DATE DESPRE IMOBILUL NR. 145

Oficiul de Cadastru şi Publicitate Imobiliară VALCEA
Biroul de Cadastru şi Publicitate Imobiliară Ramnicu Valcea

A. Partea I. Descrierea imobilului

TEREN Extravilan

Adresa: Jud. Valcea

Nr. Crt	Nr cadastral Nr. topografic	Suprafaţa* (mp)	Observaţii / Referinţe
A1		3.600	Sector cadastral:28 Teren neimprejmuit;

B. Partea II. Proprietari şi acte

Inscrieri privitoare la dreptul de proprietate şi alte drepturi reale		Referinţe
/		
Act Administrativ nr. Adeverinta nr. 2455, din 17/07/2025 emis de Primaria Comunei Madulari;		
B1	Inscrierea posesiei, drept de PROPRIETATE, dobandit prin Lege, cota actuala 1/1, cota initiala 1/1	A1
	1) **NEIDENTIFICAT NEIDENTIFICAT**, CIF:0000000000000	
Act Normativ nr. Legea nr. 7, din 13/03/1996 emis de Parlamentul Romaniei (Art. 13);		
B2	Se noteaza mentiunea de proprietar neidentificat	A1

C. Partea III. SARCINI .

Inscrieri privind dezmembramintele dreptului de proprietate, drepturi reale de garanţie şi sarcini	Referinţe
NU SUNT	

Document care conține date cu caracter personal, protejat de prevederile Regulamentului (UE) nr. 679/2016 și Legii 190/2018

Anexa Nr. 1 La Partea I

Teren

Nr cadastral	Suprafaţa (mp)*	Observaţii / Referinţe
	3.600	

* Suprafaţa este determinată in planul de proiecţie Stereo 70.

DETALII LINIARE IMOBIL

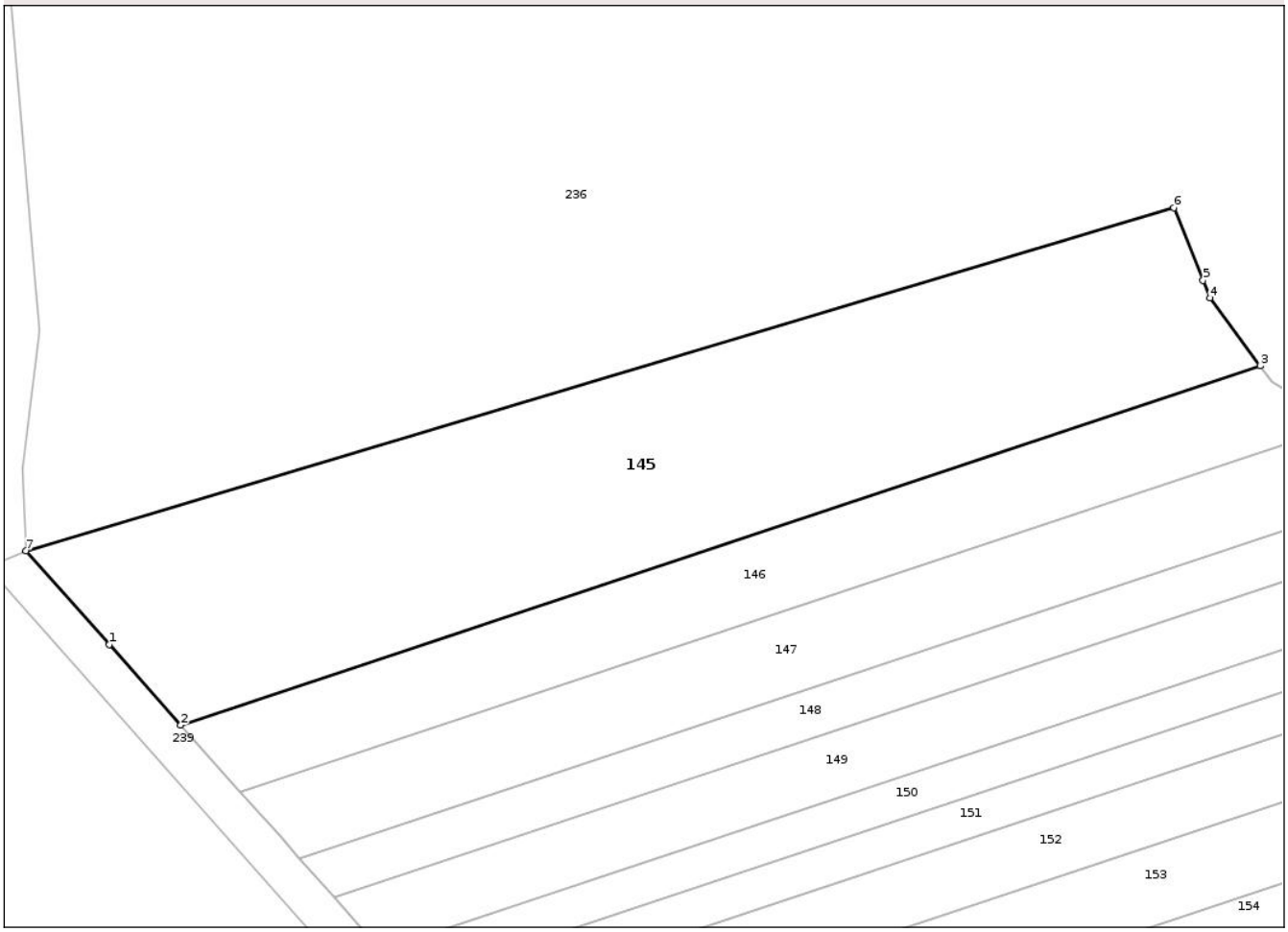

Date referitoare la teren

Crt	Categorie folosință	Intra vilan	Suprafaţa (mp)	Tarla	Parcelă	Nr. topo	Observaţii / Referinţe
1	pasune	NU	3.600	63	27/1	-	

Lungime Segmente
1) Valorile lungimilor segmentelor sunt obţinute din proiecţie în plan.

Punct început	X / Y	Punct sfârşit	X / Y	Lungime segment (** (m)
1	429.885,171 349.954,017	2	429.894,203 349.943,865	13.588
2	429.894,203 349.943,865	3	430.030,363 349.989,141	143.49
3	430.030,363 349.989,141	4	430.024,027 349.997,709	10.656
4	430.024,027 349.997,709	5	430.023,142 349.999,896	2.359
5	430.023,142 349.999,896	6	430.019,435 350.009,057	9.883

Document care conține date cu caracter personal, protejat de prevederile Regulamentului (UE) nr. 679/2016 și Legii 190/2018

Punct început	X / Y	Punct sfârşit	X / Y	Lungime segment (** (m)
6	430.019,435 350.009,057	7	429.874,654 349.965,837	151.094
7	429.874,654 349.965,837	1	429.885,171 349.954,017	15.821

** Lungimile segmentelor sunt determinate în planul de proiecţie Stereo 70 şi sunt rotunjite la 1 milimetru.
*** Distanţa dintre puncte este formată din segmente cumulate ce sunt mai mici decât valoarea 1 milimetru.

Document care conține date cu caracter personal, protejat de prevederile Regulamentului (UE) nr. 679/2016 și Legii 190/2018

DATE DESPRE IMOBILUL NR. 146

Oficiul de Cadastru şi Publicitate Imobiliară VALCEA
Biroul de Cadastru şi Publicitate Imobiliară Ramnicu Valcea

A. Partea I. Descrierea imobilului

TEREN Extravilan

Adresa: Jud. Valcea

Nr. Crt	Nr cadastral Nr. topografic	Suprafaţa* (mp)	Observaţii / Referinţe
A1		1.500	Sector cadastral:28 Teren neimprejmuit;

B. Partea II. Proprietari şi acte

Inscrieri privitoare la dreptul de proprietate şi alte drepturi reale		Referinţe
/		
Act Administrativ nr. Titlu de proprietate nr.1131/46909, din 26/03/2002 emis de Comisia Judeteana Valcea;		
B1	Intabulare, drept de PROPRIETATEcu titlu de drept reconstituire in baza legii 18/1991, dobandit prin Lege, cota actuala 1/1, cota initiala 1/1	A1
	1) **PIRVU ION**	

C. Partea III. SARCINI .

Inscrieri privind dezmembramintele dreptului de proprietate, drepturi reale de garanţie şi sarcini	Referinţe
NU SUNT	

Anexa Nr. 1 La Partea I

Teren

Nr cadastral	Suprafaţa (mp)*	Observaţii / Referinţe
	1.500	

* Suprafaţa este determinată in planul de proiecţie Stereo 70.

DETALII LINIARE IMOBIL

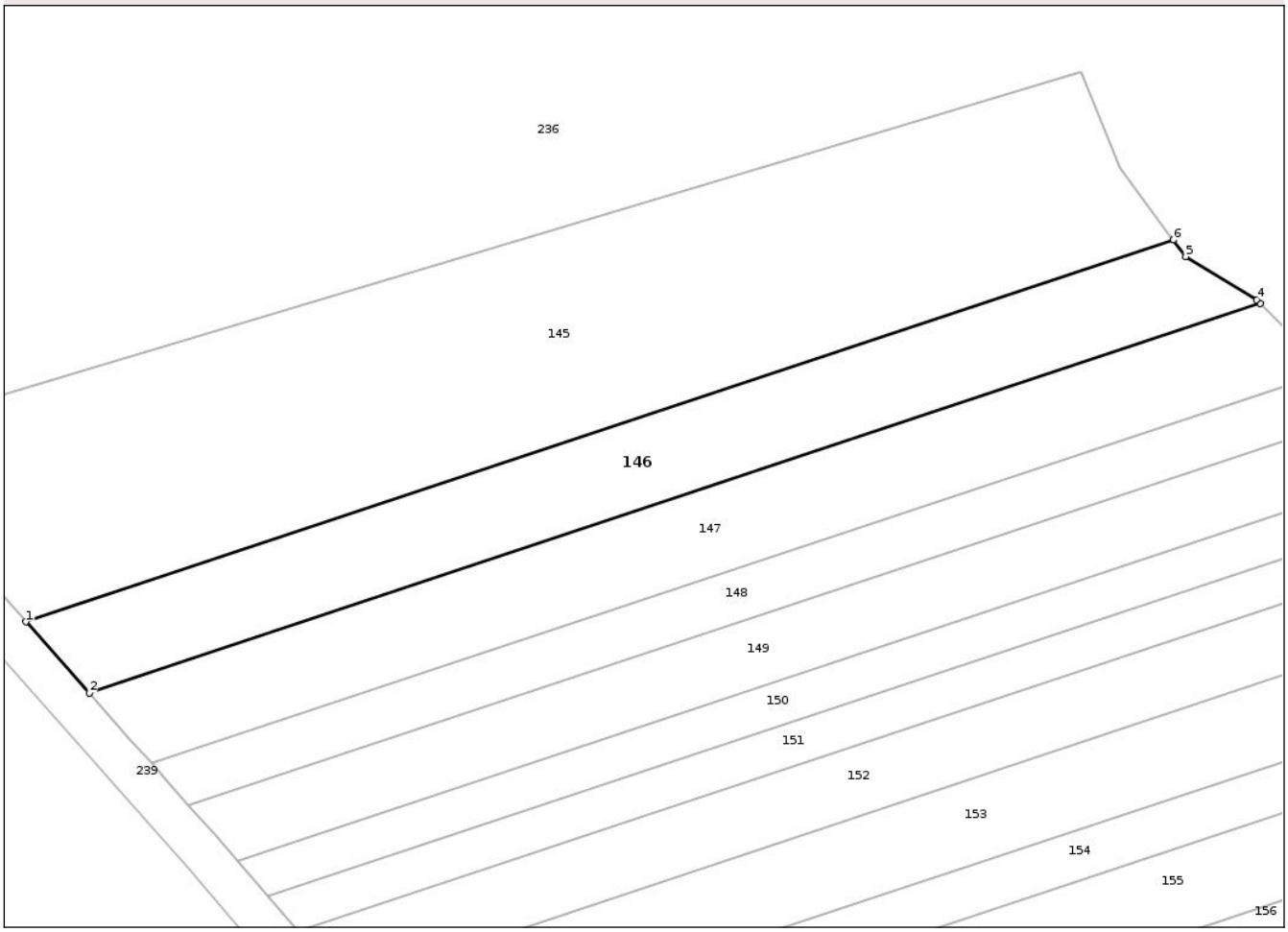

Date referitoare la teren

Crt	Categorie folosință	Intra vilan	Suprafaţa (mp)	Tarla	Parcelă	Nr. topo	Observaţii / Referinţe
1	pasune	NU	1.500	63	27/3	-	

Lungime Segmente
1) Valorile lungimilor segmentelor sunt obţinute din proiecţie în plan.

Punct început	X / Y	Punct sfârşit	X / Y	Lungime segment (** (m)
1	429.894,203 349.943,865	2	429.901,71 349.935,427	11.294
2	429.901,71 349.935,427	3	430.040,652 349.981,629	146.422
3	430.040,652 349.981,629	4	430.040,218 349.982,066	0.616
4	430.040,218 349.982,066	5	430.031,826 349.987,164	9.819
5	430.031,826 349.987,164	6	430.030,363 349.989,141	2.459

Document care conține date cu caracter personal, protejat de prevederile Regulamentului (UE) nr. 679/2016 și Legii 190/2018

Punct început	X / Y	Punct sfârşit	X / Y	Lungime segment (** (m)
6	430.030,363 349.989,141	1	429.894,203 349.943,865	143.49

** Lungimile segmentelor sunt determinate în planul de proiecţie Stereo 70 şi sunt rotunjite la 1 milimetru.
*** Distanţa dintre puncte este formată din segmente cumulate ce sunt mai mici decât valoarea 1 milimetru.

Document care conține date cu caracter personal, protejat de prevederile Regulamentului (UE) nr. 679/2016 și Legii 190/2018

DATE DESPRE IMOBILUL NR. 147

Oficiul de Cadastru şi Publicitate Imobiliară VALCEA
Biroul de Cadastru şi Publicitate Imobiliară Ramnicu Valcea

A. Partea I. Descrierea imobilului

TEREN Extravilan

Adresa: Jud. Valcea

Nr. Crt	Nr cadastral Nr. topografic	Suprafaţa* (mp)	Observaţii / Referinţe
A1		1.500	Sector cadastral:28 Teren neimprejmuit;

B. Partea II. Proprietari şi acte

Inscrieri privitoare la dreptul de proprietate şi alte drepturi reale		Referinţe
/		
Act Administrativ nr. Titlu de proprietate nr.1122/46909, din 26/03/2002 emis de Comisia Judeteana Valcea;		
B1	Intabulare, drept de PROPRIETATEcu titlu de drept reconstituire in baza legii 18/1991, dobandit prin Lege, cota actuala 1/1, cota initiala 1/1	A1
	1) **PIRVU GHEORGHE**	

C. Partea III. SARCINI .

Inscrieri privind dezmembramintele dreptului de proprietate, drepturi reale de garanţie şi sarcini	Referinţe
NU SUNT	

Document care conține date cu caracter personal, protejat de prevederile Regulamentului (UE) nr. 679/2016 și Legii 190/2018

Anexa Nr. 1 La Partea I

Teren

Nr cadastral	Suprafaţa (mp)*	Observaţii / Referinţe
	1.500	

* Suprafaţa este determinată in planul de proiecţie Stereo 70.

DETALII LINIARE IMOBIL

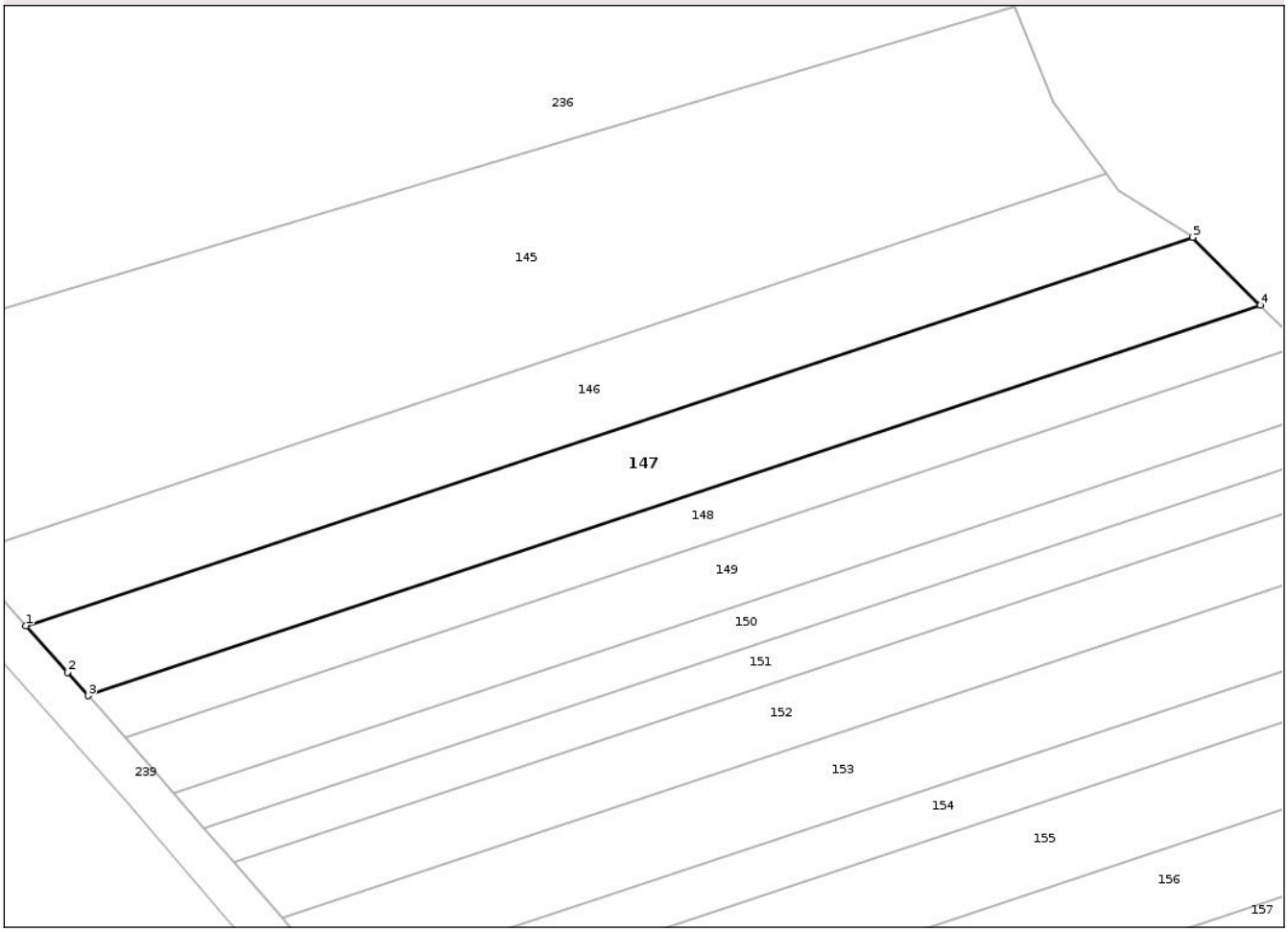

Date referitoare la teren

Crt	Categorie folosință	Intra vilan	Suprafaţa (mp)	Tarla	Parcelă	Nr. topo	Observaţii / Referinţe
1	pasune	NU	1.500	63	27/4	-	

Lungime Segmente
1) Valorile lungimilor segmentelor sunt obţinute din proiecţie în plan.

Punct început	X / Y	Punct sfârşit	X / Y	Lungime segment (** (m)
1	429.901,71 349.935,427	2	429.906,641 349.929,884	7.419
2	429.906,641 349.929,884	3	429.909,086 349.927,11	3.698
3	429.909,086 349.927,11	4	430.048,701 349.973,535	147.131
4	430.048,701 349.973,535	5	430.040,652 349.981,629	11.415
5	430.040,652 349.981,629	1	429.901,71 349.935,427	146.422

Document care conține date cu caracter personal, protejat de prevederile Regulamentului (UE) nr. 679/2016 și Legii 190/2018

** Lungimile segmentelor sunt determinate în planul de proiecţie Stereo 70 şi sunt rotunjite la 1 milimetru.
*** Distanţa dintre puncte este formată din segmente cumulate ce sunt mai mici decât valoarea 1 milimetru.

Document care conține date cu caracter personal, protejat de prevederile Regulamentului (UE) nr. 679/2016 și Legii 190/2018

DATE DESPRE IMOBILUL NR. 148

Oficiul de Cadastru şi Publicitate Imobiliară VALCEA
Biroul de Cadastru şi Publicitate Imobiliară Ramnicu Valcea

A. Partea I. Descrierea imobilului

TEREN Extravilan

Adresa: Jud. Valcea

Nr. Crt	Nr cadastral Nr. topografic	Suprafaţa* (mp)	Observaţii / Referinţe
A1		900	Sector cadastral:28 Teren neimprejmuit;

B. Partea II. Proprietari şi acte

Inscrieri privitoare la dreptul de proprietate şi alte drepturi reale		Referinţe
/		
Act Administrativ nr. Adeverinta nr. 2455, din 17/07/2025 emis de Primaria Comunei Madulari;		
B1	Inscrierea posesiei, drept de PROPRIETATE, dobandit prin Lege, cota actuala 1/1, cota initiala 1/1	A1
	1) **NEIDENTIFICAT NEIDENTIFICAT**, CIF:0000000000000	
Act Normativ nr. Legea nr. 7, din 13/03/1996 emis de Parlamentul Romaniei (Art. 13);		
B2	Se noteaza mentiunea de proprietar neidentificat	A1

C. Partea III. SARCINI .

Inscrieri privind dezmembramintele dreptului de proprietate, drepturi reale de garanţie şi sarcini	Referinţe
NU SUNT	

Document care conține date cu caracter personal, protejat de prevederile Regulamentului (UE) nr. 679/2016 și Legii 190/2018

Anexa Nr. 1 La Partea I

Teren

Nr cadastral	Suprafaţa (mp)*	Observaţii / Referinţe
	900	

* Suprafaţa este determinată in planul de proiecţie Stereo 70.

DETALII LINIARE IMOBIL

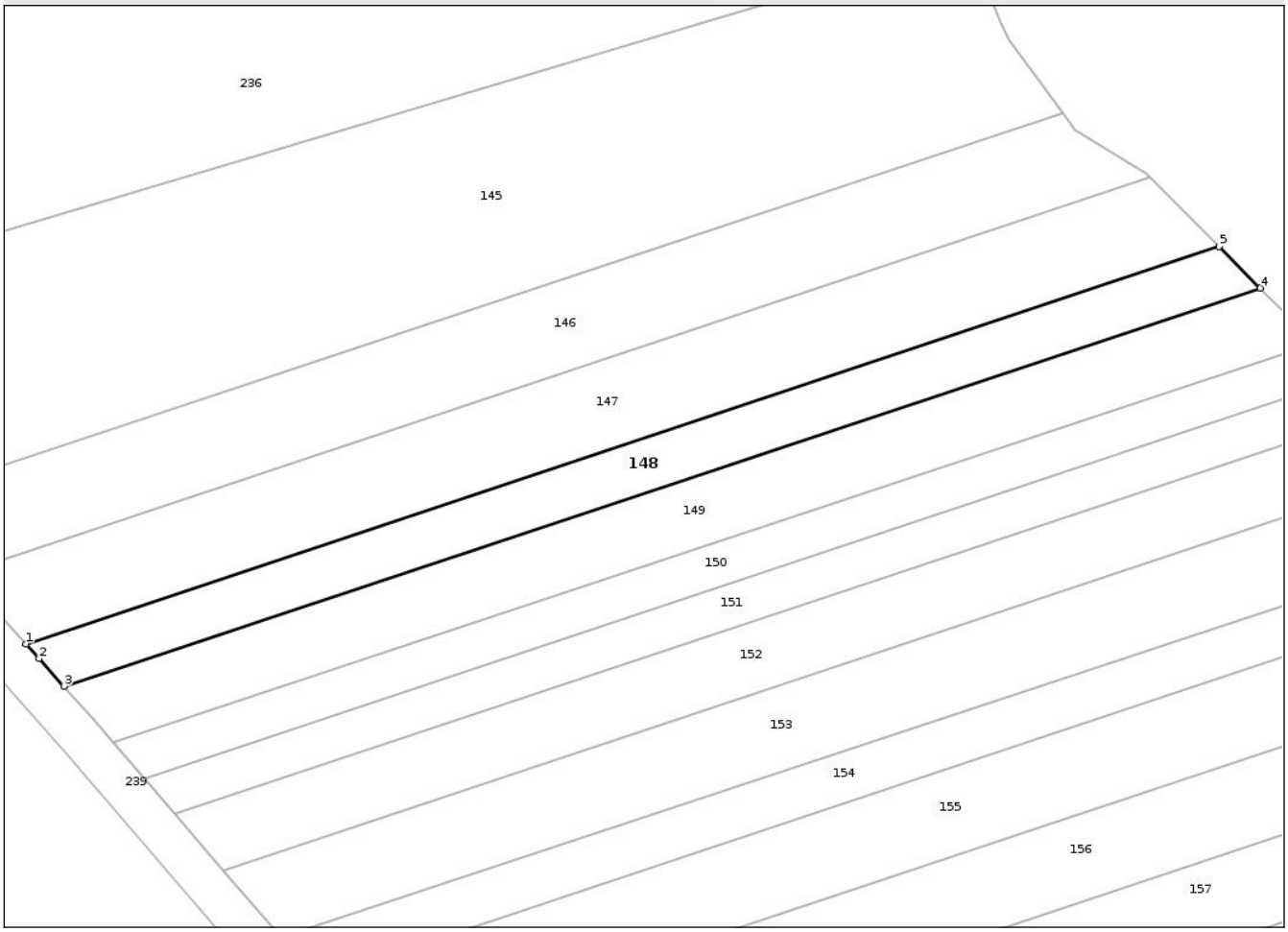

Date referitoare la teren

Crt	Categorie folosință	Intra vilan	Suprafaţa (mp)	Tarla	Parcelă	Nr. topo	Observaţii / Referinţe
1	pasune	NU	900	63	27/5	-	

Lungime Segmente
1) Valorile lungimilor segmentelor sunt obţinute din proiecţie în plan.

Punct început	X / Y	Punct sfârşit	X / Y	Lungime segment (** (m)
1	429.909,086 349.927,11	2	429.910,608 349.925,382	2.303
2	429.910,608 349.925,382	3	429.913,508 349.922,143	4.348
3	429.913,508 349.922,143	4	430.053,511 349.968,698	147.541
4	430.053,511 349.968,698	5	430.048,701 349.973,535	6.821
5	430.048,701 349.973,535	1	429.909,086 349.927,11	147.131

Document care conține date cu caracter personal, protejat de prevederile Regulamentului (UE) nr. 679/2016 și Legii 190/2018

** Lungimile segmentelor sunt determinate în planul de proiecţie Stereo 70 şi sunt rotunjite la 1 milimetru.
*** Distanţa dintre puncte este formată din segmente cumulate ce sunt mai mici decât valoarea 1 milimetru.

DATE DESPRE IMOBILUL NR. 149

Oficiul de Cadastru şi Publicitate Imobiliară VALCEA
Biroul de Cadastru şi Publicitate Imobiliară Ramnicu Valcea

A. Partea I. Descrierea imobilului

TEREN Extravilan

Adresa: Jud. Valcea

Nr. Crt	Nr cadastral Nr. topografic	Suprafaţa* (mp)	Observaţii / Referinţe
A1		1.200	Sector cadastral:28 Teren neimprejmuit;

B. Partea II. Proprietari şi acte

Inscrieri privitoare la dreptul de proprietate şi alte drepturi reale		Referinţe
/		
Act Administrativ nr. Titlu de proprietate nr.1118/46909, din 26/03/2002 emis de Comisia Judeteana Valcea;		
B1	Intabulare, drept de PROPRIETATEcu titlu de drept reconstituire in baza legii 18/1991, dobandit prin Lege, cota actuala 1/1, cota initiala 1/1	A1
	1) **PREDA TITINA**	

C. Partea III. SARCINI .

Inscrieri privind dezmembramintele dreptului de proprietate, drepturi reale de garanţie şi sarcini	Referinţe
NU SUNT	

Document care conține date cu caracter personal, protejat de prevederile Regulamentului (UE) nr. 679/2016 și Legii 190/2018

Anexa Nr. 1 La Partea I

Teren

Nr cadastral	Suprafaţa (mp)*	Observaţii / Referinţe
	1.200	

* Suprafaţa este determinată in planul de proiecţie Stereo 70.

DETALII LINIARE IMOBIL

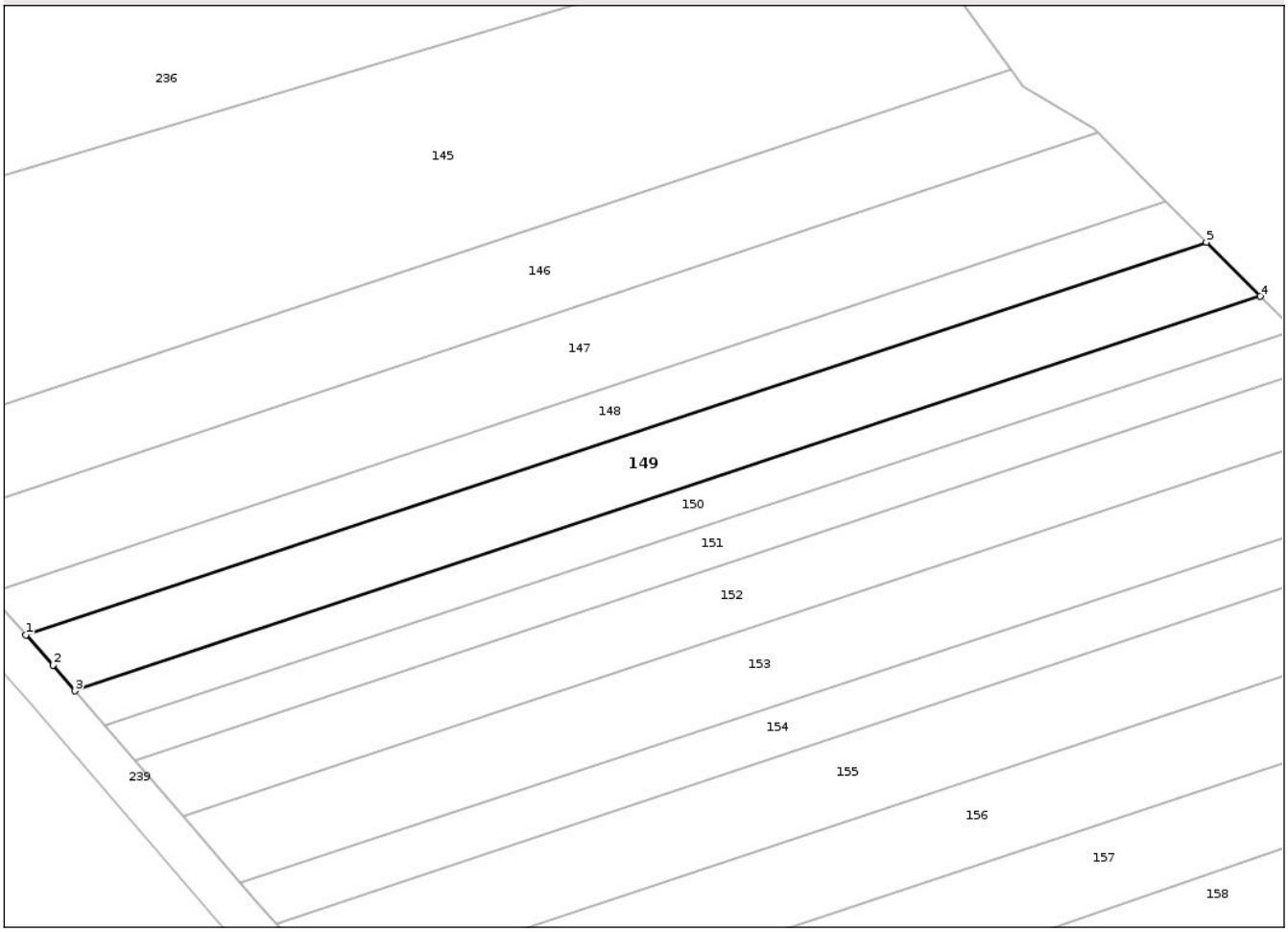

Date referitoare la teren

Crt	Categorie folosință	Intra vilan	Suprafaţa (mp)	Tarla	Parcelă	Nr. topo	Observaţii / Referinţe
1	pasune	NU	1.200	63	27/6	-	

Lungime Segmente
1) Valorile lungimilor segmentelor sunt obţinute din proiecţie în plan.

Punct început	X / Y	Punct sfârşit	X / Y	Lungime segment (** (m)
1	429.913,508 349.922,143	2	429.916,716 349.918,56	4.809
2	429.916,716 349.918,56	3	429.919,337 349.915,526	4.009
3	429.919,337 349.915,526	4	430.059,904 349.962,268	148.135
4	430.059,904 349.962,268	5	430.053,511 349.968,698	9.067
5	430.053,511 349.968,698	1	429.913,508 349.922,143	147.541

Document care conține date cu caracter personal, protejat de prevederile Regulamentului (UE) nr. 679/2016 și Legii 190/2018

** Lungimile segmentelor sunt determinate în planul de proiecţie Stereo 70 şi sunt rotunjite la 1 milimetru.
*** Distanţa dintre puncte este formată din segmente cumulate ce sunt mai mici decât valoarea 1 milimetru.

Document care conține date cu caracter personal, protejat de prevederile Regulamentului (UE) nr. 679/2016 și Legii 190/2018

DATE DESPRE IMOBILUL NR. 150

Oficiul de Cadastru şi Publicitate Imobiliară VALCEA
Biroul de Cadastru şi Publicitate Imobiliară Ramnicu Valcea

A. Partea I. Descrierea imobilului

TEREN Extravilan

Adresa: Jud. Valcea

Nr. Crt	Nr cadastral Nr. topografic	Suprafaţa* (mp)	Observaţii / Referinţe
A1		750	Sector cadastral:28 Teren neimprejmuit;

B. Partea II. Proprietari şi acte

Inscrieri privitoare la dreptul de proprietate şi alte drepturi reale		Referinţe
/		
Act Administrativ nr. Adeverinta nr. 2455, din 17/07/2025 emis de Primaria Comunei Madulari;		
B1	Inscrierea posesiei, drept de PROPRIETATE, dobandit prin Lege, cota actuala 1/1, cota initiala 1/1	A1
	1) **NEIDENTIFICAT NEIDENTIFICAT**, CIF:0000000000000	
Act Normativ nr. Legea nr. 7, din 13/03/1996 emis de Parlamentul Romaniei (Art. 13);		
B2	Se noteaza mentiunea de proprietar neidentificat	A1

C. Partea III. SARCINI .

Inscrieri privind dezmembramintele dreptului de proprietate, drepturi reale de garanţie şi sarcini	Referinţe
NU SUNT	

Anexa Nr. 1 La Partea I

Teren

Nr cadastral	Suprafaţa (mp)*	Observaţii / Referinţe
	750	

* Suprafaţa este determinată in planul de proiecţie Stereo 70.

DETALII LINIARE IMOBIL

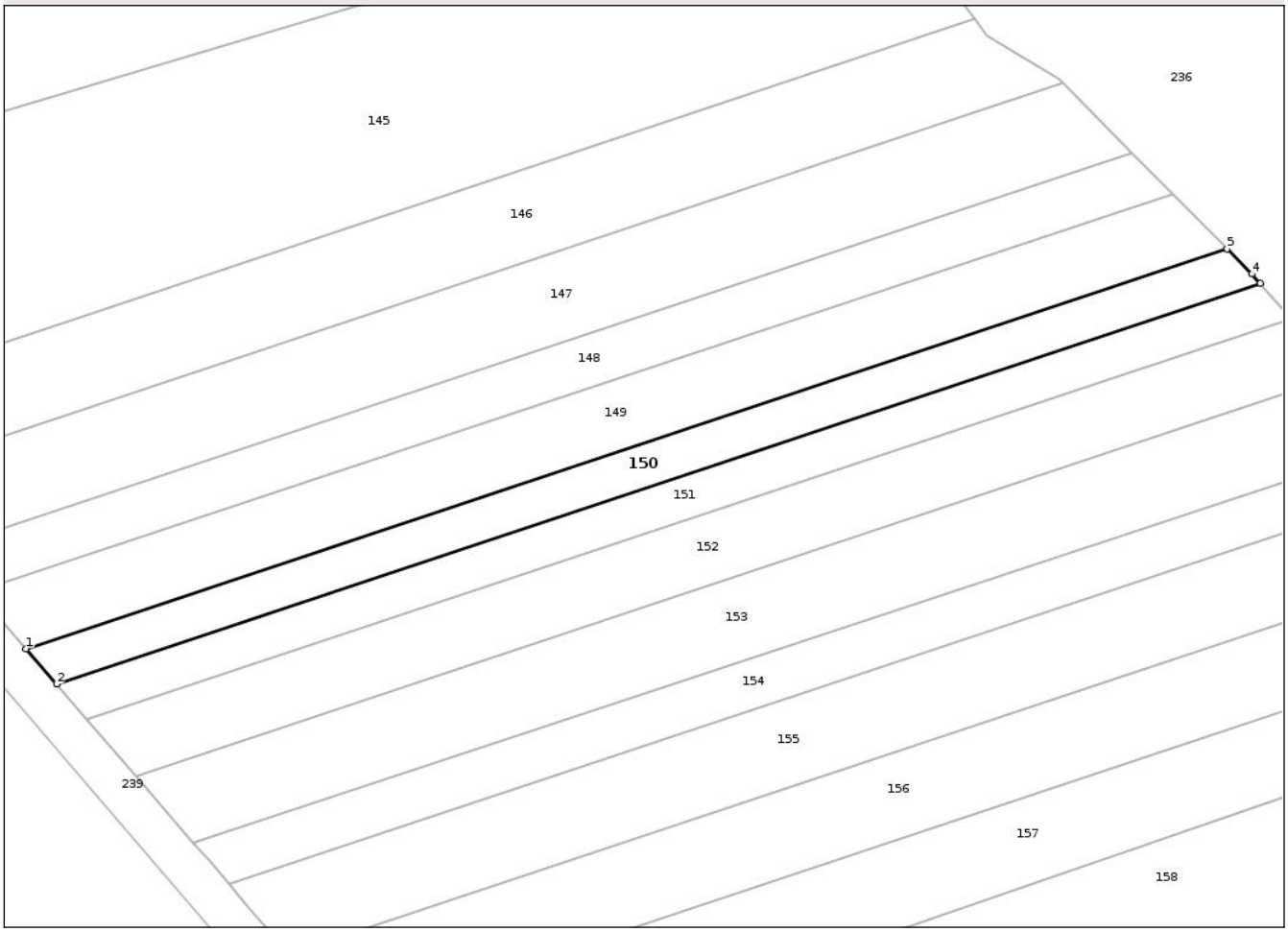

Date referitoare la teren

Crt	Categorie folosință	Intra vilan	Suprafaţa (mp)	Tarla	Parcelă	Nr. topo	Observaţii / Referinţe
1	pasune	NU	750	63	27/7	-	

Lungime Segmente
1) Valorile lungimilor segmentelor sunt obţinute din proiecţie în plan.

Punct început	X / Y	Punct sfârşit	X / Y	Lungime segment (** (m)
1	429.919,337 349.915,526	2	429.922,914 349.911,387	5.47
2	429.922,914 349.911,387	3	430.063,794 349.958,234	148.465
3	430.063,794 349.958,234	4	430.062,831 349.959,325	1.455
4	430.062,831 349.959,325	5	430.059,904 349.962,268	4.151
5	430.059,904 349.962,268	1	429.919,337 349.915,526	148.135

Document care conține date cu caracter personal, protejat de prevederile Regulamentului (UE) nr. 679/2016 și Legii 190/2018

** Lungimile segmentelor sunt determinate în planul de proiecţie Stereo 70 şi sunt rotunjite la 1 milimetru.
*** Distanţa dintre puncte este formată din segmente cumulate ce sunt mai mici decât valoarea 1 milimetru.

Document care conține date cu caracter personal, protejat de prevederile Regulamentului (UE) nr. 679/2016 și Legii 190/2018

DATE DESPRE IMOBILUL NR. 151

Oficiul de Cadastru şi Publicitate Imobiliară VALCEA
Biroul de Cadastru şi Publicitate Imobiliară Ramnicu Valcea

A. Partea I. Descrierea imobilului

TEREN Extravilan

Adresa: Jud. Valcea

Nr. Crt	Nr cadastral Nr. topografic	Suprafaţa* (mp)	Observaţii / Referinţe
A1		750	Sector cadastral:28 Teren neimprejmuit;

B. Partea II. Proprietari şi acte

Inscrieri privitoare la dreptul de proprietate şi alte drepturi reale		Referinţe
/		
Act Administrativ nr. Titlu de proprietate nr.817/28730, din 28/10/1999 emis de Comisia Judeteana Valcea;		
B1	Intabulare, drept de PROPRIETATEcu titlu de drept reconstituire in baza legii 18/1991, dobandit prin Lege, cota actuala 1/1, cota initiala 1/1	A1
	1) **IAGARU ARISTOTEL**	

C. Partea III. SARCINI .

Inscrieri privind dezmembramintele dreptului de proprietate, drepturi reale de garanţie şi sarcini	Referinţe
NU SUNT	

Document care conține date cu caracter personal, protejat de prevederile Regulamentului (UE) nr. 679/2016 și Legii 190/2018

Anexa Nr. 1 La Partea I

Teren

Nr cadastral	Suprafaţa (mp)*	Observaţii / Referinţe
	750	

* Suprafaţa este determinată in planul de proiecţie Stereo 70.

DETALII LINIARE IMOBIL

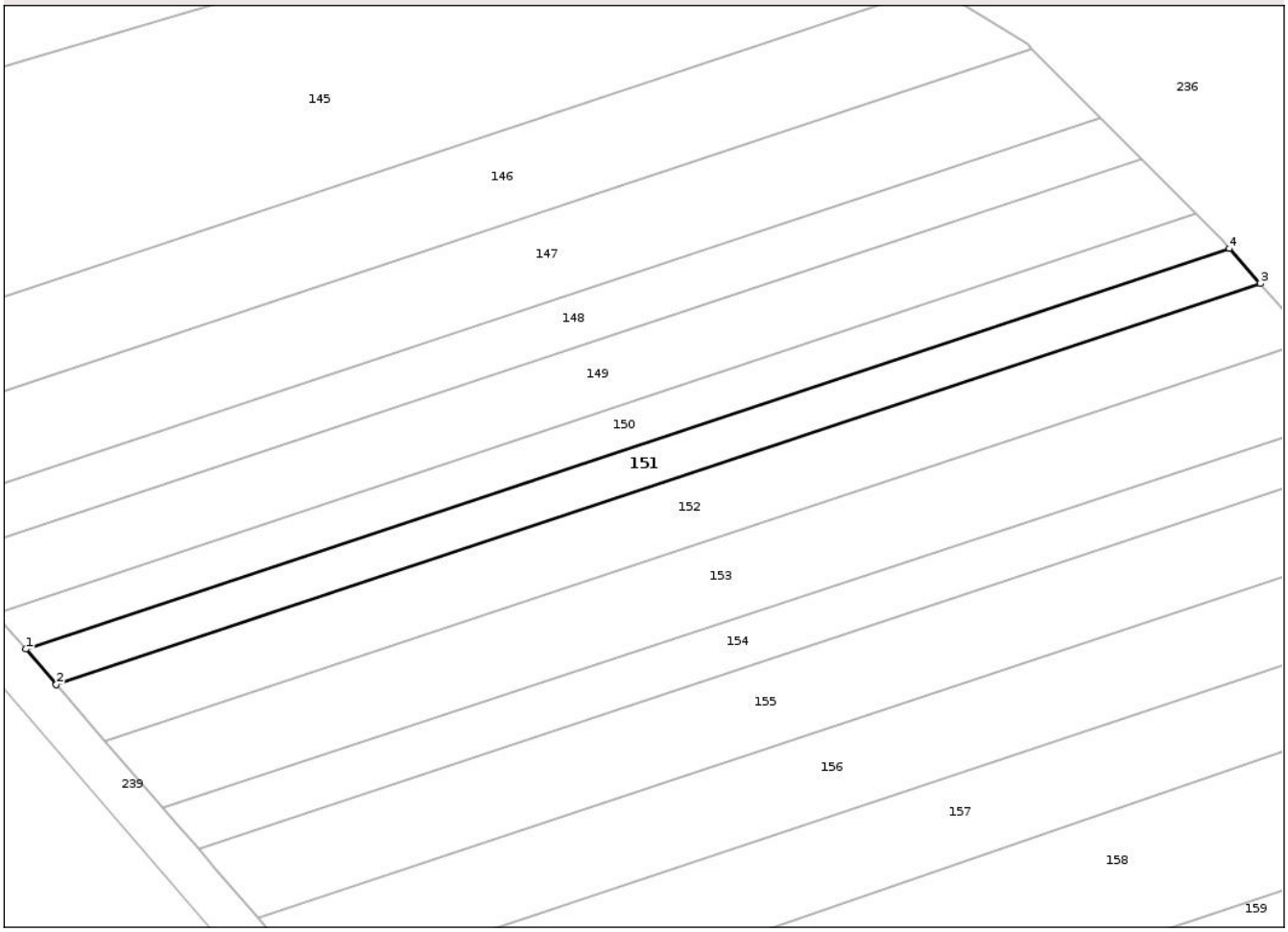

Date referitoare la teren

Crt	Categorie folosință	Intra vilan	Suprafaţa (mp)	Tarla	Parcelă	Nr. topo	Observaţii / Referinţe
1	pasune	NU	750	63	27/9	-	

Lungime Segmente
1) Valorile lungimilor segmentelor sunt obţinute din proiecţie în plan.

Punct început	X / Y	Punct sfârşit	X / Y	Lungime segment (** (m)
1	429.922,914 349.911,387	2	429.926,486 349.907,252	5.464
2	429.926,486 349.907,252	3	430.067,425 349.954,118	148.527
3	430.067,425 349.954,118	4	430.063,794 349.958,234	5.489
4	430.063,794 349.958,234	1	429.922,914 349.911,387	148.465

**** Lungimile segmentelor sunt determinate în planul de proiecţie Stereo 70 şi sunt rotunjite la 1 milimetru.**

Document care conține date cu caracter personal, protejat de prevederile Regulamentului (UE) nr. 679/2016 și Legii 190/2018

***** Distanţa dintre puncte este formată din segmente cumulate ce sunt mai mici decât valoarea 1 milimetru.**

DATE DESPRE IMOBILUL NR. 152

Oficiul de Cadastru şi Publicitate Imobiliară VALCEA
Biroul de Cadastru şi Publicitate Imobiliară Ramnicu Valcea

A. Partea I. Descrierea imobilului

TEREN Extravilan

Adresa: Jud. Valcea

Nr. Crt	Nr cadastral Nr. topografic	Suprafaţa* (mp)	Observaţii / Referinţe
A1		1.200	Sector cadastral:28 Teren neimprejmuit;

B. Partea II. Proprietari şi acte

Inscrieri privitoare la dreptul de proprietate şi alte drepturi reale		Referinţe
/		
Act Administrativ nr. Titlu de proprietate nr.710/25780, din 06/12/1999 emis de Comisia Judeteana Valcea;		
B1	Intabulare, drept de PROPRIETATEcu titlu de drept reconstituire in baza legii 18/1991, dobandit prin Lege, cota actuala 1/1, cota initiala 1/1	A1
	1) **BADOI ANA**	

C. Partea III. SARCINI .

Inscrieri privind dezmembramintele dreptului de proprietate, drepturi reale de garanţie şi sarcini	Referinţe
NU SUNT	

Anexa Nr. 1 La Partea I

Teren

Nr cadastral	Suprafaţa (mp)*	Observaţii / Referinţe
	1.200	

* Suprafaţa este determinată in planul de proiecţie Stereo 70.

DETALII LINIARE IMOBIL

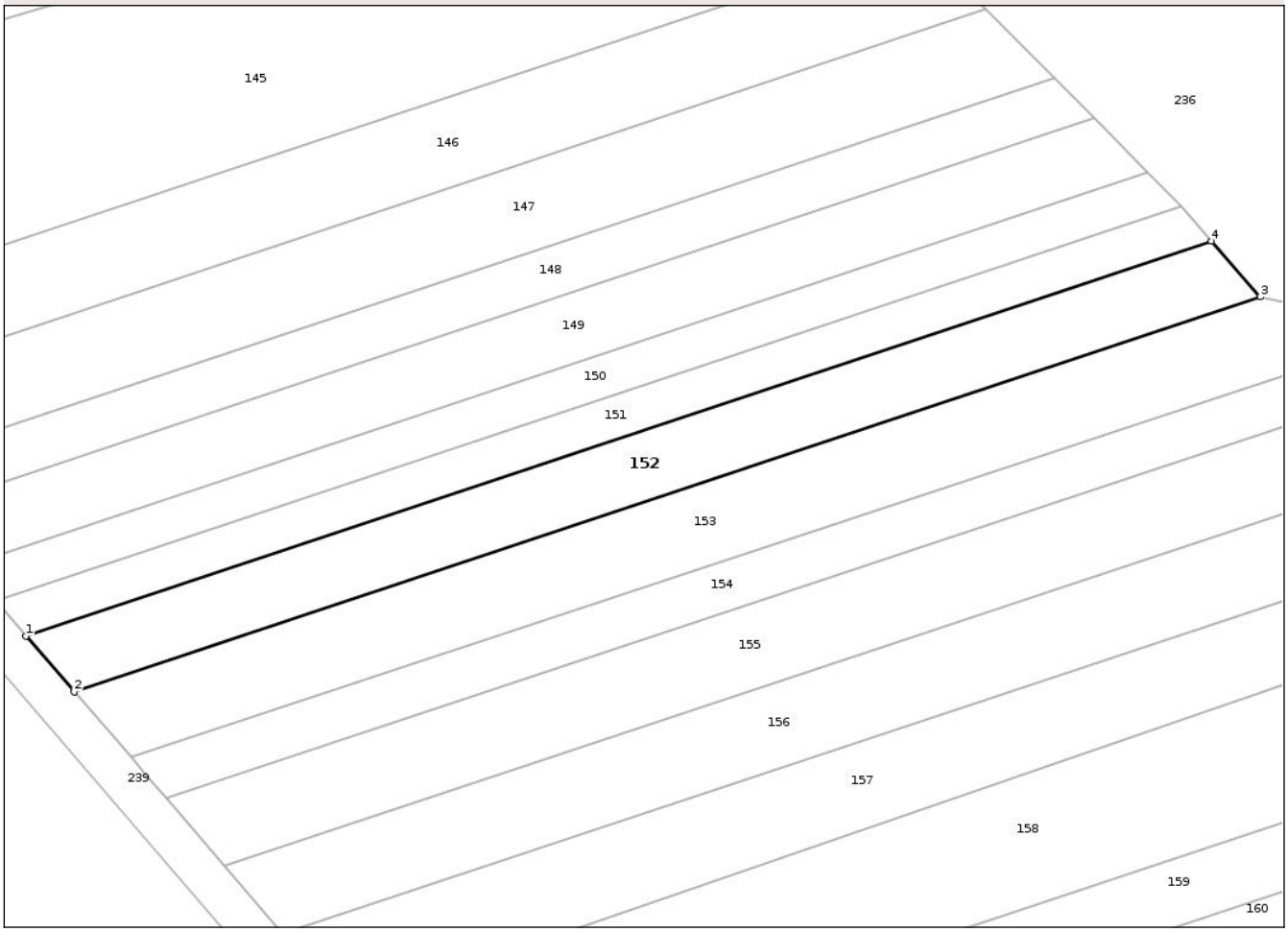

Date referitoare la teren

Crt	Categorie folosință	Intra vilan	Suprafaţa (mp)	Tarla	Parcelă	Nr. topo	Observaţii / Referinţe
1	pasune	NU	1.200	63	27/9	-	

Lungime Segmente
1) Valorile lungimilor segmentelor sunt obţinute din proiecţie în plan.

Punct început	X / Y	Punct sfârşit	X / Y	Lungime segment (** (m)
1	429.926,486 349.907,252	2	429.932,199 349.900,641	8.737
2	429.932,199 349.900,641	3	430.073,231 349.947,538	148.625
3	430.073,231 349.947,538	4	430.067,425 349.954,118	8.775
4	430.067,425 349.954,118	1	429.926,486 349.907,252	148.527

**** Lungimile segmentelor sunt determinate în planul de proiecţie Stereo 70 şi sunt rotunjite la 1 milimetru.**

Document care conține date cu caracter personal, protejat de prevederile Regulamentului (UE) nr. 679/2016 și Legii 190/2018

***** Distanţa dintre puncte este formată din segmente cumulate ce sunt mai mici decât valoarea 1 milimetru.**

Document care conține date cu caracter personal, protejat de prevederile Regulamentului (UE) nr. 679/2016 și Legii 190/2018

DATE DESPRE IMOBILUL NR. 153

Oficiul de Cadastru şi Publicitate Imobiliară VALCEA
Biroul de Cadastru şi Publicitate Imobiliară Ramnicu Valcea

A. Partea I. Descrierea imobilului

TEREN Extravilan

Adresa: Jud. Valcea

Nr. Crt	Nr cadastral Nr. topografic	Suprafaţa* (mp)	Observaţii / Referinţe
A1		1.500	Sector cadastral:28 Teren neimprejmuit;

B. Partea II. Proprietari şi acte

Inscrieri privitoare la dreptul de proprietate şi alte drepturi reale		Referinţe
/		
Act Administrativ nr. Titlu de proprietate nr.1122/46909, din 26/03/2002 emis de Comisia Judeteana Valcea;		
B1	Intabulare, drept de PROPRIETATEcu titlu de drept reconstituire in baza legii 18/1991, dobandit prin Lege, cota actuala 1/1, cota initiala 1/1	A1
	1) **PIRVU GHEORGHE**	

C. Partea III. SARCINI .

Inscrieri privind dezmembramintele dreptului de proprietate, drepturi reale de garanţie şi sarcini	Referinţe
NU SUNT	

Document care conține date cu caracter personal, protejat de prevederile Regulamentului (UE) nr. 679/2016 și Legii 190/2018

Anexa Nr. 1 La Partea I

Teren

Nr cadastral	Suprafaţa (mp)*	Observaţii / Referinţe
	1.500	

* Suprafaţa este determinată in planul de proiecţie Stereo 70.

DETALII LINIARE IMOBIL

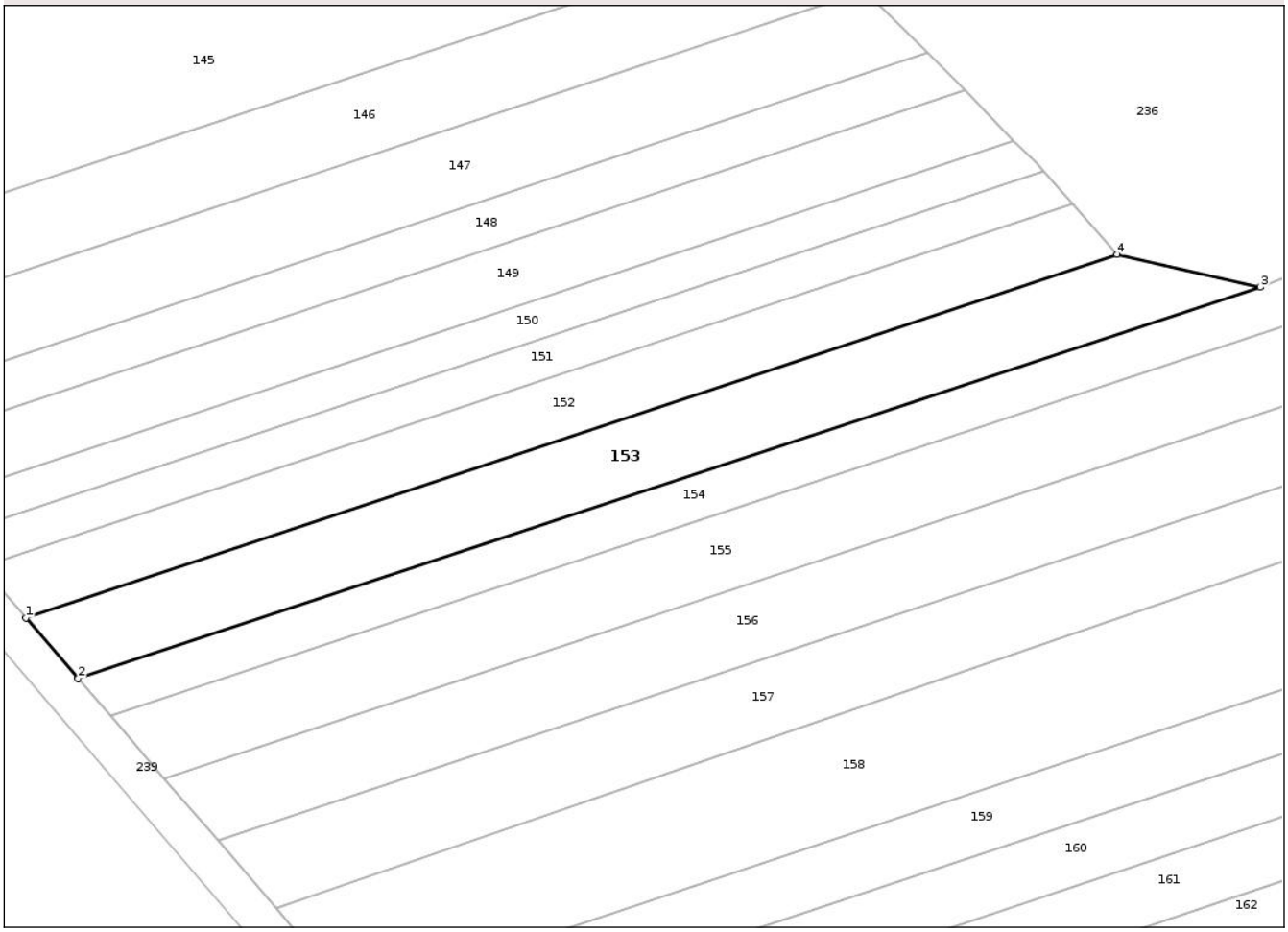

Date referitoare la teren

Crt	Categorie folosință	Intra vilan	Suprafaţa (mp)	Tarla	Parcelă	Nr. topo	Observaţii / Referinţe
1	pasune	NU	1.500	63	27/10	-	

Lungime Segmente
1) Valorile lungimilor segmentelor sunt obţinute din proiecţie în plan.

Punct început	X / Y	Punct sfârşit	X / Y	Lungime segment (** (m)
1	429.932,199 349.900,641	2	429.938,953 349.892,823	10.331
2	429.938,953 349.892,823	3	430.091,73 349.943,304	160.901
3	430.091,73 349.943,304	4	430.073,231 349.947,538	18.977
4	430.073,231 349.947,538	1	429.932,199 349.900,641	148.625

**** Lungimile segmentelor sunt determinate în planul de proiecţie Stereo 70 şi sunt rotunjite la 1 milimetru.**

Document care conține date cu caracter personal, protejat de prevederile Regulamentului (UE) nr. 679/2016 și Legii 190/2018

***** Distanţa dintre puncte este formată din segmente cumulate ce sunt mai mici decât valoarea 1 milimetru.**

Document care conține date cu caracter personal, protejat de prevederile Regulamentului (UE) nr. 679/2016 și Legii 190/2018

DATE DESPRE IMOBILUL NR. 154

Oficiul de Cadastru şi Publicitate Imobiliară VALCEA
Biroul de Cadastru şi Publicitate Imobiliară Ramnicu Valcea

A. Partea I. Descrierea imobilului

TEREN Extravilan

Adresa: Jud. Valcea

Nr. Crt	Nr cadastral Nr. topografic	Suprafaţa* (mp)	Observaţii / Referinţe
A1		1.116	Sector cadastral:28 Teren neimprejmuit;

B. Partea II. Proprietari şi acte

Inscrieri privitoare la dreptul de proprietate şi alte drepturi reale		Referinţe
/		
Act Administrativ nr. Titlu de proprietate nr.1128/46909, din 26/03/2002 emis de Comisia Judeteana Valcea;		
B1	Intabulare, drept de PROPRIETATEcu titlu de drept reconstituire in baza legii 18/1991, dobandit prin Lege, cota actuala 1/1, cota initiala 1/1	A1
	1) **FLORESCU MARIA**	

C. Partea III. SARCINI .

Inscrieri privind dezmembramintele dreptului de proprietate, drepturi reale de garanţie şi sarcini	Referinţe
NU SUNT	

Document care conține date cu caracter personal, protejat de prevederile Regulamentului (UE) nr. 679/2016 și Legii 190/2018

Anexa Nr. 1 La Partea I

Teren

Nr cadastral	Suprafaţa (mp)*	Observaţii / Referinţe
	1.116	

* Suprafaţa este determinată in planul de proiecţie Stereo 70.

DETALII LINIARE IMOBIL

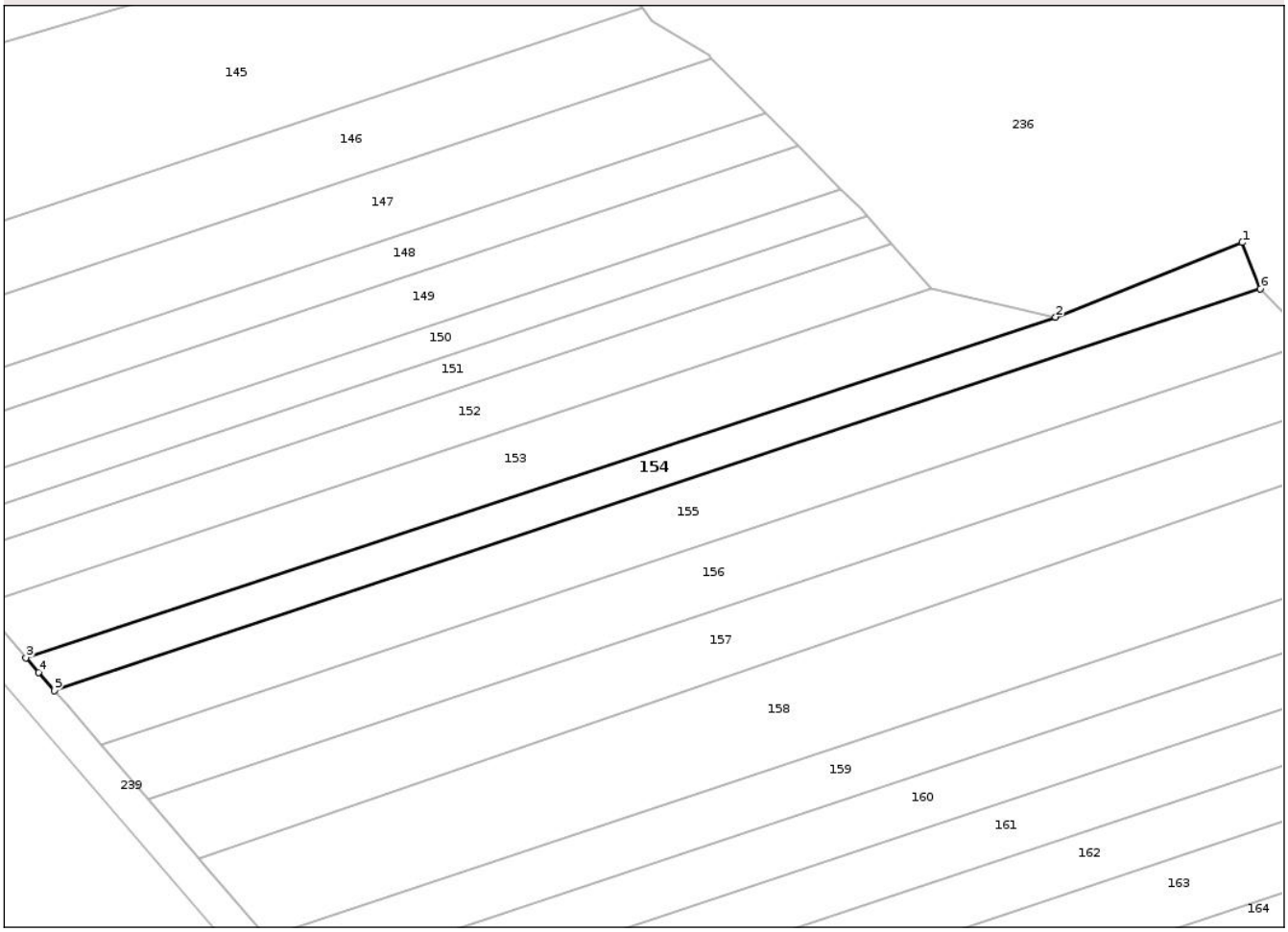

Date referitoare la teren

Crt	Categorie folosință	Intra vilan	Suprafaţa (mp)	Tarla	Parcelă	Nr. topo	Observaţii / Referinţe
1	pasune	NU	1.116	63	27/11	-	

Lungime Segmente
1) Valorile lungimilor segmentelor sunt obţinute din proiecţie în plan.

Punct început	X / Y	Punct sfârşit	X / Y	Lungime segment (** (m)
1	430.119,441 349.954,374	2	430.091,73 349.943,304	29.84
2	430.091,73 349.943,304	3	429.938,953 349.892,823	160.901
3	429.938,953 349.892,823	4	429.940,83 349.890,65	2.871
4	429.940,83 349.890,65	5	429.943,141 349.887,973	3.537
5	429.943,141 349.887,973	6	430.122,103 349.947,483	188.597

Document care conține date cu caracter personal, protejat de prevederile Regulamentului (UE) nr. 679/2016 și Legii 190/2018

Punct început	X / Y	Punct sfârşit	X / Y	Lungime segment (** (m)
6	430.122,103 349.947,483	1	430.119,441 349.954,374	7.387

** Lungimile segmentelor sunt determinate în planul de proiecţie Stereo 70 şi sunt rotunjite la 1 milimetru.
*** Distanţa dintre puncte este formată din segmente cumulate ce sunt mai mici decât valoarea 1 milimetru.

Document care conține date cu caracter personal, protejat de prevederile Regulamentului (UE) nr. 679/2016 și Legii 190/2018

DATE DESPRE IMOBILUL NR. 155

Oficiul de Cadastru şi Publicitate Imobiliară VALCEA
Biroul de Cadastru şi Publicitate Imobiliară Ramnicu Valcea

A. Partea I. Descrierea imobilului

TEREN Extravilan

Adresa: Jud. Valcea

Nr. Crt	Nr cadastral Nr. topografic	Suprafaţa* (mp)	Observaţii / Referinţe
A1		1.860	Sector cadastral:28 Teren neimprejmuit;

B. Partea II. Proprietari şi acte

Inscrieri privitoare la dreptul de proprietate şi alte drepturi reale		Referinţe
/		
Act Administrativ nr. Adeverinta nr. 2455, din 17/07/2025 emis de Primaria Comunei Madulari;		
B1	Inscrierea posesiei, drept de PROPRIETATE, dobandit prin Lege, cota actuala 1/1, cota initiala 1/1	A1
	1) **NEIDENTIFICAT NEIDENTIFICAT**, CIF:0000000000000	
Act Normativ nr. Legea nr. 7, din 13/03/1996 emis de Parlamentul Romaniei (Art. 13);		
B2	Se noteaza mentiunea de proprietar neidentificat	A1

C. Partea III. SARCINI .

Inscrieri privind dezmembramintele dreptului de proprietate, drepturi reale de garanţie şi sarcini	Referinţe
NU SUNT	

Document care conține date cu caracter personal, protejat de prevederile Regulamentului (UE) nr. 679/2016 și Legii 190/2018

Anexa Nr. 1 La Partea I

Teren

Nr cadastral	Suprafaţa (mp)*	Observaţii / Referinţe
	1.860	

* Suprafaţa este determinată in planul de proiecţie Stereo 70.

DETALII LINIARE IMOBIL

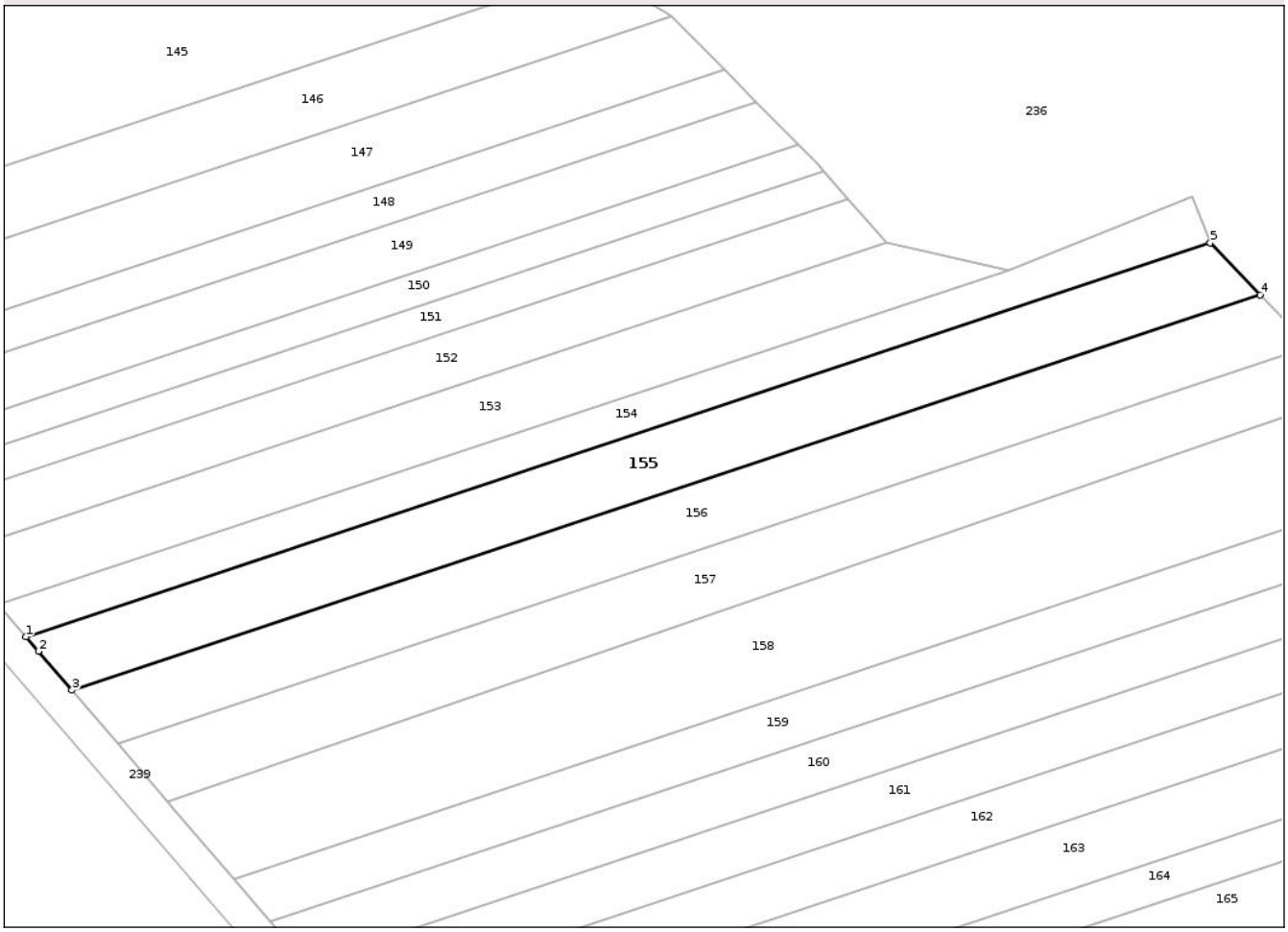

Date referitoare la teren

Crt	Categorie folosință	Intra vilan	Suprafaţa (mp)	Tarla	Parcelă	Nr. topo	Observaţii / Referinţe
1	pasune	NU	1.860	63	27/12	-	

Lungime Segmente
1) Valorile lungimilor segmentelor sunt obţinute din proiecţie în plan.

Punct început	X / Y	Punct sfârşit	X / Y	Lungime segment (** (m)
1	429.943,141 349.887,973	2	429.945,02 349.885,796	2.876
2	429.945,02 349.885,796	3	429.950,099 349.879,911	7.774
3	429.950,099 349.879,911	4	430.129,669 349.939,623	189.238
4	430.129,669 349.939,623	5	430.122,103 349.947,483	10.91
5	430.122,103 349.947,483	1	429.943,141 349.887,973	188.597

Document care conține date cu caracter personal, protejat de prevederile Regulamentului (UE) nr. 679/2016 și Legii 190/2018

** Lungimile segmentelor sunt determinate în planul de proiecţie Stereo 70 şi sunt rotunjite la 1 milimetru.
*** Distanţa dintre puncte este formată din segmente cumulate ce sunt mai mici decât valoarea 1 milimetru.

Document care conține date cu caracter personal, protejat de prevederile Regulamentului (UE) nr. 679/2016 și Legii 190/2018

DATE DESPRE IMOBILUL NR. 156

Oficiul de Cadastru şi Publicitate Imobiliară VALCEA
Biroul de Cadastru şi Publicitate Imobiliară Ramnicu Valcea

A. Partea I. Descrierea imobilului

TEREN Extravilan

Adresa: Jud. Valcea

Nr. Crt	Nr cadastral Nr. topografic	Suprafaţa* (mp)	Observaţii / Referinţe
A1		1.860	Sector cadastral:28 Teren neimprejmuit;

B. Partea II. Proprietari şi acte

Inscrieri privitoare la dreptul de proprietate şi alte drepturi reale		Referinţe
/		
Act Administrativ nr. Titlu de proprietate nr.1130/46909, din 26/03/2002 emis de Comisia Judeteana Valcea;		
B1	Intabulare, drept de PROPRIETATEcu titlu de drept reconstituire in baza legii 18/1991, dobandit prin Lege, cota actuala 1/1, cota initiala 1/1	A1
	1) **PIRVU ILIE**	

C. Partea III. SARCINI .

Inscrieri privind dezmembramintele dreptului de proprietate, drepturi reale de garanţie şi sarcini	Referinţe
NU SUNT	

Document care conține date cu caracter personal, protejat de prevederile Regulamentului (UE) nr. 679/2016 și Legii 190/2018

Anexa Nr. 1 La Partea I

Teren

Nr cadastral	Suprafaţa (mp)*	Observaţii / Referinţe
	1.860	

* Suprafaţa este determinată in planul de proiecţie Stereo 70.

DETALII LINIARE IMOBIL

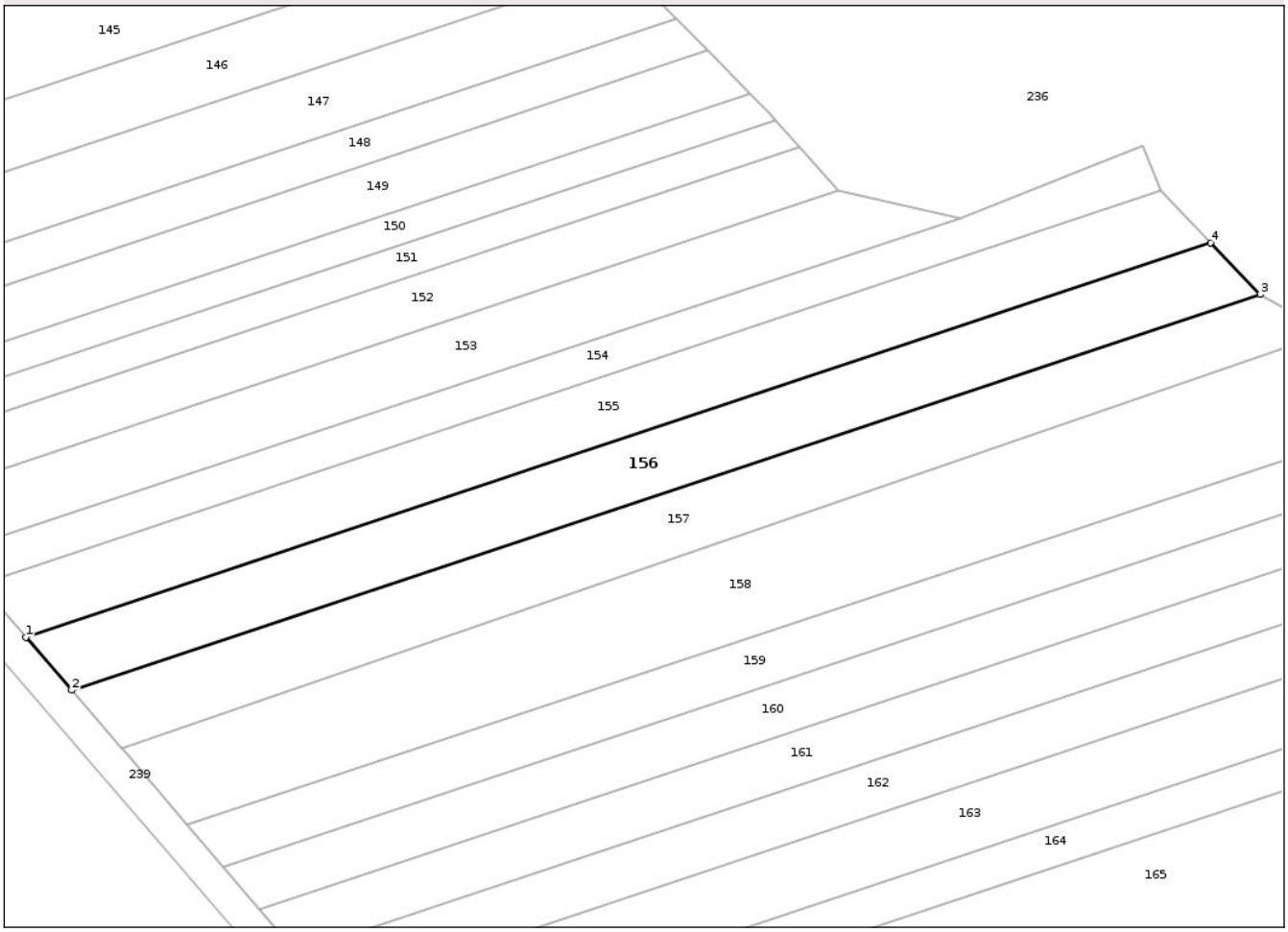

Date referitoare la teren

Crt	Categorie folosință	Intra vilan	Suprafaţa (mp)	Tarla	Parcelă	Nr. topo	Observaţii / Referinţe
1	pasune	NU	1.860	63	27/13	-	

Lungime Segmente

1) Valorile lungimilor segmentelor sunt obţinute din proiecţie în plan.

Punct început	X / Y	Punct sfârşit	X / Y	Lungime segment (** (m)
1	429.950,099 349.879,911	2	429.957,034 349.871,877	10.613
2	429.957,034 349.871,877	3	430.137,208 349.931,789	189.874
3	430.137,208 349.931,789	4	430.129,669 349.939,623	10.872
4	430.129,669 349.939,623	1	429.950,099 349.879,911	189.238

**** Lungimile segmentelor sunt determinate în planul de proiecţie Stereo 70 şi sunt rotunjite la 1 milimetru.**

Document care conține date cu caracter personal, protejat de prevederile Regulamentului (UE) nr. 679/2016 și Legii 190/2018

***** Distanţa dintre puncte este formată din segmente cumulate ce sunt mai mici decât valoarea 1 milimetru.**

DATE DESPRE IMOBILUL NR. 157

Oficiul de Cadastru şi Publicitate Imobiliară VALCEA
Biroul de Cadastru şi Publicitate Imobiliară Ramnicu Valcea

A. Partea I. Descrierea imobilului

TEREN Extravilan

Adresa: Jud. Valcea

Nr. Crt	Nr cadastral Nr. topografic	Suprafaţa* (mp)	Observaţii / Referinţe
A1		1.860	Sector cadastral:28 Teren neimprejmuit;

B. Partea II. Proprietari şi acte

Inscrieri privitoare la dreptul de proprietate şi alte drepturi reale		Referinţe
/		
Act Administrativ nr. Titlu de proprietate nr.1108/46909, din 26/03/2002 emis de Comisia Judeteana Valcea;		
B1	Intabulare, drept de PROPRIETATEcu titlu de drept reconstituire in baza legii 18/1991, dobandit prin Lege, cota actuala 1/1, cota initiala 1/1	A1
	1) **PIRVU LEONTINA**	

C. Partea III. SARCINI .

Inscrieri privind dezmembramintele dreptului de proprietate, drepturi reale de garanţie şi sarcini	Referinţe
NU SUNT	

Document care conține date cu caracter personal, protejat de prevederile Regulamentului (UE) nr. 679/2016 și Legii 190/2018

Anexa Nr. 1 La Partea I

Teren

Nr cadastral	Suprafaţa (mp)*	Observaţii / Referinţe
	1.860	

* Suprafaţa este determinată in planul de proiecţie Stereo 70.

DETALII LINIARE IMOBIL

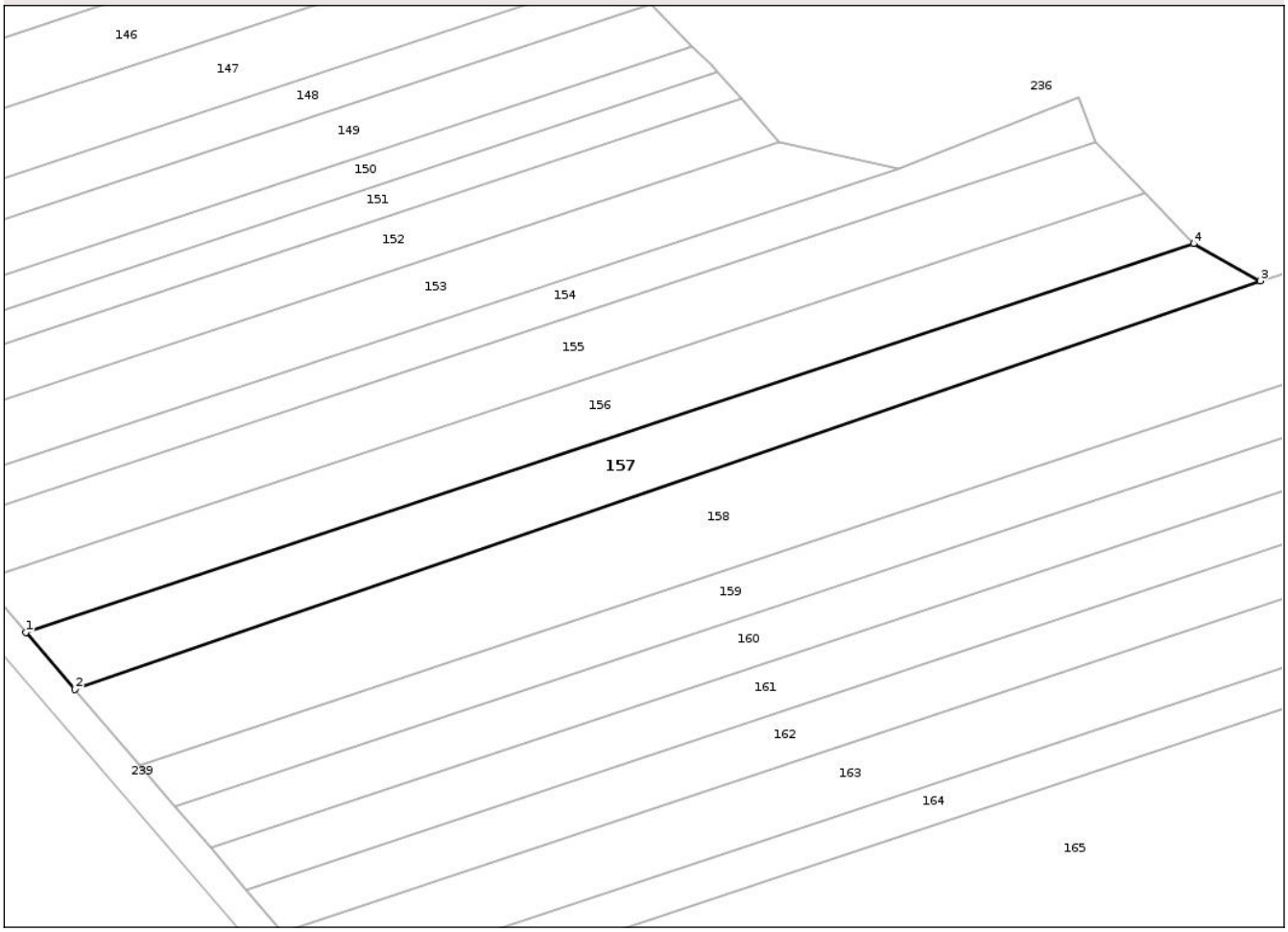

Date referitoare la teren

Crt	Categorie folosință	Intra vilan	Suprafaţa (mp)	Tarla	Parcelă	Nr. topo	Observaţii / Referinţe
1	pasune	NU	1.860	63	27/14	-	

Lungime Segmente

1) Valorile lungimilor segmentelor sunt obţinute din proiecţie în plan.

Punct început	X / Y	Punct sfârşit	X / Y	Lungime segment (** (m)
1	429.957,034 349.871,877	2	429.964,581 349.863,132	11.551
2	429.964,581 349.863,132	3	430.147,499 349.926,076	193.445
3	430.147,499 349.926,076	4	430.137,208 349.931,789	11.77
4	430.137,208 349.931,789	1	429.957,034 349.871,877	189.874

**** Lungimile segmentelor sunt determinate în planul de proiecţie Stereo 70 şi sunt rotunjite la 1 milimetru.**

Document care conține date cu caracter personal, protejat de prevederile Regulamentului (UE) nr. 679/2016 și Legii 190/2018

***** Distanţa dintre puncte este formată din segmente cumulate ce sunt mai mici decât valoarea 1 milimetru.**

Document care conține date cu caracter personal, protejat de prevederile Regulamentului (UE) nr. 679/2016 și Legii 190/2018

DATE DESPRE IMOBILUL NR. 158

Oficiul de Cadastru şi Publicitate Imobiliară VALCEA
Biroul de Cadastru şi Publicitate Imobiliară Ramnicu Valcea

A. Partea I. Descrierea imobilului

TEREN Extravilan

Adresa: Jud. Valcea

Nr. Crt	Nr cadastral Nr. topografic	Suprafaţa* (mp)	Observaţii / Referinţe
A1		3.312	Sector cadastral:28 Teren neimprejmuit;

B. Partea II. Proprietari şi acte

Inscrieri privitoare la dreptul de proprietate şi alte drepturi reale		Referinţe
/		
Act Administrativ nr. Titlu de proprietate nr.1133/46909, din 26/03/2002 emis de Comisia Judeteana Valcea;		
B1	Intabulare, drept de PROPRIETATEcu titlu de drept reconstituire in baza legii 18/1991, dobandit prin Lege, cota actuala 1/1, cota initiala 1/1	A1
	1) **DEACONU MARIA**	

C. Partea III. SARCINI .

Inscrieri privind dezmembramintele dreptului de proprietate, drepturi reale de garanţie şi sarcini	Referinţe
NU SUNT	

Document care conține date cu caracter personal, protejat de prevederile Regulamentului (UE) nr. 679/2016 și Legii 190/2018

Anexa Nr. 1 La Partea I

Teren

Nr cadastral	Suprafaţa (mp)*	Observaţii / Referinţe
	3.312	

* Suprafaţa este determinată in planul de proiecţie Stereo 70.

DETALII LINIARE IMOBIL

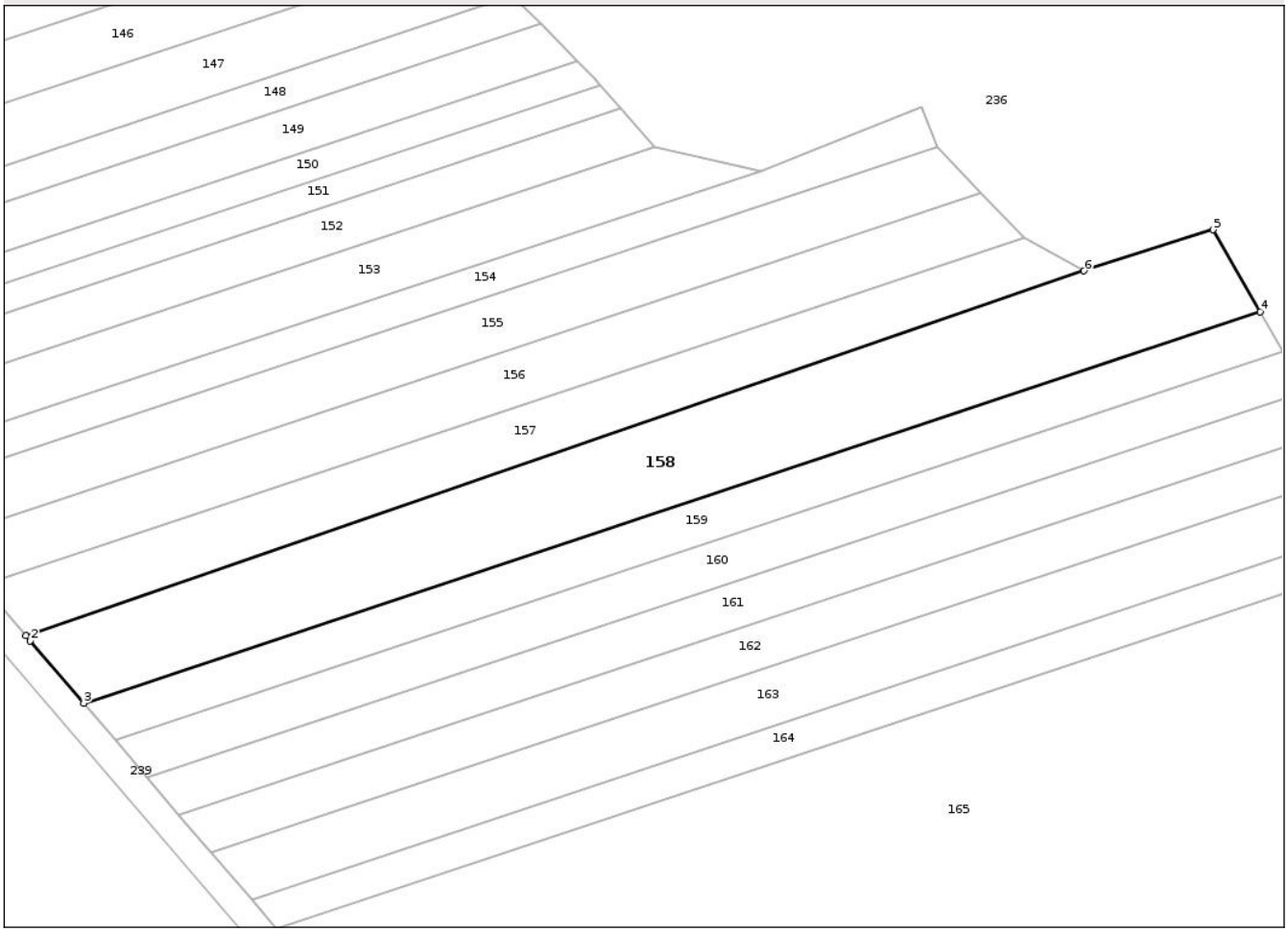

Date referitoare la teren

Crt	Categorie folosință	Intra vilan	Suprafaţa (mp)	Tarla	Parcelă	Nr. topo	Observaţii / Referinţe
1	pasune	NU	3.312	63	27/15	-	

Lungime Segmente
1) Valorile lungimilor segmentelor sunt obţinute din proiecţie în plan.

Punct început	X / Y	Punct sfârşit	X / Y	Lungime segment (** (m)
1	429.964,581 349.863,132	2	429.965,358 349.862,233	1.188
2	429.965,358 349.862,233	3	429.974,591 349.851,448	14.197
3	429.974,591 349.851,448	4	430.177,948 349.919,07	214.305
4	430.177,948 349.919,07	5	430.169,77 349.933,205	16.33
5	430.169,77 349.933,205	6	430.147,499 349.926,076	23.384

Document care conține date cu caracter personal, protejat de prevederile Regulamentului (UE) nr. 679/2016 și Legii 190/2018

Punct început	X / Y	Punct sfârşit	X / Y	Lungime segment (** (m)
6	430.147,499 349.926,076	1	429.964,581 349.863,132	193.445

** Lungimile segmentelor sunt determinate în planul de proiecţie Stereo 70 şi sunt rotunjite la 1 milimetru.
*** Distanţa dintre puncte este formată din segmente cumulate ce sunt mai mici decât valoarea 1 milimetru.

Document care conține date cu caracter personal, protejat de prevederile Regulamentului (UE) nr. 679/2016 și Legii 190/2018

DATE DESPRE IMOBILUL NR. 159

Oficiul de Cadastru şi Publicitate Imobiliară VALCEA
Biroul de Cadastru şi Publicitate Imobiliară Ramnicu Valcea

A. Partea I. Descrierea imobilului

TEREN Extravilan

Adresa: Jud. Valcea

Nr. Crt	Nr cadastral Nr. topografic	Suprafaţa* (mp)	Observaţii / Referinţe
A1		1.656	Sector cadastral:28 Teren neimprejmuit;

B. Partea II. Proprietari şi acte

Inscrieri privitoare la dreptul de proprietate şi alte drepturi reale		Referinţe
/		
Act Administrativ nr. Titlu de proprietate nr.1117/46909, din 26/03/2002 emis de Comisia Judeteana Valcea;		
B1	Intabulare, drept de PROPRIETATEcu titlu de drept reconstituire in baza legii 18/1991, dobandit prin Lege, cota actuala 1/1, cota initiala 1/1	A1
	1) **PIRVU ELISABETA**	

C. Partea III. SARCINI .

Inscrieri privind dezmembramintele dreptului de proprietate, drepturi reale de garanţie şi sarcini	Referinţe
NU SUNT	

Document care conține date cu caracter personal, protejat de prevederile Regulamentului (UE) nr. 679/2016 și Legii 190/2018

Anexa Nr. 1 La Partea I

Teren

Nr cadastral	Suprafaţa (mp)*	Observaţii / Referinţe
	1.656	

* Suprafaţa este determinată in planul de proiecţie Stereo 70.

DETALII LINIARE IMOBIL

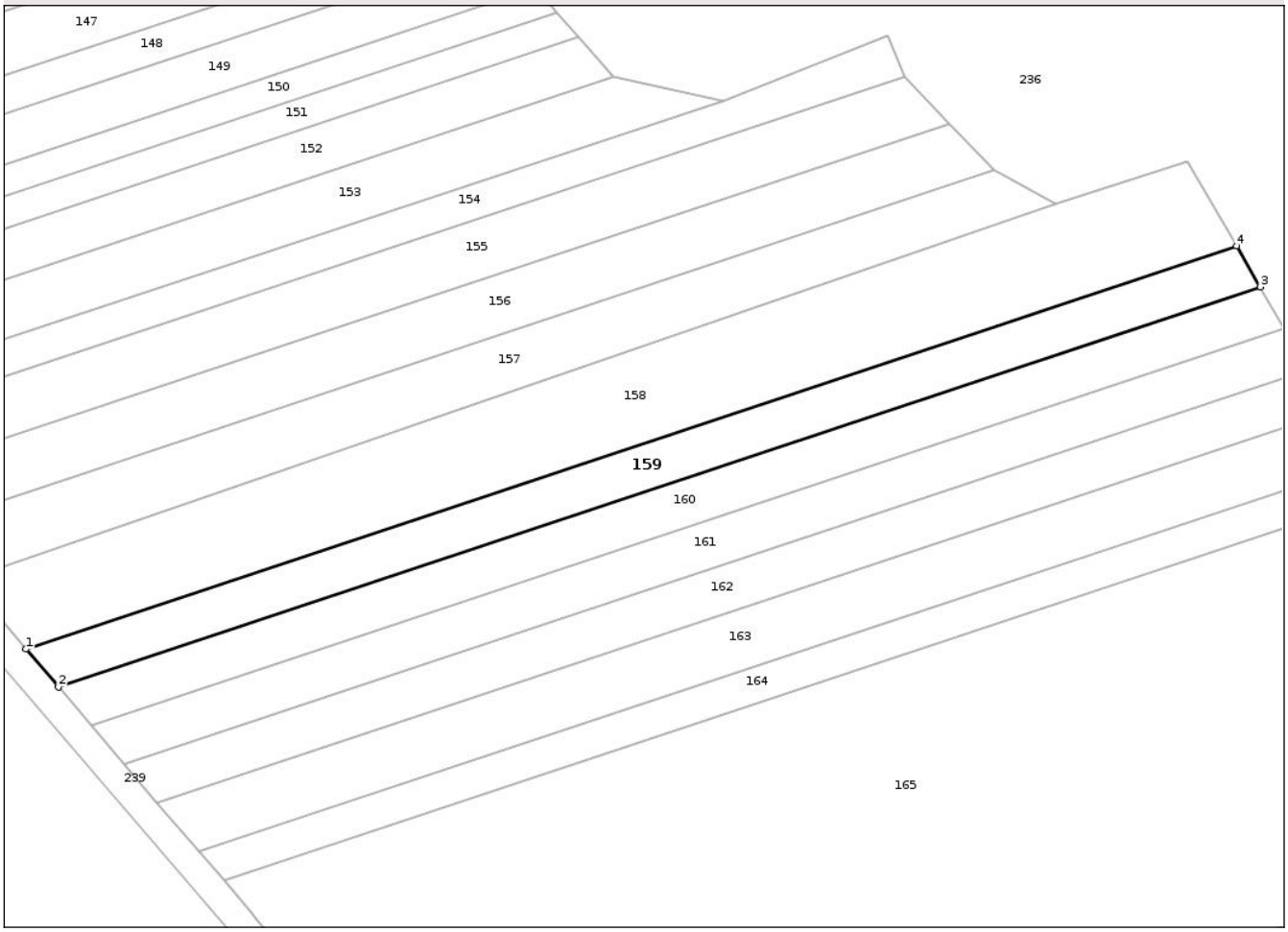

Date referitoare la teren

Crt	Categorie folosință	Intra vilan	Suprafaţa (mp)	Tarla	Parcelă	Nr. topo	Observaţii / Referinţe
1	pasune	NU	1.656	63	27/16	-	

Lungime Segmente

1) Valorile lungimilor segmentelor sunt obţinute din proiecţie în plan.

Punct început	X / Y	Punct sfârşit	X / Y	Lungime segment (** (m)
1	429.974,591 349.851,448	2	429.980,037 349.845,086	8.375
2	429.980,037 349.845,086	3	430.181,914 349.912,215	212.745
3	430.181,914 349.912,215	4	430.177,948 349.919,07	7.92
4	430.177,948 349.919,07	1	429.974,591 349.851,448	214.305

**** Lungimile segmentelor sunt determinate în planul de proiecţie Stereo 70 şi sunt rotunjite la 1 milimetru.**

Document care conține date cu caracter personal, protejat de prevederile Regulamentului (UE) nr. 679/2016 și Legii 190/2018

***** Distanţa dintre puncte este formată din segmente cumulate ce sunt mai mici decât valoarea 1 milimetru.**

DATE DESPRE IMOBILUL NR. 160

Oficiul de Cadastru şi Publicitate Imobiliară VALCEA
Biroul de Cadastru şi Publicitate Imobiliară Ramnicu Valcea

A. Partea I. Descrierea imobilului

TEREN Extravilan

Adresa: Jud. Valcea

Nr. Crt	Nr cadastral Nr. topografic	Suprafaţa* (mp)	Observaţii / Referinţe
A1		1.656	Sector cadastral:28 Teren neimprejmuit;

B. Partea II. Proprietari şi acte

Inscrieri privitoare la dreptul de proprietate şi alte drepturi reale		Referinţe
/		
Act Administrativ nr. Titlu de proprietate nr.1109/46909, din 26/03/2002 emis de Comisia Judeteana Valcea;		
B1	Intabulare, drept de PROPRIETATEcu titlu de drept reconstituire in baza legii 18/1991, dobandit prin Lege, cota actuala 1/1, cota initiala 1/1	A1
	1) **AVRAM ION**	

C. Partea III. SARCINI .

Inscrieri privind dezmembramintele dreptului de proprietate, drepturi reale de garanţie şi sarcini	Referinţe
NU SUNT	

Anexa Nr. 1 La Partea I

Teren

Nr cadastral	Suprafaţa (mp)*	Observaţii / Referinţe
	1.656	

* Suprafaţa este determinată in planul de proiecţie Stereo 70.

DETALII LINIARE IMOBIL

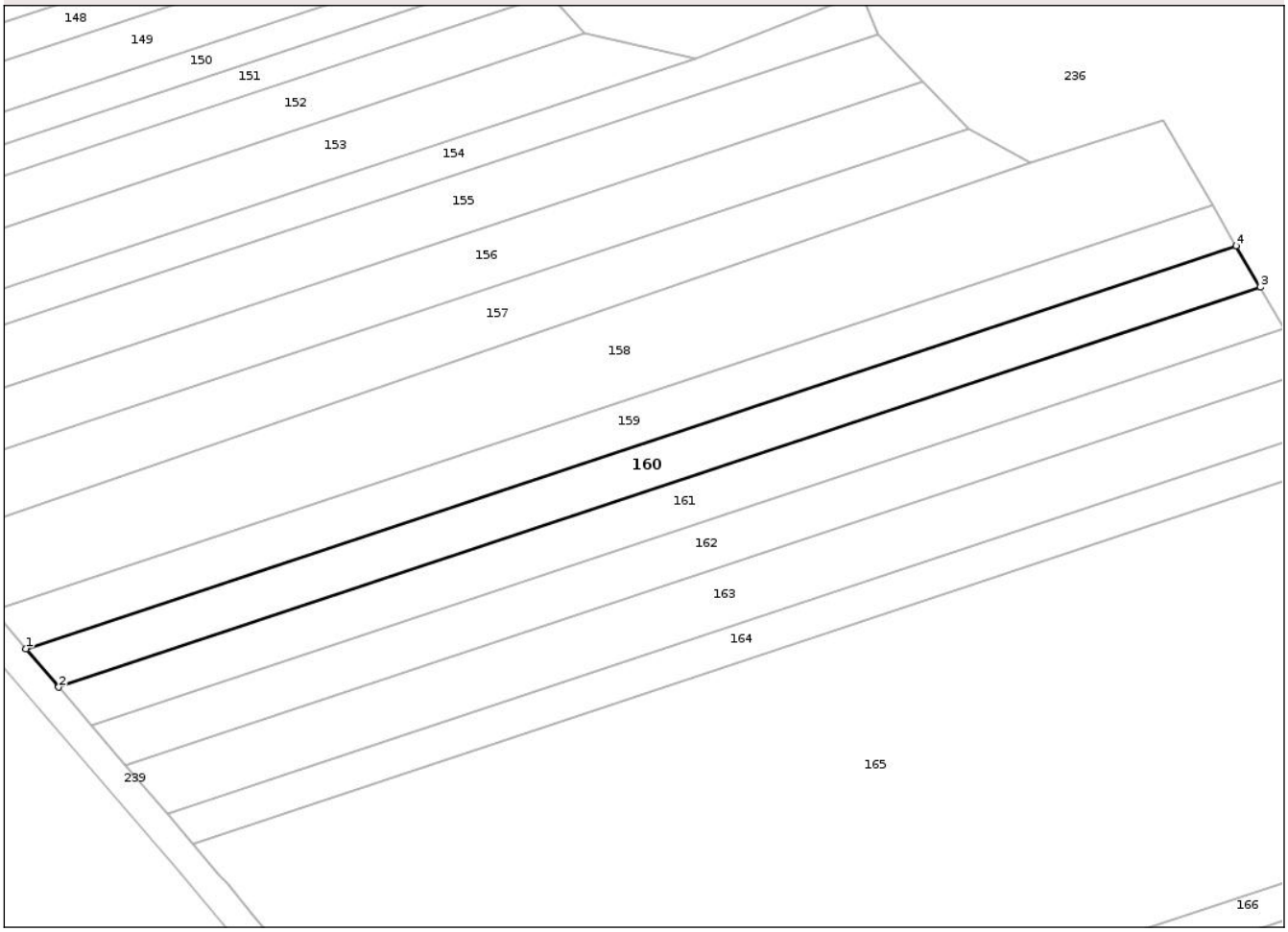

Date referitoare la teren

Crt	Categorie folosință	Intra vilan	Suprafaţa (mp)	Tarla	Parcelă	Nr. topo	Observaţii / Referinţe
1	pasune	NU	1.656	63	27/17	-	

Lungime Segmente
1) Valorile lungimilor segmentelor sunt obţinute din proiecţie în plan.

Punct început	X / Y	Punct sfârşit	X / Y	Lungime segment (** (m)
1	429.980,037 349.845,086	2	429.985,524 349.838,677	8.437
2	429.985,524 349.838,677	3	430.185,908 349.905,31	211.172
3	430.185,908 349.905,31	4	430.181,914 349.912,215	7.977
4	430.181,914 349.912,215	1	429.980,037 349.845,086	212.745

**** Lungimile segmentelor sunt determinate în planul de proiecţie Stereo 70 şi sunt rotunjite la 1 milimetru.**

Document care conține date cu caracter personal, protejat de prevederile Regulamentului (UE) nr. 679/2016 și Legii 190/2018

***** Distanţa dintre puncte este formată din segmente cumulate ce sunt mai mici decât valoarea 1 milimetru.**

DATE DESPRE IMOBILUL NR. 161

Oficiul de Cadastru şi Publicitate Imobiliară VALCEA
Biroul de Cadastru şi Publicitate Imobiliară Ramnicu Valcea

A. Partea I. Descrierea imobilului

TEREN Extravilan

Adresa: Jud. Valcea

Nr. Crt	Nr cadastral Nr. topografic	Suprafaţa* (mp)	Observaţii / Referinţe
A1		1.656	Sector cadastral:28 Teren neimprejmuit;

B. Partea II. Proprietari şi acte

Inscrieri privitoare la dreptul de proprietate şi alte drepturi reale		Referinţe
/		
Act Administrativ nr. Titlu de proprietate nr.1126/46909, din 26/03/2002 emis de Comisia Judeteana Valcea;		
B1	Intabulare, drept de PROPRIETATEcu titlu de drept reconstituire in baza legii 18/1991, dobandit prin Lege, cota actuala 1/1, cota initiala 1/1	A1
	1) **PIRVU GUSTAV**	

C. Partea III. SARCINI .

Inscrieri privind dezmembramintele dreptului de proprietate, drepturi reale de garanţie şi sarcini	Referinţe
NU SUNT	

Document care conține date cu caracter personal, protejat de prevederile Regulamentului (UE) nr. 679/2016 și Legii 190/2018

Anexa Nr. 1 La Partea I

Teren

Nr cadastral	Suprafaţa (mp)*	Observaţii / Referinţe
	1.656	

* Suprafaţa este determinată in planul de proiecţie Stereo 70.

DETALII LINIARE IMOBIL

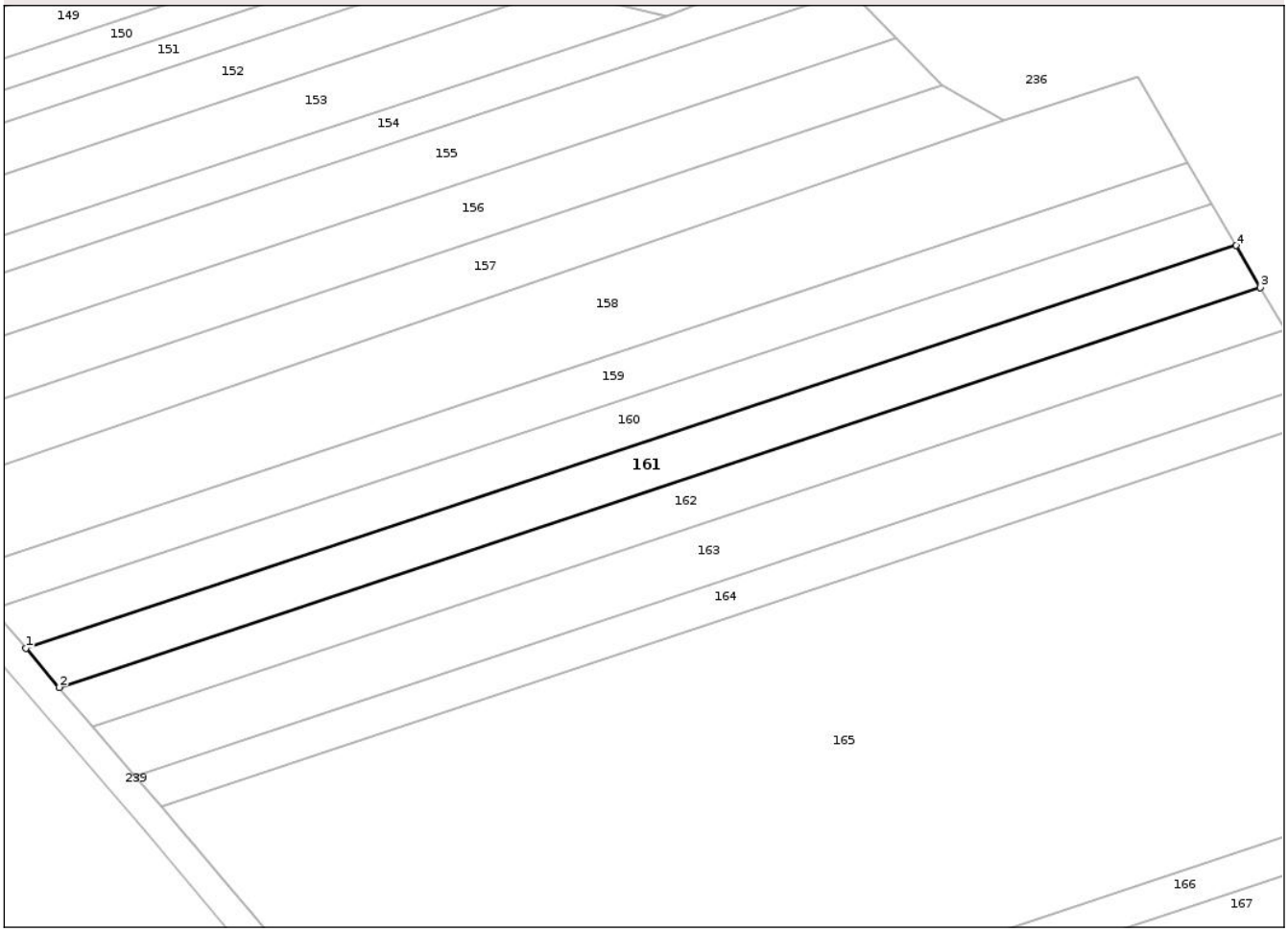

Date referitoare la teren

Crt	Categorie folosință	Intra vilan	Suprafaţa (mp)	Tarla	Parcelă	Nr. topo	Observaţii / Referinţe
1	pasune	NU	1.656	63	27/18	-	

Lungime Segmente
1) Valorile lungimilor segmentelor sunt obţinute din proiecţie în plan.

Punct început	X / Y	Punct sfârşit	X / Y	Lungime segment (** (m)
1	429.985,524 349.838,677	2	429.991,052 349.832,22	8.5
2	429.991,052 349.832,22	3	430.189,933 349.898,353	209.588
3	430.189,933 349.898,353	4	430.185,908 349.905,31	8.037
4	430.185,908 349.905,31	1	429.985,524 349.838,677	211.172

**** Lungimile segmentelor sunt determinate în planul de proiecţie Stereo 70 şi sunt rotunjite la 1 milimetru.**

Document care conține date cu caracter personal, protejat de prevederile Regulamentului (UE) nr. 679/2016 și Legii 190/2018

***** Distanţa dintre puncte este formată din segmente cumulate ce sunt mai mici decât valoarea 1 milimetru.**

DATE DESPRE IMOBILUL NR. 162

Oficiul de Cadastru şi Publicitate Imobiliară VALCEA
Biroul de Cadastru şi Publicitate Imobiliară Ramnicu Valcea

A. Partea I. Descrierea imobilului

TEREN Extravilan

Adresa: Jud. Valcea

Nr. Crt	Nr cadastral Nr. topografic	Suprafaţa* (mp)	Observaţii / Referinţe
A1		1.656	Sector cadastral:28 Teren neimprejmuit;

B. Partea II. Proprietari şi acte

Inscrieri privitoare la dreptul de proprietate şi alte drepturi reale		Referinţe
/		
Act Administrativ nr. Titlu de proprietate nr.580/46616, din 15/10/1999 emis de Comisia Judeteana Valcea;		
B1	Intabulare, drept de PROPRIETATEcu titlu de drept reconstituire in baza legii 18/1991, dobandit prin Lege, cota actuala 1/1, cota initiala 1/1	A1
	1) **MUSUROI ION**	

C. Partea III. SARCINI .

Inscrieri privind dezmembramintele dreptului de proprietate, drepturi reale de garanţie şi sarcini	Referinţe
NU SUNT	

Anexa Nr. 1 La Partea I

Teren

Nr cadastral	Suprafaţa (mp)*	Observaţii / Referinţe
	1.656	

* Suprafaţa este determinată in planul de proiecţie Stereo 70.

DETALII LINIARE IMOBIL

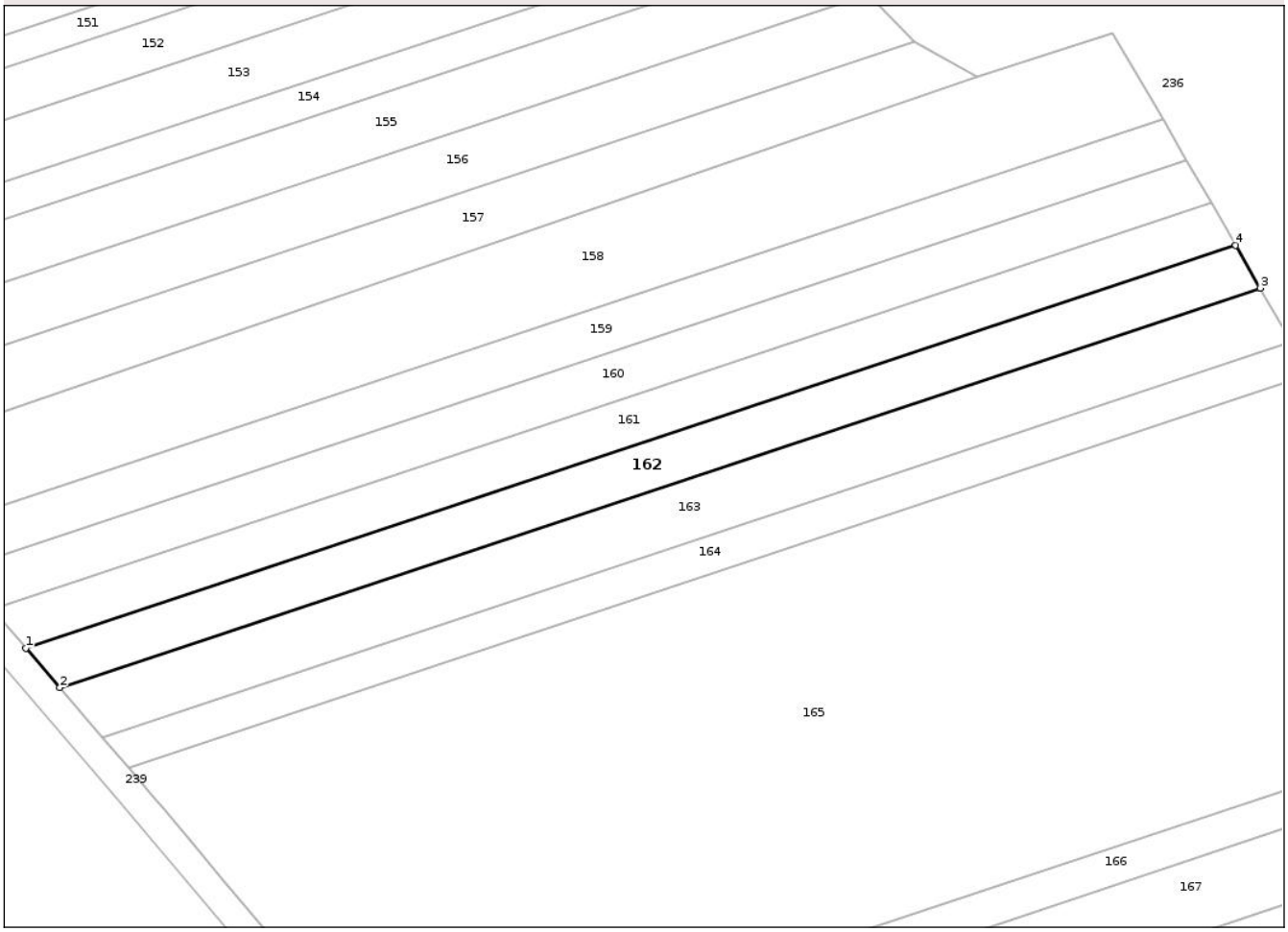

Date referitoare la teren

Crt	Categorie folosință	Intra vilan	Suprafaţa (mp)	Tarla	Parcelă	Nr. topo	Observaţii / Referinţe
1	pasune	NU	1.656	63	27/20	-	

Lungime Segmente
1) Valorile lungimilor segmentelor sunt obţinute din proiecţie în plan.

Punct început	X / Y	Punct sfârşit	X / Y	Lungime segment (** (m)
1	429.991,052 349.832,22	2	429.996,622 349.825,714	8.565
2	429.996,622 349.825,714	3	430.193,988 349.891,343	207.992
3	430.193,988 349.891,343	4	430.189,933 349.898,353	8.098
4	430.189,933 349.898,353	1	429.991,052 349.832,22	209.588

**** Lungimile segmentelor sunt determinate în planul de proiecţie Stereo 70 şi sunt rotunjite la 1 milimetru.**

Document care conține date cu caracter personal, protejat de prevederile Regulamentului (UE) nr. 679/2016 și Legii 190/2018

***** Distanţa dintre puncte este formată din segmente cumulate ce sunt mai mici decât valoarea 1 milimetru.**

DATE DESPRE IMOBILUL NR. 163

Oficiul de Cadastru şi Publicitate Imobiliară VALCEA
Biroul de Cadastru şi Publicitate Imobiliară Ramnicu Valcea

A. Partea I. Descrierea imobilului

TEREN Extravilan

Adresa: Jud. Valcea

Nr. Crt	Nr cadastral Nr. topografic	Suprafaţa* (mp)	Observaţii / Referinţe
A1		2.070	Sector cadastral:28 Teren neimprejmuit;

B. Partea II. Proprietari şi acte

Inscrieri privitoare la dreptul de proprietate şi alte drepturi reale		Referinţe
/		
Act Administrativ nr. Adeverinta nr. 2455, din 17/07/2025 emis de Primaria Comunei Madulari;		
B1	Inscrierea posesiei, drept de PROPRIETATE, dobandit prin Lege, cota actuala 1/1, cota initiala 1/1	A1
	1) **NEIDENTIFICAT NEIDENTIFICAT**, CIF:0000000000000	
Act Normativ nr. Legea nr. 7, din 13/03/1996 emis de Parlamentul Romaniei (Art. 13);		
B2	Se noteaza mentiunea de proprietar neidentificat	A1

C. Partea III. SARCINI .

Inscrieri privind dezmembramintele dreptului de proprietate, drepturi reale de garanţie şi sarcini	Referinţe
NU SUNT	

Document care conține date cu caracter personal, protejat de prevederile Regulamentului (UE) nr. 679/2016 și Legii 190/2018

Anexa Nr. 1 La Partea I

Teren

Nr cadastral	Suprafaţa (mp)*	Observaţii / Referinţe
	2.070	

* Suprafaţa este determinată in planul de proiecţie Stereo 70.

DETALII LINIARE IMOBIL

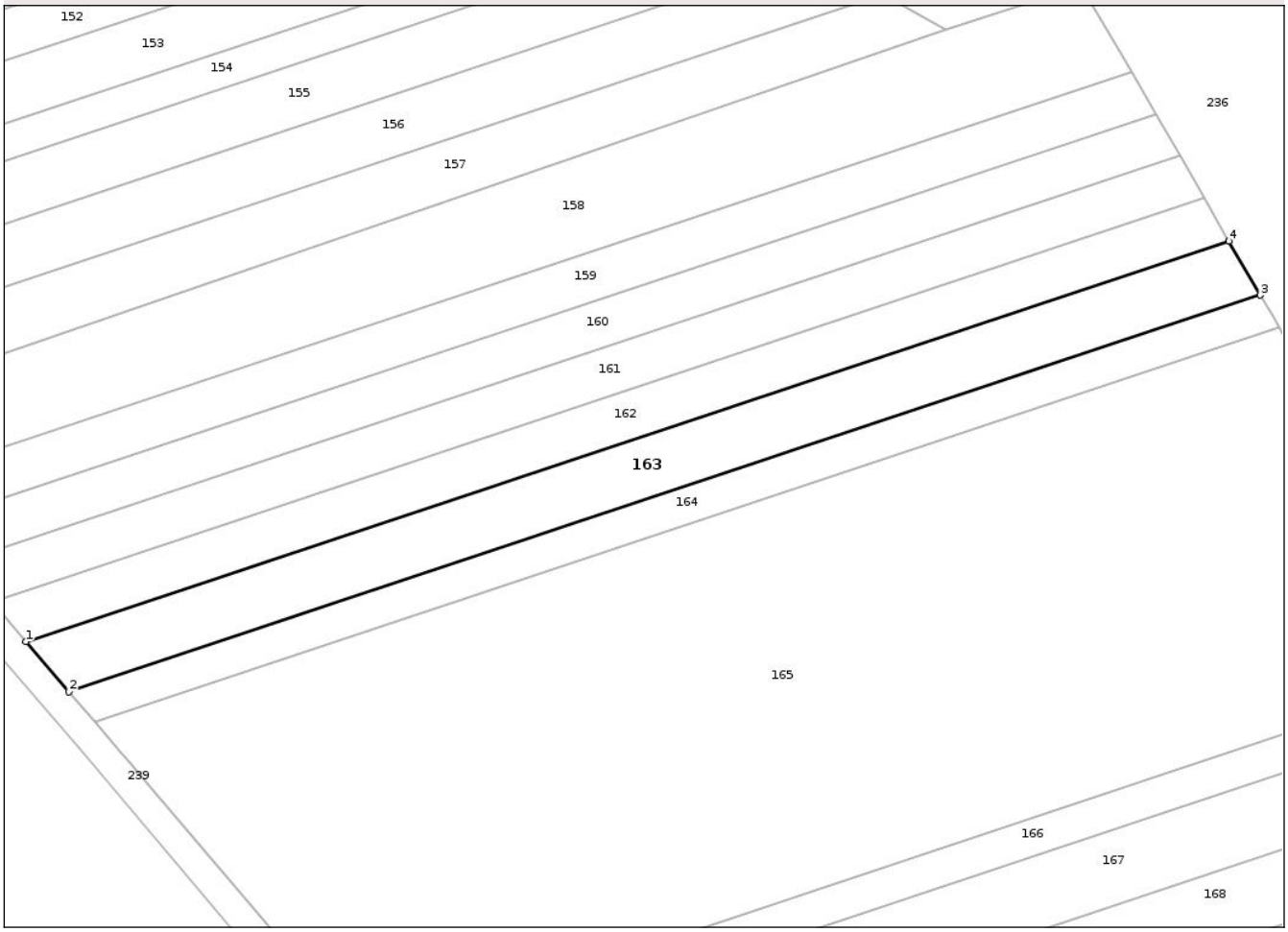

Date referitoare la teren

Crt	Categorie folosință	Intra vilan	Suprafaţa (mp)	Tarla	Parcelă	Nr. topo	Observaţii / Referinţe
1	pasune	NU	2.070	63	27/20	-	

Lungime Segmente
1) Valorile lungimilor segmentelor sunt obţinute din proiecţie în plan.

Punct început	X / Y	Punct sfârşit	X / Y	Lungime segment (** (m)
1	429.996,622 349.825,714	2	430.003,646 349.817,51	10.8
2	430.003,646 349.817,51	3	430.199,102 349.882,505	205.979
3	430.199,102 349.882,505	4	430.193,988 349.891,343	10.211
4	430.193,988 349.891,343	1	429.996,622 349.825,714	207.992

**** Lungimile segmentelor sunt determinate în planul de proiecţie Stereo 70 şi sunt rotunjite la 1 milimetru.**

Document care conține date cu caracter personal, protejat de prevederile Regulamentului (UE) nr. 679/2016 și Legii 190/2018

***** Distanţa dintre puncte este formată din segmente cumulate ce sunt mai mici decât valoarea 1 milimetru.**

Document care conține date cu caracter personal, protejat de prevederile Regulamentului (UE) nr. 679/2016 și Legii 190/2018

DATE DESPRE IMOBILUL NR. 164

Oficiul de Cadastru şi Publicitate Imobiliară VALCEA
Biroul de Cadastru şi Publicitate Imobiliară Ramnicu Valcea

A. Partea I. Descrierea imobilului

TEREN Extravilan

Adresa: Jud. Valcea

Nr. Crt	Nr cadastral Nr. topografic	Suprafaţa* (mp)	Observaţii / Referinţe
A1		1.242	Sector cadastral:28 Teren neimprejmuit;

B. Partea II. Proprietari şi acte

Inscrieri privitoare la dreptul de proprietate şi alte drepturi reale		Referinţe
/		
Act Administrativ nr. Titlu de proprietate nr.1110/46909, din 26/03/2002 emis de Comisia Judeteana Valcea;		
B1	Intabulare, drept de PROPRIETATEcu titlu de drept reconstituire in baza legii 18/1991, dobandit prin Lege, cota actuala 1/1, cota initiala 1/1	A1
	1) **PIRVU GHEORGHE**	

C. Partea III. SARCINI .

Inscrieri privind dezmembramintele dreptului de proprietate, drepturi reale de garanţie şi sarcini	Referinţe
NU SUNT	

Document care conține date cu caracter personal, protejat de prevederile Regulamentului (UE) nr. 679/2016 și Legii 190/2018

Anexa Nr. 1 La Partea I

Teren

Nr cadastral	Suprafaţa (mp)*	Observaţii / Referinţe
	1.242	

* Suprafaţa este determinată in planul de proiecţie Stereo 70.

DETALII LINIARE IMOBIL

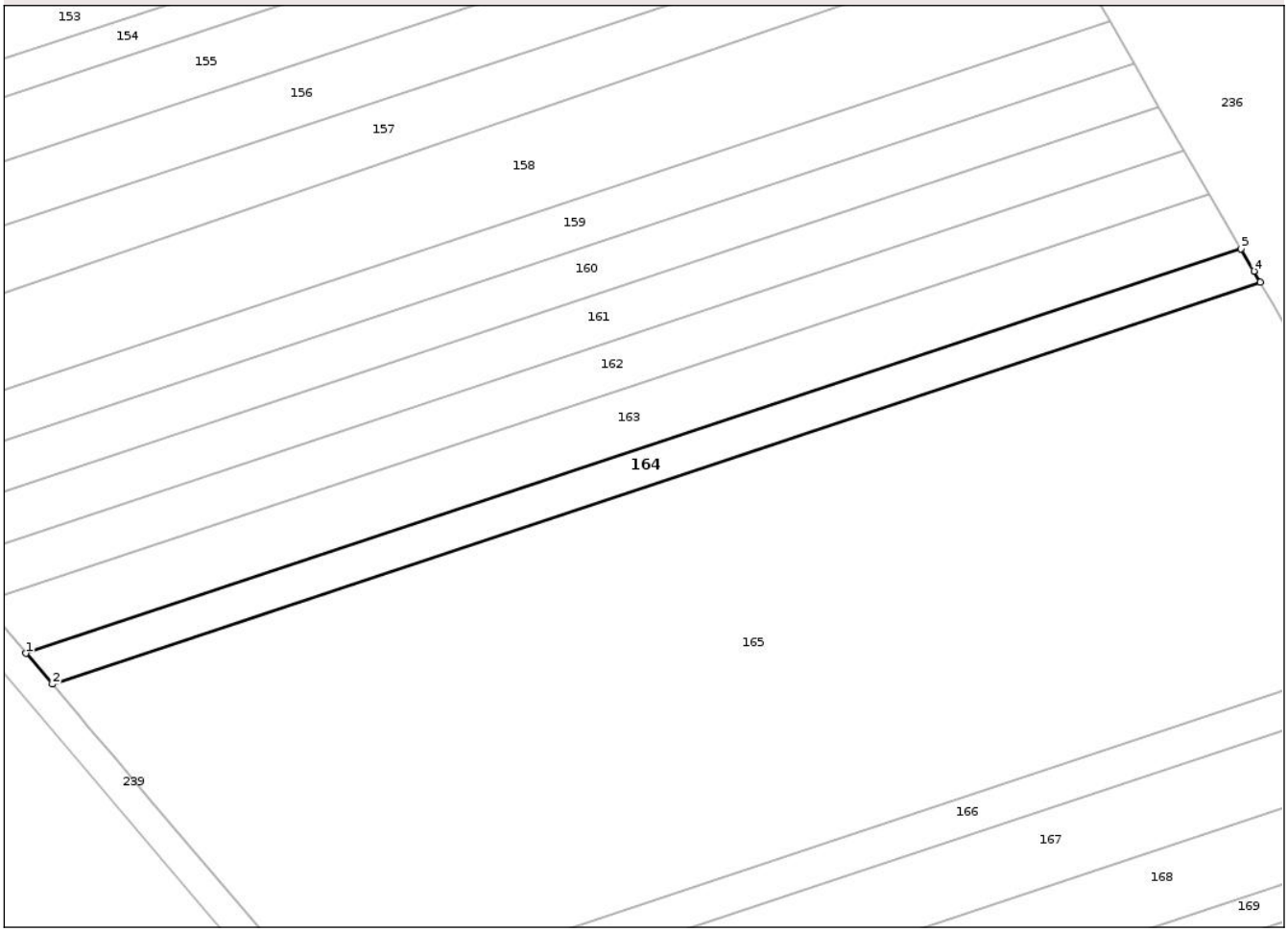

Date referitoare la teren

Crt	Categorie folosință	Intra vilan	Suprafaţa (mp)	Tarla	Parcelă	Nr. topo	Observaţii / Referinţe
1	pasune	NU	1.242	63	27/21	-	

Lungime Segmente
1) Valorile lungimilor segmentelor sunt obţinute din proiecţie în plan.

Punct început	X / Y	Punct sfârşit	X / Y	Lungime segment (** (m)
1	430.003,646 349.817,51	2	430.007,893 349.812,549	6.531
2	430.007,893 349.812,549	3	430.202,194 349.877,16	204.762
3	430.202,194 349.877,16	4	430.201,173 349.878,924	2.038
4	430.201,173 349.878,924	5	430.199,102 349.882,505	4.137
5	430.199,102 349.882,505	1	430.003,646 349.817,51	205.979

Document care conține date cu caracter personal, protejat de prevederile Regulamentului (UE) nr. 679/2016 și Legii 190/2018

** Lungimile segmentelor sunt determinate în planul de proiecţie Stereo 70 şi sunt rotunjite la 1 milimetru.
*** Distanţa dintre puncte este formată din segmente cumulate ce sunt mai mici decât valoarea 1 milimetru.

Document care conține date cu caracter personal, protejat de prevederile Regulamentului (UE) nr. 679/2016 și Legii 190/2018

DATE DESPRE IMOBILUL NR. 165

Oficiul de Cadastru şi Publicitate Imobiliară VALCEA
Biroul de Cadastru şi Publicitate Imobiliară Ramnicu Valcea

A. Partea I. Descrierea imobilului

TEREN Extravilan

Adresa: Jud. Valcea

Nr. Crt	Nr cadastral Nr. topografic	Suprafaţa* (mp)	Observaţii / Referinţe
A1		12.526	Sector cadastral:28 Teren neimprejmuit;

B. Partea II. Proprietari şi acte

Inscrieri privitoare la dreptul de proprietate şi alte drepturi reale		Referinţe
/		
Act Administrativ nr. Adeverinta nr. 2455, din 17/07/2025 emis de Primaria Comunei Madulari;		
B1	Inscrierea posesiei, drept de PROPRIETATE, dobandit prin Lege, cota actuala 1/1, cota initiala 1/1	A1
	1) **NEIDENTIFICAT NEIDENTIFICAT**, CIF:0000000000000	
Act Normativ nr. Legea nr. 7, din 13/03/1996 emis de Parlamentul Romaniei (Art. 13);		
B2	Se noteaza mentiunea de proprietar neidentificat	A1

C. Partea III. SARCINI .

Inscrieri privind dezmembramintele dreptului de proprietate, drepturi reale de garanţie şi sarcini	Referinţe
NU SUNT	

Document care conține date cu caracter personal, protejat de prevederile Regulamentului (UE) nr. 679/2016 și Legii 190/2018

Anexa Nr. 1 La Partea I

Teren

Nr cadastral	Suprafaţa (mp)*	Observaţii / Referinţe
	12.526	

* Suprafaţa este determinată in planul de proiecţie Stereo 70.

DETALII LINIARE IMOBIL

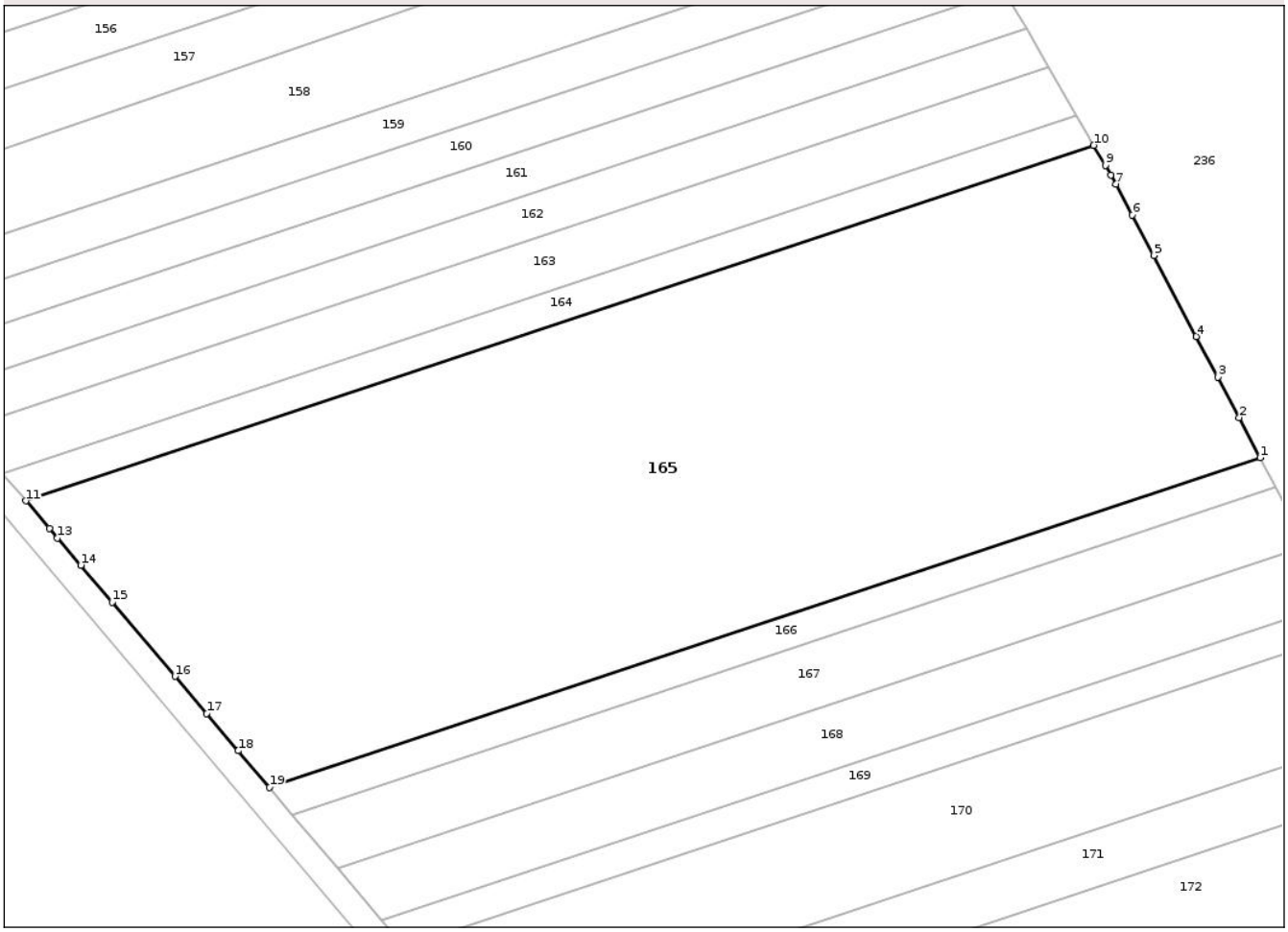

Date referitoare la teren

Crt	Categorie folosință	Intra vilan	Suprafaţa (mp)	Tarla	Parcelă	Nr. topo	Observaţii / Referinţe
1	pasune	NU	12.526	63	27/22	-	

Lungime Segmente
1) Valorile lungimilor segmentelor sunt obţinute din proiecţie în plan.

Punct început	X / Y	Punct sfârşit	X / Y	Lungime segment (** (m)
1	430.232,488 349.820,397	2	430.228,645 349.827,684	8.238
2	430.228,645 349.827,684	3	430.224,763 349.835,047	8.324
3	430.224,763 349.835,047	4	430.220,861 349.842,446	8.365
4	430.220,861 349.842,446	5	430.213,095 349.857,17	16.647
5	430.213,095 349.857,17	6	430.209,232 349.864,497	8.283

Document care conține date cu caracter personal, protejat de prevederile Regulamentului (UE) nr. 679/2016 și Legii 190/2018

Punct început	X / Y	Punct sfârşit	X / Y	Lungime segment (** (m)
6	430.209,232 349.864,497	7	430.206,26 349.870,131	6.37
7	430.206,26 349.870,131	8	430.205,305 349.871,783	1.908
8	430.205,305 349.871,783	9	430.204,29 349.873,536	2.026
9	430.204,29 349.873,536	10	430.202,194 349.877,16	4.186
10	430.202,194 349.877,16	11	430.007,893 349.812,549	204.762
11	430.007,893 349.812,549	12	430.012,165 349.807,559	6.569
12	430.012,165 349.807,559	13	430.013,659 349.805,814	2.297
13	430.013,659 349.805,814	14	430.017,866 349.800,862	6.498
14	430.017,866 349.800,862	15	430.023,57 349.794,148	8.81
15	430.023,57 349.794,148	16	430.035,034 349.780,654	17.706
16	430.035,034 349.780,654	17	430.040,795 349.773,873	8.898
17	430.040,795 349.773,873	18	430.046,528 349.767,125	8.855
18	430.046,528 349.767,125	19	430.052,201 349.760,447	8.762
19	430.052,201 349.760,447	1	430.232,488 349.820,397	189.993

** Lungimile segmentelor sunt determinate în planul de proiecţie Stereo 70 şi sunt rotunjite la 1 milimetru.
*** Distanţa dintre puncte este formată din segmente cumulate ce sunt mai mici decât valoarea 1 milimetru.

Document care conține date cu caracter personal, protejat de prevederile Regulamentului (UE) nr. 679/2016 și Legii 190/2018

DATE DESPRE IMOBILUL NR. 166

Oficiul de Cadastru şi Publicitate Imobiliară VALCEA
Biroul de Cadastru şi Publicitate Imobiliară Ramnicu Valcea

A. Partea I. Descrierea imobilului

TEREN Extravilan

Adresa: Jud. Valcea

Nr. Crt	Nr cadastral Nr. topografic	Suprafaţa* (mp)	Observaţii / Referinţe
A1		1.140	Sector cadastral:28 Teren neimprejmuit;

B. Partea II. Proprietari şi acte

Inscrieri privitoare la dreptul de proprietate şi alte drepturi reale		Referinţe
/		
Act Administrativ nr. Titlu de proprietate nr.1113/46909, din 26/03/2002 emis de Comisia Judeteana Valcea;		
B1	Intabulare, drept de PROPRIETATEcu titlu de drept reconstituire in baza legii 18/1991, dobandit prin Lege, cota actuala 1/1, cota initiala 1/1	A1
	1) **RADOI ELENA**	

C. Partea III. SARCINI .

Inscrieri privind dezmembramintele dreptului de proprietate, drepturi reale de garanţie şi sarcini	Referinţe
NU SUNT	

Anexa Nr. 1 La Partea I

Teren

Nr cadastral	Suprafaţa (mp)*	Observaţii / Referinţe
	1.140	

* Suprafaţa este determinată in planul de proiecţie Stereo 70.

DETALII LINIARE IMOBIL

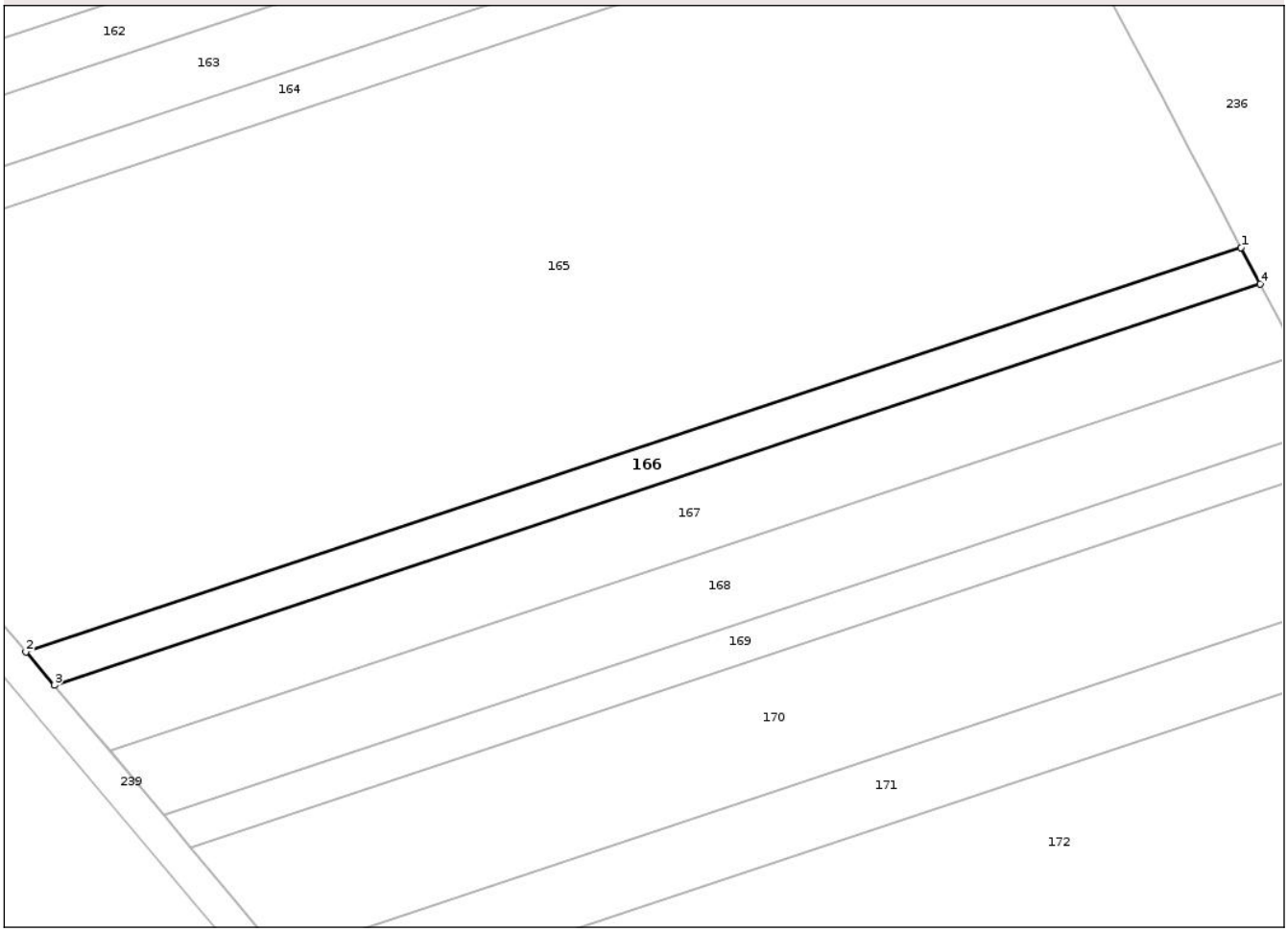

Date referitoare la teren

Crt	Categorie folosință	Intra vilan	Suprafaţa (mp)	Tarla	Parcelă	Nr. topo	Observaţii / Referinţe
1	pasune	NU	1.140	63	27/29	-	

Lungime Segmente
1) Valorile lungimilor segmentelor sunt obţinute din proiecţie în plan.

Punct început	X / Y	Punct sfârşit	X / Y	Lungime segment (** (m)
1	430.232,488 349.820,397	2	430.052,201 349.760,447	189.993
2	430.052,201 349.760,447	3	430.056,406 349.755,498	6.494
3	430.056,406 349.755,498	4	430.235,336 349.814,997	188.563
4	430.235,336 349.814,997	1	430.232,488 349.820,397	6.105

**** Lungimile segmentelor sunt determinate în planul de proiecţie Stereo 70 şi sunt rotunjite la 1 milimetru.**

Document care conține date cu caracter personal, protejat de prevederile Regulamentului (UE) nr. 679/2016 și Legii 190/2018

***** Distanţa dintre puncte este formată din segmente cumulate ce sunt mai mici decât valoarea 1 milimetru.**

DATE DESPRE IMOBILUL NR. 167

Oficiul de Cadastru şi Publicitate Imobiliară VALCEA
Biroul de Cadastru şi Publicitate Imobiliară Ramnicu Valcea

A. Partea I. Descrierea imobilului

TEREN Extravilan

Adresa: Jud. Valcea

Nr. Crt	Nr cadastral Nr. topografic	Suprafaţa* (mp)	Observaţii / Referinţe
A1		2.208	Sector cadastral:28 Teren neimprejmuit;

B. Partea II. Proprietari şi acte

Inscrieri privitoare la dreptul de proprietate şi alte drepturi reale		Referinţe
/		
Act Administrativ nr. Adeverinta nr. 2455, din 17/07/2025 emis de Primaria Comunei Madulari;		
B1	Inscrierea posesiei, drept de PROPRIETATE, dobandit prin Lege, cota actuala 1/1, cota initiala 1/1	A1
	1) **NEIDENTIFICAT NEIDENTIFICAT**, CIF:0000000000000	
Act Normativ nr. Legea nr. 7, din 13/03/1996 emis de Parlamentul Romaniei (Art. 13);		
B2	Se noteaza mentiunea de proprietar neidentificat	A1

C. Partea III. SARCINI .

Inscrieri privind dezmembramintele dreptului de proprietate, drepturi reale de garanţie şi sarcini	Referinţe
NU SUNT	

Document care conține date cu caracter personal, protejat de prevederile Regulamentului (UE) nr. 679/2016 și Legii 190/2018

Anexa Nr. 1 La Partea I

Teren

Nr cadastral	Suprafaţa (mp)*	Observaţii / Referinţe
	2.208	

* Suprafaţa este determinată in planul de proiecţie Stereo 70.

DETALII LINIARE IMOBIL

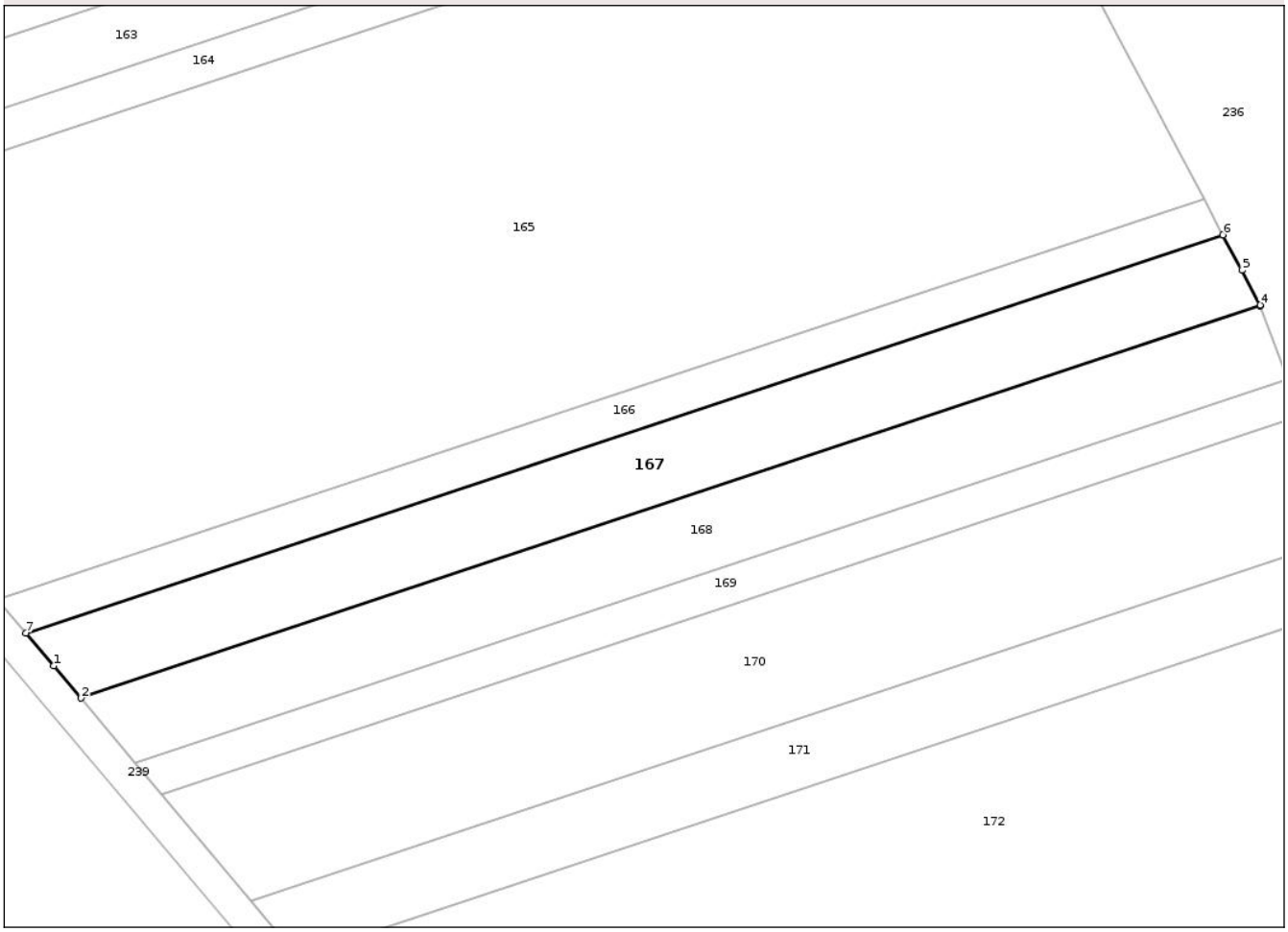

Date referitoare la teren

Crt	Categorie folosință	Intra vilan	Suprafaţa (mp)	Tarla	Parcelă	Nr. topo	Observaţii / Referinţe
1	pasune	NU	2.208	63	27/30	-	

Lungime Segmente
1) Valorile lungimilor segmentelor sunt obţinute din proiecţie în plan.

Punct început	X / Y	Punct sfârşit	X / Y	Lungime segment (** (m)
1	430.060,553 349.750,616	2	430.064,641 349.745,804	6.314
2	430.064,641 349.745,804	3	430.240,9 349.804,415	185.748
3	430.240,9 349.804,415	4	430.240,862 349.804,519	0.111
4	430.240,862 349.804,519	5	430.238,145 349.809,67	5.824
5	430.238,145 349.809,67	6	430.235,336 349.814,997	6.022

Document care conține date cu caracter personal, protejat de prevederile Regulamentului (UE) nr. 679/2016 și Legii 190/2018

Punct început	X / Y	Punct sfârşit	X / Y	Lungime segment (** (m)
6	430.235,336 349.814,997	7	430.056,406 349.755,498	188.563
7	430.056,406 349.755,498	1	430.060,553 349.750,616	6.406

** Lungimile segmentelor sunt determinate în planul de proiecţie Stereo 70 şi sunt rotunjite la 1 milimetru.
*** Distanţa dintre puncte este formată din segmente cumulate ce sunt mai mici decât valoarea 1 milimetru.

Document care conține date cu caracter personal, protejat de prevederile Regulamentului (UE) nr. 679/2016 și Legii 190/2018

DATE DESPRE IMOBILUL NR. 168

Oficiul de Cadastru şi Publicitate Imobiliară VALCEA
Biroul de Cadastru şi Publicitate Imobiliară Ramnicu Valcea

A. Partea I. Descrierea imobilului

TEREN Extravilan

Adresa: Jud. Valcea

Nr. Crt	Nr cadastral Nr. topografic	Suprafaţa* (mp)	Observaţii / Referinţe
A1		2.136	Sector cadastral:28 Teren neimprejmuit;

B. Partea II. Proprietari şi acte

Inscrieri privitoare la dreptul de proprietate şi alte drepturi reale		Referinţe
/		
Act Administrativ nr. Titlu de proprietate nr.1111/46909, din 26/03/2002 emis de Comisia Judeteana Valcea;		
B1	Intabulare, drept de PROPRIETATEcu titlu de drept reconstituire in baza legii 18/1991, dobandit prin Lege, cota actuala 1/1, cota initiala 1/1	A1
	1) **PREDA MARIA** 2) **STANESCU IOANA** 3) **PIRVU NICOLITA**	

C. Partea III. SARCINI .

Inscrieri privind dezmembramintele dreptului de proprietate, drepturi reale de garanţie şi sarcini	Referinţe
NU SUNT	

Document care conține date cu caracter personal, protejat de prevederile Regulamentului (UE) nr. 679/2016 și Legii 190/2018

Anexa Nr. 1 La Partea I

Teren

Nr cadastral	Suprafaţa (mp)*	Observaţii / Referinţe
	2.136	

* Suprafaţa este determinată in planul de proiecţie Stereo 70.

DETALII LINIARE IMOBIL

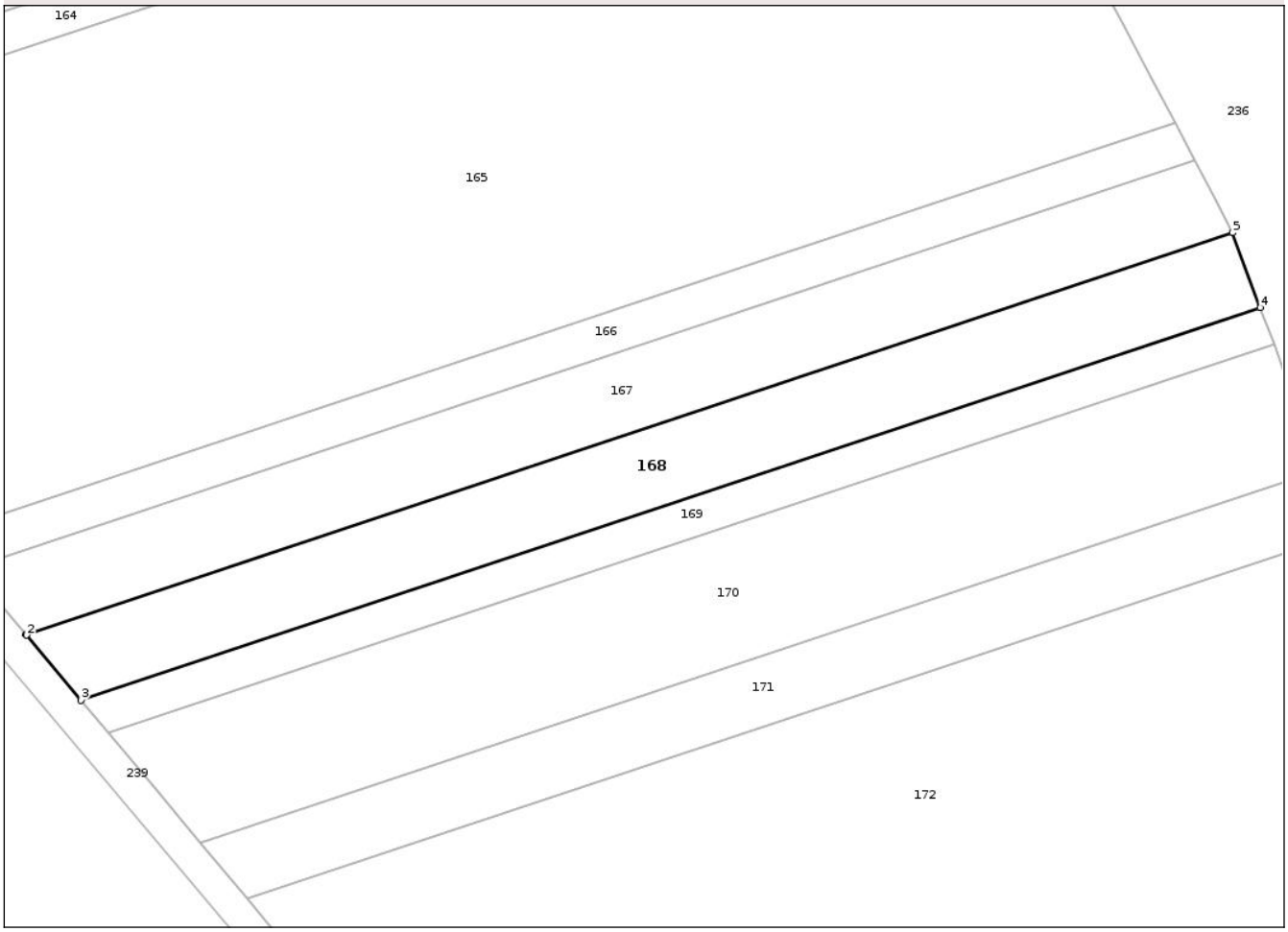

Date referitoare la teren

Crt	Categorie folosință	Intra vilan	Suprafaţa (mp)	Tarla	Parcelă	Nr. topo	Observaţii / Referinţe
1	pasune	NU	2.136	63	27/32	-	

Lungime Segmente
1) Valorile lungimilor segmentelor sunt obţinute din proiecţie în plan.

Punct început	X / Y	Punct sfârşit	X / Y	Lungime segment (** (m)
1	430.064,641 349.745,804	2	430.064,718 349.745,713	0.119
2	430.064,718 349.745,713	3	430.072,687 349.736,221	12.394
3	430.072,687 349.736,221	4	430.244,922 349.793,493	181.508
4	430.244,922 349.793,493	5	430.240,9 349.804,415	11.639
5	430.240,9 349.804,415	1	430.064,641 349.745,804	185.748

Document care conține date cu caracter personal, protejat de prevederile Regulamentului (UE) nr. 679/2016 și Legii 190/2018

** Lungimile segmentelor sunt determinate în planul de proiecţie Stereo 70 şi sunt rotunjite la 1 milimetru.
*** Distanţa dintre puncte este formată din segmente cumulate ce sunt mai mici decât valoarea 1 milimetru.

Document care conține date cu caracter personal, protejat de prevederile Regulamentului (UE) nr. 679/2016 și Legii 190/2018

DATE DESPRE IMOBILUL NR. 169

Oficiul de Cadastru şi Publicitate Imobiliară VALCEA
Biroul de Cadastru şi Publicitate Imobiliară Ramnicu Valcea

A. Partea I. Descrierea imobilului

TEREN Extravilan

Adresa: Jud. Valcea

Nr. Crt	Nr cadastral Nr. topografic	Suprafaţa* (mp)	Observaţii / Referinţe
A1		1.044	Sector cadastral:28 Teren neimprejmuit;

B. Partea II. Proprietari şi acte

Inscrieri privitoare la dreptul de proprietate şi alte drepturi reale		Referinţe
/		
Act Administrativ nr. Titlu de proprietate nr.1129/46909, din 26/03/2002 emis de Comisia Judeteana Valcea;		
B1	Intabulare, drept de PROPRIETATEcu titlu de drept reconstituire in baza legii 18/1991, dobandit prin Lege, cota actuala 1/1, cota initiala 1/1	A1
	1) **PREDA ION**	

C. Partea III. SARCINI .

Inscrieri privind dezmembramintele dreptului de proprietate, drepturi reale de garanţie şi sarcini	Referinţe
NU SUNT	

Anexa Nr. 1 La Partea I

Teren

Nr cadastral	Suprafaţa (mp)*	Observaţii / Referinţe
	1.044	

* Suprafaţa este determinată in planul de proiecţie Stereo 70.

DETALII LINIARE IMOBIL

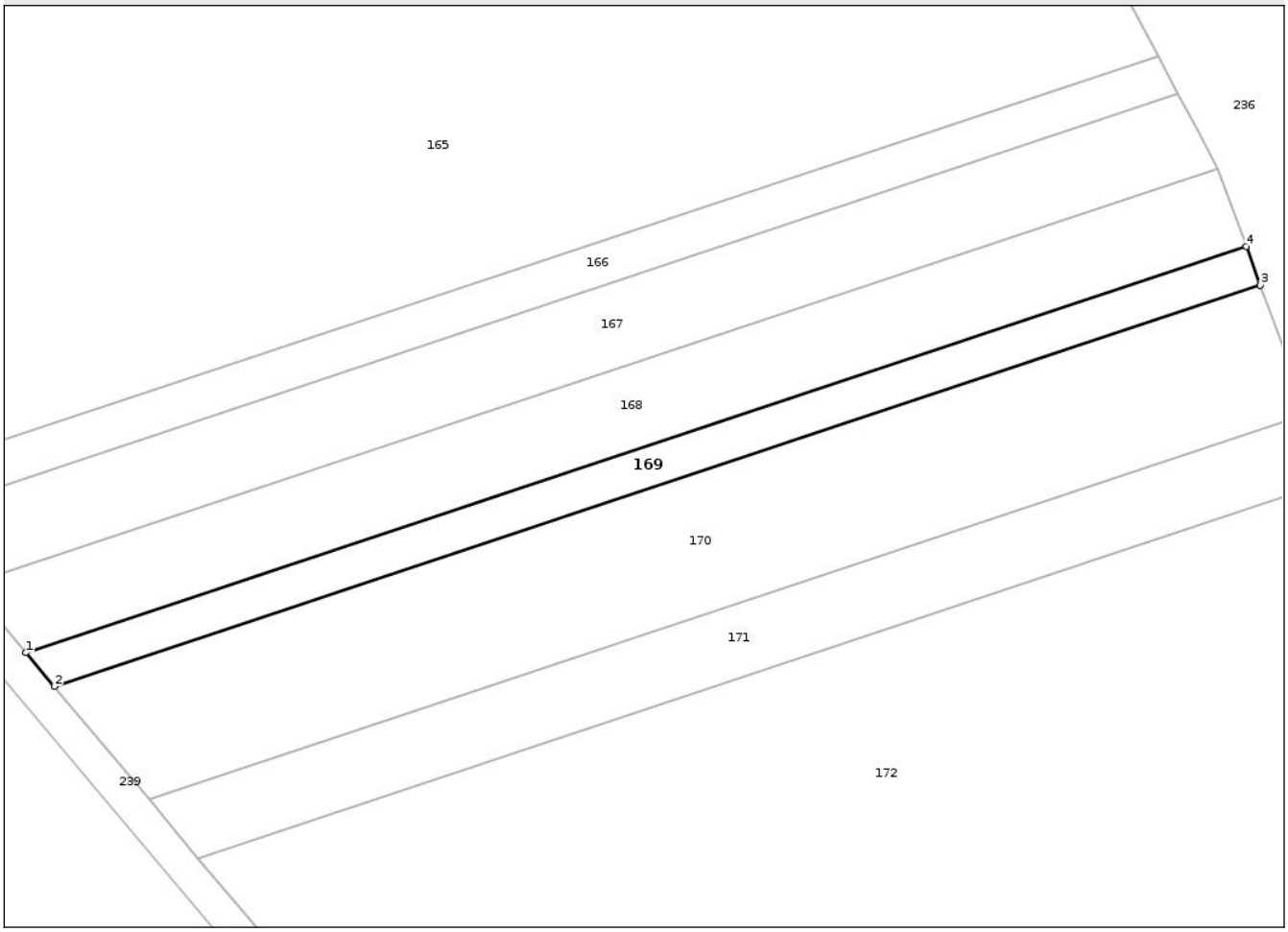

Date referitoare la teren

Crt	Categorie folosință	Intra vilan	Suprafaţa (mp)	Tarla	Parcelă	Nr. topo	Observaţii / Referinţe
1	pasune	NU	1.044	63	27/33	-	

Lungime Segmente
1) Valorile lungimilor segmentelor sunt obţinute din proiecţie în plan.

Punct început	X / Y	Punct sfârşit	X / Y	Lungime segment (** (m)
1	430.072,687 349.736,221	2	430.076,688 349.731,454	6.224
2	430.076,688 349.731,454	3	430.246,922 349.788,062	179.399
3	430.246,922 349.788,062	4	430.244,922 349.793,493	5.788
4	430.244,922 349.793,493	1	430.072,687 349.736,221	181.508

**** Lungimile segmentelor sunt determinate în planul de proiecţie Stereo 70 şi sunt rotunjite la 1 milimetru.**

Document care conține date cu caracter personal, protejat de prevederile Regulamentului (UE) nr. 679/2016 și Legii 190/2018

***** Distanţa dintre puncte este formată din segmente cumulate ce sunt mai mici decât valoarea 1 milimetru.**

DATE DESPRE IMOBILUL NR. 170

Oficiul de Cadastru şi Publicitate Imobiliară VALCEA
Biroul de Cadastru şi Publicitate Imobiliară Ramnicu Valcea

A. Partea I. Descrierea imobilului

TEREN Extravilan

Adresa: Jud. Valcea

Nr. Crt	Nr cadastral Nr. topografic	Suprafaţa* (mp)	Observaţii / Referinţe
A1		3.410	Sector cadastral:28 Teren neimprejmuit;

B. Partea II. Proprietari şi acte

Inscrieri privitoare la dreptul de proprietate şi alte drepturi reale		Referinţe
/		
Act Administrativ nr. Adeverinta nr. 2455, din 17/07/2025 emis de Primaria Comunei Madulari;		
B1	Inscrierea posesiei, drept de PROPRIETATE, dobandit prin Lege, cota actuala 1/1, cota initiala 1/1	A1
	1) **NEIDENTIFICAT NEIDENTIFICAT**, CIF:0000000000000	
Act Normativ nr. Legea nr. 7, din 13/03/1996 emis de Parlamentul Romaniei (Art. 13);		
B2	Se noteaza mentiunea de proprietar neidentificat	A1

C. Partea III. SARCINI .

Inscrieri privind dezmembramintele dreptului de proprietate, drepturi reale de garanţie şi sarcini	Referinţe
NU SUNT	

Document care conține date cu caracter personal, protejat de prevederile Regulamentului (UE) nr. 679/2016 și Legii 190/2018

Anexa Nr. 1 La Partea I

Teren

Nr cadastral	Suprafaţa (mp)*	Observaţii / Referinţe
	3.410	

* Suprafaţa este determinată in planul de proiecţie Stereo 70.

DETALII LINIARE IMOBIL

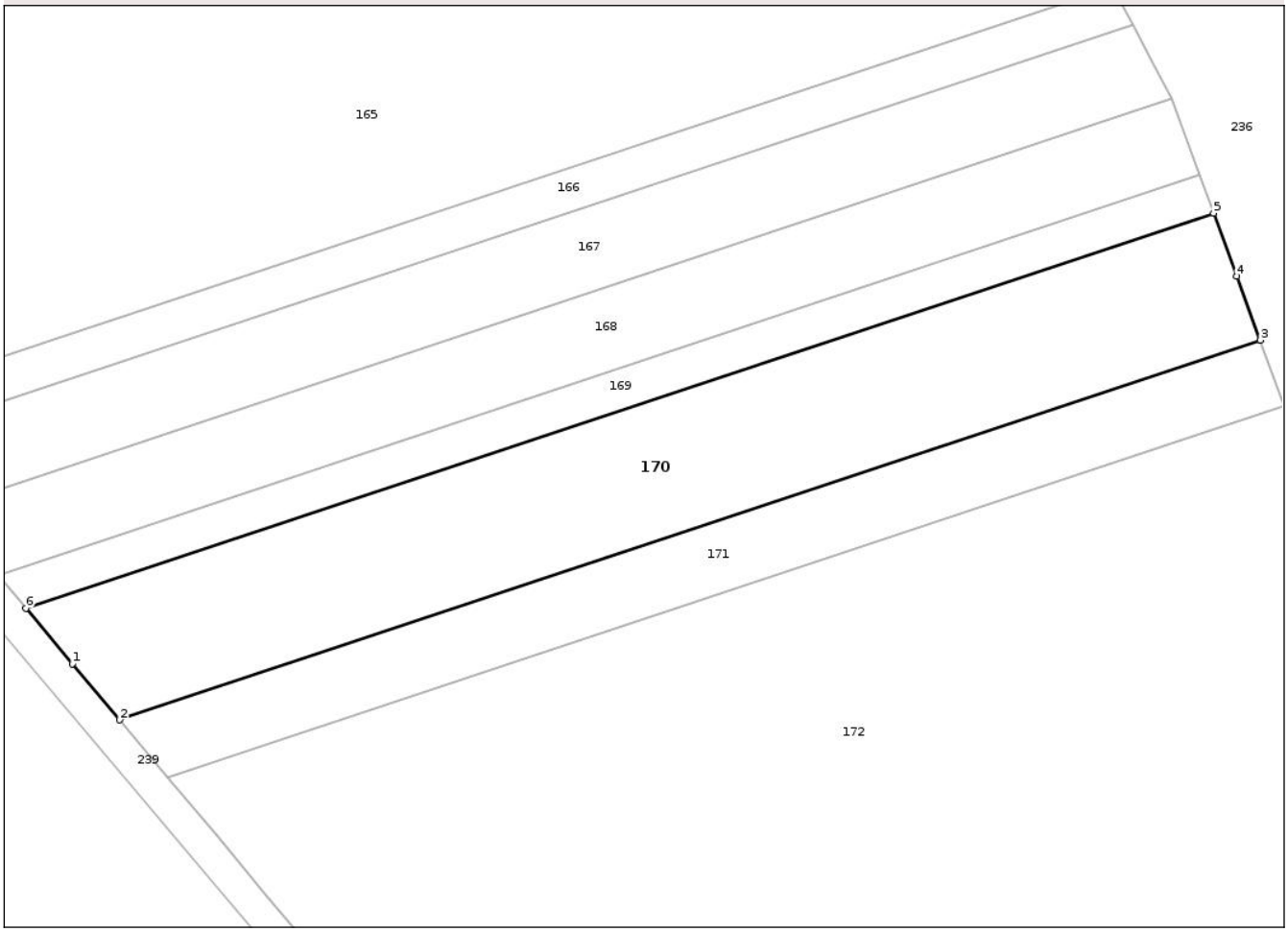

Date referitoare la teren

Crt	Categorie folosință	Intra vilan	Suprafaţa (mp)	Tarla	Parcelă	Nr. topo	Observaţii / Referinţe
1	pasune	NU	3.410	63	27/34	-	

Lungime Segmente
1) Valorile lungimilor segmentelor sunt obţinute din proiecţie în plan.

Punct început	X / Y	Punct sfârşit	X / Y	Lungime segment (** (m)
1	430.083,346 349.723,524	2	430.090,098 349.715,48	10.502
2	430.090,098 349.715,48	3	430.253,625 349.769,857	172.331
3	430.253,625 349.769,857	4	430.250,25 349.779,024	9.769
4	430.250,25 349.779,024	5	430.246,922 349.788,062	9.631
5	430.246,922 349.788,062	6	430.076,688 349.731,454	179.399

Document care conține date cu caracter personal, protejat de prevederile Regulamentului (UE) nr. 679/2016 și Legii 190/2018

Punct început	X / Y	Punct sfârşit	X / Y	Lungime segment (** (m)
6	430.076,688 349.731,454	1	430.083,346 349.723,524	10.354

** Lungimile segmentelor sunt determinate în planul de proiecţie Stereo 70 şi sunt rotunjite la 1 milimetru.
*** Distanţa dintre puncte este formată din segmente cumulate ce sunt mai mici decât valoarea 1 milimetru.

Document care conține date cu caracter personal, protejat de prevederile Regulamentului (UE) nr. 679/2016 și Legii 190/2018

DATE DESPRE IMOBILUL NR. 171

Oficiul de Cadastru şi Publicitate Imobiliară VALCEA
Biroul de Cadastru şi Publicitate Imobiliară Ramnicu Valcea

A. Partea I. Descrierea imobilului

TEREN Extravilan

Adresa: Jud. Valcea

Nr. Crt	Nr cadastral Nr. topografic	Suprafaţa* (mp)	Observaţii / Referinţe
A1		1.700	Sector cadastral:28 Teren neimprejmuit;

B. Partea II. Proprietari şi acte

Inscrieri privitoare la dreptul de proprietate şi alte drepturi reale		Referinţe
/		
Act Administrativ nr. Titlu de proprietate nr.1114/46909, din 26/03/2002 emis de Comisia Judeteana Valcea;		
B1	Intabulare, drept de PROPRIETATEcu titlu de drept reconstituire in baza legii 18/1991, dobandit prin Lege, cota actuala 1/1, cota initiala 1/1	A1
	1) **CIOBANU MARIN** 2) **DRAGOMIR MARIA**	

C. Partea III. SARCINI .

Inscrieri privind dezmembramintele dreptului de proprietate, drepturi reale de garanţie şi sarcini	Referinţe
NU SUNT	

Document care conține date cu caracter personal, protejat de prevederile Regulamentului (UE) nr. 679/2016 și Legii 190/2018

Anexa Nr. 1 La Partea I

Teren

Nr cadastral	Suprafaţa (mp)*	Observaţii / Referinţe
	1.700	

* Suprafaţa este determinată in planul de proiecţie Stereo 70.

DETALII LINIARE IMOBIL

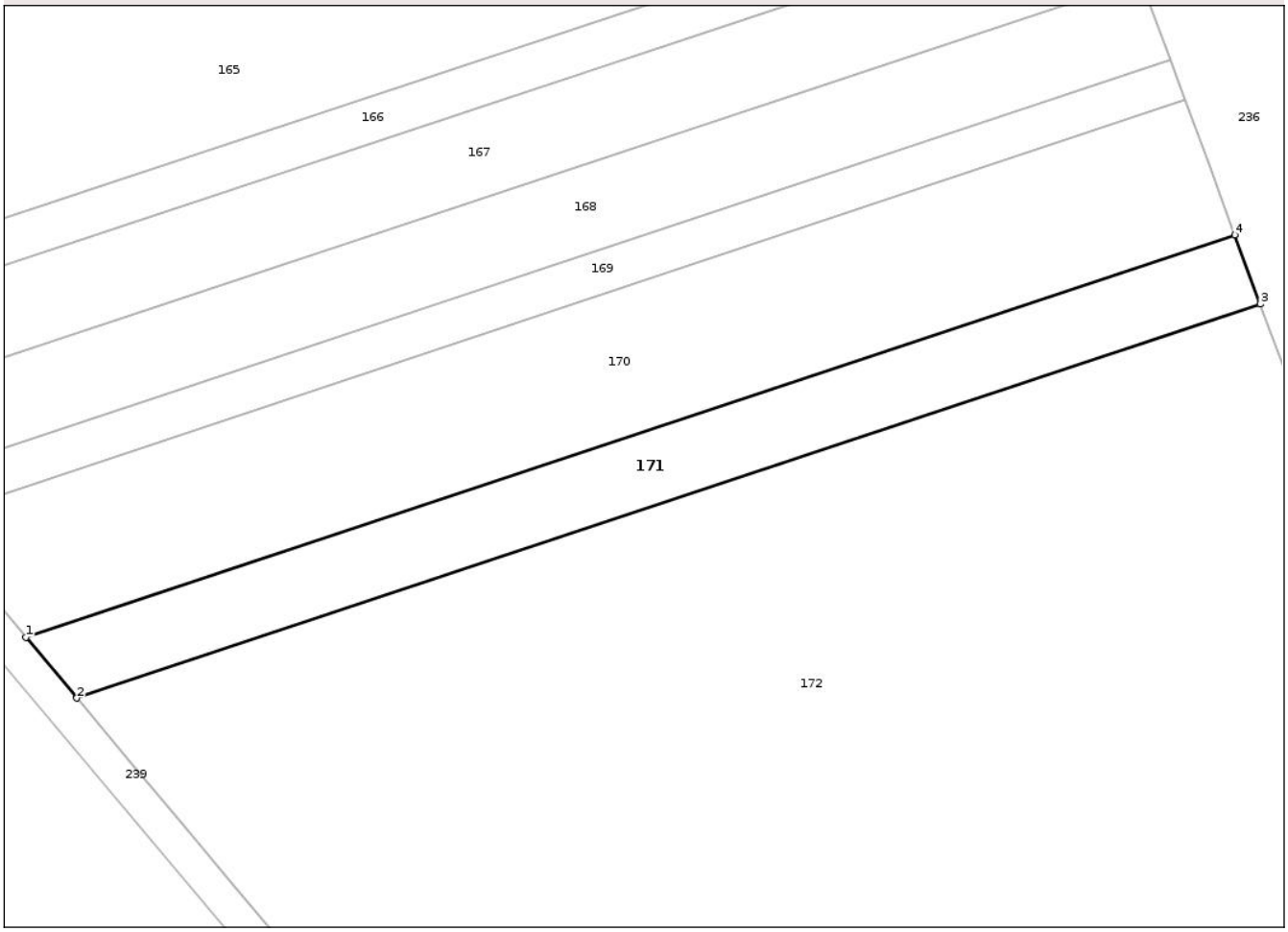

Date referitoare la teren

Crt	Categorie folosință	Intra vilan	Suprafaţa (mp)	Tarla	Parcelă	Nr. topo	Observaţii / Referinţe
1	pasune	NU	1.700	63	27/36	-	

Lungime Segmente
1) Valorile lungimilor segmentelor sunt obţinute din proiecţie în plan.

Punct început	X / Y	Punct sfârşit	X / Y	Lungime segment (** (m)
1	430.090,098 349.715,48	2	430.096,994 349.707,266	10.725
2	430.096,994 349.707,266	3	430.257,072 349.760,496	168.696
3	430.257,072 349.760,496	4	430.253,625 349.769,857	9.975
4	430.253,625 349.769,857	1	430.090,098 349.715,48	172.331

**** Lungimile segmentelor sunt determinate în planul de proiecţie Stereo 70 şi sunt rotunjite la 1 milimetru.**

Document care conține date cu caracter personal, protejat de prevederile Regulamentului (UE) nr. 679/2016 și Legii 190/2018

***** Distanţa dintre puncte este formată din segmente cumulate ce sunt mai mici decât valoarea 1 milimetru.**

DATE DESPRE IMOBILUL NR. 172

Oficiul de Cadastru şi Publicitate Imobiliară VALCEA
Biroul de Cadastru şi Publicitate Imobiliară Ramnicu Valcea

A. Partea I. Descrierea imobilului

TEREN Extravilan

Adresa: Jud. Valcea

Nr. Crt	Nr cadastral Nr. topografic	Suprafaţa* (mp)	Observaţii / Referinţe
A1		18.767	Sector cadastral:28 Teren neimprejmuit;

B. Partea II. Proprietari şi acte

Inscrieri privitoare la dreptul de proprietate şi alte drepturi reale		Referinţe
/		
Act Administrativ nr. Adeverinta nr. 2455, din 17/07/2025 emis de Primaria Comunei Madulari;		
B1	Inscrierea posesiei, drept de PROPRIETATE, dobandit prin Lege, cota actuala 1/1, cota initiala 1/1	A1
	1) **NEIDENTIFICAT NEIDENTIFICAT**, CIF:0000000000000	
Act Normativ nr. Legea nr. 7, din 13/03/1996 emis de Parlamentul Romaniei (Art. 13);		
B2	Se noteaza mentiunea de proprietar neidentificat	A1

C. Partea III. SARCINI .

Inscrieri privind dezmembramintele dreptului de proprietate, drepturi reale de garanţie şi sarcini	Referinţe
NU SUNT	

Document care conține date cu caracter personal, protejat de prevederile Regulamentului (UE) nr. 679/2016 și Legii 190/2018

Anexa Nr. 1 La Partea I

Teren

Nr cadastral	Suprafaţa (mp)*	Observaţii / Referinţe
	18.767	

* Suprafaţa este determinată in planul de proiecţie Stereo 70.

DETALII LINIARE IMOBIL

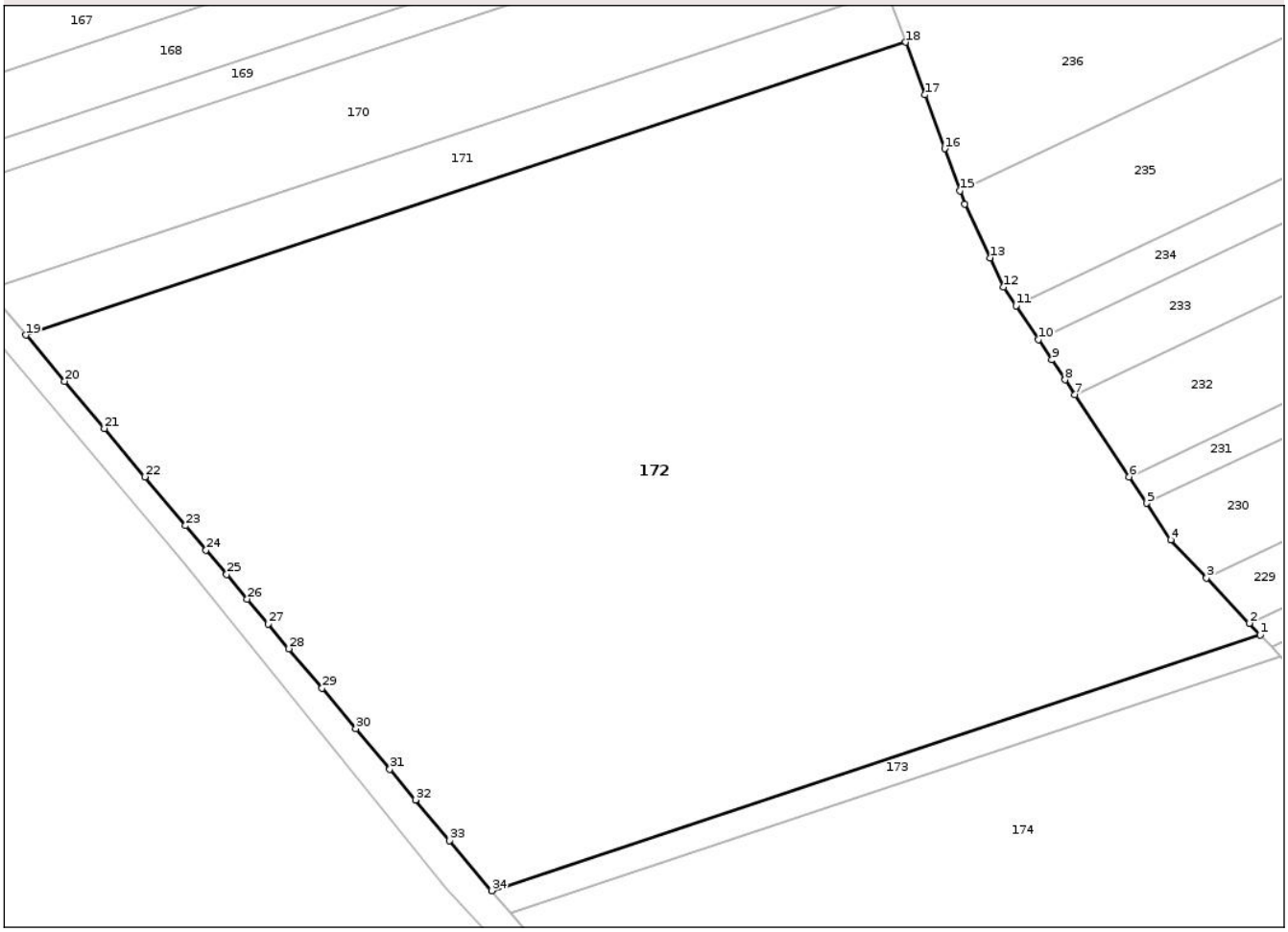

Date referitoare la teren

Crt	Categorie folosință	Intra vilan	Suprafaţa (mp)	Tarla	Parcelă	Nr. topo	Observaţii / Referinţe
1	pasune	NU	18.767	63	27/37	-	

Lungime Segmente

1) Valorile lungimilor segmentelor sunt obţinute din proiecţie în plan.

Punct început	X / Y	Punct sfârşit	X / Y	Lungime segment (** (m)
1	430.321,651 349.652,786	2	430.319,668 349.654,885	2.888
3	430.311,875 349.663,137	4	430.305,354 349.670,042	9.497
5	430.300,961 349.676,683	6	430.297,787 349.681,481	5.753
7	430.287,918 349.696,403	8	430.286,119 349.699,121	3.259
9	430.283,703 349.702,775	10	430.281,257 349.706,472	4.433

Punct început	X / Y	Punct sfârşit	X / Y	Lungime segment (** (m)
2	430.319,668 349.654,885	3	430.311,875 349.663,137	11.35
4	430.305,354 349.670,042	5	430.300,961 349.676,683	7.962
6	430.297,787 349.681,481	7	430.287,918 349.696,403	17.89
8	430.286,119 349.699,121	9	430.283,703 349.702,775	4.38
10	430.281,257 349.706,472	11	430.277,188 349.712,624	7.376

Document care conține date cu caracter personal, protejat de prevederile Regulamentului (UE) nr. 679/2016 și Legii 190/2018

Punct început	X / Y	Punct sfârşit	X / Y	Lungime segment (** (m)
11	430.277,188 349.712,624	12	430.274,957 349.715,997	4.044
13	430.272,478 349.721,315	14	430.267,905 349.731,125	10.824
15	430.267,011 349.733,505	16	430.264,198 349.741,143	8.14
17	430.260,594 349.750,93	18	430.257,072 349.760,496	10.194
19	430.096,994 349.707,266	20	430.104,041 349.698,871	10.961
21	430.111,25 349.690,283	22	430.118,634 349.681,488	11.484
23	430.126,069 349.672,631	24	430.129,785 349.668,204	5.78
25	430.133,53 349.663,743	26	430.137,292 349.659,262	5.851
27	430.141,071 349.654,761	28	430.144,867 349.650,238	5.905
29	430.150,885 349.643,07	30	430.157,042 349.635,736	9.576
31	430.163,246 349.628,345	32	430.167,929 349.622,766	7.284
33	430.174,13 349.615,379	34	430.181,774 349.606,273	11.889

Punct început	X / Y	Punct sfârşit	X / Y	Lungime segment (** (m)
12	430.274,957 349.715,997	13	430.272,478 349.721,315	5.867
14	430.267,905 349.731,125	15	430.267,011 349.733,505	2.542
16	430.264,198 349.741,143	17	430.260,594 349.750,93	10.429
18	430.257,072 349.760,496	19	430.096,994 349.707,266	168.696
20	430.104,041 349.698,871	21	430.111,25 349.690,283	11.213
22	430.118,634 349.681,488	23	430.126,069 349.672,631	11.564
24	430.129,785 349.668,204	25	430.133,53 349.663,743	5.825
26	430.137,292 349.659,262	27	430.141,071 349.654,761	5.877
28	430.144,867 349.650,238	29	430.150,885 349.643,07	9.359
30	430.157,042 349.635,736	31	430.163,246 349.628,345	9.65
32	430.167,929 349.622,766	33	430.174,13 349.615,379	9.645
34	430.181,774 349.606,273	1	430.321,651 349.652,786	147.408

**** Lungimile segmentelor sunt determinate în planul de proiecţie Stereo 70 şi sunt rotunjite la 1 milimetru.**
***** Distanţa dintre puncte este formată din segmente cumulate ce sunt mai mici decât valoarea 1 milimetru.**

Document care conține date cu caracter personal, protejat de prevederile Regulamentului (UE) nr. 679/2016 și Legii 190/2018

DATE DESPRE IMOBILUL NR. 173

Oficiul de Cadastru şi Publicitate Imobiliară VALCEA
Biroul de Cadastru şi Publicitate Imobiliară Ramnicu Valcea

A. Partea I. Descrierea imobilului

TEREN Extravilan

Adresa: Jud. Valcea

Nr. Crt	Nr cadastral Nr. topografic	Suprafaţa* (mp)	Observaţii / Referinţe
A1		730	Sector cadastral:28 Teren neimprejmuit;

B. Partea II. Proprietari şi acte

Inscrieri privitoare la dreptul de proprietate şi alte drepturi reale		Referinţe
/		
Act Administrativ nr. Titlu de proprietate nr.1121/46909, din 26/03/2002 emis de Comisia Judeteana Valcea;		
B1	Intabulare, drept de PROPRIETATEcu titlu de drept reconstituire in baza legii 18/1991, dobandit prin Lege, cota actuala 1/1, cota initiala 1/1	A1
	1) **PIRVU MARIA**	

C. Partea III. SARCINI .

Inscrieri privind dezmembramintele dreptului de proprietate, drepturi reale de garanţie şi sarcini	Referinţe
NU SUNT	

Document care conține date cu caracter personal, protejat de prevederile Regulamentului (UE) nr. 679/2016 și Legii 190/2018

Anexa Nr. 1 La Partea I

Teren

Nr cadastral	Suprafaţa (mp)*	Observaţii / Referinţe
	730	

* Suprafaţa este determinată in planul de proiecţie Stereo 70.

DETALII LINIARE IMOBIL

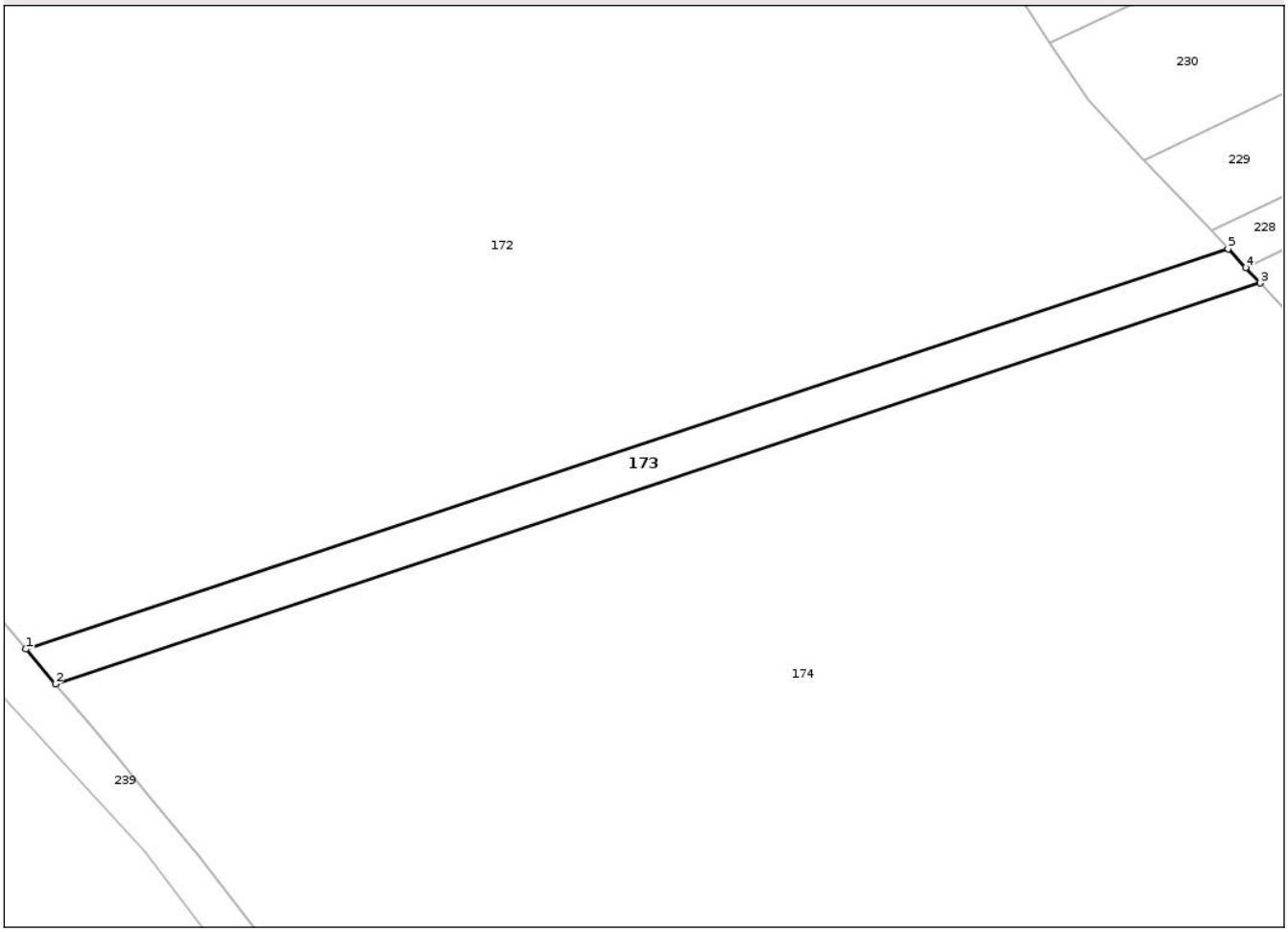

Date referitoare la teren

Crt	Categorie folosință	Intra vilan	Suprafaţa (mp)	Tarla	Parcelă	Nr. topo	Observaţii / Referinţe
1	pasune	NU	730	63	27/52	-	

Lungime Segmente
1) Valorile lungimilor segmentelor sunt obţinute din proiecţie în plan.

Punct început	X / Y	Punct sfârşit	X / Y	Lungime segment (** (m)
1	430.181,774 349.606,273	2	430.185,195 349.602,198	5.321
2	430.185,195 349.602,198	3	430.325,397 349.648,819	147.75
3	430.325,397 349.648,819	4	430.323,709 349.650,607	2.459
4	430.323,709 349.650,607	5	430.321,651 349.652,786	2.997
5	430.321,651 349.652,786	1	430.181,774 349.606,273	147.408

Document care conține date cu caracter personal, protejat de prevederile Regulamentului (UE) nr. 679/2016 și Legii 190/2018

** Lungimile segmentelor sunt determinate în planul de proiecţie Stereo 70 şi sunt rotunjite la 1 milimetru.
*** Distanţa dintre puncte este formată din segmente cumulate ce sunt mai mici decât valoarea 1 milimetru.

Document care conține date cu caracter personal, protejat de prevederile Regulamentului (UE) nr. 679/2016 și Legii 190/2018

DATE DESPRE IMOBILUL NR. 174

Oficiul de Cadastru şi Publicitate Imobiliară VALCEA
Biroul de Cadastru şi Publicitate Imobiliară Ramnicu Valcea

A. Partea I. Descrierea imobilului

TEREN Extravilan

Adresa: Jud. Valcea

Nr. Crt	Nr cadastral Nr. topografic	Suprafaţa* (mp)	Observaţii / Referinţe
A1		29.850	Sector cadastral:28 Teren neimprejmuit;

B. Partea II. Proprietari şi acte

Inscrieri privitoare la dreptul de proprietate şi alte drepturi reale		Referinţe
/		
Act Administrativ nr. Adeverinta nr. 2455, din 17/07/2025 emis de Primaria Comunei Madulari;		
B1	Inscrierea posesiei, drept de PROPRIETATE, dobandit prin Lege, cota actuala 1/1, cota initiala 1/1	A1
	1) **NEIDENTIFICAT NEIDENTIFICAT**, CIF:0000000000000	
Act Normativ nr. Legea nr. 7, din 13/03/1996 emis de Parlamentul Romaniei (Art. 13);		
B2	Se noteaza mentiunea de proprietar neidentificat	A1

C. Partea III. SARCINI .

Inscrieri privind dezmembramintele dreptului de proprietate, drepturi reale de garanţie şi sarcini	Referinţe
NU SUNT	

Document care conține date cu caracter personal, protejat de prevederile Regulamentului (UE) nr. 679/2016 și Legii 190/2018

Anexa Nr. 1 La Partea I

Teren

Nr cadastral	Suprafaţa (mp)*	Observaţii / Referinţe
	29.850	

* Suprafaţa este determinată in planul de proiecţie Stereo 70.

DETALII LINIARE IMOBIL

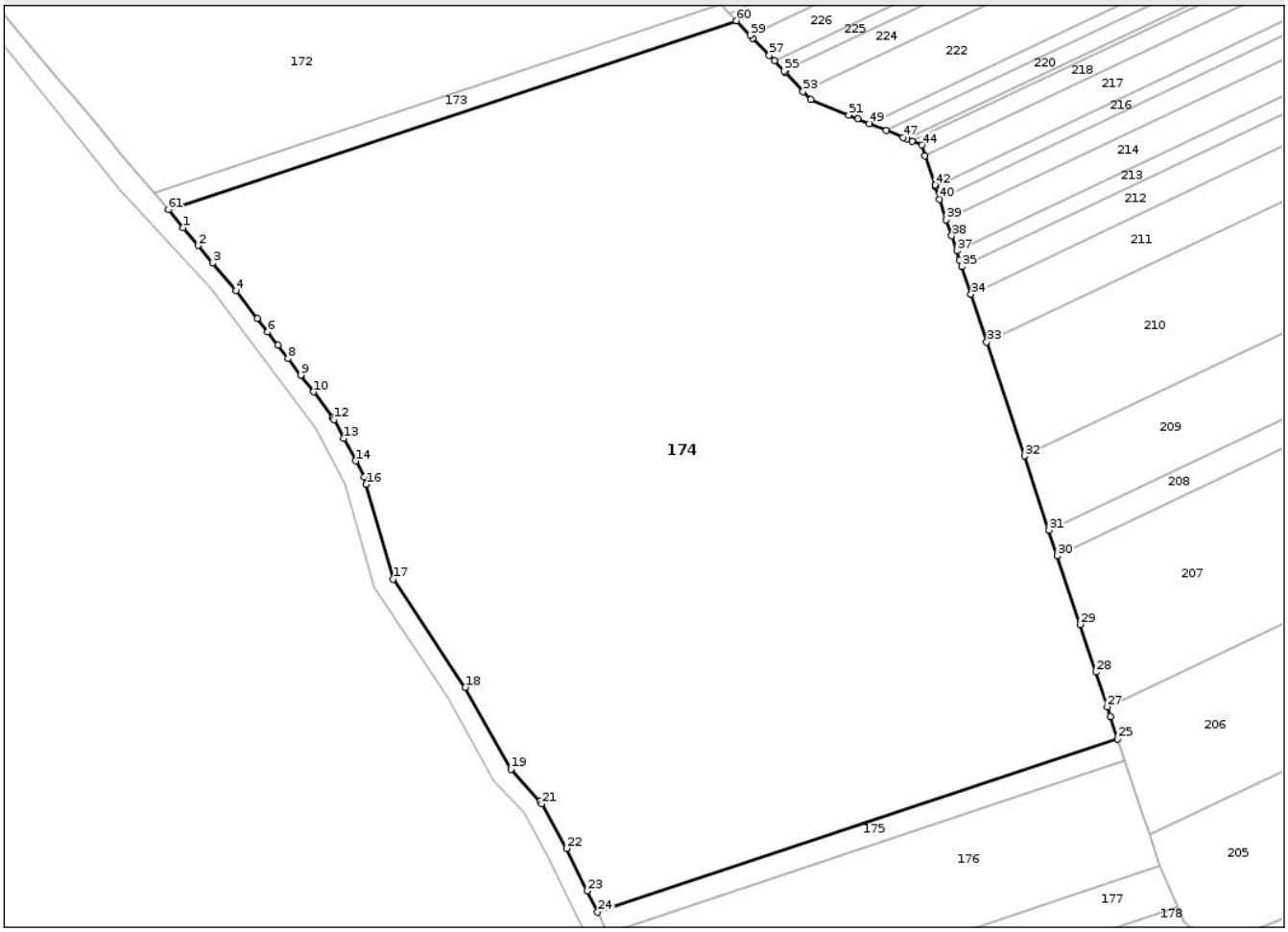

Date referitoare la teren

Crt	Categorie folosință	Intra vilan	Suprafaţa (mp)	Tarla	Parcelă	Nr. topo	Observaţii / Referinţe
1	pasune	NU	29.850	63	27/53	-	

Lungime Segmente

1) Valorile lungimilor segmentelor sunt obţinute din proiecţie în plan.

Punct început	X / Y	Punct sfârşit	X / Y	Lungime segment
1	430.188,912 349.597,771	2	430.192,573 349.593,41	5.694
4	430.201,938 349.582,255	5	430.207,174 349.575,414	8.615
7	430.212,244 349.568,791	8	430.214,729 349.565,545	4.088
10	430.221,025 349.557,32	11	430.225,848 349.551,019	7.935
13	430.228,511 349.545,911	14	430.231,427 349.540,32	6.306
16	430.234,023 349.534,541	17	430.240,685 349.511,209	24.264

Punct început	X / Y	Punct sfârşit	X / Y	Lungime segment
2	430.192,573 349.593,41	3	430.196,187 349.589,104	5.622
5	430.207,174 349.575,414	6	430.209,727 349.572,08	4.199
8	430.214,729 349.565,545	9	430.217,851 349.561,467	5.136
11	430.225,848 349.551,019	12	430.226,112 349.550,513	0.571
14	430.231,427 349.540,32	15	430.233,517 349.536,311	4.521
17	430.240,685 349.511,209	18	430.258,468 349.484,519	32.072

Punct început	X / Y	Punct sfârşit	X / Y	Lungime segment
3	430.196,187 349.589,104	4	430.201,938 349.582,255	8.943
6	430.209,727 349.572,08	7	430.212,244 349.568,791	4.142
9	430.217,851 349.561,467	10	430.221,025 349.557,32	5.222
12	430.226,112 349.550,513	13	430.228,511 349.545,911	5.19
15	430.233,517 349.536,311	16	430.234,023 349.534,541	1.841
18	430.258,468 349.484,519	19	430.269,742 349.464,331	23.123

Document care conține date cu caracter personal, protejat de prevederile Regulamentului (UE) nr. 679/2016 și Legii 190/2018

Punct început	X / Y	Punct sfârşit	X / Y	Lungime segment
19	430.269,742 349.464,331	20	430.276,988 349.456,476	10.687
22	430.283,448 349.444,823	23	430.288,574 349.434,332	11.676
25	430.419,526 349.471,797	26	430.417,714 349.477,275	5.77
28	430.414,08 349.488,262	29	430.410,198 349.499,997	12.36
31	430.402,493 349.523,293	32	430.396,465 349.541,516	19.194
34	430.383,273 349.581,4	35	430.381,009 349.588,246	7.211
37	430.379,736 349.592,095	38	430.378,514 349.595,791	3.893
40	430.375,536 349.604,792	41	430.374,506 349.607,906	3.28
43	430.371,97 349.615,574	44	430.371,11 349.618,175	2.739
46	430.367,503 349.619,654	47	430.366,474 349.620,077	1.113
49	430.358,189 349.623,475	50	430.355,287 349.624,665	3.137
52	430.343,733 349.629,405	53	430.341,86 349.631,388	2.728
55	430.337,124 349.636,403	56	430.334,776 349.638,889	3.42
58	430.329,468 349.644,509	59	430.328,769 349.645,249	1.018
61	430.185,195 349.602,198	1	430.188,912 349.597,771	5.781

Punct început	X / Y	Punct sfârşit	X / Y	Lungime segment
20	430.276,988 349.456,476	21	430.277,351 349.455,822	0.748
23	430.288,574 349.434,332	24	430.291,13 349.429,101	5.822
26	430.417,714 349.477,275	27	430.416,901 349.479,732	2.588
29	430.410,198 349.499,997	30	430.404,592 349.516,946	17.852
32	430.396,465 349.541,516	33	430.387,152 349.569,674	29.658
35	430.381,009 349.588,246	36	430.380,469 349.589,88	1.721
38	430.378,514 349.595,791	39	430.377,189 349.599,796	4.218
41	430.374,506 349.607,906	42	430.374,372 349.608,312	0.428
44	430.371,11 349.618,175	45	430.368,75 349.619,143	2.551
47	430.366,474 349.620,077	48	430.362,418 349.621,74	4.384
50	430.355,287 349.624,665	51	430.353,124 349.625,553	2.338
53	430.341,86 349.631,388	54	430.337,435 349.636,073	6.444
56	430.334,776 349.638,889	57	430.333,477 349.640,264	1.892
59	430.328,769 349.645,249	60	430.325,397 349.648,819	4.911

Punct început	X / Y	Punct sfârşit	X / Y	Lungime segment
21	430.277,351 349.455,822	22	430.283,448 349.444,823	12.576
24	430.291,13 349.429,101	25	430.419,526 349.471,797	135.309
27	430.416,901 349.479,732	28	430.414,08 349.488,262	8.984
30	430.404,592 349.516,946	31	430.402,493 349.523,293	6.685
33	430.387,152 349.569,674	34	430.383,273 349.581,4	12.351
36	430.380,469 349.589,88	37	430.379,736 349.592,095	2.333
39	430.377,189 349.599,796	40	430.375,536 349.604,792	5.262
42	430.374,372 349.608,312	43	430.371,97 349.615,574	7.649
45	430.368,75 349.619,143	46	430.367,503 349.619,654	1.348
48	430.362,418 349.621,74	49	430.358,189 349.623,475	4.571
51	430.353,124 349.625,553	52	430.343,733 349.629,405	10.15
54	430.337,435 349.636,073	55	430.337,124 349.636,403	0.453
57	430.333,477 349.640,264	58	430.329,468 349.644,509	5.839
60	430.325,397 349.648,819	61	430.185,195 349.602,198	147.75

**** Lungimile segmentelor sunt determinate în planul de proiecţie Stereo 70 şi sunt rotunjite la 1 milimetru.**
***** Distanţa dintre puncte este formată din segmente cumulate ce sunt mai mici decât valoarea 1 milimetru.**

Document care conține date cu caracter personal, protejat de prevederile Regulamentului (UE) nr. 679/2016 și Legii 190/2018

DATE DESPRE IMOBILUL NR. 175

Oficiul de Cadastru şi Publicitate Imobiliară VALCEA
Biroul de Cadastru şi Publicitate Imobiliară Ramnicu Valcea

A. Partea I. Descrierea imobilului

TEREN Extravilan

Adresa: Jud. Valcea

Nr. Crt	Nr cadastral Nr. topografic	Suprafaţa* (mp)	Observaţii / Referinţe
A1		768	Sector cadastral:28 Teren neimprejmuit;

B. Partea II. Proprietari şi acte

Inscrieri privitoare la dreptul de proprietate şi alte drepturi reale		Referinţe
/		
Act Administrativ nr. Titlu de proprietate nr.1112/46909, din 26/03/2002 emis de Comisia Judeteana Valcea;		
B1	Intabulare, drept de PROPRIETATEcu titlu de drept reconstituire in baza legii 18/1991, dobandit prin Lege, cota actuala 1/1, cota initiala 1/1	A1
	1) **ANTONIE VERGICA**	

C. Partea III. SARCINI .

Inscrieri privind dezmembramintele dreptului de proprietate, drepturi reale de garanţie şi sarcini	Referinţe
NU SUNT	

Document care conține date cu caracter personal, protejat de prevederile Regulamentului (UE) nr. 679/2016 și Legii 190/2018

Anexa Nr. 1 La Partea I

Teren

Nr cadastral	Suprafaţa (mp)*	Observaţii / Referinţe
	768	

* Suprafaţa este determinată in planul de proiecţie Stereo 70.

DETALII LINIARE IMOBIL

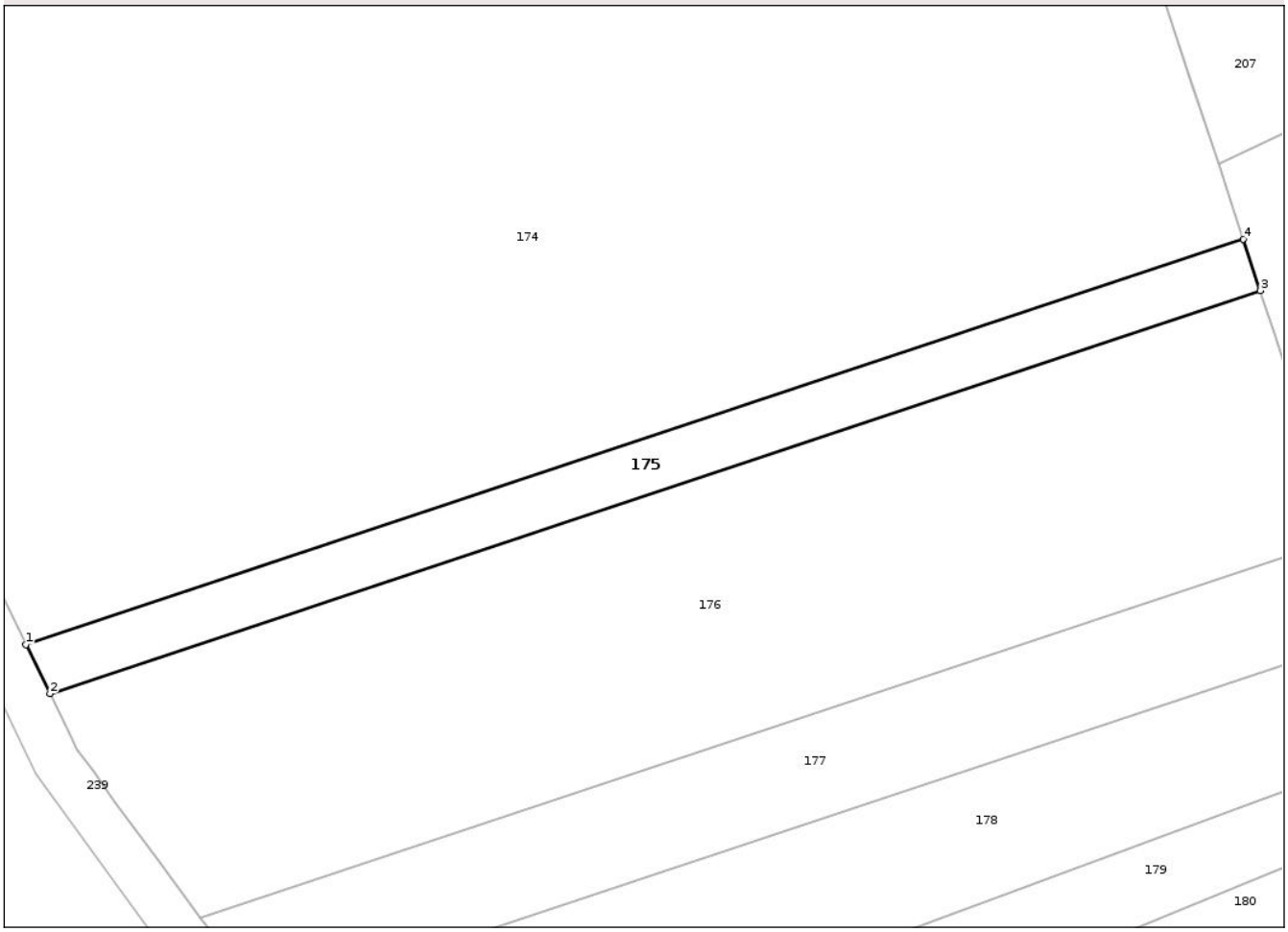

Date referitoare la teren

Crt	Categorie folosință	Intra vilan	Suprafaţa (mp)	Tarla	Parcelă	Nr. topo	Observaţii / Referinţe
1	pasune	NU	768	63	27/4/1	-	

Lungime Segmente
1) Valorile lungimilor segmentelor sunt obţinute din proiecţie în plan.

Punct început	X / Y	Punct sfârşit	X / Y	Lungime segment (** (m)
1	430.291,13 349.429,101	2	430.293,651 349.423,941	5.743
2	430.293,651 349.423,941	3	430.421,314 349.466,392	134.536
3	430.421,314 349.466,392	4	430.419,526 349.471,797	5.693
4	430.419,526 349.471,797	1	430.291,13 349.429,101	135.309

**** Lungimile segmentelor sunt determinate în planul de proiecţie Stereo 70 şi sunt rotunjite la 1 milimetru.**

Document care conține date cu caracter personal, protejat de prevederile Regulamentului (UE) nr. 679/2016 și Legii 190/2018

***** Distanţa dintre puncte este formată din segmente cumulate ce sunt mai mici decât valoarea 1 milimetru.**

DATE DESPRE IMOBILUL NR. 176

Oficiul de Cadastru şi Publicitate Imobiliară VALCEA
Biroul de Cadastru şi Publicitate Imobiliară Ramnicu Valcea

A. Partea I. Descrierea imobilului

TEREN Extravilan

Adresa: Jud. Valcea

Nr. Crt	Nr cadastral Nr. topografic	Suprafaţa* (mp)	Observaţii / Referinţe
A1		3.590	Sector cadastral:28 Teren neimprejmuit;

B. Partea II. Proprietari şi acte

Inscrieri privitoare la dreptul de proprietate şi alte drepturi reale		Referinţe
/		
Act Administrativ nr. Adeverinta nr. 2455, din 17/07/2025 emis de Primaria Comunei Madulari;		
B1	Inscrierea posesiei, drept de PROPRIETATE, dobandit prin Lege, cota actuala 1/1, cota initiala 1/1	A1
	1) **NEIDENTIFICAT NEIDENTIFICAT**, CIF:0000000000000	
Act Normativ nr. Legea nr. 7, din 13/03/1996 emis de Parlamentul Romaniei (Art. 13);		
B2	Se noteaza mentiunea de proprietar neidentificat	A1

C. Partea III. SARCINI .

Inscrieri privind dezmembramintele dreptului de proprietate, drepturi reale de garanţie şi sarcini	Referinţe
NU SUNT	

Document care conține date cu caracter personal, protejat de prevederile Regulamentului (UE) nr. 679/2016 și Legii 190/2018

Anexa Nr. 1 La Partea I

Teren

Nr cadastral	Suprafaţa (mp)*	Observaţii / Referinţe
	3.590	

* Suprafaţa este determinată in planul de proiecţie Stereo 70.

DETALII LINIARE IMOBIL

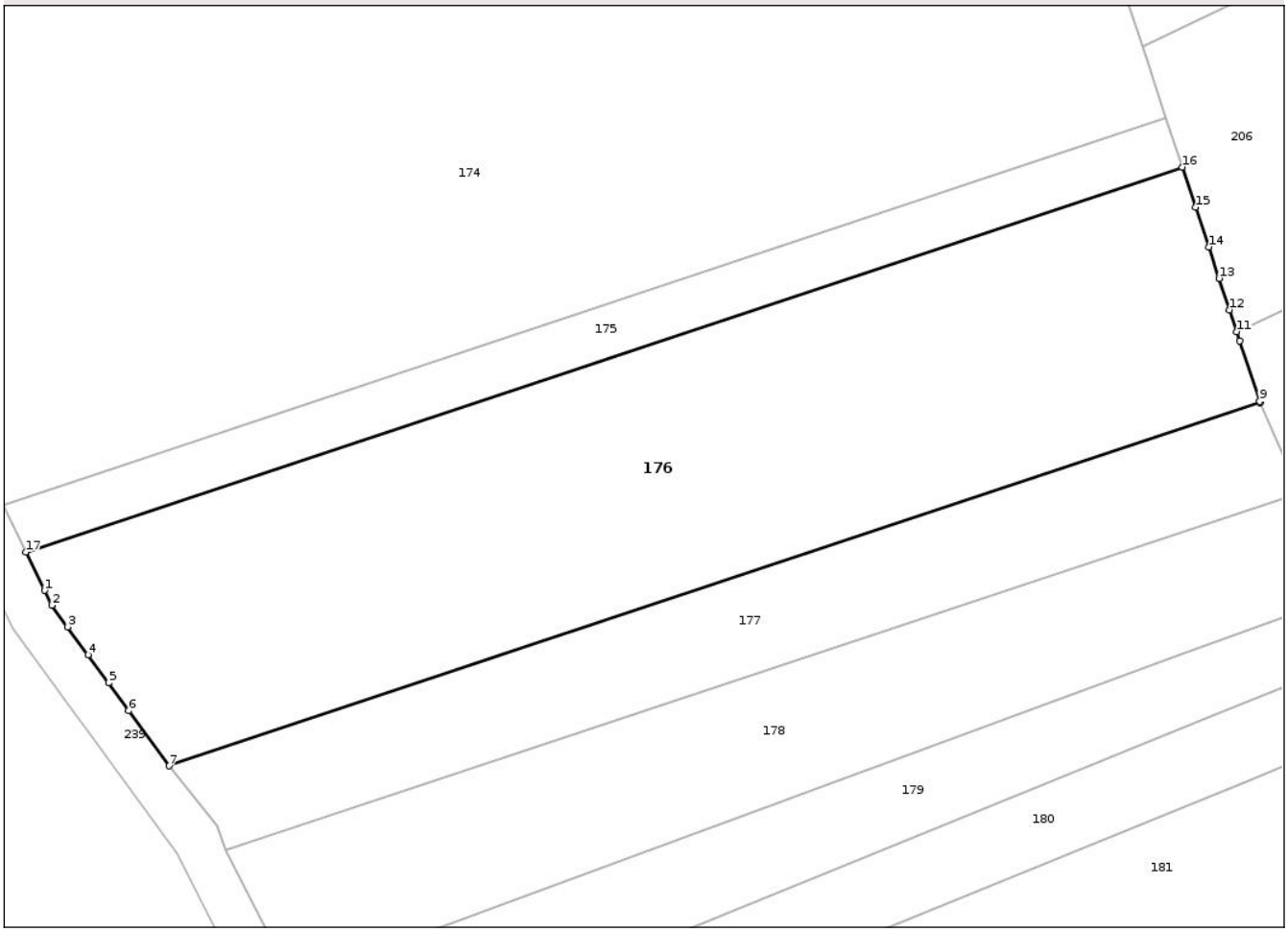

Date referitoare la teren

Crt	Categorie folosință	Intra vilan	Suprafaţa (mp)	Tarla	Parcelă	Nr. topo	Observaţii / Referinţe
1	pasune	NU	3.590	63	27/5/1	-	

Lungime Segmente
1) Valorile lungimilor segmentelor sunt obţinute din proiecţie în plan.

Punct început	X / Y	Punct sfârşit	X / Y	Lungime segment (** (m)
1	430.295,72 349.419,705	2	430.296,518 349.418,072	1.818
2	430.296,518 349.418,072	3	430.298,259 349.415,692	2.949
3	430.298,259 349.415,692	4	430.300,529 349.412,587	3.846
4	430.300,529 349.412,587	5	430.302,782 349.409,507	3.816
5	430.302,782 349.409,507	6	430.305,016 349.406,451	3.785

Document care conține date cu caracter personal, protejat de prevederile Regulamentului (UE) nr. 679/2016 și Legii 190/2018

Punct început	X / Y	Punct sfârşit	X / Y	Lungime segment (** (m)
6	430.305,016 349.406,451	7	430.309,469 349.400,362	7.544
7	430.309,469 349.400,362	8	430.429,92 349.440,415	126.936
8	430.429,92 349.440,415	9	430.429,863 349.440,545	0.142
9	430.429,863 349.440,545	10	430.427,652 349.447,23	7.041
10	430.427,652 349.447,23	11	430.427,313 349.448,253	1.078
11	430.427,313 349.448,253	12	430.426,519 349.450,653	2.528
12	430.426,519 349.450,653	13	430.425,378 349.454,103	3.634
13	430.425,378 349.454,103	14	430.424,228 349.457,58	3.662
14	430.424,228 349.457,58	15	430.422,781 349.461,956	4.609
15	430.422,781 349.461,956	16	430.421,314 349.466,392	4.672
16	430.421,314 349.466,392	17	430.293,651 349.423,941	134.536
17	430.293,651 349.423,941	1	430.295,72 349.419,705	4.714

** Lungimile segmentelor sunt determinate în planul de proiecţie Stereo 70 şi sunt rotunjite la 1 milimetru.
*** Distanţa dintre puncte este formată din segmente cumulate ce sunt mai mici decât valoarea 1 milimetru.

Document care conține date cu caracter personal, protejat de prevederile Regulamentului (UE) nr. 679/2016 și Legii 190/2018

DATE DESPRE IMOBILUL NR. 177

Oficiul de Cadastru şi Publicitate Imobiliară VALCEA
Biroul de Cadastru şi Publicitate Imobiliară Ramnicu Valcea

A. Partea I. Descrierea imobilului

TEREN Extravilan

Adresa: Jud. Valcea

Nr. Crt	Nr cadastral Nr. topografic	Suprafaţa* (mp)	Observaţii / Referinţe
A1		1.356	Sector cadastral:28 Teren neimprejmuit;

B. Partea II. Proprietari şi acte

Inscrieri privitoare la dreptul de proprietate şi alte drepturi reale		Referinţe
/		
Act Administrativ nr. Titlu de proprietate nr.1130/46909, din 26/03/2002 emis de Comisia Judeteana Valcea;		
B1	Intabulare, drept de PROPRIETATEcu titlu de drept reconstituire in baza legii 18/1991, dobandit prin Lege, cota actuala 1/1, cota initiala 1/1	A1
	1) **PIRVU ILIE**	

C. Partea III. SARCINI .

Inscrieri privind dezmembramintele dreptului de proprietate, drepturi reale de garanţie şi sarcini	Referinţe
NU SUNT	

Document care conține date cu caracter personal, protejat de prevederile Regulamentului (UE) nr. 679/2016 și Legii 190/2018

Anexa Nr. 1 La Partea I

Teren

Nr cadastral	Suprafaţa (mp)*	Observaţii / Referinţe
	1.356	

* Suprafaţa este determinată in planul de proiecţie Stereo 70.

DETALII LINIARE IMOBIL

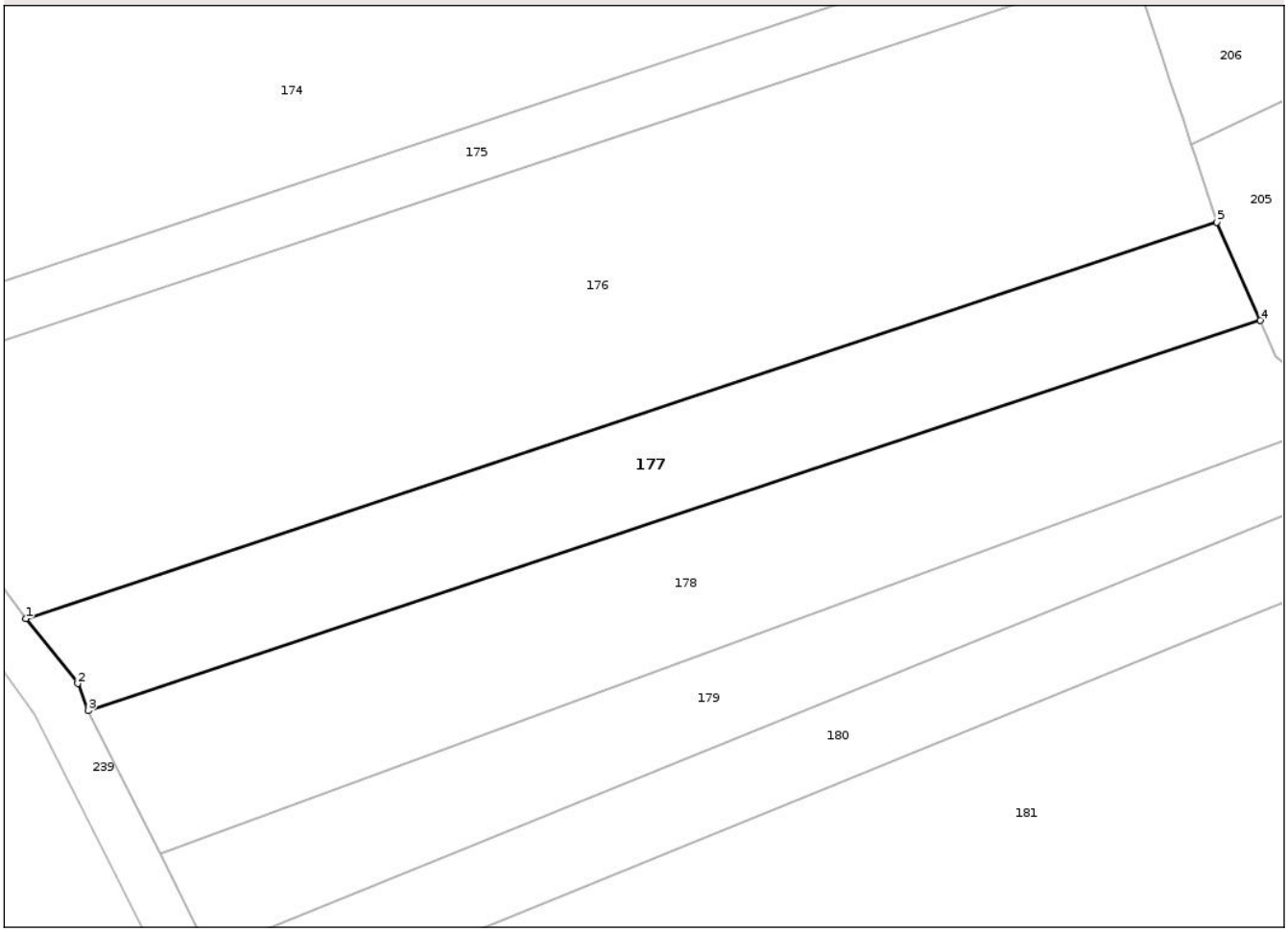

Date referitoare la teren

Crt	Categorie folosință	Intra vilan	Suprafaţa (mp)	Tarla	Parcelă	Nr. topo	Observaţii / Referinţe
1	pasune	NU	1.356	63	27/11/1	-	

Lungime Segmente
1) Valorile lungimilor segmentelor sunt obţinute din proiecţie în plan.

Punct început	X / Y	Punct sfârşit	X / Y	Lungime segment (** (m)
1	430.309,469 349.400,362	2	430.314,702 349.393,807	8.388
2	430.314,702 349.393,807	3	430.315,749 349.391,071	2.929
3	430.315,749 349.391,071	4	430.434,295 349.430,49	124.928
4	430.434,295 349.430,49	5	430.429,92 349.440,415	10.846
5	430.429,92 349.440,415	1	430.309,469 349.400,362	126.936

Document care conține date cu caracter personal, protejat de prevederile Regulamentului (UE) nr. 679/2016 și Legii 190/2018

** Lungimile segmentelor sunt determinate în planul de proiecţie Stereo 70 şi sunt rotunjite la 1 milimetru.
*** Distanţa dintre puncte este formată din segmente cumulate ce sunt mai mici decât valoarea 1 milimetru.

Document care conține date cu caracter personal, protejat de prevederile Regulamentului (UE) nr. 679/2016 și Legii 190/2018

DATE DESPRE IMOBILUL NR. 178

Oficiul de Cadastru şi Publicitate Imobiliară VALCEA
Biroul de Cadastru şi Publicitate Imobiliară Ramnicu Valcea

A. Partea I. Descrierea imobilului

TEREN Extravilan

Adresa: Jud. Valcea

Nr. Crt	Nr cadastral Nr. topografic	Suprafaţa* (mp)	Observaţii / Referinţe
A1		1.776	Sector cadastral:28 Teren neimprejmuit;

B. Partea II. Proprietari şi acte

Inscrieri privitoare la dreptul de proprietate şi alte drepturi reale		Referinţe
/		
Act Administrativ nr. Adeverinta nr. 2455, din 17/07/2025 emis de Primaria Comunei Madulari;		
B1	Inscrierea posesiei, drept de PROPRIETATE, dobandit prin Lege, cota actuala 1/1, cota initiala 1/1	A1
	1) **NEIDENTIFICAT NEIDENTIFICAT**, CIF:0000000000000	
Act Normativ nr. Legea nr. 7, din 13/03/1996 emis de Parlamentul Romaniei (Art. 13);		
B2	Se noteaza mentiunea de proprietar neidentificat	A1

C. Partea III. SARCINI .

Inscrieri privind dezmembramintele dreptului de proprietate, drepturi reale de garanţie şi sarcini	Referinţe
NU SUNT	

Document care conține date cu caracter personal, protejat de prevederile Regulamentului (UE) nr. 679/2016 și Legii 190/2018

Anexa Nr. 1 La Partea I

Teren

Nr cadastral	Suprafaţa (mp)*	Observaţii / Referinţe
	1.776	

* Suprafaţa este determinată in planul de proiecţie Stereo 70.

DETALII LINIARE IMOBIL

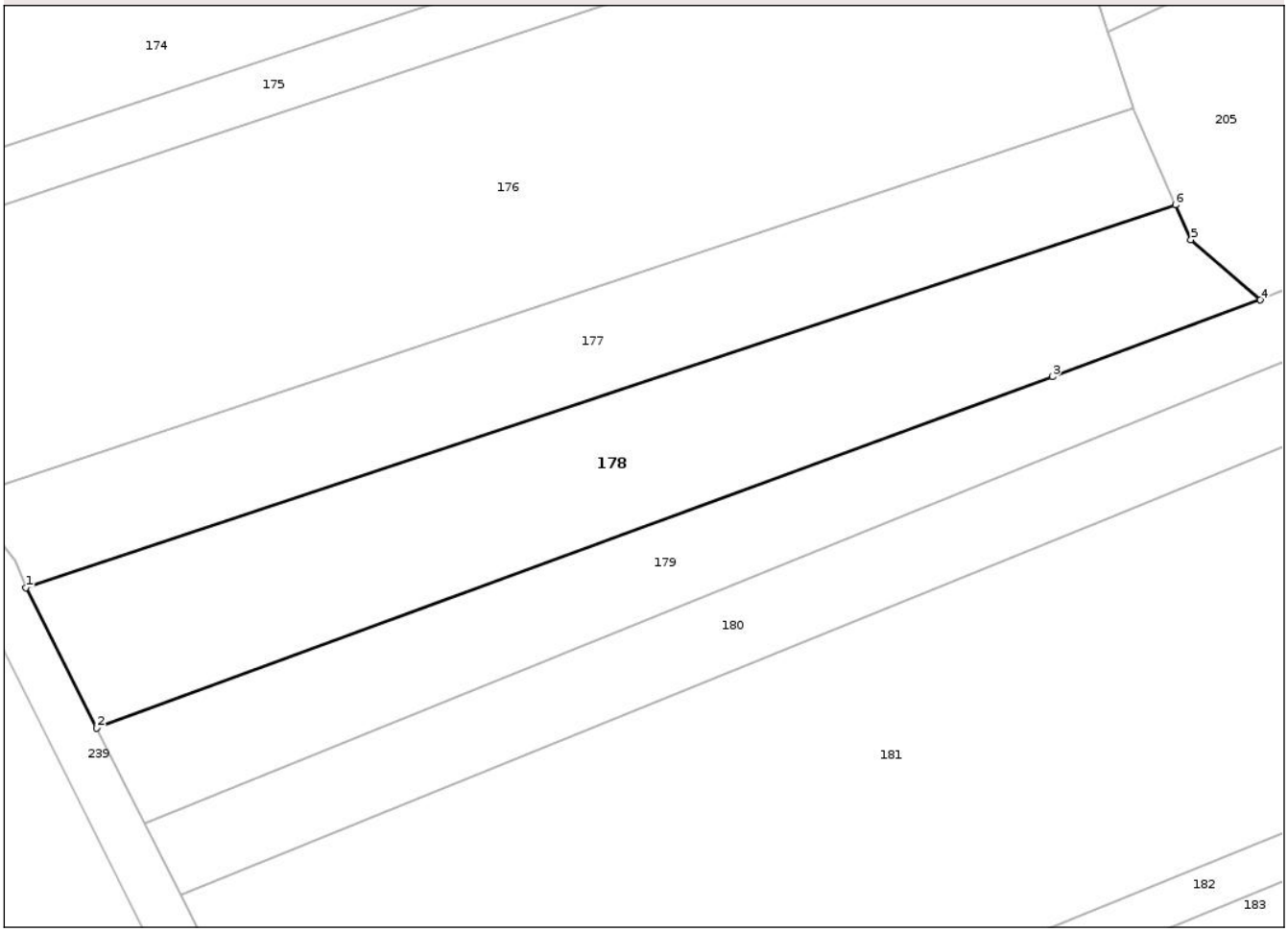

Date referitoare la teren

Crt	Categorie folosință	Intra vilan	Suprafaţa (mp)	Tarla	Parcelă	Nr. topo	Observaţii / Referinţe
1	pasune	NU	1.776	63	27/12/1	-	

Lungime Segmente
1) Valorile lungimilor segmentelor sunt obţinute din proiecţie în plan.

Punct început	X / Y	Punct sfârşit	X / Y	Lungime segment (** (m)
1	430.315,749 349.391,071	2	430.323,057 349.376,586	16.224
2	430.323,057 349.376,586	3	430.421,577 349.412,792	104.962
3	430.421,577 349.412,792	4	430.443,037 349.420,678	22.863
4	430.443,037 349.420,678	5	430.435,879 349.426,897	9.482
5	430.435,879 349.426,897	6	430.434,295 349.430,49	3.927

Document care conține date cu caracter personal, protejat de prevederile Regulamentului (UE) nr. 679/2016 și Legii 190/2018

Punct început	X / Y	Punct sfârşit	X / Y	Lungime segment (** (m)
6	430.434,295 349.430,49	1	430.315,749 349.391,071	124.928

** Lungimile segmentelor sunt determinate în planul de proiecţie Stereo 70 şi sunt rotunjite la 1 milimetru.
*** Distanţa dintre puncte este formată din segmente cumulate ce sunt mai mici decât valoarea 1 milimetru.

DATE DESPRE IMOBILUL NR. 179

Oficiul de Cadastru şi Publicitate Imobiliară VALCEA
Biroul de Cadastru şi Publicitate Imobiliară Ramnicu Valcea

A. Partea I. Descrierea imobilului

TEREN Extravilan

Adresa: Jud. Valcea

Nr. Crt	Nr cadastral Nr. topografic	Suprafaţa* (mp)	Observaţii / Referinţe
A1		1.735	Sector cadastral:28 Teren neimprejmuit;

B. Partea II. Proprietari şi acte

Inscrieri privitoare la dreptul de proprietate şi alte drepturi reale		Referinţe
/		
Act Administrativ nr. Titlu de proprietate nr.1116/46909, din 26/03/2002 emis de Comisia Judeteana Valcea;		
B1	Intabulare, drept de PROPRIETATEcu titlu de drept reconstituire in baza legii 18/1991, dobandit prin Lege, cota actuala 1/1, cota initiala 1/1	A1
	1) **DIACONU GRIGORE**	

C. Partea III. SARCINI .

Inscrieri privind dezmembramintele dreptului de proprietate, drepturi reale de garanţie şi sarcini	Referinţe
NU SUNT	

Document care conține date cu caracter personal, protejat de prevederile Regulamentului (UE) nr. 679/2016 și Legii 190/2018

Anexa Nr. 1 La Partea I

Teren

Nr cadastral	Suprafaţa (mp)*	Observaţii / Referinţe
	1.735	

* Suprafaţa este determinată in planul de proiecţie Stereo 70.

DETALII LINIARE IMOBIL

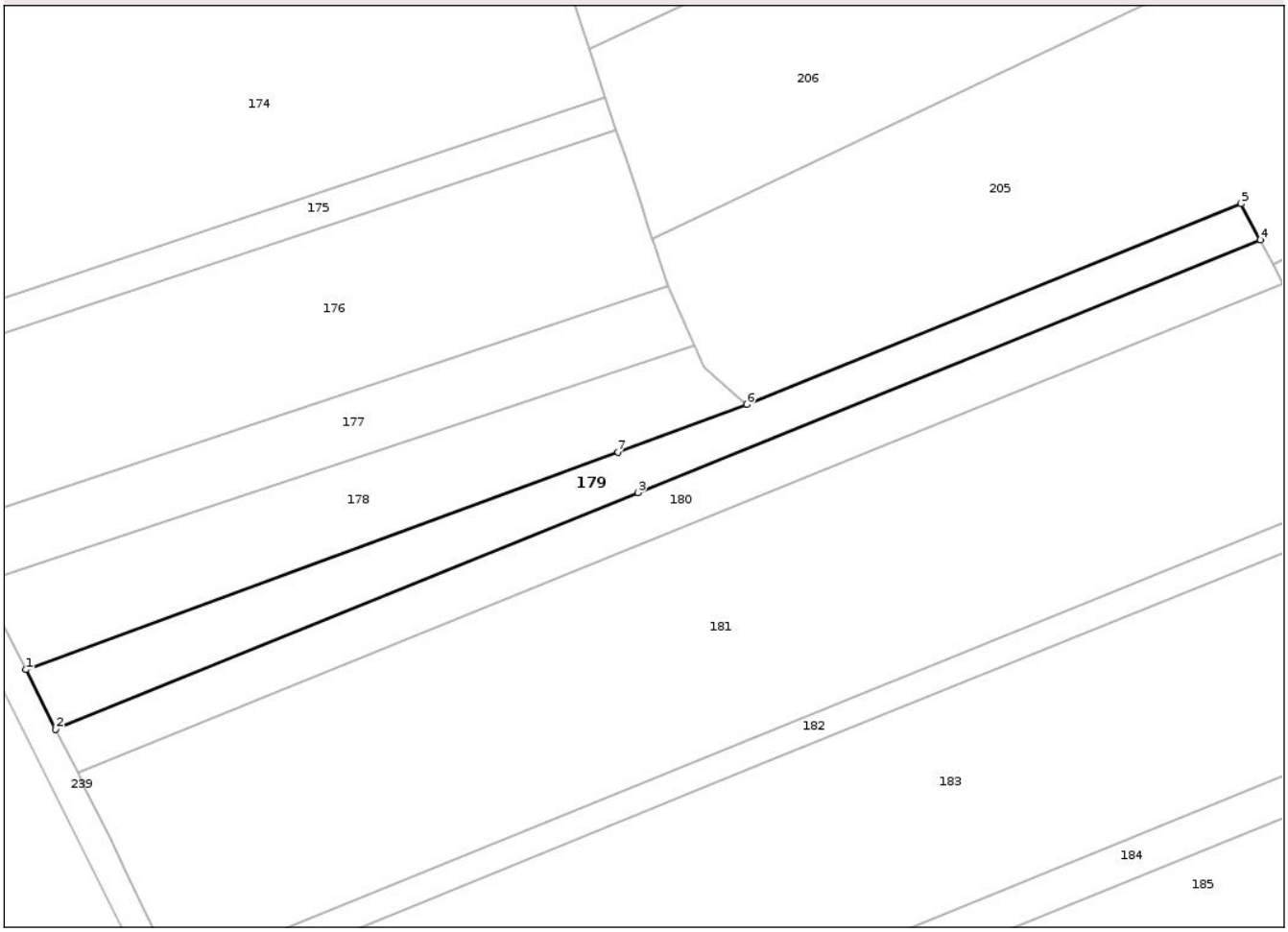

Date referitoare la teren

Crt	Categorie folosință	Intra vilan	Suprafaţa (mp)	Tarla	Parcelă	Nr. topo	Observaţii / Referinţe
1	pasune	NU	970	63	27/13/1	-	
2	padure	NU	765	63	26/1,27/28/1	-	

Lungime Segmente
1) Valorile lungimilor segmentelor sunt obţinute din proiecţie în plan.

Punct început	X / Y	Punct sfârşit	X / Y	Lungime segment (** (m)
1	430.323,057 349.376,586	2	430.328,021 349.366,712	11.052
2	430.328,021 349.366,712	3	430.424,908 349.406,015	104.555
3	430.424,908 349.406,015	4	430.528,503 349.448,04	111.795
4	430.528,503 349.448,04	5	430.525,291 349.454,046	6.811

Document care conține date cu caracter personal, protejat de prevederile Regulamentului (UE) nr. 679/2016 și Legii 190/2018

Punct început	X / Y	Punct sfârşit	X / Y	Lungime segment (** (m)
5	430.525,291 349.454,046	6	430.443,037 349.420,678	88.765
6	430.443,037 349.420,678	7	430.421,577 349.412,792	22.863
7	430.421,577 349.412,792	1	430.323,057 349.376,586	104.962

** Lungimile segmentelor sunt determinate în planul de proiecţie Stereo 70 şi sunt rotunjite la 1 milimetru.
*** Distanţa dintre puncte este formată din segmente cumulate ce sunt mai mici decât valoarea 1 milimetru.

DATE DESPRE IMOBILUL NR. 180

Oficiul de Cadastru şi Publicitate Imobiliară VALCEA
Biroul de Cadastru şi Publicitate Imobiliară Ramnicu Valcea

A. Partea I. Descrierea imobilului

TEREN Extravilan

Adresa: Jud. Valcea

Nr. Crt	Nr cadastral Nr. topografic	Suprafaţa* (mp)	Observaţii / Referinţe
A1		1.759	Sector cadastral:28 Teren neimprejmuit;

B. Partea II. Proprietari şi acte

Inscrieri privitoare la dreptul de proprietate şi alte drepturi reale		Referinţe
/		
Act Administrativ nr. Titlu de proprietate nr.1119/46909, din 26/03/2002 emis de Comisia Judeteana Valcea;		
B1	Intabulare, drept de PROPRIETATEcu titlu de drept reconstituire in baza legii 18/1991, dobandit prin Lege, cota actuala 1/1, cota initiala 1/1	A1
	1) **BONCIOG SAVITA**	

C. Partea III. SARCINI .

Inscrieri privind dezmembramintele dreptului de proprietate, drepturi reale de garanţie şi sarcini	Referinţe
NU SUNT	

Document care conține date cu caracter personal, protejat de prevederile Regulamentului (UE) nr. 679/2016 și Legii 190/2018

Anexa Nr. 1 La Partea I

Teren

Nr cadastral	Suprafaţa (mp)*	Observaţii / Referinţe
	1.759	

* Suprafaţa este determinată in planul de proiecţie Stereo 70.

DETALII LINIARE IMOBIL

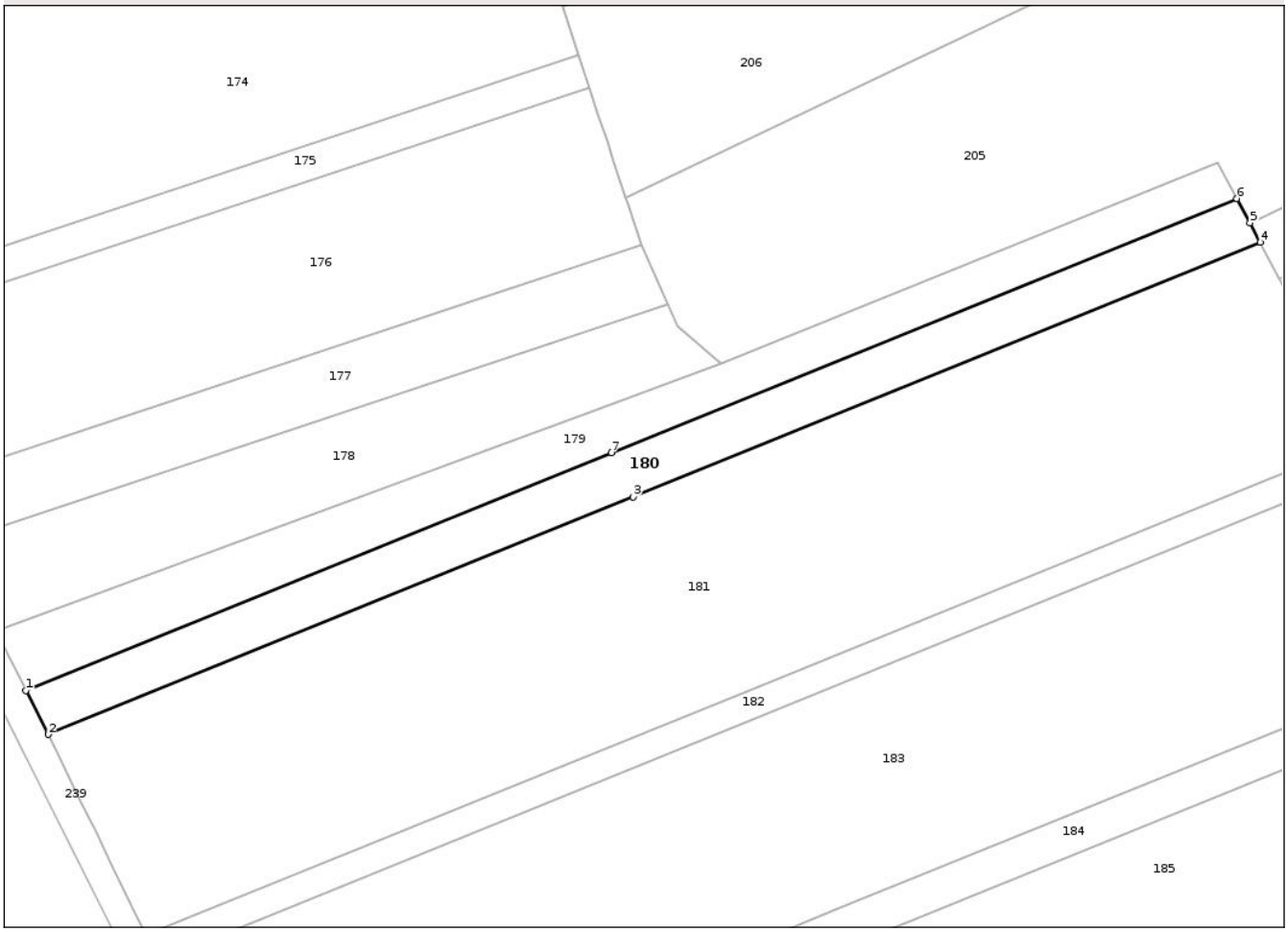

Date referitoare la teren

Crt	Categorie folosință	Intra vilan	Suprafaţa (mp)	Tarla	Parcelă	Nr. topo	Observaţii / Referinţe
1	pasune	NU	849	63	27/14/1	-	
2	padure	NU	910	63	26/2,27/29	-	

Lungime Segmente
1) Valorile lungimilor segmentelor sunt obţinute din proiecţie în plan.

Punct început	X / Y	Punct sfârşit	X / Y	Lungime segment (** (m)
1	430.328,021 349.366,712	2	430.331,683 349.359,428	8.153
2	430.331,683 349.359,428	3	430.428,502 349.398,704	104.482
3	430.428,502 349.398,704	4	430.532,356 349.440,834	112.074
4	430.532,356 349.440,834	5	430.530,653 349.444,019	3.612

Document care conține date cu caracter personal, protejat de prevederile Regulamentului (UE) nr. 679/2016 și Legii 190/2018

Punct început	X / Y	Punct sfârşit	X / Y	Lungime segment (** (m)
5	430.530,653 349.444,019	6	430.528,503 349.448,04	4.56
6	430.528,503 349.448,04	7	430.424,908 349.406,015	111.795
7	430.424,908 349.406,015	1	430.328,021 349.366,712	104.555

** Lungimile segmentelor sunt determinate în planul de proiecţie Stereo 70 şi sunt rotunjite la 1 milimetru.
*** Distanţa dintre puncte este formată din segmente cumulate ce sunt mai mici decât valoarea 1 milimetru.

Document care conține date cu caracter personal, protejat de prevederile Regulamentului (UE) nr. 679/2016 și Legii 190/2018

DATE DESPRE IMOBILUL NR. 181

Oficiul de Cadastru şi Publicitate Imobiliară VALCEA
Biroul de Cadastru şi Publicitate Imobiliară Ramnicu Valcea

A. Partea I. Descrierea imobilului

TEREN Extravilan

Adresa: Jud. Valcea

Nr. Crt	Nr cadastral Nr. topografic	Suprafaţa* (mp)	Observaţii / Referinţe
A1		8.004	Sector cadastral:28 Teren neimprejmuit;

B. Partea II. Proprietari şi acte

Inscrieri privitoare la dreptul de proprietate şi alte drepturi reale		Referinţe
/		
Act Administrativ nr. Adeverinta nr. 2455, din 17/07/2025 emis de Primaria Comunei Madulari;		
B1	Inscrierea posesiei, drept de PROPRIETATE, dobandit prin Lege, cota actuala 1/1, cota initiala 1/1	A1
	1) **NEIDENTIFICAT NEIDENTIFICAT**, CIF:0000000000000	
Act Normativ nr. Legea nr. 7, din 13/03/1996 emis de Parlamentul Romaniei (Art. 13);		
B2	Se noteaza mentiunea de proprietar neidentificat	A1

C. Partea III. SARCINI .

Inscrieri privind dezmembramintele dreptului de proprietate, drepturi reale de garanţie şi sarcini	Referinţe
NU SUNT	

Document care conține date cu caracter personal, protejat de prevederile Regulamentului (UE) nr. 679/2016 și Legii 190/2018

Anexa Nr. 1 La Partea I

Teren

Nr cadastral	Suprafaţa (mp)*	Observaţii / Referinţe
	8.004	

* Suprafaţa este determinată in planul de proiecţie Stereo 70.

DETALII LINIARE IMOBIL

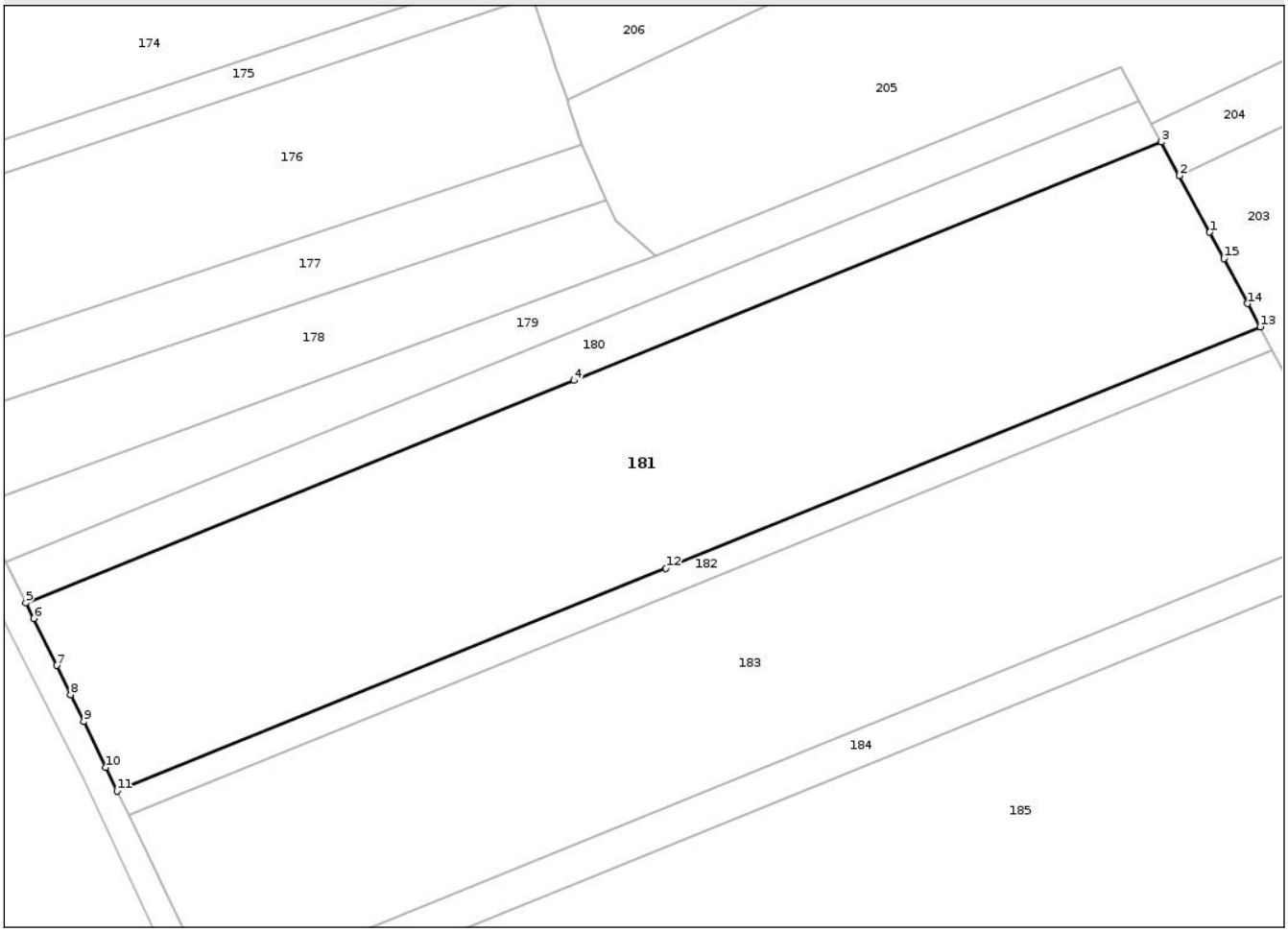

Date referitoare la teren

Crt	Categorie folosință	Intra vilan	Suprafaţa (mp)	Tarla	Parcelă	Nr. topo	Observaţii / Referinţe
1	pasune	NU	3.852	63	27/15/1	-	
2	padure	NU	4.152	63	26/3	-	

Lungime Segmente
1) Valorile lungimilor segmentelor sunt obţinute din proiecţie în plan.

Punct început	X / Y	Punct sfârşit	X / Y	Lungime segment (** (m)
1	430.540,893 349.424,87	2	430.535,57 349.434,824	11.288
2	430.535,57 349.434,824	3	430.532,356 349.440,834	6.815
3	430.532,356 349.440,834	4	430.428,502 349.398,704	112.074
4	430.428,502 349.398,704	5	430.331,683 349.359,428	104.482

Document care conține date cu caracter personal, protejat de prevederile Regulamentului (UE) nr. 679/2016 și Legii 190/2018

Punct început	X / Y	Punct sfârşit	X / Y	Lungime segment (** (m)
5	430.331,683 349.359,428	6	430.333,056 349.356,695	3.058
6	430.333,056 349.356,695	7	430.337,101 349.348,389	9.239
7	430.337,101 349.348,389	8	430.339,599 349.343,213	5.747
8	430.339,599 349.343,213	9	430.341,888 349.338,471	5.266
9	430.341,888 349.338,471	10	430.345,787 349.330,393	8.97
10	430.345,787 349.330,393	11	430.347,805 349.326,21	4.644
11	430.347,805 349.326,21	12	430.444,794 349.365,555	104.666
12	430.444,794 349.365,555	13	430.549,828 349.408,163	113.347
13	430.549,828 349.408,163	14	430.547,63 349.412,273	4.661
14	430.547,63 349.412,273	15	430.543,385 349.420,211	9.002
15	430.543,385 349.420,211	1	430.540,893 349.424,87	5.284

** Lungimile segmentelor sunt determinate în planul de proiecţie Stereo 70 şi sunt rotunjite la 1 milimetru.
*** Distanţa dintre puncte este formată din segmente cumulate ce sunt mai mici decât valoarea 1 milimetru.

Document care conține date cu caracter personal, protejat de prevederile Regulamentului (UE) nr. 679/2016 și Legii 190/2018

DATE DESPRE IMOBILUL NR. 182

Oficiul de Cadastru şi Publicitate Imobiliară VALCEA
Biroul de Cadastru şi Publicitate Imobiliară Ramnicu Valcea

A. Partea I. Descrierea imobilului

TEREN Extravilan

Adresa: Jud. Valcea

Nr. Crt	Nr cadastral Nr. topografic	Suprafaţa* (mp)	Observaţii / Referinţe
A1		1.005	Sector cadastral:28 Teren neimprejmuit;

B. Partea II. Proprietari şi acte

Inscrieri privitoare la dreptul de proprietate şi alte drepturi reale		Referinţe
/		
Act Administrativ nr. Titlu de proprietate nr.4148, din 07/09/2007 emis de Comisia Judeteana Valcea;		
B1	Intabulare, drept de PROPRIETATEcu titlu de drept reconstituire in baza legii 18/1991, dobandit prin Lege, cota actuala 1/1, cota initiala 1/1	A1
	1) **LISANDRU MATEI**	

C. Partea III. SARCINI .

Inscrieri privind dezmembramintele dreptului de proprietate, drepturi reale de garanţie şi sarcini	Referinţe
NU SUNT	

Document care conține date cu caracter personal, protejat de prevederile Regulamentului (UE) nr. 679/2016 și Legii 190/2018

Anexa Nr. 1 La Partea I

Teren

Nr cadastral	Suprafaţa (mp)*	Observaţii / Referinţe
	1.005	

* Suprafaţa este determinată in planul de proiecţie Stereo 70.

DETALII LINIARE IMOBIL

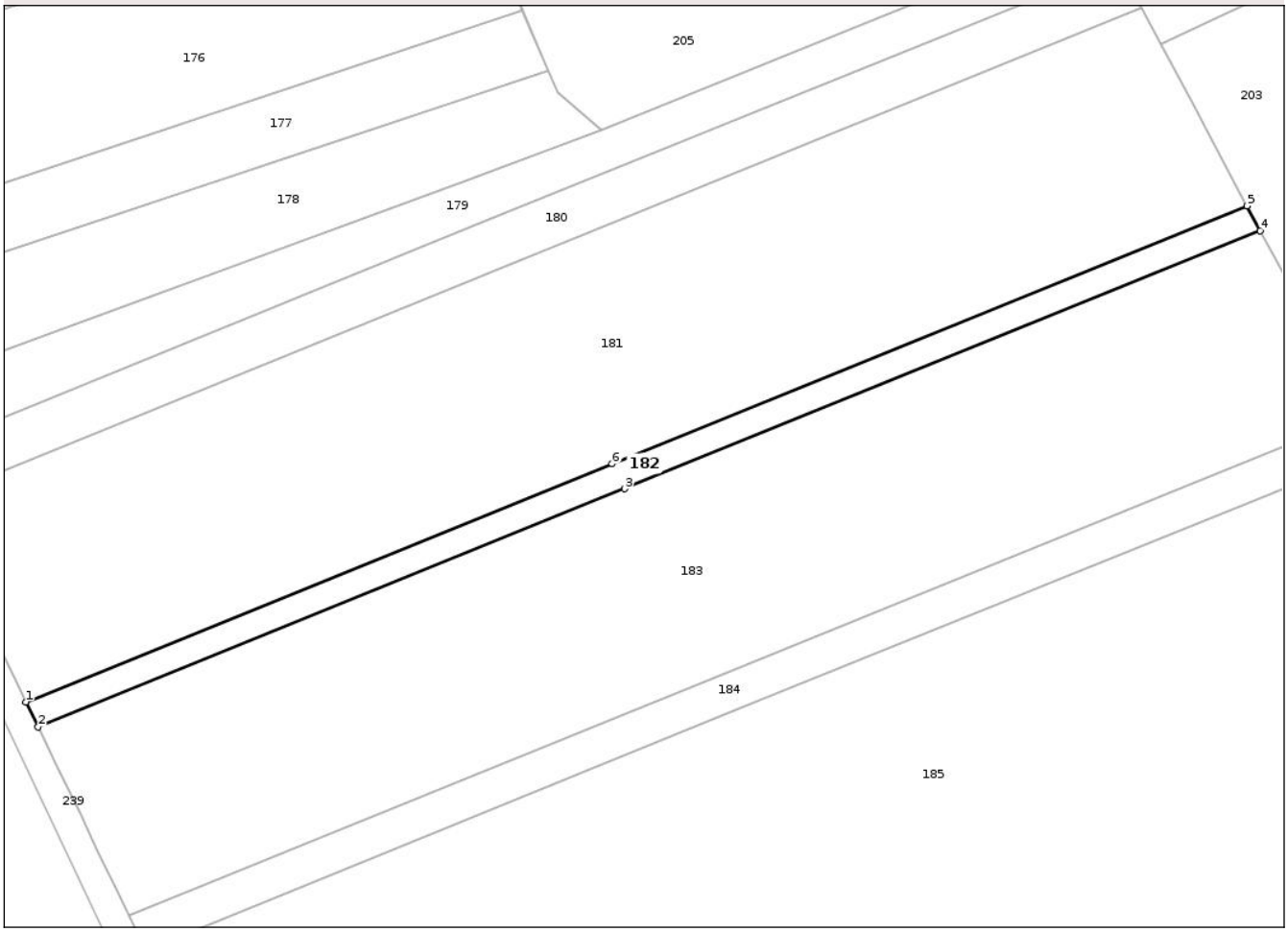

Date referitoare la teren

Crt	Categorie folosință	Intra vilan	Suprafaţa (mp)	Tarla	Parcelă	Nr. topo	Observaţii / Referinţe
1	pasune	NU	482	63	27/19/1	-	
2	padure	NU	523	63	26/7,27/34/1	-	

Lungime Segmente
1) Valorile lungimilor segmentelor sunt obţinute din proiecţie în plan.

Punct început	X / Y	Punct sfârşit	X / Y	Lungime segment (** (m)
1	430.347,805 349.326,21	2	430.349,812 349.322,052	4.617
2	430.349,812 349.322,052	3	430.446,832 349.361,409	104.699
3	430.446,832 349.361,409	4	430.552,013 349.404,077	113.506
4	430.552,013 349.404,077	5	430.549,828 349.408,163	4.634

Document care conține date cu caracter personal, protejat de prevederile Regulamentului (UE) nr. 679/2016 și Legii 190/2018

Punct început	X / Y	Punct sfârşit	X / Y	Lungime segment (** (m)
5	430.549,828 349.408,163	6	430.444,794 349.365,555	113.347
6	430.444,794 349.365,555	1	430.347,805 349.326,21	104.666

** Lungimile segmentelor sunt determinate în planul de proiecţie Stereo 70 şi sunt rotunjite la 1 milimetru.
*** Distanţa dintre puncte este formată din segmente cumulate ce sunt mai mici decât valoarea 1 milimetru.

Document care conține date cu caracter personal, protejat de prevederile Regulamentului (UE) nr. 679/2016 și Legii 190/2018

DATE DESPRE IMOBILUL NR. 183

Oficiul de Cadastru şi Publicitate Imobiliară VALCEA
Biroul de Cadastru şi Publicitate Imobiliară Ramnicu Valcea

A. Partea I. Descrierea imobilului

TEREN Extravilan

Adresa: Jud. Valcea

Nr. Crt	Nr cadastral Nr. topografic	Suprafaţa* (mp)	Observaţii / Referinţe
A1		7.545	Sector cadastral:28 Teren neimprejmuit;

B. Partea II. Proprietari şi acte

Inscrieri privitoare la dreptul de proprietate şi alte drepturi reale		Referinţe
/		
Act Administrativ nr. Adeverinta nr. 2455, din 17/07/2025 emis de Primaria Comunei Madulari;		
B1	Inscrierea posesiei, drept de PROPRIETATE, dobandit prin Lege, cota actuala 1/1, cota initiala 1/1	A1
	1) **NEIDENTIFICAT NEIDENTIFICAT**, CIF:0000000000000	
Act Normativ nr. Legea nr. 7, din 13/03/1996 emis de Parlamentul Romaniei (Art. 13);		
B2	Se noteaza mentiunea de proprietar neidentificat	A1

C. Partea III. SARCINI .

Inscrieri privind dezmembramintele dreptului de proprietate, drepturi reale de garanţie şi sarcini	Referinţe
NU SUNT	

Document care conține date cu caracter personal, protejat de prevederile Regulamentului (UE) nr. 679/2016 și Legii 190/2018

Anexa Nr. 1 La Partea I

Teren

Nr cadastral	Suprafaţa (mp)*	Observaţii / Referinţe
	7.545	

* Suprafaţa este determinată in planul de proiecţie Stereo 70.

DETALII LINIARE IMOBIL

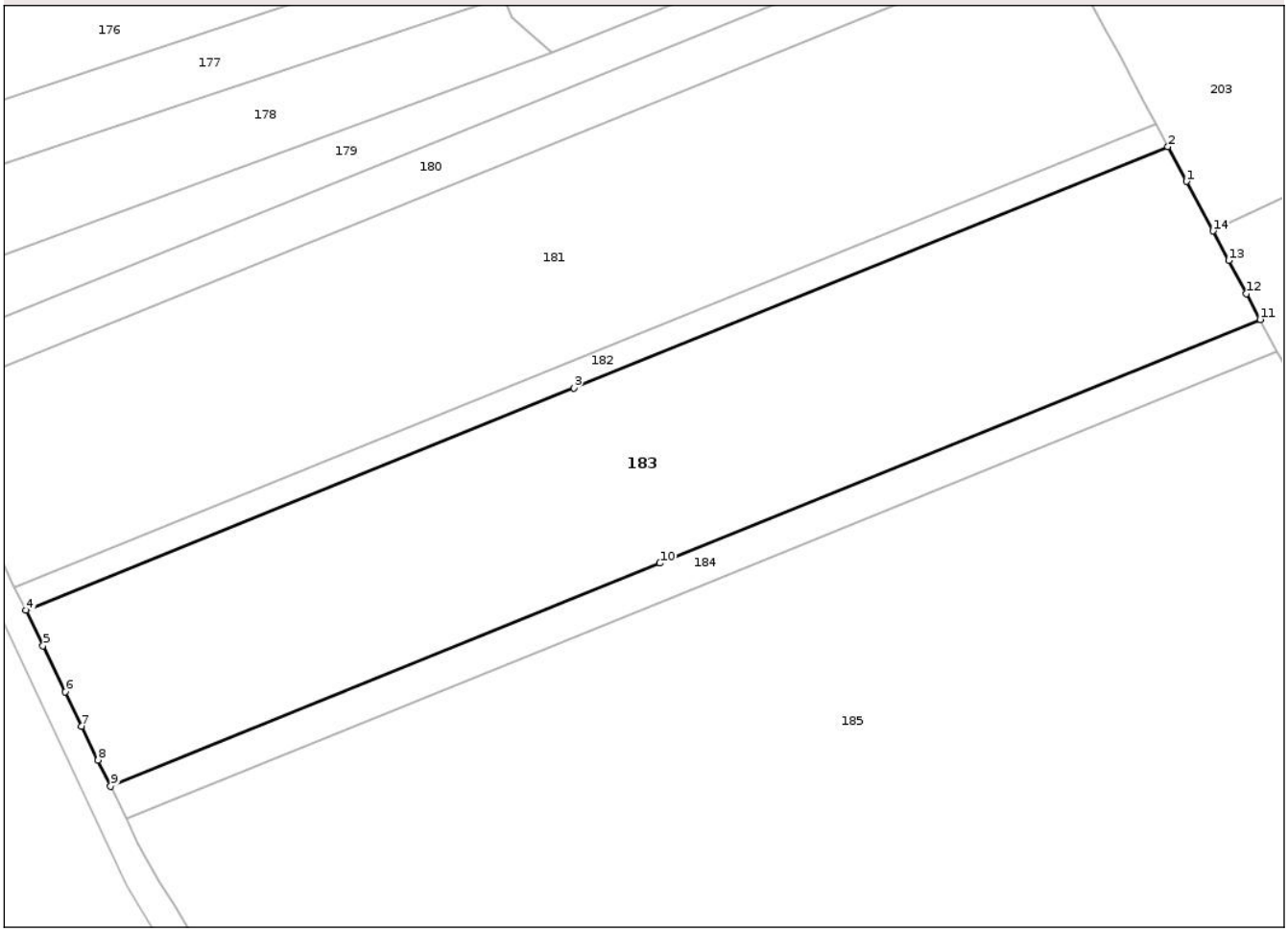

Date referitoare la teren

Crt	Categorie folosință	Intra vilan	Suprafaţa (mp)	Tarla	Parcelă	Nr. topo	Observaţii / Referinţe
1	pasune	NU	3.613	63	27/20/1	-	
2	padure	NU	3.932	63	26/8, 27/35/1	-	

Lungime Segmente
1) Valorile lungimilor segmentelor sunt obţinute din proiecţie în plan.

Punct început	X / Y	Punct sfârşit	X / Y	Lungime segment (** (m)
1	430.555,307 349.397,916	2	430.552,013 349.404,077	6.986
2	430.552,013 349.404,077	3	430.446,832 349.361,409	113.506
3	430.446,832 349.361,409	4	430.349,812 349.322,052	104.699
4	430.349,812 349.322,052	5	430.352,838 349.315,782	6.962

Document care conține date cu caracter personal, protejat de prevederile Regulamentului (UE) nr. 679/2016 și Legii 190/2018

Punct început	X / Y	Punct sfârşit	X / Y	Lungime segment (** (m)
5	430.352,838 349.315,782	6	430.356,762 349.307,652	9.027
6	430.356,762 349.307,652	7	430.359,699 349.301,566	6.758
7	430.359,699 349.301,566	8	430.362,585 349.295,586	6.64
8	430.362,585 349.295,586	9	430.364,823 349.290,949	5.149
9	430.364,823 349.290,949	10	430.462,073 349.330,4	104.947
10	430.462,073 349.330,4	11	430.568,356 349.373,515	114.695
11	430.568,356 349.373,515	12	430.565,92 349.378,072	5.167
12	430.565,92 349.378,072	13	430.562,777 349.383,947	6.663
13	430.562,777 349.383,947	14	430.559,99 349.389,16	5.911
14	430.559,99 349.389,16	1	430.555,307 349.397,916	9.93

** Lungimile segmentelor sunt determinate în planul de proiecţie Stereo 70 şi sunt rotunjite la 1 milimetru.
*** Distanţa dintre puncte este formată din segmente cumulate ce sunt mai mici decât valoarea 1 milimetru.

Document care conține date cu caracter personal, protejat de prevederile Regulamentului (UE) nr. 679/2016 și Legii 190/2018

DATE DESPRE IMOBILUL NR. 184

Oficiul de Cadastru şi Publicitate Imobiliară VALCEA
Biroul de Cadastru şi Publicitate Imobiliară Ramnicu Valcea

A. Partea I. Descrierea imobilului

TEREN Extravilan

Adresa: Jud. Valcea

Nr. Crt	Nr cadastral Nr. topografic	Suprafaţa* (mp)	Observaţii / Referinţe
A1		1.405	Sector cadastral:28 Teren neimprejmuit;

B. Partea II. Proprietari şi acte

Inscrieri privitoare la dreptul de proprietate şi alte drepturi reale		Referinţe
/		
Act Administrativ nr. Titlu de proprietate nr.1115/46909, din 26/03/2002 emis de Comisia Judeteana Valcea;		
B1	Intabulare, drept de PROPRIETATEcu titlu de drept reconstituire in baza legii 18/1991, dobandit prin Lege, cota actuala 1/1, cota initiala 1/1	A1
	1) **PREDESCU ILARIAN**	

C. Partea III. SARCINI .

Inscrieri privind dezmembramintele dreptului de proprietate, drepturi reale de garanţie şi sarcini	Referinţe
NU SUNT	

Document care conține date cu caracter personal, protejat de prevederile Regulamentului (UE) nr. 679/2016 și Legii 190/2018

Anexa Nr. 1 La Partea I

Teren

Nr cadastral	Suprafaţa (mp)*	Observaţii / Referinţe
	1.405	

* Suprafaţa este determinată in planul de proiecţie Stereo 70.

DETALII LINIARE IMOBIL

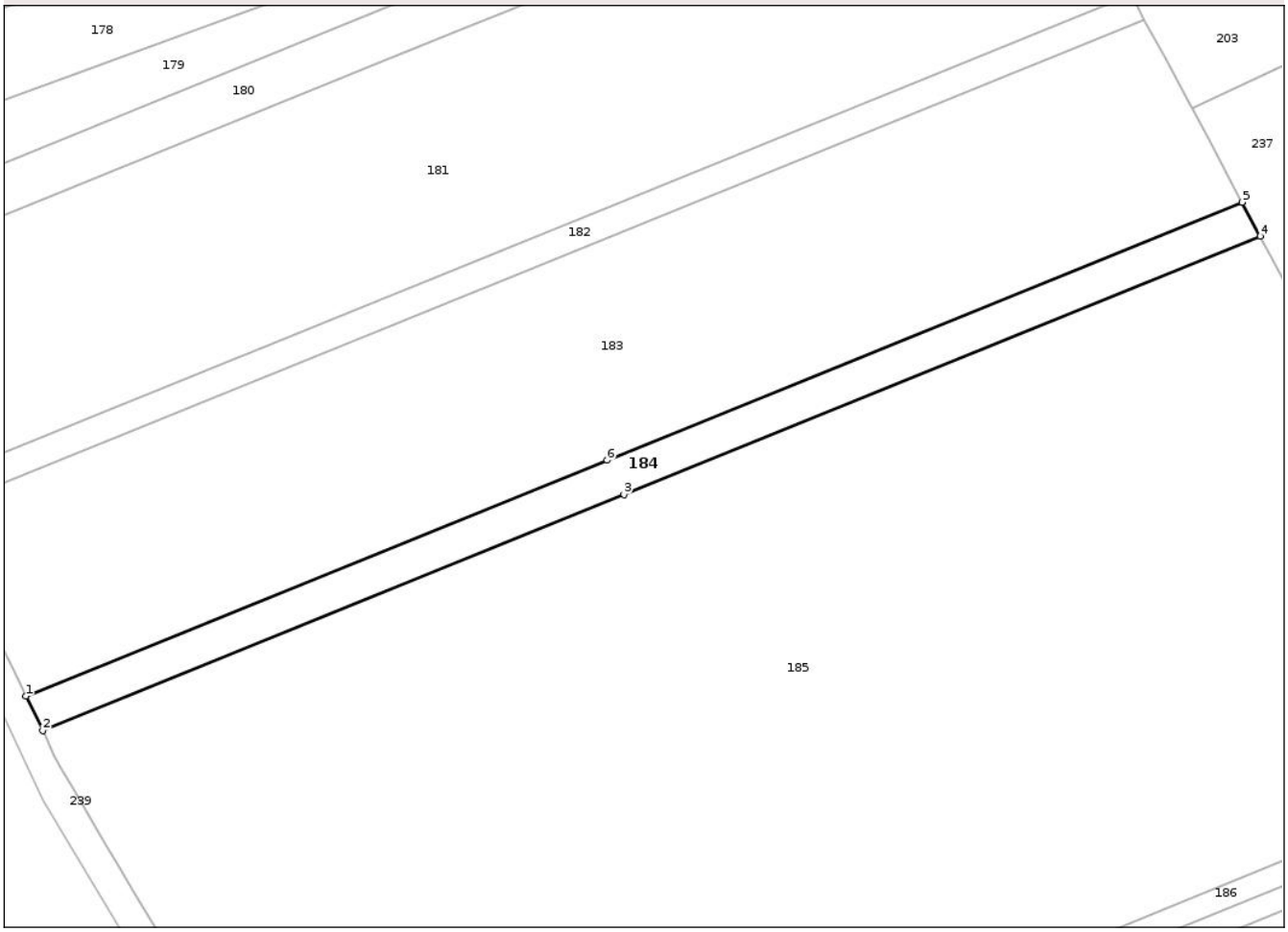

Date referitoare la teren

Crt	Categorie folosință	Intra vilan	Suprafaţa (mp)	Tarla	Parcelă	Nr. topo	Observaţii / Referinţe
1	pasune	NU	671	63	27/25/1	-	
2	padure	NU	734	63	27/40/1, 36/13	-	

Lungime Segmente
1) Valorile lungimilor segmentelor sunt obţinute din proiecţie în plan.

Punct început	X / Y	Punct sfârşit	X / Y	Lungime segment (** (m)
1	430.364,823 349.290,949	2	430.367,608 349.285,18	6.406
2	430.367,608 349.285,18	3	430.464,9 349.324,648	104.993
3	430.464,9 349.324,648	4	430.571,388 349.367,846	114.916
4	430.571,388 349.367,846	5	430.568,356 349.373,515	6.429

Document care conține date cu caracter personal, protejat de prevederile Regulamentului (UE) nr. 679/2016 și Legii 190/2018

Punct început	X / Y	Punct sfârşit	X / Y	Lungime segment (** (m)
5	430.568,356 349.373,515	6	430.462,073 349.330,4	114.695
6	430.462,073 349.330,4	1	430.364,823 349.290,949	104.947

** Lungimile segmentelor sunt determinate în planul de proiecţie Stereo 70 şi sunt rotunjite la 1 milimetru.
*** Distanţa dintre puncte este formată din segmente cumulate ce sunt mai mici decât valoarea 1 milimetru.

Document care conține date cu caracter personal, protejat de prevederile Regulamentului (UE) nr. 679/2016 și Legii 190/2018

DATE DESPRE IMOBILUL NR. 185

Oficiul de Cadastru şi Publicitate Imobiliară VALCEA
Biroul de Cadastru şi Publicitate Imobiliară Ramnicu Valcea

A. Partea I. Descrierea imobilului

TEREN Extravilan

Adresa: Jud. Valcea

Nr. Crt	Nr cadastral Nr. topografic	Suprafaţa* (mp)	Observaţii / Referinţe
A1		21.737	Sector cadastral:28 Teren neimprejmuit;

B. Partea II. Proprietari şi acte

Inscrieri privitoare la dreptul de proprietate şi alte drepturi reale		Referinţe
/		
Act Administrativ nr. Adeverinta nr. 2455, din 17/07/2025 emis de Primaria Comunei Madulari;		
B1	Inscrierea posesiei, drept de PROPRIETATE, dobandit prin Lege, cota actuala 1/1, cota initiala 1/1	A1
	1) **NEIDENTIFICAT NEIDENTIFICAT**, CIF:0000000000000	
Act Normativ nr. Legea nr. 7, din 13/03/1996 emis de Parlamentul Romaniei (Art. 13);		
B2	Se noteaza mentiunea de proprietar neidentificat	A1

C. Partea III. SARCINI .

Inscrieri privind dezmembramintele dreptului de proprietate, drepturi reale de garanţie şi sarcini	Referinţe
NU SUNT	

Document care conține date cu caracter personal, protejat de prevederile Regulamentului (UE) nr. 679/2016 și Legii 190/2018

Anexa Nr. 1 La Partea I

Teren

Nr cadastral	Suprafaţa (mp)*	Observaţii / Referinţe
	21.737	

* Suprafaţa este determinată in planul de proiecţie Stereo 70.

DETALII LINIARE IMOBIL

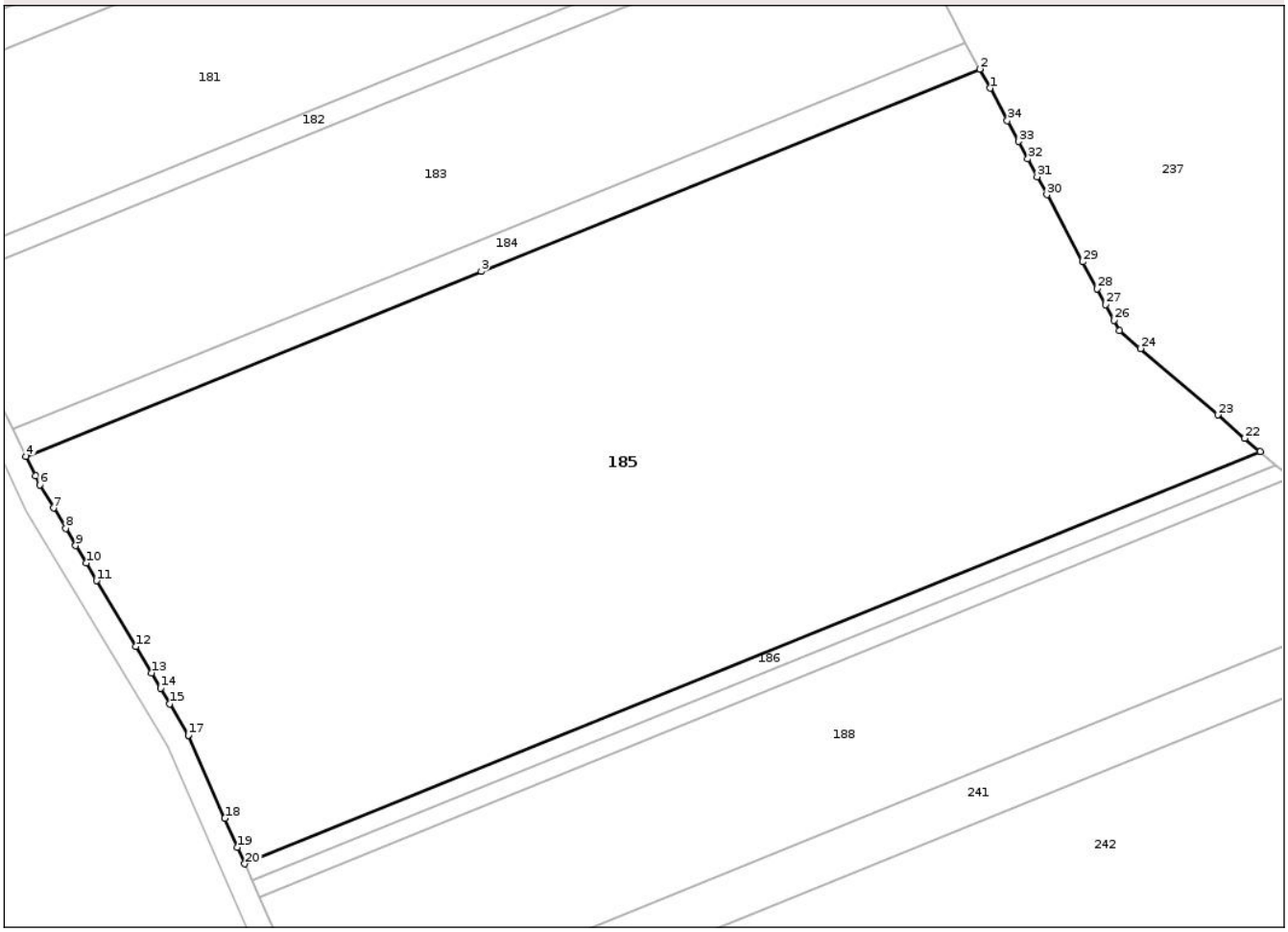

Date referitoare la teren

Crt	Categorie folosință	Intra vilan	Suprafaţa (mp)	Tarla	Parcelă	Nr. topo	Observaţii / Referinţe
1	pasune	NU	11.420	63	27/26/1	-	
2	padure	NU	10.317	63	26/14, 27/41/1	-	

Lungime Segmente

1) Valorile lungimilor segmentelor sunt obţinute din proiecţie în plan.

Punct început	X / Y	Punct sfârşit	X / Y	Lungime segment (** (m)
1	430.573,58 349.363,747	2	430.571,388 349.367,846	4.648
3	430.464,9 349.324,648	4	430.367,608 349.285,18	104.993
5	430.369,621 349.281,008	6	430.370,548 349.279,087	2.133
7	430.373,501 349.274,124	8	430.376,085 349.269,781	5.054

Punct început	X / Y	Punct sfârşit	X / Y	Lungime segment (** (m)
2	430.571,388 349.367,846	3	430.464,9 349.324,648	114.916
4	430.367,608 349.285,18	5	430.369,621 349.281,008	4.632
6	430.370,548 349.279,087	7	430.373,501 349.274,124	5.775
8	430.376,085 349.269,781	9	430.378,256 349.266,131	4.247

Document care conține date cu caracter personal, protejat de prevederile Regulamentului (UE) nr. 679/2016 și Legii 190/2018

Punct început	X / Y	Punct sfârşit	X / Y	Lungime segment (** (m)
9	430.378,256 349.266,131	10	430.380,465 349.262,419	4.32
11	430.382,711 349.258,643	12	430.391,075 349.244,585	16.358
13	430.394,434 349.238,939	14	430.396,38 349.235,669	3.805
15	430.398,346 349.232,364	16	430.402,289 349.225,736	7.712
17	430.402,319 349.225,668	18	430.410,086 349.207,931	19.363
19	430.412,807 349.201,716	20	430.414,356 349.198,179	3.861
21	430.631,327 349.286,196	22	430.628,031 349.289,024	4.343
23	430.622,239 349.293,994	24	430.605,709 349.308,177	21.781
25	430.601,251 349.312,002	26	430.600,077 349.314,199	2.491
27	430.598,274 349.317,57	28	430.596,49 349.320,906	3.783
29	430.593,41 349.326,665	30	430.585,741 349.341,005	16.262
31	430.583,682 349.344,856	32	430.581,657 349.348,644	4.295
33	430.579,666 349.352,367	34	430.577,297 349.356,796	5.023

Punct început	X / Y	Punct sfârşit	X / Y	Lungime segment (** (m)
10	430.380,465 349.262,419	11	430.382,711 349.258,643	4.393
12	430.391,075 349.244,585	13	430.394,434 349.238,939	6.57
14	430.396,38 349.235,669	15	430.398,346 349.232,364	3.846
16	430.402,289 349.225,736	17	430.402,319 349.225,668	0.074
18	430.410,086 349.207,931	19	430.412,807 349.201,716	6.785
20	430.414,356 349.198,179	21	430.631,327 349.286,196	234.144
22	430.628,031 349.289,024	23	430.622,239 349.293,994	7.632
24	430.605,709 349.308,177	25	430.601,251 349.312,002	5.874
26	430.600,077 349.314,199	27	430.598,274 349.317,57	3.823
28	430.596,49 349.320,906	29	430.593,41 349.326,665	6.531
30	430.585,741 349.341,005	31	430.583,682 349.344,856	4.367
32	430.581,657 349.348,644	33	430.579,666 349.352,367	4.222
34	430.577,297 349.356,796	1	430.573,58 349.363,747	7.882

** Lungimile segmentelor sunt determinate în planul de proiecţie Stereo 70 şi sunt rotunjite la 1 milimetru.
*** Distanţa dintre puncte este formată din segmente cumulate ce sunt mai mici decât valoarea 1 milimetru.

Document care conține date cu caracter personal, protejat de prevederile Regulamentului (UE) nr. 679/2016 și Legii 190/2018

DATE DESPRE IMOBILUL NR. 186

Oficiul de Cadastru şi Publicitate Imobiliară VALCEA
Biroul de Cadastru şi Publicitate Imobiliară Ramnicu Valcea

A. Partea I. Descrierea imobilului

TEREN Extravilan

Adresa: Jud. Valcea

Nr. Crt	Nr cadastral Nr. topografic	Suprafaţa* (mp)	Observaţii / Referinţe
A1		900	Sector cadastral:28 Teren neimprejmuit;

B. Partea II. Proprietari şi acte

Inscrieri privitoare la dreptul de proprietate şi alte drepturi reale		Referinţe
/		
Act Administrativ nr. Titlu de proprietate nr.1120/46909, din 26/03/2002 emis de Comisia Judeteana Valcea;		
B1	Intabulare, drept de PROPRIETATEcu titlu de drept reconstituire in baza legii 18/1991, dobandit prin Lege, cota actuala 1/1, cota initiala 1/1	A1
	1) **CISMARU ION**	

C. Partea III. SARCINI .

Inscrieri privind dezmembramintele dreptului de proprietate, drepturi reale de garanţie şi sarcini	Referinţe
NU SUNT	

Anexa Nr. 1 La Partea I

Teren

Nr cadastral	Suprafaţa (mp)*	Observaţii / Referinţe
	900	

* Suprafaţa este determinată in planul de proiecţie Stereo 70.

DETALII LINIARE IMOBIL

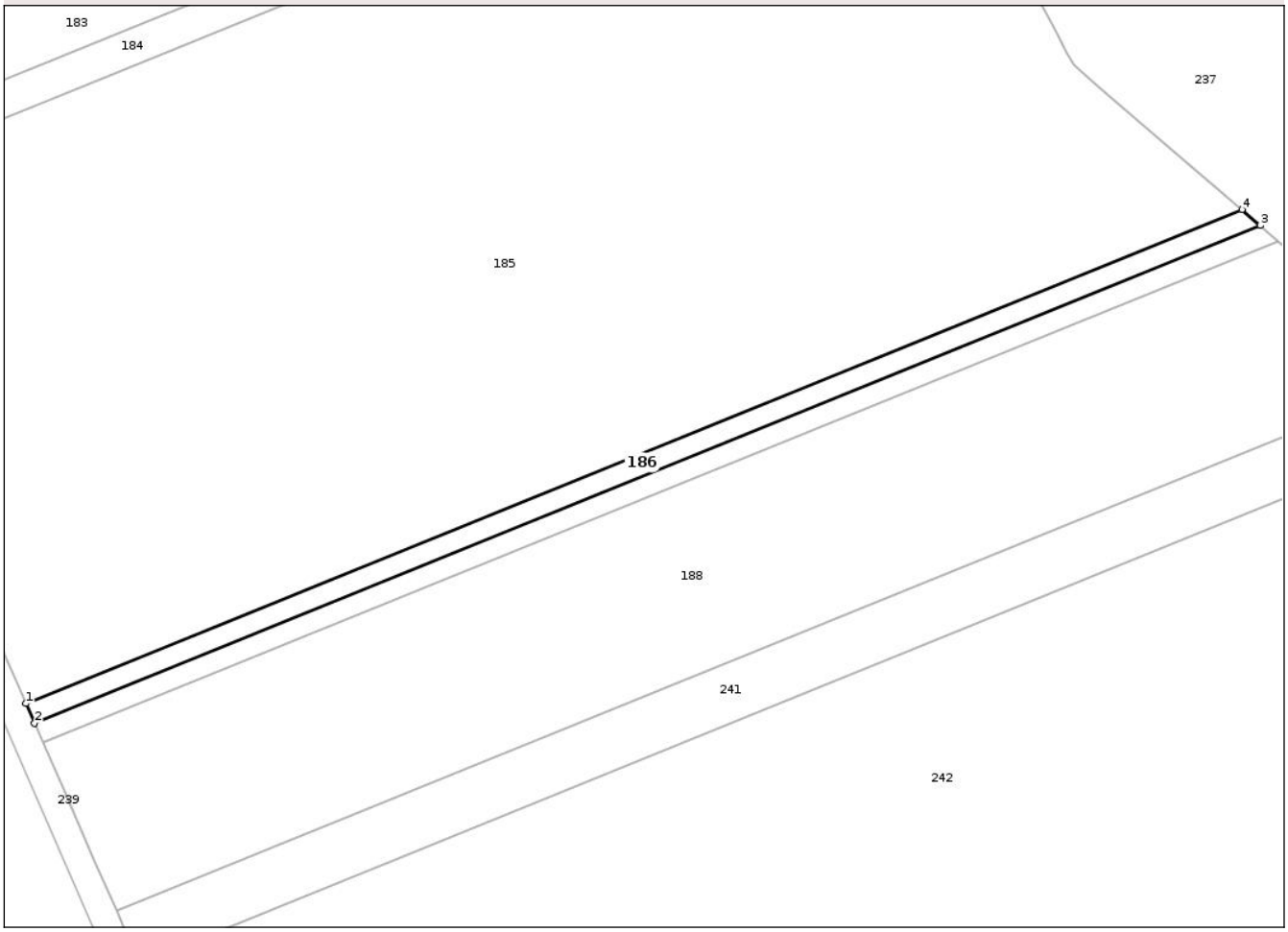

Date referitoare la teren

Crt	Categorie folosință	Intra vilan	Suprafaţa (mp)	Tarla	Parcelă	Nr. topo	Observaţii / Referinţe
1	pasune	NU	900	63	27/55/1	-	

Lungime Segmente
1) Valorile lungimilor segmentelor sunt obţinute din proiecţie în plan.

Punct început	X / Y	Punct sfârşit	X / Y	Lungime segment (** (m)
1	430.414,356 349.198,179	2	430.415,892 349.194,671	3.83
2	430.415,892 349.194,671	3	430.634,596 349.283,391	236.014
3	430.634,596 349.283,391	4	430.631,327 349.286,196	4.307
4	430.631,327 349.286,196	1	430.414,356 349.198,179	234.144

**** Lungimile segmentelor sunt determinate în planul de proiecţie Stereo 70 şi sunt rotunjite la 1 milimetru.**

Document care conține date cu caracter personal, protejat de prevederile Regulamentului (UE) nr. 679/2016 și Legii 190/2018

***** Distanţa dintre puncte este formată din segmente cumulate ce sunt mai mici decât valoarea 1 milimetru.**

DATE DESPRE IMOBILUL NR. 187

Oficiul de Cadastru şi Publicitate Imobiliară VALCEA
Biroul de Cadastru şi Publicitate Imobiliară Ramnicu Valcea

A. Partea I. Descrierea imobilului

TEREN Extravilan

Adresa: Jud. Valcea

Nr. Crt	Nr cadastral Nr. topografic	Suprafaţa* (mp)	Observaţii / Referinţe
A1		905	Sector cadastral:28 Teren neimprejmuit;

B. Partea II. Proprietari şi acte

Inscrieri privitoare la dreptul de proprietate şi alte drepturi reale		Referinţe
/		
Act Administrativ nr. Titlu de proprietate nr.1121/46909, din 26/03/2002 emis de Comisia Judeteana Valcea;		
B1	Intabulare, drept de PROPRIETATEcu titlu de drept reconstituire in baza legii 18/1991, dobandit prin Lege, cota actuala 1/1, cota initiala 1/1	A1
	1) **PIRVU MARIA**	

C. Partea III. SARCINI .

Inscrieri privind dezmembramintele dreptului de proprietate, drepturi reale de garanţie şi sarcini	Referinţe
NU SUNT	

Document care conține date cu caracter personal, protejat de prevederile Regulamentului (UE) nr. 679/2016 și Legii 190/2018

Anexa Nr. 1 La Partea I

Teren

Nr cadastral	Suprafaţa (mp)*	Observaţii / Referinţe
	905	

* Suprafaţa este determinată in planul de proiecţie Stereo 70.

DETALII LINIARE IMOBIL

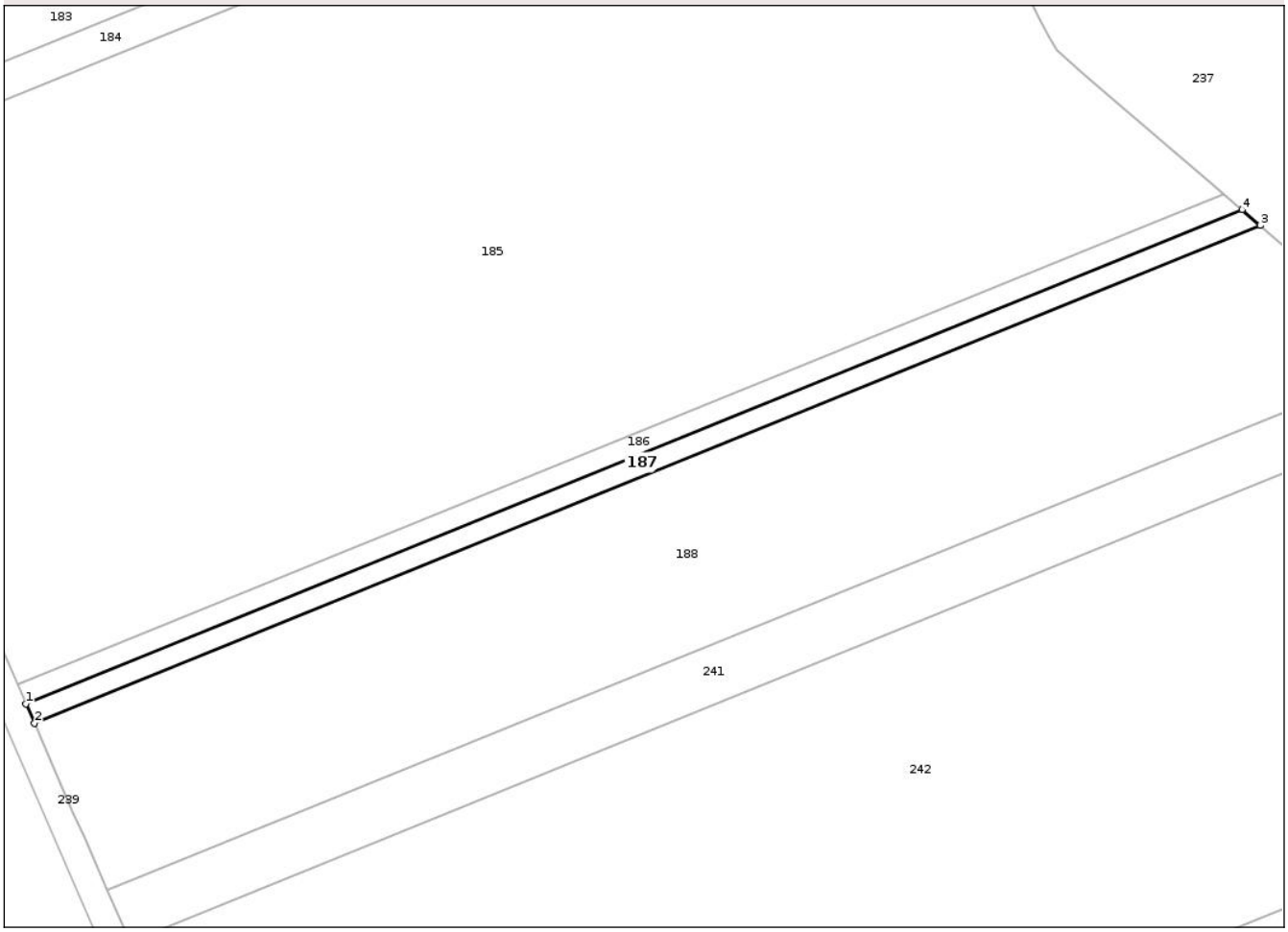

Date referitoare la teren

Crt	Categorie folosință	Intra vilan	Suprafaţa (mp)	Tarla	Parcelă	Nr. topo	Observaţii / Referinţe
1	pasune	NU	905	63	27/56/1	-	

Lungime Segmente
1) Valorile lungimilor segmentelor sunt obţinute din proiecţie în plan.

Punct început	X / Y	Punct sfârşit	X / Y	Lungime segment (** (m)
1	430.415,892 349.194,671	2	430.417,425 349.191,171	3.821
2	430.417,425 349.191,171	3	430.637,858 349.280,593	237.88
3	430.637,858 349.280,593	4	430.634,596 349.283,391	4.298
4	430.634,596 349.283,391	1	430.415,892 349.194,671	236.014

**** Lungimile segmentelor sunt determinate în planul de proiecţie Stereo 70 şi sunt rotunjite la 1 milimetru.**

Document care conține date cu caracter personal, protejat de prevederile Regulamentului (UE) nr. 679/2016 și Legii 190/2018

***** Distanţa dintre puncte este formată din segmente cumulate ce sunt mai mici decât valoarea 1 milimetru.**

Document care conține date cu caracter personal, protejat de prevederile Regulamentului (UE) nr. 679/2016 și Legii 190/2018

DATE DESPRE IMOBILUL NR. 188

Oficiul de Cadastru şi Publicitate Imobiliară VALCEA
Biroul de Cadastru şi Publicitate Imobiliară Ramnicu Valcea

A. Partea I. Descrierea imobilului

TEREN Extravilan

Adresa: Jud. Valcea

Nr. Crt	Nr cadastral Nr. topografic	Suprafaţa* (mp)	Observaţii / Referinţe
A1		7.807	Sector cadastral:28 Teren neimprejmuit;

B. Partea II. Proprietari şi acte

Inscrieri privitoare la dreptul de proprietate şi alte drepturi reale		Referinţe
/		
Act Administrativ nr. Adeverinta nr. 2455, din 17/07/2025 emis de Primaria Comunei Madulari;		
B1	Inscrierea posesiei, drept de PROPRIETATE, dobandit prin Lege, cota actuala 1/1, cota initiala 1/1	A1
	1) **NEIDENTIFICAT NEIDENTIFICAT**, CIF:0000000000000	
Act Normativ nr. Legea nr. 7, din 13/03/1996 emis de Parlamentul Romaniei (Art. 13);		
B2	Se noteaza mentiunea de proprietar neidentificat	A1

C. Partea III. SARCINI .

Inscrieri privind dezmembramintele dreptului de proprietate, drepturi reale de garanţie şi sarcini	Referinţe
NU SUNT	

Document care conține date cu caracter personal, protejat de prevederile Regulamentului (UE) nr. 679/2016 și Legii 190/2018

Anexa Nr. 1 La Partea I

Teren

Nr cadastral	Suprafaţa (mp)*	Observaţii / Referinţe
	7.807	

* Suprafaţa este determinată in planul de proiecţie Stereo 70.

DETALII LINIARE IMOBIL

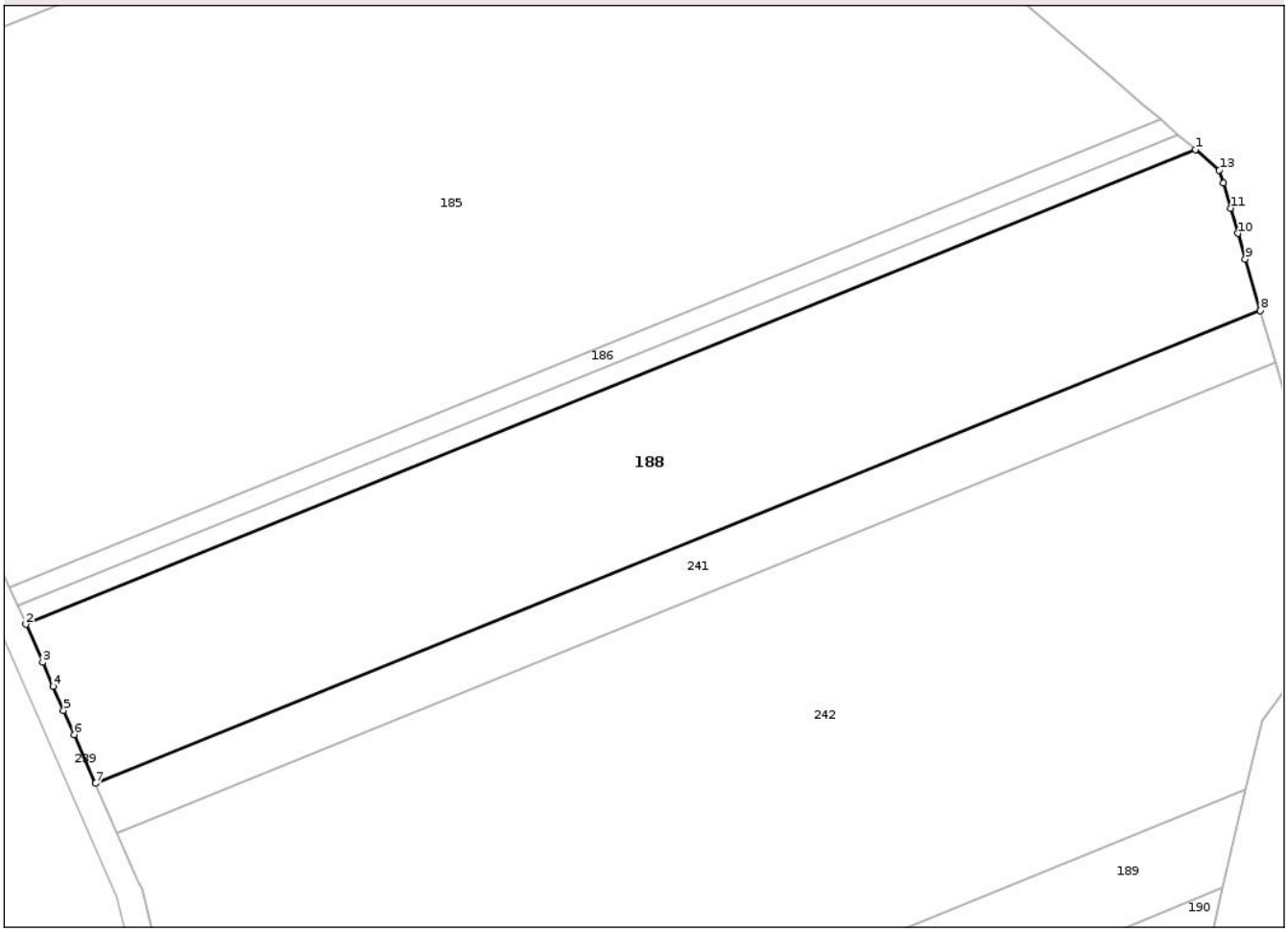

Date referitoare la teren

Crt	Categorie folosință	Intra vilan	Suprafaţa (mp)	Tarla	Parcelă	Nr. topo	Observaţii / Referinţe
1	pasune	NU	7.807	63	27/57/1	-	

Lungime Segmente
1) Valorile lungimilor segmentelor sunt obţinute din proiecţie în plan.

Punct început	X / Y	Punct sfârşit	X / Y	Lungime segment (** (m)
1	430.637,858 349.280,593	2	430.417,425 349.191,171	237.88
2	430.417,425 349.191,171	3	430.420,568 349.183,994	7.835
3	430.420,568 349.183,994	4	430.422,537 349.179,497	4.909
4	430.422,537 349.179,497	5	430.424,52 349.174,969	4.943
5	430.424,52 349.174,969	6	430.426,517 349.170,409	4.978

Document care conține date cu caracter personal, protejat de prevederile Regulamentului (UE) nr. 679/2016 și Legii 190/2018

Punct început	X / Y	Punct sfârşit	X / Y	Lungime segment (** (m)
6	430.426,517 349.170,409	7	430.430,545 349.161,209	10.043
7	430.430,545 349.161,209	8	430.650,09 349.250,271	236.922
8	430.650,09 349.250,271	9	430.647,27 349.259,961	10.092
9	430.647,27 349.259,961	10	430.645,872 349.264,763	5.001
10	430.645,872 349.264,763	11	430.644,483 349.269,533	4.968
11	430.644,483 349.269,533	12	430.643,105 349.274,27	4.933
12	430.643,105 349.274,27	13	430.642,398 349.276,697	2.528
13	430.642,398 349.276,697	1	430.637,858 349.280,593	5.983

** Lungimile segmentelor sunt determinate în planul de proiecţie Stereo 70 şi sunt rotunjite la 1 milimetru.
*** Distanţa dintre puncte este formată din segmente cumulate ce sunt mai mici decât valoarea 1 milimetru.

Document care conține date cu caracter personal, protejat de prevederile Regulamentului (UE) nr. 679/2016 și Legii 190/2018

DATE DESPRE IMOBILUL NR. 189

Oficiul de Cadastru şi Publicitate Imobiliară VALCEA
Biroul de Cadastru şi Publicitate Imobiliară Ramnicu Valcea

A. Partea I. Descrierea imobilului

TEREN Extravilan

Adresa: Jud. Valcea

Nr. Crt	Nr cadastral Nr. topografic	Suprafaţa* (mp)	Observaţii / Referinţe
A1		3.168	Sector cadastral:28 Teren neimprejmuit;

B. Partea II. Proprietari şi acte

Inscrieri privitoare la dreptul de proprietate şi alte drepturi reale		Referinţe
/		
Act Administrativ nr. Titlu de proprietate nr.4148, din 07/09/2007 emis de Comisia Judeteana Valcea;		
B1	Intabulare, drept de PROPRIETATEcu titlu de drept reconstituire in baza legii 18/1991, dobandit prin Lege, cota actuala 1/1, cota initiala 1/1	A1
	1) **LISANDRU MATEI**	

C. Partea III. SARCINI .

Inscrieri privind dezmembramintele dreptului de proprietate, drepturi reale de garanţie şi sarcini	Referinţe
NU SUNT	

Document care conține date cu caracter personal, protejat de prevederile Regulamentului (UE) nr. 679/2016 și Legii 190/2018

Anexa Nr. 1 La Partea I

Teren

Nr cadastral	Suprafaţa (mp)*	Observaţii / Referinţe
	3.168	

* Suprafaţa este determinată in planul de proiecţie Stereo 70.

DETALII LINIARE IMOBIL

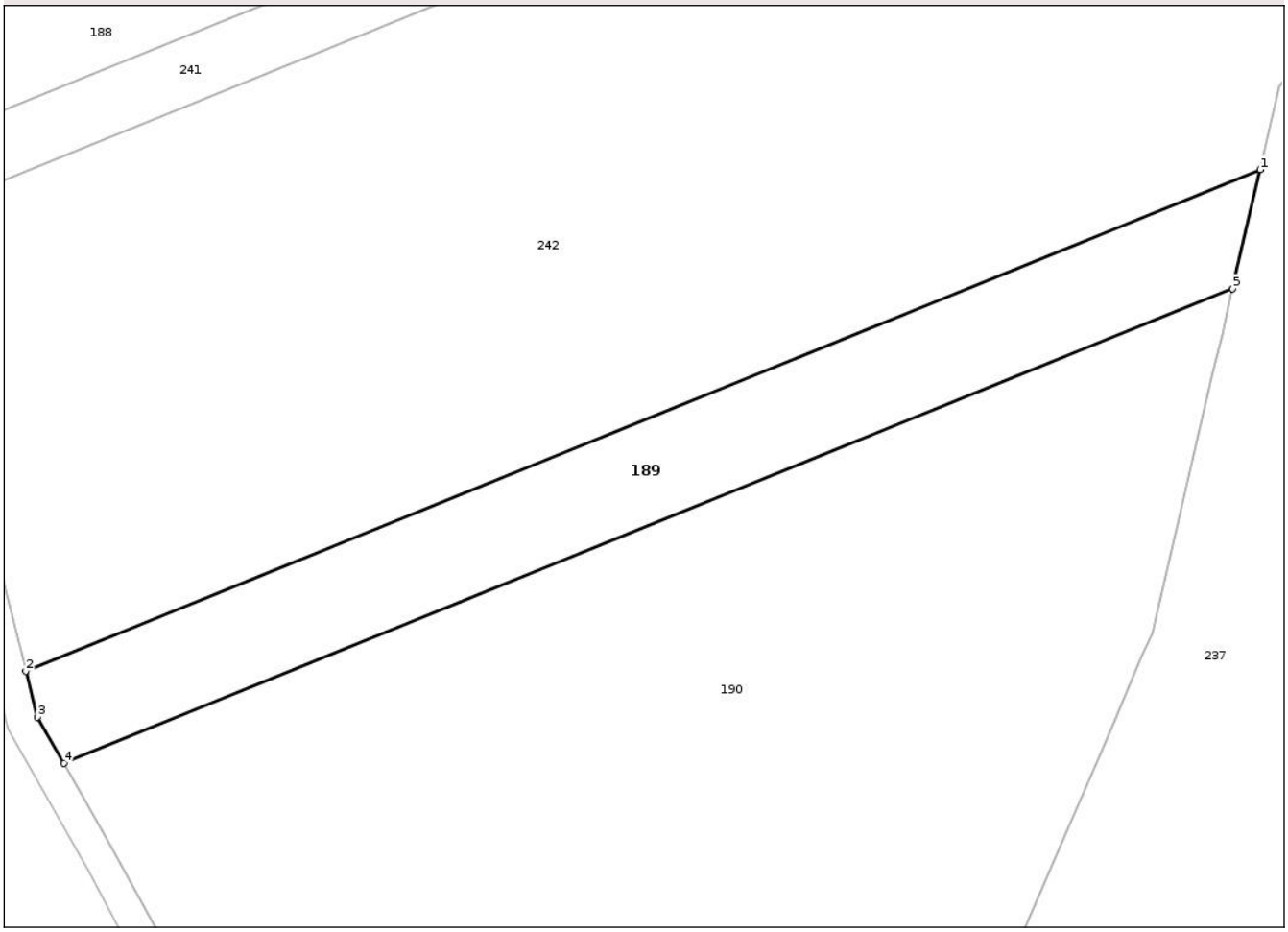

Date referitoare la teren

Crt	Categorie folosință	Intra vilan	Suprafaţa (mp)	Tarla	Parcelă	Nr. topo	Observaţii / Referinţe
1	pasune	NU	3.168	63	27/72/1	-	

Lungime Segmente
1) Valorile lungimilor segmentelor sunt obţinute din proiecţie în plan.

Punct început	X / Y	Punct sfârşit	X / Y	Lungime segment (** (m)
1	430.647,391 349.160,068	2	430.454,347 349.081,757	208.323
2	430.454,347 349.081,757	3	430.456,168 349.074,573	7.411
3	430.456,168 349.074,573	4	430.460,29 349.067,352	8.315
4	430.460,29 349.067,352	5	430.643,064 349.141,497	197.241
5	430.643,064 349.141,497	1	430.647,391 349.160,068	19.068

Document care conține date cu caracter personal, protejat de prevederile Regulamentului (UE) nr. 679/2016 și Legii 190/2018

** Lungimile segmentelor sunt determinate în planul de proiecţie Stereo 70 şi sunt rotunjite la 1 milimetru.
*** Distanţa dintre puncte este formată din segmente cumulate ce sunt mai mici decât valoarea 1 milimetru.

Document care conține date cu caracter personal, protejat de prevederile Regulamentului (UE) nr. 679/2016 și Legii 190/2018

DATE DESPRE IMOBILUL NR. 190

Oficiul de Cadastru şi Publicitate Imobiliară VALCEA
Biroul de Cadastru şi Publicitate Imobiliară Ramnicu Valcea

A. Partea I. Descrierea imobilului

TEREN Extravilan

Adresa: Jud. Valcea

Nr. Crt	Nr cadastral Nr. topografic	Suprafaţa* (mp)	Observaţii / Referinţe
A1		21.909	Sector cadastral:28 Teren neimprejmuit;

B. Partea II. Proprietari şi acte

Inscrieri privitoare la dreptul de proprietate şi alte drepturi reale		Referinţe
/		
Act Administrativ nr. Adeverinta nr. 2455, din 17/07/2025 emis de Primaria Comunei Madulari;		
B1	Inscrierea posesiei, drept de PROPRIETATE, dobandit prin Lege, cota actuala 1/1, cota initiala 1/1	A1
	1) **NEIDENTIFICAT NEIDENTIFICAT**, CIF:0000000000000	
Act Normativ nr. Legea nr. 7, din 13/03/1996 emis de Parlamentul Romaniei (Art. 13);		
B2	Se noteaza mentiunea de proprietar neidentificat	A1

C. Partea III. SARCINI .

Inscrieri privind dezmembramintele dreptului de proprietate, drepturi reale de garanţie şi sarcini	Referinţe
NU SUNT	

Document care conține date cu caracter personal, protejat de prevederile Regulamentului (UE) nr. 679/2016 și Legii 190/2018

Anexa Nr. 1 La Partea I

Teren

Nr cadastral	Suprafaţa (mp)*	Observaţii / Referinţe
	21.909	

* Suprafaţa este determinată in planul de proiecţie Stereo 70.

DETALII LINIARE IMOBIL

Date referitoare la teren

Crt	Categorie folosință	Intra vilan	Suprafaţa (mp)	Tarla	Parcelă	Nr. topo	Observaţii / Referinţe
1	pasune	NU	21.909	63	27/73/1	-	

Lungime Segmente
1) Valorile lungimilor segmentelor sunt obţinute din proiecţie în plan.

Punct început	X / Y	Punct sfârşit	X / Y	Lungime segment (** (m)
1	430.463,28 349.062,114	2	430.465,78 349.057,736	5.042
3	430.468,42 349.053,111	4	430.476,758 349.037,709	17.514
5	430.478,402 349.022,895	6	430.479,311 349.014,711	8.234
7	430.479,946 349.009,633	8	430.481,358 349.004,924	4.916
9	430.488,633 348.980,662	10	430.488,675 348.980,523	0.145

Punct început	X / Y	Punct sfârşit	X / Y	Lungime segment (** (m)
2	430.465,78 349.057,736	3	430.468,42 349.053,111	5.325
4	430.476,758 349.037,709	5	430.478,402 349.022,895	14.905
6	430.479,311 349.014,711	7	430.479,946 349.009,633	5.118
8	430.481,358 349.004,924	9	430.488,633 348.980,662	25.329
10	430.488,675 348.980,523	11	430.490,506 348.976,249	4.65

Document care conține date cu caracter personal, protejat de prevederile Regulamentului (UE) nr. 679/2016 și Legii 190/2018

Punct început	X / Y	Punct sfârşit	X / Y	Lungime segment (** (m)
11	430.490,506 348.976,249	12	430.492,008 348.972,742	3.815
13	430.495,031 348.965,682	14	430.497,735 348.959,369	6.868
15	430.499,686 348.954,813	16	430.501,169 348.951,351	3.766
17	430.502,667 348.948,433	18	430.512,858 348.928,552	22.341
19	430.518,232 348.904,352	20	430.529,232 348.902,721	11.12
21	430.546,735 348.893,663	22	430.571,67 348.952,41	63.82
23	430.584,36 348.981,573	24	430.588,371 348.990,79	10.052
25	430.591,197 348.997,283	26	430.595,112 349.006,281	9.813
27	430.599,491 349.016,344	28	430.601,666 349.021,343	5.452
29	430.604,4 349.027,625	30	430.618,781 349.060,671	36.04
31	430.621,572 349.067,086	32	430.624,391 349.073,565	7.066
33	430.628,911 349.083,951	34	430.630,51 349.087,626	4.008
35	430.640,016 349.128,418	36	430.641,404 349.134,373	6.115
37	430.643,064 349.141,497	38	430.460,29 349.067,352	197.241

Punct început	X / Y	Punct sfârşit	X / Y	Lungime segment (** (m)
12	430.492,008 348.972,742	13	430.495,031 348.965,682	7.68
14	430.497,735 348.959,369	15	430.499,686 348.954,813	4.956
16	430.501,169 348.951,351	17	430.502,667 348.948,433	3.28
18	430.512,858 348.928,552	19	430.518,232 348.904,352	24.79
20	430.529,232 348.902,721	21	430.546,735 348.893,663	19.708
22	430.571,67 348.952,41	23	430.584,36 348.981,573	31.804
24	430.588,371 348.990,79	25	430.591,197 348.997,283	7.081
26	430.595,112 349.006,281	27	430.599,491 349.016,344	10.974
28	430.601,666 349.021,343	29	430.604,4 349.027,625	6.851
30	430.618,781 349.060,671	31	430.621,572 349.067,086	6.996
32	430.624,391 349.073,565	33	430.628,911 349.083,951	11.327
34	430.630,51 349.087,626	35	430.640,016 349.128,418	41.885
36	430.641,404 349.134,373	37	430.643,064 349.141,497	7.315
38	430.460,29 349.067,352	1	430.463,28 349.062,114	6.031

**** Lungimile segmentelor sunt determinate în planul de proiecţie Stereo 70 şi sunt rotunjite la 1 milimetru.**
***** Distanţa dintre puncte este formată din segmente cumulate ce sunt mai mici decât valoarea 1 milimetru.**

Document care conține date cu caracter personal, protejat de prevederile Regulamentului (UE) nr. 679/2016 și Legii 190/2018

DATE DESPRE IMOBILUL NR. 191

Oficiul de Cadastru şi Publicitate Imobiliară VALCEA
Biroul de Cadastru şi Publicitate Imobiliară Ramnicu Valcea

A. Partea I. Descrierea imobilului

TEREN Extravilan

Adresa: Jud. Valcea

Nr. Crt	Nr cadastral Nr. topografic	Suprafaţa* (mp)	Observaţii / Referinţe
A1		9.078	Sector cadastral:28 Teren neimprejmuit;

B. Partea II. Proprietari şi acte

Inscrieri privitoare la dreptul de proprietate şi alte drepturi reale		Referinţe
/		
Act Administrativ nr. Adeverinta nr.2455, din 17/07/2025 emis de Primaria Comunei Madulari;		
B1	Inscrierea posesiei, drept de PROPRIETATE, dobandit prin Lege, cota actuala 1/1, cota initiala 1/1	A1
	1) **NEIDENTIFICAT NEIDENTIFICAT**, CIF:0000000000000	
Act Normativ nr. Legea nr.7, din 13/03/1996 emis de Parlamentul Romaniei (Art.13);		
B2	Se noteaza mentiunea de proprietar neidentificat	A1

C. Partea III. SARCINI .

Inscrieri privind dezmembramintele dreptului de proprietate, drepturi reale de garanţie şi sarcini	Referinţe
NU SUNT	

Document care conține date cu caracter personal, protejat de prevederile Regulamentului (UE) nr. 679/2016 și Legii 190/2018

Anexa Nr. 1 La Partea I

Teren

Nr cadastral	Suprafaţa (mp)*	Observaţii / Referinţe
	9.078	

* Suprafaţa este determinată in planul de proiecţie Stereo 70.

DETALII LINIARE IMOBIL

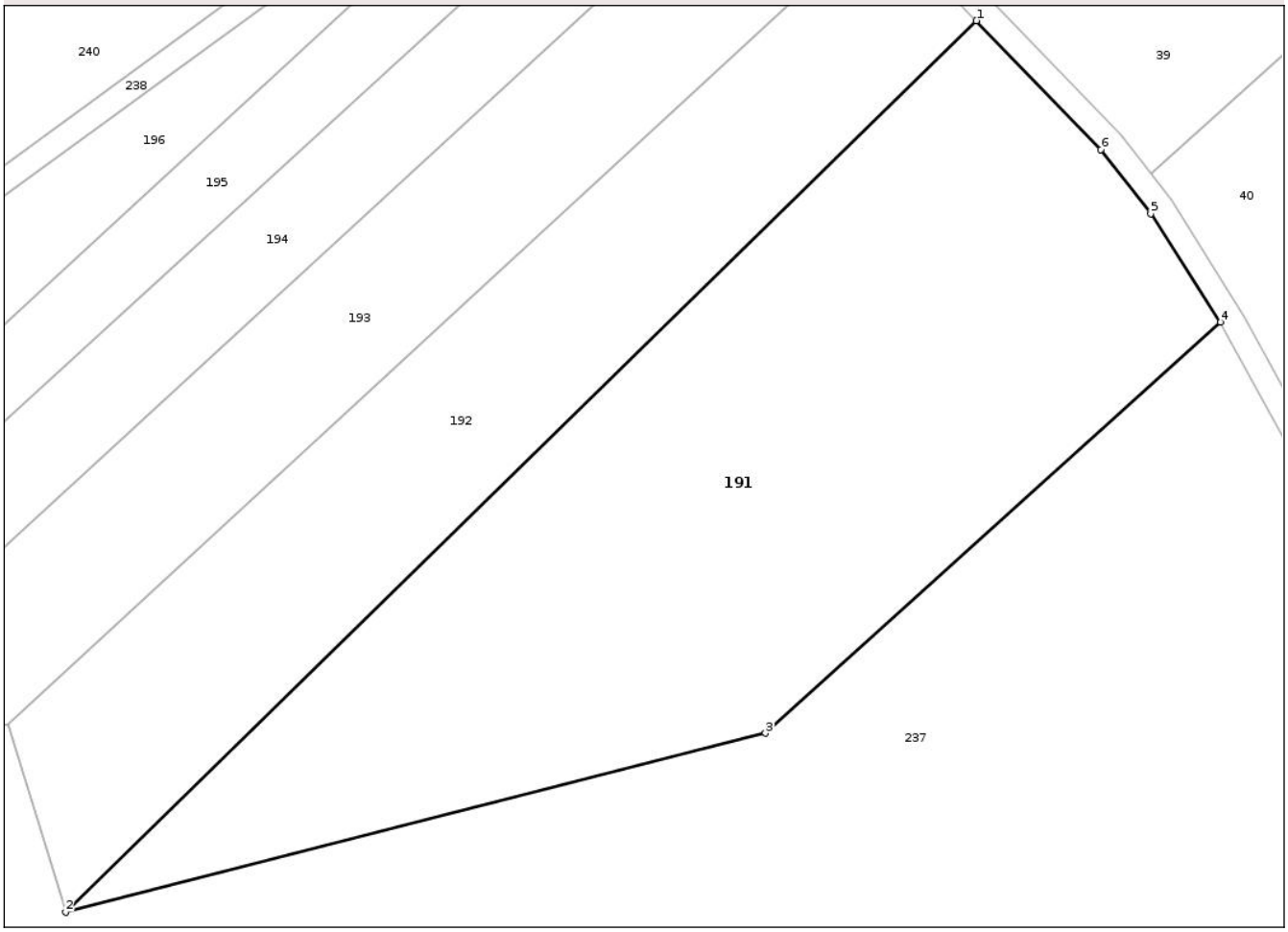

Date referitoare la teren

Crt	Categorie folosință	Intra vilan	Suprafaţa (mp)	Tarla	Parcelă	Nr. topo	Observaţii / Referinţe
1	padure	NU	9.078	63	19	-	U.P. II, U.A. 115

Lungime Segmente
1) Valorile lungimilor segmentelor sunt obţinute din proiecţie în plan.

Punct început	X / Y	Punct sfârşit	X / Y	Lungime segment (** (m)
1	431.042,287 349.744,929	2	430.896,115 349.601,989	204.446
2	430.896,115 349.601,989	3	431.008,442 349.630,679	115.933
3	431.008,442 349.630,679	4	431.081,481 349.696,581	98.376
4	431.081,481 349.696,581	5	431.070,274 349.713,978	20.694
5	431.070,274 349.713,978	6	431.062,276 349.724,23	13.003

Document care conține date cu caracter personal, protejat de prevederile Regulamentului (UE) nr. 679/2016 și Legii 190/2018

Punct început	X / Y	Punct sfârşit	X / Y	Lungime segment (** (m)
6	431.062,276 349.724,23	1	431.042,287 349.744,929	28.775

** Lungimile segmentelor sunt determinate în planul de proiecţie Stereo 70 şi sunt rotunjite la 1 milimetru.
*** Distanţa dintre puncte este formată din segmente cumulate ce sunt mai mici decât valoarea 1 milimetru.

DATE DESPRE IMOBILUL NR. 192

Oficiul de Cadastru şi Publicitate Imobiliară VALCEA
Biroul de Cadastru şi Publicitate Imobiliară Ramnicu Valcea

A. Partea I. Descrierea imobilului

TEREN Extravilan

Adresa: Jud. Valcea

Nr. Crt	Nr cadastral Nr. topografic	Suprafaţa* (mp)	Observaţii / Referinţe
A1		4.999	Sector cadastral:28 Teren neimprejmuit;

B. Partea II. Proprietari şi acte

Inscrieri privitoare la dreptul de proprietate şi alte drepturi reale		Referinţe
/		
Act Administrativ nr. Proces verbal de punere in posesie nr. 22, din 20/10/2013 emis de Primaria Comunei Madulari (Hotararea Comisiei Judetene nr.3905 din 22.04.2004 eliberata de Comisia Judeteana pentru stabilirea dreptului de proprietate asupra terenurilor);		
B1	Inscrierea provizorie, drept de PROPRIETATE, dobandit prin Lege, cota actuala 1/1, cota initiala 1/1	A1
	1) **CIOBANU VIOREL**	

C. Partea III. SARCINI .

Inscrieri privind dezmembramintele dreptului de proprietate, drepturi reale de garanţie şi sarcini	Referinţe
NU SUNT	

Document care conține date cu caracter personal, protejat de prevederile Regulamentului (UE) nr. 679/2016 și Legii 190/2018

Anexa Nr. 1 La Partea I

Teren

Nr cadastral	Suprafaţa (mp)*	Observaţii / Referinţe
	4.999	

* Suprafaţa este determinată in planul de proiecţie Stereo 70.

DETALII LINIARE IMOBIL

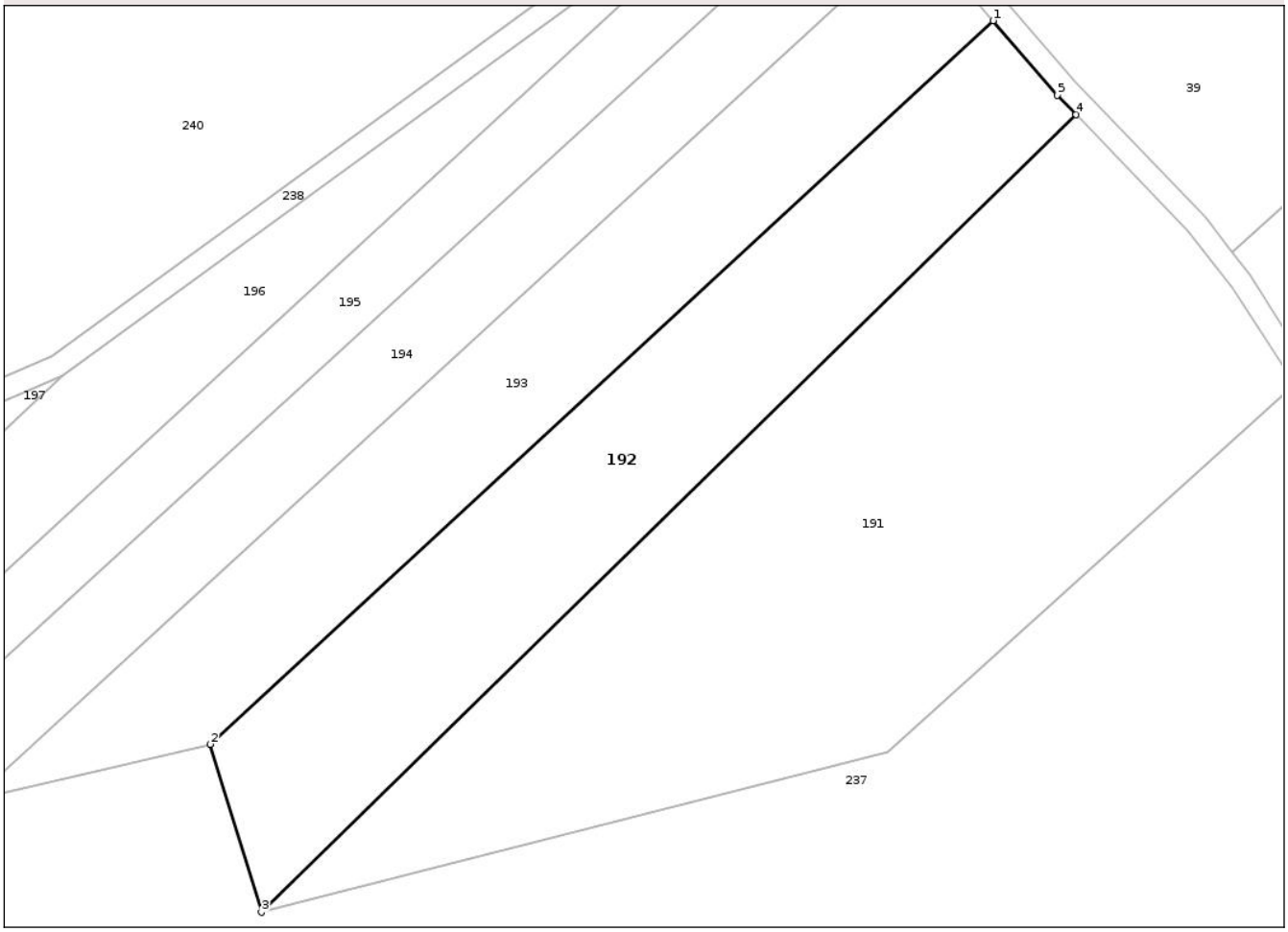

Date referitoare la teren

Crt	Categorie folosință	Intra vilan	Suprafaţa (mp)	Tarla	Parcelă	Nr. topo	Observaţii / Referinţe
1	padure	NU	4.999	63	19/1	-	U.P. II, U.A. 115

Lungime Segmente
1) Valorile lungimilor segmentelor sunt obţinute din proiecţie în plan.

Punct început	X / Y	Punct sfârşit	X / Y	Lungime segment (** (m)
1	431.027,434 349.761,761	2	430.886,942 349.632,099	191.181
2	430.886,942 349.632,099	3	430.896,115 349.601,989	31.476
3	430.896,115 349.601,989	4	431.042,287 349.744,929	204.446
4	431.042,287 349.744,929	5	431.038,953 349.748,382	4.8
5	431.038,953 349.748,382	1	431.027,434 349.761,761	17.655

Document care conține date cu caracter personal, protejat de prevederile Regulamentului (UE) nr. 679/2016 și Legii 190/2018

** Lungimile segmentelor sunt determinate în planul de proiecţie Stereo 70 şi sunt rotunjite la 1 milimetru.
*** Distanţa dintre puncte este formată din segmente cumulate ce sunt mai mici decât valoarea 1 milimetru.

Document care conține date cu caracter personal, protejat de prevederile Regulamentului (UE) nr. 679/2016 și Legii 190/2018

DATE DESPRE IMOBILUL NR. 193

Oficiul de Cadastru şi Publicitate Imobiliară VALCEA
Biroul de Cadastru şi Publicitate Imobiliară Ramnicu Valcea

A. Partea I. Descrierea imobilului

TEREN Extravilan

Adresa: Jud. Valcea

Nr. Crt	Nr cadastral Nr. topografic	Suprafaţa* (mp)	Observaţii / Referinţe
A1		4.483	Sector cadastral:28 Teren neimprejmuit;

B. Partea II. Proprietari şi acte

Inscrieri privitoare la dreptul de proprietate şi alte drepturi reale		Referinţe
/		
Act Administrativ nr. Proces verbal de punere in posesie nr. 24, din 18/10/2013 emis de Primaria Comunei Madulari (Hotararea Comisiei Judetene nr. 4918 din 26.06.2003 eliberata de Comisia Judeteana pentru stabilirea dreptului de proprietate asupra terenurilor);		
B1	Inscrierea provizorie, drept de PROPRIETATE, dobandit prin Lege, cota actuala 1/1, cota initiala 1/1	A1
	1) **FLORESCU ILIE**	

C. Partea III. SARCINI .

Inscrieri privind dezmembramintele dreptului de proprietate, drepturi reale de garanţie şi sarcini	Referinţe
NU SUNT	

Document care conține date cu caracter personal, protejat de prevederile Regulamentului (UE) nr. 679/2016 și Legii 190/2018

Anexa Nr. 1 La Partea I

Teren

Nr cadastral	Suprafaţa (mp)*	Observaţii / Referinţe
	4.483	

* Suprafaţa este determinată in planul de proiecţie Stereo 70.

DETALII LINIARE IMOBIL

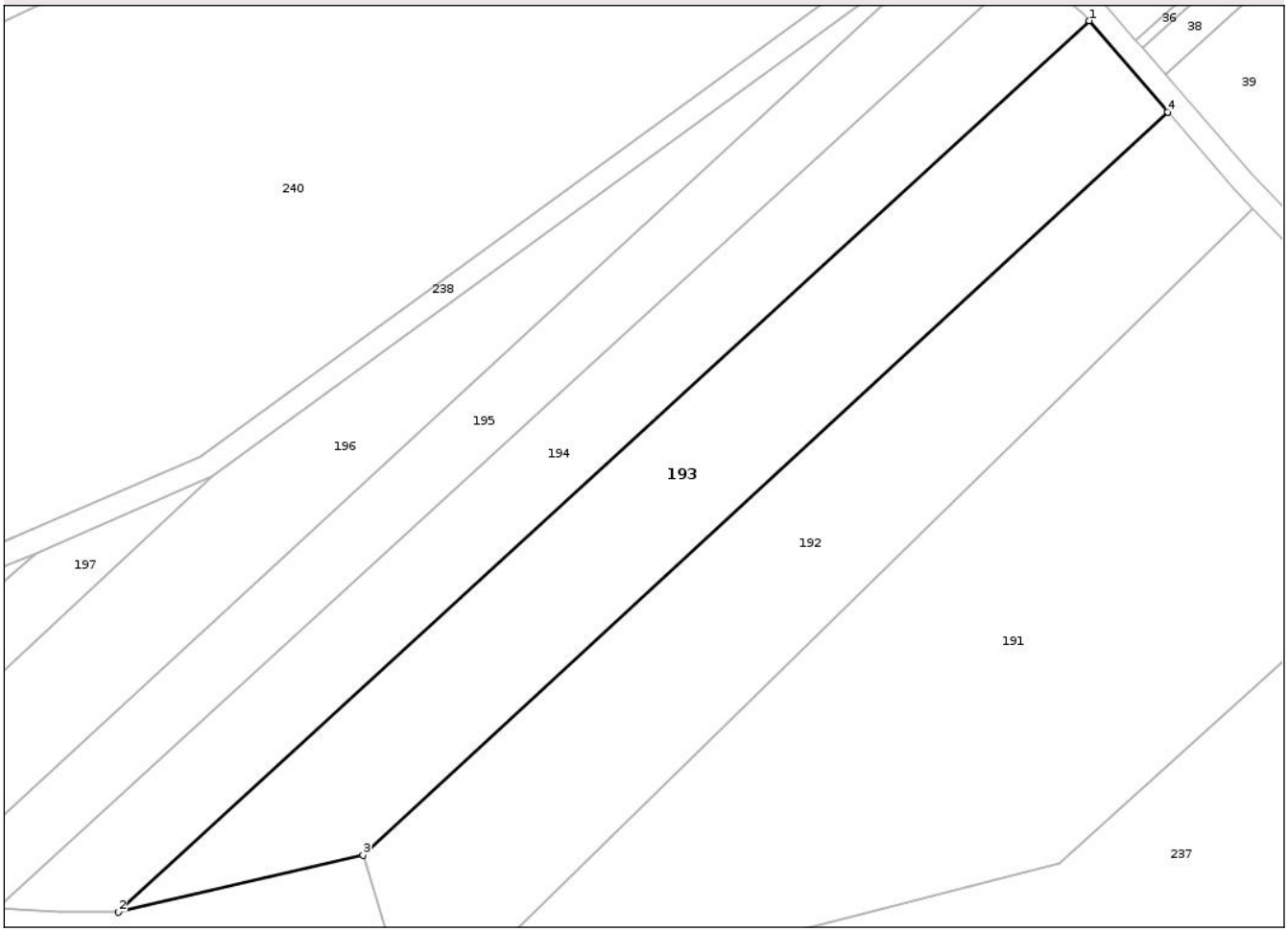

Date referitoare la teren

Crt	Categorie folosință	Intra vilan	Suprafaţa (mp)	Tarla	Parcelă	Nr. topo	Observaţii / Referinţe
1	padure	NU	4.483	63	19/2	-	U.P. II, U.A. 115

Lungime Segmente
1) Valorile lungimilor segmentelor sunt obţinute din proiecţie în plan.

Punct început	X / Y	Punct sfârşit	X / Y	Lungime segment (** (m)
1	431.013,732 349.777,675	2	430.844,254 349.622,152	230.022
2	430.844,254 349.622,152	3	430.886,942 349.632,099	43.832
3	430.886,942 349.632,099	4	431.027,434 349.761,761	191.181
4	431.027,434 349.761,761	1	431.013,732 349.777,675	21.0

**** Lungimile segmentelor sunt determinate în planul de proiecţie Stereo 70 şi sunt rotunjite la 1 milimetru.**

Document care conține date cu caracter personal, protejat de prevederile Regulamentului (UE) nr. 679/2016 și Legii 190/2018

***** Distanţa dintre puncte este formată din segmente cumulate ce sunt mai mici decât valoarea 1 milimetru.**

DATE DESPRE IMOBILUL NR. 194

Oficiul de Cadastru şi Publicitate Imobiliară VALCEA
Biroul de Cadastru şi Publicitate Imobiliară Ramnicu Valcea

A. Partea I. Descrierea imobilului

TEREN Extravilan

Adresa: Jud. Valcea

Nr. Crt	Nr cadastral Nr. topografic	Suprafaţa* (mp)	Observaţii / Referinţe
A1		3.487	Sector cadastral:28 Teren neimprejmuit;

B. Partea II. Proprietari şi acte

Inscrieri privitoare la dreptul de proprietate şi alte drepturi reale		Referinţe
/		
Act Administrativ nr. Proces verbal de punere in posesie nr. 5, din 18/07/2013 emis de Primaria Comunei Madulari (Hotararea Comisiei Judetene nr.3905/22.04.2004 eliberata de Comisia Judeteana pentru stabilirea dreptului de proprietate asupra terenurilor);		
B1	Inscrierea provizorie, drept de PROPRIETATE, dobandit prin Lege, cota actuala 1/1, cota initiala 1/1	A1
	1) **STANESCU ION**	

C. Partea III. SARCINI .

Inscrieri privind dezmembramintele dreptului de proprietate, drepturi reale de garanţie şi sarcini	Referinţe
NU SUNT	

Document care conține date cu caracter personal, protejat de prevederile Regulamentului (UE) nr. 679/2016 și Legii 190/2018

Anexa Nr. 1 La Partea I

Teren

Nr cadastral	Suprafaţa (mp)*	Observaţii / Referinţe
	3.487	

* Suprafaţa este determinată in planul de proiecţie Stereo 70.

DETALII LINIARE IMOBIL

Date referitoare la teren

Crt	Categorie folosință	Intra vilan	Suprafaţa (mp)	Tarla	Parcelă	Nr. topo	Observaţii / Referinţe
1	padure	NU	3.487	63	19/3	-	U.P. II, U.A. 114

Lungime Segmente
1) Valorile lungimilor segmentelor sunt obţinute din proiecţie în plan.

Punct început	X / Y	Punct sfârşit	X / Y	Lungime segment (** (m)
1	431.002,679 349.787,277	2	430.823,108 349.622,951	243.411
2	430.823,108 349.622,951	3	430.833,718 349.622,283	10.631
3	430.833,718 349.622,283	4	430.844,254 349.622,152	10.537
4	430.844,254 349.622,152	5	431.013,732 349.777,675	230.022
5	431.013,732 349.777,675	6	431.012,666 349.778,914	1.634

Document care conține date cu caracter personal, protejat de prevederile Regulamentului (UE) nr. 679/2016 și Legii 190/2018

Punct început	X / Y	Punct sfârşit	X / Y	Lungime segment (** (m)
6	431.012,666 349.778,914	1	431.002,679 349.787,277	13.026

** Lungimile segmentelor sunt determinate în planul de proiecţie Stereo 70 şi sunt rotunjite la 1 milimetru.
*** Distanţa dintre puncte este formată din segmente cumulate ce sunt mai mici decât valoarea 1 milimetru.

Document care conține date cu caracter personal, protejat de prevederile Regulamentului (UE) nr. 679/2016 și Legii 190/2018

DATE DESPRE IMOBILUL NR. 195

Oficiul de Cadastru şi Publicitate Imobiliară VALCEA
Biroul de Cadastru şi Publicitate Imobiliară Ramnicu Valcea

A. Partea I. Descrierea imobilului

TEREN Extravilan

Adresa: Jud. Valcea

Nr. Crt	Nr cadastral Nr. topografic	Suprafaţa* (mp)	Observaţii / Referinţe
A1		2.820	Sector cadastral:28 Teren neimprejmuit;

B. Partea II. Proprietari şi acte

Inscrieri privitoare la dreptul de proprietate şi alte drepturi reale		Referinţe
/		
Act Administrativ nr. Proces verbal de punere in posesie nr.9, din 19/09/2016 emis de Primaria Comunei Madulari (Hotararea Comisiei Judetene nr. 3905 din 22.04.2004 eliberata de Comisia Judeteana pentru stabilirea dreptului de proprietate asupra terenurilor);		
B1	Inscrierea provizorie, drept de PROPRIETATE, dobandit prin Lege, cota actuala 1/1, cota initiala 1/1	A1
	1) **FLORESCU CONSTANTIN**	

C. Partea III. SARCINI .

Inscrieri privind dezmembramintele dreptului de proprietate, drepturi reale de garanţie şi sarcini	Referinţe
NU SUNT	

Document care conține date cu caracter personal, protejat de prevederile Regulamentului (UE) nr. 679/2016 și Legii 190/2018

Anexa Nr. 1 La Partea I

Teren

Nr cadastral	Suprafaţa (mp)*	Observaţii / Referinţe
	2.820	

* Suprafaţa este determinată in planul de proiecţie Stereo 70.

DETALII LINIARE IMOBIL

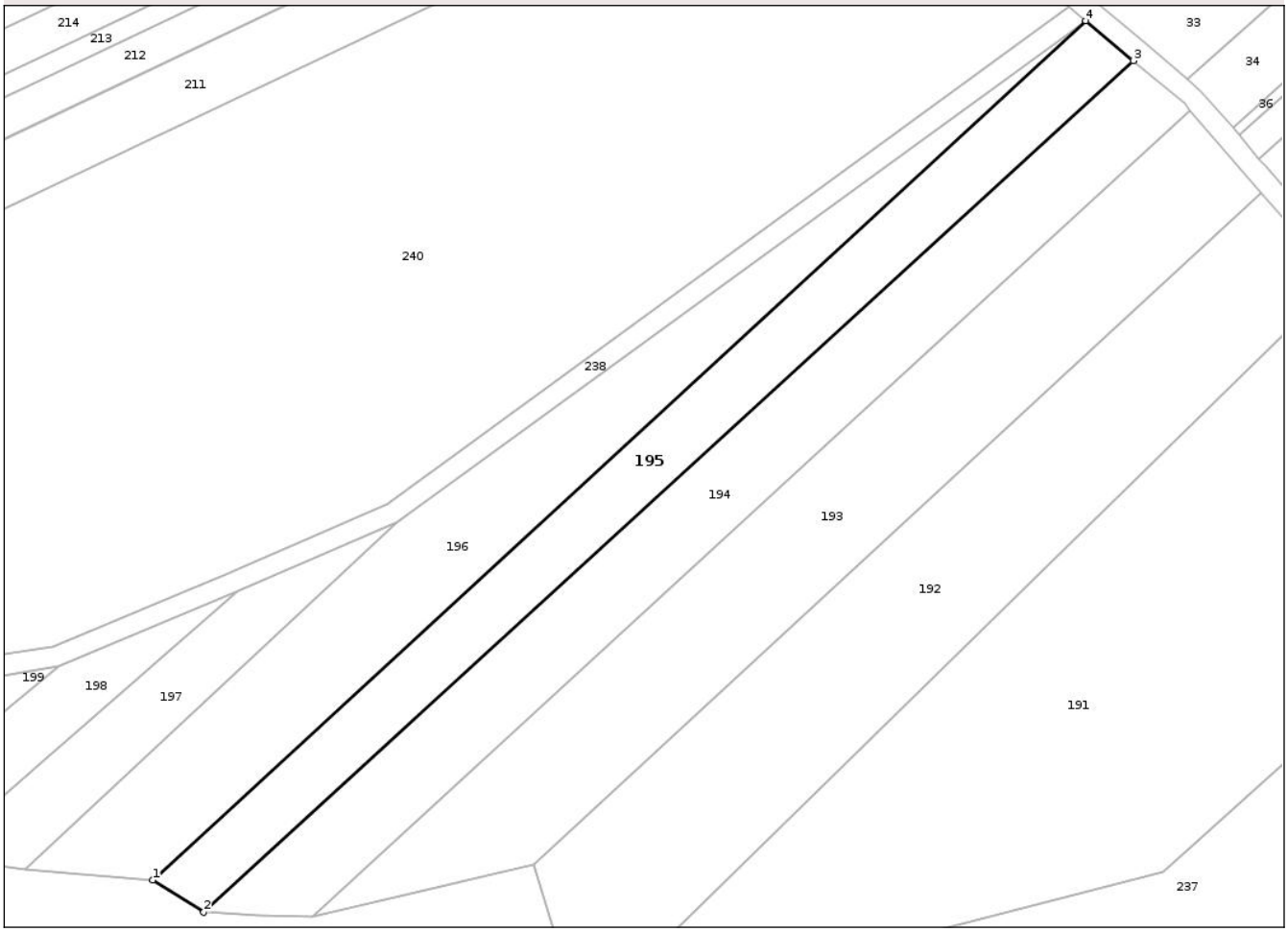

Date referitoare la teren

Crt	Categorie folosință	Intra vilan	Suprafaţa (mp)	Tarla	Parcelă	Nr. topo	Observaţii / Referinţe
1	padure	NU	2.820	63	19/4	-	U.P. II, U.A. 115

Lungime Segmente
1) Valorile lungimilor segmentelor sunt obţinute din proiecţie în plan.

Punct început	X / Y	Punct sfârşit	X / Y	Lungime segment (** (m)
1	430.813,314 349.629,174	2	430.823,108 349.622,951	11.604
2	430.823,108 349.622,951	3	431.002,679 349.787,277	243.411
3	431.002,679 349.787,277	4	430.993,478 349.794,981	12.0
4	430.993,478 349.794,981	1	430.813,314 349.629,174	244.849

**** Lungimile segmentelor sunt determinate în planul de proiecţie Stereo 70 şi sunt rotunjite la 1 milimetru.**

Document care conține date cu caracter personal, protejat de prevederile Regulamentului (UE) nr. 679/2016 și Legii 190/2018

***** Distanţa dintre puncte este formată din segmente cumulate ce sunt mai mici decât valoarea 1 milimetru.**

DATE DESPRE IMOBILUL NR. 196

Oficiul de Cadastru şi Publicitate Imobiliară VALCEA
Biroul de Cadastru şi Publicitate Imobiliară Ramnicu Valcea

A. Partea I. Descrierea imobilului

TEREN Extravilan

Adresa: Jud. Valcea

Nr. Crt	Nr cadastral Nr. topografic	Suprafaţa* (mp)	Observaţii / Referinţe
A1		3.200	Sector cadastral:28 Teren neimprejmuit;

B. Partea II. Proprietari şi acte

Inscrieri privitoare la dreptul de proprietate şi alte drepturi reale		Referinţe
/		
Act Administrativ nr. Adeverinta nr. 2455, din 17/07/2025 emis de Primaria Comunei Madulari;		
B1	Inscrierea posesiei, drept de PROPRIETATE, dobandit prin Lege, cota actuala 1/1, cota initiala 1/1	A1
	1) **NEIDENTIFICAT NEIDENTIFICAT**, CIF:0000000000000	
Act Normativ nr. Legea nr. 7, din 13/03/1996 emis de Parlamentul Romaniei (Art. 13);		
B2	Se noteaza mentiunea de proprietar neidentificat	A1

C. Partea III. SARCINI .

Inscrieri privind dezmembramintele dreptului de proprietate, drepturi reale de garanţie şi sarcini	Referinţe
NU SUNT	

Document care conține date cu caracter personal, protejat de prevederile Regulamentului (UE) nr. 679/2016 și Legii 190/2018

Anexa Nr. 1 La Partea I

Teren

Nr cadastral	Suprafaţa (mp)*	Observaţii / Referinţe
	3.200	

* Suprafaţa este determinată in planul de proiecţie Stereo 70.

DETALII LINIARE IMOBIL

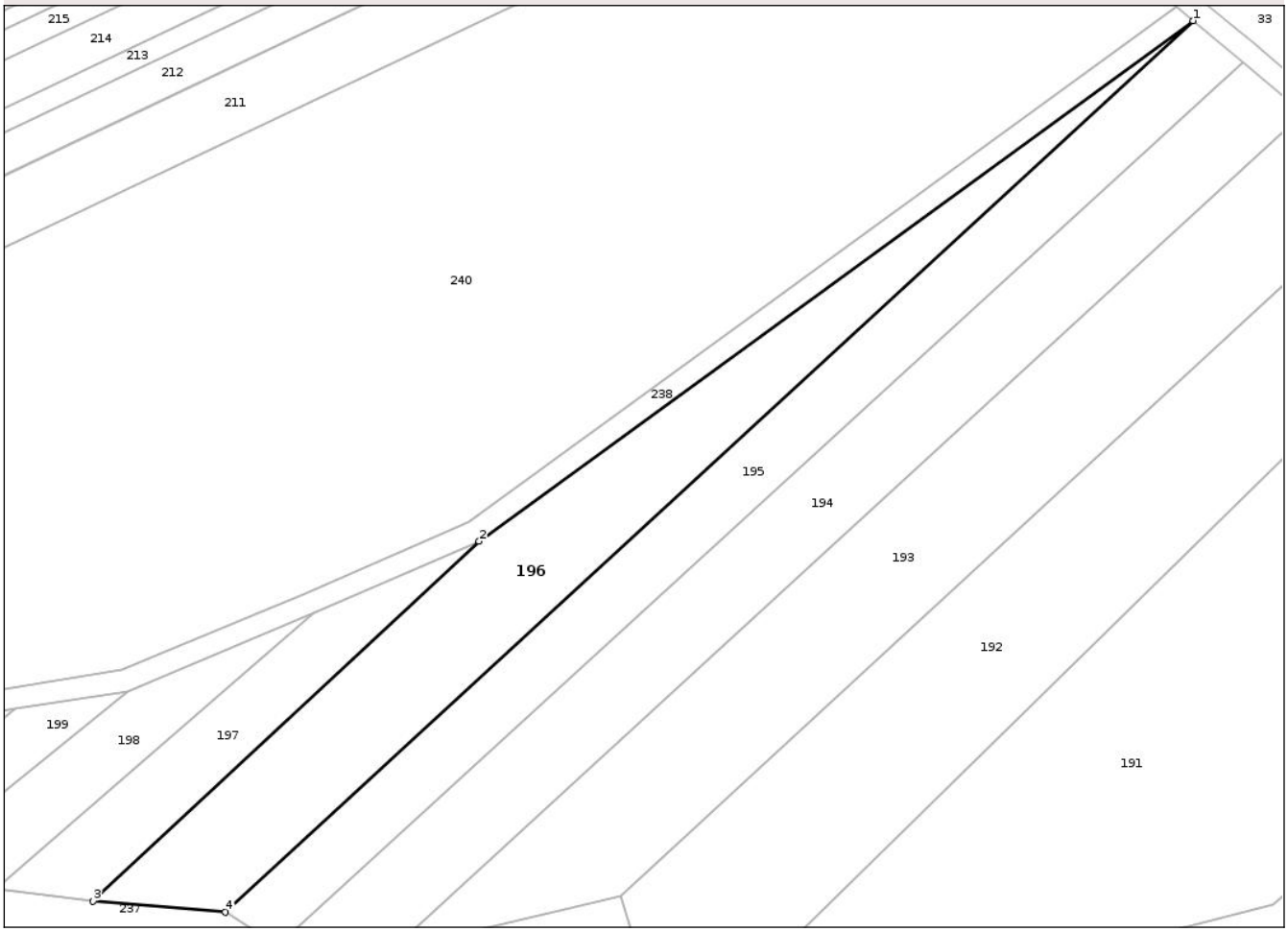

Date referitoare la teren

Crt	Categorie folosință	Intra vilan	Suprafaţa (mp)	Tarla	Parcelă	Nr. topo	Observaţii / Referinţe
1	padure	NU	3.200	63	19/5	-	

Lungime Segmente
1) Valorile lungimilor segmentelor sunt obţinute din proiecţie în plan.

Punct început	X / Y	Punct sfârşit	X / Y	Lungime segment (** (m)
1	430.993,478 349.794,981	2	430.860,539 349.698,165	164.457
2	430.860,539 349.698,165	3	430.788,657 349.631,276	98.189
3	430.788,657 349.631,276	4	430.813,314 349.629,174	24.746
4	430.813,314 349.629,174	1	430.993,478 349.794,981	244.849

**** Lungimile segmentelor sunt determinate în planul de proiecţie Stereo 70 şi sunt rotunjite la 1 milimetru.**

Document care conține date cu caracter personal, protejat de prevederile Regulamentului (UE) nr. 679/2016 și Legii 190/2018

***** Distanţa dintre puncte este formată din segmente cumulate ce sunt mai mici decât valoarea 1 milimetru.**

DATE DESPRE IMOBILUL NR. 197

Oficiul de Cadastru şi Publicitate Imobiliară VALCEA
Biroul de Cadastru şi Publicitate Imobiliară Ramnicu Valcea

A. Partea I. Descrierea imobilului

TEREN Extravilan

Adresa: Jud. Valcea

Nr. Crt	Nr cadastral Nr. topografic	Suprafaţa* (mp)	Observaţii / Referinţe
A1		1.081	Sector cadastral:28 Teren neimprejmuit;

B. Partea II. Proprietari şi acte

Inscrieri privitoare la dreptul de proprietate şi alte drepturi reale		Referinţe
/		
Act Administrativ nr. Proces verbal de punere in posesie nr.32, din 12/12/2016 emis de Primaria Comunei Madulari (Hotararea Comisiei Judetene nr. 3905 din 22.04.2004 eliberata de Comisia Judeteana pentru stabilirea dreptului de proprietate asupra terenurilor);		
B1	Inscrierea provizorie, drept de PROPRIETATE, dobandit prin Lege, cota actuala 1/1, cota initiala 1/1	A1
	1) **VOICAN MARIA**	

C. Partea III. SARCINI .

Inscrieri privind dezmembramintele dreptului de proprietate, drepturi reale de garanţie şi sarcini	Referinţe
NU SUNT	

Document care conține date cu caracter personal, protejat de prevederile Regulamentului (UE) nr. 679/2016 și Legii 190/2018

Anexa Nr. 1 La Partea I

Teren

Nr cadastral	Suprafaţa (mp)*	Observaţii / Referinţe
	1.081	

* Suprafaţa este determinată in planul de proiecţie Stereo 70.

DETALII LINIARE IMOBIL

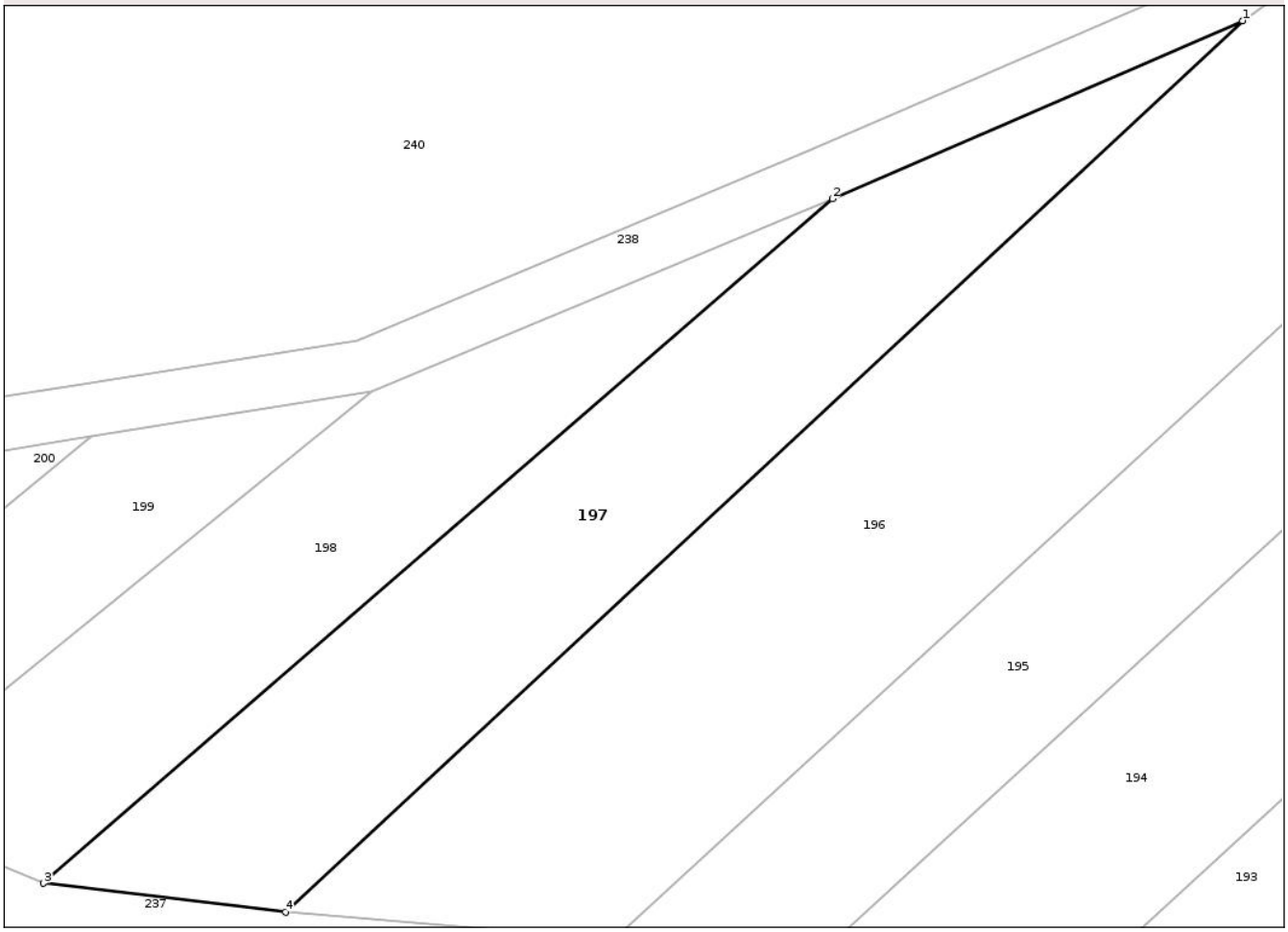

Date referitoare la teren

Crt	Categorie folosință	Intra vilan	Suprafaţa (mp)	Tarla	Parcelă	Nr. topo	Observaţii / Referinţe
1	padure	NU	1.081	63	19/6	-	U.P. II, U.A. 115

Lungime Segmente
1) Valorile lungimilor segmentelor sunt obţinute din proiecţie în plan.

Punct început	X / Y	Punct sfârşit	X / Y	Lungime segment (** (m)
1	430.860,539 349.698,165	2	430.829,725 349.684,804	33.586
2	430.829,725 349.684,804	3	430.770,496 349.633,448	78.393
3	430.770,496 349.633,448	4	430.788,657 349.631,276	18.29
4	430.788,657 349.631,276	1	430.860,539 349.698,165	98.189

**** Lungimile segmentelor sunt determinate în planul de proiecţie Stereo 70 şi sunt rotunjite la 1 milimetru.**

Document care conține date cu caracter personal, protejat de prevederile Regulamentului (UE) nr. 679/2016 și Legii 190/2018

***** Distanţa dintre puncte este formată din segmente cumulate ce sunt mai mici decât valoarea 1 milimetru.**

Document care conține date cu caracter personal, protejat de prevederile Regulamentului (UE) nr. 679/2016 și Legii 190/2018

DATE DESPRE IMOBILUL NR. 198

Oficiul de Cadastru şi Publicitate Imobiliară VALCEA
Biroul de Cadastru şi Publicitate Imobiliară Ramnicu Valcea

A. Partea I. Descrierea imobilului

TEREN Extravilan

Adresa: Jud. Valcea

Nr. Crt	Nr cadastral Nr. topografic	Suprafaţa* (mp)	Observaţii / Referinţe
A1		784	Sector cadastral:28 Teren neimprejmuit;

B. Partea II. Proprietari şi acte

Inscrieri privitoare la dreptul de proprietate şi alte drepturi reale		Referinţe
/		
Act Administrativ nr. Proces verbal de punere in posesie nr.1, din 29/01/2019 emis de Primaria Comunei Madulari (Hotararea Comisiei Judetene nr. 3905 din 22.04.2004 eliberata de Comisia Judeteana pentru stabilirea dreptului de proprietate asupra terenurilor);		
B1	Inscrierea provizorie, drept de PROPRIETATE, dobandit prin Lege, cota actuala 1/1, cota initiala 1/1	A1
	1) **TAGIRTA GHEORGHE**	

C. Partea III. SARCINI .

Inscrieri privind dezmembramintele dreptului de proprietate, drepturi reale de garanţie şi sarcini	Referinţe
NU SUNT	

Document care conține date cu caracter personal, protejat de prevederile Regulamentului (UE) nr. 679/2016 și Legii 190/2018

Anexa Nr. 1 La Partea I

Teren

Nr cadastral	Suprafaţa (mp)*	Observaţii / Referinţe
	784	

* Suprafaţa este determinată in planul de proiecţie Stereo 70.

DETALII LINIARE IMOBIL

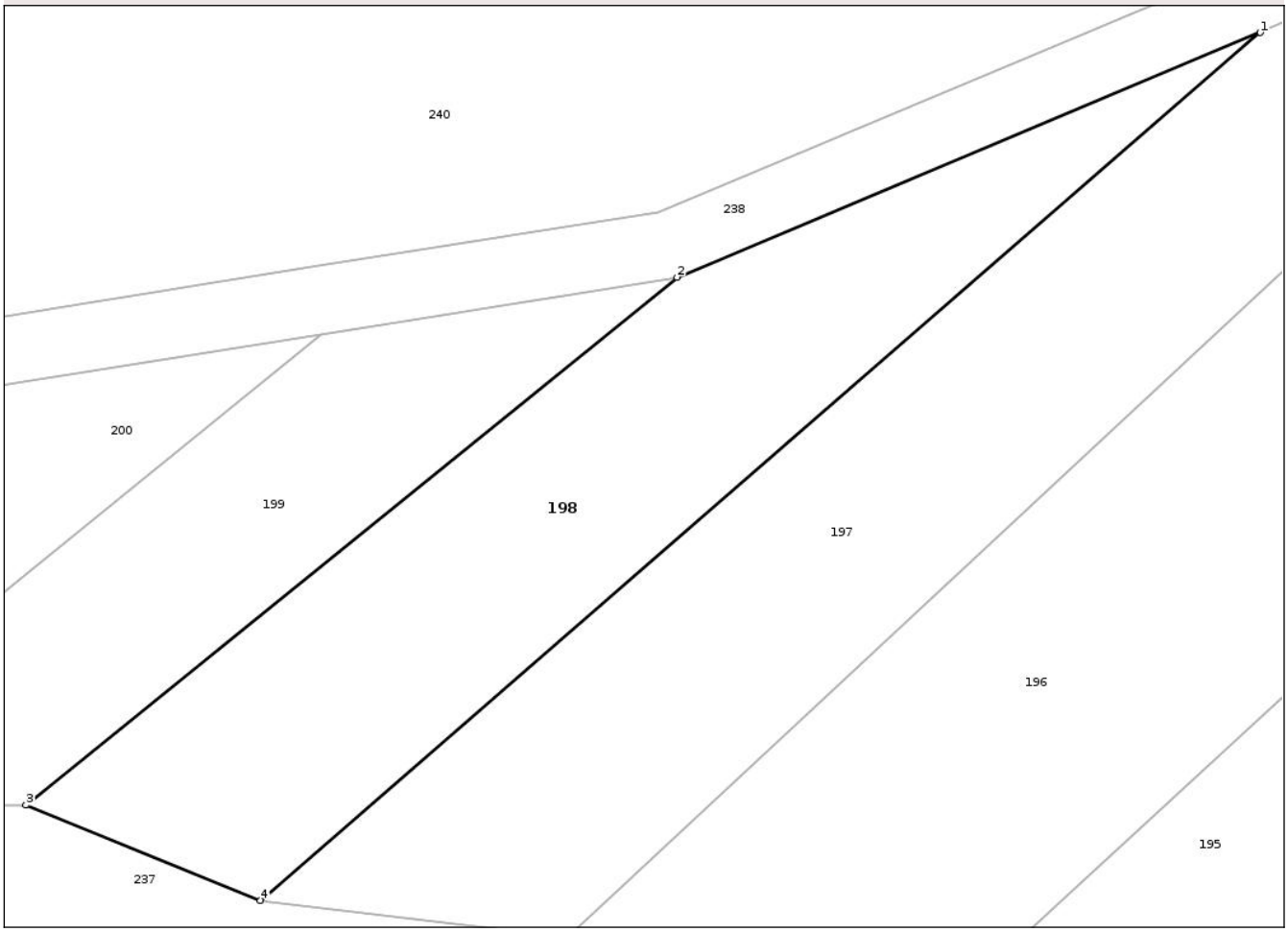

Date referitoare la teren

Crt	Categorie folosință	Intra vilan	Suprafaţa (mp)	Tarla	Parcelă	Nr. topo	Observaţii / Referinţe
1	padure	NU	784	63	19/7	-	U.P. II, U.A. 115

Lungime Segmente
1) Valorile lungimilor segmentelor sunt obţinute din proiecţie în plan.

Punct început	X / Y	Punct sfârşit	X / Y	Lungime segment (** (m)
1	430.829,725 349.684,804	2	430.795,172 349.670,32	37.466
2	430.795,172 349.670,32	3	430.756,599 349.639,092	49.629
3	430.756,599 349.639,092	4	430.770,496 349.633,448	14.999
4	430.770,496 349.633,448	1	430.829,725 349.684,804	78.393

**** Lungimile segmentelor sunt determinate în planul de proiecţie Stereo 70 şi sunt rotunjite la 1 milimetru.**

Document care conține date cu caracter personal, protejat de prevederile Regulamentului (UE) nr. 679/2016 și Legii 190/2018

***** Distanţa dintre puncte este formată din segmente cumulate ce sunt mai mici decât valoarea 1 milimetru.**

DATE DESPRE IMOBILUL NR. 199

Oficiul de Cadastru şi Publicitate Imobiliară VALCEA
Biroul de Cadastru şi Publicitate Imobiliară Ramnicu Valcea

A. Partea I. Descrierea imobilului

TEREN Extravilan

Adresa: Jud. Valcea

Nr. Crt	Nr cadastral Nr. topografic	Suprafaţa* (mp)	Observaţii / Referinţe
A1		500	Sector cadastral:28 Teren neimprejmuit;

B. Partea II. Proprietari şi acte

Inscrieri privitoare la dreptul de proprietate şi alte drepturi reale		Referinţe
/		
Act Administrativ nr. Adeverinta nr. 2455, din 17/07/2025 emis de Primaria Comunei Madulari;		
B1	Inscrierea posesiei, drept de PROPRIETATE, dobandit prin Lege, cota actuala 1/1, cota initiala 1/1	A1
	1) **NEIDENTIFICAT NEIDENTIFICAT**, CIF:0000000000000	
Act Normativ nr. Legea nr. 7, din 13/03/1996 emis de Parlamentul Romaniei (Art. 13);		
B2	Se noteaza mentiunea de proprietar neidentificat	A1

C. Partea III. SARCINI .

Inscrieri privind dezmembramintele dreptului de proprietate, drepturi reale de garanţie şi sarcini	Referinţe
NU SUNT	

Document care conține date cu caracter personal, protejat de prevederile Regulamentului (UE) nr. 679/2016 și Legii 190/2018

Anexa Nr. 1 La Partea I

Teren

Nr cadastral	Suprafaţa (mp)*	Observaţii / Referinţe
	500	

* Suprafaţa este determinată in planul de proiecţie Stereo 70.

DETALII LINIARE IMOBIL

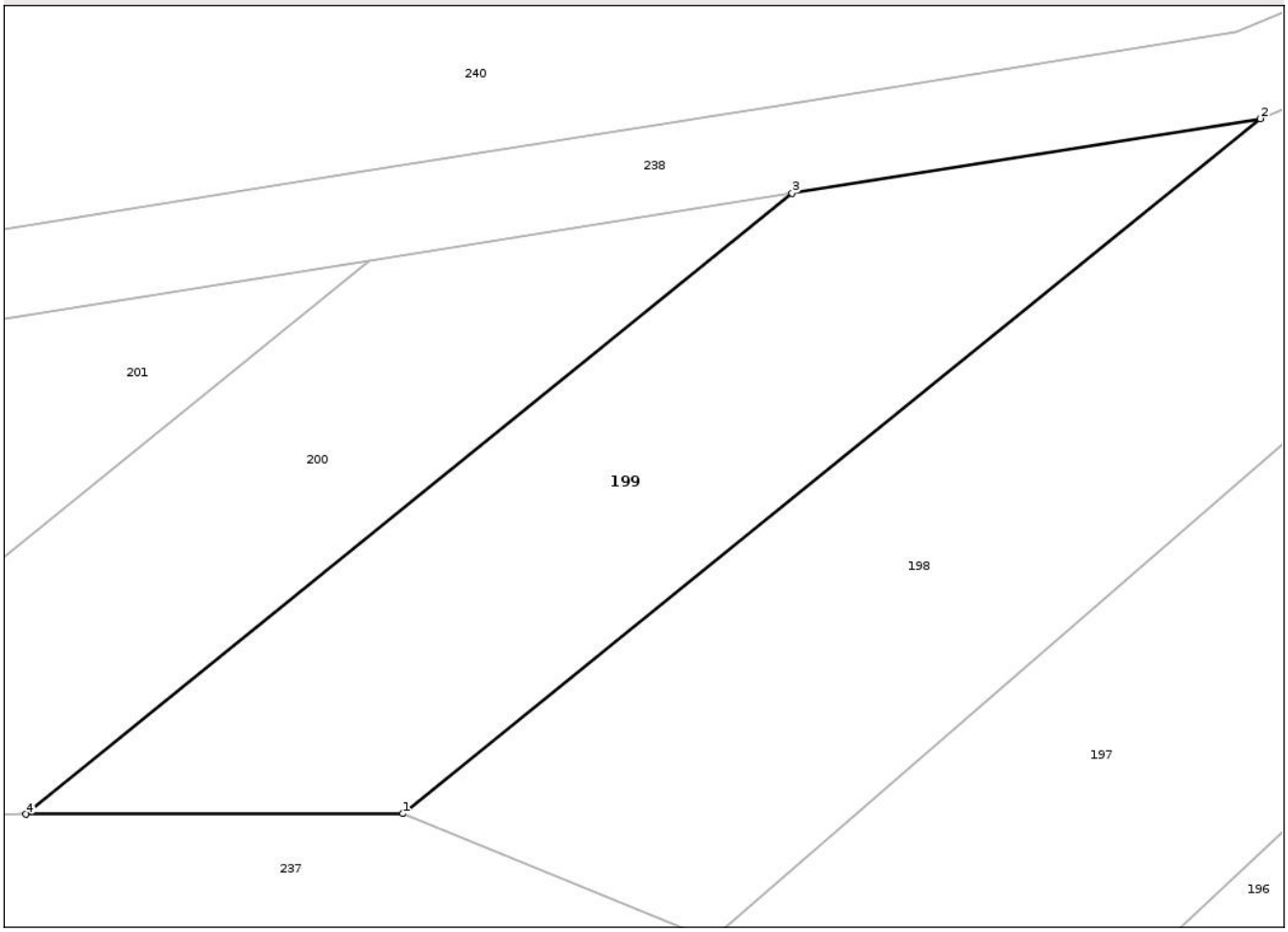

Date referitoare la teren

Crt	Categorie folosință	Intra vilan	Suprafaţa (mp)	Tarla	Parcelă	Nr. topo	Observaţii / Referinţe
1	padure	NU	500	63	19/8	-	

Lungime Segmente
1) Valorile lungimilor segmentelor sunt obţinute din proiecţie în plan.

Punct început	X / Y	Punct sfârşit	X / Y	Lungime segment (** (m)
1	430.756,599 349.639,092	2	430.795,172 349.670,32	49.629
2	430.795,172 349.670,32	3	430.774,118 349.666,966	21.319
3	430.774,118 349.666,966	4	430.739,649 349.639,06	44.349
4	430.739,649 349.639,06	1	430.756,599 349.639,092	16.95

**** Lungimile segmentelor sunt determinate în planul de proiecţie Stereo 70 şi sunt rotunjite la 1 milimetru.**

Document care conține date cu caracter personal, protejat de prevederile Regulamentului (UE) nr. 679/2016 și Legii 190/2018

***** Distanţa dintre puncte este formată din segmente cumulate ce sunt mai mici decât valoarea 1 milimetru.**

DATE DESPRE IMOBILUL NR. 200

Oficiul de Cadastru şi Publicitate Imobiliară VALCEA
Biroul de Cadastru şi Publicitate Imobiliară Ramnicu Valcea

A. Partea I. Descrierea imobilului

TEREN Extravilan

Adresa: Jud. Valcea

Nr. Crt	Nr cadastral Nr. topografic	Suprafaţa* (mp)	Observaţii / Referinţe
A1		403	Sector cadastral:28 Teren neimprejmuit;

B. Partea II. Proprietari şi acte

Inscrieri privitoare la dreptul de proprietate şi alte drepturi reale		Referinţe
/		
Act Administrativ nr. Proces verbal de punere in posesie nr. 31, din 12/12/2016 emis de Primaria Comunei Madulari (Hotararea Comisiei Judetene nr. 3905 din 22.04.2004 eliberata de Comisia Judeteana pentru stabilirea dreptului de proprietate asupra terenurilor);		
B1	Inscrierea provizorie, drept de PROPRIETATE, dobandit prin Lege, cota actuala 1/1, cota initiala 1/1	A1
	1) **BARBUCI ELENA**	

C. Partea III. SARCINI .

Inscrieri privind dezmembramintele dreptului de proprietate, drepturi reale de garanţie şi sarcini	Referinţe
NU SUNT	

Document care conține date cu caracter personal, protejat de prevederile Regulamentului (UE) nr. 679/2016 și Legii 190/2018

Anexa Nr. 1 La Partea I

Teren

Nr cadastral	Suprafaţa (mp)*	Observaţii / Referinţe
	403	

* Suprafaţa este determinată in planul de proiecţie Stereo 70.

DETALII LINIARE IMOBIL

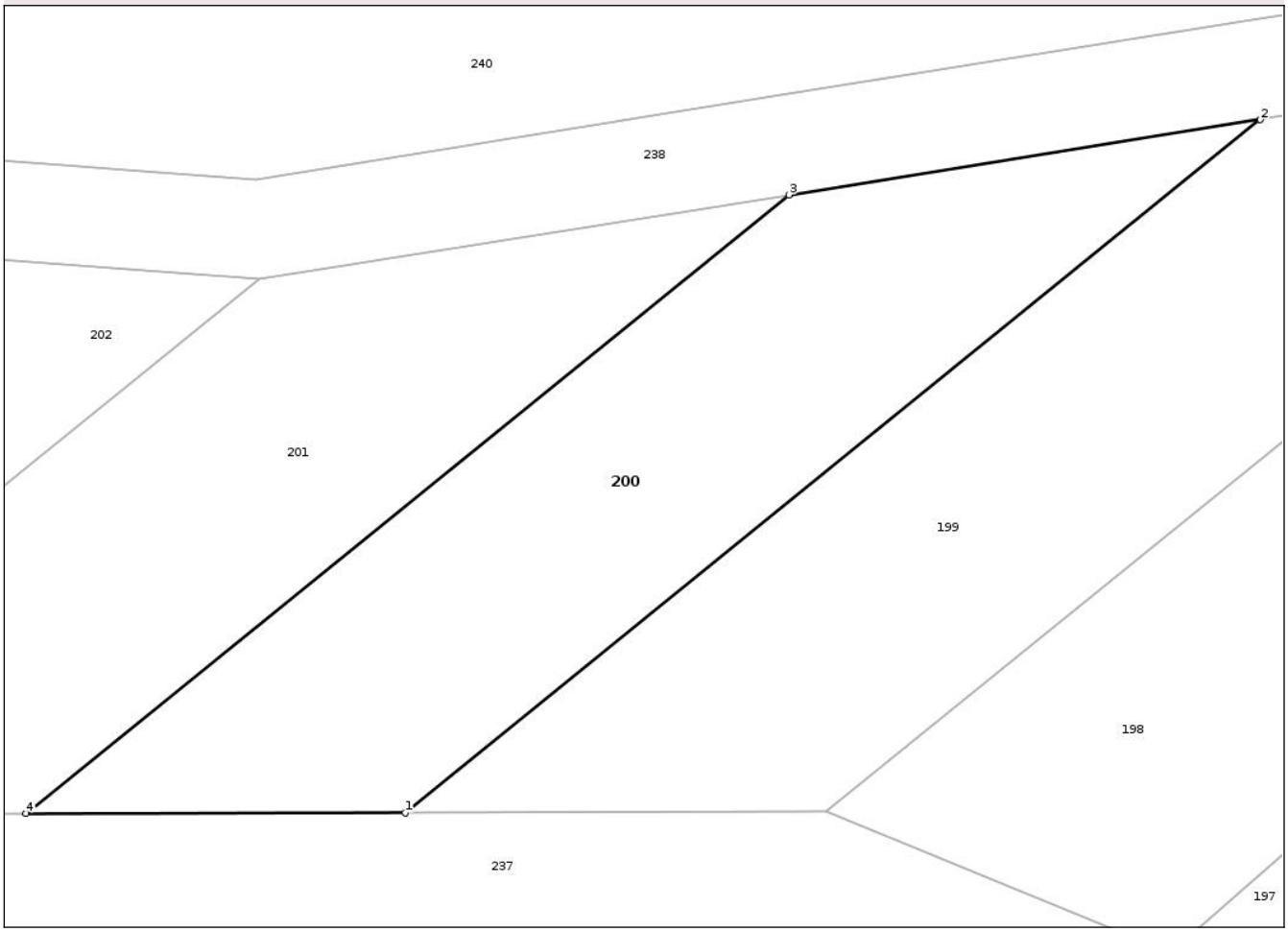

Date referitoare la teren

Crt	Categorie folosință	Intra vilan	Suprafaţa (mp)	Tarla	Parcelă	Nr. topo	Observaţii / Referinţe
1	padure	NU	403	63	19/9	-	U.P. II, U.A. 115

Lungime Segmente
1) Valorile lungimilor segmentelor sunt obţinute din proiecţie în plan.

Punct început	X / Y	Punct sfârşit	X / Y	Lungime segment (** (m)
1	430.739,649 349.639,06	2	430.774,118 349.666,966	44.349
2	430.774,118 349.666,966	3	430.755,117 349.663,939	19.241
3	430.755,117 349.663,939	4	430.724,352 349.639,032	39.583
4	430.724,352 349.639,032	1	430.739,649 349.639,06	15.297

**** Lungimile segmentelor sunt determinate în planul de proiecţie Stereo 70 şi sunt rotunjite la 1 milimetru.**

Document care conține date cu caracter personal, protejat de prevederile Regulamentului (UE) nr. 679/2016 și Legii 190/2018

***** Distanţa dintre puncte este formată din segmente cumulate ce sunt mai mici decât valoarea 1 milimetru.**

DATE DESPRE IMOBILUL NR. 201

Oficiul de Cadastru şi Publicitate Imobiliară VALCEA
Biroul de Cadastru şi Publicitate Imobiliară Ramnicu Valcea

A. Partea I. Descrierea imobilului

TEREN Extravilan

Adresa: Jud. Valcea

Nr. Crt	Nr cadastral Nr. topografic	Suprafaţa* (mp)	Observaţii / Referinţe
A1		400	Sector cadastral:28 Teren neimprejmuit;

B. Partea II. Proprietari şi acte

Inscrieri privitoare la dreptul de proprietate şi alte drepturi reale		Referinţe
/		
Act Administrativ nr. Adeverinta nr. 2455, din 17/07/2025 emis de Primaria Comunei Madulari;		
B1	Inscrierea posesiei, drept de PROPRIETATE, dobandit prin Lege, cota actuala 1/1, cota initiala 1/1	A1
	1) **NEIDENTIFICAT NEIDENTIFICAT**, CIF:0000000000000	
Act Normativ nr. Legea nr. 7, din 13/03/1996 emis de Parlamentul Romaniei (Art. 13);		
B2	Se noteaza mentiunea de proprietar neidentificat	A1

C. Partea III. SARCINI .

Inscrieri privind dezmembramintele dreptului de proprietate, drepturi reale de garanţie şi sarcini	Referinţe
NU SUNT	

Document care conține date cu caracter personal, protejat de prevederile Regulamentului (UE) nr. 679/2016 și Legii 190/2018

Anexa Nr. 1 La Partea I

Teren

Nr cadastral	Suprafaţa (mp)*	Observaţii / Referinţe
	400	

* Suprafaţa este determinată in planul de proiecţie Stereo 70.

DETALII LINIARE IMOBIL

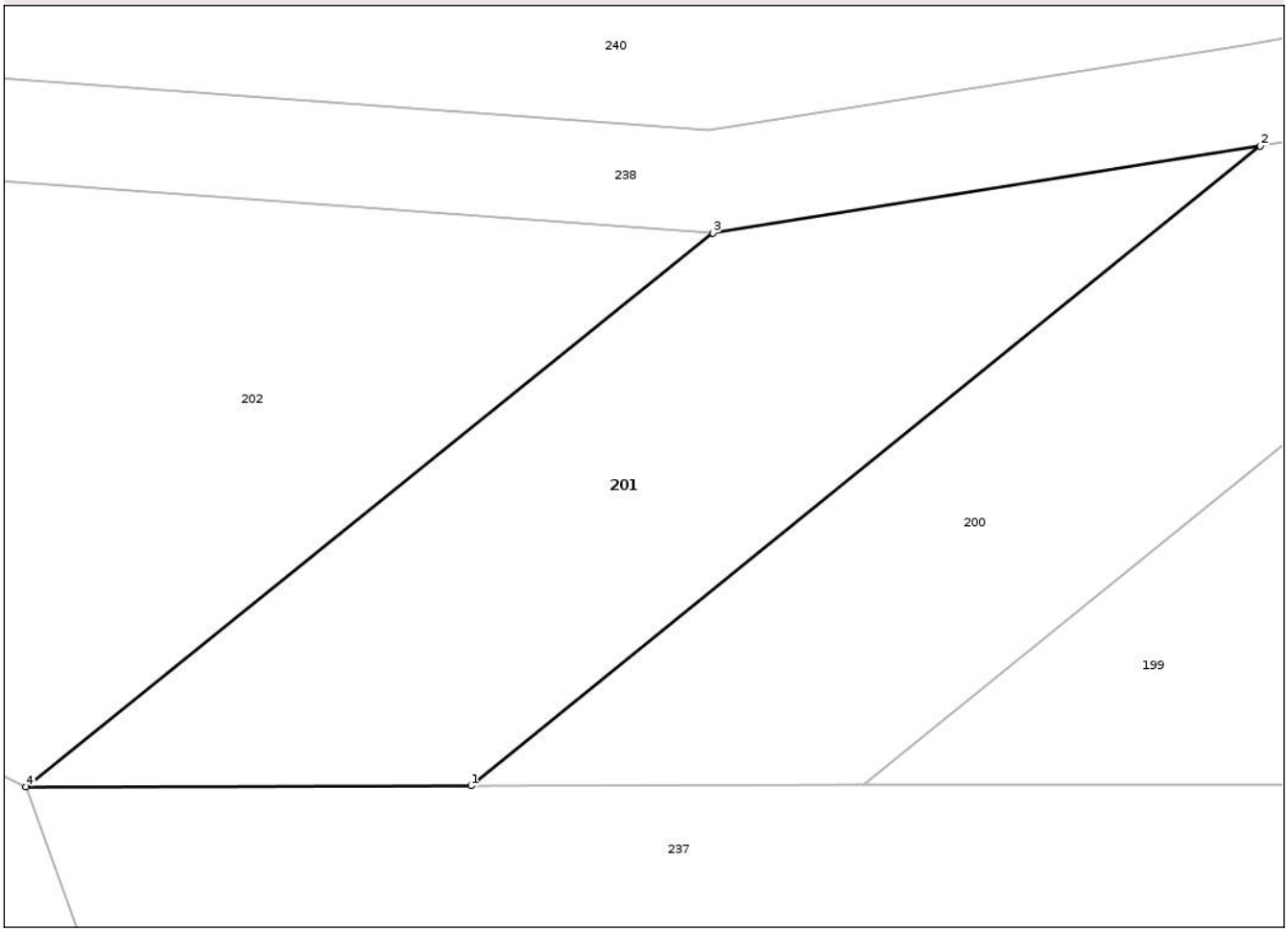

Date referitoare la teren

Crt	Categorie folosință	Intra vilan	Suprafaţa (mp)	Tarla	Parcelă	Nr. topo	Observaţii / Referinţe
1	padure	NU	400	63	19/10	-	

Lungime Segmente
1) Valorile lungimilor segmentelor sunt obţinute din proiecţie în plan.

Punct început	X / Y	Punct sfârşit	X / Y	Lungime segment (** (m)
1	430.724,352 349.639,032	2	430.755,117 349.663,939	39.583
2	430.755,117 349.663,939	3	430.733,79 349.660,551	21.594
3	430.733,79 349.660,551	4	430.707,005 349.639,0	34.379
4	430.707,005 349.639,0	1	430.724,352 349.639,032	17.347

**** Lungimile segmentelor sunt determinate în planul de proiecţie Stereo 70 şi sunt rotunjite la 1 milimetru.**

Document care conține date cu caracter personal, protejat de prevederile Regulamentului (UE) nr. 679/2016 și Legii 190/2018

***** Distanţa dintre puncte este formată din segmente cumulate ce sunt mai mici decât valoarea 1 milimetru.**

DATE DESPRE IMOBILUL NR. 202

Oficiul de Cadastru şi Publicitate Imobiliară VALCEA
Biroul de Cadastru şi Publicitate Imobiliară Ramnicu Valcea

A. Partea I. Descrierea imobilului

TEREN Extravilan

Adresa: Jud. Valcea

Nr. Crt	Nr cadastral Nr. topografic	Suprafaţa* (mp)	Observaţii / Referinţe
A1		1.022	Sector cadastral:28 Teren neimprejmuit;

B. Partea II. Proprietari şi acte

Inscrieri privitoare la dreptul de proprietate şi alte drepturi reale		Referinţe
/		
Act Administrativ nr. Proces verbal de punere in posesie nr.4, din 19/09/2016 emis de Primaria Comunei Madulari (Hotararea Comisiei Judetene nr. 3905 din 22.04.2004 eliberata de Comisia Judeteana pentru stabilirea dreptului de proprietate asupra terenurilor);		
B1	Inscrierea provizorie, drept de PROPRIETATE, dobandit prin Lege, cota actuala 1/1, cota initiala 1/1	A1
	1) **OLTEANU GHEORGHE**	

C. Partea III. SARCINI .

Inscrieri privind dezmembramintele dreptului de proprietate, drepturi reale de garanţie şi sarcini	Referinţe
NU SUNT	

Document care conține date cu caracter personal, protejat de prevederile Regulamentului (UE) nr. 679/2016 și Legii 190/2018

Anexa Nr. 1 La Partea I

Teren

Nr cadastral	Suprafaţa (mp)*	Observaţii / Referinţe
	1.022	

* Suprafaţa este determinată in planul de proiecţie Stereo 70.

DETALII LINIARE IMOBIL

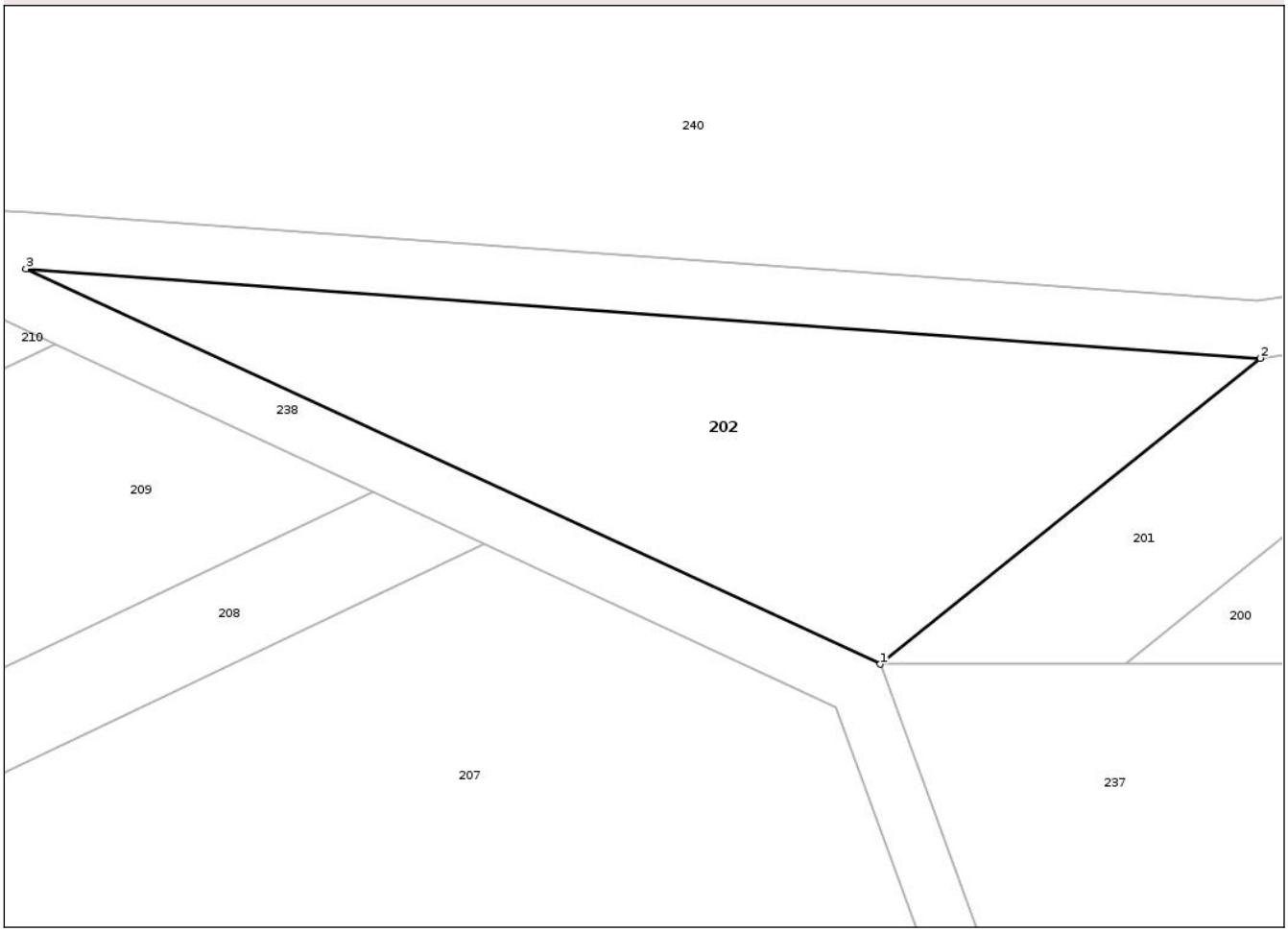

Date referitoare la teren

Crt	Categorie folosință	Intra vilan	Suprafaţa (mp)	Tarla	Parcelă	Nr. topo	Observaţii / Referinţe
1	padure	NU	1.022	63	19/11	-	U.P. II, U.A. 114

Lungime Segmente
1) Valorile lungimilor segmentelor sunt obţinute din proiecţie în plan.

Punct început	X / Y	Punct sfârşit	X / Y	Lungime segment (** (m)
1	430.707,005 349.639,0	2	430.733,79 349.660,551	34.379
2	430.733,79 349.660,551	3	430.646,771 349.666,852	87.247
3	430.646,771 349.666,852	1	430.707,005 349.639,0	66.362

**** Lungimile segmentelor sunt determinate în planul de proiecţie Stereo 70 şi sunt rotunjite la 1 milimetru.**
***** Distanţa dintre puncte este formată din segmente cumulate ce sunt mai mici decât valoarea 1 milimetru.**

Document care conține date cu caracter personal, protejat de prevederile Regulamentului (UE) nr. 679/2016 și Legii 190/2018

DATE DESPRE IMOBILUL NR. 203

Oficiul de Cadastru şi Publicitate Imobiliară VALCEA
Biroul de Cadastru şi Publicitate Imobiliară Ramnicu Valcea

A. Partea I. Descrierea imobilului

TEREN Extravilan

Adresa: Jud. Valcea

Nr. Crt	Nr cadastral Nr. topografic	Suprafaţa* (mp)	Observaţii / Referinţe
A1		10.010	Sector cadastral:28 Teren neimprejmuit;

B. Partea II. Proprietari şi acte

Inscrieri privitoare la dreptul de proprietate şi alte drepturi reale		Referinţe
/		
Act Administrativ nr. Adeverinta nr. 2455, din 17/07/2025 emis de Primaria Comunei Madulari;		
B1	Inscrierea posesiei, drept de PROPRIETATE, dobandit prin Lege, cota actuala 1/1, cota initiala 1/1	A1
	1) **NEIDENTIFICAT NEIDENTIFICAT**, CIF:0000000000000	
Act Normativ nr. Legea nr. 7, din 13/03/1996 emis de Parlamentul Romaniei (Art. 13);		
B2	Se noteaza mentiunea de proprietar neidentificat	A1

C. Partea III. SARCINI .

Inscrieri privind dezmembramintele dreptului de proprietate, drepturi reale de garanţie şi sarcini	Referinţe
NU SUNT	

Document care conține date cu caracter personal, protejat de prevederile Regulamentului (UE) nr. 679/2016 și Legii 190/2018

Anexa Nr. 1 La Partea I

Teren

Nr cadastral	Suprafaţa (mp)*	Observaţii / Referinţe
	10.010	

* Suprafaţa este determinată in planul de proiecţie Stereo 70.

DETALII LINIARE IMOBIL

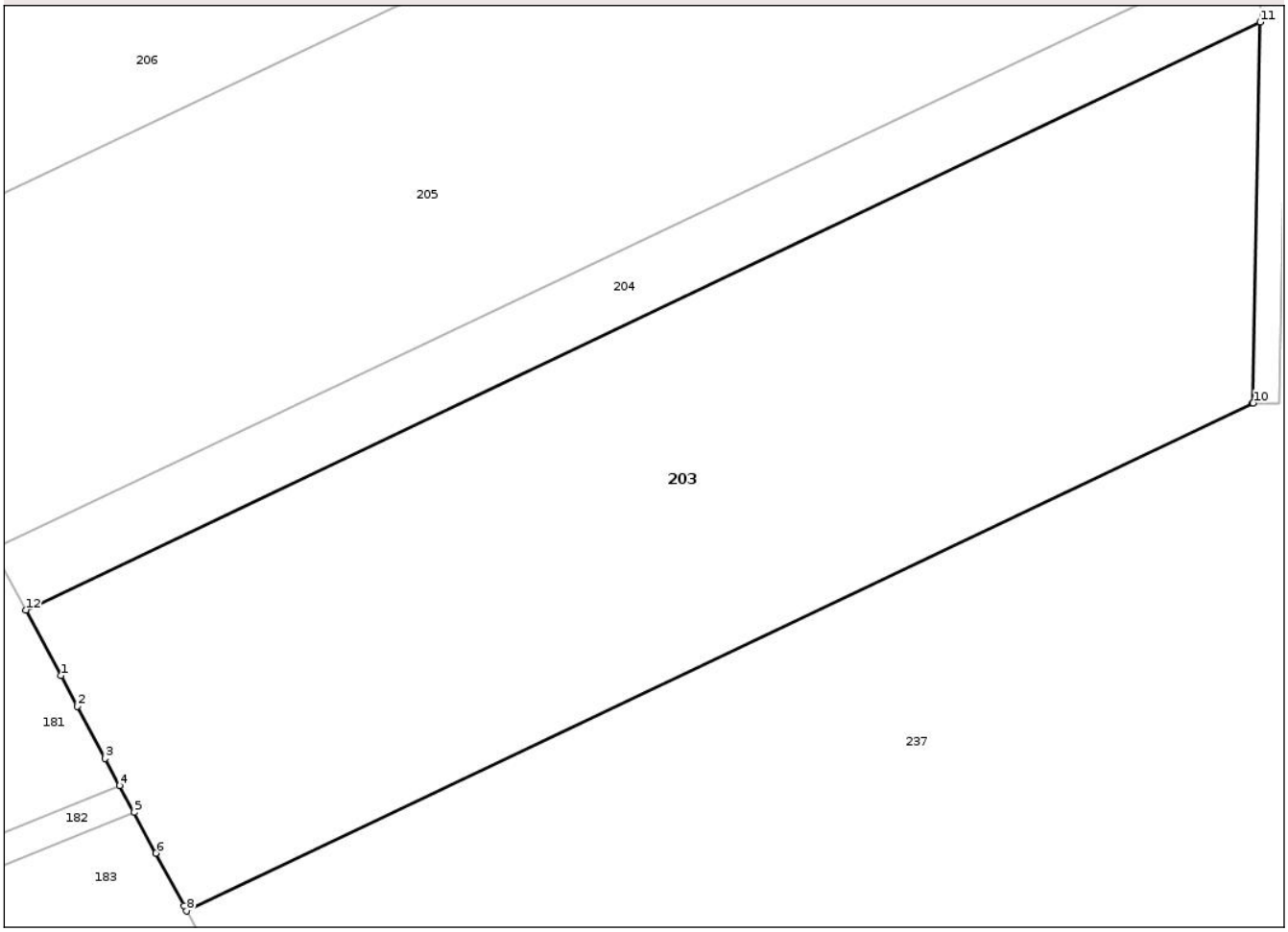

Date referitoare la teren

Crt	Categorie folosință	Intra vilan	Suprafaţa (mp)	Tarla	Parcelă	Nr. topo	Observaţii / Referinţe
1	padure	NU	10.010	63	19/12	-	

Lungime Segmente
1) Valorile lungimilor segmentelor sunt obţinute din proiecţie în plan.

Punct început	X / Y	Punct sfârşit	X / Y	Lungime segment (** (m)
1	430.540,893 349.424,87	2	430.543,385 349.420,211	5.284
2	430.543,385 349.420,211	3	430.547,63 349.412,273	9.002
3	430.547,63 349.412,273	4	430.549,828 349.408,163	4.661
4	430.549,828 349.408,163	5	430.552,013 349.404,077	4.634
5	430.552,013 349.404,077	6	430.555,307 349.397,916	6.986

Document care conține date cu caracter personal, protejat de prevederile Regulamentului (UE) nr. 679/2016 și Legii 190/2018

Punct început	X / Y	Punct sfârşit	X / Y	Lungime segment (** (m)
6	430.555,307 349.397,916	7	430.559,579 349.389,928	9.059
7	430.559,579 349.389,928	8	430.559,99 349.389,16	0.871
8	430.559,99 349.389,16	9	430.721,846 349.466,153	179.235
9	430.721,846 349.466,153	10	430.722,002 349.466,227	0.173
10	430.722,002 349.466,227	11	430.723,074 349.524,017	57.8
11	430.723,074 349.524,017	12	430.535,57 349.434,824	207.637
12	430.535,57 349.434,824	1	430.540,893 349.424,87	11.288

** Lungimile segmentelor sunt determinate în planul de proiecţie Stereo 70 şi sunt rotunjite la 1 milimetru.
*** Distanţa dintre puncte este formată din segmente cumulate ce sunt mai mici decât valoarea 1 milimetru.

Document care conține date cu caracter personal, protejat de prevederile Regulamentului (UE) nr. 679/2016 și Legii 190/2018

DATE DESPRE IMOBILUL NR. 204

Oficiul de Cadastru şi Publicitate Imobiliară VALCEA
Biroul de Cadastru şi Publicitate Imobiliară Ramnicu Valcea

A. Partea I. Descrierea imobilului

TEREN Extravilan

Adresa: Jud. Valcea

Nr. Crt	Nr cadastral Nr. topografic	Suprafaţa* (mp)	Observaţii / Referinţe
A1		2.193	Sector cadastral:28 Teren neimprejmuit;

B. Partea II. Proprietari şi acte

Inscrieri privitoare la dreptul de proprietate şi alte drepturi reale		Referinţe
/		
Act Administrativ nr. Proces verbal de punere in posesie nr.12, din 18/07/2013 emis de Primaria Comunei Madulari (Hotararea Comisiei Judetene nr. 4918 din 26.06.2003 eliberata de Comisia Judeteana pentru stabilirea dreptului de proprietate asupra terenurilor);		
B1	Inscrierea provizorie, drept de PROPRIETATE, dobandit prin Lege, cota actuala 1/1, cota initiala 1/1	A1
	1) **CIUCIOI ILIE**	

C. Partea III. SARCINI .

Inscrieri privind dezmembramintele dreptului de proprietate, drepturi reale de garanţie şi sarcini	Referinţe
NU SUNT	

Document care conține date cu caracter personal, protejat de prevederile Regulamentului (UE) nr. 679/2016 și Legii 190/2018

Anexa Nr. 1 La Partea I

Teren

Nr cadastral	Suprafaţa (mp)*	Observaţii / Referinţe
	2.193	

* Suprafaţa este determinată in planul de proiecţie Stereo 70.

DETALII LINIARE IMOBIL

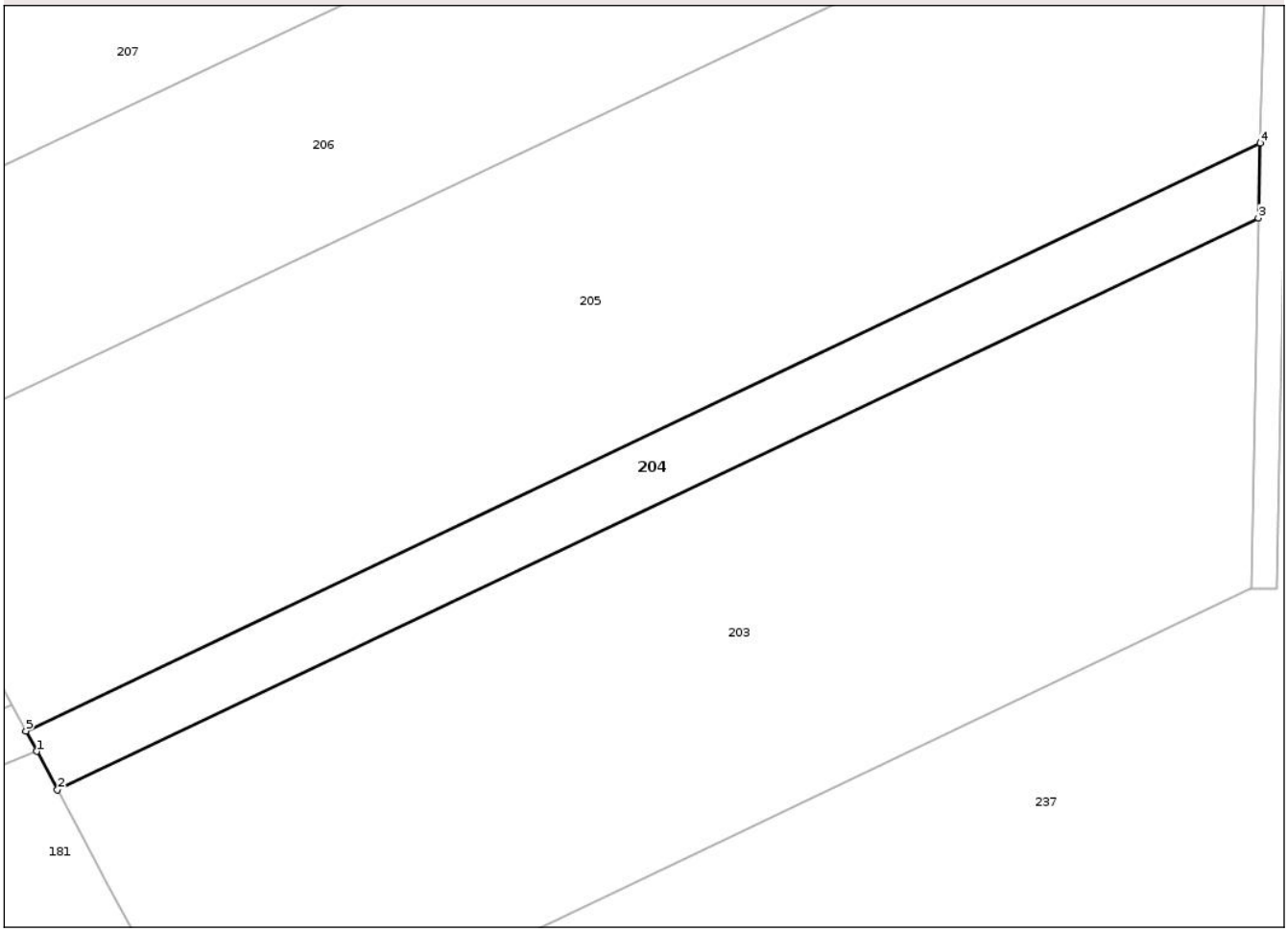

Date referitoare la teren

Crt	Categorie folosință	Intra vilan	Suprafaţa (mp)	Tarla	Parcelă	Nr. topo	Observaţii / Referinţe
1	padure	NU	2.193	63	19/13	-	U.P. II, U.A. 114

Lungime Segmente
1) Valorile lungimilor segmentelor sunt obţinute din proiecţie în plan.

Punct început	X / Y	Punct sfârşit	X / Y	Lungime segment (** (m)
1	430.532,356 349.440,834	2	430.535,57 349.434,824	6.815
2	430.535,57 349.434,824	3	430.723,074 349.524,017	207.637
3	430.723,074 349.524,017	4	430.723,391 349.535,702	11.689
4	430.723,391 349.535,702	5	430.530,653 349.444,019	213.433
5	430.530,653 349.444,019	1	430.532,356 349.440,834	3.612

Document care conține date cu caracter personal, protejat de prevederile Regulamentului (UE) nr. 679/2016 și Legii 190/2018

** Lungimile segmentelor sunt determinate în planul de proiecţie Stereo 70 şi sunt rotunjite la 1 milimetru.
*** Distanţa dintre puncte este formată din segmente cumulate ce sunt mai mici decât valoarea 1 milimetru.

Document care conține date cu caracter personal, protejat de prevederile Regulamentului (UE) nr. 679/2016 și Legii 190/2018

DATE DESPRE IMOBILUL NR. 205

Oficiul de Cadastru şi Publicitate Imobiliară VALCEA
Biroul de Cadastru şi Publicitate Imobiliară Ramnicu Valcea

A. Partea I. Descrierea imobilului

TEREN Extravilan

Adresa: Jud. Valcea

Nr. Crt	Nr cadastral Nr. topografic	Suprafaţa* (mp)	Observaţii / Referinţe
A1		13.974	Sector cadastral:28 Teren neimprejmuit;

B. Partea II. Proprietari şi acte

Inscrieri privitoare la dreptul de proprietate şi alte drepturi reale		Referinţe
/		
Act Administrativ nr. Adeverinta nr. 2455, din 17/07/2025 emis de Primaria Comunei Madulari;		
B1	Inscrierea posesiei, drept de PROPRIETATE, dobandit prin Lege, cota actuala 1/1, cota initiala 1/1	A1
	1) **NEIDENTIFICAT NEIDENTIFICAT**, CIF:0000000000000	
Act Normativ nr. Legea nr. 7, din 13/03/1996 emis de Parlamentul Romaniei (Art. 13);		
B2	Se noteaza mentiunea de proprietar neidentificat	A1

C. Partea III. SARCINI .

Inscrieri privind dezmembramintele dreptului de proprietate, drepturi reale de garanţie şi sarcini	Referinţe
NU SUNT	

Document care conține date cu caracter personal, protejat de prevederile Regulamentului (UE) nr. 679/2016 și Legii 190/2018

Anexa Nr. 1 La Partea I

Teren

Nr cadastral	Suprafaţa (mp)*	Observaţii / Referinţe
	13.974	

* Suprafaţa este determinată in planul de proiecţie Stereo 70.

DETALII LINIARE IMOBIL

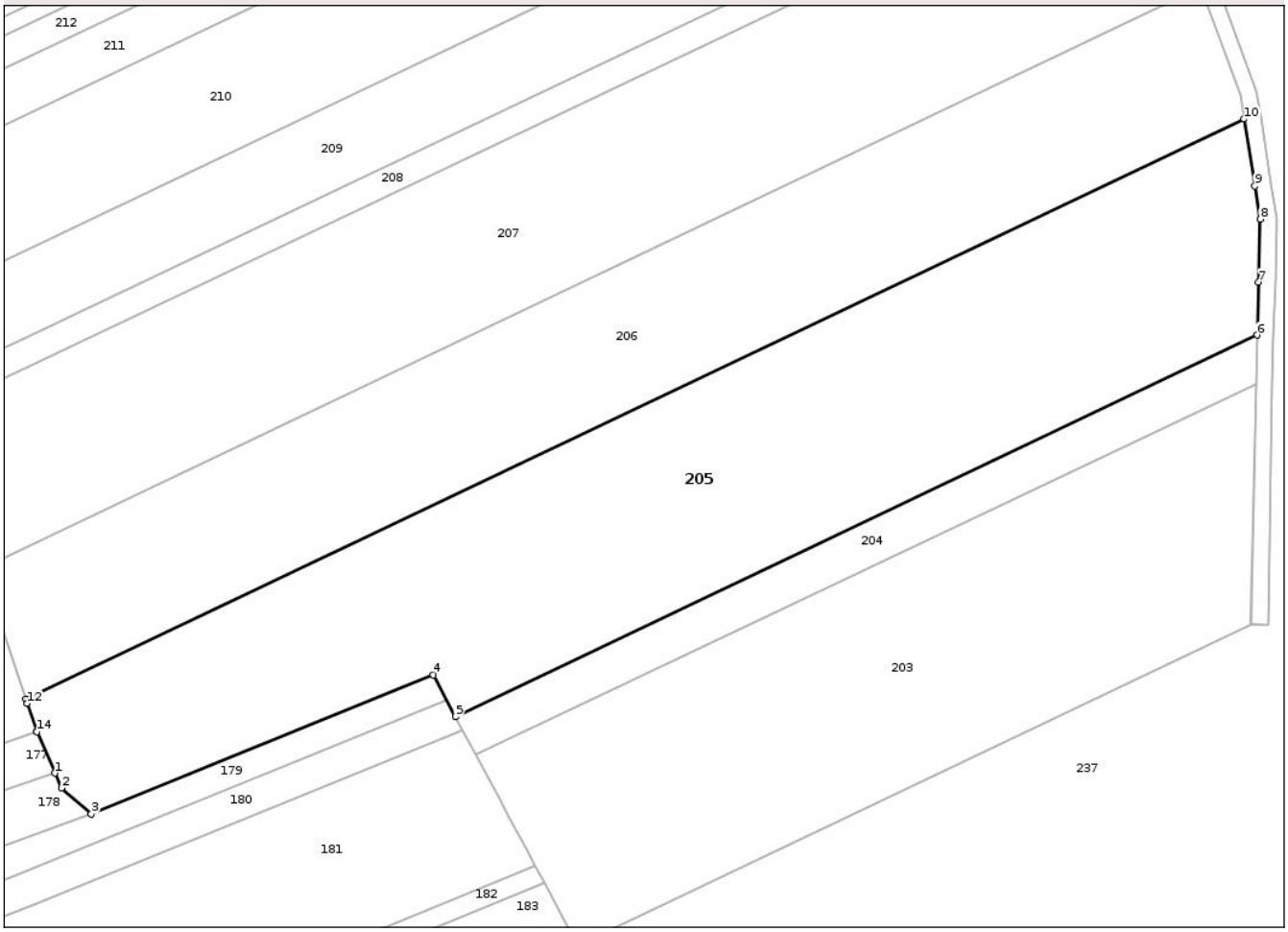

Date referitoare la teren

Crt	Categorie folosință	Intra vilan	Suprafaţa (mp)	Tarla	Parcelă	Nr. topo	Observaţii / Referinţe
1	padure	NU	13.974	63	19/16	-	

Lungime Segmente
1) Valorile lungimilor segmentelor sunt obţinute din proiecţie în plan.

Punct început	X / Y	Punct sfârşit	X / Y	Lungime segment (** (m)
1	430.434,295 349.430,49	2	430.435,879 349.426,897	3.927
2	430.435,879 349.426,897	3	430.443,037 349.420,678	9.482
3	430.443,037 349.420,678	4	430.525,291 349.454,046	88.765
4	430.525,291 349.454,046	5	430.530,653 349.444,019	11.371
5	430.530,653 349.444,019	6	430.723,391 349.535,702	213.433

Document care conține date cu caracter personal, protejat de prevederile Regulamentului (UE) nr. 679/2016 și Legii 190/2018

Punct început	X / Y	Punct sfârşit	X / Y	Lungime segment (** (m)
6	430.723,391 349.535,702	7	430.723,736 349.548,444	12.747
7	430.723,736 349.548,444	8	430.724,146 349.563,551	15.113
8	430.724,146 349.563,551	9	430.722,859 349.571,536	8.088
9	430.722,859 349.571,536	10	430.720,269 349.587,608	16.279
10	430.720,269 349.587,608	11	430.427,313 349.448,253	324.412
11	430.427,313 349.448,253	12	430.427,652 349.447,23	1.078
12	430.427,652 349.447,23	13	430.429,863 349.440,545	7.041
13	430.429,863 349.440,545	14	430.429,92 349.440,415	0.142
14	430.429,92 349.440,415	1	430.434,295 349.430,49	10.846

** Lungimile segmentelor sunt determinate în planul de proiecţie Stereo 70 şi sunt rotunjite la 1 milimetru.
*** Distanţa dintre puncte este formată din segmente cumulate ce sunt mai mici decât valoarea 1 milimetru.

Document care conține date cu caracter personal, protejat de prevederile Regulamentului (UE) nr. 679/2016 și Legii 190/2018

DATE DESPRE IMOBILUL NR. 206

Oficiul de Cadastru şi Publicitate Imobiliară VALCEA
Biroul de Cadastru şi Publicitate Imobiliară Ramnicu Valcea

A. Partea I. Descrierea imobilului

TEREN Extravilan

Adresa: Jud. Valcea

Nr. Crt	Nr cadastral Nr. topografic	Suprafaţa* (mp)	Observaţii / Referinţe
A1		10.690	Sector cadastral:28 Teren neimprejmuit;

B. Partea II. Proprietari şi acte

Inscrieri privitoare la dreptul de proprietate şi alte drepturi reale		Referinţe
/		
Act Administrativ nr. Proces verbal de punere in posesie nr.28, din 09/11/2016 emis de Primaria Comunei Madulari (Hotararea Comisiei Judetene nr. 3905 din 22.04.2004 eliberata de Comisia Judeteana pentru stabilirea dreptului de proprietate asupra terenurilor);		
B1	Inscrierea provizorie, drept de PROPRIETATE, dobandit prin Lege, cota actuala 1/1, cota initiala 1/1	A1
	1) **PIRVU GHEORGHE**	

C. Partea III. SARCINI .

Inscrieri privind dezmembramintele dreptului de proprietate, drepturi reale de garanţie şi sarcini	Referinţe
NU SUNT	

Document care conține date cu caracter personal, protejat de prevederile Regulamentului (UE) nr. 679/2016 și Legii 190/2018

Anexa Nr. 1 La Partea I

Teren

Nr cadastral	Suprafaţa (mp)*	Observaţii / Referinţe
	10.690	

* Suprafaţa este determinată in planul de proiecţie Stereo 70.

DETALII LINIARE IMOBIL

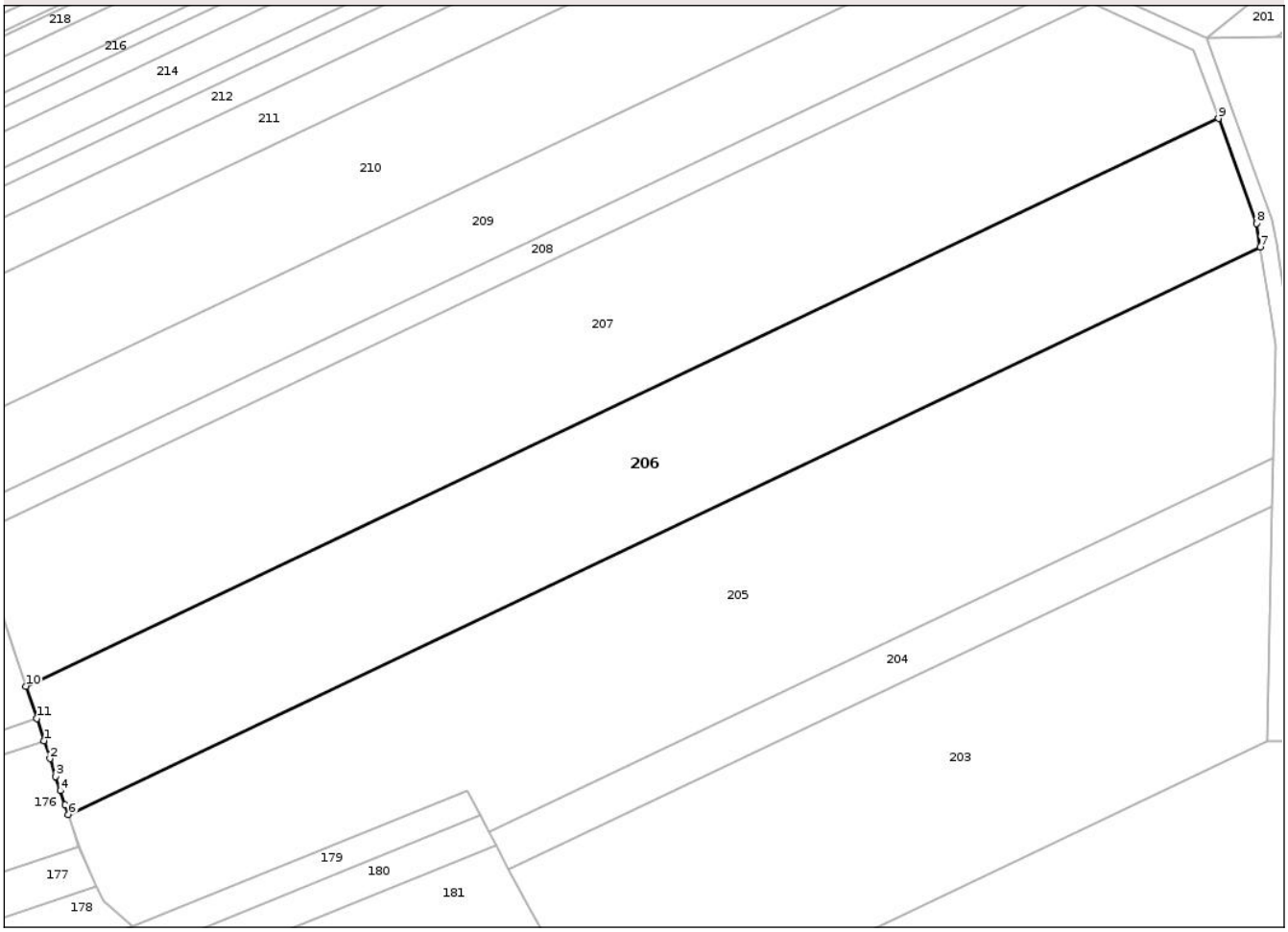

Date referitoare la teren

Crt	Categorie folosință	Intra vilan	Suprafaţa (mp)	Tarla	Parcelă	Nr. topo	Observaţii / Referinţe
1	padure	NU	10.690	63	19/17	-	U.P. II, U.A. 114

Lungime Segmente
1) Valorile lungimilor segmentelor sunt obţinute din proiecţie în plan.

Punct început	X / Y	Punct sfârşit	X / Y	Lungime segment (** (m)
1	430.421,314 349.466,392	2	430.422,781 349.461,956	4.672
2	430.422,781 349.461,956	3	430.424,228 349.457,58	4.609
3	430.424,228 349.457,58	4	430.425,378 349.454,103	3.662
4	430.425,378 349.454,103	5	430.426,519 349.450,653	3.634
5	430.426,519 349.450,653	6	430.427,313 349.448,253	2.528

Document care conține date cu caracter personal, protejat de prevederile Regulamentului (UE) nr. 679/2016 și Legii 190/2018

Punct început	X / Y	Punct sfârşit	X / Y	Lungime segment (** (m)
6	430.427,313 349.448,253	7	430.720,269 349.587,608	324.412
7	430.720,269 349.587,608	8	430.719,346 349.593,335	5.801
8	430.719,346 349.593,335	9	430.709,967 349.619,139	27.456
9	430.709,967 349.619,139	10	430.416,901 349.479,732	324.533
10	430.416,901 349.479,732	11	430.419,526 349.471,797	8.358
11	430.419,526 349.471,797	1	430.421,314 349.466,392	5.693

** Lungimile segmentelor sunt determinate în planul de proiecţie Stereo 70 şi sunt rotunjite la 1 milimetru.
*** Distanţa dintre puncte este formată din segmente cumulate ce sunt mai mici decât valoarea 1 milimetru.

Document care conține date cu caracter personal, protejat de prevederile Regulamentului (UE) nr. 679/2016 și Legii 190/2018

DATE DESPRE IMOBILUL NR. 207

Oficiul de Cadastru şi Publicitate Imobiliară VALCEA
Biroul de Cadastru şi Publicitate Imobiliară Ramnicu Valcea

A. Partea I. Descrierea imobilului

TEREN Extravilan

Adresa: Jud. Valcea

Nr. Crt	Nr cadastral Nr. topografic	Suprafaţa* (mp)	Observaţii / Referinţe
A1		12.395	Sector cadastral:28 Teren neimprejmuit;

B. Partea II. Proprietari şi acte

Inscrieri privitoare la dreptul de proprietate şi alte drepturi reale		Referinţe
/		
Act Administrativ nr. Proces verbal de punere in posesie nr.10, din 17/01/2013 emis de Primaria Comunei Madulari (Hotararea Comisiei Judetene nr. 4918 din 26.06.2003 eliberata de Comisia Judeteana pentru stabilirea dreptului de proprietate asupra terenurilor);		
B1	Inscrierea provizorie, drept de PROPRIETATE, dobandit prin Lege, cota actuala 1/1, cota initiala 1/1	A1
	1) **DEACONU DUMITRU**	

C. Partea III. SARCINI .

Inscrieri privind dezmembramintele dreptului de proprietate, drepturi reale de garanţie şi sarcini	Referinţe
NU SUNT	

Document care conține date cu caracter personal, protejat de prevederile Regulamentului (UE) nr. 679/2016 și Legii 190/2018

Anexa Nr. 1 La Partea I

Teren

Nr cadastral	Suprafaţa (mp)*	Observaţii / Referinţe
	12.395	

* Suprafaţa este determinată in planul de proiecţie Stereo 70.

DETALII LINIARE IMOBIL

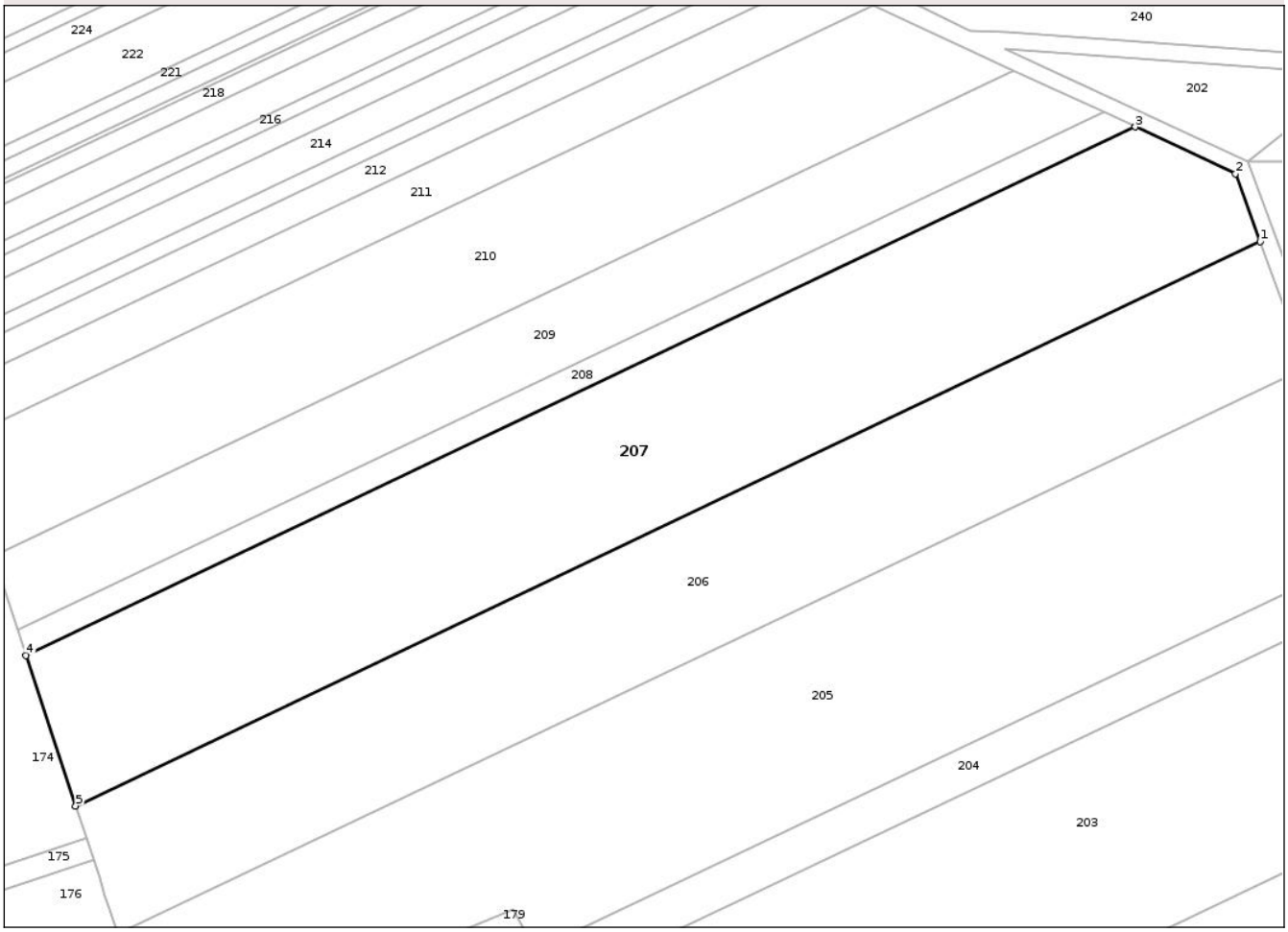

Date referitoare la teren

Crt	Categorie folosință	Intra vilan	Suprafaţa (mp)	Tarla	Parcelă	Nr. topo	Observaţii / Referinţe
1	padure	NU	12.395	63	19/18	-	U.P. II, U.A. 114

Lungime Segmente
1) Valorile lungimilor segmentelor sunt obţinute din proiecţie în plan.

Punct început	X / Y	Punct sfârşit	X / Y	Lungime segment (** (m)
1	430.709,967 349.619,139	2	430.703,845 349.635,984	17.923
2	430.703,845 349.635,984	3	430.679,049 349.647,501	27.34
3	430.679,049 349.647,501	4	430.404,592 349.516,946	303.926
4	430.404,592 349.516,946	5	430.416,901 349.479,732	39.197
5	430.416,901 349.479,732	1	430.709,967 349.619,139	324.533

Document care conține date cu caracter personal, protejat de prevederile Regulamentului (UE) nr. 679/2016 și Legii 190/2018

** Lungimile segmentelor sunt determinate în planul de proiecţie Stereo 70 şi sunt rotunjite la 1 milimetru.
*** Distanţa dintre puncte este formată din segmente cumulate ce sunt mai mici decât valoarea 1 milimetru.

Document care conține date cu caracter personal, protejat de prevederile Regulamentului (UE) nr. 679/2016 și Legii 190/2018

DATE DESPRE IMOBILUL NR. 208

Oficiul de Cadastru şi Publicitate Imobiliară VALCEA
Biroul de Cadastru şi Publicitate Imobiliară Ramnicu Valcea

A. Partea I. Descrierea imobilului

TEREN Extravilan

Adresa: Jud. Valcea

Nr. Crt	Nr cadastral Nr. topografic	Suprafaţa* (mp)	Observaţii / Referinţe
A1		1.995	Sector cadastral:28 Teren neimprejmuit;

B. Partea II. Proprietari şi acte

Inscrieri privitoare la dreptul de proprietate şi alte drepturi reale		Referinţe
/		
Act Administrativ nr. Proces verbal de punere in posesie nr.3, din 17/07/2013 emis de Primaria Comunei Madulari (Hotararea Comisiei Judetene nr. 3905 din 22.04.2004 eliberata de Comisia Judeteana pentru stabilirea dreptului de proprietate asupra terenurilor);		
B1	Inscrierea provizorie, drept de PROPRIETATE, dobandit prin Lege, cota actuala 1/1, cota initiala 1/1	A1
	1) **SILIAN DOINA**	

C. Partea III. SARCINI .

Inscrieri privind dezmembramintele dreptului de proprietate, drepturi reale de garanţie şi sarcini	Referinţe
NU SUNT	

Document care conține date cu caracter personal, protejat de prevederile Regulamentului (UE) nr. 679/2016 și Legii 190/2018

Anexa Nr. 1 La Partea I

Teren

Nr cadastral	Suprafaţa (mp)*	Observaţii / Referinţe
	1.995	

* Suprafaţa este determinată in planul de proiecţie Stereo 70.

DETALII LINIARE IMOBIL

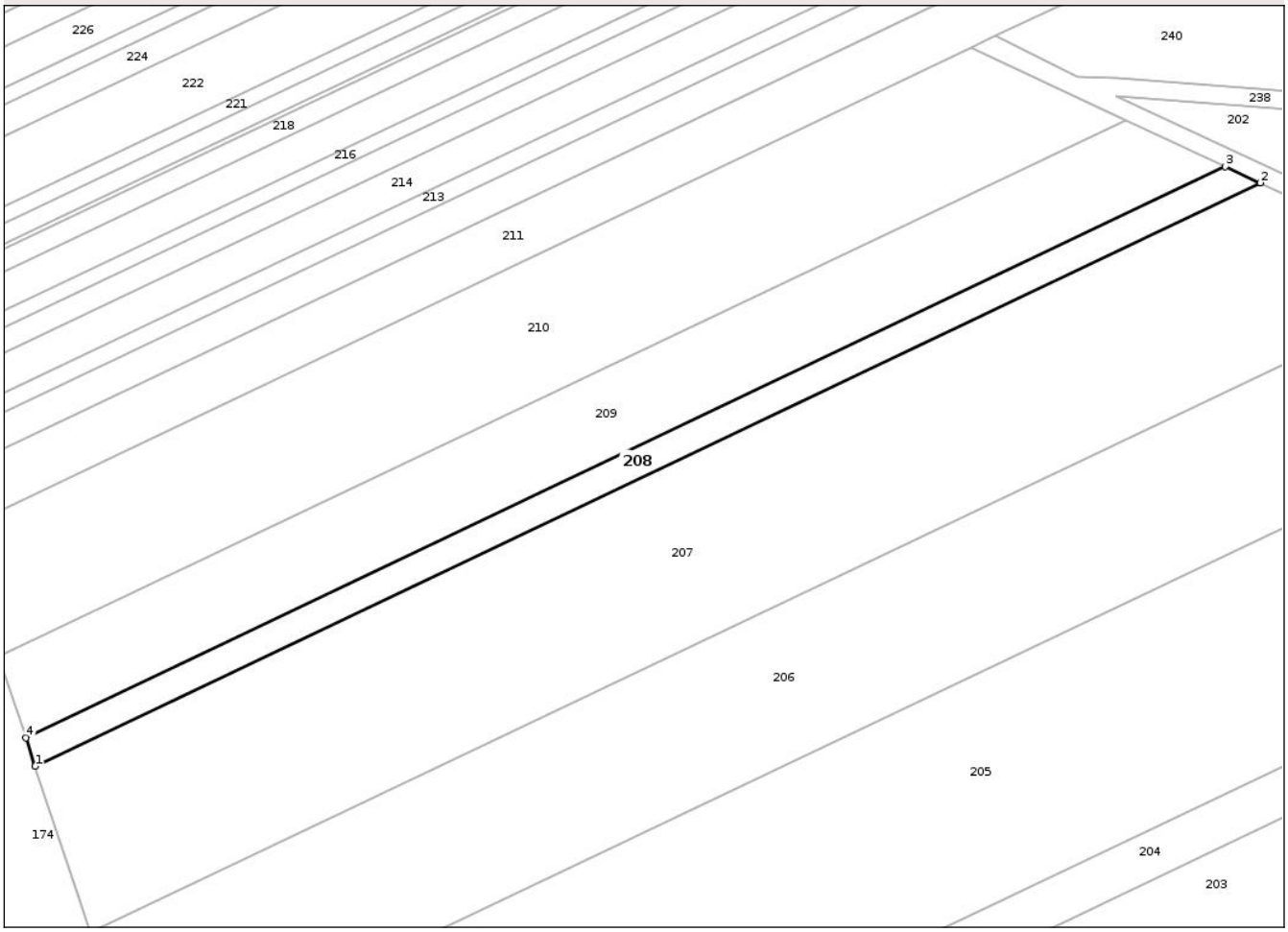

Date referitoare la teren

Crt	Categorie folosință	Intra vilan	Suprafaţa (mp)	Tarla	Parcelă	Nr. topo	Observaţii / Referinţe
1	padure	NU	1.995	63	19/20	-	U.P. II, U.A. 114

Lungime Segmente
1) Valorile lungimilor segmentelor sunt obţinute din proiecţie în plan.

Punct început	X / Y	Punct sfârşit	X / Y	Lungime segment (** (m)
1	430.404,592 349.516,946	2	430.679,049 349.647,501	303.926
2	430.679,049 349.647,501	3	430.671,236 349.651,13	8.615
3	430.671,236 349.651,13	4	430.402,493 349.523,293	297.599
4	430.402,493 349.523,293	1	430.404,592 349.516,946	6.685

**** Lungimile segmentelor sunt determinate în planul de proiecţie Stereo 70 şi sunt rotunjite la 1 milimetru.**

Document care conține date cu caracter personal, protejat de prevederile Regulamentului (UE) nr. 679/2016 și Legii 190/2018

***** Distanţa dintre puncte este formată din segmente cumulate ce sunt mai mici decât valoarea 1 milimetru.**

DATE DESPRE IMOBILUL NR. 209

Oficiul de Cadastru şi Publicitate Imobiliară VALCEA
Biroul de Cadastru şi Publicitate Imobiliară Ramnicu Valcea

A. Partea I. Descrierea imobilului

TEREN Extravilan

Adresa: Jud. Valcea

Nr. Crt	Nr cadastral Nr. topografic	Suprafaţa* (mp)	Observaţii / Referinţe
A1		5.495	Sector cadastral:28 Teren neimprejmuit;

B. Partea II. Proprietari şi acte

Inscrieri privitoare la dreptul de proprietate şi alte drepturi reale		Referinţe
/		
Act Administrativ nr. Proces verbal de punere in posesie nr.14, din 25/06/2013 emis de Primaria Comunei Madulari (Hotararea Comisiei Judetene nr. 4918 din 26.06.2003 eliberata de Comisia Judeteana pentru stabilirea dreptului de proprietate asupra terenurilor);		
B1	Inscrierea provizorie, drept de PROPRIETATE, dobandit prin Lege, cota actuala 1/1, cota initiala 1/1	A1
	1) **MUSUROI DUMITRU**	

C. Partea III. SARCINI .

Inscrieri privind dezmembramintele dreptului de proprietate, drepturi reale de garanţie şi sarcini	Referinţe
NU SUNT	

Document care conține date cu caracter personal, protejat de prevederile Regulamentului (UE) nr. 679/2016 și Legii 190/2018

Anexa Nr. 1 La Partea I

Teren

Nr cadastral	Suprafaţa (mp)*	Observaţii / Referinţe
	5.495	

* Suprafaţa este determinată in planul de proiecţie Stereo 70.

DETALII LINIARE IMOBIL

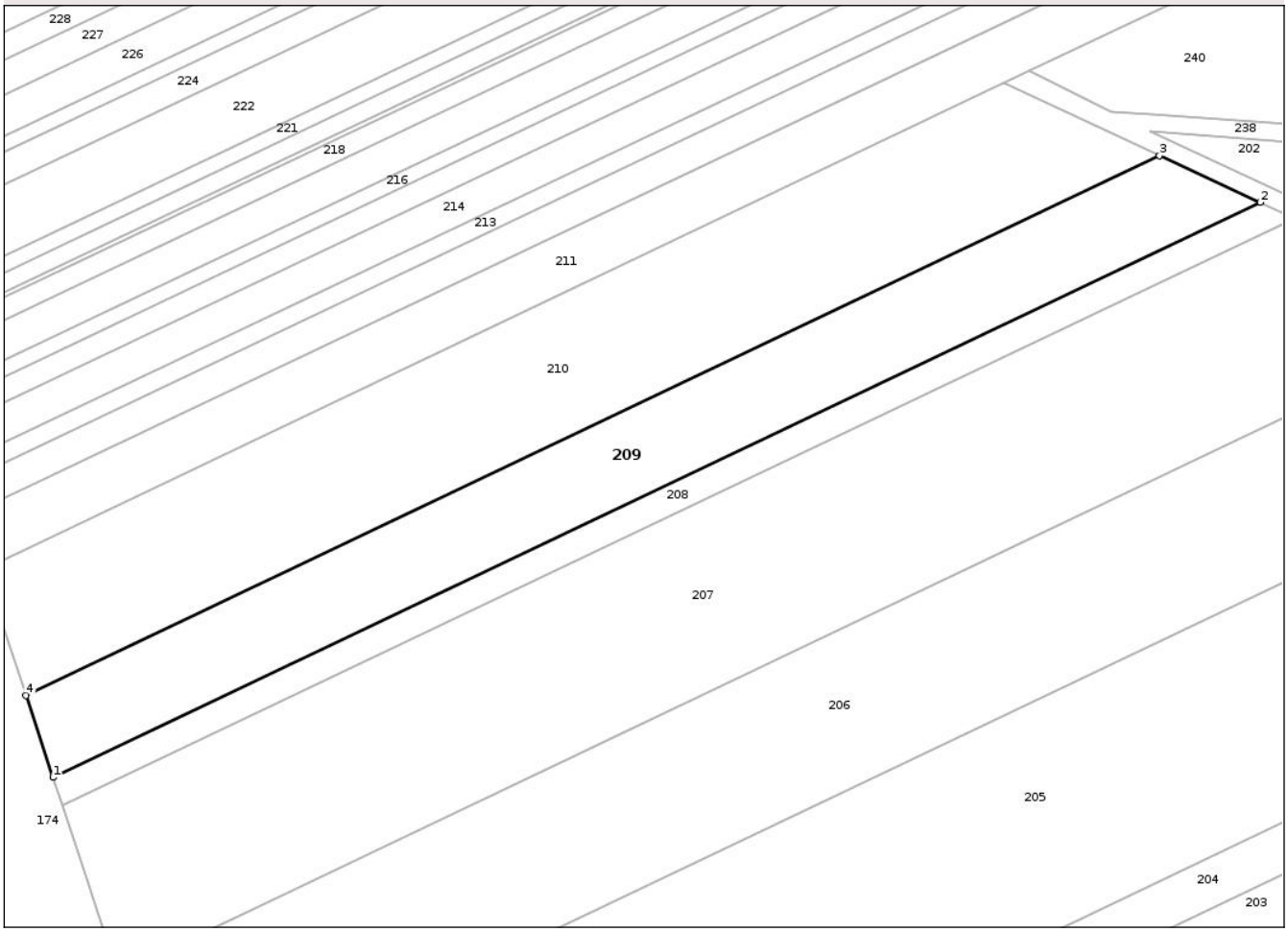

Date referitoare la teren

Crt	Categorie folosință	Intra vilan	Suprafaţa (mp)	Tarla	Parcelă	Nr. topo	Observaţii / Referinţe
1	padure	NU	5.495	63	19/21	-	U.P. II, U.A. 114

Lungime Segmente
1) Valorile lungimilor segmentelor sunt obţinute din proiecţie în plan.

Punct început	X / Y	Punct sfârşit	X / Y	Lungime segment (** (m)
1	430.402,493 349.523,293	2	430.671,236 349.651,13	297.599
2	430.671,236 349.651,13	3	430.648,803 349.661,55	24.735
3	430.648,803 349.661,55	4	430.396,465 349.541,516	279.433
4	430.396,465 349.541,516	1	430.402,493 349.523,293	19.194

**** Lungimile segmentelor sunt determinate în planul de proiecţie Stereo 70 şi sunt rotunjite la 1 milimetru.**

Document care conține date cu caracter personal, protejat de prevederile Regulamentului (UE) nr. 679/2016 și Legii 190/2018

***** Distanţa dintre puncte este formată din segmente cumulate ce sunt mai mici decât valoarea 1 milimetru.**

DATE DESPRE IMOBILUL NR. 210

Oficiul de Cadastru şi Publicitate Imobiliară VALCEA
Biroul de Cadastru şi Publicitate Imobiliară Ramnicu Valcea

A. Partea I. Descrierea imobilului

TEREN Extravilan

Adresa: Jud. Valcea

Nr. Crt	Nr cadastral Nr. topografic	Suprafaţa* (mp)	Observaţii / Referinţe
A1		7.810	Sector cadastral:28 Teren neimprejmuit;

B. Partea II. Proprietari şi acte

Inscrieri privitoare la dreptul de proprietate şi alte drepturi reale		Referinţe
/		
Act Administrativ nr. Adeverinta nr.2455, din 17/07/2025 emis de Primaria Comunei Madulari;		
B1	Inscrierea posesiei, drept de PROPRIETATE, dobandit prin Lege, cota actuala 1/1, cota initiala 1/1	A1
	1) **NEIDENTIFICAT NEIDENTIFICAT**, CIF:0000000000000	
Act Normativ nr. Legea nr.7, din 13/03/1996 emis de Parlamentul Romaniei (Art.13);		
B2	Se noteaza mentiunea de proprietar neidentificat	A1

C. Partea III. SARCINI .

Inscrieri privind dezmembramintele dreptului de proprietate, drepturi reale de garanţie şi sarcini	Referinţe
NU SUNT	

Document care conține date cu caracter personal, protejat de prevederile Regulamentului (UE) nr. 679/2016 și Legii 190/2018

Anexa Nr. 1 La Partea I

Teren

Nr cadastral	Suprafaţa (mp)*	Observaţii / Referinţe
	7.810	

* Suprafaţa este determinată in planul de proiecţie Stereo 70.

DETALII LINIARE IMOBIL

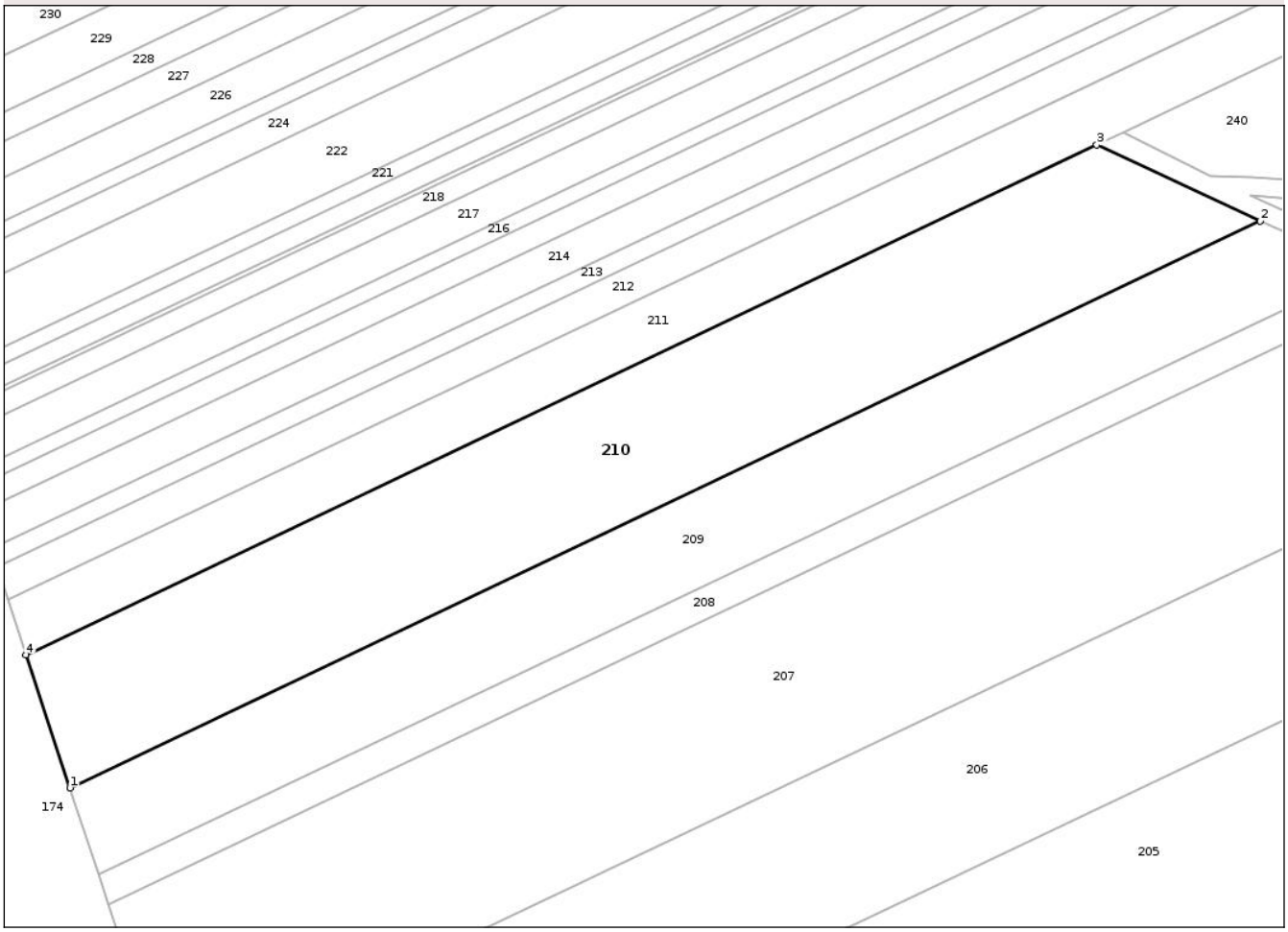

Date referitoare la teren

Crt	Categorie folosință	Intra vilan	Suprafaţa (mp)	Tarla	Parcelă	Nr. topo	Observaţii / Referinţe
1	padure	NU	7.810	63	19/22	-	U.P. II, U.A. 114

Lungime Segmente
1) Valorile lungimilor segmentelor sunt obţinute din proiecţie în plan.

Punct început	X / Y	Punct sfârşit	X / Y	Lungime segment (** (m)
1	430.396,465 349.541,516	2	430.648,803 349.661,55	279.433
2	430.648,803 349.661,55	3	430.614,142 349.677,65	38.218
3	430.614,142 349.677,65	4	430.387,152 349.569,674	251.363
4	430.387,152 349.569,674	1	430.396,465 349.541,516	29.658

**** Lungimile segmentelor sunt determinate în planul de proiecţie Stereo 70 şi sunt rotunjite la 1 milimetru.**

Document care conține date cu caracter personal, protejat de prevederile Regulamentului (UE) nr. 679/2016 și Legii 190/2018

***** Distanţa dintre puncte este formată din segmente cumulate ce sunt mai mici decât valoarea 1 milimetru.**

DATE DESPRE IMOBILUL NR. 211

Oficiul de Cadastru şi Publicitate Imobiliară VALCEA
Biroul de Cadastru şi Publicitate Imobiliară Ramnicu Valcea

A. Partea I. Descrierea imobilului

TEREN Extravilan

Adresa: Jud. Valcea

Nr. Crt	Nr cadastral Nr. topografic	Suprafaţa* (mp)	Observaţii / Referinţe
A1		7.560	Sector cadastral:28 Teren neimprejmuit;

B. Partea II. Proprietari şi acte

Inscrieri privitoare la dreptul de proprietate şi alte drepturi reale		Referinţe
/		
Act Administrativ nr. Proces verbal de punere in posesie nr.4, din 17/07/2013 emis de Primaria Comunei Madulari (Hotararea Comisiei Judetene nr. 3905 din 22.04.2004 eliberata de Comisia Judeteana pentru stabilirea dreptului de proprietate asupra terenurilor);		
B1	Inscrierea provizorie, drept de PROPRIETATE, dobandit prin Lege, cota actuala 1/1, cota initiala 1/1	A1
	1) **TUDOR GHEORGHE**	

C. Partea III. SARCINI .

Inscrieri privind dezmembramintele dreptului de proprietate, drepturi reale de garanţie şi sarcini	Referinţe
NU SUNT	

Document care conține date cu caracter personal, protejat de prevederile Regulamentului (UE) nr. 679/2016 și Legii 190/2018

Anexa Nr. 1 La Partea I

Teren

Nr cadastral	Suprafaţa (mp)*	Observaţii / Referinţe
	7.560	

* Suprafaţa este determinată in planul de proiecţie Stereo 70.

DETALII LINIARE IMOBIL

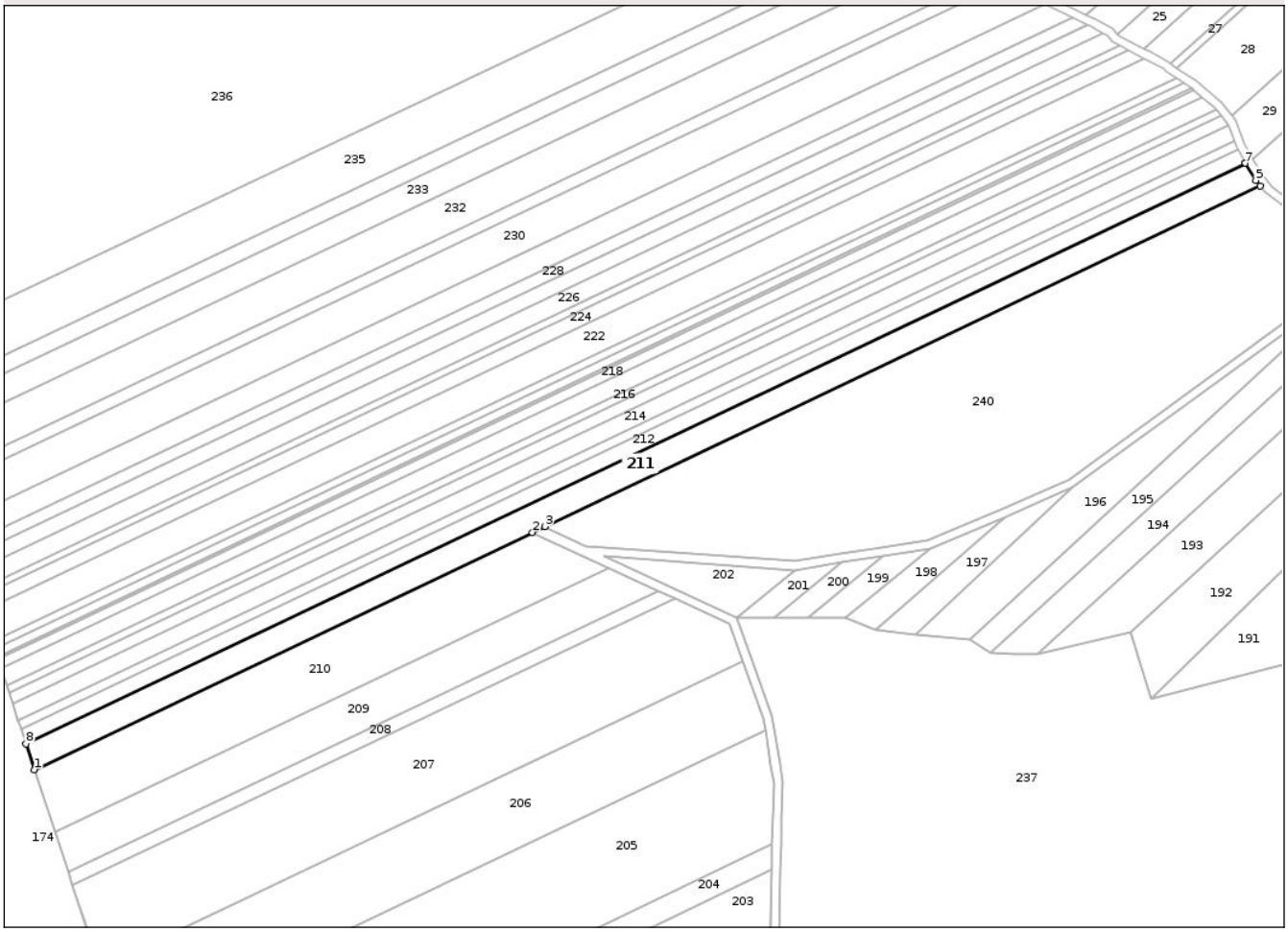

Date referitoare la teren

Crt	Categorie folosință	Intra vilan	Suprafaţa (mp)	Tarla	Parcelă	Nr. topo	Observaţii / Referinţe
1	padure	NU	7.560	63	19/23	-	U.P. II, U.A. 114

Lungime Segmente
1) Valorile lungimilor segmentelor sunt obţinute din proiecţie în plan.

Punct început	X / Y	Punct sfârşit	X / Y	Lungime segment (** (m)
1	430.387,152 349.569,674	2	430.614,142 349.677,65	251.363
2	430.614,142 349.677,65	3	430.619,761 349.680,322	6.222
3	430.619,761 349.680,322	4	430.945,826 349.835,427	361.076
4	430.945,826 349.835,427	5	430.943,787 349.837,909	3.212
5	430.943,787 349.837,909	6	430.939,06 349.845,581	9.011

Document care conține date cu caracter personal, protejat de prevederile Regulamentului (UE) nr. 679/2016 și Legii 190/2018

Punct început	X / Y	Punct sfârşit	X / Y	Lungime segment (** (m)
6	430.939,06 349.845,581	7	430.938,98 349.845,742	0.18
7	430.938,98 349.845,742	8	430.383,273 349.581,4	615.375
8	430.383,273 349.581,4	1	430.387,152 349.569,674	12.351

** Lungimile segmentelor sunt determinate în planul de proiecţie Stereo 70 şi sunt rotunjite la 1 milimetru.
*** Distanţa dintre puncte este formată din segmente cumulate ce sunt mai mici decât valoarea 1 milimetru.

Document care conține date cu caracter personal, protejat de prevederile Regulamentului (UE) nr. 679/2016 și Legii 190/2018

DATE DESPRE IMOBILUL NR. 212

Oficiul de Cadastru şi Publicitate Imobiliară VALCEA
Biroul de Cadastru şi Publicitate Imobiliară Ramnicu Valcea

A. Partea I. Descrierea imobilului

TEREN Extravilan

Adresa: Jud. Valcea

Nr. Crt	Nr cadastral Nr. topografic	Suprafaţa* (mp)	Observaţii / Referinţe
A1		4.399	Sector cadastral:28 Teren neimprejmuit;

B. Partea II. Proprietari şi acte

Inscrieri privitoare la dreptul de proprietate şi alte drepturi reale		Referinţe
/		
Act Administrativ nr. Adeverinta nr.2455, din 17/07/2025 emis de Primaria Comunei Madulari;		
B1	Inscrierea posesiei, drept de PROPRIETATE, dobandit prin Lege, cota actuala 1/1, cota initiala 1/1	A1
	1) **NEIDENTIFICAT NEIDENTIFICAT**, CIF:0000000000000	
Act Normativ nr. Legea nr.7, din 13/03/1996 emis de Parlamentul Romaniei (Art.13);		
B2	Se noteaza mentiunea de proprietar neidentificat	A1

C. Partea III. SARCINI .

Inscrieri privind dezmembramintele dreptului de proprietate, drepturi reale de garanţie şi sarcini	Referinţe
NU SUNT	

Document care conține date cu caracter personal, protejat de prevederile Regulamentului (UE) nr. 679/2016 și Legii 190/2018

Anexa Nr. 1 La Partea I

Teren

Nr cadastral	Suprafaţa (mp)*	Observaţii / Referinţe
	4.399	

* Suprafaţa este determinată in planul de proiecţie Stereo 70.

DETALII LINIARE IMOBIL

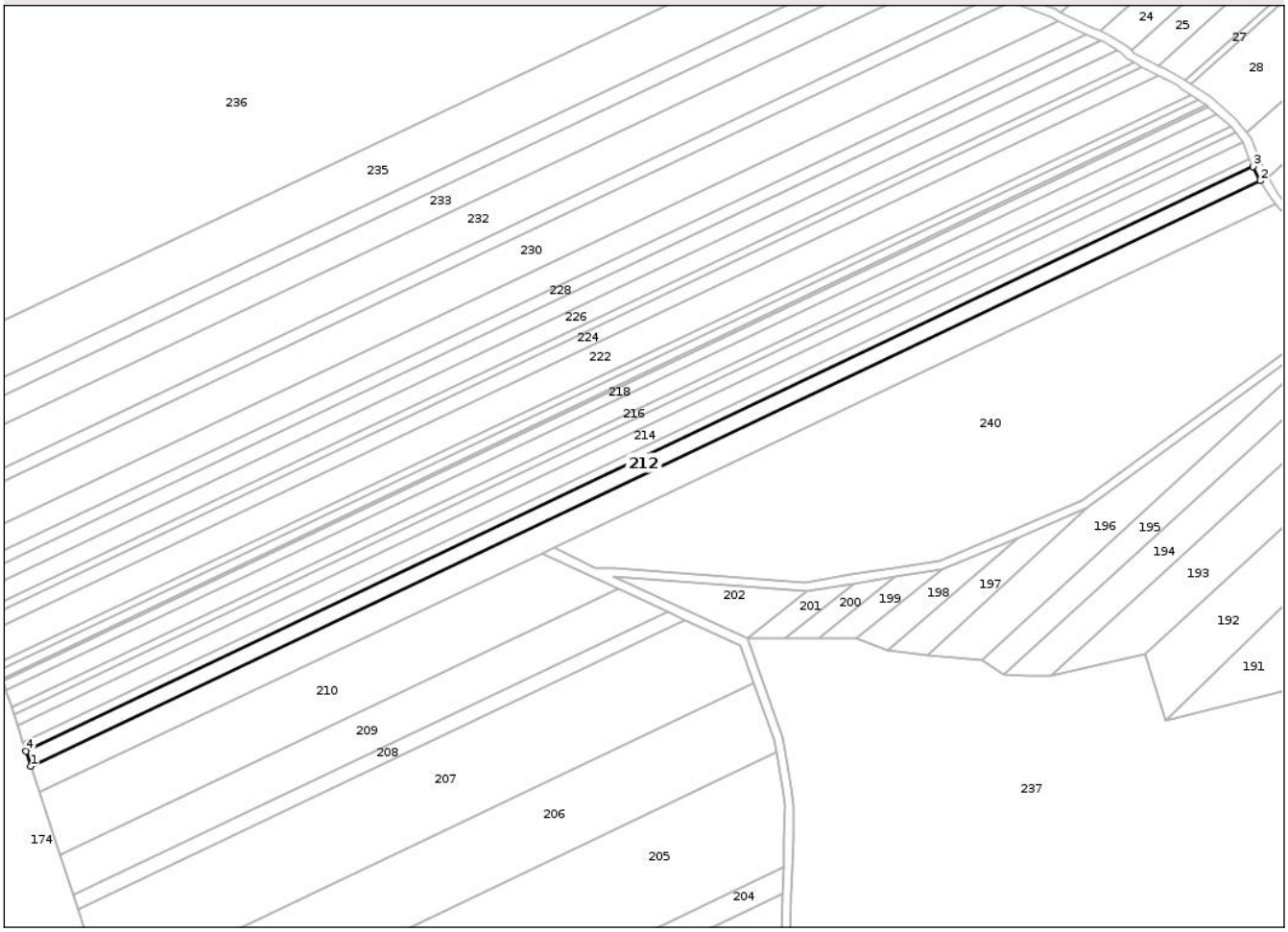

Date referitoare la teren

Crt	Categorie folosință	Intra vilan	Suprafaţa (mp)	Tarla	Parcelă	Nr. topo	Observaţii / Referinţe
1	padure	NU	4.399	63	19/24	-	U.P. II, U.A. 114

Lungime Segmente
1) Valorile lungimilor segmentelor sunt obţinute din proiecţie în plan.

Punct început	X / Y	Punct sfârşit	X / Y	Lungime segment (** (m)
1	430.383,273 349.581,4	2	430.938,98 349.845,742	615.375
2	430.938,98 349.845,742	3	430.935,787 349.852,146	7.156
3	430.935,787 349.852,146	4	430.381,009 349.588,246	614.347
4	430.381,009 349.588,246	1	430.383,273 349.581,4	7.211

**** Lungimile segmentelor sunt determinate în planul de proiecţie Stereo 70 şi sunt rotunjite la 1 milimetru.**

Document care conține date cu caracter personal, protejat de prevederile Regulamentului (UE) nr. 679/2016 și Legii 190/2018

***** Distanţa dintre puncte este formată din segmente cumulate ce sunt mai mici decât valoarea 1 milimetru.**

DATE DESPRE IMOBILUL NR. 213

Oficiul de Cadastru şi Publicitate Imobiliară VALCEA
Biroul de Cadastru şi Publicitate Imobiliară Ramnicu Valcea

A. Partea I. Descrierea imobilului

TEREN Extravilan

Adresa: Jud. Valcea

Nr. Crt	Nr cadastral Nr. topografic	Suprafaţa* (mp)	Observaţii / Referinţe
A1		2.470	Sector cadastral:28 Teren neimprejmuit;

B. Partea II. Proprietari şi acte

Inscrieri privitoare la dreptul de proprietate şi alte drepturi reale		Referinţe
/		
Act Administrativ nr. Proces verbal de punere in posesie nr.23, din 20/10/2013 emis de Primaria Comunei Madulari (Hotararea Comisiei Judetene nr. 6815 din 03.11.2000 eliberata de Comisia Judeteana pentru stabilirea dreptului de proprietate asupra terenurilor);		
B1	Inscrierea provizorie, drept de PROPRIETATE, dobandit prin Lege, cota actuala 1/1, cota initiala 1/1	A1
	1) **POPA SABINA**	

C. Partea III. SARCINI .

Inscrieri privind dezmembramintele dreptului de proprietate, drepturi reale de garanţie şi sarcini	Referinţe
NU SUNT	

Document care conține date cu caracter personal, protejat de prevederile Regulamentului (UE) nr. 679/2016 și Legii 190/2018

Anexa Nr. 1 La Partea I

Teren

Nr cadastral	Suprafaţa (mp)*	Observaţii / Referinţe
	2.470	

* Suprafaţa este determinată in planul de proiecţie Stereo 70.

DETALII LINIARE IMOBIL

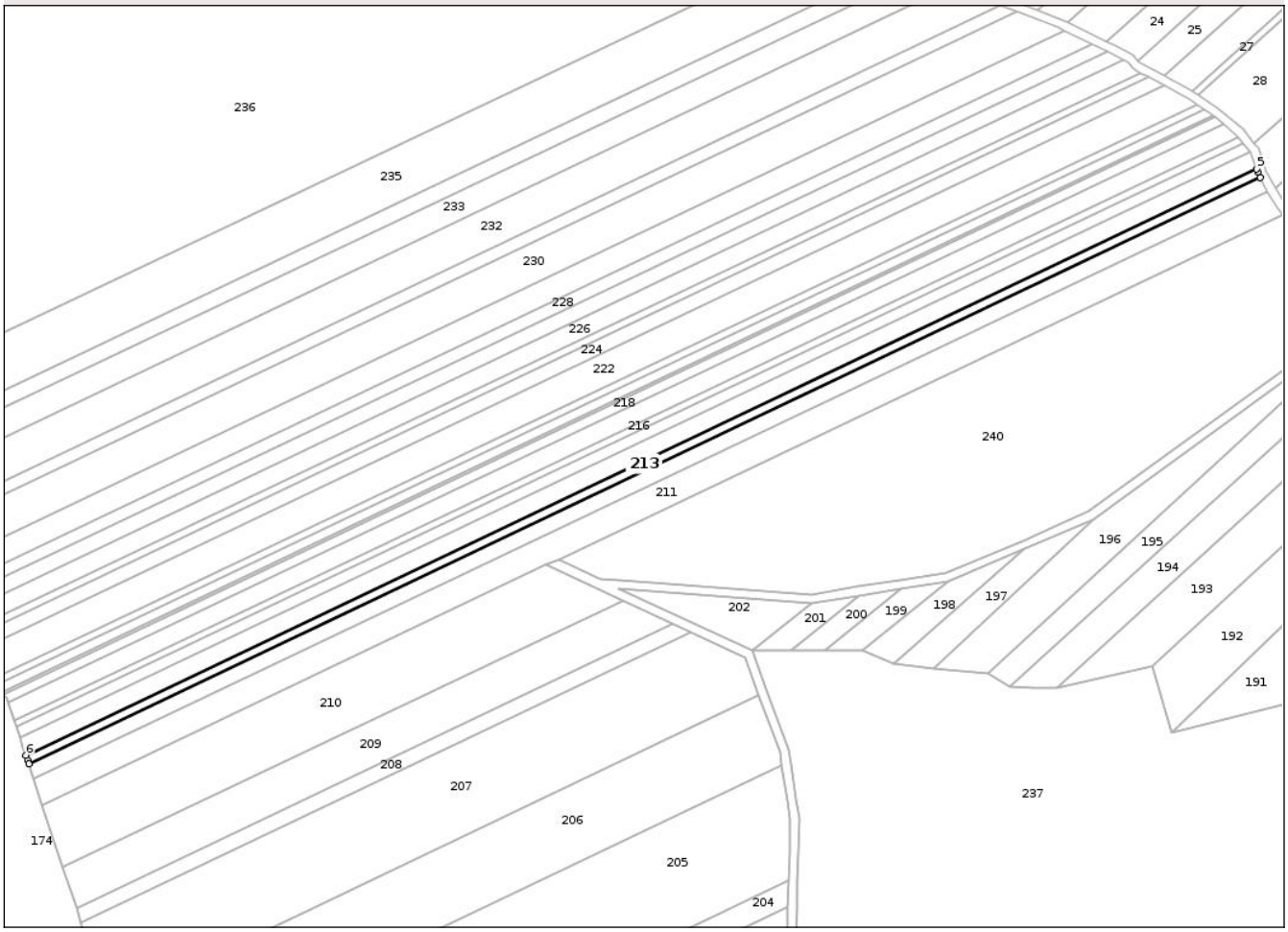

Date referitoare la teren

Crt	Categorie folosință	Intra vilan	Suprafaţa (mp)	Tarla	Parcelă	Nr. topo	Observaţii / Referinţe
1	padure	NU	2.470	63	19/25	-	U.P. II, U.A. 114

Lungime Segmente
1) Valorile lungimilor segmentelor sunt obţinute din proiecţie în plan.

Punct început	X / Y	Punct sfârşit	X / Y	Lungime segment (** (m)
1	430.380,469 349.589,88	2	430.381,009 349.588,246	1.721
2	430.381,009 349.588,246	3	430.935,787 349.852,146	614.347
3	430.935,787 349.852,146	4	430.934,604 349.854,518	2.651
4	430.934,604 349.854,518	5	430.934,109 349.855,802	1.376
5	430.934,109 349.855,802	6	430.379,736 349.592,095	613.898

Document care conține date cu caracter personal, protejat de prevederile Regulamentului (UE) nr. 679/2016 și Legii 190/2018

Punct început	X / Y	Punct sfârşit	X / Y	Lungime segment (** (m)
6	430.379,736 349.592,095	1	430.380,469 349.589,88	2.333

** Lungimile segmentelor sunt determinate în planul de proiecţie Stereo 70 şi sunt rotunjite la 1 milimetru.
*** Distanţa dintre puncte este formată din segmente cumulate ce sunt mai mici decât valoarea 1 milimetru.

Document care conține date cu caracter personal, protejat de prevederile Regulamentului (UE) nr. 679/2016 și Legii 190/2018

DATE DESPRE IMOBILUL NR. 214

Oficiul de Cadastru şi Publicitate Imobiliară VALCEA
Biroul de Cadastru şi Publicitate Imobiliară Ramnicu Valcea

A. Partea I. Descrierea imobilului

TEREN Extravilan

Adresa: Jud. Valcea

Nr. Crt	Nr cadastral Nr. topografic	Suprafaţa* (mp)	Observaţii / Referinţe
A1		4.940	Sector cadastral:28 Teren neimprejmuit;

B. Partea II. Proprietari şi acte

Inscrieri privitoare la dreptul de proprietate şi alte drepturi reale		Referinţe
/		
Act Administrativ nr. Proces verbal de punere in posesie nr.20, din 20/08/2013 emis de Primaria Comunei Madulari (Hotararea Comisiei Judetene nr. 6815 din 03.11.2000 eliberata de Comisia Judeteana pentru stabilirea dreptului de proprietate asupra terenurilor);		
B1	Inscrierea provizorie, drept de PROPRIETATE, dobandit prin Lege, cota actuala 1/1, cota initiala 1/1	A1
	1) **NICOLAESCU LUCIA**	

C. Partea III. SARCINI .

Inscrieri privind dezmembramintele dreptului de proprietate, drepturi reale de garanţie şi sarcini	Referinţe
NU SUNT	

Document care conține date cu caracter personal, protejat de prevederile Regulamentului (UE) nr. 679/2016 și Legii 190/2018

Anexa Nr. 1 La Partea I

Teren

Nr cadastral	Suprafaţa (mp)*	Observaţii / Referinţe
	4.940	

* Suprafaţa este determinată in planul de proiecţie Stereo 70.

DETALII LINIARE IMOBIL

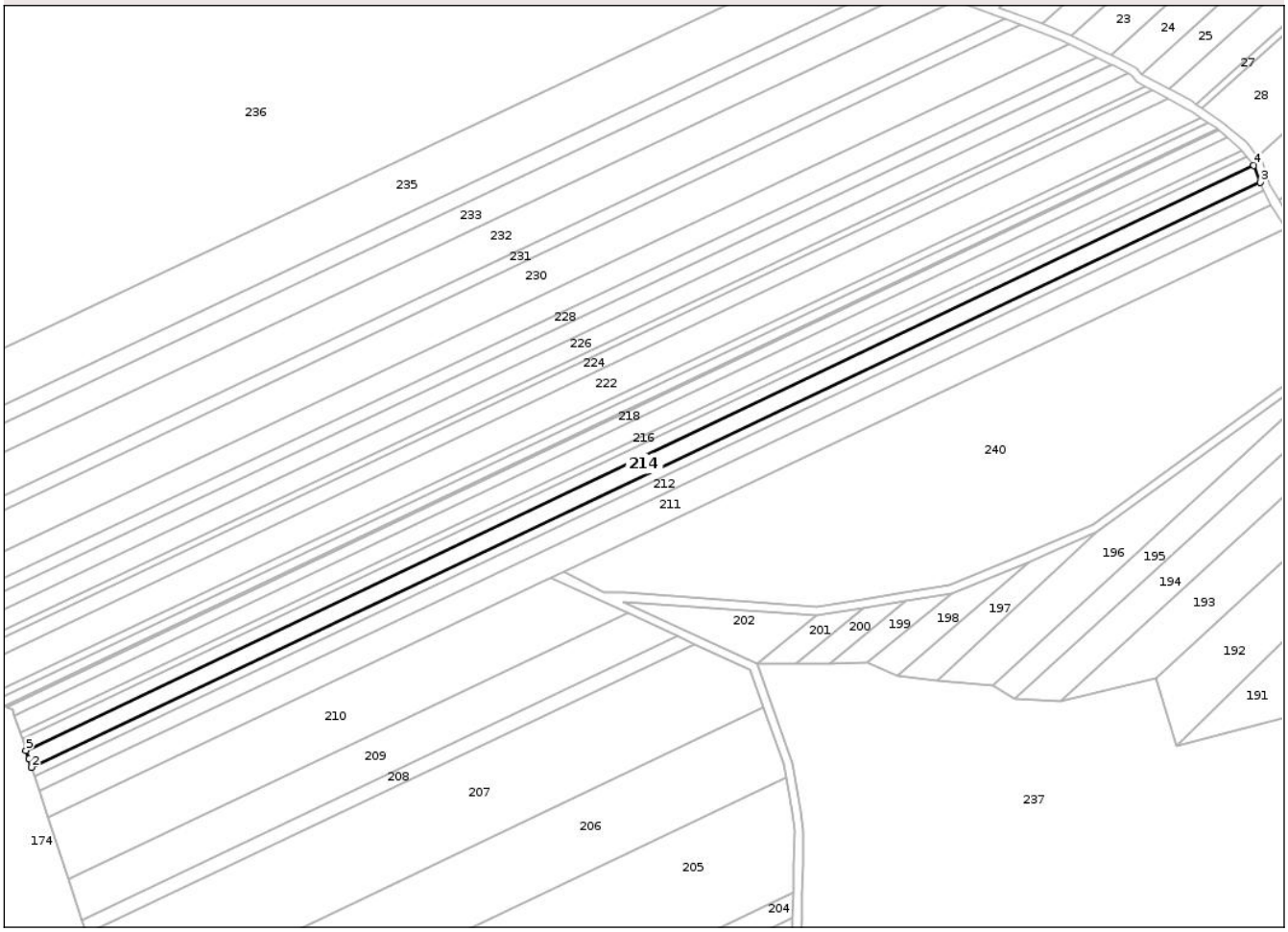

Date referitoare la teren

Crt	Categorie folosință	Intra vilan	Suprafaţa (mp)	Tarla	Parcelă	Nr. topo	Observaţii / Referinţe
1	padure	NU	4.940	63	19/26	-	U.P. II, U.A. 114

Lungime Segmente
1) Valorile lungimilor segmentelor sunt obţinute din proiecţie în plan.

Punct început	X / Y	Punct sfârşit	X / Y	Lungime segment (** (m)
1	430.378,514 349.595,791	2	430.379,736 349.592,095	3.893
2	430.379,736 349.592,095	3	430.934,109 349.855,802	613.898
3	430.934,109 349.855,802	4	430.931,206 349.863,335	8.073
4	430.931,206 349.863,335	5	430.377,189 349.599,796	613.504
5	430.377,189 349.599,796	1	430.378,514 349.595,791	4.218

Document care conține date cu caracter personal, protejat de prevederile Regulamentului (UE) nr. 679/2016 și Legii 190/2018

** Lungimile segmentelor sunt determinate în planul de proiecţie Stereo 70 şi sunt rotunjite la 1 milimetru.
*** Distanţa dintre puncte este formată din segmente cumulate ce sunt mai mici decât valoarea 1 milimetru.

Document care conține date cu caracter personal, protejat de prevederile Regulamentului (UE) nr. 679/2016 și Legii 190/2018

DATE DESPRE IMOBILUL NR. 215

Oficiul de Cadastru şi Publicitate Imobiliară VALCEA
Biroul de Cadastru şi Publicitate Imobiliară Ramnicu Valcea

A. Partea I. Descrierea imobilului

TEREN Extravilan

Adresa: Jud. Valcea

Nr. Crt	Nr cadastral Nr. topografic	Suprafaţa* (mp)	Observaţii / Referinţe
A1		3.199	Sector cadastral:28 Teren neimprejmuit;

B. Partea II. Proprietari şi acte

Inscrieri privitoare la dreptul de proprietate şi alte drepturi reale		Referinţe
/		
Act Administrativ nr. Adeverinta nr. 2455, din 17/07/2025 emis de Primaria Comunei Madulari;		
B1	Inscrierea posesiei, drept de PROPRIETATE, dobandit prin Lege, cota actuala 1/1, cota initiala 1/1	A1
	1) **NEIDENTIFICAT NEIDENTIFICAT**, CIF:0000000000000	
Act Normativ nr. Legea nr. 7, din 13/03/1996 emis de Parlamentul Romaniei (Art. 13);		
B2	Se noteaza mentiunea de proprietar neidentificat	A1

C. Partea III. SARCINI .

Inscrieri privind dezmembramintele dreptului de proprietate, drepturi reale de garanţie şi sarcini	Referinţe
NU SUNT	

Document care conține date cu caracter personal, protejat de prevederile Regulamentului (UE) nr. 679/2016 și Legii 190/2018

Anexa Nr. 1 La Partea I

Teren

Nr cadastral	Suprafaţa (mp)*	Observaţii / Referinţe
	3.199	

* Suprafaţa este determinată in planul de proiecţie Stereo 70.

DETALII LINIARE IMOBIL

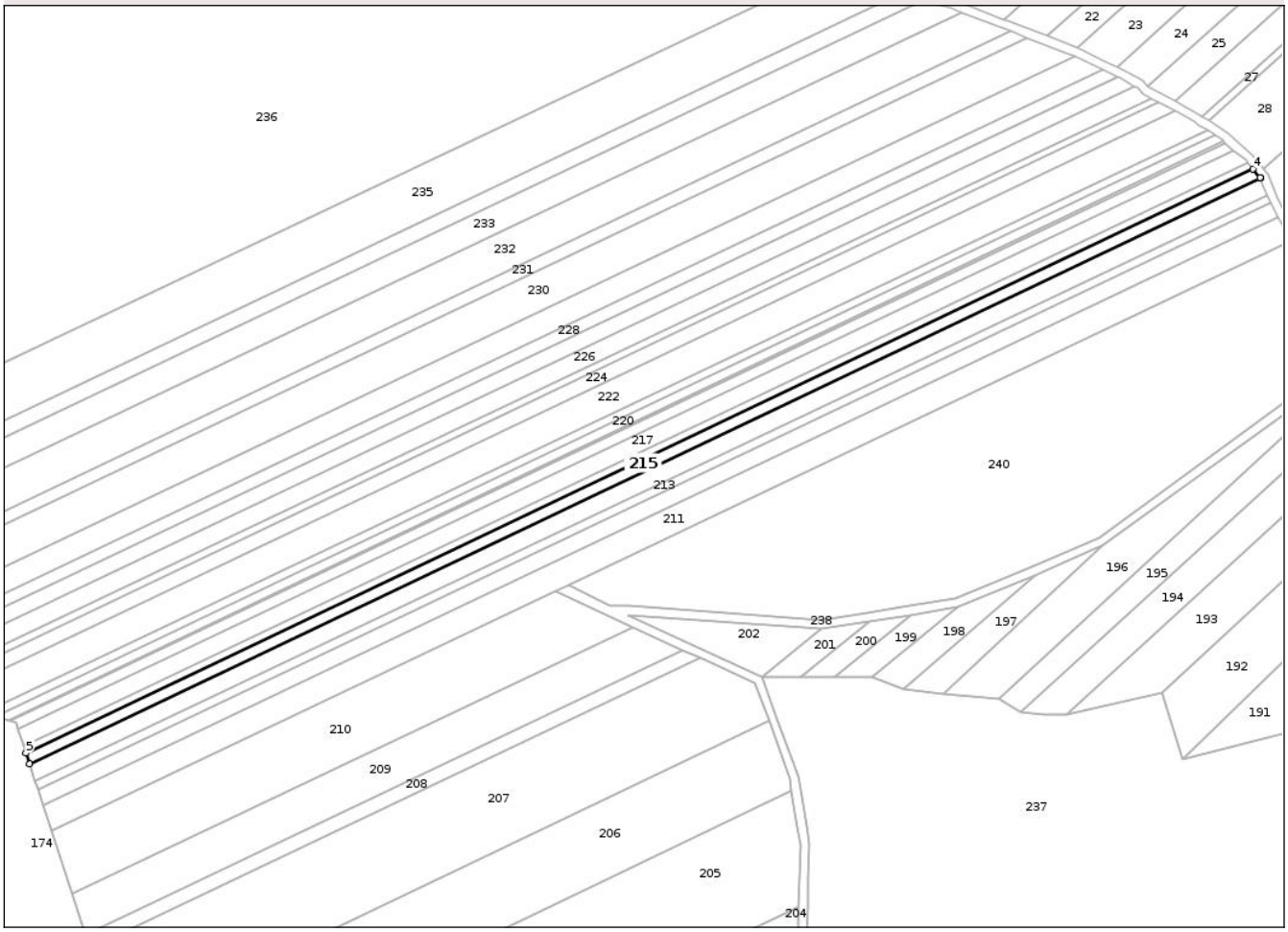

Date referitoare la teren

Crt	Categorie folosință	Intra vilan	Suprafaţa (mp)	Tarla	Parcelă	Nr. topo	Observaţii / Referinţe
1	padure	NU	3.199	63	19/27	-	

Lungime Segmente
1) Valorile lungimilor segmentelor sunt obţinute din proiecţie în plan.

Punct început	X / Y	Punct sfârşit	X / Y	Lungime segment (** (m)
1	430.377,189 349.599,796	2	430.931,207 349.863,335	613.505
2	430.931,207 349.863,335	3	430.931,165 349.863,442	0.115
3	430.931,165 349.863,442	4	430.927,85 349.867,52	5.255
4	430.927,85 349.867,52	5	430.375,536 349.604,792	611.618
5	430.375,536 349.604,792	1	430.377,189 349.599,796	5.262

Document care conține date cu caracter personal, protejat de prevederile Regulamentului (UE) nr. 679/2016 și Legii 190/2018

** Lungimile segmentelor sunt determinate în planul de proiecţie Stereo 70 şi sunt rotunjite la 1 milimetru.
*** Distanţa dintre puncte este formată din segmente cumulate ce sunt mai mici decât valoarea 1 milimetru.

DATE DESPRE IMOBILUL NR. 216

Oficiul de Cadastru şi Publicitate Imobiliară VALCEA
Biroul de Cadastru şi Publicitate Imobiliară Ramnicu Valcea

A. Partea I. Descrierea imobilului

TEREN Extravilan

Adresa: Jud. Valcea

Nr. Crt	Nr cadastral Nr. topografic	Suprafaţa* (mp)	Observaţii / Referinţe
A1		1.989	Sector cadastral:28 Teren neimprejmuit;

B. Partea II. Proprietari şi acte

Inscrieri privitoare la dreptul de proprietate şi alte drepturi reale		Referinţe
/		
Act Administrativ nr. Proces verbal de punere in posesie nr.17, din 18/04/2013 emis de Primaria Comunei Madulari (Hotararea Comisiei Judetene nr.6815 din 03.11.2000 eliberata de Comisia Judeteana pentru stabilirea dreptului de proprietate asupra terenurilor);		
B1	Inscrierea provizorie, drept de PROPRIETATE, dobandit prin Lege, cota actuala 1/1, cota initiala 1/1	A1
	1) **RADULESCU TRAIAN**	

C. Partea III. SARCINI .

Inscrieri privind dezmembramintele dreptului de proprietate, drepturi reale de garanţie şi sarcini	Referinţe
NU SUNT	

Document care conține date cu caracter personal, protejat de prevederile Regulamentului (UE) nr. 679/2016 și Legii 190/2018

Anexa Nr. 1 La Partea I

Teren

Nr cadastral	Suprafaţa (mp)*	Observaţii / Referinţe
	1.989	

* Suprafaţa este determinată in planul de proiecţie Stereo 70.

DETALII LINIARE IMOBIL

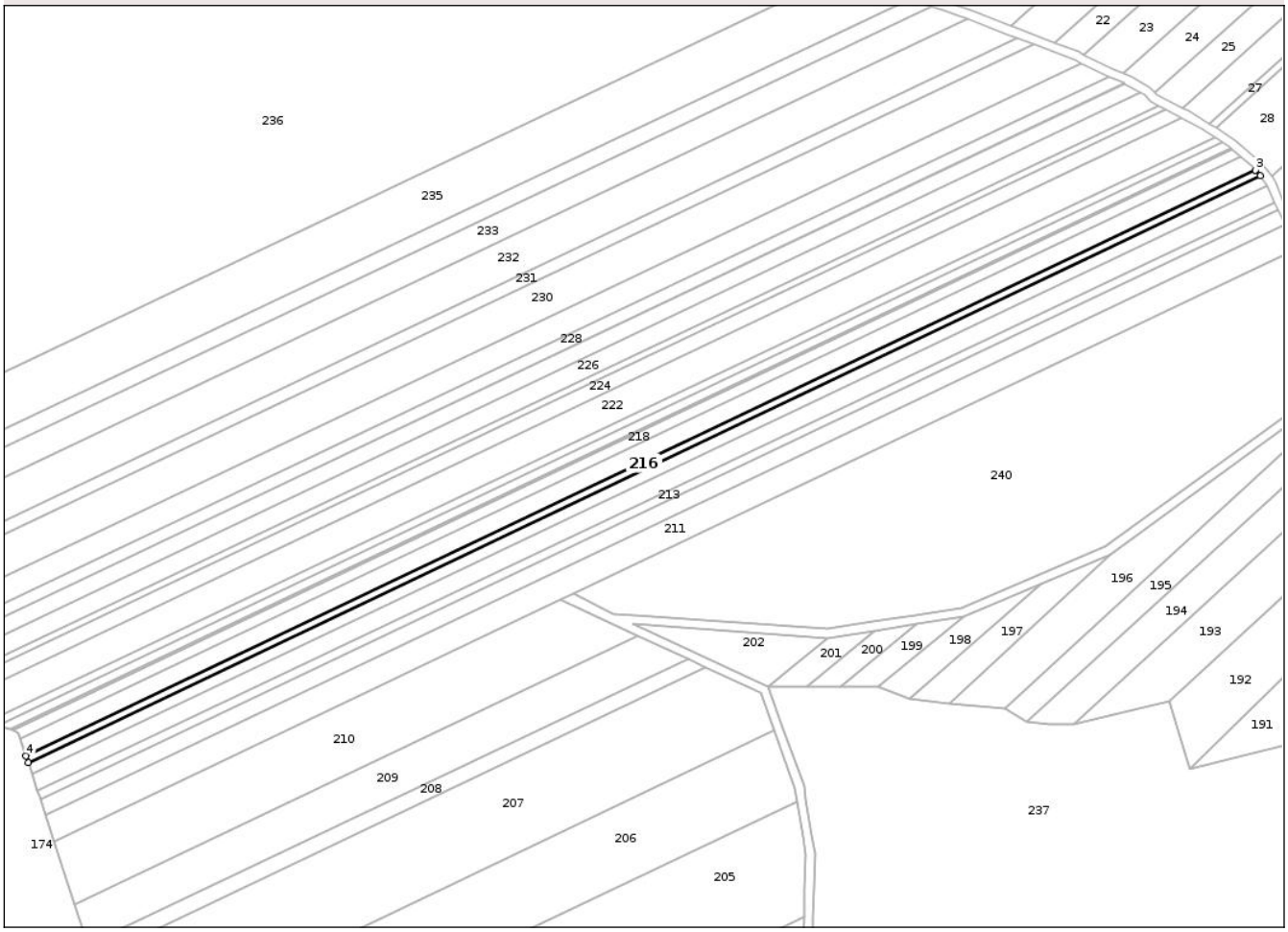

Date referitoare la teren

Crt	Categorie folosință	Intra vilan	Suprafaţa (mp)	Tarla	Parcelă	Nr. topo	Observaţii / Referinţe
1	padure	NU	1.989	63	19/28	-	U.A. 114

Lungime Segmente
1) Valorile lungimilor segmentelor sunt obţinute din proiecţie în plan.

Punct început	X / Y	Punct sfârşit	X / Y	Lungime segment (** (m)
1	430.375,536 349.604,792	2	430.927,85 349.867,52	611.618
2	430.927,85 349.867,52	3	430.925,737 349.870,119	3.35
3	430.925,737 349.870,119	4	430.374,506 349.607,906	610.419
4	430.374,506 349.607,906	1	430.375,536 349.604,792	3.28

**** Lungimile segmentelor sunt determinate în planul de proiecţie Stereo 70 şi sunt rotunjite la 1 milimetru.**

Document care conține date cu caracter personal, protejat de prevederile Regulamentului (UE) nr. 679/2016 și Legii 190/2018

***** Distanţa dintre puncte este formată din segmente cumulate ce sunt mai mici decât valoarea 1 milimetru.**

DATE DESPRE IMOBILUL NR. 217

Oficiul de Cadastru şi Publicitate Imobiliară VALCEA
Biroul de Cadastru şi Publicitate Imobiliară Ramnicu Valcea

A. Partea I. Descrierea imobilului

TEREN Extravilan

Adresa: Jud. Valcea

Nr. Crt	Nr cadastral Nr. topografic	Suprafaţa* (mp)	Observaţii / Referinţe
A1		4.875	Sector cadastral:28 Teren neimprejmuit;

B. Partea II. Proprietari şi acte

Inscrieri privitoare la dreptul de proprietate şi alte drepturi reale		Referinţe
/		
Act Administrativ nr. Proces verbal de punere in posesie nr.16, din 18/04/2013 emis de Primaria Comunei Madulari (Hotararea Comisiei Judetene nr. 4918 din 26.06.2003 eliberata de Comisia Judeteana pentru stabilirea dreptului de proprietate asupra terenurilor);		
B1	Inscrierea provizorie, drept de PROPRIETATE, dobandit prin Lege, cota actuala 1/1, cota initiala 1/1	A1
	1) **RADULESCU MARIA**	

C. Partea III. SARCINI .

Inscrieri privind dezmembramintele dreptului de proprietate, drepturi reale de garanţie şi sarcini	Referinţe
NU SUNT	

Document care conține date cu caracter personal, protejat de prevederile Regulamentului (UE) nr. 679/2016 și Legii 190/2018

Anexa Nr. 1 La Partea I

Teren

Nr cadastral	Suprafaţa (mp)*	Observaţii / Referinţe
	4.875	

* Suprafaţa este determinată in planul de proiecţie Stereo 70.

DETALII LINIARE IMOBIL

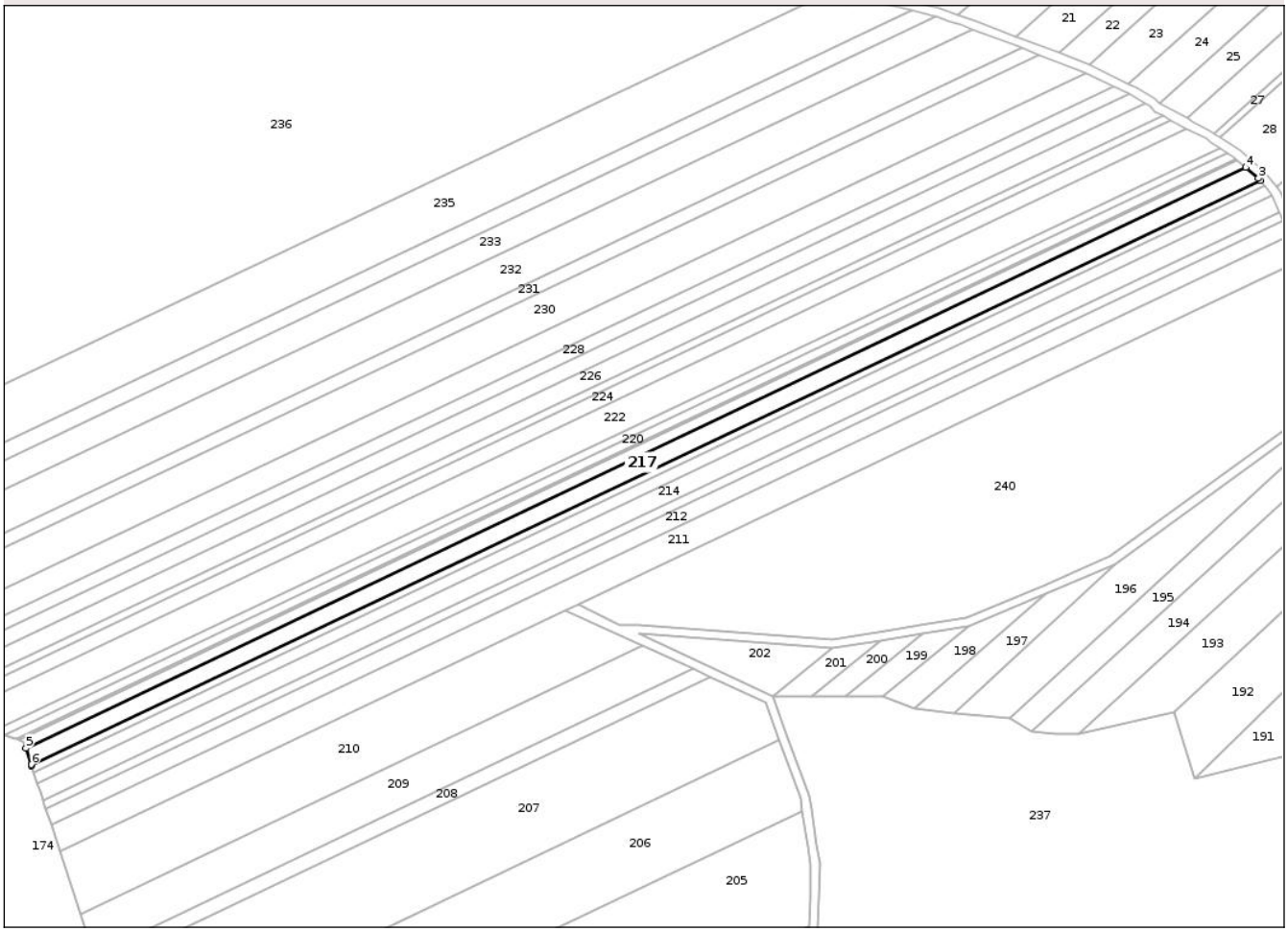

Date referitoare la teren

Crt	Categorie folosință	Intra vilan	Suprafaţa (mp)	Tarla	Parcelă	Nr. topo	Observaţii / Referinţe
1	padure	NU	4.875	63	19/29	-	U.P. II, U.A. 114

Lungime Segmente

1) Valorile lungimilor segmentelor sunt obţinute din proiecţie în plan.

Punct început	X / Y	Punct sfârşit	X / Y	Lungime segment (** (m)
1	430.374,506 349.607,906	2	430.925,737 349.870,119	610.419
2	430.925,737 349.870,119	3	430.924,912 349.871,134	1.308
3	430.924,912 349.871,134	4	430.919,313 349.875,937	7.377
4	430.919,313 349.875,937	5	430.371,97 349.615,574	606.113
5	430.371,97 349.615,574	6	430.374,372 349.608,312	7.649

Document care conține date cu caracter personal, protejat de prevederile Regulamentului (UE) nr. 679/2016 și Legii 190/2018

Punct început	X / Y	Punct sfârşit	X / Y	Lungime segment (** (m)
6	430.374,372 349.608,312	1	430.374,506 349.607,906	0.428

** Lungimile segmentelor sunt determinate în planul de proiecţie Stereo 70 şi sunt rotunjite la 1 milimetru.
*** Distanţa dintre puncte este formată din segmente cumulate ce sunt mai mici decât valoarea 1 milimetru.

Document care conține date cu caracter personal, protejat de prevederile Regulamentului (UE) nr. 679/2016 și Legii 190/2018

DATE DESPRE IMOBILUL NR. 218

Oficiul de Cadastru şi Publicitate Imobiliară VALCEA
Biroul de Cadastru şi Publicitate Imobiliară Ramnicu Valcea

A. Partea I. Descrierea imobilului

TEREN Extravilan

Adresa: Jud. Valcea

Nr. Crt	Nr cadastral Nr. topografic	Suprafaţa* (mp)	Observaţii / Referinţe
A1		2.788	Sector cadastral:28 Teren neimprejmuit;

B. Partea II. Proprietari şi acte

Inscrieri privitoare la dreptul de proprietate şi alte drepturi reale		Referinţe
/		
Act Administrativ nr. Proces verbal de punere in posesie nr.29, din 14/11/2016 emis de Primaria Comunei Madulari (Hotararea Comisiei Judetene nr. 4918 din 26.06.2003 eliberata de Comisia Judeteana pentru stabilirea dreptului de proprietate asupra terenurilor);		
B1	Inscrierea provizorie, drept de PROPRIETATE, dobandit prin Lege, cota actuala 1/1, cota initiala 1/1	A1
	1) **POPESCU VIORICA**	

C. Partea III. SARCINI .

Inscrieri privind dezmembramintele dreptului de proprietate, drepturi reale de garanţie şi sarcini	Referinţe
NU SUNT	

Document care conține date cu caracter personal, protejat de prevederile Regulamentului (UE) nr. 679/2016 și Legii 190/2018

Anexa Nr. 1 La Partea I

Teren

Nr cadastral	Suprafaţa (mp)*	Observaţii / Referinţe
	2.788	

* Suprafaţa este determinată in planul de proiecţie Stereo 70.

DETALII LINIARE IMOBIL

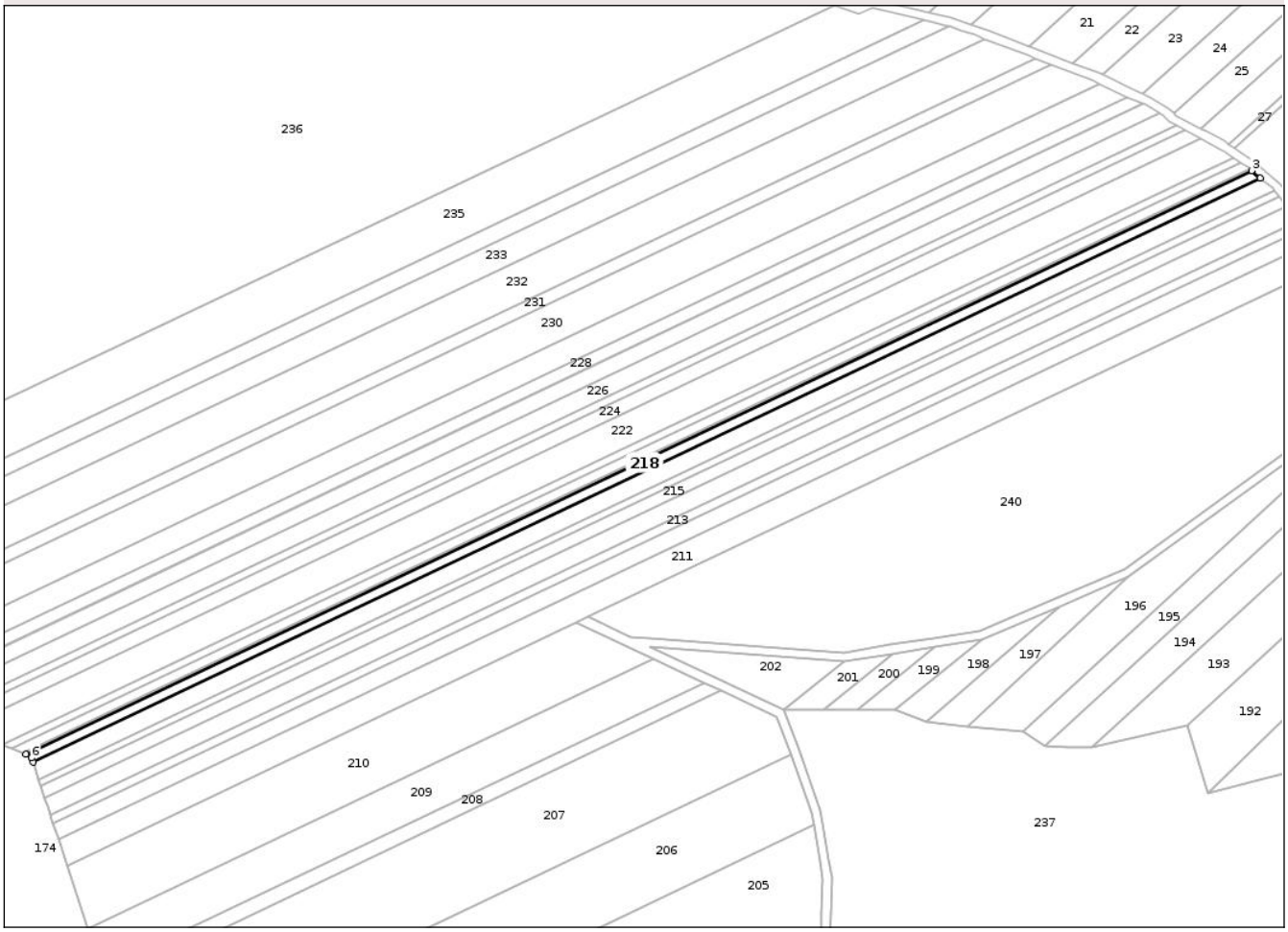

Date referitoare la teren

Crt	Categorie folosință	Intra vilan	Suprafaţa (mp)	Tarla	Parcelă	Nr. topo	Observaţii / Referinţe
1	padure	NU	2.788	63	19/30	-	U.P. II, U.A. 115

Lungime Segmente
1) Valorile lungimilor segmentelor sunt obţinute din proiecţie în plan.

Punct început	X / Y	Punct sfârşit	X / Y	Lungime segment (** (m)
1	430.371,97 349.615,574	2	430.919,313 349.875,937	606.113
2	430.919,313 349.875,937	3	430.915,489 349.879,219	5.039
3	430.915,489 349.879,219	4	430.368,75 349.619,143	605.445
4	430.368,75 349.619,143	5	430.371,11 349.618,175	2.551
5	430.371,11 349.618,175	6	430.371,297 349.617,608	0.597

Document care conține date cu caracter personal, protejat de prevederile Regulamentului (UE) nr. 679/2016 și Legii 190/2018

Punct început	X / Y	Punct sfârşit	X / Y	Lungime segment (** (m)
6	430.371,297 349.617,608	1	430.371,97 349.615,574	2.142

** Lungimile segmentelor sunt determinate în planul de proiecţie Stereo 70 şi sunt rotunjite la 1 milimetru.
*** Distanţa dintre puncte este formată din segmente cumulate ce sunt mai mici decât valoarea 1 milimetru.

Document care conține date cu caracter personal, protejat de prevederile Regulamentului (UE) nr. 679/2016 și Legii 190/2018

DATE DESPRE IMOBILUL NR. 219

Oficiul de Cadastru şi Publicitate Imobiliară VALCEA
Biroul de Cadastru şi Publicitate Imobiliară Ramnicu Valcea

A. Partea I. Descrierea imobilului

TEREN Extravilan

Adresa: Jud. Valcea

Nr. Crt	Nr cadastral Nr. topografic	Suprafaţa* (mp)	Observaţii / Referinţe
A1		604	Sector cadastral:28 Teren neimprejmuit;

B. Partea II. Proprietari şi acte

Inscrieri privitoare la dreptul de proprietate şi alte drepturi reale		Referinţe
/		
Act Administrativ nr. Proces verbal de punere in posesie nr.30, din 14/11/2016 emis de Primaria Comunei Madulari (Hotararea Comisiei Judetean nr.6815 din 03.11.2000 eliberata de Comisia Judeteana pentru stabilirea dreptului de proprietate asupra terenurilor);		
B1	Inscrierea provizorie, drept de PROPRIETATE, dobandit prin Lege, cota actuala 1/1, cota initiala 1/1	A1
	1) **POPESCU VIORICA**	

C. Partea III. SARCINI .

Inscrieri privind dezmembramintele dreptului de proprietate, drepturi reale de garanţie şi sarcini	Referinţe
NU SUNT	

Document care conține date cu caracter personal, protejat de prevederile Regulamentului (UE) nr. 679/2016 și Legii 190/2018

Anexa Nr. 1 La Partea I

Teren

Nr cadastral	Suprafaţa (mp)*	Observaţii / Referinţe
	604	

* Suprafaţa este determinată in planul de proiecţie Stereo 70.

DETALII LINIARE IMOBIL

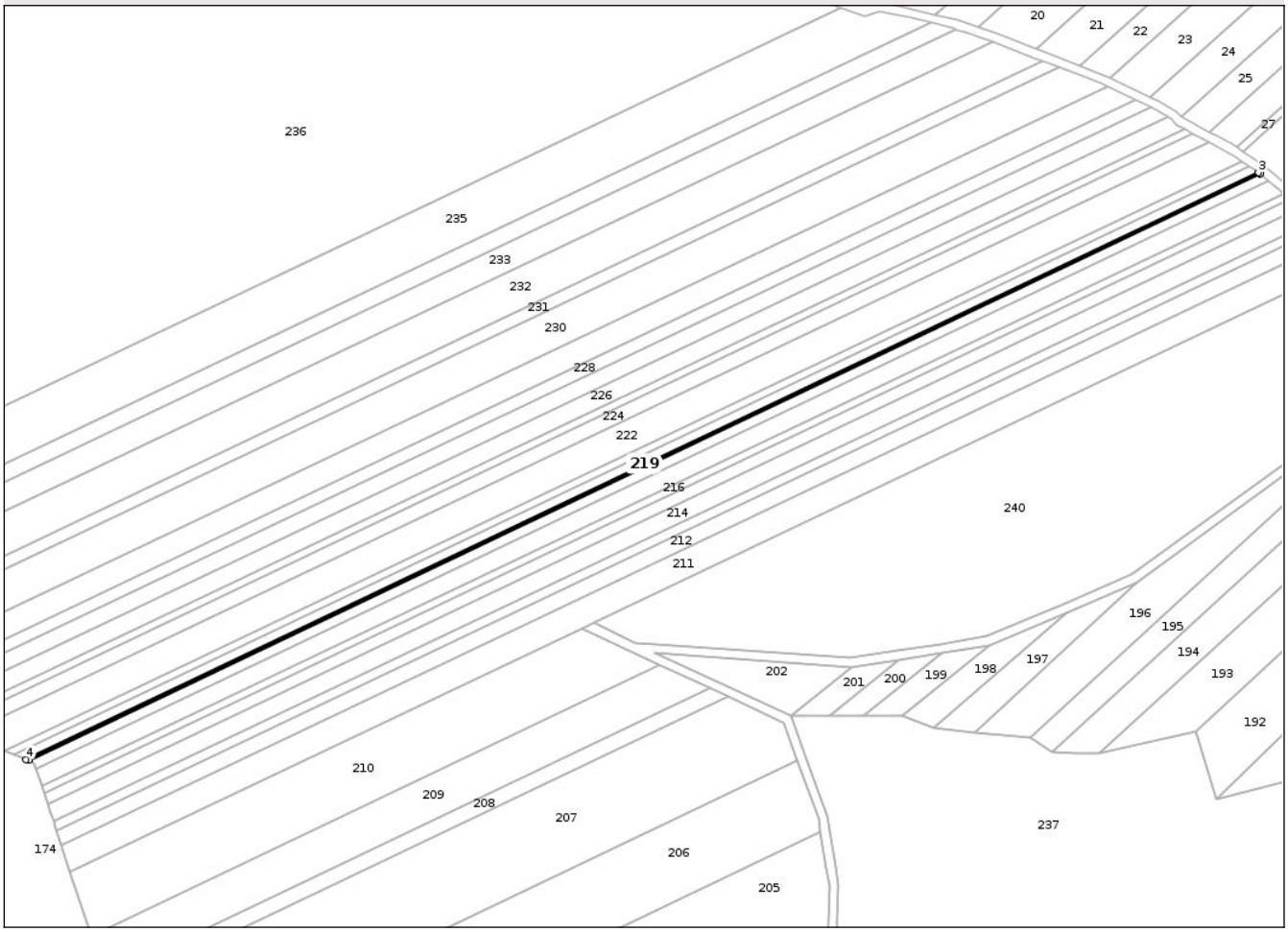

Date referitoare la teren

Crt	Categorie folosință	Intra vilan	Suprafaţa (mp)	Tarla	Parcelă	Nr. topo	Observaţii / Referinţe
1	padure	NU	604	63	19/31	-	U.P. II, U.A. 115

Lungime Segmente

1) Valorile lungimilor segmentelor sunt obţinute din proiecţie în plan.

Punct început	X / Y	Punct sfârşit	X / Y	Lungime segment (** (m)
1	430.368,75 349.619,143	2	430.915,489 349.879,219	605.445
2	430.915,489 349.879,219	3	430.914,66 349.879,93	1.092
3	430.914,66 349.879,93	4	430.367,503 349.619,654	605.908
4	430.367,503 349.619,654	1	430.368,75 349.619,143	1.348

**** Lungimile segmentelor sunt determinate în planul de proiecţie Stereo 70 şi sunt rotunjite la 1 milimetru.**

Document care conține date cu caracter personal, protejat de prevederile Regulamentului (UE) nr. 679/2016 și Legii 190/2018

***** Distanţa dintre puncte este formată din segmente cumulate ce sunt mai mici decât valoarea 1 milimetru.**

DATE DESPRE IMOBILUL NR. 220

Oficiul de Cadastru şi Publicitate Imobiliară VALCEA
Biroul de Cadastru şi Publicitate Imobiliară Ramnicu Valcea

A. Partea I. Descrierea imobilului

TEREN Extravilan

Adresa: Jud. Valcea

Nr. Crt	Nr cadastral Nr. topografic	Suprafaţa* (mp)	Observaţii / Referinţe
A1		2.468	Sector cadastral:28 Teren neimprejmuit;

B. Partea II. Proprietari şi acte

Inscrieri privitoare la dreptul de proprietate şi alte drepturi reale		Referinţe
/		
Act Administrativ nr. Proces verbal de punere in posesie nr.2, din 19/09/2016 emis de Primaria Comunei Madulari (Hotararea Comisiei Judetene nr.4918 din 26.06.2003 eliberata de Comisia Judeteana pentru stabilirea dreptului de proprietate asupra terenurilor);		
B1	Inscrierea provizorie, drept de PROPRIETATE, dobandit prin Lege, cota actuala 1/1, cota initiala 1/1	A1
	1) **PIRVU GHEORGHE**	

C. Partea III. SARCINI .

Inscrieri privind dezmembramintele dreptului de proprietate, drepturi reale de garanţie şi sarcini	Referinţe
NU SUNT	

Document care conține date cu caracter personal, protejat de prevederile Regulamentului (UE) nr. 679/2016 și Legii 190/2018

Anexa Nr. 1 La Partea I

Teren

Nr cadastral	Suprafaţa (mp)*	Observaţii / Referinţe
	2.468	

* Suprafaţa este determinată in planul de proiecţie Stereo 70.

DETALII LINIARE IMOBIL

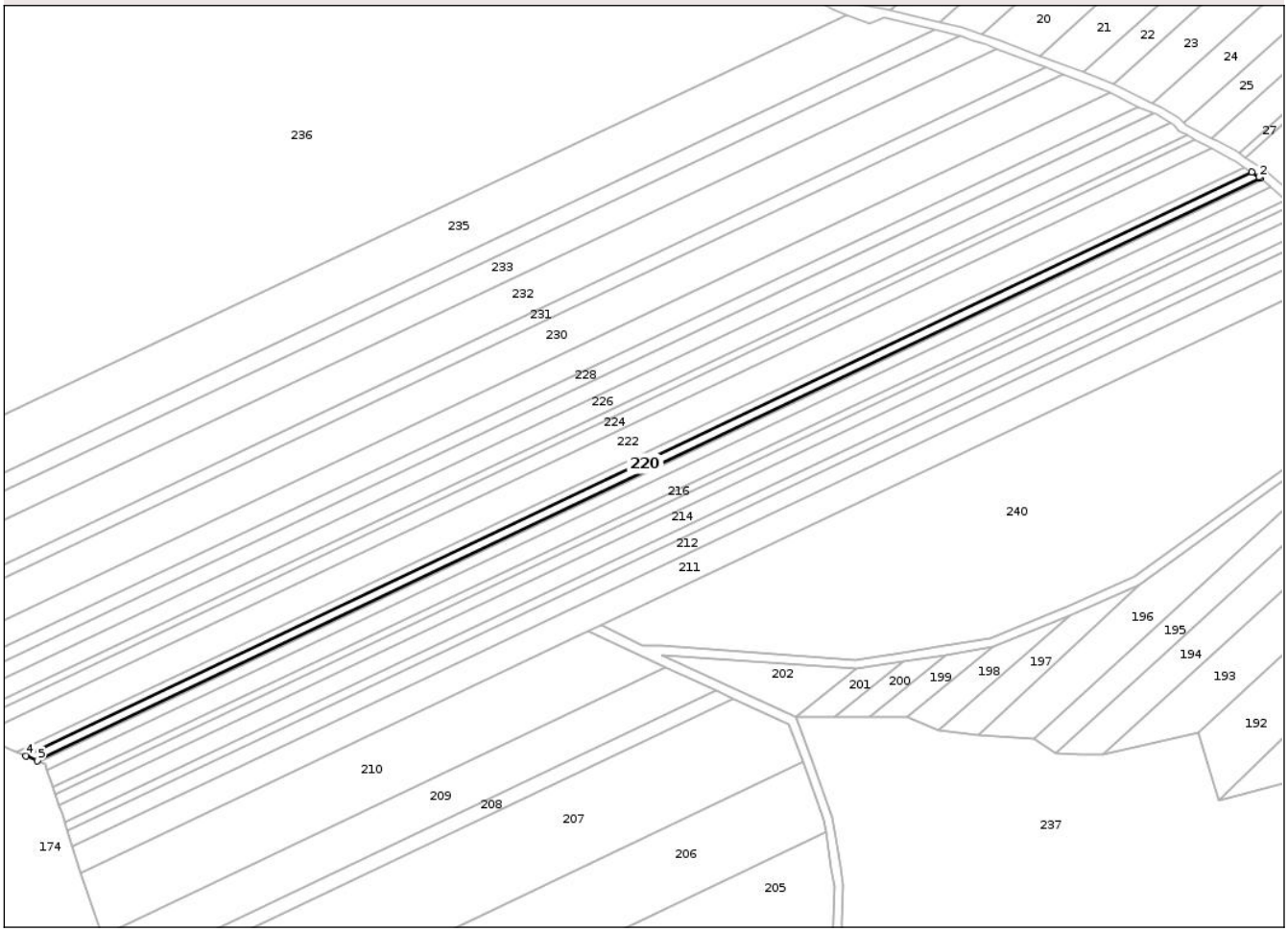

Date referitoare la teren

Crt	Categorie folosință	Intra vilan	Suprafaţa (mp)	Tarla	Parcelă	Nr. topo	Observaţii / Referinţe
1	padure	NU	2.468	63	19/32	-	U.P. 4, U.A. 114

Lungime Segmente
1) Valorile lungimilor segmentelor sunt obţinute din proiecţie în plan.

Punct început	X / Y	Punct sfârşit	X / Y	Lungime segment (** (m)
1	430.914,66 349.879,93	2	430.914,103 349.880,408	0.734
2	430.914,103 349.880,408	3	430.910,783 349.882,59	3.973
3	430.910,783 349.882,59	4	430.362,418 349.621,74	607.245
4	430.362,418 349.621,74	5	430.367,503 349.619,654	5.496
5	430.367,503 349.619,654	1	430.914,66 349.879,93	605.908

Document care conține date cu caracter personal, protejat de prevederile Regulamentului (UE) nr. 679/2016 și Legii 190/2018

** Lungimile segmentelor sunt determinate în planul de proiecţie Stereo 70 şi sunt rotunjite la 1 milimetru.
*** Distanţa dintre puncte este formată din segmente cumulate ce sunt mai mici decât valoarea 1 milimetru.

Document care conține date cu caracter personal, protejat de prevederile Regulamentului (UE) nr. 679/2016 și Legii 190/2018

DATE DESPRE IMOBILUL NR. 221

Oficiul de Cadastru şi Publicitate Imobiliară VALCEA
Biroul de Cadastru şi Publicitate Imobiliară Ramnicu Valcea

A. Partea I. Descrierea imobilului

TEREN Extravilan

Adresa: Jud. Valcea

Nr. Crt	Nr cadastral Nr. topografic	Suprafaţa* (mp)	Observaţii / Referinţe
A1		2.056	Sector cadastral:28 Teren neimprejmuit;

B. Partea II. Proprietari şi acte

Inscrieri privitoare la dreptul de proprietate şi alte drepturi reale		Referinţe
/		
Act Administrativ nr. Proces verbal de punere in posesie nr.1, din 15/03/2017 emis de Primaria Comunei Madulari (Hotararea Comisiei Judetene nr. 3905 din 22.04.2004 eliberata de Comisia Judeteana pentru stabilirea dreptului de proprietate asupra terenurilor);		
B1	Inscrierea provizorie, drept de PROPRIETATE, dobandit prin Lege, cota actuala 1/1, cota initiala 1/1	A1
	1) **MATEI NICOLAE**	

C. Partea III. SARCINI .

Inscrieri privind dezmembramintele dreptului de proprietate, drepturi reale de garanţie şi sarcini	Referinţe
NU SUNT	

Document care conține date cu caracter personal, protejat de prevederile Regulamentului (UE) nr. 679/2016 și Legii 190/2018

Anexa Nr. 1 La Partea I

Teren

Nr cadastral	Suprafaţa (mp)*	Observaţii / Referinţe
	2.056	

* Suprafaţa este determinată in planul de proiecţie Stereo 70.

DETALII LINIARE IMOBIL

Date referitoare la teren

Crt	Categorie folosință	Intra vilan	Suprafaţa (mp)	Tarla	Parcelă	Nr. topo	Observaţii / Referinţe
1	padure	NU	2.056	63	19/33	-	U.P. II, U.A. 114

Lungime Segmente
1) Valorile lungimilor segmentelor sunt obţinute din proiecţie în plan.

Punct început	X / Y	Punct sfârşit	X / Y	Lungime segment (** (m)
1	430.362,418 349.621,74	2	430.910,783 349.882,59	607.245
2	430.910,783 349.882,59	3	430.907,476 349.884,763	3.957
3	430.907,476 349.884,763	4	430.358,189 349.623,475	608.266
4	430.358,189 349.623,475	5	430.360,919 349.622,355	2.951
5	430.360,919 349.622,355	1	430.362,418 349.621,74	1.62

Document care conține date cu caracter personal, protejat de prevederile Regulamentului (UE) nr. 679/2016 și Legii 190/2018

** Lungimile segmentelor sunt determinate în planul de proiecţie Stereo 70 şi sunt rotunjite la 1 milimetru.
*** Distanţa dintre puncte este formată din segmente cumulate ce sunt mai mici decât valoarea 1 milimetru.

DATE DESPRE IMOBILUL NR. 222

Oficiul de Cadastru şi Publicitate Imobiliară VALCEA
Biroul de Cadastru şi Publicitate Imobiliară Ramnicu Valcea

A. Partea I. Descrierea imobilului

TEREN Extravilan

Adresa: Jud. Valcea

Nr. Crt	Nr cadastral Nr. topografic	Suprafaţa* (mp)	Observaţii / Referinţe
A1		8.637	Sector cadastral:28 Teren neimprejmuit;

B. Partea II. Proprietari şi acte

Inscrieri privitoare la dreptul de proprietate şi alte drepturi reale		Referinţe
/		
Act Administrativ nr. Adeverinta nr.2455, din 17/07/2025 emis de Primaria Comunei Madulari;		
B1	Inscrierea posesiei, drept de PROPRIETATE, dobandit prin Lege, cota actuala 1/1, cota initiala 1/1	A1
	1) **NEIDENTIFICAT NEIDENTIFICAT**, CIF:0000000000000	
Act Normativ nr. Legea nr.7, din 13/03/1996 emis de Parlamentul Romaniei (Art.13);		
B2	Se noteaza mentiunea de proprietar neidentificat	A1

C. Partea III. SARCINI .

Inscrieri privind dezmembramintele dreptului de proprietate, drepturi reale de garanţie şi sarcini	Referinţe
NU SUNT	

Document care conține date cu caracter personal, protejat de prevederile Regulamentului (UE) nr. 679/2016 și Legii 190/2018

Anexa Nr. 1 La Partea I

Teren

Nr cadastral	Suprafaţa (mp)*	Observaţii / Referinţe
	8.637	

* Suprafaţa este determinată in planul de proiecţie Stereo 70.

DETALII LINIARE IMOBIL

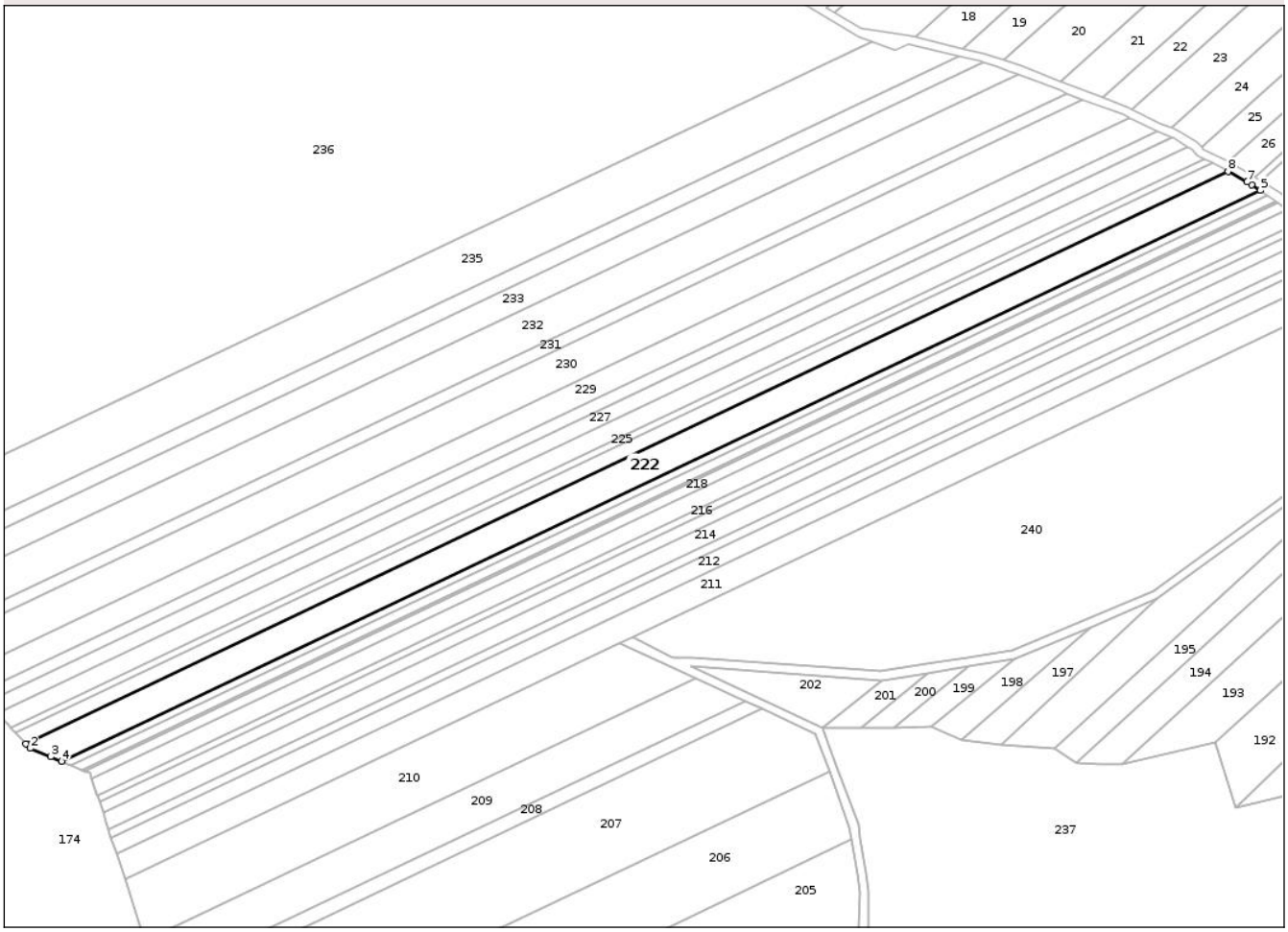

Date referitoare la teren

Crt	Categorie folosință	Intra vilan	Suprafaţa (mp)	Tarla	Parcelă	Nr. topo	Observaţii / Referinţe
1	padure	NU	8.637	63	19/34	-	

Lungime Segmente
1) Valorile lungimilor segmentelor sunt obţinute din proiecţie în plan.

Punct început	X / Y	Punct sfârşit	X / Y	Lungime segment (** (m)
1	430.341,86 349.631,388	2	430.343,733 349.629,405	2.728
2	430.343,733 349.629,405	3	430.353,124 349.625,553	10.15
3	430.353,124 349.625,553	4	430.358,189 349.623,475	5.475
4	430.358,189 349.623,475	5	430.907,476 349.884,763	608.266
5	430.907,476 349.884,763	6	430.903,515 349.887,366	4.74

Document care conține date cu caracter personal, protejat de prevederile Regulamentului (UE) nr. 679/2016 și Legii 190/2018

Punct început	X / Y	Punct sfârşit	X / Y	Lungime segment (** (m)
6	430.903,515 349.887,366	7	430.901,499 349.888,691	2.412
7	430.901,499 349.888,691	8	430.892,724 349.893,426	9.971
8	430.892,724 349.893,426	1	430.341,86 349.631,388	610.012

** Lungimile segmentelor sunt determinate în planul de proiecţie Stereo 70 şi sunt rotunjite la 1 milimetru.
*** Distanţa dintre puncte este formată din segmente cumulate ce sunt mai mici decât valoarea 1 milimetru.

Document care conține date cu caracter personal, protejat de prevederile Regulamentului (UE) nr. 679/2016 și Legii 190/2018

DATE DESPRE IMOBILUL NR. 224

Oficiul de Cadastru şi Publicitate Imobiliară VALCEA
Biroul de Cadastru şi Publicitate Imobiliară Ramnicu Valcea

A. Partea I. Descrierea imobilului

TEREN Extravilan

Adresa: Jud. Valcea

Nr. Crt	Nr cadastral Nr. topografic	Suprafaţa* (mp)	Observaţii / Referinţe
A1		3.995	Sector cadastral:28 Teren neimprejmuit;

B. Partea II. Proprietari şi acte

Inscrieri privitoare la dreptul de proprietate şi alte drepturi reale		Referinţe
/		
Act Administrativ nr. Proces verbal de punere in posesie nr.7, din 14/05/2013 emis de Primaria Comunei Madulari (Hotararea Comisiei Judetene nr. 3905 din 22.04.2004 eliberata de Comisia Judeteana pentru stabilirea dreptului de proprietate asupra terenurilor);		
B1	Inscrierea provizorie, drept de PROPRIETATE, dobandit prin Lege, cota actuala 1/1, cota initiala 1/1	A1
	1) **IACHEANU CONSTANTIN**	

C. Partea III. SARCINI .

Inscrieri privind dezmembramintele dreptului de proprietate, drepturi reale de garanţie şi sarcini	Referinţe
NU SUNT	

Document care conține date cu caracter personal, protejat de prevederile Regulamentului (UE) nr. 679/2016 și Legii 190/2018

Anexa Nr. 1 La Partea I

Teren

Nr cadastral	Suprafaţa (mp)*	Observaţii / Referinţe
	3.995	

* Suprafaţa este determinată in planul de proiecţie Stereo 70.

DETALII LINIARE IMOBIL

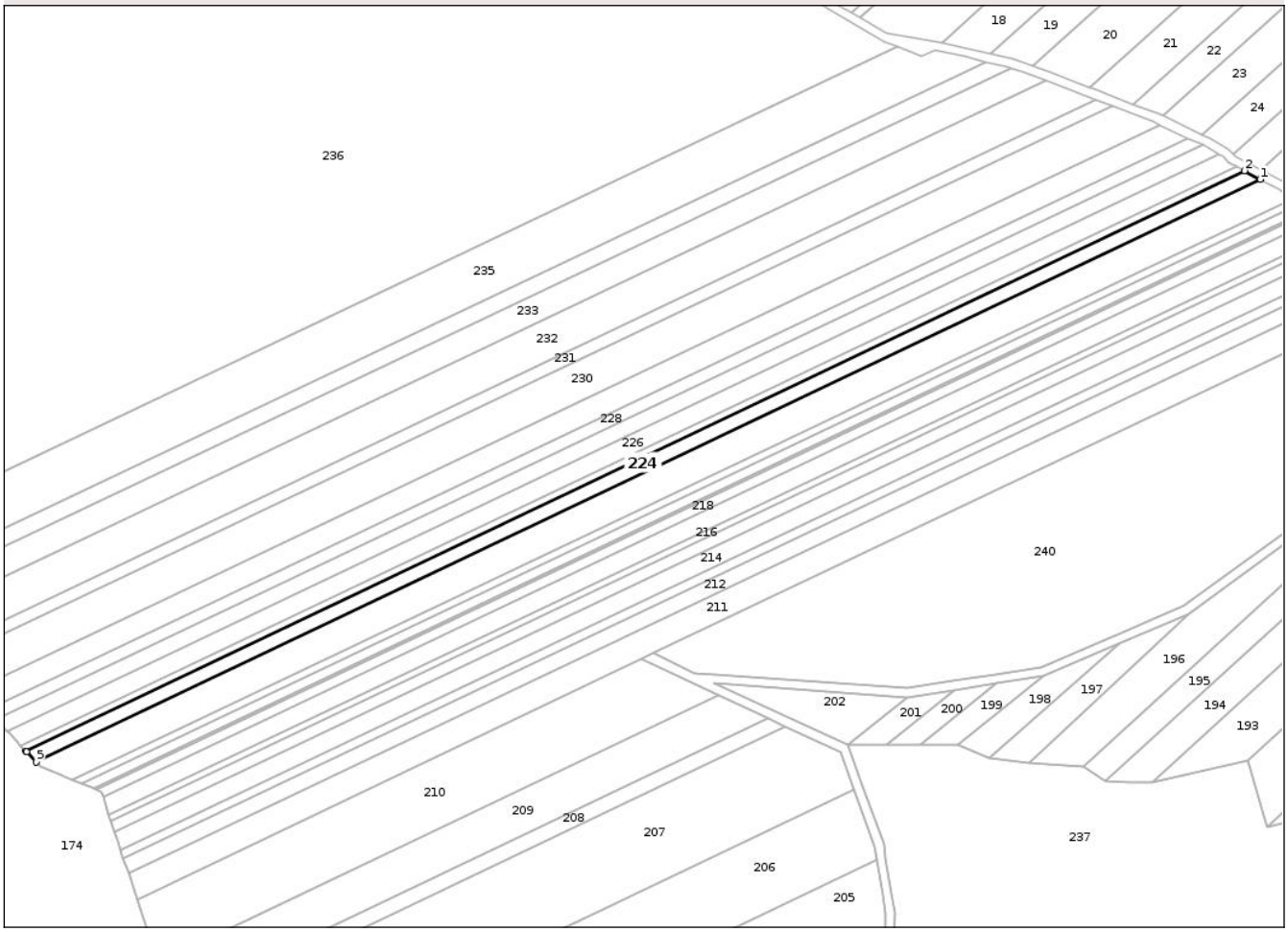

Date referitoare la teren

Crt	Categorie folosință	Intra vilan	Suprafaţa (mp)	Tarla	Parcelă	Nr. topo	Observaţii / Referinţe
1	padure	NU	3.995	63	19/36	-	U.P. II, U.A. 114

Lungime Segmente
1) Valorile lungimilor segmentelor sunt obţinute din proiecţie în plan.

Punct început	X / Y	Punct sfârşit	X / Y	Lungime segment (** (m)
1	430.892,724 349.893,426	2	430.885,566 349.897,289	8.134
2	430.885,566 349.897,289	3	430.337,124 349.636,403	607.33
3	430.337,124 349.636,403	4	430.337,435 349.636,073	0.453
4	430.337,435 349.636,073	5	430.341,86 349.631,388	6.444
5	430.341,86 349.631,388	1	430.892,724 349.893,426	610.012

Document care conține date cu caracter personal, protejat de prevederile Regulamentului (UE) nr. 679/2016 și Legii 190/2018

** Lungimile segmentelor sunt determinate în planul de proiecţie Stereo 70 şi sunt rotunjite la 1 milimetru.
*** Distanţa dintre puncte este formată din segmente cumulate ce sunt mai mici decât valoarea 1 milimetru.

Document care conține date cu caracter personal, protejat de prevederile Regulamentului (UE) nr. 679/2016 și Legii 190/2018

DATE DESPRE IMOBILUL NR. 225

Oficiul de Cadastru şi Publicitate Imobiliară VALCEA
Biroul de Cadastru şi Publicitate Imobiliară Ramnicu Valcea

A. Partea I. Descrierea imobilului

TEREN Extravilan

Adresa: Jud. Valcea

Nr. Crt	Nr cadastral Nr. topografic	Suprafaţa* (mp)	Observaţii / Referinţe
A1		1.974	Sector cadastral:28 Teren neimprejmuit;

B. Partea II. Proprietari şi acte

Inscrieri privitoare la dreptul de proprietate şi alte drepturi reale		Referinţe
/		
Act Administrativ nr. Proces verbal de punere in posesie nr.8, din 14/05/2013 emis de Primaria Comunei Madulari (Hotararea Comisiei Judetene nr. 3905 din 22.04.2004 eliberata de Comisia Judeteana pentru stabilirea dreptului de proprietate asupra terenurilor);		
B1	Inscrierea provizorie, drept de PROPRIETATE, dobandit prin Lege, cota actuala 1/1, cota initiala 1/1	A1
	1) **PIRVU NICOLAE**	

C. Partea III. SARCINI .

Inscrieri privind dezmembramintele dreptului de proprietate, drepturi reale de garanţie şi sarcini	Referinţe
NU SUNT	

Document care conține date cu caracter personal, protejat de prevederile Regulamentului (UE) nr. 679/2016 și Legii 190/2018

Anexa Nr. 1 La Partea I

Teren

Nr cadastral	Suprafaţa (mp)*	Observaţii / Referinţe
	1.974	

* Suprafaţa este determinată in planul de proiecţie Stereo 70.

DETALII LINIARE IMOBIL

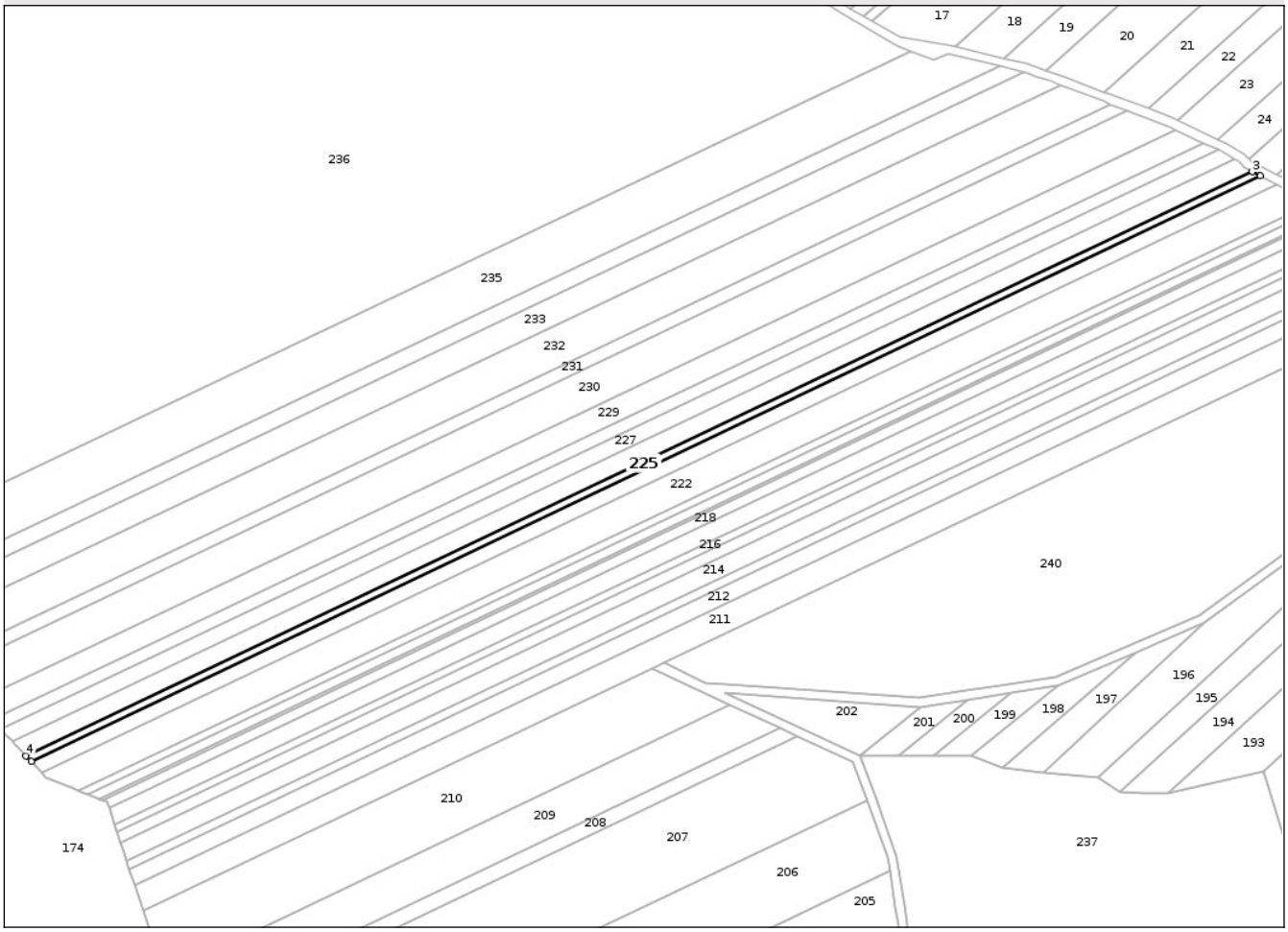

Date referitoare la teren

Crt	Categorie folosință	Intra vilan	Suprafaţa (mp)	Tarla	Parcelă	Nr. topo	Observaţii / Referinţe
1	padure	NU	1.974	63	19/37	-	U.P. II, U.A. 114

Lungime Segmente
1) Valorile lungimilor segmentelor sunt obţinute din proiecţie în plan.

Punct început	X / Y	Punct sfârşit	X / Y	Lungime segment (** (m)
1	430.337,124 349.636,403	2	430.885,566 349.897,289	607.33
2	430.885,566 349.897,289	3	430.882,017 349.899,204	4.033
3	430.882,017 349.899,204	4	430.334,776 349.638,889	606.001
4	430.334,776 349.638,889	1	430.337,124 349.636,403	3.42

**** Lungimile segmentelor sunt determinate în planul de proiecţie Stereo 70 şi sunt rotunjite la 1 milimetru.**

Document care conține date cu caracter personal, protejat de prevederile Regulamentului (UE) nr. 679/2016 și Legii 190/2018

***** Distanţa dintre puncte este formată din segmente cumulate ce sunt mai mici decât valoarea 1 milimetru.**

DATE DESPRE IMOBILUL NR. 226

Oficiul de Cadastru şi Publicitate Imobiliară VALCEA
Biroul de Cadastru şi Publicitate Imobiliară Ramnicu Valcea

A. Partea I. Descrierea imobilului

TEREN Extravilan

Adresa: Jud. Valcea

Nr. Crt	Nr cadastral Nr. topografic	Suprafaţa* (mp)	Observaţii / Referinţe
A1		5.035	Sector cadastral:28 Teren neimprejmuit;

B. Partea II. Proprietari şi acte

Inscrieri privitoare la dreptul de proprietate şi alte drepturi reale		Referinţe
/		
Act Administrativ nr. Proces verbal de punere in posesie nr.2, din 23/03/2013 emis de Primaria Comunei Madulari (Hotararea Comisiei Judetene nr. 3905 din 22.04.2004 eliberata de Comisia Judeteana pentru stabilirea dreptului de proprietate asupra terenurilor);		
B1	Inscrierea provizorie, drept de PROPRIETATE, dobandit prin Lege, cota actuala 1/1, cota initiala 1/1	A1
	1) **RADULESCU MARIAN**	

C. Partea III. SARCINI .

Inscrieri privind dezmembramintele dreptului de proprietate, drepturi reale de garanţie şi sarcini	Referinţe
NU SUNT	

Document care conține date cu caracter personal, protejat de prevederile Regulamentului (UE) nr. 679/2016 și Legii 190/2018

Anexa Nr. 1 La Partea I

Teren

Nr cadastral	Suprafaţa (mp)*	Observaţii / Referinţe
	5.035	

* Suprafaţa este determinată in planul de proiecţie Stereo 70.

DETALII LINIARE IMOBIL

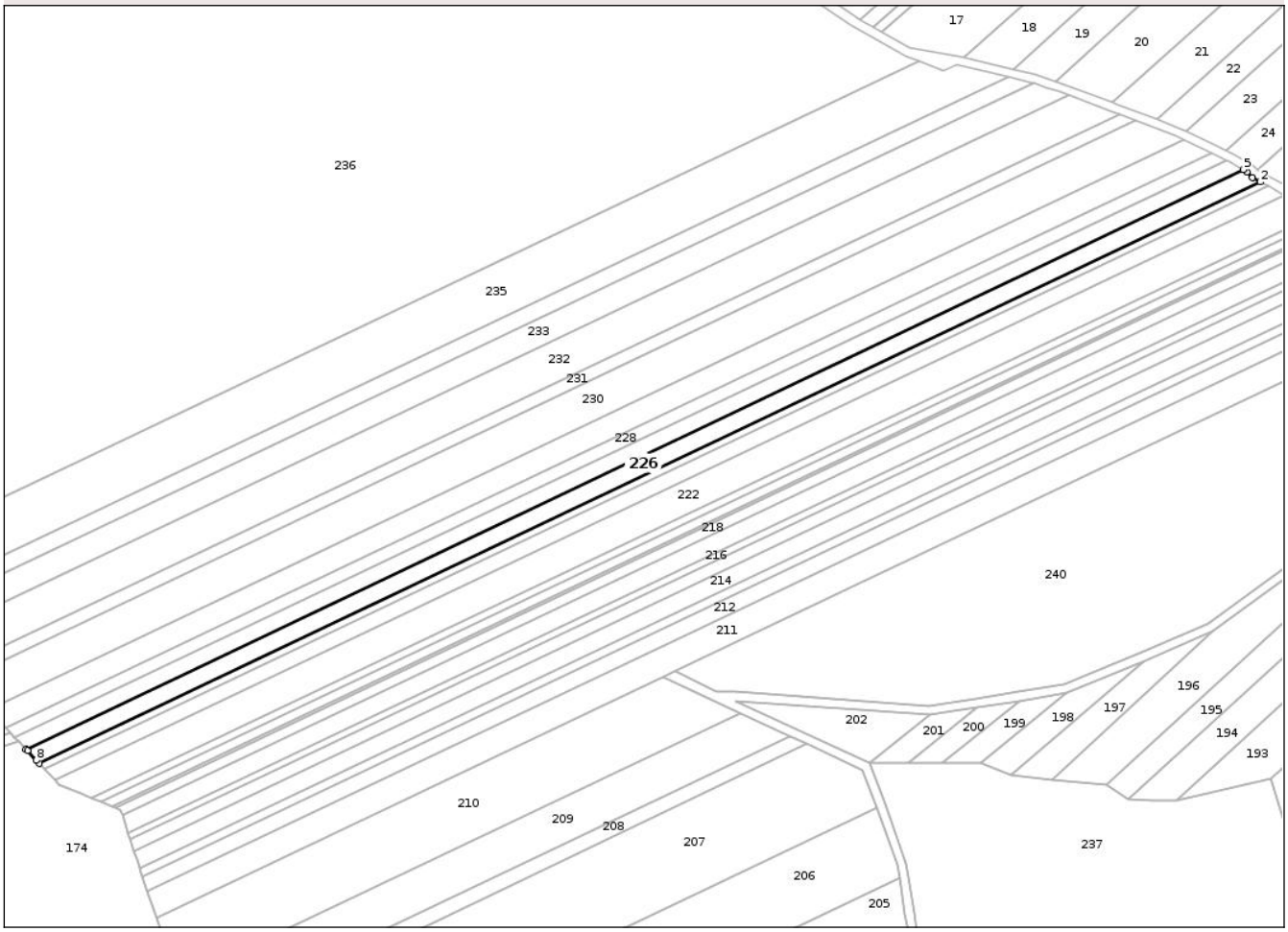

Date referitoare la teren

Crt	Categorie folosință	Intra vilan	Suprafaţa (mp)	Tarla	Parcelă	Nr. topo	Observaţii / Referinţe
1	padure	NU	5.035	63	19/38	-	U.A. 114

Lungime Segmente
1) Valorile lungimilor segmentelor sunt obţinute din proiecţie în plan.

Punct început	X / Y	Punct sfârşit	X / Y	Lungime segment (** (m)
1	430.334,776 349.638,889	2	430.882,017 349.899,204	606.001
2	430.882,017 349.899,204	3	430.878,569 349.901,065	3.918
3	430.878,569 349.901,065	4	430.876,072 349.903,73	3.652
4	430.876,072 349.903,73	5	430.874,315 349.904,758	2.036
5	430.874,315 349.904,758	6	430.328,769 349.645,249	604.124

Document care conține date cu caracter personal, protejat de prevederile Regulamentului (UE) nr. 679/2016 și Legii 190/2018

Punct început	X / Y	Punct sfârşit	X / Y	Lungime segment (** (m)
6	430.328,769 349.645,249	7	430.329,468 349.644,509	1.018
7	430.329,468 349.644,509	8	430.333,477 349.640,264	5.839
8	430.333,477 349.640,264	1	430.334,776 349.638,889	1.892

** Lungimile segmentelor sunt determinate în planul de proiecţie Stereo 70 şi sunt rotunjite la 1 milimetru.
*** Distanţa dintre puncte este formată din segmente cumulate ce sunt mai mici decât valoarea 1 milimetru.

Document care conține date cu caracter personal, protejat de prevederile Regulamentului (UE) nr. 679/2016 și Legii 190/2018

DATE DESPRE IMOBILUL NR. 227

Oficiul de Cadastru şi Publicitate Imobiliară VALCEA
Biroul de Cadastru şi Publicitate Imobiliară Ramnicu Valcea

A. Partea I. Descrierea imobilului

TEREN Extravilan

Adresa: Jud. Valcea

Nr. Crt	Nr cadastral Nr. topografic	Suprafaţa* (mp)	Observaţii / Referinţe
A1		4.227	Sector cadastral:28 Teren neimprejmuit;

B. Partea II. Proprietari şi acte

Inscrieri privitoare la dreptul de proprietate şi alte drepturi reale		Referinţe
/		
Act Administrativ nr. Proces verbal de punere in posesie nr.1, din 19/10/2015 emis de Primaria Comunei Madulari (Hotararea Comisiei Judetene nr.4918 din 26.06.2003 eliberata de Comisia Judeteana pentru stabilirea dreptului de proprietate asupra terenurilor);		
B1	Inscrierea provizorie, drept de PROPRIETATE, dobandit prin Lege, cota actuala 1/1, cota initiala 1/1	A1
	1) **PREDA ALEXANDRINA**	

C. Partea III. SARCINI .

Inscrieri privind dezmembramintele dreptului de proprietate, drepturi reale de garanţie şi sarcini	Referinţe
NU SUNT	

Document care conține date cu caracter personal, protejat de prevederile Regulamentului (UE) nr. 679/2016 și Legii 190/2018

Anexa Nr. 1 La Partea I

Teren

Nr cadastral	Suprafaţa (mp)*	Observaţii / Referinţe
	4.227	

* Suprafaţa este determinată in planul de proiecţie Stereo 70.

DETALII LINIARE IMOBIL

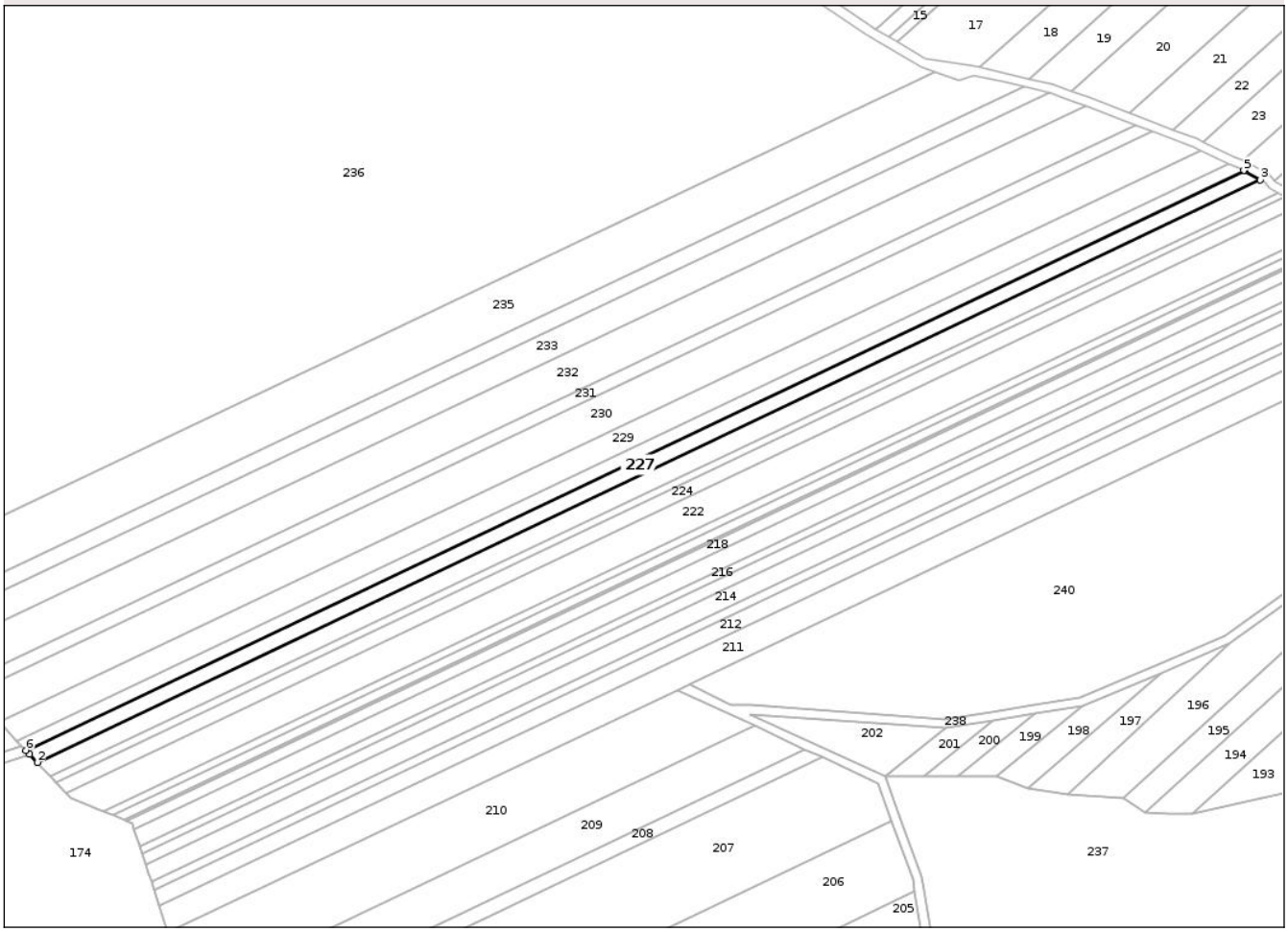

Date referitoare la teren

Crt	Categorie folosință	Intra vilan	Suprafaţa (mp)	Tarla	Parcelă	Nr. topo	Observaţii / Referinţe
1	padure	NU	4.227	63	19/39	-	U.P. II, U.A. 114

Lungime Segmente
1) Valorile lungimilor segmentelor sunt obţinute din proiecţie în plan.

Punct început	X / Y	Punct sfârşit	X / Y	Lungime segment (** (m)
1	430.325,397 349.648,819	2	430.328,769 349.645,249	4.911
2	430.328,769 349.645,249	3	430.874,315 349.904,758	604.124
3	430.874,315 349.904,758	4	430.867,248 349.908,894	8.188
4	430.867,248 349.908,894	5	430.866,953 349.909,021	0.321
5	430.866,953 349.909,021	6	430.323,709 349.650,607	601.574

Document care conține date cu caracter personal, protejat de prevederile Regulamentului (UE) nr. 679/2016 și Legii 190/2018

Punct început	X / Y	Punct sfârşit	X / Y	Lungime segment (** (m)
6	430.323,709 349.650,607	1	430.325,397 349.648,819	2.459

** Lungimile segmentelor sunt determinate în planul de proiecţie Stereo 70 şi sunt rotunjite la 1 milimetru.
*** Distanţa dintre puncte este formată din segmente cumulate ce sunt mai mici decât valoarea 1 milimetru.

DATE DESPRE IMOBILUL NR. 228

Oficiul de Cadastru şi Publicitate Imobiliară VALCEA
Biroul de Cadastru şi Publicitate Imobiliară Ramnicu Valcea

A. Partea I. Descrierea imobilului

TEREN Extravilan

Adresa: Jud. Valcea

Nr. Crt	Nr cadastral Nr. topografic	Suprafaţa* (mp)	Observaţii / Referinţe
A1		3.360	Sector cadastral:28 Teren neimprejmuit;

B. Partea II. Proprietari şi acte

Inscrieri privitoare la dreptul de proprietate şi alte drepturi reale		Referinţe
/		
Act Administrativ nr. Adeverinta nr. 2455, din 17/07/2025 emis de Primaria Comunei Madulari;		
B1	Inscrierea posesiei, drept de PROPRIETATE, dobandit prin Lege, cota actuala 1/1, cota initiala 1/1	A1
	1) **NEIDENTIFICAT NEIDENTIFICAT**, CIF:0000000000000	
Act Normativ nr. Legea nr. 7, din 13/03/1996 emis de Parlamentul Romaniei (Art. 13);		
B2	Se noteaza mentiunea de proprietar neidentificat	A1

C. Partea III. SARCINI .

Inscrieri privind dezmembramintele dreptului de proprietate, drepturi reale de garanţie şi sarcini	Referinţe
NU SUNT	

Document care conține date cu caracter personal, protejat de prevederile Regulamentului (UE) nr. 679/2016 și Legii 190/2018

Anexa Nr. 1 La Partea I

Teren

Nr cadastral	Suprafaţa (mp)*	Observaţii / Referinţe
	3.360	

* Suprafaţa este determinată in planul de proiecţie Stereo 70.

DETALII LINIARE IMOBIL

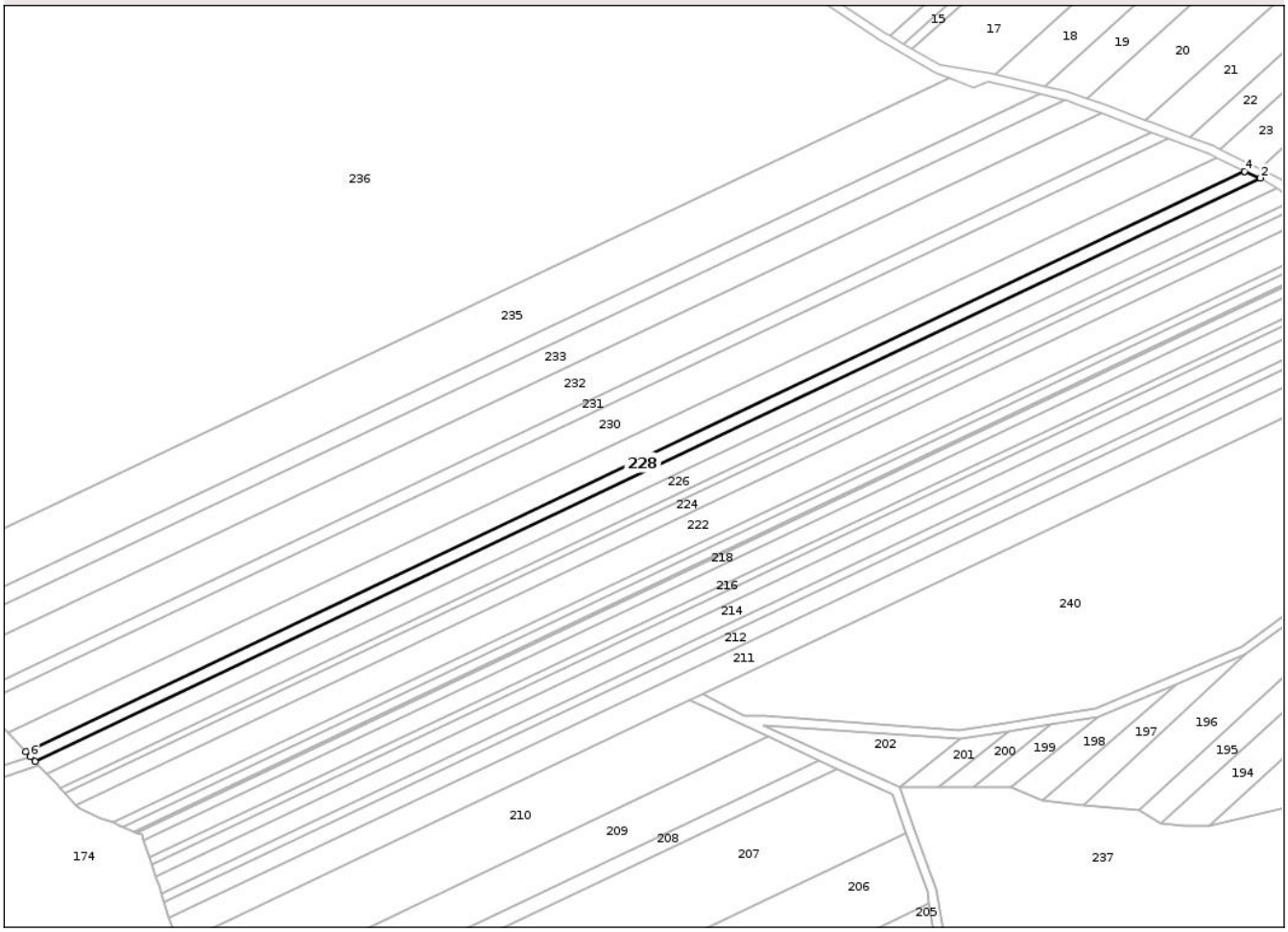

Date referitoare la teren

Crt	Categorie folosință	Intra vilan	Suprafaţa (mp)	Tarla	Parcelă	Nr. topo	Observaţii / Referinţe
1	padure	NU	3.360	63	19/40	-	

Lungime Segmente
1) Valorile lungimilor segmentelor sunt obţinute din proiecţie în plan.

Punct început	X / Y	Punct sfârşit	X / Y	Lungime segment (** (m)
1	430.323,709 349.650,607	2	430.866,953 349.909,021	601.574
2	430.866,953 349.909,021	3	430.860,11 349.911,955	7.445
3	430.860,11 349.911,955	4	430.860,098 349.911,961	0.013
4	430.860,098 349.911,961	5	430.319,668 349.654,885	598.459
5	430.319,668 349.654,885	6	430.321,651 349.652,786	2.888

Document care conține date cu caracter personal, protejat de prevederile Regulamentului (UE) nr. 679/2016 și Legii 190/2018

Punct început	X / Y	Punct sfârşit	X / Y	Lungime segment (** (m)
6	430.321,651 349.652,786	1	430.323,709 349.650,607	2.997

** Lungimile segmentelor sunt determinate în planul de proiecţie Stereo 70 şi sunt rotunjite la 1 milimetru.
*** Distanţa dintre puncte este formată din segmente cumulate ce sunt mai mici decât valoarea 1 milimetru.

Document care conține date cu caracter personal, protejat de prevederile Regulamentului (UE) nr. 679/2016 și Legii 190/2018

DATE DESPRE IMOBILUL NR. 229

Oficiul de Cadastru şi Publicitate Imobiliară VALCEA
Biroul de Cadastru şi Publicitate Imobiliară Ramnicu Valcea

A. Partea I. Descrierea imobilului

TEREN Extravilan

Adresa: Jud. Valcea

Nr. Crt	Nr cadastral Nr. topografic	Suprafaţa* (mp)	Observaţii / Referinţe
A1		6.435	Sector cadastral:28 Teren neimprejmuit;

B. Partea II. Proprietari şi acte

Inscrieri privitoare la dreptul de proprietate şi alte drepturi reale		Referinţe
/		
Act Administrativ nr. Proces verbal de punere in posesie nr.25, din 05/11/2013 emis de Primaria Comunei Madulari (Hotararea Comisiei Judetene nr.6815 din 03.11.2000 eliberata de Comisia Judeteana pentru stabilirea dreptului de proprietate asupra terenurilor);		
B1	Inscrierea provizorie, drept de PROPRIETATE, dobandit prin Lege, cota actuala 1/1, cota initiala 1/1	A1
	1) **DIMULESCU DUMITRU**	

C. Partea III. SARCINI .

Inscrieri privind dezmembramintele dreptului de proprietate, drepturi reale de garanţie şi sarcini	Referinţe
NU SUNT	

Document care conține date cu caracter personal, protejat de prevederile Regulamentului (UE) nr. 679/2016 și Legii 190/2018

Anexa Nr. 1 La Partea I

Teren

Nr cadastral	Suprafaţa (mp)*	Observaţii / Referinţe
	6.435	

* Suprafaţa este determinată in planul de proiecţie Stereo 70.

DETALII LINIARE IMOBIL

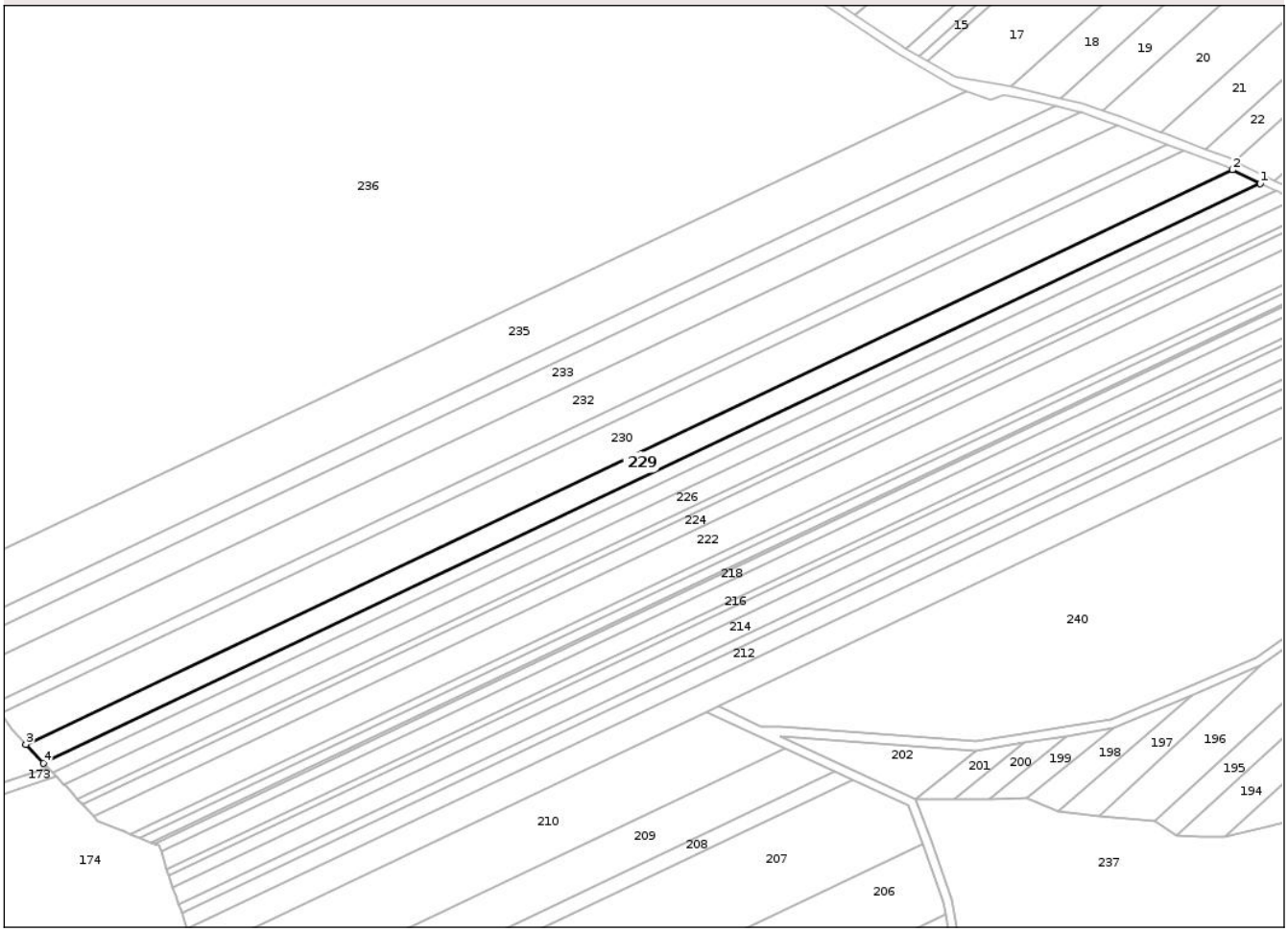

Date referitoare la teren

Crt	Categorie folosință	Intra vilan	Suprafaţa (mp)	Tarla	Parcelă	Nr. topo	Observaţii / Referinţe
1	padure	NU	6.435	63	19/41	-	U.P. IV, U.A. 104

Lungime Segmente
1) Valorile lungimilor segmentelor sunt obţinute din proiecţie în plan.

Punct început	X / Y	Punct sfârşit	X / Y	Lungime segment (** (m)
1	430.860,098 349.911,961	2	430.847,692 349.918,017	13.805
2	430.847,692 349.918,017	3	430.311,875 349.663,137	593.35
3	430.311,875 349.663,137	4	430.319,668 349.654,885	11.35
4	430.319,668 349.654,885	1	430.860,098 349.911,961	598.459

**** Lungimile segmentelor sunt determinate în planul de proiecţie Stereo 70 şi sunt rotunjite la 1 milimetru.**

Document care conține date cu caracter personal, protejat de prevederile Regulamentului (UE) nr. 679/2016 și Legii 190/2018

***** Distanţa dintre puncte este formată din segmente cumulate ce sunt mai mici decât valoarea 1 milimetru.**

DATE DESPRE IMOBILUL NR. 230

Oficiul de Cadastru şi Publicitate Imobiliară VALCEA
Biroul de Cadastru şi Publicitate Imobiliară Ramnicu Valcea

A. Partea I. Descrierea imobilului

TEREN Extravilan

Adresa: Jud. Valcea

Nr. Crt	Nr cadastral Nr. topografic	Suprafaţa* (mp)	Observaţii / Referinţe
A1		9.950	Sector cadastral:28 Teren neimprejmuit;

B. Partea II. Proprietari şi acte

Inscrieri privitoare la dreptul de proprietate şi alte drepturi reale		Referinţe
/		
Act Administrativ nr. Proces verbal de punere in posesie nr.2, din 15/03/2017 emis de Primaria Comunei Madulari (Hotararea Comisiei Judetene nr. 3905 din 22.04.2004 eliberata de Comisia Judeteana pentru stabilirea dreptului de proprietate asupra terenurilor);		
B1	Inscrierea provizorie, drept de PROPRIETATE, dobandit prin Lege, cota actuala 1/1, cota initiala 1/1	A1
	1) **OSICEANU EMILIAN**	

C. Partea III. SARCINI .

Inscrieri privind dezmembramintele dreptului de proprietate, drepturi reale de garanţie şi sarcini	Referinţe
NU SUNT	

Document care conține date cu caracter personal, protejat de prevederile Regulamentului (UE) nr. 679/2016 și Legii 190/2018

Anexa Nr. 1 La Partea I

Teren

Nr cadastral	Suprafaţa (mp)*	Observaţii / Referinţe
	9.950	

* Suprafaţa este determinată in planul de proiecţie Stereo 70.

DETALII LINIARE IMOBIL

Date referitoare la teren

Crt	Categorie folosință	Intra vilan	Suprafaţa (mp)	Tarla	Parcelă	Nr. topo	Observaţii / Referinţe
1	padure	NU	9.950	63	19/42	-	U.P. II, U.A. 114

Lungime Segmente
1) Valorile lungimilor segmentelor sunt obţinute din proiecţie în plan.

Punct început	X / Y	Punct sfârşit	X / Y	Lungime segment (** (m)
1	430.847,692 349.918,017	2	430.844,691 349.919,482	3.339
2	430.844,691 349.919,482	3	430.826,181 349.926,522	19.804
3	430.826,181 349.926,522	4	430.300,961 349.676,683	581.615
4	430.300,961 349.676,683	5	430.305,354 349.670,042	7.962
5	430.305,354 349.670,042	6	430.311,875 349.663,137	9.497

Document care conține date cu caracter personal, protejat de prevederile Regulamentului (UE) nr. 679/2016 și Legii 190/2018

Punct început	X / Y	Punct sfârşit	X / Y	Lungime segment (** (m)
6	430.311,875 349.663,137	1	430.847,692 349.918,017	593.35

** Lungimile segmentelor sunt determinate în planul de proiecţie Stereo 70 şi sunt rotunjite la 1 milimetru.
*** Distanţa dintre puncte este formată din segmente cumulate ce sunt mai mici decât valoarea 1 milimetru.

Document care conține date cu caracter personal, protejat de prevederile Regulamentului (UE) nr. 679/2016 și Legii 190/2018

DATE DESPRE IMOBILUL NR. 231

Oficiul de Cadastru şi Publicitate Imobiliară VALCEA
Biroul de Cadastru şi Publicitate Imobiliară Ramnicu Valcea

A. Partea I. Descrierea imobilului

TEREN Extravilan

Adresa: Jud. Valcea

Nr. Crt	Nr cadastral Nr. topografic	Suprafaţa* (mp)	Observaţii / Referinţe
A1		3.300	Sector cadastral:28 Teren neimprejmuit;

B. Partea II. Proprietari şi acte

Inscrieri privitoare la dreptul de proprietate şi alte drepturi reale		Referinţe
/		
Act Administrativ nr. Proces verbal de punere in posesie nr.26, din 14/11/2013 emis de Primaria Comunei Madulari (Hotararea Comisiei Judetene nr. 3905 din 22.04.2004 eliberata de Comisia Judeteana pentru stabilirea dreptului de proprietate asupra terenurilor);		
B1	Inscrierea provizorie, drept de PROPRIETATE, dobandit prin Lege, cota actuala 1/1, cota initiala 1/1	A1
	1) **DEACONU LIDIA**	

C. Partea III. SARCINI .

Inscrieri privind dezmembramintele dreptului de proprietate, drepturi reale de garanţie şi sarcini	Referinţe
NU SUNT	

Anexa Nr. 1 La Partea I

Teren

Nr cadastral	Suprafaţa (mp)*	Observaţii / Referinţe
	3.300	

* Suprafaţa este determinată in planul de proiecţie Stereo 70.

DETALII LINIARE IMOBIL

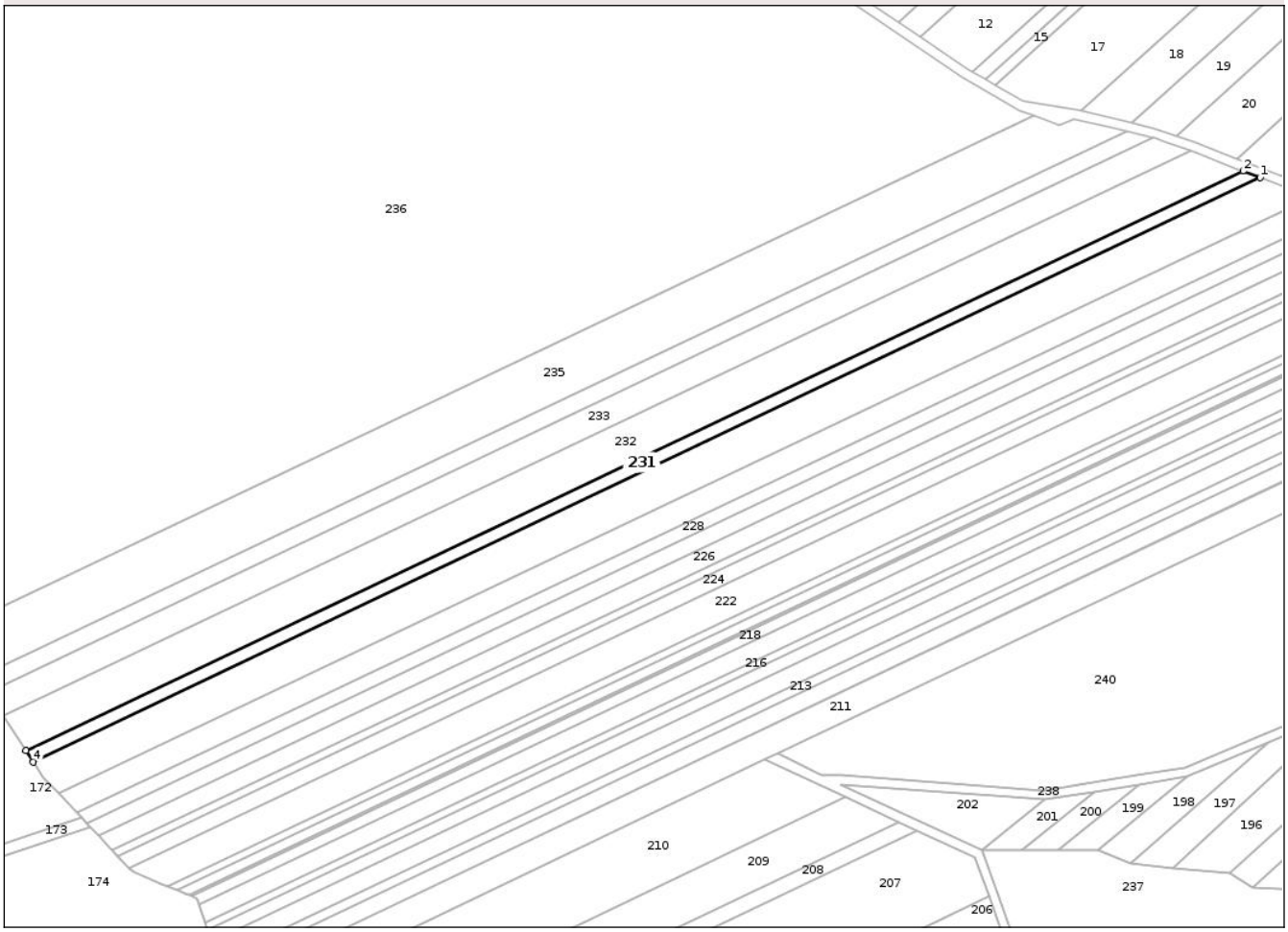

Date referitoare la teren

Crt	Categorie folosință	Intra vilan	Suprafaţa (mp)	Tarla	Parcelă	Nr. topo	Observaţii / Referinţe
1	padure	NU	3.300	63	19/43	-	U.P. II, U.A. 114

Lungime Segmente

1) Valorile lungimilor segmentelor sunt obţinute din proiecţie în plan.

Punct început	X / Y	Punct sfârşit	X / Y	Lungime segment (** (m)
1	430.826,181 349.926,522	2	430.818,812 349.929,325	7.884
2	430.818,812 349.929,325	3	430.297,787 349.681,481	576.969
3	430.297,787 349.681,481	4	430.300,961 349.676,683	5.753
4	430.300,961 349.676,683	1	430.826,181 349.926,522	581.615

**** Lungimile segmentelor sunt determinate în planul de proiecţie Stereo 70 şi sunt rotunjite la 1 milimetru.**

Document care conține date cu caracter personal, protejat de prevederile Regulamentului (UE) nr. 679/2016 și Legii 190/2018

***** Distanţa dintre puncte este formată din segmente cumulate ce sunt mai mici decât valoarea 1 milimetru.**

Document care conține date cu caracter personal, protejat de prevederile Regulamentului (UE) nr. 679/2016 și Legii 190/2018

DATE DESPRE IMOBILUL NR. 232

Oficiul de Cadastru şi Publicitate Imobiliară VALCEA
Biroul de Cadastru şi Publicitate Imobiliară Ramnicu Valcea

A. Partea I. Descrierea imobilului

TEREN Extravilan

Adresa: Jud. Valcea

Nr. Crt	Nr cadastral Nr. topografic	Suprafaţa* (mp)	Observaţii / Referinţe
A1		9.996	Sector cadastral:28 Teren neimprejmuit;

B. Partea II. Proprietari şi acte

Inscrieri privitoare la dreptul de proprietate şi alte drepturi reale		Referinţe
/		
Act Administrativ nr. Proces verbal de punere in posesie nr.19, din 20/08/2013 emis de Primaria Comunei Madulari (Hotararea Comisiei Judetene nr. 6815 din 03.11.2000 eliberata de Comisia Judeteana pentru stabilirea dreptului de proprietate asupra terenurilor);		
B1	Inscrierea provizorie, drept de PROPRIETATE, dobandit prin Lege, cota actuala 1/1, cota initiala 1/1	A1
	1) **BERCEA LUCRETIAN**	

C. Partea III. SARCINI .

Inscrieri privind dezmembramintele dreptului de proprietate, drepturi reale de garanţie şi sarcini	Referinţe
NU SUNT	

Document care conține date cu caracter personal, protejat de prevederile Regulamentului (UE) nr. 679/2016 și Legii 190/2018

Anexa Nr. 1 La Partea I

Teren

Nr cadastral	Suprafaţa (mp)*	Observaţii / Referinţe
	9.996	

* Suprafaţa este determinată in planul de proiecţie Stereo 70.

DETALII LINIARE IMOBIL

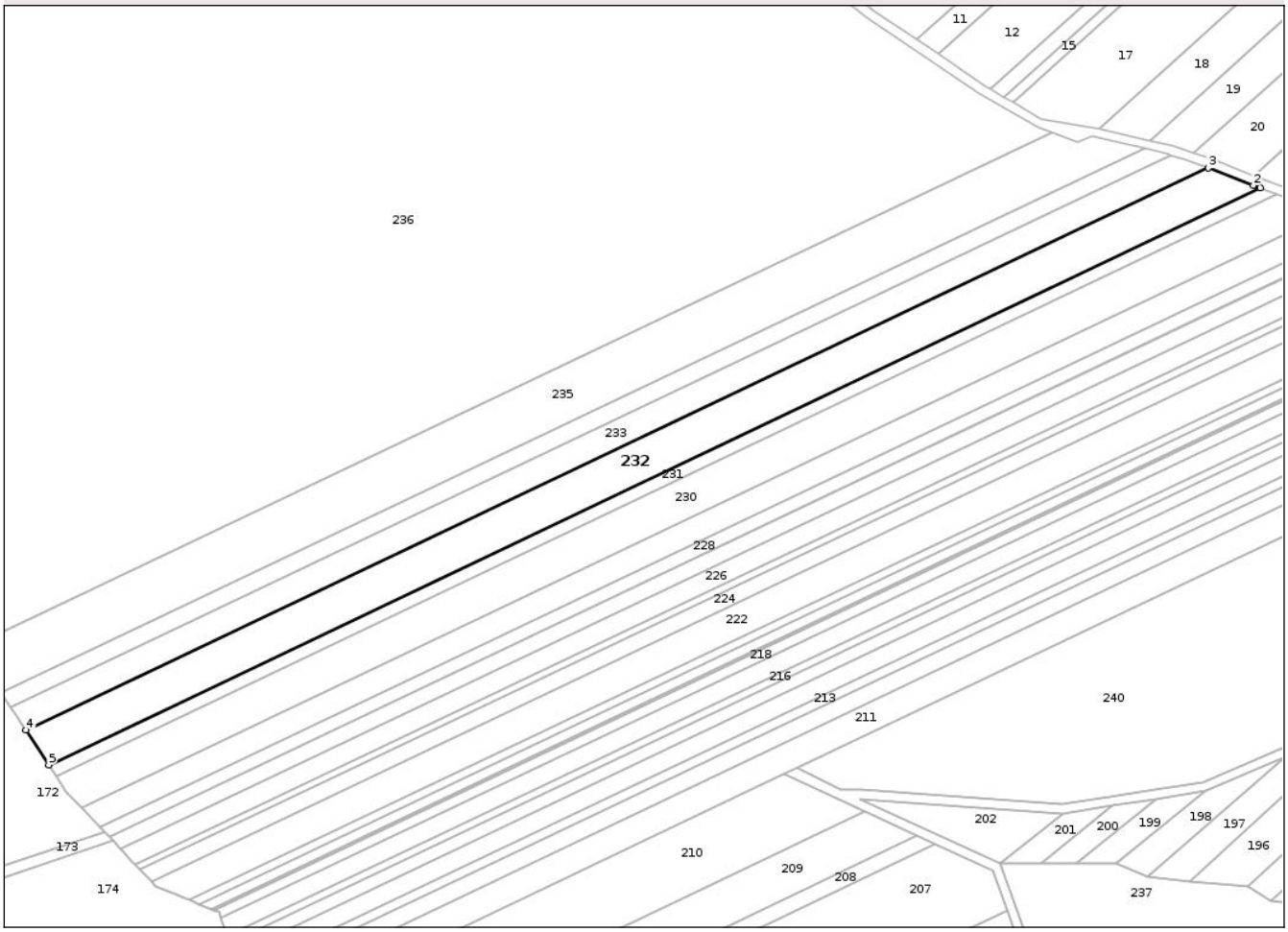

Date referitoare la teren

Crt	Categorie folosință	Intra vilan	Suprafaţa (mp)	Tarla	Parcelă	Nr. topo	Observaţii / Referinţe
1	padure	NU	9.996	63	19/44	-	U.P. II, U.A. 114

Lungime Segmente
1) Valorile lungimilor segmentelor sunt obţinute din proiecţie în plan.

Punct început	X / Y	Punct sfârşit	X / Y	Lungime segment (** (m)
1	430.818,812 349.929,325	2	430.815,839 349.930,456	3.181
2	430.815,839 349.930,456	3	430.796,534 349.937,958	20.711
3	430.796,534 349.937,958	4	430.287,918 349.696,403	563.062
4	430.287,918 349.696,403	5	430.297,787 349.681,481	17.89
5	430.297,787 349.681,481	1	430.818,812 349.929,325	576.969

Document care conține date cu caracter personal, protejat de prevederile Regulamentului (UE) nr. 679/2016 și Legii 190/2018

** Lungimile segmentelor sunt determinate în planul de proiecţie Stereo 70 şi sunt rotunjite la 1 milimetru.
*** Distanţa dintre puncte este formată din segmente cumulate ce sunt mai mici decât valoarea 1 milimetru.

Document care conține date cu caracter personal, protejat de prevederile Regulamentului (UE) nr. 679/2016 și Legii 190/2018

DATE DESPRE IMOBILUL NR. 233

Oficiul de Cadastru şi Publicitate Imobiliară VALCEA
Biroul de Cadastru şi Publicitate Imobiliară Ramnicu Valcea

A. Partea I. Descrierea imobilului

TEREN Extravilan

Adresa: Jud. Valcea

Nr. Crt	Nr cadastral Nr. topografic	Suprafaţa* (mp)	Observaţii / Referinţe
A1		6.664	Sector cadastral:28 Teren neimprejmuit;

B. Partea II. Proprietari şi acte

Inscrieri privitoare la dreptul de proprietate şi alte drepturi reale		Referinţe
/		
Act Administrativ nr. Adeverinta nr. 2455, din 17/07/2025 emis de Primaria Comunei Madulari;		
B1	Inscrierea posesiei, drept de PROPRIETATE, dobandit prin Lege, cota actuala 1/1, cota initiala 1/1	A1
	1) **NEIDENTIFICAT NEIDENTIFICAT**, CIF:0000000000000	
Act Normativ nr. Legea nr. 7, din 13/03/1996 emis de Parlamentul Romaniei (Art. 13);		
B2	Se noteaza mentiunea de proprietar neidentificat	A1

C. Partea III. SARCINI .

Inscrieri privind dezmembramintele dreptului de proprietate, drepturi reale de garanţie şi sarcini	Referinţe
NU SUNT	

Document care conține date cu caracter personal, protejat de prevederile Regulamentului (UE) nr. 679/2016 și Legii 190/2018

Anexa Nr. 1 La Partea I

Teren

Nr cadastral	Suprafaţa (mp)*	Observaţii / Referinţe
	6.664	

* Suprafaţa este determinată in planul de proiecţie Stereo 70.

DETALII LINIARE IMOBIL

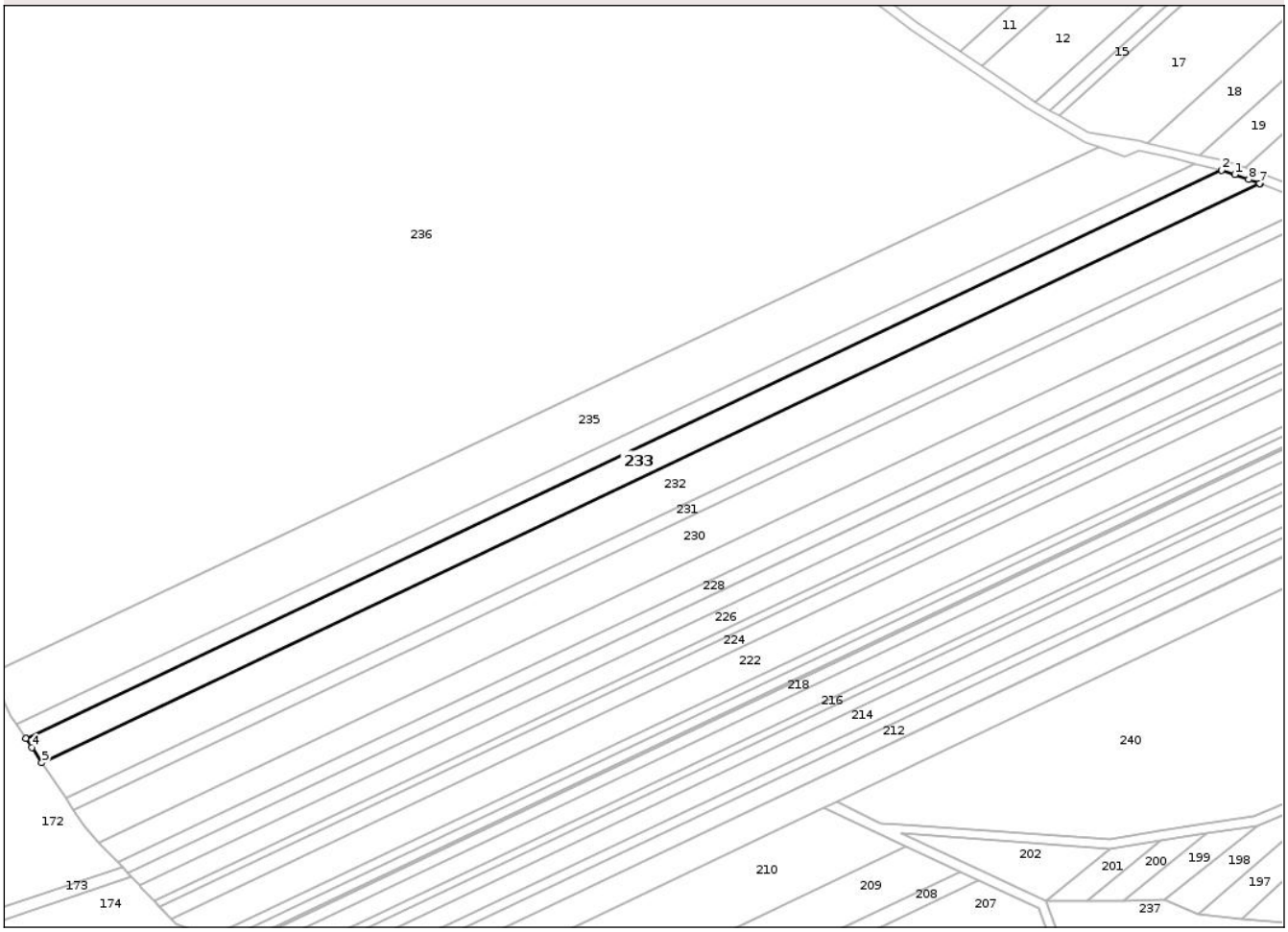

Date referitoare la teren

Crt	Categorie folosință	Intra vilan	Suprafaţa (mp)	Tarla	Parcelă	Nr. topo	Observaţii / Referinţe
1	padure	NU	6.664	63	19/47	-	

Lungime Segmente
1) Valorile lungimilor segmentelor sunt obţinute din proiecţie în plan.

Punct început	X / Y	Punct sfârşit	X / Y	Lungime segment (** (m)
1	430.785,866 349.941,647	2	430.780,424 349.943,525	5.757
2	430.780,424 349.943,525	3	430.281,257 349.706,472	552.596
3	430.281,257 349.706,472	4	430.283,703 349.702,775	4.433
4	430.283,703 349.702,775	5	430.287,918 349.696,403	7.64
5	430.287,918 349.696,403	6	430.796,534 349.937,958	563.062

Document care conține date cu caracter personal, protejat de prevederile Regulamentului (UE) nr. 679/2016 și Legii 190/2018

Punct început	X / Y	Punct sfârşit	X / Y	Lungime segment (** (m)
6	430.796,534 349.937,958	7	430.796,354 349.938,028	0.193
7	430.796,354 349.938,028	8	430.791,718 349.939,628	4.904
8	430.791,718 349.939,628	1	430.785,866 349.941,647	6.19

** Lungimile segmentelor sunt determinate în planul de proiecţie Stereo 70 şi sunt rotunjite la 1 milimetru.
*** Distanţa dintre puncte este formată din segmente cumulate ce sunt mai mici decât valoarea 1 milimetru.

Document care conține date cu caracter personal, protejat de prevederile Regulamentului (UE) nr. 679/2016 și Legii 190/2018

DATE DESPRE IMOBILUL NR. 234

Oficiul de Cadastru şi Publicitate Imobiliară VALCEA
Biroul de Cadastru şi Publicitate Imobiliară Ramnicu Valcea

A. Partea I. Descrierea imobilului

TEREN Extravilan

Adresa: Jud. Valcea

Nr. Crt	Nr cadastral Nr. topografic	Suprafaţa* (mp)	Observaţii / Referinţe
A1		4.004	Sector cadastral:28 Teren neimprejmuit;

B. Partea II. Proprietari şi acte

Inscrieri privitoare la dreptul de proprietate şi alte drepturi reale		Referinţe
/		
Act Administrativ nr. Proces verbal de punere in posesie nr. 27, din 09/11/2016 emis de Primaria Comunei Madulari (Hotararea Comisiei Judetene nr. 3905 din 22.04.2004 eliberata de Comisia Judeteana pentru stabilirea dreptului de proprietate asupra terenurilor);		
B1	Inscrierea provizorie, drept de PROPRIETATE, dobandit prin Lege, cota actuala 1/1, cota initiala 1/1	A1
	1) **PIRVU ILIE**	

C. Partea III. SARCINI .

Inscrieri privind dezmembramintele dreptului de proprietate, drepturi reale de garanţie şi sarcini	Referinţe
NU SUNT	

Document care conține date cu caracter personal, protejat de prevederile Regulamentului (UE) nr. 679/2016 și Legii 190/2018

Anexa Nr. 1 La Partea I

Teren

Nr cadastral	Suprafaţa (mp)*	Observaţii / Referinţe
	4.004	

* Suprafaţa este determinată in planul de proiecţie Stereo 70.

DETALII LINIARE IMOBIL

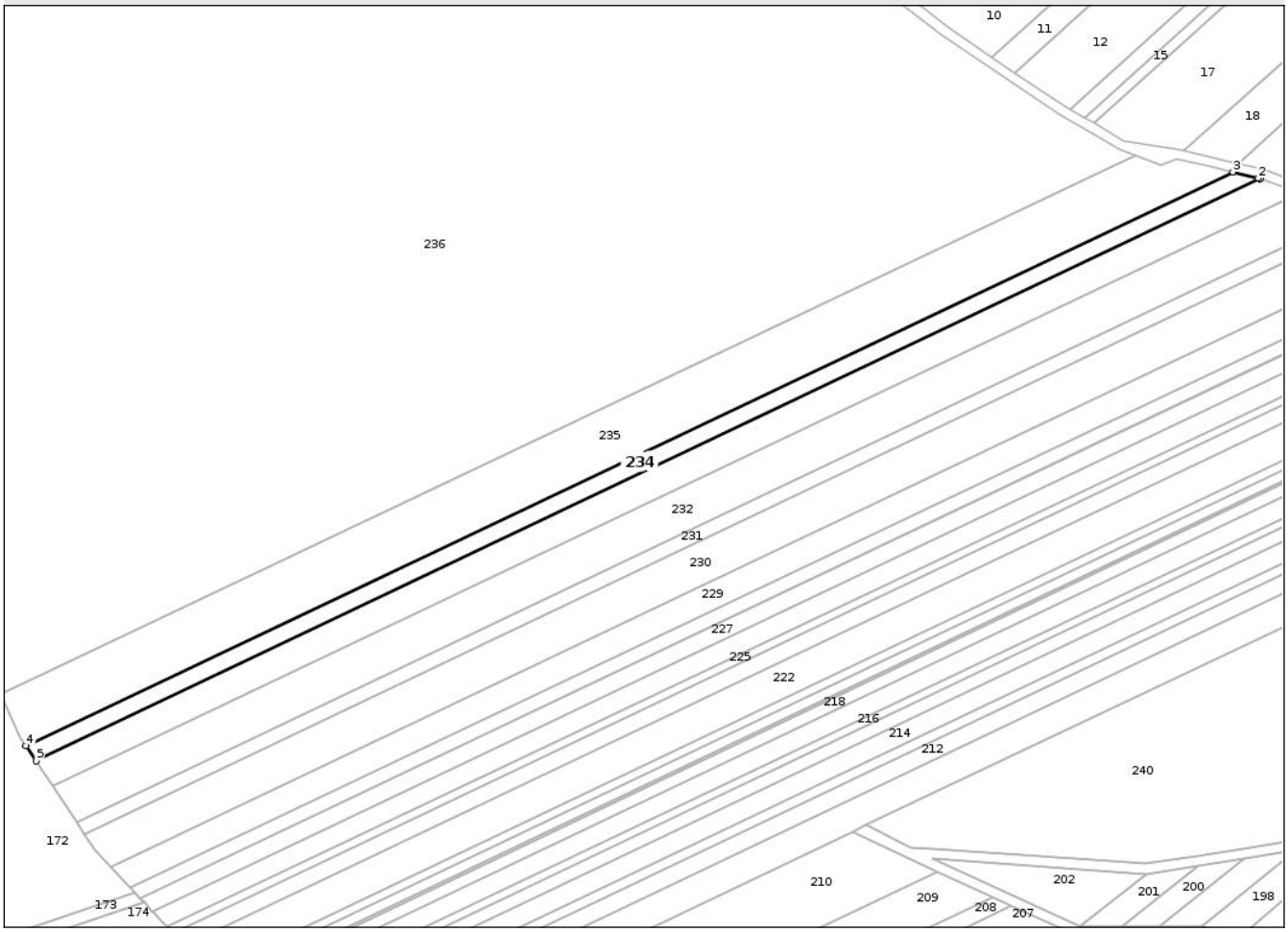

Date referitoare la teren

Crt	Categorie folosință	Intra vilan	Suprafaţa (mp)	Tarla	Parcelă	Nr. topo	Observaţii / Referinţe
1	padure	NU	4.004	63	19/48	-	U.P. II, U.A. 114

Lungime Segmente
1) Valorile lungimilor segmentelor sunt obţinute din proiecţie în plan.

Punct început	X / Y	Punct sfârşit	X / Y	Lungime segment (** (m)
1	430.780,424 349.943,525	2	430.779,644 349.943,794	0.825
2	430.779,644 349.943,794	3	430.769,32 349.946,324	10.629
3	430.769,32 349.946,324	4	430.277,188 349.712,624	544.802
4	430.277,188 349.712,624	5	430.281,257 349.706,472	7.376
5	430.281,257 349.706,472	1	430.780,424 349.943,525	552.596

Document care conține date cu caracter personal, protejat de prevederile Regulamentului (UE) nr. 679/2016 și Legii 190/2018

** Lungimile segmentelor sunt determinate în planul de proiecţie Stereo 70 şi sunt rotunjite la 1 milimetru.
*** Distanţa dintre puncte este formată din segmente cumulate ce sunt mai mici decât valoarea 1 milimetru.

Document care conține date cu caracter personal, protejat de prevederile Regulamentului (UE) nr. 679/2016 și Legii 190/2018

DATE DESPRE IMOBILUL NR. 235

Oficiul de Cadastru şi Publicitate Imobiliară VALCEA
Biroul de Cadastru şi Publicitate Imobiliară Ramnicu Valcea

A. Partea I. Descrierea imobilului

TEREN Extravilan

Adresa: Jud. Valcea

Nr. Crt	Nr cadastral Nr. topografic	Suprafaţa* (mp)	Observaţii / Referinţe
A1		12.282	Sector cadastral:28 Teren neimprejmuit;

B. Partea II. Proprietari şi acte

Inscrieri privitoare la dreptul de proprietate şi alte drepturi reale		Referinţe
/		
Act Administrativ nr. Adeverinta nr. 2455, din 17/07/2025 emis de Primaria Comunei Madulari;		
B1	Inscrierea posesiei, drept de PROPRIETATE, dobandit prin Lege, cota actuala 1/1, cota initiala 1/1	A1
	1) **NEIDENTIFICAT NEIDENTIFICAT**, CIF:0000000000000	
Act Normativ nr. Legea nr. 7, din 13/03/1996 emis de Parlamentul Romaniei (Art. 13);		
B2	Se noteaza mentiunea de proprietar neidentificat	A1

C. Partea III. SARCINI .

Inscrieri privind dezmembramintele dreptului de proprietate, drepturi reale de garanţie şi sarcini	Referinţe
NU SUNT	

Document care conține date cu caracter personal, protejat de prevederile Regulamentului (UE) nr. 679/2016 și Legii 190/2018

Anexa Nr. 1 La Partea I

Teren

Nr cadastral	Suprafaţa (mp)*	Observaţii / Referinţe
	12.282	

* Suprafaţa este determinată in planul de proiecţie Stereo 70.

DETALII LINIARE IMOBIL

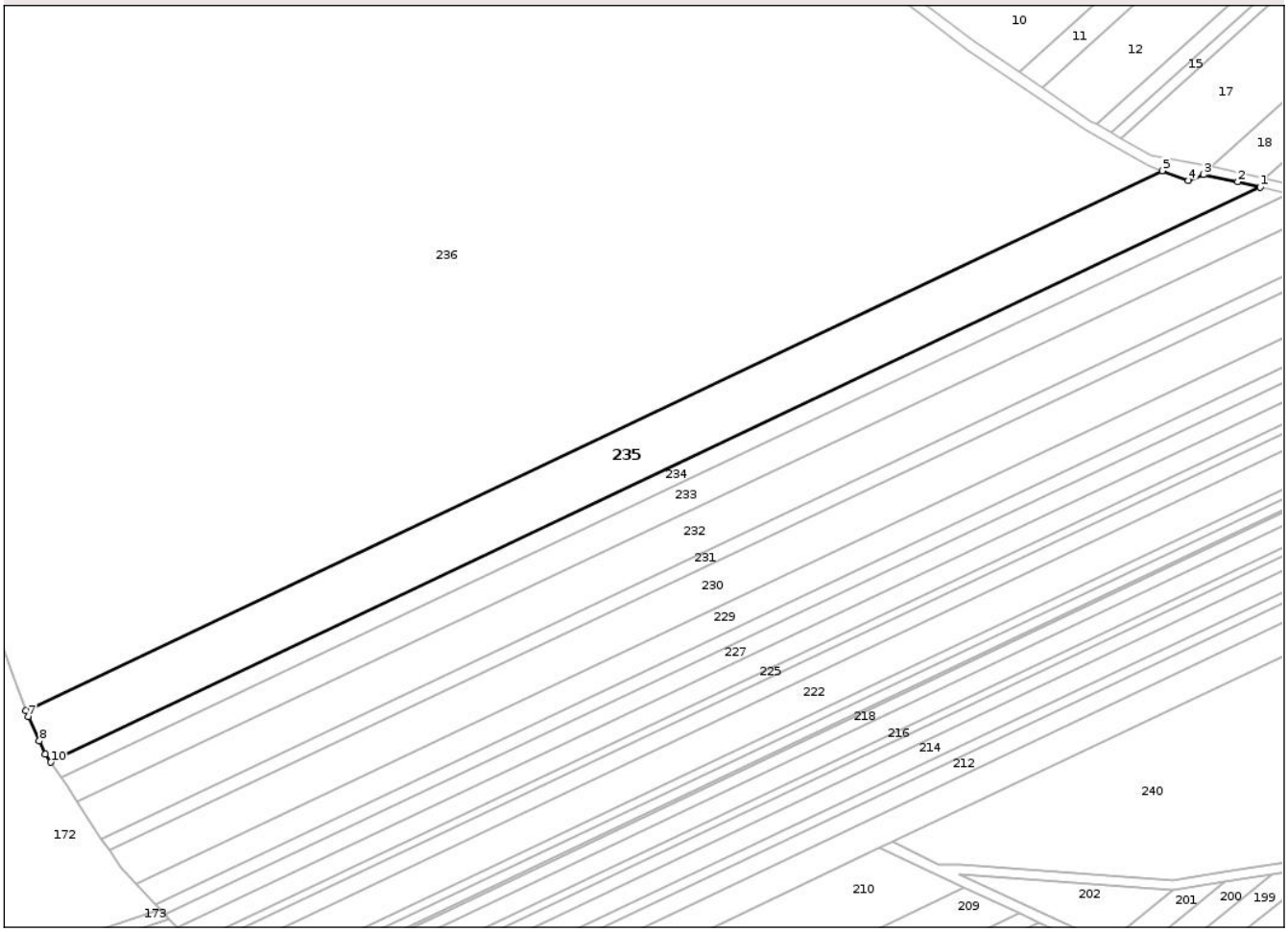

Date referitoare la teren

Crt	Categorie folosință	Intra vilan	Suprafaţa (mp)	Tarla	Parcelă	Nr. topo	Observaţii / Referinţe
1	padure	NU	12.282	63	19/49	-	

Lungime Segmente
1) Valorile lungimilor segmentelor sunt obţinute din proiecţie în plan.

Punct început	X / Y	Punct sfârşit	X / Y	Lungime segment (** (m)
1	430.769,32 349.946,324	2	430.760,126 349.948,577	9.466
2	430.760,126 349.948,577	3	430.746,18 349.951,522	14.254
3	430.746,18 349.951,522	4	430.740,051 349.949,055	6.607
4	430.740,051 349.949,055	5	430.729,37 349.953,066	11.409
5	430.729,37 349.953,066	6	430.267,011 349.733,505	511.843

Document care conține date cu caracter personal, protejat de prevederile Regulamentului (UE) nr. 679/2016 și Legii 190/2018

Punct început	X / Y	Punct sfârşit	X / Y	Lungime segment (** (m)
6	430.267,011 349.733,505	7	430.267,905 349.731,125	2.542
7	430.267,905 349.731,125	8	430.272,478 349.721,315	10.824
8	430.272,478 349.721,315	9	430.274,957 349.715,997	5.867
9	430.274,957 349.715,997	10	430.277,188 349.712,624	4.044
10	430.277,188 349.712,624	1	430.769,32 349.946,324	544.802

** Lungimile segmentelor sunt determinate în planul de proiecţie Stereo 70 şi sunt rotunjite la 1 milimetru.
*** Distanţa dintre puncte este formată din segmente cumulate ce sunt mai mici decât valoarea 1 milimetru.

Document care conține date cu caracter personal, protejat de prevederile Regulamentului (UE) nr. 679/2016 și Legii 190/2018

DATE DESPRE IMOBILUL NR. 236

Oficiul de Cadastru şi Publicitate Imobiliară VALCEA
Biroul de Cadastru şi Publicitate Imobiliară Ramnicu Valcea

A. Partea I. Descrierea imobilului

TEREN Extravilan

Adresa: Jud. Valcea

Nr. Crt	Nr cadastral Nr. topografic	Suprafaţa* (mp)	Observaţii / Referinţe
A1		269.879	Sector cadastral:28 Teren neimprejmuit;

B. Partea II. Proprietari şi acte

Inscrieri privitoare la dreptul de proprietate şi alte drepturi reale		Referinţe
/		
Act Normativ nr. HG nr.1705 , din 29/11/2006 emis de Guvernul Romaniei;		
B1	Intabulare, drept de PROPRIETATEdomeniu public, dobandit prin Lege, cota actuala 1/1, cota initiala 1/1	A1
	1) **STATUL ROMAN**, CIF:9999999999999	
Act Normativ nr. Ordin nr. 1771, din 29/06/2023 emis de Ministerul Apelor si Padurilor (Aviz CTAS nr.91 din 18.05.2023 eliberat de Ministerul Mediului, Apelor si Padurilor);		
B2	Intabulare, drept de ADMINISTRARE	A1
	1) **MINISTERUL MEDIULUI, APELOR SI PADURILOR prin REGIA NATIONALA A PADURILOR ROMSILVA**, CIF: 9999999999999	

C. Partea III. SARCINI .

Inscrieri privind dezmembramintele dreptului de proprietate, drepturi reale de garanţie şi sarcini	Referinţe
NU SUNT	

Anexa Nr. 1 La Partea I

Teren

Nr cadastral	Suprafaţa (mp)*	Observaţii / Referinţe
	269.879	

* Suprafaţa este determinată in planul de proiecţie Stereo 70.

DETALII LINIARE IMOBIL

Date referitoare la teren

Crt	Categorie folosință	Intra vilan	Suprafaţa (mp)	Tarla	Parcelă	Nr. topo	Observaţii / Referinţe
1	padure	NU	269.879	63	UA	-	

Lungime Segmente

1) Valorile lungimilor segmentelor sunt obţinute din proiecţie în plan.

Punct început	X / Y	Punct sfârşit	X / Y	Lungime segment
1	430.040,652 349.981,629	2	430.048,701 349.973,535	11.415
4	430.059,904 349.962,268	5	430.062,831 349.959,325	4.151
7	430.067,425 349.954,118	8	430.073,231 349.947,538	8.775
10	430.119,441 349.954,374	11	430.122,103 349.947,483	7.387
13	430.137,208 349.931,789	14	430.147,499 349.926,076	11.77
16	430.177,948 349.919,07	17	430.181,914 349.912,215	7.92

Punct început	X / Y	Punct sfârşit	X / Y	Lungime segment
2	430.048,701 349.973,535	3	430.053,511 349.968,698	6.821
5	430.062,831 349.959,325	6	430.063,794 349.958,234	1.455
8	430.073,231 349.947,538	9	430.091,73 349.943,304	18.977
11	430.122,103 349.947,483	12	430.129,669 349.939,623	10.91
14	430.147,499 349.926,076	15	430.169,77 349.933,205	23.384
17	430.181,914 349.912,215	18	430.185,908 349.905,31	7.977

Punct început	X / Y	Punct sfârşit	X / Y	Lungime segment
3	430.053,511 349.968,698	4	430.059,904 349.962,268	9.067
6	430.063,794 349.958,234	7	430.067,425 349.954,118	5.489
9	430.091,73 349.943,304	10	430.119,441 349.954,374	29.84
12	430.129,669 349.939,623	13	430.137,208 349.931,789	10.872
15	430.169,77 349.933,205	16	430.177,948 349.919,07	16.33
18	430.185,908 349.905,31	19	430.189,933 349.898,353	8.037

Document care conține date cu caracter personal, protejat de prevederile Regulamentului (UE) nr. 679/2016 și Legii 190/2018

Punct început	X / Y	Punct sfârşit	X / Y	Lungime segment
19	430.189,933 349.898,353	20	430.193,988 349.891,343	8.098
22	430.201,173 349.878,924	23	430.202,194 349.877,16	2.038
25	430.205,305 349.871,783	26	430.206,26 349.870,131	1.908
28	430.213,095 349.857,17	29	430.220,861 349.842,446	16.647
31	430.228,645 349.827,684	32	430.232,488 349.820,397	8.238
34	430.238,145 349.809,67	35	430.240,862 349.804,519	5.824
37	430.244,922 349.793,493	38	430.246,922 349.788,062	5.788
40	430.253,625 349.769,857	41	430.257,072 349.760,496	9.975
43	430.264,198 349.741,143	44	430.267,011 349.733,505	8.14
46	430.723,347 349.955,328	47	430.698,348 349.969,809	28.89
49	430.629,257 350.018,514	50	430.607,831 350.034,224	26.568
52	430.586,144 350.045,507	53	430.567,139 350.051,25	19.854
55	430.535,751 350.064,711	56	430.502,865 350.080,977	36.689
58	430.469,524 350.103,338	59	430.439,718 350.123,131	35.779
61	430.309,817 350.201,631	62	430.284,793 350.216,308	29.011
64	430.264,628 350.234,497	65	430.247,297 350.256,977	28.385
67	430.191,219 350.378,767	68	430.147,934 350.453,748	86.578
70	430.140,249 350.447,981	71	430.138,495 350.445,322	3.185
73	430.094,565 350.415,82	74	430.073,072 350.403,791	24.63
76	430.050,365 350.380,978	77	430.033,756 350.362,343	24.962
79	429.976,706 350.313,67	80	429.957,317 350.297,382	25.323
82	429.938,918 350.272,468	83	429.891,197 350.169,774	113.24
85	429.868,398 350.081,258	86	429.872,295 350.040,345	41.098
88	429.876,308 349.993,518	89	429.874,31 349.976,196	17.437
91	430.019,435 350.009,057	92	430.023,142 349.999,896	9.883
94	430.030,363 349.989,141	95	430.031,826 349.987,164	2.459

Punct început	X / Y	Punct sfârşit	X / Y	Lungime segment
20	430.193,988 349.891,343	21	430.199,102 349.882,505	10.211
23	430.202,194 349.877,16	24	430.204,29 349.873,536	4.186
26	430.206,26 349.870,131	27	430.209,232 349.864,497	6.37
29	430.220,861 349.842,446	30	430.224,763 349.835,047	8.365
32	430.232,488 349.820,397	33	430.235,336 349.814,997	6.105
35	430.240,862 349.804,519	36	430.240,9 349.804,415	0.111
38	430.246,922 349.788,062	39	430.250,25 349.779,024	9.631
41	430.257,072 349.760,496	42	430.260,594 349.750,93	10.194
44	430.267,011 349.733,505	45	430.729,37 349.953,066	511.843
47	430.698,348 349.969,809	48	430.650,424 350.002,3	57.9
50	430.607,831 350.034,224	51	430.593,492 350.043,161	16.896
53	430.567,139 350.051,25	54	430.551,177 350.056,46	16.791
56	430.502,865 350.080,977	57	430.483,864 350.093,72	22.878
59	430.439,718 350.123,131	60	430.391,508 350.159,068	60.13
62	430.284,793 350.216,308	63	430.275,959 350.222,981	11.071
65	430.247,297 350.256,977	66	430.227,064 350.295,726	43.713
68	430.147,934 350.453,748	69	430.144,381 350.460,016	7.205
71	430.138,495 350.445,322	72	430.116,366 350.428,02	28.09
74	430.073,072 350.403,791	75	430.060,782 350.394,481	15.418
77	430.033,756 350.362,343	78	429.996,573 350.330,357	49.048
80	429.957,317 350.297,382	81	429.947,234 350.283,729	16.973
83	429.891,197 350.169,774	84	429.876,795 350.119,367	52.424
86	429.872,295 350.040,345	87	429.872,433 350.038,731	1.62
89	429.874,31 349.976,196	90	429.874,654 349.965,837	10.365
92	430.023,142 349.999,896	93	430.024,027 349.997,709	2.359
95	430.031,826 349.987,164	96	430.040,218 349.982,066	9.819

Punct început	X / Y	Punct sfârşit	X / Y	Lungime segment
21	430.199,102 349.882,505	22	430.201,173 349.878,924	4.137
24	430.204,29 349.873,536	25	430.205,305 349.871,783	2.026
27	430.209,232 349.864,497	28	430.213,095 349.857,17	8.283
30	430.224,763 349.835,047	31	430.228,645 349.827,684	8.324
33	430.235,336 349.814,997	34	430.238,145 349.809,67	6.022
36	430.240,9 349.804,415	37	430.244,922 349.793,493	11.639
39	430.250,25 349.779,024	40	430.253,625 349.769,857	9.769
42	430.260,594 349.750,93	43	430.264,198 349.741,143	10.429
45	430.729,37 349.953,066	46	430.723,347 349.955,328	6.434
48	430.650,424 350.002,3	49	430.629,257 350.018,514	26.663
51	430.593,492 350.043,161	52	430.586,144 350.045,507	7.713
54	430.551,177 350.056,46	55	430.535,751 350.064,711	17.494
57	430.483,864 350.093,72	58	430.469,524 350.103,338	17.267
60	430.391,508 350.159,068	61	430.309,817 350.201,631	92.114
63	430.275,959 350.222,981	64	430.264,628 350.234,497	16.156
66	430.227,064 350.295,726	67	430.191,219 350.378,767	90.447
69	430.144,381 350.460,016	70	430.140,249 350.447,981	12.725
72	430.116,366 350.428,02	73	430.094,565 350.415,82	24.982
75	430.060,782 350.394,481	76	430.050,365 350.380,978	17.054
78	429.996,573 350.330,357	79	429.976,706 350.313,67	25.945
81	429.947,234 350.283,729	82	429.938,918 350.272,468	13.999
84	429.876,795 350.119,367	85	429.868,398 350.081,258	39.023
87	429.872,433 350.038,731	88	429.876,308 349.993,518	45.379
90	429.874,654 349.965,837	91	430.019,435 350.009,057	151.094
93	430.024,027 349.997,709	94	430.030,363 349.989,141	10.656
96	430.040,218 349.982,066	1	430.040,652 349.981,629	0.616

**** Lungimile segmentelor sunt determinate în planul de proiecţie Stereo 70 şi sunt rotunjite la 1 milimetru.**
***** Distanţa dintre puncte este formată din segmente cumulate ce sunt mai mici decât valoarea 1 milimetru.**

Document care conține date cu caracter personal, protejat de prevederile Regulamentului (UE) nr. 679/2016 și Legii 190/2018

DATE DESPRE IMOBILUL NR. 237

Oficiul de Cadastru şi Publicitate Imobiliară VALCEA
Biroul de Cadastru şi Publicitate Imobiliară Ramnicu Valcea

A. Partea I. Descrierea imobilului

TEREN Extravilan

Adresa: Jud. Valcea

Nr. Crt	Nr cadastral Nr. topografic	Suprafaţa* (mp)	Observaţii / Referinţe
A1		395.174	Sector cadastral:28 Teren neimprejmuit;

B. Partea II. Proprietari şi acte

Inscrieri privitoare la dreptul de proprietate şi alte drepturi reale		Referinţe
/		
Act Normativ nr. HG nr.1705 , din 29/11/2006 emis de Guvernul Romaniei;		
B1	Intabulare, drept de PROPRIETATEdomeniu public, dobandit prin Lege, cota actuala 1/1, cota initiala 1/1	A1
	1) **STATUL ROMAN**, CIF:9999999999999	
Act Normativ nr. Ordin nr. 1771, din 29/06/2023 emis de Ministerul Apelor si Padurilor (Aviz CTAS nr.91 din 18.05.2023 eliberat de Ministerul Mediului, Apelor si Padurilor);		
B2	Intabulare, drept de ADMINISTRARE	A1
	1) **MINISTERUL MEDIULUI, APELOR SI PADURILOR prin REGIA NATIONALA A PADURILOR ROMSILVA**, CIF: 9999999999999	

C. Partea III. SARCINI .

Inscrieri privind dezmembramintele dreptului de proprietate, drepturi reale de garanţie şi sarcini	Referinţe
NU SUNT	

Anexa Nr. 1 La Partea I

Teren

Nr cadastral	Suprafaţa (mp)*	Observaţii / Referinţe
	395.174	

* Suprafaţa este determinată in planul de proiecţie Stereo 70.

DETALII LINIARE IMOBIL

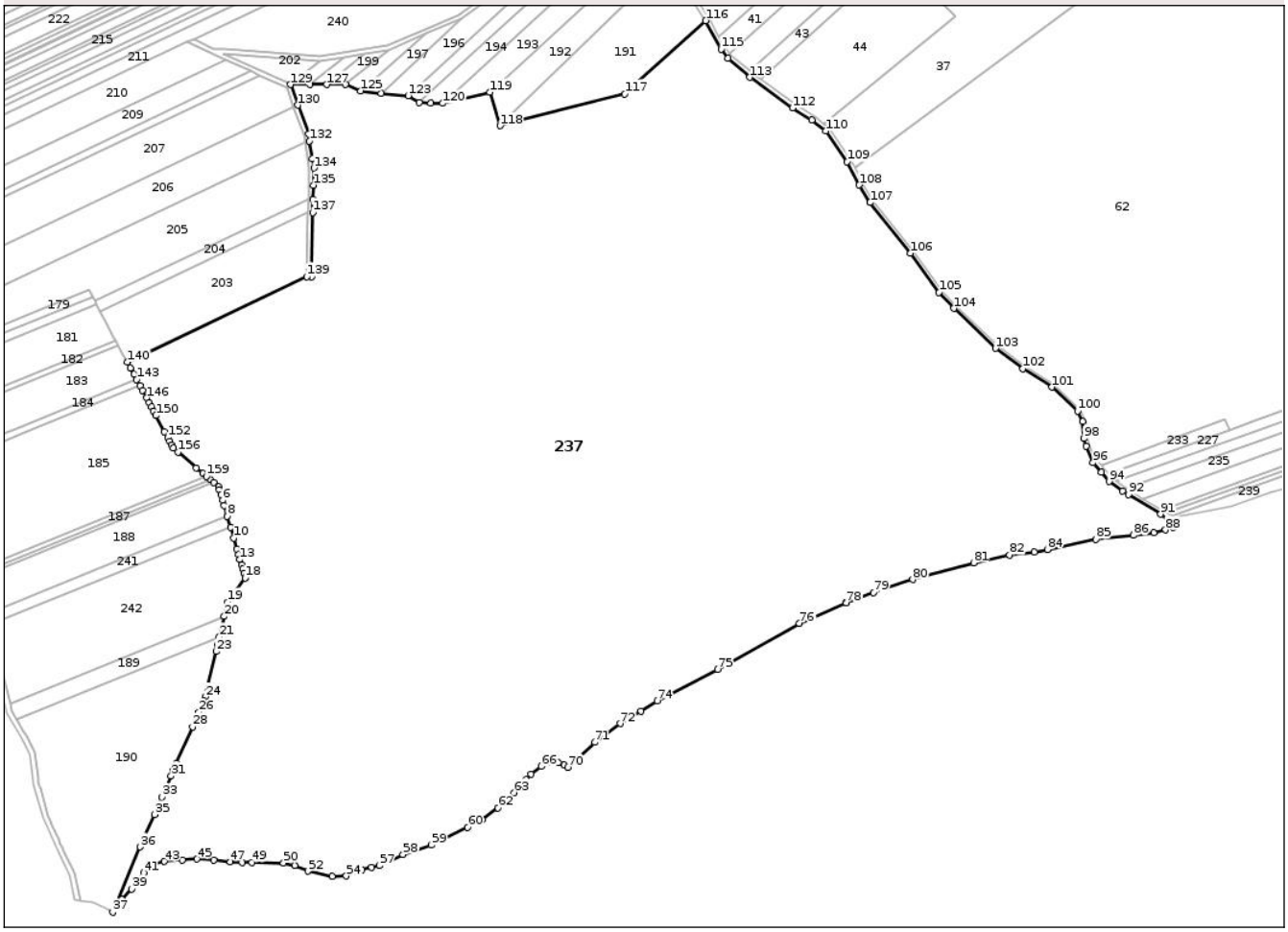

Date referitoare la teren

Crt	Categorie folosință	Intra vilan	Suprafaţa (mp)	Tarla	Parcelă	Nr. topo	Observaţii / Referinţe
1	padure	NU	395.174	63	UA	-	

Lungime Segmente

1) Valorile lungimilor segmentelor sunt obţinute din proiecţie în plan.

Punct început	X / Y	Punct sfârşit	X / Y	Lungime segment
1	430.634,596 349.283,391	2	430.637,858 349.280,593	4.298
4	430.643,105 349.274,27	5	430.644,483 349.269,533	4.933
7	430.647,27 349.259,961	8	430.650,09 349.250,271	10.092
10	430.655,79 349.230,689	11	430.658,632 349.220,924	10.17
13	430.661,434 349.211,296	14	430.662,816 349.206,55	4.943
16	430.665,087 349.198,749	17	430.666,221 349.194,852	4.059

Punct început	X / Y	Punct sfârşit	X / Y	Lungime segment
2	430.637,858 349.280,593	3	430.642,398 349.276,697	5.983
5	430.644,483 349.269,533	6	430.645,872 349.264,763	4.968
8	430.650,09 349.250,271	9	430.652,944 349.240,467	10.211
11	430.658,632 349.220,924	12	430.660,04 349.216,088	5.037
14	430.662,816 349.206,55	15	430.663,952 349.202,648	4.064
17	430.666,221 349.194,852	18	430.666,244 349.194,772	0.083

Punct început	X / Y	Punct sfârşit	X / Y	Lungime segment
3	430.642,398 349.276,697	4	430.643,105 349.274,27	2.528
6	430.645,872 349.264,763	7	430.647,27 349.259,961	5.001
9	430.652,944 349.240,467	10	430.655,79 349.230,689	10.184
12	430.660,04 349.216,088	13	430.661,434 349.211,296	4.991
15	430.663,952 349.202,648	16	430.665,087 349.198,749	4.061
18	430.666,244 349.194,772	19	430.650,409 349.173,018	26.907

Document care conține date cu caracter personal, protejat de prevederile Regulamentului (UE) nr. 679/2016 și Legii 190/2018

Punct început	X / Y	Punct sfârşit	X / Y	Lungime segment
19	430.650,409 349.173,018	20	430.647,391 349.160,068	13.297
22	430.641,404 349.134,373	23	430.640,016 349.128,418	6.115
25	430.628,911 349.083,951	26	430.624,391 349.073,565	11.327
28	430.618,781 349.060,671	29	430.604,4 349.027,625	36.04
31	430.599,491 349.016,344	32	430.595,112 349.006,281	10.974
34	430.588,371 348.990,79	35	430.584,36 348.981,573	10.052
37	430.546,735 348.893,663	38	430.555,217 348.905,208	14.326
40	430.569,871 348.922,535	41	430.574,866 348.929,2	8.329
43	430.593,283 348.939,388	44	430.609,831 348.940,694	16.599
46	430.637,805 348.940,581	47	430.652,79 348.939,117	15.056
49	430.672,108 348.938,356	50	430.700,841 348.937,98	28.735
52	430.722,866 348.930,589	53	430.744,672 348.925,737	22.339
55	430.771,203 348.931,732	56	430.780,388 348.933,895	9.436
58	430.808,524 348.945,704	59	430.834,324 348.953,991	27.098
61	430.879,907 348.976,987	62	430.894,041 348.987,71	17.741
64	430.919,564 349.012,998	65	430.924,21 349.018,011	6.835
67	430.941,9 349.028,434	68	430.948,26 349.028,605	6.362
70	430.957,101 349.024,176	71	430.981,569 349.046,687	33.248
73	431.023,152 349.074,809	74	431.037,774 349.084,004	17.273
76	431.165,888 349.153,866	77	431.207,983 349.172,297	45.953
79	431.232,641 349.181,405	80	431.268,155 349.193,37	37.475
82	431.355,432 349.215,313	83	431.377,847 349.217,81	22.554
85	431.433,194 349.229,516	86	431.467,068 349.233,132	34.066
88	431.496,221 349.237,986	89	431.503,282 349.240,522	7.503
91	431.491,741 349.252,089	92	431.462,653 349.269,678	33.992
94	431.445,349 349.281,616	95	431.438,09 349.290,082	11.152
97	431.424,419 349.313,346	98	431.422,478 349.320,221	7.144
100	431.416,711 349.344,904	101	431.393,609 349.366,515	31.634
103	431.342,712 349.401,428	104	431.305,055 349.437,437	52.103
106	431.266,314 349.487,158	107	431.229,805 349.532,791	58.44
109	431.208,944 349.569,594	110	431.189,739 349.597,243	33.665
112	431.159,757 349.617,93	113	431.121,223 349.645,579	47.427
115	431.095,375 349.671,031	116	431.081,481 349.696,581	29.083

Punct început	X / Y	Punct sfârşit	X / Y	Lungime segment
20	430.647,391 349.160,068	21	430.643,064 349.141,497	19.068
23	430.640,016 349.128,418	24	430.630,51 349.087,626	41.885
26	430.624,391 349.073,565	27	430.621,572 349.067,086	7.066
29	430.604,4 349.027,625	30	430.601,666 349.021,343	6.851
32	430.595,112 349.006,281	33	430.591,197 348.997,283	9.813
35	430.584,36 348.981,573	36	430.571,67 348.952,41	31.804
38	430.555,217 348.905,208	39	430.563,876 348.914,538	12.729
41	430.574,866 348.929,2	42	430.583,331 348.936,981	11.498
44	430.609,831 348.940,694	45	430.622,559 348.941,542	12.756
47	430.652,79 348.939,117	48	430.663,466 348.938,723	10.683
50	430.700,841 348.937,98	51	430.710,985 348.935,818	10.372
53	430.744,672 348.925,737	54	430.757,396 348.926,332	12.738
56	430.780,388 348.933,895	57	430.787,023 348.935,584	6.847
59	430.834,324 348.953,991	60	430.866,842 348.970,055	36.269
62	430.894,041 348.987,71	63	430.908,721 349.001,217	19.948
65	430.924,21 349.018,011	66	430.933,461 349.024,993	11.59
68	430.948,26 349.028,605	69	430.954,078 349.026,245	6.278
71	430.981,569 349.046,687	72	431.004,435 349.063,639	28.464
74	431.037,774 349.084,004	75	431.092,329 349.112,21	61.415
77	431.207,983 349.172,297	78	431.208,103 349.172,339	0.127
80	431.268,155 349.193,37	81	431.323,039 349.208,38	56.9
83	431.377,847 349.217,81	84	431.389,581 349.220,447	12.027
86	431.467,068 349.233,132	87	431.485,411 349.235,429	18.486
89	431.503,282 349.240,522	90	431.499,015 349.244,637	5.928
92	431.462,653 349.269,678	93	431.457,437 349.272,832	6.095
95	431.438,09 349.290,082	96	431.430,83 349.298,549	11.153
98	431.422,478 349.320,221	99	431.421,415 349.335,456	15.272
101	431.393,609 349.366,515	102	431.367,385 349.383,094	31.025
104	431.305,055 349.437,437	105	431.291,772 349.451,817	19.576
107	431.229,805 349.532,791	108	431.219,849 349.548,65	18.725
110	431.189,739 349.597,243	111	431.177,156 349.607,048	15.952
113	431.121,223 349.645,579	114	431.101,367 349.662,835	26.306
116	431.081,481 349.696,581	117	431.008,442 349.630,679	98.376

Punct început	X / Y	Punct sfârşit	X / Y	Lungime segment
21	430.643,064 349.141,497	22	430.641,404 349.134,373	7.315
24	430.630,51 349.087,626	25	430.628,911 349.083,951	4.008
27	430.621,572 349.067,086	28	430.618,781 349.060,671	6.996
30	430.601,666 349.021,343	31	430.599,491 349.016,344	5.452
33	430.591,197 348.997,283	34	430.588,371 348.990,79	7.081
36	430.571,67 348.952,41	37	430.546,735 348.893,663	63.82
39	430.563,876 348.914,538	40	430.569,871 348.922,535	9.995
42	430.583,331 348.936,981	43	430.593,283 348.939,388	10.239
45	430.622,559 348.941,542	46	430.637,805 348.940,581	15.276
48	430.663,466 348.938,723	49	430.672,108 348.938,356	8.65
51	430.710,985 348.935,818	52	430.722,866 348.930,589	12.981
54	430.757,396 348.926,332	55	430.771,203 348.931,732	14.825
57	430.787,023 348.935,584	58	430.808,524 348.945,704	23.764
60	430.866,842 348.970,055	61	430.879,907 348.976,987	14.79
63	430.908,721 349.001,217	64	430.919,564 349.012,998	16.011
66	430.933,461 349.024,993	67	430.941,9 349.028,434	9.114
69	430.954,078 349.026,245	70	430.957,101 349.024,176	3.663
72	431.004,435 349.063,639	73	431.023,152 349.074,809	21.797
75	431.092,329 349.112,21	76	431.165,888 349.153,866	84.535
78	431.208,103 349.172,339	79	431.232,641 349.181,405	26.159
81	431.323,039 349.208,38	82	431.355,432 349.215,313	33.127
84	431.389,581 349.220,447	85	431.433,194 349.229,516	44.546
87	431.485,411 349.235,429	88	431.496,221 349.237,986	11.108
90	431.499,015 349.244,637	91	431.491,741 349.252,089	10.414
93	431.457,437 349.272,832	94	431.445,349 349.281,616	14.943
96	431.430,83 349.298,549	97	431.424,419 349.313,346	16.126
99	431.421,415 349.335,456	100	431.416,711 349.344,904	10.554
102	431.367,385 349.383,094	103	431.342,712 349.401,428	30.739
105	431.291,772 349.451,817	106	431.266,314 349.487,158	43.556
108	431.219,849 349.548,65	109	431.208,944 349.569,594	23.613
111	431.177,156 349.607,048	112	431.159,757 349.617,93	20.522
114	431.101,367 349.662,835	115	431.095,375 349.671,031	10.153
117	431.008,442 349.630,679	118	430.896,115 349.601,989	115.933

Document care conține date cu caracter personal, protejat de prevederile Regulamentului (UE) nr. 679/2016 și Legii 190/2018

Punct început	X / Y	Punct sfârşit	X / Y	Lungime segment
118	430.896,115 349.601,989	119	430.886,942 349.632,099	31.476
121	430.833,718 349.622,283	122	430.823,108 349.622,951	10.631
124	430.788,657 349.631,276	125	430.770,496 349.633,448	18.29
127	430.739,649 349.639,06	128	430.724,352 349.639,032	15.297
130	430.713,727 349.620,506	131	430.723,235 349.594,345	27.835
133	430.726,808 349.572,173	134	430.728,155 349.563,817	8.464
136	430.727,389 349.535,594	137	430.727,073 349.523,925	11.673
139	430.721,846 349.466,153	140	430.559,99 349.389,16	179.235
142	430.565,92 349.378,072	143	430.568,356 349.373,515	5.167
145	430.573,58 349.363,747	146	430.577,297 349.356,796	7.882
148	430.581,657 349.348,644	149	430.583,682 349.344,856	4.295
151	430.593,41 349.326,665	152	430.596,49 349.320,906	6.531
154	430.600,077 349.314,199	155	430.601,251 349.312,002	2.491
157	430.622,239 349.293,994	158	430.628,031 349.289,024	7.632

Punct început	X / Y	Punct sfârşit	X / Y	Lungime segment
119	430.886,942 349.632,099	120	430.844,254 349.622,152	43.832
122	430.823,108 349.622,951	123	430.813,314 349.629,174	11.604
125	430.770,496 349.633,448	126	430.756,599 349.639,092	14.999
128	430.724,352 349.639,032	129	430.707,005 349.639,0	17.347
131	430.723,235 349.594,345	132	430.724,218 349.588,244	6.18
134	430.728,155 349.563,817	135	430.727,735 349.548,335	15.488
137	430.727,073 349.523,925	138	430.726,001 349.466,153	57.782
140	430.559,99 349.389,16	141	430.562,777 349.383,947	5.911
143	430.568,356 349.373,515	144	430.571,388 349.367,846	6.429
146	430.577,297 349.356,796	147	430.579,666 349.352,367	5.023
149	430.583,682 349.344,856	150	430.585,741 349.341,005	4.367
152	430.596,49 349.320,906	153	430.598,274 349.317,57	3.783
155	430.601,251 349.312,002	156	430.605,709 349.308,177	5.874
158	430.628,031 349.289,024	159	430.631,327 349.286,196	4.343

Punct început	X / Y	Punct sfârşit	X / Y	Lungime segment
120	430.844,254 349.622,152	121	430.833,718 349.622,283	10.537
123	430.813,314 349.629,174	124	430.788,657 349.631,276	24.746
126	430.756,599 349.639,092	127	430.739,649 349.639,06	16.95
129	430.707,005 349.639,0	130	430.713,727 349.620,506	19.678
132	430.724,218 349.588,244	133	430.726,808 349.572,173	16.278
135	430.727,735 349.548,335	136	430.727,389 349.535,594	12.746
138	430.726,001 349.466,153	139	430.721,846 349.466,153	4.155
141	430.562,777 349.383,947	142	430.565,92 349.378,072	6.663
144	430.571,388 349.367,846	145	430.573,58 349.363,747	4.648
147	430.579,666 349.352,367	148	430.581,657 349.348,644	4.222
150	430.585,741 349.341,005	151	430.593,41 349.326,665	16.262
153	430.598,274 349.317,57	154	430.600,077 349.314,199	3.823
156	430.605,709 349.308,177	157	430.622,239 349.293,994	21.781
159	430.631,327 349.286,196	1	430.634,596 349.283,391	4.307

**** Lungimile segmentelor sunt determinate în planul de proiecţie Stereo 70 şi sunt rotunjite la 1 milimetru.**
***** Distanţa dintre puncte este formată din segmente cumulate ce sunt mai mici decât valoarea 1 milimetru.**

Document care conține date cu caracter personal, protejat de prevederile Regulamentului (UE) nr. 679/2016 și Legii 190/2018

DATE DESPRE IMOBILUL NR. 238

Oficiul de Cadastru şi Publicitate Imobiliară VALCEA
Biroul de Cadastru şi Publicitate Imobiliară Ramnicu Valcea

A. Partea I. Descrierea imobilului

TEREN Extravilan

Adresa: Jud. Valcea

Nr. Crt	Nr cadastral Nr. topografic	Suprafaţa* (mp)	Observaţii / Referinţe
A1		2.652	Sector cadastral:28 Teren neimprejmuit;

B. Partea II. Proprietari şi acte

Inscrieri privitoare la dreptul de proprietate şi alte drepturi reale		Referinţe
/		
Act Normativ nr. H.G. nr.1705, din 29/11/2006 emis de Guvernul Romaniei;		
B1	Intabulare, drept de PROPRIETATEdomeniu public, dobandit prin Lege, cota actuala 1/1, cota initiala 1/1	A1
	1) **STATUL ROMAN**, CIF:9999999999999	
Act Normativ nr. Ordin nr.1771, din 29/06/2023 emis de Ministerul Apelor si Padurilor (Aviz CTAS nr.91 din 18.05.2023 eliberat de Ministerul Mediului, Apelor si Padurilor);		
B2	Intabulare, drept de ADMINISTRARE	A1
	1) **MINISTERUL MEDIULUI, APELOR SI PADURILOR prin REGIA NATIONALA A PADURILOR ROMSILVA**, CIF: 9999999999999	

C. Partea III. SARCINI .

Inscrieri privind dezmembramintele dreptului de proprietate, drepturi reale de garanţie şi sarcini	Referinţe
NU SUNT	

Document care conține date cu caracter personal, protejat de prevederile Regulamentului (UE) nr. 679/2016 și Legii 190/2018

Anexa Nr. 1 La Partea I

Teren

Nr cadastral	Suprafaţa (mp)*	Observaţii / Referinţe
	2.652	

* Suprafaţa este determinată in planul de proiecţie Stereo 70.

DETALII LINIARE IMOBIL

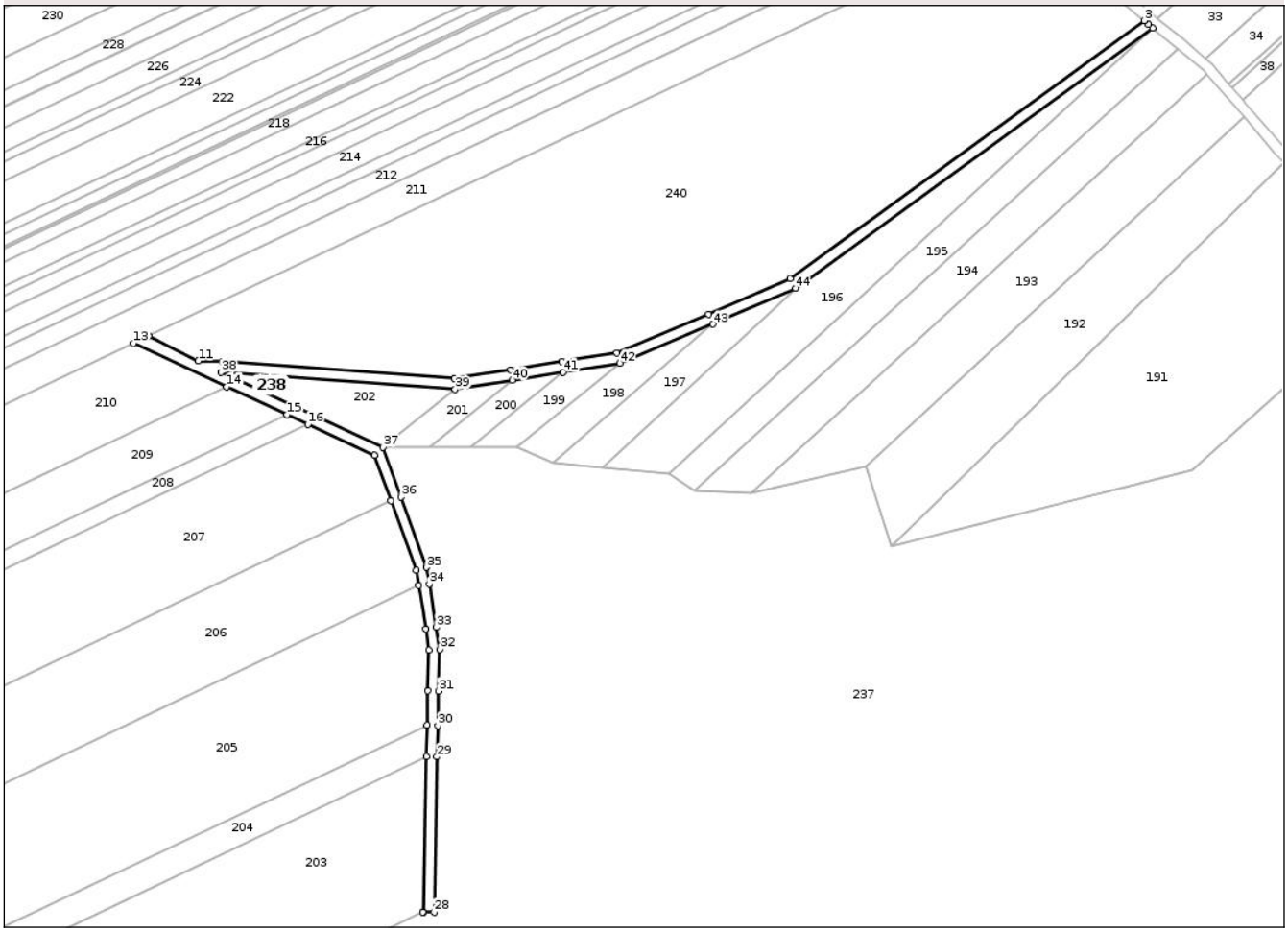

Date referitoare la teren

Crt	Categorie folosință	Intra vilan	Suprafaţa (mp)	Tarla	Parcelă	Nr. topo	Observaţii / Referinţe
1	drum	NU	2.652	63	DE	-	

Lungime Segmente

1) Valorile lungimilor segmentelor sunt obţinute din proiecţie în plan.

Punct început	X / Y	Punct sfârşit	X / Y	Lungime segment
1	430.993,478 349.794,981	2	430.992,047 349.796,18	1.867
4	430.858,542 349.701,659	5	430.828,156 349.688,484	33.119
7	430.773,488 349.670,916	8	430.754,489 349.667,889	19.239
10	430.647,06 349.670,841	11	430.638,169 349.671,142	8.896
13	430.614,142 349.677,65	14	430.648,803 349.661,55	38.218
16	430.679,049 349.647,501	17	430.703,845 349.635,984	27.34

Punct început	X / Y	Punct sfârşit	X / Y	Lungime segment
2	430.992,047 349.796,18	3	430.990,352 349.797,653	2.246
5	430.828,156 349.688,484	6	430.794,068 349.674,195	36.962
8	430.754,489 349.667,889	9	430.733,618 349.664,573	21.133
11	430.638,169 349.671,142	12	430.619,761 349.680,322	20.57
14	430.648,803 349.661,55	15	430.671,236 349.651,13	24.735
17	430.703,845 349.635,984	18	430.709,967 349.619,139	17.923

Punct început	X / Y	Punct sfârşit	X / Y	Lungime segment
3	430.990,352 349.797,653	4	430.858,542 349.701,659	163.06
6	430.794,068 349.674,195	7	430.773,488 349.670,916	20.84
9	430.733,618 349.664,573	10	430.647,06 349.670,841	86.785
12	430.619,761 349.680,322	13	430.614,142 349.677,65	6.222
15	430.671,236 349.651,13	16	430.679,049 349.647,501	8.615
18	430.709,967 349.619,139	19	430.719,346 349.593,335	27.456

Document care conține date cu caracter personal, protejat de prevederile Regulamentului (UE) nr. 679/2016 și Legii 190/2018

Punct început	X / Y	Punct sfârşit	X / Y	Lungime segment
19	430.719,346 349.593,335	20	430.720,269 349.587,608	5.801
22	430.724,146 349.563,551	23	430.723,736 349.548,444	15.113
25	430.723,074 349.524,017	26	430.722,002 349.466,227	57.8
28	430.726,001 349.466,153	29	430.727,073 349.523,925	57.782
31	430.727,735 349.548,335	32	430.728,155 349.563,817	15.488
34	430.724,218 349.588,244	35	430.723,235 349.594,345	6.18
37	430.707,005 349.639,0	38	430.646,771 349.666,852	66.362
40	430.755,117 349.663,939	41	430.774,118 349.666,966	19.241
43	430.829,725 349.684,804	44	430.860,539 349.698,165	33.586

Punct început	X / Y	Punct sfârşit	X / Y	Lungime segment
20	430.720,269 349.587,608	21	430.722,859 349.571,536	16.279
23	430.723,736 349.548,444	24	430.723,391 349.535,702	12.747
26	430.722,002 349.466,227	27	430.721,846 349.466,153	0.173
29	430.727,073 349.523,925	30	430.727,389 349.535,594	11.673
32	430.728,155 349.563,817	33	430.726,808 349.572,173	8.464
35	430.723,235 349.594,345	36	430.713,727 349.620,506	27.835
38	430.646,771 349.666,852	39	430.733,79 349.660,551	87.247
41	430.774,118 349.666,966	42	430.795,172 349.670,32	21.319
44	430.860,539 349.698,165	1	430.993,478 349.794,981	164.457

Punct început	X / Y	Punct sfârşit	X / Y	Lungime segment
21	430.722,859 349.571,536	22	430.724,146 349.563,551	8.088
24	430.723,391 349.535,702	25	430.723,074 349.524,017	11.689
27	430.721,846 349.466,153	28	430.726,001 349.466,153	4.155
30	430.727,389 349.535,594	31	430.727,735 349.548,335	12.746
33	430.726,808 349.572,173	34	430.724,218 349.588,244	16.278
36	430.713,727 349.620,506	37	430.707,005 349.639,0	19.678
39	430.733,79 349.660,551	40	430.755,117 349.663,939	21.594
42	430.795,172 349.670,32	43	430.829,725 349.684,804	37.466

** Lungimile segmentelor sunt determinate în planul de proiecţie Stereo 70 şi sunt rotunjite la 1 milimetru.
*** Distanţa dintre puncte este formată din segmente cumulate ce sunt mai mici decât valoarea 1 milimetru.

Document care conține date cu caracter personal, protejat de prevederile Regulamentului (UE) nr. 679/2016 și Legii 190/2018

DATE DESPRE IMOBILUL NR. 239

Oficiul de Cadastru şi Publicitate Imobiliară VALCEA
Biroul de Cadastru şi Publicitate Imobiliară Ramnicu Valcea

A. Partea I. Descrierea imobilului

TEREN Extravilan

Adresa: Jud. Valcea

Nr. Crt	Nr cadastral Nr. topografic	Suprafaţa* (mp)	Observaţii / Referinţe
A1		6.250	Sector cadastral:28 Teren neimprejmuit;

B. Partea II. Proprietari şi acte

Inscrieri privitoare la dreptul de proprietate şi alte drepturi reale		Referinţe
/		
Act Administrativ nr. Adeverinta nr. 2455, din 17/07/2025 emis de Primaria Comunei Madulari;		
B1	Inscrierea posesiei, drept de PROPRIETATE, dobandit prin Lege, cota actuala 1/1, cota initiala 1/1	A1
	1) **NEIDENTIFICAT NEIDENTIFICAT**, CIF:0000000000000	
Act Normativ nr. Legea nr. 7, din 13/03/1996 emis de Parlamentul Romaniei (Art. 13);		
B2	Se noteaza mentiunea de proprietar neidentificat	A1

C. Partea III. SARCINI .

Inscrieri privind dezmembramintele dreptului de proprietate, drepturi reale de garanţie şi sarcini	Referinţe
NU SUNT	

Document care conține date cu caracter personal, protejat de prevederile Regulamentului (UE) nr. 679/2016 și Legii 190/2018

Anexa Nr. 1 La Partea I

Teren

Nr cadastral	Suprafaţa (mp)*	Observaţii / Referinţe
	6.250	

* Suprafaţa este determinată in planul de proiecţie Stereo 70.

DETALII LINIARE IMOBIL

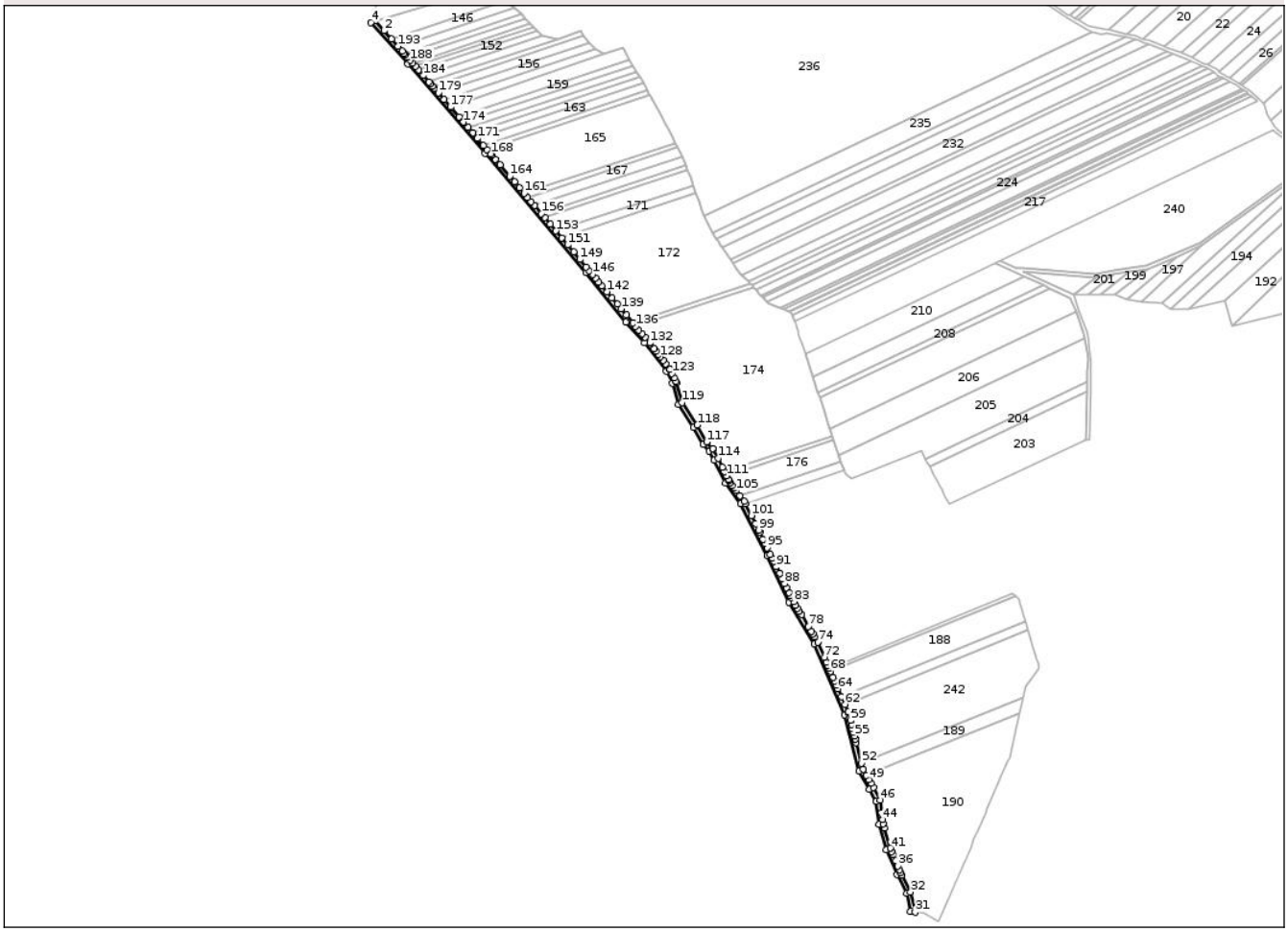

Date referitoare la teren

Crt	Categorie folosință	Intra vilan	Suprafaţa (mp)	Tarla	Parcelă	Nr. topo	Observaţii / Referinţe
1	drum	NU	6.250	63	DE	-	

Lungime Segmente

1) Valorile lungimilor segmentelor sunt obţinute din proiecţie în plan.

Punct început	X / Y	Punct sfârşit	X / Y	Lungime segment
1	429.894,203 349.943,865	2	429.885,171 349.954,017	13.588
4	429.869,744 349.963,834	5	429.913,802 349.914,313	66.283
7	430.125,644 349.666,104	8	430.173,323 349.606,92	76.0
10	430.221,606 349.548,34	11	430.228,849 349.534,45	15.665
13	430.254,198 349.481,91	14	430.265,665 349.461,376	23.519
16	430.278,943 349.442,655	17	430.292,22 349.415,479	30.246

Punct început	X / Y	Punct sfârşit	X / Y	Lungime segment
2	429.885,171 349.954,017	3	429.874,654 349.965,837	15.821
5	429.913,802 349.914,313	6	430.005,54 349.808,024	140.404
8	430.173,323 349.606,92	9	430.195,654 349.582,763	32.897
11	430.228,849 349.534,45	12	430.236,091 349.509,086	26.378
14	430.265,665 349.461,376	15	430.272,907 349.453,526	10.68
17	430.292,22 349.415,479	18	430.310,326 349.390,719	30.674

Punct început	X / Y	Punct sfârşit	X / Y	Lungime segment
3	429.874,654 349.965,837	4	429.869,744 349.963,834	5.303
6	430.005,54 349.808,024	7	430.125,644 349.666,104	185.92
9	430.195,654 349.582,763	10	430.221,606 349.548,34	43.11
12	430.236,091 349.509,086	13	430.254,198 349.481,91	32.656
15	430.272,907 349.453,526	16	430.278,943 349.442,655	12.434
18	430.310,326 349.390,719	19	430.341,71 349.328,515	69.673

Document care conține date cu caracter personal, protejat de prevederile Regulamentului (UE) nr. 679/2016 și Legii 190/2018

Punct început	X / Y	Punct sfârşit	X / Y	Lungime segment
19	430.341,71 349.328,515	20	430.367,662 349.273,559	60.776
22	430.434,513 349.139,682	23	430.451,488 349.072,685	69.114
25	430.471,896 349.036,187	26	430.474,913 349.009,011	27.343
28	430.496,641 348.949,223	29	430.508,108 348.926,878	25.116
31	430.518,232 348.904,352	32	430.512,858 348.928,552	24.79
34	430.501,169 348.951,351	35	430.499,686 348.954,813	3.766
37	430.495,031 348.965,682	38	430.492,008 348.972,742	7.68
40	430.488,675 348.980,523	41	430.488,633 348.980,662	0.145
43	430.479,946 349.009,633	44	430.479,311 349.014,711	5.118
46	430.476,758 349.037,709	47	430.468,42 349.053,111	17.514
49	430.463,28 349.062,114	50	430.460,29 349.067,352	6.031
52	430.454,347 349.081,757	53	430.448,111 349.106,373	25.394
55	430.446,108 349.114,277	56	430.445,106 349.118,232	4.08
58	430.442,656 349.127,903	59	430.441,413 349.132,806	5.058
61	430.438,686 349.142,618	62	430.434,621 349.151,901	10.134
64	430.426,517 349.170,409	65	430.424,52 349.174,969	4.978
67	430.420,568 349.183,994	68	430.417,425 349.191,171	7.835
70	430.414,356 349.198,179	71	430.412,807 349.201,716	3.861
73	430.402,319 349.225,668	74	430.402,289 349.225,736	0.074
76	430.396,38 349.235,669	77	430.394,434 349.238,939	3.805
79	430.382,711 349.258,643	80	430.380,465 349.262,419	4.393
82	430.376,085 349.269,781	83	430.373,501 349.274,124	5.054
85	430.369,621 349.281,008	86	430.367,608 349.285,18	4.632
88	430.362,585 349.295,586	89	430.359,699 349.301,566	6.64
91	430.352,838 349.315,782	92	430.349,812 349.322,052	6.962
94	430.345,787 349.330,393	95	430.341,888 349.338,471	8.97
97	430.337,101 349.348,389	98	430.333,056 349.356,695	9.239
100	430.328,021 349.366,712	101	430.323,057 349.376,586	11.052
103	430.314,702 349.393,807	104	430.309,469 349.400,362	8.388
106	430.302,782 349.409,507	107	430.300,529 349.412,587	3.816
109	430.296,518 349.418,072	110	430.295,72 349.419,705	1.818
112	430.291,13 349.429,101	113	430.288,574 349.434,332	5.822
115	430.277,351 349.455,822	116	430.276,988 349.456,476	0.748

Punct început	X / Y	Punct sfârşit	X / Y	Lungime segment
20	430.367,662 349.273,559	21	430.397,839 349.223,434	58.508
23	430.451,488 349.072,685	24	430.464,05 349.050,681	25.337
26	430.474,913 349.009,011	27	430.483,967 348.978,815	31.524
29	430.508,108 348.926,878	30	430.512,936 348.905,137	22.271
32	430.512,858 348.928,552	33	430.502,667 348.948,433	22.341
35	430.499,686 348.954,813	36	430.497,735 348.959,369	4.956
38	430.492,008 348.972,742	39	430.490,506 348.976,249	3.815
41	430.488,633 348.980,662	42	430.481,358 349.004,924	25.329
44	430.479,311 349.014,711	45	430.478,402 349.022,895	8.234
47	430.468,42 349.053,111	48	430.465,78 349.057,736	5.325
50	430.460,29 349.067,352	51	430.456,168 349.074,573	8.315
53	430.448,111 349.106,373	54	430.447,11 349.110,323	4.075
56	430.445,106 349.118,232	57	430.443,886 349.123,045	4.965
59	430.441,413 349.132,806	60	430.439,259 349.141,31	8.773
62	430.434,621 349.151,901	63	430.430,545 349.161,209	10.161
65	430.424,52 349.174,969	66	430.422,537 349.179,497	4.943
68	430.417,425 349.191,171	69	430.415,892 349.194,671	3.821
71	430.412,807 349.201,716	72	430.410,086 349.207,931	6.785
74	430.402,289 349.225,736	75	430.398,346 349.232,364	7.712
77	430.394,434 349.238,939	78	430.391,075 349.244,585	6.57
80	430.380,465 349.262,419	81	430.378,256 349.266,131	4.32
83	430.373,501 349.274,124	84	430.370,548 349.279,087	5.775
86	430.367,608 349.285,18	87	430.364,823 349.290,949	6.406
89	430.359,699 349.301,566	90	430.356,762 349.307,652	6.758
92	430.349,812 349.322,052	93	430.347,805 349.326,21	4.617
95	430.341,888 349.338,471	96	430.339,599 349.343,213	5.266
98	430.333,056 349.356,695	99	430.331,683 349.359,428	3.058
101	430.323,057 349.376,586	102	430.315,749 349.391,071	16.224
104	430.309,469 349.400,362	105	430.305,016 349.406,451	7.544
107	430.300,529 349.412,587	108	430.298,259 349.415,692	3.846
110	430.295,72 349.419,705	111	430.293,651 349.423,941	4.714
113	430.288,574 349.434,332	114	430.283,448 349.444,823	11.676
116	430.276,988 349.456,476	117	430.269,742 349.464,331	10.687

Punct început	X / Y	Punct sfârşit	X / Y	Lungime segment
21	430.397,839 349.223,434	22	430.434,513 349.139,682	91.43
24	430.464,05 349.050,681	25	430.471,896 349.036,187	16.481
27	430.483,967 348.978,815	28	430.496,641 348.949,223	32.192
30	430.512,936 348.905,137	31	430.518,232 348.904,352	5.354
33	430.502,667 348.948,433	34	430.501,169 348.951,351	3.28
36	430.497,735 348.959,369	37	430.495,031 348.965,682	6.868
39	430.490,506 348.976,249	40	430.488,675 348.980,523	4.65
42	430.481,358 349.004,924	43	430.479,946 349.009,633	4.916
45	430.478,402 349.022,895	46	430.476,758 349.037,709	14.905
48	430.465,78 349.057,736	49	430.463,28 349.062,114	5.042
51	430.456,168 349.074,573	52	430.454,347 349.081,757	7.411
54	430.447,11 349.110,323	55	430.446,108 349.114,277	4.079
57	430.443,886 349.123,045	58	430.442,656 349.127,903	5.011
60	430.439,259 349.141,31	61	430.438,686 349.142,618	1.428
63	430.430,545 349.161,209	64	430.426,517 349.170,409	10.043
66	430.422,537 349.179,497	67	430.420,568 349.183,994	4.909
69	430.415,892 349.194,671	70	430.414,356 349.198,179	3.83
72	430.410,086 349.207,931	73	430.402,319 349.225,668	19.363
75	430.398,346 349.232,364	76	430.396,38 349.235,669	3.846
78	430.391,075 349.244,585	79	430.382,711 349.258,643	16.358
81	430.378,256 349.266,131	82	430.376,085 349.269,781	4.247
84	430.370,548 349.279,087	85	430.369,621 349.281,008	2.133
87	430.364,823 349.290,949	88	430.362,585 349.295,586	5.149
90	430.356,762 349.307,652	91	430.352,838 349.315,782	9.027
93	430.347,805 349.326,21	94	430.345,787 349.330,393	4.644
96	430.339,599 349.343,213	97	430.337,101 349.348,389	5.747
99	430.331,683 349.359,428	100	430.328,021 349.366,712	8.153
102	430.315,749 349.391,071	103	430.314,702 349.393,807	2.929
105	430.305,016 349.406,451	106	430.302,782 349.409,507	3.785
108	430.298,259 349.415,692	109	430.296,518 349.418,072	2.949
111	430.293,651 349.423,941	112	430.291,13 349.429,101	5.743
114	430.283,448 349.444,823	115	430.277,351 349.455,822	12.576
117	430.269,742 349.464,331	118	430.258,468 349.484,519	23.123

Document care conține date cu caracter personal, protejat de prevederile Regulamentului (UE) nr. 679/2016 și Legii 190/2018

Punct început	X / Y	Punct sfârşit	X / Y	Lungime segment
118	430.258,468 349.484,519	119	430.240,685 349.511,209	32.072
121	430.233,517 349.536,311	122	430.231,427 349.540,32	4.521
124	430.226,112 349.550,513	125	430.225,848 349.551,019	0.571
127	430.217,851 349.561,467	128	430.214,729 349.565,545	5.136
130	430.209,727 349.572,08	131	430.207,174 349.575,414	4.199
133	430.196,187 349.589,104	134	430.192,573 349.593,41	5.622
136	430.185,195 349.602,198	137	430.181,774 349.606,273	5.321
139	430.167,929 349.622,766	140	430.163,246 349.628,345	7.284
142	430.150,885 349.643,07	143	430.144,867 349.650,238	9.359
145	430.137,292 349.659,262	146	430.133,53 349.663,743	5.851
148	430.126,069 349.672,631	149	430.118,634 349.681,488	11.564
151	430.104,041 349.698,871	152	430.096,994 349.707,266	10.961
154	430.083,346 349.723,524	155	430.076,688 349.731,454	10.354
157	430.064,718 349.745,713	158	430.064,641 349.745,804	0.119
160	430.056,406 349.755,498	161	430.052,201 349.760,447	6.494
163	430.040,795 349.773,873	164	430.035,034 349.780,654	8.898
166	430.017,866 349.800,862	167	430.013,659 349.805,814	6.498
169	430.007,893 349.812,549	170	430.003,646 349.817,51	6.531
172	429.991,052 349.832,22	173	429.985,524 349.838,677	8.5
175	429.974,591 349.851,448	176	429.965,358 349.862,233	14.197
178	429.957,034 349.871,877	179	429.950,099 349.879,911	10.613
181	429.943,141 349.887,973	182	429.940,83 349.890,65	3.537
184	429.932,199 349.900,641	185	429.926,486 349.907,252	8.737
187	429.919,337 349.915,526	188	429.916,716 349.918,56	4.009
190	429.910,608 349.925,382	191	429.909,086 349.927,11	2.303
193	429.901,71 349.935,427	1	429.894,203 349.943,865	11.294

Punct început	X / Y	Punct sfârşit	X / Y	Lungime segment
119	430.240,685 349.511,209	120	430.234,023 349.534,541	24.264
122	430.231,427 349.540,32	123	430.228,511 349.545,911	6.306
125	430.225,848 349.551,019	126	430.221,025 349.557,32	7.935
128	430.214,729 349.565,545	129	430.212,244 349.568,791	4.088
131	430.207,174 349.575,414	132	430.201,938 349.582,255	8.615
134	430.192,573 349.593,41	135	430.188,912 349.597,771	5.694
137	430.181,774 349.606,273	138	430.174,13 349.615,379	11.889
140	430.163,246 349.628,345	141	430.157,042 349.635,736	9.65
143	430.144,867 349.650,238	144	430.141,071 349.654,761	5.905
146	430.133,53 349.663,743	147	430.129,785 349.668,204	5.825
149	430.118,634 349.681,488	150	430.111,25 349.690,283	11.484
152	430.096,994 349.707,266	153	430.090,098 349.715,48	10.725
155	430.076,688 349.731,454	156	430.072,687 349.736,221	6.224
158	430.064,641 349.745,804	159	430.060,553 349.750,616	6.314
161	430.052,201 349.760,447	162	430.046,528 349.767,125	8.762
164	430.035,034 349.780,654	165	430.023,57 349.794,148	17.706
167	430.013,659 349.805,814	168	430.012,165 349.807,559	2.297
170	430.003,646 349.817,51	171	429.996,622 349.825,714	10.8
173	429.985,524 349.838,677	174	429.980,037 349.845,086	8.437
176	429.965,358 349.862,233	177	429.964,581 349.863,132	1.188
179	429.950,099 349.879,911	180	429.945,02 349.885,796	7.774
182	429.940,83 349.890,65	183	429.938,953 349.892,823	2.871
185	429.926,486 349.907,252	186	429.922,914 349.911,387	5.464
188	429.916,716 349.918,56	189	429.913,508 349.922,143	4.809
191	429.909,086 349.927,11	192	429.906,641 349.929,884	3.698

Punct început	X / Y	Punct sfârşit	X / Y	Lungime segment
120	430.234,023 349.534,541	121	430.233,517 349.536,311	1.841
123	430.228,511 349.545,911	124	430.226,112 349.550,513	5.19
126	430.221,025 349.557,32	127	430.217,851 349.561,467	5.222
129	430.212,244 349.568,791	130	430.209,727 349.572,08	4.142
132	430.201,938 349.582,255	133	430.196,187 349.589,104	8.943
135	430.188,912 349.597,771	136	430.185,195 349.602,198	5.781
138	430.174,13 349.615,379	139	430.167,929 349.622,766	9.645
141	430.157,042 349.635,736	142	430.150,885 349.643,07	9.576
144	430.141,071 349.654,761	145	430.137,292 349.659,262	5.877
147	430.129,785 349.668,204	148	430.126,069 349.672,631	5.78
150	430.111,25 349.690,283	151	430.104,041 349.698,871	11.213
153	430.090,098 349.715,48	154	430.083,346 349.723,524	10.502
156	430.072,687 349.736,221	157	430.064,718 349.745,713	12.394
159	430.060,553 349.750,616	160	430.056,406 349.755,498	6.406
162	430.046,528 349.767,125	163	430.040,795 349.773,873	8.855
165	430.023,57 349.794,148	166	430.017,866 349.800,862	8.81
168	430.012,165 349.807,559	169	430.007,893 349.812,549	6.569
171	429.996,622 349.825,714	172	429.991,052 349.832,22	8.565
174	429.980,037 349.845,086	175	429.974,591 349.851,448	8.375
177	429.964,581 349.863,132	178	429.957,034 349.871,877	11.551
180	429.945,02 349.885,796	181	429.943,141 349.887,973	2.876
183	429.938,953 349.892,823	184	429.932,199 349.900,641	10.331
186	429.922,914 349.911,387	187	429.919,337 349.915,526	5.47
189	429.913,508 349.922,143	190	429.910,608 349.925,382	4.348
192	429.906,641 349.929,884	193	429.901,71 349.935,427	7.419

**** Lungimile segmentelor sunt determinate în planul de proiecţie Stereo 70 şi sunt rotunjite la 1 milimetru.**
***** Distanţa dintre puncte este formată din segmente cumulate ce sunt mai mici decât valoarea 1 milimetru.**

Document care conține date cu caracter personal, protejat de prevederile Regulamentului (UE) nr. 679/2016 și Legii 190/2018

DATE DESPRE IMOBILUL NR. 240

Oficiul de Cadastru şi Publicitate Imobiliară VALCEA
Biroul de Cadastru şi Publicitate Imobiliară Ramnicu Valcea

A. Partea I. Descrierea imobilului

TEREN Extravilan

Adresa: Jud. Valcea

Nr. Crt	Nr cadastral Nr. topografic	Suprafaţa* (mp)	Observaţii / Referinţe
A1		23.657	Sector cadastral:28 Teren neimprejmuit;

B. Partea II. Proprietari şi acte

Inscrieri privitoare la dreptul de proprietate şi alte drepturi reale		Referinţe
/		
Act Normativ nr. HG nr.1705, din 29/11/2006 emis de Guvernul Romaniei;		
B1	Intabulare, drept de PROPRIETATEdomeniu public, dobandit prin Lege, cota actuala 1/1, cota initiala 1/1	A1
	1) **STATUL ROMAN**, CIF:9999999999999	
Act Normativ nr. Ordin nr. 1771, din 29/06/2023 emis de Ministerul Apelor si Padurilor (Aviz CTAS nr.91 din 18.05.2023 eliberat de Ministerul Mediului, Apelor si Padurilor);		
B2	Intabulare, drept de ADMINISTRARE	A1
	1) **MINISTERUL MEDIULUI, APELOR SI PADURILOR prin REGIA NATIONALA A PADURILOR ROMSILVA**, CIF: 9999999999999	

C. Partea III. SARCINI .

Inscrieri privind dezmembramintele dreptului de proprietate, drepturi reale de garanţie şi sarcini	Referinţe
NU SUNT	

Anexa Nr. 1 La Partea I

Teren

Nr cadastral	Suprafaţa (mp)*	Observaţii / Referinţe
	23.657	

* Suprafaţa este determinată in planul de proiecţie Stereo 70.

DETALII LINIARE IMOBIL

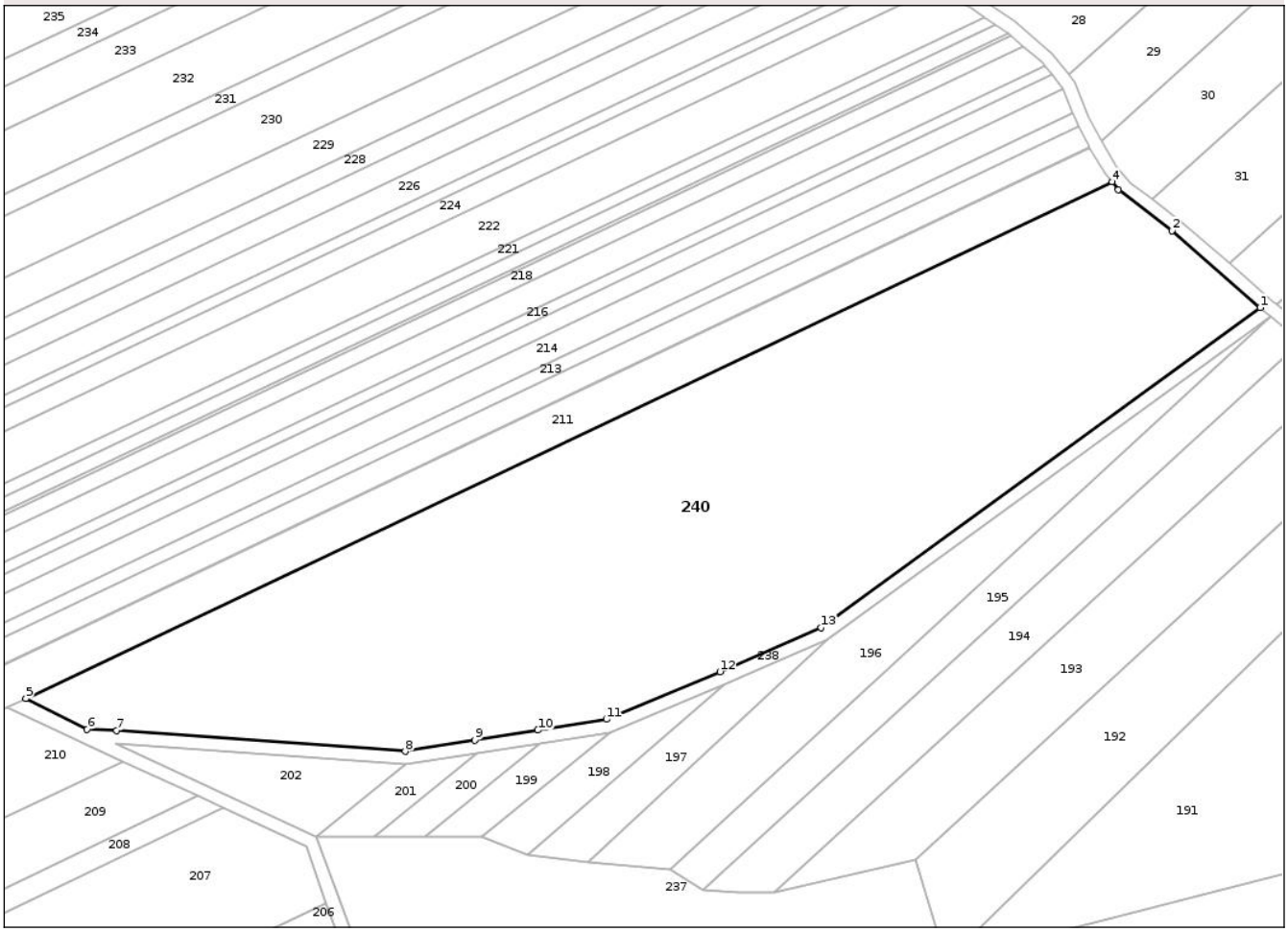

Date referitoare la teren

Crt	Categorie folosință	Intra vilan	Suprafaţa (mp)	Tarla	Parcelă	Nr. topo	Observaţii / Referinţe
1	padure	NU	23.657	63	UA	-	

Lungime Segmente
1) Valorile lungimilor segmentelor sunt obţinute din proiecţie în plan.

Punct început	X / Y	Punct sfârşit	X / Y	Lungime segment (** (m)
1	430.990,352 349.797,653	2	430.963,897 349.820,649	35.053
2	430.963,897 349.820,649	3	430.947,79 349.833,036	20.319
3	430.947,79 349.833,036	4	430.945,826 349.835,427	3.094
4	430.945,826 349.835,427	5	430.619,761 349.680,322	361.076
5	430.619,761 349.680,322	6	430.638,169 349.671,142	20.57

Document care conține date cu caracter personal, protejat de prevederile Regulamentului (UE) nr. 679/2016 și Legii 190/2018

Punct început	X / Y	Punct sfârşit	X / Y	Lungime segment (** (m)
6	430.638,169 349.671,142	7	430.647,06 349.670,841	8.896
7	430.647,06 349.670,841	8	430.733,618 349.664,573	86.785
8	430.733,618 349.664,573	9	430.754,489 349.667,889	21.133
9	430.754,489 349.667,889	10	430.773,488 349.670,916	19.239
10	430.773,488 349.670,916	11	430.794,068 349.674,195	20.84
11	430.794,068 349.674,195	12	430.828,156 349.688,484	36.962
12	430.828,156 349.688,484	13	430.858,542 349.701,659	33.119
13	430.858,542 349.701,659	1	430.990,352 349.797,653	163.06

** Lungimile segmentelor sunt determinate în planul de proiecţie Stereo 70 şi sunt rotunjite la 1 milimetru.
*** Distanţa dintre puncte este formată din segmente cumulate ce sunt mai mici decât valoarea 1 milimetru.

Document care conține date cu caracter personal, protejat de prevederile Regulamentului (UE) nr. 679/2016 și Legii 190/2018

DATE DESPRE IMOBILUL NR. 241

Oficiul de Cadastru şi Publicitate Imobiliară VALCEA
Biroul de Cadastru şi Publicitate Imobiliară Ramnicu Valcea

A. Partea I. Descrierea imobilului

TEREN Extravilan

Adresa: Jud. Valcea

Nr. Crt	Nr cadastral Nr. topografic	Suprafaţa* (mp)	Observaţii / Referinţe
A1		2.400	Sector cadastral:28 Teren neimprejmuit;

B. Partea II. Proprietari şi acte

Inscrieri privitoare la dreptul de proprietate şi alte drepturi reale		Referinţe
/		
Act Administrativ nr. Titlu de proprietate nr.872/28730, din 07/06/2000 emis de Comisia Judeteana Valcea;		
B1	Intabulare, drept de PROPRIETATEcu titlu de drept reconstituire in baza legii 18/1991, dobandit prin Lege, cota actuala 1/1, cota initiala 1/1	A1
	1) **CARCADIA NICOLAE**	

C. Partea III. SARCINI .

Inscrieri privind dezmembramintele dreptului de proprietate, drepturi reale de garanţie şi sarcini	Referinţe
NU SUNT	

Document care conține date cu caracter personal, protejat de prevederile Regulamentului (UE) nr. 679/2016 și Legii 190/2018

Anexa Nr. 1 La Partea I

Teren

Nr cadastral	Suprafaţa (mp)*	Observaţii / Referinţe
	2.400	

* Suprafaţa este determinată in planul de proiecţie Stereo 70.

DETALII LINIARE IMOBIL

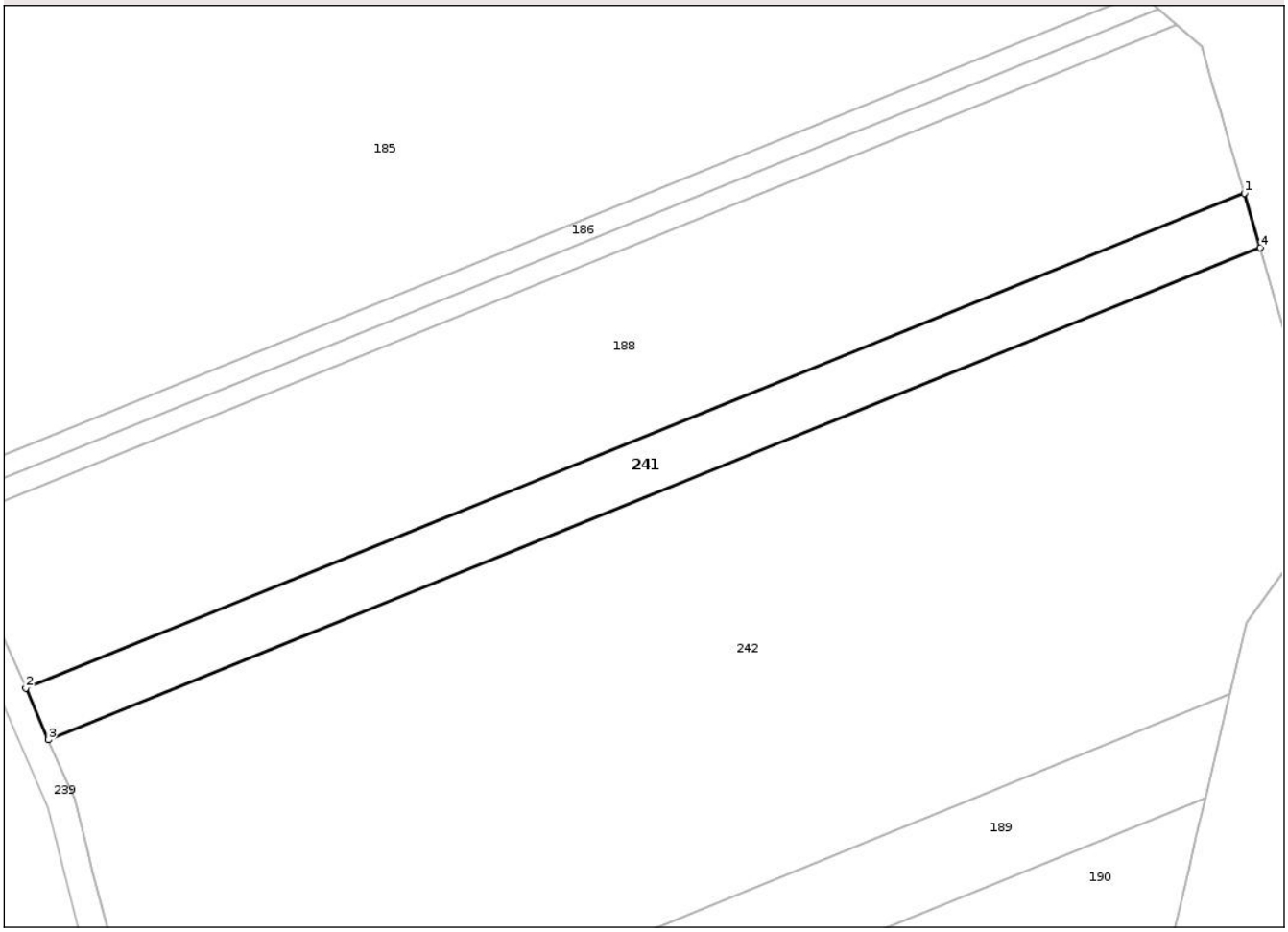

Date referitoare la teren

Crt	Categorie folosință	Intra vilan	Suprafaţa (mp)	Tarla	Parcelă	Nr. topo	Observaţii / Referinţe
1	pasune	NU	2.400	63	27/62	-	

Lungime Segmente
1) Valorile lungimilor segmentelor sunt obţinute din proiecţie în plan.

Punct început	X / Y	Punct sfârşit	X / Y	Lungime segment (** (m)
1	430.650,09 349.250,271	2	430.430,545 349.161,209	236.922
2	430.430,545 349.161,209	3	430.434,621 349.151,901	10.161
3	430.434,621 349.151,901	4	430.652,944 349.240,467	235.603
4	430.652,944 349.240,467	1	430.650,09 349.250,271	10.211

**** Lungimile segmentelor sunt determinate în planul de proiecţie Stereo 70 şi sunt rotunjite la 1 milimetru.**

Document care conține date cu caracter personal, protejat de prevederile Regulamentului (UE) nr. 679/2016 și Legii 190/2018

***** Distanţa dintre puncte este formată din segmente cumulate ce sunt mai mici decât valoarea 1 milimetru.**

DATE DESPRE IMOBILUL NR. 242

Oficiul de Cadastru şi Publicitate Imobiliară VALCEA
Biroul de Cadastru şi Publicitate Imobiliară Ramnicu Valcea

A. Partea I. Descrierea imobilului

TEREN Extravilan

Adresa: Jud. Valcea

Nr. Crt	Nr cadastral Nr. topografic	Suprafaţa* (mp)	Observaţii / Referinţe
A1		16.607	Sector cadastral:28 Teren neimprejmuit;

B. Partea II. Proprietari şi acte

Inscrieri privitoare la dreptul de proprietate şi alte drepturi reale		Referinţe
/		
Act Administrativ nr. Adeverinta nr. 2455, din 17/07/2025 emis de Primaria Comunei Madulari;		
B1	Inscrierea posesiei, drept de PROPRIETATE, dobandit prin Lege, cota actuala 1/1, cota initiala 1/1	A1
	1) **NEIDENTIFICAT NEIDENTIFICAT**, CIF:0000000000000	
Act Normativ nr. Legea nr. 7, din 13/03/1996 emis de Parlamentul Romaniei (Art. 13);		
B2	Se noteaza mentiunea de proprietar neidentificat	A1

C. Partea III. SARCINI .

Inscrieri privind dezmembramintele dreptului de proprietate, drepturi reale de garanţie şi sarcini	Referinţe
NU SUNT	

Document care conține date cu caracter personal, protejat de prevederile Regulamentului (UE) nr. 679/2016 și Legii 190/2018

Anexa Nr. 1 La Partea I

Teren

Nr cadastral	Suprafaţa (mp)*	Observaţii / Referinţe
	16.607	

* Suprafaţa este determinată in planul de proiecţie Stereo 70.

DETALII LINIARE IMOBIL

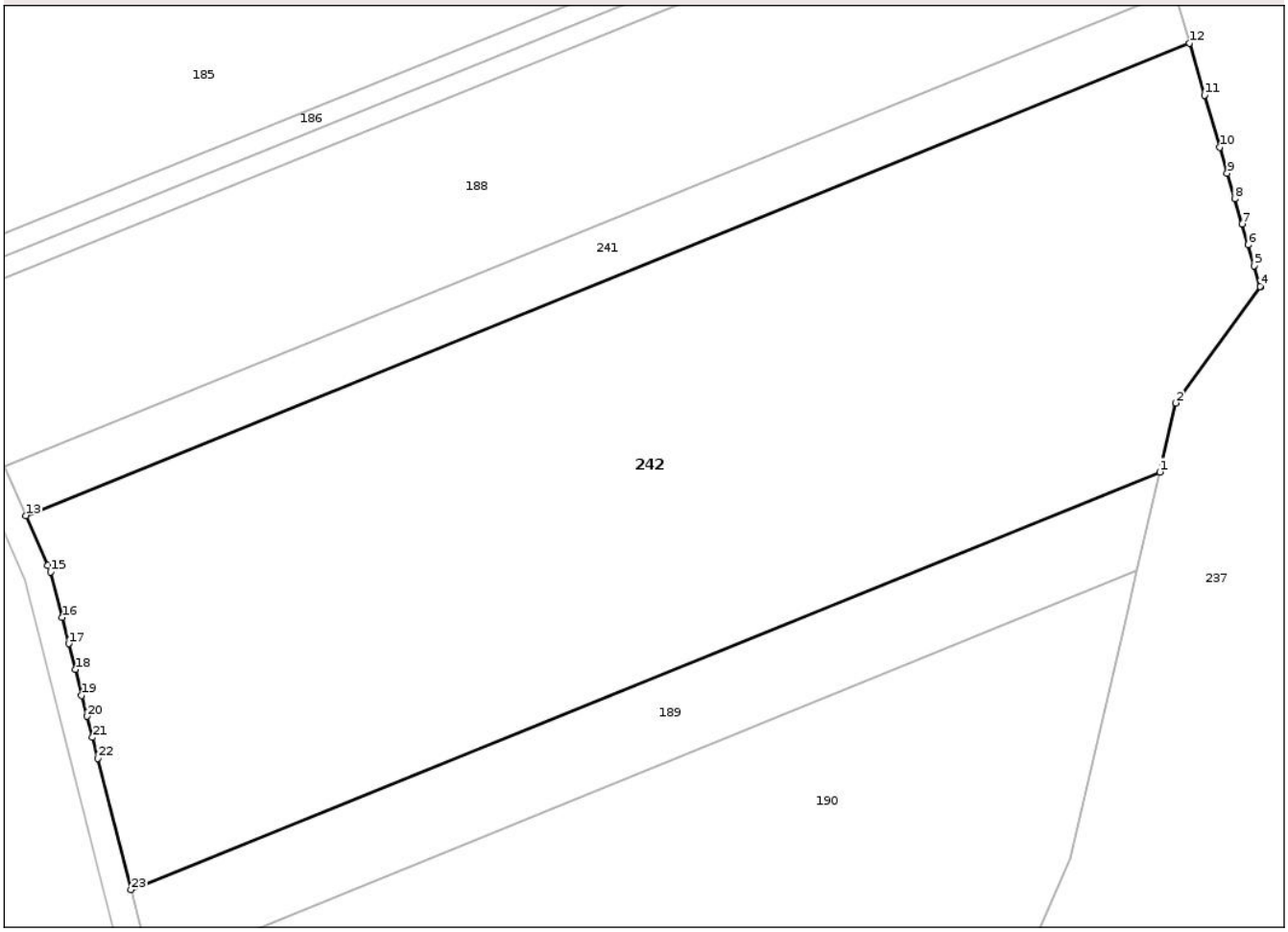

Date referitoare la teren

Crt	Categorie folosință	Intra vilan	Suprafaţa (mp)	Tarla	Parcelă	Nr. topo	Observaţii / Referinţe
1	pasune	NU	16.607	63	27/63/1	-	

Lungime Segmente
1) Valorile lungimilor segmentelor sunt obţinute din proiecţie în plan.

Punct început	X / Y	Punct sfârşit	X / Y	Lungime segment (** (m)
1	430.647,391 349.160,068	2	430.650,409 349.173,018	13.297
3	430.666,244 349.194,772	4	430.666,221 349.194,852	0.083
5	430.665,087 349.198,749	6	430.663,952 349.202,648	4.061
7	430.662,816 349.206,55	8	430.661,434 349.211,296	4.943
9	430.660,04 349.216,088	10	430.658,632 349.220,924	5.037

Punct început	X / Y	Punct sfârşit	X / Y	Lungime segment (** (m)
2	430.650,409 349.173,018	3	430.666,244 349.194,772	26.907
4	430.666,221 349.194,852	5	430.665,087 349.198,749	4.059
6	430.663,952 349.202,648	7	430.662,816 349.206,55	4.064
8	430.661,434 349.211,296	9	430.660,04 349.216,088	4.991
10	430.658,632 349.220,924	11	430.655,79 349.230,689	10.17

Document care conține date cu caracter personal, protejat de prevederile Regulamentului (UE) nr. 679/2016 și Legii 190/2018

Punct început	X / Y	Punct sfârşit	X / Y	Lungime segment (** (m)
11	430.655,79 349.230,689	12	430.652,944 349.240,467	10.184
13	430.434,621 349.151,901	14	430.438,686 349.142,618	10.134
15	430.439,259 349.141,31	16	430.441,413 349.132,806	8.773
17	430.442,656 349.127,903	18	430.443,886 349.123,045	5.011
19	430.445,106 349.118,232	20	430.446,108 349.114,277	4.08
21	430.447,11 349.110,323	22	430.448,111 349.106,373	4.075
23	430.454,347 349.081,757	1	430.647,391 349.160,068	208.323

Punct început	X / Y	Punct sfârşit	X / Y	Lungime segment (** (m)
12	430.652,944 349.240,467	13	430.434,621 349.151,901	235.603
14	430.438,686 349.142,618	15	430.439,259 349.141,31	1.428
16	430.441,413 349.132,806	17	430.442,656 349.127,903	5.058
18	430.443,886 349.123,045	19	430.445,106 349.118,232	4.965
20	430.446,108 349.114,277	21	430.447,11 349.110,323	4.079
22	430.448,111 349.106,373	23	430.454,347 349.081,757	25.394

** Lungimile segmentelor sunt determinate în planul de proiecţie Stereo 70 şi sunt rotunjite la 1 milimetru.
*** Distanţa dintre puncte este formată din segmente cumulate ce sunt mai mici decât valoarea 1 milimetru.

Document care conține date cu caracter personal, protejat de prevederile Regulamentului (UE) nr. 679/2016 și Legii 190/2018