DATE DESPRE IMOBILUL NR. 1

Oficiul de Cadastru şi Publicitate Imobiliară VALCEA
Biroul de Cadastru şi Publicitate Imobiliară Ramnicu Valcea

A. Partea I. Descrierea imobilului

TEREN Extravilan

Adresa: Jud. Valcea

Nr. Crt	Nr cadastral Nr. topografic	Suprafaţa* (mp)	Observaţii / Referinţe
A1		39.280	Sector cadastral:22 Teren neimprejmuit;

B. Partea II. Proprietari şi acte

Inscrieri privitoare la dreptul de proprietate şi alte drepturi reale		Referinţe
/		
Act Administrativ nr. Adeverinta nr.2455, din 17/07/2025 emis de Primaria Comunei Madulari;		
B1	Inscrierea posesiei, drept de PROPRIETATE, dobandit prin Lege, cota actuala 1/1, cota initiala 1/1	A1
	1) **NEIDENTIFICAT NEIDENTIFICAT**, CIF:0000000000000	
Act Normativ nr. Legea nr. 7, din 13/03/1996 emis de Parlamentul Romaniei (art. 13);		
B2	Se noteaza mentiunea de proprietar neidentificat	A1

C. Partea III. SARCINI .

Inscrieri privind dezmembramintele dreptului de proprietate, drepturi reale de garanţie şi sarcini	Referinţe
NU SUNT	

Document care conține date cu caracter personal, protejat de prevederile Regulamentului (UE) nr. 679/2016 și Legii 190/2018

Anexa Nr. 1 La Partea I

Teren

Nr cadastral	Suprafaţa (mp)*	Observaţii / Referinţe
	39.280	

* Suprafaţa este determinată in planul de proiecţie Stereo 70.

DETALII LINIARE IMOBIL

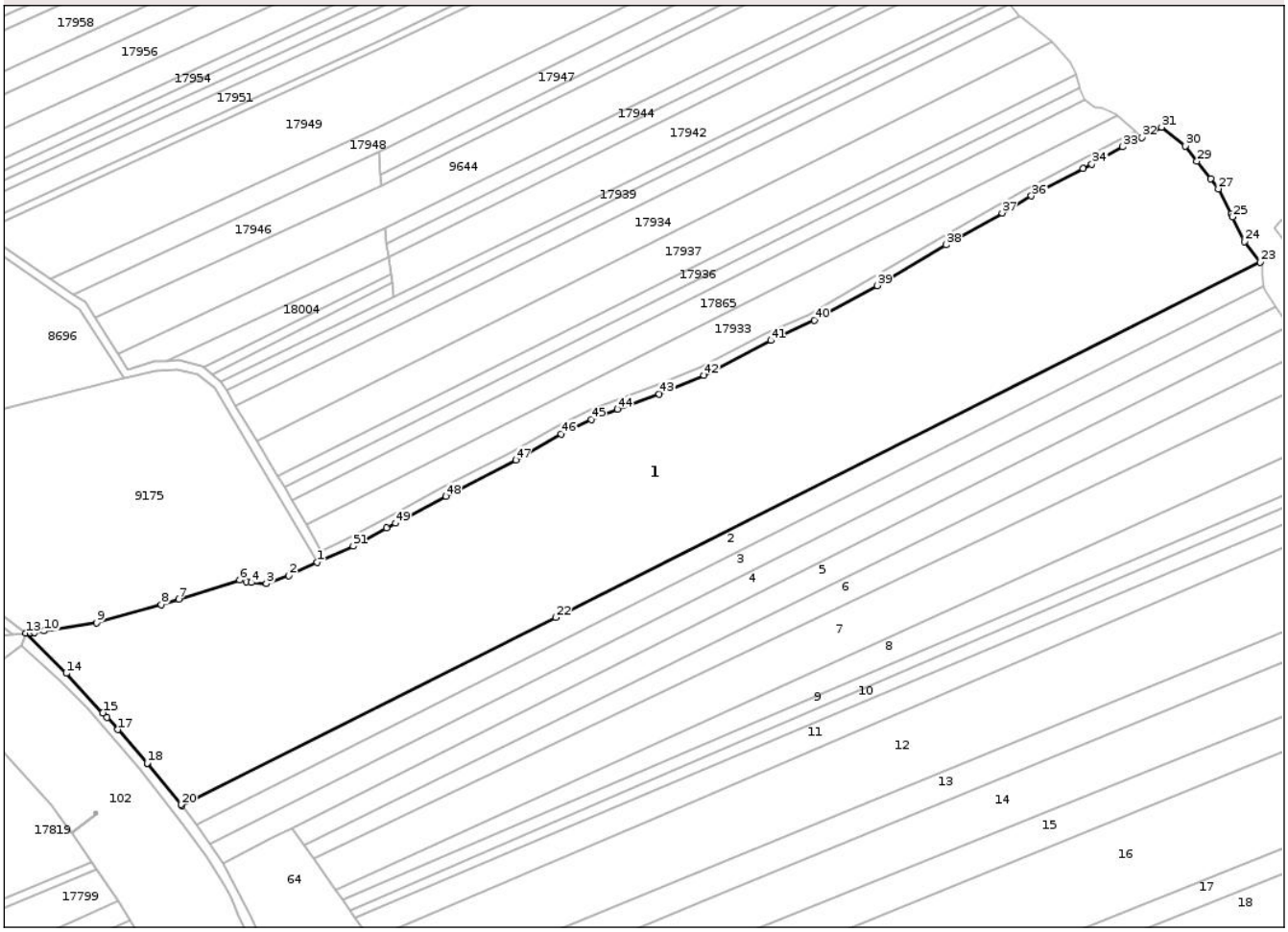

Date referitoare la teren

Crt	Categorie folosință	Intra vilan	Suprafaţa (mp)	Tarla	Parcelă	Nr. topo	Observaţii / Referinţe
1	arabil	NU	25.737	58	1/1	-	
2	altele	NU	13.543	58	3/2	-	

Lungime Segmente

1) Valorile lungimilor segmentelor sunt obţinute din proiecţie în plan.

Punct început	X / Y	Punct sfârşit	X / Y	Lungime segment
1	426.956,455 351.958,059	2	426.943,689 351.952,236	14.031
4	426.927,115 351.949,101	5	426.924,892 351.949,584	2.275
7	426.894,848 351.941,703	8	426.887,024 351.939,246	8.201
10	426.834,821 351.927,59	11	426.830,548 351.926,938	4.322
13	426.826,843 351.926,555	14	426.844,794 351.908,774	25.267

Punct început	X / Y	Punct sfârşit	X / Y	Lungime segment
2	426.943,689 351.952,236	3	426.933,834 351.948,653	10.486
5	426.924,892 351.949,584	6	426.921,963 351.950,221	2.997
8	426.887,024 351.939,246	9	426.858,357 351.931,183	29.779
11	426.830,548 351.926,938	12	426.829,017 351.926,704	1.549
14	426.844,794 351.908,774	15	426.861,074 351.891,258	23.913

Punct început	X / Y	Punct sfârşit	X / Y	Lungime segment
3	426.933,834 351.948,653	4	426.927,115 351.949,101	6.734
6	426.921,963 351.950,221	7	426.894,848 351.941,703	28.421
9	426.858,357 351.931,183	10	426.834,821 351.927,59	23.809
12	426.829,017 351.926,704	13	426.826,843 351.926,555	2.179
15	426.861,074 351.891,258	16	426.862,987 351.889,2	2.81

Document care conține date cu caracter personal, protejat de prevederile Regulamentului (UE) nr. 679/2016 și Legii 190/2018

Punct început	X / Y	Punct sfârşit	X / Y	Lungime segment
16	426.862,987 351.889,2	17	426.867,761 351.883,766	7.233
19	426.881,026 351.868,652	20	426.895,922 351.850,41	23.551
22	427.062,483 351.933,628	23	427.375,804 352.091,395	350.8
25	427.363,436 352.111,56	26	427.362,785 352.112,894	1.484
28	427.353,733 352.128,468	29	427.347,679 352.136,278	9.882
31	427.331,955 352.151,392	32	427.323,09 352.146,865	9.954
34	427.300,918 352.134,994	35	427.297,022 352.132,949	4.4
37	427.261,051 352.113,269	38	427.235,967 352.099,16	28.78
40	427.177,511 352.065,564	41	427.158,25 352.056,606	21.242
43	427.108,529 352.032,865	44	427.089,94 352.026,146	19.766
46	427.064,855 352.015,171	47	427.044,698 352.003,525	23.279
49	426.991,189 351.975,452	50	426.987,138 351.973,29	4.592

Punct început	X / Y	Punct sfârşit	X / Y	Lungime segment
17	426.867,761 351.883,766	18	426.880,848 351.868,87	19.828
20	426.895,922 351.850,41	21	426.896,278 351.849,939	0.59
23	427.375,804 352.091,395	24	427.368,776 352.100,625	11.601
26	427.362,785 352.112,894	27	427.357,235 352.123,95	12.371
29	427.347,679 352.136,278	30	427.342,483 352.142,981	8.481
32	427.323,09 352.146,865	33	427.314,58 352.142,609	9.515
35	427.297,022 352.132,949	36	427.274,041 352.120,884	25.956
38	427.235,967 352.099,16	39	427.205,507 352.081,018	35.453
41	427.158,25 352.056,606	42	427.128,462 352.041,152	33.558
44	427.089,94 352.026,146	45	427.078,293 352.021,443	12.561
47	427.044,698 352.003,525	48	427.013,567 351.987,399	35.06
50	426.987,138 351.973,29	51	426.972,356 351.965,227	16.838

Punct început	X / Y	Punct sfârşit	X / Y	Lungime segment
18	426.880,848 351.868,87	19	426.881,026 351.868,652	0.281
21	426.896,278 351.849,939	22	427.062,483 351.933,628	186.086
24	427.368,776 352.100,625	25	427.363,436 352.111,56	12.169
27	427.357,235 352.123,95	28	427.353,733 352.128,468	5.716
30	427.342,483 352.142,981	31	427.331,955 352.151,392	13.475
33	427.314,58 352.142,609	34	427.300,918 352.134,994	15.641
36	427.274,041 352.120,884	37	427.261,051 352.113,269	15.058
39	427.205,507 352.081,018	40	427.177,511 352.065,564	31.978
42	427.128,462 352.041,152	43	427.108,529 352.032,865	21.587
45	427.078,293 352.021,443	46	427.064,855 352.015,171	14.83
48	427.013,567 351.987,399	49	426.991,189 351.975,452	25.367
51	426.972,356 351.965,227	1	426.956,455 351.958,059	17.442

**** Lungimile segmentelor sunt determinate în planul de proiecţie Stereo 70 şi sunt rotunjite la 1 milimetru.**
***** Distanţa dintre puncte este formată din segmente cumulate ce sunt mai mici decât valoarea 1 milimetru.**

Document care conține date cu caracter personal, protejat de prevederile Regulamentului (UE) nr. 679/2016 și Legii 190/2018

DATE DESPRE IMOBILUL NR. 2

Oficiul de Cadastru şi Publicitate Imobiliară VALCEA
Biroul de Cadastru şi Publicitate Imobiliară Ramnicu Valcea

A. Partea I. Descrierea imobilului

TEREN Extravilan

Adresa: Jud. Valcea

Nr. Crt	Nr cadastral Nr. topografic	Suprafaţa* (mp)	Observaţii / Referinţe
A1		5.480	Sector cadastral:22 Teren neimprejmuit;

B. Partea II. Proprietari şi acte

Inscrieri privitoare la dreptul de proprietate şi alte drepturi reale		Referinţe
/		
Act Notarial nr. Certificat de mostenitor nr.178/2020, din 30/09/2020 emis de NP Chirsanov-Capanu Alexander-Cristian;		
B1	Intabulare, drept de PROPRIETATE, dobandit prin Succesiune, cota actuala 1/2, cota initiala 1/2	A1
	1) **MATEI VIRGIL**	
B2	Intabulare, drept de PROPRIETATE, dobandit prin Succesiune, cota actuala 1/2, cota initiala 1/2	A1
	1) **CHIRITA PAULINA**	

C. Partea III. SARCINI .

Inscrieri privind dezmembramintele dreptului de proprietate, drepturi reale de garanţie şi sarcini	Referinţe
NU SUNT	

Document care conține date cu caracter personal, protejat de prevederile Regulamentului (UE) nr. 679/2016 și Legii 190/2018

Anexa Nr. 1 La Partea I

Teren

Nr cadastral	Suprafaţa (mp)*	Observaţii / Referinţe
	5.480	

* Suprafaţa este determinată in planul de proiecţie Stereo 70.

DETALII LINIARE IMOBIL

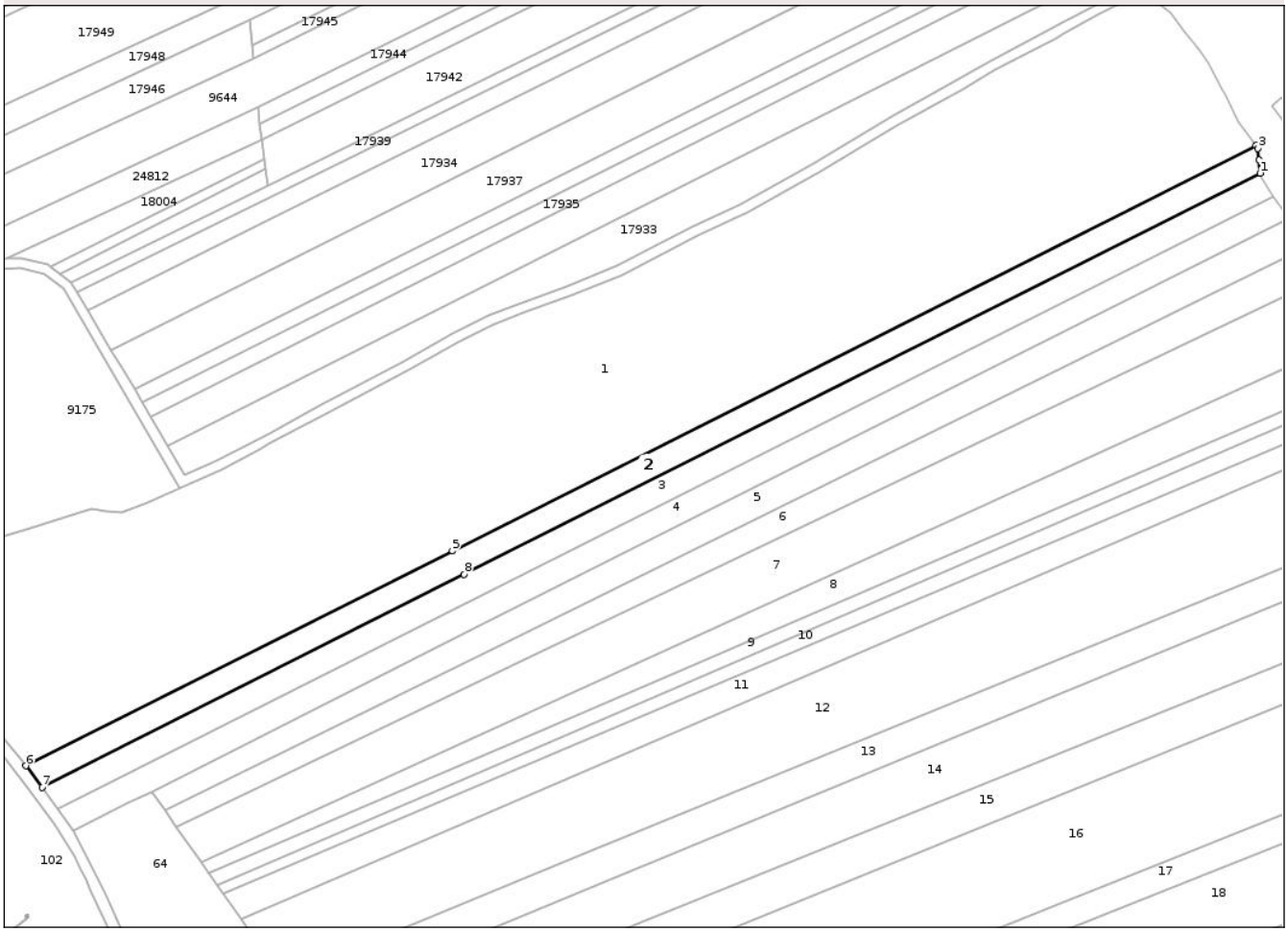

Date referitoare la teren

Crt	Categorie folosință	Intra vilan	Suprafaţa (mp)	Tarla	Parcelă	Nr. topo	Observaţii / Referinţe
1	arabil	NU	3.582	58	1/5	-	
2	altele	NU	1.898	58	3/7	-	

Lungime Segmente

1) Valorile lungimilor segmentelor sunt obţinute din proiecţie în plan.

Punct început	X / Y	Punct sfârşit	X / Y	Lungime segment (** (m)
1	427.377,437 352.080,741	2	427.377,001 352.085,83	5.108
2	427.377,001 352.085,83	3	427.376,564 352.090,396	4.587
3	427.376,564 352.090,396	4	427.375,804 352.091,395	1.255
4	427.375,804 352.091,395	5	427.062,483 351.933,628	350.8

Document care conține date cu caracter personal, protejat de prevederile Regulamentului (UE) nr. 679/2016 și Legii 190/2018

Punct început	X / Y	Punct sfârşit	X / Y	Lungime segment (** (m)
5	427.062,483 351.933,628	6	426.896,278 351.849,939	186.086
6	426.896,278 351.849,939	7	426.902,552 351.841,622	10.418
7	426.902,552 351.841,622	8	427.067,115 351.924,484	184.247
8	427.067,115 351.924,484	1	427.377,437 352.080,741	347.442

** Lungimile segmentelor sunt determinate în planul de proiecţie Stereo 70 şi sunt rotunjite la 1 milimetru.
*** Distanţa dintre puncte este formată din segmente cumulate ce sunt mai mici decât valoarea 1 milimetru.

Document care conține date cu caracter personal, protejat de prevederile Regulamentului (UE) nr. 679/2016 și Legii 190/2018

DATE DESPRE IMOBILUL NR. 3

Oficiul de Cadastru şi Publicitate Imobiliară VALCEA
Biroul de Cadastru şi Publicitate Imobiliară Ramnicu Valcea

A. Partea I. Descrierea imobilului

TEREN Extravilan

Adresa: Jud. Valcea

Nr. Crt	Nr cadastral Nr. topografic	Suprafaţa* (mp)	Observaţii / Referinţe
A1		5.480	Sector cadastral:22 Teren neimprejmuit;

B. Partea II. Proprietari şi acte

Inscrieri privitoare la dreptul de proprietate şi alte drepturi reale		Referinţe
/		
Act Administrativ nr. Titlu de proprietate nr.848/28730, din 28/03/2000 emis de Comisia Judeteana Valcea;		
B1	Intabulare, drept de PROPRIETATEcu titlu de drept reconstituire in baza legii 18/1991, dobandit prin Lege, cota actuala 1/1, cota initiala 1/1	A1
	1) **TUTA DUMITRU**	

C. Partea III. SARCINI .

Inscrieri privind dezmembramintele dreptului de proprietate, drepturi reale de garanţie şi sarcini	Referinţe
NU SUNT	

Document care conține date cu caracter personal, protejat de prevederile Regulamentului (UE) nr. 679/2016 și Legii 190/2018

Anexa Nr. 1 La Partea I

Teren

Nr cadastral	Suprafaţa (mp)*	Observaţii / Referinţe
	5.480	

* Suprafaţa este determinată in planul de proiecţie Stereo 70.

DETALII LINIARE IMOBIL

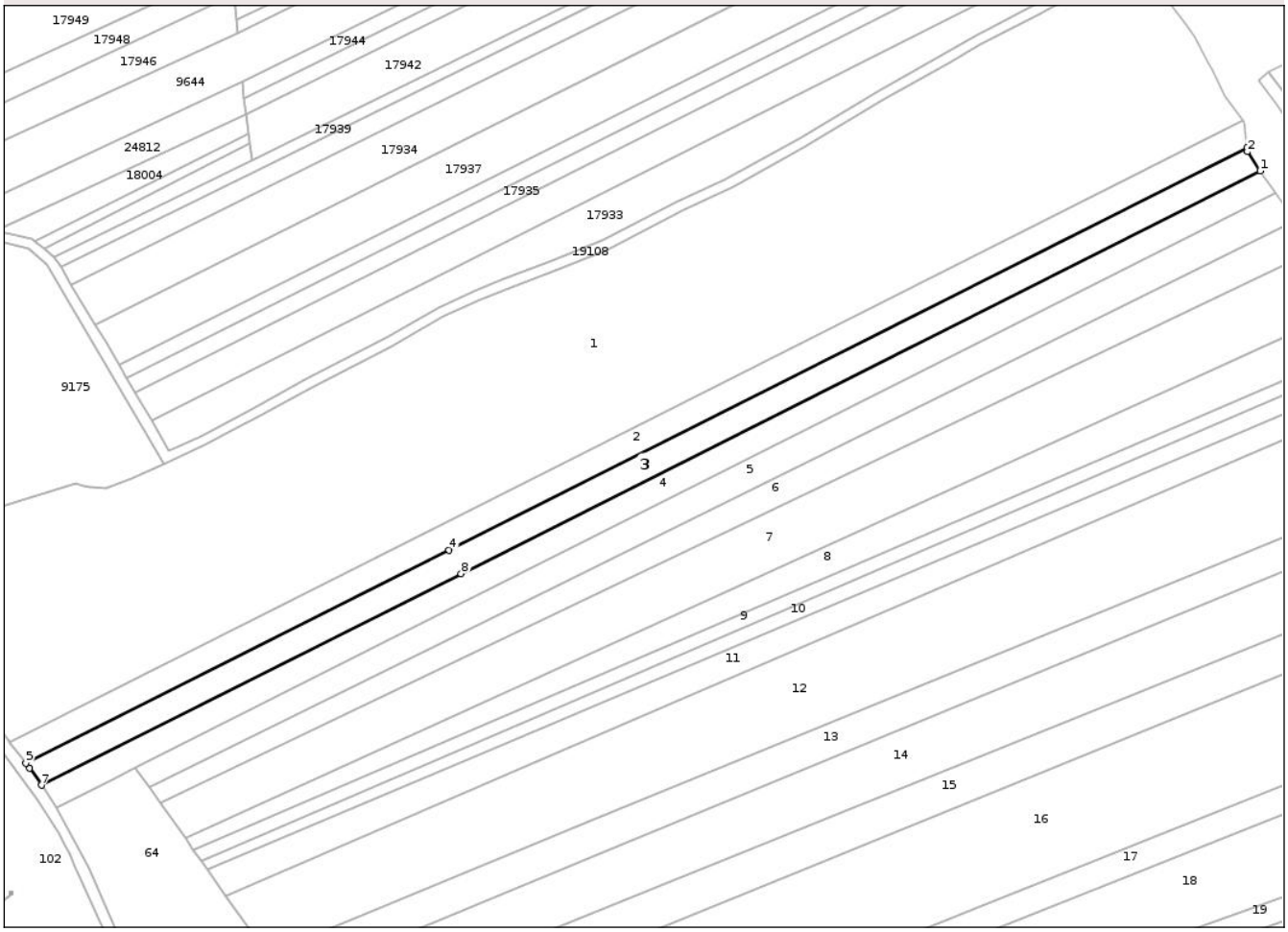

Date referitoare la teren

Crt	Categorie folosință	Intra vilan	Suprafaţa (mp)	Tarla	Parcelă	Nr. topo	Observaţii / Referinţe
1	arabil	NU	3.586	58	1/6	-	
2	pasune	NU	1.894	58	3/8	-	

Lungime Segmente
1) Valorile lungimilor segmentelor sunt obţinute din proiecţie în plan.

Punct început	X / Y	Punct sfârşit	X / Y	Lungime segment (** (m)
1	427.382,564 352.071,763	2	427.377,573 352.079,141	8.908
2	427.377,573 352.079,141	3	427.377,437 352.080,741	1.606
3	427.377,437 352.080,741	4	427.067,115 351.924,484	347.442
4	427.067,115 351.924,484	5	426.902,552 351.841,622	184.247

Document care conține date cu caracter personal, protejat de prevederile Regulamentului (UE) nr. 679/2016 și Legii 190/2018

Punct început	X / Y	Punct sfârşit	X / Y	Lungime segment (** (m)
5	426.902,552 351.841,622	6	426.903,991 351.839,714	2.39
6	426.903,991 351.839,714	7	426.908,593 351.833,105	8.053
7	426.908,593 351.833,105	8	427.071,78 351.915,274	182.707
8	427.071,78 351.915,274	1	427.382,564 352.071,763	347.959

** Lungimile segmentelor sunt determinate în planul de proiecţie Stereo 70 şi sunt rotunjite la 1 milimetru.
*** Distanţa dintre puncte este formată din segmente cumulate ce sunt mai mici decât valoarea 1 milimetru.

Document care conține date cu caracter personal, protejat de prevederile Regulamentului (UE) nr. 679/2016 și Legii 190/2018

DATE DESPRE IMOBILUL NR. 4

Oficiul de Cadastru şi Publicitate Imobiliară VALCEA
Biroul de Cadastru şi Publicitate Imobiliară Ramnicu Valcea

A. Partea I. Descrierea imobilului

TEREN Extravilan

Adresa: Jud. Valcea

Nr. Crt	Nr cadastral Nr. topografic	Suprafaţa* (mp)	Observaţii / Referinţe
A1		5.480	Sector cadastral:22 Teren neimprejmuit;

B. Partea II. Proprietari şi acte

Inscrieri privitoare la dreptul de proprietate şi alte drepturi reale		Referinţe
/		
Act Administrativ nr. Titlu de proprietate nr.919bis/14289, din 26/06/2000 emis de Comisia Judeteana Valcea;		
B1	Intabulare, drept de PROPRIETATEcu titlu de drept reconstituire in baza legii 18/1991, dobandit prin Lege, cota actuala 1/1, cota initiala 1/1	A1
	1) **NICA CONSTANTIN** DEFUNCT:Da	

C. Partea III. SARCINI .

Inscrieri privind dezmembramintele dreptului de proprietate, drepturi reale de garanţie şi sarcini	Referinţe
NU SUNT	

Anexa Nr. 1 La Partea I

Teren

Nr cadastral	Suprafaţa (mp)*	Observaţii / Referinţe
	5.480	

* Suprafaţa este determinată in planul de proiecţie Stereo 70.

DETALII LINIARE IMOBIL

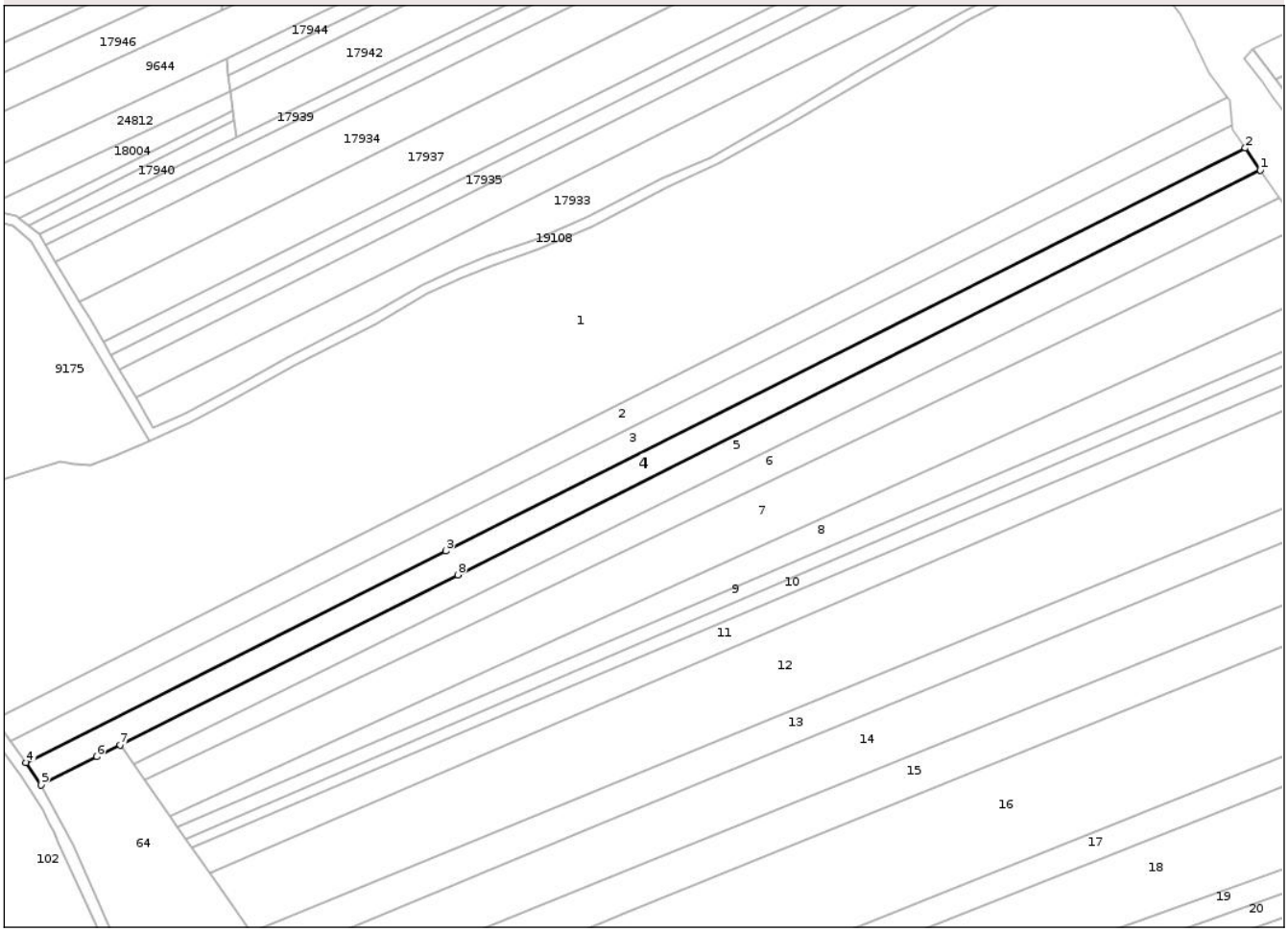

Date referitoare la teren

Crt	Categorie folosință	Intra vilan	Suprafaţa (mp)	Tarla	Parcelă	Nr. topo	Observaţii / Referinţe
1	arabil	NU	3.600	58	1/7	-	
2	padure	NU	1.880	58	3/9	-	

Lungime Segmente
1) Valorile lungimilor segmentelor sunt obţinute din proiecţie în plan.

Punct început	X / Y	Punct sfârşit	X / Y	Lungime segment (** (m)
1	427.388,398 352.063,138	2	427.382,564 352.071,763	10.413
2	427.382,564 352.071,763	3	427.071,78 351.915,274	347.959
3	427.071,78 351.915,274	4	426.908,593 351.833,105	182.707
4	426.908,593 351.833,105	5	426.914,556 351.824,542	10.435

Document care conține date cu caracter personal, protejat de prevederile Regulamentului (UE) nr. 679/2016 și Legii 190/2018

Punct început	X / Y	Punct sfârşit	X / Y	Lungime segment (** (m)
5	426.914,556 351.824,542	6	426.936,089 351.835,386	24.109
6	426.936,089 351.835,386	7	426.945,187 351.839,967	10.186
7	426.945,187 351.839,967	8	427.076,447 351.906,061	146.961
8	427.076,447 351.906,061	1	427.388,398 352.063,138	349.266

** Lungimile segmentelor sunt determinate în planul de proiecţie Stereo 70 şi sunt rotunjite la 1 milimetru.
*** Distanţa dintre puncte este formată din segmente cumulate ce sunt mai mici decât valoarea 1 milimetru.

Document care conține date cu caracter personal, protejat de prevederile Regulamentului (UE) nr. 679/2016 și Legii 190/2018

DATE DESPRE IMOBILUL NR. 5

Oficiul de Cadastru şi Publicitate Imobiliară VALCEA
Biroul de Cadastru şi Publicitate Imobiliară Ramnicu Valcea

A. Partea I. Descrierea imobilului

TEREN Extravilan

Adresa: Jud. Valcea

Nr. Crt	Nr cadastral Nr. topografic	Suprafaţa* (mp)	Observaţii / Referinţe
A1		5.480	Sector cadastral:22 Teren neimprejmuit;

B. Partea II. Proprietari şi acte

Inscrieri privitoare la dreptul de proprietate şi alte drepturi reale		Referinţe
/		
Act Administrativ nr. Titlu de proprietate nr.721/25780, din 06/12/1999 emis de Comisia Judeteana Valcea;		
B1	Intabulare, drept de PROPRIETATEcu titlu de drept reconstituire in baza legii 18/1991, dobandit prin Lege, cota actuala 1/1, cota initiala 1/1	A1
	1) **MARINESCU MARIN**	

C. Partea III. SARCINI .

Inscrieri privind dezmembramintele dreptului de proprietate, drepturi reale de garanţie şi sarcini	Referinţe
NU SUNT	

Anexa Nr. 1 La Partea I

Teren

Nr cadastral	Suprafaţa (mp)*	Observaţii / Referinţe
	5.480	

* Suprafaţa este determinată in planul de proiecţie Stereo 70.

DETALII LINIARE IMOBIL

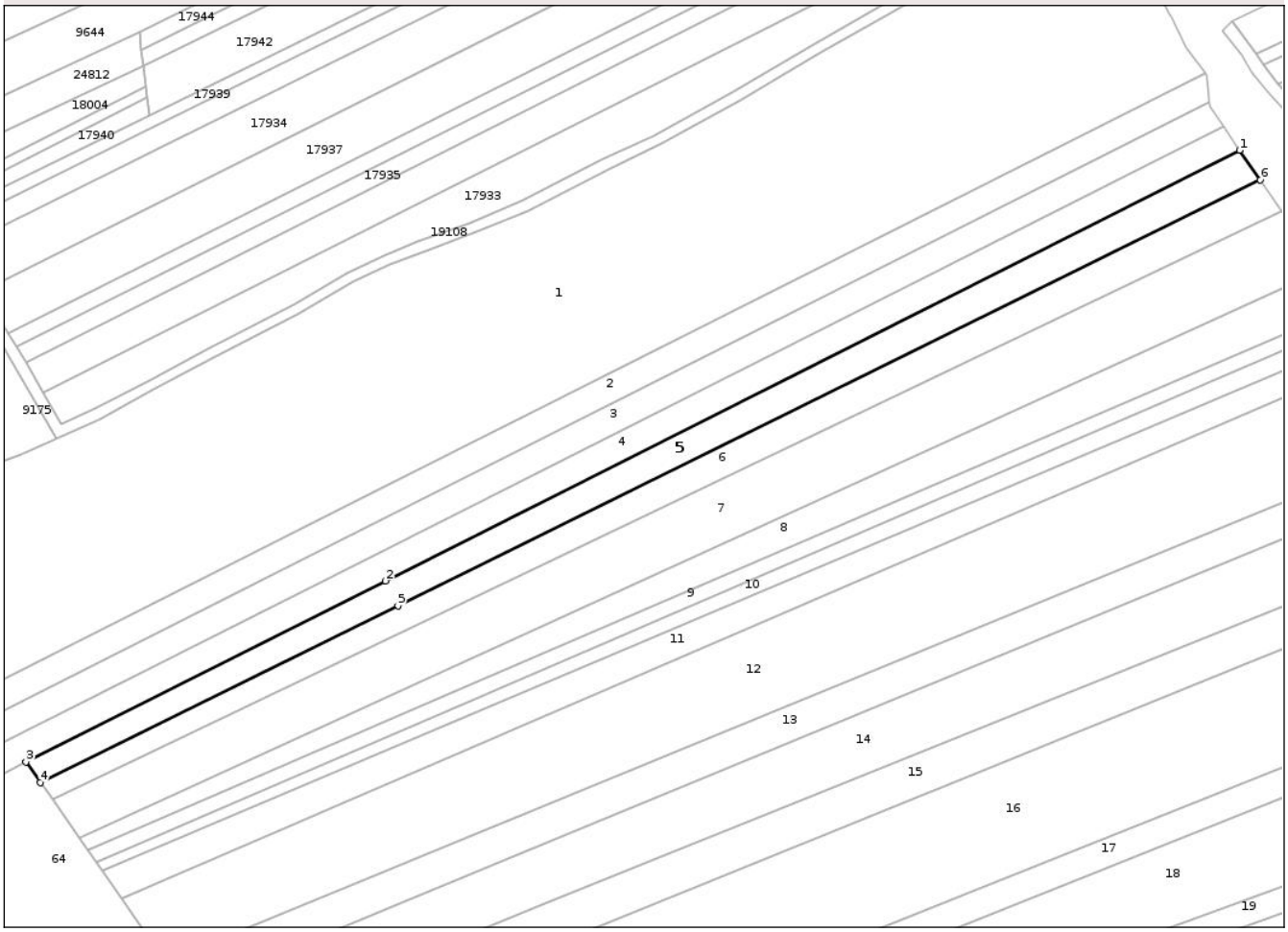

Date referitoare la teren

Crt	Categorie folosință	Intra vilan	Suprafaţa (mp)	Tarla	Parcelă	Nr. topo	Observaţii / Referinţe
1	arabil	NU	3.525	58	1/8	-	
2	altele	NU	1.955	58	3/10	-	

Lungime Segmente

1) Valorile lungimilor segmentelor sunt obţinute din proiecţie în plan.

Punct început	X / Y	Punct sfârşit	X / Y	Lungime segment (** (m)
1	427.388,398 352.063,138	2	427.076,447 351.906,061	349.266
2	427.076,447 351.906,061	3	426.945,187 351.839,967	146.961
3	426.945,187 351.839,967	4	426.950,441 351.832,492	9.137
4	426.950,441 351.832,492	5	427.081,063 351.896,949	145.66

Document care conține date cu caracter personal, protejat de prevederile Regulamentului (UE) nr. 679/2016 și Legii 190/2018

Punct început	X / Y	Punct sfârşit	X / Y	Lungime segment (** (m)
5	427.081,063 351.896,949	6	427.395,982 352.052,349	351.174
6	427.395,982 352.052,349	1	427.388,398 352.063,138	13.188

** Lungimile segmentelor sunt determinate în planul de proiecţie Stereo 70 şi sunt rotunjite la 1 milimetru.
*** Distanţa dintre puncte este formată din segmente cumulate ce sunt mai mici decât valoarea 1 milimetru.

Document care conține date cu caracter personal, protejat de prevederile Regulamentului (UE) nr. 679/2016 și Legii 190/2018

DATE DESPRE IMOBILUL NR. 6

Oficiul de Cadastru şi Publicitate Imobiliară VALCEA
Biroul de Cadastru şi Publicitate Imobiliară Ramnicu Valcea

A. Partea I. Descrierea imobilului

TEREN Extravilan

Adresa: Jud. Valcea

Nr. Crt	Nr cadastral Nr. topografic	Suprafaţa* (mp)	Observaţii / Referinţe
A1		5.280	Sector cadastral:22 Teren neimprejmuit;

B. Partea II. Proprietari şi acte

Inscrieri privitoare la dreptul de proprietate şi alte drepturi reale		Referinţe
/		
Act Administrativ nr. Adeverinta nr.2455, din 17/07/2025 emis de Primaria Comunei Madulari;		
B1	Inscrierea posesiei, drept de PROPRIETATE, dobandit prin Lege, cota actuala 1/1, cota initiala 1/1	A1
	1) **NEIDENTIFICAT NEIDENTIFICAT**, CIF:0000000000000	
Act Normativ nr. Legea nr. 7, din 13/03/1996 emis de Parlamentul Romaniei (art. 13);		
B2	Se noteaza mentiunea de proprietar neidentificat	A1

C. Partea III. SARCINI .

Inscrieri privind dezmembramintele dreptului de proprietate, drepturi reale de garanţie şi sarcini	Referinţe
NU SUNT	

Document care conține date cu caracter personal, protejat de prevederile Regulamentului (UE) nr. 679/2016 și Legii 190/2018

Anexa Nr. 1 La Partea I

Teren

Nr cadastral	Suprafaţa (mp)*	Observaţii / Referinţe
	5.280	

* Suprafaţa este determinată in planul de proiecţie Stereo 70.

DETALII LINIARE IMOBIL

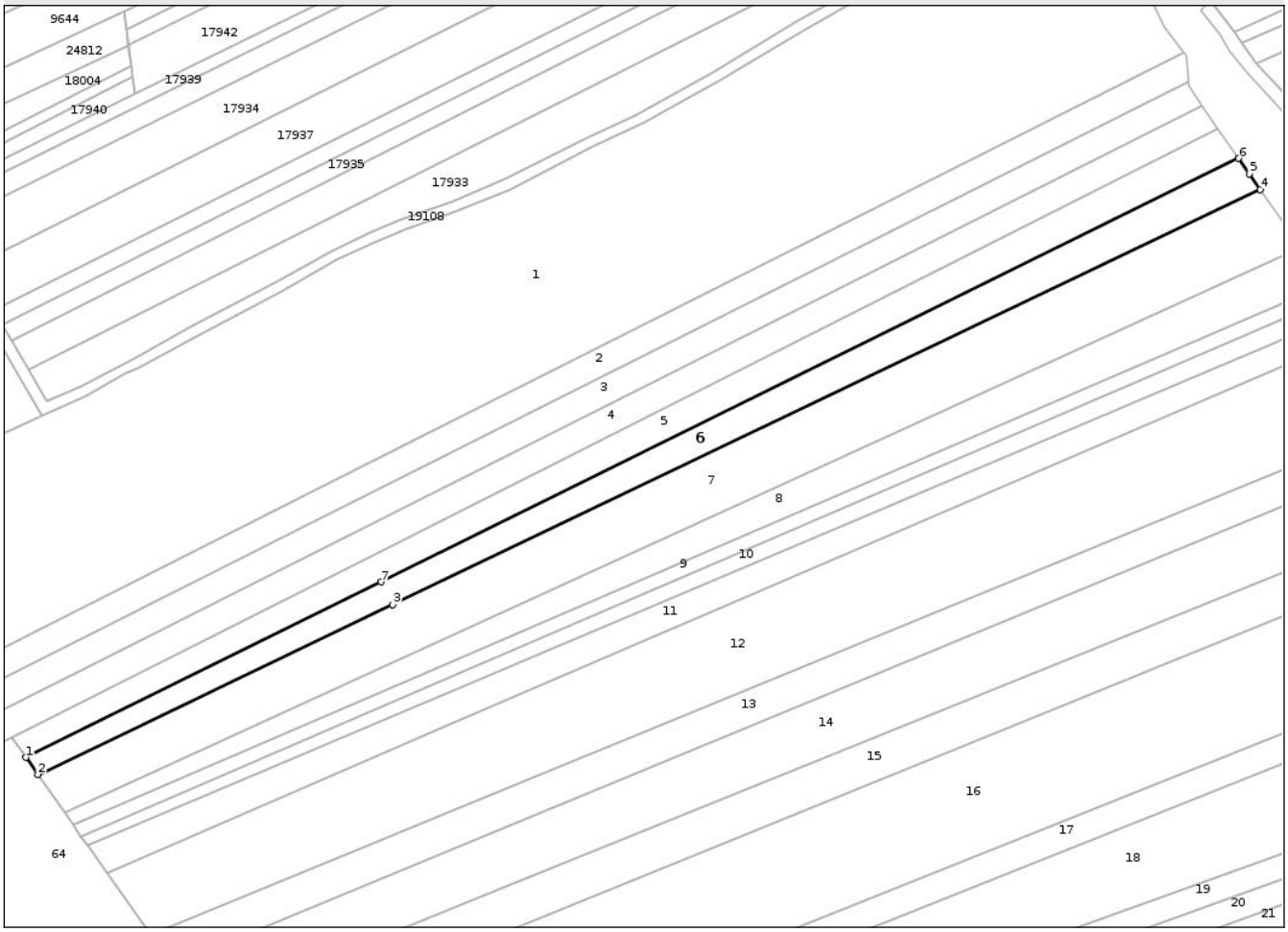

Date referitoare la teren

Crt	Categorie folosință	Intra vilan	Suprafaţa (mp)	Tarla	Parcelă	Nr. topo	Observaţii / Referinţe
1	arabil	NU	4.057	58	1/9	-	
2	altele	NU	1.223	58	3/1	-	

Lungime Segmente
1) Valorile lungimilor segmentelor sunt obţinute din proiecţie în plan.

Punct început	X / Y	Punct sfârşit	X / Y	Lungime segment (** (m)
1	426.950,441 351.832,492	2	426.954,827 351.826,253	7.626
2	426.954,827 351.826,253	3	427.085,28 351.888,623	144.596
3	427.085,28 351.888,623	4	427.403,967 352.040,99	353.238
4	427.403,967 352.040,99	5	427.399,89 352.046,662	6.985

Document care conține date cu caracter personal, protejat de prevederile Regulamentului (UE) nr. 679/2016 și Legii 190/2018

Punct început	X / Y	Punct sfârşit	X / Y	Lungime segment (** (m)
5	427.399,89 352.046,662	6	427.395,982 352.052,349	6.9
6	427.395,982 352.052,349	7	427.081,063 351.896,949	351.174
7	427.081,063 351.896,949	1	426.950,441 351.832,492	145.66

** Lungimile segmentelor sunt determinate în planul de proiecţie Stereo 70 şi sunt rotunjite la 1 milimetru.
*** Distanţa dintre puncte este formată din segmente cumulate ce sunt mai mici decât valoarea 1 milimetru.

Document care conține date cu caracter personal, protejat de prevederile Regulamentului (UE) nr. 679/2016 și Legii 190/2018

DATE DESPRE IMOBILUL NR. 7

Oficiul de Cadastru şi Publicitate Imobiliară VALCEA
Biroul de Cadastru şi Publicitate Imobiliară Ramnicu Valcea

A. Partea I. Descrierea imobilului

TEREN Extravilan

Adresa: Jud. Valcea

Nr. Crt	Nr cadastral Nr. topografic	Suprafaţa* (mp)	Observaţii / Referinţe
A1		10.560	Sector cadastral:22 Teren neimprejmuit;

B. Partea II. Proprietari şi acte

Inscrieri privitoare la dreptul de proprietate şi alte drepturi reale		Referinţe
/		
Act Administrativ nr. Titlu de proprietate nr.919/14289, din 26/06/2000 emis de Comisia Judeteana Valcea;		
B1	Intabulare, drept de PROPRIETATEcu titlu de drept reconstituire in baza legii 18/1991, dobandit prin Lege, cota actuala 1/1, cota initiala 1/1	A1
	1) **NICA CONSTANTIN** DEFUNCT:Da	

C. Partea III. SARCINI .

Inscrieri privind dezmembramintele dreptului de proprietate, drepturi reale de garanţie şi sarcini	Referinţe
NU SUNT	

Document care conține date cu caracter personal, protejat de prevederile Regulamentului (UE) nr. 679/2016 și Legii 190/2018

Anexa Nr. 1 La Partea I

Teren

Nr cadastral	Suprafaţa (mp)*	Observaţii / Referinţe
	10.560	

* Suprafaţa este determinată in planul de proiecţie Stereo 70.

DETALII LINIARE IMOBIL

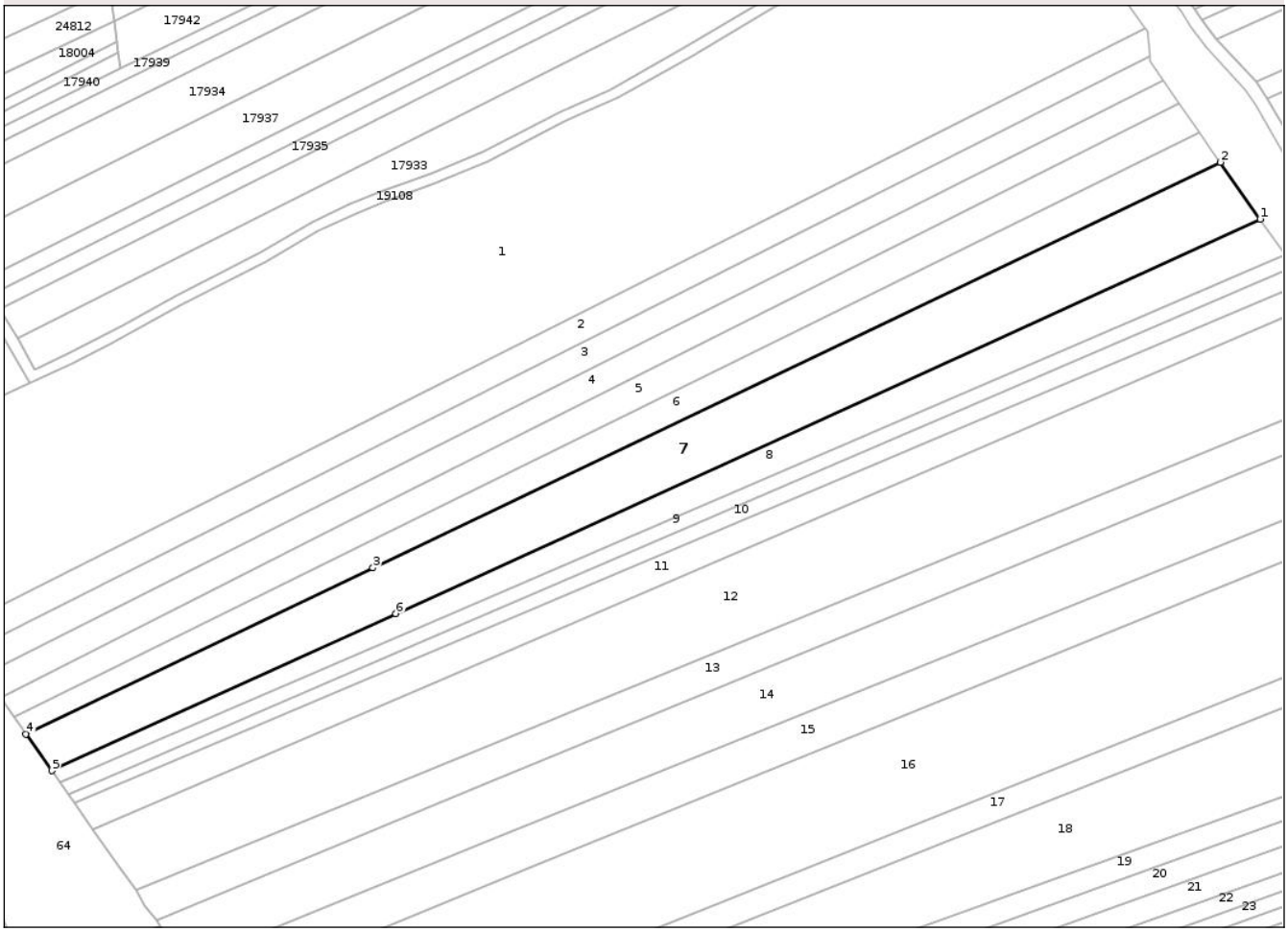

Date referitoare la teren

Crt	Categorie folosință	Intra vilan	Suprafaţa (mp)	Tarla	Parcelă	Nr. topo	Observaţii / Referinţe
1	arabil	NU	7.987	58	1/10	-	
2	altele	NU	2.573	58	8/2	-	

Lungime Segmente
1) Valorile lungimilor segmentelor sunt obţinute din proiecţie în plan.

Punct început	X / Y	Punct sfârşit	X / Y	Lungime segment (** (m)
1	427.418,994 352.019,613	2	427.403,967 352.040,99	26.13
2	427.403,967 352.040,99	3	427.085,28 351.888,623	353.238
3	427.085,28 351.888,623	4	426.954,827 351.826,253	144.596
4	426.954,827 351.826,253	5	426.964,541 351.812,434	16.892

Document care conține date cu caracter personal, protejat de prevederile Regulamentului (UE) nr. 679/2016 și Legii 190/2018

Punct început	X / Y	Punct sfârşit	X / Y	Lungime segment (** (m)
5	426.964,541 351.812,434	6	427.093,982 351.871,445	142.258
6	427.093,982 351.871,445	1	427.418,994 352.019,613	357.193

** Lungimile segmentelor sunt determinate în planul de proiecţie Stereo 70 şi sunt rotunjite la 1 milimetru.
*** Distanţa dintre puncte este formată din segmente cumulate ce sunt mai mici decât valoarea 1 milimetru.

Document care conține date cu caracter personal, protejat de prevederile Regulamentului (UE) nr. 679/2016 și Legii 190/2018

DATE DESPRE IMOBILUL NR. 8

Oficiul de Cadastru şi Publicitate Imobiliară VALCEA
Biroul de Cadastru şi Publicitate Imobiliară Ramnicu Valcea

A. Partea I. Descrierea imobilului

TEREN Extravilan

Adresa: Jud. Valcea

Nr. Crt	Nr cadastral Nr. topografic	Suprafaţa* (mp)	Observaţii / Referinţe
A1		5.320	Sector cadastral:22 Teren neimprejmuit;

B. Partea II. Proprietari şi acte

Inscrieri privitoare la dreptul de proprietate şi alte drepturi reale		Referinţe
/		
Act Administrativ nr. Titlu de proprietate nr.24456, din 29/02/2016 emis de Comisia Judeteana Valcea;		
B1	Intabulare, drept de PROPRIETATEcu titlu de drept reconstituire in baza legii 18/1991, dobandit prin Lege, cota actuala 1/1, cota initiala 1/1	A1
	1) **CRACIUN EMIL**	

C. Partea III. SARCINI .

Inscrieri privind dezmembramintele dreptului de proprietate, drepturi reale de garanţie şi sarcini	Referinţe
NU SUNT	

Document care conține date cu caracter personal, protejat de prevederile Regulamentului (UE) nr. 679/2016 și Legii 190/2018

Anexa Nr. 1 La Partea I

Teren

Nr cadastral	Suprafaţa (mp)*	Observaţii / Referinţe
	5.320	

* Suprafaţa este determinată in planul de proiecţie Stereo 70.

DETALII LINIARE IMOBIL

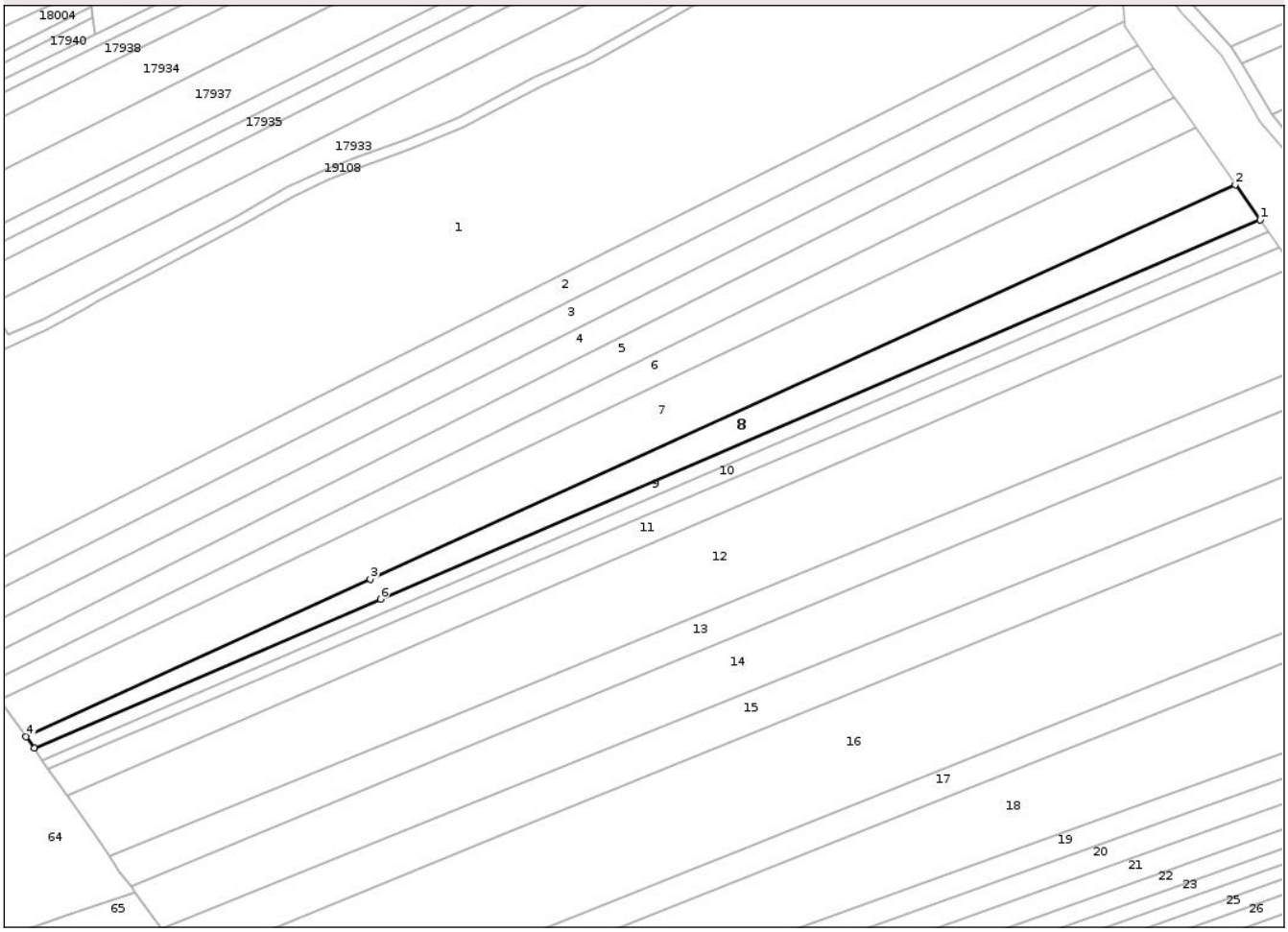

Date referitoare la teren

Crt	Categorie folosință	Intra vilan	Suprafaţa (mp)	Tarla	Parcelă	Nr. topo	Observaţii / Referinţe
1	arabil	NU	3.044	58	1/11	-	
2	altele	NU	2.276	58	8/3	-	

Lungime Segmente
1) Valorile lungimilor segmentelor sunt obţinute din proiecţie în plan.

Punct început	X / Y	Punct sfârşit	X / Y	Lungime segment (** (m)
1	427.428,341 352.006,316	2	427.418,994 352.019,613	16.254
2	427.418,994 352.019,613	3	427.093,982 351.871,445	357.193
3	427.093,982 351.871,445	4	426.964,541 351.812,434	142.258
4	426.964,541 351.812,434	5	426.967,657 351.808,002	5.418

Document care conține date cu caracter personal, protejat de prevederile Regulamentului (UE) nr. 679/2016 și Legii 190/2018

Punct început	X / Y	Punct sfârşit	X / Y	Lungime segment (** (m)
5	426.967,657 351.808,002	6	427.097,751 351.864,004	141.636
6	427.097,751 351.864,004	1	427.428,341 352.006,316	359.92

** Lungimile segmentelor sunt determinate în planul de proiecţie Stereo 70 şi sunt rotunjite la 1 milimetru.
*** Distanţa dintre puncte este formată din segmente cumulate ce sunt mai mici decât valoarea 1 milimetru.

Document care conține date cu caracter personal, protejat de prevederile Regulamentului (UE) nr. 679/2016 și Legii 190/2018

DATE DESPRE IMOBILUL NR. 9

Oficiul de Cadastru şi Publicitate Imobiliară VALCEA
Biroul de Cadastru şi Publicitate Imobiliară Ramnicu Valcea

A. Partea I. Descrierea imobilului

TEREN Extravilan

Adresa: Jud. Valcea

Nr. Crt	Nr cadastral Nr. topografic	Suprafaţa* (mp)	Observaţii / Referinţe
A1		2.640	Sector cadastral:22 Teren neimprejmuit;

B. Partea II. Proprietari şi acte

Inscrieri privitoare la dreptul de proprietate şi alte drepturi reale		Referinţe
/		
Act Administrativ nr. Adeverinta nr.2455, din 17/07/2025 emis de Primaria Comunei Madulari;		
B1	Inscrierea posesiei, drept de PROPRIETATE, dobandit prin Lege, cota actuala 1/1, cota initiala 1/1	A1
	1) **NEIDENTIFICAT NEIDENTIFICAT**, CIF:0000000000000	
Act Normativ nr. Legea nr. 7, din 13/03/1996 emis de Parlamentul Romaniei (art. 13);		
B2	Se noteaza mentiunea de proprietar neidentificat	A1

C. Partea III. SARCINI .

Inscrieri privind dezmembramintele dreptului de proprietate, drepturi reale de garanţie şi sarcini	Referinţe
NU SUNT	

Document care conține date cu caracter personal, protejat de prevederile Regulamentului (UE) nr. 679/2016 și Legii 190/2018

Anexa Nr. 1 La Partea I

Teren

Nr cadastral	Suprafaţa (mp)*	Observaţii / Referinţe
	2.640	

* Suprafaţa este determinată in planul de proiecţie Stereo 70.

DETALII LINIARE IMOBIL

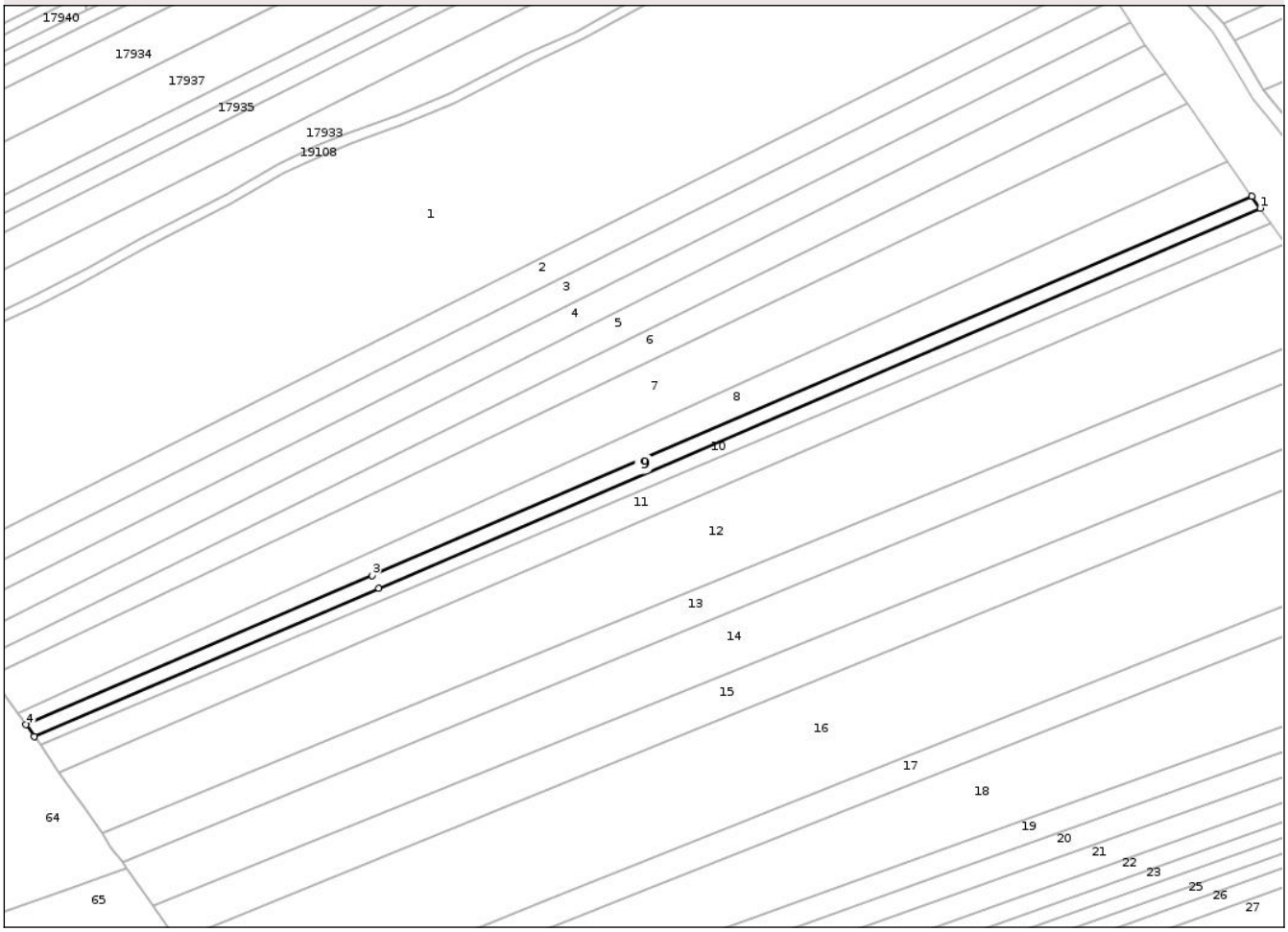

Date referitoare la teren

Crt	Categorie folosință	Intra vilan	Suprafaţa (mp)	Tarla	Parcelă	Nr. topo	Observaţii / Referinţe
1	arabil	NU	1.897	58	1/12	-	
2	altele	NU	743	58	8/4	-	

Lungime Segmente
1) Valorile lungimilor segmentelor sunt obţinute din proiecţie în plan.

Punct început	X / Y	Punct sfârşit	X / Y	Lungime segment (** (m)
1	427.431,434 352.001,917	2	427.428,341 352.006,316	5.378
2	427.428,341 352.006,316	3	427.097,751 351.864,004	359.92
3	427.097,751 351.864,004	4	426.967,657 351.808,002	141.636
4	426.967,657 351.808,002	5	426.970,75 351.803,602	5.378

Document care conține date cu caracter personal, protejat de prevederile Regulamentului (UE) nr. 679/2016 și Legii 190/2018

Punct început	X / Y	Punct sfârşit	X / Y	Lungime segment (** (m)
5	426.970,75 351.803,602	6	427.100,134 351.859,3	140.863
6	427.100,134 351.859,3	1	427.431,434 352.001,917	360.693

** Lungimile segmentelor sunt determinate în planul de proiecţie Stereo 70 şi sunt rotunjite la 1 milimetru.
*** Distanţa dintre puncte este formată din segmente cumulate ce sunt mai mici decât valoarea 1 milimetru.

Document care conține date cu caracter personal, protejat de prevederile Regulamentului (UE) nr. 679/2016 și Legii 190/2018

DATE DESPRE IMOBILUL NR. 10

Oficiul de Cadastru şi Publicitate Imobiliară VALCEA
Biroul de Cadastru şi Publicitate Imobiliară Ramnicu Valcea

A. Partea I. Descrierea imobilului

TEREN Extravilan

Adresa: Jud. Valcea

Nr. Crt	Nr cadastral Nr. topografic	Suprafaţa* (mp)	Observaţii / Referinţe
A1		2.740	Sector cadastral:22 Teren neimprejmuit;

B. Partea II. Proprietari şi acte

Inscrieri privitoare la dreptul de proprietate şi alte drepturi reale		Referinţe
/		
Act Administrativ nr. Titlu de proprietate nr.881/28730, din 07/06/2000 emis de Comisia Judeteana Valcea;		
B1	Intabulare, drept de PROPRIETATEcu titlu de drept reconstituire in baza legii 18/1991, dobandit prin Lege, cota actuala 1/1, cota initiala 1/1	A1
	1) **POPA ALEXANDRU**	

C. Partea III. SARCINI .

Inscrieri privind dezmembramintele dreptului de proprietate, drepturi reale de garanţie şi sarcini	Referinţe
NU SUNT	

Anexa Nr. 1 La Partea I

Teren

Nr cadastral	Suprafaţa (mp)*	Observaţii / Referinţe
	2.740	

* Suprafaţa este determinată in planul de proiecţie Stereo 70.

DETALII LINIARE IMOBIL

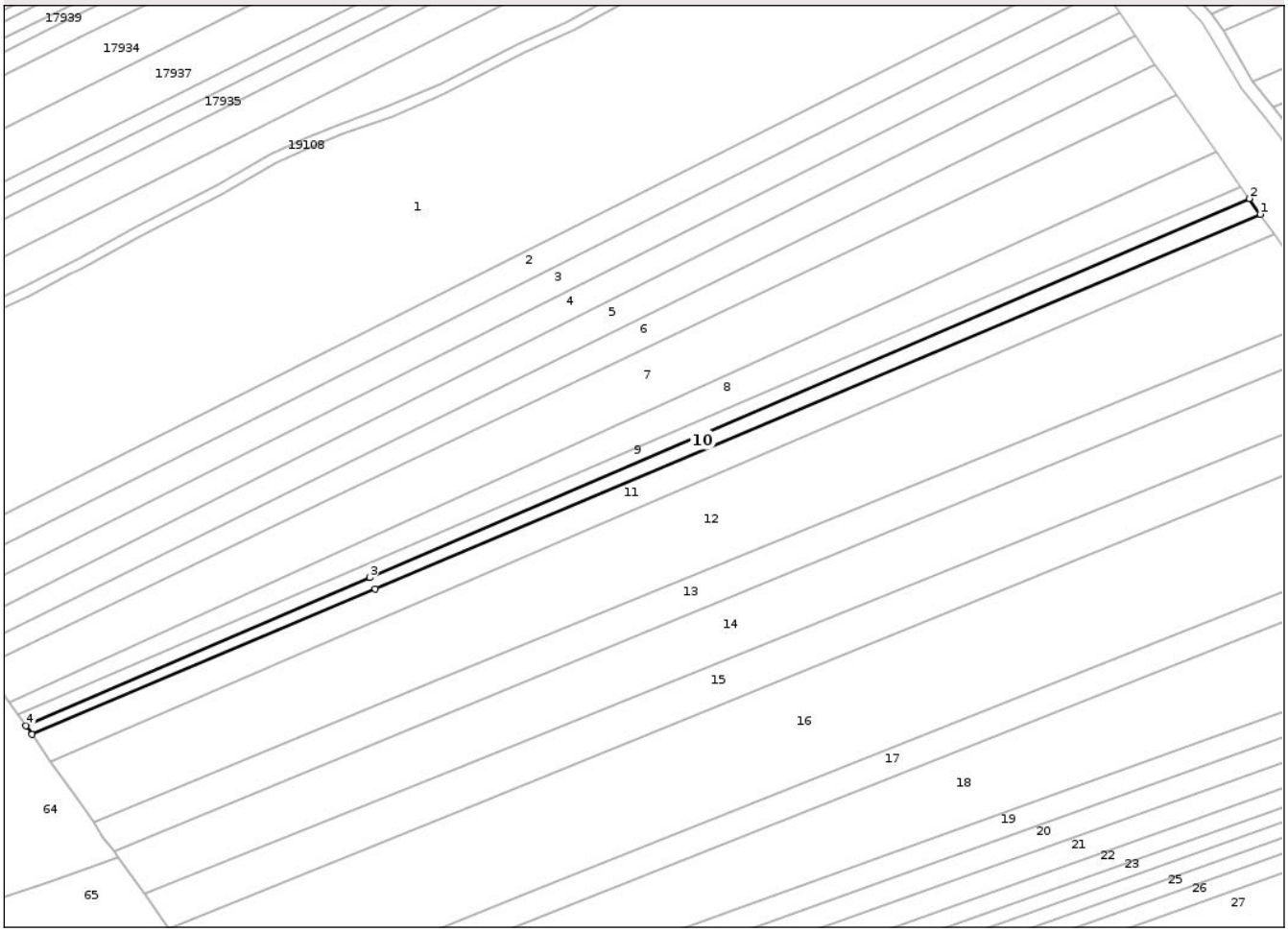

Date referitoare la teren

Crt	Categorie folosință	Intra vilan	Suprafaţa (mp)	Tarla	Parcelă	Nr. topo	Observaţii / Referinţe
1	arabil	NU	1.848	58	1/13	-	
2	altele	NU	892	58	8/5	-	

Lungime Segmente
1) Valorile lungimilor segmentelor sunt obţinute din proiecţie în plan.

Punct început	X / Y	Punct sfârşit	X / Y	Lungime segment (** (m)
1	427.435,572 351.996,03	2	427.431,434 352.001,917	7.196
2	427.431,434 352.001,917	3	427.100,134 351.859,3	360.693
3	427.100,134 351.859,3	4	426.970,75 351.803,602	140.863
4	426.970,75 351.803,602	5	426.973,03 351.800,359	3.964

Document care conține date cu caracter personal, protejat de prevederile Regulamentului (UE) nr. 679/2016 și Legii 190/2018

Punct început	X / Y	Punct sfârşit	X / Y	Lungime segment (** (m)
5	426.973,03 351.800,359	6	427.102,292 351.855,041	140.352
6	427.102,292 351.855,041	1	427.435,572 351.996,03	361.875

** Lungimile segmentelor sunt determinate în planul de proiecţie Stereo 70 şi sunt rotunjite la 1 milimetru.
*** Distanţa dintre puncte este formată din segmente cumulate ce sunt mai mici decât valoarea 1 milimetru.

Document care conține date cu caracter personal, protejat de prevederile Regulamentului (UE) nr. 679/2016 și Legii 190/2018

DATE DESPRE IMOBILUL NR. 11

Oficiul de Cadastru şi Publicitate Imobiliară VALCEA
Biroul de Cadastru şi Publicitate Imobiliară Ramnicu Valcea

A. Partea I. Descrierea imobilului

TEREN Extravilan

Adresa: Jud. Valcea

Nr. Crt	Nr cadastral Nr. topografic	Suprafaţa* (mp)	Observaţii / Referinţe
A1		5.280	Sector cadastral:22 Teren neimprejmuit;

B. Partea II. Proprietari şi acte

Inscrieri privitoare la dreptul de proprietate şi alte drepturi reale		Referinţe
/		
Act Administrativ nr. Titlu de proprietate nr.1635, din 21/08/2007 emis de Comisia Judeteana Valcea;		
B1	Intabulare, drept de PROPRIETATEcu titlu de drept reconstituire in baza legii 18/1991, dobandit prin Lege, cota actuala 1/1, cota initiala 1/1	A1
	1) **DIMULESCU MARIN**	

C. Partea III. SARCINI .

Inscrieri privind dezmembramintele dreptului de proprietate, drepturi reale de garanţie şi sarcini	Referinţe
NU SUNT	

Anexa Nr. 1 La Partea I

Teren

Nr cadastral	Suprafaţa (mp)*	Observaţii / Referinţe
	5.280	

* Suprafaţa este determinată in planul de proiecţie Stereo 70.

DETALII LINIARE IMOBIL

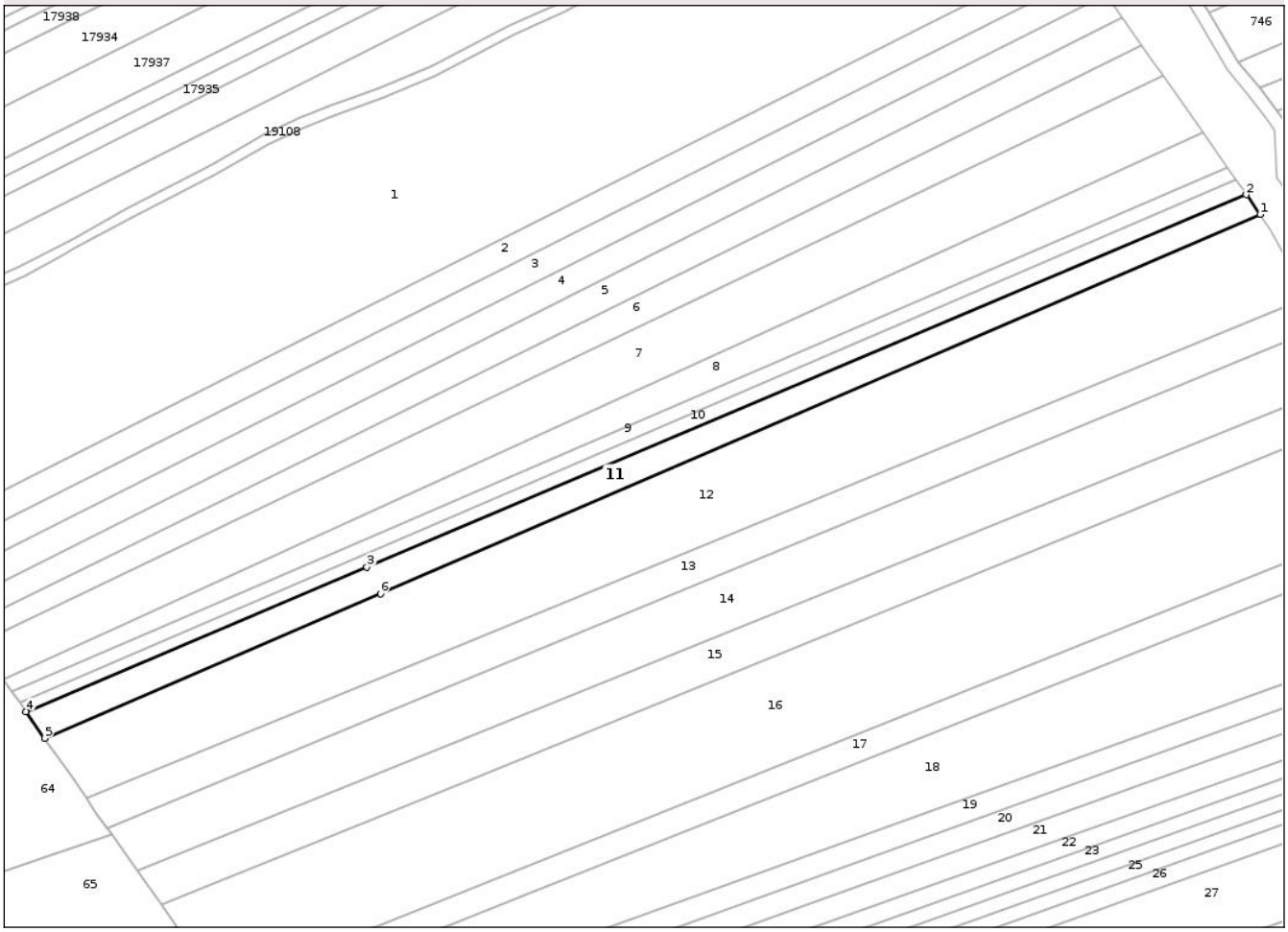

Date referitoare la teren

Crt	Categorie folosință	Intra vilan	Suprafaţa (mp)	Tarla	Parcelă	Nr. topo	Observaţii / Referinţe
1	arabil	NU	3.657	58	1/14	-	
2	altele	NU	1.623	58	8/6	-	

Lungime Segmente
1) Valorile lungimilor segmentelor sunt obţinute din proiecţie în plan.

Punct început	X / Y	Punct sfârşit	X / Y	Lungime segment (** (m)
1	427.440,846 351.988,527	2	427.435,572 351.996,03	9.171
2	427.435,572 351.996,03	3	427.102,292 351.855,041	361.875
3	427.102,292 351.855,041	4	426.973,03 351.800,359	140.352
4	426.973,03 351.800,359	5	426.980,126 351.790,264	12.339

Document care conține date cu caracter personal, protejat de prevederile Regulamentului (UE) nr. 679/2016 și Legii 190/2018

Punct început	X / Y	Punct sfârşit	X / Y	Lungime segment (** (m)
5	426.980,126 351.790,264	6	427.107,368 351.845,02	138.523
6	427.107,368 351.845,02	1	427.440,846 351.988,527	363.045

** Lungimile segmentelor sunt determinate în planul de proiecţie Stereo 70 şi sunt rotunjite la 1 milimetru.
*** Distanţa dintre puncte este formată din segmente cumulate ce sunt mai mici decât valoarea 1 milimetru.

Document care conține date cu caracter personal, protejat de prevederile Regulamentului (UE) nr. 679/2016 și Legii 190/2018

DATE DESPRE IMOBILUL NR. 12

Oficiul de Cadastru şi Publicitate Imobiliară VALCEA
Biroul de Cadastru şi Publicitate Imobiliară Ramnicu Valcea

A. Partea I. Descrierea imobilului

TEREN Extravilan

Adresa: Jud. Valcea

Nr. Crt	Nr cadastral Nr. topografic	Suprafaţa* (mp)	Observaţii / Referinţe
A1		15.839	Sector cadastral:22 Teren neimprejmuit;

B. Partea II. Proprietari şi acte

Inscrieri privitoare la dreptul de proprietate şi alte drepturi reale		Referinţe
/		
Act Administrativ nr. Adeverinta nr.2455, din 17/07/2025 emis de Primaria Comunei Madulari;		
B1	Inscrierea posesiei, drept de PROPRIETATE, dobandit prin Lege, cota actuala 1/1, cota initiala 1/1	A1
	1) **NEIDENTIFICAT NEIDENTIFICAT**, CIF:0000000000000	
Act Normativ nr. Legea nr. 7, din 13/03/1996 emis de Parlamentul Romaniei (art. 13);		
B2	Se noteaza mentiunea de proprietar neidentificat	A1

C. Partea III. SARCINI .

Inscrieri privind dezmembramintele dreptului de proprietate, drepturi reale de garanţie şi sarcini	Referinţe
NU SUNT	

Document care conține date cu caracter personal, protejat de prevederile Regulamentului (UE) nr. 679/2016 și Legii 190/2018

Anexa Nr. 1 La Partea I

Teren

Nr cadastral	Suprafaţa (mp)*	Observaţii / Referinţe
	15.839	

* Suprafaţa este determinată in planul de proiecţie Stereo 70.

DETALII LINIARE IMOBIL

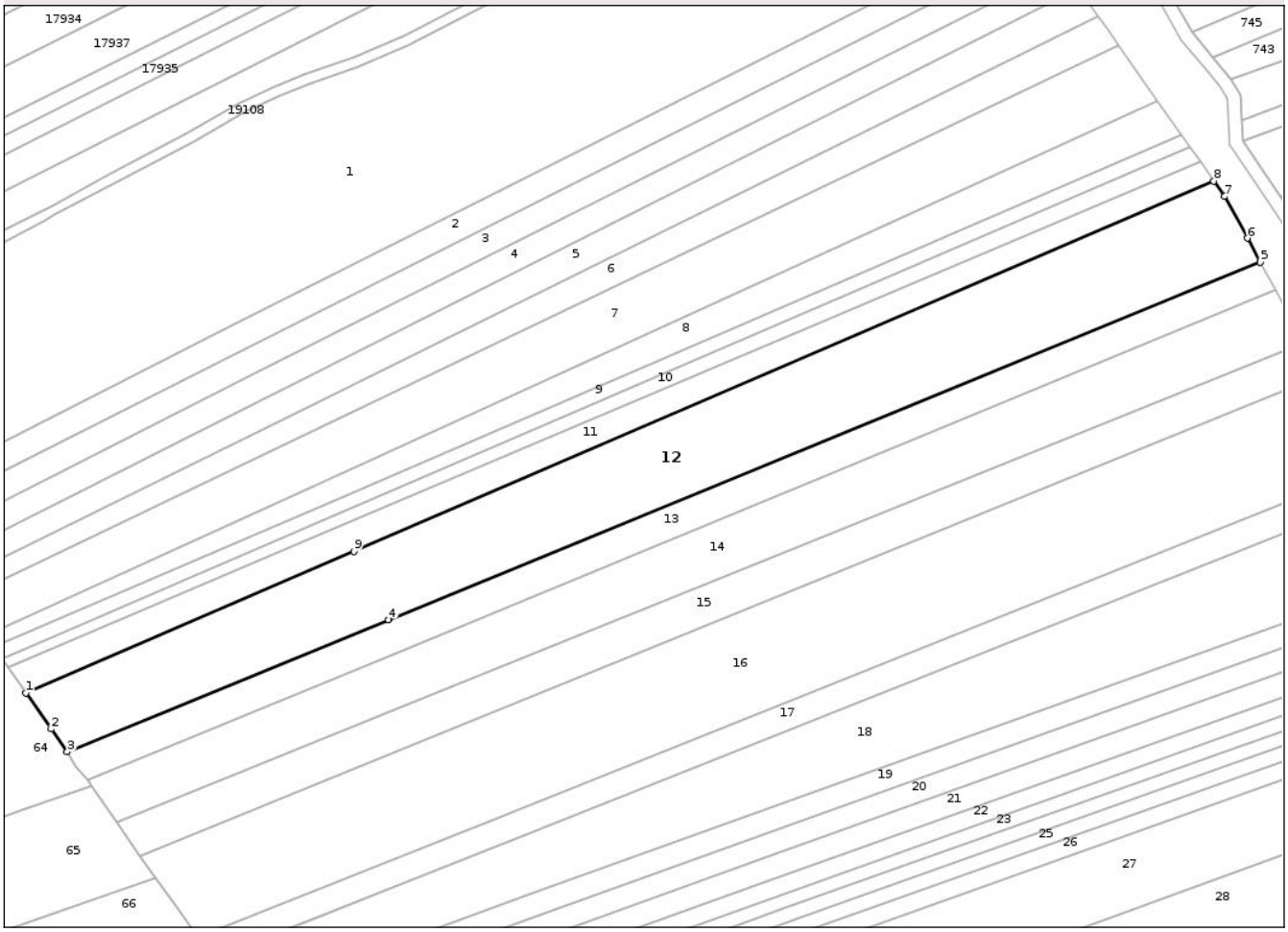

Date referitoare la teren

Crt	Categorie folosință	Intra vilan	Suprafaţa (mp)	Tarla	Parcelă	Nr. topo	Observaţii / Referinţe
1	arabil	NU	11.955	58	1/15	-	
2	altele	NU	3.884	58	8/7	-	

Lungime Segmente
1) Valorile lungimilor segmentelor sunt obţinute din proiecţie în plan.

Punct început	X / Y	Punct sfârşit	X / Y	Lungime segment (** (m)
1	426.980,126 351.790,264	2	426.989,942 351.776,3	17.069
2	426.989,942 351.776,3	3	426.996,162 351.767,451	10.816
3	426.996,162 351.767,451	4	427.120,788 351.818,527	134.686
4	427.120,788 351.818,527	5	427.458,807 351.957,058	365.305

Document care conține date cu caracter personal, protejat de prevederile Regulamentului (UE) nr. 679/2016 și Legii 190/2018

Punct început	X / Y	Punct sfârşit	X / Y	Lungime segment (** (m)
5	427.458,807 351.957,058	6	427.453,768 351.966,391	10.606
6	427.453,768 351.966,391	7	427.445,03 351.982,575	18.392
7	427.445,03 351.982,575	8	427.440,846 351.988,527	7.275
8	427.440,846 351.988,527	9	427.107,368 351.845,02	363.045
9	427.107,368 351.845,02	1	426.980,126 351.790,264	138.523

** Lungimile segmentelor sunt determinate în planul de proiecţie Stereo 70 şi sunt rotunjite la 1 milimetru.
*** Distanţa dintre puncte este formată din segmente cumulate ce sunt mai mici decât valoarea 1 milimetru.

Document care conține date cu caracter personal, protejat de prevederile Regulamentului (UE) nr. 679/2016 și Legii 190/2018

DATE DESPRE IMOBILUL NR. 13

Oficiul de Cadastru şi Publicitate Imobiliară VALCEA
Biroul de Cadastru şi Publicitate Imobiliară Ramnicu Valcea

A. Partea I. Descrierea imobilului

TEREN Extravilan

Adresa: Jud. Valcea

Nr. Crt	Nr cadastral Nr. topografic	Suprafaţa* (mp)	Observaţii / Referinţe
A1		6.316	Sector cadastral:22 Teren neimprejmuit;

B. Partea II. Proprietari şi acte

Inscrieri privitoare la dreptul de proprietate şi alte drepturi reale		Referinţe
/		
Act Administrativ nr. Titlu de proprietate nr.1329/25740, din 22/12/2002 emis de Comisia Judeteana Valcea;		
B1	Intabulare, drept de PROPRIETATEcu titlu de drept reconstituire in baza legii 18/1991, dobandit prin Lege, cota actuala 1/1, cota initiala 1/1	A1
	1) **MIHAILA ION**	

C. Partea III. SARCINI .

Inscrieri privind dezmembramintele dreptului de proprietate, drepturi reale de garanţie şi sarcini	Referinţe
NU SUNT	

Document care conține date cu caracter personal, protejat de prevederile Regulamentului (UE) nr. 679/2016 și Legii 190/2018

Anexa Nr. 1 La Partea I

Teren

Nr cadastral	Suprafaţa (mp)*	Observaţii / Referinţe
	6.316	

* Suprafaţa este determinată in planul de proiecţie Stereo 70.

DETALII LINIARE IMOBIL

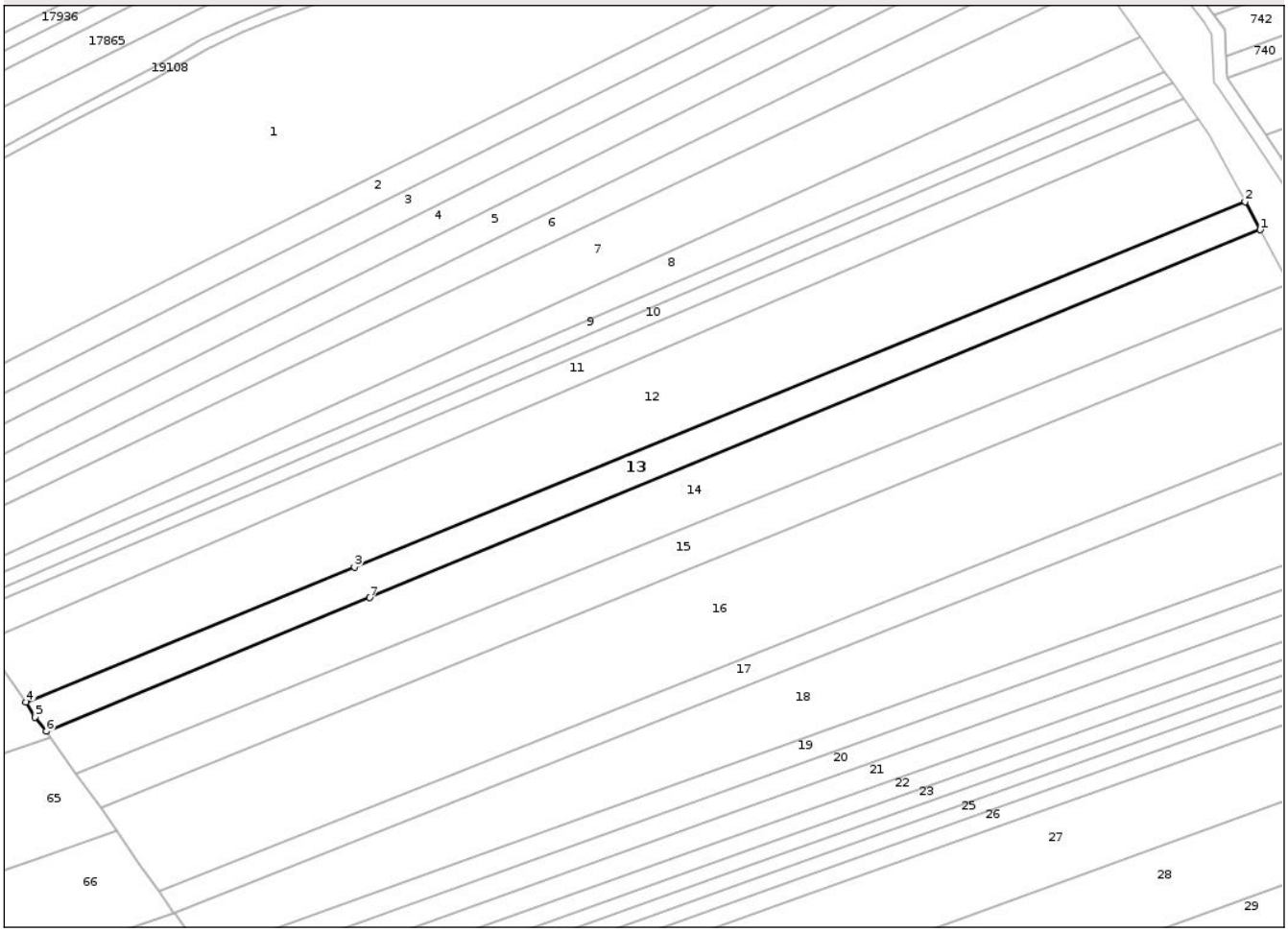

Date referitoare la teren

Crt	Categorie folosință	Intra vilan	Suprafaţa (mp)	Tarla	Parcelă	Nr. topo	Observaţii / Referinţe
1	arabil	NU	1.751	58	1/17	-	
2	altele	NU	4.565	58	8/9	-	

Lungime Segmente
1) Valorile lungimilor segmentelor sunt obţinute din proiecţie în plan.

Punct început	X / Y	Punct sfârşit	X / Y	Lungime segment (** (m)
1	427.464,57 351.946,384	2	427.458,807 351.957,058	12.13
2	427.458,807 351.957,058	3	427.120,788 351.818,527	365.305
3	427.120,788 351.818,527	4	426.996,162 351.767,451	134.686
4	426.996,162 351.767,451	5	426.999,642 351.761,733	6.694

Document care conține date cu caracter personal, protejat de prevederile Regulamentului (UE) nr. 679/2016 și Legii 190/2018

Punct început	X / Y	Punct sfârşit	X / Y	Lungime segment (** (m)
5	426.999,642 351.761,733	6	427.003,965 351.756,351	6.903
6	427.003,965 351.756,351	7	427.126,644 351.806,965	132.71
7	427.126,644 351.806,965	1	427.464,57 351.946,384	365.557

** Lungimile segmentelor sunt determinate în planul de proiecţie Stereo 70 şi sunt rotunjite la 1 milimetru.
*** Distanţa dintre puncte este formată din segmente cumulate ce sunt mai mici decât valoarea 1 milimetru.

Document care conține date cu caracter personal, protejat de prevederile Regulamentului (UE) nr. 679/2016 și Legii 190/2018

DATE DESPRE IMOBILUL NR. 14

Oficiul de Cadastru şi Publicitate Imobiliară VALCEA
Biroul de Cadastru şi Publicitate Imobiliară Ramnicu Valcea

A. Partea I. Descrierea imobilului

TEREN Extravilan

Adresa: Jud. Valcea

Nr. Crt	Nr cadastral Nr. topografic	Suprafaţa* (mp)	Observaţii / Referinţe
A1		10.560	Sector cadastral:22 Teren neimprejmuit;

B. Partea II. Proprietari şi acte

Inscrieri privitoare la dreptul de proprietate şi alte drepturi reale		Referinţe
/		
Act Administrativ nr. Adeverinta nr.2455, din 17/07/2025 emis de Primaria Comunei Madulari;		
B1	Inscrierea posesiei, drept de PROPRIETATE, dobandit prin Lege, cota actuala 1/1, cota initiala 1/1	A1
	1) **NEIDENTIFICAT NEIDENTIFICAT**, CIF:0000000000000	
Act Normativ nr. Legea nr. 7, din 13/03/1996 emis de Parlamentul Romaniei (art. 13);		
B2	Se noteaza mentiunea de proprietar neidentificat	A1

C. Partea III. SARCINI .

Inscrieri privind dezmembramintele dreptului de proprietate, drepturi reale de garanţie şi sarcini	Referinţe
NU SUNT	

Document care conține date cu caracter personal, protejat de prevederile Regulamentului (UE) nr. 679/2016 și Legii 190/2018

Anexa Nr. 1 La Partea I

Teren

Nr cadastral	Suprafaţa (mp)*	Observaţii / Referinţe
	10.560	

* Suprafaţa este determinată in planul de proiecţie Stereo 70.

DETALII LINIARE IMOBIL

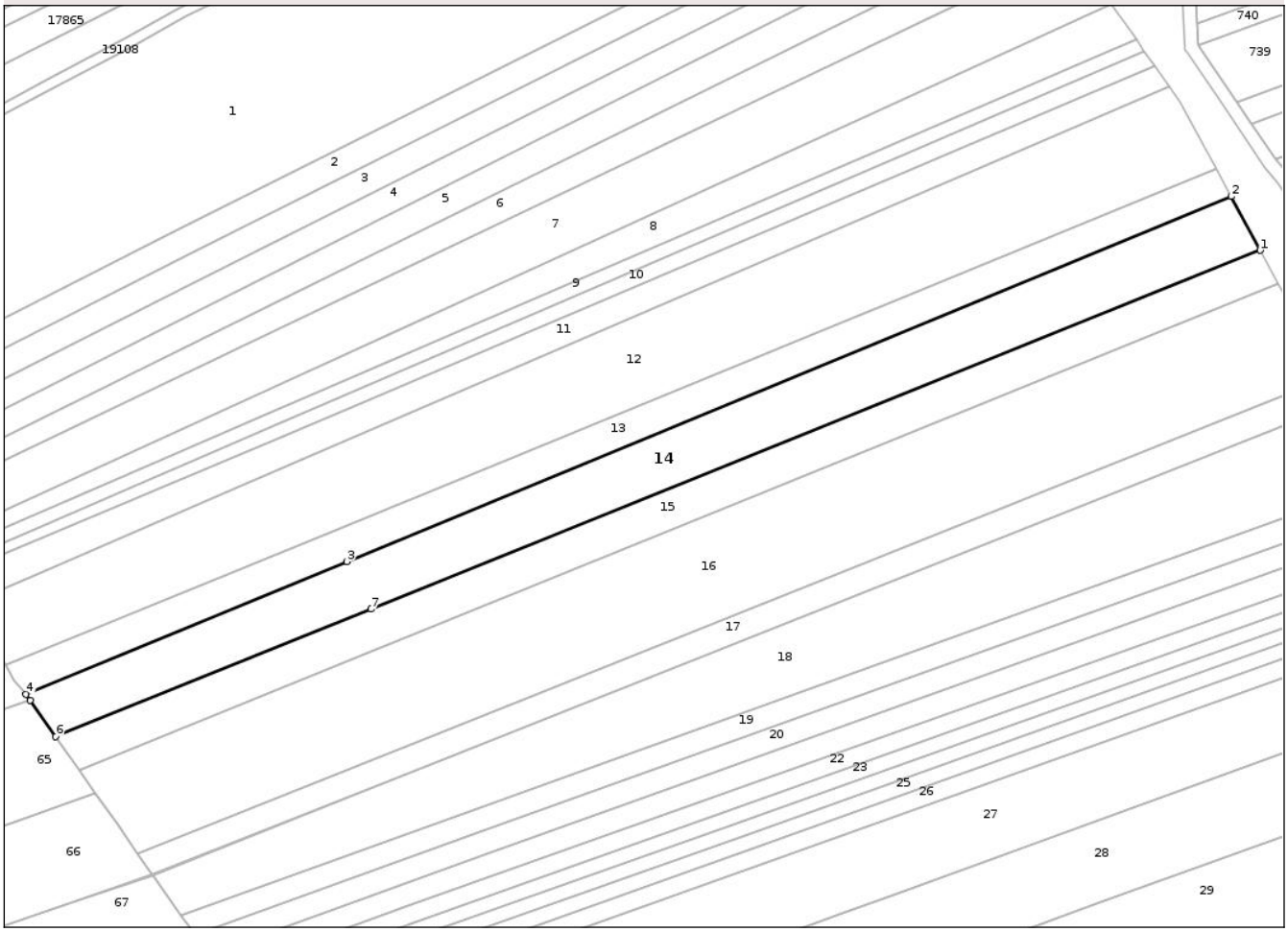

Date referitoare la teren

Crt	Categorie folosință	Intra vilan	Suprafaţa (mp)	Tarla	Parcelă	Nr. topo	Observaţii / Referinţe
1	arabil	NU	7.967	58	9/1	-	
2	altele	NU	2.593	58	8/10	-	

Lungime Segmente
1) Valorile lungimilor segmentelor sunt obţinute din proiecţie în plan.

Punct început	X / Y	Punct sfârşit	X / Y	Lungime segment (** (m)
1	427.475,685 351.925,797	2	427.464,57 351.946,384	23.396
2	427.464,57 351.946,384	3	427.126,644 351.806,965	365.557
3	427.126,644 351.806,965	4	427.003,965 351.756,351	132.71
4	427.003,965 351.756,351	5	427.005,591 351.754,038	2.827

Document care conține date cu caracter personal, protejat de prevederile Regulamentului (UE) nr. 679/2016 și Legii 190/2018

Punct început	X / Y	Punct sfârşit	X / Y	Lungime segment (** (m)
5	427.005,591 351.754,038	6	427.015,299 351.740,229	16.88
6	427.015,299 351.740,229	7	427.135,838 351.788,815	129.962
7	427.135,838 351.788,815	1	427.475,685 351.925,797	366.415

** Lungimile segmentelor sunt determinate în planul de proiecţie Stereo 70 şi sunt rotunjite la 1 milimetru.
*** Distanţa dintre puncte este formată din segmente cumulate ce sunt mai mici decât valoarea 1 milimetru.

Document care conține date cu caracter personal, protejat de prevederile Regulamentului (UE) nr. 679/2016 și Legii 190/2018

DATE DESPRE IMOBILUL NR. 15

Oficiul de Cadastru şi Publicitate Imobiliară VALCEA
Biroul de Cadastru şi Publicitate Imobiliară Ramnicu Valcea

A. Partea I. Descrierea imobilului

TEREN Extravilan

Adresa: Jud. Valcea

Nr. Crt	Nr cadastral Nr. topografic	Suprafaţa* (mp)	Observaţii / Referinţe
A1		7.392	Sector cadastral:22 Teren neimprejmuit;

B. Partea II. Proprietari şi acte

Inscrieri privitoare la dreptul de proprietate şi alte drepturi reale		Referinţe
/		
Act Administrativ nr. Titlu de proprietate nr.848/28730, din 28/03/2000 emis de Comisia Judeteana Valcea;		
B1	Intabulare, drept de PROPRIETATEcu titlu de drept reconstituire in baza legii 18/1991, dobandit prin Lege, cota actuala 1/1, cota initiala 1/1	A1
	1) **TUTA DUMITRU**	

C. Partea III. SARCINI .

Inscrieri privind dezmembramintele dreptului de proprietate, drepturi reale de garanţie şi sarcini	Referinţe
NU SUNT	

Document care conține date cu caracter personal, protejat de prevederile Regulamentului (UE) nr. 679/2016 și Legii 190/2018

Anexa Nr. 1 La Partea I

Teren

Nr cadastral	Suprafaţa (mp)*	Observaţii / Referinţe
	7.392	

* Suprafaţa este determinată in planul de proiecţie Stereo 70.

DETALII LINIARE IMOBIL

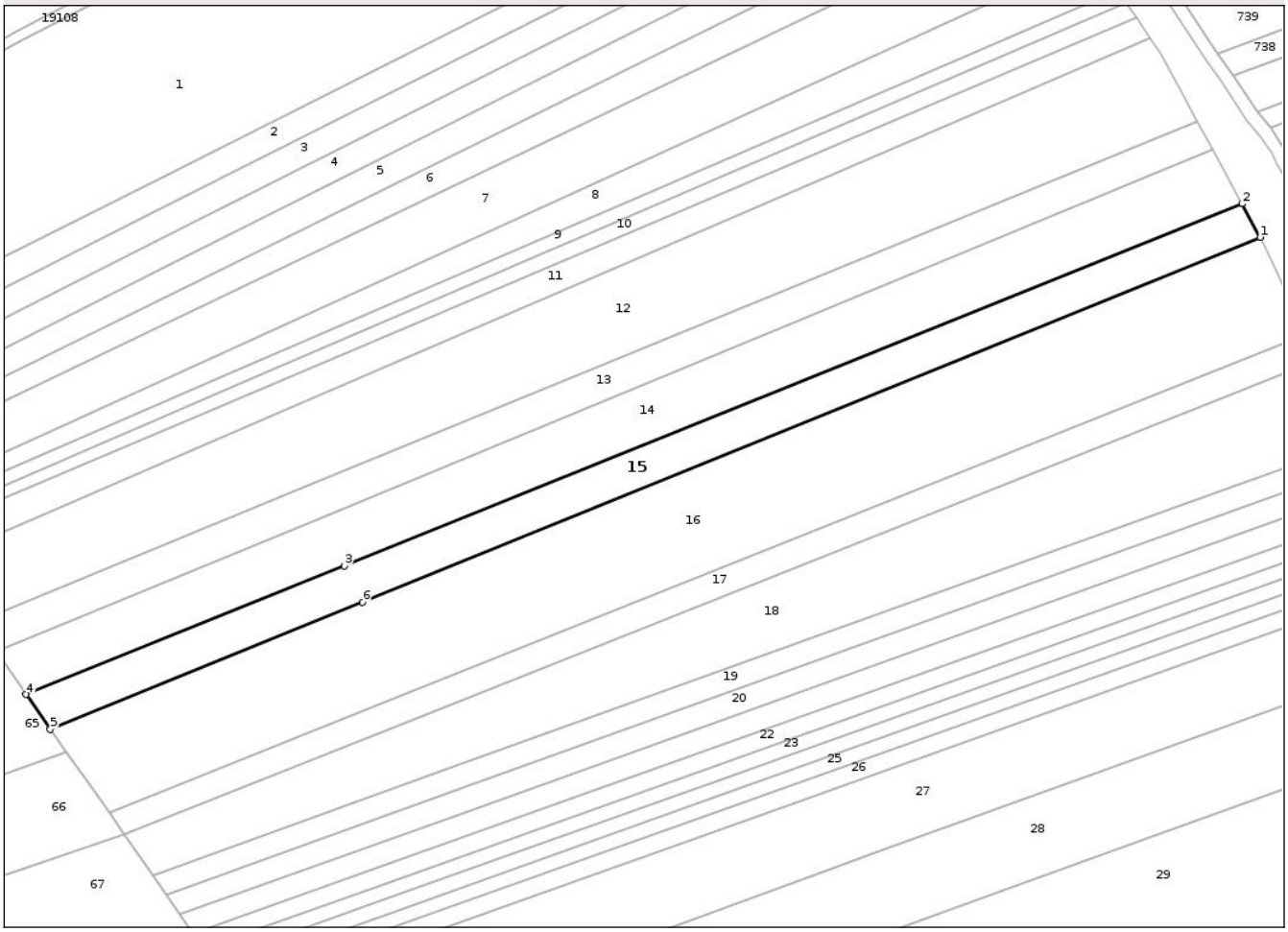

Date referitoare la teren

Crt	Categorie folosință	Intra vilan	Suprafaţa (mp)	Tarla	Parcelă	Nr. topo	Observaţii / Referinţe
1	arabil	NU	5.407	58	9/2	-	
2	pasune	NU	1.985	58	8/11	-	

Lungime Segmente
1) Valorile lungimilor segmentelor sunt obţinute din proiecţie în plan.

Punct început	X / Y	Punct sfârşit	X / Y	Lungime segment (** (m)
1	427.482,503 351.913,17	2	427.475,685 351.925,797	14.35
2	427.475,685 351.925,797	3	427.135,838 351.788,815	366.415
3	427.135,838 351.788,815	4	427.015,299 351.740,229	129.962
4	427.015,299 351.740,229	5	427.024,497 351.727,143	15.995

Document care conține date cu caracter personal, protejat de prevederile Regulamentului (UE) nr. 679/2016 și Legii 190/2018

Punct început	X / Y	Punct sfârşit	X / Y	Lungime segment (** (m)
5	427.024,497 351.727,143	6	427.142,749 351.775,173	127.634
6	427.142,749 351.775,173	1	427.482,503 351.913,17	366.71

** Lungimile segmentelor sunt determinate în planul de proiecţie Stereo 70 şi sunt rotunjite la 1 milimetru.
*** Distanţa dintre puncte este formată din segmente cumulate ce sunt mai mici decât valoarea 1 milimetru.

Document care conține date cu caracter personal, protejat de prevederile Regulamentului (UE) nr. 679/2016 și Legii 190/2018

DATE DESPRE IMOBILUL NR. 16

Oficiul de Cadastru şi Publicitate Imobiliară VALCEA
Biroul de Cadastru şi Publicitate Imobiliară Ramnicu Valcea

A. Partea I. Descrierea imobilului

TEREN Extravilan

Adresa: Jud. Valcea

Nr. Crt	Nr cadastral Nr. topografic	Suprafaţa* (mp)	Observaţii / Referinţe
A1		19.182	Sector cadastral:22 Teren neimprejmuit;

B. Partea II. Proprietari şi acte

Inscrieri privitoare la dreptul de proprietate şi alte drepturi reale		Referinţe
/		
Act Administrativ nr. Adeverinta nr.2455, din 17/07/2025 emis de Primaria Comunei Madulari;		
B1	Inscrierea posesiei, drept de PROPRIETATE, dobandit prin Lege, cota actuala 1/1, cota initiala 1/1	A1
	1) **NEIDENTIFICAT NEIDENTIFICAT**, CIF:0000000000000	
Act Normativ nr. Legea nr. 7, din 13/03/1996 emis de Parlamentul Romaniei (art. 13);		
B2	Se noteaza mentiunea de proprietar neidentificat	A1

C. Partea III. SARCINI .

Inscrieri privind dezmembramintele dreptului de proprietate, drepturi reale de garanţie şi sarcini	Referinţe
NU SUNT	

Document care conține date cu caracter personal, protejat de prevederile Regulamentului (UE) nr. 679/2016 și Legii 190/2018

Anexa Nr. 1 La Partea I

Teren

Nr cadastral	Suprafaţa (mp)*	Observaţii / Referinţe
	19.182	

* Suprafaţa este determinată in planul de proiecţie Stereo 70.

DETALII LINIARE IMOBIL

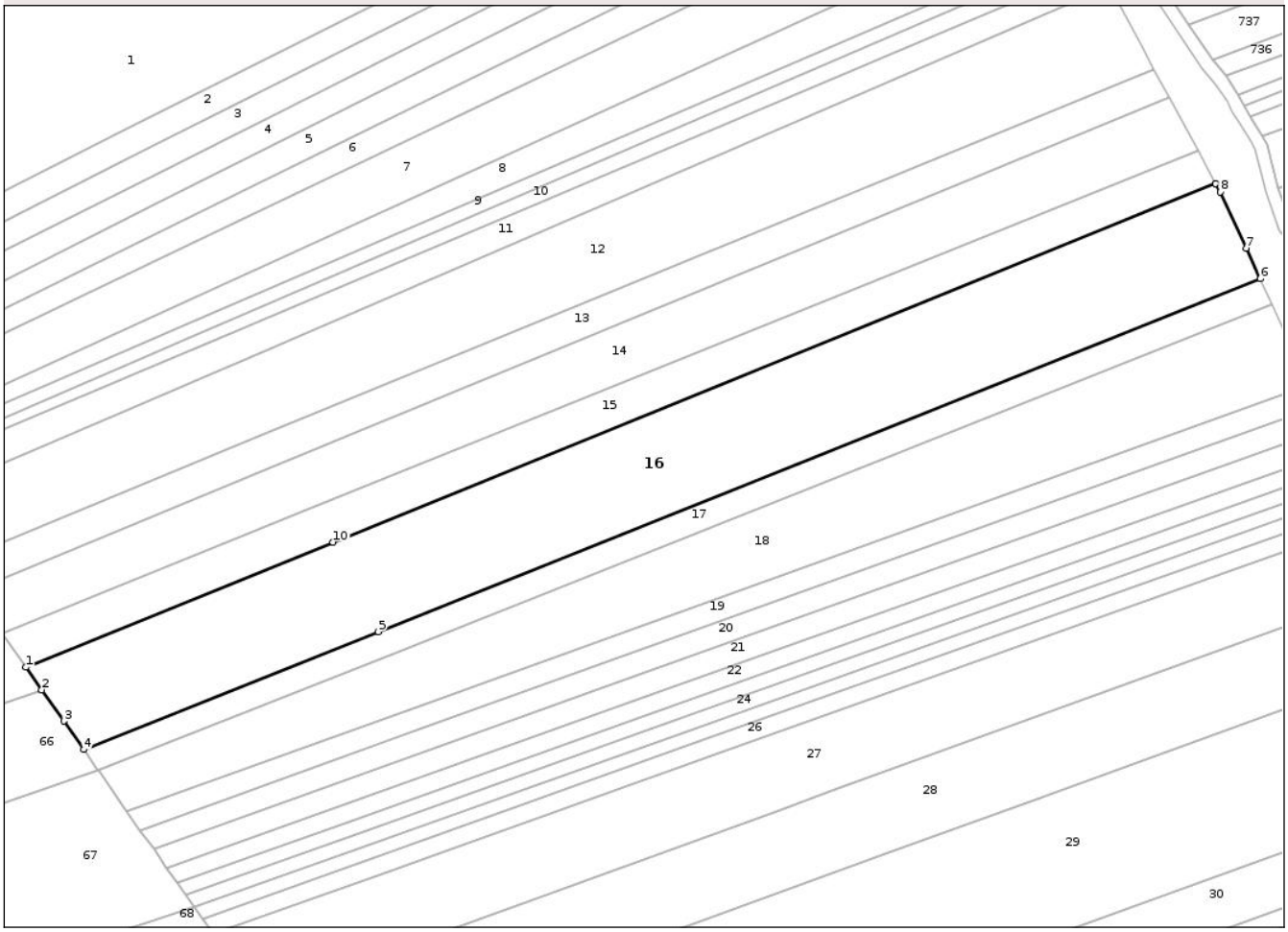

Date referitoare la teren

Crt	Categorie folosință	Intra vilan	Suprafaţa (mp)	Tarla	Parcelă	Nr. topo	Observaţii / Referinţe
1	arabil	NU	14.433	58	9/3	-	
2	altele	NU	4.749	58	8/12	-	

Lungime Segmente
1) Valorile lungimilor segmentelor sunt obţinute din proiecţie în plan.

Punct început	X / Y	Punct sfârşit	X / Y	Lungime segment (** (m)
1	427.024,497 351.727,143	2	427.030,605 351.718,454	10.621
2	427.030,605 351.718,454	3	427.039,095 351.706,377	14.763
3	427.039,095 351.706,377	4	427.046,753 351.695,483	13.316
4	427.046,753 351.695,483	5	427.160,157 351.740,808	122.126

Document care conține date cu caracter personal, protejat de prevederile Regulamentului (UE) nr. 679/2016 și Legii 190/2018

Punct început	X / Y	Punct sfârşit	X / Y	Lungime segment (** (m)
5	427.160,157 351.740,808	6	427.499,674 351.876,504	365.63
6	427.499,674 351.876,504	7	427.494,238 351.888,286	12.976
7	427.494,238 351.888,286	8	427.484,259 351.909,916	23.821
8	427.484,259 351.909,916	9	427.482,503 351.913,17	3.698
9	427.482,503 351.913,17	10	427.142,749 351.775,173	366.71
10	427.142,749 351.775,173	1	427.024,497 351.727,143	127.634

** Lungimile segmentelor sunt determinate în planul de proiecţie Stereo 70 şi sunt rotunjite la 1 milimetru.
*** Distanţa dintre puncte este formată din segmente cumulate ce sunt mai mici decât valoarea 1 milimetru.

Document care conține date cu caracter personal, protejat de prevederile Regulamentului (UE) nr. 679/2016 și Legii 190/2018

DATE DESPRE IMOBILUL NR. 17

Oficiul de Cadastru şi Publicitate Imobiliară VALCEA
Biroul de Cadastru şi Publicitate Imobiliară Ramnicu Valcea

A. Partea I. Descrierea imobilului

TEREN Extravilan

Adresa: Jud. Valcea

Nr. Crt	Nr cadastral Nr. topografic	Suprafaţa* (mp)	Observaţii / Referinţe
A1		5.000	Sector cadastral:22 Teren neimprejmuit;

B. Partea II. Proprietari şi acte

Inscrieri privitoare la dreptul de proprietate şi alte drepturi reale		Referinţe
/		
Act Administrativ nr. Titlu de proprietate nr.256/42734, din 29/08/1996 emis de Comisia Judeteana Valcea;		
B1	Intabulare, drept de PROPRIETATEcu titlu de drept reconstituire in baza legii 18/1991, dobandit prin Lege, cota actuala 1/1, cota initiala 1/1	A1
	1) **BADESCU TITU**	

C. Partea III. SARCINI .

Inscrieri privind dezmembramintele dreptului de proprietate, drepturi reale de garanţie şi sarcini	Referinţe
NU SUNT	

Anexa Nr. 1 La Partea I

Teren

Nr cadastral	Suprafaţa (mp)*	Observaţii / Referinţe
	5.000	

* Suprafaţa este determinată in planul de proiecţie Stereo 70.

DETALII LINIARE IMOBIL

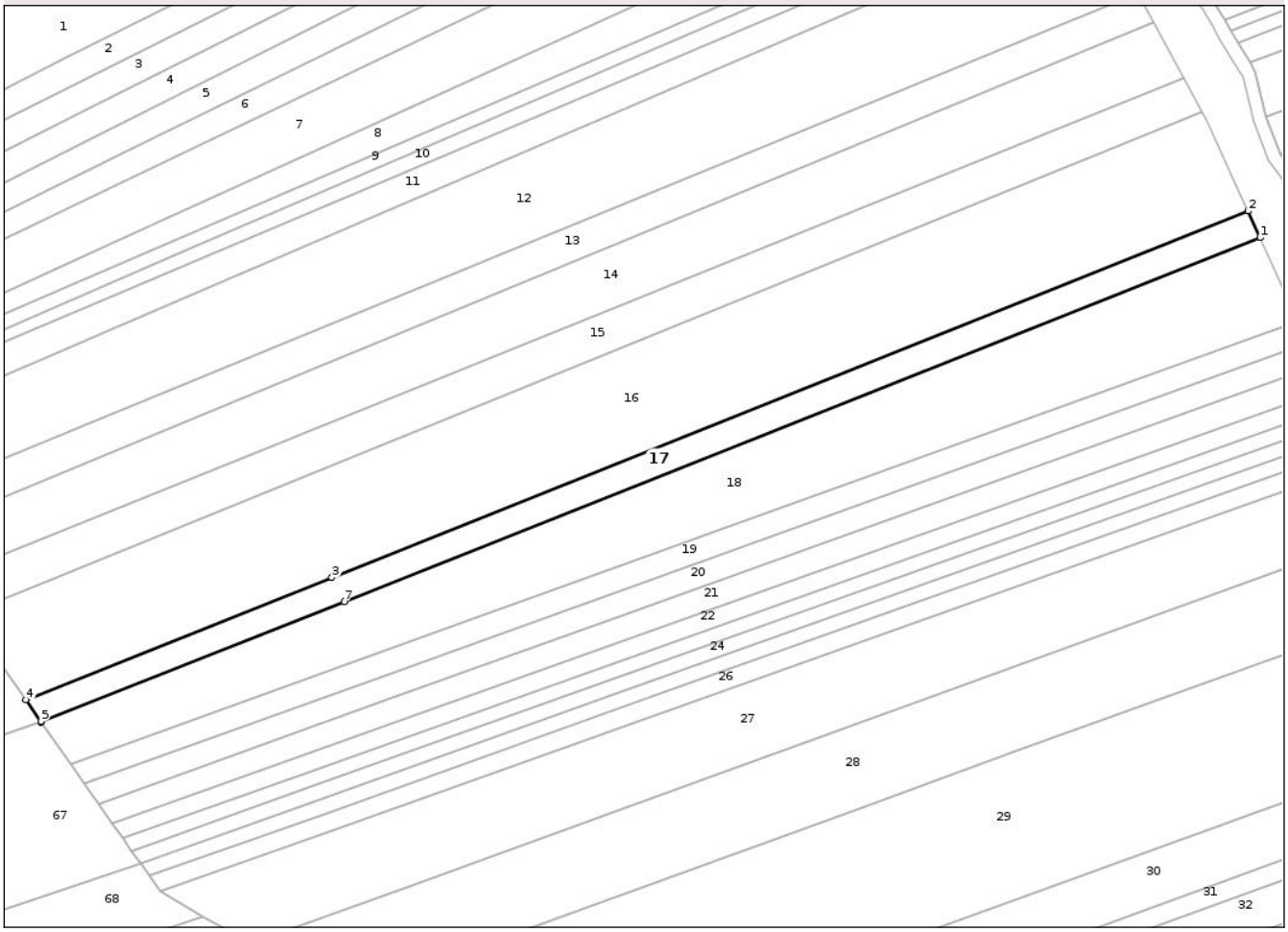

Date referitoare la teren

Crt	Categorie folosință	Intra vilan	Suprafaţa (mp)	Tarla	Parcelă	Nr. topo	Observaţii / Referinţe
1	arabil	NU	3.808	58	9/5	-	
2	pasune	NU	1.192	58	8/14	-	

Lungime Segmente
1) Valorile lungimilor segmentelor sunt obţinute din proiecţie în plan.

Punct început	X / Y	Punct sfârşit	X / Y	Lungime segment (** (m)
1	427.504,236 351.866,613	2	427.499,674 351.876,504	10.892
2	427.499,674 351.876,504	3	427.160,157 351.740,808	365.63
3	427.160,157 351.740,808	4	427.046,753 351.695,483	122.126
4	427.046,753 351.695,483	5	427.052,294 351.687,6	9.636

Document care conține date cu caracter personal, protejat de prevederile Regulamentului (UE) nr. 679/2016 și Legii 190/2018

Punct început	X / Y	Punct sfârşit	X / Y	Lungime segment (** (m)
5	427.052,294 351.687,6	6	427.052,464 351.687,358	0.296
6	427.052,464 351.687,358	7	427.164,678 351.731,883	120.725
7	427.164,678 351.731,883	1	427.504,236 351.866,613	365.311

** Lungimile segmentelor sunt determinate în planul de proiecţie Stereo 70 şi sunt rotunjite la 1 milimetru.
*** Distanţa dintre puncte este formată din segmente cumulate ce sunt mai mici decât valoarea 1 milimetru.

Document care conține date cu caracter personal, protejat de prevederile Regulamentului (UE) nr. 679/2016 și Legii 190/2018

DATE DESPRE IMOBILUL NR. 18

Oficiul de Cadastru şi Publicitate Imobiliară VALCEA
Biroul de Cadastru şi Publicitate Imobiliară Ramnicu Valcea

A. Partea I. Descrierea imobilului

TEREN Extravilan

Adresa: Jud. Valcea

Nr. Crt	Nr cadastral Nr. topografic	Suprafaţa* (mp)	Observaţii / Referinţe
A1		12.672	Sector cadastral:22 Teren neimprejmuit;

B. Partea II. Proprietari şi acte

Inscrieri privitoare la dreptul de proprietate şi alte drepturi reale		Referinţe
/		
Act Administrativ nr. Adeverinta nr.2455, din 17/07/2025 emis de Primaria Comunei Madulari;		
B1	Inscrierea posesiei, drept de PROPRIETATE, dobandit prin Lege, cota actuala 1/1, cota initiala 1/1	A1
	1) **NEIDENTIFICAT NEIDENTIFICAT**, CIF:0000000000000	
Act Normativ nr. Legea nr. 7, din 13/03/1996 emis de Parlamentul Romaniei (art. 13);		
B2	Se noteaza mentiunea de proprietar neidentificat	A1

C. Partea III. SARCINI .

Inscrieri privind dezmembramintele dreptului de proprietate, drepturi reale de garanţie şi sarcini	Referinţe
NU SUNT	

Document care conține date cu caracter personal, protejat de prevederile Regulamentului (UE) nr. 679/2016 și Legii 190/2018

Anexa Nr. 1 La Partea I

Teren

Nr cadastral	Suprafaţa (mp)*	Observaţii / Referinţe
	12.672	

* Suprafaţa este determinată in planul de proiecţie Stereo 70.

DETALII LINIARE IMOBIL

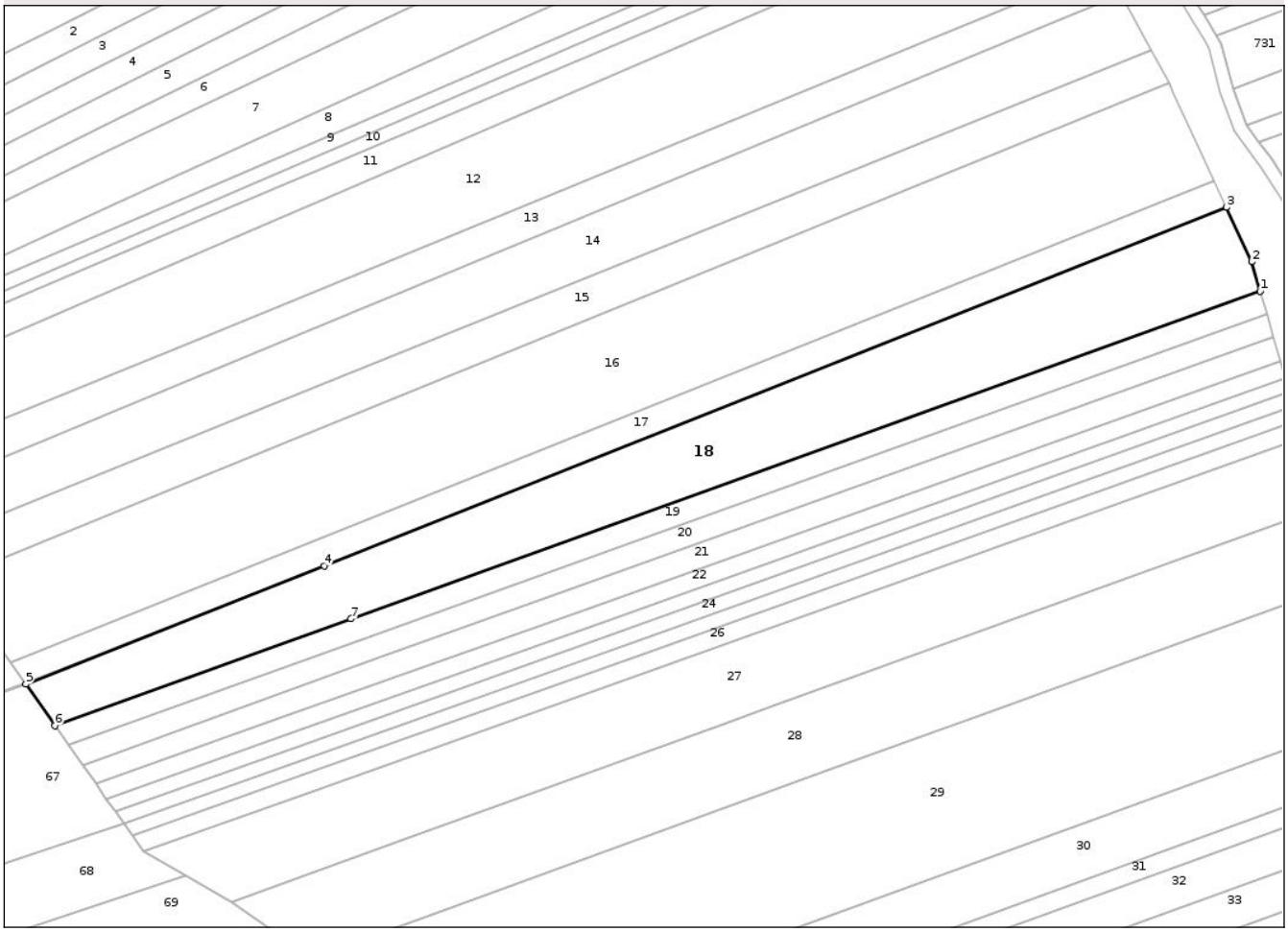

Date referitoare la teren

Crt	Categorie folosință	Intra vilan	Suprafaţa (mp)	Tarla	Parcelă	Nr. topo	Observaţii / Referinţe
1	arabil	NU	10.244	58	9/6	-	
2	altele	NU	2.428	58	8/15	-	

Lungime Segmente
1) Valorile lungimilor segmentelor sunt obţinute din proiecţie în plan.

Punct început	X / Y	Punct sfârşit	X / Y	Lungime segment (** (m)
1	427.516,893 351.835,164	2	427.513,706 351.846,086	11.377
2	427.513,706 351.846,086	3	427.504,236 351.866,613	22.606
3	427.504,236 351.866,613	4	427.164,678 351.731,883	365.311
4	427.164,678 351.731,883	5	427.052,464 351.687,358	120.725

Document care conține date cu caracter personal, protejat de prevederile Regulamentului (UE) nr. 679/2016 și Legii 190/2018

Punct început	X / Y	Punct sfârşit	X / Y	Lungime segment (** (m)
5	427.052,464 351.687,358	6	427.063,384 351.671,824	18.988
6	427.063,384 351.671,824	7	427.174,777 351.711,944	118.398
7	427.174,777 351.711,944	1	427.516,893 351.835,164	363.63

** Lungimile segmentelor sunt determinate în planul de proiecţie Stereo 70 şi sunt rotunjite la 1 milimetru.
*** Distanţa dintre puncte este formată din segmente cumulate ce sunt mai mici decât valoarea 1 milimetru.

Document care conține date cu caracter personal, protejat de prevederile Regulamentului (UE) nr. 679/2016 și Legii 190/2018

DATE DESPRE IMOBILUL NR. 19

Oficiul de Cadastru şi Publicitate Imobiliară VALCEA
Biroul de Cadastru şi Publicitate Imobiliară Ramnicu Valcea

A. Partea I. Descrierea imobilului

TEREN Extravilan

Adresa: Jud. Valcea

Nr. Crt	Nr cadastral Nr. topografic	Suprafaţa* (mp)	Observaţii / Referinţe
A1		4.224	Sector cadastral:22 Teren neimprejmuit;

B. Partea II. Proprietari şi acte

Inscrieri privitoare la dreptul de proprietate şi alte drepturi reale		Referinţe
/		
Act Administrativ nr. Titlu de proprietate nr.1335/25740, din 22/12/2002 emis de Comisia Judeteana Valcea;		
B1	Intabulare, drept de PROPRIETATEcu titlu de drept reconstituire in baza legii 18/1991, dobandit prin Lege, cota actuala 1/1, cota initiala 1/1	A1
	1) **CORENDEA ALEXANDRINA** 2) **CORENDEA ILIE**	

C. Partea III. SARCINI .

Inscrieri privind dezmembramintele dreptului de proprietate, drepturi reale de garanţie şi sarcini	Referinţe
NU SUNT	

Document care conține date cu caracter personal, protejat de prevederile Regulamentului (UE) nr. 679/2016 și Legii 190/2018

Anexa Nr. 1 La Partea I

Teren

Nr cadastral	Suprafaţa (mp)*	Observaţii / Referinţe
	4.224	

* Suprafaţa este determinată in planul de proiecţie Stereo 70.

DETALII LINIARE IMOBIL

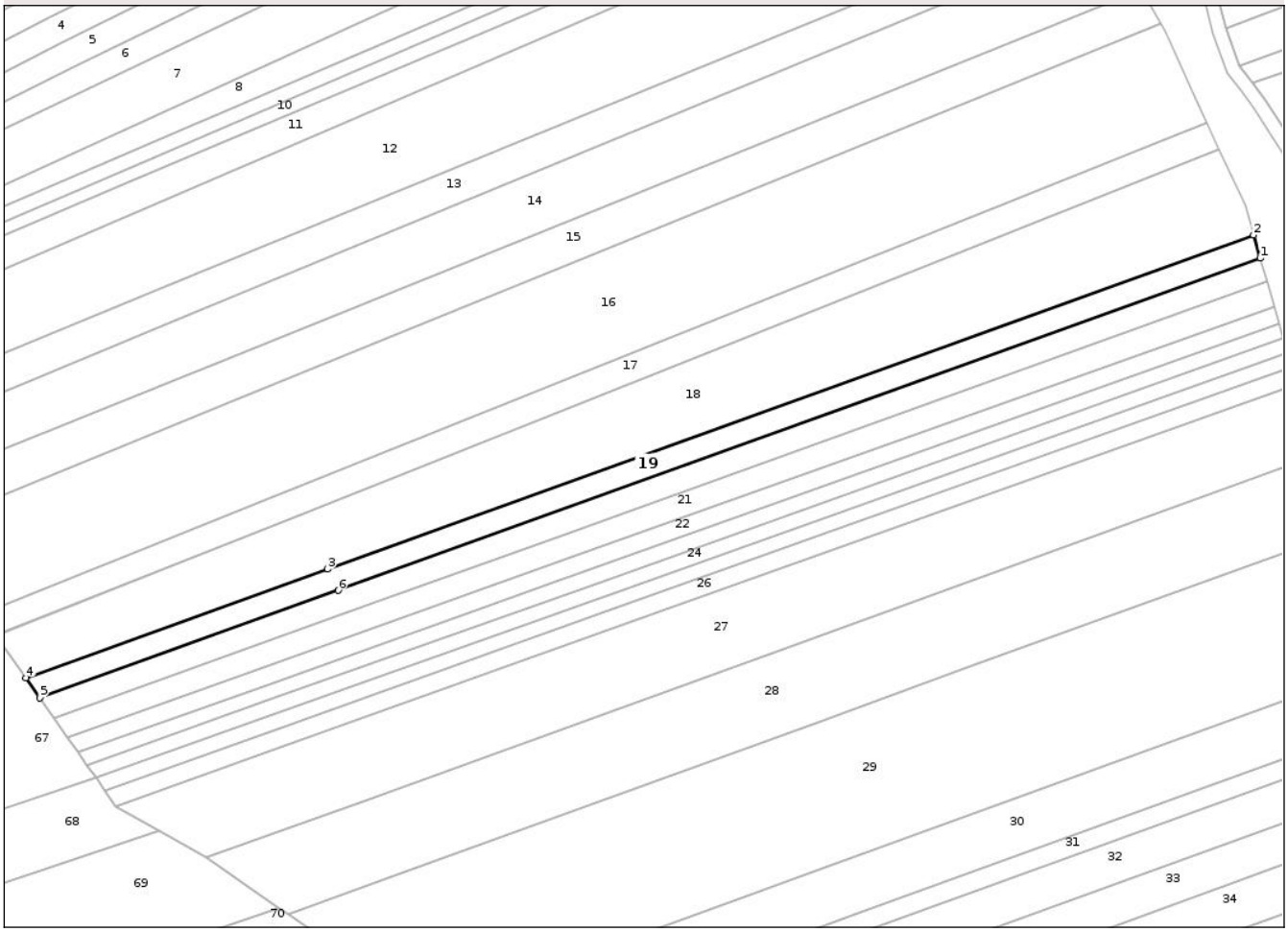

Date referitoare la teren

Crt	Categorie folosință	Intra vilan	Suprafaţa (mp)	Tarla	Parcelă	Nr. topo	Observaţii / Referinţe
1	arabil	NU	3.197	58	9/7	-	
2	altele	NU	1.027	58	8/16	-	

Lungime Segmente
1) Valorile lungimilor segmentelor sunt obţinute din proiecţie în plan.

Punct început	X / Y	Punct sfârşit	X / Y	Lungime segment (** (m)
1	427.519,385 351.826,623	2	427.516,893 351.835,164	8.897
2	427.516,893 351.835,164	3	427.174,777 351.711,944	363.63
3	427.174,777 351.711,944	4	427.063,384 351.671,824	118.398
4	427.063,384 351.671,824	5	427.068,57 351.664,447	9.017

Document care conține date cu caracter personal, protejat de prevederile Regulamentului (UE) nr. 679/2016 și Legii 190/2018

Punct început	X / Y	Punct sfârşit	X / Y	Lungime segment (** (m)
5	427.068,57 351.664,447	6	427.178,758 351.704,086	117.101
6	427.178,758 351.704,086	1	427.519,385 351.826,623	361.997

** Lungimile segmentelor sunt determinate în planul de proiecţie Stereo 70 şi sunt rotunjite la 1 milimetru.
*** Distanţa dintre puncte este formată din segmente cumulate ce sunt mai mici decât valoarea 1 milimetru.

Document care conține date cu caracter personal, protejat de prevederile Regulamentului (UE) nr. 679/2016 și Legii 190/2018

DATE DESPRE IMOBILUL NR. 20

Oficiul de Cadastru şi Publicitate Imobiliară VALCEA
Biroul de Cadastru şi Publicitate Imobiliară Ramnicu Valcea

A. Partea I. Descrierea imobilului

TEREN Extravilan

Adresa: Jud. Valcea

Nr. Crt	Nr cadastral Nr. topografic	Suprafaţa* (mp)	Observaţii / Referinţe
A1		4.224	Sector cadastral:22 Teren neimprejmuit;

B. Partea II. Proprietari şi acte

Inscrieri privitoare la dreptul de proprietate şi alte drepturi reale		Referinţe
/		
Act Notarial nr. Certificat de mostenitor nr.78, din 02/11/2017 emis de NP Munteanu Daniela-Ileana;		
B1	Intabulare, drept de PROPRIETATE, dobandit prin Succesiune, cota actuala 1/1, cota initiala 1/1	A1
	1) **CUCULICI ELISABETA**	

C. Partea III. SARCINI .

Inscrieri privind dezmembramintele dreptului de proprietate, drepturi reale de garanţie şi sarcini	Referinţe
NU SUNT	

Document care conține date cu caracter personal, protejat de prevederile Regulamentului (UE) nr. 679/2016 și Legii 190/2018

Anexa Nr. 1 La Partea I

Teren

Nr cadastral	Suprafaţa (mp)*	Observaţii / Referinţe
	4.224	

* Suprafaţa este determinată in planul de proiecţie Stereo 70.

DETALII LINIARE IMOBIL

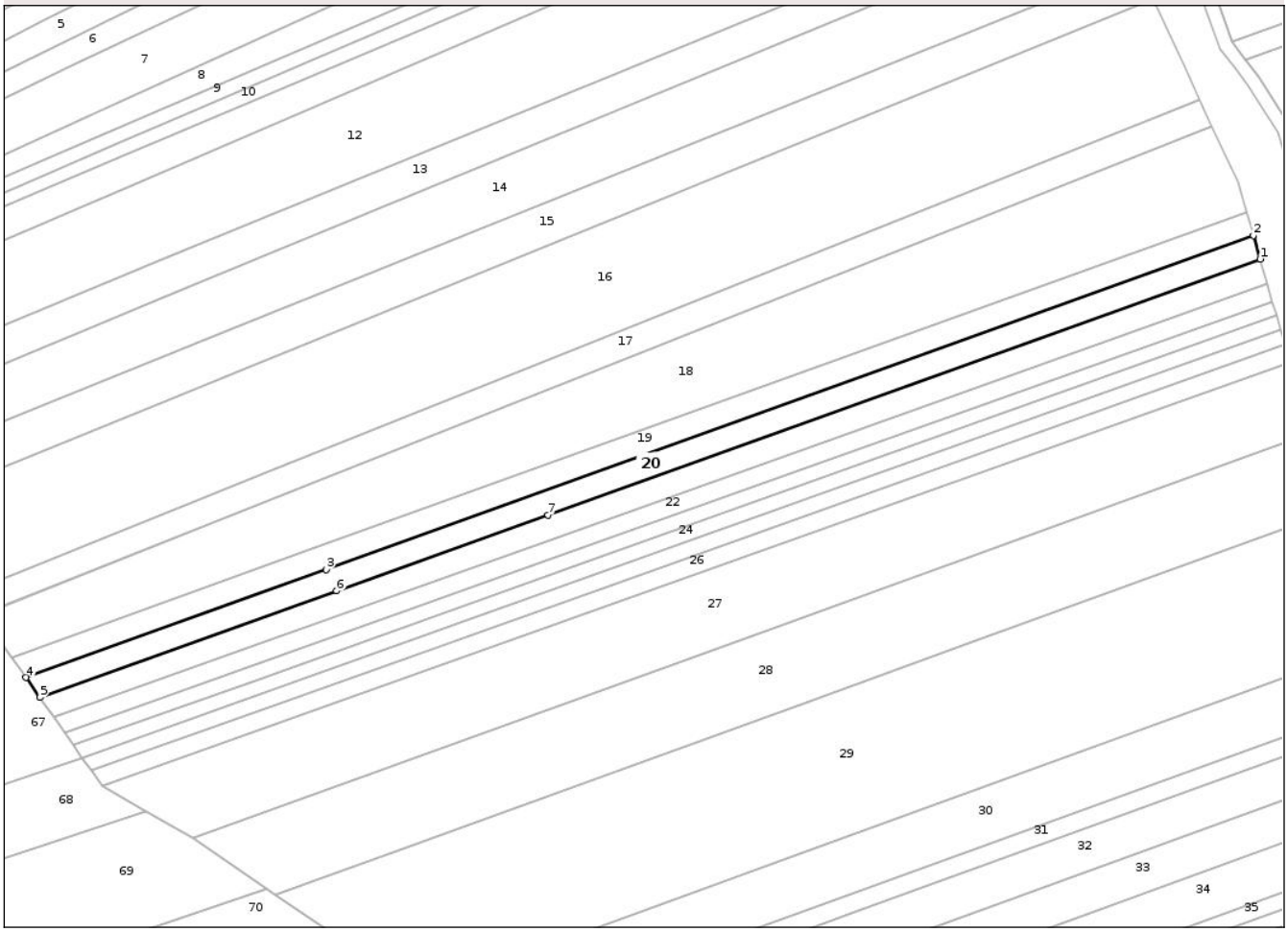

Date referitoare la teren

Crt	Categorie folosință	Intra vilan	Suprafaţa (mp)	Tarla	Parcelă	Nr. topo	Observaţii / Referinţe
1	arabil	NU	3.211	58	9/56	-	
2	altele	NU	1.013	58	8/34	-	

Lungime Segmente
1) Valorile lungimilor segmentelor sunt obţinute din proiecţie în plan.

Punct început	X / Y	Punct sfârşit	X / Y	Lungime segment (** (m)
1	427.521,921 351.817,934	2	427.519,385 351.826,623	9.052
2	427.519,385 351.826,623	3	427.178,758 351.704,086	361.997
3	427.178,758 351.704,086	4	427.068,57 351.664,447	117.101
4	427.068,57 351.664,447	5	427.073,731 351.657,105	8.974

Document care conține date cu caracter personal, protejat de prevederile Regulamentului (UE) nr. 679/2016 și Legii 190/2018

Punct început	X / Y	Punct sfârşit	X / Y	Lungime segment (** (m)
5	427.073,731 351.657,105	6	427.182,74 351.696,224	115.816
6	427.182,74 351.696,224	7	427.260,345 351.724,07	82.45
7	427.260,345 351.724,07	1	427.521,921 351.817,934	277.907

** Lungimile segmentelor sunt determinate în planul de proiecţie Stereo 70 şi sunt rotunjite la 1 milimetru.
*** Distanţa dintre puncte este formată din segmente cumulate ce sunt mai mici decât valoarea 1 milimetru.

Document care conține date cu caracter personal, protejat de prevederile Regulamentului (UE) nr. 679/2016 și Legii 190/2018

DATE DESPRE IMOBILUL NR. 21

Oficiul de Cadastru şi Publicitate Imobiliară VALCEA
Biroul de Cadastru şi Publicitate Imobiliară Ramnicu Valcea

A. Partea I. Descrierea imobilului

TEREN Extravilan

Adresa: Jud. Valcea

Nr. Crt	Nr cadastral Nr. topografic	Suprafaţa* (mp)	Observaţii / Referinţe
A1		4.224	Sector cadastral:22 Teren neimprejmuit;

B. Partea II. Proprietari şi acte

Inscrieri privitoare la dreptul de proprietate şi alte drepturi reale		Referinţe
/		
Act Administrativ nr. Titlu de proprietate nr.859/28730, din 28/03/2000 emis de Comisia Judeteana Valcea;		
B1	Intabulare, drept de PROPRIETATEcu titlu de drept reconstituire in baza legii 18/1991, dobandit prin Lege, cota actuala 1/1, cota initiala 1/1	A1
	1) **CORENDEA CONSTANTIN**	

C. Partea III. SARCINI .

Inscrieri privind dezmembramintele dreptului de proprietate, drepturi reale de garanţie şi sarcini	Referinţe
NU SUNT	

Document care conține date cu caracter personal, protejat de prevederile Regulamentului (UE) nr. 679/2016 și Legii 190/2018

Anexa Nr. 1 La Partea I

Teren

Nr cadastral	Suprafaţa (mp)*	Observaţii / Referinţe
	4.224	

* Suprafaţa este determinată in planul de proiecţie Stereo 70.

DETALII LINIARE IMOBIL

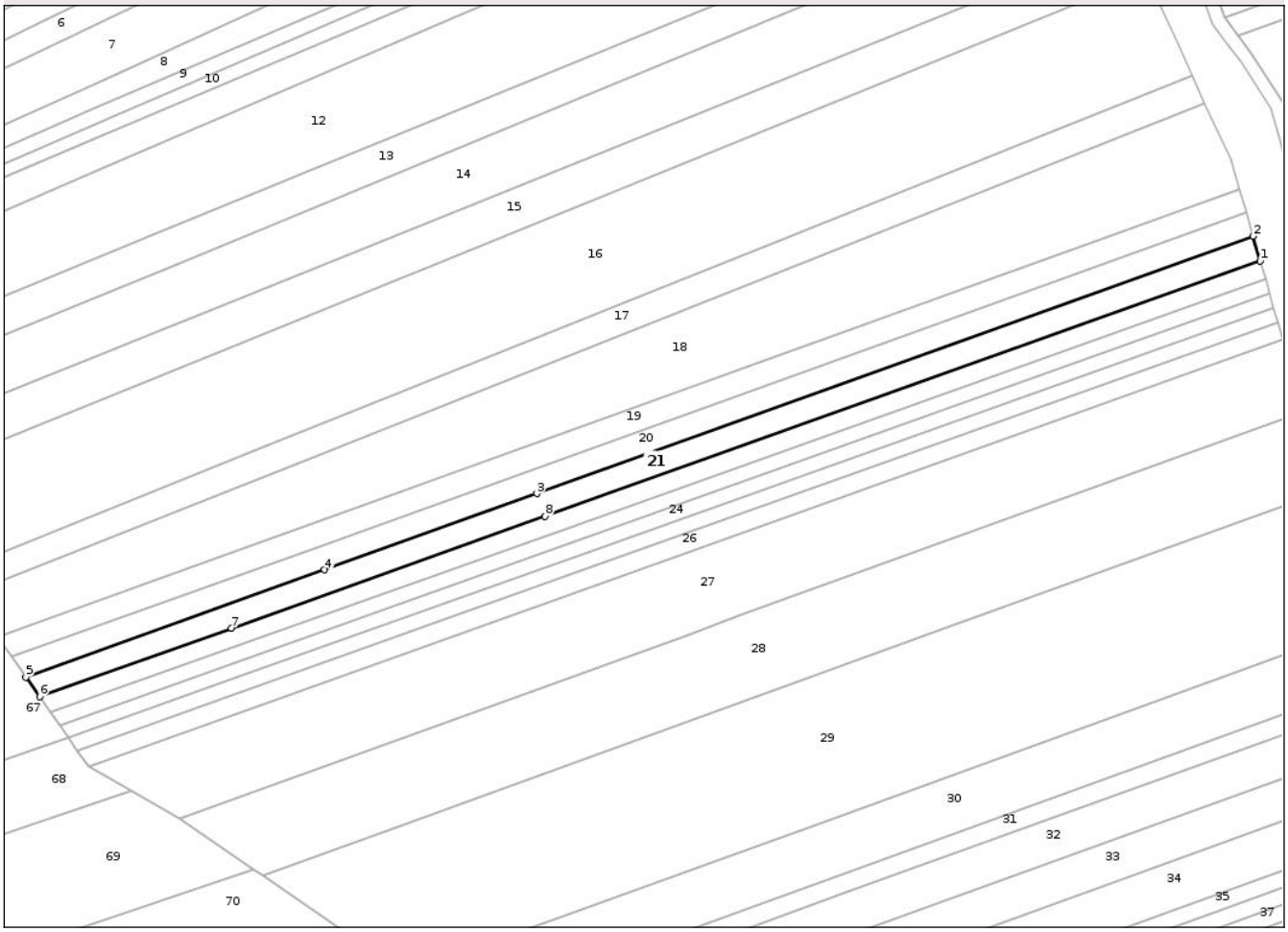

Date referitoare la teren

Crt	Categorie folosință	Intra vilan	Suprafaţa (mp)	Tarla	Parcelă	Nr. topo	Observaţii / Referinţe
1	arabil	NU	2.526	58	9/56	-	
2	pasune	NU	1.698	58	8/35	-	

Lungime Segmente

1) Valorile lungimilor segmentelor sunt obţinute din proiecţie în plan.

Punct început	X / Y	Punct sfârşit	X / Y	Lungime segment (** (m)
1	427.524,552 351.808,916	2	427.521,921 351.817,934	9.394
2	427.521,921 351.817,934	3	427.260,345 351.724,07	277.907
3	427.260,345 351.724,07	4	427.182,74 351.696,224	82.45
4	427.182,74 351.696,224	5	427.073,731 351.657,105	115.816

Document care conține date cu caracter personal, protejat de prevederile Regulamentului (UE) nr. 679/2016 și Legii 190/2018

Punct început	X / Y	Punct sfârşit	X / Y	Lungime segment (** (m)
5	427.073,731 351.657,105	6	427.078,753 351.649,962	8.732
6	427.078,753 351.649,962	7	427.148,789 351.674,934	74.355
7	427.148,789 351.674,934	8	427.263,323 351.715,773	121.597
8	427.263,323 351.715,773	1	427.524,552 351.808,916	277.338

** Lungimile segmentelor sunt determinate în planul de proiecţie Stereo 70 şi sunt rotunjite la 1 milimetru.
*** Distanţa dintre puncte este formată din segmente cumulate ce sunt mai mici decât valoarea 1 milimetru.

Document care conține date cu caracter personal, protejat de prevederile Regulamentului (UE) nr. 679/2016 și Legii 190/2018

DATE DESPRE IMOBILUL NR. 22

Oficiul de Cadastru şi Publicitate Imobiliară VALCEA
Biroul de Cadastru şi Publicitate Imobiliară Ramnicu Valcea

A. Partea I. Descrierea imobilului

TEREN Extravilan

Adresa: Jud. Valcea

Nr. Crt	Nr cadastral Nr. topografic	Suprafaţa* (mp)	Observaţii / Referinţe
A1		3.168	Sector cadastral:22 Teren neimprejmuit;

B. Partea II. Proprietari şi acte

Inscrieri privitoare la dreptul de proprietate şi alte drepturi reale		Referinţe
/		
Act Administrativ nr. Titlu de proprietate nr.6124, din 29/11/2007 emis de Comisia Judeteana Valcea;		
B1	Intabulare, drept de PROPRIETATEcu titlu de drept reconstituire in baza legii 18/1991, dobandit prin Lege, cota actuala 1/1, cota initiala 1/1	A1
	1) **STELEA VICTOR**	

C. Partea III. SARCINI .

Inscrieri privind dezmembramintele dreptului de proprietate, drepturi reale de garanţie şi sarcini	Referinţe
NU SUNT	

Document care conține date cu caracter personal, protejat de prevederile Regulamentului (UE) nr. 679/2016 și Legii 190/2018

Anexa Nr. 1 La Partea I

Teren

Nr cadastral	Suprafaţa (mp)*	Observaţii / Referinţe
	3.168	

* Suprafaţa este determinată in planul de proiecţie Stereo 70.

DETALII LINIARE IMOBIL

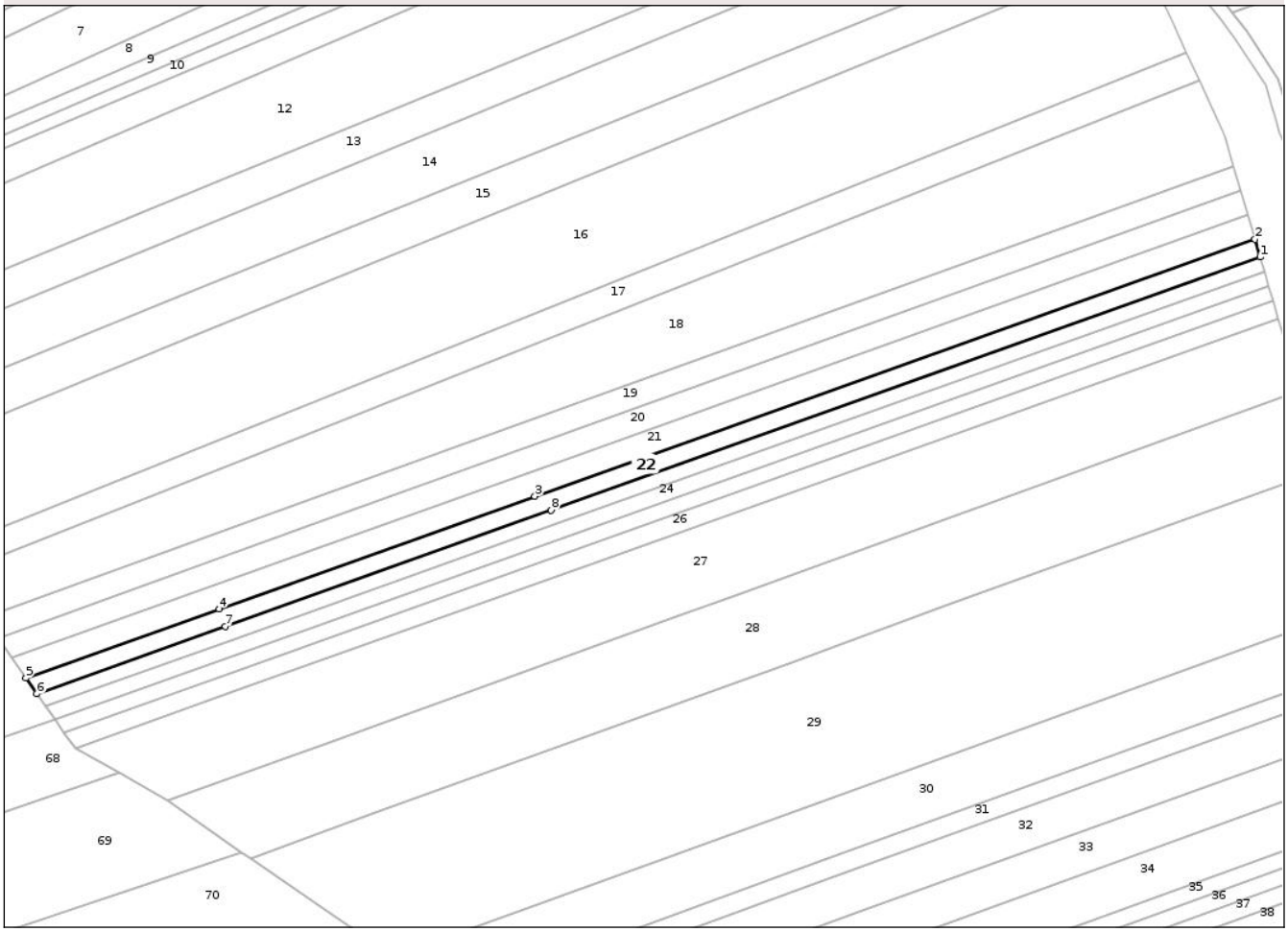

Date referitoare la teren

Crt	Categorie folosință	Intra vilan	Suprafaţa (mp)	Tarla	Parcelă	Nr. topo	Observaţii / Referinţe
1	arabil	NU	1.846	58	9/8	-	
2	altele	NU	829	58	9/8	-	
3	pasune	NU	493	58	8/17	-	

Lungime Segmente
1) Valorile lungimilor segmentelor sunt obţinute din proiecţie în plan.

Punct început	X / Y	Punct sfârşit	X / Y	Lungime segment (** (m)
1	427.526,435 351.802,464	2	427.524,552 351.808,916	6.721
2	427.524,552 351.808,916	3	427.263,323 351.715,773	277.338
3	427.263,323 351.715,773	4	427.148,789 351.674,934	121.597
4	427.148,789 351.674,934	5	427.078,753 351.649,962	74.355

Document care conține date cu caracter personal, protejat de prevederile Regulamentului (UE) nr. 679/2016 și Legii 190/2018

Punct început	X / Y	Punct sfârşit	X / Y	Lungime segment (** (m)
5	427.078,753 351.649,962	6	427.082,757 351.644,266	6.963
6	427.082,757 351.644,266	7	427.151,043 351.668,614	72.497
7	427.151,043 351.668,614	8	427.269,243 351.710,759	125.489
8	427.269,243 351.710,759	1	427.526,435 351.802,464	273.052

** Lungimile segmentelor sunt determinate în planul de proiecţie Stereo 70 şi sunt rotunjite la 1 milimetru.
*** Distanţa dintre puncte este formată din segmente cumulate ce sunt mai mici decât valoarea 1 milimetru.

Document care conține date cu caracter personal, protejat de prevederile Regulamentului (UE) nr. 679/2016 și Legii 190/2018

DATE DESPRE IMOBILUL NR. 23

Oficiul de Cadastru şi Publicitate Imobiliară VALCEA
Biroul de Cadastru şi Publicitate Imobiliară Ramnicu Valcea

A. Partea I. Descrierea imobilului

TEREN Extravilan

Adresa: Jud. Valcea

Nr. Crt	Nr cadastral Nr. topografic	Suprafaţa* (mp)	Observaţii / Referinţe
A1		2.568	Sector cadastral:22 Teren neimprejmuit;

B. Partea II. Proprietari şi acte

Inscrieri privitoare la dreptul de proprietate şi alte drepturi reale		Referinţe
/		
Act Administrativ nr. Titlu de proprietate nr.734/25780, din 06/12/1999 emis de Comisia Judeteana Valcea;		
B1	Intabulare, drept de PROPRIETATEcu titlu de drept reconstituire in baza legii 18/1991, dobandit prin Lege, cota actuala 1/1, cota initiala 1/1	A1
	1) **MATEI VIRGIL**	

C. Partea III. SARCINI .

Inscrieri privind dezmembramintele dreptului de proprietate, drepturi reale de garanţie şi sarcini	Referinţe
NU SUNT	

Document care conține date cu caracter personal, protejat de prevederile Regulamentului (UE) nr. 679/2016 și Legii 190/2018

Anexa Nr. 1 La Partea I

Teren

Nr cadastral	Suprafaţa (mp)*	Observaţii / Referinţe
	2.568	

* Suprafaţa este determinată in planul de proiecţie Stereo 70.

DETALII LINIARE IMOBIL

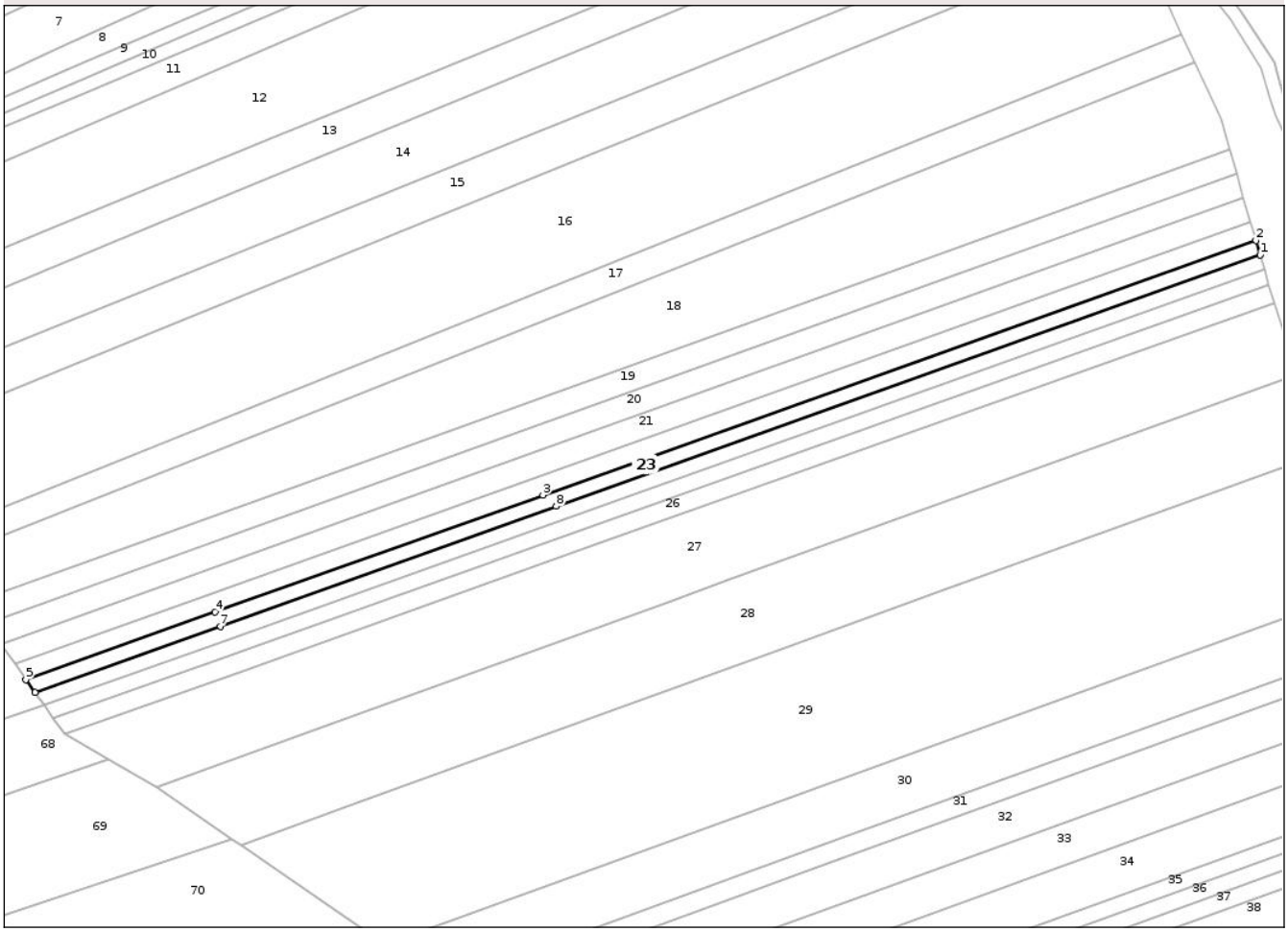

Date referitoare la teren

Crt	Categorie folosință	Intra vilan	Suprafaţa (mp)	Tarla	Parcelă	Nr. topo	Observaţii / Referinţe
1	arabil	NU	1.482	58	9/9	-	
2	altele	NU	694	58	9/9	-	
3	pasune	NU	392	58	8/18	-	

Lungime Segmente
1) Valorile lungimilor segmentelor sunt obţinute din proiecţie în plan.

Punct început	X / Y	Punct sfârşit	X / Y	Lungime segment (** (m)
1	427.527,968 351.797,211	2	427.526,435 351.802,464	5.472
2	427.526,435 351.802,464	3	427.269,243 351.710,759	273.052
3	427.269,243 351.710,759	4	427.151,043 351.668,614	125.489
4	427.151,043 351.668,614	5	427.082,757 351.644,266	72.497

Document care conține date cu caracter personal, protejat de prevederile Regulamentului (UE) nr. 679/2016 și Legii 190/2018

Punct început	X / Y	Punct sfârşit	X / Y	Lungime segment (** (m)
5	427.082,757 351.644,266	6	427.086,016 351.639,629	5.668
6	427.086,016 351.639,629	7	427.152,877 351.663,469	70.984
7	427.152,877 351.663,469	8	427.274,062 351.706,679	128.658
8	427.274,062 351.706,679	1	427.527,968 351.797,211	269.563

** Lungimile segmentelor sunt determinate în planul de proiecţie Stereo 70 şi sunt rotunjite la 1 milimetru.
*** Distanţa dintre puncte este formată din segmente cumulate ce sunt mai mici decât valoarea 1 milimetru.

Document care conține date cu caracter personal, protejat de prevederile Regulamentului (UE) nr. 679/2016 și Legii 190/2018

DATE DESPRE IMOBILUL NR. 24

Oficiul de Cadastru şi Publicitate Imobiliară VALCEA
Biroul de Cadastru şi Publicitate Imobiliară Ramnicu Valcea

A. Partea I. Descrierea imobilului

TEREN Extravilan

Adresa: Jud. Valcea

Nr. Crt	Nr cadastral Nr. topografic	Suprafaţa* (mp)	Observaţii / Referinţe
A1		2.568	Sector cadastral:22 Teren neimprejmuit;

B. Partea II. Proprietari şi acte

Inscrieri privitoare la dreptul de proprietate şi alte drepturi reale		Referinţe
/		
Act Administrativ nr. Titlu de proprietate nr.694/14296, din 02/11/1999 emis de Comisia Judeteana Valcea;		
B1	Intabulare, drept de PROPRIETATEcu titlu de drept reconstituire in baza legii 18/1991, dobandit prin Lege, cota actuala 1/1, cota initiala 1/1	A1
	1) **BADOI IOANA** 2) **MAGEAN EUGENIA** 3) **DUTA GHEORGHE** 4) **MATEI MARIN**	

C. Partea III. SARCINI .

Inscrieri privind dezmembramintele dreptului de proprietate, drepturi reale de garanţie şi sarcini	Referinţe
NU SUNT	

Document care conține date cu caracter personal, protejat de prevederile Regulamentului (UE) nr. 679/2016 și Legii 190/2018

Anexa Nr. 1 La Partea I

Teren

Nr cadastral	Suprafaţa (mp)*	Observaţii / Referinţe
	2.568	

* Suprafaţa este determinată in planul de proiecţie Stereo 70.

DETALII LINIARE IMOBIL

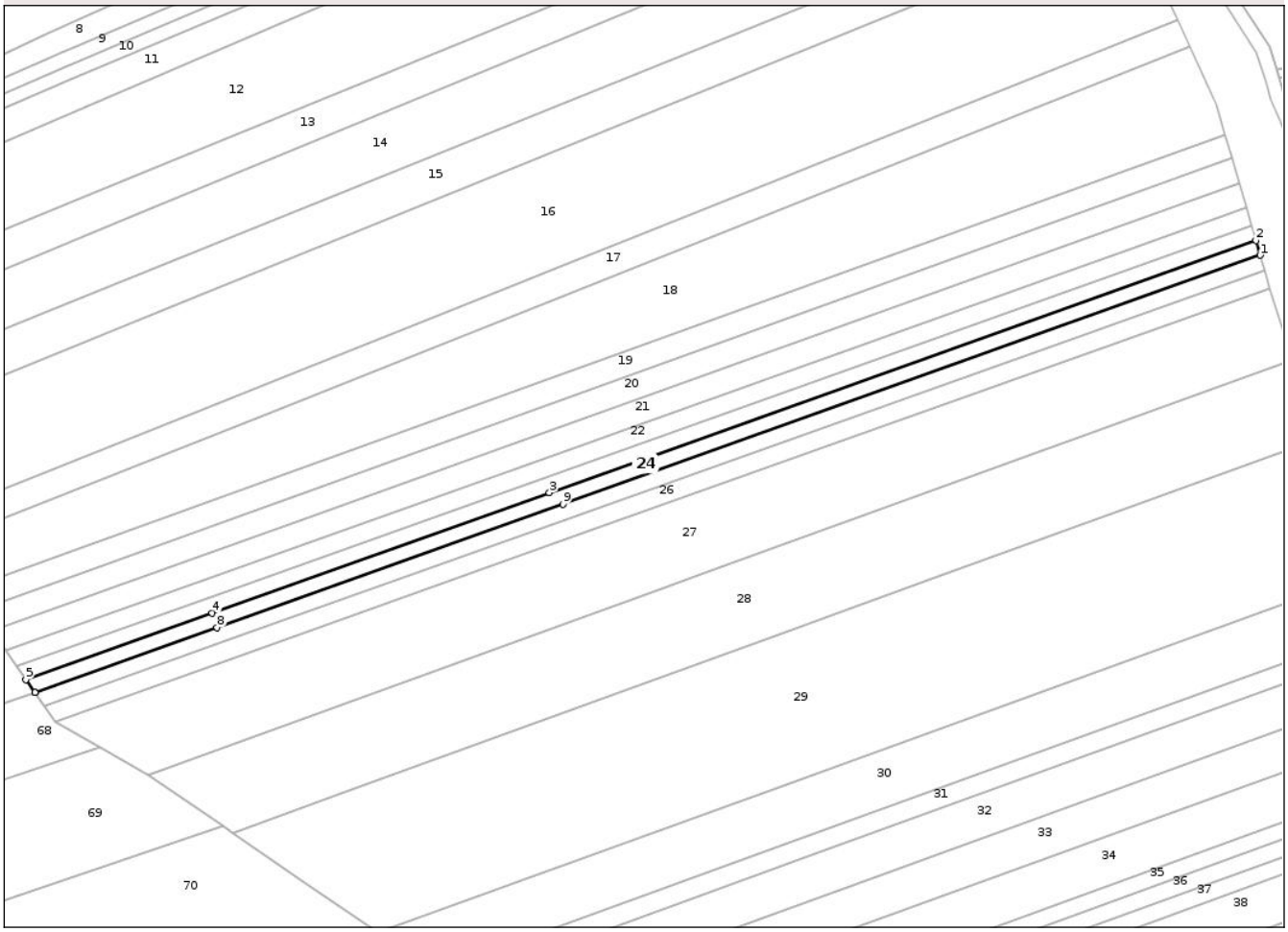

Date referitoare la teren

Crt	Categorie folosință	Intra vilan	Suprafaţa (mp)	Tarla	Parcelă	Nr. topo	Observaţii / Referinţe
1	arabil	NU	1.469	58	9/10	-	
2	altele	NU	714	58	9/10	-	
3	pasune	NU	385	58	8/19	-	

Lungime Segmente
1) Valorile lungimilor segmentelor sunt obţinute din proiecţie în plan.

Punct început	X / Y	Punct sfârşit	X / Y	Lungime segment (** (m)
1	427.529,507 351.791,938	2	427.527,968 351.797,211	5.493
2	427.527,968 351.797,211	3	427.274,062 351.706,679	269.563
3	427.274,062 351.706,679	4	427.152,877 351.663,469	128.658
4	427.152,877 351.663,469	5	427.086,016 351.639,629	70.984

Document care conține date cu caracter personal, protejat de prevederile Regulamentului (UE) nr. 679/2016 și Legii 190/2018

Punct început	X / Y	Punct sfârşit	X / Y	Lungime segment (** (m)
5	427.086,016 351.639,629	6	427.089,265 351.635,007	5.65
6	427.089,265 351.635,007	7	427.089,289 351.634,974	0.041
7	427.089,289 351.634,974	8	427.154,719 351.658,304	69.465
8	427.154,719 351.658,304	9	427.278,901 351.702,582	131.84
9	427.278,901 351.702,582	1	427.529,507 351.791,938	266.06

** Lungimile segmentelor sunt determinate în planul de proiecţie Stereo 70 şi sunt rotunjite la 1 milimetru.
*** Distanţa dintre puncte este formată din segmente cumulate ce sunt mai mici decât valoarea 1 milimetru.

Document care conține date cu caracter personal, protejat de prevederile Regulamentului (UE) nr. 679/2016 și Legii 190/2018

DATE DESPRE IMOBILUL NR. 25

Oficiul de Cadastru şi Publicitate Imobiliară VALCEA
Biroul de Cadastru şi Publicitate Imobiliară Ramnicu Valcea

A. Partea I. Descrierea imobilului

TEREN Extravilan

Adresa: Jud. Valcea

Nr. Crt	Nr cadastral Nr. topografic	Suprafaţa* (mp)	Observaţii / Referinţe
A1		2.568	Sector cadastral:22 Teren neimprejmuit;

B. Partea II. Proprietari şi acte

Inscrieri privitoare la dreptul de proprietate şi alte drepturi reale		Referinţe
/		
Act Administrativ nr. Adeverinta nr.2455, din 17/07/2025 emis de Primaria Comunei Madulari;		
B1	Inscrierea posesiei, drept de PROPRIETATE, dobandit prin Lege, cota actuala 1/1, cota initiala 1/1	A1
	1) **NEIDENTIFICAT NEIDENTIFICAT**, CIF:0000000000000	
Act Normativ nr. Legea nr. 7, din 13/03/1996 emis de Parlamentul Romaniei (art. 13);		
B2	Se noteaza mentiunea de proprietar neidentificat	A1

C. Partea III. SARCINI .

Inscrieri privind dezmembramintele dreptului de proprietate, drepturi reale de garanţie şi sarcini	Referinţe
NU SUNT	

Document care conține date cu caracter personal, protejat de prevederile Regulamentului (UE) nr. 679/2016 și Legii 190/2018

Anexa Nr. 1 La Partea I

Teren

Nr cadastral	Suprafaţa (mp)*	Observaţii / Referinţe
	2.568	

* Suprafaţa este determinată in planul de proiecţie Stereo 70.

DETALII LINIARE IMOBIL

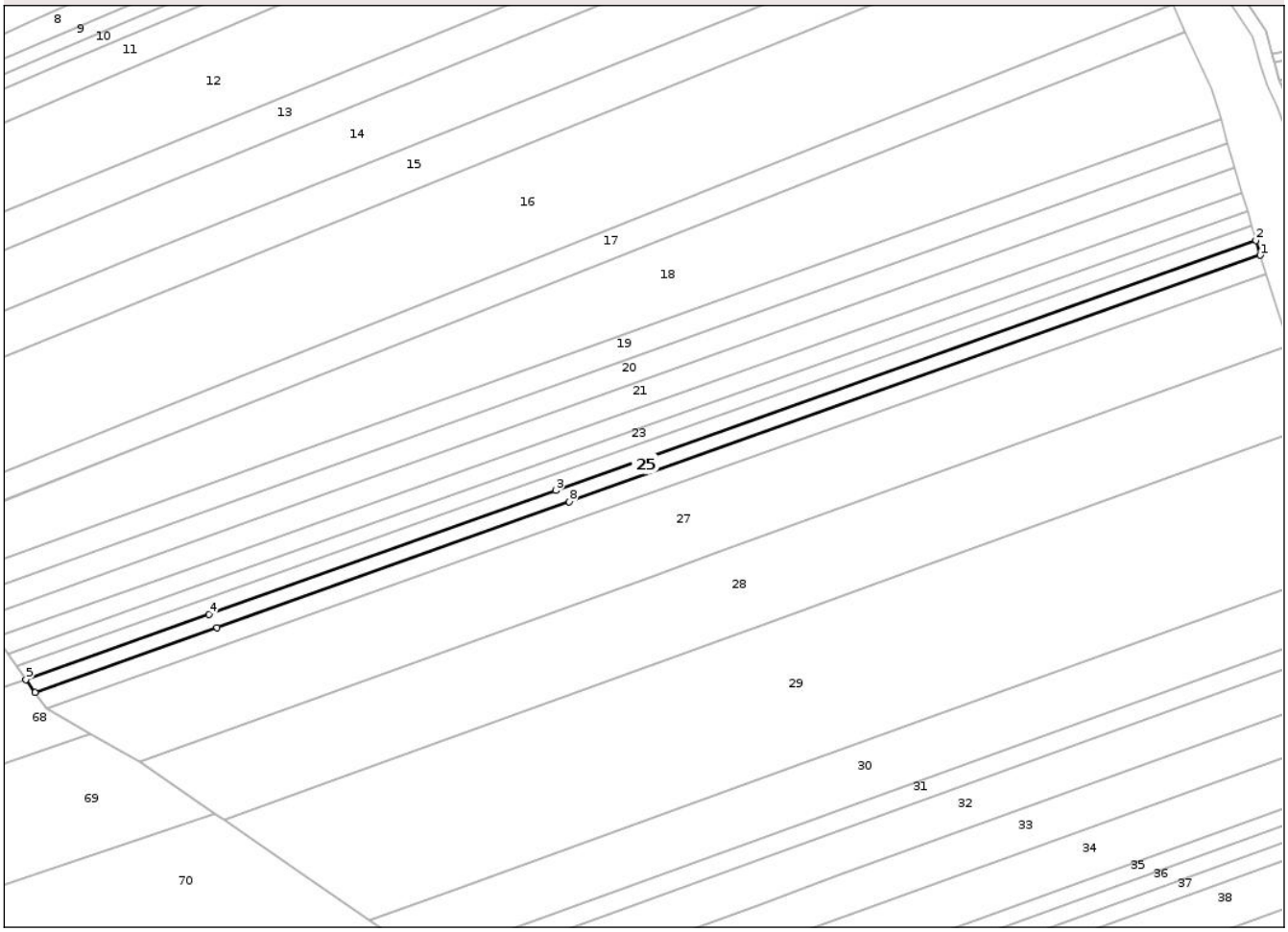

Date referitoare la teren

Crt	Categorie folosință	Intra vilan	Suprafaţa (mp)	Tarla	Parcelă	Nr. topo	Observaţii / Referinţe
1	arabil	NU	1.455	58	9/11	-	
2	altele	NU	1.113	58	8/20	-	

Lungime Segmente
1) Valorile lungimilor segmentelor sunt obţinute din proiecţie în plan.

Punct început	X / Y	Punct sfârşit	X / Y	Lungime segment (** (m)
1	427.531,052 351.786,643	2	427.529,507 351.791,938	5.516
2	427.529,507 351.791,938	3	427.278,901 351.702,582	266.06
3	427.278,901 351.702,582	4	427.154,719 351.658,304	131.84
4	427.154,719 351.658,304	5	427.089,289 351.634,974	69.465

Document care conține date cu caracter personal, protejat de prevederile Regulamentului (UE) nr. 679/2016 și Legii 190/2018

Punct început	X / Y	Punct sfârşit	X / Y	Lungime segment (** (m)
5	427.089,289 351.634,974	6	427.092,574 351.630,3	5.713
6	427.092,574 351.630,3	7	427.157,711 351.653,525	69.154
7	427.157,711 351.653,525	8	427.283,759 351.698,469	133.821
8	427.283,759 351.698,469	1	427.531,052 351.786,643	262.542

** Lungimile segmentelor sunt determinate în planul de proiecţie Stereo 70 şi sunt rotunjite la 1 milimetru.
*** Distanţa dintre puncte este formată din segmente cumulate ce sunt mai mici decât valoarea 1 milimetru.

Document care conține date cu caracter personal, protejat de prevederile Regulamentului (UE) nr. 679/2016 și Legii 190/2018

DATE DESPRE IMOBILUL NR. 26

Oficiul de Cadastru şi Publicitate Imobiliară VALCEA
Biroul de Cadastru şi Publicitate Imobiliară Ramnicu Valcea

A. Partea I. Descrierea imobilului

TEREN Extravilan

Adresa: Jud. Valcea

Nr. Crt	Nr cadastral Nr. topografic	Suprafaţa* (mp)	Observaţii / Referinţe
A1		3.168	Sector cadastral:22 Teren neimprejmuit;

B. Partea II. Proprietari şi acte

Inscrieri privitoare la dreptul de proprietate şi alte drepturi reale		Referinţe
/		
Act Administrativ nr. Titlu de proprietate nr.668/14296, din 02/11/1999 emis de Comisia Judeteana Valcea;		
B1	Intabulare, drept de PROPRIETATEcu titlu de drept reconstituire in baza legii 18/1991, dobandit prin Lege, cota actuala 1/1, cota initiala 1/1	A1
	1) **MATEI CONSTANTIN** DEFUNCT:Da	

C. Partea III. SARCINI .

Inscrieri privind dezmembramintele dreptului de proprietate, drepturi reale de garanţie şi sarcini	Referinţe
NU SUNT	

Anexa Nr. 1 La Partea I

Teren

Nr cadastral	Suprafaţa (mp)*	Observaţii / Referinţe
	3.168	

* Suprafaţa este determinată in planul de proiecţie Stereo 70.

DETALII LINIARE IMOBIL

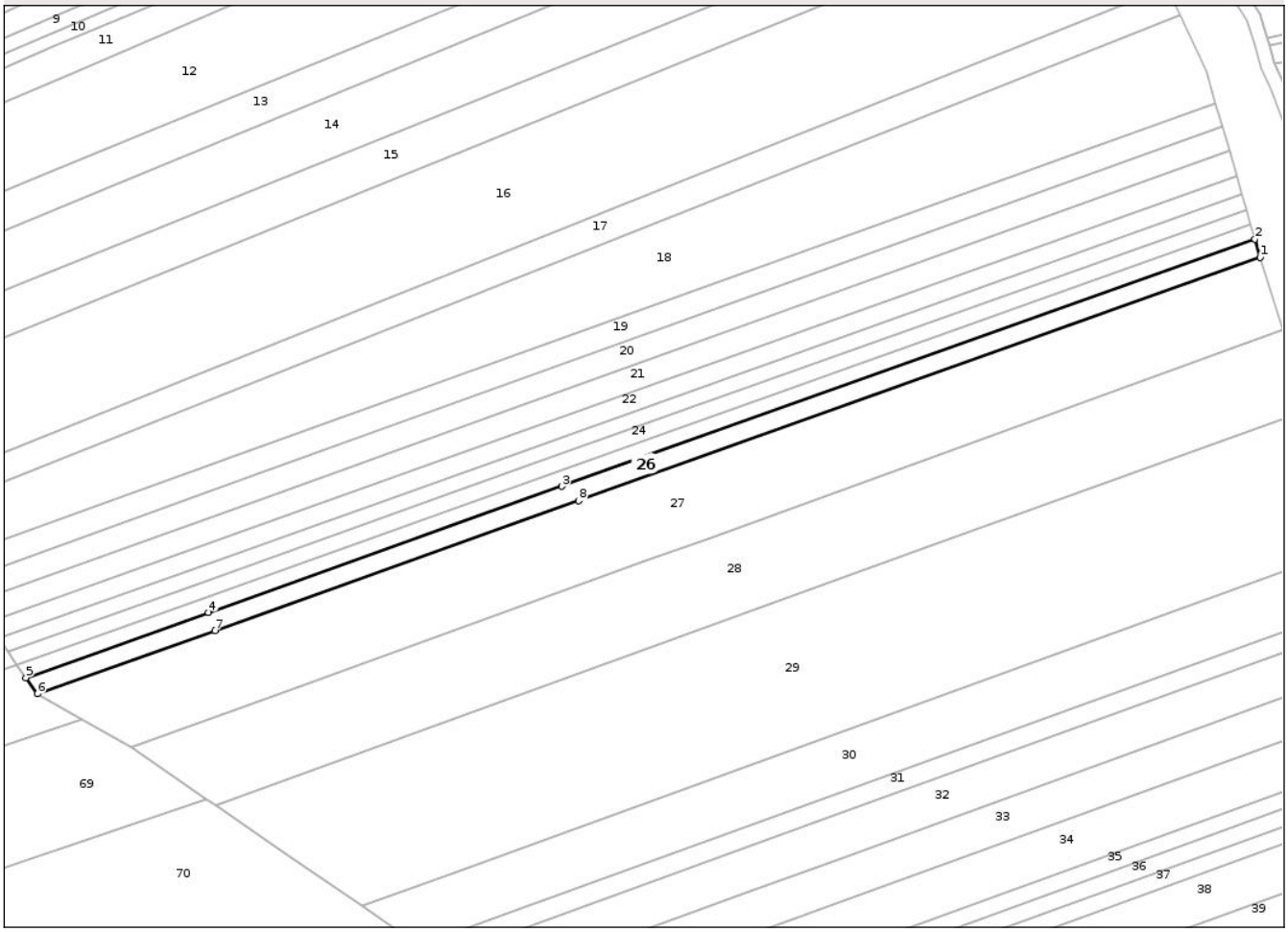

Date referitoare la teren

Crt	Categorie folosință	Intra vilan	Suprafaţa (mp)	Tarla	Parcelă	Nr. topo	Observaţii / Referinţe
1	arabil	NU	1.777	58	9/10	-	
2	altele	NU	926	58	9/10	-	
3	pasune	NU	465	58	8/18	-	

Lungime Segmente
1) Valorile lungimilor segmentelor sunt obţinute din proiecţie în plan.

Punct început	X / Y	Punct sfârşit	X / Y	Lungime segment (** (m)
1	427.532,966 351.780,083	2	427.531,052 351.786,643	6.834
2	427.531,052 351.786,643	3	427.283,759 351.698,469	262.542
3	427.283,759 351.698,469	4	427.157,711 351.653,525	133.821
4	427.157,711 351.653,525	5	427.092,574 351.630,3	69.154

Document care conține date cu caracter personal, protejat de prevederile Regulamentului (UE) nr. 679/2016 și Legii 190/2018

Punct început	X / Y	Punct sfârşit	X / Y	Lungime segment (** (m)
5	427.092,574 351.630,3	6	427.096,645 351.624,509	7.079
6	427.096,645 351.624,509	7	427.160,002 351.647,099	67.264
7	427.160,002 351.647,099	8	427.289,778 351.693,372	137.779
8	427.289,778 351.693,372	1	427.532,966 351.780,083	258.184

** Lungimile segmentelor sunt determinate în planul de proiecţie Stereo 70 şi sunt rotunjite la 1 milimetru.
*** Distanţa dintre puncte este formată din segmente cumulate ce sunt mai mici decât valoarea 1 milimetru.

Document care conține date cu caracter personal, protejat de prevederile Regulamentului (UE) nr. 679/2016 și Legii 190/2018

DATE DESPRE IMOBILUL NR. 27

Oficiul de Cadastru şi Publicitate Imobiliară VALCEA
Biroul de Cadastru şi Publicitate Imobiliară Ramnicu Valcea

A. Partea I. Descrierea imobilului

TEREN Extravilan

Adresa: Jud. Valcea

Nr. Crt	Nr cadastral Nr. topografic	Suprafaţa* (mp)	Observaţii / Referinţe
A1		12.672	Sector cadastral:22 Teren neimprejmuit;

B. Partea II. Proprietari şi acte

Inscrieri privitoare la dreptul de proprietate şi alte drepturi reale		Referinţe
/		
Act Administrativ nr. Titlu de proprietate nr.743/25780, din 06/12/1999 emis de Comisia Judeteana Valcea;		
B1	Intabulare, drept de PROPRIETATEcu titlu de drept reconstituire in baza legii 18/1991, dobandit prin Lege, cota actuala 1/1, cota initiala 1/1	A1
	1) **IORGA ELENA**	

C. Partea III. SARCINI .

Inscrieri privind dezmembramintele dreptului de proprietate, drepturi reale de garanţie şi sarcini	Referinţe
NU SUNT	

Anexa Nr. 1 La Partea I

Teren

Nr cadastral	Suprafaţa (mp)*	Observaţii / Referinţe
	12.672	

* Suprafaţa este determinată in planul de proiecţie Stereo 70.

DETALII LINIARE IMOBIL

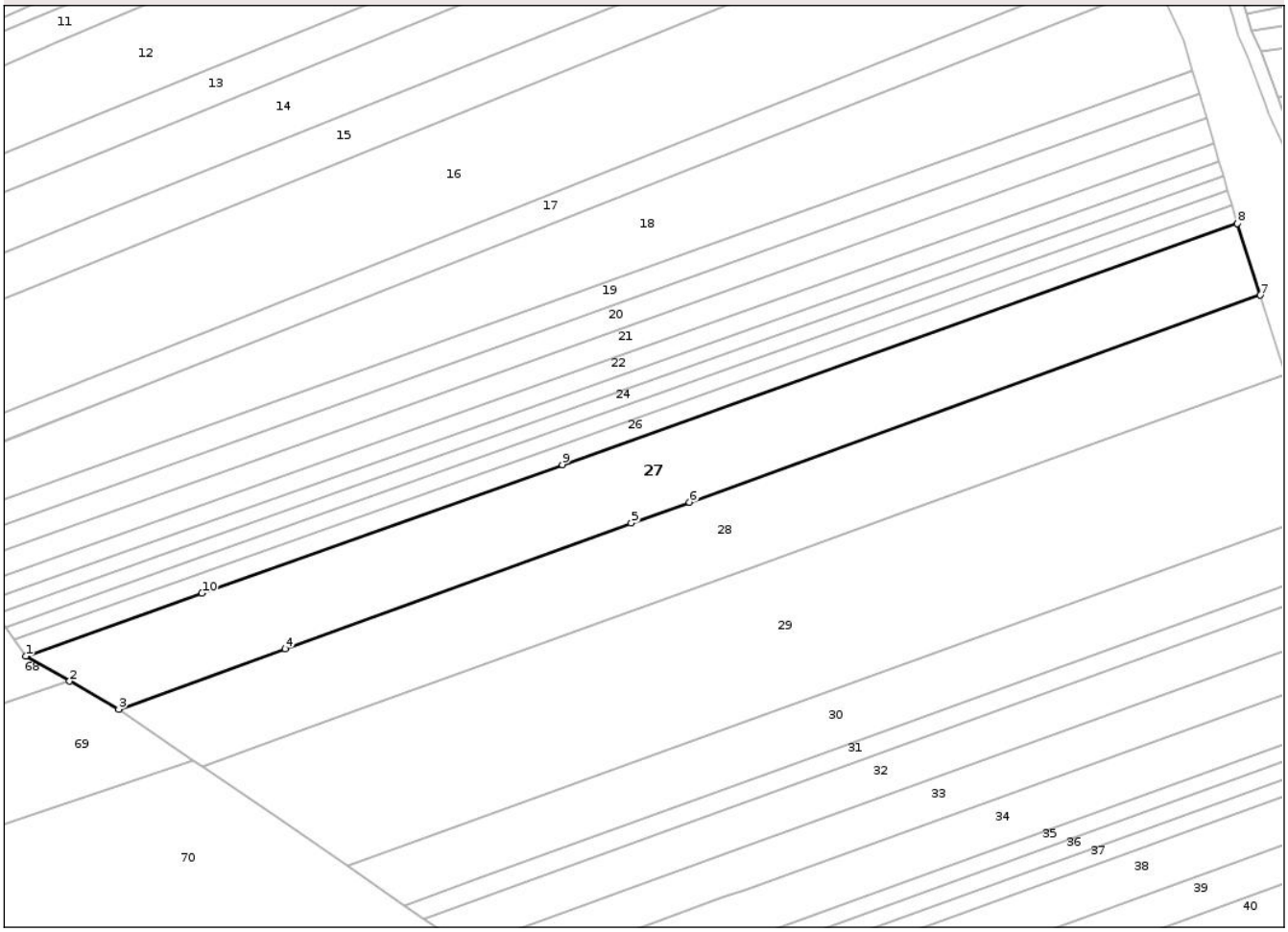

Date referitoare la teren

Crt	Categorie folosință	Intra vilan	Suprafaţa (mp)	Tarla	Parcelă	Nr. topo	Observaţii / Referinţe
1	arabil	NU	6.895	58	9/12	-	
2	altele	NU	3.868	58	9/12	-	
3	pasune	NU	1.909	58	8/21	-	

Lungime Segmente
1) Valorile lungimilor segmentelor sunt obţinute din proiecţie în plan.

Punct început	X / Y	Punct sfârşit	X / Y	Lungime segment (** (m)
1	427.096,645 351.624,509	2	427.112,414 351.615,494	18.164
2	427.112,414 351.615,494	3	427.130,082 351.605,393	20.352
3	427.130,082 351.605,393	4	427.190,068 351.627,128	63.802
4	427.190,068 351.627,128	5	427.314,686 351.672,283	132.547

Document care conține date cu caracter personal, protejat de prevederile Regulamentului (UE) nr. 679/2016 și Legii 190/2018

Punct început	X / Y	Punct sfârşit	X / Y	Lungime segment (** (m)
5	427.314,686 351.672,283	6	427.335,621 351.679,868	22.267
6	427.335,621 351.679,868	7	427.541,161 351.754,343	218.617
7	427.541,161 351.754,343	8	427.532,966 351.780,083	27.013
8	427.532,966 351.780,083	9	427.289,778 351.693,372	258.184
9	427.289,778 351.693,372	10	427.160,002 351.647,099	137.779
10	427.160,002 351.647,099	1	427.096,645 351.624,509	67.264

** Lungimile segmentelor sunt determinate în planul de proiecţie Stereo 70 şi sunt rotunjite la 1 milimetru.
*** Distanţa dintre puncte este formată din segmente cumulate ce sunt mai mici decât valoarea 1 milimetru.

Document care conține date cu caracter personal, protejat de prevederile Regulamentului (UE) nr. 679/2016 și Legii 190/2018

DATE DESPRE IMOBILUL NR. 28

Oficiul de Cadastru şi Publicitate Imobiliară VALCEA
Biroul de Cadastru şi Publicitate Imobiliară Ramnicu Valcea

A. Partea I. Descrierea imobilului

TEREN Extravilan

Adresa: Jud. Valcea

Nr. Crt	Nr cadastral Nr. topografic	Suprafaţa* (mp)	Observaţii / Referinţe
A1		12.672	Sector cadastral:22 Teren neimprejmuit;

B. Partea II. Proprietari şi acte

Inscrieri privitoare la dreptul de proprietate şi alte drepturi reale		Referinţe
/		
Act Administrativ nr. Titlu de proprietate nr.1127/46909, din 26/03/2002 emis de Comisia Judeteana Valcea;		
B1	Intabulare, drept de PROPRIETATEcu titlu de drept reconstituire in baza legii 18/1991, dobandit prin Lege, cota actuala 1/1, cota initiala 1/1	A1
	1) **MARGARIT STEFAN**	

C. Partea III. SARCINI .

Inscrieri privind dezmembramintele dreptului de proprietate, drepturi reale de garanţie şi sarcini	Referinţe
NU SUNT	

Anexa Nr. 1 La Partea I

Teren

Nr cadastral	Suprafaţa (mp)*	Observaţii / Referinţe
	12.672	

* Suprafaţa este determinată in planul de proiecţie Stereo 70.

DETALII LINIARE IMOBIL

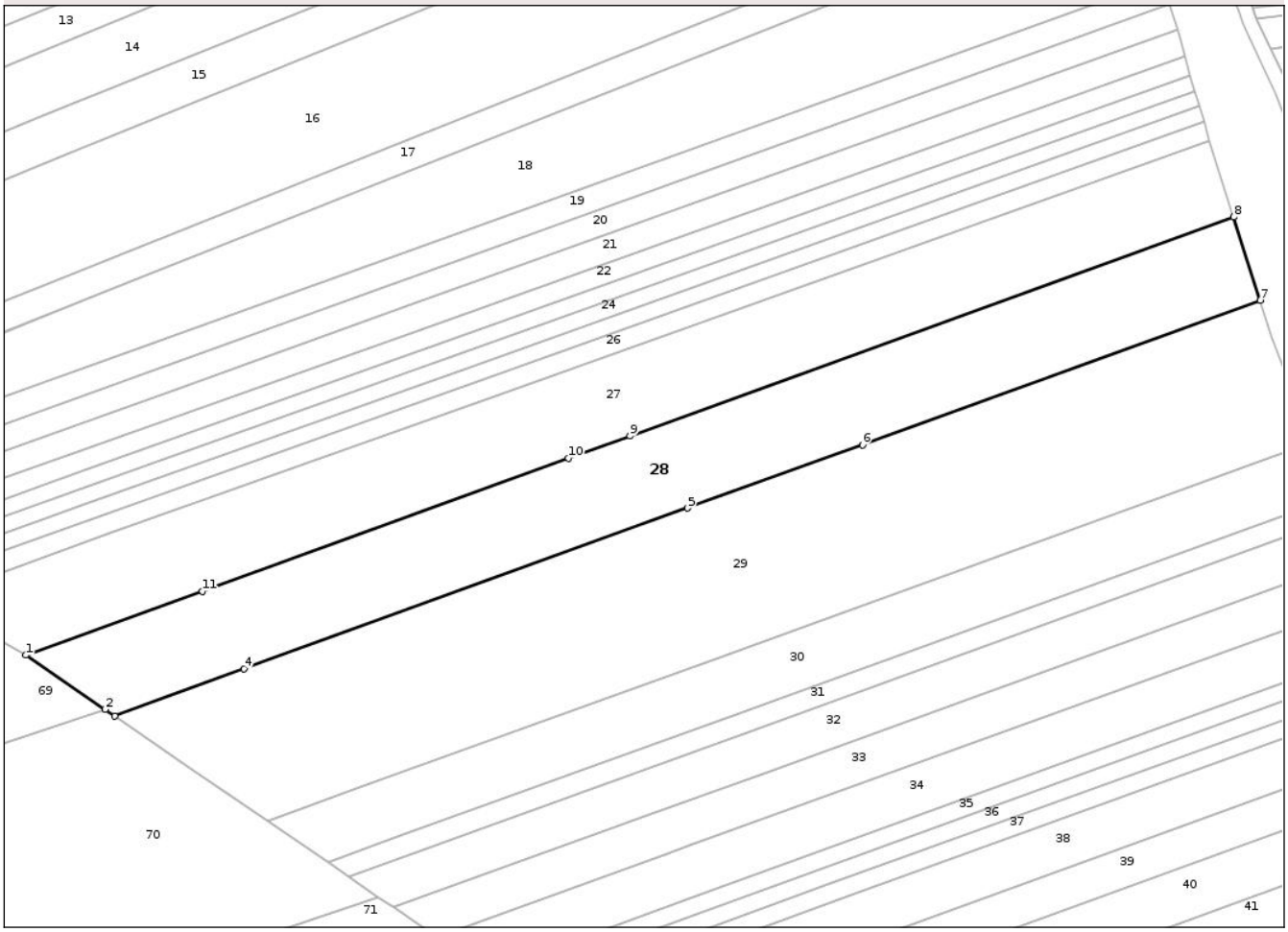

Date referitoare la teren

Crt	Categorie folosință	Intra vilan	Suprafaţa (mp)	Tarla	Parcelă	Nr. topo	Observaţii / Referinţe
1	arabil	NU	6.336	58	9/13	-	
2	altele	NU	4.689	58	9/13	-	
3	pasune	NU	1.647	58	8/22	-	

Lungime Segmente
1) Valorile lungimilor segmentelor sunt obţinute din proiecţie în plan.

Punct început	X / Y	Punct sfârşit	X / Y	Lungime segment (** (m)
1	427.130,082 351.605,393	2	427.157,002 351.586,939	32.638
2	427.157,002 351.586,939	3	427.160,278 351.584,693	3.972
3	427.160,278 351.584,693	4	427.204,383 351.600,674	46.911
4	427.204,383 351.600,674	5	427.355,235 351.655,334	160.449

Document care conține date cu caracter personal, protejat de prevederile Regulamentului (UE) nr. 679/2016 și Legii 190/2018

Punct început	X / Y	Punct sfârşit	X / Y	Lungime segment (** (m)
5	427.355,235 351.655,334	6	427.414,784 351.676,911	63.338
6	427.414,784 351.676,911	7	427.550,192 351.725,975	144.023
7	427.550,192 351.725,975	8	427.541,161 351.754,343	29.771
8	427.541,161 351.754,343	9	427.335,621 351.679,868	218.617
9	427.335,621 351.679,868	10	427.314,686 351.672,283	22.267
10	427.314,686 351.672,283	11	427.190,068 351.627,128	132.547
11	427.190,068 351.627,128	1	427.130,082 351.605,393	63.802

** Lungimile segmentelor sunt determinate în planul de proiecţie Stereo 70 şi sunt rotunjite la 1 milimetru.
*** Distanţa dintre puncte este formată din segmente cumulate ce sunt mai mici decât valoarea 1 milimetru.

Document care conține date cu caracter personal, protejat de prevederile Regulamentului (UE) nr. 679/2016 și Legii 190/2018

DATE DESPRE IMOBILUL NR. 29

Oficiul de Cadastru şi Publicitate Imobiliară VALCEA
Biroul de Cadastru şi Publicitate Imobiliară Ramnicu Valcea

A. Partea I. Descrierea imobilului

TEREN Extravilan

Adresa: Jud. Valcea

Nr. Crt	Nr cadastral Nr. topografic	Suprafaţa* (mp)	Observaţii / Referinţe
A1		20.352	Sector cadastral:22 Teren neimprejmuit;

B. Partea II. Proprietari şi acte

Inscrieri privitoare la dreptul de proprietate şi alte drepturi reale		Referinţe
/		
Act Administrativ nr. Adeverinta nr.2455, din 17/07/2025 emis de Primaria Comunei Madulari;		
B1	Inscrierea posesiei, drept de PROPRIETATE, dobandit prin Lege, cota actuala 1/1, cota initiala 1/1	A1
	1) **NEIDENTIFICAT NEIDENTIFICAT**, CIF:0000000000000	
Act Normativ nr. Legea nr. 7, din 13/03/1996 emis de Parlamentul Romaniei (art. 13);		
B2	Se noteaza mentiunea de proprietar neidentificat	A1

C. Partea III. SARCINI .

Inscrieri privind dezmembramintele dreptului de proprietate, drepturi reale de garanţie şi sarcini	Referinţe
NU SUNT	

Document care conține date cu caracter personal, protejat de prevederile Regulamentului (UE) nr. 679/2016 și Legii 190/2018

Anexa Nr. 1 La Partea I

Teren

Nr cadastral	Suprafaţa (mp)*	Observaţii / Referinţe
	20.352	

* Suprafaţa este determinată in planul de proiecţie Stereo 70.

DETALII LINIARE IMOBIL

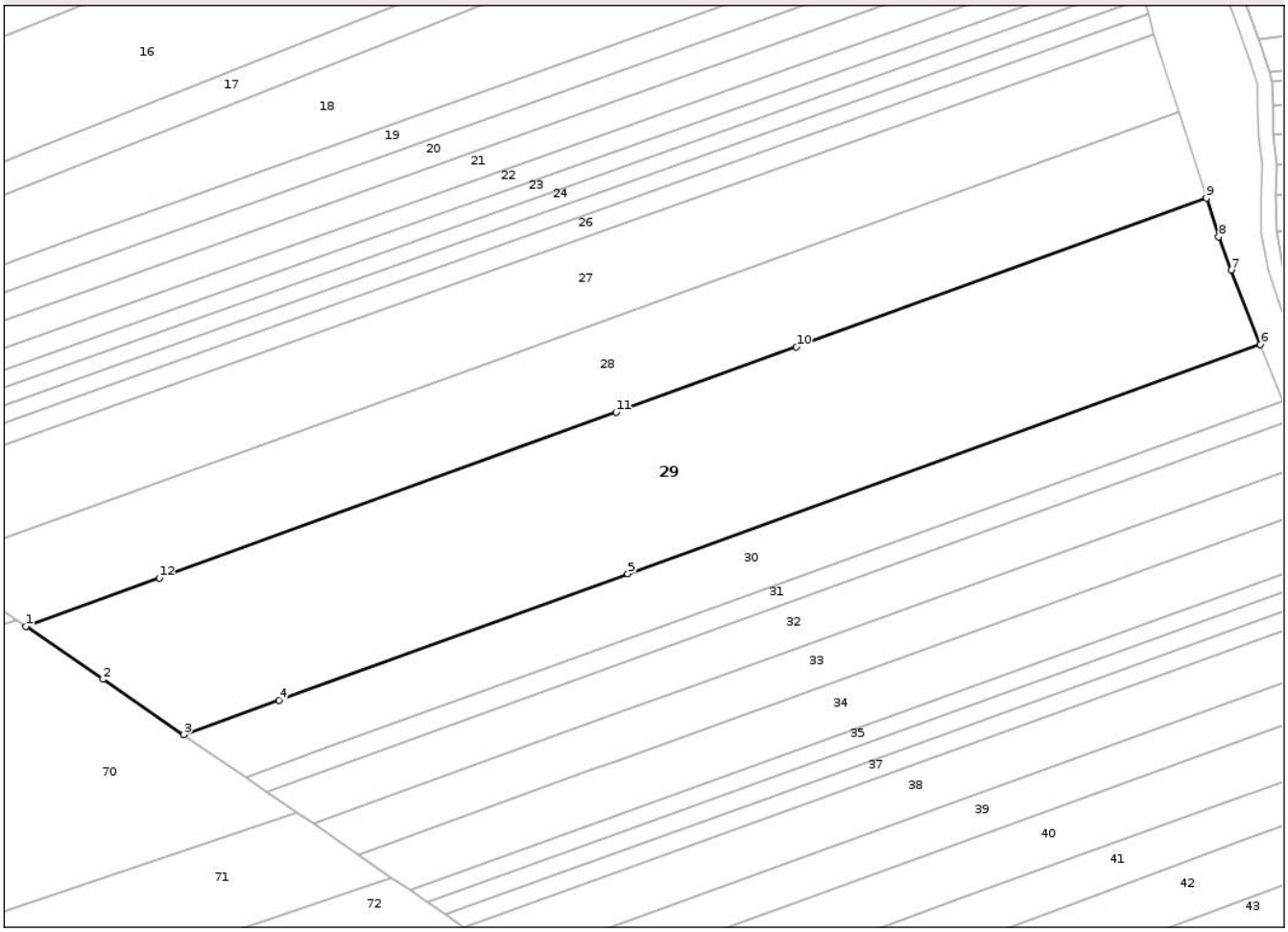

Date referitoare la teren

Crt	Categorie folosință	Intra vilan	Suprafaţa (mp)	Tarla	Parcelă	Nr. topo	Observaţii / Referinţe
1	arabil	NU	8.821	58	9/14,9/21	-	
2	altele	NU	11.531	58	10/1,9/22	-	

Lungime Segmente
1) Valorile lungimilor segmentelor sunt obţinute din proiecţie în plan.

Punct început	X / Y	Punct sfârşit	X / Y	Lungime segment (** (m)
1	427.160,278 351.584,693	2	427.185,756 351.567,227	30.89
2	427.185,756 351.567,227	3	427.212,424 351.548,945	32.333
3	427.212,424 351.548,945	4	427.243,837 351.560,328	33.412
4	427.243,837 351.560,328	5	427.359,056 351.602,076	122.549

Document care conține date cu caracter personal, protejat de prevederile Regulamentului (UE) nr. 679/2016 și Legii 190/2018

Punct început	X / Y	Punct sfârşit	X / Y	Lungime segment (** (m)
5	427.359,056 351.602,076	6	427.568,002 351.677,786	222.24
6	427.568,002 351.677,786	7	427.558,495 351.702,285	26.279
7	427.558,495 351.702,285	8	427.554,261 351.713,194	11.702
8	427.554,261 351.713,194	9	427.550,192 351.725,975	13.413
9	427.550,192 351.725,975	10	427.414,784 351.676,911	144.023
10	427.414,784 351.676,911	11	427.355,235 351.655,334	63.338
11	427.355,235 351.655,334	12	427.204,383 351.600,674	160.449
12	427.204,383 351.600,674	1	427.160,278 351.584,693	46.911

** Lungimile segmentelor sunt determinate în planul de proiecţie Stereo 70 şi sunt rotunjite la 1 milimetru.
*** Distanţa dintre puncte este formată din segmente cumulate ce sunt mai mici decât valoarea 1 milimetru.

Document care conține date cu caracter personal, protejat de prevederile Regulamentului (UE) nr. 679/2016 și Legii 190/2018

DATE DESPRE IMOBILUL NR. 30

Oficiul de Cadastru şi Publicitate Imobiliară VALCEA
Biroul de Cadastru şi Publicitate Imobiliară Ramnicu Valcea

A. Partea I. Descrierea imobilului

TEREN Extravilan

Adresa: Jud. Valcea

Nr. Crt	Nr cadastral Nr. topografic	Suprafaţa* (mp)	Observaţii / Referinţe
A1		7.488	Sector cadastral:22 Teren neimprejmuit;

B. Partea II. Proprietari şi acte

Inscrieri privitoare la dreptul de proprietate şi alte drepturi reale		Referinţe
/		
Act Administrativ nr. Titlu de proprietate nr.743/25780, din 06/12/1999 emis de Comisia Judeteana Valcea;		
B1	Intabulare, drept de PROPRIETATEcu titlu de drept reconstituire in baza legii 18/1991, dobandit prin Lege, cota actuala 1/1, cota initiala 1/1	A1
	1) **IORGA ELENA**	

C. Partea III. SARCINI .

Inscrieri privind dezmembramintele dreptului de proprietate, drepturi reale de garanţie şi sarcini	Referinţe
NU SUNT	

Anexa Nr. 1 La Partea I

Teren

Nr cadastral	Suprafaţa (mp)*	Observaţii / Referinţe
	7.488	

* Suprafaţa este determinată in planul de proiecţie Stereo 70.

DETALII LINIARE IMOBIL

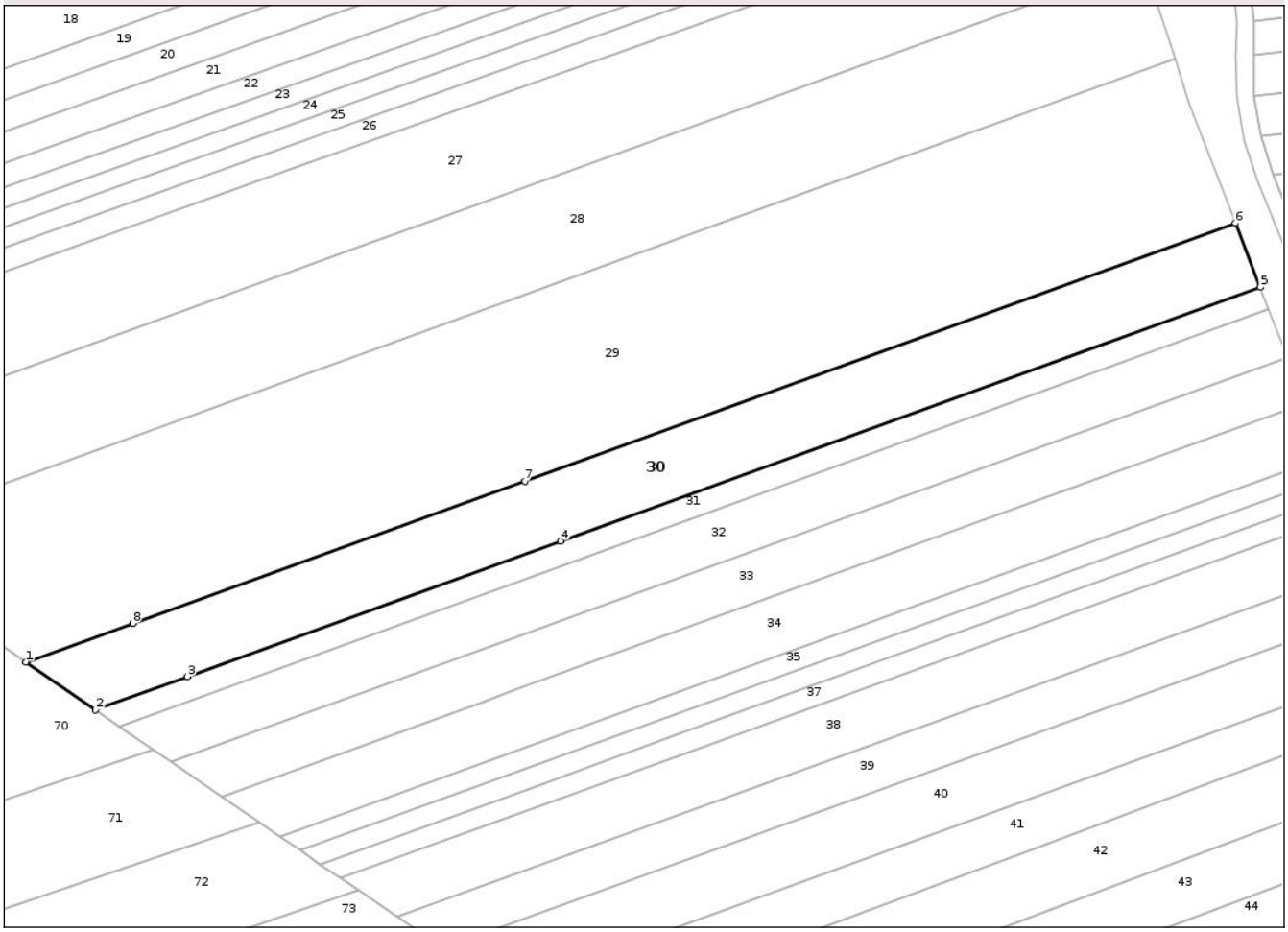

Date referitoare la teren

Crt	Categorie folosință	Intra vilan	Suprafaţa (mp)	Tarla	Parcelă	Nr. topo	Observaţii / Referinţe
1	arabil	NU	4.449	58	9/16	-	
2	altele	NU	2.413	58	9/26	-	
3	pasune	NU	626	58	9/25,10/3	-	

Lungime Segmente
1) Valorile lungimilor segmentelor sunt obţinute din proiecţie în plan.

Punct început	X / Y	Punct sfârşit	X / Y	Lungime segment (** (m)
1	427.212,424 351.548,945	2	427.232,9 351.534,909	24.825
2	427.232,9 351.534,909	3	427.259,832 351.544,667	28.645
3	427.259,832 351.544,667	4	427.369,54 351.584,419	116.688
4	427.369,54 351.584,419	5	427.575,301 351.658,974	218.852

Document care conține date cu caracter personal, protejat de prevederile Regulamentului (UE) nr. 679/2016 și Legii 190/2018

Punct început	X / Y	Punct sfârşit	X / Y	Lungime segment (** (m)
5	427.575,301 351.658,974	6	427.568,002 351.677,786	20.178
6	427.568,002 351.677,786	7	427.359,056 351.602,076	222.24
7	427.359,056 351.602,076	8	427.243,837 351.560,328	122.549
8	427.243,837 351.560,328	1	427.212,424 351.548,945	33.412

** Lungimile segmentelor sunt determinate în planul de proiecţie Stereo 70 şi sunt rotunjite la 1 milimetru.
*** Distanţa dintre puncte este formată din segmente cumulate ce sunt mai mici decât valoarea 1 milimetru.

Document care conține date cu caracter personal, protejat de prevederile Regulamentului (UE) nr. 679/2016 și Legii 190/2018

DATE DESPRE IMOBILUL NR. 31

Oficiul de Cadastru şi Publicitate Imobiliară VALCEA
Biroul de Cadastru şi Publicitate Imobiliară Ramnicu Valcea

A. Partea I. Descrierea imobilului

TEREN Extravilan

Adresa: Jud. Valcea

Nr. Crt	Nr cadastral Nr. topografic	Suprafaţa* (mp)	Observaţii / Referinţe
A1		2.496	Sector cadastral:22 Teren neimprejmuit;

B. Partea II. Proprietari şi acte

Inscrieri privitoare la dreptul de proprietate şi alte drepturi reale		Referinţe
/		
Act Administrativ nr. Titlu de proprietate nr.868/28730, din 07/06/2000 emis de Comisia Judeteana Valcea;		
B1	Intabulare, drept de PROPRIETATEcu titlu de drept reconstituire in baza legii 18/1991, dobandit prin Lege, cota actuala 1/1, cota initiala 1/1	A1
	1) **IORGA NICOLITA**	

C. Partea III. SARCINI .

Inscrieri privind dezmembramintele dreptului de proprietate, drepturi reale de garanţie şi sarcini	Referinţe
NU SUNT	

Document care conține date cu caracter personal, protejat de prevederile Regulamentului (UE) nr. 679/2016 și Legii 190/2018

Anexa Nr. 1 La Partea I

Teren

Nr cadastral	Suprafaţa (mp)*	Observaţii / Referinţe
	2.496	

* Suprafaţa este determinată in planul de proiecţie Stereo 70.

DETALII LINIARE IMOBIL

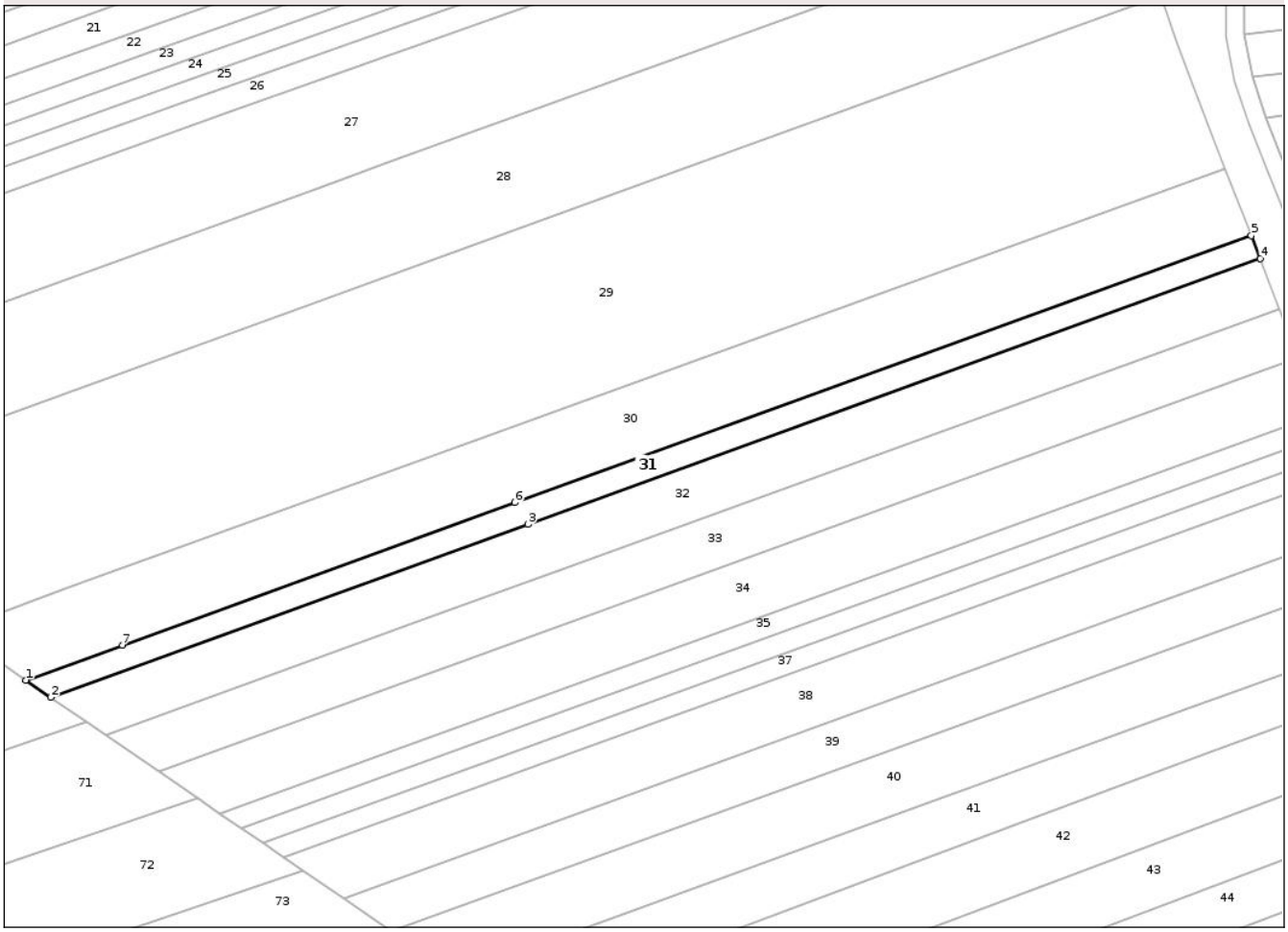

Date referitoare la teren

Crt	Categorie folosință	Intra vilan	Suprafaţa (mp)	Tarla	Parcelă	Nr. topo	Observaţii / Referinţe
1	arabil	NU	1.506	58	9/17, 9/27	-	
2	altele	NU	990	58	9/28,10/4	-	

Lungime Segmente
1) Valorile lungimilor segmentelor sunt obţinute din proiecţie în plan.

Punct început	X / Y	Punct sfârşit	X / Y	Lungime segment (** (m)
1	427.232,9 351.534,909	2	427.239,903 351.530,108	8.491
2	427.239,903 351.530,108	3	427.373,125 351.578,38	141.698
3	427.373,125 351.578,38	4	427.577,798 351.652,541	217.694
4	427.577,798 351.652,541	5	427.575,301 351.658,974	6.901

Document care conține date cu caracter personal, protejat de prevederile Regulamentului (UE) nr. 679/2016 și Legii 190/2018

Punct început	X / Y	Punct sfârşit	X / Y	Lungime segment (** (m)
5	427.575,301 351.658,974	6	427.369,54 351.584,419	218.852
6	427.369,54 351.584,419	7	427.259,832 351.544,667	116.688
7	427.259,832 351.544,667	1	427.232,9 351.534,909	28.645

** Lungimile segmentelor sunt determinate în planul de proiecţie Stereo 70 şi sunt rotunjite la 1 milimetru.
*** Distanţa dintre puncte este formată din segmente cumulate ce sunt mai mici decât valoarea 1 milimetru.

Document care conține date cu caracter personal, protejat de prevederile Regulamentului (UE) nr. 679/2016 și Legii 190/2018

DATE DESPRE IMOBILUL NR. 32

Oficiul de Cadastru şi Publicitate Imobiliară VALCEA
Biroul de Cadastru şi Publicitate Imobiliară Ramnicu Valcea

A. Partea I. Descrierea imobilului

TEREN Extravilan

Adresa: Jud. Valcea

Nr. Crt	Nr cadastral Nr. topografic	Suprafaţa* (mp)	Observaţii / Referinţe
A1		5.348	Sector cadastral:22 Teren neimprejmuit;

B. Partea II. Proprietari şi acte

Inscrieri privitoare la dreptul de proprietate şi alte drepturi reale		Referinţe
/		
Act Administrativ nr. Titlu de proprietate nr.477/47083, din 30/07/1998 emis de Comisia Judeteana Valcea;		
B1	Intabulare, drept de PROPRIETATEcu titlu de drept reconstituire in baza legii 18/1991, dobandit prin Lege, cota actuala 1/1, cota initiala 1/1	A1
	1) **GOLESCU ELISABETA**	

C. Partea III. SARCINI .

Inscrieri privind dezmembramintele dreptului de proprietate, drepturi reale de garanţie şi sarcini	Referinţe
NU SUNT	

Document care conține date cu caracter personal, protejat de prevederile Regulamentului (UE) nr. 679/2016 și Legii 190/2018

Anexa Nr. 1 La Partea I

Teren

Nr cadastral	Suprafaţa (mp)*	Observaţii / Referinţe
	5.348	

* Suprafaţa este determinată in planul de proiecţie Stereo 70.

DETALII LINIARE IMOBIL

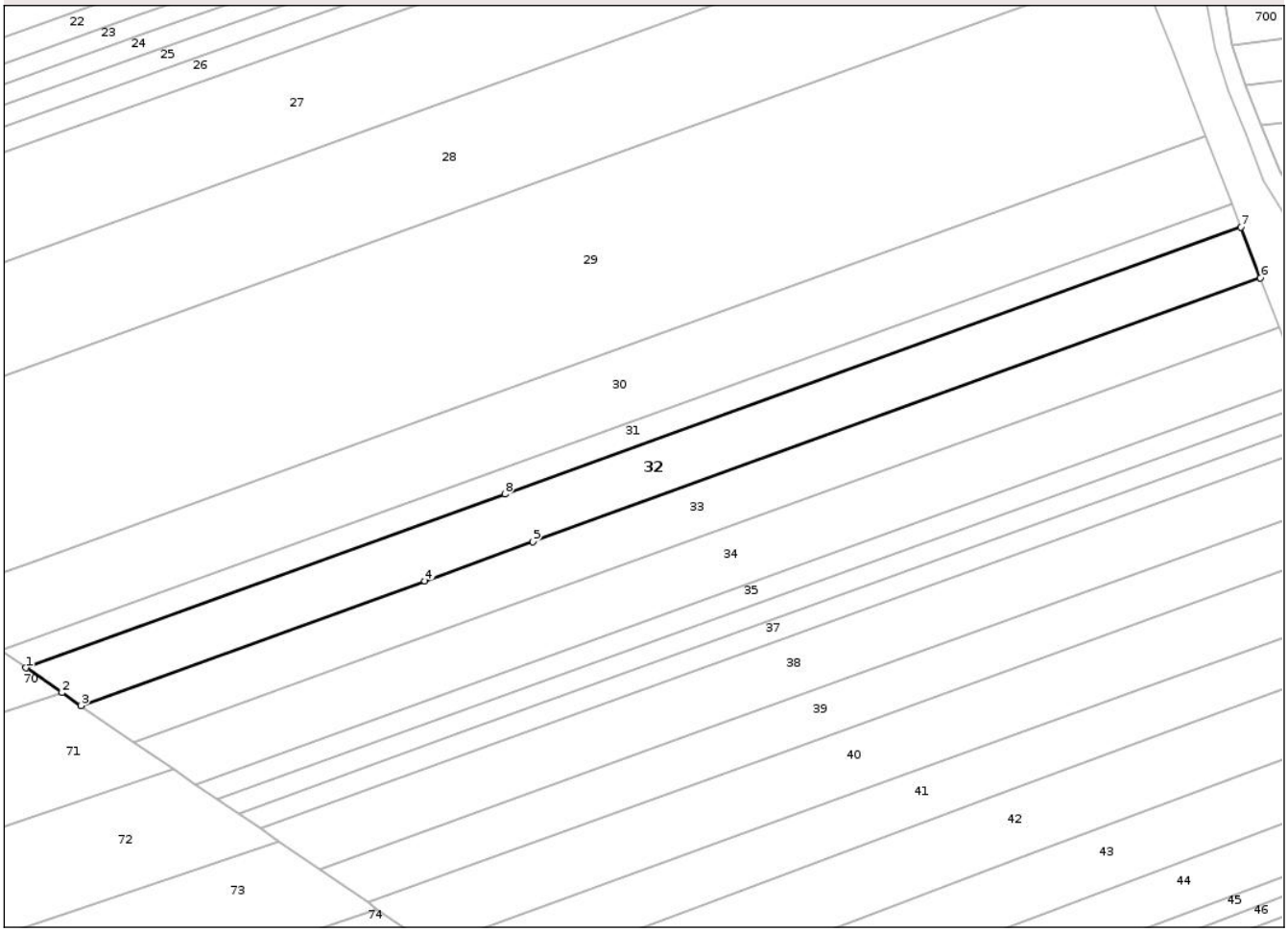

Date referitoare la teren

Crt	Categorie folosință	Intra vilan	Suprafaţa (mp)	Tarla	Parcelă	Nr. topo	Observaţii / Referinţe
1	arabil	NU	3.268	58	9/18,9/	-	
2	padure	NU	2.080	58	10/5	-	

Lungime Segmente
1) Valorile lungimilor segmentelor sunt obţinute din proiecţie în plan.

Punct început	X / Y	Punct sfârşit	X / Y	Lungime segment (** (m)
1	427.239,903 351.530,108	2	427.249,926 351.523,237	12.152
2	427.249,926 351.523,237	3	427.255,231 351.519,6	6.432
3	427.255,231 351.519,6	4	427.350,866 351.554,252	101.719
4	427.350,866 351.554,252	5	427.380,973 351.565,162	32.023

Document care conține date cu caracter personal, protejat de prevederile Regulamentului (UE) nr. 679/2016 și Legii 190/2018

Punct început	X / Y	Punct sfârşit	X / Y	Lungime segment (** (m)
5	427.380,973 351.565,162	6	427.583,262 351.638,459	215.159
6	427.583,262 351.638,459	7	427.577,798 351.652,541	15.105
7	427.577,798 351.652,541	8	427.373,125 351.578,38	217.694
8	427.373,125 351.578,38	1	427.239,903 351.530,108	141.698

** Lungimile segmentelor sunt determinate în planul de proiecţie Stereo 70 şi sunt rotunjite la 1 milimetru.
*** Distanţa dintre puncte este formată din segmente cumulate ce sunt mai mici decât valoarea 1 milimetru.

Document care conține date cu caracter personal, protejat de prevederile Regulamentului (UE) nr. 679/2016 și Legii 190/2018

DATE DESPRE IMOBILUL NR. 33

Oficiul de Cadastru şi Publicitate Imobiliară VALCEA
Biroul de Cadastru şi Publicitate Imobiliară Ramnicu Valcea

A. Partea I. Descrierea imobilului

TEREN Extravilan

Adresa: Jud. Valcea

Nr. Crt	Nr cadastral Nr. topografic	Suprafaţa* (mp)	Observaţii / Referinţe
A1		5.000	Sector cadastral:22 Teren neimprejmuit;

B. Partea II. Proprietari şi acte

Inscrieri privitoare la dreptul de proprietate şi alte drepturi reale		Referinţe
/		
Act Administrativ nr. Adeverinta nr.2455, din 17/07/2025 emis de Primaria Comunei Madulari;		
B1	Inscrierea posesiei, drept de PROPRIETATE, dobandit prin Lege, cota actuala 1/1, cota initiala 1/1	A1
	1) **NEIDENTIFICAT NEIDENTIFICAT**, CIF:0000000000000	
Act Normativ nr. Legea nr. 7, din 13/03/1996 emis de Parlamentul Romaniei (art. 13);		
B2	Se noteaza mentiunea de proprietar neidentificat	A1

C. Partea III. SARCINI .

Inscrieri privind dezmembramintele dreptului de proprietate, drepturi reale de garanţie şi sarcini	Referinţe
NU SUNT	

Document care conține date cu caracter personal, protejat de prevederile Regulamentului (UE) nr. 679/2016 și Legii 190/2018

Anexa Nr. 1 La Partea I

Teren

Nr cadastral	Suprafaţa (mp)*	Observaţii / Referinţe
	5.000	

* Suprafaţa este determinată in planul de proiecţie Stereo 70.

DETALII LINIARE IMOBIL

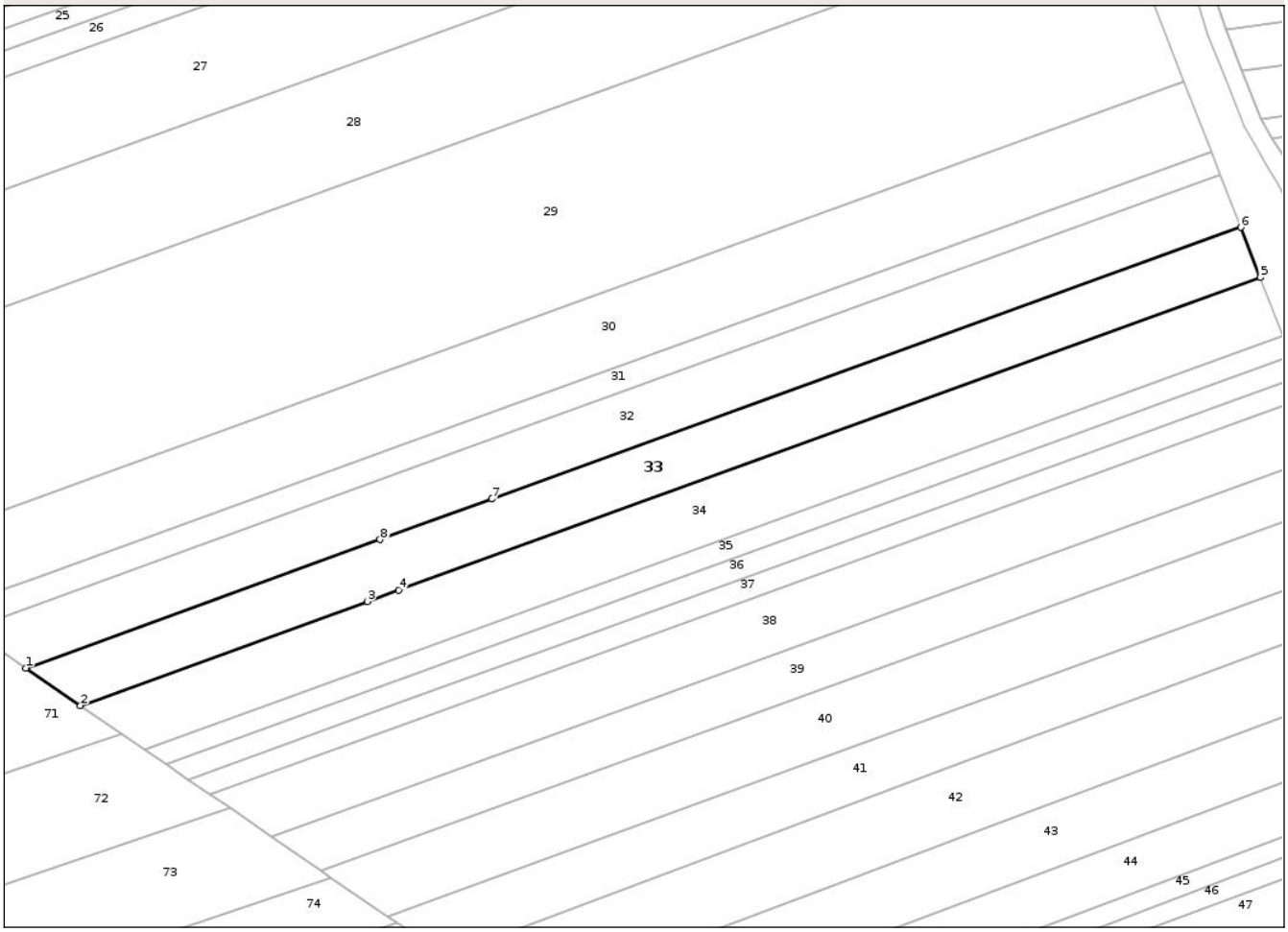

Date referitoare la teren

Crt	Categorie folosință	Intra vilan	Suprafaţa (mp)	Tarla	Parcelă	Nr. topo	Observaţii / Referinţe
1	arabil	NU	3.597	58	9/19,9/30	-	
2	padure	NU	1.403	58	10/6	-	

Lungime Segmente
1) Valorile lungimilor segmentelor sunt obţinute din proiecţie în plan.

Punct început	X / Y	Punct sfârşit	X / Y	Lungime segment (** (m)
1	427.255,231 351.519,6	2	427.269,99 351.509,482	17.894
2	427.269,99 351.509,482	3	427.347,484 351.537,561	82.424
3	427.347,484 351.537,561	4	427.355,819 351.540,581	8.865
4	427.355,819 351.540,581	5	427.588,524 351.624,899	247.51

Document care conține date cu caracter personal, protejat de prevederile Regulamentului (UE) nr. 679/2016 și Legii 190/2018

Punct început	X / Y	Punct sfârşit	X / Y	Lungime segment (** (m)
5	427.588,524 351.624,899	6	427.583,262 351.638,459	14.545
6	427.583,262 351.638,459	7	427.380,973 351.565,162	215.159
7	427.380,973 351.565,162	8	427.350,866 351.554,252	32.023
8	427.350,866 351.554,252	1	427.255,231 351.519,6	101.719

** Lungimile segmentelor sunt determinate în planul de proiecţie Stereo 70 şi sunt rotunjite la 1 milimetru.
*** Distanţa dintre puncte este formată din segmente cumulate ce sunt mai mici decât valoarea 1 milimetru.

Document care conține date cu caracter personal, protejat de prevederile Regulamentului (UE) nr. 679/2016 și Legii 190/2018

DATE DESPRE IMOBILUL NR. 34

Oficiul de Cadastru şi Publicitate Imobiliară VALCEA
Biroul de Cadastru şi Publicitate Imobiliară Ramnicu Valcea

A. Partea I. Descrierea imobilului

TEREN Extravilan

Adresa: Jud. Valcea

Nr. Crt	Nr cadastral Nr. topografic	Suprafaţa* (mp)	Observaţii / Referinţe
A1		5.632	Sector cadastral:22 Teren neimprejmuit;

B. Partea II. Proprietari şi acte

Inscrieri privitoare la dreptul de proprietate şi alte drepturi reale		Referinţe
/		
Act Administrativ nr. Titlu de proprietate nr.542/46616, din 21/09/1999 emis de Comisia Judeteana Valcea;		
B1	Intabulare, drept de PROPRIETATEcu titlu de drept reconstituire in baza legii 18/1991, dobandit prin Lege, cota actuala 1/1, cota initiala 1/1	A1
	1) **ANDREESCU MIRCEA**	

C. Partea III. SARCINI .

Inscrieri privind dezmembramintele dreptului de proprietate, drepturi reale de garanţie şi sarcini	Referinţe
NU SUNT	

Document care conține date cu caracter personal, protejat de prevederile Regulamentului (UE) nr. 679/2016 și Legii 190/2018

Anexa Nr. 1 La Partea I

Teren

Nr cadastral	Suprafaţa (mp)*	Observaţii / Referinţe
	5.632	

* Suprafaţa este determinată in planul de proiecţie Stereo 70.

DETALII LINIARE IMOBIL

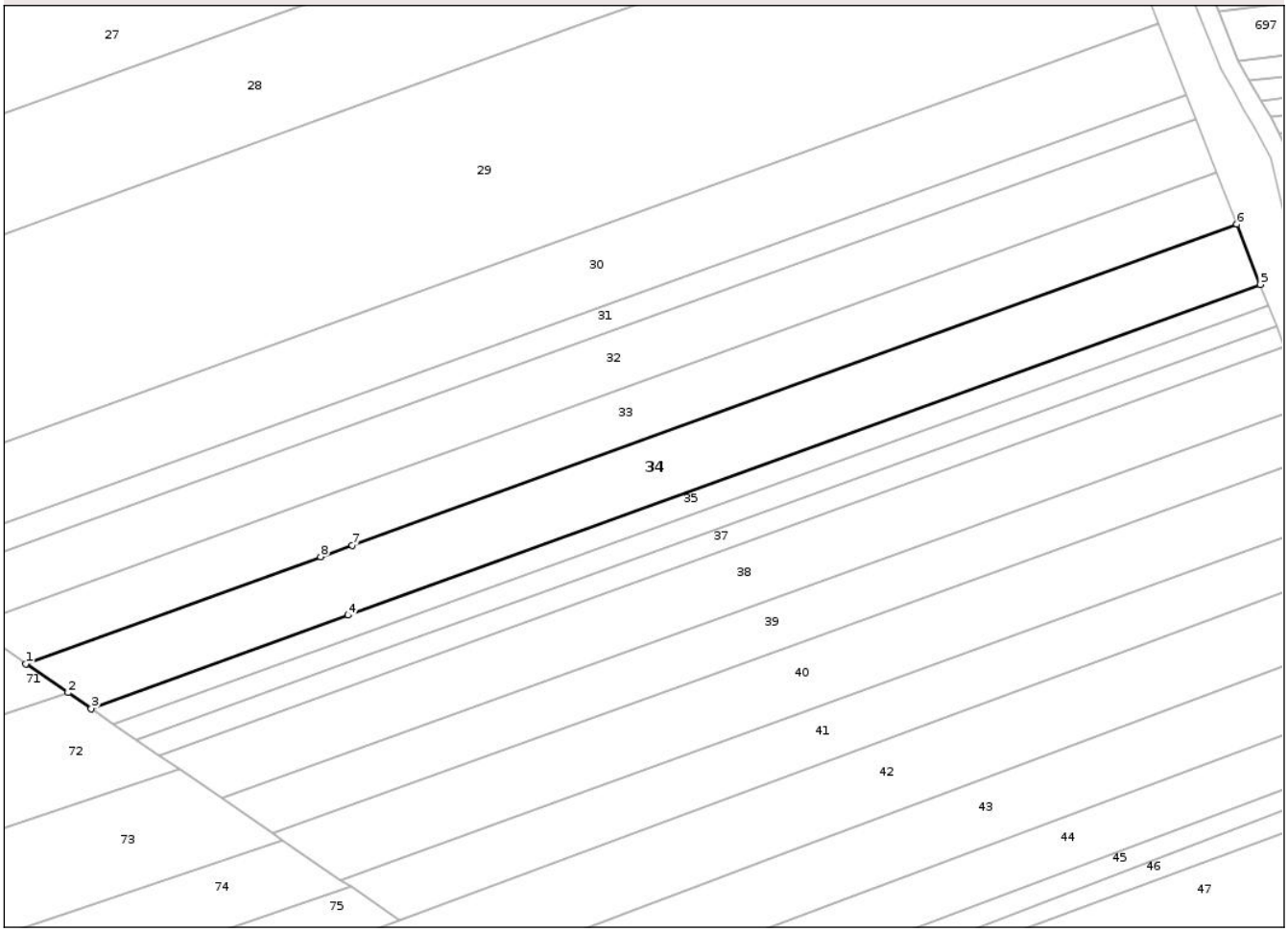

Date referitoare la teren

Crt	Categorie folosință	Intra vilan	Suprafaţa (mp)	Tarla	Parcelă	Nr. topo	Observaţii / Referinţe
1	arabil	NU	4.327	58	9/20,9/31	-	
2	padure	NU	1.305	58	10/7	-	

Lungime Segmente
1) Valorile lungimilor segmentelor sunt obţinute din proiecţie în plan.

Punct început	X / Y	Punct sfârşit	X / Y	Lungime segment (** (m)
1	427.269,99 351.509,482	2	427.281,093 351.501,871	13.461
2	427.281,093 351.501,871	3	427.287,162 351.497,711	7.358
3	427.287,162 351.497,711	4	427.354,758 351.522,203	71.896
4	427.354,758 351.522,203	5	427.594,646 351.609,124	255.15

Document care conține date cu caracter personal, protejat de prevederile Regulamentului (UE) nr. 679/2016 și Legii 190/2018

Punct început	X / Y	Punct sfârşit	X / Y	Lungime segment (** (m)
5	427.594,646 351.609,124	6	427.588,524 351.624,899	16.921
6	427.588,524 351.624,899	7	427.355,819 351.540,581	247.51
7	427.355,819 351.540,581	8	427.347,484 351.537,561	8.865
8	427.347,484 351.537,561	1	427.269,99 351.509,482	82.424

** Lungimile segmentelor sunt determinate în planul de proiecţie Stereo 70 şi sunt rotunjite la 1 milimetru.
*** Distanţa dintre puncte este formată din segmente cumulate ce sunt mai mici decât valoarea 1 milimetru.

Document care conține date cu caracter personal, protejat de prevederile Regulamentului (UE) nr. 679/2016 și Legii 190/2018

DATE DESPRE IMOBILUL NR. 35

Oficiul de Cadastru şi Publicitate Imobiliară VALCEA
Biroul de Cadastru şi Publicitate Imobiliară Ramnicu Valcea

A. Partea I. Descrierea imobilului

TEREN Extravilan

Adresa: Jud. Valcea

Nr. Crt	Nr cadastral Nr. topografic	Suprafaţa* (mp)	Observaţii / Referinţe
A1		1.884	Sector cadastral:22 Teren neimprejmuit;

B. Partea II. Proprietari şi acte

Inscrieri privitoare la dreptul de proprietate şi alte drepturi reale		Referinţe
/		
Act Administrativ nr. Titlu de proprietate nr.964/14289, din 15/05/2001 emis de Comisia Judeteana Valcea;		
B1	Intabulare, drept de PROPRIETATEcu titlu de drept reconstituire in baza legii 18/1991, dobandit prin Lege, cota actuala 1/1, cota initiala 1/1	A1
	1) **POPA IOANA**	

C. Partea III. SARCINI .

Inscrieri privind dezmembramintele dreptului de proprietate, drepturi reale de garanţie şi sarcini	Referinţe
NU SUNT	

Anexa Nr. 1 La Partea I

Teren

Nr cadastral	Suprafaţa (mp)*	Observaţii / Referinţe
	1.884	

* Suprafaţa este determinată in planul de proiecţie Stereo 70.

DETALII LINIARE IMOBIL

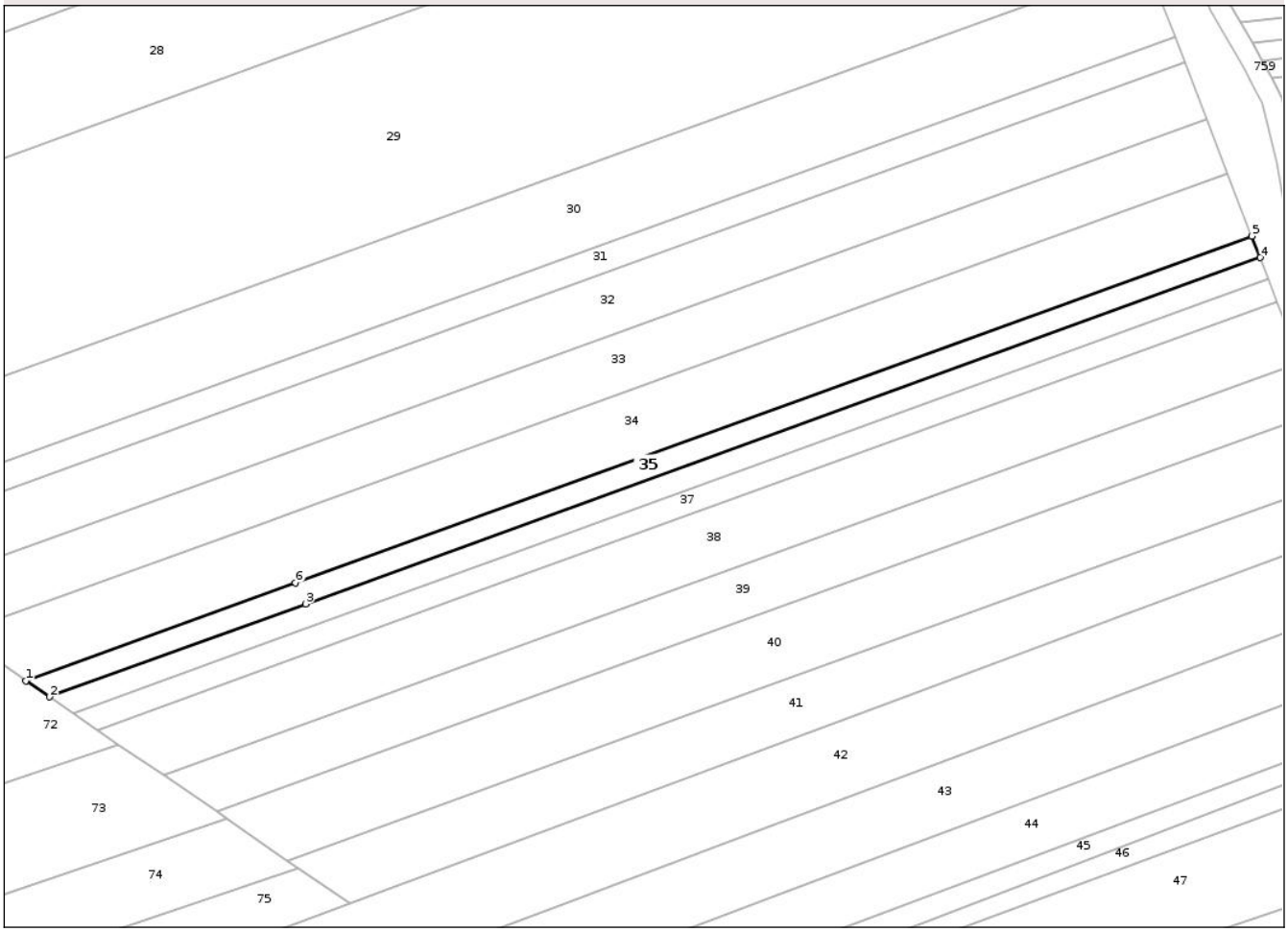

Date referitoare la teren

Crt	Categorie folosință	Intra vilan	Suprafaţa (mp)	Tarla	Parcelă	Nr. topo	Observaţii / Referinţe
1	arabil	NU	1.478	58	9/32	-	
2	altele	NU	406	58	10/8	-	

Lungime Segmente
1) Valorile lungimilor segmentelor sunt obţinute din proiecţie în plan.

Punct început	X / Y	Punct sfârşit	X / Y	Lungime segment (** (m)
1	427.287,162 351.497,711	2	427.293,045 351.493,677	7.133
2	427.293,045 351.493,677	3	427.357,25 351.516,941	68.29
3	427.357,25 351.516,941	4	427.596,743 351.603,719	254.73
4	427.596,743 351.603,719	5	427.594,646 351.609,124	5.798

Document care conține date cu caracter personal, protejat de prevederile Regulamentului (UE) nr. 679/2016 și Legii 190/2018

Punct început	X / Y	Punct sfârşit	X / Y	Lungime segment (** (m)
5	427.594,646 351.609,124	6	427.354,758 351.522,203	255.15
6	427.354,758 351.522,203	1	427.287,162 351.497,711	71.896

** Lungimile segmentelor sunt determinate în planul de proiecţie Stereo 70 şi sunt rotunjite la 1 milimetru.
*** Distanţa dintre puncte este formată din segmente cumulate ce sunt mai mici decât valoarea 1 milimetru.

Document care conține date cu caracter personal, protejat de prevederile Regulamentului (UE) nr. 679/2016 și Legii 190/2018

DATE DESPRE IMOBILUL NR. 36

Oficiul de Cadastru şi Publicitate Imobiliară VALCEA
Biroul de Cadastru şi Publicitate Imobiliară Ramnicu Valcea

A. Partea I. Descrierea imobilului

TEREN Extravilan

Adresa: Jud. Valcea

Nr. Crt	Nr cadastral Nr. topografic	Suprafaţa* (mp)	Observaţii / Referinţe
A1		1.884	Sector cadastral:22 Teren neimprejmuit;

B. Partea II. Proprietari şi acte

Inscrieri privitoare la dreptul de proprietate şi alte drepturi reale		Referinţe
/		
Act Notarial nr. Certificat de mostenitor nr.26/2018, din 31/01/2018 emis de NP Pirvu Ioana;		
B1	Intabulare, drept de PROPRIETATE, dobandit prin Succesiune, cota actuala 1/1, cota initiala 1/1	A1
	1) **CORNACIU CONSTANTIN**	

C. Partea III. SARCINI .

Inscrieri privind dezmembramintele dreptului de proprietate, drepturi reale de garanţie şi sarcini	Referinţe
NU SUNT	

Document care conține date cu caracter personal, protejat de prevederile Regulamentului (UE) nr. 679/2016 și Legii 190/2018

Anexa Nr. 1 La Partea I

Teren

Nr cadastral	Suprafaţa (mp)*	Observaţii / Referinţe
	1.884	

* Suprafaţa este determinată in planul de proiecţie Stereo 70.

DETALII LINIARE IMOBIL

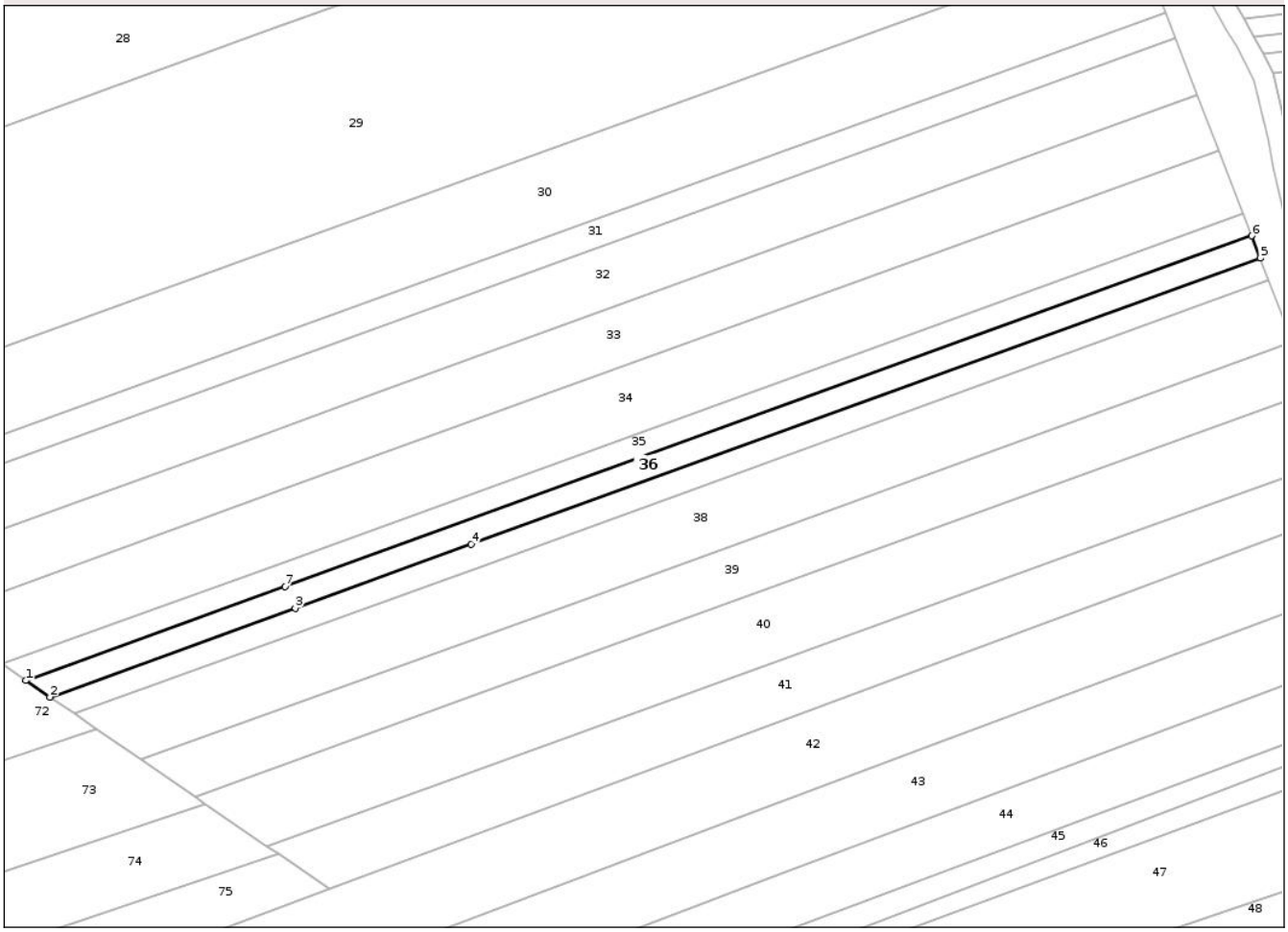

Date referitoare la teren

Crt	Categorie folosință	Intra vilan	Suprafaţa (mp)	Tarla	Parcelă	Nr. topo	Observaţii / Referinţe
1	arabil	NU	1.494	58	9/33	-	
2	padure	NU	390	58	10/9	-	

Lungime Segmente
1) Valorile lungimilor segmentelor sunt obţinute din proiecţie în plan.

Punct început	X / Y	Punct sfârşit	X / Y	Lungime segment (** (m)
1	427.293,045 351.493,677	2	427.299,003 351.489,593	7.223
2	427.299,003 351.489,593	3	427.359,774 351.511,613	64.637
3	427.359,774 351.511,613	4	427.403,384 351.527,415	46.385
4	427.403,384 351.527,415	5	427.598,867 351.598,246	207.92

Document care conține date cu caracter personal, protejat de prevederile Regulamentului (UE) nr. 679/2016 și Legii 190/2018

Punct început	X / Y	Punct sfârşit	X / Y	Lungime segment (** (m)
5	427.598,867 351.598,246	6	427.596,743 351.603,719	5.871
6	427.596,743 351.603,719	7	427.357,25 351.516,941	254.73
7	427.357,25 351.516,941	1	427.293,045 351.493,677	68.29

** Lungimile segmentelor sunt determinate în planul de proiecţie Stereo 70 şi sunt rotunjite la 1 milimetru.
*** Distanţa dintre puncte este formată din segmente cumulate ce sunt mai mici decât valoarea 1 milimetru.

Document care conține date cu caracter personal, protejat de prevederile Regulamentului (UE) nr. 679/2016 și Legii 190/2018

DATE DESPRE IMOBILUL NR. 37

Oficiul de Cadastru şi Publicitate Imobiliară VALCEA
Biroul de Cadastru şi Publicitate Imobiliară Ramnicu Valcea

A. Partea I. Descrierea imobilului

TEREN Extravilan

Adresa: Jud. Valcea

Nr. Crt	Nr cadastral Nr. topografic	Suprafaţa* (mp)	Observaţii / Referinţe
A1		1.884	Sector cadastral:22 Teren neimprejmuit;

B. Partea II. Proprietari şi acte

Inscrieri privitoare la dreptul de proprietate şi alte drepturi reale		Referinţe
/		
Act Administrativ nr. Titlu de proprietate nr.24465, din 29/02/2016 emis de Comisia Judeteana Valcea;		
B1	Intabulare, drept de PROPRIETATEcu titlu de drept reconstituire in baza legii 18/1991, dobandit prin Lege, cota actuala 1/1, cota initiala 1/1	A1
	1) **HALOIU IOANA** 2) **HALOIU OCTAVIAN**	

C. Partea III. SARCINI .

Inscrieri privind dezmembramintele dreptului de proprietate, drepturi reale de garanţie şi sarcini	Referinţe
NU SUNT	

Anexa Nr. 1 La Partea I

Teren

Nr cadastral	Suprafaţa (mp)*	Observaţii / Referinţe
	1.884	

* Suprafaţa este determinată in planul de proiecţie Stereo 70.

DETALII LINIARE IMOBIL

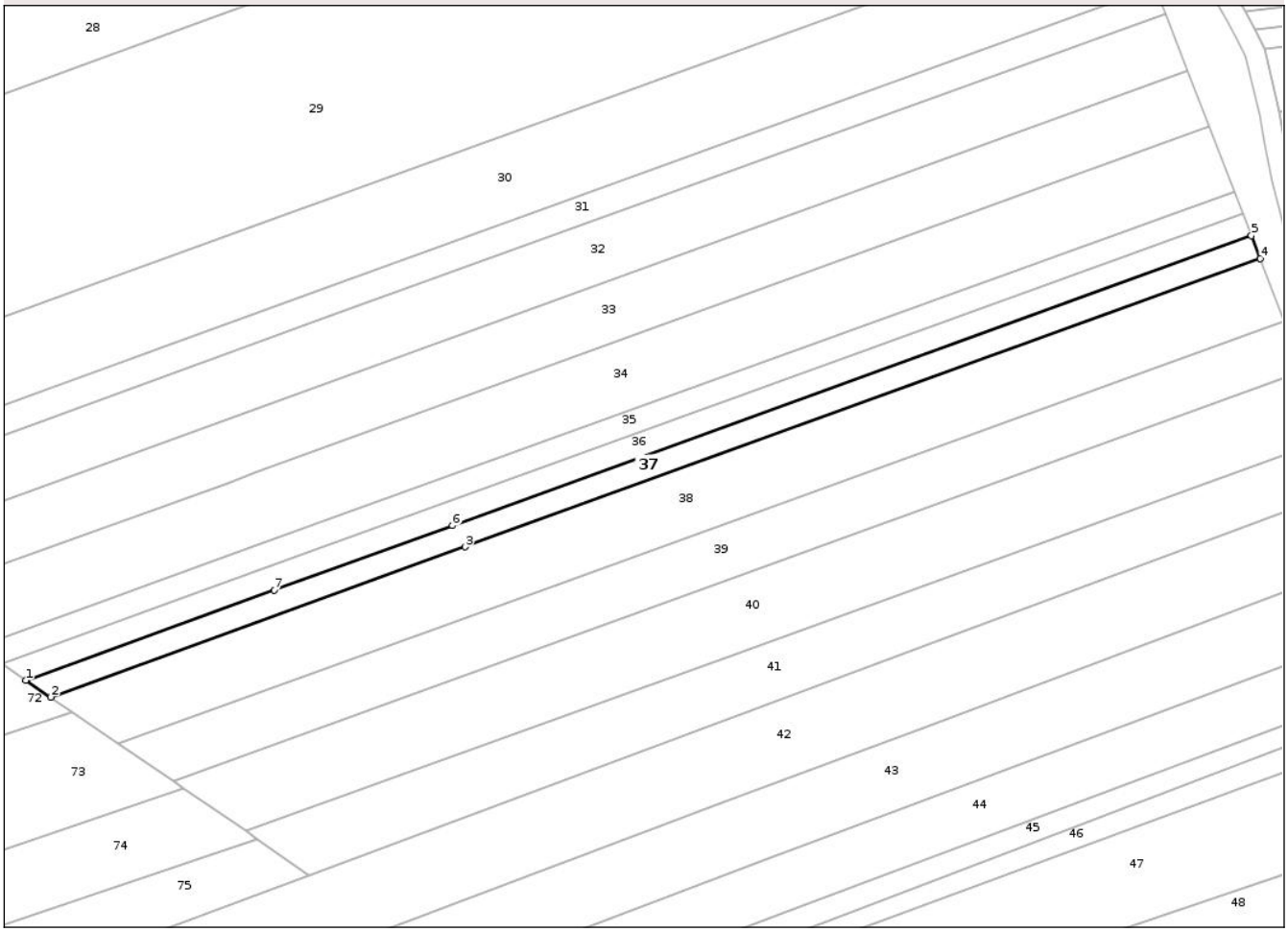

Date referitoare la teren

Crt	Categorie folosință	Intra vilan	Suprafaţa (mp)	Tarla	Parcelă	Nr. topo	Observaţii / Referinţe
1	arabil	NU	1.233	58	9/34	-	
2	altele	NU	651	58	10/10	-	

Lungime Segmente
1) Valorile lungimilor segmentelor sunt obţinute din proiecţie în plan.

Punct început	X / Y	Punct sfârşit	X / Y	Lungime segment (** (m)
1	427.299,003 351.489,593	2	427.305,038 351.485,456	7.317
2	427.305,038 351.485,456	3	427.406,474 351.522,21	107.889
3	427.406,474 351.522,21	4	427.601,018 351.592,702	206.921
4	427.601,018 351.592,702	5	427.598,867 351.598,246	5.947

Document care conține date cu caracter personal, protejat de prevederile Regulamentului (UE) nr. 679/2016 și Legii 190/2018

Punct început	X / Y	Punct sfârşit	X / Y	Lungime segment (** (m)
5	427.598,867 351.598,246	6	427.403,384 351.527,415	207.92
6	427.403,384 351.527,415	7	427.359,774 351.511,613	46.385
7	427.359,774 351.511,613	1	427.299,003 351.489,593	64.637

** Lungimile segmentelor sunt determinate în planul de proiecţie Stereo 70 şi sunt rotunjite la 1 milimetru.
*** Distanţa dintre puncte este formată din segmente cumulate ce sunt mai mici decât valoarea 1 milimetru.

Document care conține date cu caracter personal, protejat de prevederile Regulamentului (UE) nr. 679/2016 și Legii 190/2018

DATE DESPRE IMOBILUL NR. 38

Oficiul de Cadastru şi Publicitate Imobiliară VALCEA
Biroul de Cadastru şi Publicitate Imobiliară Ramnicu Valcea

A. Partea I. Descrierea imobilului

TEREN Extravilan

Adresa: Jud. Valcea

Nr. Crt	Nr cadastral Nr. topografic	Suprafaţa* (mp)	Observaţii / Referinţe
A1		5.056	Sector cadastral:22 Teren neimprejmuit;

B. Partea II. Proprietari şi acte

Inscrieri privitoare la dreptul de proprietate şi alte drepturi reale		Referinţe
/		
Act Administrativ nr. Titlu de proprietate nr.881/28730, din 07/06/2000 emis de Comisia Judeteana Valcea;		
B1	Intabulare, drept de PROPRIETATEcu titlu de drept reconstituire in baza legii 18/1991, dobandit prin Lege, cota actuala 1/1, cota initiala 1/1	A1
	1) **POPA ALEXANDRU**	

C. Partea III. SARCINI .

Inscrieri privind dezmembramintele dreptului de proprietate, drepturi reale de garanţie şi sarcini	Referinţe
NU SUNT	

Document care conține date cu caracter personal, protejat de prevederile Regulamentului (UE) nr. 679/2016 și Legii 190/2018

Anexa Nr. 1 La Partea I

Teren

Nr cadastral	Suprafaţa (mp)*	Observaţii / Referinţe
	5.056	

* Suprafaţa este determinată in planul de proiecţie Stereo 70.

DETALII LINIARE IMOBIL

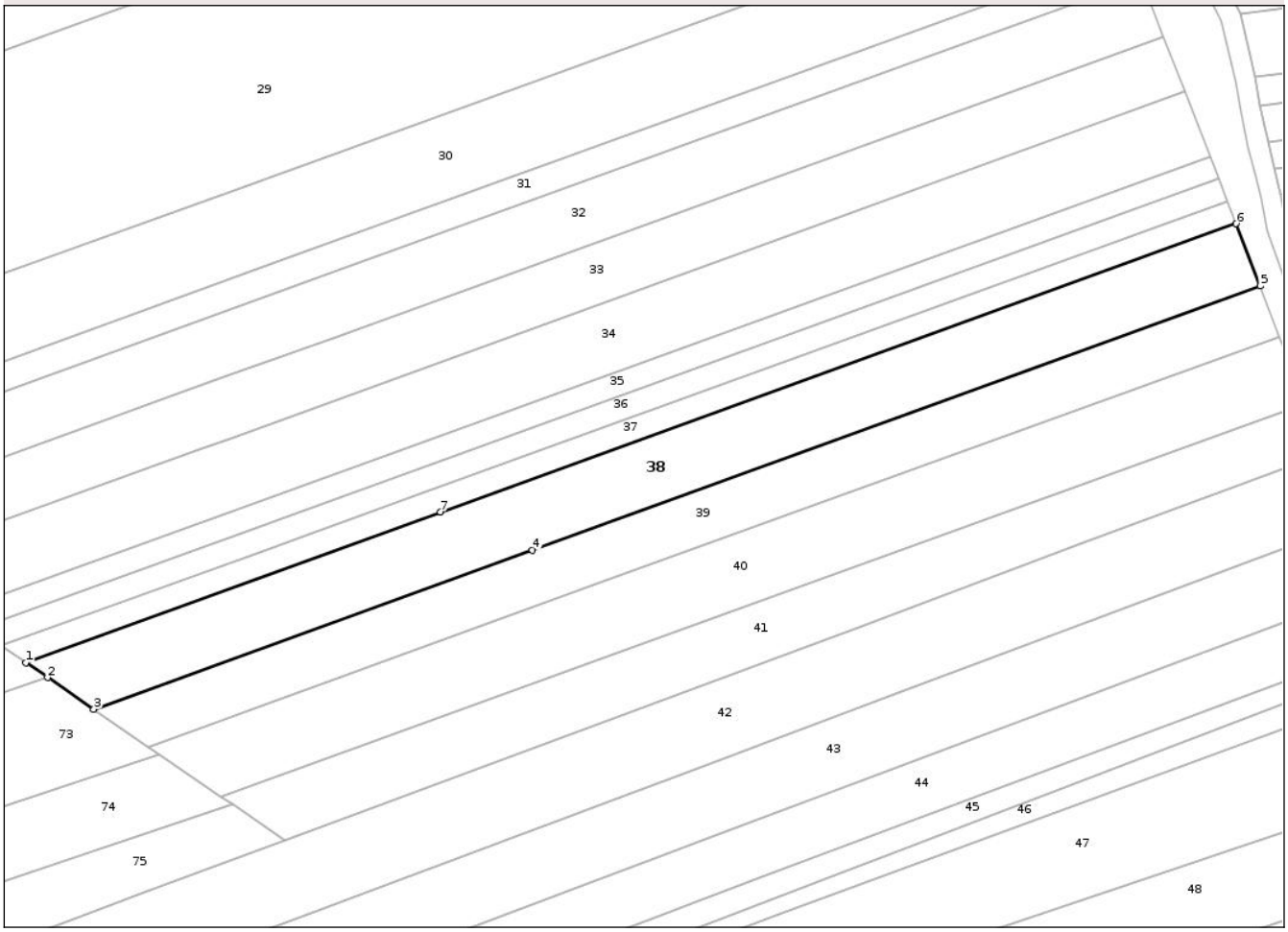

Date referitoare la teren

Crt	Categorie folosință	Intra vilan	Suprafaţa (mp)	Tarla	Parcelă	Nr. topo	Observaţii / Referinţe
1	arabil	NU	3.241	58	9/35	-	
2	altele	NU	1.815	58	10/11	-	

Lungime Segmente
1) Valorile lungimilor segmentelor sunt obţinute din proiecţie în plan.

Punct început	X / Y	Punct sfârşit	X / Y	Lungime segment (** (m)
1	427.305,038 351.485,456	2	427.310,349 351.481,815	6.439
2	427.310,349 351.481,815	3	427.321,639 351.474,075	13.688
3	427.321,639 351.474,075	4	427.428,907 351.512,943	114.093
4	427.428,907 351.512,943	5	427.606,937 351.577,45	189.356

Document care conține date cu caracter personal, protejat de prevederile Regulamentului (UE) nr. 679/2016 și Legii 190/2018

Punct început	X / Y	Punct sfârşit	X / Y	Lungime segment (** (m)
5	427.606,937 351.577,45	6	427.601,018 351.592,702	16.36
6	427.601,018 351.592,702	7	427.406,474 351.522,21	206.921
7	427.406,474 351.522,21	1	427.305,038 351.485,456	107.889

** Lungimile segmentelor sunt determinate în planul de proiecţie Stereo 70 şi sunt rotunjite la 1 milimetru.
*** Distanţa dintre puncte este formată din segmente cumulate ce sunt mai mici decât valoarea 1 milimetru.

Document care conține date cu caracter personal, protejat de prevederile Regulamentului (UE) nr. 679/2016 și Legii 190/2018

DATE DESPRE IMOBILUL NR. 39

Oficiul de Cadastru şi Publicitate Imobiliară VALCEA
Biroul de Cadastru şi Publicitate Imobiliară Ramnicu Valcea

A. Partea I. Descrierea imobilului

TEREN Extravilan

Adresa: Jud. Valcea

Nr. Crt	Nr cadastral Nr. topografic	Suprafaţa* (mp)	Observaţii / Referinţe
A1		3.936	Sector cadastral:22 Teren neimprejmuit;

B. Partea II. Proprietari şi acte

Inscrieri privitoare la dreptul de proprietate şi alte drepturi reale		Referinţe
/		
Act Administrativ nr. Adeverinta nr.2455, din 17/07/2025 emis de Primaria Comunei Madulari;		
B1	Inscrierea posesiei, drept de PROPRIETATE, dobandit prin Lege, cota actuala 1/1, cota initiala 1/1	A1
	1) **NEIDENTIFICAT NEIDENTIFICAT**, CIF:0000000000000	
Act Normativ nr. Legea nr. 7, din 13/03/1996 emis de Parlamentul Romaniei (art. 13);		
B2	Se noteaza mentiunea de proprietar neidentificat	A1

C. Partea III. SARCINI .

Inscrieri privind dezmembramintele dreptului de proprietate, drepturi reale de garanţie şi sarcini	Referinţe
NU SUNT	

Document care conține date cu caracter personal, protejat de prevederile Regulamentului (UE) nr. 679/2016 și Legii 190/2018

Anexa Nr. 1 La Partea I

Teren

Nr cadastral	Suprafaţa (mp)*	Observaţii / Referinţe
	3.936	

* Suprafaţa este determinată in planul de proiecţie Stereo 70.

DETALII LINIARE IMOBIL

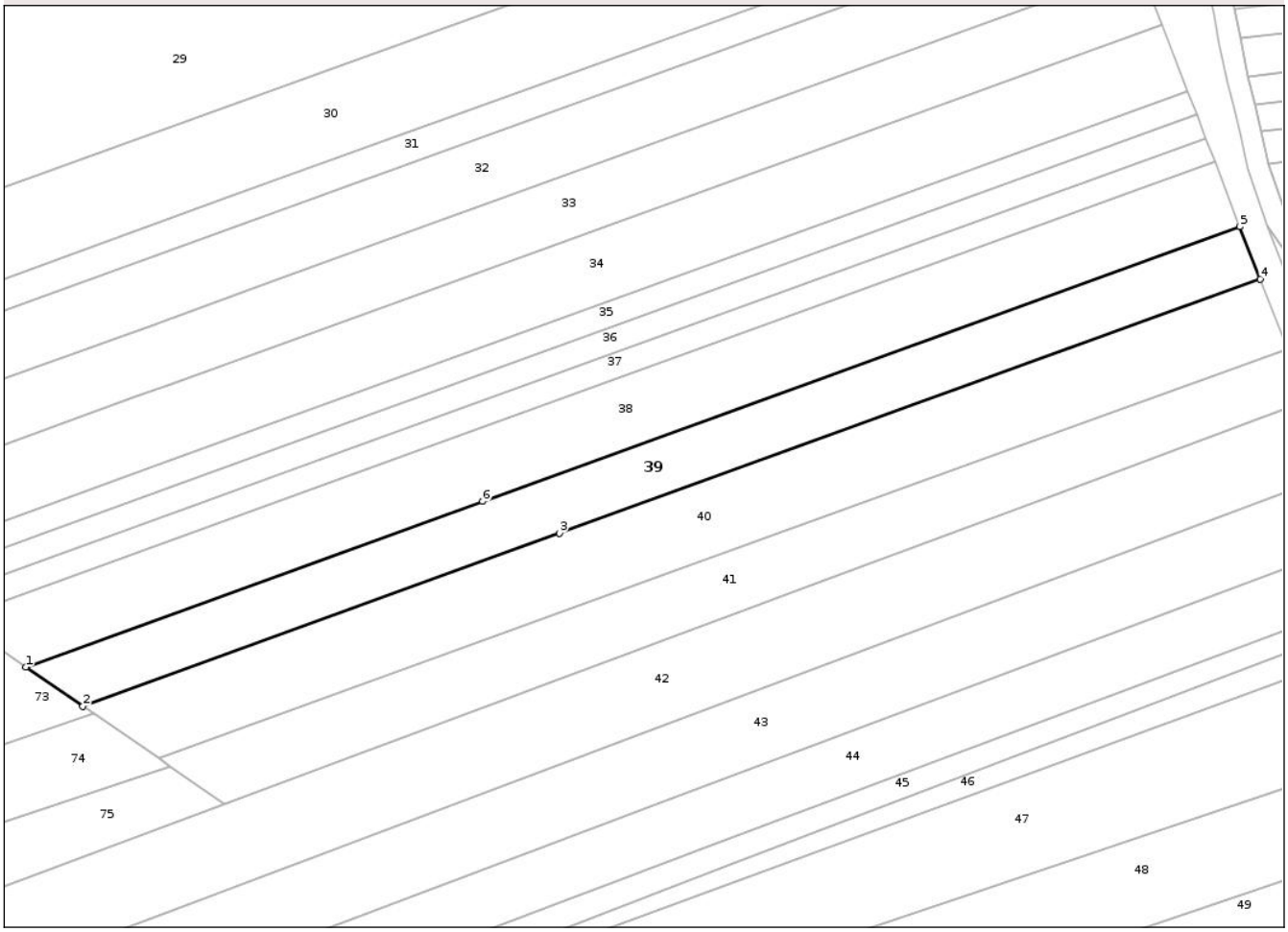

Date referitoare la teren

Crt	Categorie folosință	Intra vilan	Suprafaţa (mp)	Tarla	Parcelă	Nr. topo	Observaţii / Referinţe
1	arabil	NU	2.401	58	9/36	-	
2	altele	NU	1.535	58	10/12	-	

Lungime Segmente
1) Valorile lungimilor segmentelor sunt obţinute din proiecţie în plan.

Punct început	X / Y	Punct sfârşit	X / Y	Lungime segment (** (m)
1	427.321,639 351.474,075	2	427.335,007 351.464,911	16.207
2	427.335,007 351.464,911	3	427.446,971 351.505,48	119.087
3	427.446,971 351.505,48	4	427.611,702 351.565,169	175.212
4	427.611,702 351.565,169	5	427.606,937 351.577,45	13.173

Document care conține date cu caracter personal, protejat de prevederile Regulamentului (UE) nr. 679/2016 și Legii 190/2018

Punct început	X / Y	Punct sfârşit	X / Y	Lungime segment (** (m)
5	427.606,937 351.577,45	6	427.428,907 351.512,943	189.356
6	427.428,907 351.512,943	1	427.321,639 351.474,075	114.093

** Lungimile segmentelor sunt determinate în planul de proiecţie Stereo 70 şi sunt rotunjite la 1 milimetru.
*** Distanţa dintre puncte este formată din segmente cumulate ce sunt mai mici decât valoarea 1 milimetru.

Document care conține date cu caracter personal, protejat de prevederile Regulamentului (UE) nr. 679/2016 și Legii 190/2018

DATE DESPRE IMOBILUL NR. 40

Oficiul de Cadastru şi Publicitate Imobiliară VALCEA
Biroul de Cadastru şi Publicitate Imobiliară Ramnicu Valcea

A. Partea I. Descrierea imobilului

TEREN Extravilan

Adresa: Jud. Valcea

Nr. Crt	Nr cadastral Nr. topografic	Suprafaţa* (mp)	Observaţii / Referinţe
A1		5.056	Sector cadastral:22 Teren neimprejmuit;

B. Partea II. Proprietari şi acte

Inscrieri privitoare la dreptul de proprietate şi alte drepturi reale		Referinţe
/		
Act Administrativ nr. Titlu de proprietate nr.713/25780, din 06/12/1999 emis de Comisia Judeteana Valcea;		
B1	Intabulare, drept de PROPRIETATEcu titlu de drept reconstituire in baza legii 18/1991, dobandit prin Lege, cota actuala 1/1, cota initiala 1/1	A1
	1) **SMARANDACHESCU OVIDIU** DEFUNCT:Da	

C. Partea III. SARCINI .

Inscrieri privind dezmembramintele dreptului de proprietate, drepturi reale de garanţie şi sarcini	Referinţe
NU SUNT	

Document care conține date cu caracter personal, protejat de prevederile Regulamentului (UE) nr. 679/2016 și Legii 190/2018

Anexa Nr. 1 La Partea I

Teren

Nr cadastral	Suprafaţa (mp)*	Observaţii / Referinţe
	5.056	

* Suprafaţa este determinată in planul de proiecţie Stereo 70.

DETALII LINIARE IMOBIL

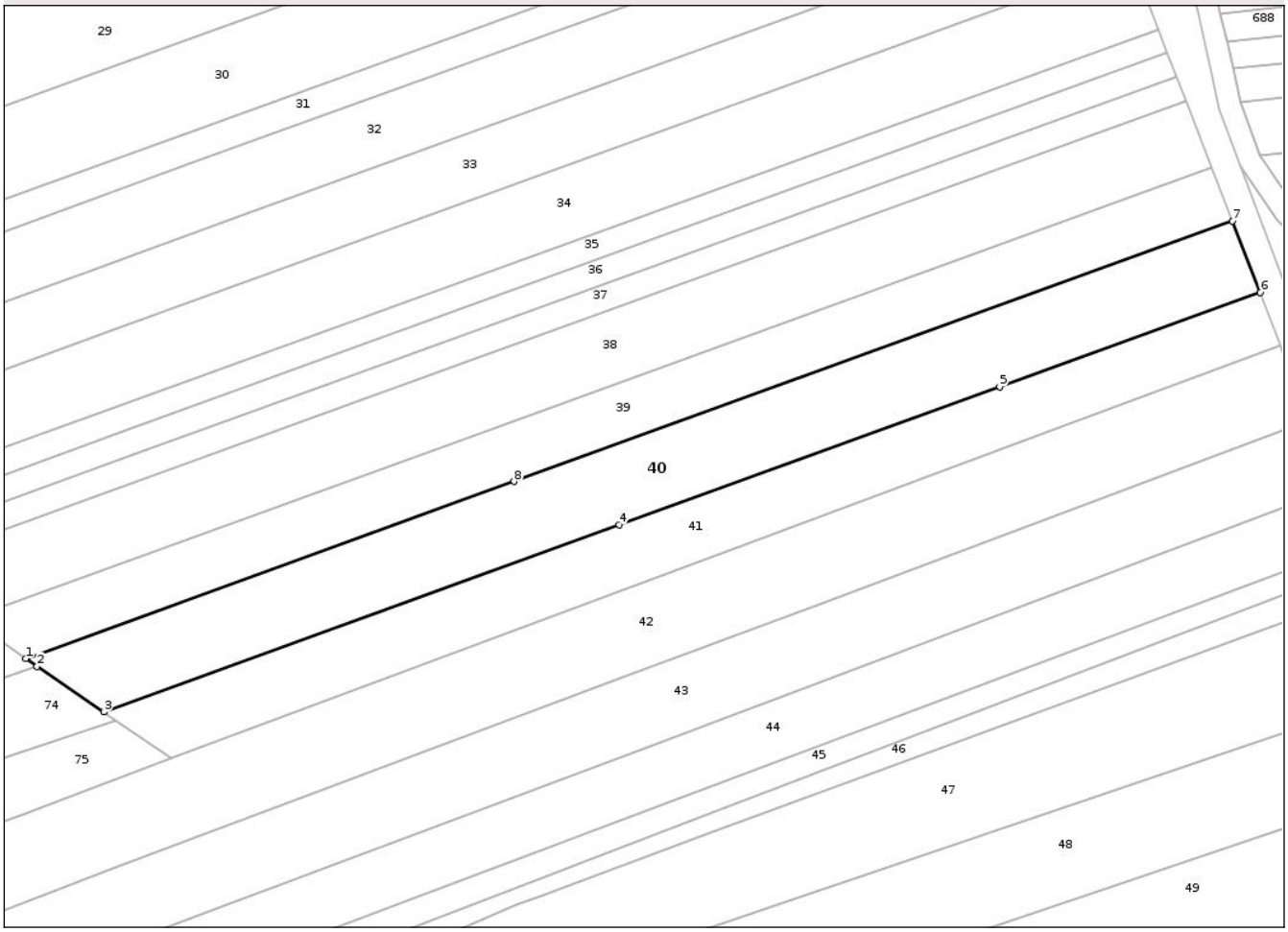

Date referitoare la teren

Crt	Categorie folosință	Intra vilan	Suprafaţa (mp)	Tarla	Parcelă	Nr. topo	Observaţii / Referinţe
1	arabil	NU	2.908	58	9/37	-	
2	altele	NU	2.148	58	10/13	-	

Lungime Segmente
1) Valorile lungimilor segmentelor sunt obţinute din proiecţie în plan.

Punct început	X / Y	Punct sfârşit	X / Y	Lungime segment (** (m)
1	427.335,007 351.464,911	2	427.337,568 351.463,156	3.105
2	427.337,568 351.463,156	3	427.352,814 351.452,704	18.485
3	427.352,814 351.452,704	4	427.471,032 351.495,54	125.739
4	427.471,032 351.495,54	5	427.558,321 351.527,168	92.842

Document care conține date cu caracter personal, protejat de prevederile Regulamentului (UE) nr. 679/2016 și Legii 190/2018

Punct început	X / Y	Punct sfârşit	X / Y	Lungime segment (** (m)
5	427.558,321 351.527,168	6	427.618,05 351.548,81	63.529
6	427.618,05 351.548,81	7	427.611,702 351.565,169	17.547
7	427.611,702 351.565,169	8	427.446,971 351.505,48	175.212
8	427.446,971 351.505,48	1	427.335,007 351.464,911	119.087

** Lungimile segmentelor sunt determinate în planul de proiecţie Stereo 70 şi sunt rotunjite la 1 milimetru.
*** Distanţa dintre puncte este formată din segmente cumulate ce sunt mai mici decât valoarea 1 milimetru.

Document care conține date cu caracter personal, protejat de prevederile Regulamentului (UE) nr. 679/2016 și Legii 190/2018

DATE DESPRE IMOBILUL NR. 41

Oficiul de Cadastru şi Publicitate Imobiliară VALCEA
Biroul de Cadastru şi Publicitate Imobiliară Ramnicu Valcea

A. Partea I. Descrierea imobilului

TEREN Extravilan

Adresa: Jud. Valcea

Nr. Crt	Nr cadastral Nr. topografic	Suprafaţa* (mp)	Observaţii / Referinţe
A1		3.936	Sector cadastral:22 Teren neimprejmuit;

B. Partea II. Proprietari şi acte

Inscrieri privitoare la dreptul de proprietate şi alte drepturi reale		Referinţe
/		
Act Administrativ nr. Adeverinta nr.2455, din 17/07/2025 emis de Primaria Comunei Madulari;		
B1	Inscrierea posesiei, drept de PROPRIETATE, dobandit prin Lege, cota actuala 1/1, cota initiala 1/1	A1
	1) **NEIDENTIFICAT NEIDENTIFICAT**, CIF:0000000000000	
Act Normativ nr. Legea nr. 7, din 13/03/1996 emis de Parlamentul Romaniei (art. 13);		
B2	Se noteaza mentiunea de proprietar neidentificat	A1

C. Partea III. SARCINI .

Inscrieri privind dezmembramintele dreptului de proprietate, drepturi reale de garanţie şi sarcini	Referinţe
NU SUNT	

Document care conține date cu caracter personal, protejat de prevederile Regulamentului (UE) nr. 679/2016 și Legii 190/2018

Anexa Nr. 1 La Partea I

Teren

Nr cadastral	Suprafaţa (mp)*	Observaţii / Referinţe
	3.936	

* Suprafaţa este determinată in planul de proiecţie Stereo 70.

DETALII LINIARE IMOBIL

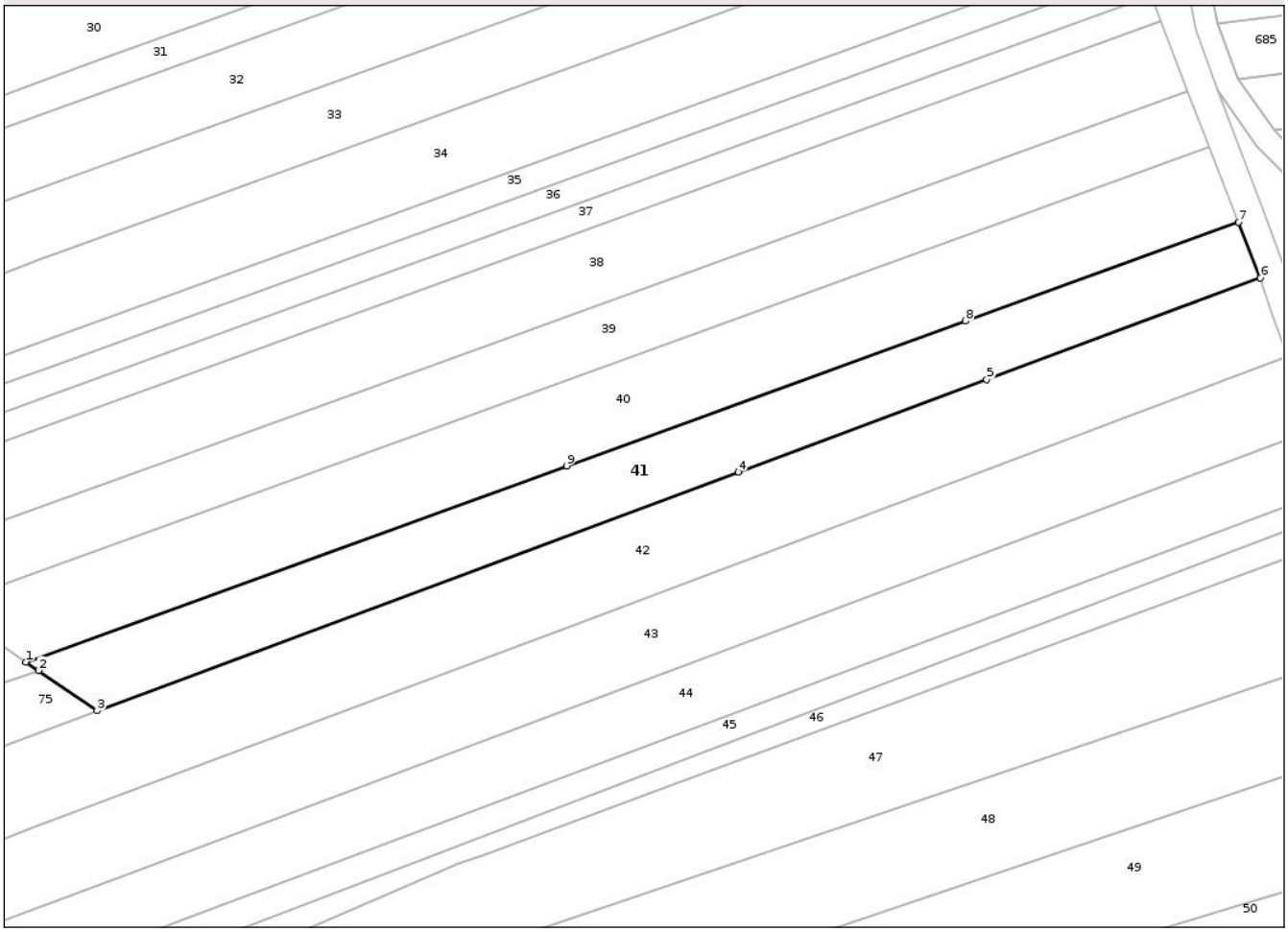

Date referitoare la teren

Crt	Categorie folosință	Intra vilan	Suprafaţa (mp)	Tarla	Parcelă	Nr. topo	Observaţii / Referinţe
1	arabil	NU	848	58	9/38	-	
2	altele	NU	3.088	58	9/38	-	

Lungime Segmente

1) Valorile lungimilor segmentelor sunt obţinute din proiecţie în plan.

Punct început	X / Y	Punct sfârşit	X / Y	Lungime segment (** (m)
1	427.352,814 351.452,704	2	427.355,555 351.450,825	3.323
2	427.355,555 351.450,825	3	427.368,399 351.442,02	15.572
3	427.368,399 351.442,02	4	427.508,643 351.494,192	149.634
4	427.508,643 351.494,192	5	427.562,95 351.514,394	57.943

Document care conține date cu caracter personal, protejat de prevederile Regulamentului (UE) nr. 679/2016 și Legii 190/2018

Punct început	X / Y	Punct sfârşit	X / Y	Lungime segment (** (m)
5	427.562,95 351.514,394	6	427.622,77 351.536,647	63.825
6	427.622,77 351.536,647	7	427.618,05 351.548,81	13.047
7	427.618,05 351.548,81	8	427.558,321 351.527,168	63.529
8	427.558,321 351.527,168	9	427.471,032 351.495,54	92.842
9	427.471,032 351.495,54	1	427.352,814 351.452,704	125.739

** Lungimile segmentelor sunt determinate în planul de proiecţie Stereo 70 şi sunt rotunjite la 1 milimetru.
*** Distanţa dintre puncte este formată din segmente cumulate ce sunt mai mici decât valoarea 1 milimetru.

Document care conține date cu caracter personal, protejat de prevederile Regulamentului (UE) nr. 679/2016 și Legii 190/2018

DATE DESPRE IMOBILUL NR. 42

Oficiul de Cadastru şi Publicitate Imobiliară VALCEA
Biroul de Cadastru şi Publicitate Imobiliară Ramnicu Valcea

A. Partea I. Descrierea imobilului

TEREN Extravilan

Adresa: Jud. Valcea

Nr. Crt	Nr cadastral Nr. topografic	Suprafaţa* (mp)	Observaţii / Referinţe
A1		7.872	Sector cadastral:22 Teren neimprejmuit;

B. Partea II. Proprietari şi acte

Inscrieri privitoare la dreptul de proprietate şi alte drepturi reale		Referinţe
/		
Act Administrativ nr. Titlu de proprietate nr.865/28730, din 07/06/2000 emis de Comisia Judeteana Valcea;		
B1	Intabulare, drept de PROPRIETATEcu titlu de drept reconstituire in baza legii 18/1991, dobandit prin Lege, cota actuala 1/1, cota initiala 1/1	A1
	1) **CIRSTEA GHEORGHE**	

C. Partea III. SARCINI .

Inscrieri privind dezmembramintele dreptului de proprietate, drepturi reale de garanţie şi sarcini	Referinţe
NU SUNT	

Document care conține date cu caracter personal, protejat de prevederile Regulamentului (UE) nr. 679/2016 și Legii 190/2018

Anexa Nr. 1 La Partea I

Teren

Nr cadastral	Suprafaţa (mp)*	Observaţii / Referinţe
	7.872	

* Suprafaţa este determinată in planul de proiecţie Stereo 70.

DETALII LINIARE IMOBIL

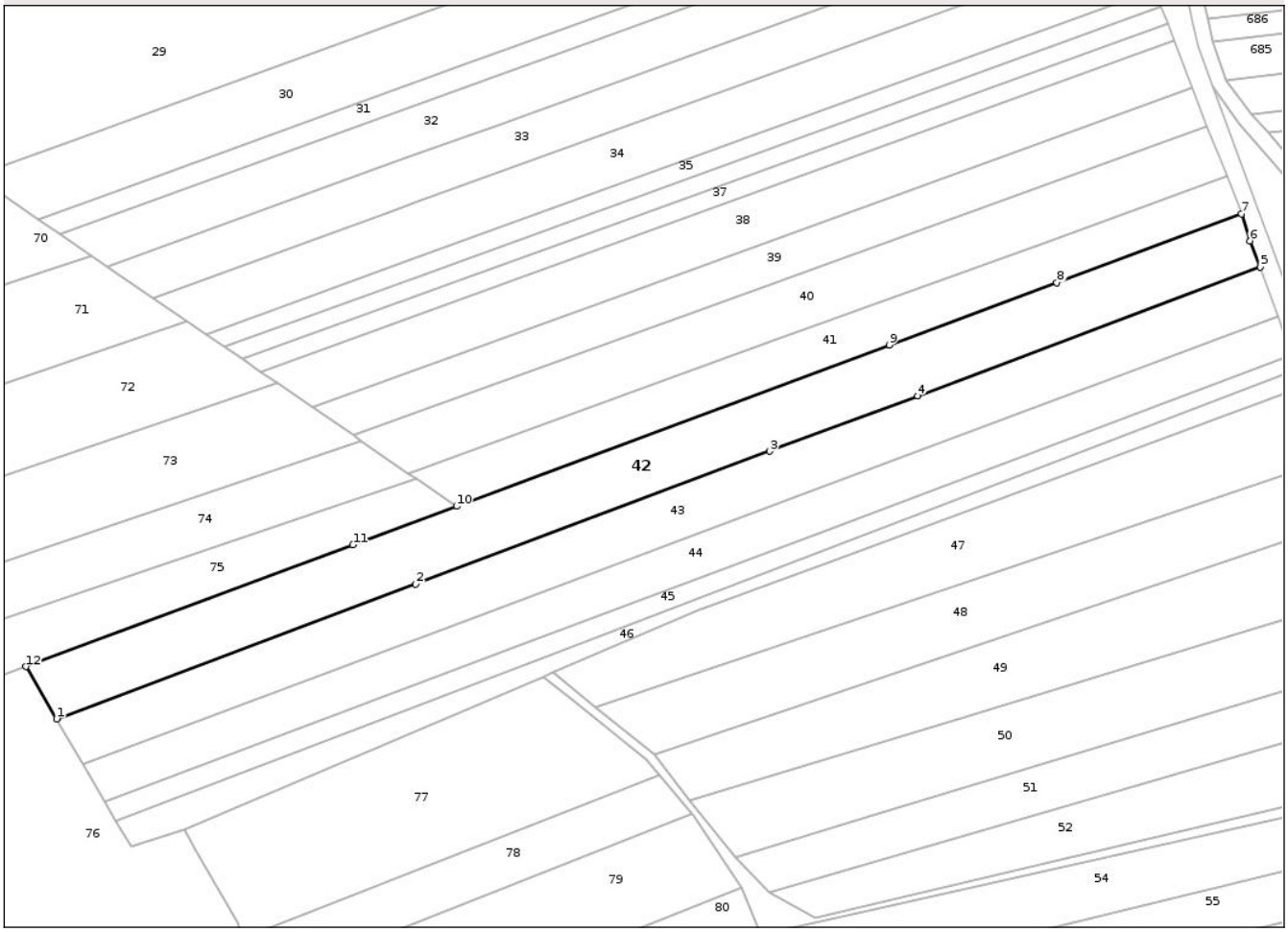

Date referitoare la teren

Crt	Categorie folosință	Intra vilan	Suprafaţa (mp)	Tarla	Parcelă	Nr. topo	Observaţii / Referinţe
1	arabil	NU	2.213	58	9/39	-	
2	altele	NU	3.380	58	9/39	-	
3	arabil	NU	2.279	58	9/39	-	

Lungime Segmente
1) Valorile lungimilor segmentelor sunt obţinute din proiecţie în plan.

Punct început	X / Y	Punct sfârşit	X / Y	Lungime segment (** (m)
1	427.238,748 351.373,144	2	427.355,142 351.416,783	124.306
2	427.355,142 351.416,783	3	427.469,871 351.459,799	122.528
3	427.469,871 351.459,799	4	427.517,754 351.477,751	51.138
4	427.517,754 351.477,751	5	427.628,868 351.519,412	118.667

Document care conține date cu caracter personal, protejat de prevederile Regulamentului (UE) nr. 679/2016 și Legii 190/2018

Punct început	X / Y	Punct sfârşit	X / Y	Lungime segment (** (m)
5	427.628,868 351.519,412	6	427.625,54 351.527,95	9.164
6	427.625,54 351.527,95	7	427.622,77 351.536,647	9.127
7	427.622,77 351.536,647	8	427.562,95 351.514,394	63.825
8	427.562,95 351.514,394	9	427.508,643 351.494,192	57.943
9	427.508,643 351.494,192	10	427.368,399 351.442,02	149.634
10	427.368,399 351.442,02	11	427.334,78 351.429,514	35.87
11	427.334,78 351.429,514	12	427.228,82 351.390,096	113.054
12	427.228,82 351.390,096	1	427.238,748 351.373,144	19.645

** Lungimile segmentelor sunt determinate în planul de proiecţie Stereo 70 şi sunt rotunjite la 1 milimetru.
*** Distanţa dintre puncte este formată din segmente cumulate ce sunt mai mici decât valoarea 1 milimetru.

Document care conține date cu caracter personal, protejat de prevederile Regulamentului (UE) nr. 679/2016 și Legii 190/2018

DATE DESPRE IMOBILUL NR. 43

Oficiul de Cadastru şi Publicitate Imobiliară VALCEA
Biroul de Cadastru şi Publicitate Imobiliară Ramnicu Valcea

A. Partea I. Descrierea imobilului

TEREN Extravilan

Adresa: Jud. Valcea

Nr. Crt	Nr cadastral Nr. topografic	Suprafaţa* (mp)	Observaţii / Referinţe
A1		6.960	Sector cadastral:22 Teren neimprejmuit;

B. Partea II. Proprietari şi acte

Inscrieri privitoare la dreptul de proprietate şi alte drepturi reale		Referinţe
/		
Act Administrativ nr. Titlu de proprietate nr.1079/25733, din 16/07/2002 emis de Comisia Judeteana Valcea;		
B1	Intabulare, drept de PROPRIETATEcu titlu de drept reconstituire in baza legii 18/1991, dobandit prin Lege, cota actuala 1/1, cota initiala 1/1	A1
	1) **SERBAN CICERON**	

C. Partea III. SARCINI .

Inscrieri privind dezmembramintele dreptului de proprietate, drepturi reale de garanţie şi sarcini	Referinţe
NU SUNT	

Document care conține date cu caracter personal, protejat de prevederile Regulamentului (UE) nr. 679/2016 și Legii 190/2018

Anexa Nr. 1 La Partea I

Teren

Nr cadastral	Suprafaţa (mp)*	Observaţii / Referinţe
	6.960	

* Suprafaţa este determinată in planul de proiecţie Stereo 70.

DETALII LINIARE IMOBIL

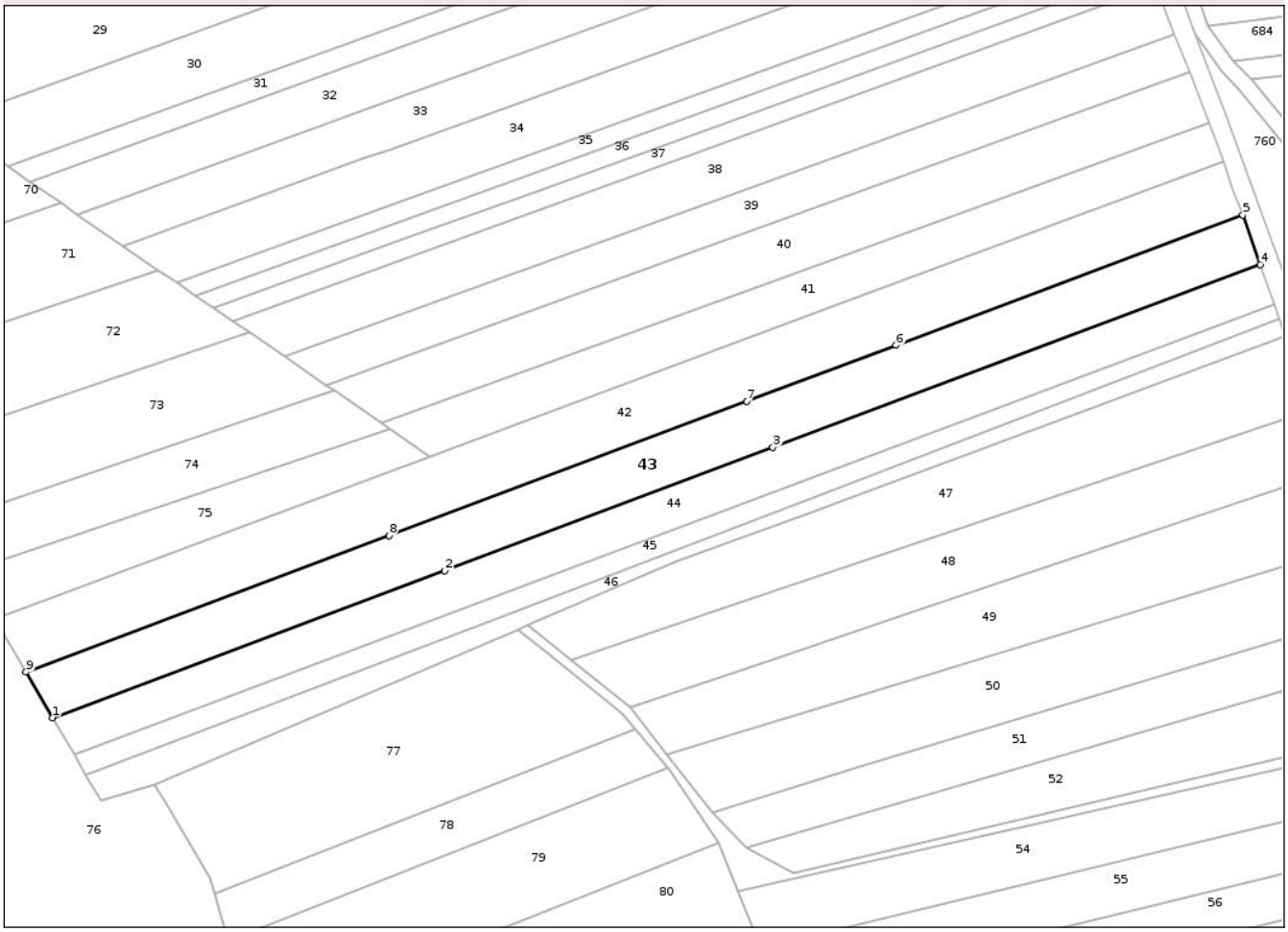

Date referitoare la teren

Crt	Categorie folosință	Intra vilan	Suprafaţa (mp)	Tarla	Parcelă	Nr. topo	Observaţii / Referinţe
1	arabil	NU	2.823	58	9/40	-	
2	altele	NU	1.969	58	9/41	-	
3	arabil	NU	2.168	58	9/40	-	

Lungime Segmente
1) Valorile lungimilor segmentelor sunt obţinute din proiecţie în plan.

Punct început	X / Y	Punct sfârşit	X / Y	Lungime segment (** (m)
1	427.247,349 351.358,459	2	427.373,049 351.405,588	134.245
2	427.373,049 351.405,588	3	427.478,226 351.445,021	112.326
3	427.478,226 351.445,021	4	427.634,463 351.503,6	166.858
4	427.634,463 351.503,6	5	427.628,868 351.519,412	16.773

Document care conține date cu caracter personal, protejat de prevederile Regulamentului (UE) nr. 679/2016 și Legii 190/2018

Punct început	X / Y	Punct sfârşit	X / Y	Lungime segment (** (m)
5	427.628,868 351.519,412	6	427.517,754 351.477,751	118.667
6	427.517,754 351.477,751	7	427.469,871 351.459,799	51.138
7	427.469,871 351.459,799	8	427.355,142 351.416,783	122.528
8	427.355,142 351.416,783	9	427.238,748 351.373,144	124.306
9	427.238,748 351.373,144	1	427.247,349 351.358,459	17.018

** Lungimile segmentelor sunt determinate în planul de proiecţie Stereo 70 şi sunt rotunjite la 1 milimetru.
*** Distanţa dintre puncte este formată din segmente cumulate ce sunt mai mici decât valoarea 1 milimetru.

Document care conține date cu caracter personal, protejat de prevederile Regulamentului (UE) nr. 679/2016 și Legii 190/2018

DATE DESPRE IMOBILUL NR. 44

Oficiul de Cadastru şi Publicitate Imobiliară VALCEA
Biroul de Cadastru şi Publicitate Imobiliară Ramnicu Valcea

A. Partea I. Descrierea imobilului

TEREN Extravilan

Adresa: Jud. Valcea

Nr. Crt	Nr cadastral Nr. topografic	Suprafaţa* (mp)	Observaţii / Referinţe
A1		5.600	Sector cadastral:22 Teren neimprejmuit;

B. Partea II. Proprietari şi acte

Inscrieri privitoare la dreptul de proprietate şi alte drepturi reale		Referinţe
/		
Act Administrativ nr. Titlu de proprietate nr.922/14289, din 12/03/2001 emis de Comisia Judeteana Valcea;		
B1	Intabulare, drept de PROPRIETATEcu titlu de drept reconstituire in baza legii 18/1991, dobandit prin Lege, cota actuala 1/1, cota initiala 1/1	A1
	1) **FLORESCU CONSTANTIN**	

C. Partea III. SARCINI .

Inscrieri privind dezmembramintele dreptului de proprietate, drepturi reale de garanţie şi sarcini	Referinţe
NU SUNT	

Anexa Nr. 1 La Partea I

Teren

Nr cadastral	Suprafaţa (mp)*	Observaţii / Referinţe
	5.600	

* Suprafaţa este determinată in planul de proiecţie Stereo 70.

DETALII LINIARE IMOBIL

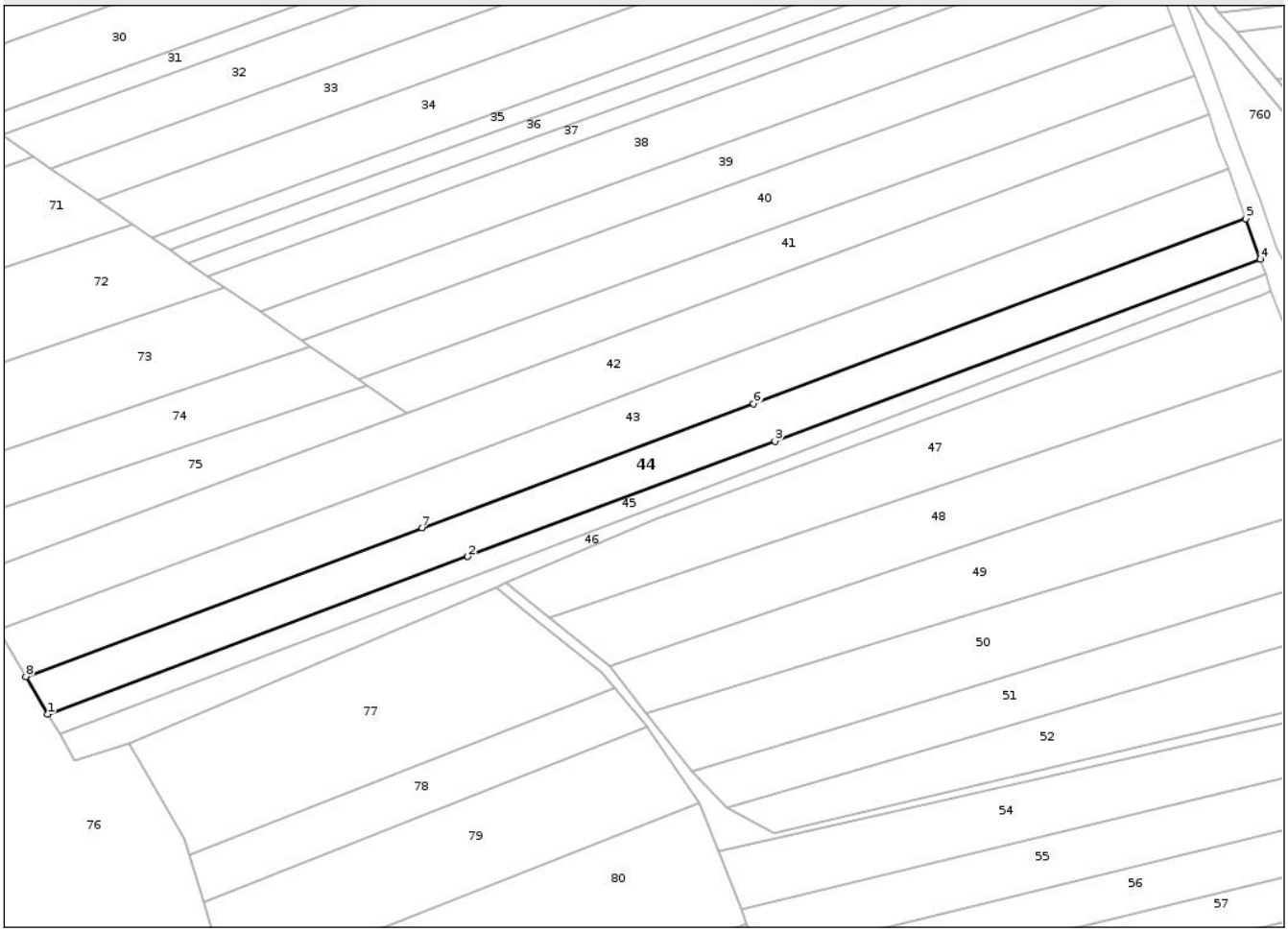

Date referitoare la teren

Crt	Categorie folosință	Intra vilan	Suprafaţa (mp)	Tarla	Parcelă	Nr. topo	Observaţii / Referinţe
1	arabil	NU	2.251	58	9/43	-	
2	altele	NU	1.470	58	9/43	-	
3	arabil	NU	1.879	58	9/43	-	

Lungime Segmente
1) Valorile lungimilor segmentelor sunt obţinute din proiecţie în plan.

Punct început	X / Y	Punct sfârşit	X / Y	Lungime segment (** (m)
1	427.254,318 351.346,56	2	427.387,559 351.396,516	142.298
2	427.387,559 351.396,516	3	427.484,995 351.433,048	104.059
3	427.484,995 351.433,048	4	427.638,996 351.490,788	164.469
4	427.638,996 351.490,788	5	427.634,463 351.503,6	13.59

Document care conține date cu caracter personal, protejat de prevederile Regulamentului (UE) nr. 679/2016 și Legii 190/2018

Punct început	X / Y	Punct sfârşit	X / Y	Lungime segment (** (m)
5	427.634,463 351.503,6	6	427.478,226 351.445,021	166.858
6	427.478,226 351.445,021	7	427.373,049 351.405,588	112.326
7	427.373,049 351.405,588	8	427.247,349 351.358,459	134.245
8	427.247,349 351.358,459	1	427.254,318 351.346,56	13.79

** Lungimile segmentelor sunt determinate în planul de proiecţie Stereo 70 şi sunt rotunjite la 1 milimetru.
*** Distanţa dintre puncte este formată din segmente cumulate ce sunt mai mici decât valoarea 1 milimetru.

Document care conține date cu caracter personal, protejat de prevederile Regulamentului (UE) nr. 679/2016 și Legii 190/2018

DATE DESPRE IMOBILUL NR. 45

Oficiul de Cadastru şi Publicitate Imobiliară VALCEA
Biroul de Cadastru şi Publicitate Imobiliară Ramnicu Valcea

A. Partea I. Descrierea imobilului

TEREN Extravilan

Adresa: Jud. Valcea

Nr. Crt	Nr cadastral Nr. topografic	Suprafaţa* (mp)	Observaţii / Referinţe
A1		2.496	Sector cadastral:22 Teren neimprejmuit;

B. Partea II. Proprietari şi acte

Inscrieri privitoare la dreptul de proprietate şi alte drepturi reale		Referinţe
/		
Act Administrativ nr. Adeverinta nr.2455, din 17/07/2025 emis de Primaria Comunei Madulari;		
B1	Inscrierea posesiei, drept de PROPRIETATE, dobandit prin Lege, cota actuala 1/1, cota initiala 1/1	A1
	1) **NEIDENTIFICAT NEIDENTIFICAT**, CIF:0000000000000	
Act Normativ nr. Legea nr. 7, din 13/03/1996 emis de Parlamentul Romaniei (art. 13);		
B2	Se noteaza mentiunea de proprietar neidentificat	A1

C. Partea III. SARCINI .

Inscrieri privind dezmembramintele dreptului de proprietate, drepturi reale de garanţie şi sarcini	Referinţe
NU SUNT	

Document care conține date cu caracter personal, protejat de prevederile Regulamentului (UE) nr. 679/2016 și Legii 190/2018

Anexa Nr. 1 La Partea I

Teren

Nr cadastral	Suprafaţa (mp)*	Observaţii / Referinţe
	2.496	

* Suprafaţa este determinată in planul de proiecţie Stereo 70.

DETALII LINIARE IMOBIL

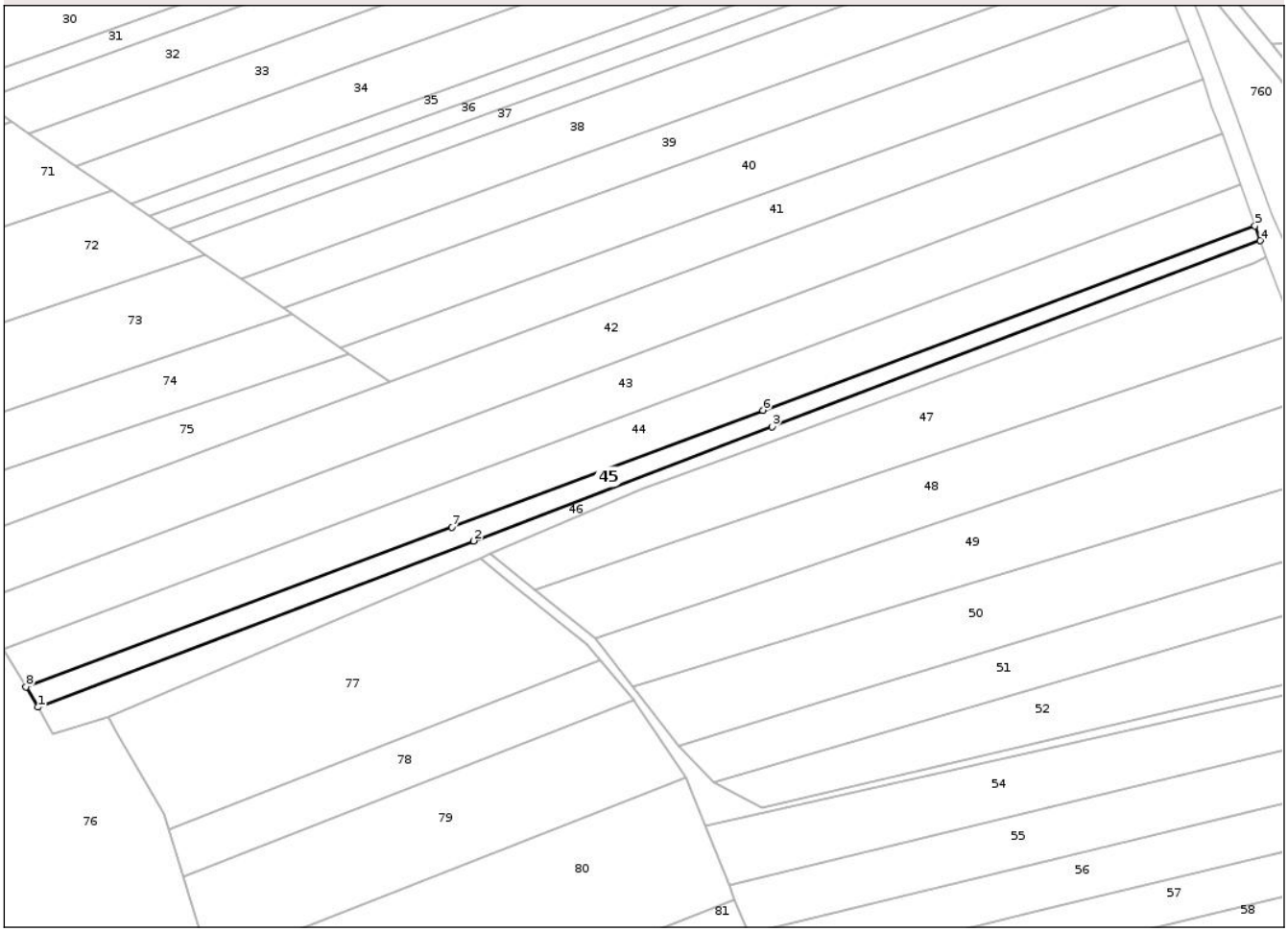

Date referitoare la teren

Crt	Categorie folosință	Intra vilan	Suprafaţa (mp)	Tarla	Parcelă	Nr. topo	Observaţii / Referinţe
1	arabil	NU	887	58	9/44	-	
2	altele	NU	627	58	9/44	-	
3	arabil	NU	982	58	9/44	-	

Lungime Segmente
1) Valorile lungimilor segmentelor sunt obţinute din proiecţie în plan.

Punct început	X / Y	Punct sfârşit	X / Y	Lungime segment (** (m)
1	427.258,016 351.340,247	2	427.394,401 351.392,238	145.959
2	427.394,401 351.392,238	3	427.487,913 351.427,886	100.076
3	427.487,913 351.427,886	4	427.640,65 351.486,112	163.459
4	427.640,65 351.486,112	5	427.638,996 351.490,788	4.96

Document care conține date cu caracter personal, protejat de prevederile Regulamentului (UE) nr. 679/2016 și Legii 190/2018

Punct început	X / Y	Punct sfârşit	X / Y	Lungime segment (** (m)
5	427.638,996 351.490,788	6	427.484,995 351.433,048	164.469
6	427.484,995 351.433,048	7	427.387,559 351.396,516	104.059
7	427.387,559 351.396,516	8	427.254,318 351.346,56	142.298
8	427.254,318 351.346,56	1	427.258,016 351.340,247	7.316

** Lungimile segmentelor sunt determinate în planul de proiecţie Stereo 70 şi sunt rotunjite la 1 milimetru.
*** Distanţa dintre puncte este formată din segmente cumulate ce sunt mai mici decât valoarea 1 milimetru.

Document care conține date cu caracter personal, protejat de prevederile Regulamentului (UE) nr. 679/2016 și Legii 190/2018

DATE DESPRE IMOBILUL NR. 46

Oficiul de Cadastru şi Publicitate Imobiliară VALCEA
Biroul de Cadastru şi Publicitate Imobiliară Ramnicu Valcea

A. Partea I. Descrierea imobilului

TEREN Extravilan

Adresa: Jud. Valcea

Nr. Crt	Nr cadastral Nr. topografic	Suprafaţa* (mp)	Observaţii / Referinţe
A1		2.496	Sector cadastral:22 Teren neimprejmuit;

B. Partea II. Proprietari şi acte

Inscrieri privitoare la dreptul de proprietate şi alte drepturi reale		Referinţe
/		
Act Administrativ nr. Titlu de proprietate nr.814/28730, din 28/10/1999 emis de Comisia Judeteana Valcea;		
B1	Intabulare, drept de PROPRIETATEcu titlu de drept reconstituire in baza legii 18/1991, dobandit prin Lege, cota actuala 1/1, cota initiala 1/1	A1
	1) **CISMARU ILIE**	

C. Partea III. SARCINI .

Inscrieri privind dezmembramintele dreptului de proprietate, drepturi reale de garanţie şi sarcini	Referinţe
NU SUNT	

Document care conține date cu caracter personal, protejat de prevederile Regulamentului (UE) nr. 679/2016 și Legii 190/2018

Anexa Nr. 1 La Partea I

Teren

Nr cadastral	Suprafaţa (mp)*	Observaţii / Referinţe
	2.496	

* Suprafaţa este determinată in planul de proiecţie Stereo 70.

DETALII LINIARE IMOBIL

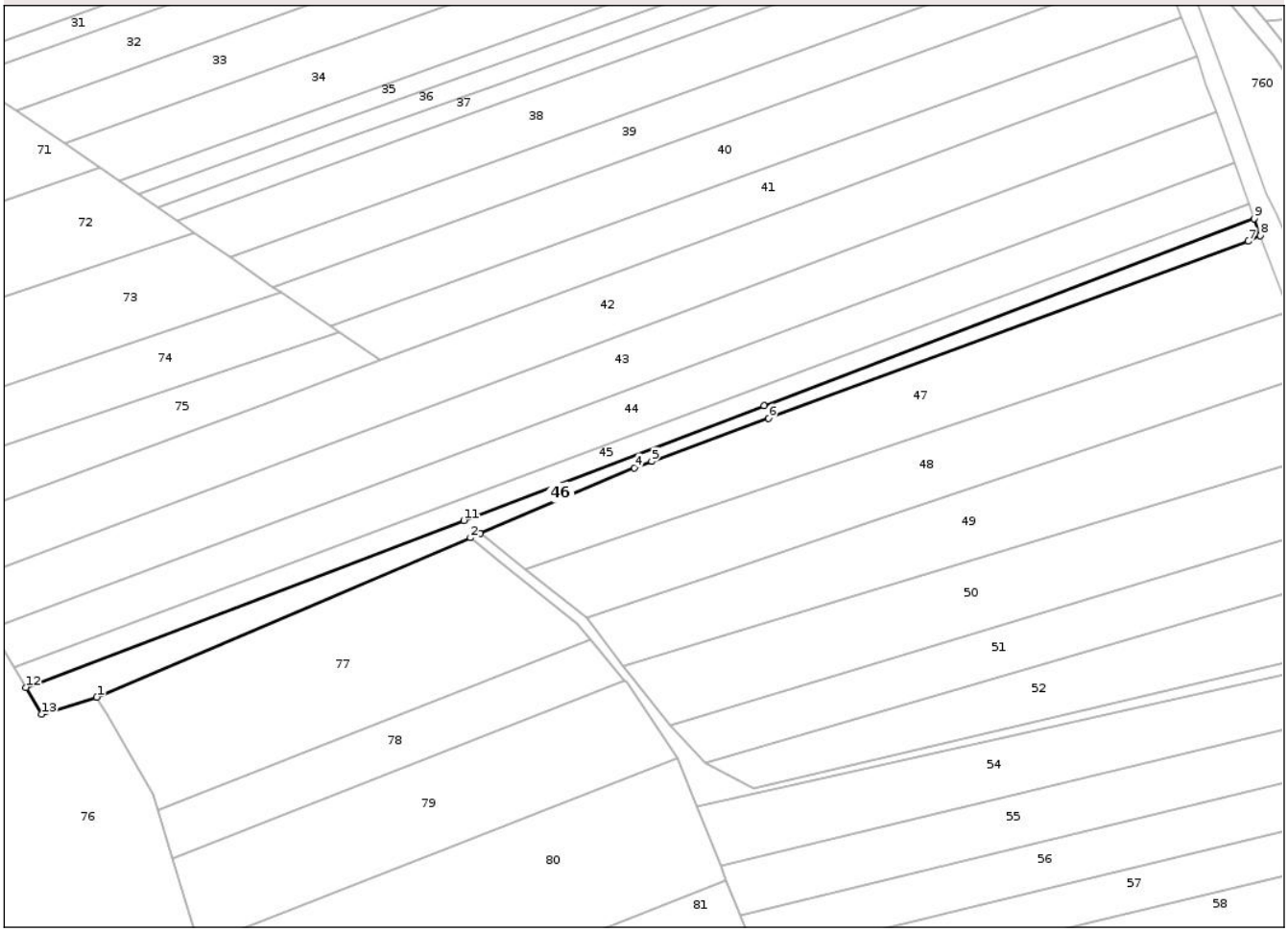

Date referitoare la teren

Crt	Categorie folosință	Intra vilan	Suprafaţa (mp)	Tarla	Parcelă	Nr. topo	Observaţii / Referinţe
1	arabil	NU	826	58	9/45	-	
2	altele	NU	427	58	9/45	-	
3	arabil	NU	1.243	58	9/45	-	

Lungime Segmente
1) Valorile lungimilor segmentelor sunt obţinute din proiecţie în plan.

Punct început	X / Y	Punct sfârşit	X / Y	Lungime segment (** (m)
1	427.280,072 351.337,208	2	427.396,468 351.386,808	126.523
2	427.396,468 351.386,808	3	427.399,561 351.388,127	3.363
3	427.399,561 351.388,127	4	427.447,559 351.408,58	52.174
4	427.447,559 351.408,58	5	427.452,986 351.410,58	5.784

Document care conține date cu caracter personal, protejat de prevederile Regulamentului (UE) nr. 679/2016 și Legii 190/2018

Punct început	X / Y	Punct sfârşit	X / Y	Lungime segment (** (m)
5	427.452,986 351.410,58	6	427.489,351 351.423,985	38.757
6	427.489,351 351.423,985	7	427.638,744 351.479,051	159.219
7	427.638,744 351.479,051	8	427.642,516 351.480,838	4.174
8	427.642,516 351.480,838	9	427.640,65 351.486,112	5.594
9	427.640,65 351.486,112	10	427.487,913 351.427,886	163.459
10	427.487,913 351.427,886	11	427.394,401 351.392,238	100.076
11	427.394,401 351.392,238	12	427.258,016 351.340,247	145.959
12	427.258,016 351.340,247	13	427.262,904 351.331,901	9.672
13	427.262,904 351.331,901	1	427.280,072 351.337,208	17.97

** Lungimile segmentelor sunt determinate în planul de proiecţie Stereo 70 şi sunt rotunjite la 1 milimetru.
*** Distanţa dintre puncte este formată din segmente cumulate ce sunt mai mici decât valoarea 1 milimetru.

Document care conține date cu caracter personal, protejat de prevederile Regulamentului (UE) nr. 679/2016 și Legii 190/2018

DATE DESPRE IMOBILUL NR. 47

Oficiul de Cadastru şi Publicitate Imobiliară VALCEA
Biroul de Cadastru şi Publicitate Imobiliară Ramnicu Valcea

A. Partea I. Descrierea imobilului

TEREN Extravilan

Adresa: Jud. Valcea

Nr. Crt	Nr cadastral Nr. topografic	Suprafaţa* (mp)	Observaţii / Referinţe
A1		5.376	Sector cadastral:22 Teren neimprejmuit;

B. Partea II. Proprietari şi acte

Inscrieri privitoare la dreptul de proprietate şi alte drepturi reale		Referinţe
/		
Hotarare Judecatoreasca nr. Sentinta civila nr.2996, din 20/11/2007 emis de Judecatoria Dragasani (Dosar nr.3880/223/2007);		
B1	Intabulare, drept de PROPRIETATEcumparare, dobandit prin Hotarare Judecatoreasca, cota actuala 1/1, cota initiala 1/1	A1
	1) **MATEI EMIL**	

C. Partea III. SARCINI .

Inscrieri privind dezmembramintele dreptului de proprietate, drepturi reale de garanţie şi sarcini	Referinţe
NU SUNT	

Document care conține date cu caracter personal, protejat de prevederile Regulamentului (UE) nr. 679/2016 și Legii 190/2018

Anexa Nr. 1 La Partea I

Teren

Nr cadastral	Suprafaţa (mp)*	Observaţii / Referinţe
	5.376	

* Suprafaţa este determinată in planul de proiecţie Stereo 70.

DETALII LINIARE IMOBIL

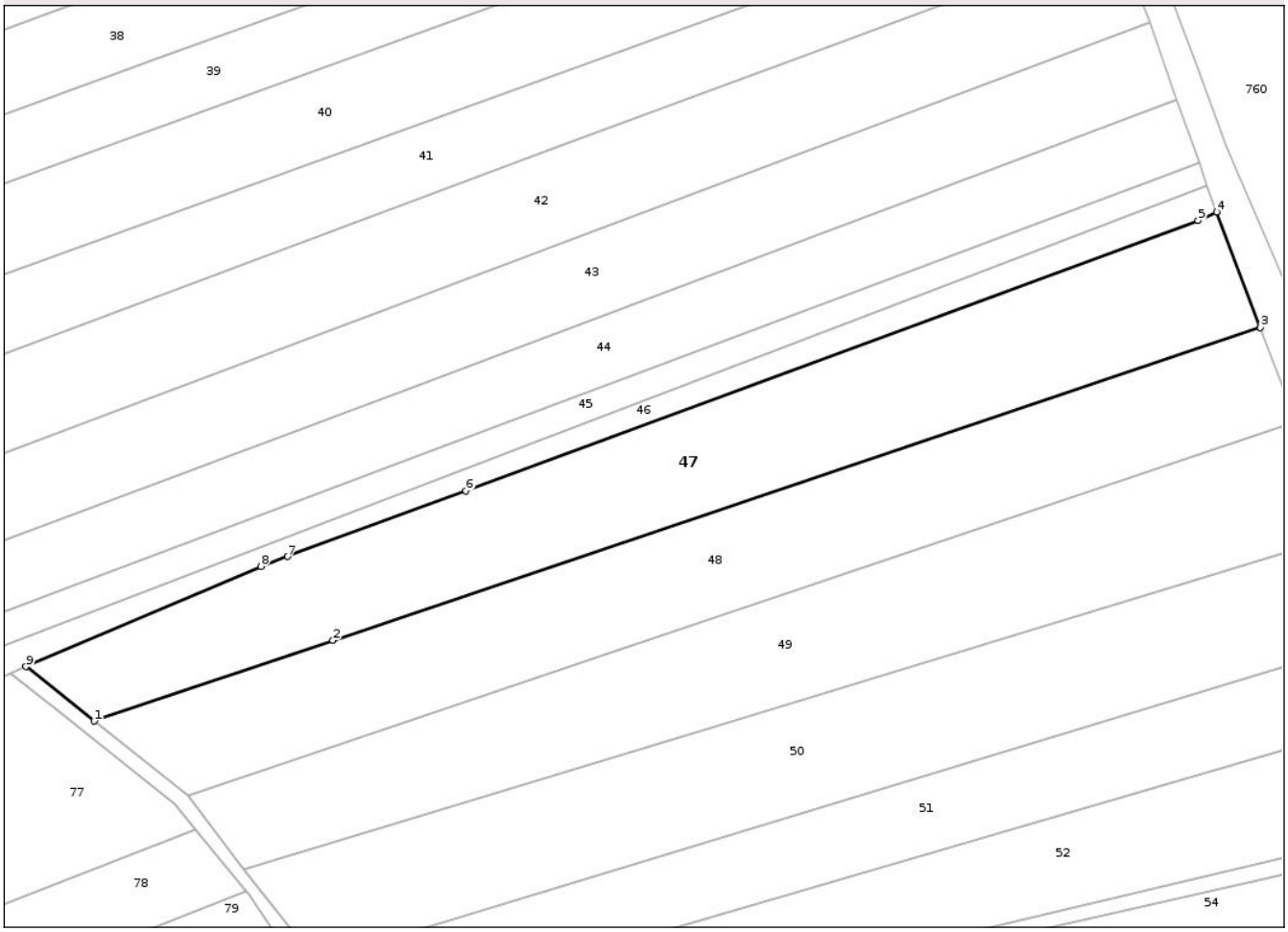

Date referitoare la teren

Crt	Categorie folosință	Intra vilan	Suprafaţa (mp)	Tarla	Parcelă	Nr. topo	Observaţii / Referinţe
1	arabil	NU	4.423	58	9/46	-	
2	altele	NU	953	58	9/46	-	

Lungime Segmente
1) Valorile lungimilor segmentelor sunt obţinute din proiecţie în plan.

Punct început	X / Y	Punct sfârşit	X / Y	Lungime segment (** (m)
1	427.413,485 351.377,032	2	427.462,22 351.393,468	51.432
2	427.462,22 351.393,468	3	427.651,446 351.457,283	199.697
3	427.651,446 351.457,283	4	427.642,516 351.480,838	25.191
4	427.642,516 351.480,838	5	427.638,744 351.479,051	4.174

Document care conține date cu caracter personal, protejat de prevederile Regulamentului (UE) nr. 679/2016 și Legii 190/2018

Punct început	X / Y	Punct sfârşit	X / Y	Lungime segment (** (m)
5	427.638,744 351.479,051	6	427.489,351 351.423,985	159.219
6	427.489,351 351.423,985	7	427.452,986 351.410,58	38.757
7	427.452,986 351.410,58	8	427.447,559 351.408,58	5.784
8	427.447,559 351.408,58	9	427.399,561 351.388,127	52.174
9	427.399,561 351.388,127	1	427.413,485 351.377,032	17.804

** Lungimile segmentelor sunt determinate în planul de proiecţie Stereo 70 şi sunt rotunjite la 1 milimetru.
*** Distanţa dintre puncte este formată din segmente cumulate ce sunt mai mici decât valoarea 1 milimetru.

Document care conține date cu caracter personal, protejat de prevederile Regulamentului (UE) nr. 679/2016 și Legii 190/2018

DATE DESPRE IMOBILUL NR. 48

Oficiul de Cadastru şi Publicitate Imobiliară VALCEA
Biroul de Cadastru şi Publicitate Imobiliară Ramnicu Valcea

A. Partea I. Descrierea imobilului

TEREN Extravilan

Adresa: Jud. Valcea

Nr. Crt	Nr cadastral Nr. topografic	Suprafaţa* (mp)	Observaţii / Referinţe
A1		5.032	Sector cadastral:22 Teren neimprejmuit;

B. Partea II. Proprietari şi acte

Inscrieri privitoare la dreptul de proprietate şi alte drepturi reale		Referinţe
/		
Act Administrativ nr. Titlu de proprietate nr.531/46616, din 21/09/1999 emis de Comisia Judeteana Valcea;		
B1	Intabulare, drept de PROPRIETATEcu titlu de drept reconstituire in baza legii 18/1991, dobandit prin Lege, cota actuala 1/1, cota initiala 1/1	A1
	1) **SOARECE STELICA**	

C. Partea III. SARCINI .

Inscrieri privind dezmembramintele dreptului de proprietate, drepturi reale de garanţie şi sarcini	Referinţe
NU SUNT	

Document care conține date cu caracter personal, protejat de prevederile Regulamentului (UE) nr. 679/2016 și Legii 190/2018

Anexa Nr. 1 La Partea I

Teren

Nr cadastral	Suprafaţa (mp)*	Observaţii / Referinţe
	5.032	

* Suprafaţa este determinată in planul de proiecţie Stereo 70.

DETALII LINIARE IMOBIL

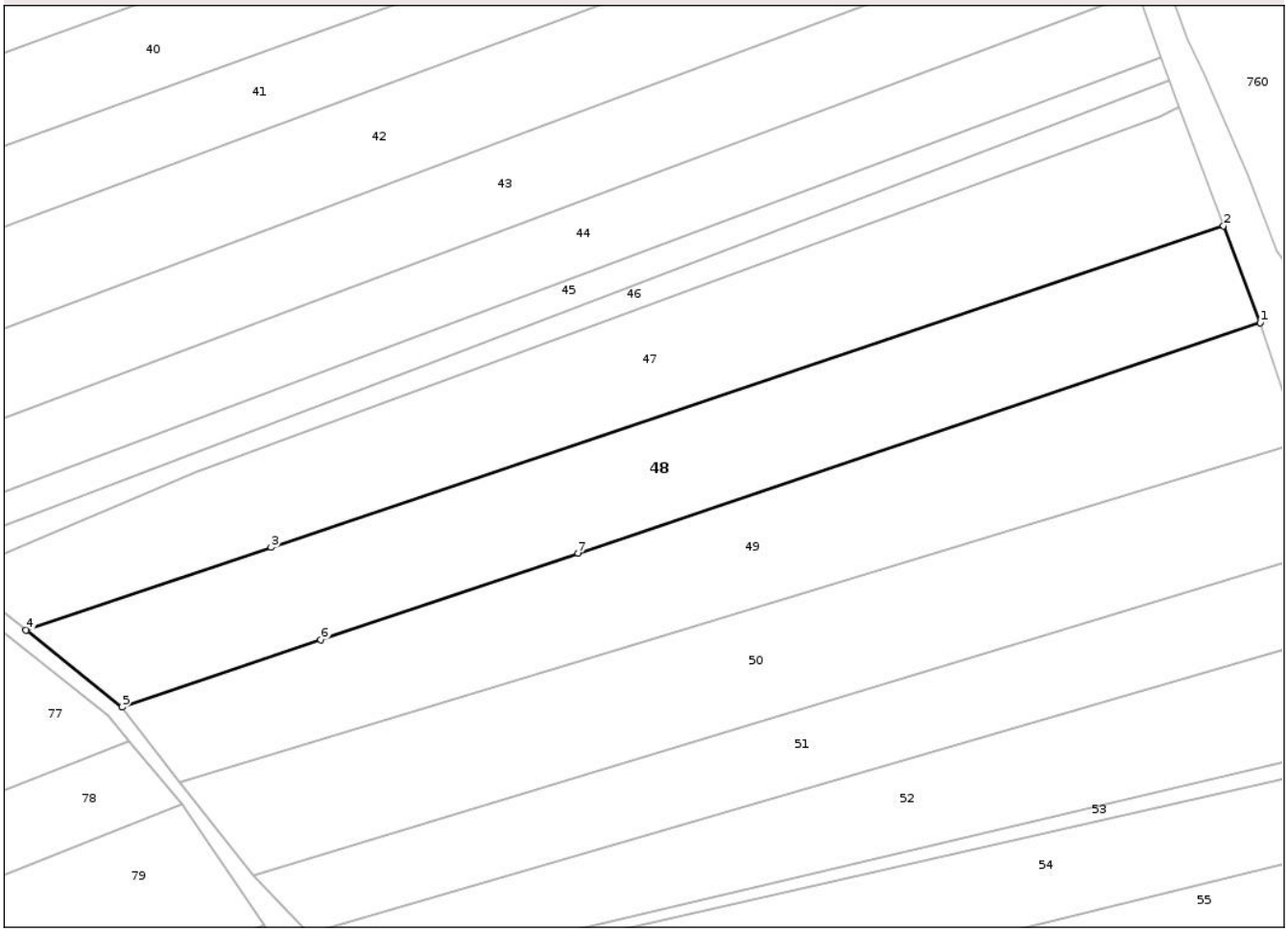

Date referitoare la teren

Crt	Categorie folosință	Intra vilan	Suprafaţa (mp)	Tarla	Parcelă	Nr. topo	Observaţii / Referinţe
1	arabil	NU	4.075	58	9/48	-	
2	altele	NU	957	58	9/48	-	

Lungime Segmente
1) Valorile lungimilor segmentelor sunt obţinute din proiecţie în plan.

Punct început	X / Y	Punct sfârşit	X / Y	Lungime segment (** (m)
1	427.658,736 351.438,056	2	427.651,446 351.457,283	20.563
2	427.651,446 351.457,283	3	427.462,22 351.393,468	199.697
3	427.462,22 351.393,468	4	427.413,485 351.377,032	51.432
4	427.413,485 351.377,032	5	427.432,608 351.361,796	24.45

Document care conține date cu caracter personal, protejat de prevederile Regulamentului (UE) nr. 679/2016 și Legii 190/2018

Punct început	X / Y	Punct sfârşit	X / Y	Lungime segment (** (m)
5	427.432,608 351.361,796	6	427.472,12 351.375,121	41.698
6	427.472,12 351.375,121	7	427.523,186 351.392,343	53.892
7	427.523,186 351.392,343	1	427.658,736 351.438,056	143.051

** Lungimile segmentelor sunt determinate în planul de proiecţie Stereo 70 şi sunt rotunjite la 1 milimetru.
*** Distanţa dintre puncte este formată din segmente cumulate ce sunt mai mici decât valoarea 1 milimetru.

Document care conține date cu caracter personal, protejat de prevederile Regulamentului (UE) nr. 679/2016 și Legii 190/2018

DATE DESPRE IMOBILUL NR. 49

Oficiul de Cadastru şi Publicitate Imobiliară VALCEA
Biroul de Cadastru şi Publicitate Imobiliară Ramnicu Valcea

A. Partea I. Descrierea imobilului

TEREN Extravilan

Adresa: Jud. Valcea

Nr. Crt	Nr cadastral Nr. topografic	Suprafaţa* (mp)	Observaţii / Referinţe
A1		5.032	Sector cadastral:22 Teren neimprejmuit;

B. Partea II. Proprietari şi acte

Inscrieri privitoare la dreptul de proprietate şi alte drepturi reale		Referinţe
/		
Act Administrativ nr. Titlu de proprietate nr.815/28730, din 28/10/1999 emis de Comisia Judeteana Valcea;		
B1	Intabulare, drept de PROPRIETATEcu titlu de drept reconstituire in baza legii 18/1991, dobandit prin Lege, cota actuala 1/1, cota initiala 1/1	A1
	1) **SOARECE SABINA**	

C. Partea III. SARCINI .

Inscrieri privind dezmembramintele dreptului de proprietate, drepturi reale de garanţie şi sarcini	Referinţe
NU SUNT	

Anexa Nr. 1 La Partea I

Teren

Nr cadastral	Suprafaţa (mp)*	Observaţii / Referinţe
	5.032	

* Suprafaţa este determinată in planul de proiecţie Stereo 70.

DETALII LINIARE IMOBIL

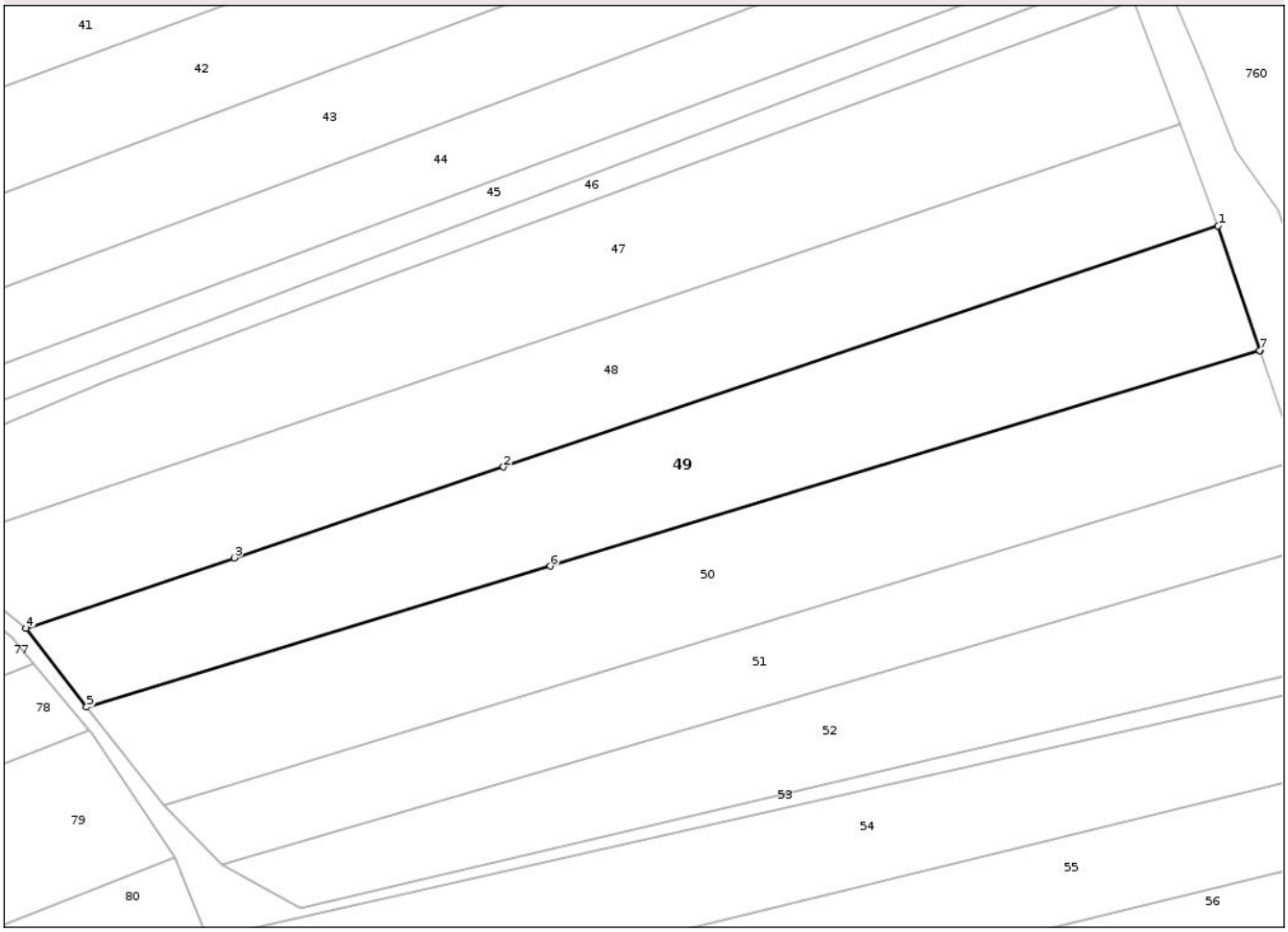

Date referitoare la teren

Crt	Categorie folosință	Intra vilan	Suprafaţa (mp)	Tarla	Parcelă	Nr. topo	Observaţii / Referinţe
1	arabil	NU	3.232	58	9/49	-	
2	altele	NU	1.800	58	9/49	-	

Lungime Segmente
1) Valorile lungimilor segmentelor sunt obţinute din proiecţie în plan.

Punct început	X / Y	Punct sfârşit	X / Y	Lungime segment (** (m)
1	427.658,736 351.438,056	2	427.523,186 351.392,343	143.051
2	427.523,186 351.392,343	3	427.472,12 351.375,121	53.892
3	427.472,12 351.375,121	4	427.432,608 351.361,796	41.698
4	427.432,608 351.361,796	5	427.444,092 351.346,82	18.872

Document care conține date cu caracter personal, protejat de prevederile Regulamentului (UE) nr. 679/2016 și Legii 190/2018

Punct început	X / Y	Punct sfârşit	X / Y	Lungime segment (** (m)
5	427.444,092 351.346,82	6	427.532,072 351.373,535	91.947
6	427.532,072 351.373,535	7	427.666,605 351.414,385	140.598
7	427.666,605 351.414,385	8	427.666,708 351.414,417	0.108
8	427.666,708 351.414,417	1	427.658,736 351.438,056	24.947

** Lungimile segmentelor sunt determinate în planul de proiecţie Stereo 70 şi sunt rotunjite la 1 milimetru.
*** Distanţa dintre puncte este formată din segmente cumulate ce sunt mai mici decât valoarea 1 milimetru.

Document care conține date cu caracter personal, protejat de prevederile Regulamentului (UE) nr. 679/2016 și Legii 190/2018

DATE DESPRE IMOBILUL NR. 50

Oficiul de Cadastru şi Publicitate Imobiliară VALCEA
Biroul de Cadastru şi Publicitate Imobiliară Ramnicu Valcea

A. Partea I. Descrierea imobilului

TEREN Extravilan

Adresa: Jud. Valcea

Nr. Crt	Nr cadastral Nr. topografic	Suprafaţa* (mp)	Observaţii / Referinţe
A1		5.032	Sector cadastral:22 Teren neimprejmuit;

B. Partea II. Proprietari şi acte

Inscrieri privitoare la dreptul de proprietate şi alte drepturi reale		Referinţe
/		
Act Administrativ nr. Adeverinta nr.2455, din 17/07/2025 emis de Primaria Comunei Madulari;		
B1	Inscrierea posesiei, drept de PROPRIETATE, dobandit prin Lege, cota actuala 1/1, cota initiala 1/1	A1
	1) **NEIDENTIFICAT NEIDENTIFICAT**, CIF:0000000000000	
Act Normativ nr. Legea nr. 7, din 13/03/1996 emis de Parlamentul Romaniei (art. 13);		
B2	Se noteaza mentiunea de proprietar neidentificat	A1

C. Partea III. SARCINI .

Inscrieri privind dezmembramintele dreptului de proprietate, drepturi reale de garanţie şi sarcini	Referinţe
NU SUNT	

Document care conține date cu caracter personal, protejat de prevederile Regulamentului (UE) nr. 679/2016 și Legii 190/2018

Anexa Nr. 1 La Partea I

Teren

Nr cadastral	Suprafaţa (mp)*	Observaţii / Referinţe
	5.032	

* Suprafaţa este determinată in planul de proiecţie Stereo 70.

DETALII LINIARE IMOBIL

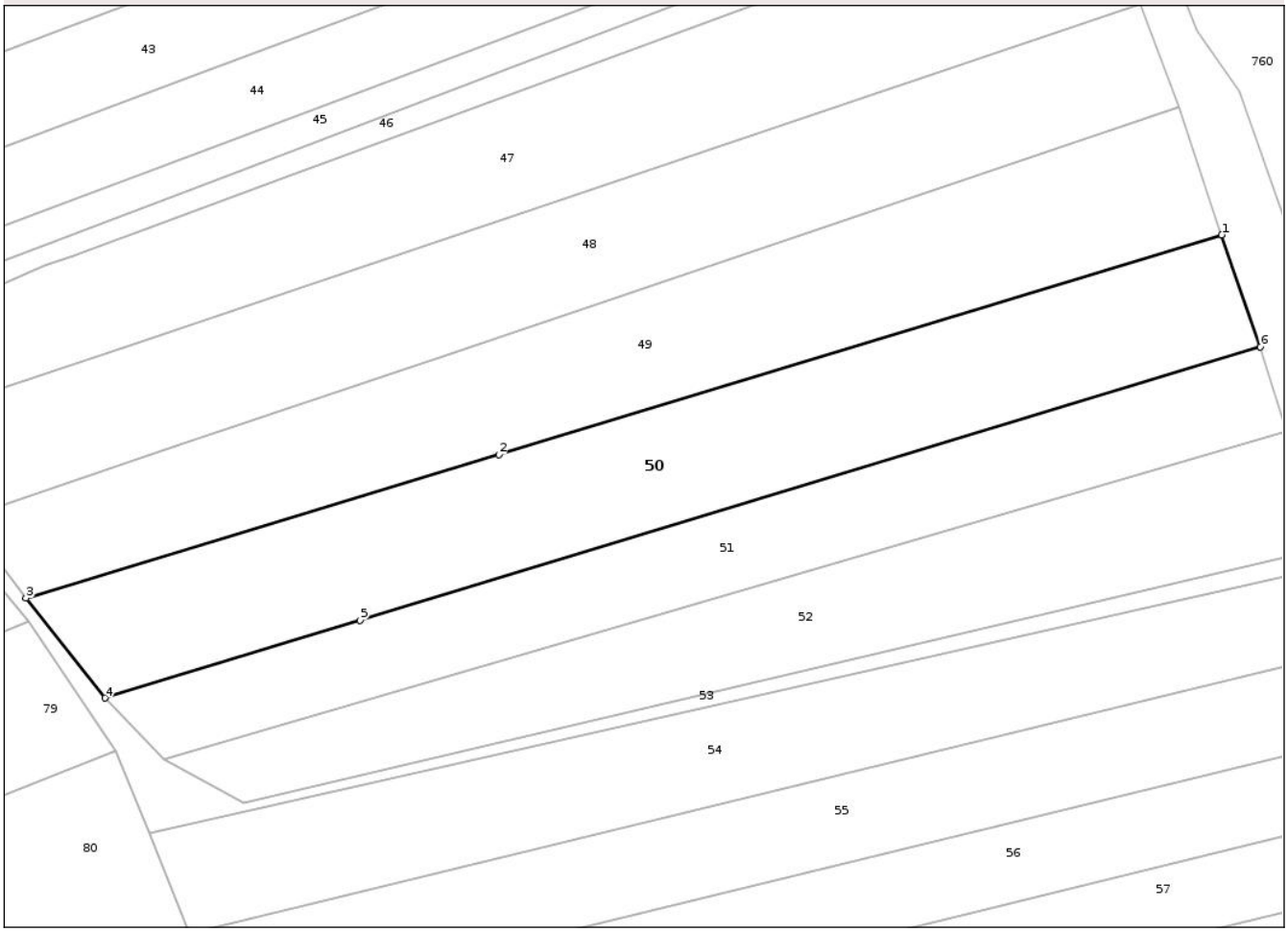

Date referitoare la teren

Crt	Categorie folosință	Intra vilan	Suprafaţa (mp)	Tarla	Parcelă	Nr. topo	Observaţii / Referinţe
1	arabil	NU	3.474	58	9/50	-	
2	altele	NU	1.558	58	9/50	-	

Lungime Segmente
1) Valorile lungimilor segmentelor sunt obţinute din proiecţie în plan.

Punct început	X / Y	Punct sfârşit	X / Y	Lungime segment (** (m)
1	427.666,605 351.414,385	2	427.532,072 351.373,535	140.598
2	427.532,072 351.373,535	3	427.444,092 351.346,82	91.947
3	427.444,092 351.346,82	4	427.458,773 351.328,276	23.652
4	427.458,773 351.328,276	5	427.506,273 351.342,699	49.641

Document care conține date cu caracter personal, protejat de prevederile Regulamentului (UE) nr. 679/2016 și Legii 190/2018

Punct început	X / Y	Punct sfârşit	X / Y	Lungime segment (** (m)
5	427.506,273 351.342,699	6	427.673,792 351.393,566	175.072
6	427.673,792 351.393,566	1	427.666,605 351.414,385	22.025

** Lungimile segmentelor sunt determinate în planul de proiecţie Stereo 70 şi sunt rotunjite la 1 milimetru.
*** Distanţa dintre puncte este formată din segmente cumulate ce sunt mai mici decât valoarea 1 milimetru.

Document care conține date cu caracter personal, protejat de prevederile Regulamentului (UE) nr. 679/2016 și Legii 190/2018

DATE DESPRE IMOBILUL NR. 51

Oficiul de Cadastru şi Publicitate Imobiliară VALCEA
Biroul de Cadastru şi Publicitate Imobiliară Ramnicu Valcea

A. Partea I. Descrierea imobilului

TEREN Extravilan

Adresa: Jud. Valcea

Nr. Crt	Nr cadastral Nr. topografic	Suprafaţa* (mp)	Observaţii / Referinţe
A1		3.380	Sector cadastral:22 Teren neimprejmuit;

B. Partea II. Proprietari şi acte

Inscrieri privitoare la dreptul de proprietate şi alte drepturi reale		Referinţe
/		
Act Administrativ nr. Titlu de proprietate nr.533/46616, din 21/09/1999 emis de Comisia Judeteana Valcea;		
B1	Intabulare, drept de PROPRIETATEcu titlu de drept reconstituire in baza legii 18/1991, dobandit prin Lege, cota actuala 1/1, cota initiala 1/1	A1
	1) **CISMARU VERGICA**	

C. Partea III. SARCINI .

Inscrieri privind dezmembramintele dreptului de proprietate, drepturi reale de garanţie şi sarcini	Referinţe
NU SUNT	

Document care conține date cu caracter personal, protejat de prevederile Regulamentului (UE) nr. 679/2016 și Legii 190/2018

Anexa Nr. 1 La Partea I

Teren

Nr cadastral	Suprafaţa (mp)*	Observaţii / Referinţe
	3.380	

* Suprafaţa este determinată in planul de proiecţie Stereo 70.

DETALII LINIARE IMOBIL

Date referitoare la teren

Crt	Categorie folosință	Intra vilan	Suprafaţa (mp)	Tarla	Parcelă	Nr. topo	Observaţii / Referinţe
1	arabil	NU	3.380	58	9/53	-	

Lungime Segmente
1) Valorile lungimilor segmentelor sunt obţinute din proiecţie în plan.

Punct început	X / Y	Punct sfârşit	X / Y	Lungime segment (** (m)
1	427.673,792 351.393,566	2	427.506,273 351.342,699	175.072
2	427.506,273 351.342,699	3	427.458,773 351.328,276	49.641
3	427.458,773 351.328,276	4	427.469,744 351.316,916	15.793
4	427.469,744 351.316,916	5	427.678,685 351.377,754	217.618
5	427.678,685 351.377,754	1	427.673,792 351.393,566	16.552

Document care conține date cu caracter personal, protejat de prevederile Regulamentului (UE) nr. 679/2016 și Legii 190/2018

** Lungimile segmentelor sunt determinate în planul de proiecţie Stereo 70 şi sunt rotunjite la 1 milimetru.
*** Distanţa dintre puncte este formată din segmente cumulate ce sunt mai mici decât valoarea 1 milimetru.

Document care conține date cu caracter personal, protejat de prevederile Regulamentului (UE) nr. 679/2016 și Legii 190/2018

DATE DESPRE IMOBILUL NR. 52

Oficiul de Cadastru şi Publicitate Imobiliară VALCEA
Biroul de Cadastru şi Publicitate Imobiliară Ramnicu Valcea

A. Partea I. Descrierea imobilului

TEREN Extravilan

Adresa: Jud. Valcea

Nr. Crt	Nr cadastral Nr. topografic	Suprafaţa* (mp)	Observaţii / Referinţe
A1		3.640	Sector cadastral:22 Teren neimprejmuit;

B. Partea II. Proprietari şi acte

Inscrieri privitoare la dreptul de proprietate şi alte drepturi reale		Referinţe
/		
Act Administrativ nr. Titlu de proprietate nr.530/46616, din 21/09/1999 emis de Comisia Judeteana Valcea;		
B1	Intabulare, drept de PROPRIETATEcu titlu de drept reconstituire in baza legii 18/1991, dobandit prin Lege, cota actuala 1/1, cota initiala 1/1	A1
	1) **CISMARU EMILIA**	

C. Partea III. SARCINI .

Inscrieri privind dezmembramintele dreptului de proprietate, drepturi reale de garanţie şi sarcini	Referinţe
NU SUNT	

Document care conține date cu caracter personal, protejat de prevederile Regulamentului (UE) nr. 679/2016 și Legii 190/2018

Anexa Nr. 1 La Partea I

Teren

Nr cadastral	Suprafaţa (mp)*	Observaţii / Referinţe
	3.640	

* Suprafaţa este determinată in planul de proiecţie Stereo 70.

DETALII LINIARE IMOBIL

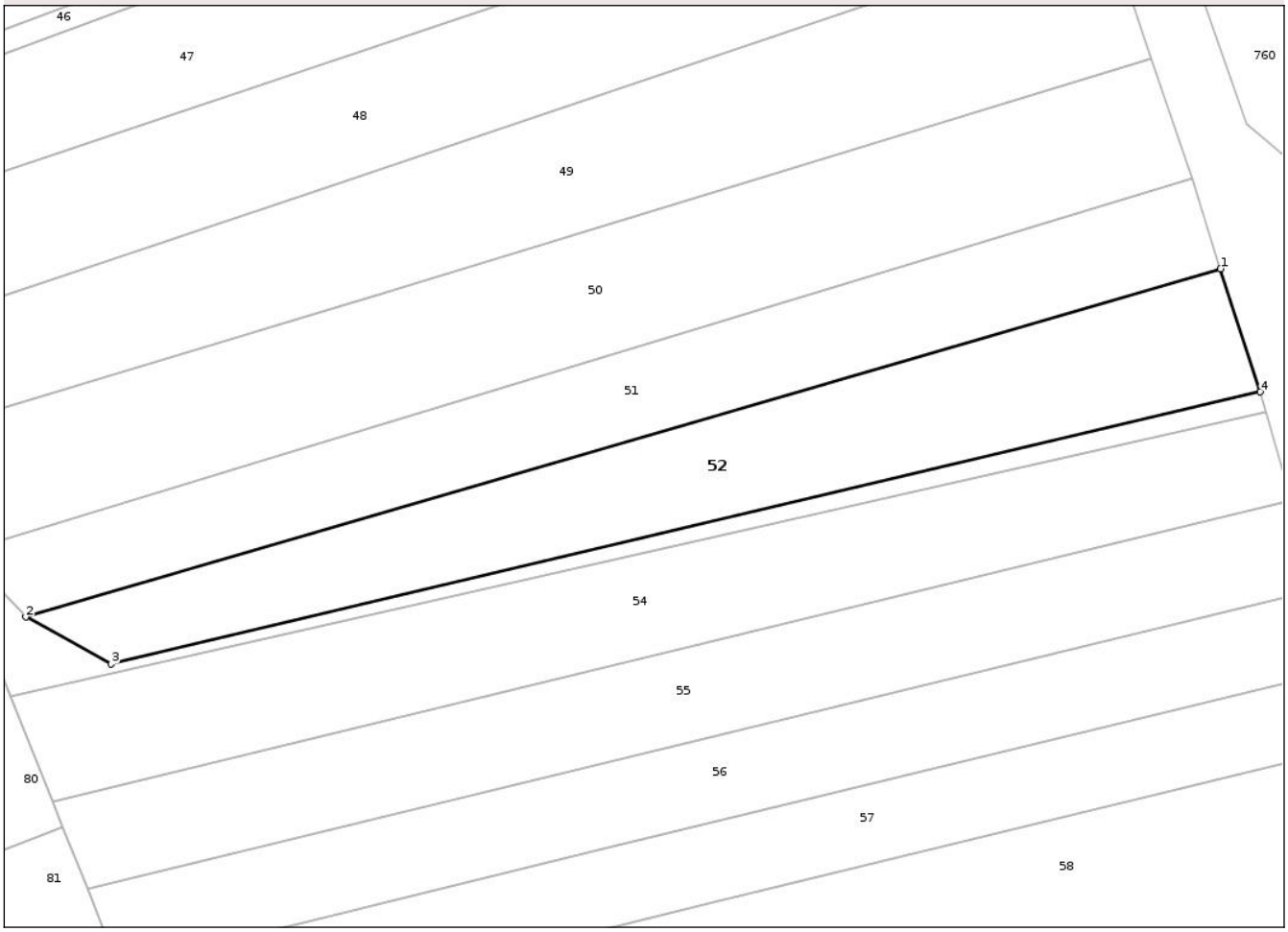

Date referitoare la teren

Crt	Categorie folosință	Intra vilan	Suprafaţa (mp)	Tarla	Parcelă	Nr. topo	Observaţii / Referinţe
1	arabil	NU	3.640	58	9/54	-	

Lungime Segmente
1) Valorile lungimilor segmentelor sunt obţinute din proiecţie în plan.

Punct început	X / Y	Punct sfârşit	X / Y	Lungime segment (** (m)
1	427.678,685 351.377,754	2	427.469,744 351.316,916	217.618
2	427.469,744 351.316,916	3	427.484,667 351.308,692	17.039
3	427.484,667 351.308,692	4	427.685,614 351.356,234	206.494
4	427.685,614 351.356,234	1	427.678,685 351.377,754	22.608

**** Lungimile segmentelor sunt determinate în planul de proiecţie Stereo 70 şi sunt rotunjite la 1 milimetru.**

Document care conține date cu caracter personal, protejat de prevederile Regulamentului (UE) nr. 679/2016 și Legii 190/2018

***** Distanţa dintre puncte este formată din segmente cumulate ce sunt mai mici decât valoarea 1 milimetru.**

Document care conține date cu caracter personal, protejat de prevederile Regulamentului (UE) nr. 679/2016 și Legii 190/2018

DATE DESPRE IMOBILUL NR. 53

Oficiul de Cadastru şi Publicitate Imobiliară VALCEA
Biroul de Cadastru şi Publicitate Imobiliară Ramnicu Valcea

A. Partea I. Descrierea imobilului

TEREN Extravilan

Adresa: Jud. Valcea

Nr. Crt	Nr cadastral Nr. topografic	Suprafaţa* (mp)	Observaţii / Referinţe
A1		1.044	Sector cadastral:22 Teren neimprejmuit;

B. Partea II. Proprietari şi acte

Inscrieri privitoare la dreptul de proprietate şi alte drepturi reale		Referinţe
/		
Act Administrativ nr. Adeverinta nr.2455, din 17/07/2025 emis de Primaria Comunei Madulari;		
B1	Inscrierea posesiei, drept de PROPRIETATE, dobandit prin Lege, cota actuala 1/1, cota initiala 1/1	A1
	1) **NEIDENTIFICAT NEIDENTIFICAT**, CIF:0000000000000	
Act Normativ nr. Legea nr. 7, din 13/03/1996 emis de Parlamentul Romaniei (art. 13);		
B2	Se noteaza mentiunea de proprietar neidentificat	A1

C. Partea III. SARCINI .

Inscrieri privind dezmembramintele dreptului de proprietate, drepturi reale de garanţie şi sarcini	Referinţe
NU SUNT	

Document care conține date cu caracter personal, protejat de prevederile Regulamentului (UE) nr. 679/2016 și Legii 190/2018

Anexa Nr. 1 La Partea I

Teren

Nr cadastral	Suprafaţa (mp)*	Observaţii / Referinţe
	1.044	

* Suprafaţa este determinată in planul de proiecţie Stereo 70.

DETALII LINIARE IMOBIL

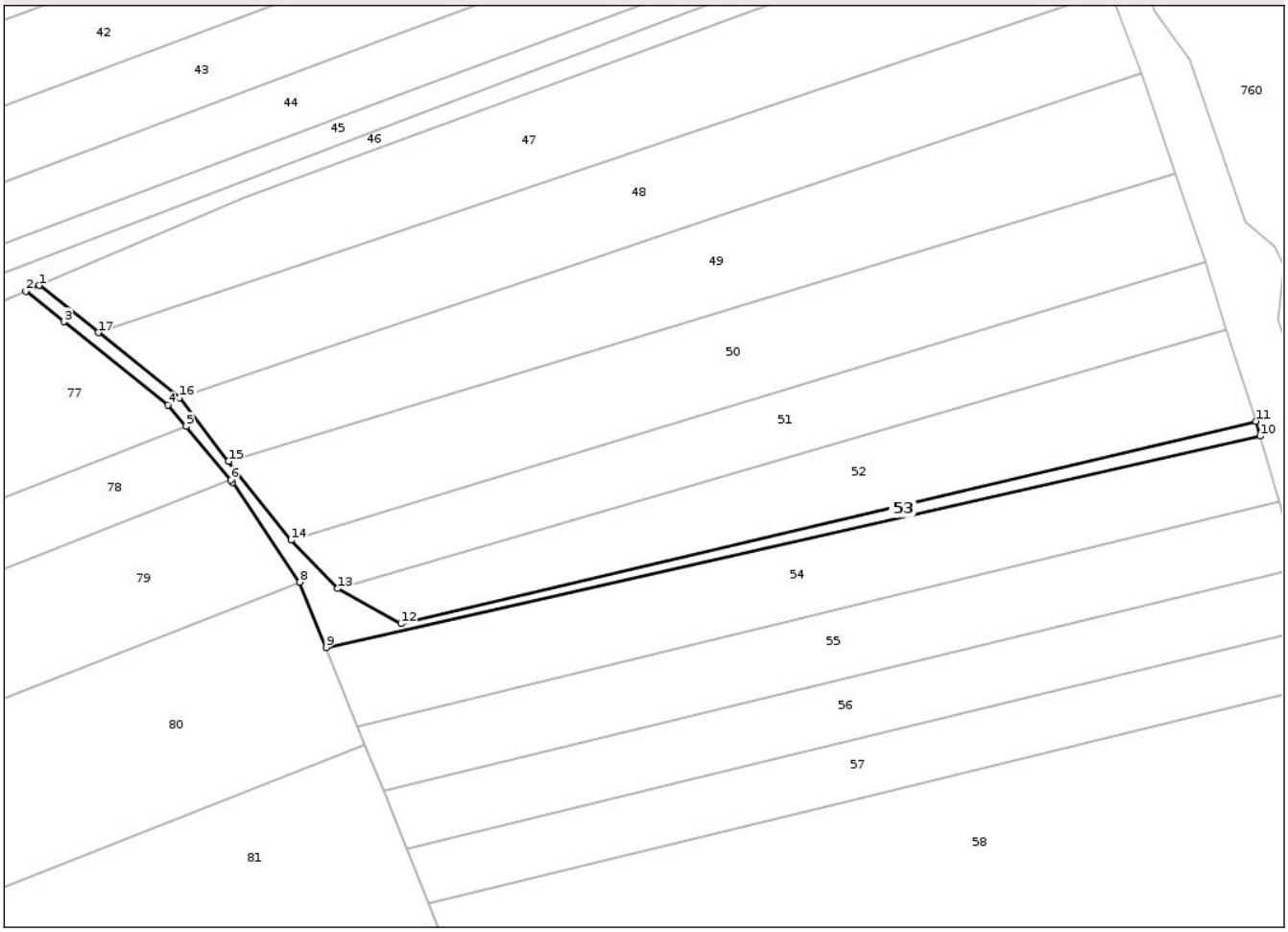

Date referitoare la teren

Crt	Categorie folosință	Intra vilan	Suprafaţa (mp)	Tarla	Parcelă	Nr. topo	Observaţii / Referinţe
1	drum	NU	1.044	58	DE	-	

Lungime Segmente
1) Valorile lungimilor segmentelor sunt obţinute din proiecţie în plan.

Punct început	X / Y	Punct sfârşit	X / Y	Lungime segment (** (m)
1	427.399,561 351.388,127	2	427.396,468 351.386,808	3.363
2	427.396,468 351.386,808	3	427.405,454 351.379,6	11.52
3	427.405,454 351.379,6	4	427.429,885 351.360,005	31.318
4	427.429,885 351.360,005	5	427.434,067 351.355,02	6.507
5	427.434,067 351.355,02	6	427.444,608 351.342,454	16.402

Document care conține date cu caracter personal, protejat de prevederile Regulamentului (UE) nr. 679/2016 și Legii 190/2018

Punct început	X / Y	Punct sfârşit	X / Y	Lungime segment (** (m)
6	427.444,608 351.342,454	7	427.445,065 351.341,909	0.711
7	427.445,065 351.341,909	8	427.460,872 351.318,438	28.298
8	427.460,872 351.318,438	9	427.467,011 351.303,09	16.53
9	427.467,011 351.303,09	10	427.686,652 351.352,713	225.177
10	427.686,652 351.352,713	11	427.685,614 351.356,234	3.671
11	427.685,614 351.356,234	12	427.484,667 351.308,692	206.494
12	427.484,667 351.308,692	13	427.469,744 351.316,916	17.039
13	427.469,744 351.316,916	14	427.458,773 351.328,276	15.793
14	427.458,773 351.328,276	15	427.444,092 351.346,82	23.652
15	427.444,092 351.346,82	16	427.432,608 351.361,796	18.872
16	427.432,608 351.361,796	17	427.413,485 351.377,032	24.45
17	427.413,485 351.377,032	1	427.399,561 351.388,127	17.804

** Lungimile segmentelor sunt determinate în planul de proiecţie Stereo 70 şi sunt rotunjite la 1 milimetru.
*** Distanţa dintre puncte este formată din segmente cumulate ce sunt mai mici decât valoarea 1 milimetru.

Document care conține date cu caracter personal, protejat de prevederile Regulamentului (UE) nr. 679/2016 și Legii 190/2018

DATE DESPRE IMOBILUL NR. 54

Oficiul de Cadastru şi Publicitate Imobiliară VALCEA
Biroul de Cadastru şi Publicitate Imobiliară Ramnicu Valcea

A. Partea I. Descrierea imobilului

TEREN Extravilan

Adresa: Jud. Valcea

Nr. Crt	Nr cadastral Nr. topografic	Suprafaţa* (mp)	Observaţii / Referinţe
A1		4.000	Sector cadastral:22 Teren neimprejmuit;

B. Partea II. Proprietari şi acte

Inscrieri privitoare la dreptul de proprietate şi alte drepturi reale		Referinţe
/		
Act Administrativ nr. Titlu de proprietate nr.639/14296, din 02/11/1999 emis de Comisia Judeteana Valcea;		
B1	Intabulare, drept de PROPRIETATEcu titlu de drept reconstituire in baza legii 18/1991, dobandit prin Lege, cota actuala 1/1, cota initiala 1/1	A1
	1) **HALOIU CONSTANTIN** 2) **ZAMFIR PAULINA** 3) **HALOIU VALERIAN** 4) **LEMNARU SABINA**	

C. Partea III. SARCINI .

Inscrieri privind dezmembramintele dreptului de proprietate, drepturi reale de garanţie şi sarcini	Referinţe
NU SUNT	

Document care conține date cu caracter personal, protejat de prevederile Regulamentului (UE) nr. 679/2016 și Legii 190/2018

Anexa Nr. 1 La Partea I

Teren

Nr cadastral	Suprafaţa (mp)*	Observaţii / Referinţe
	4.000	

* Suprafaţa este determinată in planul de proiecţie Stereo 70.

DETALII LINIARE IMOBIL

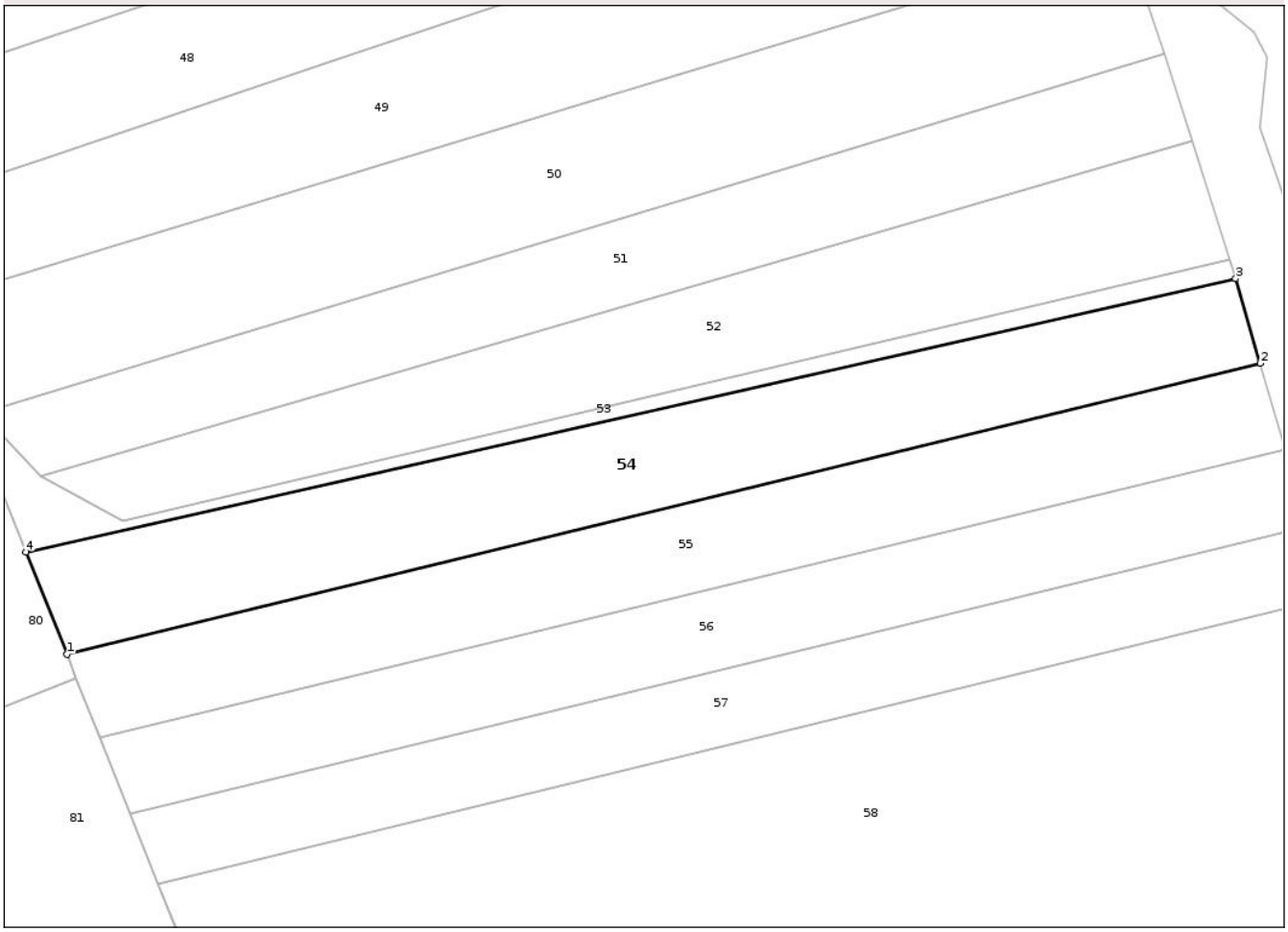

Date referitoare la teren

Crt	Categorie folosință	Intra vilan	Suprafaţa (mp)	Tarla	Parcelă	Nr. topo	Observaţii / Referinţe
1	arabil	NU	4.000	58	15/3	-	

Lungime Segmente
1) Valorile lungimilor segmentelor sunt obţinute din proiecţie în plan.

Punct început	X / Y	Punct sfârşit	X / Y	Lungime segment (** (m)
1	427.474,42 351.284,565	2	427.691,11 351.337,355	223.028
2	427.691,11 351.337,355	3	427.686,652 351.352,713	15.992
3	427.686,652 351.352,713	4	427.467,011 351.303,09	225.177
4	427.467,011 351.303,09	1	427.474,42 351.284,565	19.952

**** Lungimile segmentelor sunt determinate în planul de proiecţie Stereo 70 şi sunt rotunjite la 1 milimetru.**

Document care conține date cu caracter personal, protejat de prevederile Regulamentului (UE) nr. 679/2016 și Legii 190/2018

***** Distanţa dintre puncte este formată din segmente cumulate ce sunt mai mici decât valoarea 1 milimetru.**

Document care conține date cu caracter personal, protejat de prevederile Regulamentului (UE) nr. 679/2016 și Legii 190/2018

DATE DESPRE IMOBILUL NR. 55

Oficiul de Cadastru şi Publicitate Imobiliară VALCEA
Biroul de Cadastru şi Publicitate Imobiliară Ramnicu Valcea

A. Partea I. Descrierea imobilului

TEREN Extravilan

Adresa: Jud. Valcea

Nr. Crt	Nr cadastral Nr. topografic	Suprafaţa* (mp)	Observaţii / Referinţe
A1		3.600	Sector cadastral:22 Teren neimprejmuit;

B. Partea II. Proprietari şi acte

Inscrieri privitoare la dreptul de proprietate şi alte drepturi reale		Referinţe
/		
Act Administrativ nr. Adeverinta nr.2455, din 17/07/2025 emis de Primaria Comunei Madulari;		
B1	Inscrierea posesiei, drept de PROPRIETATE, dobandit prin Lege, cota actuala 1/1, cota initiala 1/1	A1
	1) **NEIDENTIFICAT NEIDENTIFICAT**, CIF:0000000000000	
Act Normativ nr. Legea nr. 7, din 13/03/1996 emis de Parlamentul Romaniei (art. 13);		
B2	Se noteaza mentiunea de proprietar neidentificat	A1

C. Partea III. SARCINI .

Inscrieri privind dezmembramintele dreptului de proprietate, drepturi reale de garanţie şi sarcini	Referinţe
NU SUNT	

Document care conține date cu caracter personal, protejat de prevederile Regulamentului (UE) nr. 679/2016 și Legii 190/2018

Anexa Nr. 1 La Partea I

Teren

Nr cadastral	Suprafaţa (mp)*	Observaţii / Referinţe
	3.600	

* Suprafaţa este determinată in planul de proiecţie Stereo 70.

DETALII LINIARE IMOBIL

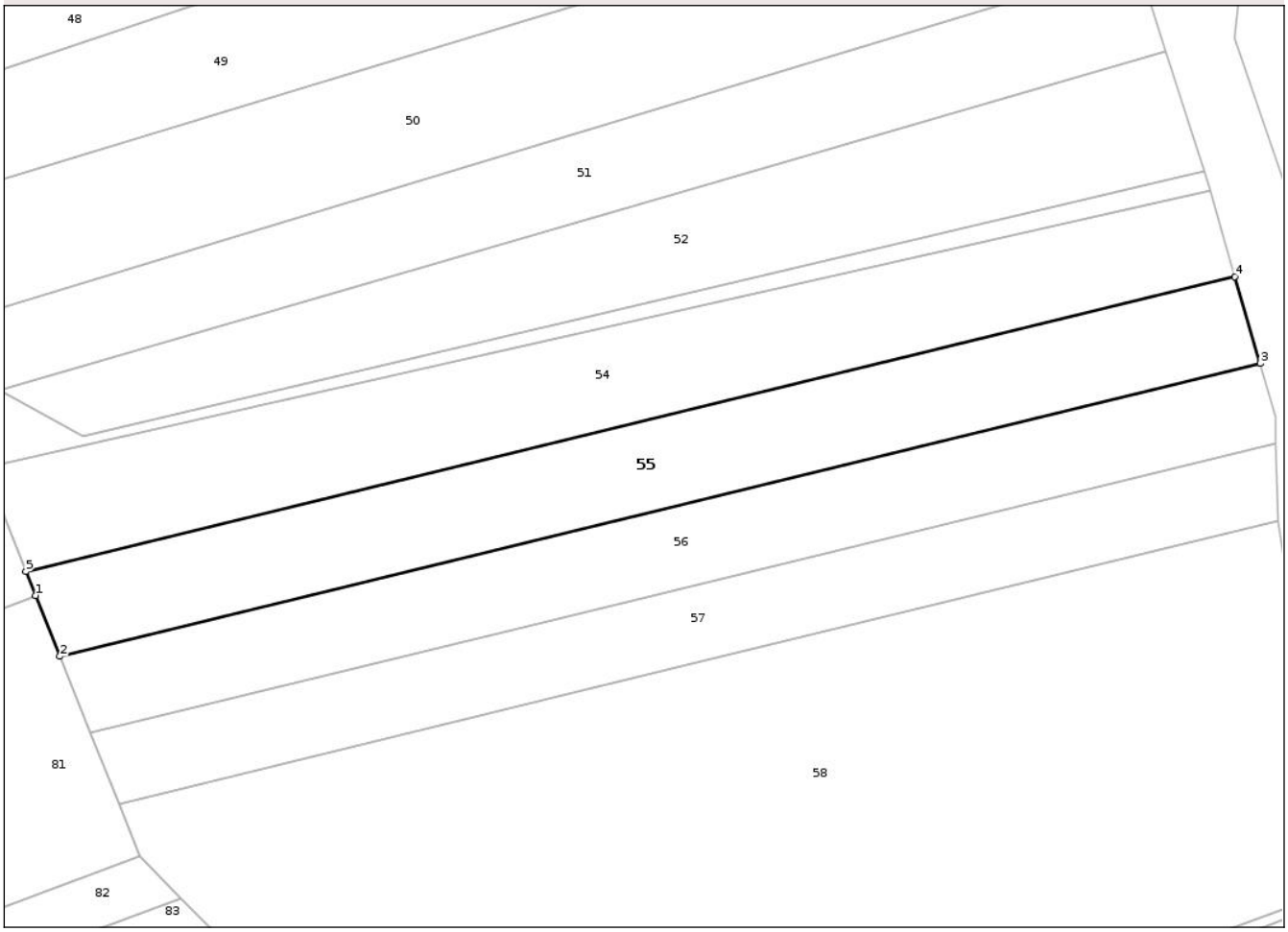

Date referitoare la teren

Crt	Categorie folosință	Intra vilan	Suprafaţa (mp)	Tarla	Parcelă	Nr. topo	Observaţii / Referinţe
1	arabil	NU	3.600	58	15/4	-	

Lungime Segmente
1) Valorile lungimilor segmentelor sunt obţinute din proiecţie în plan.

Punct început	X / Y	Punct sfârşit	X / Y	Lungime segment (** (m)
1	427.476,144 351.280,253	2	427.480,496 351.269,372	11.719
2	427.480,496 351.269,372	3	427.695,63 351.321,783	221.426
3	427.695,63 351.321,783	4	427.691,11 351.337,355	16.215
4	427.691,11 351.337,355	5	427.474,42 351.284,565	223.028
5	427.474,42 351.284,565	1	427.476,144 351.280,253	4.644

Document care conține date cu caracter personal, protejat de prevederile Regulamentului (UE) nr. 679/2016 și Legii 190/2018

** Lungimile segmentelor sunt determinate în planul de proiecţie Stereo 70 şi sunt rotunjite la 1 milimetru.
*** Distanţa dintre puncte este formată din segmente cumulate ce sunt mai mici decât valoarea 1 milimetru.

DATE DESPRE IMOBILUL NR. 56

Oficiul de Cadastru şi Publicitate Imobiliară VALCEA
Biroul de Cadastru şi Publicitate Imobiliară Ramnicu Valcea

A. Partea I. Descrierea imobilului

TEREN Extravilan

Adresa: Jud. Valcea

Nr. Crt	Nr cadastral Nr. topografic	Suprafaţa* (mp)	Observaţii / Referinţe
A1		3.210	Sector cadastral:22 Teren neimprejmuit;

B. Partea II. Proprietari şi acte

Inscrieri privitoare la dreptul de proprietate şi alte drepturi reale		Referinţe
/		
Act Administrativ nr. Titlu de proprietate nr.815/28730, din 28/10/1999 emis de Comisia Judeteana Valcea;		
B1	Intabulare, drept de PROPRIETATEcu titlu de drept reconstituire in baza legii 18/1991, dobandit prin Lege, cota actuala 1/1, cota initiala 1/1	A1
	1) **SOARECE SABINA**	

C. Partea III. SARCINI .

Inscrieri privind dezmembramintele dreptului de proprietate, drepturi reale de garanţie şi sarcini	Referinţe
NU SUNT	

Document care conține date cu caracter personal, protejat de prevederile Regulamentului (UE) nr. 679/2016 și Legii 190/2018

Anexa Nr. 1 La Partea I

Teren

Nr cadastral	Suprafaţa (mp)*	Observaţii / Referinţe
	3.210	

* Suprafaţa este determinată in planul de proiecţie Stereo 70.

DETALII LINIARE IMOBIL

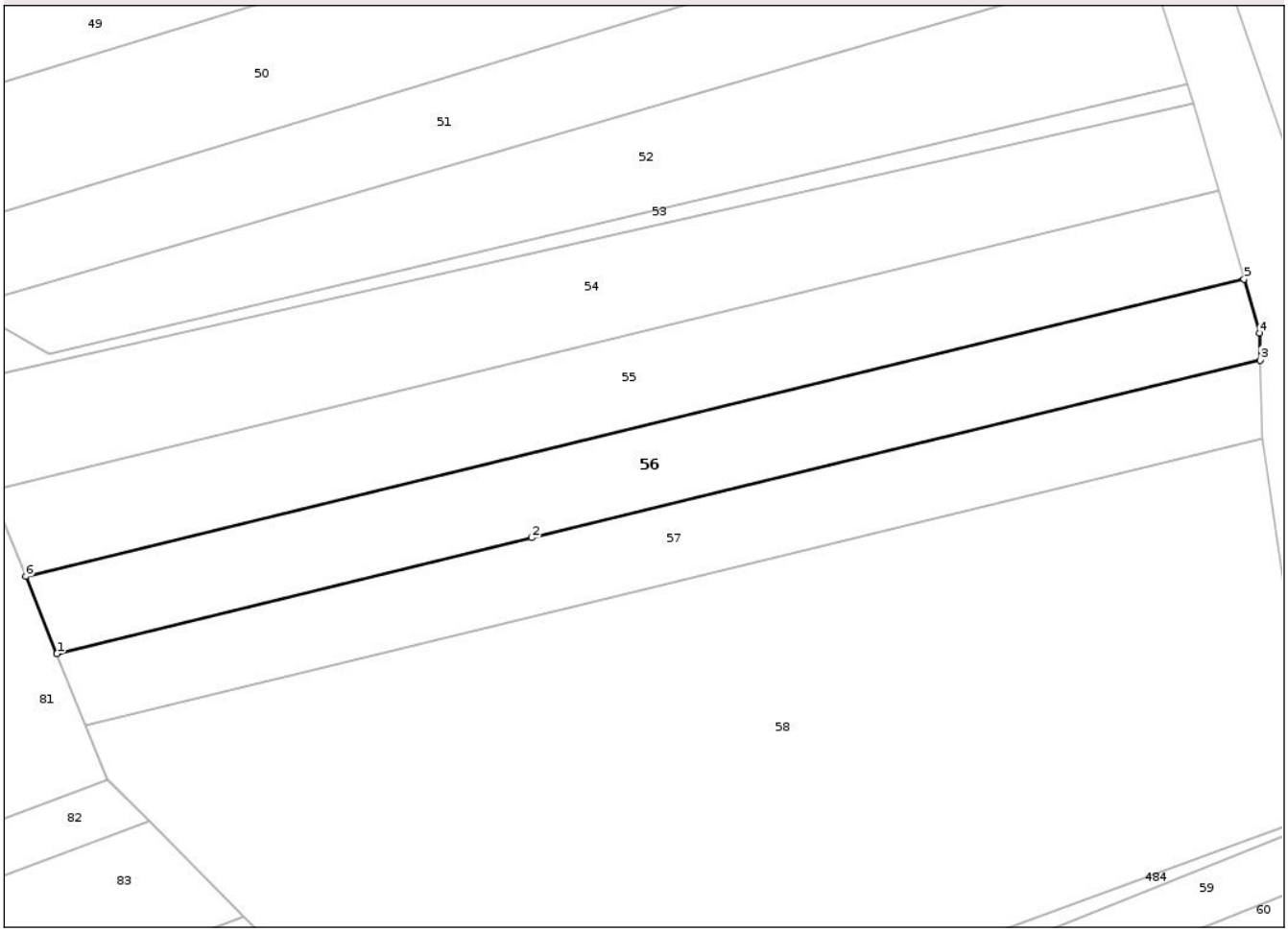

Date referitoare la teren

Crt	Categorie folosință	Intra vilan	Suprafaţa (mp)	Tarla	Parcelă	Nr. topo	Observaţii / Referinţe
1	arabil	NU	3.210	58	15/5	-	

Lungime Segmente
1) Valorile lungimilor segmentelor sunt obţinute din proiecţie în plan.

Punct început	X / Y	Punct sfârşit	X / Y	Lungime segment (** (m)
1	427.485,957 351.255,719	2	427.569,857 351.276,159	86.354
2	427.569,857 351.276,159	3	427.698,496 351.307,498	132.401
3	427.698,496 351.307,498	4	427.698,394 351.312,259	4.762
4	427.698,394 351.312,259	5	427.695,63 351.321,783	9.917
5	427.695,63 351.321,783	6	427.480,496 351.269,372	221.426

Document care conține date cu caracter personal, protejat de prevederile Regulamentului (UE) nr. 679/2016 și Legii 190/2018

Punct început	X / Y	Punct sfârşit	X / Y	Lungime segment (** (m)
6	427.480,496 351.269,372	1	427.485,957 351.255,719	14.705

** Lungimile segmentelor sunt determinate în planul de proiecţie Stereo 70 şi sunt rotunjite la 1 milimetru.
*** Distanţa dintre puncte este formată din segmente cumulate ce sunt mai mici decât valoarea 1 milimetru.

DATE DESPRE IMOBILUL NR. 57

Oficiul de Cadastru şi Publicitate Imobiliară VALCEA
Biroul de Cadastru şi Publicitate Imobiliară Ramnicu Valcea

A. Partea I. Descrierea imobilului

TEREN Extravilan

Adresa: Jud. Valcea

Nr. Crt	Nr cadastral Nr. topografic	Suprafaţa* (mp)	Observaţii / Referinţe
A1		2.942	Sector cadastral:22 Teren neimprejmuit;

B. Partea II. Proprietari şi acte

Inscrieri privitoare la dreptul de proprietate şi alte drepturi reale		Referinţe
/		
Act Administrativ nr. Titlu de proprietate nr.638/14296, din 02/11/1999 emis de Comisia Judeteana Valcea;		
B1	Intabulare, drept de PROPRIETATEcu titlu de drept reconstituire in baza legii 18/1991, dobandit prin Lege, cota actuala 1/1, cota initiala 1/1	A1
	1) **SOARECE DUMITRU**	

C. Partea III. SARCINI .

Inscrieri privind dezmembramintele dreptului de proprietate, drepturi reale de garanţie şi sarcini	Referinţe
NU SUNT	

Document care conține date cu caracter personal, protejat de prevederile Regulamentului (UE) nr. 679/2016 și Legii 190/2018

Anexa Nr. 1 La Partea I

Teren

Nr cadastral	Suprafaţa (mp)*	Observaţii / Referinţe
	2.942	

* Suprafaţa este determinată in planul de proiecţie Stereo 70.

DETALII LINIARE IMOBIL

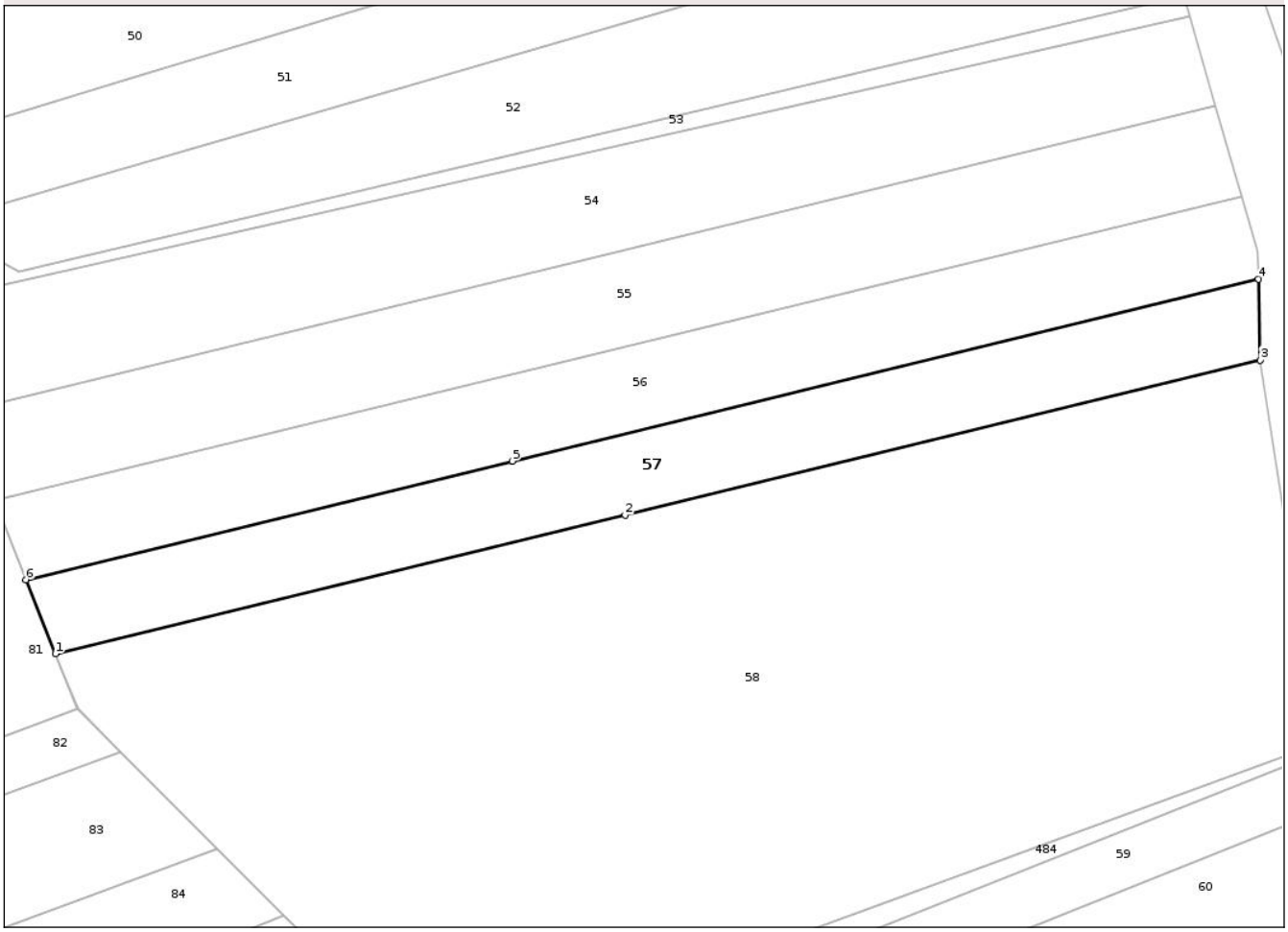

Date referitoare la teren

Crt	Categorie folosință	Intra vilan	Suprafaţa (mp)	Tarla	Parcelă	Nr. topo	Observaţii / Referinţe
1	arabil	NU	1.667	58	15/7	-	
2	pasune	NU	1.275	58	15/6	-	

Lungime Segmente
1) Valorile lungimilor segmentelor sunt obţinute din proiecţie în plan.

Punct început	X / Y	Punct sfârşit	X / Y	Lungime segment (** (m)
1	427.491,059 351.242,962	2	427.589,285 351.266,892	101.099
2	427.589,285 351.266,892	3	427.698,795 351.293,571	112.713
3	427.698,795 351.293,571	4	427.698,496 351.307,498	13.93
4	427.698,496 351.307,498	5	427.569,857 351.276,159	132.401

Document care conține date cu caracter personal, protejat de prevederile Regulamentului (UE) nr. 679/2016 și Legii 190/2018

Punct început	X / Y	Punct sfârşit	X / Y	Lungime segment (** (m)
5	427.569,857 351.276,159	6	427.485,957 351.255,719	86.354
6	427.485,957 351.255,719	1	427.491,059 351.242,962	13.739

** Lungimile segmentelor sunt determinate în planul de proiecţie Stereo 70 şi sunt rotunjite la 1 milimetru.
*** Distanţa dintre puncte este formată din segmente cumulate ce sunt mai mici decât valoarea 1 milimetru.

Document care conține date cu caracter personal, protejat de prevederile Regulamentului (UE) nr. 679/2016 și Legii 190/2018

DATE DESPRE IMOBILUL NR. 58

Oficiul de Cadastru şi Publicitate Imobiliară VALCEA
Biroul de Cadastru şi Publicitate Imobiliară Ramnicu Valcea

A. Partea I. Descrierea imobilului

TEREN Extravilan

Adresa: Jud. Valcea

Nr. Crt	Nr cadastral Nr. topografic	Suprafaţa* (mp)	Observaţii / Referinţe
A1		14.565	Sector cadastral:22 Teren neimprejmuit;

B. Partea II. Proprietari şi acte

Inscrieri privitoare la dreptul de proprietate şi alte drepturi reale		Referinţe
/		
Act Notarial nr. Contract de vanzare cumparare cu clauza de intretinere aut.nr.15, din 05/08/1999 emis de NP Pirvu Ioana;		
B1	Intabulare, drept de PROPRIETATE, dobandit prin Conventie, cota actuala 1/1, cota initiala 1/1	A1
	1) **DEACONU VERGILIU** 2) **DEACONU NELA**	

C. Partea III. SARCINI

Inscrieri privind dezmembramintele dreptului de proprietate, drepturi reale de garanţie şi sarcini		Referinţe
/		
Act Notarial nr. Contract de vanzare cumparare cu clauza de intretinere aut.nr.15, din 05/08/1999 emis de NP Pirvu Ioana;		
C1	Intabulare, drept de IPOTECA LEGALA, Valoare:0 cu drept de ipoteca pana la inceparea din viata	A1
	1) **CIOBANU MARIN**	

Document care conține date cu caracter personal, protejat de prevederile Regulamentului (UE) nr. 679/2016 și Legii 190/2018

Anexa Nr. 1 La Partea I

Teren

Nr cadastral	Suprafaţa (mp)*	Observaţii / Referinţe
	14.565	

* Suprafaţa este determinată in planul de proiecţie Stereo 70.

DETALII LINIARE IMOBIL

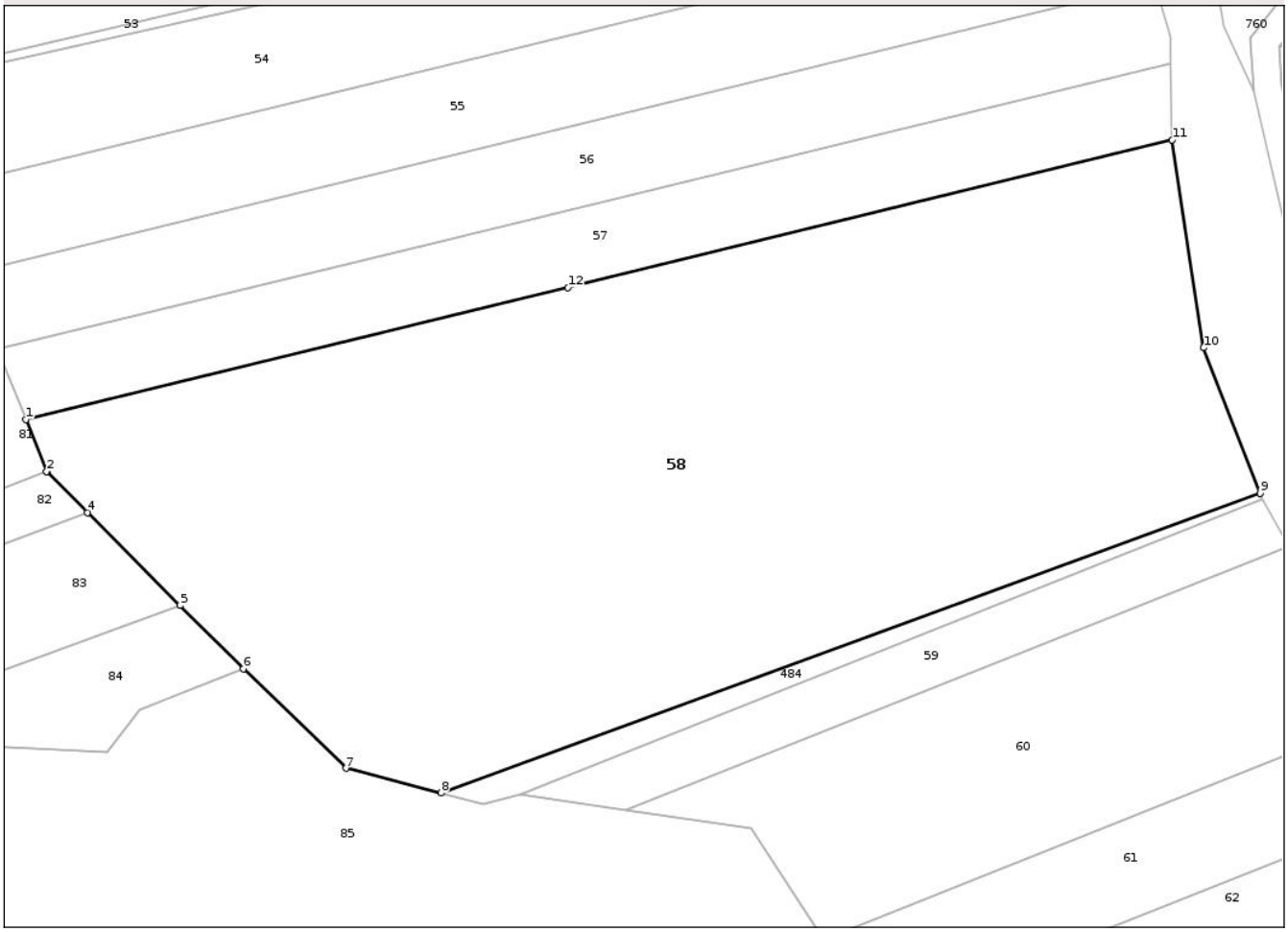

Date referitoare la teren

Crt	Categorie folosință	Intra vilan	Suprafaţa (mp)	Tarla	Parcelă	Nr. topo	Observaţii / Referinţe
1	arabil	NU	14.565	58	15/1	-	

Lungime Segmente
1) Valorile lungimilor segmentelor sunt obţinute din proiecţie în plan.

Punct început	X / Y	Punct sfârşit	X / Y	Lungime segment (** (m)
1	427.491,059 351.242,962	2	427.494,815 351.233,573	10.112
2	427.494,815 351.233,573	3	427.494,871 351.233,516	0.08
3	427.494,871 351.233,516	4	427.502,236 351.226,131	10.43
4	427.502,236 351.226,131	5	427.519,007 351.209,313	23.751
5	427.519,007 351.209,313	6	427.530,453 351.197,836	16.209

Document care conține date cu caracter personal, protejat de prevederile Regulamentului (UE) nr. 679/2016 și Legii 190/2018

Punct început	X / Y	Punct sfârşit	X / Y	Lungime segment (** (m)
6	427.530,453 351.197,836	7	427.549,062 351.179,851	25.88
7	427.549,062 351.179,851	8	427.566,319 351.175,401	17.822
8	427.566,319 351.175,401	9	427.714,739 351.229,6	158.006
9	427.714,739 351.229,6	10	427.704,489 351.255,979	28.3
10	427.704,489 351.255,979	11	427.698,795 351.293,571	38.021
11	427.698,795 351.293,571	12	427.589,285 351.266,892	112.713
12	427.589,285 351.266,892	1	427.491,059 351.242,962	101.099

** Lungimile segmentelor sunt determinate în planul de proiecţie Stereo 70 şi sunt rotunjite la 1 milimetru.
*** Distanţa dintre puncte este formată din segmente cumulate ce sunt mai mici decât valoarea 1 milimetru.

Document care conține date cu caracter personal, protejat de prevederile Regulamentului (UE) nr. 679/2016 și Legii 190/2018

DATE DESPRE IMOBILUL NR. 59

Oficiul de Cadastru şi Publicitate Imobiliară VALCEA
Biroul de Cadastru şi Publicitate Imobiliară Ramnicu Valcea

A. Partea I. Descrierea imobilului

TEREN Extravilan

Adresa: Jud. Valcea

Nr. Crt	Nr cadastral Nr. topografic	Suprafaţa* (mp)	Observaţii / Referinţe
A1		1.320	Sector cadastral:22 Teren neimprejmuit;

B. Partea II. Proprietari şi acte

Inscrieri privitoare la dreptul de proprietate şi alte drepturi reale		Referinţe
/		
Act Administrativ nr. Titlu de proprietate nr.24462, din 29/02/2016 emis de Comisia Judeteana Valcea;		
B1	Intabulare, drept de PROPRIETATEcu titlu de drept reconstituire in baza legii 18/1991, dobandit prin Lege, cota actuala 1/1, cota initiala 1/1	A1
	1) **GHEORGHE GHEORGHE**	

C. Partea III. SARCINI .

Inscrieri privind dezmembramintele dreptului de proprietate, drepturi reale de garanţie şi sarcini	Referinţe
NU SUNT	

Document care conține date cu caracter personal, protejat de prevederile Regulamentului (UE) nr. 679/2016 și Legii 190/2018

Anexa Nr. 1 La Partea I

Teren

Nr cadastral	Suprafaţa (mp)*	Observaţii / Referinţe
	1.320	

* Suprafaţa este determinată in planul de proiecţie Stereo 70.

DETALII LINIARE IMOBIL

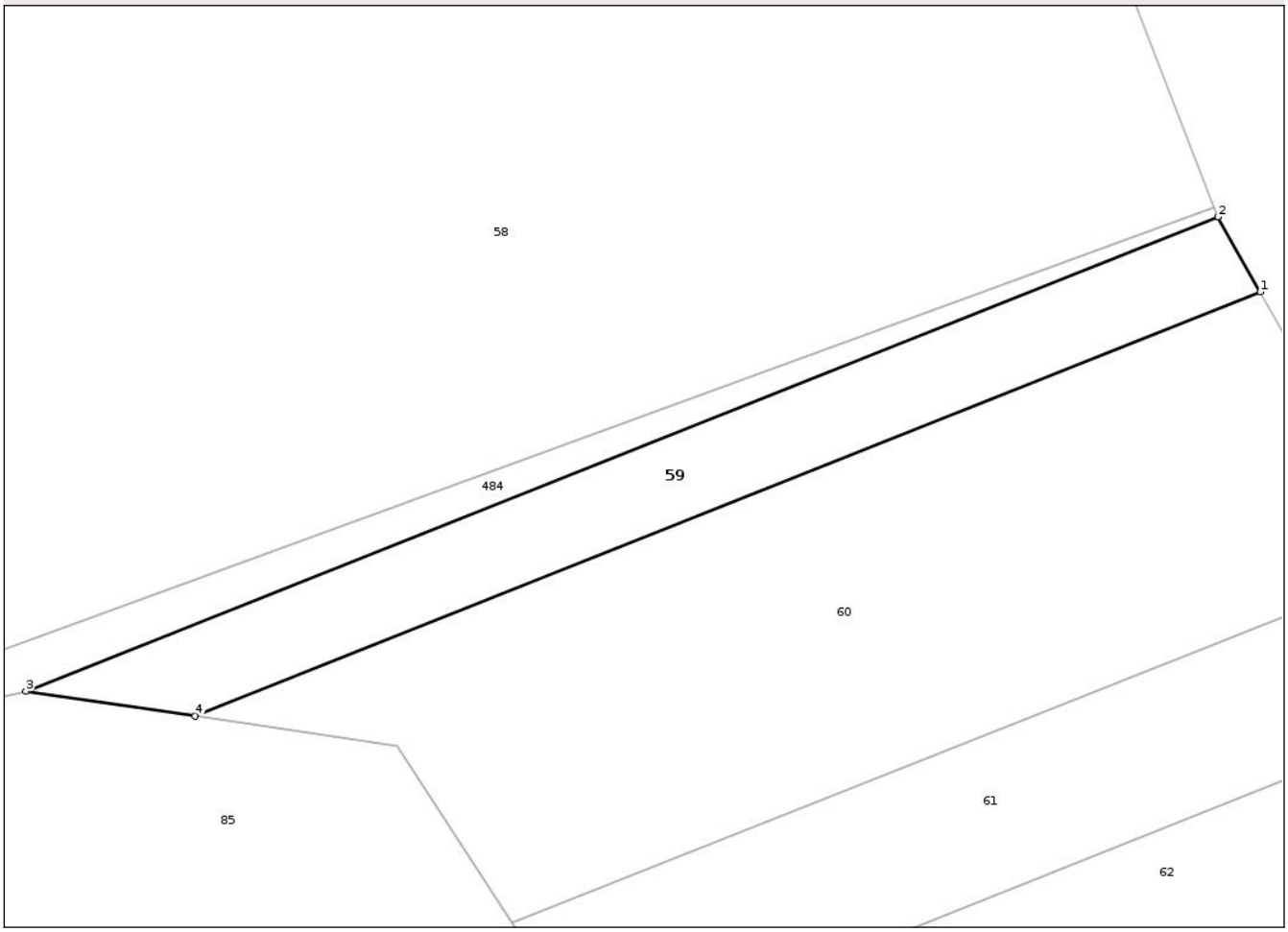

Date referitoare la teren

Crt	Categorie folosință	Intra vilan	Suprafaţa (mp)	Tarla	Parcelă	Nr. topo	Observaţii / Referinţe
1	arabil	NU	1.320	58	15/8	-	

Lungime Segmente
1) Valorile lungimilor segmentelor sunt obţinute din proiecţie în plan.

Punct început	X / Y	Punct sfârşit	X / Y	Lungime segment (** (m)
1	427.719,93 351.220,032	2	427.715,165 351.228,505	9.721
2	427.715,165 351.228,505	3	427.580,687 351.175,023	144.723
3	427.580,687 351.175,023	4	427.599,772 351.172,245	19.286
4	427.599,772 351.172,245	1	427.719,93 351.220,032	129.312

**** Lungimile segmentelor sunt determinate în planul de proiecţie Stereo 70 şi sunt rotunjite la 1 milimetru.**

Document care conține date cu caracter personal, protejat de prevederile Regulamentului (UE) nr. 679/2016 și Legii 190/2018

***** Distanţa dintre puncte este formată din segmente cumulate ce sunt mai mici decât valoarea 1 milimetru.**

Document care conține date cu caracter personal, protejat de prevederile Regulamentului (UE) nr. 679/2016 și Legii 190/2018

DATE DESPRE IMOBILUL NR. 60

Oficiul de Cadastru şi Publicitate Imobiliară VALCEA
Biroul de Cadastru şi Publicitate Imobiliară Ramnicu Valcea

A. Partea I. Descrierea imobilului

TEREN Extravilan

Adresa: Jud. Valcea

Nr. Crt	Nr cadastral Nr. topografic	Suprafaţa* (mp)	Observaţii / Referinţe
A1		3.960	Sector cadastral:22 Teren neimprejmuit;

B. Partea II. Proprietari şi acte

Inscrieri privitoare la dreptul de proprietate şi alte drepturi reale		Referinţe
/		
Act Administrativ nr. Titlu de proprietate nr.24461, din 29/02/2016 emis de Comisia Judeteana Valcea;		
B1	Intabulare, drept de PROPRIETATEcu titlu de drept reconstituire in baza legii 18/1991, dobandit prin Lege, cota actuala 1/1, cota initiala 1/1	A1
	1) **POPA ILARION** 2) **GHEORGHE OPRICA**	

C. Partea III. SARCINI .

Inscrieri privind dezmembramintele dreptului de proprietate, drepturi reale de garanţie şi sarcini	Referinţe
NU SUNT	

Document care conține date cu caracter personal, protejat de prevederile Regulamentului (UE) nr. 679/2016 și Legii 190/2018

Anexa Nr. 1 La Partea I

Teren

Nr cadastral	Suprafaţa (mp)*	Observaţii / Referinţe
	3.960	

* Suprafaţa este determinată in planul de proiecţie Stereo 70.

DETALII LINIARE IMOBIL

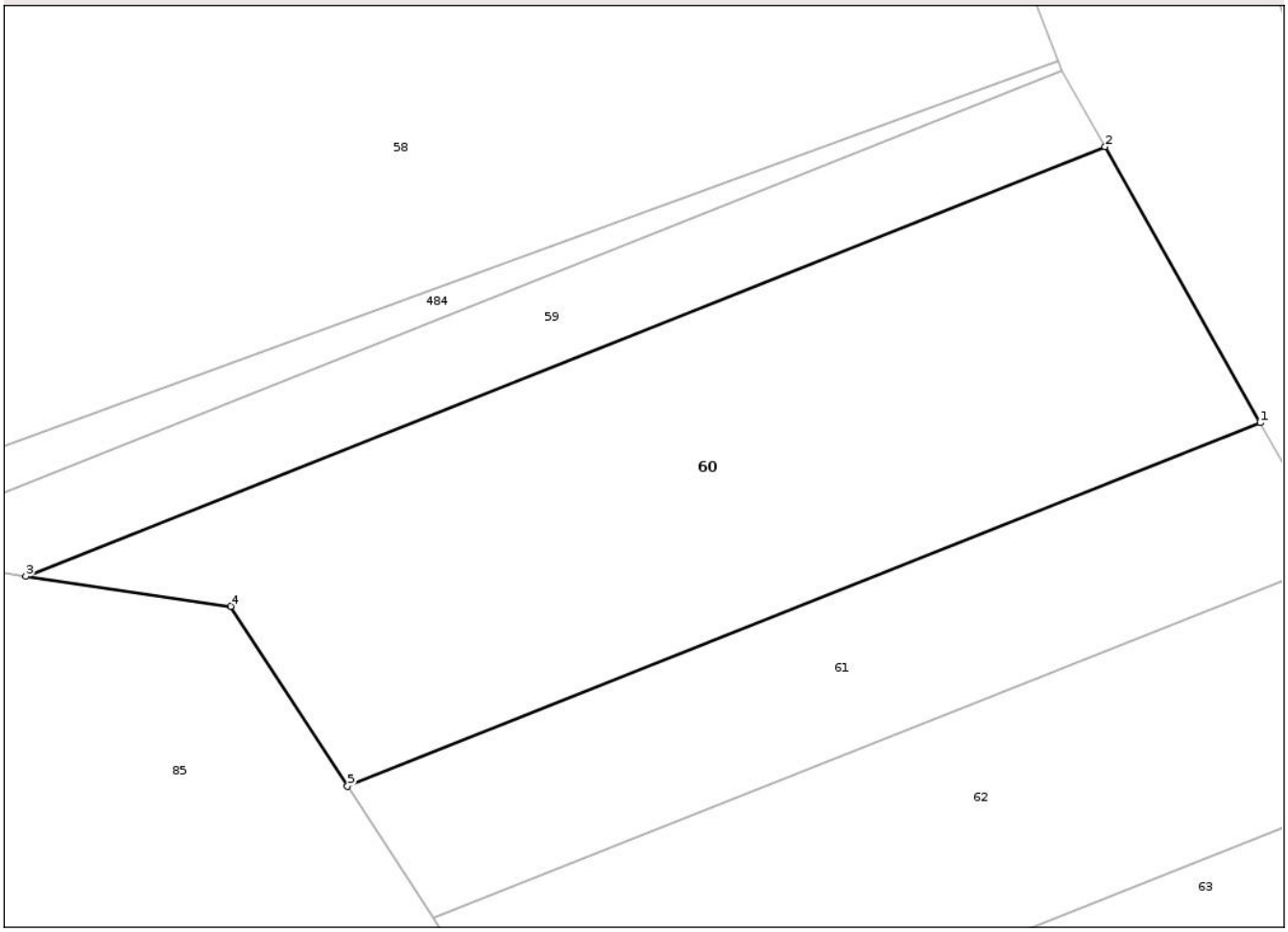

Date referitoare la teren

Crt	Categorie folosință	Intra vilan	Suprafaţa (mp)	Tarla	Parcelă	Nr. topo	Observaţii / Referinţe
1	arabil	NU	3.960	58	15/9	-	

Lungime Segmente
1) Valorile lungimilor segmentelor sunt obţinute din proiecţie în plan.

Punct început	X / Y	Punct sfârşit	X / Y	Lungime segment (** (m)
1	427.737,2 351.189,324	2	427.719,93 351.220,032	35.231
2	427.719,93 351.220,032	3	427.599,772 351.172,245	129.312
3	427.599,772 351.172,245	4	427.622,603 351.168,922	23.072
4	427.622,603 351.168,922	5	427.635,569 351.148,906	23.849
5	427.635,569 351.148,906	1	427.737,2 351.189,324	109.373

Document care conține date cu caracter personal, protejat de prevederile Regulamentului (UE) nr. 679/2016 și Legii 190/2018

** Lungimile segmentelor sunt determinate în planul de proiecţie Stereo 70 şi sunt rotunjite la 1 milimetru.
*** Distanţa dintre puncte este formată din segmente cumulate ce sunt mai mici decât valoarea 1 milimetru.

DATE DESPRE IMOBILUL NR. 61

Oficiul de Cadastru şi Publicitate Imobiliară VALCEA
Biroul de Cadastru şi Publicitate Imobiliară Ramnicu Valcea

A. Partea I. Descrierea imobilului

TEREN Extravilan

Adresa: Jud. Valcea

Nr. Crt	Nr cadastral Nr. topografic	Suprafaţa* (mp)	Observaţii / Referinţe
A1		1.870	Sector cadastral:22 Teren neimprejmuit;

B. Partea II. Proprietari şi acte

Inscrieri privitoare la dreptul de proprietate şi alte drepturi reale		Referinţe
/		
Act Administrativ nr. Titlu de proprietate nr.7671, din 17/04/2008 emis de Comisia Judeteana Valcea;		
B1	Intabulare, drept de PROPRIETATEcu titlu de drept reconstituire in baza legii 18/1991, dobandit prin Lege, cota actuala 1/1, cota initiala 1/1	A1
	1) **TARCAN MARGARETA**	

C. Partea III. SARCINI .

Inscrieri privind dezmembramintele dreptului de proprietate, drepturi reale de garanţie şi sarcini	Referinţe
NU SUNT	

Anexa Nr. 1 La Partea I

Teren

Nr cadastral	Suprafaţa (mp)*	Observaţii / Referinţe
	1.870	

* Suprafaţa este determinată in planul de proiecţie Stereo 70.

DETALII LINIARE IMOBIL

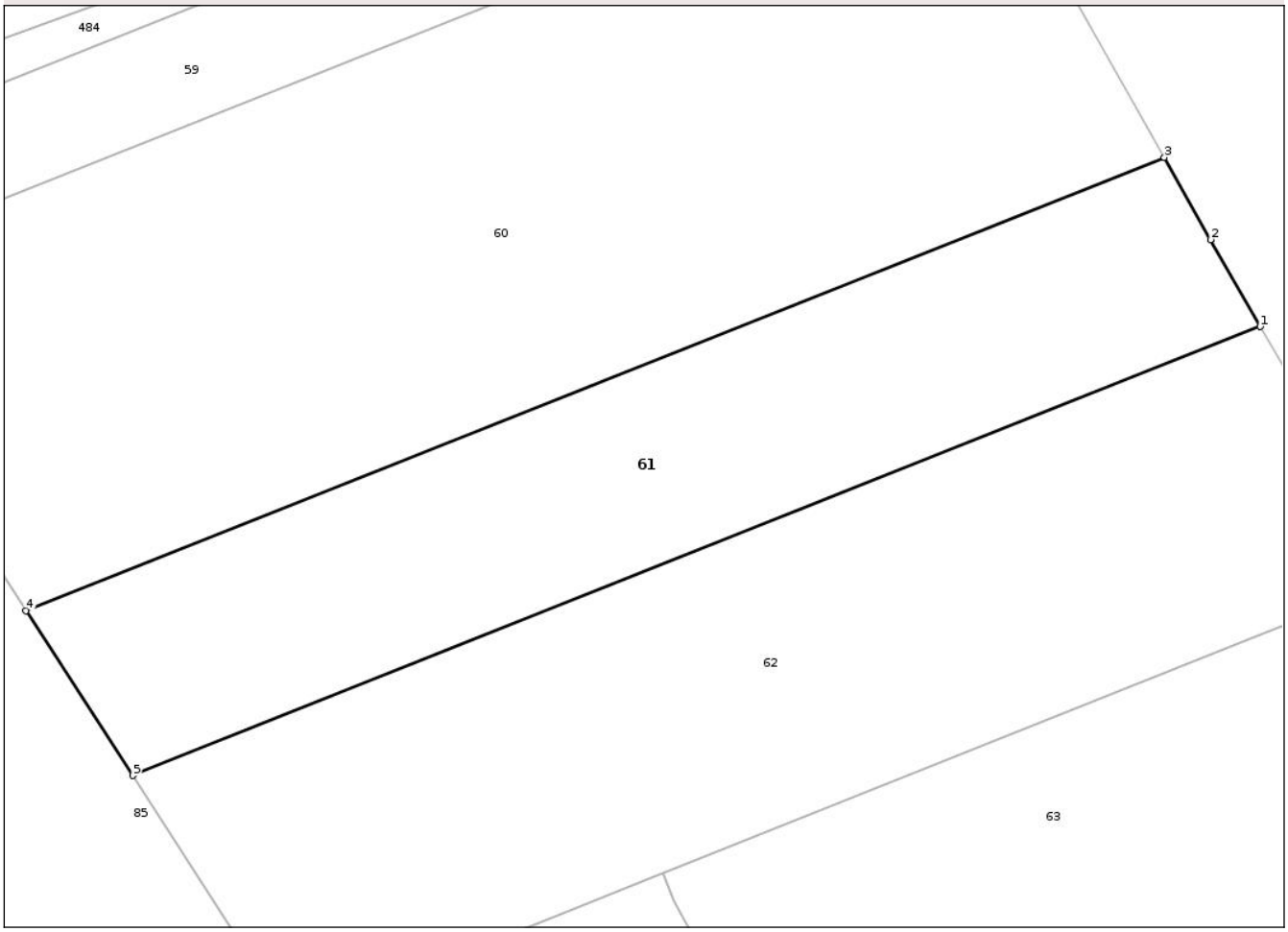

Date referitoare la teren

Crt	Categorie folosință	Intra vilan	Suprafaţa (mp)	Tarla	Parcelă	Nr. topo	Observaţii / Referinţe
1	arabil	NU	1.870	57	15/10	-	T58, P15/10 (DIN TP T57, P15/10)

Lungime Segmente
1) Valorile lungimilor segmentelor sunt obţinute din proiecţie în plan.

Punct început	X / Y	Punct sfârşit	X / Y	Lungime segment (** (m)
1	427.745,762 351.174,239	2	427.741,323 351.181,992	8.934
2	427.741,323 351.181,992	3	427.737,2 351.189,324	8.412
3	427.737,2 351.189,324	4	427.635,569 351.148,906	109.373
4	427.635,569 351.148,906	5	427.645,094 351.134,203	17.519
5	427.645,094 351.134,203	1	427.745,762 351.174,239	108.337

Document care conține date cu caracter personal, protejat de prevederile Regulamentului (UE) nr. 679/2016 și Legii 190/2018

** Lungimile segmentelor sunt determinate în planul de proiecţie Stereo 70 şi sunt rotunjite la 1 milimetru.
*** Distanţa dintre puncte este formată din segmente cumulate ce sunt mai mici decât valoarea 1 milimetru.

Document care conține date cu caracter personal, protejat de prevederile Regulamentului (UE) nr. 679/2016 și Legii 190/2018

DATE DESPRE IMOBILUL NR. 62

Oficiul de Cadastru şi Publicitate Imobiliară VALCEA
Biroul de Cadastru şi Publicitate Imobiliară Ramnicu Valcea

A. Partea I. Descrierea imobilului

TEREN Extravilan

Adresa: Jud. Valcea

Nr. Crt	Nr cadastral Nr. topografic	Suprafaţa* (mp)	Observaţii / Referinţe
A1		2.750	Sector cadastral:22 Teren neimprejmuit;

B. Partea II. Proprietari şi acte

Inscrieri privitoare la dreptul de proprietate şi alte drepturi reale		Referinţe
/		
Act Administrativ nr. Adeverinta nr.2455, din 17/07/2025 emis de Primaria Comunei Madulari;		
B1	Inscrierea posesiei, drept de PROPRIETATE, dobandit prin Lege, cota actuala 1/1, cota initiala 1/1	A1
	1) **NEIDENTIFICAT NEIDENTIFICAT**, CIF:0000000000000	
Act Normativ nr. Legea nr. 7, din 13/03/1996 emis de Parlamentul Romaniei (art. 13);		
B2	Se noteaza mentiunea de proprietar neidentificat	A1

C. Partea III. SARCINI .

Inscrieri privind dezmembramintele dreptului de proprietate, drepturi reale de garanţie şi sarcini	Referinţe
NU SUNT	

Document care conține date cu caracter personal, protejat de prevederile Regulamentului (UE) nr. 679/2016 și Legii 190/2018

Anexa Nr. 1 La Partea I

Teren

Nr cadastral	Suprafaţa (mp)*	Observaţii / Referinţe
	2.750	

* Suprafaţa este determinată in planul de proiecţie Stereo 70.

DETALII LINIARE IMOBIL

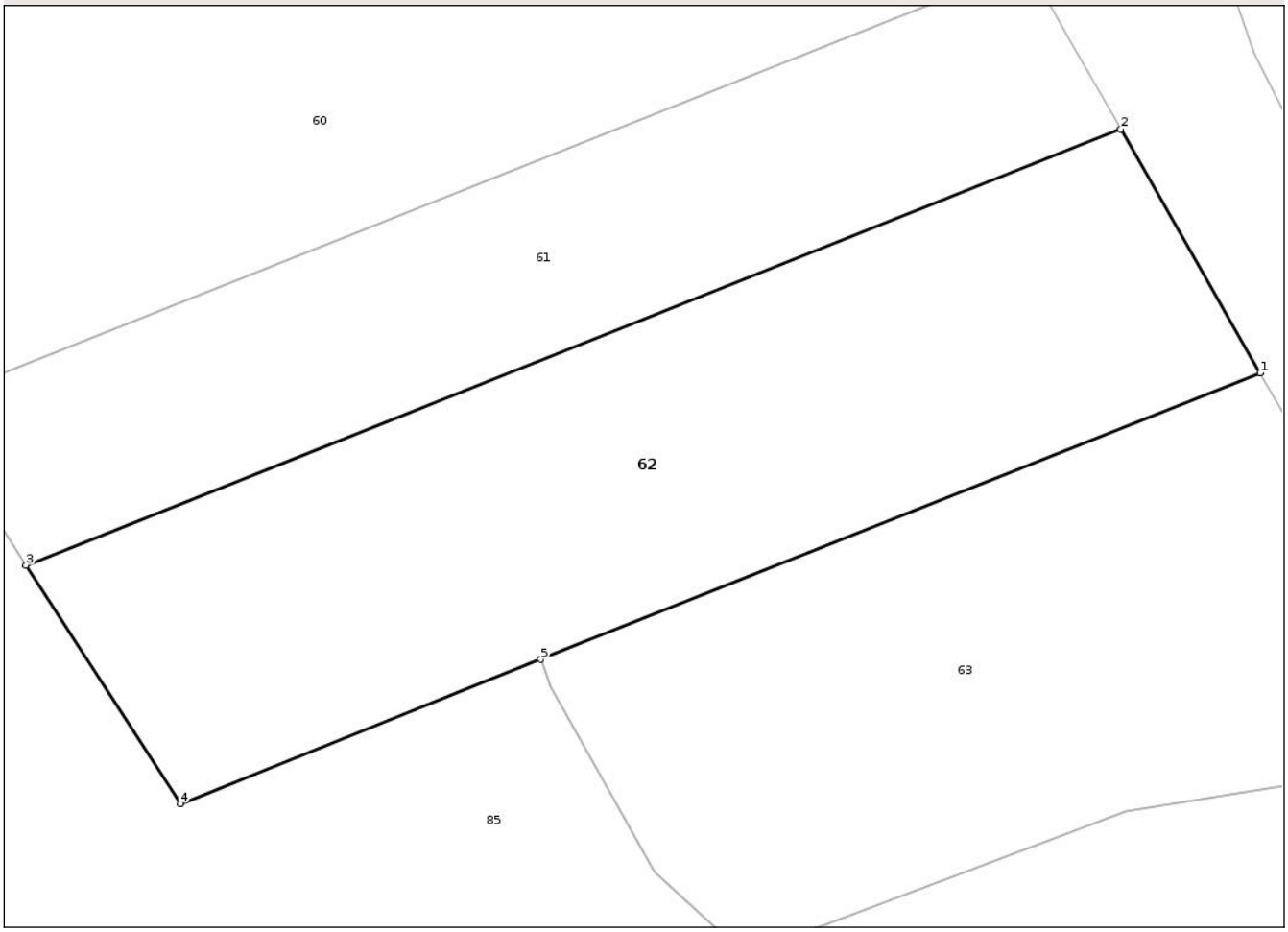

Date referitoare la teren

Crt	Categorie folosință	Intra vilan	Suprafaţa (mp)	Tarla	Parcelă	Nr. topo	Observaţii / Referinţe
1	arabil	NU	2.750	58	16/1	-	

Lungime Segmente
1) Valorile lungimilor segmentelor sunt obţinute din proiecţie în plan.

Punct început	X / Y	Punct sfârşit	X / Y	Lungime segment (** (m)
1	427.758,58 351.151,848	2	427.745,762 351.174,239	25.8
2	427.745,762 351.174,239	3	427.645,094 351.134,203	108.337
3	427.645,094 351.134,203	4	427.659,289 351.112,289	26.11
4	427.659,289 351.112,289	5	427.692,439 351.125,544	35.702
5	427.692,439 351.125,544	1	427.758,58 351.151,848	71.18

Document care conține date cu caracter personal, protejat de prevederile Regulamentului (UE) nr. 679/2016 și Legii 190/2018

** Lungimile segmentelor sunt determinate în planul de proiecţie Stereo 70 şi sunt rotunjite la 1 milimetru.
*** Distanţa dintre puncte este formată din segmente cumulate ce sunt mai mici decât valoarea 1 milimetru.

Document care conține date cu caracter personal, protejat de prevederile Regulamentului (UE) nr. 679/2016 și Legii 190/2018

DATE DESPRE IMOBILUL NR. 63

Oficiul de Cadastru şi Publicitate Imobiliară VALCEA
Biroul de Cadastru şi Publicitate Imobiliară Ramnicu Valcea

A. Partea I. Descrierea imobilului

TEREN Extravilan

Adresa: Jud. Valcea

Nr. Crt	Nr cadastral Nr. topografic	Suprafaţa* (mp)	Observaţii / Referinţe
A1		2.465	Sector cadastral:22 Teren neimprejmuit;

B. Partea II. Proprietari şi acte

Inscrieri privitoare la dreptul de proprietate şi alte drepturi reale		Referinţe
/		
Act Administrativ nr. Titlu de proprietate nr.813/28730, din 28/10/1999 emis de Comisia Judeteana Valcea;		
B1	Intabulare, drept de PROPRIETATEcu titlu de drept reconstituire in baza legii 18/1991, dobandit prin Lege, cota actuala 1/1, cota initiala 1/1	A1
	1) **CISMARU ION**	

C. Partea III. SARCINI .

Inscrieri privind dezmembramintele dreptului de proprietate, drepturi reale de garanţie şi sarcini	Referinţe
NU SUNT	

Anexa Nr. 1 La Partea I

Teren

Nr cadastral	Suprafaţa (mp)*	Observaţii / Referinţe
	2.465	

* Suprafaţa este determinată in planul de proiecţie Stereo 70.

DETALII LINIARE IMOBIL

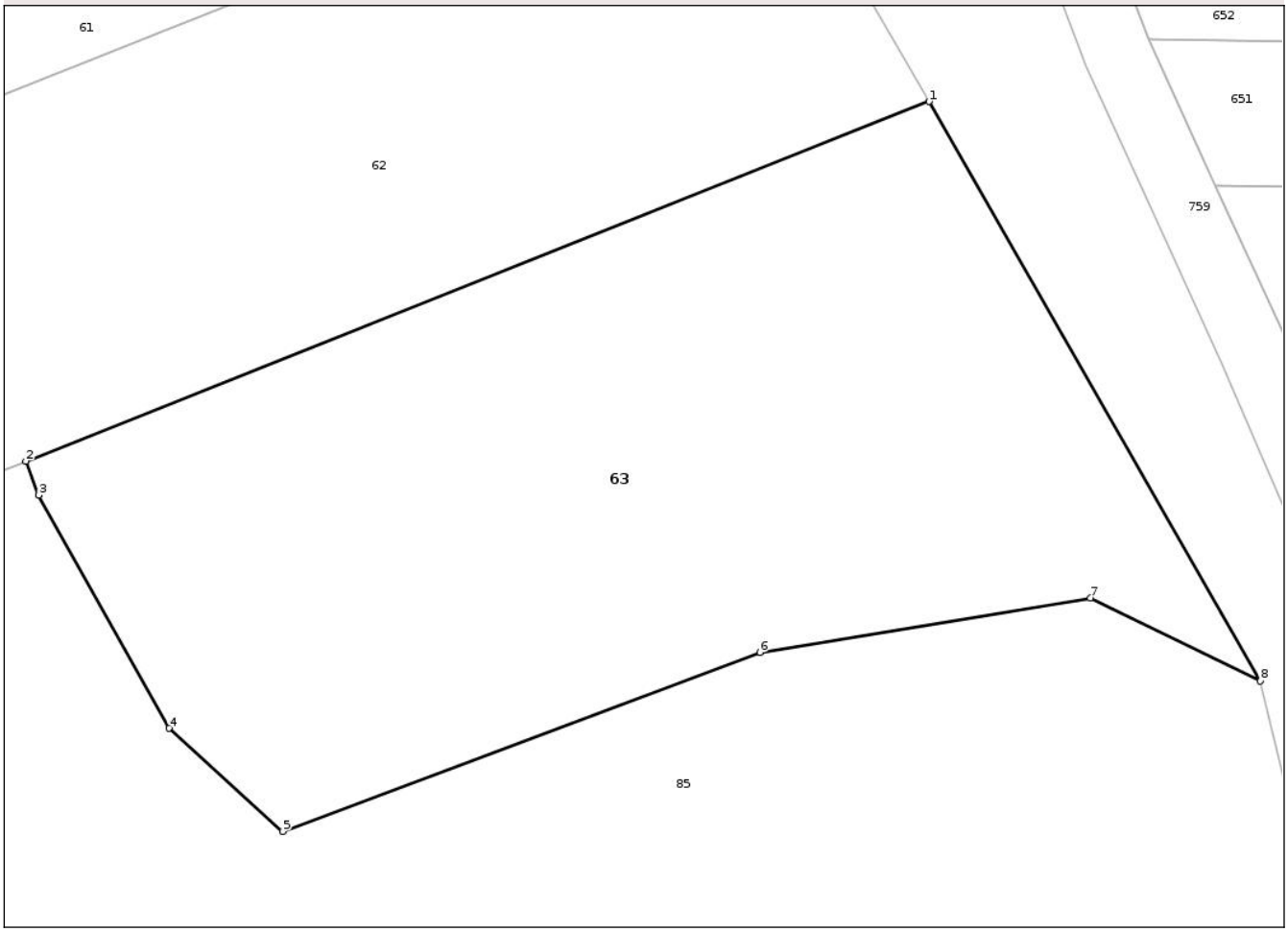

Date referitoare la teren

Crt	Categorie folosință	Intra vilan	Suprafaţa (mp)	Tarla	Parcelă	Nr. topo	Observaţii / Referinţe
1	arabil	NU	2.465	58	16/2	-	

Lungime Segmente
1) Valorile lungimilor segmentelor sunt obţinute din proiecţie în plan.

Punct început	X / Y	Punct sfârşit	X / Y	Lungime segment (** (m)
1	427.758,58 351.151,848	2	427.692,439 351.125,544	71.18
2	427.692,439 351.125,544	3	427.693,378 351.123,06	2.656
3	427.693,378 351.123,06	4	427.702,907 351.105,997	19.543
4	427.702,907 351.105,997	5	427.711,246 351.098,457	11.242
5	427.711,246 351.098,457	6	427.746,189 351.111,552	37.316

Document care conține date cu caracter personal, protejat de prevederile Regulamentului (UE) nr. 679/2016 și Legii 190/2018

Punct început	X / Y	Punct sfârşit	X / Y	Lungime segment (** (m)
6	427.746,189 351.111,552	7	427.770,411 351.115,521	24.545
7	427.770,411 351.115,521	8	427.782,846 351.109,462	13.833
8	427.782,846 351.109,462	1	427.758,58 351.151,848	48.841

** Lungimile segmentelor sunt determinate în planul de proiecţie Stereo 70 şi sunt rotunjite la 1 milimetru.
*** Distanţa dintre puncte este formată din segmente cumulate ce sunt mai mici decât valoarea 1 milimetru.

DATE DESPRE IMOBILUL NR. 64

Oficiul de Cadastru şi Publicitate Imobiliară VALCEA
Biroul de Cadastru şi Publicitate Imobiliară Ramnicu Valcea

A. Partea I. Descrierea imobilului

TEREN Extravilan

Adresa: Jud. Valcea

Nr. Crt	Nr cadastral Nr. topografic	Suprafaţa* (mp)	Observaţii / Referinţe
A1		4.291	Sector cadastral:22 Teren neimprejmuit;

B. Partea II. Proprietari şi acte

Inscrieri privitoare la dreptul de proprietate şi alte drepturi reale		Referinţe
/		
Act Administrativ nr. Adeverinta nr.2455, din 17/07/2025 emis de Primaria Comunei Madulari;		
B1	Inscrierea posesiei, drept de PROPRIETATE, dobandit prin Lege, cota actuala 1/1, cota initiala 1/1	A1
	1) **NEIDENTIFICAT NEIDENTIFICAT**, CIF:0000000000000	
Act Normativ nr. Legea nr. 7, din 13/03/1996 emis de Parlamentul Romaniei (art. 13);		
B2	Se noteaza mentiunea de proprietar neidentificat	A1

C. Partea III. SARCINI .

Inscrieri privind dezmembramintele dreptului de proprietate, drepturi reale de garanţie şi sarcini	Referinţe
NU SUNT	

Document care conține date cu caracter personal, protejat de prevederile Regulamentului (UE) nr. 679/2016 și Legii 190/2018

Anexa Nr. 1 La Partea I

Teren

Nr cadastral	Suprafaţa (mp)*	Observaţii / Referinţe
	4.291	

* Suprafaţa este determinată in planul de proiecţie Stereo 70.

DETALII LINIARE IMOBIL

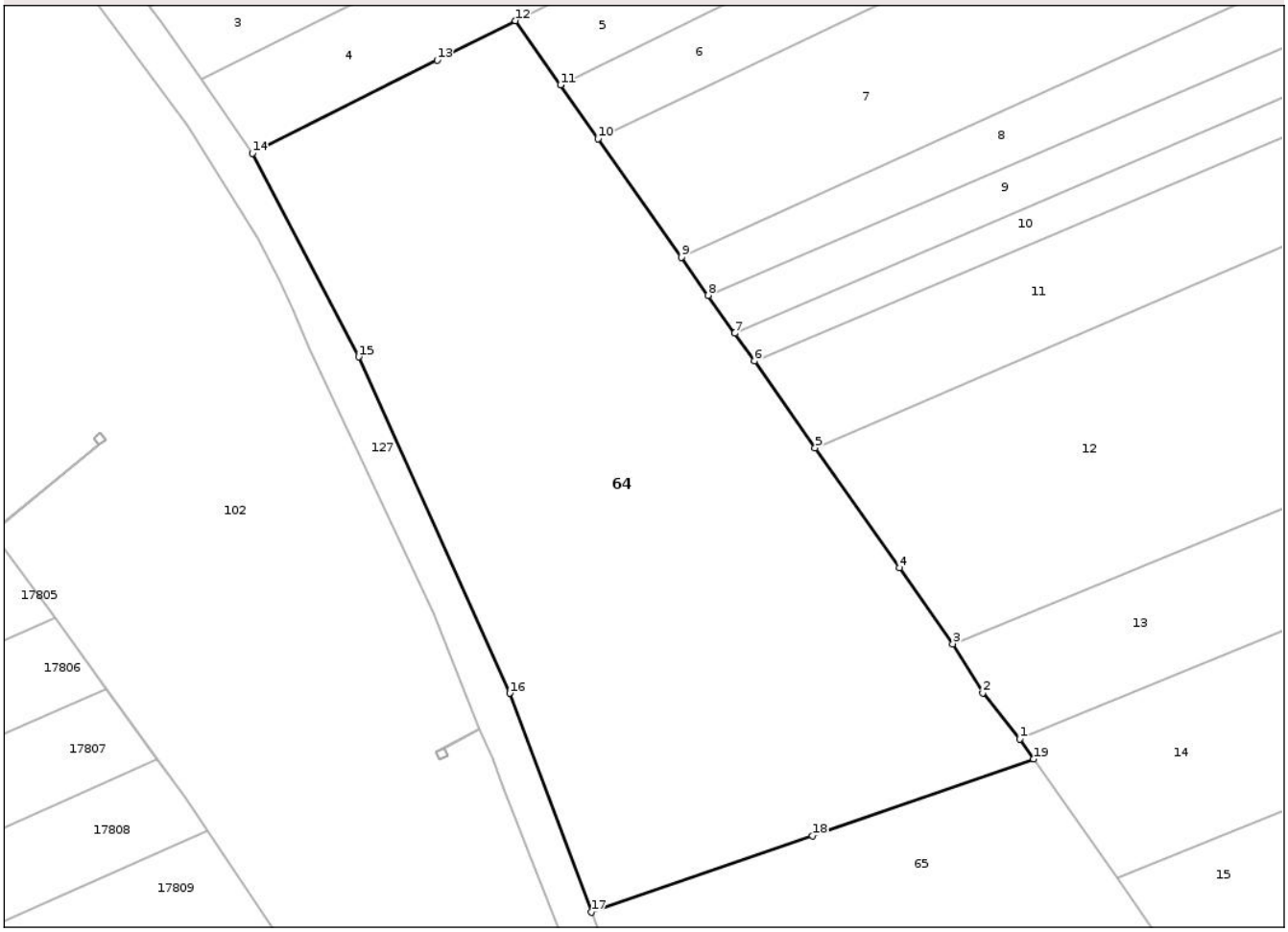

Date referitoare la teren

Crt	Categorie folosință	Intra vilan	Suprafaţa (mp)	Tarla	Parcelă	Nr. topo	Observaţii / Referinţe
1	arabil	NU	2.842	58	4/29	-	
2	altele	NU	1.449	58	8/24	-	

Lungime Segmente
1) Valorile lungimilor segmentelor sunt obţinute din proiecţie în plan.

Punct început	X / Y	Punct sfârşit	X / Y	Lungime segment (** (m)
1	427.003,965 351.756,351	2	426.999,642 351.761,733	6.903
2	426.999,642 351.761,733	3	426.996,162 351.767,451	6.694
3	426.996,162 351.767,451	4	426.989,942 351.776,3	10.816
4	426.989,942 351.776,3	5	426.980,126 351.790,264	17.069

Document care conține date cu caracter personal, protejat de prevederile Regulamentului (UE) nr. 679/2016 și Legii 190/2018

Punct început	X / Y	Punct sfârşit	X / Y	Lungime segment (** (m)
5	426.980,126 351.790,264	6	426.973,03 351.800,359	12.339
6	426.973,03 351.800,359	7	426.970,75 351.803,602	3.964
7	426.970,75 351.803,602	8	426.967,657 351.808,002	5.378
8	426.967,657 351.808,002	9	426.964,541 351.812,434	5.418
9	426.964,541 351.812,434	10	426.954,827 351.826,253	16.892
10	426.954,827 351.826,253	11	426.950,441 351.832,492	7.626
11	426.950,441 351.832,492	12	426.945,187 351.839,967	9.137
12	426.945,187 351.839,967	13	426.936,089 351.835,386	10.186
13	426.936,089 351.835,386	14	426.914,556 351.824,542	24.109
14	426.914,556 351.824,542	15	426.926,919 351.800,85	26.724
15	426.926,919 351.800,85	16	426.944,533 351.761,695	42.934
16	426.944,533 351.761,695	17	426.954,028 351.736,213	27.194
17	426.954,028 351.736,213	18	426.979,81 351.745,125	27.279
18	426.979,81 351.745,125	19	427.005,591 351.754,038	27.278
19	427.005,591 351.754,038	1	427.003,965 351.756,351	2.827

** Lungimile segmentelor sunt determinate în planul de proiecţie Stereo 70 şi sunt rotunjite la 1 milimetru.
*** Distanţa dintre puncte este formată din segmente cumulate ce sunt mai mici decât valoarea 1 milimetru.

Document care conține date cu caracter personal, protejat de prevederile Regulamentului (UE) nr. 679/2016 și Legii 190/2018

DATE DESPRE IMOBILUL NR. 65

Oficiul de Cadastru şi Publicitate Imobiliară VALCEA
Biroul de Cadastru şi Publicitate Imobiliară Ramnicu Valcea

A. Partea I. Descrierea imobilului

TEREN Extravilan

Adresa: Jud. Valcea

Nr. Crt	Nr cadastral Nr. topografic	Suprafaţa* (mp)	Observaţii / Referinţe
A1		2.511	Sector cadastral:22 Teren neimprejmuit;

B. Partea II. Proprietari şi acte

Inscrieri privitoare la dreptul de proprietate şi alte drepturi reale		Referinţe
/		
Act Administrativ nr. Titlu de proprietate nr.645/14296, din 02/11/1999 emis de Comisia Judeteana Valcea;		
B1	Intabulare, drept de PROPRIETATEcu titlu de drept reconstituire in baza legii 18/1991, dobandit prin Lege, cota actuala 1/1, cota initiala 1/1	A1
	1) **DUMITRU ILIE**	

C. Partea III. SARCINI .

Inscrieri privind dezmembramintele dreptului de proprietate, drepturi reale de garanţie şi sarcini	Referinţe
NU SUNT	

Document care conține date cu caracter personal, protejat de prevederile Regulamentului (UE) nr. 679/2016 și Legii 190/2018

Anexa Nr. 1 La Partea I

Teren

Nr cadastral	Suprafaţa (mp)*	Observaţii / Referinţe
	2.511	

* Suprafaţa este determinată in planul de proiecţie Stereo 70.

DETALII LINIARE IMOBIL

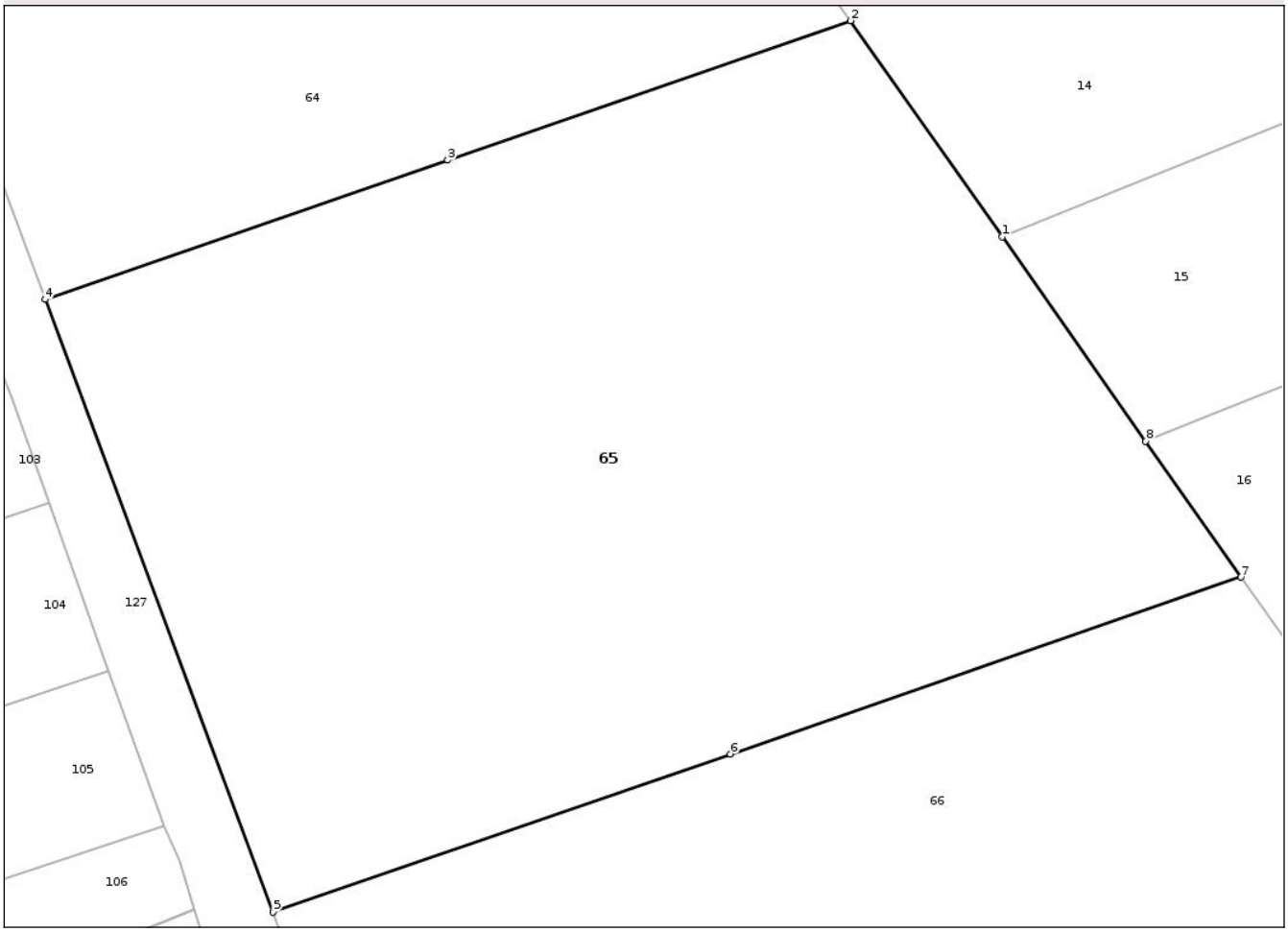

Date referitoare la teren

Crt	Categorie folosință	Intra vilan	Suprafaţa (mp)	Tarla	Parcelă	Nr. topo	Observaţii / Referinţe
1	altele	NU	1.293	58	8/23	-	
2	arabil	NU	1.218	58	4/28	-	

Lungime Segmente
1) Valorile lungimilor segmentelor sunt obţinute din proiecţie în plan.

Punct început	X / Y	Punct sfârşit	X / Y	Lungime segment (** (m)
1	427.015,299 351.740,229	2	427.005,591 351.754,038	16.88
2	427.005,591 351.754,038	3	426.979,81 351.745,125	27.278
3	426.979,81 351.745,125	4	426.954,028 351.736,213	27.279
4	426.954,028 351.736,213	5	426.968,628 351.697,029	41.816

Document care conține date cu caracter personal, protejat de prevederile Regulamentului (UE) nr. 679/2016 și Legii 190/2018

Punct început	X / Y	Punct sfârşit	X / Y	Lungime segment (** (m)
5	426.968,628 351.697,029	6	426.997,903 351.707,149	30.975
6	426.997,903 351.707,149	7	427.030,605 351.718,454	34.601
7	427.030,605 351.718,454	8	427.024,497 351.727,143	10.621
8	427.024,497 351.727,143	1	427.015,299 351.740,229	15.995

** Lungimile segmentelor sunt determinate în planul de proiecţie Stereo 70 şi sunt rotunjite la 1 milimetru.
*** Distanţa dintre puncte este formată din segmente cumulate ce sunt mai mici decât valoarea 1 milimetru.

Document care conține date cu caracter personal, protejat de prevederile Regulamentului (UE) nr. 679/2016 și Legii 190/2018

DATE DESPRE IMOBILUL NR. 66

Oficiul de Cadastru şi Publicitate Imobiliară VALCEA
Biroul de Cadastru şi Publicitate Imobiliară Ramnicu Valcea

A. Partea I. Descrierea imobilului

TEREN Extravilan

Adresa: Jud. Valcea

Nr. Crt	Nr cadastral Nr. topografic	Suprafaţa* (mp)	Observaţii / Referinţe
A1		2.550	Sector cadastral:22 Teren neimprejmuit;

B. Partea II. Proprietari şi acte

Inscrieri privitoare la dreptul de proprietate şi alte drepturi reale		Referinţe
/		
Act Administrativ nr. Titlu de proprietate nr.641/14296, din 02/11/1999 emis de Comisia Judeteana Valcea;		
B1	Intabulare, drept de PROPRIETATEcu titlu de drept reconstituire in baza legii 18/1991, dobandit prin Lege, cota actuala 1/1, cota initiala 1/1	A1
	1) **MARIN DUMITRU**	

C. Partea III. SARCINI .

Inscrieri privind dezmembramintele dreptului de proprietate, drepturi reale de garanţie şi sarcini	Referinţe
NU SUNT	

Anexa Nr. 1 La Partea I

Teren

Nr cadastral	Suprafaţa (mp)*	Observaţii / Referinţe
	2.550	

* Suprafaţa este determinată in planul de proiecţie Stereo 70.

DETALII LINIARE IMOBIL

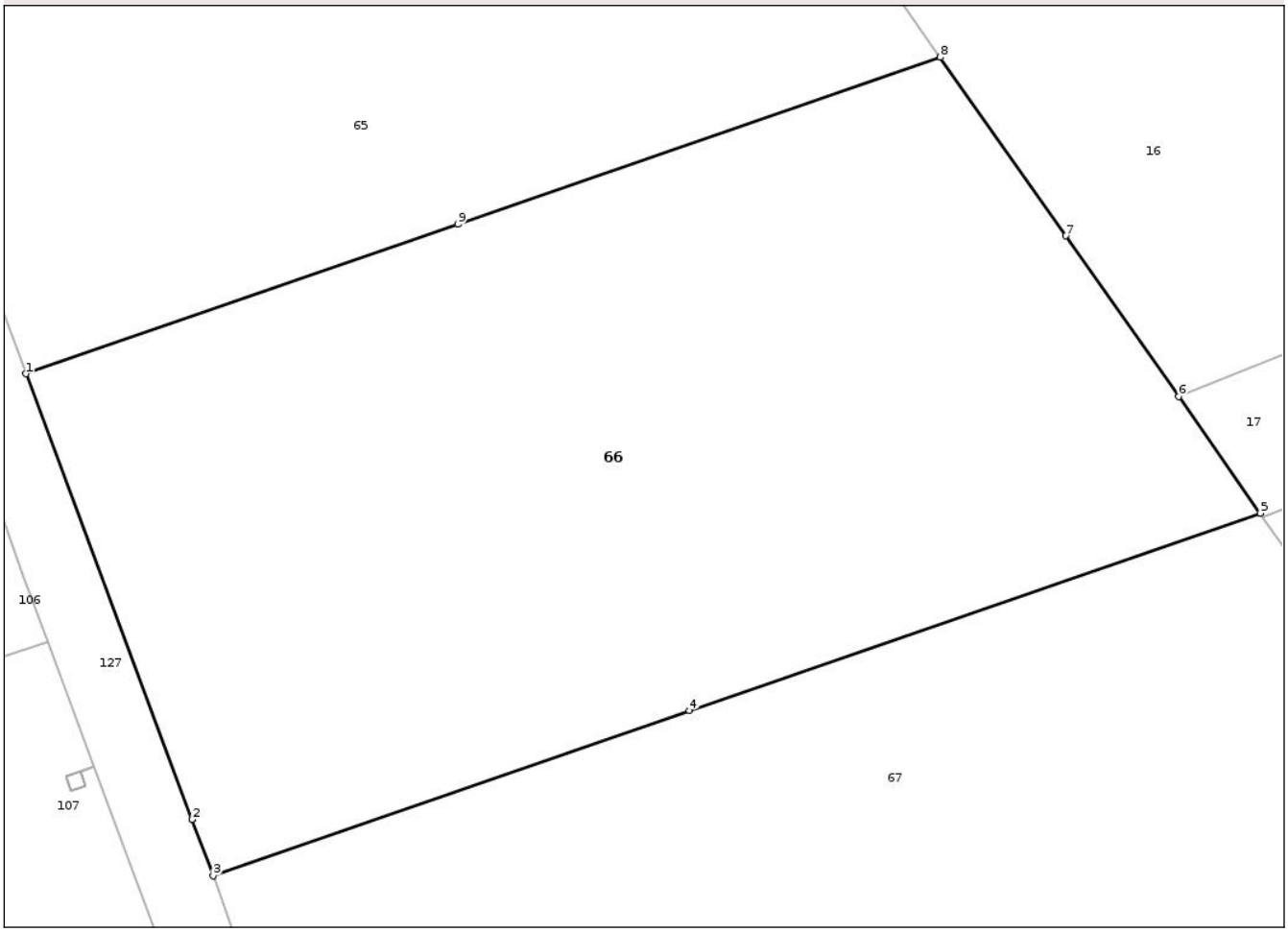

Date referitoare la teren

Crt	Categorie folosință	Intra vilan	Suprafaţa (mp)	Tarla	Parcelă	Nr. topo	Observaţii / Referinţe
1	altele	NU	1.369	58	8/24	-	
2	arabil	NU	1.181	58	4/27	-	

Lungime Segmente
1) Valorile lungimilor segmentelor sunt obţinute din proiecţie în plan.

Punct început	X / Y	Punct sfârşit	X / Y	Lungime segment (** (m)
1	426.968,628 351.697,029	2	426.979,873 351.666,848	32.208
2	426.979,873 351.666,848	3	426.981,319 351.663,065	4.05
3	426.981,319 351.663,065	4	427.013,591 351.674,221	34.146
4	427.013,591 351.674,221	5	427.052,294 351.687,6	40.95

Document care conține date cu caracter personal, protejat de prevederile Regulamentului (UE) nr. 679/2016 și Legii 190/2018

Punct început	X / Y	Punct sfârşit	X / Y	Lungime segment (** (m)
5	427.052,294 351.687,6	6	427.046,753 351.695,483	9.636
6	427.046,753 351.695,483	7	427.039,095 351.706,377	13.316
7	427.039,095 351.706,377	8	427.030,605 351.718,454	14.763
8	427.030,605 351.718,454	9	426.997,903 351.707,149	34.601
9	426.997,903 351.707,149	1	426.968,628 351.697,029	30.975

** Lungimile segmentelor sunt determinate în planul de proiecţie Stereo 70 şi sunt rotunjite la 1 milimetru.
*** Distanţa dintre puncte este formată din segmente cumulate ce sunt mai mici decât valoarea 1 milimetru.

Document care conține date cu caracter personal, protejat de prevederile Regulamentului (UE) nr. 679/2016 și Legii 190/2018

DATE DESPRE IMOBILUL NR. 67

Oficiul de Cadastru şi Publicitate Imobiliară VALCEA
Biroul de Cadastru şi Publicitate Imobiliară Ramnicu Valcea

A. Partea I. Descrierea imobilului

TEREN Extravilan

Adresa: Jud. Valcea

Nr. Crt	Nr cadastral Nr. topografic	Suprafaţa* (mp)	Observaţii / Referinţe
A1		5.127	Sector cadastral:22 Teren neimprejmuit;

B. Partea II. Proprietari şi acte

Inscrieri privitoare la dreptul de proprietate şi alte drepturi reale		Referinţe
/		
Act Administrativ nr. Titlu de proprietate nr.643/14296, din 02/11/1999 emis de Comisia Judeteana Valcea;		
B1	Intabulare, drept de PROPRIETATEcu titlu de drept reconstituire in baza legii 18/1991, dobandit prin Lege, cota actuala 1/1, cota initiala 1/1	A1
	1) **CIOBANU ELENA**	

C. Partea III. SARCINI .

Inscrieri privind dezmembramintele dreptului de proprietate, drepturi reale de garanţie şi sarcini	Referinţe
NU SUNT	

Document care conține date cu caracter personal, protejat de prevederile Regulamentului (UE) nr. 679/2016 și Legii 190/2018

Anexa Nr. 1 La Partea I

Teren

Nr cadastral	Suprafaţa (mp)*	Observaţii / Referinţe
	5.127	

* Suprafaţa este determinată in planul de proiecţie Stereo 70.

DETALII LINIARE IMOBIL

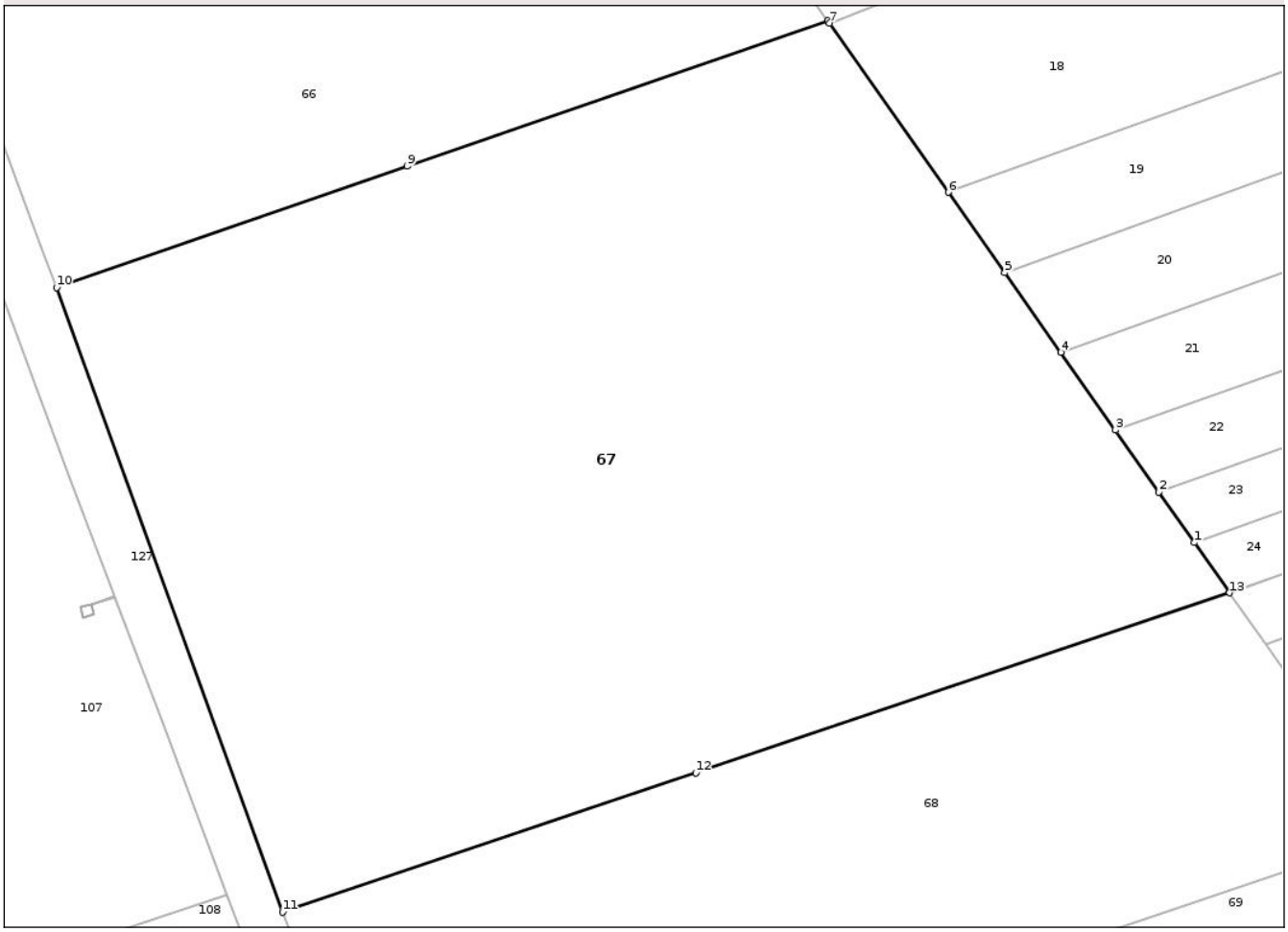

Date referitoare la teren

Crt	Categorie folosință	Intra vilan	Suprafaţa (mp)	Tarla	Parcelă	Nr. topo	Observaţii / Referinţe
1	altele	NU	1.927	58	8/25	-	
2	arabil	NU	3.200	58	4/26	-	

Lungime Segmente
1) Valorile lungimilor segmentelor sunt obţinute din proiecţie în plan.

Punct început	X / Y	Punct sfârşit	X / Y	Lungime segment (** (m)
1	427.086,016 351.639,629	2	427.082,757 351.644,266	5.668
2	427.082,757 351.644,266	3	427.078,753 351.649,962	6.963
3	427.078,753 351.649,962	4	427.073,731 351.657,105	8.732
4	427.073,731 351.657,105	5	427.068,57 351.664,447	8.974

Document care conține date cu caracter personal, protejat de prevederile Regulamentului (UE) nr. 679/2016 și Legii 190/2018

Punct început	X / Y	Punct sfârşit	X / Y	Lungime segment (** (m)
5	427.068,57 351.664,447	6	427.063,384 351.671,824	9.017
6	427.063,384 351.671,824	7	427.052,464 351.687,358	18.988
7	427.052,464 351.687,358	8	427.052,294 351.687,6	0.296
8	427.052,294 351.687,6	9	427.013,591 351.674,221	40.95
9	427.013,591 351.674,221	10	426.981,319 351.663,065	34.146
10	426.981,319 351.663,065	11	427.002,119 351.605,647	61.069
11	427.002,119 351.605,647	12	427.040,156 351.618,462	40.138
12	427.040,156 351.618,462	13	427.089,265 351.635,007	51.821
13	427.089,265 351.635,007	1	427.086,016 351.639,629	5.65

** Lungimile segmentelor sunt determinate în planul de proiecţie Stereo 70 şi sunt rotunjite la 1 milimetru.
*** Distanţa dintre puncte este formată din segmente cumulate ce sunt mai mici decât valoarea 1 milimetru.

Document care conține date cu caracter personal, protejat de prevederile Regulamentului (UE) nr. 679/2016 și Legii 190/2018

DATE DESPRE IMOBILUL NR. 68

Oficiul de Cadastru şi Publicitate Imobiliară VALCEA
Biroul de Cadastru şi Publicitate Imobiliară Ramnicu Valcea

A. Partea I. Descrierea imobilului

TEREN Extravilan

Adresa: Jud. Valcea

Nr. Crt	Nr cadastral Nr. topografic	Suprafaţa* (mp)	Observaţii / Referinţe
A1		2.520	Sector cadastral:22 Teren neimprejmuit;

B. Partea II. Proprietari şi acte

Inscrieri privitoare la dreptul de proprietate şi alte drepturi reale		Referinţe
/		
Act Administrativ nr. Titlu de proprietate nr.644/14296, din 02/11/1999 emis de Comisia Judeteana Valcea;		
B1	Intabulare, drept de PROPRIETATEcu titlu de drept reconstituire in baza legii 18/1991, dobandit prin Lege, cota actuala 1/1, cota initiala 1/1	A1
	1) **CIOBANU MIRCEA** DEFUNCT:Da	

C. Partea III. SARCINI .

Inscrieri privind dezmembramintele dreptului de proprietate, drepturi reale de garanţie şi sarcini	Referinţe
NU SUNT	

Document care conține date cu caracter personal, protejat de prevederile Regulamentului (UE) nr. 679/2016 și Legii 190/2018

Anexa Nr. 1 La Partea I

Teren

Nr cadastral	Suprafaţa (mp)*	Observaţii / Referinţe
	2.520	

* Suprafaţa este determinată in planul de proiecţie Stereo 70.

DETALII LINIARE IMOBIL

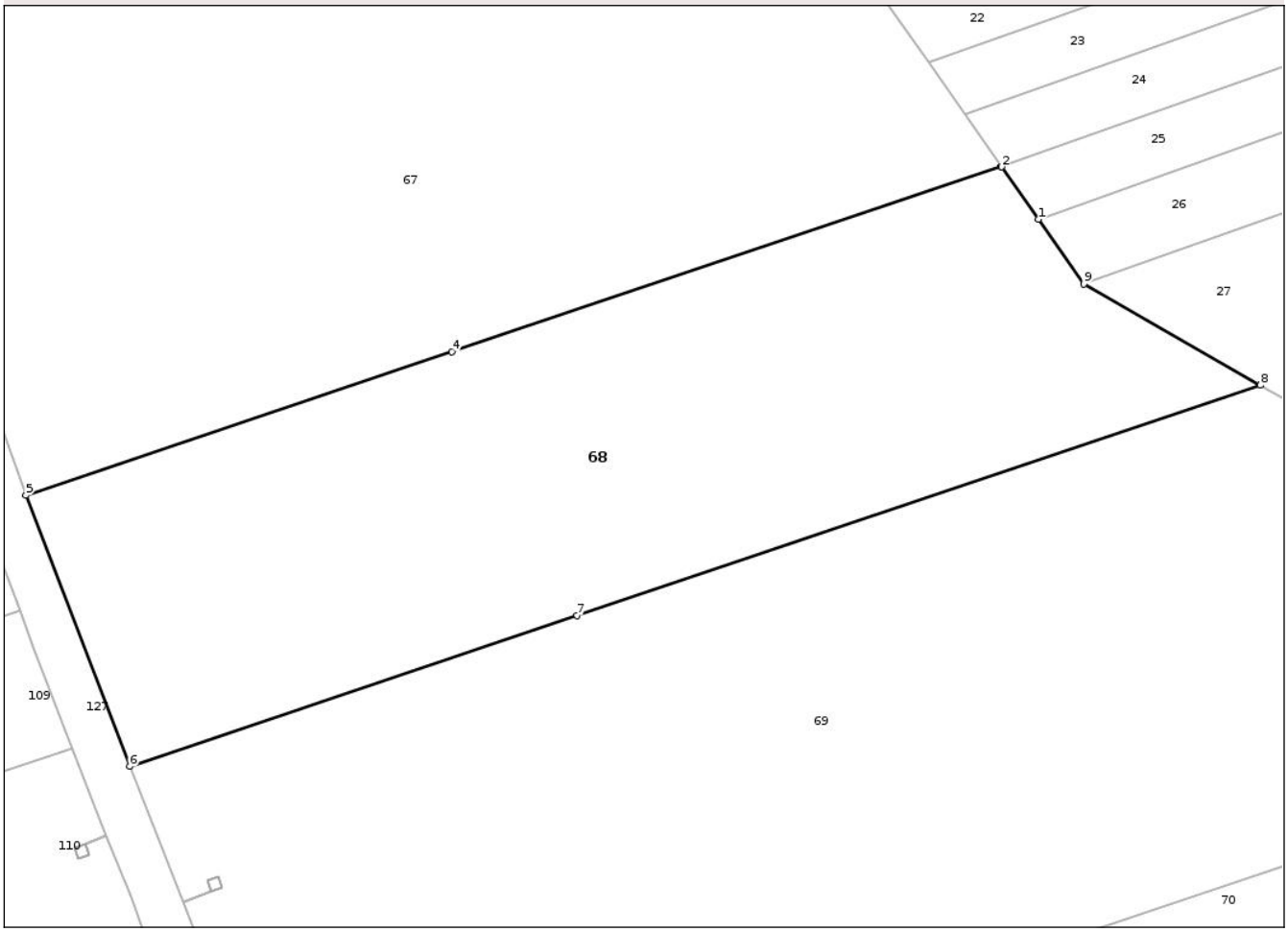

Date referitoare la teren

Crt	Categorie folosință	Intra vilan	Suprafaţa (mp)	Tarla	Parcelă	Nr. topo	Observaţii / Referinţe
1	pasune	NU	1.455	58	8/26	-	
2	arabil	NU	1.065	58	4/25	-	

Lungime Segmente
1) Valorile lungimilor segmentelor sunt obţinute din proiecţie în plan.

Punct început	X / Y	Punct sfârşit	X / Y	Lungime segment (** (m)
1	427.092,574 351.630,3	2	427.089,289 351.634,974	5.713
2	427.089,289 351.634,974	3	427.089,265 351.635,007	0.041
3	427.089,265 351.635,007	4	427.040,156 351.618,462	51.821
4	427.040,156 351.618,462	5	427.002,119 351.605,647	40.138

Document care conține date cu caracter personal, protejat de prevederile Regulamentului (UE) nr. 679/2016 și Legii 190/2018

Punct început	X / Y	Punct sfârşit	X / Y	Lungime segment (** (m)
5	427.002,119 351.605,647	6	427.011,401 351.581,462	25.905
6	427.011,401 351.581,462	7	427.051,369 351.594,928	42.176
7	427.051,369 351.594,928	8	427.112,414 351.615,494	64.416
8	427.112,414 351.615,494	9	427.096,645 351.624,509	18.164
9	427.096,645 351.624,509	1	427.092,574 351.630,3	7.079

** Lungimile segmentelor sunt determinate în planul de proiecţie Stereo 70 şi sunt rotunjite la 1 milimetru.
*** Distanţa dintre puncte este formată din segmente cumulate ce sunt mai mici decât valoarea 1 milimetru.

Document care conține date cu caracter personal, protejat de prevederile Regulamentului (UE) nr. 679/2016 și Legii 190/2018

DATE DESPRE IMOBILUL NR. 69

Oficiul de Cadastru şi Publicitate Imobiliară VALCEA
Biroul de Cadastru şi Publicitate Imobiliară Ramnicu Valcea

A. Partea I. Descrierea imobilului

TEREN Extravilan

Adresa: Jud. Valcea

Nr. Crt	Nr cadastral Nr. topografic	Suprafaţa* (mp)	Observaţii / Referinţe
A1		5.053	Sector cadastral:22 Teren neimprejmuit;

B. Partea II. Proprietari şi acte

Inscrieri privitoare la dreptul de proprietate şi alte drepturi reale		Referinţe
/		
Act Administrativ nr. Titlu de proprietate nr.24464, din 29/02/2016 emis de Comisia Judeteana Valcea;		
B1	Intabulare, drept de PROPRIETATEcu titlu de drept reconstituire in baza legii 18/1991, dobandit prin Lege, cota actuala 1/1, cota initiala 1/1	A1
	1) **CIOBANU ION** 2) **CIOBANU TRAIAN**	

C. Partea III. SARCINI .

Inscrieri privind dezmembramintele dreptului de proprietate, drepturi reale de garanţie şi sarcini	Referinţe
NU SUNT	

Document care conține date cu caracter personal, protejat de prevederile Regulamentului (UE) nr. 679/2016 și Legii 190/2018

Anexa Nr. 1 La Partea I

Teren

Nr cadastral	Suprafaţa (mp)*	Observaţii / Referinţe
	5.053	

* Suprafaţa este determinată in planul de proiecţie Stereo 70.

DETALII LINIARE IMOBIL

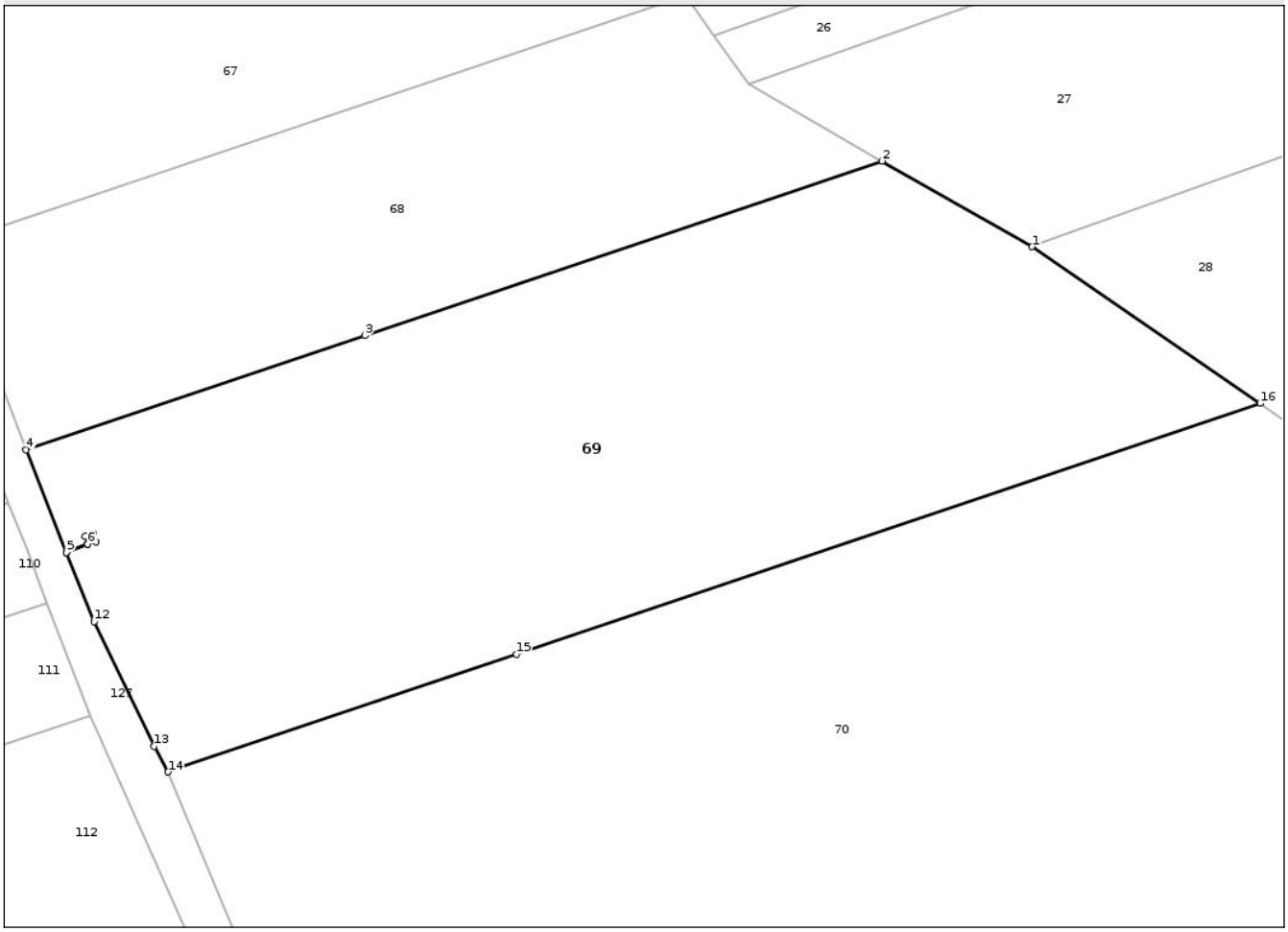

Date referitoare la teren

Crt	Categorie folosință	Intra vilan	Suprafaţa (mp)	Tarla	Parcelă	Nr. topo	Observaţii / Referinţe
1	altele	NU	3.269	58	8/36,8/27	-	
2	arabil	NU	1.784	58	4/23,4/24	-	

Lungime Segmente
1) Valorile lungimilor segmentelor sunt obţinute din proiecţie în plan.

Punct început	X / Y	Punct sfârşit	X / Y	Lungime segment (** (m)
1	427.130,082 351.605,393	2	427.112,414 351.615,494	20.352
2	427.112,414 351.615,494	3	427.051,369 351.594,928	64.416
3	427.051,369 351.594,928	4	427.011,401 351.581,462	42.176
4	427.011,401 351.581,462	5	427.016,168 351.569,355	13.012

Document care conține date cu caracter personal, protejat de prevederile Regulamentului (UE) nr. 679/2016 și Legii 190/2018

Punct început	X / Y	Punct sfârşit	X / Y	Lungime segment (** (m)
5	427.016,168 351.569,355	6	427.018,698 351.570,35	2.719
6	427.018,698 351.570,35	7	427.018,368 351.571,273	0.98
7	427.018,368 351.571,273	8	427.019,309 351.571,61	1.0
8	427.019,309 351.571,61	9	427.019,646 351.570,668	1.0
9	427.019,646 351.570,668	10	427.018,705 351.570,331	1.0
10	427.018,705 351.570,331	11	427.016,176 351.569,336	2.718
11	427.016,176 351.569,336	12	427.019,45 351.561,22	8.751
12	427.019,45 351.561,22	13	427.026,527 351.546,531	16.305
13	427.026,527 351.546,531	14	427.028,154 351.543,529	3.415
14	427.028,154 351.543,529	15	427.069,259 351.557,378	43.375
15	427.069,259 351.557,378	16	427.157,002 351.586,939	92.589
16	427.157,002 351.586,939	1	427.130,082 351.605,393	32.638

** Lungimile segmentelor sunt determinate în planul de proiecţie Stereo 70 şi sunt rotunjite la 1 milimetru.
*** Distanţa dintre puncte este formată din segmente cumulate ce sunt mai mici decât valoarea 1 milimetru.

Document care conține date cu caracter personal, protejat de prevederile Regulamentului (UE) nr. 679/2016 și Legii 190/2018

DATE DESPRE IMOBILUL NR. 70

Oficiul de Cadastru şi Publicitate Imobiliară VALCEA
Biroul de Cadastru şi Publicitate Imobiliară Ramnicu Valcea

A. Partea I. Descrierea imobilului

TEREN Extravilan

Adresa: Jud. Valcea

Nr. Crt	Nr cadastral Nr. topografic	Suprafaţa* (mp)	Observaţii / Referinţe
A1		15.000	Sector cadastral:22 Teren neimprejmuit;

B. Partea II. Proprietari şi acte

Inscrieri privitoare la dreptul de proprietate şi alte drepturi reale		Referinţe
/		
Act Administrativ nr. Titlu de proprietate nr.640/14296, din 02/11/1999 emis de Comisia Judeteana Valcea;		
B1	Intabulare, drept de PROPRIETATEcu titlu de drept reconstituire in baza legii 18/1991, dobandit prin Lege, cota actuala 1/1, cota initiala 1/1	A1
	1) **BALAN ILIE**	

C. Partea III. SARCINI .

Inscrieri privind dezmembramintele dreptului de proprietate, drepturi reale de garanţie şi sarcini	Referinţe
NU SUNT	

Anexa Nr. 1 La Partea I

Teren

Nr cadastral	Suprafaţa (mp)*	Observaţii / Referinţe
	15.000	

* Suprafaţa este determinată in planul de proiecţie Stereo 70.

DETALII LINIARE IMOBIL

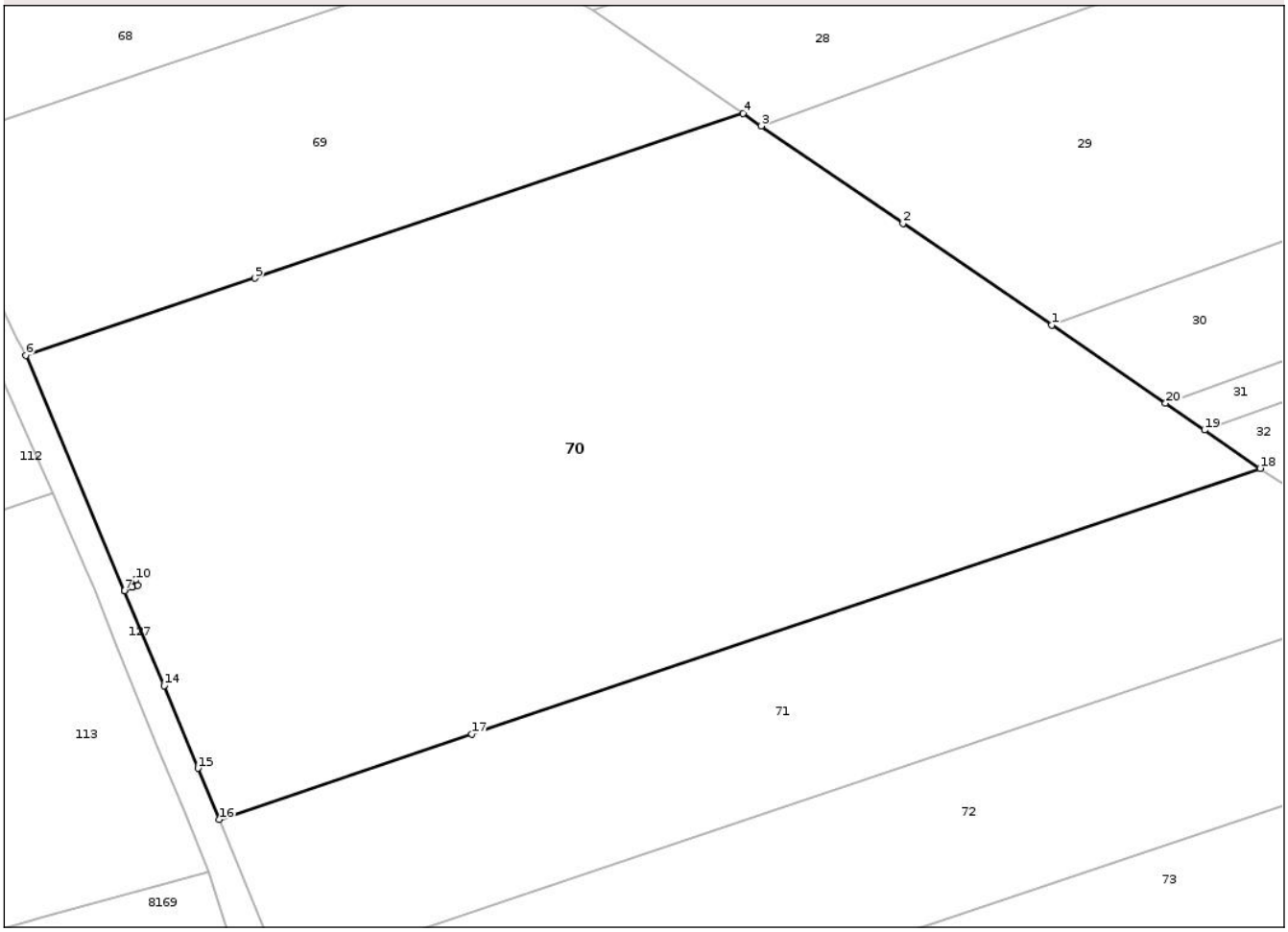

Date referitoare la teren

Crt	Categorie folosință	Intra vilan	Suprafaţa (mp)	Tarla	Parcelă	Nr. topo	Observaţii / Referinţe
1	arabil	NU	4.102	58	4/22	-	
2	altele	NU	10.898	58	8/28	-	

Lungime Segmente
1) Valorile lungimilor segmentelor sunt obţinute din proiecţie în plan.

Punct început	X / Y	Punct sfârşit	X / Y	Lungime segment (** (m)
1	427.212,424 351.548,945	2	427.185,756 351.567,227	32.333
2	427.185,756 351.567,227	3	427.160,278 351.584,693	30.89
3	427.160,278 351.584,693	4	427.157,002 351.586,939	3.972
4	427.157,002 351.586,939	5	427.069,259 351.557,378	92.589

Document care conține date cu caracter personal, protejat de prevederile Regulamentului (UE) nr. 679/2016 și Legii 190/2018

Punct început	X / Y	Punct sfârşit	X / Y	Lungime segment (** (m)
5	427.069,259 351.557,378	6	427.028,154 351.543,529	43.375
6	427.028,154 351.543,529	7	427.045,893 351.501,246	45.853
7	427.045,893 351.501,246	8	427.047,296 351.501,898	1.547
8	427.047,296 351.501,898	9	427.046,91 351.502,799	0.98
9	427.046,91 351.502,799	10	427.047,83 351.503,192	1.0
10	427.047,83 351.503,192	11	427.048,223 351.502,272	1.0
11	427.048,223 351.502,272	12	427.047,303 351.501,879	1.0
12	427.047,303 351.501,879	13	427.045,901 351.501,228	1.546
13	427.045,901 351.501,228	14	427.052,96 351.484,241	18.395
14	427.052,96 351.484,241	15	427.059,066 351.469,421	16.029
15	427.059,066 351.469,421	16	427.062,892 351.460,224	9.961
16	427.062,892 351.460,224	17	427.108,264 351.475,51	47.878
17	427.108,264 351.475,51	18	427.249,926 351.523,237	149.486
18	427.249,926 351.523,237	19	427.239,903 351.530,108	12.152
19	427.239,903 351.530,108	20	427.232,9 351.534,909	8.491
20	427.232,9 351.534,909	1	427.212,424 351.548,945	24.825

** Lungimile segmentelor sunt determinate în planul de proiecţie Stereo 70 şi sunt rotunjite la 1 milimetru.
*** Distanţa dintre puncte este formată din segmente cumulate ce sunt mai mici decât valoarea 1 milimetru.

Document care conține date cu caracter personal, protejat de prevederile Regulamentului (UE) nr. 679/2016 și Legii 190/2018

DATE DESPRE IMOBILUL NR. 71

Oficiul de Cadastru şi Publicitate Imobiliară VALCEA
Biroul de Cadastru şi Publicitate Imobiliară Ramnicu Valcea

A. Partea I. Descrierea imobilului

TEREN Extravilan

Adresa: Jud. Valcea

Nr. Crt	Nr cadastral Nr. topografic	Suprafaţa* (mp)	Observaţii / Referinţe
A1		6.272	Sector cadastral:22 Teren neimprejmuit;

B. Partea II. Proprietari şi acte

Inscrieri privitoare la dreptul de proprietate şi alte drepturi reale		Referinţe
/		
Act Administrativ nr. Titlu de proprietate nr.964/14289, din 15/05/2001 emis de Comisia Judeteana Valcea;		
B1	Intabulare, drept de PROPRIETATEcu titlu de drept reconstituire in baza legii 18/1991, dobandit prin Lege, cota actuala 1/1, cota initiala 1/1	A1
	1) **POPA IOANA**	

C. Partea III. SARCINI .

Inscrieri privind dezmembramintele dreptului de proprietate, drepturi reale de garanţie şi sarcini	Referinţe
NU SUNT	

Anexa Nr. 1 La Partea I

Teren

Nr cadastral	Suprafaţa (mp)*	Observaţii / Referinţe
	6.272	

* Suprafaţa este determinată in planul de proiecţie Stereo 70.

DETALII LINIARE IMOBIL

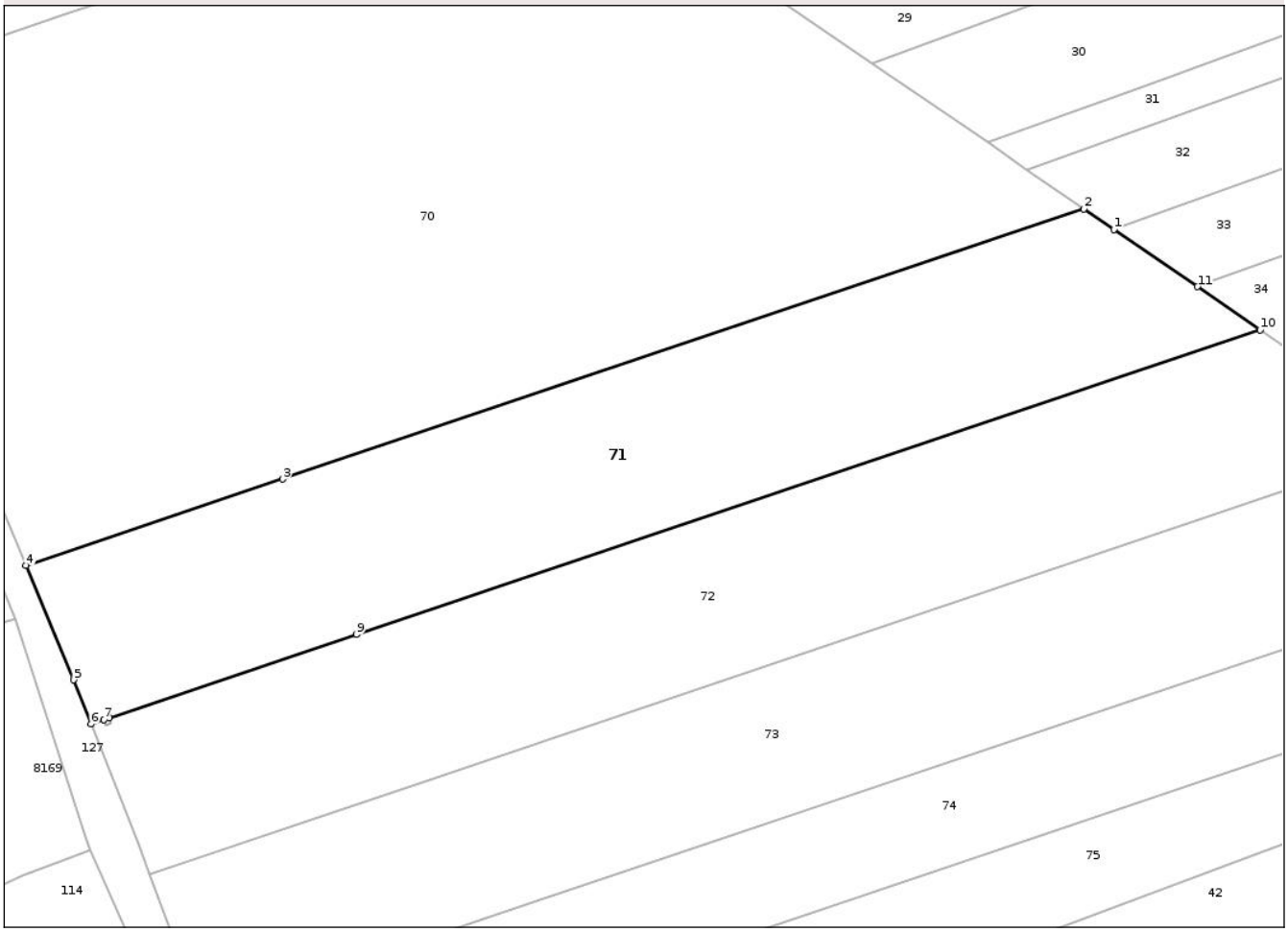

Date referitoare la teren

Crt	Categorie folosință	Intra vilan	Suprafaţa (mp)	Tarla	Parcelă	Nr. topo	Observaţii / Referinţe
1	arabil	NU	1.470	58	4/21	-	
2	altele	NU	4.802	58	8/29	-	

Lungime Segmente
1) Valorile lungimilor segmentelor sunt obţinute din proiecţie în plan.

Punct început	X / Y	Punct sfârşit	X / Y	Lungime segment (** (m)
1	427.255,231 351.519,6	2	427.249,926 351.523,237	6.432
2	427.249,926 351.523,237	3	427.108,264 351.475,51	149.486
3	427.108,264 351.475,51	4	427.062,892 351.460,224	47.878
4	427.062,892 351.460,224	5	427.071,284 351.440,049	21.851

Document care conține date cu caracter personal, protejat de prevederile Regulamentului (UE) nr. 679/2016 și Legii 190/2018

Punct început	X / Y	Punct sfârşit	X / Y	Lungime segment (** (m)
5	427.071,284 351.440,049	6	427.074,392 351.432,232	8.412
6	427.074,392 351.432,232	7	427.076,718 351.433,016	2.455
7	427.076,718 351.433,016	8	427.077,665 351.433,335	0.999
8	427.077,665 351.433,335	9	427.121,346 351.448,051	46.093
9	427.121,346 351.448,051	10	427.281,093 351.501,871	168.57
10	427.281,093 351.501,871	11	427.269,99 351.509,482	13.461
11	427.269,99 351.509,482	1	427.255,231 351.519,6	17.894

** Lungimile segmentelor sunt determinate în planul de proiecţie Stereo 70 şi sunt rotunjite la 1 milimetru.
*** Distanţa dintre puncte este formată din segmente cumulate ce sunt mai mici decât valoarea 1 milimetru.

Document care conține date cu caracter personal, protejat de prevederile Regulamentului (UE) nr. 679/2016 și Legii 190/2018

DATE DESPRE IMOBILUL NR. 72

Oficiul de Cadastru şi Publicitate Imobiliară VALCEA
Biroul de Cadastru şi Publicitate Imobiliară Ramnicu Valcea

A. Partea I. Descrierea imobilului

TEREN Extravilan

Adresa: Jud. Valcea

Nr. Crt	Nr cadastral Nr. topografic	Suprafaţa* (mp)	Observaţii / Referinţe
A1		6.464	Sector cadastral:22 Teren neimprejmuit;

B. Partea II. Proprietari şi acte

Inscrieri privitoare la dreptul de proprietate şi alte drepturi reale		Referinţe
/		
Act Notarial nr. Certificat de mostenitor nr.26/2018, din 31/01/2018 emis de NP Pirvu Ioana;		
B1	Intabulare, drept de PROPRIETATE, dobandit prin Succesiune, cota actuala 1/1, cota initiala 1/1	A1
	1) **CORNACIU CONSTANTIN**	

C. Partea III. SARCINI .

Inscrieri privind dezmembramintele dreptului de proprietate, drepturi reale de garanţie şi sarcini	Referinţe
NU SUNT	

Document care conține date cu caracter personal, protejat de prevederile Regulamentului (UE) nr. 679/2016 și Legii 190/2018

Anexa Nr. 1 La Partea I

Teren

Nr cadastral	Suprafaţa (mp)*	Observaţii / Referinţe
	6.464	

* Suprafaţa este determinată in planul de proiecţie Stereo 70.

DETALII LINIARE IMOBIL

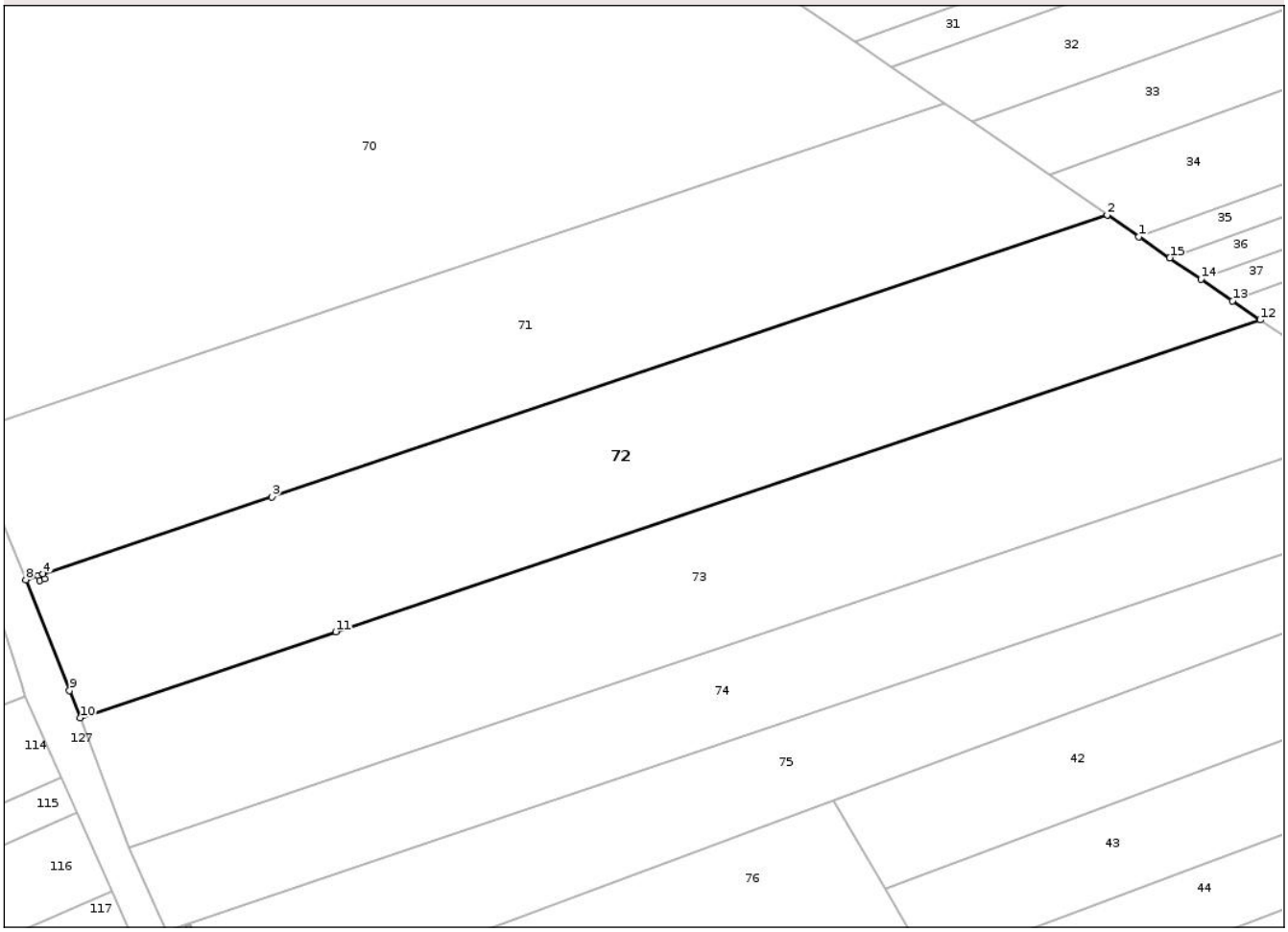

Date referitoare la teren

Crt	Categorie folosință	Intra vilan	Suprafaţa (mp)	Tarla	Parcelă	Nr. topo	Observaţii / Referinţe
1	altele	NU	5.032	58	8/30	-	
2	pasune	NU	1.432	58	4/20	-	

Lungime Segmente
1) Valorile lungimilor segmentelor sunt obţinute din proiecţie în plan.

Punct început	X / Y	Punct sfârşit	X / Y	Lungime segment (** (m)
1	427.287,162 351.497,711	2	427.281,093 351.501,871	7.358
2	427.281,093 351.501,871	3	427.121,346 351.448,051	168.57
3	427.121,346 351.448,051	4	427.077,665 351.433,335	46.093
4	427.077,665 351.433,335	5	427.077,973 351.432,364	1.019

Document care conține date cu caracter personal, protejat de prevederile Regulamentului (UE) nr. 679/2016 și Legii 190/2018

Punct început	X / Y	Punct sfârşit	X / Y	Lungime segment (** (m)
5	427.077,973 351.432,364	6	427.077,019 351.432,062	1.001
6	427.077,019 351.432,062	7	427.076,718 351.433,016	1.0
7	427.076,718 351.433,016	8	427.074,392 351.432,232	2.455
8	427.074,392 351.432,232	9	427.082,741 351.411,051	22.767
9	427.082,741 351.411,051	10	427.084,766 351.405,815	5.614
10	427.084,766 351.405,815	11	427.133,626 351.422,276	51.558
11	427.133,626 351.422,276	12	427.310,349 351.481,815	186.483
12	427.310,349 351.481,815	13	427.305,038 351.485,456	6.439
13	427.305,038 351.485,456	14	427.299,003 351.489,593	7.317
14	427.299,003 351.489,593	15	427.293,045 351.493,677	7.223
15	427.293,045 351.493,677	1	427.287,162 351.497,711	7.133

** Lungimile segmentelor sunt determinate în planul de proiecţie Stereo 70 şi sunt rotunjite la 1 milimetru.
*** Distanţa dintre puncte este formată din segmente cumulate ce sunt mai mici decât valoarea 1 milimetru.

Document care conține date cu caracter personal, protejat de prevederile Regulamentului (UE) nr. 679/2016 și Legii 190/2018

DATE DESPRE IMOBILUL NR. 73

Oficiul de Cadastru şi Publicitate Imobiliară VALCEA
Biroul de Cadastru şi Publicitate Imobiliară Ramnicu Valcea

A. Partea I. Descrierea imobilului

TEREN Extravilan

Adresa: Jud. Valcea

Nr. Crt	Nr cadastral Nr. topografic	Suprafaţa* (mp)	Observaţii / Referinţe
A1		6.528	Sector cadastral:22 Teren neimprejmuit;

B. Partea II. Proprietari şi acte

Inscrieri privitoare la dreptul de proprietate şi alte drepturi reale		Referinţe
/		
Act Administrativ nr. Titlu de proprietate nr.1399/25740, din 18/08/2003 emis de Comisia Judeteana Valcea;		
B1	Intabulare, drept de PROPRIETATEcu titlu de drept reconstituire in baza legii 18/1991, dobandit prin Lege, cota actuala 1/1, cota initiala 1/1	A1
	1) **HALOIU OCTAVIAN** 2) **HALOIU IOANA**	

C. Partea III. SARCINI .

Inscrieri privind dezmembramintele dreptului de proprietate, drepturi reale de garanţie şi sarcini	Referinţe
NU SUNT	

Document care conține date cu caracter personal, protejat de prevederile Regulamentului (UE) nr. 679/2016 și Legii 190/2018

Anexa Nr. 1 La Partea I

Teren

Nr cadastral	Suprafaţa (mp)*	Observaţii / Referinţe
	6.528	

* Suprafaţa este determinată in planul de proiecţie Stereo 70.

DETALII LINIARE IMOBIL

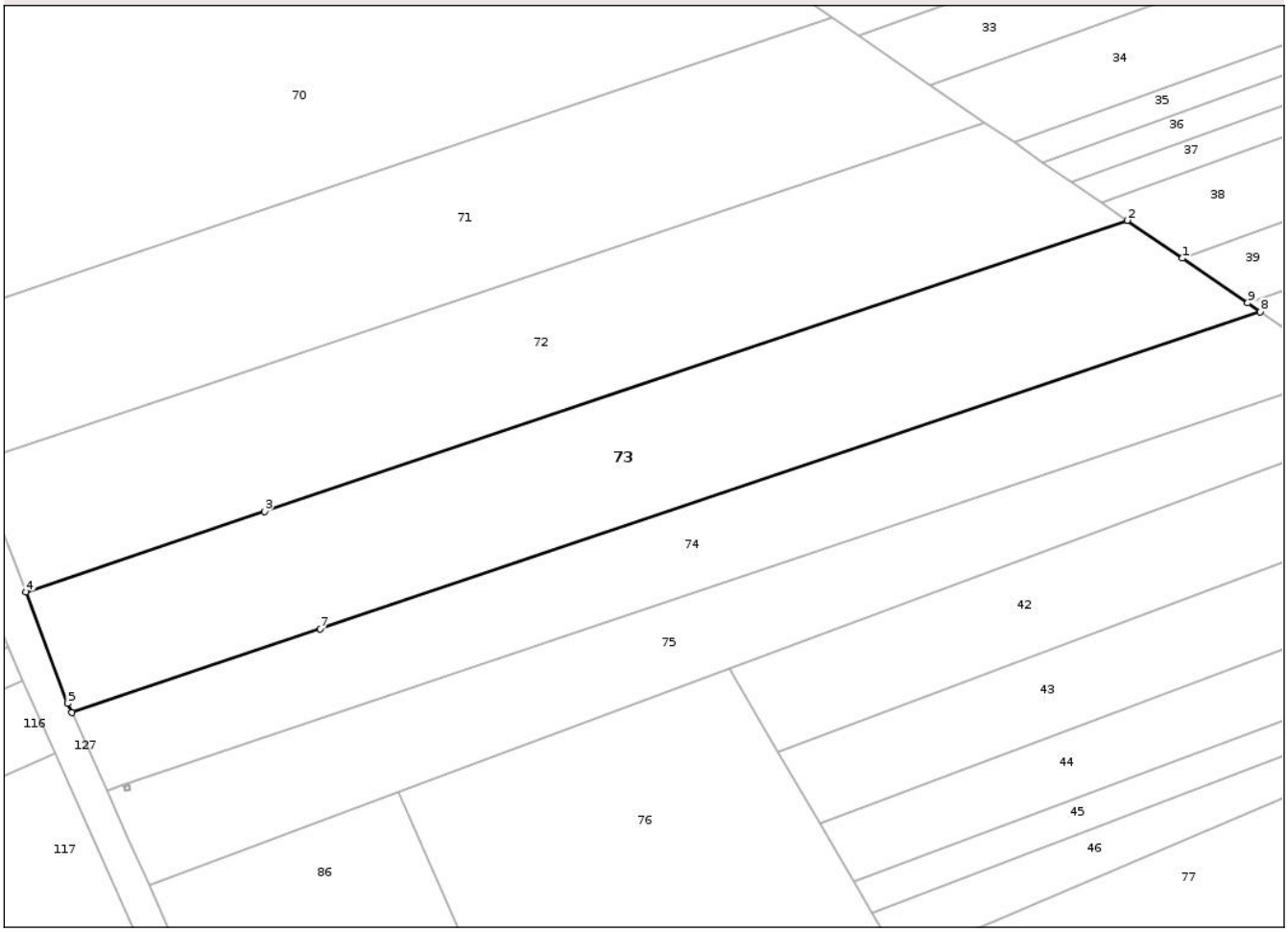

Date referitoare la teren

Crt	Categorie folosință	Intra vilan	Suprafaţa (mp)	Tarla	Parcelă	Nr. topo	Observaţii / Referinţe
1	pasune	NU	1.390	58	4/19	-	
2	pasune	NU	5.138	58	8/31	-	

Lungime Segmente

1) Valorile lungimilor segmentelor sunt obţinute din proiecţie în plan.

Punct început	X / Y	Punct sfârşit	X / Y	Lungime segment (** (m)
1	427.321,639 351.474,075	2	427.310,349 351.481,815	13.688
2	427.310,349 351.481,815	3	427.133,626 351.422,276	186.483
3	427.133,626 351.422,276	4	427.084,766 351.405,815	51.558
4	427.084,766 351.405,815	5	427.093,293 351.382,979	24.376

Document care conține date cu caracter personal, protejat de prevederile Regulamentului (UE) nr. 679/2016 și Legii 190/2018

Punct început	X / Y	Punct sfârşit	X / Y	Lungime segment (** (m)
5	427.093,293 351.382,979	6	427.094,126 351.381,139	2.02
6	427.094,126 351.381,139	7	427.145,051 351.398,296	53.737
7	427.145,051 351.398,296	8	427.337,568 351.463,156	203.149
8	427.337,568 351.463,156	9	427.335,007 351.464,911	3.105
9	427.335,007 351.464,911	1	427.321,639 351.474,075	16.207

** Lungimile segmentelor sunt determinate în planul de proiecţie Stereo 70 şi sunt rotunjite la 1 milimetru.
*** Distanţa dintre puncte este formată din segmente cumulate ce sunt mai mici decât valoarea 1 milimetru.

Document care conține date cu caracter personal, protejat de prevederile Regulamentului (UE) nr. 679/2016 și Legii 190/2018

DATE DESPRE IMOBILUL NR. 74

Oficiul de Cadastru şi Publicitate Imobiliară VALCEA
Biroul de Cadastru şi Publicitate Imobiliară Ramnicu Valcea

A. Partea I. Descrierea imobilului

TEREN Extravilan

Adresa: Jud. Valcea

Nr. Crt	Nr cadastral Nr. topografic	Suprafaţa* (mp)	Observaţii / Referinţe
A1		4.576	Sector cadastral:22 Teren neimprejmuit;

B. Partea II. Proprietari şi acte

Inscrieri privitoare la dreptul de proprietate şi alte drepturi reale		Referinţe
/		
Act Administrativ nr. Titlu de proprietate nr.24465, din 29/02/2016 emis de Comisia Judeteana Valcea;		
B1	Intabulare, drept de PROPRIETATEcu titlu de drept reconstituire in baza legii 18/1991, dobandit prin Lege, cota actuala 1/1, cota initiala 1/1	A1
	1) **HALOIU IOANA** 2) **HALOIU OCTAVIAN**	

C. Partea III. SARCINI .

Inscrieri privind dezmembramintele dreptului de proprietate, drepturi reale de garanţie şi sarcini	Referinţe
NU SUNT	

Anexa Nr. 1 La Partea I

Teren

Nr cadastral	Suprafaţa (mp)*	Observaţii / Referinţe
	4.576	

* Suprafaţa este determinată in planul de proiecţie Stereo 70.

DETALII LINIARE IMOBIL

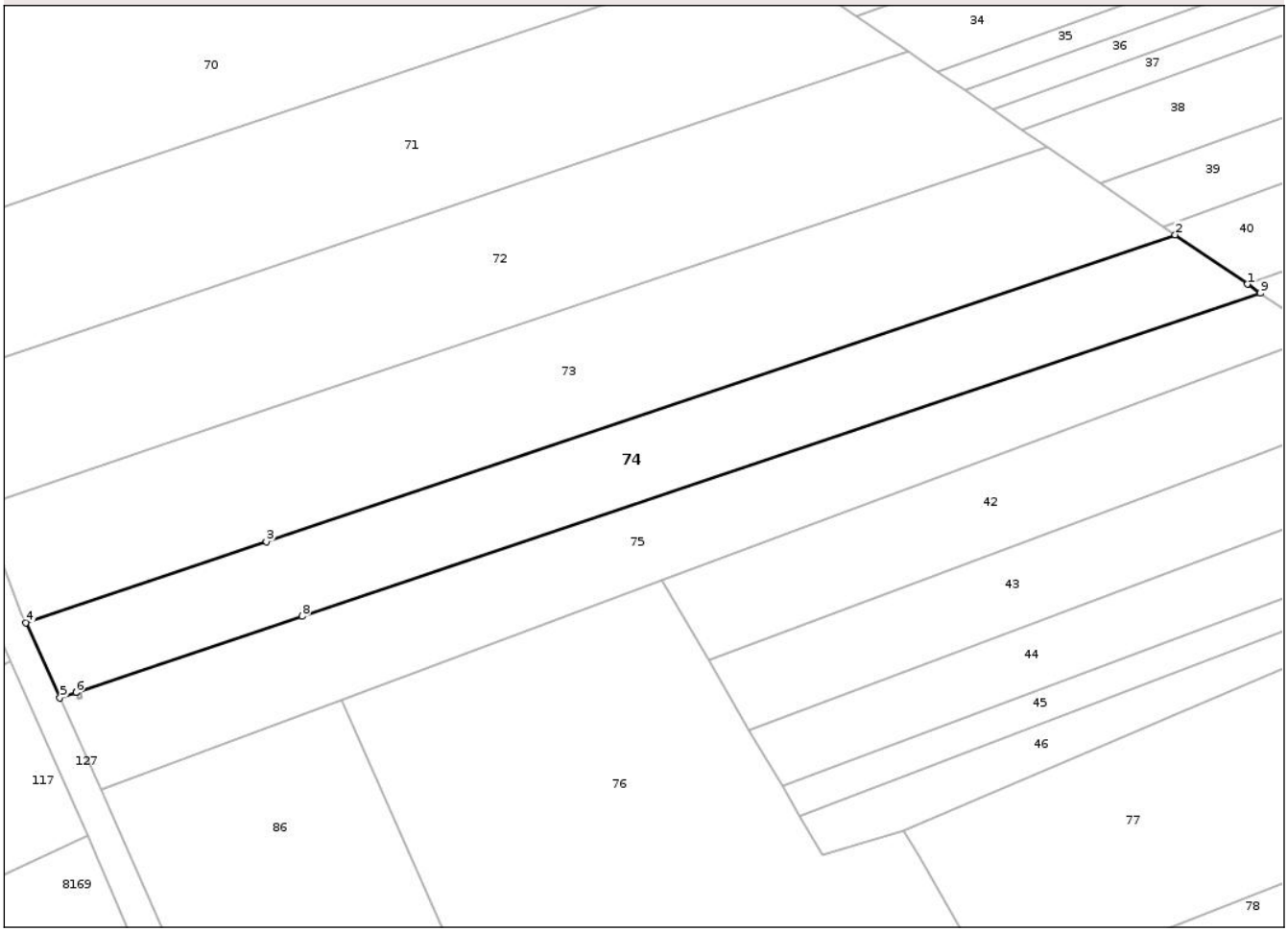

Date referitoare la teren

Crt	Categorie folosință	Intra vilan	Suprafaţa (mp)	Tarla	Parcelă	Nr. topo	Observaţii / Referinţe
1	pasune	NU	940	58	4/18	-	
2	altele	NU	3.636	58	8/32	-	

Lungime Segmente
1) Valorile lungimilor segmentelor sunt obţinute din proiecţie în plan.

Punct început	X / Y	Punct sfârşit	X / Y	Lungime segment (** (m)
1	427.352,814 351.452,704	2	427.337,568 351.463,156	18.485
2	427.337,568 351.463,156	3	427.145,051 351.398,296	203.149
3	427.145,051 351.398,296	4	427.094,126 351.381,139	53.737
4	427.094,126 351.381,139	5	427.101,356 351.365,184	17.517

Document care conține date cu caracter personal, protejat de prevederile Regulamentului (UE) nr. 679/2016 și Legii 190/2018

Punct început	X / Y	Punct sfârşit	X / Y	Lungime segment (** (m)
5	427.101,356 351.365,184	6	427.104,735 351.366,323	3.566
6	427.104,735 351.366,323	7	427.104,754 351.366,329	0.02
7	427.104,754 351.366,329	8	427.152,602 351.382,449	50.49
8	427.152,602 351.382,449	9	427.355,555 351.450,825	214.162
9	427.355,555 351.450,825	1	427.352,814 351.452,704	3.323

** Lungimile segmentelor sunt determinate în planul de proiecţie Stereo 70 şi sunt rotunjite la 1 milimetru.
*** Distanţa dintre puncte este formată din segmente cumulate ce sunt mai mici decât valoarea 1 milimetru.

DATE DESPRE IMOBILUL NR. 75

Oficiul de Cadastru şi Publicitate Imobiliară VALCEA
Biroul de Cadastru şi Publicitate Imobiliară Ramnicu Valcea

A. Partea I. Descrierea imobilului

TEREN Extravilan

Adresa: Jud. Valcea

Nr. Crt	Nr cadastral Nr. topografic	Suprafaţa* (mp)	Observaţii / Referinţe
A1		4.576	Sector cadastral:22 Teren neimprejmuit;

B. Partea II. Proprietari şi acte

Inscrieri privitoare la dreptul de proprietate şi alte drepturi reale		Referinţe
/		
Act Administrativ nr. Titlu de proprietate nr.1399/25740, din 18/08/2003 emis de Comisia Judeteana Valcea;		
B1	Intabulare, drept de PROPRIETATEcu titlu de drept reconstituire in baza legii 18/1991, dobandit prin Lege, cota actuala 1/1, cota initiala 1/1	A1
	1) **HALOIU OCTAVIAN** 2) **HALOIU IOANA**	

C. Partea III. SARCINI .

Inscrieri privind dezmembramintele dreptului de proprietate, drepturi reale de garanţie şi sarcini	Referinţe
NU SUNT	

Document care conține date cu caracter personal, protejat de prevederile Regulamentului (UE) nr. 679/2016 și Legii 190/2018

Anexa Nr. 1 La Partea I

Teren

Nr cadastral	Suprafaţa (mp)*	Observaţii / Referinţe
	4.576	

* Suprafaţa este determinată in planul de proiecţie Stereo 70.

DETALII LINIARE IMOBIL

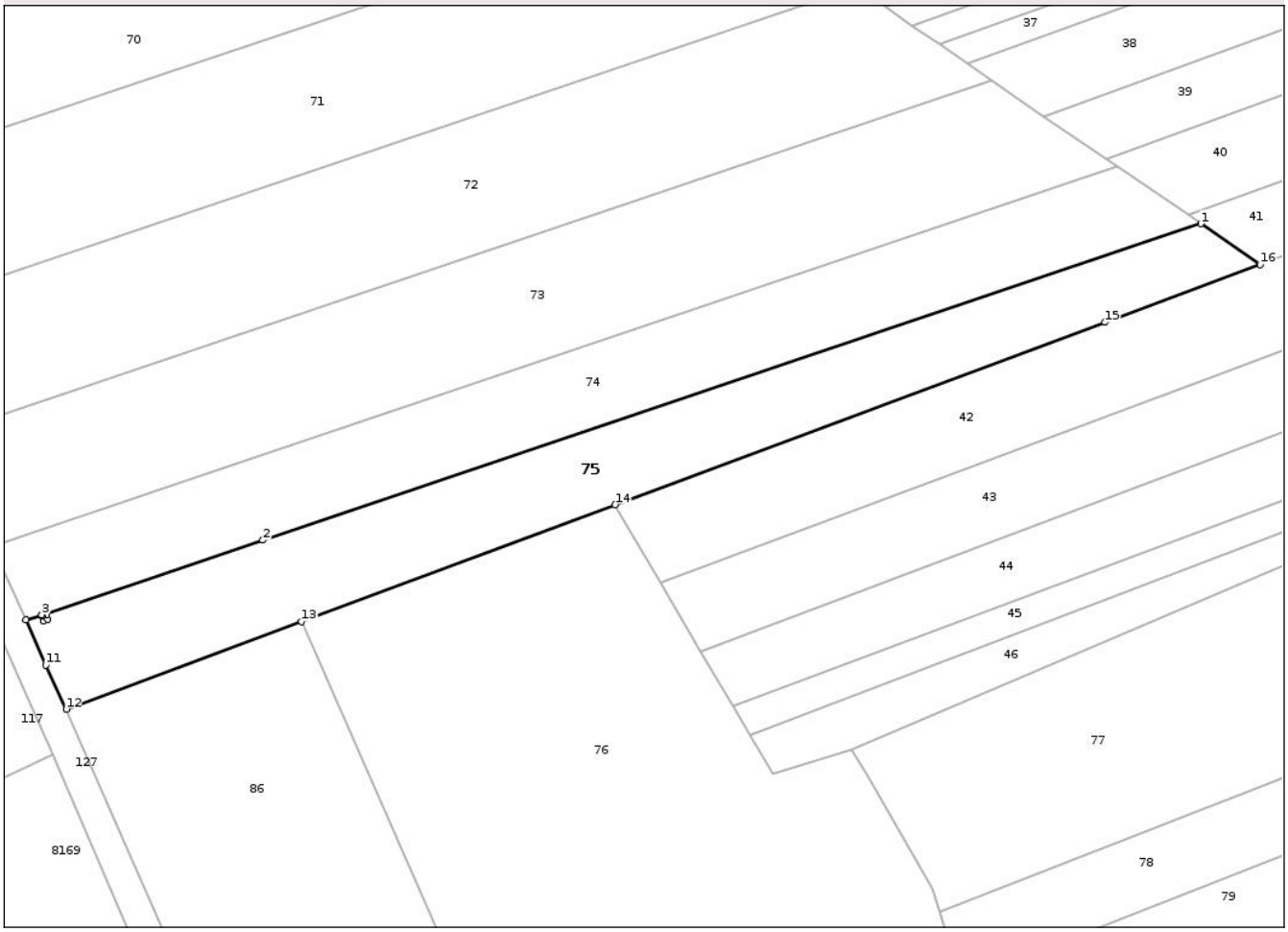

Date referitoare la teren

Crt	Categorie folosință	Intra vilan	Suprafaţa (mp)	Tarla	Parcelă	Nr. topo	Observaţii / Referinţe
1	altele	NU	1.096	58	4/17	-	
2	pasune	NU	3.480	58	8/33	-	

Lungime Segmente
1) Valorile lungimilor segmentelor sunt obţinute din proiecţie în plan.

Punct început	X / Y	Punct sfârşit	X / Y	Lungime segment (** (m)
1	427.355,555 351.450,825	2	427.152,602 351.382,449	214.162
2	427.152,602 351.382,449	3	427.104,754 351.366,329	50.49
3	427.104,754 351.366,329	4	427.104,862 351.365,994	0.352
4	427.104,862 351.365,994	5	427.105,804 351.366,266	0.98

Document care conține date cu caracter personal, protejat de prevederile Regulamentului (UE) nr. 679/2016 și Legii 190/2018

Punct început	X / Y	Punct sfârşit	X / Y	Lungime segment (** (m)
5	427.105,804 351.366,266	6	427.106,081 351.365,305	1.0
6	427.106,081 351.365,305	7	427.105,121 351.365,028	0.999
7	427.105,121 351.365,028	8	427.104,843 351.365,989	1.0
8	427.104,843 351.365,989	9	427.104,735 351.366,323	0.351
9	427.104,735 351.366,323	10	427.101,356 351.365,184	3.566
10	427.101,356 351.365,184	11	427.105,629 351.355,46	10.621
11	427.105,629 351.355,46	12	427.110,082 351.345,925	10.524
12	427.110,082 351.345,925	13	427.160,981 351.364,86	54.307
13	427.160,981 351.364,86	14	427.228,82 351.390,096	72.381
14	427.228,82 351.390,096	15	427.334,78 351.429,514	113.054
15	427.334,78 351.429,514	16	427.368,399 351.442,02	35.87
16	427.368,399 351.442,02	1	427.355,555 351.450,825	15.572

** Lungimile segmentelor sunt determinate în planul de proiecţie Stereo 70 şi sunt rotunjite la 1 milimetru.
*** Distanţa dintre puncte este formată din segmente cumulate ce sunt mai mici decât valoarea 1 milimetru.

Document care conține date cu caracter personal, protejat de prevederile Regulamentului (UE) nr. 679/2016 și Legii 190/2018

DATE DESPRE IMOBILUL NR. 76

Oficiul de Cadastru şi Publicitate Imobiliară VALCEA
Biroul de Cadastru şi Publicitate Imobiliară Ramnicu Valcea

A. Partea I. Descrierea imobilului

TEREN Extravilan

Adresa: Jud. Valcea

Nr. Crt	Nr cadastral Nr. topografic	Suprafaţa* (mp)	Observaţii / Referinţe
A1		13.521	Sector cadastral:22 Teren neimprejmuit;

B. Partea II. Proprietari şi acte

Inscrieri privitoare la dreptul de proprietate şi alte drepturi reale		Referinţe
/		
Act Normativ nr. HG nr. 1705, din 29/11/2006 emis de Guvernul Romaniei;		
B1	Intabulare, drept de PROPRIETATE, dobandit prin Lege, cota actuala 1/1, cota initiala 1/1	A1
	1) **STATUL ROMAN**, CIF:9999999999999	
Act Normativ nr. Ordinul Ministerului Apelor si Padurilor nr.1771, din 29/06/2023 emis de Ministerului Apelor si Padurilor (Aviz CTAS nr.91/18.05.2023 pentru aprobarea Amenajamentului Silvic al Ocolului Silvic Dragasani);		
B2	Intabulare, drept de ADMINISTRARE	A1
	1) **MINISTERUL MEDIULUI, APELOR SI PADURILOR prin REGIA NATIONALA A PADURILOR ROMSILVA**, CIF: 9999999999999	

C. Partea III. SARCINI .

Inscrieri privind dezmembramintele dreptului de proprietate, drepturi reale de garanţie şi sarcini	Referinţe
NU SUNT	

Anexa Nr. 1 La Partea I

Teren

Nr cadastral	Suprafaţa (mp)*	Observaţii / Referinţe
	13.521	

* Suprafaţa este determinată in planul de proiecţie Stereo 70.

DETALII LINIARE IMOBIL

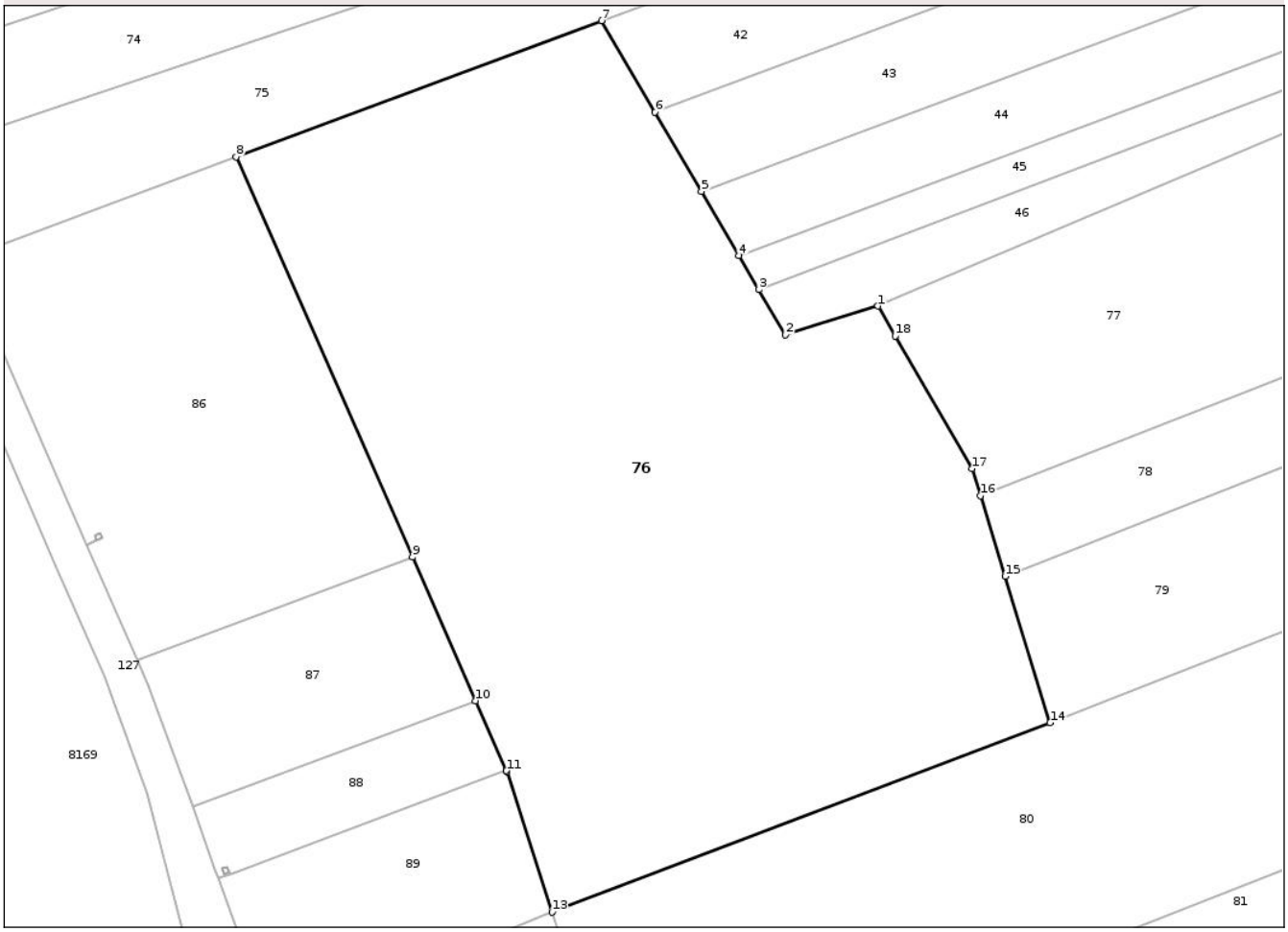

Date referitoare la teren

Crt	Categorie folosință	Intra vilan	Suprafaţa (mp)	Tarla	Parcelă	Nr. topo	Observaţii / Referinţe
1	padure	NU	13.521	58	UA	-	

Lungime Segmente
1) Valorile lungimilor segmentelor sunt obţinute din proiecţie în plan.

Punct început	X / Y	Punct sfârşit	X / Y	Lungime segment (** (m)
1	427.280,072 351.337,208	2	427.262,904 351.331,901	17.97
2	427.262,904 351.331,901	3	427.258,016 351.340,247	9.672
3	427.258,016 351.340,247	4	427.254,318 351.346,56	7.316
4	427.254,318 351.346,56	5	427.247,349 351.358,459	13.79
5	427.247,349 351.358,459	6	427.238,748 351.373,144	17.018

Document care conține date cu caracter personal, protejat de prevederile Regulamentului (UE) nr. 679/2016 și Legii 190/2018

Punct început	X / Y	Punct sfârşit	X / Y	Lungime segment (** (m)
6	427.238,748 351.373,144	7	427.228,82 351.390,096	19.645
7	427.228,82 351.390,096	8	427.160,981 351.364,86	72.381
8	427.160,981 351.364,86	9	427.193,713 351.290,678	81.082
9	427.193,713 351.290,678	10	427.205,459 351.264,058	29.096
10	427.205,459 351.264,058	11	427.211,183 351.251,086	14.179
11	427.211,183 351.251,086	12	427.211,268 351.250,893	0.211
12	427.211,268 351.250,893	13	427.219,621 351.224,871	27.33
13	427.219,621 351.224,871	14	427.312,058 351.260,003	98.888
14	427.312,058 351.260,003	15	427.303,71 351.287,127	28.38
15	427.303,71 351.287,127	16	427.299,123 351.302,031	15.594
16	427.299,123 351.302,031	17	427.297,573 351.307,069	5.271
17	427.297,573 351.307,069	18	427.283,307 351.331,637	28.41
18	427.283,307 351.331,637	1	427.280,072 351.337,208	6.442

** Lungimile segmentelor sunt determinate în planul de proiecţie Stereo 70 şi sunt rotunjite la 1 milimetru.
*** Distanţa dintre puncte este formată din segmente cumulate ce sunt mai mici decât valoarea 1 milimetru.

Document care conține date cu caracter personal, protejat de prevederile Regulamentului (UE) nr. 679/2016 și Legii 190/2018

DATE DESPRE IMOBILUL NR. 77

Oficiul de Cadastru şi Publicitate Imobiliară VALCEA
Biroul de Cadastru şi Publicitate Imobiliară Ramnicu Valcea

A. Partea I. Descrierea imobilului

TEREN Extravilan

Adresa: Jud. Valcea

Nr. Crt	Nr cadastral Nr. topografic	Suprafaţa* (mp)	Observaţii / Referinţe
A1		5.667	Sector cadastral:22 Teren neimprejmuit;

B. Partea II. Proprietari şi acte

Inscrieri privitoare la dreptul de proprietate şi alte drepturi reale		Referinţe
/		
Act Administrativ nr. Adeverinta nr.2455, din 17/07/2025 emis de Primaria Comunei Madulari;		
B1	Inscrierea posesiei, drept de PROPRIETATE, dobandit prin Lege, cota actuala 1/1, cota initiala 1/1	A1
	1) **NEIDENTIFICAT NEIDENTIFICAT**, CIF:0000000000000	
Act Normativ nr. Legea nr. 7, din 13/03/1996 emis de Parlamentul Romaniei (art. 13);		
B2	Se noteaza mentiunea de proprietar neidentificat	A1

C. Partea III. SARCINI .

Inscrieri privind dezmembramintele dreptului de proprietate, drepturi reale de garanţie şi sarcini	Referinţe
NU SUNT	

Document care conține date cu caracter personal, protejat de prevederile Regulamentului (UE) nr. 679/2016 și Legii 190/2018

Anexa Nr. 1 La Partea I

Teren

Nr cadastral	Suprafaţa (mp)*	Observaţii / Referinţe
	5.667	

* Suprafaţa este determinată in planul de proiecţie Stereo 70.

DETALII LINIARE IMOBIL

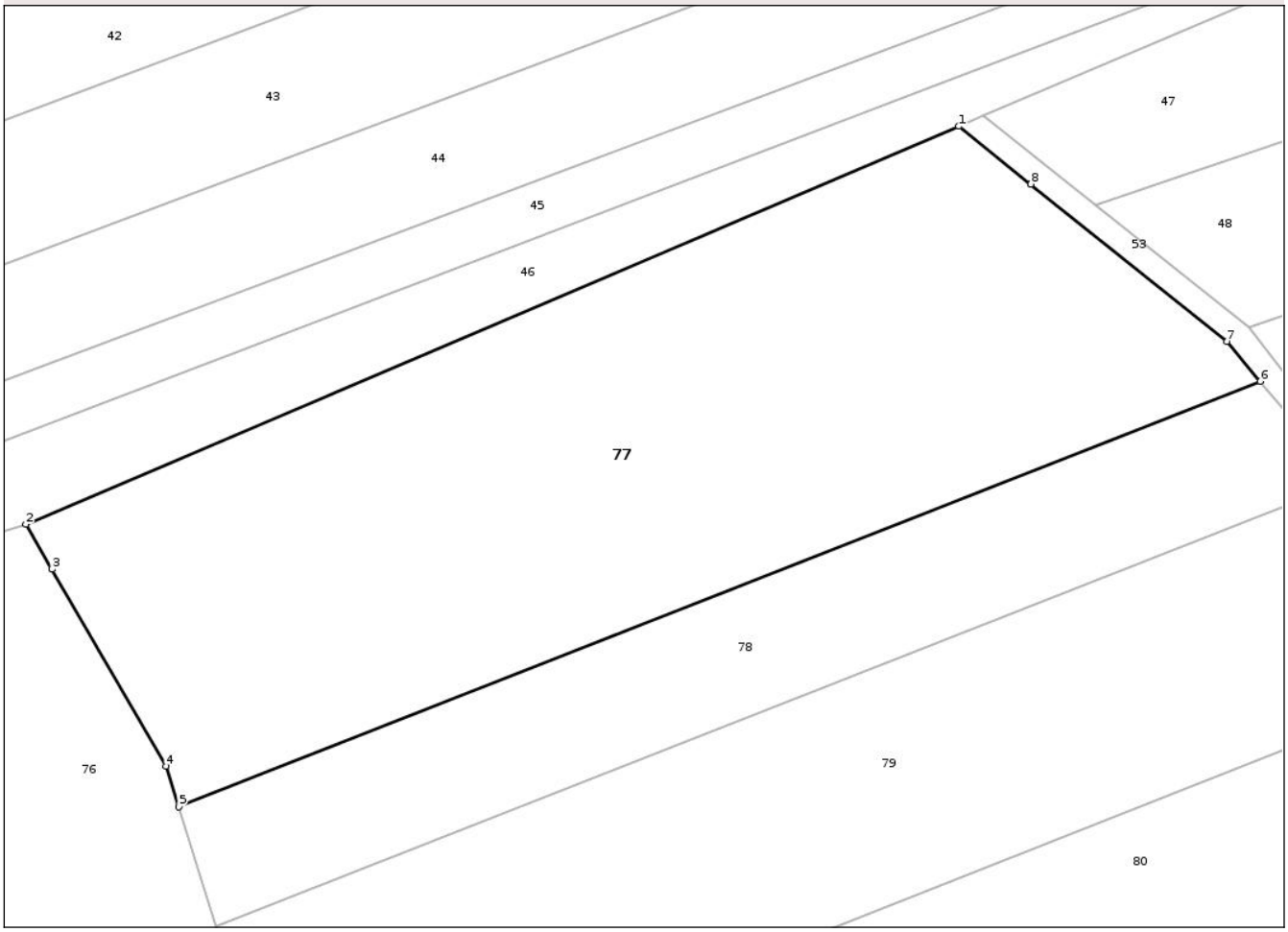

Date referitoare la teren

Crt	Categorie folosință	Intra vilan	Suprafaţa (mp)	Tarla	Parcelă	Nr. topo	Observaţii / Referinţe
1	arabil	NU	5.667	58	9/47	-	

Lungime Segmente
1) Valorile lungimilor segmentelor sunt obţinute din proiecţie în plan.

Punct început	X / Y	Punct sfârşit	X / Y	Lungime segment (** (m)
1	427.396,468 351.386,808	2	427.280,072 351.337,208	126.523
2	427.280,072 351.337,208	3	427.283,307 351.331,637	6.442
3	427.283,307 351.331,637	4	427.297,573 351.307,069	28.41
4	427.297,573 351.307,069	5	427.299,123 351.302,031	5.271
5	427.299,123 351.302,031	6	427.434,067 351.355,02	144.975

Document care conține date cu caracter personal, protejat de prevederile Regulamentului (UE) nr. 679/2016 și Legii 190/2018

Punct început	X / Y	Punct sfârşit	X / Y	Lungime segment (** (m)
6	427.434,067 351.355,02	7	427.429,885 351.360,005	6.507
7	427.429,885 351.360,005	8	427.405,454 351.379,6	31.318
8	427.405,454 351.379,6	1	427.396,468 351.386,808	11.52

** Lungimile segmentelor sunt determinate în planul de proiecţie Stereo 70 şi sunt rotunjite la 1 milimetru.
*** Distanţa dintre puncte este formată din segmente cumulate ce sunt mai mici decât valoarea 1 milimetru.

Document care conține date cu caracter personal, protejat de prevederile Regulamentului (UE) nr. 679/2016 și Legii 190/2018

DATE DESPRE IMOBILUL NR. 78

Oficiul de Cadastru şi Publicitate Imobiliară VALCEA
Biroul de Cadastru şi Publicitate Imobiliară Ramnicu Valcea

A. Partea I. Descrierea imobilului

TEREN Extravilan

Adresa: Jud. Valcea

Nr. Crt	Nr cadastral Nr. topografic	Suprafaţa* (mp)	Observaţii / Referinţe
A1		2.304	Sector cadastral:22 Teren neimprejmuit;

B. Partea II. Proprietari şi acte

Inscrieri privitoare la dreptul de proprietate şi alte drepturi reale		Referinţe
/		
Act Administrativ nr. Titlu de proprietate nr.16615, din 31/08/2010 emis de Comisia Judeteana Valcea;		
B1	Intabulare, drept de PROPRIETATEcu titlu de drept reconstituire in baza legii 18/1991, dobandit prin Lege, cota actuala 1/1, cota initiala 1/1	A1
	1) **ANGHEL IOANA** 2) **MATEI NICOLAE**	

C. Partea III. SARCINI .

Inscrieri privind dezmembramintele dreptului de proprietate, drepturi reale de garanţie şi sarcini	Referinţe
NU SUNT	

Anexa Nr. 1 La Partea I

Teren

Nr cadastral	Suprafaţa (mp)*	Observaţii / Referinţe
	2.304	

* Suprafaţa este determinată in planul de proiecţie Stereo 70.

DETALII LINIARE IMOBIL

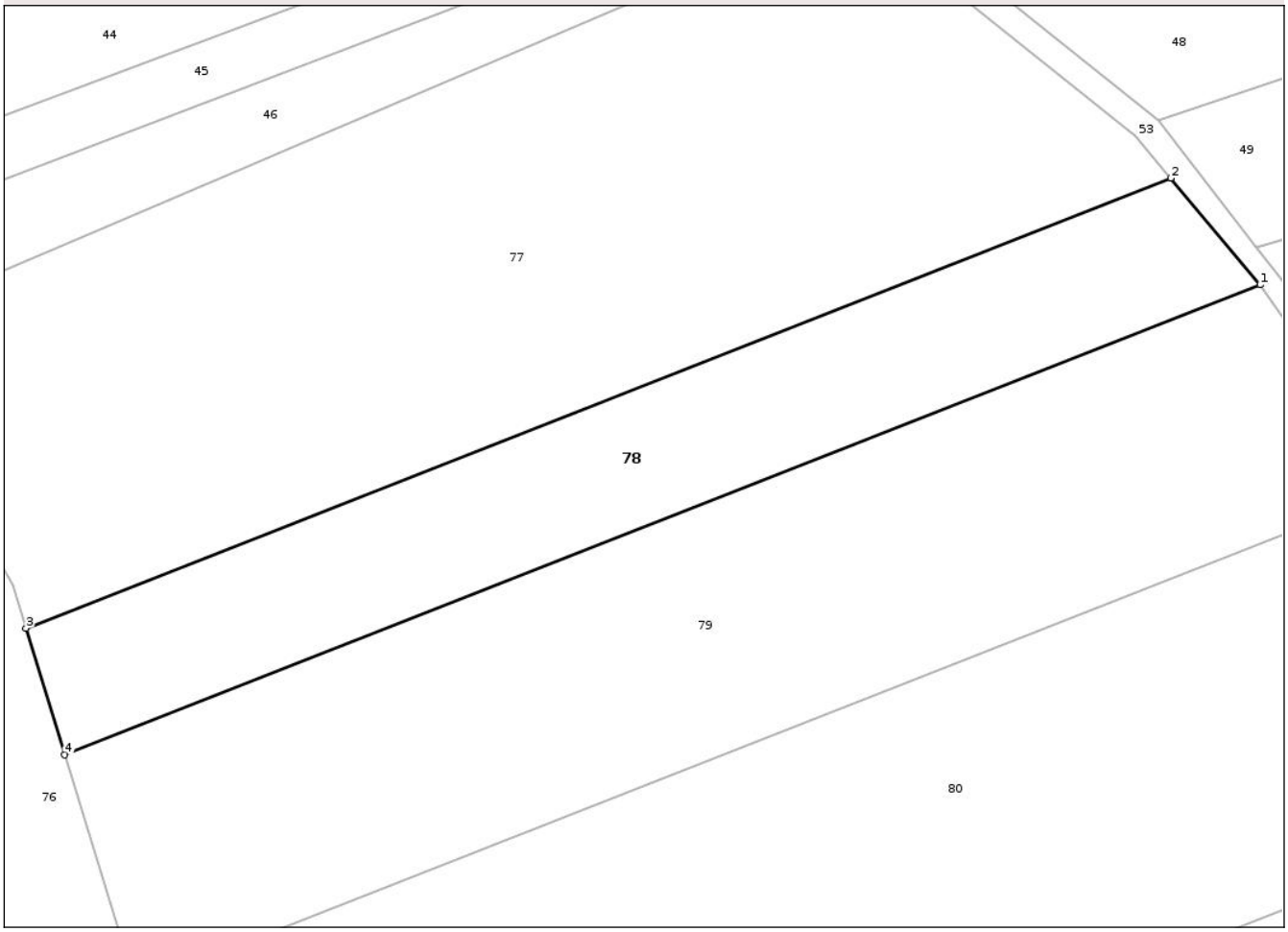

Date referitoare la teren

Crt	Categorie folosință	Intra vilan	Suprafaţa (mp)	Tarla	Parcelă	Nr. topo	Observaţii / Referinţe
1	arabil	NU	2.304	58	9/51	-	

Lungime Segmente
1) Valorile lungimilor segmentelor sunt obţinute din proiecţie în plan.

Punct început	X / Y	Punct sfârşit	X / Y	Lungime segment (** (m)
1	427.444,608 351.342,454	2	427.434,067 351.355,02	16.402
2	427.434,067 351.355,02	3	427.299,123 351.302,031	144.975
3	427.299,123 351.302,031	4	427.303,71 351.287,127	15.594
4	427.303,71 351.287,127	1	427.444,608 351.342,454	151.371

**** Lungimile segmentelor sunt determinate în planul de proiecţie Stereo 70 şi sunt rotunjite la 1 milimetru.**

Document care conține date cu caracter personal, protejat de prevederile Regulamentului (UE) nr. 679/2016 și Legii 190/2018

***** Distanţa dintre puncte este formată din segmente cumulate ce sunt mai mici decât valoarea 1 milimetru.**

DATE DESPRE IMOBILUL NR. 79

Oficiul de Cadastru şi Publicitate Imobiliară VALCEA
Biroul de Cadastru şi Publicitate Imobiliară Ramnicu Valcea

A. Partea I. Descrierea imobilului

Nr. CF vechi:35184
Nr. cadastral vechi:35184

TEREN Extravilan

Adresa: Jud. Valcea, punct 'Rogojina'

Nr. Crt	Nr cadastral Nr. topografic	Suprafaţa* (mp)	Observaţii / Referinţe
A1	35184	Din acte: 4.608 Masurata: 4.405	Sector cadastral:22 Teren neimprejmuit;

B. Partea II. Proprietari şi acte

Inscrieri privitoare la dreptul de proprietate şi alte drepturi reale		Referinţe
636 / 06/01/2017		
Act Administrativ nr. Titlu de proprietate nr.871/28730, din 07/06/2000 emis de Comisia Judeteana Valcea;		
B1	Intabulare, drept de PROPRIETATE, dobandit prin Lege, cota actuala 1/1, cota initiala 1/1	A1
	1) **MATEI GHEORGHE**, defunct	
38949 / 25/05/2021		
Hotarare Judecatoreasca nr. Hotarare Judecatoreasca nr.430, din 09/04/2019 emis de Judecatoria Dragasani (act administrativ nr Adresa emisa in Dosar nr. 2345/223/2017 din 19.05.2021, emis de JUDECATORIA DRAGASANI);		
B2	Se noteaza Sentinta civila nr.430 din 09.04.2019 pronuntata de Judecatoria Dragasani, dosar nr. 2345/223/2017 privind pe reclamantii Antonie Nicolae-Adrian si Antonie Nicoleta in contradictoriu cu paratii Matei Dumitru si Juganaru Maria, avand ca obiect hotarare care sa tina loc de act autentic.	A1

C. Partea III. SARCINI .

Inscrieri privind dezmembramintele dreptului de proprietate, drepturi reale de garanţie şi sarcini	Referinţe
NU SUNT	

Document care conține date cu caracter personal, protejat de prevederile Regulamentului (UE) nr. 679/2016 și Legii 190/2018

Anexa Nr. 1 La Partea I

Teren

Nr cadastral	Suprafaţa (mp)*	Observaţii / Referinţe
35184	Din acte: 4.608 Masurata: 4.405	

* Suprafaţa este determinată in planul de proiecţie Stereo 70.

DETALII LINIARE IMOBIL

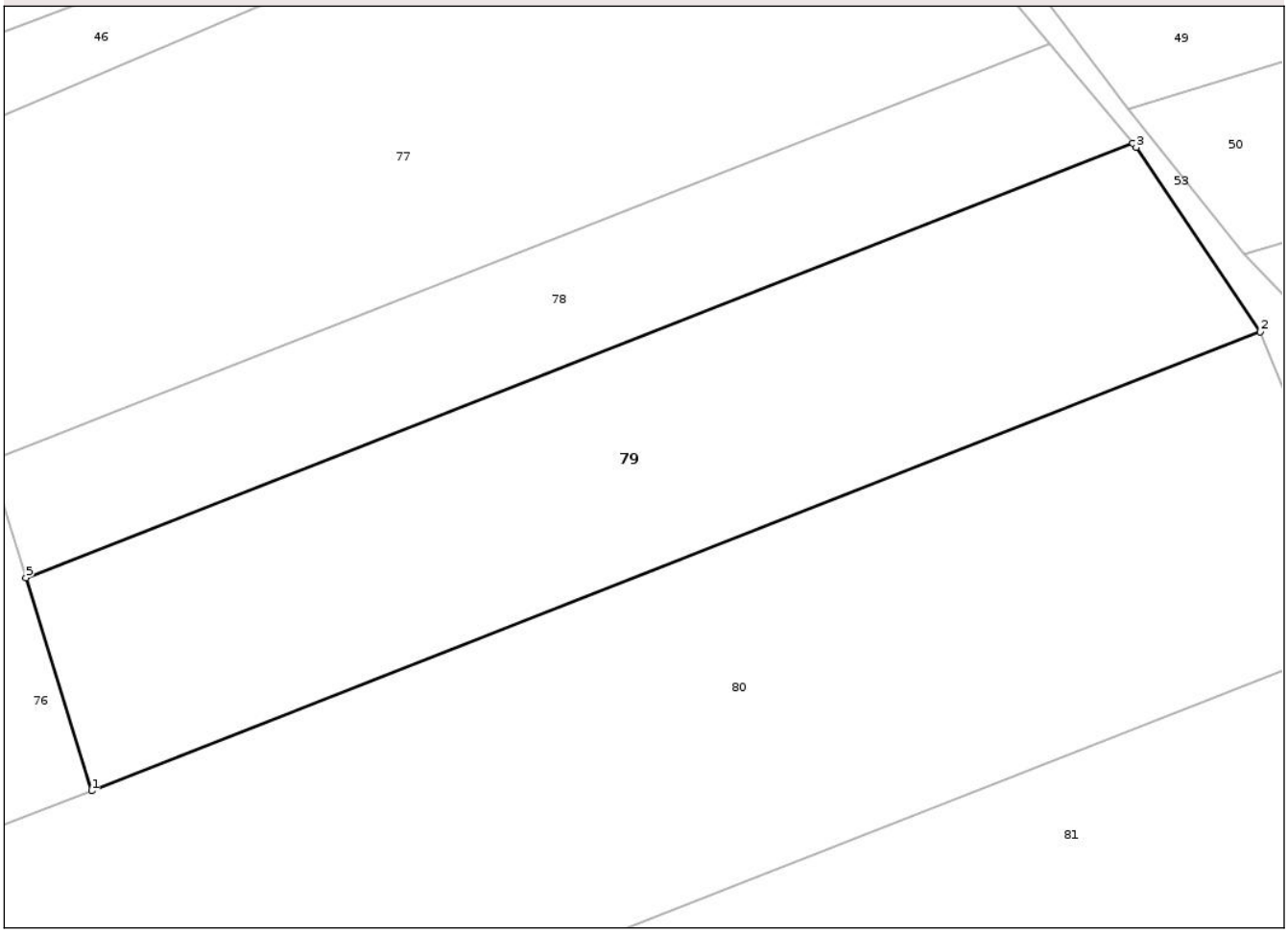

Date referitoare la teren

Crt	Categorie folosinţă	Intra vilan	Suprafaţa (mp)	Tarla	Parcelă	Nr. topo	Observaţii / Referinţe
1	arabil	NU	4.405	58	9/52	-	

Lungime Segmente
1) Valorile lungimilor segmentelor sunt obţinute din proiecţie în plan.

Punct început	X / Y	Punct sfârşit	X / Y	Lungime segment (** (m)
1	427.312,058 351.260,003	2	427.460,872 351.318,438	159.876
2	427.460,872 351.318,438	3	427.445,065 351.341,909	28.298
3	427.445,065 351.341,909	4	427.444,608 351.342,454	0.711
4	427.444,608 351.342,454	5	427.303,71 351.287,127	151.371
5	427.303,71 351.287,127	1	427.312,058 351.260,003	28.38

Document care conține date cu caracter personal, protejat de prevederile Regulamentului (UE) nr. 679/2016 și Legii 190/2018

** Lungimile segmentelor sunt determinate în planul de proiecţie Stereo 70 şi sunt rotunjite la 1 milimetru.
*** Distanţa dintre puncte este formată din segmente cumulate ce sunt mai mici decât valoarea 1 milimetru.

Document care conține date cu caracter personal, protejat de prevederile Regulamentului (UE) nr. 679/2016 și Legii 190/2018

DATE DESPRE IMOBILUL NR. 80

Oficiul de Cadastru şi Publicitate Imobiliară VALCEA
Biroul de Cadastru şi Publicitate Imobiliară Ramnicu Valcea

A. Partea I. Descrierea imobilului

TEREN Extravilan

Adresa: Jud. Valcea

Nr. Crt	Nr cadastral Nr. topografic	Suprafaţa* (mp)	Observaţii / Referinţe
A1		10.740	Sector cadastral:22 Teren neimprejmuit;

B. Partea II. Proprietari şi acte

Inscrieri privitoare la dreptul de proprietate şi alte drepturi reale		Referinţe
/		
Act Administrativ nr. Adeverinta nr.2455, din 17/07/2025 emis de Primaria Comunei Madulari;		
B1	Inscrierea posesiei, drept de PROPRIETATE, dobandit prin Lege, cota actuala 1/1, cota initiala 1/1	A1
	1) **NEIDENTIFICAT NEIDENTIFICAT**, CIF:0000000000000	
Act Normativ nr. Legea nr. 7, din 13/03/1996 emis de Parlamentul Romaniei (art. 13);		
B2	Se noteaza mentiunea de proprietar neidentificat	A1

C. Partea III. SARCINI .

Inscrieri privind dezmembramintele dreptului de proprietate, drepturi reale de garanţie şi sarcini	Referinţe
NU SUNT	

Document care conține date cu caracter personal, protejat de prevederile Regulamentului (UE) nr. 679/2016 și Legii 190/2018

Anexa Nr. 1 La Partea I

Teren

Nr cadastral	Suprafaţa (mp)*	Observaţii / Referinţe
	10.740	

* Suprafaţa este determinată in planul de proiecţie Stereo 70.

DETALII LINIARE IMOBIL

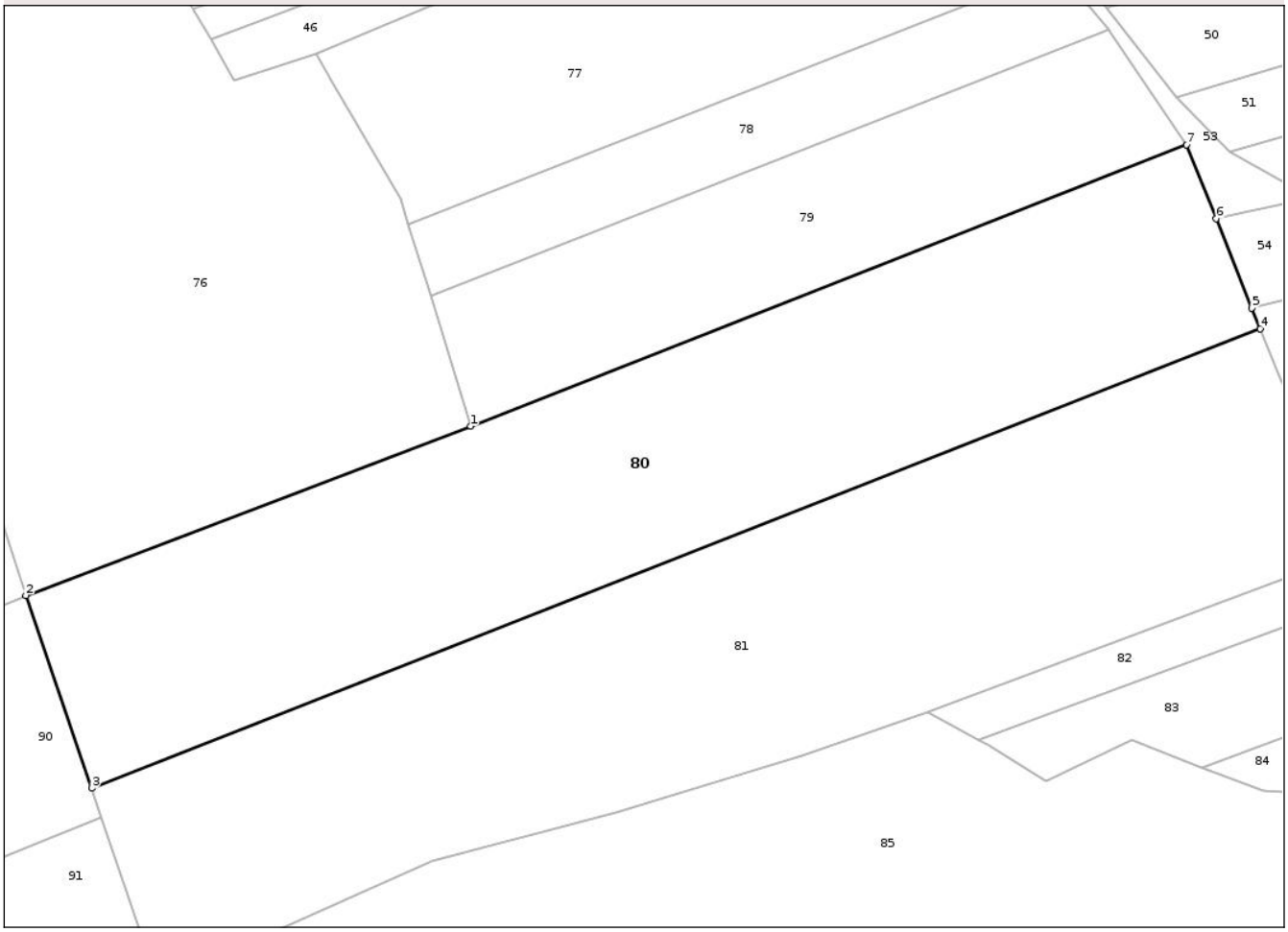

Date referitoare la teren

Crt	Categorie folosință	Intra vilan	Suprafaţa (mp)	Tarla	Parcelă	Nr. topo	Observaţii / Referinţe
1	pasune	NU	10.740	58	14/1	-	

Lungime Segmente
1) Valorile lungimilor segmentelor sunt obţinute din proiecţie în plan.

Punct început	X / Y	Punct sfârşit	X / Y	Lungime segment (** (m)
1	427.312,058 351.260,003	2	427.219,621 351.224,871	98.888
2	427.219,621 351.224,871	3	427.233,299 351.184,895	42.251
3	427.233,299 351.184,895	4	427.476,144 351.280,253	260.896
4	427.476,144 351.280,253	5	427.474,42 351.284,565	4.644
5	427.474,42 351.284,565	6	427.467,011 351.303,09	19.952

Document care conține date cu caracter personal, protejat de prevederile Regulamentului (UE) nr. 679/2016 și Legii 190/2018

Punct început	X / Y	Punct sfârşit	X / Y	Lungime segment (** (m)
6	427.467,011 351.303,09	7	427.460,872 351.318,438	16.53
7	427.460,872 351.318,438	1	427.312,058 351.260,003	159.876

** Lungimile segmentelor sunt determinate în planul de proiecţie Stereo 70 şi sunt rotunjite la 1 milimetru.
*** Distanţa dintre puncte este formată din segmente cumulate ce sunt mai mici decât valoarea 1 milimetru.

Document care conține date cu caracter personal, protejat de prevederile Regulamentului (UE) nr. 679/2016 și Legii 190/2018

DATE DESPRE IMOBILUL NR. 81

Oficiul de Cadastru şi Publicitate Imobiliară VALCEA
Biroul de Cadastru şi Publicitate Imobiliară Ramnicu Valcea

A. Partea I. Descrierea imobilului

TEREN Extravilan

Adresa: Jud. Valcea

Nr. Crt	Nr cadastral Nr. topografic	Suprafaţa* (mp)	Observaţii / Referinţe
A1		12.008	Sector cadastral:22 Teren neimprejmuit;

B. Partea II. Proprietari şi acte

Inscrieri privitoare la dreptul de proprietate şi alte drepturi reale		Referinţe
/		
Act Administrativ nr. Titlu de proprietate nr.24463, din 29/02/2016 emis de Comisia Judeteana Valcea;		
B1	Intabulare, drept de PROPRIETATEcu titlu de drept reconstituire in baza legii 18/1991, dobandit prin Lege, cota actuala 1/1, cota initiala 1/1	A1
	1) **STAN EUGENIA**	

C. Partea III. SARCINI .

Inscrieri privind dezmembramintele dreptului de proprietate, drepturi reale de garanţie şi sarcini	Referinţe
NU SUNT	

Document care conține date cu caracter personal, protejat de prevederile Regulamentului (UE) nr. 679/2016 și Legii 190/2018

Anexa Nr. 1 La Partea I

Teren

Nr cadastral	Suprafaţa (mp)*	Observaţii / Referinţe
	12.008	

* Suprafaţa este determinată in planul de proiecţie Stereo 70.

DETALII LINIARE IMOBIL

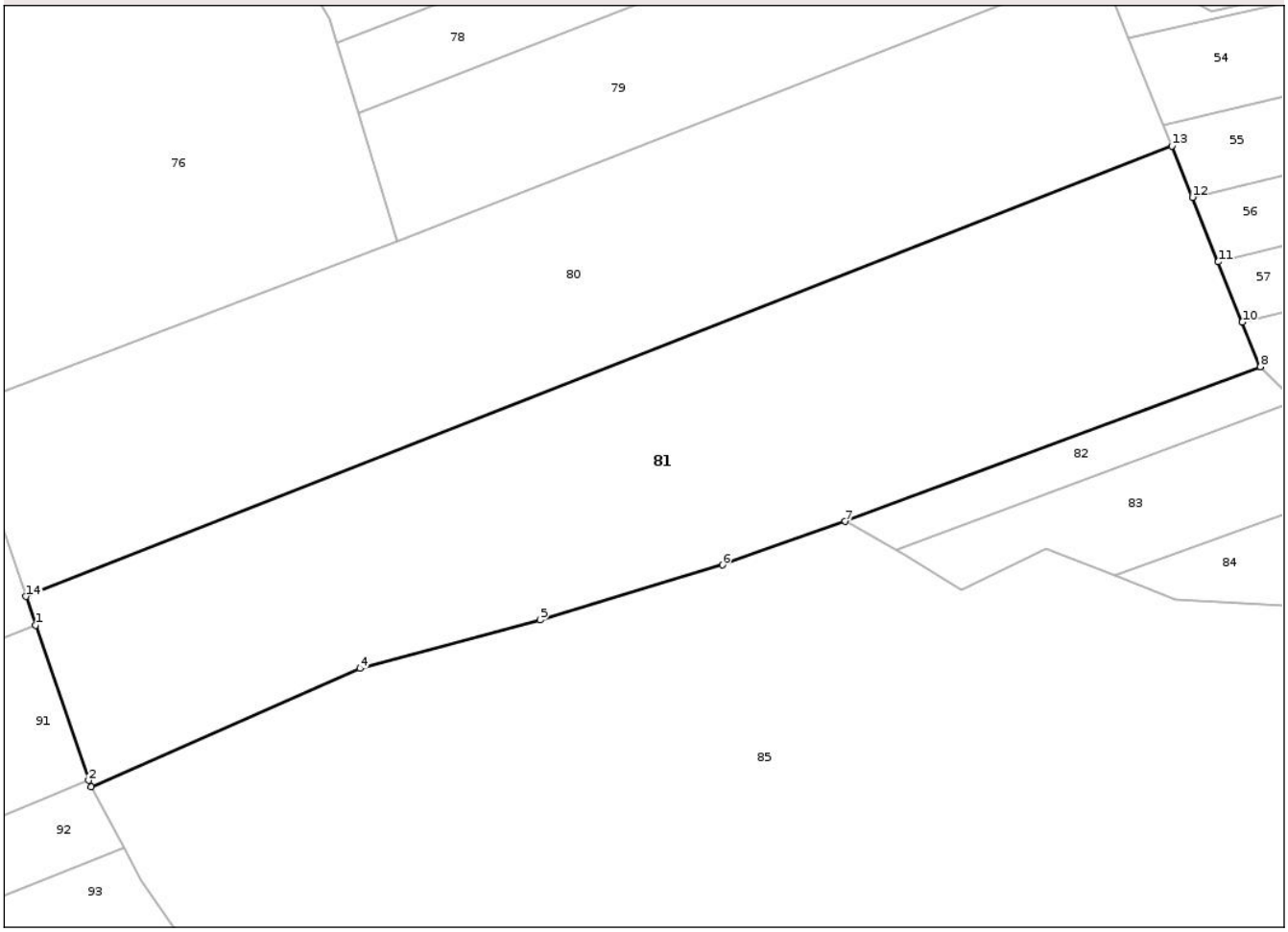

Date referitoare la teren

Crt	Categorie folosință	Intra vilan	Suprafaţa (mp)	Tarla	Parcelă	Nr. topo	Observaţii / Referinţe
1	pasune	NU	12.008	58	14/2	-	

Lungime Segmente
1) Valorile lungimilor segmentelor sunt obţinute din proiecţie în plan.

Punct început	X / Y	Punct sfârşit	X / Y	Lungime segment (** (m)
1	427.235,373 351.178,834	2	427.246,617 351.145,974	34.73
2	427.246,617 351.145,974	3	427.247,093 351.144,581	1.472
3	427.247,093 351.144,581	4	427.304,049 351.169,674	62.239
4	427.304,049 351.169,674	5	427.342,306 351.179,932	39.608
5	427.342,306 351.179,932	6	427.380,892 351.191,548	40.297

Document care conține date cu caracter personal, protejat de prevederile Regulamentului (UE) nr. 679/2016 și Legii 190/2018

Punct început	X / Y	Punct sfârşit	X / Y	Lungime segment (** (m)
6	427.380,892 351.191,548	7	427.406,912 351.200,79	27.613
7	427.406,912 351.200,79	8	427.494,871 351.233,516	93.85
8	427.494,871 351.233,516	9	427.494,815 351.233,573	0.08
9	427.494,815 351.233,573	10	427.491,059 351.242,962	10.112
10	427.491,059 351.242,962	11	427.485,957 351.255,719	13.739
11	427.485,957 351.255,719	12	427.480,496 351.269,372	14.705
12	427.480,496 351.269,372	13	427.476,144 351.280,253	11.719
13	427.476,144 351.280,253	14	427.233,299 351.184,895	260.896
14	427.233,299 351.184,895	1	427.235,373 351.178,834	6.406

** Lungimile segmentelor sunt determinate în planul de proiecţie Stereo 70 şi sunt rotunjite la 1 milimetru.
*** Distanţa dintre puncte este formată din segmente cumulate ce sunt mai mici decât valoarea 1 milimetru.

Document care conține date cu caracter personal, protejat de prevederile Regulamentului (UE) nr. 679/2016 și Legii 190/2018

DATE DESPRE IMOBILUL NR. 82

Oficiul de Cadastru şi Publicitate Imobiliară VALCEA
Biroul de Cadastru şi Publicitate Imobiliară Ramnicu Valcea

A. Partea I. Descrierea imobilului

TEREN Extravilan

Adresa: Jud. Valcea

Nr. Crt	Nr cadastral Nr. topografic	Suprafaţa* (mp)	Observaţii / Referinţe
A1		864	Sector cadastral:22 Teren neimprejmuit;

B. Partea II. Proprietari şi acte

Inscrieri privitoare la dreptul de proprietate şi alte drepturi reale		Referinţe
/		
Act Administrativ nr. Titlu de proprietate nr.1617, din 06/02/2007 emis de Comisia Judeteana Valcea;		
B1	Intabulare, drept de PROPRIETATEcu titlu de drept reconstituire in baza legii 18/1991, dobandit prin Lege, cota actuala 1/1, cota initiala 1/1	A1
	1) **HALOIU CICERON**	

C. Partea III. SARCINI .

Inscrieri privind dezmembramintele dreptului de proprietate, drepturi reale de garanţie şi sarcini	Referinţe
NU SUNT	

Document care conține date cu caracter personal, protejat de prevederile Regulamentului (UE) nr. 679/2016 și Legii 190/2018

Anexa Nr. 1 La Partea I

Teren

Nr cadastral	Suprafaţa (mp)*	Observaţii / Referinţe
	864	

* Suprafaţa este determinată in planul de proiecţie Stereo 70.

DETALII LINIARE IMOBIL

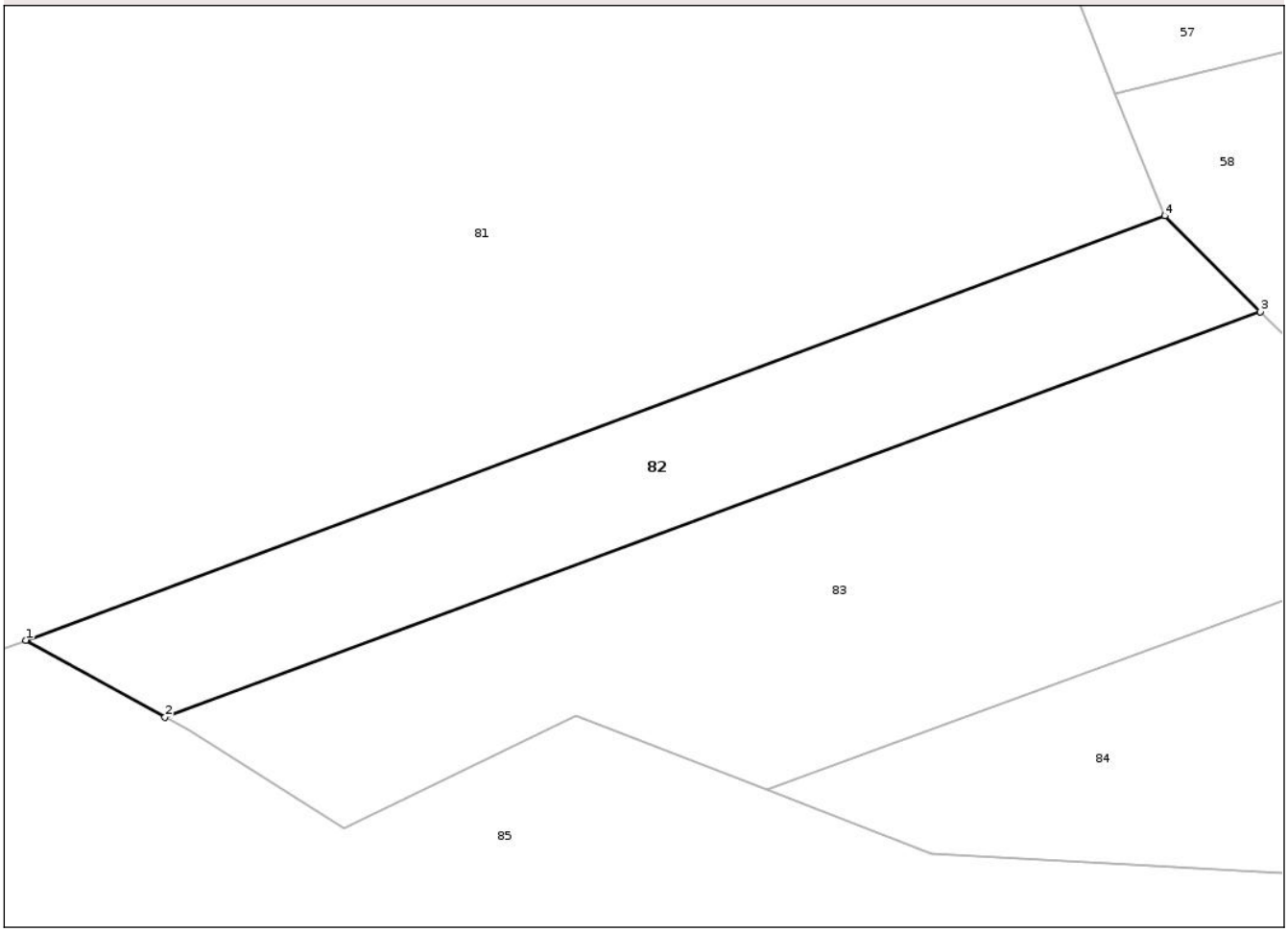

Date referitoare la teren

Crt	Categorie folosință	Intra vilan	Suprafaţa (mp)	Tarla	Parcelă	Nr. topo	Observaţii / Referinţe
1	pasune	NU	864	58	14/3	-	

Lungime Segmente
1) Valorile lungimilor segmentelor sunt obţinute din proiecţie în plan.

Punct început	X / Y	Punct sfârşit	X / Y	Lungime segment (** (m)
1	427.406,912 351.200,79	2	427.417,651 351.194,856	12.269
2	427.417,651 351.194,856	3	427.502,236 351.226,131	90.182
3	427.502,236 351.226,131	4	427.494,871 351.233,516	10.43
4	427.494,871 351.233,516	1	427.406,912 351.200,79	93.85

**** Lungimile segmentelor sunt determinate în planul de proiecţie Stereo 70 şi sunt rotunjite la 1 milimetru.**

Document care conține date cu caracter personal, protejat de prevederile Regulamentului (UE) nr. 679/2016 și Legii 190/2018

***** Distanţa dintre puncte este formată din segmente cumulate ce sunt mai mici decât valoarea 1 milimetru.**

DATE DESPRE IMOBILUL NR. 83

Oficiul de Cadastru şi Publicitate Imobiliară VALCEA
Biroul de Cadastru şi Publicitate Imobiliară Ramnicu Valcea

A. Partea I. Descrierea imobilului

TEREN Extravilan

Adresa: Jud. Valcea

Nr. Crt	Nr cadastral Nr. topografic	Suprafaţa* (mp)	Observaţii / Referinţe
A1		1.638	Sector cadastral:22 Teren neimprejmuit;

B. Partea II. Proprietari şi acte

Inscrieri privitoare la dreptul de proprietate şi alte drepturi reale		Referinţe
/		
Act Administrativ nr. Titlu de proprietate nr.351/50992, din 18/04/1997 emis de Comisia Judeteana Valcea;		
B1	Intabulare, drept de PROPRIETATEcu titlu de drept reconstituire in baza legii 18/1991, dobandit prin Lege, cota actuala 1/1, cota initiala 1/1	A1
	1) **STAN SEVASTIA** 2) **BADESCU ION** 3) **BADESCU MIRCEA**	

C. Partea III. SARCINI .

Inscrieri privind dezmembramintele dreptului de proprietate, drepturi reale de garanţie şi sarcini	Referinţe
NU SUNT	

Document care conține date cu caracter personal, protejat de prevederile Regulamentului (UE) nr. 679/2016 și Legii 190/2018

Anexa Nr. 1 La Partea I

Teren

Nr cadastral	Suprafaţa (mp)*	Observaţii / Referinţe
	1.638	

* Suprafaţa este determinată in planul de proiecţie Stereo 70.

DETALII LINIARE IMOBIL

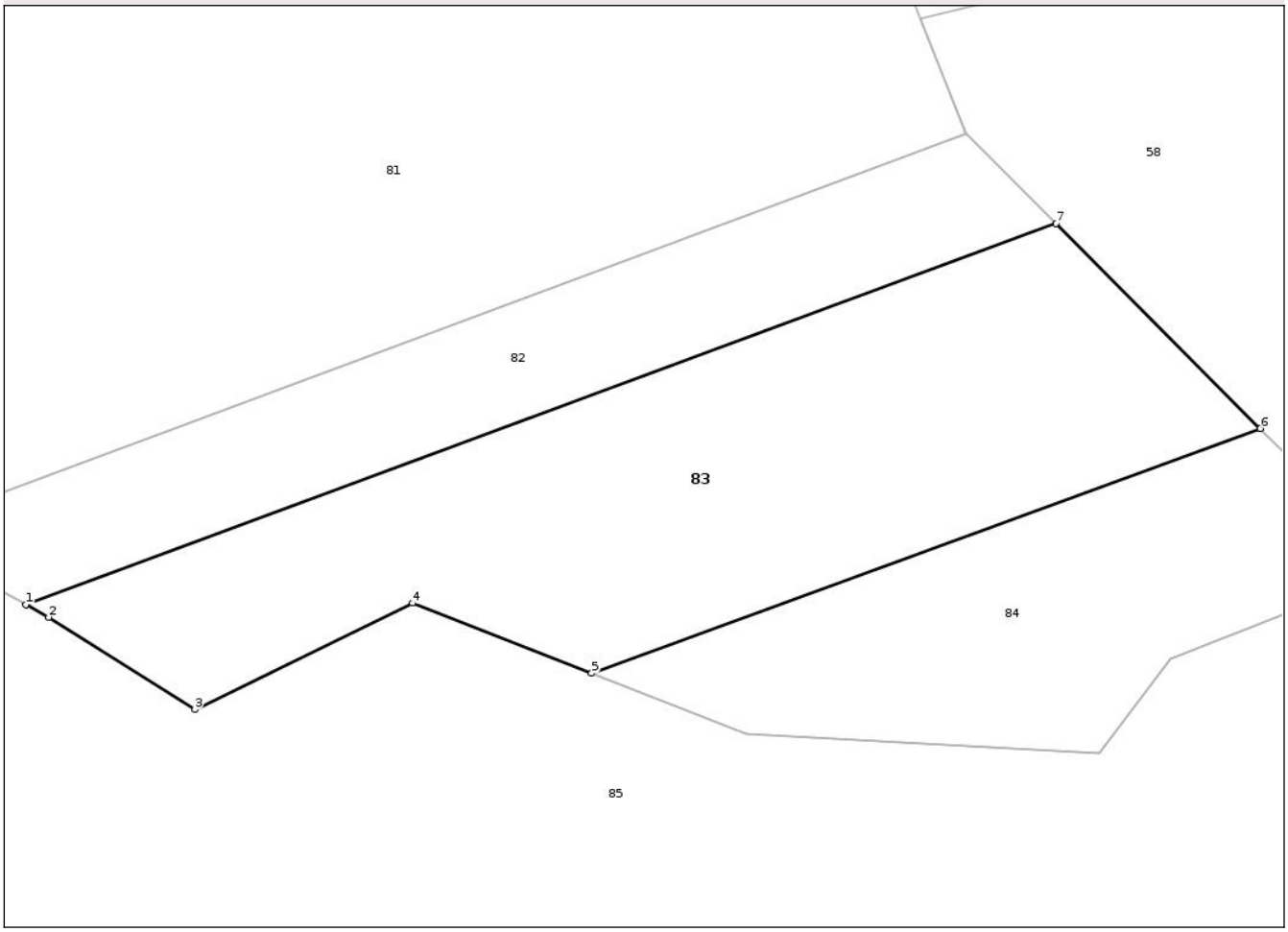

Date referitoare la teren

Crt	Categorie folosință	Intra vilan	Suprafaţa (mp)	Tarla	Parcelă	Nr. topo	Observaţii / Referinţe
1	pasune	NU	1.638	58	15/2	-	

Lungime Segmente
1) Valorile lungimilor segmentelor sunt obţinute din proiecţie în plan.

Punct început	X / Y	Punct sfârşit	X / Y	Lungime segment (** (m)
1	427.417,651 351.194,856	2	427.419,524 351.193,821	2.14
2	427.419,524 351.193,821	3	427.431,523 351.186,261	14.182
3	427.431,523 351.186,261	4	427.449,391 351.194,992	19.887
4	427.449,391 351.194,992	5	427.464,102 351.189,239	15.796
5	427.464,102 351.189,239	6	427.519,007 351.209,313	58.46

Document care conține date cu caracter personal, protejat de prevederile Regulamentului (UE) nr. 679/2016 și Legii 190/2018

Punct început	X / Y	Punct sfârşit	X / Y	Lungime segment (** (m)
6	427.519,007 351.209,313	7	427.502,236 351.226,131	23.751
7	427.502,236 351.226,131	1	427.417,651 351.194,856	90.182

** Lungimile segmentelor sunt determinate în planul de proiecţie Stereo 70 şi sunt rotunjite la 1 milimetru.
*** Distanţa dintre puncte este formată din segmente cumulate ce sunt mai mici decât valoarea 1 milimetru.

Document care conține date cu caracter personal, protejat de prevederile Regulamentului (UE) nr. 679/2016 și Legii 190/2018

DATE DESPRE IMOBILUL NR. 84

Oficiul de Cadastru şi Publicitate Imobiliară VALCEA
Biroul de Cadastru şi Publicitate Imobiliară Ramnicu Valcea

A. Partea I. Descrierea imobilului

TEREN Extravilan

Adresa: Jud. Valcea

Nr. Crt	Nr cadastral Nr. topografic	Suprafaţa* (mp)	Observaţii / Referinţe
A1		837	Sector cadastral:22 Teren neimprejmuit;

B. Partea II. Proprietari şi acte

Inscrieri privitoare la dreptul de proprietate şi alte drepturi reale		Referinţe
/		
Act Administrativ nr. Adeverinta nr.2455, din 17/07/2025 emis de Primaria Comunei Madulari;		
B1	Inscrierea posesiei, drept de PROPRIETATE, dobandit prin Lege, cota actuala 1/1, cota initiala 1/1	A1
	1) **NEIDENTIFICAT NEIDENTIFICAT**, CIF:0000000000000	
Act Normativ nr. Legea nr. 7, din 13/03/1996 emis de Parlamentul Romaniei (art. 13);		
B2	Se noteaza mentiunea de proprietar neidentificat	A1

C. Partea III. SARCINI .

Inscrieri privind dezmembramintele dreptului de proprietate, drepturi reale de garanţie şi sarcini	Referinţe
NU SUNT	

Document care conține date cu caracter personal, protejat de prevederile Regulamentului (UE) nr. 679/2016 și Legii 190/2018

Anexa Nr. 1 La Partea I

Teren

Nr cadastral	Suprafaţa (mp)*	Observaţii / Referinţe
	837	

* Suprafaţa este determinată in planul de proiecţie Stereo 70.

DETALII LINIARE IMOBIL

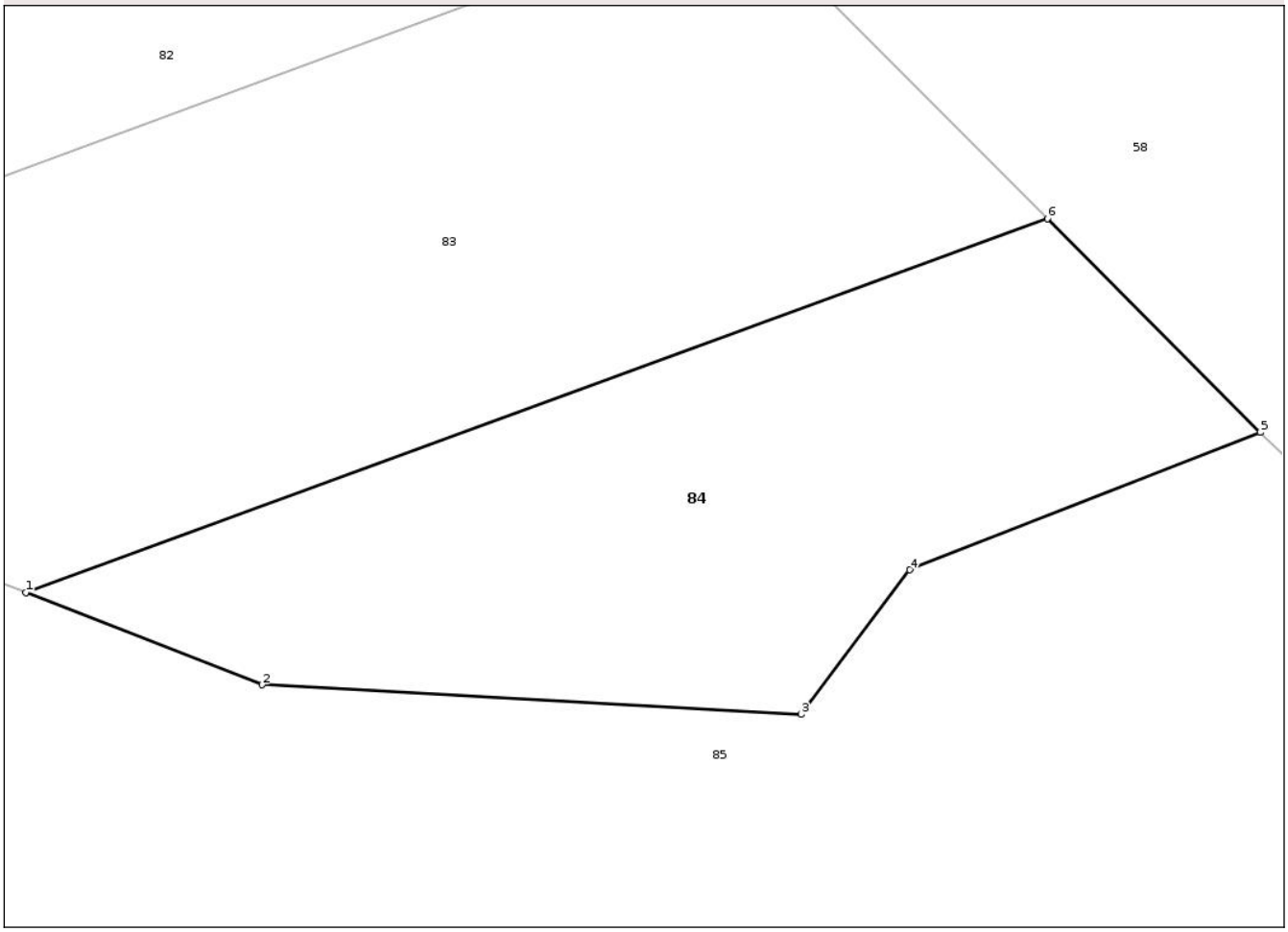

Date referitoare la teren

Crt	Categorie folosință	Intra vilan	Suprafaţa (mp)	Tarla	Parcelă	Nr. topo	Observaţii / Referinţe
1	padure	NU	837	58	15/3	-	

Lungime Segmente
1) Valorile lungimilor segmentelor sunt obţinute din proiecţie în plan.

Punct început	X / Y	Punct sfârşit	X / Y	Lungime segment (** (m)
1	427.464,102 351.189,239	2	427.476,79 351.184,277	13.624
2	427.476,79 351.184,277	3	427.505,777 351.182,69	29.03
3	427.505,777 351.182,69	4	427.511,605 351.190,455	9.709
4	427.511,605 351.190,455	5	427.530,453 351.197,836	20.242
5	427.530,453 351.197,836	6	427.519,007 351.209,313	16.209

Document care conține date cu caracter personal, protejat de prevederile Regulamentului (UE) nr. 679/2016 și Legii 190/2018

Punct început	X / Y	Punct sfârşit	X / Y	Lungime segment (** (m)
6	427.519,007 351.209,313	1	427.464,102 351.189,239	58.46

** Lungimile segmentelor sunt determinate în planul de proiecţie Stereo 70 şi sunt rotunjite la 1 milimetru.
*** Distanţa dintre puncte este formată din segmente cumulate ce sunt mai mici decât valoarea 1 milimetru.

DATE DESPRE IMOBILUL NR. 85

Oficiul de Cadastru şi Publicitate Imobiliară VALCEA
Biroul de Cadastru şi Publicitate Imobiliară Ramnicu Valcea

A. Partea I. Descrierea imobilului

TEREN Extravilan

Adresa: Jud. Valcea

Nr. Crt	Nr cadastral Nr. topografic	Suprafaţa* (mp)	Observaţii / Referinţe
A1		72.139	Sector cadastral:22 Teren neimprejmuit;

B. Partea II. Proprietari şi acte

Inscrieri privitoare la dreptul de proprietate şi alte drepturi reale		Referinţe
/		
Act Normativ nr. HG nr. 1705, din 29/11/2006 emis de Guvernul Romaniei;		
B1	Intabulare, drept de PROPRIETATE, dobandit prin Lege, cota actuala 1/1, cota initiala 1/1	A1
	1) **STATUL ROMAN**, CIF:9999999999999	
Act Normativ nr. Ordin nr. 1771, din 29/06/2023 emis de Ministerului Apelor si Padurilor (Aviz CTAS nr.91/18.05.2023 pentru aprobarea Amenajamentului Silvic al Ocolului Silvic Dragasani);		
B2	Intabulare, drept de ADMINISTRARE	A1
	1) **MINISTERUL MEDIULUI, APELOR SI PADURILOR prin REGIA NATIONALA A PADURILOR ROMSILVA**, CIF: 9999999999999	

C. Partea III. SARCINI .

Inscrieri privind dezmembramintele dreptului de proprietate, drepturi reale de garanţie şi sarcini	Referinţe
NU SUNT	

Anexa Nr. 1 La Partea I

Teren

Nr cadastral	Suprafaţa (mp)*	Observaţii / Referinţe
	72.139	

* Suprafaţa este determinată in planul de proiecţie Stereo 70.

DETALII LINIARE IMOBIL

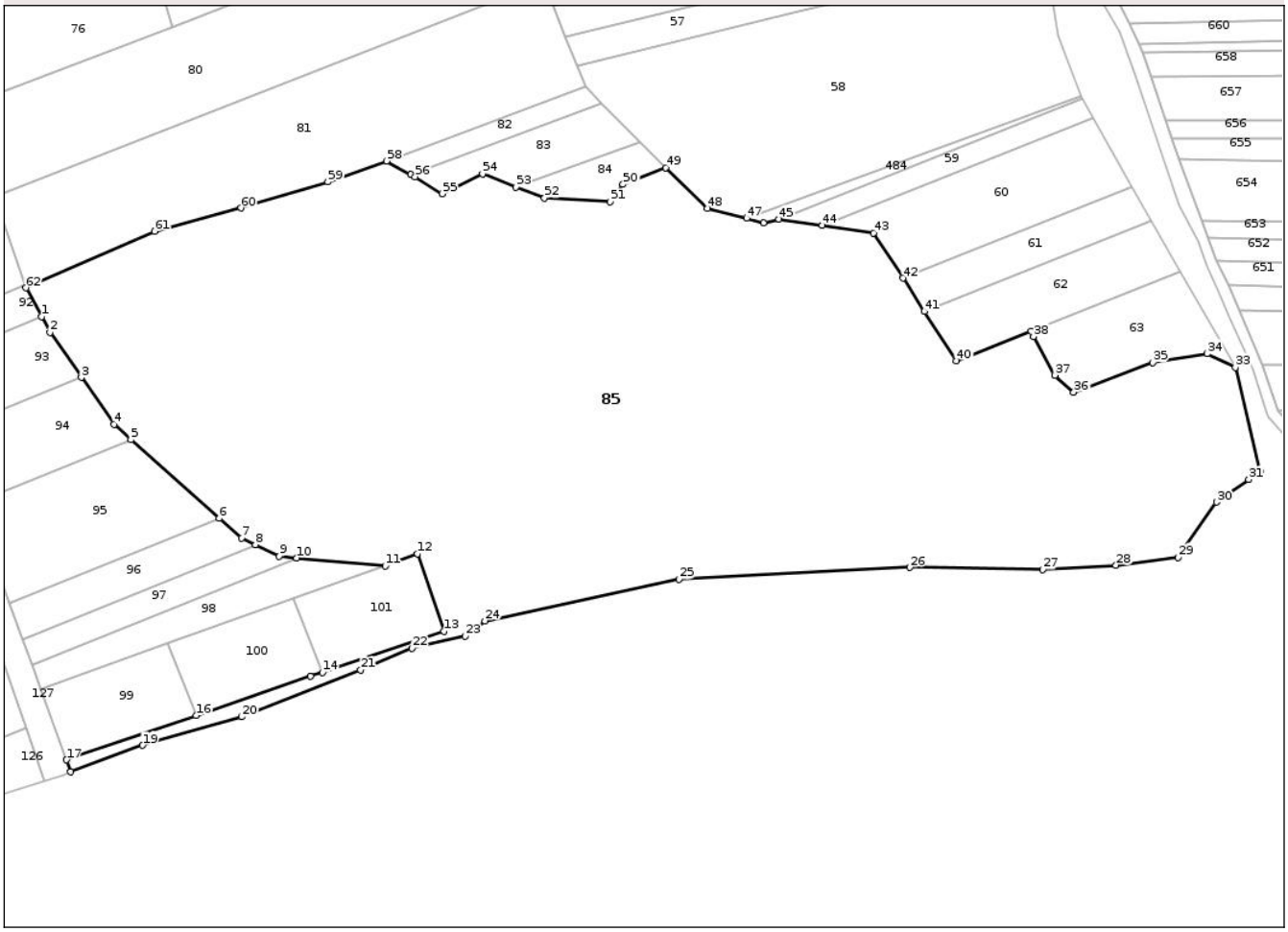

Date referitoare la teren

Crt	Categorie folosință	Intra vilan	Suprafaţa (mp)	Tarla	Parcelă	Nr. topo	Observaţii / Referinţe
1	padure	NU	72.139	58	4/3	-	

Lungime Segmente

1) Valorile lungimilor segmentelor sunt obţinute din proiecţie în plan.

Punct început	X / Y	Punct sfârşit	X / Y	Lungime segment
1	427.254,02 351.131,84	2	427.257,775 351.124,934	7.861
4	427.286,091 351.084,191	5	427.293,654 351.077,449	10.132
7	427.342,547 351.033,867	8	427.348,75 351.030,949	6.855
10	427.367,016 351.025,165	11	427.406,33 351.021,5	39.484
13	427.432,263 350.992,724	14	427.378,37 350.974,488	56.895
16	427.322,489 350.955,397	17	427.265,088 350.935,769	60.664

Punct început	X / Y	Punct sfârşit	X / Y	Lungime segment
2	427.257,775 351.124,934	3	427.271,648 351.104,973	24.308
5	427.293,654 351.077,449	6	427.332,71 351.042,635	52.32
8	427.348,75 351.030,949	9	427.359,345 351.025,965	11.709
11	427.406,33 351.021,5	12	427.420,553 351.026,97	15.239
14	427.378,37 350.974,488	15	427.373,092 350.972,702	5.572
17	427.265,088 350.935,769	18	427.266,925 350.930,395	5.679

Punct început	X / Y	Punct sfârşit	X / Y	Lungime segment
3	427.271,648 351.104,973	4	427.286,091 351.084,191	25.308
6	427.332,71 351.042,635	7	427.342,547 351.033,867	13.177
9	427.359,345 351.025,965	10	427.367,016 351.025,165	7.713
12	427.420,553 351.026,97	13	427.432,263 350.992,724	36.193
15	427.373,092 350.972,702	16	427.322,489 350.955,397	53.48
18	427.266,925 350.930,395	19	427.298,813 350.942,196	34.002

Document care conține date cu caracter personal, protejat de prevederile Regulamentului (UE) nr. 679/2016 și Legii 190/2018

Punct început	X / Y	Punct sfârşit	X / Y	Lungime segment
19	427.298,813 350.942,196	20	427.342,75 350.954,757	45.697
22	427.418,071 350.985,194	23	427.441,729 350.990,509	24.248
25	427.536,363 351.015,631	26	427.638,723 351.020,946	102.498
28	427.729,977 351.021,912	29	427.757,498 351.025,294	27.728
31	427.788,763 351.059,738	32	427.793,86 351.063,473	6.319
34	427.770,411 351.115,521	35	427.746,189 351.111,552	24.545
37	427.702,907 351.105,997	38	427.693,378 351.123,06	19.543
40	427.659,289 351.112,289	41	427.645,094 351.134,203	26.11
43	427.622,603 351.168,922	44	427.599,772 351.172,245	23.072
46	427.573,857 351.173,458	47	427.566,319 351.175,401	7.784
49	427.530,453 351.197,836	50	427.511,605 351.190,455	20.242
52	427.476,79 351.184,277	53	427.464,102 351.189,239	13.624
55	427.431,523 351.186,261	56	427.419,524 351.193,821	14.182
58	427.406,912 351.200,79	59	427.380,892 351.191,548	27.613
61	427.304,049 351.169,674	62	427.247,093 351.144,581	62.239

Punct început	X / Y	Punct sfârşit	X / Y	Lungime segment
20	427.342,75 350.954,757	21	427.395,378 350.975,532	56.58
23	427.441,729 350.990,509	24	427.450,42 350.997,272	11.012
26	427.638,723 351.020,946	27	427.697,628 351.019,979	58.913
29	427.757,498 351.025,294	30	427.774,454 351.049,821	29.817
32	427.793,86 351.063,473	33	427.782,846 351.109,462	47.289
35	427.746,189 351.111,552	36	427.711,246 351.098,457	37.316
38	427.693,378 351.123,06	39	427.692,439 351.125,544	2.656
41	427.645,094 351.134,203	42	427.635,569 351.148,906	17.519
44	427.599,772 351.172,245	45	427.580,687 351.175,023	19.286
47	427.566,319 351.175,401	48	427.549,062 351.179,851	17.822
50	427.511,605 351.190,455	51	427.505,777 351.182,69	9.709
53	427.464,102 351.189,239	54	427.449,391 351.194,992	15.796
56	427.419,524 351.193,821	57	427.417,651 351.194,856	2.14
59	427.380,892 351.191,548	60	427.342,306 351.179,932	40.297
62	427.247,093 351.144,581	1	427.254,02 351.131,84	14.502

Punct început	X / Y	Punct sfârşit	X / Y	Lungime segment
21	427.395,378 350.975,532	22	427.418,071 350.985,194	24.664
24	427.450,42 350.997,272	25	427.536,363 351.015,631	87.882
27	427.697,628 351.019,979	28	427.729,977 351.021,912	32.407
30	427.774,454 351.049,821	31	427.788,763 351.059,738	17.41
33	427.782,846 351.109,462	34	427.770,411 351.115,521	13.833
36	427.711,246 351.098,457	37	427.702,907 351.105,997	11.242
39	427.692,439 351.125,544	40	427.659,289 351.112,289	35.702
42	427.635,569 351.148,906	43	427.622,603 351.168,922	23.849
45	427.580,687 351.175,023	46	427.573,857 351.173,458	7.007
48	427.549,062 351.179,851	49	427.530,453 351.197,836	25.88
51	427.505,777 351.182,69	52	427.476,79 351.184,277	29.03
54	427.449,391 351.194,992	55	427.431,523 351.186,261	19.887
57	427.417,651 351.194,856	58	427.406,912 351.200,79	12.269
60	427.342,306 351.179,932	61	427.304,049 351.169,674	39.608

**** Lungimile segmentelor sunt determinate în planul de proiecţie Stereo 70 şi sunt rotunjite la 1 milimetru.**
***** Distanţa dintre puncte este formată din segmente cumulate ce sunt mai mici decât valoarea 1 milimetru.**

Document care conține date cu caracter personal, protejat de prevederile Regulamentului (UE) nr. 679/2016 și Legii 190/2018

DATE DESPRE IMOBILUL NR. 86

Oficiul de Cadastru şi Publicitate Imobiliară VALCEA
Biroul de Cadastru şi Publicitate Imobiliară Ramnicu Valcea

A. Partea I. Descrierea imobilului

TEREN Extravilan

Adresa: Jud. Valcea

Nr. Crt	Nr cadastral Nr. topografic	Suprafaţa* (mp)	Observaţii / Referinţe
A1		4.400	Sector cadastral:22 Teren neimprejmuit;

B. Partea II. Proprietari şi acte

Inscrieri privitoare la dreptul de proprietate şi alte drepturi reale		Referinţe
/		
Act Administrativ nr. Adeverinta nr.2455, din 17/07/2025 emis de Primaria Comunei Madulari;		
B1	Inscrierea posesiei, drept de PROPRIETATE, dobandit prin Lege, cota actuala 1/1, cota initiala 1/1	A1
	1) **NEIDENTIFICAT NEIDENTIFICAT**, CIF:0000000000000	
Act Normativ nr. Legea nr. 7, din 13/03/1996 emis de Parlamentul Romaniei (art. 13);		
B2	Se noteaza mentiunea de proprietar neidentificat	A1

C. Partea III. SARCINI .

Inscrieri privind dezmembramintele dreptului de proprietate, drepturi reale de garanţie şi sarcini	Referinţe
NU SUNT	

Document care conține date cu caracter personal, protejat de prevederile Regulamentului (UE) nr. 679/2016 și Legii 190/2018

Anexa Nr. 1 La Partea I

Teren

Nr cadastral	Suprafaţa (mp)*	Observaţii / Referinţe
	4.400	

* Suprafaţa este determinată in planul de proiecţie Stereo 70.

DETALII LINIARE IMOBIL

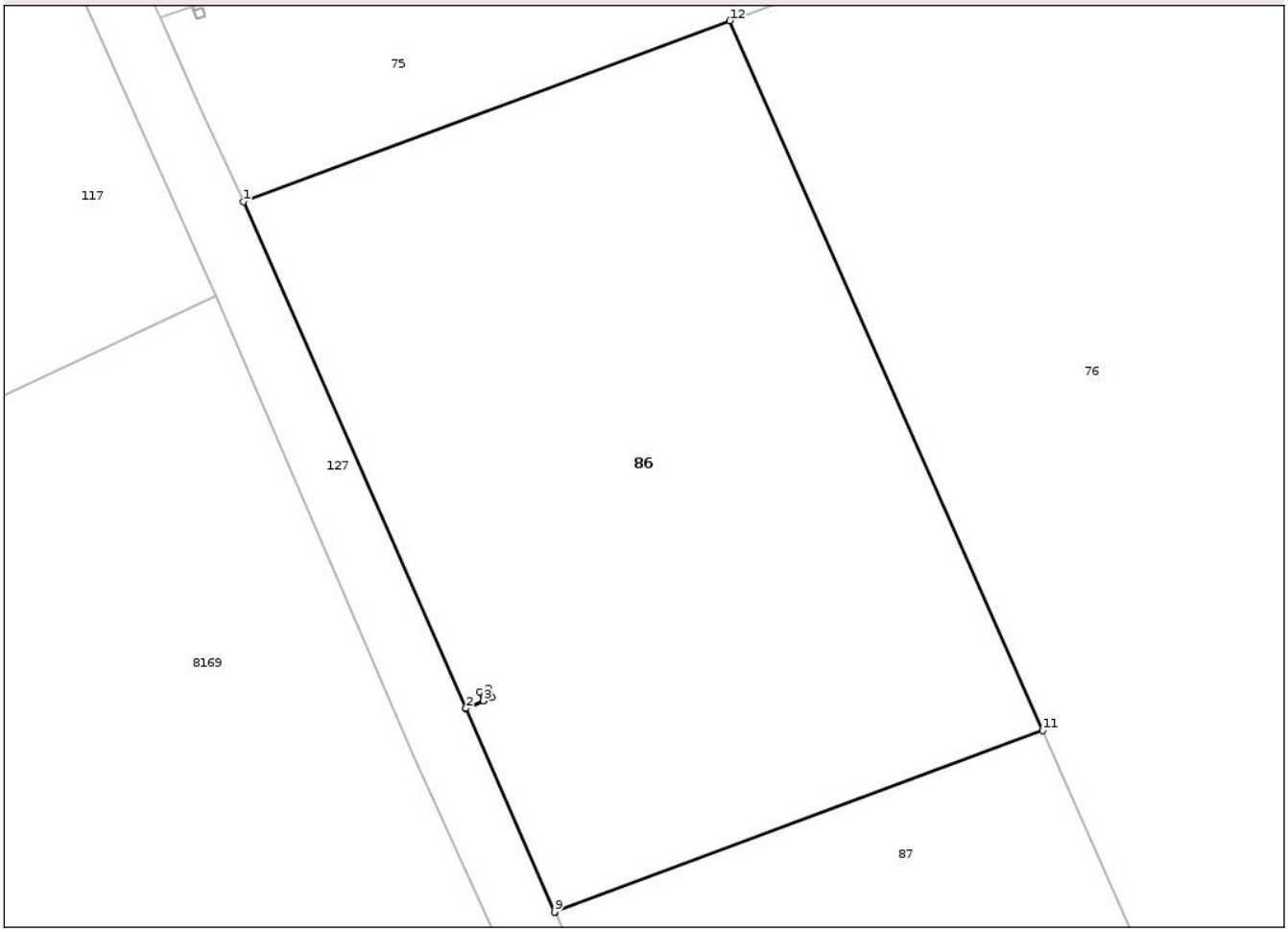

Date referitoare la teren

Crt	Categorie folosință	Intra vilan	Suprafaţa (mp)	Tarla	Parcelă	Nr. topo	Observaţii / Referinţe
1	altele	NU	4.400	58	4/16	-	

Lungime Segmente
1) Valorile lungimilor segmentelor sunt obţinute din proiecţie în plan.

Punct început	X / Y	Punct sfârşit	X / Y	Lungime segment (** (m)
1	427.110,082 351.345,925	2	427.133,353 351.292,989	57.825
2	427.133,353 351.292,989	3	427.135,146 351.293,786	1.962
3	427.135,146 351.293,786	4	427.134,777 351.294,693	0.979
4	427.134,777 351.294,693	5	427.135,703 351.295,07	1.0
5	427.135,703 351.295,07	6	427.136,08 351.294,144	1.0

Document care conține date cu caracter personal, protejat de prevederile Regulamentului (UE) nr. 679/2016 și Legii 190/2018

Punct început	X / Y	Punct sfârşit	X / Y	Lungime segment (** (m)
6	427.136,08 351.294,144	7	427.135,154 351.293,767	1.0
7	427.135,154 351.293,767	8	427.133,361 351.292,971	1.962
8	427.133,361 351.292,971	9	427.142,647 351.271,68	23.228
9	427.142,647 351.271,68	10	427.142,71 351.271,705	0.068
10	427.142,71 351.271,705	11	427.193,713 351.290,678	54.418
11	427.193,713 351.290,678	12	427.160,981 351.364,86	81.082
12	427.160,981 351.364,86	1	427.110,082 351.345,925	54.307

** Lungimile segmentelor sunt determinate în planul de proiecţie Stereo 70 şi sunt rotunjite la 1 milimetru.
*** Distanţa dintre puncte este formată din segmente cumulate ce sunt mai mici decât valoarea 1 milimetru.

Document care conține date cu caracter personal, protejat de prevederile Regulamentului (UE) nr. 679/2016 și Legii 190/2018

DATE DESPRE IMOBILUL NR. 87

Oficiul de Cadastru şi Publicitate Imobiliară VALCEA
Biroul de Cadastru şi Publicitate Imobiliară Ramnicu Valcea

A. Partea I. Descrierea imobilului

TEREN Extravilan

Adresa: Jud. Valcea

Nr. Crt	Nr cadastral Nr. topografic	Suprafaţa* (mp)	Observaţii / Referinţe
A1		1.600	Sector cadastral:22 Teren neimprejmuit;

B. Partea II. Proprietari şi acte

Inscrieri privitoare la dreptul de proprietate şi alte drepturi reale		Referinţe
/		
Act Administrativ nr. Titlu de proprietate nr.24458, din 29/02/2016 emis de Comisia Judeteana Valcea;		
B1	Intabulare, drept de PROPRIETATEcu titlu de drept reconstituire in baza legii 18/1991, dobandit prin Lege, cota actuala 1/1, cota initiala 1/1	A1
	1) **MATEI VERGIL**	

C. Partea III. SARCINI .

Inscrieri privind dezmembramintele dreptului de proprietate, drepturi reale de garanţie şi sarcini	Referinţe
NU SUNT	

Document care conține date cu caracter personal, protejat de prevederile Regulamentului (UE) nr. 679/2016 și Legii 190/2018

Anexa Nr. 1 La Partea I

Teren

Nr cadastral	Suprafaţa (mp)*	Observaţii / Referinţe
	1.600	

* Suprafaţa este determinată in planul de proiecţie Stereo 70.

DETALII LINIARE IMOBIL

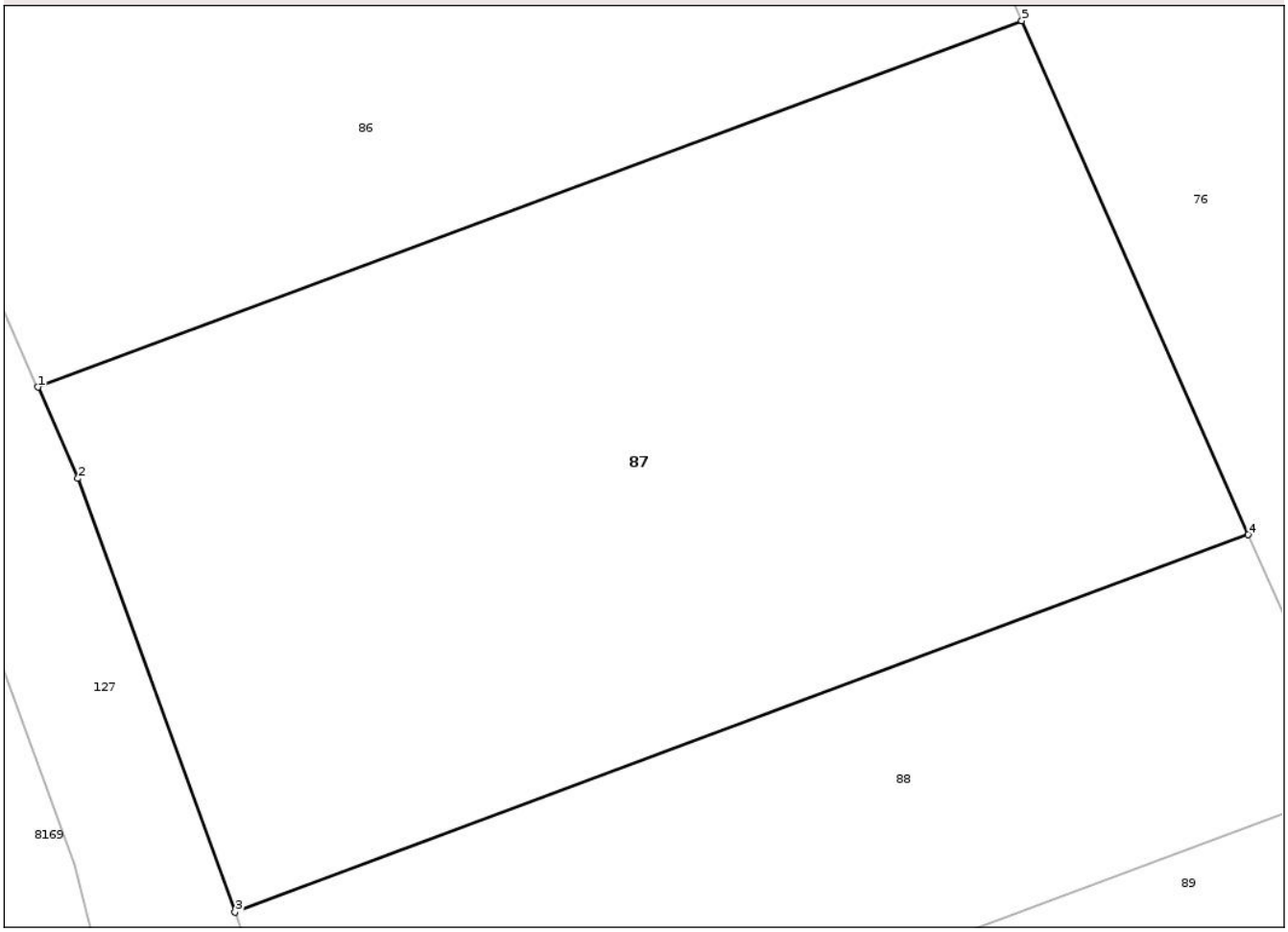

Date referitoare la teren

Crt	Categorie folosință	Intra vilan	Suprafaţa (mp)	Tarla	Parcelă	Nr. topo	Observaţii / Referinţe
1	arabil	NU	1.600	58	4/15	-	

Lungime Segmente
1) Valorile lungimilor segmentelor sunt obţinute din proiecţie în plan.

Punct început	X / Y	Punct sfârşit	X / Y	Lungime segment (** (m)
1	427.142,71 351.271,705	2	427.144,788 351.266,978	5.164
2	427.144,788 351.266,978	3	427.152,932 351.244,518	23.891
3	427.152,932 351.244,518	4	427.205,459 351.264,058	56.044
4	427.205,459 351.264,058	5	427.193,713 351.290,678	29.096
5	427.193,713 351.290,678	1	427.142,71 351.271,705	54.418

Document care conține date cu caracter personal, protejat de prevederile Regulamentului (UE) nr. 679/2016 și Legii 190/2018

** Lungimile segmentelor sunt determinate în planul de proiecţie Stereo 70 şi sunt rotunjite la 1 milimetru.
*** Distanţa dintre puncte este formată din segmente cumulate ce sunt mai mici decât valoarea 1 milimetru.

Document care conține date cu caracter personal, protejat de prevederile Regulamentului (UE) nr. 679/2016 și Legii 190/2018

DATE DESPRE IMOBILUL NR. 88

Oficiul de Cadastru şi Publicitate Imobiliară VALCEA
Biroul de Cadastru şi Publicitate Imobiliară Ramnicu Valcea

A. Partea I. Descrierea imobilului

TEREN Extravilan

Adresa: Jud. Valcea

Nr. Crt	Nr cadastral Nr. topografic	Suprafaţa* (mp)	Observaţii / Referinţe
A1		800	Sector cadastral:22 Teren neimprejmuit;

B. Partea II. Proprietari şi acte

Inscrieri privitoare la dreptul de proprietate şi alte drepturi reale		Referinţe
/		
Act Administrativ nr. Titlu de proprietate nr.16615, din 31/08/2010 emis de Comisia Judeteana Valcea;		
B1	Intabulare, drept de PROPRIETATEcu titlu de drept reconstituire in baza legii 18/1991, dobandit prin Lege, cota actuala 1/1, cota initiala 1/1	A1
	1) **ANGHEL IOANA** 2) **MATEI NICOLAE**	

C. Partea III. SARCINI .

Inscrieri privind dezmembramintele dreptului de proprietate, drepturi reale de garanţie şi sarcini	Referinţe
NU SUNT	

Anexa Nr. 1 La Partea I

Teren

Nr cadastral	Suprafaţa (mp)*	Observaţii / Referinţe
	800	

* Suprafaţa este determinată in planul de proiecţie Stereo 70.

DETALII LINIARE IMOBIL

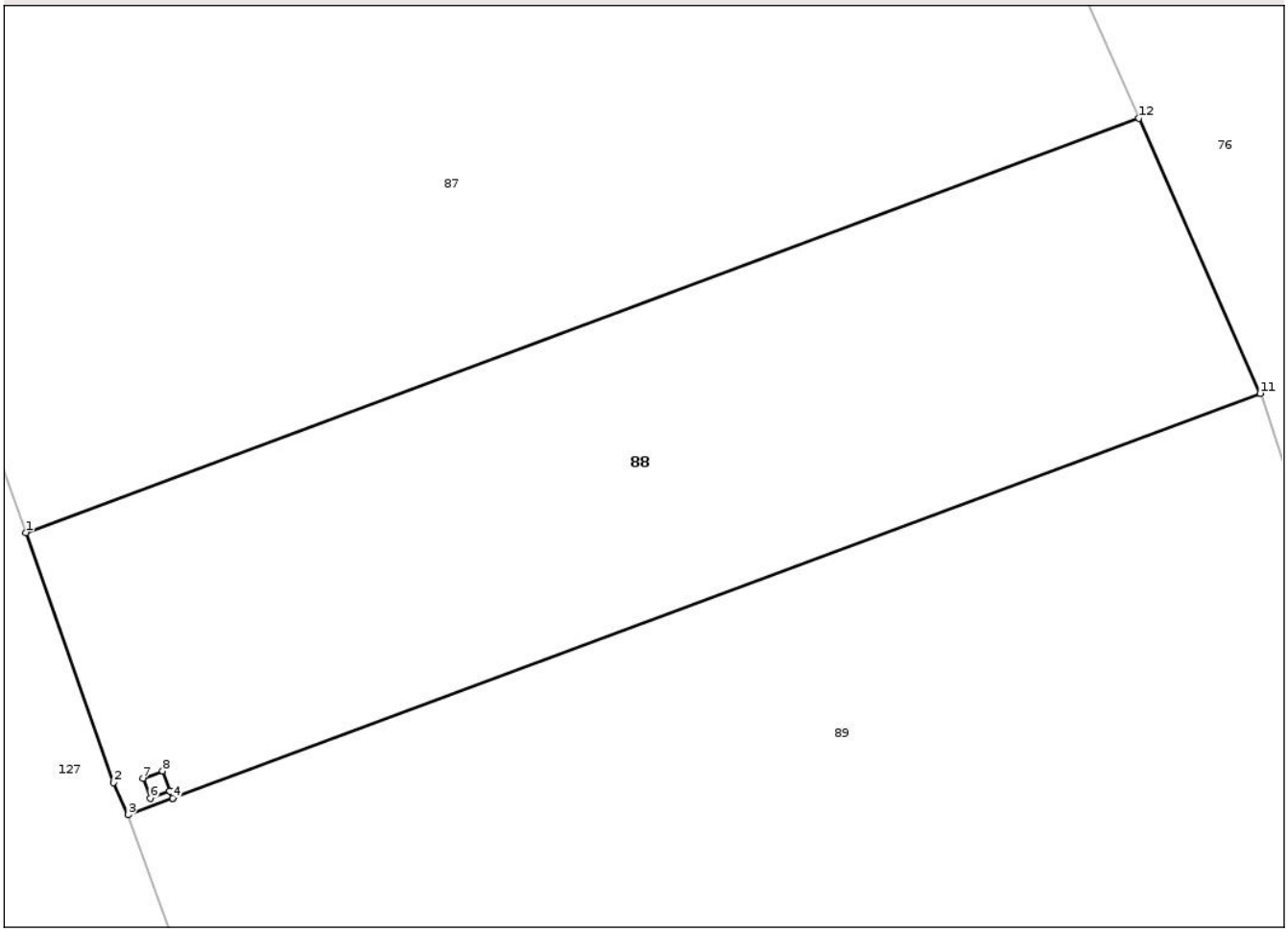

Date referitoare la teren

Crt	Categorie folosință	Intra vilan	Suprafaţa (mp)	Tarla	Parcelă	Nr. topo	Observaţii / Referinţe
1	arabil	NU	800	58	4/14	-	

Lungime Segmente
1) Valorile lungimilor segmentelor sunt obţinute din proiecţie în plan.

Punct început	X / Y	Punct sfârşit	X / Y	Lungime segment (** (m)
1	427.152,932 351.244,518	2	427.157,076 351.232,737	12.489
2	427.157,076 351.232,737	3	427.157,758 351.231,212	1.671
3	427.157,758 351.231,212	4	427.159,852 351.231,991	2.234
4	427.159,852 351.231,991	5	427.159,714 351.232,334	0.37
5	427.159,714 351.232,334	6	427.158,794 351.231,998	0.979

Document care conține date cu caracter personal, protejat de prevederile Regulamentului (UE) nr. 679/2016 și Legii 190/2018

Punct început	X / Y	Punct sfârşit	X / Y	Lungime segment (** (m)
6	427.158,794 351.231,998	7	427.158,45 351.232,937	1.0
7	427.158,45 351.232,937	8	427.159,389 351.233,28	1.0
8	427.159,389 351.233,28	9	427.159,733 351.232,341	1.0
9	427.159,733 351.232,341	10	427.159,871 351.231,998	0.37
10	427.159,871 351.231,998	11	427.211,183 351.251,086	54.747
11	427.211,183 351.251,086	12	427.205,459 351.264,058	14.179
12	427.205,459 351.264,058	1	427.152,932 351.244,518	56.044

** Lungimile segmentelor sunt determinate în planul de proiecţie Stereo 70 şi sunt rotunjite la 1 milimetru.
*** Distanţa dintre puncte este formată din segmente cumulate ce sunt mai mici decât valoarea 1 milimetru.

Document care conține date cu caracter personal, protejat de prevederile Regulamentului (UE) nr. 679/2016 și Legii 190/2018

DATE DESPRE IMOBILUL NR. 89

Oficiul de Cadastru şi Publicitate Imobiliară VALCEA
Biroul de Cadastru şi Publicitate Imobiliară Ramnicu Valcea

A. Partea I. Descrierea imobilului

TEREN Extravilan

Adresa: Jud. Valcea, punct 'Rogojina'

Nr. Crt	Nr cadastral Nr. topografic	Suprafaţa* (mp)	Observaţii / Referinţe
A1	35186	1.600	Sector cadastral:22 Teren neimprejmuit;

B. Partea II. Proprietari şi acte

Inscrieri privitoare la dreptul de proprietate şi alte drepturi reale		Referinţe
652 / 06/01/2017		
Act Administrativ nr. Titlu de proprietate nr.871/28730, din 07/06/2000 emis de COM.JUD.PT.STAB.DR.DE PROP.VALCEA;		
B1	Intabulare, drept de PROPRIETATE, dobandit prin Reconstituire, cota actuala 1/1, cota initiala 1/1	A1
	1) **MATEI GHEORGHE**, (defunct)	
	OBSERVATII: bun propriu	
38949 / 25/05/2021		
Hotarare Judecatoreasca nr. 430, din 09/04/2019 emis de Judecatoria Dragasani (act administrativ nr Adresa emisa in Dosar nr. 2345/223/2017 din 19.05.2021, emis de JUDECATORIA DRAGASANI);		
B2	Se noteaza Sentinta civila nr.430 din 09.04.2019 pronuntata de Judecatoria Dragasani, dosar nr. 2345/223/2017 privind pe reclamantii Antonie Nicolae-Adrian si Antonie Nicoleta in contradictoriu cu paratii Matei Dumitru si Juganaru Maria, avand ca obiect hotarare care sa tina loc de act autentic.	A1

C. Partea III. SARCINI .

Inscrieri privind dezmembramintele dreptului de proprietate, drepturi reale de garanţie şi sarcini	Referinţe
NU SUNT	

Document care conține date cu caracter personal, protejat de prevederile Regulamentului (UE) nr. 679/2016 și Legii 190/2018

Anexa Nr. 1 La Partea I

Teren

Nr cadastral	Suprafaţa (mp)*	Observaţii / Referinţe
35186	1.600	

* Suprafaţa este determinată in planul de proiecţie Stereo 70.

DETALII LINIARE IMOBIL

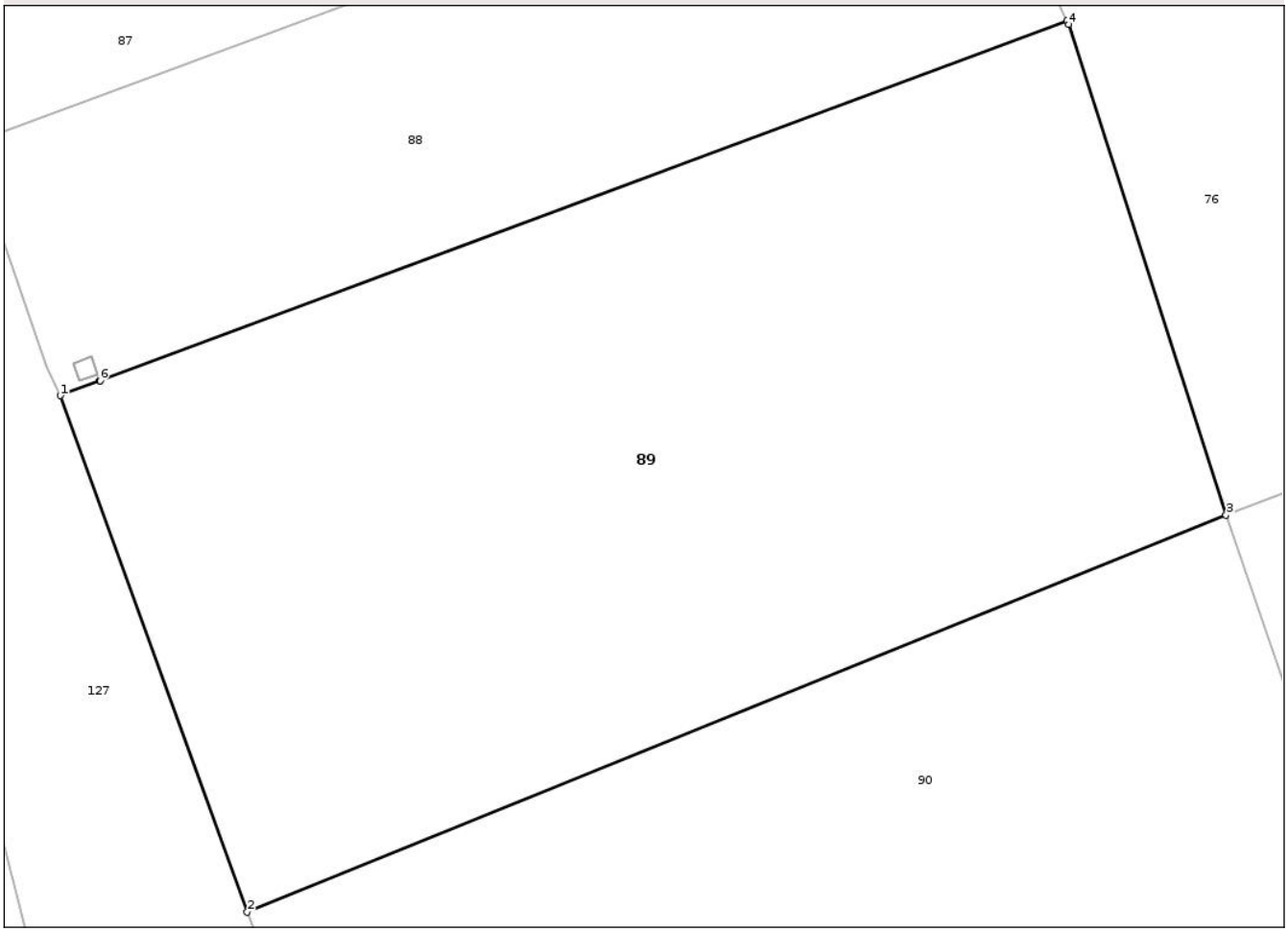

Date referitoare la teren

Crt	Categorie folosință	Intra vilan	Suprafaţa (mp)	Tarla	Parcelă	Nr. topo	Observaţii / Referinţe
1	arabil	NU	1.600	58	4/13	-	

Lungime Segmente
1) Valorile lungimilor segmentelor sunt obţinute din proiecţie în plan.

Punct început	X / Y	Punct sfârşit	X / Y	Lungime segment (** (m)
1	427.157,758 351.231,212	2	427.167,687 351.203,83	29.127
2	427.167,687 351.203,83	3	427.219,621 351.224,871	56.034
3	427.219,621 351.224,871	4	427.211,268 351.250,893	27.33
4	427.211,268 351.250,893	5	427.211,183 351.251,086	0.211
5	427.211,183 351.251,086	6	427.159,871 351.231,998	54.747

Document care conține date cu caracter personal, protejat de prevederile Regulamentului (UE) nr. 679/2016 și Legii 190/2018

Punct început	X / Y	Punct sfârşit	X / Y	Lungime segment (** (m)
6	427.159,871 351.231,998	7	427.159,852 351.231,991	0.02
7	427.159,852 351.231,991	1	427.157,758 351.231,212	2.234

** Lungimile segmentelor sunt determinate în planul de proiecţie Stereo 70 şi sunt rotunjite la 1 milimetru.
*** Distanţa dintre puncte este formată din segmente cumulate ce sunt mai mici decât valoarea 1 milimetru.

Document care conține date cu caracter personal, protejat de prevederile Regulamentului (UE) nr. 679/2016 și Legii 190/2018

DATE DESPRE IMOBILUL NR. 90

Oficiul de Cadastru şi Publicitate Imobiliară VALCEA
Biroul de Cadastru şi Publicitate Imobiliară Ramnicu Valcea

A. Partea I. Descrierea imobilului

TEREN Extravilan

Adresa: Jud. Valcea

Nr. Crt	Nr cadastral Nr. topografic	Suprafaţa* (mp)	Observaţii / Referinţe
A1		2.700	Sector cadastral:22 Teren neimprejmuit;

B. Partea II. Proprietari şi acte

Inscrieri privitoare la dreptul de proprietate şi alte drepturi reale		Referinţe
/		
Act Administrativ nr. Adeverinta nr.2455, din 17/07/2025 emis de Primaria Comunei Madulari;		
B1	Inscrierea posesiei, drept de PROPRIETATE, dobandit prin Lege, cota actuala 1/1, cota initiala 1/1	A1
	1) **NEIDENTIFICAT NEIDENTIFICAT**, CIF:0000000000000	
Act Normativ nr. Legea nr. 7, din 13/03/1996 emis de Parlamentul Romaniei (art. 13);		
B2	Se noteaza mentiunea de proprietar neidentificat	A1

C. Partea III. SARCINI .

Inscrieri privind dezmembramintele dreptului de proprietate, drepturi reale de garanţie şi sarcini	Referinţe
NU SUNT	

Document care conține date cu caracter personal, protejat de prevederile Regulamentului (UE) nr. 679/2016 și Legii 190/2018

Anexa Nr. 1 La Partea I

Teren

Nr cadastral	Suprafaţa (mp)*	Observaţii / Referinţe
	2.700	

* Suprafaţa este determinată in planul de proiecţie Stereo 70.

DETALII LINIARE IMOBIL

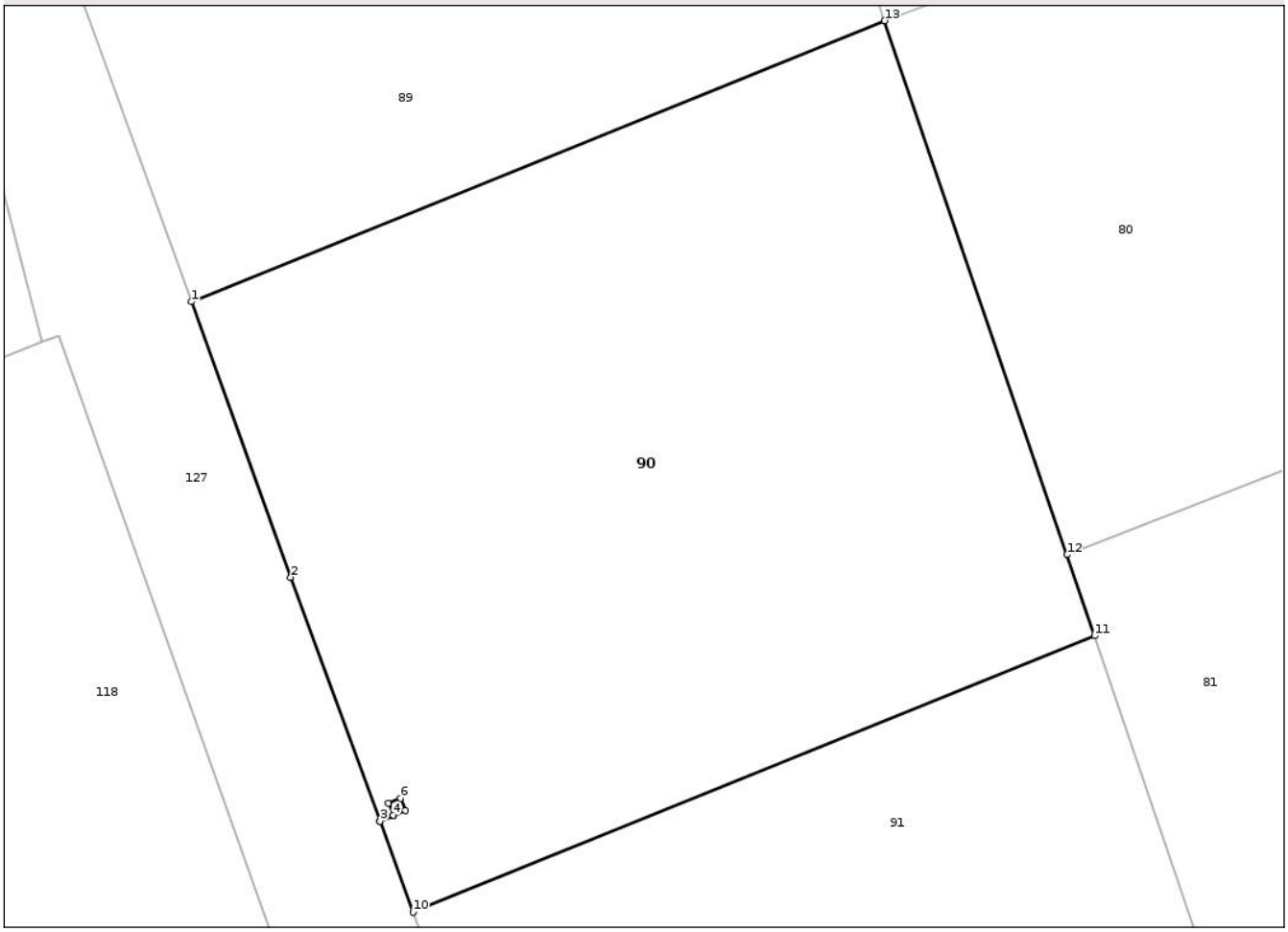

Date referitoare la teren

Crt	Categorie folosință	Intra vilan	Suprafaţa (mp)	Tarla	Parcelă	Nr. topo	Observaţii / Referinţe
1	altele	NU	2.700	58	4/12	-	

Lungime Segmente
1) Valorile lungimilor segmentelor sunt obţinute din proiecţie în plan.

Punct început	X / Y	Punct sfârşit	X / Y	Lungime segment (** (m)
1	427.167,687 351.203,83	2	427.175,127 351.183,201	21.93
2	427.175,127 351.183,201	3	427.181,816 351.164,944	19.444
3	427.181,816 351.164,944	4	427.182,802 351.165,389	1.082
4	427.182,802 351.165,389	5	427.182,426 351.166,294	0.98
5	427.182,426 351.166,294	6	427.183,349 351.166,677	0.999

Document care conține date cu caracter personal, protejat de prevederile Regulamentului (UE) nr. 679/2016 și Legii 190/2018

Punct început	X / Y	Punct sfârşit	X / Y	Lungime segment (** (m)
6	427.183,349 351.166,677	7	427.183,733 351.165,754	1.0
7	427.183,733 351.165,754	8	427.182,809 351.165,37	1.001
8	427.182,809 351.165,37	9	427.181,823 351.164,925	1.082
9	427.181,823 351.164,925	10	427.184,289 351.158,138	7.221
10	427.184,289 351.158,138	11	427.235,373 351.178,834	55.117
11	427.235,373 351.178,834	12	427.233,299 351.184,895	6.406
12	427.233,299 351.184,895	13	427.219,621 351.224,871	42.251
13	427.219,621 351.224,871	1	427.167,687 351.203,83	56.034

** Lungimile segmentelor sunt determinate în planul de proiecţie Stereo 70 şi sunt rotunjite la 1 milimetru.
*** Distanţa dintre puncte este formată din segmente cumulate ce sunt mai mici decât valoarea 1 milimetru.

Document care conține date cu caracter personal, protejat de prevederile Regulamentului (UE) nr. 679/2016 și Legii 190/2018

DATE DESPRE IMOBILUL NR. 91

Oficiul de Cadastru şi Publicitate Imobiliară VALCEA
Biroul de Cadastru şi Publicitate Imobiliară Ramnicu Valcea

A. Partea I. Descrierea imobilului

TEREN Extravilan

Adresa: Jud. Valcea

Nr. Crt	Nr cadastral Nr. topografic	Suprafaţa* (mp)	Observaţii / Referinţe
A1		1.900	Sector cadastral:22 Teren neimprejmuit;

B. Partea II. Proprietari şi acte

Inscrieri privitoare la dreptul de proprietate şi alte drepturi reale		Referinţe
/		
Act Administrativ nr. Titlu de proprietate nr.24463, din 29/02/2016 emis de Comisia Judeteana Valcea;		
B1	Intabulare, drept de PROPRIETATEcu titlu de drept reconstituire in baza legii 18/1991, dobandit prin Lege, cota actuala 1/1, cota initiala 1/1	A1
	1) **STAN EUGENIA**	

C. Partea III. SARCINI .

Inscrieri privind dezmembramintele dreptului de proprietate, drepturi reale de garanţie şi sarcini	Referinţe
NU SUNT	

Document care conține date cu caracter personal, protejat de prevederile Regulamentului (UE) nr. 679/2016 și Legii 190/2018

Anexa Nr. 1 La Partea I

Teren

Nr cadastral	Suprafaţa (mp)*	Observaţii / Referinţe
	1.900	

* Suprafaţa este determinată in planul de proiecţie Stereo 70.

DETALII LINIARE IMOBIL

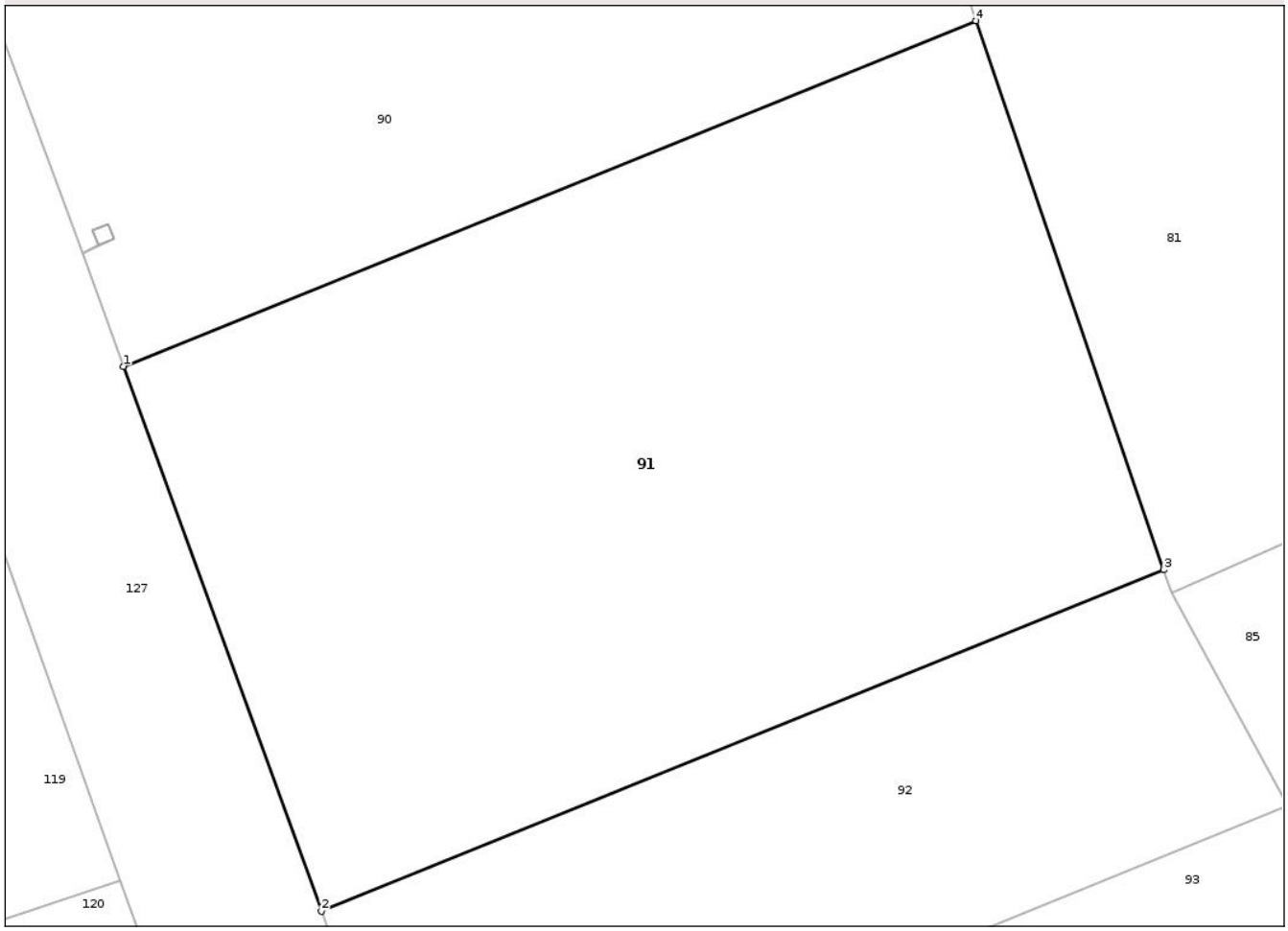

Date referitoare la teren

Crt	Categorie folosință	Intra vilan	Suprafaţa (mp)	Tarla	Parcelă	Nr. topo	Observaţii / Referinţe
1	altele	NU	1.900	58	4/11	-	

Lungime Segmente
1) Valorile lungimilor segmentelor sunt obţinute din proiecţie în plan.

Punct început	X / Y	Punct sfârşit	X / Y	Lungime segment (** (m)
1	427.184,289 351.158,138	2	427.196,14 351.125,523	34.701
2	427.196,14 351.125,523	3	427.246,617 351.145,974	54.463
3	427.246,617 351.145,974	4	427.235,373 351.178,834	34.73
4	427.235,373 351.178,834	1	427.184,289 351.158,138	55.117

**** Lungimile segmentelor sunt determinate în planul de proiecţie Stereo 70 şi sunt rotunjite la 1 milimetru.**

Document care conține date cu caracter personal, protejat de prevederile Regulamentului (UE) nr. 679/2016 și Legii 190/2018

***** Distanţa dintre puncte este formată din segmente cumulate ce sunt mai mici decât valoarea 1 milimetru.**

DATE DESPRE IMOBILUL NR. 92

Oficiul de Cadastru şi Publicitate Imobiliară VALCEA
Biroul de Cadastru şi Publicitate Imobiliară Ramnicu Valcea

A. Partea I. Descrierea imobilului

TEREN Extravilan

Adresa: Jud. Valcea

Nr. Crt	Nr cadastral Nr. topografic	Suprafaţa* (mp)	Observaţii / Referinţe
A1		880	Sector cadastral:22 Teren neimprejmuit;

B. Partea II. Proprietari şi acte

Inscrieri privitoare la dreptul de proprietate şi alte drepturi reale		Referinţe
/		
Act Administrativ nr. Titlu de proprietate nr.1617, din 06/02/2007 emis de Comisia Judeteana Valcea;		
B1	Intabulare, drept de PROPRIETATEcu titlu de drept reconstituire in baza legii 18/1991, dobandit prin Lege, cota actuala 1/1, cota initiala 1/1	A1
	1) **HALOIU CICERON**	

C. Partea III. SARCINI .

Inscrieri privind dezmembramintele dreptului de proprietate, drepturi reale de garanţie şi sarcini	Referinţe
NU SUNT	

Document care conține date cu caracter personal, protejat de prevederile Regulamentului (UE) nr. 679/2016 și Legii 190/2018

Anexa Nr. 1 La Partea I

Teren

Nr cadastral	Suprafaţa (mp)*	Observaţii / Referinţe
	880	

* Suprafaţa este determinată in planul de proiecţie Stereo 70.

DETALII LINIARE IMOBIL

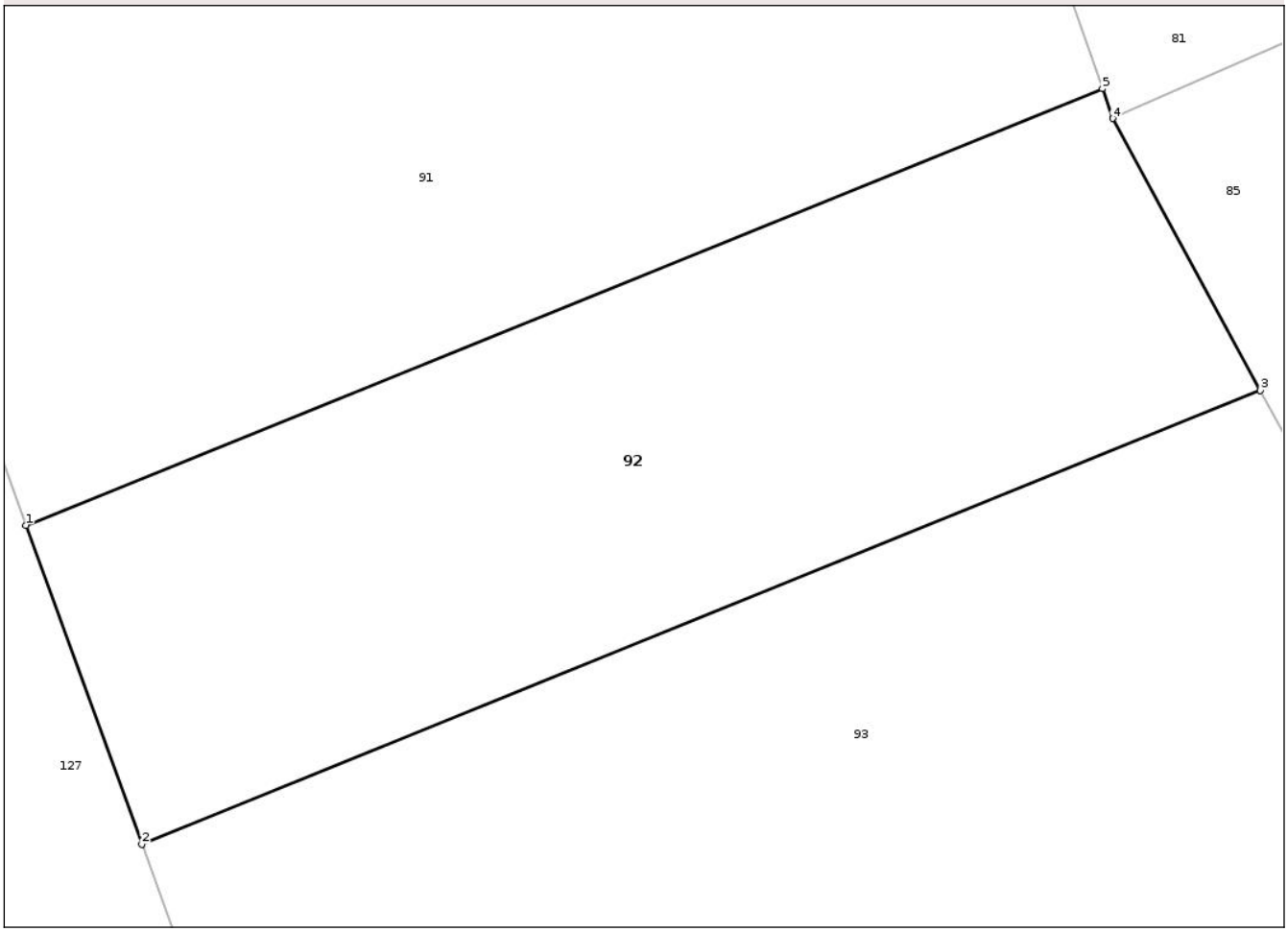

Date referitoare la teren

Crt	Categorie folosință	Intra vilan	Suprafaţa (mp)	Tarla	Parcelă	Nr. topo	Observaţii / Referinţe
1	pasune	NU	880	58	4/10	-	

Lungime Segmente
1) Valorile lungimilor segmentelor sunt obţinute din proiecţie în plan.

Punct început	X / Y	Punct sfârşit	X / Y	Lungime segment (** (m)
1	427.196,14 351.125,523	2	427.201,566 351.110,588	15.89
2	427.201,566 351.110,588	3	427.254,02 351.131,84	56.596
3	427.254,02 351.131,84	4	427.247,093 351.144,581	14.502
4	427.247,093 351.144,581	5	427.246,617 351.145,974	1.472
5	427.246,617 351.145,974	1	427.196,14 351.125,523	54.463

Document care conține date cu caracter personal, protejat de prevederile Regulamentului (UE) nr. 679/2016 și Legii 190/2018

** Lungimile segmentelor sunt determinate în planul de proiecţie Stereo 70 şi sunt rotunjite la 1 milimetru.
*** Distanţa dintre puncte este formată din segmente cumulate ce sunt mai mici decât valoarea 1 milimetru.

Document care conține date cu caracter personal, protejat de prevederile Regulamentului (UE) nr. 679/2016 și Legii 190/2018

DATE DESPRE IMOBILUL NR. 93

Oficiul de Cadastru şi Publicitate Imobiliară VALCEA
Biroul de Cadastru şi Publicitate Imobiliară Ramnicu Valcea

A. Partea I. Descrierea imobilului

TEREN Extravilan

Adresa: Jud. Valcea

Nr. Crt	Nr cadastral Nr. topografic	Suprafaţa* (mp)	Observaţii / Referinţe
A1		1.890	Sector cadastral:22 Teren neimprejmuit;

B. Partea II. Proprietari şi acte

Inscrieri privitoare la dreptul de proprietate şi alte drepturi reale		Referinţe
/		
Act Administrativ nr. Titlu de proprietate nr.351/50992, din 18/04/1997 emis de Comisia Judeteana Valcea;		
B1	Intabulare, drept de PROPRIETATEcu titlu de drept reconstituire in baza legii 18/1991, dobandit prin Lege, cota actuala 1/1, cota initiala 1/1	A1
	1) **STAN SEVASTITA** 2) **BADESCU ION** 3) **BADESCU MIRCEA**	

C. Partea III. SARCINI .

Inscrieri privind dezmembramintele dreptului de proprietate, drepturi reale de garanţie şi sarcini	Referinţe
NU SUNT	

Document care conține date cu caracter personal, protejat de prevederile Regulamentului (UE) nr. 679/2016 și Legii 190/2018

Anexa Nr. 1 La Partea I

Teren

Nr cadastral	Suprafaţa (mp)*	Observaţii / Referinţe
	1.890	

* Suprafaţa este determinată in planul de proiecţie Stereo 70.

DETALII LINIARE IMOBIL

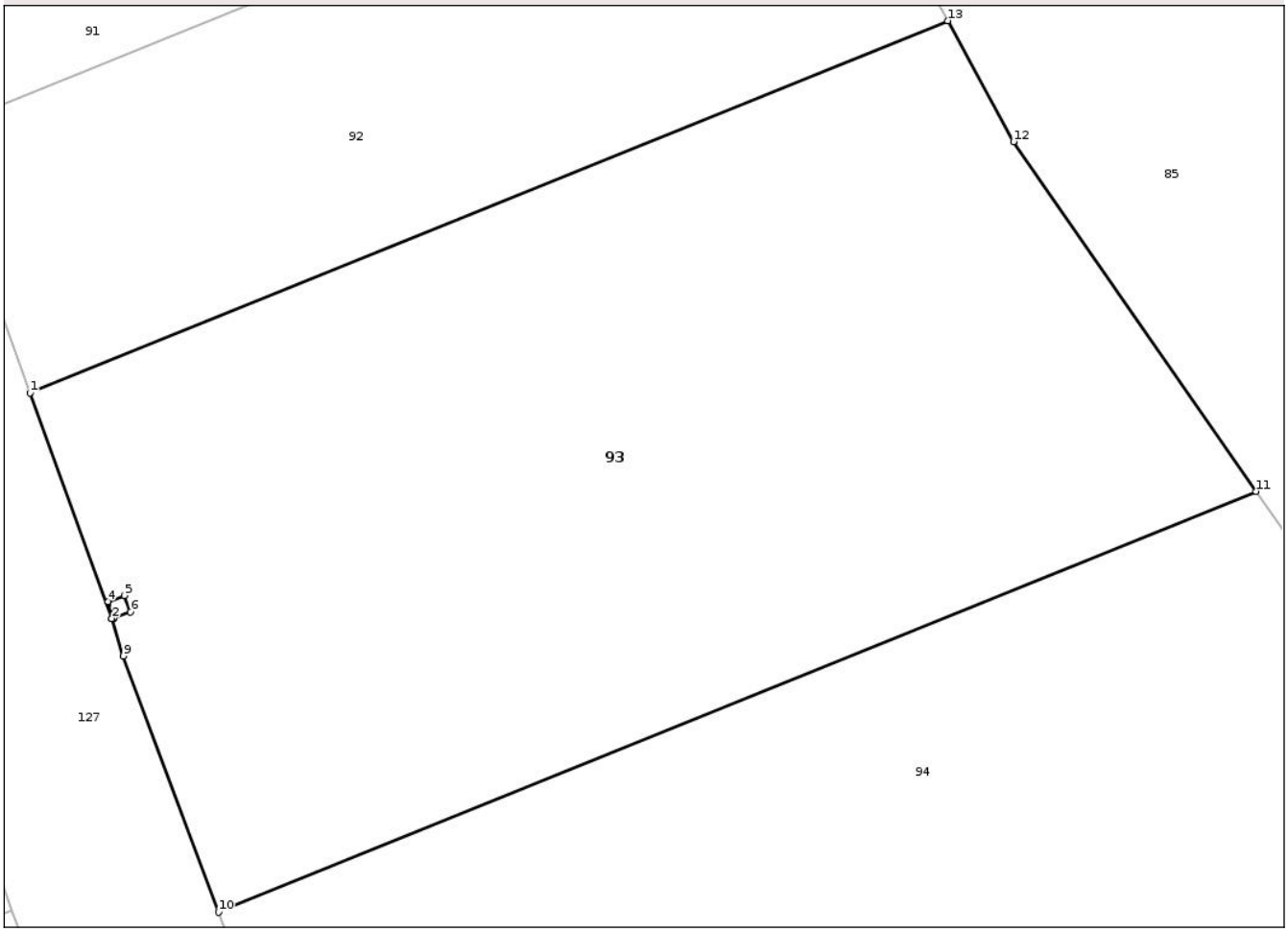

Date referitoare la teren

Crt	Categorie folosință	Intra vilan	Suprafaţa (mp)	Tarla	Parcelă	Nr. topo	Observaţii / Referinţe
1	altele	NU	1.890	58	4/1	-	

Lungime Segmente
1) Valorile lungimilor segmentelor sunt obţinute din proiecţie în plan.

Punct început	X / Y	Punct sfârşit	X / Y	Lungime segment (** (m)
1	427.201,566 351.110,588	2	427.206,244 351.097,716	13.696
2	427.206,244 351.097,716	3	427.206,368 351.097,766	0.134
3	427.206,368 351.097,766	4	427.206,026 351.098,685	0.981
4	427.206,026 351.098,685	5	427.206,964 351.099,033	1.0
5	427.206,964 351.099,033	6	427.207,312 351.098,096	1.0

Document care conține date cu caracter personal, protejat de prevederile Regulamentului (UE) nr. 679/2016 și Legii 190/2018

Punct început	X / Y	Punct sfârşit	X / Y	Lungime segment (** (m)
6	427.207,312 351.098,096	7	427.206,375 351.097,748	1.0
7	427.206,375 351.097,748	8	427.206,251 351.097,697	0.134
8	427.206,251 351.097,697	9	427.206,906 351.095,57	2.226
9	427.206,906 351.095,57	10	427.212,338 351.080,944	15.602
10	427.212,338 351.080,944	11	427.271,648 351.104,973	63.993
11	427.271,648 351.104,973	12	427.257,775 351.124,934	24.308
12	427.257,775 351.124,934	13	427.254,02 351.131,84	7.861
13	427.254,02 351.131,84	1	427.201,566 351.110,588	56.596

** Lungimile segmentelor sunt determinate în planul de proiecţie Stereo 70 şi sunt rotunjite la 1 milimetru.
*** Distanţa dintre puncte este formată din segmente cumulate ce sunt mai mici decât valoarea 1 milimetru.

Document care conține date cu caracter personal, protejat de prevederile Regulamentului (UE) nr. 679/2016 și Legii 190/2018

DATE DESPRE IMOBILUL NR. 94

Oficiul de Cadastru şi Publicitate Imobiliară VALCEA
Biroul de Cadastru şi Publicitate Imobiliară Ramnicu Valcea

A. Partea I. Descrierea imobilului

TEREN Extravilan

Adresa: Jud. Valcea

Nr. Crt	Nr cadastral Nr. topografic	Suprafaţa* (mp)	Observaţii / Referinţe
A1		2.322	Sector cadastral:22 Teren neimprejmuit;

B. Partea II. Proprietari şi acte

Inscrieri privitoare la dreptul de proprietate şi alte drepturi reale		Referinţe
/		
Act Administrativ nr. Titlu de proprietate nr.24462, din 29/02/2016 emis de Comisia Judeteana Valcea;		
B1	Intabulare, drept de PROPRIETATEcu titlu de drept reconstituire in baza legii 18/1991, dobandit prin Lege, cota actuala 1/1, cota initiala 1/1	A1
	1) **GHEORGHE GHEORGHE**	

C. Partea III. SARCINI .

Inscrieri privind dezmembramintele dreptului de proprietate, drepturi reale de garanţie şi sarcini	Referinţe
NU SUNT	

Document care conține date cu caracter personal, protejat de prevederile Regulamentului (UE) nr. 679/2016 și Legii 190/2018

Anexa Nr. 1 La Partea I

Teren

Nr cadastral	Suprafaţa (mp)*	Observaţii / Referinţe
	2.322	

* Suprafaţa este determinată in planul de proiecţie Stereo 70.

DETALII LINIARE IMOBIL

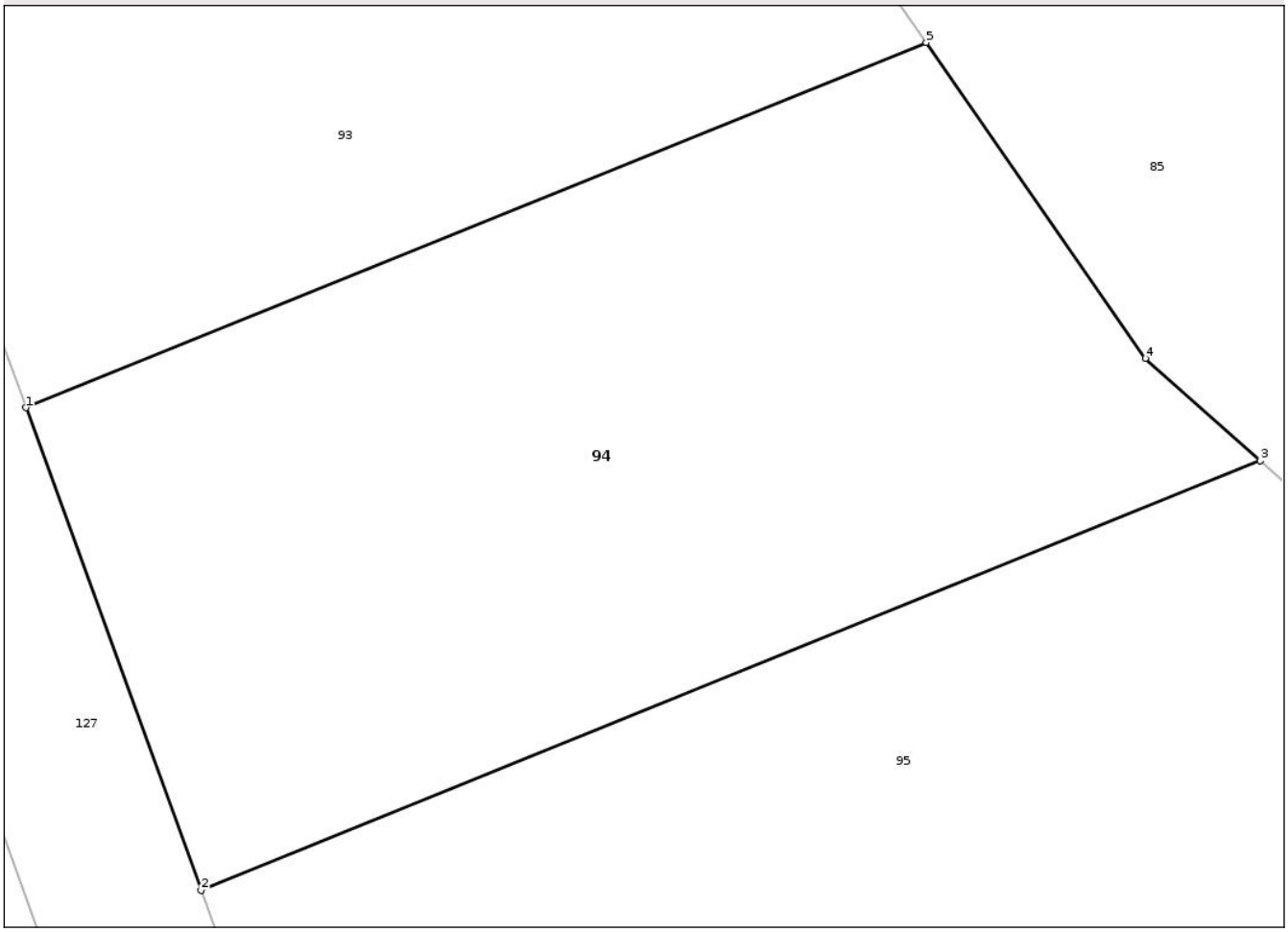

Date referitoare la teren

Crt	Categorie folosință	Intra vilan	Suprafaţa (mp)	Tarla	Parcelă	Nr. topo	Observaţii / Referinţe
1	pasune	NU	2.322	58	4/8	-	

Lungime Segmente
1) Valorile lungimilor segmentelor sunt obţinute din proiecţie în plan.

Punct început	X / Y	Punct sfârşit	X / Y	Lungime segment (** (m)
1	427.212,338 351.080,944	2	427.223,879 351.049,181	33.795
2	427.223,879 351.049,181	3	427.293,654 351.077,449	75.284
3	427.293,654 351.077,449	4	427.286,091 351.084,191	10.132
4	427.286,091 351.084,191	5	427.271,648 351.104,973	25.308
5	427.271,648 351.104,973	1	427.212,338 351.080,944	63.993

Document care conține date cu caracter personal, protejat de prevederile Regulamentului (UE) nr. 679/2016 și Legii 190/2018

** Lungimile segmentelor sunt determinate în planul de proiecţie Stereo 70 şi sunt rotunjite la 1 milimetru.
*** Distanţa dintre puncte este formată din segmente cumulate ce sunt mai mici decât valoarea 1 milimetru.

DATE DESPRE IMOBILUL NR. 95

Oficiul de Cadastru şi Publicitate Imobiliară VALCEA
Biroul de Cadastru şi Publicitate Imobiliară Ramnicu Valcea

A. Partea I. Descrierea imobilului

TEREN Extravilan

Adresa: Jud. Valcea

Nr. Crt	Nr cadastral Nr. topografic	Suprafaţa* (mp)	Observaţii / Referinţe
A1		4.116	Sector cadastral:22 Teren neimprejmuit;

B. Partea II. Proprietari şi acte

Inscrieri privitoare la dreptul de proprietate şi alte drepturi reale		Referinţe
/		
Act Administrativ nr. Titlu de proprietate nr.24461, din 26/05/2025 emis de Comisia Judeteana Valcea;		
B1	Intabulare, drept de PROPRIETATEcu titlu de drept reconstituire in baza legii 18/1991, dobandit prin Lege, cota actuala 1/1, cota initiala 1/1	A1
	1) **POPA ILARION** 2) **GHEORGHE OPRICA**	

C. Partea III. SARCINI .

Inscrieri privind dezmembramintele dreptului de proprietate, drepturi reale de garanţie şi sarcini	Referinţe
NU SUNT	

Document care conține date cu caracter personal, protejat de prevederile Regulamentului (UE) nr. 679/2016 și Legii 190/2018

Anexa Nr. 1 La Partea I

Teren

Nr cadastral	Suprafaţa (mp)*	Observaţii / Referinţe
	4.116	

* Suprafaţa este determinată in planul de proiecţie Stereo 70.

DETALII LINIARE IMOBIL

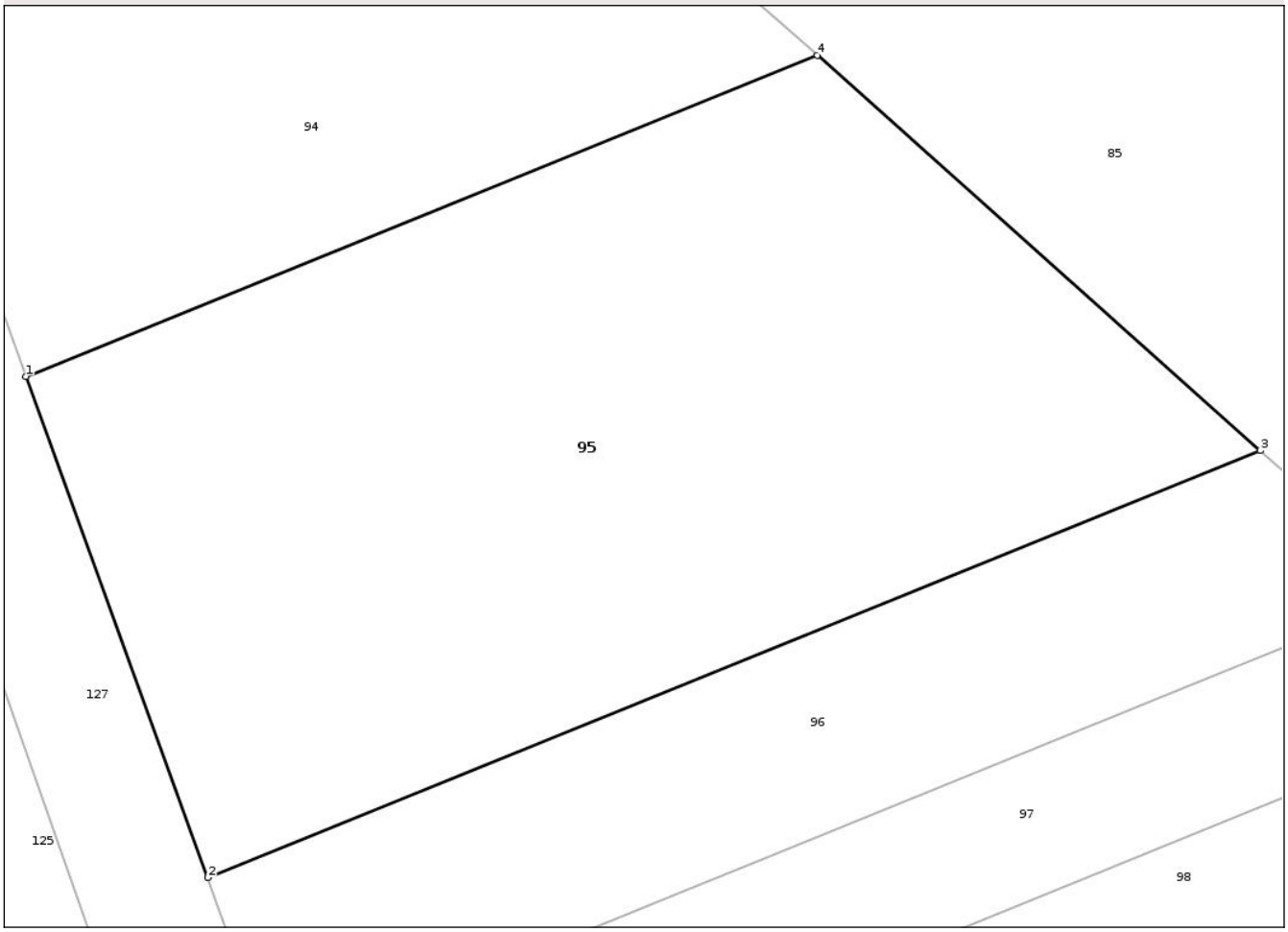

Date referitoare la teren

Crt	Categorie folosință	Intra vilan	Suprafaţa (mp)	Tarla	Parcelă	Nr. topo	Observaţii / Referinţe
1	pasune	NU	4.116	58	4/7	-	

Lungime Segmente
1) Valorile lungimilor segmentelor sunt obţinute din proiecţie în plan.

Punct început	X / Y	Punct sfârşit	X / Y	Lungime segment (** (m)
1	427.223,879 351.049,181	2	427.239,917 351.005,041	46.963
2	427.239,917 351.005,041	3	427.332,71 351.042,635	100.119
3	427.332,71 351.042,635	4	427.293,654 351.077,449	52.32
4	427.293,654 351.077,449	1	427.223,879 351.049,181	75.284

**** Lungimile segmentelor sunt determinate în planul de proiecţie Stereo 70 şi sunt rotunjite la 1 milimetru.**

Document care conține date cu caracter personal, protejat de prevederile Regulamentului (UE) nr. 679/2016 și Legii 190/2018

***** Distanţa dintre puncte este formată din segmente cumulate ce sunt mai mici decât valoarea 1 milimetru.**

DATE DESPRE IMOBILUL NR. 96

Oficiul de Cadastru şi Publicitate Imobiliară VALCEA
Biroul de Cadastru şi Publicitate Imobiliară Ramnicu Valcea

A. Partea I. Descrierea imobilului

TEREN Extravilan

Adresa: Jud. Valcea

Nr. Crt	Nr cadastral Nr. topografic	Suprafaţa* (mp)	Observaţii / Referinţe
A1		1.768	Sector cadastral:22 Teren neimprejmuit;

B. Partea II. Proprietari şi acte

Inscrieri privitoare la dreptul de proprietate şi alte drepturi reale		Referinţe
/		
Act Notarial nr. Act de parrtaj succesoral aut.nr.1071, din 21/09/2018 emis de NP Chirsanov-Capanu Alexander-Cristian;		
B1	Intabulare, drept de PROPRIETATE, dobandit prin Iesire Din Indiviziune, cota actuala 1/1, cota initiala 1/1	A1
	1) **TARCAN VERGIL**	

C. Partea III. SARCINI .

Inscrieri privind dezmembramintele dreptului de proprietate, drepturi reale de garanţie şi sarcini	Referinţe
NU SUNT	

Document care conține date cu caracter personal, protejat de prevederile Regulamentului (UE) nr. 679/2016 și Legii 190/2018

Anexa Nr. 1 La Partea I

Teren

Nr cadastral	Suprafaţa (mp)*	Observaţii / Referinţe
	1.768	

* Suprafaţa este determinată in planul de proiecţie Stereo 70.

DETALII LINIARE IMOBIL

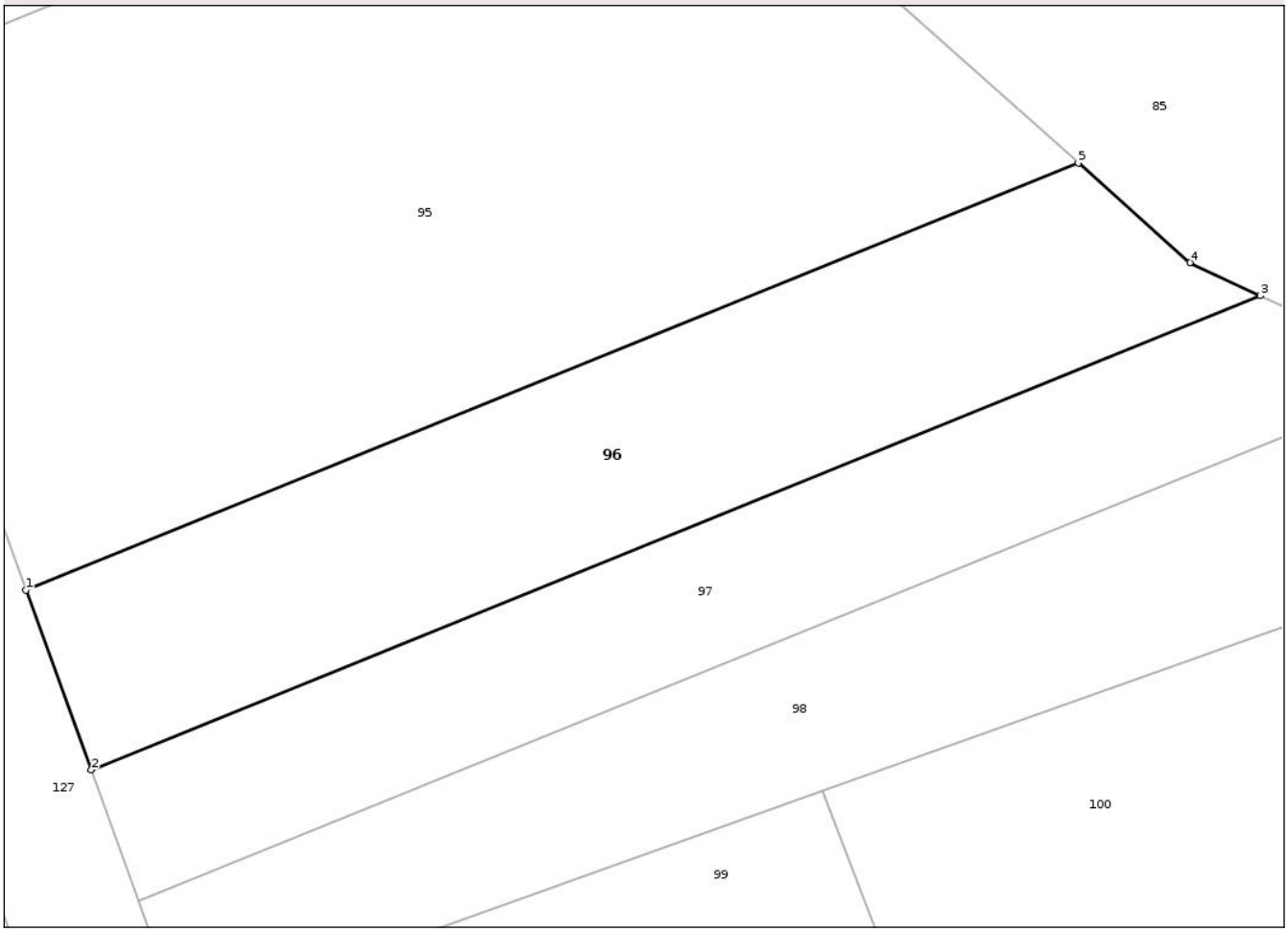

Date referitoare la teren

Crt	Categorie folosință	Intra vilan	Suprafaţa (mp)	Tarla	Parcelă	Nr. topo	Observaţii / Referinţe
1	pasune	NU	1.768	58	4/6	-	

Lungime Segmente
1) Valorile lungimilor segmentelor sunt obţinute din proiecţie în plan.

Punct început	X / Y	Punct sfârşit	X / Y	Lungime segment (** (m)
1	427.239,917 351.005,041	2	427.245,677 350.989,19	16.865
2	427.245,677 350.989,19	3	427.348,75 351.030,949	111.211
3	427.348,75 351.030,949	4	427.342,547 351.033,867	6.855
4	427.342,547 351.033,867	5	427.332,71 351.042,635	13.177
5	427.332,71 351.042,635	1	427.239,917 351.005,041	100.119

Document care conține date cu caracter personal, protejat de prevederile Regulamentului (UE) nr. 679/2016 și Legii 190/2018

** Lungimile segmentelor sunt determinate în planul de proiecţie Stereo 70 şi sunt rotunjite la 1 milimetru.
*** Distanţa dintre puncte este formată din segmente cumulate ce sunt mai mici decât valoarea 1 milimetru.

DATE DESPRE IMOBILUL NR. 97

Oficiul de Cadastru şi Publicitate Imobiliară VALCEA
Biroul de Cadastru şi Publicitate Imobiliară Ramnicu Valcea

A. Partea I. Descrierea imobilului

TEREN Extravilan

Adresa: Jud. Valcea

Nr. Crt	Nr cadastral Nr. topografic	Suprafaţa* (mp)	Observaţii / Referinţe
A1		1.437	Sector cadastral:22 Teren neimprejmuit;

B. Partea II. Proprietari şi acte

Inscrieri privitoare la dreptul de proprietate şi alte drepturi reale		Referinţe
/		
Act Administrativ nr. Adeverinta nr.2455, din 17/07/2025 emis de Primaria Comunei Madulari;		
B1	Inscrierea posesiei, drept de PROPRIETATE, dobandit prin Lege, cota actuala 1/1, cota initiala 1/1	A1
	1) **NEIDENTIFICAT NEIDENTIFICAT**, CIF:0000000000000	
Act Normativ nr. Legea nr. 7, din 13/03/1996 emis de Parlamentul Romaniei (art. 13);		
B2	Se noteaza mentiunea de proprietar neidentificat	A1

C. Partea III. SARCINI .

Inscrieri privind dezmembramintele dreptului de proprietate, drepturi reale de garanţie şi sarcini	Referinţe
NU SUNT	

Document care conține date cu caracter personal, protejat de prevederile Regulamentului (UE) nr. 679/2016 și Legii 190/2018

Anexa Nr. 1 La Partea I

Teren

Nr cadastral	Suprafaţa (mp)*	Observaţii / Referinţe
	1.437	

* Suprafaţa este determinată in planul de proiecţie Stereo 70.

DETALII LINIARE IMOBIL

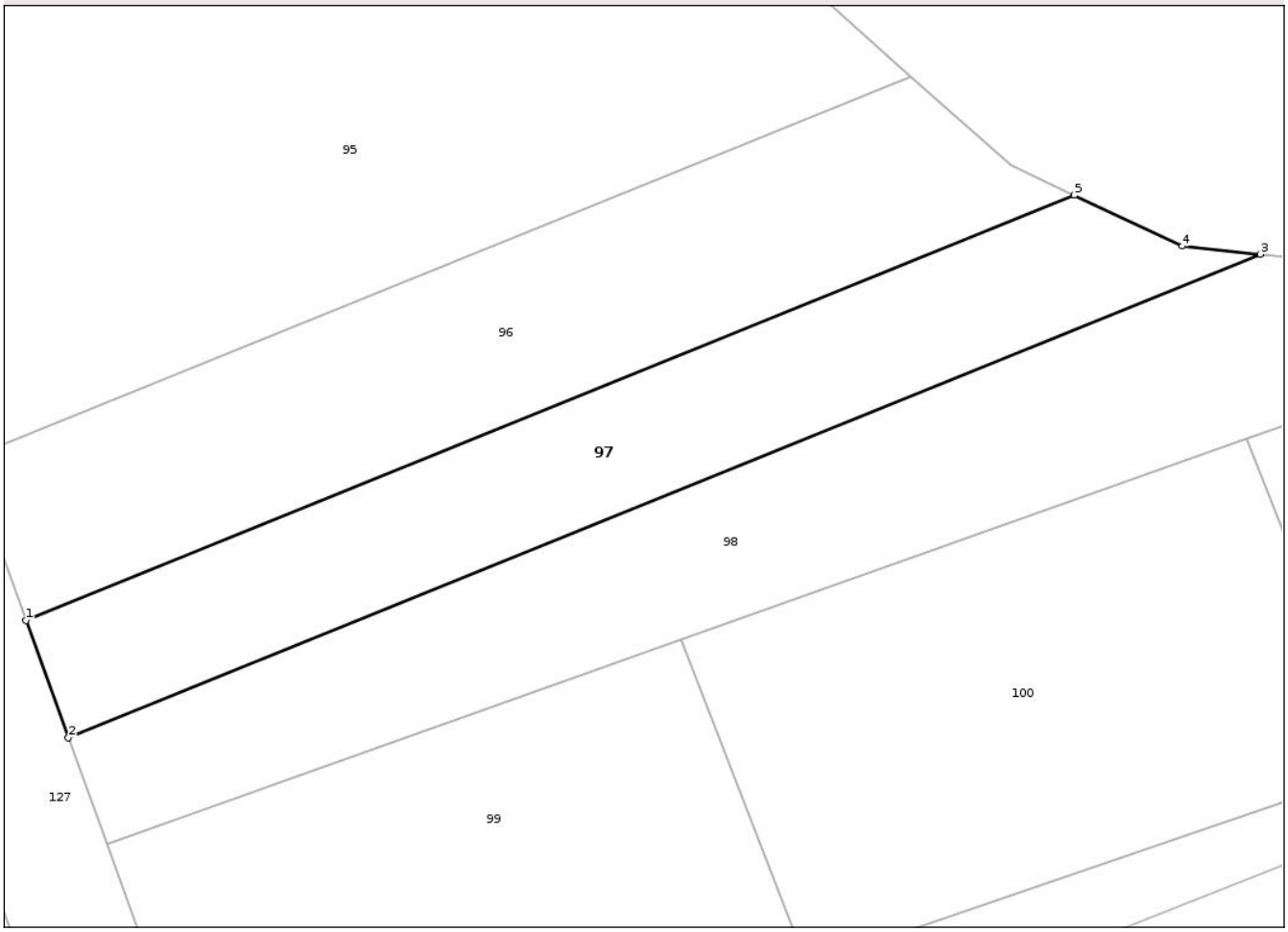

Date referitoare la teren

Crt	Categorie folosință	Intra vilan	Suprafaţa (mp)	Tarla	Parcelă	Nr. topo	Observaţii / Referinţe
1	altele	NU	1.437	58	4/5	-	

Lungime Segmente
1) Valorile lungimilor segmentelor sunt obţinute din proiecţie în plan.

Punct început	X / Y	Punct sfârşit	X / Y	Lungime segment (** (m)
1	427.245,677 350.989,19	2	427.249,853 350.977,697	12.228
2	427.249,853 350.977,697	3	427.367,016 351.025,165	126.414
3	427.367,016 351.025,165	4	427.359,345 351.025,965	7.713
4	427.359,345 351.025,965	5	427.348,75 351.030,949	11.709
5	427.348,75 351.030,949	1	427.245,677 350.989,19	111.211

Document care conține date cu caracter personal, protejat de prevederile Regulamentului (UE) nr. 679/2016 și Legii 190/2018

** Lungimile segmentelor sunt determinate în planul de proiecţie Stereo 70 şi sunt rotunjite la 1 milimetru.
*** Distanţa dintre puncte este formată din segmente cumulate ce sunt mai mici decât valoarea 1 milimetru.

DATE DESPRE IMOBILUL NR. 98

Oficiul de Cadastru şi Publicitate Imobiliară VALCEA
Biroul de Cadastru şi Publicitate Imobiliară Ramnicu Valcea

A. Partea I. Descrierea imobilului

TEREN Extravilan

Adresa: Jud. Valcea

Nr. Crt	Nr cadastral Nr. topografic	Suprafaţa* (mp)	Observaţii / Referinţe
A1		2.050	Sector cadastral:22 Teren neimprejmuit;

B. Partea II. Proprietari şi acte

Inscrieri privitoare la dreptul de proprietate şi alte drepturi reale		Referinţe
/		
Act Administrativ nr. Titlu de proprietate nr.6124, din 29/11/2007 emis de Comisia Judeteana Valcea;		
B1	Intabulare, drept de PROPRIETATEcu titlu de drept reconstituire in baza legii 18/1991, dobandit prin Lege, cota actuala 1/1, cota initiala 1/1	A1
	1) **STELEA VICTOR**	

C. Partea III. SARCINI .

Inscrieri privind dezmembramintele dreptului de proprietate, drepturi reale de garanţie şi sarcini	Referinţe
NU SUNT	

Document care conține date cu caracter personal, protejat de prevederile Regulamentului (UE) nr. 679/2016 și Legii 190/2018

Anexa Nr. 1 La Partea I

Teren

Nr cadastral	Suprafaţa (mp)*	Observaţii / Referinţe
	2.050	

* Suprafaţa este determinată in planul de proiecţie Stereo 70.

DETALII LINIARE IMOBIL

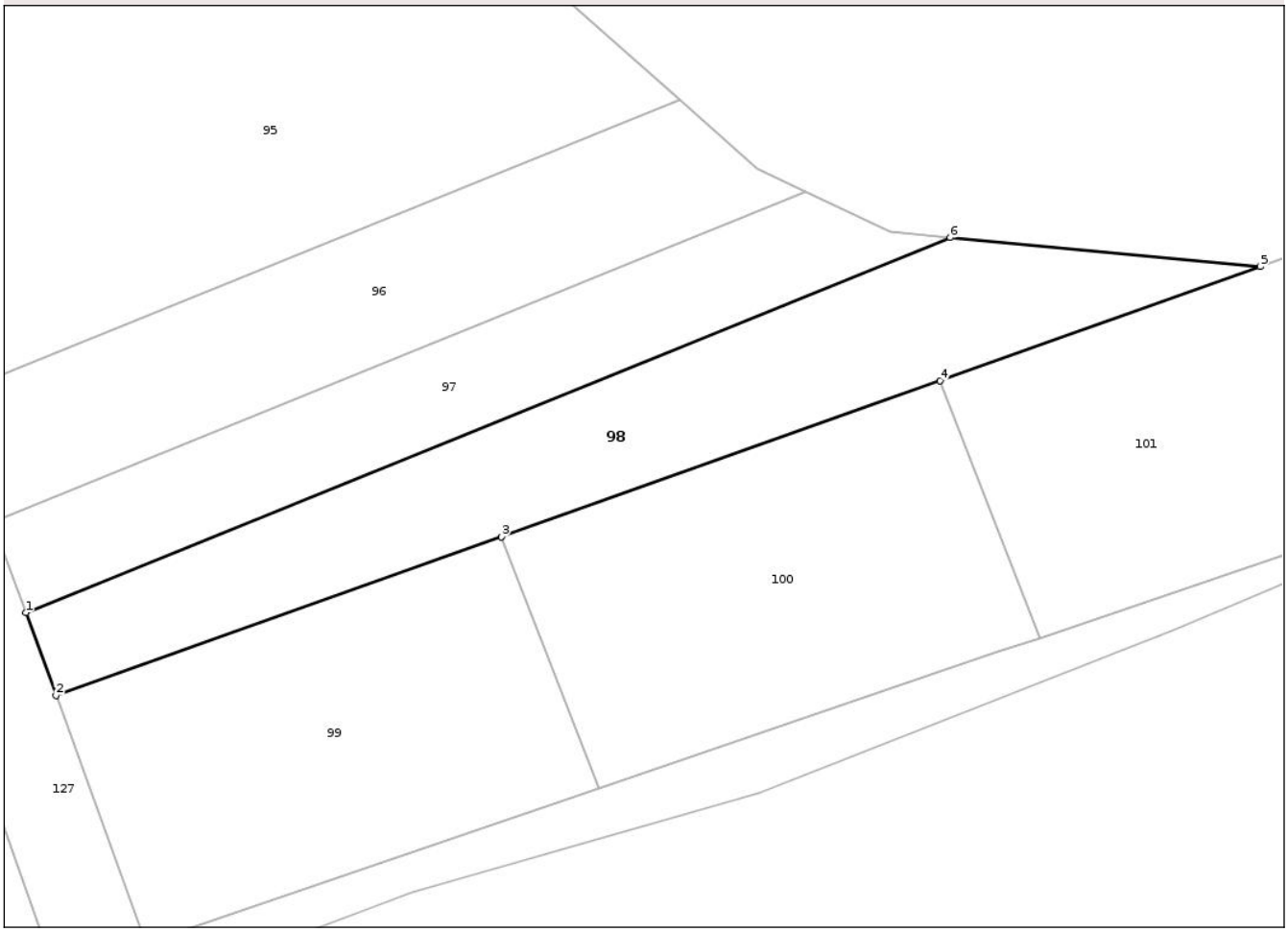

Date referitoare la teren

Crt	Categorie folosință	Intra vilan	Suprafaţa (mp)	Tarla	Parcelă	Nr. topo	Observaţii / Referinţe
1	altele	NU	2.050	58	4/4	-	

Lungime Segmente
1) Valorile lungimilor segmentelor sunt obţinute din proiecţie în plan.

Punct început	X / Y	Punct sfârşit	X / Y	Lungime segment (** (m)
1	427.249,853 350.977,697	2	427.253,656 350.967,232	11.135
2	427.253,656 350.967,232	3	427.310,116 350.987,301	59.921
3	427.310,116 350.987,301	4	427.365,734 351.007,07	59.027
4	427.365,734 351.007,07	5	427.406,33 351.021,5	43.084
5	427.406,33 351.021,5	6	427.367,016 351.025,165	39.484

Document care conține date cu caracter personal, protejat de prevederile Regulamentului (UE) nr. 679/2016 și Legii 190/2018

Punct început	X / Y	Punct sfârşit	X / Y	Lungime segment (** (m)
6	427.367,016 351.025,165	1	427.249,853 350.977,697	126.414

** Lungimile segmentelor sunt determinate în planul de proiecţie Stereo 70 şi sunt rotunjite la 1 milimetru.
*** Distanţa dintre puncte este formată din segmente cumulate ce sunt mai mici decât valoarea 1 milimetru.

Document care conține date cu caracter personal, protejat de prevederile Regulamentului (UE) nr. 679/2016 și Legii 190/2018

DATE DESPRE IMOBILUL NR. 99

Oficiul de Cadastru şi Publicitate Imobiliară VALCEA
Biroul de Cadastru şi Publicitate Imobiliară Ramnicu Valcea

A. Partea I. Descrierea imobilului

TEREN Extravilan

Adresa: Jud. Valcea

Nr. Crt	Nr cadastral Nr. topografic	Suprafaţa* (mp)	Observaţii / Referinţe
A1		2.040	Sector cadastral:22 Teren neimprejmuit;

B. Partea II. Proprietari şi acte

Inscrieri privitoare la dreptul de proprietate şi alte drepturi reale		Referinţe
/		
Act Administrativ nr. Titlu de proprietate nr.537/46616, din 21/09/1999 emis de Comisia Judeteana Valcea;		
B1	Intabulare, drept de PROPRIETATEcu titlu de drept reconstituire in baza legii 18/1991, dobandit prin Lege, cota actuala 1/1, cota initiala 1/1	A1
	1) **CIOBANU DUMITRU**	

C. Partea III. SARCINI .

Inscrieri privind dezmembramintele dreptului de proprietate, drepturi reale de garanţie şi sarcini	Referinţe
NU SUNT	

Document care conține date cu caracter personal, protejat de prevederile Regulamentului (UE) nr. 679/2016 și Legii 190/2018

Anexa Nr. 1 La Partea I

Teren

Nr cadastral	Suprafaţa (mp)*	Observaţii / Referinţe
	2.040	

* Suprafaţa este determinată in planul de proiecţie Stereo 70.

DETALII LINIARE IMOBIL

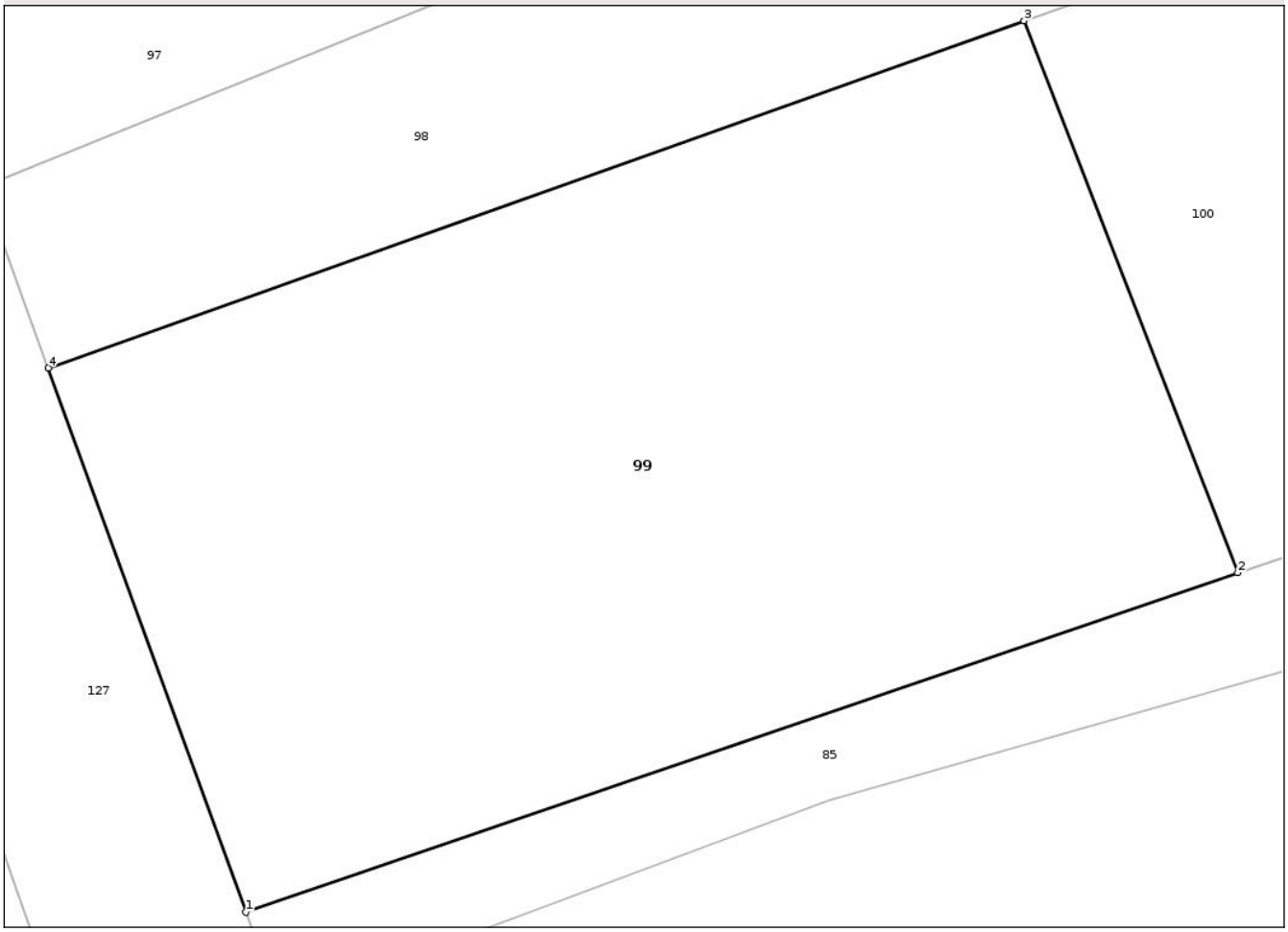

Date referitoare la teren

Crt	Categorie folosință	Intra vilan	Suprafaţa (mp)	Tarla	Parcelă	Nr. topo	Observaţii / Referinţe
1	altele	NU	2.040	58	4/9	-	

Lungime Segmente
1) Valorile lungimilor segmentelor sunt obţinute din proiecţie în plan.

Punct început	X / Y	Punct sfârşit	X / Y	Lungime segment (** (m)
1	427.265,088 350.935,769	2	427.322,489 350.955,397	60.664
2	427.322,489 350.955,397	3	427.310,116 350.987,301	34.219
3	427.310,116 350.987,301	4	427.253,656 350.967,232	59.921
4	427.253,656 350.967,232	1	427.265,088 350.935,769	33.476

**** Lungimile segmentelor sunt determinate în planul de proiecţie Stereo 70 şi sunt rotunjite la 1 milimetru.**

Document care conține date cu caracter personal, protejat de prevederile Regulamentului (UE) nr. 679/2016 și Legii 190/2018

***** Distanţa dintre puncte este formată din segmente cumulate ce sunt mai mici decât valoarea 1 milimetru.**

DATE DESPRE IMOBILUL NR. 100

Oficiul de Cadastru şi Publicitate Imobiliară VALCEA
Biroul de Cadastru şi Publicitate Imobiliară Ramnicu Valcea

A. Partea I. Descrierea imobilului

TEREN Extravilan

Adresa: Jud. Valcea

Nr. Crt	Nr cadastral Nr. topografic	Suprafaţa* (mp)	Observaţii / Referinţe
A1		2.040	Sector cadastral:22 Teren neimprejmuit;

B. Partea II. Proprietari şi acte

Inscrieri privitoare la dreptul de proprietate şi alte drepturi reale		Referinţe
/		
Act Administrativ nr. Titlu de proprietate nr.814/28730, din 28/10/1999 emis de Comisia Judeteana Valcea;		
B1	Intabulare, drept de PROPRIETATEcu titlu de drept reconstituire in baza legii 18/1991, dobandit prin Lege, cota actuala 1/1, cota initiala 1/1	A1
	1) **CISMARU ILIE**	

C. Partea III. SARCINI .

Inscrieri privind dezmembramintele dreptului de proprietate, drepturi reale de garanţie şi sarcini	Referinţe
NU SUNT	

Document care conține date cu caracter personal, protejat de prevederile Regulamentului (UE) nr. 679/2016 și Legii 190/2018

Anexa Nr. 1 La Partea I

Teren

Nr cadastral	Suprafaţa (mp)*	Observaţii / Referinţe
	2.040	

* Suprafaţa este determinată in planul de proiecţie Stereo 70.

DETALII LINIARE IMOBIL

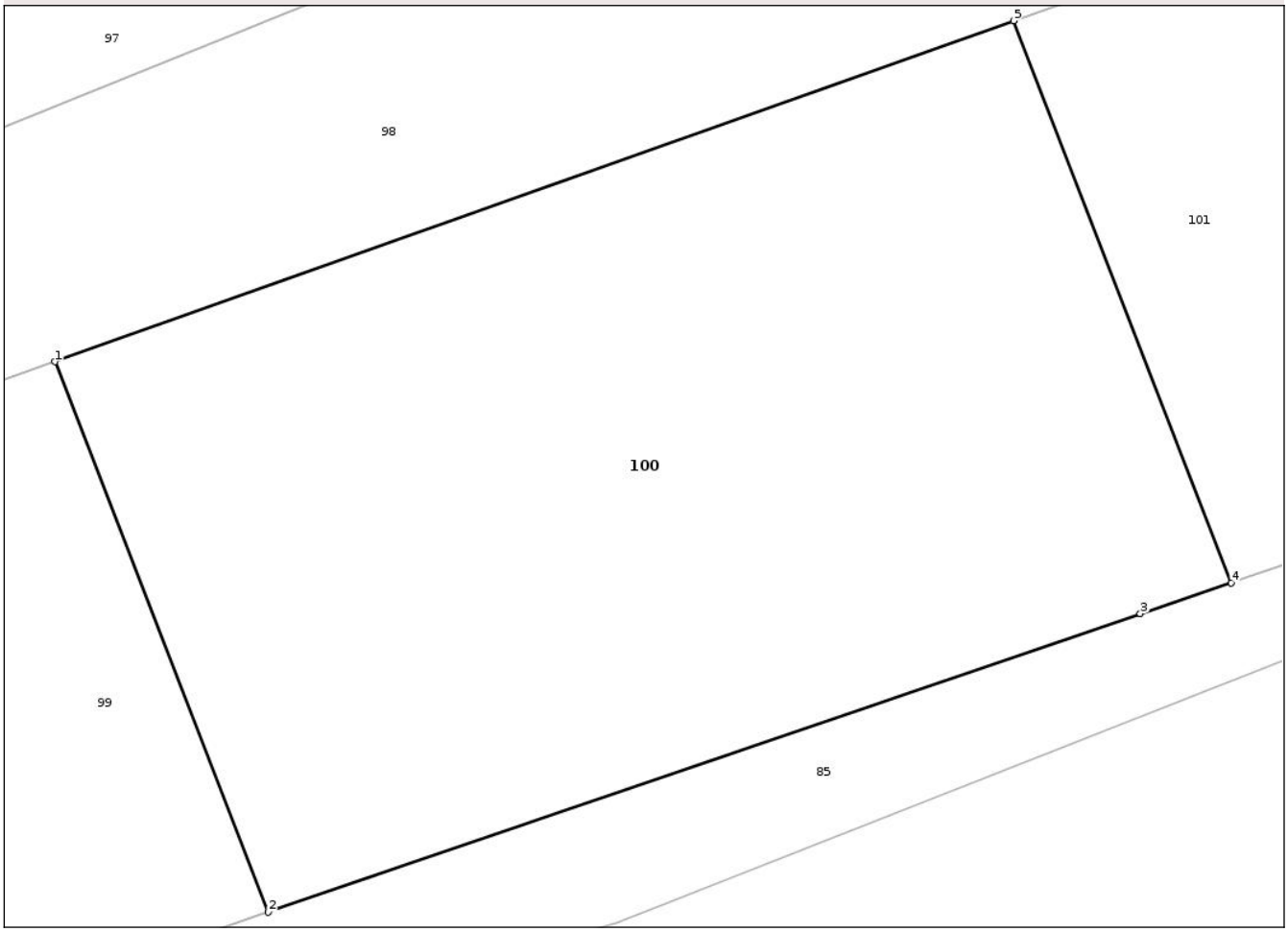

Date referitoare la teren

Crt	Categorie folosință	Intra vilan	Suprafaţa (mp)	Tarla	Parcelă	Nr. topo	Observaţii / Referinţe
1	altele	NU	2.040	58	4/2	-	

Lungime Segmente
1) Valorile lungimilor segmentelor sunt obţinute din proiecţie în plan.

Punct început	X / Y	Punct sfârşit	X / Y	Lungime segment (** (m)
1	427.310,116 350.987,301	2	427.322,489 350.955,397	34.219
2	427.322,489 350.955,397	3	427.373,092 350.972,702	53.48
3	427.373,092 350.972,702	4	427.378,37 350.974,488	5.572
4	427.378,37 350.974,488	5	427.365,734 351.007,07	34.946
5	427.365,734 351.007,07	1	427.310,116 350.987,301	59.027

Document care conține date cu caracter personal, protejat de prevederile Regulamentului (UE) nr. 679/2016 și Legii 190/2018

** Lungimile segmentelor sunt determinate în planul de proiecţie Stereo 70 şi sunt rotunjite la 1 milimetru.
*** Distanţa dintre puncte este formată din segmente cumulate ce sunt mai mici decât valoarea 1 milimetru.

Document care conține date cu caracter personal, protejat de prevederile Regulamentului (UE) nr. 679/2016 și Legii 190/2018

DATE DESPRE IMOBILUL NR. 101

Oficiul de Cadastru şi Publicitate Imobiliară VALCEA
Biroul de Cadastru şi Publicitate Imobiliară Ramnicu Valcea

A. Partea I. Descrierea imobilului

TEREN Extravilan

Adresa: Jud. Valcea

Nr. Crt	Nr cadastral Nr. topografic	Suprafaţa* (mp)	Observaţii / Referinţe
A1		2.040	Sector cadastral:22 Teren neimprejmuit;

B. Partea II. Proprietari şi acte

Inscrieri privitoare la dreptul de proprietate şi alte drepturi reale		Referinţe
/		
Act Administrativ nr. Adeverinta nr.2455, din 17/07/2025 emis de Primaria Comunei Madulari;		
B1	Inscrierea posesiei, drept de PROPRIETATE, dobandit prin Lege, cota actuala 1/1, cota initiala 1/1	A1
	1) **NEIDENTIFICAT NEIDENTIFICAT**, CIF:0000000000000	
Act Normativ nr. Legea nr. 7, din 13/03/1996 emis de Parlamentul Romaniei (art. 13);		
B2	Se noteaza mentiunea de proprietar neidentificat	A1

C. Partea III. SARCINI .

Inscrieri privind dezmembramintele dreptului de proprietate, drepturi reale de garanţie şi sarcini	Referinţe
NU SUNT	

Document care conține date cu caracter personal, protejat de prevederile Regulamentului (UE) nr. 679/2016 și Legii 190/2018

Anexa Nr. 1 La Partea I

Teren

Nr cadastral	Suprafaţa (mp)*	Observaţii / Referinţe
	2.040	

* Suprafaţa este determinată in planul de proiecţie Stereo 70.

DETALII LINIARE IMOBIL

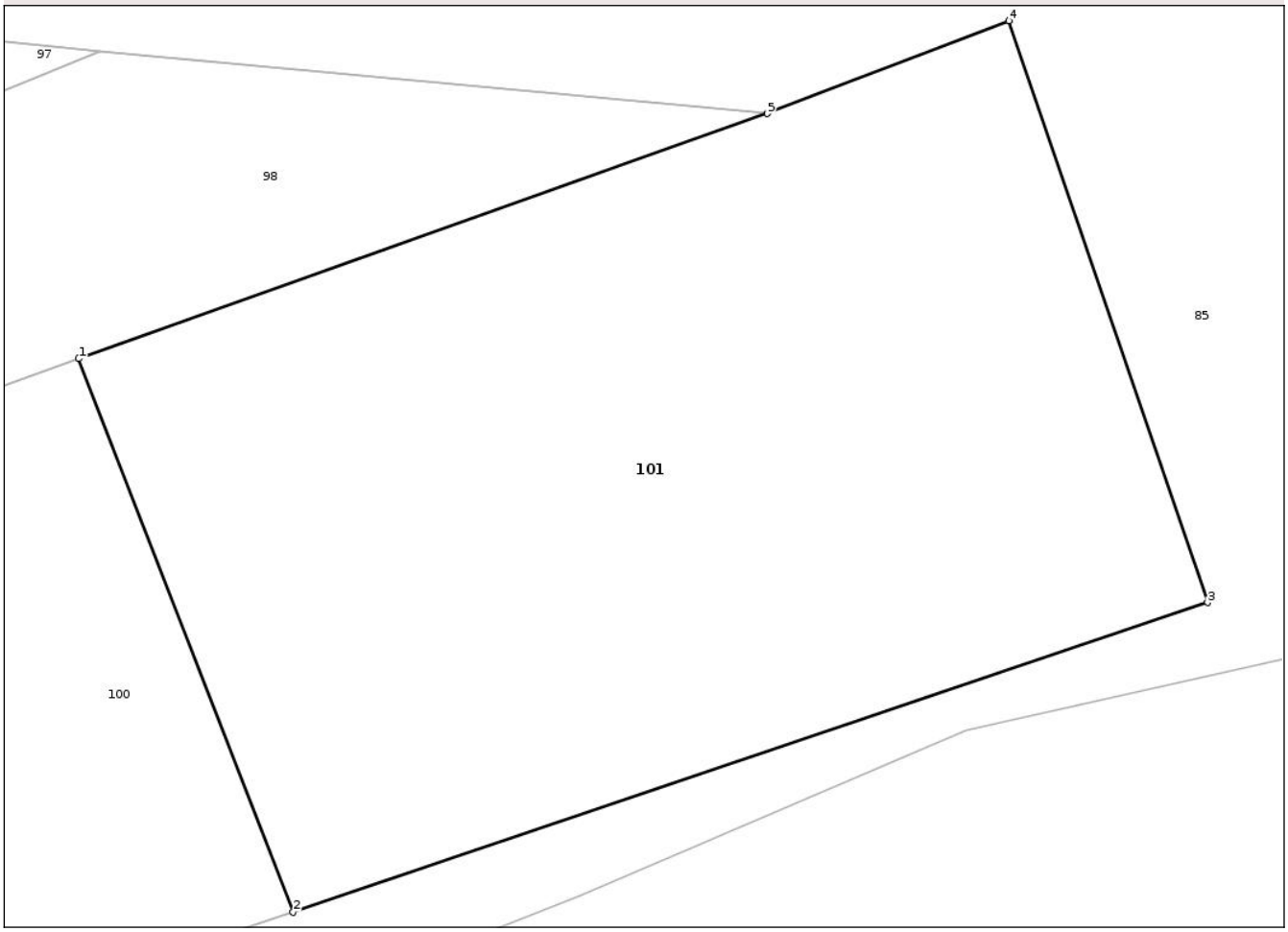

Date referitoare la teren

Crt	Categorie folosință	Intra vilan	Suprafaţa (mp)	Tarla	Parcelă	Nr. topo	Observaţii / Referinţe
1	altele	NU	2.040	58	4/3	-	

Lungime Segmente
1) Valorile lungimilor segmentelor sunt obţinute din proiecţie în plan.

Punct început	X / Y	Punct sfârşit	X / Y	Lungime segment (** (m)
1	427.365,734 351.007,07	2	427.378,37 350.974,488	34.946
2	427.378,37 350.974,488	3	427.432,263 350.992,724	56.895
3	427.432,263 350.992,724	4	427.420,553 351.026,97	36.193
4	427.420,553 351.026,97	5	427.406,33 351.021,5	15.239
5	427.406,33 351.021,5	1	427.365,734 351.007,07	43.084

Document care conține date cu caracter personal, protejat de prevederile Regulamentului (UE) nr. 679/2016 și Legii 190/2018

** Lungimile segmentelor sunt determinate în planul de proiecţie Stereo 70 şi sunt rotunjite la 1 milimetru.
*** Distanţa dintre puncte este formată din segmente cumulate ce sunt mai mici decât valoarea 1 milimetru.

Document care conține date cu caracter personal, protejat de prevederile Regulamentului (UE) nr. 679/2016 și Legii 190/2018

DATE DESPRE IMOBILUL NR. 102

Oficiul de Cadastru şi Publicitate Imobiliară VALCEA
Biroul de Cadastru şi Publicitate Imobiliară Ramnicu Valcea

A. Partea I. Descrierea imobilului

TEREN Extravilan

Adresa: Jud. Valcea

Nr. Crt	Nr cadastral Nr. topografic	Suprafaţa* (mp)	Observaţii / Referinţe
A1		8.816	Sector cadastral:22 Teren neimprejmuit;

B. Partea II. Proprietari şi acte

Inscrieri privitoare la dreptul de proprietate şi alte drepturi reale		Referinţe
/		
Act Administrativ nr. Titlu de proprietate nr.24459, din 29/02/2016 emis de Comisia Judeteana Valcea;		
B1	Intabulare, drept de PROPRIETATEcu titlu de drept reconstituire in baza legii 18/1991, dobandit prin Lege, cota actuala 1/1, cota initiala 1/1	A1
	1) **STOINESCU IANCU** 2) **STOINESCU GHEORGHE**	

C. Partea III. SARCINI .

Inscrieri privind dezmembramintele dreptului de proprietate, drepturi reale de garanţie şi sarcini	Referinţe
NU SUNT	

Anexa Nr. 1 La Partea I

Teren

Nr cadastral	Suprafaţa (mp)*	Observaţii / Referinţe
	8.816	

* Suprafaţa este determinată in planul de proiecţie Stereo 70.

DETALII LINIARE IMOBIL

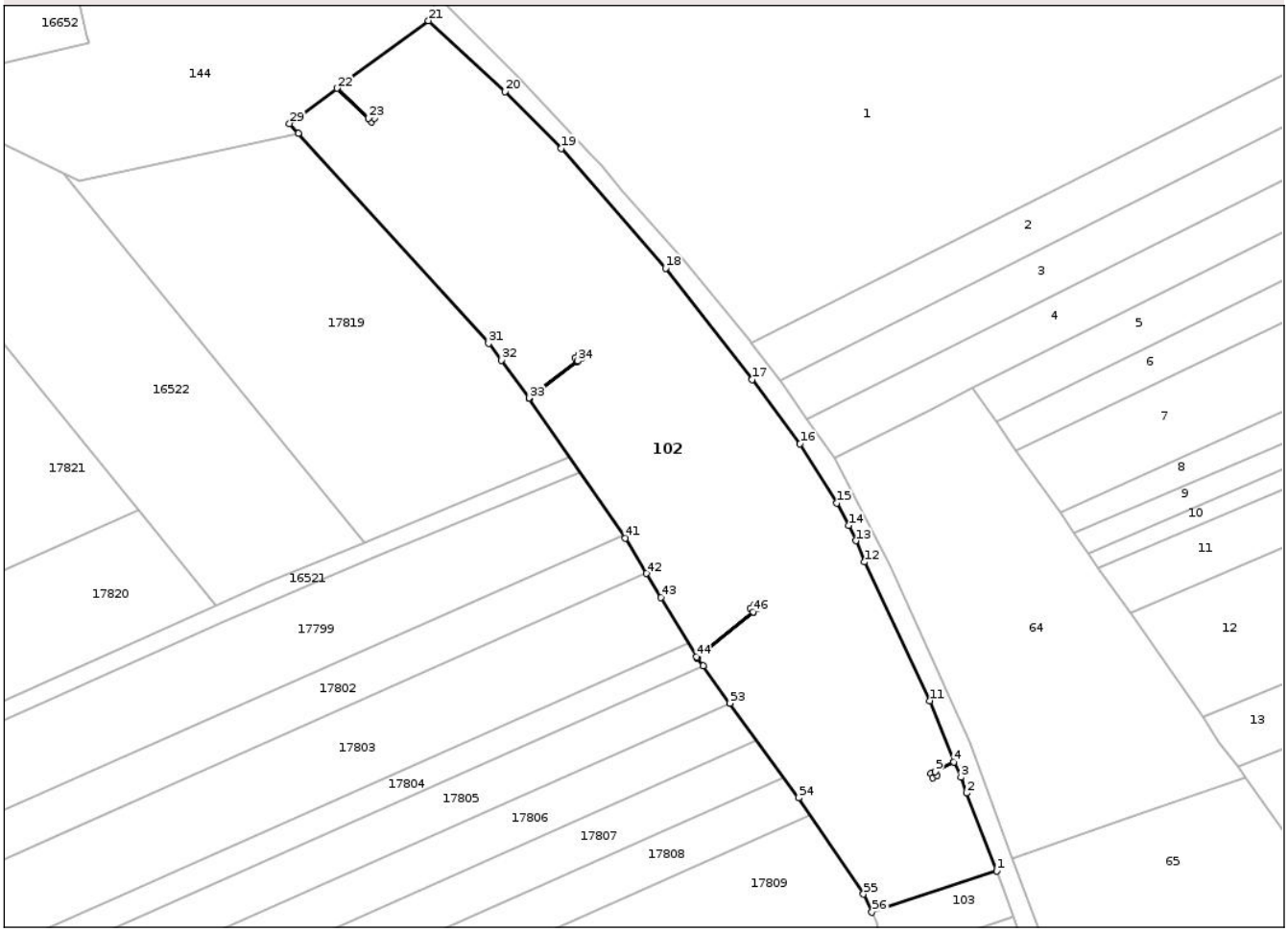

Date referitoare la teren

Crt	Categorie folosință	Intra vilan	Suprafaţa (mp)	Tarla	Parcelă	Nr. topo	Observaţii / Referinţe
1	pasune	NU	8.816	58	4/48	-	

Lungime Segmente

1) Valorile lungimilor segmentelor sunt obţinute din proiecţie în plan.

Punct început	X / Y	Punct sfârşit	X / Y	Lungime segment
1	426.950,527 351.733,413	2	426.943,807 351.750,558	18.415
4	426.941,039 351.757,473	5	426.936,892 351.755,335	4.666
7	426.936,411 351.754,02	8	426.935,981 351.754,922	0.999
10	426.941,031 351.757,492	11	426.935,673 351.770,986	14.519
13	426.919,356 351.806,311	14	426.917,777 351.809,669	3.711
16	426.907,008 351.827,704	17	426.896,465 351.841,91	17.691

Punct început	X / Y	Punct sfârşit	X / Y	Lungime segment
2	426.943,807 351.750,558	3	426.942,595 351.754,095	3.739
5	426.936,892 351.755,335	6	426.937,314 351.754,45	0.98
8	426.935,981 351.754,922	9	426.936,883 351.755,353	1.0
11	426.935,673 351.770,986	12	426.921,295 351.801,603	33.825
14	426.917,777 351.809,669	15	426.915,164 351.814,637	5.613
17	426.896,465 351.841,91	18	426.877,318 351.866,509	31.172

Punct început	X / Y	Punct sfârşit	X / Y	Lungime segment
3	426.942,595 351.754,095	4	426.941,039 351.757,473	3.719
6	426.937,314 351.754,45	7	426.936,411 351.754,02	1.0
9	426.936,883 351.755,353	10	426.941,031 351.757,492	4.667
12	426.921,295 351.801,603	13	426.919,356 351.806,311	5.092
15	426.915,164 351.814,637	16	426.907,008 351.827,704	15.403
18	426.877,318 351.866,509	19	426.854,274 351.892,959	35.08

Document care conține date cu caracter personal, protejat de prevederile Regulamentului (UE) nr. 679/2016 și Legii 190/2018

Punct început	X / Y	Punct sfârşit	X / Y	Lungime segment
19	426.854,274 351.892,959	20	426.841,851 351.905,457	17.622
22	426.804,685 351.906,223	23	426.811,605 351.899,584	9.59
25	426.813,004 351.899,555	26	426.812,29 351.898,855	1.0
28	426.804,668 351.906,211	29	426.794,141 351.898,439	13.085
31	426.838,199 351.849,883	32	426.840,967 351.846,147	4.65
34	426.857,869 351.845,96	35	426.857,302 351.846,76	0.981
37	426.858,696 351.846,522	38	426.857,88 351.845,944	1.0
40	426.847,158 351.837,789	41	426.868,435 351.806,881	37.524
43	426.876,279 351.793,77	44	426.884,113 351.780,677	15.258
46	426.896,658 351.790,6	47	426.896,058 351.791,375	0.98
49	426.897,461 351.791,197	50	426.896,67 351.790,585	1.0
52	426.885,585 351.778,651	53	426.891,545 351.770,448	10.14
55	426.921,067 351.728,268	56	426.922,92 351.724,277	4.4

Punct început	X / Y	Punct sfârşit	X / Y	Lungime segment
20	426.841,851 351.905,457	21	426.824,894 351.921,144	23.1
23	426.811,605 351.899,584	24	426.812,305 351.900,27	0.98
26	426.812,29 351.898,855	27	426.811,59 351.899,57	1.001
29	426.794,141 351.898,439	30	426.796,093 351.896,244	2.937
32	426.840,967 351.846,147	33	426.847,131 351.837,825	10.356
35	426.857,302 351.846,76	36	426.858,118 351.847,338	1.0
38	426.857,88 351.845,944	39	426.847,143 351.837,809	13.471
41	426.868,435 351.806,881	42	426.873,102 351.799,081	9.09
44	426.884,113 351.780,677	45	426.884,296 351.780,426	0.311
47	426.896,058 351.791,375	48	426.896,849 351.791,987	1.0
50	426.896,67 351.790,585	51	426.884,307 351.780,409	16.012
53	426.891,545 351.770,448	54	426.906,734 351.749,545	25.839
56	426.922,92 351.724,277	1	426.950,527 351.733,413	29.079

Punct început	X / Y	Punct sfârşit	X / Y	Lungime segment
21	426.824,894 351.921,144	22	426.804,685 351.906,223	25.121
24	426.812,305 351.900,27	25	426.813,004 351.899,555	1.0
27	426.811,59 351.899,57	28	426.804,668 351.906,211	9.593
30	426.796,093 351.896,244	31	426.838,199 351.849,883	62.628
33	426.847,131 351.837,825	34	426.857,869 351.845,96	13.472
36	426.858,118 351.847,338	37	426.858,696 351.846,522	1.0
39	426.847,143 351.837,809	40	426.847,158 351.837,789	0.025
42	426.873,102 351.799,081	43	426.876,279 351.793,77	6.189
45	426.884,296 351.780,426	46	426.896,658 351.790,6	16.01
48	426.896,849 351.791,987	49	426.897,461 351.791,197	0.999
51	426.884,307 351.780,409	52	426.885,585 351.778,651	2.173
54	426.906,734 351.749,545	55	426.921,067 351.728,268	25.654

**** Lungimile segmentelor sunt determinate în planul de proiecţie Stereo 70 şi sunt rotunjite la 1 milimetru.**
***** Distanţa dintre puncte este formată din segmente cumulate ce sunt mai mici decât valoarea 1 milimetru.**

Document care conține date cu caracter personal, protejat de prevederile Regulamentului (UE) nr. 679/2016 și Legii 190/2018

DATE DESPRE IMOBILUL NR. 103

Oficiul de Cadastru şi Publicitate Imobiliară VALCEA
Biroul de Cadastru şi Publicitate Imobiliară Ramnicu Valcea

A. Partea I. Descrierea imobilului

TEREN Extravilan

Adresa: Jud. Valcea

Nr. Crt	Nr cadastral Nr. topografic	Suprafaţa* (mp)	Observaţii / Referinţe
A1		320	Sector cadastral:22 Teren neimprejmuit;

B. Partea II. Proprietari şi acte

Inscrieri privitoare la dreptul de proprietate şi alte drepturi reale		Referinţe
/		
Act Administrativ nr. Adeverinta nr.2455, din 17/07/2025 emis de Primaria Comunei Madulari;		
B1	Inscrierea posesiei, drept de PROPRIETATE, dobandit prin Lege, cota actuala 1/1, cota initiala 1/1	A1
	1) **NEIDENTIFICAT NEIDENTIFICAT**, CIF:0000000000000	
Act Normativ nr. Legea nr. 7, din 13/03/1996 emis de Parlamentul Romaniei (art. 13);		
B2	Se noteaza mentiunea de proprietar neidentificat	A1

C. Partea III. SARCINI .

Inscrieri privind dezmembramintele dreptului de proprietate, drepturi reale de garanţie şi sarcini	Referinţe
NU SUNT	

Document care conține date cu caracter personal, protejat de prevederile Regulamentului (UE) nr. 679/2016 și Legii 190/2018

Anexa Nr. 1 La Partea I

Teren

Nr cadastral	Suprafaţa (mp)*	Observaţii / Referinţe
	320	

* Suprafaţa este determinată in planul de proiecţie Stereo 70.

DETALII LINIARE IMOBIL

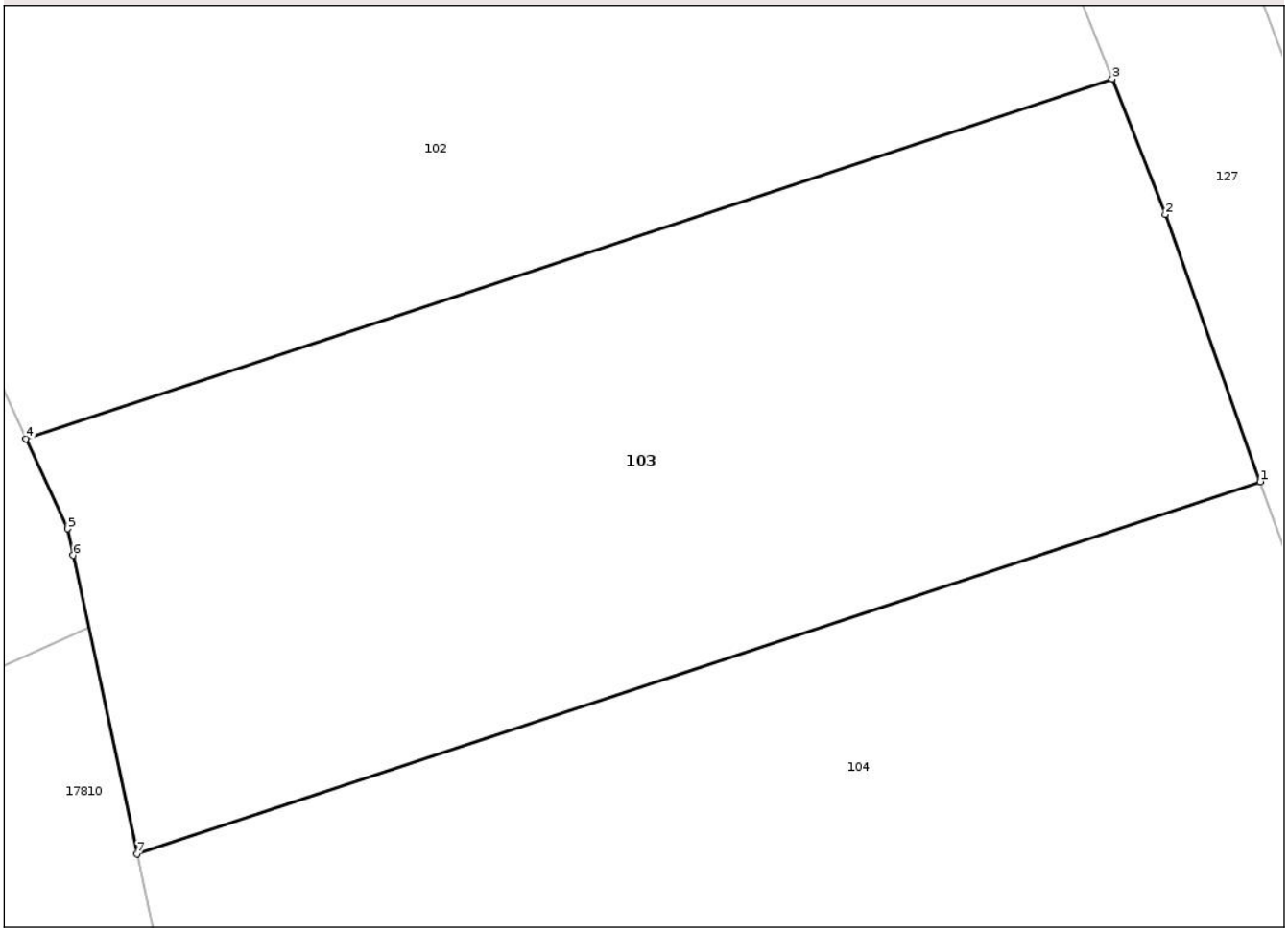

Date referitoare la teren

Crt	Categorie folosință	Intra vilan	Suprafaţa (mp)	Tarla	Parcelă	Nr. topo	Observaţii / Referinţe
1	arabil	NU	320	58	4/47	-	

Lungime Segmente
1) Valorile lungimilor segmentelor sunt obţinute din proiecţie în plan.

Punct început	X / Y	Punct sfârşit	X / Y	Lungime segment (** (m)
1	426.954,287 351.723,188	2	426.951,874 351.729,975	7.203
2	426.951,874 351.729,975	3	426.950,527 351.733,413	3.692
3	426.950,527 351.733,413	4	426.922,92 351.724,277	29.079
4	426.922,92 351.724,277	5	426.923,979 351.721,997	2.514
5	426.923,979 351.721,997	6	426.924,123 351.721,32	0.692

Document care conține date cu caracter personal, protejat de prevederile Regulamentului (UE) nr. 679/2016 și Legii 190/2018

Punct început	X / Y	Punct sfârşit	X / Y	Lungime segment (** (m)
6	426.924,123 351.721,32	7	426.925,739 351.713,741	7.749
7	426.925,739 351.713,741	1	426.954,287 351.723,188	30.07

** Lungimile segmentelor sunt determinate în planul de proiecţie Stereo 70 şi sunt rotunjite la 1 milimetru.
*** Distanţa dintre puncte este formată din segmente cumulate ce sunt mai mici decât valoarea 1 milimetru.

Document care conține date cu caracter personal, protejat de prevederile Regulamentului (UE) nr. 679/2016 și Legii 190/2018

DATE DESPRE IMOBILUL NR. 104

Oficiul de Cadastru şi Publicitate Imobiliară VALCEA
Biroul de Cadastru şi Publicitate Imobiliară Ramnicu Valcea

A. Partea I. Descrierea imobilului

TEREN Extravilan

Adresa: Jud. Valcea

Nr. Crt	Nr cadastral Nr. topografic	Suprafaţa* (mp)	Observaţii / Referinţe
A1		350	Sector cadastral:22 Teren neimprejmuit;

B. Partea II. Proprietari şi acte

Inscrieri privitoare la dreptul de proprietate şi alte drepturi reale		Referinţe
/		
Act Administrativ nr. Titlu de proprietate nr.919/14289, din 26/06/2000 emis de Comisia Judeteana Valcea;		
B1	Intabulare, drept de PROPRIETATEcu titlu de drept reconstituire in baza legii 18/1991, dobandit prin Lege, cota actuala 1/1, cota initiala 1/1	A1
	1) **NICA CONSTANTIN** DEFUNCT:Da	

C. Partea III. SARCINI .

Inscrieri privind dezmembramintele dreptului de proprietate, drepturi reale de garanţie şi sarcini	Referinţe
NU SUNT	

Anexa Nr. 1 La Partea I

Teren

Nr cadastral	Suprafaţa (mp)*	Observaţii / Referinţe
	350	

* Suprafaţa este determinată in planul de proiecţie Stereo 70.

DETALII LINIARE IMOBIL

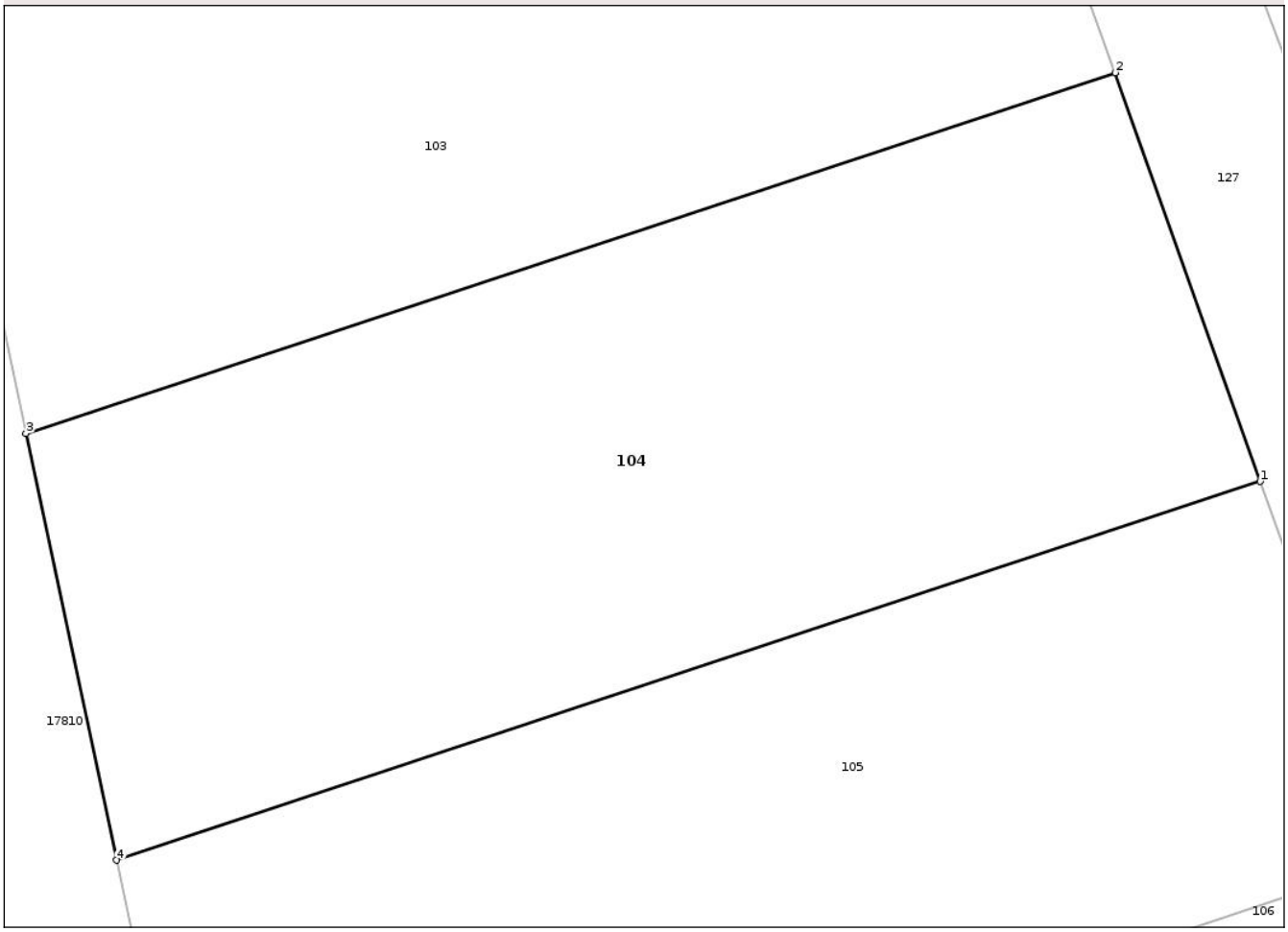

Date referitoare la teren

Crt	Categorie folosință	Intra vilan	Suprafaţa (mp)	Tarla	Parcelă	Nr. topo	Observaţii / Referinţe
1	arabil	NU	350	58	4/46	-	

Lungime Segmente
1) Valorile lungimilor segmentelor sunt obţinute din proiecţie în plan.

Punct început	X / Y	Punct sfârşit	X / Y	Lungime segment (** (m)
1	426.958,093 351.712,483	2	426.954,287 351.723,188	11.361
2	426.954,287 351.723,188	3	426.925,739 351.713,741	30.07
3	426.925,739 351.713,741	4	426.928,122 351.702,565	11.427
4	426.928,122 351.702,565	1	426.958,093 351.712,483	31.569

**** Lungimile segmentelor sunt determinate în planul de proiecţie Stereo 70 şi sunt rotunjite la 1 milimetru.**

Document care conține date cu caracter personal, protejat de prevederile Regulamentului (UE) nr. 679/2016 și Legii 190/2018

***** Distanţa dintre puncte este formată din segmente cumulate ce sunt mai mici decât valoarea 1 milimetru.**

DATE DESPRE IMOBILUL NR. 105

Oficiul de Cadastru şi Publicitate Imobiliară VALCEA
Biroul de Cadastru şi Publicitate Imobiliară Ramnicu Valcea

A. Partea I. Descrierea imobilului

TEREN Extravilan

Adresa: Jud. Valcea

Nr. Crt	Nr cadastral Nr. topografic	Suprafaţa* (mp)	Observaţii / Referinţe
A1		340	Sector cadastral:22 Teren neimprejmuit;

B. Partea II. Proprietari şi acte

Inscrieri privitoare la dreptul de proprietate şi alte drepturi reale		Referinţe
/		
Act Administrativ nr. Titlu de proprietate nr.24463, din 29/02/2016 emis de Comisia Judeteana Valcea;		
B1	Intabulare, drept de PROPRIETATEcu titlu de drept reconstituire in baza legii 18/1991, dobandit prin Lege, cota actuala 1/1, cota initiala 1/1	A1
	1) **STAN EUGENIA**	

C. Partea III. SARCINI .

Inscrieri privind dezmembramintele dreptului de proprietate, drepturi reale de garanţie şi sarcini	Referinţe
NU SUNT	

Document care conține date cu caracter personal, protejat de prevederile Regulamentului (UE) nr. 679/2016 și Legii 190/2018

Anexa Nr. 1 La Partea I

Teren

Nr cadastral	Suprafaţa (mp)*	Observaţii / Referinţe
	340	

* Suprafaţa este determinată in planul de proiecţie Stereo 70.

DETALII LINIARE IMOBIL

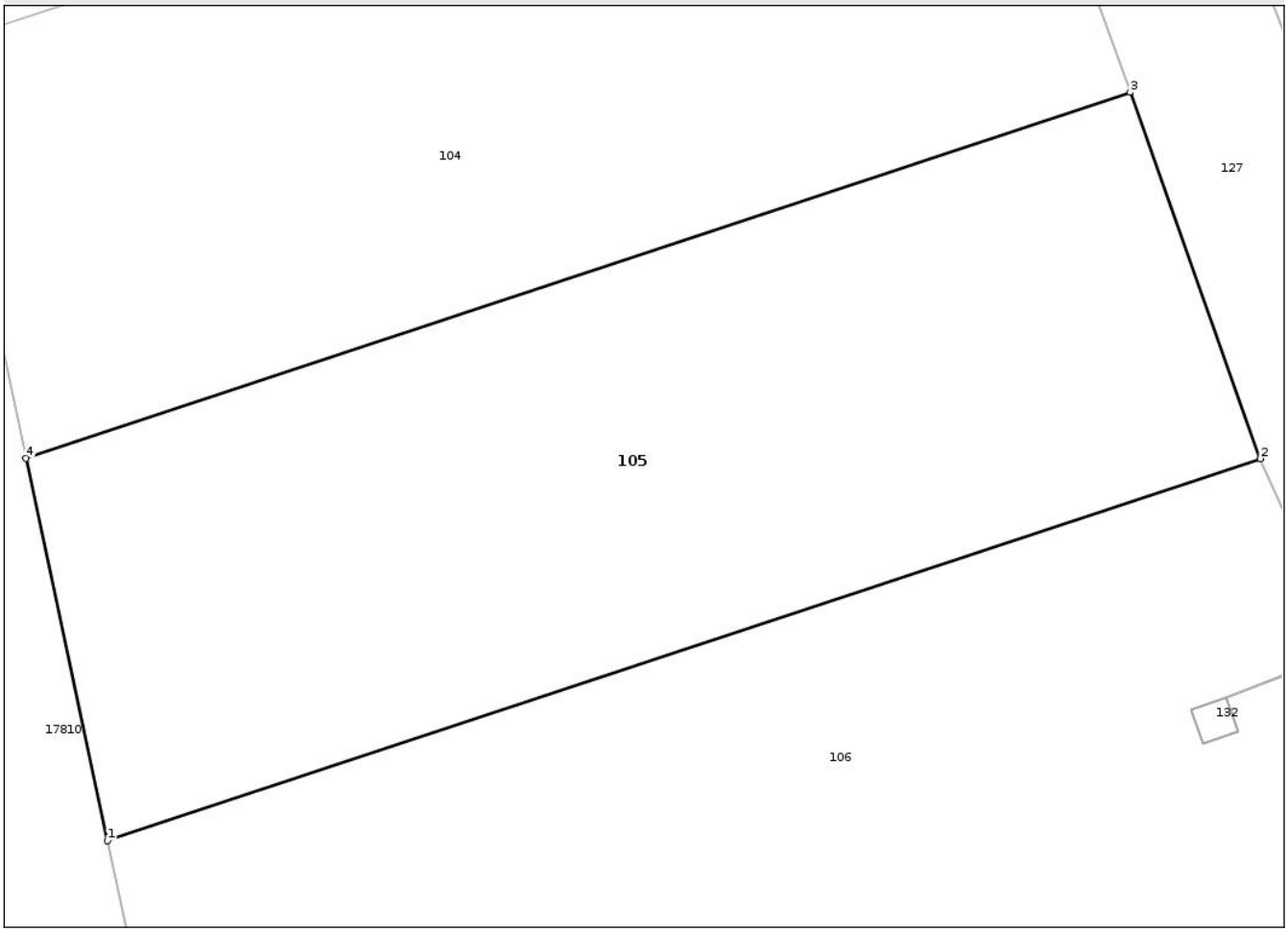

Date referitoare la teren

Crt	Categorie folosință	Intra vilan	Suprafaţa (mp)	Tarla	Parcelă	Nr. topo	Observaţii / Referinţe
1	arabil	NU	340	58	4/45	-	

Lungime Segmente
1) Valorile lungimilor segmentelor sunt obţinute din proiecţie în plan.

Punct început	X / Y	Punct sfârşit	X / Y	Lungime segment (** (m)
1	426.930,333 351.692,195	2	426.961,624 351.702,55	32.96
2	426.961,624 351.702,55	3	426.958,093 351.712,483	10.542
3	426.958,093 351.712,483	4	426.928,122 351.702,565	31.569
4	426.928,122 351.702,565	1	426.930,333 351.692,195	10.603

**** Lungimile segmentelor sunt determinate în planul de proiecţie Stereo 70 şi sunt rotunjite la 1 milimetru.**

Document care conține date cu caracter personal, protejat de prevederile Regulamentului (UE) nr. 679/2016 și Legii 190/2018

***** Distanţa dintre puncte este formată din segmente cumulate ce sunt mai mici decât valoarea 1 milimetru.**

Document care conține date cu caracter personal, protejat de prevederile Regulamentului (UE) nr. 679/2016 și Legii 190/2018

DATE DESPRE IMOBILUL NR. 106

Oficiul de Cadastru şi Publicitate Imobiliară VALCEA
Biroul de Cadastru şi Publicitate Imobiliară Ramnicu Valcea

A. Partea I. Descrierea imobilului

TEREN Extravilan

Adresa: Jud. Valcea

Nr. Crt	Nr cadastral Nr. topografic	Suprafaţa* (mp)	Observaţii / Referinţe
A1		870	Sector cadastral:22 Teren neimprejmuit;

B. Partea II. Proprietari şi acte

Inscrieri privitoare la dreptul de proprietate şi alte drepturi reale		Referinţe
/		
Act Administrativ nr. Adeverinta nr.2455, din 17/07/2025 emis de Primaria Comunei Madulari;		
B1	Inscrierea posesiei, drept de PROPRIETATE, dobandit prin Lege, cota actuala 1/1, cota initiala 1/1	A1
	1) **NEIDENTIFICAT NEIDENTIFICAT**, CIF:0000000000000	
Act Normativ nr. Legea nr. 7, din 13/03/1996 emis de Parlamentul Romaniei (art. 13);		
B2	Se noteaza mentiunea de proprietar neidentificat	A1

C. Partea III. SARCINI .

Inscrieri privind dezmembramintele dreptului de proprietate, drepturi reale de garanţie şi sarcini	Referinţe
NU SUNT	

Document care conține date cu caracter personal, protejat de prevederile Regulamentului (UE) nr. 679/2016 și Legii 190/2018

Anexa Nr. 1 La Partea I

Teren

Nr cadastral	Suprafaţa (mp)*	Observaţii / Referinţe
	870	

* Suprafaţa este determinată in planul de proiecţie Stereo 70.

DETALII LINIARE IMOBIL

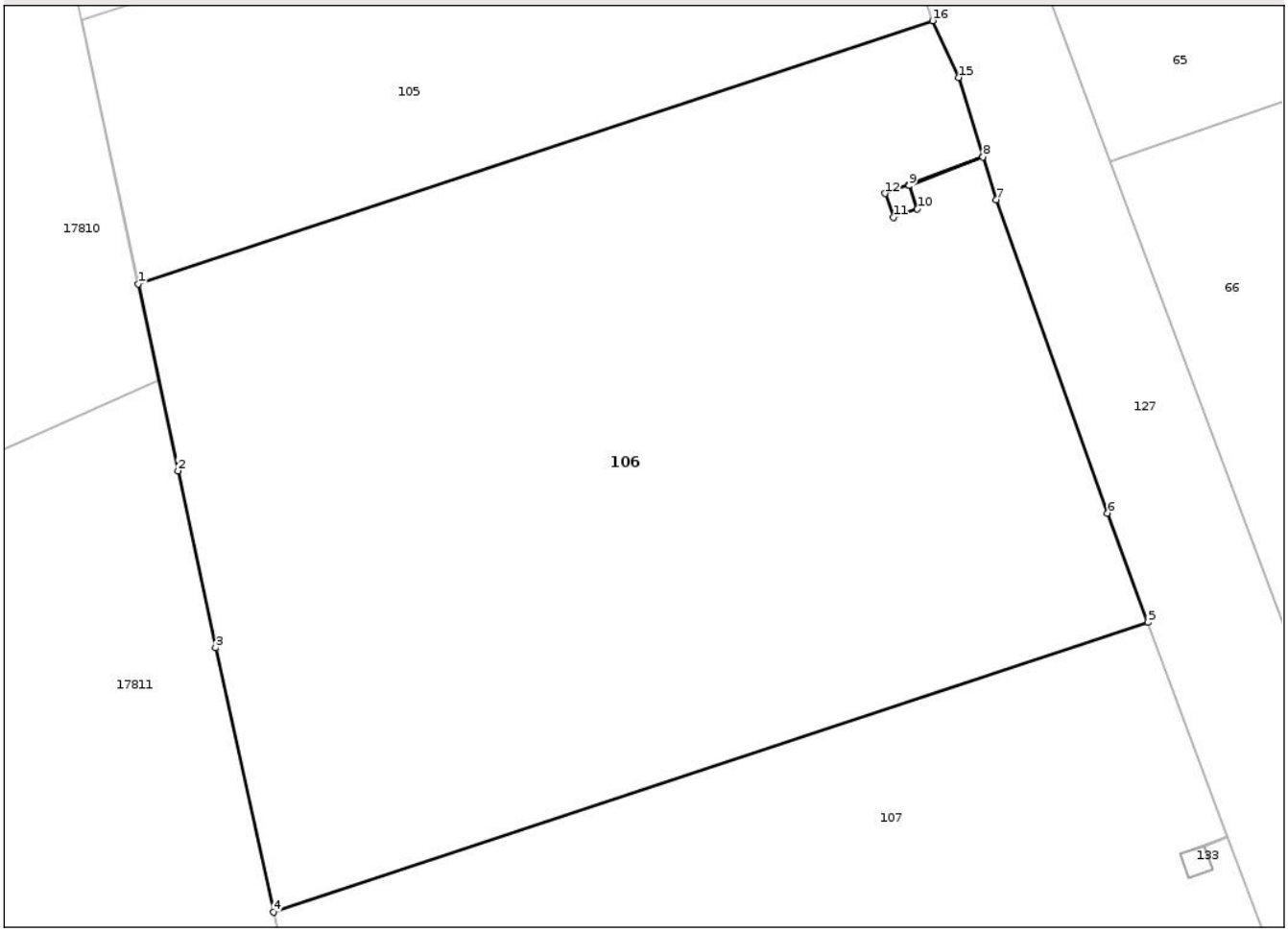

Date referitoare la teren

Crt	Categorie folosință	Intra vilan	Suprafaţa (mp)	Tarla	Parcelă	Nr. topo	Observaţii / Referinţe
1	arabil	NU	870	58	4/43	-	

Lungime Segmente
1) Valorile lungimilor segmentelor sunt obţinute din proiecţie în plan.

Punct început	X / Y	Punct sfârşit	X / Y	Lungime segment (** (m)
1	426.930,333 351.692,195	2	426.931,901 351.684,841	7.519
2	426.931,901 351.684,841	3	426.933,386 351.677,876	7.122
3	426.933,386 351.677,876	4	426.935,661 351.667,481	10.641
4	426.935,661 351.667,481	5	426.970,11 351.678,882	36.287
5	426.970,11 351.678,882	6	426.968,509 351.683,181	4.587

Document care conține date cu caracter personal, protejat de prevederile Regulamentului (UE) nr. 679/2016 și Legii 190/2018

Punct început	X / Y	Punct sfârşit	X / Y	Lungime segment (** (m)
6	426.968,509 351.683,181	7	426.964,128 351.695,506	13.08
7	426.964,128 351.695,506	8	426.963,608 351.697,189	1.762
8	426.963,608 351.697,189	9	426.960,697 351.696,066	3.12
9	426.960,697 351.696,066	10	426.961,021 351.695,141	0.98
10	426.961,021 351.695,141	11	426.960,078 351.694,81	0.999
11	426.960,078 351.694,81	12	426.959,747 351.695,754	1.0
12	426.959,747 351.695,754	13	426.960,69 351.696,085	0.999
13	426.960,69 351.696,085	14	426.963,602 351.697,208	3.121
14	426.963,602 351.697,208	15	426.962,642 351.700,313	3.25
15	426.962,642 351.700,313	16	426.961,624 351.702,55	2.458
16	426.961,624 351.702,55	1	426.930,333 351.692,195	32.96

** Lungimile segmentelor sunt determinate în planul de proiecţie Stereo 70 şi sunt rotunjite la 1 milimetru.
*** Distanţa dintre puncte este formată din segmente cumulate ce sunt mai mici decât valoarea 1 milimetru.

Document care conține date cu caracter personal, protejat de prevederile Regulamentului (UE) nr. 679/2016 și Legii 190/2018

DATE DESPRE IMOBILUL NR. 107

Oficiul de Cadastru şi Publicitate Imobiliară VALCEA
Biroul de Cadastru şi Publicitate Imobiliară Ramnicu Valcea

A. Partea I. Descrierea imobilului

TEREN Extravilan

Adresa: Jud. Valcea

Nr. Crt	Nr cadastral Nr. topografic	Suprafaţa* (mp)	Observaţii / Referinţe
A1		3.198	Sector cadastral:22 Teren neimprejmuit;

B. Partea II. Proprietari şi acte

Inscrieri privitoare la dreptul de proprietate şi alte drepturi reale		Referinţe
/		
Act Administrativ nr. Titlu de proprietate nr.24460, din 29/02/2016 emis de Comisia Judeteana Valcea;		
B1	Intabulare, drept de PROPRIETATEcu titlu de drept reconstituire in baza legii 18/1991, dobandit prin Lege, cota actuala 1/1, cota initiala 1/1	A1
	1) **STAN ILIE**	

C. Partea III. SARCINI .

Inscrieri privind dezmembramintele dreptului de proprietate, drepturi reale de garanţie şi sarcini	Referinţe
NU SUNT	

Anexa Nr. 1 La Partea I

Teren

Nr cadastral	Suprafaţa (mp)*	Observaţii / Referinţe
	3.198	

* Suprafaţa este determinată in planul de proiecţie Stereo 70.

DETALII LINIARE IMOBIL

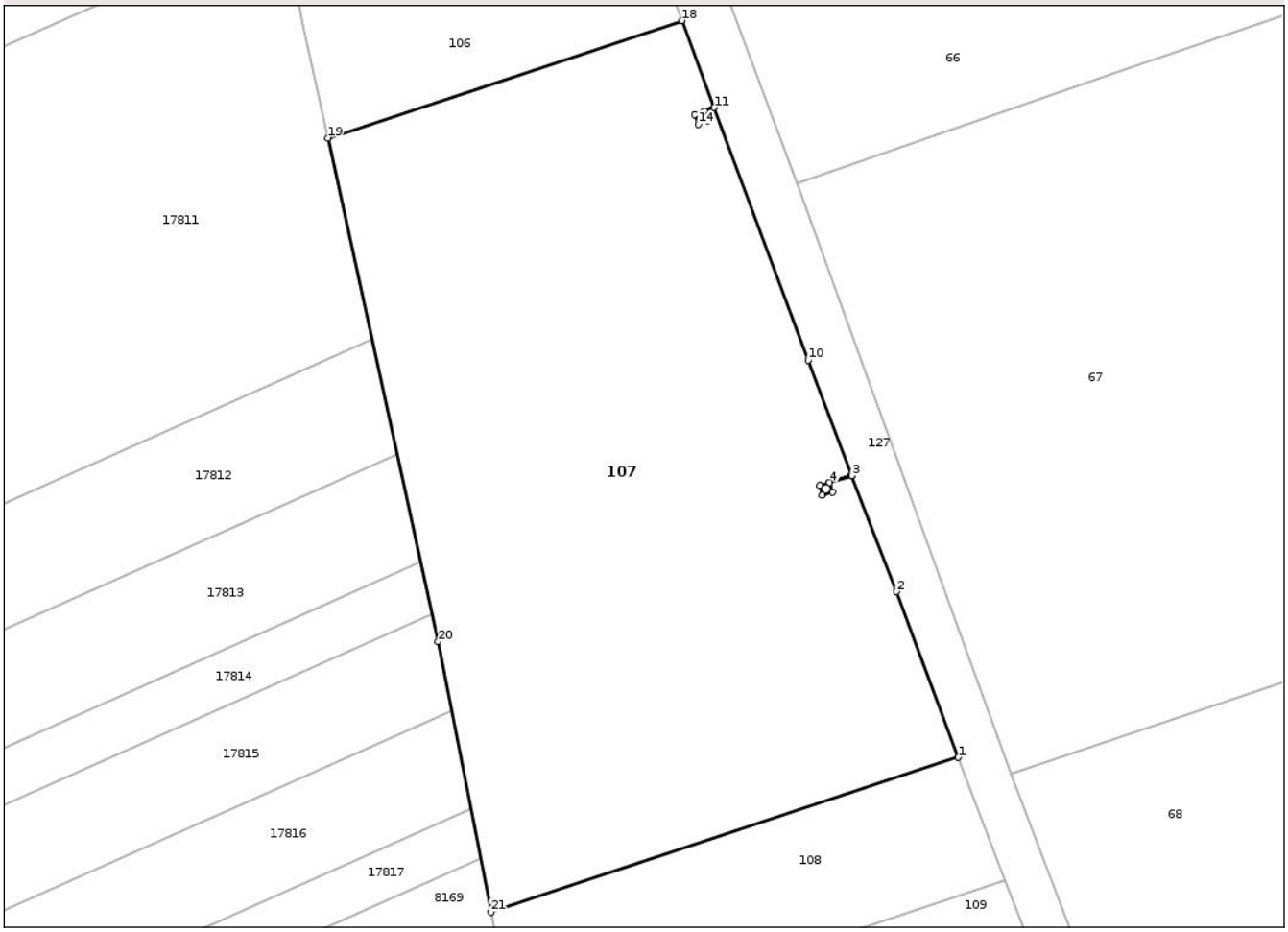

Date referitoare la teren

Crt	Categorie folosință	Intra vilan	Suprafaţa (mp)	Tarla	Parcelă	Nr. topo	Observaţii / Referinţe
1	arabil	NU	3.198	58	4/42	-	

Lungime Segmente
1) Valorile lungimilor segmentelor sunt obţinute din proiecţie în plan.

Punct început	X / Y	Punct sfârşit	X / Y	Lungime segment (** (m)
1	426.997,008 351.607,27	2	426.991,026 351.623,382	17.187
3	426.986,621 351.634,661	4	426.984,48 351.633,977	2.248
5	426.984,749 351.633,035	6	426.983,787 351.632,76	1.001
7	426.983,513 351.633,722	8	426.984,475 351.633,996	1.0
9	426.986,614 351.634,68	10	426.982,395 351.645,892	11.98

Punct început	X / Y	Punct sfârşit	X / Y	Lungime segment (** (m)
2	426.991,026 351.623,382	3	426.986,621 351.634,661	12.109
4	426.984,48 351.633,977	5	426.984,749 351.633,035	0.98
6	426.983,787 351.632,76	7	426.983,513 351.633,722	1.0
8	426.984,475 351.633,996	9	426.986,614 351.634,68	2.246
10	426.982,395 351.645,892	11	426.973,253 351.670,441	26.196

Document care conține date cu caracter personal, protejat de prevederile Regulamentului (UE) nr. 679/2016 și Legii 190/2018

Punct început	X / Y	Punct sfârşit	X / Y	Lungime segment (** (m)
11	426.973,253 351.670,441	12	426.972,313 351.670,079	1.007
13	426.972,638 351.669,154	14	426.971,694 351.668,823	1.0
15	426.971,363 351.669,767	16	426.972,307 351.670,098	1.0
17	426.973,246 351.670,46	18	426.970,11 351.678,882	8.987
19	426.935,661 351.667,481	20	426.946,376 351.618,524	50.116
21	426.951,537 351.592,223	1	426.997,008 351.607,27	47.896

Punct început	X / Y	Punct sfârşit	X / Y	Lungime segment (** (m)
12	426.972,313 351.670,079	13	426.972,638 351.669,154	0.98
14	426.971,694 351.668,823	15	426.971,363 351.669,767	1.0
16	426.972,307 351.670,098	17	426.973,246 351.670,46	1.006
18	426.970,11 351.678,882	19	426.935,661 351.667,481	36.287
20	426.946,376 351.618,524	21	426.951,537 351.592,223	26.803

** Lungimile segmentelor sunt determinate în planul de proiecţie Stereo 70 şi sunt rotunjite la 1 milimetru.
*** Distanţa dintre puncte este formată din segmente cumulate ce sunt mai mici decât valoarea 1 milimetru.

Document care conține date cu caracter personal, protejat de prevederile Regulamentului (UE) nr. 679/2016 și Legii 190/2018

DATE DESPRE IMOBILUL NR. 108

Oficiul de Cadastru şi Publicitate Imobiliară VALCEA
Biroul de Cadastru şi Publicitate Imobiliară Ramnicu Valcea

A. Partea I. Descrierea imobilului

TEREN Extravilan

Adresa: Jud. Valcea

Nr. Crt	Nr cadastral Nr. topografic	Suprafaţa* (mp)	Observaţii / Referinţe
A1		625	Sector cadastral:22 Teren neimprejmuit;

B. Partea II. Proprietari şi acte

Inscrieri privitoare la dreptul de proprietate şi alte drepturi reale		Referinţe
/		
Act Administrativ nr. Adeverinta nr.2455, din 17/07/2025 emis de Primaria Comunei Madulari;		
B1	Inscrierea posesiei, drept de PROPRIETATE, dobandit prin Lege, cota actuala 1/1, cota initiala 1/1	A1
	1) **NEIDENTIFICAT NEIDENTIFICAT**, CIF:0000000000000	
Act Normativ nr. Legea nr. 7, din 13/03/1996 emis de Parlamentul Romaniei (art. 13);		
B2	Se noteaza mentiunea de proprietar neidentificat	A1

C. Partea III. SARCINI .

Inscrieri privind dezmembramintele dreptului de proprietate, drepturi reale de garanţie şi sarcini	Referinţe
NU SUNT	

Document care conține date cu caracter personal, protejat de prevederile Regulamentului (UE) nr. 679/2016 și Legii 190/2018

Anexa Nr. 1 La Partea I

Teren

Nr cadastral	Suprafaţa (mp)*	Observaţii / Referinţe
	625	

* Suprafaţa este determinată in planul de proiecţie Stereo 70.

DETALII LINIARE IMOBIL

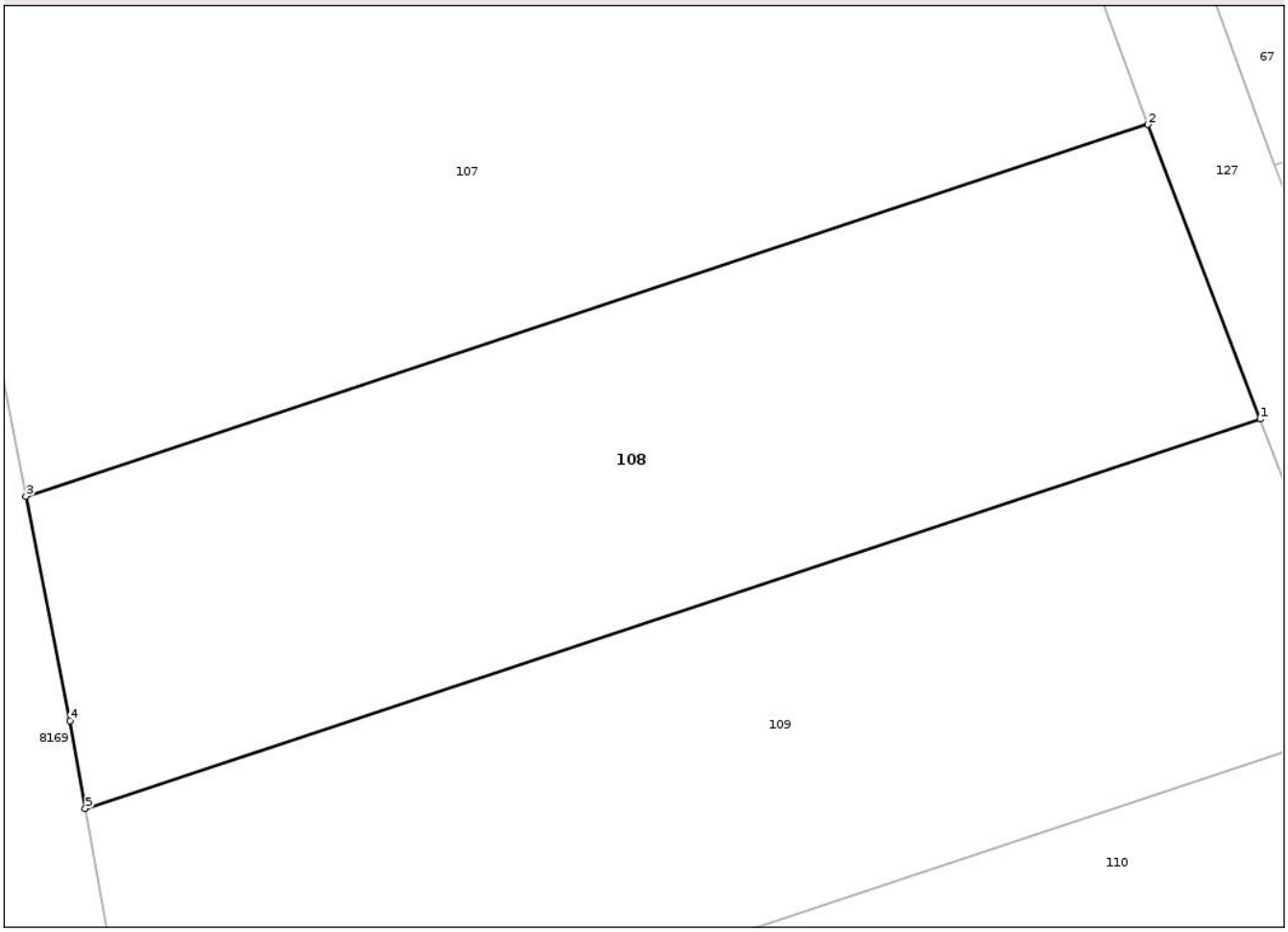

Date referitoare la teren

Crt	Categorie folosință	Intra vilan	Suprafaţa (mp)	Tarla	Parcelă	Nr. topo	Observaţii / Referinţe
1	arabil	NU	625	58	4/41	-	

Lungime Segmente
1) Valorile lungimilor segmentelor sunt obţinute din proiecţie în plan.

Punct început	X / Y	Punct sfârşit	X / Y	Lungime segment (** (m)
1	427.001,557 351.595,34	2	426.997,008 351.607,27	12.768
2	426.997,008 351.607,27	3	426.951,537 351.592,223	47.896
3	426.951,537 351.592,223	4	426.953,319 351.583,137	9.259
4	426.953,319 351.583,137	5	426.953,943 351.579,583	3.608
5	426.953,943 351.579,583	1	427.001,557 351.595,34	50.154

Document care conține date cu caracter personal, protejat de prevederile Regulamentului (UE) nr. 679/2016 și Legii 190/2018

** Lungimile segmentelor sunt determinate în planul de proiecţie Stereo 70 şi sunt rotunjite la 1 milimetru.
*** Distanţa dintre puncte este formată din segmente cumulate ce sunt mai mici decât valoarea 1 milimetru.

Document care conține date cu caracter personal, protejat de prevederile Regulamentului (UE) nr. 679/2016 și Legii 190/2018

DATE DESPRE IMOBILUL NR. 109

Oficiul de Cadastru şi Publicitate Imobiliară VALCEA
Biroul de Cadastru şi Publicitate Imobiliară Ramnicu Valcea

A. Partea I. Descrierea imobilului

TEREN Extravilan

Adresa: Jud. Valcea

Nr. Crt	Nr cadastral Nr. topografic	Suprafaţa* (mp)	Observaţii / Referinţe
A1		675	Sector cadastral:22 Teren neimprejmuit;

B. Partea II. Proprietari şi acte

Inscrieri privitoare la dreptul de proprietate şi alte drepturi reale		Referinţe
/		
Act Administrativ nr. Titlu de proprietate nr.6124, din 29/11/2007 emis de Comisia Judeteana Valcea;		
B1	Intabulare, drept de PROPRIETATEcu titlu de drept reconstituire in baza legii 18/1991, dobandit prin Lege, cota actuala 1/1, cota initiala 1/1	A1
	1) **STELEA VICTOR**	

C. Partea III. SARCINI .

Inscrieri privind dezmembramintele dreptului de proprietate, drepturi reale de garanţie şi sarcini	Referinţe
NU SUNT	

Document care conține date cu caracter personal, protejat de prevederile Regulamentului (UE) nr. 679/2016 și Legii 190/2018

Anexa Nr. 1 La Partea I

Teren

Nr cadastral	Suprafaţa (mp)*	Observaţii / Referinţe
	675	

* Suprafaţa este determinată in planul de proiecţie Stereo 70.

DETALII LINIARE IMOBIL

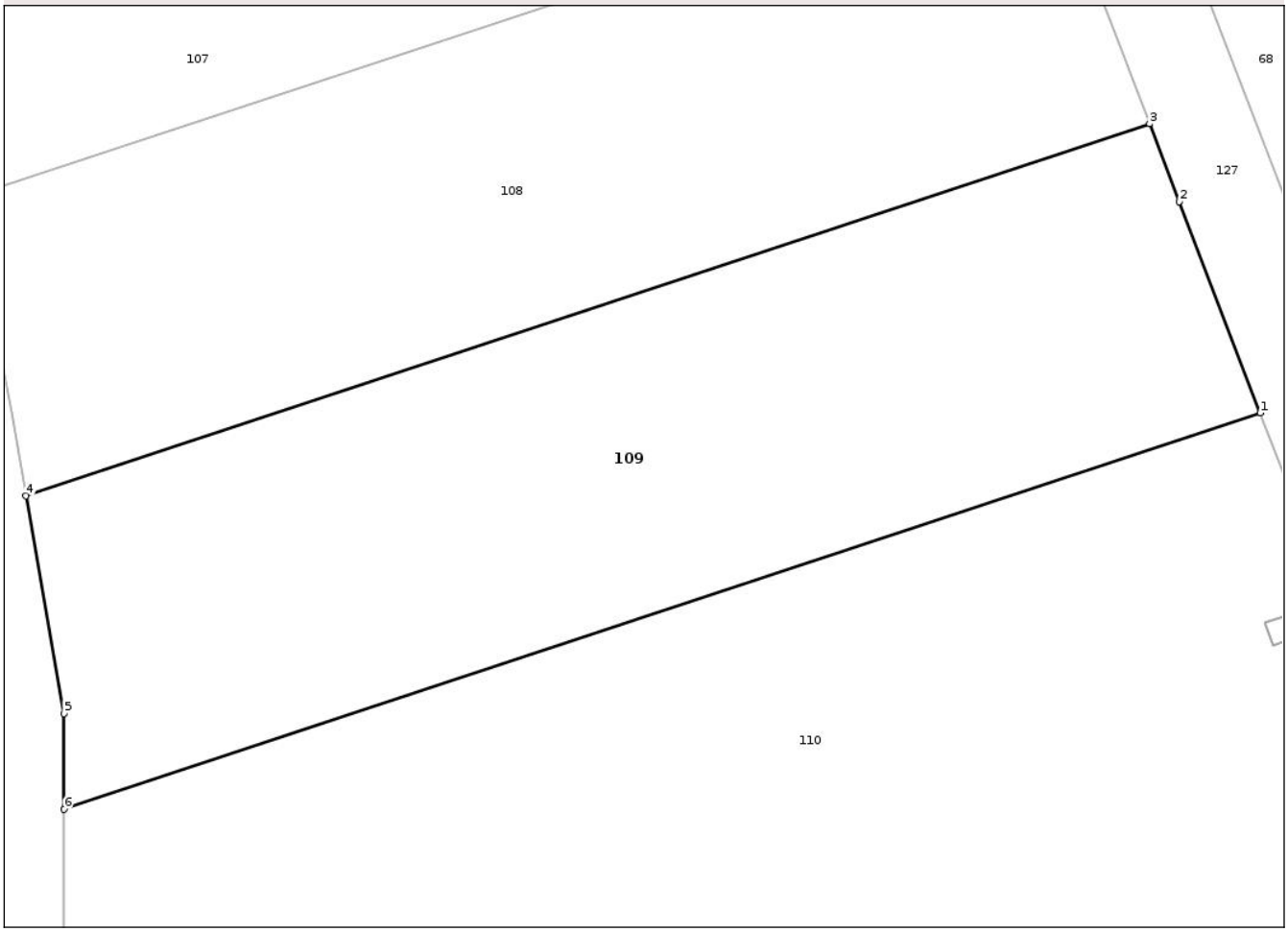

Date referitoare la teren

Crt	Categorie folosință	Intra vilan	Suprafaţa (mp)	Tarla	Parcelă	Nr. topo	Observaţii / Referinţe
1	arabil	NU	675	58	4/40	-	

Lungime Segmente
1) Valorile lungimilor segmentelor sunt obţinute din proiecţie în plan.

Punct început	X / Y	Punct sfârşit	X / Y	Lungime segment (** (m)
1	427.006,255 351.583,095	2	427.002,818 351.592,031	9.574
2	427.002,818 351.592,031	3	427.001,557 351.595,34	3.541
3	427.001,557 351.595,34	4	426.953,943 351.579,583	50.154
4	426.953,943 351.579,583	5	426.955,559 351.570,371	9.353
5	426.955,559 351.570,371	6	426.955,559 351.566,318	4.053

Document care conține date cu caracter personal, protejat de prevederile Regulamentului (UE) nr. 679/2016 și Legii 190/2018

Punct început	X / Y	Punct sfârşit	X / Y	Lungime segment (** (m)
6	426.955,559 351.566,318	1	427.006,255 351.583,095	53.4

** Lungimile segmentelor sunt determinate în planul de proiecţie Stereo 70 şi sunt rotunjite la 1 milimetru.
*** Distanţa dintre puncte este formată din segmente cumulate ce sunt mai mici decât valoarea 1 milimetru.

Document care conține date cu caracter personal, protejat de prevederile Regulamentului (UE) nr. 679/2016 și Legii 190/2018

DATE DESPRE IMOBILUL NR. 110

Oficiul de Cadastru şi Publicitate Imobiliară VALCEA
Biroul de Cadastru şi Publicitate Imobiliară Ramnicu Valcea

A. Partea I. Descrierea imobilului

TEREN Extravilan

Adresa: Jud. Valcea

Nr. Crt	Nr cadastral Nr. topografic	Suprafaţa* (mp)	Observaţii / Referinţe
A1		1.210	Sector cadastral:22 Teren neimprejmuit;

B. Partea II. Proprietari şi acte

Inscrieri privitoare la dreptul de proprietate şi alte drepturi reale		Referinţe
/		
Act Administrativ nr. Adeverinta nr.2455, din 17/07/2025 emis de Primaria Comunei Madulari;		
B1	Inscrierea posesiei, drept de PROPRIETATE, dobandit prin Lege, cota actuala 1/1, cota initiala 1/1	A1
	1) **NEIDENTIFICAT NEIDENTIFICAT**, CIF:0000000000000	
Act Normativ nr. Legea nr.7, din 13/03/1996 emis de Parlamentul Romaniei (Art.13);		
B2	Se noteaza mentiunea de proprietar neidentificat	A1

C. Partea III. SARCINI .

Inscrieri privind dezmembramintele dreptului de proprietate, drepturi reale de garanţie şi sarcini	Referinţe
NU SUNT	

Document care conține date cu caracter personal, protejat de prevederile Regulamentului (UE) nr. 679/2016 și Legii 190/2018

Anexa Nr. 1 La Partea I

Teren

Nr cadastral	Suprafaţa (mp)*	Observaţii / Referinţe
	1.210	

* Suprafaţa este determinată in planul de proiecţie Stereo 70.

DETALII LINIARE IMOBIL

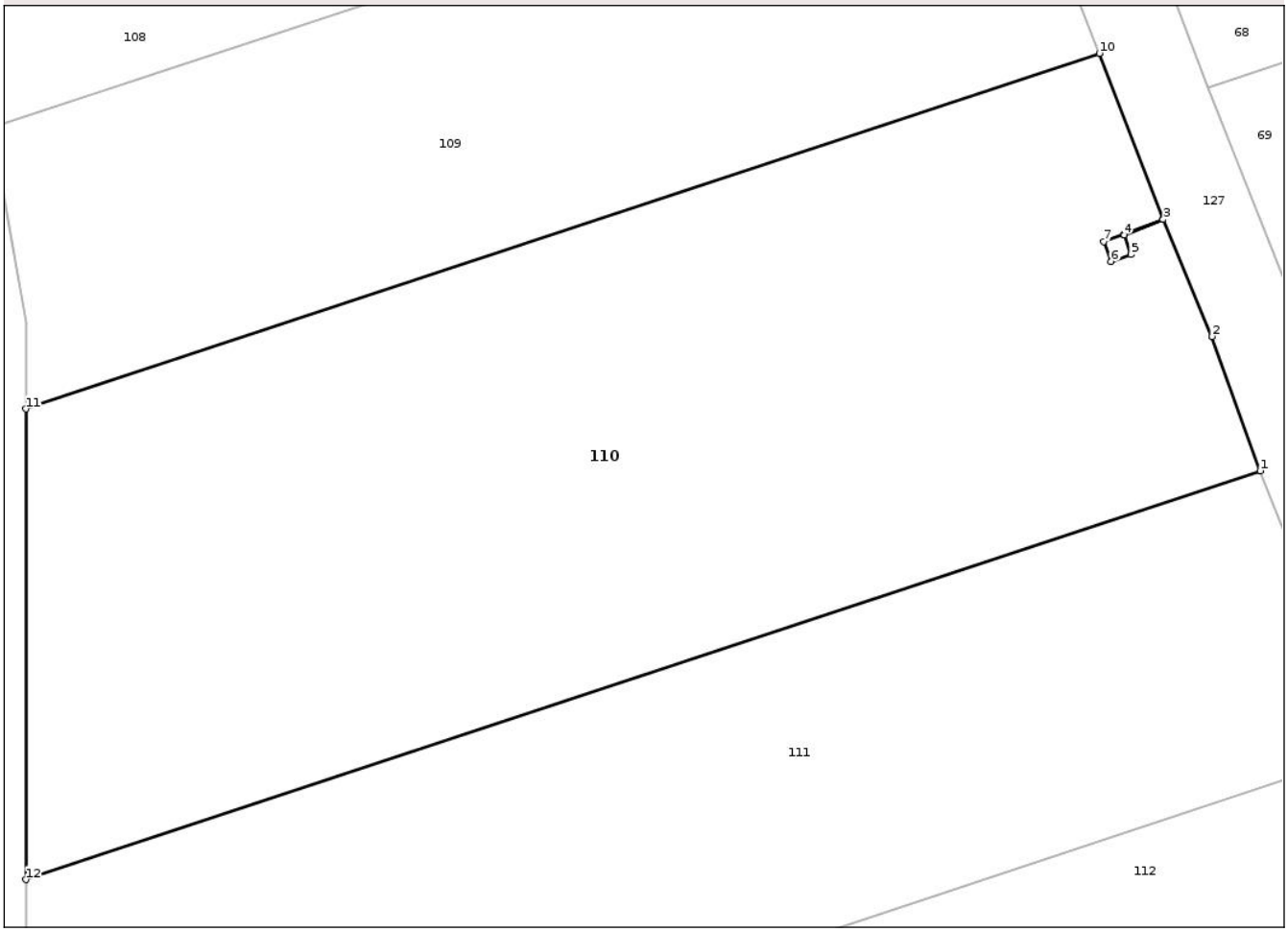

Date referitoare la teren

Crt	Categorie folosință	Intra vilan	Suprafaţa (mp)	Tarla	Parcelă	Nr. topo	Observaţii / Referinţe
1	arabil	NU	1.210	58	4/39	-	

Lungime Segmente
1) Valorile lungimilor segmentelor sunt obţinute din proiecţie în plan.

Punct început	X / Y	Punct sfârşit	X / Y	Lungime segment (** (m)
1	427.013,853 351.563,403	2	427.011,58 351.569,735	6.728
2	427.011,58 351.569,735	3	427.009,272 351.575,251	5.979
3	427.009,272 351.575,251	4	427.007,42 351.574,527	1.988
4	427.007,42 351.574,527	5	427.007,748 351.573,604	0.98
5	427.007,748 351.573,604	6	427.006,806 351.573,269	1.0

Document care conține date cu caracter personal, protejat de prevederile Regulamentului (UE) nr. 679/2016 și Legii 190/2018

Punct început	X / Y	Punct sfârşit	X / Y	Lungime segment (** (m)
6	427.006,806 351.573,269	7	427.006,471 351.574,212	1.001
7	427.006,471 351.574,212	8	427.007,413 351.574,546	0.999
8	427.007,413 351.574,546	9	427.009,265 351.575,27	1.988
9	427.009,265 351.575,27	10	427.006,255 351.583,095	8.384
10	427.006,255 351.583,095	11	426.955,559 351.566,318	53.4
11	426.955,559 351.566,318	12	426.955,559 351.544,112	22.206
12	426.955,559 351.544,112	1	427.013,853 351.563,403	61.403

** Lungimile segmentelor sunt determinate în planul de proiecţie Stereo 70 şi sunt rotunjite la 1 milimetru.
*** Distanţa dintre puncte este formată din segmente cumulate ce sunt mai mici decât valoarea 1 milimetru.

Document care conține date cu caracter personal, protejat de prevederile Regulamentului (UE) nr. 679/2016 și Legii 190/2018

DATE DESPRE IMOBILUL NR. 111

Oficiul de Cadastru şi Publicitate Imobiliară VALCEA
Biroul de Cadastru şi Publicitate Imobiliară Ramnicu Valcea

A. Partea I. Descrierea imobilului

TEREN Extravilan

Adresa: Jud. Valcea

Nr. Crt	Nr cadastral Nr. topografic	Suprafaţa* (mp)	Observaţii / Referinţe
A1		910	Sector cadastral:22 Teren neimprejmuit;

B. Partea II. Proprietari şi acte

Inscrieri privitoare la dreptul de proprietate şi alte drepturi reale		Referinţe
/		
Act Administrativ nr. Titlu de proprietate nr.24457, din 29/02/2016 emis de Comisia Judeteana Valcea;		
B1	Intabulare, drept de PROPRIETATEcu titlu de drept reconstituire in baza legii 18/1991, dobandit prin Lege, cota actuala 1/1, cota initiala 1/1	A1
	1) **PREDICA MARIA**	

C. Partea III. SARCINI .

Inscrieri privind dezmembramintele dreptului de proprietate, drepturi reale de garanţie şi sarcini	Referinţe
NU SUNT	

Document care conține date cu caracter personal, protejat de prevederile Regulamentului (UE) nr. 679/2016 și Legii 190/2018

Anexa Nr. 1 La Partea I

Teren

Nr cadastral	Suprafaţa (mp)*	Observaţii / Referinţe
	910	

* Suprafaţa este determinată in planul de proiecţie Stereo 70.

DETALII LINIARE IMOBIL

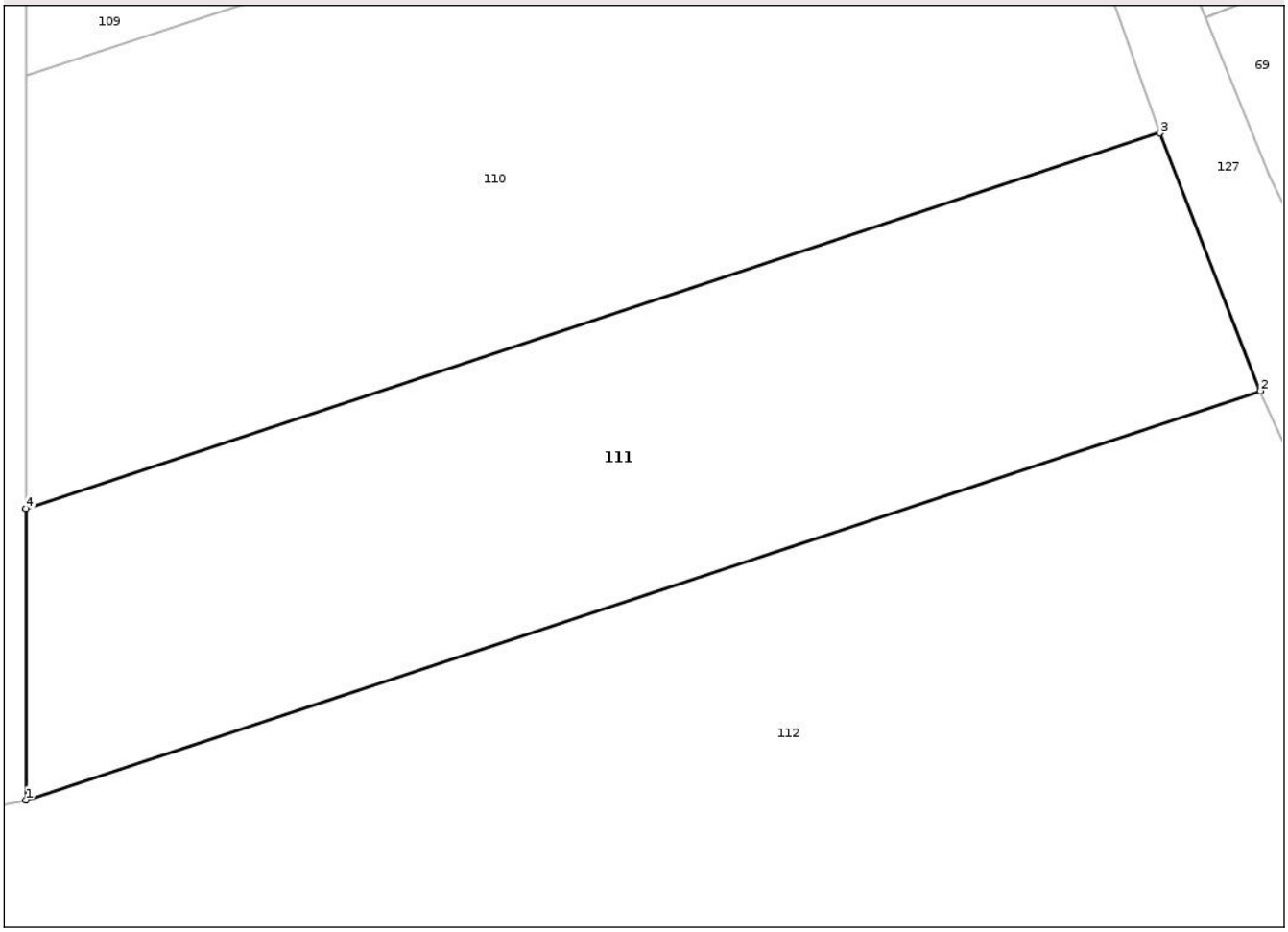

Date referitoare la teren

Crt	Categorie folosință	Intra vilan	Suprafaţa (mp)	Tarla	Parcelă	Nr. topo	Observaţii / Referinţe
1	arabil	NU	910	58	4/38	-	

Lungime Segmente
1) Valorile lungimilor segmentelor sunt obţinute din proiecţie în plan.

Punct început	X / Y	Punct sfârşit	X / Y	Lungime segment (** (m)
1	426.955,559 351.529,161	2	427.018,997 351.550,154	66.821
2	427.018,997 351.550,154	3	427.013,853 351.563,403	14.213
3	427.013,853 351.563,403	4	426.955,559 351.544,112	61.403
4	426.955,559 351.544,112	1	426.955,559 351.529,161	14.951

**** Lungimile segmentelor sunt determinate în planul de proiecţie Stereo 70 şi sunt rotunjite la 1 milimetru.**

Document care conține date cu caracter personal, protejat de prevederile Regulamentului (UE) nr. 679/2016 și Legii 190/2018

***** Distanţa dintre puncte este formată din segmente cumulate ce sunt mai mici decât valoarea 1 milimetru.**

DATE DESPRE IMOBILUL NR. 112

Oficiul de Cadastru şi Publicitate Imobiliară VALCEA
Biroul de Cadastru şi Publicitate Imobiliară Ramnicu Valcea

A. Partea I. Descrierea imobilului

TEREN Extravilan

Adresa: Jud. Valcea

Nr. Crt	Nr cadastral Nr. topografic	Suprafaţa* (mp)	Observaţii / Referinţe
A1		4.464	Sector cadastral:22 Teren neimprejmuit;

B. Partea II. Proprietari şi acte

Inscrieri privitoare la dreptul de proprietate şi alte drepturi reale		Referinţe
/		
Act Administrativ nr. Titlu de proprietate nr.950/14289, din 15/05/2001 emis de Comisia Judeteana Valcea;		
B1	Intabulare, drept de PROPRIETATEcu titlu de drept reconstituire in baza legii 18/1991, dobandit prin Lege, cota actuala 1/1, cota initiala 1/1	A1
	1) **FLORESCU MARIA** 2) **ROMAN IOANA** 3) **TARCAN MARCEL** 4) **TARCAN IOANA**	

C. Partea III. SARCINI .

Inscrieri privind dezmembramintele dreptului de proprietate, drepturi reale de garanţie şi sarcini	Referinţe
NU SUNT	

Document care conține date cu caracter personal, protejat de prevederile Regulamentului (UE) nr. 679/2016 și Legii 190/2018

Anexa Nr. 1 La Partea I

Teren

Nr cadastral	Suprafaţa (mp)*	Observaţii / Referinţe
	4.464	

* Suprafaţa este determinată in planul de proiecţie Stereo 70.

DETALII LINIARE IMOBIL

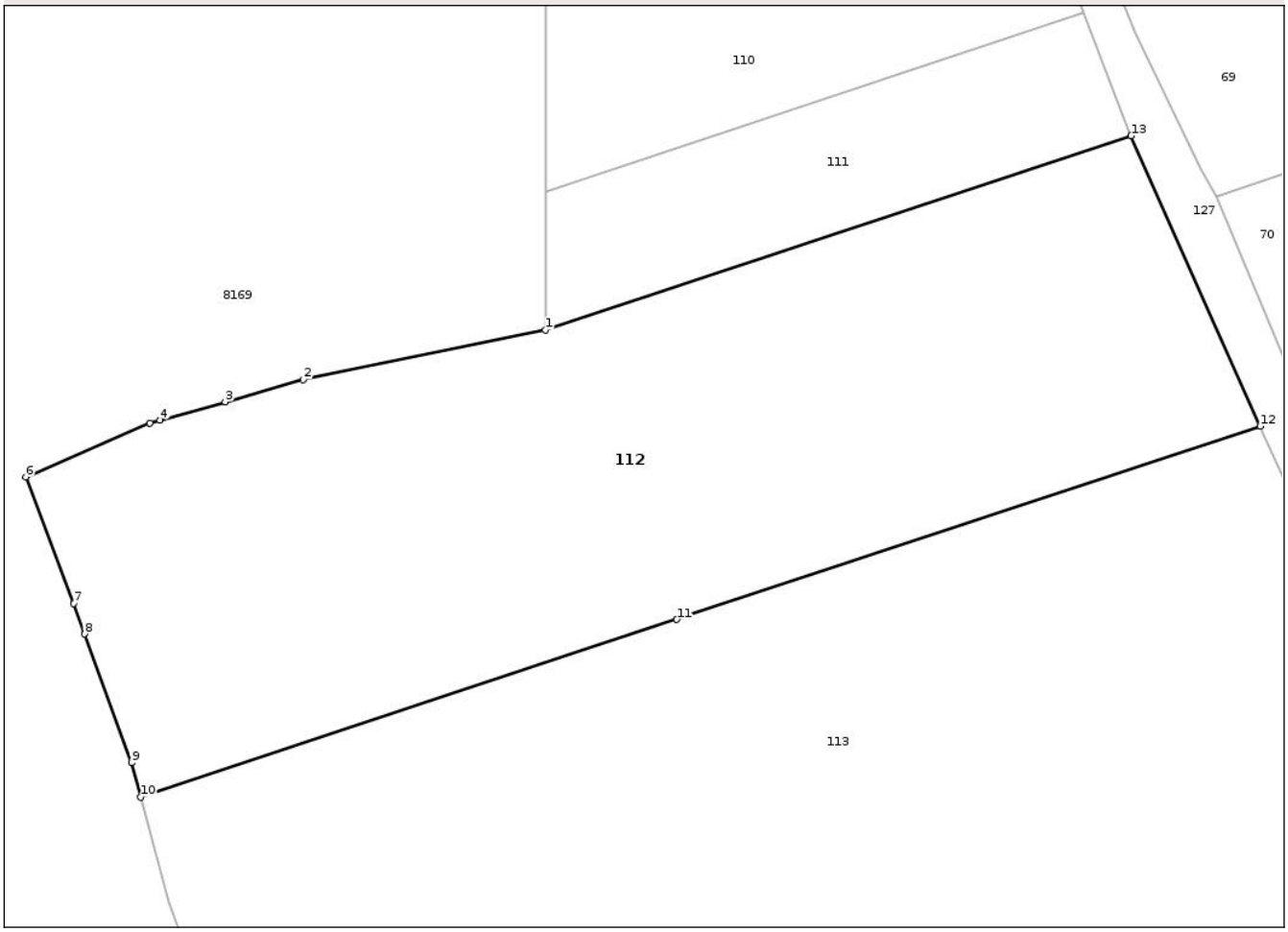

Date referitoare la teren

Crt	Categorie folosință	Intra vilan	Suprafaţa (mp)	Tarla	Parcelă	Nr. topo	Observaţii / Referinţe
1	arabil	NU	2.280	58	4/37	-	
2	pasune	NU	2.184	58	4/36	-	

Lungime Segmente
1) Valorile lungimilor segmentelor sunt obţinute din proiecţie în plan.

Punct început	X / Y	Punct sfârşit	X / Y	Lungime segment (** (m)
1	426.955,559 351.529,161	2	426.929,354 351.523,786	26.751
2	426.929,354 351.523,786	3	426.920,923 351.521,393	8.764
3	426.920,923 351.521,393	4	426.913,868 351.519,39	7.334
4	426.913,868 351.519,39	5	426.912,781 351.519,082	1.13

Document care conține date cu caracter personal, protejat de prevederile Regulamentului (UE) nr. 679/2016 și Legii 190/2018

Punct început	X / Y	Punct sfârşit	X / Y	Lungime segment (** (m)
5	426.912,781 351.519,082	6	426.899,343 351.513,259	14.645
6	426.899,343 351.513,259	7	426.904,494 351.499,597	14.601
7	426.904,494 351.499,597	8	426.905,701 351.496,278	3.532
8	426.905,701 351.496,278	9	426.910,765 351.482,351	14.819
9	426.910,765 351.482,351	10	426.911,761 351.478,643	3.839
10	426.911,761 351.478,643	11	426.969,806 351.497,852	61.141
11	426.969,806 351.497,852	12	427.032,962 351.518,752	66.524
12	427.032,962 351.518,752	13	427.018,997 351.550,154	34.367
13	427.018,997 351.550,154	1	426.955,559 351.529,161	66.821

** Lungimile segmentelor sunt determinate în planul de proiecţie Stereo 70 şi sunt rotunjite la 1 milimetru.
*** Distanţa dintre puncte este formată din segmente cumulate ce sunt mai mici decât valoarea 1 milimetru.

Document care conține date cu caracter personal, protejat de prevederile Regulamentului (UE) nr. 679/2016 și Legii 190/2018

DATE DESPRE IMOBILUL NR. 113

Oficiul de Cadastru şi Publicitate Imobiliară VALCEA
Biroul de Cadastru şi Publicitate Imobiliară Ramnicu Valcea

A. Partea I. Descrierea imobilului

TEREN Extravilan

Adresa: Jud. Valcea

Nr. Crt	Nr cadastral Nr. topografic	Suprafaţa* (mp)	Observaţii / Referinţe
A1		9.360	Sector cadastral:22 Teren neimprejmuit;

B. Partea II. Proprietari şi acte

Inscrieri privitoare la dreptul de proprietate şi alte drepturi reale		Referinţe
/		
Act Administrativ nr. Adeverinta nr.2455, din 17/07/2025 emis de Primaria Comunei Madulari;		
B1	Inscrierea posesiei, drept de PROPRIETATE, dobandit prin Lege, cota actuala 1/1, cota initiala 1/1	A1
	1) **NEIDENTIFICAT NEIDENTIFICAT**, CIF:0000000000000	
Act Normativ nr. Legea nr. 7, din 13/03/1996 emis de Parlamentul Romaniei (art. 13);		
B2	Se noteaza mentiunea de proprietar neidentificat	A1

C. Partea III. SARCINI .

Inscrieri privind dezmembramintele dreptului de proprietate, drepturi reale de garanţie şi sarcini	Referinţe
NU SUNT	

Document care conține date cu caracter personal, protejat de prevederile Regulamentului (UE) nr. 679/2016 și Legii 190/2018

Anexa Nr. 1 La Partea I

Teren

Nr cadastral	Suprafaţa (mp)*	Observaţii / Referinţe
	9.360	

* Suprafaţa este determinată in planul de proiecţie Stereo 70.

DETALII LINIARE IMOBIL

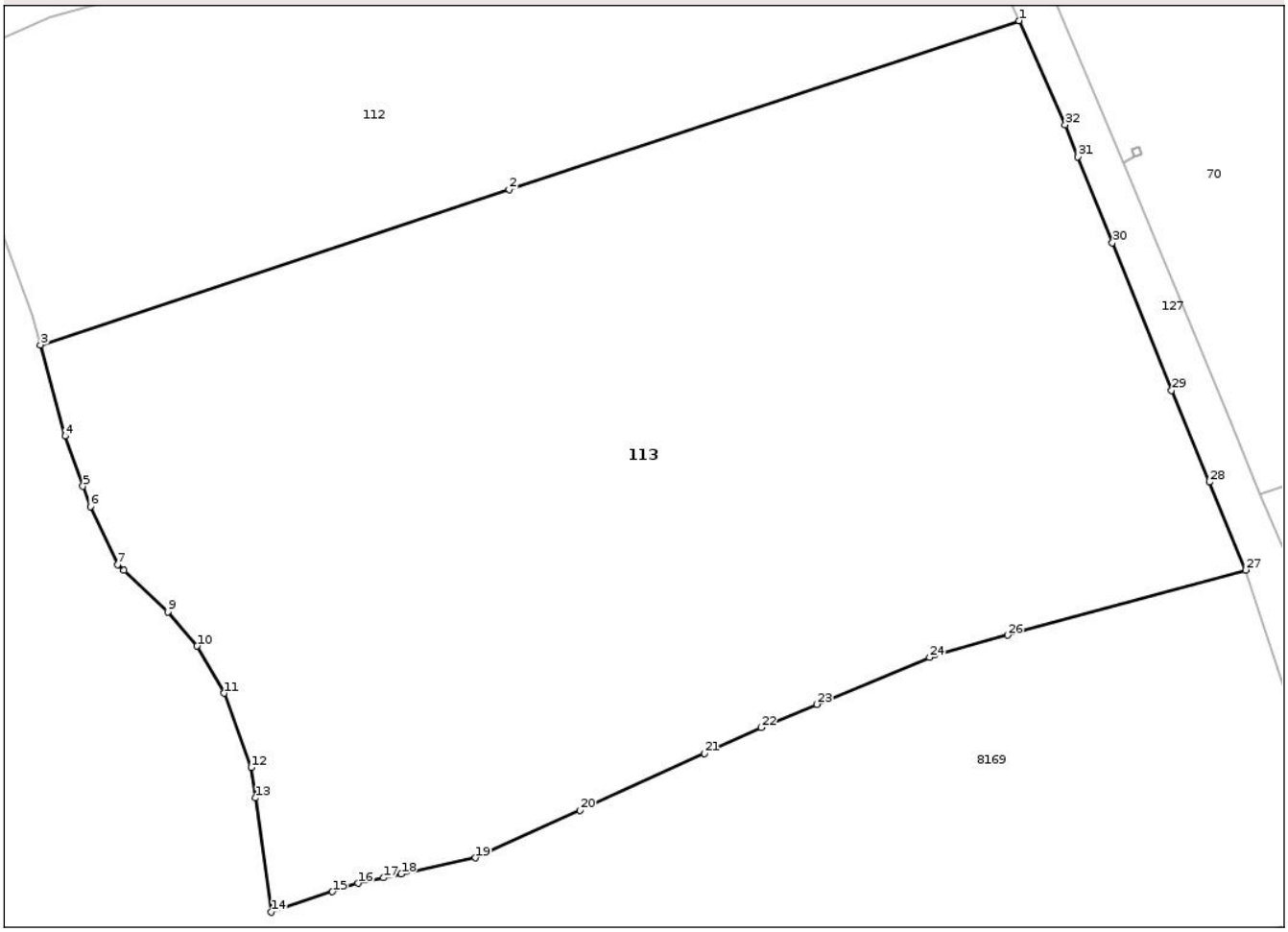

Date referitoare la teren

Crt	Categorie folosință	Intra vilan	Suprafaţa (mp)	Tarla	Parcelă	Nr. topo	Observaţii / Referinţe
1	altele	NU	1.548	58	4/29	-	
2	arabil	NU	4.037	58	4/30	-	
3	pasune	NU	3.775	58	4/31	-	

Lungime Segmente

1) Valorile lungimilor segmentelor sunt obţinute din proiecţie în plan.

Punct început	X / Y	Punct sfârşit	X / Y	Lungime segment (** (m)
1	427.032,962 351.518,752	2	426.969,806 351.497,852	66.524
3	426.911,761 351.478,643	4	426.914,796 351.467,345	11.699
5	426.917,023 351.461,143	6	426.917,932 351.458,611	2.69
7	426.921,292 351.451,444	8	426.922,064 351.450,727	1.054

Punct început	X / Y	Punct sfârşit	X / Y	Lungime segment (** (m)
2	426.969,806 351.497,852	3	426.911,761 351.478,643	61.141
4	426.914,796 351.467,345	5	426.917,023 351.461,143	6.59
6	426.917,932 351.458,611	7	426.921,292 351.451,444	7.916
8	426.922,064 351.450,727	9	426.927,563 351.445,62	7.505

Document care conține date cu caracter personal, protejat de prevederile Regulamentului (UE) nr. 679/2016 și Legii 190/2018

Punct început	X / Y	Punct sfârşit	X / Y	Lungime segment (** (m)
9	426.927,563 351.445,62	10	426.931,146 351.441,365	5.563
11	426.934,506 351.435,542	12	426.937,865 351.426,359	9.778
13	426.938,386 351.422,569	14	426.940,329 351.408,442	14.26
15	426.947,933 351.410,977	16	426.951,079 351.412,025	3.316
17	426.954,237 351.412,705	18	426.956,434 351.413,179	2.248
19	426.965,637 351.415,161	20	426.978,56 351.421,049	14.201
21	426.994,035 351.428,101	22	427.001,024 351.431,287	7.681
23	427.007,937 351.434,167	24	427.021,888 351.439,98	15.114
25	427.022,525 351.440,245	26	427.031,554 351.442,712	9.36
27	427.061,047 351.450,772	28	427.056,542 351.461,67	11.792
29	427.051,857 351.473,005	30	427.044,544 351.491,259	19.664
31	427.040,27 351.501,929	32	427.038,688 351.505,878	4.254

Punct început	X / Y	Punct sfârşit	X / Y	Lungime segment (** (m)
10	426.931,146 351.441,365	11	426.934,506 351.435,542	6.723
12	426.937,865 351.426,359	13	426.938,386 351.422,569	3.826
14	426.940,329 351.408,442	15	426.947,933 351.410,977	8.015
16	426.951,079 351.412,025	17	426.954,237 351.412,705	3.23
18	426.956,434 351.413,179	19	426.965,637 351.415,161	9.414
20	426.978,56 351.421,049	21	426.994,035 351.428,101	17.006
22	427.001,024 351.431,287	23	427.007,937 351.434,167	7.489
24	427.021,888 351.439,98	25	427.022,525 351.440,245	0.69
26	427.031,554 351.442,712	27	427.061,047 351.450,772	30.575
28	427.056,542 351.461,67	29	427.051,857 351.473,005	12.265
30	427.044,544 351.491,259	31	427.040,27 351.501,929	11.494
32	427.038,688 351.505,878	1	427.032,962 351.518,752	14.09

** Lungimile segmentelor sunt determinate în planul de proiecţie Stereo 70 şi sunt rotunjite la 1 milimetru.
*** Distanţa dintre puncte este formată din segmente cumulate ce sunt mai mici decât valoarea 1 milimetru.

Document care conține date cu caracter personal, protejat de prevederile Regulamentului (UE) nr. 679/2016 și Legii 190/2018

DATE DESPRE IMOBILUL NR. 114

Oficiul de Cadastru şi Publicitate Imobiliară VALCEA
Biroul de Cadastru şi Publicitate Imobiliară Ramnicu Valcea

A. Partea I. Descrierea imobilului

TEREN Extravilan

Adresa: Jud. Valcea

Nr. Crt	Nr cadastral Nr. topografic	Suprafaţa* (mp)	Observaţii / Referinţe
A1		2.000	Sector cadastral:22 Teren neimprejmuit;

B. Partea II. Proprietari şi acte

Inscrieri privitoare la dreptul de proprietate şi alte drepturi reale		Referinţe
/		
Act Administrativ nr. Titlu de proprietate nr.542/46616, din 21/09/1999 emis de Comisia Judeteana Valcea;		
B1	Intabulare, drept de PROPRIETATEcu titlu de drept reconstituire in baza legii 18/1991, dobandit prin Lege, cota actuala 1/1, cota initiala 1/1	A1
	1) **ANDREESCU MIRCEA**	

C. Partea III. SARCINI .

Inscrieri privind dezmembramintele dreptului de proprietate, drepturi reale de garanţie şi sarcini	Referinţe
NU SUNT	

Document care conține date cu caracter personal, protejat de prevederile Regulamentului (UE) nr. 679/2016 și Legii 190/2018

Anexa Nr. 1 La Partea I

Teren

Nr cadastral	Suprafaţa (mp)*	Observaţii / Referinţe
	2.000	

* Suprafaţa este determinată in planul de proiecţie Stereo 70.

DETALII LINIARE IMOBIL

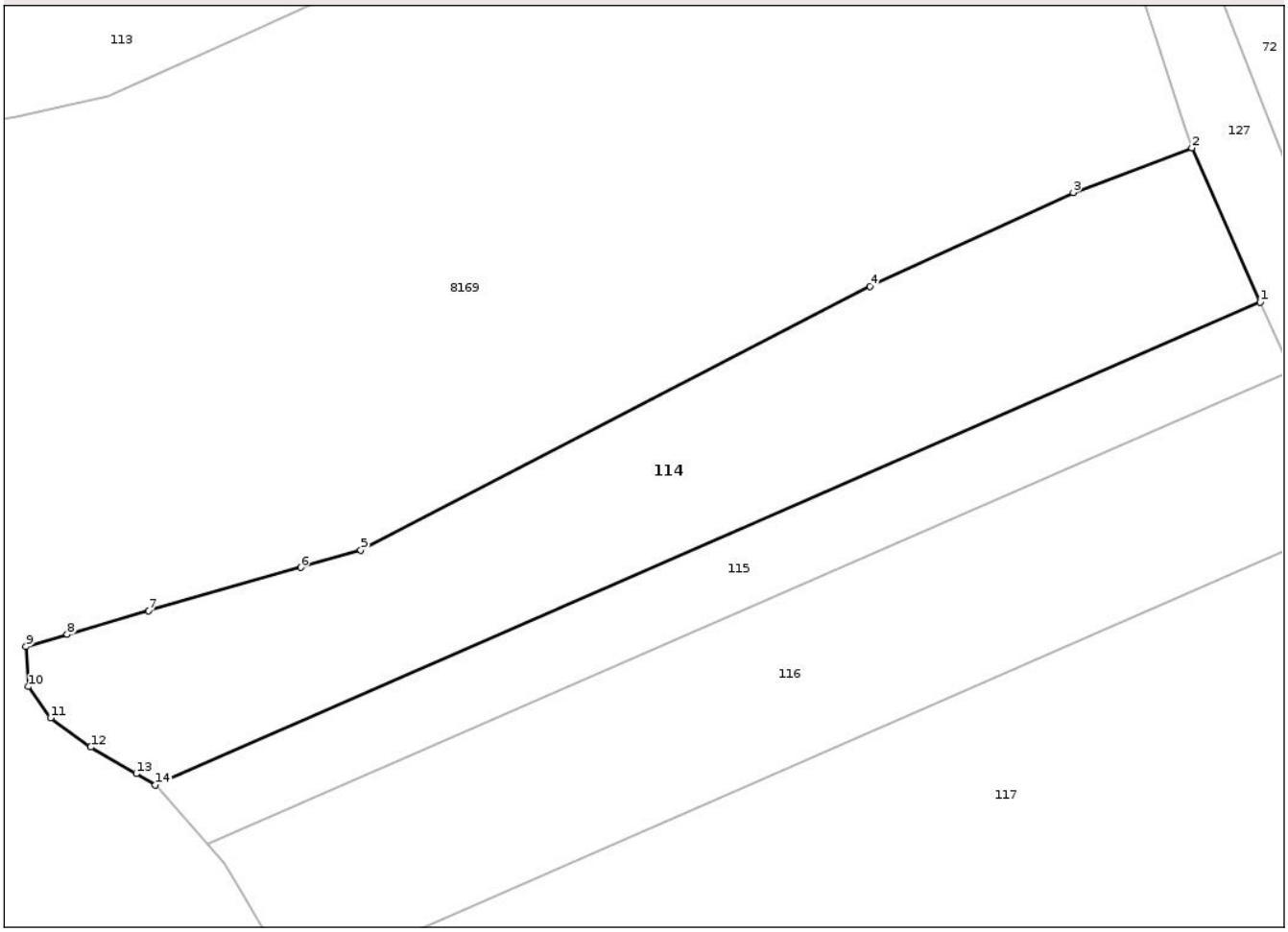

Date referitoare la teren

Crt	Categorie folosință	Intra vilan	Suprafaţa (mp)	Tarla	Parcelă	Nr. topo	Observaţii / Referinţe
1	altele	NU	2.000	58	5/1	-	

Lungime Segmente
1) Valorile lungimilor segmentelor sunt obţinute din proiecţie în plan.

Punct început	X / Y	Punct sfârşit	X / Y	Lungime segment (** (m)
1	427.081,14 351.394,568	2	427.074,262 351.410,01	16.905
2	427.074,262 351.410,01	3	427.062,392 351.405,53	12.687
3	427.062,392 351.405,53	4	427.042,01 351.396,124	22.448
4	427.042,01 351.396,124	5	426.990,946 351.369,695	57.498
5	426.990,946 351.369,695	6	426.984,912 351.367,981	6.273

Document care conține date cu caracter personal, protejat de prevederile Regulamentului (UE) nr. 679/2016 și Legii 190/2018

Punct început	X / Y	Punct sfârşit	X / Y	Lungime segment (** (m)
6	426.984,912 351.367,981	7	426.969,669 351.363,648	15.847
7	426.969,669 351.363,648	8	426.961,495 351.361,27	8.513
8	426.961,495 351.361,27	9	426.957,35 351.360,065	4.317
9	426.957,35 351.360,065	10	426.957,575 351.356,034	4.037
10	426.957,575 351.356,034	11	426.959,814 351.352,898	3.853
11	426.959,814 351.352,898	12	426.963,845 351.349,986	4.973
12	426.963,845 351.349,986	13	426.968,41 351.347,311	5.291
13	426.968,41 351.347,311	14	426.970,341 351.346,179	2.238
14	426.970,341 351.346,179	1	427.081,14 351.394,568	120.905

** Lungimile segmentelor sunt determinate în planul de proiecţie Stereo 70 şi sunt rotunjite la 1 milimetru.
*** Distanţa dintre puncte este formată din segmente cumulate ce sunt mai mici decât valoarea 1 milimetru.

Document care conține date cu caracter personal, protejat de prevederile Regulamentului (UE) nr. 679/2016 și Legii 190/2018

DATE DESPRE IMOBILUL NR. 115

Oficiul de Cadastru şi Publicitate Imobiliară VALCEA
Biroul de Cadastru şi Publicitate Imobiliară Ramnicu Valcea

A. Partea I. Descrierea imobilului

TEREN Extravilan

Adresa: Jud. Valcea

Nr. Crt	Nr cadastral Nr. topografic	Suprafaţa* (mp)	Observaţii / Referinţe
A1		900	Sector cadastral:22 Teren neimprejmuit;

B. Partea II. Proprietari şi acte

Inscrieri privitoare la dreptul de proprietate şi alte drepturi reale		Referinţe
/		
Act Administrativ nr. Titlu de proprietate nr.882/28730, din 07/06/2000 emis de Comisia Judeteana Valcea;		
B1	Intabulare, drept de PROPRIETATEcu titlu de drept reconstituire in baza legii 18/1991, dobandit prin Lege, cota actuala 1/1, cota initiala 1/1	A1
	1) **STAN GHEORGHE** DEFUNCT:Da	

C. Partea III. SARCINI .

Inscrieri privind dezmembramintele dreptului de proprietate, drepturi reale de garanţie şi sarcini	Referinţe
NU SUNT	

Anexa Nr. 1 La Partea I

Teren

Nr cadastral	Suprafaţa (mp)*	Observaţii / Referinţe
	900	

* Suprafaţa este determinată in planul de proiecţie Stereo 70.

DETALII LINIARE IMOBIL

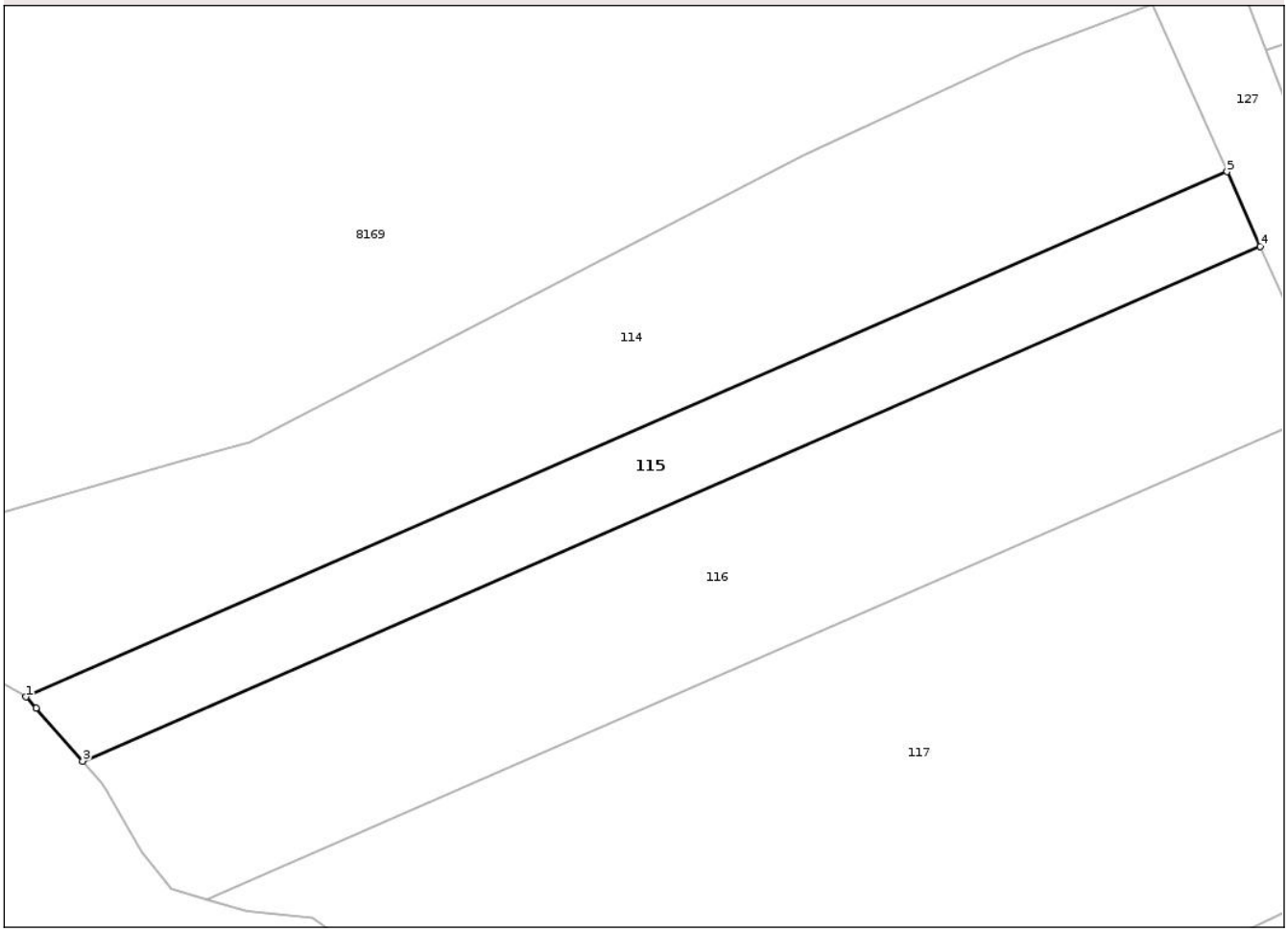

Date referitoare la teren

Crt	Categorie folosință	Intra vilan	Suprafaţa (mp)	Tarla	Parcelă	Nr. topo	Observaţii / Referinţe
1	altele	NU	900	58	5/2	-	

Lungime Segmente
1) Valorile lungimilor segmentelor sunt obţinute din proiecţie în plan.

Punct început	X / Y	Punct sfârşit	X / Y	Lungime segment (** (m)
1	426.970,341 351.346,179	2	426.971,266 351.345,134	1.396
2	426.971,266 351.345,134	3	426.975,58 351.340,264	6.506
3	426.975,58 351.340,264	4	427.084,2 351.387,701	118.527
4	427.084,2 351.387,701	5	427.081,14 351.394,568	7.518
5	427.081,14 351.394,568	1	426.970,341 351.346,179	120.905

Document care conține date cu caracter personal, protejat de prevederile Regulamentului (UE) nr. 679/2016 și Legii 190/2018

** Lungimile segmentelor sunt determinate în planul de proiecţie Stereo 70 şi sunt rotunjite la 1 milimetru.
*** Distanţa dintre puncte este formată din segmente cumulate ce sunt mai mici decât valoarea 1 milimetru.

Document care conține date cu caracter personal, protejat de prevederile Regulamentului (UE) nr. 679/2016 și Legii 190/2018

DATE DESPRE IMOBILUL NR. 116

Oficiul de Cadastru şi Publicitate Imobiliară VALCEA
Biroul de Cadastru şi Publicitate Imobiliară Ramnicu Valcea

A. Partea I. Descrierea imobilului

TEREN Extravilan

Adresa: Jud. Valcea

Nr. Crt	Nr cadastral Nr. topografic	Suprafaţa* (mp)	Observaţii / Referinţe
A1		1.900	Sector cadastral:22 Teren neimprejmuit;

B. Partea II. Proprietari şi acte

Inscrieri privitoare la dreptul de proprietate şi alte drepturi reale		Referinţe
/		
Act Administrativ nr. Titlu de proprietate nr.874/28730, din 07/06/2000 emis de Comisia Judeteana Valcea;		
B1	Intabulare, drept de PROPRIETATEcu titlu de drept reconstituire in baza legii 18/1991, dobandit prin Lege, cota actuala 1/1, cota initiala 1/1	A1
	1) **STAN NICOLAE** 2) **STAN CICERON**	

C. Partea III. SARCINI .

Inscrieri privind dezmembramintele dreptului de proprietate, drepturi reale de garanţie şi sarcini	Referinţe
NU SUNT	

Document care conține date cu caracter personal, protejat de prevederile Regulamentului (UE) nr. 679/2016 și Legii 190/2018

Anexa Nr. 1 La Partea I

Teren

Nr cadastral	Suprafaţa (mp)*	Observaţii / Referinţe
	1.900	

* Suprafaţa este determinată in planul de proiecţie Stereo 70.

DETALII LINIARE IMOBIL

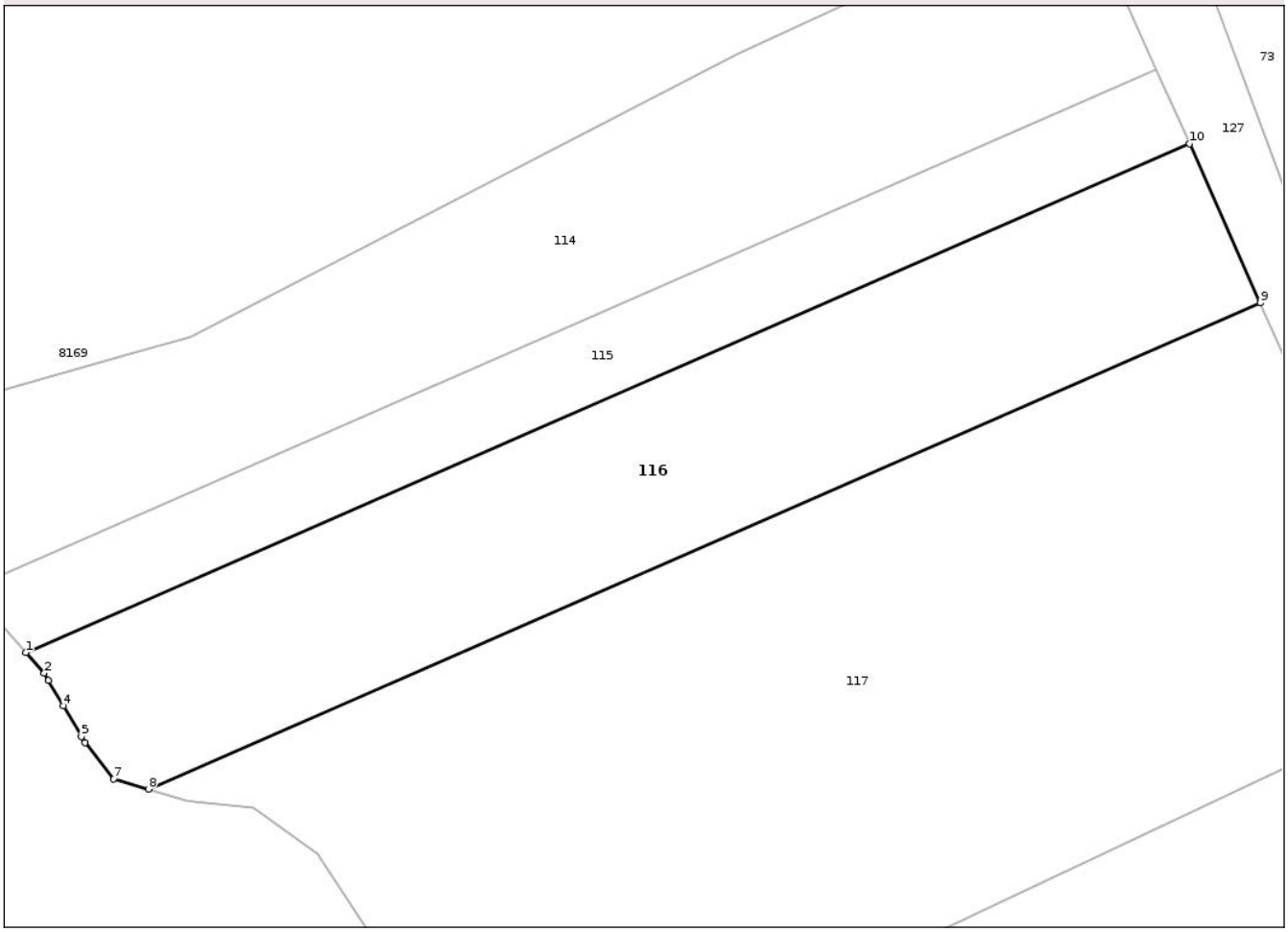

Date referitoare la teren

Crt	Categorie folosință	Intra vilan	Suprafaţa (mp)	Tarla	Parcelă	Nr. topo	Observaţii / Referinţe
1	altele	NU	1.900	58	5/3,5/4	-	

Lungime Segmente
1) Valorile lungimilor segmentelor sunt obţinute din proiecţie în plan.

Punct început	X / Y	Punct sfârşit	X / Y	Lungime segment (** (m)
1	426.975,58 351.340,264	2	426.977,284 351.338,34	2.57
2	426.977,284 351.338,34	3	426.977,678 351.337,667	0.78
3	426.977,678 351.337,667	4	426.979,085 351.335,267	2.782
4	426.979,085 351.335,267	5	426.980,755 351.332,418	3.302
5	426.980,755 351.332,418	6	426.981,091 351.331,845	0.664

Document care conține date cu caracter personal, protejat de prevederile Regulamentului (UE) nr. 679/2016 și Legii 190/2018

Punct început	X / Y	Punct sfârşit	X / Y	Lungime segment (** (m)
6	426.981,091 351.331,845	7	426.983,779 351.328,485	4.303
7	426.983,779 351.328,485	8	426.987,018 351.327,514	3.381
8	426.987,018 351.327,514	9	427.090,817 351.372,845	113.266
9	427.090,817 351.372,845	10	427.084,2 351.387,701	16.263
10	427.084,2 351.387,701	1	426.975,58 351.340,264	118.527

** Lungimile segmentelor sunt determinate în planul de proiecţie Stereo 70 şi sunt rotunjite la 1 milimetru.
*** Distanţa dintre puncte este formată din segmente cumulate ce sunt mai mici decât valoarea 1 milimetru.

Document care conține date cu caracter personal, protejat de prevederile Regulamentului (UE) nr. 679/2016 și Legii 190/2018

DATE DESPRE IMOBILUL NR. 117

Oficiul de Cadastru şi Publicitate Imobiliară VALCEA
Biroul de Cadastru şi Publicitate Imobiliară Ramnicu Valcea

A. Partea I. Descrierea imobilului

TEREN Extravilan

Adresa: Jud. Valcea

Nr. Crt	Nr cadastral Nr. topografic	Suprafaţa* (mp)	Observaţii / Referinţe
A1		4.160	Sector cadastral:22 Teren neimprejmuit;

B. Partea II. Proprietari şi acte

Inscrieri privitoare la dreptul de proprietate şi alte drepturi reale		Referinţe
/		
Act Administrativ nr. Adeverinta nr.2455, din 17/07/2025 emis de Primaria Comunei Madulari;		
B1	Inscrierea posesiei, drept de PROPRIETATE, dobandit prin Lege, cota actuala 1/1, cota initiala 1/1	A1
	1) **NEIDENTIFICAT NEIDENTIFICAT**, CIF:0000000000000	
Act Normativ nr. Legea nr. 7, din 13/03/1996 emis de Parlamentul Romaniei (art. 13);		
B2	Se noteaza mentiunea de proprietar neidentificat	A1

C. Partea III. SARCINI .

Inscrieri privind dezmembramintele dreptului de proprietate, drepturi reale de garanţie şi sarcini	Referinţe
NU SUNT	

Document care conține date cu caracter personal, protejat de prevederile Regulamentului (UE) nr. 679/2016 și Legii 190/2018

Anexa Nr. 1 La Partea I

Teren

Nr cadastral	Suprafaţa (mp)*	Observaţii / Referinţe
	4.160	

* Suprafaţa este determinată in planul de proiecţie Stereo 70.

DETALII LINIARE IMOBIL

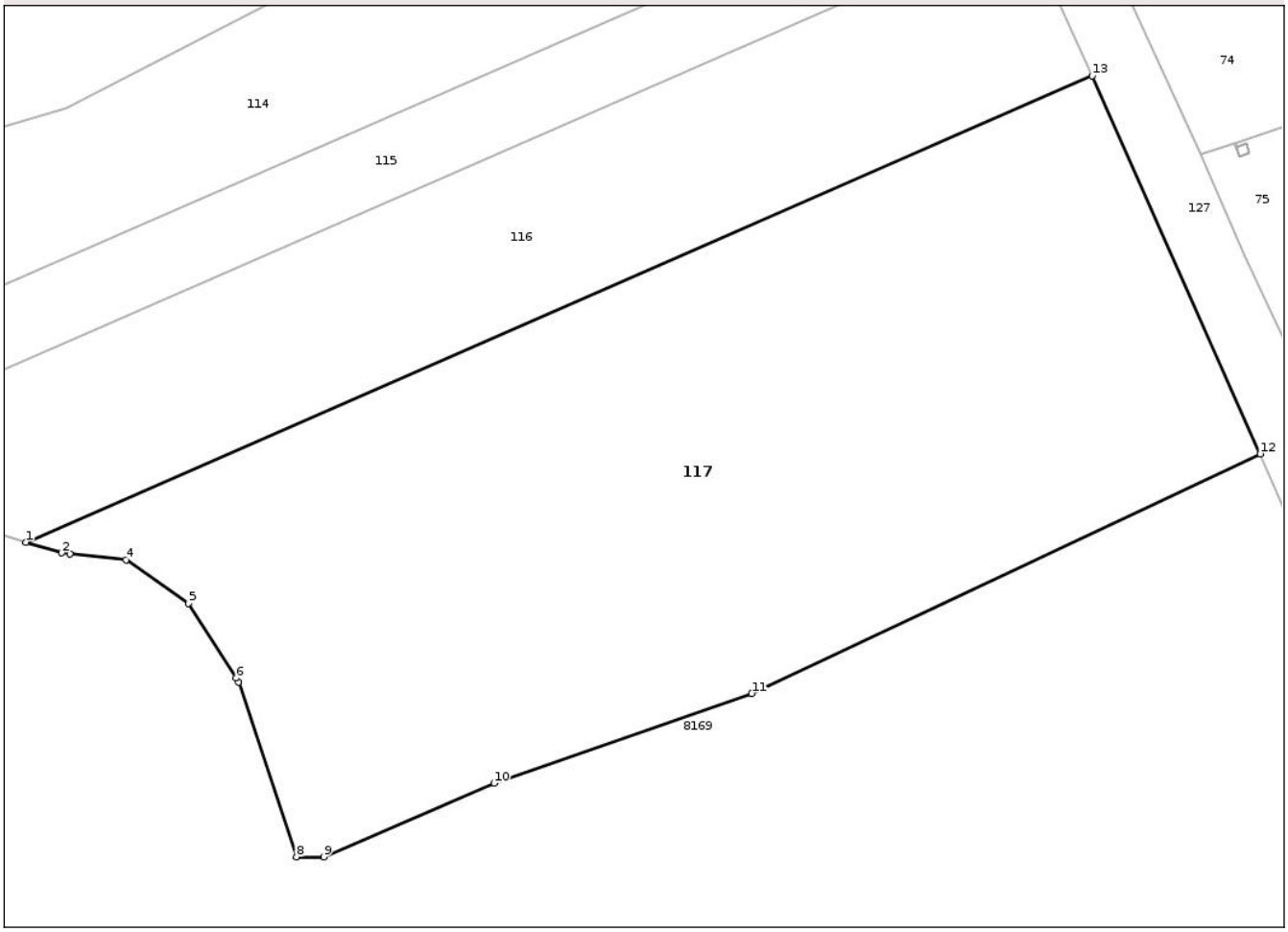

Date referitoare la teren

Crt	Categorie folosință	Intra vilan	Suprafaţa (mp)	Tarla	Parcelă	Nr. topo	Observaţii / Referinţe
1	altele	NU	4.160	58	5/5	-	

Lungime Segmente
1) Valorile lungimilor segmentelor sunt obţinute din proiecţie în plan.

Punct început	X / Y	Punct sfârşit	X / Y	Lungime segment (** (m)
1	426.987,018 351.327,514	2	426.990,498 351.326,47	3.633
2	426.990,498 351.326,47	3	426.991,286 351.326,385	0.793
3	426.991,286 351.326,385	4	426.996,769 351.325,797	5.514
4	426.996,769 351.325,797	5	427.002,816 351.321,542	7.394
5	427.002,816 351.321,542	6	427.007,495 351.314,311	8.613

Document care conține date cu caracter personal, protejat de prevederile Regulamentului (UE) nr. 679/2016 și Legii 190/2018

Punct început	X / Y	Punct sfârşit	X / Y	Lungime segment (** (m)
6	427.007,495 351.314,311	7	427.007,744 351.313,927	0.458
7	427.007,744 351.313,927	8	427.013,343 351.296,906	17.918
8	427.013,343 351.296,906	9	427.016,03 351.296,906	2.687
9	427.016,03 351.296,906	10	427.032,604 351.304,073	18.057
10	427.032,604 351.304,073	11	427.057,688 351.312,807	26.561
11	427.057,688 351.312,807	12	427.107,185 351.336,1	54.704
12	427.107,185 351.336,1	13	427.090,817 351.372,845	40.226
13	427.090,817 351.372,845	1	426.987,018 351.327,514	113.266

** Lungimile segmentelor sunt determinate în planul de proiecţie Stereo 70 şi sunt rotunjite la 1 milimetru.
*** Distanţa dintre puncte este formată din segmente cumulate ce sunt mai mici decât valoarea 1 milimetru.

Document care conține date cu caracter personal, protejat de prevederile Regulamentului (UE) nr. 679/2016 și Legii 190/2018

DATE DESPRE IMOBILUL NR. 118

Oficiul de Cadastru şi Publicitate Imobiliară VALCEA
Biroul de Cadastru şi Publicitate Imobiliară Ramnicu Valcea

A. Partea I. Descrierea imobilului

TEREN Extravilan

Adresa: Jud. Valcea

Nr. Crt	Nr cadastral Nr. topografic	Suprafaţa* (mp)	Observaţii / Referinţe
A1		5.060	Sector cadastral:22 Teren neimprejmuit;

B. Partea II. Proprietari şi acte

Inscrieri privitoare la dreptul de proprietate şi alte drepturi reale		Referinţe
/		
Act Administrativ nr. Titlu de proprietate nr.1535, din 25/04/2005 emis de Comisia Judeteana Valcea;		
B1	Intabulare, drept de PROPRIETATEcu titlu de drept reconstituire in baza legii 18/1991, dobandit prin Lege, cota actuala 1/1, cota initiala 1/1	A1
	1) **FLOREA NICOLAE** 2) **MATEI EUGENIA**	

C. Partea III. SARCINI .

Inscrieri privind dezmembramintele dreptului de proprietate, drepturi reale de garanţie şi sarcini	Referinţe
NU SUNT	

Document care conține date cu caracter personal, protejat de prevederile Regulamentului (UE) nr. 679/2016 și Legii 190/2018

Anexa Nr. 1 La Partea I

Teren

Nr cadastral	Suprafaţa (mp)*	Observaţii / Referinţe
	5.060	

* Suprafaţa este determinată in planul de proiecţie Stereo 70.

DETALII LINIARE IMOBIL

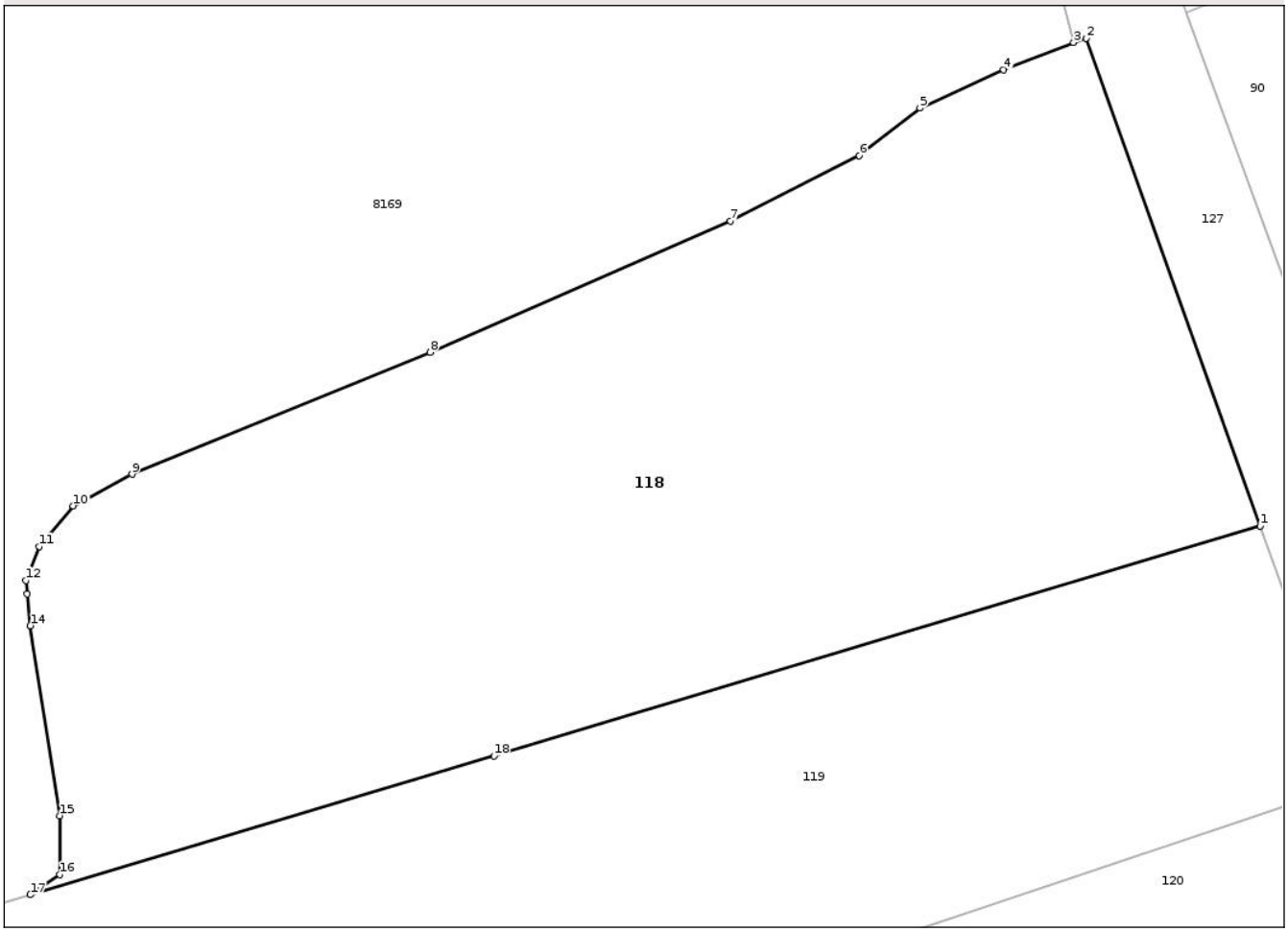

Date referitoare la teren

Crt	Categorie folosință	Intra vilan	Suprafaţa (mp)	Tarla	Parcelă	Nr. topo	Observaţii / Referinţe
1	altele	NU	5.060	58	6/2	-	

Lungime Segmente
1) Valorile lungimilor segmentelor sunt obţinute din proiecţie în plan.

Punct început	X / Y	Punct sfârşit	X / Y	Lungime segment (** (m)
1	427.174,971 351.152,911	2	427.157,716 351.201,246	51.323
2	427.157,716 351.201,246	3	427.156,458 351.200,823	1.327
3	427.156,458 351.200,823	4	427.149,515 351.198,136	7.445
4	427.149,515 351.198,136	5	427.141,228 351.194,328	9.12
5	427.141,228 351.194,328	6	427.135,181 351.189,625	7.661

Document care conține date cu caracter personal, protejat de prevederile Regulamentului (UE) nr. 679/2016 și Legii 190/2018

Punct început	X / Y	Punct sfârşit	X / Y	Lungime segment (** (m)
6	427.135,181 351.189,625	7	427.122,415 351.183,13	14.323
7	427.122,415 351.183,13	8	427.092,627 351.170,14	32.497
8	427.092,627 351.170,14	9	427.063,063 351.158,045	31.942
9	427.063,063 351.158,045	10	427.057,24 351.154,91	6.613
10	427.057,24 351.154,91	11	427.053,881 351.150,878	5.248
11	427.053,881 351.150,878	12	427.052,537 351.147,519	3.618
12	427.052,537 351.147,519	13	427.052,671 351.146,175	1.351
13	427.052,671 351.146,175	14	427.052,985 351.143,04	3.151
14	427.052,985 351.143,04	15	427.055,897 351.124,226	19.038
15	427.055,897 351.124,226	16	427.055,897 351.118,403	5.823
16	427.055,897 351.118,403	17	427.052,985 351.116,387	3.542
17	427.052,985 351.116,387	18	427.098,952 351.130,15	47.983
18	427.098,952 351.130,15	1	427.174,971 351.152,911	79.353

** Lungimile segmentelor sunt determinate în planul de proiecţie Stereo 70 şi sunt rotunjite la 1 milimetru.
*** Distanţa dintre puncte este formată din segmente cumulate ce sunt mai mici decât valoarea 1 milimetru.

Document care conține date cu caracter personal, protejat de prevederile Regulamentului (UE) nr. 679/2016 și Legii 190/2018

DATE DESPRE IMOBILUL NR. 119

Oficiul de Cadastru şi Publicitate Imobiliară VALCEA
Biroul de Cadastru şi Publicitate Imobiliară Ramnicu Valcea

A. Partea I. Descrierea imobilului

TEREN Extravilan

Adresa: Jud. Valcea

Nr. Crt	Nr cadastral Nr. topografic	Suprafaţa* (mp)	Observaţii / Referinţe
A1		4.950	Sector cadastral:22 Teren neimprejmuit;

B. Partea II. Proprietari şi acte

Inscrieri privitoare la dreptul de proprietate şi alte drepturi reale		Referinţe
/		
Act Administrativ nr. Titlu de proprietate nr.646/14296, din 02/11/1999 emis de Comisia Judeteana Valcea;		
B1	Intabulare, drept de PROPRIETATEcu titlu de drept reconstituire in baza legii 18/1991, dobandit prin Lege, cota actuala 1/1, cota initiala 1/1	A1
	1) **SOARECE CONSTANTIN**	

C. Partea III. SARCINI .

Inscrieri privind dezmembramintele dreptului de proprietate, drepturi reale de garanţie şi sarcini	Referinţe
NU SUNT	

Document care conține date cu caracter personal, protejat de prevederile Regulamentului (UE) nr. 679/2016 și Legii 190/2018

Anexa Nr. 1 La Partea I

Teren

Nr cadastral	Suprafaţa (mp)*	Observaţii / Referinţe
	4.950	

* Suprafaţa este determinată in planul de proiecţie Stereo 70.

DETALII LINIARE IMOBIL

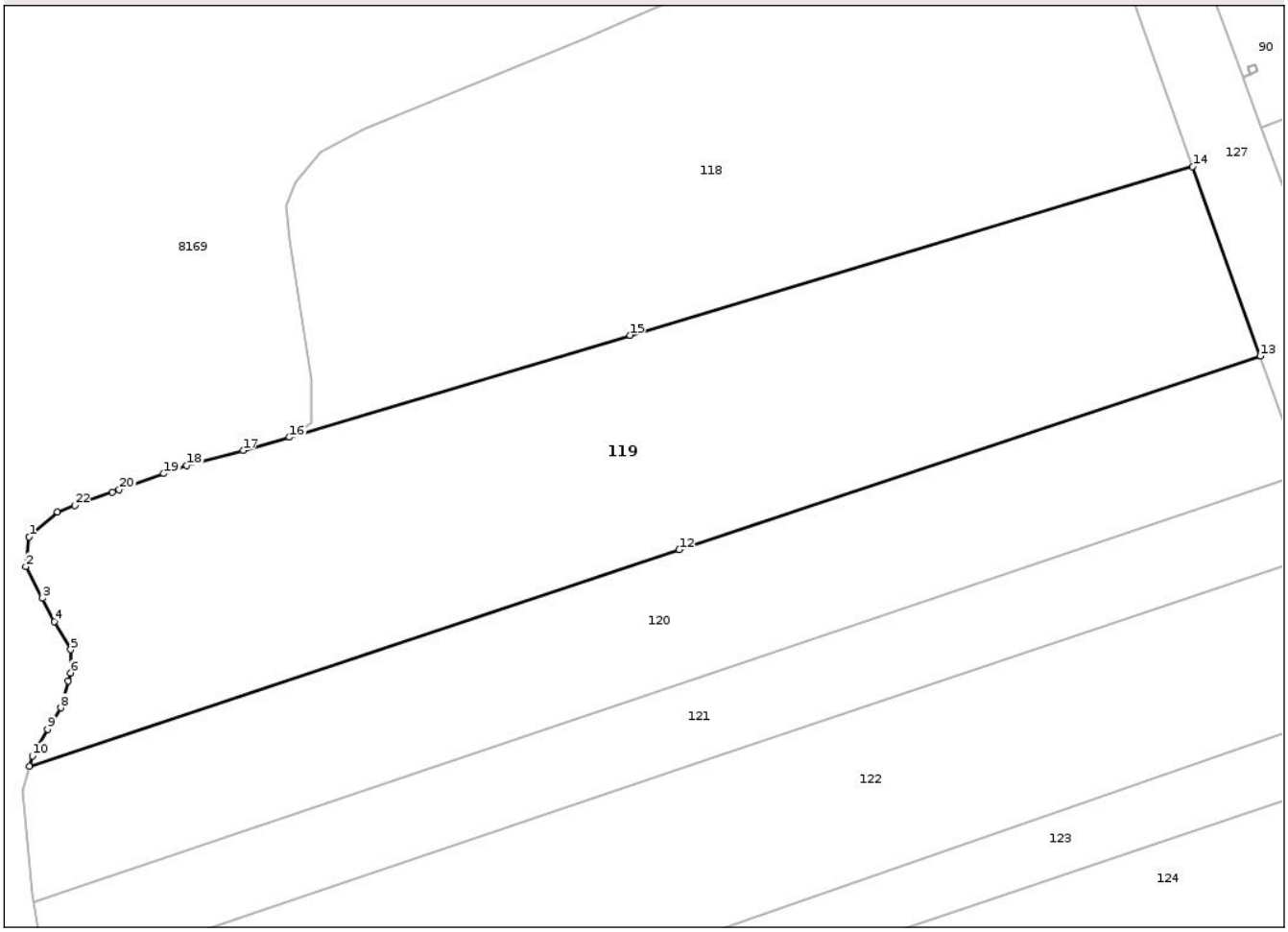

Date referitoare la teren

Crt	Categorie folosință	Intra vilan	Suprafaţa (mp)	Tarla	Parcelă	Nr. topo	Observaţii / Referinţe
1	arabil	NU	2.298	58	6/6	-	
2	pasune	NU	2.652	58	6/5	-	

Lungime Segmente

1) Valorile lungimilor segmentelor sunt obţinute din proiecţie în plan.

Punct început	X / Y	Punct sfârşit	X / Y	Lungime segment (** (m)
1	427.017,822 351.102,949	2	427.017,374 351.098,918	4.056
3	427.019,614 351.094,663	4	427.021,181 351.091,527	3.506
5	427.023,421 351.087,719	6	427.023,421 351.084,584	3.135
7	427.023,102 351.083,468	8	427.022,077 351.079,881	3.731

Punct început	X / Y	Punct sfârşit	X / Y	Lungime segment (** (m)
2	427.017,374 351.098,918	3	427.019,614 351.094,663	4.809
4	427.021,181 351.091,527	5	427.023,421 351.087,719	4.418
6	427.023,421 351.084,584	7	427.023,102 351.083,468	1.161
8	427.022,077 351.079,881	9	427.020,285 351.076,969	3.419

Document care conține date cu caracter personal, protejat de prevederile Regulamentului (UE) nr. 679/2016 și Legii 190/2018

Punct început	X / Y	Punct sfârşit	X / Y	Lungime segment (** (m)
9	427.020,285 351.076,969	10	427.018,27 351.073,386	4.111
11	427.017,868 351.071,98	12	427.105,623 351.101,211	92.495
13	427.184,096 351.127,35	14	427.174,971 351.152,911	27.141
15	427.098,952 351.130,15	16	427.052,985 351.116,387	47.983
17	427.046,714 351.114,595	18	427.039,099 351.112,58	7.877
19	427.036,014 351.111,483	20	427.029,978 351.109,337	6.406
21	427.029,02 351.108,996	22	427.024,016 351.107,177	5.324
23	427.021,63 351.106,309	1	427.017,822 351.102,949	5.078

Punct început	X / Y	Punct sfârşit	X / Y	Lungime segment (** (m)
10	427.018,27 351.073,386	11	427.017,868 351.071,98	1.462
12	427.105,623 351.101,211	13	427.184,096 351.127,35	82.712
14	427.174,971 351.152,911	15	427.098,952 351.130,15	79.353
16	427.052,985 351.116,387	17	427.046,714 351.114,595	6.522
18	427.039,099 351.112,58	19	427.036,014 351.111,483	3.274
20	427.029,978 351.109,337	21	427.029,02 351.108,996	1.017
22	427.024,016 351.107,177	23	427.021,63 351.106,309	2.539

** Lungimile segmentelor sunt determinate în planul de proiecţie Stereo 70 şi sunt rotunjite la 1 milimetru.
*** Distanţa dintre puncte este formată din segmente cumulate ce sunt mai mici decât valoarea 1 milimetru.

Document care conține date cu caracter personal, protejat de prevederile Regulamentului (UE) nr. 679/2016 și Legii 190/2018

DATE DESPRE IMOBILUL NR. 120

Oficiul de Cadastru şi Publicitate Imobiliară VALCEA
Biroul de Cadastru şi Publicitate Imobiliară Ramnicu Valcea

A. Partea I. Descrierea imobilului

TEREN Extravilan

Adresa: Jud. Valcea

Nr. Crt	Nr cadastral Nr. topografic	Suprafaţa* (mp)	Observaţii / Referinţe
A1		3.072	Sector cadastral:22 Teren neimprejmuit;

B. Partea II. Proprietari şi acte

Inscrieri privitoare la dreptul de proprietate şi alte drepturi reale		Referinţe
/		
Act Administrativ nr. Titlu de proprietate nr.534/46616, din 21/09/1999 emis de Comisia Judeteana Valcea;		
B1	Intabulare, drept de PROPRIETATEcu titlu de drept reconstituire in baza legii 18/1991, dobandit prin Lege, cota actuala 1/1, cota initiala 1/1	A1
	1) **MESINA ION** DEFUNCT:Da	

C. Partea III. SARCINI .

Inscrieri privind dezmembramintele dreptului de proprietate, drepturi reale de garanţie şi sarcini	Referinţe
NU SUNT	

Document care conține date cu caracter personal, protejat de prevederile Regulamentului (UE) nr. 679/2016 și Legii 190/2018

Anexa Nr. 1 La Partea I

Teren

Nr cadastral	Suprafaţa (mp)*	Observaţii / Referinţe
	3.072	

* Suprafaţa este determinată in planul de proiecţie Stereo 70.

DETALII LINIARE IMOBIL

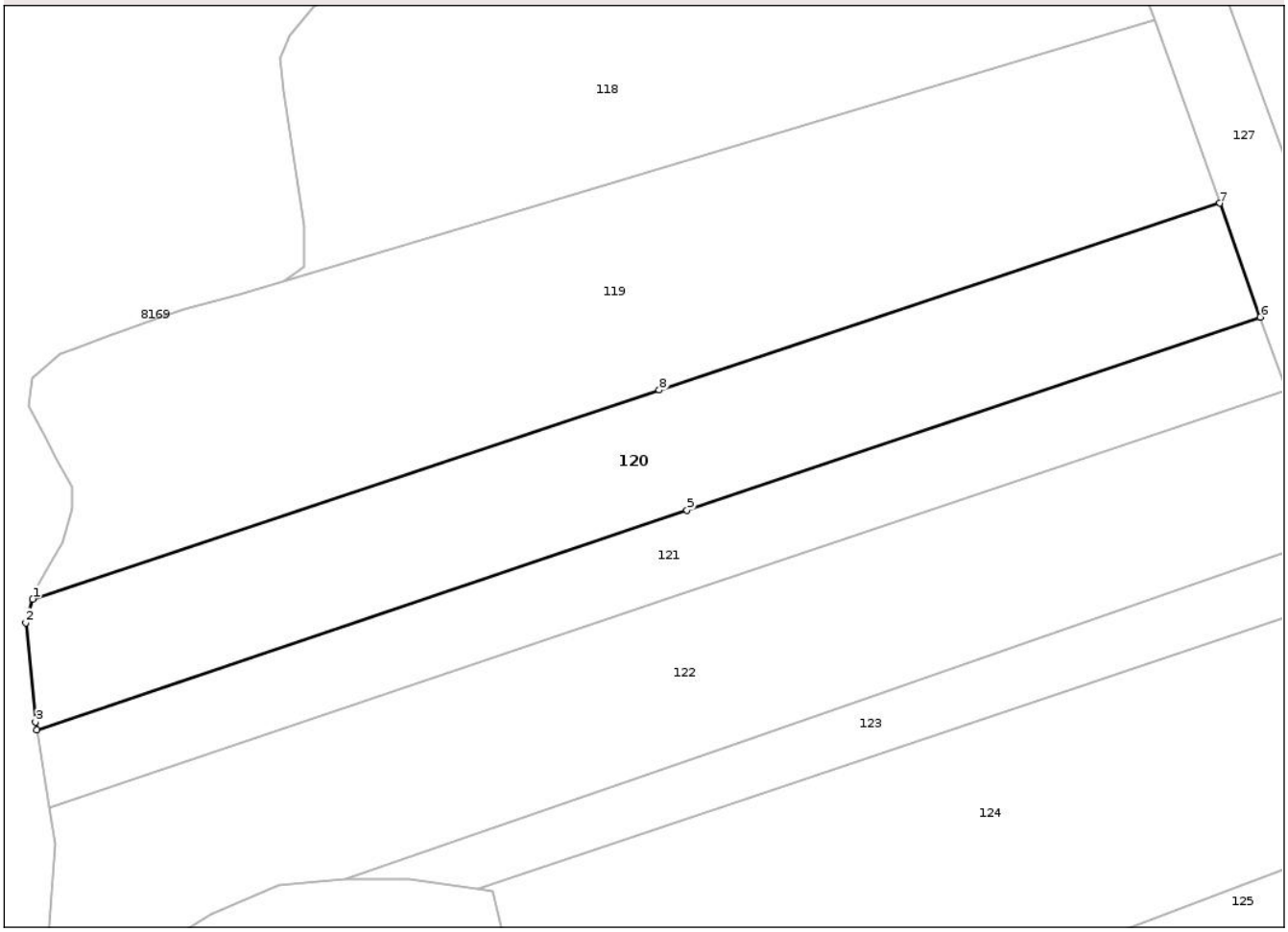

Date referitoare la teren

Crt	Categorie folosință	Intra vilan	Suprafaţa (mp)	Tarla	Parcelă	Nr. topo	Observaţii / Referinţe
1	arabil	NU	1.427	58	6/10	-	
2	pasune	NU	1.645	58	6/9	-	

Lungime Segmente
1) Valorile lungimilor segmentelor sunt obţinute din proiecţie în plan.

Punct început	X / Y	Punct sfârşit	X / Y	Lungime segment (** (m)
1	427.017,868 351.071,98	2	427.016,926 351.068,682	3.43
2	427.016,926 351.068,682	3	427.018,27 351.054,796	13.951
3	427.018,27 351.054,796	4	427.018,44 351.053,716	1.093
4	427.018,44 351.053,716	5	427.109,501 351.084,388	96.088

Document care conține date cu caracter personal, protejat de prevederile Regulamentului (UE) nr. 679/2016 și Legii 190/2018

Punct început	X / Y	Punct sfârşit	X / Y	Lungime segment (** (m)
5	427.109,501 351.084,388	6	427.189,779 351.111,429	84.71
6	427.189,779 351.111,429	7	427.184,096 351.127,35	16.905
7	427.184,096 351.127,35	8	427.105,623 351.101,211	82.712
8	427.105,623 351.101,211	1	427.017,868 351.071,98	92.495

** Lungimile segmentelor sunt determinate în planul de proiecţie Stereo 70 şi sunt rotunjite la 1 milimetru.
*** Distanţa dintre puncte este formată din segmente cumulate ce sunt mai mici decât valoarea 1 milimetru.

Document care conține date cu caracter personal, protejat de prevederile Regulamentului (UE) nr. 679/2016 și Legii 190/2018

DATE DESPRE IMOBILUL NR. 121

Oficiul de Cadastru şi Publicitate Imobiliară VALCEA
Biroul de Cadastru şi Publicitate Imobiliară Ramnicu Valcea

A. Partea I. Descrierea imobilului

TEREN Extravilan

Adresa: Jud. Valcea

Nr. Crt	Nr cadastral Nr. topografic	Suprafaţa* (mp)	Observaţii / Referinţe
A1		1.980	Sector cadastral:22 Teren neimprejmuit;

B. Partea II. Proprietari şi acte

Inscrieri privitoare la dreptul de proprietate şi alte drepturi reale		Referinţe
/		
Act Administrativ nr. Titlu de proprietate nr.820/28730, din 28/10/1999 emis de Comisia Judeteana Valcea;		
B1	Intabulare, drept de PROPRIETATEcu titlu de drept reconstituire in baza legii 18/1991, dobandit prin Lege, cota actuala 1/1, cota initiala 1/1	A1
	1) **PIRVU ION**	

C. Partea III. SARCINI .

Inscrieri privind dezmembramintele dreptului de proprietate, drepturi reale de garanţie şi sarcini	Referinţe
NU SUNT	

Anexa Nr. 1 La Partea I

Teren

Nr cadastral	Suprafaţa (mp)*	Observaţii / Referinţe
	1.980	

* Suprafaţa este determinată in planul de proiecţie Stereo 70.

DETALII LINIARE IMOBIL

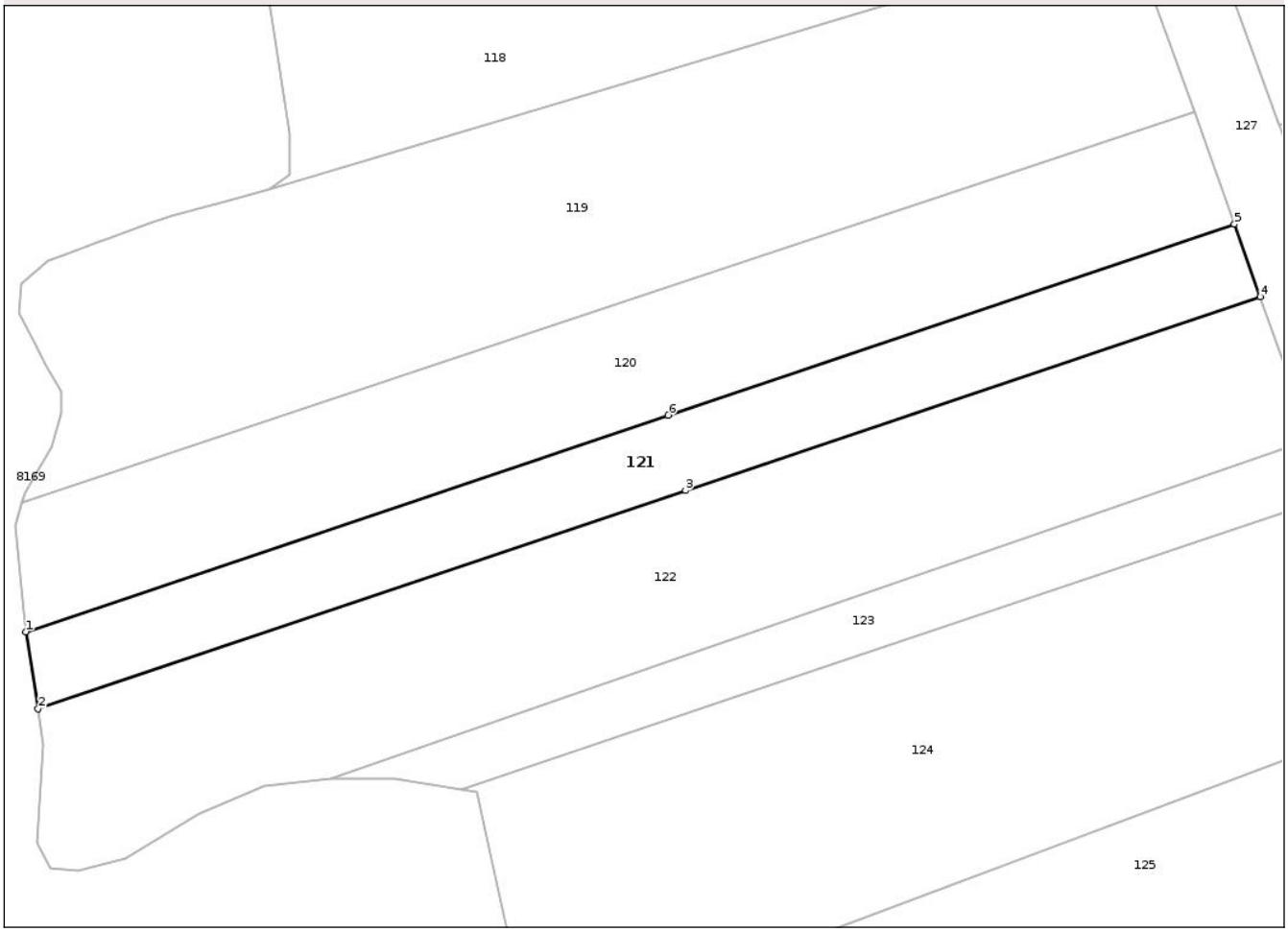

Date referitoare la teren

Crt	Categorie folosință	Intra vilan	Suprafaţa (mp)	Tarla	Parcelă	Nr. topo	Observaţii / Referinţe
1	arabil	NU	929	58	6/11	-	
2	pasune	NU	1.051	58	6/12	-	

Lungime Segmente
1) Valorile lungimilor segmentelor sunt obţinute din proiecţie în plan.

Punct început	X / Y	Punct sfârşit	X / Y	Lungime segment (** (m)
1	427.018,44 351.053,716	2	427.020,163 351.042,805	11.046
2	427.020,163 351.042,805	3	427.111,959 351.073,725	96.864
3	427.111,959 351.073,725	4	427.193,441 351.101,171	85.98
4	427.193,441 351.101,171	5	427.189,779 351.111,429	10.892

Document care conține date cu caracter personal, protejat de prevederile Regulamentului (UE) nr. 679/2016 și Legii 190/2018

Punct început	X / Y	Punct sfârşit	X / Y	Lungime segment (** (m)
5	427.189,779 351.111,429	6	427.109,501 351.084,388	84.71
6	427.109,501 351.084,388	1	427.018,44 351.053,716	96.088

** Lungimile segmentelor sunt determinate în planul de proiecţie Stereo 70 şi sunt rotunjite la 1 milimetru.
*** Distanţa dintre puncte este formată din segmente cumulate ce sunt mai mici decât valoarea 1 milimetru.

Document care conține date cu caracter personal, protejat de prevederile Regulamentului (UE) nr. 679/2016 și Legii 190/2018

DATE DESPRE IMOBILUL NR. 122

Oficiul de Cadastru şi Publicitate Imobiliară VALCEA
Biroul de Cadastru şi Publicitate Imobiliară Ramnicu Valcea

A. Partea I. Descrierea imobilului

TEREN Extravilan

Adresa: Jud. Valcea

Nr. Crt	Nr cadastral Nr. topografic	Suprafaţa* (mp)	Observaţii / Referinţe
A1		4.110	Sector cadastral:22 Teren neimprejmuit;

B. Partea II. Proprietari şi acte

Inscrieri privitoare la dreptul de proprietate şi alte drepturi reale		Referinţe
/		
Act Administrativ nr. Titlu de proprietate nr.816/28730, din 28/10/1999 emis de Comisia Judeteana Valcea;		
B1	Intabulare, drept de PROPRIETATEcu titlu de drept reconstituire in baza legii 18/1991, dobandit prin Lege, cota actuala 1/1, cota initiala 1/1	A1
	1) **NITULESCU SABINA**	

C. Partea III. SARCINI .

Inscrieri privind dezmembramintele dreptului de proprietate, drepturi reale de garanţie şi sarcini	Referinţe
NU SUNT	

Document care conține date cu caracter personal, protejat de prevederile Regulamentului (UE) nr. 679/2016 și Legii 190/2018

Anexa Nr. 1 La Partea I

Teren

Nr cadastral	Suprafaţa (mp)*	Observaţii / Referinţe
	4.110	

* Suprafaţa este determinată in planul de proiecţie Stereo 70.

DETALII LINIARE IMOBIL

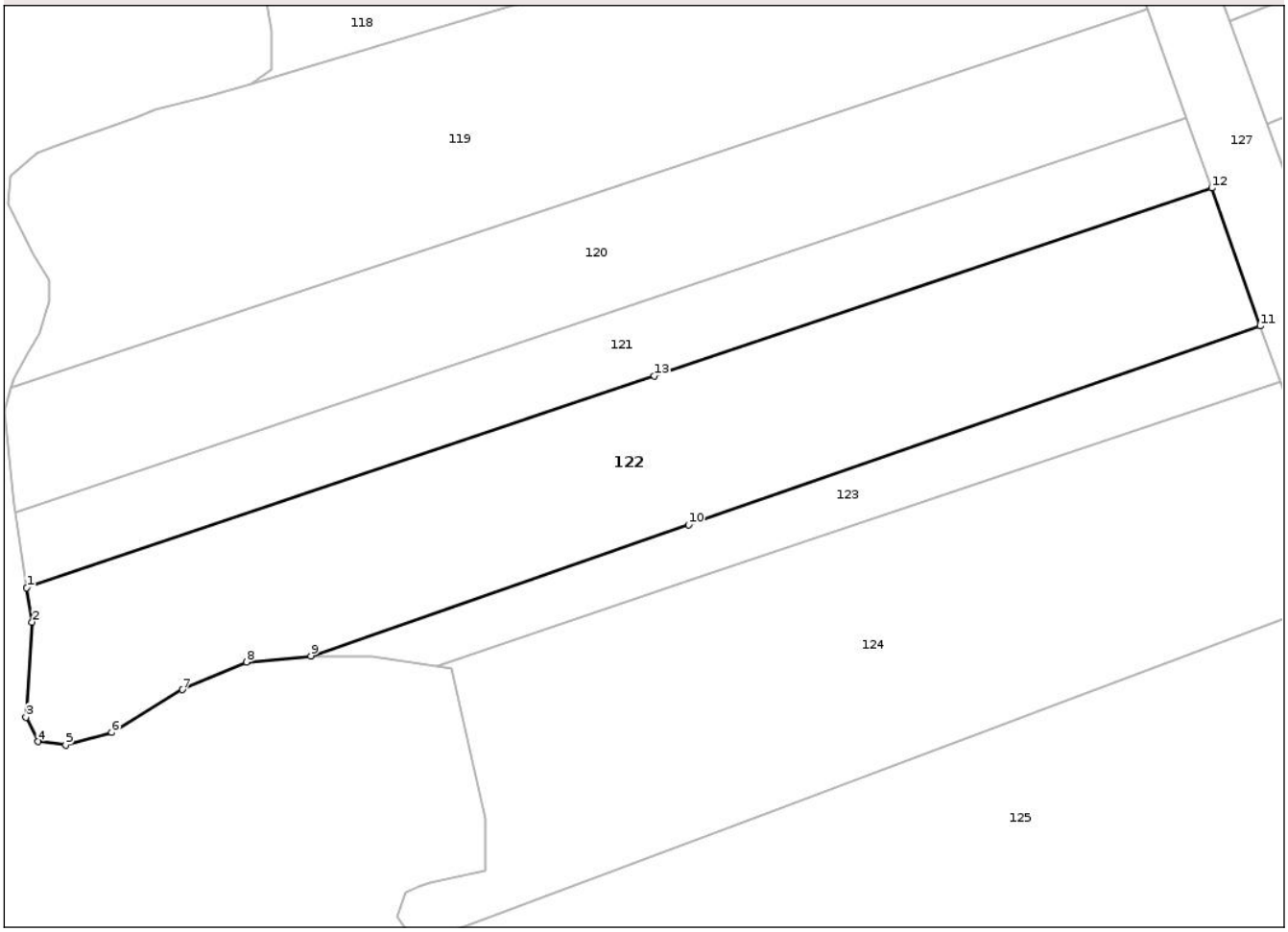

Date referitoare la teren

Crt	Categorie folosință	Intra vilan	Suprafaţa (mp)	Tarla	Parcelă	Nr. topo	Observaţii / Referinţe
1	arabil	NU	1.897	58	6/14	-	
2	pasune	NU	2.213	58	6/13	-	

Lungime Segmente
1) Valorile lungimilor segmentelor sunt obţinute din proiecţie în plan.

Punct început	X / Y	Punct sfârşit	X / Y	Lungime segment (** (m)
1	427.020,163 351.042,805	2	427.020,957 351.037,775	5.092
2	427.020,957 351.037,775	3	427.020,062 351.023,889	13.915
3	427.020,062 351.023,889	4	427.021,853 351.020,305	4.007
4	427.021,853 351.020,305	5	427.025,885 351.019,857	4.057

Document care conține date cu caracter personal, protejat de prevederile Regulamentului (UE) nr. 679/2016 și Legii 190/2018

Punct început	X / Y	Punct sfârşit	X / Y	Lungime segment (** (m)
5	427.025,885 351.019,857	6	427.032,604 351.021,649	6.954
6	427.032,604 351.021,649	7	427.042,906 351.027,92	12.061
7	427.042,906 351.027,92	8	427.052,313 351.031,951	10.234
8	427.052,313 351.031,951	9	427.061,72 351.032,847	9.45
9	427.061,72 351.032,847	10	427.116,962 351.052,023	58.476
10	427.116,962 351.052,023	11	427.200,548 351.081,037	88.478
11	427.200,548 351.081,037	12	427.193,441 351.101,171	21.352
12	427.193,441 351.101,171	13	427.111,959 351.073,725	85.98
13	427.111,959 351.073,725	1	427.020,163 351.042,805	96.864

** Lungimile segmentelor sunt determinate în planul de proiecţie Stereo 70 şi sunt rotunjite la 1 milimetru.
*** Distanţa dintre puncte este formată din segmente cumulate ce sunt mai mici decât valoarea 1 milimetru.

Document care conține date cu caracter personal, protejat de prevederile Regulamentului (UE) nr. 679/2016 și Legii 190/2018

DATE DESPRE IMOBILUL NR. 123

Oficiul de Cadastru şi Publicitate Imobiliară VALCEA
Biroul de Cadastru şi Publicitate Imobiliară Ramnicu Valcea

A. Partea I. Descrierea imobilului

TEREN Extravilan

Adresa: Jud. Valcea

Nr. Crt	Nr cadastral Nr. topografic	Suprafaţa* (mp)	Observaţii / Referinţe
A1		1.104	Sector cadastral:22 Teren neimprejmuit;

B. Partea II. Proprietari şi acte

Inscrieri privitoare la dreptul de proprietate şi alte drepturi reale		Referinţe
/		
Act Administrativ nr. Titlu de proprietate nr.532/46616, din 21/09/1999 emis de Comisia Judeteana Valcea;		
B1	Intabulare, drept de PROPRIETATEcu titlu de drept reconstituire in baza legii 18/1991, dobandit prin Lege, cota actuala 1/1, cota initiala 1/1	A1
	1) **IAGARU ION**	

C. Partea III. SARCINI .

Inscrieri privind dezmembramintele dreptului de proprietate, drepturi reale de garanţie şi sarcini	Referinţe
NU SUNT	

Anexa Nr. 1 La Partea I

Teren

Nr cadastral	Suprafaţa (mp)*	Observaţii / Referinţe
	1.104	

* Suprafaţa este determinată in planul de proiecţie Stereo 70.

DETALII LINIARE IMOBIL

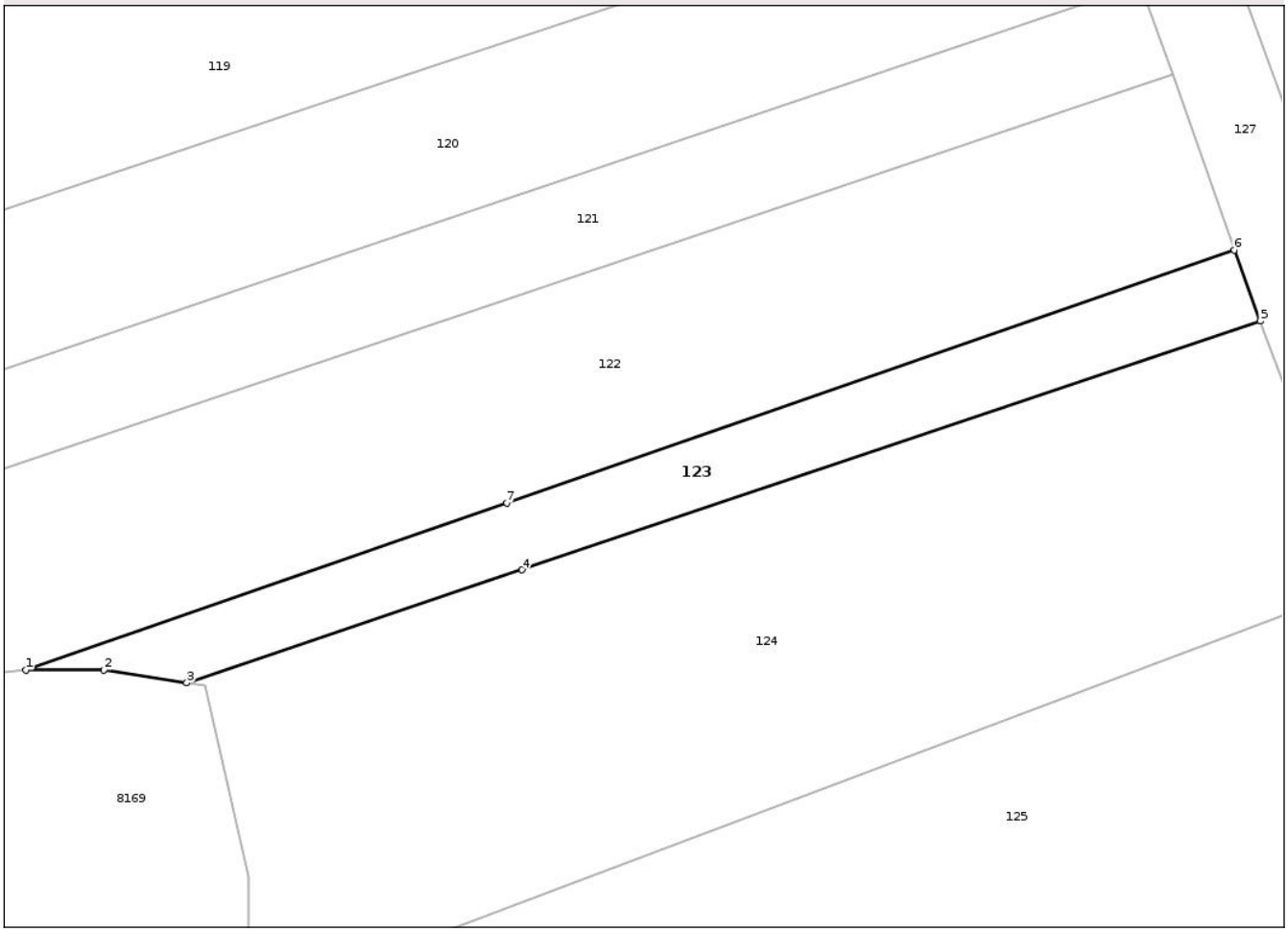

Date referitoare la teren

Crt	Categorie folosință	Intra vilan	Suprafaţa (mp)	Tarla	Parcelă	Nr. topo	Observaţii / Referinţe
1	arabil	NU	734	58	6/15	-	
2	pasune	NU	370	58	6/16	-	

Lungime Segmente
1) Valorile lungimilor segmentelor sunt obţinute din proiecţie în plan.

Punct început	X / Y	Punct sfârşit	X / Y	Lungime segment (** (m)
1	427.061,72 351.032,847	2	427.070,679 351.032,847	8.959
2	427.070,679 351.032,847	3	427.080,203 351.031,382	9.636
3	427.080,203 351.031,382	4	427.118,73 351.044,354	40.652
4	427.118,73 351.044,354	5	427.203,532 351.072,905	89.479

Document care conține date cu caracter personal, protejat de prevederile Regulamentului (UE) nr. 679/2016 și Legii 190/2018

Punct început	X / Y	Punct sfârşit	X / Y	Lungime segment (** (m)
5	427.203,532 351.072,905	6	427.200,548 351.081,037	8.662
6	427.200,548 351.081,037	7	427.116,962 351.052,023	88.478
7	427.116,962 351.052,023	1	427.061,72 351.032,847	58.476

** Lungimile segmentelor sunt determinate în planul de proiecţie Stereo 70 şi sunt rotunjite la 1 milimetru.
*** Distanţa dintre puncte este formată din segmente cumulate ce sunt mai mici decât valoarea 1 milimetru.

Document care conține date cu caracter personal, protejat de prevederile Regulamentului (UE) nr. 679/2016 și Legii 190/2018

DATE DESPRE IMOBILUL NR. 124

Oficiul de Cadastru şi Publicitate Imobiliară VALCEA
Biroul de Cadastru şi Publicitate Imobiliară Ramnicu Valcea

A. Partea I. Descrierea imobilului

TEREN Extravilan

Adresa: Jud. Valcea

Nr. Crt	Nr cadastral Nr. topografic	Suprafaţa* (mp)	Observaţii / Referinţe
A1		4.664	Sector cadastral:22 Teren neimprejmuit;

B. Partea II. Proprietari şi acte

Inscrieri privitoare la dreptul de proprietate şi alte drepturi reale		Referinţe
/		
Act Administrativ nr. Titlu de proprietate nr.1079/25733, din 16/07/2002 emis de Comisia Judeteana Valcea;		
B1	Intabulare, drept de PROPRIETATEcu titlu de drept reconstituire in baza legii 18/1991, dobandit prin Lege, cota actuala 1/1, cota initiala 1/1	A1
	1) **SERBAN CICERON**	

C. Partea III. SARCINI .

Inscrieri privind dezmembramintele dreptului de proprietate, drepturi reale de garanţie şi sarcini	Referinţe
NU SUNT	

Document care conține date cu caracter personal, protejat de prevederile Regulamentului (UE) nr. 679/2016 și Legii 190/2018

Anexa Nr. 1 La Partea I

Teren

Nr cadastral	Suprafaţa (mp)*	Observaţii / Referinţe
	4.664	

* Suprafaţa este determinată in planul de proiecţie Stereo 70.

DETALII LINIARE IMOBIL

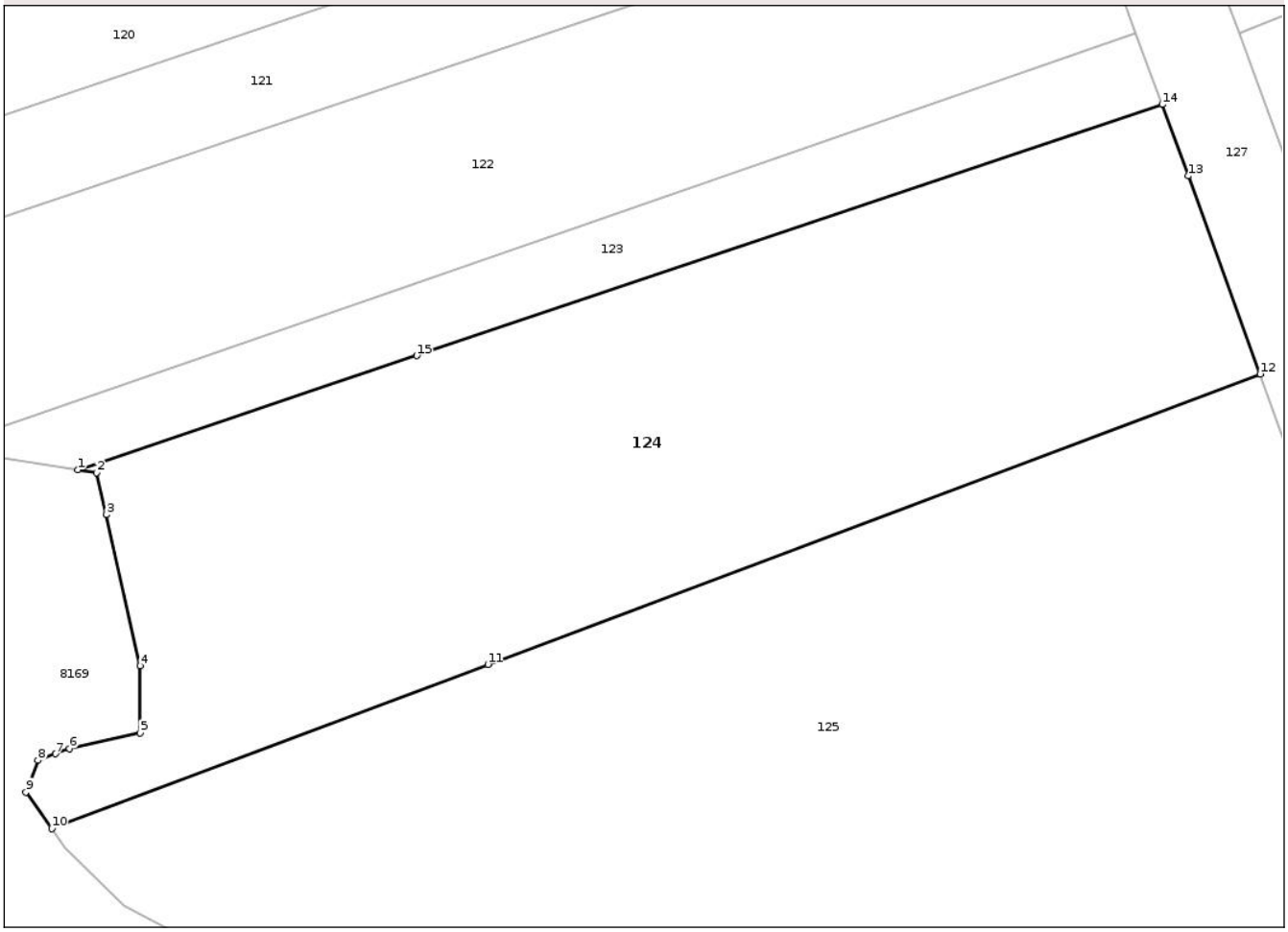

Date referitoare la teren

Crt	Categorie folosință	Intra vilan	Suprafaţa (mp)	Tarla	Parcelă	Nr. topo	Observaţii / Referinţe
1	arabil	NU	2.100	58	6/22	-	
2	pasune	NU	2.564	58	6/21	-	

Lungime Segmente
1) Valorile lungimilor segmentelor sunt obţinute din proiecţie în plan.

Punct început	X / Y	Punct sfârşit	X / Y	Lungime segment (** (m)
1	427.080,203 351.031,382	2	427.082,324 351.031,056	2.146
2	427.082,324 351.031,056	3	427.083,399 351.026,269	4.906
3	427.083,399 351.026,269	4	427.087,252 351.009,107	17.589
4	427.087,252 351.009,107	5	427.087,252 351.001,492	7.615

Document care conține date cu caracter personal, protejat de prevederile Regulamentului (UE) nr. 679/2016 și Legii 190/2018

Punct început	X / Y	Punct sfârşit	X / Y	Lungime segment (** (m)
5	427.087,252 351.001,492	6	427.079,189 350.999,7	8.26
6	427.079,189 350.999,7	7	427.077,615 350.999,11	1.681
7	427.077,615 350.999,11	8	427.075,606 350.998,356	2.146
8	427.075,606 350.998,356	9	427.074,262 350.994,773	3.827
9	427.074,262 350.994,773	10	427.077,218 350.990,633	5.087
10	427.077,218 350.990,633	11	427.126,818 351.009,268	52.985
11	427.126,818 351.009,268	12	427.214,687 351.042,28	93.866
12	427.214,687 351.042,28	13	427.206,489 351.064,785	23.952
13	427.206,489 351.064,785	14	427.203,532 351.072,905	8.642
14	427.203,532 351.072,905	15	427.118,73 351.044,354	89.479
15	427.118,73 351.044,354	1	427.080,203 351.031,382	40.652

** Lungimile segmentelor sunt determinate în planul de proiecţie Stereo 70 şi sunt rotunjite la 1 milimetru.
*** Distanţa dintre puncte este formată din segmente cumulate ce sunt mai mici decât valoarea 1 milimetru.

Document care conține date cu caracter personal, protejat de prevederile Regulamentului (UE) nr. 679/2016 și Legii 190/2018

DATE DESPRE IMOBILUL NR. 125

Oficiul de Cadastru şi Publicitate Imobiliară VALCEA
Biroul de Cadastru şi Publicitate Imobiliară Ramnicu Valcea

A. Partea I. Descrierea imobilului

TEREN Extravilan

Adresa: Jud. Valcea

Nr. Crt	Nr cadastral Nr. topografic	Suprafaţa* (mp)	Observaţii / Referinţe
A1		10.452	Sector cadastral:22 Teren neimprejmuit;

B. Partea II. Proprietari şi acte

Inscrieri privitoare la dreptul de proprietate şi alte drepturi reale		Referinţe
/		
Act Administrativ nr. Titlu de proprietate nr.339/50992, din 18/04/1997 emis de Comisia Judeteana Valcea;		
B1	Intabulare, drept de PROPRIETATEcu titlu de drept reconstituire in baza legii 18/1991, dobandit prin Lege, cota actuala 1/1, cota initiala 1/1	A1
	1) **MARINESCU ALEXANDRU**	

C. Partea III. SARCINI .

Inscrieri privind dezmembramintele dreptului de proprietate, drepturi reale de garanţie şi sarcini	Referinţe
NU SUNT	

Document care conține date cu caracter personal, protejat de prevederile Regulamentului (UE) nr. 679/2016 și Legii 190/2018

Anexa Nr. 1 La Partea I

Teren

Nr cadastral	Suprafaţa (mp)*	Observaţii / Referinţe
	10.452	

* Suprafaţa este determinată in planul de proiecţie Stereo 70.

DETALII LINIARE IMOBIL

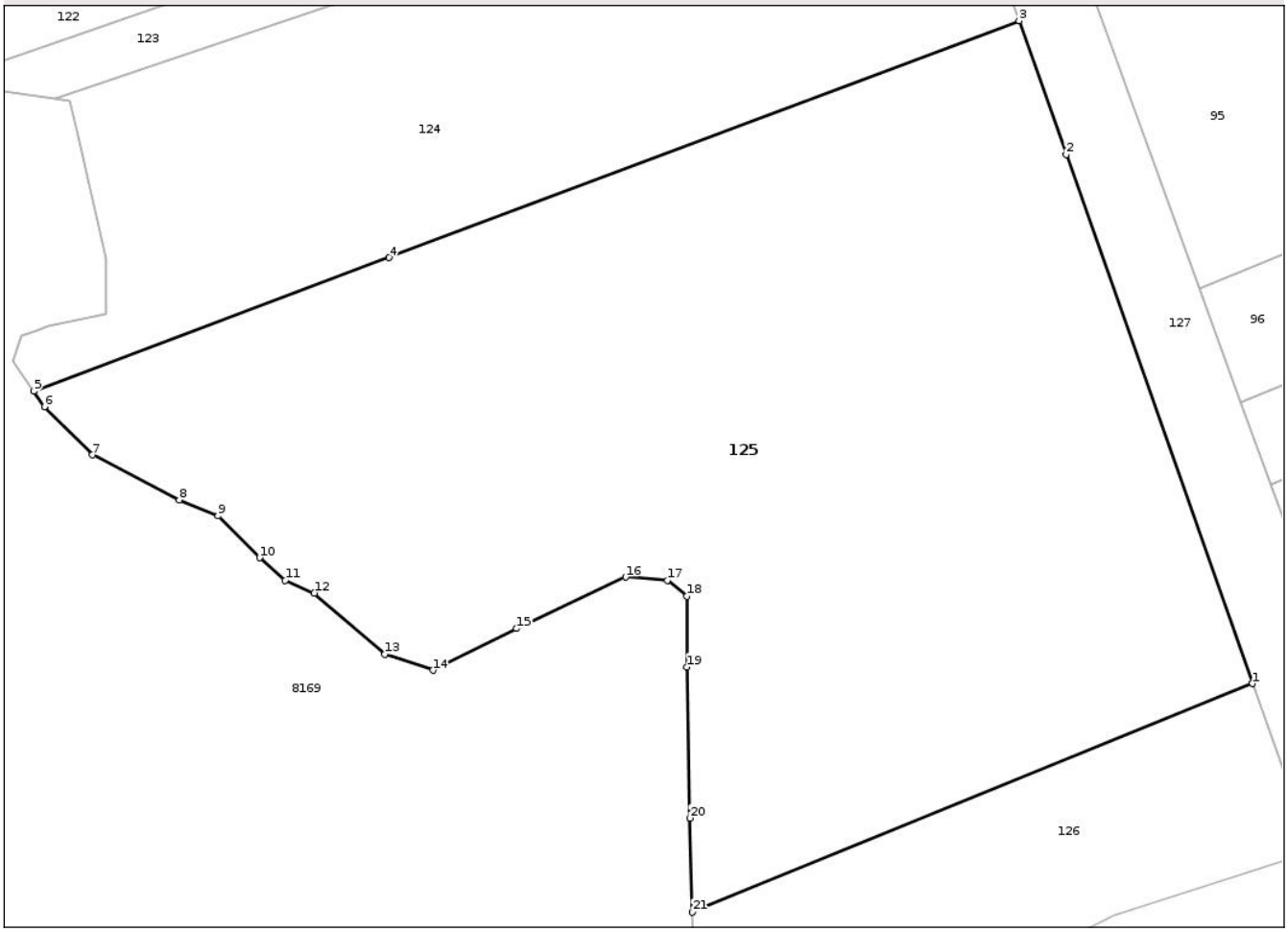

Date referitoare la teren

Crt	Categorie folosință	Intra vilan	Suprafaţa (mp)	Tarla	Parcelă	Nr. topo	Observaţii / Referinţe
1	arabil	NU	1.841	58	4/1	-	
2	altele	NU	8.611	58	4/1	-	

Lungime Segmente

1) Valorile lungimilor segmentelor sunt obţinute din proiecţie în plan.

Punct început	X / Y	Punct sfârşit	X / Y	Lungime segment (** (m)
1	427.247,273 350.949,919	2	427.221,266 351.023,632	78.166
3	427.214,687 351.042,28	4	427.126,818 351.009,268	93.866
5	427.077,218 350.990,633	6	427.078,741 350.988,501	2.62
7	427.085,46 350.981,783	8	427.097,555 350.975,512	13.624

Punct început	X / Y	Punct sfârşit	X / Y	Lungime segment (** (m)
2	427.221,266 351.023,632	3	427.214,687 351.042,28	19.775
4	427.126,818 351.009,268	5	427.077,218 350.990,633	52.985
6	427.078,741 350.988,501	7	427.085,46 350.981,783	9.501
8	427.097,555 350.975,512	9	427.102,93 350.973,272	5.823

Document care conține date cu caracter personal, protejat de prevederile Regulamentului (UE) nr. 679/2016 și Legii 190/2018

Punct început	X / Y	Punct sfârşit	X / Y	Lungime segment (** (m)
9	427.102,93 350.973,272	10	427.108,753 350.967,449	8.235
11	427.112,337 350.964,313	12	427.116,368 350.962,521	4.411
13	427.126,223 350.954,011	14	427.132,942 350.951,771	7.083
15	427.144,588 350.957,594	16	427.159,818 350.964,761	16.832
17	427.165,641 350.964,313	18	427.168,328 350.962,074	3.498
19	427.168,328 350.952,219	20	427.168,776 350.931,166	21.058
21	427.169,085 350.918,061	1	427.247,273 350.949,919	84.429

Punct început	X / Y	Punct sfârşit	X / Y	Lungime segment (** (m)
10	427.108,753 350.967,449	11	427.112,337 350.964,313	4.762
12	427.116,368 350.962,521	13	427.126,223 350.954,011	13.021
14	427.132,942 350.951,771	15	427.144,588 350.957,594	13.021
16	427.159,818 350.964,761	17	427.165,641 350.964,313	5.84
18	427.168,328 350.962,074	19	427.168,328 350.952,219	9.855
20	427.168,776 350.931,166	21	427.169,085 350.918,061	13.109

** Lungimile segmentelor sunt determinate în planul de proiecţie Stereo 70 şi sunt rotunjite la 1 milimetru.
*** Distanţa dintre puncte este formată din segmente cumulate ce sunt mai mici decât valoarea 1 milimetru.

Document care conține date cu caracter personal, protejat de prevederile Regulamentului (UE) nr. 679/2016 și Legii 190/2018

DATE DESPRE IMOBILUL NR. 126

Oficiul de Cadastru şi Publicitate Imobiliară VALCEA
Biroul de Cadastru şi Publicitate Imobiliară Ramnicu Valcea

A. Partea I. Descrierea imobilului

TEREN Extravilan

Adresa: Jud. Valcea

Nr. Crt	Nr cadastral Nr. topografic	Suprafaţa* (mp)	Observaţii / Referinţe
A1		2.047	Sector cadastral:22 Teren neimprejmuit;

B. Partea II. Proprietari şi acte

Inscrieri privitoare la dreptul de proprietate şi alte drepturi reale		Referinţe
/		
Act Administrativ nr. Titlu de proprietate nr.7675, din 17/04/2008 emis de Comisia Judeteana Valcea;		
B1	Intabulare, drept de PROPRIETATEcu titlu de drept reconstituire in baza legii 18/1991, dobandit prin Lege, cota actuala 1/1, cota initiala 1/1	A1
	1) **DIACONU PETRE**	

C. Partea III. SARCINI .

Inscrieri privind dezmembramintele dreptului de proprietate, drepturi reale de garanţie şi sarcini	Referinţe
NU SUNT	

Document care conține date cu caracter personal, protejat de prevederile Regulamentului (UE) nr. 679/2016 și Legii 190/2018

Anexa Nr. 1 La Partea I

Teren

Nr cadastral	Suprafaţa (mp)*	Observaţii / Referinţe
	2.047	

* Suprafaţa este determinată in planul de proiecţie Stereo 70.

DETALII LINIARE IMOBIL

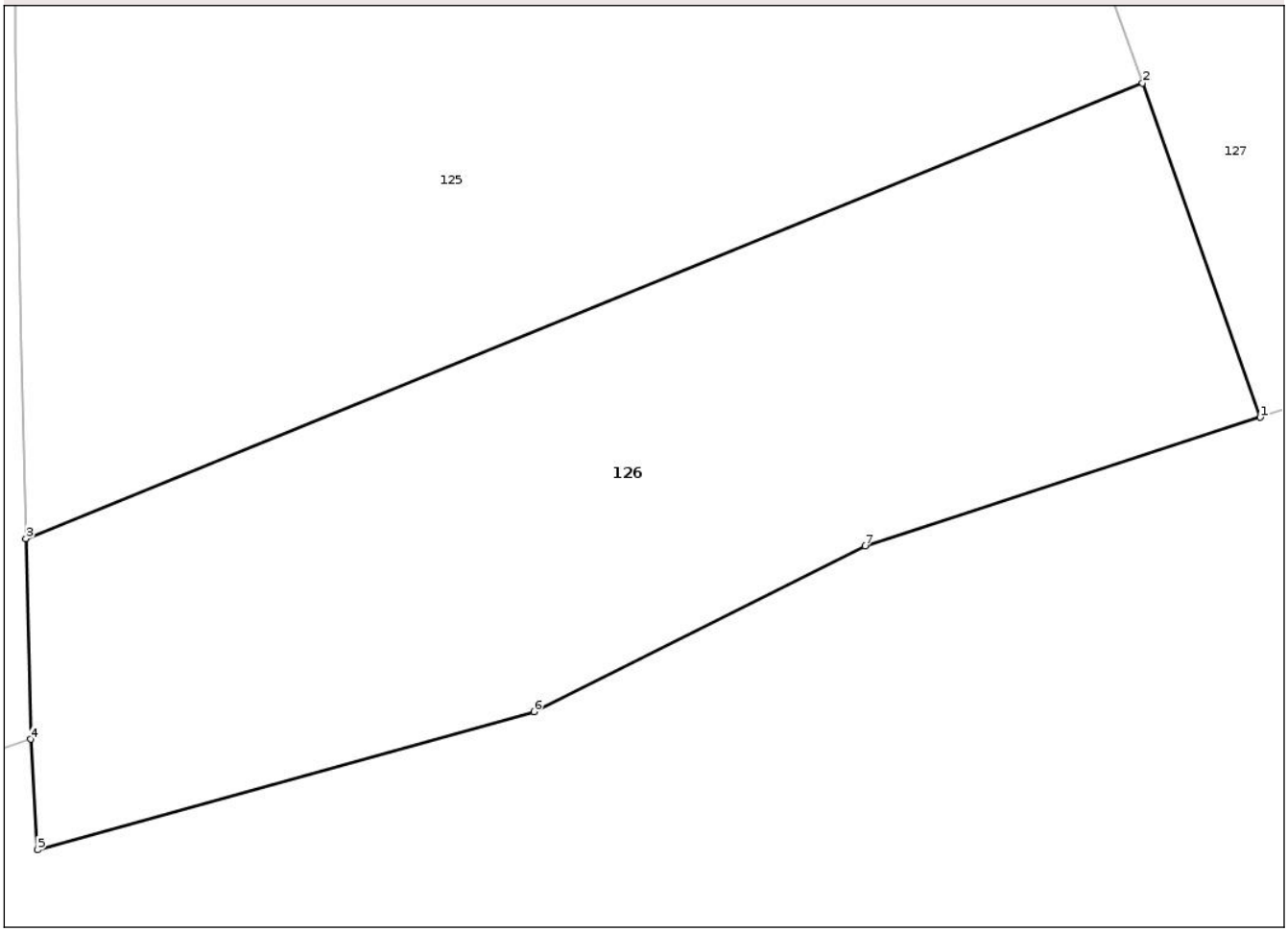

Date referitoare la teren

Crt	Categorie folosință	Intra vilan	Suprafaţa (mp)	Tarla	Parcelă	Nr. topo	Observaţii / Referinţe
1	altele	NU	2.047	58	4/1	-	

Lungime Segmente
1) Valorile lungimilor segmentelor sunt obţinute din proiecţie în plan.

Punct început	X / Y	Punct sfârşit	X / Y	Lungime segment (** (m)
1	427.255,522 350.926,541	2	427.247,273 350.949,919	24.791
2	427.247,273 350.949,919	3	427.169,085 350.918,061	84.429
3	427.169,085 350.918,061	4	427.169,415 350.904,029	14.036
4	427.169,415 350.904,029	5	427.169,898 350.896,299	7.745
5	427.169,898 350.896,299	6	427.204,661 350.905,961	36.081

Document care conține date cu caracter personal, protejat de prevederile Regulamentului (UE) nr. 679/2016 și Legii 190/2018

Punct început	X / Y	Punct sfârşit	X / Y	Lungime segment (** (m)
6	427.204,661 350.905,961	7	427.227,837 350.917,557	25.915
7	427.227,837 350.917,557	1	427.255,522 350.926,541	29.106

** Lungimile segmentelor sunt determinate în planul de proiecţie Stereo 70 şi sunt rotunjite la 1 milimetru.
*** Distanţa dintre puncte este formată din segmente cumulate ce sunt mai mici decât valoarea 1 milimetru.

Document care conține date cu caracter personal, protejat de prevederile Regulamentului (UE) nr. 679/2016 și Legii 190/2018

DATE DESPRE IMOBILUL NR. 127

Oficiul de Cadastru şi Publicitate Imobiliară VALCEA
Biroul de Cadastru şi Publicitate Imobiliară Ramnicu Valcea

A. Partea I. Descrierea imobilului

TEREN Extravilan

Adresa: Jud. Valcea

Nr. Crt	Nr cadastral Nr. topografic	Suprafaţa* (mp)	Observaţii / Referinţe
A1		7.664	Sector cadastral:22 Teren neimprejmuit;

B. Partea II. Proprietari şi acte

Inscrieri privitoare la dreptul de proprietate şi alte drepturi reale		Referinţe
/		
Act Administrativ nr. Adeverinta nr.2455, din 17/07/2025 emis de Primaria Comunei Madulari;		
B1	Inscrierea posesiei, drept de PROPRIETATE, dobandit prin Lege, cota actuala 1/1, cota initiala 1/1	A1
	1) **NEIDENTIFICAT NEIDENTIFICAT**, CIF:0000000000000	
Act Normativ nr. Legea nr. 7, din 13/03/1996 emis de Parlamentul Romaniei (art. 13);		
B2	Se noteaza mentiunea de proprietar neidentificat	A1

C. Partea III. SARCINI .

Inscrieri privind dezmembramintele dreptului de proprietate, drepturi reale de garanţie şi sarcini	Referinţe
NU SUNT	

Document care conține date cu caracter personal, protejat de prevederile Regulamentului (UE) nr. 679/2016 și Legii 190/2018

Anexa Nr. 1 La Partea I

Teren

Nr cadastral	Suprafaţa (mp)*	Observaţii / Referinţe
	7.664	

* Suprafaţa este determinată in planul de proiecţie Stereo 70.

DETALII LINIARE IMOBIL

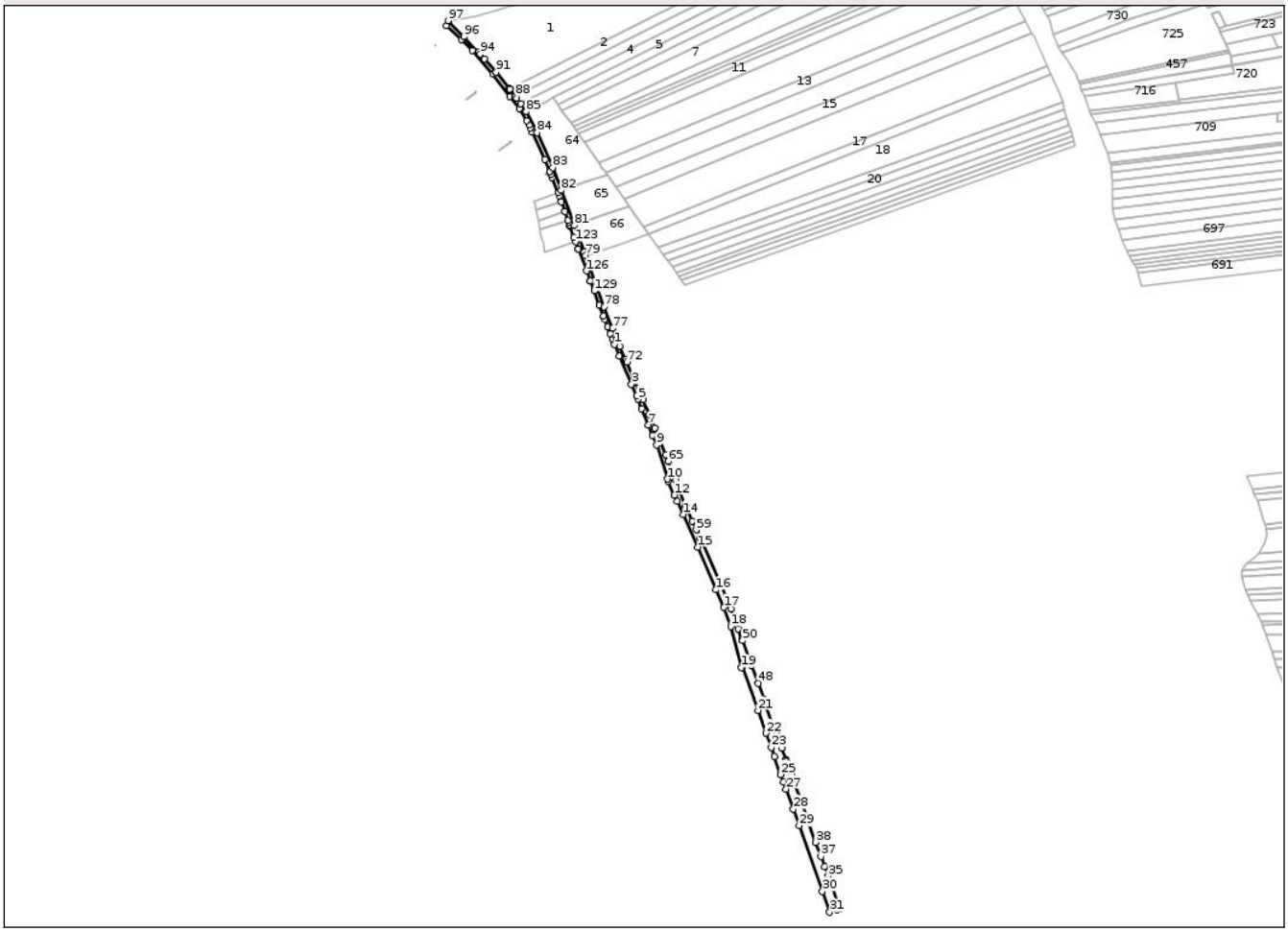

Date referitoare la teren

Crt	Categorie folosință	Intra vilan	Suprafaţa (mp)	Tarla	Parcelă	Nr. topo	Observaţii / Referinţe
1	drum	NU	7.664	58	DE	-	

Lungime Segmente

1) Valorile lungimilor segmentelor sunt obţinute din proiecţie în plan.

Punct început	X / Y	Punct sfârşit	X / Y	Lungime segment
1	427.013,853 351.563,403	2	427.018,997 351.550,154	14.213
4	427.038,688 351.505,878	5	427.040,27 351.501,929	4.254
7	427.051,857 351.473,005	8	427.056,542 351.461,67	12.265
10	427.073,49 351.412,391	11	427.074,262 351.410,01	2.503
13	427.084,2 351.387,701	14	427.090,817 351.372,845	16.263
16	427.127,79 351.288,171	17	427.136,749 351.268,462	21.65

Punct început	X / Y	Punct sfârşit	X / Y	Lungime segment
2	427.018,997 351.550,154	3	427.032,962 351.518,752	34.367
5	427.040,27 351.501,929	6	427.044,544 351.491,259	11.494
8	427.056,542 351.461,67	9	427.061,047 351.450,772	11.792
11	427.074,262 351.410,01	12	427.081,14 351.394,568	16.905
14	427.090,817 351.372,845	15	427.107,185 351.336,1	40.226
17	427.136,749 351.268,462	18	427.144,588 351.246,961	22.885

Punct început	X / Y	Punct sfârşit	X / Y	Lungime segment
3	427.032,962 351.518,752	4	427.038,688 351.505,878	14.09
6	427.044,544 351.491,259	7	427.051,857 351.473,005	19.664
9	427.061,047 351.450,772	10	427.073,49 351.412,391	40.348
12	427.081,14 351.394,568	13	427.084,2 351.387,701	7.518
15	427.107,185 351.336,1	16	427.127,79 351.288,171	52.17
18	427.144,588 351.246,961	19	427.156,458 351.200,823	47.64

Document care conține date cu caracter personal, protejat de prevederile Regulamentului (UE) nr. 679/2016 și Legii 190/2018

Punct început	X / Y	Punct sfârşit	X / Y	Lungime segment
19	427.156,458 351.200,823	20	427.157,716 351.201,246	1.327
22	427.184,096 351.127,35	23	427.189,779 351.111,429	16.905
25	427.200,548 351.081,037	26	427.203,532 351.072,905	8.662
28	427.214,687 351.042,28	29	427.221,266 351.023,632	19.775
31	427.255,522 350.926,541	32	427.263,566 350.929,152	8.457
34	427.265,088 350.935,769	35	427.253,656 350.967,232	33.476
37	427.245,677 350.989,19	38	427.239,917 351.005,041	16.865
40	427.212,338 351.080,944	41	427.206,906 351.095,57	15.602
43	427.206,244 351.097,716	44	427.201,566 351.110,588	13.696
46	427.184,289 351.158,138	47	427.181,816 351.164,944	7.241
49	427.167,687 351.203,83	50	427.157,758 351.231,212	29.127
52	427.152,932 351.244,518	53	427.144,788 351.266,978	23.891
55	427.142,647 351.271,68	56	427.133,361 351.292,971	23.228
58	427.110,082 351.345,925	59	427.105,629 351.355,46	10.524
61	427.094,126 351.381,139	62	427.093,293 351.382,979	2.02
64	427.082,741 351.411,051	65	427.074,392 351.432,232	22.767
67	427.062,892 351.460,224	68	427.059,066 351.469,421	9.961
70	427.045,901 351.501,228	71	427.045,893 351.501,246	0.02
73	427.026,527 351.546,531	74	427.019,45 351.561,22	16.305
76	427.016,168 351.569,355	77	427.011,401 351.581,462	13.012
79	426.981,319 351.663,065	80	426.979,873 351.666,848	4.05
82	426.954,028 351.736,213	83	426.944,533 351.761,695	27.194
85	426.914,556 351.824,542	86	426.908,593 351.833,105	10.435
88	426.902,552 351.841,622	89	426.896,278 351.849,939	10.418
91	426.881,026 351.868,652	92	426.880,848 351.868,87	0.281
94	426.862,987 351.889,2	95	426.861,074 351.891,258	2.81
97	426.826,843 351.926,555	98	426.824,894 351.921,144	5.751
100	426.854,274 351.892,959	101	426.877,318 351.866,509	35.08
103	426.907,008 351.827,704	104	426.915,164 351.814,637	15.403
106	426.919,356 351.806,311	107	426.921,295 351.801,603	5.092
109	426.941,031 351.757,492	110	426.941,039 351.757,473	0.021
112	426.943,807 351.750,558	113	426.950,527 351.733,413	18.415
115	426.954,287 351.723,188	116	426.958,093 351.712,483	11.361

Punct început	X / Y	Punct sfârşit	X / Y	Lungime segment
20	427.157,716 351.201,246	21	427.174,971 351.152,911	51.323
23	427.189,779 351.111,429	24	427.193,441 351.101,171	10.892
26	427.203,532 351.072,905	27	427.206,489 351.064,785	8.642
29	427.221,266 351.023,632	30	427.247,273 350.949,919	78.166
32	427.263,566 350.929,152	33	427.266,925 350.930,395	3.582
35	427.253,656 350.967,232	36	427.249,853 350.977,697	11.135
38	427.239,917 351.005,041	39	427.223,879 351.049,181	46.963
41	427.206,906 351.095,57	42	427.206,251 351.097,697	2.226
44	427.201,566 351.110,588	45	427.196,14 351.125,523	15.89
47	427.181,816 351.164,944	48	427.175,127 351.183,201	19.444
50	427.157,758 351.231,212	51	427.157,076 351.232,737	1.671
53	427.144,788 351.266,978	54	427.142,71 351.271,705	5.164
56	427.133,361 351.292,971	57	427.133,353 351.292,989	0.02
59	427.105,629 351.355,46	60	427.101,356 351.365,184	10.621
62	427.093,293 351.382,979	63	427.084,766 351.405,815	24.376
65	427.074,392 351.432,232	66	427.071,284 351.440,049	8.412
68	427.059,066 351.469,421	69	427.052,96 351.484,241	16.029
71	427.045,893 351.501,246	72	427.028,154 351.543,529	45.853
74	427.019,45 351.561,22	75	427.016,176 351.569,336	8.751
77	427.011,401 351.581,462	78	427.002,119 351.605,647	25.905
80	426.979,873 351.666,848	81	426.968,628 351.697,029	32.208
83	426.944,533 351.761,695	84	426.926,919 351.800,85	42.934
86	426.908,593 351.833,105	87	426.903,991 351.839,714	8.053
89	426.896,278 351.849,939	90	426.895,922 351.850,41	0.59
92	426.880,848 351.868,87	93	426.867,761 351.883,766	19.828
95	426.861,074 351.891,258	96	426.844,794 351.908,774	23.913
98	426.824,894 351.921,144	99	426.841,851 351.905,457	23.1
101	426.877,318 351.866,509	102	426.896,465 351.841,91	31.172
104	426.915,164 351.814,637	105	426.917,777 351.809,669	5.613
107	426.921,295 351.801,603	108	426.935,673 351.770,986	33.825
110	426.941,039 351.757,473	111	426.942,595 351.754,095	3.719
113	426.950,527 351.733,413	114	426.951,874 351.729,975	3.692
116	426.958,093 351.712,483	117	426.961,624 351.702,55	10.542

Punct început	X / Y	Punct sfârşit	X / Y	Lungime segment
21	427.174,971 351.152,911	22	427.184,096 351.127,35	27.141
24	427.193,441 351.101,171	25	427.200,548 351.081,037	21.352
27	427.206,489 351.064,785	28	427.214,687 351.042,28	23.952
30	427.247,273 350.949,919	31	427.255,522 350.926,541	24.791
33	427.266,925 350.930,395	34	427.265,088 350.935,769	5.679
36	427.249,853 350.977,697	37	427.245,677 350.989,19	12.228
39	427.223,879 351.049,181	40	427.212,338 351.080,944	33.795
42	427.206,251 351.097,697	43	427.206,244 351.097,716	0.02
45	427.196,14 351.125,523	46	427.184,289 351.158,138	34.701
48	427.175,127 351.183,201	49	427.167,687 351.203,83	21.93
51	427.157,076 351.232,737	52	427.152,932 351.244,518	12.489
54	427.142,71 351.271,705	55	427.142,647 351.271,68	0.068
57	427.133,353 351.292,989	58	427.110,082 351.345,925	57.825
60	427.101,356 351.365,184	61	427.094,126 351.381,139	17.517
63	427.084,766 351.405,815	64	427.082,741 351.411,051	5.614
66	427.071,284 351.440,049	67	427.062,892 351.460,224	21.851
69	427.052,96 351.484,241	70	427.045,901 351.501,228	18.395
72	427.028,154 351.543,529	73	427.026,527 351.546,531	3.415
75	427.016,176 351.569,336	76	427.016,168 351.569,355	0.021
78	427.002,119 351.605,647	79	426.981,319 351.663,065	61.069
81	426.968,628 351.697,029	82	426.954,028 351.736,213	41.816
84	426.926,919 351.800,85	85	426.914,556 351.824,542	26.724
87	426.903,991 351.839,714	88	426.902,552 351.841,622	2.39
90	426.895,922 351.850,41	91	426.881,026 351.868,652	23.551
93	426.867,761 351.883,766	94	426.862,987 351.889,2	7.233
96	426.844,794 351.908,774	97	426.826,843 351.926,555	25.267
99	426.841,851 351.905,457	100	426.854,274 351.892,959	17.622
102	426.896,465 351.841,91	103	426.907,008 351.827,704	17.691
105	426.917,777 351.809,669	106	426.919,356 351.806,311	3.711
108	426.935,673 351.770,986	109	426.941,031 351.757,492	14.519
111	426.942,595 351.754,095	112	426.943,807 351.750,558	3.739
114	426.951,874 351.729,975	115	426.954,287 351.723,188	7.203
117	426.961,624 351.702,55	118	426.962,642 351.700,313	2.458

Document care conține date cu caracter personal, protejat de prevederile Regulamentului (UE) nr. 679/2016 și Legii 190/2018

Punct început	X / Y	Punct sfârşit	X / Y	Lungime segment
118	426.962,642 351.700,313	119	426.963,602 351.697,208	3.25
121	426.964,128 351.695,506	122	426.968,509 351.683,181	13.08
124	426.973,246 351.670,46	125	426.973,253 351.670,441	0.02
127	426.986,614 351.634,68	128	426.986,621 351.634,661	0.02
130	426.997,008 351.607,27	131	427.001,557 351.595,34	12.768
133	427.006,255 351.583,095	134	427.009,265 351.575,27	8.384
136	427.011,58 351.569,735	1	427.013,853 351.563,403	6.728

Punct început	X / Y	Punct sfârşit	X / Y	Lungime segment
119	426.963,602 351.697,208	120	426.963,608 351.697,189	0.02
122	426.968,509 351.683,181	123	426.970,11 351.678,882	4.587
125	426.973,253 351.670,441	126	426.982,395 351.645,892	26.196
128	426.986,621 351.634,661	129	426.991,026 351.623,382	12.109
131	427.001,557 351.595,34	132	427.002,818 351.592,031	3.541
134	427.009,265 351.575,27	135	427.009,272 351.575,251	0.02

Punct început	X / Y	Punct sfârşit	X / Y	Lungime segment
120	426.963,608 351.697,189	121	426.964,128 351.695,506	1.762
123	426.970,11 351.678,882	124	426.973,246 351.670,46	8.987
126	426.982,395 351.645,892	127	426.986,614 351.634,68	11.98
129	426.991,026 351.623,382	130	426.997,008 351.607,27	17.187
132	427.002,818 351.592,031	133	427.006,255 351.583,095	9.574
135	427.009,272 351.575,251	136	427.011,58 351.569,735	5.979

**** Lungimile segmentelor sunt determinate în planul de proiecţie Stereo 70 şi sunt rotunjite la 1 milimetru.**
***** Distanţa dintre puncte este formată din segmente cumulate ce sunt mai mici decât valoarea 1 milimetru.**

Document care conține date cu caracter personal, protejat de prevederile Regulamentului (UE) nr. 679/2016 și Legii 190/2018

DATE DESPRE IMOBILUL NR. 128

Oficiul de Cadastru şi Publicitate Imobiliară VALCEA
Biroul de Cadastru şi Publicitate Imobiliară Ramnicu Valcea

A. Partea I. Descrierea imobilului

TEREN Extravilan

Adresa: Jud. Valcea

Nr. Crt	Nr cadastral Nr. topografic	Suprafaţa* (mp)	Observaţii / Referinţe
A1		1	Sector cadastral:22 Teren neimprejmuit;

Construcţii

Crt	Nr cadastral Nr. topografic	Adresa	Observaţii / Referinţe
A1.1		Jud. Valcea	Nr. niveluri:1; S. construita la sol:1 mp; S. construita desfasurata:1 mp; stalp

B. Partea II. Proprietari şi acte

Inscrieri privitoare la dreptul de proprietate şi alte drepturi reale		Referinţe
/		
Act Normativ nr. H.G. nr.1705, din 29/11/2006 emis de Guvernul Romaniei;		
B1	Intabulare, drept de PROPRIETATE domeniu public, dobandit prin Lege, cota actuala 1/1, cota initiala 1/1	A1, A1.1
	1) **STATUL ROMAN**, CIF:13633330	
Act Normativ nr. Legea nr. 123, din 10/07/2012 emis de Parlamentul Romaniei;		
B2	Intabulare, drept de ADMINISTRARE	A1, A1.1
	1) **CNTEE TRANSELECTRICA SA**, CIF:13328043	

C. Partea III. SARCINI .

Inscrieri privind dezmembramintele dreptului de proprietate, drepturi reale de garanţie şi sarcini	Referinţe
NU SUNT	

Document care conține date cu caracter personal, protejat de prevederile Regulamentului (UE) nr. 679/2016 și Legii 190/2018

Anexa Nr. 1 La Partea I

Teren

Nr cadastral	Suprafaţa (mp)*	Observaţii / Referinţe
	1	

* Suprafaţa este determinată in planul de proiecţie Stereo 70.

DETALII LINIARE IMOBIL

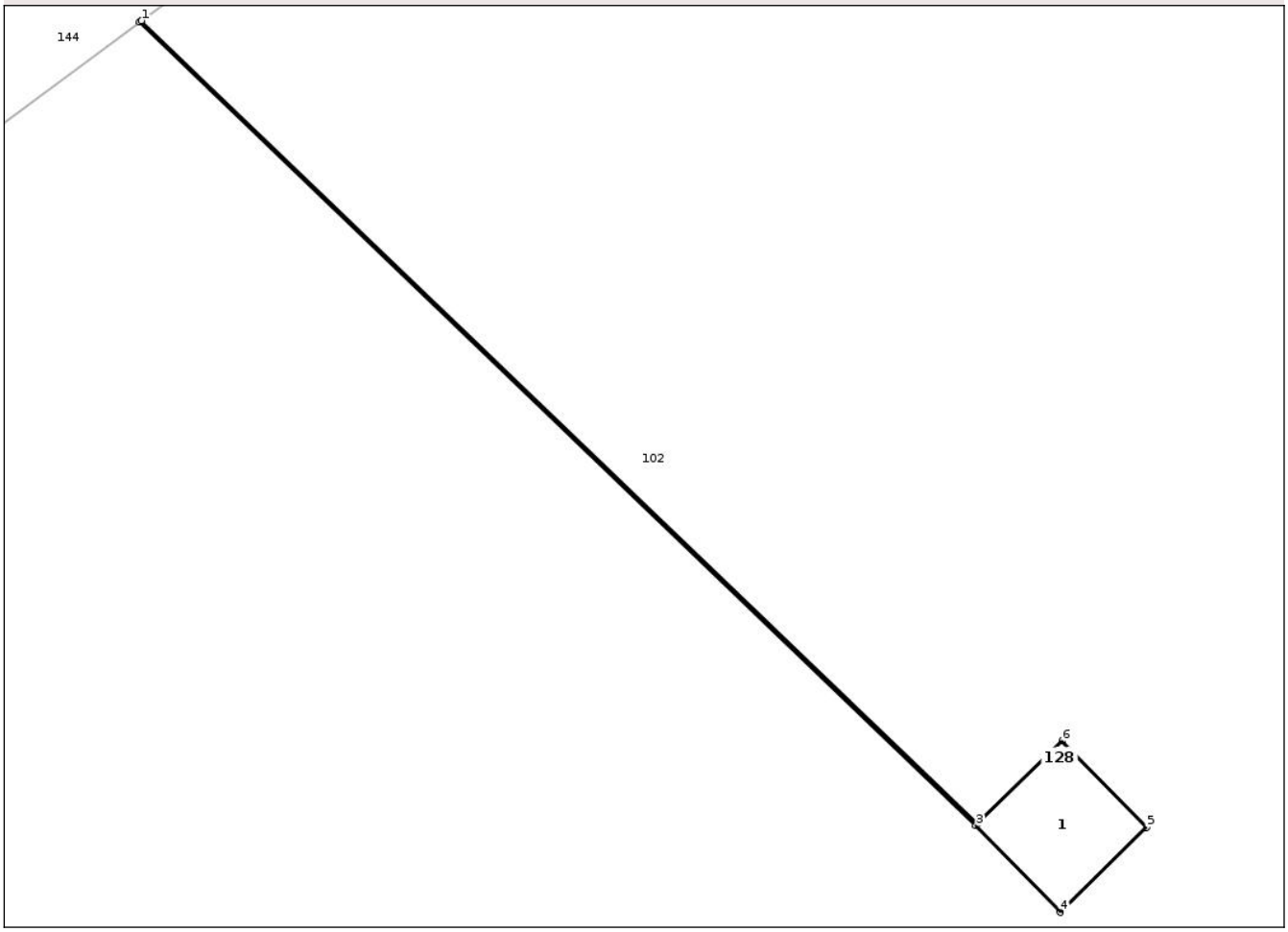

Date referitoare la teren

Crt	Categorie folosință	Intra vilan	Suprafaţa (mp)	Tarla	Parcelă	Nr. topo	Observaţii / Referinţe
1	curti constructii	NU	1	58	Stalp	-	

Date referitoare la construcţii

Crt	Număr	Destinaţie construcţie	Supraf. (mp)	Situaţie juridică	Observaţii / Referinţe
A1.1		constructii industriale si edilitare	1	Cu acte	Nr. niveluri:1; S. construita la sol:1 mp; S. construita desfasurata:1 mp; stalp

Lungime Segmente
1) Valorile lungimilor segmentelor sunt obţinute din proiecţie în plan.

Punct început	X / Y	Punct sfârşit	X / Y	Lungime segment (** (m)
1	426.804,685 351.906,223	2	426.804,668 351.906,211	0.021
2	426.804,668 351.906,211	3	426.811,59 351.899,57	9.593
3	426.811,59 351.899,57	4	426.812,29 351.898,855	1.001

Document care conține date cu caracter personal, protejat de prevederile Regulamentului (UE) nr. 679/2016 și Legii 190/2018

Punct început	X / Y	Punct sfârşit	X / Y	Lungime segment (** (m)
4	426.812,29 351.898,855	5	426.813,004 351.899,555	1.0
5	426.813,004 351.899,555	6	426.812,305 351.900,27	1.0
6	426.812,305 351.900,27	7	426.811,605 351.899,584	0.98
7	426.811,605 351.899,584	1	426.804,685 351.906,223	9.59

** Lungimile segmentelor sunt determinate în planul de proiecţie Stereo 70 şi sunt rotunjite la 1 milimetru.
*** Distanţa dintre puncte este formată din segmente cumulate ce sunt mai mici decât valoarea 1 milimetru.

Document care conține date cu caracter personal, protejat de prevederile Regulamentului (UE) nr. 679/2016 și Legii 190/2018

DATE DESPRE IMOBILUL NR. 129

Oficiul de Cadastru şi Publicitate Imobiliară VALCEA
Biroul de Cadastru şi Publicitate Imobiliară Ramnicu Valcea

A. Partea I. Descrierea imobilului

TEREN Extravilan

Adresa: Jud. Valcea

Nr. Crt	Nr cadastral Nr. topografic	Suprafaţa* (mp)	Observaţii / Referinţe
A1		1	Sector cadastral:22 Teren neimprejmuit;

Construcţii

Crt	Nr cadastral Nr. topografic	Adresa	Observaţii / Referinţe
A1.1		Jud. Valcea	Nr. niveluri:1; S. construita la sol:1 mp; S. construita desfasurata:1 mp; stalp

B. Partea II. Proprietari şi acte

Inscrieri privitoare la dreptul de proprietate şi alte drepturi reale		Referinţe
/		
Act Normativ nr. H.G. nr.1705, din 29/11/2006 emis de Guvernul Romaniei;		
B1	Intabulare, drept de PROPRIETATE domeniu public, dobandit prin Lege, cota actuala 1/1, cota initiala 1/1	A1, A1.1
	1) **STATUL ROMAN**, CIF:13633330	
Act Normativ nr. Legea nr. 123, din 10/07/2012 emis de Parlamentul Romaniei;		
B2	Intabulare, drept de ADMINISTRARE	A1, A1.1
	1) **CNTEE TRANSELECTRICA SA**, CIF:13328043	

C. Partea III. SARCINI .

Inscrieri privind dezmembramintele dreptului de proprietate, drepturi reale de garanţie şi sarcini	Referinţe
NU SUNT	

Document care conține date cu caracter personal, protejat de prevederile Regulamentului (UE) nr. 679/2016 și Legii 190/2018

Anexa Nr. 1 La Partea I

Teren

Nr cadastral	Suprafaţa (mp)*	Observaţii / Referinţe
	1	

* Suprafaţa este determinată in planul de proiecţie Stereo 70.

DETALII LINIARE IMOBIL

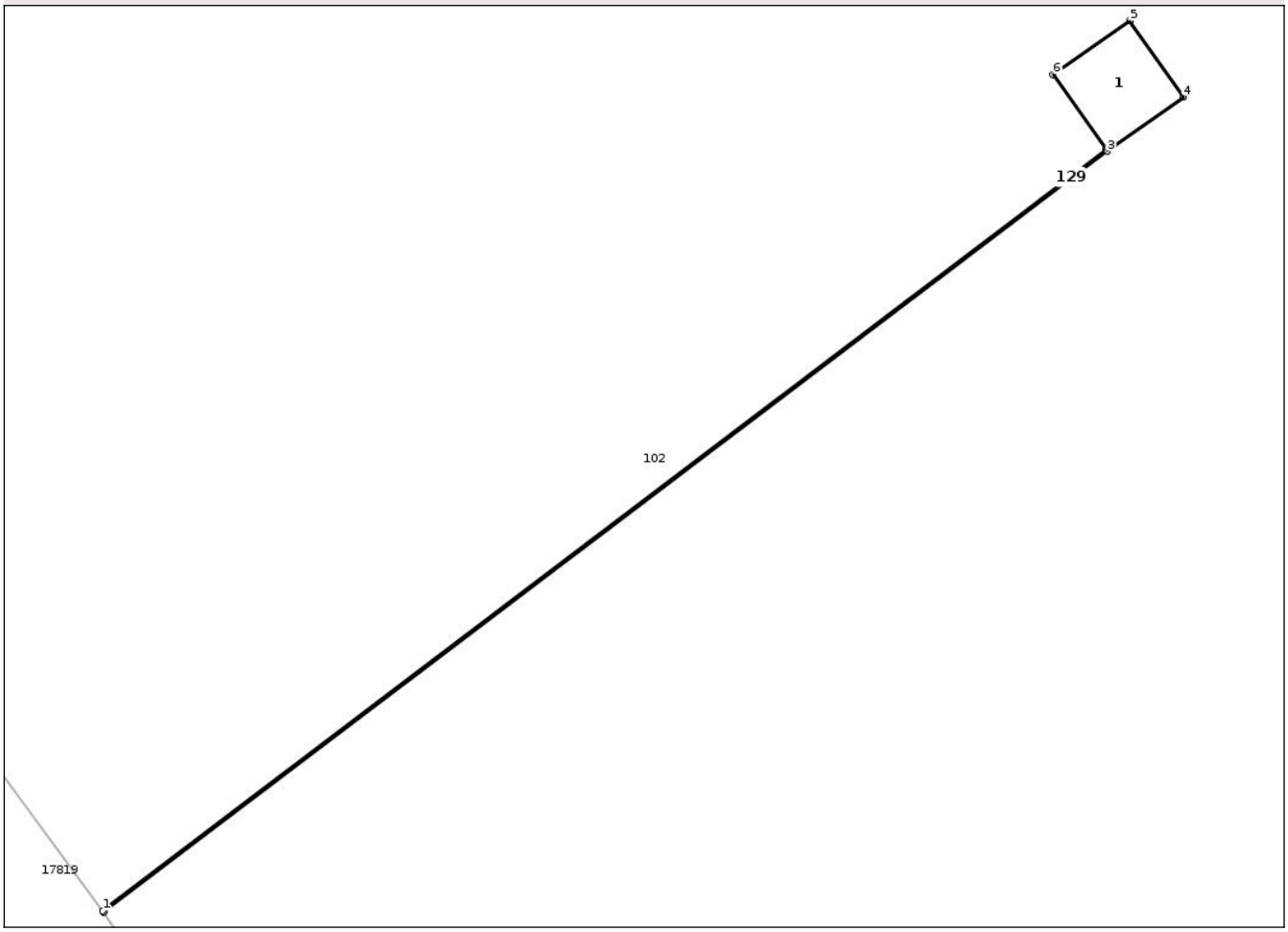

Date referitoare la teren

Crt	Categorie folosință	Intra vilan	Suprafaţa (mp)	Tarla	Parcelă	Nr. topo	Observaţii / Referinţe
1	curti constructii	NU	1	58	Stalp	-	

Date referitoare la construcţii

Crt	Număr	Destinaţie construcţie	Supraf. (mp)	Situaţie juridică	Observaţii / Referinţe
A1.1		constructii industriale si edilitare	1	Cu acte	Nr. niveluri:1; S. construita la sol:1 mp; S. construita desfasurata:1 mp; stalp

Lungime Segmente
1) Valorile lungimilor segmentelor sunt obţinute din proiecţie în plan.

Punct început	X / Y	Punct sfârşit	X / Y	Lungime segment (** (m)
1	426.847,131 351.837,825	2	426.847,143 351.837,809	0.02
2	426.847,143 351.837,809	3	426.857,88 351.845,944	13.471
3	426.857,88 351.845,944	4	426.858,696 351.846,522	1.0

Document care conține date cu caracter personal, protejat de prevederile Regulamentului (UE) nr. 679/2016 și Legii 190/2018

Punct început	X / Y	Punct sfârşit	X / Y	Lungime segment (** (m)
4	426.858,696 351.846,522	5	426.858,118 351.847,338	1.0
5	426.858,118 351.847,338	6	426.857,302 351.846,76	1.0
6	426.857,302 351.846,76	7	426.857,869 351.845,96	0.981
7	426.857,869 351.845,96	1	426.847,131 351.837,825	13.472

** Lungimile segmentelor sunt determinate în planul de proiecţie Stereo 70 şi sunt rotunjite la 1 milimetru.
*** Distanţa dintre puncte este formată din segmente cumulate ce sunt mai mici decât valoarea 1 milimetru.

Document care conține date cu caracter personal, protejat de prevederile Regulamentului (UE) nr. 679/2016 și Legii 190/2018

DATE DESPRE IMOBILUL NR. 130

Oficiul de Cadastru şi Publicitate Imobiliară VALCEA
Biroul de Cadastru şi Publicitate Imobiliară Ramnicu Valcea

A. Partea I. Descrierea imobilului

TEREN Extravilan

Adresa: Jud. Valcea

Nr. Crt	Nr cadastral Nr. topografic	Suprafaţa* (mp)	Observaţii / Referinţe
A1		1	Sector cadastral:22 Teren neimprejmuit;

Construcţii

Crt	Nr cadastral Nr. topografic	Adresa	Observaţii / Referinţe
A1.1		Jud. Valcea	Nr. niveluri:1; S. construita la sol:1 mp; S. construita desfasurata:1 mp; Stalp

B. Partea II. Proprietari şi acte

Inscrieri privitoare la dreptul de proprietate şi alte drepturi reale		Referinţe
/		
Act Normativ nr. H.G. nr.1705, din 29/11/2006 emis de Guvernul Romaniei;		
B1	Intabulare, drept de PROPRIETATEdomeniu public, dobandit prin Lege, cota actuala 1/1, cota initiala 1/1	A1, A1.1
	1) **STATUL ROMAN**, CIF:13633330	
Act Normativ nr. Legea nr.123, din 10/07/2012 emis de Parlamentul Romaniei;		
B2	Intabulare, drept de ADMINISTRARE	A1, A1.1
	1) **CNTEE TRANSELECTRICA SA**, CIF:13328043	

C. Partea III. SARCINI .

Inscrieri privind dezmembramintele dreptului de proprietate, drepturi reale de garanţie şi sarcini	Referinţe
NU SUNT	

Document care conține date cu caracter personal, protejat de prevederile Regulamentului (UE) nr. 679/2016 și Legii 190/2018

Anexa Nr. 1 La Partea I

Teren

Nr cadastral	Suprafaţa (mp)*	Observaţii / Referinţe
	1	

* Suprafaţa este determinată in planul de proiecţie Stereo 70.

DETALII LINIARE IMOBIL

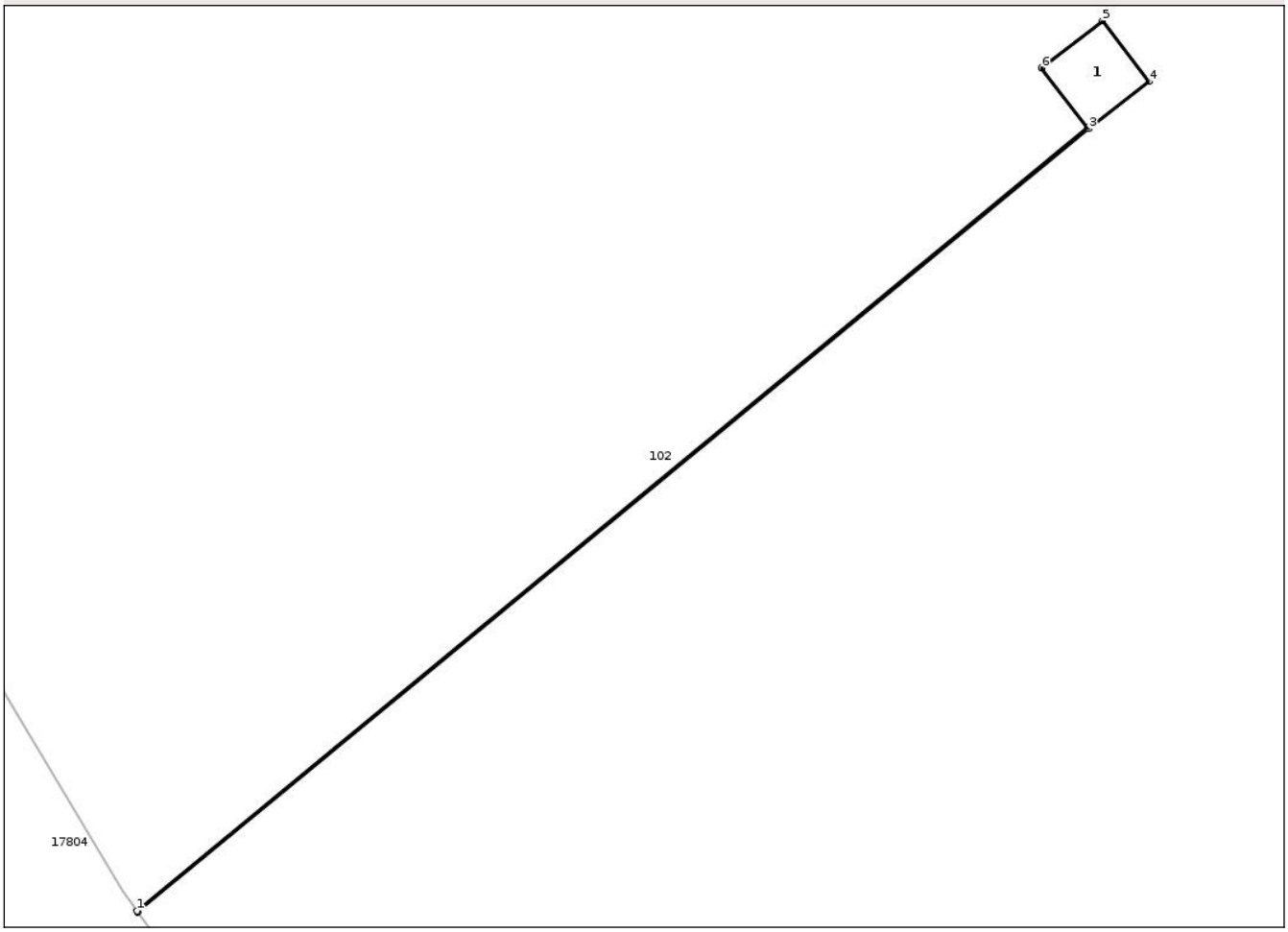

Date referitoare la teren

Crt	Categorie folosinţă	Intra vilan	Suprafaţa (mp)	Tarla	Parcelă	Nr. topo	Observaţii / Referinţe
1	curti constructii	NU	1	58	Stalp	-	

Date referitoare la construcţii

Crt	Număr	Destinaţie construcţie	Supraf. (mp)	Situaţie juridică	Observaţii / Referinţe
A1.1		constructii industriale si edilitare	1	Cu acte	Nr. niveluri:1; S. construita la sol:1 mp; S. construita desfasurata:1 mp; Stalp

Lungime Segmente
1) Valorile lungimilor segmentelor sunt obţinute din proiecţie în plan.

Punct început	X / Y	Punct sfârşit	X / Y	Lungime segment (** (m)
1	426.884,296 351.780,426	2	426.884,307 351.780,409	0.02
2	426.884,307 351.780,409	3	426.896,67 351.790,585	16.012
3	426.896,67 351.790,585	4	426.897,461 351.791,197	1.0

Document care conține date cu caracter personal, protejat de prevederile Regulamentului (UE) nr. 679/2016 și Legii 190/2018

Punct început	X / Y	Punct sfârşit	X / Y	Lungime segment (** (m)
4	426.897,461 351.791,197	5	426.896,849 351.791,987	0.999
5	426.896,849 351.791,987	6	426.896,058 351.791,375	1.0
6	426.896,058 351.791,375	7	426.896,658 351.790,6	0.98
7	426.896,658 351.790,6	1	426.884,296 351.780,426	16.01

** Lungimile segmentelor sunt determinate în planul de proiecţie Stereo 70 şi sunt rotunjite la 1 milimetru.
*** Distanţa dintre puncte este formată din segmente cumulate ce sunt mai mici decât valoarea 1 milimetru.

Document care conține date cu caracter personal, protejat de prevederile Regulamentului (UE) nr. 679/2016 și Legii 190/2018

DATE DESPRE IMOBILUL NR. 131

Oficiul de Cadastru şi Publicitate Imobiliară VALCEA
Biroul de Cadastru şi Publicitate Imobiliară Ramnicu Valcea

A. Partea I. Descrierea imobilului

TEREN Extravilan

Adresa: Jud. Valcea

Nr. Crt	Nr cadastral Nr. topografic	Suprafaţa* (mp)	Observaţii / Referinţe
A1		1	Sector cadastral:22 Teren neimprejmuit;

Construcţii

Crt	Nr cadastral Nr. topografic	Adresa	Observaţii / Referinţe
A1.1		Jud. Valcea	Nr. niveluri:1; S. construita la sol:1 mp; S. construita desfasurata:1 mp; stalp

B. Partea II. Proprietari şi acte

Inscrieri privitoare la dreptul de proprietate şi alte drepturi reale		Referinţe
/		
Act Normativ nr. H.G. nr.1705, din 29/11/2006 emis de Guvernul Romaniei;		
B1	Intabulare, drept de PROPRIETATEdomeniu public, dobandit prin Lege, cota actuala 1/1, cota initiala 1/1	A1, A1.1
	1) **STATUL ROMAN**, CIF:13633330	
Act Normativ nr. Legea nr.123, din 10/07/2012 emis de Parlamentul Romaniei;		
B2	Intabulare, drept de ADMINISTRARE	A1, A1.1
	1) **CNTEE TRANSELECTRICA SA**, CIF:13328043	

C. Partea III. SARCINI .

Inscrieri privind dezmembramintele dreptului de proprietate, drepturi reale de garanţie şi sarcini	Referinţe
NU SUNT	

Document care conține date cu caracter personal, protejat de prevederile Regulamentului (UE) nr. 679/2016 și Legii 190/2018

Anexa Nr. 1 La Partea I

Teren

Nr cadastral	Suprafaţa (mp)*	Observaţii / Referinţe
	1	

* Suprafaţa este determinată in planul de proiecţie Stereo 70.

DETALII LINIARE IMOBIL

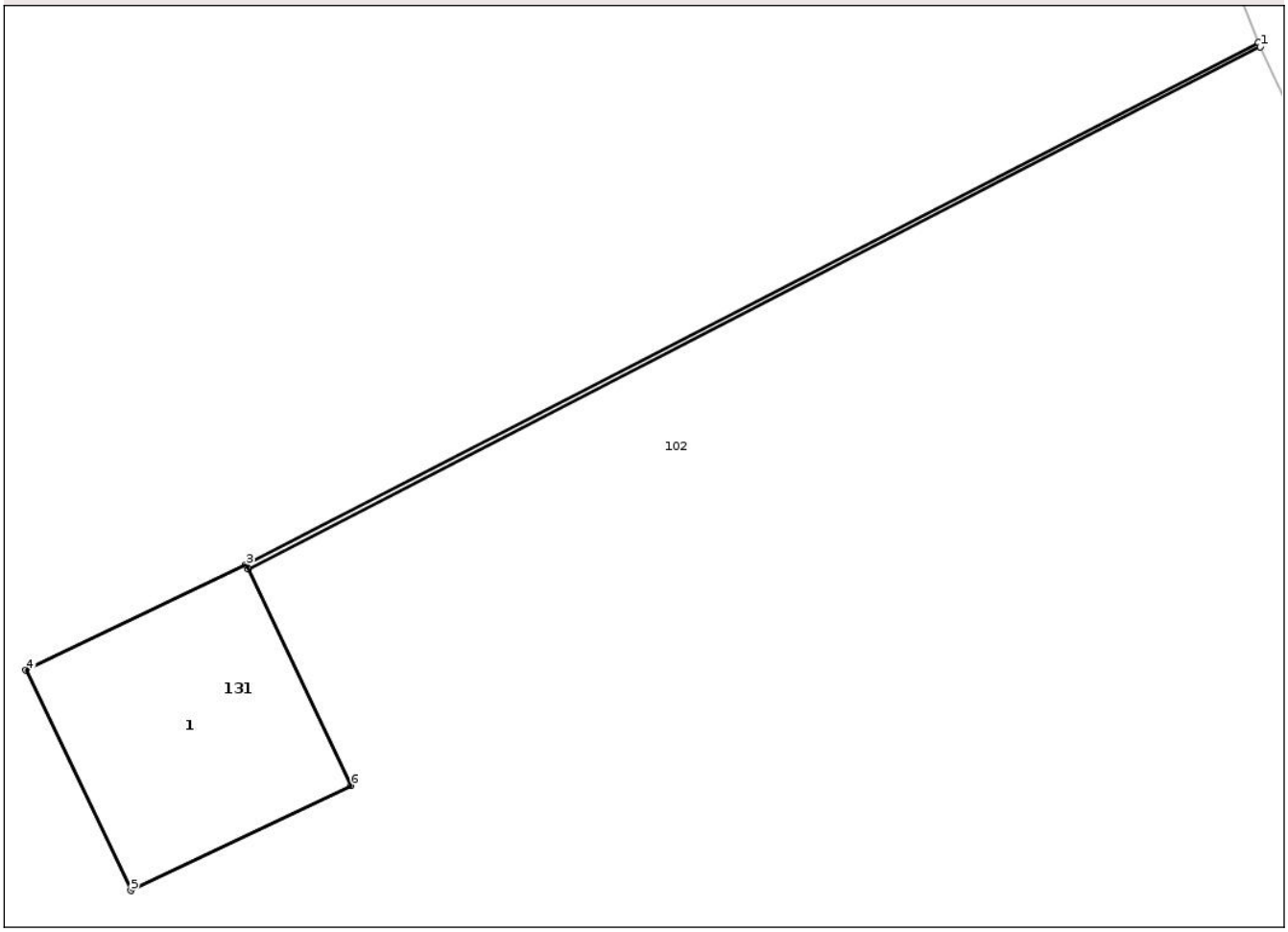

Date referitoare la teren

Crt	Categorie folosință	Intra vilan	Suprafaţa (mp)	Tarla	Parcelă	Nr. topo	Observaţii / Referinţe
1	curti constructii	NU	1	58	Stalp	-	

Date referitoare la construcţii

Crt	Număr	Destinaţie construcţie	Supraf. (mp)	Situaţie juridică	Observaţii / Referinţe
A1.1		constructii industriale si edilitare	1	Cu acte	Nr. niveluri:1; S. construita la sol:1 mp; S. construita desfasurata:1 mp; stalp

Lungime Segmente
1) Valorile lungimilor segmentelor sunt obţinute din proiecţie în plan.

Punct început	X / Y	Punct sfârşit	X / Y	Lungime segment (** (m)
1	426.941,039 351.757,473	2	426.941,031 351.757,492	0.021
2	426.941,031 351.757,492	3	426.936,883 351.755,353	4.667
3	426.936,883 351.755,353	4	426.935,981 351.754,922	1.0

Document care conține date cu caracter personal, protejat de prevederile Regulamentului (UE) nr. 679/2016 și Legii 190/2018

Punct început	X / Y	Punct sfârşit	X / Y	Lungime segment (** (m)
4	426.935,981 351.754,922	5	426.936,411 351.754,02	0.999
5	426.936,411 351.754,02	6	426.937,314 351.754,45	1.0
6	426.937,314 351.754,45	7	426.936,892 351.755,335	0.98
7	426.936,892 351.755,335	1	426.941,039 351.757,473	4.666

** Lungimile segmentelor sunt determinate în planul de proiecţie Stereo 70 şi sunt rotunjite la 1 milimetru.
*** Distanţa dintre puncte este formată din segmente cumulate ce sunt mai mici decât valoarea 1 milimetru.

Document care conține date cu caracter personal, protejat de prevederile Regulamentului (UE) nr. 679/2016 și Legii 190/2018

DATE DESPRE IMOBILUL NR. 132

Oficiul de Cadastru şi Publicitate Imobiliară VALCEA
Biroul de Cadastru şi Publicitate Imobiliară Ramnicu Valcea

A. Partea I. Descrierea imobilului

TEREN Extravilan

Adresa: Jud. Valcea

Nr. Crt	Nr cadastral Nr. topografic	Suprafaţa* (mp)	Observaţii / Referinţe
A1		1	Sector cadastral:22 Teren neimprejmuit;

Construcţii

Crt	Nr cadastral Nr. topografic	Adresa	Observaţii / Referinţe
A1.1		Jud. Valcea	Nr. niveluri:1; S. construita la sol:1 mp; S. construita desfasurata:1 mp; stalp

B. Partea II. Proprietari şi acte

Inscrieri privitoare la dreptul de proprietate şi alte drepturi reale		Referinţe
/		
Act Normativ nr. H.G. nr.1705, din 29/11/2006 emis de Guvernul Romaniei;		
B1	Intabulare, drept de PROPRIETATE domeniul public, dobandit prin Lege, cota actuala 1/1, cota initiala 1/1	A1, A1.1
	1) **STATUL ROMAN**, CIF:13633330	
Act Normativ nr. Legea nr.123, din 10/07/2012 emis de Parlamentul Romaniei;		
B2	Intabulare, drept de ADMINISTRARE	A1, A1.1
	1) **CNTEE TRANSELECTRICA SA**, CIF:13328043	

C. Partea III. SARCINI .

Inscrieri privind dezmembramintele dreptului de proprietate, drepturi reale de garanţie şi sarcini	Referinţe
NU SUNT	

Document care conține date cu caracter personal, protejat de prevederile Regulamentului (UE) nr. 679/2016 și Legii 190/2018

Anexa Nr. 1 La Partea I

Teren

Nr cadastral	Suprafaţa (mp)*	Observaţii / Referinţe
	1	

* Suprafaţa este determinată in planul de proiecţie Stereo 70.

DETALII LINIARE IMOBIL

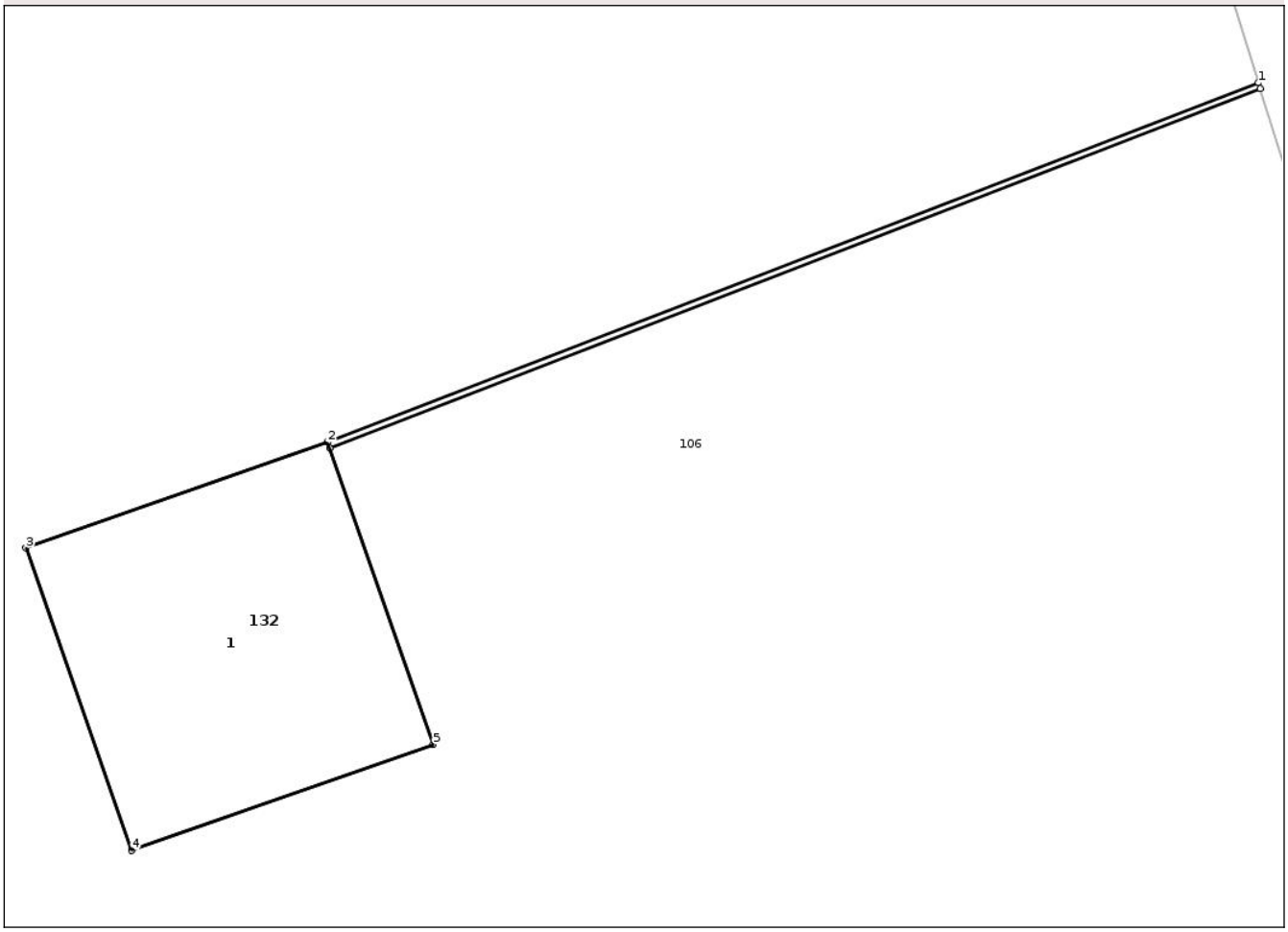

Date referitoare la teren

Crt	Categorie folosinţă	Intra vilan	Suprafaţa (mp)	Tarla	Parcelă	Nr. topo	Observaţii / Referinţe
1	curti constructii	NU	1	58	Stalp	-	

Date referitoare la construcţii

Crt	Număr	Destinaţie construcţie	Supraf. (mp)	Situaţie juridică	Observaţii / Referinţe
A1.1		constructii industriale si edilitare	1	Cu acte	Nr. niveluri:1; S. construita la sol:1 mp; S. construita desfasurata:1 mp; stalp

Lungime Segmente
1) Valorile lungimilor segmentelor sunt obţinute din proiecţie în plan.

Punct început	X / Y	Punct sfârşit	X / Y	Lungime segment (** (m)
1	426.963,602 351.697,208	2	426.960,69 351.696,085	3.121
2	426.960,69 351.696,085	3	426.959,747 351.695,754	0.999
3	426.959,747 351.695,754	4	426.960,078 351.694,81	1.0

Document care conține date cu caracter personal, protejat de prevederile Regulamentului (UE) nr. 679/2016 și Legii 190/2018

Punct început	X / Y	Punct sfârşit	X / Y	Lungime segment (** (m)
4	426.960,078 351.694,81	5	426.961,021 351.695,141	0.999
5	426.961,021 351.695,141	6	426.960,697 351.696,066	0.98
6	426.960,697 351.696,066	7	426.963,608 351.697,189	3.12
7	426.963,608 351.697,189	1	426.963,602 351.697,208	0.02

** Lungimile segmentelor sunt determinate în planul de proiecţie Stereo 70 şi sunt rotunjite la 1 milimetru.
*** Distanţa dintre puncte este formată din segmente cumulate ce sunt mai mici decât valoarea 1 milimetru.

Document care conține date cu caracter personal, protejat de prevederile Regulamentului (UE) nr. 679/2016 și Legii 190/2018

DATE DESPRE IMOBILUL NR. 133

Oficiul de Cadastru şi Publicitate Imobiliară VALCEA
Biroul de Cadastru şi Publicitate Imobiliară Ramnicu Valcea

A. Partea I. Descrierea imobilului

TEREN Extravilan

Adresa: Jud. Valcea

Nr. Crt	Nr cadastral Nr. topografic	Suprafaţa* (mp)	Observaţii / Referinţe
A1		1	Sector cadastral:22 Teren neimprejmuit;

Construcţii

Crt	Nr cadastral Nr. topografic	Adresa	Observaţii / Referinţe
A1.1		Jud. Valcea	Nr. niveluri:1; S. construita la sol:1 mp; S. construita desfasurata:1 mp; stalp

B. Partea II. Proprietari şi acte

Inscrieri privitoare la dreptul de proprietate şi alte drepturi reale		Referinţe
/		
Act Normativ nr. H.G. nr.1705, din 29/11/2006 emis de Guvernul Romaniei;		
B1	Intabulare, drept de PROPRIETATE domeniul public, dobandit prin Lege, cota actuala 1/1, cota initiala 1/1	A1, A1.1
	1) **STATUL ROMAN**, CIF:13633330	
Act Normativ nr. Legea nr. 123, din 10/07/2012 emis de Parlamentul Romaniei;		
B2	Intabulare, drept de ADMINISTRARE	A1, A1.1
	1) **CNTEE TRANSELECTRICA SA**, CIF:13328043	

C. Partea III. SARCINI .

Inscrieri privind dezmembramintele dreptului de proprietate, drepturi reale de garanţie şi sarcini	Referinţe
NU SUNT	

Document care conține date cu caracter personal, protejat de prevederile Regulamentului (UE) nr. 679/2016 și Legii 190/2018

Anexa Nr. 1 La Partea I

Teren

Nr cadastral	Suprafaţa (mp)*	Observaţii / Referinţe
	1	

* Suprafaţa este determinată in planul de proiecţie Stereo 70.

DETALII LINIARE IMOBIL

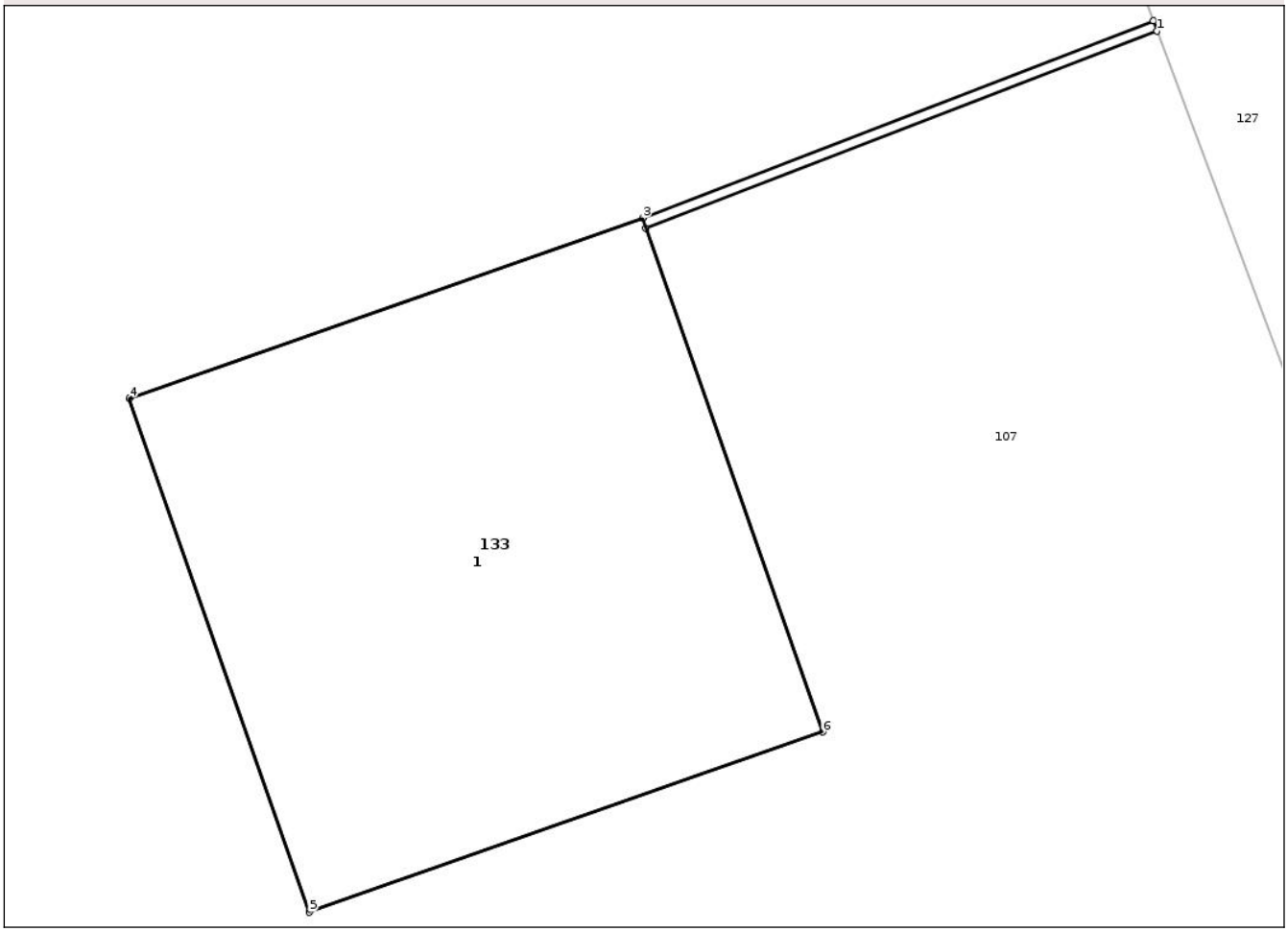

Date referitoare la teren

Crt	Categorie folosinţă	Intra vilan	Suprafaţa (mp)	Tarla	Parcelă	Nr. topo	Observaţii / Referinţe
1	curti constructii	NU	1	58	Stalp	-	

Date referitoare la construcţii

Crt	Număr	Destinaţie construcţie	Supraf. (mp)	Situaţie juridică	Observaţii / Referinţe
A1.1		constructii industriale si edilitare	1	Cu acte	Nr. niveluri:1; S. construita la sol:1 mp; S. construita desfasurata:1 mp; stalp

Lungime Segmente
1) Valorile lungimilor segmentelor sunt obţinute din proiecţie în plan.

Punct început	X / Y	Punct sfârşit	X / Y	Lungime segment (** (m)
1	426.973,253 351.670,441	2	426.973,246 351.670,46	0.02
2	426.973,246 351.670,46	3	426.972,307 351.670,098	1.006
3	426.972,307 351.670,098	4	426.971,363 351.669,767	1.0

Document care conține date cu caracter personal, protejat de prevederile Regulamentului (UE) nr. 679/2016 și Legii 190/2018

Punct început	X / Y	Punct sfârşit	X / Y	Lungime segment (** (m)
4	426.971,363 351.669,767	5	426.971,694 351.668,823	1.0
5	426.971,694 351.668,823	6	426.972,638 351.669,154	1.0
6	426.972,638 351.669,154	7	426.972,313 351.670,079	0.98
7	426.972,313 351.670,079	1	426.973,253 351.670,441	1.007

** Lungimile segmentelor sunt determinate în planul de proiecţie Stereo 70 şi sunt rotunjite la 1 milimetru.
*** Distanţa dintre puncte este formată din segmente cumulate ce sunt mai mici decât valoarea 1 milimetru.

Document care conține date cu caracter personal, protejat de prevederile Regulamentului (UE) nr. 679/2016 și Legii 190/2018

DATE DESPRE IMOBILUL NR. 134

Oficiul de Cadastru şi Publicitate Imobiliară VALCEA
Biroul de Cadastru şi Publicitate Imobiliară Ramnicu Valcea

A. Partea I. Descrierea imobilului

TEREN Extravilan

Adresa: Jud. Valcea

Nr. Crt	Nr cadastral Nr. topografic	Suprafaţa* (mp)	Observaţii / Referinţe
A1		1	Sector cadastral:22 Teren neimprejmuit;

Construcţii

Crt	Nr cadastral Nr. topografic	Adresa	Observaţii / Referinţe
A1.1		Jud. Valcea	Nr. niveluri:1; S. construita la sol:1 mp; S. construita desfasurata:1 mp; stalp

B. Partea II. Proprietari şi acte

Inscrieri privitoare la dreptul de proprietate şi alte drepturi reale		Referinţe
/		
Act Normativ nr. H.G. nr.1705, din 29/11/2006 emis de Guvernul Romaniei;		
B1	Intabulare, drept de PROPRIETATE domeniul public, dobandit prin Lege, cota actuala 1/1, cota initiala 1/1	A1, A1.1
	1) **STATUL ROMAN**, CIF:13633330	
Act Normativ nr. Legea nr.123, din 10/07/2012 emis de Parlamentul Romaniei;		
B2	Intabulare, drept de ADMINISTRARE	A1, A1.1
	1) **CNTEE TRANSELECTRICA SA**, CIF:13328043	

C. Partea III. SARCINI .

Inscrieri privind dezmembramintele dreptului de proprietate, drepturi reale de garanţie şi sarcini	Referinţe
NU SUNT	

Document care conține date cu caracter personal, protejat de prevederile Regulamentului (UE) nr. 679/2016 și Legii 190/2018

Anexa Nr. 1 La Partea I

Teren

Nr cadastral	Suprafaţa (mp)*	Observaţii / Referinţe
	1	

* Suprafaţa este determinată in planul de proiecţie Stereo 70.

DETALII LINIARE IMOBIL

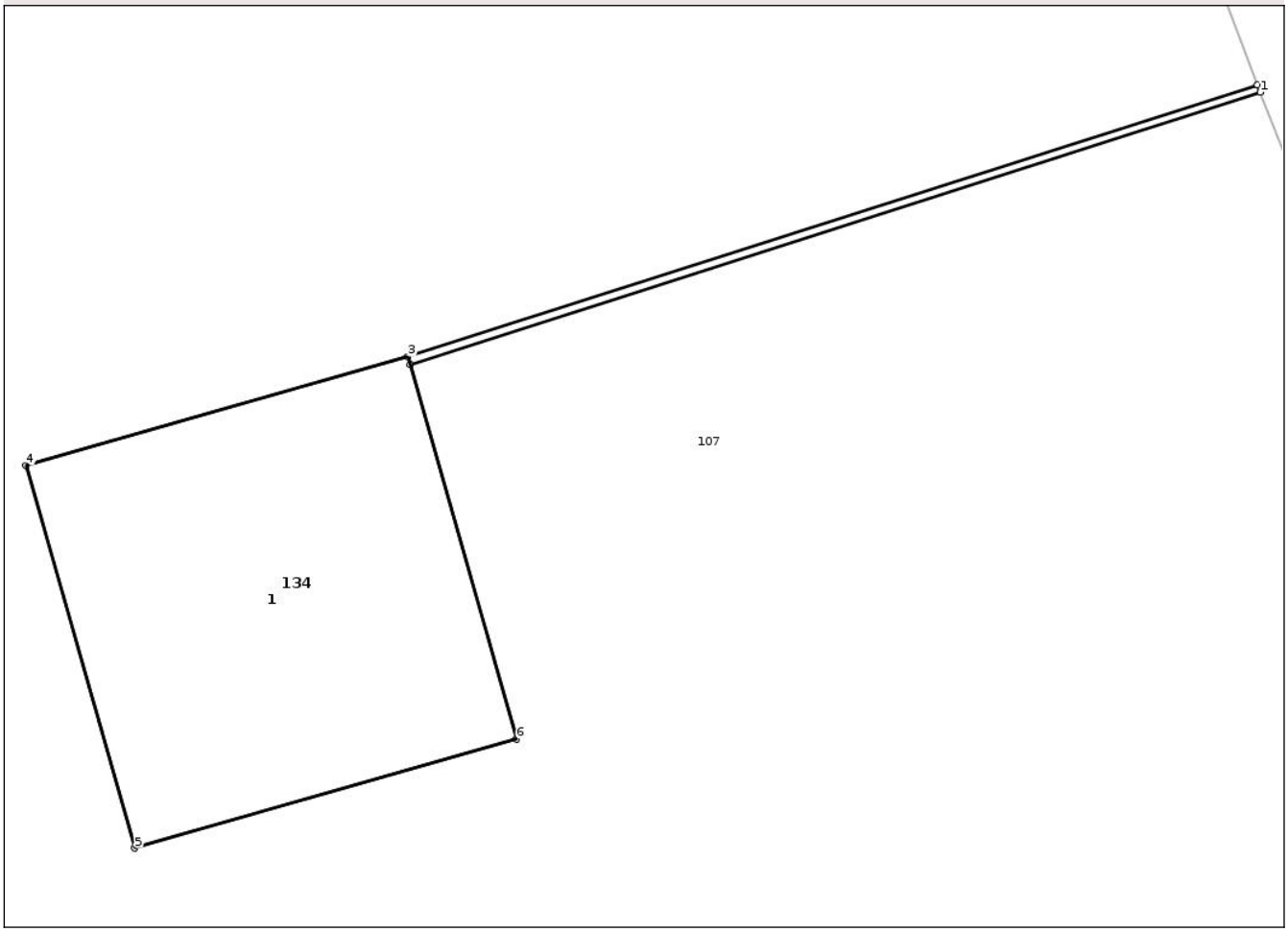

Date referitoare la teren

Crt	Categorie folosință	Intra vilan	Suprafaţa (mp)	Tarla	Parcelă	Nr. topo	Observaţii / Referinţe
1	curti constructii	NU	1	58	Stalp	-	

Date referitoare la construcţii

Crt	Număr	Destinaţie construcţie	Supraf. (mp)	Situaţie juridică	Observaţii / Referinţe
A1.1		constructii industriale si edilitare	1	Cu acte	Nr. niveluri:1; S. construita la sol:1 mp; S. construita desfasurata:1 mp; stalp

Lungime Segmente
1) Valorile lungimilor segmentelor sunt obţinute din proiecţie în plan.

Punct început	X / Y	Punct sfârşit	X / Y	Lungime segment (** (m)
1	426.986,621 351.634,661	2	426.986,614 351.634,68	0.02
2	426.986,614 351.634,68	3	426.984,475 351.633,996	2.246
3	426.984,475 351.633,996	4	426.983,513 351.633,722	1.0

Document care conține date cu caracter personal, protejat de prevederile Regulamentului (UE) nr. 679/2016 și Legii 190/2018

Punct început	X / Y	Punct sfârşit	X / Y	Lungime segment (** (m)
4	426.983,513 351.633,722	5	426.983,787 351.632,76	1.0
5	426.983,787 351.632,76	6	426.984,749 351.633,035	1.001
6	426.984,749 351.633,035	7	426.984,48 351.633,977	0.98
7	426.984,48 351.633,977	1	426.986,621 351.634,661	2.248

** Lungimile segmentelor sunt determinate în planul de proiecţie Stereo 70 şi sunt rotunjite la 1 milimetru.
*** Distanţa dintre puncte este formată din segmente cumulate ce sunt mai mici decât valoarea 1 milimetru.

Document care conține date cu caracter personal, protejat de prevederile Regulamentului (UE) nr. 679/2016 și Legii 190/2018

DATE DESPRE IMOBILUL NR. 135

Oficiul de Cadastru şi Publicitate Imobiliară VALCEA
Biroul de Cadastru şi Publicitate Imobiliară Ramnicu Valcea

A. Partea I. Descrierea imobilului

TEREN Extravilan

Adresa: Jud. Valcea

Nr. Crt	Nr cadastral Nr. topografic	Suprafaţa* (mp)	Observaţii / Referinţe
A1		1	Sector cadastral:22 Teren neimprejmuit;

Construcţii

Crt	Nr cadastral Nr. topografic	Adresa	Observaţii / Referinţe
A1.1		Jud. Valcea	Nr. niveluri:1; S. construita la sol:1 mp; S. construita desfasurata:1 mp; stalp

B. Partea II. Proprietari şi acte

Inscrieri privitoare la dreptul de proprietate şi alte drepturi reale		Referinţe
/		
Act Normativ nr. H.G. nr.1705, din 29/11/2006 emis de Guvernul Romaniei;		
B1	Intabulare, drept de PROPRIETATE domeniul public, dobandit prin Lege, cota actuala 1/1, cota initiala 1/1	A1, A1.1
	1) **STATUL ROMAN**, CIF:13633330	
Act Normativ nr. Legea nr.123, din 10/07/2012 emis de Parlamentul Romaniei;		
B2	Intabulare, drept de ADMINISTRARE	A1, A1.1
	1) **CNTEE TRANSELECTRICA SA**, CIF:13328043	

C. Partea III. SARCINI .

Inscrieri privind dezmembramintele dreptului de proprietate, drepturi reale de garanţie şi sarcini	Referinţe
NU SUNT	

Document care conține date cu caracter personal, protejat de prevederile Regulamentului (UE) nr. 679/2016 și Legii 190/2018

Anexa Nr. 1 La Partea I

Teren

Nr cadastral	Suprafaţa (mp)*	Observaţii / Referinţe
	1	

* Suprafaţa este determinată in planul de proiecţie Stereo 70.

DETALII LINIARE IMOBIL

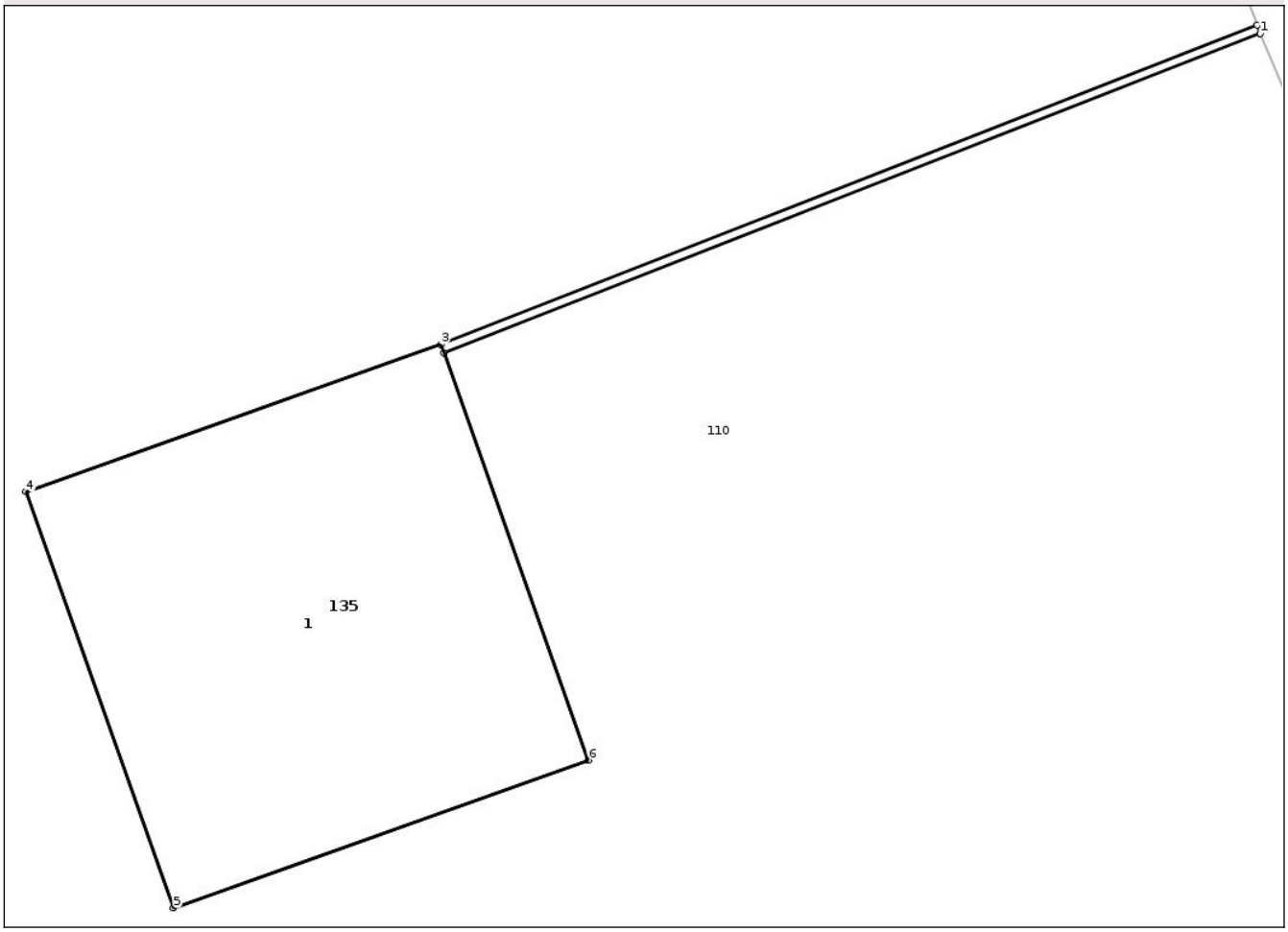

Date referitoare la teren

Crt	Categorie folosință	Intra vilan	Suprafaţa (mp)	Tarla	Parcelă	Nr. topo	Observaţii / Referinţe
1	curti constructii	NU	1	58	Stalp	-	

Date referitoare la construcţii

Crt	Număr	Destinaţie construcţie	Supraf. (mp)	Situaţie juridică	Observaţii / Referinţe
A1.1		constructii industriale si edilitare	1	Cu acte	Nr. niveluri:1; S. construita la sol:1 mp; S. construita desfasurata:1 mp; stalp

Lungime Segmente
1) Valorile lungimilor segmentelor sunt obţinute din proiecţie în plan.

Punct început	X / Y	Punct sfârşit	X / Y	Lungime segment (** (m)
1	427.009,272 351.575,251	2	427.009,265 351.575,27	0.02
2	427.009,265 351.575,27	3	427.007,413 351.574,546	1.988
3	427.007,413 351.574,546	4	427.006,471 351.574,212	0.999

Document care conține date cu caracter personal, protejat de prevederile Regulamentului (UE) nr. 679/2016 și Legii 190/2018

Punct început	X / Y	Punct sfârşit	X / Y	Lungime segment (** (m)
4	427.006,471 351.574,212	5	427.006,806 351.573,269	1.001
5	427.006,806 351.573,269	6	427.007,748 351.573,604	1.0
6	427.007,748 351.573,604	7	427.007,42 351.574,527	0.98
7	427.007,42 351.574,527	1	427.009,272 351.575,251	1.988

** Lungimile segmentelor sunt determinate în planul de proiecţie Stereo 70 şi sunt rotunjite la 1 milimetru.
*** Distanţa dintre puncte este formată din segmente cumulate ce sunt mai mici decât valoarea 1 milimetru.

Document care conține date cu caracter personal, protejat de prevederile Regulamentului (UE) nr. 679/2016 și Legii 190/2018

DATE DESPRE IMOBILUL NR. 136

Oficiul de Cadastru şi Publicitate Imobiliară VALCEA
Biroul de Cadastru şi Publicitate Imobiliară Ramnicu Valcea

A. Partea I. Descrierea imobilului

TEREN Extravilan

Adresa: Jud. Valcea

Nr. Crt	Nr cadastral Nr. topografic	Suprafaţa* (mp)	Observaţii / Referinţe
A1		1	Sector cadastral:22 Teren neimprejmuit;

Construcţii

Crt	Nr cadastral Nr. topografic	Adresa	Observaţii / Referinţe
A1.1		Jud. Valcea	Nr. niveluri:1; S. construita la sol:1 mp; S. construita desfasurata:1 mp; stalp

B. Partea II. Proprietari şi acte

Inscrieri privitoare la dreptul de proprietate şi alte drepturi reale		Referinţe
/		
Act Normativ nr. H.G. nr.1705, din 29/11/2006 emis de Guvernul Romaniei;		
B1	Intabulare, drept de PROPRIETATE domeniu public, dobandit prin Lege, cota actuala 1/1, cota initiala 1/1	A1, A1.1
	1) **STATUL ROMAN**, CIF:13633330	
Act Normativ nr. Legea nr.123, din 10/07/2012 emis de Parlamentul Romaniei;		
B2	Intabulare, drept de ADMINISTRARE	A1, A1.1
	1) **CNTEE TRANSELECTRICA SA**, CIF:13328043	

C. Partea III. SARCINI .

Inscrieri privind dezmembramintele dreptului de proprietate, drepturi reale de garanţie şi sarcini	Referinţe
NU SUNT	

Document care conține date cu caracter personal, protejat de prevederile Regulamentului (UE) nr. 679/2016 și Legii 190/2018

Anexa Nr. 1 La Partea I

Teren

Nr cadastral	Suprafaţa (mp)*	Observaţii / Referinţe
	1	

* Suprafaţa este determinată in planul de proiecţie Stereo 70.

DETALII LINIARE IMOBIL

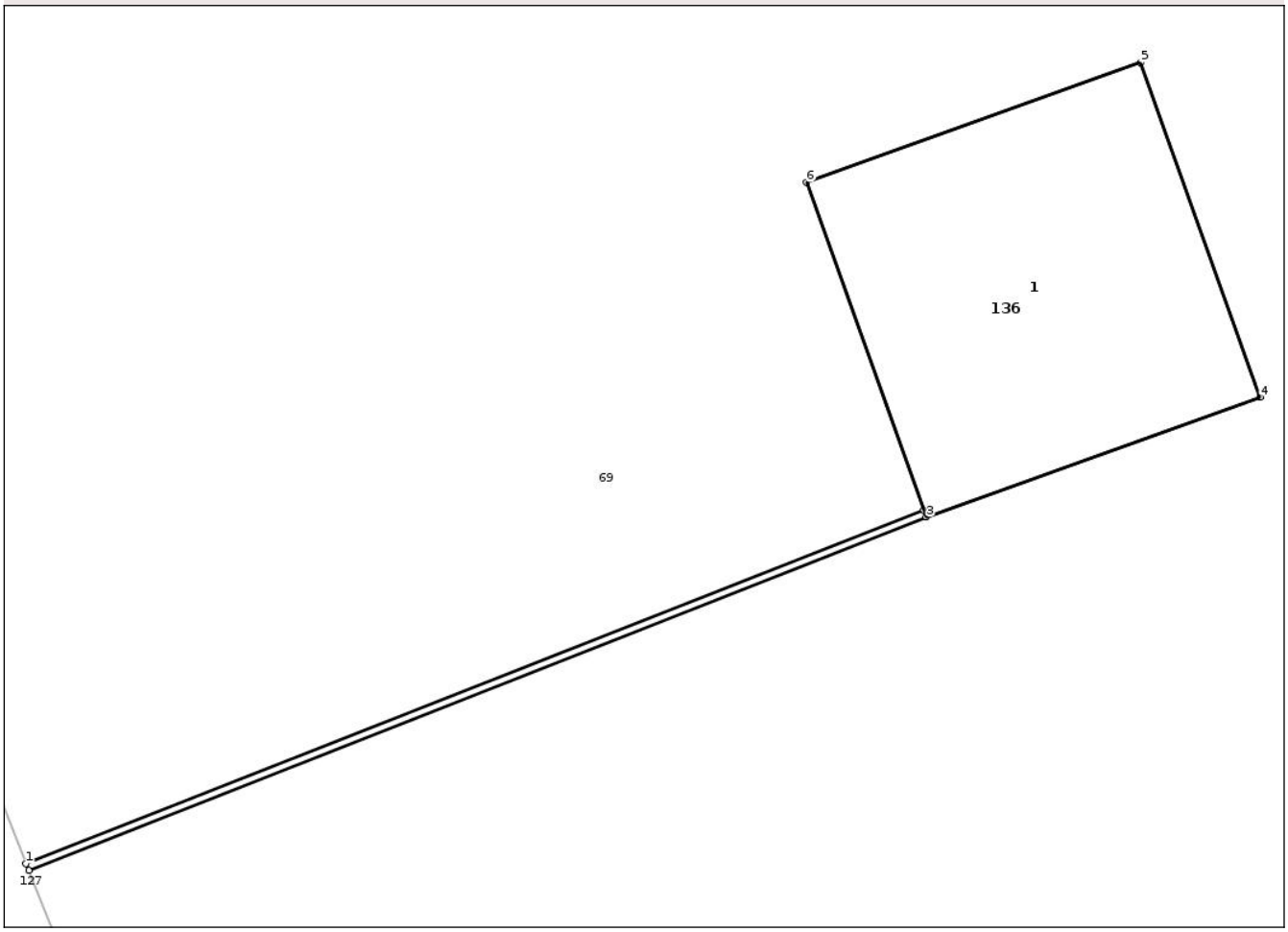

Date referitoare la teren

Crt	Categorie folosință	Intra vilan	Suprafaţa (mp)	Tarla	Parcelă	Nr. topo	Observaţii / Referinţe
1	curti constructii	NU	1	58	Stalp	-	

Date referitoare la construcţii

Crt	Număr	Destinaţie construcţie	Supraf. (mp)	Situaţie juridică	Observaţii / Referinţe
A1.1		constructii industriale si edilitare	1	Cu acte	Nr. niveluri:1; S. construita la sol:1 mp; S. construita desfasurata:1 mp; stalp

Lungime Segmente
1) Valorile lungimilor segmentelor sunt obţinute din proiecţie în plan.

Punct început	X / Y	Punct sfârşit	X / Y	Lungime segment (** (m)
1	427.016,168 351.569,355	2	427.016,176 351.569,336	0.021
2	427.016,176 351.569,336	3	427.018,705 351.570,331	2.718
3	427.018,705 351.570,331	4	427.019,646 351.570,668	1.0

Document care conține date cu caracter personal, protejat de prevederile Regulamentului (UE) nr. 679/2016 și Legii 190/2018

Punct început	X / Y	Punct sfârşit	X / Y	Lungime segment (** (m)
4	427.019,646 351.570,668	5	427.019,309 351.571,61	1.0
5	427.019,309 351.571,61	6	427.018,368 351.571,273	1.0
6	427.018,368 351.571,273	7	427.018,698 351.570,35	0.98
7	427.018,698 351.570,35	1	427.016,168 351.569,355	2.719

** Lungimile segmentelor sunt determinate în planul de proiecţie Stereo 70 şi sunt rotunjite la 1 milimetru.
*** Distanţa dintre puncte este formată din segmente cumulate ce sunt mai mici decât valoarea 1 milimetru.

Document care conține date cu caracter personal, protejat de prevederile Regulamentului (UE) nr. 679/2016 și Legii 190/2018

DATE DESPRE IMOBILUL NR. 137

Oficiul de Cadastru şi Publicitate Imobiliară VALCEA
Biroul de Cadastru şi Publicitate Imobiliară Ramnicu Valcea

A. Partea I. Descrierea imobilului

TEREN Extravilan

Adresa: Jud. Valcea

Nr. Crt	Nr cadastral Nr. topografic	Suprafaţa* (mp)	Observaţii / Referinţe
A1		1	Sector cadastral:22 Teren neimprejmuit;

Construcţii

Crt	Nr cadastral Nr. topografic	Adresa	Observaţii / Referinţe
A1.1		Jud. Valcea	Nr. niveluri:1; S. construita la sol:1 mp; S. construita desfasurata:1 mp; stalp

B. Partea II. Proprietari şi acte

Inscrieri privitoare la dreptul de proprietate şi alte drepturi reale		Referinţe
/		
Act Normativ nr. H.G. nr.1705, din 29/11/2006 emis de Guvernul Romaniei;		
B1	Intabulare, drept de PROPRIETATE domeniul public, dobandit prin Lege, cota actuala 1/1, cota initiala 1/1	A1, A1.1
	1) **STATUL ROMAN**, CIF:13633330	
Act Normativ nr. Legea nr.123, din 10/07/2012 emis de Parlamentul Romaniei;		
B2	Intabulare, drept de ADMINISTRARE	A1, A1.1
	1) **CNTEE TRANSELECTRICA SA**, CIF:13328043	

C. Partea III. SARCINI .

Inscrieri privind dezmembramintele dreptului de proprietate, drepturi reale de garanţie şi sarcini	Referinţe
NU SUNT	

Document care conține date cu caracter personal, protejat de prevederile Regulamentului (UE) nr. 679/2016 și Legii 190/2018

Anexa Nr. 1 La Partea I

Teren

Nr cadastral	Suprafaţa (mp)*	Observaţii / Referinţe
	1	

* Suprafaţa este determinată in planul de proiecţie Stereo 70.

DETALII LINIARE IMOBIL

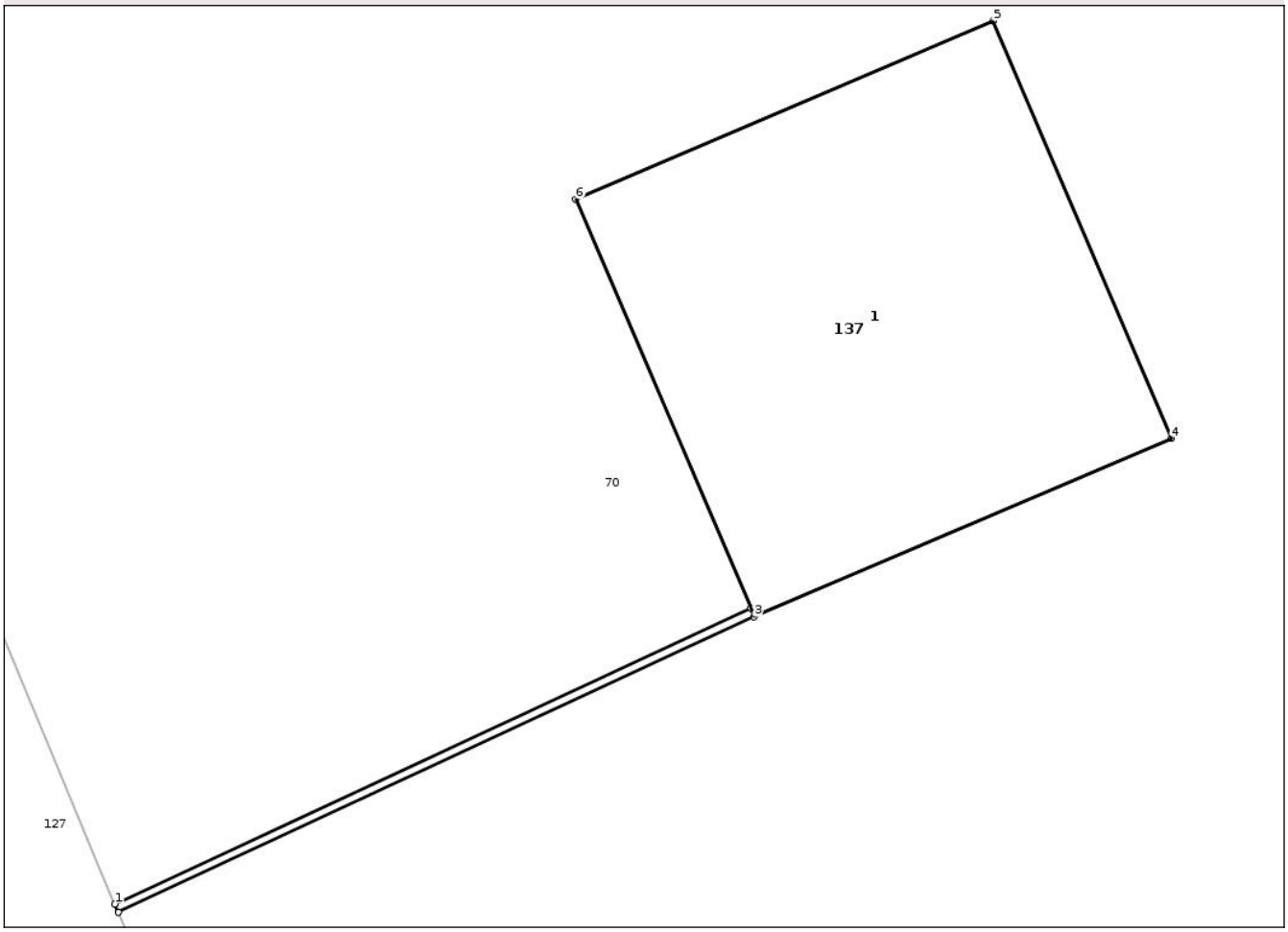

Date referitoare la teren

Crt	Categorie folosință	Intra vilan	Suprafaţa (mp)	Tarla	Parcelă	Nr. topo	Observaţii / Referinţe
1	curti constructii	NU	1	58	Stalp	-	

Date referitoare la construcţii

Crt	Număr	Destinaţie construcţie	Supraf. (mp)	Situaţie juridică	Observaţii / Referinţe
A1.1		constructii industriale si edilitare	1	Cu acte	Nr. niveluri:1; S. construita la sol:1 mp; S. construita desfasurata:1 mp; stalp

Lungime Segmente
1) Valorile lungimilor segmentelor sunt obţinute din proiecţie în plan.

Punct început	X / Y	Punct sfârşit	X / Y	Lungime segment (** (m)
1	427.045,893 351.501,246	2	427.045,901 351.501,228	0.02
2	427.045,901 351.501,228	3	427.047,303 351.501,879	1.546
3	427.047,303 351.501,879	4	427.048,223 351.502,272	1.0

Document care conține date cu caracter personal, protejat de prevederile Regulamentului (UE) nr. 679/2016 și Legii 190/2018

Punct început	X / Y	Punct sfârşit	X / Y	Lungime segment (** (m)
4	427.048,223 351.502,272	5	427.047,83 351.503,192	1.0
5	427.047,83 351.503,192	6	427.046,91 351.502,799	1.0
6	427.046,91 351.502,799	7	427.047,296 351.501,898	0.98
7	427.047,296 351.501,898	1	427.045,893 351.501,246	1.547

** Lungimile segmentelor sunt determinate în planul de proiecţie Stereo 70 şi sunt rotunjite la 1 milimetru.
*** Distanţa dintre puncte este formată din segmente cumulate ce sunt mai mici decât valoarea 1 milimetru.

Document care conține date cu caracter personal, protejat de prevederile Regulamentului (UE) nr. 679/2016 și Legii 190/2018

DATE DESPRE IMOBILUL NR. 138

Oficiul de Cadastru şi Publicitate Imobiliară VALCEA
Biroul de Cadastru şi Publicitate Imobiliară Ramnicu Valcea

A. Partea I. Descrierea imobilului

TEREN Extravilan

Adresa: Jud. Valcea

Nr. Crt	Nr cadastral Nr. topografic	Suprafaţa* (mp)	Observaţii / Referinţe
A1		1	Sector cadastral:22 Teren neimprejmuit;

Construcţii

Crt	Nr cadastral Nr. topografic	Adresa	Observaţii / Referinţe
A1.1		Jud. Valcea	Nr. niveluri:1; S. construita la sol:1 mp; S. construita desfasurata:1 mp; stalp

B. Partea II. Proprietari şi acte

Inscrieri privitoare la dreptul de proprietate şi alte drepturi reale		Referinţe
/		
Act Normativ nr. H.G. nr.1705, din 29/11/2006 emis de Guvernul Romaniei;		
B1	Intabulare, drept de PROPRIETATE domeniul public, dobandit prin Lege, cota actuala 1/1, cota initiala 1/1	A1, A1.1
	1) **STATUL ROMAN**, CIF:13633330	
Act Normativ nr. Legea nr.123, din 10/07/2012 emis de Parlamentul Romaniei;		
B2	Intabulare, drept de ADMINISTRARE	A1, A1.1
	1) **CNTEE TRANSELECTRICA SA**, CIF:13328043	

C. Partea III. SARCINI .

Inscrieri privind dezmembramintele dreptului de proprietate, drepturi reale de garanţie şi sarcini	Referinţe
NU SUNT	

Document care conține date cu caracter personal, protejat de prevederile Regulamentului (UE) nr. 679/2016 și Legii 190/2018

Anexa Nr. 1 La Partea I

Teren

Nr cadastral	Suprafaţa (mp)*	Observaţii / Referinţe
	1	

* Suprafaţa este determinată in planul de proiecţie Stereo 70.

DETALII LINIARE IMOBIL

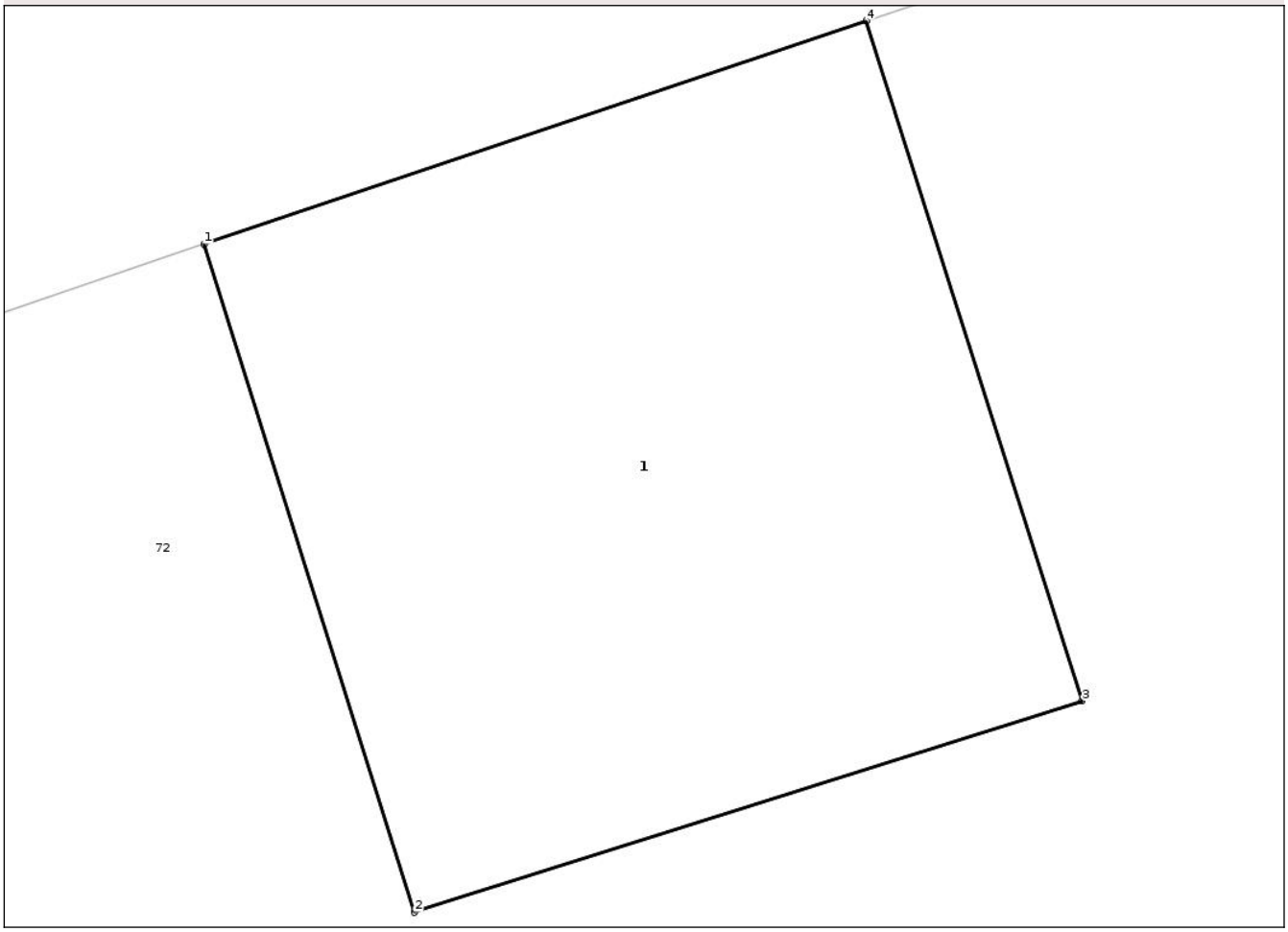

Date referitoare la teren

Crt	Categorie folosință	Intra vilan	Suprafaţa (mp)	Tarla	Parcelă	Nr. topo	Observaţii / Referinţe
1	curti constructii	NU	1	58	Stalp	-	

Date referitoare la construcţii

Crt	Număr	Destinaţie construcţie	Supraf. (mp)	Situaţie juridică	Observaţii / Referinţe
A1.1		constructii industriale si edilitare	1	Cu acte	Nr. niveluri:1; S. construita la sol:1 mp; S. construita desfasurata:1 mp; stalp

Lungime Segmente
1) Valorile lungimilor segmentelor sunt obţinute din proiecţie în plan.

Punct început	X / Y	Punct sfârşit	X / Y	Lungime segment (** (m)
1	427.076,718 351.433,016	2	427.077,019 351.432,062	1.0
2	427.077,019 351.432,062	3	427.077,973 351.432,364	1.001
3	427.077,973 351.432,364	4	427.077,665 351.433,335	1.019

Document care conține date cu caracter personal, protejat de prevederile Regulamentului (UE) nr. 679/2016 și Legii 190/2018

Punct început	X / Y	Punct sfârşit	X / Y	Lungime segment (** (m)
4	427.077,665 351.433,335	1	427.076,718 351.433,016	0.999

** Lungimile segmentelor sunt determinate în planul de proiecţie Stereo 70 şi sunt rotunjite la 1 milimetru.
*** Distanţa dintre puncte este formată din segmente cumulate ce sunt mai mici decât valoarea 1 milimetru.

DATE DESPRE IMOBILUL NR. 139

Oficiul de Cadastru şi Publicitate Imobiliară VALCEA
Biroul de Cadastru şi Publicitate Imobiliară Ramnicu Valcea

A. Partea I. Descrierea imobilului

TEREN Extravilan

Adresa: Jud. Valcea

Nr. Crt	Nr cadastral Nr. topografic	Suprafaţa* (mp)	Observaţii / Referinţe
A1		1	Sector cadastral:22 Teren neimprejmuit;

Construcţii

Crt	Nr cadastral Nr. topografic	Adresa	Observaţii / Referinţe
A1.1		Jud. Valcea	Nr. niveluri:1; S. construita la sol:1 mp; S. construita desfasurata:1 mp; stalp

B. Partea II. Proprietari şi acte

Inscrieri privitoare la dreptul de proprietate şi alte drepturi reale		Referinţe
/		
Act Normativ nr. H.G. nr.1705, din 29/11/2006 emis de Guvernul Romaniei;		
B1	Intabulare, drept de PROPRIETATE domeniu public, dobandit prin Lege, cota actuala 1/1, cota initiala 1/1	A1, A1.1
	1) **STATUL ROMAN**, CIF:13633330	
Act Normativ nr. Legea nr.123, din 10/07/2012 emis de Parlamentul Romaniei;		
B2	Intabulare, drept de ADMINISTRARE	A1, A1.1
	1) **CNTEE TRANSELECTRICA SA**, CIF:13328043	

C. Partea III. SARCINI .

Inscrieri privind dezmembramintele dreptului de proprietate, drepturi reale de garanţie şi sarcini	Referinţe
NU SUNT	

Document care conține date cu caracter personal, protejat de prevederile Regulamentului (UE) nr. 679/2016 și Legii 190/2018

Anexa Nr. 1 La Partea I

Teren

Nr cadastral	Suprafaţa (mp)*	Observaţii / Referinţe
	1	

* Suprafaţa este determinată in planul de proiecţie Stereo 70.

DETALII LINIARE IMOBIL

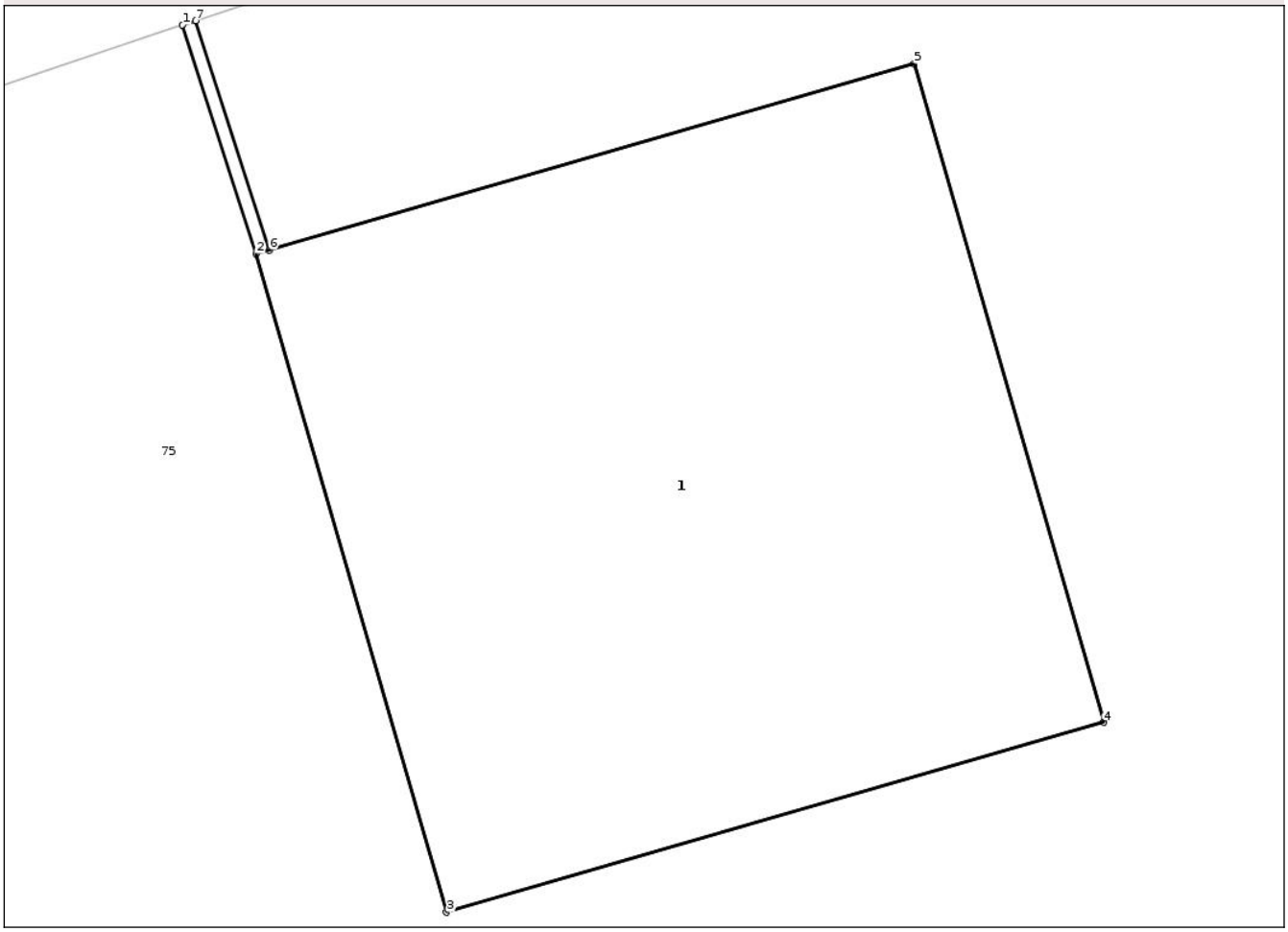

Date referitoare la teren

Crt	Categorie folosință	Intra vilan	Suprafaţa (mp)	Tarla	Parcelă	Nr. topo	Observaţii / Referinţe
1	curti constructii	NU	1	58	Stalp	-	

Date referitoare la construcţii

Crt	Număr	Destinaţie construcţie	Supraf. (mp)	Situaţie juridică	Observaţii / Referinţe
A1.1		constructii industriale si edilitare	1	Cu acte	Nr. niveluri:1; S. construita la sol:1 mp; S. construita desfasurata:1 mp; stalp

Lungime Segmente
1) Valorile lungimilor segmentelor sunt obţinute din proiecţie în plan.

Punct început	X / Y	Punct sfârşit	X / Y	Lungime segment (** (m)
1	427.104,735 351.366,323	2	427.104,843 351.365,989	0.351
2	427.104,843 351.365,989	3	427.105,121 351.365,028	1.0
3	427.105,121 351.365,028	4	427.106,081 351.365,305	0.999

Document care conține date cu caracter personal, protejat de prevederile Regulamentului (UE) nr. 679/2016 și Legii 190/2018

Punct început	X / Y	Punct sfârşit	X / Y	Lungime segment (** (m)
4	427.106,081 351.365,305	5	427.105,804 351.366,266	1.0
5	427.105,804 351.366,266	6	427.104,862 351.365,994	0.98
6	427.104,862 351.365,994	7	427.104,754 351.366,329	0.352
7	427.104,754 351.366,329	1	427.104,735 351.366,323	0.02

** Lungimile segmentelor sunt determinate în planul de proiecţie Stereo 70 şi sunt rotunjite la 1 milimetru.
*** Distanţa dintre puncte este formată din segmente cumulate ce sunt mai mici decât valoarea 1 milimetru.

Document care conține date cu caracter personal, protejat de prevederile Regulamentului (UE) nr. 679/2016 și Legii 190/2018

DATE DESPRE IMOBILUL NR. 140

Oficiul de Cadastru şi Publicitate Imobiliară VALCEA
Biroul de Cadastru şi Publicitate Imobiliară Ramnicu Valcea

A. Partea I. Descrierea imobilului

TEREN Extravilan

Adresa: Jud. Valcea

Nr. Crt	Nr cadastral Nr. topografic	Suprafaţa* (mp)	Observaţii / Referinţe
A1		1	Sector cadastral:22 Teren neimprejmuit;

Construcţii

Crt	Nr cadastral Nr. topografic	Adresa	Observaţii / Referinţe
A1.1		Jud. Valcea	Nr. niveluri:1; S. construita la sol:1 mp; S. construita desfasurata:1 mp; stalp

B. Partea II. Proprietari şi acte

Inscrieri privitoare la dreptul de proprietate şi alte drepturi reale		Referinţe
/		
Act Normativ nr. H.G. nr.1705, din 29/11/2006 emis de Guvernul Romaniei;		
B1	Intabulare, drept de PROPRIETATE domeniu public, dobandit prin Lege, cota actuala 1/1, cota initiala 1/1	A1, A1.1
	1) **STATUL ROMAN**, CIF:13633330	
Act Normativ nr. Legea nr.123, din 10/07/2012 emis de Parlamentul Romaniei;		
B2	Intabulare, drept de ADMINISTRARE	A1, A1.1
	1) **CNTEE TRANSELECTRICA SA**, CIF:13328043	

C. Partea III. SARCINI .

Inscrieri privind dezmembramintele dreptului de proprietate, drepturi reale de garanţie şi sarcini	Referinţe
NU SUNT	

Document care conține date cu caracter personal, protejat de prevederile Regulamentului (UE) nr. 679/2016 și Legii 190/2018

Anexa Nr. 1 La Partea I

Teren

Nr cadastral	Suprafaţa (mp)*	Observaţii / Referinţe
	1	

* Suprafaţa este determinată in planul de proiecţie Stereo 70.

DETALII LINIARE IMOBIL

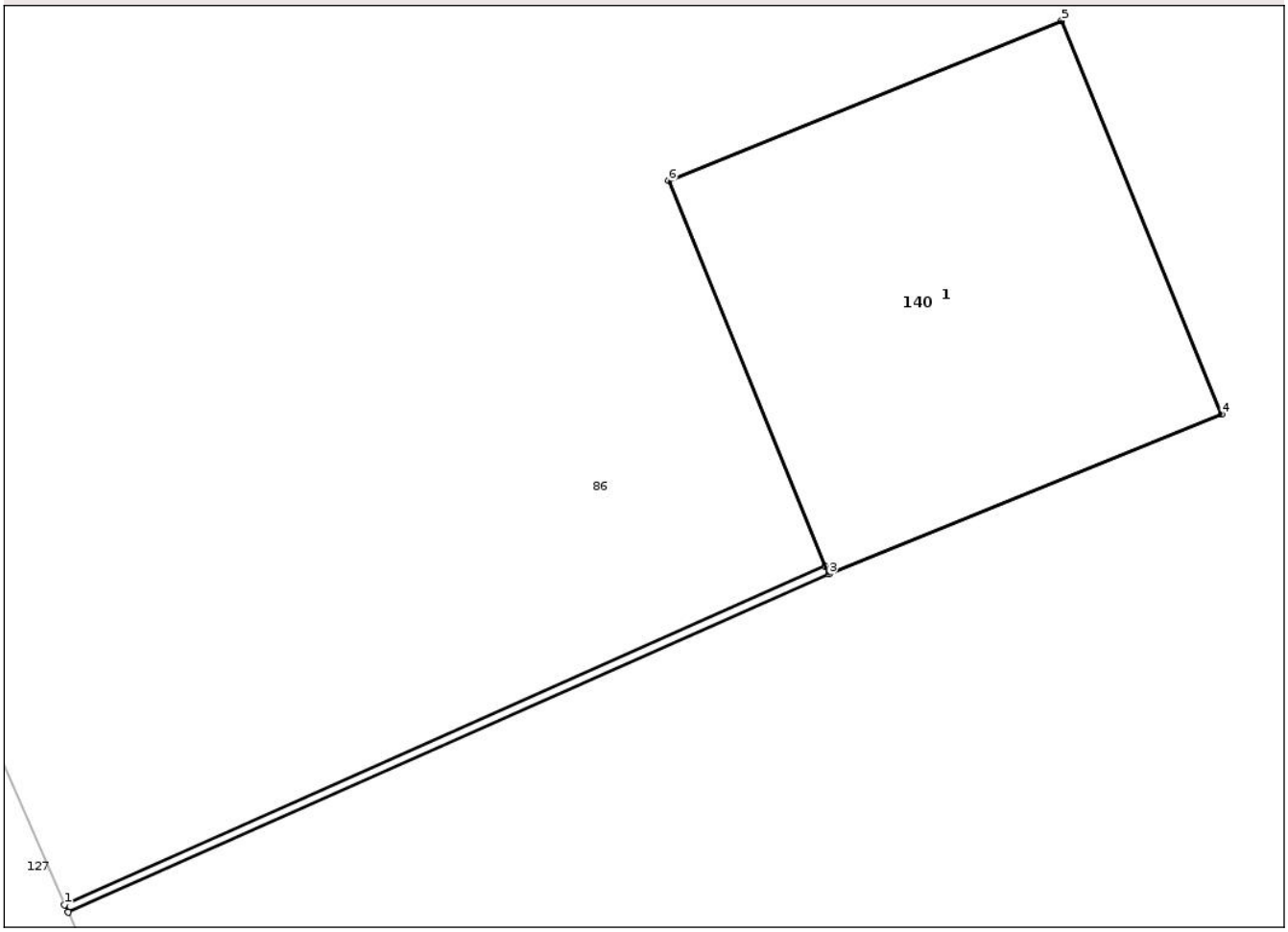

Date referitoare la teren

Crt	Categorie folosință	Intra vilan	Suprafaţa (mp)	Tarla	Parcelă	Nr. topo	Observaţii / Referinţe
1	curti constructii	NU	1	58	Stalp	-	

Date referitoare la construcţii

Crt	Număr	Destinaţie construcţie	Supraf. (mp)	Situaţie juridică	Observaţii / Referinţe
A1.1		constructii industriale si edilitare	1	Cu acte	Nr. niveluri:1; S. construita la sol:1 mp; S. construita desfasurata:1 mp; stalp

Lungime Segmente
1) Valorile lungimilor segmentelor sunt obţinute din proiecţie în plan.

Punct început	X / Y	Punct sfârşit	X / Y	Lungime segment (** (m)
1	427.133,353 351.292,989	2	427.133,361 351.292,971	0.02
2	427.133,361 351.292,971	3	427.135,154 351.293,767	1.962
3	427.135,154 351.293,767	4	427.136,08 351.294,144	1.0

Document care conține date cu caracter personal, protejat de prevederile Regulamentului (UE) nr. 679/2016 și Legii 190/2018

Punct început	X / Y	Punct sfârşit	X / Y	Lungime segment (** (m)
4	427.136,08 351.294,144	5	427.135,703 351.295,07	1.0
5	427.135,703 351.295,07	6	427.134,777 351.294,693	1.0
6	427.134,777 351.294,693	7	427.135,146 351.293,786	0.979
7	427.135,146 351.293,786	1	427.133,353 351.292,989	1.962

** Lungimile segmentelor sunt determinate în planul de proiecţie Stereo 70 şi sunt rotunjite la 1 milimetru.
*** Distanţa dintre puncte este formată din segmente cumulate ce sunt mai mici decât valoarea 1 milimetru.

Document care conține date cu caracter personal, protejat de prevederile Regulamentului (UE) nr. 679/2016 și Legii 190/2018

DATE DESPRE IMOBILUL NR. 141

Oficiul de Cadastru şi Publicitate Imobiliară VALCEA
Biroul de Cadastru şi Publicitate Imobiliară Ramnicu Valcea

A. Partea I. Descrierea imobilului

TEREN Extravilan

Adresa: Jud. Valcea

Nr. Crt	Nr cadastral Nr. topografic	Suprafaţa* (mp)	Observaţii / Referinţe
A1		1	Sector cadastral:22 Teren neimprejmuit;

Construcţii

Crt	Nr cadastral Nr. topografic	Adresa	Observaţii / Referinţe
A1.1		Jud. Valcea	Nr. niveluri:1; S. construita la sol:1 mp; S. construita desfasurata:1 mp; stalp

B. Partea II. Proprietari şi acte

Inscrieri privitoare la dreptul de proprietate şi alte drepturi reale		Referinţe
/		
Act Normativ nr. H.G. nr.1705, din 29/11/2006 emis de Guvernul Romaniei;		
B1	Intabulare, drept de PROPRIETATE domeniu public, dobandit prin Lege, cota actuala 1/1, cota initiala 1/1	A1, A1.1
	1) **STATUL ROMAN**, CIF:13633330	
Act Normativ nr. Legea nr.123, din 10/07/2012 emis de Parlamentul Romanie;		
B2	Intabulare, drept de ADMINISTRARE	A1, A1.1
	1) **CNTEE TRANSELECTRICA SA**, CIF:13328043	

C. Partea III. SARCINI .

Inscrieri privind dezmembramintele dreptului de proprietate, drepturi reale de garanţie şi sarcini	Referinţe
NU SUNT	

Document care conține date cu caracter personal, protejat de prevederile Regulamentului (UE) nr. 679/2016 și Legii 190/2018

Anexa Nr. 1 La Partea I

Teren

Nr cadastral	Suprafaţa (mp)*	Observaţii / Referinţe
	1	

* Suprafaţa este determinată in planul de proiecţie Stereo 70.

DETALII LINIARE IMOBIL

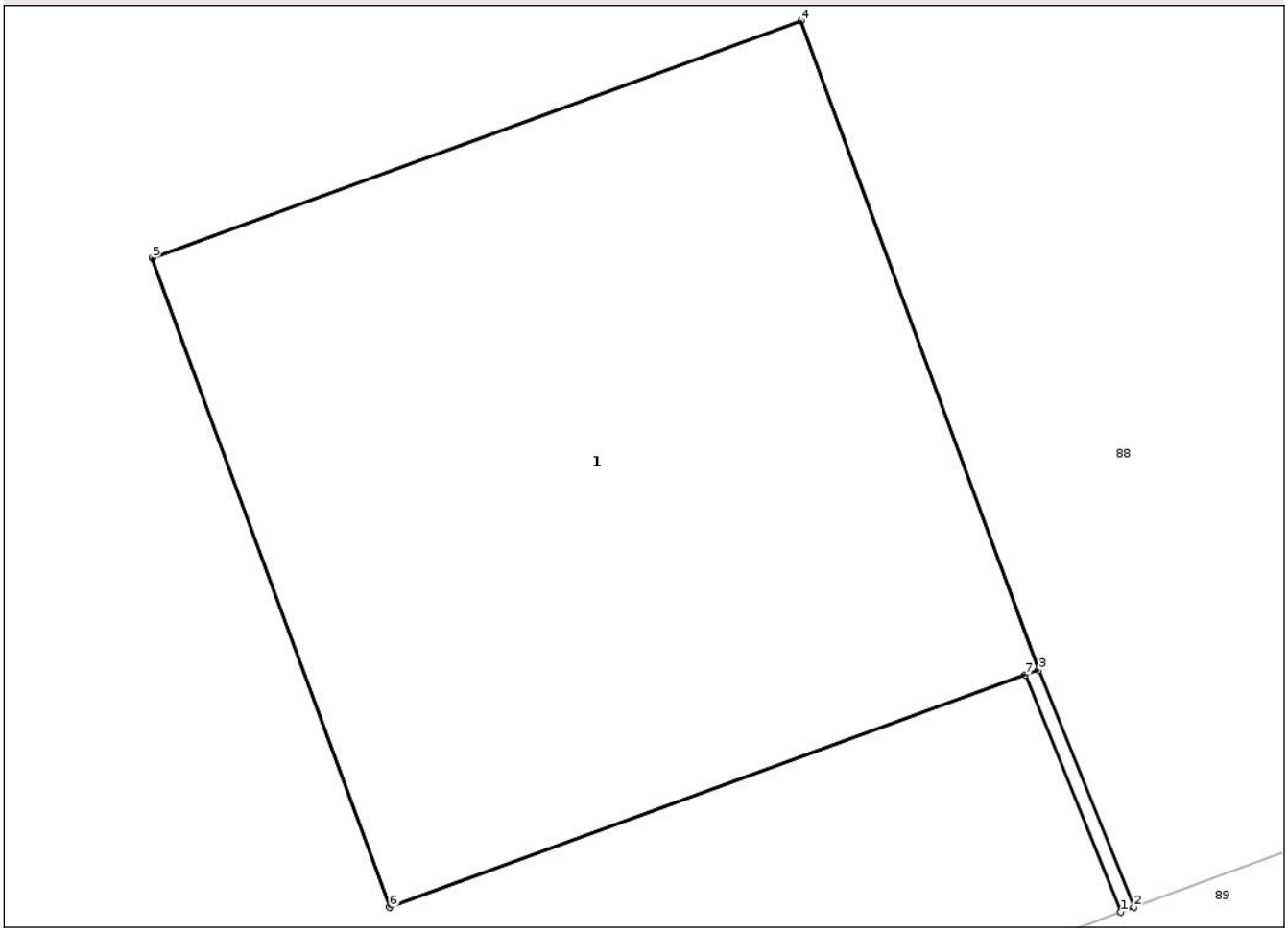

Date referitoare la teren

Crt	Categorie folosință	Intra vilan	Suprafaţa (mp)	Tarla	Parcelă	Nr. topo	Observaţii / Referinţe
1	curti constructii	NU	1	58	Stalp	-	

Date referitoare la construcţii

Crt	Număr	Destinaţie construcţie	Supraf. (mp)	Situaţie juridică	Observaţii / Referinţe
A1.1		constructii industriale si edilitare	1	Cu acte	Nr. niveluri:1; S. construita la sol:1 mp; S. construita desfasurata:1 mp; stalp

Lungime Segmente
1) Valorile lungimilor segmentelor sunt obţinute din proiecţie în plan.

Punct început	X / Y	Punct sfârşit	X / Y	Lungime segment (** (m)
1	427.159,852 351.231,991	2	427.159,871 351.231,998	0.02
2	427.159,871 351.231,998	3	427.159,733 351.232,341	0.37
3	427.159,733 351.232,341	4	427.159,389 351.233,28	1.0

Document care conține date cu caracter personal, protejat de prevederile Regulamentului (UE) nr. 679/2016 și Legii 190/2018

Punct început	X / Y	Punct sfârşit	X / Y	Lungime segment (** (m)
4	427.159,389 351.233,28	5	427.158,45 351.232,937	1.0
5	427.158,45 351.232,937	6	427.158,794 351.231,998	1.0
6	427.158,794 351.231,998	7	427.159,714 351.232,334	0.979
7	427.159,714 351.232,334	1	427.159,852 351.231,991	0.37

** Lungimile segmentelor sunt determinate în planul de proiecţie Stereo 70 şi sunt rotunjite la 1 milimetru.
*** Distanţa dintre puncte este formată din segmente cumulate ce sunt mai mici decât valoarea 1 milimetru.

Document care conține date cu caracter personal, protejat de prevederile Regulamentului (UE) nr. 679/2016 și Legii 190/2018

DATE DESPRE IMOBILUL NR. 142

Oficiul de Cadastru şi Publicitate Imobiliară VALCEA
Biroul de Cadastru şi Publicitate Imobiliară Ramnicu Valcea

A. Partea I. Descrierea imobilului

TEREN Extravilan

Adresa: Jud. Valcea

Nr. Crt	Nr cadastral Nr. topografic	Suprafaţa* (mp)	Observaţii / Referinţe
A1		1	Sector cadastral:22 Teren neimprejmuit;

Construcţii

Crt	Nr cadastral Nr. topografic	Adresa	Observaţii / Referinţe
A1.1		Jud. Valcea	Nr. niveluri:1; S. construita la sol:1 mp; S. construita desfasurata:1 mp; stalp

B. Partea II. Proprietari şi acte

Inscrieri privitoare la dreptul de proprietate şi alte drepturi reale		Referinţe
/		
Act Normativ nr. H.G. nr.1705, din 29/11/2006 emis de Guvernul Romaniei;		
B1	Intabulare, drept de PROPRIETATE domeniu public, dobandit prin Lege, cota actuala 1/1, cota initiala 1/1	A1, A1.1
	1) **STATUL ROMAN**, CIF:13633330	
Act Normativ nr. Legea nr. 123, din 10/07/2012 emis de Parlamentul Romaniei;		
B2	Intabulare, drept de ADMINISTRARE	A1, A1.1
	1) **CNTEE TRANSELECTRICA SA**, CIF:13328043	

C. Partea III. SARCINI .

Inscrieri privind dezmembramintele dreptului de proprietate, drepturi reale de garanţie şi sarcini	Referinţe
NU SUNT	

Document care conține date cu caracter personal, protejat de prevederile Regulamentului (UE) nr. 679/2016 și Legii 190/2018

Anexa Nr. 1 La Partea I

Teren

Nr cadastral	Suprafaţa (mp)*	Observaţii / Referinţe
	1	

* Suprafaţa este determinată in planul de proiecţie Stereo 70.

DETALII LINIARE IMOBIL

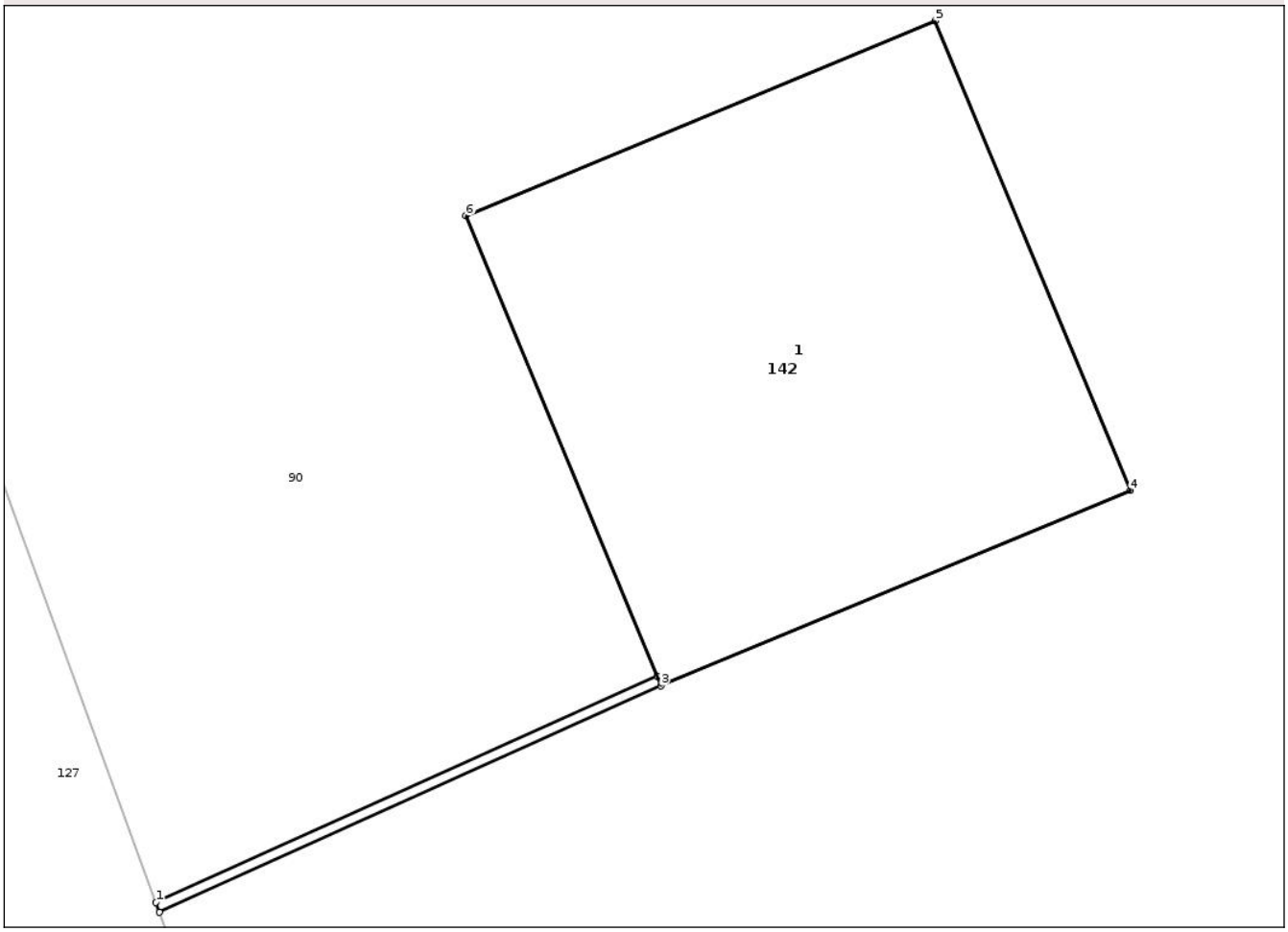

Date referitoare la teren

Crt	Categorie folosință	Intra vilan	Suprafaţa (mp)	Tarla	Parcelă	Nr. topo	Observaţii / Referinţe
1	curti constructii	NU	1	58	Stalp	-	

Date referitoare la construcţii

Crt	Număr	Destinaţie construcţie	Supraf. (mp)	Situaţie juridică	Observaţii / Referinţe
A1.1		constructii industriale si edilitare	1	Cu acte	Nr. niveluri:1; S. construita la sol:1 mp; S. construita desfasurata:1 mp; stalp

Lungime Segmente
1) Valorile lungimilor segmentelor sunt obţinute din proiecţie în plan.

Punct început	X / Y	Punct sfârşit	X / Y	Lungime segment (** (m)
1	427.181,816 351.164,944	2	427.181,823 351.164,925	0.02
2	427.181,823 351.164,925	3	427.182,809 351.165,37	1.082
3	427.182,809 351.165,37	4	427.183,733 351.165,754	1.001

Document care conține date cu caracter personal, protejat de prevederile Regulamentului (UE) nr. 679/2016 și Legii 190/2018

Punct început	X / Y	Punct sfârşit	X / Y	Lungime segment (** (m)
4	427.183,733 351.165,754	5	427.183,349 351.166,677	1.0
5	427.183,349 351.166,677	6	427.182,426 351.166,294	0.999
6	427.182,426 351.166,294	7	427.182,802 351.165,389	0.98
7	427.182,802 351.165,389	1	427.181,816 351.164,944	1.082

** Lungimile segmentelor sunt determinate în planul de proiecţie Stereo 70 şi sunt rotunjite la 1 milimetru.
*** Distanţa dintre puncte este formată din segmente cumulate ce sunt mai mici decât valoarea 1 milimetru.

Document care conține date cu caracter personal, protejat de prevederile Regulamentului (UE) nr. 679/2016 și Legii 190/2018

DATE DESPRE IMOBILUL NR. 143

Oficiul de Cadastru şi Publicitate Imobiliară VALCEA
Biroul de Cadastru şi Publicitate Imobiliară Ramnicu Valcea

A. Partea I. Descrierea imobilului

TEREN Extravilan

Adresa: Jud. Valcea

Nr. Crt	Nr cadastral Nr. topografic	Suprafaţa* (mp)	Observaţii / Referinţe
A1		1	Sector cadastral:22 Teren neimprejmuit;

Construcţii

Crt	Nr cadastral Nr. topografic	Adresa	Observaţii / Referinţe
A1.1		Jud. Valcea	Nr. niveluri:1; S. construita la sol:1 mp; S. construita desfasurata:1 mp; stalp

B. Partea II. Proprietari şi acte

Inscrieri privitoare la dreptul de proprietate şi alte drepturi reale		Referinţe
/		
Act Normativ nr. H.G. nr.1705, din 29/11/2006 emis de Guvernul Romaniei;		
B1	Intabulare, drept de PROPRIETATE domeniu public, dobandit prin Lege, cota actuala 1/1, cota initiala 1/1	A1, A1.1
	1) **STATUL ROMAN**, CIF:13633330	
Act Normativ nr. Legea nr.123, din 10/07/2012 emis de Parlamentul Romaniei;		
B2	Intabulare, drept de ADMINISTRARE	A1, A1.1
	1) **CNTEE TRANSELECTRICA SA**, CIF:13328043	

C. Partea III. SARCINI .

Inscrieri privind dezmembramintele dreptului de proprietate, drepturi reale de garanţie şi sarcini	Referinţe
NU SUNT	

Document care conține date cu caracter personal, protejat de prevederile Regulamentului (UE) nr. 679/2016 și Legii 190/2018

Anexa Nr. 1 La Partea I

Teren

Nr cadastral	Suprafaţa (mp)*	Observaţii / Referinţe
	1	

* Suprafaţa este determinată in planul de proiecţie Stereo 70.

DETALII LINIARE IMOBIL

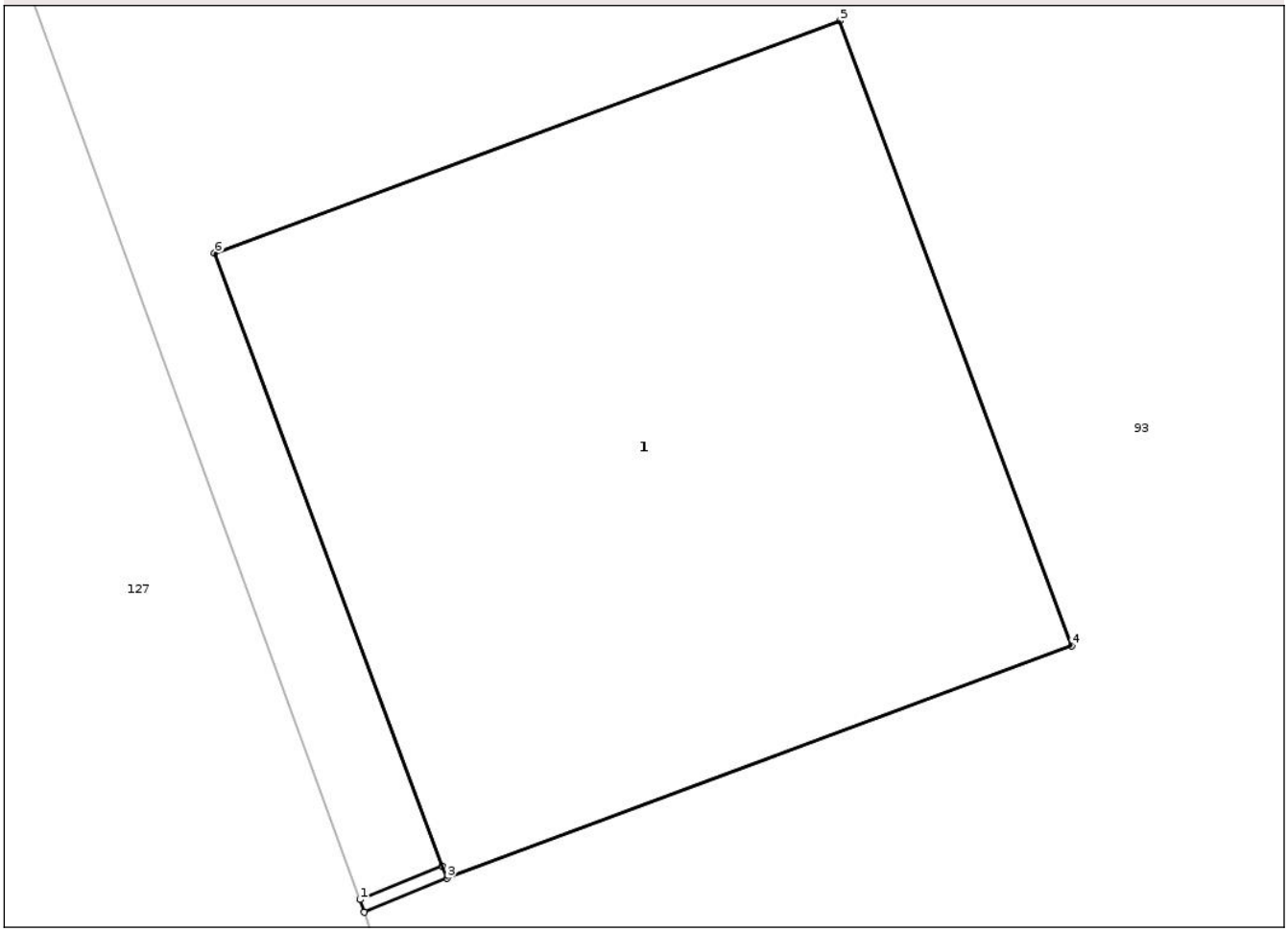

Date referitoare la teren

Crt	Categorie folosință	Intra vilan	Suprafaţa (mp)	Tarla	Parcelă	Nr. topo	Observaţii / Referinţe
1	curti constructii	NU	1	58	Stalp	-	

Date referitoare la construcţii

Crt	Număr	Destinaţie construcţie	Supraf. (mp)	Situaţie juridică	Observaţii / Referinţe
A1.1		constructii industriale si edilitare	1	Cu acte	Nr. niveluri:1; S. construita la sol:1 mp; S. construita desfasurata:1 mp; stalp

Lungime Segmente
1) Valorile lungimilor segmentelor sunt obţinute din proiecţie în plan.

Punct început	X / Y	Punct sfârşit	X / Y	Lungime segment (** (m)
1	427.206,244 351.097,716	2	427.206,251 351.097,697	0.02
2	427.206,251 351.097,697	3	427.206,375 351.097,748	0.134
3	427.206,375 351.097,748	4	427.207,312 351.098,096	1.0

Document care conține date cu caracter personal, protejat de prevederile Regulamentului (UE) nr. 679/2016 și Legii 190/2018

Punct început	X / Y	Punct sfârşit	X / Y	Lungime segment (** (m)
4	427.207,312 351.098,096	5	427.206,964 351.099,033	1.0
5	427.206,964 351.099,033	6	427.206,026 351.098,685	1.0
6	427.206,026 351.098,685	7	427.206,368 351.097,766	0.981
7	427.206,368 351.097,766	1	427.206,244 351.097,716	0.134

** Lungimile segmentelor sunt determinate în planul de proiecţie Stereo 70 şi sunt rotunjite la 1 milimetru.
*** Distanţa dintre puncte este formată din segmente cumulate ce sunt mai mici decât valoarea 1 milimetru.

DATE DESPRE IMOBILUL NR. 144

Oficiul de Cadastru şi Publicitate Imobiliară VALCEA
Biroul de Cadastru şi Publicitate Imobiliară Ramnicu Valcea

A. Partea I. Descrierea imobilului

TEREN Extravilan

Adresa: Jud. Valcea

Nr. Crt	Nr cadastral Nr. topografic	Suprafaţa* (mp)	Observaţii / Referinţe
A1		2.685	Sector cadastral:22 Teren neimprejmuit;

B. Partea II. Proprietari şi acte

Inscrieri privitoare la dreptul de proprietate şi alte drepturi reale		Referinţe
/		
Act Administrativ nr. Adeverinta nr.2455, din 17/07/2025 emis de Primaria Comunei Madulari;		
B1	Inscrierea posesiei, drept de PROPRIETATE, dobandit prin Lege, cota actuala 1/1, cota initiala 1/1	A1
	1) **NEIDENTIFICAT NEIDENTIFICAT**, CIF:0000000000000	
Act Normativ nr. Legea nr. 7, din 13/03/1996 emis de Parlamentul Romaniei (art. 13);		
B2	Se noteaza mentiunea de proprietar neidentificat	A1

C. Partea III. SARCINI .

Inscrieri privind dezmembramintele dreptului de proprietate, drepturi reale de garanţie şi sarcini	Referinţe
NU SUNT	

Document care conține date cu caracter personal, protejat de prevederile Regulamentului (UE) nr. 679/2016 și Legii 190/2018

Anexa Nr. 1 La Partea I

Teren

Nr cadastral	Suprafaţa (mp)*	Observaţii / Referinţe
	2.685	

* Suprafaţa este determinată in planul de proiecţie Stereo 70.

DETALII LINIARE IMOBIL

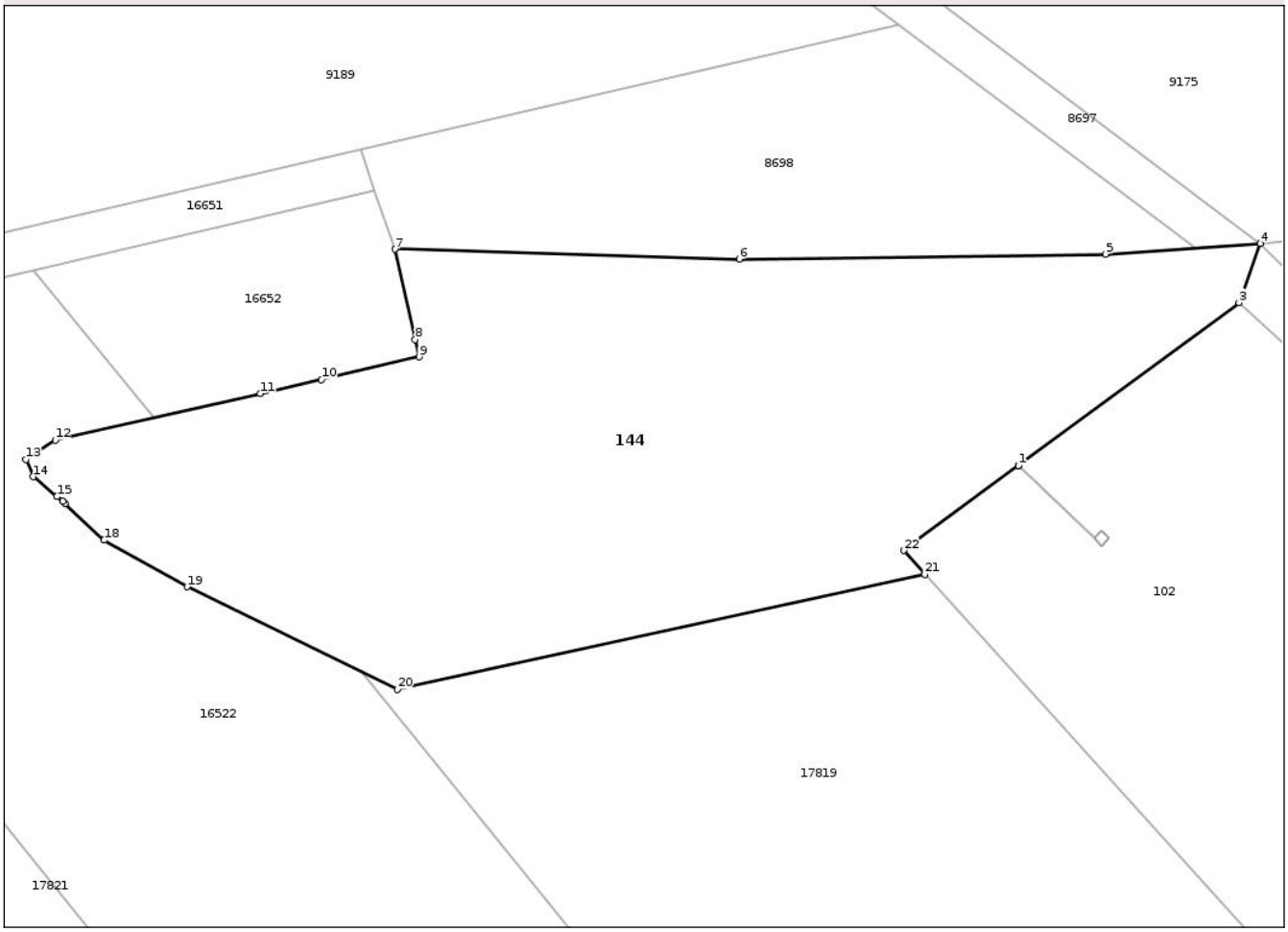

Date referitoare la teren

Crt	Categorie folosință	Intra vilan	Suprafaţa (mp)	Tarla	Parcelă	Nr. topo	Observaţii / Referinţe
1	pasune	NU	2.685	58	4/49	-	

Lungime Segmente

1) Valorile lungimilor segmentelor sunt obţinute din proiecţie în plan.

Punct început	X / Y	Punct sfârşit	X / Y	Lungime segment (** (m)
1	426.804,668 351.906,211	2	426.804,685 351.906,223	0.021
3	426.824,894 351.921,144	4	426.826,843 351.926,555	5.751
5	426.812,667 351.925,584	6	426.779,072 351.925,136	33.598
7	426.747,492 351.926,032	8	426.749,373 351.917,758	8.485
9	426.749,732 351.916,177	10	426.740,773 351.914,11	9.194

Punct început	X / Y	Punct sfârşit	X / Y	Lungime segment (** (m)
2	426.804,685 351.906,223	3	426.824,894 351.921,144	25.121
4	426.826,843 351.926,555	5	426.812,667 351.925,584	14.209
6	426.779,072 351.925,136	7	426.747,492 351.926,032	31.593
8	426.749,373 351.917,758	9	426.749,732 351.916,177	1.621
10	426.740,773 351.914,11	11	426.735,174 351.912,818	5.746

Document care conține date cu caracter personal, protejat de prevederile Regulamentului (UE) nr. 679/2016 și Legii 190/2018

Punct început	X / Y	Punct sfârşit	X / Y	Lungime segment (** (m)
11	426.735,174 351.912,818	12	426.716,361 351.908,563	19.288
13	426.713,673 351.906,771	14	426.714,345 351.905,203	1.706
15	426.716,509 351.903,372	16	426.717,028 351.902,933	0.68
17	426.717,256 351.902,74	18	426.720,84 351.899,38	4.913
19	426.728,455 351.895,125	20	426.747,716 351.885,718	21.435
21	426.796,093 351.896,244	22	426.794,141 351.898,439	2.937

Punct început	X / Y	Punct sfârşit	X / Y	Lungime segment (** (m)
12	426.716,361 351.908,563	13	426.713,673 351.906,771	3.231
14	426.714,345 351.905,203	15	426.716,509 351.903,372	2.835
16	426.717,028 351.902,933	17	426.717,256 351.902,74	0.299
18	426.720,84 351.899,38	19	426.728,455 351.895,125	8.723
20	426.747,716 351.885,718	21	426.796,093 351.896,244	49.509
22	426.794,141 351.898,439	1	426.804,668 351.906,211	13.085

** Lungimile segmentelor sunt determinate în planul de proiecţie Stereo 70 şi sunt rotunjite la 1 milimetru.
*** Distanţa dintre puncte este formată din segmente cumulate ce sunt mai mici decât valoarea 1 milimetru.

Document care conține date cu caracter personal, protejat de prevederile Regulamentului (UE) nr. 679/2016 și Legii 190/2018

DATE DESPRE IMOBILUL NR. 484

Oficiul de Cadastru şi Publicitate Imobiliară VALCEA
Biroul de Cadastru şi Publicitate Imobiliară Ramnicu Valcea

A. Partea I. Descrierea imobilului

TEREN Extravilan

Adresa: Jud. Valcea

Nr. Crt	Nr cadastral Nr. topografic	Suprafaţa* (mp)	Observaţii / Referinţe
A1		Din acte: 15.080 Masurata: 515	Sector cadastral:22 Teren neimprejmuit;

B. Partea II. Proprietari şi acte

Inscrieri privitoare la dreptul de proprietate şi alte drepturi reale		Referinţe
/		
Act Administrativ nr. Titlu de proprietate nr.353/50992, din 18/04/1997 emis de Comisia Judeteana Valcea;		
B1	Intabulare, drept de PROPRIETATE cu titlu de drept reconstituire in baza legii 18/1991, dobandit prin Lege, cota actuala 1/1, cota initiala 1/1	A1
	1) **CIOBANU MARIN**	

C. Partea III. SARCINI .

Inscrieri privind dezmembramintele dreptului de proprietate, drepturi reale de garanţie şi sarcini	Referinţe
NU SUNT	

Anexa Nr. 1 La Partea I

Teren

Nr cadastral	Suprafaţa (mp)*	Observaţii / Referinţe
	Din acte: 15.080 Masurata: 515	

* Suprafaţa este determinată in planul de proiecţie Stereo 70.

DETALII LINIARE IMOBIL

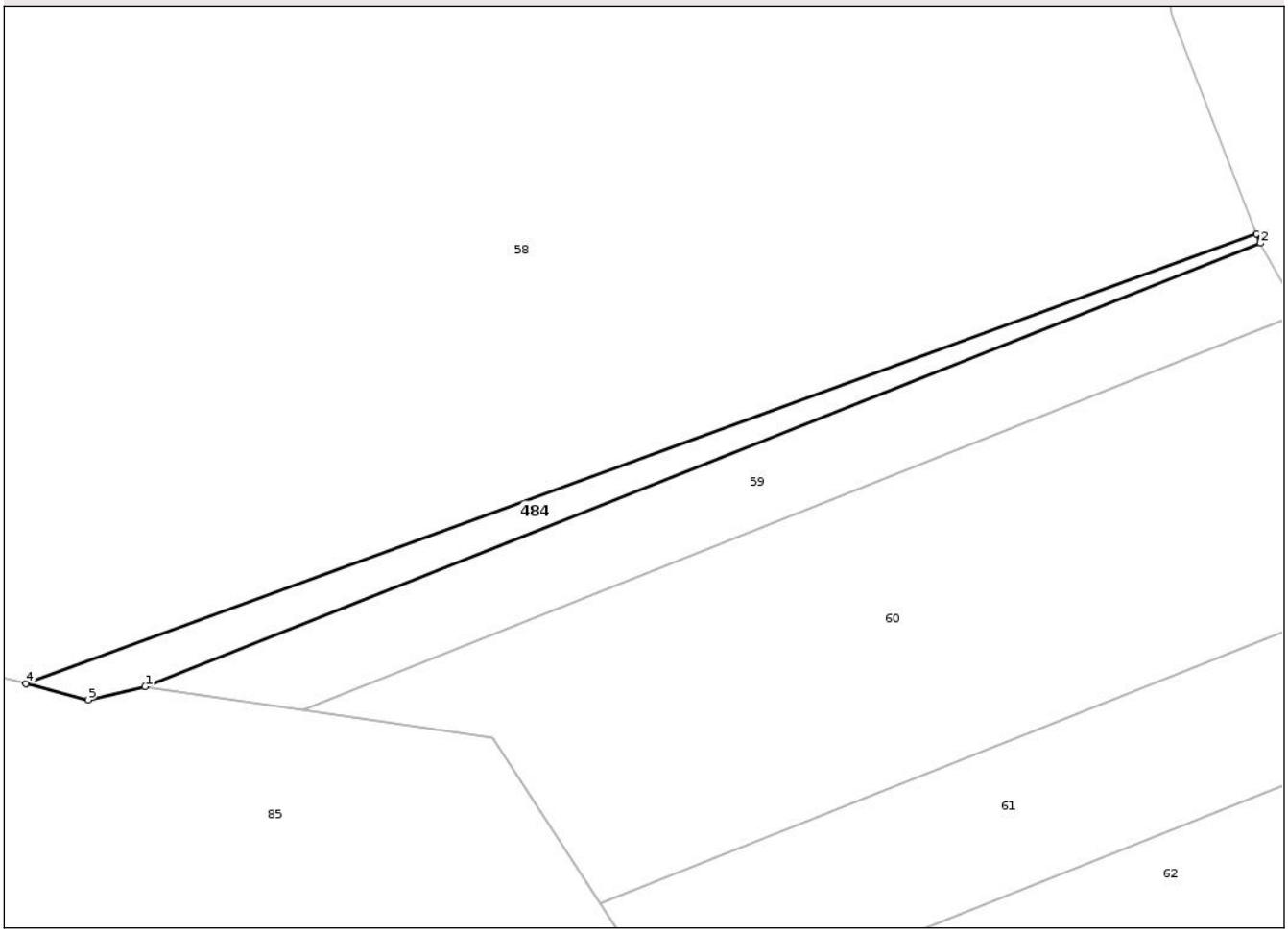

Date referitoare la teren

Crt	Categorie folosinţă	Intra vilan	Suprafaţa (mp)	Tarla	Parcelă	Nr. topo	Observaţii / Referinţe
1	arabil	NU	515	58	15/1	-	

Lungime Segmente
1) Valorile lungimilor segmentelor sunt obţinute din proiecţie în plan.

Punct început	X / Y	Punct sfârşit	X / Y	Lungime segment (** (m)
1	427.580,687 351.175,023	2	427.715,165 351.228,505	144.723
2	427.715,165 351.228,505	3	427.714,739 351.229,6	1.175
3	427.714,739 351.229,6	4	427.566,319 351.175,401	158.006
4	427.566,319 351.175,401	5	427.573,857 351.173,458	7.784
5	427.573,857 351.173,458	1	427.580,687 351.175,023	7.007

Document care conține date cu caracter personal, protejat de prevederile Regulamentului (UE) nr. 679/2016 și Legii 190/2018

** Lungimile segmentelor sunt determinate în planul de proiecţie Stereo 70 şi sunt rotunjite la 1 milimetru.
*** Distanţa dintre puncte este formată din segmente cumulate ce sunt mai mici decât valoarea 1 milimetru.

Document care conține date cu caracter personal, protejat de prevederile Regulamentului (UE) nr. 679/2016 și Legii 190/2018