DATE DESPRE IMOBILUL NR. 2530

Oficiul de Cadastru şi Publicitate Imobiliară SUCEAVA
Biroul de Cadastru şi Publicitate Imobiliară Radauti

A. Partea I. Descrierea imobilului

TEREN Extravilan

Adresa: Jud. Suceava

Nr. Crt	Nr cadastral Nr. topografic	Suprafaţa* (mp)	Observaţii / Referinţe
A1		2.400	Sector cadastral:7 Teren neimprejmuit;

B. Partea II. Proprietari şi acte

Inscrieri privitoare la dreptul de proprietate şi alte drepturi reale		Referinţe
2530 / 20/03/2025		
Act Notarial nr. 899, din 06/07/1994 emis de NStat Radauti;		
B1	Intabulare, drept de PROPRIETATE, dobandit prin Succesiune, cota actuala 1/1, cota initiala 1/1	A1
	1) **GALIS VIOREL**	

C. Partea III. SARCINI .

Inscrieri privind dezmembramintele dreptului de proprietate, drepturi reale de garanţie şi sarcini	Referinţe
NU SUNT	

Document care conține date cu caracter personal, protejat de prevederile Regulamentului (UE) nr. 679/2016 și Legii 190/2018

Anexa Nr. 1 La Partea I

Teren

Nr cadastral	Suprafaţa (mp)*	Observaţii / Referinţe
	2.400	

* Suprafaţa este determinată in planul de proiecţie Stereo 70.

DETALII LINIARE IMOBIL

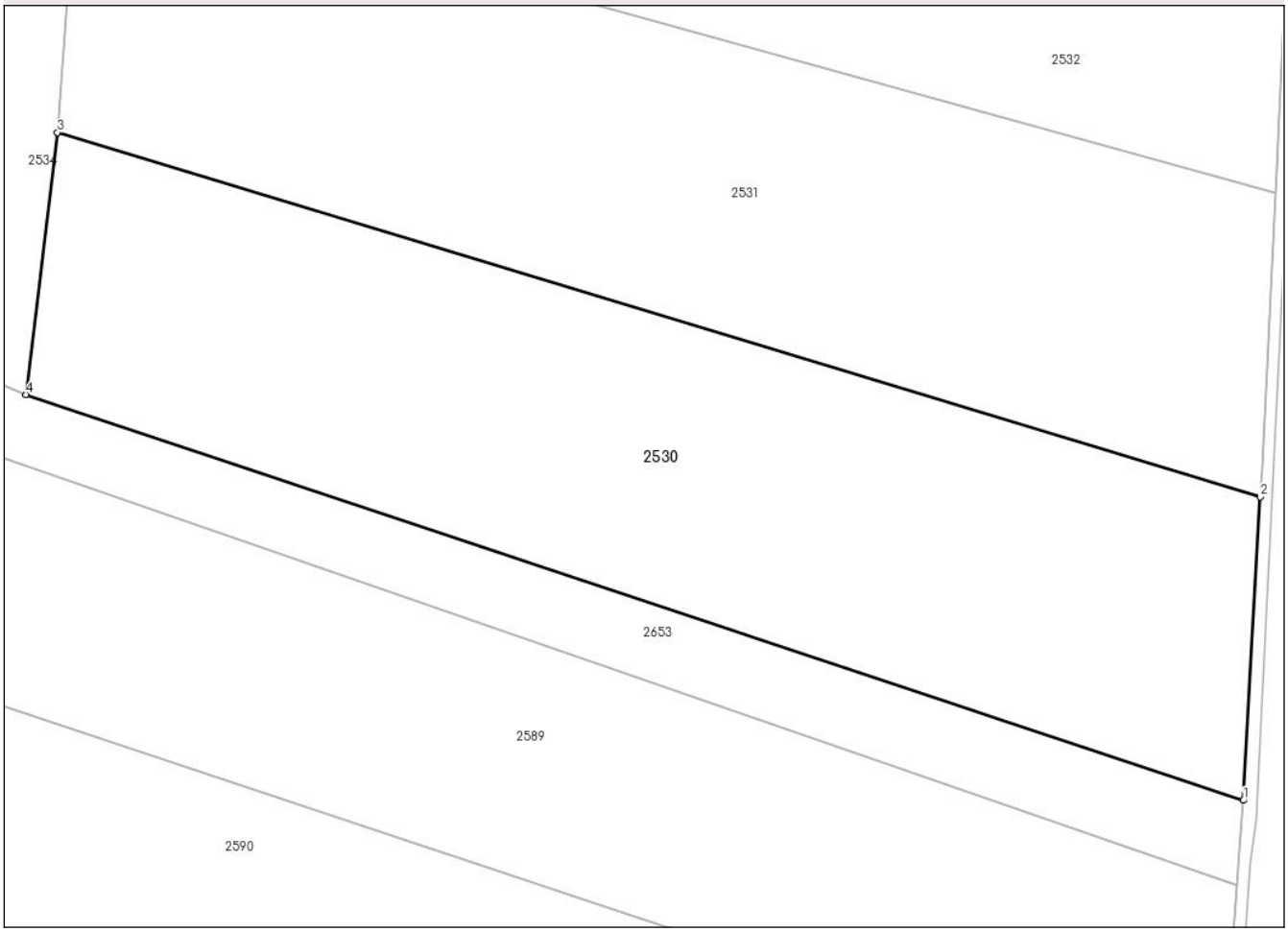

Date referitoare la teren

Crt	Categorie folosință	Intra vilan	Suprafaţa (mp)	Tarla	Parcelă	Nr. topo	Observaţii / Referinţe
1	arabil	NU	2.400	-	-	2403	

Lungime Segmente
1) Valorile lungimilor segmentelor sunt obţinute din proiecţie în plan.

Punct început	X / Y	Punct sfârşit	X / Y	Lungime segment (** (m)
1	564.082,88 691.896,077	2	564.084,272 691.921,142	25.104
2	564.084,272 691.921,142	3	563.984,86 691.951,231	103.866
3	563.984,86 691.951,231	4	563.982,239 691.929,578	21.811
4	563.982,239 691.929,578	1	564.082,88 691.896,077	106.07

**** Lungimile segmentelor sunt determinate în planul de proiecţie Stereo 70 şi sunt rotunjite la 1 milimetru.**

Document care conține date cu caracter personal, protejat de prevederile Regulamentului (UE) nr. 679/2016 și Legii 190/2018

***** Distanţa dintre puncte este formată din segmente cumulate ce sunt mai mici decât valoarea 1 milimetru.**

DATE DESPRE IMOBILUL NR. 2531

Oficiul de Cadastru şi Publicitate Imobiliară SUCEAVA
Biroul de Cadastru şi Publicitate Imobiliară Radauti

A. Partea I. Descrierea imobilului

TEREN Extravilan

Adresa: Jud. Suceava

Nr. Crt	Nr cadastral Nr. topografic	Suprafaţa* (mp)	Observaţii / Referinţe
A1		2.400	Sector cadastral:7 Teren neimprejmuit;

B. Partea II. Proprietari şi acte

Inscrieri privitoare la dreptul de proprietate şi alte drepturi reale		Referinţe
2531 / 20/03/2025		
Act Normativ nr. 7, din 13/03/1996 emis de PARLAMENTUL ROMANIEI;		
B1	Intabulare, drept de PROPRIETATE, dobandit prin Lege, cota actuala 1/1	A1
	1) **NEIDENTIFICAT NEIDENTIFICAT**	
Act Administrativ nr. 1315, din 03/03/2025 emis de PRIMARIA ORASULUI SOLCA;		
B1	se noteaza posesia faptica in favoarea lui	A1
	1) **TEHANCIUC ILIE** 2) **TEHANCIUC TEODORA**	

C. Partea III. SARCINI .

Inscrieri privind dezmembramintele dreptului de proprietate, drepturi reale de garanţie şi sarcini	Referinţe
NU SUNT	

Document care conține date cu caracter personal, protejat de prevederile Regulamentului (UE) nr. 679/2016 și Legii 190/2018

Anexa Nr. 1 La Partea I

Teren

Nr cadastral	Suprafaţa (mp)*	Observaţii / Referinţe
	2.400	

* Suprafaţa este determinată in planul de proiecţie Stereo 70.

DETALII LINIARE IMOBIL

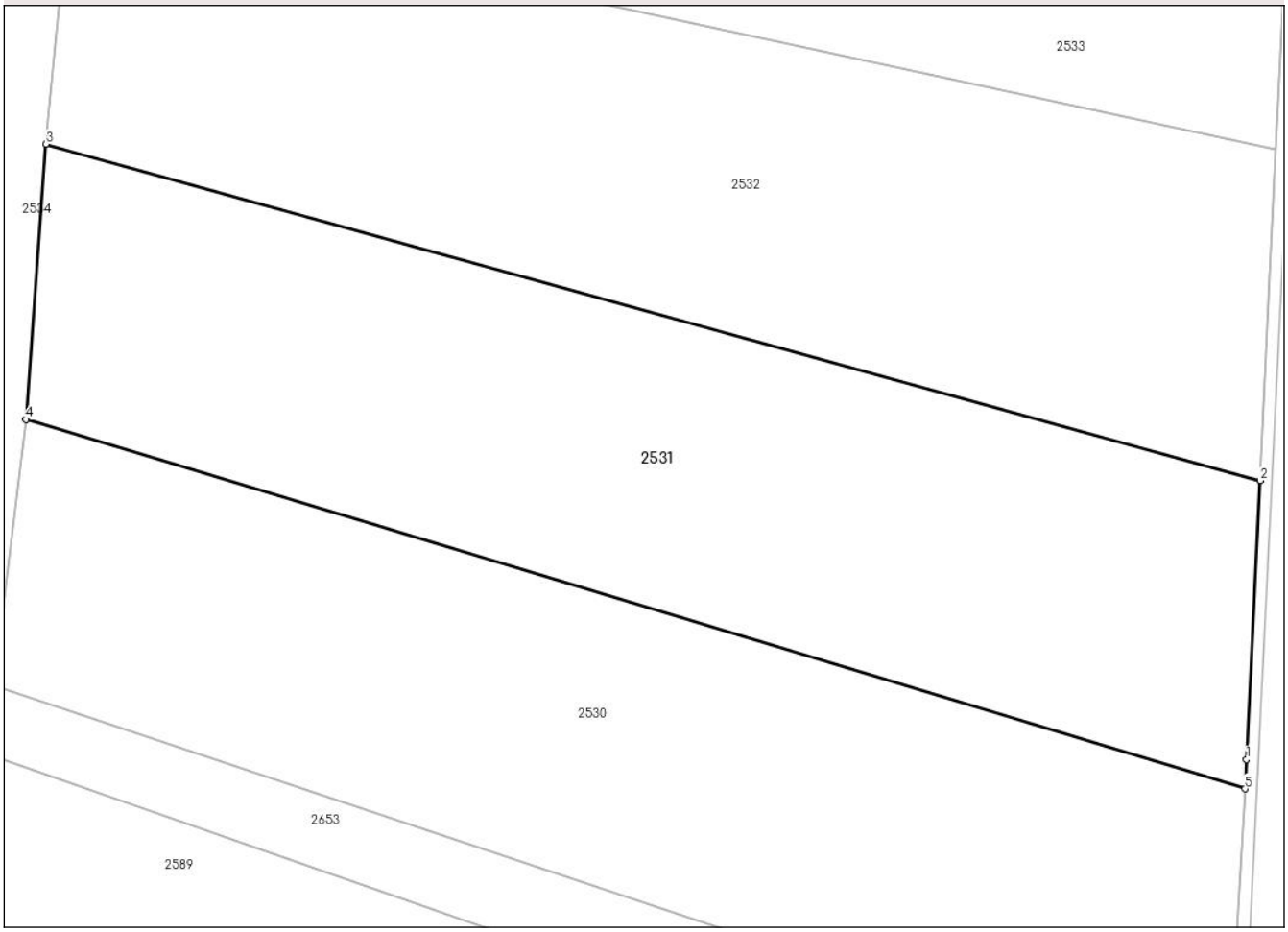

Date referitoare la teren

Crt	Categorie folosință	Intra vilan	Suprafaţa (mp)	Tarla	Parcelă	Nr. topo	Observaţii / Referinţe
1	arabil	NU	2.400	-	-	2402	

Lungime Segmente
1) Valorile lungimilor segmentelor sunt obţinute din proiecţie în plan.

Punct început	X / Y	Punct sfârşit	X / Y	Lungime segment (** (m)
1	564.084,396 691.923,541	2	564.085,516 691.946,255	22.742
2	564.085,516 691.946,255	3	563.986,482 691.973,667	102.758
3	563.986,482 691.973,667	4	563.984,86 691.951,231	22.495
4	563.984,86 691.951,231	5	564.084,272 691.921,142	103.866
5	564.084,272 691.921,142	1	564.084,396 691.923,541	2.402

Document care conține date cu caracter personal, protejat de prevederile Regulamentului (UE) nr. 679/2016 și Legii 190/2018

** Lungimile segmentelor sunt determinate în planul de proiecţie Stereo 70 şi sunt rotunjite la 1 milimetru.
*** Distanţa dintre puncte este formată din segmente cumulate ce sunt mai mici decât valoarea 1 milimetru.

Document care conține date cu caracter personal, protejat de prevederile Regulamentului (UE) nr. 679/2016 și Legii 190/2018

DATE DESPRE IMOBILUL NR. 2532

Oficiul de Cadastru şi Publicitate Imobiliară SUCEAVA
Biroul de Cadastru şi Publicitate Imobiliară Radauti

A. Partea I. Descrierea imobilului

TEREN Extravilan

Adresa: Jud. Suceava

Nr. Crt	Nr cadastral Nr. topografic	Suprafaţa* (mp)	Observaţii / Referinţe
A1		2.400	Sector cadastral:7 Teren neimprejmuit;

B. Partea II. Proprietari şi acte

Inscrieri privitoare la dreptul de proprietate şi alte drepturi reale		Referinţe
2532 / 20/03/2025		
Act Normativ nr. 7, din 13/03/1996 emis de PARLAMENTUL ROMANIEI;		
B1	Intabulare, drept de PROPRIETATE, dobandit prin Lege, cota actuala 1/1	A1
	1) **NEIDENTIFICAT NEIDENTIFICAT**	
Act Administrativ nr. 1316, din 03/03/2025 emis de PRIMARIA ORASULUI SOLCA;		
B1	se noteaza posesia faptica in favoarea lui	A1
	1) **HIJ DORIN** 2) **AVRAM CONSTANTIN**	

C. Partea III. SARCINI .

Inscrieri privind dezmembramintele dreptului de proprietate, drepturi reale de garanţie şi sarcini	Referinţe
NU SUNT	

Document care conține date cu caracter personal, protejat de prevederile Regulamentului (UE) nr. 679/2016 și Legii 190/2018

Anexa Nr. 1 La Partea I

Teren

Nr cadastral	Suprafaţa (mp)*	Observaţii / Referinţe
	2.400	

* Suprafaţa este determinată in planul de proiecţie Stereo 70.

DETALII LINIARE IMOBIL

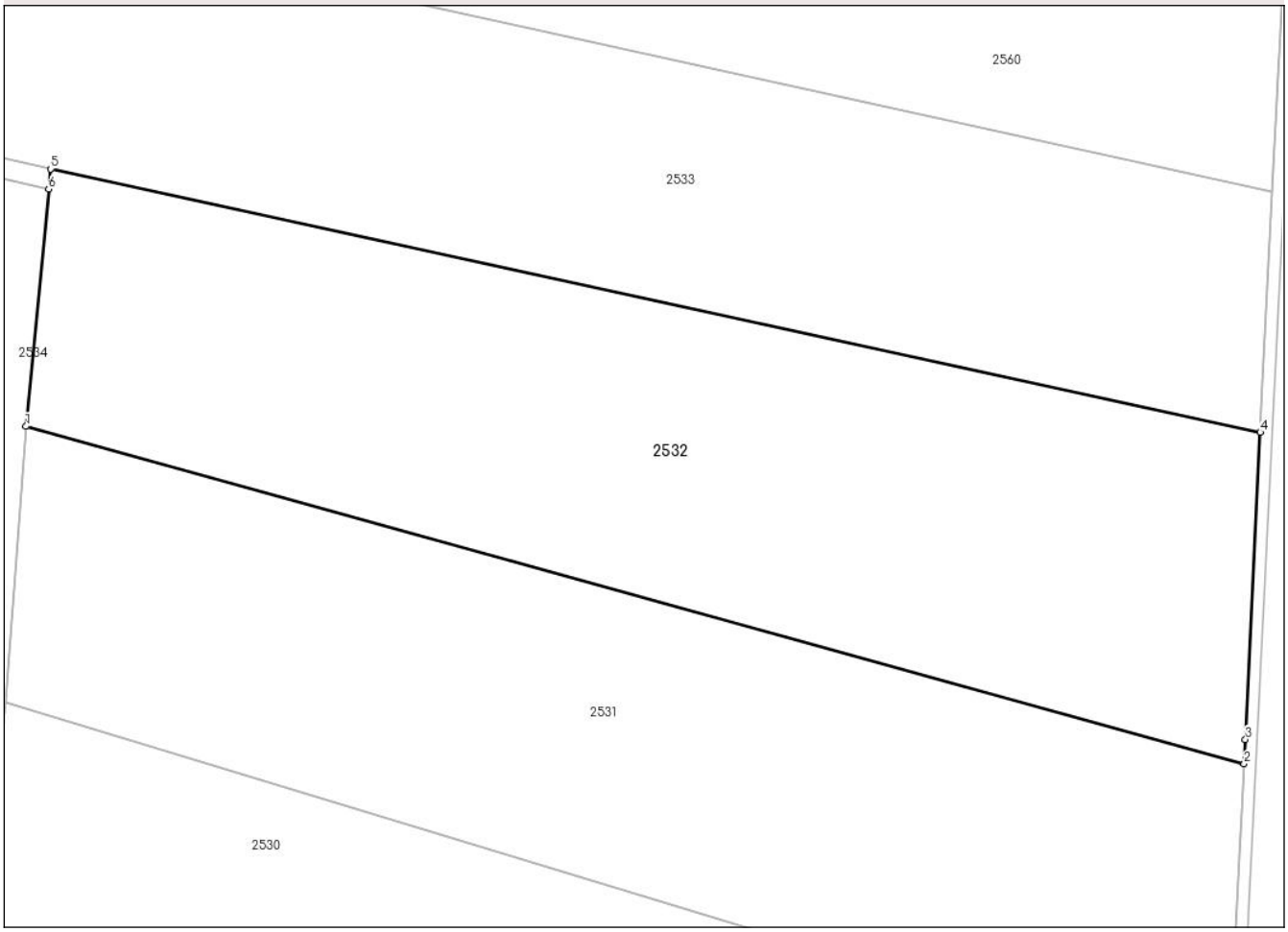

Date referitoare la teren

Crt	Categorie folosință	Intra vilan	Suprafaţa (mp)	Tarla	Parcelă	Nr. topo	Observaţii / Referinţe
1	arabil	NU	2.400	-	-	1803/4	

Lungime Segmente
1) Valorile lungimilor segmentelor sunt obţinute din proiecţie în plan.

Punct început	X / Y	Punct sfârşit	X / Y	Lungime segment (** (m)
1	563.986,482 691.973,667	2	564.085,516 691.946,255	102.758
2	564.085,516 691.946,255	3	564.085,614 691.948,252	1.999
3	564.085,614 691.948,252	4	564.086,819 691.973,182	24.959
4	564.086,819 691.973,182	5	563.988,493 691.994,566	100.624
5	563.988,493 691.994,566	6	563.988,336 691.992,934	1.64

Document care conține date cu caracter personal, protejat de prevederile Regulamentului (UE) nr. 679/2016 și Legii 190/2018

Punct început	X / Y	Punct sfârşit	X / Y	Lungime segment (** (m)
6	563.988,336 691.992,934	1	563.986,482 691.973,667	19.356

** Lungimile segmentelor sunt determinate în planul de proiecţie Stereo 70 şi sunt rotunjite la 1 milimetru.
*** Distanţa dintre puncte este formată din segmente cumulate ce sunt mai mici decât valoarea 1 milimetru.

Document care conține date cu caracter personal, protejat de prevederile Regulamentului (UE) nr. 679/2016 și Legii 190/2018

DATE DESPRE IMOBILUL NR. 2533

Oficiul de Cadastru şi Publicitate Imobiliară SUCEAVA
Biroul de Cadastru şi Publicitate Imobiliară Radauti

A. Partea I. Descrierea imobilului

TEREN Extravilan

Adresa: Jud. Suceava

Nr. Crt	Nr cadastral Nr. topografic	Suprafaţa* (mp)	Observaţii / Referinţe
A1	30513	2.655	Sector cadastral:7 Teren neimprejmuit;

B. Partea II. Proprietari şi acte

Inscrieri privitoare la dreptul de proprietate şi alte drepturi reale		Referinţe
2533 / 20/03/2025		
Act Notarial nr. 3026, din 22/07/2011 emis de BNP FOMIN SIMION RADAUTI;		
B1	Intabulare, drept de PROPRIETATE- bun comun, in devalmasie, cu titlu de cumparare, dobandit prin Conventie, cota actuala 1/1, cota initiala 1/1	A1
	1) **HALIP ANUTA** 2) **HALIP CONSTANTIN**	
	OBSERVATII: DUS B1	

C. Partea III. SARCINI .

Inscrieri privind dezmembramintele dreptului de proprietate, drepturi reale de garanţie şi sarcini	Referinţe
NU SUNT	

Document care conține date cu caracter personal, protejat de prevederile Regulamentului (UE) nr. 679/2016 și Legii 190/2018

Anexa Nr. 1 La Partea I

Teren

Nr cadastral	Suprafaţa (mp)*	Observaţii / Referinţe
30513	2.655	

* Suprafaţa este determinată in planul de proiecţie Stereo 70.

DETALII LINIARE IMOBIL

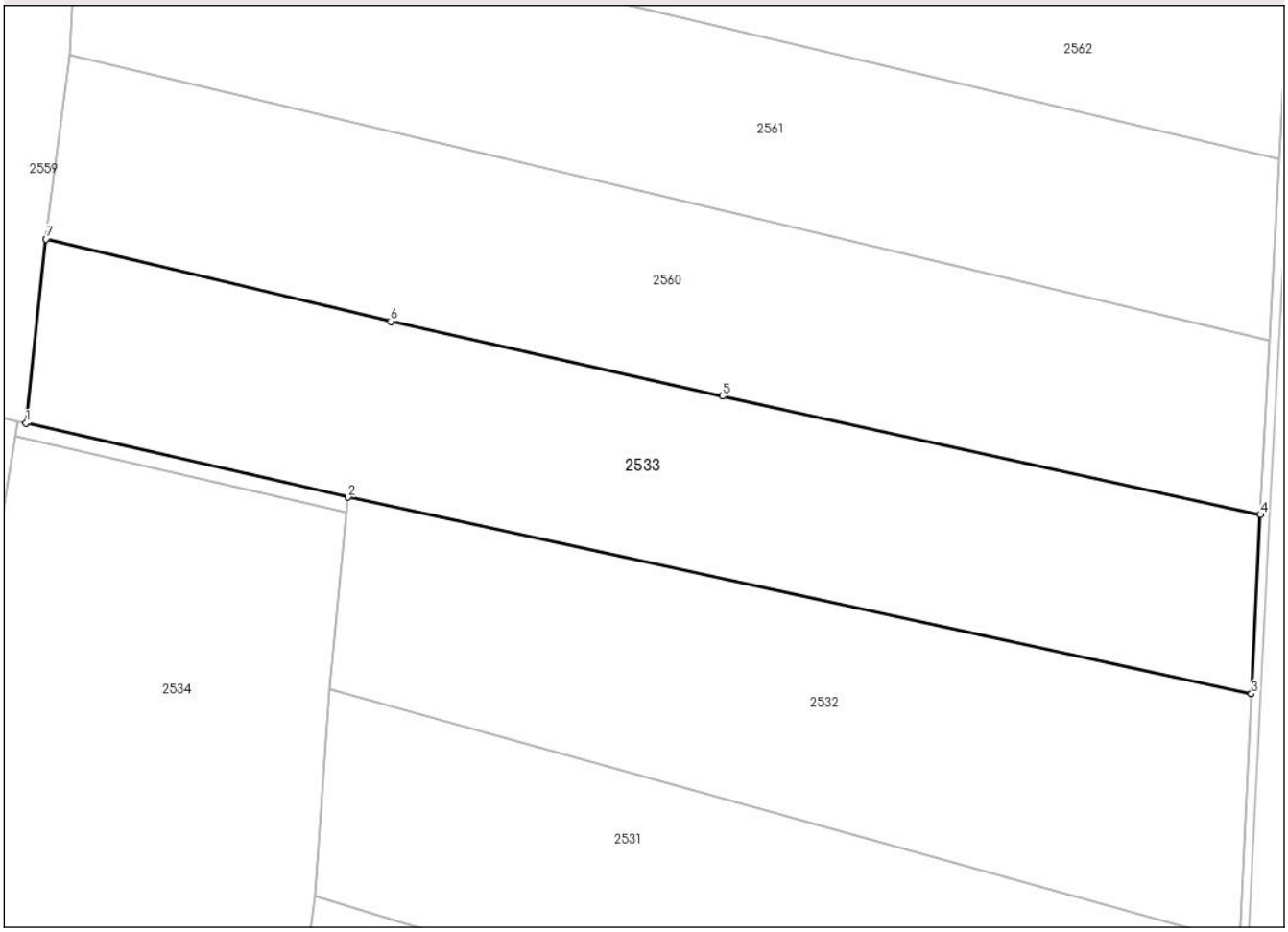

Date referitoare la teren

Crt	Categorie folosință	Intra vilan	Suprafaţa (mp)	Tarla	Parcelă	Nr. topo	Observaţii / Referinţe
1	arabil	NU	2.655	-	-	2377	

Lungime Segmente
1) Valorile lungimilor segmentelor sunt obţinute din proiecţie în plan.

Punct început	X / Y	Punct sfârşit	X / Y	Lungime segment (** (m)
1	563.953,433 692.002,607	2	563.988,493 691.994,566	35.97
2	563.988,493 691.994,566	3	564.086,819 691.973,182	100.624
3	564.086,819 691.973,182	4	564.087,781 691.992,678	19.52
4	564.087,781 691.992,678	5	564.029,246 692.005,542	59.932
5	564.029,246 692.005,542	6	563.993,13 692.013,683	37.022

Document care conține date cu caracter personal, protejat de prevederile Regulamentului (UE) nr. 679/2016 și Legii 190/2018

Punct început	X / Y	Punct sfârşit	X / Y	Lungime segment (** (m)
6	563.993,13 692.013,683	7	563.955,627 692.022,625	38.554
7	563.955,627 692.022,625	1	563.953,433 692.002,607	20.138

** Lungimile segmentelor sunt determinate în planul de proiecţie Stereo 70 şi sunt rotunjite la 1 milimetru.
*** Distanţa dintre puncte este formată din segmente cumulate ce sunt mai mici decât valoarea 1 milimetru.

Document care conține date cu caracter personal, protejat de prevederile Regulamentului (UE) nr. 679/2016 și Legii 190/2018

DATE DESPRE IMOBILUL NR. 2534

Oficiul de Cadastru şi Publicitate Imobiliară SUCEAVA
Biroul de Cadastru şi Publicitate Imobiliară Radauti

A. Partea I. Descrierea imobilului

TEREN Extravilan

Adresa: Jud. Suceava

Nr. Crt	Nr cadastral Nr. topografic	Suprafaţa* (mp)	Observaţii / Referinţe
A1		2.340	Sector cadastral:7 Teren neimprejmuit;

B. Partea II. Proprietari şi acte

Inscrieri privitoare la dreptul de proprietate şi alte drepturi reale		Referinţe
2534 / 20/03/2025		
Act Notarial nr. 404, din 15/06/1977 emis de NT Radauti (+ CM 480/03.09.1973);		
B1	Intabulare, drept de PROPRIETATE, dobandit prin Succesiune, cota actuala 3/4, cota initiala 1/1	A1
	1) **BABI ELENA** 2) **TOFAN GABRIELA** 3) **BABI LIVIU** 4) **BABI NICOLETA LACRAMIOARA**	
Act Notarial nr. 74, din 03/02/1993 emis de NS Radauti;		
B2	Intabulare, drept de PROPRIETATE, dobandit prin Succesiune, cota actuala 1/4	A1
	1) **BABI LIVIU**	

C. Partea III. SARCINI .

Inscrieri privind dezmembramintele dreptului de proprietate, drepturi reale de garanţie şi sarcini	Referinţe
NU SUNT	

Document care conține date cu caracter personal, protejat de prevederile Regulamentului (UE) nr. 679/2016 și Legii 190/2018

Anexa Nr. 1 La Partea I

Teren

Nr cadastral	Suprafaţa (mp)*	Observaţii / Referinţe
	2.340	

* Suprafaţa este determinată in planul de proiecţie Stereo 70.

DETALII LINIARE IMOBIL

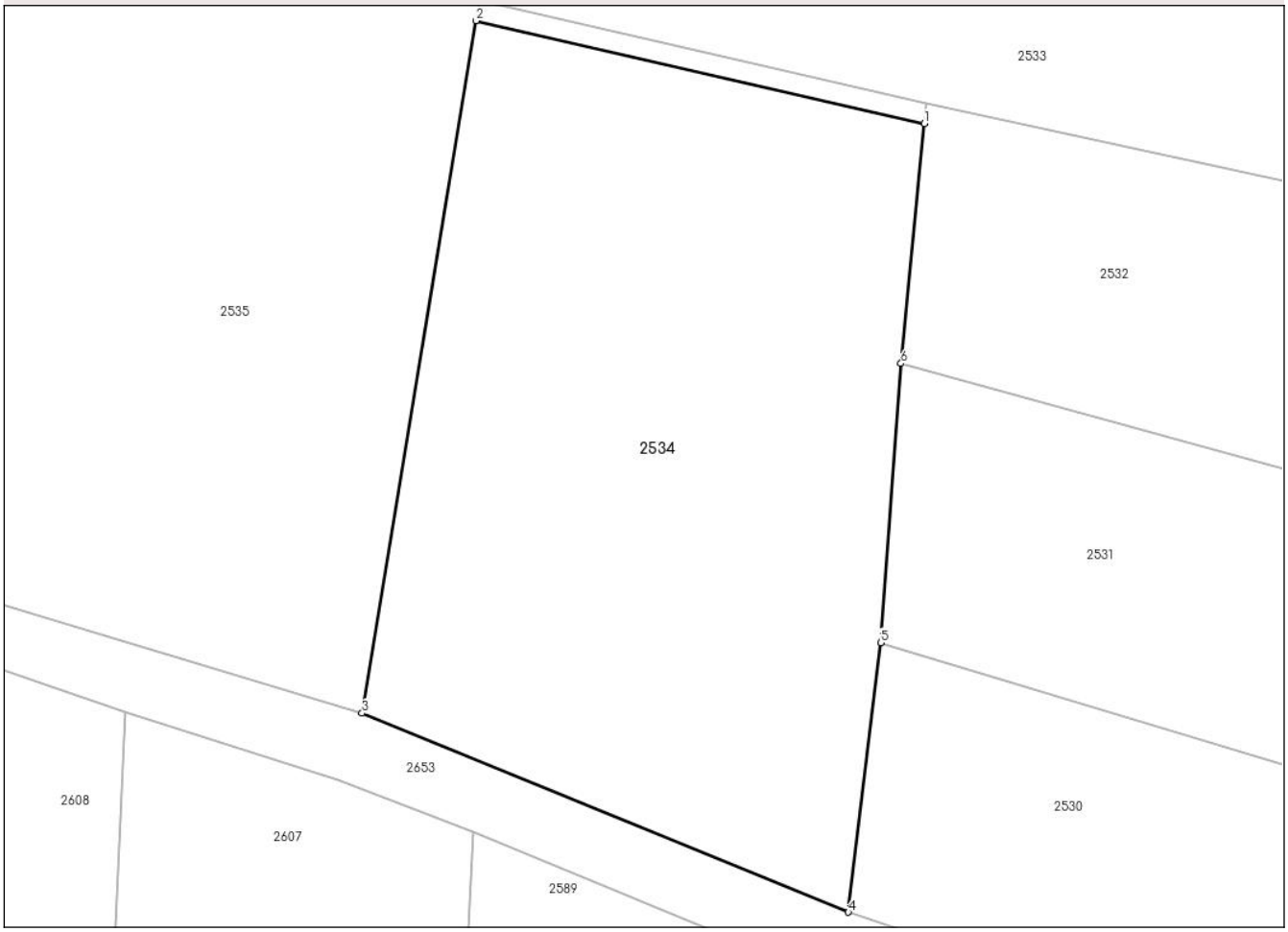

Date referitoare la teren

Crt	Categorie folosință	Intra vilan	Suprafaţa (mp)	Tarla	Parcelă	Nr. topo	Observaţii / Referinţe
1	arabil	NU	2.340	-	-	2401	

Lungime Segmente
1) Valorile lungimilor segmentelor sunt obţinute din proiecţie în plan.

Punct început	X / Y	Punct sfârşit	X / Y	Lungime segment (** (m)
1	563.988,336 691.992,934	2	563.952,292 692.001,201	36.98
2	563.952,292 692.001,201	3	563.943,129 691.945,569	56.382
3	563.943,129 691.945,569	4	563.982,239 691.929,578	42.253
4	563.982,239 691.929,578	5	563.984,86 691.951,231	21.811
5	563.984,86 691.951,231	6	563.986,482 691.973,667	22.495

Document care conține date cu caracter personal, protejat de prevederile Regulamentului (UE) nr. 679/2016 și Legii 190/2018

Punct început	X / Y	Punct sfârşit	X / Y	Lungime segment (** (m)
6	563.986,482 691.973,667	1	563.988,336 691.992,934	19.356

** Lungimile segmentelor sunt determinate în planul de proiecţie Stereo 70 şi sunt rotunjite la 1 milimetru.
*** Distanţa dintre puncte este formată din segmente cumulate ce sunt mai mici decât valoarea 1 milimetru.

Document care conține date cu caracter personal, protejat de prevederile Regulamentului (UE) nr. 679/2016 și Legii 190/2018

DATE DESPRE IMOBILUL NR. 2535

Oficiul de Cadastru şi Publicitate Imobiliară SUCEAVA
Biroul de Cadastru şi Publicitate Imobiliară Radauti

A. Partea I. Descrierea imobilului

TEREN Extravilan

Adresa: Jud. Suceava

Nr. Crt	Nr cadastral Nr. topografic	Suprafaţa* (mp)	Observaţii / Referinţe
A1		2.600	Sector cadastral:7 Teren neimprejmuit;

B. Partea II. Proprietari şi acte

Inscrieri privitoare la dreptul de proprietate şi alte drepturi reale		Referinţe
2535 / 20/03/2025		
Act Normativ nr. 7, din 13/03/1996 emis de PARLAMENTUL ROMANIEI;		
B1	Intabulare, drept de PROPRIETATE, dobandit prin Lege, cota actuala 1/1	A1
	1) **NEIDENTIFICAT NEIDENTIFICAT**	
Act Administrativ nr. 1317, din 03/03/2025 emis de PRIMARIA ORASULUI SOLCA;		
B2	se noteaza posesia faptica in favoarea lui	A1
	1) **HIJ DORIN** 2) **AVRAM CONSTANTIN**	

C. Partea III. SARCINI .

Inscrieri privind dezmembramintele dreptului de proprietate, drepturi reale de garanţie şi sarcini	Referinţe
NU SUNT	

Document care conține date cu caracter personal, protejat de prevederile Regulamentului (UE) nr. 679/2016 și Legii 190/2018

Anexa Nr. 1 La Partea I

Teren

Nr cadastral	Suprafaţa (mp)*	Observaţii / Referinţe
	2.600	

* Suprafaţa este determinată in planul de proiecţie Stereo 70.

DETALII LINIARE IMOBIL

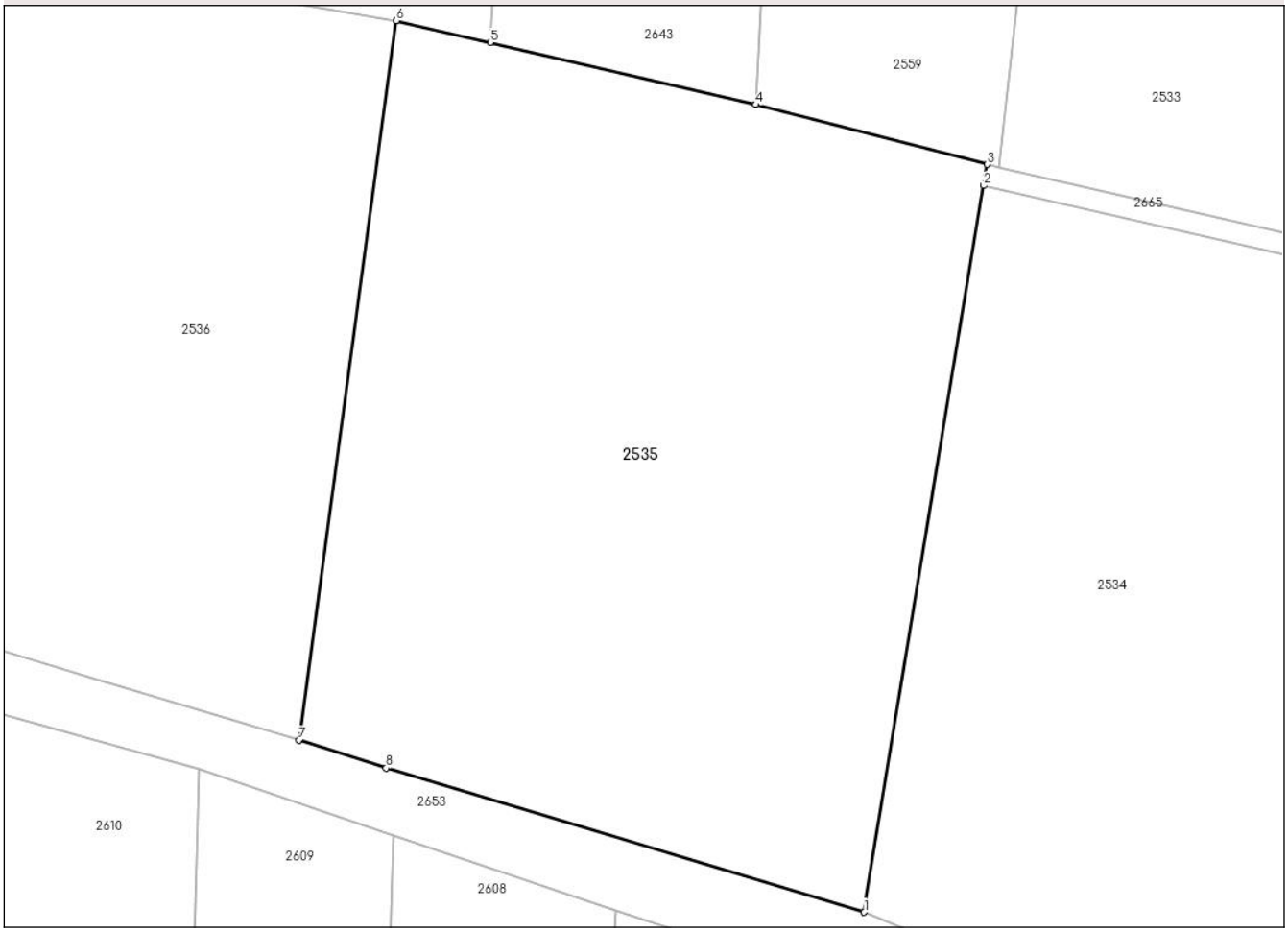

Date referitoare la teren

Crt	Categorie folosință	Intra vilan	Suprafaţa (mp)	Tarla	Parcelă	Nr. topo	Observaţii / Referinţe
1	arabil	NU	2.600	-	-	2400	

Lungime Segmente
1) Valorile lungimilor segmentelor sunt obţinute din proiecţie în plan.

Punct început	X / Y	Punct sfârşit	X / Y	Lungime segment (** (m)
1	563.943,129 691.945,569	2	563.952,292 692.001,201	56.382
2	563.952,292 692.001,201	3	563.952,56 692.002,828	1.649
3	563.952,56 692.002,828	4	563.934,819 692.007,413	18.324
4	563.934,819 692.007,413	5	563.914,463 692.012,154	20.901
5	563.914,463 692.012,154	6	563.907,253 692.013,834	7.403

Document care conține date cu caracter personal, protejat de prevederile Regulamentului (UE) nr. 679/2016 și Legii 190/2018

Punct început	X / Y	Punct sfârşit	X / Y	Lungime segment (** (m)
6	563.907,253 692.013,834	7	563.899,798 691.958,728	55.608
7	563.899,798 691.958,728	8	563.906,48 691.956,61	7.01
8	563.906,48 691.956,61	1	563.943,129 691.945,569	38.276

** Lungimile segmentelor sunt determinate în planul de proiecţie Stereo 70 şi sunt rotunjite la 1 milimetru.
*** Distanţa dintre puncte este formată din segmente cumulate ce sunt mai mici decât valoarea 1 milimetru.

Document care conține date cu caracter personal, protejat de prevederile Regulamentului (UE) nr. 679/2016 și Legii 190/2018

DATE DESPRE IMOBILUL NR. 2536

Oficiul de Cadastru şi Publicitate Imobiliară SUCEAVA
Biroul de Cadastru şi Publicitate Imobiliară Radauti

A. Partea I. Descrierea imobilului

TEREN Extravilan

Adresa: Jud. Suceava

Nr. Crt	Nr cadastral Nr. topografic	Suprafaţa* (mp)	Observaţii / Referinţe
A1		2.600	Sector cadastral:7 Teren neimprejmuit;

B. Partea II. Proprietari şi acte

Inscrieri privitoare la dreptul de proprietate şi alte drepturi reale		Referinţe
2536 / 20/03/2025		
Act Normativ nr. 7, din 13/03/1996 emis de PARLAMENTUL ROMANIEI;		
B1	Intabulare, drept de PROPRIETATE, dobandit prin Lege, cota actuala 1/1	A1
	1) **NEIDENTIFICAT NEIDENTIFICAT**	
Act Administrativ nr. 1318, din 03/03/2025 emis de PRIMARIA ORASULUI SOLCA;		
B2	se noteaza posesia faptica in favoarea lui	A1
	1) **HIJ DORIN** 2) **AVRAM CONSTANTIN**	

C. Partea III. SARCINI .

Inscrieri privind dezmembramintele dreptului de proprietate, drepturi reale de garanţie şi sarcini	Referinţe
NU SUNT	

Document care conține date cu caracter personal, protejat de prevederile Regulamentului (UE) nr. 679/2016 și Legii 190/2018

Anexa Nr. 1 La Partea I

Teren

Nr cadastral	Suprafaţa (mp)*	Observaţii / Referinţe
	2.600	

* Suprafaţa este determinată in planul de proiecţie Stereo 70.

DETALII LINIARE IMOBIL

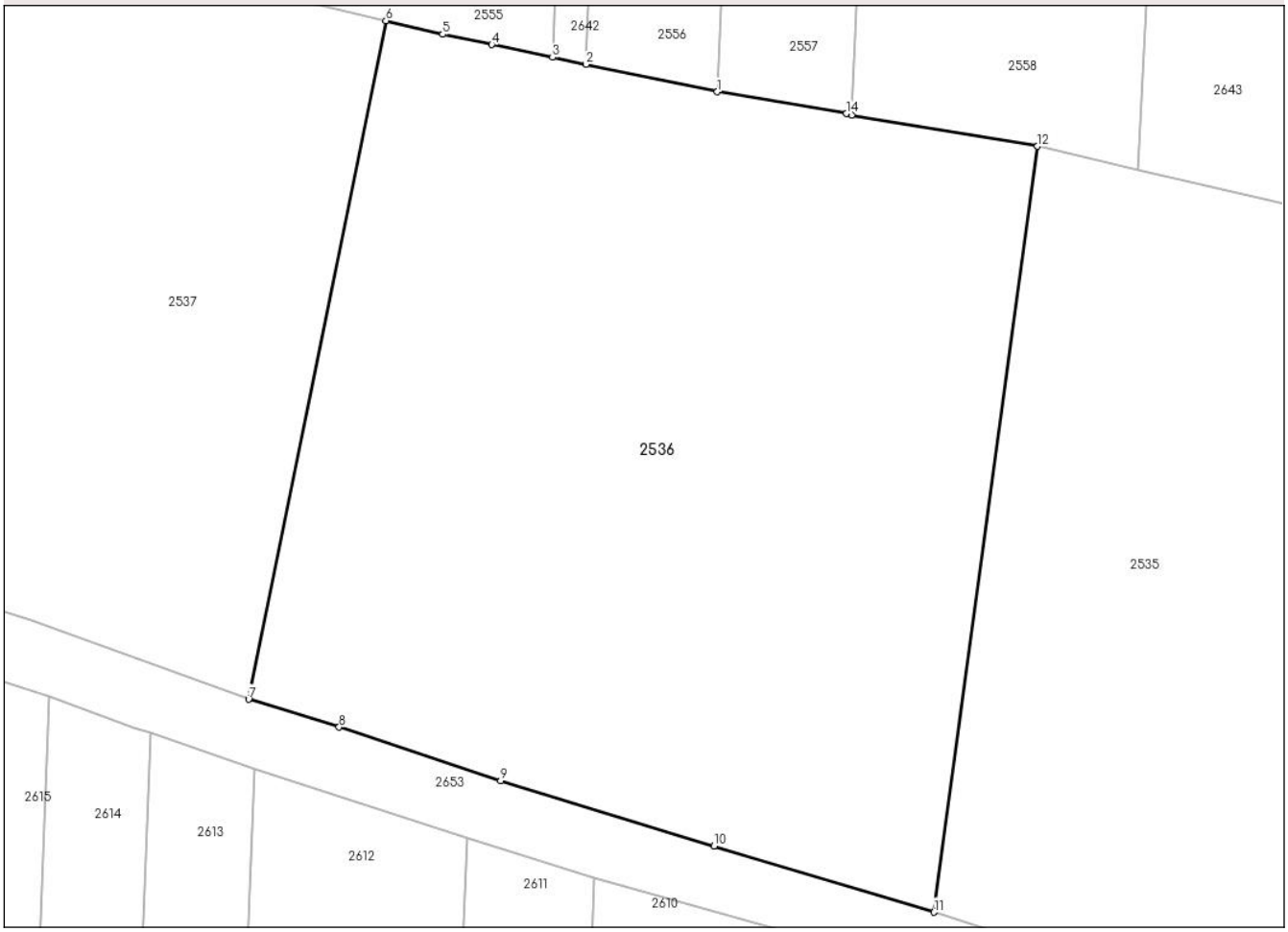

Date referitoare la teren

Crt	Categorie folosință	Intra vilan	Suprafaţa (mp)	Tarla	Parcelă	Nr. topo	Observaţii / Referinţe
1	arabil	NU	2.600	-	-	2399	

Lungime Segmente
1) Valorile lungimilor segmentelor sunt obţinute din proiecţie în plan.

Punct început	X / Y	Punct sfârşit	X / Y	Lungime segment (** (m)
1	563.884,187 692.017,762	2	563.874,725 692.019,735	9.666
2	563.874,725 692.019,735	3	563.872,32 692.020,236	2.457
3	563.872,32 692.020,236	4	563.867,944 692.021,154	4.471
4	563.867,944 692.021,154	5	563.864,406 692.021,895	3.615
5	563.864,406 692.021,895	6	563.860,324 692.022,874	4.198

Document care conține date cu caracter personal, protejat de prevederile Regulamentului (UE) nr. 679/2016 și Legii 190/2018

Punct început	X / Y	Punct sfârşit	X / Y	Lungime segment (** (m)
6	563.860,324 692.022,874	7	563.850,433 691.974,052	49.814
7	563.850,433 691.974,052	8	563.856,951 691.972,037	6.822
8	563.856,951 691.972,037	9	563.868,579 691.968,18	12.251
9	563.868,579 691.968,18	10	563.883,957 691.963,477	16.081
10	563.883,957 691.963,477	11	563.899,798 691.958,728	16.538
11	563.899,798 691.958,728	12	563.907,253 692.013,834	55.608
12	563.907,253 692.013,834	13	563.893,876 692.016,093	13.566
13	563.893,876 692.016,093	14	563.893,494 692.016,195	0.395
14	563.893,494 692.016,195	1	563.884,187 692.017,762	9.438

** Lungimile segmentelor sunt determinate în planul de proiecţie Stereo 70 şi sunt rotunjite la 1 milimetru.
*** Distanţa dintre puncte este formată din segmente cumulate ce sunt mai mici decât valoarea 1 milimetru.

Document care conține date cu caracter personal, protejat de prevederile Regulamentului (UE) nr. 679/2016 și Legii 190/2018

DATE DESPRE IMOBILUL NR. 2537

Oficiul de Cadastru şi Publicitate Imobiliară SUCEAVA
Biroul de Cadastru şi Publicitate Imobiliară Radauti

A. Partea I. Descrierea imobilului

TEREN Extravilan

Adresa: Jud. Suceava

Nr. Crt	Nr cadastral Nr. topografic	Suprafaţa* (mp)	Observaţii / Referinţe
A1		2.400	Sector cadastral:7 Teren neimprejmuit;

B. Partea II. Proprietari şi acte

Inscrieri privitoare la dreptul de proprietate şi alte drepturi reale		Referinţe
2537 / 20/03/2025		
Act Normativ nr. 7, din 13/03/1996 emis de PARLAMENTUL ROMANIEI;		
B1	Intabulare, drept de PROPRIETATE, dobandit prin Lege, cota actuala 1/1	A1
	1) **NEIDENTIFICAT NEIDENTIFICAT**	
Act Administrativ nr. 1319, din 03/03/2025 emis de PRIMARIA ORASULUI SOLCA;		
B2	se noteaza posesia faptica in favoarea lui	A1
	1) **VALASCIUC MELENTINA**	

C. Partea III. SARCINI .

Inscrieri privind dezmembramintele dreptului de proprietate, drepturi reale de garanţie şi sarcini	Referinţe
NU SUNT	

Document care conține date cu caracter personal, protejat de prevederile Regulamentului (UE) nr. 679/2016 și Legii 190/2018

Anexa Nr. 1 La Partea I

Teren

Nr cadastral	Suprafaţa (mp)*	Observaţii / Referinţe
	2.400	

* Suprafaţa este determinată in planul de proiecţie Stereo 70.

DETALII LINIARE IMOBIL

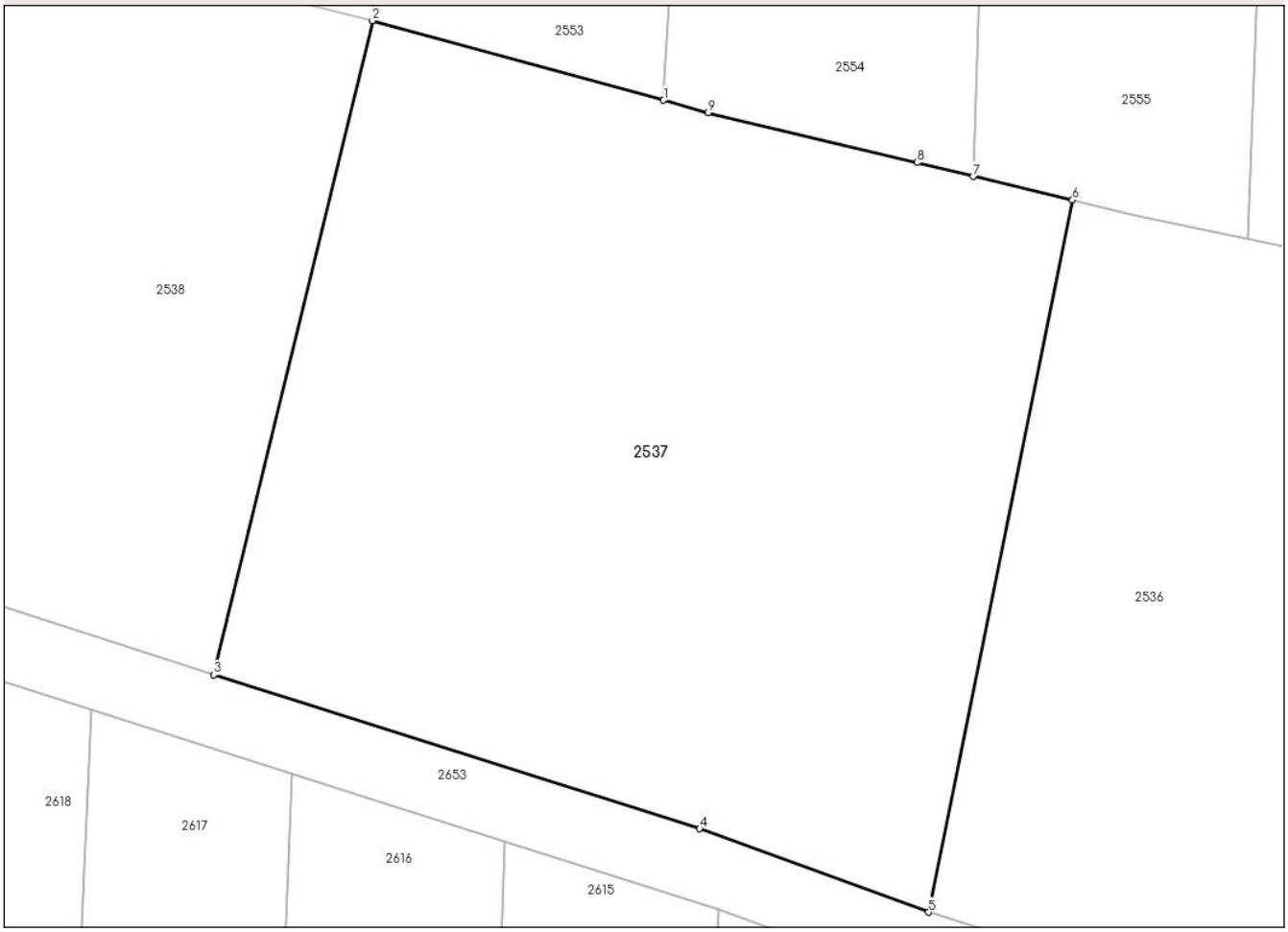

Date referitoare la teren

Crt	Categorie folosință	Intra vilan	Suprafaţa (mp)	Tarla	Parcelă	Nr. topo	Observaţii / Referinţe
1	arabil	NU	2.400	-	-	2398	

Lungime Segmente
1) Valorile lungimilor segmentelor sunt obţinute din proiecţie în plan.

Punct început	X / Y	Punct sfârşit	X / Y	Lungime segment (** (m)
1	563.832,25 692.029,708	2	563.812,282 692.035,164	20.7
2	563.812,282 692.035,164	3	563.801,373 691.990,324	46.148
3	563.801,373 691.990,324	4	563.834,736 691.979,764	34.994
4	563.834,736 691.979,764	5	563.850,433 691.974,052	16.704
5	563.850,433 691.974,052	6	563.860,324 692.022,874	49.814

Document care conține date cu caracter personal, protejat de prevederile Regulamentului (UE) nr. 679/2016 și Legii 190/2018

Punct început	X / Y	Punct sfârşit	X / Y	Lungime segment (** (m)
6	563.860,324 692.022,874	7	563.853,5 692.024,488	7.012
7	563.853,5 692.024,488	8	563.849,633 692.025,437	3.982
8	563.849,633 692.025,437	9	563.835,326 692.028,867	14.712
9	563.835,326 692.028,867	1	563.832,25 692.029,708	3.189

** Lungimile segmentelor sunt determinate în planul de proiecţie Stereo 70 şi sunt rotunjite la 1 milimetru.
*** Distanţa dintre puncte este formată din segmente cumulate ce sunt mai mici decât valoarea 1 milimetru.

Document care conține date cu caracter personal, protejat de prevederile Regulamentului (UE) nr. 679/2016 și Legii 190/2018

DATE DESPRE IMOBILUL NR. 2538

Oficiul de Cadastru şi Publicitate Imobiliară SUCEAVA
Biroul de Cadastru şi Publicitate Imobiliară Radauti

A. Partea I. Descrierea imobilului

TEREN Extravilan

Adresa: Jud. Suceava

Nr. Crt	Nr cadastral Nr. topografic	Suprafaţa* (mp)	Observaţii / Referinţe
A1		2.200	Sector cadastral:7 Teren neimprejmuit;

B. Partea II. Proprietari şi acte

Inscrieri privitoare la dreptul de proprietate şi alte drepturi reale		Referinţe
2538 / 20/03/2025		
Act Normativ nr. 7, din 13/03/1996 emis de PARLAMENTUL ROMANIEI;		
B1	Intabulare, drept de PROPRIETATE, dobandit prin Lege, cota actuala 1/1	A1
	1) **NEIDENTIFICAT NEIDENTIFICAT**	
Act Administrativ nr. 1320, din 03/03/2025 emis de PRIMARIA ORASULUI SOLCA;		
B2	se noteaza posesia faptica in favoarea lui	A1
	1) **HIJ DORIN** 2) **AVRAM CONSTANTIN**	

C. Partea III. SARCINI .

Inscrieri privind dezmembramintele dreptului de proprietate, drepturi reale de garanţie şi sarcini	Referinţe
NU SUNT	

Document care conține date cu caracter personal, protejat de prevederile Regulamentului (UE) nr. 679/2016 și Legii 190/2018

Anexa Nr. 1 La Partea I

Teren

Nr cadastral	Suprafaţa (mp)*	Observaţii / Referinţe
	2.200	

* Suprafaţa este determinată in planul de proiecţie Stereo 70.

DETALII LINIARE IMOBIL

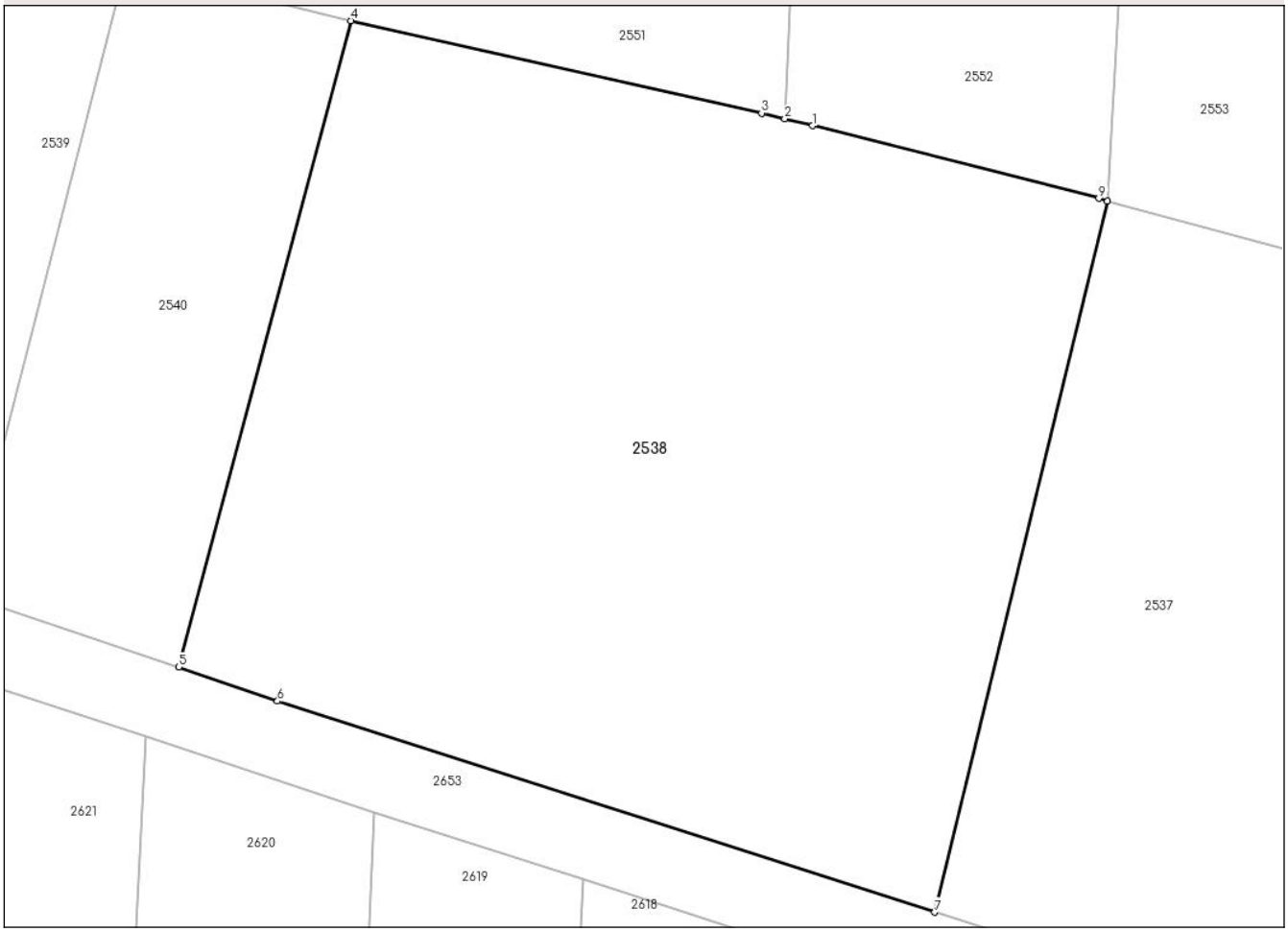

Date referitoare la teren

Crt	Categorie folosință	Intra vilan	Suprafaţa (mp)	Tarla	Parcelă	Nr. topo	Observaţii / Referinţe
1	arabil	NU	2.200	-	-	2397	

Lungime Segmente
1) Valorile lungimilor segmentelor sunt obţinute din proiecţie în plan.

Punct început	X / Y	Punct sfârşit	X / Y	Lungime segment (** (m)
1	563.793,669 692.039,898	2	563.791,903 692.040,346	1.822
2	563.791,903 692.040,346	3	563.790,443 692.040,69	1.5
3	563.790,443 692.040,69	4	563.764,523 692.046,519	26.567
4	563.764,523 692.046,519	5	563.753,644 692.005,777	42.169
5	563.753,644 692.005,777	6	563.759,895 692.003,634	6.608

Document care conține date cu caracter personal, protejat de prevederile Regulamentului (UE) nr. 679/2016 și Legii 190/2018

Punct început	X / Y	Punct sfârşit	X / Y	Lungime segment (** (m)
6	563.759,895 692.003,634	7	563.801,373 691.990,324	43.561
7	563.801,373 691.990,324	8	563.812,282 692.035,164	46.148
8	563.812,282 692.035,164	9	563.811,725 692.035,319	0.578
9	563.811,725 692.035,319	1	563.793,669 692.039,898	18.628

** Lungimile segmentelor sunt determinate în planul de proiecţie Stereo 70 şi sunt rotunjite la 1 milimetru.
*** Distanţa dintre puncte este formată din segmente cumulate ce sunt mai mici decât valoarea 1 milimetru.

Document care conține date cu caracter personal, protejat de prevederile Regulamentului (UE) nr. 679/2016 și Legii 190/2018

DATE DESPRE IMOBILUL NR. 2539

Oficiul de Cadastru şi Publicitate Imobiliară SUCEAVA
Biroul de Cadastru şi Publicitate Imobiliară Radauti

A. Partea I. Descrierea imobilului

TEREN Extravilan

Adresa: Jud. Suceava

Nr. Crt	Nr cadastral Nr. topografic	Suprafaţa* (mp)	Observaţii / Referinţe
A1		420	Sector cadastral:7 Teren neimprejmuit;

B. Partea II. Proprietari şi acte

Inscrieri privitoare la dreptul de proprietate şi alte drepturi reale		Referinţe
2539 / 20/03/2025		
Act Administrativ nr. 1826, din 20/03/2025 emis de PRIMARIA Orasului Solca;		
B1	Inscrierea provizorie, drept de PROPRIETATE, dobandit prin Lege, cota actuala 1/1, cota initiala 1/1	A1
	1) **NEIDENTIFICAT NEIDENTIFICAT**	
Act Normativ nr. 7, din 13/03/1996 emis de PARLAMENTUL ROMANIEI;		
B2	se noteaza mentiunea de proprietar neidentificat	A1

C. Partea III. SARCINI .

Inscrieri privind dezmembramintele dreptului de proprietate, drepturi reale de garanţie şi sarcini	Referinţe
NU SUNT	

Document care conține date cu caracter personal, protejat de prevederile Regulamentului (UE) nr. 679/2016 și Legii 190/2018

Anexa Nr. 1 La Partea I

Teren

Nr cadastral	Suprafaţa (mp)*	Observaţii / Referinţe
	420	

* Suprafaţa este determinată in planul de proiecţie Stereo 70.

DETALII LINIARE IMOBIL

Date referitoare la teren

Crt	Categorie folosință	Intra vilan	Suprafaţa (mp)	Tarla	Parcelă	Nr. topo	Observaţii / Referinţe
1	arabil	NU	420	-	-	2397	

Lungime Segmente
1) Valorile lungimilor segmentelor sunt obţinute din proiecţie în plan.

Punct început	X / Y	Punct sfârşit	X / Y	Lungime segment (** (m)
1	563.730,078 692.013,697	2	563.740,103 692.010,29	10.588
2	563.740,103 692.010,29	3	563.750,36 692.050,081	41.092
3	563.750,36 692.050,081	4	563.742,107 692.051,952	8.462
4	563.742,107 692.051,952	5	563.740,917 692.052,222	1.22
5	563.740,917 692.052,222	6	563.740,429 692.052,332	0.5

Document care conține date cu caracter personal, protejat de prevederile Regulamentului (UE) nr. 679/2016 și Legii 190/2018

Punct început	X / Y	Punct sfârşit	X / Y	Lungime segment (** (m)
6	563.740,429 692.052,332	1	563.730,078 692.013,697	39.998

** Lungimile segmentelor sunt determinate în planul de proiecţie Stereo 70 şi sunt rotunjite la 1 milimetru.
*** Distanţa dintre puncte este formată din segmente cumulate ce sunt mai mici decât valoarea 1 milimetru.

Document care conține date cu caracter personal, protejat de prevederile Regulamentului (UE) nr. 679/2016 și Legii 190/2018

DATE DESPRE IMOBILUL NR. 2540

Oficiul de Cadastru şi Publicitate Imobiliară SUCEAVA
Biroul de Cadastru şi Publicitate Imobiliară Radauti

A. Partea I. Descrierea imobilului

TEREN Extravilan

Adresa: Jud. Suceava

Nr. Crt	Nr cadastral Nr. topografic	Suprafaţa* (mp)	Observaţii / Referinţe
A1		600	Sector cadastral:7 Teren neimprejmuit;

B. Partea II. Proprietari şi acte

Inscrieri privitoare la dreptul de proprietate şi alte drepturi reale		Referinţe
2540 / 20/03/2025		
Act Normativ nr. 7, din 13/03/1996 emis de PARLAMENTUL ROMANIEI;		
B1	Intabulare, drept de PROPRIETATE, dobandit prin Lege, cota actuala 1/1	A1
	1) **NEIDENTIFICAT NEIDENTIFICAT**	
Act Administrativ nr. 1322, din 03/03/2025 emis de PRIMARIA ORASULUI SOLCA;		
B2	se noteaza posesia faptica in favoarea lui	A1
	1) **HIJ DORIN** 2) **AVRAM CONSTANTIN**	

C. Partea III. SARCINI .

Inscrieri privind dezmembramintele dreptului de proprietate, drepturi reale de garanţie şi sarcini	Referinţe
NU SUNT	

Document care conține date cu caracter personal, protejat de prevederile Regulamentului (UE) nr. 679/2016 și Legii 190/2018

Anexa Nr. 1 La Partea I

Teren

Nr cadastral	Suprafaţa (mp)*	Observaţii / Referinţe
	600	

* Suprafaţa este determinată in planul de proiecţie Stereo 70.

DETALII LINIARE IMOBIL

Date referitoare la teren

Crt	Categorie folosință	Intra vilan	Suprafaţa (mp)	Tarla	Parcelă	Nr. topo	Observaţii / Referinţe
1	arabil	NU	600	-	-	2396	

Lungime Segmente
1) Valorile lungimilor segmentelor sunt obţinute din proiecţie în plan.

Punct început	X / Y	Punct sfârşit	X / Y	Lungime segment (** (m)
1	563.751,764 692.049,713	2	563.750,56 692.050,014	1.241
2	563.750,56 692.050,014	3	563.750,36 692.050,081	0.211
3	563.750,36 692.050,081	4	563.740,103 692.010,29	41.092
4	563.740,103 692.010,29	5	563.753,644 692.005,777	14.273
5	563.753,644 692.005,777	6	563.764,523 692.046,519	42.169

Document care conține date cu caracter personal, protejat de prevederile Regulamentului (UE) nr. 679/2016 și Legii 190/2018

Punct început	X / Y	Punct sfârşit	X / Y	Lungime segment (** (m)
6	563.764,523 692.046,519	7	563.753,297 692.049,329	11.572
7	563.753,297 692.049,329	1	563.751,764 692.049,713	1.58

** Lungimile segmentelor sunt determinate în planul de proiecţie Stereo 70 şi sunt rotunjite la 1 milimetru.
*** Distanţa dintre puncte este formată din segmente cumulate ce sunt mai mici decât valoarea 1 milimetru.

Document care conține date cu caracter personal, protejat de prevederile Regulamentului (UE) nr. 679/2016 și Legii 190/2018

DATE DESPRE IMOBILUL NR. 2541

Oficiul de Cadastru şi Publicitate Imobiliară SUCEAVA
Biroul de Cadastru şi Publicitate Imobiliară Radauti

A. Partea I. Descrierea imobilului

TEREN Extravilan

Adresa: Jud. Suceava

Nr. Crt	Nr cadastral Nr. topografic	Suprafaţa* (mp)	Observaţii / Referinţe
A1		1.500	Sector cadastral:7 Teren neimprejmuit;

B. Partea II. Proprietari şi acte

Inscrieri privitoare la dreptul de proprietate şi alte drepturi reale		Referinţe
2541 / 20/03/2025		
Act Normativ nr. 7, din 13/03/1996 emis de PARLAMENTUL ROMANIEI;		
B1	Intabulare, drept de PROPRIETATE, dobandit prin Lege, cota actuala 1/1	A1
	1) **NEIDENTIFICAT NEIDENTIFICAT**	
Act Administrativ nr. 1323, din 03/03/2025 emis de PRIMARIA ORASULUI SOLCA;		
B2	se noteaza posesia faptica in favoarea lui	A1
	1) **COTURBAS DOMNICA**	

C. Partea III. SARCINI .

Inscrieri privind dezmembramintele dreptului de proprietate, drepturi reale de garanţie şi sarcini	Referinţe
NU SUNT	

Document care conține date cu caracter personal, protejat de prevederile Regulamentului (UE) nr. 679/2016 și Legii 190/2018

Anexa Nr. 1 La Partea I

Teren

Nr cadastral	Suprafaţa (mp)*	Observaţii / Referinţe
	1.500	

* Suprafaţa este determinată in planul de proiecţie Stereo 70.

DETALII LINIARE IMOBIL

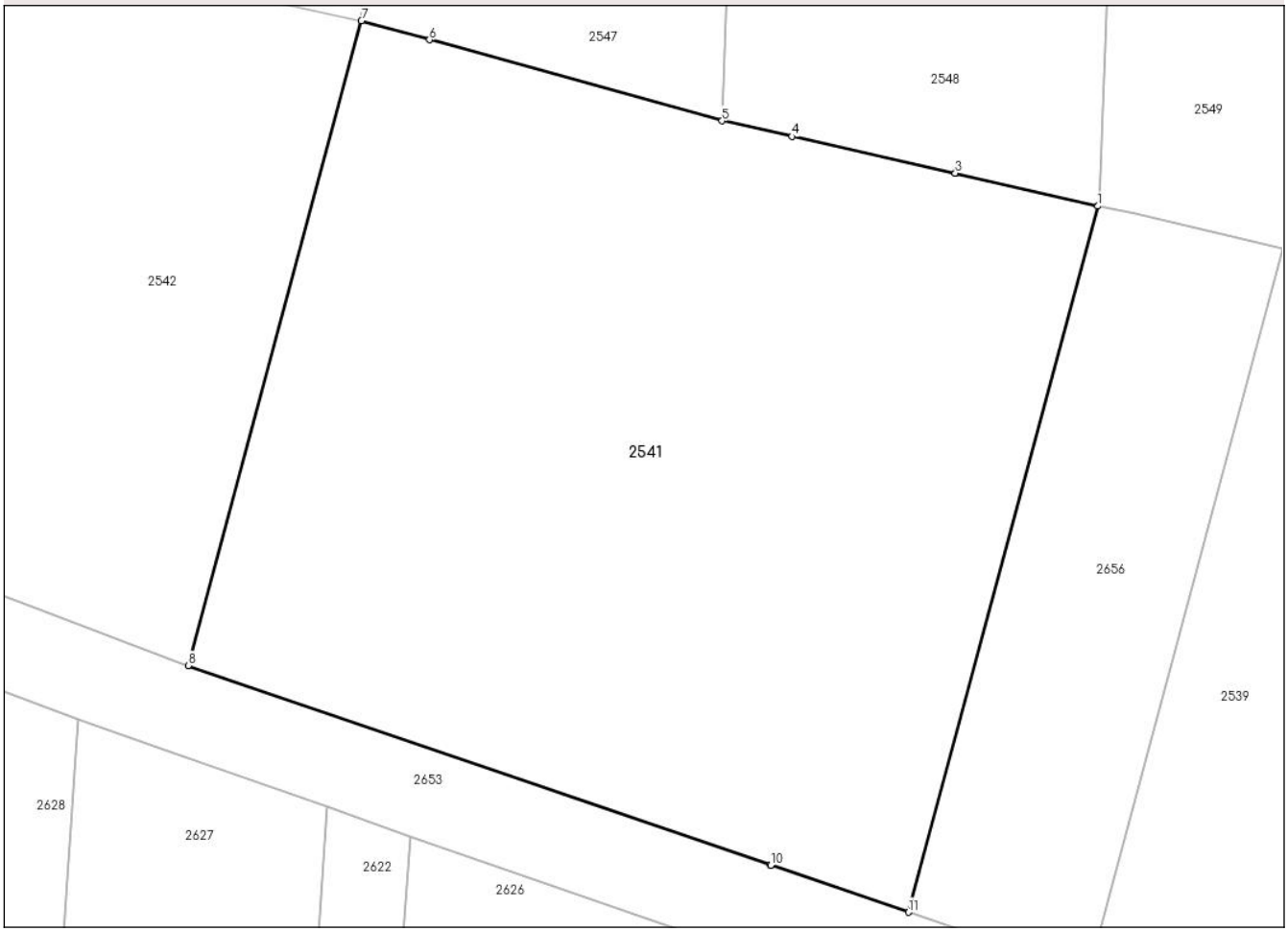

Date referitoare la teren

Crt	Categorie folosință	Intra vilan	Suprafaţa (mp)	Tarla	Parcelă	Nr. topo	Observaţii / Referinţe
1	arabil	NU	1.500	-	-	2396	

Lungime Segmente
1) Valorile lungimilor segmentelor sunt obţinute din proiecţie în plan.

Punct început	X / Y	Punct sfârşit	X / Y	Lungime segment (** (m)
1	563.730,567 692.054,57	2	563.722,979 692.056,319	7.787
2	563.722,979 692.056,319	3	563.722,958 692.056,324	0.022
3	563.722,958 692.056,324	4	563.714,236 692.058,282	8.939
4	563.714,236 692.058,282	5	563.710,523 692.059,115	3.805
5	563.710,523 692.059,115	6	563.694,915 692.063,431	16.194

Document care conține date cu caracter personal, protejat de prevederile Regulamentului (UE) nr. 679/2016 și Legii 190/2018

Punct început	X / Y	Punct sfârşit	X / Y	Lungime segment (** (m)
6	563.694,915 692.063,431	7	563.691,278 692.064,449	3.777
7	563.691,278 692.064,449	8	563.682,043 692.030,097	35.572
8	563.682,043 692.030,097	9	563.713,077 692.019,469	32.803
9	563.713,077 692.019,469	10	563.713,109 692.019,458	0.034
10	563.713,109 692.019,458	11	563.720,455 692.016,956	7.76
11	563.720,455 692.016,956	1	563.730,567 692.054,57	38.95

** Lungimile segmentelor sunt determinate în planul de proiecţie Stereo 70 şi sunt rotunjite la 1 milimetru.
*** Distanţa dintre puncte este formată din segmente cumulate ce sunt mai mici decât valoarea 1 milimetru.

Document care conține date cu caracter personal, protejat de prevederile Regulamentului (UE) nr. 679/2016 și Legii 190/2018

DATE DESPRE IMOBILUL NR. 2542

Oficiul de Cadastru şi Publicitate Imobiliară SUCEAVA
Biroul de Cadastru şi Publicitate Imobiliară Radauti

A. Partea I. Descrierea imobilului

TEREN Extravilan

Adresa: Jud. Suceava

Nr. Crt	Nr cadastral Nr. topografic	Suprafaţa* (mp)	Observaţii / Referinţe
A1		2.000	Sector cadastral:7 Teren neimprejmuit;

B. Partea II. Proprietari şi acte

Inscrieri privitoare la dreptul de proprietate şi alte drepturi reale		Referinţe
2542 / 20/03/2025		
Act Notarial nr. 63, din 10/10/2012 emis de BNP HUMENIUC ANCA;		
B1	Intabulare, drept de PROPRIETATE, dobandit prin Succesiune, cota actuala 3/8	A1
	1) **CIOBICA LUCIA**	
Act Notarial nr. 64, din 10/10/2012 emis de BNP HUMENIUC ANCA;		
B2	Intabulare, drept de PROPRIETATE, dobandit prin Succesiune, cota actuala 5/8, cota initiala 1/1	A1
	1) **CIOBICA LUCIA**	

C. Partea III. SARCINI .

Inscrieri privind dezmembramintele dreptului de proprietate, drepturi reale de garanţie şi sarcini	Referinţe
NU SUNT	

Document care conține date cu caracter personal, protejat de prevederile Regulamentului (UE) nr. 679/2016 și Legii 190/2018

Anexa Nr. 1 La Partea I

Teren

Nr cadastral	Suprafaţa (mp)*	Observaţii / Referinţe
	2.000	

* Suprafaţa este determinată in planul de proiecţie Stereo 70.

DETALII LINIARE IMOBIL

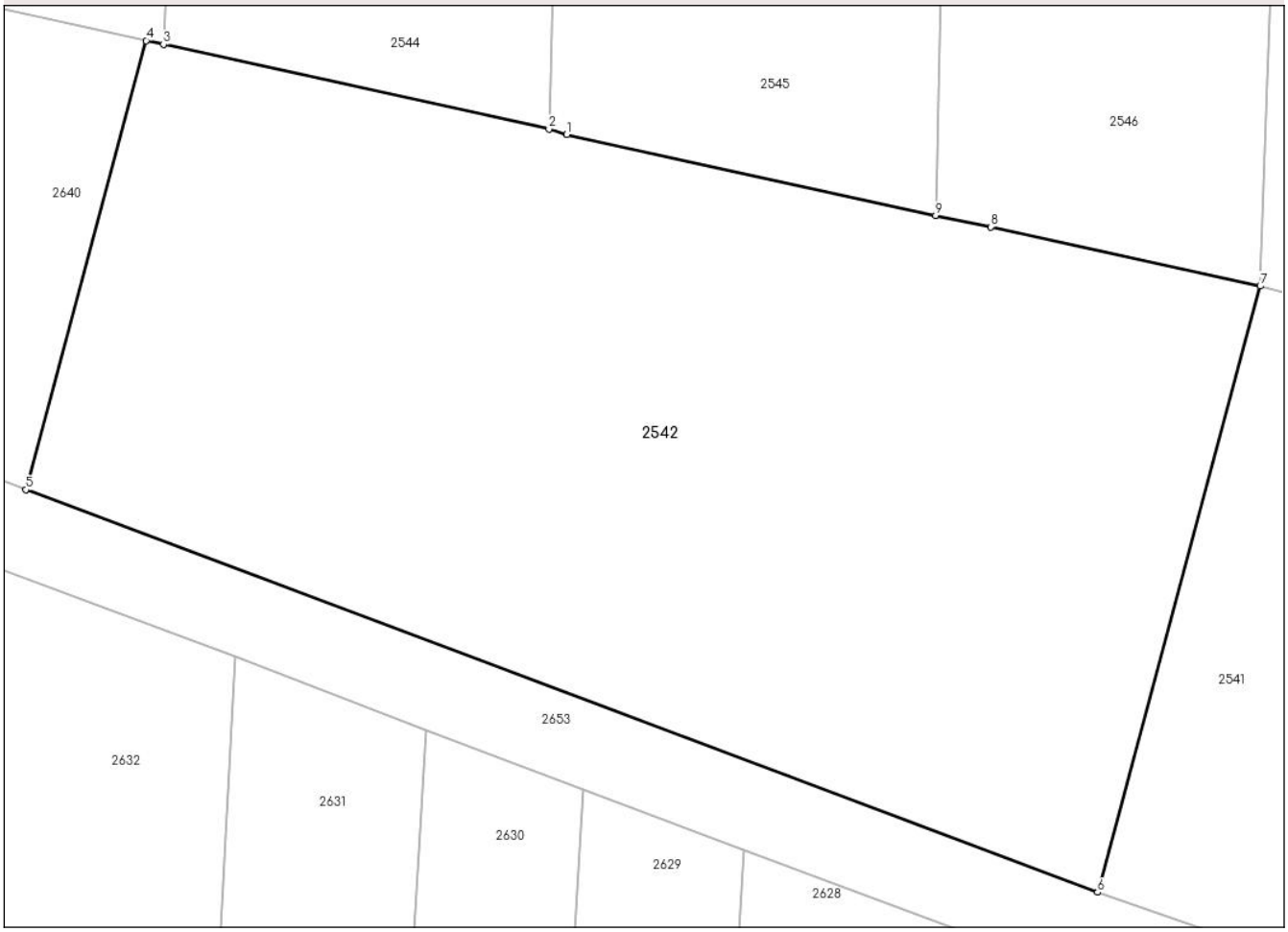

Date referitoare la teren

Crt	Categorie folosință	Intra vilan	Suprafaţa (mp)	Tarla	Parcelă	Nr. topo	Observaţii / Referinţe
1	arabil	NU	2.000	-	-	2395	

Lungime Segmente
1) Valorile lungimilor segmentelor sunt obţinute din proiecţie în plan.

Punct început	X / Y	Punct sfârşit	X / Y	Lungime segment (** (m)
1	563.651,936 692.073,045	2	563.650,925 692.073,344	1.054
2	563.650,925 692.073,344	3	563.629,051 692.078,151	22.396
3	563.629,051 692.078,151	4	563.628,074 692.078,364	1.0
4	563.628,074 692.078,364	5	563.621,251 692.052,908	26.355
5	563.621,251 692.052,908	6	563.682,043 692.030,097	64.931

Document care conține date cu caracter personal, protejat de prevederile Regulamentului (UE) nr. 679/2016 și Legii 190/2018

Punct început	X / Y	Punct sfârşit	X / Y	Lungime segment (** (m)
6	563.682,043 692.030,097	7	563.691,278 692.064,449	35.572
7	563.691,278 692.064,449	8	563.675,988 692.067,801	15.653
8	563.675,988 692.067,801	9	563.672,864 692.068,458	3.192
9	563.672,864 692.068,458	1	563.651,936 692.073,045	21.425

** Lungimile segmentelor sunt determinate în planul de proiecţie Stereo 70 şi sunt rotunjite la 1 milimetru.
*** Distanţa dintre puncte este formată din segmente cumulate ce sunt mai mici decât valoarea 1 milimetru.

Document care conține date cu caracter personal, protejat de prevederile Regulamentului (UE) nr. 679/2016 și Legii 190/2018

DATE DESPRE IMOBILUL NR. 2543

Oficiul de Cadastru şi Publicitate Imobiliară SUCEAVA
Biroul de Cadastru şi Publicitate Imobiliară Radauti

A. Partea I. Descrierea imobilului

TEREN Extravilan

Adresa: Jud. Suceava

Nr. Crt	Nr cadastral Nr. topografic	Suprafaţa* (mp)	Observaţii / Referinţe
A1		2.400	Sector cadastral:7 Teren neimprejmuit;

B. Partea II. Proprietari şi acte

Inscrieri privitoare la dreptul de proprietate şi alte drepturi reale		Referinţe
2543 / 20/03/2025		
Act Normativ nr. 7, din 13/03/1996 emis de PARLAMENTUL ROMANIEI;		
B1	Intabulare, drept de PROPRIETATE, dobandit prin Lege, cota actuala 1/1	A1
	1) **NEIDENTIFICAT NEIDENTIFICAT**	
Act Administrativ nr. 1324, din 03/03/2025 emis de PRIMARIA ORASULUI SOLCA;		
B2	se noteaza posesia faptica in favoarea lui	A1
	1) **VALASCIUC MELENTINA**	

C. Partea III. SARCINI .

Inscrieri privind dezmembramintele dreptului de proprietate, drepturi reale de garanţie şi sarcini	Referinţe
NU SUNT	

Document care conține date cu caracter personal, protejat de prevederile Regulamentului (UE) nr. 679/2016 și Legii 190/2018

Anexa Nr. 1 La Partea I

Teren

Nr cadastral	Suprafaţa (mp)*	Observaţii / Referinţe
	2.400	

* Suprafaţa este determinată in planul de proiecţie Stereo 70.

DETALII LINIARE IMOBIL

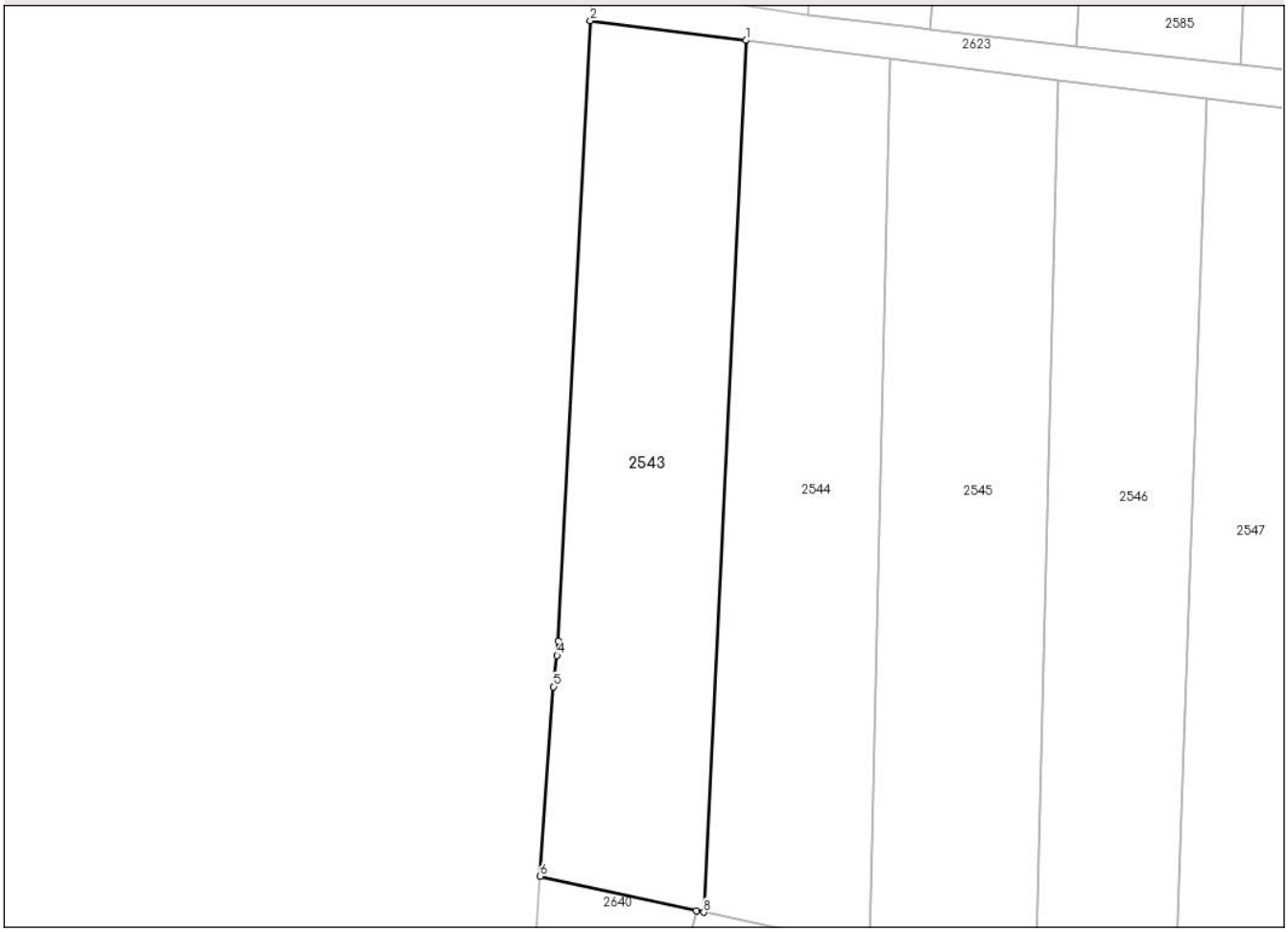

Date referitoare la teren

Crt	Categorie folosință	Intra vilan	Suprafaţa (mp)	Tarla	Parcelă	Nr. topo	Observaţii / Referinţe
1	neproductiv	NU	2.400	-	-	2394	

Lungime Segmente
1) Valorile lungimilor segmentelor sunt obţinute din proiecţie în plan.

Punct început	X / Y	Punct sfârşit	X / Y	Lungime segment (** (m)
1	563.634,597 692.193,28	2	563.614,061 692.195,882	20.7
2	563.614,061 692.195,882	3	563.609,757 692.113,935	82.06
3	563.609,757 692.113,935	4	563.609,657 692.112,045	1.893
4	563.609,657 692.112,045	5	563.609,173 692.107,924	4.149
5	563.609,173 692.107,924	6	563.607,425 692.082,903	25.082

Document care conține date cu caracter personal, protejat de prevederile Regulamentului (UE) nr. 679/2016 și Legii 190/2018

Punct început	X / Y	Punct sfârşit	X / Y	Lungime segment (** (m)
6	563.607,425 692.082,903	7	563.628,074 692.078,364	21.142
7	563.628,074 692.078,364	8	563.629,051 692.078,151	1.0
8	563.629,051 692.078,151	1	563.634,597 692.193,28	115.263

** Lungimile segmentelor sunt determinate în planul de proiecţie Stereo 70 şi sunt rotunjite la 1 milimetru.
*** Distanţa dintre puncte este formată din segmente cumulate ce sunt mai mici decât valoarea 1 milimetru.

Document care conține date cu caracter personal, protejat de prevederile Regulamentului (UE) nr. 679/2016 și Legii 190/2018

DATE DESPRE IMOBILUL NR. 2544

Oficiul de Cadastru şi Publicitate Imobiliară SUCEAVA
Biroul de Cadastru şi Publicitate Imobiliară Radauti

A. Partea I. Descrierea imobilului

TEREN Extravilan

Adresa: Jud. Suceava

Nr. Crt	Nr cadastral Nr. topografic	Suprafaţa* (mp)	Observaţii / Referinţe
A1		2.400	Sector cadastral:7 Teren neimprejmuit;

B. Partea II. Proprietari şi acte

Inscrieri privitoare la dreptul de proprietate şi alte drepturi reale		Referinţe
2544 / 20/03/2025		
Act Administrativ nr. 1826, din 20/03/2025 emis de PRIMARIA Orasului Solca;		
B1	Inscrierea provizorie, drept de PROPRIETATE, dobandit prin Lege, cota actuala 1/1, cota initiala 1/1	A1
	1) **NEIDENTIFICAT NEIDENTIFICAT**	
Act Normativ nr. 7, din 13/03/1996 emis de PARLAMENTUL ROMANIEI;		
B2	se noteaza mentiunea de proprietar neidentificat	A1

C. Partea III. SARCINI .

Inscrieri privind dezmembramintele dreptului de proprietate, drepturi reale de garanţie şi sarcini	Referinţe
NU SUNT	

Document care conține date cu caracter personal, protejat de prevederile Regulamentului (UE) nr. 679/2016 și Legii 190/2018

Anexa Nr. 1 La Partea I

Teren

Nr cadastral	Suprafaţa (mp)*	Observaţii / Referinţe
	2.400	

* Suprafaţa este determinată in planul de proiecţie Stereo 70.

DETALII LINIARE IMOBIL

Date referitoare la teren

Crt	Categorie folosință	Intra vilan	Suprafaţa (mp)	Tarla	Parcelă	Nr. topo	Observaţii / Referinţe
1	arabil	NU	2.400	-	-	2393	

Lungime Segmente
1) Valorile lungimilor segmentelor sunt obţinute din proiecţie în plan.

Punct început	X / Y	Punct sfârşit	X / Y	Lungime segment (** (m)
1	563.629,051 692.078,151	2	563.650,925 692.073,344	22.396
2	563.650,925 692.073,344	3	563.653,724 692.190,857	117.546
3	563.653,724 692.190,857	4	563.634,597 692.193,28	19.28
4	563.634,597 692.193,28	1	563.629,051 692.078,151	115.263

**** Lungimile segmentelor sunt determinate în planul de proiecţie Stereo 70 şi sunt rotunjite la 1 milimetru.**

Document care conține date cu caracter personal, protejat de prevederile Regulamentului (UE) nr. 679/2016 și Legii 190/2018

***** Distanţa dintre puncte este formată din segmente cumulate ce sunt mai mici decât valoarea 1 milimetru.**

DATE DESPRE IMOBILUL NR. 2545

Oficiul de Cadastru şi Publicitate Imobiliară SUCEAVA
Biroul de Cadastru şi Publicitate Imobiliară Radauti

A. Partea I. Descrierea imobilului

TEREN Extravilan

Adresa: Jud. Suceava

Nr. Crt	Nr cadastral Nr. topografic	Suprafaţa* (mp)	Observaţii / Referinţe
A1		2.625	Sector cadastral:7 Teren neimprejmuit;

B. Partea II. Proprietari şi acte

Inscrieri privitoare la dreptul de proprietate şi alte drepturi reale		Referinţe
2545 / 20/03/2025		
Act Normativ nr. 7, din 13/03/1996 emis de PARLAMENTUL ROMANIEI;		
B1	Intabulare, drept de PROPRIETATE, dobandit prin Lege, cota actuala 1/1	A1
	1) **NEIDENTIFICAT NEIDENTIFICAT**	
Act Administrativ nr. 1325, din 03/03/2025 emis de PRIMARIA ORASULUI SOLCA;		
B2	se noteaza posesia faptica in favoarea lui	A1
	1) **GURAU VERONICA**	

C. Partea III. SARCINI .

Inscrieri privind dezmembramintele dreptului de proprietate, drepturi reale de garanţie şi sarcini	Referinţe
NU SUNT	

Document care conține date cu caracter personal, protejat de prevederile Regulamentului (UE) nr. 679/2016 și Legii 190/2018

Anexa Nr. 1 La Partea I

Teren

Nr cadastral	Suprafaţa (mp)*	Observaţii / Referinţe
	2.625	

* Suprafaţa este determinată in planul de proiecţie Stereo 70.

DETALII LINIARE IMOBIL

Date referitoare la teren

Crt	Categorie folosință	Intra vilan	Suprafaţa (mp)	Tarla	Parcelă	Nr. topo	Observaţii / Referinţe
1	arabil	NU	1.300	-	-	2392	
2	neproductiv	NU	1.325	-	-	2392	

Lungime Segmente
1) Valorile lungimilor segmentelor sunt obţinute din proiecţie în plan.

Punct început	X / Y	Punct sfârşit	X / Y	Lungime segment (** (m)
1	563.653,724 692.190,857	2	563.650,925 692.073,344	117.546
2	563.650,925 692.073,344	3	563.651,936 692.073,045	1.054
3	563.651,936 692.073,045	4	563.672,864 692.068,458	21.425
4	563.672,864 692.068,458	5	563.675,859 692.188,052	119.631

Document care conține date cu caracter personal, protejat de prevederile Regulamentului (UE) nr. 679/2016 și Legii 190/2018

Punct început	X / Y	Punct sfârşit	X / Y	Lungime segment (** (m)
5	563.675,859 692.188,052	1	563.653,724 692.190,857	22.312

** Lungimile segmentelor sunt determinate în planul de proiecţie Stereo 70 şi sunt rotunjite la 1 milimetru.
*** Distanţa dintre puncte este formată din segmente cumulate ce sunt mai mici decât valoarea 1 milimetru.

Document care conține date cu caracter personal, protejat de prevederile Regulamentului (UE) nr. 679/2016 și Legii 190/2018

DATE DESPRE IMOBILUL NR. 2546

Oficiul de Cadastru şi Publicitate Imobiliară SUCEAVA
Biroul de Cadastru şi Publicitate Imobiliară Radauti

A. Partea I. Descrierea imobilului

TEREN Extravilan

Adresa: Jud. Suceava

Nr. Crt	Nr cadastral Nr. topografic	Suprafaţa* (mp)	Observaţii / Referinţe
A1		2.300	Sector cadastral:7 Teren neimprejmuit;

B. Partea II. Proprietari şi acte

Inscrieri privitoare la dreptul de proprietate şi alte drepturi reale		Referinţe
2546 / 20/03/2025		
Act Normativ nr. 7, din 13/03/1996 emis de PARLAMENTUL ROMANIEI;		
B1	Intabulare, drept de PROPRIETATE, dobandit prin Lege, cota actuala 1/1	A1
	1) **NEIDENTIFICAT NEIDENTIFICAT**	
Act Administrativ nr. 1326, din 03/03/2025 emis de PRIMARIA ORASULUI SOLCA;		
B2	se noteaza posesia faptica in favoarea lui	A1
	1) **VALASCIUC MELENTINA**	

C. Partea III. SARCINI .

Inscrieri privind dezmembramintele dreptului de proprietate, drepturi reale de garanţie şi sarcini	Referinţe
NU SUNT	

Document care conține date cu caracter personal, protejat de prevederile Regulamentului (UE) nr. 679/2016 și Legii 190/2018

Anexa Nr. 1 La Partea I

Teren

Nr cadastral	Suprafaţa (mp)*	Observaţii / Referinţe
	2.300	

* Suprafaţa este determinată in planul de proiecţie Stereo 70.

DETALII LINIARE IMOBIL

Date referitoare la teren

Crt	Categorie folosință	Intra vilan	Suprafaţa (mp)	Tarla	Parcelă	Nr. topo	Observaţii / Referinţe
1	neproductiv	NU	2.300	-	-	2391	

Lungime Segmente
1) Valorile lungimilor segmentelor sunt obţinute din proiecţie în plan.

Punct început	X / Y	Punct sfârşit	X / Y	Lungime segment (** (m)
1	563.672,864 692.068,458	2	563.675,988 692.067,801	3.192
2	563.675,988 692.067,801	3	563.691,278 692.064,449	15.653
3	563.691,278 692.064,449	4	563.695,474 692.185,586	121.21
4	563.695,474 692.185,586	5	563.675,859 692.188,052	19.769
5	563.675,859 692.188,052	1	563.672,864 692.068,458	119.631

Document care conține date cu caracter personal, protejat de prevederile Regulamentului (UE) nr. 679/2016 și Legii 190/2018

** Lungimile segmentelor sunt determinate în planul de proiecţie Stereo 70 şi sunt rotunjite la 1 milimetru.
*** Distanţa dintre puncte este formată din segmente cumulate ce sunt mai mici decât valoarea 1 milimetru.

Document care conține date cu caracter personal, protejat de prevederile Regulamentului (UE) nr. 679/2016 și Legii 190/2018

DATE DESPRE IMOBILUL NR. 2547

Oficiul de Cadastru şi Publicitate Imobiliară SUCEAVA
Biroul de Cadastru şi Publicitate Imobiliară Radauti

A. Partea I. Descrierea imobilului

TEREN Extravilan

Adresa: Jud. Suceava

Nr. Crt	Nr cadastral Nr. topografic	Suprafaţa* (mp)	Observaţii / Referinţe
A1		2.400	Sector cadastral:7 Teren neimprejmuit;

B. Partea II. Proprietari şi acte

Inscrieri privitoare la dreptul de proprietate şi alte drepturi reale		Referinţe
2547 / 20/03/2025		
Act Normativ nr. 7, din 13/03/1996 emis de PARLAMENTUL ROMANIEI;		
B1	Intabulare, drept de PROPRIETATE, dobandit prin Lege, cota actuala 1/1	A1
	1) **NEIDENTIFICAT NEIDENTIFICAT**	
Act Administrativ nr. 1327, din 03/03/2025 emis de PRIMARIA ORASULUI SOLCA;		
B2	se noteaza posesia faptica in favoarea lui	A1
	1) **TEHANCIUC ILIE** 2) **TEHANCIUC TEODORA**	

C. Partea III. SARCINI .

Inscrieri privind dezmembramintele dreptului de proprietate, drepturi reale de garanţie şi sarcini	Referinţe
NU SUNT	

Document care conține date cu caracter personal, protejat de prevederile Regulamentului (UE) nr. 679/2016 și Legii 190/2018

Anexa Nr. 1 La Partea I

Teren

Nr cadastral	Suprafaţa (mp)*	Observaţii / Referinţe
	2.400	

* Suprafaţa este determinată in planul de proiecţie Stereo 70.

DETALII LINIARE IMOBIL

Date referitoare la teren

Crt	Categorie folosință	Intra vilan	Suprafaţa (mp)	Tarla	Parcelă	Nr. topo	Observaţii / Referinţe
1	arabil	NU	2.400	-	-	2390	

Lungime Segmente
1) Valorile lungimilor segmentelor sunt obţinute din proiecţie în plan.

Punct început	X / Y	Punct sfârşit	X / Y	Lungime segment (** (m)
1	563.691,278 692.064,449	2	563.694,915 692.063,431	3.777
2	563.694,915 692.063,431	3	563.710,523 692.059,115	16.194
3	563.710,523 692.059,115	4	563.715,102 692.183,118	124.088
4	563.715,102 692.183,118	5	563.695,474 692.185,586	19.783
5	563.695,474 692.185,586	1	563.691,278 692.064,449	121.21

Document care conține date cu caracter personal, protejat de prevederile Regulamentului (UE) nr. 679/2016 și Legii 190/2018

** Lungimile segmentelor sunt determinate în planul de proiecţie Stereo 70 şi sunt rotunjite la 1 milimetru.
*** Distanţa dintre puncte este formată din segmente cumulate ce sunt mai mici decât valoarea 1 milimetru.

Document care conține date cu caracter personal, protejat de prevederile Regulamentului (UE) nr. 679/2016 și Legii 190/2018

DATE DESPRE IMOBILUL NR. 2548

Oficiul de Cadastru şi Publicitate Imobiliară SUCEAVA
Biroul de Cadastru şi Publicitate Imobiliară Radauti

A. Partea I. Descrierea imobilului

TEREN Extravilan

Adresa: Jud. Suceava

Nr. Crt	Nr cadastral Nr. topografic	Suprafaţa* (mp)	Observaţii / Referinţe
A1		2.500	Sector cadastral:7 Teren neimprejmuit;

B. Partea II. Proprietari şi acte

Inscrieri privitoare la dreptul de proprietate şi alte drepturi reale		Referinţe
2548 / 20/03/2025		
Act Normativ nr. 7, din 13/03/1996 emis de PARLAMENTUL ROMANIEI;		
B1	Intabulare, drept de PROPRIETATE, dobandit prin Lege, cota actuala 1/1	A1
	1) **NEIDENTIFICAT NEIDENTIFICAT**	
Act Administrativ nr. 1328, din 03/03/2025 emis de PRIMARIA ORASULUI SOLCA;		
B2	se noteaza posesia faptica in favoarea lui	A1
	1) **BOLOCAN DUMITRU DAN**	

C. Partea III. SARCINI .

Inscrieri privind dezmembramintele dreptului de proprietate, drepturi reale de garanţie şi sarcini	Referinţe
NU SUNT	

Document care conține date cu caracter personal, protejat de prevederile Regulamentului (UE) nr. 679/2016 și Legii 190/2018

Anexa Nr. 1 La Partea I

Teren

Nr cadastral	Suprafaţa (mp)*	Observaţii / Referinţe
	2.500	

* Suprafaţa este determinată in planul de proiecţie Stereo 70.

DETALII LINIARE IMOBIL

Date referitoare la teren

Crt	Categorie folosință	Intra vilan	Suprafaţa (mp)	Tarla	Parcelă	Nr. topo	Observaţii / Referinţe
1	arabil	NU	2.500	-	-	2389	

Lungime Segmente
1) Valorile lungimilor segmentelor sunt obţinute din proiecţie în plan.

Punct început	X / Y	Punct sfârşit	X / Y	Lungime segment (** (m)
1	563.722,979 692.056,319	2	563.730,567 692.054,57	7.787
2	563.730,567 692.054,57	3	563.730,625 692.054,557	0.059
3	563.730,625 692.054,557	4	563.735,046 692.178,145	123.667
4	563.735,046 692.178,145	5	563.715,102 692.183,118	20.555
5	563.715,102 692.183,118	6	563.710,523 692.059,115	124.088

Document care conține date cu caracter personal, protejat de prevederile Regulamentului (UE) nr. 679/2016 și Legii 190/2018

Punct început	X / Y	Punct sfârşit	X / Y	Lungime segment (** (m)
6	563.710,523 692.059,115	7	563.714,236 692.058,282	3.805
7	563.714,236 692.058,282	8	563.722,958 692.056,324	8.939
8	563.722,958 692.056,324	1	563.722,979 692.056,319	0.022

** Lungimile segmentelor sunt determinate în planul de proiecţie Stereo 70 şi sunt rotunjite la 1 milimetru.
*** Distanţa dintre puncte este formată din segmente cumulate ce sunt mai mici decât valoarea 1 milimetru.

Document care conține date cu caracter personal, protejat de prevederile Regulamentului (UE) nr. 679/2016 și Legii 190/2018

DATE DESPRE IMOBILUL NR. 2549

Oficiul de Cadastru şi Publicitate Imobiliară SUCEAVA
Biroul de Cadastru şi Publicitate Imobiliară Radauti

A. Partea I. Descrierea imobilului

TEREN Extravilan

Adresa: Jud. Suceava

Nr. Crt	Nr cadastral Nr. topografic	Suprafaţa* (mp)	Observaţii / Referinţe
A1		1.200	Sector cadastral:7 Teren neimprejmuit;

B. Partea II. Proprietari şi acte

Inscrieri privitoare la dreptul de proprietate şi alte drepturi reale		Referinţe
2549 / 20/03/2025		
Act Normativ nr. 7, din 13/03/1996 emis de PARLAMENTUL ROMANIEI;		
B1	Intabulare, drept de PROPRIETATE, dobandit prin Lege, cota actuala 1/1	A1
	1) **NEIDENTIFICAT NEIDENTIFICAT**	
Act Administrativ nr. 1329, din 03/03/2025 emis de PRIMARIA ORASULUI SOLCA;		
B2	se noteaza posesia faptica in favoarea lui	A1
	1) **VALASCIUC IOAN** 2) **VALASCIUC OLTITA**	

C. Partea III. SARCINI .

Inscrieri privind dezmembramintele dreptului de proprietate, drepturi reale de garanţie şi sarcini	Referinţe
NU SUNT	

Document care conține date cu caracter personal, protejat de prevederile Regulamentului (UE) nr. 679/2016 și Legii 190/2018

Anexa Nr. 1 La Partea I

Teren

Nr cadastral	Suprafaţa (mp)*	Observaţii / Referinţe
	1.200	

* Suprafaţa este determinată in planul de proiecţie Stereo 70.

DETALII LINIARE IMOBIL

Date referitoare la teren

Crt	Categorie folosință	Intra vilan	Suprafaţa (mp)	Tarla	Parcelă	Nr. topo	Observaţii / Referinţe
1	arabil	NU	1.200	-	-	2388	

Lungime Segmente
1) Valorile lungimilor segmentelor sunt obţinute din proiecţie în plan.

Punct început	X / Y	Punct sfârşit	X / Y	Lungime segment (** (m)
1	563.740,917 692.052,222	2	563.744,026 692.176,005	123.822
2	563.744,026 692.176,005	3	563.735,046 692.178,145	9.231
3	563.735,046 692.178,145	4	563.730,625 692.054,557	123.667
4	563.730,625 692.054,557	5	563.732,586 692.054,161	2.001
5	563.732,586 692.054,161	6	563.740,429 692.052,332	8.053

Document care conține date cu caracter personal, protejat de prevederile Regulamentului (UE) nr. 679/2016 și Legii 190/2018

Punct început	X / Y	Punct sfârşit	X / Y	Lungime segment (** (m)
6	563.740,429 692.052,332	1	563.740,917 692.052,222	0.5

** Lungimile segmentelor sunt determinate în planul de proiecţie Stereo 70 şi sunt rotunjite la 1 milimetru.
*** Distanţa dintre puncte este formată din segmente cumulate ce sunt mai mici decât valoarea 1 milimetru.

DATE DESPRE IMOBILUL NR. 2550

Oficiul de Cadastru şi Publicitate Imobiliară SUCEAVA
Biroul de Cadastru şi Publicitate Imobiliară Radauti

A. Partea I. Descrierea imobilului

TEREN Extravilan

Adresa: Jud. Suceava

Nr. Crt	Nr cadastral Nr. topografic	Suprafaţa* (mp)	Observaţii / Referinţe
A1		1.200	Sector cadastral:7 Teren neimprejmuit;

B. Partea II. Proprietari şi acte

Inscrieri privitoare la dreptul de proprietate şi alte drepturi reale		Referinţe
2550 / 20/03/2025		
Act Normativ nr. 7, din 13/03/1996 emis de PARLAMENTUL ROMANIEI;		
B1	Intabulare, drept de PROPRIETATE, dobandit prin Lege, cota actuala 1/1	A1
	1) **NEIDENTIFICAT NEIDENTIFICAT**	
Act Administrativ nr. 1330, din 03/03/2025 emis de PRIMARIA ORASULUI SOLCA;		
B2	se noteaza posesia faptica in favoarea lui	A1
	1) **SINDILARIU NICOLAE** 2) **SINDILARIU IULIANA ALINA**	

C. Partea III. SARCINI .

Inscrieri privind dezmembramintele dreptului de proprietate, drepturi reale de garanţie şi sarcini	Referinţe
NU SUNT	

Document care conține date cu caracter personal, protejat de prevederile Regulamentului (UE) nr. 679/2016 și Legii 190/2018

Anexa Nr. 1 La Partea I

Teren

Nr cadastral	Suprafaţa (mp)*	Observaţii / Referinţe
	1.200	

* Suprafaţa este determinată in planul de proiecţie Stereo 70.

DETALII LINIARE IMOBIL

Date referitoare la teren

Crt	Categorie folosință	Intra vilan	Suprafaţa (mp)	Tarla	Parcelă	Nr. topo	Observaţii / Referinţe
1	arabil	NU	1.200	-	-	2388	

Lungime Segmente
1) Valorile lungimilor segmentelor sunt obţinute din proiecţie în plan.

Punct început	X / Y	Punct sfârşit	X / Y	Lungime segment (** (m)
1	563.744,026 692.176,005	2	563.740,917 692.052,222	123.822
2	563.740,917 692.052,222	3	563.742,107 692.051,952	1.22
3	563.742,107 692.051,952	4	563.750,36 692.050,081	8.462
4	563.750,36 692.050,081	5	563.750,56 692.050,014	0.211
5	563.750,56 692.050,014	6	563.753,667 692.173,708	123.733

Document care conține date cu caracter personal, protejat de prevederile Regulamentului (UE) nr. 679/2016 și Legii 190/2018

Punct început	X / Y	Punct sfârşit	X / Y	Lungime segment (** (m)
6	563.753,667 692.173,708	1	563.744,026 692.176,005	9.911

** Lungimile segmentelor sunt determinate în planul de proiecţie Stereo 70 şi sunt rotunjite la 1 milimetru.
*** Distanţa dintre puncte este formată din segmente cumulate ce sunt mai mici decât valoarea 1 milimetru.

DATE DESPRE IMOBILUL NR. 2551

Oficiul de Cadastru şi Publicitate Imobiliară SUCEAVA
Biroul de Cadastru şi Publicitate Imobiliară Radauti

A. Partea I. Descrierea imobilului

TEREN Extravilan

Adresa: Jud. Suceava

Nr. Crt	Nr cadastral Nr. topografic	Suprafaţa* (mp)	Observaţii / Referinţe
A1		4.800	Sector cadastral:7 Teren neimprejmuit;

B. Partea II. Proprietari şi acte

Inscrieri privitoare la dreptul de proprietate şi alte drepturi reale		Referinţe
2551 / 20/03/2025		
Act Notarial nr. 22, din 26/02/2008 emis de BNP BUZDUGA CATALINA;		
B1	Intabulare, drept de PROPRIETATE, dobandit prin Succesiune, cota actuala 1/1, cota initiala 1/1	A1
	1) **TIRON MARIA**	

C. Partea III. SARCINI .

Inscrieri privind dezmembramintele dreptului de proprietate, drepturi reale de garanţie şi sarcini	Referinţe
NU SUNT	

Document care conține date cu caracter personal, protejat de prevederile Regulamentului (UE) nr. 679/2016 și Legii 190/2018

Anexa Nr. 1 La Partea I

Teren

Nr cadastral	Suprafaţa (mp)*	Observaţii / Referinţe
	4.800	

* Suprafaţa este determinată in planul de proiecţie Stereo 70.

DETALII LINIARE IMOBIL

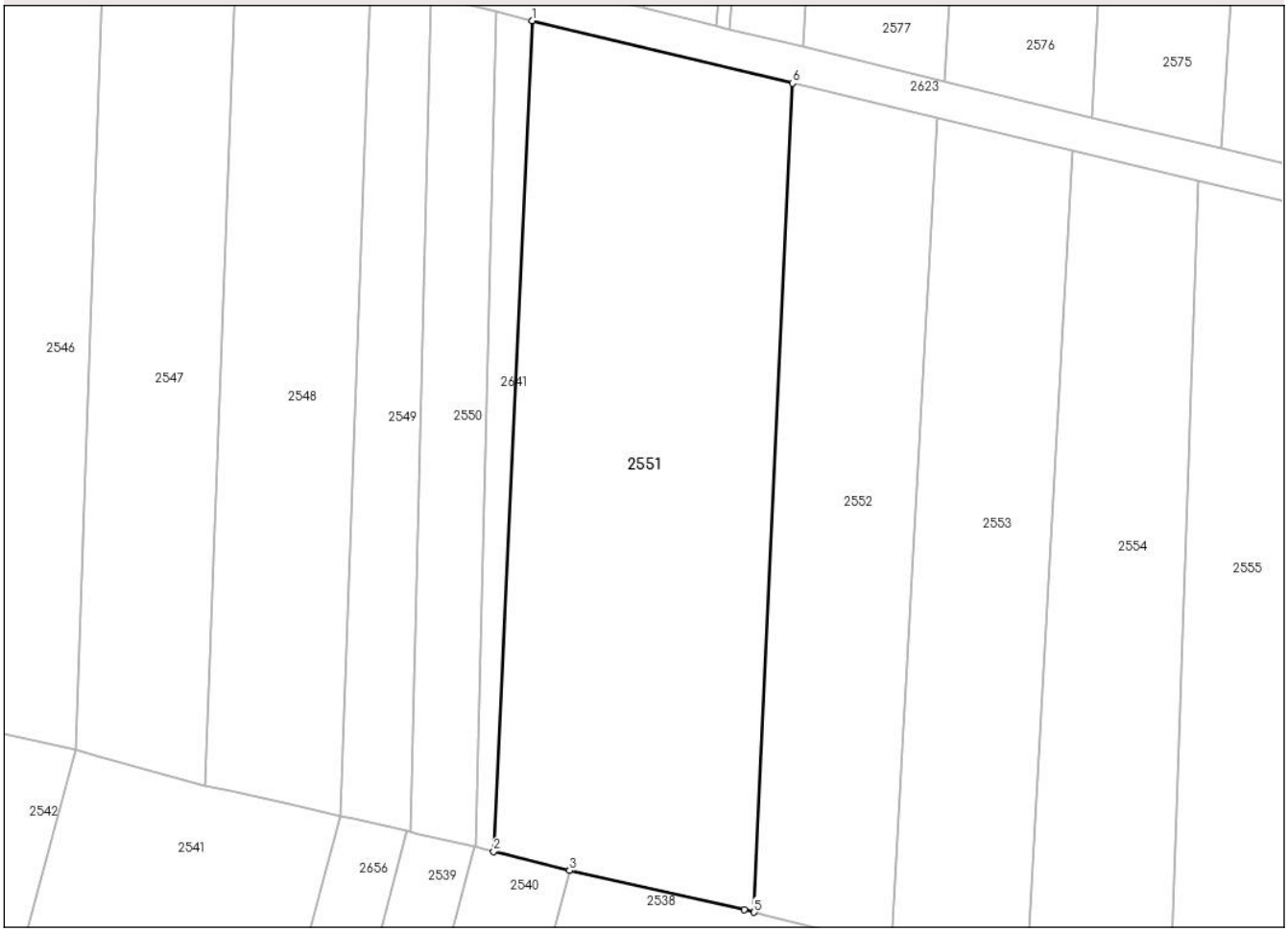

Date referitoare la teren

Crt	Categorie folosință	Intra vilan	Suprafaţa (mp)	Tarla	Parcelă	Nr. topo	Observaţii / Referinţe
1	arabil	NU	4.800	-	-	2387/2386	

Lungime Segmente
1) Valorile lungimilor segmentelor sunt obţinute din proiecţie în plan.

Punct început	X / Y	Punct sfârşit	X / Y	Lungime segment (** (m)
1	563.758,964 692.172,392	2	563.753,297 692.049,329	123.193
2	563.753,297 692.049,329	3	563.764,523 692.046,519	11.572
3	563.764,523 692.046,519	4	563.790,443 692.040,69	26.567
4	563.790,443 692.040,69	5	563.791,903 692.040,346	1.5
5	563.791,903 692.040,346	6	563.797,556 692.163,133	122.917

Document care conține date cu caracter personal, protejat de prevederile Regulamentului (UE) nr. 679/2016 și Legii 190/2018

Punct început	X / Y	Punct sfârşit	X / Y	Lungime segment (** (m)
6	563.797,556 692.163,133	1	563.758,964 692.172,392	39.687

** Lungimile segmentelor sunt determinate în planul de proiecţie Stereo 70 şi sunt rotunjite la 1 milimetru.
*** Distanţa dintre puncte este formată din segmente cumulate ce sunt mai mici decât valoarea 1 milimetru.

Document care conține date cu caracter personal, protejat de prevederile Regulamentului (UE) nr. 679/2016 și Legii 190/2018

DATE DESPRE IMOBILUL NR. 2552

Oficiul de Cadastru şi Publicitate Imobiliară SUCEAVA
Biroul de Cadastru şi Publicitate Imobiliară Radauti

A. Partea I. Descrierea imobilului

TEREN Extravilan

Adresa: Jud. Suceava

Nr. Crt	Nr cadastral Nr. topografic	Suprafaţa* (mp)	Observaţii / Referinţe
A1		2.600	Sector cadastral:7 Teren neimprejmuit;

B. Partea II. Proprietari şi acte

Inscrieri privitoare la dreptul de proprietate şi alte drepturi reale		Referinţe
2552 / 20/03/2025		
Act Normativ nr. 7, din 13/03/1996 emis de PARLAMENTUL ROMANIEI;		
B1	Intabulare, drept de PROPRIETATE, dobandit prin Lege, cota actuala 1/1	A1
	1) **NEIDENTIFICAT NEIDENTIFICAT**	
Act Administrativ nr. 1487, din 06/03/2025 emis de PRIMARIA ORASULUI SOLCA;		
B2	se noteaza posesia faptica in favoarea lui	A1
	1) **SC PANAP SRL**, CIF:6728047	

C. Partea III. SARCINI .

Inscrieri privind dezmembramintele dreptului de proprietate, drepturi reale de garanţie şi sarcini	Referinţe
NU SUNT	

Document care conține date cu caracter personal, protejat de prevederile Regulamentului (UE) nr. 679/2016 și Legii 190/2018

Anexa Nr. 1 La Partea I

Teren

Nr cadastral	Suprafaţa (mp)*	Observaţii / Referinţe
	2.600	

* Suprafaţa este determinată in planul de proiecţie Stereo 70.

DETALII LINIARE IMOBIL

Date referitoare la teren

Crt	Categorie folosință	Intra vilan	Suprafaţa (mp)	Tarla	Parcelă	Nr. topo	Observaţii / Referinţe
1	arabil	NU	2.600	-	-	2385	

Lungime Segmente
1) Valorile lungimilor segmentelor sunt obţinute din proiecţie în plan.

Punct început	X / Y	Punct sfârşit	X / Y	Lungime segment (** (m)
1	563.797,556 692.163,133	2	563.791,903 692.040,346	122.917
2	563.791,903 692.040,346	3	563.793,669 692.039,898	1.822
3	563.793,669 692.039,898	4	563.811,725 692.035,319	18.628
4	563.811,725 692.035,319	5	563.812,282 692.035,164	0.578
5	563.812,282 692.035,164	6	563.819,013 692.157,942	122.962

Document care conține date cu caracter personal, protejat de prevederile Regulamentului (UE) nr. 679/2016 și Legii 190/2018

Punct început	X / Y	Punct sfârşit	X / Y	Lungime segment (** (m)
6	563.819,013 692.157,942	1	563.797,556 692.163,133	22.076

** Lungimile segmentelor sunt determinate în planul de proiecţie Stereo 70 şi sunt rotunjite la 1 milimetru.
*** Distanţa dintre puncte este formată din segmente cumulate ce sunt mai mici decât valoarea 1 milimetru.

Document care conține date cu caracter personal, protejat de prevederile Regulamentului (UE) nr. 679/2016 și Legii 190/2018

DATE DESPRE IMOBILUL NR. 2553

Oficiul de Cadastru şi Publicitate Imobiliară SUCEAVA
Biroul de Cadastru şi Publicitate Imobiliară Radauti

A. Partea I. Descrierea imobilului

TEREN Extravilan

Adresa: Jud. Suceava

Nr. Crt	Nr cadastral Nr. topografic	Suprafaţa* (mp)	Observaţii / Referinţe
A1		2.500	Sector cadastral:7 Teren neimprejmuit;

B. Partea II. Proprietari şi acte

Inscrieri privitoare la dreptul de proprietate şi alte drepturi reale		Referinţe
2553 / 20/03/2025		
Act Normativ nr. 7, din 13/03/1996 emis de PARLAMENTUL ROMANIEI;		
B1	Intabulare, drept de PROPRIETATE, dobandit prin Lege, cota actuala 1/1	A1
	1) **NEIDENTIFICAT NEIDENTIFICAT**	
Act Administrativ nr. 1331, din 03/03/2025 emis de PRIMARIA ORASULUI SOLCA;		
B2	se noteaza posesia faptica in favoarea lui	A1
	1) **HIJ DORIN** 2) **AVRAM CONSTANTIN**	

C. Partea III. SARCINI .

Inscrieri privind dezmembramintele dreptului de proprietate, drepturi reale de garanţie şi sarcini	Referinţe
NU SUNT	

Document care conține date cu caracter personal, protejat de prevederile Regulamentului (UE) nr. 679/2016 și Legii 190/2018

Anexa Nr. 1 La Partea I

Teren

Nr cadastral	Suprafaţa (mp)*	Observaţii / Referinţe
	2.500	

* Suprafaţa este determinată in planul de proiecţie Stereo 70.

DETALII LINIARE IMOBIL

Date referitoare la teren

Crt	Categorie folosință	Intra vilan	Suprafaţa (mp)	Tarla	Parcelă	Nr. topo	Observaţii / Referinţe
1	arabil	NU	2.500	-	-	2384	

Lungime Segmente
1) Valorile lungimilor segmentelor sunt obţinute din proiecţie în plan.

Punct început	X / Y	Punct sfârşit	X / Y	Lungime segment (** (m)
1	563.839,093 692.153,209	2	563.819,013 692.157,942	20.63
2	563.819,013 692.157,942	3	563.812,282 692.035,164	122.962
3	563.812,282 692.035,164	4	563.832,25 692.029,708	20.7
4	563.832,25 692.029,708	1	563.839,093 692.153,209	123.69

**** Lungimile segmentelor sunt determinate în planul de proiecţie Stereo 70 şi sunt rotunjite la 1 milimetru.**

Document care conține date cu caracter personal, protejat de prevederile Regulamentului (UE) nr. 679/2016 și Legii 190/2018

***** Distanţa dintre puncte este formată din segmente cumulate ce sunt mai mici decât valoarea 1 milimetru.**

DATE DESPRE IMOBILUL NR. 2554

Oficiul de Cadastru şi Publicitate Imobiliară SUCEAVA
Biroul de Cadastru şi Publicitate Imobiliară Radauti

A. Partea I. Descrierea imobilului

TEREN Extravilan

Adresa: Jud. Suceava

Nr. Crt	Nr cadastral Nr. topografic	Suprafaţa* (mp)	Observaţii / Referinţe
A1		2.500	Sector cadastral:7 Teren neimprejmuit;

B. Partea II. Proprietari şi acte

Inscrieri privitoare la dreptul de proprietate şi alte drepturi reale		Referinţe
2554 / 20/03/2025		
Act Normativ nr. 7, din 13/03/1996 emis de PARLAMENTUL ROMANIEI;		
B1	Intabulare, drept de PROPRIETATE, dobandit prin Lege, cota actuala 1/1	A1
	1) **NEIDENTIFICAT NEIDENTIFICAT**	
Act Administrativ nr. 1332, din 03/03/2025 emis de PRIMARIA ORASULUI SOLCA;		
B2	se noteaza posesia faptica in favoarea lui	A1
	1) **HIJ DORIN** 2) **AVRAM CONSTANTIN**	

C. Partea III. SARCINI .

Inscrieri privind dezmembramintele dreptului de proprietate, drepturi reale de garanţie şi sarcini	Referinţe
NU SUNT	

Document care conține date cu caracter personal, protejat de prevederile Regulamentului (UE) nr. 679/2016 și Legii 190/2018

Anexa Nr. 1 La Partea I

Teren

Nr cadastral	Suprafaţa (mp)*	Observaţii / Referinţe
	2.500	

* Suprafaţa este determinată in planul de proiecţie Stereo 70.

DETALII LINIARE IMOBIL

Date referitoare la teren

Crt	Categorie folosință	Intra vilan	Suprafaţa (mp)	Tarla	Parcelă	Nr. topo	Observaţii / Referinţe
1	arabil	NU	2.500	-	-	2383	

Lungime Segmente
1) Valorile lungimilor segmentelor sunt obţinute din proiecţie în plan.

Punct început	X / Y	Punct sfârşit	X / Y	Lungime segment (** (m)
1	563.835,326 692.028,867	2	563.849,633 692.025,437	14.712
2	563.849,633 692.025,437	3	563.853,5 692.024,488	3.982
3	563.853,5 692.024,488	4	563.857,764 692.148,69	124.275
4	563.857,764 692.148,69	5	563.839,093 692.153,209	19.21
5	563.839,093 692.153,209	6	563.832,25 692.029,708	123.69

Document care conține date cu caracter personal, protejat de prevederile Regulamentului (UE) nr. 679/2016 și Legii 190/2018

Punct început	X / Y	Punct sfârşit	X / Y	Lungime segment (** (m)
6	563.832,25 692.029,708	1	563.835,326 692.028,867	3.189

** Lungimile segmentelor sunt determinate în planul de proiecţie Stereo 70 şi sunt rotunjite la 1 milimetru.
*** Distanţa dintre puncte este formată din segmente cumulate ce sunt mai mici decât valoarea 1 milimetru.

Document care conține date cu caracter personal, protejat de prevederile Regulamentului (UE) nr. 679/2016 și Legii 190/2018

DATE DESPRE IMOBILUL NR. 2555

Oficiul de Cadastru şi Publicitate Imobiliară SUCEAVA
Biroul de Cadastru şi Publicitate Imobiliară Radauti

A. Partea I. Descrierea imobilului

TEREN Extravilan

Adresa: Jud. Suceava

Nr. Crt	Nr cadastral Nr. topografic	Suprafaţa* (mp)	Observaţii / Referinţe
A1		2.400	Sector cadastral:7 Teren neimprejmuit;

B. Partea II. Proprietari şi acte

Inscrieri privitoare la dreptul de proprietate şi alte drepturi reale		Referinţe
2555 / 20/03/2025		
Act Normativ nr. 7, din 13/03/1996 emis de PARLAMENTUL ROMANIEI;		
B1	Intabulare, drept de PROPRIETATE, dobandit prin Lege, cota actuala 1/1	A1
	1) **NEIDENTIFICAT NEIDENTIFICAT**	
Act Administrativ nr. 1333, din 03/03/2025 emis de PRIMARIA ORASULUI SOLCA;		
B2	se noteaza posesia faptica in favoarea lui	A1
	1) **HIJ DORIN** 2) **AVRAM CONSTANTIN**	

C. Partea III. SARCINI .

Inscrieri privind dezmembramintele dreptului de proprietate, drepturi reale de garanţie şi sarcini	Referinţe
NU SUNT	

Document care conține date cu caracter personal, protejat de prevederile Regulamentului (UE) nr. 679/2016 și Legii 190/2018

Anexa Nr. 1 La Partea I

Teren

Nr cadastral	Suprafaţa (mp)*	Observaţii / Referinţe
	2.400	

* Suprafaţa este determinată in planul de proiecţie Stereo 70.

DETALII LINIARE IMOBIL

Date referitoare la teren

Crt	Categorie folosință	Intra vilan	Suprafaţa (mp)	Tarla	Parcelă	Nr. topo	Observaţii / Referinţe
1	arabil	NU	2.400	-	-	2382	

Lungime Segmente
1) Valorile lungimilor segmentelor sunt obţinute din proiecţie în plan.

Punct început	X / Y	Punct sfârşit	X / Y	Lungime segment (** (m)
1	563.853,5 692.024,488	2	563.860,324 692.022,874	7.012
2	563.860,324 692.022,874	3	563.864,406 692.021,895	4.198
3	563.864,406 692.021,895	4	563.867,944 692.021,154	3.615
4	563.867,944 692.021,154	5	563.872,32 692.020,236	4.471
5	563.872,32 692.020,236	6	563.877,303 692.144,003	123.867

Document care conține date cu caracter personal, protejat de prevederile Regulamentului (UE) nr. 679/2016 și Legii 190/2018

Punct început	X / Y	Punct sfârşit	X / Y	Lungime segment (** (m)
6	563.877,303 692.144,003	7	563.857,764 692.148,69	20.093
7	563.857,764 692.148,69	1	563.853,5 692.024,488	124.275

** Lungimile segmentelor sunt determinate în planul de proiecţie Stereo 70 şi sunt rotunjite la 1 milimetru.
*** Distanţa dintre puncte este formată din segmente cumulate ce sunt mai mici decât valoarea 1 milimetru.

Document care conține date cu caracter personal, protejat de prevederile Regulamentului (UE) nr. 679/2016 și Legii 190/2018

DATE DESPRE IMOBILUL NR. 2556

Oficiul de Cadastru şi Publicitate Imobiliară SUCEAVA
Biroul de Cadastru şi Publicitate Imobiliară Radauti

A. Partea I. Descrierea imobilului

TEREN Extravilan Nr. CF vechi:893-SOLCA

Adresa: Jud. Suceava

Nr. Crt	Nr cadastral Nr. topografic	Suprafaţa* (mp)	Observaţii / Referinţe
A1	36640	1.200	Sector cadastral:7 Teren neimprejmuit;

B. Partea II. Proprietari şi acte

Inscrieri privitoare la dreptul de proprietate şi alte drepturi reale		Referinţe
2556 / 20/03/2025		
Act Notarial nr. 5085, din 28/04/1995 emis de BNP;		
B1	Intabulare, drept de PROPRIETATE, dobandit prin Lege, cota actuala 1/1, cota initiala 1/1	A1
	1) **BABI ANA** 2) **BABI GHEORGHE**	

C. Partea III. SARCINI

Inscrieri privind dezmembramintele dreptului de proprietate, drepturi reale de garanţie şi sarcini		Referinţe
2556 / 20/03/2025		
Act Notarial nr. 5085, din 28/04/1995 emis de BNP;		
C1	Intabulare, drept de UZUFRUCT VIAGER, dobandit prin Conventie, cota actuala 1/1	A1
	1) **BABI ANA**	

Document care conține date cu caracter personal, protejat de prevederile Regulamentului (UE) nr. 679/2016 și Legii 190/2018

Anexa Nr. 1 La Partea I

Teren

Nr cadastral	Suprafaţa (mp)*	Observaţii / Referinţe
36640	1.200	

* Suprafaţa este determinată in planul de proiecţie Stereo 70.

DETALII LINIARE IMOBIL

Date referitoare la teren

Crt	Categorie folosință	Intra vilan	Suprafaţa (mp)	Tarla	Parcelă	Nr. topo	Observaţii / Referinţe
1	faneata	NU	1.200	-	-	2382/1	

Lungime Segmente
1) Valorile lungimilor segmentelor sunt obţinute din proiecţie în plan.

Punct început	X / Y	Punct sfârşit	X / Y	Lungime segment (** (m)
1	563.874,725 692.019,735	2	563.884,187 692.017,762	9.666
2	563.884,187 692.017,762	3	563.889,483 692.141,081	123.433
3	563.889,483 692.141,081	4	563.879,699 692.143,435	10.063
4	563.879,699 692.143,435	1	563.874,725 692.019,735	123.8

**** Lungimile segmentelor sunt determinate în planul de proiecţie Stereo 70 şi sunt rotunjite la 1 milimetru.**

Document care conține date cu caracter personal, protejat de prevederile Regulamentului (UE) nr. 679/2016 și Legii 190/2018

***** Distanţa dintre puncte este formată din segmente cumulate ce sunt mai mici decât valoarea 1 milimetru.**

DATE DESPRE IMOBILUL NR. 2557

Oficiul de Cadastru şi Publicitate Imobiliară SUCEAVA
Biroul de Cadastru şi Publicitate Imobiliară Radauti

A. Partea I. Descrierea imobilului

TEREN Extravilan

Adresa: Jud. Suceava

Nr. Crt	Nr cadastral Nr. topografic	Suprafaţa* (mp)	Observaţii / Referinţe
A1		1.200	Sector cadastral:7 Teren neimprejmuit;

B. Partea II. Proprietari şi acte

Inscrieri privitoare la dreptul de proprietate şi alte drepturi reale		Referinţe
2557 / 20/03/2025		
Act Normativ nr. 7, din 13/03/1996 emis de PARLAMENTUL ROMANIEI;		
B1	Intabulare, drept de PROPRIETATE, dobandit prin Lege, cota actuala 1/1	A1
	1) **NEIDENTIFICAT NEIDENTIFICAT**	
Act Administrativ nr. 1334, din 03/03/2025 emis de PRIMARIA ORASULUI SOLCA;		
B2	se noteaza posesia faptica in favoarea lui	A1
	1) **FILIMON MARIANA DOINA** 2) **FILIMON VASILE**	

C. Partea III. SARCINI .

Inscrieri privind dezmembramintele dreptului de proprietate, drepturi reale de garanţie şi sarcini	Referinţe
NU SUNT	

Document care conține date cu caracter personal, protejat de prevederile Regulamentului (UE) nr. 679/2016 și Legii 190/2018

Anexa Nr. 1 La Partea I

Teren

Nr cadastral	Suprafaţa (mp)*	Observaţii / Referinţe
	1.200	

* Suprafaţa este determinată in planul de proiecţie Stereo 70.

DETALII LINIARE IMOBIL

Date referitoare la teren

Crt	Categorie folosință	Intra vilan	Suprafaţa (mp)	Tarla	Parcelă	Nr. topo	Observaţii / Referinţe
1	arabil	NU	1.200	-	-	2381	

Lungime Segmente
1) Valorile lungimilor segmentelor sunt obţinute din proiecţie în plan.

Punct început	X / Y	Punct sfârşit	X / Y	Lungime segment (** (m)
1	563.889,483 692.141,081	2	563.884,187 692.017,762	123.433
2	563.884,187 692.017,762	3	563.893,494 692.016,195	9.438
3	563.893,494 692.016,195	4	563.893,876 692.016,093	0.395
4	563.893,876 692.016,093	5	563.899,13 692.138,87	122.889
5	563.899,13 692.138,87	1	563.889,483 692.141,081	9.897

Document care conține date cu caracter personal, protejat de prevederile Regulamentului (UE) nr. 679/2016 și Legii 190/2018

** Lungimile segmentelor sunt determinate în planul de proiecţie Stereo 70 şi sunt rotunjite la 1 milimetru.
*** Distanţa dintre puncte este formată din segmente cumulate ce sunt mai mici decât valoarea 1 milimetru.

DATE DESPRE IMOBILUL NR. 2558

Oficiul de Cadastru şi Publicitate Imobiliară SUCEAVA
Biroul de Cadastru şi Publicitate Imobiliară Radauti

A. Partea I. Descrierea imobilului

TEREN Extravilan

Adresa: Jud. Suceava

Nr. Crt	Nr cadastral Nr. topografic	Suprafaţa* (mp)	Observaţii / Referinţe
A1		2.600	Sector cadastral:7 Teren neimprejmuit;

B. Partea II. Proprietari şi acte

Inscrieri privitoare la dreptul de proprietate şi alte drepturi reale		Referinţe
2558 / 20/03/2025		
Act Normativ nr. 7, din 13/03/1996 emis de PARLAMENTUL ROMANIEI;		
B1	Intabulare, drept de PROPRIETATE, dobandit prin Lege, cota actuala 1/1	A1
	1) **NEIDENTIFICAT NEIDENTIFICAT**	
Act Administrativ nr. 1335, din 03/03/2025 emis de PRIMARIA ORASULUI SOLCA;		
B2	se noteaza posesia faptica in favoarea lui	A1
	1) **BOJESCU ELENA FLORINA**	

C. Partea III. SARCINI .

Inscrieri privind dezmembramintele dreptului de proprietate, drepturi reale de garanţie şi sarcini	Referinţe
NU SUNT	

Anexa Nr. 1 La Partea I

Teren

Nr cadastral	Suprafaţa (mp)*	Observaţii / Referinţe
	2.600	

* Suprafaţa este determinată in planul de proiecţie Stereo 70.

DETALII LINIARE IMOBIL

Date referitoare la teren

Crt	Categorie folosință	Intra vilan	Suprafaţa (mp)	Tarla	Parcelă	Nr. topo	Observaţii / Referinţe
1	arabil	NU	2.600	-	-	2380	

Lungime Segmente
1) Valorile lungimilor segmentelor sunt obţinute din proiecţie în plan.

Punct început	X / Y	Punct sfârşit	X / Y	Lungime segment (** (m)
1	563.920,742 692.133,581	2	563.899,13 692.138,87	22.25
2	563.899,13 692.138,87	3	563.893,876 692.016,093	122.889
3	563.893,876 692.016,093	4	563.907,253 692.013,834	13.566
4	563.907,253 692.013,834	5	563.914,463 692.012,154	7.403
5	563.914,463 692.012,154	1	563.920,742 692.133,581	121.589

Document care conține date cu caracter personal, protejat de prevederile Regulamentului (UE) nr. 679/2016 și Legii 190/2018

** Lungimile segmentelor sunt determinate în planul de proiecţie Stereo 70 şi sunt rotunjite la 1 milimetru.
*** Distanţa dintre puncte este formată din segmente cumulate ce sunt mai mici decât valoarea 1 milimetru.

Document care conține date cu caracter personal, protejat de prevederile Regulamentului (UE) nr. 679/2016 și Legii 190/2018

DATE DESPRE IMOBILUL NR. 2559

Oficiul de Cadastru şi Publicitate Imobiliară SUCEAVA
Biroul de Cadastru şi Publicitate Imobiliară Radauti

A. Partea I. Descrierea imobilului

TEREN Extravilan

Adresa: Jud. Suceava

Nr. Crt	Nr cadastral Nr. topografic	Suprafaţa* (mp)	Observaţii / Referinţe
A1		2.600	Sector cadastral:7 Teren neimprejmuit;

B. Partea II. Proprietari şi acte

Inscrieri privitoare la dreptul de proprietate şi alte drepturi reale		Referinţe
2559 / 20/03/2025		
Act Normativ nr. 7, din 13/03/1996 emis de PARLAMENTUL ROMANIEI;		
B1	Intabulare, drept de PROPRIETATE, dobandit prin Lege, cota actuala 1/1	A1
	1) **NEIDENTIFICAT NEIDENTIFICAT**	
Act Administrativ nr. 1336, din 03/03/2025 emis de PRIMARIA ORASULUI SOLCA;		
B2	se noteaza posesia faptica in favoarea lui	A1
	1) **SC PANAP SRL**, CIF:6728047	

C. Partea III. SARCINI .

Inscrieri privind dezmembramintele dreptului de proprietate, drepturi reale de garanţie şi sarcini	Referinţe
NU SUNT	

Document care conține date cu caracter personal, protejat de prevederile Regulamentului (UE) nr. 679/2016 și Legii 190/2018

Anexa Nr. 1 La Partea I

Teren

Nr cadastral	Suprafaţa (mp)*	Observaţii / Referinţe
	2.600	

* Suprafaţa este determinată in planul de proiecţie Stereo 70.

DETALII LINIARE IMOBIL

Date referitoare la teren

Crt	Categorie folosință	Intra vilan	Suprafaţa (mp)	Tarla	Parcelă	Nr. topo	Observaţii / Referinţe
1	arabil	NU	2.600	-	-	2379	

Lungime Segmente
1) Valorile lungimilor segmentelor sunt obţinute din proiecţie în plan.

Punct început	X / Y	Punct sfârşit	X / Y	Lungime segment (** (m)
1	563.959,332 692.062,28	2	563.960,59 692.081,53	19.291
2	563.960,59 692.081,53	3	563.960,681 692.082,93	1.403
3	563.960,681 692.082,93	4	563.963,233 692.118,187	35.349
4	563.963,233 692.118,187	5	563.963,701 692.123,33	5.164
5	563.963,701 692.123,33	6	563.941,091 692.128,7	23.239

Document care conține date cu caracter personal, protejat de prevederile Regulamentului (UE) nr. 679/2016 și Legii 190/2018

Punct început	X / Y	Punct sfârşit	X / Y	Lungime segment (** (m)
6	563.941,091 692.128,7	7	563.934,819 692.007,413	121.449
7	563.934,819 692.007,413	8	563.952,56 692.002,828	18.324
8	563.952,56 692.002,828	9	563.953,433 692.002,607	0.901
9	563.953,433 692.002,607	10	563.955,627 692.022,625	20.138
10	563.955,627 692.022,625	11	563.958,169 692.042,664	20.2
11	563.958,169 692.042,664	1	563.959,332 692.062,28	19.65

** Lungimile segmentelor sunt determinate în planul de proiecţie Stereo 70 şi sunt rotunjite la 1 milimetru.
*** Distanţa dintre puncte este formată din segmente cumulate ce sunt mai mici decât valoarea 1 milimetru.

Document care conține date cu caracter personal, protejat de prevederile Regulamentului (UE) nr. 679/2016 și Legii 190/2018

DATE DESPRE IMOBILUL NR. 2560

Oficiul de Cadastru şi Publicitate Imobiliară SUCEAVA
Biroul de Cadastru şi Publicitate Imobiliară Radauti

A. Partea I. Descrierea imobilului

TEREN Extravilan

Adresa: Jud. Suceava

Nr. Crt	Nr cadastral Nr. topografic	Suprafaţa* (mp)	Observaţii / Referinţe
A1		2.650	Sector cadastral:7 Teren neimprejmuit;

B. Partea II. Proprietari şi acte

Inscrieri privitoare la dreptul de proprietate şi alte drepturi reale		Referinţe
2560 / 20/03/2025		
Act Normativ nr. 7, din 13/03/1996 emis de PARLAMENTUL ROMANIEI;		
B1	Intabulare, drept de PROPRIETATE, dobandit prin Lege, cota actuala 1/1	A1
	1) **NEIDENTIFICAT NEIDENTIFICAT**	
Act Administrativ nr. 1494, din 06/03/2025 emis de PRIMARIA ORASULUI SOLCA;		
B2	se noteaza posesia faptica in favoarea lui	A1
	1) **COVALIU SILVIU FLORIN** 2) **COVALIU GABRIELA ALEXANDRA**	

C. Partea III. SARCINI .

Inscrieri privind dezmembramintele dreptului de proprietate, drepturi reale de garanţie şi sarcini	Referinţe
NU SUNT	

Anexa Nr. 1 La Partea I

Teren

Nr cadastral	Suprafaţa (mp)*	Observaţii / Referinţe
	2.650	

* Suprafaţa este determinată in planul de proiecţie Stereo 70.

DETALII LINIARE IMOBIL

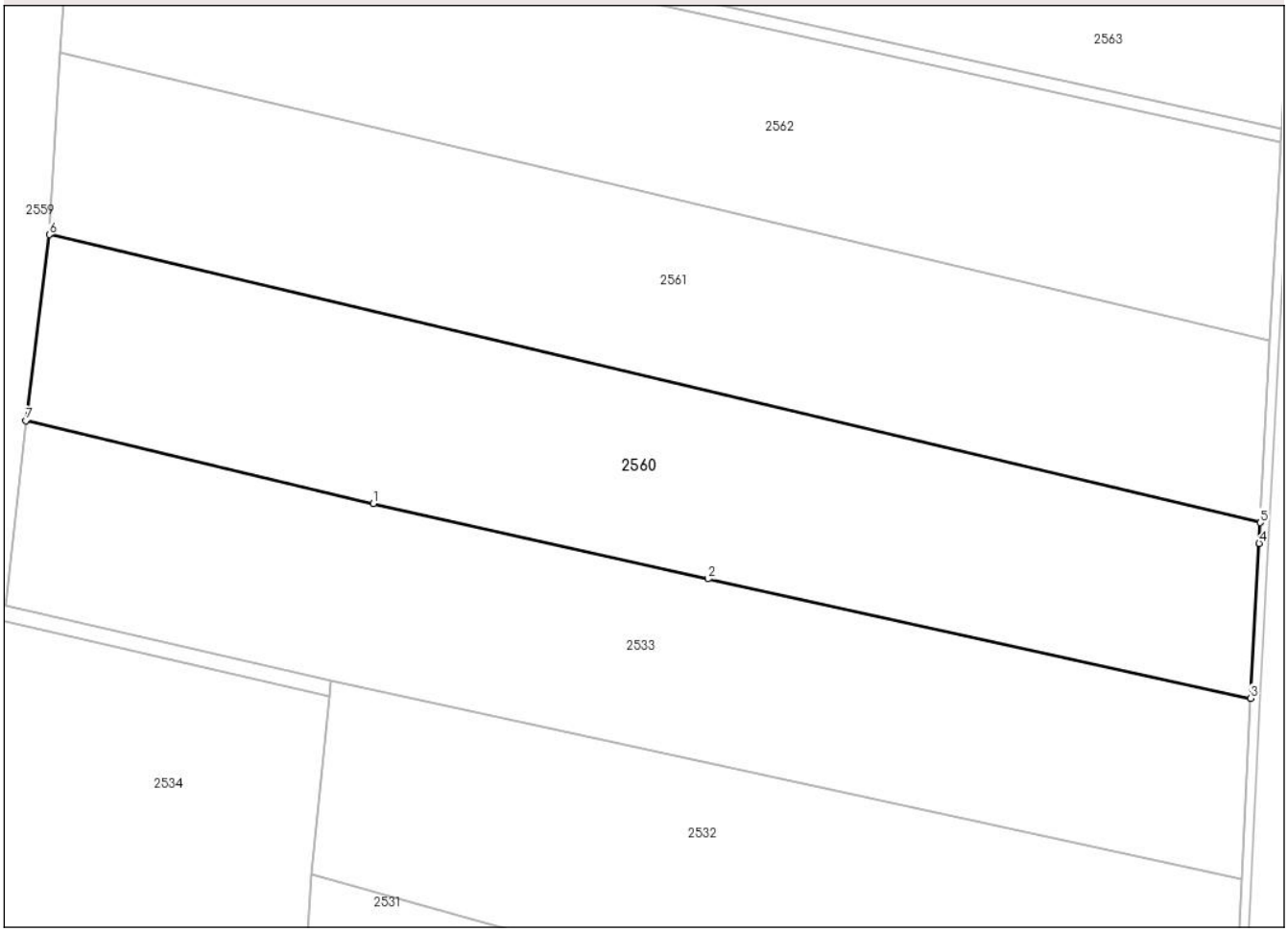

Date referitoare la teren

Crt	Categorie folosință	Intra vilan	Suprafaţa (mp)	Tarla	Parcelă	Nr. topo	Observaţii / Referinţe
1	arabil	NU	2.650	-	-	2376	

Lungime Segmente
1) Valorile lungimilor segmentelor sunt obţinute din proiecţie în plan.

Punct început	X / Y	Punct sfârşit	X / Y	Lungime segment (** (m)
1	563.993,13 692.013,683	2	564.029,246 692.005,542	37.022
2	564.029,246 692.005,542	3	564.087,781 691.992,678	59.932
3	564.087,781 691.992,678	4	564.088,695 692.009,382	16.729
4	564.088,695 692.009,382	5	564.088,817 692.011,606	2.227
5	564.088,817 692.011,606	6	563.958,169 692.042,664	134.289

Document care conține date cu caracter personal, protejat de prevederile Regulamentului (UE) nr. 679/2016 și Legii 190/2018

Punct început	X / Y	Punct sfârşit	X / Y	Lungime segment (** (m)
6	563.958,169 692.042,664	7	563.955,627 692.022,625	20.2
7	563.955,627 692.022,625	1	563.993,13 692.013,683	38.554

** Lungimile segmentelor sunt determinate în planul de proiecţie Stereo 70 şi sunt rotunjite la 1 milimetru.
*** Distanţa dintre puncte este formată din segmente cumulate ce sunt mai mici decât valoarea 1 milimetru.

Document care conține date cu caracter personal, protejat de prevederile Regulamentului (UE) nr. 679/2016 și Legii 190/2018

DATE DESPRE IMOBILUL NR. 2561

Oficiul de Cadastru şi Publicitate Imobiliară SUCEAVA
Biroul de Cadastru şi Publicitate Imobiliară Radauti

A. Partea I. Descrierea imobilului

TEREN Extravilan

Adresa: Jud. Suceava

Nr. Crt	Nr cadastral Nr. topografic	Suprafaţa* (mp)	Observaţii / Referinţe
A1		2.600	Sector cadastral:7 Teren neimprejmuit;

B. Partea II. Proprietari şi acte

Inscrieri privitoare la dreptul de proprietate şi alte drepturi reale		Referinţe
2561 / 20/03/2025		
Act Normativ nr. 7, din 13/03/1996 emis de PARLAMENTUL ROMANIEI;		
B1	Intabulare, drept de PROPRIETATE, dobandit prin Lege, cota actuala 1/1	A1
	1) **NEIDENTIFICAT NEIDENTIFICAT**	
Act Administrativ nr. 1338, din 03/03/2025 emis de PRIMARIA ORASULUI SOLCA;		
B2	se noteaza posesia faptica in favoarea lui	A1
	1) **GHINGHILOSCHI ANA**	

C. Partea III. SARCINI .

Inscrieri privind dezmembramintele dreptului de proprietate, drepturi reale de garanţie şi sarcini	Referinţe
NU SUNT	

Anexa Nr. 1 La Partea I

Teren

Nr cadastral	Suprafaţa (mp)*	Observaţii / Referinţe
	2.600	

* Suprafaţa este determinată in planul de proiecţie Stereo 70.

DETALII LINIARE IMOBIL

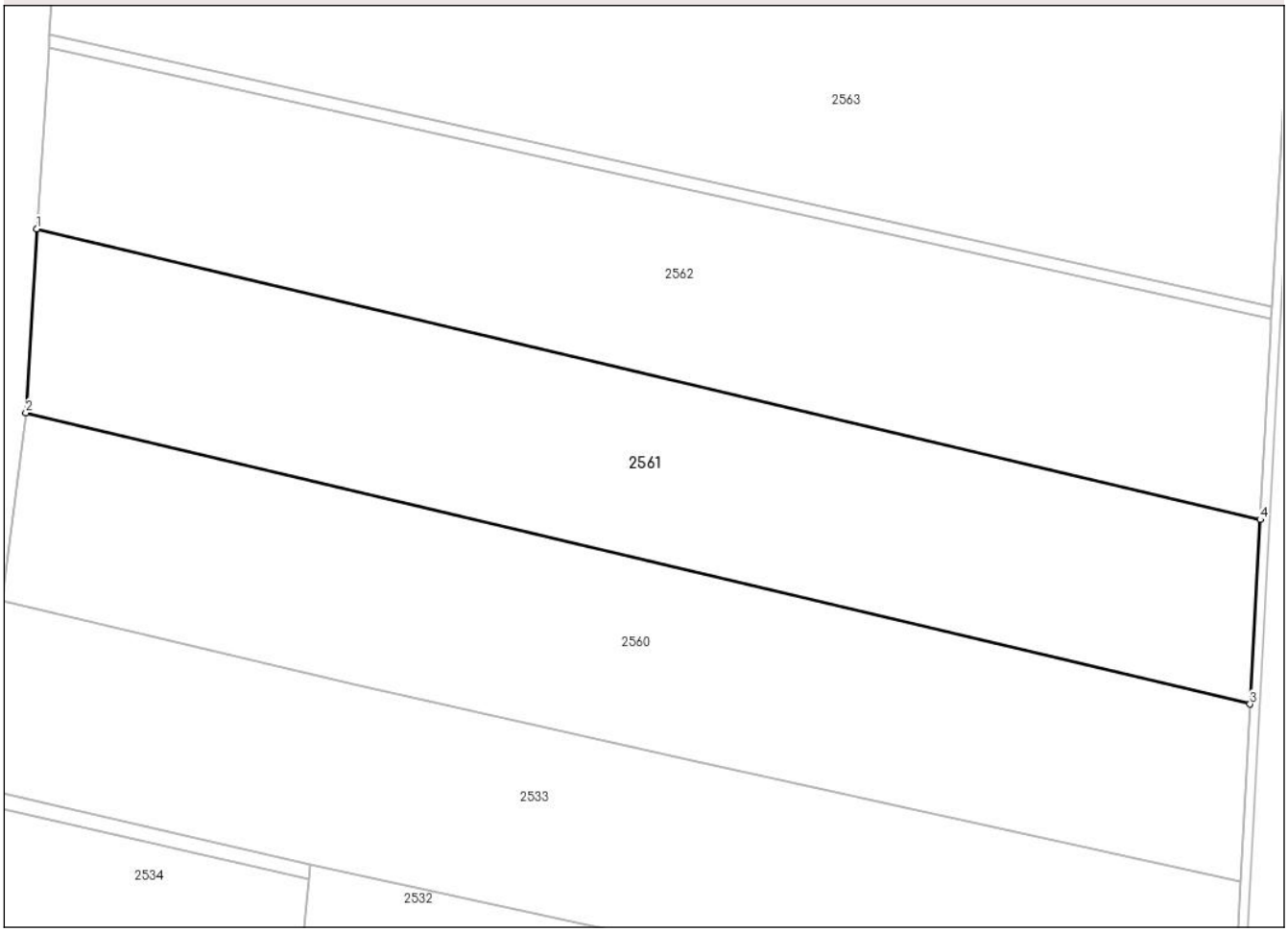

Date referitoare la teren

Crt	Categorie folosință	Intra vilan	Suprafaţa (mp)	Tarla	Parcelă	Nr. topo	Observaţii / Referinţe
1	arabil	NU	2.600	-	-	2374	

Lungime Segmente
1) Valorile lungimilor segmentelor sunt obţinute din proiecţie în plan.

Punct început	X / Y	Punct sfârşit	X / Y	Lungime segment (** (m)
1	563.959,332 692.062,28	2	563.958,169 692.042,664	19.65
2	563.958,169 692.042,664	3	564.088,817 692.011,606	134.289
3	564.088,817 692.011,606	4	564.089,891 692.031,277	19.7
4	564.089,891 692.031,277	1	563.959,332 692.062,28	134.19

**** Lungimile segmentelor sunt determinate în planul de proiecţie Stereo 70 şi sunt rotunjite la 1 milimetru.**

Document care conține date cu caracter personal, protejat de prevederile Regulamentului (UE) nr. 679/2016 și Legii 190/2018

***** Distanţa dintre puncte este formată din segmente cumulate ce sunt mai mici decât valoarea 1 milimetru.**

DATE DESPRE IMOBILUL NR. 2562

Oficiul de Cadastru şi Publicitate Imobiliară SUCEAVA
Biroul de Cadastru şi Publicitate Imobiliară Radauti

A. Partea I. Descrierea imobilului

TEREN Extravilan

Adresa: Jud. Suceava

Nr. Crt	Nr cadastral Nr. topografic	Suprafaţa* (mp)	Observaţii / Referinţe
A1	33238	2.685	Sector cadastral:7 Teren neimprejmuit;

B. Partea II. Proprietari şi acte

Inscrieri privitoare la dreptul de proprietate şi alte drepturi reale		Referinţe
2562 / 20/03/2025		
Act Notarial nr. 3203, din 05/09/2024 emis de Covariuc Ioan;		
B1	Intabulare, drept de PROPRIETATEbun propriu, dobandit prin Iesire Din Indiviziune, cota actuala 1/1, cota initiala 1/1	A1
	1) **LAZAREAN TRANDAFIRA**	

C. Partea III. SARCINI .

Inscrieri privind dezmembramintele dreptului de proprietate, drepturi reale de garanţie şi sarcini	Referinţe
NU SUNT	

Document care conține date cu caracter personal, protejat de prevederile Regulamentului (UE) nr. 679/2016 și Legii 190/2018

Anexa Nr. 1 La Partea I

Teren

Nr cadastral	Suprafaţa (mp)*	Observaţii / Referinţe
33238	2.685	

* Suprafaţa este determinată in planul de proiecţie Stereo 70.

DETALII LINIARE IMOBIL

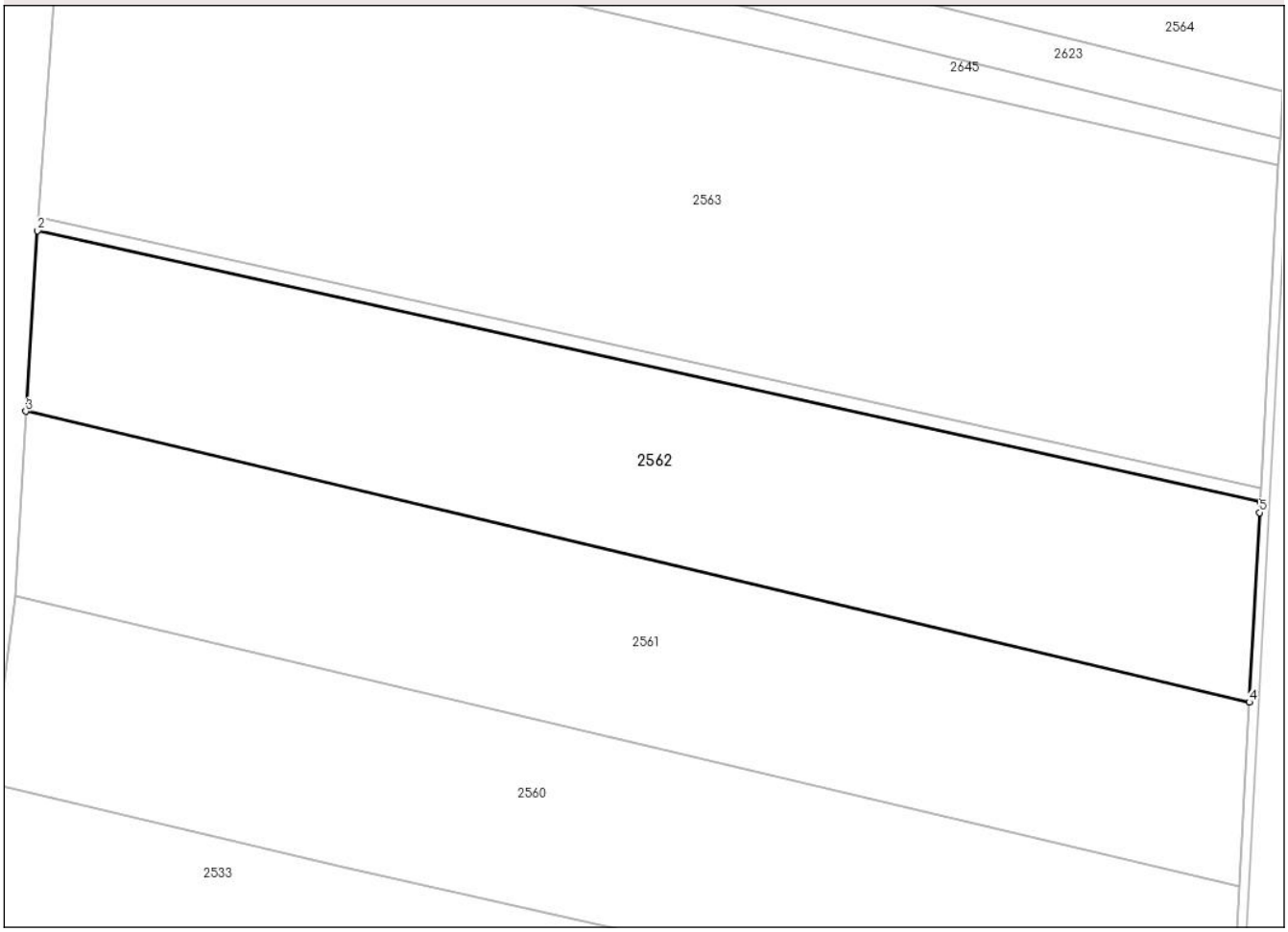

Date referitoare la teren

Crt	Categorie folosință	Intra vilan	Suprafaţa (mp)	Tarla	Parcelă	Nr. topo	Observaţii / Referinţe
1	arabil	NU	2.685	-	-	2374/1	

Lungime Segmente
1) Valorile lungimilor segmentelor sunt obţinute din proiecţie în plan.

Punct început	X / Y	Punct sfârşit	X / Y	Lungime segment (** (m)
1	564.091,056 692.052,617	2	563.960,59 692.081,53	133.631
2	563.960,59 692.081,53	3	563.959,332 692.062,28	19.291
3	563.959,332 692.062,28	4	564.089,891 692.031,277	134.19
4	564.089,891 692.031,277	5	564.090,994 692.051,483	20.236
5	564.090,994 692.051,483	1	564.091,056 692.052,617	1.136

Document care conține date cu caracter personal, protejat de prevederile Regulamentului (UE) nr. 679/2016 și Legii 190/2018

** Lungimile segmentelor sunt determinate în planul de proiecţie Stereo 70 şi sunt rotunjite la 1 milimetru.
*** Distanţa dintre puncte este formată din segmente cumulate ce sunt mai mici decât valoarea 1 milimetru.

DATE DESPRE IMOBILUL NR. 2563

Oficiul de Cadastru şi Publicitate Imobiliară SUCEAVA
Biroul de Cadastru şi Publicitate Imobiliară Radauti

A. Partea I. Descrierea imobilului

TEREN Extravilan

Adresa: Jud. Suceava

Nr. Crt	Nr cadastral Nr. topografic	Suprafaţa* (mp)	Observaţii / Referinţe
A1		4.600	Sector cadastral:7 Teren neimprejmuit;

B. Partea II. Proprietari şi acte

Inscrieri privitoare la dreptul de proprietate şi alte drepturi reale		Referinţe
2563 / 20/03/2025		
Act Notarial nr. 1416, din 04/04/2005 emis de BNP Buzduga Catalina;		
B1	Intabulare, drept de PROPRIETATE, dobandit prin Conventie, cota actuala 1/2, cota initiala 1/1	A1
	1) **HIJ DORIN**	
B2	Intabulare, drept de PROPRIETATE, dobandit prin Conventie, cota actuala 1/2	A1
	1) **AVRAM CONSTANTIN**	

C. Partea III. SARCINI .

Inscrieri privind dezmembramintele dreptului de proprietate, drepturi reale de garanţie şi sarcini	Referinţe
NU SUNT	

Document care conține date cu caracter personal, protejat de prevederile Regulamentului (UE) nr. 679/2016 și Legii 190/2018

Anexa Nr. 1 La Partea I

Teren

Nr cadastral	Suprafaţa (mp)*	Observaţii / Referinţe
	4.600	

* Suprafaţa este determinată in planul de proiecţie Stereo 70.

DETALII LINIARE IMOBIL

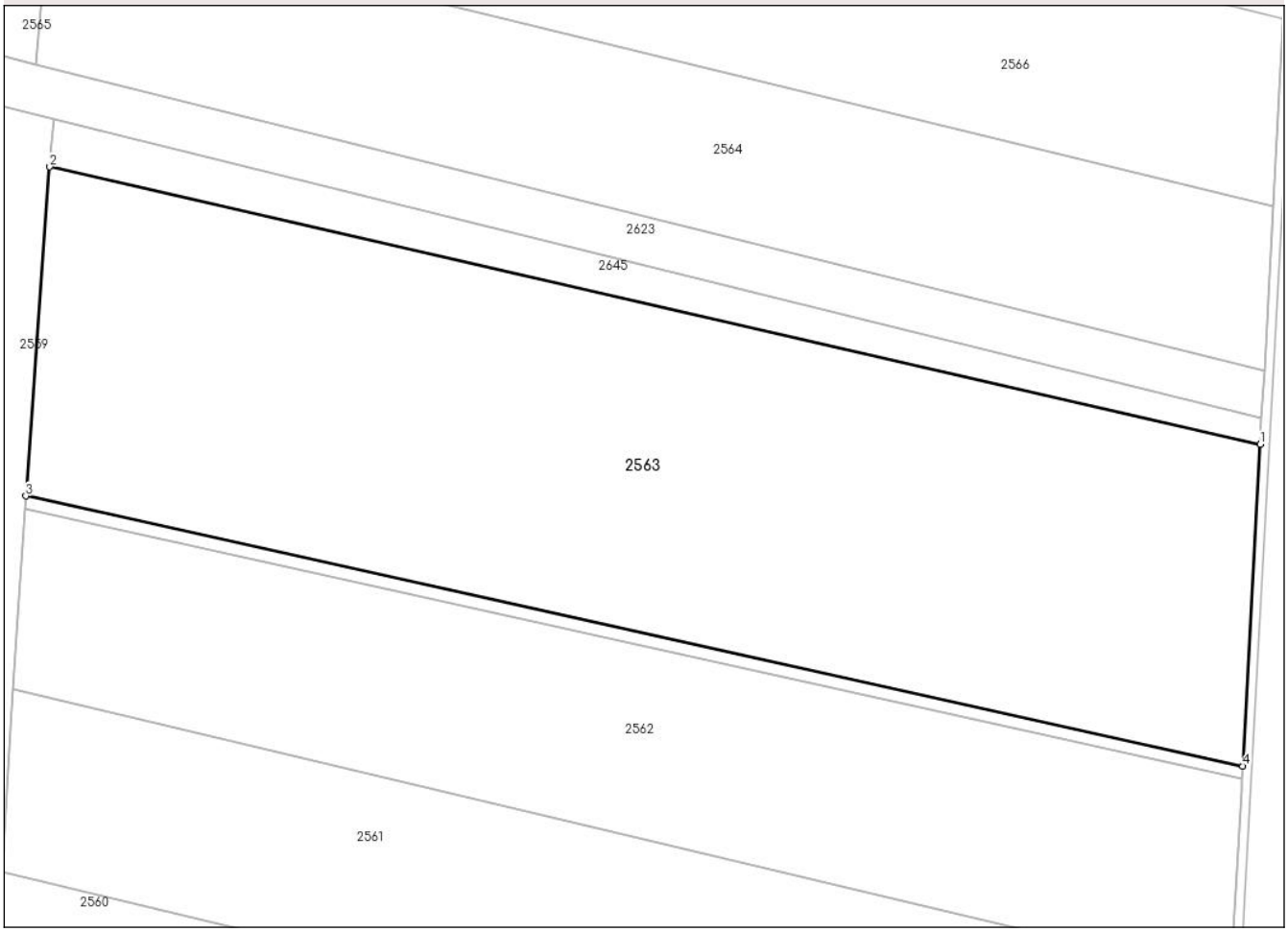

Date referitoare la teren

Crt	Categorie folosință	Intra vilan	Suprafaţa (mp)	Tarla	Parcelă	Nr. topo	Observaţii / Referinţe
1	arabil	NU	4.600	-	-	1803/2	

Lungime Segmente
1) Valorile lungimilor segmentelor sunt obţinute din proiecţie în plan.

Punct început	X / Y	Punct sfârşit	X / Y	Lungime segment (** (m)
1	564.093,018 692.088,468	2	563.963,233 692.118,187	133.144
2	563.963,233 692.118,187	3	563.960,681 692.082,93	35.349
3	563.960,681 692.082,93	4	564.091,132 692.054,02	133.616
4	564.091,132 692.054,02	1	564.093,018 692.088,468	34.5

**** Lungimile segmentelor sunt determinate în planul de proiecţie Stereo 70 şi sunt rotunjite la 1 milimetru.**

Document care conține date cu caracter personal, protejat de prevederile Regulamentului (UE) nr. 679/2016 și Legii 190/2018

***** Distanţa dintre puncte este formată din segmente cumulate ce sunt mai mici decât valoarea 1 milimetru.**

DATE DESPRE IMOBILUL NR. 2564

Oficiul de Cadastru şi Publicitate Imobiliară SUCEAVA
Biroul de Cadastru şi Publicitate Imobiliară Radauti

A. Partea I. Descrierea imobilului

TEREN Extravilan

Adresa: Jud. Suceava

Nr. Crt	Nr cadastral Nr. topografic	Suprafaţa* (mp)	Observaţii / Referinţe
A1		2.300	Sector cadastral:7 Teren neimprejmuit;

B. Partea II. Proprietari şi acte

Inscrieri privitoare la dreptul de proprietate şi alte drepturi reale		Referinţe
2564 / 20/03/2025		
Act Administrativ nr. 69, din 07/11/2018 emis de BIN Sehlanec Ana;		
B1	Intabulare, drept de PROPRIETATE, dobandit prin Succesiune, cota actuala 3/8	A1
	1) **VASILOSCHI MIHAI**	
Act Notarial nr. 70, din 07/11/2018 emis de BNP Sehlanec Ana;		
B2	Intabulare, drept de PROPRIETATE, dobandit prin Succesiune, cota actuala 5/8, cota initiala 1/1	A1
	1) **VASILOSCHI MIHAI**	

C. Partea III. SARCINI .

Inscrieri privind dezmembramintele dreptului de proprietate, drepturi reale de garanţie şi sarcini	Referinţe
NU SUNT	

Document care conține date cu caracter personal, protejat de prevederile Regulamentului (UE) nr. 679/2016 și Legii 190/2018

Anexa Nr. 1 La Partea I

Teren

Nr cadastral	Suprafaţa (mp)*	Observaţii / Referinţe
	2.300	

* Suprafaţa este determinată in planul de proiecţie Stereo 70.

DETALII LINIARE IMOBIL

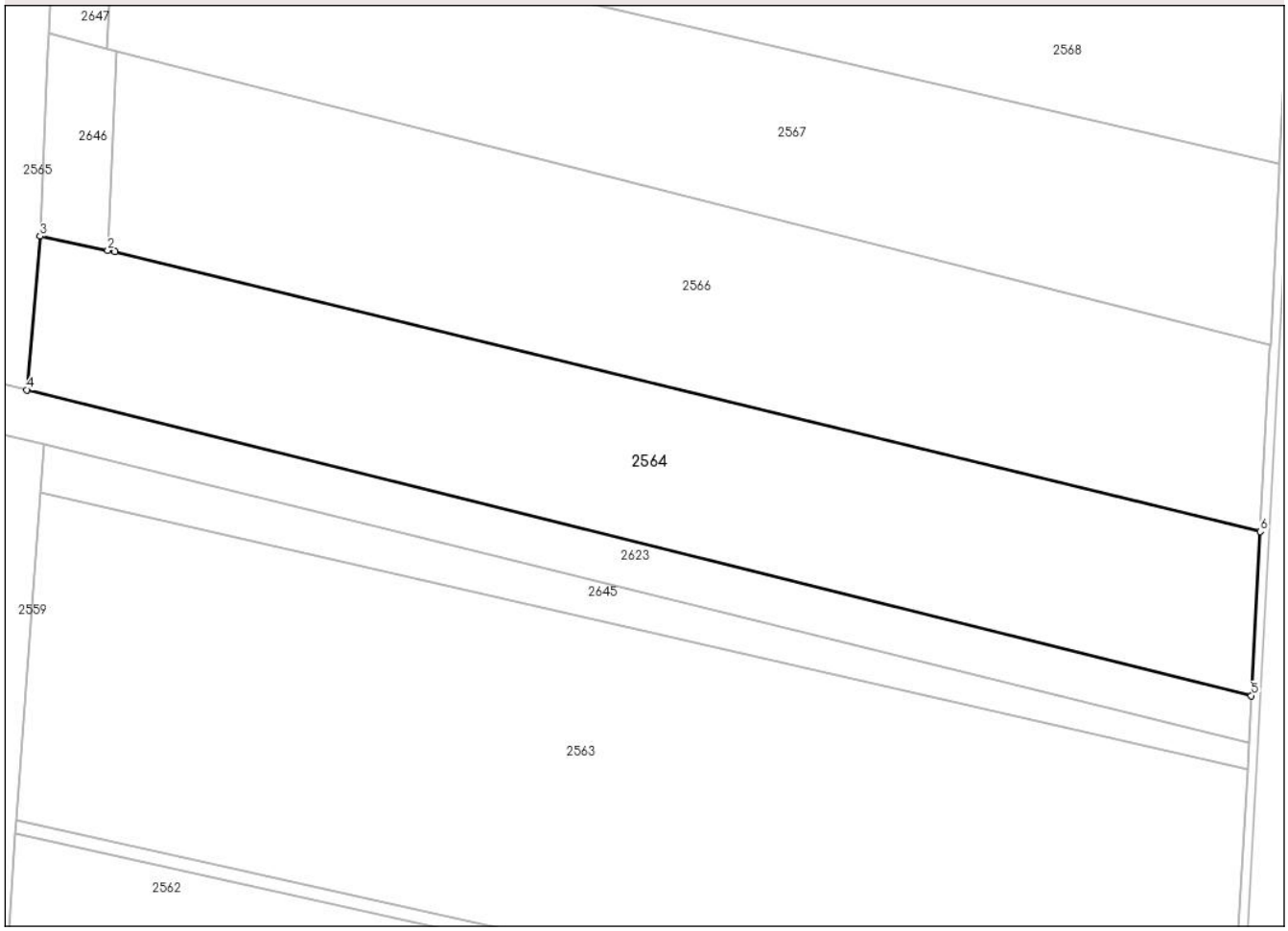

Date referitoare la teren

Crt	Categorie folosință	Intra vilan	Suprafaţa (mp)	Tarla	Parcelă	Nr. topo	Observaţii / Referinţe
1	arabil	NU	2.300	-	-	2372	

Lungime Segmente
1) Valorile lungimilor segmentelor sunt obţinute din proiecţie în plan.

Punct început	X / Y	Punct sfârşit	X / Y	Lungime segment (** (m)
1	563.971,26 692.144,03	2	563.970,501 692.144,189	0.775
2	563.970,501 692.144,189	3	563.963,252 692.145,703	7.405
3	563.963,252 692.145,703	4	563.961,802 692.129,193	16.574
4	563.961,802 692.129,193	5	564.093,45 692.096,339	135.686
5	564.093,45 692.096,339	6	564.094,413 692.113,979	17.666

Document care conține date cu caracter personal, protejat de prevederile Regulamentului (UE) nr. 679/2016 și Legii 190/2018

Punct început	X / Y	Punct sfârşit	X / Y	Lungime segment (** (m)
6	564.094,413 692.113,979	1	563.971,26 692.144,03	126.766

** Lungimile segmentelor sunt determinate în planul de proiecţie Stereo 70 şi sunt rotunjite la 1 milimetru.
*** Distanţa dintre puncte este formată din segmente cumulate ce sunt mai mici decât valoarea 1 milimetru.

Document care conține date cu caracter personal, protejat de prevederile Regulamentului (UE) nr. 679/2016 și Legii 190/2018

DATE DESPRE IMOBILUL NR. 2565

Oficiul de Cadastru şi Publicitate Imobiliară SUCEAVA
Biroul de Cadastru şi Publicitate Imobiliară Radauti

A. Partea I. Descrierea imobilului

TEREN Extravilan

Adresa: Jud. Suceava

Nr. Crt	Nr cadastral Nr. topografic	Suprafaţa* (mp)	Observaţii / Referinţe
A1		2.350	Sector cadastral:7 Teren neimprejmuit;

B. Partea II. Proprietari şi acte

Inscrieri privitoare la dreptul de proprietate şi alte drepturi reale		Referinţe
2565 / 20/03/2025		
Act Normativ nr. 7, din 13/03/1996 emis de PARLAMENTUL ROMANIEI;		
B1	Intabulare, drept de PROPRIETATE, dobandit prin Lege, cota actuala 1/1	A1
	1) **NEIDENTIFICAT NEIDENTIFICAT**	
Act Administrativ nr. 1339, din 03/03/2025 emis de PRIMARIA ORASULUI SOLCA;		
B2	se noteaza posesia faptica in favoarea lui	A1
	1) **BOCA IONEL** 2) **BOCA PAULINA**	

C. Partea III. SARCINI .

Inscrieri privind dezmembramintele dreptului de proprietate, drepturi reale de garanţie şi sarcini	Referinţe
NU SUNT	

Anexa Nr. 1 La Partea I

Teren

Nr cadastral	Suprafaţa (mp)*	Observaţii / Referinţe
	2.350	

* Suprafaţa este determinată in planul de proiecţie Stereo 70.

DETALII LINIARE IMOBIL

Date referitoare la teren

Crt	Categorie folosință	Intra vilan	Suprafaţa (mp)	Tarla	Parcelă	Nr. topo	Observaţii / Referinţe
1	arabil	NU	2.350	-	-	2367	

Lungime Segmente
1) Valorile lungimilor segmentelor sunt obţinute din proiecţie în plan.

Punct început	X / Y	Punct sfârşit	X / Y	Lungime segment (** (m)
1	563.967,282 692.250,642	2	563.948,499 692.254,853	19.249
2	563.948,499 692.254,853	3	563.943,127 692.133,799	121.173
3	563.943,127 692.133,799	4	563.961,802 692.129,193	19.235
4	563.961,802 692.129,193	5	563.963,252 692.145,703	16.574
5	563.963,252 692.145,703	6	563.964,082 692.165,439	19.753

Document care conține date cu caracter personal, protejat de prevederile Regulamentului (UE) nr. 679/2016 și Legii 190/2018

Punct început	X / Y	Punct sfârşit	X / Y	Lungime segment (** (m)
6	563.964,082 692.165,439	7	563.964,167 692.167,462	2.025
7	563.964,167 692.167,462	8	563.964,835 692.183,331	15.883
8	563.964,835 692.183,331	9	563.964,868 692.184,131	0.801
9	563.964,868 692.184,131	10	563.965,454 692.204,248	20.126
10	563.965,454 692.204,248	11	563.967,344 692.241,38	37.18
11	563.967,344 692.241,38	1	563.967,282 692.250,642	9.262

** Lungimile segmentelor sunt determinate în planul de proiecţie Stereo 70 şi sunt rotunjite la 1 milimetru.
*** Distanţa dintre puncte este formată din segmente cumulate ce sunt mai mici decât valoarea 1 milimetru.

Document care conține date cu caracter personal, protejat de prevederile Regulamentului (UE) nr. 679/2016 și Legii 190/2018

DATE DESPRE IMOBILUL NR. 2566

Oficiul de Cadastru şi Publicitate Imobiliară SUCEAVA
Biroul de Cadastru şi Publicitate Imobiliară Radauti

A. Partea I. Descrierea imobilului

TEREN Extravilan

Adresa: Jud. Suceava

Nr. Crt	Nr cadastral Nr. topografic	Suprafaţa* (mp)	Observaţii / Referinţe
A1	30749	2.600	Sector cadastral:7 Teren neimprejmuit;

B. Partea II. Proprietari şi acte

Inscrieri privitoare la dreptul de proprietate şi alte drepturi reale		Referinţe
2566 / 20/03/2025		
Hotarare Judecatoreasca nr. 4233, din 25/11/2011 emis de Judecatoria Radauti;		
B1	Intabulare, drept de PROPRIETATE- bun comun, in dev., cu titlu de cumparare, dobandit prin Conventie, cota actuala 1/1, cota initiala 1/1	A1
	1) **HALIP CONSTANTIN VASILE** 2) **HALIP VERONICA**	
	OBSERVATII: adus B2	

C. Partea III. SARCINI .

Inscrieri privind dezmembramintele dreptului de proprietate, drepturi reale de garanţie şi sarcini	Referinţe
NU SUNT	

Document care conține date cu caracter personal, protejat de prevederile Regulamentului (UE) nr. 679/2016 și Legii 190/2018

Anexa Nr. 1 La Partea I

Teren

Nr cadastral	Suprafaţa (mp)*	Observaţii / Referinţe
30749	2.600	

* Suprafaţa este determinată in planul de proiecţie Stereo 70.

DETALII LINIARE IMOBIL

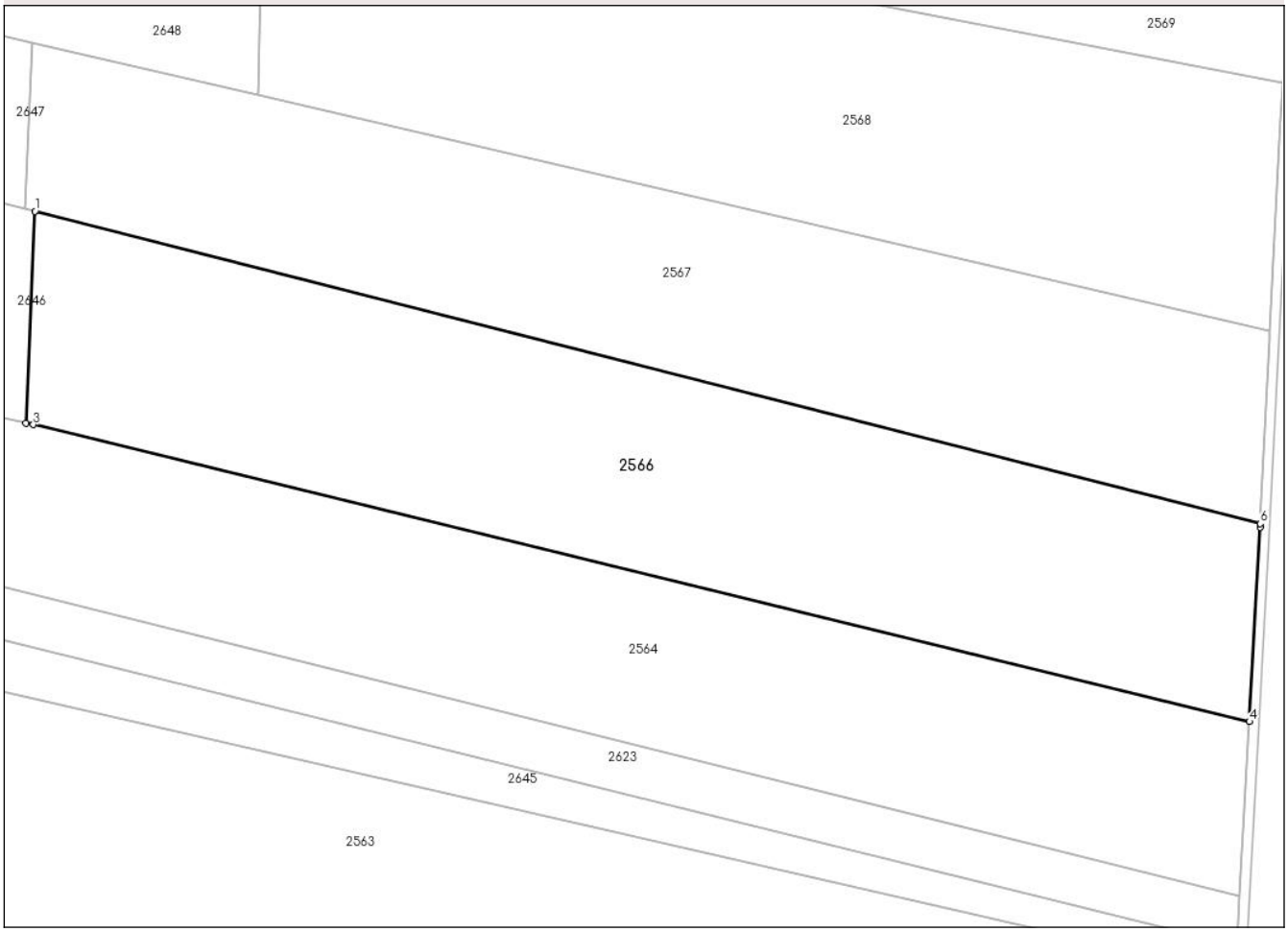

Date referitoare la teren

Crt	Categorie folosință	Intra vilan	Suprafaţa (mp)	Tarla	Parcelă	Nr. topo	Observaţii / Referinţe
1	padure	NU	2.600	-	-	2371	

Lungime Segmente
1) Valorile lungimilor segmentelor sunt obţinute din proiecţie în plan.

Punct început	X / Y	Punct sfârşit	X / Y	Lungime segment (** (m)
1	563.971,403 692.165,619	2	563.970,501 692.144,189	21.449
2	563.970,501 692.144,189	3	563.971,26 692.144,03	0.775
3	563.971,26 692.144,03	4	564.094,413 692.113,979	126.766
4	564.094,413 692.113,979	5	564.095,482 692.133,657	19.707
5	564.095,482 692.133,657	6	564.095,502 692.134,012	0.356

Document care conține date cu caracter personal, protejat de prevederile Regulamentului (UE) nr. 679/2016 și Legii 190/2018

Punct început	X / Y	Punct sfârşit	X / Y	Lungime segment (** (m)
6	564.095,502 692.134,012	1	563.971,403 692.165,619	128.061

** Lungimile segmentelor sunt determinate în planul de proiecţie Stereo 70 şi sunt rotunjite la 1 milimetru.
*** Distanţa dintre puncte este formată din segmente cumulate ce sunt mai mici decât valoarea 1 milimetru.

Document care conține date cu caracter personal, protejat de prevederile Regulamentului (UE) nr. 679/2016 și Legii 190/2018

DATE DESPRE IMOBILUL NR. 2567

Oficiul de Cadastru şi Publicitate Imobiliară SUCEAVA
Biroul de Cadastru şi Publicitate Imobiliară Radauti

A. Partea I. Descrierea imobilului

TEREN Extravilan

Adresa: Jud. Suceava

Nr. Crt	Nr cadastral Nr. topografic	Suprafaţa* (mp)	Observaţii / Referinţe
A1	30739	2.300	Sector cadastral:7 Teren neimprejmuit;

B. Partea II. Proprietari şi acte

Inscrieri privitoare la dreptul de proprietate şi alte drepturi reale		Referinţe
2567 / 20/03/2025		
Hotarare Judecatoreasca nr. 4233, din 25/11/2011 emis de Judecatoria Radauti;		
B1	Intabulare, drept de PROPRIETATEbun comun, in dev., cu titlu de cumparare, dobandit prin Hotarare Judecatoreasca, cota actuala 1/1, cota initiala 1/1	A1
	1) **HALIP CONSTANTIN VASILE** 2) **HALIP VERONICA**	
	OBSERVATII: adus B2	

C. Partea III. SARCINI .

Inscrieri privind dezmembramintele dreptului de proprietate, drepturi reale de garanţie şi sarcini	Referinţe
NU SUNT	

Document care conține date cu caracter personal, protejat de prevederile Regulamentului (UE) nr. 679/2016 și Legii 190/2018

Anexa Nr. 1 La Partea I

Teren

Nr cadastral	Suprafaţa (mp)*	Observaţii / Referinţe
30739	2.300	

* Suprafaţa este determinată in planul de proiecţie Stereo 70.

DETALII LINIARE IMOBIL

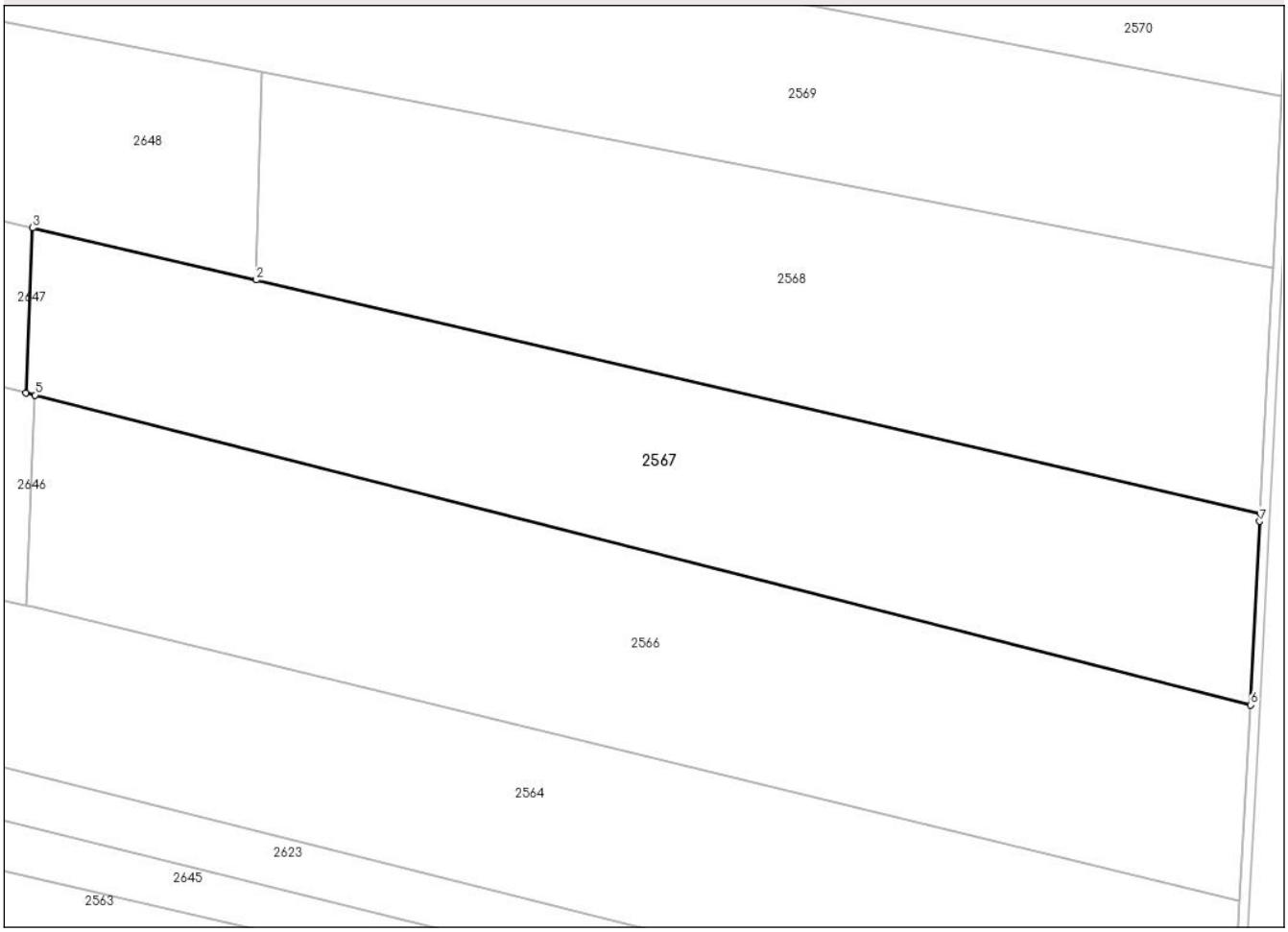

Date referitoare la teren

Crt	Categorie folosință	Intra vilan	Suprafaţa (mp)	Tarla	Parcelă	Nr. topo	Observaţii / Referinţe
1	padure	NU	2.300	-	-	2370	

Lungime Segmente
1) Valorile lungimilor segmentelor sunt obţinute din proiecţie în plan.

Punct început	X / Y	Punct sfârşit	X / Y	Lungime segment (** (m)
1	564.096,499 692.153,532	2	563.993,983 692.177,363	105.249
2	563.993,983 692.177,363	3	563.971,16 692.182,669	23.432
3	563.971,16 692.182,669	4	563.970,453 692.165,861	16.823
4	563.970,453 692.165,861	5	563.971,403 692.165,619	0.98
5	563.971,403 692.165,619	6	564.095,502 692.134,012	128.061

Document care conține date cu caracter personal, protejat de prevederile Regulamentului (UE) nr. 679/2016 și Legii 190/2018

Punct început	X / Y	Punct sfârşit	X / Y	Lungime segment (** (m)
6	564.095,502 692.134,012	7	564.096,458 692.152,734	18.746
7	564.096,458 692.152,734	1	564.096,499 692.153,532	0.799

** Lungimile segmentelor sunt determinate în planul de proiecţie Stereo 70 şi sunt rotunjite la 1 milimetru.
*** Distanţa dintre puncte este formată din segmente cumulate ce sunt mai mici decât valoarea 1 milimetru.

Document care conține date cu caracter personal, protejat de prevederile Regulamentului (UE) nr. 679/2016 și Legii 190/2018

DATE DESPRE IMOBILUL NR. 2568

Oficiul de Cadastru şi Publicitate Imobiliară SUCEAVA
Biroul de Cadastru şi Publicitate Imobiliară Radauti

A. Partea I. Descrierea imobilului

TEREN Extravilan

Adresa: Jud. Suceava

Nr. Crt	Nr cadastral Nr. topografic	Suprafaţa* (mp)	Observaţii / Referinţe
A1	30565	2.400	Sector cadastral:7 Teren neimprejmuit;

B. Partea II. Proprietari şi acte

Inscrieri privitoare la dreptul de proprietate şi alte drepturi reale		Referinţe
2568 / 20/03/2025		
Hotarare Judecatoreasca nr. 4085, din 02/12/2009 emis de JUDECATORIA RADAUTI;		
B1	Intabulare, drept de PROPRIETATEbun comun, in dev., cu titlu de cumparare, dobandit prin Hotarare Judecatoreasca, cota actuala 1/1, cota initiala 1/1	A1
	1) **HALIP CONSTANTIN VASILE** 2) **HALIP VERONICA**	
	OBSERVATII: adus B2	

C. Partea III. SARCINI .

Inscrieri privind dezmembramintele dreptului de proprietate, drepturi reale de garanţie şi sarcini	Referinţe
NU SUNT	

Document care conține date cu caracter personal, protejat de prevederile Regulamentului (UE) nr. 679/2016 și Legii 190/2018

Anexa Nr. 1 La Partea I

Teren

Nr cadastral	Suprafaţa (mp)*	Observaţii / Referinţe
30565	2.400	

* Suprafaţa este determinată in planul de proiecţie Stereo 70.

DETALII LINIARE IMOBIL

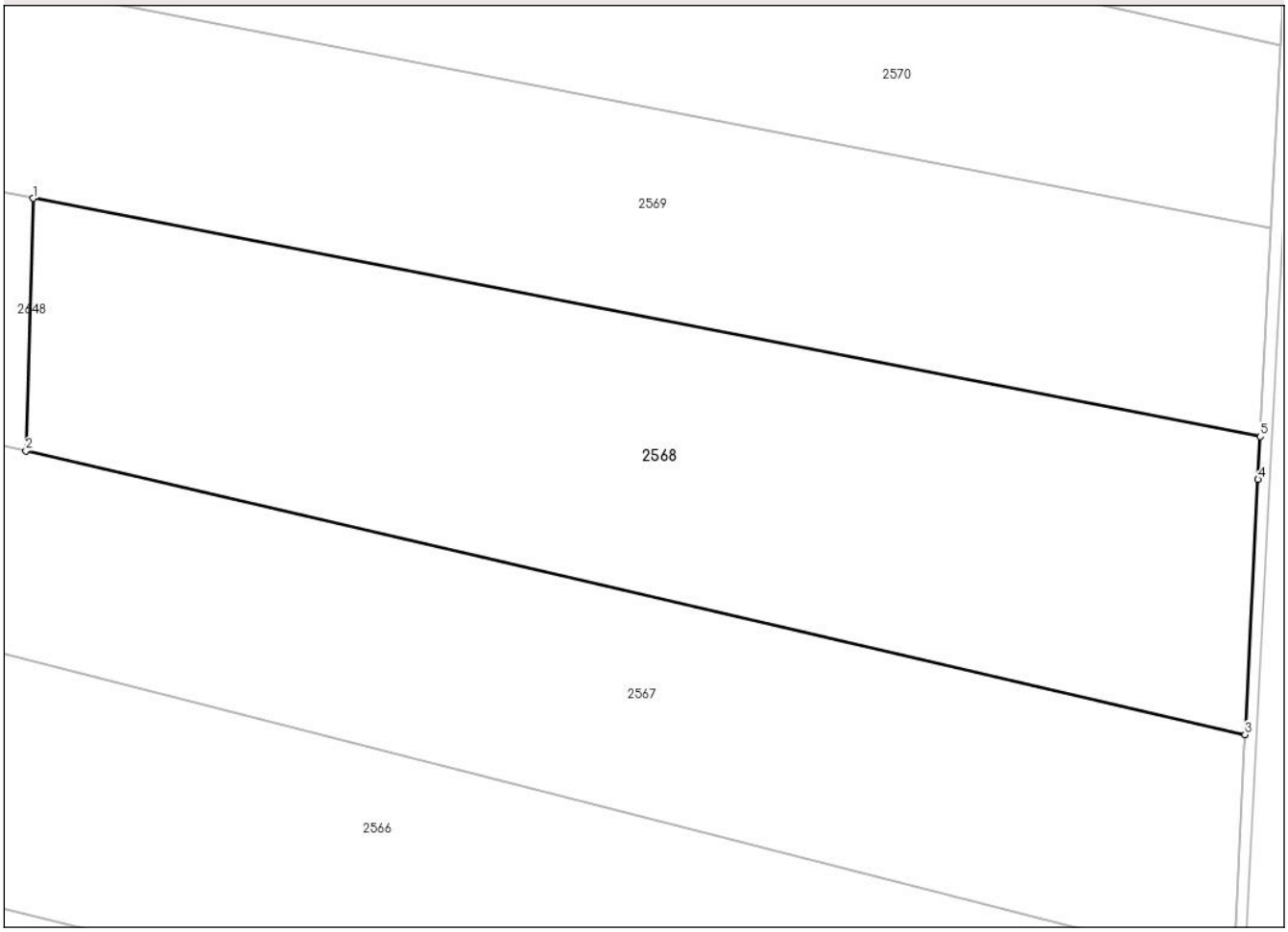

Date referitoare la teren

Crt	Categorie folosință	Intra vilan	Suprafaţa (mp)	Tarla	Parcelă	Nr. topo	Observaţii / Referinţe
1	padure	NU	2.400	-	-	2369	

Lungime Segmente
1) Valorile lungimilor segmentelor sunt obţinute din proiecţie în plan.

Punct început	X / Y	Punct sfârşit	X / Y	Lungime segment (** (m)
1	563.994,601 692.198,592	2	563.993,983 692.177,363	21.238
2	563.993,983 692.177,363	3	564.096,499 692.153,532	105.249
3	564.096,499 692.153,532	4	564.097,599 692.174,963	21.459
4	564.097,599 692.174,963	5	564.097,78 692.178,569	3.611
5	564.097,78 692.178,569	1	563.994,601 692.198,592	105.104

Document care conține date cu caracter personal, protejat de prevederile Regulamentului (UE) nr. 679/2016 și Legii 190/2018

** Lungimile segmentelor sunt determinate în planul de proiecţie Stereo 70 şi sunt rotunjite la 1 milimetru.
*** Distanţa dintre puncte este formată din segmente cumulate ce sunt mai mici decât valoarea 1 milimetru.

Document care conține date cu caracter personal, protejat de prevederile Regulamentului (UE) nr. 679/2016 și Legii 190/2018

DATE DESPRE IMOBILUL NR. 2569

Oficiul de Cadastru şi Publicitate Imobiliară SUCEAVA
Biroul de Cadastru şi Publicitate Imobiliară Radauti

A. Partea I. Descrierea imobilului

TEREN Extravilan Nr. CF vechi:1090

Adresa: Jud. Suceava

Nr. Crt	Nr cadastral Nr. topografic	Suprafaţa* (mp)	Observaţii / Referinţe
A1	35914	2.340	Sector cadastral:7 Teren neimprejmuit;

B. Partea II. Proprietari şi acte

Inscrieri privitoare la dreptul de proprietate şi alte drepturi reale		Referinţe
2569 / 20/03/2025		
Act Notarial nr. 753, din 27/11/1991 emis de Notariatul Rădăuți (certificat de mostenitor nr 319 din 13.05.1980, emis de Notariatul Rădăuți;certificat de mostenitor nr 753 din 18.10.1988, emis de Notariatul Rădăuți);		
B1	Intabulare, drept de PROPRIETATE, dobandit prin Succesiune, cota actuala 1/1, cota initiala 1/1	A1
	1) **MAIEREAN ELVIRA**	

C. Partea III. SARCINI .

Inscrieri privind dezmembramintele dreptului de proprietate, drepturi reale de garanţie şi sarcini	Referinţe
NU SUNT	

Document care conține date cu caracter personal, protejat de prevederile Regulamentului (UE) nr. 679/2016 și Legii 190/2018

Anexa Nr. 1 La Partea I

Teren

Nr cadastral	Suprafaţa (mp)*	Observaţii / Referinţe
35914	2.340	

* Suprafaţa este determinată in planul de proiecţie Stereo 70.

DETALII LINIARE IMOBIL

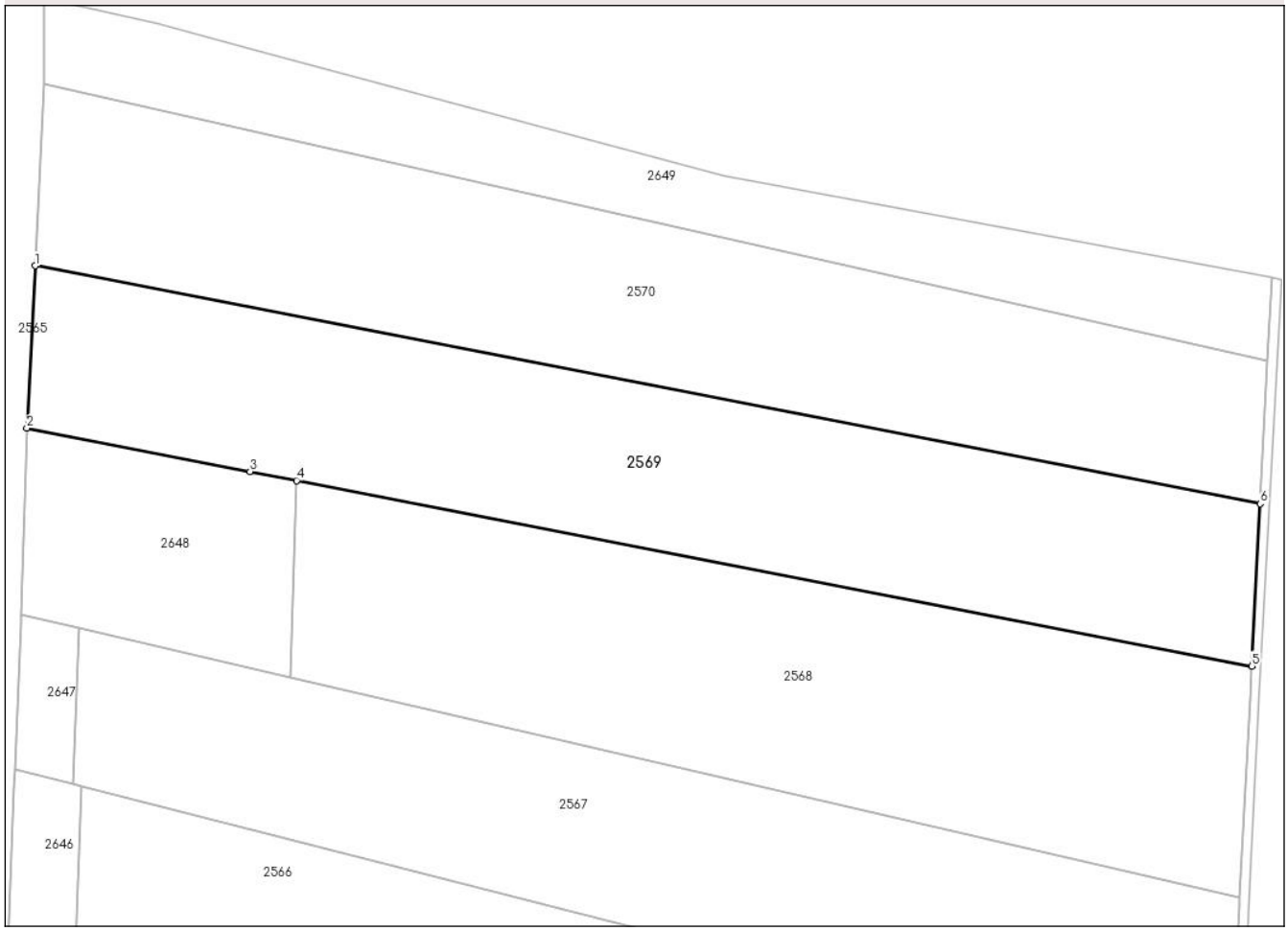

Date referitoare la teren

Crt	Categorie folosință	Intra vilan	Suprafaţa (mp)	Tarla	Parcelă	Nr. topo	Observaţii / Referinţe
1	faneata	NU	2.340	-	-	2368	

Lungime Segmente
1) Valorile lungimilor segmentelor sunt obţinute din proiecţie în plan.

Punct început	X / Y	Punct sfârşit	X / Y	Lungime segment (** (m)
1	563.966,346 692.221,759	2	563.965,454 692.204,248	17.534
2	563.965,454 692.204,248	3	563.989,564 692.199,569	24.56
3	563.989,564 692.199,569	4	563.994,601 692.198,592	5.131
4	563.994,601 692.198,592	5	564.097,78 692.178,569	105.104
5	564.097,78 692.178,569	6	564.098,69 692.196,077	17.532

Document care conține date cu caracter personal, protejat de prevederile Regulamentului (UE) nr. 679/2016 și Legii 190/2018

Punct început	X / Y	Punct sfârşit	X / Y	Lungime segment (** (m)
6	564.098,69 692.196,077	1	563.966,346 692.221,759	134.813

** Lungimile segmentelor sunt determinate în planul de proiecţie Stereo 70 şi sunt rotunjite la 1 milimetru.
*** Distanţa dintre puncte este formată din segmente cumulate ce sunt mai mici decât valoarea 1 milimetru.

Document care conține date cu caracter personal, protejat de prevederile Regulamentului (UE) nr. 679/2016 și Legii 190/2018

DATE DESPRE IMOBILUL NR. 2570

Oficiul de Cadastru şi Publicitate Imobiliară SUCEAVA
Biroul de Cadastru şi Publicitate Imobiliară Radauti

A. Partea I. Descrierea imobilului

TEREN Extravilan Nr. CF vechi:1090

Adresa: Jud. Suceava

Nr. Crt	Nr cadastral Nr. topografic	Suprafaţa* (mp)	Observaţii / Referinţe
A1	35913	2.340	Sector cadastral:7 Teren neimprejmuit;

B. Partea II. Proprietari şi acte

Inscrieri privitoare la dreptul de proprietate şi alte drepturi reale		Referinţe
2570 / 20/03/2025		
Act Notarial nr. 753, din 27/11/1991 emis de Notariatul Rădăuți (certificat de mostenitor nr 319 din 13.05.1980, emis de Notariatul Rădăuți;certificat de mostenitor nr 753 din 18.10.1988, emis de Notariatul Rădăuți);		
B1	Intabulare, drept de PROPRIETATE, dobandit prin Succesiune, cota actuala 1/1, cota initiala 1/1	A1
	1) **MAIEREAN ELVIRA**	

C. Partea III. SARCINI .

Inscrieri privind dezmembramintele dreptului de proprietate, drepturi reale de garanţie şi sarcini	Referinţe
NU SUNT	

Document care conține date cu caracter personal, protejat de prevederile Regulamentului (UE) nr. 679/2016 și Legii 190/2018

Anexa Nr. 1 La Partea I

Teren

Nr cadastral	Suprafaţa (mp)*	Observaţii / Referinţe
35913	2.340	

* Suprafaţa este determinată in planul de proiecţie Stereo 70.

DETALII LINIARE IMOBIL

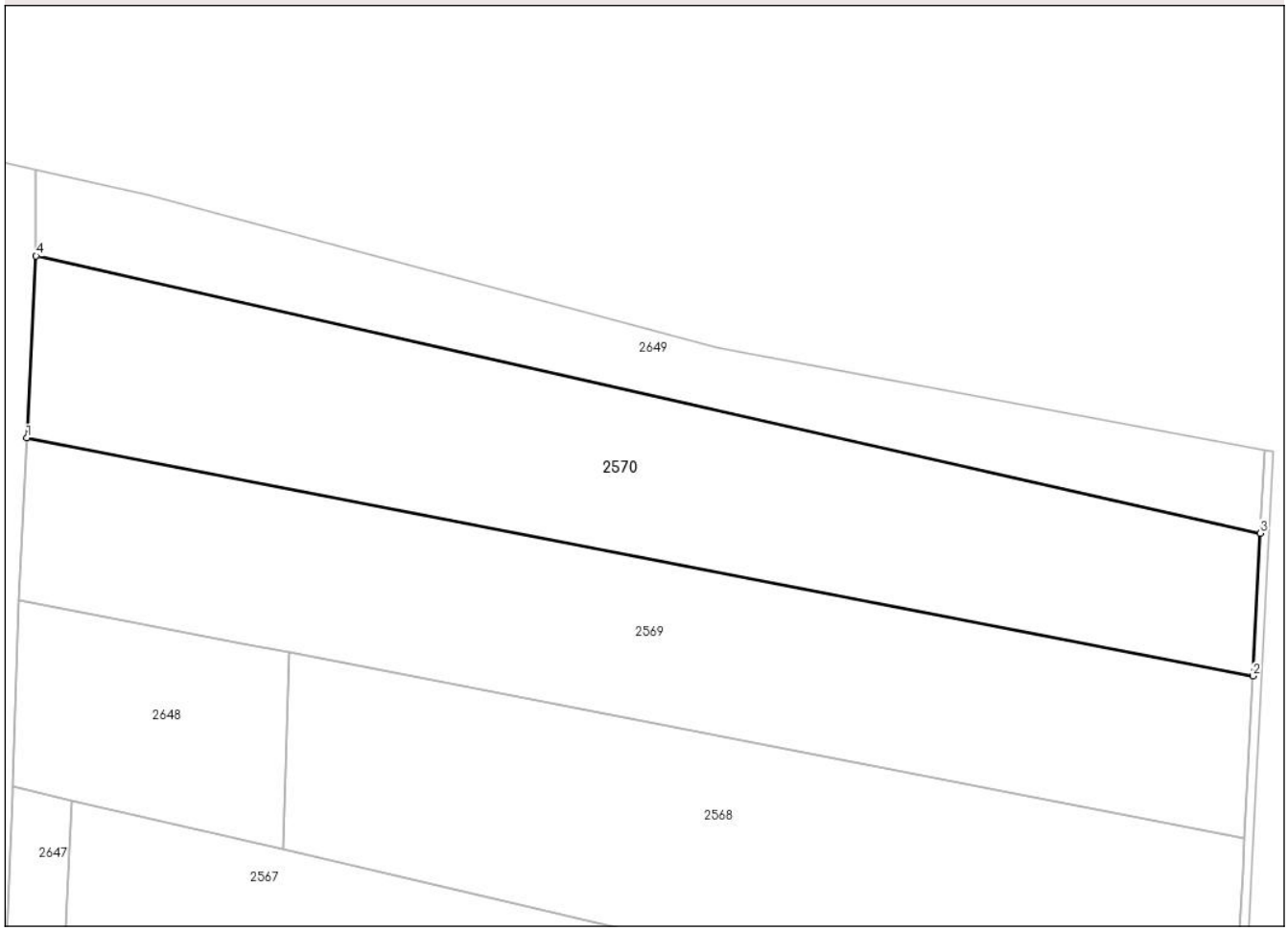

Date referitoare la teren

Crt	Categorie folosință	Intra vilan	Suprafaţa (mp)	Tarla	Parcelă	Nr. topo	Observaţii / Referinţe
1	faneata	NU	2.340	-	-	1803/1	

Lungime Segmente
1) Valorile lungimilor segmentelor sunt obţinute din proiecţie în plan.

Punct început	X / Y	Punct sfârşit	X / Y	Lungime segment (** (m)
1	563.966,346 692.221,759	2	564.098,69 692.196,077	134.813
2	564.098,69 692.196,077	3	564.099,489 692.211,468	15.412
3	564.099,489 692.211,468	4	563.967,344 692.241,38	135.488
4	563.967,344 692.241,38	1	563.966,346 692.221,759	19.646

**** Lungimile segmentelor sunt determinate în planul de proiecţie Stereo 70 şi sunt rotunjite la 1 milimetru.**

Document care conține date cu caracter personal, protejat de prevederile Regulamentului (UE) nr. 679/2016 și Legii 190/2018

***** Distanţa dintre puncte este formată din segmente cumulate ce sunt mai mici decât valoarea 1 milimetru.**

DATE DESPRE IMOBILUL NR. 2571

Oficiul de Cadastru şi Publicitate Imobiliară SUCEAVA
Biroul de Cadastru şi Publicitate Imobiliară Radauti

A. Partea I. Descrierea imobilului

TEREN Extravilan

Adresa: Jud. Suceava

Nr. Crt	Nr cadastral Nr. topografic	Suprafaţa* (mp)	Observaţii / Referinţe
A1		2.700	Sector cadastral:7 Teren neimprejmuit;

B. Partea II. Proprietari şi acte

Inscrieri privitoare la dreptul de proprietate şi alte drepturi reale		Referinţe
2571 / 20/03/2025		
Act Normativ nr. 7, din 13/03/1996 emis de PARLAMENTUL ROMANIEI;		
B1	Intabulare, drept de PROPRIETATE, dobandit prin Lege, cota actuala 1/1	A1
	1) **NEIDENTIFICAT NEIDENTIFICAT**	
Act Administrativ nr. 1340, din 03/03/2025 emis de PRIMARIA ORASULUI SOLCA;		
B2	se noteaza posesia faptica in favoarea lui	A1
	1) **HIJ DORIN** 2) **AVRAM CONSTANTIN**	

C. Partea III. SARCINI .

Inscrieri privind dezmembramintele dreptului de proprietate, drepturi reale de garanţie şi sarcini	Referinţe
NU SUNT	

Document care conține date cu caracter personal, protejat de prevederile Regulamentului (UE) nr. 679/2016 și Legii 190/2018

Anexa Nr. 1 La Partea I

Teren

Nr cadastral	Suprafaţa (mp)*	Observaţii / Referinţe
	2.700	

* Suprafaţa este determinată in planul de proiecţie Stereo 70.

DETALII LINIARE IMOBIL

Date referitoare la teren

Crt	Categorie folosință	Intra vilan	Suprafaţa (mp)	Tarla	Parcelă	Nr. topo	Observaţii / Referinţe
1	arabil	NU	2.700	-	-	2366	

Lungime Segmente
1) Valorile lungimilor segmentelor sunt obţinute din proiecţie în plan.

Punct început	X / Y	Punct sfârşit	X / Y	Lungime segment (** (m)
1	563.926,436 692.259,879	2	563.920,977 692.139,074	120.928
2	563.920,977 692.139,074	3	563.943,127 692.133,799	22.769
3	563.943,127 692.133,799	4	563.948,499 692.254,853	121.173
4	563.948,499 692.254,853	5	563.929,26 692.259,165	19.716
5	563.929,26 692.259,165	1	563.926,436 692.259,879	2.913

Document care conține date cu caracter personal, protejat de prevederile Regulamentului (UE) nr. 679/2016 și Legii 190/2018

** Lungimile segmentelor sunt determinate în planul de proiecţie Stereo 70 şi sunt rotunjite la 1 milimetru.
*** Distanţa dintre puncte este formată din segmente cumulate ce sunt mai mici decât valoarea 1 milimetru.

Document care conține date cu caracter personal, protejat de prevederile Regulamentului (UE) nr. 679/2016 și Legii 190/2018

DATE DESPRE IMOBILUL NR. 2572

Oficiul de Cadastru şi Publicitate Imobiliară SUCEAVA
Biroul de Cadastru şi Publicitate Imobiliară Radauti

A. Partea I. Descrierea imobilului

TEREN Extravilan

Adresa: Jud. Suceava

Nr. Crt	Nr cadastral Nr. topografic	Suprafaţa* (mp)	Observaţii / Referinţe
A1		2.500	Sector cadastral:7 Teren neimprejmuit;

B. Partea II. Proprietari şi acte

Inscrieri privitoare la dreptul de proprietate şi alte drepturi reale		Referinţe
2572 / 20/03/2025		
Act Normativ nr. 7, din 13/03/1996 emis de PARLAMENTUL ROMANIEI;		
B1	Intabulare, drept de PROPRIETATE, dobandit prin Lege, cota actuala 1/1	A1
	1) **NEIDENTIFICAT NEIDENTIFICAT**	
Act Administrativ nr. 1341, din 03/03/2025 emis de PRIMARIA ORASULUI SOLCA;		
B2	se noteaza posesia faptica in favoarea lui	A1
	1) **ANDRIES ION**	

C. Partea III. SARCINI .

Inscrieri privind dezmembramintele dreptului de proprietate, drepturi reale de garanţie şi sarcini	Referinţe
NU SUNT	

Document care conține date cu caracter personal, protejat de prevederile Regulamentului (UE) nr. 679/2016 și Legii 190/2018

Anexa Nr. 1 La Partea I

Teren

Nr cadastral	Suprafaţa (mp)*	Observaţii / Referinţe
	2.500	

* Suprafaţa este determinată in planul de proiecţie Stereo 70.

DETALII LINIARE IMOBIL

Date referitoare la teren

Crt	Categorie folosință	Intra vilan	Suprafaţa (mp)	Tarla	Parcelă	Nr. topo	Observaţii / Referinţe
1	arabil	NU	2.500	-	-	2365	

Lungime Segmente
1) Valorile lungimilor segmentelor sunt obţinute din proiecţie în plan.

Punct început	X / Y	Punct sfârşit	X / Y	Lungime segment (** (m)
1	563.908,007 692.264,541	2	563.898,515 692.144,45	120.466
2	563.898,515 692.144,45	3	563.920,977 692.139,074	23.096
3	563.920,977 692.139,074	4	563.926,436 692.259,879	120.928
4	563.926,436 692.259,879	1	563.908,007 692.264,541	19.01

**** Lungimile segmentelor sunt determinate în planul de proiecţie Stereo 70 şi sunt rotunjite la 1 milimetru.**

Document care conține date cu caracter personal, protejat de prevederile Regulamentului (UE) nr. 679/2016 și Legii 190/2018

***** Distanţa dintre puncte este formată din segmente cumulate ce sunt mai mici decât valoarea 1 milimetru.**

DATE DESPRE IMOBILUL NR. 2573

Oficiul de Cadastru şi Publicitate Imobiliară SUCEAVA
Biroul de Cadastru şi Publicitate Imobiliară Radauti

A. Partea I. Descrierea imobilului

TEREN Extravilan

Adresa: Jud. Suceava

Nr. Crt	Nr cadastral Nr. topografic	Suprafaţa* (mp)	Observaţii / Referinţe
A1		2.300	Sector cadastral:7 Teren neimprejmuit;

B. Partea II. Proprietari şi acte

Inscrieri privitoare la dreptul de proprietate şi alte drepturi reale		Referinţe
2573 / 20/03/2025		
Act Administrativ nr. 1826, din 20/03/2025 emis de PRIMARIA Orasului Solca;		
B1	Inscrierea provizorie, drept de PROPRIETATE, dobandit prin Lege, cota actuala 1/1, cota initiala 1/1	A1
	1) **NEIDENTIFICAT NEIDENTIFICAT**	
Act Normativ nr. 7, din 13/03/1996 emis de PARLAMENTUL ROMANIEI;		
B2	se noteaza mentiunea de proprietar neidentificat	A1

C. Partea III. SARCINI .

Inscrieri privind dezmembramintele dreptului de proprietate, drepturi reale de garanţie şi sarcini	Referinţe
NU SUNT	

Document care conține date cu caracter personal, protejat de prevederile Regulamentului (UE) nr. 679/2016 și Legii 190/2018

Anexa Nr. 1 La Partea I

Teren

Nr cadastral	Suprafaţa (mp)*	Observaţii / Referinţe
	2.300	

* Suprafaţa este determinată in planul de proiecţie Stereo 70.

DETALII LINIARE IMOBIL

Date referitoare la teren

Crt	Categorie folosință	Intra vilan	Suprafaţa (mp)	Tarla	Parcelă	Nr. topo	Observaţii / Referinţe
1	arabil	NU	2.300	-	-	2363	

Lungime Segmente
1) Valorile lungimilor segmentelor sunt obţinute din proiecţie în plan.

Punct început	X / Y	Punct sfârşit	X / Y	Lungime segment (** (m)
1	563.861,163 692.153,504	2	563.878,999 692.149,117	18.368
2	563.878,999 692.149,117	3	563.888,363 692.269,51	120.757
3	563.888,363 692.269,51	4	563.879,914 692.271,648	8.715
4	563.879,914 692.271,648	5	563.868,653 692.273,98	11.5
5	563.868,653 692.273,98	1	563.861,163 692.153,504	120.709

Document care conține date cu caracter personal, protejat de prevederile Regulamentului (UE) nr. 679/2016 și Legii 190/2018

** Lungimile segmentelor sunt determinate în planul de proiecţie Stereo 70 şi sunt rotunjite la 1 milimetru.
*** Distanţa dintre puncte este formată din segmente cumulate ce sunt mai mici decât valoarea 1 milimetru.

Document care conține date cu caracter personal, protejat de prevederile Regulamentului (UE) nr. 679/2016 și Legii 190/2018

DATE DESPRE IMOBILUL NR. 2574

Oficiul de Cadastru şi Publicitate Imobiliară SUCEAVA
Biroul de Cadastru şi Publicitate Imobiliară Radauti

A. Partea I. Descrierea imobilului

TEREN Extravilan

Adresa: Jud. Suceava

Nr. Crt	Nr cadastral Nr. topografic	Suprafaţa* (mp)	Observaţii / Referinţe
A1		2.400	Sector cadastral:7 Teren neimprejmuit;

B. Partea II. Proprietari şi acte

Inscrieri privitoare la dreptul de proprietate şi alte drepturi reale		Referinţe
2574 / 20/03/2025		
Act Normativ nr. 7, din 13/03/1996 emis de PARLAMENTUL ROMANIEI;		
B1	Intabulare, drept de PROPRIETATE, dobandit prin Lege, cota actuala 1/1	A1
	1) **NEIDENTIFICAT NEIDENTIFICAT**	
Act Administrativ nr. 1342, din 03/03/2025 emis de PRIMARIA ORASULUI SOLCA;		
B2	se noteaza posesia faptica in favoarea lui	A1
	1) **HIJ DORIN** 2) **AVRAM CONSTANTIN**	

C. Partea III. SARCINI .

Inscrieri privind dezmembramintele dreptului de proprietate, drepturi reale de garanţie şi sarcini	Referinţe
NU SUNT	

Document care conține date cu caracter personal, protejat de prevederile Regulamentului (UE) nr. 679/2016 și Legii 190/2018

Anexa Nr. 1 La Partea I

Teren

Nr cadastral	Suprafaţa (mp)*	Observaţii / Referinţe
	2.400	

* Suprafaţa este determinată in planul de proiecţie Stereo 70.

DETALII LINIARE IMOBIL

Date referitoare la teren

Crt	Categorie folosință	Intra vilan	Suprafaţa (mp)	Tarla	Parcelă	Nr. topo	Observaţii / Referinţe
1	arabil	NU	2.400	-	-	2364	

Lungime Segmente
1) Valorile lungimilor segmentelor sunt obţinute din proiecţie în plan.

Punct început	X / Y	Punct sfârşit	X / Y	Lungime segment (** (m)
1	563.888,363 692.269,51	2	563.878,999 692.149,117	120.757
2	563.878,999 692.149,117	3	563.898,515 692.144,45	20.066
3	563.898,515 692.144,45	4	563.908,007 692.264,541	120.466
4	563.908,007 692.264,541	1	563.888,363 692.269,51	20.263

**** Lungimile segmentelor sunt determinate în planul de proiecţie Stereo 70 şi sunt rotunjite la 1 milimetru.**

Document care conține date cu caracter personal, protejat de prevederile Regulamentului (UE) nr. 679/2016 și Legii 190/2018

***** Distanţa dintre puncte este formată din segmente cumulate ce sunt mai mici decât valoarea 1 milimetru.**

DATE DESPRE IMOBILUL NR. 2575

Oficiul de Cadastru şi Publicitate Imobiliară SUCEAVA
Biroul de Cadastru şi Publicitate Imobiliară Radauti

A. Partea I. Descrierea imobilului

TEREN Extravilan

Adresa: Jud. Suceava

Nr. Crt	Nr cadastral Nr. topografic	Suprafaţa* (mp)	Observaţii / Referinţe
A1		2.400	Sector cadastral:7 Teren neimprejmuit;

B. Partea II. Proprietari şi acte

Inscrieri privitoare la dreptul de proprietate şi alte drepturi reale		Referinţe
2575 / 20/03/2025		
Act Normativ nr. 7, din 13/03/1996 emis de PARLAMENTUL ROMANIEI;		
B1	Intabulare, drept de PROPRIETATE, dobandit prin Lege, cota actuala 1/1	A1
	1) **NEIDENTIFICAT NEIDENTIFICAT**	
Act Administrativ nr. 1343, din 03/03/2025 emis de PRIMARIA ORASULUI SOLCA;		
B2	se noteaza posesia faptica in favoarea lui	A1
	1) **HIJ DORIN** 2) **AVRAM CONSTANTIN**	

C. Partea III. SARCINI .

Inscrieri privind dezmembramintele dreptului de proprietate, drepturi reale de garanţie şi sarcini	Referinţe
NU SUNT	

Document care conține date cu caracter personal, protejat de prevederile Regulamentului (UE) nr. 679/2016 și Legii 190/2018

Anexa Nr. 1 La Partea I

Teren

Nr cadastral	Suprafaţa (mp)*	Observaţii / Referinţe
	2.400	

* Suprafaţa este determinată in planul de proiecţie Stereo 70.

DETALII LINIARE IMOBIL

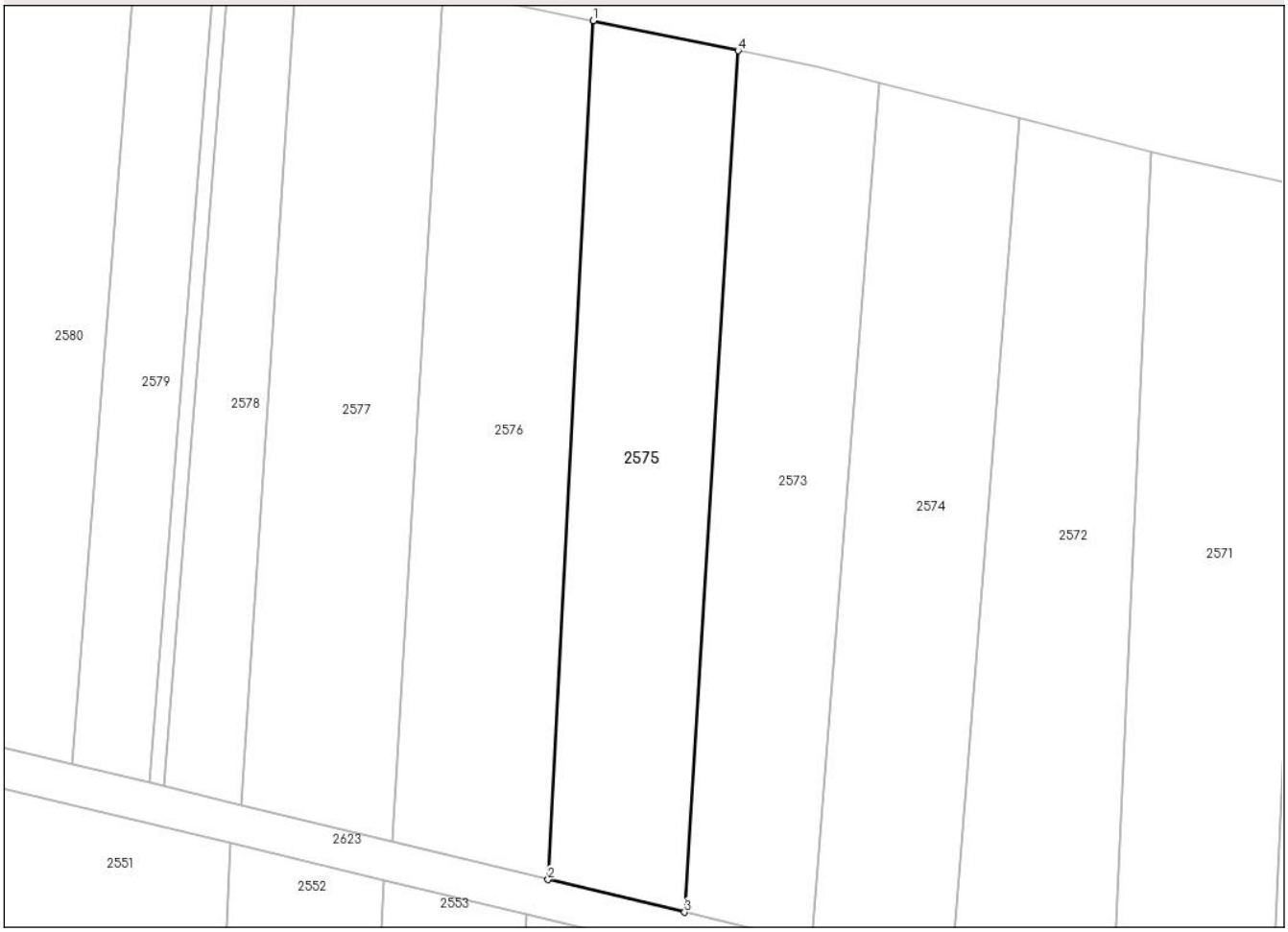

Date referitoare la teren

Crt	Categorie folosință	Intra vilan	Suprafaţa (mp)	Tarla	Parcelă	Nr. topo	Observaţii / Referinţe
1	neproductiv	NU	2.400	-	-	2362	

Lungime Segmente
1) Valorile lungimilor segmentelor sunt obţinute din proiecţie în plan.

Punct început	X / Y	Punct sfârşit	X / Y	Lungime segment (** (m)
1	563.848,374 692.278,181	2	563.842,042 692.158,053	120.295
2	563.842,042 692.158,053	3	563.861,163 692.153,504	19.655
3	563.861,163 692.153,504	4	563.868,653 692.273,98	120.709
4	563.868,653 692.273,98	1	563.848,374 692.278,181	20.71

**** Lungimile segmentelor sunt determinate în planul de proiecţie Stereo 70 şi sunt rotunjite la 1 milimetru.**

Document care conține date cu caracter personal, protejat de prevederile Regulamentului (UE) nr. 679/2016 și Legii 190/2018

***** Distanţa dintre puncte este formată din segmente cumulate ce sunt mai mici decât valoarea 1 milimetru.**

DATE DESPRE IMOBILUL NR. 2576

Oficiul de Cadastru şi Publicitate Imobiliară SUCEAVA
Biroul de Cadastru şi Publicitate Imobiliară Radauti

A. Partea I. Descrierea imobilului

TEREN Extravilan

Adresa: Jud. Suceava

Nr. Crt	Nr cadastral Nr. topografic	Suprafaţa* (mp)	Observaţii / Referinţe
A1		2.600	Sector cadastral:7 Teren neimprejmuit;

B. Partea II. Proprietari şi acte

Inscrieri privitoare la dreptul de proprietate şi alte drepturi reale		Referinţe
2576 / 20/03/2025		
Act Normativ nr. 7, din 13/03/1996 emis de PARLAMENTUL ROMANIEI;		
B1	Intabulare, drept de PROPRIETATE, dobandit prin Lege, cota actuala 1/1	A1
	1) **NEIDENTIFICAT NEIDENTIFICAT**	
Act Administrativ nr. 1344, din 03/03/2025 emis de PRIMARIA ORASULUI SOLCA;		
B2	se noteaza posesia faptica in favoarea lui	A1
	1) **HIJ DORIN**	

C. Partea III. SARCINI .

Inscrieri privind dezmembramintele dreptului de proprietate, drepturi reale de garanţie şi sarcini	Referinţe
NU SUNT	

Document care conține date cu caracter personal, protejat de prevederile Regulamentului (UE) nr. 679/2016 și Legii 190/2018

Anexa Nr. 1 La Partea I

Teren

Nr cadastral	Suprafaţa (mp)*	Observaţii / Referinţe
	2.600	

* Suprafaţa este determinată in planul de proiecţie Stereo 70.

DETALII LINIARE IMOBIL

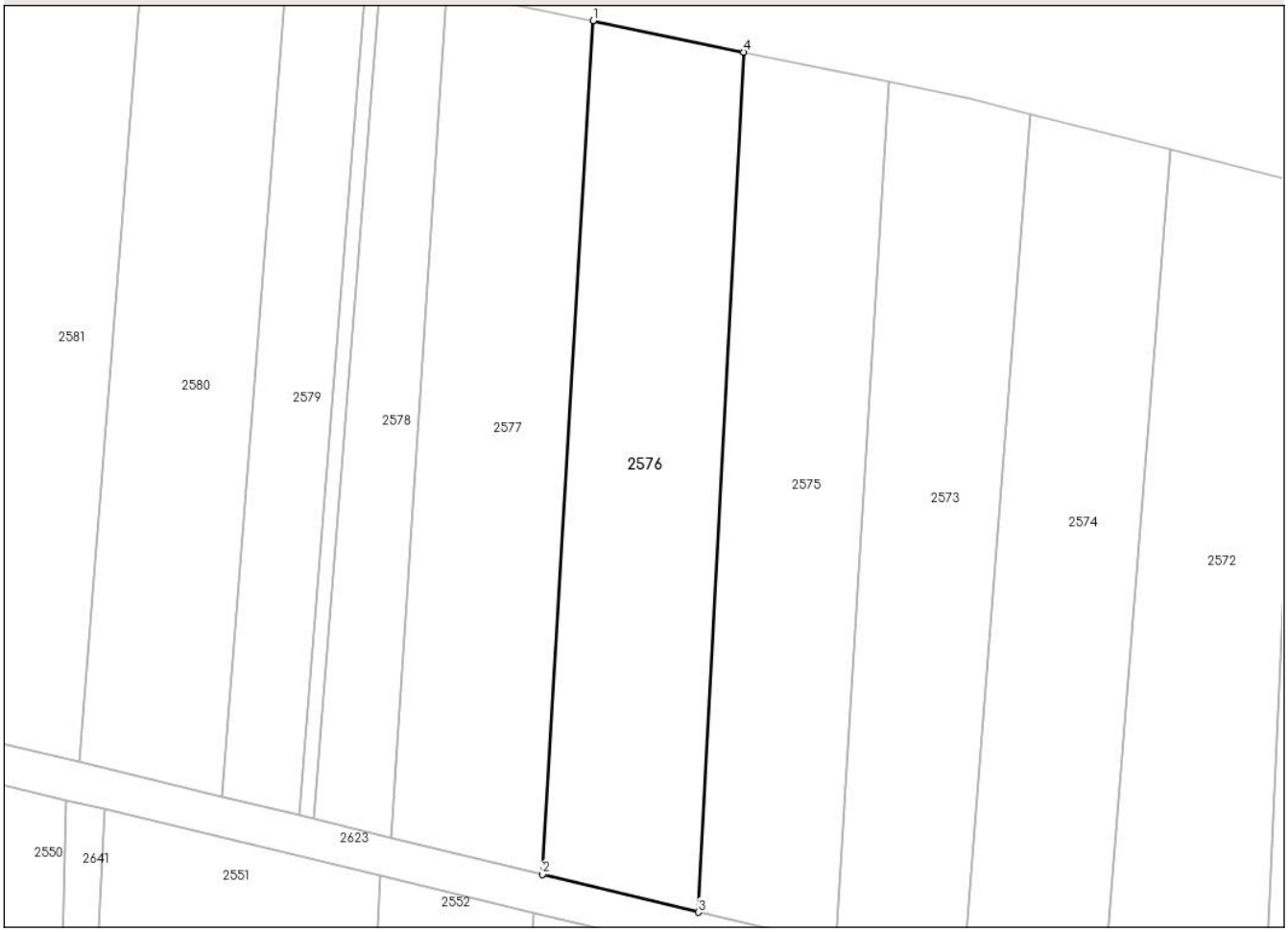

Date referitoare la teren

Crt	Categorie folosință	Intra vilan	Suprafaţa (mp)	Tarla	Parcelă	Nr. topo	Observaţii / Referinţe
1	arabil	NU	2.600	-	-	2361	

Lungime Segmente
1) Valorile lungimilor segmentelor sunt obţinute din proiecţie în plan.

Punct început	X / Y	Punct sfârşit	X / Y	Lungime segment (** (m)
1	563.827,289 692.282,549	2	563.820,214 692.163,346	119.413
2	563.820,214 692.163,346	3	563.842,042 692.158,053	22.461
3	563.842,042 692.158,053	4	563.848,374 692.278,181	120.295
4	563.848,374 692.278,181	1	563.827,289 692.282,549	21.533

**** Lungimile segmentelor sunt determinate în planul de proiecţie Stereo 70 şi sunt rotunjite la 1 milimetru.**

Document care conține date cu caracter personal, protejat de prevederile Regulamentului (UE) nr. 679/2016 și Legii 190/2018

***** Distanţa dintre puncte este formată din segmente cumulate ce sunt mai mici decât valoarea 1 milimetru.**

DATE DESPRE IMOBILUL NR. 2577

Oficiul de Cadastru şi Publicitate Imobiliară SUCEAVA
Biroul de Cadastru şi Publicitate Imobiliară Radauti

A. Partea I. Descrierea imobilului

TEREN Extravilan

Adresa: Jud. Suceava

Nr. Crt	Nr cadastral Nr. topografic	Suprafaţa* (mp)	Observaţii / Referinţe
A1		2.500	Sector cadastral:7 Teren neimprejmuit;

B. Partea II. Proprietari şi acte

Inscrieri privitoare la dreptul de proprietate şi alte drepturi reale		Referinţe
2577 / 20/03/2025		
Act Normativ nr. 7, din 13/03/1996 emis de PARLAMENTUL ROMANIEI;		
B1	Intabulare, drept de PROPRIETATE, dobandit prin Lege, cota actuala 1/1	A1
	1) **NEIDENTIFICAT NEIDENTIFICAT**	
Act Administrativ nr. 1347, din 03/03/2025 emis de PRIMARIA ORASULUI SOLCA;		
B2	se noteaza posesia faptica in favoarea lui	A1
	1) **HIJ DORIN** 2) **AVRAM CONSTANTIN**	

C. Partea III. SARCINI .

Inscrieri privind dezmembramintele dreptului de proprietate, drepturi reale de garanţie şi sarcini	Referinţe
NU SUNT	

Document care conține date cu caracter personal, protejat de prevederile Regulamentului (UE) nr. 679/2016 și Legii 190/2018

Anexa Nr. 1 La Partea I

Teren

Nr cadastral	Suprafaţa (mp)*	Observaţii / Referinţe
	2.500	

* Suprafaţa este determinată in planul de proiecţie Stereo 70.

DETALII LINIARE IMOBIL

Date referitoare la teren

Crt	Categorie folosință	Intra vilan	Suprafaţa (mp)	Tarla	Parcelă	Nr. topo	Observaţii / Referinţe
1	arabil	NU	2.500	-	-	2360	

Lungime Segmente
1) Valorile lungimilor segmentelor sunt obţinute din proiecţie în plan.

Punct început	X / Y	Punct sfârşit	X / Y	Lungime segment (** (m)
1	563.806,883 692.286,776	2	563.799,099 692.168,491	118.541
2	563.799,099 692.168,491	3	563.820,214 692.163,346	21.733
3	563.820,214 692.163,346	4	563.827,289 692.282,549	119.413
4	563.827,289 692.282,549	1	563.806,883 692.286,776	20.839

**** Lungimile segmentelor sunt determinate în planul de proiecţie Stereo 70 şi sunt rotunjite la 1 milimetru.**

Document care conține date cu caracter personal, protejat de prevederile Regulamentului (UE) nr. 679/2016 și Legii 190/2018

***** Distanţa dintre puncte este formată din segmente cumulate ce sunt mai mici decât valoarea 1 milimetru.**

DATE DESPRE IMOBILUL NR. 2578

Oficiul de Cadastru şi Publicitate Imobiliară SUCEAVA
Biroul de Cadastru şi Publicitate Imobiliară Radauti

A. Partea I. Descrierea imobilului

TEREN Extravilan

Adresa: Jud. Suceava

Nr. Crt	Nr cadastral Nr. topografic	Suprafaţa* (mp)	Observaţii / Referinţe
A1		1.200	Sector cadastral:7 Teren neimprejmuit;

B. Partea II. Proprietari şi acte

Inscrieri privitoare la dreptul de proprietate şi alte drepturi reale		Referinţe
2578 / 20/03/2025		
Act Notarial nr. 103, din 31/10/2006 emis de BNP;		
B1	Intabulare, drept de PROPRIETATE, dobandit prin Succesiune, cota actuala 1/1, cota initiala 1/1	A1
	1) **ANDREI MARLENA CARMEN**	

C. Partea III. SARCINI .

Inscrieri privind dezmembramintele dreptului de proprietate, drepturi reale de garanţie şi sarcini	Referinţe
NU SUNT	

Document care conține date cu caracter personal, protejat de prevederile Regulamentului (UE) nr. 679/2016 și Legii 190/2018

Anexa Nr. 1 La Partea I

Teren

Nr cadastral	Suprafaţa (mp)*	Observaţii / Referinţe
	1.200	

* Suprafaţa este determinată in planul de proiecţie Stereo 70.

DETALII LINIARE IMOBIL

Date referitoare la teren

Crt	Categorie folosință	Intra vilan	Suprafaţa (mp)	Tarla	Parcelă	Nr. topo	Observaţii / Referinţe
1	arabil	NU	1.200	-	-	2360	

Lungime Segmente
1) Valorile lungimilor segmentelor sunt obţinute din proiecţie în plan.

Punct început	X / Y	Punct sfârşit	X / Y	Lungime segment (** (m)
1	563.788,299 692.171,094	2	563.799,099 692.168,491	11.109
2	563.799,099 692.168,491	3	563.806,883 692.286,776	118.541
3	563.806,883 692.286,776	4	563.804,566 692.287,256	2.366
4	563.804,566 692.287,256	5	563.797,695 692.288,972	7.082
5	563.797,695 692.288,972	1	563.788,299 692.171,094	118.252

Document care conține date cu caracter personal, protejat de prevederile Regulamentului (UE) nr. 679/2016 și Legii 190/2018

** Lungimile segmentelor sunt determinate în planul de proiecţie Stereo 70 şi sunt rotunjite la 1 milimetru.
*** Distanţa dintre puncte este formată din segmente cumulate ce sunt mai mici decât valoarea 1 milimetru.

Document care conține date cu caracter personal, protejat de prevederile Regulamentului (UE) nr. 679/2016 și Legii 190/2018

DATE DESPRE IMOBILUL NR. 2579

Oficiul de Cadastru şi Publicitate Imobiliară SUCEAVA
Biroul de Cadastru şi Publicitate Imobiliară Radauti

A. Partea I. Descrierea imobilului

TEREN Extravilan

Adresa: Jud. Suceava

Nr. Crt	Nr cadastral Nr. topografic	Suprafaţa* (mp)	Observaţii / Referinţe
A1		1.300	Sector cadastral:7 Teren neimprejmuit;

B. Partea II. Proprietari şi acte

Inscrieri privitoare la dreptul de proprietate şi alte drepturi reale		Referinţe
2579 / 20/03/2025		
Act Normativ nr. 7, din 13/03/1996 emis de PARLAMENTUL ROMANIEI;		
B1	Intabulare, drept de PROPRIETATE, dobandit prin Lege, cota actuala 1/1	A1
	1) **NEIDENTIFICAT NEIDENTIFICAT**	
Act Administrativ nr. 1348, din 03/03/2025 emis de PRIMARIA ORASULUI SOLCA;		
B2	se noteaza posesia faptica in favoarea lui	A1
	1) **HIJ DORIN** 2) **AVRAM CONSTANTIN**	

C. Partea III. SARCINI .

Inscrieri privind dezmembramintele dreptului de proprietate, drepturi reale de garanţie şi sarcini	Referinţe
NU SUNT	

Document care conține date cu caracter personal, protejat de prevederile Regulamentului (UE) nr. 679/2016 și Legii 190/2018

Anexa Nr. 1 La Partea I

Teren

Nr cadastral	Suprafaţa (mp)*	Observaţii / Referinţe
	1.300	

* Suprafaţa este determinată in planul de proiecţie Stereo 70.

DETALII LINIARE IMOBIL

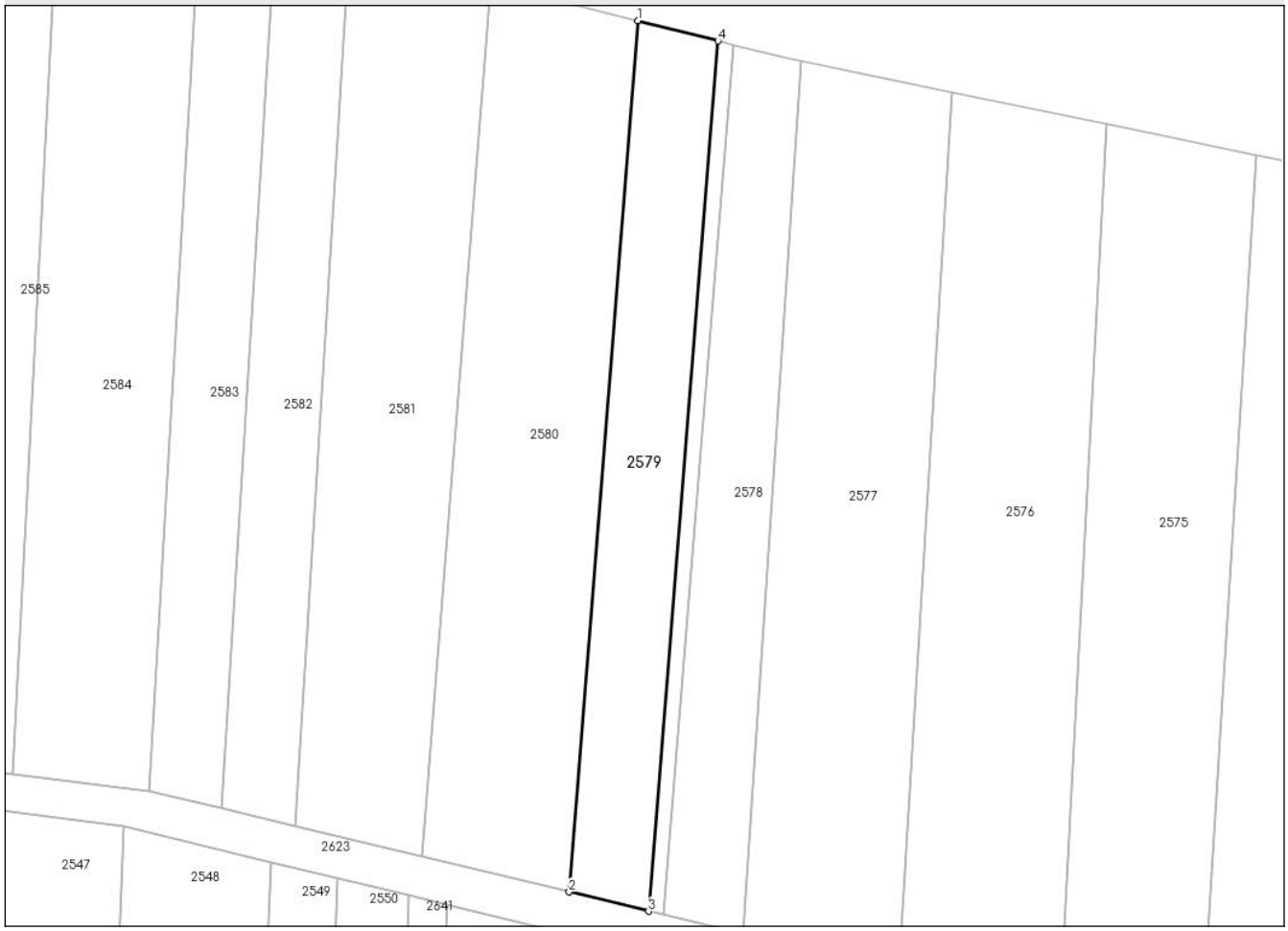

Date referitoare la teren

Crt	Categorie folosință	Intra vilan	Suprafaţa (mp)	Tarla	Parcelă	Nr. topo	Observaţii / Referinţe
1	arabil	NU	1.300	-	-	2359	

Lungime Segmente
1) Valorile lungimilor segmentelor sunt obţinute din proiecţie în plan.

Punct început	X / Y	Punct sfârşit	X / Y	Lungime segment (** (m)
1	563.784,746 692.292,231	2	563.775,469 692.174,213	118.382
2	563.775,469 692.174,213	3	563.786,218 692.171,595	11.063
3	563.786,218 692.171,595	4	563.795,615 692.289,491	118.27
4	563.795,615 692.289,491	1	563.784,746 692.292,231	11.209

**** Lungimile segmentelor sunt determinate în planul de proiecţie Stereo 70 şi sunt rotunjite la 1 milimetru.**

Document care conține date cu caracter personal, protejat de prevederile Regulamentului (UE) nr. 679/2016 și Legii 190/2018

***** Distanţa dintre puncte este formată din segmente cumulate ce sunt mai mici decât valoarea 1 milimetru.**

DATE DESPRE IMOBILUL NR. 2580

Oficiul de Cadastru şi Publicitate Imobiliară SUCEAVA
Biroul de Cadastru şi Publicitate Imobiliară Radauti

A. Partea I. Descrierea imobilului

TEREN Extravilan

Adresa: Jud. Suceava

Nr. Crt	Nr cadastral Nr. topografic	Suprafaţa* (mp)	Observaţii / Referinţe
A1		2.400	Sector cadastral:7 Teren neimprejmuit;

B. Partea II. Proprietari şi acte

Inscrieri privitoare la dreptul de proprietate şi alte drepturi reale		Referinţe
2580 / 20/03/2025		
Act Notarial nr. 608, din 26/11/1996 emis de BNP Catalina Buzduga;		
B1	Intabulare, drept de PROPRIETATE, dobandit prin Succesiune, cota actuala 1/1, cota initiala 1/1	A1
	1) **BABI PARASCHIVA**	

C. Partea III. SARCINI .

Inscrieri privind dezmembramintele dreptului de proprietate, drepturi reale de garanţie şi sarcini	Referinţe
NU SUNT	

Document care conține date cu caracter personal, protejat de prevederile Regulamentului (UE) nr. 679/2016 și Legii 190/2018

Anexa Nr. 1 La Partea I

Teren

Nr cadastral	Suprafaţa (mp)*	Observaţii / Referinţe
	2.400	

* Suprafaţa este determinată in planul de proiecţie Stereo 70.

DETALII LINIARE IMOBIL

Date referitoare la teren

Crt	Categorie folosință	Intra vilan	Suprafaţa (mp)	Tarla	Parcelă	Nr. topo	Observaţii / Referinţe
1	arabil	NU	2.400	-	-	2361	

Lungime Segmente
1) Valorile lungimilor segmentelor sunt obţinute din proiecţie în plan.

Punct început	X / Y	Punct sfârşit	X / Y	Lungime segment (** (m)
1	563.764,819 692.297,232	2	563.755,528 692.179,024	118.573
2	563.755,528 692.179,024	3	563.775,469 692.174,213	20.513
3	563.775,469 692.174,213	4	563.784,746 692.292,231	118.382
4	563.784,746 692.292,231	1	563.764,819 692.297,232	20.545

**** Lungimile segmentelor sunt determinate în planul de proiecţie Stereo 70 şi sunt rotunjite la 1 milimetru.**

Document care conține date cu caracter personal, protejat de prevederile Regulamentului (UE) nr. 679/2016 și Legii 190/2018

***** Distanţa dintre puncte este formată din segmente cumulate ce sunt mai mici decât valoarea 1 milimetru.**

DATE DESPRE IMOBILUL NR. 2581

Oficiul de Cadastru şi Publicitate Imobiliară SUCEAVA
Biroul de Cadastru şi Publicitate Imobiliară Radauti

A. Partea I. Descrierea imobilului

TEREN Extravilan

Adresa: Jud. Suceava

Nr. Crt	Nr cadastral Nr. topografic	Suprafaţa* (mp)	Observaţii / Referinţe
A1		2.200	Sector cadastral:7 Teren neimprejmuit;

B. Partea II. Proprietari şi acte

Inscrieri privitoare la dreptul de proprietate şi alte drepturi reale		Referinţe
2581 / 20/03/2025		
Act Normativ nr. 7, din 13/03/1996 emis de PARLAMENTUL ROMANIEI;		
B1	Intabulare, drept de PROPRIETATE, dobandit prin Lege, cota actuala 1/1	A1
	1) **NEIDENTIFICAT NEIDENTIFICAT**	
Act Administrativ nr. 1349, din 03/03/2025 emis de PRIMARIA ORASULUI SOLCA;		
B2	se noteaza posesia faptica in favoarea lui	A1
	1) **BABI NICOLAIE**	

C. Partea III. SARCINI .

Inscrieri privind dezmembramintele dreptului de proprietate, drepturi reale de garanţie şi sarcini	Referinţe
NU SUNT	

Document care conține date cu caracter personal, protejat de prevederile Regulamentului (UE) nr. 679/2016 și Legii 190/2018

Anexa Nr. 1 La Partea I

Teren

Nr cadastral	Suprafaţa (mp)*	Observaţii / Referinţe
	2.200	

* Suprafaţa este determinată in planul de proiecţie Stereo 70.

DETALII LINIARE IMOBIL

Date referitoare la teren

Crt	Categorie folosință	Intra vilan	Suprafaţa (mp)	Tarla	Parcelă	Nr. topo	Observaţii / Referinţe
1	arabil	NU	2.200	-	-	2362	

Lungime Segmente
1) Valorile lungimilor segmentelor sunt obţinute din proiecţie în plan.

Punct început	X / Y	Punct sfârşit	X / Y	Lungime segment (** (m)
1	563.764,819 692.297,232	2	563.745,606 692.302,055	19.809
2	563.745,606 692.302,055	3	563.738,25 692.183,184	119.098
3	563.738,25 692.183,184	4	563.755,528 692.179,024	17.772
4	563.755,528 692.179,024	1	563.764,819 692.297,232	118.573

**** Lungimile segmentelor sunt determinate în planul de proiecţie Stereo 70 şi sunt rotunjite la 1 milimetru.**

Document care conține date cu caracter personal, protejat de prevederile Regulamentului (UE) nr. 679/2016 și Legii 190/2018

***** Distanţa dintre puncte este formată din segmente cumulate ce sunt mai mici decât valoarea 1 milimetru.**

DATE DESPRE IMOBILUL NR. 2582

Oficiul de Cadastru şi Publicitate Imobiliară SUCEAVA
Biroul de Cadastru şi Publicitate Imobiliară Radauti

A. Partea I. Descrierea imobilului

TEREN Extravilan

Adresa: Jud. Suceava

Nr. Crt	Nr cadastral Nr. topografic	Suprafaţa* (mp)	Observaţii / Referinţe
A1		1.200	Sector cadastral:7 Teren neimprejmuit;

B. Partea II. Proprietari şi acte

Inscrieri privitoare la dreptul de proprietate şi alte drepturi reale		Referinţe
2582 / 20/03/2025		
Act Notarial nr. 63, din 10/10/2012 emis de BNP Humeniuc ANca;		
B1	Intabulare, drept de PROPRIETATE, dobandit prin Succesiune, cota actuala 3/8, cota initiala 1/1	A1
	1) **CIOBICA LUCIA**	
Act Notarial nr. 64, din 10/10/2012 emis de BIN Humeniuc Anca;		
B2	Intabulare, drept de PROPRIETATE, dobandit prin Succesiune, cota actuala 5/8	A1
	1) **CIOBICA LUCIA**	

C. Partea III. SARCINI .

Inscrieri privind dezmembramintele dreptului de proprietate, drepturi reale de garanţie şi sarcini	Referinţe
NU SUNT	

Document care conține date cu caracter personal, protejat de prevederile Regulamentului (UE) nr. 679/2016 și Legii 190/2018

Anexa Nr. 1 La Partea I

Teren

Nr cadastral	Suprafaţa (mp)*	Observaţii / Referinţe
	1.200	

* Suprafaţa este determinată in planul de proiecţie Stereo 70.

DETALII LINIARE IMOBIL

Date referitoare la teren

Crt	Categorie folosință	Intra vilan	Suprafaţa (mp)	Tarla	Parcelă	Nr. topo	Observaţii / Referinţe
1	arabil	NU	1.200	-	-	2352	

Lungime Segmente
1) Valorile lungimilor segmentelor sunt obţinute din proiecţie în plan.

Punct început	X / Y	Punct sfârşit	X / Y	Lungime segment (** (m)
1	563.735,669 692.304,549	2	563.728,308 692.185,587	119.19
2	563.728,308 692.185,587	3	563.738,25 692.183,184	10.228
3	563.738,25 692.183,184	4	563.745,606 692.302,055	119.098
4	563.745,606 692.302,055	1	563.735,669 692.304,549	10.245

**** Lungimile segmentelor sunt determinate în planul de proiecţie Stereo 70 şi sunt rotunjite la 1 milimetru.**

Document care conține date cu caracter personal, protejat de prevederile Regulamentului (UE) nr. 679/2016 și Legii 190/2018

***** Distanţa dintre puncte este formată din segmente cumulate ce sunt mai mici decât valoarea 1 milimetru.**

DATE DESPRE IMOBILUL NR. 2583

Oficiul de Cadastru şi Publicitate Imobiliară SUCEAVA
Biroul de Cadastru şi Publicitate Imobiliară Radauti

A. Partea I. Descrierea imobilului

TEREN Extravilan

Adresa: Jud. Suceava

Nr. Crt	Nr cadastral Nr. topografic	Suprafaţa* (mp)	Observaţii / Referinţe
A1		1.200	Sector cadastral:7 Teren neimprejmuit;

B. Partea II. Proprietari şi acte

Inscrieri privitoare la dreptul de proprietate şi alte drepturi reale		Referinţe
2583 / 20/03/2025		
Act Notarial nr. 20, din 15/01/2008 emis de BNP Buzduga Dana;		
B1	Intabulare, drept de PROPRIETATE, dobandit prin Succesiune, cota actuala 1/1, cota initiala 1/1	A1
	1) **CIOBICA BOGDAN OREST**	

C. Partea III. SARCINI .

Inscrieri privind dezmembramintele dreptului de proprietate, drepturi reale de garanţie şi sarcini	Referinţe
NU SUNT	

Document care conține date cu caracter personal, protejat de prevederile Regulamentului (UE) nr. 679/2016 și Legii 190/2018

Anexa Nr. 1 La Partea I

Teren

Nr cadastral	Suprafaţa (mp)*	Observaţii / Referinţe
	1.200	

* Suprafaţa este determinată in planul de proiecţie Stereo 70.

DETALII LINIARE IMOBIL

Date referitoare la teren

Crt	Categorie folosință	Intra vilan	Suprafaţa (mp)	Tarla	Parcelă	Nr. topo	Observaţii / Referinţe
1	arabil	NU	1.200	-	-	2352	

Lungime Segmente
1) Valorile lungimilor segmentelor sunt obţinute din proiecţie în plan.

Punct început	X / Y	Punct sfârşit	X / Y	Lungime segment (** (m)
1	563.735,669 692.304,549	2	563.725,528 692.307,095	10.456
2	563.725,528 692.307,095	3	563.718,589 692.187,936	119.361
3	563.718,589 692.187,936	4	563.728,308 692.185,587	9.999
4	563.728,308 692.185,587	1	563.735,669 692.304,549	119.19

**** Lungimile segmentelor sunt determinate în planul de proiecţie Stereo 70 şi sunt rotunjite la 1 milimetru.**

Document care conține date cu caracter personal, protejat de prevederile Regulamentului (UE) nr. 679/2016 și Legii 190/2018

***** Distanţa dintre puncte este formată din segmente cumulate ce sunt mai mici decât valoarea 1 milimetru.**

DATE DESPRE IMOBILUL NR. 2584

Oficiul de Cadastru şi Publicitate Imobiliară SUCEAVA
Biroul de Cadastru şi Publicitate Imobiliară Radauti

A. Partea I. Descrierea imobilului

TEREN Extravilan

Adresa: Jud. Suceava

Nr. Crt	Nr cadastral Nr. topografic	Suprafaţa* (mp)	Observaţii / Referinţe
A1		2.300	Sector cadastral:7 Teren neimprejmuit;

B. Partea II. Proprietari şi acte

Inscrieri privitoare la dreptul de proprietate şi alte drepturi reale		Referinţe
2584 / 20/03/2025		
Act Administrativ nr. 1826, din 20/03/2025 emis de PRIMARIA Orasului Solca;		
B1	Inscrierea provizorie, drept de PROPRIETATE, dobandit prin Lege, cota actuala 1/1, cota initiala 1/1	A1
	1) **NEIDENTIFICAT NEIDENTIFICAT**	
Act Normativ nr. 7, din 13/03/1996 emis de PARLAMENTUL ROMANIEI;		
B2	se noteaza mentiunea de proprietar neidentificat	A1

C. Partea III. SARCINI .

Inscrieri privind dezmembramintele dreptului de proprietate, drepturi reale de garanţie şi sarcini	Referinţe
NU SUNT	

Document care conține date cu caracter personal, protejat de prevederile Regulamentului (UE) nr. 679/2016 și Legii 190/2018

Anexa Nr. 1 La Partea I

Teren

Nr cadastral	Suprafaţa (mp)*	Observaţii / Referinţe
	2.300	

* Suprafaţa este determinată in planul de proiecţie Stereo 70.

DETALII LINIARE IMOBIL

Date referitoare la teren

Crt	Categorie folosință	Intra vilan	Suprafaţa (mp)	Tarla	Parcelă	Nr. topo	Observaţii / Referinţe
1	arabil	NU	2.300	-	-	2355	

Lungime Segmente
1) Valorile lungimilor segmentelor sunt obţinute din proiecţie în plan.

Punct început	X / Y	Punct sfârşit	X / Y	Lungime segment (** (m)
1	563.706,324 692.311,915	2	563.699,995 692.190,108	121.971
2	563.699,995 692.190,108	3	563.718,589 692.187,936	18.72
3	563.718,589 692.187,936	4	563.725,528 692.307,095	119.361
4	563.725,528 692.307,095	1	563.706,324 692.311,915	19.8

**** Lungimile segmentelor sunt determinate în planul de proiecţie Stereo 70 şi sunt rotunjite la 1 milimetru.**

Document care conține date cu caracter personal, protejat de prevederile Regulamentului (UE) nr. 679/2016 și Legii 190/2018

***** Distanţa dintre puncte este formată din segmente cumulate ce sunt mai mici decât valoarea 1 milimetru.**

DATE DESPRE IMOBILUL NR. 2585

Oficiul de Cadastru şi Publicitate Imobiliară SUCEAVA
Biroul de Cadastru şi Publicitate Imobiliară Radauti

A. Partea I. Descrierea imobilului

TEREN Extravilan

Adresa: Jud. Suceava

Nr. Crt	Nr cadastral Nr. topografic	Suprafaţa* (mp)	Observaţii / Referinţe
A1		2.600	Sector cadastral:7 Teren neimprejmuit;

B. Partea II. Proprietari şi acte

Inscrieri privitoare la dreptul de proprietate şi alte drepturi reale		Referinţe
2585 / 20/03/2025		
Act Normativ nr. 7, din 13/03/1996 emis de PARLAMENTUL ROMANIEI;		
B1	Intabulare, drept de PROPRIETATE, dobandit prin Lege, cota actuala 1/1	A1
	1) **NEIDENTIFICAT NEIDENTIFICAT**	
Act Administrativ nr. 1351, din 03/03/2025 emis de PRIMARIA ORASULUI SOLCA;		
B2	se noteaza posesia faptica in favoarea lui	A1
	1) **HIJ DORIN** 2) **AVRAM CONSTANTIN**	

C. Partea III. SARCINI .

Inscrieri privind dezmembramintele dreptului de proprietate, drepturi reale de garanţie şi sarcini	Referinţe
NU SUNT	

Document care conține date cu caracter personal, protejat de prevederile Regulamentului (UE) nr. 679/2016 și Legii 190/2018

Anexa Nr. 1 La Partea I

Teren

Nr cadastral	Suprafaţa (mp)*	Observaţii / Referinţe
	2.600	

* Suprafaţa este determinată in planul de proiecţie Stereo 70.

DETALII LINIARE IMOBIL

Date referitoare la teren

Crt	Categorie folosință	Intra vilan	Suprafaţa (mp)	Tarla	Parcelă	Nr. topo	Observaţii / Referinţe
1	neproductiv	NU	2.600	-	-	2354	

Lungime Segmente
1) Valorile lungimilor segmentelor sunt obţinute din proiecţie în plan.

Punct început	X / Y	Punct sfârşit	X / Y	Lungime segment (** (m)
1	563.685,99 692.315,616	2	563.678,293 692.192,544	123.312
2	563.678,293 692.192,544	3	563.699,995 692.190,108	21.838
3	563.699,995 692.190,108	4	563.706,324 692.311,915	121.971
4	563.706,324 692.311,915	5	563.698,66 692.313,839	7.902
5	563.698,66 692.313,839	1	563.685,99 692.315,616	12.794

Document care conține date cu caracter personal, protejat de prevederile Regulamentului (UE) nr. 679/2016 și Legii 190/2018

** Lungimile segmentelor sunt determinate în planul de proiecţie Stereo 70 şi sunt rotunjite la 1 milimetru.
*** Distanţa dintre puncte este formată din segmente cumulate ce sunt mai mici decât valoarea 1 milimetru.

Document care conține date cu caracter personal, protejat de prevederile Regulamentului (UE) nr. 679/2016 și Legii 190/2018

DATE DESPRE IMOBILUL NR. 2586

Oficiul de Cadastru şi Publicitate Imobiliară SUCEAVA
Biroul de Cadastru şi Publicitate Imobiliară Radauti

A. Partea I. Descrierea imobilului

TEREN Extravilan

Adresa: Jud. Suceava

Nr. Crt	Nr cadastral Nr. topografic	Suprafaţa* (mp)	Observaţii / Referinţe
A1		2.400	Sector cadastral:7 Teren neimprejmuit;

B. Partea II. Proprietari şi acte

Inscrieri privitoare la dreptul de proprietate şi alte drepturi reale		Referinţe
2586 / 20/03/2025		
Act Normativ nr. 7, din 13/03/1996 emis de PARLAMENTUL ROMANIEI;		
B1	Intabulare, drept de PROPRIETATE, dobandit prin Lege, cota actuala 1/1	A1
	1) **NEIDENTIFICAT NEIDENTIFICAT**	
Act Administrativ nr. 1352, din 03/03/2025 emis de PRIMARIA ORASULUI SOLCA;		
B2	se noteaza posesia faptica in favoarea lui	A1
	1) **COVALIU GHEORGHE** 2) **COVALIU LIVIA SIMONA**	

C. Partea III. SARCINI .

Inscrieri privind dezmembramintele dreptului de proprietate, drepturi reale de garanţie şi sarcini	Referinţe
NU SUNT	

Anexa Nr. 1 La Partea I

Teren

Nr cadastral	Suprafaţa (mp)*	Observaţii / Referinţe
	2.400	

* Suprafaţa este determinată in planul de proiecţie Stereo 70.

DETALII LINIARE IMOBIL

Date referitoare la teren

Crt	Categorie folosință	Intra vilan	Suprafaţa (mp)	Tarla	Parcelă	Nr. topo	Observaţii / Referinţe
1	arabil	NU	2.400	-	-	2353	

Lungime Segmente
1) Valorile lungimilor segmentelor sunt obţinute din proiecţie în plan.

Punct început	X / Y	Punct sfârşit	X / Y	Lungime segment (** (m)
1	563.666,696 692.318,322	2	563.658,969 692.194,78	123.783
2	563.658,969 692.194,78	3	563.678,293 692.192,544	19.453
3	563.678,293 692.192,544	4	563.685,99 692.315,616	123.312
4	563.685,99 692.315,616	1	563.666,696 692.318,322	19.483

**** Lungimile segmentelor sunt determinate în planul de proiecţie Stereo 70 şi sunt rotunjite la 1 milimetru.**

Document care conține date cu caracter personal, protejat de prevederile Regulamentului (UE) nr. 679/2016 și Legii 190/2018

***** Distanţa dintre puncte este formată din segmente cumulate ce sunt mai mici decât valoarea 1 milimetru.**

DATE DESPRE IMOBILUL NR. 2587

Oficiul de Cadastru şi Publicitate Imobiliară SUCEAVA
Biroul de Cadastru şi Publicitate Imobiliară Radauti

A. Partea I. Descrierea imobilului

TEREN Extravilan

Adresa: Jud. Suceava

Nr. Crt	Nr cadastral Nr. topografic	Suprafaţa* (mp)	Observaţii / Referinţe
A1		1.976	Sector cadastral:7 Teren neimprejmuit;

B. Partea II. Proprietari şi acte

Inscrieri privitoare la dreptul de proprietate şi alte drepturi reale		Referinţe
2587 / 20/03/2025		
Act Normativ nr. 7, din 13/03/1996 emis de PARLAMENTUL ROMANIEI;		
B1	Intabulare, drept de PROPRIETATE, dobandit prin Lege, cota actuala 1/1	A1
	1) **NEIDENTIFICAT NEIDENTIFICAT**	
Act Administrativ nr. 1353, din 03/03/2025 emis de PRIMARIA ORASULUI SOLCA;		
B2	se noteaza posesia faptica in favoarea lui	A1
	1) **VALASCIUC MELENTINA**	

C. Partea III. SARCINI .

Inscrieri privind dezmembramintele dreptului de proprietate, drepturi reale de garanţie şi sarcini	Referinţe
NU SUNT	

Document care conține date cu caracter personal, protejat de prevederile Regulamentului (UE) nr. 679/2016 și Legii 190/2018

Anexa Nr. 1 La Partea I

Teren

Nr cadastral	Suprafaţa (mp)*	Observaţii / Referinţe
	1.976	

* Suprafaţa este determinată in planul de proiecţie Stereo 70.

DETALII LINIARE IMOBIL

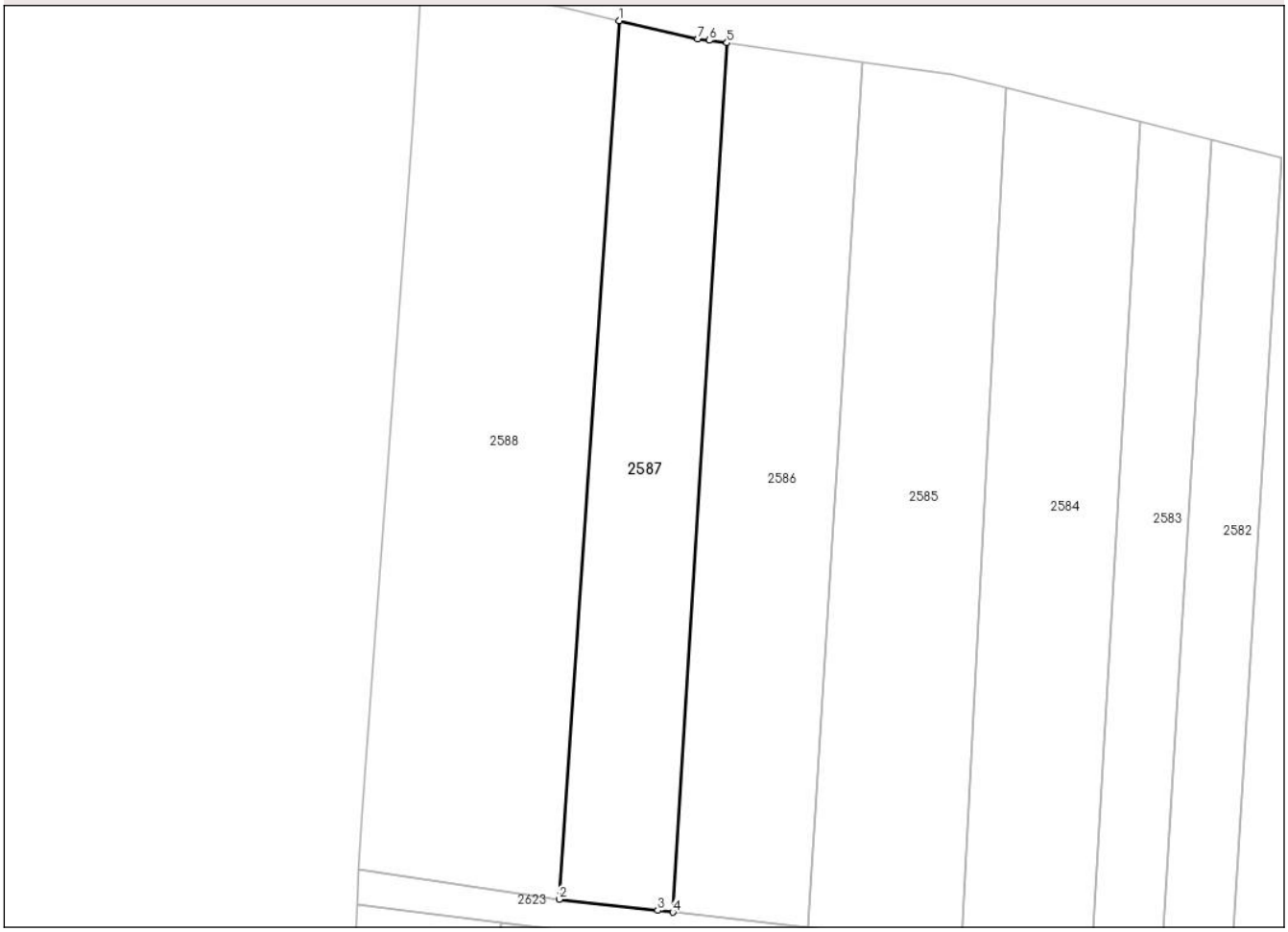

Date referitoare la teren

Crt	Categorie folosință	Intra vilan	Suprafaţa (mp)	Tarla	Parcelă	Nr. topo	Observaţii / Referinţe
1	arabil	NU	1.976	-	-	2352	

Lungime Segmente
1) Valorile lungimilor segmentelor sunt obţinute din proiecţie în plan.

Punct început	X / Y	Punct sfârşit	X / Y	Lungime segment (** (m)
1	563.651,334 692.321,461	2	563.642,804 692.196,592	125.16
2	563.642,804 692.196,592	3	563.656,817 692.195,029	14.1
3	563.656,817 692.195,029	4	563.658,969 692.194,78	2.166
4	563.658,969 692.194,78	5	563.666,696 692.318,322	123.783
5	563.666,696 692.318,322	6	563.664,204 692.318,671	2.516

Document care conține date cu caracter personal, protejat de prevederile Regulamentului (UE) nr. 679/2016 și Legii 190/2018

Punct început	X / Y	Punct sfârşit	X / Y	Lungime segment (** (m)
6	563.664,204 692.318,671	7	563.662,52 692.318,907	1.7
7	563.662,52 692.318,907	1	563.651,334 692.321,461	11.474

** Lungimile segmentelor sunt determinate în planul de proiecţie Stereo 70 şi sunt rotunjite la 1 milimetru.
*** Distanţa dintre puncte este formată din segmente cumulate ce sunt mai mici decât valoarea 1 milimetru.

Document care conține date cu caracter personal, protejat de prevederile Regulamentului (UE) nr. 679/2016 și Legii 190/2018

DATE DESPRE IMOBILUL NR. 2588

Oficiul de Cadastru şi Publicitate Imobiliară SUCEAVA
Biroul de Cadastru şi Publicitate Imobiliară Radauti

A. Partea I. Descrierea imobilului

TEREN Extravilan

Adresa: Jud. Suceava

Nr. Crt	Nr cadastral Nr. topografic	Suprafaţa* (mp)	Observaţii / Referinţe
A1		3.600	Sector cadastral:7 Teren neimprejmuit;

B. Partea II. Proprietari şi acte

Inscrieri privitoare la dreptul de proprietate şi alte drepturi reale		Referinţe
2588 / 20/03/2025		
Act Normativ nr. 7, din 13/03/1996 emis de PARLAMENTUL ROMANIEI;		
B1	Intabulare, drept de PROPRIETATE, dobandit prin Lege, cota actuala 1/1	A1
	1) **NEIDENTIFICAT NEIDENTIFICAT**	
Act Administrativ nr. 1354, din 03/03/2025 emis de PRIMARIA ORASULUI SOLCA;		
B2	se noteaza posesia faptica in favoarea lui	A1
	1) **VALASCIUC MELENTINA**	

C. Partea III. SARCINI .

Inscrieri privind dezmembramintele dreptului de proprietate, drepturi reale de garanţie şi sarcini	Referinţe
NU SUNT	

Document care conține date cu caracter personal, protejat de prevederile Regulamentului (UE) nr. 679/2016 și Legii 190/2018

Anexa Nr. 1 La Partea I

Teren

Nr cadastral	Suprafaţa (mp)*	Observaţii / Referinţe
	3.600	

* Suprafaţa este determinată in planul de proiecţie Stereo 70.

DETALII LINIARE IMOBIL

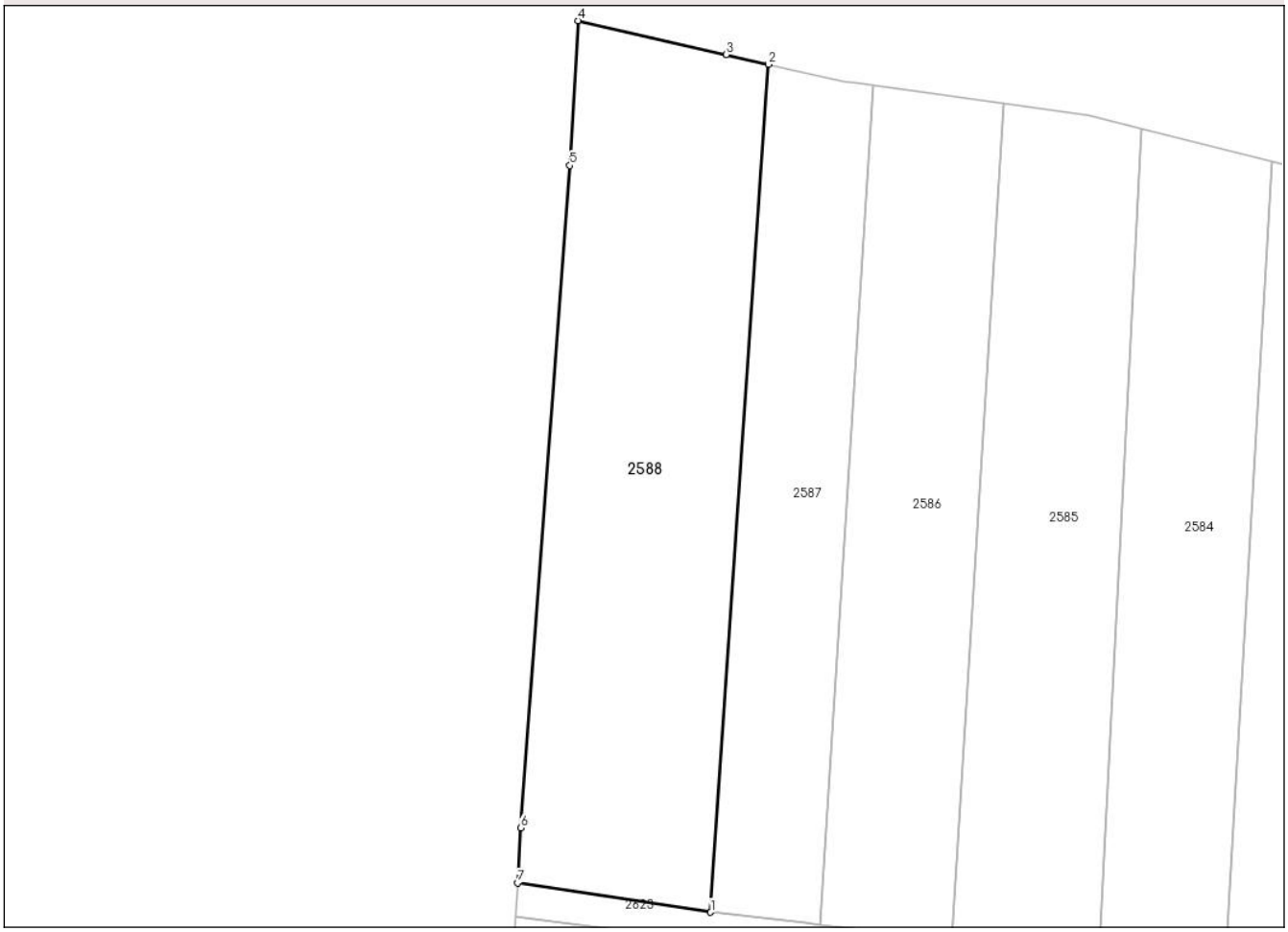

Date referitoare la teren

Crt	Categorie folosință	Intra vilan	Suprafaţa (mp)	Tarla	Parcelă	Nr. topo	Observaţii / Referinţe
1	arabil	NU	600	-	-	2351	
2	neproductiv	NU	3.000	-	-	2351	

Lungime Segmente
1) Valorile lungimilor segmentelor sunt obţinute din proiecţie în plan.

Punct început	X / Y	Punct sfârşit	X / Y	Lungime segment (** (m)
1	563.642,804 692.196,592	2	563.651,334 692.321,461	125.16
2	563.651,334 692.321,461	3	563.645,108 692.322,882	6.386
3	563.645,108 692.322,882	4	563.623,239 692.327,875	22.432
4	563.623,239 692.327,875	5	563.622,027 692.306,547	21.362

Document care conține date cu caracter personal, protejat de prevederile Regulamentului (UE) nr. 679/2016 și Legii 190/2018

Punct început	X / Y	Punct sfârşit	X / Y	Lungime segment (** (m)
5	563.622,027 692.306,547	6	563.614,749 692.208,991	97.827
6	563.614,749 692.208,991	7	563.614,323 692.200,876	8.126
7	563.614,323 692.200,876	1	563.642,804 692.196,592	28.801

** Lungimile segmentelor sunt determinate în planul de proiecţie Stereo 70 şi sunt rotunjite la 1 milimetru.
*** Distanţa dintre puncte este formată din segmente cumulate ce sunt mai mici decât valoarea 1 milimetru.

Document care conține date cu caracter personal, protejat de prevederile Regulamentului (UE) nr. 679/2016 și Legii 190/2018

DATE DESPRE IMOBILUL NR. 2589

Oficiul de Cadastru şi Publicitate Imobiliară SUCEAVA
Biroul de Cadastru şi Publicitate Imobiliară Radauti

A. Partea I. Descrierea imobilului

TEREN Extravilan

Adresa: Jud. Suceava

Nr. Crt	Nr cadastral Nr. topografic	Suprafaţa* (mp)	Observaţii / Referinţe
A1		2.630	Sector cadastral:7 Teren neimprejmuit;

B. Partea II. Proprietari şi acte

Inscrieri privitoare la dreptul de proprietate şi alte drepturi reale		Referinţe
2589 / 20/03/2025		
Act Normativ nr. 7, din 13/03/1996 emis de PARLAMENTUL ROMANIEI;		
B1	Intabulare, drept de PROPRIETATE, dobandit prin Lege, cota actuala 1/1	A1
	1) **NEIDENTIFICAT NEIDENTIFICAT**	
Act Administrativ nr. 1816, din 19/03/2025 emis de PRIMARIA ORASULUI SOLCA;		
B2	se noteaza posesia faptica in favoarea lui	A1
	1) **BOSTIOG MARIA**	

C. Partea III. SARCINI .

Inscrieri privind dezmembramintele dreptului de proprietate, drepturi reale de garanţie şi sarcini	Referinţe
NU SUNT	

Document care conține date cu caracter personal, protejat de prevederile Regulamentului (UE) nr. 679/2016 și Legii 190/2018

Anexa Nr. 1 La Partea I

Teren

Nr cadastral	Suprafaţa (mp)*	Observaţii / Referinţe
	2.630	

* Suprafaţa este determinată in planul de proiecţie Stereo 70.

DETALII LINIARE IMOBIL

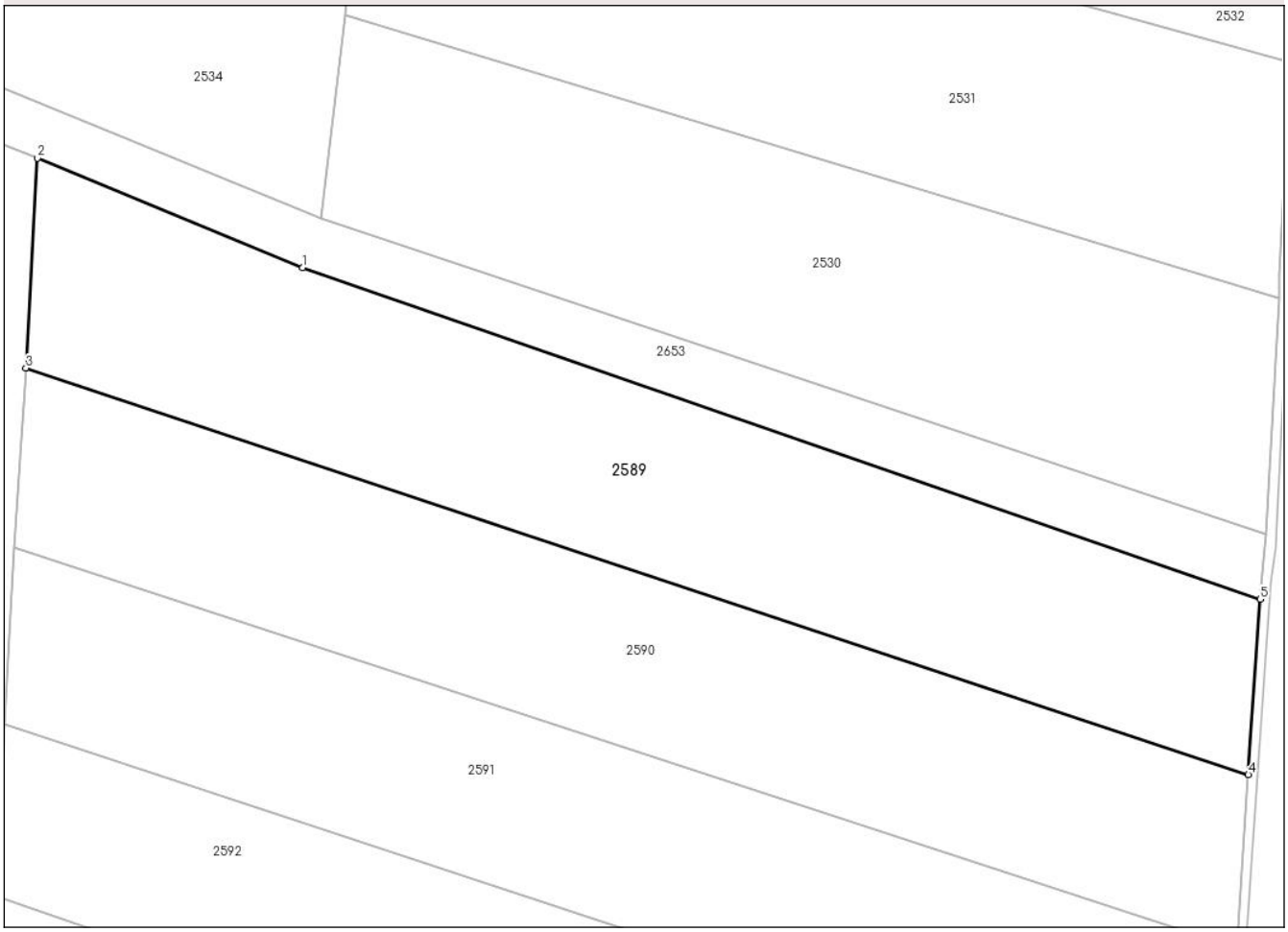

Date referitoare la teren

Crt	Categorie folosință	Intra vilan	Suprafaţa (mp)	Tarla	Parcelă	Nr. topo	Observaţii / Referinţe
1	arabil	NU	2.630	-	-	2403	

Lungime Segmente
1) Valorile lungimilor segmentelor sunt obţinute din proiecţie în plan.

Punct început	X / Y	Punct sfârşit	X / Y	Lungime segment (** (m)
1	563.980,345 691.924,4	2	563.952,106 691.936,026	30.539
2	563.952,106 691.936,026	3	563.950,87 691.913,71	22.35
3	563.950,87 691.913,71	4	564.081,039 691.870,435	137.174
4	564.081,039 691.870,435	5	564.082,307 691.889,1	18.708
5	564.082,307 691.889,1	1	563.980,345 691.924,4	107.9

Document care conține date cu caracter personal, protejat de prevederile Regulamentului (UE) nr. 679/2016 și Legii 190/2018

** Lungimile segmentelor sunt determinate în planul de proiecţie Stereo 70 şi sunt rotunjite la 1 milimetru.
*** Distanţa dintre puncte este formată din segmente cumulate ce sunt mai mici decât valoarea 1 milimetru.

Document care conține date cu caracter personal, protejat de prevederile Regulamentului (UE) nr. 679/2016 și Legii 190/2018

DATE DESPRE IMOBILUL NR. 2590

Oficiul de Cadastru şi Publicitate Imobiliară SUCEAVA
Biroul de Cadastru şi Publicitate Imobiliară Radauti

A. Partea I. Descrierea imobilului

TEREN Extravilan

Adresa: Jud. Suceava

Nr. Crt	Nr cadastral Nr. topografic	Suprafaţa* (mp)	Observaţii / Referinţe
A1		2.500	Sector cadastral:7 Teren neimprejmuit;

B. Partea II. Proprietari şi acte

Inscrieri privitoare la dreptul de proprietate şi alte drepturi reale		Referinţe
2590 / 20/03/2025		
Act Normativ nr. 7, din 13/03/1996 emis de PARLAMENTUL ROMANIEI;		
B1	Intabulare, drept de PROPRIETATE, dobandit prin Lege, cota actuala 1/1	A1
	1) **NEIDENTIFICAT NEIDENTIFICAT**	
Act Administrativ nr. 1360, din 03/03/2025 emis de PRIMARIA ORASULUI SOLCA;		
B2	se noteaza posesia faptica in favoarea lui	A1
	1) **COTURBAS TRAIAN**	

C. Partea III. SARCINI .

Inscrieri privind dezmembramintele dreptului de proprietate, drepturi reale de garanţie şi sarcini	Referinţe
NU SUNT	

Document care conține date cu caracter personal, protejat de prevederile Regulamentului (UE) nr. 679/2016 și Legii 190/2018

Anexa Nr. 1 La Partea I

Teren

Nr cadastral	Suprafaţa (mp)*	Observaţii / Referinţe
	2.500	

* Suprafaţa este determinată in planul de proiecţie Stereo 70.

DETALII LINIARE IMOBIL

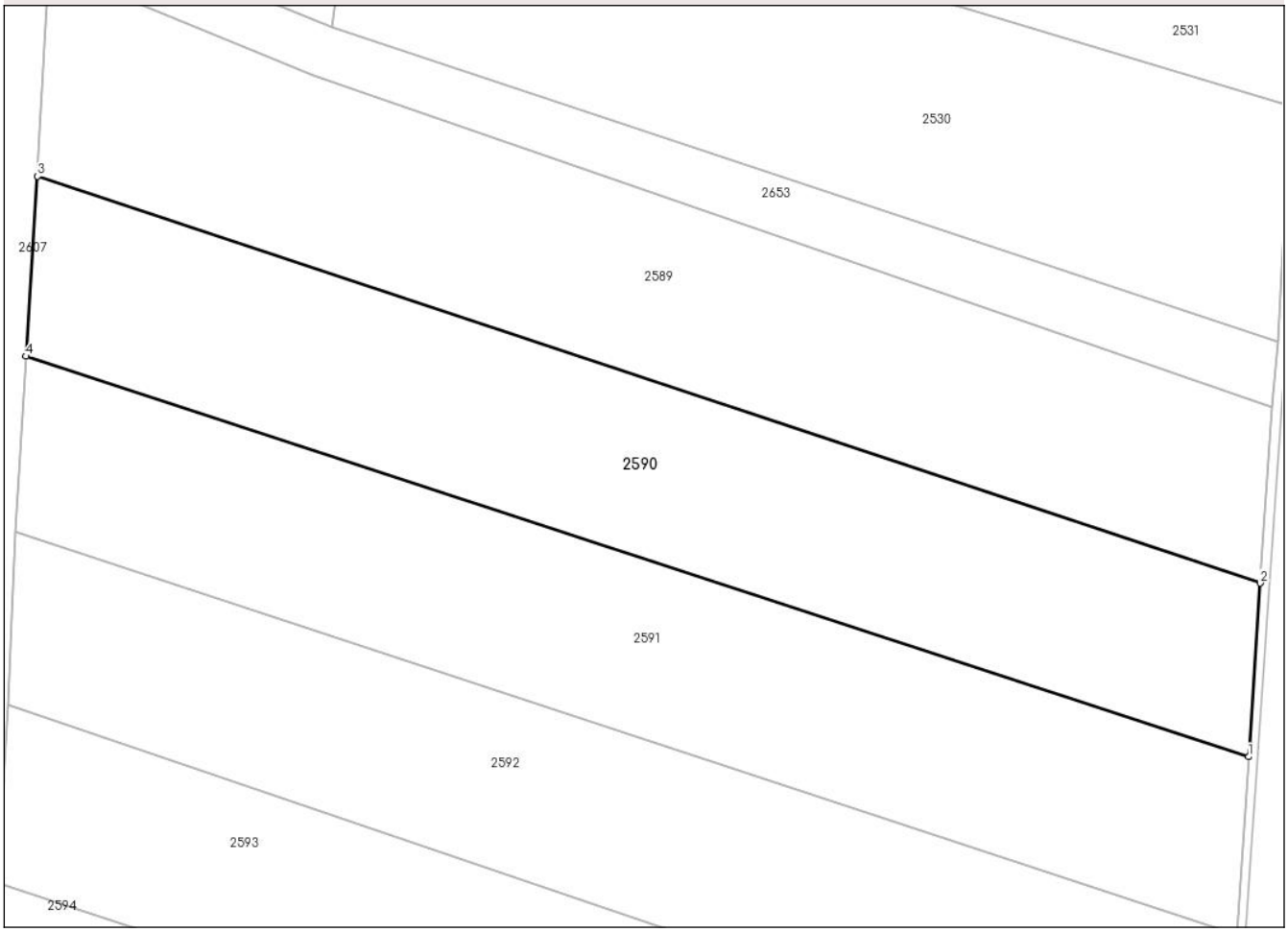

Date referitoare la teren

Crt	Categorie folosință	Intra vilan	Suprafaţa (mp)	Tarla	Parcelă	Nr. topo	Observaţii / Referinţe
1	arabil	NU	2.500	-	-	2404	

Lungime Segmente
1) Valorile lungimilor segmentelor sunt obţinute din proiecţie în plan.

Punct început	X / Y	Punct sfârşit	X / Y	Lungime segment (** (m)
1	564.079,791 691.851,977	2	564.081,039 691.870,435	18.5
2	564.081,039 691.870,435	3	563.950,87 691.913,71	137.174
3	563.950,87 691.913,71	4	563.949,633 691.894,572	19.178
4	563.949,633 691.894,572	1	564.079,791 691.851,977	136.95

**** Lungimile segmentelor sunt determinate în planul de proiecţie Stereo 70 şi sunt rotunjite la 1 milimetru.**

Document care conține date cu caracter personal, protejat de prevederile Regulamentului (UE) nr. 679/2016 și Legii 190/2018

***** Distanţa dintre puncte este formată din segmente cumulate ce sunt mai mici decât valoarea 1 milimetru.**

DATE DESPRE IMOBILUL NR. 2591

Oficiul de Cadastru şi Publicitate Imobiliară SUCEAVA
Biroul de Cadastru şi Publicitate Imobiliară Radauti

A. Partea I. Descrierea imobilului

TEREN Extravilan

Adresa: Jud. Suceava

Nr. Crt	Nr cadastral Nr. topografic	Suprafaţa* (mp)	Observaţii / Referinţe
A1		2.500	Sector cadastral:7 Teren neimprejmuit;

B. Partea II. Proprietari şi acte

Inscrieri privitoare la dreptul de proprietate şi alte drepturi reale		Referinţe
2591 / 20/03/2025		
Act Normativ nr. 7, din 13/03/1996 emis de PARLAMENTUL ROMANIEI;		
B1	Intabulare, drept de PROPRIETATE, dobandit prin Lege, cota actuala 1/1	A1
	1) **NEIDENTIFICAT NEIDENTIFICAT**	
Act Administrativ nr. 1361, din 03/03/2025 emis de PRIMARIA ORASULUI SOLCA;		
B2	se noteaza posesia faptica in favoarea lui	A1
	1) **BAHAN ALEXANDRU** 2) **BAHAN VERONICA**	

C. Partea III. SARCINI .

Inscrieri privind dezmembramintele dreptului de proprietate, drepturi reale de garanţie şi sarcini	Referinţe
NU SUNT	

Document care conține date cu caracter personal, protejat de prevederile Regulamentului (UE) nr. 679/2016 și Legii 190/2018

Anexa Nr. 1 La Partea I

Teren

Nr cadastral	Suprafaţa (mp)*	Observaţii / Referinţe
	2.500	

* Suprafaţa este determinată in planul de proiecţie Stereo 70.

DETALII LINIARE IMOBIL

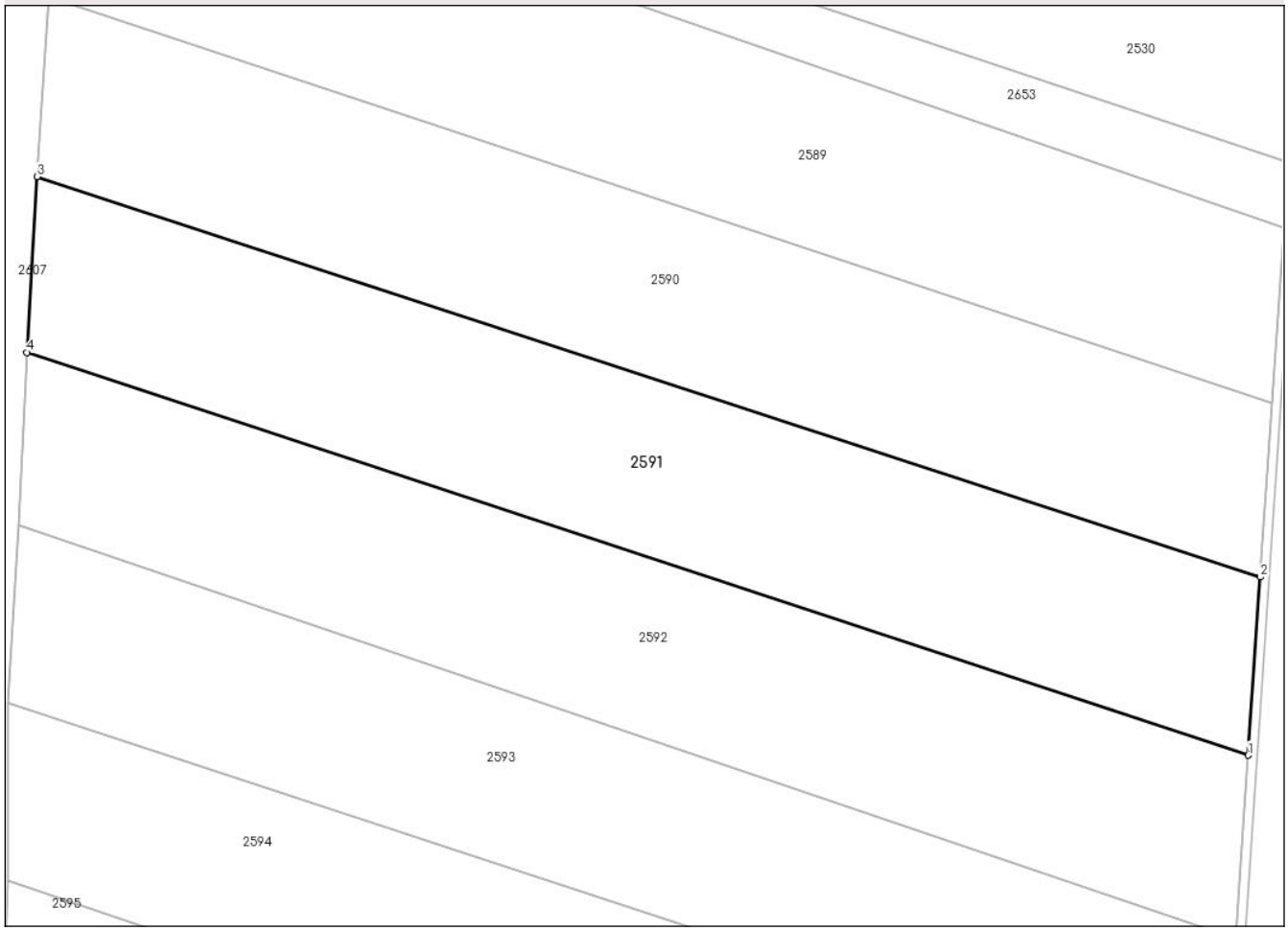

Date referitoare la teren

Crt	Categorie folosință	Intra vilan	Suprafaţa (mp)	Tarla	Parcelă	Nr. topo	Observaţii / Referinţe
1	arabil	NU	2.500	-	-	2405	

Lungime Segmente
1) Valorile lungimilor segmentelor sunt obţinute din proiecţie în plan.

Punct început	X / Y	Punct sfârşit	X / Y	Lungime segment (** (m)
1	564.078,504 691.833,021	2	564.079,791 691.851,977	19.0
2	564.079,791 691.851,977	3	563.949,633 691.894,572	136.95
3	563.949,633 691.894,572	4	563.948,546 691.875,869	18.735
4	563.948,546 691.875,869	1	564.078,504 691.833,021	136.839

**** Lungimile segmentelor sunt determinate în planul de proiecţie Stereo 70 şi sunt rotunjite la 1 milimetru.**

Document care conține date cu caracter personal, protejat de prevederile Regulamentului (UE) nr. 679/2016 și Legii 190/2018

***** Distanţa dintre puncte este formată din segmente cumulate ce sunt mai mici decât valoarea 1 milimetru.**

DATE DESPRE IMOBILUL NR. 2592

Oficiul de Cadastru şi Publicitate Imobiliară SUCEAVA
Biroul de Cadastru şi Publicitate Imobiliară Radauti

A. Partea I. Descrierea imobilului

TEREN Extravilan

Adresa: Jud. Suceava

Nr. Crt	Nr cadastral Nr. topografic	Suprafaţa* (mp)	Observaţii / Referinţe
A1		2.500	Sector cadastral:7 Teren neimprejmuit;

B. Partea II. Proprietari şi acte

Inscrieri privitoare la dreptul de proprietate şi alte drepturi reale		Referinţe
2592 / 20/03/2025		
Act Normativ nr. 7, din 13/03/1996 emis de PARLAMENTUL ROMANIEI;		
B1	Intabulare, drept de PROPRIETATE, dobandit prin Lege, cota actuala 1/1	A1
	1) **NEIDENTIFICAT NEIDENTIFICAT**	
Act Administrativ nr. 1362, din 03/03/2025 emis de PRIMARIA ORASULUI SOLCA;		
B2	se noteaza posesia faptica in favoarea lui	A1
	1) **AVRAMESCU FLUTUR COSMIN** 2) **AVRAMESCU FLUTUR ELISABETA**	

C. Partea III. SARCINI .

Inscrieri privind dezmembramintele dreptului de proprietate, drepturi reale de garanţie şi sarcini	Referinţe
NU SUNT	

Anexa Nr. 1 La Partea I

Teren

Nr cadastral	Suprafaţa (mp)*	Observaţii / Referinţe
	2.500	

* Suprafaţa este determinată in planul de proiecţie Stereo 70.

DETALII LINIARE IMOBIL

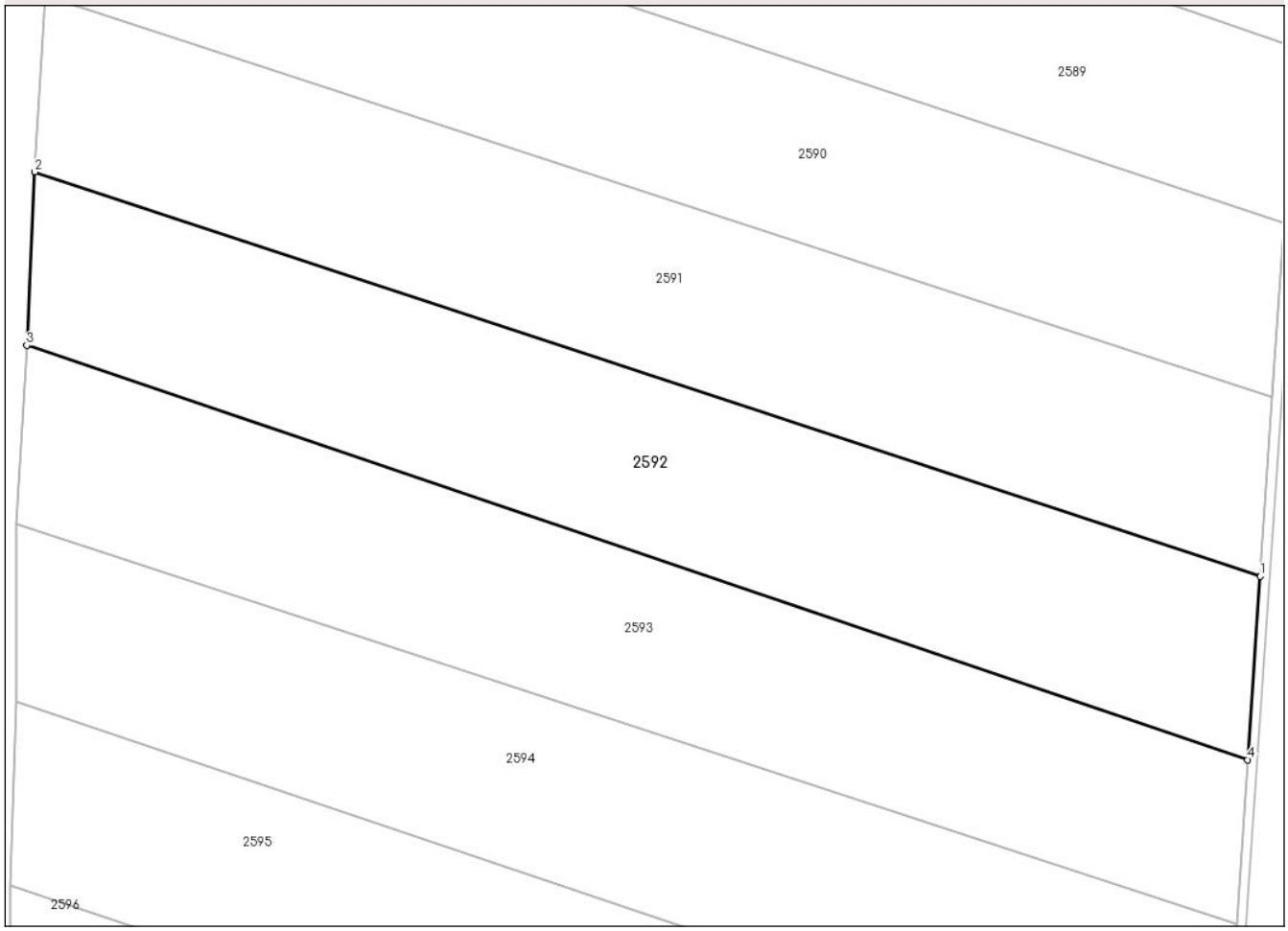

Date referitoare la teren

Crt	Categorie folosință	Intra vilan	Suprafaţa (mp)	Tarla	Parcelă	Nr. topo	Observaţii / Referinţe
1	arabil	NU	2.500	-	-	2406	

Lungime Segmente
1) Valorile lungimilor segmentelor sunt obţinute din proiecţie în plan.

Punct început	X / Y	Punct sfârşit	X / Y	Lungime segment (** (m)
1	564.078,504 691.833,021	2	563.948,546 691.875,869	136.839
2	563.948,546 691.875,869	3	563.947,694 691.857,504	18.385
3	563.947,694 691.857,504	4	564.077,188 691.813,565	136.745
4	564.077,188 691.813,565	1	564.078,504 691.833,021	19.5

**** Lungimile segmentelor sunt determinate în planul de proiecţie Stereo 70 şi sunt rotunjite la 1 milimetru.**

Document care conține date cu caracter personal, protejat de prevederile Regulamentului (UE) nr. 679/2016 și Legii 190/2018

***** Distanţa dintre puncte este formată din segmente cumulate ce sunt mai mici decât valoarea 1 milimetru.**

DATE DESPRE IMOBILUL NR. 2593

Oficiul de Cadastru şi Publicitate Imobiliară SUCEAVA
Biroul de Cadastru şi Publicitate Imobiliară Radauti

A. Partea I. Descrierea imobilului

TEREN Extravilan

Adresa: Jud. Suceava

Nr. Crt	Nr cadastral Nr. topografic	Suprafaţa* (mp)	Observaţii / Referinţe
A1		2.400	Sector cadastral:7 Teren neimprejmuit;

B. Partea II. Proprietari şi acte

Inscrieri privitoare la dreptul de proprietate şi alte drepturi reale		Referinţe
2593 / 20/03/2025		
Act Normativ nr. 7, din 13/03/1996 emis de PARLAMENTUL ROMANIEI;		
B1	Intabulare, drept de PROPRIETATE, dobandit prin Lege, cota actuala 1/1	A1
	1) **NEIDENTIFICAT NEIDENTIFICAT**	
Act Administrativ nr. 1364, din 03/03/2025 emis de PRIMARIA ORASULUI SOLCA;		
B2	se noteaza posesia faptica in favoarea lui	A1
	1) **GRIJINCU MARIAN RADU** 2) **GRIJINCU CRISTINA MONICA**	

C. Partea III. SARCINI .

Inscrieri privind dezmembramintele dreptului de proprietate, drepturi reale de garanţie şi sarcini	Referinţe
NU SUNT	

Document care conține date cu caracter personal, protejat de prevederile Regulamentului (UE) nr. 679/2016 și Legii 190/2018

Anexa Nr. 1 La Partea I

Teren

Nr cadastral	Suprafaţa (mp)*	Observaţii / Referinţe
	2.400	

* Suprafaţa este determinată in planul de proiecţie Stereo 70.

DETALII LINIARE IMOBIL

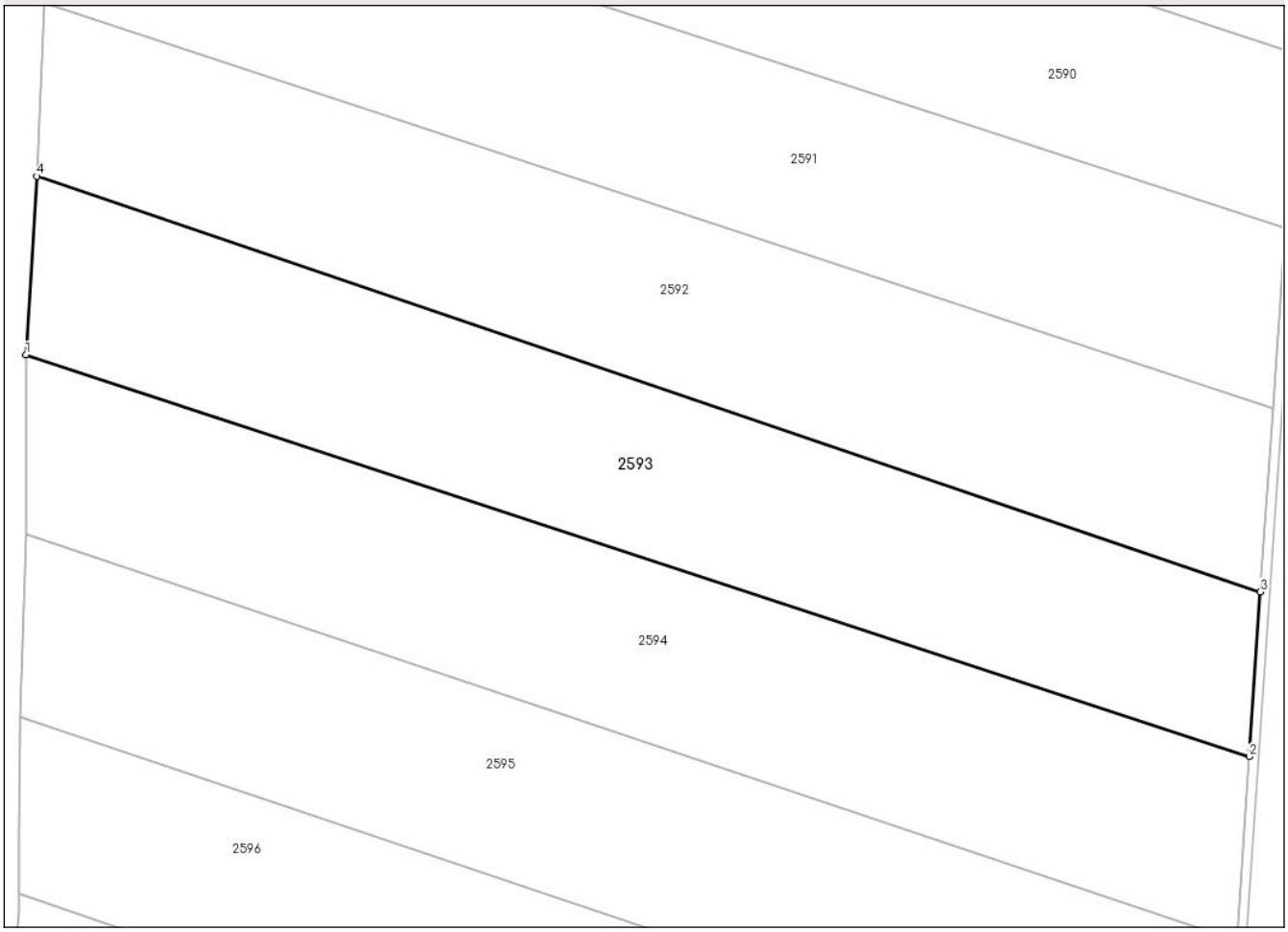

Date referitoare la teren

Crt	Categorie folosință	Intra vilan	Suprafaţa (mp)	Tarla	Parcelă	Nr. topo	Observaţii / Referinţe
1	arabil	NU	2.400	-	-	2407	

Lungime Segmente
1) Valorile lungimilor segmentelor sunt obţinute din proiecţie în plan.

Punct început	X / Y	Punct sfârşit	X / Y	Lungime segment (** (m)
1	563.946,546 691.838,626	2	564.076,004 691.796,143	136.25
2	564.076,004 691.796,143	3	564.077,188 691.813,565	17.462
3	564.077,188 691.813,565	4	563.947,694 691.857,504	136.745
4	563.947,694 691.857,504	1	563.946,546 691.838,626	18.913

**** Lungimile segmentelor sunt determinate în planul de proiecţie Stereo 70 şi sunt rotunjite la 1 milimetru.**

Document care conține date cu caracter personal, protejat de prevederile Regulamentului (UE) nr. 679/2016 și Legii 190/2018

***** Distanţa dintre puncte este formată din segmente cumulate ce sunt mai mici decât valoarea 1 milimetru.**

DATE DESPRE IMOBILUL NR. 2594

Oficiul de Cadastru şi Publicitate Imobiliară SUCEAVA
Biroul de Cadastru şi Publicitate Imobiliară Radauti

A. Partea I. Descrierea imobilului

TEREN Extravilan

Adresa: Jud. Suceava

Nr. Crt	Nr cadastral Nr. topografic	Suprafaţa* (mp)	Observaţii / Referinţe
A1		2.500	Sector cadastral:7 Teren neimprejmuit;

B. Partea II. Proprietari şi acte

Inscrieri privitoare la dreptul de proprietate şi alte drepturi reale		Referinţe
2594 / 20/03/2025		
Act Normativ nr. 7, din 13/03/1996 emis de PARLAMENTUL ROMANIEI;		
B1	Intabulare, drept de PROPRIETATE, dobandit prin Lege, cota actuala 1/1	A1
	1) **NEIDENTIFICAT NEIDENTIFICAT**	
Act Administrativ nr. 1365, din 03/03/2025 emis de PRIMARIA ORASULUI SOLCA;		
B2	se noteaza posesia faptica in favoarea lui	A1
	1) **HUSCARIU AURELIA**	

C. Partea III. SARCINI .

Inscrieri privind dezmembramintele dreptului de proprietate, drepturi reale de garanţie şi sarcini	Referinţe
NU SUNT	

Document care conține date cu caracter personal, protejat de prevederile Regulamentului (UE) nr. 679/2016 și Legii 190/2018

Anexa Nr. 1 La Partea I

Teren

Nr cadastral	Suprafaţa (mp)*	Observaţii / Referinţe
	2.500	

* Suprafaţa este determinată in planul de proiecţie Stereo 70.

DETALII LINIARE IMOBIL

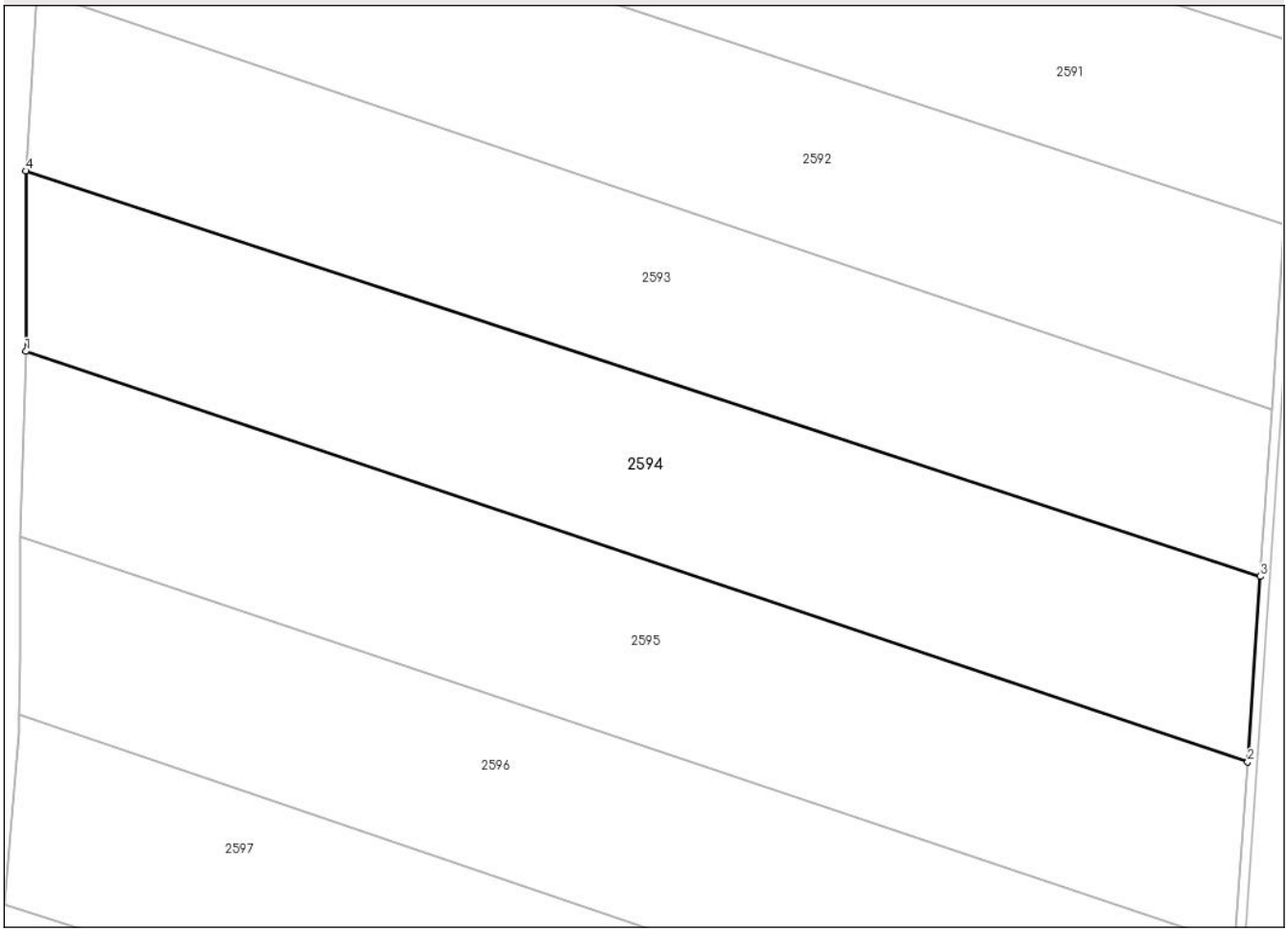

Date referitoare la teren

Crt	Categorie folosință	Intra vilan	Suprafaţa (mp)	Tarla	Parcelă	Nr. topo	Observaţii / Referinţe
1	arabil	NU	2.500	-	-	2408	

Lungime Segmente
1) Valorile lungimilor segmentelor sunt obţinute din proiecţie în plan.

Punct început	X / Y	Punct sfârşit	X / Y	Lungime segment (** (m)
1	563.946,526 691.819,712	2	564.074,688 691.776,687	135.191
2	564.074,688 691.776,687	3	564.076,004 691.796,143	19.5
3	564.076,004 691.796,143	4	563.946,546 691.838,626	136.25
4	563.946,546 691.838,626	1	563.946,526 691.819,712	18.914

**** Lungimile segmentelor sunt determinate în planul de proiecţie Stereo 70 şi sunt rotunjite la 1 milimetru.**

Document care conține date cu caracter personal, protejat de prevederile Regulamentului (UE) nr. 679/2016 și Legii 190/2018

***** Distanţa dintre puncte este formată din segmente cumulate ce sunt mai mici decât valoarea 1 milimetru.**

DATE DESPRE IMOBILUL NR. 2595

Oficiul de Cadastru şi Publicitate Imobiliară SUCEAVA
Biroul de Cadastru şi Publicitate Imobiliară Radauti

A. Partea I. Descrierea imobilului

TEREN Extravilan Nr. CF vechi:141

Adresa: Jud. Suceava

Nr. Crt	Nr cadastral Nr. topografic	Suprafaţa* (mp)	Observaţii / Referinţe
A1	30506	2.500	Sector cadastral:7 Teren neimprejmuit;

B. Partea II. Proprietari şi acte

Inscrieri privitoare la dreptul de proprietate şi alte drepturi reale		Referinţe
2595 / 20/03/2025		
Act Notarial nr. 4671, din 30/12/2024 emis de BIN Covariuc Ioan (act de dare in plata);		
B1	Intabulare, drept de PROPRIETATEbun comun, in devalmasie, dobandit prin Conventie, cota actuala 1/1, cota initiala 1/1	A1
	1) **COTURBAŞ TRAIAN** 2) **COTURBAŞ ORTENZIA**	

C. Partea III. SARCINI .

Inscrieri privind dezmembramintele dreptului de proprietate, drepturi reale de garanţie şi sarcini	Referinţe
NU SUNT	

Document care conține date cu caracter personal, protejat de prevederile Regulamentului (UE) nr. 679/2016 și Legii 190/2018

Anexa Nr. 1 La Partea I

Teren

Nr cadastral	Suprafaţa (mp)*	Observaţii / Referinţe
30506	2.500	

* Suprafaţa este determinată in planul de proiecţie Stereo 70.

DETALII LINIARE IMOBIL

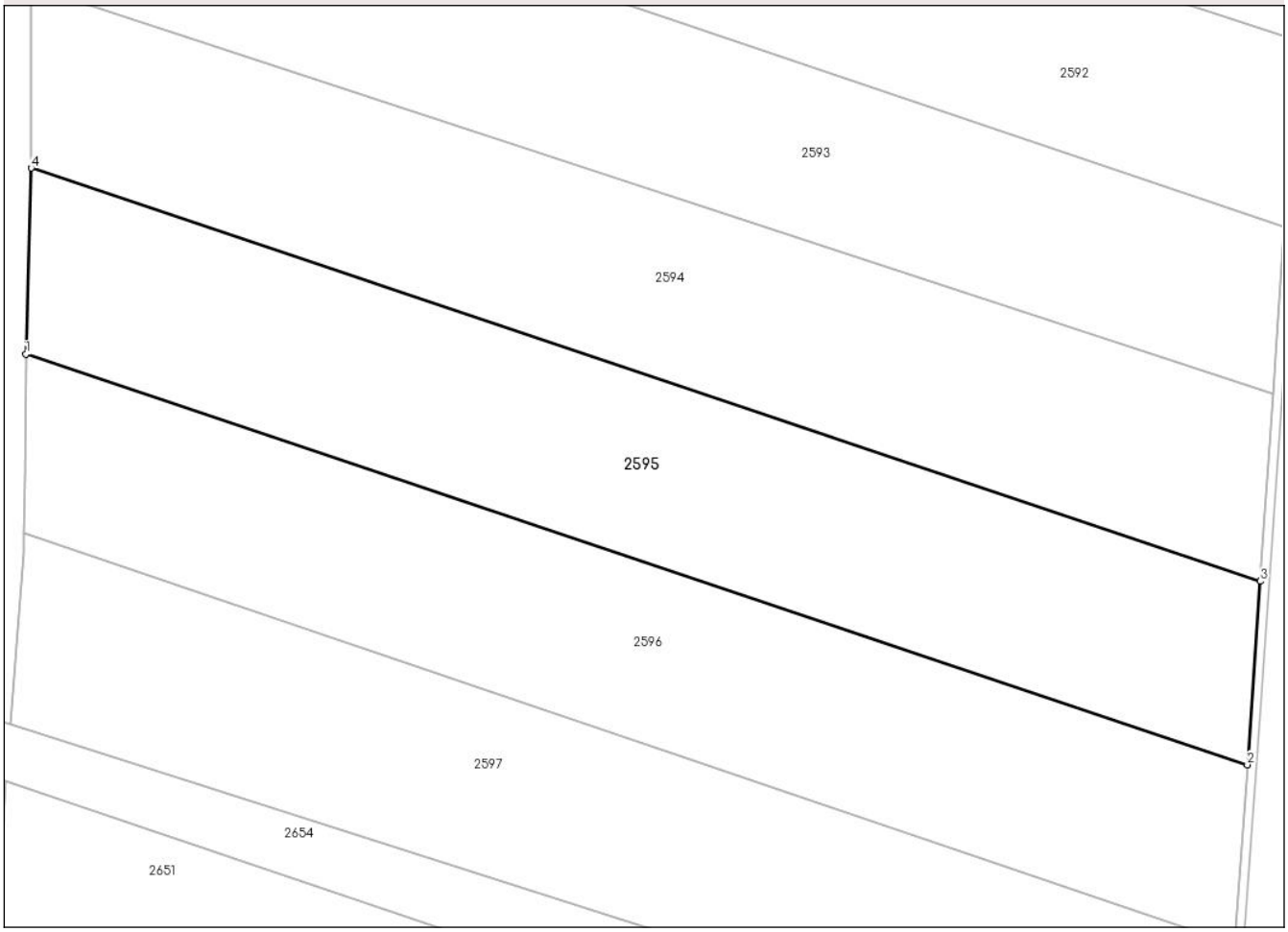

Date referitoare la teren

Crt	Categorie folosință	Intra vilan	Suprafaţa (mp)	Tarla	Parcelă	Nr. topo	Observaţii / Referinţe
1	arabil	NU	2.500	-	-	2409	

Lungime Segmente
1) Valorile lungimilor segmentelor sunt obţinute din proiecţie în plan.

Punct început	X / Y	Punct sfârşit	X / Y	Lungime segment (** (m)
1	563.945,984 691.800,327	2	564.073,353 691.757,568	134.355
2	564.073,353 691.757,568	3	564.074,688 691.776,687	19.166
3	564.074,688 691.776,687	4	563.946,526 691.819,712	135.191
4	563.946,526 691.819,712	1	563.945,984 691.800,327	19.393

**** Lungimile segmentelor sunt determinate în planul de proiecţie Stereo 70 şi sunt rotunjite la 1 milimetru.**

Document care conține date cu caracter personal, protejat de prevederile Regulamentului (UE) nr. 679/2016 și Legii 190/2018

***** Distanţa dintre puncte este formată din segmente cumulate ce sunt mai mici decât valoarea 1 milimetru.**

DATE DESPRE IMOBILUL NR. 2596

Oficiul de Cadastru şi Publicitate Imobiliară SUCEAVA
Biroul de Cadastru şi Publicitate Imobiliară Radauti

A. Partea I. Descrierea imobilului

TEREN Extravilan

Adresa: Jud. Suceava

Nr. Crt	Nr cadastral Nr. topografic	Suprafaţa* (mp)	Observaţii / Referinţe
A1		2.400	Sector cadastral:7 Teren neimprejmuit;

B. Partea II. Proprietari şi acte

Inscrieri privitoare la dreptul de proprietate şi alte drepturi reale		Referinţe
2596 / 20/03/2025		
Act Normativ nr. 7, din 13/03/1996 emis de PARLAMENTUL ROMANIEI;		
B1	Intabulare, drept de PROPRIETATE, dobandit prin Lege, cota actuala 1/1	A1
	1) **NEIDENTIFICAT NEIDENTIFICAT**	
Act Administrativ nr. 1817, din 19/03/2025 emis de PRIMARIA ORASULUI SOLCA;		
B2	se noteaza posesia faptica in favoarea lui	A1
	1) **SGINDAR LUCIA**	

C. Partea III. SARCINI .

Inscrieri privind dezmembramintele dreptului de proprietate, drepturi reale de garanţie şi sarcini	Referinţe
NU SUNT	

Document care conține date cu caracter personal, protejat de prevederile Regulamentului (UE) nr. 679/2016 și Legii 190/2018

Anexa Nr. 1 La Partea I

Teren

Nr cadastral	Suprafaţa (mp)*	Observaţii / Referinţe
	2.400	

* Suprafaţa este determinată in planul de proiecţie Stereo 70.

DETALII LINIARE IMOBIL

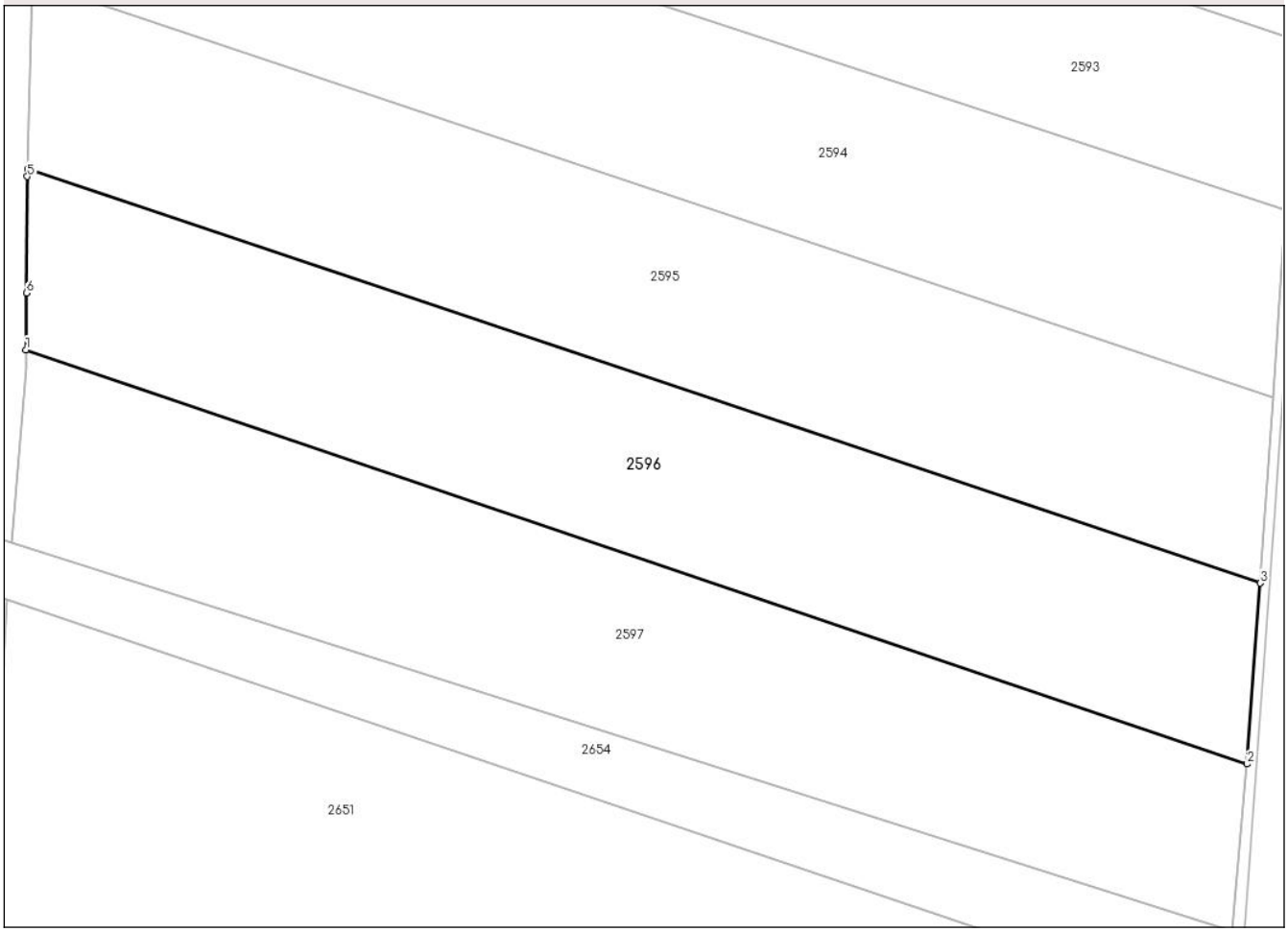

Date referitoare la teren

Crt	Categorie folosință	Intra vilan	Suprafaţa (mp)	Tarla	Parcelă	Nr. topo	Observaţii / Referinţe
1	arabil	NU	2.400	-	-	2410	

Lungime Segmente
1) Valorile lungimilor segmentelor sunt obţinute din proiecţie în plan.

Punct început	X / Y	Punct sfârşit	X / Y	Lungime segment (** (m)
1	563.945,815 691.781,659	2	564.072,005 691.738,89	133.241
2	564.072,005 691.738,89	3	564.073,353 691.757,568	18.727
3	564.073,353 691.757,568	4	563.945,984 691.800,327	134.355
4	563.945,984 691.800,327	5	563.945,962 691.799,535	0.792
5	563.945,962 691.799,535	6	563.945,863 691.787,523	12.012

Document care conține date cu caracter personal, protejat de prevederile Regulamentului (UE) nr. 679/2016 și Legii 190/2018

Punct început	X / Y	Punct sfârşit	X / Y	Lungime segment (** (m)
6	563.945,863 691.787,523	1	563.945,815 691.781,659	5.864

** Lungimile segmentelor sunt determinate în planul de proiecţie Stereo 70 şi sunt rotunjite la 1 milimetru.
*** Distanţa dintre puncte este formată din segmente cumulate ce sunt mai mici decât valoarea 1 milimetru.

Document care conține date cu caracter personal, protejat de prevederile Regulamentului (UE) nr. 679/2016 și Legii 190/2018

DATE DESPRE IMOBILUL NR. 2597

Oficiul de Cadastru şi Publicitate Imobiliară SUCEAVA
Biroul de Cadastru şi Publicitate Imobiliară Radauti

A. Partea I. Descrierea imobilului

TEREN Extravilan

Adresa: Jud. Suceava

Nr. Crt	Nr cadastral Nr. topografic	Suprafaţa* (mp)	Observaţii / Referinţe
A1		2.400	Sector cadastral:7 Teren neimprejmuit;

B. Partea II. Proprietari şi acte

Inscrieri privitoare la dreptul de proprietate şi alte drepturi reale		Referinţe
2597 / 20/03/2025		
Act Normativ nr. 7, din 13/03/1996 emis de PARLAMENTUL ROMANIEI;		
B1	Intabulare, drept de PROPRIETATE, dobandit prin Lege, cota actuala 1/1	A1
	1) **NEIDENTIFICAT NEIDENTIFICAT**	
Act Administrativ nr. 1366, din 03/03/2025 emis de PRIMARIA ORASULUI SOLCA;		
B2	se noteaza posesia faptica in favoarea lui	A1
	1) **GHINGHILOSCHI ALEXANDRA FLORINA**	

C. Partea III. SARCINI .

Inscrieri privind dezmembramintele dreptului de proprietate, drepturi reale de garanţie şi sarcini	Referinţe
NU SUNT	

Document care conține date cu caracter personal, protejat de prevederile Regulamentului (UE) nr. 679/2016 și Legii 190/2018

Anexa Nr. 1 La Partea I

Teren

Nr cadastral	Suprafaţa (mp)*	Observaţii / Referinţe
	2.400	

* Suprafaţa este determinată in planul de proiecţie Stereo 70.

DETALII LINIARE IMOBIL

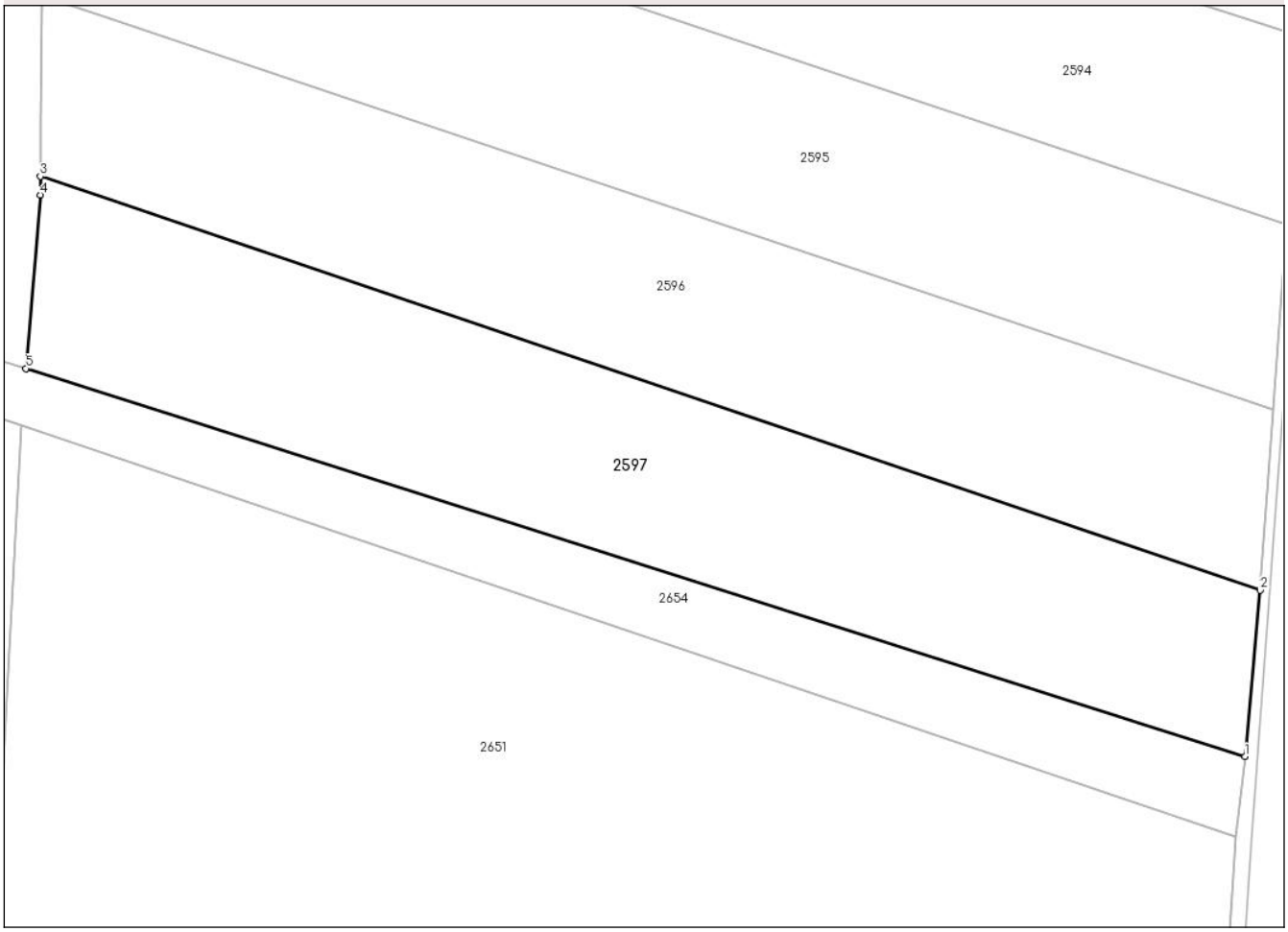

Date referitoare la teren

Crt	Categorie folosință	Intra vilan	Suprafaţa (mp)	Tarla	Parcelă	Nr. topo	Observaţii / Referinţe
1	arabil	NU	2.400	-	-	2411	

Lungime Segmente
1) Valorile lungimilor segmentelor sunt obţinute din proiecţie în plan.

Punct început	X / Y	Punct sfârşit	X / Y	Lungime segment (** (m)
1	564.070,432 691.721,689	2	564.072,005 691.738,89	17.273
2	564.072,005 691.738,89	3	563.945,815 691.781,659	133.241
3	563.945,815 691.781,659	4	563.945,799 691.779,736	1.923
4	563.945,799 691.779,736	5	563.944,317 691.761,797	18.0
5	563.944,317 691.761,797	1	564.070,432 691.721,689	132.339

Document care conține date cu caracter personal, protejat de prevederile Regulamentului (UE) nr. 679/2016 și Legii 190/2018

** Lungimile segmentelor sunt determinate în planul de proiecţie Stereo 70 şi sunt rotunjite la 1 milimetru.
*** Distanţa dintre puncte este formată din segmente cumulate ce sunt mai mici decât valoarea 1 milimetru.

DATE DESPRE IMOBILUL NR. 2598

Oficiul de Cadastru şi Publicitate Imobiliară SUCEAVA
Biroul de Cadastru şi Publicitate Imobiliară Radauti

A. Partea I. Descrierea imobilului

TEREN Extravilan

Adresa: Jud. Suceava

Nr. Crt	Nr cadastral Nr. topografic	Suprafaţa* (mp)	Observaţii / Referinţe
A1		2.288	Sector cadastral:7 Teren neimprejmuit;

B. Partea II. Proprietari şi acte

Inscrieri privitoare la dreptul de proprietate şi alte drepturi reale		Referinţe
2598 / 20/03/2025		
Act Normativ nr. 7, din 13/03/1996 emis de PARLAMENTUL ROMANIEI;		
B1	Intabulare, drept de PROPRIETATE, dobandit prin Lege, cota actuala 1/1	A1
	1) **NEIDENTIFICAT NEIDENTIFICAT**	
Act Administrativ nr. 1818, din 19/03/2025 emis de PRIMARIA ORASULUI SOLCA;		
B2	se noteaza posesia faptica in favoarea lui	A1
	1) **LUCAN STEFAN OVIDIU** 2) **LUCAN GEORGETA**	

C. Partea III. SARCINI .

Inscrieri privind dezmembramintele dreptului de proprietate, drepturi reale de garanţie şi sarcini	Referinţe
NU SUNT	

Document care conține date cu caracter personal, protejat de prevederile Regulamentului (UE) nr. 679/2016 și Legii 190/2018

Anexa Nr. 1 La Partea I

Teren

Nr cadastral	Suprafaţa (mp)*	Observaţii / Referinţe
	2.288	

* Suprafaţa este determinată in planul de proiecţie Stereo 70.

DETALII LINIARE IMOBIL

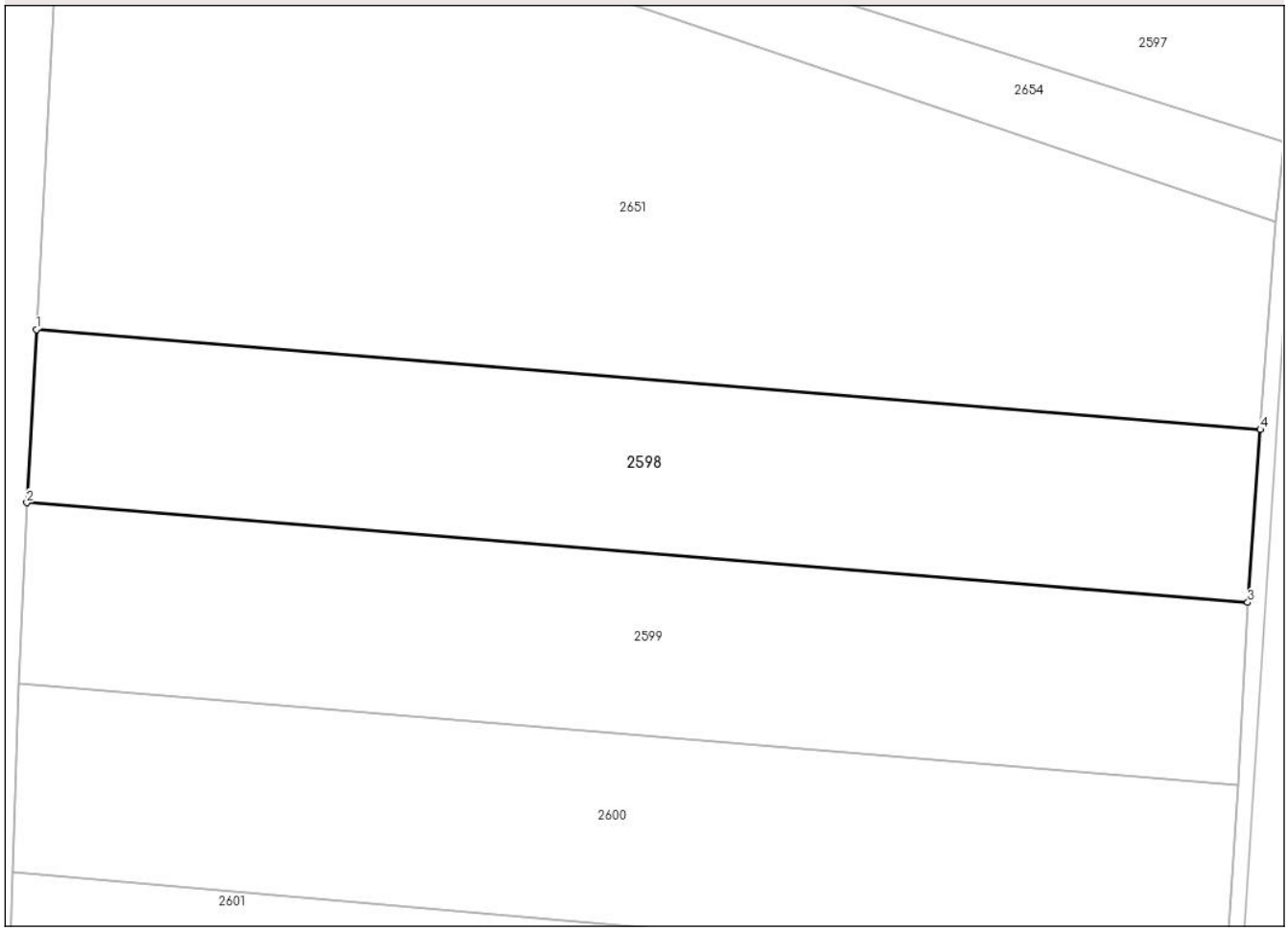

Date referitoare la teren

Crt	Categorie folosință	Intra vilan	Suprafaţa (mp)	Tarla	Parcelă	Nr. topo	Observaţii / Referinţe
1	arabil	NU	2.288	-	-	2429	

Lungime Segmente
1) Valorile lungimilor segmentelor sunt obţinute din proiecţie în plan.

Punct început	X / Y	Punct sfârşit	X / Y	Lungime segment (** (m)
1	563.940,949 691.702,23	2	563.939,96 691.684,274	17.983
2	563.939,96 691.684,274	3	564.066,664 691.673,942	127.125
3	564.066,664 691.673,942	4	564.067,96 691.691,873	17.978
4	564.067,96 691.691,873	1	563.940,949 691.702,23	127.433

**** Lungimile segmentelor sunt determinate în planul de proiecţie Stereo 70 şi sunt rotunjite la 1 milimetru.**

Document care conține date cu caracter personal, protejat de prevederile Regulamentului (UE) nr. 679/2016 și Legii 190/2018

***** Distanţa dintre puncte este formată din segmente cumulate ce sunt mai mici decât valoarea 1 milimetru.**

DATE DESPRE IMOBILUL NR. 2599

Oficiul de Cadastru şi Publicitate Imobiliară SUCEAVA
Biroul de Cadastru şi Publicitate Imobiliară Radauti

A. Partea I. Descrierea imobilului

TEREN Extravilan

Adresa: Jud. Suceava

Nr. Crt	Nr cadastral Nr. topografic	Suprafaţa* (mp)	Observaţii / Referinţe
A1		2.400	Sector cadastral:7 Teren neimprejmuit;

B. Partea II. Proprietari şi acte

Inscrieri privitoare la dreptul de proprietate şi alte drepturi reale		Referinţe
2599 / 20/03/2025		
Act Normativ nr. 7, din 13/03/1996 emis de PARLAMENTUL ROMANIEI;		
B1	Intabulare, drept de PROPRIETATE, dobandit prin Lege, cota actuala 1/1	A1
	1) **NEIDENTIFICAT NEIDENTIFICAT**	
Act Administrativ nr. 1367, din 03/03/2025 emis de PRIMARIA ORASULUI SOLCA;		
B2	se noteaza posesia faptica in favoarea lui	A1
	1) **DUDICI ION**	

C. Partea III. SARCINI .

Inscrieri privind dezmembramintele dreptului de proprietate, drepturi reale de garanţie şi sarcini	Referinţe
NU SUNT	

Document care conține date cu caracter personal, protejat de prevederile Regulamentului (UE) nr. 679/2016 și Legii 190/2018

Anexa Nr. 1 La Partea I

Teren

Nr cadastral	Suprafaţa (mp)*	Observaţii / Referinţe
	2.400	

* Suprafaţa este determinată in planul de proiecţie Stereo 70.

DETALII LINIARE IMOBIL

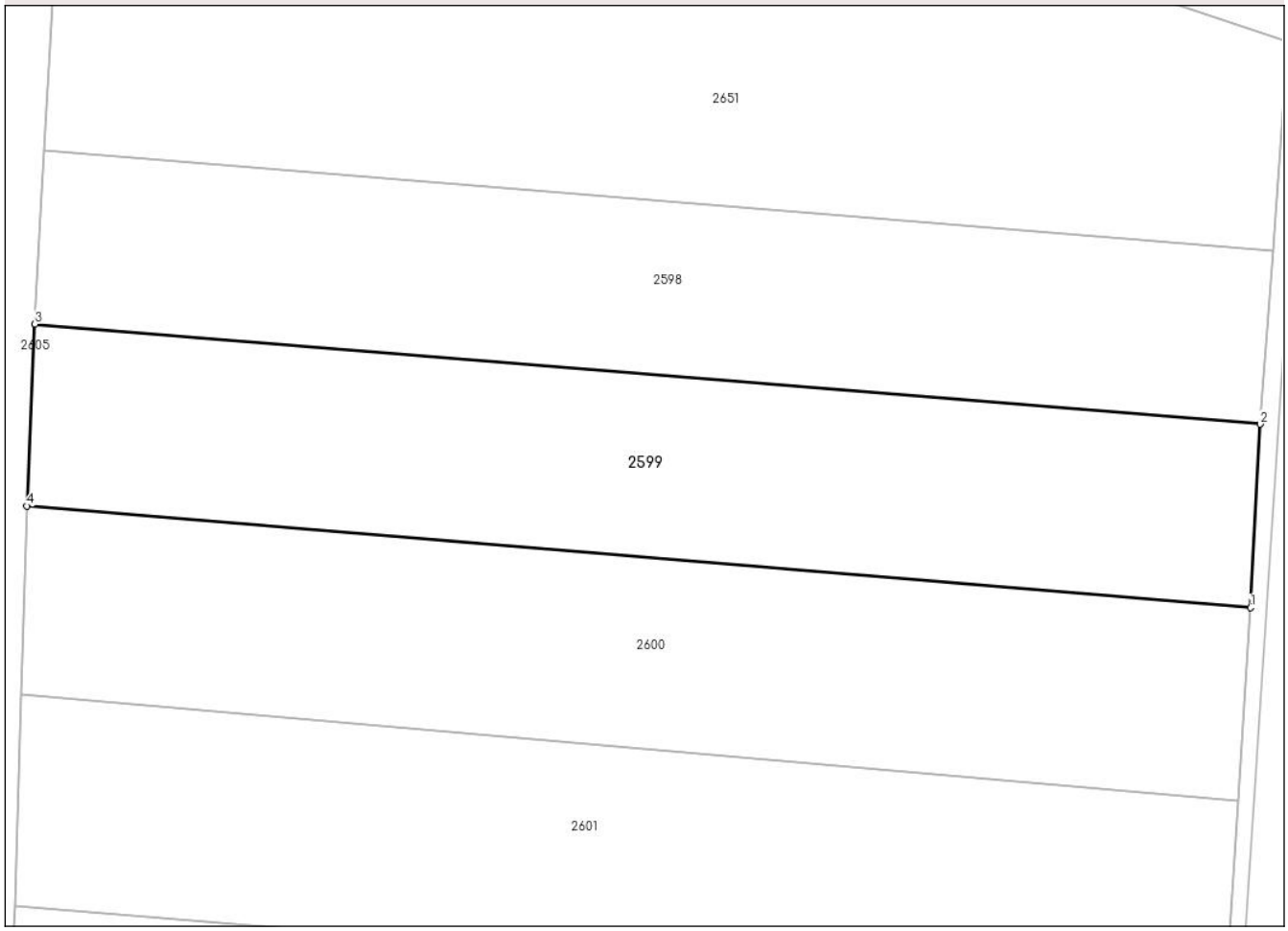

Date referitoare la teren

Crt	Categorie folosință	Intra vilan	Suprafaţa (mp)	Tarla	Parcelă	Nr. topo	Observaţii / Referinţe
1	arabil	NU	2.400	-	-	2430	

Lungime Segmente
1) Valorile lungimilor segmentelor sunt obţinute din proiecţie în plan.

Punct început	X / Y	Punct sfârşit	X / Y	Lungime segment (** (m)
1	564.065,668 691.654,968	2	564.066,664 691.673,942	19.0
2	564.066,664 691.673,942	3	563.939,96 691.684,274	127.125
3	563.939,96 691.684,274	4	563.939,126 691.665,485	18.808
4	563.939,126 691.665,485	1	564.065,668 691.654,968	126.978

**** Lungimile segmentelor sunt determinate în planul de proiecţie Stereo 70 şi sunt rotunjite la 1 milimetru.**

Document care conține date cu caracter personal, protejat de prevederile Regulamentului (UE) nr. 679/2016 și Legii 190/2018

***** Distanţa dintre puncte este formată din segmente cumulate ce sunt mai mici decât valoarea 1 milimetru.**

DATE DESPRE IMOBILUL NR. 2600

Oficiul de Cadastru şi Publicitate Imobiliară SUCEAVA
Biroul de Cadastru şi Publicitate Imobiliară Radauti

A. Partea I. Descrierea imobilului

TEREN Extravilan

Adresa: Jud. Suceava

Nr. Crt	Nr cadastral Nr. topografic	Suprafaţa* (mp)	Observaţii / Referinţe
A1		2.500	Sector cadastral:7 Teren neimprejmuit;

B. Partea II. Proprietari şi acte

Inscrieri privitoare la dreptul de proprietate şi alte drepturi reale		Referinţe
2600 / 20/03/2025		
Act Normativ nr. 7, din 13/03/1996 emis de PARLAMENTUL ROMANIEI;		
B1	Intabulare, drept de PROPRIETATE, dobandit prin Lege, cota actuala 1/1	A1
	1) **NEIDENTIFICAT NEIDENTIFICAT**	
Act Administrativ nr. 1369, din 03/03/2025 emis de PRIMARIA ORASULUI SOLCA;		
B2	se noteaza posesia faptica in favoarea lui	A1
	1) **GALIS MONICA MIHAELA**	

C. Partea III. SARCINI .

Inscrieri privind dezmembramintele dreptului de proprietate, drepturi reale de garanţie şi sarcini	Referinţe
NU SUNT	

Anexa Nr. 1 La Partea I

Teren

Nr cadastral	Suprafaţa (mp)*	Observaţii / Referinţe
	2.500	

* Suprafaţa este determinată in planul de proiecţie Stereo 70.

DETALII LINIARE IMOBIL

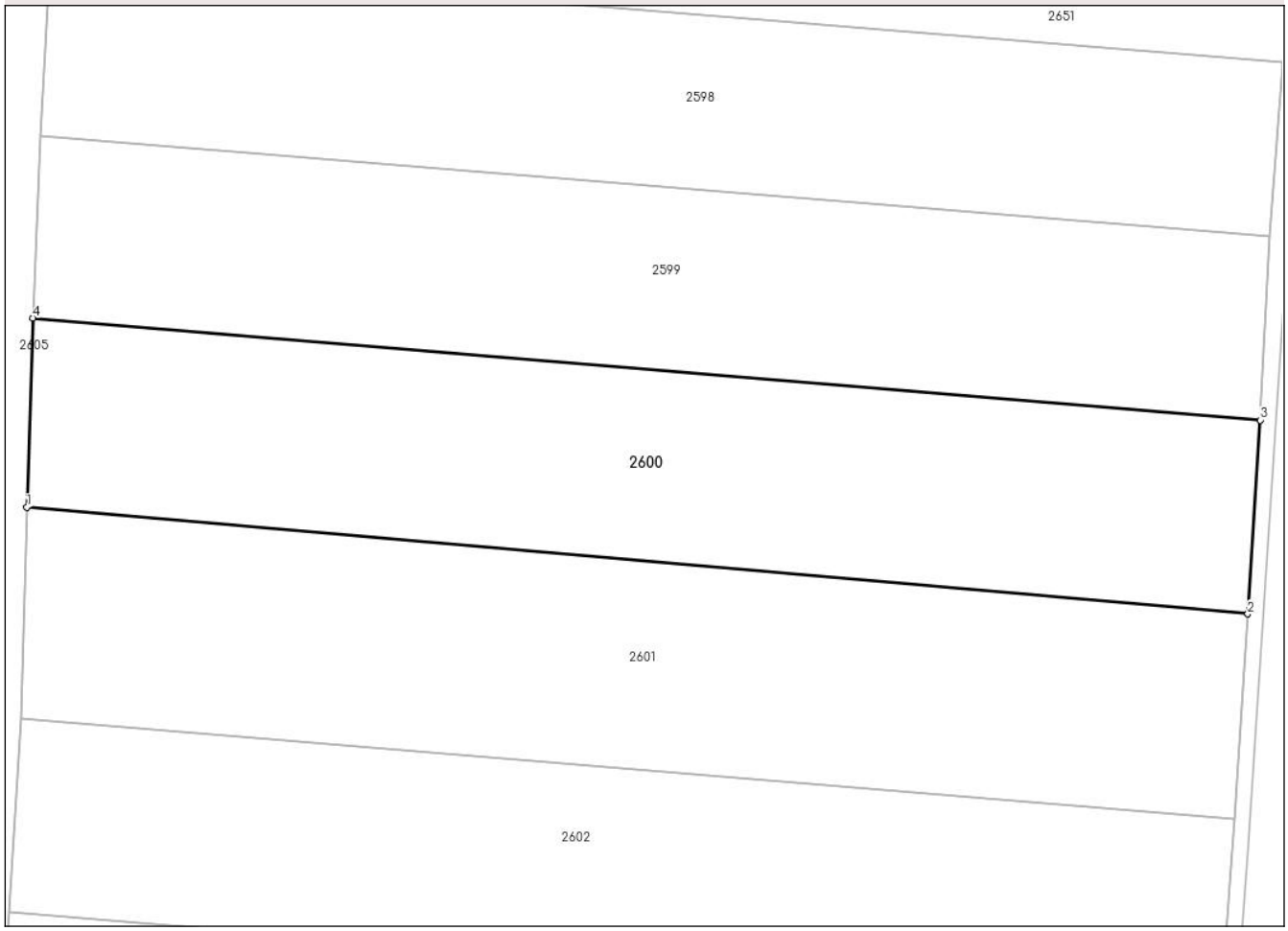

Date referitoare la teren

Crt	Categorie folosință	Intra vilan	Suprafaţa (mp)	Tarla	Parcelă	Nr. topo	Observaţii / Referinţe
1	arabil	NU	2.500	-	-	2431	

Lungime Segmente
1) Valorile lungimilor segmentelor sunt obţinute din proiecţie în plan.

Punct început	X / Y	Punct sfârşit	X / Y	Lungime segment (** (m)
1	563.938,521 691.645,99	2	564.064,386 691.635,01	126.343
2	564.064,386 691.635,01	3	564.065,668 691.654,968	19.999
3	564.065,668 691.654,968	4	563.939,126 691.665,485	126.978
4	563.939,126 691.665,485	1	563.938,521 691.645,99	19.504

**** Lungimile segmentelor sunt determinate în planul de proiecţie Stereo 70 şi sunt rotunjite la 1 milimetru.**

Document care conține date cu caracter personal, protejat de prevederile Regulamentului (UE) nr. 679/2016 și Legii 190/2018

***** Distanţa dintre puncte este formată din segmente cumulate ce sunt mai mici decât valoarea 1 milimetru.**

DATE DESPRE IMOBILUL NR. 2601

Oficiul de Cadastru şi Publicitate Imobiliară SUCEAVA
Biroul de Cadastru şi Publicitate Imobiliară Radauti

A. Partea I. Descrierea imobilului

TEREN Extravilan

Adresa: Jud. Suceava

Nr. Crt	Nr cadastral Nr. topografic	Suprafaţa* (mp)	Observaţii / Referinţe
A1		2.700	Sector cadastral:7 Teren neimprejmuit;

B. Partea II. Proprietari şi acte

Inscrieri privitoare la dreptul de proprietate şi alte drepturi reale		Referinţe
2601 / 20/03/2025		
Act Normativ nr. 7, din 13/03/1996 emis de PARLAMENTUL ROMANIEI;		
B1	Intabulare, drept de PROPRIETATE, dobandit prin Lege, cota actuala 1/1	A1
	1) **NEIDENTIFICAT NEIDENTIFICAT**	
Act Administrativ nr. 1370, din 03/03/2025 emis de PRIMARIA ORASULUI SOLCA;		
B2	se noteaza posesia faptica in favoarea lui	A1
	1) **GRIJINCU MARIAN RADU**	

C. Partea III. SARCINI .

Inscrieri privind dezmembramintele dreptului de proprietate, drepturi reale de garanţie şi sarcini	Referinţe
NU SUNT	

Anexa Nr. 1 La Partea I

Teren

Nr cadastral	Suprafaţa (mp)*	Observaţii / Referinţe
	2.700	

* Suprafaţa este determinată in planul de proiecţie Stereo 70.

DETALII LINIARE IMOBIL

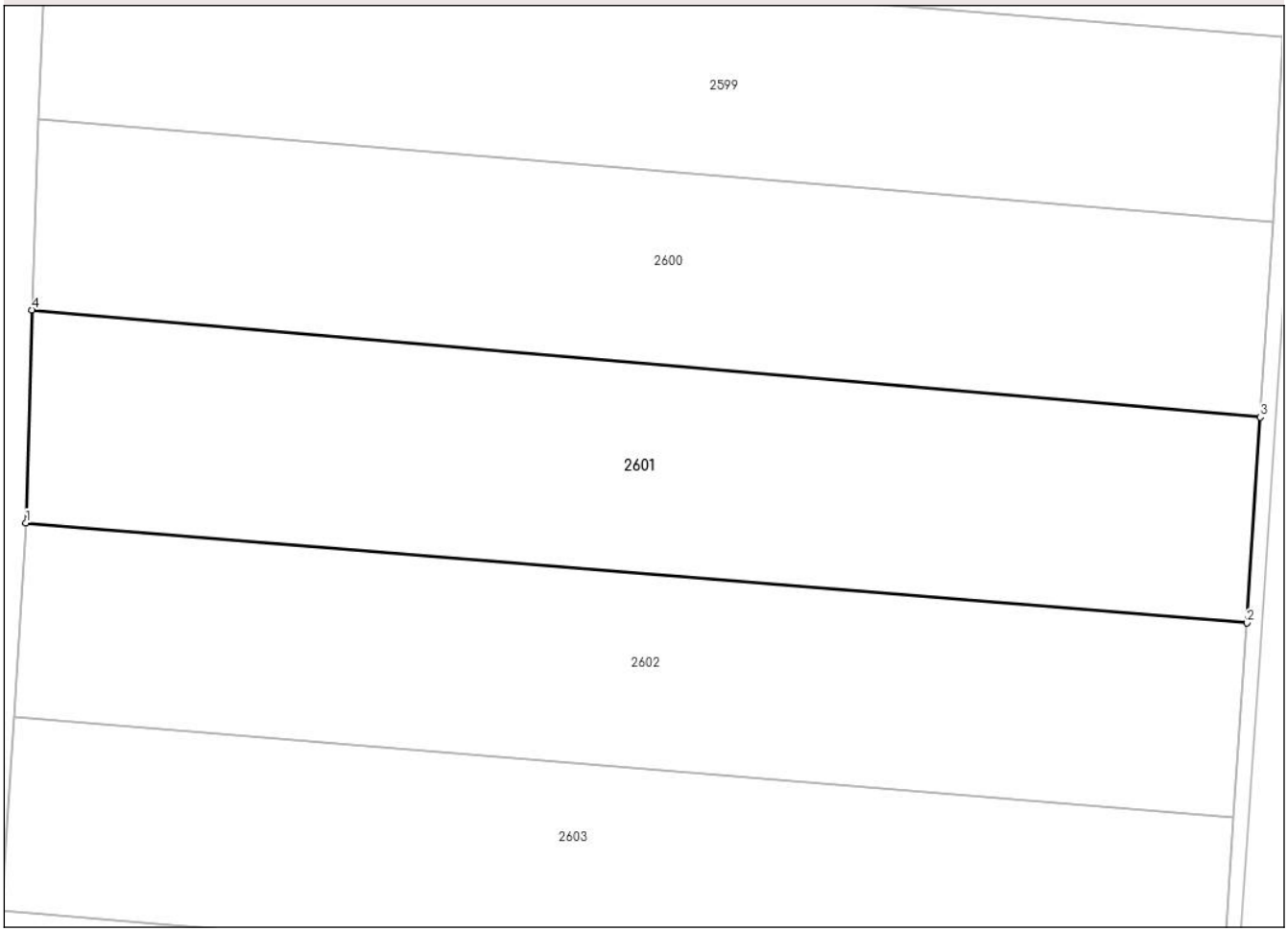

Date referitoare la teren

Crt	Categorie folosință	Intra vilan	Suprafaţa (mp)	Tarla	Parcelă	Nr. topo	Observaţii / Referinţe
1	arabil	NU	2.700	-	-	2432	

Lungime Segmente
1) Valorile lungimilor segmentelor sunt obţinute din proiecţie în plan.

Punct început	X / Y	Punct sfârşit	X / Y	Lungime segment (** (m)
1	563.937,893 691.624,188	2	564.062,999 691.613,947	125.524
2	564.062,999 691.613,947	3	564.064,386 691.635,01	21.109
3	564.064,386 691.635,01	4	563.938,521 691.645,99	126.343
4	563.938,521 691.645,99	1	563.937,893 691.624,188	21.811

**** Lungimile segmentelor sunt determinate în planul de proiecţie Stereo 70 şi sunt rotunjite la 1 milimetru.**

Document care conține date cu caracter personal, protejat de prevederile Regulamentului (UE) nr. 679/2016 și Legii 190/2018

***** Distanţa dintre puncte este formată din segmente cumulate ce sunt mai mici decât valoarea 1 milimetru.**

DATE DESPRE IMOBILUL NR. 2602

Oficiul de Cadastru şi Publicitate Imobiliară SUCEAVA
Biroul de Cadastru şi Publicitate Imobiliară Radauti

A. Partea I. Descrierea imobilului

TEREN Extravilan

Adresa: Jud. Suceava

Nr. Crt	Nr cadastral Nr. topografic	Suprafaţa* (mp)	Observaţii / Referinţe
A1		2.500	Sector cadastral:7 Teren neimprejmuit;

B. Partea II. Proprietari şi acte

Inscrieri privitoare la dreptul de proprietate şi alte drepturi reale		Referinţe
2602 / 20/03/2025		
Act Normativ nr. 7, din 13/03/1996 emis de PARLAMENTUL ROMANIEI;		
B1	Intabulare, drept de PROPRIETATE, dobandit prin Lege, cota actuala 1/1	A1
	1) **NEIDENTIFICAT NEIDENTIFICAT**	
Act Administrativ nr. 1376, din 03/03/2025 emis de PRIMARIA ORASULUI SOLCA;		
B2	se noteaza posesia faptica in favoarea lui	A1
	1) **FLOREA MIRCEA**	

C. Partea III. SARCINI .

Inscrieri privind dezmembramintele dreptului de proprietate, drepturi reale de garanţie şi sarcini	Referinţe
NU SUNT	

Document care conține date cu caracter personal, protejat de prevederile Regulamentului (UE) nr. 679/2016 și Legii 190/2018

Anexa Nr. 1 La Partea I

Teren

Nr cadastral	Suprafaţa (mp)*	Observaţii / Referinţe
	2.500	

* Suprafaţa este determinată in planul de proiecţie Stereo 70.

DETALII LINIARE IMOBIL

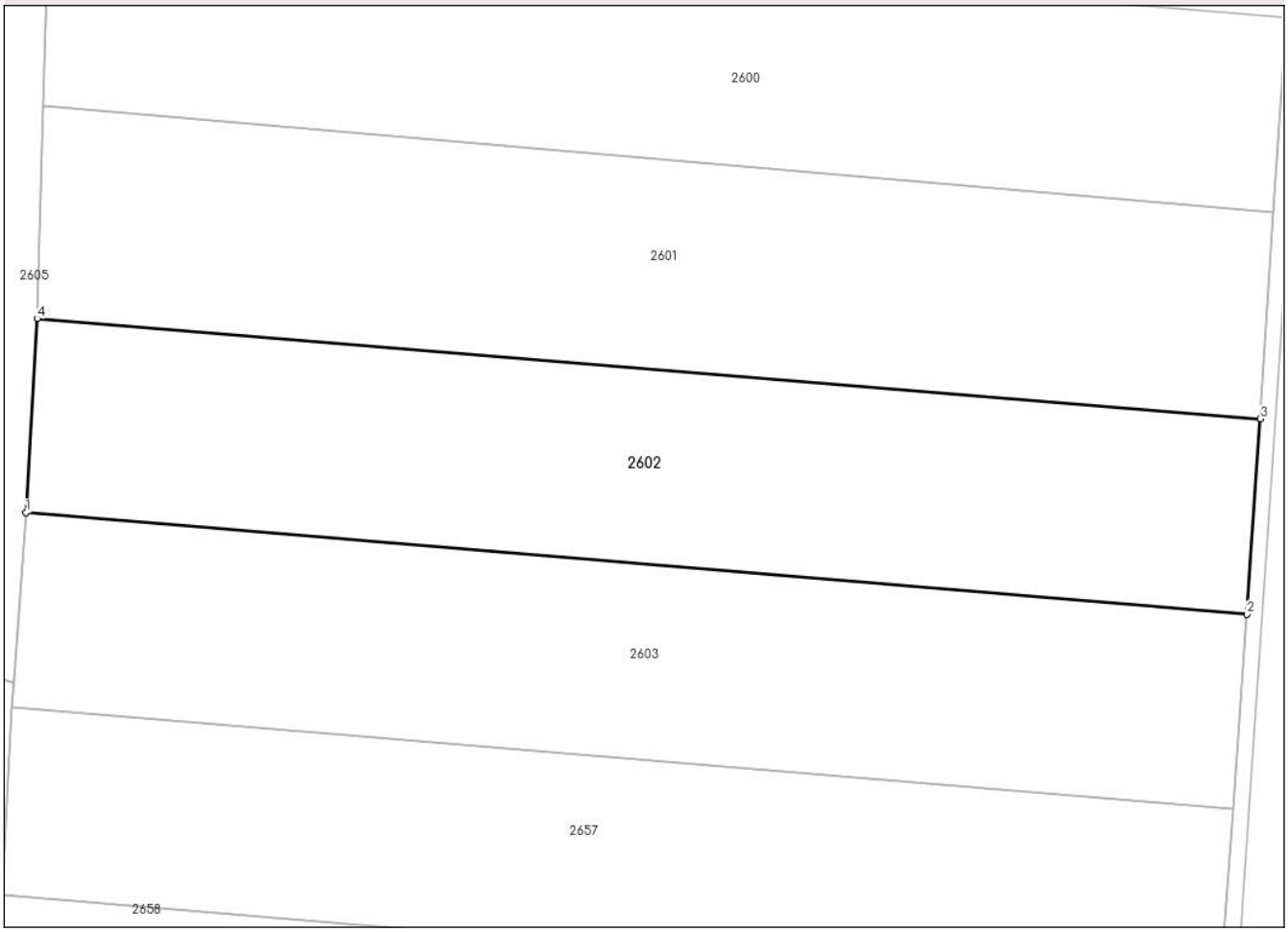

Date referitoare la teren

Crt	Categorie folosință	Intra vilan	Suprafaţa (mp)	Tarla	Parcelă	Nr. topo	Observaţii / Referinţe
1	arabil	NU	2.500	-	-	2433	

Lungime Segmente
1) Valorile lungimilor segmentelor sunt obţinute din proiecţie în plan.

Punct început	X / Y	Punct sfârşit	X / Y	Lungime segment (** (m)
1	563.936,731 691.604,352	2	564.061,641 691.593,993	125.339
2	564.061,641 691.593,993	3	564.062,999 691.613,947	20.0
3	564.062,999 691.613,947	4	563.937,893 691.624,188	125.524
4	563.937,893 691.624,188	1	563.936,731 691.604,352	19.87

**** Lungimile segmentelor sunt determinate în planul de proiecţie Stereo 70 şi sunt rotunjite la 1 milimetru.**

Document care conține date cu caracter personal, protejat de prevederile Regulamentului (UE) nr. 679/2016 și Legii 190/2018

***** Distanţa dintre puncte este formată din segmente cumulate ce sunt mai mici decât valoarea 1 milimetru.**

DATE DESPRE IMOBILUL NR. 2603

Oficiul de Cadastru şi Publicitate Imobiliară SUCEAVA
Biroul de Cadastru şi Publicitate Imobiliară Radauti

A. Partea I. Descrierea imobilului

TEREN Extravilan

Adresa: Jud. Suceava

Nr. Crt	Nr cadastral Nr. topografic	Suprafaţa* (mp)	Observaţii / Referinţe
A1		2.500	Sector cadastral:7 Teren neimprejmuit;

B. Partea II. Proprietari şi acte

Inscrieri privitoare la dreptul de proprietate şi alte drepturi reale		Referinţe
2603 / 20/03/2025		
Act Normativ nr. 7, din 13/03/1996 emis de PARLAMENTUL ROMANIEI;		
B1	Intabulare, drept de PROPRIETATE, dobandit prin Lege, cota actuala 1/1	A1
	1) **NEIDENTIFICAT NEIDENTIFICAT**	
Act Administrativ nr. 1377, din 03/03/2025 emis de PRIMARIA ORASULUI SOLCA;		
B2	se noteaza posesia faptica in favoarea lui	A1
	1) **FLOREA GHEORGHITA CATALIN**	

C. Partea III. SARCINI .

Inscrieri privind dezmembramintele dreptului de proprietate, drepturi reale de garanţie şi sarcini	Referinţe
NU SUNT	

Document care conține date cu caracter personal, protejat de prevederile Regulamentului (UE) nr. 679/2016 și Legii 190/2018

Anexa Nr. 1 La Partea I

Teren

Nr cadastral	Suprafaţa (mp)*	Observaţii / Referinţe
	2.500	

* Suprafaţa este determinată in planul de proiecţie Stereo 70.

DETALII LINIARE IMOBIL

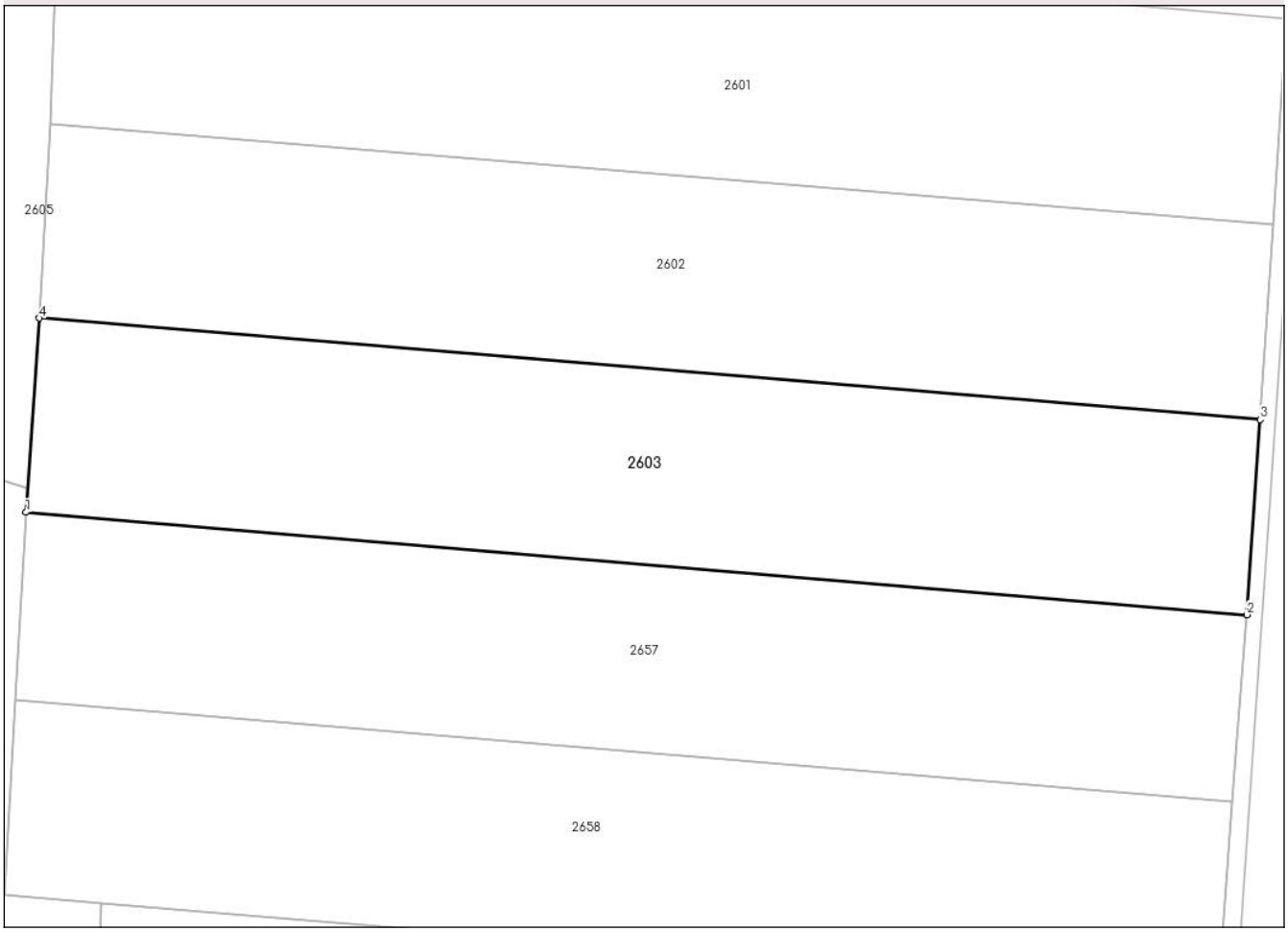

Date referitoare la teren

Crt	Categorie folosință	Intra vilan	Suprafaţa (mp)	Tarla	Parcelă	Nr. topo	Observaţii / Referinţe
1	arabil	NU	2.500	-	-	2434	

Lungime Segmente
1) Valorile lungimilor segmentelor sunt obţinute din proiecţie în plan.

Punct început	X / Y	Punct sfârşit	X / Y	Lungime segment (** (m)
1	563.935,339 691.584,504	2	564.060,274 691.574,04	125.372
2	564.060,274 691.574,04	3	564.061,641 691.593,993	20.0
3	564.061,641 691.593,993	4	563.936,731 691.604,352	125.339
4	563.936,731 691.604,352	1	563.935,339 691.584,504	19.897

**** Lungimile segmentelor sunt determinate în planul de proiecţie Stereo 70 şi sunt rotunjite la 1 milimetru.**

Document care conține date cu caracter personal, protejat de prevederile Regulamentului (UE) nr. 679/2016 și Legii 190/2018

***** Distanţa dintre puncte este formată din segmente cumulate ce sunt mai mici decât valoarea 1 milimetru.**

DATE DESPRE IMOBILUL NR. 2604

Oficiul de Cadastru şi Publicitate Imobiliară SUCEAVA
Biroul de Cadastru şi Publicitate Imobiliară Radauti

A. Partea I. Descrierea imobilului

TEREN Extravilan

Adresa: Jud. Suceava

Nr. Crt	Nr cadastral Nr. topografic	Suprafaţa* (mp)	Observaţii / Referinţe
A1		4.800	Sector cadastral:7 Teren neimprejmuit;

B. Partea II. Proprietari şi acte

Inscrieri privitoare la dreptul de proprietate şi alte drepturi reale		Referinţe
2604 / 20/03/2025		
Act Normativ nr. 7, din 13/03/1996 emis de PARLAMENTUL ROMANIEI;		
B1	Intabulare, drept de PROPRIETATE, dobandit prin Lege, cota actuala 1/1	A1
	1) **NEIDENTIFICAT NEIDENTIFICAT**	
Act Administrativ nr. 1378, din 03/03/2025 emis de PRIMARIA ORASULUI SOLCA;		
B2	se noteaza posesia faptica in favoarea lui	A1
	1) **GRIJINCU MARIAN RADU** 2) **GRIJINCU CRISTINA MONICA**	

C. Partea III. SARCINI .

Inscrieri privind dezmembramintele dreptului de proprietate, drepturi reale de garanţie şi sarcini	Referinţe
NU SUNT	

Document care conține date cu caracter personal, protejat de prevederile Regulamentului (UE) nr. 679/2016 și Legii 190/2018

Anexa Nr. 1 La Partea I

Teren

Nr cadastral	Suprafaţa (mp)*	Observaţii / Referinţe
	4.800	

* Suprafaţa este determinată in planul de proiecţie Stereo 70.

DETALII LINIARE IMOBIL

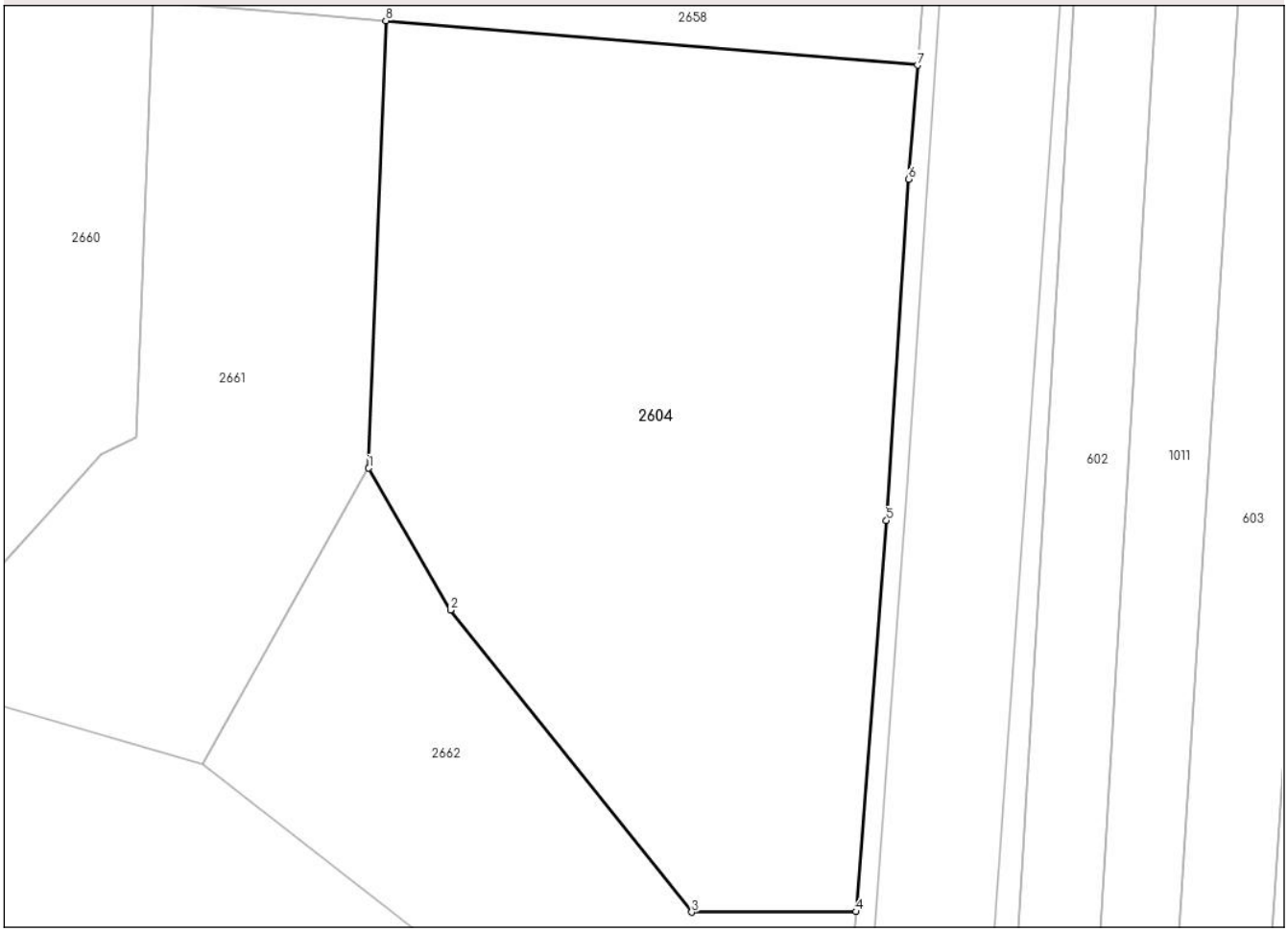

Date referitoare la teren

Crt	Categorie folosință	Intra vilan	Suprafaţa (mp)	Tarla	Parcelă	Nr. topo	Observaţii / Referinţe
1	arabil	NU	4.800	-	-	1799/1, 2439	

Lungime Segmente
1) Valorile lungimilor segmentelor sunt obţinute din proiecţie în plan.

Punct început	X / Y	Punct sfârşit	X / Y	Lungime segment (** (m)
1	563.995,675 691.489,758	2	564.004,843 691.473,842	18.368
2	564.004,843 691.473,842	3	564.031,929 691.439,95	43.386
3	564.031,929 691.439,95	4	564.050,382 691.440,009	18.453
4	564.050,382 691.440,009	5	564.053,804 691.483,885	44.009
5	564.053,804 691.483,885	6	564.056,306 691.522,188	38.385

Document care conține date cu caracter personal, protejat de prevederile Regulamentului (UE) nr. 679/2016 și Legii 190/2018

Punct început	X / Y	Punct sfârşit	X / Y	Lungime segment (** (m)
6	564.056,306 691.522,188	7	564.057,283 691.534,954	12.803
7	564.057,283 691.534,954	8	563.997,606 691.539,952	59.886
8	563.997,606 691.539,952	1	563.995,675 691.489,758	50.231

** Lungimile segmentelor sunt determinate în planul de proiecţie Stereo 70 şi sunt rotunjite la 1 milimetru.
*** Distanţa dintre puncte este formată din segmente cumulate ce sunt mai mici decât valoarea 1 milimetru.

Document care conține date cu caracter personal, protejat de prevederile Regulamentului (UE) nr. 679/2016 și Legii 190/2018

DATE DESPRE IMOBILUL NR. 2605

Oficiul de Cadastru şi Publicitate Imobiliară SUCEAVA
Biroul de Cadastru şi Publicitate Imobiliară Radauti

A. Partea I. Descrierea imobilului

TEREN Extravilan

Adresa: Jud. Suceava

Nr. Crt	Nr cadastral Nr. topografic	Suprafaţa* (mp)	Observaţii / Referinţe
A1		2.300	Sector cadastral:7 Teren neimprejmuit;

B. Partea II. Proprietari şi acte

Inscrieri privitoare la dreptul de proprietate şi alte drepturi reale		Referinţe
2605 / 20/03/2025		
Act Normativ nr. 7, din 13/03/1996 emis de PARLAMENTUL ROMANIEI;		
B1	Intabulare, drept de PROPRIETATE, dobandit prin Lege, cota actuala 1/1	A1
	1) **NEIDENTIFICAT NEIDENTIFICAT**	
Act Administrativ nr. 1379, din 03/03/2025 emis de PRIMARIA ORASULUI SOLCA;		
B2	se noteaza posesia faptica in favoarea lui	A1
	1) **GRIJINCU MARIAN RADU** 2) **GRIJINCU CRISTINA MONICA**	

C. Partea III. SARCINI .

Inscrieri privind dezmembramintele dreptului de proprietate, drepturi reale de garanţie şi sarcini	Referinţe
NU SUNT	

Anexa Nr. 1 La Partea I

Teren

Nr cadastral	Suprafaţa (mp)*	Observaţii / Referinţe
	2.300	

* Suprafaţa este determinată in planul de proiecţie Stereo 70.

DETALII LINIARE IMOBIL

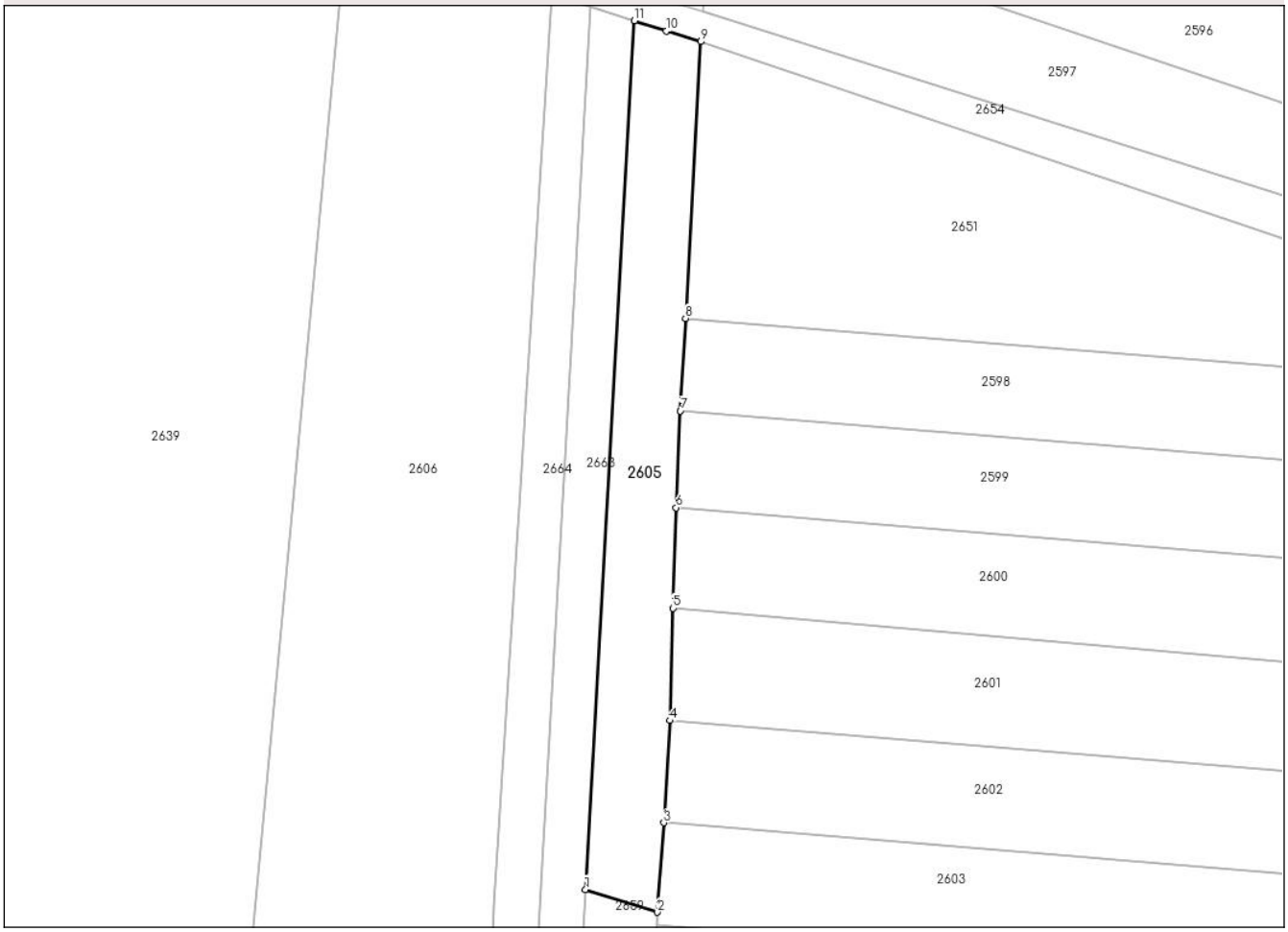

Date referitoare la teren

Crt	Categorie folosință	Intra vilan	Suprafaţa (mp)	Tarla	Parcelă	Nr. topo	Observaţii / Referinţe
1	arabil	NU	2.300	-	-	2427/2	

Lungime Segmente
1) Valorile lungimilor segmentelor sunt obţinute din proiecţie în plan.

Punct început	X / Y	Punct sfârşit	X / Y	Lungime segment (** (m)
1	563.921,526 691.591,421	2	563.935,514 691.587,001	14.67
2	563.935,514 691.587,001	3	563.936,731 691.604,352	17.394
3	563.936,731 691.604,352	4	563.937,893 691.624,188	19.87
4	563.937,893 691.624,188	5	563.938,521 691.645,99	21.811
5	563.938,521 691.645,99	6	563.939,126 691.665,485	19.504

Document care conține date cu caracter personal, protejat de prevederile Regulamentului (UE) nr. 679/2016 și Legii 190/2018

Punct început	X / Y	Punct sfârşit	X / Y	Lungime segment (** (m)
6	563.939,126 691.665,485	7	563.939,96 691.684,274	18.808
7	563.939,96 691.684,274	8	563.940,949 691.702,23	17.983
8	563.940,949 691.702,23	9	563.943,904 691.755,919	53.77
9	563.943,904 691.755,919	10	563.937,274 691.758,014	6.953
10	563.937,274 691.758,014	11	563.931,038 691.759,984	6.54
11	563.931,038 691.759,984	1	563.921,526 691.591,421	168.831

** Lungimile segmentelor sunt determinate în planul de proiecţie Stereo 70 şi sunt rotunjite la 1 milimetru.
*** Distanţa dintre puncte este formată din segmente cumulate ce sunt mai mici decât valoarea 1 milimetru.

Document care conține date cu caracter personal, protejat de prevederile Regulamentului (UE) nr. 679/2016 și Legii 190/2018

DATE DESPRE IMOBILUL NR. 2606

Oficiul de Cadastru şi Publicitate Imobiliară SUCEAVA
Biroul de Cadastru şi Publicitate Imobiliară Radauti

A. Partea I. Descrierea imobilului

TEREN Extravilan

Adresa: Jud. Suceava

Nr. Crt	Nr cadastral Nr. topografic	Suprafaţa* (mp)	Observaţii / Referinţe
A1		11.500	Sector cadastral:7 Teren neimprejmuit;

B. Partea II. Proprietari şi acte

Inscrieri privitoare la dreptul de proprietate şi alte drepturi reale		Referinţe
2606 / 20/03/2025		
Act Normativ nr. 7, din 13/03/1996 emis de PARLAMENTUL ROMANIEI;		
B1	Intabulare, drept de PROPRIETATE, dobandit prin Lege, cota actuala 1/1	A1
	1) **NEIDENTIFICAT NEIDENTIFICAT**	
Act Administrativ nr. 1380, din 03/03/2025 emis de PRIMARIA ORASULUI SOLCA;		
B2	se noteaza posesia faptica in favoarea lui	A1
	1) **DUDICI DOMNICA**	

C. Partea III. SARCINI .

Inscrieri privind dezmembramintele dreptului de proprietate, drepturi reale de garanţie şi sarcini	Referinţe
NU SUNT	

Document care conține date cu caracter personal, protejat de prevederile Regulamentului (UE) nr. 679/2016 și Legii 190/2018

Anexa Nr. 1 La Partea I

Teren

Nr cadastral	Suprafaţa (mp)*	Observaţii / Referinţe
	11.500	

* Suprafaţa este determinată in planul de proiecţie Stereo 70.

DETALII LINIARE IMOBIL

Date referitoare la teren

Crt	Categorie folosință	Intra vilan	Suprafaţa (mp)	Tarla	Parcelă	Nr. topo	Observaţii / Referinţe
1	arabil	NU	11.500	-	-	2426/2, 2427/1	

Lungime Segmente
1) Valorile lungimilor segmentelor sunt obţinute din proiecţie în plan.

Punct început	X / Y	Punct sfârşit	X / Y	Lungime segment (** (m)
1	563.875,124 691.778,526	2	563.852,82 691.539,542	240.023
2	563.852,82 691.539,542	3	563.870,965 691.530,263	20.38
3	563.870,965 691.530,263	4	563.880,491 691.502,114	29.717
4	563.880,491 691.502,114	5	563.899,472 691.491,45	21.772
5	563.899,472 691.491,45	6	563.903,804 691.588,328	96.975

Document care conține date cu caracter personal, protejat de prevederile Regulamentului (UE) nr. 679/2016 și Legii 190/2018

Punct început	X / Y	Punct sfârşit	X / Y	Lungime segment (** (m)
6	563.903,804 691.588,328	7	563.914,914 691.765,079	177.1
7	563.914,914 691.765,079	1	563.875,124 691.778,526	42.001

** Lungimile segmentelor sunt determinate în planul de proiecţie Stereo 70 şi sunt rotunjite la 1 milimetru.
*** Distanţa dintre puncte este formată din segmente cumulate ce sunt mai mici decât valoarea 1 milimetru.

Document care conține date cu caracter personal, protejat de prevederile Regulamentului (UE) nr. 679/2016 și Legii 190/2018

DATE DESPRE IMOBILUL NR. 2607

Oficiul de Cadastru şi Publicitate Imobiliară SUCEAVA
Biroul de Cadastru şi Publicitate Imobiliară Radauti

A. Partea I. Descrierea imobilului

TEREN Extravilan

Adresa: Jud. Suceava

Nr. Crt	Nr cadastral Nr. topografic	Suprafaţa* (mp)	Observaţii / Referinţe
A1		4.900	Sector cadastral:7 Teren neimprejmuit;

B. Partea II. Proprietari şi acte

Inscrieri privitoare la dreptul de proprietate şi alte drepturi reale		Referinţe
2607 / 20/03/2025		
Act Normativ nr. 7, din 13/03/1996 emis de PARLAMENTUL ROMANIEI;		
B1	Intabulare, drept de PROPRIETATE, dobandit prin Lege, cota actuala 1/1	A1
	1) **NEIDENTIFICAT NEIDENTIFICAT**	
Act Administrativ nr. 1381, din 03/03/2025 emis de PRIMARIA ORASULUI SOLCA;		
B2	se noteaza posesia faptica in favoarea lui	A1
	1) **COLTUN LENUTA RODICA**	

C. Partea III. SARCINI .

Inscrieri privind dezmembramintele dreptului de proprietate, drepturi reale de garanţie şi sarcini	Referinţe
NU SUNT	

Document care conține date cu caracter personal, protejat de prevederile Regulamentului (UE) nr. 679/2016 și Legii 190/2018

Anexa Nr. 1 La Partea I

Teren

Nr cadastral	Suprafaţa (mp)*	Observaţii / Referinţe
	4.900	

* Suprafaţa este determinată in planul de proiecţie Stereo 70.

DETALII LINIARE IMOBIL

Date referitoare la teren

Crt	Categorie folosință	Intra vilan	Suprafaţa (mp)	Tarla	Parcelă	Nr. topo	Observaţii / Referinţe
1	arabil	NU	4.900	-	-	2412	

Lungime Segmente
1) Valorile lungimilor segmentelor sunt obţinute din proiecţie în plan.

Punct început	X / Y	Punct sfârşit	X / Y	Lungime segment (** (m)
1	563.945,815 691.781,659	2	563.945,863 691.787,523	5.864
2	563.945,863 691.787,523	3	563.945,962 691.799,535	12.012
3	563.945,962 691.799,535	4	563.945,984 691.800,327	0.792
4	563.945,984 691.800,327	5	563.946,526 691.819,712	19.393
5	563.946,526 691.819,712	6	563.946,546 691.838,626	18.914

Document care conține date cu caracter personal, protejat de prevederile Regulamentului (UE) nr. 679/2016 și Legii 190/2018

Punct început	X / Y	Punct sfârşit	X / Y	Lungime segment (** (m)
6	563.946,546 691.838,626	7	563.947,694 691.857,504	18.913
7	563.947,694 691.857,504	8	563.948,546 691.875,869	18.385
8	563.948,546 691.875,869	9	563.949,633 691.894,572	18.735
9	563.949,633 691.894,572	10	563.950,87 691.913,71	19.178
10	563.950,87 691.913,71	11	563.952,106 691.936,026	22.35
11	563.952,106 691.936,026	12	563.941,151 691.940,223	11.731
12	563.941,151 691.940,223	13	563.924,052 691.945,676	17.947
13	563.924,052 691.945,676	14	563.916,392 691.770,379	175.464
14	563.916,392 691.770,379	15	563.944,317 691.761,797	29.214
15	563.944,317 691.761,797	16	563.945,799 691.779,736	18.0
16	563.945,799 691.779,736	1	563.945,815 691.781,659	1.923

** Lungimile segmentelor sunt determinate în planul de proiecţie Stereo 70 şi sunt rotunjite la 1 milimetru.
*** Distanţa dintre puncte este formată din segmente cumulate ce sunt mai mici decât valoarea 1 milimetru.

Document care conține date cu caracter personal, protejat de prevederile Regulamentului (UE) nr. 679/2016 și Legii 190/2018

DATE DESPRE IMOBILUL NR. 2608

Oficiul de Cadastru şi Publicitate Imobiliară SUCEAVA
Biroul de Cadastru şi Publicitate Imobiliară Radauti

A. Partea I. Descrierea imobilului

TEREN Extravilan

Adresa: Jud. Suceava

Nr. Crt	Nr cadastral Nr. topografic	Suprafaţa* (mp)	Observaţii / Referinţe
A1		2.900	Sector cadastral:7 Teren neimprejmuit;

B. Partea II. Proprietari şi acte

Inscrieri privitoare la dreptul de proprietate şi alte drepturi reale		Referinţe
2608 / 20/03/2025		
Act Normativ nr. 7, din 13/03/1996 emis de PARLAMENTUL ROMANIEI;		
B1	Intabulare, drept de PROPRIETATE, dobandit prin Lege, cota actuala 1/1	A1
	1) **NEIDENTIFICAT NEIDENTIFICAT**	
Act Administrativ nr. 1382, din 03/03/2025 emis de PRIMARIA ORASULUI SOLCA;		
B2	se noteaza posesia faptica in favoarea lui	A1
	1) **FILIMON VASILE** 2) **FILIMON MARIANA DOINA**	

C. Partea III. SARCINI .

Inscrieri privind dezmembramintele dreptului de proprietate, drepturi reale de garanţie şi sarcini	Referinţe
NU SUNT	

Document care conține date cu caracter personal, protejat de prevederile Regulamentului (UE) nr. 679/2016 și Legii 190/2018

Anexa Nr. 1 La Partea I

Teren

Nr cadastral	Suprafaţa (mp)*	Observaţii / Referinţe
	2.900	

* Suprafaţa este determinată in planul de proiecţie Stereo 70.

DETALII LINIARE IMOBIL

Date referitoare la teren

Crt	Categorie folosință	Intra vilan	Suprafaţa (mp)	Tarla	Parcelă	Nr. topo	Observaţii / Referinţe
1	arabil	NU	2.900	-	-	2413	

Lungime Segmente
1) Valorile lungimilor segmentelor sunt obţinute din proiecţie în plan.

Punct început	X / Y	Punct sfârşit	X / Y	Lungime segment (** (m)
1	563.907,053 691.951,441	2	563.900,796 691.775,406	176.146
2	563.900,796 691.775,406	3	563.916,392 691.770,379	16.386
3	563.916,392 691.770,379	4	563.924,052 691.945,676	175.464
4	563.924,052 691.945,676	1	563.907,053 691.951,441	17.95

**** Lungimile segmentelor sunt determinate în planul de proiecţie Stereo 70 şi sunt rotunjite la 1 milimetru.**

Document care conține date cu caracter personal, protejat de prevederile Regulamentului (UE) nr. 679/2016 și Legii 190/2018

***** Distanţa dintre puncte este formată din segmente cumulate ce sunt mai mici decât valoarea 1 milimetru.**

DATE DESPRE IMOBILUL NR. 2609

Oficiul de Cadastru şi Publicitate Imobiliară SUCEAVA
Biroul de Cadastru şi Publicitate Imobiliară Radauti

A. Partea I. Descrierea imobilului

TEREN Extravilan

Adresa: Jud. Suceava

Nr. Crt	Nr cadastral Nr. topografic	Suprafaţa* (mp)	Observaţii / Referinţe
A1		2.500	Sector cadastral:7 Teren neimprejmuit;

B. Partea II. Proprietari şi acte

Inscrieri privitoare la dreptul de proprietate şi alte drepturi reale		Referinţe
2609 / 20/03/2025		
Act Normativ nr. 7, din 13/03/1996 emis de PARLAMENTUL ROMANIEI;		
B1	Intabulare, drept de PROPRIETATE, dobandit prin Lege, cota actuala 1/1	A1
	1) **NEIDENTIFICAT NEIDENTIFICAT**	
Act Administrativ nr. 1383, din 03/03/2025 emis de PRIMARIA ORASULUI SOLCA;		
B2	se noteaza posesia faptica in favoarea lui	A1
	1) **FLUTUR ALINA ANA**	

C. Partea III. SARCINI .

Inscrieri privind dezmembramintele dreptului de proprietate, drepturi reale de garanţie şi sarcini	Referinţe
NU SUNT	

Document care conține date cu caracter personal, protejat de prevederile Regulamentului (UE) nr. 679/2016 și Legii 190/2018

Anexa Nr. 1 La Partea I

Teren

Nr cadastral	Suprafaţa (mp)*	Observaţii / Referinţe
	2.500	

* Suprafaţa este determinată in planul de proiecţie Stereo 70.

DETALII LINIARE IMOBIL

Date referitoare la teren

Crt	Categorie folosință	Intra vilan	Suprafaţa (mp)	Tarla	Parcelă	Nr. topo	Observaţii / Referinţe
1	arabil	NU	2.500	-	-	2414	

Lungime Segmente
1) Valorile lungimilor segmentelor sunt obţinute din proiecţie în plan.

Punct început	X / Y	Punct sfârşit	X / Y	Lungime segment (** (m)
1	563.892,096 691.956,504	2	563.887,685 691.779,814	176.745
2	563.887,685 691.779,814	3	563.900,796 691.775,406	13.832
3	563.900,796 691.775,406	4	563.907,053 691.951,441	176.146
4	563.907,053 691.951,441	1	563.892,096 691.956,504	15.791

**** Lungimile segmentelor sunt determinate în planul de proiecţie Stereo 70 şi sunt rotunjite la 1 milimetru.**

Document care conține date cu caracter personal, protejat de prevederile Regulamentului (UE) nr. 679/2016 și Legii 190/2018

***** Distanţa dintre puncte este formată din segmente cumulate ce sunt mai mici decât valoarea 1 milimetru.**

DATE DESPRE IMOBILUL NR. 2610

Oficiul de Cadastru şi Publicitate Imobiliară SUCEAVA
Biroul de Cadastru şi Publicitate Imobiliară Radauti

A. Partea I. Descrierea imobilului

TEREN Extravilan

Adresa: Jud. Suceava

Nr. Crt	Nr cadastral Nr. topografic	Suprafaţa* (mp)	Observaţii / Referinţe
A1		3.100	Sector cadastral:7 Teren neimprejmuit;

B. Partea II. Proprietari şi acte

Inscrieri privitoare la dreptul de proprietate şi alte drepturi reale		Referinţe
2610 / 20/03/2025		
Act Normativ nr. 7, din 13/03/1996 emis de PARLAMENTUL ROMANIEI;		
B1	Intabulare, drept de PROPRIETATE, dobandit prin Lege, cota actuala 1/1	A1
	1) **NEIDENTIFICAT NEIDENTIFICAT**	
Act Administrativ nr. 1385, din 03/03/2025 emis de PRIMARIA ORASULUI SOLCA;		
B2	se noteaza posesia faptica in favoarea lui	A1
	1) **BULIGA CATALIN STEFAN** 2) **BULIGA MIHAELA IONELA**	

C. Partea III. SARCINI .

Inscrieri privind dezmembramintele dreptului de proprietate, drepturi reale de garanţie şi sarcini	Referinţe
NU SUNT	

Document care conține date cu caracter personal, protejat de prevederile Regulamentului (UE) nr. 679/2016 și Legii 190/2018

Anexa Nr. 1 La Partea I

Teren

Nr cadastral	Suprafaţa (mp)*	Observaţii / Referinţe
	3.100	

* Suprafaţa este determinată in planul de proiecţie Stereo 70.

DETALII LINIARE IMOBIL

Date referitoare la teren

Crt	Categorie folosință	Intra vilan	Suprafaţa (mp)	Tarla	Parcelă	Nr. topo	Observaţii / Referinţe
1	arabil	NU	3.100	-	-	2415/2	

Lungime Segmente
1) Valorile lungimilor segmentelor sunt obţinute din proiecţie în plan.

Punct început	X / Y	Punct sfârşit	X / Y	Lungime segment (** (m)
1	563.892,096 691.956,504	2	563.882,771 691.959,112	9.683
2	563.882,771 691.959,112	3	563.875,339 691.961,19	7.717
3	563.875,339 691.961,19	4	563.869,429 691.789,198	172.094
4	563.869,429 691.789,198	5	563.876,772 691.784,568	8.681
5	563.876,772 691.784,568	6	563.880,322 691.782,33	4.197

Document care conține date cu caracter personal, protejat de prevederile Regulamentului (UE) nr. 679/2016 și Legii 190/2018

Punct început	X / Y	Punct sfârşit	X / Y	Lungime segment (** (m)
6	563.880,322 691.782,33	7	563.887,685 691.779,814	7.781
7	563.887,685 691.779,814	1	563.892,096 691.956,504	176.745

** Lungimile segmentelor sunt determinate în planul de proiecţie Stereo 70 şi sunt rotunjite la 1 milimetru.
*** Distanţa dintre puncte este formată din segmente cumulate ce sunt mai mici decât valoarea 1 milimetru.

Document care conține date cu caracter personal, protejat de prevederile Regulamentului (UE) nr. 679/2016 și Legii 190/2018

DATE DESPRE IMOBILUL NR. 2611

Oficiul de Cadastru şi Publicitate Imobiliară SUCEAVA
Biroul de Cadastru şi Publicitate Imobiliară Radauti

A. Partea I. Descrierea imobilului

TEREN Extravilan

Adresa: Jud. Suceava

Nr. Crt	Nr cadastral Nr. topografic	Suprafaţa* (mp)	Observaţii / Referinţe
A1		1.600	Sector cadastral:7 Teren neimprejmuit;

B. Partea II. Proprietari şi acte

Inscrieri privitoare la dreptul de proprietate şi alte drepturi reale		Referinţe
2611 / 20/03/2025		
Act Normativ nr. 7, din 13/03/1996 emis de PARLAMENTUL ROMANIEI;		
B1	Intabulare, drept de PROPRIETATE, dobandit prin Lege, cota actuala 1/1	A1
	1) **NEIDENTIFICAT NEIDENTIFICAT**	
Act Administrativ nr. 1387, din 03/03/2025 emis de PRIMARIA ORASULUI SOLCA;		
B2	se noteaza posesia faptica in favoarea lui	A1
	1) **HIJ DORIN** 2) **AVRAM CONSTANTIN**	

C. Partea III. SARCINI .

Inscrieri privind dezmembramintele dreptului de proprietate, drepturi reale de garanţie şi sarcini	Referinţe
NU SUNT	

Document care conține date cu caracter personal, protejat de prevederile Regulamentului (UE) nr. 679/2016 și Legii 190/2018

Anexa Nr. 1 La Partea I

Teren

Nr cadastral	Suprafaţa (mp)*	Observaţii / Referinţe
	1.600	

* Suprafaţa este determinată in planul de proiecţie Stereo 70.

DETALII LINIARE IMOBIL

Date referitoare la teren

Crt	Categorie folosință	Intra vilan	Suprafaţa (mp)	Tarla	Parcelă	Nr. topo	Observaţii / Referinţe
1	arabil	NU	1.600	-	-	2418/2	

Lungime Segmente

1) Valorile lungimilor segmentelor sunt obţinute din proiecţie în plan.

Punct început	X / Y	Punct sfârşit	X / Y	Lungime segment (** (m)
1	563.860,161 691.794,343	2	563.869,429 691.789,198	10.6
2	563.869,429 691.789,198	3	563.875,339 691.961,19	172.094
3	563.875,339 691.961,19	4	563.866,16 691.964,1	9.629
4	563.866,16 691.964,1	1	563.860,161 691.794,343	169.863

**** Lungimile segmentelor sunt determinate în planul de proiecţie Stereo 70 şi sunt rotunjite la 1 milimetru.**

Document care conține date cu caracter personal, protejat de prevederile Regulamentului (UE) nr. 679/2016 și Legii 190/2018

***** Distanţa dintre puncte este formată din segmente cumulate ce sunt mai mici decât valoarea 1 milimetru.**

DATE DESPRE IMOBILUL NR. 2612

Oficiul de Cadastru şi Publicitate Imobiliară SUCEAVA
Biroul de Cadastru şi Publicitate Imobiliară Radauti

A. Partea I. Descrierea imobilului

TEREN Extravilan

Adresa: Jud. Suceava

Nr. Crt	Nr cadastral Nr. topografic	Suprafaţa* (mp)	Observaţii / Referinţe
A1		2.600	Sector cadastral:7 Teren neimprejmuit;

B. Partea II. Proprietari şi acte

Inscrieri privitoare la dreptul de proprietate şi alte drepturi reale		Referinţe
2612 / 20/03/2025		
Act Normativ nr. 7, din 13/03/1996 emis de PARLAMENTUL ROMANIEI;		
B1	Intabulare, drept de PROPRIETATE, dobandit prin Lege, cota actuala 1/1	A1
	1) **NEIDENTIFICAT NEIDENTIFICAT**	
Act Administrativ nr. 1388, din 03/03/2025 emis de PRIMARIA ORASULUI SOLCA;		
B2	se noteaza posesia faptica in favoarea lui	A1
	1) **HIJ DORIN** 2) **AVRAM CONSTANTIN**	

C. Partea III. SARCINI .

Inscrieri privind dezmembramintele dreptului de proprietate, drepturi reale de garanţie şi sarcini	Referinţe
NU SUNT	

Document care conține date cu caracter personal, protejat de prevederile Regulamentului (UE) nr. 679/2016 și Legii 190/2018

Anexa Nr. 1 La Partea I

Teren

Nr cadastral	Suprafaţa (mp)*	Observaţii / Referinţe
	2.600	

* Suprafaţa este determinată in planul de proiecţie Stereo 70.

DETALII LINIARE IMOBIL

Date referitoare la teren

Crt	Categorie folosință	Intra vilan	Suprafaţa (mp)	Tarla	Parcelă	Nr. topo	Observaţii / Referinţe
1	arabil	NU	2.600	-	-	2416	

Lungime Segmente
1) Valorile lungimilor segmentelor sunt obţinute din proiecţie în plan.

Punct început	X / Y	Punct sfârşit	X / Y	Lungime segment (** (m)
1	563.860,161 691.794,343	2	563.866,16 691.964,1	169.863
2	563.866,16 691.964,1	3	563.850,821 691.969,067	16.123
3	563.850,821 691.969,067	4	563.844,976 691.803,639	165.531
4	563.844,976 691.803,639	1	563.860,161 691.794,343	17.804

**** Lungimile segmentelor sunt determinate în planul de proiecţie Stereo 70 şi sunt rotunjite la 1 milimetru.**

Document care conține date cu caracter personal, protejat de prevederile Regulamentului (UE) nr. 679/2016 și Legii 190/2018

***** Distanţa dintre puncte este formată din segmente cumulate ce sunt mai mici decât valoarea 1 milimetru.**

DATE DESPRE IMOBILUL NR. 2613

Oficiul de Cadastru şi Publicitate Imobiliară SUCEAVA
Biroul de Cadastru şi Publicitate Imobiliară Radauti

A. Partea I. Descrierea imobilului

TEREN Extravilan

Adresa: Jud. Suceava

Nr. Crt	Nr cadastral Nr. topografic	Suprafaţa* (mp)	Observaţii / Referinţe
A1		1.250	Sector cadastral:7 Teren neimprejmuit;

B. Partea II. Proprietari şi acte

Inscrieri privitoare la dreptul de proprietate şi alte drepturi reale		Referinţe
2613 / 20/03/2025		
Act Normativ nr. 7, din 13/03/1996 emis de PARLAMENTUL ROMANIEI;		
B1	Intabulare, drept de PROPRIETATE, dobandit prin Lege, cota actuala 1/1	A1
	1) **NEIDENTIFICAT NEIDENTIFICAT**	
Act Administrativ nr. 1389, din 03/03/2025 emis de PRIMARIA ORASULUI SOLCA;		
B2	se noteaza posesia faptica in favoarea lui	A1
	1) **RUSU GHEORGHE**	

C. Partea III. SARCINI .

Inscrieri privind dezmembramintele dreptului de proprietate, drepturi reale de garanţie şi sarcini	Referinţe
NU SUNT	

Document care conține date cu caracter personal, protejat de prevederile Regulamentului (UE) nr. 679/2016 și Legii 190/2018

Anexa Nr. 1 La Partea I

Teren

Nr cadastral	Suprafaţa (mp)*	Observaţii / Referinţe
	1.250	

* Suprafaţa este determinată in planul de proiecţie Stereo 70.

DETALII LINIARE IMOBIL

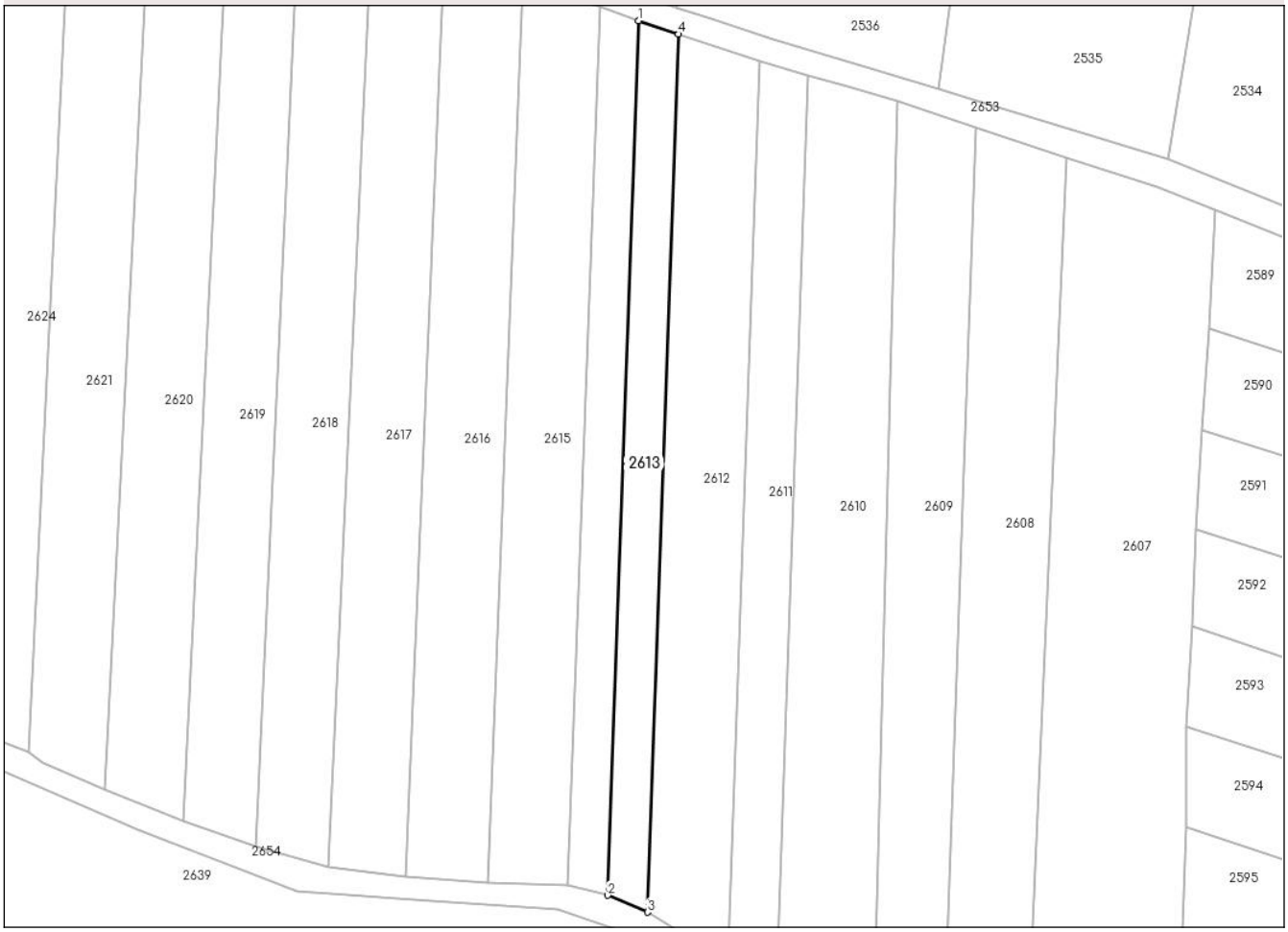

Date referitoare la teren

Crt	Categorie folosință	Intra vilan	Suprafaţa (mp)	Tarla	Parcelă	Nr. topo	Observaţii / Referinţe
1	arabil	NU	1.250	-	-	2417	

Lungime Segmente
1) Valorile lungimilor segmentelor sunt obţinute din proiecţie în plan.

Punct început	X / Y	Punct sfârşit	X / Y	Lungime segment (** (m)
1	563.843,341 691.971,612	2	563.837,518 691.806,805	164.91
2	563.837,518 691.806,805	3	563.844,976 691.803,639	8.102
3	563.844,976 691.803,639	4	563.850,821 691.969,067	165.531
4	563.850,821 691.969,067	1	563.843,341 691.971,612	7.901

**** Lungimile segmentelor sunt determinate în planul de proiecţie Stereo 70 şi sunt rotunjite la 1 milimetru.**

Document care conține date cu caracter personal, protejat de prevederile Regulamentului (UE) nr. 679/2016 și Legii 190/2018

***** Distanţa dintre puncte este formată din segmente cumulate ce sunt mai mici decât valoarea 1 milimetru.**

DATE DESPRE IMOBILUL NR. 2614

Oficiul de Cadastru şi Publicitate Imobiliară SUCEAVA
Biroul de Cadastru şi Publicitate Imobiliară Radauti

A. Partea I. Descrierea imobilului

TEREN Extravilan

Adresa: Jud. Suceava

Nr. Crt	Nr cadastral Nr. topografic	Suprafaţa* (mp)	Observaţii / Referinţe
A1		1.250	Sector cadastral:7 Teren neimprejmuit;

B. Partea II. Proprietari şi acte

Inscrieri privitoare la dreptul de proprietate şi alte drepturi reale		Referinţe
2614 / 20/03/2025		
Act Normativ nr. 7, din 13/03/1996 emis de PARLAMENTUL ROMANIEI;		
B1	Intabulare, drept de PROPRIETATE, dobandit prin Lege, cota actuala 1/1	A1
	1) **NEIDENTIFICAT NEIDENTIFICAT**	
Act Administrativ nr. 1390, din 03/03/2025 emis de PRIMARIA ORASULUI SOLCA;		
B2	se noteaza posesia faptica in favoarea lui	A1
	1) **AVRAMESCU FLUTUR COSMIN** 2) **AVRAMESCU FLUTUR ELISABETA**	

C. Partea III. SARCINI .

Inscrieri privind dezmembramintele dreptului de proprietate, drepturi reale de garanţie şi sarcini	Referinţe
NU SUNT	

Anexa Nr. 1 La Partea I

Teren

Nr cadastral	Suprafaţa (mp)*	Observaţii / Referinţe
	1.250	

* Suprafaţa este determinată in planul de proiecţie Stereo 70.

DETALII LINIARE IMOBIL

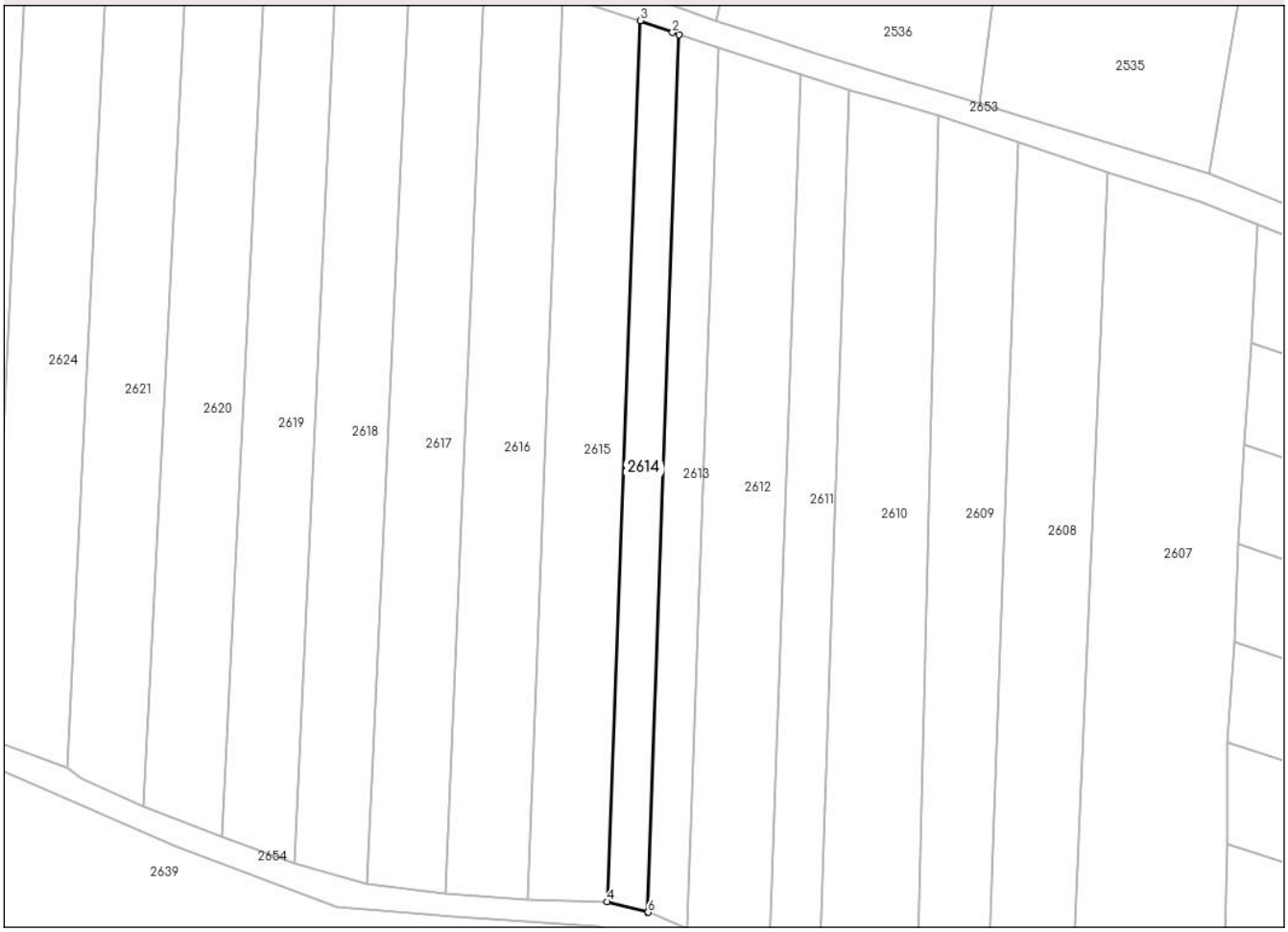

Date referitoare la teren

Crt	Categorie folosință	Intra vilan	Suprafaţa (mp)	Tarla	Parcelă	Nr. topo	Observaţii / Referinţe
1	arabil	NU	1.250	-	-	2417	

Lungime Segmente
1) Valorile lungimilor segmentelor sunt obţinute din proiecţie în plan.

Punct început	X / Y	Punct sfârşit	X / Y	Lungime segment (** (m)
1	563.843,341 691.971,612	2	563.842,128 691.972,024	1.281
2	563.842,128 691.972,024	3	563.836,042 691.974,231	6.474
3	563.836,042 691.974,231	4	563.829,841 691.808,754	165.593
4	563.829,841 691.808,754	5	563.837,428 691.806,843	7.824
5	563.837,428 691.806,843	6	563.837,518 691.806,805	0.098

Document care conține date cu caracter personal, protejat de prevederile Regulamentului (UE) nr. 679/2016 și Legii 190/2018

Punct început	X / Y	Punct sfârşit	X / Y	Lungime segment (** (m)
6	563.837,518 691.806,805	1	563.843,341 691.971,612	164.91

** Lungimile segmentelor sunt determinate în planul de proiecţie Stereo 70 şi sunt rotunjite la 1 milimetru.
*** Distanţa dintre puncte este formată din segmente cumulate ce sunt mai mici decât valoarea 1 milimetru.

Document care conține date cu caracter personal, protejat de prevederile Regulamentului (UE) nr. 679/2016 și Legii 190/2018

DATE DESPRE IMOBILUL NR. 2615

Oficiul de Cadastru şi Publicitate Imobiliară SUCEAVA
Biroul de Cadastru şi Publicitate Imobiliară Radauti

A. Partea I. Descrierea imobilului

TEREN Extravilan

Adresa: Jud. Suceava

Nr. Crt	Nr cadastral Nr. topografic	Suprafaţa* (mp)	Observaţii / Referinţe
A1		2.500	Sector cadastral:7 Teren neimprejmuit;

B. Partea II. Proprietari şi acte

Inscrieri privitoare la dreptul de proprietate şi alte drepturi reale		Referinţe
2615 / 20/03/2025		
Act Administrativ nr. 1826, din 20/03/2025 emis de PRIMARIA Orasului Solca;		
B1	Inscrierea provizorie, drept de PROPRIETATE, dobandit prin Lege, cota actuala 1/1, cota initiala 1/1	A1
	1) **NEIDENTIFICAT NEIDENTIFICAT**	
Act Normativ nr. 7, din 13/03/1996 emis de PARLAMENTUL ROMANIEI;		
B2	se noteaza mentiunea de proprietar neidentificat	A1

C. Partea III. SARCINI .

Inscrieri privind dezmembramintele dreptului de proprietate, drepturi reale de garanţie şi sarcini	Referinţe
NU SUNT	

Document care conține date cu caracter personal, protejat de prevederile Regulamentului (UE) nr. 679/2016 și Legii 190/2018

Anexa Nr. 1 La Partea I

Teren

Nr cadastral	Suprafaţa (mp)*	Observaţii / Referinţe
	2.500	

* Suprafaţa este determinată in planul de proiecţie Stereo 70.

DETALII LINIARE IMOBIL

Date referitoare la teren

Crt	Categorie folosință	Intra vilan	Suprafaţa (mp)	Tarla	Parcelă	Nr. topo	Observaţii / Referinţe
1	arabil	NU	2.500	-	-	2418	

Lungime Segmente
1) Valorile lungimilor segmentelor sunt obţinute din proiecţie în plan.

Punct început	X / Y	Punct sfârşit	X / Y	Lungime segment (** (m)
1	563.836,042 691.974,231	2	563.821,39 691.978,931	15.387
2	563.821,39 691.978,931	3	563.814,862 691.809,18	169.876
3	563.814,862 691.809,18	4	563.829,841 691.808,754	14.985
4	563.829,841 691.808,754	1	563.836,042 691.974,231	165.593

**** Lungimile segmentelor sunt determinate în planul de proiecţie Stereo 70 şi sunt rotunjite la 1 milimetru.**

Document care conține date cu caracter personal, protejat de prevederile Regulamentului (UE) nr. 679/2016 și Legii 190/2018

***** Distanţa dintre puncte este formată din segmente cumulate ce sunt mai mici decât valoarea 1 milimetru.**

DATE DESPRE IMOBILUL NR. 2616

Oficiul de Cadastru şi Publicitate Imobiliară SUCEAVA
Biroul de Cadastru şi Publicitate Imobiliară Radauti

A. Partea I. Descrierea imobilului

TEREN Extravilan

Adresa: Jud. Suceava

Nr. Crt	Nr cadastral Nr. topografic	Suprafaţa* (mp)	Observaţii / Referinţe
A1		2.600	Sector cadastral:7 Teren neimprejmuit;

B. Partea II. Proprietari şi acte

Inscrieri privitoare la dreptul de proprietate şi alte drepturi reale		Referinţe
2616 / 20/03/2025		
Act Normativ nr. 7, din 13/03/1996 emis de PARLAMENTUL ROMANIEI;		
B1	Intabulare, drept de PROPRIETATE, dobandit prin Lege, cota actuala 1/1	A1
	1) **NEIDENTIFICAT NEIDENTIFICAT**	
Act Administrativ nr. 1391, din 03/03/2025 emis de PRIMARIA ORASULUI SOLCA;		
B2	se noteaza posesia faptica in favoarea lui	A1
	1) **HIJ DORIN** 2) **AVRAM CONSTANTIN**	

C. Partea III. SARCINI .

Inscrieri privind dezmembramintele dreptului de proprietate, drepturi reale de garanţie şi sarcini	Referinţe
NU SUNT	

Document care conține date cu caracter personal, protejat de prevederile Regulamentului (UE) nr. 679/2016 și Legii 190/2018

Anexa Nr. 1 La Partea I

Teren

Nr cadastral	Suprafaţa (mp)*	Observaţii / Referinţe
	2.600	

* Suprafaţa este determinată in planul de proiecţie Stereo 70.

DETALII LINIARE IMOBIL

Date referitoare la teren

Crt	Categorie folosință	Intra vilan	Suprafaţa (mp)	Tarla	Parcelă	Nr. topo	Observaţii / Referinţe
1	arabil	NU	2.600	-	-	2419	

Lungime Segmente
1) Valorile lungimilor segmentelor sunt obţinute din proiecţie în plan.

Punct început	X / Y	Punct sfârşit	X / Y	Lungime segment (** (m)
1	563.821,39 691.978,931	2	563.806,736 691.983,562	15.368
2	563.806,736 691.983,562	3	563.799,427 691.810,258	173.458
3	563.799,427 691.810,258	4	563.814,862 691.809,18	15.473
4	563.814,862 691.809,18	1	563.821,39 691.978,931	169.876

**** Lungimile segmentelor sunt determinate în planul de proiecţie Stereo 70 şi sunt rotunjite la 1 milimetru.**

Document care conține date cu caracter personal, protejat de prevederile Regulamentului (UE) nr. 679/2016 și Legii 190/2018

***** Distanţa dintre puncte este formată din segmente cumulate ce sunt mai mici decât valoarea 1 milimetru.**

DATE DESPRE IMOBILUL NR. 2617

Oficiul de Cadastru şi Publicitate Imobiliară SUCEAVA
Biroul de Cadastru şi Publicitate Imobiliară Radauti

A. Partea I. Descrierea imobilului

TEREN Extravilan

Adresa: Jud. Suceava

Nr. Crt	Nr cadastral Nr. topografic	Suprafaţa* (mp)	Observaţii / Referinţe
A1		2.500	Sector cadastral:7 Teren neimprejmuit;

B. Partea II. Proprietari şi acte

Inscrieri privitoare la dreptul de proprietate şi alte drepturi reale		Referinţe
2617 / 20/03/2025		
Act Normativ nr. 7, din 13/03/1996 emis de PARLAMENTUL ROMANIEI;		
B1	Intabulare, drept de PROPRIETATE, dobandit prin Lege, cota actuala 1/1	A1
	1) **NEIDENTIFICAT NEIDENTIFICAT**	
Act Administrativ nr. 1392, din 03/03/2025 emis de PRIMARIA ORASULUI SOLCA;		
B2	se noteaza posesia faptica in favoarea lui	A1
	1) **BELEI PETRU**	

C. Partea III. SARCINI .

Inscrieri privind dezmembramintele dreptului de proprietate, drepturi reale de garanţie şi sarcini	Referinţe
NU SUNT	

Document care conține date cu caracter personal, protejat de prevederile Regulamentului (UE) nr. 679/2016 și Legii 190/2018

Anexa Nr. 1 La Partea I

Teren

Nr cadastral	Suprafaţa (mp)*	Observaţii / Referinţe
	2.500	

* Suprafaţa este determinată in planul de proiecţie Stereo 70.

DETALII LINIARE IMOBIL

Date referitoare la teren

Crt	Categorie folosință	Intra vilan	Suprafaţa (mp)	Tarla	Parcelă	Nr. topo	Observaţii / Referinţe
1	arabil	NU	2.500	-	-	2417	

Lungime Segmente
1) Valorile lungimilor segmentelor sunt obţinute din proiecţie în plan.

Punct început	X / Y	Punct sfârşit	X / Y	Lungime segment (** (m)
1	563.793,002 691.987,93	2	563.784,788 691.812,211	175.911
2	563.784,788 691.812,211	3	563.799,427 691.810,258	14.769
3	563.799,427 691.810,258	4	563.806,736 691.983,562	173.458
4	563.806,736 691.983,562	1	563.793,002 691.987,93	14.412

**** Lungimile segmentelor sunt determinate în planul de proiecţie Stereo 70 şi sunt rotunjite la 1 milimetru.**

Document care conține date cu caracter personal, protejat de prevederile Regulamentului (UE) nr. 679/2016 și Legii 190/2018

***** Distanţa dintre puncte este formată din segmente cumulate ce sunt mai mici decât valoarea 1 milimetru.**

DATE DESPRE IMOBILUL NR. 2618

Oficiul de Cadastru şi Publicitate Imobiliară SUCEAVA
Biroul de Cadastru şi Publicitate Imobiliară Radauti

A. Partea I. Descrierea imobilului

TEREN Extravilan

Adresa: Jud. Suceava

Nr. Crt	Nr cadastral Nr. topografic	Suprafaţa* (mp)	Observaţii / Referinţe
A1		2.450	Sector cadastral:7 Teren neimprejmuit;

B. Partea II. Proprietari şi acte

Inscrieri privitoare la dreptul de proprietate şi alte drepturi reale		Referinţe
2618 / 20/03/2025		
Act Normativ nr. 7, din 13/03/1996 emis de PARLAMENTUL ROMANIEI;		
B1	Intabulare, drept de PROPRIETATE, dobandit prin Lege, cota actuala 1/1	A1
	1) **NEIDENTIFICAT NEIDENTIFICAT**	
Act Administrativ nr. 1393, din 03/03/2025 emis de PRIMARIA ORASULUI SOLCA;		
B2	se noteaza posesia faptica in favoarea lui	A1
	1) **REPCIUC ILIE** 2) **REPCIUC CAMELIA ISABELA**	

C. Partea III. SARCINI .

Inscrieri privind dezmembramintele dreptului de proprietate, drepturi reale de garanţie şi sarcini	Referinţe
NU SUNT	

Anexa Nr. 1 La Partea I

Teren

Nr cadastral	Suprafaţa (mp)*	Observaţii / Referinţe
	2.450	

* Suprafaţa este determinată in planul de proiecţie Stereo 70.

DETALII LINIARE IMOBIL

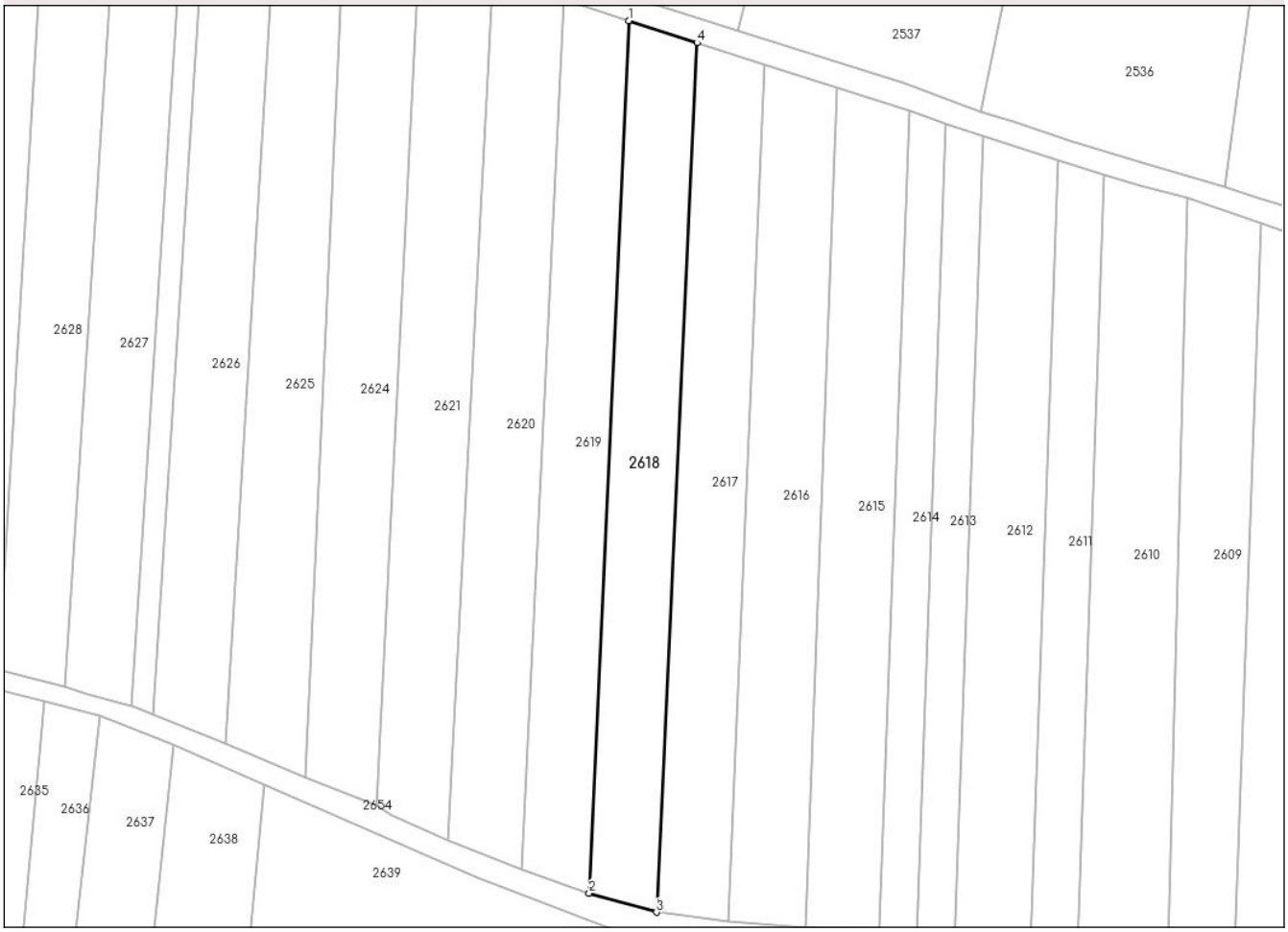

Date referitoare la teren

Crt	Categorie folosință	Intra vilan	Suprafaţa (mp)	Tarla	Parcelă	Nr. topo	Observaţii / Referinţe
1	arabil	NU	2.450	-	-	2418	

Lungime Segmente
1) Valorile lungimilor segmentelor sunt obţinute din proiecţie în plan.

Punct început	X / Y	Punct sfârşit	X / Y	Lungime segment (** (m)
1	563.779,174 691.992,377	2	563.771,159 691.816,076	176.483
2	563.771,159 691.816,076	3	563.784,788 691.812,211	14.166
3	563.784,788 691.812,211	4	563.793,002 691.987,93	175.911
4	563.793,002 691.987,93	1	563.779,174 691.992,377	14.525

**** Lungimile segmentelor sunt determinate în planul de proiecţie Stereo 70 şi sunt rotunjite la 1 milimetru.**

Document care conține date cu caracter personal, protejat de prevederile Regulamentului (UE) nr. 679/2016 și Legii 190/2018

***** Distanţa dintre puncte este formată din segmente cumulate ce sunt mai mici decât valoarea 1 milimetru.**

DATE DESPRE IMOBILUL NR. 2619

Oficiul de Cadastru şi Publicitate Imobiliară SUCEAVA
Biroul de Cadastru şi Publicitate Imobiliară Radauti

A. Partea I. Descrierea imobilului

TEREN Extravilan

Adresa: Jud. Suceava

Nr. Crt	Nr cadastral Nr. topografic	Suprafaţa* (mp)	Observaţii / Referinţe
A1		2.400	Sector cadastral:7 Teren neimprejmuit;

B. Partea II. Proprietari şi acte

Inscrieri privitoare la dreptul de proprietate şi alte drepturi reale		Referinţe
2619 / 20/03/2025		
Act Notarial nr. 9, din 26/02/2021 emis de SPN "OLAREAN si SURAKI";		
B1	Intabulare, drept de PROPRIETATE, dobandit prin Succesiune, cota actuala 5/8, cota initiala 1/1	A1
	1) **STEFAN TIMINGERU**	
B2	Intabulare, drept de PROPRIETATE, dobandit prin Succesiune, cota actuala 3/8	A1
	1) **CRISAN ALEXANDRA MARIA**	

C. Partea III. SARCINI .

Inscrieri privind dezmembramintele dreptului de proprietate, drepturi reale de garanţie şi sarcini	Referinţe
NU SUNT	

Document care conține date cu caracter personal, protejat de prevederile Regulamentului (UE) nr. 679/2016 și Legii 190/2018

Anexa Nr. 1 La Partea I

Teren

Nr cadastral	Suprafaţa (mp)*	Observaţii / Referinţe
	2.400	

* Suprafaţa este determinată in planul de proiecţie Stereo 70.

DETALII LINIARE IMOBIL

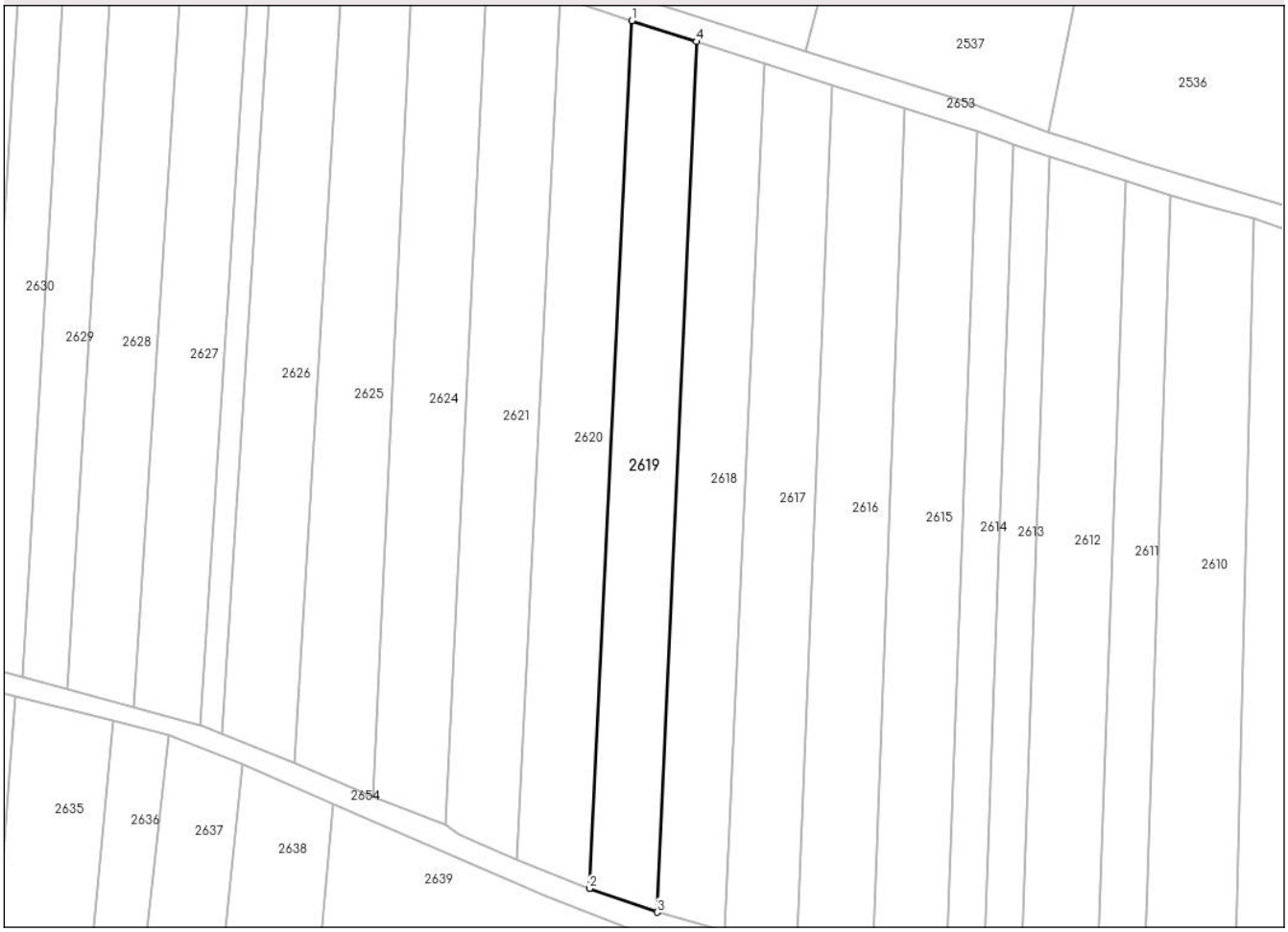

Date referitoare la teren

Crt	Categorie folosință	Intra vilan	Suprafaţa (mp)	Tarla	Parcelă	Nr. topo	Observaţii / Referinţe
1	arabil	NU	2.400	-	-	2419	

Lungime Segmente
1) Valorile lungimilor segmentelor sunt obţinute din proiecţie în plan.

Punct început	X / Y	Punct sfârşit	X / Y	Lungime segment (** (m)
1	563.766,023 691.996,589	2	563.757,458 691.820,886	175.912
2	563.757,458 691.820,886	3	563.771,159 691.816,076	14.521
3	563.771,159 691.816,076	4	563.779,174 691.992,377	176.483
4	563.779,174 691.992,377	1	563.766,023 691.996,589	13.809

**** Lungimile segmentelor sunt determinate în planul de proiecţie Stereo 70 şi sunt rotunjite la 1 milimetru.**

Document care conține date cu caracter personal, protejat de prevederile Regulamentului (UE) nr. 679/2016 și Legii 190/2018

***** Distanţa dintre puncte este formată din segmente cumulate ce sunt mai mici decât valoarea 1 milimetru.**

DATE DESPRE IMOBILUL NR. 2620

Oficiul de Cadastru şi Publicitate Imobiliară SUCEAVA
Biroul de Cadastru şi Publicitate Imobiliară Radauti

A. Partea I. Descrierea imobilului

TEREN Extravilan

Adresa: Jud. Suceava

Nr. Crt	Nr cadastral Nr. topografic	Suprafaţa* (mp)	Observaţii / Referinţe
A1		2.600	Sector cadastral:7 Teren neimprejmuit;

B. Partea II. Proprietari şi acte

Inscrieri privitoare la dreptul de proprietate şi alte drepturi reale		Referinţe
2620 / 20/03/2025		
Act Normativ nr. 7, din 13/03/1996 emis de PARLAMENTUL ROMANIEI;		
B1	Intabulare, drept de PROPRIETATE, dobandit prin Lege, cota actuala 1/1	A1
	1) **NEIDENTIFICAT NEIDENTIFICAT**	
Act Administrativ nr. 1394, din 03/03/2025 emis de PRIMARIA ORASULUI SOLCA;		
B2	se noteaza posesia faptica in favoarea lui	A1
	1) **HIJ DORIN** 2) **AVRAM CONSTANTIN**	

C. Partea III. SARCINI .

Inscrieri privind dezmembramintele dreptului de proprietate, drepturi reale de garanţie şi sarcini	Referinţe
NU SUNT	

Anexa Nr. 1 La Partea I

Teren

Nr cadastral	Suprafaţa (mp)*	Observaţii / Referinţe
	2.600	

* Suprafaţa este determinată in planul de proiecţie Stereo 70.

DETALII LINIARE IMOBIL

Date referitoare la teren

Crt	Categorie folosință	Intra vilan	Suprafaţa (mp)	Tarla	Parcelă	Nr. topo	Observaţii / Referinţe
1	arabil	NU	2.600	-	-	2419	

Lungime Segmente
1) Valorile lungimilor segmentelor sunt obţinute din proiecţie în plan.

Punct început	X / Y	Punct sfârşit	X / Y	Lungime segment (** (m)
1	563.751,609 692.001,373	2	563.742,716 691.826,647	174.952
2	563.742,716 691.826,647	3	563.757,458 691.820,886	15.828
3	563.757,458 691.820,886	4	563.766,023 691.996,589	175.912
4	563.766,023 691.996,589	1	563.751,609 692.001,373	15.187

**** Lungimile segmentelor sunt determinate în planul de proiecţie Stereo 70 şi sunt rotunjite la 1 milimetru.**

Document care conține date cu caracter personal, protejat de prevederile Regulamentului (UE) nr. 679/2016 și Legii 190/2018

***** Distanţa dintre puncte este formată din segmente cumulate ce sunt mai mici decât valoarea 1 milimetru.**

DATE DESPRE IMOBILUL NR. 2621

Oficiul de Cadastru şi Publicitate Imobiliară SUCEAVA
Biroul de Cadastru şi Publicitate Imobiliară Radauti

A. Partea I. Descrierea imobilului

TEREN Extravilan

Adresa: Jud. Suceava

Nr. Crt	Nr cadastral Nr. topografic	Suprafaţa* (mp)	Observaţii / Referinţe
A1		2.600	Sector cadastral:7 Teren neimprejmuit;

B. Partea II. Proprietari şi acte

Inscrieri privitoare la dreptul de proprietate şi alte drepturi reale		Referinţe
2621 / 20/03/2025		
Act Normativ nr. 7, din 13/03/1996 emis de PARLAMENTUL ROMANIEI;		
B1	Intabulare, drept de PROPRIETATE, dobandit prin Lege, cota actuala 1/1	A1
	1) **NEIDENTIFICAT NEIDENTIFICAT**	
Act Administrativ nr. 1951, din 26/03/2025 emis de PRIMARIA ORASULUI SOLCA;		
B2	se noteaza posesia faptica in favoarea lui	A1
	1) **HIJ DORIN**	

C. Partea III. SARCINI .

Inscrieri privind dezmembramintele dreptului de proprietate, drepturi reale de garanţie şi sarcini	Referinţe
NU SUNT	

Document care conține date cu caracter personal, protejat de prevederile Regulamentului (UE) nr. 679/2016 și Legii 190/2018

Anexa Nr. 1 La Partea I

Teren

Nr cadastral	Suprafaţa (mp)*	Observaţii / Referinţe
	2.600	

* Suprafaţa este determinată in planul de proiecţie Stereo 70.

DETALII LINIARE IMOBIL

Date referitoare la teren

Crt	Categorie folosință	Intra vilan	Suprafaţa (mp)	Tarla	Parcelă	Nr. topo	Observaţii / Referinţe
1	arabil	NU	2.600	-	-	2418	

Lungime Segmente
1) Valorile lungimilor segmentelor sunt obţinute din proiecţie în plan.

Punct început	X / Y	Punct sfârşit	X / Y	Lungime segment (** (m)
1	563.728,264 691.833,874	2	563.731,057 691.831,773	3.495
2	563.731,057 691.831,773	3	563.742,716 691.826,647	12.736
3	563.742,716 691.826,647	4	563.751,609 692.001,373	174.952
4	563.751,609 692.001,373	5	563.741,531 692.004,722	10.62
5	563.741,531 692.004,722	6	563.736,781 692.006,437	5.05

Document care conține date cu caracter personal, protejat de prevederile Regulamentului (UE) nr. 679/2016 și Legii 190/2018

Punct început	X / Y	Punct sfârşit	X / Y	Lungime segment (** (m)
6	563.736,781 692.006,437	1	563.728,264 691.833,874	172.773

** Lungimile segmentelor sunt determinate în planul de proiecţie Stereo 70 şi sunt rotunjite la 1 milimetru.
*** Distanţa dintre puncte este formată din segmente cumulate ce sunt mai mici decât valoarea 1 milimetru.

Document care conține date cu caracter personal, protejat de prevederile Regulamentului (UE) nr. 679/2016 și Legii 190/2018

DATE DESPRE IMOBILUL NR. 2622

Oficiul de Cadastru şi Publicitate Imobiliară SUCEAVA
Biroul de Cadastru şi Publicitate Imobiliară Radauti

A. Partea I. Descrierea imobilului

TEREN Extravilan

Adresa: Jud. Suceava

Nr. Crt	Nr cadastral Nr. topografic	Suprafaţa* (mp)	Observaţii / Referinţe
A1		765	Sector cadastral:7 Teren neimprejmuit;

B. Partea II. Proprietari şi acte

Inscrieri privitoare la dreptul de proprietate şi alte drepturi reale		Referinţe
2622 / 20/03/2025		
Act Administrativ nr. 1826, din 20/03/2025 emis de PRIMARIA Orasului Solca;		
B1	Inscrierea provizorie, drept de PROPRIETATE, dobandit prin Lege, cota actuala 1/1, cota initiala 1/1	A1
	1) **NEIDENTIFICAT NEIDENTIFICAT**	
Act Normativ nr. 7, din 13/03/1996 emis de PARLAMENTUL ROMANIEI;		
B2	se noteaza mentiunea de proprietar neidentificat	A1

C. Partea III. SARCINI .

Inscrieri privind dezmembramintele dreptului de proprietate, drepturi reale de garanţie şi sarcini	Referinţe
NU SUNT	

Document care conține date cu caracter personal, protejat de prevederile Regulamentului (UE) nr. 679/2016 și Legii 190/2018

Anexa Nr. 1 La Partea I

Teren

Nr cadastral	Suprafaţa (mp)*	Observaţii / Referinţe
	765	

* Suprafaţa este determinată in planul de proiecţie Stereo 70.

DETALII LINIARE IMOBIL

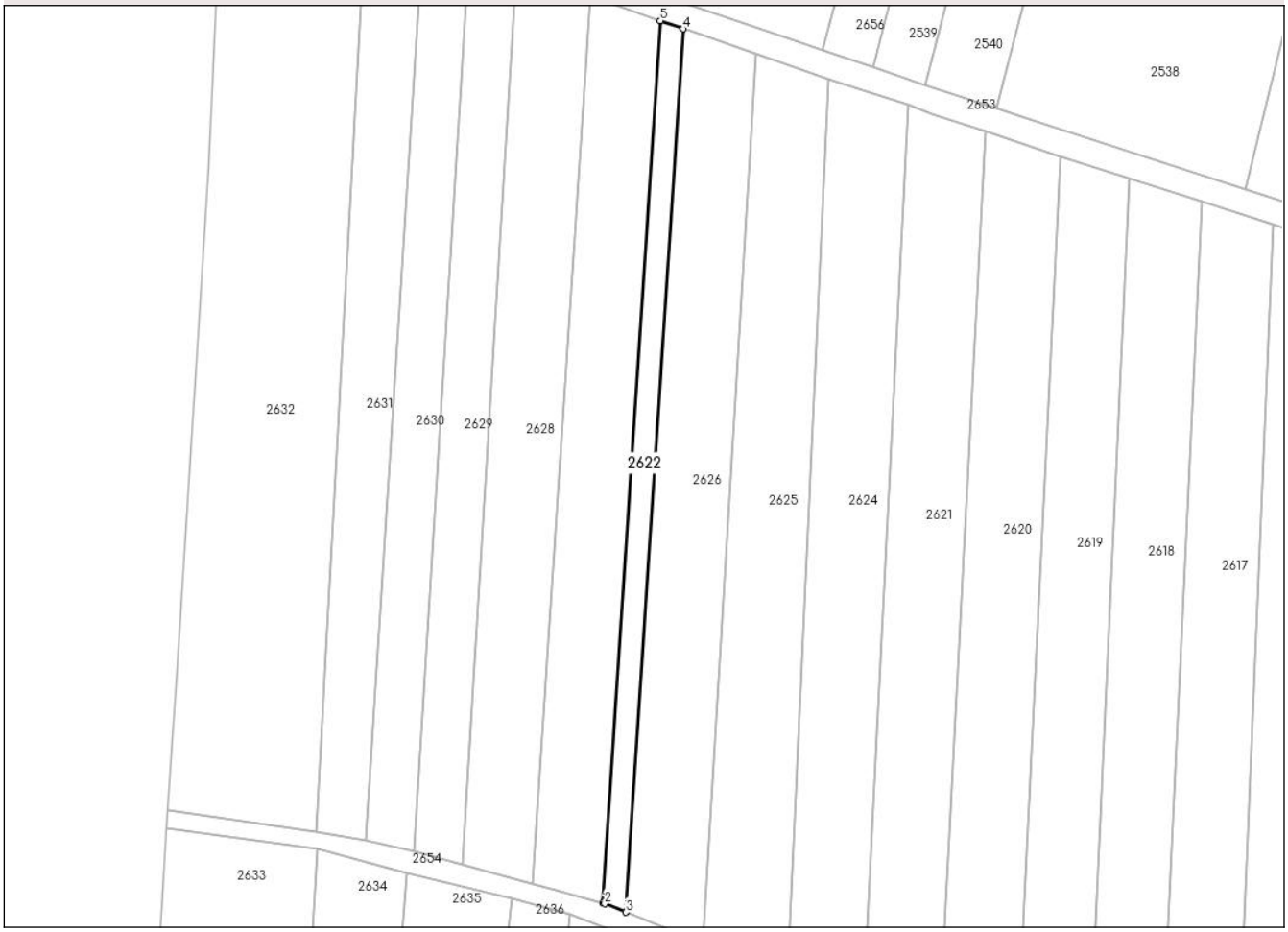

Date referitoare la teren

Crt	Categorie folosință	Intra vilan	Suprafaţa (mp)	Tarla	Parcelă	Nr. topo	Observaţii / Referinţe
1	arabil	NU	765	-	-	2421	

Lungime Segmente
1) Valorile lungimilor segmentelor sunt obţinute din proiecţie în plan.

Punct început	X / Y	Punct sfârşit	X / Y	Lungime segment (** (m)
1	563.678,429 691.853,949	2	563.678,807 691.853,844	0.392
2	563.678,807 691.853,844	3	563.682,853 691.852,225	4.358
3	563.682,853 691.852,225	4	563.693,873 692.021,0	169.134
4	563.693,873 692.021,0	5	563.689,438 692.022,555	4.7
5	563.689,438 692.022,555	1	563.678,429 691.853,949	168.965

Document care conține date cu caracter personal, protejat de prevederile Regulamentului (UE) nr. 679/2016 și Legii 190/2018

** Lungimile segmentelor sunt determinate în planul de proiecţie Stereo 70 şi sunt rotunjite la 1 milimetru.
*** Distanţa dintre puncte este formată din segmente cumulate ce sunt mai mici decât valoarea 1 milimetru.

Document care conține date cu caracter personal, protejat de prevederile Regulamentului (UE) nr. 679/2016 și Legii 190/2018

DATE DESPRE IMOBILUL NR. 2623

Oficiul de Cadastru şi Publicitate Imobiliară SUCEAVA
Biroul de Cadastru şi Publicitate Imobiliară Radauti

A. Partea I. Descrierea imobilului

TEREN Extravilan

Adresa: Jud. Suceava

Nr. Crt	Nr cadastral Nr. topografic	Suprafaţa* (mp)	Observaţii / Referinţe
A1		2.560	Sector cadastral:7 Teren neimprejmuit;

B. Partea II. Proprietari şi acte

Inscrieri privitoare la dreptul de proprietate şi alte drepturi reale		Referinţe
2623 / 20/03/2025		
Act Administrativ nr. 1826, din 20/03/2025 emis de PRIMARIA Orasului Solca;		
B1	Inscrierea provizorie, drept de PROPRIETATE, dobandit prin Lege, cota actuala 1/1, cota initiala 1/1	A1
	1) **NEIDENTIFICAT NEIDENTIFICAT**	
Act Normativ nr. 7, din 13/03/1996 emis de PARLAMENTUL ROMANIEI;		
B2	se noteaza mentiunea de proprietar neidentificat	A1

C. Partea III. SARCINI .

Inscrieri privind dezmembramintele dreptului de proprietate, drepturi reale de garanţie şi sarcini	Referinţe
NU SUNT	

Document care conține date cu caracter personal, protejat de prevederile Regulamentului (UE) nr. 679/2016 și Legii 190/2018

Anexa Nr. 1 La Partea I

Teren

Nr cadastral	Suprafaţa (mp)*	Observaţii / Referinţe
	2.560	

* Suprafaţa este determinată in planul de proiecţie Stereo 70.

DETALII LINIARE IMOBIL

Date referitoare la teren

Crt	Categorie folosință	Intra vilan	Suprafaţa (mp)	Tarla	Parcelă	Nr. topo	Observaţii / Referinţe
1	drum	NU	2.560	-	-	1803/2	

Lungime Segmente

1) Valorile lungimilor segmentelor sunt obţinute din proiecţie în plan.

Punct început	X / Y	Punct sfârşit	X / Y	Lungime segment
1	564.093,45 692.096,339	2	563.961,802 692.129,193	135.686
4	563.920,977 692.139,074	5	563.898,515 692.144,45	23.096
7	563.861,163 692.153,504	8	563.842,042 692.158,053	19.655
10	563.799,099 692.168,491	11	563.788,299 692.171,094	11.109
13	563.775,469 692.174,213	14	563.755,528 692.179,024	20.513
16	563.728,308 692.185,587	17	563.718,589 692.187,936	9.999

Punct început	X / Y	Punct sfârşit	X / Y	Lungime segment
2	563.961,802 692.129,193	3	563.943,127 692.133,799	19.235
5	563.898,515 692.144,45	6	563.878,999 692.149,117	20.066
8	563.842,042 692.158,053	9	563.820,214 692.163,346	22.461
11	563.788,299 692.171,094	12	563.786,218 692.171,595	2.14
14	563.755,528 692.179,024	15	563.738,25 692.183,184	17.772
17	563.718,589 692.187,936	18	563.699,995 692.190,108	18.72

Punct început	X / Y	Punct sfârşit	X / Y	Lungime segment
3	563.943,127 692.133,799	4	563.920,977 692.139,074	22.769
6	563.878,999 692.149,117	7	563.861,163 692.153,504	18.368
9	563.820,214 692.163,346	10	563.799,099 692.168,491	21.733
12	563.786,218 692.171,595	13	563.775,469 692.174,213	11.063
15	563.738,25 692.183,184	16	563.728,308 692.185,587	10.228
18	563.699,995 692.190,108	19	563.678,293 692.192,544	21.838

Document care conține date cu caracter personal, protejat de prevederile Regulamentului (UE) nr. 679/2016 și Legii 190/2018

Punct început	X / Y	Punct sfârşit	X / Y	Lungime segment
19	563.678,293 692.192,544	20	563.658,969 692.194,78	19.453
22	563.642,804 692.196,592	23	563.614,323 692.200,876	28.801
25	563.634,597 692.193,28	26	563.653,724 692.190,857	19.28
28	563.695,474 692.185,586	29	563.715,102 692.183,118	19.783
31	563.744,026 692.176,005	32	563.753,667 692.173,708	9.911
34	563.797,556 692.163,133	35	563.819,013 692.157,942	22.076
37	563.857,764 692.148,69	38	563.877,303 692.144,003	20.093
40	563.889,483 692.141,081	41	563.899,13 692.138,87	9.897
43	563.941,091 692.128,7	44	563.963,701 692.123,33	23.239

Punct început	X / Y	Punct sfârşit	X / Y	Lungime segment
20	563.658,969 692.194,78	21	563.656,817 692.195,029	2.166
23	563.614,323 692.200,876	24	563.614,061 692.195,882	5.001
26	563.653,724 692.190,857	27	563.675,859 692.188,052	22.312
29	563.715,102 692.183,118	30	563.735,046 692.178,145	20.555
32	563.753,667 692.173,708	33	563.758,964 692.172,392	5.458
35	563.819,013 692.157,942	36	563.839,093 692.153,209	20.63
38	563.877,303 692.144,003	39	563.879,699 692.143,435	2.462
41	563.899,13 692.138,87	42	563.920,742 692.133,581	22.25
44	563.963,701 692.123,33	45	564.093,176 692.091,346	133.367

Punct început	X / Y	Punct sfârşit	X / Y	Lungime segment
21	563.656,817 692.195,029	22	563.642,804 692.196,592	14.1
24	563.614,061 692.195,882	25	563.634,597 692.193,28	20.7
27	563.675,859 692.188,052	28	563.695,474 692.185,586	19.769
30	563.735,046 692.178,145	31	563.744,026 692.176,005	9.231
33	563.758,964 692.172,392	34	563.797,556 692.163,133	39.687
36	563.839,093 692.153,209	37	563.857,764 692.148,69	19.21
39	563.879,699 692.143,435	40	563.889,483 692.141,081	10.063
42	563.920,742 692.133,581	43	563.941,091 692.128,7	20.926
45	564.093,176 692.091,346	1	564.093,45 692.096,339	5.001

** Lungimile segmentelor sunt determinate în planul de proiecţie Stereo 70 şi sunt rotunjite la 1 milimetru.
*** Distanţa dintre puncte este formată din segmente cumulate ce sunt mai mici decât valoarea 1 milimetru.

Document care conține date cu caracter personal, protejat de prevederile Regulamentului (UE) nr. 679/2016 și Legii 190/2018

DATE DESPRE IMOBILUL NR. 2624

Oficiul de Cadastru şi Publicitate Imobiliară SUCEAVA
Biroul de Cadastru şi Publicitate Imobiliară Radauti

A. Partea I. Descrierea imobilului

TEREN Extravilan

Adresa: Jud. Suceava

Nr. Crt	Nr cadastral Nr. topografic	Suprafaţa* (mp)	Observaţii / Referinţe
A1		2.600	Sector cadastral:7 Teren neimprejmuit;

B. Partea II. Proprietari şi acte

Inscrieri privitoare la dreptul de proprietate şi alte drepturi reale		Referinţe
2624 / 20/03/2025		
Act Normativ nr. 7, din 13/03/1996 emis de PARLAMENTUL ROMANIEI;		
B1	Intabulare, drept de PROPRIETATE, dobandit prin Lege, cota actuala 1/1	A1
	1) **NEIDENTIFICAT NEIDENTIFICAT**	
Act Administrativ nr. 1395, din 03/03/2025 emis de PRIMARIA ORASULUI SOLCA;		
B2	se noteaza posesia faptica in favoarea lui	A1
	1) **HIJ DORIN** 2) **AVRAM CONSTANTIN**	

C. Partea III. SARCINI .

Inscrieri privind dezmembramintele dreptului de proprietate, drepturi reale de garanţie şi sarcini	Referinţe
NU SUNT	

Document care conține date cu caracter personal, protejat de prevederile Regulamentului (UE) nr. 679/2016 și Legii 190/2018

Anexa Nr. 1 La Partea I

Teren

Nr cadastral	Suprafaţa (mp)*	Observaţii / Referinţe
	2.600	

* Suprafaţa este determinată in planul de proiecţie Stereo 70.

DETALII LINIARE IMOBIL

Date referitoare la teren

Crt	Categorie folosință	Intra vilan	Suprafaţa (mp)	Tarla	Parcelă	Nr. topo	Observaţii / Referinţe
1	arabil	NU	2.600	-	-	2420	

Lungime Segmente
1) Valorile lungimilor segmentelor sunt obţinute din proiecţie în plan.

Punct început	X / Y	Punct sfârşit	X / Y	Lungime segment (** (m)
1	563.728,264 691.833,874	2	563.736,781 692.006,437	172.773
2	563.736,781 692.006,437	3	563.728,756 692.009,06	8.443
3	563.728,756 692.009,06	4	563.721,701 692.011,455	7.45
4	563.721,701 692.011,455	5	563.713,673 691.839,336	172.306
5	563.713,673 691.839,336	1	563.728,264 691.833,874	15.58

Document care conține date cu caracter personal, protejat de prevederile Regulamentului (UE) nr. 679/2016 și Legii 190/2018

** Lungimile segmentelor sunt determinate în planul de proiecţie Stereo 70 şi sunt rotunjite la 1 milimetru.
*** Distanţa dintre puncte este formată din segmente cumulate ce sunt mai mici decât valoarea 1 milimetru.

DATE DESPRE IMOBILUL NR. 2625

Oficiul de Cadastru şi Publicitate Imobiliară SUCEAVA
Biroul de Cadastru şi Publicitate Imobiliară Radauti

A. Partea I. Descrierea imobilului

TEREN Extravilan

Adresa: Jud. Suceava

Nr. Crt	Nr cadastral Nr. topografic	Suprafaţa* (mp)	Observaţii / Referinţe
A1		2.600	Sector cadastral:7 Teren neimprejmuit;

B. Partea II. Proprietari şi acte

Inscrieri privitoare la dreptul de proprietate şi alte drepturi reale		Referinţe
2625 / 20/03/2025		
Act Normativ nr. 7, din 13/03/1996 emis de PARLAMENTUL ROMANIEI;		
B1	Intabulare, drept de PROPRIETATE, dobandit prin Lege, cota actuala 1/1	A1
	1) **NEIDENTIFICAT NEIDENTIFICAT**	
Act Administrativ nr. 1396, din 03/03/2025 emis de PRIMARIA ORASULUI SOLCA;		
B2	se noteaza posesia faptica in favoarea lui	A1
	1) **POLEAC IOAN**	

C. Partea III. SARCINI .

Inscrieri privind dezmembramintele dreptului de proprietate, drepturi reale de garanţie şi sarcini	Referinţe
NU SUNT	

Document care conține date cu caracter personal, protejat de prevederile Regulamentului (UE) nr. 679/2016 și Legii 190/2018

Anexa Nr. 1 La Partea I

Teren

Nr cadastral	Suprafaţa (mp)*	Observaţii / Referinţe
	2.600	

* Suprafaţa este determinată in planul de proiecţie Stereo 70.

DETALII LINIARE IMOBIL

Date referitoare la teren

Crt	Categorie folosință	Intra vilan	Suprafaţa (mp)	Tarla	Parcelă	Nr. topo	Observaţii / Referinţe
1	arabil	NU	2.600	-	-	2420	

Lungime Segmente
1) Valorile lungimilor segmentelor sunt obţinute din proiecţie în plan.

Punct început	X / Y	Punct sfârşit	X / Y	Lungime segment (** (m)
1	563.713,673 691.839,336	2	563.721,701 692.011,455	172.306
2	563.721,701 692.011,455	3	563.707,877 692.016,149	14.599
3	563.707,877 692.016,149	4	563.697,704 691.846,272	170.181
4	563.697,704 691.846,272	1	563.713,673 691.839,336	17.41

**** Lungimile segmentelor sunt determinate în planul de proiecţie Stereo 70 şi sunt rotunjite la 1 milimetru.**

Document care conține date cu caracter personal, protejat de prevederile Regulamentului (UE) nr. 679/2016 și Legii 190/2018

***** Distanţa dintre puncte este formată din segmente cumulate ce sunt mai mici decât valoarea 1 milimetru.**

DATE DESPRE IMOBILUL NR. 2626

Oficiul de Cadastru şi Publicitate Imobiliară SUCEAVA
Biroul de Cadastru şi Publicitate Imobiliară Radauti

A. Partea I. Descrierea imobilului

TEREN Extravilan

Adresa: Jud. Suceava

Nr. Crt	Nr cadastral Nr. topografic	Suprafaţa* (mp)	Observaţii / Referinţe
A1		2.500	Sector cadastral:7 Teren neimprejmuit;

B. Partea II. Proprietari şi acte

Inscrieri privitoare la dreptul de proprietate şi alte drepturi reale		Referinţe
2626 / 20/03/2025		
Act Normativ nr. 7, din 13/03/1996 emis de PARLAMENTUL ROMANIEI;		
B1	Intabulare, drept de PROPRIETATE, dobandit prin Lege, cota actuala 1/1	A1
	1) **NEIDENTIFICAT NEIDENTIFICAT**	
Act Administrativ nr. 1397, din 03/03/2025 emis de PRIMARIA ORASULUI SOLCA;		
B2	se noteaza posesia faptica in favoarea lui	A1
	1) **HIJ DORIN**	

C. Partea III. SARCINI .

Inscrieri privind dezmembramintele dreptului de proprietate, drepturi reale de garanţie şi sarcini	Referinţe
NU SUNT	

Document care conține date cu caracter personal, protejat de prevederile Regulamentului (UE) nr. 679/2016 și Legii 190/2018

Anexa Nr. 1 La Partea I

Teren

Nr cadastral	Suprafaţa (mp)*	Observaţii / Referinţe
	2.500	

* Suprafaţa este determinată in planul de proiecţie Stereo 70.

DETALII LINIARE IMOBIL

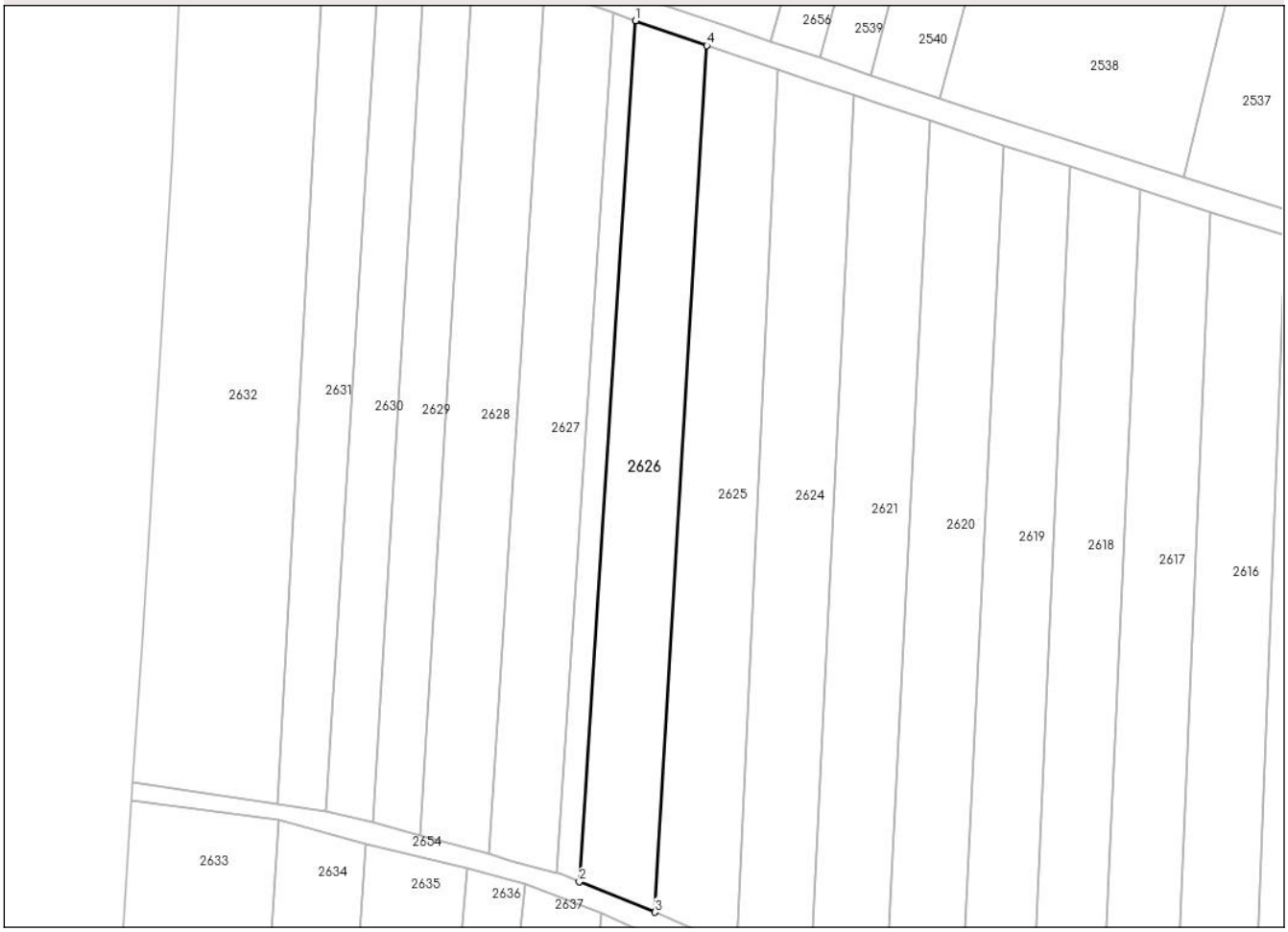

Date referitoare la teren

Crt	Categorie folosință	Intra vilan	Suprafaţa (mp)	Tarla	Parcelă	Nr. topo	Observaţii / Referinţe
1	arabil	NU	2.500	-	-	2420	

Lungime Segmente
1) Valorile lungimilor segmentelor sunt obţinute din proiecţie în plan.

Punct început	X / Y	Punct sfârşit	X / Y	Lungime segment (** (m)
1	563.693,873 692.021,0	2	563.682,853 691.852,225	169.134
2	563.682,853 691.852,225	3	563.697,704 691.846,272	16.0
3	563.697,704 691.846,272	4	563.707,877 692.016,149	170.181
4	563.707,877 692.016,149	1	563.693,873 692.021,0	14.82

**** Lungimile segmentelor sunt determinate în planul de proiecţie Stereo 70 şi sunt rotunjite la 1 milimetru.**

Document care conține date cu caracter personal, protejat de prevederile Regulamentului (UE) nr. 679/2016 și Legii 190/2018

***** Distanţa dintre puncte este formată din segmente cumulate ce sunt mai mici decât valoarea 1 milimetru.**

DATE DESPRE IMOBILUL NR. 2627

Oficiul de Cadastru şi Publicitate Imobiliară SUCEAVA
Biroul de Cadastru şi Publicitate Imobiliară Radauti

A. Partea I. Descrierea imobilului

TEREN Extravilan

Adresa: Jud. Suceava

Nr. Crt	Nr cadastral Nr. topografic	Suprafaţa* (mp)	Observaţii / Referinţe
A1		2.300	Sector cadastral:7 Teren neimprejmuit;

B. Partea II. Proprietari şi acte

Inscrieri privitoare la dreptul de proprietate şi alte drepturi reale		Referinţe
2627 / 20/03/2025		
Act Normativ nr. 7, din 13/03/1996 emis de PARLAMENTUL ROMANIEI;		
B1	Intabulare, drept de PROPRIETATE, dobandit prin Lege, cota actuala 1/1	A1
	1) **NEIDENTIFICAT NEIDENTIFICAT**	
Act Administrativ nr. 1398, din 03/03/2025 emis de PRIMARIA ORASULUI SOLCA;		
B2	se noteaza posesia faptica in favoarea lui	A1
	1) **HIJ DORIN** 2) **AVRAM CONSTANTIN**	

C. Partea III. SARCINI .

Inscrieri privind dezmembramintele dreptului de proprietate, drepturi reale de garanţie şi sarcini	Referinţe
NU SUNT	

Document care conține date cu caracter personal, protejat de prevederile Regulamentului (UE) nr. 679/2016 și Legii 190/2018

Anexa Nr. 1 La Partea I

Teren

Nr cadastral	Suprafaţa (mp)*	Observaţii / Referinţe
	2.300	

* Suprafaţa este determinată in planul de proiecţie Stereo 70.

DETALII LINIARE IMOBIL

Date referitoare la teren

Crt	Categorie folosință	Intra vilan	Suprafaţa (mp)	Tarla	Parcelă	Nr. topo	Observaţii / Referinţe
1	arabil	NU	2.300	-	-	2421	

Lungime Segmente
1) Valorile lungimilor segmentelor sunt obţinute din proiecţie în plan.

Punct început	X / Y	Punct sfârşit	X / Y	Lungime segment (** (m)
1	563.678,429 691.853,949	2	563.689,438 692.022,555	168.965
2	563.689,438 692.022,555	3	563.680,555 692.025,669	9.413
3	563.680,555 692.025,669	4	563.676,145 692.027,241	4.682
4	563.676,145 692.027,241	5	563.665,065 691.857,662	169.941
5	563.665,065 691.857,662	6	563.669,505 691.856,431	4.607

Document care conține date cu caracter personal, protejat de prevederile Regulamentului (UE) nr. 679/2016 și Legii 190/2018

Punct început	X / Y	Punct sfârşit	X / Y	Lungime segment (** (m)
6	563.669,505 691.856,431	1	563.678,429 691.853,949	9.263

** Lungimile segmentelor sunt determinate în planul de proiecţie Stereo 70 şi sunt rotunjite la 1 milimetru.
*** Distanţa dintre puncte este formată din segmente cumulate ce sunt mai mici decât valoarea 1 milimetru.

Document care conține date cu caracter personal, protejat de prevederile Regulamentului (UE) nr. 679/2016 și Legii 190/2018

DATE DESPRE IMOBILUL NR. 2628

Oficiul de Cadastru şi Publicitate Imobiliară SUCEAVA
Biroul de Cadastru şi Publicitate Imobiliară Radauti

A. Partea I. Descrierea imobilului

TEREN Extravilan

Adresa: Jud. Suceava

Nr. Crt	Nr cadastral Nr. topografic	Suprafaţa* (mp)	Observaţii / Referinţe
A1		2.400	Sector cadastral:7 Teren neimprejmuit;

B. Partea II. Proprietari şi acte

Inscrieri privitoare la dreptul de proprietate şi alte drepturi reale		Referinţe
2628 / 20/03/2025		
Act Normativ nr. 7, din 13/03/1996 emis de PARLAMENTUL ROMANIEI;		
B1	Intabulare, drept de PROPRIETATE, dobandit prin Lege, cota actuala 1/1	A1
	1) **NEIDENTIFICAT NEIDENTIFICAT**	
Act Administrativ nr. 1399, din 03/03/2025 emis de PRIMARIA ORASULUI SOLCA;		
B2	se noteaza posesia faptica in favoarea lui	A1
	1) **HIJ DORIN** 2) **AVRAM CONSTANTIN**	

C. Partea III. SARCINI .

Inscrieri privind dezmembramintele dreptului de proprietate, drepturi reale de garanţie şi sarcini	Referinţe
NU SUNT	

Document care conține date cu caracter personal, protejat de prevederile Regulamentului (UE) nr. 679/2016 și Legii 190/2018

Anexa Nr. 1 La Partea I

Teren

Nr cadastral	Suprafaţa (mp)*	Observaţii / Referinţe
	2.400	

* Suprafaţa este determinată in planul de proiecţie Stereo 70.

DETALII LINIARE IMOBIL

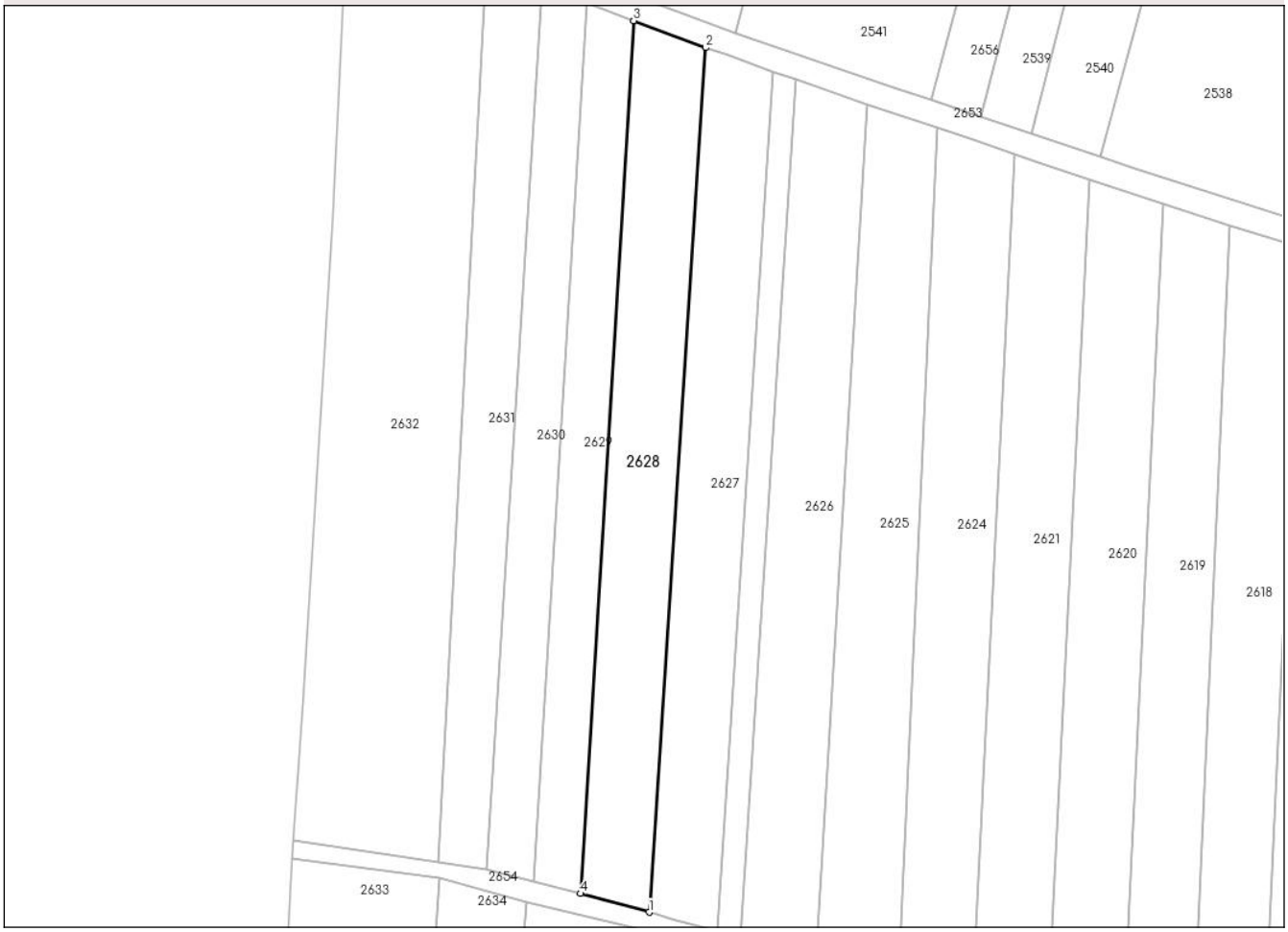

Date referitoare la teren

Crt	Categorie folosință	Intra vilan	Suprafaţa (mp)	Tarla	Parcelă	Nr. topo	Observaţii / Referinţe
1	arabil	NU	2.400	-	-	2421	

Lungime Segmente
1) Valorile lungimilor segmentelor sunt obţinute din proiecţie în plan.

Punct început	X / Y	Punct sfârşit	X / Y	Lungime segment (** (m)
1	563.665,065 691.857,662	2	563.676,145 692.027,241	169.941
2	563.676,145 692.027,241	3	563.662,005 692.032,51	15.09
3	563.662,005 692.032,51	4	563.651,598 691.861,319	171.507
4	563.651,598 691.861,319	1	563.665,065 691.857,662	13.955

**** Lungimile segmentelor sunt determinate în planul de proiecţie Stereo 70 şi sunt rotunjite la 1 milimetru.**

Document care conține date cu caracter personal, protejat de prevederile Regulamentului (UE) nr. 679/2016 și Legii 190/2018

***** Distanţa dintre puncte este formată din segmente cumulate ce sunt mai mici decât valoarea 1 milimetru.**

DATE DESPRE IMOBILUL NR. 2629

Oficiul de Cadastru şi Publicitate Imobiliară SUCEAVA
Biroul de Cadastru şi Publicitate Imobiliară Radauti

A. Partea I. Descrierea imobilului

TEREN Extravilan

Adresa: Jud. Suceava

Nr. Crt	Nr cadastral Nr. topografic	Suprafaţa* (mp)	Observaţii / Referinţe
A1		1.600	Sector cadastral:7 Teren neimprejmuit;

B. Partea II. Proprietari şi acte

Inscrieri privitoare la dreptul de proprietate şi alte drepturi reale		Referinţe
2629 / 20/03/2025		
Act Normativ nr. 7, din 13/03/1996 emis de PARLAMENTUL ROMANIEI;		
B1	Intabulare, drept de PROPRIETATE, dobandit prin Lege, cota actuala 1/1	A1
	1) **NEIDENTIFICAT NEIDENTIFICAT**	
Act Administrativ nr. 1400, din 03/03/2025 emis de PRIMARIA ORASULUI SOLCA;		
B2	se noteaza posesia faptica in favoarea lui	A1
	1) **HIJ DORIN**	

C. Partea III. SARCINI .

Inscrieri privind dezmembramintele dreptului de proprietate, drepturi reale de garanţie şi sarcini	Referinţe
NU SUNT	

Document care conține date cu caracter personal, protejat de prevederile Regulamentului (UE) nr. 679/2016 și Legii 190/2018

Anexa Nr. 1 La Partea I

Teren

Nr cadastral	Suprafaţa (mp)*	Observaţii / Referinţe
	1.600	

* Suprafaţa este determinată in planul de proiecţie Stereo 70.

DETALII LINIARE IMOBIL

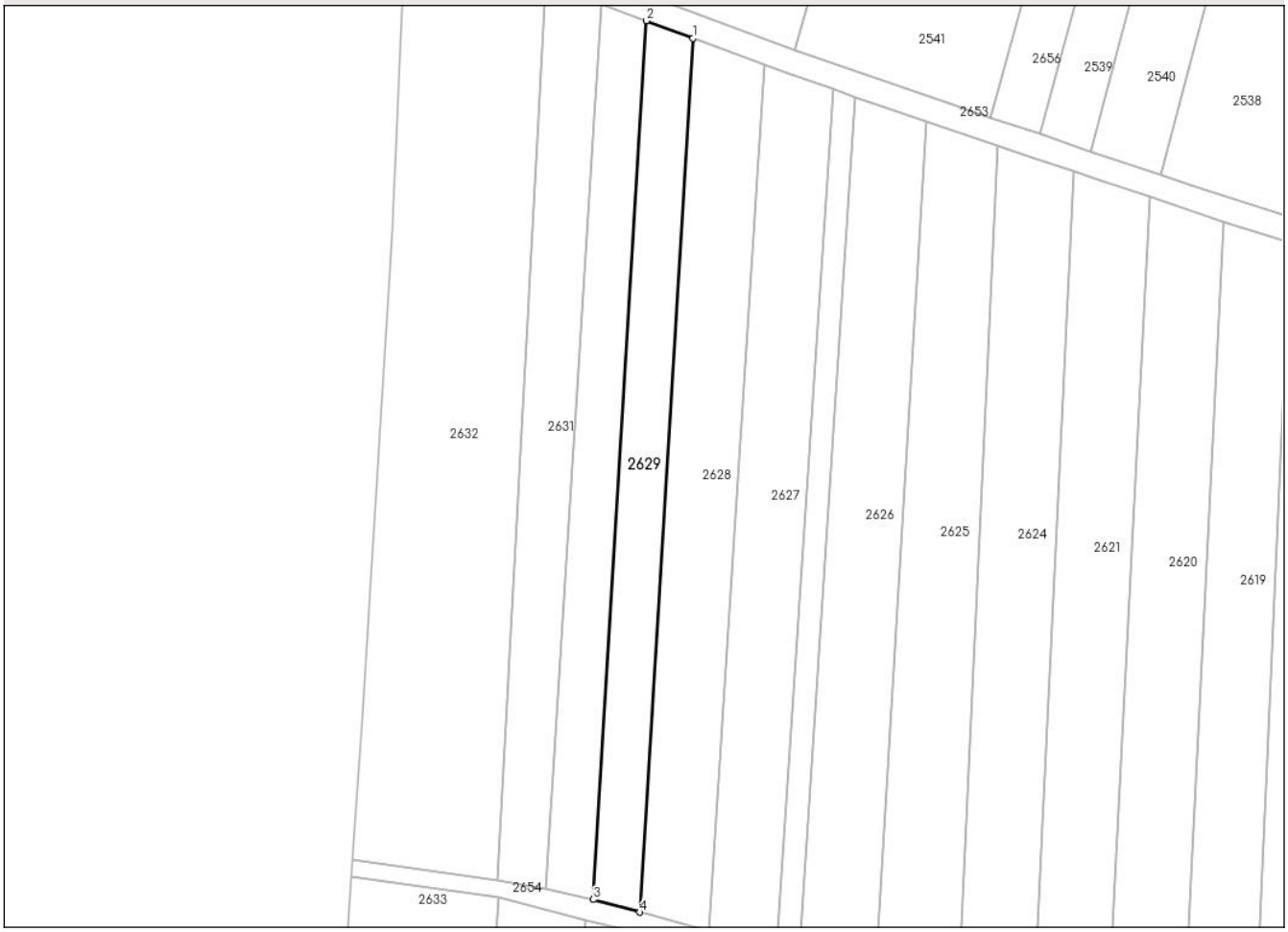

Date referitoare la teren

Crt	Categorie folosință	Intra vilan	Suprafaţa (mp)	Tarla	Parcelă	Nr. topo	Observaţii / Referinţe
1	arabil	NU	1.600	-	-	2422	

Lungime Segmente

1) Valorile lungimilor segmentelor sunt obţinute din proiecţie în plan.

Punct început	X / Y	Punct sfârşit	X / Y	Lungime segment (** (m)
1	563.662,005 692.032,51	2	563.652,871 692.035,935	9.755
2	563.652,871 692.035,935	3	563.642,449 691.863,796	172.454
3	563.642,449 691.863,796	4	563.651,598 691.861,319	9.478
4	563.651,598 691.861,319	1	563.662,005 692.032,51	171.507

**** Lungimile segmentelor sunt determinate în planul de proiecţie Stereo 70 şi sunt rotunjite la 1 milimetru.**

Document care conține date cu caracter personal, protejat de prevederile Regulamentului (UE) nr. 679/2016 și Legii 190/2018

***** Distanţa dintre puncte este formată din segmente cumulate ce sunt mai mici decât valoarea 1 milimetru.**

DATE DESPRE IMOBILUL NR. 2630

Oficiul de Cadastru şi Publicitate Imobiliară SUCEAVA
Biroul de Cadastru şi Publicitate Imobiliară Radauti

A. Partea I. Descrierea imobilului

TEREN Extravilan

Adresa: Jud. Suceava

Nr. Crt	Nr cadastral Nr. topografic	Suprafaţa* (mp)	Observaţii / Referinţe
A1		1.600	Sector cadastral:7 Teren neimprejmuit;

B. Partea II. Proprietari şi acte

Inscrieri privitoare la dreptul de proprietate şi alte drepturi reale		Referinţe
2630 / 20/03/2025		
Act Notarial nr. 80, din 08/08/2018 emis de BIN Buzduga Dana Alina;		
B1	Intabulare, drept de PROPRIETATE, dobandit prin Succesiune, cota actuala 1/1, cota initiala 1/1	A1
	1) **FLOREA ILEANA**	

C. Partea III. SARCINI .

Inscrieri privind dezmembramintele dreptului de proprietate, drepturi reale de garanţie şi sarcini	Referinţe
NU SUNT	

Document care conține date cu caracter personal, protejat de prevederile Regulamentului (UE) nr. 679/2016 și Legii 190/2018

Anexa Nr. 1 La Partea I

Teren

Nr cadastral	Suprafaţa (mp)*	Observaţii / Referinţe
	1.600	

* Suprafaţa este determinată in planul de proiecţie Stereo 70.

DETALII LINIARE IMOBIL

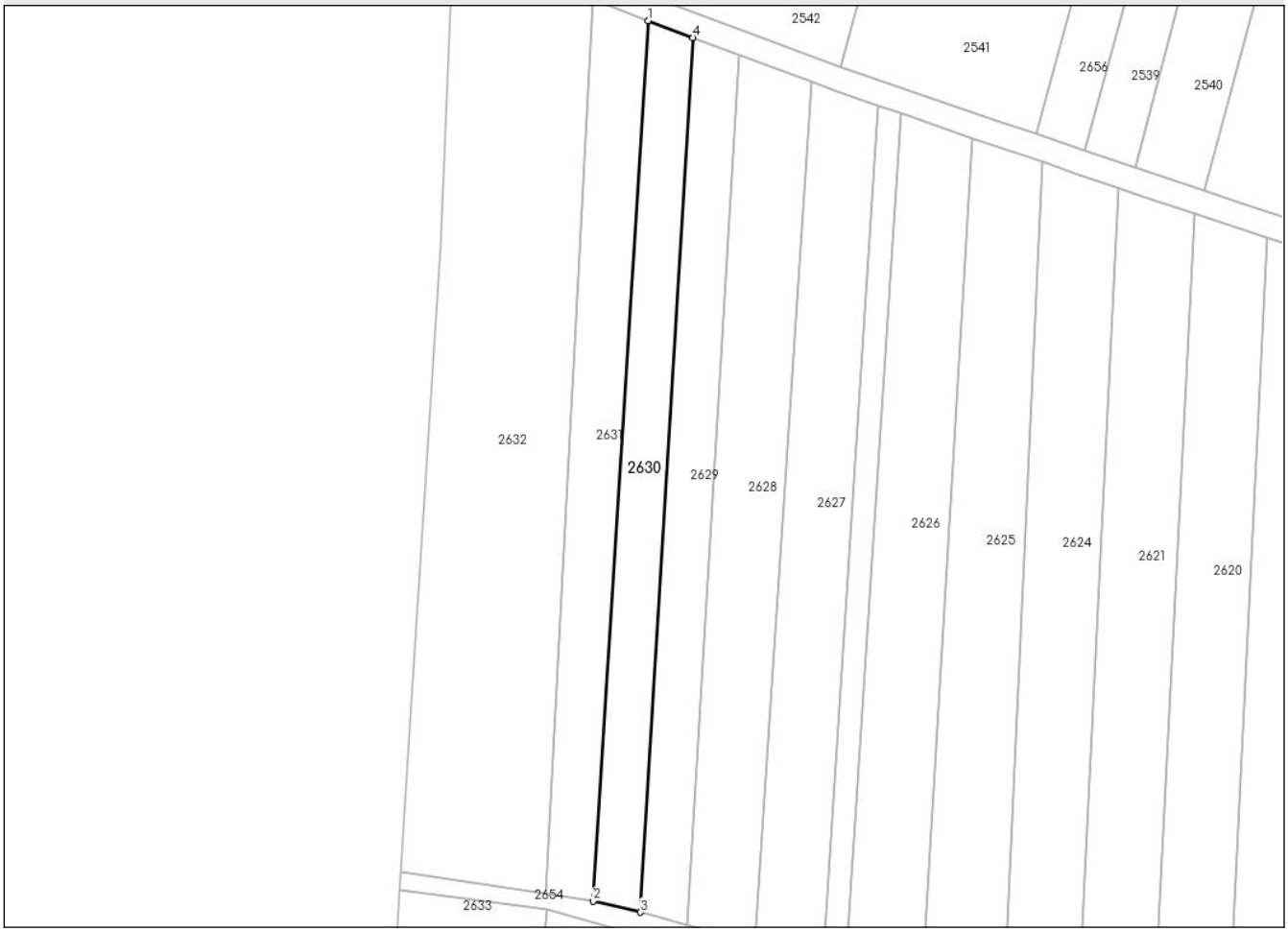

Date referitoare la teren

Crt	Categorie folosință	Intra vilan	Suprafaţa (mp)	Tarla	Parcelă	Nr. topo	Observaţii / Referinţe
1	arabil	NU	1.600	-	-	2422	

Lungime Segmente
1) Valorile lungimilor segmentelor sunt obţinute din proiecţie în plan.

Punct început	X / Y	Punct sfârşit	X / Y	Lungime segment (** (m)
1	563.643,98 692.039,282	2	563.633,154 691.866,018	173.602
2	563.633,154 691.866,018	3	563.642,449 691.863,796	9.557
3	563.642,449 691.863,796	4	563.652,871 692.035,935	172.454
4	563.652,871 692.035,935	1	563.643,98 692.039,282	9.5

**** Lungimile segmentelor sunt determinate în planul de proiecţie Stereo 70 şi sunt rotunjite la 1 milimetru.**

Document care conține date cu caracter personal, protejat de prevederile Regulamentului (UE) nr. 679/2016 și Legii 190/2018

***** Distanţa dintre puncte este formată din segmente cumulate ce sunt mai mici decât valoarea 1 milimetru.**

DATE DESPRE IMOBILUL NR. 2631

Oficiul de Cadastru şi Publicitate Imobiliară SUCEAVA
Biroul de Cadastru şi Publicitate Imobiliară Radauti

A. Partea I. Descrierea imobilului

TEREN Extravilan

Adresa: Jud. Suceava

Nr. Crt	Nr cadastral Nr. topografic	Suprafaţa* (mp)	Observaţii / Referinţe
A1		1.800	Sector cadastral:7 Teren neimprejmuit;

B. Partea II. Proprietari şi acte

Inscrieri privitoare la dreptul de proprietate şi alte drepturi reale		Referinţe
2631 / 20/03/2025		
Act Normativ nr. 7, din 13/03/1996 emis de PARLAMENTUL ROMANIEI;		
B1	Intabulare, drept de PROPRIETATE, dobandit prin Lege, cota actuala 1/1	A1
	1) **NEIDENTIFICAT NEIDENTIFICAT**	
Act Administrativ nr. 1401, din 03/03/2025 emis de PRIMARIA ORASULUI SOLCA;		
B2	se noteaza posesia faptica in favoarea lui	A1
	1) **HIJ DORIN**	

C. Partea III. SARCINI .

Inscrieri privind dezmembramintele dreptului de proprietate, drepturi reale de garanţie şi sarcini	Referinţe
NU SUNT	

Document care conține date cu caracter personal, protejat de prevederile Regulamentului (UE) nr. 679/2016 și Legii 190/2018

Anexa Nr. 1 La Partea I

Teren

Nr cadastral	Suprafaţa (mp)*	Observaţii / Referinţe
	1.800	

* Suprafaţa este determinată in planul de proiecţie Stereo 70.

DETALII LINIARE IMOBIL

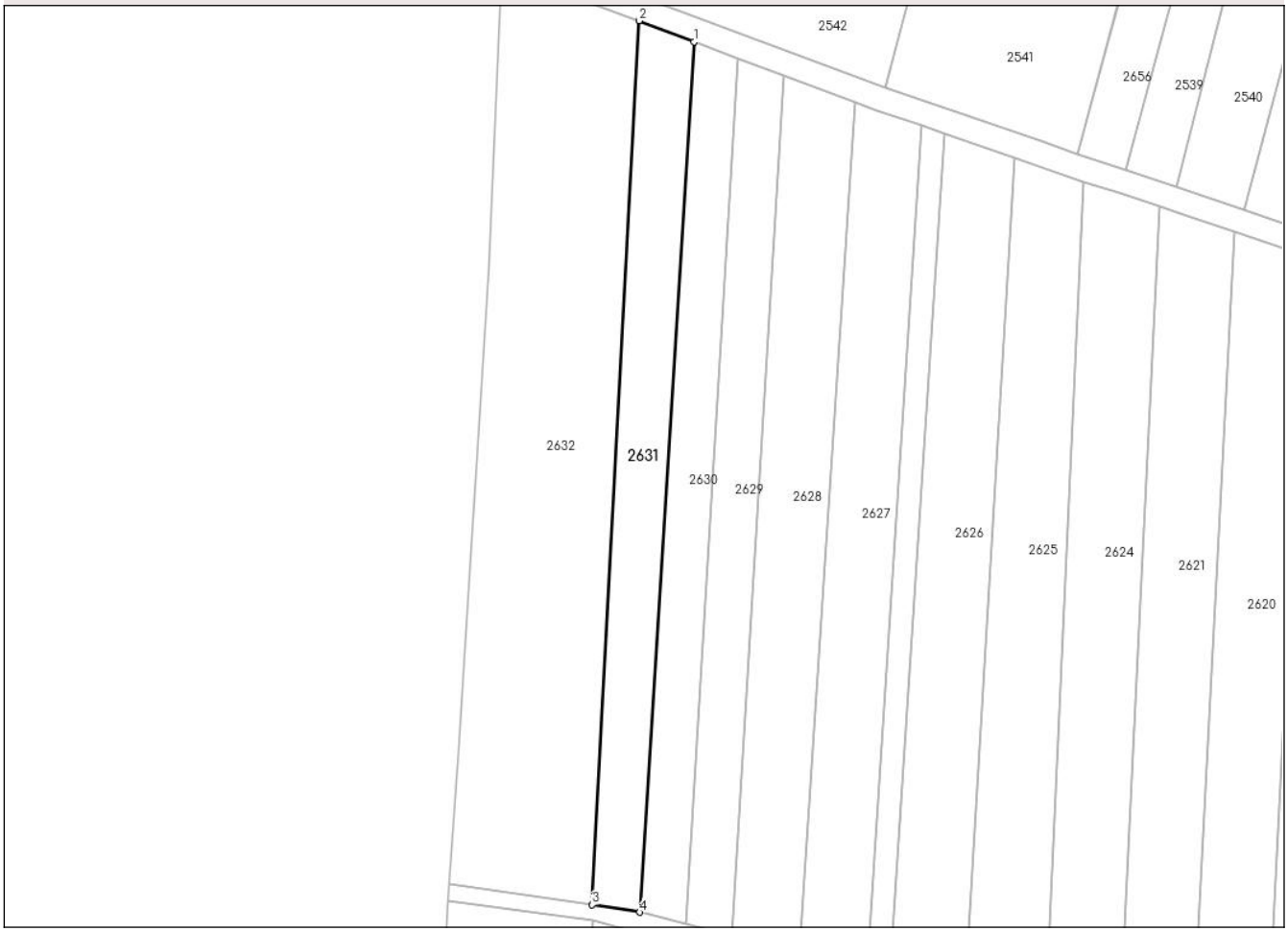

Date referitoare la teren

Crt	Categorie folosință	Intra vilan	Suprafaţa (mp)	Tarla	Parcelă	Nr. topo	Observaţii / Referinţe
1	arabil	NU	1.800	-	-	2422	

Lungime Segmente
1) Valorile lungimilor segmentelor sunt obţinute din proiecţie în plan.

Punct început	X / Y	Punct sfârşit	X / Y	Lungime segment (** (m)
1	563.643,98 692.039,282	2	563.633,121 692.043,464	11.636
2	563.633,121 692.043,464	3	563.623,726 691.867,489	176.226
3	563.623,726 691.867,489	4	563.633,154 691.866,018	9.542
4	563.633,154 691.866,018	1	563.643,98 692.039,282	173.602

**** Lungimile segmentelor sunt determinate în planul de proiecţie Stereo 70 şi sunt rotunjite la 1 milimetru.**

Document care conține date cu caracter personal, protejat de prevederile Regulamentului (UE) nr. 679/2016 și Legii 190/2018

***** Distanţa dintre puncte este formată din segmente cumulate ce sunt mai mici decât valoarea 1 milimetru.**

DATE DESPRE IMOBILUL NR. 2632

Oficiul de Cadastru şi Publicitate Imobiliară SUCEAVA
Biroul de Cadastru şi Publicitate Imobiliară Radauti

A. Partea I. Descrierea imobilului

TEREN Extravilan

Adresa: Jud. Suceava

Nr. Crt	Nr cadastral Nr. topografic	Suprafaţa* (mp)	Observaţii / Referinţe
A1		5.000	Sector cadastral:7 Teren neimprejmuit;

B. Partea II. Proprietari şi acte

Inscrieri privitoare la dreptul de proprietate şi alte drepturi reale		Referinţe
2632 / 20/03/2025		
Act Notarial nr. 293, din 16/09/2011 emis de BNP SEHLANEC MANDICI;		
B1	Intabulare, drept de PROPRIETATE, dobandit prin Succesiune, cota actuala 1/2, cota initiala 1/1	A1
	1) **TIHON PAULINA**	
Act Notarial nr. 293, din 16/09/2011 emis de BNP Sehlanec-Mandici;		
B2	Intabulare, drept de PROPRIETATE, dobandit prin Succesiune, cota actuala 1/2	A1
	1) **TODERAS MARIA**	

C. Partea III. SARCINI .

Inscrieri privind dezmembramintele dreptului de proprietate, drepturi reale de garanţie şi sarcini	Referinţe
NU SUNT	

Document care conține date cu caracter personal, protejat de prevederile Regulamentului (UE) nr. 679/2016 și Legii 190/2018

Anexa Nr. 1 La Partea I

Teren

Nr cadastral	Suprafaţa (mp)*	Observaţii / Referinţe
	5.000	

* Suprafaţa este determinată in planul de proiecţie Stereo 70.

DETALII LINIARE IMOBIL

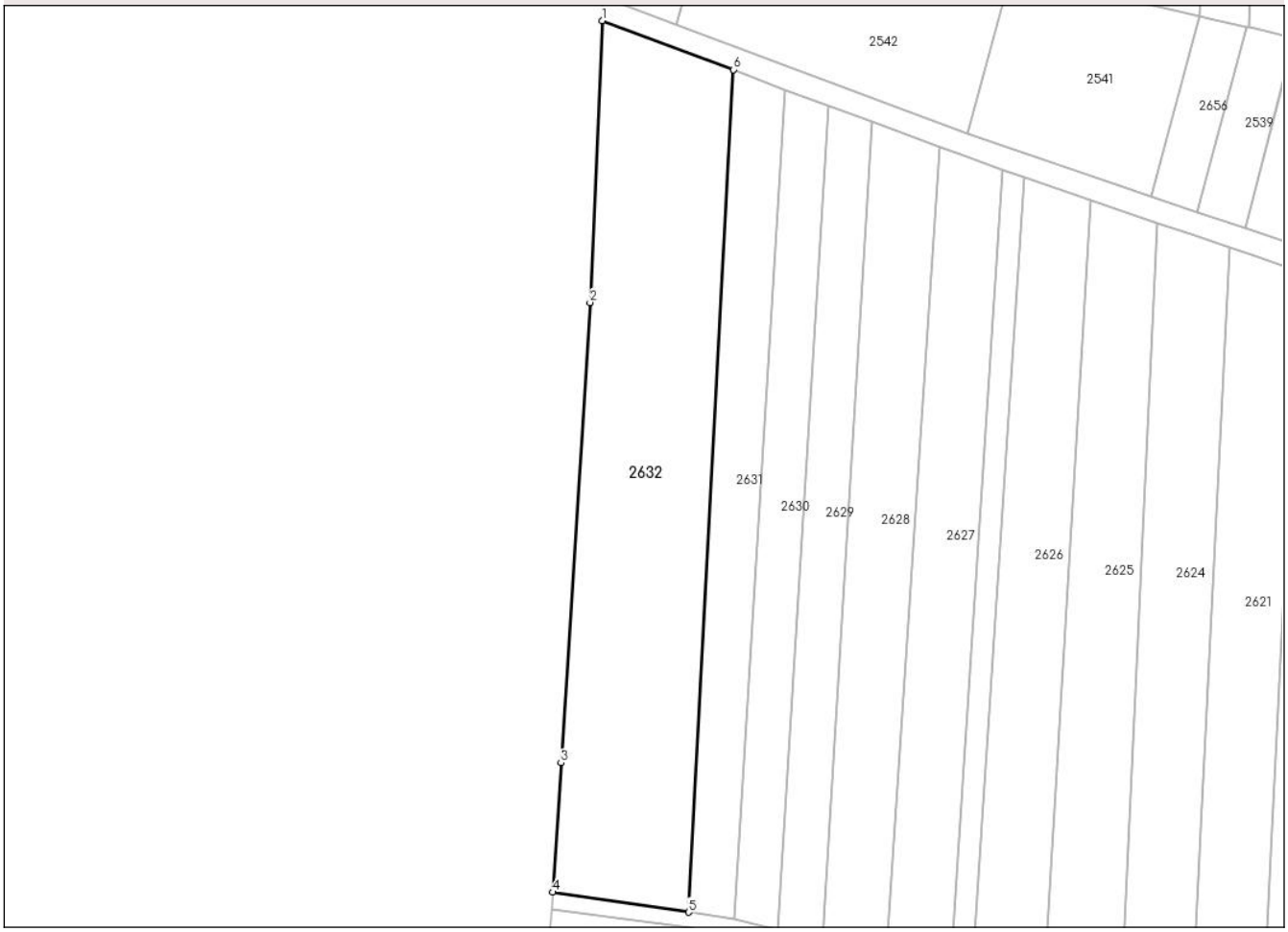

Date referitoare la teren

Crt	Categorie folosință	Intra vilan	Suprafaţa (mp)	Tarla	Parcelă	Nr. topo	Observaţii / Referinţe
1	arabil	NU	5.000	-	-	2428	

Lungime Segmente
1) Valorile lungimilor segmentelor sunt obţinute din proiecţie în plan.

Punct început	X / Y	Punct sfârşit	X / Y	Lungime segment (** (m)
1	563.605,627 692.053,677	2	563.603,103 691.994,811	58.92
2	563.603,103 691.994,811	3	563.597,034 691.898,672	96.33
3	563.597,034 691.898,672	4	563.595,285 691.871,662	27.067
4	563.595,285 691.871,662	5	563.623,726 691.867,489	28.746
5	563.623,726 691.867,489	6	563.633,121 692.043,464	176.226

Document care conține date cu caracter personal, protejat de prevederile Regulamentului (UE) nr. 679/2016 și Legii 190/2018

Punct început	X / Y	Punct sfârşit	X / Y	Lungime segment (** (m)
6	563.633,121 692.043,464	1	563.605,627 692.053,677	29.33

** Lungimile segmentelor sunt determinate în planul de proiecţie Stereo 70 şi sunt rotunjite la 1 milimetru.
*** Distanţa dintre puncte este formată din segmente cumulate ce sunt mai mici decât valoarea 1 milimetru.

Document care conține date cu caracter personal, protejat de prevederile Regulamentului (UE) nr. 679/2016 și Legii 190/2018

DATE DESPRE IMOBILUL NR. 2633

Oficiul de Cadastru şi Publicitate Imobiliară SUCEAVA
Biroul de Cadastru şi Publicitate Imobiliară Radauti

A. Partea I. Descrierea imobilului

TEREN Extravilan

Adresa: Jud. Suceava

Nr. Crt	Nr cadastral Nr. topografic	Suprafaţa* (mp)	Observaţii / Referinţe
A1		4.650	Sector cadastral:7 Teren neimprejmuit;

B. Partea II. Proprietari şi acte

Inscrieri privitoare la dreptul de proprietate şi alte drepturi reale		Referinţe
2633 / 20/03/2025		
Act Normativ nr. 7, din 13/03/1996 emis de PARLAMENTUL ROMANIEI;		
B1	Intabulare, drept de PROPRIETATE, dobandit prin Lege, cota actuala 1/1	A1
	1) **NEIDENTIFICAT NEIDENTIFICAT**	
Act Administrativ nr. 1496, din 06/03/2025 emis de PRIMARIA ORASULUI SOLCA;		
B2	se noteaza posesia faptica in favoarea lui	A1
	1) **BOCA TRIFAN CATALIN**	

C. Partea III. SARCINI .

Inscrieri privind dezmembramintele dreptului de proprietate, drepturi reale de garanţie şi sarcini	Referinţe
NU SUNT	

Document care conține date cu caracter personal, protejat de prevederile Regulamentului (UE) nr. 679/2016 și Legii 190/2018

Anexa Nr. 1 La Partea I

Teren

Nr cadastral	Suprafaţa (mp)*	Observaţii / Referinţe
	4.650	

* Suprafaţa este determinată in planul de proiecţie Stereo 70.

DETALII LINIARE IMOBIL

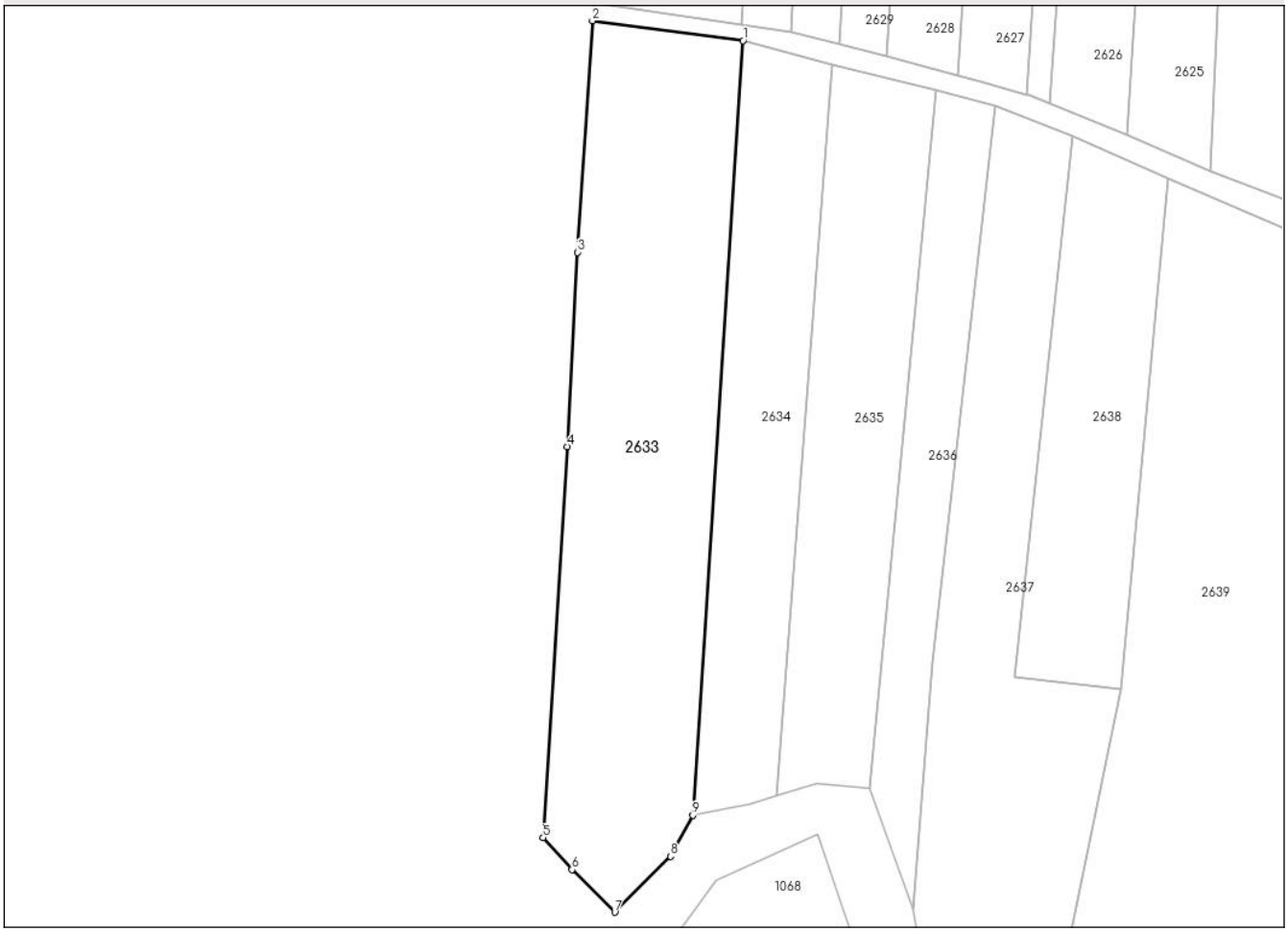

Date referitoare la teren

Crt	Categorie folosință	Intra vilan	Suprafaţa (mp)	Tarla	Parcelă	Nr. topo	Observaţii / Referinţe
1	arabil	NU	4.650	-	-	2424/1	

Lungime Segmente
1) Valorile lungimilor segmentelor sunt obţinute din proiecţie în plan.

Punct început	X / Y	Punct sfârşit	X / Y	Lungime segment (** (m)
1	563.623,968 691.864,352	2	563.595,059 691.868,17	29.16
2	563.595,059 691.868,17	3	563.592,184 691.823,781	44.482
3	563.592,184 691.823,781	4	563.590,242 691.786,554	37.278
4	563.590,242 691.786,554	5	563.585,593 691.711,598	75.1
5	563.585,593 691.711,598	6	563.591,136 691.705,48	8.256

Document care conține date cu caracter personal, protejat de prevederile Regulamentului (UE) nr. 679/2016 și Legii 190/2018

Punct început	X / Y	Punct sfârşit	X / Y	Lungime segment (** (m)
6	563.591,136 691.705,48	7	563.599,344 691.697,318	11.575
7	563.599,344 691.697,318	8	563.610,092 691.707,996	15.151
8	563.610,092 691.707,996	9	563.614,302 691.715,878	8.936
9	563.614,302 691.715,878	1	563.623,968 691.864,352	148.788

** Lungimile segmentelor sunt determinate în planul de proiecţie Stereo 70 şi sunt rotunjite la 1 milimetru.
*** Distanţa dintre puncte este formată din segmente cumulate ce sunt mai mici decât valoarea 1 milimetru.

Document care conține date cu caracter personal, protejat de prevederile Regulamentului (UE) nr. 679/2016 și Legii 190/2018

DATE DESPRE IMOBILUL NR. 2634

Oficiul de Cadastru şi Publicitate Imobiliară SUCEAVA
Biroul de Cadastru şi Publicitate Imobiliară Radauti

A. Partea I. Descrierea imobilului

TEREN Extravilan

Adresa: Jud. Suceava

Nr. Crt	Nr cadastral Nr. topografic	Suprafaţa* (mp)	Observaţii / Referinţe
A1		2.400	Sector cadastral:7 Teren neimprejmuit;

B. Partea II. Proprietari şi acte

Inscrieri privitoare la dreptul de proprietate şi alte drepturi reale		Referinţe
2634 / 20/03/2025		
Act Normativ nr. 7, din 13/03/1996 emis de PARLAMENTUL ROMANIEI;		
B1	Intabulare, drept de PROPRIETATE, dobandit prin Lege, cota actuala 1/1	A1
	1) **NEIDENTIFICAT NEIDENTIFICAT**	
Act Administrativ nr. 1497, din 06/03/2025 emis de PRIMARIA ORASULUI SOLCA;		
B2	se noteaza posesia faptica in favoarea lui	A1
	1) **SC PANAP SRL**, CIF:6728047	

C. Partea III. SARCINI .

Inscrieri privind dezmembramintele dreptului de proprietate, drepturi reale de garanţie şi sarcini	Referinţe
NU SUNT	

Document care conține date cu caracter personal, protejat de prevederile Regulamentului (UE) nr. 679/2016 și Legii 190/2018

Anexa Nr. 1 La Partea I

Teren

Nr cadastral	Suprafaţa (mp)*	Observaţii / Referinţe
	2.400	

* Suprafaţa este determinată in planul de proiecţie Stereo 70.

DETALII LINIARE IMOBIL

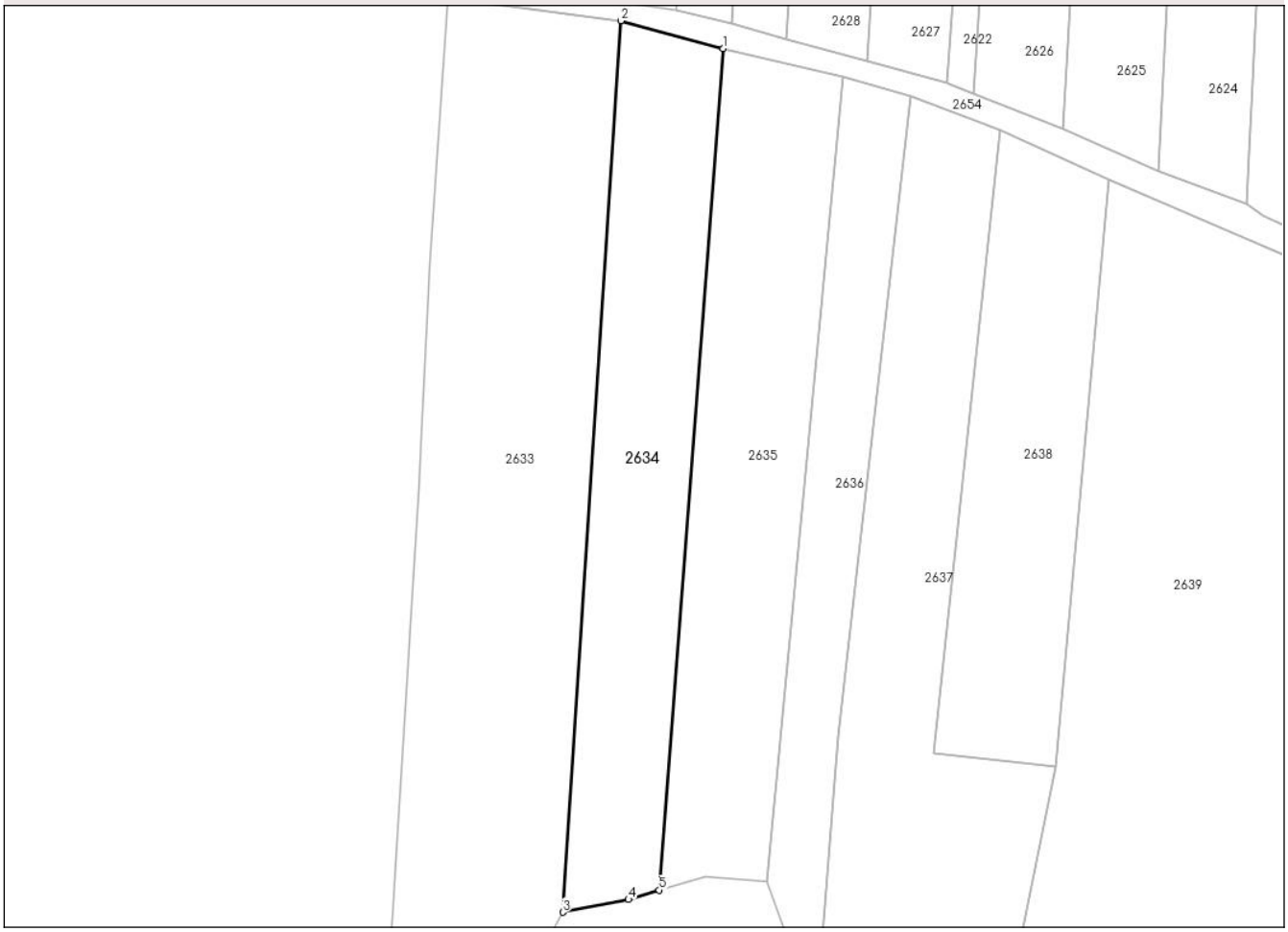

Date referitoare la teren

Crt	Categorie folosință	Intra vilan	Suprafaţa (mp)	Tarla	Parcelă	Nr. topo	Observaţii / Referinţe
1	arabil	NU	2.400	-	-	2424/2	

Lungime Segmente
1) Valorile lungimilor segmentelor sunt obţinute din proiecţie în plan.

Punct început	X / Y	Punct sfârşit	X / Y	Lungime segment (** (m)
1	563.641,05 691.859,697	2	563.623,968 691.864,352	17.705
2	563.623,968 691.864,352	3	563.614,302 691.715,878	148.788
3	563.614,302 691.715,878	4	563.625,238 691.717,991	11.138
4	563.625,238 691.717,991	5	563.630,373 691.719,55	5.366
5	563.630,373 691.719,55	1	563.641,05 691.859,697	140.553

Document care conține date cu caracter personal, protejat de prevederile Regulamentului (UE) nr. 679/2016 și Legii 190/2018

** Lungimile segmentelor sunt determinate în planul de proiecţie Stereo 70 şi sunt rotunjite la 1 milimetru.
*** Distanţa dintre puncte este formată din segmente cumulate ce sunt mai mici decât valoarea 1 milimetru.

Document care conține date cu caracter personal, protejat de prevederile Regulamentului (UE) nr. 679/2016 și Legii 190/2018

DATE DESPRE IMOBILUL NR. 2635

Oficiul de Cadastru şi Publicitate Imobiliară SUCEAVA
Biroul de Cadastru şi Publicitate Imobiliară Radauti

A. Partea I. Descrierea imobilului

TEREN Extravilan

Adresa: Jud. Suceava

Nr. Crt	Nr cadastral Nr. topografic	Suprafaţa* (mp)	Observaţii / Referinţe
A1		2.600	Sector cadastral:7 Teren neimprejmuit;

B. Partea II. Proprietari şi acte

Inscrieri privitoare la dreptul de proprietate şi alte drepturi reale		Referinţe
2635 / 20/03/2025		
Act Normativ nr. 7, din 13/03/1996 emis de PARLAMENTUL ROMANIEI;		
B1	Intabulare, drept de PROPRIETATE, dobandit prin Lege, cota actuala 1/1	A1
	1) **NEIDENTIFICAT NEIDENTIFICAT**	
Act Administrativ nr. 1499, din 06/03/2025 emis de PRIMARIA ORASULUI SOLCA;		
B2	se noteaza posesia faptica in favoarea lui	A1
	1) **VALASCIUC MELENTINA**	

C. Partea III. SARCINI .

Inscrieri privind dezmembramintele dreptului de proprietate, drepturi reale de garanţie şi sarcini	Referinţe
NU SUNT	

Document care conține date cu caracter personal, protejat de prevederile Regulamentului (UE) nr. 679/2016 și Legii 190/2018

Anexa Nr. 1 La Partea I

Teren

Nr cadastral	Suprafaţa (mp)*	Observaţii / Referinţe
	2.600	

* Suprafaţa este determinată in planul de proiecţie Stereo 70.

DETALII LINIARE IMOBIL

Date referitoare la teren

Crt	Categorie folosință	Intra vilan	Suprafaţa (mp)	Tarla	Parcelă	Nr. topo	Observaţii / Referinţe
1	arabil	NU	2.600	-	-	2424/3	

Lungime Segmente
1) Valorile lungimilor segmentelor sunt obţinute din proiecţie în plan.

Punct început	X / Y	Punct sfârşit	X / Y	Lungime segment (** (m)
1	563.660,966 691.854,933	2	563.641,05 691.859,697	20.478
2	563.641,05 691.859,697	3	563.630,373 691.719,55	140.553
3	563.630,373 691.719,55	4	563.638,028 691.721,875	8.0
4	563.638,028 691.721,875	5	563.648,354 691.721,023	10.361
5	563.648,354 691.721,023	1	563.660,966 691.854,933	134.503

Document care conține date cu caracter personal, protejat de prevederile Regulamentului (UE) nr. 679/2016 și Legii 190/2018

** Lungimile segmentelor sunt determinate în planul de proiecţie Stereo 70 şi sunt rotunjite la 1 milimetru.
*** Distanţa dintre puncte este formată din segmente cumulate ce sunt mai mici decât valoarea 1 milimetru.

Document care conține date cu caracter personal, protejat de prevederile Regulamentului (UE) nr. 679/2016 și Legii 190/2018

DATE DESPRE IMOBILUL NR. 2636

Oficiul de Cadastru şi Publicitate Imobiliară SUCEAVA
Biroul de Cadastru şi Publicitate Imobiliară Radauti

A. Partea I. Descrierea imobilului

TEREN Extravilan

Adresa: Jud. Suceava

Nr. Crt	Nr cadastral Nr. topografic	Suprafaţa* (mp)	Observaţii / Referinţe
A1		1.500	Sector cadastral:7 Teren neimprejmuit;

B. Partea II. Proprietari şi acte

Inscrieri privitoare la dreptul de proprietate şi alte drepturi reale		Referinţe
2636 / 20/03/2025		
Act Normativ nr. 7, din 13/03/1996 emis de PARLAMENTUL ROMANIEI;		
B1	Intabulare, drept de PROPRIETATE, dobandit prin Lege, cota actuala 1/1	A1
	1) **NEIDENTIFICAT NEIDENTIFICAT**	
Act Administrativ nr. 1950, din 26/03/2025 emis de PRIMARIA ORASULUI SOLCA;		
B2	se noteaza posesia faptica in favoarea lui	A1
	1) **HIJ DORIN** 2) **AVRAM CONSTANTIN**	

C. Partea III. SARCINI .

Inscrieri privind dezmembramintele dreptului de proprietate, drepturi reale de garanţie şi sarcini	Referinţe
NU SUNT	

Document care conține date cu caracter personal, protejat de prevederile Regulamentului (UE) nr. 679/2016 și Legii 190/2018

Anexa Nr. 1 La Partea I

Teren

Nr cadastral	Suprafaţa (mp)*	Observaţii / Referinţe
	1.500	

* Suprafaţa este determinată in planul de proiecţie Stereo 70.

DETALII LINIARE IMOBIL

Date referitoare la teren

Crt	Categorie folosință	Intra vilan	Suprafaţa (mp)	Tarla	Parcelă	Nr. topo	Observaţii / Referinţe
1	arabil	NU	1.500	-	-	2425/1	

Lungime Segmente
1) Valorile lungimilor segmentelor sunt obţinute din proiecţie în plan.

Punct început	X / Y	Punct sfârşit	X / Y	Lungime segment (** (m)
1	563.660,966 691.854,933	2	563.648,354 691.721,023	134.503
2	563.648,354 691.721,023	3	563.656,578 691.697,856	24.583
3	563.656,578 691.697,856	4	563.660,215 691.745,095	47.379
4	563.660,215 691.745,095	5	563.672,258 691.851,831	107.413
5	563.672,258 691.851,831	1	563.660,966 691.854,933	11.71

Document care conține date cu caracter personal, protejat de prevederile Regulamentului (UE) nr. 679/2016 și Legii 190/2018

** Lungimile segmentelor sunt determinate în planul de proiecţie Stereo 70 şi sunt rotunjite la 1 milimetru.
*** Distanţa dintre puncte este formată din segmente cumulate ce sunt mai mici decât valoarea 1 milimetru.

Document care conține date cu caracter personal, protejat de prevederile Regulamentului (UE) nr. 679/2016 și Legii 190/2018

DATE DESPRE IMOBILUL NR. 2637

Oficiul de Cadastru şi Publicitate Imobiliară SUCEAVA
Biroul de Cadastru şi Publicitate Imobiliară Radauti

A. Partea I. Descrierea imobilului

TEREN Extravilan

Adresa: Jud. Suceava

Nr. Crt	Nr cadastral Nr. topografic	Suprafaţa* (mp)	Observaţii / Referinţe
A1		3.650	Sector cadastral:7 Teren neimprejmuit;

B. Partea II. Proprietari şi acte

Inscrieri privitoare la dreptul de proprietate şi alte drepturi reale		Referinţe
2637 / 20/03/2025		
Act Normativ nr. 7, din 13/03/1996 emis de PARLAMENTUL ROMANIEI;		
B1	Intabulare, drept de PROPRIETATE, dobandit prin Lege, cota actuala 1/1	A1
	1) **NEIDENTIFICAT NEIDENTIFICAT**	
Act Administrativ nr. 1501, din 06/03/2025 emis de PRIMARIA ORASULUI SOLCA;		
B2	se noteaza posesia faptica in favoarea lui	A1
	1) **TEHANCIUC NECULAI** 2) **TEHANCIUC PAULINA**	

C. Partea III. SARCINI .

Inscrieri privind dezmembramintele dreptului de proprietate, drepturi reale de garanţie şi sarcini	Referinţe
NU SUNT	

Document care conține date cu caracter personal, protejat de prevederile Regulamentului (UE) nr. 679/2016 și Legii 190/2018

Anexa Nr. 1 La Partea I

Teren

Nr cadastral	Suprafaţa (mp)*	Observaţii / Referinţe
	3.650	

* Suprafaţa este determinată in planul de proiecţie Stereo 70.

DETALII LINIARE IMOBIL

Date referitoare la teren

Crt	Categorie folosință	Intra vilan	Suprafaţa (mp)	Tarla	Parcelă	Nr. topo	Observaţii / Referinţe
1	arabil	NU	3.650	-	-	2425/2	

Lungime Segmente
1) Valorile lungimilor segmentelor sunt obţinute din proiecţie în plan.

Punct început	X / Y	Punct sfârşit	X / Y	Lungime segment (** (m)
1	563.696,51 691.740,072	2	563.676,084 691.742,301	20.547
2	563.676,084 691.742,301	3	563.687,195 691.846,089	104.381
3	563.687,195 691.846,089	4	563.672,258 691.851,831	16.003
4	563.672,258 691.851,831	5	563.660,215 691.745,095	107.413
5	563.660,215 691.745,095	6	563.656,578 691.697,856	47.379

Document care conține date cu caracter personal, protejat de prevederile Regulamentului (UE) nr. 679/2016 și Legii 190/2018

Punct început	X / Y	Punct sfârşit	X / Y	Lungime segment (** (m)
6	563.656,578 691.697,856	7	563.657,555 691.692,286	5.655
7	563.657,555 691.692,286	8	563.663,694 691.678,689	14.919
8	563.663,694 691.678,689	9	563.670,957 691.675,141	8.083
9	563.670,957 691.675,141	10	563.686,232 691.690,547	21.695
10	563.686,232 691.690,547	1	563.696,51 691.740,072	50.58

** Lungimile segmentelor sunt determinate în planul de proiecţie Stereo 70 şi sunt rotunjite la 1 milimetru.
*** Distanţa dintre puncte este formată din segmente cumulate ce sunt mai mici decât valoarea 1 milimetru.

Document care conține date cu caracter personal, protejat de prevederile Regulamentului (UE) nr. 679/2016 și Legii 190/2018

DATE DESPRE IMOBILUL NR. 2638

Oficiul de Cadastru şi Publicitate Imobiliară SUCEAVA
Biroul de Cadastru şi Publicitate Imobiliară Radauti

A. Partea I. Descrierea imobilului

TEREN Extravilan

Adresa: Jud. Suceava

Nr. Crt	Nr cadastral Nr. topografic	Suprafaţa* (mp)	Observaţii / Referinţe
A1		2.000	Sector cadastral:7 Teren neimprejmuit;

B. Partea II. Proprietari şi acte

Inscrieri privitoare la dreptul de proprietate şi alte drepturi reale		Referinţe
2638 / 20/03/2025		
Act Normativ nr. 7, din 13/03/1996 emis de PARLAMENTUL ROMANIEI;		
B1	Intabulare, drept de PROPRIETATE, dobandit prin Lege, cota actuala 1/1, cota initiala 1/1	A1
	1) **NEIDENTIFICAT NEIDENTIFICAT**	
Act Administrativ nr. 2107, din 02/04/2025 emis de PRIMARIA ORASULUI SOLCA;		
B2	se noteaza mentiunea de proprietar neidentificat	A1
	1) **HUSCARIU VIOREL**	

C. Partea III. SARCINI .

Inscrieri privind dezmembramintele dreptului de proprietate, drepturi reale de garanţie şi sarcini	Referinţe
NU SUNT	

Document care conține date cu caracter personal, protejat de prevederile Regulamentului (UE) nr. 679/2016 și Legii 190/2018

Anexa Nr. 1 La Partea I

Teren

Nr cadastral	Suprafaţa (mp)*	Observaţii / Referinţe
	2.000	

* Suprafaţa este determinată in planul de proiecţie Stereo 70.

DETALII LINIARE IMOBIL

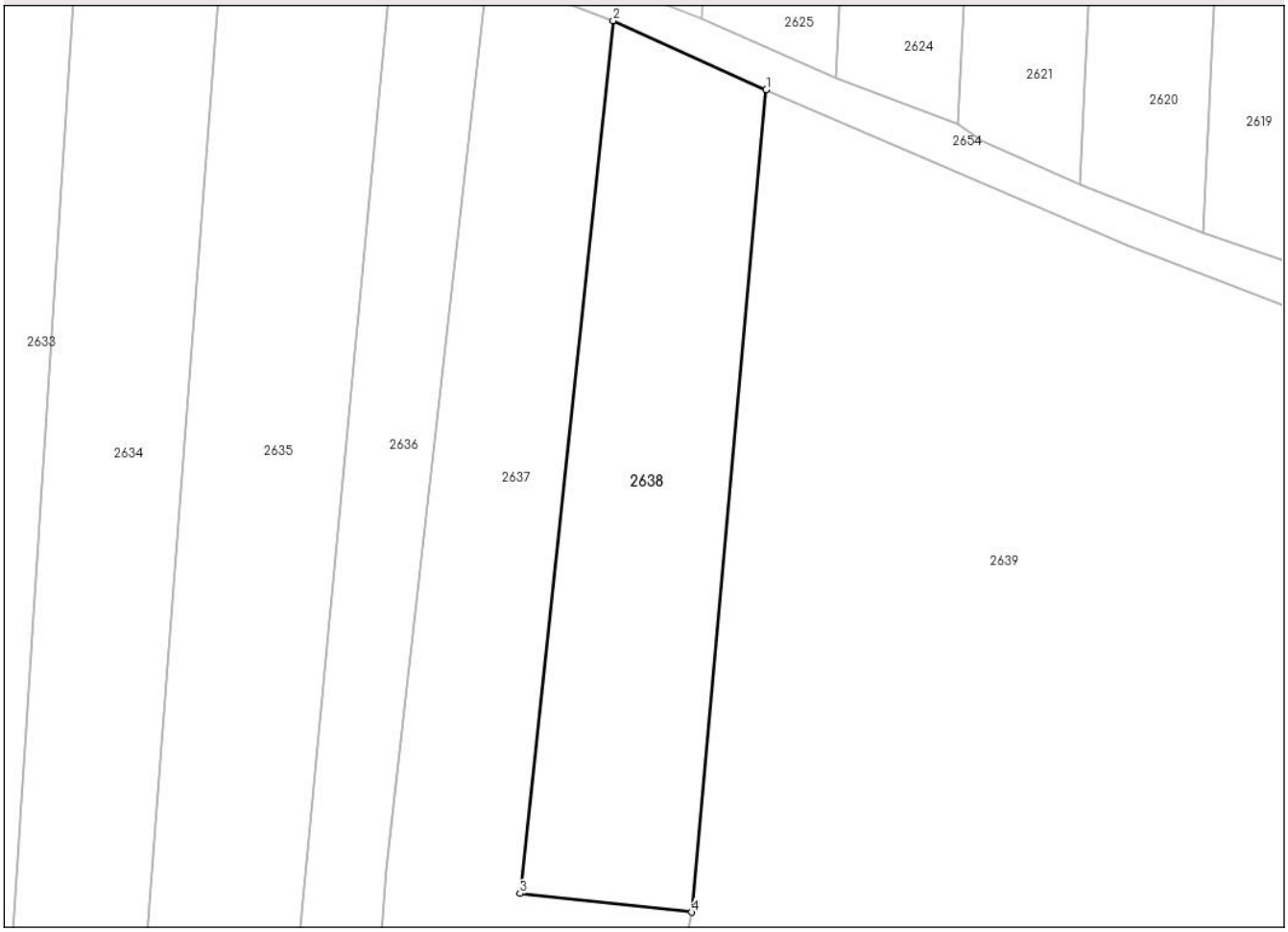

Date referitoare la teren

Crt	Categorie folosință	Intra vilan	Suprafaţa (mp)	Tarla	Parcelă	Nr. topo	Observaţii / Referinţe
1	arabil	NU	2.000	-	-	2425/3	

Lungime Segmente
1) Valorile lungimilor segmentelor sunt obţinute din proiecţie în plan.

Punct început	X / Y	Punct sfârşit	X / Y	Lungime segment (** (m)
1	563.705,421 691.837,889	2	563.687,195 691.846,089	19.986
2	563.687,195 691.846,089	3	563.676,084 691.742,301	104.381
3	563.676,084 691.742,301	4	563.696,51 691.740,072	20.547
4	563.696,51 691.740,072	1	563.705,421 691.837,889	98.222

**** Lungimile segmentelor sunt determinate în planul de proiecţie Stereo 70 şi sunt rotunjite la 1 milimetru.**

Document care conține date cu caracter personal, protejat de prevederile Regulamentului (UE) nr. 679/2016 și Legii 190/2018

***** Distanţa dintre puncte este formată din segmente cumulate ce sunt mai mici decât valoarea 1 milimetru.**

DATE DESPRE IMOBILUL NR. 2639

Oficiul de Cadastru şi Publicitate Imobiliară SUCEAVA
Biroul de Cadastru şi Publicitate Imobiliară Radauti

A. Partea I. Descrierea imobilului

TEREN Extravilan

Adresa: Jud. Suceava

Nr. Crt	Nr cadastral Nr. topografic	Suprafaţa* (mp)	Observaţii / Referinţe
A1	32909	Din acte: 37.800 Masurata: 32.300	Sector cadastral:7 Teren neimprejmuit;

B. Partea II. Proprietari şi acte

Inscrieri privitoare la dreptul de proprietate şi alte drepturi reale		Referinţe
2639 / 24/07/2017		
Act Administrativ nr. 35, din 28/06/2017 emis de Primaria Orasului Solca;		
B1	Intabulare, drept de PROPRIETATE, dobandit prin Constituire, cota actuala 1/1, cota initiala 1/1	A1
	1) **ORASUL SOLCA**, CIF:4441000, -DOMENIUL PRIVAT-	

C. Partea III. SARCINI .

Inscrieri privind dezmembramintele dreptului de proprietate, drepturi reale de garanţie şi sarcini	Referinţe
NU SUNT	

Document care conține date cu caracter personal, protejat de prevederile Regulamentului (UE) nr. 679/2016 și Legii 190/2018

Anexa Nr. 1 La Partea I

Teren

Nr cadastral	Suprafaţa (mp)*	Observaţii / Referinţe
32909	Din acte: 37.800 Masurata: 32.300	

* Suprafaţa este determinată in planul de proiecţie Stereo 70.

DETALII LINIARE IMOBIL

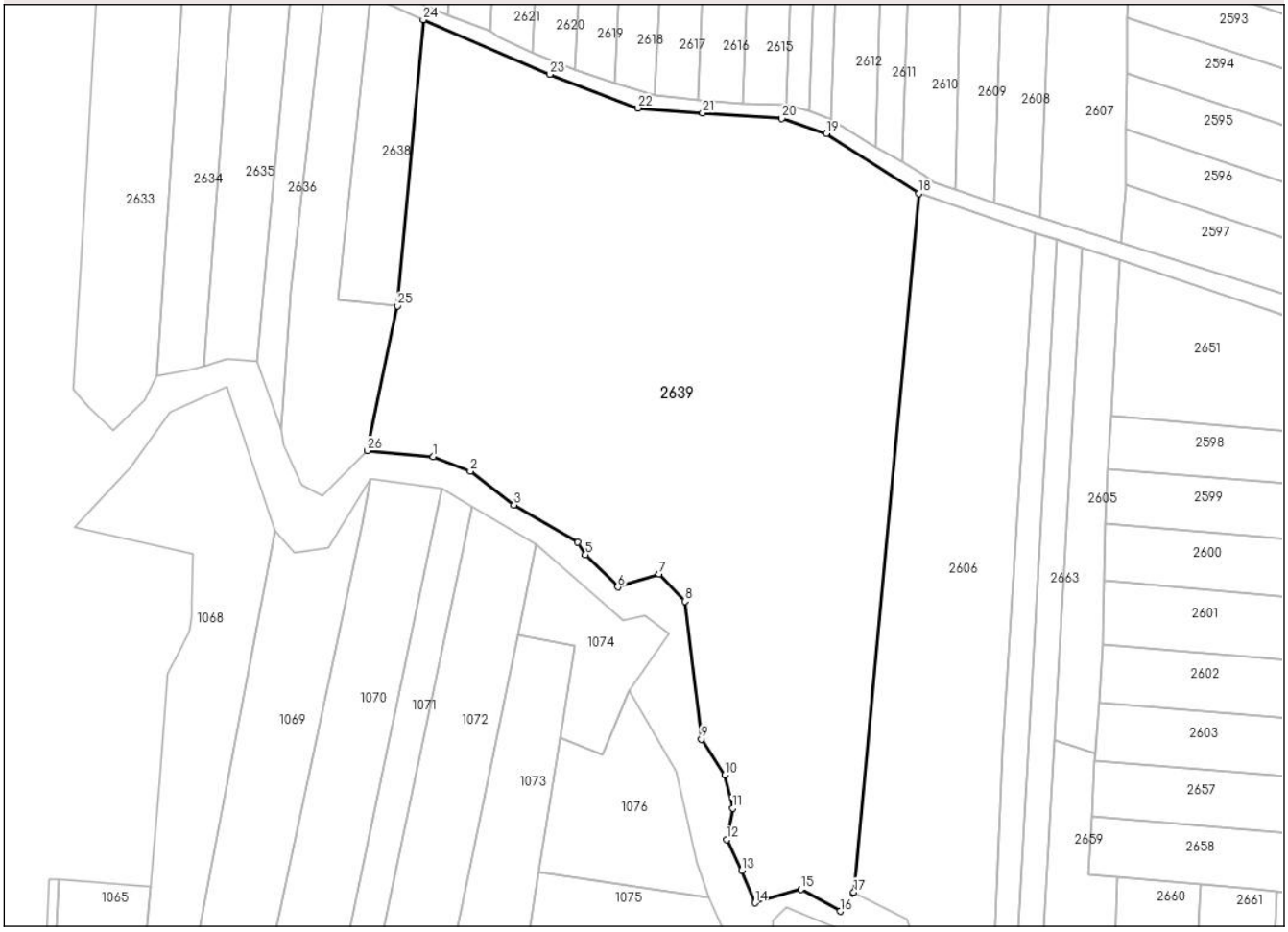

Date referitoare la teren

Crt	Categorie folosinţă	Intra vilan	Suprafaţa (mp)	Tarla	Parcelă	Nr. topo	Observaţii / Referinţe
1	arabil	NU	7.700	-	-	1800/3	diferenta de teren este detinuta de persoane fizice,la momentul intabularii nestiind limitele exacte
2	arabil	NU	6.800	-	-	1800/3	diferenta de teren este detinuta de persoane fizice,la momentul intabularii nestiinduse limitele exacte
3	neproductiv	NU	17.800	-	-	1800/3	

Lungime Segmente

1) Valorile lungimilor segmentelor sunt obţinute din proiecţie în plan.

Punct început	X / Y	Punct sfârşit	X / Y	Lungime segment (** (m)
1	563.708,88 691.688,439	2	563.721,522 691.683,459	13.588
3	563.736,475 691.671,963	4	563.758,314 691.659,176	25.307

Punct început	X / Y	Punct sfârşit	X / Y	Lungime segment (** (m)
2	563.721,522 691.683,459	3	563.736,475 691.671,963	18.861
4	563.758,314 691.659,176	5	563.760,977 691.654,917	5.023

Document care conține date cu caracter personal, protejat de prevederile Regulamentului (UE) nr. 679/2016 și Legii 190/2018

Punct început	X / Y	Punct sfârşit	X / Y	Lungime segment (** (m)
5	563.760,977 691.654,917	6	563.772,039 691.643,855	15.644
7	563.786,181 691.648,327	8	563.795,019 691.638,967	12.873
9	563.800,561 691.591,871	10	563.808,641 691.579,516	14.763
11	563.811,338 691.568,222	12	563.809,315 691.557,434	10.976
13	563.814,483 691.546,987	14	563.819,034 691.535,862	12.02
15	563.834,711 691.540,582	16	563.848,196 691.532,996	15.472
17	563.852,82 691.539,542	18	563.875,124 691.778,526	240.023
19	563.843,403 691.798,917	20	563.828,159 691.804,107	16.103
21	563.801,04 691.805,967	22	563.778,9 691.807,706	22.208
23	563.748,688 691.819,226	24	563.705,421 691.837,889	47.12
25	563.696,51 691.740,072	26	563.686,232 691.690,547	50.58

Punct început	X / Y	Punct sfârşit	X / Y	Lungime segment (** (m)
6	563.772,039 691.643,855	7	563.786,181 691.648,327	14.832
8	563.795,019 691.638,967	9	563.800,561 691.591,871	47.421
10	563.808,641 691.579,516	11	563.811,338 691.568,222	11.612
12	563.809,315 691.557,434	13	563.814,483 691.546,987	11.655
14	563.819,034 691.535,862	15	563.834,711 691.540,582	16.372
16	563.848,196 691.532,996	17	563.852,82 691.539,542	8.014
18	563.875,124 691.778,526	19	563.843,403 691.798,917	37.71
20	563.828,159 691.804,107	21	563.801,04 691.805,967	27.183
22	563.778,9 691.807,706	23	563.748,688 691.819,226	32.334
24	563.705,421 691.837,889	25	563.696,51 691.740,072	98.222
26	563.686,232 691.690,547	1	563.708,88 691.688,439	22.746

**** Lungimile segmentelor sunt determinate în planul de proiecţie Stereo 70 şi sunt rotunjite la 1 milimetru.**
***** Distanţa dintre puncte este formată din segmente cumulate ce sunt mai mici decât valoarea 1 milimetru.**

Document care conține date cu caracter personal, protejat de prevederile Regulamentului (UE) nr. 679/2016 și Legii 190/2018

DATE DESPRE IMOBILUL NR. 2640

Oficiul de Cadastru şi Publicitate Imobiliară SUCEAVA
Biroul de Cadastru şi Publicitate Imobiliară Radauti

A. Partea I. Descrierea imobilului

TEREN Extravilan

Adresa: Jud. Suceava

Nr. Crt	Nr cadastral Nr. topografic	Suprafaţa* (mp)	Observaţii / Referinţe
A1		471	Sector cadastral:7 Teren neimprejmuit;

B. Partea II. Proprietari şi acte

Inscrieri privitoare la dreptul de proprietate şi alte drepturi reale		Referinţe
2640 / 20/03/2025		
Act Normativ nr. 7, din 13/03/1996 emis de PARLAMENTUL ROMANIEI;		
B1	Intabulare, drept de PROPRIETATE, dobandit prin Lege, cota actuala 1/1	A1
	1) **NEIDENTIFICAT NEIDENTIFICAT**	
Act Administrativ nr. 1803, din 19/03/2025 emis de PRIMARIA ORASULUI SOLCA;		
B2	se noteaza posesia faptica in favoarea lui	A1
	1) **CIOBICA LUCIA**	

C. Partea III. SARCINI .

Inscrieri privind dezmembramintele dreptului de proprietate, drepturi reale de garanţie şi sarcini	Referinţe
NU SUNT	

Document care conține date cu caracter personal, protejat de prevederile Regulamentului (UE) nr. 679/2016 și Legii 190/2018

Anexa Nr. 1 La Partea I

Teren

Nr cadastral	Suprafaţa (mp)*	Observaţii / Referinţe
	471	

* Suprafaţa este determinată in planul de proiecţie Stereo 70.

DETALII LINIARE IMOBIL

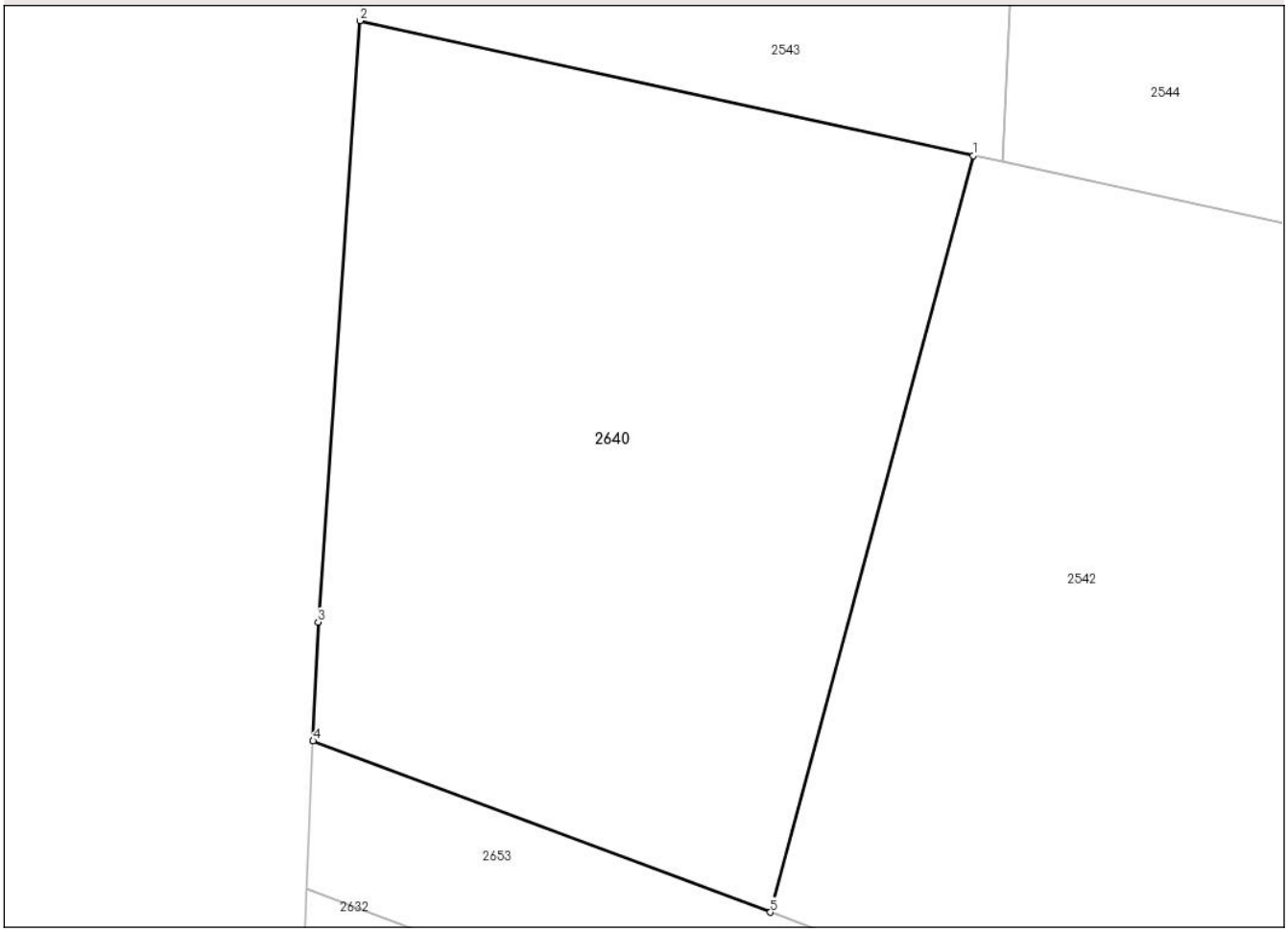

Date referitoare la teren

Crt	Categorie folosință	Intra vilan	Suprafaţa (mp)	Tarla	Parcelă	Nr. topo	Observaţii / Referinţe
1	arabil	NU	471	-	-	2395	

Lungime Segmente
1) Valorile lungimilor segmentelor sunt obţinute din proiecţie în plan.

Punct început	X / Y	Punct sfârşit	X / Y	Lungime segment (** (m)
1	563.628,074 692.078,364	2	563.607,425 692.082,903	21.142
2	563.607,425 692.082,903	3	563.606,012 692.062,673	20.279
3	563.606,012 692.062,673	4	563.605,841 692.058,672	4.005
4	563.605,841 692.058,672	5	563.621,251 692.052,908	16.453
5	563.621,251 692.052,908	1	563.628,074 692.078,364	26.355

Document care conține date cu caracter personal, protejat de prevederile Regulamentului (UE) nr. 679/2016 și Legii 190/2018

** Lungimile segmentelor sunt determinate în planul de proiecţie Stereo 70 şi sunt rotunjite la 1 milimetru.
*** Distanţa dintre puncte este formată din segmente cumulate ce sunt mai mici decât valoarea 1 milimetru.

Document care conține date cu caracter personal, protejat de prevederile Regulamentului (UE) nr. 679/2016 și Legii 190/2018

DATE DESPRE IMOBILUL NR. 2641

Oficiul de Cadastru şi Publicitate Imobiliară SUCEAVA
Biroul de Cadastru şi Publicitate Imobiliară Radauti

A. Partea I. Descrierea imobilului

TEREN Extravilan

Adresa: Jud. Suceava

Nr. Crt	Nr cadastral Nr. topografic	Suprafaţa* (mp)	Observaţii / Referinţe
A1		500	Sector cadastral:7 Teren neimprejmuit;

B. Partea II. Proprietari şi acte

Inscrieri privitoare la dreptul de proprietate şi alte drepturi reale		Referinţe
2641 / 20/03/2025		
Act Normativ nr. 7, din 13/03/1996 emis de PARLAMENTUL ROMANIEI;		
B1	Intabulare, drept de PROPRIETATE, dobandit prin Lege, cota actuala 1/1	A1
	1) **NEIDENTIFICAT NEIDENTIFICAT**	
Act Administrativ nr. 1804, din 19/03/2025 emis de PRIMARIA ORASULUI SOLCA;		
B2	se noteaza posesia faptica in favoarea lui	A1
	1) **TIRON MARIA**	

C. Partea III. SARCINI .

Inscrieri privind dezmembramintele dreptului de proprietate, drepturi reale de garanţie şi sarcini	Referinţe
NU SUNT	

Anexa Nr. 1 La Partea I

Teren

Nr cadastral	Suprafaţa (mp)*	Observaţii / Referinţe
	500	

* Suprafaţa este determinată in planul de proiecţie Stereo 70.

DETALII LINIARE IMOBIL

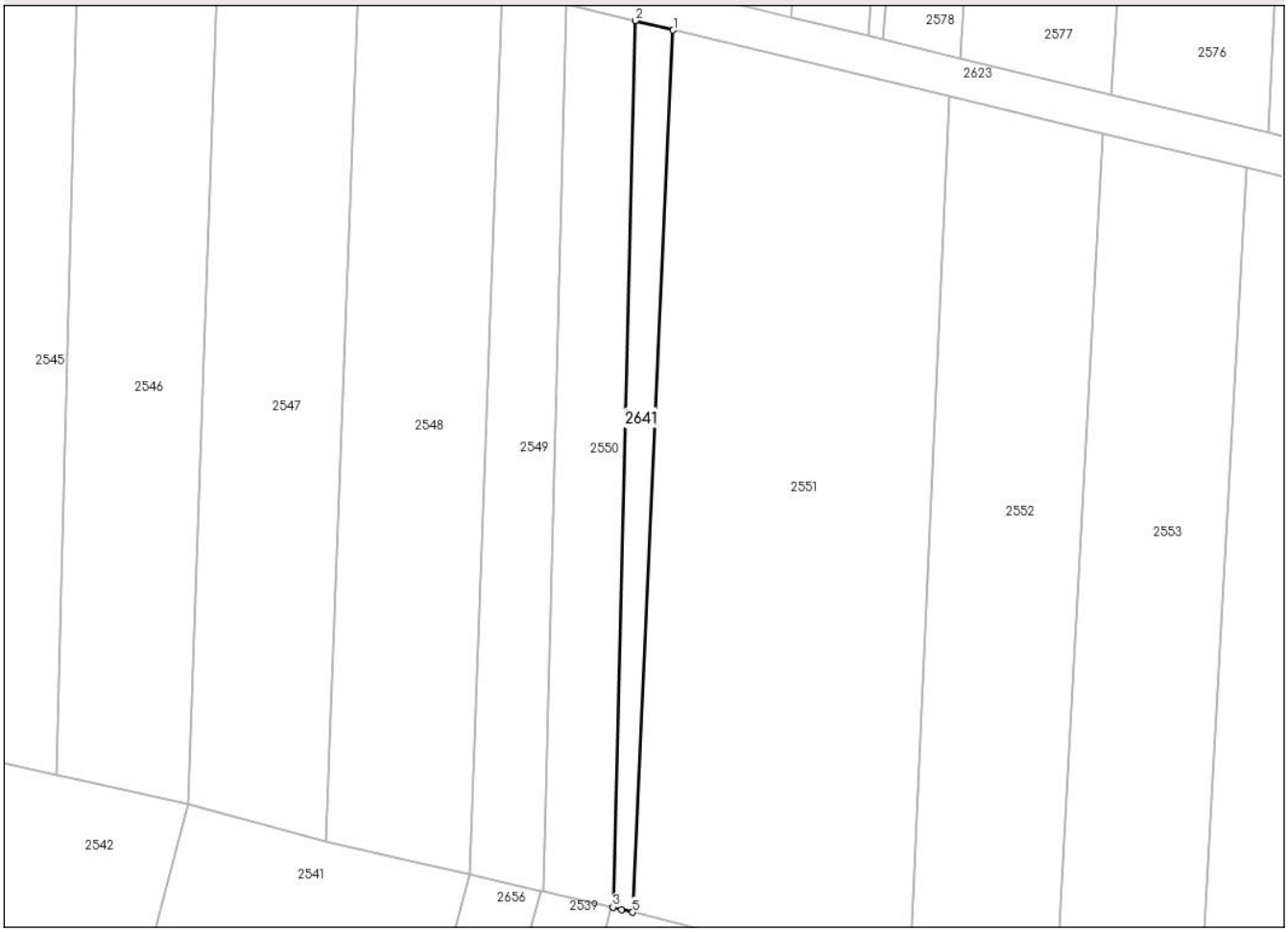

Date referitoare la teren

Crt	Categorie folosință	Intra vilan	Suprafaţa (mp)	Tarla	Parcelă	Nr. topo	Observaţii / Referinţe
1	arabil	NU	500	-	-	2386	

Lungime Segmente
1) Valorile lungimilor segmentelor sunt obţinute din proiecţie în plan.

Punct început	X / Y	Punct sfârşit	X / Y	Lungime segment (** (m)
1	563.758,964 692.172,392	2	563.753,667 692.173,708	5.458
2	563.753,667 692.173,708	3	563.750,56 692.050,014	123.733
3	563.750,56 692.050,014	4	563.751,764 692.049,713	1.241
4	563.751,764 692.049,713	5	563.753,297 692.049,329	1.58
5	563.753,297 692.049,329	1	563.758,964 692.172,392	123.193

Document care conține date cu caracter personal, protejat de prevederile Regulamentului (UE) nr. 679/2016 și Legii 190/2018

** Lungimile segmentelor sunt determinate în planul de proiecţie Stereo 70 şi sunt rotunjite la 1 milimetru.
*** Distanţa dintre puncte este formată din segmente cumulate ce sunt mai mici decât valoarea 1 milimetru.

DATE DESPRE IMOBILUL NR. 2642

Oficiul de Cadastru şi Publicitate Imobiliară SUCEAVA
Biroul de Cadastru şi Publicitate Imobiliară Radauti

A. Partea I. Descrierea imobilului

TEREN Extravilan

Adresa: Jud. Suceava

Nr. Crt	Nr cadastral Nr. topografic	Suprafaţa* (mp)	Observaţii / Referinţe
A1		300	Sector cadastral:7 Teren neimprejmuit;

B. Partea II. Proprietari şi acte

Inscrieri privitoare la dreptul de proprietate şi alte drepturi reale		Referinţe
2642 / 20/03/2025		
Act Normativ nr. 7, din 13/03/1996 emis de PARLAMENTUL ROMANIEI;		
B1	Intabulare, drept de PROPRIETATE, dobandit prin Lege, cota actuala 1/1	A1
	1) **NEIDENTIFICAT NEIDENTIFICAT**	
Act Administrativ nr. 1807, din 19/03/2025 emis de PRIMARIA ORASULUI SOLCA;		
B2	se noteaza posesia faptica in favoarea lui	A1
	1) **BABI ANA** 2) **BABI GHEORGHE**	

C. Partea III. SARCINI .

Inscrieri privind dezmembramintele dreptului de proprietate, drepturi reale de garanţie şi sarcini	Referinţe
NU SUNT	

Document care conține date cu caracter personal, protejat de prevederile Regulamentului (UE) nr. 679/2016 și Legii 190/2018

Anexa Nr. 1 La Partea I

Teren

Nr cadastral	Suprafaţa (mp)*	Observaţii / Referinţe
	300	

* Suprafaţa este determinată in planul de proiecţie Stereo 70.

DETALII LINIARE IMOBIL

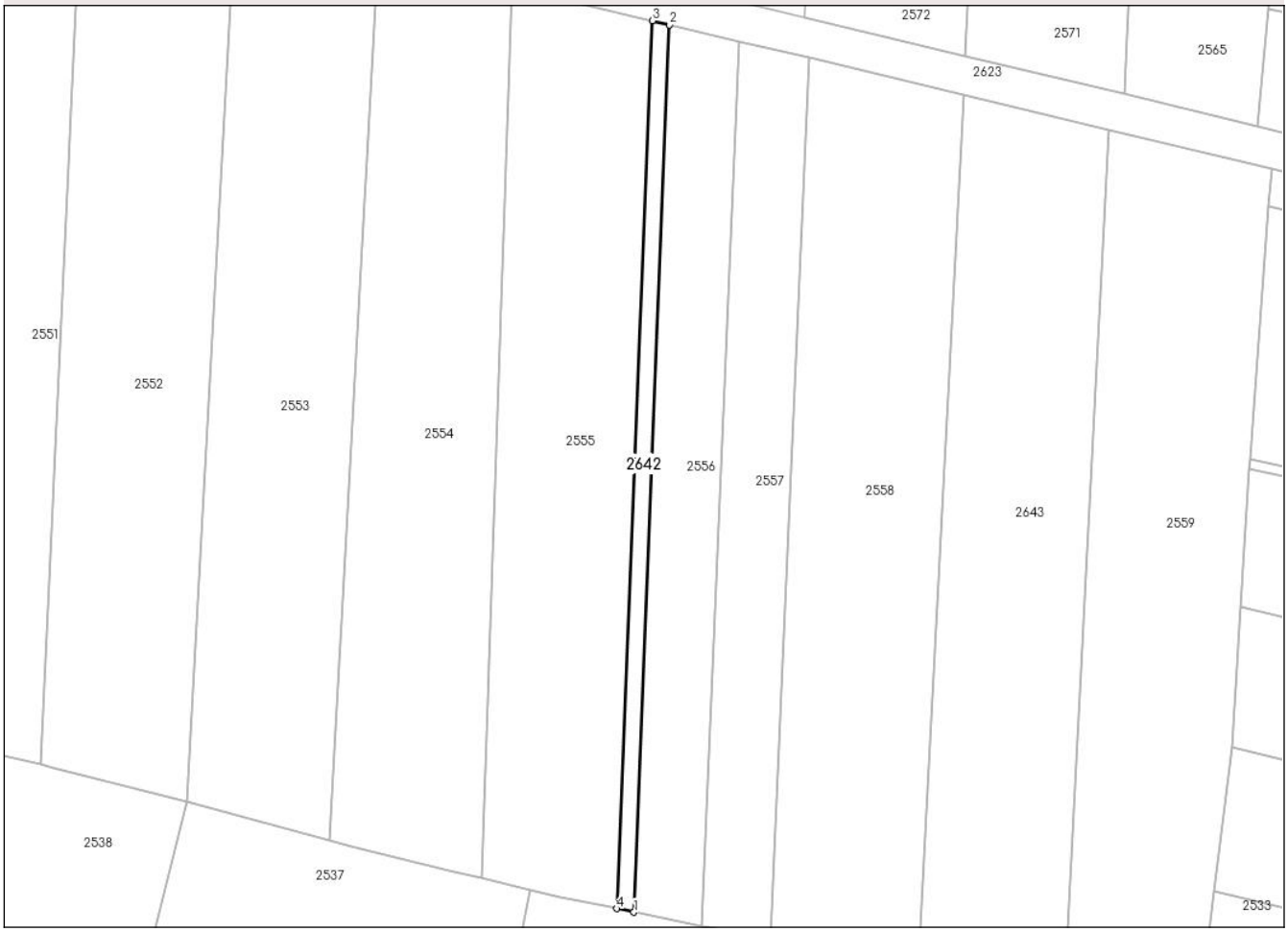

Date referitoare la teren

Crt	Categorie folosință	Intra vilan	Suprafaţa (mp)	Tarla	Parcelă	Nr. topo	Observaţii / Referinţe
1	faneata	NU	300	-	-	2381	

Lungime Segmente
1) Valorile lungimilor segmentelor sunt obţinute din proiecţie în plan.

Punct început	X / Y	Punct sfârşit	X / Y	Lungime segment (** (m)
1	563.874,725 692.019,735	2	563.879,699 692.143,435	123.8
2	563.879,699 692.143,435	3	563.877,303 692.144,003	2.462
3	563.877,303 692.144,003	4	563.872,32 692.020,236	123.867
4	563.872,32 692.020,236	1	563.874,725 692.019,735	2.457

**** Lungimile segmentelor sunt determinate în planul de proiecţie Stereo 70 şi sunt rotunjite la 1 milimetru.**

Document care conține date cu caracter personal, protejat de prevederile Regulamentului (UE) nr. 679/2016 și Legii 190/2018

***** Distanţa dintre puncte este formată din segmente cumulate ce sunt mai mici decât valoarea 1 milimetru.**

DATE DESPRE IMOBILUL NR. 2643

Oficiul de Cadastru şi Publicitate Imobiliară SUCEAVA
Biroul de Cadastru şi Publicitate Imobiliară Radauti

A. Partea I. Descrierea imobilului

TEREN Extravilan

Adresa: Jud. Suceava

Nr. Crt	Nr cadastral Nr. topografic	Suprafaţa* (mp)	Observaţii / Referinţe
A1		2.500	Sector cadastral:7 Teren neimprejmuit;

B. Partea II. Proprietari şi acte

Inscrieri privitoare la dreptul de proprietate şi alte drepturi reale		Referinţe
2643 / 20/03/2025		
Act Normativ nr. 7, din 13/03/1996 emis de PARLAMENTUL ROMANIEI;		
B1	Intabulare, drept de PROPRIETATE, dobandit prin Lege, cota actuala 1/1	A1
	1) **NEIDENTIFICAT NEIDENTIFICAT**	
Act Administrativ nr. 1337, din 03/03/2025 emis de PRIMARIA ORASULUI SOLCA;		
B2	se noteaza posesia faptica in favoarea lui	A1
	1) **SC PANAP SRL**, CIF:6728047	

C. Partea III. SARCINI .

Inscrieri privind dezmembramintele dreptului de proprietate, drepturi reale de garanţie şi sarcini	Referinţe
NU SUNT	

Document care conține date cu caracter personal, protejat de prevederile Regulamentului (UE) nr. 679/2016 și Legii 190/2018

Anexa Nr. 1 La Partea I

Teren

Nr cadastral	Suprafaţa (mp)*	Observaţii / Referinţe
	2.500	

* Suprafaţa este determinată in planul de proiecţie Stereo 70.

DETALII LINIARE IMOBIL

Date referitoare la teren

Crt	Categorie folosință	Intra vilan	Suprafaţa (mp)	Tarla	Parcelă	Nr. topo	Observaţii / Referinţe
1	arabil	NU	2.500	-	-	2378	

Lungime Segmente
1) Valorile lungimilor segmentelor sunt obţinute din proiecţie în plan.

Punct început	X / Y	Punct sfârşit	X / Y	Lungime segment (** (m)
1	563.941,091 692.128,7	2	563.920,742 692.133,581	20.926
2	563.920,742 692.133,581	3	563.914,463 692.012,154	121.589
3	563.914,463 692.012,154	4	563.934,819 692.007,413	20.901
4	563.934,819 692.007,413	1	563.941,091 692.128,7	121.449

**** Lungimile segmentelor sunt determinate în planul de proiecţie Stereo 70 şi sunt rotunjite la 1 milimetru.**

Document care conține date cu caracter personal, protejat de prevederile Regulamentului (UE) nr. 679/2016 și Legii 190/2018

***** Distanţa dintre puncte este formată din segmente cumulate ce sunt mai mici decât valoarea 1 milimetru.**

DATE DESPRE IMOBILUL NR. 2644

Oficiul de Cadastru şi Publicitate Imobiliară SUCEAVA
Biroul de Cadastru şi Publicitate Imobiliară Radauti

A. Partea I. Descrierea imobilului

TEREN Extravilan

Adresa: Jud. Suceava

Nr. Crt	Nr cadastral Nr. topografic	Suprafaţa* (mp)	Observaţii / Referinţe
A1		185	Sector cadastral:7 Teren neimprejmuit;

B. Partea II. Proprietari şi acte

Inscrieri privitoare la dreptul de proprietate şi alte drepturi reale		Referinţe
2644 / 20/03/2025		
Act Normativ nr. 7, din 13/03/1996 emis de PARLAMENTUL ROMANIEI;		
B1	Intabulare, drept de PROPRIETATE, dobandit prin Lege, cota actuala 1/1	A1
	1) **NEIDENTIFICAT NEIDENTIFICAT**	
Act Administrativ nr. 1808, din 19/03/2025 emis de PRIMARIA ORASULUI SOLCA;		
B2	se noteaza posesia faptica in favoarea lui	A1
	1) **LAZAREAN TRANDAFIRA**	

C. Partea III. SARCINI .

Inscrieri privind dezmembramintele dreptului de proprietate, drepturi reale de garanţie şi sarcini	Referinţe
NU SUNT	

Document care conține date cu caracter personal, protejat de prevederile Regulamentului (UE) nr. 679/2016 și Legii 190/2018

Anexa Nr. 1 La Partea I

Teren

Nr cadastral	Suprafaţa (mp)*	Observaţii / Referinţe
	185	

* Suprafaţa este determinată in planul de proiecţie Stereo 70.

DETALII LINIARE IMOBIL

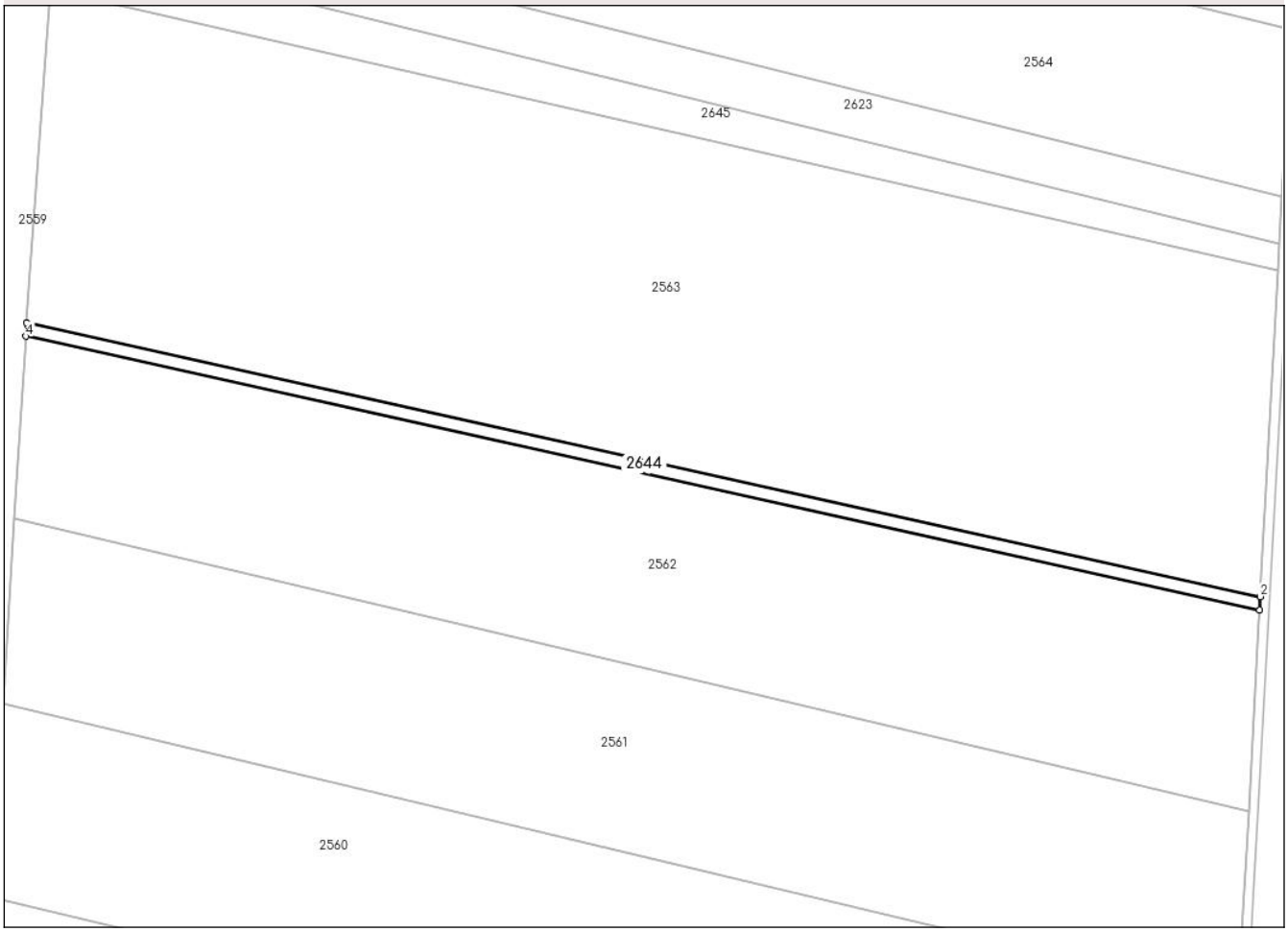

Date referitoare la teren

Crt	Categorie folosință	Intra vilan	Suprafaţa (mp)	Tarla	Parcelă	Nr. topo	Observaţii / Referinţe
1	arabil	NU	185	-	-	2374/1	

Lungime Segmente
1) Valorile lungimilor segmentelor sunt obţinute din proiecţie în plan.

Punct început	X / Y	Punct sfârşit	X / Y	Lungime segment (** (m)
1	564.091,056 692.052,617	2	564.091,132 692.054,02	1.405
2	564.091,132 692.054,02	3	563.960,681 692.082,93	133.616
3	563.960,681 692.082,93	4	563.960,59 692.081,53	1.403
4	563.960,59 692.081,53	1	564.091,056 692.052,617	133.631

**** Lungimile segmentelor sunt determinate în planul de proiecţie Stereo 70 şi sunt rotunjite la 1 milimetru.**

Document care conține date cu caracter personal, protejat de prevederile Regulamentului (UE) nr. 679/2016 și Legii 190/2018

***** Distanţa dintre puncte este formată din segmente cumulate ce sunt mai mici decât valoarea 1 milimetru.**

DATE DESPRE IMOBILUL NR. 2645

Oficiul de Cadastru şi Publicitate Imobiliară SUCEAVA
Biroul de Cadastru şi Publicitate Imobiliară Radauti

A. Partea I. Descrierea imobilului

TEREN Extravilan

Adresa: Jud. Suceava

Nr. Crt	Nr cadastral Nr. topografic	Suprafaţa* (mp)	Observaţii / Referinţe
A1		530	Sector cadastral:7 Teren neimprejmuit;

B. Partea II. Proprietari şi acte

Inscrieri privitoare la dreptul de proprietate şi alte drepturi reale		Referinţe
2645 / 20/03/2025		
Act Administrativ nr. 1826, din 20/03/2025 emis de PRIMARIA Orasului Solca;		
B1	Inscrierea provizorie, drept de PROPRIETATE, dobandit prin Lege, cota actuala 1/1, cota initiala 1/1	A1
	1) **NEIDENTIFICAT NEIDENTIFICAT**	
Act Normativ nr. 7, din 13/03/1996 emis de PARLAMENTUL ROMANIEI;		
B2	se noteaza mentiunea de proprietar neidentificat	A1

C. Partea III. SARCINI .

Inscrieri privind dezmembramintele dreptului de proprietate, drepturi reale de garanţie şi sarcini	Referinţe
NU SUNT	

Document care conține date cu caracter personal, protejat de prevederile Regulamentului (UE) nr. 679/2016 și Legii 190/2018

Anexa Nr. 1 La Partea I

Teren

Nr cadastral	Suprafaţa (mp)*	Observaţii / Referinţe
	530	

* Suprafaţa este determinată in planul de proiecţie Stereo 70.

DETALII LINIARE IMOBIL

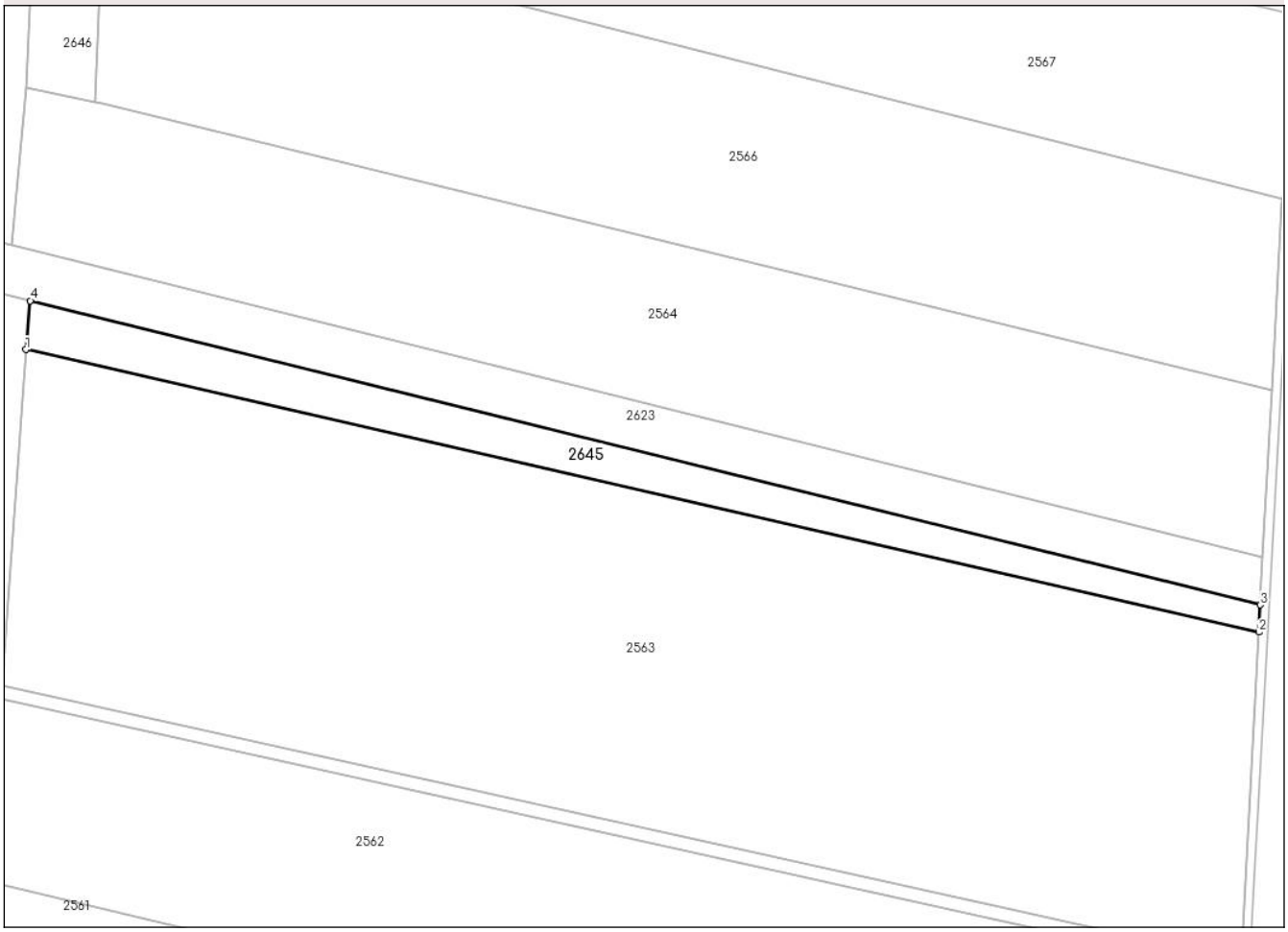

Date referitoare la teren

Crt	Categorie folosință	Intra vilan	Suprafaţa (mp)	Tarla	Parcelă	Nr. topo	Observaţii / Referinţe
1	arabil	NU	530	-	-	1803/2	

Lungime Segmente
1) Valorile lungimilor segmentelor sunt obţinute din proiecţie în plan.

Punct început	X / Y	Punct sfârşit	X / Y	Lungime segment (** (m)
1	563.963,233 692.118,187	2	564.093,018 692.088,468	133.144
2	564.093,018 692.088,468	3	564.093,176 692.091,346	2.882
3	564.093,176 692.091,346	4	563.963,701 692.123,33	133.367
4	563.963,701 692.123,33	1	563.963,233 692.118,187	5.164

**** Lungimile segmentelor sunt determinate în planul de proiecţie Stereo 70 şi sunt rotunjite la 1 milimetru.**

Document care conține date cu caracter personal, protejat de prevederile Regulamentului (UE) nr. 679/2016 și Legii 190/2018

***** Distanţa dintre puncte este formată din segmente cumulate ce sunt mai mici decât valoarea 1 milimetru.**

DATE DESPRE IMOBILUL NR. 2646

Oficiul de Cadastru şi Publicitate Imobiliară SUCEAVA
Biroul de Cadastru şi Publicitate Imobiliară Radauti

A. Partea I. Descrierea imobilului

TEREN Extravilan

Adresa: Jud. Suceava

Nr. Crt	Nr cadastral Nr. topografic	Suprafaţa* (mp)	Observaţii / Referinţe
A1		158	Sector cadastral:7 Teren neimprejmuit;

B. Partea II. Proprietari şi acte

Inscrieri privitoare la dreptul de proprietate şi alte drepturi reale		Referinţe
2646 / 20/03/2025		
Act Administrativ nr. 1826, din 20/03/2025 emis de PRIMARIA Orasului Solca;		
B1	Inscrierea provizorie, drept de PROPRIETATE, dobandit prin Lege, cota actuala 1/1, cota initiala 1/1	A1
	1) **NEIDENTIFICAT NEIDENTIFICAT**	
Act Normativ nr. 7, din 13/03/1996 emis de PARLAMENTUL ROMANIEI;		
B2	se noteaza mentiunea de proprietar neidentificat	A1

C. Partea III. SARCINI .

Inscrieri privind dezmembramintele dreptului de proprietate, drepturi reale de garanţie şi sarcini	Referinţe
NU SUNT	

Document care conține date cu caracter personal, protejat de prevederile Regulamentului (UE) nr. 679/2016 și Legii 190/2018

Anexa Nr. 1 La Partea I

Teren

Nr cadastral	Suprafaţa (mp)*	Observaţii / Referinţe
	158	

* Suprafaţa este determinată in planul de proiecţie Stereo 70.

DETALII LINIARE IMOBIL

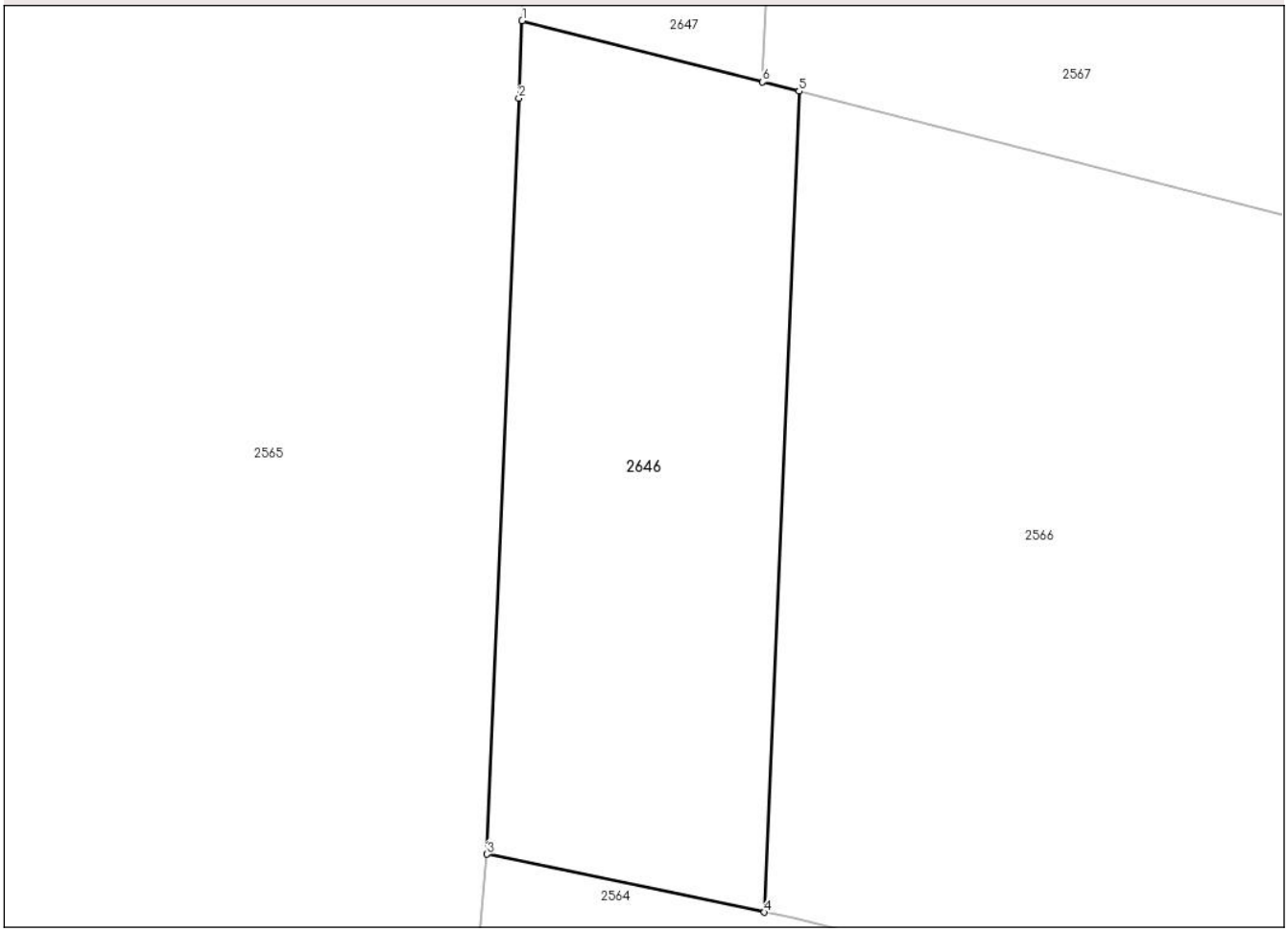

Date referitoare la teren

Crt	Categorie folosință	Intra vilan	Suprafaţa (mp)	Tarla	Parcelă	Nr. topo	Observaţii / Referinţe
1	arabil	NU	158	-	-	2371	

Lungime Segmente
1) Valorile lungimilor segmentelor sunt obţinute din proiecţie în plan.

Punct început	X / Y	Punct sfârşit	X / Y	Lungime segment (** (m)
1	563.964,167 692.167,462	2	563.964,082 692.165,439	2.025
2	563.964,082 692.165,439	3	563.963,252 692.145,703	19.753
3	563.963,252 692.145,703	4	563.970,501 692.144,189	7.405
4	563.970,501 692.144,189	5	563.971,403 692.165,619	21.449
5	563.971,403 692.165,619	6	563.970,453 692.165,861	0.98

Document care conține date cu caracter personal, protejat de prevederile Regulamentului (UE) nr. 679/2016 și Legii 190/2018

Punct început	X / Y	Punct sfârşit	X / Y	Lungime segment (** (m)
6	563.970,453 692.165,861	1	563.964,167 692.167,462	6.487

** Lungimile segmentelor sunt determinate în planul de proiecţie Stereo 70 şi sunt rotunjite la 1 milimetru.
*** Distanţa dintre puncte este formată din segmente cumulate ce sunt mai mici decât valoarea 1 milimetru.

Document care conține date cu caracter personal, protejat de prevederile Regulamentului (UE) nr. 679/2016 și Legii 190/2018

DATE DESPRE IMOBILUL NR. 2647

Oficiul de Cadastru şi Publicitate Imobiliară SUCEAVA
Biroul de Cadastru şi Publicitate Imobiliară Radauti

A. Partea I. Descrierea imobilului

TEREN Extravilan

Adresa: Jud. Suceava

Nr. Crt	Nr cadastral Nr. topografic	Suprafaţa* (mp)	Observaţii / Referinţe
A1		106	Sector cadastral:7 Teren neimprejmuit;

B. Partea II. Proprietari şi acte

Inscrieri privitoare la dreptul de proprietate şi alte drepturi reale		Referinţe
2647 / 20/03/2025		
Act Administrativ nr. 1826, din 20/03/2025 emis de PRIMARIA Orasului Solca;		
B1	Inscrierea provizorie, drept de PROPRIETATE, dobandit prin Lege, cota actuala 1/1, cota initiala 1/1	A1
	1) **NEIDENTIFICAT NEIDENTIFICAT**	
Act Normativ nr. 7, din 13/03/1996 emis de PARLAMENTUL ROMANIEI;		
B2	se noteaza mentiunea de proprietar neidentificat	A1

C. Partea III. SARCINI .

Inscrieri privind dezmembramintele dreptului de proprietate, drepturi reale de garanţie şi sarcini	Referinţe
NU SUNT	

Document care conține date cu caracter personal, protejat de prevederile Regulamentului (UE) nr. 679/2016 și Legii 190/2018

Anexa Nr. 1 La Partea I

Teren

Nr cadastral	Suprafaţa (mp)*	Observaţii / Referinţe
	106	

* Suprafaţa este determinată in planul de proiecţie Stereo 70.

DETALII LINIARE IMOBIL

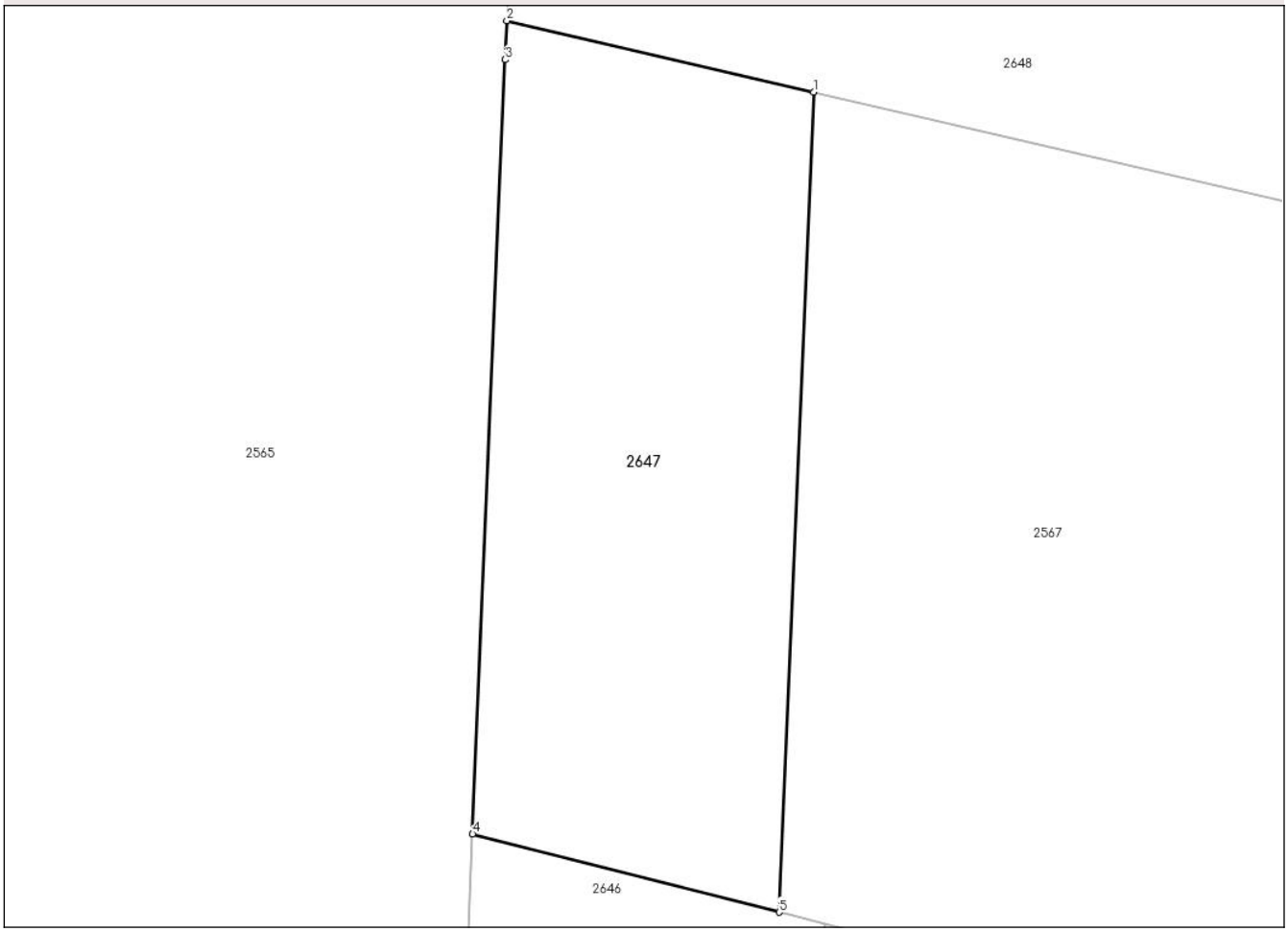

Date referitoare la teren

Crt	Categorie folosință	Intra vilan	Suprafaţa (mp)	Tarla	Parcelă	Nr. topo	Observaţii / Referinţe
1	arabil	NU	106	-	-	2370	

Lungime Segmente
1) Valorile lungimilor segmentelor sunt obţinute din proiecţie în plan.

Punct început	X / Y	Punct sfârşit	X / Y	Lungime segment (** (m)
1	563.971,16 692.182,669	2	563.964,868 692.184,131	6.46
2	563.964,868 692.184,131	3	563.964,835 692.183,331	0.801
3	563.964,835 692.183,331	4	563.964,167 692.167,462	15.883
4	563.964,167 692.167,462	5	563.970,453 692.165,861	6.487
5	563.970,453 692.165,861	1	563.971,16 692.182,669	16.823

Document care conține date cu caracter personal, protejat de prevederile Regulamentului (UE) nr. 679/2016 și Legii 190/2018

** Lungimile segmentelor sunt determinate în planul de proiecţie Stereo 70 şi sunt rotunjite la 1 milimetru.
*** Distanţa dintre puncte este formată din segmente cumulate ce sunt mai mici decât valoarea 1 milimetru.

Document care conține date cu caracter personal, protejat de prevederile Regulamentului (UE) nr. 679/2016 și Legii 190/2018

DATE DESPRE IMOBILUL NR. 2648

Oficiul de Cadastru şi Publicitate Imobiliară SUCEAVA
Biroul de Cadastru şi Publicitate Imobiliară Radauti

A. Partea I. Descrierea imobilului

TEREN Extravilan

Adresa: Jud. Suceava

Nr. Crt	Nr cadastral Nr. topografic	Suprafaţa* (mp)	Observaţii / Referinţe
A1		606	Sector cadastral:7 Teren neimprejmuit;

B. Partea II. Proprietari şi acte

Inscrieri privitoare la dreptul de proprietate şi alte drepturi reale		Referinţe
2648 / 20/03/2025		
Act Administrativ nr. 1826, din 20/03/2025 emis de PRIMARIA Orasului Solca;		
B1	Inscrierea provizorie, drept de PROPRIETATE, dobandit prin Lege, cota actuala 1/1, cota initiala 1/1	A1
	1) **NEIDENTIFICAT NEIDENTIFICAT**	
Act Normativ nr. 7, din 13/03/1996 emis de PARLAMENTUL ROMANIEI;		
B2	se noteaza mentiunea de proprietar neidentificat	A1

C. Partea III. SARCINI .

Inscrieri privind dezmembramintele dreptului de proprietate, drepturi reale de garanţie şi sarcini	Referinţe
NU SUNT	

Document care conține date cu caracter personal, protejat de prevederile Regulamentului (UE) nr. 679/2016 și Legii 190/2018

Anexa Nr. 1 La Partea I

Teren

Nr cadastral	Suprafaţa (mp)*	Observaţii / Referinţe
	606	

* Suprafaţa este determinată in planul de proiecţie Stereo 70.

DETALII LINIARE IMOBIL

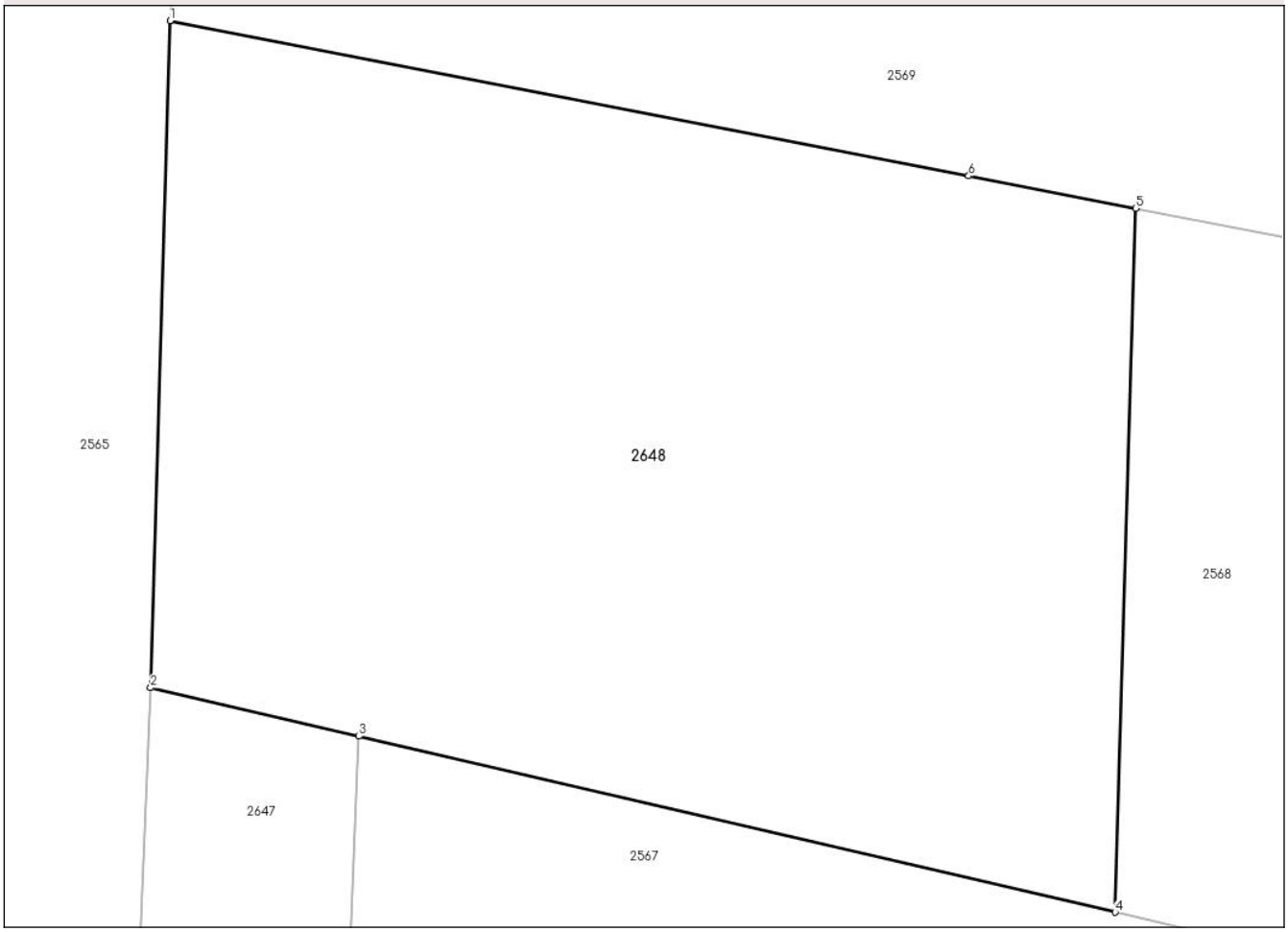

Date referitoare la teren

Crt	Categorie folosință	Intra vilan	Suprafaţa (mp)	Tarla	Parcelă	Nr. topo	Observaţii / Referinţe
1	arabil	NU	606	-	-	2369	

Lungime Segmente
1) Valorile lungimilor segmentelor sunt obţinute din proiecţie în plan.

Punct început	X / Y	Punct sfârşit	X / Y	Lungime segment (** (m)
1	563.965,454 692.204,248	2	563.964,868 692.184,131	20.126
2	563.964,868 692.184,131	3	563.971,16 692.182,669	6.46
3	563.971,16 692.182,669	4	563.993,983 692.177,363	23.432
4	563.993,983 692.177,363	5	563.994,601 692.198,592	21.238
5	563.994,601 692.198,592	6	563.989,564 692.199,569	5.131

Document care conține date cu caracter personal, protejat de prevederile Regulamentului (UE) nr. 679/2016 și Legii 190/2018

Punct început	X / Y	Punct sfârşit	X / Y	Lungime segment (** (m)
6	563.989,564 692.199,569	1	563.965,454 692.204,248	24.56

** Lungimile segmentelor sunt determinate în planul de proiecţie Stereo 70 şi sunt rotunjite la 1 milimetru.
*** Distanţa dintre puncte este formată din segmente cumulate ce sunt mai mici decât valoarea 1 milimetru.

DATE DESPRE IMOBILUL NR. 2649

Oficiul de Cadastru şi Publicitate Imobiliară SUCEAVA
Biroul de Cadastru şi Publicitate Imobiliară Radauti

A. Partea I. Descrierea imobilului

TEREN Extravilan

Adresa: Jud. Suceava

Nr. Crt	Nr cadastral Nr. topografic	Suprafaţa* (mp)	Observaţii / Referinţe
A1		1.067	Sector cadastral:7 Teren neimprejmuit;

B. Partea II. Proprietari şi acte

Inscrieri privitoare la dreptul de proprietate şi alte drepturi reale		Referinţe
2649 / 20/03/2025		
Act Administrativ nr. 1826, din 20/03/2025 emis de PRIMARIA Orasului Solca;		
B1	Inscrierea provizorie, drept de PROPRIETATE, dobandit prin Lege, cota actuala 1/1, cota initiala 1/1	A1
	1) **NEIDENTIFICAT NEIDENTIFICAT**	
Act Normativ nr. 7, din 13/03/1996 emis de PARLAMENTUL ROMANIEI;		
B2	se noteaza mentiunea de proprietar neidentificat	A1

C. Partea III. SARCINI .

Inscrieri privind dezmembramintele dreptului de proprietate, drepturi reale de garanţie şi sarcini	Referinţe
NU SUNT	

Document care conține date cu caracter personal, protejat de prevederile Regulamentului (UE) nr. 679/2016 și Legii 190/2018

Anexa Nr. 1 La Partea I

Teren

Nr cadastral	Suprafaţa (mp)*	Observaţii / Referinţe
	1.067	

* Suprafaţa este determinată in planul de proiecţie Stereo 70.

DETALII LINIARE IMOBIL

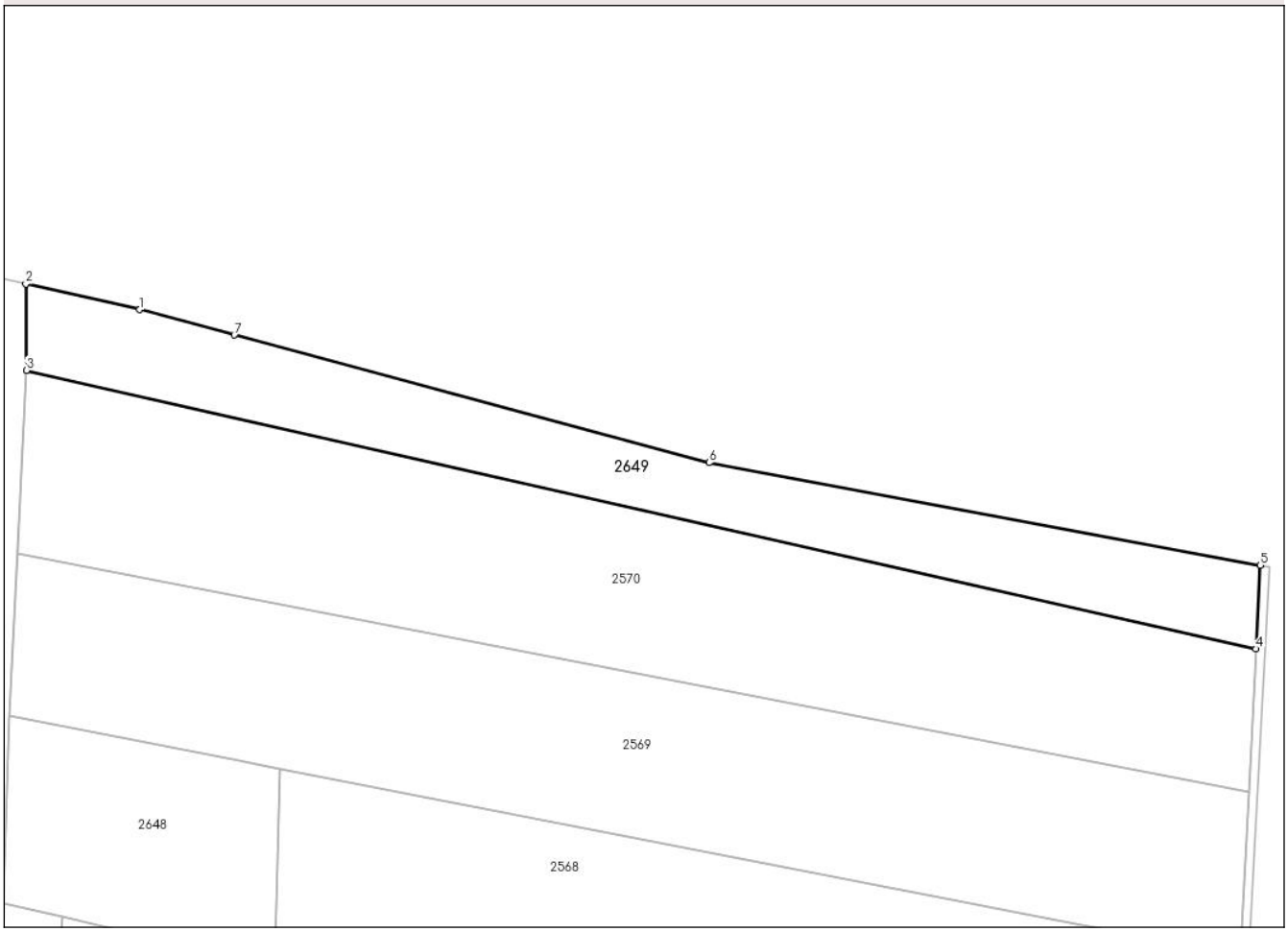

Date referitoare la teren

Crt	Categorie folosință	Intra vilan	Suprafaţa (mp)	Tarla	Parcelă	Nr. topo	Observaţii / Referinţe
1	arabil	NU	1.067	-	-	1804/8	

Lungime Segmente
1) Valorile lungimilor segmentelor sunt obţinute din proiecţie în plan.

Punct început	X / Y	Punct sfârşit	X / Y	Lungime segment (** (m)
1	563.979,519 692.247,899	2	563.967,282 692.250,642	12.541
2	563.967,282 692.250,642	3	563.967,344 692.241,38	9.262
3	563.967,344 692.241,38	4	564.099,489 692.211,468	135.488
4	564.099,489 692.211,468	5	564.099,956 692.220,455	8.999
5	564.099,956 692.220,455	6	564.040,744 692.231,458	60.226

Document care conține date cu caracter personal, protejat de prevederile Regulamentului (UE) nr. 679/2016 și Legii 190/2018

Punct început	X / Y	Punct sfârşit	X / Y	Lungime segment (** (m)
6	564.040,744 692.231,458	7	563.989,678 692.245,171	52.875
7	563.989,678 692.245,171	1	563.979,519 692.247,899	10.519

** Lungimile segmentelor sunt determinate în planul de proiecţie Stereo 70 şi sunt rotunjite la 1 milimetru.
*** Distanţa dintre puncte este formată din segmente cumulate ce sunt mai mici decât valoarea 1 milimetru.

Document care conține date cu caracter personal, protejat de prevederile Regulamentului (UE) nr. 679/2016 și Legii 190/2018

DATE DESPRE IMOBILUL NR. 2650

Oficiul de Cadastru şi Publicitate Imobiliară SUCEAVA
Biroul de Cadastru şi Publicitate Imobiliară Radauti

A. Partea I. Descrierea imobilului

TEREN Extravilan

Adresa: Jud. Suceava

Nr. Crt	Nr cadastral Nr. topografic	Suprafaţa* (mp)	Observaţii / Referinţe
A1		250	Sector cadastral:7 Teren neimprejmuit;

B. Partea II. Proprietari şi acte

Inscrieri privitoare la dreptul de proprietate şi alte drepturi reale		Referinţe
2650 / 20/03/2025		
Act Normativ nr. 7, din 13/03/1996 emis de PARLAMENTUL ROMANIEI;		
B1	Intabulare, drept de PROPRIETATE, dobandit prin Lege, cota actuala 1/1	A1
	1) **NEIDENTIFICAT NEIDENTIFICAT**	
Act Administrativ nr. 1813, din 19/03/2025 emis de PRIMARIA ORASULUI SOLCA;		
B2	se noteaza posesia faptica in favoarea lui	A1
	1) **ANDREI MARLENA CARMEN**	

C. Partea III. SARCINI .

Inscrieri privind dezmembramintele dreptului de proprietate, drepturi reale de garanţie şi sarcini	Referinţe
NU SUNT	

Anexa Nr. 1 La Partea I

Teren

Nr cadastral	Suprafaţa (mp)*	Observaţii / Referinţe
	250	

* Suprafaţa este determinată in planul de proiecţie Stereo 70.

DETALII LINIARE IMOBIL

Date referitoare la teren

Crt	Categorie folosință	Intra vilan	Suprafaţa (mp)	Tarla	Parcelă	Nr. topo	Observaţii / Referinţe
1	arabil	NU	250	-	-	2360	

Lungime Segmente
1) Valorile lungimilor segmentelor sunt obţinute din proiecţie în plan.

Punct început	X / Y	Punct sfârşit	X / Y	Lungime segment (** (m)
1	563.788,299 692.171,094	2	563.797,695 692.288,972	118.252
2	563.797,695 692.288,972	3	563.795,615 692.289,491	2.144
3	563.795,615 692.289,491	4	563.786,218 692.171,595	118.27
4	563.786,218 692.171,595	1	563.788,299 692.171,094	2.14

**** Lungimile segmentelor sunt determinate în planul de proiecţie Stereo 70 şi sunt rotunjite la 1 milimetru.**

Document care conține date cu caracter personal, protejat de prevederile Regulamentului (UE) nr. 679/2016 și Legii 190/2018

***** Distanţa dintre puncte este formată din segmente cumulate ce sunt mai mici decât valoarea 1 milimetru.**

DATE DESPRE IMOBILUL NR. 2651

Oficiul de Cadastru şi Publicitate Imobiliară SUCEAVA
Biroul de Cadastru şi Publicitate Imobiliară Radauti

A. Partea I. Descrierea imobilului

TEREN Extravilan Nr. CF vechi:1675

Adresa: Jud. Suceava

Nr. Crt	Nr cadastral Nr. topografic	Suprafaţa* (mp)	Observaţii / Referinţe
A1	34944	4.812	Sector cadastral:7 Teren neimprejmuit;

B. Partea II. Proprietari şi acte

Inscrieri privitoare la dreptul de proprietate şi alte drepturi reale		Referinţe
2651 / 20/03/2025		
Act Normativ nr. 7, din 13/03/1996 emis de PARLAMENTUL ROMANIEI;		
B1	Intabulare, drept de PROPRIETATE, dobandit prin Lege, cota actuala 1/1	A1
	1) **NEIDENTIFICAT NEIDENTIFICAT**	
Act Administrativ nr. 1955, din 26/03/2025 emis de Primaria Orasului Solca;		
B2	se noteaza posesia faptica in favoarea lui	A1
	1) **LUCAN GEORGETA** 2) **LUCAN STEFAN OVIDIU**	

C. Partea III. SARCINI .

Inscrieri privind dezmembramintele dreptului de proprietate, drepturi reale de garanţie şi sarcini	Referinţe
NU SUNT	

Document care conține date cu caracter personal, protejat de prevederile Regulamentului (UE) nr. 679/2016 și Legii 190/2018

Anexa Nr. 1 La Partea I

Teren

Nr cadastral	Suprafaţa (mp)*	Observaţii / Referinţe
34944	4.812	

* Suprafaţa este determinată in planul de proiecţie Stereo 70.

DETALII LINIARE IMOBIL

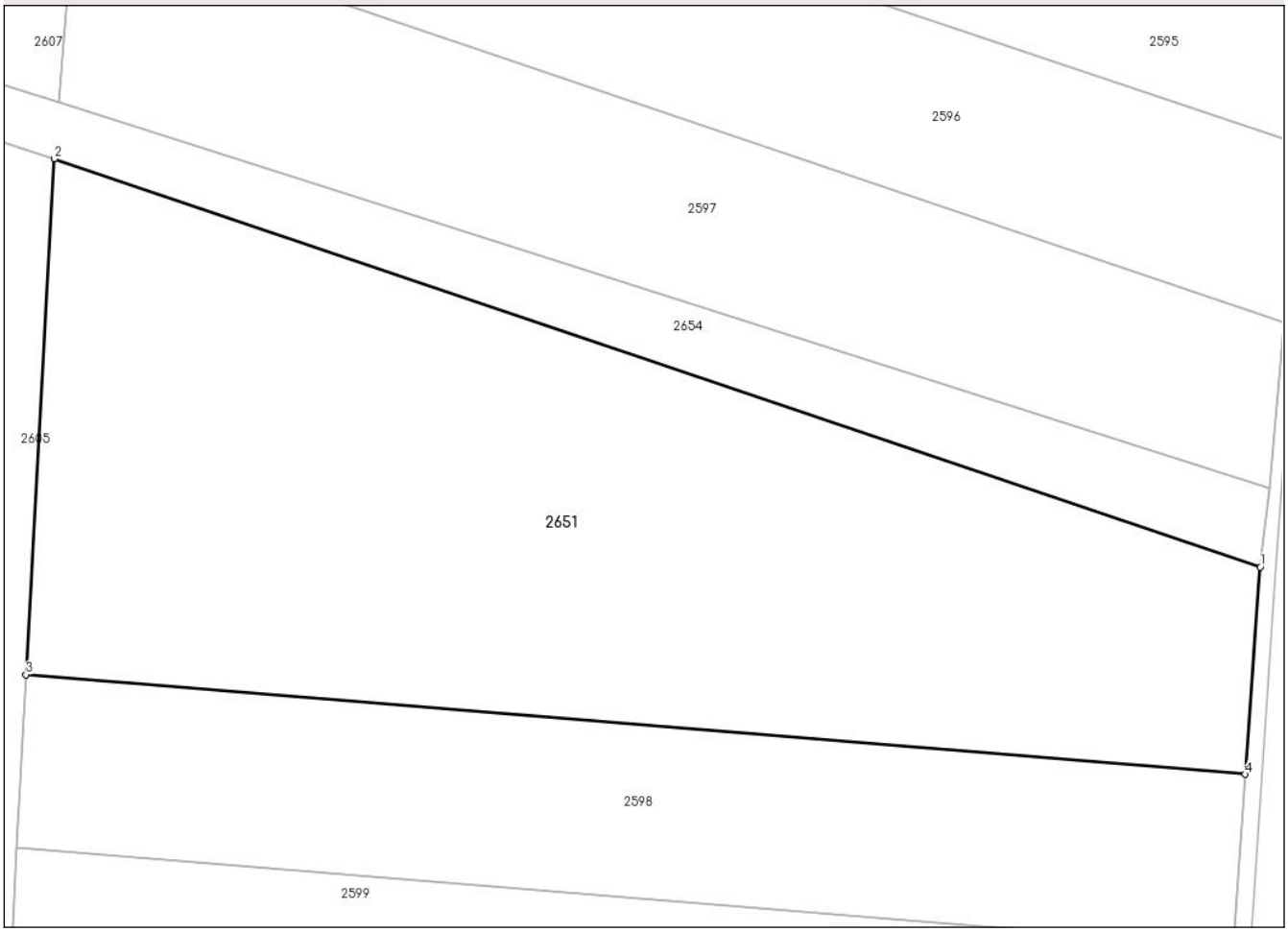

Date referitoare la teren

Crt	Categorie folosință	Intra vilan	Suprafaţa (mp)	Tarla	Parcelă	Nr. topo	Observaţii / Referinţe
1	arabil	NU	4.812	-	-	2428	

Lungime Segmente
1) Valorile lungimilor segmentelor sunt obţinute din proiecţie în plan.

Punct început	X / Y	Punct sfârşit	X / Y	Lungime segment (** (m)
1	564.069,519 691.713,431	2	563.943,904 691.755,919	132.606
2	563.943,904 691.755,919	3	563.940,949 691.702,23	53.77
3	563.940,949 691.702,23	4	564.067,96 691.691,873	127.433
4	564.067,96 691.691,873	1	564.069,519 691.713,431	21.614

**** Lungimile segmentelor sunt determinate în planul de proiecţie Stereo 70 şi sunt rotunjite la 1 milimetru.**

Document care conține date cu caracter personal, protejat de prevederile Regulamentului (UE) nr. 679/2016 și Legii 190/2018

***** Distanţa dintre puncte este formată din segmente cumulate ce sunt mai mici decât valoarea 1 milimetru.**

DATE DESPRE IMOBILUL NR. 2652

Oficiul de Cadastru şi Publicitate Imobiliară SUCEAVA
Biroul de Cadastru şi Publicitate Imobiliară Radauti

A. Partea I. Descrierea imobilului

TEREN Extravilan

Adresa: Jud. Suceava

Nr. Crt	Nr cadastral Nr. topografic	Suprafaţa* (mp)	Observaţii / Referinţe
A1		1.000	Sector cadastral:7 Teren neimprejmuit;

B. Partea II. Proprietari şi acte

Inscrieri privitoare la dreptul de proprietate şi alte drepturi reale		Referinţe
2652 / 20/03/2025		
Act Normativ nr. 7, din 13/03/1996 emis de PARLAMENTUL ROMANIEI;		
B1	Intabulare, drept de PROPRIETATE, dobandit prin Lege, cota actuala 1/1	A1
	1) **NEIDENTIFICAT NEIDENTIFICAT**	
Act Administrativ nr. 1503, din 06/03/2025 emis de PRIMARIA ORASULUI SOLCA;		
B2	se noteaza posesia faptica in favoarea lui	A1
	1) **SOFRONEA ANGELICA**	

C. Partea III. SARCINI .

Inscrieri privind dezmembramintele dreptului de proprietate, drepturi reale de garanţie şi sarcini	Referinţe
NU SUNT	

Document care conține date cu caracter personal, protejat de prevederile Regulamentului (UE) nr. 679/2016 și Legii 190/2018

Anexa Nr. 1 La Partea I

Teren

Nr cadastral	Suprafaţa (mp)*	Observaţii / Referinţe
	1.000	

* Suprafaţa este determinată in planul de proiecţie Stereo 70.

DETALII LINIARE IMOBIL

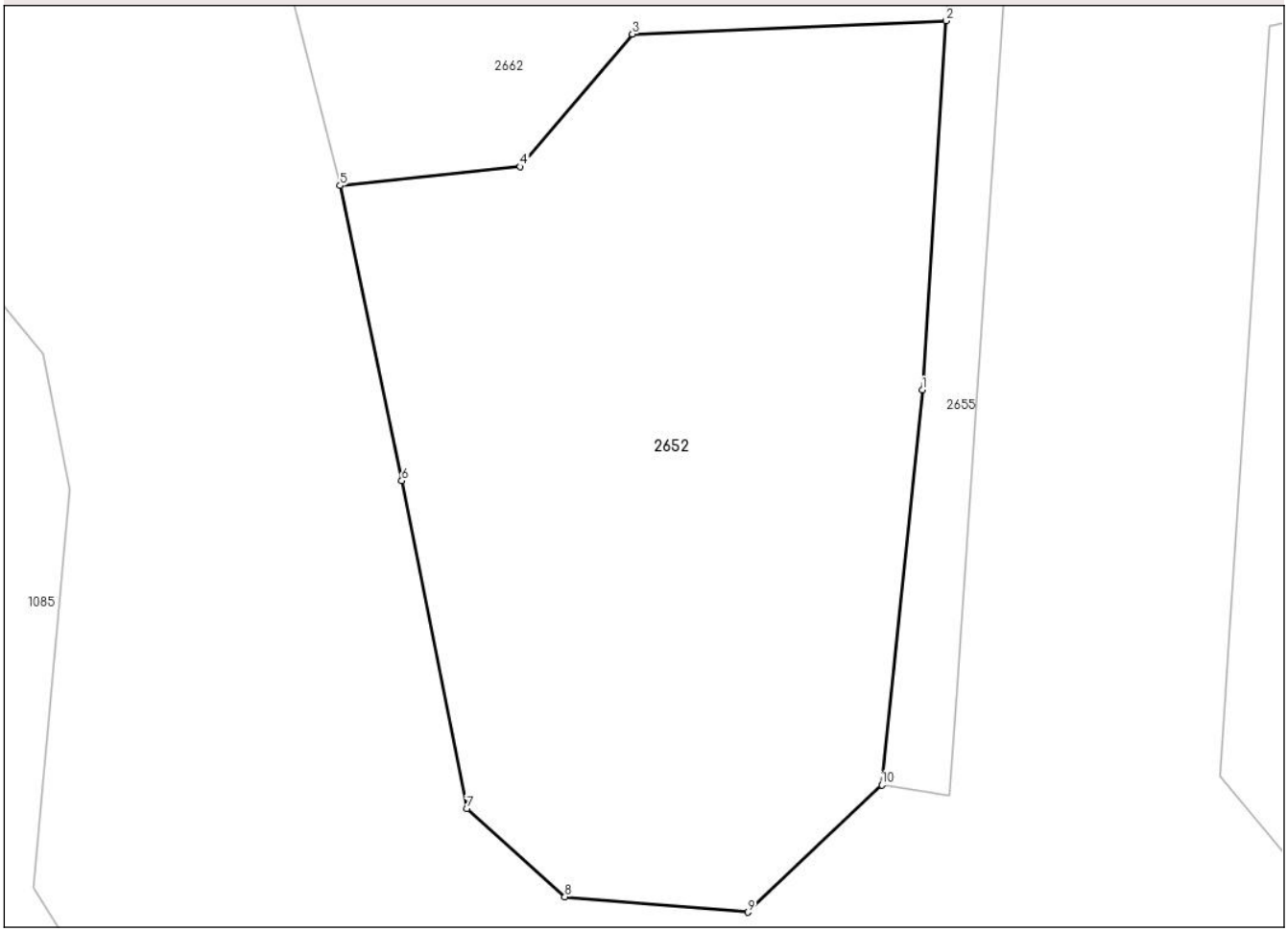

Date referitoare la teren

Crt	Categorie folosință	Intra vilan	Suprafaţa (mp)	Tarla	Parcelă	Nr. topo	Observaţii / Referinţe
1	arabil	NU	1.000	-	-	1814	

Lungime Segmente
1) Valorile lungimilor segmentelor sunt obţinute din proiecţie în plan.

Punct început	X / Y	Punct sfârşit	X / Y	Lungime segment (** (m)
1	564.045,876 691.381,105	2	564.047,066 691.399,505	18.438
2	564.047,066 691.399,505	3	564.031,42 691.398,839	15.66
3	564.031,42 691.398,839	4	564.025,825 691.392,229	8.66
4	564.025,825 691.392,229	5	564.016,837 691.391,287	9.037
5	564.016,837 691.391,287	6	564.019,916 691.376,582	15.024

Document care conține date cu caracter personal, protejat de prevederile Regulamentului (UE) nr. 679/2016 și Legii 190/2018

Punct început	X / Y	Punct sfârşit	X / Y	Lungime segment (** (m)
6	564.019,916 691.376,582	7	564.023,158 691.360,249	16.652
7	564.023,158 691.360,249	8	564.028,051 691.355,852	6.578
8	564.028,051 691.355,852	9	564.037,18 691.355,083	9.161
9	564.037,18 691.355,083	10	564.043,858 691.361,429	9.212
10	564.043,858 691.361,429	1	564.045,876 691.381,105	19.779

** Lungimile segmentelor sunt determinate în planul de proiecţie Stereo 70 şi sunt rotunjite la 1 milimetru.
*** Distanţa dintre puncte este formată din segmente cumulate ce sunt mai mici decât valoarea 1 milimetru.

Document care conține date cu caracter personal, protejat de prevederile Regulamentului (UE) nr. 679/2016 și Legii 190/2018

DATE DESPRE IMOBILUL NR. 2653

Oficiul de Cadastru şi Publicitate Imobiliară SUCEAVA
Biroul de Cadastru şi Publicitate Imobiliară Radauti

A. Partea I. Descrierea imobilului

TEREN Extravilan

Adresa: Jud. Suceava

Nr. Crt	Nr cadastral Nr. topografic	Suprafaţa* (mp)	Observaţii / Referinţe
A1		2.596	Sector cadastral:7 Teren neimprejmuit;

B. Partea II. Proprietari şi acte

Inscrieri privitoare la dreptul de proprietate şi alte drepturi reale		Referinţe
2653 / 20/03/2025		
Act Administrativ nr. 1826, din 20/03/2025 emis de PRIMARIA Orasului Solca;		
B1	Inscrierea provizorie, drept de PROPRIETATE, dobandit prin Lege, cota actuala 1/1, cota initiala 1/1	A1
	1) **NEIDENTIFICAT NEIDENTIFICAT**	
Act Normativ nr. 7, din 13/03/1996 emis de PARLAMENTUL ROMANIEI;		
B2	se noteaza mentiunea de proprietar neidentificat	A1

C. Partea III. SARCINI .

Inscrieri privind dezmembramintele dreptului de proprietate, drepturi reale de garanţie şi sarcini	Referinţe
NU SUNT	

Document care conține date cu caracter personal, protejat de prevederile Regulamentului (UE) nr. 679/2016 și Legii 190/2018

Anexa Nr. 1 La Partea I

Teren

Nr cadastral	Suprafaţa (mp)*	Observaţii / Referinţe
	2.596	

* Suprafaţa este determinată in planul de proiecţie Stereo 70.

DETALII LINIARE IMOBIL

Date referitoare la teren

Crt	Categorie folosință	Intra vilan	Suprafaţa (mp)	Tarla	Parcelă	Nr. topo	Observaţii / Referinţe
1	drum	NU	2.596	-	-	2187/1	

Lungime Segmente

1) Valorile lungimilor segmentelor sunt obţinute din proiecţie în plan.

Punct început	X / Y	Punct sfârşit	X / Y	Lungime segment
1	563.730,078 692.013,697	2	563.720,455 692.016,956	10.16
4	563.713,077 692.019,469	5	563.682,043 692.030,097	32.803
7	563.605,841 692.058,672	8	563.605,627 692.053,677	5.0
10	563.643,98 692.039,282	11	563.652,871 692.035,935	9.5
13	563.676,145 692.027,241	14	563.680,555 692.025,669	4.682
16	563.693,873 692.021,0	17	563.707,877 692.016,149	14.82

Punct început	X / Y	Punct sfârşit	X / Y	Lungime segment
2	563.720,455 692.016,956	3	563.713,109 692.019,458	7.76
5	563.682,043 692.030,097	6	563.621,251 692.052,908	64.931
8	563.605,627 692.053,677	9	563.633,121 692.043,464	29.33
11	563.652,871 692.035,935	12	563.662,005 692.032,51	9.755
14	563.680,555 692.025,669	15	563.689,438 692.022,555	9.413
17	563.707,877 692.016,149	18	563.721,701 692.011,455	14.599

Punct început	X / Y	Punct sfârşit	X / Y	Lungime segment
3	563.713,109 692.019,458	4	563.713,077 692.019,469	0.034
6	563.621,251 692.052,908	7	563.605,841 692.058,672	16.453
9	563.633,121 692.043,464	10	563.643,98 692.039,282	11.636
12	563.662,005 692.032,51	13	563.676,145 692.027,241	15.09
15	563.689,438 692.022,555	16	563.693,873 692.021,0	4.7
18	563.721,701 692.011,455	19	563.728,756 692.009,06	7.45

Document care conține date cu caracter personal, protejat de prevederile Regulamentului (UE) nr. 679/2016 și Legii 190/2018

Punct început	X / Y	Punct sfârşit	X / Y	Lungime segment
19	563.728,756 692.009,06	20	563.736,781 692.006,437	8.443
22	563.751,609 692.001,373	23	563.766,023 691.996,589	15.187
25	563.793,002 691.987,93	26	563.806,736 691.983,562	14.412
28	563.836,042 691.974,231	29	563.842,128 691.972,024	6.474
31	563.850,821 691.969,067	32	563.866,16 691.964,1	16.123
34	563.882,771 691.959,112	35	563.892,096 691.956,504	9.683
37	563.924,052 691.945,676	38	563.941,151 691.940,223	17.947
40	563.980,345 691.924,4	41	564.082,307 691.889,1	107.9
43	563.982,239 691.929,578	44	563.943,129 691.945,569	42.253
46	563.899,798 691.958,728	47	563.883,957 691.963,477	16.538
49	563.856,951 691.972,037	50	563.850,433 691.974,052	6.822
52	563.801,373 691.990,324	53	563.759,895 692.003,634	43.561
55	563.740,103 692.010,29	1	563.730,078 692.013,697	10.588

Punct început	X / Y	Punct sfârşit	X / Y	Lungime segment
20	563.736,781 692.006,437	21	563.741,531 692.004,722	5.05
23	563.766,023 691.996,589	24	563.779,174 691.992,377	13.809
26	563.806,736 691.983,562	27	563.821,39 691.978,931	15.368
29	563.842,128 691.972,024	30	563.843,341 691.971,612	1.281
32	563.866,16 691.964,1	33	563.875,339 691.961,19	9.629
35	563.892,096 691.956,504	36	563.907,053 691.951,441	15.791
38	563.941,151 691.940,223	39	563.952,106 691.936,026	11.731
41	564.082,307 691.889,1	42	564.082,88 691.896,077	7.0
44	563.943,129 691.945,569	45	563.906,48 691.956,61	38.276
47	563.883,957 691.963,477	48	563.868,579 691.968,18	16.081
50	563.850,433 691.974,052	51	563.834,736 691.979,764	16.704
53	563.759,895 692.003,634	54	563.753,644 692.005,777	6.608

Punct început	X / Y	Punct sfârşit	X / Y	Lungime segment
21	563.741,531 692.004,722	22	563.751,609 692.001,373	10.62
24	563.779,174 691.992,377	25	563.793,002 691.987,93	14.525
27	563.821,39 691.978,931	28	563.836,042 691.974,231	15.387
30	563.843,341 691.971,612	31	563.850,821 691.969,067	7.901
33	563.875,339 691.961,19	34	563.882,771 691.959,112	7.717
36	563.907,053 691.951,441	37	563.924,052 691.945,676	17.95
39	563.952,106 691.936,026	40	563.980,345 691.924,4	30.539
42	564.082,88 691.896,077	43	563.982,239 691.929,578	106.07
45	563.906,48 691.956,61	46	563.899,798 691.958,728	7.01
48	563.868,579 691.968,18	49	563.856,951 691.972,037	12.251
51	563.834,736 691.979,764	52	563.801,373 691.990,324	34.994
54	563.753,644 692.005,777	55	563.740,103 692.010,29	14.273

** Lungimile segmentelor sunt determinate în planul de proiecţie Stereo 70 şi sunt rotunjite la 1 milimetru.
*** Distanţa dintre puncte este formată din segmente cumulate ce sunt mai mici decât valoarea 1 milimetru.

Document care conține date cu caracter personal, protejat de prevederile Regulamentului (UE) nr. 679/2016 și Legii 190/2018

DATE DESPRE IMOBILUL NR. 2654

Oficiul de Cadastru şi Publicitate Imobiliară SUCEAVA
Biroul de Cadastru şi Publicitate Imobiliară Radauti

A. Partea I. Descrierea imobilului

TEREN Extravilan

Adresa: Jud. Suceava

Nr. Crt	Nr cadastral Nr. topografic	Suprafaţa* (mp)	Observaţii / Referinţe
A1		2.647	Sector cadastral:7 Teren neimprejmuit;

B. Partea II. Proprietari şi acte

Inscrieri privitoare la dreptul de proprietate şi alte drepturi reale		Referinţe
2654 / 20/03/2025		
Act Administrativ nr. 1826, din 20/03/2025 emis de PRIMARIA Orasului Solca;		
B1	Inscrierea provizorie, drept de PROPRIETATE, dobandit prin Lege, cota actuala 1/1, cota initiala 1/1	A1
	1) **NEIDENTIFICAT NEIDENTIFICAT**	
Act Normativ nr. 7, din 13/03/1996 emis de PARLAMENTUL ROMANIEI;		
B2	se noteaza mentiunea de proprietar neidentificat	A1

C. Partea III. SARCINI .

Inscrieri privind dezmembramintele dreptului de proprietate, drepturi reale de garanţie şi sarcini	Referinţe
NU SUNT	

Document care conține date cu caracter personal, protejat de prevederile Regulamentului (UE) nr. 679/2016 și Legii 190/2018

Anexa Nr. 1 La Partea I

Teren

Nr cadastral	Suprafaţa (mp)*	Observaţii / Referinţe
	2.647	

* Suprafaţa este determinată in planul de proiecţie Stereo 70.

DETALII LINIARE IMOBIL

Date referitoare la teren

Crt	Categorie folosință	Intra vilan	Suprafaţa (mp)	Tarla	Parcelă	Nr. topo	Observaţii / Referinţe
1	drum	NU	2.647	-	-	1800/2	

Lungime Segmente

1) Valorile lungimilor segmentelor sunt obţinute din proiecţie în plan.

Punct început	X / Y	Punct sfârşit	X / Y	Lungime segment
1	563.669,505 691.856,431	2	563.665,065 691.857,662	4.607
4	563.642,449 691.863,796	5	563.633,154 691.866,018	9.557
7	563.595,285 691.871,662	8	563.595,059 691.868,17	3.499
10	563.641,05 691.859,697	11	563.660,966 691.854,933	20.478
13	563.687,195 691.846,089	14	563.705,421 691.837,889	19.986
16	563.778,9 691.807,706	17	563.801,04 691.805,967	22.208

Punct început	X / Y	Punct sfârşit	X / Y	Lungime segment
2	563.665,065 691.857,662	3	563.651,598 691.861,319	13.955
5	563.633,154 691.866,018	6	563.623,726 691.867,489	9.542
8	563.595,059 691.868,17	9	563.623,968 691.864,352	29.16
11	563.660,966 691.854,933	12	563.672,258 691.851,831	11.71
14	563.705,421 691.837,889	15	563.748,688 691.819,226	47.12
17	563.801,04 691.805,967	18	563.828,159 691.804,107	27.183

Punct început	X / Y	Punct sfârşit	X / Y	Lungime segment
3	563.651,598 691.861,319	4	563.642,449 691.863,796	9.478
6	563.623,726 691.867,489	7	563.595,285 691.871,662	28.746
9	563.623,968 691.864,352	10	563.641,05 691.859,697	17.705
12	563.672,258 691.851,831	13	563.687,195 691.846,089	16.003
15	563.748,688 691.819,226	16	563.778,9 691.807,706	32.334
18	563.828,159 691.804,107	19	563.843,403 691.798,917	16.103

Document care conține date cu caracter personal, protejat de prevederile Regulamentului (UE) nr. 679/2016 și Legii 190/2018

Punct început	X / Y	Punct sfârşit	X / Y	Lungime segment
19	563.843,403 691.798,917	20	563.875,124 691.778,526	37.71
22	563.943,904 691.755,919	23	564.069,519 691.713,431	132.606
25	563.944,317 691.761,797	26	563.916,392 691.770,379	29.214
28	563.887,685 691.779,814	29	563.880,322 691.782,33	7.781
31	563.869,429 691.789,198	32	563.860,161 691.794,343	10.6
34	563.837,518 691.806,805	35	563.837,428 691.806,843	0.098
37	563.814,862 691.809,18	38	563.799,427 691.810,258	15.473
40	563.771,159 691.816,076	41	563.757,458 691.820,886	14.521
43	563.731,057 691.831,773	44	563.728,264 691.833,874	3.495
46	563.697,704 691.846,272	47	563.682,853 691.852,225	16.0
49	563.678,429 691.853,949	1	563.669,505 691.856,431	9.263

Punct început	X / Y	Punct sfârşit	X / Y	Lungime segment
20	563.875,124 691.778,526	21	563.914,914 691.765,079	42.001
23	564.069,519 691.713,431	24	564.070,432 691.721,689	8.308
26	563.916,392 691.770,379	27	563.900,796 691.775,406	16.386
29	563.880,322 691.782,33	30	563.876,772 691.784,568	4.197
32	563.860,161 691.794,343	33	563.844,976 691.803,639	17.804
35	563.837,428 691.806,843	36	563.829,841 691.808,754	7.824
38	563.799,427 691.810,258	39	563.784,788 691.812,211	14.769
41	563.757,458 691.820,886	42	563.742,716 691.826,647	15.828
44	563.728,264 691.833,874	45	563.713,673 691.839,336	15.58
47	563.682,853 691.852,225	48	563.678,807 691.853,844	4.358

Punct început	X / Y	Punct sfârşit	X / Y	Lungime segment
21	563.914,914 691.765,079	22	563.943,904 691.755,919	30.403
24	564.070,432 691.721,689	25	563.944,317 691.761,797	132.339
27	563.900,796 691.775,406	28	563.887,685 691.779,814	13.832
30	563.876,772 691.784,568	31	563.869,429 691.789,198	8.681
33	563.844,976 691.803,639	34	563.837,518 691.806,805	8.102
36	563.829,841 691.808,754	37	563.814,862 691.809,18	14.985
39	563.784,788 691.812,211	40	563.771,159 691.816,076	14.166
42	563.742,716 691.826,647	43	563.731,057 691.831,773	12.736
45	563.713,673 691.839,336	46	563.697,704 691.846,272	17.41
48	563.678,807 691.853,844	49	563.678,429 691.853,949	0.392

** Lungimile segmentelor sunt determinate în planul de proiecţie Stereo 70 şi sunt rotunjite la 1 milimetru.
*** Distanţa dintre puncte este formată din segmente cumulate ce sunt mai mici decât valoarea 1 milimetru.

Document care conține date cu caracter personal, protejat de prevederile Regulamentului (UE) nr. 679/2016 și Legii 190/2018

DATE DESPRE IMOBILUL NR. 2655

Oficiul de Cadastru şi Publicitate Imobiliară SUCEAVA
Biroul de Cadastru şi Publicitate Imobiliară Radauti

A. Partea I. Descrierea imobilului

TEREN Extravilan

Adresa: Jud. Suceava

Nr. Crt	Nr cadastral Nr. topografic	Suprafaţa* (mp)	Observaţii / Referinţe
A1		1.221	Sector cadastral:7 Teren neimprejmuit;

B. Partea II. Proprietari şi acte

Inscrieri privitoare la dreptul de proprietate şi alte drepturi reale		Referinţe
2655 / 20/03/2025		
Act Administrativ nr. 1826, din 20/03/2025 emis de PRIMARIA Orasului Solca;		
B1	Inscrierea provizorie, drept de PROPRIETATE, dobandit prin Lege, cota actuala 1/1, cota initiala 1/1	A1
	1) **NEIDENTIFICAT NEIDENTIFICAT**	
Act Normativ nr. 7, din 13/03/1996 emis de PARLAMENTUL ROMANIEI;		
B2	se noteaza mentiunea de proprietar neidentificat	A1

C. Partea III. SARCINI .

Inscrieri privind dezmembramintele dreptului de proprietate, drepturi reale de garanţie şi sarcini	Referinţe
NU SUNT	

Document care conține date cu caracter personal, protejat de prevederile Regulamentului (UE) nr. 679/2016 și Legii 190/2018

Anexa Nr. 1 La Partea I

Teren

Nr cadastral	Suprafaţa (mp)*	Observaţii / Referinţe
	1.221	

* Suprafaţa este determinată in planul de proiecţie Stereo 70.

DETALII LINIARE IMOBIL

Date referitoare la teren

Crt	Categorie folosință	Intra vilan	Suprafaţa (mp)	Tarla	Parcelă	Nr. topo	Observaţii / Referinţe
1	arabil	NU	1.221	-	-	2187/1	

Lungime Segmente

1) Valorile lungimilor segmentelor sunt obţinute din proiecţie în plan.

Punct început	X / Y	Punct sfârşit	X / Y	Lungime segment
1	564.088,766 691.992,647	2	564.096,345 692.131,313	138.873
4	564.100,939 692.220,273	5	564.099,956 692.220,455	1.0
7	564.098,69 692.196,077	8	564.097,78 692.178,569	17.532
10	564.096,499 692.153,532	11	564.096,458 692.152,734	0.799
13	564.095,482 692.133,657	14	564.094,413 692.113,979	19.707
16	564.093,176 692.091,346	17	564.093,018 692.088,468	2.882

Punct început	X / Y	Punct sfârşit	X / Y	Lungime segment
2	564.096,345 692.131,313	3	564.098,573 692.174,734	43.478
5	564.099,956 692.220,455	6	564.099,489 692.211,468	8.999
8	564.097,78 692.178,569	9	564.097,599 692.174,963	3.611
11	564.096,458 692.152,734	12	564.095,502 692.134,012	18.746
14	564.094,413 692.113,979	15	564.093,45 692.096,339	17.666
17	564.093,018 692.088,468	18	564.091,132 692.054,02	34.5

Punct început	X / Y	Punct sfârşit	X / Y	Lungime segment
3	564.098,573 692.174,734	4	564.100,939 692.220,273	45.6
6	564.099,489 692.211,468	7	564.098,69 692.196,077	15.412
9	564.097,599 692.174,963	10	564.096,499 692.153,532	21.459
12	564.095,502 692.134,012	13	564.095,482 692.133,657	0.356
15	564.093,45 692.096,339	16	564.093,176 692.091,346	5.001
18	564.091,132 692.054,02	19	564.091,056 692.052,617	1.405

Document care conține date cu caracter personal, protejat de prevederile Regulamentului (UE) nr. 679/2016 și Legii 190/2018

Punct început	X / Y	Punct sfârşit	X / Y	Lungime segment
19	564.091,056 692.052,617	20	564.090,994 692.051,483	1.136
22	564.088,817 692.011,606	23	564.088,695 692.009,382	2.227
25	564.086,819 691.973,182	26	564.085,614 691.948,252	24.959
28	564.084,396 691.923,541	29	564.084,272 691.921,142	2.402
31	564.082,307 691.889,1	32	564.081,039 691.870,435	18.708
34	564.078,504 691.833,021	35	564.077,188 691.813,565	19.5
37	564.074,688 691.776,687	38	564.073,353 691.757,568	19.166
40	564.070,432 691.721,689	41	564.069,519 691.713,431	8.308
43	564.066,664 691.673,942	44	564.065,668 691.654,968	19.0
46	564.062,999 691.613,947	47	564.061,641 691.593,993	20.0
49	564.058,811 691.554,925	50	564.057,283 691.534,954	20.029
52	564.053,804 691.483,885	53	564.050,382 691.440,009	44.009
55	564.047,066 691.399,505	56	564.045,876 691.381,105	18.438
58	564.047,229 691.360,863	59	564.047,611 691.365,849	5.001
61	564.056,217 691.489,53	62	564.060,765 691.557,796	68.417
64	564.071,11 691.713,098	65	564.074,809 691.764,18	51.216
67	564.083,934 691.894,523	1	564.088,766 691.992,647	98.243

Punct început	X / Y	Punct sfârşit	X / Y	Lungime segment
20	564.090,994 692.051,483	21	564.089,891 692.031,277	20.236
23	564.088,695 692.009,382	24	564.087,781 691.992,678	16.729
26	564.085,614 691.948,252	27	564.085,516 691.946,255	1.999
29	564.084,272 691.921,142	30	564.082,88 691.896,077	25.104
32	564.081,039 691.870,435	33	564.079,791 691.851,977	18.5
35	564.077,188 691.813,565	36	564.076,004 691.796,143	17.462
38	564.073,353 691.757,568	39	564.072,005 691.738,89	18.727
41	564.069,519 691.713,431	42	564.067,96 691.691,873	21.614
44	564.065,668 691.654,968	45	564.064,386 691.635,01	19.999
47	564.061,641 691.593,993	48	564.060,274 691.574,04	20.0
50	564.057,283 691.534,954	51	564.056,306 691.522,188	12.803
53	564.050,382 691.440,009	54	564.049,893 691.434,029	6.0
56	564.045,876 691.381,105	57	564.043,858 691.361,429	19.779
59	564.047,611 691.365,849	60	564.052,571 691.439,396	73.714
62	564.060,765 691.557,796	63	564.064,375 691.610,494	52.822
65	564.074,809 691.764,18	66	564.083,399 691.890,912	127.023

Punct început	X / Y	Punct sfârşit	X / Y	Lungime segment
21	564.089,891 692.031,277	22	564.088,817 692.011,606	19.7
24	564.087,781 691.992,678	25	564.086,819 691.973,182	19.52
27	564.085,516 691.946,255	28	564.084,396 691.923,541	22.742
30	564.082,88 691.896,077	31	564.082,307 691.889,1	7.0
33	564.079,791 691.851,977	34	564.078,504 691.833,021	19.0
36	564.076,004 691.796,143	37	564.074,688 691.776,687	19.5
39	564.072,005 691.738,89	40	564.070,432 691.721,689	17.273
42	564.067,96 691.691,873	43	564.066,664 691.673,942	17.978
45	564.064,386 691.635,01	46	564.062,999 691.613,947	21.109
48	564.060,274 691.574,04	49	564.058,811 691.554,925	19.171
51	564.056,306 691.522,188	52	564.053,804 691.483,885	38.385
54	564.049,893 691.434,029	55	564.047,066 691.399,505	34.64
57	564.043,858 691.361,429	58	564.047,229 691.360,863	3.418
60	564.052,571 691.439,396	61	564.056,217 691.489,53	50.266
63	564.064,375 691.610,494	64	564.071,11 691.713,098	102.825
66	564.083,399 691.890,912	67	564.083,934 691.894,523	3.65

**** Lungimile segmentelor sunt determinate în planul de proiecţie Stereo 70 şi sunt rotunjite la 1 milimetru.**
***** Distanţa dintre puncte este formată din segmente cumulate ce sunt mai mici decât valoarea 1 milimetru.**

Document care conține date cu caracter personal, protejat de prevederile Regulamentului (UE) nr. 679/2016 și Legii 190/2018

DATE DESPRE IMOBILUL NR. 2656

Oficiul de Cadastru şi Publicitate Imobiliară SUCEAVA
Biroul de Cadastru şi Publicitate Imobiliară Radauti

A. Partea I. Descrierea imobilului

TEREN Extravilan

Adresa: Jud. Suceava

Nr. Crt	Nr cadastral Nr. topografic	Suprafaţa* (mp)	Observaţii / Referinţe
A1		400	Sector cadastral:7 Teren neimprejmuit;

B. Partea II. Proprietari şi acte

Inscrieri privitoare la dreptul de proprietate şi alte drepturi reale		Referinţe
2656 / 20/03/2025		
Act Normativ nr. 7, din 13/03/1996 emis de PARLAMENTUL ROMANIEI;		
B1	Intabulare, drept de PROPRIETATE, dobandit prin Lege, cota actuala 1/1	A1
	1) **NEIDENTIFICAT NEIDENTIFICAT**	
Act Administrativ nr. 2135, din 03/04/2025 emis de PRIMARIA ORASULUI SOLCA;		
B2	se noteaza posesia faptica in favoarea lui	A1
	1) **VALASCIUC IOAN** 2) **VALASCIUC OLTITA**	

C. Partea III. SARCINI .

Inscrieri privind dezmembramintele dreptului de proprietate, drepturi reale de garanţie şi sarcini	Referinţe
NU SUNT	

Document care conține date cu caracter personal, protejat de prevederile Regulamentului (UE) nr. 679/2016 și Legii 190/2018

Anexa Nr. 1 La Partea I

Teren

Nr cadastral	Suprafaţa (mp)*	Observaţii / Referinţe
	400	

* Suprafaţa este determinată in planul de proiecţie Stereo 70.

DETALII LINIARE IMOBIL

Date referitoare la teren

Crt	Categorie folosință	Intra vilan	Suprafaţa (mp)	Tarla	Parcelă	Nr. topo	Observaţii / Referinţe
1	arabil	NU	400	-	-	2396	

Lungime Segmente
1) Valorile lungimilor segmentelor sunt obţinute din proiecţie în plan.

Punct început	X / Y	Punct sfârşit	X / Y	Lungime segment (** (m)
1	563.720,455 692.016,956	2	563.730,078 692.013,697	10.16
2	563.730,078 692.013,697	3	563.740,429 692.052,332	39.998
3	563.740,429 692.052,332	4	563.732,586 692.054,161	8.053
4	563.732,586 692.054,161	5	563.730,625 692.054,557	2.001
5	563.730,625 692.054,557	6	563.730,567 692.054,57	0.059

Document care conține date cu caracter personal, protejat de prevederile Regulamentului (UE) nr. 679/2016 și Legii 190/2018

Punct început	X / Y	Punct sfârşit	X / Y	Lungime segment (** (m)
6	563.730,567 692.054,57	1	563.720,455 692.016,956	38.95

** Lungimile segmentelor sunt determinate în planul de proiecţie Stereo 70 şi sunt rotunjite la 1 milimetru.
*** Distanţa dintre puncte este formată din segmente cumulate ce sunt mai mici decât valoarea 1 milimetru.

DATE DESPRE IMOBILUL NR. 2657

Oficiul de Cadastru şi Publicitate Imobiliară SUCEAVA
Biroul de Cadastru şi Publicitate Imobiliară Radauti

A. Partea I. Descrierea imobilului

TEREN Extravilan

Adresa: Jud. Suceava

Nr. Crt	Nr cadastral Nr. topografic	Suprafaţa* (mp)	Observaţii / Referinţe
A1		2.400	Sector cadastral:7 Teren neimprejmuit;

B. Partea II. Proprietari şi acte

Inscrieri privitoare la dreptul de proprietate şi alte drepturi reale		Referinţe
2593 / 20/03/2025		
Act Normativ nr. 7, din 13/03/1996 emis de PARLAMENTUL ROMANIEI;		
B1	Intabulare, drept de PROPRIETATE, dobandit prin Lege, cota actuala 1/1	A1
	1) **NEIDENTIFICAT NEIDENTIFICAT**	
Act Administrativ nr. 2229, din 08/04/2025 emis de PRIMARIA ORASULUI SOLCA;		
B2	se noteaza posesia faptica in favoarea lui	A1
	1) **GRIJINCU MARIAN RADU**	

C. Partea III. SARCINI .

Inscrieri privind dezmembramintele dreptului de proprietate, drepturi reale de garanţie şi sarcini	Referinţe
NU SUNT	

Anexa Nr. 1 La Partea I

Teren

Nr cadastral	Suprafaţa (mp)*	Observaţii / Referinţe
	2.400	

* Suprafaţa este determinată in planul de proiecţie Stereo 70.

DETALII LINIARE IMOBIL

Date referitoare la teren

Crt	Categorie folosință	Intra vilan	Suprafaţa (mp)	Tarla	Parcelă	Nr. topo	Observaţii / Referinţe
1	arabil	NU	2.400	-	-	2407	

Lungime Segmente
1) Valorile lungimilor segmentelor sunt obţinute din proiecţie în plan.

Punct început	X / Y	Punct sfârşit	X / Y	Lungime segment (** (m)
1	563.934,237 691.565,358	2	564.058,811 691.554,925	125.01
2	564.058,811 691.554,925	3	564.060,274 691.574,04	19.171
3	564.060,274 691.574,04	4	563.935,339 691.584,504	125.372
4	563.935,339 691.584,504	1	563.934,237 691.565,358	19.178

**** Lungimile segmentelor sunt determinate în planul de proiecţie Stereo 70 şi sunt rotunjite la 1 milimetru.**

Document care conține date cu caracter personal, protejat de prevederile Regulamentului (UE) nr. 679/2016 și Legii 190/2018

***** Distanţa dintre puncte este formată din segmente cumulate ce sunt mai mici decât valoarea 1 milimetru.**

DATE DESPRE IMOBILUL NR. 2658

Oficiul de Cadastru şi Publicitate Imobiliară SUCEAVA
Biroul de Cadastru şi Publicitate Imobiliară Radauti

A. Partea I. Descrierea imobilului

TEREN Extravilan

Adresa: Jud. Suceava

Nr. Crt	Nr cadastral Nr. topografic	Suprafaţa* (mp)	Observaţii / Referinţe
A1		2.500	Sector cadastral:7 Teren neimprejmuit;

B. Partea II. Proprietari şi acte

Inscrieri privitoare la dreptul de proprietate şi alte drepturi reale		Referinţe
2658 / 20/03/2025		
Act Normativ nr. 7, din 13/03/1996 emis de PARLAMENTUL ROMANIEI;		
B1	Intabulare, drept de PROPRIETATE, dobandit prin Lege, cota actuala 1/1	A1
	1) **NEIDENTIFICAT NEIDENTIFICAT**	
Act Administrativ nr. 2223, din 08/04/2025 emis de PRIMARIA ORASULUI SOLCA;		
B2	se noteaza posesia faptica in favoarea lui	A1
	1) **GRIJINCU MARIAN RADU**	

C. Partea III. SARCINI .

Inscrieri privind dezmembramintele dreptului de proprietate, drepturi reale de garanţie şi sarcini	Referinţe
NU SUNT	

Anexa Nr. 1 La Partea I

Teren

Nr cadastral	Suprafaţa (mp)*	Observaţii / Referinţe
	2.500	

* Suprafaţa este determinată in planul de proiecţie Stereo 70.

DETALII LINIARE IMOBIL

Date referitoare la teren

Crt	Categorie folosință	Intra vilan	Suprafaţa (mp)	Tarla	Parcelă	Nr. topo	Observaţii / Referinţe
1	arabil	NU	2.500	-	-	2407	

Lungime Segmente
1) Valorile lungimilor segmentelor sunt obţinute din proiecţie în plan.

Punct început	X / Y	Punct sfârşit	X / Y	Lungime segment (** (m)
1	563.990,062 691.540,584	2	563.997,606 691.539,952	7.57
2	563.997,606 691.539,952	3	564.057,283 691.534,954	59.886
3	564.057,283 691.534,954	4	564.058,811 691.554,925	20.029
4	564.058,811 691.554,925	5	563.934,237 691.565,358	125.01
5	563.934,237 691.565,358	6	563.933,086 691.545,356	20.035

Document care conține date cu caracter personal, protejat de prevederile Regulamentului (UE) nr. 679/2016 și Legii 190/2018

Punct început	X / Y	Punct sfârşit	X / Y	Lungime segment (** (m)
6	563.933,086 691.545,356	7	563.943,051 691.544,521	10.0
7	563.943,051 691.544,521	8	563.971,44 691.542,144	28.488
8	563.971,44 691.542,144	1	563.990,062 691.540,584	18.687

** Lungimile segmentelor sunt determinate în planul de proiecţie Stereo 70 şi sunt rotunjite la 1 milimetru.
*** Distanţa dintre puncte este formată din segmente cumulate ce sunt mai mici decât valoarea 1 milimetru.

Document care conține date cu caracter personal, protejat de prevederile Regulamentului (UE) nr. 679/2016 și Legii 190/2018

DATE DESPRE IMOBILUL NR. 2659

Oficiul de Cadastru şi Publicitate Imobiliară SUCEAVA
Biroul de Cadastru şi Publicitate Imobiliară Radauti

A. Partea I. Descrierea imobilului

TEREN Extravilan

Adresa: Jud. Suceava

Nr. Crt	Nr cadastral Nr. topografic	Suprafaţa* (mp)	Observaţii / Referinţe
A1		2.400	Sector cadastral:7 Teren neimprejmuit;

B. Partea II. Proprietari şi acte

Inscrieri privitoare la dreptul de proprietate şi alte drepturi reale		Referinţe
2659 / 20/03/2025		
Act Normativ nr. 7, din 13/03/1996 emis de PARLAMENTUL ROMANIEI;		
B1	Intabulare, drept de PROPRIETATE, dobandit prin Lege, cota actuala 1/1	A1
	1) **NEIDENTIFICAT NEIDENTIFICAT**	
Act Administrativ nr. 2221, din 08/04/2025 emis de PRIMARIA ORASULUI SOLCA;		
B2	se noteaza posesia faptica in favoarea lui	A1
	1) **GRIJINCU MARIAN RADU**	

C. Partea III. SARCINI .

Inscrieri privind dezmembramintele dreptului de proprietate, drepturi reale de garanţie şi sarcini	Referinţe
NU SUNT	

Anexa Nr. 1 La Partea I

Teren

Nr cadastral	Suprafaţa (mp)*	Observaţii / Referinţe
	2.400	

* Suprafaţa este determinată in planul de proiecţie Stereo 70.

DETALII LINIARE IMOBIL

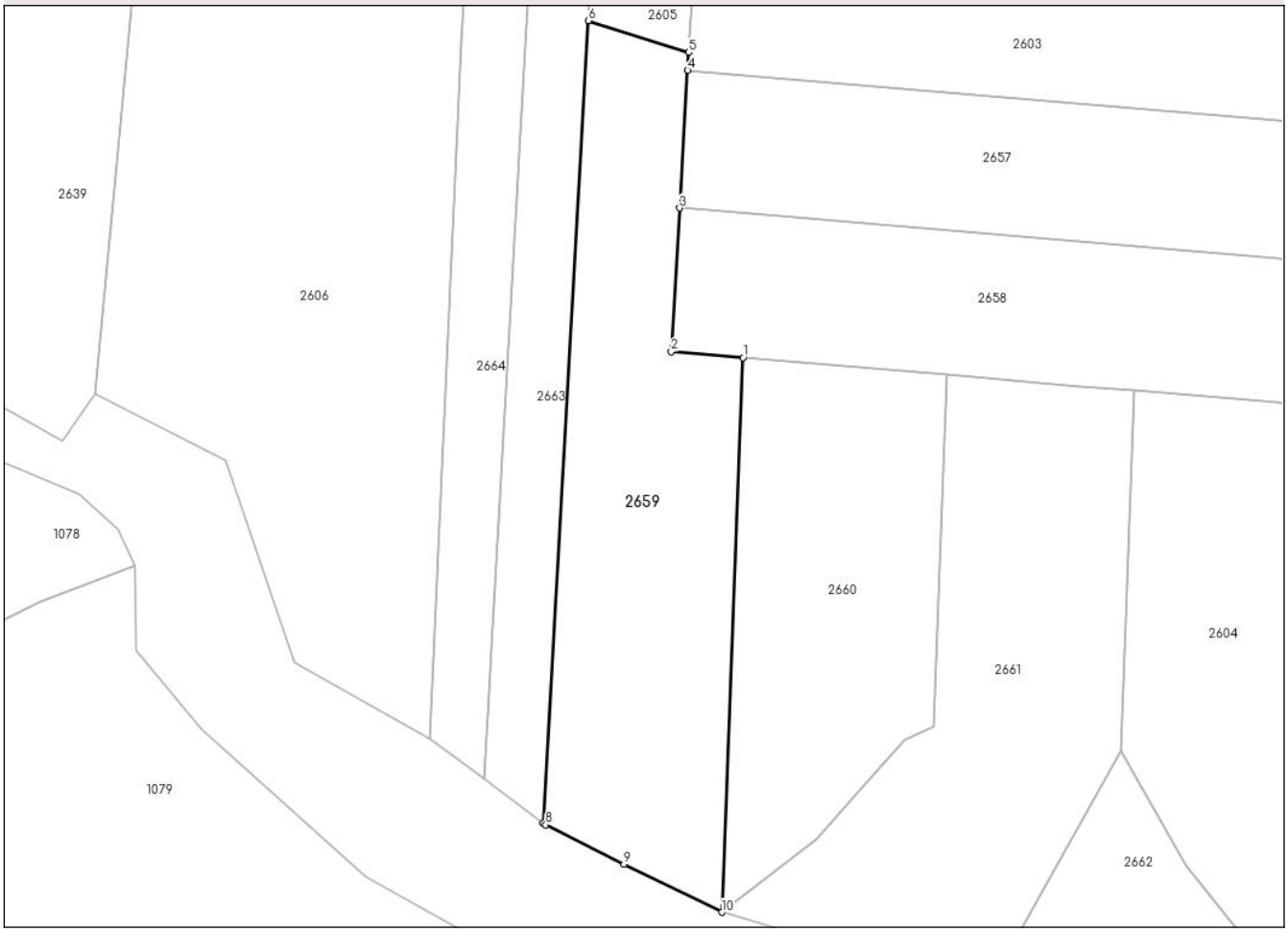

Date referitoare la teren

Crt	Categorie folosință	Intra vilan	Suprafaţa (mp)	Tarla	Parcelă	Nr. topo	Observaţii / Referinţe
1	arabil	NU	2.400	-	-	2407	

Lungime Segmente
1) Valorile lungimilor segmentelor sunt obţinute din proiecţie în plan.

Punct început	X / Y	Punct sfârşit	X / Y	Lungime segment (** (m)
1	563.943,051 691.544,521	2	563.933,086 691.545,356	10.0
2	563.933,086 691.545,356	3	563.934,237 691.565,358	20.035
3	563.934,237 691.565,358	4	563.935,339 691.584,504	19.178
4	563.935,339 691.584,504	5	563.935,514 691.587,001	2.503
5	563.935,514 691.587,001	6	563.921,526 691.591,421	14.67

Document care conține date cu caracter personal, protejat de prevederile Regulamentului (UE) nr. 679/2016 și Legii 190/2018

Punct început	X / Y	Punct sfârşit	X / Y	Lungime segment (** (m)
6	563.921,526 691.591,421	7	563.915,226 691.479,789	111.81
7	563.915,226 691.479,789	8	563.915,567 691.479,536	0.425
8	563.915,567 691.479,536	9	563.926,46 691.474,038	12.202
9	563.926,46 691.474,038	10	563.940,083 691.467,363	15.17
10	563.940,083 691.467,363	1	563.943,051 691.544,521	77.215

** Lungimile segmentelor sunt determinate în planul de proiecţie Stereo 70 şi sunt rotunjite la 1 milimetru.
*** Distanţa dintre puncte este formată din segmente cumulate ce sunt mai mici decât valoarea 1 milimetru.

Document care conține date cu caracter personal, protejat de prevederile Regulamentului (UE) nr. 679/2016 și Legii 190/2018

DATE DESPRE IMOBILUL NR. 2660

Oficiul de Cadastru şi Publicitate Imobiliară SUCEAVA
Biroul de Cadastru şi Publicitate Imobiliară Radauti

A. Partea I. Descrierea imobilului

TEREN Extravilan

Adresa: Jud. Suceava

Nr. Crt	Nr cadastral Nr. topografic	Suprafaţa* (mp)	Observaţii / Referinţe
A1		1.800	Sector cadastral:7 Teren neimprejmuit;

B. Partea II. Proprietari şi acte

Inscrieri privitoare la dreptul de proprietate şi alte drepturi reale		Referinţe
2660 / 20/03/2025		
Act Normativ nr. 7, din 13/03/1996 emis de PARLAMENTUL ROMANIEI;		
B1	Intabulare, drept de PROPRIETATE, dobandit prin Lege, cota actuala 1/1	A1
	1) **NEIDENTIFICAT NEIDENTIFICAT**	
Act Administrativ nr. 2225, din 08/04/2025 emis de PRIMARIA ORASULUI SOLCA;		
B2	se noteaza posesia faptica in favoarea lui	A1
	1) **GRIJINCU MARIAN RADU** 2) **GRIJINCU CRISTINA MONICA**	

C. Partea III. SARCINI .

Inscrieri privind dezmembramintele dreptului de proprietate, drepturi reale de garanţie şi sarcini	Referinţe
NU SUNT	

Document care conține date cu caracter personal, protejat de prevederile Regulamentului (UE) nr. 679/2016 și Legii 190/2018

Anexa Nr. 1 La Partea I

Teren

Nr cadastral	Suprafaţa (mp)*	Observaţii / Referinţe
	1.800	

* Suprafaţa este determinată in planul de proiecţie Stereo 70.

DETALII LINIARE IMOBIL

Date referitoare la teren

Crt	Categorie folosință	Intra vilan	Suprafaţa (mp)	Tarla	Parcelă	Nr. topo	Observaţii / Referinţe
1	arabil	NU	1.800	-	-	2407	

Lungime Segmente
1) Valorile lungimilor segmentelor sunt obţinute din proiecţie în plan.

Punct început	X / Y	Punct sfârşit	X / Y	Lungime segment (** (m)
1	563.969,557 691.493,198	2	563.971,44 691.542,144	48.982
2	563.971,44 691.542,144	3	563.943,051 691.544,521	28.488
3	563.943,051 691.544,521	4	563.940,083 691.467,363	77.215
4	563.940,083 691.467,363	5	563.953,253 691.477,559	16.656
5	563.953,253 691.477,559	6	563.959,757 691.484,807	9.738

Document care conține date cu caracter personal, protejat de prevederile Regulamentului (UE) nr. 679/2016 și Legii 190/2018

Punct început	X / Y	Punct sfârşit	X / Y	Lungime segment (** (m)
6	563.959,757 691.484,807	7	563.965,6 691.491,317	8.748
7	563.965,6 691.491,317	1	563.969,557 691.493,198	4.381

** Lungimile segmentelor sunt determinate în planul de proiecţie Stereo 70 şi sunt rotunjite la 1 milimetru.
*** Distanţa dintre puncte este formată din segmente cumulate ce sunt mai mici decât valoarea 1 milimetru.

Document care conține date cu caracter personal, protejat de prevederile Regulamentului (UE) nr. 679/2016 și Legii 190/2018

DATE DESPRE IMOBILUL NR. 2661

Oficiul de Cadastru şi Publicitate Imobiliară SUCEAVA
Biroul de Cadastru şi Publicitate Imobiliară Radauti

A. Partea I. Descrierea imobilului

TEREN Extravilan

Adresa: Jud. Suceava

Nr. Crt	Nr cadastral Nr. topografic	Suprafaţa* (mp)	Observaţii / Referinţe
A1		2.400	Sector cadastral:7 Teren neimprejmuit;

B. Partea II. Proprietari şi acte

Inscrieri privitoare la dreptul de proprietate şi alte drepturi reale		Referinţe
2661 / 20/03/2025		
Act Normativ nr. 7, din 13/03/1996 emis de PARLAMENTUL ROMANIEI;		
B1	Intabulare, drept de PROPRIETATE, dobandit prin Lege, cota actuala 1/1	A1
	1) **NEIDENTIFICAT NEIDENTIFICAT**	
Act Administrativ nr. 2226, din 08/04/2025 emis de PRIMARIA ORASULUI SOLCA;		
B2	se noteaza posesia faptica in favoarea lui	A1
	1) **GRIJINCU MARIAN RADU** 2) **GRIJINCU CRISTINA MONICA**	

C. Partea III. SARCINI .

Inscrieri privind dezmembramintele dreptului de proprietate, drepturi reale de garanţie şi sarcini	Referinţe
NU SUNT	

Anexa Nr. 1 La Partea I

Teren

Nr cadastral	Suprafaţa (mp)*	Observaţii / Referinţe
	2.400	

* Suprafaţa este determinată in planul de proiecţie Stereo 70.

DETALII LINIARE IMOBIL

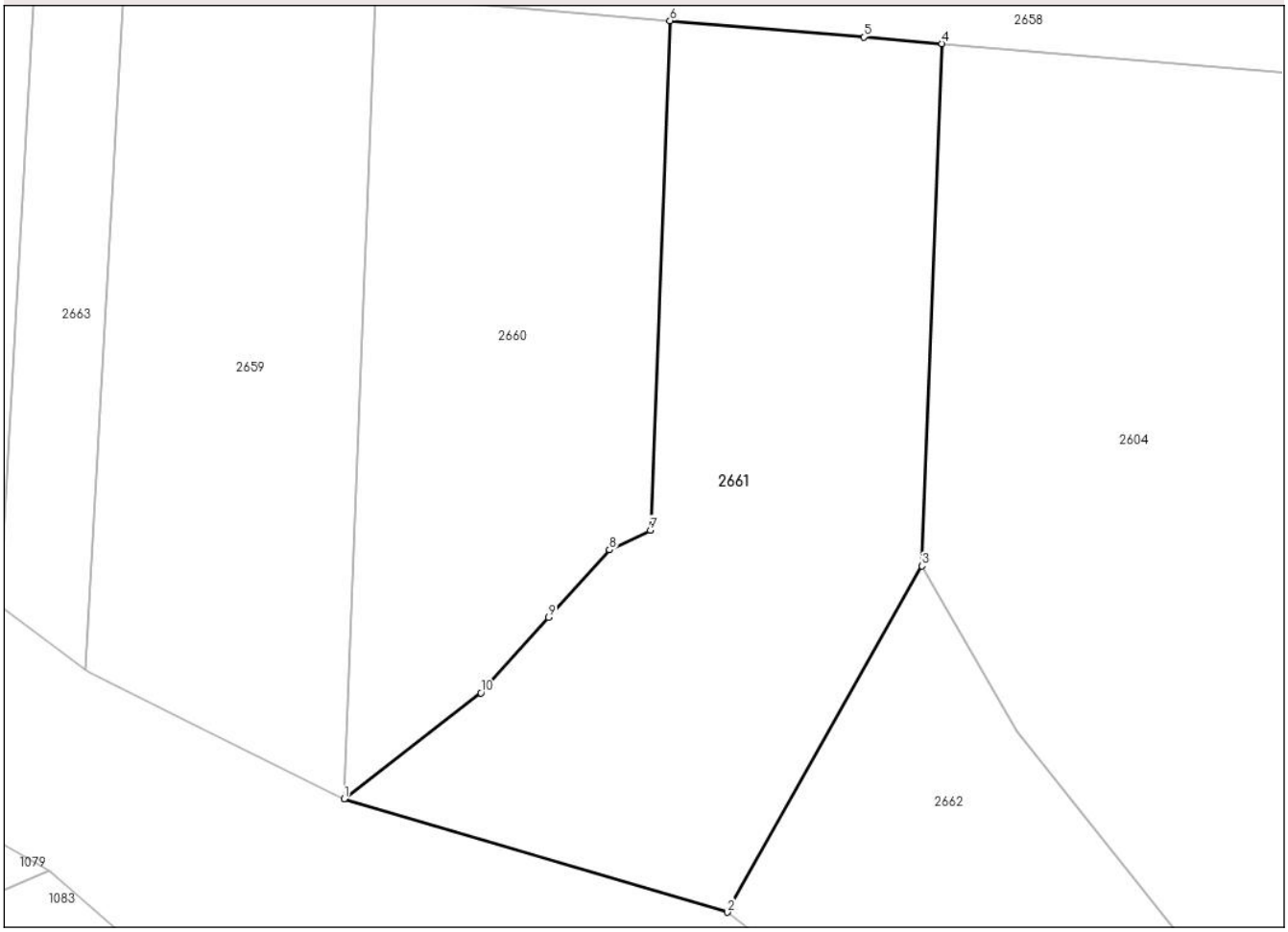

Date referitoare la teren

Crt	Categorie folosință	Intra vilan	Suprafaţa (mp)	Tarla	Parcelă	Nr. topo	Observaţii / Referinţe
1	arabil	NU	1.200	-	-	2407	
2	neproductiv	NU	1.200	-	-	2407	

Lungime Segmente
1) Valorile lungimilor segmentelor sunt obţinute din proiecţie în plan.

Punct început	X / Y	Punct sfârşit	X / Y	Lungime segment (** (m)
1	563.940,083 691.467,363	2	563.976,965 691.456,491	38.451
2	563.976,965 691.456,491	3	563.995,675 691.489,758	38.167
3	563.995,675 691.489,758	4	563.997,606 691.539,952	50.231
4	563.997,606 691.539,952	5	563.990,062 691.540,584	7.57

Document care conține date cu caracter personal, protejat de prevederile Regulamentului (UE) nr. 679/2016 și Legii 190/2018

Punct început	X / Y	Punct sfârşit	X / Y	Lungime segment (** (m)
5	563.990,062 691.540,584	6	563.971,44 691.542,144	18.687
6	563.971,44 691.542,144	7	563.969,557 691.493,198	48.982
7	563.969,557 691.493,198	8	563.965,6 691.491,317	4.381
8	563.965,6 691.491,317	9	563.959,757 691.484,807	8.748
9	563.959,757 691.484,807	10	563.953,253 691.477,559	9.738
10	563.953,253 691.477,559	1	563.940,083 691.467,363	16.656

** Lungimile segmentelor sunt determinate în planul de proiecţie Stereo 70 şi sunt rotunjite la 1 milimetru.
*** Distanţa dintre puncte este formată din segmente cumulate ce sunt mai mici decât valoarea 1 milimetru.

Document care conține date cu caracter personal, protejat de prevederile Regulamentului (UE) nr. 679/2016 și Legii 190/2018

DATE DESPRE IMOBILUL NR. 2662

Oficiul de Cadastru şi Publicitate Imobiliară SUCEAVA
Biroul de Cadastru şi Publicitate Imobiliară Radauti

A. Partea I. Descrierea imobilului

TEREN Extravilan

Adresa: Jud. Suceava

Nr. Crt	Nr cadastral Nr. topografic	Suprafaţa* (mp)	Observaţii / Referinţe
A1		3.000	Sector cadastral:7 Teren neimprejmuit;

B. Partea II. Proprietari şi acte

Inscrieri privitoare la dreptul de proprietate şi alte drepturi reale		Referinţe
2662 / 20/03/2025		
Act Administrativ nr. 1826, din 20/03/2025 emis de PRIMARIA Orasului Solca;		
B1	Inscrierea provizorie, drept de PROPRIETATE, dobandit prin Lege, cota actuala 1/1, cota initiala 1/1	A1
	1) **NEIDENTIFICAT NEIDENTIFICAT**	
Act Normativ nr. 7, din 13/03/1996 emis de PARLAMENTUL ROMANIEI;		
B2	se noteaza mentiunea de proprietar neidentificat	A1

C. Partea III. SARCINI .

Inscrieri privind dezmembramintele dreptului de proprietate, drepturi reale de garanţie şi sarcini	Referinţe
NU SUNT	

Document care conține date cu caracter personal, protejat de prevederile Regulamentului (UE) nr. 679/2016 și Legii 190/2018

Anexa Nr. 1 La Partea I

Teren

Nr cadastral	Suprafaţa (mp)*	Observaţii / Referinţe
	3.000	

* Suprafaţa este determinată in planul de proiecţie Stereo 70.

DETALII LINIARE IMOBIL

Date referitoare la teren

Crt	Categorie folosință	Intra vilan	Suprafaţa (mp)	Tarla	Parcelă	Nr. topo	Observaţii / Referinţe
1	neproductiv	NU	3.000	-	-	-	

Lungime Segmente
1) Valorile lungimilor segmentelor sunt obţinute din proiecţie în plan.

Punct început	X / Y	Punct sfârşit	X / Y	Lungime segment (** (m)
1	563.995,675 691.489,758	2	563.976,965 691.456,491	38.167
2	563.976,965 691.456,491	3	564.005,197 691.434,649	35.695
3	564.005,197 691.434,649	4	564.011,342 691.412,844	22.654
4	564.011,342 691.412,844	5	564.016,837 691.391,287	22.246
5	564.016,837 691.391,287	6	564.025,825 691.392,229	9.037

Document care conține date cu caracter personal, protejat de prevederile Regulamentului (UE) nr. 679/2016 și Legii 190/2018

Punct început	X / Y	Punct sfârşit	X / Y	Lungime segment (** (m)
6	564.025,825 691.392,229	7	564.031,42 691.398,839	8.66
7	564.031,42 691.398,839	8	564.047,066 691.399,505	15.66
8	564.047,066 691.399,505	9	564.049,893 691.434,029	34.64
9	564.049,893 691.434,029	10	564.050,382 691.440,009	6.0
10	564.050,382 691.440,009	11	564.031,929 691.439,95	18.453
11	564.031,929 691.439,95	12	564.004,843 691.473,842	43.386
12	564.004,843 691.473,842	1	563.995,675 691.489,758	18.368

** Lungimile segmentelor sunt determinate în planul de proiecţie Stereo 70 şi sunt rotunjite la 1 milimetru.
*** Distanţa dintre puncte este formată din segmente cumulate ce sunt mai mici decât valoarea 1 milimetru.

Document care conține date cu caracter personal, protejat de prevederile Regulamentului (UE) nr. 679/2016 și Legii 190/2018

DATE DESPRE IMOBILUL NR. 2663

Oficiul de Cadastru şi Publicitate Imobiliară SUCEAVA
Biroul de Cadastru şi Publicitate Imobiliară Radauti

A. Partea I. Descrierea imobilului

TEREN Extravilan

Adresa: Jud. Suceava

Nr. Crt	Nr cadastral Nr. topografic	Suprafaţa* (mp)	Observaţii / Referinţe
A1		2.400	Sector cadastral:7 Teren neimprejmuit;

B. Partea II. Proprietari şi acte

Inscrieri privitoare la dreptul de proprietate şi alte drepturi reale		Referinţe
2663 / 20/03/2025		
Act Normativ nr. 7, din 13/03/1996 emis de PARLAMENTUL ROMANIEI;		
B1	Intabulare, drept de PROPRIETATE, dobandit prin Lege, cota actuala 1/1	A1
	1) **NEIDENTIFICAT NEIDENTIFICAT**	
Act Administrativ nr. 2222, din 08/04/2025 emis de PRIMARIA ORASULUI SOLCA;		
B2	se noteaza posesia faptica in favoarea lui	A1
	1) **GRIJINCU MARIAN RADU**	

C. Partea III. SARCINI .

Inscrieri privind dezmembramintele dreptului de proprietate, drepturi reale de garanţie şi sarcini	Referinţe
NU SUNT	

Anexa Nr. 1 La Partea I

Teren

Nr cadastral	Suprafaţa (mp)*	Observaţii / Referinţe
	2.400	

* Suprafaţa este determinată in planul de proiecţie Stereo 70.

DETALII LINIARE IMOBIL

Date referitoare la teren

Crt	Categorie folosință	Intra vilan	Suprafaţa (mp)	Tarla	Parcelă	Nr. topo	Observaţii / Referinţe
1	arabil	NU	2.400	-	-	2427/2	

Lungime Segmente
1) Valorile lungimilor segmentelor sunt obţinute din proiecţie în plan.

Punct început	X / Y	Punct sfârşit	X / Y	Lungime segment (** (m)
1	563.931,038 691.759,984	2	563.922,571 691.762,66	8.88
2	563.922,571 691.762,66	3	563.906,953 691.485,912	277.188
3	563.906,953 691.485,912	4	563.915,226 691.479,789	10.292
4	563.915,226 691.479,789	5	563.921,526 691.591,421	111.81
5	563.921,526 691.591,421	1	563.931,038 691.759,984	168.831

Document care conține date cu caracter personal, protejat de prevederile Regulamentului (UE) nr. 679/2016 și Legii 190/2018

** Lungimile segmentelor sunt determinate în planul de proiecţie Stereo 70 şi sunt rotunjite la 1 milimetru.
*** Distanţa dintre puncte este formată din segmente cumulate ce sunt mai mici decât valoarea 1 milimetru.

Document care conține date cu caracter personal, protejat de prevederile Regulamentului (UE) nr. 679/2016 și Legii 190/2018

DATE DESPRE IMOBILUL NR. 2664

Oficiul de Cadastru şi Publicitate Imobiliară SUCEAVA
Biroul de Cadastru şi Publicitate Imobiliară Radauti

A. Partea I. Descrierea imobilului

TEREN Extravilan

Adresa: Jud. Suceava

Nr. Crt	Nr cadastral Nr. topografic	Suprafaţa* (mp)	Observaţii / Referinţe
A1		2.300	Sector cadastral:7 Teren neimprejmuit;

B. Partea II. Proprietari şi acte

Inscrieri privitoare la dreptul de proprietate şi alte drepturi reale		Referinţe
2664 / 20/03/2025		
Act Normativ nr. 7, din 13/03/1996 emis de PARLAMENTUL ROMANIEI;		
B1	Intabulare, drept de PROPRIETATE, dobandit prin Lege, cota actuala 1/1	A1
	1) **NEIDENTIFICAT NEIDENTIFICAT**	
Act Administrativ nr. 2224, din 08/04/2025 emis de PRIMARIA ORASULUI SOLCA;		
B2	se noteaza posesia faptica in favoarea lui	A1
	1) **GRIJINCU MARIAN RADU** 2) **GRIJINCU CRISTINA MONICA**	

C. Partea III. SARCINI .

Inscrieri privind dezmembramintele dreptului de proprietate, drepturi reale de garanţie şi sarcini	Referinţe
NU SUNT	

Anexa Nr. 1 La Partea I

Teren

Nr cadastral	Suprafaţa (mp)*	Observaţii / Referinţe
	2.300	

* Suprafaţa este determinată in planul de proiecţie Stereo 70.

DETALII LINIARE IMOBIL

Date referitoare la teren

Crt	Categorie folosință	Intra vilan	Suprafaţa (mp)	Tarla	Parcelă	Nr. topo	Observaţii / Referinţe
1	arabil	NU	2.300	-	-	2427/2	

Lungime Segmente
1) Valorile lungimilor segmentelor sunt obţinute din proiecţie în plan.

Punct început	X / Y	Punct sfârşit	X / Y	Lungime segment (** (m)
1	563.906,953 691.485,912	2	563.922,571 691.762,66	277.188
2	563.922,571 691.762,66	3	563.914,914 691.765,079	8.03
3	563.914,914 691.765,079	4	563.903,804 691.588,328	177.1
4	563.903,804 691.588,328	5	563.899,472 691.491,45	96.975
5	563.899,472 691.491,45	1	563.906,953 691.485,912	9.308

Document care conține date cu caracter personal, protejat de prevederile Regulamentului (UE) nr. 679/2016 și Legii 190/2018

** Lungimile segmentelor sunt determinate în planul de proiecţie Stereo 70 şi sunt rotunjite la 1 milimetru.
*** Distanţa dintre puncte este formată din segmente cumulate ce sunt mai mici decât valoarea 1 milimetru.

DATE DESPRE IMOBILUL NR. 2665

Oficiul de Cadastru şi Publicitate Imobiliară SUCEAVA
Biroul de Cadastru şi Publicitate Imobiliară Radauti

A. Partea I. Descrierea imobilului

TEREN Extravilan

Adresa: Jud. Suceava

Nr. Crt	Nr cadastral Nr. topografic	Suprafaţa* (mp)	Observaţii / Referinţe
A1		60	Sector cadastral:7 Teren neimprejmuit;

B. Partea II. Proprietari şi acte

Inscrieri privitoare la dreptul de proprietate şi alte drepturi reale		Referinţe
2665 / 20/03/2025		
Act Administrativ nr. 1826, din 20/03/2025 emis de PRIMARIA Orasului Solca;		
B1	Inscrierea provizorie, drept de PROPRIETATE, dobandit prin Lege, cota actuala 1/1, cota initiala 1/1	A1
	1) **NEIDENTIFICAT NEIDENTIFICAT**	
Act Normativ nr. 7, din 13/03/1996 emis de PARLAMENTUL ROMANIEI;		
B2	se noteaza mentiunea de proprietar neidentificat	A1

C. Partea III. SARCINI .

Inscrieri privind dezmembramintele dreptului de proprietate, drepturi reale de garanţie şi sarcini	Referinţe
NU SUNT	

Document care conține date cu caracter personal, protejat de prevederile Regulamentului (UE) nr. 679/2016 și Legii 190/2018

Anexa Nr. 1 La Partea I

Teren

Nr cadastral	Suprafaţa (mp)*	Observaţii / Referinţe
	60	

* Suprafaţa este determinată in planul de proiecţie Stereo 70.

DETALII LINIARE IMOBIL

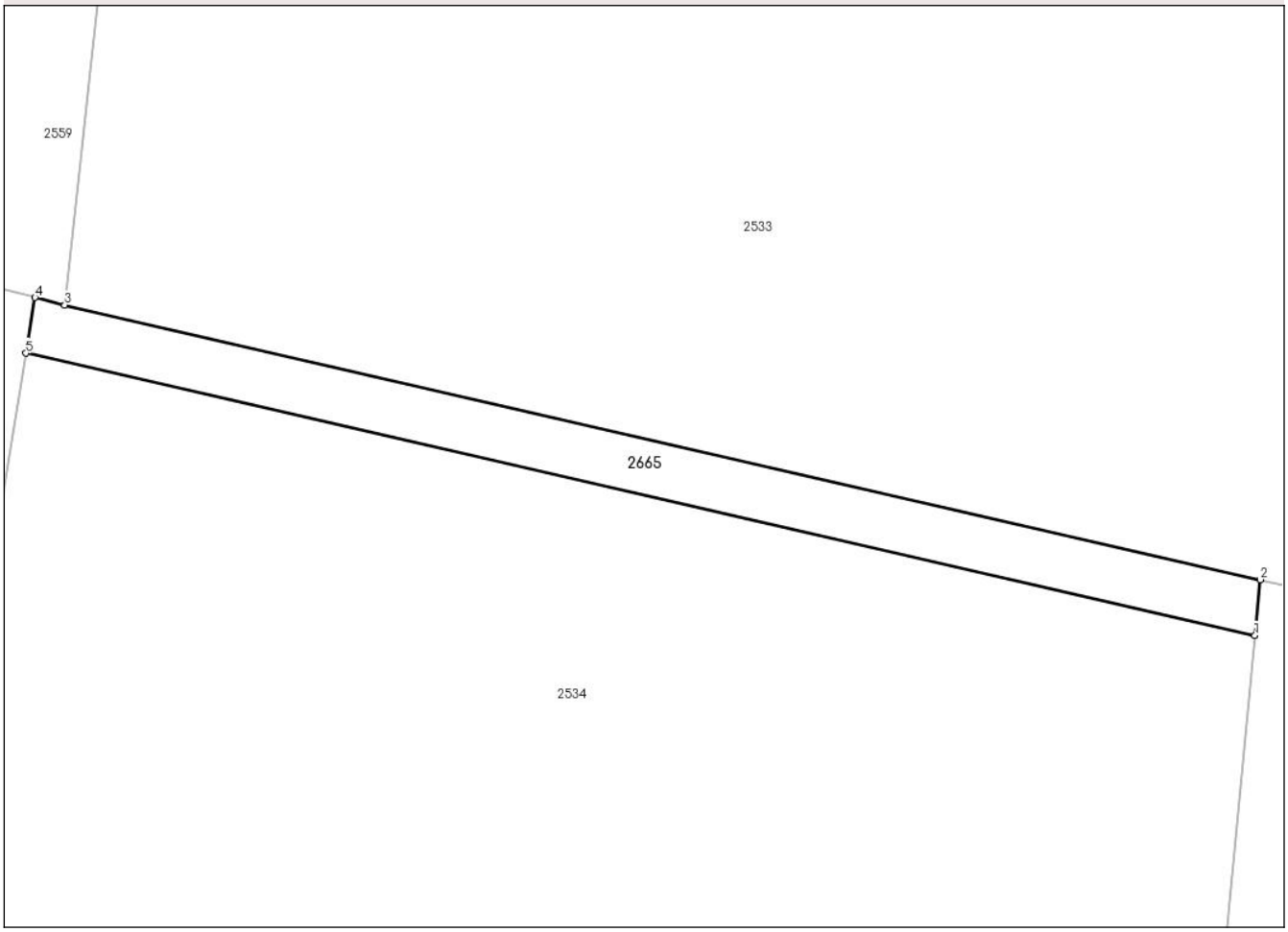

Date referitoare la teren

Crt	Categorie folosință	Intra vilan	Suprafaţa (mp)	Tarla	Parcelă	Nr. topo	Observaţii / Referinţe
1	arabil	NU	60	-	-	2401	

Lungime Segmente
1) Valorile lungimilor segmentelor sunt obţinute din proiecţie în plan.

Punct început	X / Y	Punct sfârşit	X / Y	Lungime segment (** (m)
1	563.988,336 691.992,934	2	563.988,493 691.994,566	1.64
2	563.988,493 691.994,566	3	563.953,433 692.002,607	35.97
3	563.953,433 692.002,607	4	563.952,56 692.002,828	0.901
4	563.952,56 692.002,828	5	563.952,292 692.001,201	1.649
5	563.952,292 692.001,201	1	563.988,336 691.992,934	36.98

Document care conține date cu caracter personal, protejat de prevederile Regulamentului (UE) nr. 679/2016 și Legii 190/2018

** Lungimile segmentelor sunt determinate în planul de proiecţie Stereo 70 şi sunt rotunjite la 1 milimetru.
*** Distanţa dintre puncte este formată din segmente cumulate ce sunt mai mici decât valoarea 1 milimetru.

Document care conține date cu caracter personal, protejat de prevederile Regulamentului (UE) nr. 679/2016 și Legii 190/2018