DATE DESPRE IMOBILUL NR. 809

Oficiul de Cadastru şi Publicitate Imobiliară SUCEAVA
Biroul de Cadastru şi Publicitate Imobiliară Radauti

A. Partea I. Descrierea imobilului

TEREN Necunoscut

Adresa: Loc. Vicsani, Jud. Suceava

Nr. Crt	Nr cadastral Nr. topografic	Suprafaţa* (mp)	Observaţii / Referinţe
A1		19.986	Sector cadastral:37 Teren neimprejmuit; Imobilul se formeaza din o parte a p.f. 1364/1, comuna cadastrala Bahrinești.

B. Partea II. Proprietari şi acte

Inscrieri privitoare la dreptul de proprietate şi alte drepturi reale		Referinţe
809 / 14/10/2024		
Act Normativ nr. 1705, din 29/11/2006 emis de GUVERNUL ROMANIEI;		
B1	Intabulare, drept de PROPRIETATE, dobandit prin Lege, cota actuala 1/1	A1
	1) **STATUL ROMAN**, CIF:9999999999999, domeniul public	
Act Normativ nr. 107, din 05/09/2002 emis de GUVERNUL ROMANIEI;		
B3	Intabulare, drept de ADMINISTRARE, dobandit prin Lege, cota actuala 1/1	A1
	1) **ADMINISTRATIA NATIONALA APELE ROMANE**, CIF:24326056	

C. Partea III. SARCINI .

Inscrieri privind dezmembramintele dreptului de proprietate, drepturi reale de garanţie şi sarcini	Referinţe
NU SUNT	

Anexa Nr. 1 La Partea I

Teren

Nr cadastral	Suprafaţa (mp)*	Observaţii / Referinţe
	19.986	Imobilul se formeaza din o parte a p.f. 1364/1, comuna cadastrala Bahrinești.

* Suprafaţa este determinată in planul de proiecţie Stereo 70.

DETALII LINIARE IMOBIL

Date referitoare la teren

Crt	Categorie folosință	Intra vilan	Suprafaţa (mp)	Tarla	Parcelă	Nr. topo	Observaţii / Referinţe
1	ape curgatoare	DA	511	-	-	-	
2	ape curgatoare	NU	19.475	-	-	-	

Lungime Segmente

1) Valorile lungimilor segmentelor sunt obţinute din proiecţie în plan.

Punct început	X / Y	Punct sfârşit	X / Y	Lungime segment
1	574.670,92 717.105,806	2	574.673,358 717.104,648	2.699
4	574.722,286 717.073,383	5	574.747,015 717.060,344	27.956
7	574.761,006 717.040,861	8	574.767,13 717.024,489	17.48
10	574.788,76 716.972,778	11	574.790,586 716.967,133	5.933

Punct început	X / Y	Punct sfârşit	X / Y	Lungime segment
2	574.673,358 717.104,648	3	574.714,237 717.078,503	48.525
5	574.747,015 717.060,344	6	574.757,16 717.049,923	14.544
8	574.767,13 717.024,489	9	574.776,141 717.002,947	23.351
11	574.790,586 716.967,133	12	574.834,051 716.832,731	141.255

Punct început	X / Y	Punct sfârşit	X / Y	Lungime segment
3	574.714,237 717.078,503	4	574.722,286 717.073,383	9.539
6	574.757,16 717.049,923	7	574.761,006 717.040,861	9.844
9	574.776,141 717.002,947	10	574.788,76 716.972,778	32.702
12	574.834,051 716.832,731	13	574.834,428 716.833,039	0.487

Punct început	X / Y	Punct sfârşit	X / Y	Lungime segment
13	574.834,428 716.833,039	14	574.838,088 716.822,159	11.479
16	574.838,414 716.811,251	17	574.838,972 716.809,424	1.91
19	574.849,976 716.724,453	20	574.862,1 716.685,124	41.155
22	574.871,945 716.653,018	23	574.879,947 716.626,377	27.817
25	574.894,018 716.579,526	26	574.897,831 716.566,662	13.417
28	574.903,613 716.547,153	29	574.911,603 716.520,196	28.116
31	574.919,064 716.495,024	32	574.931,565 716.448,312	48.356
34	574.937,611 716.399,741	35	574.939,414 716.343,514	56.256
37	574.923,424 716.306,763	38	574.910,204 716.268,034	40.923
40	574.889,286 716.239,436	41	574.869,799 716.211,576	33.999
43	574.843,694 716.185,689	44	574.837,342 716.158,818	27.612
46	574.829,847 716.109,681	47	574.823,77 716.087,627	22.876
49	574.810,661 716.059,584	50	574.770,973 715.990,793	79.419
52	574.653,895 715.915,386	53	574.624,129 715.911,418	30.029
55	574.493,16 715.875,699	56	574.453,473 715.853,209	45.616
58	574.444,807 715.787,045	59	574.445,5 715.781,676	5.414
61	574.435,273 715.743,545	62	574.428,8 715.733,297	12.121
64	574.431,444 715.733,383	65	574.445,849 715.757,157	27.798
67	574.451,547 715.818,367	68	574.451,503 715.824,707	6.34
70	574.473,824 715.852,408	71	574.486,721 715.858,837	14.411
73	574.511,897 715.867,683	74	574.526,278 715.872,736	15.243
76	574.617,715 715.899,816	77	574.644,958 715.896,243	27.476
79	574.677,429 715.920,297	80	574.698,161 715.932,994	24.311
82	574.735,393 715.955,744	83	574.767,356 715.978,92	39.481
85	574.794,473 716.016,309	86	574.805,561 716.034,611	21.399
88	574.819,118 716.056,655	89	574.827,807 716.073,434	18.895
91	574.841,958 716.102,199	92	574.850,299 716.130,664	29.662
94	574.863,636 716.184,42	95	574.864,51 716.185,538	1.419
97	574.918,172 716.248,662	98	574.925,04 716.262,224	15.202
100	574.938,654 716.301,366	101	574.951,575 716.330,284	31.673
103	574.953,38 716.396,007	104	574.949,148 716.424,319	28.627
106	574.945,773 716.444,958	107	574.936,693 716.491,112	47.039
109	574.909,887 716.573,431	110	574.909,851 716.573,541	0.116

Punct început	X / Y	Punct sfârşit	X / Y	Lungime segment
14	574.838,088 716.822,159	15	574.839,57 716.812,335	9.935
17	574.838,972 716.809,424	18	574.844,903 716.763,625	46.181
20	574.862,1 716.685,124	21	574.867,649 716.667,123	18.837
23	574.879,947 716.626,377	24	574.886,973 716.602,981	24.428
26	574.897,831 716.566,662	27	574.899,521 716.560,959	5.948
29	574.911,603 716.520,196	30	574.916,744 716.502,85	18.092
32	574.931,565 716.448,312	33	574.935,62 716.415,739	32.824
35	574.939,414 716.343,514	36	574.927,758 716.316,725	29.215
38	574.910,204 716.268,034	39	574.908,174 716.262,088	6.283
41	574.869,799 716.211,576	42	574.858,131 716.200,305	16.223
44	574.837,342 716.158,818	45	574.836,935 716.135,18	23.642
47	574.823,77 716.087,627	48	574.819,715 716.078,953	9.575
50	574.770,973 715.990,793	51	574.693,583 715.939,86	92.647
53	574.624,129 715.911,418	54	574.562,614 715.896,204	63.368
56	574.453,473 715.853,209	57	574.441,5 715.812,673	42.267
59	574.445,5 715.781,676	60	574.440,109 715.751,203	30.946
62	574.428,8 715.733,297	63	574.416,418 715.702,141	33.526
65	574.445,849 715.757,157	66	574.451,651 715.803,196	46.403
68	574.451,503 715.824,707	69	574.459,556 715.839,803	17.11
71	574.486,721 715.858,837	72	574.486,852 715.858,883	0.139
74	574.526,278 715.872,736	75	574.584,181 715.892,125	61.063
77	574.644,958 715.896,243	78	574.660,078 715.903,807	16.906
80	574.698,161 715.932,994	81	574.707,249 715.938,547	10.65
83	574.767,356 715.978,92	84	574.779,278 715.991,226	17.134
86	574.805,561 716.034,611	87	574.815,01 716.048,724	16.984
89	574.827,807 716.073,434	90	574.839,021 716.096,23	25.405
92	574.850,299 716.130,664	93	574.854,522 716.164,122	33.723
95	574.864,51 716.185,538	96	574.881,571 716.207,361	27.701
98	574.925,04 716.262,224	99	574.929,351 716.274,617	13.121
101	574.951,575 716.330,284	102	574.954,116 716.353,611	23.465
104	574.949,148 716.424,319	105	574.948,631 716.427,984	3.701
107	574.936,693 716.491,112	108	574.933,221 716.503,062	12.444
110	574.909,851 716.573,541	111	574.901,493 716.599,167	26.955

Punct început	X / Y	Punct sfârşit	X / Y	Lungime segment
15	574.839,57 716.812,335	16	574.838,414 716.811,251	1.585
18	574.844,903 716.763,625	19	574.849,976 716.724,453	39.499
21	574.867,649 716.667,123	22	574.871,945 716.653,018	14.745
24	574.886,973 716.602,981	25	574.894,018 716.579,526	24.49
27	574.899,521 716.560,959	28	574.903,613 716.547,153	14.4
30	574.916,744 716.502,85	31	574.919,064 716.495,024	8.163
33	574.935,62 716.415,739	34	574.937,611 716.399,741	16.121
36	574.927,758 716.316,725	37	574.923,424 716.306,763	10.864
39	574.908,174 716.262,088	40	574.889,286 716.239,436	29.494
42	574.858,131 716.200,305	43	574.843,694 716.185,689	20.544
45	574.836,935 716.135,18	46	574.829,847 716.109,681	26.466
48	574.819,715 716.078,953	49	574.810,661 716.059,584	21.381
51	574.693,583 715.939,86	52	574.653,895 715.915,386	46.627
54	574.562,614 715.896,204	55	574.493,16 715.875,699	72.418
57	574.441,5 715.812,673	58	574.444,807 715.787,045	25.84
60	574.440,109 715.751,203	61	574.435,273 715.743,545	9.057
63	574.416,418 715.702,141	64	574.431,444 715.733,383	34.668
66	574.451,651 715.803,196	67	574.451,547 715.818,367	15.171
69	574.459,556 715.839,803	70	574.473,824 715.852,408	19.038
72	574.486,852 715.858,883	73	574.511,897 715.867,683	26.546
75	574.584,181 715.892,125	76	574.617,715 715.899,816	34.405
78	574.660,078 715.903,807	79	574.677,429 715.920,297	23.937
81	574.707,249 715.938,547	82	574.735,393 715.955,744	32.982
84	574.779,278 715.991,226	85	574.794,473 716.016,309	29.327
87	574.815,01 716.048,724	88	574.819,118 716.056,655	8.932
90	574.839,021 716.096,23	91	574.841,958 716.102,199	6.652
93	574.854,522 716.164,122	94	574.863,636 716.184,42	22.25
96	574.881,571 716.207,361	97	574.918,172 716.248,662	55.185
99	574.929,351 716.274,617	100	574.938,654 716.301,366	28.321
102	574.954,116 716.353,611	103	574.953,38 716.396,007	42.402
105	574.948,631 716.427,984	106	574.945,773 716.444,958	17.213
108	574.933,221 716.503,062	109	574.909,887 716.573,431	74.137
111	574.901,493 716.599,167	112	574.890,137 716.633,99	36.628

Punct început	X / Y	Punct sfârşit	X / Y	Lungime segment
112	574.890,137 716.633,99	113	574.883,528 716.654,254	21.315
115	574.862,581 716.723,008	116	574.856,744 716.787,299	64.555
118	574.849,044 716.826,947	119	574.844,962 716.838,115	11.891
121	574.838,968 716.854,515	122	574.833,328 716.869,947	16.43
124	574.823,662 716.898,398	125	574.822,951 716.900,423	2.146
127	574.788,906 716.997,299	128	574.784,547 717.009,703	13.148
130	574.776,266 717.033,268	131	574.762,984 717.056,766	26.992
133	574.732,254 717.079,969	134	574.716,467 717.089,492	18.437
136	574.676,895 717.113,364	1	574.670,92 717.105,806	9.635

Punct început	X / Y	Punct sfârşit	X / Y	Lungime segment
113	574.883,528 716.654,254	114	574.863,285 716.720,697	69.458
116	574.856,744 716.787,299	117	574.852,495 716.809,176	22.286
119	574.844,962 716.838,115	120	574.842,802 716.844,025	6.292
122	574.833,328 716.869,947	123	574.826,378 716.890,897	22.073
125	574.822,951 716.900,423	126	574.813,243 716.928,049	29.282
128	574.784,547 717.009,703	129	574.779,644 717.023,656	14.789
131	574.762,984 717.056,766	132	574.758,984 717.063,844	8.13
134	574.716,467 717.089,492	135	574.690,931 717.104,897	29.823

Punct început	X / Y	Punct sfârşit	X / Y	Lungime segment
114	574.863,285 716.720,697	115	574.862,581 716.723,008	2.416
117	574.852,495 716.809,176	118	574.849,044 716.826,947	18.103
120	574.842,802 716.844,025	121	574.838,968 716.854,515	11.169
123	574.826,378 716.890,897	124	574.823,662 716.898,398	7.978
126	574.813,243 716.928,049	127	574.788,906 716.997,299	73.402
129	574.779,644 717.023,656	130	574.776,266 717.033,268	10.188
132	574.758,984 717.063,844	133	574.732,254 717.079,969	31.217
135	574.690,931 717.104,897	136	574.676,895 717.113,364	16.392

** Lungimile segmentelor sunt determinate în planul de proiecţie Stereo 70 şi sunt rotunjite la 1 milimetru.
*** Distanţa dintre puncte este formată din segmente cumulate ce sunt mai mici decât valoarea 1 milimetru.

DATE DESPRE IMOBILUL NR. 810

Oficiul de Cadastru şi Publicitate Imobiliară SUCEAVA
Biroul de Cadastru şi Publicitate Imobiliară Radauti

A. Partea I. Descrierea imobilului

TEREN Necunoscut

Adresa: Loc. Vicsani, Jud. Suceava

Nr. Crt	Nr cadastral Nr. topografic	Suprafaţa* (mp)	Observaţii / Referinţe
A1	30625	5.200	Sector cadastral:37 Teren neimprejmuit;

B. Partea II. Proprietari şi acte

Inscrieri privitoare la dreptul de proprietate şi alte drepturi reale		Referinţe
1241 / 17/01/2013		
Act Notarial nr. 51, din 16/01/2013 emis de BNP BRATILOVEANU SILVIA;		
B3	Intabulare, drept de PROPRIETATEbun propriu cu titlu de cumparare, dobandit prin Conventie, cota actuala 1/1, cota initiala 1/1	A1
	1) **BABIAS RAMONA HELENA**	
	OBSERVATII: adus b2	

C. Partea III. SARCINI .

Inscrieri privind dezmembramintele dreptului de proprietate, drepturi reale de garanţie şi sarcini	Referinţe
NU SUNT	

Anexa Nr. 1 La Partea I

Teren

Nr cadastral	Suprafaţa (mp)*	Observaţii / Referinţe
30625	5.200	

* Suprafaţa este determinată in planul de proiecţie Stereo 70.

DETALII LINIARE IMOBIL

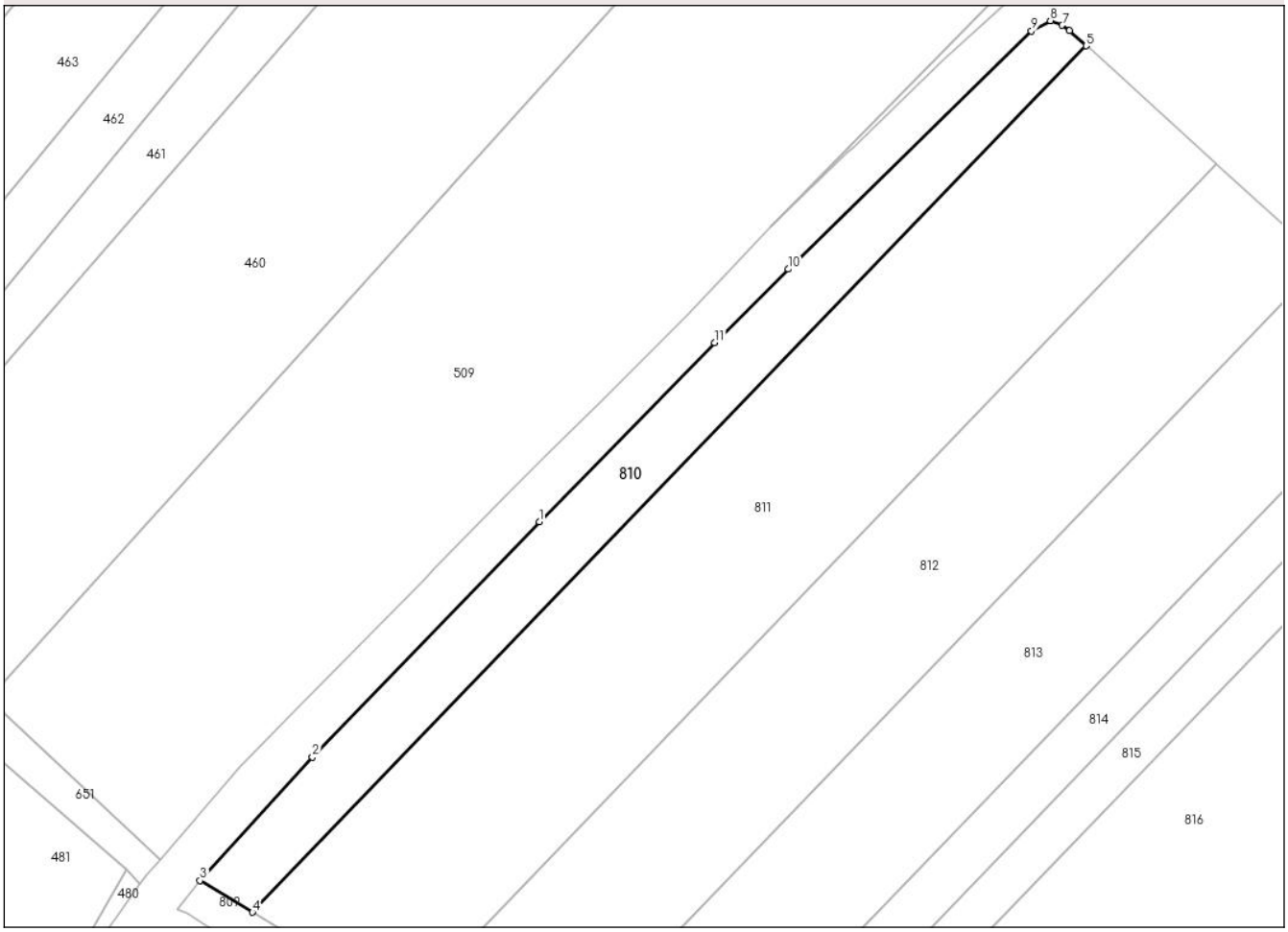

Date referitoare la teren

Crt	Categorie folosință	Intra vilan	Suprafaţa (mp)	Tarla	Parcelă	Nr. topo	Observaţii / Referinţe
1	arabil	DA	82	-	-	-	
2	arabil	NU	5.118	41	-	-	

Lungime Segmente
1) Valorile lungimilor segmentelor sunt obţinute din proiecţie în plan.

Punct început	X / Y	Punct sfârşit	X / Y	Lungime segment (** (m)
1	574.767,576 717.209,178	2	574.706,982 717.146,272	87.343
2	574.706,982 717.146,272	3	574.676,895 717.113,364	44.589
3	574.676,895 717.113,364	4	574.690,931 717.104,897	16.392
4	574.690,931 717.104,897	5	574.913,819 717.336,29	321.281

Punct început	X / Y	Punct sfârşit	X / Y	Lungime segment (** (m)
5	574.913,819 717.336,29	6	574.909,353 717.340,335	6.026
6	574.909,353 717.340,335	7	574.907,396 717.341,745	2.412
7	574.907,396 717.341,745	8	574.904,249 717.342,984	3.382
8	574.904,249 717.342,984	9	574.899,192 717.340,235	5.756
9	574.899,192 717.340,235	10	574.834,168 717.276,668	90.933
10	574.834,168 717.276,668	11	574.814,507 717.256,976	27.827
11	574.814,507 717.256,976	1	574.767,576 717.209,178	66.986

** Lungimile segmentelor sunt determinate în planul de proiecţie Stereo 70 şi sunt rotunjite la 1 milimetru.
*** Distanţa dintre puncte este formată din segmente cumulate ce sunt mai mici decât valoarea 1 milimetru.

DATE DESPRE IMOBILUL NR. 811

Oficiul de Cadastru şi Publicitate Imobiliară SUCEAVA
Biroul de Cadastru şi Publicitate Imobiliară Radauti

A. Partea I. Descrierea imobilului

TEREN Necunoscut

Adresa: Loc. Vicsani, Jud. Suceava

Nr. Crt	Nr cadastral Nr. topografic	Suprafaţa* (mp)	Observaţii / Referinţe
A1		14.900	Sector cadastral:37 Teren neimprejmuit; Imobilul se formeaza din o parte a p.f. 596, din o parte a p.f. 597, din o parte a p.f. 598, din o parte a p.f. 599, , din o parte a p.f. 600, din o parte a p.f. 601, din o parte a p.f. 602, din o parte a p.f. 603, comuna cadastrala Bancesti.

B. Partea II. Proprietari şi acte

Inscrieri privitoare la dreptul de proprietate şi alte drepturi reale		Referinţe
811 / 14/10/2024		
Act Normativ nr. 7, din 13/03/1996 emis de PARLAMENTUL ROMANIEI;		
B1	Inscrierea provizorie, drept de PROPRIETATE, dobandit prin Lege, cota actuala 1/1	A1
	1) **COMUNA MUSENITA**, CIF:4441271	

C. Partea III. SARCINI .

Inscrieri privind dezmembramintele dreptului de proprietate, drepturi reale de garanţie şi sarcini	Referinţe
NU SUNT	

Anexa Nr. 1 La Partea I

Teren

Nr cadastral	Suprafaţa (mp)*	Observaţii / Referinţe
	14.900	Imobilul se formeaza din o parte a p.f. 596, din o parte a p.f. 597, din o parte a p.f. 598, din o parte a p.f. 599, , din o parte a p.f. 600, din o parte a p.f. 601, din o parte a p.f. 602, din o parte a p.f. 603, comuna cadastrala Bancesti.

* Suprafaţa este determinată in planul de proiecţie Stereo 70.

DETALII LINIARE IMOBIL

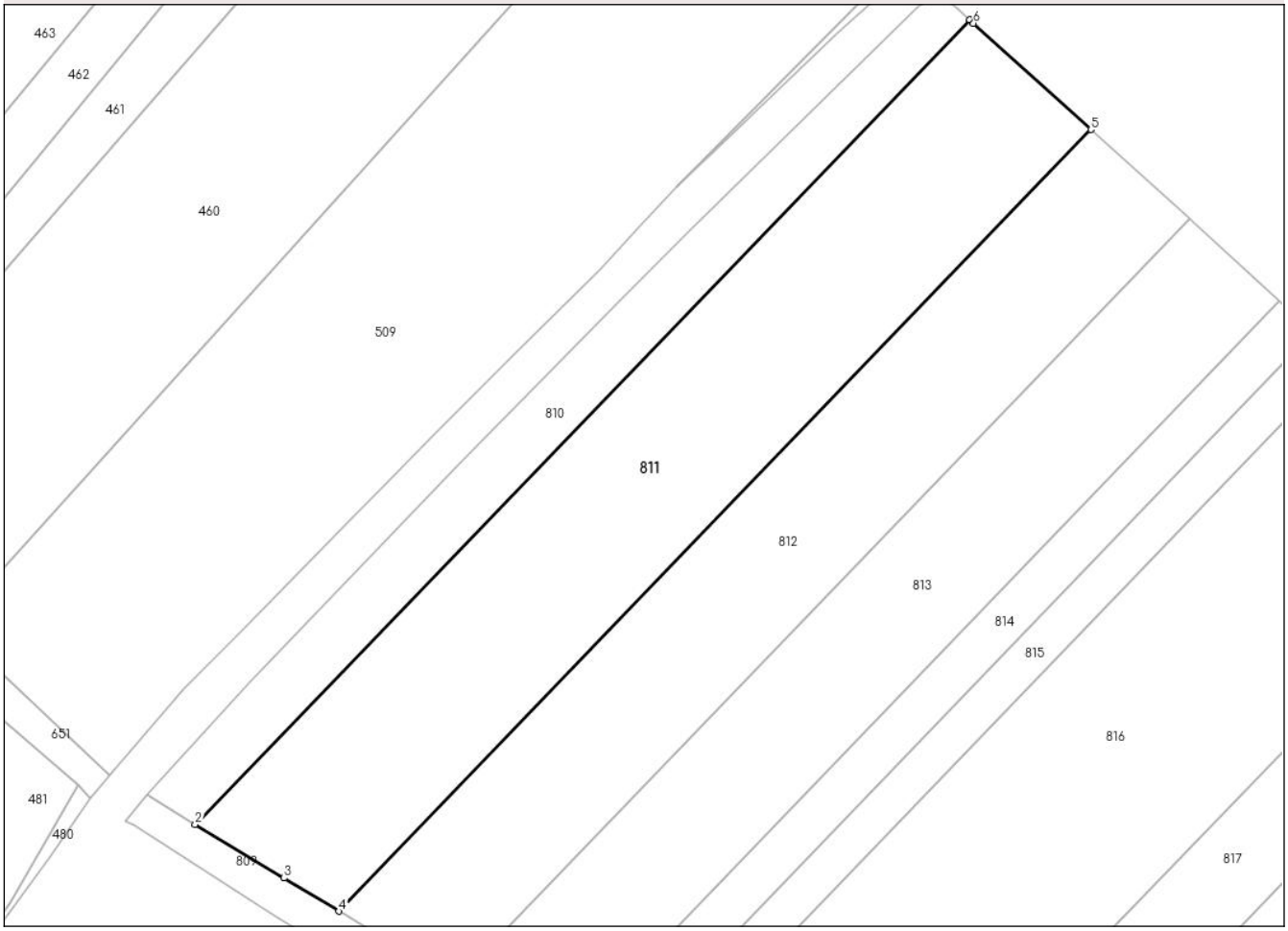

Date referitoare la teren

Crt	Categorie folosință	Intra vilan	Suprafaţa (mp)	Tarla	Parcelă	Nr. topo	Observaţii / Referinţe
1	arabil	DA	58	-	-	-	
2	arabil	NU	14.842	41	-	-	

Lungime Segmente
1) Valorile lungimilor segmentelor sunt obţinute din proiecţie în plan.

Punct început	X / Y	Punct sfârşit	X / Y	Lungime segment (** (m)
1	574.913,819 717.336,29	2	574.690,931 717.104,897	321.281
2	574.690,931 717.104,897	3	574.716,467 717.089,492	29.823
3	574.716,467 717.089,492	4	574.732,254 717.079,969	18.437

Punct început	X / Y	Punct sfârşit	X / Y	Lungime segment (** (m)
4	574.732,254 717.079,969	5	574.948,711 717.304,685	312.011
5	574.948,711 717.304,685	6	574.914,929 717.335,284	45.58
6	574.914,929 717.335,284	1	574.913,819 717.336,29	1.498

** Lungimile segmentelor sunt determinate în planul de proiecţie Stereo 70 şi sunt rotunjite la 1 milimetru.
*** Distanţa dintre puncte este formată din segmente cumulate ce sunt mai mici decât valoarea 1 milimetru.

DATE DESPRE IMOBILUL NR. 812

Oficiul de Cadastru şi Publicitate Imobiliară SUCEAVA
Biroul de Cadastru şi Publicitate Imobiliară Radauti

A. Partea I. Descrierea imobilului

TEREN Extravilan

Adresa: Jud. Suceava

Nr. Crt	Nr cadastral Nr. topografic	Suprafaţa* (mp)	Observaţii / Referinţe
A1	31546	11.800	Sector cadastral:37 Teren neimprejmuit;

B. Partea II. Proprietari şi acte

Inscrieri privitoare la dreptul de proprietate şi alte drepturi reale		Referinţe
3700 / 10/02/2016		
Act Notarial nr. 86, din 28/01/2016 emis de BNP Sehlanec Ana;		
B7	Intabulare, drept de PROPRIETATEbun propriu cu titlu de cumparare, dobandit prin Conventie, cota actuala 1/1, cota initiala 1/1	A1
	1) **BABIAS RAMONA-HELENA**	
	OBSERVATII: adus b2-4	

C. Partea III. SARCINI .

Inscrieri privind dezmembramintele dreptului de proprietate, drepturi reale de garanţie şi sarcini	Referinţe
NU SUNT	

Anexa Nr. 1 La Partea I

Teren

Nr cadastral	Suprafaţa (mp)*	Observaţii / Referinţe
31546	11.800	

* Suprafaţa este determinată in planul de proiecţie Stereo 70.

DETALII LINIARE IMOBIL

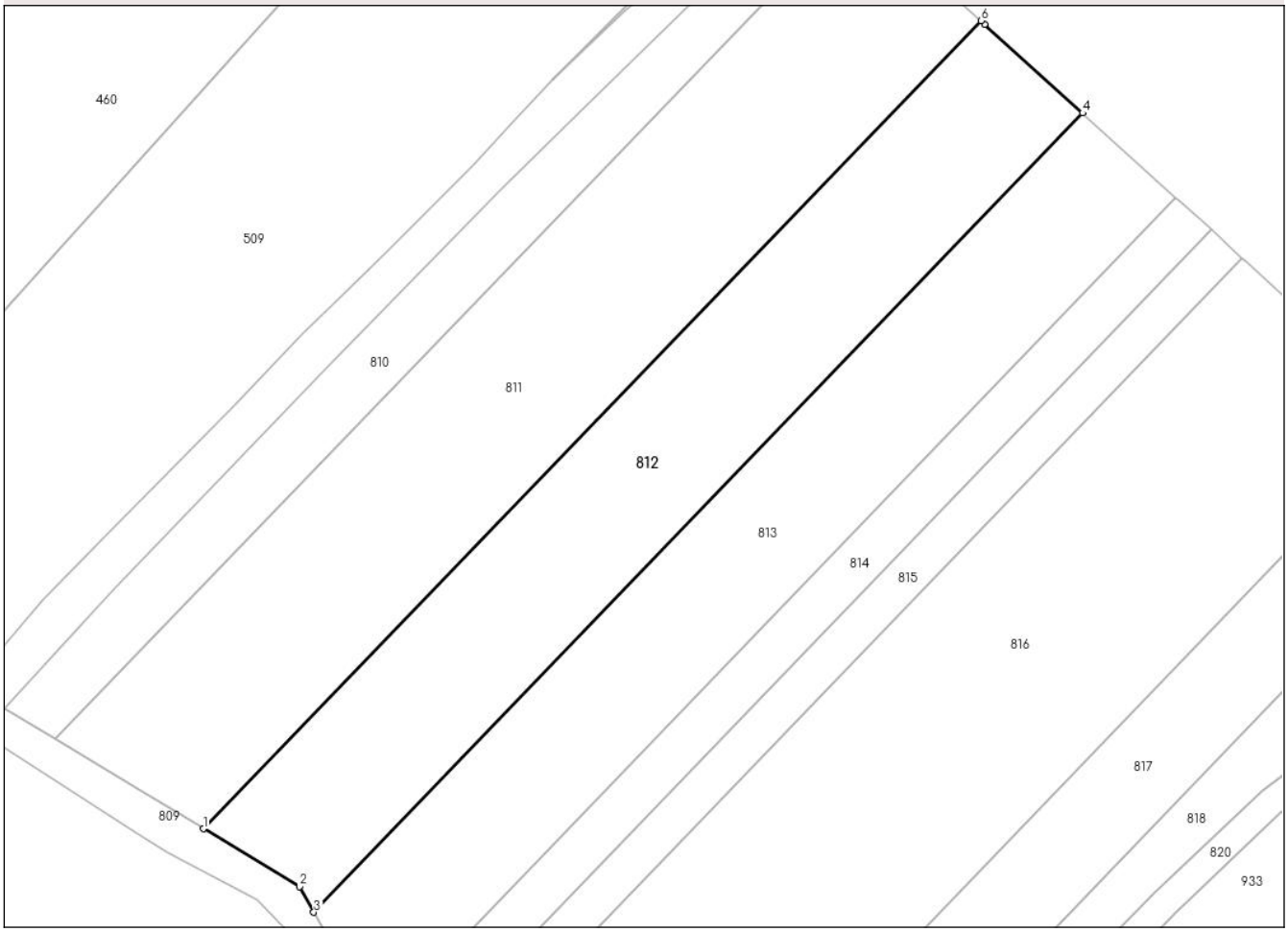

Date referitoare la teren

Crt	Categorie folosință	Intra vilan	Suprafaţa (mp)	Tarla	Parcelă	Nr. topo	Observaţii / Referinţe
1	arabil	NU	11.800	41	-	-	

Lungime Segmente
1) Valorile lungimilor segmentelor sunt obţinute din proiecţie în plan.

Punct început	X / Y	Punct sfârşit	X / Y	Lungime segment (** (m)
1	574.732,254 717.079,969	2	574.758,984 717.063,844	31.217
2	574.758,984 717.063,844	3	574.762,984 717.056,766	8.13
3	574.762,984 717.056,766	4	574.977,059 717.279,009	308.577
4	574.977,059 717.279,009	5	574.949,774 717.303,723	36.814
5	574.949,774 717.303,723	6	574.948,711 717.304,685	1.434

Punct început	X / Y	Punct sfârşit	X / Y	Lungime segment (** (m)
6	574.948,711 717.304,685	1	574.732,254 717.079,969	312.011

** Lungimile segmentelor sunt determinate în planul de proiecţie Stereo 70 şi sunt rotunjite la 1 milimetru.
*** Distanţa dintre puncte este formată din segmente cumulate ce sunt mai mici decât valoarea 1 milimetru.

DATE DESPRE IMOBILUL NR. 813

Oficiul de Cadastru şi Publicitate Imobiliară SUCEAVA
Biroul de Cadastru şi Publicitate Imobiliară Radauti

A. Partea I. Descrierea imobilului

TEREN Extravilan

Adresa: Jud. Suceava

Nr. Crt	Nr cadastral Nr. topografic	Suprafaţa* (mp)	Observaţii / Referinţe
A1	31623	11.000	Sector cadastral:37 Teren neimprejmuit;

B. Partea II. Proprietari şi acte

Inscrieri privitoare la dreptul de proprietate şi alte drepturi reale		Referinţe
7631 / 22/02/2021		
Hotarare Judecatoreasca nr. 914, din 10/03/2020 emis de Judecatoria Radauti (act notarial nr 67 din 19.01.2021, emis de Sehlanec Ana);		
B6	Intabulare, drept de PROPRIETATEbun propriu cu titlu de cumparare, dobandit prin Hotarare Judecatoreasca, cota actuala 1/1, cota initiala 1/1	A1
	1) **BABIAŞ RAMONA HELENA**	

C. Partea III. SARCINI .

Inscrieri privind dezmembramintele dreptului de proprietate, drepturi reale de garanţie şi sarcini	Referinţe
NU SUNT	

Anexa Nr. 1 La Partea I

Teren

Nr cadastral	Suprafaţa (mp)*	Observaţii / Referinţe
31623	11.000	

* Suprafaţa este determinată in planul de proiecţie Stereo 70.

DETALII LINIARE IMOBIL

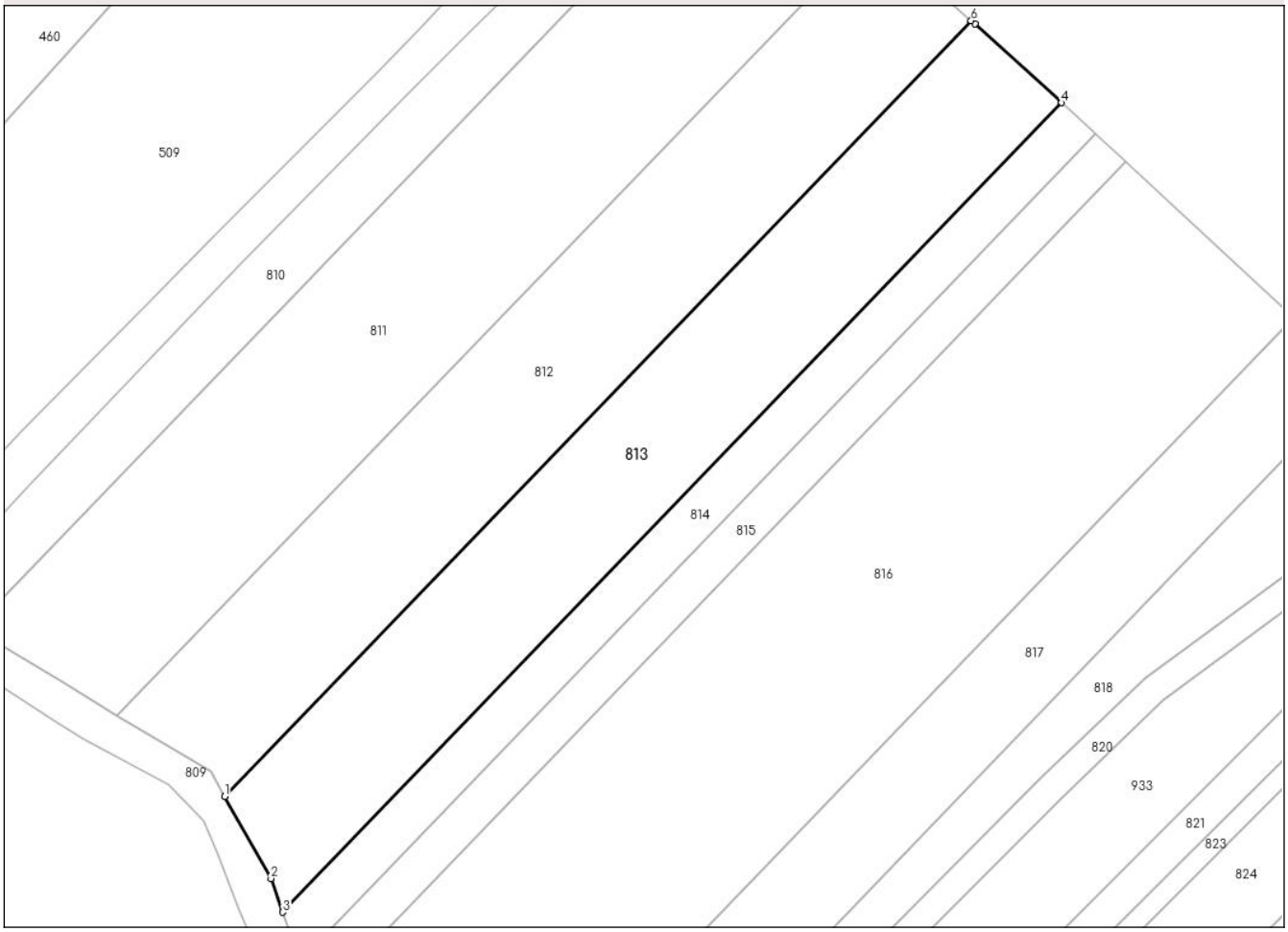

Date referitoare la teren

Crt	Categorie folosință	Intra vilan	Suprafaţa (mp)	Tarla	Parcelă	Nr. topo	Observaţii / Referinţe
1	arabil	NU	11.000	41 Asociatie Manastioara	835, 836	-	

Lungime Segmente
1) Valorile lungimilor segmentelor sunt obţinute din proiecţie în plan.

Punct început	X / Y	Punct sfârşit	X / Y	Lungime segment (** (m)
1	574.762,984 717.056,766	2	574.776,266 717.033,268	26.992
2	574.776,266 717.033,268	3	574.779,644 717.023,656	10.188
3	574.779,644 717.023,656	4	575.002,989 717.255,523	321.94
4	575.002,989 717.255,523	5	574.978,102 717.278,064	33.578
5	574.978,102 717.278,064	6	574.977,059 717.279,009	1.407

Punct început	X / Y	Punct sfârşit	X / Y	Lungime segment (** (m)
6	574.977,059 717.279,009	1	574.762,984 717.056,766	308.577

** Lungimile segmentelor sunt determinate în planul de proiecţie Stereo 70 şi sunt rotunjite la 1 milimetru.
*** Distanţa dintre puncte este formată din segmente cumulate ce sunt mai mici decât valoarea 1 milimetru.

DATE DESPRE IMOBILUL NR. 814

Oficiul de Cadastru şi Publicitate Imobiliară SUCEAVA
Biroul de Cadastru şi Publicitate Imobiliară Radauti

A. Partea I. Descrierea imobilului

TEREN Extravilan

Adresa: Jud. Suceava

Nr. Crt	Nr cadastral Nr. topografic	Suprafaţa* (mp)	Observaţii / Referinţe
A1	31763	4.300	Sector cadastral:37 Teren neimprejmuit;

B. Partea II. Proprietari şi acte

Inscrieri privitoare la dreptul de proprietate şi alte drepturi reale		Referinţe
28812 / 12/09/2016		
Act Notarial nr. 817, din 09/09/2016 emis de BNP Bratiloveanu Silvia;		
B9	Intabulare, drept de PROPRIETATEbun propriu cu titlu de cumparare, dobandit prin Conventie, cota actuala 1/1, cota initiala 1/1	A1
	1) **BABIAS RAMONA HELENA**	
	OBSERVATII: adusB5,6	

C. Partea III. SARCINI .

Inscrieri privind dezmembramintele dreptului de proprietate, drepturi reale de garanţie şi sarcini	Referinţe
NU SUNT	

Anexa Nr. 1 La Partea I

Teren

Nr cadastral	Suprafaţa (mp)*	Observaţii / Referinţe
31763	4.300	

* Suprafaţa este determinată in planul de proiecţie Stereo 70.

DETALII LINIARE IMOBIL

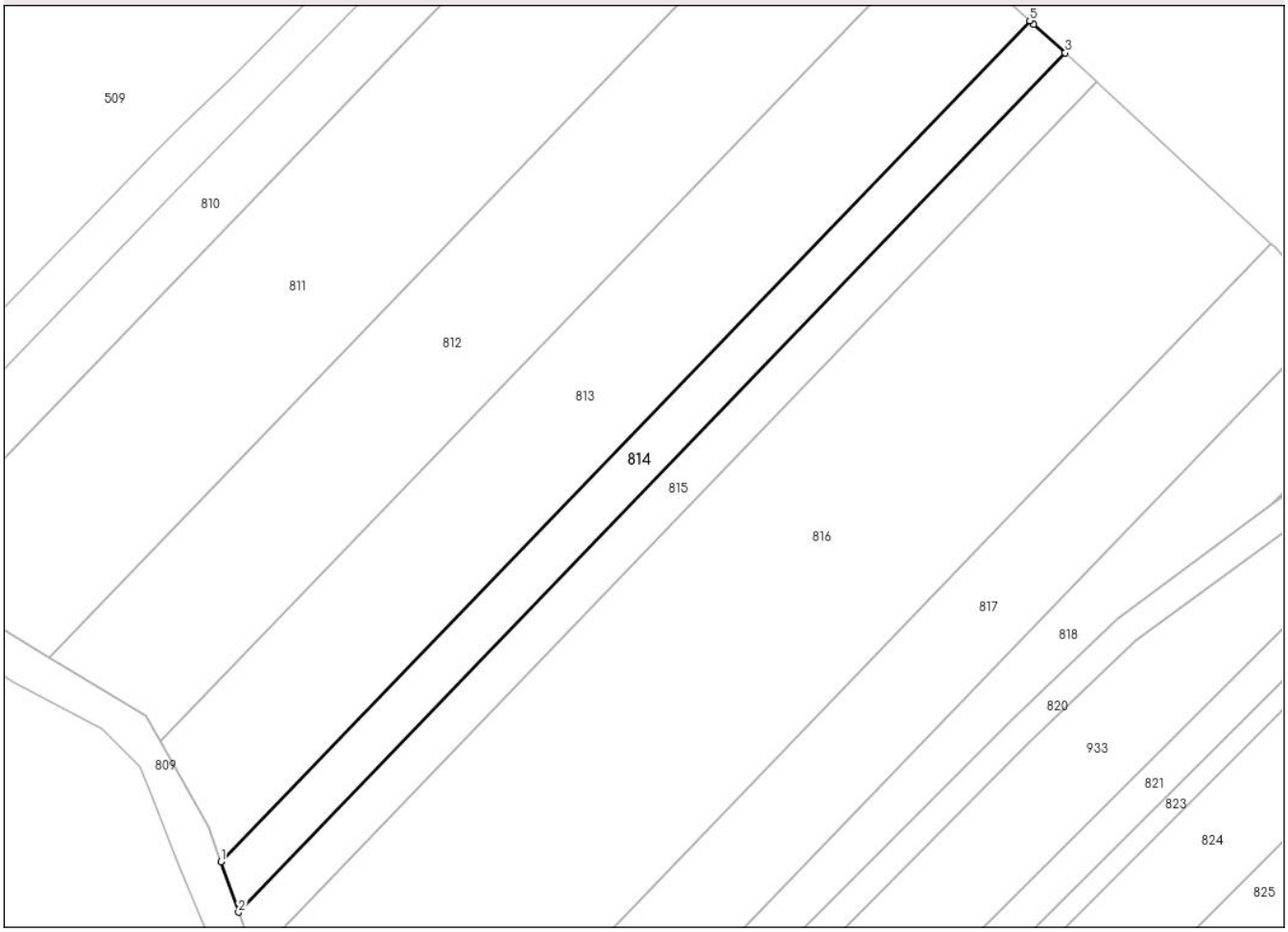

Date referitoare la teren

Crt	Categorie folosință	Intra vilan	Suprafaţa (mp)	Tarla	Parcelă	Nr. topo	Observaţii / Referinţe
1	arabil	NU	4.300	41	835, 836	-	

Lungime Segmente
1) Valorile lungimilor segmentelor sunt obţinute din proiecţie în plan.

Punct început	X / Y	Punct sfârşit	X / Y	Lungime segment (** (m)
1	574.779,644 717.023,656	2	574.784,547 717.009,703	14.789
2	574.784,547 717.009,703	3	575.012,785 717.246,649	328.992
3	575.012,785 717.246,649	4	575.004,071 717.254,543	11.758
4	575.004,071 717.254,543	5	575.002,989 717.255,523	1.46
5	575.002,989 717.255,523	1	574.779,644 717.023,656	321.94

** Lungimile segmentelor sunt determinate în planul de proiecţie Stereo 70 şi sunt rotunjite la 1 milimetru.
*** Distanţa dintre puncte este formată din segmente cumulate ce sunt mai mici decât valoarea 1 milimetru.

DATE DESPRE IMOBILUL NR. 815

Oficiul de Cadastru şi Publicitate Imobiliară SUCEAVA
Biroul de Cadastru şi Publicitate Imobiliară Radauti

A. Partea I. Descrierea imobilului

TEREN Extravilan

Adresa: Jud. Suceava

Nr. Crt	Nr cadastral Nr. topografic	Suprafaţa* (mp)	Observaţii / Referinţe
A1	32064	3.900	Sector cadastral:37 Teren neimprejmuit;

B. Partea II. Proprietari şi acte

Inscrieri privitoare la dreptul de proprietate şi alte drepturi reale		Referinţe
1221 / 12/01/2018		
Act Notarial nr. 60, din 11/01/2018 emis de BNP Sehlanec Ana;		
B6	Intabulare, drept de PROPRIETATEbun propriu cu titlu de cumparare, dobandit prin Conventie, cota actuala 1/1, cota initiala 1/1	A1
	1) **BABIAS RAMONA HELENA**	

C. Partea III. SARCINI .

Inscrieri privind dezmembramintele dreptului de proprietate, drepturi reale de garanţie şi sarcini	Referinţe
NU SUNT	

Anexa Nr. 1 La Partea I

Teren

Nr cadastral	Suprafaţa (mp)*	Observaţii / Referinţe
32064	3.900	

* Suprafaţa este determinată in planul de proiecţie Stereo 70.

DETALII LINIARE IMOBIL

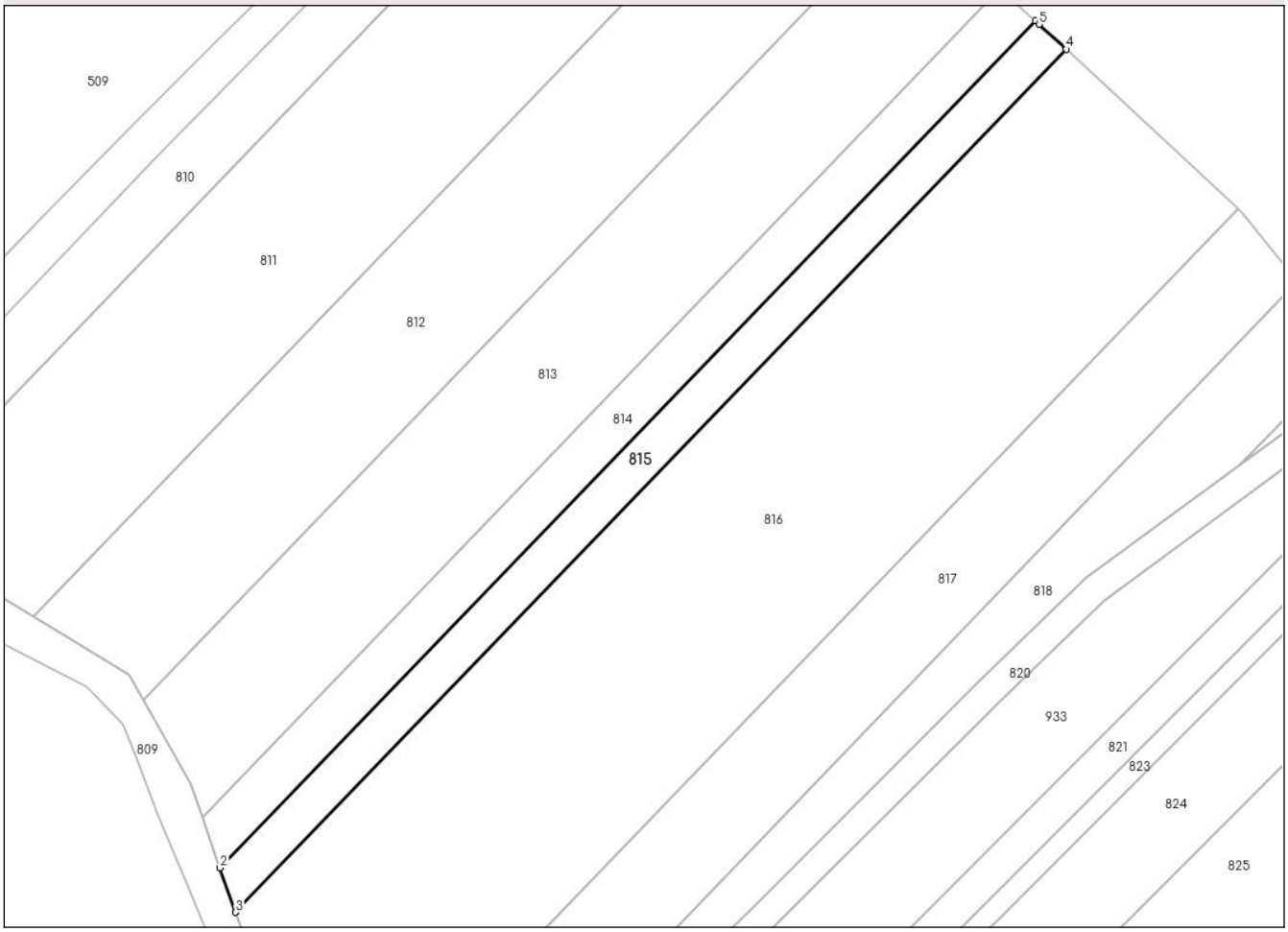

Date referitoare la teren

Crt	Categorie folosință	Intra vilan	Suprafaţa (mp)	Tarla	Parcelă	Nr. topo	Observaţii / Referinţe
1	arabil	NU	3.900	41	835, 836	-	

Lungime Segmente
1) Valorile lungimilor segmentelor sunt obţinute din proiecţie în plan.

Punct început	X / Y	Punct sfârşit	X / Y	Lungime segment (** (m)
1	575.012,785 717.246,649	2	574.784,547 717.009,703	328.992
2	574.784,547 717.009,703	3	574.788,906 716.997,299	13.148
3	574.788,906 716.997,299	4	575.021,416 717.238,681	335.151
4	575.021,416 717.238,681	5	575.013,891 717.245,648	10.255
5	575.013,891 717.245,648	1	575.012,785 717.246,649	1.492

** Lungimile segmentelor sunt determinate în planul de proiecţie Stereo 70 şi sunt rotunjite la 1 milimetru.
*** Distanţa dintre puncte este formată din segmente cumulate ce sunt mai mici decât valoarea 1 milimetru.

DATE DESPRE IMOBILUL NR. 816

Oficiul de Cadastru şi Publicitate Imobiliară SUCEAVA
Biroul de Cadastru şi Publicitate Imobiliară Radauti

A. Partea I. Descrierea imobilului

TEREN Extravilan

Adresa: Jud. Suceava

Nr. Crt	Nr cadastral Nr. topografic	Suprafaţa* (mp)	Observaţii / Referinţe
A1	32057	23.100	Sector cadastral:37 Teren neimprejmuit;

B. Partea II. Proprietari şi acte

Inscrieri privitoare la dreptul de proprietate şi alte drepturi reale		Referinţe
1444 / 15/01/2018		
Act Notarial nr. 155, din 12/01/2018 emis de BNP Sehlanec Ana;		
B3	Intabulare, drept de PROPRIETATEbun propriu cu titlu de cumparare, dobandit prin Conventie, cota actuala 1/1, cota initiala 1/1	A1
	1) **BABIAS RAMONA HELENA**	

C. Partea III. SARCINI .

Inscrieri privind dezmembramintele dreptului de proprietate, drepturi reale de garanţie şi sarcini	Referinţe
NU SUNT	

Anexa Nr. 1 La Partea I

Teren

Nr cadastral	Suprafaţa (mp)*	Observaţii / Referinţe
32057	23.100	

* Suprafaţa este determinată in planul de proiecţie Stereo 70.

DETALII LINIARE IMOBIL

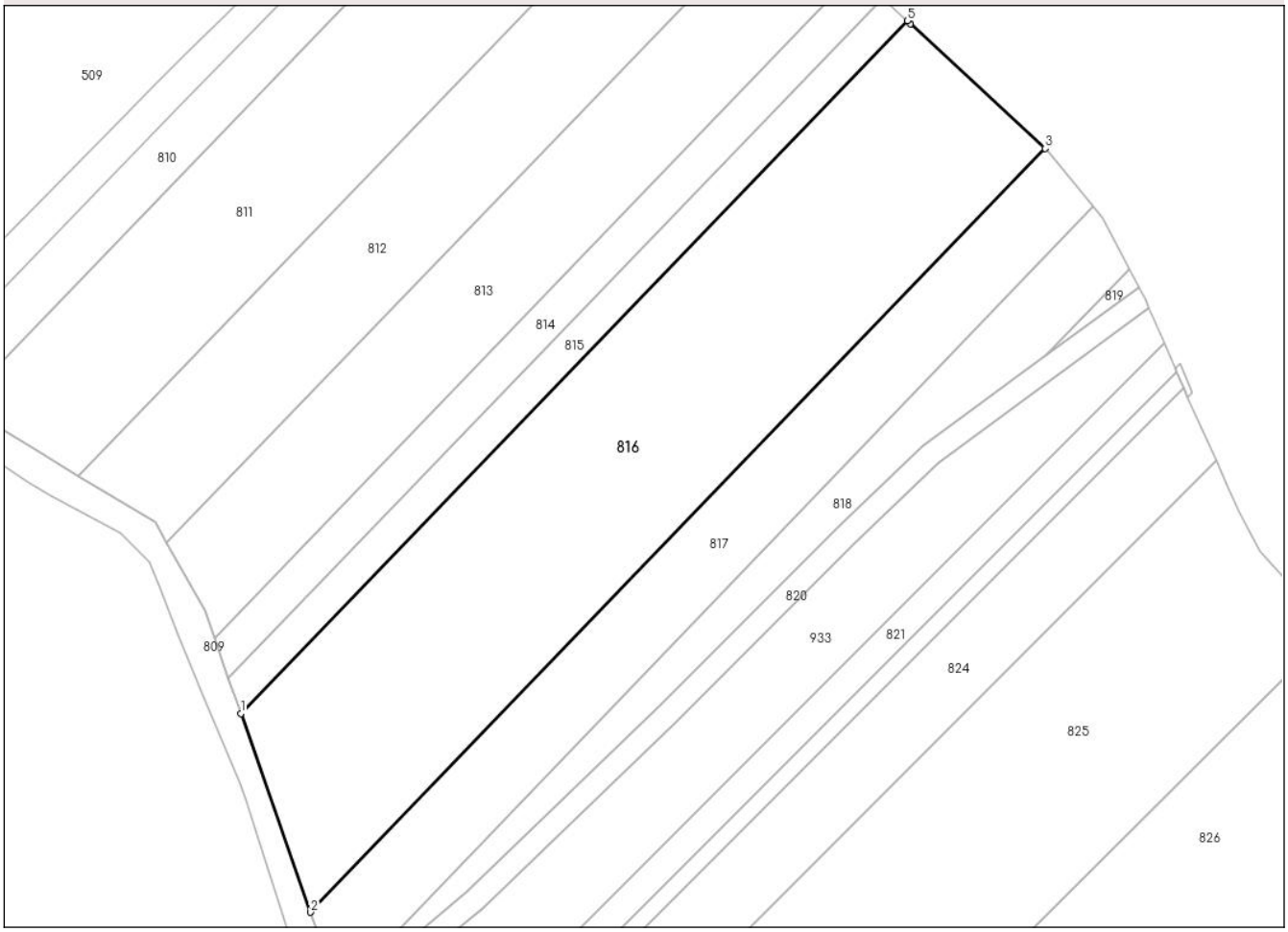

Date referitoare la teren

Crt	Categorie folosință	Intra vilan	Suprafaţa (mp)	Tarla	Parcelă	Nr. topo	Observaţii / Referinţe
1	arabil	NU	23.100	41	835, 836	-	

Lungime Segmente
1) Valorile lungimilor segmentelor sunt obţinute din proiecţie în plan.

Punct început	X / Y	Punct sfârşit	X / Y	Lungime segment (** (m)
1	574.788,906 716.997,299	2	574.813,243 716.928,049	73.402
2	574.813,243 716.928,049	3	575.069,541 717.194,126	369.44
3	575.069,541 717.194,126	4	575.022,532 717.237,648	64.063
4	575.022,532 717.237,648	5	575.021,416 717.238,681	1.521
5	575.021,416 717.238,681	1	574.788,906 716.997,299	335.151

** Lungimile segmentelor sunt determinate în planul de proiecţie Stereo 70 şi sunt rotunjite la 1 milimetru.
*** Distanţa dintre puncte este formată din segmente cumulate ce sunt mai mici decât valoarea 1 milimetru.

DATE DESPRE IMOBILUL NR. 817

Oficiul de Cadastru şi Publicitate Imobiliară SUCEAVA
Biroul de Cadastru şi Publicitate Imobiliară Radauti

A. Partea I. Descrierea imobilului

TEREN Extravilan

Adresa: Jud. Suceava

Nr. Crt	Nr cadastral Nr. topografic	Suprafaţa* (mp)	Observaţii / Referinţe
A1		9.800	Sector cadastral:37 Teren neimprejmuit;

B. Partea II. Proprietari şi acte

Inscrieri privitoare la dreptul de proprietate şi alte drepturi reale		Referinţe
817 / 14/10/2024		
Act Administrativ nr. 1103, din 01/06/1995 emis de CJFF SUCEAVA;		
B1	Intabulare, drept de PROPRIETATE, dobandit prin Reconstituire, cota actuala 1/1, cota initiala 1/1	A1
	1) **CIJEVSCHI RADU** DEFUNCT:Da	

C. Partea III. SARCINI .

Inscrieri privind dezmembramintele dreptului de proprietate, drepturi reale de garanţie şi sarcini	Referinţe
NU SUNT	

Anexa Nr. 1 La Partea I

Teren

Nr cadastral	Suprafaţa (mp)*	Observaţii / Referinţe
	9.800	

* Suprafaţa este determinată in planul de proiecţie Stereo 70.

DETALII LINIARE IMOBIL

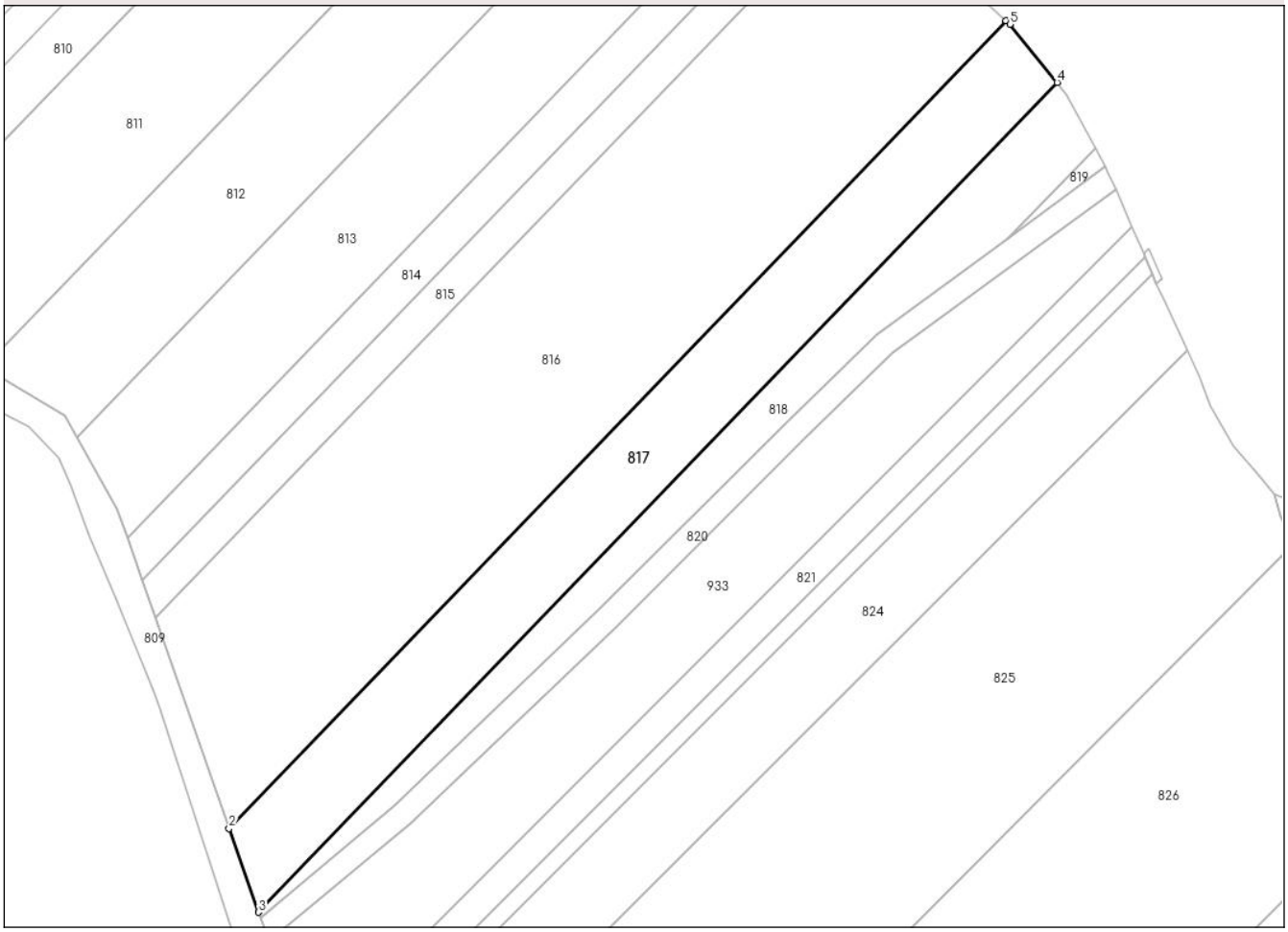

Date referitoare la teren

Crt	Categorie folosință	Intra vilan	Suprafaţa (mp)	Tarla	Parcelă	Nr. topo	Observaţii / Referinţe
1	arabil	NU	9.800	41	835, 836	-	

Lungime Segmente
1) Valorile lungimilor segmentelor sunt obţinute din proiecţie în plan.

Punct început	X / Y	Punct sfârşit	X / Y	Lungime segment (** (m)
1	575.069,541 717.194,126	2	574.813,243 716.928,049	369.44
2	574.813,243 716.928,049	3	574.822,951 716.900,423	29.282
3	574.822,951 716.900,423	4	575.086,329 717.173,851	379.646
4	575.086,329 717.173,851	5	575.070,797 717.192,963	24.627
5	575.070,797 717.192,963	1	575.069,541 717.194,126	1.712

** Lungimile segmentelor sunt determinate în planul de proiecţie Stereo 70 şi sunt rotunjite la 1 milimetru.
*** Distanţa dintre puncte este formată din segmente cumulate ce sunt mai mici decât valoarea 1 milimetru.

DATE DESPRE IMOBILUL NR. 818

Oficiul de Cadastru şi Publicitate Imobiliară SUCEAVA
Biroul de Cadastru şi Publicitate Imobiliară Radauti

A. Partea I. Descrierea imobilului

TEREN Extravilan

Adresa: Jud. Suceava

Nr. Crt	Nr cadastral Nr. topografic	Suprafaţa* (mp)	Observaţii / Referinţe
A1		5.000	Sector cadastral:37 Teren neimprejmuit;

B. Partea II. Proprietari şi acte

Inscrieri privitoare la dreptul de proprietate şi alte drepturi reale		Referinţe
818 / 14/10/2024		
Act Administrativ nr. 188, din 05/07/1993 emis de CJFF SUCEAVA;		
B1	Intabulare, drept de PROPRIETATE, dobandit prin Reconstituire, cota actuala 1/1, cota initiala 1/1	A1
	1) **BARBUTA ARETA**, LIPSA CNP PROPRIETAR 2) **MOLDOVAN CONSTANTIN**, LIPSA CNP PROPRIETAR	

C. Partea III. SARCINI .

Inscrieri privind dezmembramintele dreptului de proprietate, drepturi reale de garanţie şi sarcini	Referinţe
NU SUNT	

Anexa Nr. 1 La Partea I

Teren

Nr cadastral	Suprafaţa (mp)*	Observaţii / Referinţe
	5.000	

* Suprafaţa este determinată in planul de proiecţie Stereo 70.

DETALII LINIARE IMOBIL

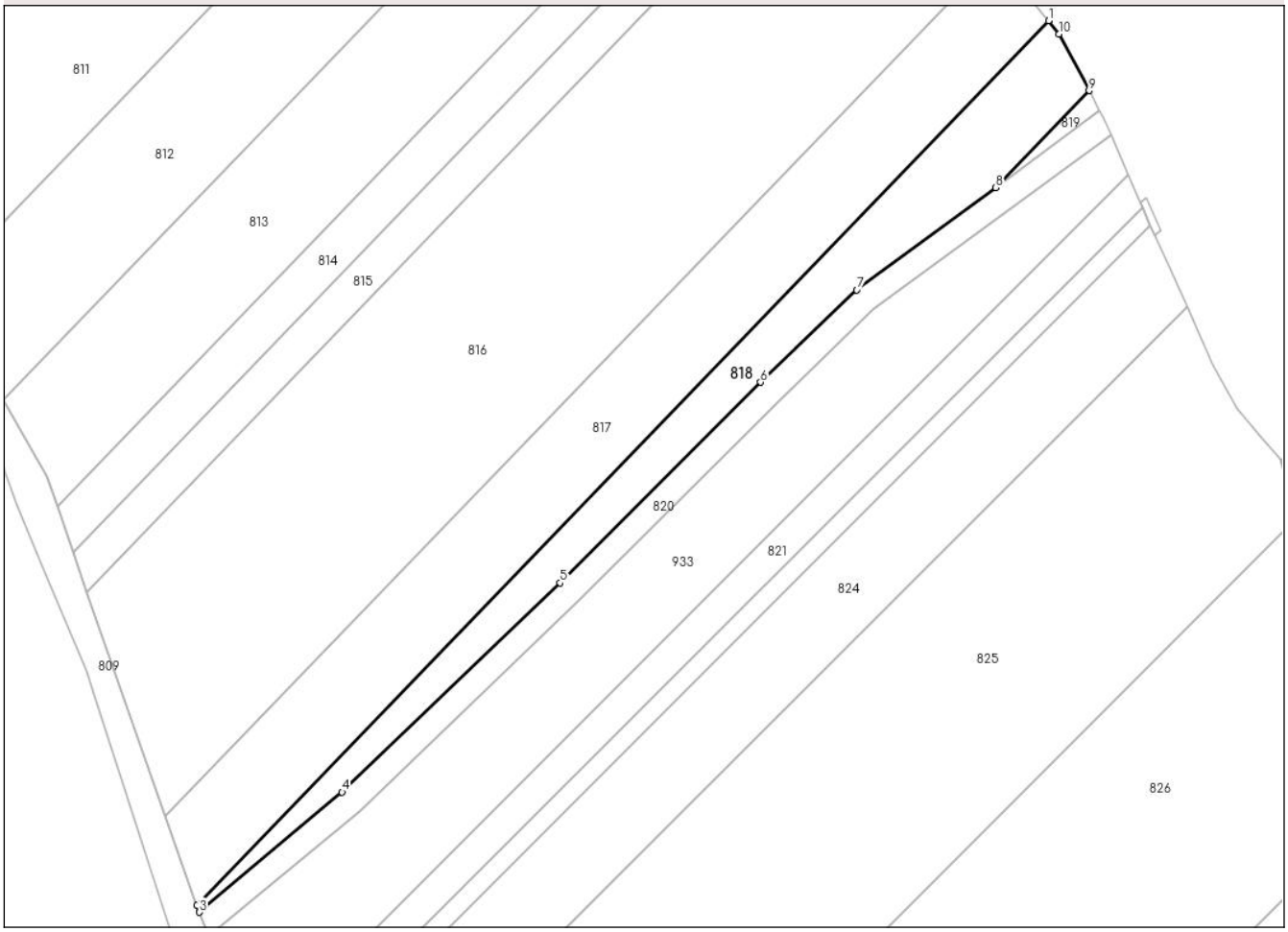

Date referitoare la teren

Crt	Categorie folosință	Intra vilan	Suprafaţa (mp)	Tarla	Parcelă	Nr. topo	Observaţii / Referinţe
1	arabil	NU	5.000	41	835, 836	-	

Lungime Segmente
1) Valorile lungimilor segmentelor sunt obţinute din proiecţie în plan.

Punct început	X / Y	Punct sfârşit	X / Y	Lungime segment (** (m)
1	575.086,329 717.173,851	2	574.822,951 716.900,423	379.646
2	574.822,951 716.900,423	3	574.823,662 716.898,398	2.146
3	574.823,662 716.898,398	4	574.867,821 716.935,494	57.673
4	574.867,821 716.935,494	5	574.935,253 717.000,158	93.426
5	574.935,253 717.000,158	6	574.997,29 717.062,127	87.685

Punct început	X / Y	Punct sfârşit	X / Y	Lungime segment (** (m)
6	574.997,29 717.062,127	7	575.027,012 717.090,69	41.222
7	575.027,012 717.090,69	8	575.069,988 717.122,295	53.346
8	575.069,988 717.122,295	9	575.098,866 717.152,275	41.626
9	575.098,866 717.152,275	10	575.089,64 717.169,777	19.785
10	575.089,64 717.169,777	1	575.086,329 717.173,851	5.25

** Lungimile segmentelor sunt determinate în planul de proiecţie Stereo 70 şi sunt rotunjite la 1 milimetru.
*** Distanţa dintre puncte este formată din segmente cumulate ce sunt mai mici decât valoarea 1 milimetru.

DATE DESPRE IMOBILUL NR. 819

Oficiul de Cadastru şi Publicitate Imobiliară SUCEAVA
Biroul de Cadastru şi Publicitate Imobiliară Radauti

A. Partea I. Descrierea imobilului

TEREN Extravilan

Adresa: Jud. Suceava

Nr. Crt	Nr cadastral Nr. topografic	Suprafaţa* (mp)	Observaţii / Referinţe
A1		141	Sector cadastral:37 Teren neimprejmuit;

B. Partea II. Proprietari şi acte

Inscrieri privitoare la dreptul de proprietate şi alte drepturi reale		Referinţe
819 / 14/10/2024		
Act Normativ nr. 7, din 13/03/1996 emis de PARLAMENTUL ROMANIEI;		
B1	Inscrierea provizorie, drept de PROPRIETATE, dobandit prin Lege, cota actuala 1/1	A1
	1) **COMUNA MUSENITA**, CIF:4441271	

C. Partea III. SARCINI .

Inscrieri privind dezmembramintele dreptului de proprietate, drepturi reale de garanţie şi sarcini	Referinţe
NU SUNT	

Anexa Nr. 1 La Partea I

Teren

Nr cadastral	Suprafaţa (mp)*	Observaţii / Referinţe
	141	

* Suprafaţa este determinată in planul de proiecţie Stereo 70.

DETALII LINIARE IMOBIL

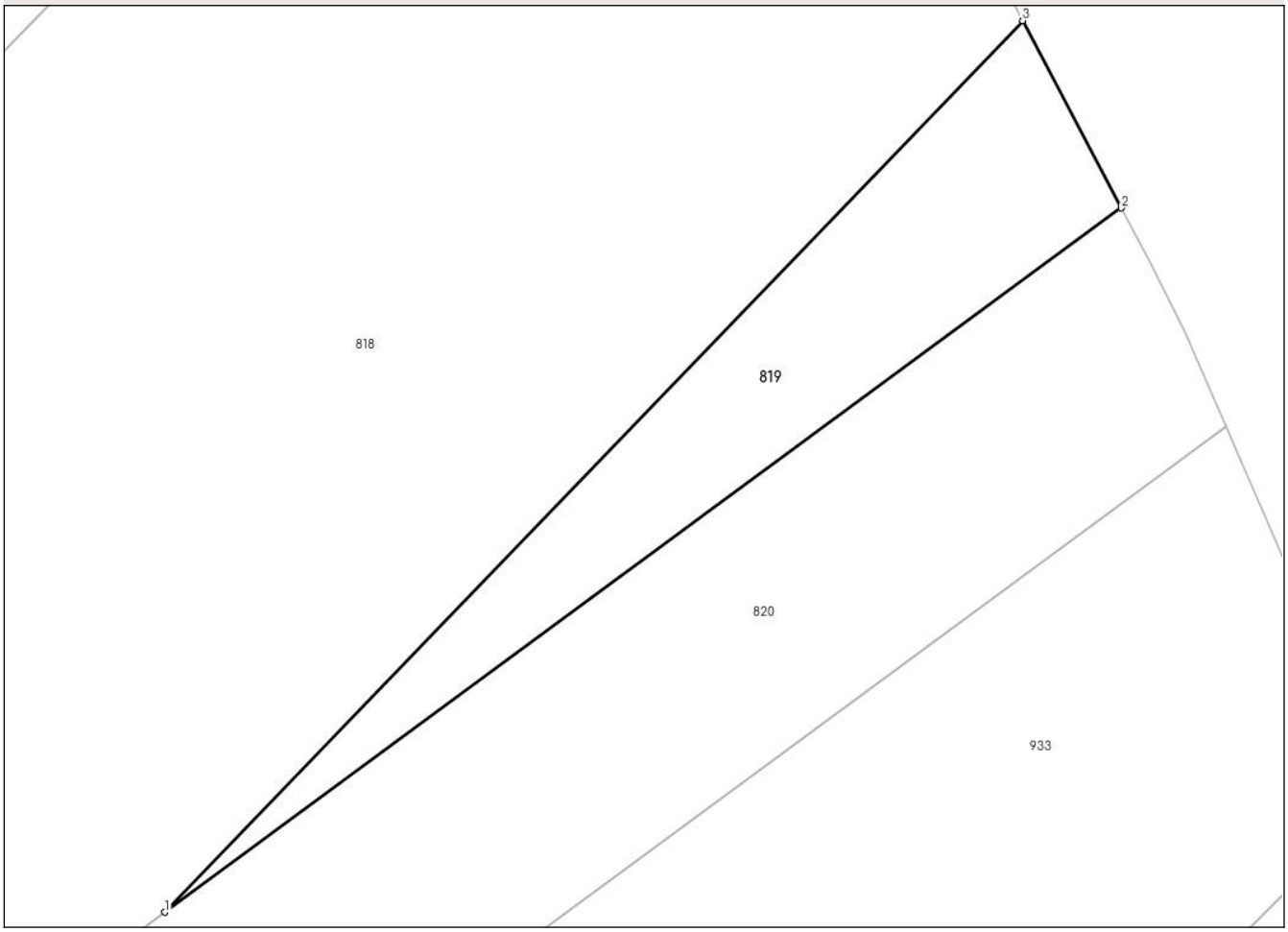

Date referitoare la teren

Crt	Categorie folosință	Intra vilan	Suprafaţa (mp)	Tarla	Parcelă	Nr. topo	Observaţii / Referinţe
1	arabil	NU	141	-	-	-	

Lungime Segmente
1) Valorile lungimilor segmentelor sunt obţinute din proiecţie în plan.

Punct început	X / Y	Punct sfârşit	X / Y	Lungime segment (** (m)
1	575.069,988 717.122,295	2	575.102,187 717.145,975	39.969
2	575.102,187 717.145,975	3	575.098,866 717.152,275	7.122
3	575.098,866 717.152,275	1	575.069,988 717.122,295	41.626

**** Lungimile segmentelor sunt determinate în planul de proiecţie Stereo 70 şi sunt rotunjite la 1 milimetru.**
***** Distanţa dintre puncte este formată din segmente cumulate ce sunt mai mici decât valoarea 1 milimetru.**

DATE DESPRE IMOBILUL NR. 820

Oficiul de Cadastru şi Publicitate Imobiliară SUCEAVA
Biroul de Cadastru şi Publicitate Imobiliară Radauti

A. Partea I. Descrierea imobilului

TEREN Extravilan

Adresa: Jud. Suceava

Nr. Crt	Nr cadastral Nr. topografic	Suprafaţa* (mp)	Observaţii / Referinţe
A1		2.975	Sector cadastral:37 Teren neimprejmuit;

B. Partea II. Proprietari şi acte

Inscrieri privitoare la dreptul de proprietate şi alte drepturi reale		Referinţe
820 / 14/10/2024		
Act Normativ nr. 1705, din 29/11/2006 emis de GUVERNUL ROMANIEI;		
B1	Intabulare, drept de PROPRIETATE, dobandit prin Lege, cota actuala 1/1	A1
	1) **STATUL ROMAN**, CIF:9999999999999, domeniul public	
Act Normativ nr. 1705, din 29/11/2006 emis de GUVERNUL ROMANIEI (ORDIN nr. 227 din 31.03.2006 emis de GUVERNUL ROMANIEI);		
B3	Intabulare, drept de ADMINISTRARE, dobandit prin Lege, cota actuala 1/1	A1
	1) **AGENTIA NATIONALA DE IMBUNATATIRI FUNCIARE**, CIF:29275212	

C. Partea III. SARCINI .

Inscrieri privind dezmembramintele dreptului de proprietate, drepturi reale de garanţie şi sarcini	Referinţe
NU SUNT	

Anexa Nr. 1 La Partea I

Teren

Nr cadastral	Suprafaţa (mp)*	Observaţii / Referinţe
	2.975	

* Suprafaţa este determinată in planul de proiecţie Stereo 70.

DETALII LINIARE IMOBIL

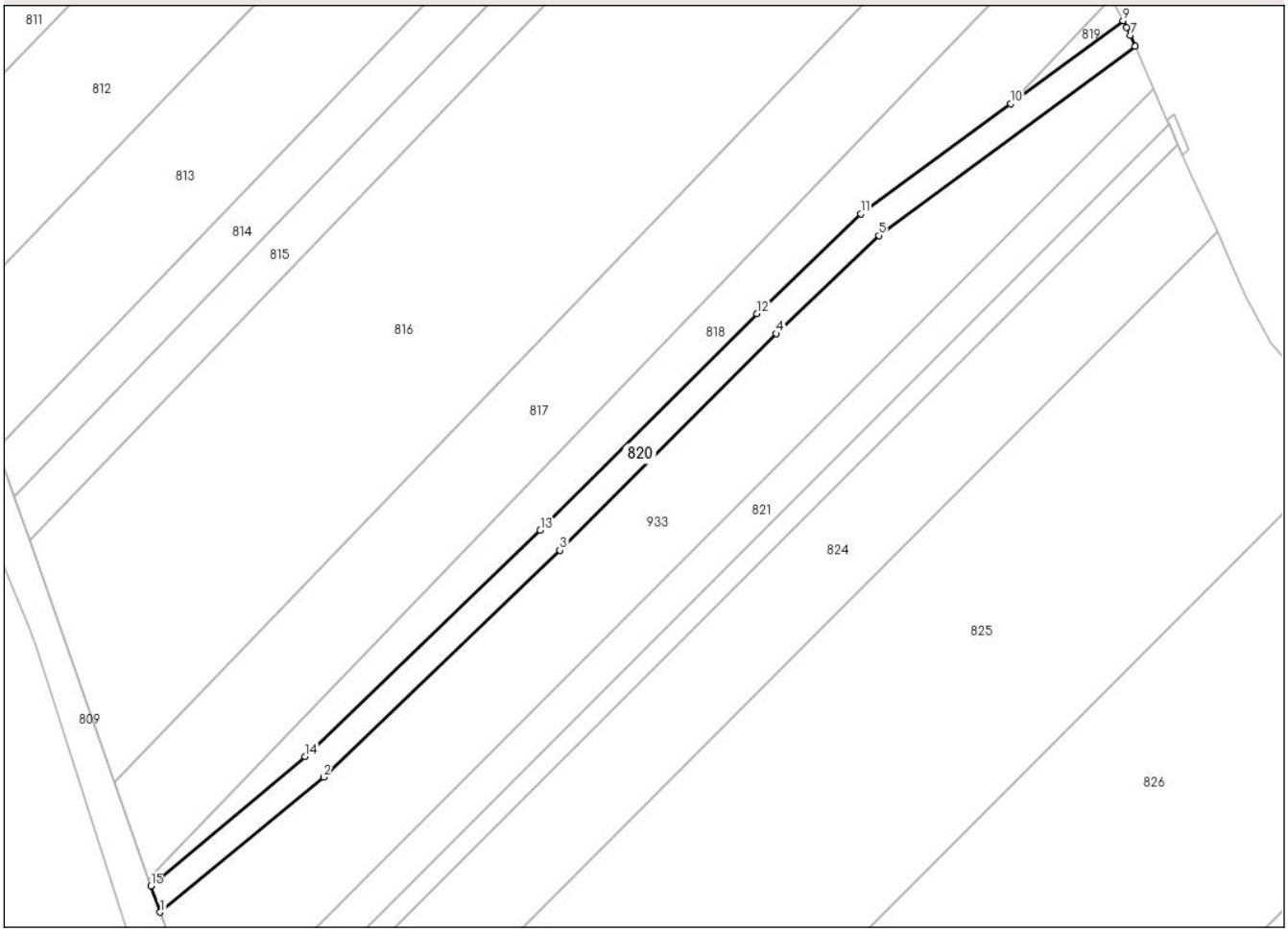

Date referitoare la teren

Crt	Categorie folosinţă	Intra vilan	Suprafaţa (mp)	Tarla	Parcelă	Nr. topo	Observaţii / Referinţe
1	ape statatoare	NU	2.975	-	-	-	

Lungime Segmente
1) Valorile lungimilor segmentelor sunt obţinute din proiecţie în plan.

Punct început	X / Y	Punct sfârşit	X / Y	Lungime segment (** (m)
1	574.826,378 716.890,897	2	574.873,168 716.929,537	60.682
2	574.873,168 716.929,537	3	574.940,849 716.994,44	93.772
3	574.940,849 716.994,44	4	575.002,889 717.056,412	87.69
4	575.002,889 717.056,412	5	575.032,176 717.084,557	40.619
5	575.032,176 717.084,557	6	575.105,696 717.138,625	91.261

Punct început	X / Y	Punct sfârşit	X / Y	Lungime segment (** (m)
6	575.105,696 717.138,625	7	575.104,318 717.141,788	3.45
7	575.104,318 717.141,788	8	575.103,191 717.144,07	2.545
8	575.103,191 717.144,07	9	575.102,187 717.145,975	2.153
9	575.102,187 717.145,975	10	575.069,988 717.122,295	39.969
10	575.069,988 717.122,295	11	575.027,012 717.090,69	53.346
11	575.027,012 717.090,69	12	574.997,29 717.062,127	41.222
12	574.997,29 717.062,127	13	574.935,253 717.000,158	87.685
13	574.935,253 717.000,158	14	574.867,821 716.935,494	93.426
14	574.867,821 716.935,494	15	574.823,662 716.898,398	57.673
15	574.823,662 716.898,398	1	574.826,378 716.890,897	7.978

** Lungimile segmentelor sunt determinate în planul de proiecţie Stereo 70 şi sunt rotunjite la 1 milimetru.
*** Distanţa dintre puncte este formată din segmente cumulate ce sunt mai mici decât valoarea 1 milimetru.

DATE DESPRE IMOBILUL NR. 821

Oficiul de Cadastru şi Publicitate Imobiliară SUCEAVA
Biroul de Cadastru şi Publicitate Imobiliară Radauti

A. Partea I. Descrierea imobilului

TEREN Extravilan

Adresa: Jud. Suceava

Nr. Crt	Nr cadastral Nr. topografic	Suprafaţa* (mp)	Observaţii / Referinţe
A1	30615	3.900	Sector cadastral:37 Teren neimprejmuit;

B. Partea II. Proprietari şi acte

Inscrieri privitoare la dreptul de proprietate şi alte drepturi reale		Referinţe
24954 / 26/11/2012		
Act Notarial nr. 1398, din 23/11/2012 emis de BNP SEHLANEC ANA;		
B2	Intabulare, drept de PROPRIETATEbun propriu cu titlu de cumparare, dobandit prin Conventie, cota actuala 1/1, cota initiala 1/1	A1
	1) **BABIAS RAMONA HELENA**	
	OBSERVATII: adus B1	

C. Partea III. SARCINI .

Inscrieri privind dezmembramintele dreptului de proprietate, drepturi reale de garanţie şi sarcini	Referinţe
NU SUNT	

Anexa Nr. 1 La Partea I

Teren

Nr cadastral	Suprafaţa (mp)*	Observaţii / Referinţe
30615	3.900	

* Suprafaţa este determinată in planul de proiecţie Stereo 70.

DETALII LINIARE IMOBIL

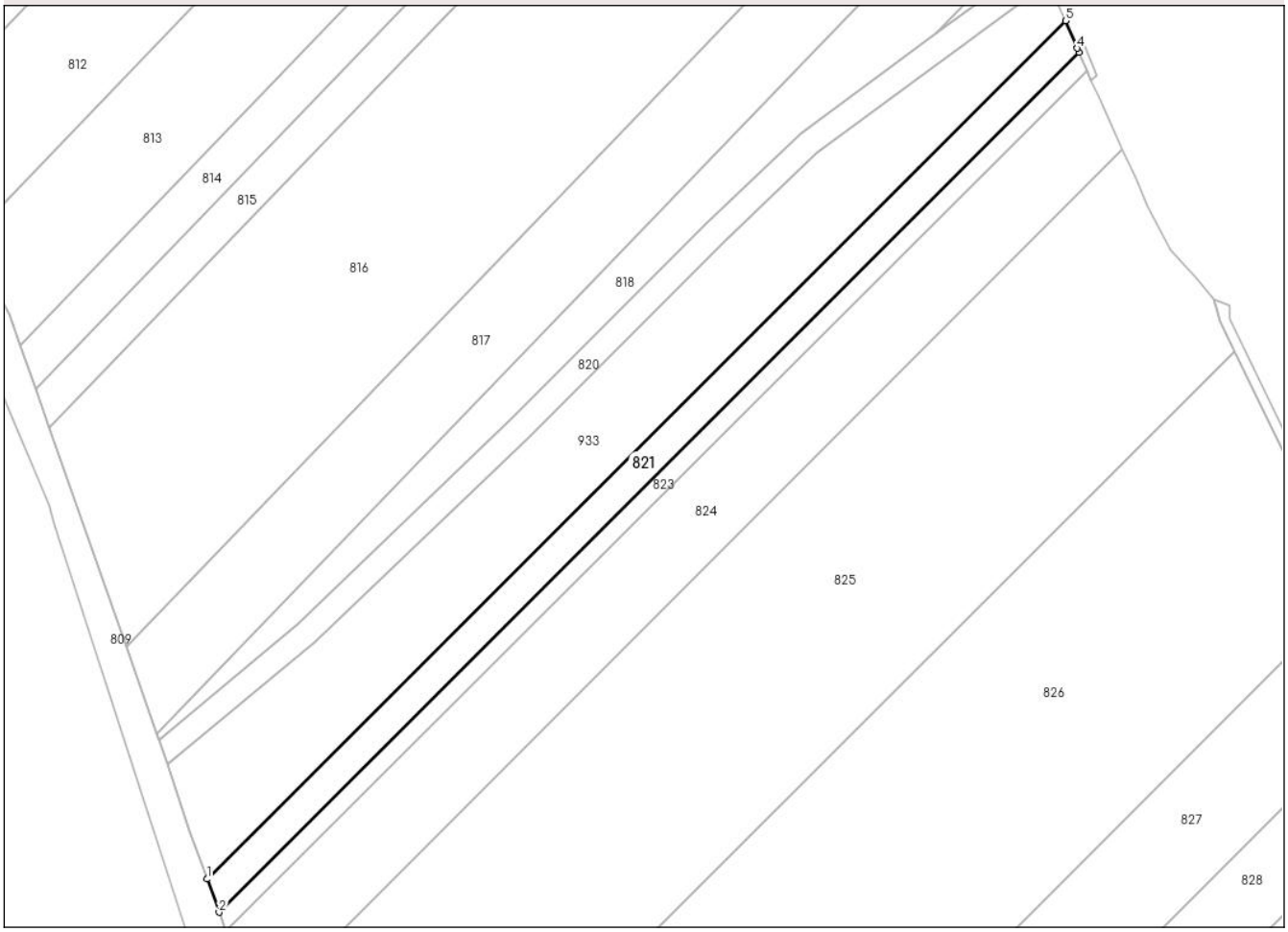

Date referitoare la teren

Crt	Categorie folosință	Intra vilan	Suprafaţa (mp)	Tarla	Parcelă	Nr. topo	Observaţii / Referinţe
1	arabil	NU	3.900	41	833	-	

Lungime Segmente
1) Valorile lungimilor segmentelor sunt obţinute din proiecţie în plan.

Punct început	X / Y	Punct sfârşit	X / Y	Lungime segment (** (m)
1	574.838,968 716.854,515	2	574.842,802 716.844,025	11.169
2	574.842,802 716.844,025	3	575.115,395 717.116,319	385.293
3	575.115,395 717.116,319	4	575.114,862 717.117,584	1.373
4	575.114,862 717.117,584	5	575.111,061 717.126,309	9.517
5	575.111,061 717.126,309	1	574.838,968 716.854,515	384.586

** Lungimile segmentelor sunt determinate în planul de proiecţie Stereo 70 şi sunt rotunjite la 1 milimetru.
*** Distanţa dintre puncte este formată din segmente cumulate ce sunt mai mici decât valoarea 1 milimetru.

DATE DESPRE IMOBILUL NR. 822

Oficiul de Cadastru şi Publicitate Imobiliară SUCEAVA
Biroul de Cadastru şi Publicitate Imobiliară Radauti

A. Partea I. Descrierea imobilului

TEREN Extravilan

Adresa: Jud. Suceava

Nr. Crt	Nr cadastral Nr. topografic	Suprafaţa* (mp)	Observaţii / Referinţe
A1		25	Sector cadastral:37 Teren neimprejmuit;

B. Partea II. Proprietari şi acte

Inscrieri privitoare la dreptul de proprietate şi alte drepturi reale		Referinţe
822 / 14/10/2024		
Act Normativ nr. 7, din 13/03/1996 emis de PARLAMENTUL ROMANIEI;		
B1	Inscrierea provizorie, drept de PROPRIETATE, dobandit prin Lege, cota actuala 1/1	A1
	1) **COMUNA MUSENITA**, CIF:4441271	

C. Partea III. SARCINI .

Inscrieri privind dezmembramintele dreptului de proprietate, drepturi reale de garanţie şi sarcini	Referinţe
NU SUNT	

Anexa Nr. 1 La Partea I

Teren

Nr cadastral	Suprafaţa (mp)*	Observaţii / Referinţe
	25	

* Suprafaţa este determinată in planul de proiecţie Stereo 70.

DETALII LINIARE IMOBIL

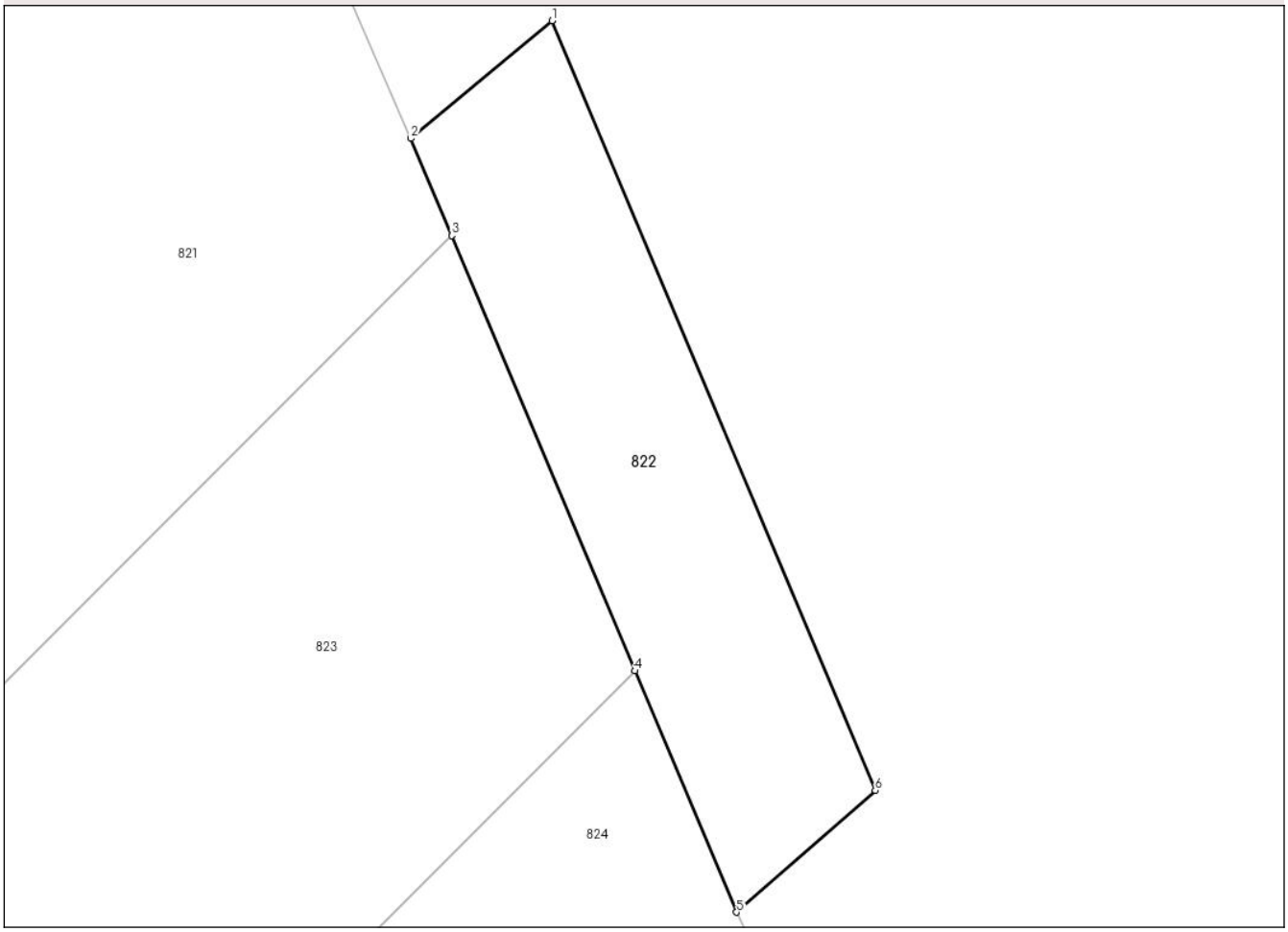

Date referitoare la teren

Crt	Categorie folosință	Intra vilan	Suprafaţa (mp)	Tarla	Parcelă	Nr. topo	Observaţii / Referinţe
1	neproductiv	NU	25	-	-	-	

Lungime Segmente
1) Valorile lungimilor segmentelor sunt obţinute din proiecţie în plan.

Punct început	X / Y	Punct sfârşit	X / Y	Lungime segment (** (m)
1	575.116,702 717.119,119	2	575.114,862 717.117,584	2.396
2	575.114,862 717.117,584	3	575.115,395 717.116,319	1.373
3	575.115,395 717.116,319	4	575.117,788 717.110,642	6.161
4	575.117,788 717.110,642	5	575.119,114 717.107,496	3.414
5	575.119,114 717.107,496	6	575.120,922 717.109,086	2.408

Punct început	X / Y	Punct sfârşit	X / Y	Lungime segment (** (m)
6	575.120,922 717.109,086	1	575.116,702 717.119,119	10.884

** Lungimile segmentelor sunt determinate în planul de proiecţie Stereo 70 şi sunt rotunjite la 1 milimetru.
*** Distanţa dintre puncte este formată din segmente cumulate ce sunt mai mici decât valoarea 1 milimetru.

DATE DESPRE IMOBILUL NR. 823

Oficiul de Cadastru şi Publicitate Imobiliară SUCEAVA
Biroul de Cadastru şi Publicitate Imobiliară Radauti

A. Partea I. Descrierea imobilului

TEREN Extravilan

Adresa: Jud. Suceava

Nr. Crt	Nr cadastral Nr. topografic	Suprafaţa* (mp)	Observaţii / Referinţe
A1	31424	2.200	Sector cadastral:37 Teren neimprejmuit;

B. Partea II. Proprietari şi acte

Inscrieri privitoare la dreptul de proprietate şi alte drepturi reale		Referinţe
29882 / 18/09/2015		
Act Notarial nr. 957, din 17/09/2015 emis de BNP Bratiloveanu Silvia;		
B5	Intabulare, drept de PROPRIETATEbun propriu cu titlu de cumparare, dobandit prin Conventie, cota actuala 1/1, cota initiala 1/1	A1
	1) **BABIAŞ RAMONA HELENA**	
	OBSERVATII: adus b3	

C. Partea III. SARCINI .

Inscrieri privind dezmembramintele dreptului de proprietate, drepturi reale de garanţie şi sarcini	Referinţe
NU SUNT	

Anexa Nr. 1 La Partea I

Teren

Nr cadastral	Suprafaţa (mp)*	Observaţii / Referinţe
31424	2.200	

* Suprafaţa este determinată in planul de proiecţie Stereo 70.

DETALII LINIARE IMOBIL

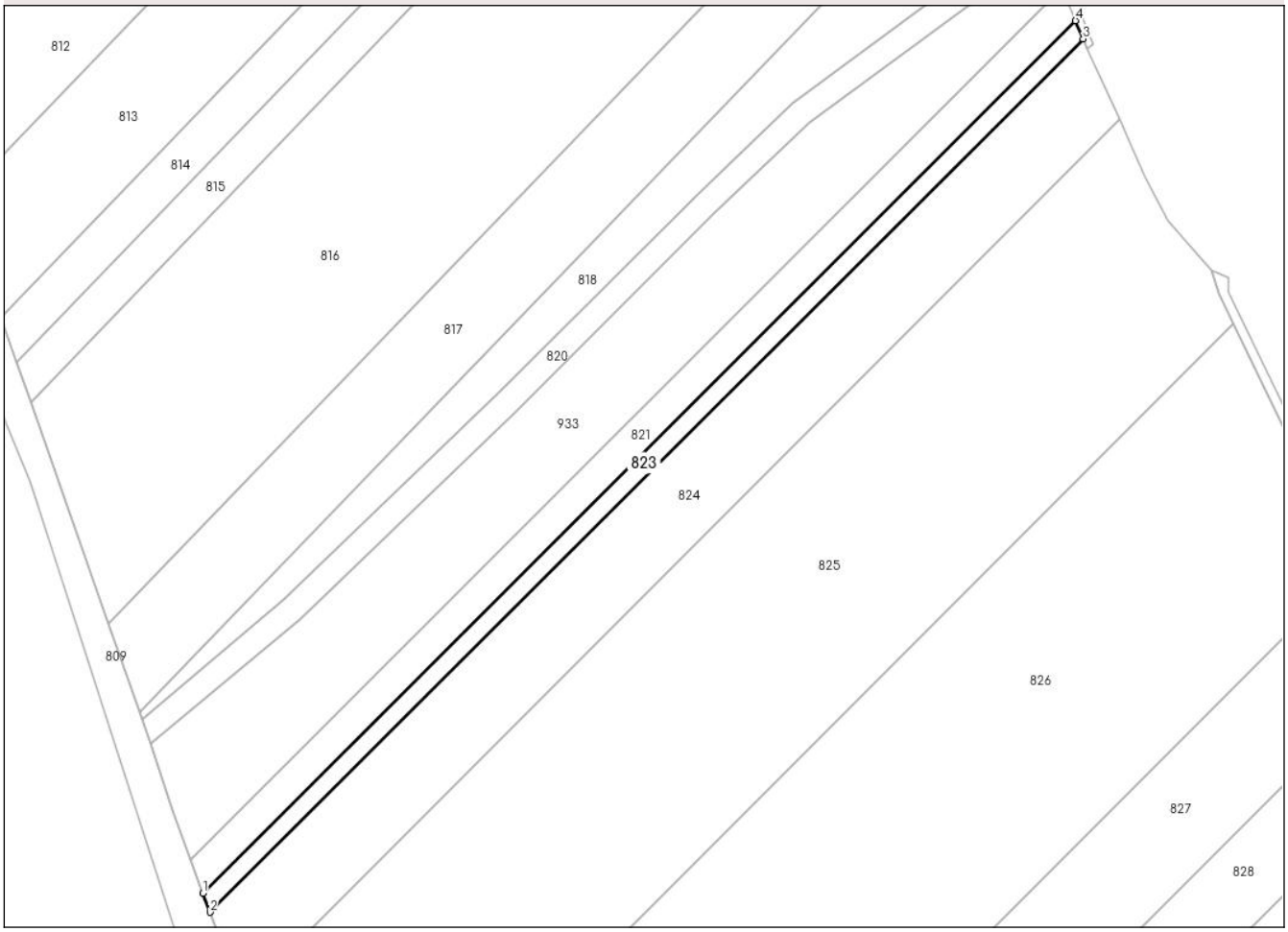

Date referitoare la teren

Crt	Categorie folosință	Intra vilan	Suprafaţa (mp)	Tarla	Parcelă	Nr. topo	Observaţii / Referinţe
1	arabil	NU	2.200	41 Asociatie Manastioara	833	-	

Lungime Segmente
1) Valorile lungimilor segmentelor sunt obţinute din proiecţie în plan.

Punct început	X / Y	Punct sfârşit	X / Y	Lungime segment (** (m)
1	574.842,802 716.844,025	2	574.844,962 716.838,115	6.292
2	574.844,962 716.838,115	3	575.117,788 717.110,642	385.623
3	575.117,788 717.110,642	4	575.115,395 717.116,319	6.161
4	575.115,395 717.116,319	1	574.842,802 716.844,025	385.293

** Lungimile segmentelor sunt determinate în planul de proiecţie Stereo 70 şi sunt rotunjite la 1 milimetru.
*** Distanţa dintre puncte este formată din segmente cumulate ce sunt mai mici decât valoarea 1 milimetru.

DATE DESPRE IMOBILUL NR. 824

Oficiul de Cadastru şi Publicitate Imobiliară SUCEAVA
Biroul de Cadastru şi Publicitate Imobiliară Radauti

A. Partea I. Descrierea imobilului

TEREN Extravilan

Adresa: Jud. Suceava

Nr. Crt	Nr cadastral Nr. topografic	Suprafaţa* (mp)	Observaţii / Referinţe
A1	31428	10.000	Sector cadastral:37 Teren neimprejmuit;

B. Partea II. Proprietari şi acte

Inscrieri privitoare la dreptul de proprietate şi alte drepturi reale		Referinţe
29881 / 18/09/2015		
Act Notarial nr. 957, din 17/09/2015 emis de BNP Bratiloveanu Silvia;		
B6	Intabulare, drept de PROPRIETATEbun propriu cu titlu de cumparare, dobandit prin Conventie, cota actuala 1/1, cota initiala 1/1	A1
	1) **BABIAŞ RAMONA HELENA**	
	OBSERVATII: adus b3	

C. Partea III. SARCINI .

Inscrieri privind dezmembramintele dreptului de proprietate, drepturi reale de garanţie şi sarcini	Referinţe
NU SUNT	

Anexa Nr. 1 La Partea I

Teren

Nr cadastral	Suprafaţa (mp)*	Observaţii / Referinţe
31428	10.000	

* Suprafaţa este determinată in planul de proiecţie Stereo 70.

DETALII LINIARE IMOBIL

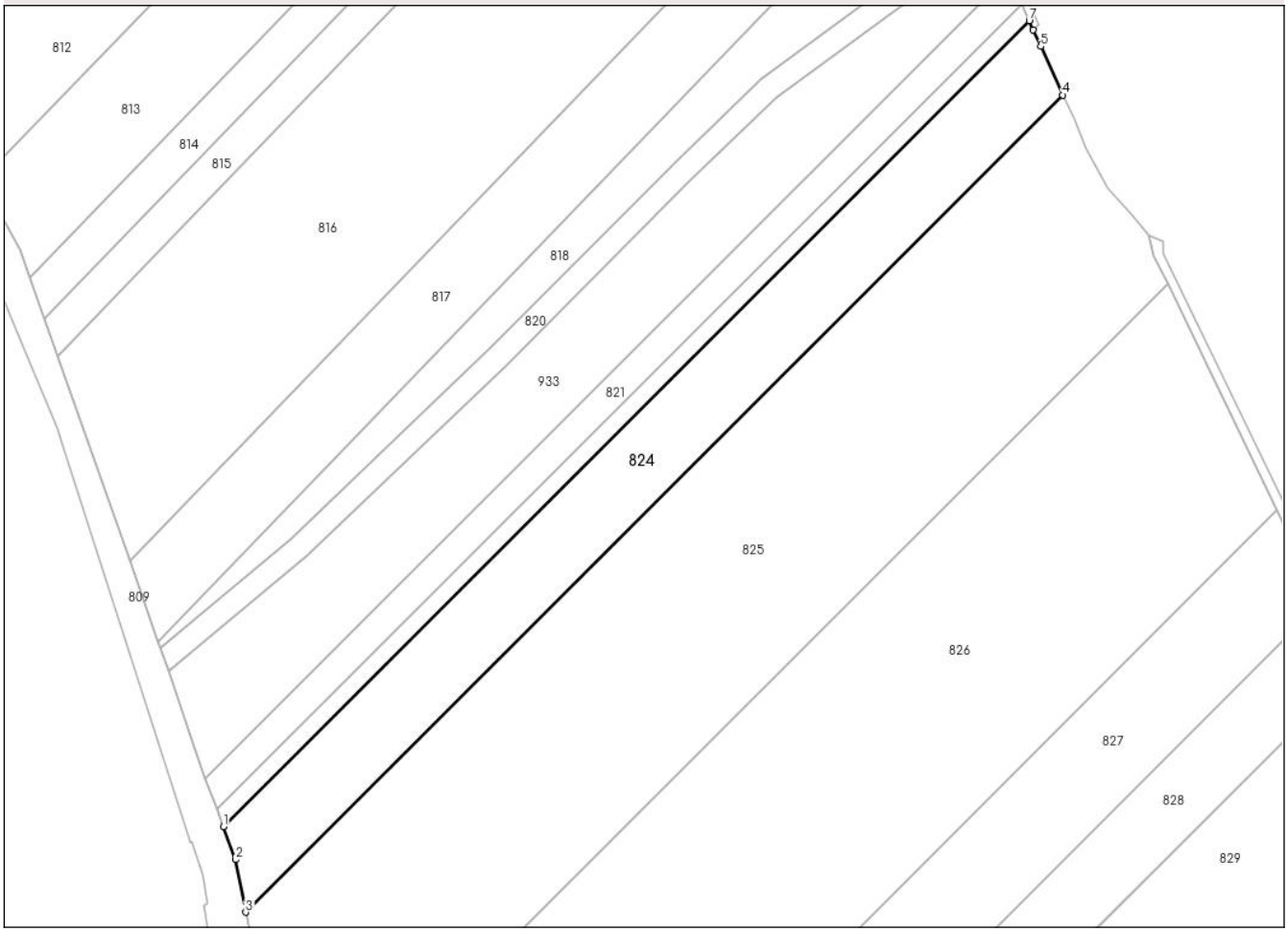

Date referitoare la teren

Crt	Categorie folosință	Intra vilan	Suprafaţa (mp)	Tarla	Parcelă	Nr. topo	Observaţii / Referinţe
1	arabil	NU	10.000	41	833	-	

Lungime Segmente
1) Valorile lungimilor segmentelor sunt obţinute din proiecţie în plan.

Punct început	X / Y	Punct sfârşit	X / Y	Lungime segment (** (m)
1	574.844,962 716.838,115	2	574.849,044 716.826,947	11.891
2	574.849,044 716.826,947	3	574.852,495 716.809,176	18.103
3	574.852,495 716.809,176	4	575.129,15 717.085,526	391.034
4	575.129,15 717.085,526	5	575.121,652 717.101,94	18.045
5	575.121,652 717.101,94	6	575.119,114 717.107,496	6.108

Punct început	X / Y	Punct sfârşit	X / Y	Lungime segment (** (m)
6	575.119,114 717.107,496	7	575.117,788 717.110,642	3.414
7	575.117,788 717.110,642	1	574.844,962 716.838,115	385.623

** Lungimile segmentelor sunt determinate în planul de proiecţie Stereo 70 şi sunt rotunjite la 1 milimetru.
*** Distanţa dintre puncte este formată din segmente cumulate ce sunt mai mici decât valoarea 1 milimetru.

DATE DESPRE IMOBILUL NR. 825

Oficiul de Cadastru şi Publicitate Imobiliară SUCEAVA
Biroul de Cadastru şi Publicitate Imobiliară Radauti

A. Partea I. Descrierea imobilului

TEREN Extravilan

Adresa: Jud. Suceava

Nr. Crt	Nr cadastral Nr. topografic	Suprafaţa* (mp)	Observaţii / Referinţe
A1	32245	28.600	Sector cadastral:37 Teren neimprejmuit;

B. Partea II. Proprietari şi acte

Inscrieri privitoare la dreptul de proprietate şi alte drepturi reale		Referinţe
33719 / 31/10/2017		
Act Notarial nr. 3582, din 30/12/2015 emis de SPN SEHLANEC-BRATILOVEANU;		
B2	Intabulare, drept de PROPRIETATEbun propriu cu titlu de partaj, dobandit prin Conventie, cota actuala 1/1, cota initiala 1/1	A1
	1) **COROLIUC I NICOLAI**	

C. Partea III. SARCINI .

Inscrieri privind dezmembramintele dreptului de proprietate, drepturi reale de garanţie şi sarcini	Referinţe
NU SUNT	

Anexa Nr. 1 La Partea I

Teren

Nr cadastral	Suprafaţa (mp)*	Observaţii / Referinţe
32245	28.600	

* Suprafaţa este determinată in planul de proiecţie Stereo 70.

DETALII LINIARE IMOBIL

Date referitoare la teren

Crt	Categorie folosință	Intra vilan	Suprafaţa (mp)	Tarla	Parcelă	Nr. topo	Observaţii / Referinţe
1	arabil	NU	28.600	41 Asociatia Manastioara	833	-	

Lungime Segmente
1) Valorile lungimilor segmentelor sunt obţinute din proiecţie în plan.

Punct început	X / Y	Punct sfârşit	X / Y	Lungime segment (** (m)
1	574.852,495 716.809,176	2	574.856,744 716.787,299	22.286
2	574.856,744 716.787,299	3	574.862,581 716.723,008	64.555
3	574.862,581 716.723,008	4	574.863,285 716.720,697	2.416
4	574.863,285 716.720,697	5	575.164,597 717.021,678	425.886
5	575.164,597 717.021,678	6	575.160,043 717.031,088	10.454

Punct început	X / Y	Punct sfârşit	X / Y	Lungime segment (** (m)
6	575.160,043 717.031,088	7	575.158,071 717.038,224	7.403
7	575.158,071 717.038,224	8	575.152,335 717.044,825	8.745
8	575.152,335 717.044,825	9	575.144,437 717.053,912	12.04
9	575.144,437 717.053,912	10	575.137,084 717.067,368	15.334
10	575.137,084 717.067,368	11	575.133,152 717.076,764	10.186
11	575.133,152 717.076,764	12	575.129,15 717.085,526	9.633
12	575.129,15 717.085,526	1	574.852,495 716.809,176	391.034

** Lungimile segmentelor sunt determinate în planul de proiecţie Stereo 70 şi sunt rotunjite la 1 milimetru.
*** Distanţa dintre puncte este formată din segmente cumulate ce sunt mai mici decât valoarea 1 milimetru.

DATE DESPRE IMOBILUL NR. 826

Oficiul de Cadastru şi Publicitate Imobiliară SUCEAVA
Biroul de Cadastru şi Publicitate Imobiliară Radauti

A. Partea I. Descrierea imobilului

TEREN Extravilan Nr. CF vechi:220

Adresa: Jud. Suceava

Nr. Crt	Nr cadastral Nr. topografic	Suprafaţa* (mp)	Observaţii / Referinţe
A1	31991	34.800	Sector cadastral:37 Teren neimprejmuit;

B. Partea II. Proprietari şi acte

Inscrieri privitoare la dreptul de proprietate şi alte drepturi reale		Referinţe
3156 / 13/09/1996		
Act Notarial nr. 3338, din 18/07/1996 emis de BNP;		
B1	Intabulare, drept de PROPRIETATE, dobandit prin Conventie, cota actuala 1/2, cota initiala 1/1	A1
	1) **BABIAS FLORICA**	
16849 / 06/06/2017		
Act Notarial nr. 268, din 29/09/2003 emis de BNP Sehlanec Ana;		
B2	Intabulare, drept de PROPRIETATEbun propriu, dobandit prin Succesiune, cota actuala 1/8, cota initiala 1/4	A1
	1) **BABIAS FLORICA**	
B3	Intabulare, drept de PROPRIETATEbun propriu, dobandit prin Succesiune, cota actuala 1/8, cota initiala 1/4	A1
	1) **BABIAS RAMONA HELENA**	
B4	Intabulare, drept de PROPRIETATEbun propriu, dobandit prin Succesiune, cota actuala 1/8, cota initiala 1/4	A1
	1) **BABIAS ROMEO-DANIEL**	
B5	Intabulare, drept de PROPRIETATEbun propriu, dobandit prin Succesiune, cota actuala 1/8, cota initiala 1/4	A1
	1) **BABIAS CRISTIAN-OVIDIU**	

C. Partea III. SARCINI .

Inscrieri privind dezmembramintele dreptului de proprietate, drepturi reale de garanţie şi sarcini	Referinţe
NU SUNT	

Anexa Nr. 1 La Partea I

Teren

Nr cadastral	Suprafaţa (mp)*	Observaţii / Referinţe
31991	34.800	

* Suprafaţa este determinată in planul de proiecţie Stereo 70.

DETALII LINIARE IMOBIL

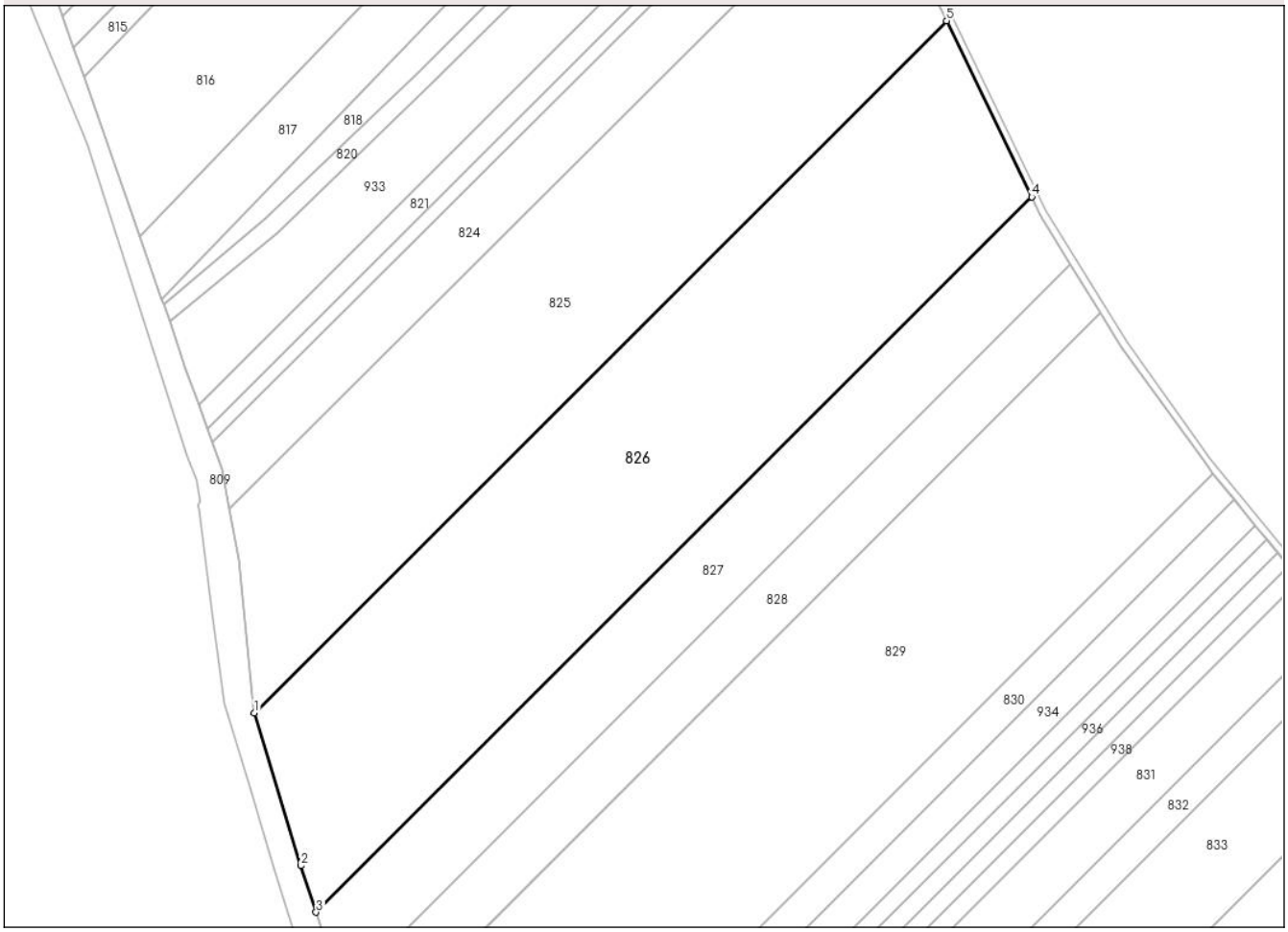

Date referitoare la teren

Crt	Categorie folosință	Intra vilan	Suprafaţa (mp)	Tarla	Parcelă	Nr. topo	Observaţii / Referinţe
1	arabil	NU	34.800	41	833	-	

Lungime Segmente
1) Valorile lungimilor segmentelor sunt obţinute din proiecţie în plan.

Punct început	X / Y	Punct sfârşit	X / Y	Lungime segment (** (m)
1	574.863,285 716.720,697	2	574.883,528 716.654,254	69.458
2	574.883,528 716.654,254	3	574.890,137 716.633,99	21.315
3	574.890,137 716.633,99	4	575.201,63 716.945,141	440.276
4	575.201,63 716.945,141	5	575.164,597 717.021,678	85.026
5	575.164,597 717.021,678	1	574.863,285 716.720,697	425.886

** Lungimile segmentelor sunt determinate în planul de proiecţie Stereo 70 şi sunt rotunjite la 1 milimetru.
*** Distanţa dintre puncte este formată din segmente cumulate ce sunt mai mici decât valoarea 1 milimetru.

DATE DESPRE IMOBILUL NR. 827

Oficiul de Cadastru şi Publicitate Imobiliară SUCEAVA
Biroul de Cadastru şi Publicitate Imobiliară Radauti

A. Partea I. Descrierea imobilului

TEREN Extravilan

Adresa: Jud. Suceava

Nr. Crt	Nr cadastral Nr. topografic	Suprafaţa* (mp)	Observaţii / Referinţe
A1	34168	14.500	Sector cadastral:37 Teren neimprejmuit;

B. Partea II. Proprietari şi acte

Inscrieri privitoare la dreptul de proprietate şi alte drepturi reale		Referinţe
60315 / 21/12/2021		
Act Notarial nr. 1212, din 16/12/2021 emis de BNP Sehlanec Ana;		
B3	Intabulare, drept de PROPRIETATEbun propriu cu titlu de cumparare, dobandit prin Conventie, cota actuala 1/1, cota initiala 1/1	A1
	1) **BABIAŞ RAMONA HELENA**	

C. Partea III. SARCINI .

Inscrieri privind dezmembramintele dreptului de proprietate, drepturi reale de garanţie şi sarcini	Referinţe
NU SUNT	

Anexa Nr. 1 La Partea I

Teren

Nr cadastral	Suprafaţa (mp)*	Observaţii / Referinţe
34168	14.500	

* Suprafaţa este determinată in planul de proiecţie Stereo 70.

DETALII LINIARE IMOBIL

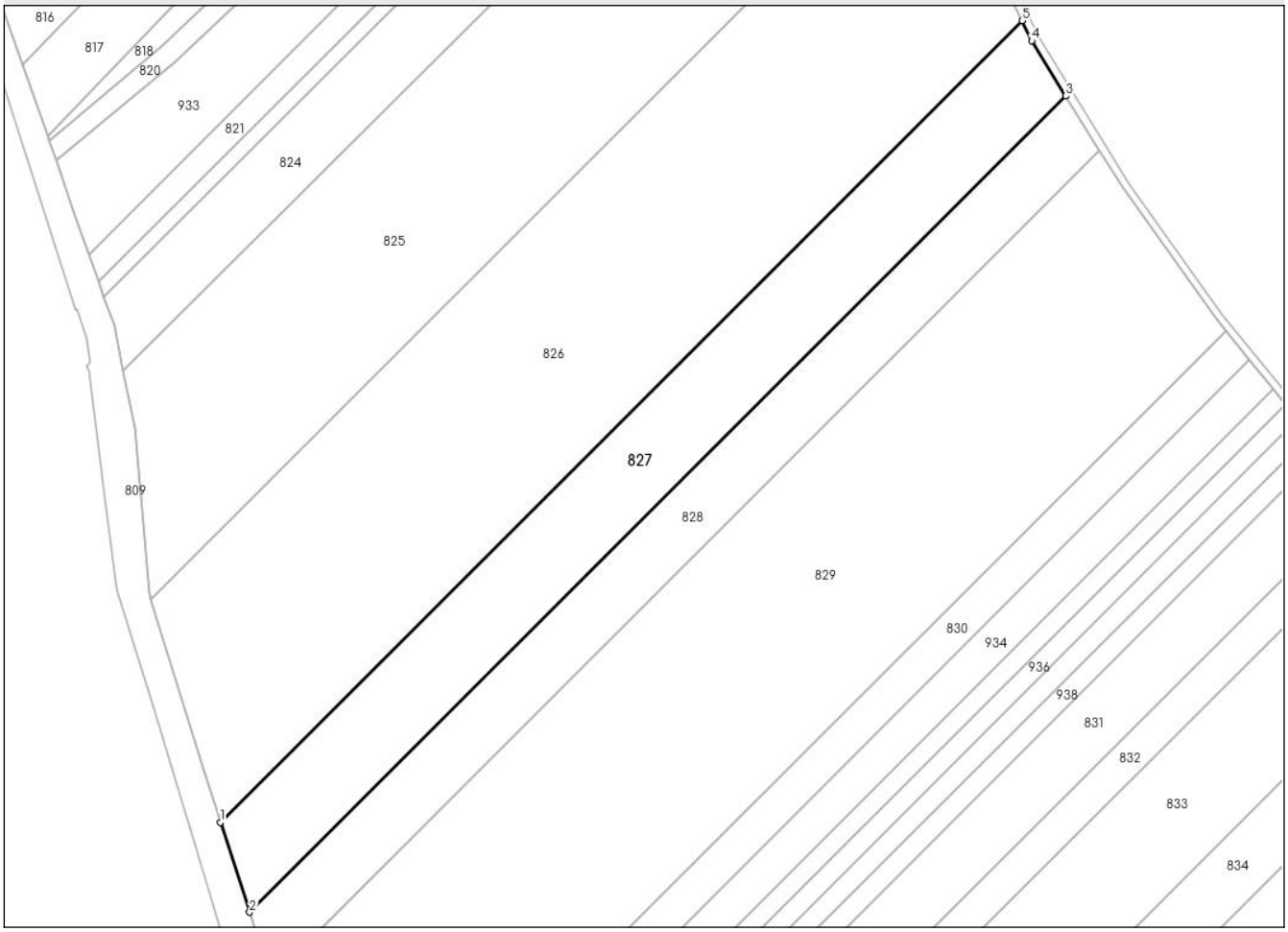

Date referitoare la teren

Crt	Categorie folosință	Intra vilan	Suprafaţa (mp)	Tarla	Parcelă	Nr. topo	Observaţii / Referinţe
1	arabil	NU	14.500	41	833	-	

Lungime Segmente
1) Valorile lungimilor segmentelor sunt obţinute din proiecţie în plan.

Punct început	X / Y	Punct sfârşit	X / Y	Lungime segment (** (m)
1	574.890,137 716.633,99	2	574.901,493 716.599,167	36.628
2	574.901,493 716.599,167	3	575.218,63 716.915,955	448.253
3	575.218,63 716.915,955	4	575.205,38 716.937,39	25.2
4	575.205,38 716.937,39	5	575.201,63 716.945,141	8.61
5	575.201,63 716.945,141	1	574.890,137 716.633,99	440.276

** Lungimile segmentelor sunt determinate în planul de proiecţie Stereo 70 şi sunt rotunjite la 1 milimetru.
*** Distanţa dintre puncte este formată din segmente cumulate ce sunt mai mici decât valoarea 1 milimetru.

DATE DESPRE IMOBILUL NR. 828

Oficiul de Cadastru şi Publicitate Imobiliară SUCEAVA
Biroul de Cadastru şi Publicitate Imobiliară Radauti

A. Partea I. Descrierea imobilului

TEREN Extravilan

Adresa: Jud. Suceava

Nr. Crt	Nr cadastral Nr. topografic	Suprafaţa* (mp)	Observaţii / Referinţe
A1		10.900	Sector cadastral:37 Teren neimprejmuit;

B. Partea II. Proprietari şi acte

Inscrieri privitoare la dreptul de proprietate şi alte drepturi reale		Referinţe
828 / 14/10/2024		
Act Administrativ nr. 1694, din 09/12/1999 emis de CJFF SUCEAVA;		
B1	Intabulare, drept de PROPRIETATE, dobandit prin Reconstituire, cota actuala 1/1, cota initiala 1/1	A1
	1) **IMBROANE ELVIRA**, LIPSA CNP PROPRIETAR 2) **BOTEZAT GRATIAN MIRCEA**, LIPSA CNP PROPRIETAR	

C. Partea III. SARCINI .

Inscrieri privind dezmembramintele dreptului de proprietate, drepturi reale de garanţie şi sarcini	Referinţe
NU SUNT	

Anexa Nr. 1 La Partea I

Teren

Nr cadastral	Suprafaţa (mp)*	Observaţii / Referinţe
	10.900	

* Suprafaţa este determinată in planul de proiecţie Stereo 70.

DETALII LINIARE IMOBIL

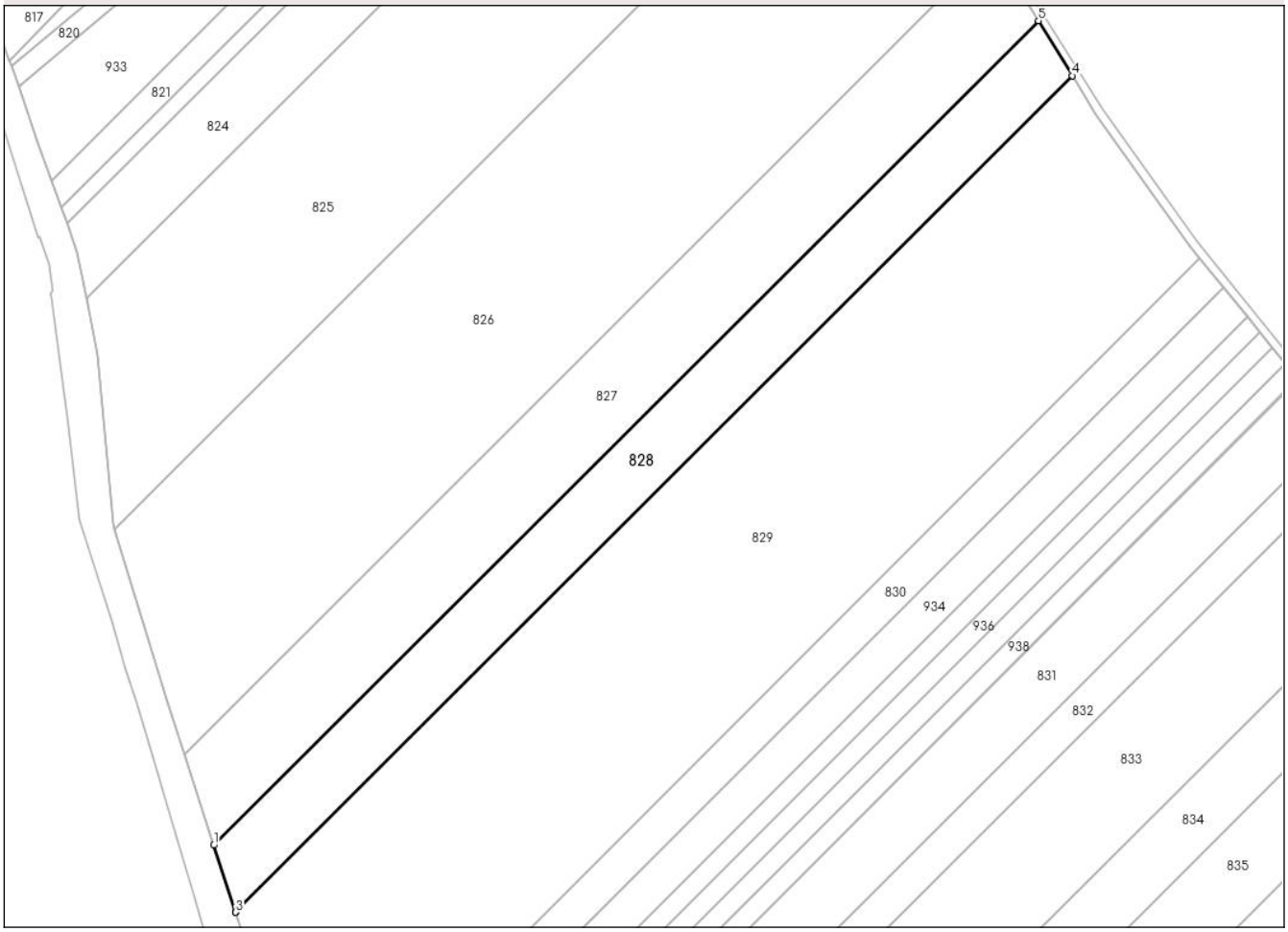

Date referitoare la teren

Crt	Categorie folosință	Intra vilan	Suprafaţa (mp)	Tarla	Parcelă	Nr. topo	Observaţii / Referinţe
1	arabil	NU	10.900	41	833	-	

Lungime Segmente
1) Valorile lungimilor segmentelor sunt obţinute din proiecţie în plan.

Punct început	X / Y	Punct sfârşit	X / Y	Lungime segment (** (m)
1	574.901,493 716.599,167	2	574.909,851 716.573,541	26.955
2	574.909,851 716.573,541	3	574.909,887 716.573,431	0.116
3	574.909,887 716.573,431	4	575.231,669 716.894,859	454.818
4	575.231,669 716.894,859	5	575.218,63 716.915,955	24.8
5	575.218,63 716.915,955	1	574.901,493 716.599,167	448.253

** Lungimile segmentelor sunt determinate în planul de proiecţie Stereo 70 şi sunt rotunjite la 1 milimetru.
*** Distanţa dintre puncte este formată din segmente cumulate ce sunt mai mici decât valoarea 1 milimetru.

DATE DESPRE IMOBILUL NR. 829

Oficiul de Cadastru şi Publicitate Imobiliară SUCEAVA
Biroul de Cadastru şi Publicitate Imobiliară Radauti

A. Partea I. Descrierea imobilului

TEREN Extravilan

Adresa: Jud. Suceava

Nr. Crt	Nr cadastral Nr. topografic	Suprafaţa* (mp)	Observaţii / Referinţe
A1		38.600	Sector cadastral:37 Teren neimprejmuit;

B. Partea II. Proprietari şi acte

Inscrieri privitoare la dreptul de proprietate şi alte drepturi reale		Referinţe
829 / 14/10/2024		
Act Administrativ nr. 177, din 05/07/1993 emis de CJFF SUCEAVA;		
B1	Intabulare, drept de PROPRIETATE, dobandit prin Reconstituire, cota actuala 1/1, cota initiala 1/1	A1
	1) **ROTARU ION**, LIPSA CNP PROPRIETAR	

C. Partea III. SARCINI .

Inscrieri privind dezmembramintele dreptului de proprietate, drepturi reale de garanţie şi sarcini	Referinţe
NU SUNT	

Anexa Nr. 1 La Partea I

Teren

Nr cadastral	Suprafaţa (mp)*	Observaţii / Referinţe
	38.600	

* Suprafaţa este determinată in planul de proiecţie Stereo 70.

DETALII LINIARE IMOBIL

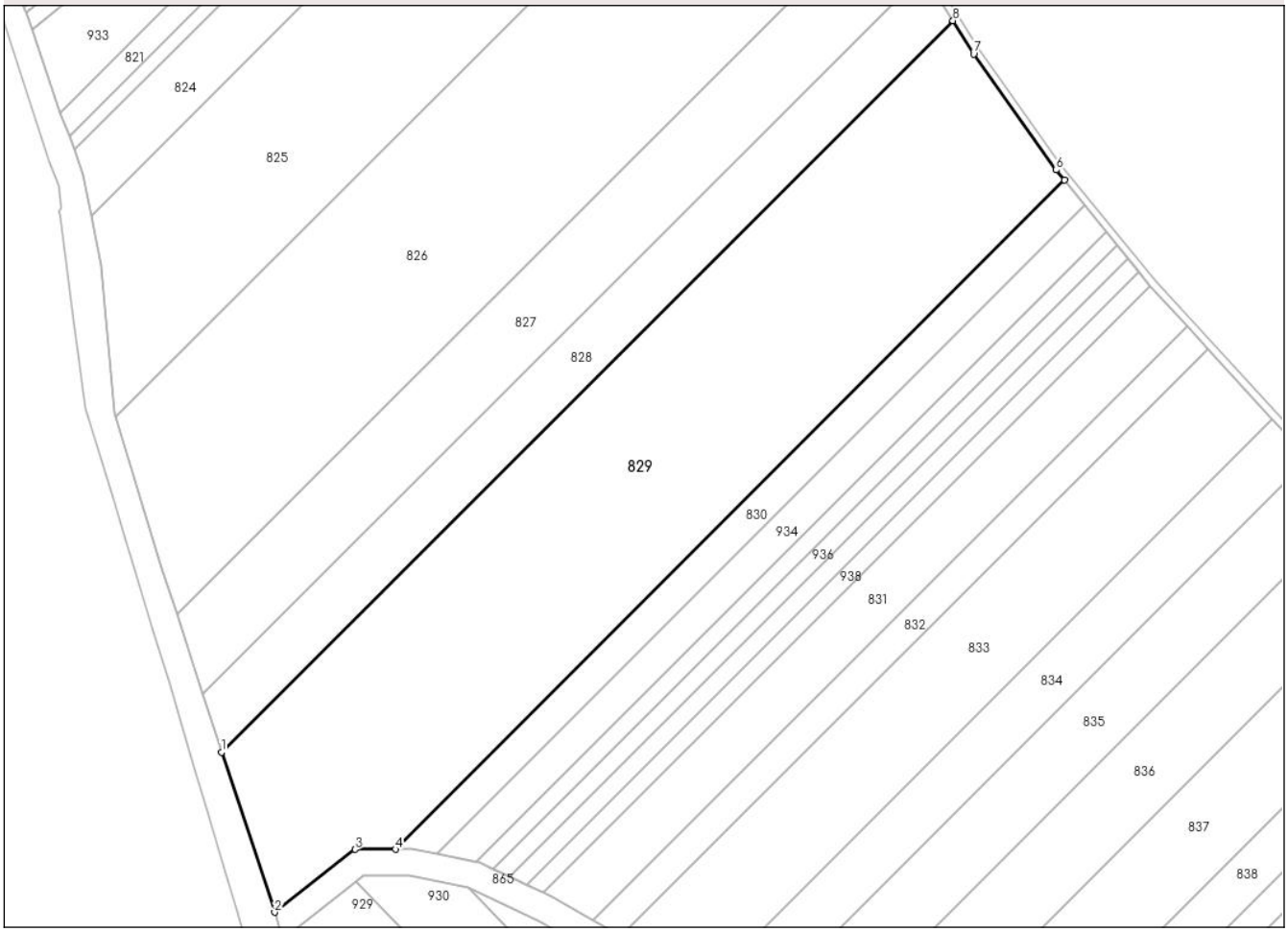

Date referitoare la teren

Crt	Categorie folosință	Intra vilan	Suprafaţa (mp)	Tarla	Parcelă	Nr. topo	Observaţii / Referinţe
1	arabil	NU	38.600	41	833	-	

Lungime Segmente
1) Valorile lungimilor segmentelor sunt obţinute din proiecţie în plan.

Punct început	X / Y	Punct sfârşit	X / Y	Lungime segment (** (m)
1	574.909,887 716.573,431	2	574.933,221 716.503,062	74.137
2	574.933,221 716.503,062	3	574.968,576 716.530,64	44.839
3	574.968,576 716.530,64	4	574.986,369 716.530,687	17.793
4	574.986,369 716.530,687	5	575.280,761 716.824,755	416.104
5	575.280,761 716.824,755	6	575.277,092 716.829,263	5.812

Punct început	X / Y	Punct sfârşit	X / Y	Lungime segment (** (m)
6	575.277,092 716.829,263	7	575.240,767 716.880,14	62.514
7	575.240,767 716.880,14	8	575.231,669 716.894,859	17.304
8	575.231,669 716.894,859	1	574.909,887 716.573,431	454.818

** Lungimile segmentelor sunt determinate în planul de proiecţie Stereo 70 şi sunt rotunjite la 1 milimetru.
*** Distanţa dintre puncte este formată din segmente cumulate ce sunt mai mici decât valoarea 1 milimetru.

DATE DESPRE IMOBILUL NR. 830

Oficiul de Cadastru şi Publicitate Imobiliară SUCEAVA
Biroul de Cadastru şi Publicitate Imobiliară Radauti

A. Partea I. Descrierea imobilului

TEREN Extravilan

Adresa: Jud. Suceava

Nr. Crt	Nr cadastral Nr. topografic	Suprafaţa* (mp)	Observaţii / Referinţe
A1		5.850	Sector cadastral:37 Teren neimprejmuit;

B. Partea II. Proprietari şi acte

Inscrieri privitoare la dreptul de proprietate şi alte drepturi reale		Referinţe
830 / 14/10/2024		
Act Notarial nr. 3684, din 04/05/1994 emis de Fostul Notariat de Stat Local Radauti;		
B1	Intabulare, drept de PROPRIETATE, dobandit prin Iesire Din Indiviziune, cota actuala 1/1, cota initiala 1/1	A1
	1) **BARBACARIU VILICA**	

C. Partea III. SARCINI .

Inscrieri privind dezmembramintele dreptului de proprietate, drepturi reale de garanţie şi sarcini	Referinţe
NU SUNT	

Anexa Nr. 1 La Partea I

Teren

Nr cadastral	Suprafaţa (mp)*	Observaţii / Referinţe
	5.850	

* Suprafaţa este determinată in planul de proiecţie Stereo 70.

DETALII LINIARE IMOBIL

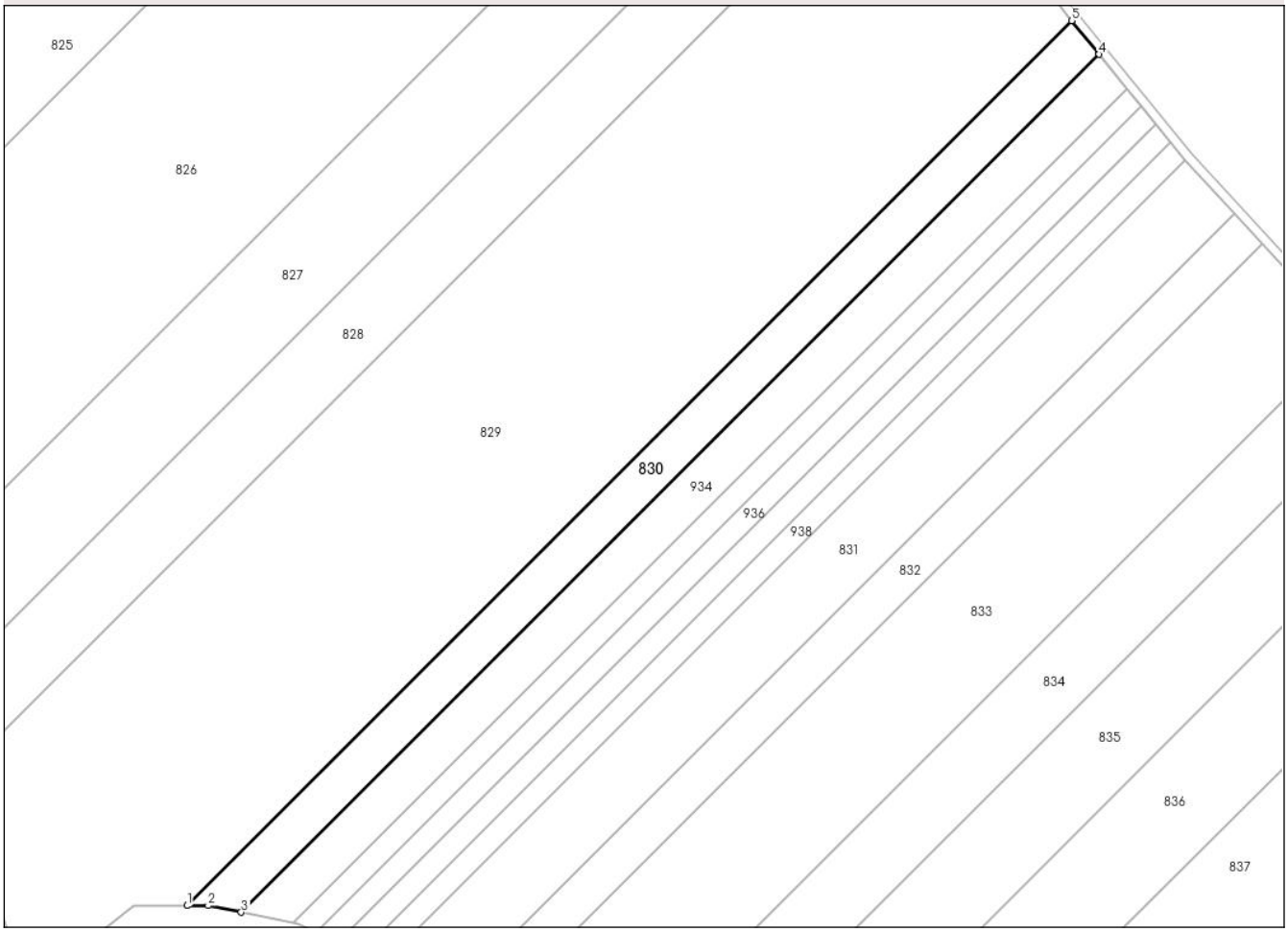

Date referitoare la teren

Crt	Categorie folosință	Intra vilan	Suprafaţa (mp)	Tarla	Parcelă	Nr. topo	Observaţii / Referinţe
1	arabil	NU	5.850	41	833	-	

Lungime Segmente
1) Valorile lungimilor segmentelor sunt obţinute din proiecţie în plan.

Punct început	X / Y	Punct sfârşit	X / Y	Lungime segment (** (m)
1	574.986,369 716.530,687	2	574.993,446 716.530,706	7.077
2	574.993,446 716.530,706	3	575.004,444 716.528,536	11.21
3	575.004,444 716.528,536	4	575.289,833 716.813,611	403.379
4	575.289,833 716.813,611	5	575.280,761 716.824,755	14.37
5	575.280,761 716.824,755	1	574.986,369 716.530,687	416.104

** Lungimile segmentelor sunt determinate în planul de proiecţie Stereo 70 şi sunt rotunjite la 1 milimetru.
*** Distanţa dintre puncte este formată din segmente cumulate ce sunt mai mici decât valoarea 1 milimetru.

DATE DESPRE IMOBILUL NR. 831

Oficiul de Cadastru şi Publicitate Imobiliară SUCEAVA
Biroul de Cadastru şi Publicitate Imobiliară Radauti

A. Partea I. Descrierea imobilului

TEREN Extravilan

Adresa: Jud. Suceava

Nr. Crt	Nr cadastral Nr. topografic	Suprafaţa* (mp)	Observaţii / Referinţe
A1		9.000	Sector cadastral:37 Teren neimprejmuit;

B. Partea II. Proprietari şi acte

Inscrieri privitoare la dreptul de proprietate şi alte drepturi reale		Referinţe
831 / 14/10/2024		
Act Administrativ nr. 185, din 05/07/1993 emis de CJFF SUCEAVA;		
B1	Intabulare, drept de PROPRIETATE, dobandit prin Reconstituire, cota actuala 1/1, cota initiala 1/1	A1
	1) **BOTEZAT OLGA**, LIPSA CNP PROPRIETAR 2) **DUMITRIU TEODORA** 3) **BARBUTA OLTEA** 4) **BARBUTA ELVIRA**, LIPSA CNP PROPRIETAR 5) **BARBUTA IOAN**, LIPSA CNP PROPRIETAR	

C. Partea III. SARCINI .

Inscrieri privind dezmembramintele dreptului de proprietate, drepturi reale de garanţie şi sarcini	Referinţe
NU SUNT	

Anexa Nr. 1 La Partea I

Teren

Nr cadastral	Suprafaţa (mp)*	Observaţii / Referinţe
	9.000	

* Suprafaţa este determinată in planul de proiecţie Stereo 70.

DETALII LINIARE IMOBIL

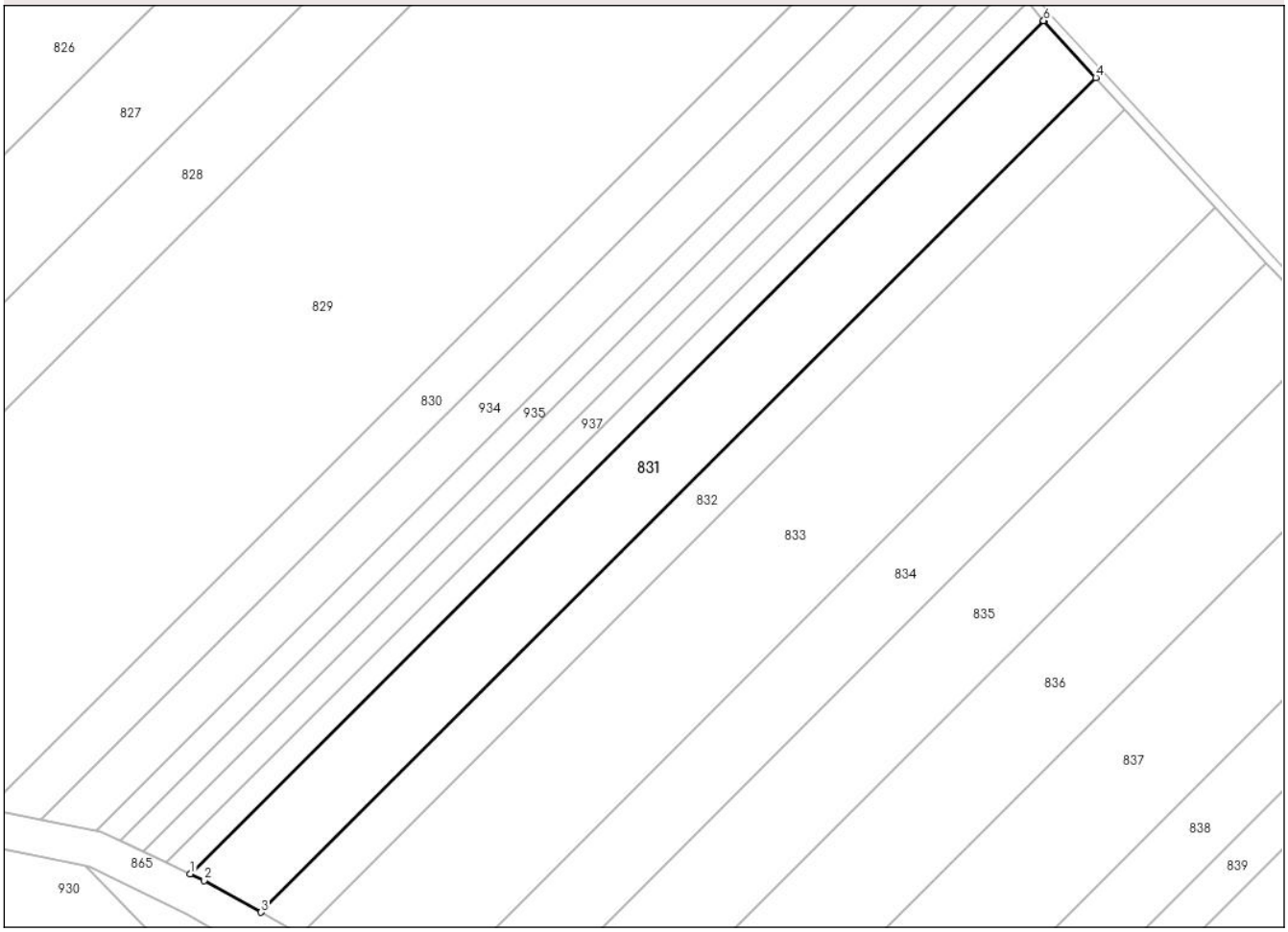

Date referitoare la teren

Crt	Categorie folosință	Intra vilan	Suprafaţa (mp)	Tarla	Parcelă	Nr. topo	Observaţii / Referinţe
1	arabil	NU	9.000	41	833	-	

Lungime Segmente
1) Valorile lungimilor segmentelor sunt obţinute din proiecţie în plan.

Punct început	X / Y	Punct sfârşit	X / Y	Lungime segment (** (m)
1	575.051,242 716.511,499	2	575.055,518 716.509,458	4.738
2	575.055,518 716.509,458	3	575.073,335 716.499,508	20.407
3	575.073,335 716.499,508	4	575.334,789 716.760,675	369.549
4	575.334,789 716.760,675	5	575.318,503 716.778,392	24.065
5	575.318,503 716.778,392	6	575.318,47 716.778,433	0.053

Punct început	X / Y	Punct sfârşit	X / Y	Lungime segment (** (m)
6	575.318,47 716.778,433	1	575.051,242 716.511,499	377.71

** Lungimile segmentelor sunt determinate în planul de proiecţie Stereo 70 şi sunt rotunjite la 1 milimetru.
*** Distanţa dintre puncte este formată din segmente cumulate ce sunt mai mici decât valoarea 1 milimetru.

DATE DESPRE IMOBILUL NR. 832

Oficiul de Cadastru şi Publicitate Imobiliară SUCEAVA
Biroul de Cadastru şi Publicitate Imobiliară Radauti

A. Partea I. Descrierea imobilului

TEREN Extravilan

Adresa: Jud. Suceava

Nr. Crt	Nr cadastral Nr. topografic	Suprafaţa* (mp)	Observaţii / Referinţe
A1		5.000	Sector cadastral:37 Teren neimprejmuit;

B. Partea II. Proprietari şi acte

Inscrieri privitoare la dreptul de proprietate şi alte drepturi reale		Referinţe
832 / 14/10/2024		
Act Administrativ nr. 194, din 05/07/1993 emis de CJFF SUCEAVA;		
B1	Intabulare, drept de PROPRIETATE, dobandit prin Reconstituire, cota actuala 1/1, cota initiala 1/1	A1
	1) **PARASCAN NICOLAI** 2) **NAIDA VIORICA**, LIPSA CNP PROPRIETAR 3) **VASIENIUC AGLAIA**, LIPSA CNP PROPRIETAR	

C. Partea III. SARCINI .

Inscrieri privind dezmembramintele dreptului de proprietate, drepturi reale de garanţie şi sarcini	Referinţe
NU SUNT	

Anexa Nr. 1 La Partea I

Teren

Nr cadastral	Suprafaţa (mp)*	Observaţii / Referinţe
	5.000	

* Suprafaţa este determinată in planul de proiecţie Stereo 70.

DETALII LINIARE IMOBIL

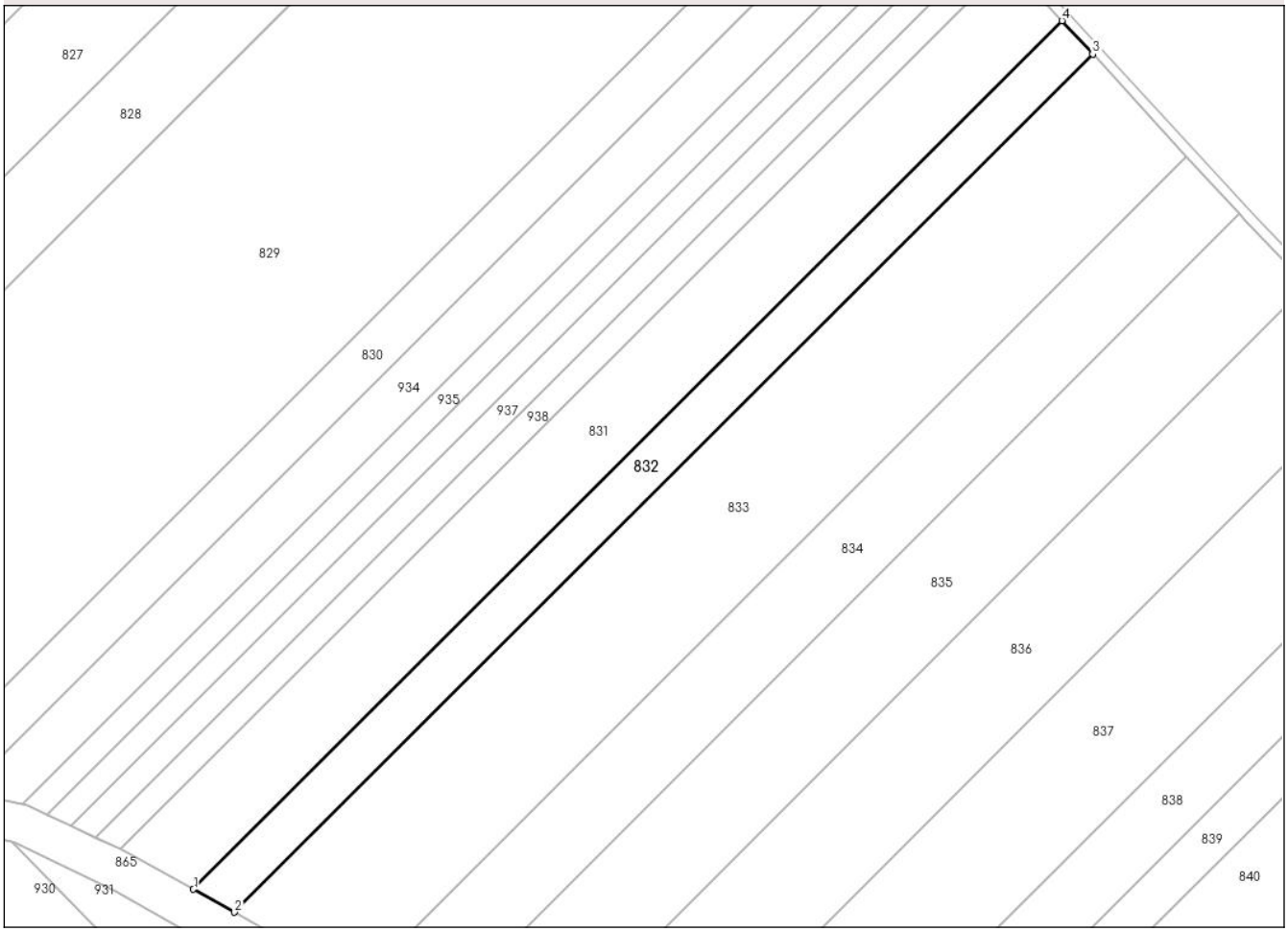

Date referitoare la teren

Crt	Categorie folosință	Intra vilan	Suprafaţa (mp)	Tarla	Parcelă	Nr. topo	Observaţii / Referinţe
1	arabil	NU	5.000	41	833	-	

Lungime Segmente
1) Valorile lungimilor segmentelor sunt obţinute din proiecţie în plan.

Punct început	X / Y	Punct sfârşit	X / Y	Lungime segment (** (m)
1	575.073,335 716.499,508	2	575.085,688 716.492,609	14.149
2	575.085,688 716.492,609	3	575.344,008 716.750,645	365.119
3	575.344,008 716.750,645	4	575.334,789 716.760,675	13.623
4	575.334,789 716.760,675	1	575.073,335 716.499,508	369.549

**** Lungimile segmentelor sunt determinate în planul de proiecţie Stereo 70 şi sunt rotunjite la 1 milimetru.**

***** Distanţa dintre puncte este formată din segmente cumulate ce sunt mai mici decât valoarea 1 milimetru.**

DATE DESPRE IMOBILUL NR. 833

Oficiul de Cadastru şi Publicitate Imobiliară SUCEAVA
Biroul de Cadastru şi Publicitate Imobiliară Radauti

A. Partea I. Descrierea imobilului

TEREN Extravilan

Adresa: Jud. Suceava

Nr. Crt	Nr cadastral Nr. topografic	Suprafaţa* (mp)	Observaţii / Referinţe
A1		15.000	Sector cadastral:37 Teren neimprejmuit;

B. Partea II. Proprietari şi acte

Inscrieri privitoare la dreptul de proprietate şi alte drepturi reale		Referinţe
833 / 14/10/2024		
Act Administrativ nr. 119, din 05/07/1993 emis de CJFF SUCEAVA;		
B1	Intabulare, drept de PROPRIETATE, dobandit prin Reconstituire, cota actuala 1/1, cota initiala 1/1	A1
	1) **BARBUTA ION**, LIPSA CNP PROPRIETAR 2) **GROZA OLGA**, LIPSA CNP PROPRIETAR	

C. Partea III. SARCINI .

Inscrieri privind dezmembramintele dreptului de proprietate, drepturi reale de garanţie şi sarcini	Referinţe
NU SUNT	

Anexa Nr. 1 La Partea I

Teren

Nr cadastral	Suprafaţa (mp)*	Observaţii / Referinţe
	15.000	

* Suprafaţa este determinată in planul de proiecţie Stereo 70.

DETALII LINIARE IMOBIL

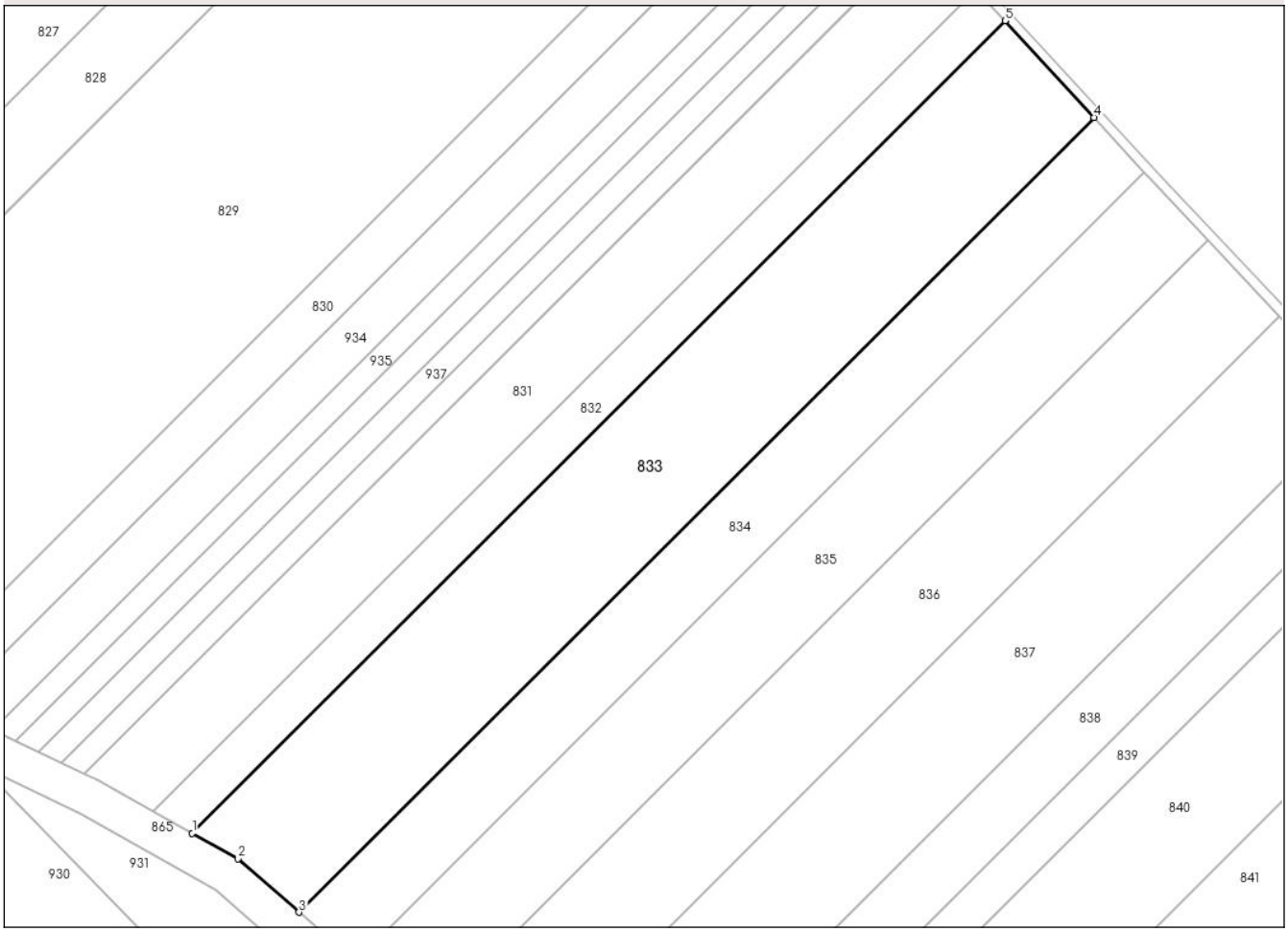

Date referitoare la teren

Crt	Categorie folosință	Intra vilan	Suprafaţa (mp)	Tarla	Parcelă	Nr. topo	Observaţii / Referinţe
1	arabil	NU	15.000	41	833	-	

Lungime Segmente
1) Valorile lungimilor segmentelor sunt obţinute din proiecţie în plan.

Punct început	X / Y	Punct sfârşit	X / Y	Lungime segment (** (m)
1	575.085,688 716.492,609	2	575.100,207 716.484,5	16.63
2	575.100,207 716.484,5	3	575.119,586 716.467,583	25.724
3	575.119,586 716.467,583	4	575.372,227 716.719,947	357.093
4	575.372,227 716.719,947	5	575.344,008 716.750,645	41.697
5	575.344,008 716.750,645	1	575.085,688 716.492,609	365.119

** Lungimile segmentelor sunt determinate în planul de proiecţie Stereo 70 şi sunt rotunjite la 1 milimetru.
*** Distanţa dintre puncte este formată din segmente cumulate ce sunt mai mici decât valoarea 1 milimetru.

DATE DESPRE IMOBILUL NR. 834

Oficiul de Cadastru şi Publicitate Imobiliară SUCEAVA
Biroul de Cadastru şi Publicitate Imobiliară Radauti

A. Partea I. Descrierea imobilului

TEREN Extravilan

Adresa: Jud. Suceava

Nr. Crt	Nr cadastral Nr. topografic	Suprafaţa* (mp)	Observaţii / Referinţe
A1		8.400	Sector cadastral:37 Teren neimprejmuit;

B. Partea II. Proprietari şi acte

Inscrieri privitoare la dreptul de proprietate şi alte drepturi reale		Referinţe
834 / 14/10/2024		
Act Administrativ nr. 190, din 05/07/1993 emis de CJFF SUCEAVA;		
B1	Intabulare, drept de PROPRIETATE, dobandit prin Reconstituire, cota actuala 1/1, cota initiala 1/1	A1
	1) **BARBUTA ELENA-MIHAIELA**, LIPSA CNP PROPRIETAR 2) **BARBUTA NICOLAI**, LIPSA CNP PROPRIETAR 3) **BARBUTA HORTENSIA**, LIPSA CNP PROPRIETAR 4) **BARBUTA ELENA**, LIPSA CNP PROPRIETAR	

C. Partea III. SARCINI .

Inscrieri privind dezmembramintele dreptului de proprietate, drepturi reale de garanţie şi sarcini	Referinţe
NU SUNT	

Anexa Nr. 1 La Partea I

Teren

Nr cadastral	Suprafaţa (mp)*	Observaţii / Referinţe
	8.400	

* Suprafaţa este determinată in planul de proiecţie Stereo 70.

DETALII LINIARE IMOBIL

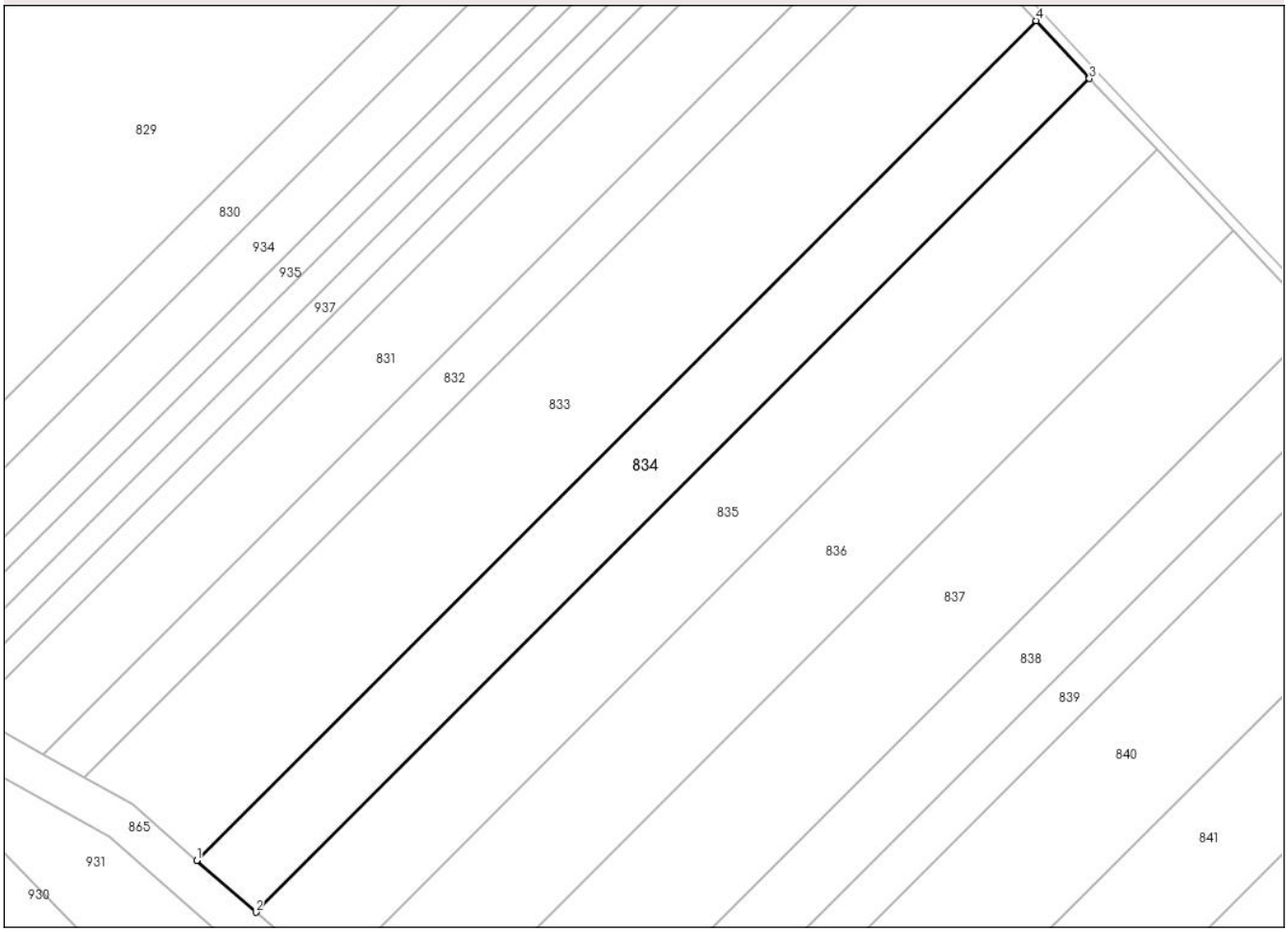

Date referitoare la teren

Crt	Categorie folosință	Intra vilan	Suprafaţa (mp)	Tarla	Parcelă	Nr. topo	Observaţii / Referinţe
1	arabil	NU	8.400	41	833	-	

Lungime Segmente
1) Valorile lungimilor segmentelor sunt obţinute din proiecţie în plan.

Punct început	X / Y	Punct sfârşit	X / Y	Lungime segment (** (m)
1	575.119,586 716.467,583	2	575.137,413 716.452,021	23.664
2	575.137,413 716.452,021	3	575.388,218 716.702,551	354.497
3	575.388,218 716.702,551	4	575.372,227 716.719,947	23.629
4	575.372,227 716.719,947	1	575.119,586 716.467,583	357.093

**** Lungimile segmentelor sunt determinate în planul de proiecţie Stereo 70 şi sunt rotunjite la 1 milimetru.**

***** Distanţa dintre puncte este formată din segmente cumulate ce sunt mai mici decât valoarea 1 milimetru.**

DATE DESPRE IMOBILUL NR. 835

Oficiul de Cadastru şi Publicitate Imobiliară SUCEAVA
Biroul de Cadastru şi Publicitate Imobiliară Radauti

A. Partea I. Descrierea imobilului

TEREN Extravilan

Adresa: Jud. Suceava

Nr. Crt	Nr cadastral Nr. topografic	Suprafaţa* (mp)	Observaţii / Referinţe
A1		10.400	Sector cadastral:37 Teren neimprejmuit;

B. Partea II. Proprietari şi acte

Inscrieri privitoare la dreptul de proprietate şi alte drepturi reale		Referinţe
835 / 14/10/2024		
Act Notarial nr. 163, din 24/11/2004 emis de BNP DANILA STEFAN;		
B1	Intabulare, drept de PROPRIETATE, dobandit prin Succesiune, cota actuala 1/3, cota initiala 1/1	A1
	1) **BARBUTA ILEANA**	
B2	Intabulare, drept de PROPRIETATE, dobandit prin Succesiune, cota actuala 1/3	A1
	1) **BARBUTA NICOLAI**	
B3	Intabulare, drept de PROPRIETATE, dobandit prin Succesiune, cota actuala 1/3	A1
	1) **BORDIANU ELENA-MIHAELA**	

C. Partea III. SARCINI .

Inscrieri privind dezmembramintele dreptului de proprietate, drepturi reale de garanţie şi sarcini	Referinţe
NU SUNT	

Anexa Nr. 1 La Partea I

Teren

Nr cadastral	Suprafaţa (mp)*	Observaţii / Referinţe
	10.400	

* Suprafaţa este determinată in planul de proiecţie Stereo 70.

DETALII LINIARE IMOBIL

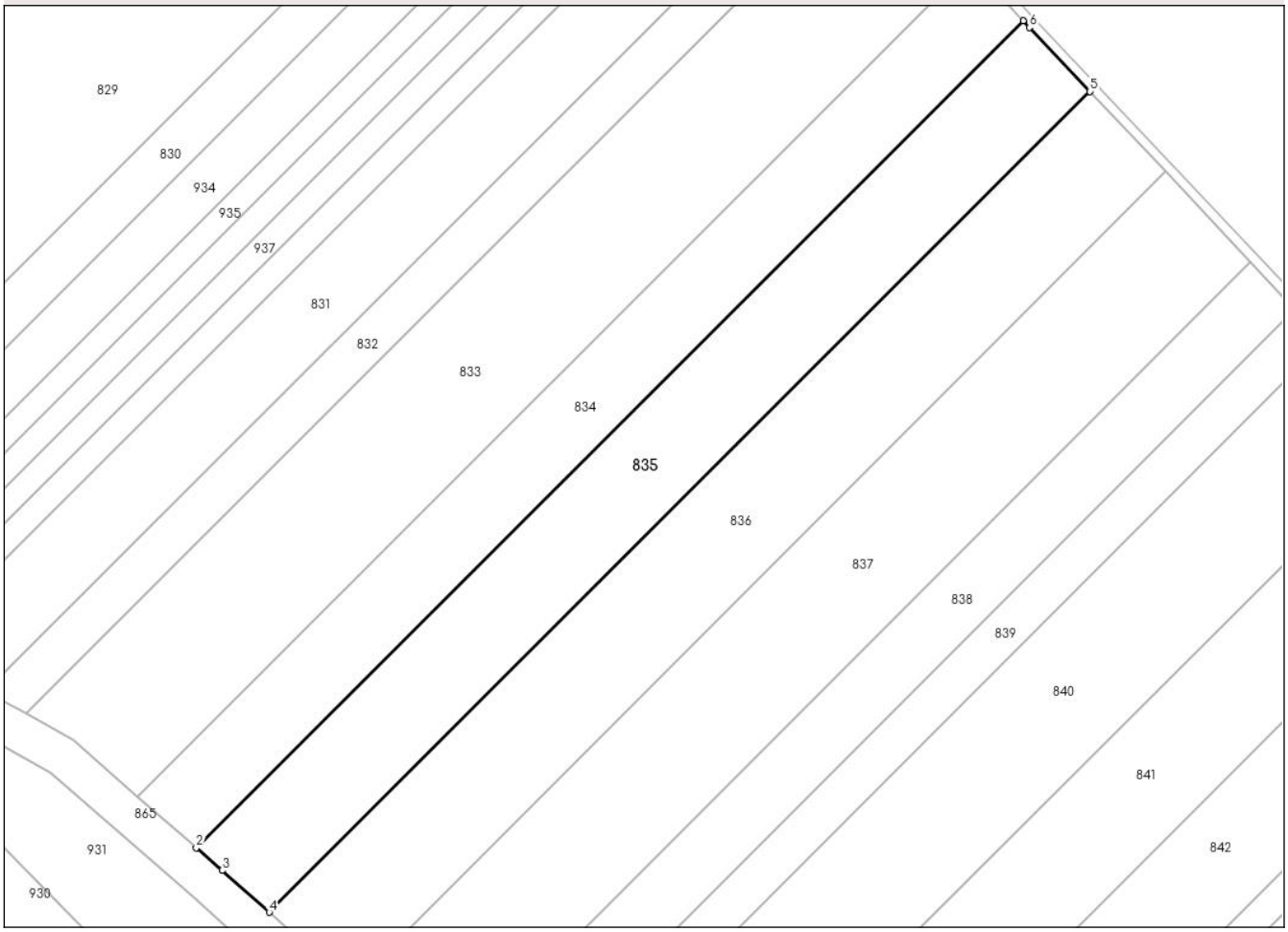

Date referitoare la teren

Crt	Categorie folosință	Intra vilan	Suprafaţa (mp)	Tarla	Parcelă	Nr. topo	Observaţii / Referinţe
1	arabil	NU	10.400	41	833	-	

Lungime Segmente
1) Valorile lungimilor segmentelor sunt obţinute din proiecţie în plan.

Punct început	X / Y	Punct sfârşit	X / Y	Lungime segment (** (m)
1	575.388,218 716.702,551	2	575.137,413 716.452,021	354.497
2	575.137,413 716.452,021	3	575.145,272 716.445,16	10.433
3	575.145,272 716.445,16	4	575.159,549 716.432,501	19.081
4	575.159,549 716.432,501	5	575.408,425 716.681,103	351.77
5	575.408,425 716.681,103	6	575.390,098 716.700,506	26.69

Punct început	X / Y	Punct sfârşit	X / Y	Lungime segment (** (m)
6	575.390,098 716.700,506	1	575.388,218 716.702,551	2.778

** Lungimile segmentelor sunt determinate în planul de proiecţie Stereo 70 şi sunt rotunjite la 1 milimetru.
*** Distanţa dintre puncte este formată din segmente cumulate ce sunt mai mici decât valoarea 1 milimetru.

DATE DESPRE IMOBILUL NR. 836

Oficiul de Cadastru şi Publicitate Imobiliară SUCEAVA
Biroul de Cadastru şi Publicitate Imobiliară Radauti

A. Partea I. Descrierea imobilului

TEREN Extravilan

Adresa: Jud. Suceava

Nr. Crt	Nr cadastral Nr. topografic	Suprafaţa* (mp)	Observaţii / Referinţe
A1		11.700	Sector cadastral:37 Teren neimprejmuit;

B. Partea II. Proprietari şi acte

Inscrieri privitoare la dreptul de proprietate şi alte drepturi reale		Referinţe
836 / 14/10/2024		
Act Administrativ nr. 122, din 05/07/1993 emis de CJFF SUCEAVA;		
B1	Intabulare, drept de PROPRIETATE, dobandit prin Reconstituire, cota actuala 1/1, cota initiala 1/1	A1
	1) **BANCESCU OLGA**	

C. Partea III. SARCINI .

Inscrieri privind dezmembramintele dreptului de proprietate, drepturi reale de garanţie şi sarcini	Referinţe
NU SUNT	

Anexa Nr. 1 La Partea I

Teren

Nr cadastral	Suprafaţa (mp)*	Observaţii / Referinţe
	11.700	

* Suprafaţa este determinată in planul de proiecţie Stereo 70.

DETALII LINIARE IMOBIL

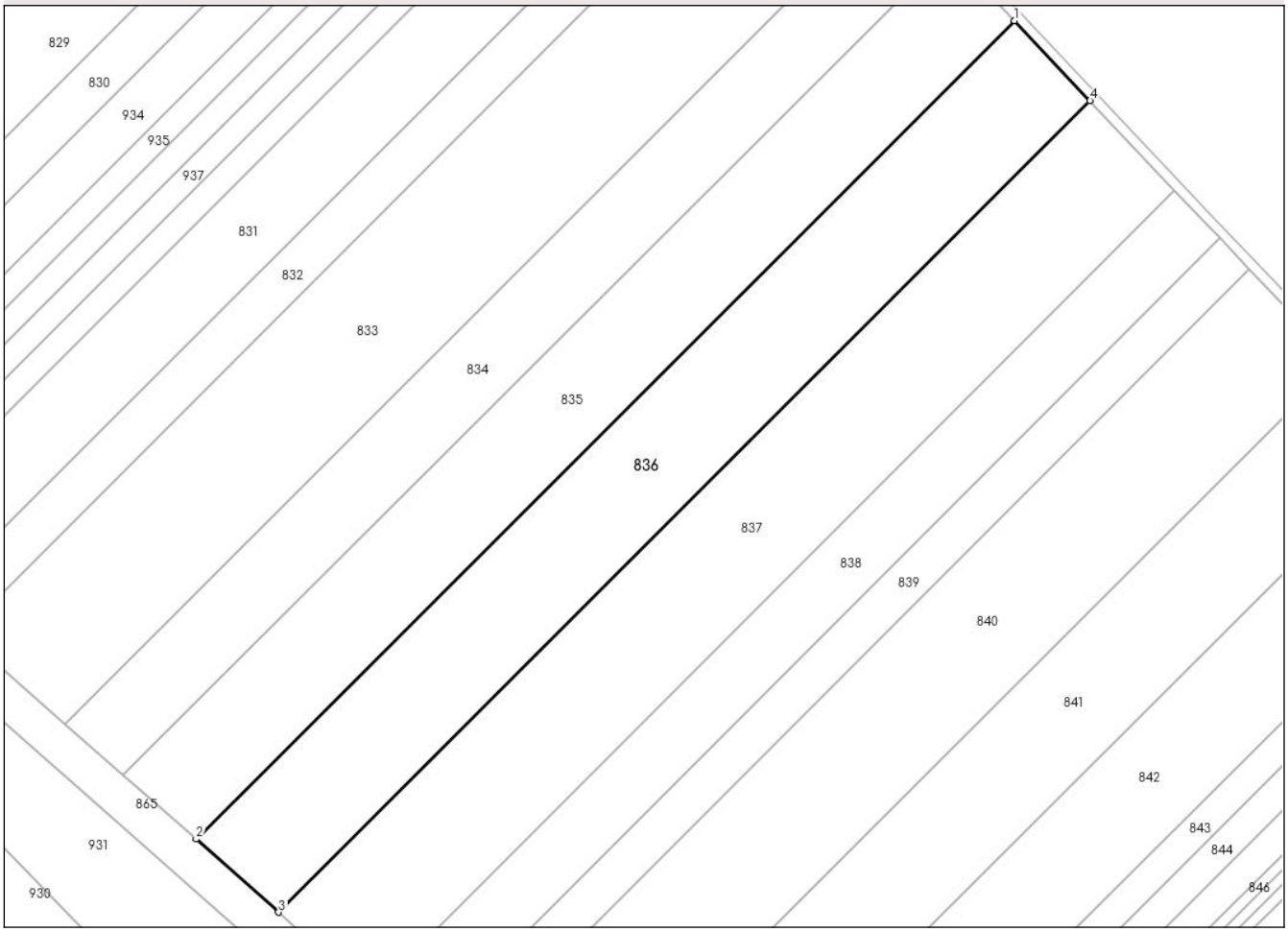

Date referitoare la teren

Crt	Categorie folosință	Intra vilan	Suprafaţa (mp)	Tarla	Parcelă	Nr. topo	Observaţii / Referinţe
1	arabil	NU	11.700	41	833	-	

Lungime Segmente
1) Valorile lungimilor segmentelor sunt obţinute din proiecţie în plan.

Punct început	X / Y	Punct sfârşit	X / Y	Lungime segment (** (m)
1	575.408,425 716.681,103	2	575.159,549 716.432,501	351.77
2	575.159,549 716.432,501	3	575.184,588 716.410,302	33.463
3	575.184,588 716.410,302	4	575.431,369 716.656,812	348.809
4	575.431,369 716.656,812	1	575.408,425 716.681,103	33.414

**** Lungimile segmentelor sunt determinate în planul de proiecţie Stereo 70 şi sunt rotunjite la 1 milimetru.**

***** Distanţa dintre puncte este formată din segmente cumulate ce sunt mai mici decât valoarea 1 milimetru.**

DATE DESPRE IMOBILUL NR. 837

Oficiul de Cadastru şi Publicitate Imobiliară SUCEAVA
Biroul de Cadastru şi Publicitate Imobiliară Radauti

A. Partea I. Descrierea imobilului

TEREN Extravilan

Adresa: Jud. Suceava

Nr. Crt	Nr cadastral Nr. topografic	Suprafaţa* (mp)	Observaţii / Referinţe
A1		13.000	Sector cadastral:37 Teren neimprejmuit;

B. Partea II. Proprietari şi acte

Inscrieri privitoare la dreptul de proprietate şi alte drepturi reale		Referinţe
837 / 14/10/2024		
Act Notarial nr. 16, din 15/02/2022 emis de BIN SEHLANEC ANA;		
B1	Intabulare, drept de PROPRIETATE, dobandit prin Succesiune, cota actuala 1/1, cota initiala 1/1	A1
	1) **ISOPESCUL DUMITRU**	

C. Partea III. SARCINI .

Inscrieri privind dezmembramintele dreptului de proprietate, drepturi reale de garanţie şi sarcini	Referinţe
NU SUNT	

Anexa Nr. 1 La Partea I

Teren

Nr cadastral	Suprafaţa (mp)*	Observaţii / Referinţe
	13.000	

* Suprafaţa este determinată in planul de proiecţie Stereo 70.

DETALII LINIARE IMOBIL

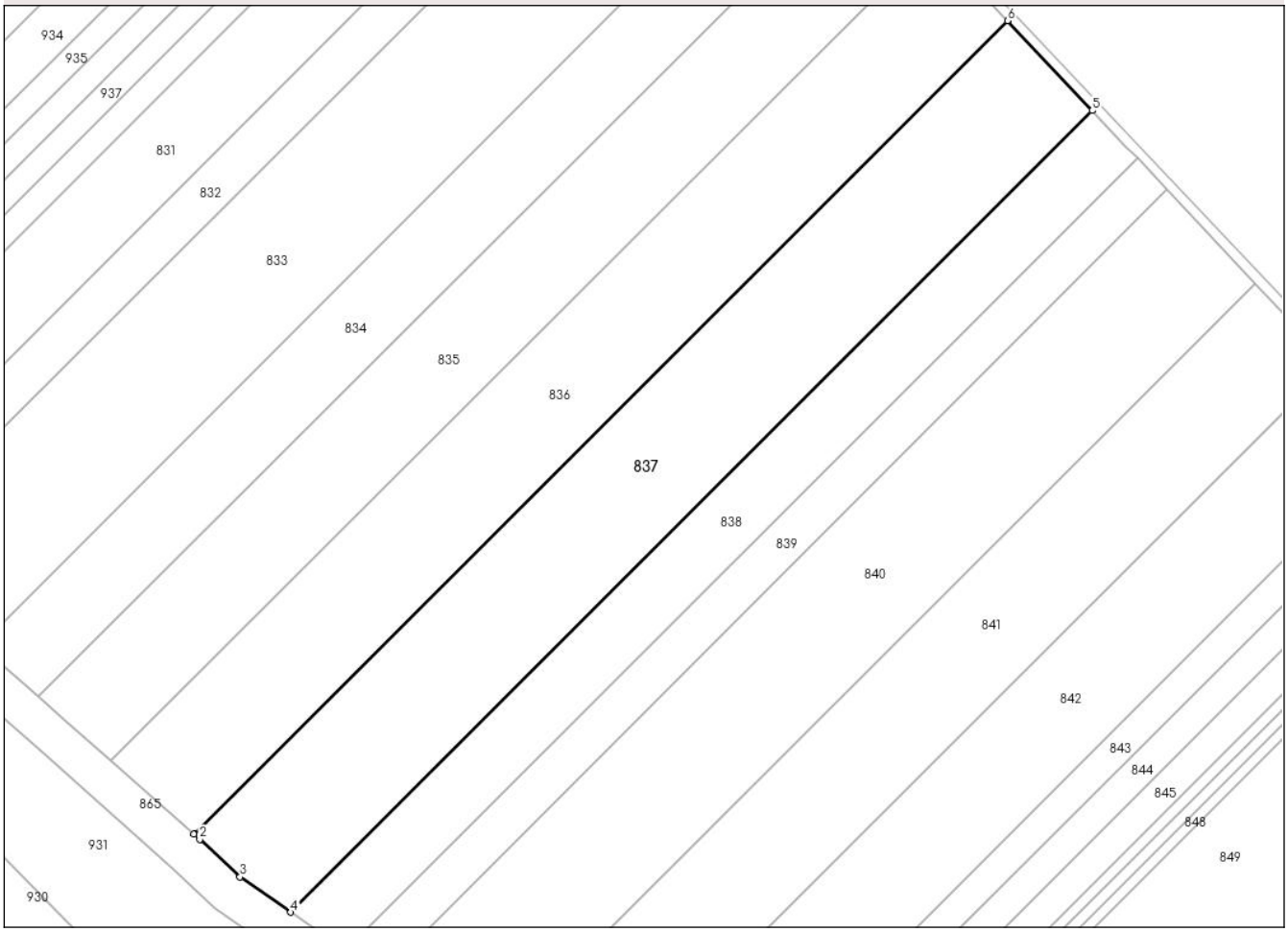

Date referitoare la teren

Crt	Categorie folosință	Intra vilan	Suprafaţa (mp)	Tarla	Parcelă	Nr. topo	Observaţii / Referinţe
1	arabil	NU	13.000	41	833	-	

Lungime Segmente
1) Valorile lungimilor segmentelor sunt obţinute din proiecţie în plan.

Punct început	X / Y	Punct sfârşit	X / Y	Lungime segment (** (m)
1	575.184,588 716.410,302	2	575.186,363 716.408,727	2.373
2	575.186,363 716.408,727	3	575.198,603 716.397,377	16.693
3	575.198,603 716.397,377	4	575.213,994 716.386,703	18.73
4	575.213,994 716.386,703	5	575.457,114 716.629,556	343.635
5	575.457,114 716.629,556	6	575.431,369 716.656,812	37.493

Punct început	X / Y	Punct sfârşit	X / Y	Lungime segment (** (m)
6	575.431,369 716.656,812	1	575.184,588 716.410,302	348.809

** Lungimile segmentelor sunt determinate în planul de proiecţie Stereo 70 şi sunt rotunjite la 1 milimetru.
*** Distanţa dintre puncte este formată din segmente cumulate ce sunt mai mici decât valoarea 1 milimetru.

DATE DESPRE IMOBILUL NR. 838

Oficiul de Cadastru şi Publicitate Imobiliară SUCEAVA
Biroul de Cadastru şi Publicitate Imobiliară Radauti

A. Partea I. Descrierea imobilului

TEREN Extravilan

Adresa: Jud. Suceava

Nr. Crt	Nr cadastral Nr. topografic	Suprafaţa* (mp)	Observaţii / Referinţe
A1		6.800	Sector cadastral:37 Teren neimprejmuit;

B. Partea II. Proprietari şi acte

Inscrieri privitoare la dreptul de proprietate şi alte drepturi reale		Referinţe
838 / 14/10/2024		
Act Notarial nr. 16, din 15/02/2022 emis de BIN SEHLANEC ANA;		
B1	Intabulare, drept de PROPRIETATE, dobandit prin Succesiune, cota actuala 1/1, cota initiala 1/1	A1
	1) **ISOPESCUL DUMITRU**	

C. Partea III. SARCINI .

Inscrieri privind dezmembramintele dreptului de proprietate, drepturi reale de garanţie şi sarcini	Referinţe
NU SUNT	

Anexa Nr. 1 La Partea I

Teren

Nr cadastral	Suprafaţa (mp)*	Observaţii / Referinţe
	6.800	

* Suprafaţa este determinată in planul de proiecţie Stereo 70.

DETALII LINIARE IMOBIL

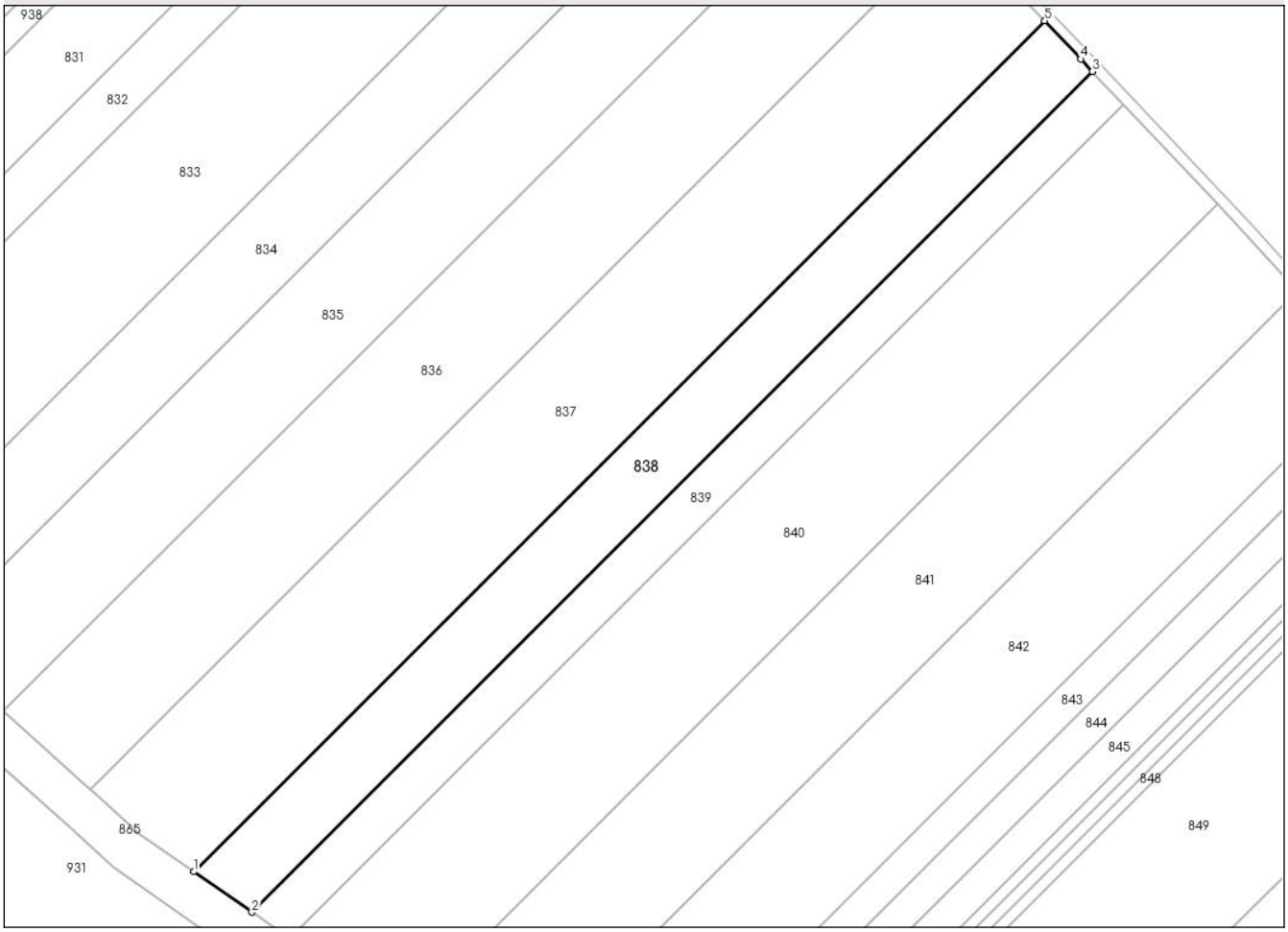

Date referitoare la teren

Crt	Categorie folosință	Intra vilan	Suprafaţa (mp)	Tarla	Parcelă	Nr. topo	Observaţii / Referinţe
1	arabil	NU	6.800	41	833	-	

Lungime Segmente
1) Valorile lungimilor segmentelor sunt obţinute din proiecţie în plan.

Punct început	X / Y	Punct sfârşit	X / Y	Lungime segment (** (m)
1	575.213,994 716.386,703	2	575.230,621 716.375,171	20.235
2	575.230,621 716.375,171	3	575.470,791 716.615,077	339.465
3	575.470,791 716.615,077	4	575.467,438 716.618,626	4.882
4	575.467,438 716.618,626	5	575.457,114 716.629,556	15.035
5	575.457,114 716.629,556	1	575.213,994 716.386,703	343.635

** Lungimile segmentelor sunt determinate în planul de proiecţie Stereo 70 şi sunt rotunjite la 1 milimetru.
*** Distanţa dintre puncte este formată din segmente cumulate ce sunt mai mici decât valoarea 1 milimetru.

DATE DESPRE IMOBILUL NR. 839

Oficiul de Cadastru şi Publicitate Imobiliară SUCEAVA
Biroul de Cadastru şi Publicitate Imobiliară Radauti

A. Partea I. Descrierea imobilului

TEREN Extravilan

Adresa: Jud. Suceava

Nr. Crt	Nr cadastral Nr. topografic	Suprafaţa* (mp)	Observaţii / Referinţe
A1		4.400	Sector cadastral:37 Teren neimprejmuit;

B. Partea II. Proprietari şi acte

Inscrieri privitoare la dreptul de proprietate şi alte drepturi reale		Referinţe
839 / 14/10/2024		
Act Notarial nr. 46, din 16/03/2022 emis de BIN SEHLANEC ANA;		
B1	Intabulare, drept de PROPRIETATE, dobandit prin Succesiune, cota actuala 1/1, cota initiala 1/1	A1
	1) **HODOROABA ELENA-TEODORA**	

C. Partea III. SARCINI .

Inscrieri privind dezmembramintele dreptului de proprietate, drepturi reale de garanţie şi sarcini	Referinţe
NU SUNT	

Anexa Nr. 1 La Partea I

Teren

Nr cadastral	Suprafaţa (mp)*	Observaţii / Referinţe
	4.400	

* Suprafaţa este determinată in planul de proiecţie Stereo 70.

DETALII LINIARE IMOBIL

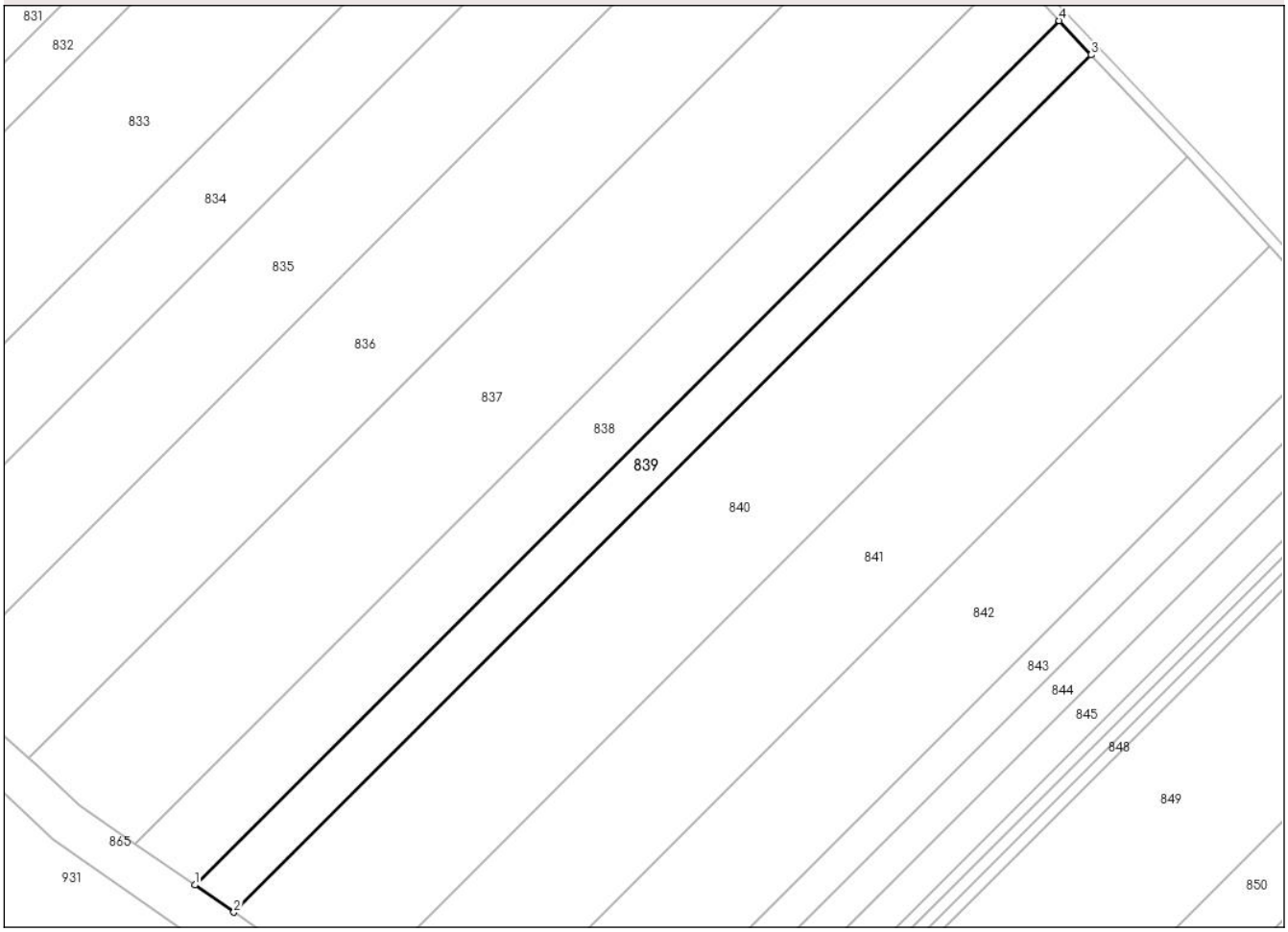

Date referitoare la teren

Crt	Categorie folosință	Intra vilan	Suprafaţa (mp)	Tarla	Parcelă	Nr. topo	Observaţii / Referinţe
1	arabil	NU	4.400	41	833	-	

Lungime Segmente
1) Valorile lungimilor segmentelor sunt obţinute din proiecţie în plan.

Punct început	X / Y	Punct sfârşit	X / Y	Lungime segment (** (m)
1	575.230,621 716.375,171	2	575.241,49 716.367,634	13.227
2	575.241,49 716.367,634	3	575.479,733 716.605,615	336.741
3	575.479,733 716.605,615	4	575.470,791 716.615,077	13.019
4	575.470,791 716.615,077	1	575.230,621 716.375,171	339.465

**** Lungimile segmentelor sunt determinate în planul de proiecţie Stereo 70 şi sunt rotunjite la 1 milimetru.**

***** Distanţa dintre puncte este formată din segmente cumulate ce sunt mai mici decât valoarea 1 milimetru.**

DATE DESPRE IMOBILUL NR. 840

Oficiul de Cadastru şi Publicitate Imobiliară SUCEAVA
Biroul de Cadastru şi Publicitate Imobiliară Radauti

A. Partea I. Descrierea imobilului

TEREN Extravilan

Adresa: Jud. Suceava

Nr. Crt	Nr cadastral Nr. topografic	Suprafaţa* (mp)	Observaţii / Referinţe
A1		13.000	Sector cadastral:37 Teren neimprejmuit;

B. Partea II. Proprietari şi acte

Inscrieri privitoare la dreptul de proprietate şi alte drepturi reale		Referinţe
840 / 14/10/2024		
Act Notarial nr. 45, din 16/03/2022 emis de BIN SEHLANEC ANA;		
B1	Intabulare, drept de PROPRIETATE, dobandit prin Succesiune, cota actuala 3/4, cota initiala 1/1	A1
	1) **HODOROABA ELENA-TEODORA**	
Act Notarial nr. 46, din 16/03/2022 emis de BIN SEHLANEC ANA;		
B2	Intabulare, drept de PROPRIETATE, dobandit prin Succesiune, cota actuala 1/4	A1
	1) **HODOROABA ELENA-TEODORA**	

C. Partea III. SARCINI .

Inscrieri privind dezmembramintele dreptului de proprietate, drepturi reale de garanţie şi sarcini	Referinţe
NU SUNT	

Anexa Nr. 1 La Partea I

Teren

Nr cadastral	Suprafaţa (mp)*	Observaţii / Referinţe
	13.000	

* Suprafaţa este determinată in planul de proiecţie Stereo 70.

DETALII LINIARE IMOBIL

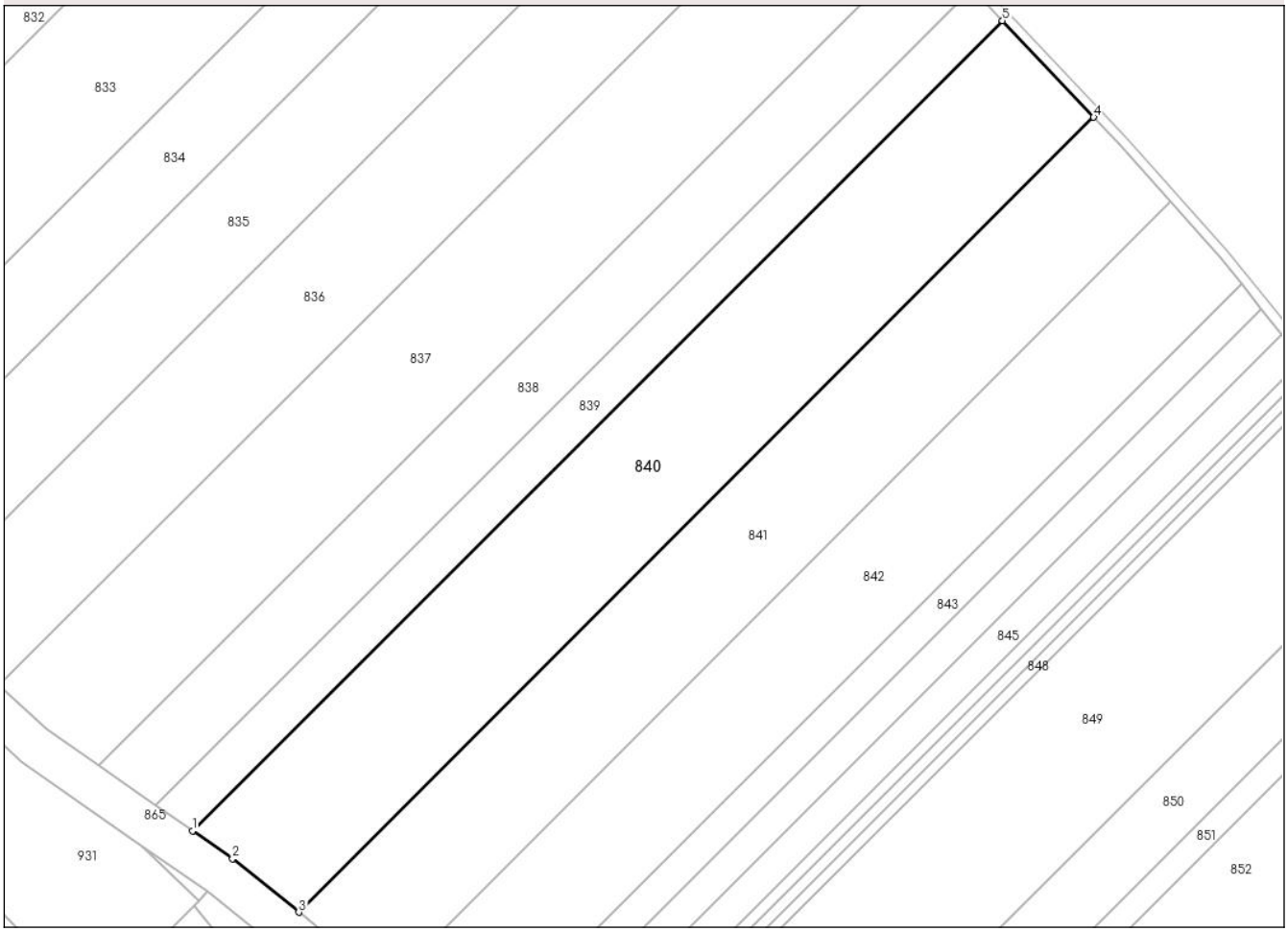

Date referitoare la teren

Crt	Categorie folosință	Intra vilan	Suprafaţa (mp)	Tarla	Parcelă	Nr. topo	Observaţii / Referinţe
1	arabil	NU	13.000	41	833	-	

Lungime Segmente
1) Valorile lungimilor segmentelor sunt obţinute din proiecţie în plan.

Punct început	X / Y	Punct sfârşit	X / Y	Lungime segment (** (m)
1	575.241,49 716.367,634	2	575.253,259 716.359,471	14.323
2	575.253,259 716.359,471	3	575.272,736 716.343,71	25.055
3	575.272,736 716.343,71	4	575.506,535 716.577,252	330.46
4	575.506,535 716.577,252	5	575.479,733 716.605,615	39.023
5	575.479,733 716.605,615	1	575.241,49 716.367,634	336.741

** Lungimile segmentelor sunt determinate în planul de proiecţie Stereo 70 şi sunt rotunjite la 1 milimetru.
*** Distanţa dintre puncte este formată din segmente cumulate ce sunt mai mici decât valoarea 1 milimetru.

DATE DESPRE IMOBILUL NR. 841

Oficiul de Cadastru şi Publicitate Imobiliară SUCEAVA
Biroul de Cadastru şi Publicitate Imobiliară Radauti

A. Partea I. Descrierea imobilului

TEREN Extravilan

Adresa: Jud. Suceava

Nr. Crt	Nr cadastral Nr. topografic	Suprafaţa* (mp)	Observaţii / Referinţe
A1		11.000	Sector cadastral:37 Teren neimprejmuit;

B. Partea II. Proprietari şi acte

Inscrieri privitoare la dreptul de proprietate şi alte drepturi reale		Referinţe
841 / 14/10/2024		
Act Administrativ nr. 174, din 05/07/1993 emis de CJFF SUCEAVA;		
B1	Intabulare, drept de PROPRIETATE, dobandit prin Reconstituire, cota actuala 1/1, cota initiala 1/1	A1
	1) **BUCEVSCHI VIORICA**	

C. Partea III. SARCINI .

Inscrieri privind dezmembramintele dreptului de proprietate, drepturi reale de garanţie şi sarcini	Referinţe
NU SUNT	

Anexa Nr. 1 La Partea I

Teren

Nr cadastral	Suprafaţa (mp)*	Observaţii / Referinţe
	11.000	

* Suprafaţa este determinată in planul de proiecţie Stereo 70.

DETALII LINIARE IMOBIL

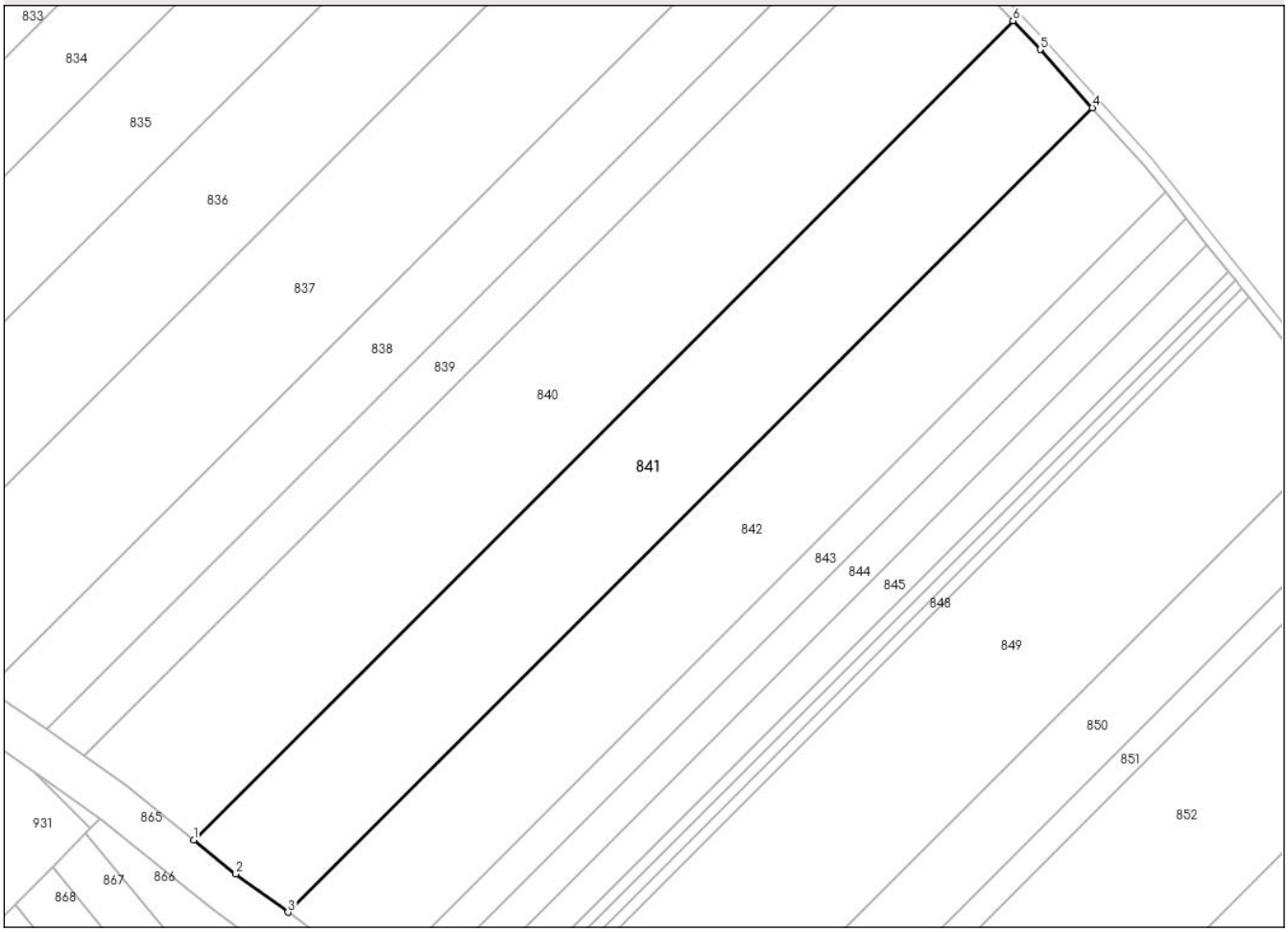

Date referitoare la teren

Crt	Categorie folosință	Intra vilan	Suprafaţa (mp)	Tarla	Parcelă	Nr. topo	Observaţii / Referinţe
1	arabil	NU	11.000	41	833	-	

Lungime Segmente
1) Valorile lungimilor segmentelor sunt obţinute din proiecţie în plan.

Punct început	X / Y	Punct sfârşit	X / Y	Lungime segment (** (m)
1	575.272,736 716.343,71	2	575.284,729 716.334,004	15.428
2	575.284,729 716.334,004	3	575.299,591 716.323,102	18.432
3	575.299,591 716.323,102	4	575.529,173 716.552,431	324.499
4	575.529,173 716.552,431	5	575.514,275 716.569,062	22.328
5	575.514,275 716.569,062	6	575.506,535 716.577,252	11.269

Punct început	X / Y	Punct sfârşit	X / Y	Lungime segment (** (m)
6	575.506,535 716.577,252	1	575.272,736 716.343,71	330.46

** Lungimile segmentelor sunt determinate în planul de proiecţie Stereo 70 şi sunt rotunjite la 1 milimetru.
*** Distanţa dintre puncte este formată din segmente cumulate ce sunt mai mici decât valoarea 1 milimetru.

DATE DESPRE IMOBILUL NR. 842

Oficiul de Cadastru şi Publicitate Imobiliară SUCEAVA
Biroul de Cadastru şi Publicitate Imobiliară Radauti

A. Partea I. Descrierea imobilului

TEREN Extravilan

Adresa: Jud. Suceava

Nr. Crt	Nr cadastral Nr. topografic	Suprafaţa* (mp)	Observaţii / Referinţe
A1		10.200	Sector cadastral:37 Teren neimprejmuit;

B. Partea II. Proprietari şi acte

Inscrieri privitoare la dreptul de proprietate şi alte drepturi reale		Referinţe
842 / 14/10/2024		
Act Administrativ nr. 1963, din 02/05/2006 emis de CJFF SUCEAVA;		
B1	Intabulare, drept de PROPRIETATE, dobandit prin Reconstituire, cota actuala 1/1, cota initiala 1/1	A1
	1) **ZUS MIHAELA ELENA**, LIPSA CNP PROPRIETAR 2) **BANCESCU LIVIA**, LIPSA CNP PROPRIETAR 3) **FRUNZA OLTEA**, LIPSA CNP PROPRIETAR 4) **ZUS MIHAI IUSTIN**, LIPSA CNP PROPRIETAR 5) **BANCESCU IOAN**	

C. Partea III. SARCINI .

Inscrieri privind dezmembramintele dreptului de proprietate, drepturi reale de garanţie şi sarcini	Referinţe
NU SUNT	

Anexa Nr. 1 La Partea I

Teren

Nr cadastral	Suprafaţa (mp)*	Observaţii / Referinţe
	10.200	

* Suprafaţa este determinată in planul de proiecţie Stereo 70.

DETALII LINIARE IMOBIL

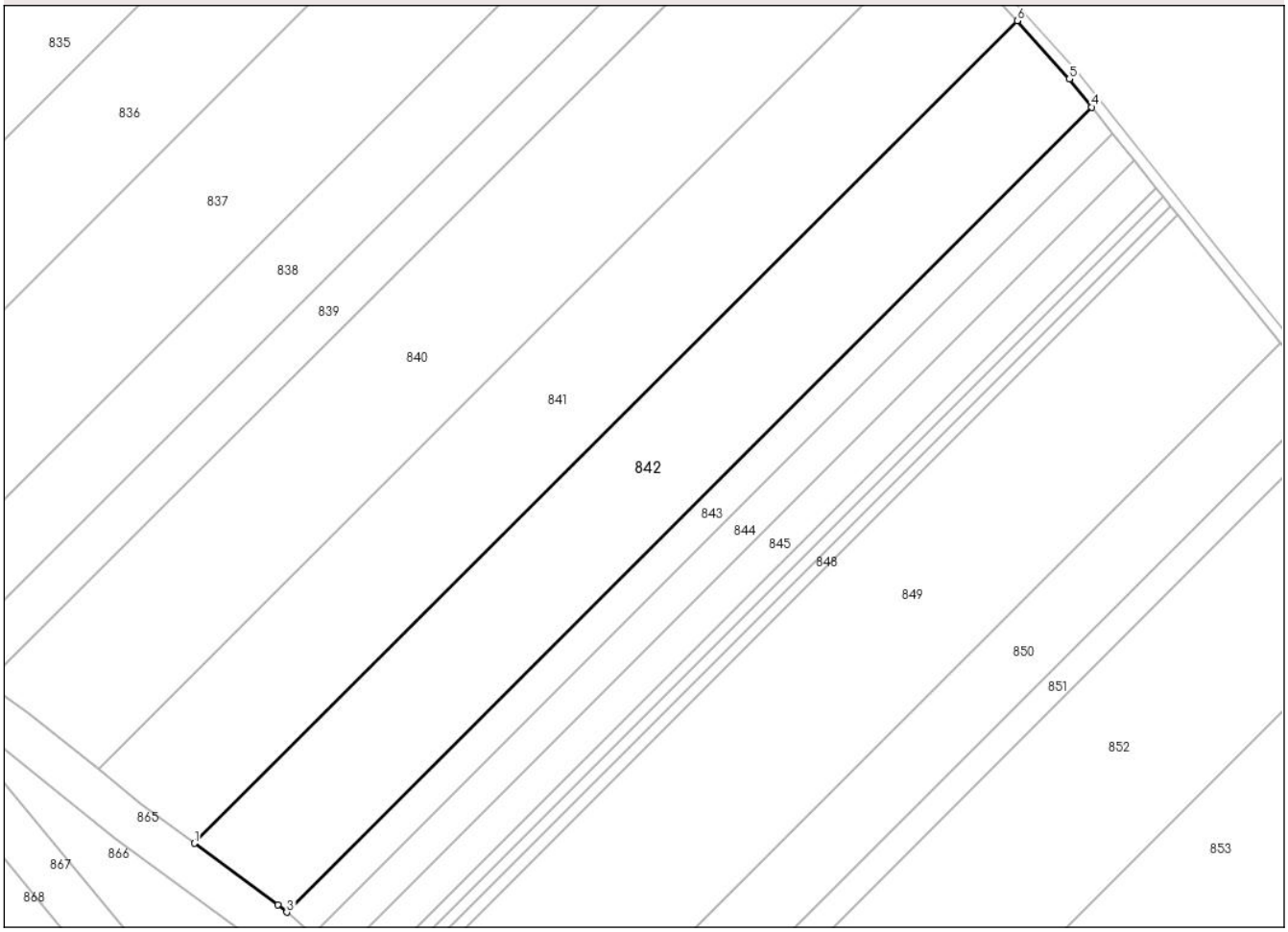

Date referitoare la teren

Crt	Categorie folosință	Intra vilan	Suprafaţa (mp)	Tarla	Parcelă	Nr. topo	Observaţii / Referinţe
1	arabil	NU	10.200	41	833	-	

Lungime Segmente
1) Valorile lungimilor segmentelor sunt obţinute din proiecţie în plan.

Punct început	X / Y	Punct sfârşit	X / Y	Lungime segment (** (m)
1	575.299,591 716.323,102	2	575.322,893 716.306,008	28.9
2	575.322,893 716.306,008	3	575.325,336 716.303,921	3.213
3	575.325,336 716.303,921	4	575.549,999 716.528,337	317.547
4	575.549,999 716.528,337	5	575.543,73 716.536,18	10.041
5	575.543,73 716.536,18	6	575.529,173 716.552,431	21.817

Punct început	X / Y	Punct sfârşit	X / Y	Lungime segment (** (m)
6	575.529,173 716.552,431	1	575.299,591 716.323,102	324.499

** Lungimile segmentelor sunt determinate în planul de proiecţie Stereo 70 şi sunt rotunjite la 1 milimetru.
*** Distanţa dintre puncte este formată din segmente cumulate ce sunt mai mici decât valoarea 1 milimetru.

DATE DESPRE IMOBILUL NR. 843

Oficiul de Cadastru şi Publicitate Imobiliară SUCEAVA
Biroul de Cadastru şi Publicitate Imobiliară Radauti

A. Partea I. Descrierea imobilului

TEREN Extravilan

Adresa: Jud. Suceava

Nr. Crt	Nr cadastral Nr. topografic	Suprafaţa* (mp)	Observaţii / Referinţe
A1		3.000	Sector cadastral:37 Teren neimprejmuit;

B. Partea II. Proprietari şi acte

Inscrieri privitoare la dreptul de proprietate şi alte drepturi reale		Referinţe
843 / 14/10/2024		
Act Notarial nr. 115, din 05/02/1997 emis de BNP SEHLANEC ANA;		
B1	Intabulare, drept de PROPRIETATE, dobandit prin Iesire Din Indiviziune, cota actuala 1/1, cota initiala 1/1	A1
	1) **MELNICIUC ALEXANDRU**, LIPSA CNP PROPRIETAR	

C. Partea III. SARCINI .

Inscrieri privind dezmembramintele dreptului de proprietate, drepturi reale de garanţie şi sarcini	Referinţe
NU SUNT	

Anexa Nr. 1 La Partea I

Teren

Nr cadastral	Suprafaţa (mp)*	Observaţii / Referinţe
	3.000	

* Suprafaţa este determinată in planul de proiecţie Stereo 70.

DETALII LINIARE IMOBIL

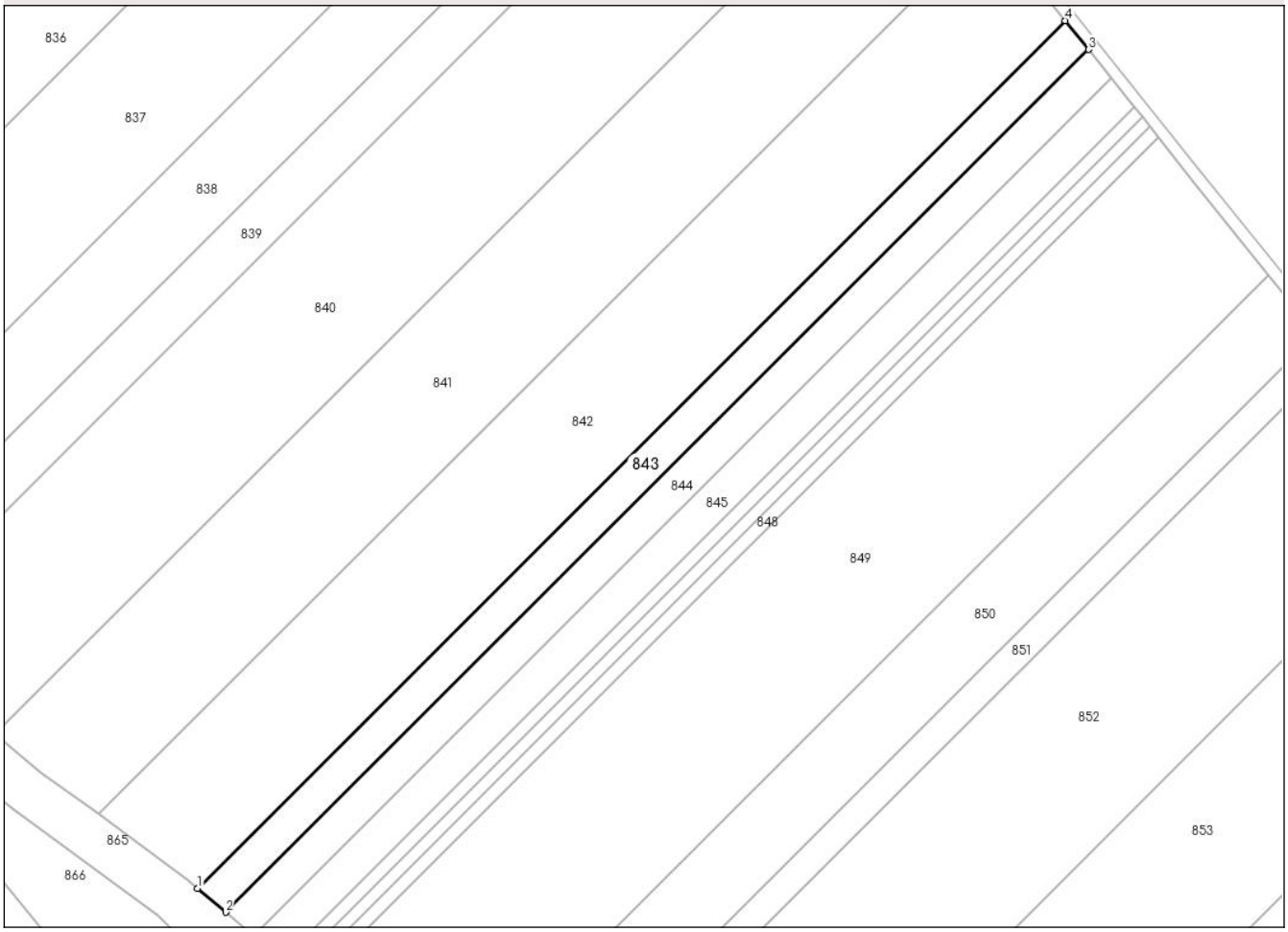

Date referitoare la teren

Crt	Categorie folosință	Intra vilan	Suprafaţa (mp)	Tarla	Parcelă	Nr. topo	Observaţii / Referinţe
1	arabil	NU	3.000	41	833	-	

Lungime Segmente
1) Valorile lungimilor segmentelor sunt obţinute din proiecţie în plan.

Punct început	X / Y	Punct sfârşit	X / Y	Lungime segment (** (m)
1	575.325,336 716.303,921	2	575.332,561 716.297,746	9.504
2	575.332,561 716.297,746	3	575.555,951 716.520,89	315.747
3	575.555,951 716.520,89	4	575.549,999 716.528,337	9.533
4	575.549,999 716.528,337	1	575.325,336 716.303,921	317.547

**** Lungimile segmentelor sunt determinate în planul de proiecţie Stereo 70 şi sunt rotunjite la 1 milimetru.**

***** Distanţa dintre puncte este formată din segmente cumulate ce sunt mai mici decât valoarea 1 milimetru.**

DATE DESPRE IMOBILUL NR. 844

Oficiul de Cadastru şi Publicitate Imobiliară SUCEAVA
Biroul de Cadastru şi Publicitate Imobiliară Radauti

A. Partea I. Descrierea imobilului

TEREN Extravilan

Adresa: Jud. Suceava

Nr. Crt	Nr cadastral Nr. topografic	Suprafaţa* (mp)	Observaţii / Referinţe
A1		3.000	Sector cadastral:37 Teren neimprejmuit;

B. Partea II. Proprietari şi acte

Inscrieri privitoare la dreptul de proprietate şi alte drepturi reale		Referinţe
844 / 14/10/2024		
Act Notarial nr. 115, din 05/02/1997 emis de BNP SEHLANEC ANA;		
B1	Intabulare, drept de PROPRIETATE, dobandit prin Iesire Din Indiviziune, cota actuala 1/1, cota initiala 1/1	A1
	1) **MELNICIUC AURORA**, LIPSA CNP PROPRIETAR	

C. Partea III. SARCINI .

Inscrieri privind dezmembramintele dreptului de proprietate, drepturi reale de garanţie şi sarcini	Referinţe
NU SUNT	

Anexa Nr. 1 La Partea I

Teren

Nr cadastral	Suprafaţa (mp)*	Observaţii / Referinţe
	3.000	

* Suprafaţa este determinată in planul de proiecţie Stereo 70.

DETALII LINIARE IMOBIL

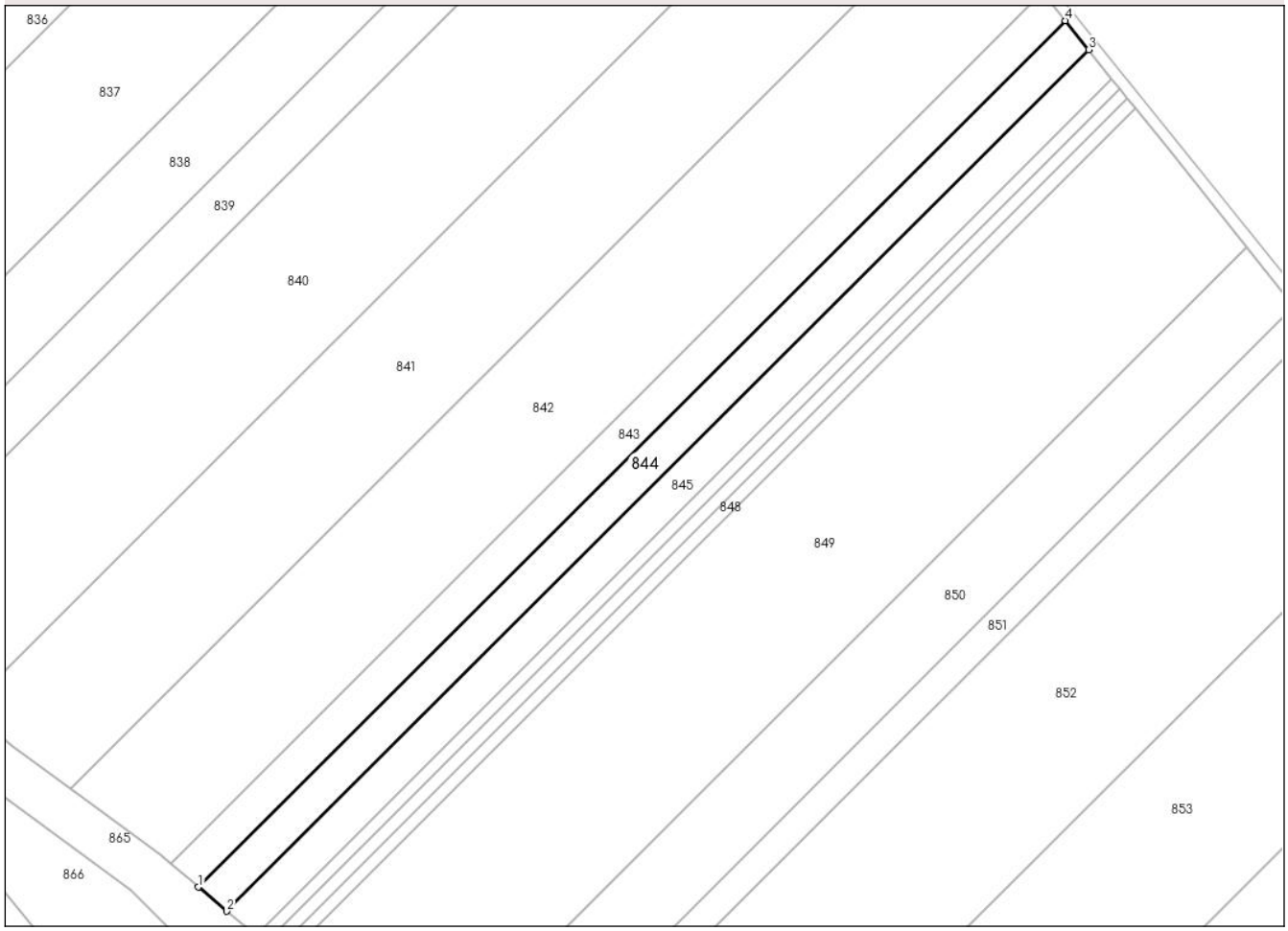

Date referitoare la teren

Crt	Categorie folosință	Intra vilan	Suprafaţa (mp)	Tarla	Parcelă	Nr. topo	Observaţii / Referinţe
1	arabil	NU	3.000	41	833	-	

Lungime Segmente
1) Valorile lungimilor segmentelor sunt obţinute din proiecţie în plan.

Punct început	X / Y	Punct sfârşit	X / Y	Lungime segment (** (m)
1	575.332,561 716.297,746	2	575.339,826 716.291,536	9.557
2	575.339,826 716.291,536	3	575.561,936 716.513,401	313.938
3	575.561,936 716.513,401	4	575.555,951 716.520,89	9.587
4	575.555,951 716.520,89	1	575.332,561 716.297,746	315.747

**** Lungimile segmentelor sunt determinate în planul de proiecţie Stereo 70 şi sunt rotunjite la 1 milimetru.**

***** Distanţa dintre puncte este formată din segmente cumulate ce sunt mai mici decât valoarea 1 milimetru.**

DATE DESPRE IMOBILUL NR. 845

Oficiul de Cadastru şi Publicitate Imobiliară SUCEAVA
Biroul de Cadastru şi Publicitate Imobiliară Radauti

A. Partea I. Descrierea imobilului

TEREN Extravilan

Adresa: Jud. Suceava

Nr. Crt	Nr cadastral Nr. topografic	Suprafaţa* (mp)	Observaţii / Referinţe
A1		3.000	Sector cadastral:37 Teren neimprejmuit;

B. Partea II. Proprietari şi acte

Inscrieri privitoare la dreptul de proprietate şi alte drepturi reale		Referinţe
845 / 14/10/2024		
Act Notarial nr. 115, din 05/02/1997 emis de BNP SEHLANEC ANA;		
B1	Intabulare, drept de PROPRIETATE, dobandit prin Iesire Din Indiviziune, cota actuala 1/1, cota initiala 1/1	A1
	1) **GAFITANU MARIA**, LIPSA CNP PROPRIETAR	

C. Partea III. SARCINI .

Inscrieri privind dezmembramintele dreptului de proprietate, drepturi reale de garanţie şi sarcini	Referinţe
NU SUNT	

Anexa Nr. 1 La Partea I

Teren

Nr cadastral	Suprafaţa (mp)*	Observaţii / Referinţe
	3.000	

* Suprafaţa este determinată in planul de proiecţie Stereo 70.

DETALII LINIARE IMOBIL

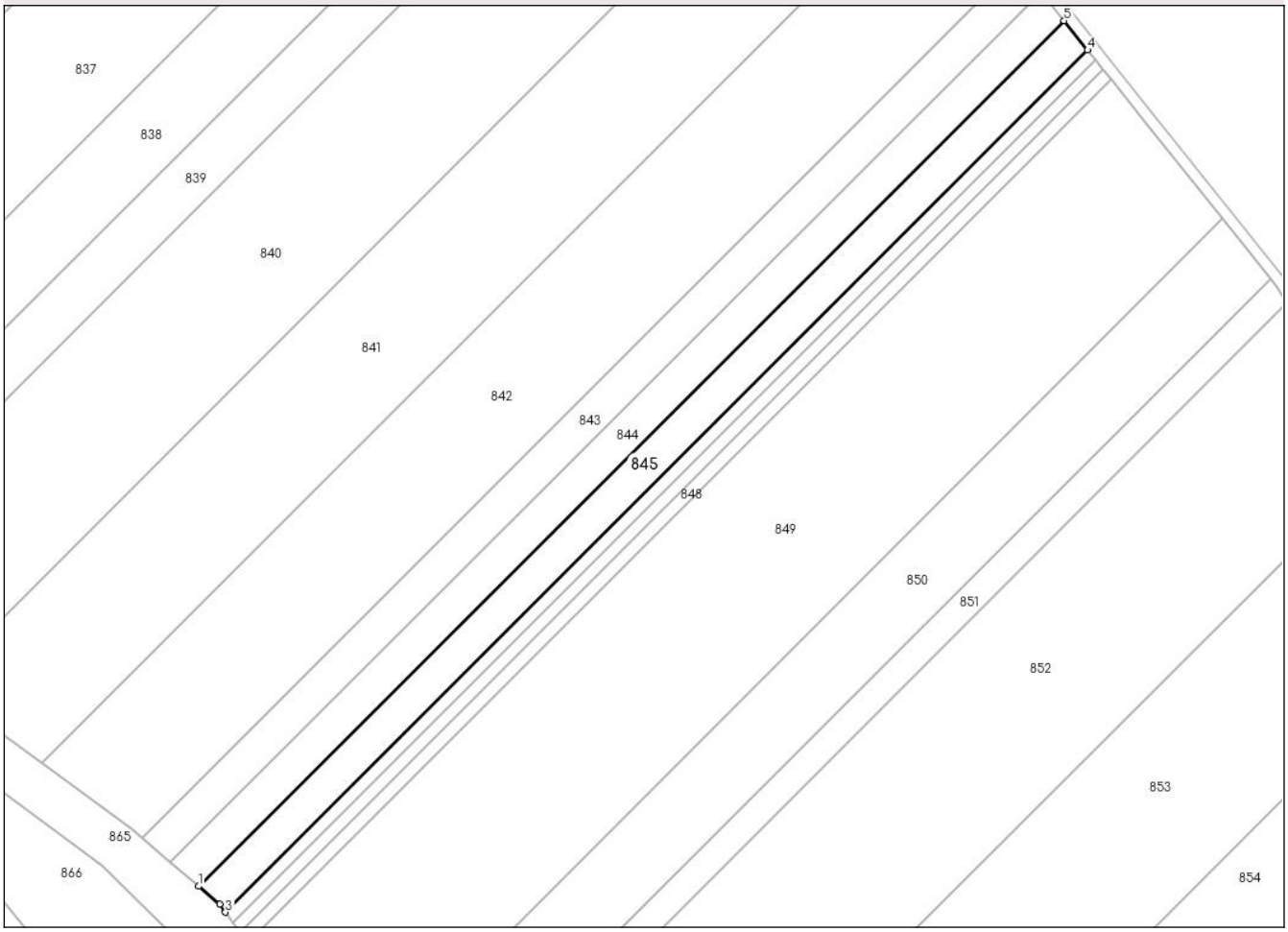

Date referitoare la teren

Crt	Categorie folosință	Intra vilan	Suprafaţa (mp)	Tarla	Parcelă	Nr. topo	Observaţii / Referinţe
1	arabil	NU	3.000	41	833	-	

Lungime Segmente
1) Valorile lungimilor segmentelor sunt obţinute din proiecţie în plan.

Punct început	X / Y	Punct sfârşit	X / Y	Lungime segment (** (m)
1	575.339,826 716.291,536	2	575.345,212 716.286,932	7.086
2	575.345,212 716.286,932	3	575.346,736 716.284,895	2.544
3	575.346,736 716.284,895	4	575.567,955 716.505,871	312.679
4	575.567,955 716.505,871	5	575.561,936 716.513,401	9.64
5	575.561,936 716.513,401	1	575.339,826 716.291,536	313.938

** Lungimile segmentelor sunt determinate în planul de proiecţie Stereo 70 şi sunt rotunjite la 1 milimetru.
*** Distanţa dintre puncte este formată din segmente cumulate ce sunt mai mici decât valoarea 1 milimetru.

DATE DESPRE IMOBILUL NR. 846

Oficiul de Cadastru şi Publicitate Imobiliară SUCEAVA
Biroul de Cadastru şi Publicitate Imobiliară Radauti

A. Partea I. Descrierea imobilului

TEREN Extravilan

Adresa: Jud. Suceava

Nr. Crt	Nr cadastral Nr. topografic	Suprafaţa* (mp)	Observaţii / Referinţe
A1		1.000	Sector cadastral:37 Teren neimprejmuit;

B. Partea II. Proprietari şi acte

Inscrieri privitoare la dreptul de proprietate şi alte drepturi reale		Referinţe
846 / 14/10/2024		
Act Notarial nr. 115, din 05/02/1997 emis de BNP SEHLANEC ANA;		
B1	Intabulare, drept de PROPRIETATE, dobandit prin Iesire Din Indiviziune, cota actuala 1/1, cota initiala 1/1	A1
	1) **IONUTA VIOREL-MIHAI**	

C. Partea III. SARCINI .

Inscrieri privind dezmembramintele dreptului de proprietate, drepturi reale de garanţie şi sarcini	Referinţe
NU SUNT	

Anexa Nr. 1 La Partea I

Teren

Nr cadastral	Suprafaţa (mp)*	Observaţii / Referinţe
	1.000	

* Suprafaţa este determinată in planul de proiecţie Stereo 70.

DETALII LINIARE IMOBIL

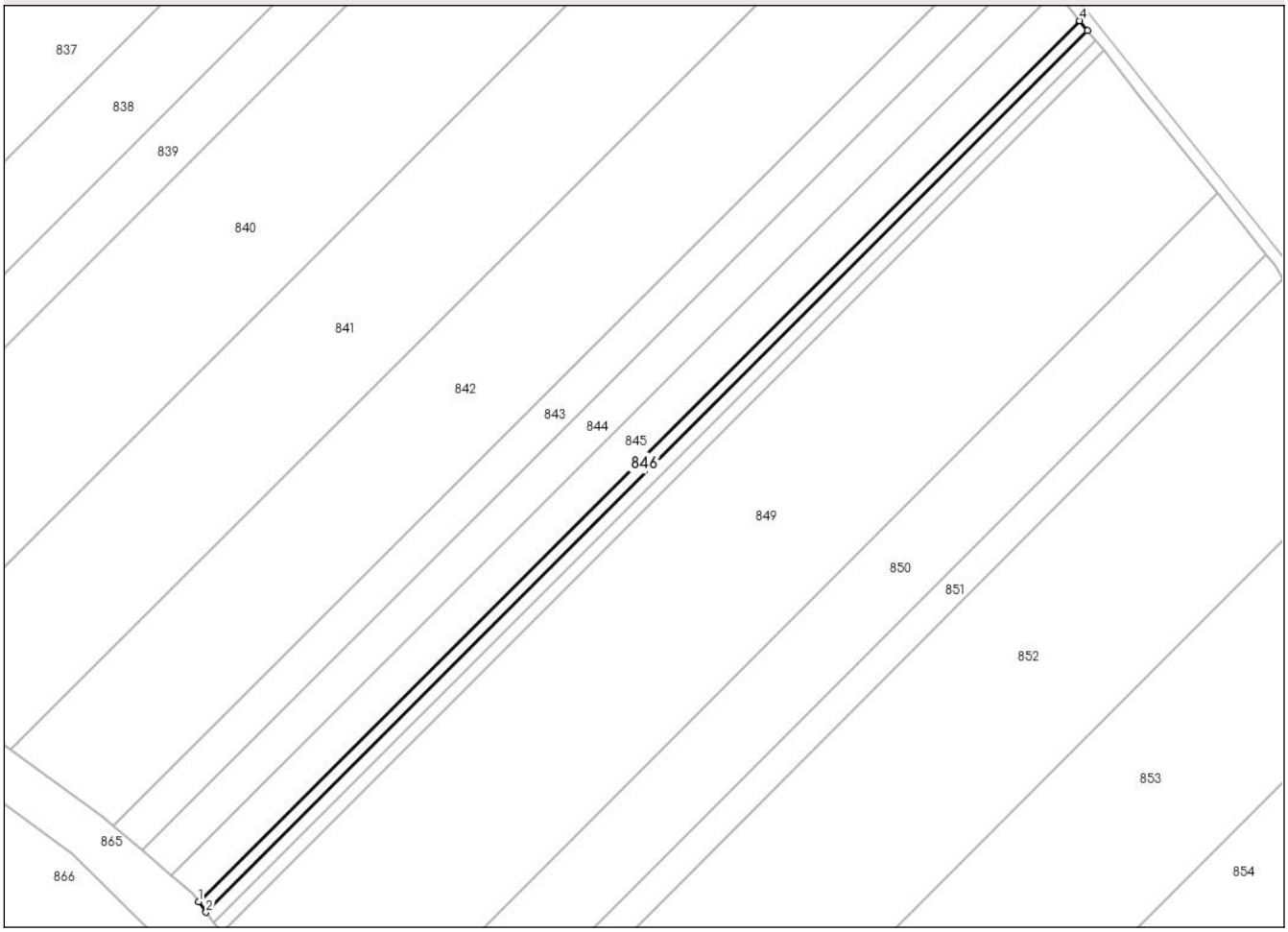

Date referitoare la teren

Crt	Categorie folosință	Intra vilan	Suprafaţa (mp)	Tarla	Parcelă	Nr. topo	Observaţii / Referinţe
1	arabil	NU	1.000	41	833	-	

Lungime Segmente
1) Valorile lungimilor segmentelor sunt obţinute din proiecţie în plan.

Punct început	X / Y	Punct sfârşit	X / Y	Lungime segment (** (m)
1	575.346,736 716.284,895	2	575.348,671 716.282,308	3.231
2	575.348,671 716.282,308	3	575.569,964 716.503,357	312.783
3	575.569,964 716.503,357	4	575.567,955 716.505,871	3.218
4	575.567,955 716.505,871	1	575.346,736 716.284,895	312.679

**** Lungimile segmentelor sunt determinate în planul de proiecţie Stereo 70 şi sunt rotunjite la 1 milimetru.**

***** Distanţa dintre puncte este formată din segmente cumulate ce sunt mai mici decât valoarea 1 milimetru.**

DATE DESPRE IMOBILUL NR. 847

Oficiul de Cadastru şi Publicitate Imobiliară SUCEAVA
Biroul de Cadastru şi Publicitate Imobiliară Radauti

A. Partea I. Descrierea imobilului

TEREN Extravilan

Adresa: Jud. Suceava

Nr. Crt	Nr cadastral Nr. topografic	Suprafaţa* (mp)	Observaţii / Referinţe
A1		1.000	Sector cadastral:37 Teren neimprejmuit;

B. Partea II. Proprietari şi acte

Inscrieri privitoare la dreptul de proprietate şi alte drepturi reale		Referinţe
847 / 14/10/2024		
Act Notarial nr. 115, din 05/02/1997 emis de BNP SEHLANEC ANA;		
B1	Intabulare, drept de PROPRIETATE, dobandit prin Iesire Din Indiviziune, cota actuala 1/1, cota initiala 1/1	A1
	1) **IONUTA GHEORGHE**, LIPSA CNP PROPRIETAR	

C. Partea III. SARCINI .

Inscrieri privind dezmembramintele dreptului de proprietate, drepturi reale de garanţie şi sarcini	Referinţe
NU SUNT	

Anexa Nr. 1 La Partea I

Teren

Nr cadastral	Suprafaţa (mp)*	Observaţii / Referinţe
	1.000	

* Suprafaţa este determinată in planul de proiecţie Stereo 70.

DETALII LINIARE IMOBIL

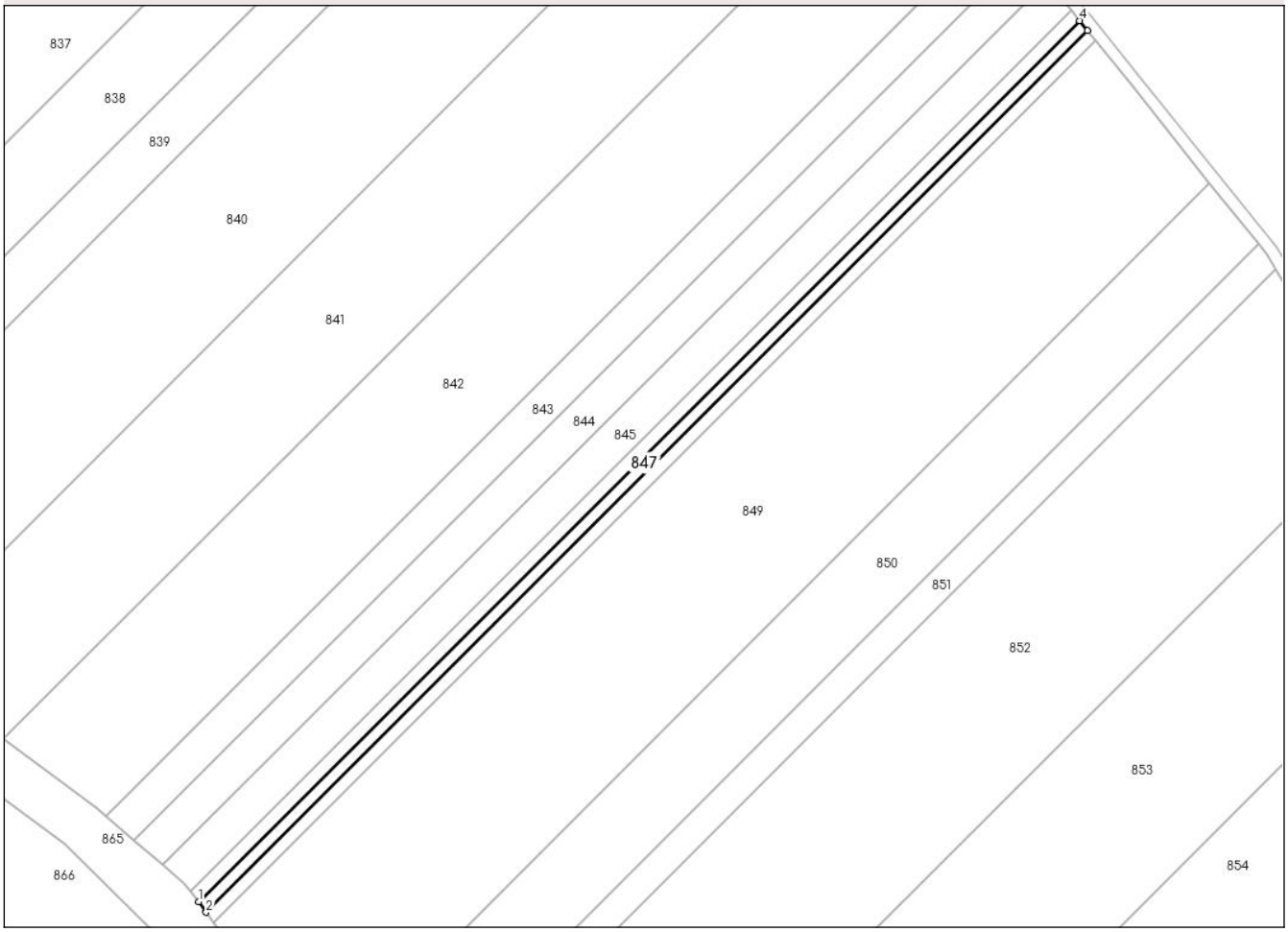

Date referitoare la teren

Crt	Categorie folosință	Intra vilan	Suprafaţa (mp)	Tarla	Parcelă	Nr. topo	Observaţii / Referinţe
1	arabil	NU	1.000	41	833	-	

Lungime Segmente
1) Valorile lungimilor segmentelor sunt obţinute din proiecţie în plan.

Punct început	X / Y	Punct sfârşit	X / Y	Lungime segment (** (m)
1	575.348,671 716.282,308	2	575.350,605 716.279,722	3.229
2	575.350,605 716.279,722	3	575.571,972 716.500,845	312.888
3	575.571,972 716.500,845	4	575.569,964 716.503,357	3.216
4	575.569,964 716.503,357	1	575.348,671 716.282,308	312.783

**** Lungimile segmentelor sunt determinate în planul de proiecţie Stereo 70 şi sunt rotunjite la 1 milimetru.**

***** Distanţa dintre puncte este formată din segmente cumulate ce sunt mai mici decât valoarea 1 milimetru.**

DATE DESPRE IMOBILUL NR. 848

Oficiul de Cadastru şi Publicitate Imobiliară SUCEAVA
Biroul de Cadastru şi Publicitate Imobiliară Radauti

A. Partea I. Descrierea imobilului

TEREN Extravilan

Adresa: Jud. Suceava

Nr. Crt	Nr cadastral Nr. topografic	Suprafaţa* (mp)	Observaţii / Referinţe
A1		1.000	Sector cadastral:37 Teren neimprejmuit;

B. Partea II. Proprietari şi acte

Inscrieri privitoare la dreptul de proprietate şi alte drepturi reale		Referinţe
848 / 14/10/2024		
Act Notarial nr. 115, din 05/02/1997 emis de BNP SEHLANEC ANA;		
B1	Intabulare, drept de PROPRIETATE, dobandit prin Iesire Din Indiviziune, cota actuala 1/1, cota initiala 1/1	A1
	1) **DREHUTA RODICA**	

C. Partea III. SARCINI .

Inscrieri privind dezmembramintele dreptului de proprietate, drepturi reale de garanţie şi sarcini	Referinţe
NU SUNT	

Anexa Nr. 1 La Partea I

Teren

Nr cadastral	Suprafaţa (mp)*	Observaţii / Referinţe
	1.000	

* Suprafaţa este determinată in planul de proiecţie Stereo 70.

DETALII LINIARE IMOBIL

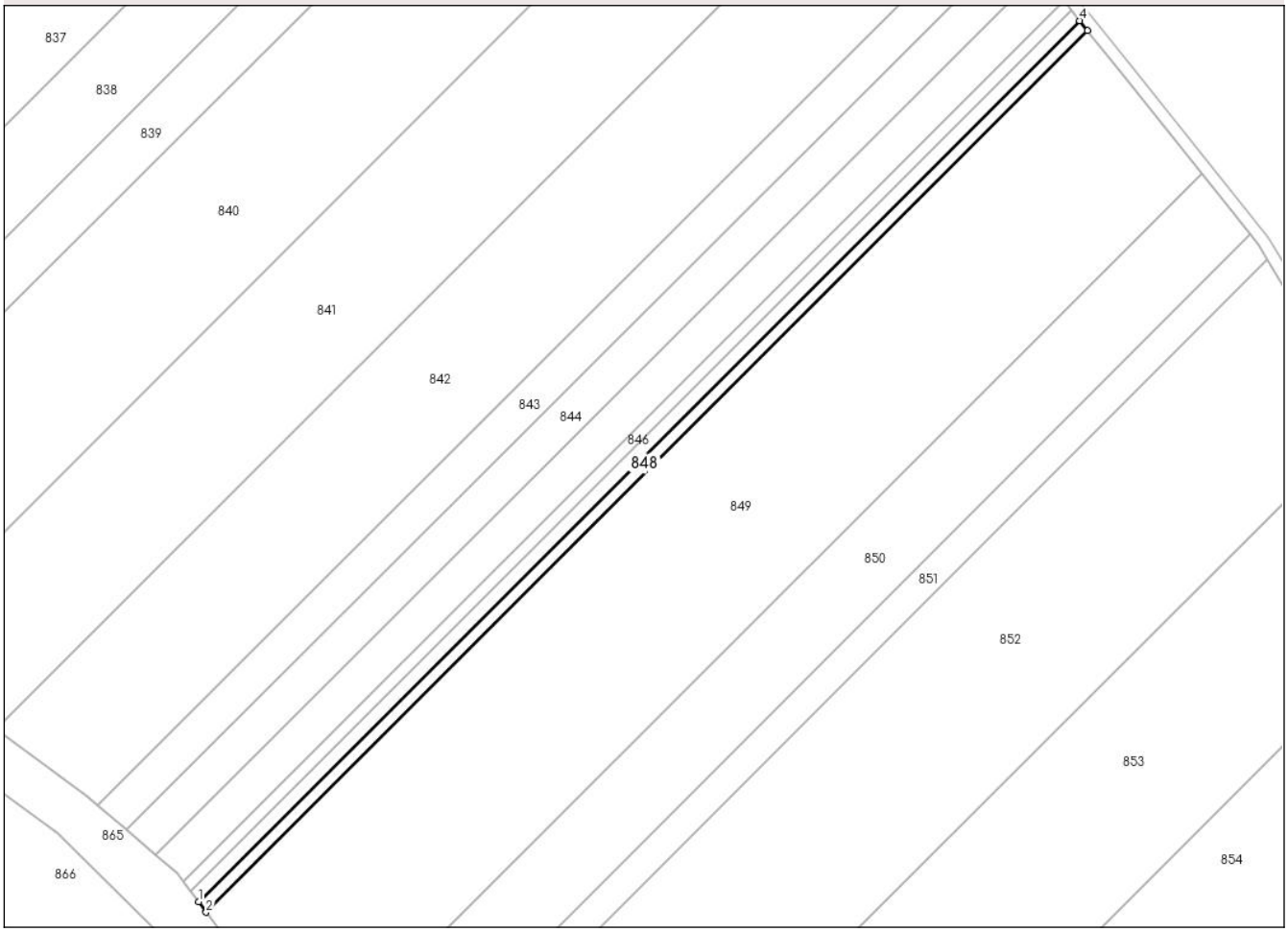

Date referitoare la teren

Crt	Categorie folosință	Intra vilan	Suprafaţa (mp)	Tarla	Parcelă	Nr. topo	Observaţii / Referinţe
1	arabil	NU	1.000	41	833	-	

Lungime Segmente
1) Valorile lungimilor segmentelor sunt obţinute din proiecţie în plan.

Punct început	X / Y	Punct sfârşit	X / Y	Lungime segment (** (m)
1	575.350,605 716.279,722	2	575.352,539 716.277,136	3.229
2	575.352,539 716.277,136	3	575.573,979 716.498,334	312.992
3	575.573,979 716.498,334	4	575.571,972 716.500,845	3.215
4	575.571,972 716.500,845	1	575.350,605 716.279,722	312.888

**** Lungimile segmentelor sunt determinate în planul de proiecţie Stereo 70 şi sunt rotunjite la 1 milimetru.**

***** Distanţa dintre puncte este formată din segmente cumulate ce sunt mai mici decât valoarea 1 milimetru.**

DATE DESPRE IMOBILUL NR. 849

Oficiul de Cadastru şi Publicitate Imobiliară SUCEAVA
Biroul de Cadastru şi Publicitate Imobiliară Radauti

A. Partea I. Descrierea imobilului

TEREN Extravilan

Adresa: Jud. Suceava

Nr. Crt	Nr cadastral Nr. topografic	Suprafaţa* (mp)	Observaţii / Referinţe
A1		14.300	Sector cadastral:37 Teren neimprejmuit;

B. Partea II. Proprietari şi acte

Inscrieri privitoare la dreptul de proprietate şi alte drepturi reale		Referinţe
849 / 14/10/2024		
Act Administrativ nr. 203, din 05/07/1993 emis de CJFF SUCEAVA;		
B1	Intabulare, drept de PROPRIETATE, dobandit prin Reconstituire, cota actuala 1/1, cota initiala 1/1	A1
	1) **BARBUTA AURORA**	

C. Partea III. SARCINI .

Inscrieri privind dezmembramintele dreptului de proprietate, drepturi reale de garanţie şi sarcini	Referinţe
NU SUNT	

Anexa Nr. 1 La Partea I

Teren

Nr cadastral	Suprafaţa (mp)*	Observaţii / Referinţe
	14.300	

* Suprafaţa este determinată in planul de proiecţie Stereo 70.

DETALII LINIARE IMOBIL

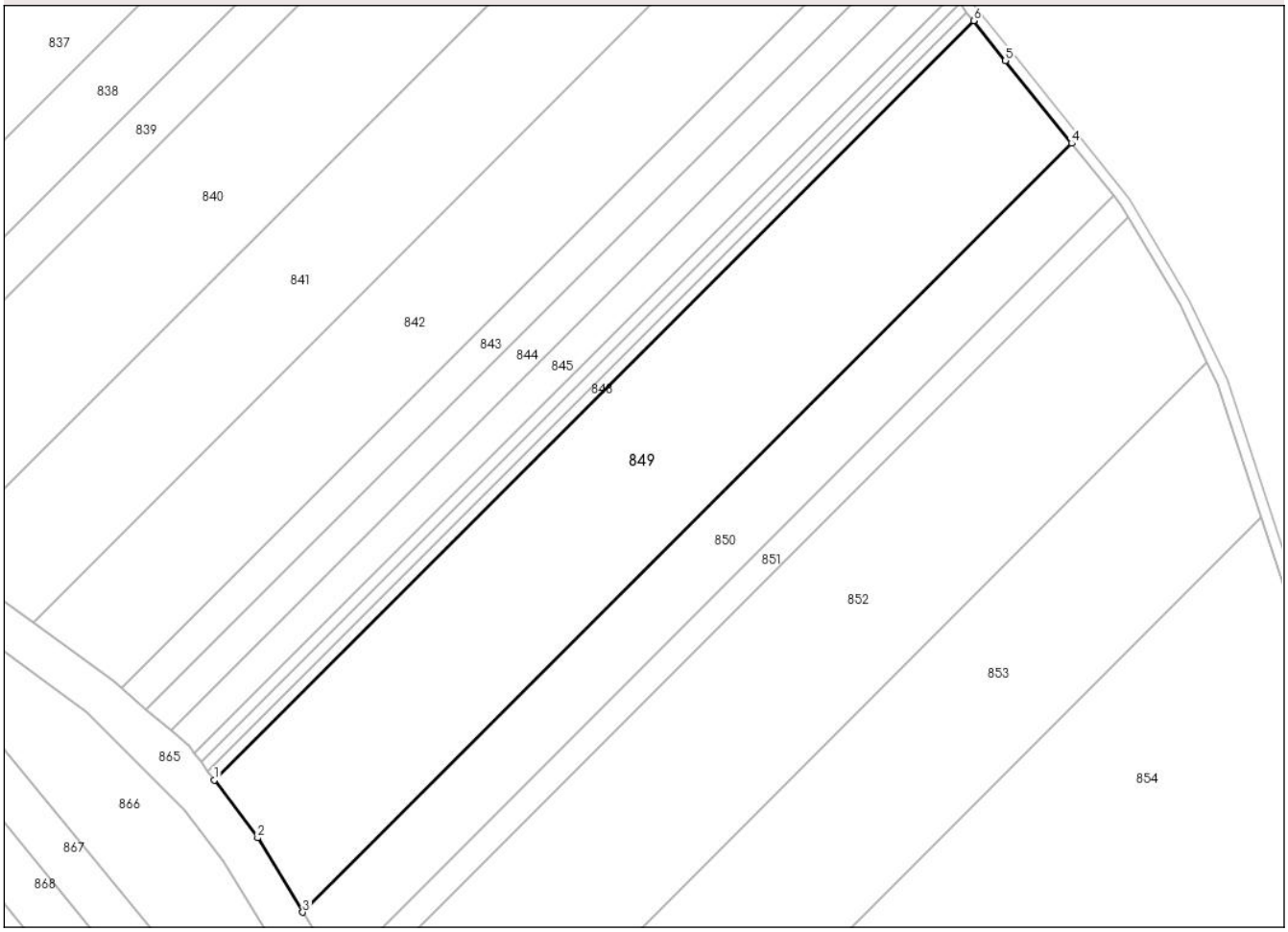

Date referitoare la teren

Crt	Categorie folosință	Intra vilan	Suprafaţa (mp)	Tarla	Parcelă	Nr. topo	Observaţii / Referinţe
1	arabil	NU	14.300	41	833	-	

Lungime Segmente
1) Valorile lungimilor segmentelor sunt obţinute din proiecţie în plan.

Punct început	X / Y	Punct sfârşit	X / Y	Lungime segment (** (m)
1	575.352,539 716.277,136	2	575.365,149 716.260,275	21.055
2	575.365,149 716.260,275	3	575.378,335 716.238,618	25.355
3	575.378,335 716.238,618	4	575.602,579 716.462,616	316.955
4	575.602,579 716.462,616	5	575.583,268 716.486,711	30.879
5	575.583,268 716.486,711	6	575.573,979 716.498,334	14.879

Punct început	X / Y	Punct sfârşit	X / Y	Lungime segment (** (m)
6	575.573,979 716.498,334	1	575.352,539 716.277,136	312.992

** Lungimile segmentelor sunt determinate în planul de proiecţie Stereo 70 şi sunt rotunjite la 1 milimetru.
*** Distanţa dintre puncte este formată din segmente cumulate ce sunt mai mici decât valoarea 1 milimetru.

DATE DESPRE IMOBILUL NR. 850

Oficiul de Cadastru şi Publicitate Imobiliară SUCEAVA
Biroul de Cadastru şi Publicitate Imobiliară Radauti

A. Partea I. Descrierea imobilului

TEREN Extravilan

Adresa: Jud. Suceava

Nr. Crt	Nr cadastral Nr. topografic	Suprafaţa* (mp)	Observaţii / Referinţe
A1		6.200	Sector cadastral:37 Teren neimprejmuit;

B. Partea II. Proprietari şi acte

Inscrieri privitoare la dreptul de proprietate şi alte drepturi reale		Referinţe
850 / 14/10/2024		
Act Administrativ nr. 213, din 05/07/1993 emis de CJFF SUCEAVA;		
B1	Intabulare, drept de PROPRIETATE, dobandit prin Reconstituire, cota actuala 1/1, cota initiala 1/1	A1
	1) **BANCESCU VARVARA**, LIPSA CNP PROPRIETAR	

C. Partea III. SARCINI .

Inscrieri privind dezmembramintele dreptului de proprietate, drepturi reale de garanţie şi sarcini	Referinţe
NU SUNT	

Anexa Nr. 1 La Partea I

Teren

Nr cadastral	Suprafaţa (mp)*	Observaţii / Referinţe
	6.200	

* Suprafaţa este determinată in planul de proiecţie Stereo 70.

DETALII LINIARE IMOBIL

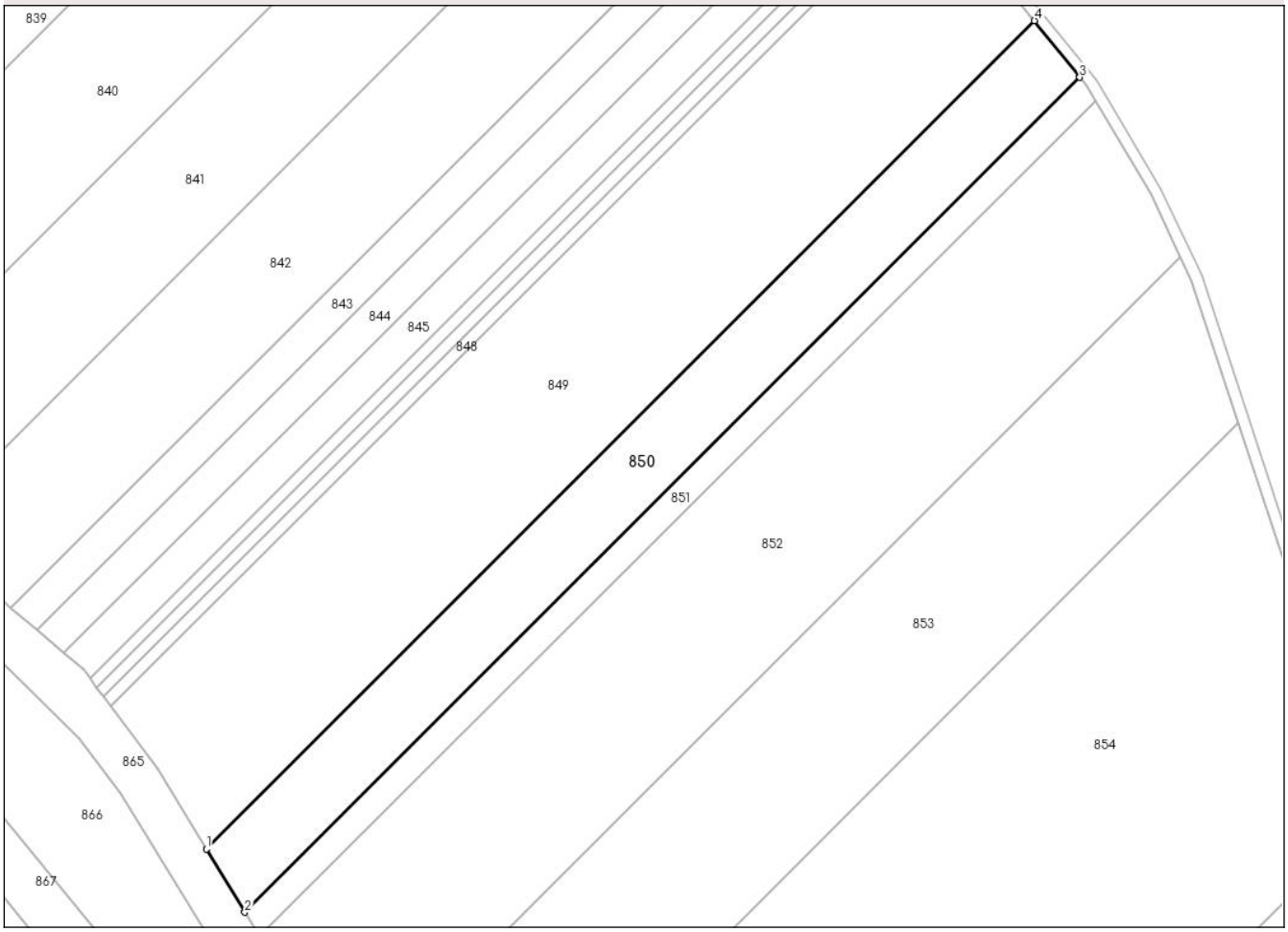

Date referitoare la teren

Crt	Categorie folosință	Intra vilan	Suprafaţa (mp)	Tarla	Parcelă	Nr. topo	Observaţii / Referinţe
1	arabil	NU	6.200	41	833	-	

Lungime Segmente
1) Valorile lungimilor segmentelor sunt obţinute din proiecţie în plan.

Punct început	X / Y	Punct sfârşit	X / Y	Lungime segment (** (m)
1	575.378,335 716.238,618	2	575.388,76 716.221,495	20.047
2	575.388,76 716.221,495	3	575.614,835 716.447,323	319.544
3	575.614,835 716.447,323	4	575.602,579 716.462,616	19.598
4	575.602,579 716.462,616	1	575.378,335 716.238,618	316.955

**** Lungimile segmentelor sunt determinate în planul de proiecţie Stereo 70 şi sunt rotunjite la 1 milimetru.**

***** Distanţa dintre puncte este formată din segmente cumulate ce sunt mai mici decât valoarea 1 milimetru.**

DATE DESPRE IMOBILUL NR. 851

Oficiul de Cadastru şi Publicitate Imobiliară SUCEAVA
Biroul de Cadastru şi Publicitate Imobiliară Radauti

A. Partea I. Descrierea imobilului

TEREN Extravilan

Adresa: Jud. Suceava

Nr. Crt	Nr cadastral Nr. topografic	Suprafaţa* (mp)	Observaţii / Referinţe
A1		2.400	Sector cadastral:37 Teren neimprejmuit;

B. Partea II. Proprietari şi acte

Inscrieri privitoare la dreptul de proprietate şi alte drepturi reale		Referinţe
851 / 14/10/2024		
Act Notarial nr. 264, din 07/12/1998 emis de BNP SEHLANEC ANA;		
B1	Intabulare, drept de PROPRIETATE, dobandit prin Succesiune, cota actuala 1/5, cota initiala 1/1	A1
	1) **MELNICIUC VIORICA**, LIPSA CNP PROPRIETAR	
B2	Intabulare, drept de PROPRIETATE, dobandit prin Succesiune, cota actuala 1/5	A1
	1) **BARBUTA VIOREL**, LIPSA CNP PROPRIETAR	
B3	Intabulare, drept de PROPRIETATE, dobandit prin Succesiune, cota actuala 1/5	A1
	1) **BARBUTA RADU**, LIPSA CNP PROPRIETAR	
B4	Intabulare, drept de PROPRIETATE, dobandit prin Succesiune, cota actuala 1/5	A1
	1) **CIOCOIU SILVIA**, LIPSA CNP PROPRIETAR	
B5	Intabulare, drept de PROPRIETATE, dobandit prin Succesiune, cota actuala 1/5	A1
	1) **BARBUTA AUREL**, LIPSA CNP PROPRIETAR	

C. Partea III. SARCINI .

Inscrieri privind dezmembramintele dreptului de proprietate, drepturi reale de garanţie şi sarcini	Referinţe
NU SUNT	

Anexa Nr. 1 La Partea I

Teren

Nr cadastral	Suprafaţa (mp)*	Observaţii / Referinţe
	2.400	

* Suprafaţa este determinată in planul de proiecţie Stereo 70.

DETALII LINIARE IMOBIL

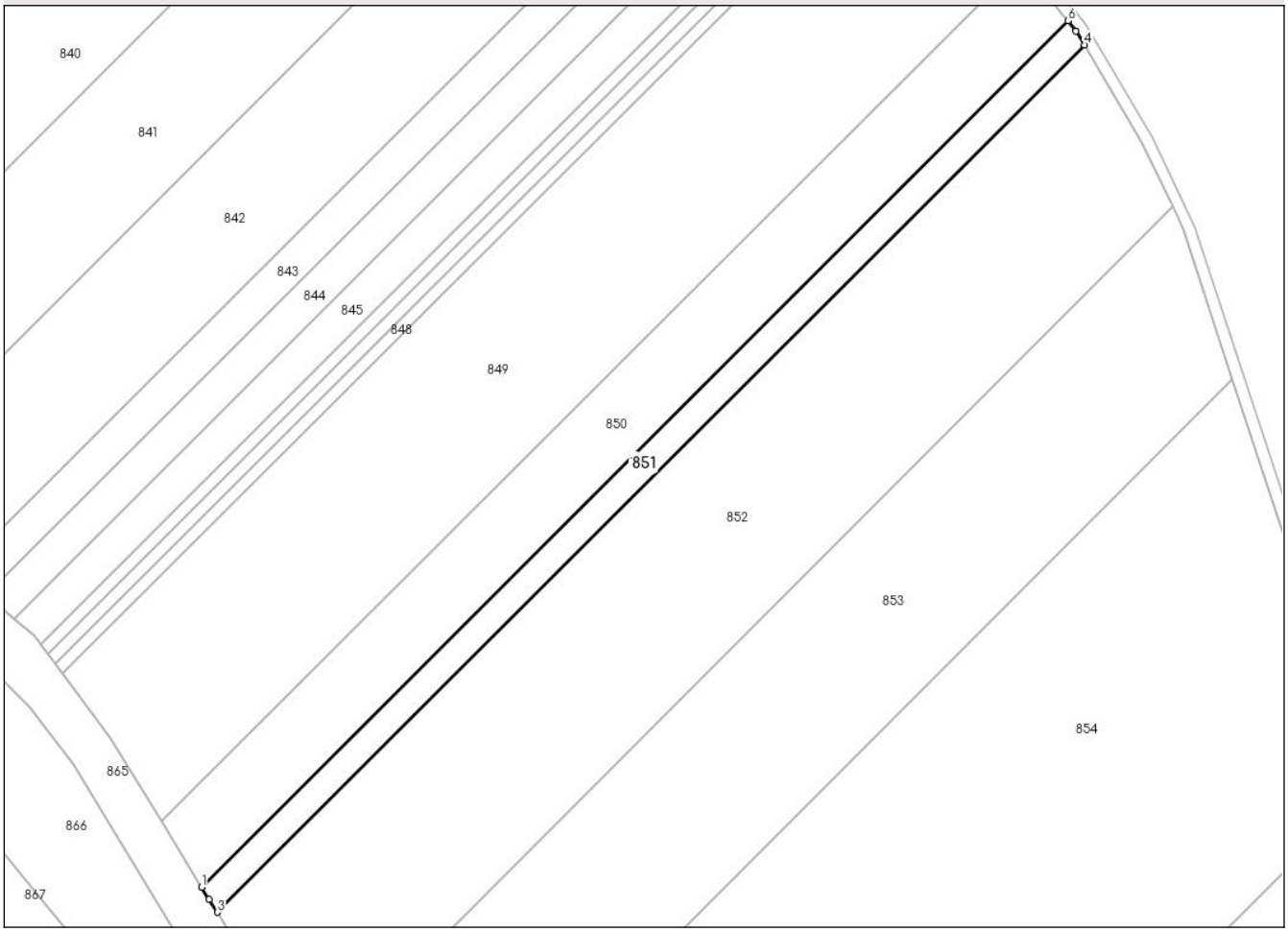

Date referitoare la teren

Crt	Categorie folosință	Intra vilan	Suprafaţa (mp)	Tarla	Parcelă	Nr. topo	Observaţii / Referinţe
1	arabil	NU	2.400	41	833	-	

Lungime Segmente
1) Valorile lungimilor segmentelor sunt obţinute din proiecţie în plan.

Punct început	X / Y	Punct sfârşit	X / Y	Lungime segment (** (m)
1	575.388,76 716.221,495	2	575.390,688 716.218,328	3.708
2	575.390,688 716.218,328	3	575.392,807 716.214,933	4.002
3	575.392,807 716.214,933	4	575.619,128 716.441,005	319.89
4	575.619,128 716.441,005	5	575.616,952 716.444,681	4.272
5	575.616,952 716.444,681	6	575.614,835 716.447,323	3.386

Punct început	X / Y	Punct sfârşit	X / Y	Lungime segment (** (m)
6	575.614,835 716.447,323	1	575.388,76 716.221,495	319.544

** Lungimile segmentelor sunt determinate în planul de proiecţie Stereo 70 şi sunt rotunjite la 1 milimetru.
*** Distanţa dintre puncte este formată din segmente cumulate ce sunt mai mici decât valoarea 1 milimetru.

DATE DESPRE IMOBILUL NR. 852

Oficiul de Cadastru şi Publicitate Imobiliară SUCEAVA
Biroul de Cadastru şi Publicitate Imobiliară Radauti

A. Partea I. Descrierea imobilului

TEREN Extravilan

Adresa: Jud. Suceava

Nr. Crt	Nr cadastral Nr. topografic	Suprafaţa* (mp)	Observaţii / Referinţe
A1		14.700	Sector cadastral:37 Teren neimprejmuit;

B. Partea II. Proprietari şi acte

Inscrieri privitoare la dreptul de proprietate şi alte drepturi reale		Referinţe
852 / 14/10/2024		
Act Normativ nr. 7, din 13/03/1996 emis de PARLAMENTUL ROMANIEI;		
B1	Inscrierea provizorie, drept de PROPRIETATE, dobandit prin Lege, cota actuala 1/1	A1
	1) **COMUNA MUSENITA**, CIF:4441271	

C. Partea III. SARCINI .

Inscrieri privind dezmembramintele dreptului de proprietate, drepturi reale de garanţie şi sarcini	Referinţe
NU SUNT	

Anexa Nr. 1 La Partea I

Teren

Nr cadastral	Suprafaţa (mp)*	Observaţii / Referinţe
	14.700	

* Suprafaţa este determinată in planul de proiecţie Stereo 70.

DETALII LINIARE IMOBIL

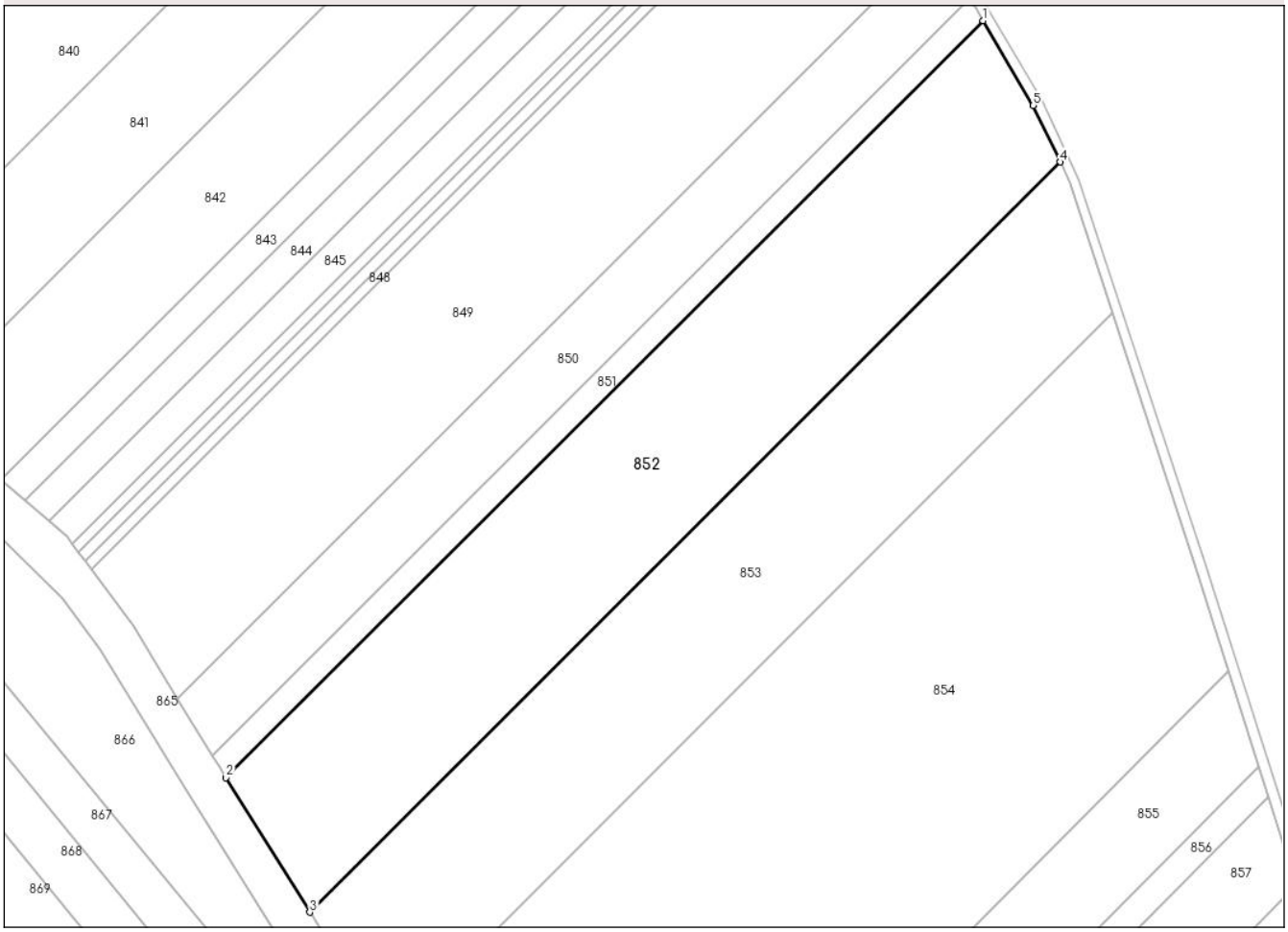

Date referitoare la teren

Crt	Categorie folosință	Intra vilan	Suprafaţa (mp)	Tarla	Parcelă	Nr. topo	Observaţii / Referinţe
1	arabil	NU	14.700	-	-	-	

Lungime Segmente
1) Valorile lungimilor segmentelor sunt obţinute din proiecţie în plan.

Punct început	X / Y	Punct sfârşit	X / Y	Lungime segment (** (m)
1	575.619,128 716.441,005	2	575.392,807 716.214,933	319.89
2	575.392,807 716.214,933	3	575.417,847 716.174,808	47.297
3	575.417,847 716.174,808	4	575.642,112 716.398,828	316.985
4	575.642,112 716.398,828	5	575.634,13 716.415,655	18.624
5	575.634,13 716.415,655	1	575.619,128 716.441,005	29.456

** Lungimile segmentelor sunt determinate în planul de proiecţie Stereo 70 şi sunt rotunjite la 1 milimetru.
*** Distanţa dintre puncte este formată din segmente cumulate ce sunt mai mici decât valoarea 1 milimetru.

DATE DESPRE IMOBILUL NR. 853

Oficiul de Cadastru şi Publicitate Imobiliară SUCEAVA
Biroul de Cadastru şi Publicitate Imobiliară Radauti

A. Partea I. Descrierea imobilului

TEREN Extravilan

Adresa: Jud. Suceava

Nr. Crt	Nr cadastral Nr. topografic	Suprafaţa* (mp)	Observaţii / Referinţe
A1		13.400	Sector cadastral:37 Teren neimprejmuit;

B. Partea II. Proprietari şi acte

Inscrieri privitoare la dreptul de proprietate şi alte drepturi reale		Referinţe
853 / 14/10/2024		
Act Notarial nr. 1039, din 10/09/2004 emis de BNPA SEHLANEC-MANDICI;		
B1	Intabulare, drept de PROPRIETATE, dobandit prin Iesire Din Indiviziune, cota actuala 1/1, cota initiala 1/1	A1
	1) **SMICALA LUCIA**	

C. Partea III. SARCINI .

Inscrieri privind dezmembramintele dreptului de proprietate, drepturi reale de garanţie şi sarcini	Referinţe
NU SUNT	

Anexa Nr. 1 La Partea I

Teren

Nr cadastral	Suprafaţa (mp)*	Observaţii / Referinţe
	13.400	

* Suprafaţa este determinată in planul de proiecţie Stereo 70.

DETALII LINIARE IMOBIL

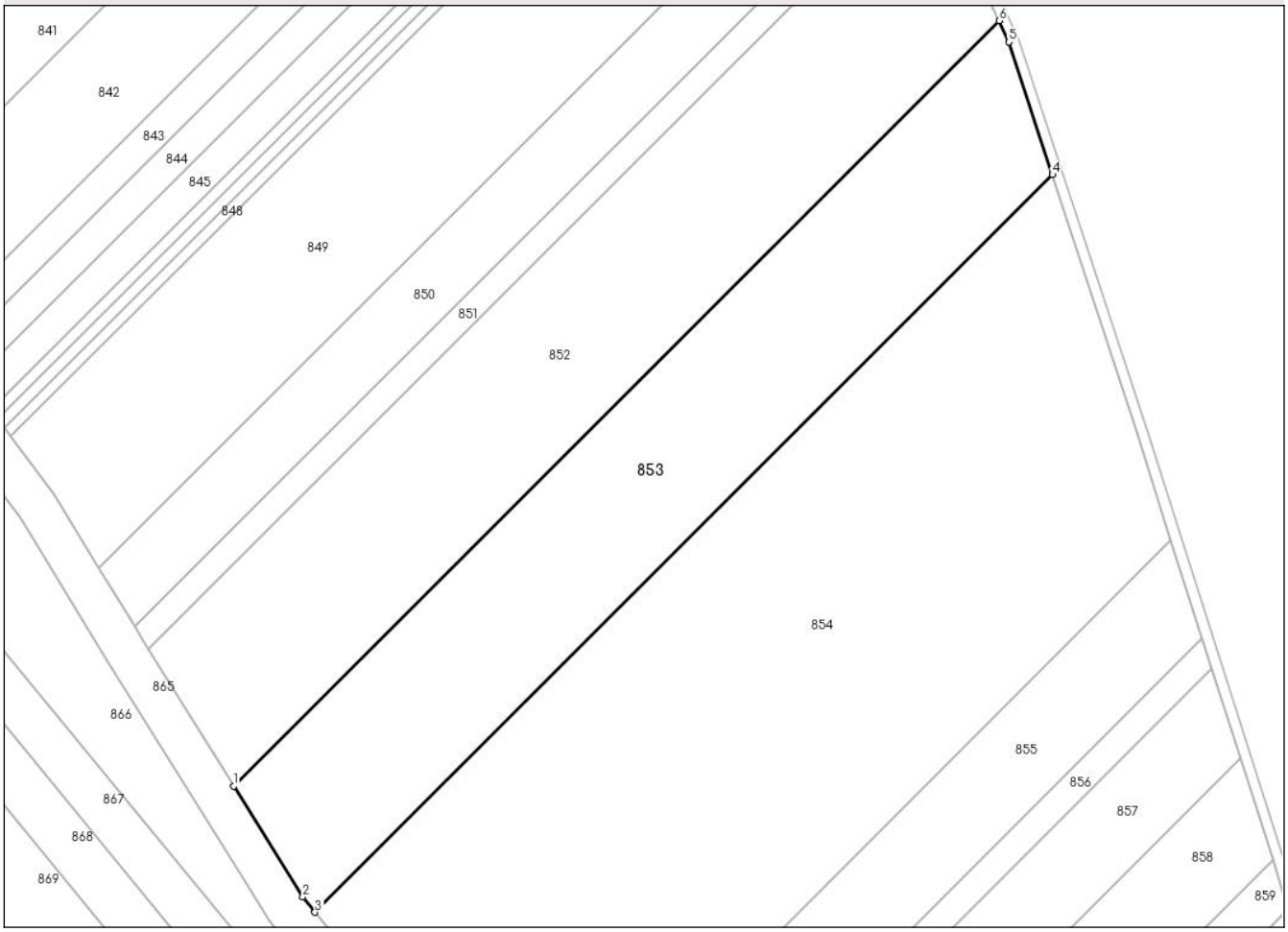

Date referitoare la teren

Crt	Categorie folosință	Intra vilan	Suprafaţa (mp)	Tarla	Parcelă	Nr. topo	Observaţii / Referinţe
1	arabil	NU	13.400	-	-	-	

Lungime Segmente
1) Valorile lungimilor segmentelor sunt obţinute din proiecţie în plan.

Punct început	X / Y	Punct sfârşit	X / Y	Lungime segment (** (m)
1	575.417,847 716.174,808	2	575.438,116 716.142,328	38.286
2	575.438,116 716.142,328	3	575.441,672 716.137,888	5.688
3	575.441,672 716.137,888	4	575.657,778 716.353,756	305.452
4	575.657,778 716.353,756	5	575.645,062 716.392,609	40.881
5	575.645,062 716.392,609	6	575.642,112 716.398,828	6.883

Punct început	X / Y	Punct sfârşit	X / Y	Lungime segment (** (m)
6	575.642,112 716.398,828	1	575.417,847 716.174,808	316.985

** Lungimile segmentelor sunt determinate în planul de proiecţie Stereo 70 şi sunt rotunjite la 1 milimetru.
*** Distanţa dintre puncte este formată din segmente cumulate ce sunt mai mici decât valoarea 1 milimetru.

DATE DESPRE IMOBILUL NR. 854

Oficiul de Cadastru şi Publicitate Imobiliară SUCEAVA
Biroul de Cadastru şi Publicitate Imobiliară Radauti

A. Partea I. Descrierea imobilului

TEREN Extravilan

Adresa: Jud. Suceava

Nr. Crt	Nr cadastral Nr. topografic	Suprafaţa* (mp)	Observaţii / Referinţe
A1		28.600	Sector cadastral:37 Teren neimprejmuit;

B. Partea II. Proprietari şi acte

Inscrieri privitoare la dreptul de proprietate şi alte drepturi reale		Referinţe
854 / 14/10/2024		
Act Notarial nr. 1039, din 10/09/2004 emis de BNPA SEHLANEC-MANDICI;		
B1	Intabulare, drept de PROPRIETATE, dobandit prin Iesire Din Indiviziune, cota actuala 1/1, cota initiala 1/1	A1
	1) **BARBUTA OFELIA** DEFUNCT:Da	

C. Partea III. SARCINI .

Inscrieri privind dezmembramintele dreptului de proprietate, drepturi reale de garanţie şi sarcini	Referinţe
NU SUNT	

Anexa Nr. 1 La Partea I

Teren

Nr cadastral	Suprafaţa (mp)*	Observaţii / Referinţe
	28.600	

* Suprafaţa este determinată in planul de proiecţie Stereo 70.

DETALII LINIARE IMOBIL

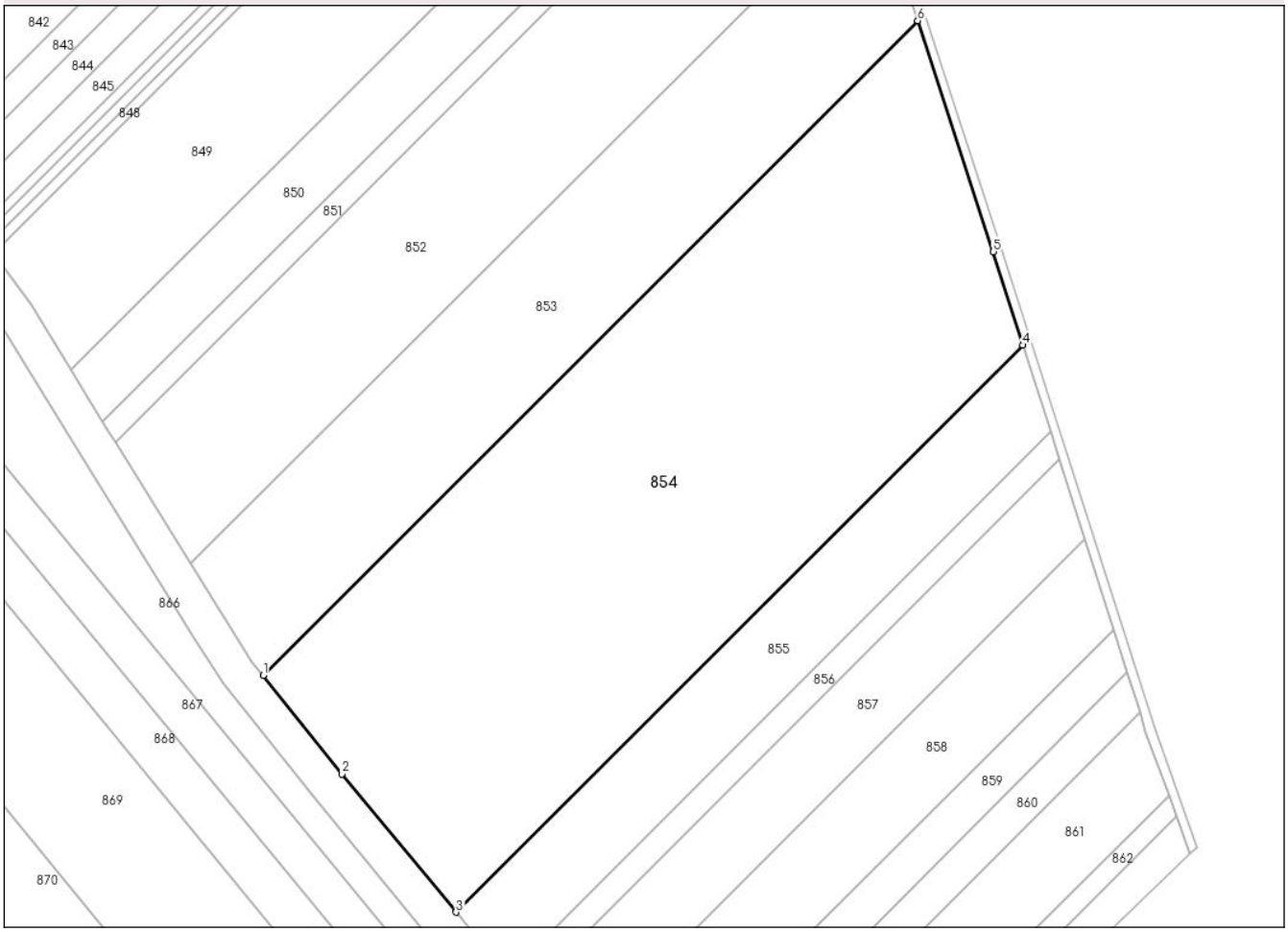

Date referitoare la teren

Crt	Categorie folosință	Intra vilan	Suprafaţa (mp)	Tarla	Parcelă	Nr. topo	Observaţii / Referinţe
1	arabil	NU	28.600	-	-	-	

Lungime Segmente
1) Valorile lungimilor segmentelor sunt obţinute din proiecţie în plan.

Punct început	X / Y	Punct sfârşit	X / Y	Lungime segment (** (m)
1	575.441,672 716.137,888	2	575.467,697 716.105,391	41.634
2	575.467,697 716.105,391	3	575.505,336 716.059,79	59.128
3	575.505,336 716.059,79	4	575.692,514 716.246,762	264.564
4	575.692,514 716.246,762	5	575.682,705 716.277,59	32.351
5	575.682,705 716.277,59	6	575.657,778 716.353,756	80.141

Punct început	X / Y	Punct sfârşit	X / Y	Lungime segment (** (m)
6	575.657,778 716.353,756	1	575.441,672 716.137,888	305.452

** Lungimile segmentelor sunt determinate în planul de proiecţie Stereo 70 şi sunt rotunjite la 1 milimetru.
*** Distanţa dintre puncte este formată din segmente cumulate ce sunt mai mici decât valoarea 1 milimetru.

DATE DESPRE IMOBILUL NR. 855

Oficiul de Cadastru şi Publicitate Imobiliară SUCEAVA
Biroul de Cadastru şi Publicitate Imobiliară Radauti

A. Partea I. Descrierea imobilului

TEREN Extravilan

Adresa: Jud. Suceava

Nr. Crt	Nr cadastral Nr. topografic	Suprafaţa* (mp)	Observaţii / Referinţe
A1		6.900	Sector cadastral:37 Teren neimprejmuit;

B. Partea II. Proprietari şi acte

Inscrieri privitoare la dreptul de proprietate şi alte drepturi reale		Referinţe
855 / 14/10/2024		
Act Administrativ nr. 145, din 05/07/1993 emis de CJFF SUCEAVA;		
B1	Intabulare, drept de PROPRIETATE, dobandit prin Reconstituire, cota actuala 1/1, cota initiala 1/1	A1
	1) **BREABAN ARCADIE**, LIPSA CNP PROPRIETAR	

C. Partea III. SARCINI .

Inscrieri privind dezmembramintele dreptului de proprietate, drepturi reale de garanţie şi sarcini	Referinţe
NU SUNT	

Anexa Nr. 1 La Partea I

Teren

Nr cadastral	Suprafaţa (mp)*	Observaţii / Referinţe
	6.900	

* Suprafaţa este determinată in planul de proiecţie Stereo 70.

DETALII LINIARE IMOBIL

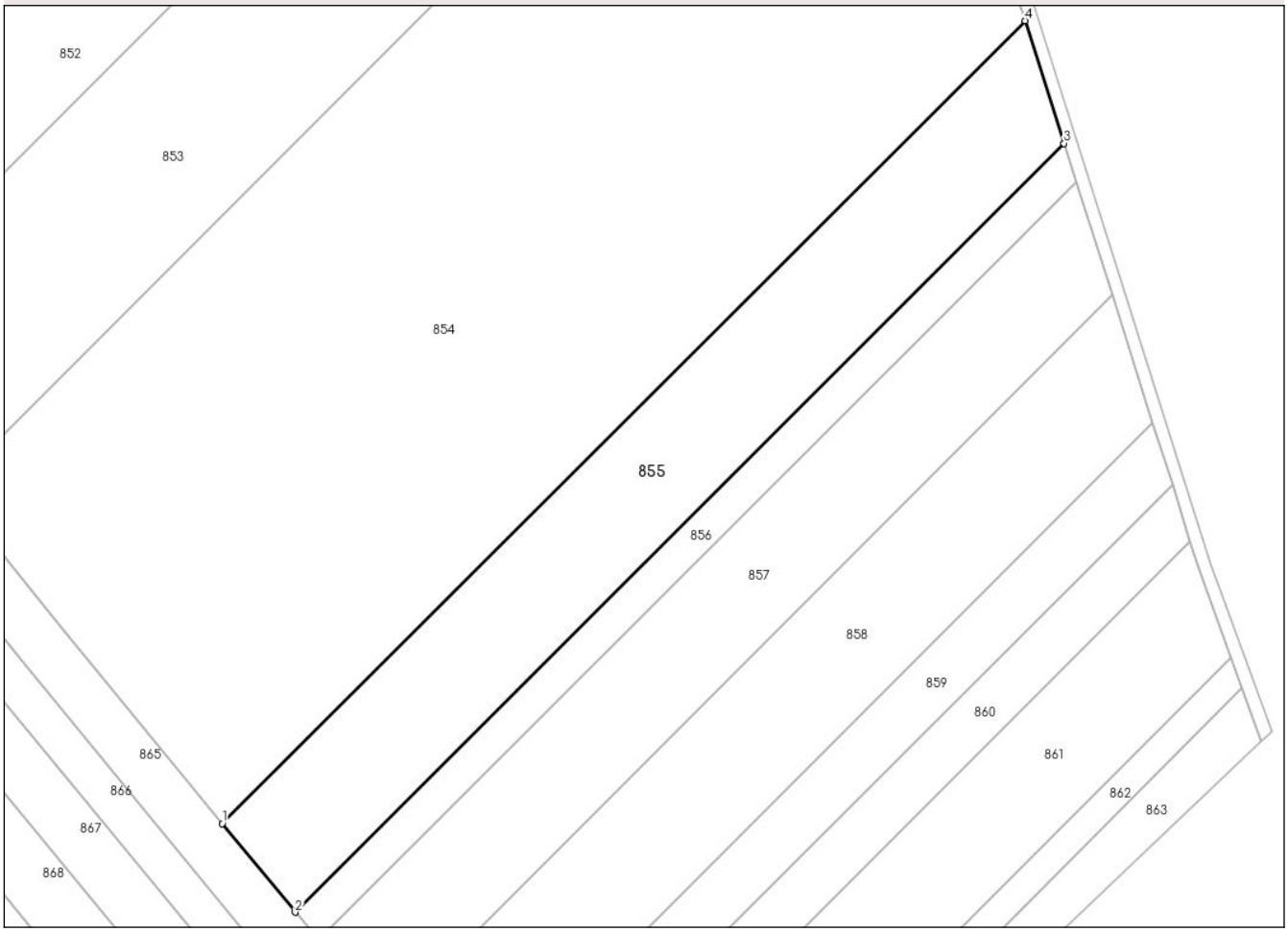

Date referitoare la teren

Crt	Categorie folosință	Intra vilan	Suprafaţa (mp)	Tarla	Parcelă	Nr. topo	Observaţii / Referinţe
1	arabil	NU	6.900	-	-	-	

Lungime Segmente
1) Valorile lungimilor segmentelor sunt obţinute din proiecţie în plan.

Punct început	X / Y	Punct sfârşit	X / Y	Lungime segment (** (m)
1	575.505,336 716.059,79	2	575.522,375 716.039,147	26.767
2	575.522,375 716.039,147	3	575.701,607 716.218,182	253.333
3	575.701,607 716.218,182	4	575.692,514 716.246,762	29.992
4	575.692,514 716.246,762	1	575.505,336 716.059,79	264.564

**** Lungimile segmentelor sunt determinate în planul de proiecţie Stereo 70 şi sunt rotunjite la 1 milimetru.**

***** Distanţa dintre puncte este formată din segmente cumulate ce sunt mai mici decât valoarea 1 milimetru.**

DATE DESPRE IMOBILUL NR. 856

Oficiul de Cadastru şi Publicitate Imobiliară SUCEAVA
Biroul de Cadastru şi Publicitate Imobiliară Radauti

A. Partea I. Descrierea imobilului

TEREN Extravilan

Adresa: Jud. Suceava

Nr. Crt	Nr cadastral Nr. topografic	Suprafaţa* (mp)	Observaţii / Referinţe
A1		2.100	Sector cadastral:37 Teren neimprejmuit;

B. Partea II. Proprietari şi acte

Inscrieri privitoare la dreptul de proprietate şi alte drepturi reale		Referinţe
856 / 14/10/2024		
Act Administrativ nr. 124, din 05/07/1993 emis de CJFF SUCEAVA;		
B1	Intabulare, drept de PROPRIETATE, dobandit prin Reconstituire, cota actuala 1/1, cota initiala 1/1	A1
	1) **BREABAN AURELIA**, LIPSA CNP PROPRIETAR	

C. Partea III. SARCINI .

Inscrieri privind dezmembramintele dreptului de proprietate, drepturi reale de garanţie şi sarcini	Referinţe
NU SUNT	

Anexa Nr. 1 La Partea I

Teren

Nr cadastral	Suprafaţa (mp)*	Observaţii / Referinţe
	2.100	

* Suprafaţa este determinată in planul de proiecţie Stereo 70.

DETALII LINIARE IMOBIL

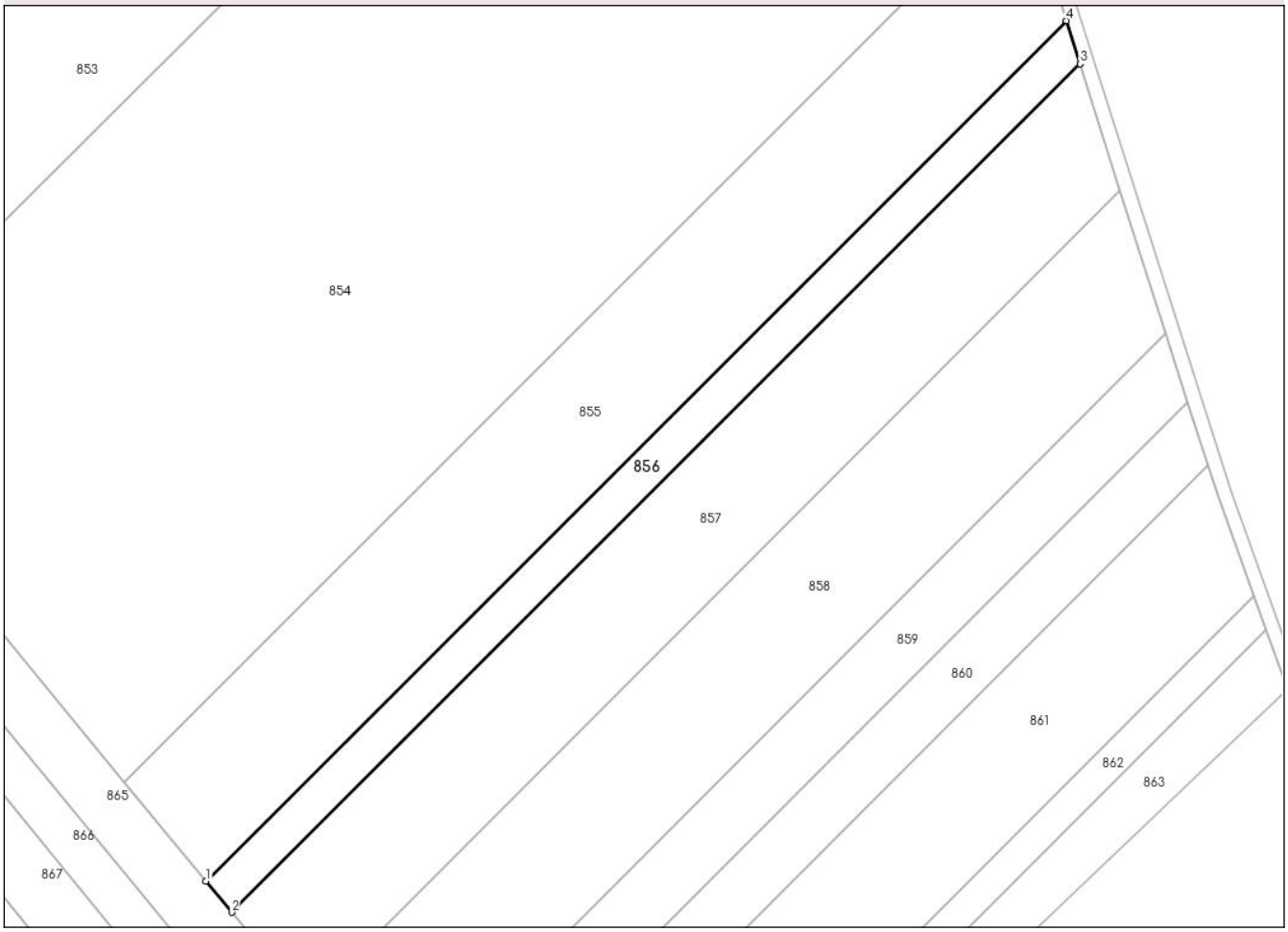

Date referitoare la teren

Crt	Categorie folosință	Intra vilan	Suprafaţa (mp)	Tarla	Parcelă	Nr. topo	Observaţii / Referinţe
1	arabil	NU	2.100	45	866	-	

Lungime Segmente
1) Valorile lungimilor segmentelor sunt obţinute din proiecţie în plan.

Punct început	X / Y	Punct sfârşit	X / Y	Lungime segment (** (m)
1	575.522,375 716.039,147	2	575.527,713 716.032,68	8.385
2	575.527,713 716.032,68	3	575.704,456 716.209,229	249.815
3	575.704,456 716.209,229	4	575.701,607 716.218,182	9.395
4	575.701,607 716.218,182	1	575.522,375 716.039,147	253.333

**** Lungimile segmentelor sunt determinate în planul de proiecţie Stereo 70 şi sunt rotunjite la 1 milimetru.**

***** Distanţa dintre puncte este formată din segmente cumulate ce sunt mai mici decât valoarea 1 milimetru.**

DATE DESPRE IMOBILUL NR. 857

Oficiul de Cadastru şi Publicitate Imobiliară SUCEAVA
Biroul de Cadastru şi Publicitate Imobiliară Radauti

A. Partea I. Descrierea imobilului

TEREN Extravilan

Adresa: Jud. Suceava

Nr. Crt	Nr cadastral Nr. topografic	Suprafaţa* (mp)	Observaţii / Referinţe
A1		6.000	Sector cadastral:37 Teren neimprejmuit;

B. Partea II. Proprietari şi acte

Inscrieri privitoare la dreptul de proprietate şi alte drepturi reale		Referinţe
857 / 14/10/2024		
Act Administrativ nr. 206, din 05/07/1993 emis de CJFF SUCEAVA;		
B1	Intabulare, drept de PROPRIETATE, dobandit prin Reconstituire, cota actuala 1/1, cota initiala 1/1	A1
	1) **BARBUTA MIHAI**, LIPSA CNP PROPRIETAR 2) **PASCAL ELEONORA**, LIPSA CNP PROPRIETAR 3) **IVANOV VIORICA**, LIPSA CNP PROPRIETAR 4) **LAPUSNEANU EUFROSINA**, LIPSA CNP PROPRIETAR 5) **BARBUTA GHEORGHE**, LIPSA CNP PROPRIETAR 6) **BARBUTA IUSTIN**, LIPSA CNP PROPRIETAR 7) **BARBUITA CONSTANTIN**, LIPSA CNP PROPRIETAR	

C. Partea III. SARCINI .

Inscrieri privind dezmembramintele dreptului de proprietate, drepturi reale de garanţie şi sarcini	Referinţe
NU SUNT	

Anexa Nr. 1 La Partea I

Teren

Nr cadastral	Suprafaţa (mp)*	Observaţii / Referinţe
	6.000	

* Suprafaţa este determinată in planul de proiecţie Stereo 70.

DETALII LINIARE IMOBIL

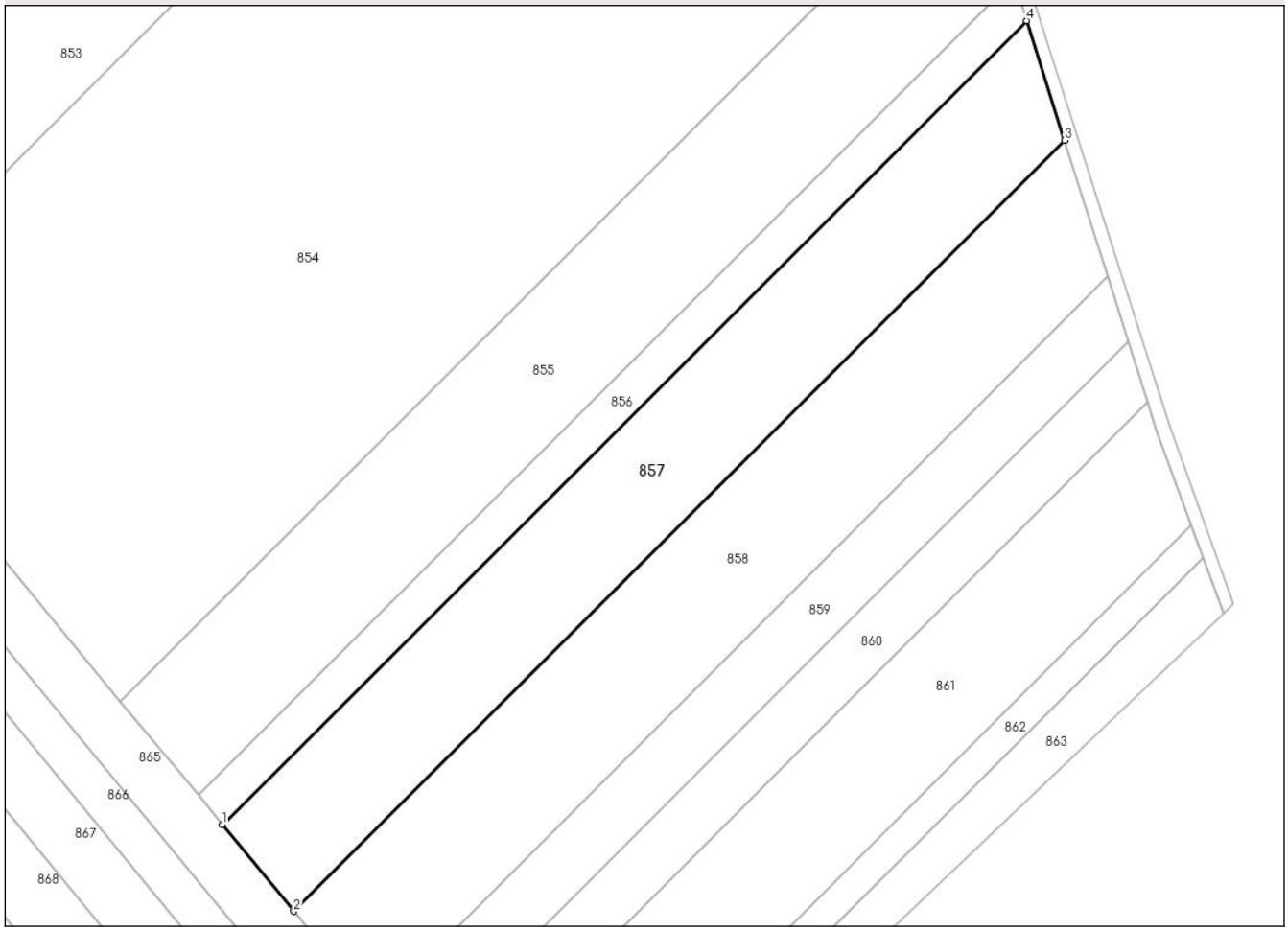

Date referitoare la teren

Crt	Categorie folosință	Intra vilan	Suprafaţa (mp)	Tarla	Parcelă	Nr. topo	Observaţii / Referinţe
1	arabil	NU	6.000	45	866	-	

Lungime Segmente
1) Valorile lungimilor segmentelor sunt obţinute din proiecţie în plan.

Punct început	X / Y	Punct sfârşit	X / Y	Lungime segment (** (m)
1	575.527,713 716.032,68	2	575.543,395 716.013,681	24.635
2	575.543,395 716.013,681	3	575.712,825 716.182,925	239.479
3	575.712,825 716.182,925	4	575.704,456 716.209,229	27.603
4	575.704,456 716.209,229	1	575.527,713 716.032,68	249.815

**** Lungimile segmentelor sunt determinate în planul de proiecţie Stereo 70 şi sunt rotunjite la 1 milimetru.**

***** Distanţa dintre puncte este formată din segmente cumulate ce sunt mai mici decât valoarea 1 milimetru.**

DATE DESPRE IMOBILUL NR. 858

Oficiul de Cadastru şi Publicitate Imobiliară SUCEAVA
Biroul de Cadastru şi Publicitate Imobiliară Radauti

A. Partea I. Descrierea imobilului

TEREN Extravilan

Adresa: Jud. Suceava

Nr. Crt	Nr cadastral Nr. topografic	Suprafaţa* (mp)	Observaţii / Referinţe
A1		6.500	Sector cadastral:37 Teren neimprejmuit;

B. Partea II. Proprietari şi acte

Inscrieri privitoare la dreptul de proprietate şi alte drepturi reale		Referinţe
858 / 14/10/2024		
Act Administrativ nr. 1478, din 31/10/1996 emis de CJFF SUCEAVA;		
B1	Intabulare, drept de PROPRIETATE, dobandit prin Reconstituire, cota actuala 1/1, cota initiala 1/1	A1
	1) **BARBUTA PANORIA**, LIPSA CNP PROPRIETAR	

C. Partea III. SARCINI .

Inscrieri privind dezmembramintele dreptului de proprietate, drepturi reale de garanţie şi sarcini	Referinţe
NU SUNT	

Anexa Nr. 1 La Partea I

Teren

Nr cadastral	Suprafaţa (mp)*	Observaţii / Referinţe
	6.500	

* Suprafaţa este determinată in planul de proiecţie Stereo 70.

DETALII LINIARE IMOBIL

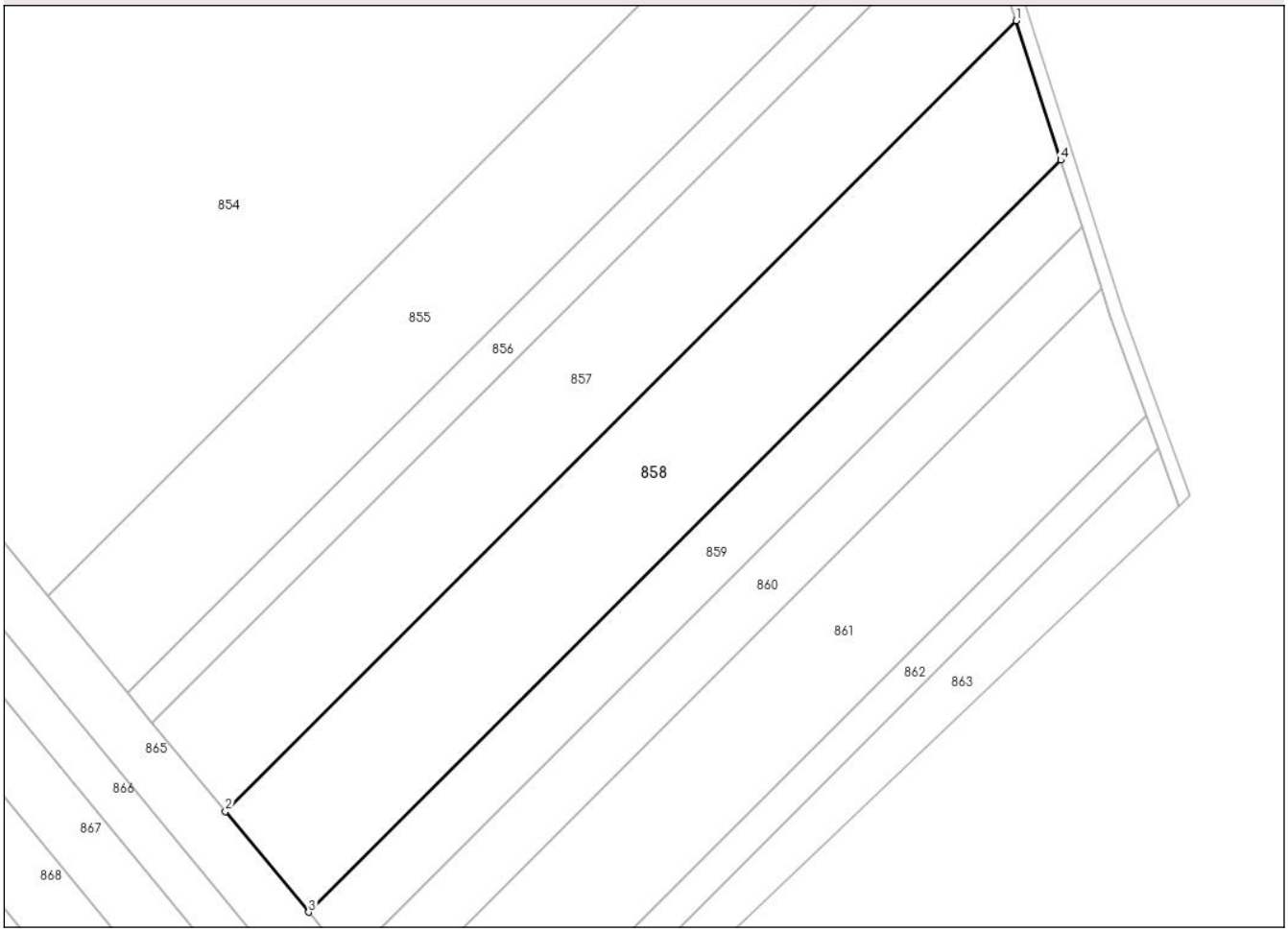

Date referitoare la teren

Crt	Categorie folosință	Intra vilan	Suprafaţa (mp)	Tarla	Parcelă	Nr. topo	Observaţii / Referinţe
1	arabil	NU	6.500	45	866	-	

Lungime Segmente
1) Valorile lungimilor segmentelor sunt obţinute din proiecţie în plan.

Punct început	X / Y	Punct sfârşit	X / Y	Lungime segment (** (m)
1	575.712,825 716.182,925	2	575.543,395 716.013,681	239.479
2	575.543,395 716.013,681	3	575.561,186 715.992,126	27.949
3	575.561,186 715.992,126	4	575.722,32 716.153,083	227.753
4	575.722,32 716.153,083	1	575.712,825 716.182,925	31.316

**** Lungimile segmentelor sunt determinate în planul de proiecţie Stereo 70 şi sunt rotunjite la 1 milimetru.**

***** Distanţa dintre puncte este formată din segmente cumulate ce sunt mai mici decât valoarea 1 milimetru.**

DATE DESPRE IMOBILUL NR. 859

Oficiul de Cadastru şi Publicitate Imobiliară SUCEAVA
Biroul de Cadastru şi Publicitate Imobiliară Radauti

A. Partea I. Descrierea imobilului

TEREN Extravilan

Adresa: Jud. Suceava

Nr. Crt	Nr cadastral Nr. topografic	Suprafaţa* (mp)	Observaţii / Referinţe
A1		3.000	Sector cadastral:37 Teren neimprejmuit;

B. Partea II. Proprietari şi acte

Inscrieri privitoare la dreptul de proprietate şi alte drepturi reale		Referinţe
859 / 14/10/2024		
Hotarare Judecatoreasca nr. 1550, din 14/07/2020 emis de JUDECATORIA RADAUTI;		
B1	Intabulare, drept de PROPRIETATE, dobandit prin Iesire Din Indiviziune, cota actuala 1/1, cota initiala 1/1	A1
	1) **BERNAT LUCRETIA**	

C. Partea III. SARCINI .

Inscrieri privind dezmembramintele dreptului de proprietate, drepturi reale de garanţie şi sarcini	Referinţe
NU SUNT	

Anexa Nr. 1 La Partea I

Teren

Nr cadastral	Suprafaţa (mp)*	Observaţii / Referinţe
	3.000	

* Suprafaţa este determinată in planul de proiecţie Stereo 70.

DETALII LINIARE IMOBIL

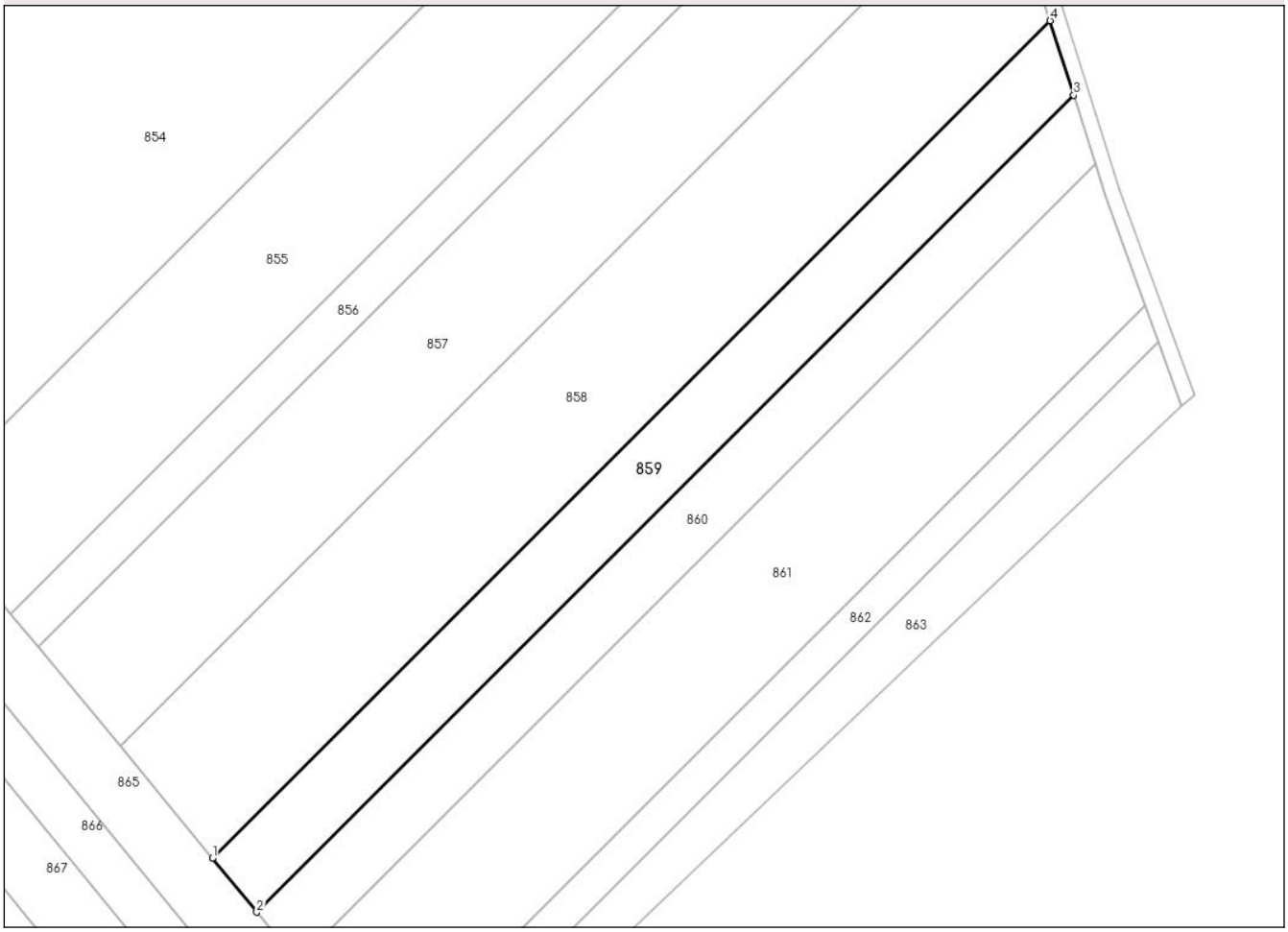

Date referitoare la teren

Crt	Categorie folosință	Intra vilan	Suprafaţa (mp)	Tarla	Parcelă	Nr. topo	Observaţii / Referinţe
1	arabil	NU	3.000	45	866	-	

Lungime Segmente
1) Valorile lungimilor segmentelor sunt obţinute din proiecţie în plan.

Punct început	X / Y	Punct sfârşit	X / Y	Lungime segment (** (m)
1	575.561,186 715.992,126	2	575.569,714 715.981,794	13.397
2	575.569,714 715.981,794	3	575.726,872 716.138,779	222.133
3	575.726,872 716.138,779	4	575.722,32 716.153,083	15.011
4	575.722,32 716.153,083	1	575.561,186 715.992,126	227.753

**** Lungimile segmentelor sunt determinate în planul de proiecţie Stereo 70 şi sunt rotunjite la 1 milimetru.**

***** Distanţa dintre puncte este formată din segmente cumulate ce sunt mai mici decât valoarea 1 milimetru.**

DATE DESPRE IMOBILUL NR. 860

Oficiul de Cadastru şi Publicitate Imobiliară SUCEAVA
Biroul de Cadastru şi Publicitate Imobiliară Radauti

A. Partea I. Descrierea imobilului

TEREN Extravilan

Adresa: Jud. Suceava

Nr. Crt	Nr cadastral Nr. topografic	Suprafaţa* (mp)	Observaţii / Referinţe
A1		2.700	Sector cadastral:37 Teren neimprejmuit;

B. Partea II. Proprietari şi acte

Inscrieri privitoare la dreptul de proprietate şi alte drepturi reale		Referinţe
860 / 14/10/2024		
Hotarare Judecatoreasca nr. 1550, din 14/07/2020 emis de JUDECATORIA RADAUTI;		
B1	Intabulare, drept de PROPRIETATE, dobandit prin Iesire Din Indiviziune, cota actuala 1/1, cota initiala 1/1	A1
	1) **BERNAT LUCRETIA**	

C. Partea III. SARCINI .

Inscrieri privind dezmembramintele dreptului de proprietate, drepturi reale de garanţie şi sarcini	Referinţe
NU SUNT	

Anexa Nr. 1 La Partea I

Teren

Nr cadastral	Suprafaţa (mp)*	Observaţii / Referinţe
	2.700	

* Suprafaţa este determinată in planul de proiecţie Stereo 70.

DETALII LINIARE IMOBIL

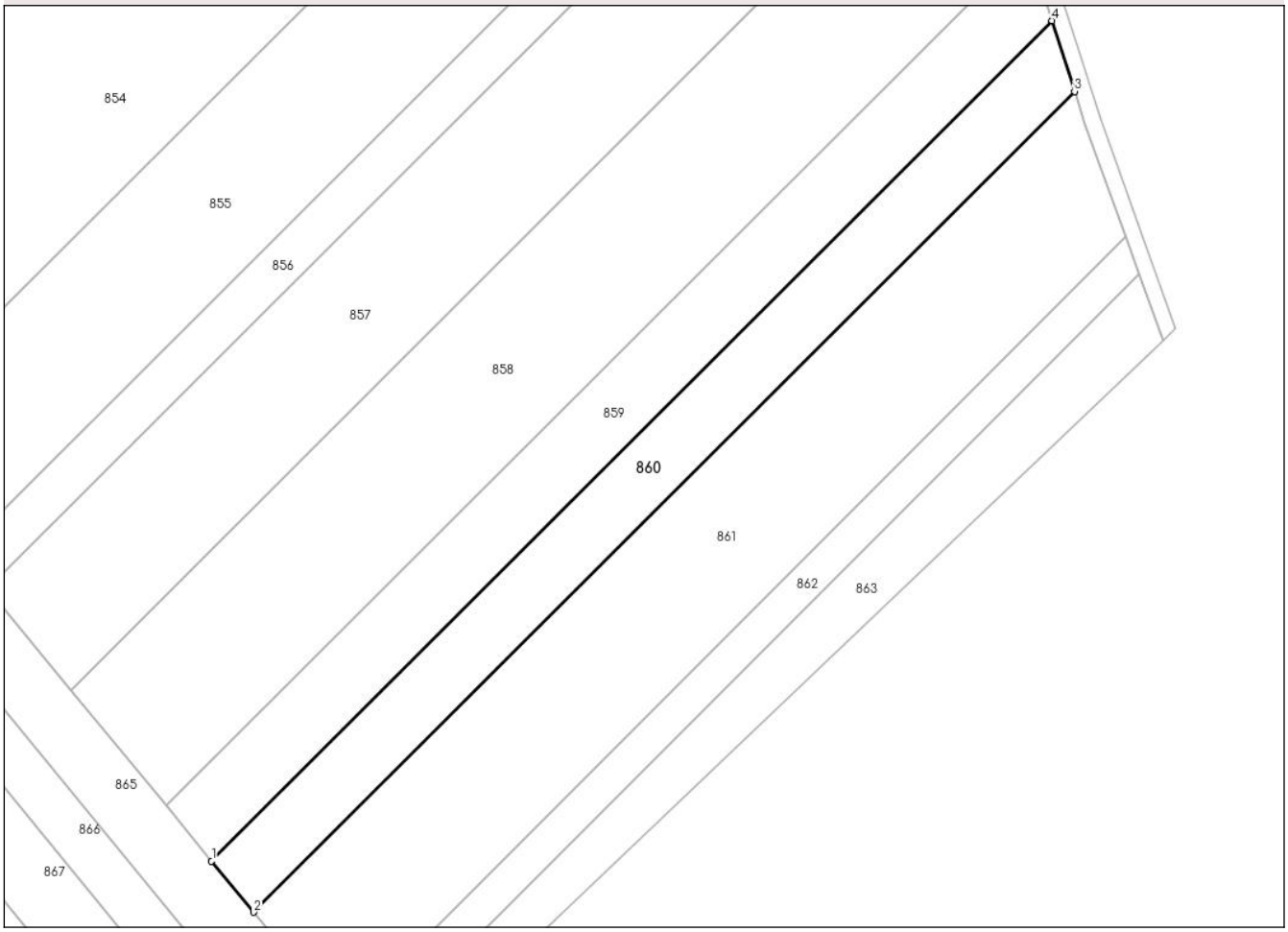

Date referitoare la teren

Crt	Categorie folosință	Intra vilan	Suprafaţa (mp)	Tarla	Parcelă	Nr. topo	Observaţii / Referinţe
1	arabil	NU	2.700	45	866	-	

Lungime Segmente
1) Valorile lungimilor segmentelor sunt obţinute din proiecţie în plan.

Punct început	X / Y	Punct sfârşit	X / Y	Lungime segment (** (m)
1	575.569,714 715.981,794	2	575.577,578 715.972,266	12.354
2	575.577,578 715.972,266	3	575.731,069 716.125,588	216.95
3	575.731,069 716.125,588	4	575.726,872 716.138,779	13.843
4	575.726,872 716.138,779	1	575.569,714 715.981,794	222.133

**** Lungimile segmentelor sunt determinate în planul de proiecţie Stereo 70 şi sunt rotunjite la 1 milimetru.**

***** Distanţa dintre puncte este formată din segmente cumulate ce sunt mai mici decât valoarea 1 milimetru.**

DATE DESPRE IMOBILUL NR. 861

Oficiul de Cadastru şi Publicitate Imobiliară SUCEAVA
Biroul de Cadastru şi Publicitate Imobiliară Radauti

A. Partea I. Descrierea imobilului

TEREN Extravilan

Adresa: Jud. Suceava

Nr. Crt	Nr cadastral Nr. topografic	Suprafaţa* (mp)	Observaţii / Referinţe
A1		5.500	Sector cadastral:37 Teren neimprejmuit;

B. Partea II. Proprietari şi acte

Inscrieri privitoare la dreptul de proprietate şi alte drepturi reale		Referinţe
861 / 14/10/2024		
Act Administrativ nr. 137, din 05/07/1993 emis de CJFF SUCEAVA;		
B1	Intabulare, drept de PROPRIETATE, dobandit prin Reconstituire, cota actuala 1/1, cota initiala 1/1	A1
	1) **TETIENII DALILA**, LIPSA CNP PROPRIETAR 2) **VOLOSIN AURORA**, LIPSA CNP PROPRIETAR 3) **PADURARU ESERA**, LIPSA CNP PROPRIETAR 4) **IVAN EZRA**, LIPSA CNP PROPRIETAR	

C. Partea III. SARCINI .

Inscrieri privind dezmembramintele dreptului de proprietate, drepturi reale de garanţie şi sarcini	Referinţe
NU SUNT	

Anexa Nr. 1 La Partea I

Teren

Nr cadastral	Suprafaţa (mp)*	Observaţii / Referinţe
	5.500	

* Suprafaţa este determinată in planul de proiecţie Stereo 70.

DETALII LINIARE IMOBIL

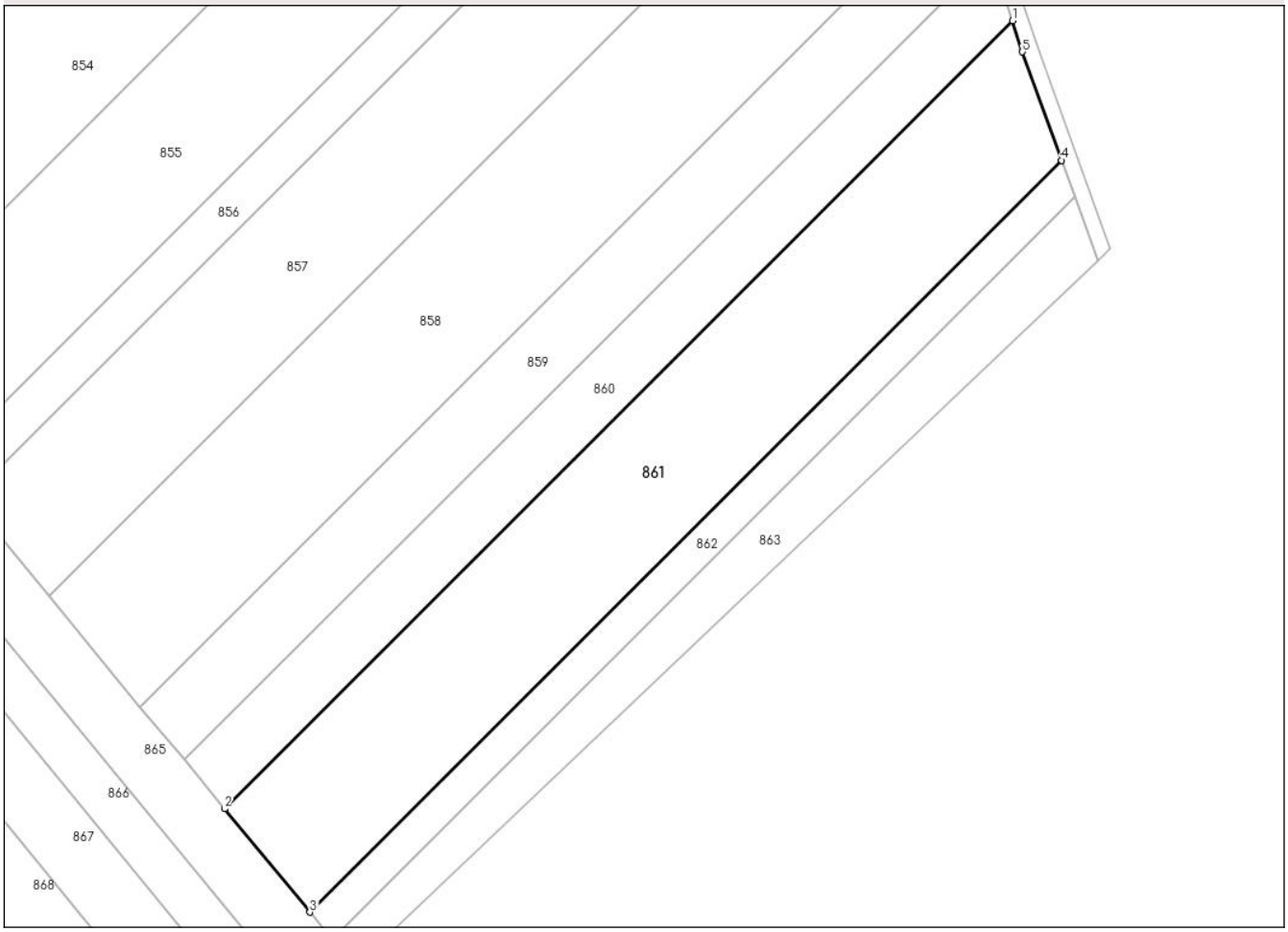

Date referitoare la teren

Crt	Categorie folosință	Intra vilan	Suprafaţa (mp)	Tarla	Parcelă	Nr. topo	Observaţii / Referinţe
1	arabil	NU	5.500	45	866	-	

Lungime Segmente
1) Valorile lungimilor segmentelor sunt obţinute din proiecţie în plan.

Punct început	X / Y	Punct sfârşit	X / Y	Lungime segment (** (m)
1	575.731,069 716.125,588	2	575.577,578 715.972,266	216.95
2	575.577,578 715.972,266	3	575.594,179 715.952,155	26.078
3	575.594,179 715.952,155	4	575.740,618 716.098,433	206.982
4	575.740,618 716.098,433	5	575.732,993 716.119,541	22.443
5	575.732,993 716.119,541	1	575.731,069 716.125,588	6.346

** Lungimile segmentelor sunt determinate în planul de proiecţie Stereo 70 şi sunt rotunjite la 1 milimetru.
*** Distanţa dintre puncte este formată din segmente cumulate ce sunt mai mici decât valoarea 1 milimetru.

DATE DESPRE IMOBILUL NR. 862

Oficiul de Cadastru şi Publicitate Imobiliară SUCEAVA
Biroul de Cadastru şi Publicitate Imobiliară Radauti

A. Partea I. Descrierea imobilului

TEREN Extravilan

Adresa: Jud. Suceava

Nr. Crt	Nr cadastral Nr. topografic	Suprafaţa* (mp)	Observaţii / Referinţe
A1		1.400	Sector cadastral:37 Teren neimprejmuit;

B. Partea II. Proprietari şi acte

Inscrieri privitoare la dreptul de proprietate şi alte drepturi reale		Referinţe
862 / 14/10/2024		
Act Administrativ nr. 1936, din 13/12/2004 emis de CJFF SUCEAVA;		
B1	Intabulare, drept de PROPRIETATE, dobandit prin Reconstituire, cota actuala 1/1, cota initiala 1/1	A1
	1) **COSMIN GEORGE**	

C. Partea III. SARCINI .

Inscrieri privind dezmembramintele dreptului de proprietate, drepturi reale de garanţie şi sarcini	Referinţe
NU SUNT	

Anexa Nr. 1 La Partea I

Teren

Nr cadastral	Suprafaţa (mp)*	Observaţii / Referinţe
	1.400	

* Suprafaţa este determinată in planul de proiecţie Stereo 70.

DETALII LINIARE IMOBIL

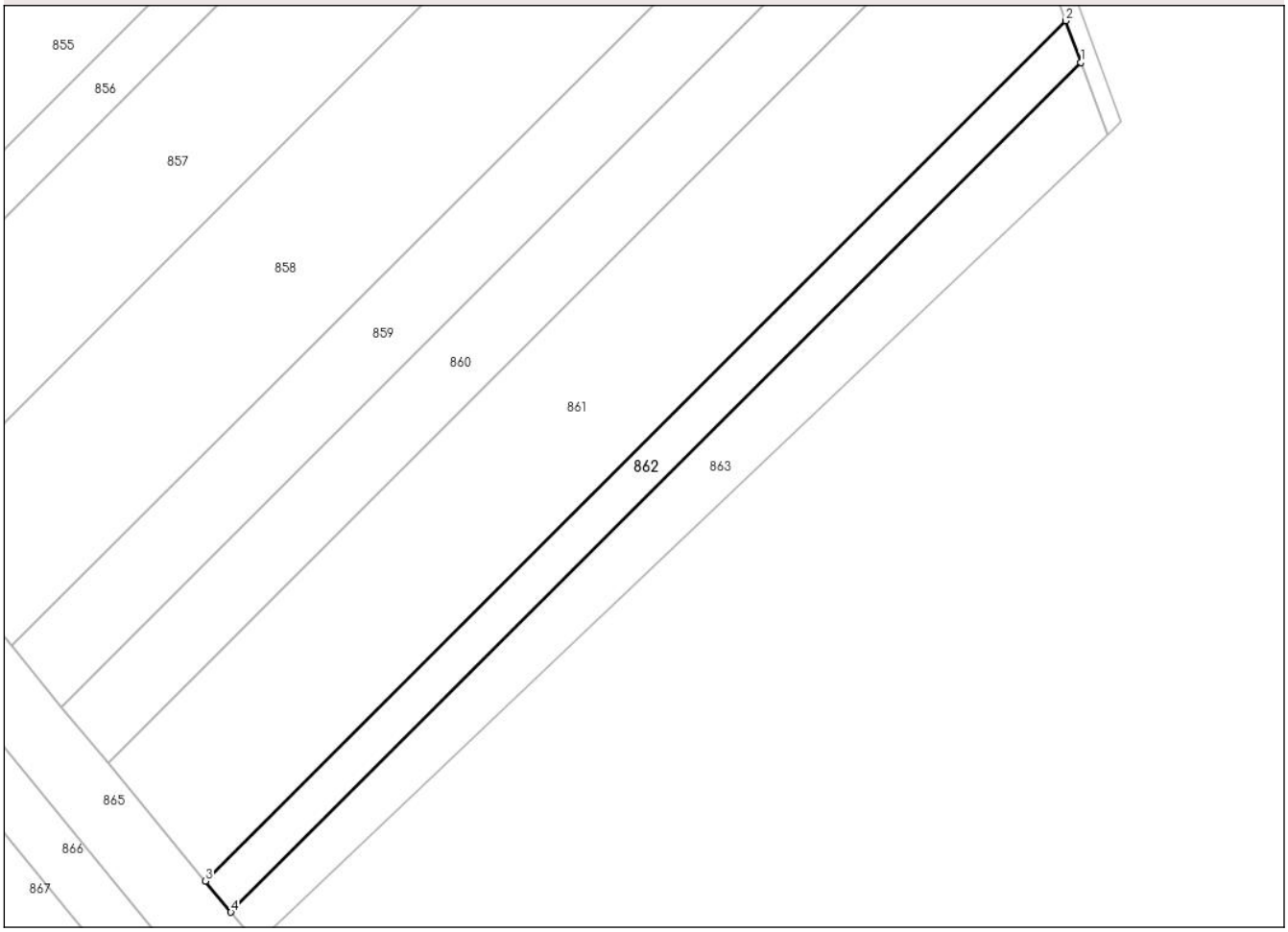

Date referitoare la teren

Crt	Categorie folosință	Intra vilan	Suprafaţa (mp)	Tarla	Parcelă	Nr. topo	Observaţii / Referinţe
1	arabil	NU	1.400	45	866	-	

Lungime Segmente
1) Valorile lungimilor segmentelor sunt obţinute din proiecţie în plan.

Punct început	X / Y	Punct sfârşit	X / Y	Lungime segment (** (m)
1	575.743,172 716.091,365	2	575.740,618 716.098,433	7.515
2	575.740,618 716.098,433	3	575.594,179 715.952,155	206.982
3	575.594,179 715.952,155	4	575.598,53 715.946,882	6.836
4	575.598,53 715.946,882	1	575.743,172 716.091,365	204.442

**** Lungimile segmentelor sunt determinate în planul de proiecţie Stereo 70 şi sunt rotunjite la 1 milimetru.**

***** Distanţa dintre puncte este formată din segmente cumulate ce sunt mai mici decât valoarea 1 milimetru.**

DATE DESPRE IMOBILUL NR. 863

Oficiul de Cadastru şi Publicitate Imobiliară SUCEAVA
Biroul de Cadastru şi Publicitate Imobiliară Radauti

A. Partea I. Descrierea imobilului

TEREN Extravilan

Adresa: Jud. Suceava

Nr. Crt	Nr cadastral Nr. topografic	Suprafaţa* (mp)	Observaţii / Referinţe
A1		1.905	Sector cadastral:37 Teren neimprejmuit;

B. Partea II. Proprietari şi acte

Inscrieri privitoare la dreptul de proprietate şi alte drepturi reale		Referinţe
863 / 14/10/2024		
Act Normativ nr. 7, din 13/03/1996 emis de PARLAMENTUL ROMANIEI;		
B1	Inscrierea provizorie, drept de PROPRIETATE, dobandit prin Lege, cota actuala 1/1	A1
	1) **COMUNA MUSENITA**, CIF:4441271	

C. Partea III. SARCINI .

Inscrieri privind dezmembramintele dreptului de proprietate, drepturi reale de garanţie şi sarcini	Referinţe
NU SUNT	

Anexa Nr. 1 La Partea I

Teren

Nr cadastral	Suprafaţa (mp)*	Observaţii / Referinţe
	1.905	

* Suprafaţa este determinată in planul de proiecţie Stereo 70.

DETALII LINIARE IMOBIL

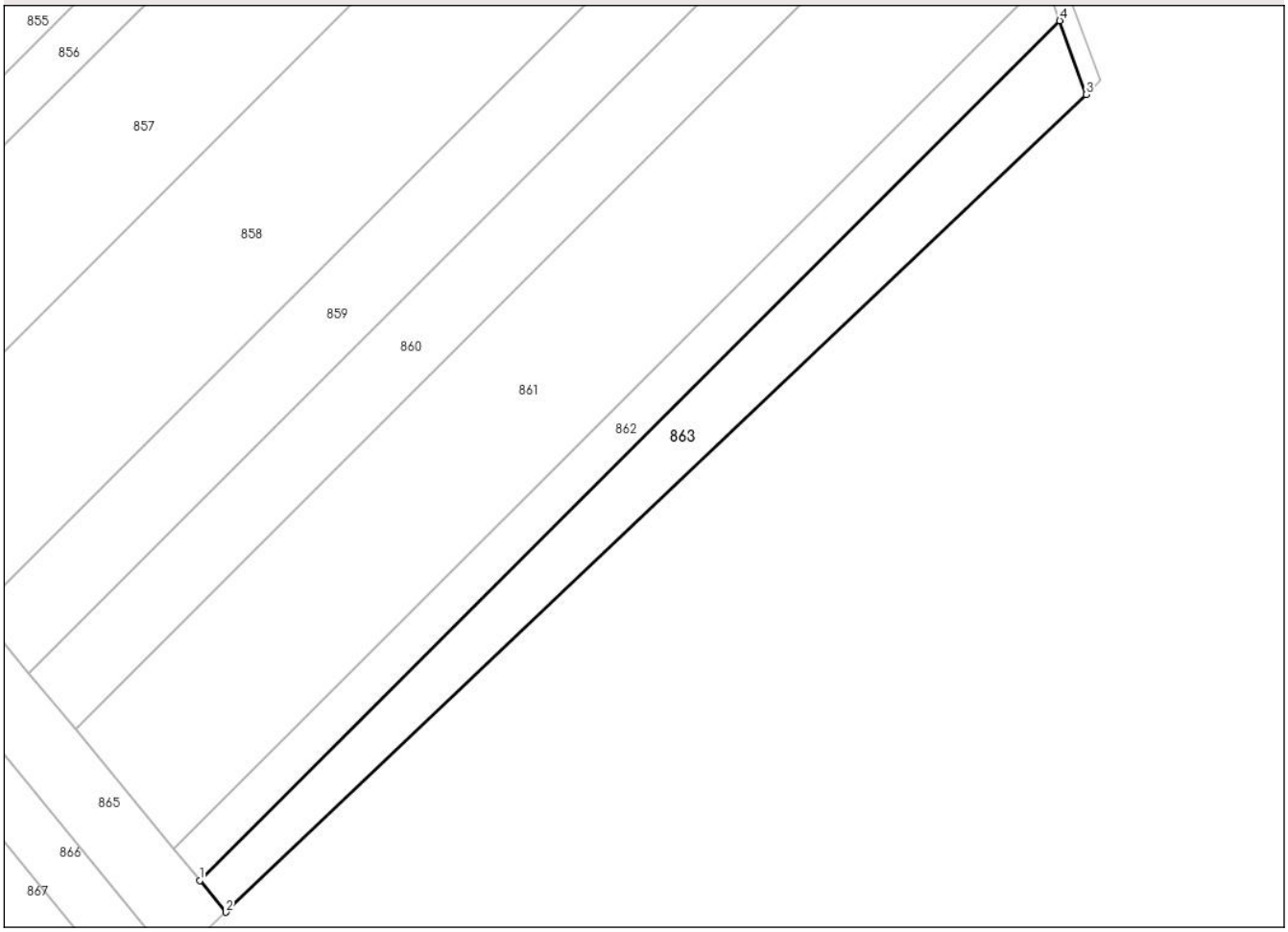

Date referitoare la teren

Crt	Categorie folosință	Intra vilan	Suprafaţa (mp)	Tarla	Parcelă	Nr. topo	Observaţii / Referinţe
1	arabil	NU	1.905	45	866	-	

Lungime Segmente
1) Valorile lungimilor segmentelor sunt obţinute din proiecţie în plan.

Punct început	X / Y	Punct sfârşit	X / Y	Lungime segment (** (m)
1	575.598,53 715.946,882	2	575.602,916 715.941,569	6.889
2	575.602,916 715.941,569	3	575.747,647 716.078,978	199.57
3	575.747,647 716.078,978	4	575.743,172 716.091,365	13.171
4	575.743,172 716.091,365	1	575.598,53 715.946,882	204.442

**** Lungimile segmentelor sunt determinate în planul de proiecţie Stereo 70 şi sunt rotunjite la 1 milimetru.**

***** Distanţa dintre puncte este formată din segmente cumulate ce sunt mai mici decât valoarea 1 milimetru.**

DATE DESPRE IMOBILUL NR. 864

Oficiul de Cadastru şi Publicitate Imobiliară SUCEAVA
Biroul de Cadastru şi Publicitate Imobiliară Radauti

A. Partea I. Descrierea imobilului

TEREN Extravilan

Adresa: Jud. Suceava

Nr. Crt	Nr cadastral Nr. topografic	Suprafaţa* (mp)	Observaţii / Referinţe
A1		3.430	Sector cadastral:37 Teren neimprejmuit;

B. Partea II. Proprietari şi acte

Inscrieri privitoare la dreptul de proprietate şi alte drepturi reale		Referinţe
864 / 14/10/2024		
Act Normativ nr. 7, din 13/03/1996 emis de PARLAMENTUL ROMANIEI;		
B1	Inscrierea provizorie, drept de PROPRIETATE, dobandit prin Lege, cota actuala 1/1	A1
	1) **COMUNA MUSENITA**, CIF:4441271	

C. Partea III. SARCINI .

Inscrieri privind dezmembramintele dreptului de proprietate, drepturi reale de garanţie şi sarcini	Referinţe
NU SUNT	

Anexa Nr. 1 La Partea I

Teren

Nr cadastral	Suprafaţa (mp)*	Observaţii / Referinţe
	3.430	

* Suprafaţa este determinată in planul de proiecţie Stereo 70.

DETALII LINIARE IMOBIL

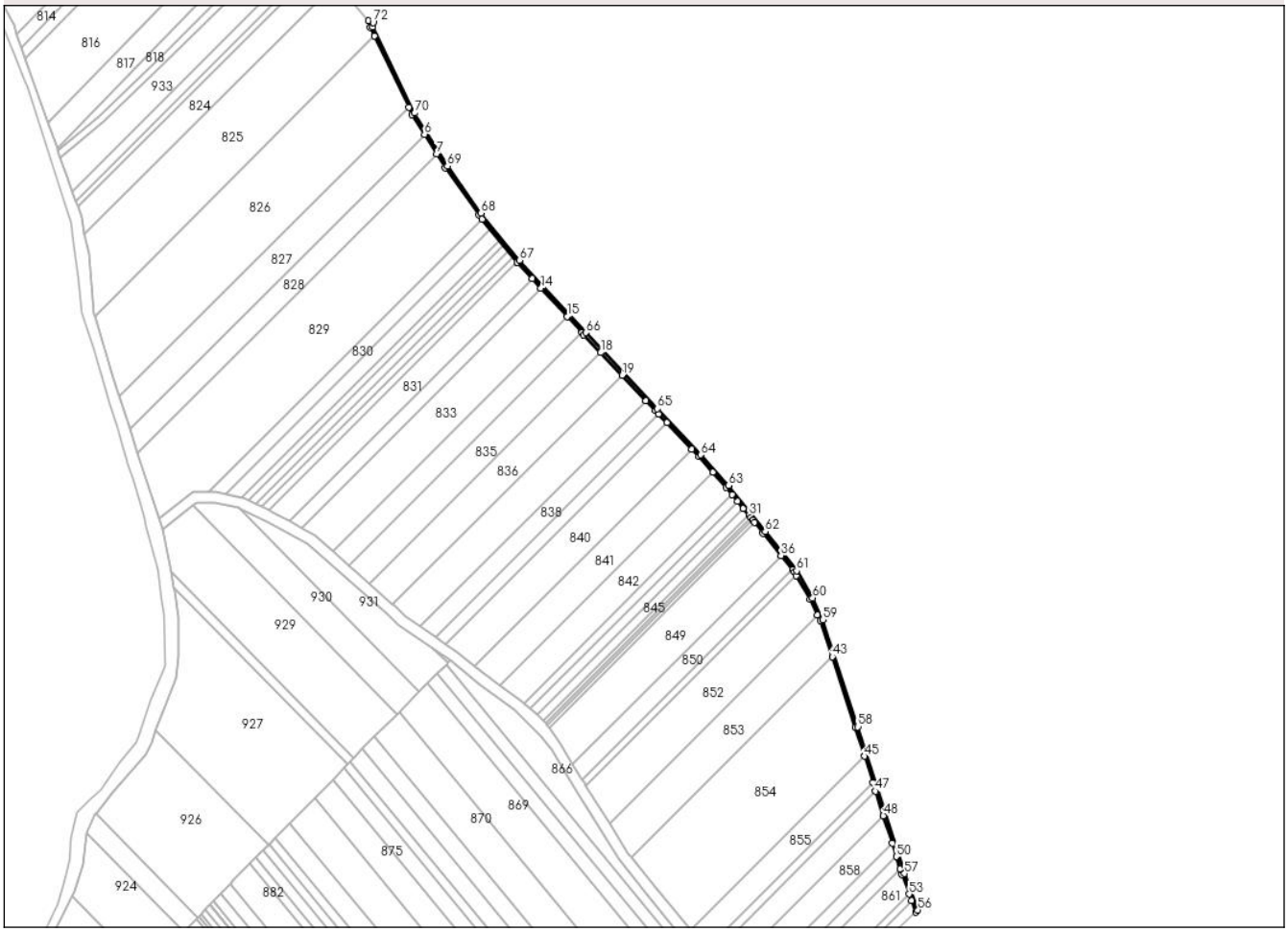

Date referitoare la teren

Crt	Categorie folosință	Intra vilan	Suprafaţa (mp)	Tarla	Parcelă	Nr. topo	Observaţii / Referinţe
1	drum	NU	3.430	-	-	-	

Lungime Segmente

1) Valorile lungimilor segmentelor sunt obţinute din proiecţie în plan.

Punct început	X / Y	Punct sfârşit	X / Y	Lungime segment
1	575.158,071 717.038,224	2	575.160,043 717.031,088	7.403
4	575.201,63 716.945,141	5	575.205,38 716.937,39	8.61
7	575.231,669 716.894,859	8	575.240,767 716.880,14	17.304
10	575.280,761 716.824,755	11	575.318,47 716.778,433	59.73
13	575.334,789 716.760,675	14	575.344,008 716.750,645	13.623
16	575.388,218 716.702,551	17	575.390,098 716.700,506	2.778

Punct început	X / Y	Punct sfârşit	X / Y	Lungime segment
2	575.160,043 717.031,088	3	575.164,597 717.021,678	10.454
5	575.205,38 716.937,39	6	575.218,63 716.915,955	25.2
8	575.240,767 716.880,14	9	575.277,092 716.829,263	62.514
11	575.318,47 716.778,433	12	575.318,503 716.778,392	0.053
14	575.344,008 716.750,645	15	575.372,227 716.719,947	41.697
17	575.390,098 716.700,506	18	575.408,425 716.681,103	26.69

Punct început	X / Y	Punct sfârşit	X / Y	Lungime segment
3	575.164,597 717.021,678	4	575.201,63 716.945,141	85.026
6	575.218,63 716.915,955	7	575.231,669 716.894,859	24.8
9	575.277,092 716.829,263	10	575.280,761 716.824,755	5.812
12	575.318,503 716.778,392	13	575.334,789 716.760,675	24.065
15	575.372,227 716.719,947	16	575.388,218 716.702,551	23.629
18	575.408,425 716.681,103	19	575.431,369 716.656,812	33.414

Punct început	X / Y	Punct sfârşit	X / Y	Lungime segment
19	575.431,369 716.656,812	20	575.457,114 716.629,556	37.493
22	575.470,791 716.615,077	23	575.479,733 716.605,615	13.019
25	575.514,275 716.569,062	26	575.529,173 716.552,431	22.328
28	575.549,999 716.528,337	29	575.555,951 716.520,89	9.533
31	575.567,955 716.505,871	32	575.569,964 716.503,357	3.218
34	575.573,979 716.498,334	35	575.583,268 716.486,711	14.879
37	575.614,835 716.447,323	38	575.616,952 716.444,681	3.386
40	575.634,13 716.415,655	41	575.642,112 716.398,828	18.624
43	575.657,778 716.353,756	44	575.682,705 716.277,59	80.141
46	575.701,607 716.218,182	47	575.704,456 716.209,229	9.395
49	575.722,32 716.153,083	50	575.726,872 716.138,779	15.011
52	575.732,993 716.119,541	53	575.740,618 716.098,433	22.443
55	575.747,647 716.078,978	56	575.750,022 716.081,233	3.275
58	575.685,56 716.278,511	59	575.647,854 716.393,723	121.225
61	575.619,426 716.446,391	62	575.585,61 716.488,586	54.073
64	575.516,483 716.571,093	65	575.469,619 716.620,685	68.232
67	575.320,772 716.780,356	68	575.279,478 716.831,083	65.41
70	575.208,013 716.938,835	71	575.163,067 717.031,727	103.194

Punct început	X / Y	Punct sfârşit	X / Y	Lungime segment
20	575.457,114 716.629,556	21	575.467,438 716.618,626	15.035
23	575.479,733 716.605,615	24	575.506,535 716.577,252	39.023
26	575.529,173 716.552,431	27	575.543,73 716.536,18	21.817
29	575.555,951 716.520,89	30	575.561,936 716.513,401	9.587
32	575.569,964 716.503,357	33	575.571,972 716.500,845	3.216
35	575.583,268 716.486,711	36	575.602,579 716.462,616	30.879
38	575.616,952 716.444,681	39	575.619,128 716.441,005	4.272
41	575.642,112 716.398,828	42	575.645,062 716.392,609	6.883
44	575.682,705 716.277,59	45	575.692,514 716.246,762	32.351
47	575.704,456 716.209,229	48	575.712,825 716.182,925	27.603
50	575.726,872 716.138,779	51	575.731,069 716.125,588	13.843
53	575.740,618 716.098,433	54	575.743,172 716.091,365	7.515
56	575.750,022 716.081,233	57	575.735,834 716.120,506	41.757
59	575.647,854 716.393,723	60	575.636,782 716.417,065	25.835
62	575.585,61 716.488,586	63	575.546,021 716.538,119	63.41
65	575.469,619 716.620,685	66	575.392,293 716.702,551	112.612
68	575.279,478 716.831,083	69	575.243,266 716.881,802	62.32
71	575.163,067 717.031,727	72	575.163,22 717.036,18	4.456

Punct început	X / Y	Punct sfârşit	X / Y	Lungime segment
21	575.467,438 716.618,626	22	575.470,791 716.615,077	4.882
24	575.506,535 716.577,252	25	575.514,275 716.569,062	11.269
27	575.543,73 716.536,18	28	575.549,999 716.528,337	10.041
30	575.561,936 716.513,401	31	575.567,955 716.505,871	9.64
33	575.571,972 716.500,845	34	575.573,979 716.498,334	3.215
36	575.602,579 716.462,616	37	575.614,835 716.447,323	19.598
39	575.619,128 716.441,005	40	575.634,13 716.415,655	29.456
42	575.645,062 716.392,609	43	575.657,778 716.353,756	40.881
45	575.692,514 716.246,762	46	575.701,607 716.218,182	29.992
48	575.712,825 716.182,925	49	575.722,32 716.153,083	31.316
51	575.731,069 716.125,588	52	575.732,993 716.119,541	6.346
54	575.743,172 716.091,365	55	575.747,647 716.078,978	13.171
57	575.735,834 716.120,506	58	575.685,56 716.278,511	165.81
60	575.636,782 716.417,065	61	575.619,426 716.446,391	34.077
63	575.546,021 716.538,119	64	575.516,483 716.571,093	44.269
66	575.392,293 716.702,551	67	575.320,772 716.780,356	105.683
69	575.243,266 716.881,802	70	575.208,013 716.938,835	67.049
72	575.163,22 717.036,18	1	575.158,071 717.038,224	5.54

**** Lungimile segmentelor sunt determinate în planul de proiecţie Stereo 70 şi sunt rotunjite la 1 milimetru.**
***** Distanţa dintre puncte este formată din segmente cumulate ce sunt mai mici decât valoarea 1 milimetru.**

DATE DESPRE IMOBILUL NR. 865

Oficiul de Cadastru şi Publicitate Imobiliară SUCEAVA
Biroul de Cadastru şi Publicitate Imobiliară Radauti

A. Partea I. Descrierea imobilului

TEREN Extravilan

Adresa: Jud. Suceava

Nr. Crt	Nr cadastral Nr. topografic	Suprafaţa* (mp)	Observaţii / Referinţe
A1		11.123	Sector cadastral:37 Teren neimprejmuit;

B. Partea II. Proprietari şi acte

Inscrieri privitoare la dreptul de proprietate şi alte drepturi reale		Referinţe
865 / 14/10/2024		
Act Normativ nr. 1705, din 29/11/2006 emis de GUVERNUL ROMANIEI;		
B1	Intabulare, drept de PROPRIETATE, dobandit prin Lege, cota actuala 1/1	A1
	1) **STATUL ROMAN**, CIF:9999999999999, domeniul public	
Act Normativ nr. 1705, din 29/11/2006 emis de GUVERNUL ROMANIEI (ORDIN nr. 227 din 31.03.2006 emis de GUVERNUL ROMANIEI);		
B3	Intabulare, drept de ADMINISTRARE, dobandit prin Lege, cota actuala 1/1	A1
	1) **AGENTIA NATIONALA DE IMBUNATATIRI FUNCIARE**, CIF:29275212	

C. Partea III. SARCINI .

Inscrieri privind dezmembramintele dreptului de proprietate, drepturi reale de garanţie şi sarcini	Referinţe
NU SUNT	

Anexa Nr. 1 La Partea I

Teren

Nr cadastral	Suprafaţa (mp)*	Observaţii / Referinţe
	11.123	

* Suprafaţa este determinată in planul de proiecţie Stereo 70.

DETALII LINIARE IMOBIL

Date referitoare la teren

Crt	Categorie folosință	Intra vilan	Suprafaţa (mp)	Tarla	Parcelă	Nr. topo	Observaţii / Referinţe
1	ape statatoare	NU	11.123	-	-	-	

Lungime Segmente

1) Valorile lungimilor segmentelor sunt obţinute din proiecţie în plan.

Punct început	X / Y	Punct sfârşit	X / Y	Lungime segment
1	574.933,221 716.503,062	2	574.936,693 716.491,112	12.444
4	574.972,492 716.519,097	5	574.992,298 716.519,203	19.806
7	575.019,722 716.513,603	8	575.050,002 716.498,794	33.707
10	575.137,345 716.436,15	11	575.178,302 716.399,837	54.737
13	575.226,821 716.363,203	14	575.246,055 716.349,864	23.407

Punct început	X / Y	Punct sfârşit	X / Y	Lungime segment
2	574.936,693 716.491,112	3	574.969,082 716.516,432	41.111
5	574.992,298 716.519,203	6	575.018,473 716.513,858	26.715
8	575.050,002 716.498,794	9	575.093,26 716.474,635	49.547
11	575.178,302 716.399,837	12	575.191,067 716.388,001	17.408
14	575.246,055 716.349,864	15	575.277,402 716.324,497	40.325

Punct început	X / Y	Punct sfârşit	X / Y	Lungime segment
3	574.969,082 716.516,432	4	574.972,492 716.519,097	4.328
6	575.018,473 716.513,858	7	575.019,722 716.513,603	1.275
9	575.093,26 716.474,635	10	575.137,345 716.436,15	58.52
12	575.191,067 716.388,001	13	575.226,821 716.363,203	43.512
15	575.277,402 716.324,497	16	575.315,096 716.296,846	46.748

Punct început	X / Y	Punct sfârşit	X / Y	Lungime segment
16	575.315,096 716.296,846	17	575.343,935 716.268,47	40.458
19	575.380,471 716.212,033	20	575.418,963 716.150,297	72.753
22	575.458,386 716.097,821	23	575.594,193 715.933,287	213.342
25	575.598,53 715.946,882	26	575.594,179 715.952,155	6.836
28	575.569,714 715.981,794	29	575.561,186 715.992,126	13.397
31	575.527,713 716.032,68	32	575.522,375 716.039,147	8.385
34	575.467,697 716.105,391	35	575.441,672 716.137,888	41.634
37	575.417,847 716.174,808	38	575.392,807 716.214,933	47.297
40	575.388,76 716.221,495	41	575.378,335 716.238,618	20.047
43	575.352,539 716.277,136	44	575.350,605 716.279,722	3.229
46	575.346,736 716.284,895	47	575.345,212 716.286,932	2.544
49	575.332,561 716.297,746	50	575.325,336 716.303,921	9.504
52	575.299,591 716.323,102	53	575.284,729 716.334,004	18.432
55	575.253,259 716.359,471	56	575.241,49 716.367,634	14.323
58	575.213,994 716.386,703	59	575.198,603 716.397,377	18.73
61	575.184,588 716.410,302	62	575.159,549 716.432,501	33.463
64	575.137,413 716.452,021	65	575.119,586 716.467,583	23.664
67	575.085,688 716.492,609	68	575.073,335 716.499,508	14.149
70	575.051,242 716.511,499	71	575.023,376 716.524,799	30.877
73	574.968,576 716.530,64	1	574.933,221 716.503,062	44.839

Punct început	X / Y	Punct sfârşit	X / Y	Lungime segment
17	575.343,935 716.268,47	18	575.355,21 716.253,524	18.722
20	575.418,963 716.150,297	21	575.428,316 716.135,369	17.616
23	575.594,193 715.933,287	24	575.602,916 715.941,569	12.028
26	575.594,179 715.952,155	27	575.577,578 715.972,266	26.078
29	575.561,186 715.992,126	30	575.543,395 716.013,681	27.949
32	575.522,375 716.039,147	33	575.505,336 716.059,79	26.767
35	575.441,672 716.137,888	36	575.438,116 716.142,328	5.688
38	575.392,807 716.214,933	39	575.390,688 716.218,328	4.002
41	575.378,335 716.238,618	42	575.365,149 716.260,275	25.355
44	575.350,605 716.279,722	45	575.348,671 716.282,308	3.229
47	575.345,212 716.286,932	48	575.339,826 716.291,536	7.086
50	575.325,336 716.303,921	51	575.322,893 716.306,008	3.213
53	575.284,729 716.334,004	54	575.272,736 716.343,71	15.428
56	575.241,49 716.367,634	57	575.230,621 716.375,171	13.227
59	575.198,603 716.397,377	60	575.186,363 716.408,727	16.693
62	575.159,549 716.432,501	63	575.145,272 716.445,16	19.081
65	575.119,586 716.467,583	66	575.100,207 716.484,5	25.724
68	575.073,335 716.499,508	69	575.055,518 716.509,458	20.407
71	575.023,376 716.524,799	72	574.993,446 716.530,706	30.507

Punct început	X / Y	Punct sfârşit	X / Y	Lungime segment
18	575.355,21 716.253,524	19	575.380,471 716.212,033	48.576
21	575.428,316 716.135,369	22	575.458,386 716.097,821	48.105
24	575.602,916 715.941,569	25	575.598,53 715.946,882	6.889
27	575.577,578 715.972,266	28	575.569,714 715.981,794	12.354
30	575.543,395 716.013,681	31	575.527,713 716.032,68	24.635
33	575.505,336 716.059,79	34	575.467,697 716.105,391	59.128
36	575.438,116 716.142,328	37	575.417,847 716.174,808	38.286
39	575.390,688 716.218,328	40	575.388,76 716.221,495	3.708
42	575.365,149 716.260,275	43	575.352,539 716.277,136	21.055
45	575.348,671 716.282,308	46	575.346,736 716.284,895	3.231
48	575.339,826 716.291,536	49	575.332,561 716.297,746	9.557
51	575.322,893 716.306,008	52	575.299,591 716.323,102	28.9
54	575.272,736 716.343,71	55	575.253,259 716.359,471	25.055
57	575.230,621 716.375,171	58	575.213,994 716.386,703	20.235
60	575.186,363 716.408,727	61	575.184,588 716.410,302	2.373
63	575.145,272 716.445,16	64	575.137,413 716.452,021	10.433
66	575.100,207 716.484,5	67	575.085,688 716.492,609	16.63
69	575.055,518 716.509,458	70	575.051,242 716.511,499	4.738
72	574.993,446 716.530,706	73	574.968,576 716.530,64	24.87

** Lungimile segmentelor sunt determinate în planul de proiecţie Stereo 70 şi sunt rotunjite la 1 milimetru.
*** Distanţa dintre puncte este formată din segmente cumulate ce sunt mai mici decât valoarea 1 milimetru.

DATE DESPRE IMOBILUL NR. 866

Oficiul de Cadastru şi Publicitate Imobiliară SUCEAVA
Biroul de Cadastru şi Publicitate Imobiliară Radauti

A. Partea I. Descrierea imobilului

TEREN Extravilan

Adresa: Jud. Suceava

Nr. Crt	Nr cadastral Nr. topografic	Suprafaţa* (mp)	Observaţii / Referinţe
A1		8.000	Sector cadastral:37 Teren neimprejmuit;

B. Partea II. Proprietari şi acte

Inscrieri privitoare la dreptul de proprietate şi alte drepturi reale		Referinţe
866 / 14/10/2024		
Hotarare Judecatoreasca nr. 1538, din 27/04/2009 emis de JUDECATORIA RADAUTI;		
B1	Intabulare, drept de PROPRIETATE, dobandit prin Iesire Din Indiviziune, cota actuala 1/2, cota initiala 1/1	A1
	1) **ZUS MIHAI-IUSTINIAN**	
B2	Intabulare, drept de PROPRIETATE, dobandit prin Iesire Din Indiviziune, cota actuala 1/2	A1
	1) **ZUS MIHAELA ELENA**, LIPSA CNP PROPRIETAR	

C. Partea III. SARCINI .

Inscrieri privind dezmembramintele dreptului de proprietate, drepturi reale de garanţie şi sarcini	Referinţe
NU SUNT	

Anexa Nr. 1 La Partea I

Teren

Nr cadastral	Suprafaţa (mp)*	Observaţii / Referinţe
	8.000	

* Suprafaţa este determinată in planul de proiecţie Stereo 70.

DETALII LINIARE IMOBIL

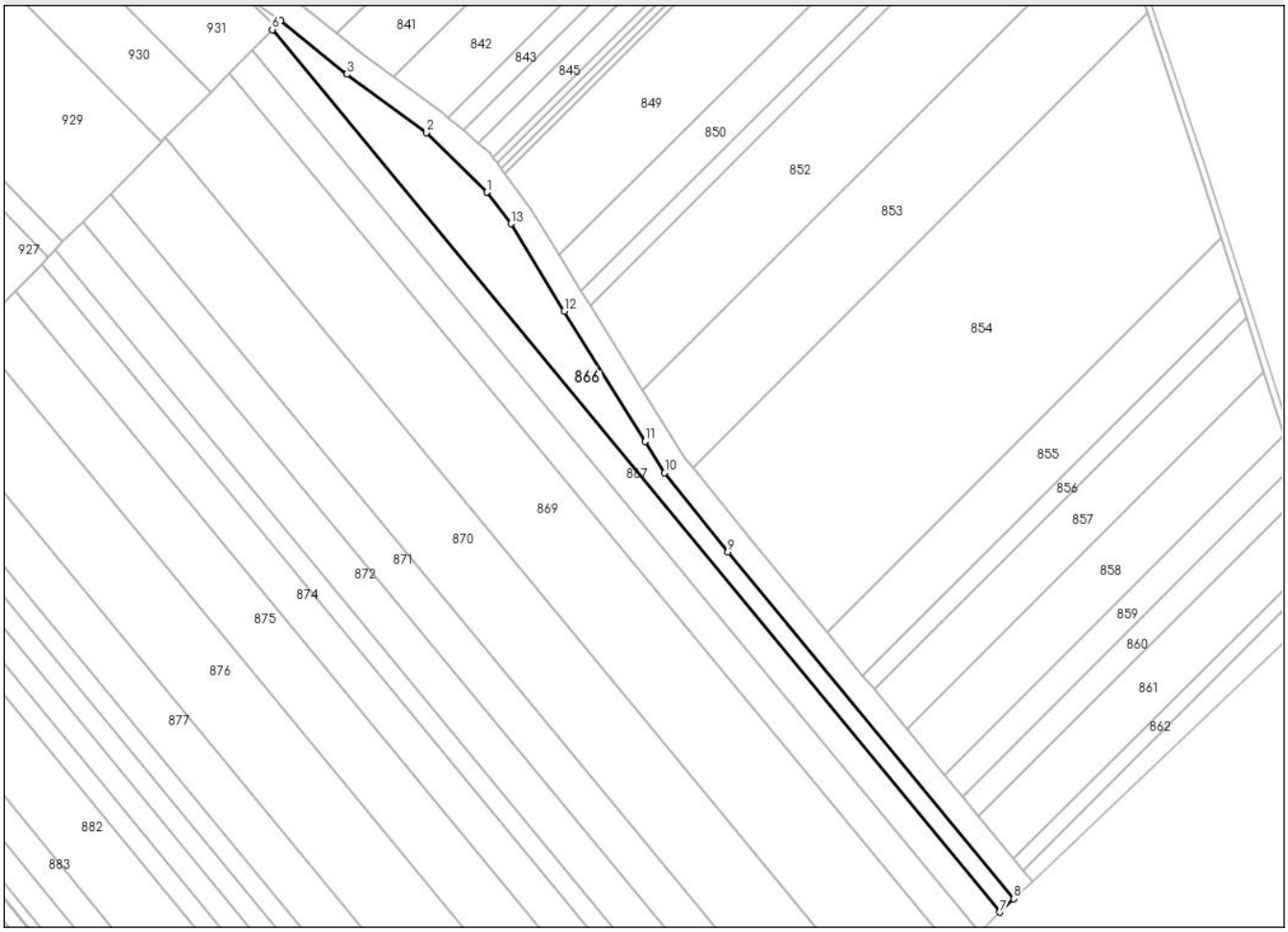

Date referitoare la teren

Crt	Categorie folosință	Intra vilan	Suprafaţa (mp)	Tarla	Parcelă	Nr. topo	Observaţii / Referinţe
1	arabil	NU	8.000	45	866	-	

Lungime Segmente
1) Valorile lungimilor segmentelor sunt obţinute din proiecţie în plan.

Punct început	X / Y	Punct sfârşit	X / Y	Lungime segment (** (m)
1	575.343,935 716.268,47	2	575.315,096 716.296,846	40.458
2	575.315,096 716.296,846	3	575.277,402 716.324,497	46.748
3	575.277,402 716.324,497	4	575.246,055 716.349,864	40.325
4	575.246,055 716.349,864	5	575.243,313 716.347,085	3.904
5	575.243,313 716.347,085	6	575.241,886 716.345,64	2.031

Punct început	X / Y	Punct sfârşit	X / Y	Lungime segment (** (m)
6	575.241,886 716.345,64	7	575.587,493 715.926,926	542.923
7	575.587,493 715.926,926	8	575.594,193 715.933,287	9.239
8	575.594,193 715.933,287	9	575.458,386 716.097,821	213.342
9	575.458,386 716.097,821	10	575.428,316 716.135,369	48.105
10	575.428,316 716.135,369	11	575.418,963 716.150,297	17.616
11	575.418,963 716.150,297	12	575.380,471 716.212,033	72.753
12	575.380,471 716.212,033	13	575.355,21 716.253,524	48.576
13	575.355,21 716.253,524	1	575.343,935 716.268,47	18.722

** Lungimile segmentelor sunt determinate în planul de proiecţie Stereo 70 şi sunt rotunjite la 1 milimetru.
*** Distanţa dintre puncte este formată din segmente cumulate ce sunt mai mici decât valoarea 1 milimetru.

DATE DESPRE IMOBILUL NR. 867

Oficiul de Cadastru şi Publicitate Imobiliară SUCEAVA
Biroul de Cadastru şi Publicitate Imobiliară Radauti

A. Partea I. Descrierea imobilului

TEREN Extravilan

Adresa: Jud. Suceava

Nr. Crt	Nr cadastral Nr. topografic	Suprafaţa* (mp)	Observaţii / Referinţe
A1		7.300	Sector cadastral:37 Teren neimprejmuit;

B. Partea II. Proprietari şi acte

Inscrieri privitoare la dreptul de proprietate şi alte drepturi reale		Referinţe
867 / 14/10/2024		
Act Administrativ nr. 728, din 08/04/1994 emis de CJFF SUCEAVA;		
B1	Intabulare, drept de PROPRIETATE, dobandit prin Reconstituire, cota actuala 1/1, cota initiala 1/1	A1
	1) **GRIGORE CECILIA** 2) **PANAITESCU LAURA**	

C. Partea III. SARCINI .

Inscrieri privind dezmembramintele dreptului de proprietate, drepturi reale de garanţie şi sarcini	Referinţe
NU SUNT	

Anexa Nr. 1 La Partea I

Teren

Nr cadastral	Suprafaţa (mp)*	Observaţii / Referinţe
	7.300	

* Suprafaţa este determinată in planul de proiecţie Stereo 70.

DETALII LINIARE IMOBIL

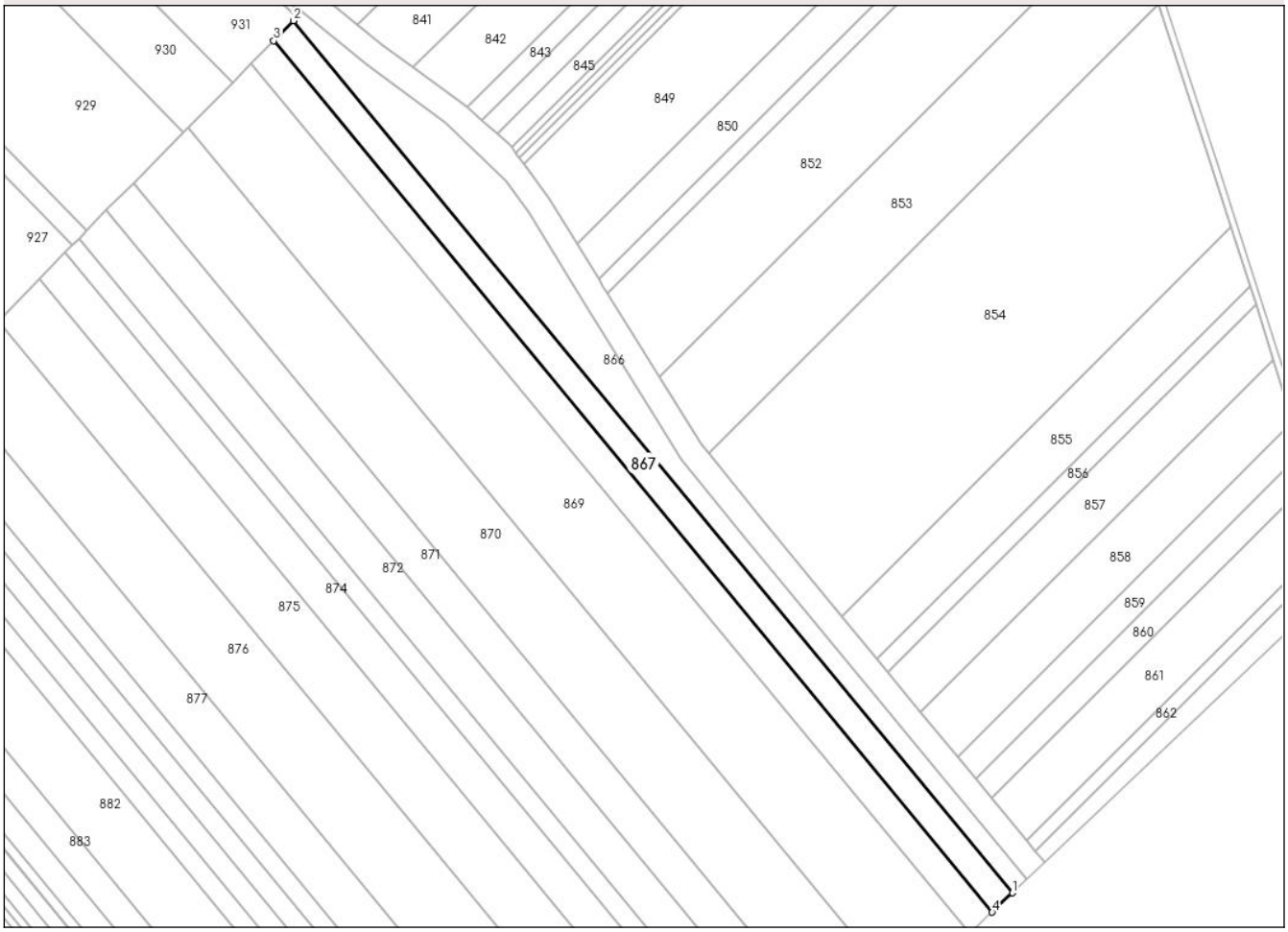

Date referitoare la teren

Crt	Categorie folosință	Intra vilan	Suprafaţa (mp)	Tarla	Parcelă	Nr. topo	Observaţii / Referinţe
1	arabil	NU	7.300	45	866	-	

Lungime Segmente
1) Valorile lungimilor segmentelor sunt obţinute din proiecţie în plan.

Punct început	X / Y	Punct sfârşit	X / Y	Lungime segment (** (m)
1	575.587,493 715.926,926	2	575.241,886 716.345,64	542.923
2	575.241,886 716.345,64	3	575.232,388 716.336,016	13.522
3	575.232,388 716.336,016	4	575.577,714 715.917,642	542.482
4	575.577,714 715.917,642	1	575.587,493 715.926,926	13.484

**** Lungimile segmentelor sunt determinate în planul de proiecţie Stereo 70 şi sunt rotunjite la 1 milimetru.**

***** Distanţa dintre puncte este formată din segmente cumulate ce sunt mai mici decât valoarea 1 milimetru.**

DATE DESPRE IMOBILUL NR. 868

Oficiul de Cadastru şi Publicitate Imobiliară SUCEAVA
Biroul de Cadastru şi Publicitate Imobiliară Radauti

A. Partea I. Descrierea imobilului

TEREN Extravilan

Adresa: Jud. Suceava

Nr. Crt	Nr cadastral Nr. topografic	Suprafaţa* (mp)	Observaţii / Referinţe
A1		8.200	Sector cadastral:37 Teren neimprejmuit;

B. Partea II. Proprietari şi acte

Inscrieri privitoare la dreptul de proprietate şi alte drepturi reale		Referinţe
868 / 14/10/2024		
Act Administrativ nr. 209, din 05/07/1993 emis de CJFF SUCEAVA;		
B1	Intabulare, drept de PROPRIETATE, dobandit prin Reconstituire, cota actuala 1/1, cota initiala 1/1	A1
	1) **BARBUTA VASILE**, LIPSA CNP PROPRIETAR 2) **BERILA OCTAVIA**, LIPSA CNP PROPRIETAR 3) **ZAHARICIUC VICTORIA**, LIPSA CNP PROPRIETAR 4) **COVACI ELENA**, LIPSA CNP PROPRIETAR 5) **RUSU MARIA**	

C. Partea III. SARCINI .

Inscrieri privind dezmembramintele dreptului de proprietate, drepturi reale de garanţie şi sarcini	Referinţe
NU SUNT	

Anexa Nr. 1 La Partea I

Teren

Nr cadastral	Suprafaţa (mp)*	Observaţii / Referinţe
	8.200	

* Suprafaţa este determinată in planul de proiecţie Stereo 70.

DETALII LINIARE IMOBIL

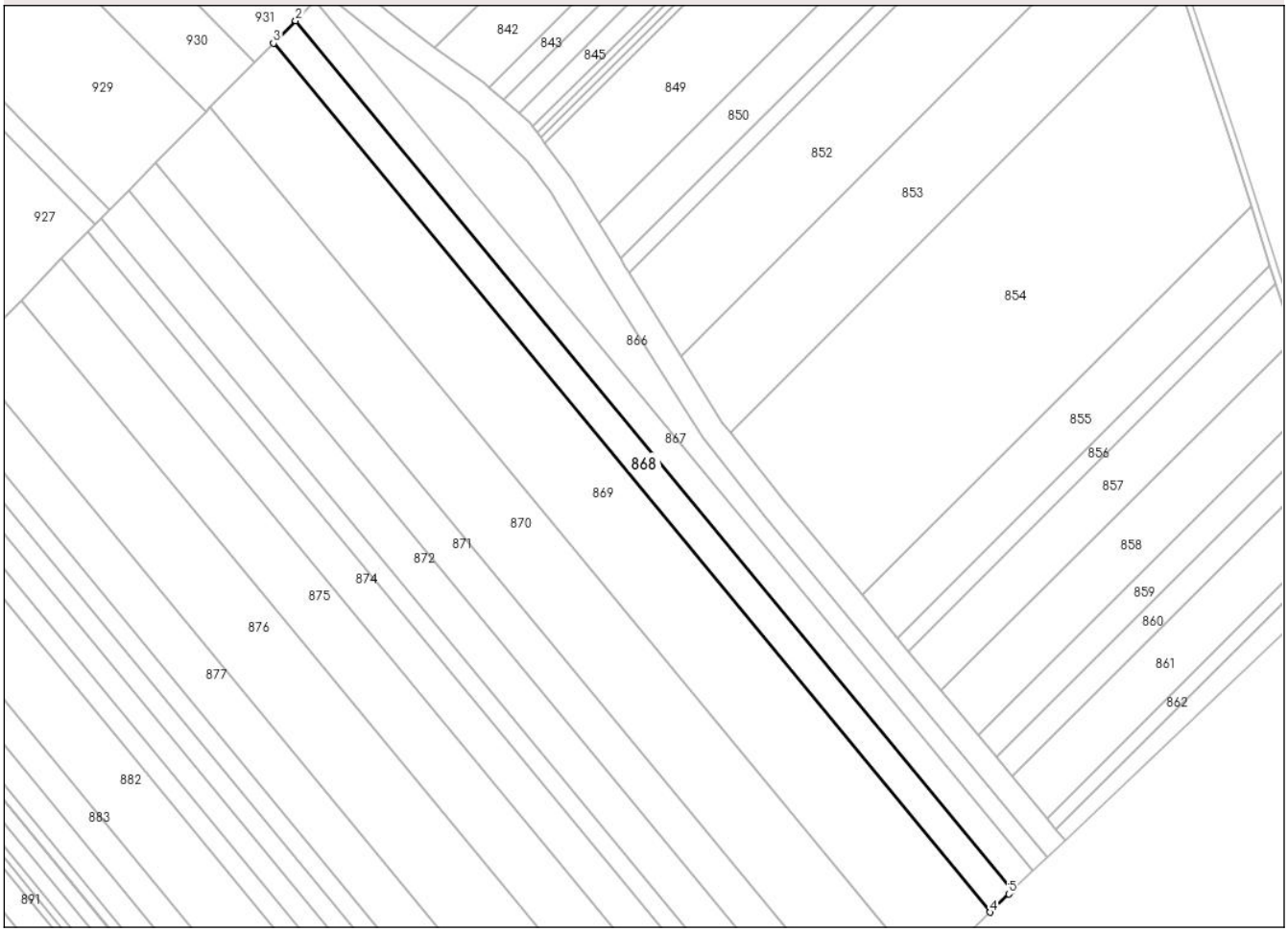

Date referitoare la teren

Crt	Categorie folosință	Intra vilan	Suprafaţa (mp)	Tarla	Parcelă	Nr. topo	Observaţii / Referinţe
1	arabil	NU	8.200	45	866	-	

Lungime Segmente
1) Valorile lungimilor segmentelor sunt obţinute din proiecţie în plan.

Punct început	X / Y	Punct sfârşit	X / Y	Lungime segment (** (m)
1	575.577,714 715.917,642	2	575.232,388 716.336,016	542.482
2	575.232,388 716.336,016	3	575.221,71 716.325,198	15.2
3	575.221,71 716.325,198	4	575.566,784 715.907,13	542.086
4	575.566,784 715.907,13	5	575.575,907 715.915,926	12.673
5	575.575,907 715.915,926	1	575.577,714 715.917,642	2.492

** Lungimile segmentelor sunt determinate în planul de proiecţie Stereo 70 şi sunt rotunjite la 1 milimetru.
*** Distanţa dintre puncte este formată din segmente cumulate ce sunt mai mici decât valoarea 1 milimetru.

DATE DESPRE IMOBILUL NR. 869

Oficiul de Cadastru şi Publicitate Imobiliară SUCEAVA
Biroul de Cadastru şi Publicitate Imobiliară Radauti

A. Partea I. Descrierea imobilului

TEREN Extravilan

Adresa: Jud. Suceava

Nr. Crt	Nr cadastral Nr. topografic	Suprafaţa* (mp)	Observaţii / Referinţe
A1		23.400	Sector cadastral:37 Teren neimprejmuit;

B. Partea II. Proprietari şi acte

Inscrieri privitoare la dreptul de proprietate şi alte drepturi reale		Referinţe
869 / 14/10/2024		
Act Notarial nr. 785, din 21/08/2018 emis de BIN FRUNZA CARMEN VASILICA;		
B1	Intabulare, drept de PROPRIETATE, dobandit prin Iesire Din Indiviziune, cota actuala 1/1, cota initiala 1/1	A1
	1) **BREABAN DUMITRU**	

C. Partea III. SARCINI .

Inscrieri privind dezmembramintele dreptului de proprietate, drepturi reale de garanţie şi sarcini	Referinţe
NU SUNT	

Anexa Nr. 1 La Partea I

Teren

Nr cadastral	Suprafaţa (mp)*	Observaţii / Referinţe
	23.400	

* Suprafaţa este determinată in planul de proiecţie Stereo 70.

DETALII LINIARE IMOBIL

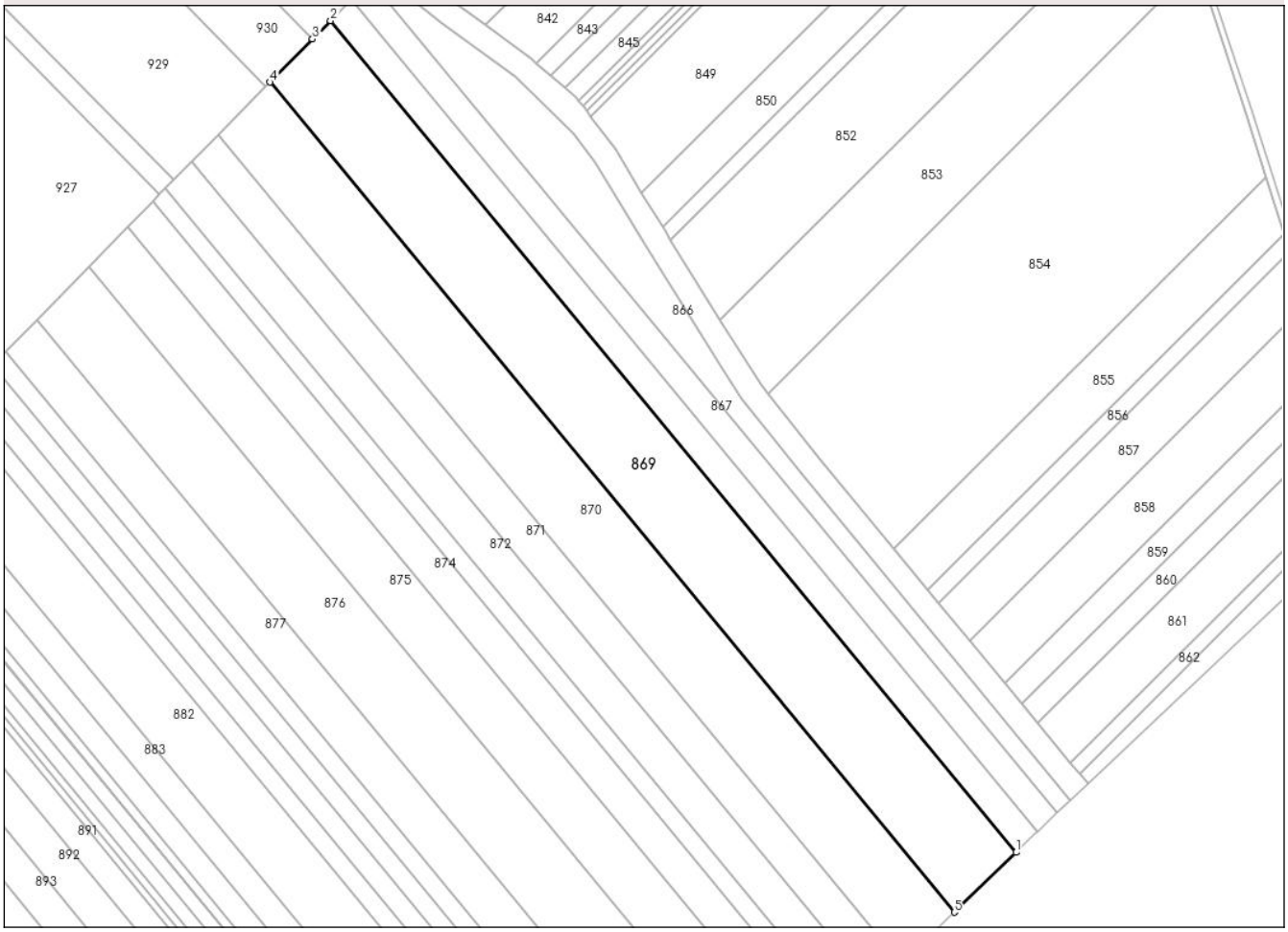

Date referitoare la teren

Crt	Categorie folosință	Intra vilan	Suprafaţa (mp)	Tarla	Parcelă	Nr. topo	Observaţii / Referinţe
1	arabil	NU	23.400	45	866	-	

Lungime Segmente
1) Valorile lungimilor segmentelor sunt obţinute din proiecţie în plan.

Punct început	X / Y	Punct sfârşit	X / Y	Lungime segment (** (m)
1	575.566,784 715.907,13	2	575.221,71 716.325,198	542.086
2	575.221,71 716.325,198	3	575.212,631 716.315,999	12.925
3	575.212,631 716.315,999	4	575.191,199 716.294,284	30.51
4	575.191,199 716.294,284	5	575.535,586 715.877,048	541.007
5	575.535,586 715.877,048	1	575.566,784 715.907,13	43.339

** Lungimile segmentelor sunt determinate în planul de proiecţie Stereo 70 şi sunt rotunjite la 1 milimetru.
*** Distanţa dintre puncte este formată din segmente cumulate ce sunt mai mici decât valoarea 1 milimetru.

DATE DESPRE IMOBILUL NR. 870

Oficiul de Cadastru şi Publicitate Imobiliară SUCEAVA
Biroul de Cadastru şi Publicitate Imobiliară Radauti

A. Partea I. Descrierea imobilului

TEREN Extravilan

Adresa: Jud. Suceava

Nr. Crt	Nr cadastral Nr. topografic	Suprafaţa* (mp)	Observaţii / Referinţe
A1		20.000	Sector cadastral:37 Teren neimprejmuit;

B. Partea II. Proprietari şi acte

Inscrieri privitoare la dreptul de proprietate şi alte drepturi reale		Referinţe
870 / 14/10/2024		
Act Administrativ nr. 211, din 05/07/1993 emis de CJFF SUCEAVA;		
B1	Intabulare, drept de PROPRIETATE, dobandit prin Reconstituire, cota actuala 1/1, cota initiala 1/1	A1
	1) **COSTIUC CONSTANTIN**, LIPSA CNP PROPRIETAR	

C. Partea III. SARCINI .

Inscrieri privind dezmembramintele dreptului de proprietate, drepturi reale de garanţie şi sarcini	Referinţe
NU SUNT	

Anexa Nr. 1 La Partea I

Teren

Nr cadastral	Suprafaţa (mp)*	Observaţii / Referinţe
	20.000	

* Suprafaţa este determinată in planul de proiecţie Stereo 70.

DETALII LINIARE IMOBIL

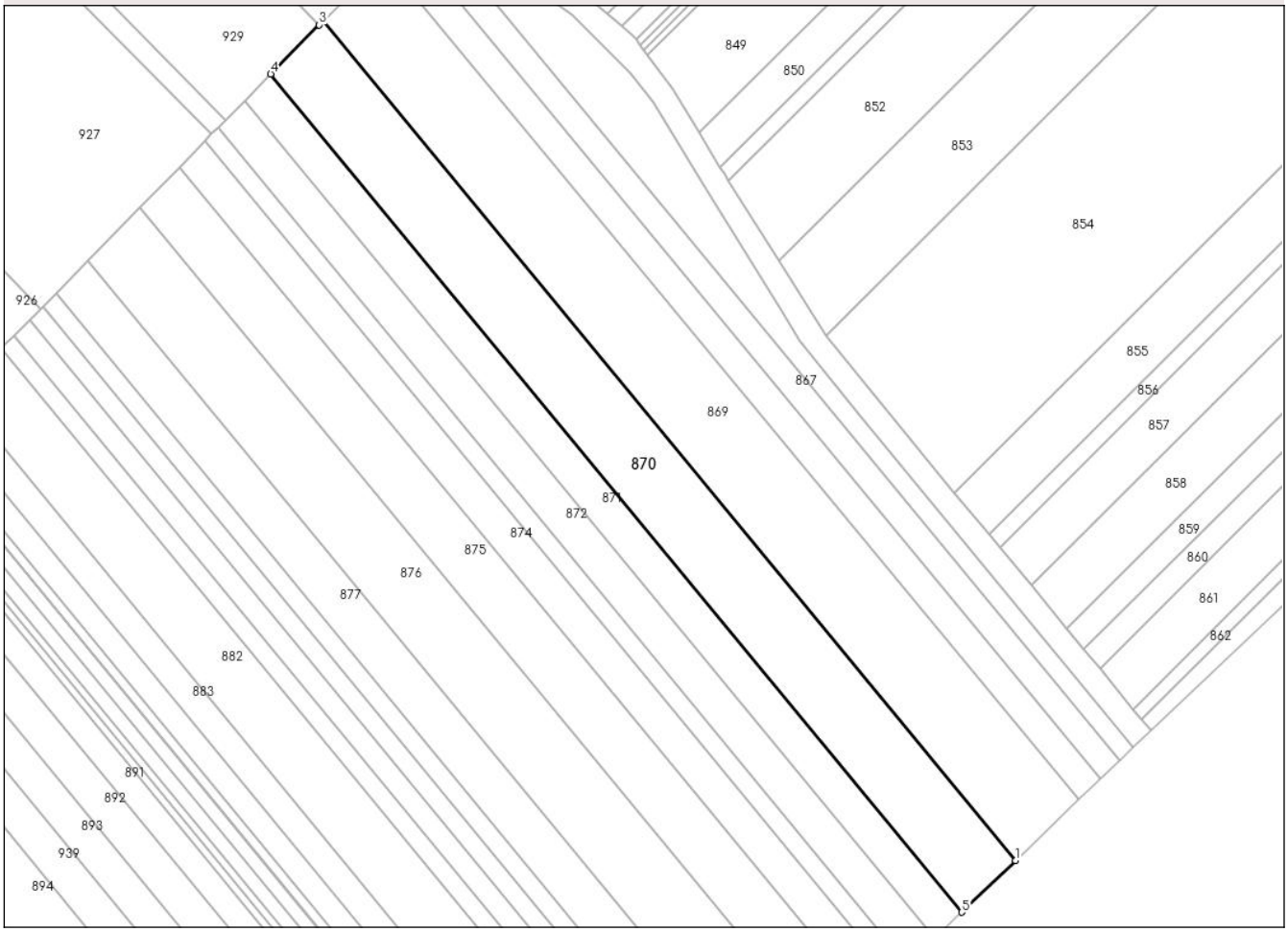

Date referitoare la teren

Crt	Categorie folosință	Intra vilan	Suprafaţa (mp)	Tarla	Parcelă	Nr. topo	Observaţii / Referinţe
1	arabil	NU	20.000	45	866	-	

Lungime Segmente
1) Valorile lungimilor segmentelor sunt obţinute din proiecţie în plan.

Punct început	X / Y	Punct sfârşit	X / Y	Lungime segment (** (m)
1	575.535,586 715.877,048	2	575.191,199 716.294,284	541.007
2	575.191,199 716.294,284	3	575.189,2 716.292,259	2.845
3	575.189,2 716.292,259	4	575.165,073 716.267,813	34.347
4	575.165,073 716.267,813	5	575.508,871 715.851,29	540.082
5	575.508,871 715.851,29	1	575.535,586 715.877,048	37.11

** Lungimile segmentelor sunt determinate în planul de proiecţie Stereo 70 şi sunt rotunjite la 1 milimetru.
*** Distanţa dintre puncte este formată din segmente cumulate ce sunt mai mici decât valoarea 1 milimetru.

DATE DESPRE IMOBILUL NR. 871

Oficiul de Cadastru şi Publicitate Imobiliară SUCEAVA
Biroul de Cadastru şi Publicitate Imobiliară Radauti

A. Partea I. Descrierea imobilului

TEREN Extravilan

Adresa: Jud. Suceava

Nr. Crt	Nr cadastral Nr. topografic	Suprafaţa* (mp)	Observaţii / Referinţe
A1		10.000	Sector cadastral:37 Teren neimprejmuit;

B. Partea II. Proprietari şi acte

Inscrieri privitoare la dreptul de proprietate şi alte drepturi reale		Referinţe
871 / 14/10/2024		
Act Notarial nr. 1198, din 12/10/2022 emis de BIN SEHLANEC ANA;		
B1	Intabulare, drept de PROPRIETATE, dobandit prin Iesire Din Indiviziune, cota actuala 1/1, cota initiala 1/1	A1
	1) **FORCUTA LIA**	

C. Partea III. SARCINI .

Inscrieri privind dezmembramintele dreptului de proprietate, drepturi reale de garanţie şi sarcini	Referinţe
NU SUNT	

Anexa Nr. 1 La Partea I

Teren

Nr cadastral	Suprafaţa (mp)*	Observaţii / Referinţe
	10.000	

* Suprafaţa este determinată in planul de proiecţie Stereo 70.

DETALII LINIARE IMOBIL

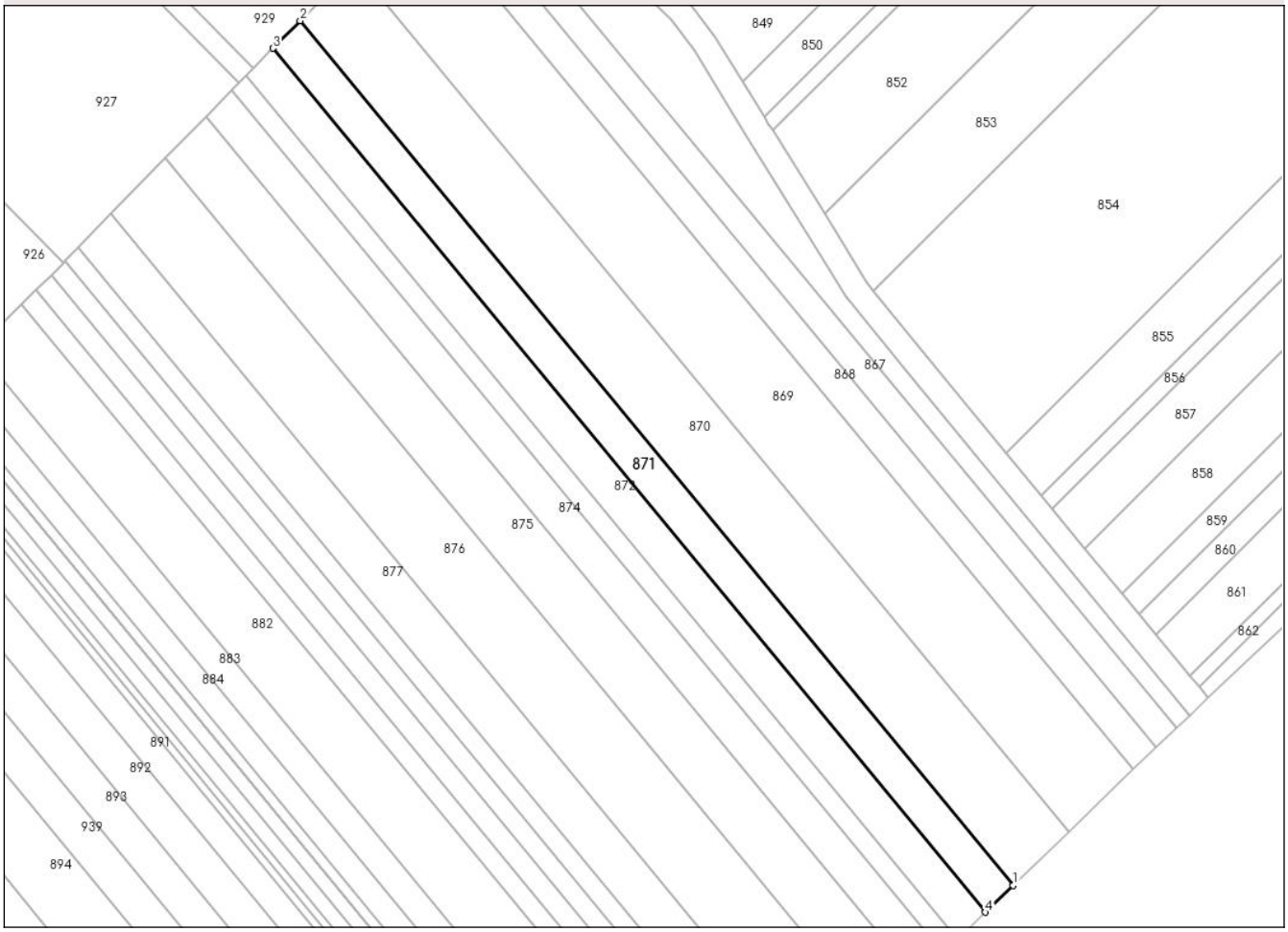

Date referitoare la teren

Crt	Categorie folosință	Intra vilan	Suprafaţa (mp)	Tarla	Parcelă	Nr. topo	Observaţii / Referinţe
1	arabil	NU	10.000	45	866	-	

Lungime Segmente
1) Valorile lungimilor segmentelor sunt obţinute din proiecţie în plan.

Punct început	X / Y	Punct sfârşit	X / Y	Lungime segment (** (m)
1	575.508,871 715.851,29	2	575.165,073 716.267,813	540.082
2	575.165,073 716.267,813	3	575.151,993 716.254,56	18.621
3	575.151,993 716.254,56	4	575.495,497 715.838,394	539.619
4	575.495,497 715.838,394	1	575.508,871 715.851,29	18.579

**** Lungimile segmentelor sunt determinate în planul de proiecţie Stereo 70 şi sunt rotunjite la 1 milimetru.**

***** Distanţa dintre puncte este formată din segmente cumulate ce sunt mai mici decât valoarea 1 milimetru.**

DATE DESPRE IMOBILUL NR. 872

Oficiul de Cadastru şi Publicitate Imobiliară SUCEAVA
Biroul de Cadastru şi Publicitate Imobiliară Radauti

A. Partea I. Descrierea imobilului

TEREN Extravilan

Adresa: Jud. Suceava

Nr. Crt	Nr cadastral Nr. topografic	Suprafaţa* (mp)	Observaţii / Referinţe
A1		10.100	Sector cadastral:37 Teren neimprejmuit;

B. Partea II. Proprietari şi acte

Inscrieri privitoare la dreptul de proprietate şi alte drepturi reale		Referinţe
872 / 14/10/2024		
Act Administrativ nr. 1976, din 02/06/2006 emis de CJFF SUCEAVA;		
B1	Intabulare, drept de PROPRIETATE, dobandit prin Reconstituire, cota actuala 1/1, cota initiala 1/1	A1
	1) **JURAC IOSEFINA**, LIPSA CNP PROPRIETAR	

C. Partea III. SARCINI .

Inscrieri privind dezmembramintele dreptului de proprietate, drepturi reale de garanţie şi sarcini	Referinţe
NU SUNT	

Anexa Nr. 1 La Partea I

Teren

Nr cadastral	Suprafaţa (mp)*	Observaţii / Referinţe
	10.100	

* Suprafaţa este determinată in planul de proiecţie Stereo 70.

DETALII LINIARE IMOBIL

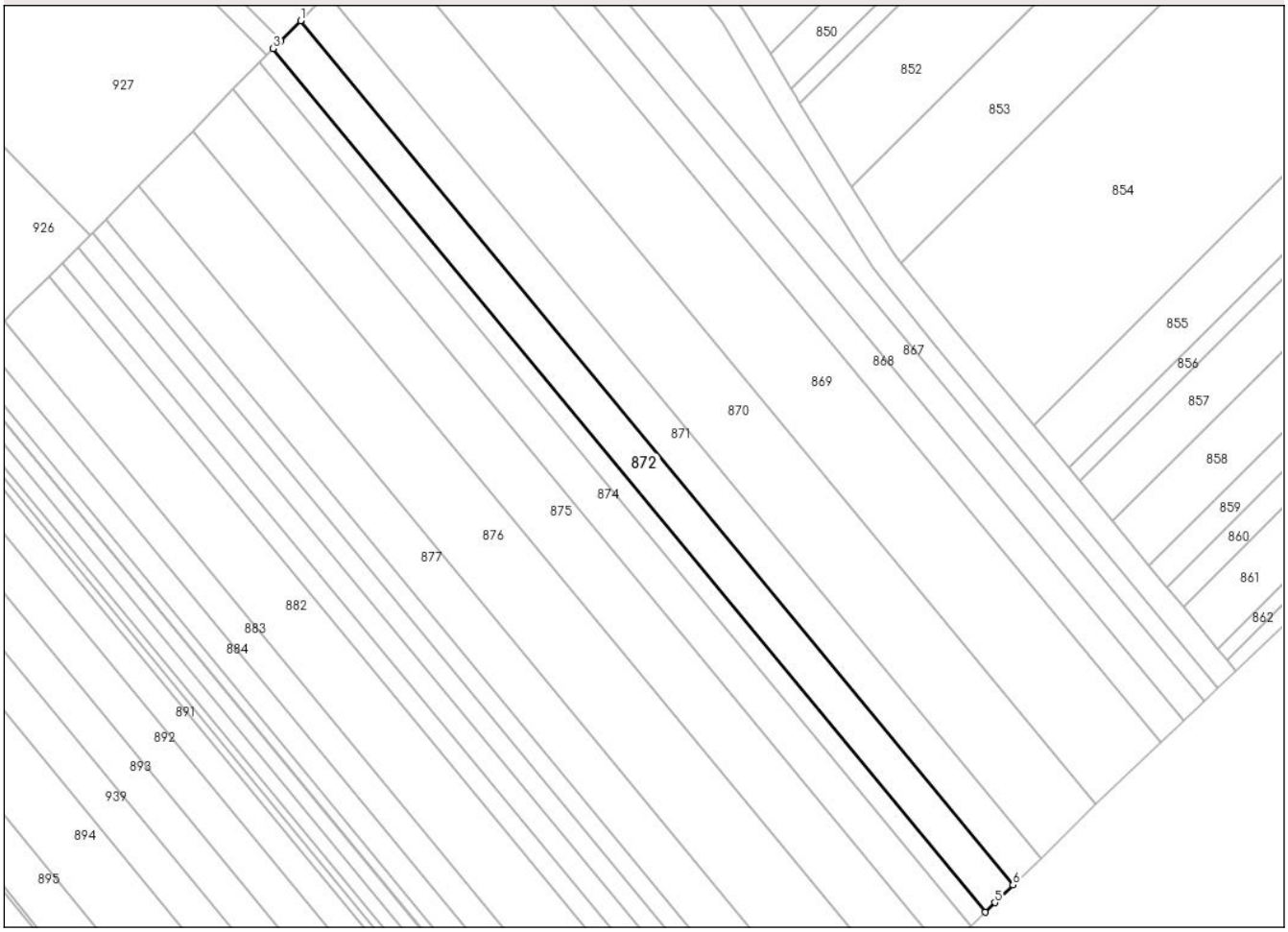

Date referitoare la teren

Crt	Categorie folosință	Intra vilan	Suprafaţa (mp)	Tarla	Parcelă	Nr. topo	Observaţii / Referinţe
1	arabil	NU	10.100	45	866	-	

Lungime Segmente
1) Valorile lungimilor segmentelor sunt obţinute din proiecţie în plan.

Punct început	X / Y	Punct sfârşit	X / Y	Lungime segment (** (m)
1	575.151,993 716.254,56	2	575.142,555 716.244,998	13.435
2	575.142,555 716.244,998	3	575.138,786 716.241,146	5.389
3	575.138,786 716.241,146	4	575.482,074 715.825,242	539.28
4	575.482,074 715.825,242	5	575.486,684 715.829,897	6.551
5	575.486,684 715.829,897	6	575.495,497 715.838,394	12.242

Punct început	X / Y	Punct sfârşit	X / Y	Lungime segment (** (m)
6	575.495,497 715.838,394	1	575.151,993 716.254,56	539.619

** Lungimile segmentelor sunt determinate în planul de proiecţie Stereo 70 şi sunt rotunjite la 1 milimetru.
*** Distanţa dintre puncte este formată din segmente cumulate ce sunt mai mici decât valoarea 1 milimetru.

DATE DESPRE IMOBILUL NR. 873

Oficiul de Cadastru şi Publicitate Imobiliară SUCEAVA
Biroul de Cadastru şi Publicitate Imobiliară Radauti

A. Partea I. Descrierea imobilului

TEREN Extravilan

Adresa: Jud. Suceava

Nr. Crt	Nr cadastral Nr. topografic	Suprafaţa* (mp)	Observaţii / Referinţe
A1		5.000	Sector cadastral:37 Teren neimprejmuit;

B. Partea II. Proprietari şi acte

Inscrieri privitoare la dreptul de proprietate şi alte drepturi reale		Referinţe
873 / 14/10/2024		
Act Notarial nr. 45, din 05/01/2010 emis de BNPA SEHLANEC-MANDICI;		
B1	Intabulare, drept de PROPRIETATE, dobandit prin Iesire Din Indiviziune, cota actuala 1/1, cota initiala 1/1	A1
	1) **CIOBANIUC MIHAI-ADRIAN**	

C. Partea III. SARCINI .

Inscrieri privind dezmembramintele dreptului de proprietate, drepturi reale de garanţie şi sarcini	Referinţe
NU SUNT	

Anexa Nr. 1 La Partea I

Teren

Nr cadastral	Suprafaţa (mp)*	Observaţii / Referinţe
	5.000	

* Suprafaţa este determinată in planul de proiecţie Stereo 70.

DETALII LINIARE IMOBIL

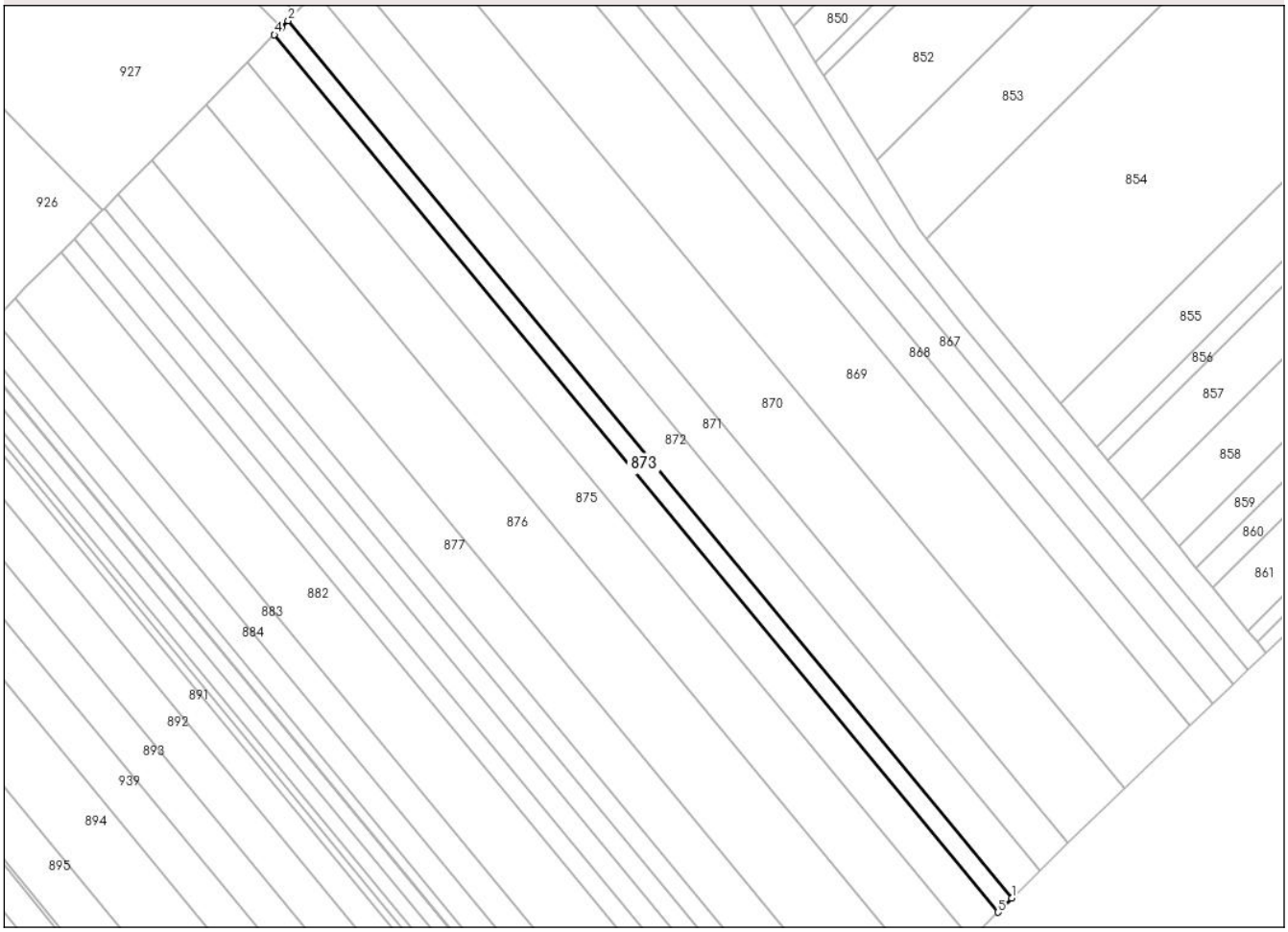

Date referitoare la teren

Crt	Categorie folosință	Intra vilan	Suprafaţa (mp)	Tarla	Parcelă	Nr. topo	Observaţii / Referinţe
1	arabil	NU	5.000	45	866	-	

Lungime Segmente
1) Valorile lungimilor segmentelor sunt obţinute din proiecţie în plan.

Punct început	X / Y	Punct sfârşit	X / Y	Lungime segment (** (m)
1	575.482,074 715.825,242	2	575.138,786 716.241,146	539.28
2	575.138,786 716.241,146	3	575.135,652 716.237,942	4.482
3	575.135,652 716.237,942	4	575.132,266 716.234,48	4.843
4	575.132,266 716.234,48	5	575.475,516 715.818,621	539.221
5	575.475,516 715.818,621	1	575.482,074 715.825,242	9.319

** Lungimile segmentelor sunt determinate în planul de proiecţie Stereo 70 şi sunt rotunjite la 1 milimetru.
*** Distanţa dintre puncte este formată din segmente cumulate ce sunt mai mici decât valoarea 1 milimetru.

DATE DESPRE IMOBILUL NR. 874

Oficiul de Cadastru şi Publicitate Imobiliară SUCEAVA
Biroul de Cadastru şi Publicitate Imobiliară Radauti

A. Partea I. Descrierea imobilului

TEREN Extravilan

Adresa: Jud. Suceava

Nr. Crt	Nr cadastral Nr. topografic	Suprafaţa* (mp)	Observaţii / Referinţe
A1		9.700	Sector cadastral:37 Teren neimprejmuit;

B. Partea II. Proprietari şi acte

Inscrieri privitoare la dreptul de proprietate şi alte drepturi reale		Referinţe
874 / 14/10/2024		
Act Administrativ nr. 179, din 05/07/1993 emis de CJFF SUCEAVA;		
B1	Intabulare, drept de PROPRIETATE, dobandit prin Reconstituire, cota actuala 1/1, cota initiala 1/1	A1
	1) **CRISMARU MARIA**, LIPSA CNP PROPRIETAR	

C. Partea III. SARCINI .

Inscrieri privind dezmembramintele dreptului de proprietate, drepturi reale de garanţie şi sarcini	Referinţe
NU SUNT	

Anexa Nr. 1 La Partea I

Teren

Nr cadastral	Suprafaţa (mp)*	Observaţii / Referinţe
	9.700	

* Suprafaţa este determinată in planul de proiecţie Stereo 70.

DETALII LINIARE IMOBIL

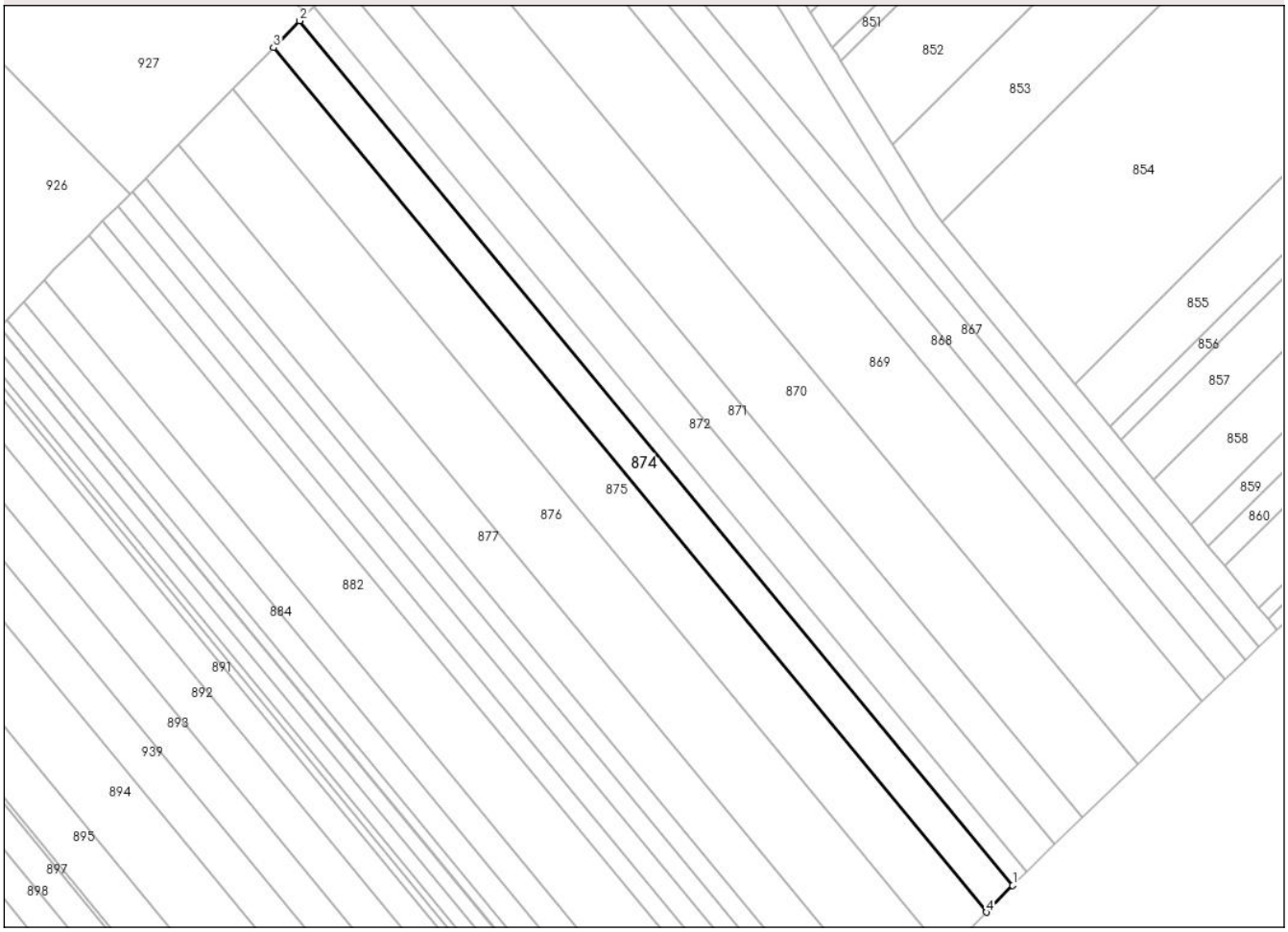

Date referitoare la teren

Crt	Categorie folosință	Intra vilan	Suprafaţa (mp)	Tarla	Parcelă	Nr. topo	Observaţii / Referinţe
1	arabil	NU	9.700	45	866	-	

Lungime Segmente
1) Valorile lungimilor segmentelor sunt obţinute din proiecţie în plan.

Punct început	X / Y	Punct sfârşit	X / Y	Lungime segment (** (m)
1	575.475,516 715.818,621	2	575.132,266 716.234,48	539.221
2	575.132,266 716.234,48	3	575.119,613 716.221,547	18.093
3	575.119,613 716.221,547	4	575.462,793 715.805,773	539.111
4	575.462,793 715.805,773	1	575.475,516 715.818,621	18.082

**** Lungimile segmentelor sunt determinate în planul de proiecţie Stereo 70 şi sunt rotunjite la 1 milimetru.**

***** Distanţa dintre puncte este formată din segmente cumulate ce sunt mai mici decât valoarea 1 milimetru.**

DATE DESPRE IMOBILUL NR. 875

Oficiul de Cadastru şi Publicitate Imobiliară SUCEAVA
Biroul de Cadastru şi Publicitate Imobiliară Radauti

A. Partea I. Descrierea imobilului

TEREN Extravilan

Adresa: Jud. Suceava

Nr. Crt	Nr cadastral Nr. topografic	Suprafaţa* (mp)	Observaţii / Referinţe
A1	30694	15.000	Sector cadastral:37 Teren neimprejmuit;

B. Partea II. Proprietari şi acte

Inscrieri privitoare la dreptul de proprietate şi alte drepturi reale		Referinţe
16873 / 27/05/2015		
Act Notarial nr. 78, din 25/05/2015 emis de Pelepco Lacramioara Gabriela;		
B2	Intabulare, drept de PROPRIETATEbun propriu, dobandit prin Succesiune, cota actuala 2/8, cota initiala 2/8	A1
	1) **SCHEULEAC RODICA**	
	OBSERVATII: adus B1	
B3	Intabulare, drept de PROPRIETATEbun propriu, dobandit prin Succesiune, cota actuala 3/8, cota initiala 3/8	A1
	1) **BUYLE-SCHEULEAC ROXANA**	
	OBSERVATII: adus B1	
B4	Intabulare, drept de PROPRIETATEbun propriu, dobandit prin Succesiune, cota actuala 3/8, cota initiala 3/8	A1
	1) **NICOLAE ALINA-NICOLETA**	
	OBSERVATII: adus B1	

C. Partea III. SARCINI .

Inscrieri privind dezmembramintele dreptului de proprietate, drepturi reale de garanţie şi sarcini	Referinţe
NU SUNT	

Anexa Nr. 1 La Partea I

Teren

Nr cadastral	Suprafaţa (mp)*	Observaţii / Referinţe
30694	15.000	

* Suprafaţa este determinată in planul de proiecţie Stereo 70.

DETALII LINIARE IMOBIL

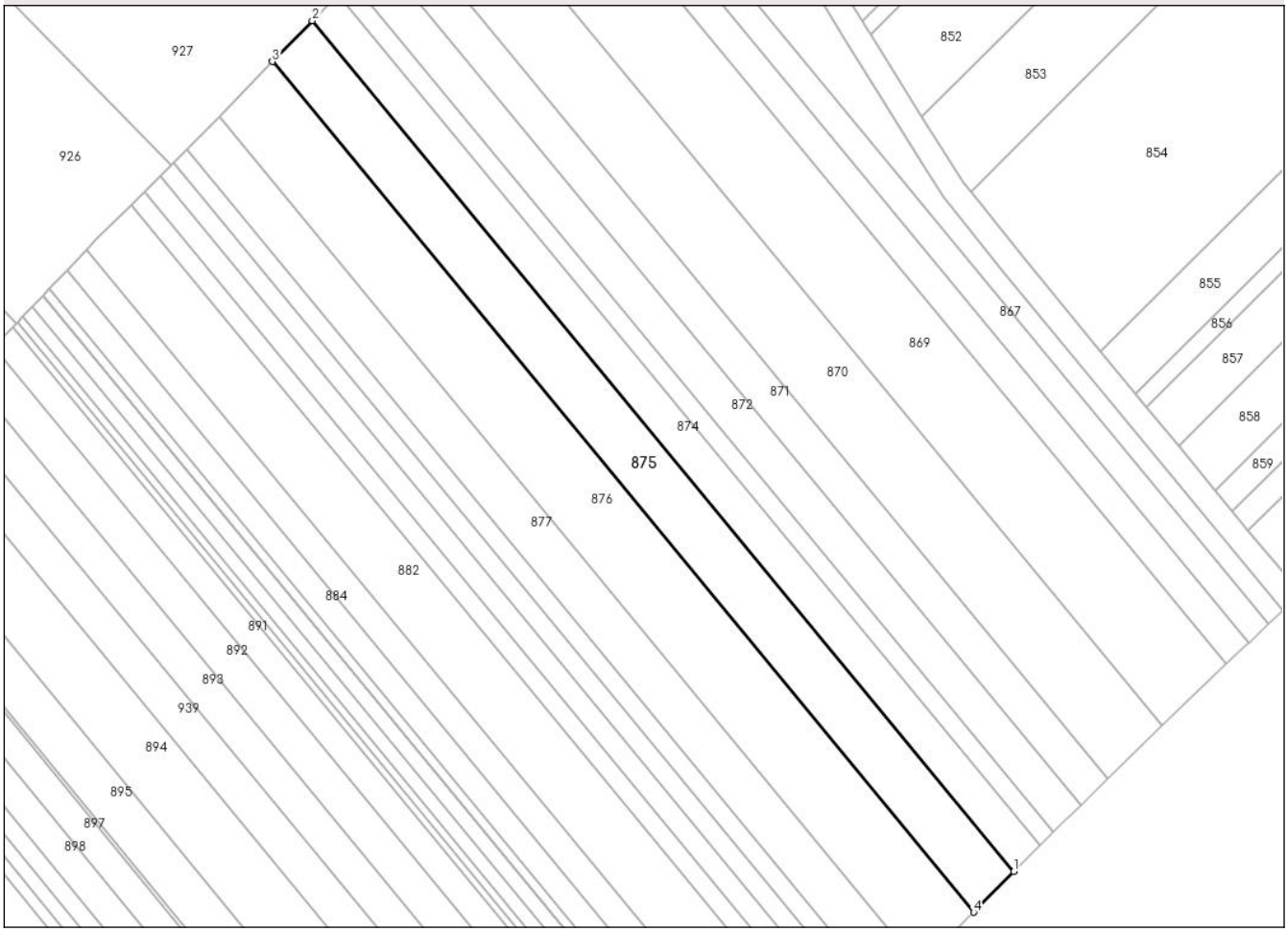

Date referitoare la teren

Crt	Categorie folosință	Intra vilan	Suprafaţa (mp)	Tarla	Parcelă	Nr. topo	Observaţii / Referinţe
1	arabil	NU	15.000	45	866	-	

Lungime Segmente
1) Valorile lungimilor segmentelor sunt obţinute din proiecţie în plan.

Punct început	X / Y	Punct sfârşit	X / Y	Lungime segment (** (m)
1	575.462,793 715.805,773	2	575.119,613 716.221,547	539.111
2	575.119,613 716.221,547	3	575.100,042 716.201,542	27.986
3	575.100,042 716.201,542	4	575.443,113 715.785,901	538.939
4	575.443,113 715.785,901	1	575.462,793 715.805,773	27.968

**** Lungimile segmentelor sunt determinate în planul de proiecţie Stereo 70 şi sunt rotunjite la 1 milimetru.**

***** Distanţa dintre puncte este formată din segmente cumulate ce sunt mai mici decât valoarea 1 milimetru.**

DATE DESPRE IMOBILUL NR. 876

Oficiul de Cadastru şi Publicitate Imobiliară SUCEAVA
Biroul de Cadastru şi Publicitate Imobiliară Radauti

A. Partea I. Descrierea imobilului

TEREN Extravilan

Adresa: Jud. Suceava

Nr. Crt	Nr cadastral Nr. topografic	Suprafaţa* (mp)	Observaţii / Referinţe
A1	30688	20.000	Sector cadastral:37 Teren neimprejmuit;

B. Partea II. Proprietari şi acte

Inscrieri privitoare la dreptul de proprietate şi alte drepturi reale		Referinţe
6027 / 15/03/2013		
Act Notarial nr. 148, din 07/10/1999 emis de BNP PETRU ATANASOAEI;		
B2	Intabulare, drept de PROPRIETATEbun propriu, dobandit prin Succesiune, cota actuala 1/2, cota initiala 1/2	A1
	1) **MARGINEAN ELENA**	
	OBSERVATII: adus B1	
Act Notarial nr. 2221, din 16/11/2012 emis de BNP NICULINA VASILUT;		
B4	Intabulare, drept de PROPRIETATEbun propriu cu titlu de partaj, dobandit prin Conventie, cota actuala 1/2, cota initiala 1/2	A1
	1) **MARGINEAN ELENA**	
	OBSERVATII: adus B3	

C. Partea III. SARCINI .

Inscrieri privind dezmembramintele dreptului de proprietate, drepturi reale de garanţie şi sarcini	Referinţe
NU SUNT	

Anexa Nr. 1 La Partea I

Teren

Nr cadastral	Suprafaţa (mp)*	Observaţii / Referinţe
30688	20.000	

* Suprafaţa este determinată in planul de proiecţie Stereo 70.

DETALII LINIARE IMOBIL

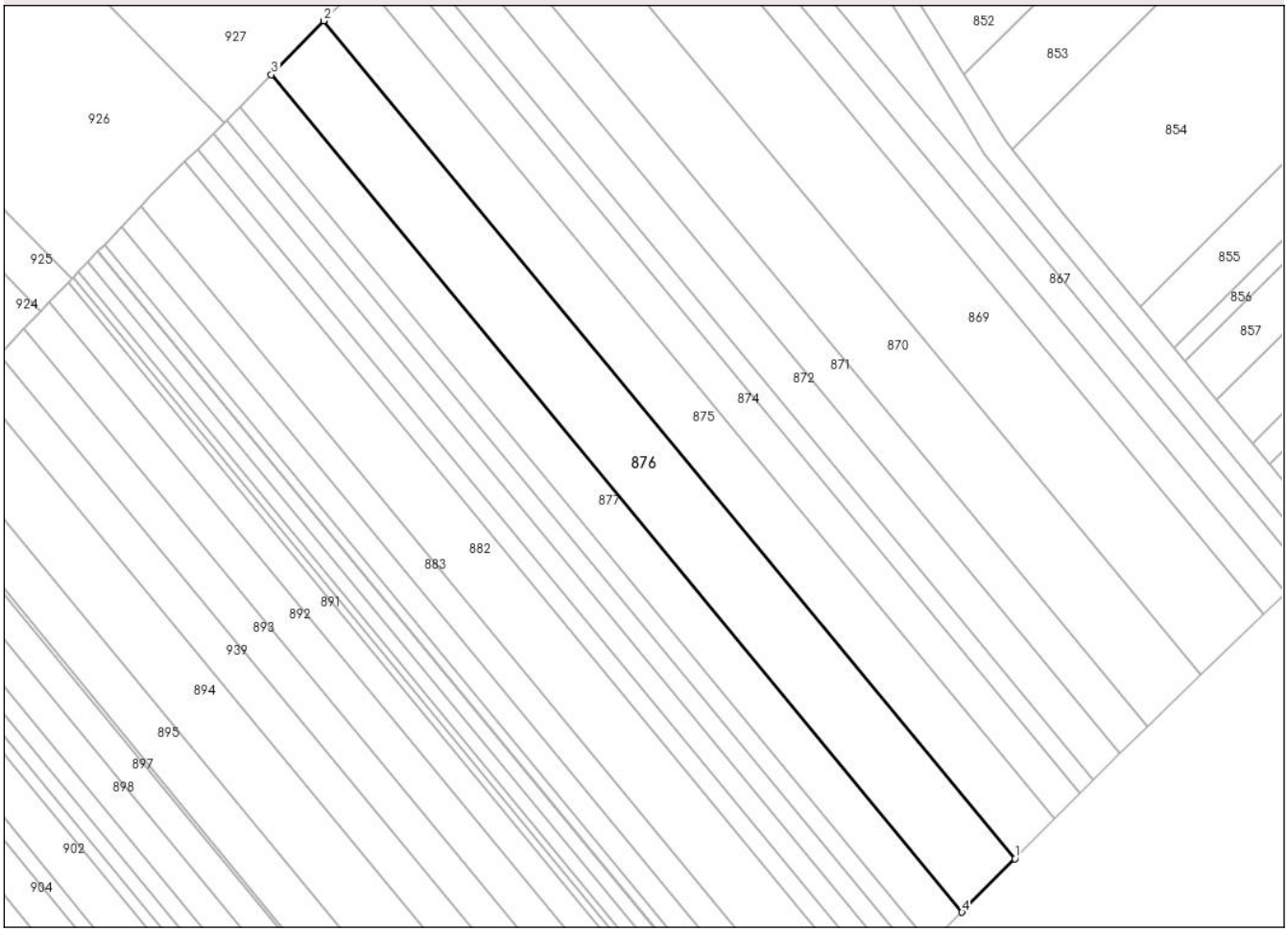

Date referitoare la teren

Crt	Categorie folosință	Intra vilan	Suprafaţa (mp)	Tarla	Parcelă	Nr. topo	Observaţii / Referinţe
1	arabil	NU	20.000	45	866	-	

Lungime Segmente
1) Valorile lungimilor segmentelor sunt obţinute din proiecţie în plan.

Punct început	X / Y	Punct sfârşit	X / Y	Lungime segment (** (m)
1	575.443,113 715.785,901	2	575.100,042 716.201,542	538.939
2	575.100,042 716.201,542	3	575.073,938 716.174,859	37.328
3	575.073,938 716.174,859	4	575.416,862 715.759,395	538.709
4	575.416,862 715.759,395	1	575.443,113 715.785,901	37.305

**** Lungimile segmentelor sunt determinate în planul de proiecţie Stereo 70 şi sunt rotunjite la 1 milimetru.**

***** Distanţa dintre puncte este formată din segmente cumulate ce sunt mai mici decât valoarea 1 milimetru.**

DATE DESPRE IMOBILUL NR. 877

Oficiul de Cadastru şi Publicitate Imobiliară SUCEAVA
Biroul de Cadastru şi Publicitate Imobiliară Radauti

A. Partea I. Descrierea imobilului

TEREN Extravilan

Adresa: Jud. Suceava

Nr. Crt	Nr cadastral Nr. topografic	Suprafaţa* (mp)	Observaţii / Referinţe
A1	31813	12.000	Sector cadastral:37 Teren neimprejmuit;

B. Partea II. Proprietari şi acte

Inscrieri privitoare la dreptul de proprietate şi alte drepturi reale		Referinţe
33246 / 24/10/2016		
Act Notarial nr. 2990, din 19/10/2016 emis de Silvia Bratiloveanu NP;		
B9	Intabulare, drept de PROPRIETATEbun propriu cu titlu de cumparare, dobandit prin Conventie, cota actuala 1/1, cota initiala 1/1	A1
	1) **BABIAS RAMONA HELENA**	

C. Partea III. SARCINI .

Inscrieri privind dezmembramintele dreptului de proprietate, drepturi reale de garanţie şi sarcini	Referinţe
NU SUNT	

Anexa Nr. 1 La Partea I

Teren

Nr cadastral	Suprafaţa (mp)*	Observaţii / Referinţe
31813	12.000	

* Suprafaţa este determinată in planul de proiecţie Stereo 70.

DETALII LINIARE IMOBIL

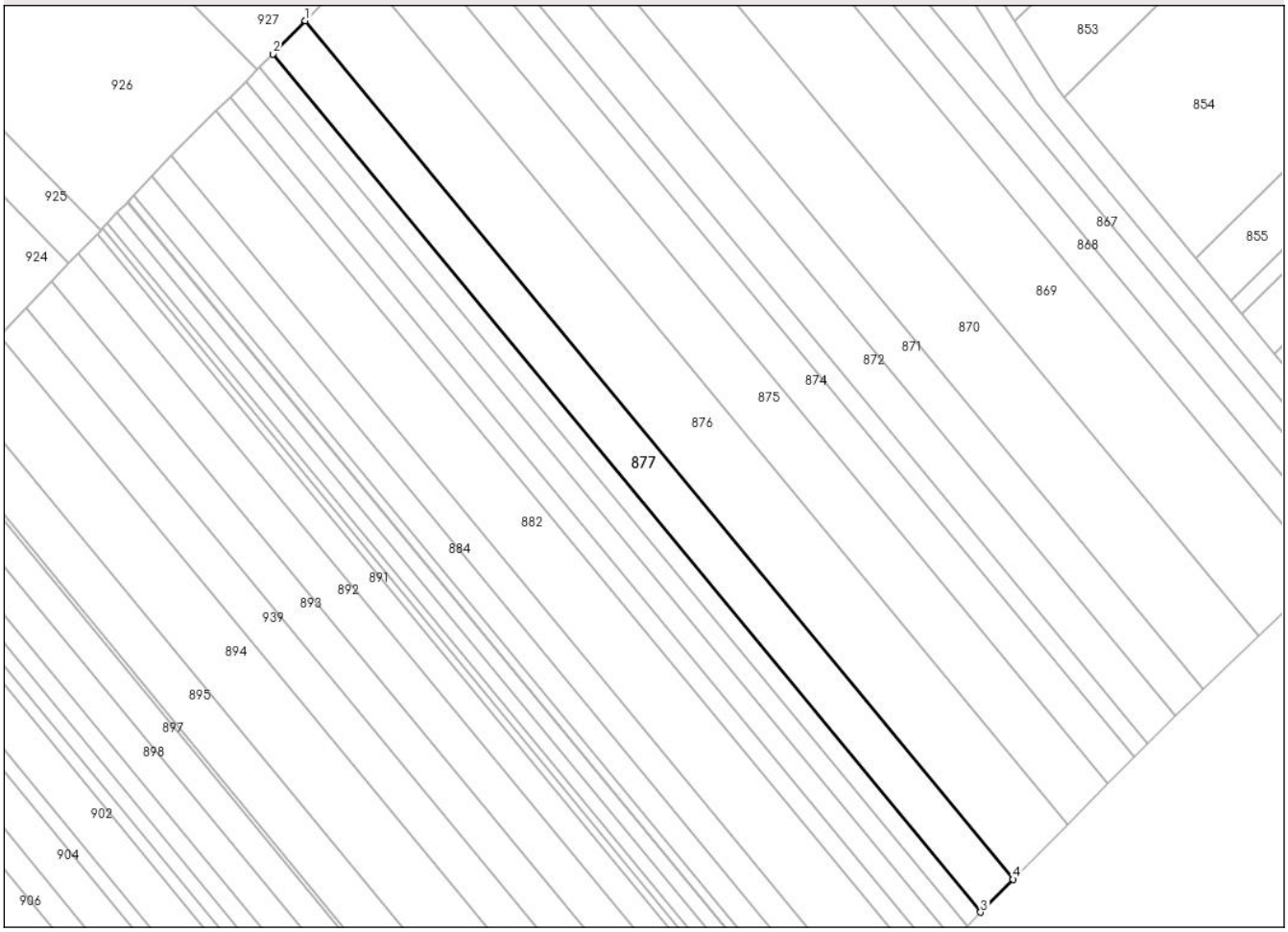

Date referitoare la teren

Crt	Categorie folosință	Intra vilan	Suprafaţa (mp)	Tarla	Parcelă	Nr. topo	Observaţii / Referinţe
1	arabil	NU	12.000	45	866	-	

Lungime Segmente
1) Valorile lungimilor segmentelor sunt obţinute din proiecţie în plan.

Punct început	X / Y	Punct sfârşit	X / Y	Lungime segment (** (m)
1	575.073,938 716.174,859	2	575.058,27 716.158,844	22.405
2	575.058,27 716.158,844	3	575.401,107 715.743,485	538.572
3	575.401,107 715.743,485	4	575.416,862 715.759,395	22.391
4	575.416,862 715.759,395	1	575.073,938 716.174,859	538.709

**** Lungimile segmentelor sunt determinate în planul de proiecţie Stereo 70 şi sunt rotunjite la 1 milimetru.**

***** Distanţa dintre puncte este formată din segmente cumulate ce sunt mai mici decât valoarea 1 milimetru.**

DATE DESPRE IMOBILUL NR. 878

Oficiul de Cadastru şi Publicitate Imobiliară SUCEAVA
Biroul de Cadastru şi Publicitate Imobiliară Radauti

A. Partea I. Descrierea imobilului

TEREN Extravilan

Adresa: Jud. Suceava

Nr. Crt	Nr cadastral Nr. topografic	Suprafaţa* (mp)	Observaţii / Referinţe
A1	33504	5.000	Sector cadastral:37 Teren neimprejmuit;

B. Partea II. Proprietari şi acte

Inscrieri privitoare la dreptul de proprietate şi alte drepturi reale		Referinţe
20429 / 16/06/2020		
Hotarare Judecatoreasca nr. 4717, din 27/11/2007 emis de Judecatoria Radauti;		
B2	Intabulare, drept de PROPRIETATEbun propriu, cu titlu de partaj, dobandit prin Hotarare Judecatoreasca, cota actuala 1/1, cota initiala 1/1	A1
	1) **CHEINER ROZALIA**	

C. Partea III. SARCINI .

Inscrieri privind dezmembramintele dreptului de proprietate, drepturi reale de garanţie şi sarcini	Referinţe
NU SUNT	

Anexa Nr. 1 La Partea I

Teren

Nr cadastral	Suprafaţa (mp)*	Observaţii / Referinţe
33504	5.000	

* Suprafaţa este determinată in planul de proiecţie Stereo 70.

DETALII LINIARE IMOBIL

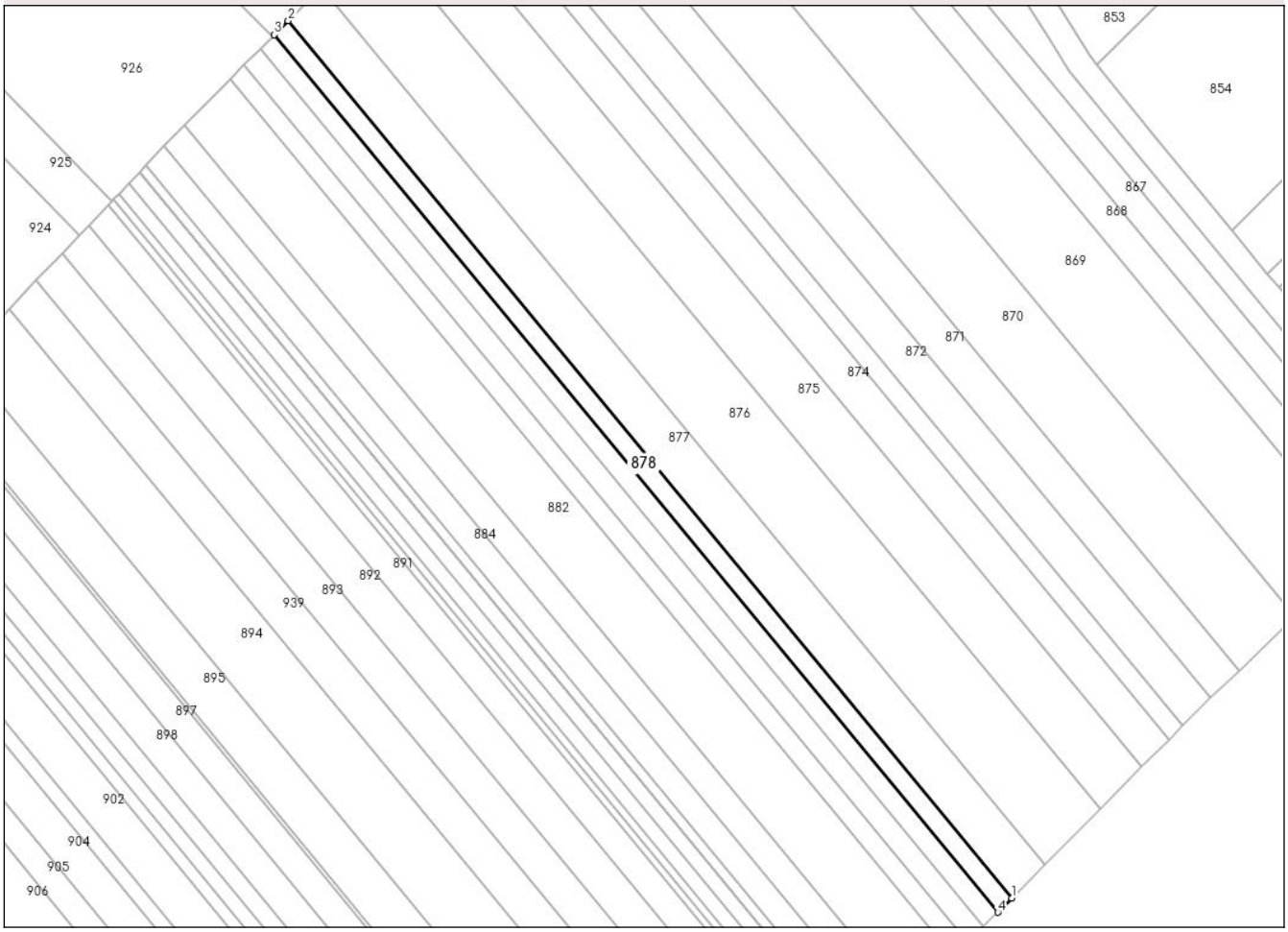

Date referitoare la teren

Crt	Categorie folosință	Intra vilan	Suprafaţa (mp)	Tarla	Parcelă	Nr. topo	Observaţii / Referinţe
1	arabil	NU	5.000	45	866	-	

Lungime Segmente
1) Valorile lungimilor segmentelor sunt obţinute din proiecţie în plan.

Punct început	X / Y	Punct sfârşit	X / Y	Lungime segment (** (m)
1	575.401,107 715.743,485	2	575.058,27 716.158,844	538.572
2	575.058,27 716.158,844	3	575.051,74 716.152,169	9.338
3	575.051,74 716.152,169	4	575.394,541 715.736,855	538.515
4	575.394,541 715.736,855	1	575.401,107 715.743,485	9.331

**** Lungimile segmentelor sunt determinate în planul de proiecţie Stereo 70 şi sunt rotunjite la 1 milimetru.**

***** Distanţa dintre puncte este formată din segmente cumulate ce sunt mai mici decât valoarea 1 milimetru.**

DATE DESPRE IMOBILUL NR. 879

Oficiul de Cadastru şi Publicitate Imobiliară SUCEAVA
Biroul de Cadastru şi Publicitate Imobiliară Radauti

A. Partea I. Descrierea imobilului

TEREN Extravilan

Adresa: Jud. Suceava

Nr. Crt	Nr cadastral Nr. topografic	Suprafaţa* (mp)	Observaţii / Referinţe
A1	33507	5.100	Sector cadastral:37 Teren neimprejmuit;

B. Partea II. Proprietari şi acte

Inscrieri privitoare la dreptul de proprietate şi alte drepturi reale		Referinţe
36945 / 18/09/2020		
Act Notarial nr. 763, din 17/09/2020 emis de Sehlanec Ana;		
B4	Intabulare, drept de PROPRIETATEbun propriu , cu titlu de cumparare, dobandit prin Conventie, cota actuala 1/1, cota initiala 1/1	A1
	1) **BABIAŞ RAMONA HELENA**	

C. Partea III. SARCINI .

Inscrieri privind dezmembramintele dreptului de proprietate, drepturi reale de garanţie şi sarcini	Referinţe
NU SUNT	

Anexa Nr. 1 La Partea I

Teren

Nr cadastral	Suprafaţa (mp)*	Observaţii / Referinţe
33507	5.100	

* Suprafaţa este determinată in planul de proiecţie Stereo 70.

DETALII LINIARE IMOBIL

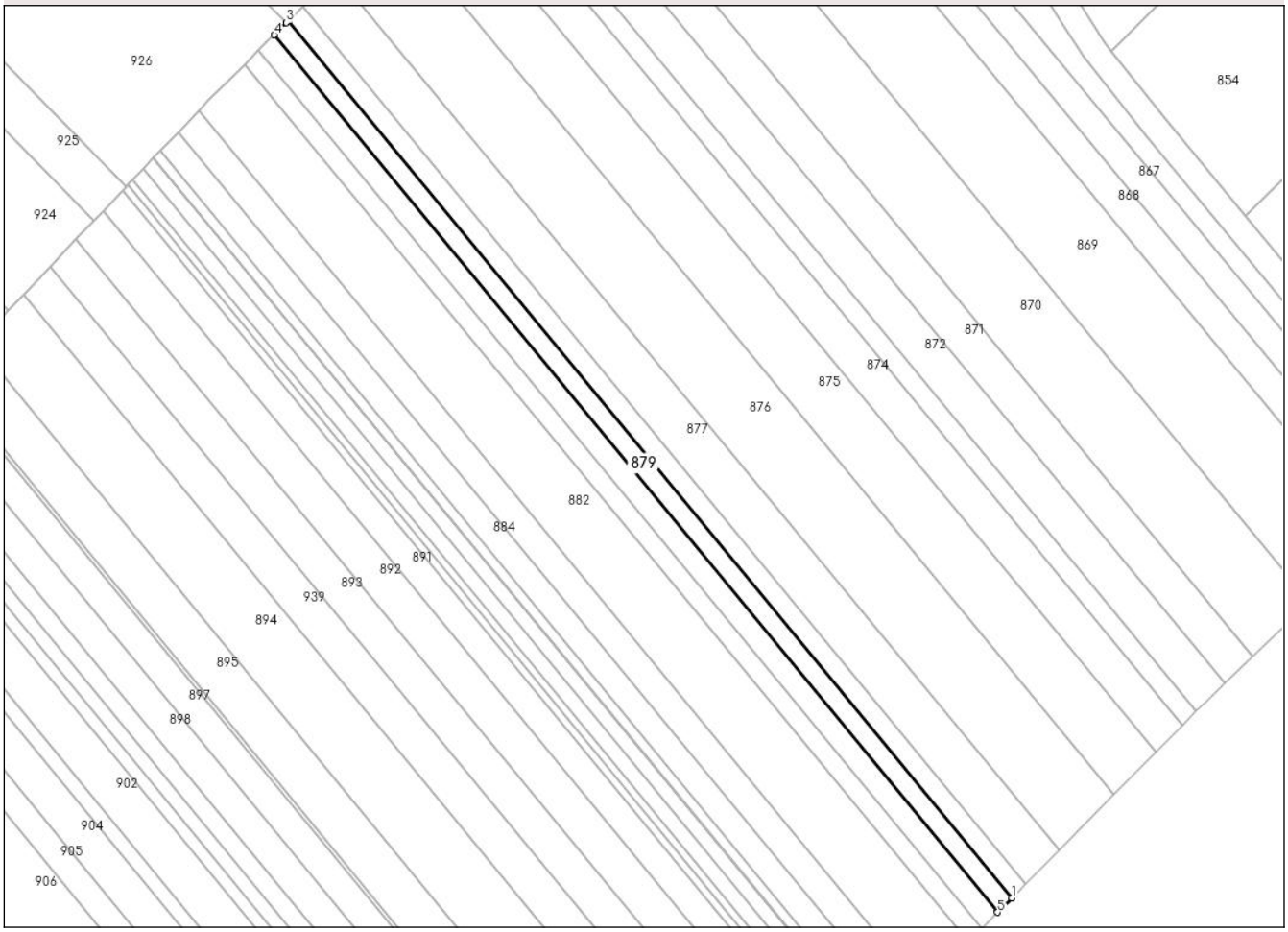

Date referitoare la teren

Crt	Categorie folosință	Intra vilan	Suprafaţa (mp)	Tarla	Parcelă	Nr. topo	Observaţii / Referinţe
1	arabil	NU	5.100	54	866	-	

Lungime Segmente
1) Valorile lungimilor segmentelor sunt obţinute din proiecţie în plan.

Punct început	X / Y	Punct sfârşit	X / Y	Lungime segment (** (m)
1	575.394,541 715.736,855	2	575.051,74 716.152,169	538.515
2	575.051,74 716.152,169	3	575.050,799 716.151,207	1.346
3	575.050,799 716.151,207	4	575.045,0 716.145,458	8.166
4	575.045,0 716.145,458	5	575.387,843 715.730,093	538.581
5	575.387,843 715.730,093	1	575.394,541 715.736,855	9.518

** Lungimile segmentelor sunt determinate în planul de proiecţie Stereo 70 şi sunt rotunjite la 1 milimetru.
*** Distanţa dintre puncte este formată din segmente cumulate ce sunt mai mici decât valoarea 1 milimetru.

DATE DESPRE IMOBILUL NR. 880

Oficiul de Cadastru şi Publicitate Imobiliară SUCEAVA
Biroul de Cadastru şi Publicitate Imobiliară Radauti

A. Partea I. Descrierea imobilului

TEREN Extravilan

Adresa: Jud. Suceava

Nr. Crt	Nr cadastral Nr. topografic	Suprafaţa* (mp)	Observaţii / Referinţe
A1		5.700	Sector cadastral:37 Teren neimprejmuit;

B. Partea II. Proprietari şi acte

Inscrieri privitoare la dreptul de proprietate şi alte drepturi reale		Referinţe
880 / 14/10/2024		
Act Administrativ nr. 747, din 08/04/1994 emis de CJFF SUCEAVA;		
B1	Intabulare, drept de PROPRIETATE, dobandit prin Reconstituire, cota actuala 1/1, cota initiala 1/1	A1
	1) **POPOVICI FELICIA**, LIPSA CNP PROPRIETAR 2) **MAXIMIUC MARIA**, LIPSA CNP PROPRIETAR	

C. Partea III. SARCINI .

Inscrieri privind dezmembramintele dreptului de proprietate, drepturi reale de garanţie şi sarcini	Referinţe
NU SUNT	

Anexa Nr. 1 La Partea I

Teren

Nr cadastral	Suprafaţa (mp)*	Observaţii / Referinţe
	5.700	

* Suprafaţa este determinată in planul de proiecţie Stereo 70.

DETALII LINIARE IMOBIL

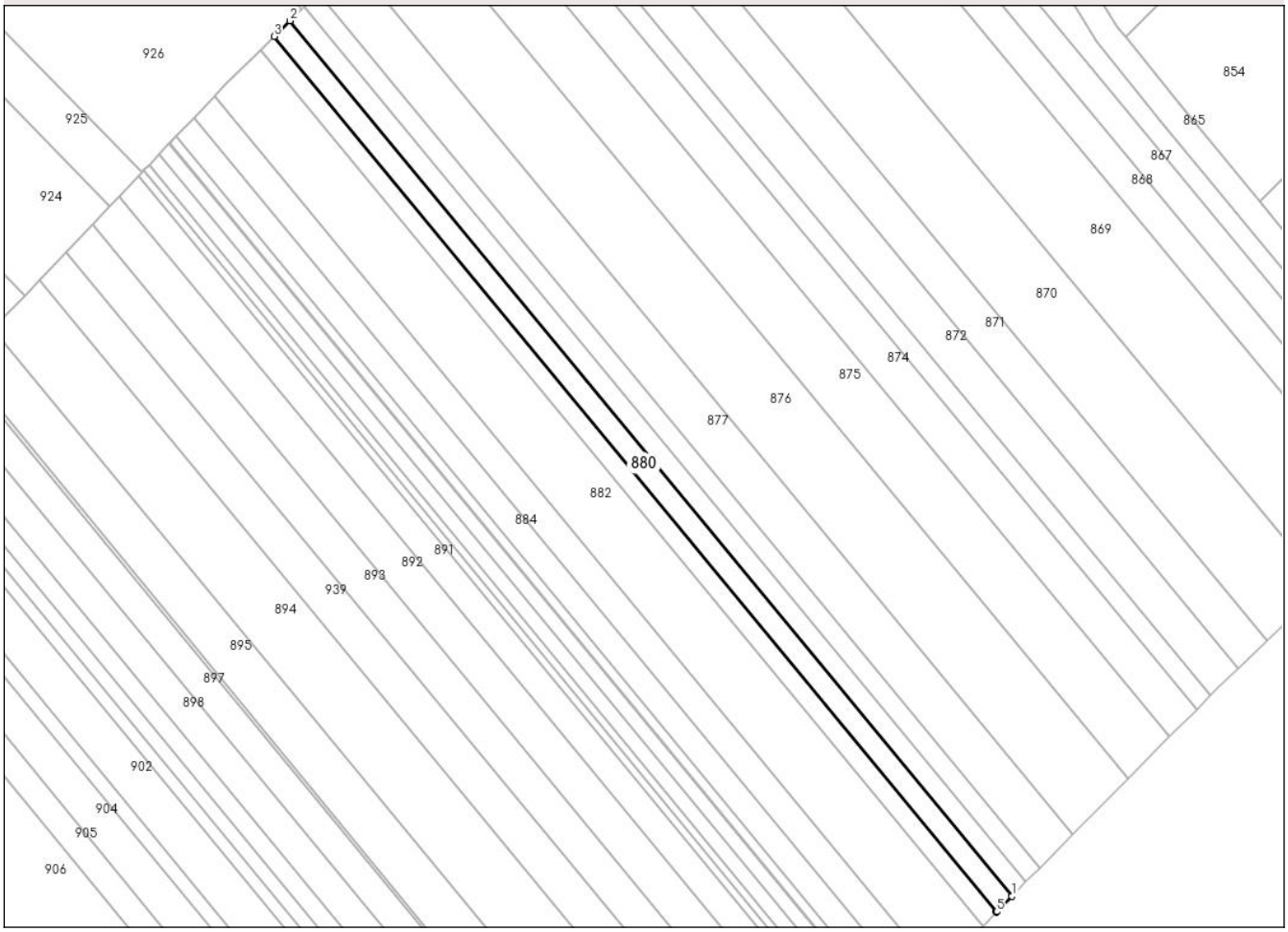

Date referitoare la teren

Crt	Categorie folosință	Intra vilan	Suprafaţa (mp)	Tarla	Parcelă	Nr. topo	Observaţii / Referinţe
1	arabil	NU	5.700	45	866	-	

Lungime Segmente
1) Valorile lungimilor segmentelor sunt obţinute din proiecţie în plan.

Punct început	X / Y	Punct sfârşit	X / Y	Lungime segment (** (m)
1	575.387,843 715.730,093	2	575.045,0 716.145,458	538.581
2	575.045,0 716.145,458	3	575.037,454 716.137,977	10.626
3	575.037,454 716.137,977	4	575.380,365 715.722,529	538.688
4	575.380,365 715.722,529	5	575.380,622 715.722,801	0.374
5	575.380,622 715.722,801	1	575.387,843 715.730,093	10.262

** Lungimile segmentelor sunt determinate în planul de proiecţie Stereo 70 şi sunt rotunjite la 1 milimetru.
*** Distanţa dintre puncte este formată din segmente cumulate ce sunt mai mici decât valoarea 1 milimetru.

DATE DESPRE IMOBILUL NR. 881

Oficiul de Cadastru şi Publicitate Imobiliară SUCEAVA
Biroul de Cadastru şi Publicitate Imobiliară Radauti

A. Partea I. Descrierea imobilului

TEREN Extravilan

Adresa: Jud. Suceava

Nr. Crt	Nr cadastral Nr. topografic	Suprafaţa* (mp)	Observaţii / Referinţe
A1		5.000	Sector cadastral:37 Teren neimprejmuit;

B. Partea II. Proprietari şi acte

Inscrieri privitoare la dreptul de proprietate şi alte drepturi reale		Referinţe
881 / 14/10/2024		
Act Administrativ nr. 750, din 08/04/1994 emis de CJFF SUCEAVA;		
B1	Intabulare, drept de PROPRIETATE, dobandit prin Reconstituire, cota actuala 1/1, cota initiala 1/1	A1
	1) **POPOVICI FELICIA**, LIPSA CNP PROPRIETAR	

C. Partea III. SARCINI .

Inscrieri privind dezmembramintele dreptului de proprietate, drepturi reale de garanţie şi sarcini	Referinţe
NU SUNT	

Anexa Nr. 1 La Partea I

Teren

Nr cadastral	Suprafaţa (mp)*	Observaţii / Referinţe
	5.000	

* Suprafaţa este determinată in planul de proiecţie Stereo 70.

DETALII LINIARE IMOBIL

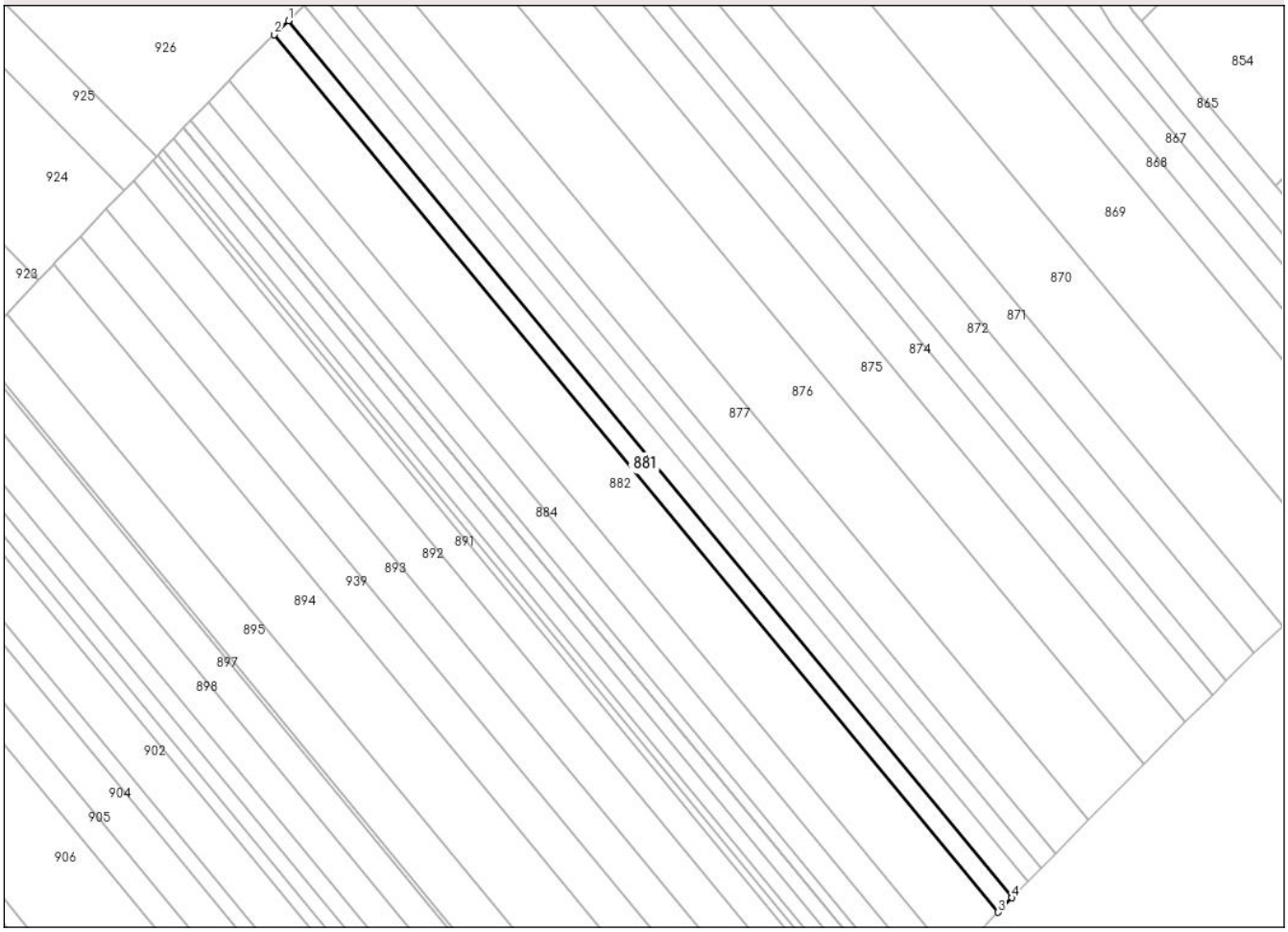

Date referitoare la teren

Crt	Categorie folosință	Intra vilan	Suprafaţa (mp)	Tarla	Parcelă	Nr. topo	Observaţii / Referinţe
1	arabil	NU	5.000	45	866	-	

Lungime Segmente
1) Valorile lungimilor segmentelor sunt obţinute din proiecţie în plan.

Punct început	X / Y	Punct sfârşit	X / Y	Lungime segment (** (m)
1	575.037,454 716.137,977	2	575.030,837 716.131,417	9.318
2	575.030,837 716.131,417	3	575.373,937 715.715,739	538.986
3	575.373,937 715.715,739	4	575.380,365 715.722,529	9.35
4	575.380,365 715.722,529	1	575.037,454 716.137,977	538.688

**** Lungimile segmentelor sunt determinate în planul de proiecţie Stereo 70 şi sunt rotunjite la 1 milimetru.**

***** Distanţa dintre puncte este formată din segmente cumulate ce sunt mai mici decât valoarea 1 milimetru.**

DATE DESPRE IMOBILUL NR. 882

Oficiul de Cadastru şi Publicitate Imobiliară SUCEAVA
Biroul de Cadastru şi Publicitate Imobiliară Radauti

A. Partea I. Descrierea imobilului

TEREN Extravilan

Adresa: Jud. Suceava

Nr. Crt	Nr cadastral Nr. topografic	Suprafaţa* (mp)	Observaţii / Referinţe
A1		16.500	Sector cadastral:37 Teren neimprejmuit;

B. Partea II. Proprietari şi acte

Inscrieri privitoare la dreptul de proprietate şi alte drepturi reale		Referinţe
882 / 14/10/2024		
Act Administrativ nr. 1340, din 12/12/1995 emis de CJFF SUCEAVA;		
B1	Intabulare, drept de PROPRIETATE, dobandit prin Reconstituire, cota actuala 1/1, cota initiala 1/1	A1
	1) **GHIGUTA VIORICA**, LIPSA CNP PROPRIETAR	

C. Partea III. SARCINI .

Inscrieri privind dezmembramintele dreptului de proprietate, drepturi reale de garanţie şi sarcini	Referinţe
NU SUNT	

Anexa Nr. 1 La Partea I

Teren

Nr cadastral	Suprafaţa (mp)*	Observaţii / Referinţe
	16.500	

* Suprafaţa este determinată in planul de proiecţie Stereo 70.

DETALII LINIARE IMOBIL

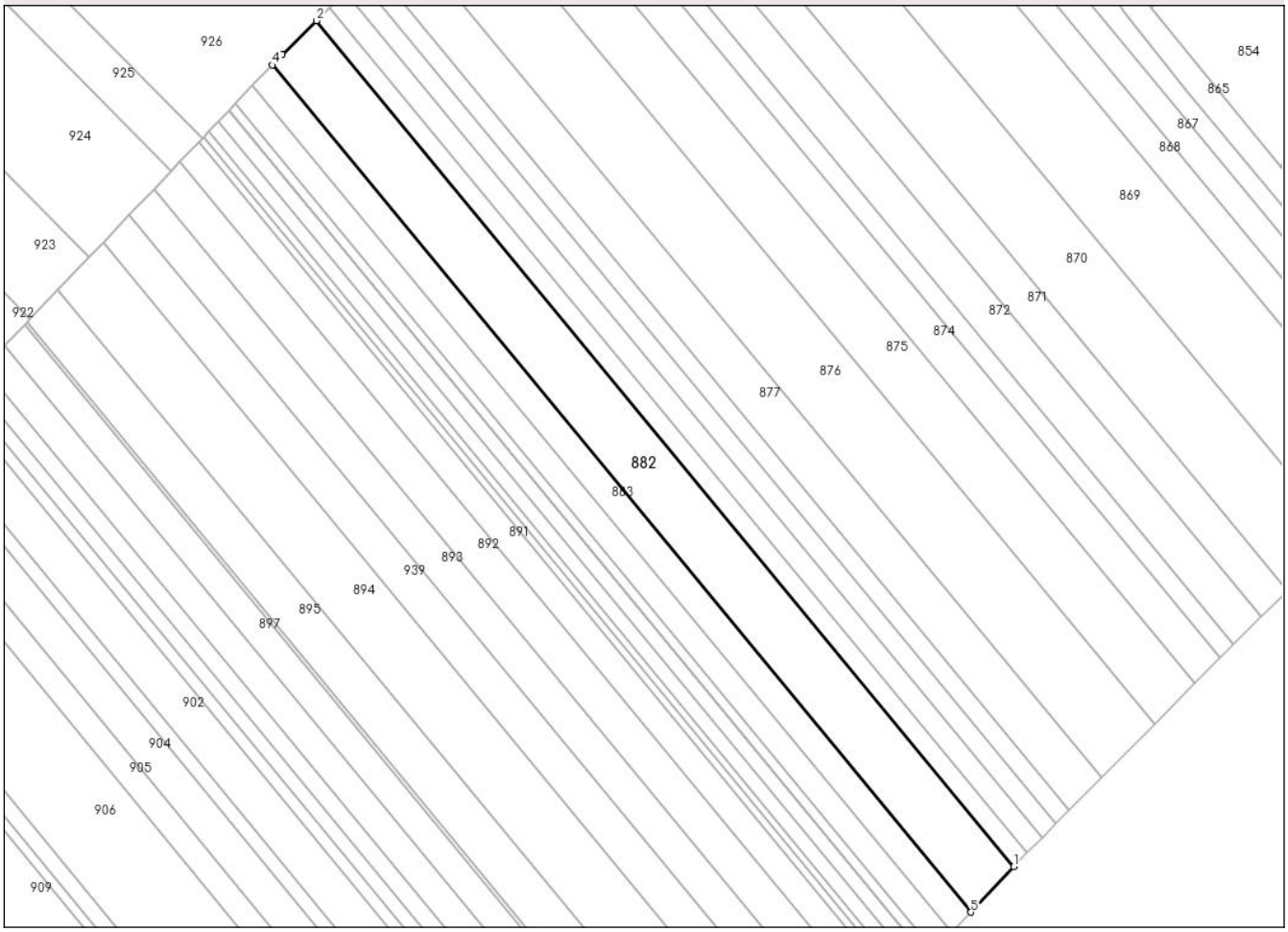

Date referitoare la teren

Crt	Categorie folosință	Intra vilan	Suprafaţa (mp)	Tarla	Parcelă	Nr. topo	Observaţii / Referinţe
1	arabil	NU	16.500	45	866	-	

Lungime Segmente
1) Valorile lungimilor segmentelor sunt obţinute din proiecţie în plan.

Punct început	X / Y	Punct sfârşit	X / Y	Lungime segment (** (m)
1	575.373,937 715.715,739	2	575.030,837 716.131,417	538.986
2	575.030,837 716.131,417	3	575.014,067 716.114,791	23.615
3	575.014,067 716.114,791	4	575.009,155 716.109,635	7.121
4	575.009,155 716.109,635	5	575.352,75 715.693,359	539.762
5	575.352,75 715.693,359	1	575.373,937 715.715,739	30.818

** Lungimile segmentelor sunt determinate în planul de proiecţie Stereo 70 şi sunt rotunjite la 1 milimetru.
*** Distanţa dintre puncte este formată din segmente cumulate ce sunt mai mici decât valoarea 1 milimetru.

DATE DESPRE IMOBILUL NR. 883

Oficiul de Cadastru şi Publicitate Imobiliară SUCEAVA
Biroul de Cadastru şi Publicitate Imobiliară Radauti

A. Partea I. Descrierea imobilului

TEREN Extravilan

Adresa: Jud. Suceava

Nr. Crt	Nr cadastral Nr. topografic	Suprafaţa* (mp)	Observaţii / Referinţe
A1		7.500	Sector cadastral:37 Teren neimprejmuit;

B. Partea II. Proprietari şi acte

Inscrieri privitoare la dreptul de proprietate şi alte drepturi reale		Referinţe
883 / 14/10/2024		
Act Administrativ nr. 1504, din 05/03/1997 emis de CJFF SUCEAVA;		
B1	Intabulare, drept de PROPRIETATE, dobandit prin Reconstituire, cota actuala 1/1, cota initiala 1/1	A1
	1) **BARBUTA LAZAR**, LIPSA CNP PROPRIETAR	

C. Partea III. SARCINI .

Inscrieri privind dezmembramintele dreptului de proprietate, drepturi reale de garanţie şi sarcini	Referinţe
NU SUNT	

Anexa Nr. 1 La Partea I

Teren

Nr cadastral	Suprafaţa (mp)*	Observaţii / Referinţe
	7.500	

* Suprafaţa este determinată in planul de proiecţie Stereo 70.

DETALII LINIARE IMOBIL

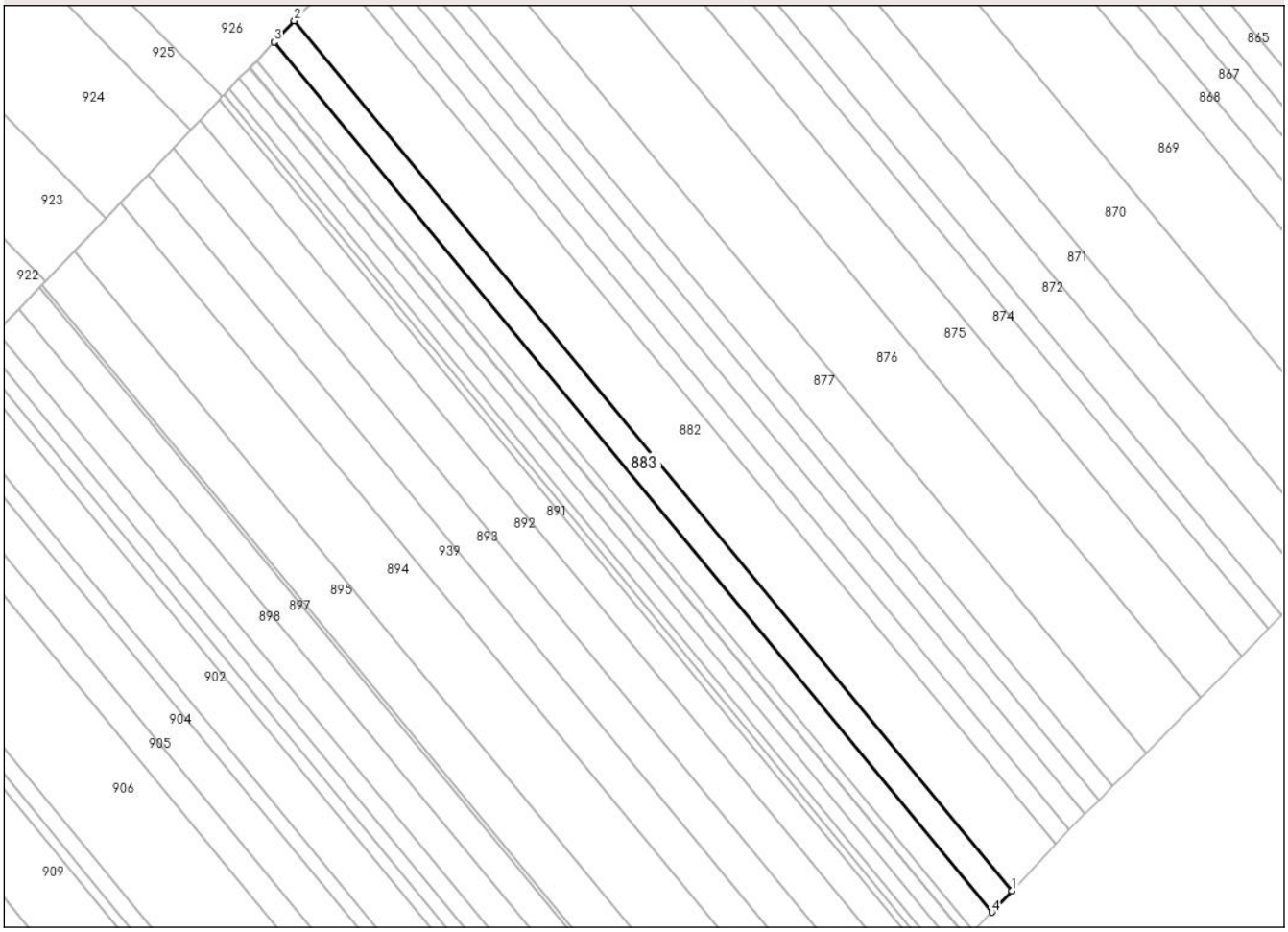

Date referitoare la teren

Crt	Categorie folosință	Intra vilan	Suprafaţa (mp)	Tarla	Parcelă	Nr. topo	Observaţii / Referinţe
1	arabil	NU	7.500	45	866	-	

Lungime Segmente
1) Valorile lungimilor segmentelor sunt obţinute din proiecţie în plan.

Punct început	X / Y	Punct sfârşit	X / Y	Lungime segment (** (m)
1	575.352,75 715.693,359	2	575.009,155 716.109,635	539.762
2	575.009,155 716.109,635	3	574.999,503 716.099,503	13.994
3	574.999,503 716.099,503	4	575.343,126 715.683,192	539.807
4	575.343,126 715.683,192	1	575.352,75 715.693,359	14.0

**** Lungimile segmentelor sunt determinate în planul de proiecţie Stereo 70 şi sunt rotunjite la 1 milimetru.**

***** Distanţa dintre puncte este formată din segmente cumulate ce sunt mai mici decât valoarea 1 milimetru.**

DATE DESPRE IMOBILUL NR. 884

Oficiul de Cadastru şi Publicitate Imobiliară SUCEAVA
Biroul de Cadastru şi Publicitate Imobiliară Radauti

A. Partea I. Descrierea imobilului

TEREN Extravilan

Adresa: Jud. Suceava

Nr. Crt	Nr cadastral Nr. topografic	Suprafaţa* (mp)	Observaţii / Referinţe
A1		6.600	Sector cadastral:37 Teren neimprejmuit;

B. Partea II. Proprietari şi acte

Inscrieri privitoare la dreptul de proprietate şi alte drepturi reale		Referinţe
884 / 14/10/2024		
Act Administrativ nr. 1346, din 12/12/1995 emis de CJFF SUCEAVA;		
B1	Intabulare, drept de PROPRIETATE, dobandit prin Reconstituire, cota actuala 1/1, cota initiala 1/1	A1
	1) **CARPIUC IOAN** DEFUNCT:Da 2) **CARPIUC GHEORGHE**, LIPSA CNP PROPRIETAR DEFUNCT:Da	

C. Partea III. SARCINI .

Inscrieri privind dezmembramintele dreptului de proprietate, drepturi reale de garanţie şi sarcini	Referinţe
NU SUNT	

Anexa Nr. 1 La Partea I

Teren

Nr cadastral	Suprafaţa (mp)*	Observaţii / Referinţe
	6.600	

* Suprafaţa este determinată in planul de proiecţie Stereo 70.

DETALII LINIARE IMOBIL

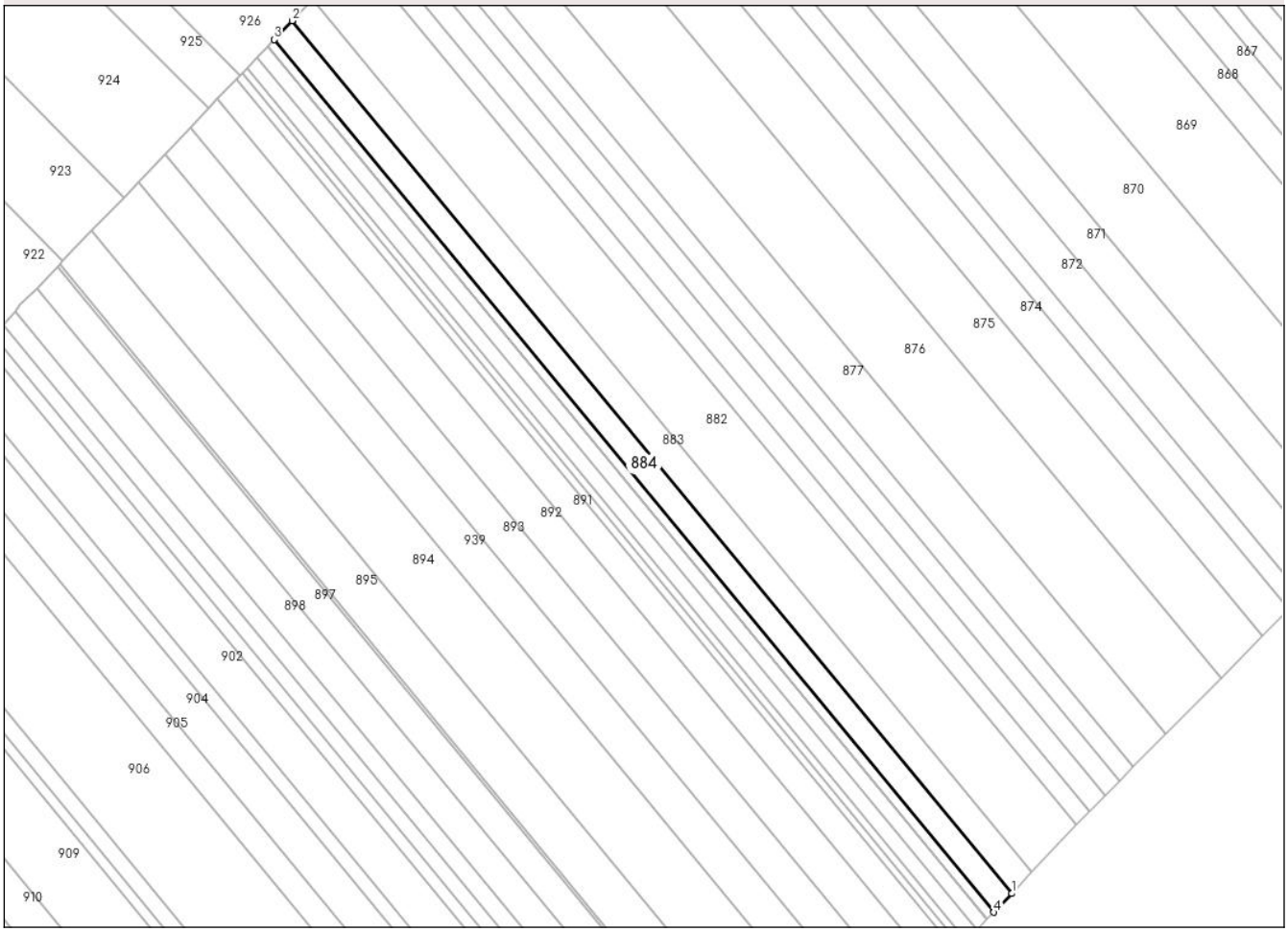

Date referitoare la teren

Crt	Categorie folosință	Intra vilan	Suprafaţa (mp)	Tarla	Parcelă	Nr. topo	Observaţii / Referinţe
1	arabil	NU	6.600	45	866	-	

Lungime Segmente
1) Valorile lungimilor segmentelor sunt obţinute din proiecţie în plan.

Punct început	X / Y	Punct sfârşit	X / Y	Lungime segment (** (m)
1	575.343,126 715.683,192	2	574.999,503 716.099,503	539.807
2	574.999,503 716.099,503	3	574.991,009 716.090,587	12.314
3	574.991,009 716.090,587	4	575.334,657 715.674,246	539.846
4	575.334,657 715.674,246	1	575.343,126 715.683,192	12.319

**** Lungimile segmentelor sunt determinate în planul de proiecţie Stereo 70 şi sunt rotunjite la 1 milimetru.**

***** Distanţa dintre puncte este formată din segmente cumulate ce sunt mai mici decât valoarea 1 milimetru.**

DATE DESPRE IMOBILUL NR. 885

Oficiul de Cadastru şi Publicitate Imobiliară SUCEAVA
Biroul de Cadastru şi Publicitate Imobiliară Radauti

A. Partea I. Descrierea imobilului

TEREN Extravilan

Adresa: Jud. Suceava

Nr. Crt	Nr cadastral Nr. topografic	Suprafaţa* (mp)	Observaţii / Referinţe
A1		2.500	Sector cadastral:37 Teren neimprejmuit;

B. Partea II. Proprietari şi acte

Inscrieri privitoare la dreptul de proprietate şi alte drepturi reale		Referinţe
885 / 14/10/2024		
Act Administrativ nr. 854, din 16/06/1994 emis de CJFF SUCEAVA;		
B1	Intabulare, drept de PROPRIETATE, dobandit prin Reconstituire, cota actuala 1/1, cota initiala 1/1	A1
	1) **BETIUC GHIZELA**, LIPSA CNP PROPRIETAR	

C. Partea III. SARCINI .

Inscrieri privind dezmembramintele dreptului de proprietate, drepturi reale de garanţie şi sarcini	Referinţe
NU SUNT	

Anexa Nr. 1 La Partea I

Teren

Nr cadastral	Suprafaţa (mp)*	Observaţii / Referinţe
	2.500	

* Suprafaţa este determinată in planul de proiecţie Stereo 70.

DETALII LINIARE IMOBIL

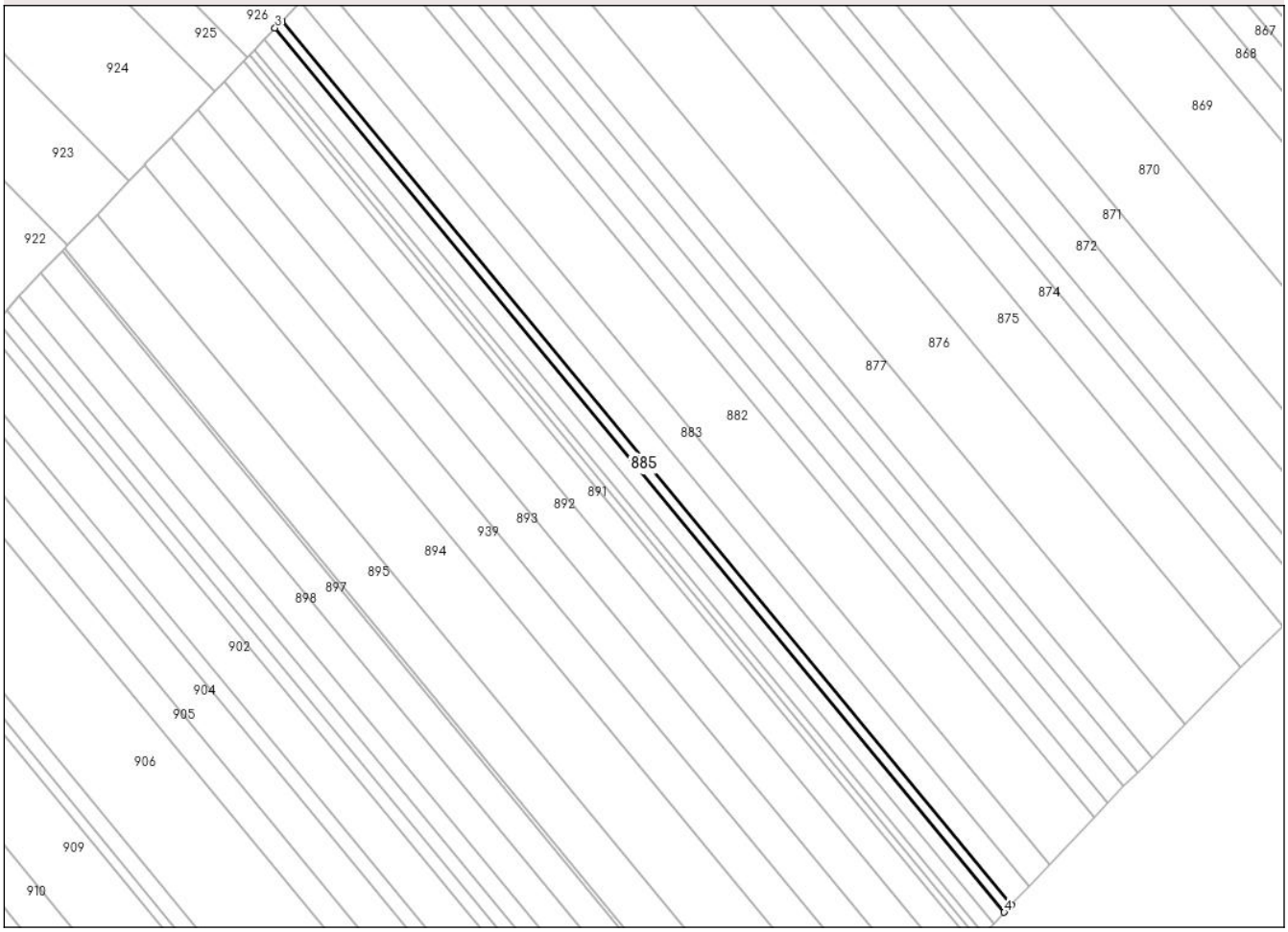

Date referitoare la teren

Crt	Categorie folosință	Intra vilan	Suprafaţa (mp)	Tarla	Parcelă	Nr. topo	Observaţii / Referinţe
1	arabil	NU	2.500	45	866	-	

Lungime Segmente
1) Valorile lungimilor segmentelor sunt obţinute din proiecţie în plan.

Punct început	X / Y	Punct sfârşit	X / Y	Lungime segment (** (m)
1	575.334,657 715.674,246	2	574.991,009 716.090,587	539.846
2	574.991,009 716.090,587	3	574.987,792 716.087,209	4.665
3	574.987,792 716.087,209	4	575.331,449 715.670,857	539.86
4	575.331,449 715.670,857	1	575.334,657 715.674,246	4.667

**** Lungimile segmentelor sunt determinate în planul de proiecţie Stereo 70 şi sunt rotunjite la 1 milimetru.**

***** Distanţa dintre puncte este formată din segmente cumulate ce sunt mai mici decât valoarea 1 milimetru.**

DATE DESPRE IMOBILUL NR. 886

Oficiul de Cadastru şi Publicitate Imobiliară SUCEAVA
Biroul de Cadastru şi Publicitate Imobiliară Radauti

A. Partea I. Descrierea imobilului

TEREN Extravilan

Adresa: Jud. Suceava

Nr. Crt	Nr cadastral Nr. topografic	Suprafaţa* (mp)	Observaţii / Referinţe
A1		100	Sector cadastral:37 Teren neimprejmuit;

B. Partea II. Proprietari şi acte

Inscrieri privitoare la dreptul de proprietate şi alte drepturi reale		Referinţe
886 / 14/10/2024		
Act Normativ nr. 7, din 13/03/1996 emis de PARLAMENTUL ROMANIEI;		
B1	Inscrierea provizorie, drept de PROPRIETATE, dobandit prin Lege, cota actuala 1/1	A1
	1) **COMUNA MUSENITA**, CIF:4441271	

C. Partea III. SARCINI .

Inscrieri privind dezmembramintele dreptului de proprietate, drepturi reale de garanţie şi sarcini	Referinţe
NU SUNT	

Anexa Nr. 1 La Partea I

Teren

Nr cadastral	Suprafaţa (mp)*	Observaţii / Referinţe
	100	

* Suprafaţa este determinată in planul de proiecţie Stereo 70.

DETALII LINIARE IMOBIL

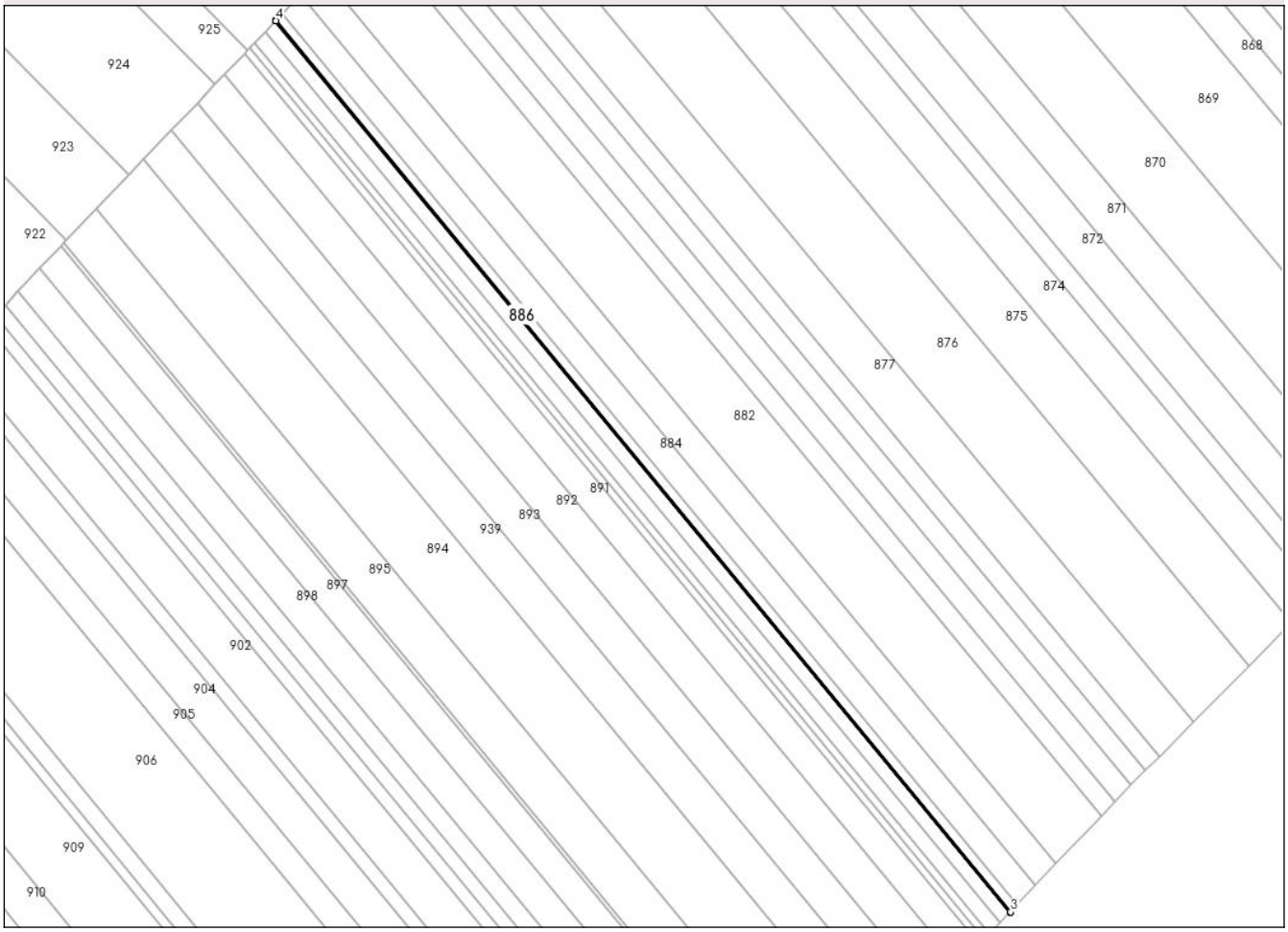

Date referitoare la teren

Crt	Categorie folosință	Intra vilan	Suprafaţa (mp)	Tarla	Parcelă	Nr. topo	Observaţii / Referinţe
1	arabil	NU	100	45	866	-	

Lungime Segmente
1) Valorile lungimilor segmentelor sunt obţinute din proiecţie în plan.

Punct început	X / Y	Punct sfârşit	X / Y	Lungime segment (** (m)
1	574.987,663 716.087,074	2	575.331,321 715.670,722	539.861
2	575.331,321 715.670,722	3	575.331,449 715.670,857	0.186
3	575.331,449 715.670,857	4	574.987,792 716.087,209	539.86
4	574.987,792 716.087,209	1	574.987,663 716.087,074	0.187

**** Lungimile segmentelor sunt determinate în planul de proiecţie Stereo 70 şi sunt rotunjite la 1 milimetru.**

***** Distanţa dintre puncte este formată din segmente cumulate ce sunt mai mici decât valoarea 1 milimetru.**

DATE DESPRE IMOBILUL NR. 887

Oficiul de Cadastru şi Publicitate Imobiliară SUCEAVA
Biroul de Cadastru şi Publicitate Imobiliară Radauti

A. Partea I. Descrierea imobilului

TEREN Extravilan

Adresa: Jud. Suceava

Nr. Crt	Nr cadastral Nr. topografic	Suprafaţa* (mp)	Observaţii / Referinţe
A1		3.750	Sector cadastral:37 Teren neimprejmuit;

B. Partea II. Proprietari şi acte

Inscrieri privitoare la dreptul de proprietate şi alte drepturi reale		Referinţe
887 / 14/10/2024		
Act Notarial nr. 5560, din 11/05/1995 emis de Fostul Notariat de Stat Local Radauti;		
B1	Intabulare, drept de PROPRIETATE, dobandit prin Iesire Din Indiviziune, cota actuala 1/1, cota initiala 1/1	A1
	1) **PATRAS ELENA**, LIPSA CNP PROPRIETAR	

C. Partea III. SARCINI .

Inscrieri privind dezmembramintele dreptului de proprietate, drepturi reale de garanţie şi sarcini	Referinţe
NU SUNT	

Anexa Nr. 1 La Partea I

Teren

Nr cadastral	Suprafaţa (mp)*	Observaţii / Referinţe
	3.750	

* Suprafaţa este determinată in planul de proiecţie Stereo 70.

DETALII LINIARE IMOBIL

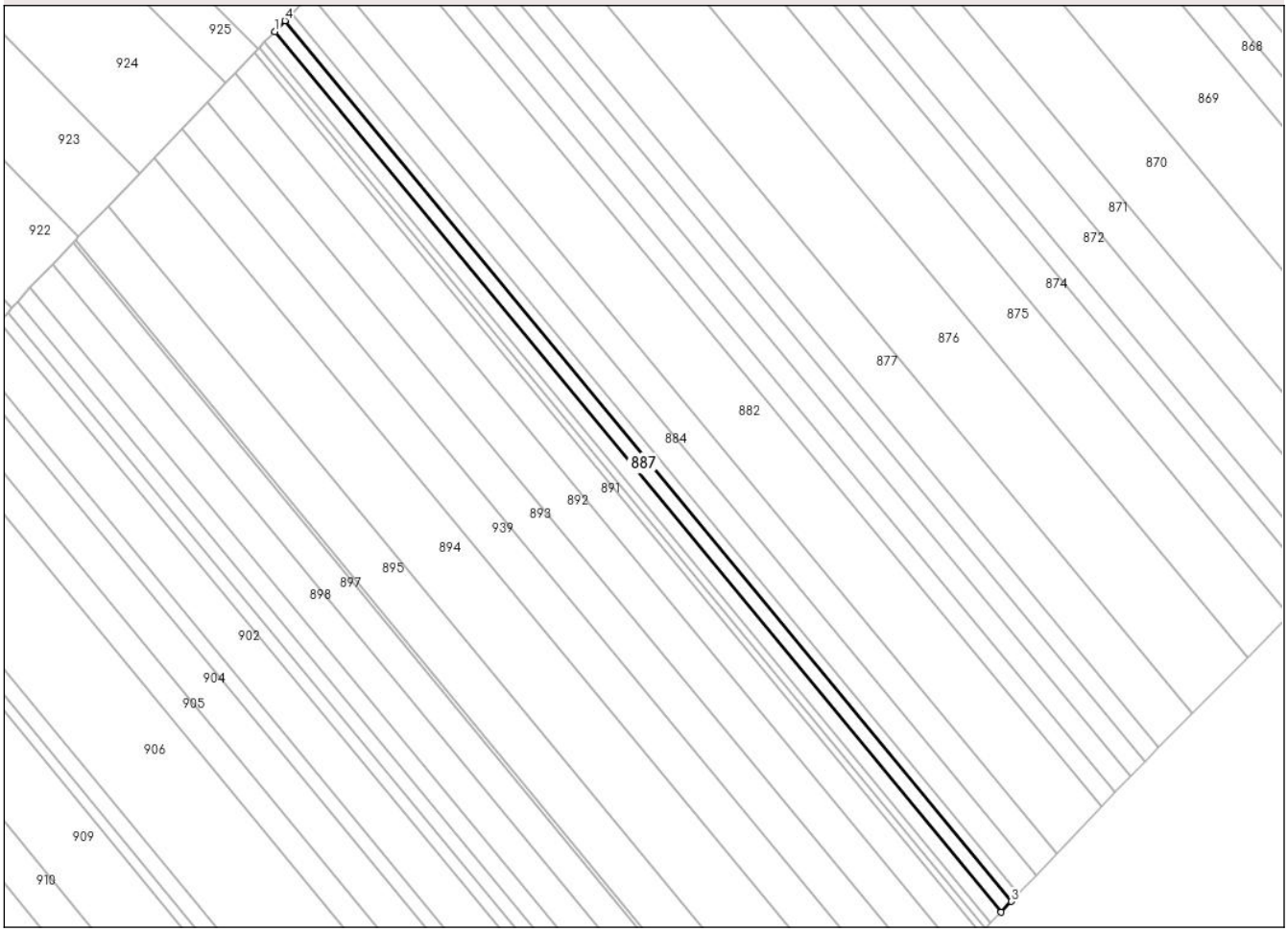

Date referitoare la teren

Crt	Categorie folosință	Intra vilan	Suprafaţa (mp)	Tarla	Parcelă	Nr. topo	Observaţii / Referinţe
1	arabil	NU	3.750	45	866	-	

Lungime Segmente
1) Valorile lungimilor segmentelor sunt obţinute din proiecţie în plan.

Punct început	X / Y	Punct sfârşit	X / Y	Lungime segment (** (m)
1	574.982,838 716.082,009	2	575.326,509 715.665,639	539.883
2	575.326,509 715.665,639	3	575.331,321 715.670,722	6.999
3	575.331,321 715.670,722	4	574.987,663 716.087,074	539.861
4	574.987,663 716.087,074	1	574.982,838 716.082,009	6.995

**** Lungimile segmentelor sunt determinate în planul de proiecţie Stereo 70 şi sunt rotunjite la 1 milimetru.**

***** Distanţa dintre puncte este formată din segmente cumulate ce sunt mai mici decât valoarea 1 milimetru.**

DATE DESPRE IMOBILUL NR. 888

Oficiul de Cadastru şi Publicitate Imobiliară SUCEAVA
Biroul de Cadastru şi Publicitate Imobiliară Radauti

A. Partea I. Descrierea imobilului

TEREN Extravilan

Adresa: Jud. Suceava

Nr. Crt	Nr cadastral Nr. topografic	Suprafaţa* (mp)	Observaţii / Referinţe
A1		3.750	Sector cadastral:37 Teren neimprejmuit;

B. Partea II. Proprietari şi acte

Inscrieri privitoare la dreptul de proprietate şi alte drepturi reale		Referinţe
888 / 14/10/2024		
Act Notarial nr. 5560, din 11/05/1995 emis de Fostul Notariat de Stat Local Radauti;		
B1	Intabulare, drept de PROPRIETATE, dobandit prin Iesire Din Indiviziune, cota actuala 1/1, cota initiala 1/1	A1
	1) **ZAHARII DOMNICA**	

C. Partea III. SARCINI .

Inscrieri privind dezmembramintele dreptului de proprietate, drepturi reale de garanţie şi sarcini	Referinţe
NU SUNT	

Anexa Nr. 1 La Partea I

Teren

Nr cadastral	Suprafaţa (mp)*	Observaţii / Referinţe
	3.750	

* Suprafaţa este determinată in planul de proiecţie Stereo 70.

DETALII LINIARE IMOBIL

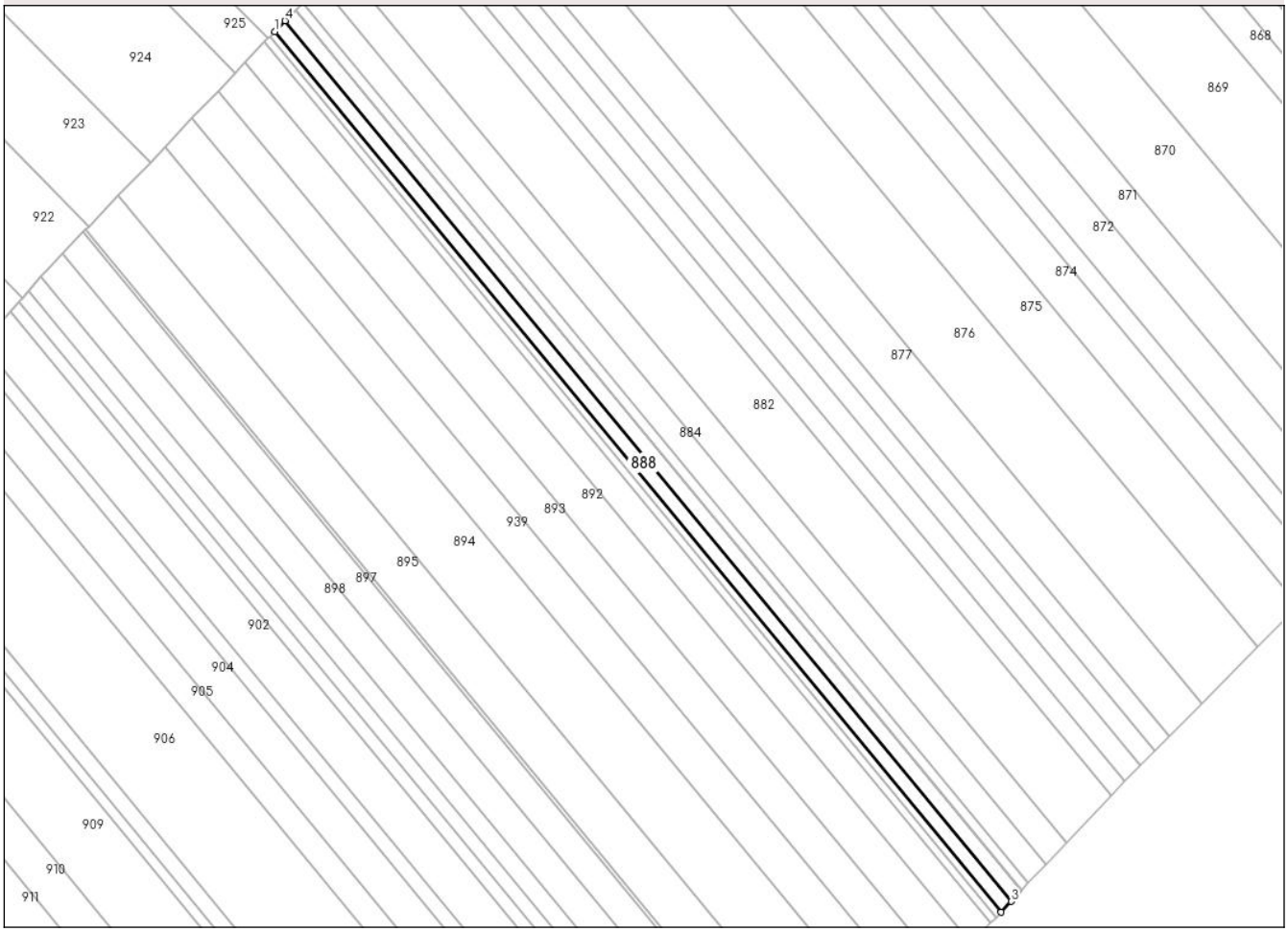

Date referitoare la teren

Crt	Categorie folosință	Intra vilan	Suprafaţa (mp)	Tarla	Parcelă	Nr. topo	Observaţii / Referinţe
1	arabil	NU	3.750	45	866	-	

Lungime Segmente
1) Valorile lungimilor segmentelor sunt obţinute din proiecţie în plan.

Punct început	X / Y	Punct sfârşit	X / Y	Lungime segment (** (m)
1	574.978,012 716.076,944	2	575.321,698 715.660,557	539.906
2	575.321,698 715.660,557	3	575.326,509 715.665,639	6.998
3	575.326,509 715.665,639	4	574.982,838 716.082,009	539.883
4	574.982,838 716.082,009	1	574.978,012 716.076,944	6.996

**** Lungimile segmentelor sunt determinate în planul de proiecţie Stereo 70 şi sunt rotunjite la 1 milimetru.**

***** Distanţa dintre puncte este formată din segmente cumulate ce sunt mai mici decât valoarea 1 milimetru.**

DATE DESPRE IMOBILUL NR. 889

Oficiul de Cadastru şi Publicitate Imobiliară SUCEAVA
Biroul de Cadastru şi Publicitate Imobiliară Radauti

A. Partea I. Descrierea imobilului

TEREN Extravilan

Adresa: Jud. Suceava

Nr. Crt	Nr cadastral Nr. topografic	Suprafaţa* (mp)	Observaţii / Referinţe
A1		1.900	Sector cadastral:37 Teren neimprejmuit;

B. Partea II. Proprietari şi acte

Inscrieri privitoare la dreptul de proprietate şi alte drepturi reale		Referinţe
889 / 14/10/2024		
Act Notarial nr. 5560, din 11/05/1995 emis de Fostul Notariat de Stat Local Radauti;		
B1	Intabulare, drept de PROPRIETATE, dobandit prin Iesire Din Indiviziune, cota actuala 1/1, cota initiala 1/1	A1
	1) **LUCESCU DIMITRIE**, LIPSA CNP PROPRIETAR	

C. Partea III. SARCINI .

Inscrieri privind dezmembramintele dreptului de proprietate, drepturi reale de garanţie şi sarcini	Referinţe
NU SUNT	

Anexa Nr. 1 La Partea I

Teren

Nr cadastral	Suprafaţa (mp)*	Observaţii / Referinţe
	1.900	

* Suprafaţa este determinată in planul de proiecţie Stereo 70.

DETALII LINIARE IMOBIL

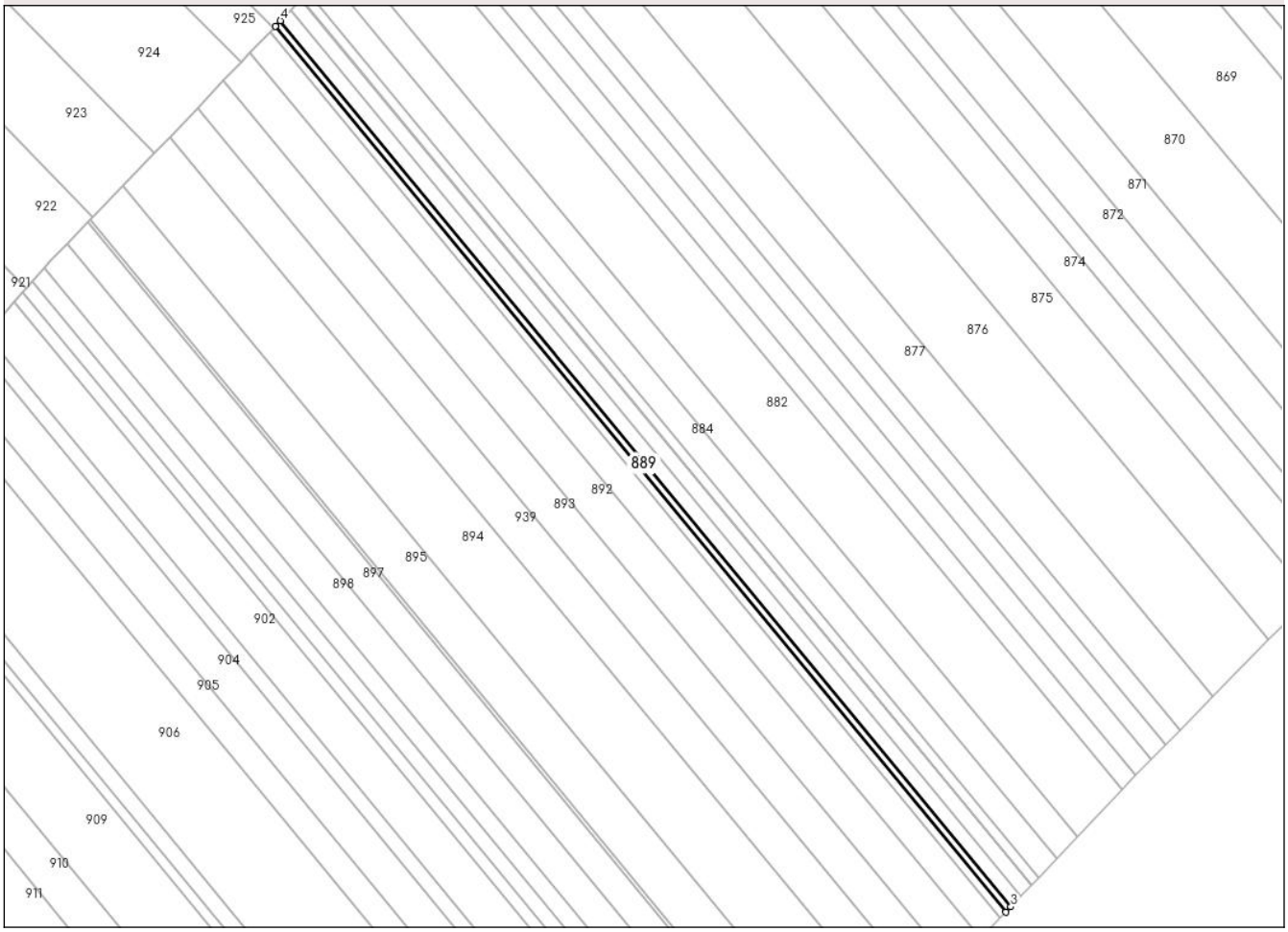

Date referitoare la teren

Crt	Categorie folosință	Intra vilan	Suprafaţa (mp)	Tarla	Parcelă	Nr. topo	Observaţii / Referinţe
1	arabil	NU	1.900	45	866	-	

Lungime Segmente
1) Valorile lungimilor segmentelor sunt obţinute din proiecţie în plan.

Punct început	X / Y	Punct sfârşit	X / Y	Lungime segment (** (m)
1	574.975,568 716.074,377	2	575.319,261 715.657,982	539.916
2	575.319,261 715.657,982	3	575.321,698 715.660,557	3.545
3	575.321,698 715.660,557	4	574.978,012 716.076,944	539.906
4	574.978,012 716.076,944	1	574.975,568 716.074,377	3.544

**** Lungimile segmentelor sunt determinate în planul de proiecţie Stereo 70 şi sunt rotunjite la 1 milimetru.**

***** Distanţa dintre puncte este formată din segmente cumulate ce sunt mai mici decât valoarea 1 milimetru.**

DATE DESPRE IMOBILUL NR. 890

Oficiul de Cadastru şi Publicitate Imobiliară SUCEAVA
Biroul de Cadastru şi Publicitate Imobiliară Radauti

A. Partea I. Descrierea imobilului

TEREN Extravilan

Adresa: Jud. Suceava

Nr. Crt	Nr cadastral Nr. topografic	Suprafaţa* (mp)	Observaţii / Referinţe
A1		1.900	Sector cadastral:37 Teren neimprejmuit;

B. Partea II. Proprietari şi acte

Inscrieri privitoare la dreptul de proprietate şi alte drepturi reale		Referinţe
890 / 14/10/2024		
Act Notarial nr. 5560, din 11/05/1995 emis de Fostul Notariat de Stat Local Radauti;		
B1	Intabulare, drept de PROPRIETATE, dobandit prin Iesire Din Indiviziune, cota actuala 1/1, cota initiala 1/1	A1
	1) **DUMITRESCU ELENA**	

C. Partea III. SARCINI .

Inscrieri privind dezmembramintele dreptului de proprietate, drepturi reale de garanţie şi sarcini	Referinţe
NU SUNT	

Anexa Nr. 1 La Partea I

Teren

Nr cadastral	Suprafaţa (mp)*	Observaţii / Referinţe
	1.900	

* Suprafaţa este determinată in planul de proiecţie Stereo 70.

DETALII LINIARE IMOBIL

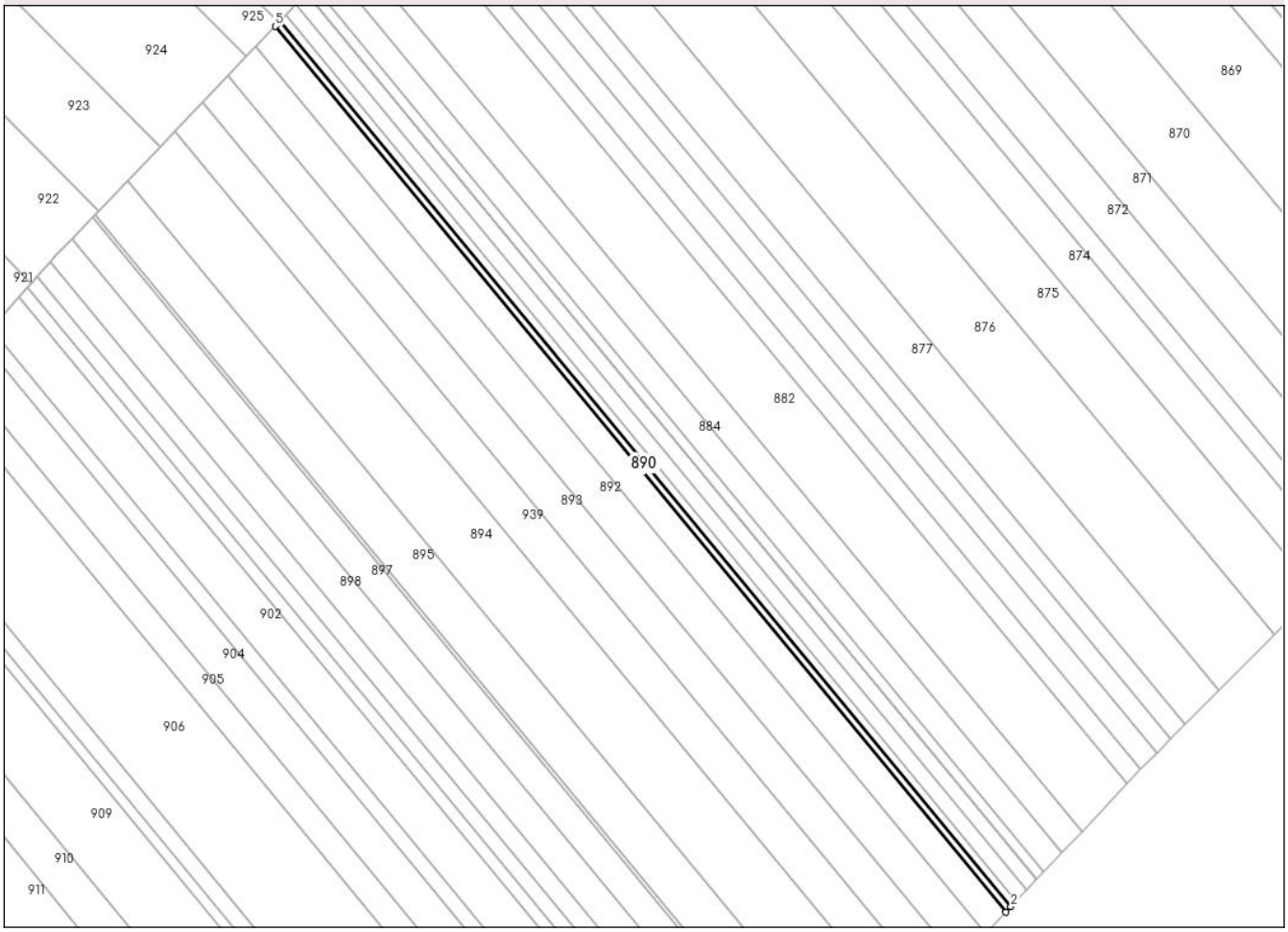

Date referitoare la teren

Crt	Categorie folosință	Intra vilan	Suprafaţa (mp)	Tarla	Parcelă	Nr. topo	Observaţii / Referinţe
1	arabil	NU	1.900	45	866	-	

Lungime Segmente
1) Valorile lungimilor segmentelor sunt obţinute din proiecţie în plan.

Punct început	X / Y	Punct sfârşit	X / Y	Lungime segment (** (m)
1	575.316,823 715.655,407	2	575.319,261 715.657,982	3.546
2	575.319,261 715.657,982	3	574.975,568 716.074,377	539.916
3	574.975,568 716.074,377	4	574.974,749 716.073,518	1.187
4	574.974,749 716.073,518	5	574.973,123 716.071,811	2.357
5	574.973,123 716.071,811	1	575.316,823 715.655,407	539.928

** Lungimile segmentelor sunt determinate în planul de proiecţie Stereo 70 şi sunt rotunjite la 1 milimetru.
*** Distanţa dintre puncte este formată din segmente cumulate ce sunt mai mici decât valoarea 1 milimetru.

DATE DESPRE IMOBILUL NR. 891

Oficiul de Cadastru şi Publicitate Imobiliară SUCEAVA
Biroul de Cadastru şi Publicitate Imobiliară Radauti

A. Partea I. Descrierea imobilului

TEREN Extravilan

Adresa: Jud. Suceava

Nr. Crt	Nr cadastral Nr. topografic	Suprafaţa* (mp)	Observaţii / Referinţe
A1		7.200	Sector cadastral:37 Teren neimprejmuit;

B. Partea II. Proprietari şi acte

Inscrieri privitoare la dreptul de proprietate şi alte drepturi reale		Referinţe
891 / 14/10/2024		
Act Administrativ nr. 1672, din 13/03/2008 emis de CJFF SUCEAVA;		
B1	Intabulare, drept de PROPRIETATE, dobandit prin Reconstituire, cota actuala 1/1, cota initiala 1/1	A1
	1) **COVASA ANGHELINA**, LIPSA CNP PROPRIETAR	

C. Partea III. SARCINI .

Inscrieri privind dezmembramintele dreptului de proprietate, drepturi reale de garanţie şi sarcini	Referinţe
NU SUNT	

Anexa Nr. 1 La Partea I

Teren

Nr cadastral	Suprafaţa (mp)*	Observaţii / Referinţe
	7.200	

* Suprafaţa este determinată in planul de proiecţie Stereo 70.

DETALII LINIARE IMOBIL

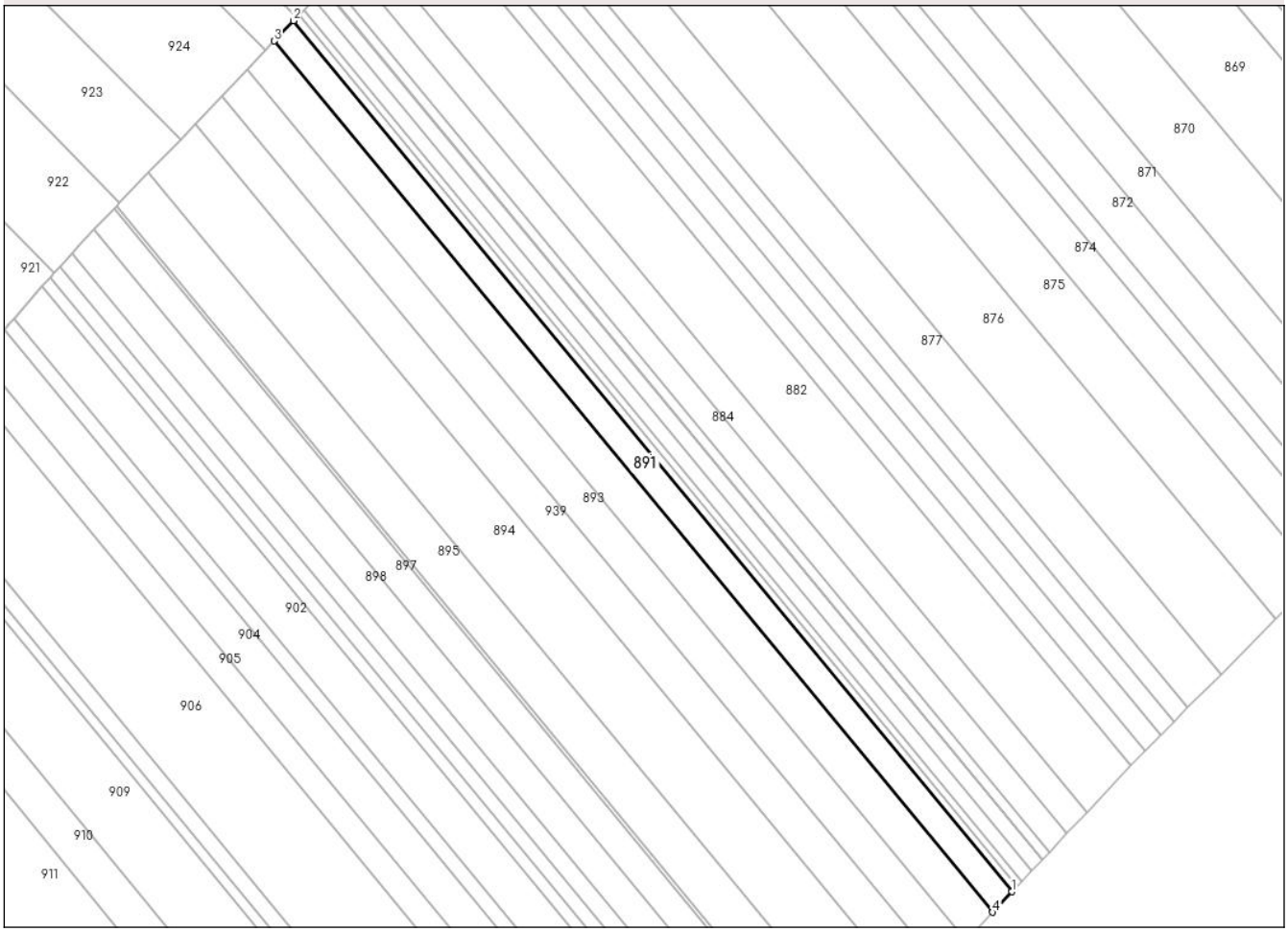

Date referitoare la teren

Crt	Categorie folosință	Intra vilan	Suprafaţa (mp)	Tarla	Parcelă	Nr. topo	Observaţii / Referinţe
1	arabil	NU	7.200	45	866	-	

Lungime Segmente
1) Valorile lungimilor segmentelor sunt obţinute din proiecţie în plan.

Punct început	X / Y	Punct sfârşit	X / Y	Lungime segment (** (m)
1	575.316,823 715.655,407	2	574.973,123 716.071,811	539.928
2	574.973,123 716.071,811	3	574.963,859 716.062,087	13.43
3	574.963,859 716.062,087	4	575.307,586 715.645,65	539.97
4	575.307,586 715.645,65	1	575.316,823 715.655,407	13.436

**** Lungimile segmentelor sunt determinate în planul de proiecţie Stereo 70 şi sunt rotunjite la 1 milimetru.**

***** Distanţa dintre puncte este formată din segmente cumulate ce sunt mai mici decât valoarea 1 milimetru.**

DATE DESPRE IMOBILUL NR. 892

Oficiul de Cadastru şi Publicitate Imobiliară SUCEAVA
Biroul de Cadastru şi Publicitate Imobiliară Radauti

A. Partea I. Descrierea imobilului

TEREN Extravilan

Adresa: Jud. Suceava

Nr. Crt	Nr cadastral Nr. topografic	Suprafaţa* (mp)	Observaţii / Referinţe
A1		9.900	Sector cadastral:37 Teren neimprejmuit;

B. Partea II. Proprietari şi acte

Inscrieri privitoare la dreptul de proprietate şi alte drepturi reale		Referinţe
892 / 14/10/2024		
Act Administrativ nr. 748, din 08/04/1994 emis de CJFF SUCEAVA;		
B1	Intabulare, drept de PROPRIETATE, dobandit prin Reconstituire, cota actuala 1/1, cota initiala 1/1	A1
	1) **SACALIUC DUMITRU**, LIPSA CNP PROPRIETAR	

C. Partea III. SARCINI .

Inscrieri privind dezmembramintele dreptului de proprietate, drepturi reale de garanţie şi sarcini	Referinţe
NU SUNT	

Anexa Nr. 1 La Partea I

Teren

Nr cadastral	Suprafaţa (mp)*	Observaţii / Referinţe
	9.900	

* Suprafaţa este determinată in planul de proiecţie Stereo 70.

DETALII LINIARE IMOBIL

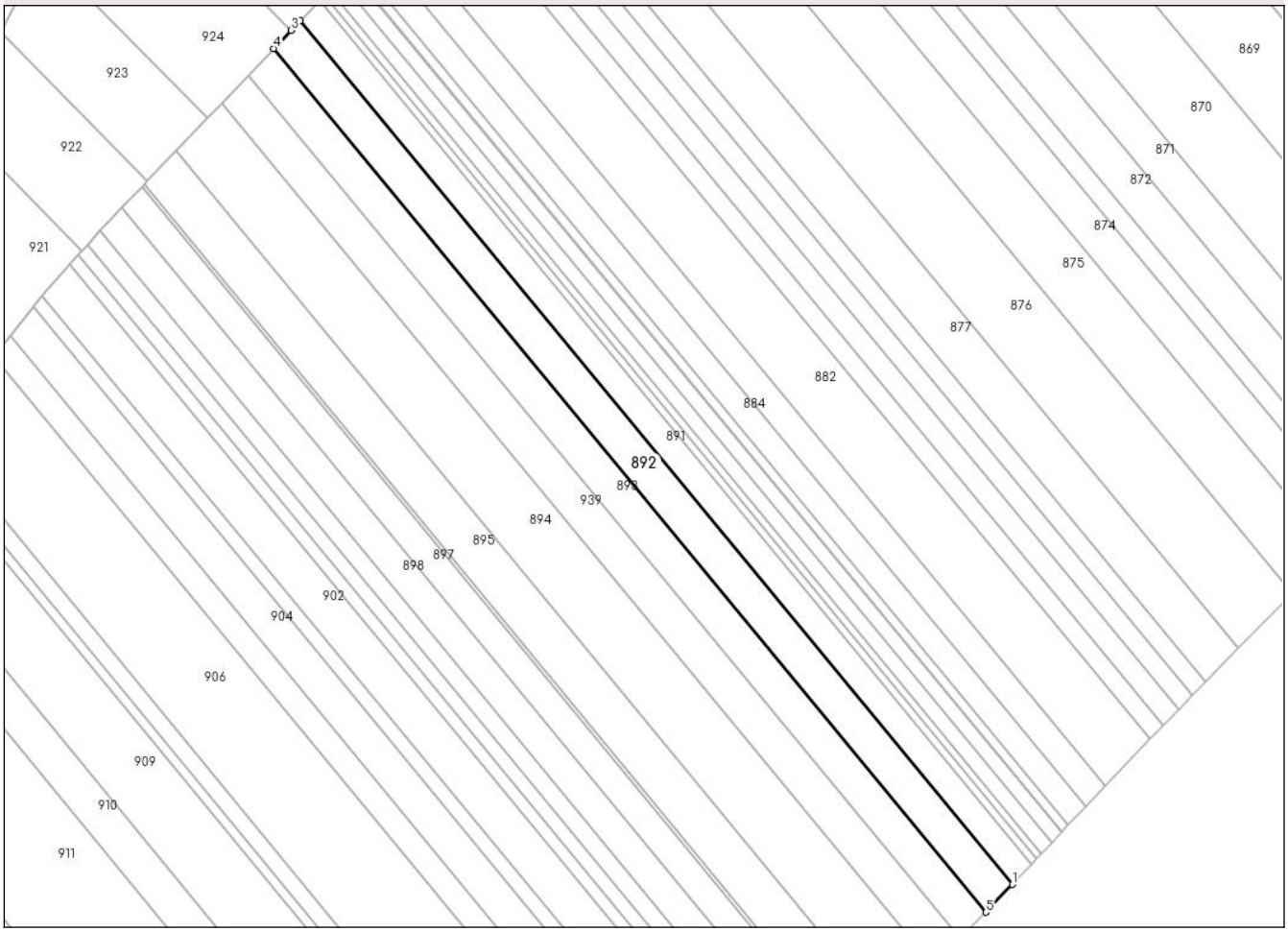

Date referitoare la teren

Crt	Categorie folosință	Intra vilan	Suprafaţa (mp)	Tarla	Parcelă	Nr. topo	Observaţii / Referinţe
1	arabil	NU	9.900	45	866	-	

Lungime Segmente
1) Valorile lungimilor segmentelor sunt obţinute din proiecţie în plan.

Punct început	X / Y	Punct sfârşit	X / Y	Lungime segment (** (m)
1	575.307,586 715.645,65	2	574.963,859 716.062,087	539.97
2	574.963,859 716.062,087	3	574.959,469 716.057,479	6.364
3	574.959,469 716.057,479	4	574.951,122 716.048,717	12.101
4	574.951,122 716.048,717	5	575.294,887 715.632,235	540.029
5	575.294,887 715.632,235	1	575.307,586 715.645,65	18.472

** Lungimile segmentelor sunt determinate în planul de proiecţie Stereo 70 şi sunt rotunjite la 1 milimetru.
*** Distanţa dintre puncte este formată din segmente cumulate ce sunt mai mici decât valoarea 1 milimetru.

DATE DESPRE IMOBILUL NR. 893

Oficiul de Cadastru şi Publicitate Imobiliară SUCEAVA
Biroul de Cadastru şi Publicitate Imobiliară Radauti

A. Partea I. Descrierea imobilului

TEREN Extravilan

Adresa: Jud. Suceava

Nr. Crt	Nr cadastral Nr. topografic	Suprafaţa* (mp)	Observaţii / Referinţe
A1		9.500	Sector cadastral:37 Teren neimprejmuit;

B. Partea II. Proprietari şi acte

Inscrieri privitoare la dreptul de proprietate şi alte drepturi reale		Referinţe
893 / 14/10/2024		
Act Administrativ nr. 695, din 04/02/1994 emis de CJFF SUCEAVA;		
B1	Intabulare, drept de PROPRIETATE, dobandit prin Reconstituire, cota actuala 1/1, cota initiala 1/1	A1
	1) **VOICEC ANTON**	

C. Partea III. SARCINI .

Inscrieri privind dezmembramintele dreptului de proprietate, drepturi reale de garanţie şi sarcini	Referinţe
NU SUNT	

Anexa Nr. 1 La Partea I

Teren

Nr cadastral	Suprafaţa (mp)*	Observaţii / Referinţe
	9.500	

* Suprafaţa este determinată in planul de proiecţie Stereo 70.

DETALII LINIARE IMOBIL

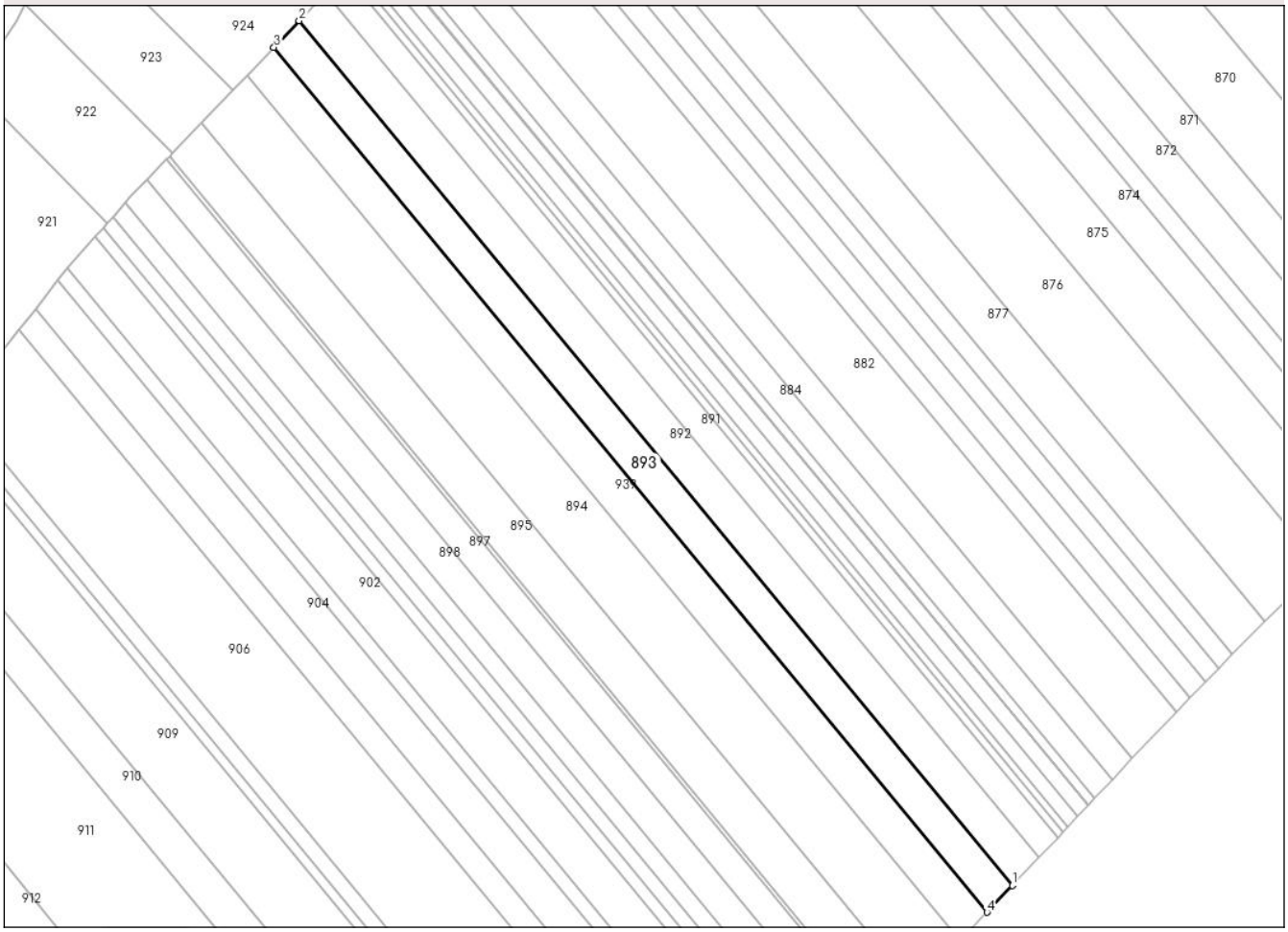

Date referitoare la teren

Crt	Categorie folosință	Intra vilan	Suprafaţa (mp)	Tarla	Parcelă	Nr. topo	Observaţii / Referinţe
1	arabil	NU	9.500	45	866	-	

Lungime Segmente
1) Valorile lungimilor segmentelor sunt obţinute din proiecţie în plan.

Punct început	X / Y	Punct sfârşit	X / Y	Lungime segment (** (m)
1	575.294,887 715.632,235	2	574.951,122 716.048,717	540.029
2	574.951,122 716.048,717	3	574.938,902 716.035,889	17.717
3	574.938,902 716.035,889	4	575.282,702 715.619,364	540.085
4	575.282,702 715.619,364	1	575.294,887 715.632,235	17.724

**** Lungimile segmentelor sunt determinate în planul de proiecţie Stereo 70 şi sunt rotunjite la 1 milimetru.**

***** Distanţa dintre puncte este formată din segmente cumulate ce sunt mai mici decât valoarea 1 milimetru.**

DATE DESPRE IMOBILUL NR. 894

Oficiul de Cadastru şi Publicitate Imobiliară SUCEAVA
Biroul de Cadastru şi Publicitate Imobiliară Radauti

A. Partea I. Descrierea imobilului

TEREN Extravilan

Adresa: Jud. Suceava

Nr. Crt	Nr cadastral Nr. topografic	Suprafaţa* (mp)	Observaţii / Referinţe
A1		17.200	Sector cadastral:37 Teren neimprejmuit;

B. Partea II. Proprietari şi acte

Inscrieri privitoare la dreptul de proprietate şi alte drepturi reale		Referinţe
894 / 14/10/2024		
Act Administrativ nr. 2006, din 23/05/2008 emis de CJFF SUCEAVA;		
B1	Intabulare, drept de PROPRIETATE, dobandit prin Reconstituire, cota actuala 1/1, cota initiala 1/1	A1
	1) **PELCER ECATERINA**, LIPSA CNP PROPRIETAR	

C. Partea III. SARCINI .

Inscrieri privind dezmembramintele dreptului de proprietate, drepturi reale de garanţie şi sarcini	Referinţe
NU SUNT	

Anexa Nr. 1 La Partea I

Teren

Nr cadastral	Suprafaţa (mp)*	Observaţii / Referinţe
	17.200	

* Suprafaţa este determinată in planul de proiecţie Stereo 70.

DETALII LINIARE IMOBIL

Date referitoare la teren

Crt	Categorie folosință	Intra vilan	Suprafaţa (mp)	Tarla	Parcelă	Nr. topo	Observaţii / Referinţe
1	arabil	NU	17.200	45	866	-	

Lungime Segmente
1) Valorile lungimilor segmentelor sunt obţinute din proiecţie în plan.

Punct început	X / Y	Punct sfârşit	X / Y	Lungime segment (** (m)
1	575.269,877 715.605,816	2	574.926,037 716.022,39	540.148
2	574.926,037 716.022,39	3	574.918,945 716.015,015	10.232
3	574.918,945 716.015,015	4	574.903,825 715.999,29	21.815
4	574.903,825 715.999,29	5	575.247,825 715.582,522	540.399
5	575.247,825 715.582,522	1	575.269,877 715.605,816	32.076

** Lungimile segmentelor sunt determinate în planul de proiecţie Stereo 70 şi sunt rotunjite la 1 milimetru.
*** Distanţa dintre puncte este formată din segmente cumulate ce sunt mai mici decât valoarea 1 milimetru.

DATE DESPRE IMOBILUL NR. 895

Oficiul de Cadastru şi Publicitate Imobiliară SUCEAVA
Biroul de Cadastru şi Publicitate Imobiliară Radauti

A. Partea I. Descrierea imobilului

TEREN Extravilan

Adresa: Jud. Suceava

Nr. Crt	Nr cadastral Nr. topografic	Suprafaţa* (mp)	Observaţii / Referinţe
A1		11.800	Sector cadastral:37 Teren neimprejmuit;

B. Partea II. Proprietari şi acte

Inscrieri privitoare la dreptul de proprietate şi alte drepturi reale		Referinţe
895 / 14/10/2024		
Act Administrativ nr. 138, din 05/07/1993 emis de CJFF SUCEAVA;		
B1	Intabulare, drept de PROPRIETATE, dobandit prin Reconstituire, cota actuala 1/1, cota initiala 1/1	A1
	1) **STRENG LEOCADIA**, LIPSA CNP PROPRIETAR 2) **BARBUTA MIHAI**, LIPSA CNP PROPRIETAR 3) **TONITA VIORICA**, LIPSA CNP PROPRIETAR 4) **BARBUTA ION**, LIPSA CNP PROPRIETAR	

C. Partea III. SARCINI .

Inscrieri privind dezmembramintele dreptului de proprietate, drepturi reale de garanţie şi sarcini	Referinţe
NU SUNT	

Anexa Nr. 1 La Partea I

Teren

Nr cadastral	Suprafaţa (mp)*	Observaţii / Referinţe
	11.800	

* Suprafaţa este determinată in planul de proiecţie Stereo 70.

DETALII LINIARE IMOBIL

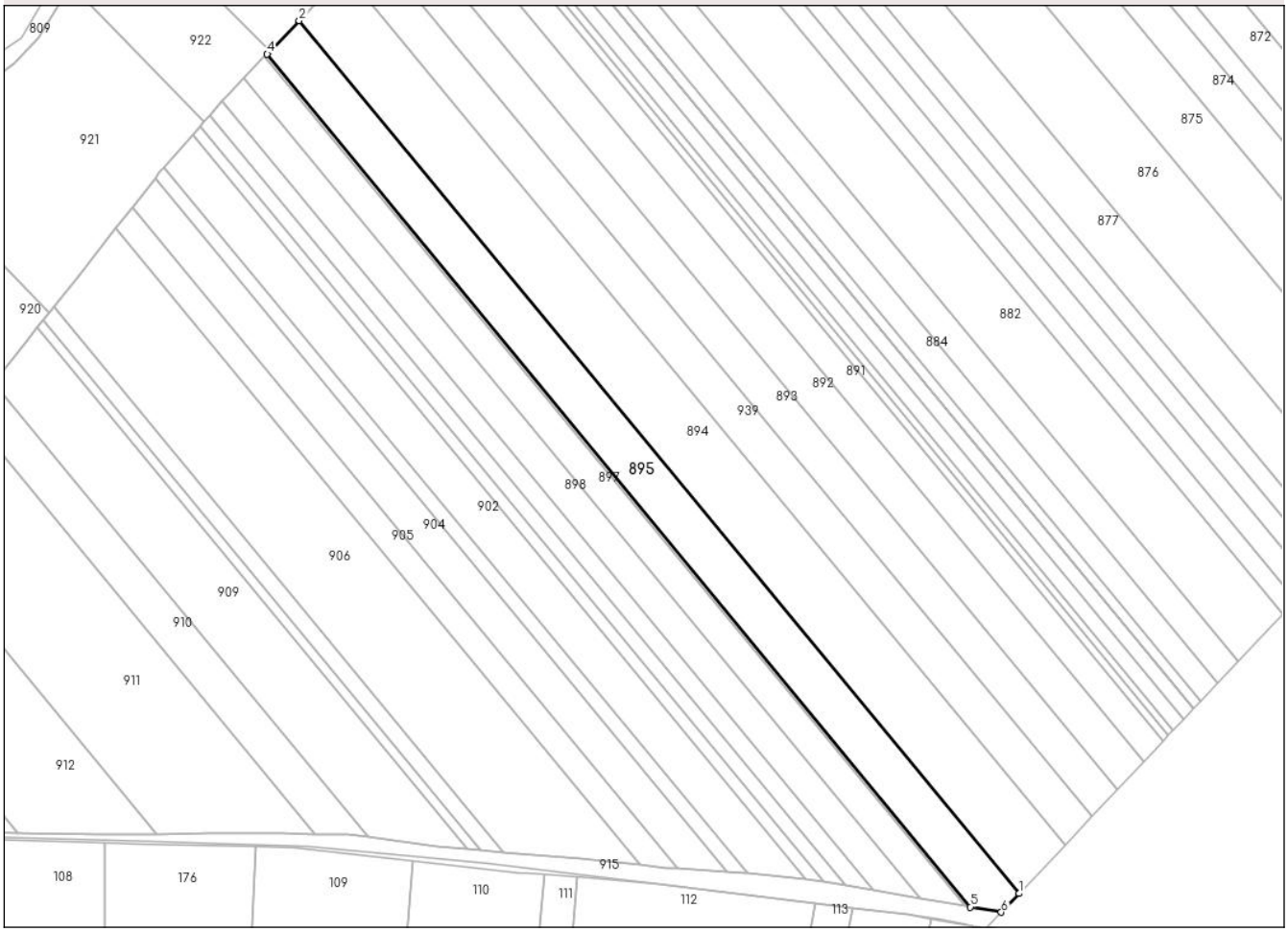

Date referitoare la teren

Crt	Categorie folosință	Intra vilan	Suprafaţa (mp)	Tarla	Parcelă	Nr. topo	Observaţii / Referinţe
1	arabil	NU	11.800	45	866	-	

Lungime Segmente
1) Valorile lungimilor segmentelor sunt obţinute din proiecţie în plan.

Punct început	X / Y	Punct sfârşit	X / Y	Lungime segment (** (m)
1	575.247,825 715.582,522	2	574.903,825 715.999,29	540.399
2	574.903,825 715.999,29	3	574.889,861 715.984,768	20.147
3	574.889,861 715.984,768	4	574.888,513 715.983,366	1.945
4	574.888,513 715.983,366	5	575.224,671 715.576,101	528.079
5	575.224,671 715.576,101	6	575.239,373 715.573,593	14.914

Punct început	X / Y	Punct sfârşit	X / Y	Lungime segment (** (m)
6	575.239,373 715.573,593	1	575.247,825 715.582,522	12.295

** Lungimile segmentelor sunt determinate în planul de proiecţie Stereo 70 şi sunt rotunjite la 1 milimetru.
*** Distanţa dintre puncte este formată din segmente cumulate ce sunt mai mici decât valoarea 1 milimetru.

DATE DESPRE IMOBILUL NR. 896

Oficiul de Cadastru şi Publicitate Imobiliară SUCEAVA
Biroul de Cadastru şi Publicitate Imobiliară Radauti

A. Partea I. Descrierea imobilului

TEREN Extravilan

Adresa: Jud. Suceava

Nr. Crt	Nr cadastral Nr. topografic	Suprafaţa* (mp)	Observaţii / Referinţe
A1		900	Sector cadastral:37 Teren neimprejmuit;

B. Partea II. Proprietari şi acte

Inscrieri privitoare la dreptul de proprietate şi alte drepturi reale		Referinţe
896 / 14/10/2024		
Act Administrativ nr. 127, din 05/07/1993 emis de CJFF SUCEAVA;		
B1	Intabulare, drept de PROPRIETATE, dobandit prin Reconstituire, cota actuala 1/1, cota initiala 1/1	A1
	1) **TURCULEAC EUGENIA**, LIPSA CNP PROPRIETAR 2) **STRENG LEOCADIA**, LIPSA CNP PROPRIETAR 3) **BARBUTA ION**, LIPSA CNP PROPRIETAR 4) **BARBUTA MIHAI**, LIPSA CNP PROPRIETAR 5) **IONITA VIORICA**, LIPSA CNP PROPRIETAR	

C. Partea III. SARCINI .

Inscrieri privind dezmembramintele dreptului de proprietate, drepturi reale de garanţie şi sarcini	Referinţe
NU SUNT	

Anexa Nr. 1 La Partea I

Teren

Nr cadastral	Suprafaţa (mp)*	Observaţii / Referinţe
	900	

* Suprafaţa este determinată in planul de proiecţie Stereo 70.

DETALII LINIARE IMOBIL

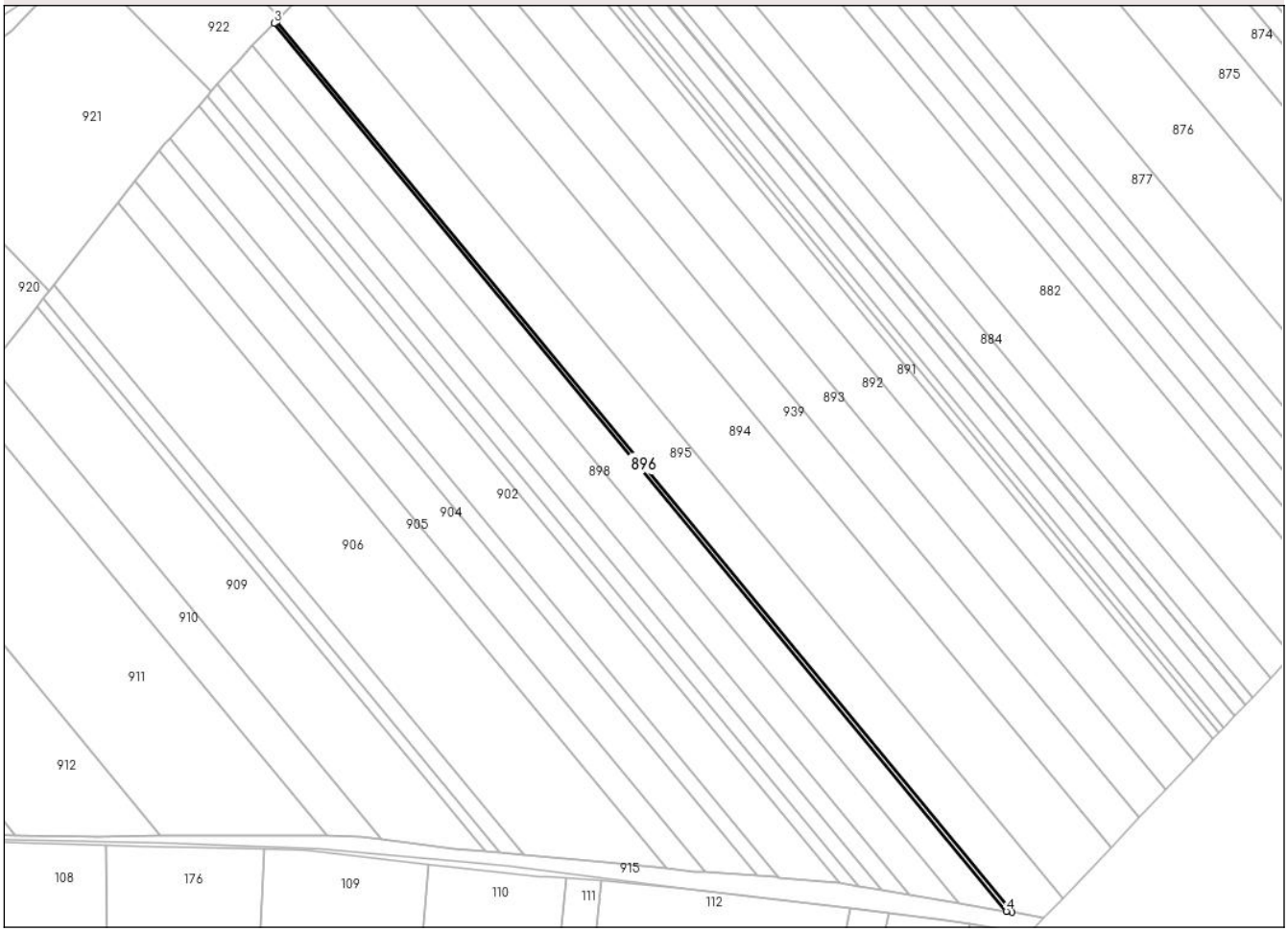

Date referitoare la teren

Crt	Categorie folosință	Intra vilan	Suprafaţa (mp)	Tarla	Parcelă	Nr. topo	Observaţii / Referinţe
1	arabil	NU	900	45	866	-	

Lungime Segmente
1) Valorile lungimilor segmentelor sunt obţinute din proiecţie în plan.

Punct început	X / Y	Punct sfârşit	X / Y	Lungime segment (** (m)
1	575.224,671 715.576,101	2	574.888,513 715.983,366	528.079
2	574.888,513 715.983,366	3	574.887,322 715.982,127	1.719
3	574.887,322 715.982,127	4	575.222,093 715.576,54	525.902
4	575.222,093 715.576,54	1	575.224,671 715.576,101	2.615

**** Lungimile segmentelor sunt determinate în planul de proiecţie Stereo 70 şi sunt rotunjite la 1 milimetru.**

***** Distanţa dintre puncte este formată din segmente cumulate ce sunt mai mici decât valoarea 1 milimetru.**

DATE DESPRE IMOBILUL NR. 897

Oficiul de Cadastru şi Publicitate Imobiliară SUCEAVA
Biroul de Cadastru şi Publicitate Imobiliară Radauti

A. Partea I. Descrierea imobilului

TEREN Extravilan

Adresa: Jud. Suceava

Nr. Crt	Nr cadastral Nr. topografic	Suprafaţa* (mp)	Observaţii / Referinţe
A1		7.300	Sector cadastral:37 Teren neimprejmuit;

B. Partea II. Proprietari şi acte

Inscrieri privitoare la dreptul de proprietate şi alte drepturi reale		Referinţe
897 / 14/10/2024		
Hotarare Judecatoreasca nr. 1550, din 14/07/2020 emis de JUDECATORIA RADAUTI;		
B1	Intabulare, drept de PROPRIETATE, dobandit prin Iesire Din Indiviziune, cota actuala 1/3, cota initiala 1/1	A1
	1) **STICLARIU ANA**	
B2	Intabulare, drept de PROPRIETATE, dobandit prin Iesire Din Indiviziune, cota actuala 1/3	A1
	1) **BOROS GEORGETA**	
B3	Intabulare, drept de PROPRIETATE, dobandit prin Iesire Din Indiviziune, cota actuala 1/3	A1
	1) **BOROS MARIUS ANDREI**, LIPSA CNP PROPRIETAR	

C. Partea III. SARCINI .

Inscrieri privind dezmembramintele dreptului de proprietate, drepturi reale de garanţie şi sarcini	Referinţe
NU SUNT	

Anexa Nr. 1 La Partea I

Teren

Nr cadastral	Suprafaţa (mp)*	Observaţii / Referinţe
	7.300	

* Suprafaţa este determinată in planul de proiecţie Stereo 70.

DETALII LINIARE IMOBIL

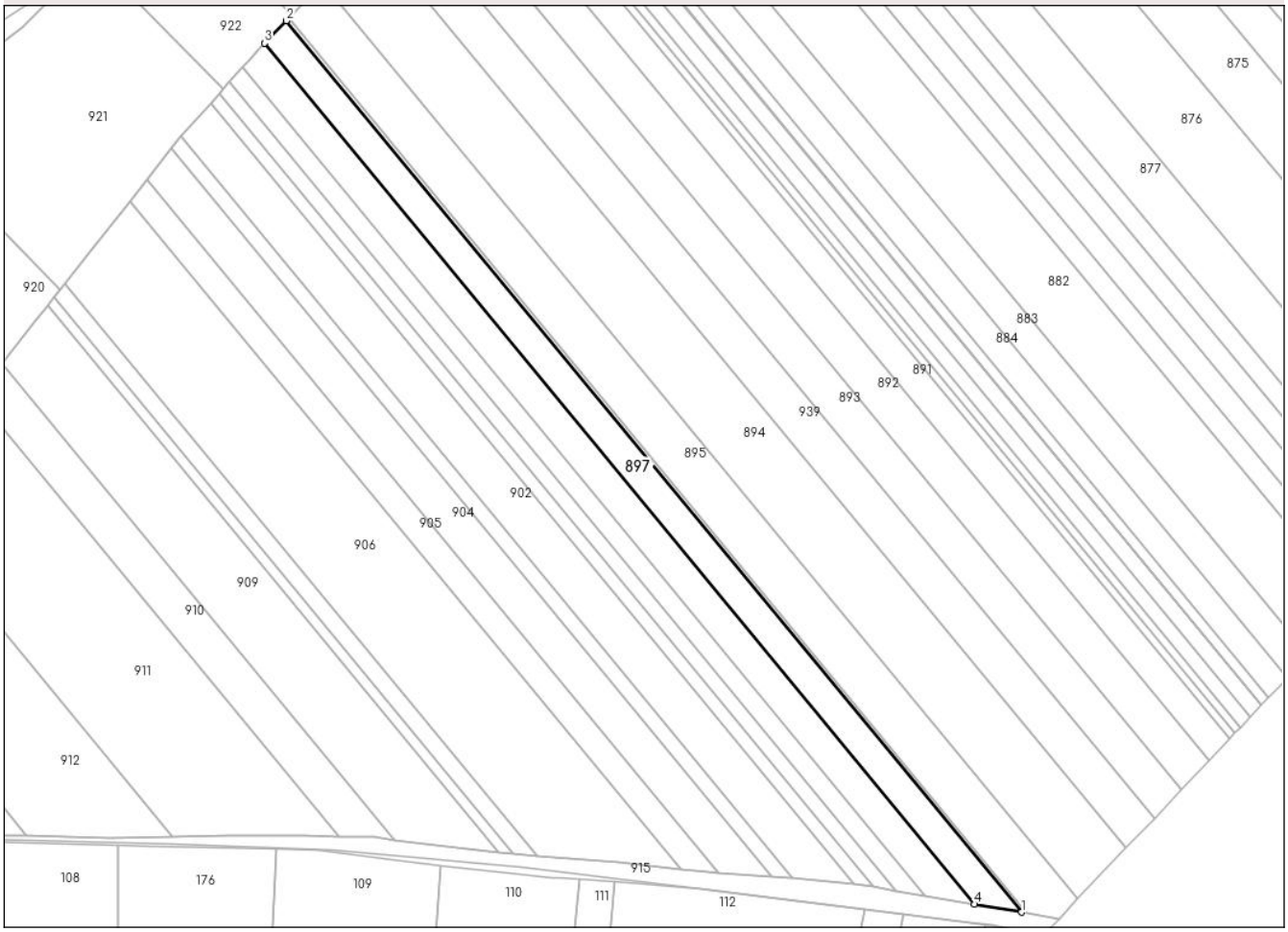

Date referitoare la teren

Crt	Categorie folosință	Intra vilan	Suprafaţa (mp)	Tarla	Parcelă	Nr. topo	Observaţii / Referinţe
1	arabil	NU	7.300	45	866	-	

Lungime Segmente
1) Valorile lungimilor segmentelor sunt obţinute din proiecţie în plan.

Punct început	X / Y	Punct sfârşit	X / Y	Lungime segment (** (m)
1	575.222,093 715.576,54	2	574.887,322 715.982,127	525.902
2	574.887,322 715.982,127	3	574.877,468 715.971,88	14.216
3	574.877,468 715.971,88	4	575.200,781 715.580,175	507.902
4	575.200,781 715.580,175	1	575.222,093 715.576,54	21.62

**** Lungimile segmentelor sunt determinate în planul de proiecţie Stereo 70 şi sunt rotunjite la 1 milimetru.**

***** Distanţa dintre puncte este formată din segmente cumulate ce sunt mai mici decât valoarea 1 milimetru.**

DATE DESPRE IMOBILUL NR. 898

Oficiul de Cadastru şi Publicitate Imobiliară SUCEAVA
Biroul de Cadastru şi Publicitate Imobiliară Radauti

A. Partea I. Descrierea imobilului

TEREN Extravilan

Adresa: Jud. Suceava

Nr. Crt	Nr cadastral Nr. topografic	Suprafaţa* (mp)	Observaţii / Referinţe
A1		7.500	Sector cadastral:37 Teren neimprejmuit;

B. Partea II. Proprietari şi acte

Inscrieri privitoare la dreptul de proprietate şi alte drepturi reale		Referinţe
898 / 14/10/2024		
Act Administrativ nr. 1994, din 31/07/2007 emis de CJFF SUCEAVA;		
B1	Intabulare, drept de PROPRIETATE, dobandit prin Reconstituire, cota actuala 1/1, cota initiala 1/1	A1
	1) **PASCAL ANGELA**, LIPSA CNP PROPRIETAR	

C. Partea III. SARCINI .

Inscrieri privind dezmembramintele dreptului de proprietate, drepturi reale de garanţie şi sarcini	Referinţe
NU SUNT	

Anexa Nr. 1 La Partea I

Teren

Nr cadastral	Suprafaţa (mp)*	Observaţii / Referinţe
	7.500	

* Suprafaţa este determinată in planul de proiecţie Stereo 70.

DETALII LINIARE IMOBIL

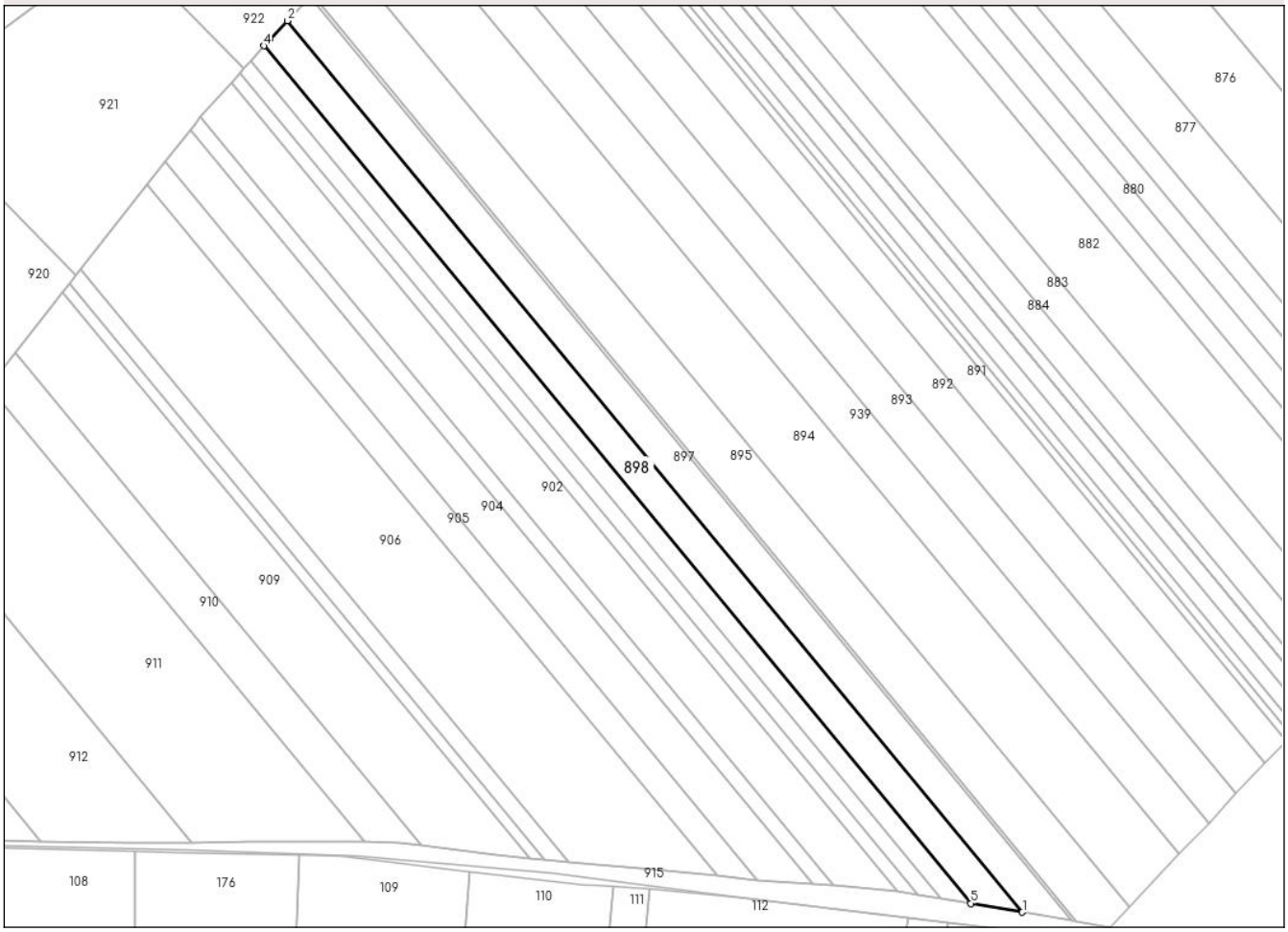

Date referitoare la teren

Crt	Categorie folosință	Intra vilan	Suprafaţa (mp)	Tarla	Parcelă	Nr. topo	Observaţii / Referinţe
1	arabil	NU	7.500	45	866	-	

Lungime Segmente
1) Valorile lungimilor segmentelor sunt obţinute din proiecţie în plan.

Punct început	X / Y	Punct sfârşit	X / Y	Lungime segment (** (m)
1	575.200,781 715.580,175	2	574.877,468 715.971,88	507.902
2	574.877,468 715.971,88	3	574.869,856 715.963,963	10.983
3	574.869,856 715.963,963	4	574.867,081 715.960,819	4.193
4	574.867,081 715.960,819	5	575.178,068 715.584,048	488.538
5	575.178,068 715.584,048	1	575.200,781 715.580,175	23.041

** Lungimile segmentelor sunt determinate în planul de proiecţie Stereo 70 şi sunt rotunjite la 1 milimetru.
*** Distanţa dintre puncte este formată din segmente cumulate ce sunt mai mici decât valoarea 1 milimetru.

DATE DESPRE IMOBILUL NR. 899

Oficiul de Cadastru şi Publicitate Imobiliară SUCEAVA
Biroul de Cadastru şi Publicitate Imobiliară Radauti

A. Partea I. Descrierea imobilului

TEREN Extravilan

Adresa: Jud. Suceava

Nr. Crt	Nr cadastral Nr. topografic	Suprafaţa* (mp)	Observaţii / Referinţe
A1		4.200	Sector cadastral:37 Teren neimprejmuit;

B. Partea II. Proprietari şi acte

Inscrieri privitoare la dreptul de proprietate şi alte drepturi reale		Referinţe
899 / 14/10/2024		
Act Administrativ nr. 164, din 05/07/1993 emis de CJFF SUCEAVA;		
B1	Intabulare, drept de PROPRIETATE, dobandit prin Reconstituire, cota actuala 1/1, cota initiala 1/1	A1
	1) **BARBUTA IOAN**, LIPSA CNP PROPRIETAR	

C. Partea III. SARCINI .

Inscrieri privind dezmembramintele dreptului de proprietate, drepturi reale de garanţie şi sarcini	Referinţe
NU SUNT	

Anexa Nr. 1 La Partea I

Teren

Nr cadastral	Suprafaţa (mp)*	Observaţii / Referinţe
	4.200	

* Suprafaţa este determinată in planul de proiecţie Stereo 70.

DETALII LINIARE IMOBIL

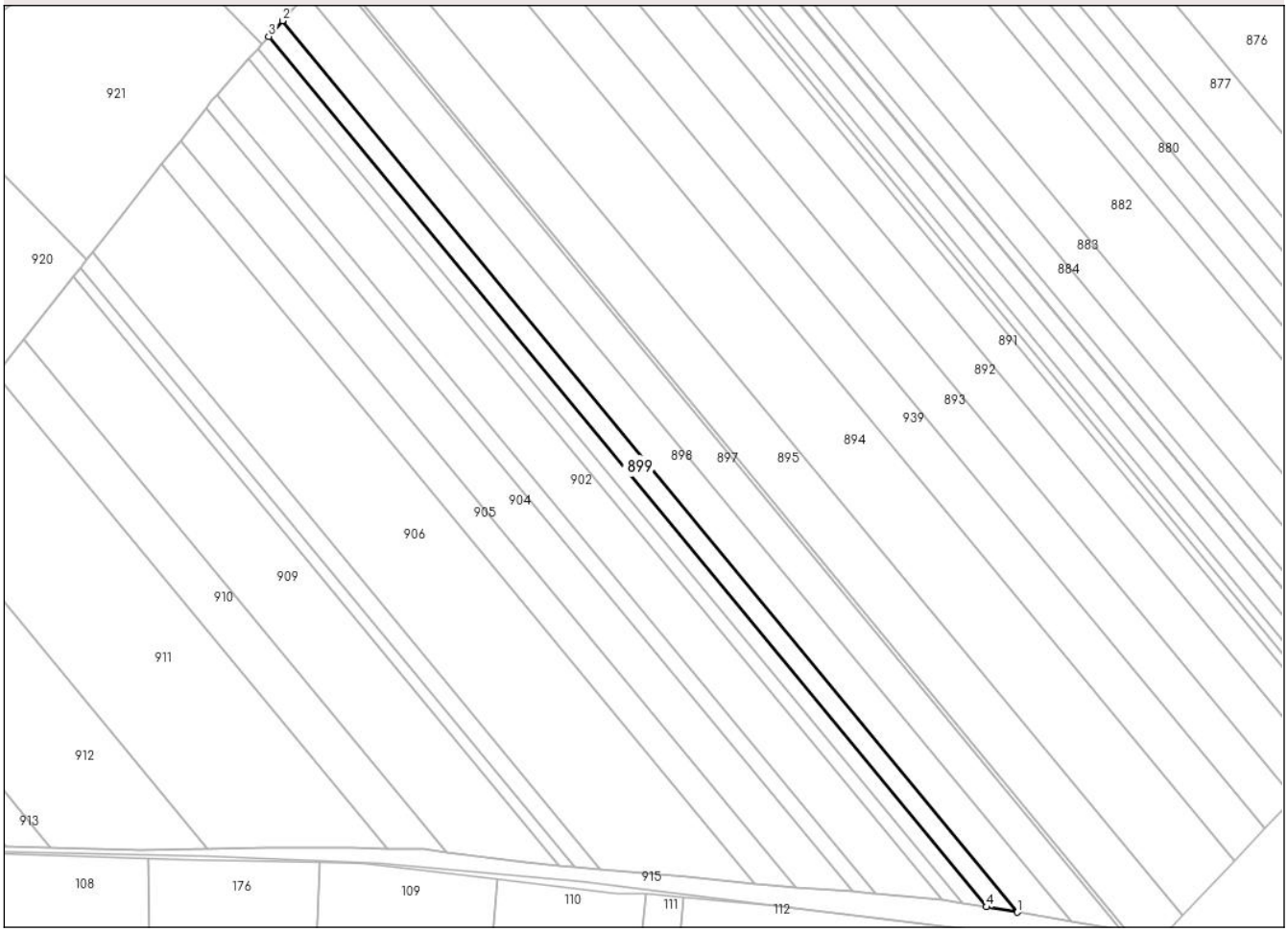

Date referitoare la teren

Crt	Categorie folosință	Intra vilan	Suprafaţa (mp)	Tarla	Parcelă	Nr. topo	Observaţii / Referinţe
1	arabil	NU	4.200	45	866	-	

Lungime Segmente
1) Valorile lungimilor segmentelor sunt obţinute din proiecţie în plan.

Punct început	X / Y	Punct sfârşit	X / Y	Lungime segment (** (m)
1	575.178,068 715.584,048	2	574.867,081 715.960,819	488.538
2	574.867,081 715.960,819	3	574.861,252 715.954,216	8.808
3	574.861,252 715.954,216	4	575.164,94 715.586,287	477.072
4	575.164,94 715.586,287	1	575.178,068 715.584,048	13.318

**** Lungimile segmentelor sunt determinate în planul de proiecţie Stereo 70 şi sunt rotunjite la 1 milimetru.**

***** Distanţa dintre puncte este formată din segmente cumulate ce sunt mai mici decât valoarea 1 milimetru.**

DATE DESPRE IMOBILUL NR. 900

Oficiul de Cadastru şi Publicitate Imobiliară SUCEAVA
Biroul de Cadastru şi Publicitate Imobiliară Radauti

A. Partea I. Descrierea imobilului

TEREN Extravilan

Adresa: Jud. Suceava

Nr. Crt	Nr cadastral Nr. topografic	Suprafaţa* (mp)	Observaţii / Referinţe
A1		3.200	Sector cadastral:37 Teren neimprejmuit;

B. Partea II. Proprietari şi acte

Inscrieri privitoare la dreptul de proprietate şi alte drepturi reale		Referinţe
900 / 14/10/2024		
Act Administrativ nr. 188, din 05/07/1993 emis de CJFF SUCEAVA;		
B1	Intabulare, drept de PROPRIETATE, dobandit prin Reconstituire, cota actuala 1/1, cota initiala 1/1	A1
	1) **MOLDOVAN CONSTANTIN**, LIPSA CNP PROPRIETAR 2) **BARBUTA ARETA**, LIPSA CNP PROPRIETAR	

C. Partea III. SARCINI .

Inscrieri privind dezmembramintele dreptului de proprietate, drepturi reale de garanţie şi sarcini	Referinţe
NU SUNT	

Anexa Nr. 1 La Partea I

Teren

Nr cadastral	Suprafaţa (mp)*	Observaţii / Referinţe
	3.200	

* Suprafaţa este determinată in planul de proiecţie Stereo 70.

DETALII LINIARE IMOBIL

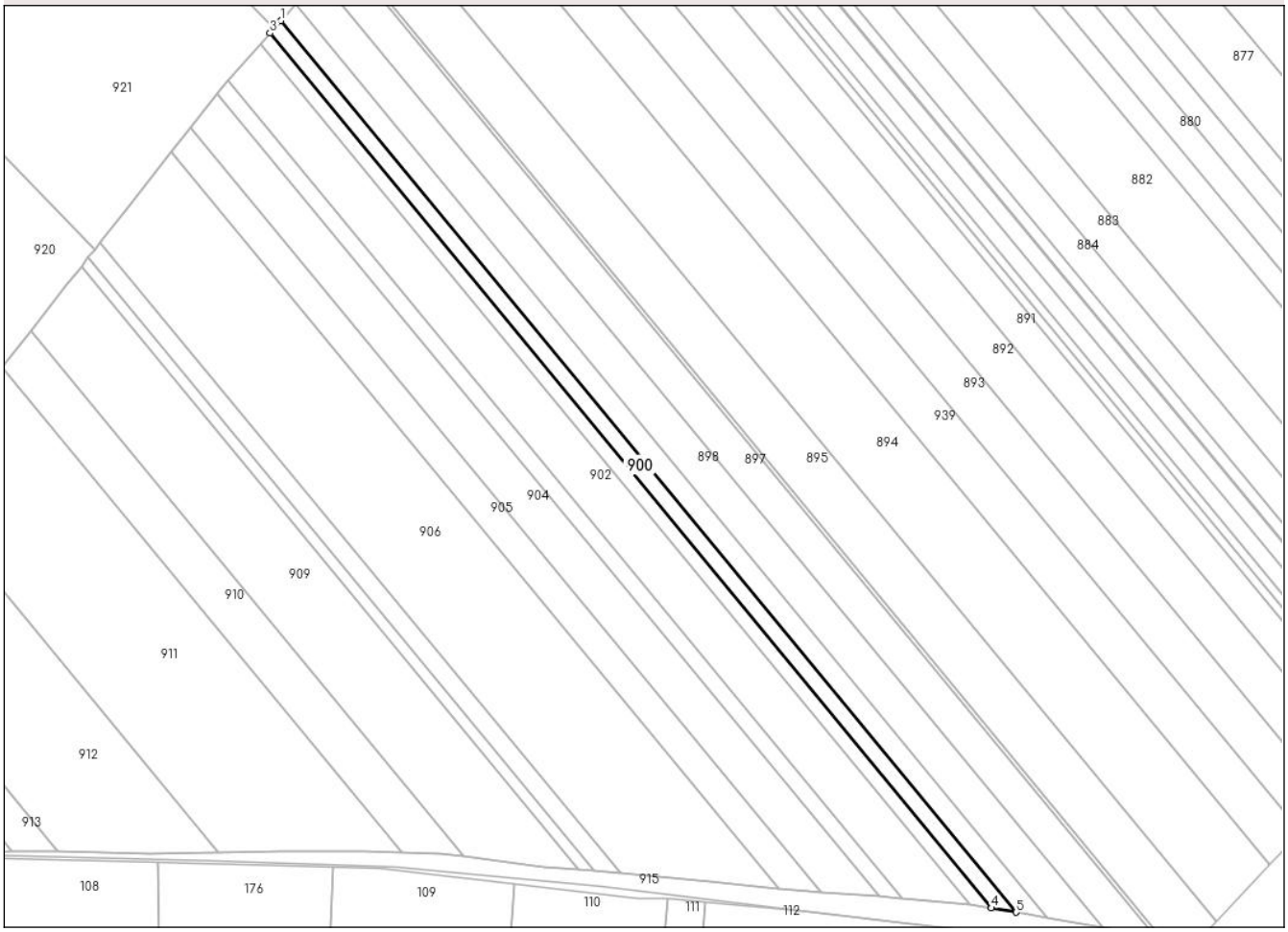

Date referitoare la teren

Crt	Categorie folosință	Intra vilan	Suprafaţa (mp)	Tarla	Parcelă	Nr. topo	Observaţii / Referinţe
1	arabil	NU	3.200	45	866	-	

Lungime Segmente
1) Valorile lungimilor segmentelor sunt obţinute din proiecţie în plan.

Punct început	X / Y	Punct sfârşit	X / Y	Lungime segment (** (m)
1	574.861,252 715.954,216	2	574.858,442 715.951,033	4.246
2	574.858,442 715.951,033	3	574.856,714 715.949,076	2.611
3	574.856,714 715.949,076	4	575.154,722 715.588,03	468.148
4	575.154,722 715.588,03	5	575.164,94 715.586,287	10.366
5	575.164,94 715.586,287	1	574.861,252 715.954,216	477.072

** Lungimile segmentelor sunt determinate în planul de proiecţie Stereo 70 şi sunt rotunjite la 1 milimetru.
*** Distanţa dintre puncte este formată din segmente cumulate ce sunt mai mici decât valoarea 1 milimetru.

DATE DESPRE IMOBILUL NR. 901

Oficiul de Cadastru şi Publicitate Imobiliară SUCEAVA
Biroul de Cadastru şi Publicitate Imobiliară Radauti

A. Partea I. Descrierea imobilului

TEREN Extravilan

Adresa: Jud. Suceava

Nr. Crt	Nr cadastral Nr. topografic	Suprafaţa* (mp)	Observaţii / Referinţe
A1		2.700	Sector cadastral:37 Teren neimprejmuit;

B. Partea II. Proprietari şi acte

Inscrieri privitoare la dreptul de proprietate şi alte drepturi reale		Referinţe
901 / 14/10/2024		
Act Administrativ nr. 199, din 05/07/1993 emis de CJFF SUCEAVA;		
B1	Intabulare, drept de PROPRIETATE, dobandit prin Reconstituire, cota actuala 1/1, cota initiala 1/1	A1
	1) **BANCESCU STEFAN**, LIPSA CNP PROPRIETAR 2) **DIACON OLGA**, LIPSA CNP PROPRIETAR 3) **BARBUTA STEFANIA**, LIPSA CNP PROPRIETAR 4) **BANCESCU N**, LIPSA CNP PROPRIETAR 5) **CHELSOI ANA**, LIPSA CNP PROPRIETAR	

C. Partea III. SARCINI .

Inscrieri privind dezmembramintele dreptului de proprietate, drepturi reale de garanţie şi sarcini	Referinţe
NU SUNT	

Anexa Nr. 1 La Partea I

Teren

Nr cadastral	Suprafaţa (mp)*	Observaţii / Referinţe
	2.700	

* Suprafaţa este determinată in planul de proiecţie Stereo 70.

DETALII LINIARE IMOBIL

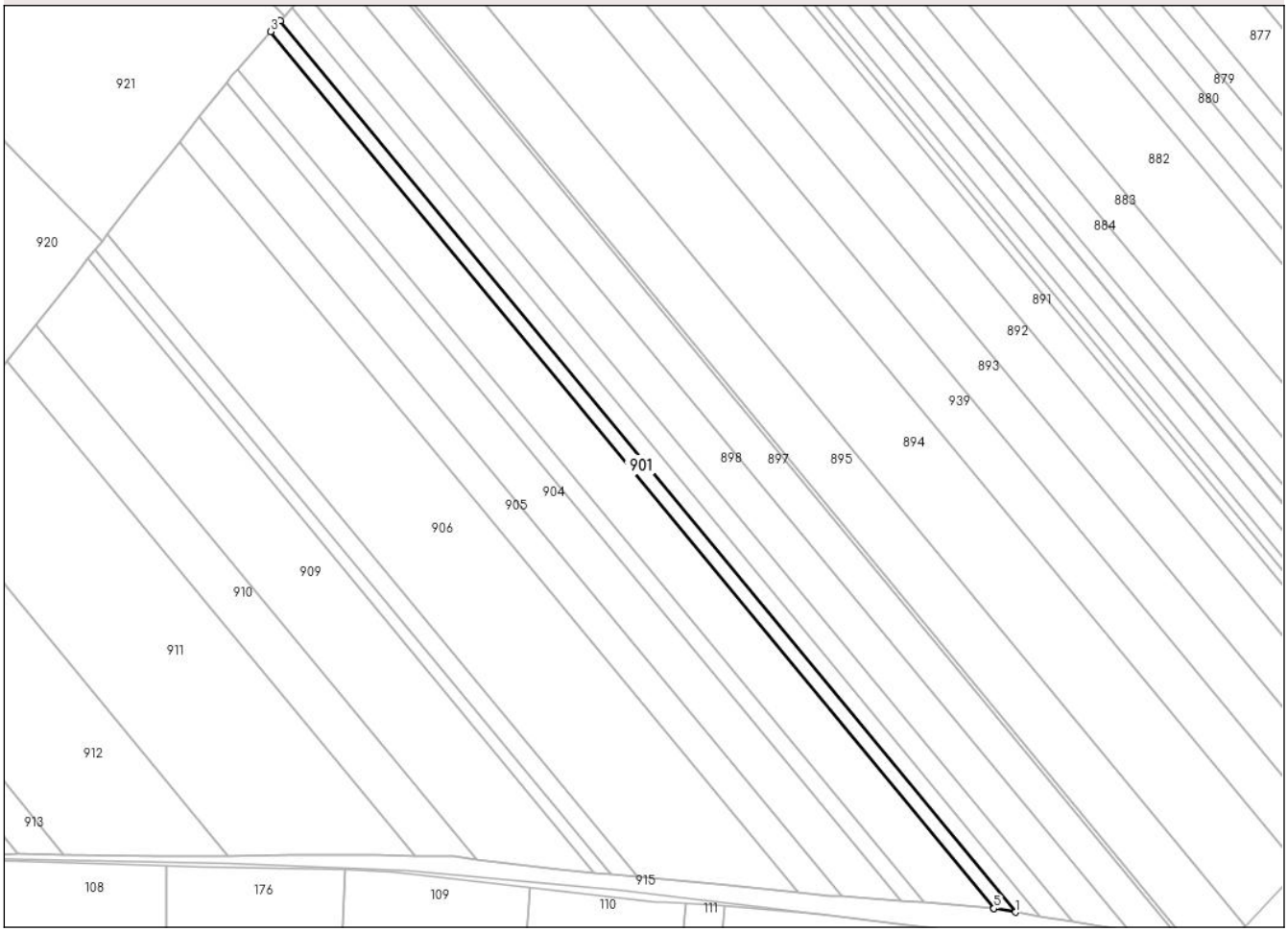

Date referitoare la teren

Crt	Categorie folosință	Intra vilan	Suprafaţa (mp)	Tarla	Parcelă	Nr. topo	Observaţii / Referinţe
1	arabil	NU	2.700	45	866	-	

Lungime Segmente
1) Valorile lungimilor segmentelor sunt obţinute din proiecţie în plan.

Punct început	X / Y	Punct sfârşit	X / Y	Lungime segment (** (m)
1	575.154,722 715.588,03	2	574.856,714 715.949,076	468.148
2	574.856,714 715.949,076	3	574.852,818 715.944,662	5.887
3	574.852,818 715.944,662	4	575.145,955 715.589,516	460.498
4	575.145,955 715.589,516	5	575.146,057 715.589,507	0.102
5	575.146,057 715.589,507	1	575.154,722 715.588,03	8.79

** Lungimile segmentelor sunt determinate în planul de proiecţie Stereo 70 şi sunt rotunjite la 1 milimetru.
*** Distanţa dintre puncte este formată din segmente cumulate ce sunt mai mici decât valoarea 1 milimetru.

DATE DESPRE IMOBILUL NR. 902

Oficiul de Cadastru şi Publicitate Imobiliară SUCEAVA
Biroul de Cadastru şi Publicitate Imobiliară Radauti

A. Partea I. Descrierea imobilului

TEREN Extravilan

Adresa: Jud. Suceava

Nr. Crt	Nr cadastral Nr. topografic	Suprafaţa* (mp)	Observaţii / Referinţe
A1	34653	9.000	Sector cadastral:37 Teren neimprejmuit;

B. Partea II. Proprietari şi acte

Inscrieri privitoare la dreptul de proprietate şi alte drepturi reale		Referinţe
33449 / 14/07/2023		
Act Administrativ nr. 186, din 05/07/1993 emis de CJFF SUCEAVA;		
B1	Intabulare, drept de PROPRIETATEcu titlu de reconstituire drept de proprietate, dobandit prin Lege, cota actuala 1/1, cota initiala 1/1	A1
	1) **COSTIUC LEONTINA**, LIPSA CNP PROPRIETAR 2) **ORIENDOVICI MIHAI**, LIPSA CNP PROPRIETAR 3) **SURMEI ECATERINA**, LIPSA CNP PROPRIETAR 4) **ORENDOVICI GHEORGHE** 5) **ORIENDOVICI STELA**, LIPSA CNP PROPRIETAR 6) **COROLIUC I NICOLAI**	
38024 / 10/08/2023		
Act Notarial nr. 619, din 10/08/2023 emis de NOTAR PUBLIC SURAKI ELENA (act administrativ nr 2713 din 09.08.2023, emis de PRIMARIA COMUNEI MUSENITA);		
B2	Se noteaza posesia ca bun propriu	A1
	1) **COROLIUC I NICOLAI**	

C. Partea III. SARCINI .

Inscrieri privind dezmembramintele dreptului de proprietate, drepturi reale de garanţie şi sarcini	Referinţe
NU SUNT	

Anexa Nr. 1 La Partea I

Teren

Nr cadastral	Suprafaţa (mp)*	Observaţii / Referinţe
34653	9.000	

* Suprafaţa este determinată in planul de proiecţie Stereo 70.

DETALII LINIARE IMOBIL

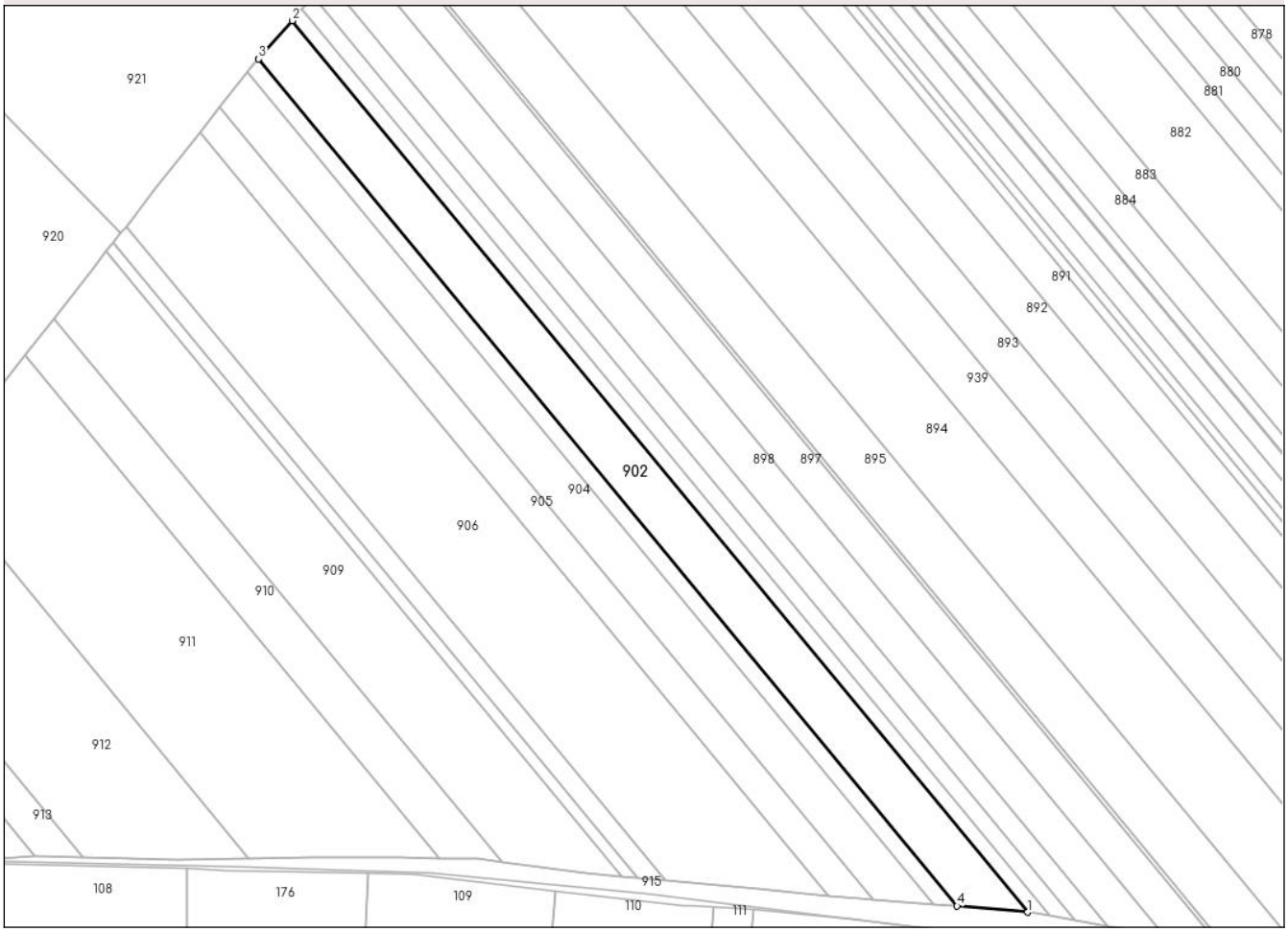

Date referitoare la teren

Crt	Categorie folosință	Intra vilan	Suprafaţa (mp)	Tarla	Parcelă	Nr. topo	Observaţii / Referinţe
1	arabil	NU	9.000	45	866	-	

Lungime Segmente
1) Valorile lungimilor segmentelor sunt obţinute din proiecţie în plan.

Punct început	X / Y	Punct sfârşit	X / Y	Lungime segment (** (m)
1	575.145,955 715.589,516	2	574.852,818 715.944,662	460.498
2	574.852,818 715.944,662	3	574.839,387 715.929,446	20.296
3	574.839,387 715.929,446	4	575.117,91 715.592,006	437.54
4	575.117,91 715.592,006	1	575.145,955 715.589,516	28.155

**** Lungimile segmentelor sunt determinate în planul de proiecţie Stereo 70 şi sunt rotunjite la 1 milimetru.**

***** Distanţa dintre puncte este formată din segmente cumulate ce sunt mai mici decât valoarea 1 milimetru.**

DATE DESPRE IMOBILUL NR. 903

Oficiul de Cadastru şi Publicitate Imobiliară SUCEAVA
Biroul de Cadastru şi Publicitate Imobiliară Radauti

A. Partea I. Descrierea imobilului

TEREN Extravilan

Adresa: Jud. Suceava

Nr. Crt	Nr cadastral Nr. topografic	Suprafaţa* (mp)	Observaţii / Referinţe
A1		3.000	Sector cadastral:37 Teren neimprejmuit;

B. Partea II. Proprietari şi acte

Inscrieri privitoare la dreptul de proprietate şi alte drepturi reale		Referinţe
903 / 14/10/2024		
Act Administrativ nr. 155, din 05/07/1993 emis de CJFF SUCEAVA;		
B1	Intabulare, drept de PROPRIETATE, dobandit prin Reconstituire, cota actuala 1/1, cota initiala 1/1	A1
	1) **ANDRUCHOVICI SILVIA**, LIPSA CNP PROPRIETAR	

C. Partea III. SARCINI .

Inscrieri privind dezmembramintele dreptului de proprietate, drepturi reale de garanţie şi sarcini	Referinţe
NU SUNT	

Anexa Nr. 1 La Partea I

Teren

Nr cadastral	Suprafaţa (mp)*	Observaţii / Referinţe
	3.000	

* Suprafaţa este determinată in planul de proiecţie Stereo 70.

DETALII LINIARE IMOBIL

Date referitoare la teren

Crt	Categorie folosință	Intra vilan	Suprafaţa (mp)	Tarla	Parcelă	Nr. topo	Observaţii / Referinţe
1	arabil	NU	3.000	45	866	-	

Lungime Segmente
1) Valorile lungimilor segmentelor sunt obţinute din proiecţie în plan.

Punct început	X / Y	Punct sfârşit	X / Y	Lungime segment (** (m)
1	574.839,387 715.929,446	2	574.837,0 715.926,742	3.607
2	574.837,0 715.926,742	3	574.834,874 715.924,045	3.434
3	574.834,874 715.924,045	4	575.108,363 715.592,705	429.631
4	575.108,363 715.592,705	5	575.116,846 715.592,101	8.504
5	575.116,846 715.592,101	6	575.117,91 715.592,006	1.068

Punct început	X / Y	Punct sfârşit	X / Y	Lungime segment (** (m)
6	575.117,91 715.592,006	1	574.839,387 715.929,446	437.54

** Lungimile segmentelor sunt determinate în planul de proiecţie Stereo 70 şi sunt rotunjite la 1 milimetru.
*** Distanţa dintre puncte este formată din segmente cumulate ce sunt mai mici decât valoarea 1 milimetru.

DATE DESPRE IMOBILUL NR. 904

Oficiul de Cadastru şi Publicitate Imobiliară SUCEAVA
Biroul de Cadastru şi Publicitate Imobiliară Radauti

A. Partea I. Descrierea imobilului

TEREN Extravilan

Adresa: Jud. Suceava

Nr. Crt	Nr cadastral Nr. topografic	Suprafaţa* (mp)	Observaţii / Referinţe
A1		7.300	Sector cadastral:37 Teren neimprejmuit;

B. Partea II. Proprietari şi acte

Inscrieri privitoare la dreptul de proprietate şi alte drepturi reale		Referinţe
904 / 14/10/2024		
Act Administrativ nr. 1682, din 04/06/1999 emis de CJFF SUCEAVA;		
B1	Intabulare, drept de PROPRIETATE, dobandit prin Reconstituire, cota actuala 1/1, cota initiala 1/1	A1
	1) **SERBAN AURORA**, LIPSA CNP PROPRIETAR	

C. Partea III. SARCINI .

Inscrieri privind dezmembramintele dreptului de proprietate, drepturi reale de garanţie şi sarcini	Referinţe
NU SUNT	

Anexa Nr. 1 La Partea I

Teren

Nr cadastral	Suprafaţa (mp)*	Observaţii / Referinţe
	7.300	

* Suprafaţa este determinată in planul de proiecţie Stereo 70.

DETALII LINIARE IMOBIL

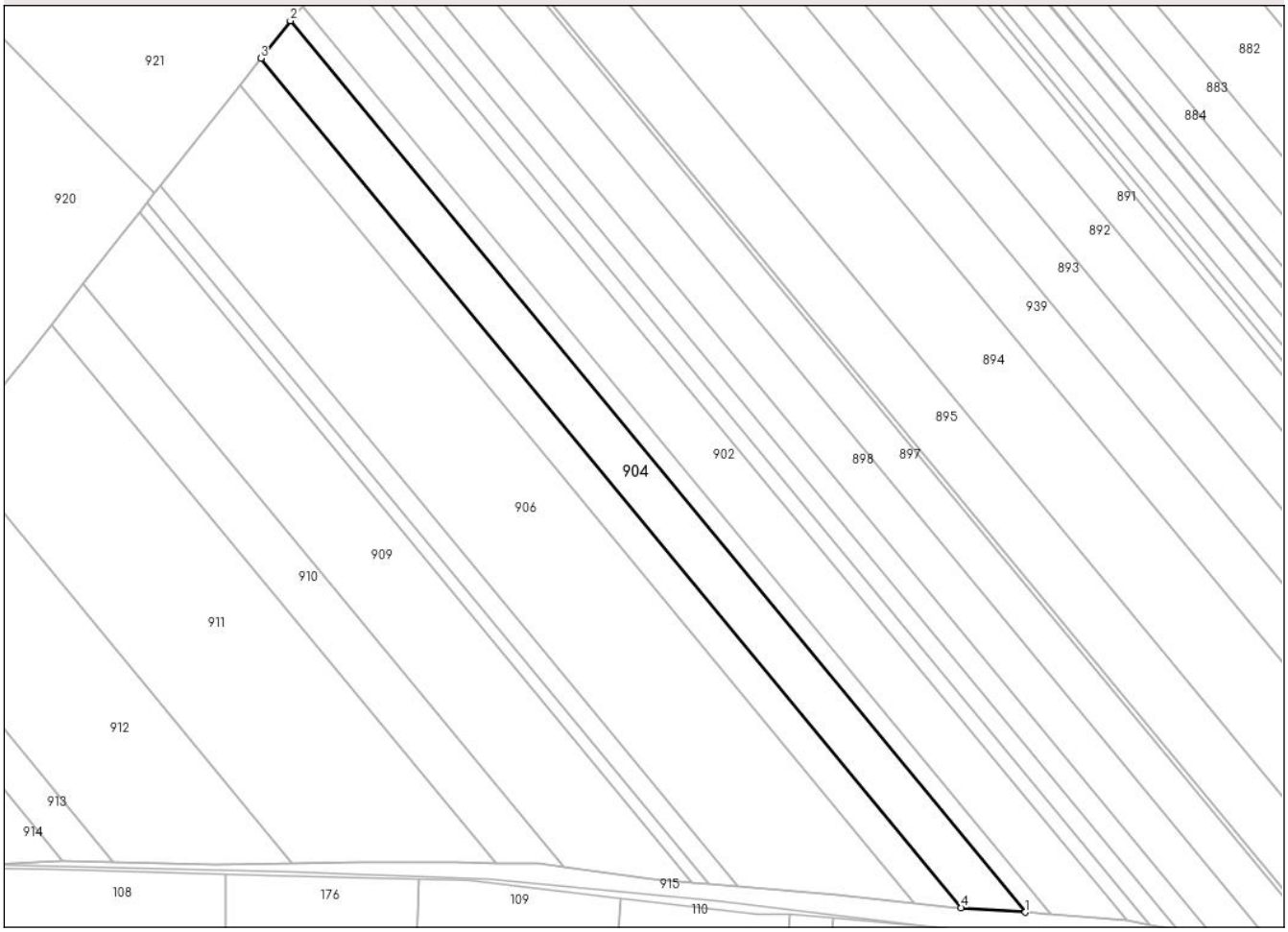

Date referitoare la teren

Crt	Categorie folosință	Intra vilan	Suprafaţa (mp)	Tarla	Parcelă	Nr. topo	Observaţii / Referinţe
1	arabil	NU	7.300	45	866	-	

Lungime Segmente
1) Valorile lungimilor segmentelor sunt obţinute din proiecţie în plan.

Punct început	X / Y	Punct sfârşit	X / Y	Lungime segment (** (m)
1	575.108,363 715.592,705	2	574.834,874 715.924,045	429.631
2	574.834,874 715.924,045	3	574.823,851 715.910,06	17.807
3	574.823,851 715.910,06	4	575.084,386 715.594,414	409.281
4	575.084,386 715.594,414	1	575.108,363 715.592,705	24.038

**** Lungimile segmentelor sunt determinate în planul de proiecţie Stereo 70 şi sunt rotunjite la 1 milimetru.**

***** Distanţa dintre puncte este formată din segmente cumulate ce sunt mai mici decât valoarea 1 milimetru.**

DATE DESPRE IMOBILUL NR. 905

Oficiul de Cadastru şi Publicitate Imobiliară SUCEAVA
Biroul de Cadastru şi Publicitate Imobiliară Radauti

A. Partea I. Descrierea imobilului

TEREN Extravilan

Adresa: Jud. Suceava

Nr. Crt	Nr cadastral Nr. topografic	Suprafaţa* (mp)	Observaţii / Referinţe
A1		5.000	Sector cadastral:37 Teren neimprejmuit;

B. Partea II. Proprietari şi acte

Inscrieri privitoare la dreptul de proprietate şi alte drepturi reale		Referinţe
905 / 14/10/2024		
Act Administrativ nr. 1369, din 15/08/1996 emis de CJFF SUCEAVA;		
B1	Intabulare, drept de PROPRIETATE, dobandit prin Reconstituire, cota actuala 1/1, cota initiala 1/1	A1
	1) **TUDAN TRAIAN**, LIPSA CNP PROPRIETAR	

C. Partea III. SARCINI .

Inscrieri privind dezmembramintele dreptului de proprietate, drepturi reale de garanţie şi sarcini	Referinţe
NU SUNT	

Anexa Nr. 1 La Partea I

Teren

Nr cadastral	Suprafaţa (mp)*	Observaţii / Referinţe
	5.000	

* Suprafaţa este determinată in planul de proiecţie Stereo 70.

DETALII LINIARE IMOBIL

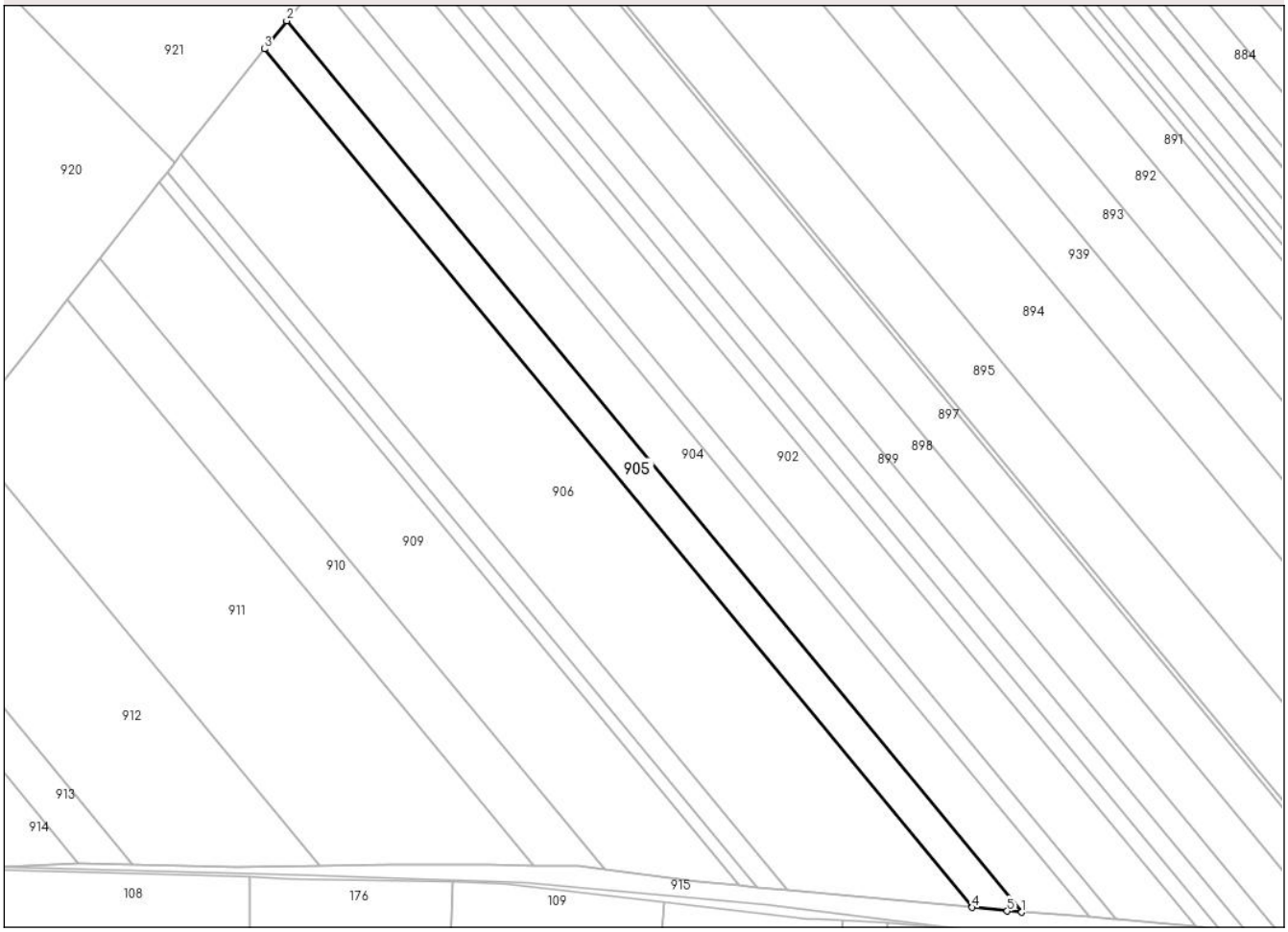

Date referitoare la teren

Crt	Categorie folosință	Intra vilan	Suprafaţa (mp)	Tarla	Parcelă	Nr. topo	Observaţii / Referinţe
1	arabil	NU	5.000	45	866	-	

Lungime Segmente
1) Valorile lungimilor segmentelor sunt obţinute din proiecţie în plan.

Punct început	X / Y	Punct sfârşit	X / Y	Lungime segment (** (m)
1	575.084,386 715.594,414	2	574.823,851 715.910,06	409.281
2	574.823,851 715.910,06	3	574.815,97 715.900,061	12.731
3	574.815,97 715.900,061	4	575.066,884 715.596,07	394.168
4	575.066,884 715.596,07	5	575.079,256 715.594,78	12.439
5	575.079,256 715.594,78	1	575.084,386 715.594,414	5.143

** Lungimile segmentelor sunt determinate în planul de proiecţie Stereo 70 şi sunt rotunjite la 1 milimetru.
*** Distanţa dintre puncte este formată din segmente cumulate ce sunt mai mici decât valoarea 1 milimetru.

DATE DESPRE IMOBILUL NR. 906

Oficiul de Cadastru şi Publicitate Imobiliară SUCEAVA
Biroul de Cadastru şi Publicitate Imobiliară Radauti

A. Partea I. Descrierea imobilului

TEREN Extravilan

Adresa: Jud. Suceava

Nr. Crt	Nr cadastral Nr. topografic	Suprafaţa* (mp)	Observaţii / Referinţe
A1		17.000	Sector cadastral:37 Teren neimprejmuit;

B. Partea II. Proprietari şi acte

Inscrieri privitoare la dreptul de proprietate şi alte drepturi reale		Referinţe
906 / 14/10/2024		
Act Administrativ nr. 1038, din 10/01/1995 emis de CJFF SUCEAVA;		
B1	Intabulare, drept de PROPRIETATE, dobandit prin Reconstituire, cota actuala 1/1, cota initiala 1/1	A1
	1) **ROTARU BUCUR**, LIPSA CNP PROPRIETAR 2) **ROTARU MIHAI** 3) **ROTARU ILARION**, LIPSA CNP PROPRIETAR	

C. Partea III. SARCINI .

Inscrieri privind dezmembramintele dreptului de proprietate, drepturi reale de garanţie şi sarcini	Referinţe
NU SUNT	

Anexa Nr. 1 La Partea I

Teren

Nr cadastral	Suprafaţa (mp)*	Observaţii / Referinţe
	17.000	

* Suprafaţa este determinată in planul de proiecţie Stereo 70.

DETALII LINIARE IMOBIL

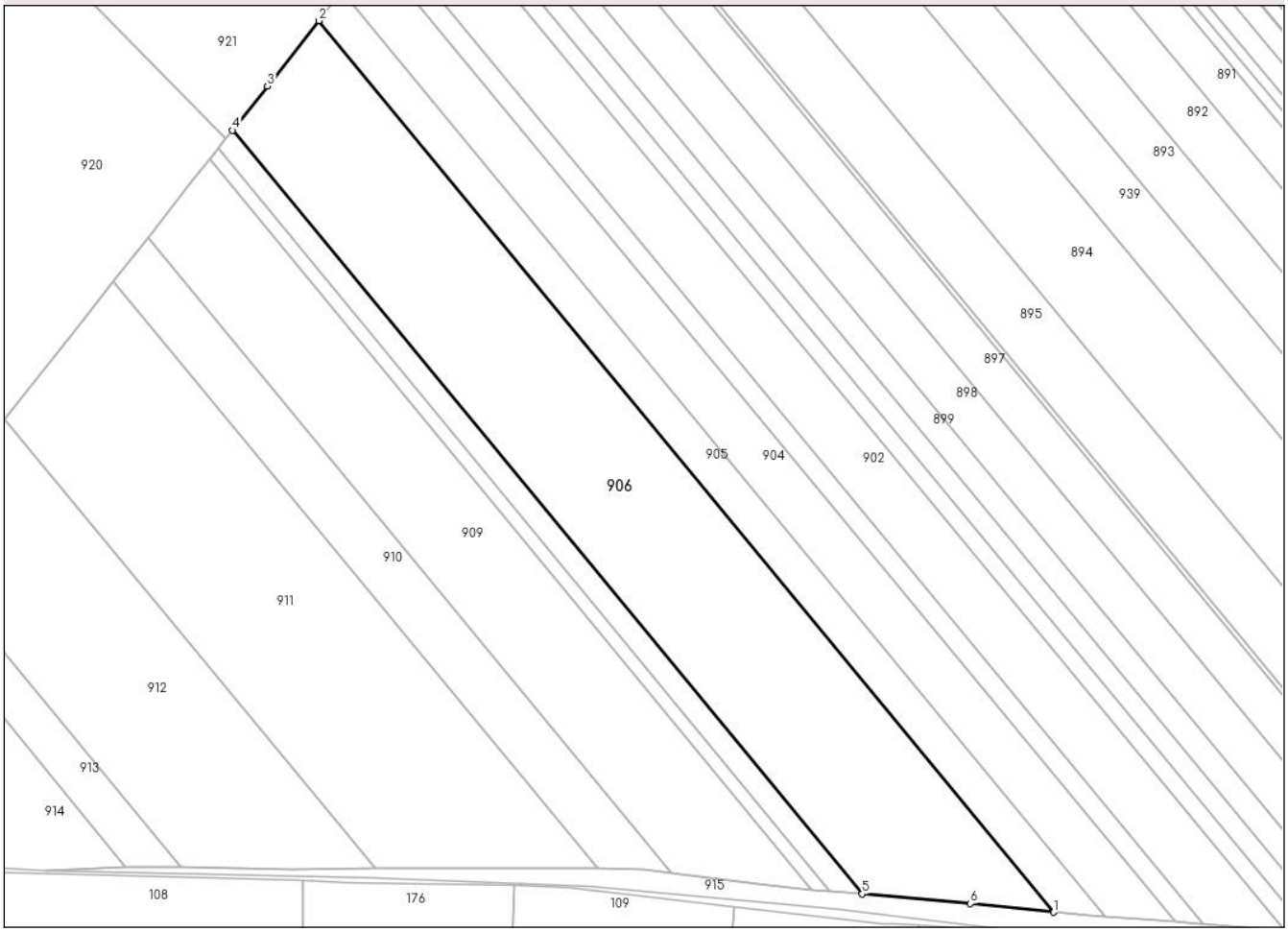

Date referitoare la teren

Crt	Categorie folosință	Intra vilan	Suprafaţa (mp)	Tarla	Parcelă	Nr. topo	Observaţii / Referinţe
1	arabil	NU	17.000	45	866	-	

Lungime Segmente
1) Valorile lungimilor segmentelor sunt obţinute din proiecţie în plan.

Punct început	X / Y	Punct sfârşit	X / Y	Lungime segment (** (m)
1	575.066,884 715.596,07	2	574.815,97 715.900,061	394.168
2	574.815,97 715.900,061	3	574.798,434 715.877,814	28.327
3	574.798,434 715.877,814	4	574.786,534 715.862,703	19.234
4	574.786,534 715.862,703	5	575.001,468 715.602,303	337.646
5	575.001,468 715.602,303	6	575.038,47 715.599,034	37.146

Punct început	X / Y	Punct sfârşit	X / Y	Lungime segment (** (m)
6	575.038,47 715.599,034	1	575.066,884 715.596,07	28.568

** Lungimile segmentelor sunt determinate în planul de proiecţie Stereo 70 şi sunt rotunjite la 1 milimetru.
*** Distanţa dintre puncte este formată din segmente cumulate ce sunt mai mici decât valoarea 1 milimetru.

DATE DESPRE IMOBILUL NR. 907

Oficiul de Cadastru şi Publicitate Imobiliară SUCEAVA
Biroul de Cadastru şi Publicitate Imobiliară Radauti

A. Partea I. Descrierea imobilului

TEREN Extravilan

Adresa: Jud. Suceava

Nr. Crt	Nr cadastral Nr. topografic	Suprafaţa* (mp)	Observaţii / Referinţe
A1		2.600	Sector cadastral:37 Teren neimprejmuit;

B. Partea II. Proprietari şi acte

Inscrieri privitoare la dreptul de proprietate şi alte drepturi reale		Referinţe
907 / 14/10/2024		
Act Administrativ nr. 1107, din 28/08/1995 emis de CJFF SUCEAVA;		
B1	Intabulare, drept de PROPRIETATE, dobandit prin Reconstituire, cota actuala 1/1, cota initiala 1/1	A1
	1) **VASILAS PARASCHIVA**, LIPSA CNP PROPRIETAR	

C. Partea III. SARCINI .

Inscrieri privind dezmembramintele dreptului de proprietate, drepturi reale de garanţie şi sarcini	Referinţe
NU SUNT	

Anexa Nr. 1 La Partea I

Teren

Nr cadastral	Suprafaţa (mp)*	Observaţii / Referinţe
	2.600	

* Suprafaţa este determinată in planul de proiecţie Stereo 70.

DETALII LINIARE IMOBIL

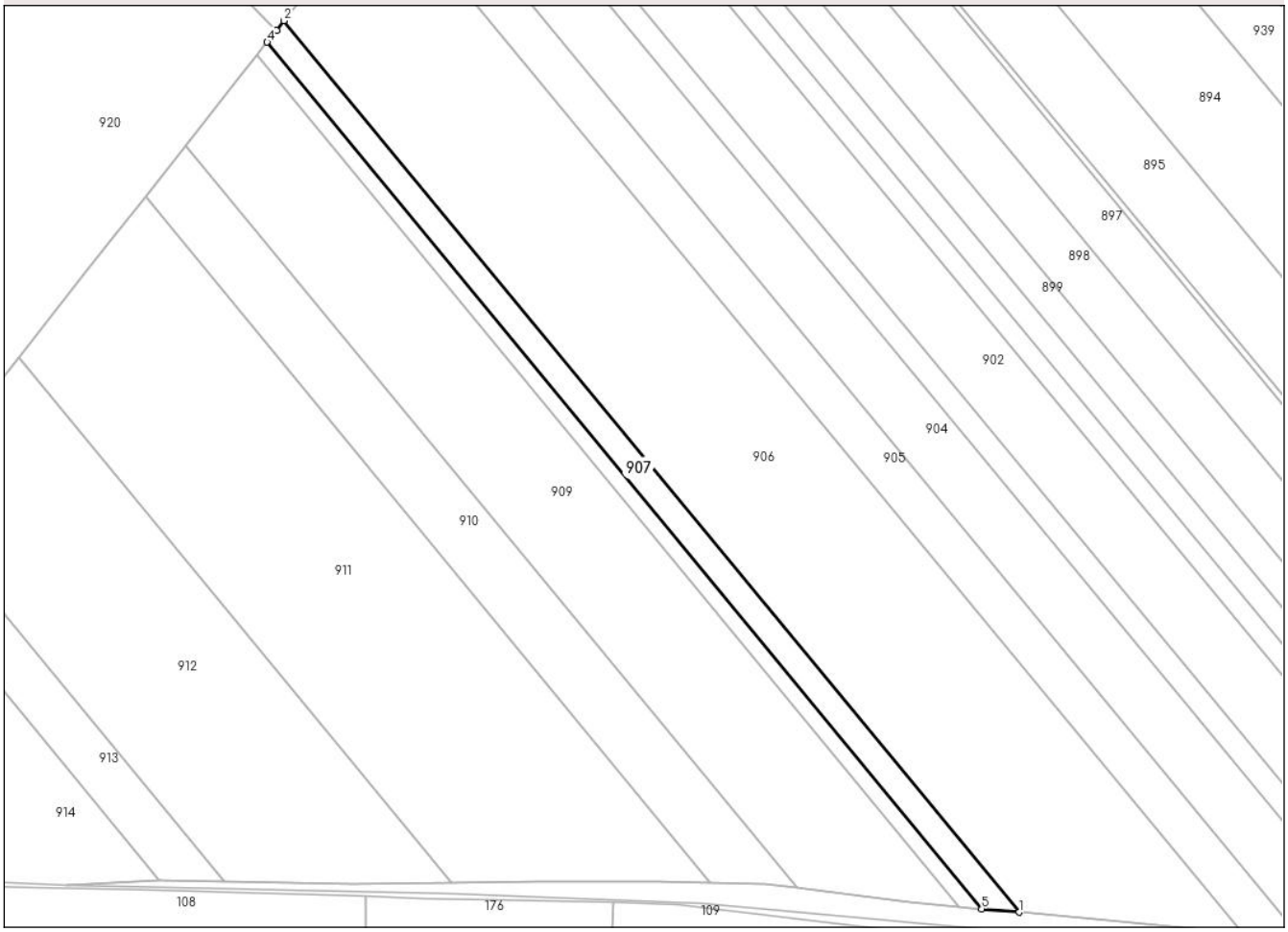

Date referitoare la teren

Crt	Categorie folosință	Intra vilan	Suprafaţa (mp)	Tarla	Parcelă	Nr. topo	Observaţii / Referinţe
1	arabil	NU	2.600	45	866	-	

Lungime Segmente
1) Valorile lungimilor segmentelor sunt obţinute din proiecţie în plan.

Punct început	X / Y	Punct sfârşit	X / Y	Lungime segment (** (m)
1	575.001,468 715.602,303	2	574.786,534 715.862,703	337.646
2	574.786,534 715.862,703	3	574.784,324 715.859,896	3.573
3	574.784,324 715.859,896	4	574.781,59 715.856,425	4.418
4	574.781,59 715.856,425	5	574.990,546 715.603,268	328.255
5	574.990,546 715.603,268	1	575.001,468 715.602,303	10.965

** Lungimile segmentelor sunt determinate în planul de proiecţie Stereo 70 şi sunt rotunjite la 1 milimetru.
*** Distanţa dintre puncte este formată din segmente cumulate ce sunt mai mici decât valoarea 1 milimetru.

DATE DESPRE IMOBILUL NR. 908

Oficiul de Cadastru şi Publicitate Imobiliară SUCEAVA
Biroul de Cadastru şi Publicitate Imobiliară Radauti

A. Partea I. Descrierea imobilului

TEREN Extravilan

Adresa: Jud. Suceava

Nr. Crt	Nr cadastral Nr. topografic	Suprafaţa* (mp)	Observaţii / Referinţe
A1		1.500	Sector cadastral:37 Teren neimprejmuit;

B. Partea II. Proprietari şi acte

Inscrieri privitoare la dreptul de proprietate şi alte drepturi reale		Referinţe
908 / 14/10/2024		
Act Administrativ nr. 968, din 11/11/1994 emis de CJFF SUCEAVA;		
B1	Intabulare, drept de PROPRIETATE, dobandit prin Reconstituire, cota actuala 1/1, cota initiala 1/1	A1
	1) **BANCESCU ELISAVETA**, LIPSA CNP PROPRIETAR	

C. Partea III. SARCINI .

Inscrieri privind dezmembramintele dreptului de proprietate, drepturi reale de garanţie şi sarcini	Referinţe
NU SUNT	

Anexa Nr. 1 La Partea I

Teren

Nr cadastral	Suprafaţa (mp)*	Observaţii / Referinţe
	1.500	

* Suprafaţa este determinată in planul de proiecţie Stereo 70.

DETALII LINIARE IMOBIL

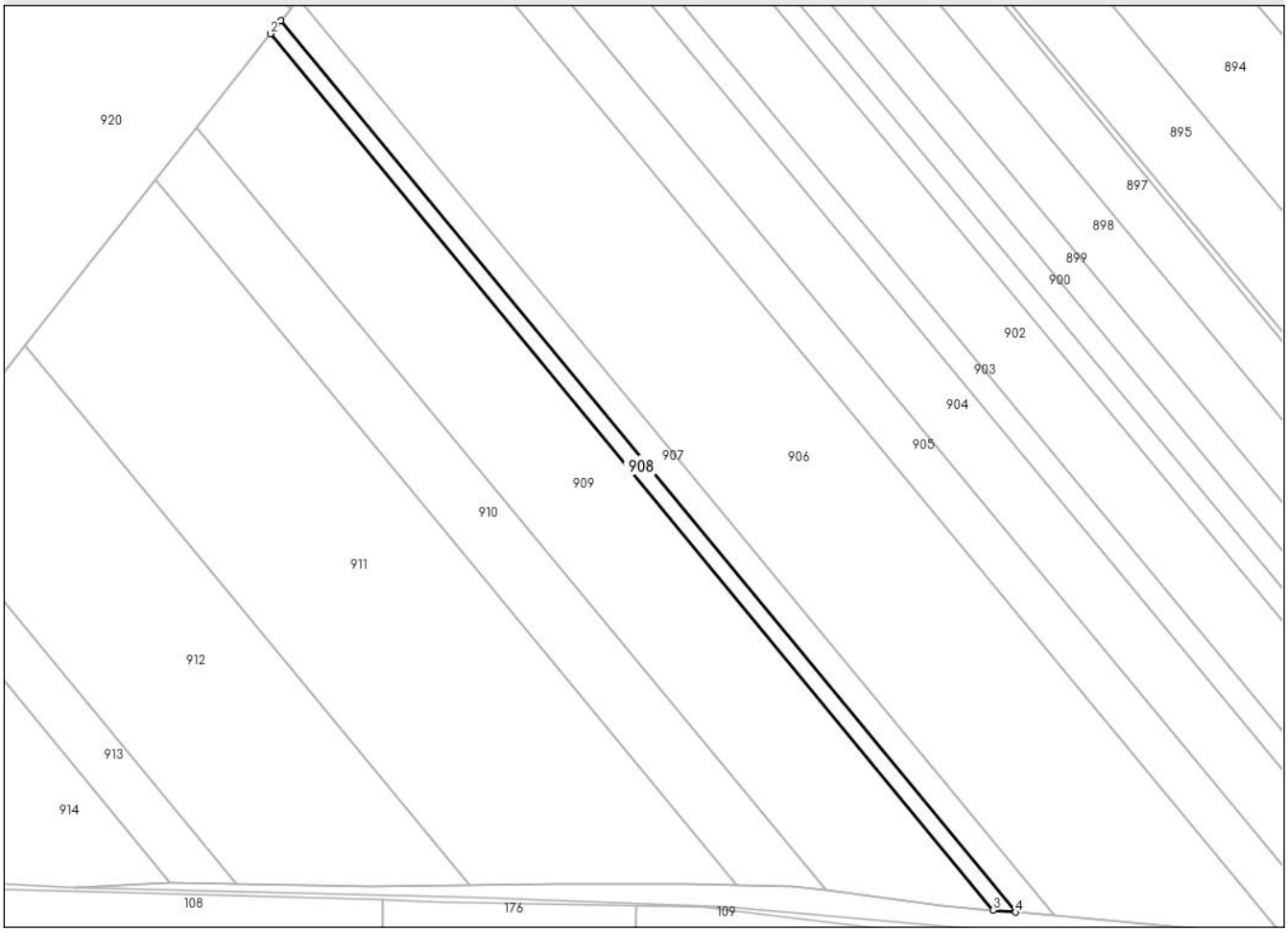

Date referitoare la teren

Crt	Categorie folosință	Intra vilan	Suprafaţa (mp)	Tarla	Parcelă	Nr. topo	Observaţii / Referinţe
1	arabil	NU	1.500	45	866	-	

Lungime Segmente
1) Valorile lungimilor segmentelor sunt obţinute din proiecţie în plan.

Punct început	X / Y	Punct sfârşit	X / Y	Lungime segment (** (m)
1	574.781,59 715.856,425	2	574.778,673 715.852,72	4.715
2	574.778,673 715.852,72	3	574.984,101 715.603,837	322.713
3	574.984,101 715.603,837	4	574.990,546 715.603,268	6.47
4	574.990,546 715.603,268	1	574.781,59 715.856,425	328.255

**** Lungimile segmentelor sunt determinate în planul de proiecţie Stereo 70 şi sunt rotunjite la 1 milimetru.**

***** Distanţa dintre puncte este formată din segmente cumulate ce sunt mai mici decât valoarea 1 milimetru.**

DATE DESPRE IMOBILUL NR. 909

Oficiul de Cadastru şi Publicitate Imobiliară SUCEAVA
Biroul de Cadastru şi Publicitate Imobiliară Radauti

A. Partea I. Descrierea imobilului

TEREN Extravilan

Adresa: Jud. Suceava

Nr. Crt	Nr cadastral Nr. topografic	Suprafaţa* (mp)	Observaţii / Referinţe
A1		10.000	Sector cadastral:37 Teren neimprejmuit;

B. Partea II. Proprietari şi acte

Inscrieri privitoare la dreptul de proprietate şi alte drepturi reale		Referinţe
909 / 14/10/2024		
Act Administrativ nr. 1943, din 05/04/2005 emis de CJFF SUCEAVA;		
B1	Intabulare, drept de PROPRIETATE, dobandit prin Reconstituire, cota actuala 1/1, cota initiala 1/1	A1
	1) **ORIENDOVICI MIHAI**, LIPSA CNP PROPRIETAR	

C. Partea III. SARCINI .

Inscrieri privind dezmembramintele dreptului de proprietate, drepturi reale de garanţie şi sarcini	Referinţe
NU SUNT	

Anexa Nr. 1 La Partea I

Teren

Nr cadastral	Suprafaţa (mp)*	Observaţii / Referinţe
	10.000	

* Suprafaţa este determinată in planul de proiecţie Stereo 70.

DETALII LINIARE IMOBIL

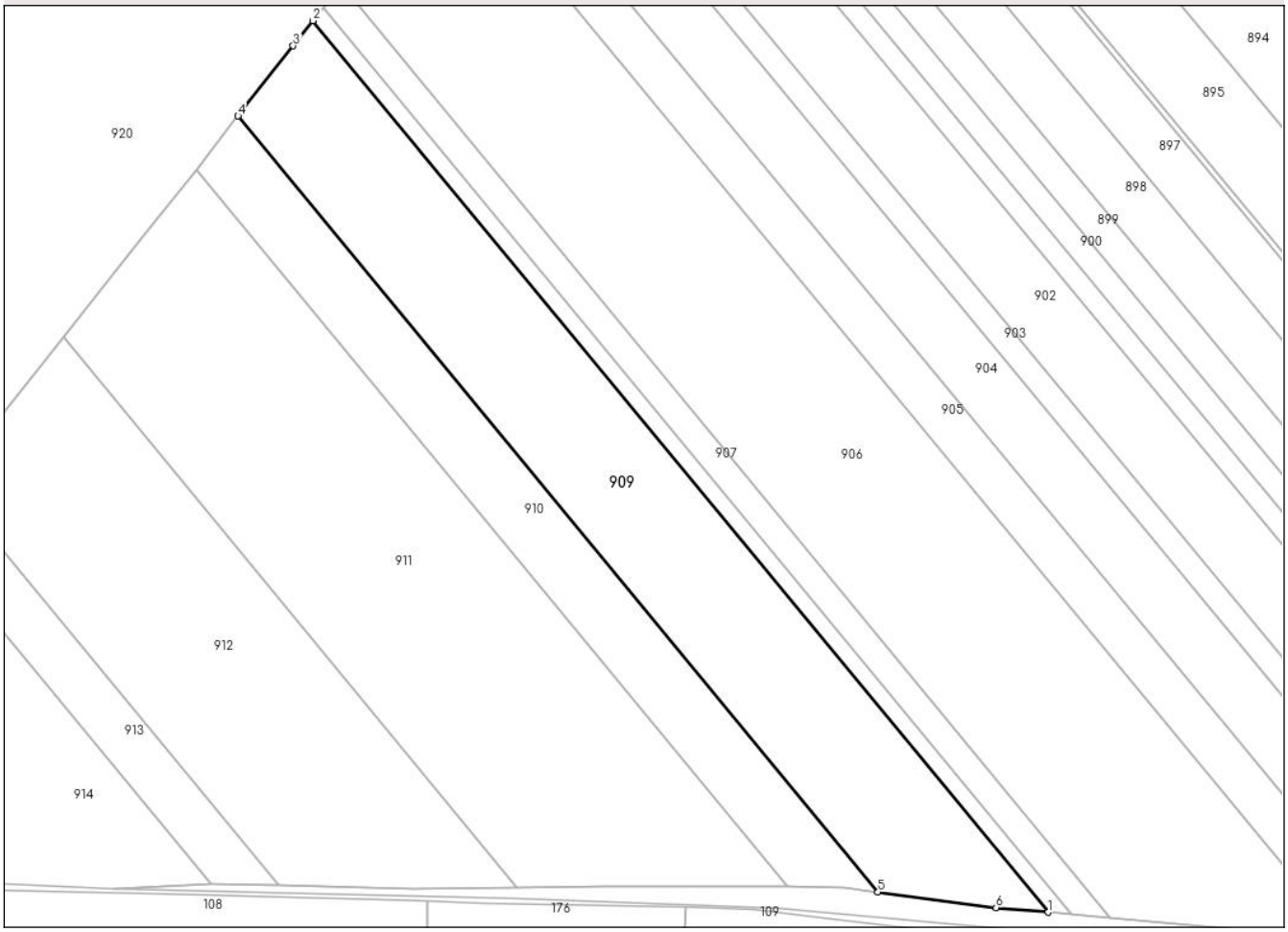

Date referitoare la teren

Crt	Categorie folosință	Intra vilan	Suprafaţa (mp)	Tarla	Parcelă	Nr. topo	Observaţii / Referinţe
1	arabil	NU	10.000	45	866	-	

Lungime Segmente
1) Valorile lungimilor segmentelor sunt obţinute din proiecţie în plan.

Punct început	X / Y	Punct sfârşit	X / Y	Lungime segment (** (m)
1	574.984,101 715.603,837	2	574.778,673 715.852,72	322.713
2	574.778,673 715.852,72	3	574.773,135 715.845,687	8.952
3	574.773,135 715.845,687	4	574.757,72 715.826,112	24.916
4	574.757,72 715.826,112	5	574.936,573 715.609,425	280.966
5	574.936,573 715.609,425	6	574.969,571 715.605,121	33.278

Punct început	X / Y	Punct sfârşit	X / Y	Lungime segment (** (m)
6	574.969,571 715.605,121	1	574.984,101 715.603,837	14.587

** Lungimile segmentelor sunt determinate în planul de proiecţie Stereo 70 şi sunt rotunjite la 1 milimetru.
*** Distanţa dintre puncte este formată din segmente cumulate ce sunt mai mici decât valoarea 1 milimetru.

DATE DESPRE IMOBILUL NR. 910

Oficiul de Cadastru şi Publicitate Imobiliară SUCEAVA
Biroul de Cadastru şi Publicitate Imobiliară Radauti

A. Partea I. Descrierea imobilului

TEREN Extravilan

Adresa: Jud. Suceava

Nr. Crt	Nr cadastral Nr. topografic	Suprafaţa* (mp)	Observaţii / Referinţe
A1		5.000	Sector cadastral:37 Teren neimprejmuit;

B. Partea II. Proprietari şi acte

Inscrieri privitoare la dreptul de proprietate şi alte drepturi reale		Referinţe
910 / 14/10/2024		
Act Administrativ nr. 123, din 05/07/1993 emis de CJFF SUCEAVA;		
B1	Intabulare, drept de PROPRIETATE, dobandit prin Reconstituire, cota actuala 1/1, cota initiala 1/1	A1
	1) **CONDOI AGLAIA**, LIPSA CNP PROPRIETAR	

C. Partea III. SARCINI .

Inscrieri privind dezmembramintele dreptului de proprietate, drepturi reale de garanţie şi sarcini	Referinţe
NU SUNT	

Anexa Nr. 1 La Partea I

Teren

Nr cadastral	Suprafaţa (mp)*	Observaţii / Referinţe
	5.000	

* Suprafaţa este determinată in planul de proiecţie Stereo 70.

DETALII LINIARE IMOBIL

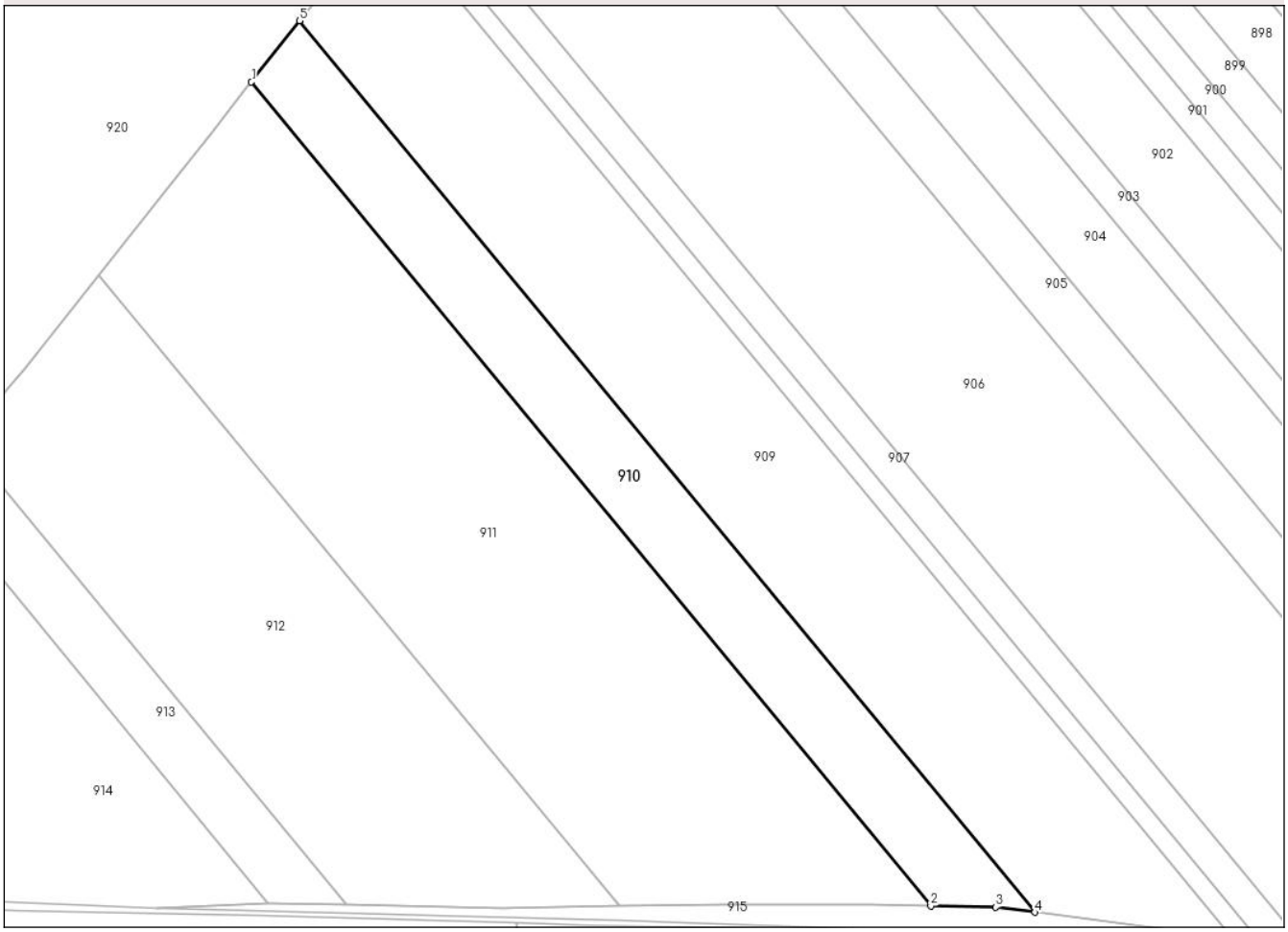

Date referitoare la teren

Crt	Categorie folosință	Intra vilan	Suprafaţa (mp)	Tarla	Parcelă	Nr. topo	Observaţii / Referinţe
1	arabil	NU	5.000	45	866	-	

Lungime Segmente
1) Valorile lungimilor segmentelor sunt obţinute din proiecţie în plan.

Punct început	X / Y	Punct sfârşit	X / Y	Lungime segment (** (m)
1	574.745,991 715.811,217	2	574.911,298 715.610,942	259.685
2	574.911,298 715.610,942	3	574.927,069 715.610,665	15.773
3	574.927,069 715.610,665	4	574.936,573 715.609,425	9.585
4	574.936,573 715.609,425	5	574.757,72 715.826,112	280.966
5	574.757,72 715.826,112	1	574.745,991 715.811,217	18.959

** Lungimile segmentelor sunt determinate în planul de proiecţie Stereo 70 şi sunt rotunjite la 1 milimetru.
*** Distanţa dintre puncte este formată din segmente cumulate ce sunt mai mici decât valoarea 1 milimetru.

DATE DESPRE IMOBILUL NR. 911

Oficiul de Cadastru şi Publicitate Imobiliară SUCEAVA
Biroul de Cadastru şi Publicitate Imobiliară Radauti

A. Partea I. Descrierea imobilului

TEREN Extravilan

Adresa: Jud. Suceava

Nr. Crt	Nr cadastral Nr. topografic	Suprafaţa* (mp)	Observaţii / Referinţe
A1		13.400	Sector cadastral:37 Teren neimprejmuit;

B. Partea II. Proprietari şi acte

Inscrieri privitoare la dreptul de proprietate şi alte drepturi reale		Referinţe
911 / 14/10/2024		
Act Administrativ nr. 161, din 05/07/1993 emis de CJFF SUCEAVA;		
B1	Intabulare, drept de PROPRIETATE, dobandit prin Reconstituire, cota actuala 1/1, cota initiala 1/1	A1
	1) **BARBUTA VARVARA**, LIPSA CNP PROPRIETAR	

C. Partea III. SARCINI .

Inscrieri privind dezmembramintele dreptului de proprietate, drepturi reale de garanţie şi sarcini	Referinţe
NU SUNT	

Anexa Nr. 1 La Partea I

Teren

Nr cadastral	Suprafaţa (mp)*	Observaţii / Referinţe
	13.400	

* Suprafaţa este determinată in planul de proiecţie Stereo 70.

DETALII LINIARE IMOBIL

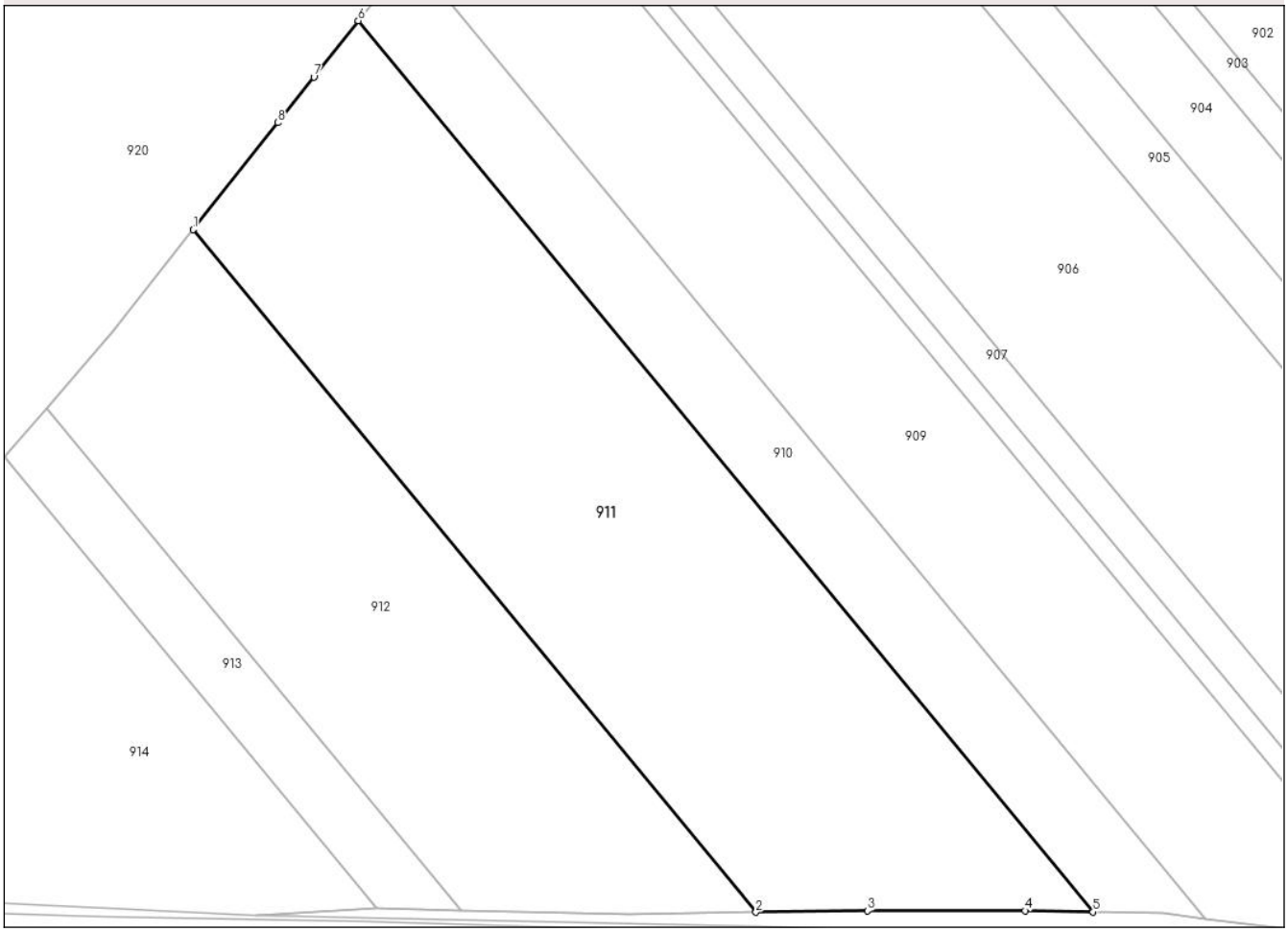

Date referitoare la teren

Crt	Categorie folosință	Intra vilan	Suprafaţa (mp)	Tarla	Parcelă	Nr. topo	Observaţii / Referinţe
1	arabil	NU	13.400	45	866	-	

Lungime Segmente
1) Valorile lungimilor segmentelor sunt obţinute din proiecţie în plan.

Punct început	X / Y	Punct sfârşit	X / Y	Lungime segment (** (m)
1	574.708,853 715.764,286	2	574.835,475 715.610,879	198.914
2	574.835,475 715.610,879	3	574.860,531 715.611,211	25.058
3	574.860,531 715.611,211	4	574.895,994 715.611,211	35.463
4	574.895,994 715.611,211	5	574.911,298 715.610,942	15.306
5	574.911,298 715.610,942	6	574.745,991 715.811,217	259.685

Punct început	X / Y	Punct sfârşit	X / Y	Lungime segment (** (m)
6	574.745,991 715.811,217	7	574.736,022 715.798,557	16.114
7	574.736,022 715.798,557	8	574.727,892 715.788,301	13.087
8	574.727,892 715.788,301	1	574.708,853 715.764,286	30.646

** Lungimile segmentelor sunt determinate în planul de proiecţie Stereo 70 şi sunt rotunjite la 1 milimetru.
*** Distanţa dintre puncte este formată din segmente cumulate ce sunt mai mici decât valoarea 1 milimetru.

DATE DESPRE IMOBILUL NR. 912

Oficiul de Cadastru şi Publicitate Imobiliară SUCEAVA
Biroul de Cadastru şi Publicitate Imobiliară Radauti

A. Partea I. Descrierea imobilului

TEREN Extravilan

Adresa: Jud. Suceava

Nr. Crt	Nr cadastral Nr. topografic	Suprafaţa* (mp)	Observaţii / Referinţe
A1		8.800	Sector cadastral:37 Teren neimprejmuit;

B. Partea II. Proprietari şi acte

Inscrieri privitoare la dreptul de proprietate şi alte drepturi reale		Referinţe
912 / 14/10/2024		
Act Administrativ nr. 136, din 05/07/1993 emis de CJFF SUCEAVA;		
B1	Intabulare, drept de PROPRIETATE, dobandit prin Reconstituire, cota actuala 1/1, cota initiala 1/1	A1
	1) **SCRIPCARU MIRCEA**, LIPSA CNP PROPRIETAR 2) **SCRIPCARU CONSTANTIN**, LIPSA CNP PROPRIETAR	

C. Partea III. SARCINI .

Inscrieri privind dezmembramintele dreptului de proprietate, drepturi reale de garanţie şi sarcini	Referinţe
NU SUNT	

Anexa Nr. 1 La Partea I

Teren

Nr cadastral	Suprafaţa (mp)*	Observaţii / Referinţe
	8.800	

* Suprafaţa este determinată in planul de proiecţie Stereo 70.

DETALII LINIARE IMOBIL

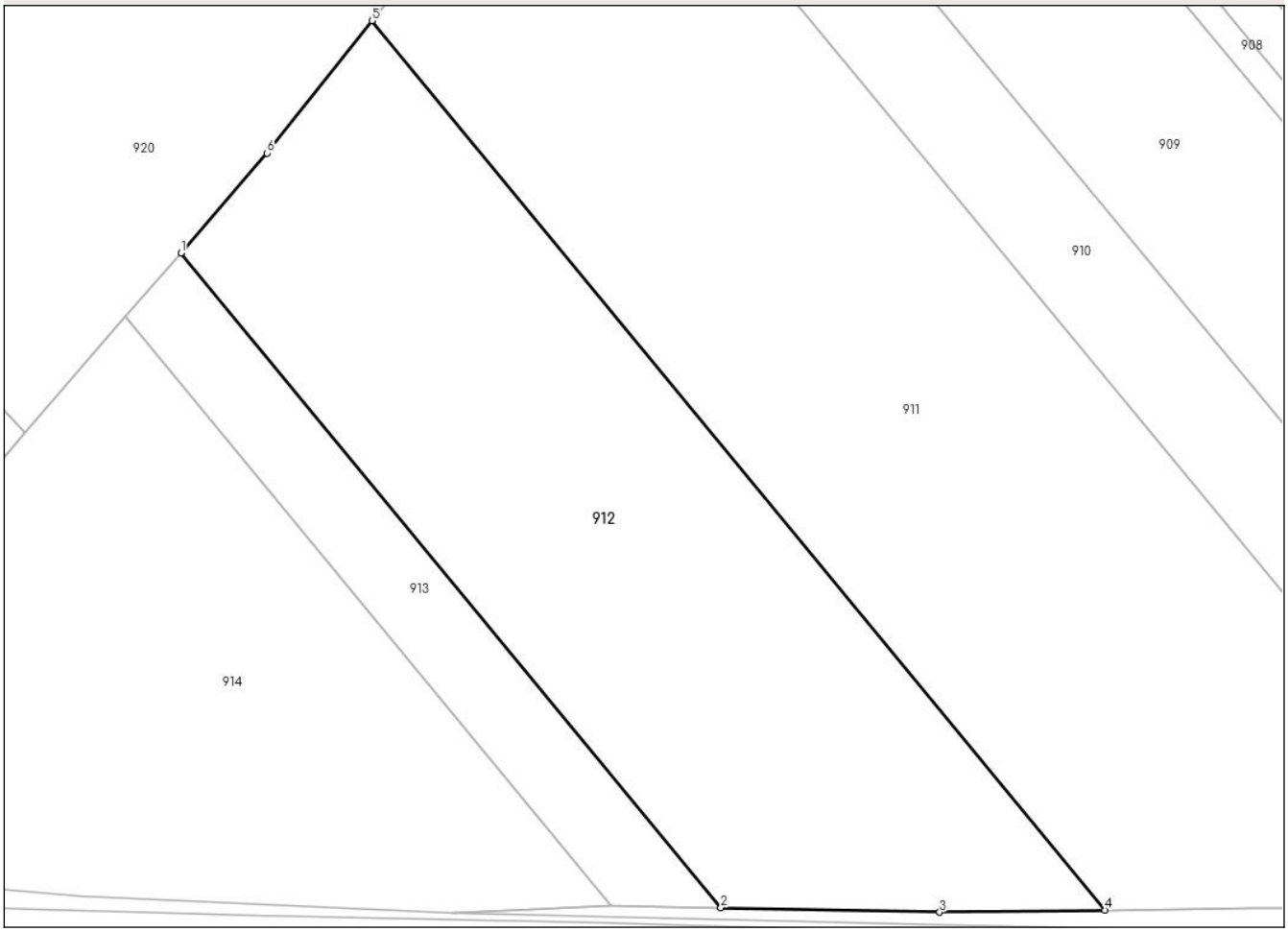

Date referitoare la teren

Crt	Categorie folosință	Intra vilan	Suprafaţa (mp)	Tarla	Parcelă	Nr. topo	Observaţii / Referinţe
1	arabil	NU	8.800	45	866	-	

Lungime Segmente
1) Valorile lungimilor segmentelor sunt obţinute din proiecţie în plan.

Punct început	X / Y	Punct sfârşit	X / Y	Lungime segment (** (m)
1	574.675,865 715.724,237	2	574.769,098 715.611,282	146.462
2	574.769,098 715.611,282	3	574.806,89 715.610,5	37.8
3	574.806,89 715.610,5	4	574.835,475 715.610,879	28.588
4	574.835,475 715.610,879	5	574.708,853 715.764,286	198.914
5	574.708,853 715.764,286	6	574.690,752 715.741,453	29.137

Punct început	X / Y	Punct sfârşit	X / Y	Lungime segment (** (m)
6	574.690,752 715.741,453	1	574.675,865 715.724,237	22.76

** Lungimile segmentelor sunt determinate în planul de proiecţie Stereo 70 şi sunt rotunjite la 1 milimetru.
*** Distanţa dintre puncte este formată din segmente cumulate ce sunt mai mici decât valoarea 1 milimetru.

DATE DESPRE IMOBILUL NR. 913

Oficiul de Cadastru şi Publicitate Imobiliară SUCEAVA
Biroul de Cadastru şi Publicitate Imobiliară Radauti

A. Partea I. Descrierea imobilului

TEREN Extravilan

Adresa: Jud. Suceava

Nr. Crt	Nr cadastral Nr. topografic	Suprafaţa* (mp)	Observaţii / Referinţe
A1		2.000	Sector cadastral:37 Teren neimprejmuit;

B. Partea II. Proprietari şi acte

Inscrieri privitoare la dreptul de proprietate şi alte drepturi reale		Referinţe
913 / 14/10/2024		
Act Administrativ nr. 1689, din 13/12/1999 emis de CJFF SUCEAVA;		
B1	Intabulare, drept de PROPRIETATE, dobandit prin Reconstituire, cota actuala 1/1, cota initiala 1/1	A1
	1) **SCRIPCARU MIRCEA**, LIPSA CNP PROPRIETAR	

C. Partea III. SARCINI .

Inscrieri privind dezmembramintele dreptului de proprietate, drepturi reale de garanţie şi sarcini	Referinţe
NU SUNT	

Anexa Nr. 1 La Partea I

Teren

Nr cadastral	Suprafaţa (mp)*	Observaţii / Referinţe
	2.000	

* Suprafaţa este determinată in planul de proiecţie Stereo 70.

DETALII LINIARE IMOBIL

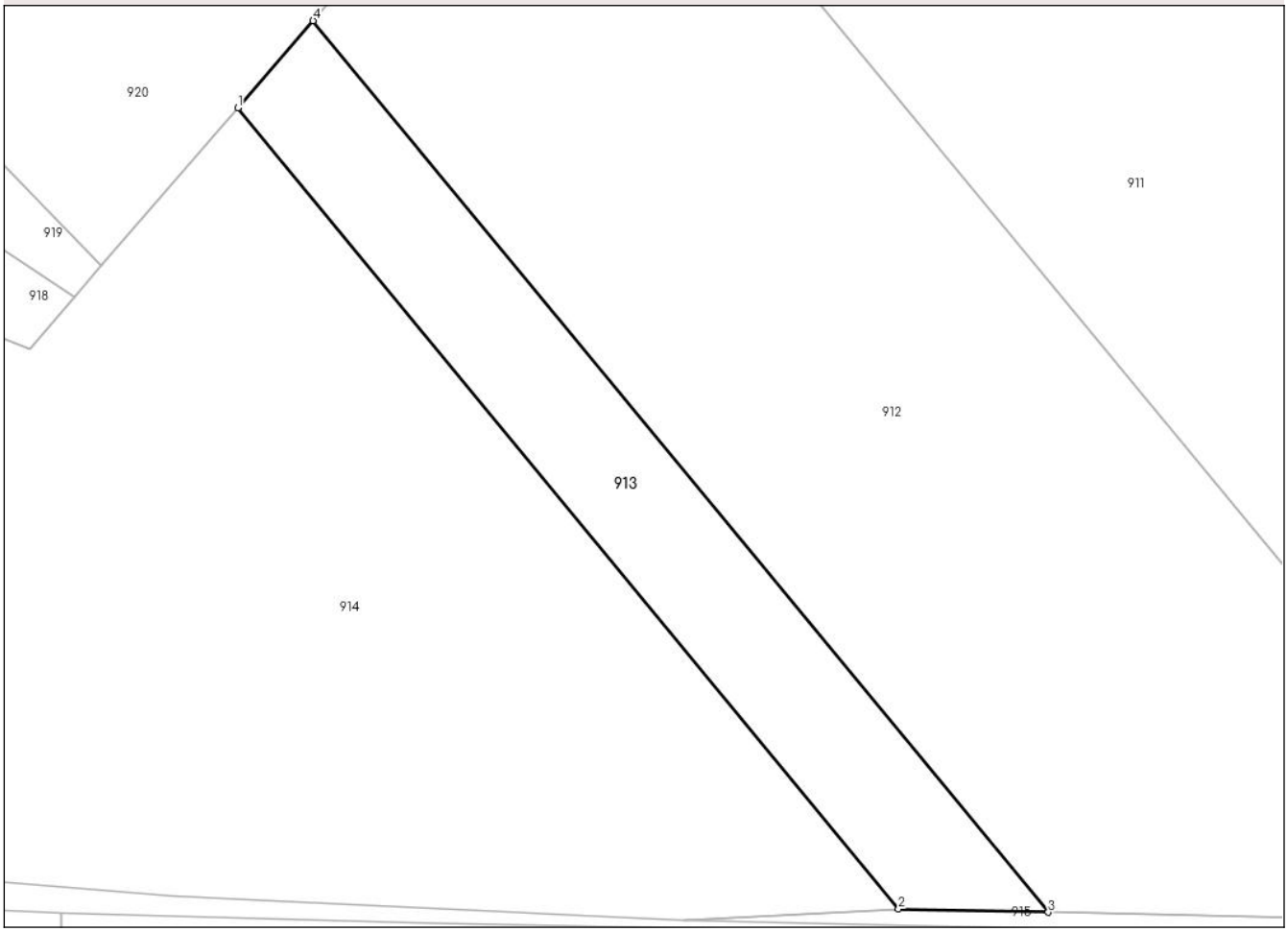

Date referitoare la teren

Crt	Categorie folosință	Intra vilan	Suprafaţa (mp)	Tarla	Parcelă	Nr. topo	Observaţii / Referinţe
1	arabil	NU	2.000	45	866	-	

Lungime Segmente
1) Valorile lungimilor segmentelor sunt obţinute din proiecţie în plan.

Punct început	X / Y	Punct sfârşit	X / Y	Lungime segment (** (m)
1	574.666,323 715.713,203	2	574.750,124 715.611,675	131.646
2	574.750,124 715.611,675	3	574.769,098 715.611,282	18.978
3	574.769,098 715.611,282	4	574.675,865 715.724,237	146.462
4	574.675,865 715.724,237	1	574.666,323 715.713,203	14.588

**** Lungimile segmentelor sunt determinate în planul de proiecţie Stereo 70 şi sunt rotunjite la 1 milimetru.**

***** Distanţa dintre puncte este formată din segmente cumulate ce sunt mai mici decât valoarea 1 milimetru.**

DATE DESPRE IMOBILUL NR. 914

Oficiul de Cadastru şi Publicitate Imobiliară SUCEAVA
Biroul de Cadastru şi Publicitate Imobiliară Radauti

A. Partea I. Descrierea imobilului

TEREN Extravilan

Adresa: Jud. Suceava

Nr. Crt	Nr cadastral Nr. topografic	Suprafaţa* (mp)	Observaţii / Referinţe
A1		10.210	Sector cadastral:37 Teren neimprejmuit;

B. Partea II. Proprietari şi acte

Inscrieri privitoare la dreptul de proprietate şi alte drepturi reale		Referinţe
914 / 14/10/2024		
Act Normativ nr. 7, din 13/03/1996 emis de PARLAMENTUL ROMANIEI;		
B1	Inscrierea provizorie, drept de PROPRIETATE, dobandit prin Lege, cota actuala 1/1	A1
	1) **COMUNA MUSENITA**, CIF:4441271	

C. Partea III. SARCINI .

Inscrieri privind dezmembramintele dreptului de proprietate, drepturi reale de garanţie şi sarcini	Referinţe
NU SUNT	

Anexa Nr. 1 La Partea I

Teren

Nr cadastral	Suprafaţa (mp)*	Observaţii / Referinţe
	10.210	

* Suprafaţa este determinată in planul de proiecţie Stereo 70.

DETALII LINIARE IMOBIL

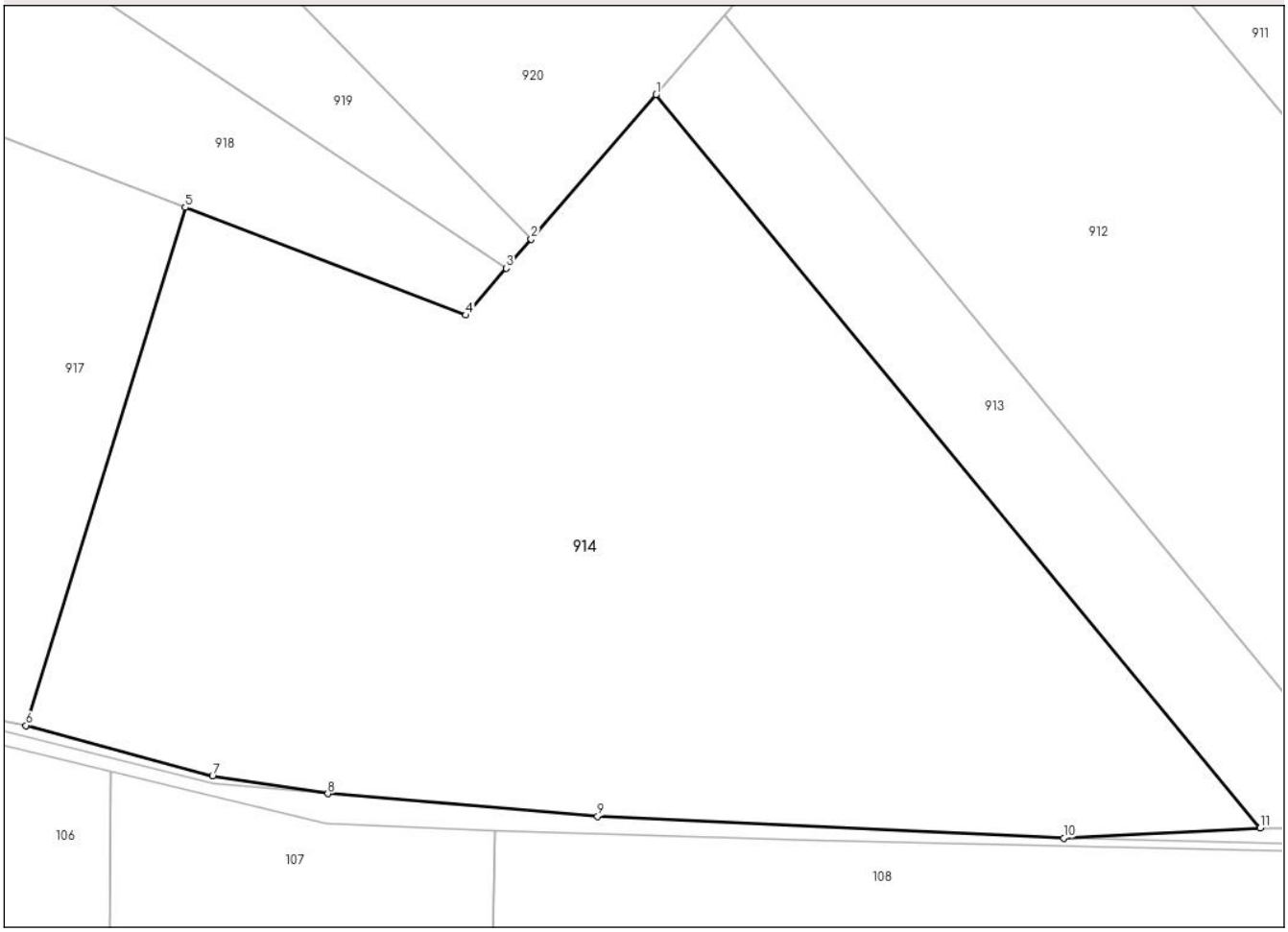

Date referitoare la teren

Crt	Categorie folosință	Intra vilan	Suprafaţa (mp)	Tarla	Parcelă	Nr. topo	Observaţii / Referinţe
1	arabil	NU	10.210	45	866	-	

Lungime Segmente
1) Valorile lungimilor segmentelor sunt obţinute din proiecţie în plan.

Punct început	X / Y	Punct sfârşit	X / Y	Lungime segment (** (m)
1	574.666,323 715.713,203	2	574.649,033 715.693,208	26.434
2	574.649,033 715.693,208	3	574.645,571 715.689,204	5.293
3	574.645,571 715.689,204	4	574.639,95 715.682,703	8.594
4	574.639,95 715.682,703	5	574.601,058 715.697,621	41.655
5	574.601,058 715.697,621	6	574.578,958 715.625,859	75.088

Punct început	X / Y	Punct sfârşit	X / Y	Lungime segment (** (m)
6	574.578,958 715.625,859	7	574.604,846 715.618,846	26.821
7	574.604,846 715.618,846	8	574.620,833 715.616,427	16.169
8	574.620,833 715.616,427	9	574.658,228 715.613,275	37.528
9	574.658,228 715.613,275	10	574.722,868 715.610,282	64.709
10	574.722,868 715.610,282	11	574.750,124 715.611,675	27.292
11	574.750,124 715.611,675	1	574.666,323 715.713,203	131.646

** Lungimile segmentelor sunt determinate în planul de proiecţie Stereo 70 şi sunt rotunjite la 1 milimetru.
*** Distanţa dintre puncte este formată din segmente cumulate ce sunt mai mici decât valoarea 1 milimetru.

DATE DESPRE IMOBILUL NR. 915

Oficiul de Cadastru şi Publicitate Imobiliară SUCEAVA
Biroul de Cadastru şi Publicitate Imobiliară Radauti

A. Partea I. Descrierea imobilului

TEREN Extravilan

Adresa: Jud. Suceava

Nr. Crt	Nr cadastral Nr. topografic	Suprafaţa* (mp)	Observaţii / Referinţe
A1		3.254	Sector cadastral:37 Teren neimprejmuit;

B. Partea II. Proprietari şi acte

Inscrieri privitoare la dreptul de proprietate şi alte drepturi reale		Referinţe
915 / 14/10/2024		
Act Normativ nr. 7, din 13/03/1996 emis de PARLAMENTUL ROMANIEI;		
B1	Inscrierea provizorie, drept de PROPRIETATE, dobandit prin Lege, cota actuala 1/1	A1
	1) **COMUNA MUSENITA**, CIF:4441271	

C. Partea III. SARCINI .

Inscrieri privind dezmembramintele dreptului de proprietate, drepturi reale de garanţie şi sarcini	Referinţe
NU SUNT	

Anexa Nr. 1 La Partea I

Teren

Nr cadastral	Suprafaţa (mp)*	Observaţii / Referinţe
	3.254	

* Suprafaţa este determinată in planul de proiecţie Stereo 70.

DETALII LINIARE IMOBIL

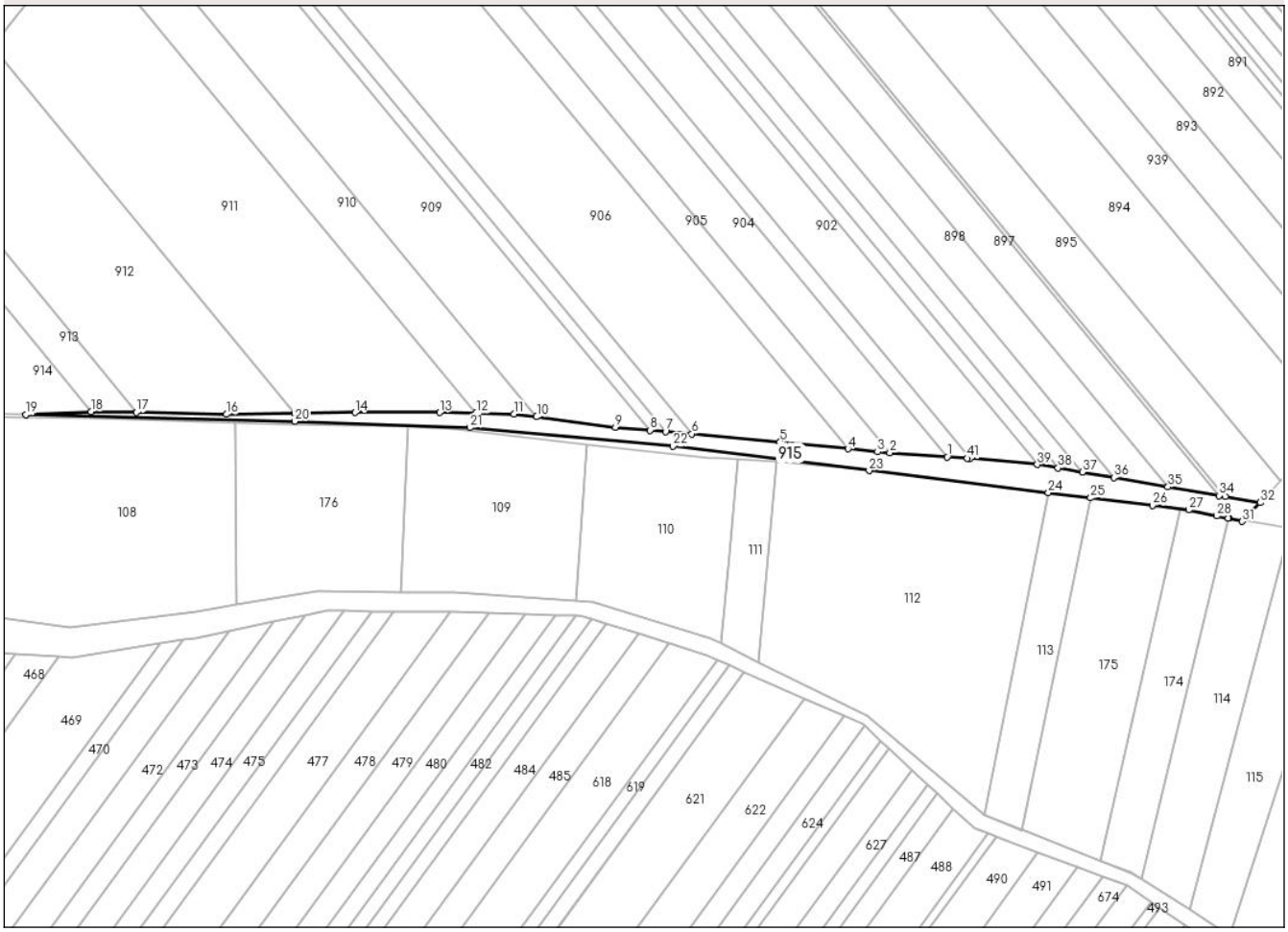

Date referitoare la teren

Crt	Categorie folosință	Intra vilan	Suprafaţa (mp)	Tarla	Parcelă	Nr. topo	Observaţii / Referinţe
1	neproductiv	NU	3.254	-	-	-	

Lungime Segmente

1) Valorile lungimilor segmentelor sunt obţinute din proiecţie în plan.

Punct început	X / Y	Punct sfârşit	X / Y	Lungime segment
1	575.108,363 715.592,705	2	575.084,386 715.594,414	24.038
4	575.066,884 715.596,07	5	575.038,47 715.599,034	28.568
7	574.990,546 715.603,268	8	574.984,101 715.603,837	6.47
10	574.936,573 715.609,425	11	574.927,069 715.610,665	9.585
13	574.895,994 715.611,211	14	574.860,531 715.611,211	35.463
16	574.806,89 715.610,5	17	574.769,098 715.611,282	37.8

Punct început	X / Y	Punct sfârşit	X / Y	Lungime segment
2	575.084,386 715.594,414	3	575.079,256 715.594,78	5.143
5	575.038,47 715.599,034	6	575.001,468 715.602,303	37.146
8	574.984,101 715.603,837	9	574.969,571 715.605,121	14.587
11	574.927,069 715.610,665	12	574.911,298 715.610,942	15.773
14	574.860,531 715.611,211	15	574.835,475 715.610,879	25.058
17	574.769,098 715.611,282	18	574.750,124 715.611,675	18.978

Punct început	X / Y	Punct sfârşit	X / Y	Lungime segment
3	575.079,256 715.594,78	4	575.066,884 715.596,07	12.439
6	575.001,468 715.602,303	7	574.990,546 715.603,268	10.965
9	574.969,571 715.605,121	10	574.936,573 715.609,425	33.278
12	574.911,298 715.610,942	13	574.895,994 715.611,211	15.306
15	574.835,475 715.610,879	16	574.806,89 715.610,5	28.588
18	574.750,124 715.611,675	19	574.722,868 715.610,282	27.292

Punct început	X / Y	Punct sfârşit	X / Y	Lungime segment
19	574.722,868 715.610,282	20	574.835,386 715.607,589	112.55
22	574.993,69 715.597,115	23	575.075,675 715.586,995	82.607
25	575.168,361 715.575,554	26	575.194,257 715.572,358	26.092
28	575.221,276 715.567,959	29	575.226,101 715.567,143	4.894
31	575.231,895 715.565,694	32	575.239,373 715.573,593	10.877
34	575.222,093 715.576,54	35	575.200,781 715.580,175	21.62
37	575.164,94 715.586,287	38	575.154,722 715.588,03	10.366
40	575.117,91 715.592,006	41	575.116,846 715.592,101	1.068

Punct început	X / Y	Punct sfârşit	X / Y	Lungime segment
20	574.835,386 715.607,589	21	574.908,703 715.604,896	73.366
23	575.075,675 715.586,995	24	575.150,675 715.577,737	75.569
26	575.194,257 715.572,358	27	575.209,451 715.570,482	15.309
29	575.226,101 715.567,143	30	575.226,052 715.566,941	0.208
32	575.239,373 715.573,593	33	575.224,671 715.576,101	14.914
35	575.200,781 715.580,175	36	575.178,068 715.584,048	23.041
38	575.154,722 715.588,03	39	575.146,057 715.589,507	8.79
41	575.116,846 715.592,101	1	575.108,363 715.592,705	8.504

Punct început	X / Y	Punct sfârşit	X / Y	Lungime segment
21	574.908,703 715.604,896	22	574.993,69 715.597,115	85.342
24	575.150,675 715.577,737	25	575.168,361 715.575,554	17.82
27	575.209,451 715.570,482	28	575.221,276 715.567,959	12.091
30	575.226,052 715.566,941	31	575.231,895 715.565,694	5.975
33	575.224,671 715.576,101	34	575.222,093 715.576,54	2.615
36	575.178,068 715.584,048	37	575.164,94 715.586,287	13.318
39	575.146,057 715.589,507	40	575.117,91 715.592,006	28.258

** Lungimile segmentelor sunt determinate în planul de proiecţie Stereo 70 şi sunt rotunjite la 1 milimetru.
*** Distanţa dintre puncte este formată din segmente cumulate ce sunt mai mici decât valoarea 1 milimetru.

DATE DESPRE IMOBILUL NR. 916

Oficiul de Cadastru şi Publicitate Imobiliară SUCEAVA
Biroul de Cadastru şi Publicitate Imobiliară Radauti

A. Partea I. Descrierea imobilului

TEREN Extravilan

Adresa: Jud. Suceava

Nr. Crt	Nr cadastral Nr. topografic	Suprafaţa* (mp)	Observaţii / Referinţe
A1		357	Sector cadastral:37 Teren neimprejmuit;

B. Partea II. Proprietari şi acte

Inscrieri privitoare la dreptul de proprietate şi alte drepturi reale		Referinţe
916 / 14/10/2024		
Act Normativ nr. 7, din 13/03/1996 emis de PARLAMENTUL ROMANIEI;		
B1	Inscrierea provizorie, drept de PROPRIETATE, dobandit prin Lege, cota actuala 1/1	A1
	1) **COMUNA MUSENITA**, CIF:4441271	

C. Partea III. SARCINI .

Inscrieri privind dezmembramintele dreptului de proprietate, drepturi reale de garanţie şi sarcini	Referinţe
NU SUNT	

Anexa Nr. 1 La Partea I

Teren

Nr cadastral	Suprafaţa (mp)*	Observaţii / Referinţe
	357	

* Suprafaţa este determinată in planul de proiecţie Stereo 70.

DETALII LINIARE IMOBIL

Date referitoare la teren

Crt	Categorie folosință	Intra vilan	Suprafaţa (mp)	Tarla	Parcelă	Nr. topo	Observaţii / Referinţe
1	neproductiv	NU	357	-	-	-	

Lungime Segmente
1) Valorile lungimilor segmentelor sunt obţinute din proiecţie în plan.

Punct început	X / Y	Punct sfârşit	X / Y	Lungime segment (** (m)
1	574.498,491 715.638,023	2	574.480,175 715.649,249	21.483
2	574.480,175 715.649,249	3	574.414,408 715.697,084	81.323
3	574.414,408 715.697,084	4	574.412,595 715.692,523	4.908
4	574.412,595 715.692,523	5	574.417,454 715.690,595	5.228
5	574.417,454 715.690,595	6	574.423,018 715.688,387	5.986

Punct început	X / Y	Punct sfârşit	X / Y	Lungime segment (** (m)
6	574.423,018 715.688,387	7	574.445,162 715.672,527	27.238
7	574.445,162 715.672,527	8	574.480,175 715.647,39	43.102
8	574.480,175 715.647,39	9	574.499,626 715.635,719	22.684
9	574.499,626 715.635,719	10	574.513,691 715.630,632	14.957
10	574.513,691 715.630,632	11	574.544,215 715.631,529	30.537
11	574.544,215 715.631,529	12	574.568,784 715.626,918	24.998
12	574.568,784 715.626,918	13	574.604,963 715.617,764	37.319
13	574.604,963 715.617,764	14	574.620,833 715.616,427	15.926
14	574.620,833 715.616,427	15	574.604,846 715.618,846	16.169
15	574.604,846 715.618,846	16	574.578,958 715.625,859	26.821
16	574.578,958 715.625,859	17	574.541,337 715.633,196	38.33
17	574.541,337 715.633,196	18	574.515,08 715.632,517	26.266
18	574.515,08 715.632,517	1	574.498,491 715.638,023	17.479

** Lungimile segmentelor sunt determinate în planul de proiecţie Stereo 70 şi sunt rotunjite la 1 milimetru.
*** Distanţa dintre puncte este formată din segmente cumulate ce sunt mai mici decât valoarea 1 milimetru.

DATE DESPRE IMOBILUL NR. 917

Oficiul de Cadastru şi Publicitate Imobiliară SUCEAVA
Biroul de Cadastru şi Publicitate Imobiliară Radauti

A. Partea I. Descrierea imobilului

TEREN Extravilan Nr. CF vechi:43 bis

Adresa: Jud. Suceava

Nr. Crt	Nr cadastral Nr. topografic	Suprafaţa* (mp)	Observaţii / Referinţe
A1	35449	14.300	Sector cadastral:37 Teren neimprejmuit;

B. Partea II. Proprietari şi acte

Inscrieri privitoare la dreptul de proprietate şi alte drepturi reale		Referinţe
148 / 10/10/1996		
Act Notarial nr. 4342, din 30/09/1996 emis de BNP BUZDUGA CATALINA;		
B1	Intabulare, drept de PROPRIETATE, dobandit prin Conventie, cota actuala 1/1, cota initiala 1/1	A1
	1) **HURJUI STEFAN** 2) **HURJUI ELENA**, bun comun in devalmasie	

C. Partea III. SARCINI .

Inscrieri privind dezmembramintele dreptului de proprietate, drepturi reale de garanţie şi sarcini	Referinţe
NU SUNT	

Anexa Nr. 1 La Partea I

Teren

Nr cadastral	Suprafaţa (mp)*	Observaţii / Referinţe
35449	14.300	

* Suprafaţa este determinată in planul de proiecţie Stereo 70.

DETALII LINIARE IMOBIL

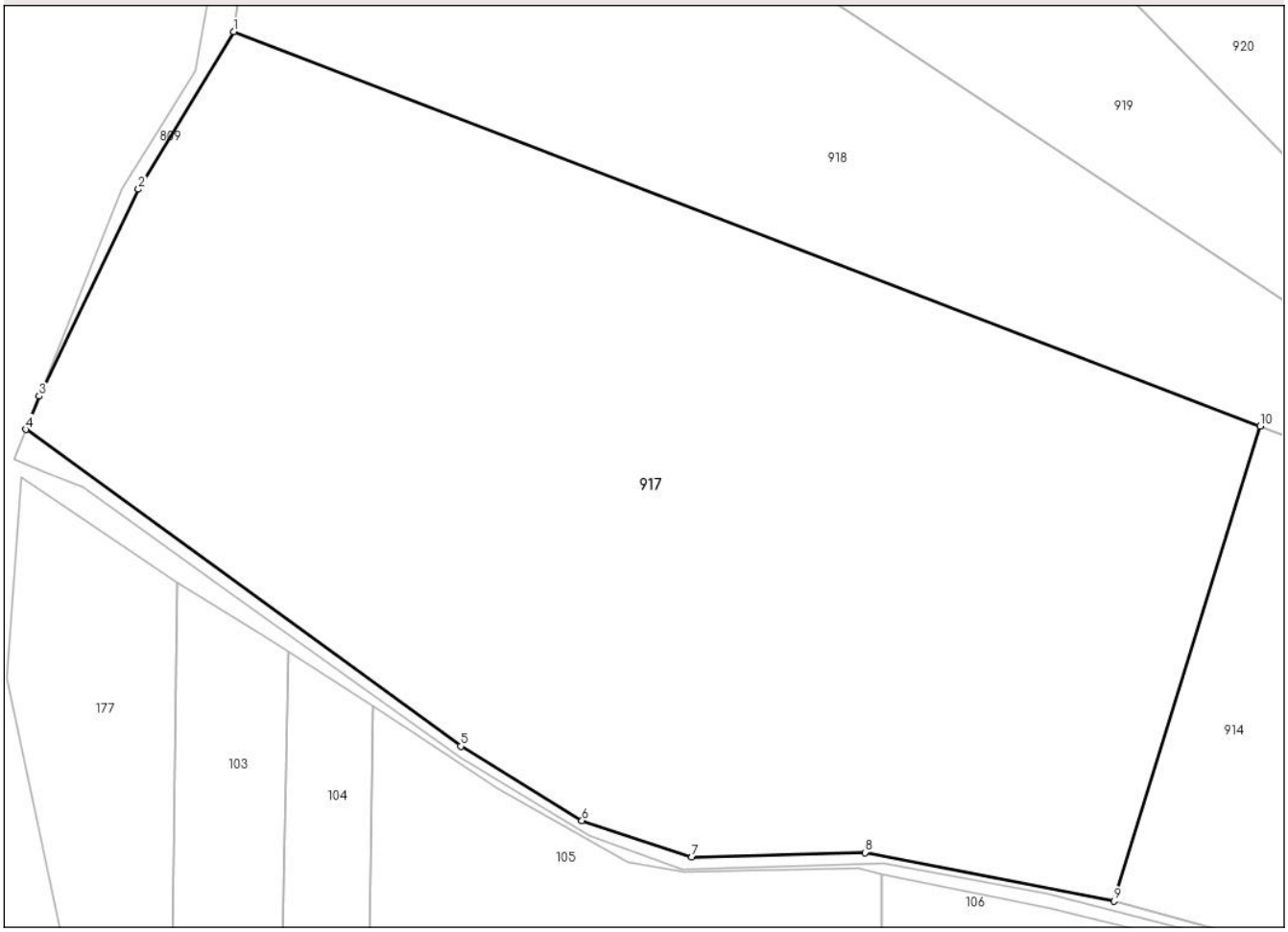

Date referitoare la teren

Crt	Categorie folosință	Intra vilan	Suprafaţa (mp)	Tarla	Parcelă	Nr. topo	Observaţii / Referinţe
1	arabil	NU	14.300	45	863, 866	C	

Lungime Segmente
1) Valorile lungimilor segmentelor sunt obţinute din proiecţie în plan.

Punct început	X / Y	Punct sfârşit	X / Y	Lungime segment (** (m)
1	574.445,849 715.757,157	2	574.431,444 715.733,383	27.798
2	574.431,444 715.733,383	3	574.416,418 715.702,141	34.668
3	574.416,418 715.702,141	4	574.414,408 715.697,084	5.442
4	574.414,408 715.697,084	5	574.480,175 715.649,249	81.323
5	574.480,175 715.649,249	6	574.498,491 715.638,023	21.483

Punct început	X / Y	Punct sfârşit	X / Y	Lungime segment (** (m)
6	574.498,491 715.638,023	7	574.515,08 715.632,517	17.479
7	574.515,08 715.632,517	8	574.541,337 715.633,196	26.266
8	574.541,337 715.633,196	9	574.578,958 715.625,859	38.33
9	574.578,958 715.625,859	10	574.601,058 715.697,621	75.088
10	574.601,058 715.697,621	1	574.445,849 715.757,157	166.236

** Lungimile segmentelor sunt determinate în planul de proiecţie Stereo 70 şi sunt rotunjite la 1 milimetru.
*** Distanţa dintre puncte este formată din segmente cumulate ce sunt mai mici decât valoarea 1 milimetru.

DATE DESPRE IMOBILUL NR. 918

Oficiul de Cadastru şi Publicitate Imobiliară SUCEAVA
Biroul de Cadastru şi Publicitate Imobiliară Radauti

A. Partea I. Descrierea imobilului

TEREN Extravilan

Adresa: Jud. Suceava

Nr. Crt	Nr cadastral Nr. topografic	Suprafaţa* (mp)	Observaţii / Referinţe
A1	31557	7.100	Sector cadastral:37 Teren neimprejmuit;

B. Partea II. Proprietari şi acte

Inscrieri privitoare la dreptul de proprietate şi alte drepturi reale		Referinţe
2318 / 29/01/2016		
Act Notarial nr. 83, din 28/01/2016 emis de BNP Sehlanec Ana;		
B5	Intabulare, drept de PROPRIETATEbun bun propriu cu titlu de cumparare, dobandit prin Conventie, cota actuala 1/1, cota initiala 1/1	A1
	1) **BABIAS RAMONA HELENA**	
	OBSERVATII: adus B2	

C. Partea III. SARCINI .

Inscrieri privind dezmembramintele dreptului de proprietate, drepturi reale de garanţie şi sarcini	Referinţe
NU SUNT	

Anexa Nr. 1 La Partea I

Teren

Nr cadastral	Suprafaţa (mp)*	Observaţii / Referinţe
31557	7.100	

* Suprafaţa este determinată in planul de proiecţie Stereo 70.

DETALII LINIARE IMOBIL

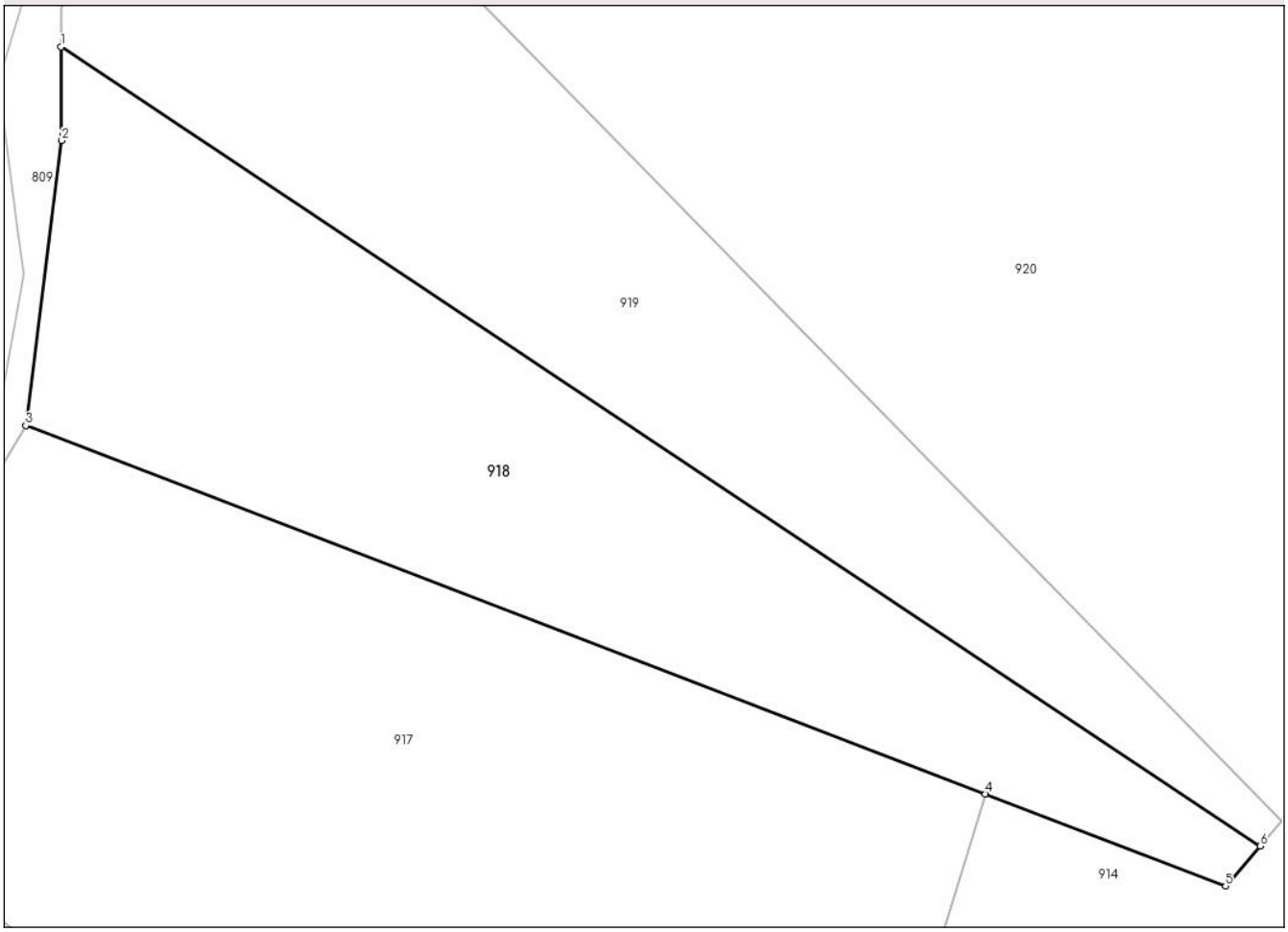

Date referitoare la teren

Crt	Categorie folosință	Intra vilan	Suprafaţa (mp)	Tarla	Parcelă	Nr. topo	Observaţii / Referinţe
1	arabil	NU	7.100	Asociatie	-	-	

Lungime Segmente
1) Valorile lungimilor segmentelor sunt obţinute din proiecţie în plan.

Punct început	X / Y	Punct sfârşit	X / Y	Lungime segment (** (m)
1	574.451,547 715.818,367	2	574.451,651 715.803,196	15.171
2	574.451,651 715.803,196	3	574.445,849 715.757,157	46.403
3	574.445,849 715.757,157	4	574.601,058 715.697,621	166.236
4	574.601,058 715.697,621	5	574.639,95 715.682,703	41.655
5	574.639,95 715.682,703	6	574.645,571 715.689,204	8.594

Punct început	X / Y	Punct sfârşit	X / Y	Lungime segment (** (m)
6	574.645,571 715.689,204	1	574.451,547 715.818,367	233.085

** Lungimile segmentelor sunt determinate în planul de proiecţie Stereo 70 şi sunt rotunjite la 1 milimetru.
*** Distanţa dintre puncte este formată din segmente cumulate ce sunt mai mici decât valoarea 1 milimetru.

DATE DESPRE IMOBILUL NR. 919

Oficiul de Cadastru şi Publicitate Imobiliară SUCEAVA
Biroul de Cadastru şi Publicitate Imobiliară Radauti

A. Partea I. Descrierea imobilului

TEREN Extravilan

Adresa: Jud. Suceava

Nr. Crt	Nr cadastral Nr. topografic	Suprafaţa* (mp)	Observaţii / Referinţe
A1	30301	7.100	Sector cadastral:37 Teren neimprejmuit;

B. Partea II. Proprietari şi acte

Inscrieri privitoare la dreptul de proprietate şi alte drepturi reale		Referinţe
2339 / 29/01/2016		
Act Notarial nr. 82, din 28/01/2016 emis de BNP Sehlanec Ana;		
B3	Intabulare, drept de PROPRIETATEbun propriu cu titlu de cumparare, dobandit prin Conventie, cota actuala 1/1, cota initiala 1/1	A1
	1) **BABIAS RAMONA HELENA**	
	OBSERVATII: adusB2	

C. Partea III. SARCINI .

Inscrieri privind dezmembramintele dreptului de proprietate, drepturi reale de garanţie şi sarcini	Referinţe
NU SUNT	

Anexa Nr. 1 La Partea I

Teren

Nr cadastral	Suprafaţa (mp)*	Observaţii / Referinţe
30301	7.100	

* Suprafaţa este determinată in planul de proiecţie Stereo 70.

DETALII LINIARE IMOBIL

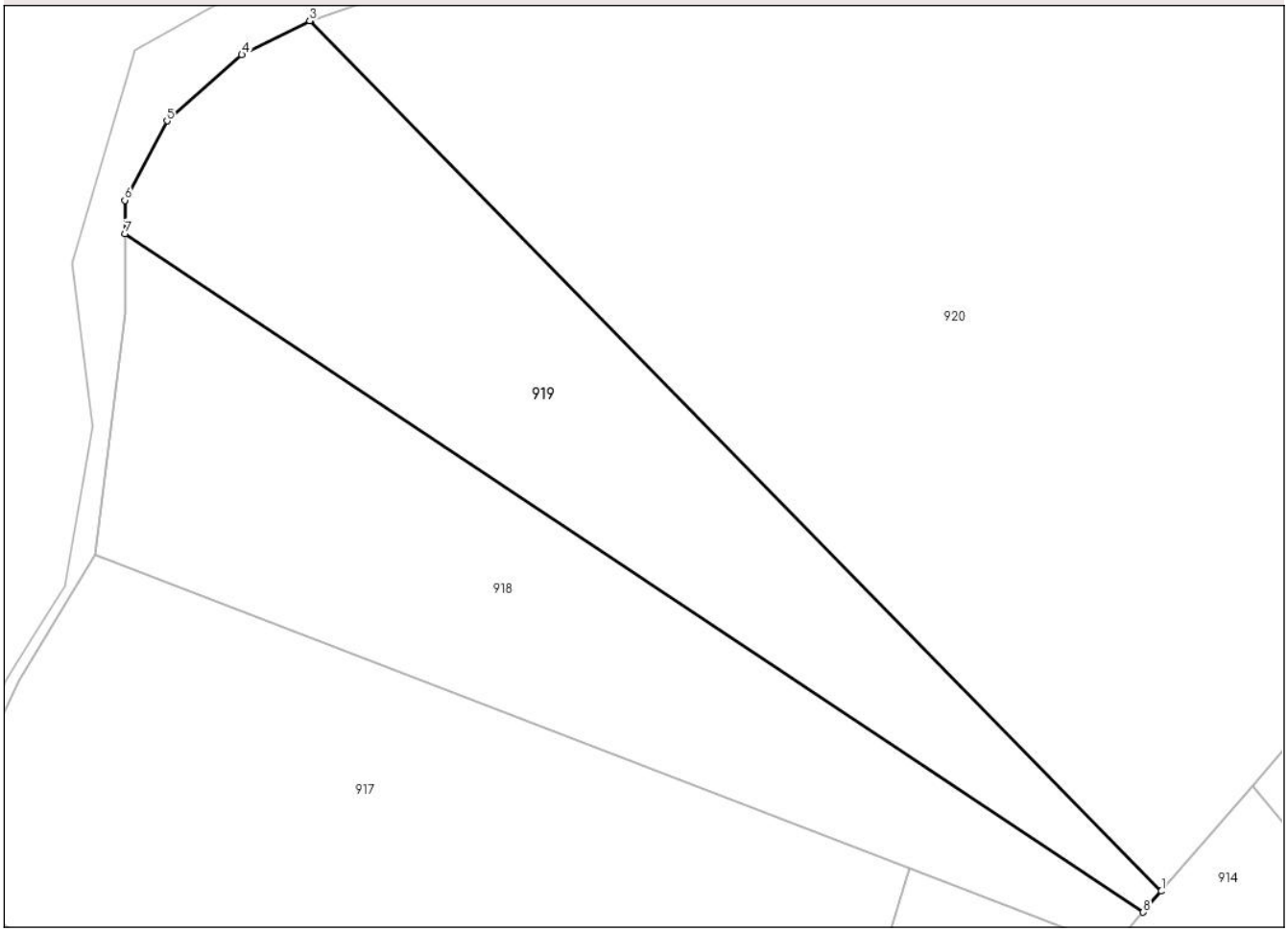

Date referitoare la teren

Crt	Categorie folosință	Intra vilan	Suprafaţa (mp)	Tarla	Parcelă	Nr. topo	Observaţii / Referinţe
1	arabil	NU	7.100	Asociatia Dihania 358	-	-	

Lungime Segmente
1) Valorile lungimilor segmentelor sunt obţinute din proiecţie în plan.

Punct început	X / Y	Punct sfârşit	X / Y	Lungime segment (** (m)
1	574.649,033 715.693,208	2	574.486,852 715.858,883	231.842
2	574.486,852 715.858,883	3	574.486,721 715.858,837	0.139
3	574.486,721 715.858,837	4	574.473,824 715.852,408	14.411
4	574.473,824 715.852,408	5	574.459,556 715.839,803	19.038
5	574.459,556 715.839,803	6	574.451,503 715.824,707	17.11

Punct început	X / Y	Punct sfârşit	X / Y	Lungime segment (** (m)
6	574.451,503 715.824,707	7	574.451,547 715.818,368	6.339
7	574.451,547 715.818,368	8	574.645,571 715.689,204	233.085
8	574.645,571 715.689,204	1	574.649,033 715.693,208	5.293

** Lungimile segmentelor sunt determinate în planul de proiecţie Stereo 70 şi sunt rotunjite la 1 milimetru.
*** Distanţa dintre puncte este formată din segmente cumulate ce sunt mai mici decât valoarea 1 milimetru.

DATE DESPRE IMOBILUL NR. 920

Oficiul de Cadastru şi Publicitate Imobiliară SUCEAVA
Biroul de Cadastru şi Publicitate Imobiliară Radauti

A. Partea I. Descrierea imobilului

TEREN Extravilan

Adresa: Jud. Suceava

Nr. Crt	Nr cadastral Nr. topografic	Suprafaţa* (mp)	Observaţii / Referinţe
A1	30271	35.500	Sector cadastral:37 Teren neimprejmuit;

B. Partea II. Proprietari şi acte

Inscrieri privitoare la dreptul de proprietate şi alte drepturi reale		Referinţe
13405 / 12/07/2011		
Act Notarial nr. 1954, din 08/07/2011 emis de BNP SEHLANEC MANDICI RADAUTI;		
B2	Intabulare, drept de PROPRIETATEbun propriu cu titlu de cumparare, dobandit prin Conventie, cota actuala 1/1, cota initiala 1/1	A1
	1) **BABIAS RAMONA HELENA**	
	OBSERVATII: adus B1	

C. Partea III. SARCINI .

Inscrieri privind dezmembramintele dreptului de proprietate, drepturi reale de garanţie şi sarcini	Referinţe
NU SUNT	

Anexa Nr. 1 La Partea I

Teren

Nr cadastral	Suprafaţa (mp)*	Observaţii / Referinţe
30271	35.500	

* Suprafaţa este determinată in planul de proiecţie Stereo 70.

DETALII LINIARE IMOBIL

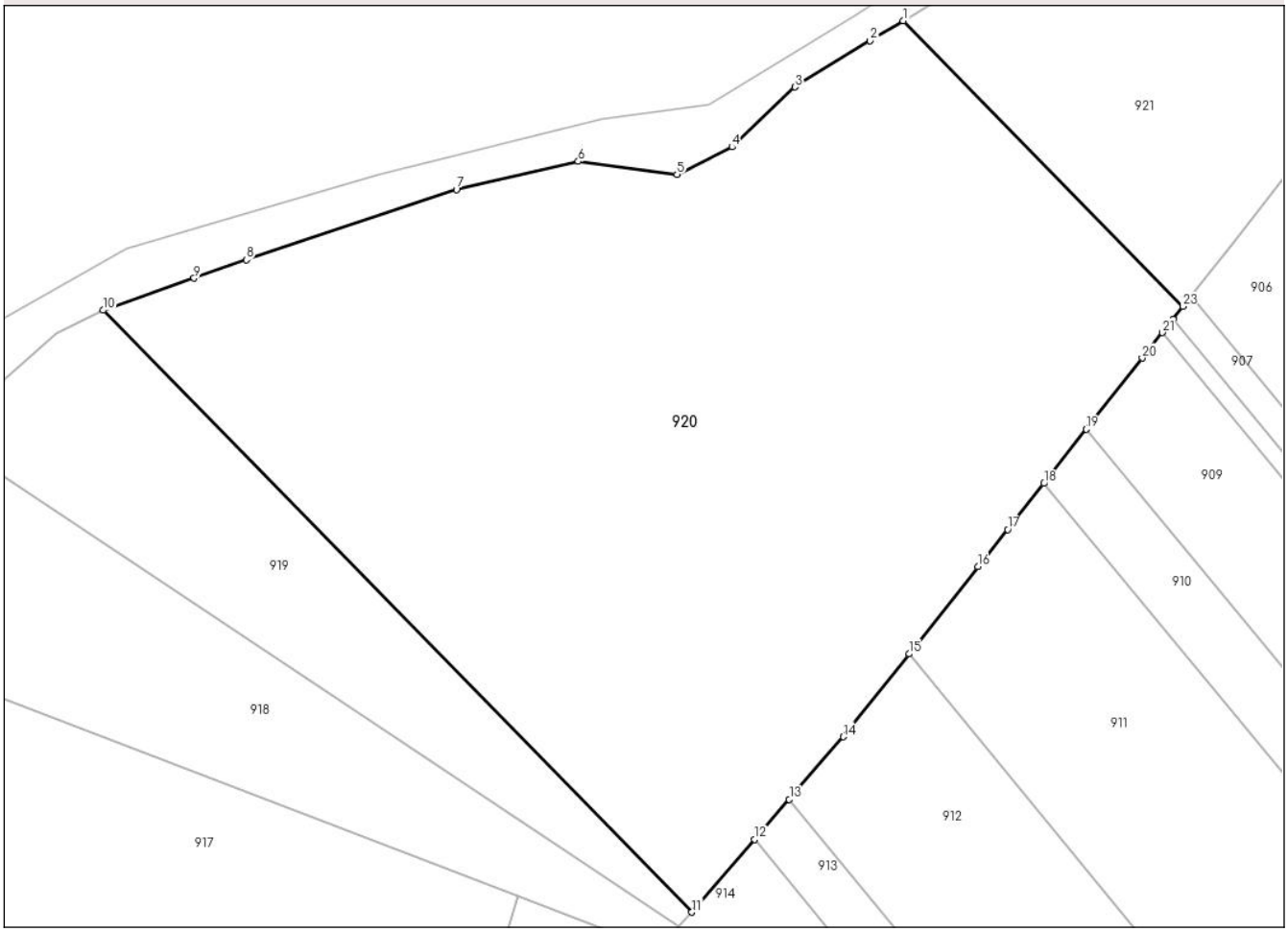

Date referitoare la teren

Crt	Categorie folosință	Intra vilan	Suprafaţa (mp)	Tarla	Parcelă	Nr. topo	Observaţii / Referinţe
1	arabil	NU	35.500	Asociatia Dihanie 358	-	-	

Lungime Segmente

1) Valorile lungimilor segmentelor sunt obţinute din proiecţie în plan.

Punct început	X / Y	Punct sfârşit	X / Y	Lungime segment (** (m)
1	574.707,249 715.938,547	2	574.698,161 715.932,994	10.65
3	574.677,429 715.920,297	4	574.660,078 715.903,807	23.937
5	574.644,958 715.896,243	6	574.617,715 715.899,816	27.476
7	574.584,181 715.892,125	8	574.526,278 715.872,736	61.063
9	574.511,897 715.867,683	10	574.486,852 715.858,883	26.546

Punct început	X / Y	Punct sfârşit	X / Y	Lungime segment (** (m)
2	574.698,161 715.932,994	3	574.677,429 715.920,297	24.311
4	574.660,078 715.903,807	5	574.644,958 715.896,243	16.906
6	574.617,715 715.899,816	7	574.584,181 715.892,125	34.405
8	574.526,278 715.872,736	9	574.511,897 715.867,683	15.243
10	574.486,852 715.858,883	11	574.649,033 715.693,208	231.842

Punct început	X / Y	Punct sfârşit	X / Y	Lungime segment (** (m)
11	574.649,033 715.693,208	12	574.666,323 715.713,203	26.434
13	574.675,865 715.724,237	14	574.690,752 715.741,453	22.76
15	574.708,853 715.764,286	16	574.727,892 715.788,301	30.646
17	574.736,022 715.798,557	18	574.745,991 715.811,217	16.114
19	574.757,72 715.826,112	20	574.773,135 715.845,687	24.916
21	574.778,673 715.852,72	22	574.781,59 715.856,425	4.715
23	574.784,324 715.859,896	1	574.707,249 715.938,547	110.121

Punct început	X / Y	Punct sfârşit	X / Y	Lungime segment (** (m)
12	574.666,323 715.713,203	13	574.675,865 715.724,237	14.588
14	574.690,752 715.741,453	15	574.708,853 715.764,286	29.137
16	574.727,892 715.788,301	17	574.736,022 715.798,557	13.087
18	574.745,991 715.811,217	19	574.757,72 715.826,112	18.959
20	574.773,135 715.845,687	21	574.778,673 715.852,72	8.952
22	574.781,59 715.856,425	23	574.784,324 715.859,896	4.418

** Lungimile segmentelor sunt determinate în planul de proiecţie Stereo 70 şi sunt rotunjite la 1 milimetru.
*** Distanţa dintre puncte este formată din segmente cumulate ce sunt mai mici decât valoarea 1 milimetru.

DATE DESPRE IMOBILUL NR. 921

Oficiul de Cadastru şi Publicitate Imobiliară SUCEAVA
Biroul de Cadastru şi Publicitate Imobiliară Radauti

A. Partea I. Descrierea imobilului

TEREN Extravilan

Adresa: Jud. Suceava

Nr. Crt	Nr cadastral Nr. topografic	Suprafaţa* (mp)	Observaţii / Referinţe
A1	30283	11.000	Sector cadastral:37 Teren neimprejmuit;

B. Partea II. Proprietari şi acte

Inscrieri privitoare la dreptul de proprietate şi alte drepturi reale		Referinţe
21303 / 11/11/2011		
Act Notarial nr. 2618, din 08/11/2011 emis de BNP SEHLANEC MANDICI SIRET;		
B2	Intabulare, drept de PROPRIETATEbun propriu cu titlu de cumparare, dobandit prin Conventie, cota actuala 1/1, cota initiala 1/1	A1
	1) **BABIAS RAMONA HELENA**	
	OBSERVATII: adus B1	

C. Partea III. SARCINI .

Inscrieri privind dezmembramintele dreptului de proprietate, drepturi reale de garanţie şi sarcini	Referinţe
NU SUNT	

Anexa Nr. 1 La Partea I

Teren

Nr cadastral	Suprafaţa (mp)*	Observaţii / Referinţe
30283	11.000	

* Suprafaţa este determinată in planul de proiecţie Stereo 70.

DETALII LINIARE IMOBIL

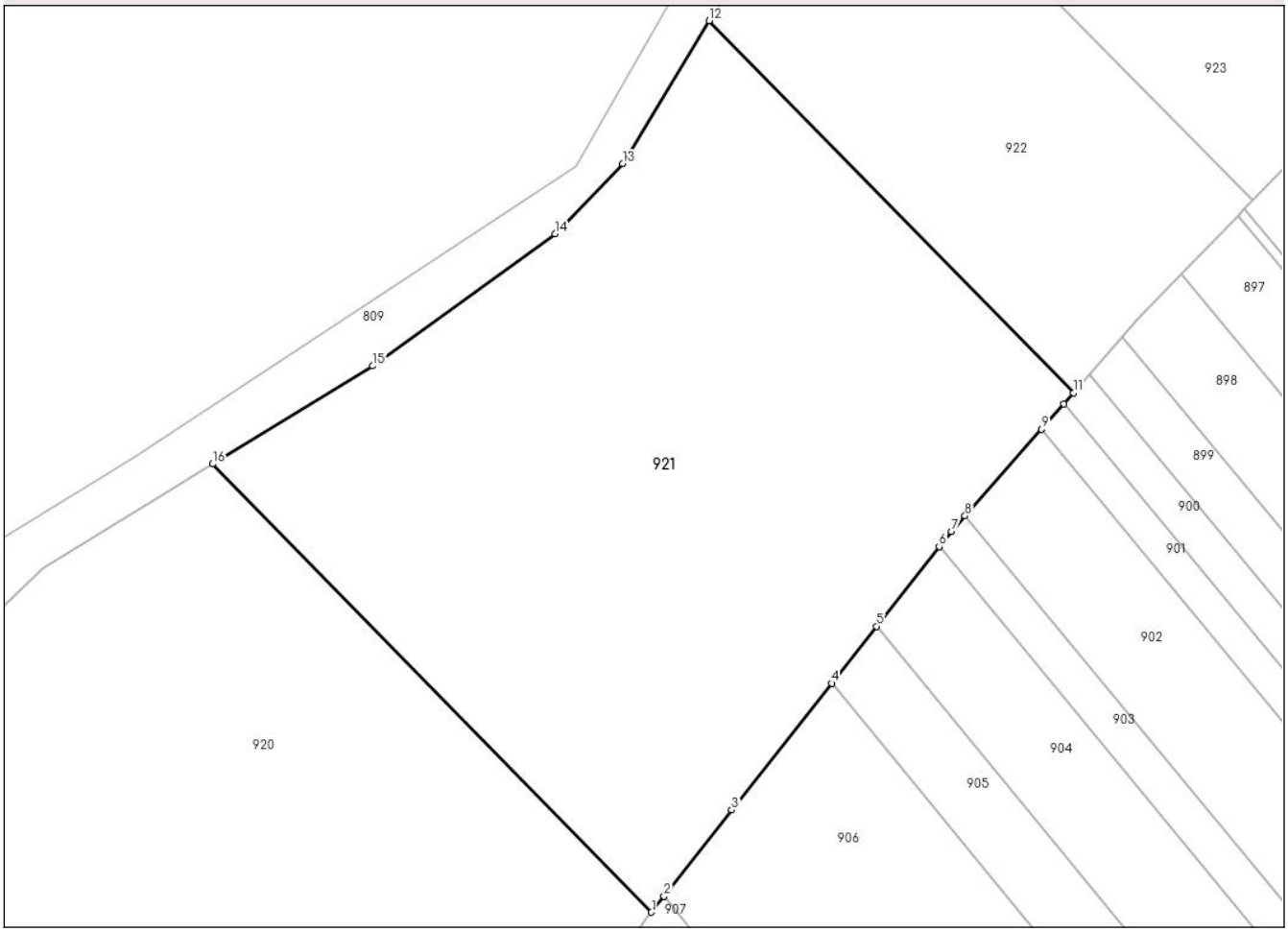

Date referitoare la teren

Crt	Categorie folosință	Intra vilan	Suprafaţa (mp)	Tarla	Parcelă	Nr. topo	Observaţii / Referinţe
1	arabil	NU	11.000	-	-	-	

Lungime Segmente
1) Valorile lungimilor segmentelor sunt obţinute din proiecţie în plan.

Punct început	X / Y	Punct sfârşit	X / Y	Lungime segment (** (m)
1	574.784,324 715.859,896	2	574.786,534 715.862,703	3.573
2	574.786,534 715.862,703	3	574.798,434 715.877,814	19.234
3	574.798,434 715.877,814	4	574.815,97 715.900,061	28.327
4	574.815,97 715.900,061	5	574.823,851 715.910,06	12.731
5	574.823,851 715.910,06	6	574.834,874 715.924,045	17.807

Punct început	X / Y	Punct sfârşit	X / Y	Lungime segment (** (m)
6	574.834,874 715.924,045	7	574.837,0 715.926,742	3.434
7	574.837,0 715.926,742	8	574.839,387 715.929,446	3.607
8	574.839,387 715.929,446	9	574.852,818 715.944,662	20.296
9	574.852,818 715.944,662	10	574.856,714 715.949,076	5.887
10	574.856,714 715.949,076	11	574.858,442 715.951,033	2.611
11	574.858,442 715.951,033	12	574.794,473 716.016,309	91.395
12	574.794,473 716.016,309	13	574.779,278 715.991,226	29.327
13	574.779,278 715.991,226	14	574.767,356 715.978,92	17.134
14	574.767,356 715.978,92	15	574.735,393 715.955,744	39.481
15	574.735,393 715.955,744	16	574.707,249 715.938,547	32.982
16	574.707,249 715.938,547	1	574.784,324 715.859,896	110.121

** Lungimile segmentelor sunt determinate în planul de proiecţie Stereo 70 şi sunt rotunjite la 1 milimetru.
*** Distanţa dintre puncte este formată din segmente cumulate ce sunt mai mici decât valoarea 1 milimetru.

DATE DESPRE IMOBILUL NR. 922

Oficiul de Cadastru şi Publicitate Imobiliară SUCEAVA
Biroul de Cadastru şi Publicitate Imobiliară Radauti

A. Partea I. Descrierea imobilului

TEREN Extravilan

Adresa: Jud. Suceava

Nr. Crt	Nr cadastral Nr. topografic	Suprafaţa* (mp)	Observaţii / Referinţe
A1	30418	4.400	Sector cadastral:37 Teren neimprejmuit;

B. Partea II. Proprietari şi acte

Inscrieri privitoare la dreptul de proprietate şi alte drepturi reale		Referinţe
5350 / 15/03/2012		
Act Notarial nr. 972, din 13/03/2012 emis de BNP FOMIN SIMION;		
B2	Intabulare, drept de PROPRIETATEcu titlu de cumparare, dobandit prin Conventie, cota actuala 1/1, cota initiala 1/1	A1
	1) **AA AGRICULTURE FARM SRL**, CIF:29173000	
	OBSERVATII: adus B1	

C. Partea III. SARCINI .

Inscrieri privind dezmembramintele dreptului de proprietate, drepturi reale de garanţie şi sarcini	Referinţe
NU SUNT	

Anexa Nr. 1 La Partea I

Teren

Nr cadastral	Suprafaţa (mp)*	Observaţii / Referinţe
30418	4.400	

* Suprafaţa este determinată in planul de proiecţie Stereo 70.

DETALII LINIARE IMOBIL

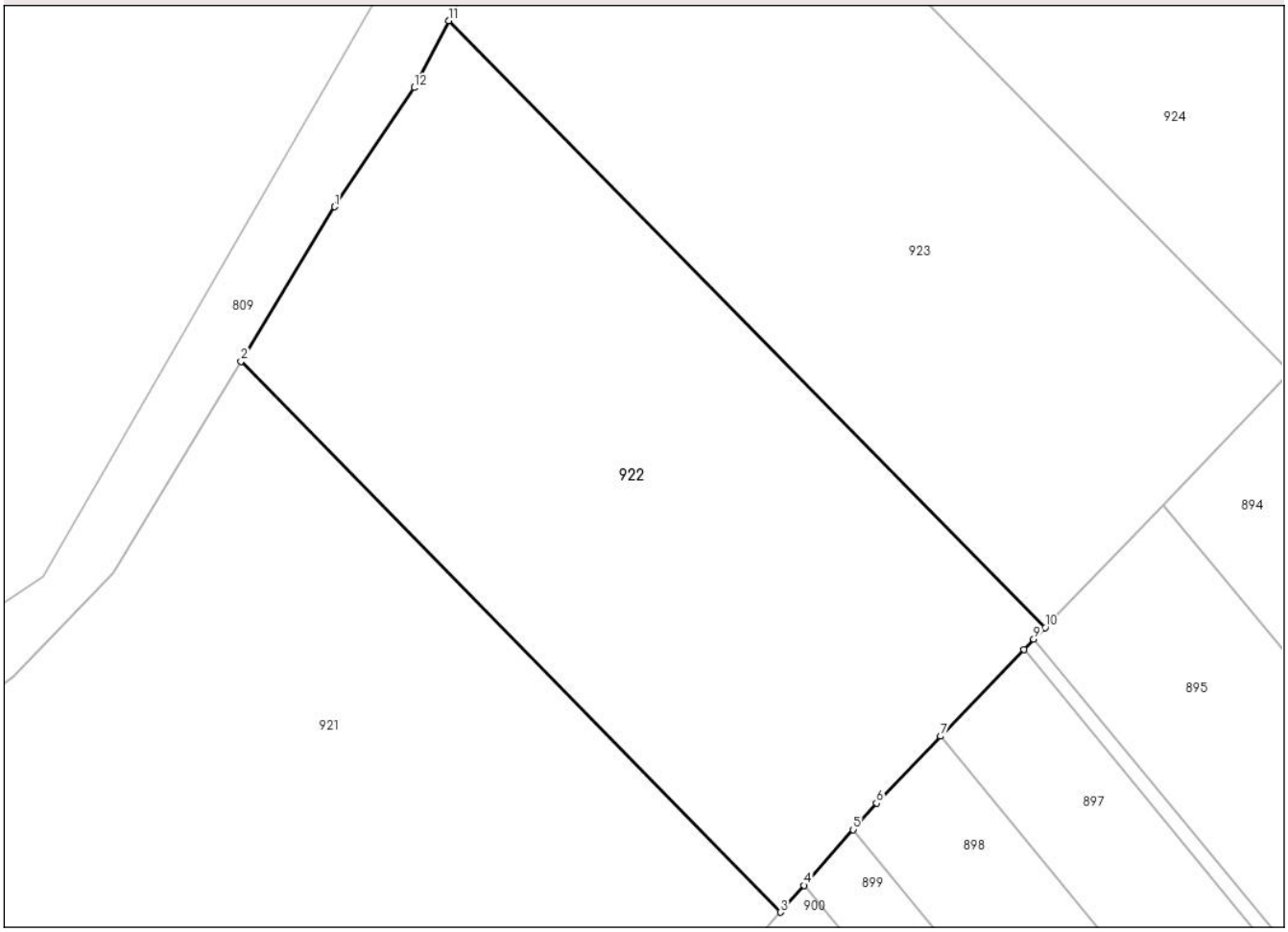

Date referitoare la teren

Crt	Categorie folosință	Intra vilan	Suprafaţa (mp)	Tarla	Parcelă	Nr. topo	Observaţii / Referinţe
1	arabil	NU	4.400	45	866	-	

Lungime Segmente
1) Valorile lungimilor segmentelor sunt obţinute din proiecţie în plan.

Punct început	X / Y	Punct sfârşit	X / Y	Lungime segment (** (m)
1	574.805,561 716.034,611	2	574.794,473 716.016,309	21.399
2	574.794,473 716.016,309	3	574.858,442 715.951,033	91.395
3	574.858,442 715.951,033	4	574.861,252 715.954,216	4.246
4	574.861,252 715.954,216	5	574.867,081 715.960,819	8.808
5	574.867,081 715.960,819	6	574.869,856 715.963,963	4.193

Punct început	X / Y	Punct sfârşit	X / Y	Lungime segment (** (m)
6	574.869,856 715.963,963	7	574.877,468 715.971,88	10.983
7	574.877,468 715.971,88	8	574.887,322 715.982,127	14.216
8	574.887,322 715.982,127	9	574.888,513 715.983,366	1.719
9	574.888,513 715.983,366	10	574.889,861 715.984,768	1.945
10	574.889,861 715.984,768	11	574.819,118 716.056,655	100.858
11	574.819,118 716.056,655	12	574.815,01 716.048,724	8.932
12	574.815,01 716.048,724	1	574.805,561 716.034,611	16.984

** Lungimile segmentelor sunt determinate în planul de proiecţie Stereo 70 şi sunt rotunjite la 1 milimetru.
*** Distanţa dintre puncte este formată din segmente cumulate ce sunt mai mici decât valoarea 1 milimetru.

DATE DESPRE IMOBILUL NR. 923

Oficiul de Cadastru şi Publicitate Imobiliară SUCEAVA
Biroul de Cadastru şi Publicitate Imobiliară Radauti

A. Partea I. Descrierea imobilului

TEREN Extravilan

Adresa: Jud. Suceava

Nr. Crt	Nr cadastral Nr. topografic	Suprafaţa* (mp)	Observaţii / Referinţe
A1	30521	4.500	Sector cadastral:37 Teren neimprejmuit;

B. Partea II. Proprietari şi acte

Inscrieri privitoare la dreptul de proprietate şi alte drepturi reale		Referinţe
24952 / 26/11/2012		
Act Notarial nr. 2973, din 23/11/2012 emis de BNP SEHLANEC ANA;		
B7	Intabulare, drept de PROPRIETATEbun propriu cu titlu de cumparare, dobandit prin Conventie, cota actuala 1/1, cota initiala 1/1	A1
	1) **BABIAS RAMONA HELENA**	
	OBSERVATII: adus b3-6	

C. Partea III. SARCINI .

Inscrieri privind dezmembramintele dreptului de proprietate, drepturi reale de garanţie şi sarcini	Referinţe
NU SUNT	

Anexa Nr. 1 La Partea I

Teren

Nr cadastral	Suprafaţa (mp)*	Observaţii / Referinţe
30521	4.500	

* Suprafaţa este determinată in planul de proiecţie Stereo 70.

DETALII LINIARE IMOBIL

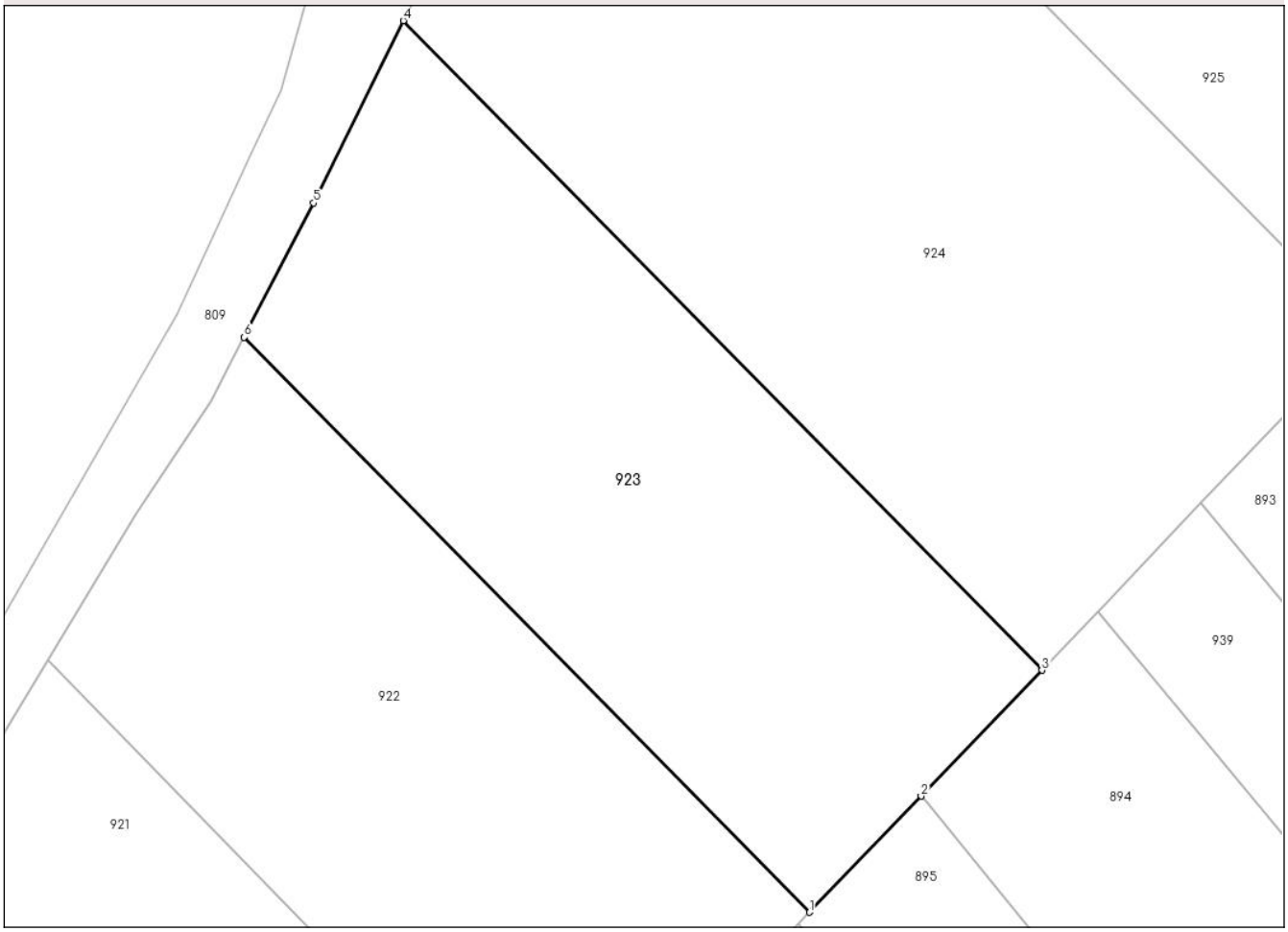

Date referitoare la teren

Crt	Categorie folosință	Intra vilan	Suprafaţa (mp)	Tarla	Parcelă	Nr. topo	Observaţii / Referinţe
1	arabil	NU	4.500	45	866	-	

Lungime Segmente
1) Valorile lungimilor segmentelor sunt obţinute din proiecţie în plan.

Punct început	X / Y	Punct sfârşit	X / Y	Lungime segment (** (m)
1	574.889,861 715.984,768	2	574.903,825 715.999,29	20.147
2	574.903,825 715.999,29	3	574.918,945 716.015,015	21.815
3	574.918,945 716.015,015	4	574.839,021 716.096,23	113.946
4	574.839,021 716.096,23	5	574.827,807 716.073,434	25.405
5	574.827,807 716.073,434	6	574.819,118 716.056,655	18.895

Punct început	X / Y	Punct sfârşit	X / Y	Lungime segment (** (m)
6	574.819,118 716.056,655	1	574.889,861 715.984,768	100.858

** Lungimile segmentelor sunt determinate în planul de proiecţie Stereo 70 şi sunt rotunjite la 1 milimetru.
*** Distanţa dintre puncte este formată din segmente cumulate ce sunt mai mici decât valoarea 1 milimetru.

DATE DESPRE IMOBILUL NR. 924

Oficiul de Cadastru şi Publicitate Imobiliară SUCEAVA
Biroul de Cadastru şi Publicitate Imobiliară Radauti

A. Partea I. Descrierea imobilului

TEREN Extravilan

Adresa: Jud. Suceava

Nr. Crt	Nr cadastral Nr. topografic	Suprafaţa* (mp)	Observaţii / Referinţe
A1	30565	7.600	Sector cadastral:37 Teren neimprejmuit;

B. Partea II. Proprietari şi acte

Inscrieri privitoare la dreptul de proprietate şi alte drepturi reale		Referinţe
21556 / 11/10/2012		
Act Notarial nr. 2554, din 10/10/2012 emis de BNP SEHLANEC ANA;		
B6	Intabulare, drept de PROPRIETATE- bun propriu, cu titlu de cumparare, dobandit prin Conventie, cota actuala 1/1, cota initiala 1/1	A1
	1) **BABIAS RAMONA HELENA**	
	OBSERVATII: adus B5	

C. Partea III. SARCINI .

Inscrieri privind dezmembramintele dreptului de proprietate, drepturi reale de garanţie şi sarcini	Referinţe
NU SUNT	

Anexa Nr. 1 La Partea I

Teren

Nr cadastral	Suprafaţa (mp)*	Observaţii / Referinţe
30565	7.600	

* Suprafaţa este determinată in planul de proiecţie Stereo 70.

DETALII LINIARE IMOBIL

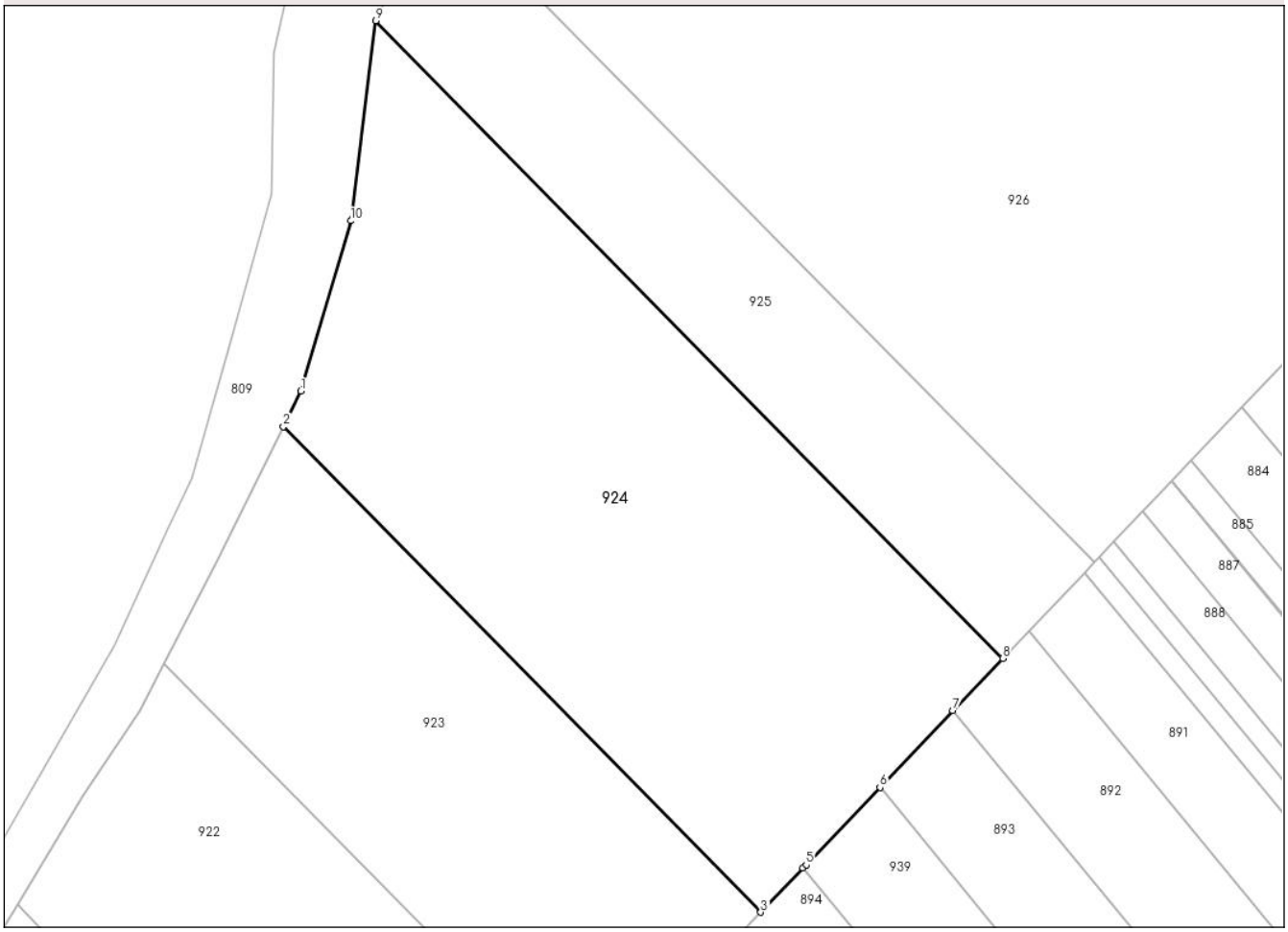

Date referitoare la teren

Crt	Categorie folosință	Intra vilan	Suprafaţa (mp)	Tarla	Parcelă	Nr. topo	Observaţii / Referinţe
1	arabil	NU	7.600	45	866	-	

Lungime Segmente
1) Valorile lungimilor segmentelor sunt obţinute din proiecţie în plan.

Punct început	X / Y	Punct sfârşit	X / Y	Lungime segment (** (m)
1	574.841,958 716.102,199	2	574.839,021 716.096,23	6.652
2	574.839,021 716.096,23	3	574.918,945 716.015,015	113.946
3	574.918,945 716.015,015	4	574.926,037 716.022,39	10.232
4	574.926,037 716.022,39	5	574.926,56 716.022,934	0.755
5	574.926,56 716.022,934	6	574.938,902 716.035,889	17.893

Punct început	X / Y	Punct sfârşit	X / Y	Lungime segment (** (m)
6	574.938,902 716.035,889	7	574.951,122 716.048,717	17.717
7	574.951,122 716.048,717	8	574.959,469 716.057,479	12.101
8	574.959,469 716.057,479	9	574.854,522 716.164,122	149.622
9	574.854,522 716.164,122	10	574.850,299 716.130,664	33.723
10	574.850,299 716.130,664	1	574.841,958 716.102,199	29.662

** Lungimile segmentelor sunt determinate în planul de proiecţie Stereo 70 şi sunt rotunjite la 1 milimetru.
*** Distanţa dintre puncte este formată din segmente cumulate ce sunt mai mici decât valoarea 1 milimetru.

DATE DESPRE IMOBILUL NR. 925

Oficiul de Cadastru şi Publicitate Imobiliară SUCEAVA
Biroul de Cadastru şi Publicitate Imobiliară Radauti

A. Partea I. Descrierea imobilului

TEREN Extravilan

Adresa: Jud. Suceava

Nr. Crt	Nr cadastral Nr. topografic	Suprafaţa* (mp)	Observaţii / Referinţe
A1	30932	3.400	Sector cadastral:37 Teren neimprejmuit;

B. Partea II. Proprietari şi acte

Inscrieri privitoare la dreptul de proprietate şi alte drepturi reale		Referinţe
32364 / 23/12/2013		
Act Notarial nr. 3405, din 20/12/2013 emis de BNP Sehlanec Ana;		
B6	Intabulare, drept de PROPRIETATEbun propriu cu titlu de cumparare, dobandit prin Conventie, cota actuala 1/1, cota initiala 1/1	A1
	1) **BABIAS RAMONA HELENA**	
	OBSERVATII: adus B5	

C. Partea III. SARCINI .

Inscrieri privind dezmembramintele dreptului de proprietate, drepturi reale de garanţie şi sarcini	Referinţe
NU SUNT	

Anexa Nr. 1 La Partea I

Teren

Nr cadastral	Suprafaţa (mp)*	Observaţii / Referinţe
30932	3.400	

* Suprafaţa este determinată in planul de proiecţie Stereo 70.

DETALII LINIARE IMOBIL

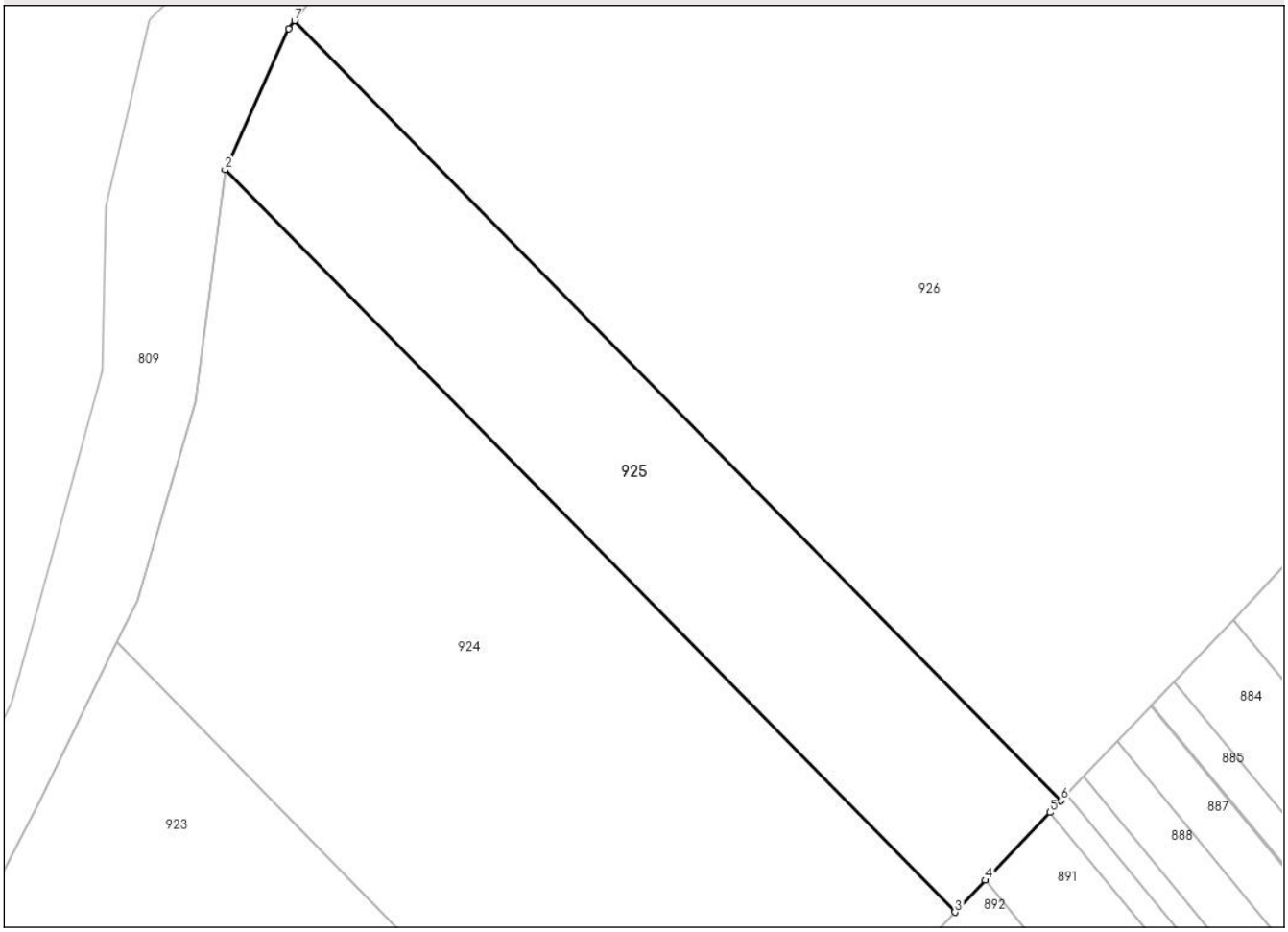

Date referitoare la teren

Crt	Categorie folosință	Intra vilan	Suprafaţa (mp)	Tarla	Parcelă	Nr. topo	Observaţii / Referinţe
1	arabil	NU	3.400	45	866	-	

Lungime Segmente
1) Valorile lungimilor segmentelor sunt obţinute din proiecţie în plan.

Punct început	X / Y	Punct sfârşit	X / Y	Lungime segment (** (m)
1	574.863,636 716.184,42	2	574.854,522 716.164,122	22.25
2	574.854,522 716.164,122	3	574.959,469 716.057,479	149.622
3	574.959,469 716.057,479	4	574.963,859 716.062,087	6.364
4	574.963,859 716.062,087	5	574.973,123 716.071,811	13.43
5	574.973,123 716.071,811	6	574.974,749 716.073,518	2.357

Punct început	X / Y	Punct sfârşit	X / Y	Lungime segment (** (m)
6	574.974,749 716.073,518	7	574.864,51 716.185,538	157.166
7	574.864,51 716.185,538	1	574.863,636 716.184,42	1.419

** Lungimile segmentelor sunt determinate în planul de proiecţie Stereo 70 şi sunt rotunjite la 1 milimetru.
*** Distanţa dintre puncte este formată din segmente cumulate ce sunt mai mici decât valoarea 1 milimetru.

DATE DESPRE IMOBILUL NR. 926

Oficiul de Cadastru şi Publicitate Imobiliară SUCEAVA
Biroul de Cadastru şi Publicitate Imobiliară Radauti

A. Partea I. Descrierea imobilului

TEREN Extravilan

Adresa: Jud. Suceava

Nr. Crt	Nr cadastral Nr. topografic	Suprafaţa* (mp)	Observaţii / Referinţe
A1	31423	17.600	Sector cadastral:37 Teren neimprejmuit;

B. Partea II. Proprietari şi acte

Inscrieri privitoare la dreptul de proprietate şi alte drepturi reale		Referinţe
29878 / 18/09/2015		
Act Notarial nr. 958, din 17/09/2015 emis de BNP Bratiloveanu Silvia;		
B9	Intabulare, drept de PROPRIETATEbun propriu cu titlu de cumparare, dobandit prin Conventie, cota actuala 1/1, cota initiala 1/1	A1
	1) **BABIAŞ RAMONA-HELENA**	
	OBSERVATII: adus B4-8	

C. Partea III. SARCINI .

Inscrieri privind dezmembramintele dreptului de proprietate, drepturi reale de garanţie şi sarcini	Referinţe
NU SUNT	

Anexa Nr. 1 La Partea I

Teren

Nr cadastral	Suprafaţa (mp)*	Observaţii / Referinţe
31423	17.600	

* Suprafaţa este determinată in planul de proiecţie Stereo 70.

DETALII LINIARE IMOBIL

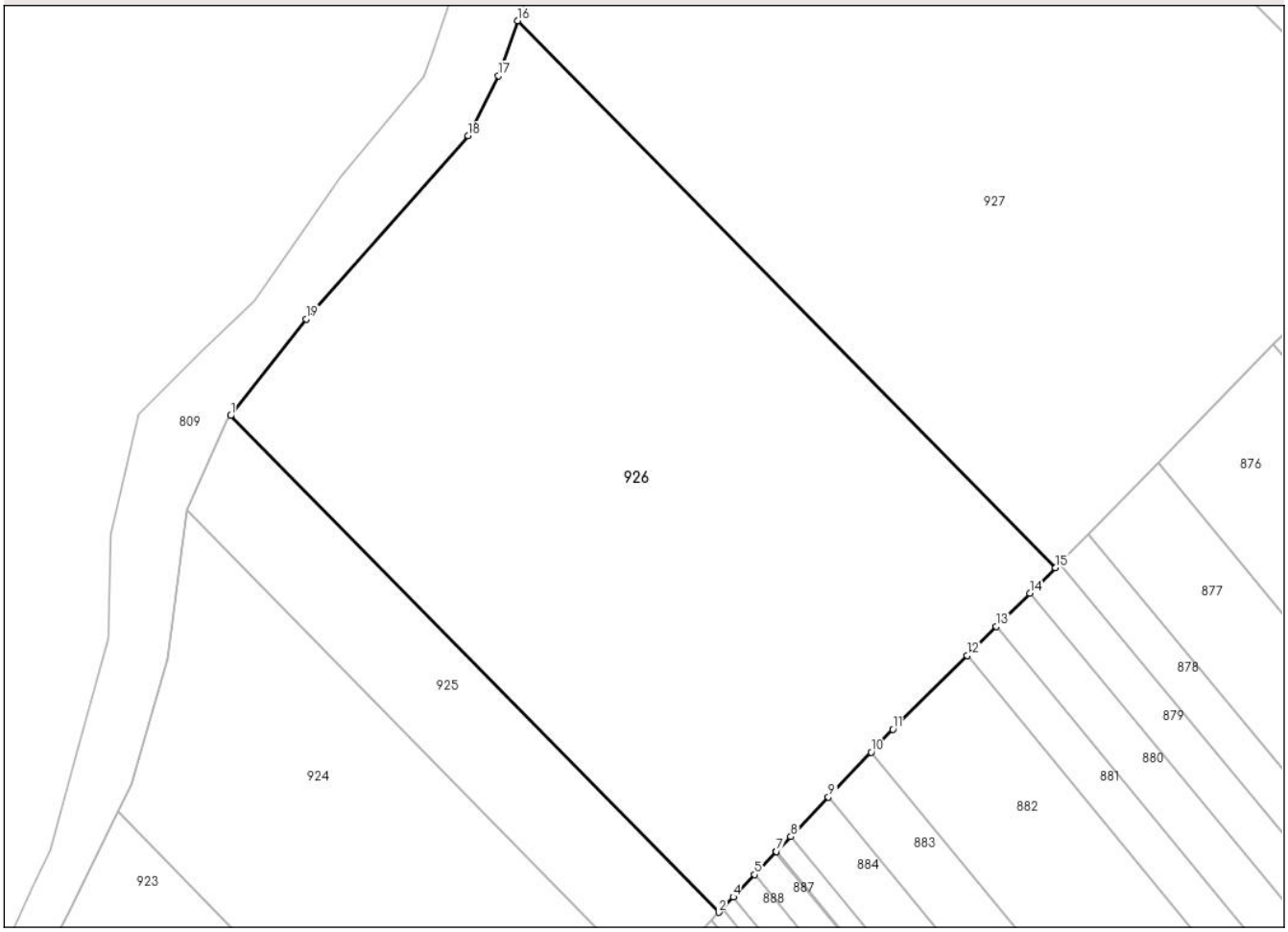

Date referitoare la teren

Crt	Categorie folosință	Intra vilan	Suprafaţa (mp)	Tarla	Parcelă	Nr. topo	Observaţii / Referinţe
1	arabil	NU	17.600	45 Asociatie	866	-	

Lungime Segmente
1) Valorile lungimilor segmentelor sunt obţinute din proiecţie în plan.

Punct început	X / Y	Punct sfârşit	X / Y	Lungime segment (** (m)
1	574.864,51 716.185,538	2	574.974,749 716.073,518	157.166
2	574.974,749 716.073,518	3	574.975,568 716.074,377	1.187
3	574.975,568 716.074,377	4	574.978,012 716.076,944	3.544
4	574.978,012 716.076,944	5	574.982,838 716.082,009	6.996
5	574.982,838 716.082,009	6	574.987,663 716.087,074	6.995

Punct început	X / Y	Punct sfârşit	X / Y	Lungime segment (** (m)
6	574.987,663 716.087,074	7	574.987,792 716.087,209	0.187
7	574.987,792 716.087,209	8	574.991,009 716.090,587	4.665
8	574.991,009 716.090,587	9	574.999,503 716.099,503	12.314
9	574.999,503 716.099,503	10	575.009,155 716.109,635	13.994
10	575.009,155 716.109,635	11	575.014,067 716.114,791	7.121
11	575.014,067 716.114,791	12	575.030,837 716.131,417	23.615
12	575.030,837 716.131,417	13	575.037,454 716.137,977	9.318
13	575.037,454 716.137,977	14	575.045,0 716.145,458	10.626
14	575.045,0 716.145,458	15	575.050,799 716.151,207	8.166
15	575.050,799 716.151,207	16	574.929,351 716.274,617	173.146
16	574.929,351 716.274,617	17	574.925,04 716.262,224	13.121
17	574.925,04 716.262,224	18	574.918,172 716.248,662	15.202
18	574.918,172 716.248,662	19	574.881,571 716.207,361	55.185
19	574.881,571 716.207,361	1	574.864,51 716.185,538	27.701

** Lungimile segmentelor sunt determinate în planul de proiecţie Stereo 70 şi sunt rotunjite la 1 milimetru.
*** Distanţa dintre puncte este formată din segmente cumulate ce sunt mai mici decât valoarea 1 milimetru.

DATE DESPRE IMOBILUL NR. 927

Oficiul de Cadastru şi Publicitate Imobiliară SUCEAVA
Biroul de Cadastru şi Publicitate Imobiliară Radauti

A. Partea I. Descrierea imobilului

TEREN Extravilan

Adresa: Jud. Suceava

Nr. Crt	Nr cadastral Nr. topografic	Suprafaţa* (mp)	Observaţii / Referinţe
A1	31439	25.300	Sector cadastral:37 Teren neimprejmuit;

B. Partea II. Proprietari şi acte

Inscrieri privitoare la dreptul de proprietate şi alte drepturi reale		Referinţe
30120 / 21/09/2015		
Act Notarial nr. 2557, din 18/09/2015 emis de BNP Bratiloveanu Silvia;		
B16	Intabulare, drept de PROPRIETATEbun propriu cu titlu de cumparare, dobandit prin Conventie, cota actuala 1/1, cota initiala 1/1	A1
	1) **BABIAS RAMONA HELENA**	
	OBSERVATII: adus b12,13	

C. Partea III. SARCINI .

Inscrieri privind dezmembramintele dreptului de proprietate, drepturi reale de garanţie şi sarcini	Referinţe
NU SUNT	

Anexa Nr. 1 La Partea I

Teren

Nr cadastral	Suprafaţa (mp)*	Observaţii / Referinţe
31439	25.300	

* Suprafaţa este determinată in planul de proiecţie Stereo 70.

DETALII LINIARE IMOBIL

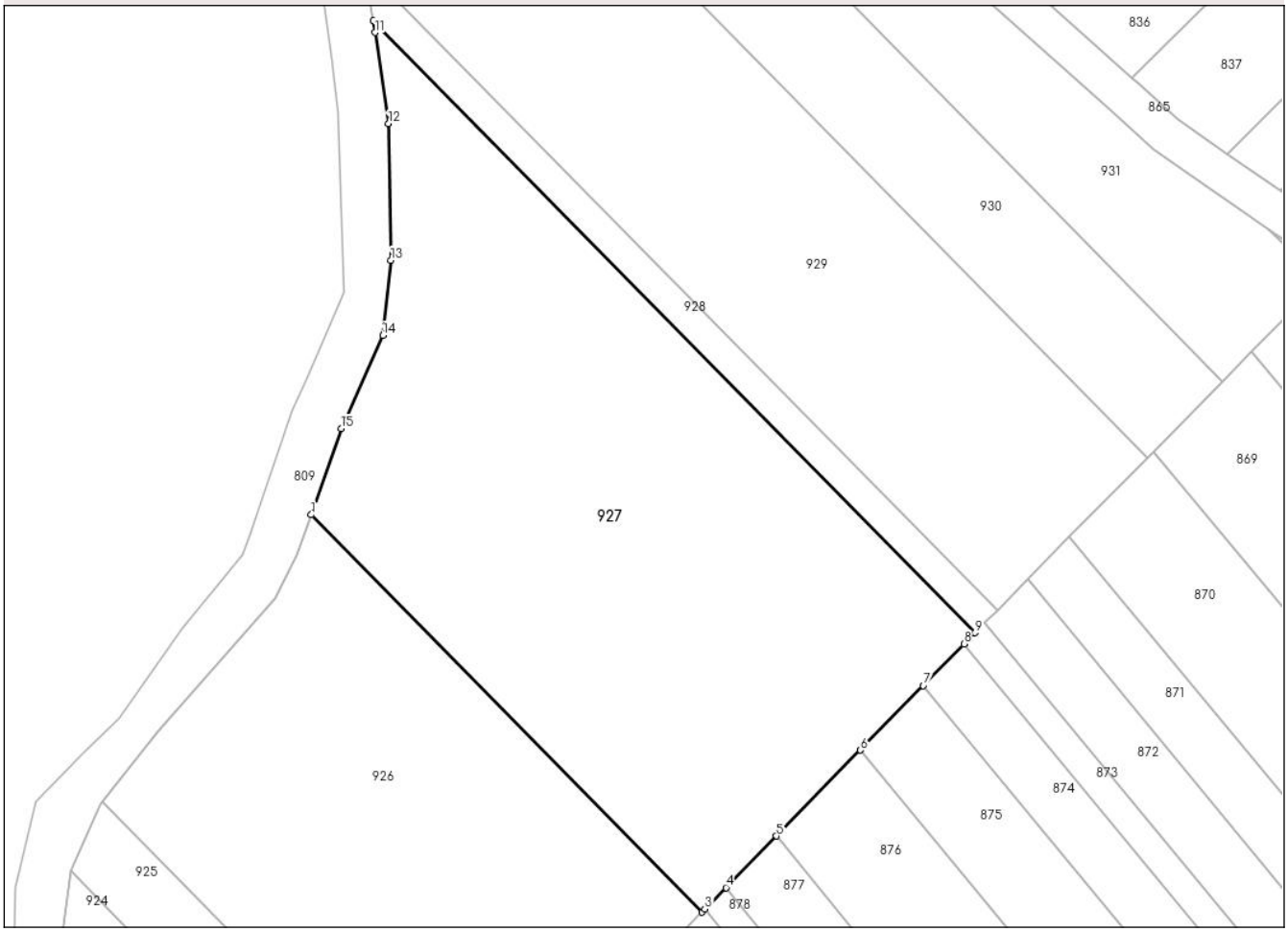

Date referitoare la teren

Crt	Categorie folosință	Intra vilan	Suprafaţa (mp)	Tarla	Parcelă	Nr. topo	Observaţii / Referinţe
1	arabil	NU	25.300	45	866	-	

Lungime Segmente
1) Valorile lungimilor segmentelor sunt obţinute din proiecţie în plan.

Punct început	X / Y	Punct sfârşit	X / Y	Lungime segment (** (m)
1	574.929,351 716.274,617	2	575.050,799 716.151,207	173.146
2	575.050,799 716.151,207	3	575.051,74 716.152,169	1.346
3	575.051,74 716.152,169	4	575.058,27 716.158,844	9.338
4	575.058,27 716.158,844	5	575.073,938 716.174,859	22.405
5	575.073,938 716.174,859	6	575.100,042 716.201,542	37.328

Punct început	X / Y	Punct sfârşit	X / Y	Lungime segment (** (m)
6	575.100,042 716.201,542	7	575.119,613 716.221,547	27.986
7	575.119,613 716.221,547	8	575.132,266 716.234,48	18.093
8	575.132,266 716.234,48	9	575.135,652 716.237,942	4.843
9	575.135,652 716.237,942	10	574.948,631 716.427,984	266.632
10	574.948,631 716.427,984	11	574.949,148 716.424,319	3.701
11	574.949,148 716.424,319	12	574.953,38 716.396,007	28.627
12	574.953,38 716.396,007	13	574.954,116 716.353,611	42.402
13	574.954,116 716.353,611	14	574.951,575 716.330,284	23.465
14	574.951,575 716.330,284	15	574.938,654 716.301,366	31.673
15	574.938,654 716.301,366	1	574.929,351 716.274,617	28.321

** Lungimile segmentelor sunt determinate în planul de proiecţie Stereo 70 şi sunt rotunjite la 1 milimetru.
*** Distanţa dintre puncte este formată din segmente cumulate ce sunt mai mici decât valoarea 1 milimetru.

DATE DESPRE IMOBILUL NR. 928

Oficiul de Cadastru şi Publicitate Imobiliară SUCEAVA
Biroul de Cadastru şi Publicitate Imobiliară Radauti

A. Partea I. Descrierea imobilului

TEREN Extravilan

Adresa: Jud. Suceava

Nr. Crt	Nr cadastral Nr. topografic	Suprafaţa* (mp)	Observaţii / Referinţe
A1	32043	2.700	Sector cadastral:37 Teren neimprejmuit;

B. Partea II. Proprietari şi acte

Inscrieri privitoare la dreptul de proprietate şi alte drepturi reale		Referinţe
6166 / 23/02/2018		
Act Notarial nr. 881, din 21/02/2018 emis de BNP Fomin Simion;		
B10	Intabulare, drept de PROPRIETATEcu titlu de cumparare, dobandit prin Conventie, cota actuala 1/1, cota initiala 1/1	A1
	1) **AA AGRICULTURE FARM SRL**, CIF:29173000	

C. Partea III. SARCINI .

Inscrieri privind dezmembramintele dreptului de proprietate, drepturi reale de garanţie şi sarcini	Referinţe
NU SUNT	

Anexa Nr. 1 La Partea I

Teren

Nr cadastral	Suprafaţa (mp)*	Observaţii / Referinţe
32043	2.700	

* Suprafaţa este determinată in planul de proiecţie Stereo 70.

DETALII LINIARE IMOBIL

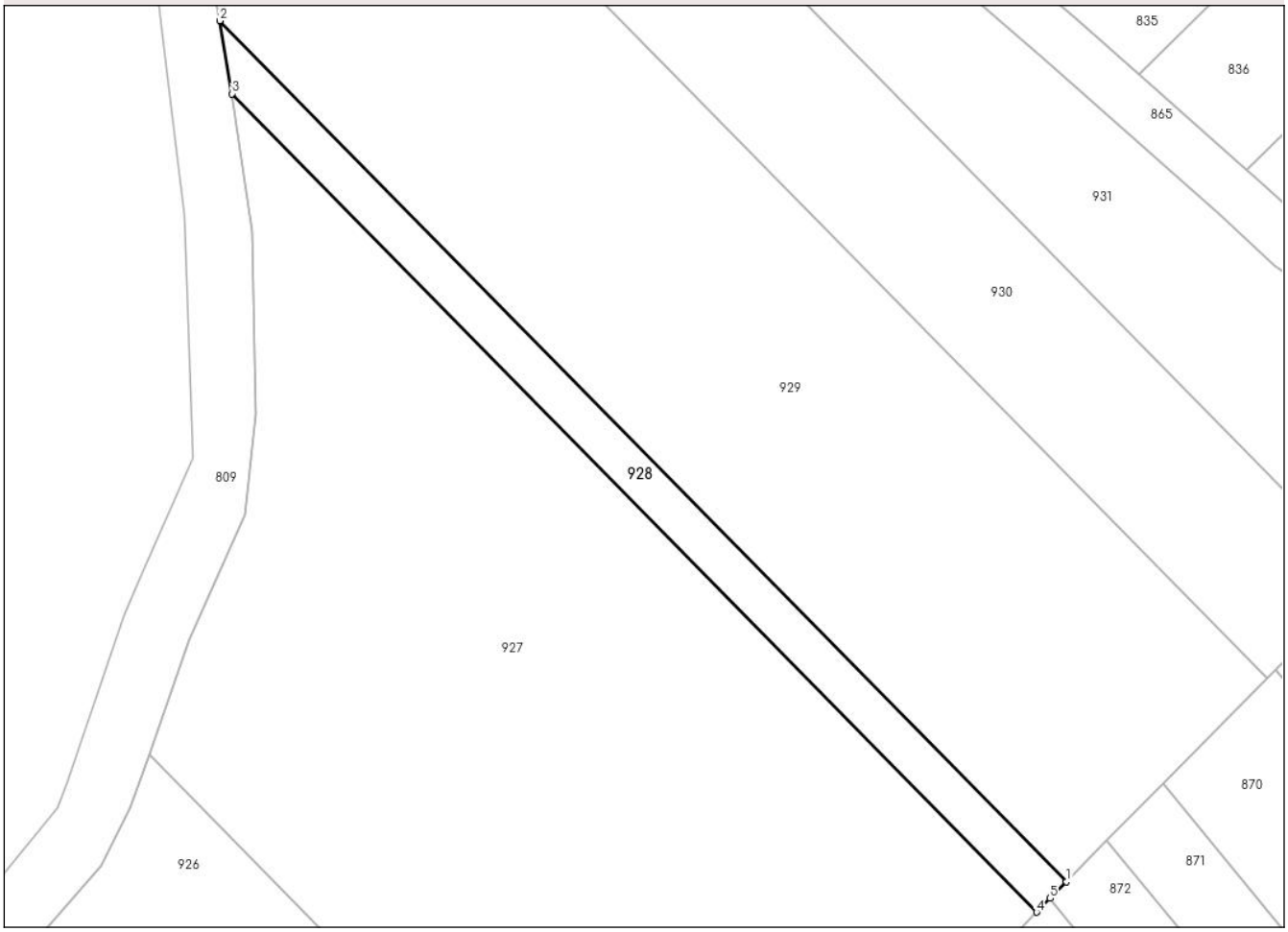

Date referitoare la teren

Crt	Categorie folosință	Intra vilan	Suprafaţa (mp)	Tarla	Parcelă	Nr. topo	Observaţii / Referinţe
1	arabil	NU	2.700	45	866	-	

Lungime Segmente
1) Valorile lungimilor segmentelor sunt obţinute din proiecţie în plan.

Punct început	X / Y	Punct sfârşit	X / Y	Lungime segment (** (m)
1	575.142,555 716.244,998	2	574.945,773 716.444,958	280.548
2	574.945,773 716.444,958	3	574.948,631 716.427,984	17.213
3	574.948,631 716.427,984	4	575.135,652 716.237,942	266.632
4	575.135,652 716.237,942	5	575.138,786 716.241,146	4.482
5	575.138,786 716.241,146	1	575.142,555 716.244,998	5.389

** Lungimile segmentelor sunt determinate în planul de proiecţie Stereo 70 şi sunt rotunjite la 1 milimetru.
*** Distanţa dintre puncte este formată din segmente cumulate ce sunt mai mici decât valoarea 1 milimetru.

DATE DESPRE IMOBILUL NR. 929

Oficiul de Cadastru şi Publicitate Imobiliară SUCEAVA
Biroul de Cadastru şi Publicitate Imobiliară Radauti

A. Partea I. Descrierea imobilului

TEREN Extravilan

Adresa: Jud. Suceava

Nr. Crt	Nr cadastral Nr. topografic	Suprafaţa* (mp)	Observaţii / Referinţe
A1		20.655	Sector cadastral:37 Teren neimprejmuit;

B. Partea II. Proprietari şi acte

Inscrieri privitoare la dreptul de proprietate şi alte drepturi reale		Referinţe
929 / 14/10/2024		
Act Notarial nr. 320, din 05/11/2013 emis de SPN SEHLANEC - BRATILOVEANU;		
B1	Intabulare, drept de PROPRIETATE, dobandit prin Succesiune, cota actuala 1/1, cota initiala 1/1	A1
	1) **GAZDA STANISLAV**	

C. Partea III. SARCINI .

Inscrieri privind dezmembramintele dreptului de proprietate, drepturi reale de garanţie şi sarcini	Referinţe
NU SUNT	

Anexa Nr. 1 La Partea I

Teren

Nr cadastral	Suprafaţa (mp)*	Observaţii / Referinţe
	20.655	

* Suprafaţa este determinată in planul de proiecţie Stereo 70.

DETALII LINIARE IMOBIL

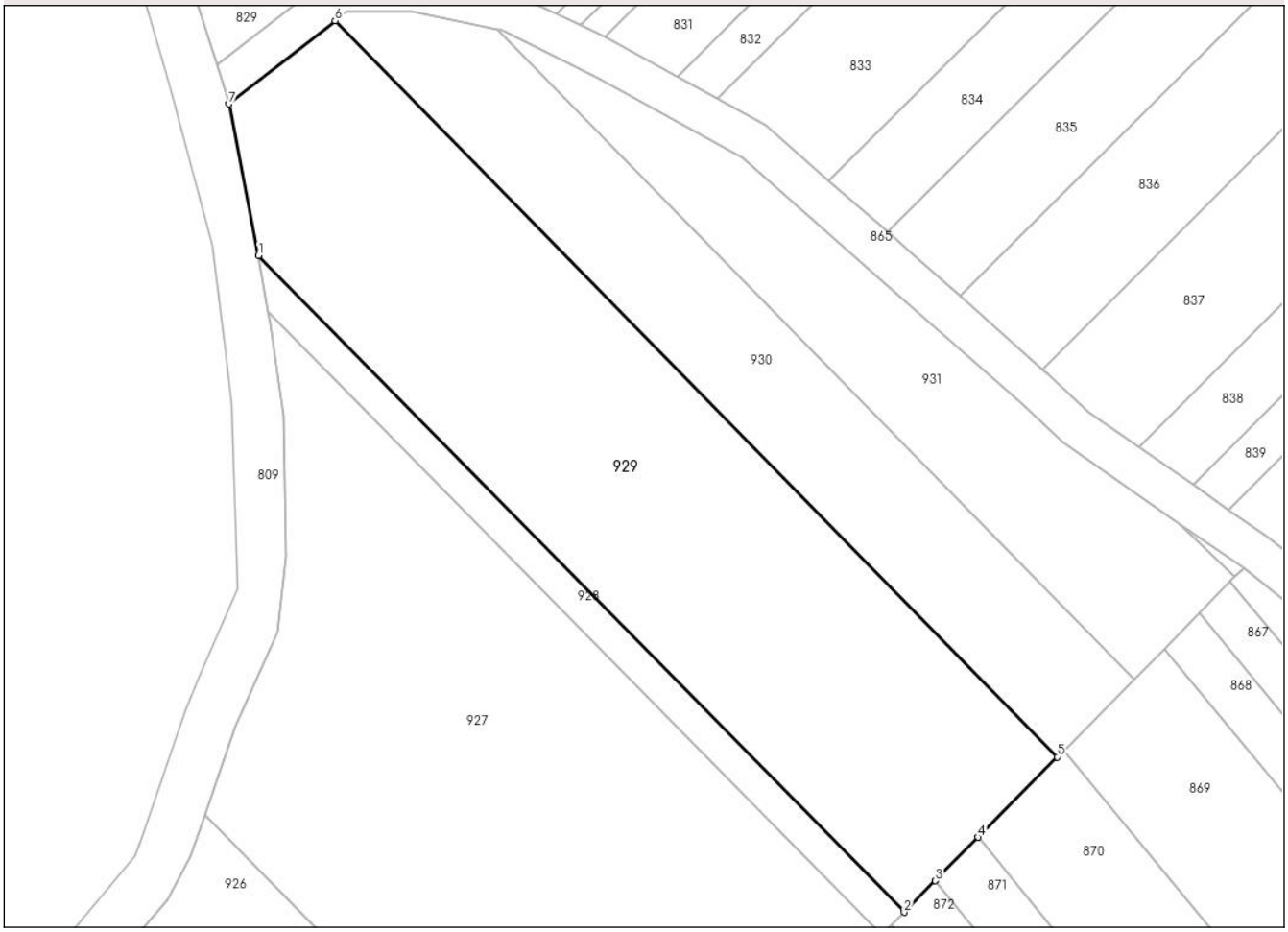

Date referitoare la teren

Crt	Categorie folosință	Intra vilan	Suprafaţa (mp)	Tarla	Parcelă	Nr. topo	Observaţii / Referinţe
1	arabil	NU	20.655	45	866	-	

Lungime Segmente
1) Valorile lungimilor segmentelor sunt obţinute din proiecţie în plan.

Punct început	X / Y	Punct sfârşit	X / Y	Lungime segment (** (m)
1	574.945,773 716.444,958	2	575.142,555 716.244,998	280.548
2	575.142,555 716.244,998	3	575.151,993 716.254,56	13.435
3	575.151,993 716.254,56	4	575.165,073 716.267,813	18.621
4	575.165,073 716.267,813	5	575.189,2 716.292,259	34.347
5	575.189,2 716.292,259	6	574.969,082 716.516,432	314.174

Punct început	X / Y	Punct sfârşit	X / Y	Lungime segment (** (m)
6	574.969,082 716.516,432	7	574.936,693 716.491,112	41.111
7	574.936,693 716.491,112	1	574.945,773 716.444,958	47.039

** Lungimile segmentelor sunt determinate în planul de proiecţie Stereo 70 şi sunt rotunjite la 1 milimetru.
*** Distanţa dintre puncte este formată din segmente cumulate ce sunt mai mici decât valoarea 1 milimetru.

DATE DESPRE IMOBILUL NR. 930

Oficiul de Cadastru şi Publicitate Imobiliară SUCEAVA
Biroul de Cadastru şi Publicitate Imobiliară Radauti

A. Partea I. Descrierea imobilului

TEREN Extravilan

Adresa: Jud. Suceava

Nr. Crt	Nr cadastral Nr. topografic	Suprafaţa* (mp)	Observaţii / Referinţe
A1		10.000	Sector cadastral:37 Teren neimprejmuit;

B. Partea II. Proprietari şi acte

Inscrieri privitoare la dreptul de proprietate şi alte drepturi reale		Referinţe
930 / 14/10/2024		
Act Administrativ nr. 1960, din 11/02/2006 emis de CJFF SUCEAVA;		
B1	Intabulare, drept de PROPRIETATE, dobandit prin Reconstituire, cota actuala 1/2, cota initiala 1/1	A1
	1) **MATEICIUC IOSIF**, LIPSA CNP PROPRIETAR	
Act Notarial nr. 84, din 12/06/2017 emis de BNP BUSUIOC OVIDIU;		
B2	Intabulare, drept de PROPRIETATE, dobandit prin Succesiune, cota actuala 1/6	A1
	1) **MOSCALIUC OVIDIU-IOAN**	
B3	Intabulare, drept de PROPRIETATE, dobandit prin Succesiune, cota actuala 1/6	A1
	1) **SIRETEAN OTILIA**	
B4	Intabulare, drept de PROPRIETATE, dobandit prin Succesiune, cota actuala 1/6	A1
	1) **MOSCALIUC IRINA**	

C. Partea III. SARCINI .

Inscrieri privind dezmembramintele dreptului de proprietate, drepturi reale de garanţie şi sarcini	Referinţe
NU SUNT	

Anexa Nr. 1 La Partea I

Teren

Nr cadastral	Suprafaţa (mp)*	Observaţii / Referinţe
	10.000	

* Suprafaţa este determinată in planul de proiecţie Stereo 70.

DETALII LINIARE IMOBIL

Date referitoare la teren

Crt	Categorie folosință	Intra vilan	Suprafaţa (mp)	Tarla	Parcelă	Nr. topo	Observaţii / Referinţe
1	arabil	NU	10.000	45	866	-	

Lungime Segmente
1) Valorile lungimilor segmentelor sunt obţinute din proiecţie în plan.

Punct început	X / Y	Punct sfârşit	X / Y	Lungime segment (** (m)
1	574.969,082 716.516,432	2	575.189,2 716.292,259	314.174
2	575.189,2 716.292,259	3	575.191,199 716.294,284	2.845
3	575.191,199 716.294,284	4	575.212,631 716.315,999	30.51
4	575.212,631 716.315,999	5	575.018,473 716.513,858	277.21
5	575.018,473 716.513,858	6	574.992,298 716.519,203	26.715

Punct început	X / Y	Punct sfârşit	X / Y	Lungime segment (** (m)
6	574.992,298 716.519,203	7	574.972,492 716.519,097	19.806
7	574.972,492 716.519,097	1	574.969,082 716.516,432	4.328

** Lungimile segmentelor sunt determinate în planul de proiecţie Stereo 70 şi sunt rotunjite la 1 milimetru.
*** Distanţa dintre puncte este formată din segmente cumulate ce sunt mai mici decât valoarea 1 milimetru.

DATE DESPRE IMOBILUL NR. 931

Oficiul de Cadastru şi Publicitate Imobiliară SUCEAVA
Biroul de Cadastru şi Publicitate Imobiliară Radauti

A. Partea I. Descrierea imobilului

TEREN Extravilan

Adresa: Jud. Suceava

Nr. Crt	Nr cadastral Nr. topografic	Suprafaţa* (mp)	Observaţii / Referinţe
A1		7.800	Sector cadastral:37 Teren neimprejmuit;

B. Partea II. Proprietari şi acte

Inscrieri privitoare la dreptul de proprietate şi alte drepturi reale		Referinţe
931 / 14/10/2024		
Act Notarial nr. 142, din 02/02/2005 emis de BNPA SEHLANEC - MANDICI;		
B1	Intabulare, drept de PROPRIETATE, dobandit prin Iesire Din Indiviziune, cota actuala 1/1, cota initiala 1/1	A1
	1) **HOLOVETCHI LUCICA**	

C. Partea III. SARCINI .

Inscrieri privind dezmembramintele dreptului de proprietate, drepturi reale de garanţie şi sarcini	Referinţe
NU SUNT	

Anexa Nr. 1 La Partea I

Teren

Nr cadastral	Suprafaţa (mp)*	Observaţii / Referinţe
	7.800	

* Suprafaţa este determinată in planul de proiecţie Stereo 70.

DETALII LINIARE IMOBIL

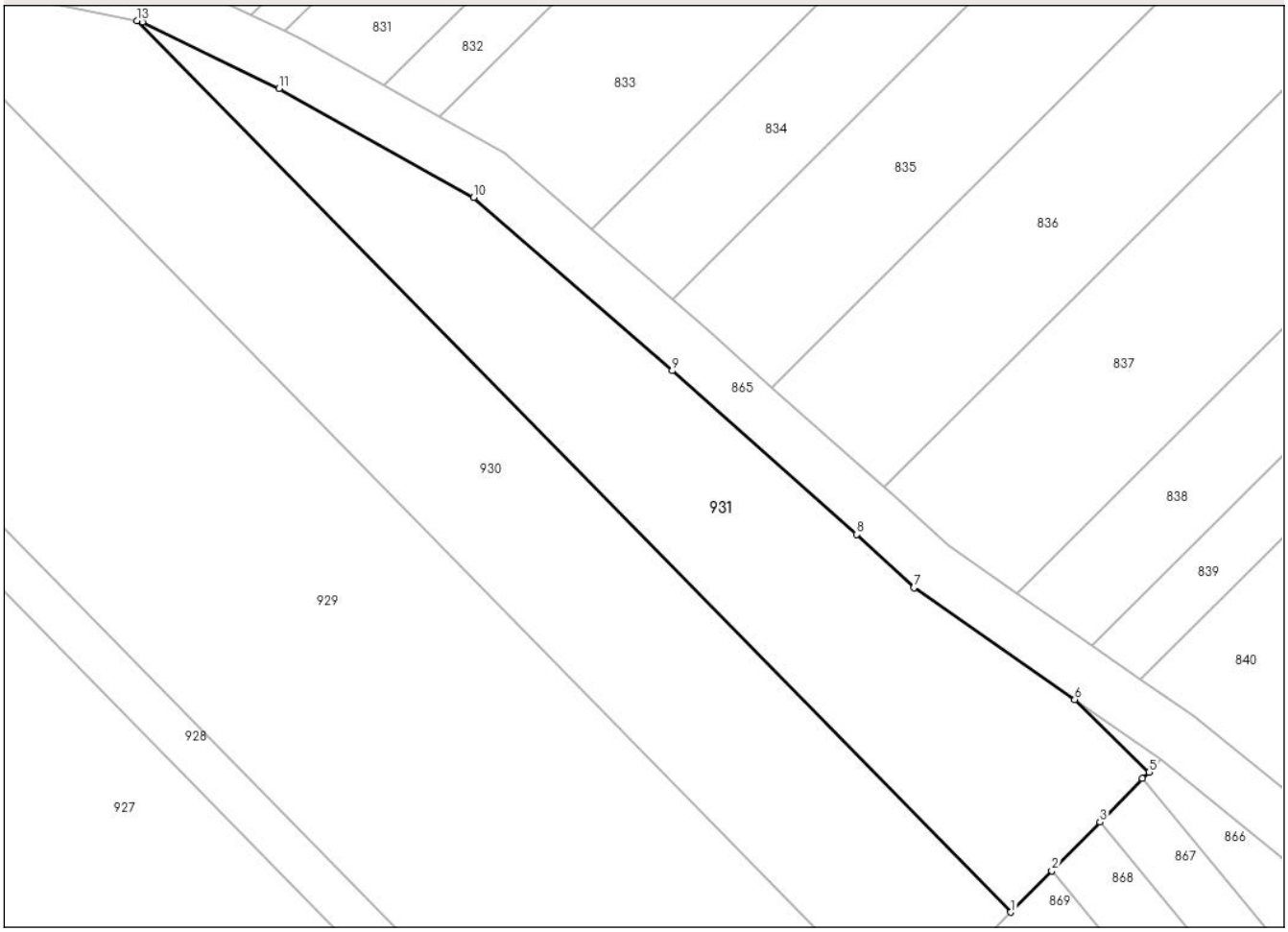

Date referitoare la teren

Crt	Categorie folosință	Intra vilan	Suprafaţa (mp)	Tarla	Parcelă	Nr. topo	Observaţii / Referinţe
1	arabil	NU	7.800	45	866	-	

Lungime Segmente
1) Valorile lungimilor segmentelor sunt obţinute din proiecţie în plan.

Punct început	X / Y	Punct sfârşit	X / Y	Lungime segment (** (m)
1	575.212,631 716.315,999	2	575.221,71 716.325,198	12.925
2	575.221,71 716.325,198	3	575.232,388 716.336,016	15.2
3	575.232,388 716.336,016	4	575.241,886 716.345,64	13.522
4	575.241,886 716.345,64	5	575.243,313 716.347,085	2.031
5	575.243,313 716.347,085	6	575.226,821 716.363,203	23.06

Punct început	X / Y	Punct sfârşit	X / Y	Lungime segment (** (m)
6	575.226,821 716.363,203	7	575.191,067 716.388,001	43.512
7	575.191,067 716.388,001	8	575.178,302 716.399,837	17.408
8	575.178,302 716.399,837	9	575.137,345 716.436,15	54.737
9	575.137,345 716.436,15	10	575.093,26 716.474,635	58.52
10	575.093,26 716.474,635	11	575.050,002 716.498,794	49.547
11	575.050,002 716.498,794	12	575.019,722 716.513,603	33.707
12	575.019,722 716.513,603	13	575.018,473 716.513,858	1.275
13	575.018,473 716.513,858	1	575.212,631 716.315,999	277.21

** Lungimile segmentelor sunt determinate în planul de proiecţie Stereo 70 şi sunt rotunjite la 1 milimetru.
*** Distanţa dintre puncte este formată din segmente cumulate ce sunt mai mici decât valoarea 1 milimetru.

DATE DESPRE IMOBILUL NR. 932

Oficiul de Cadastru şi Publicitate Imobiliară SUCEAVA
Biroul de Cadastru şi Publicitate Imobiliară Radauti

A. Partea I. Descrierea imobilului

TEREN Extravilan

Adresa: Jud. Suceava

Nr. Crt	Nr cadastral Nr. topografic	Suprafaţa* (mp)	Observaţii / Referinţe
A1		45	Sector cadastral:37 Teren neimprejmuit;

B. Partea II. Proprietari şi acte

Inscrieri privitoare la dreptul de proprietate şi alte drepturi reale		Referinţe
932 / 14/10/2024		
Act Normativ nr. 7, din 13/03/1996 emis de PARLAMENTUL ROMANIEI;		
B1	Inscrierea provizorie, drept de PROPRIETATE, dobandit prin Lege, cota actuala 1/1	A1
	1) **COMUNA MUSENITA**, CIF:4441271	

C. Partea III. SARCINI .

Inscrieri privind dezmembramintele dreptului de proprietate, drepturi reale de garanţie şi sarcini	Referinţe
NU SUNT	

Anexa Nr. 1 La Partea I

Teren

Nr cadastral	Suprafaţa (mp)*	Observaţii / Referinţe
	45	

* Suprafaţa este determinată in planul de proiecţie Stereo 70.

DETALII LINIARE IMOBIL

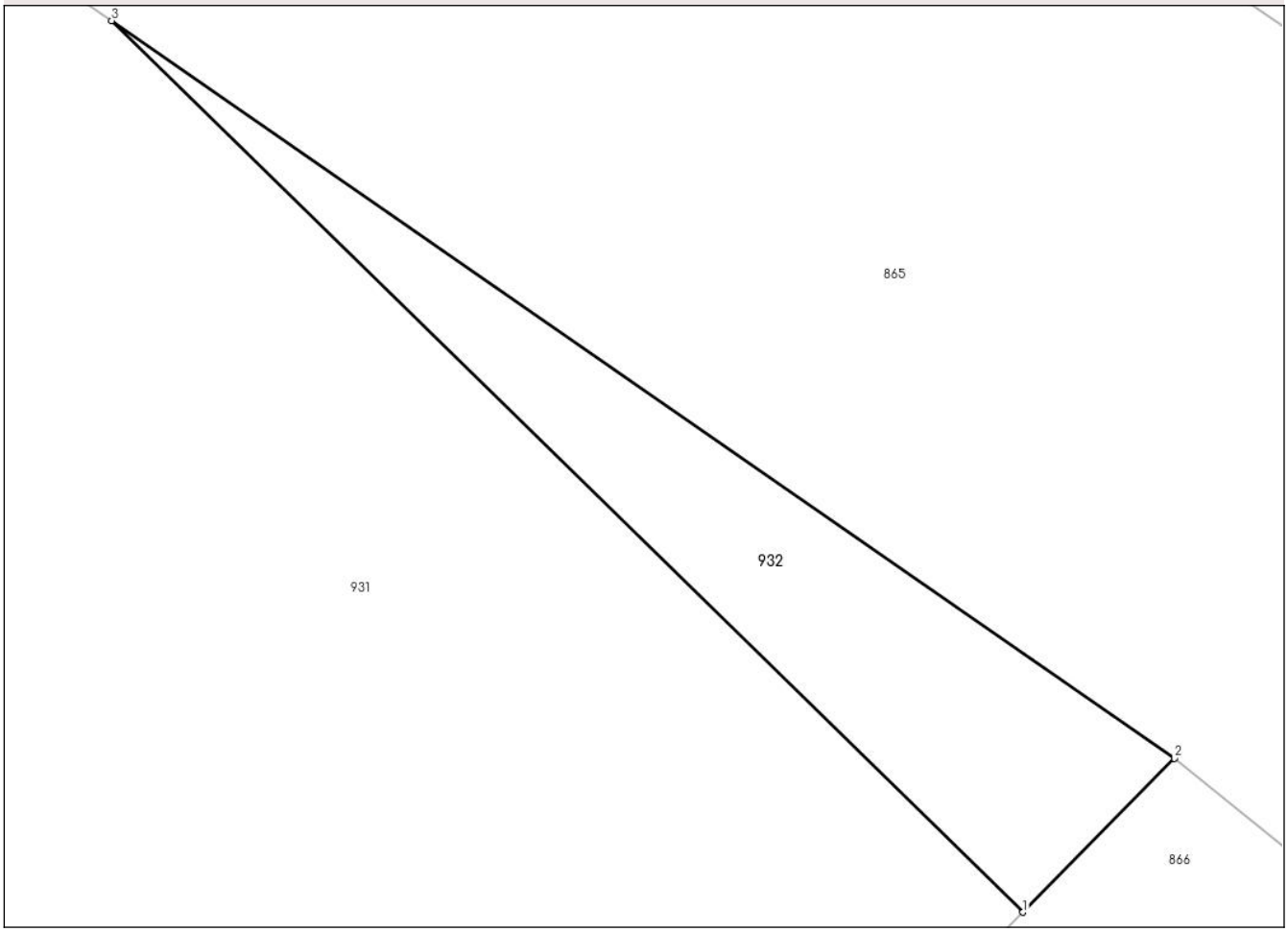

Date referitoare la teren

Crt	Categorie folosință	Intra vilan	Suprafaţa (mp)	Tarla	Parcelă	Nr. topo	Observaţii / Referinţe
1	arabil	NU	45	-	-	-	

Lungime Segmente
1) Valorile lungimilor segmentelor sunt obţinute din proiecţie în plan.

Punct început	X / Y	Punct sfârşit	X / Y	Lungime segment (** (m)
1	575.243,313 716.347,085	2	575.246,055 716.349,864	3.904
2	575.246,055 716.349,864	3	575.226,821 716.363,203	23.407
3	575.226,821 716.363,203	1	575.243,313 716.347,085	23.06

**** Lungimile segmentelor sunt determinate în planul de proiecţie Stereo 70 şi sunt rotunjite la 1 milimetru.**
***** Distanţa dintre puncte este formată din segmente cumulate ce sunt mai mici decât valoarea 1 milimetru.**

DATE DESPRE IMOBILUL NR. 933

Oficiul de Cadastru şi Publicitate Imobiliară SUCEAVA
Biroul de Cadastru şi Publicitate Imobiliară Radauti

A. Partea I. Descrierea imobilului

TEREN Extravilan

Adresa: Jud. Suceava

Nr. Crt	Nr cadastral Nr. topografic	Suprafaţa* (mp)	Observaţii / Referinţe
A1		10.000	Sector cadastral:37 Teren neimprejmuit;

B. Partea II. Proprietari şi acte

Inscrieri privitoare la dreptul de proprietate şi alte drepturi reale		Referinţe
933 / 14/10/2024		
Act Normativ nr. 7, din 13/03/1996 emis de PARLAMENTUL ROMANIEI;		
B1	Inscrierea provizorie, drept de PROPRIETATE, dobandit prin Lege, cota actuala 1/1	A1
	1) **COMUNA MUSENITA**, CIF:4441271	

C. Partea III. SARCINI .

Inscrieri privind dezmembramintele dreptului de proprietate, drepturi reale de garanţie şi sarcini	Referinţe
NU SUNT	

Anexa Nr. 1 La Partea I

Teren

Nr cadastral	Suprafaţa (mp)*	Observaţii / Referinţe
	10.000	

* Suprafaţa este determinată in planul de proiecţie Stereo 70.

DETALII LINIARE IMOBIL

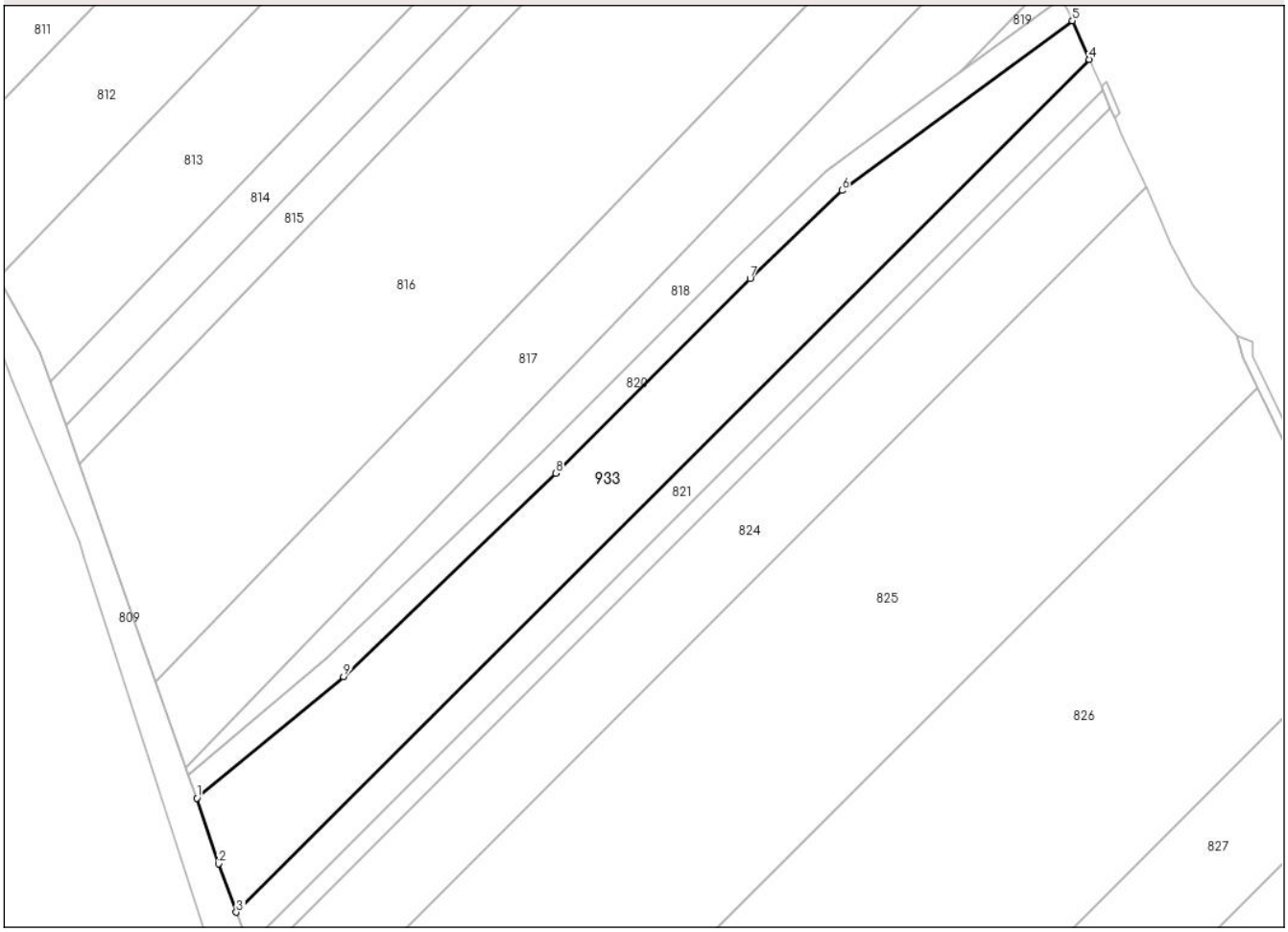

Date referitoare la teren

Crt	Categorie folosință	Intra vilan	Suprafaţa (mp)	Tarla	Parcelă	Nr. topo	Observaţii / Referinţe
1	arabil	NU	10.000	41	-	-	

Lungime Segmente
1) Valorile lungimilor segmentelor sunt obţinute din proiecţie în plan.

Punct început	X / Y	Punct sfârşit	X / Y	Lungime segment (** (m)
1	574.826,378 716.890,897	2	574.833,328 716.869,947	22.073
2	574.833,328 716.869,947	3	574.838,968 716.854,515	16.43
3	574.838,968 716.854,515	4	575.111,061 717.126,309	384.586
4	575.111,061 717.126,309	5	575.105,696 717.138,625	13.434
5	575.105,696 717.138,625	6	575.032,176 717.084,557	91.261

Punct început	X / Y	Punct sfârşit	X / Y	Lungime segment (** (m)
6	575.032,176 717.084,557	7	575.002,889 717.056,412	40.619
7	575.002,889 717.056,412	8	574.940,849 716.994,44	87.69
8	574.940,849 716.994,44	9	574.873,168 716.929,537	93.772
9	574.873,168 716.929,537	1	574.826,378 716.890,897	60.682

** Lungimile segmentelor sunt determinate în planul de proiecţie Stereo 70 şi sunt rotunjite la 1 milimetru.
*** Distanţa dintre puncte este formată din segmente cumulate ce sunt mai mici decât valoarea 1 milimetru.

DATE DESPRE IMOBILUL NR. 934

Oficiul de Cadastru şi Publicitate Imobiliară SUCEAVA
Biroul de Cadastru şi Publicitate Imobiliară Radauti

A. Partea I. Descrierea imobilului

TEREN Extravilan

Adresa: Jud. Suceava

Nr. Crt	Nr cadastral Nr. topografic	Suprafaţa* (mp)	Observaţii / Referinţe
A1		5.850	Sector cadastral:37 Teren neimprejmuit;

B. Partea II. Proprietari şi acte

Inscrieri privitoare la dreptul de proprietate şi alte drepturi reale		Referinţe
934 / 14/10/2024		
Act Notarial nr. 3684, din 04/05/1994 emis de Fostul Notariat de Stat Local Radauti;		
B1	Intabulare, drept de PROPRIETATE, dobandit prin Iesire Din Indiviziune, cota actuala 1/1, cota initiala 1/1	A1
	1) **BARBUTA STEFAN**	

C. Partea III. SARCINI .

Inscrieri privind dezmembramintele dreptului de proprietate, drepturi reale de garanţie şi sarcini	Referinţe
NU SUNT	

Anexa Nr. 1 La Partea I

Teren

Nr cadastral	Suprafaţa (mp)*	Observaţii / Referinţe
	5.850	

* Suprafaţa este determinată in planul de proiecţie Stereo 70.

DETALII LINIARE IMOBIL

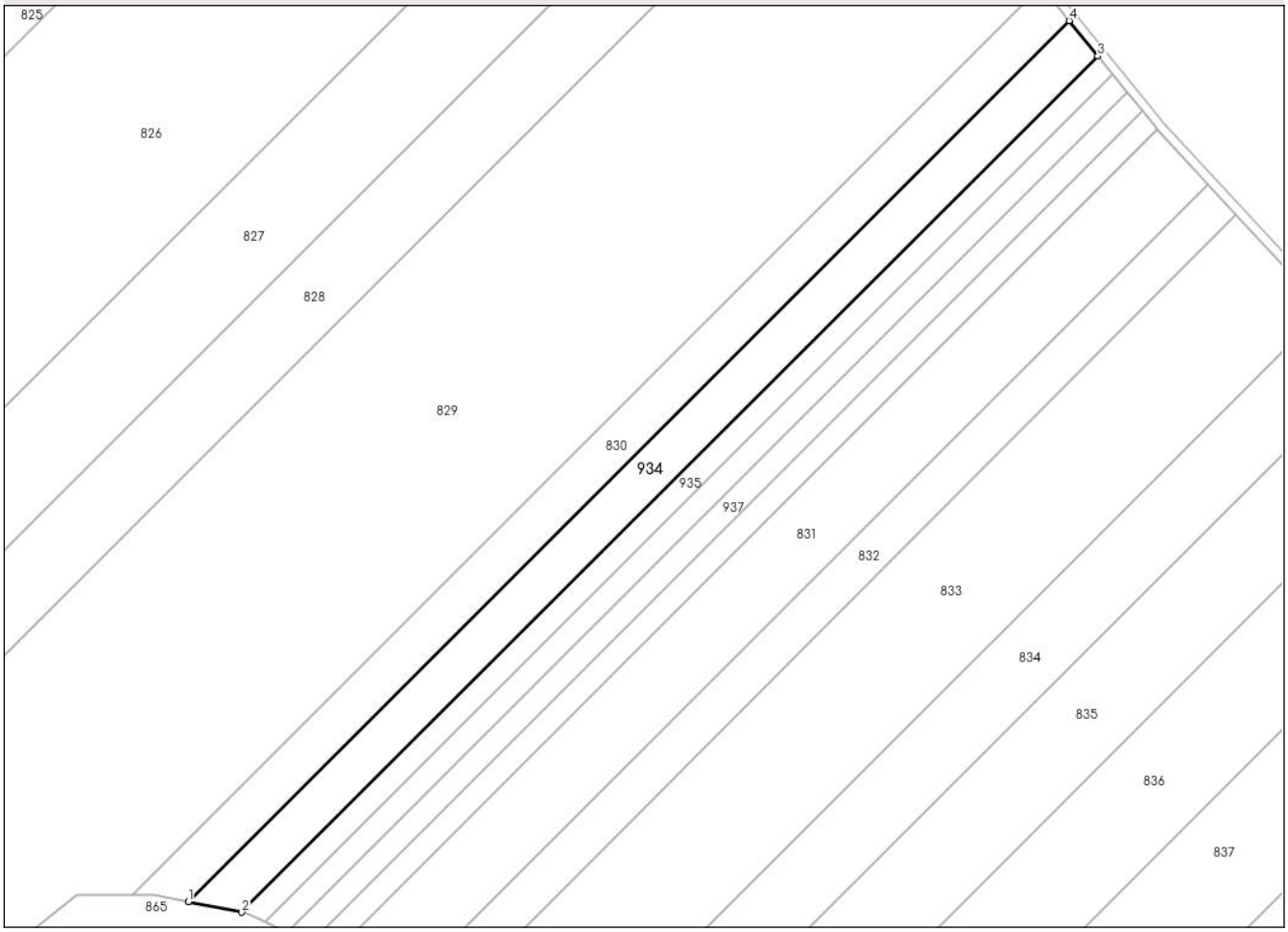

Date referitoare la teren

Crt	Categorie folosință	Intra vilan	Suprafaţa (mp)	Tarla	Parcelă	Nr. topo	Observaţii / Referinţe
1	arabil	NU	5.850	41	833	-	

Lungime Segmente
1) Valorile lungimilor segmentelor sunt obţinute din proiecţie în plan.

Punct început	X / Y	Punct sfârşit	X / Y	Lungime segment (** (m)
1	575.004,444 716.528,536	2	575.021,825 716.525,105	17.716
2	575.021,825 716.525,105	3	575.299,168 716.802,144	392.007
3	575.299,168 716.802,144	4	575.289,833 716.813,611	14.786
4	575.289,833 716.813,611	1	575.004,444 716.528,536	403.379

**** Lungimile segmentelor sunt determinate în planul de proiecţie Stereo 70 şi sunt rotunjite la 1 milimetru.**

***** Distanţa dintre puncte este formată din segmente cumulate ce sunt mai mici decât valoarea 1 milimetru.**

DATE DESPRE IMOBILUL NR. 935

Oficiul de Cadastru şi Publicitate Imobiliară SUCEAVA
Biroul de Cadastru şi Publicitate Imobiliară Radauti

A. Partea I. Descrierea imobilului

TEREN Extravilan

Adresa: Jud. Suceava

Nr. Crt	Nr cadastral Nr. topografic	Suprafaţa* (mp)	Observaţii / Referinţe
A1		2.925	Sector cadastral:37 Teren neimprejmuit;

B. Partea II. Proprietari şi acte

Inscrieri privitoare la dreptul de proprietate şi alte drepturi reale		Referinţe
935 / 14/10/2024		
Act Notarial nr. 3684, din 04/05/1994 emis de Fostul Notariat de Stat Local Radauti;		
B1	Intabulare, drept de PROPRIETATE, dobandit prin Iesire Din Indiviziune, cota actuala 1/1, cota initiala 1/1	A1
	1) **BARBUTA CORNELIU CONSTANTIN**, LIPSA CNP PROPRIETAR	

C. Partea III. SARCINI .

Inscrieri privind dezmembramintele dreptului de proprietate, drepturi reale de garanţie şi sarcini	Referinţe
NU SUNT	

Anexa Nr. 1 La Partea I

Teren

Nr cadastral	Suprafaţa (mp)*	Observaţii / Referinţe
	2.925	

* Suprafaţa este determinată in planul de proiecţie Stereo 70.

DETALII LINIARE IMOBIL

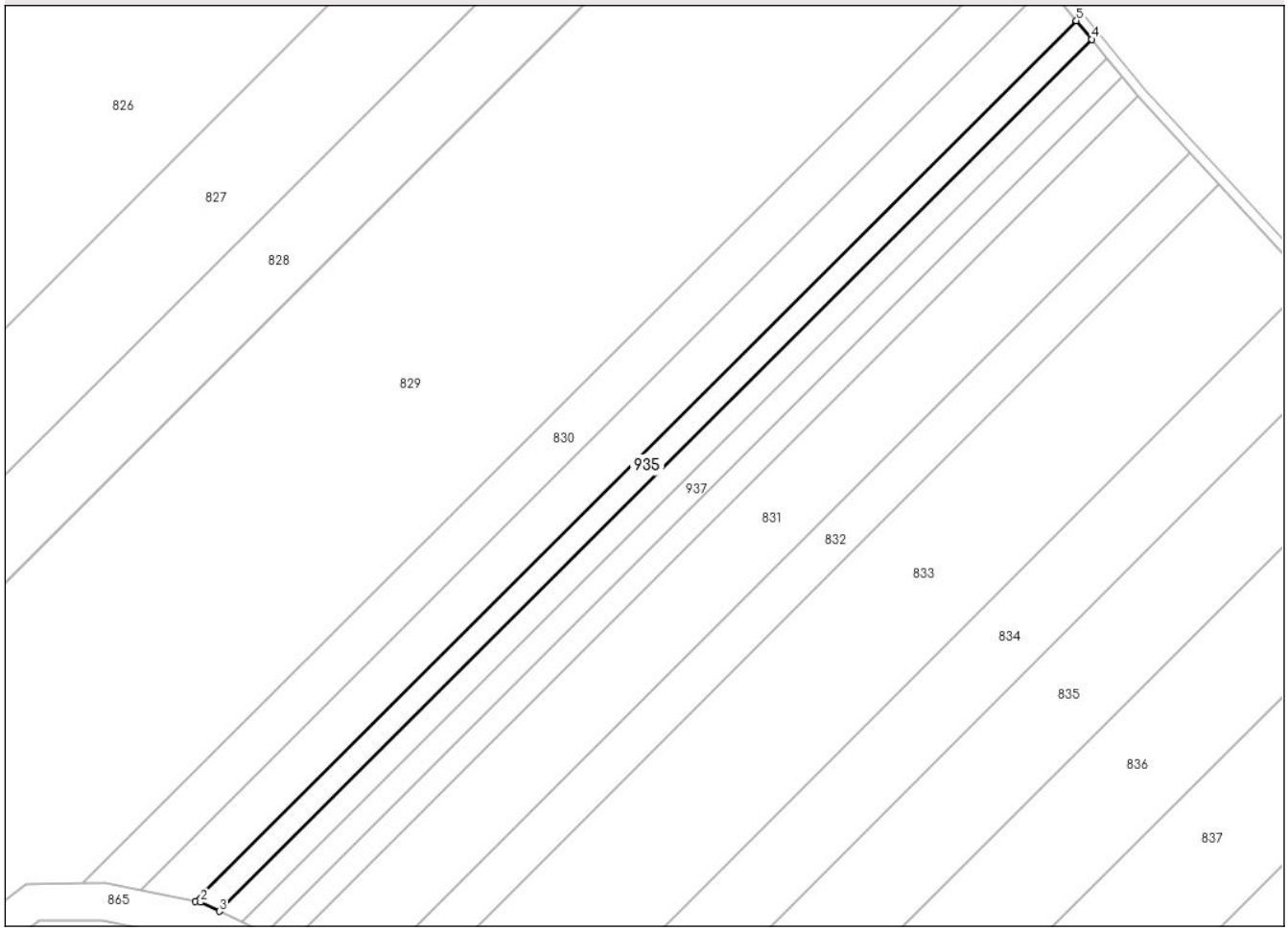

Date referitoare la teren

Crt	Categorie folosință	Intra vilan	Suprafaţa (mp)	Tarla	Parcelă	Nr. topo	Observaţii / Referinţe
1	arabil	NU	2.925	41	833	-	

Lungime Segmente
1) Valorile lungimilor segmentelor sunt obţinute din proiecţie în plan.

Punct început	X / Y	Punct sfârşit	X / Y	Lungime segment (** (m)
1	575.021,825 716.525,105	2	575.023,376 716.524,799	1.581
2	575.023,376 716.524,799	3	575.029,302 716.521,971	6.566
3	575.029,302 716.521,971	4	575.303,928 716.796,296	388.167
4	575.303,928 716.796,296	5	575.299,168 716.802,144	7.54
5	575.299,168 716.802,144	1	575.021,825 716.525,105	392.007

** Lungimile segmentelor sunt determinate în planul de proiecţie Stereo 70 şi sunt rotunjite la 1 milimetru.
*** Distanţa dintre puncte este formată din segmente cumulate ce sunt mai mici decât valoarea 1 milimetru.

DATE DESPRE IMOBILUL NR. 936

Oficiul de Cadastru şi Publicitate Imobiliară SUCEAVA
Biroul de Cadastru şi Publicitate Imobiliară Radauti

A. Partea I. Descrierea imobilului

TEREN Extravilan

Adresa: Jud. Suceava

Nr. Crt	Nr cadastral Nr. topografic	Suprafaţa* (mp)	Observaţii / Referinţe
A1		2.925	Sector cadastral:37 Teren neimprejmuit;

B. Partea II. Proprietari şi acte

Inscrieri privitoare la dreptul de proprietate şi alte drepturi reale		Referinţe
936 / 14/10/2024		
Act Notarial nr. 3684, din 04/05/1994 emis de Fostul Notariat de Stat Local Radauti;		
B1	Intabulare, drept de PROPRIETATE, dobandit prin Iesire Din Indiviziune, cota actuala 1/1, cota initiala 1/1	A1
	1) **BARBUTA DAN**	

C. Partea III. SARCINI .

Inscrieri privind dezmembramintele dreptului de proprietate, drepturi reale de garanţie şi sarcini	Referinţe
NU SUNT	

Anexa Nr. 1 La Partea I

Teren

Nr cadastral	Suprafaţa (mp)*	Observaţii / Referinţe
	2.925	

* Suprafaţa este determinată in planul de proiecţie Stereo 70.

DETALII LINIARE IMOBIL

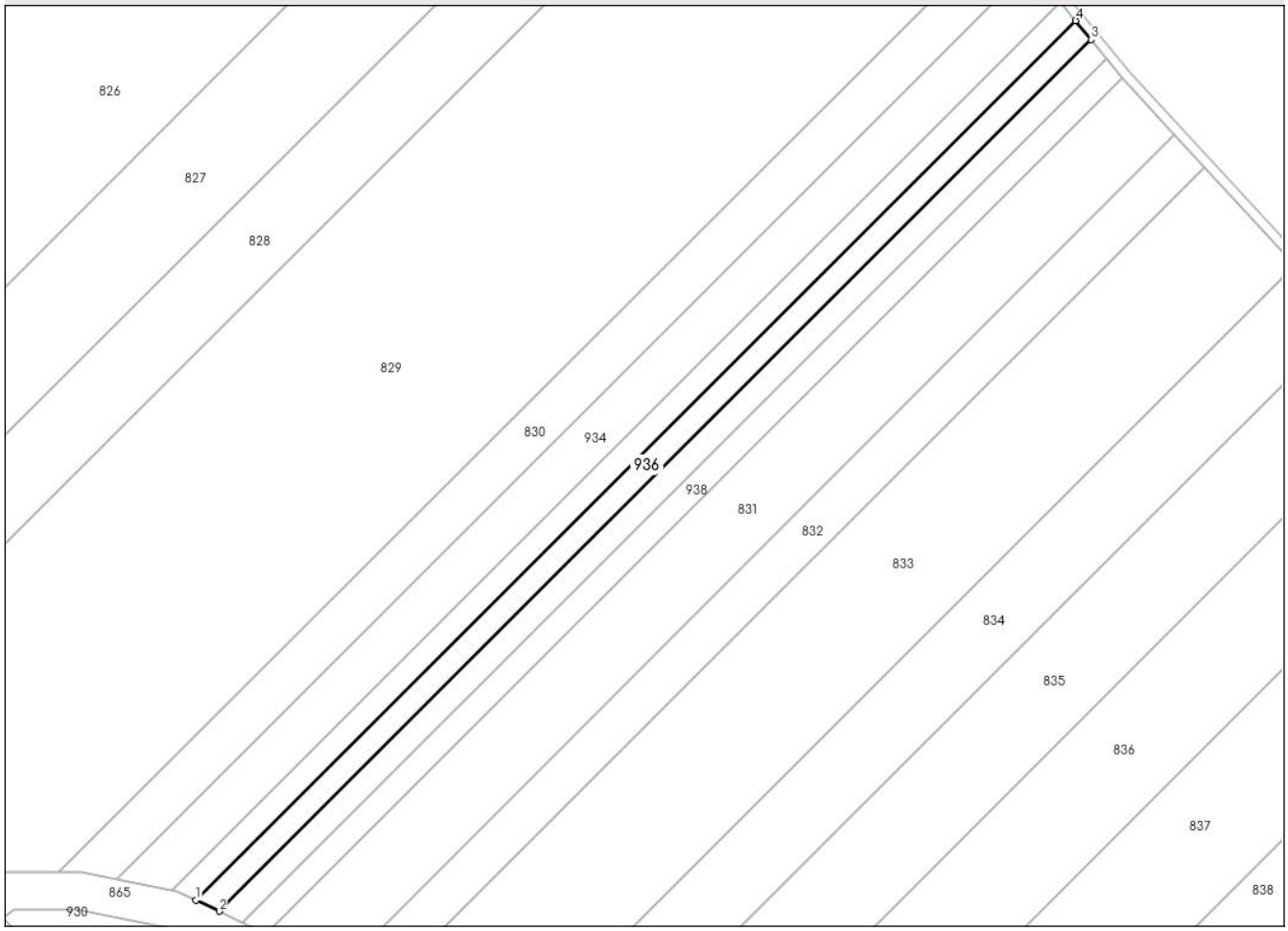

Date referitoare la teren

Crt	Categorie folosință	Intra vilan	Suprafaţa (mp)	Tarla	Parcelă	Nr. topo	Observaţii / Referinţe
1	arabil	NU	2.925	41	833	-	

Lungime Segmente
1) Valorile lungimilor segmentelor sunt obţinute din proiecţie în plan.

Punct început	X / Y	Punct sfârşit	X / Y	Lungime segment (** (m)
1	575.029,302 716.521,971	2	575.036,549 716.518,512	8.03
2	575.036,549 716.518,512	3	575.308,731 716.790,395	384.712
3	575.308,731 716.790,395	4	575.303,928 716.796,296	7.609
4	575.303,928 716.796,296	1	575.029,302 716.521,971	388.167

**** Lungimile segmentelor sunt determinate în planul de proiecţie Stereo 70 şi sunt rotunjite la 1 milimetru.**

***** Distanţa dintre puncte este formată din segmente cumulate ce sunt mai mici decât valoarea 1 milimetru.**

DATE DESPRE IMOBILUL NR. 937

Oficiul de Cadastru şi Publicitate Imobiliară SUCEAVA
Biroul de Cadastru şi Publicitate Imobiliară Radauti

A. Partea I. Descrierea imobilului

TEREN Extravilan

Adresa: Jud. Suceava

Nr. Crt	Nr cadastral Nr. topografic	Suprafaţa* (mp)	Observaţii / Referinţe
A1		2.925	Sector cadastral:37 Teren neimprejmuit;

B. Partea II. Proprietari şi acte

Inscrieri privitoare la dreptul de proprietate şi alte drepturi reale		Referinţe
937 / 14/10/2024		
Act Notarial nr. 3684, din 04/05/1994 emis de Fostul Notariat de Stat Local Radauti;		
B1	Intabulare, drept de PROPRIETATE, dobandit prin Iesire Din Indiviziune, cota actuala 1/1, cota initiala 1/1	A1
	1) **VATAMANIUC MIRCEA**, LIPSA CNP PROPRIETAR	

C. Partea III. SARCINI .

Inscrieri privind dezmembramintele dreptului de proprietate, drepturi reale de garanţie şi sarcini	Referinţe
NU SUNT	

Anexa Nr. 1 La Partea I

Teren

Nr cadastral	Suprafaţa (mp)*	Observaţii / Referinţe
	2.925	

* Suprafaţa este determinată in planul de proiecţie Stereo 70.

DETALII LINIARE IMOBIL

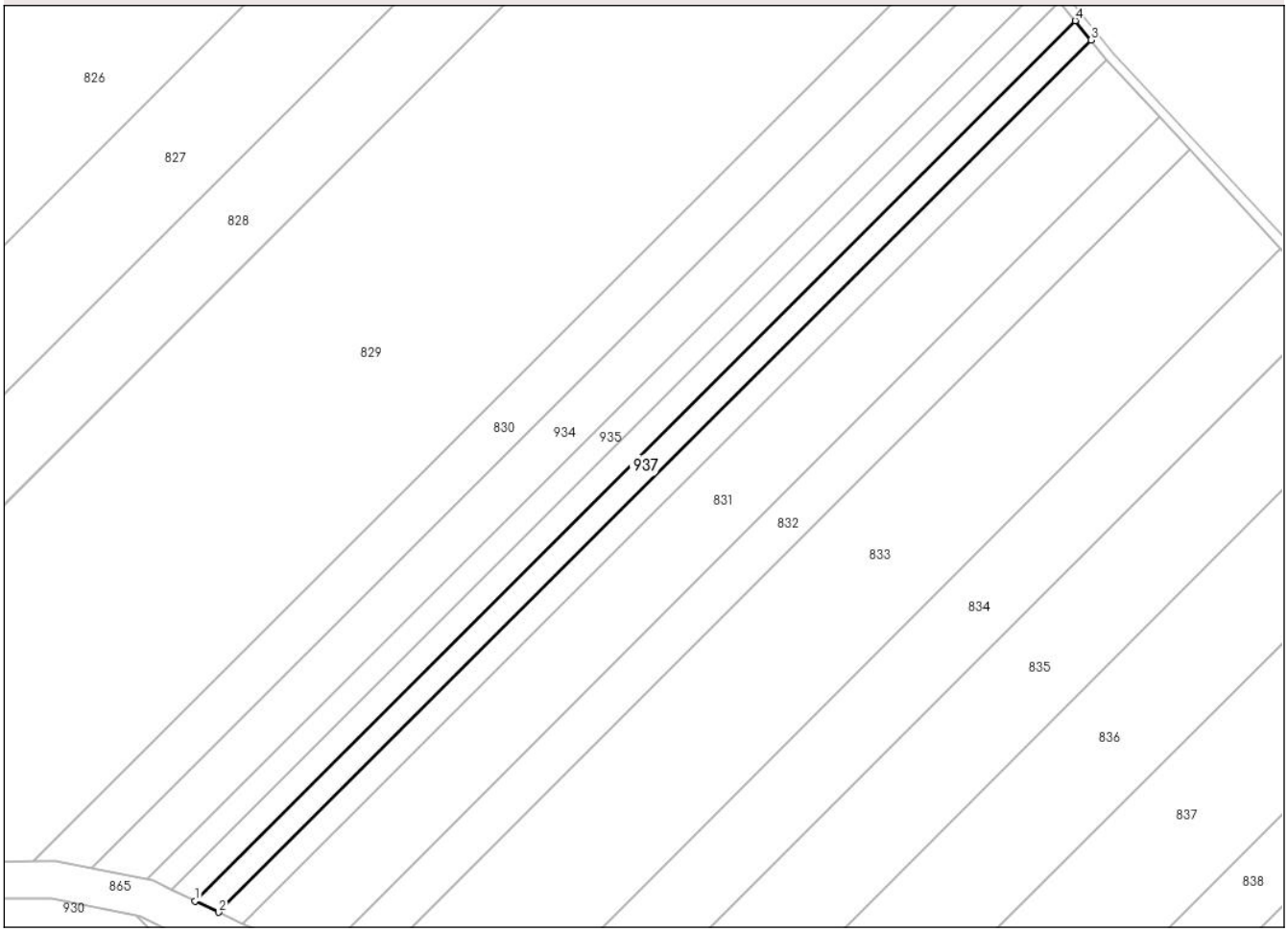

Date referitoare la teren

Crt	Categorie folosință	Intra vilan	Suprafaţa (mp)	Tarla	Parcelă	Nr. topo	Observaţii / Referinţe
1	arabil	NU	2.925	41	833	-	

Lungime Segmente
1) Valorile lungimilor segmentelor sunt obţinute din proiecţie în plan.

Punct început	X / Y	Punct sfârşit	X / Y	Lungime segment (** (m)
1	575.036,549 716.518,512	2	575.043,862 716.515,021	8.104
2	575.043,862 716.515,021	3	575.313,578 716.784,441	381.227
3	575.313,578 716.784,441	4	575.308,731 716.790,395	7.677
4	575.308,731 716.790,395	1	575.036,549 716.518,512	384.712

**** Lungimile segmentelor sunt determinate în planul de proiecţie Stereo 70 şi sunt rotunjite la 1 milimetru.**

***** Distanţa dintre puncte este formată din segmente cumulate ce sunt mai mici decât valoarea 1 milimetru.**

DATE DESPRE IMOBILUL NR. 938

Oficiul de Cadastru şi Publicitate Imobiliară SUCEAVA
Biroul de Cadastru şi Publicitate Imobiliară Radauti

A. Partea I. Descrierea imobilului

TEREN Extravilan

Adresa: Jud. Suceava

Nr. Crt	Nr cadastral Nr. topografic	Suprafaţa* (mp)	Observaţii / Referinţe
A1		2.925	Sector cadastral:37 Teren neimprejmuit;

B. Partea II. Proprietari şi acte

Inscrieri privitoare la dreptul de proprietate şi alte drepturi reale		Referinţe
938 / 14/10/2024		
Act Notarial nr. 3684, din 04/05/1994 emis de Fostul Notariat de Stat Local Radauti;		
B1	Intabulare, drept de PROPRIETATE, dobandit prin Iesire Din Indiviziune, cota actuala 1/1, cota initiala 1/1	A1
	1) **VATAMANIUC ADI**, LIPSA CNP PROPRIETAR	

C. Partea III. SARCINI .

Inscrieri privind dezmembramintele dreptului de proprietate, drepturi reale de garanţie şi sarcini	Referinţe
NU SUNT	

Anexa Nr. 1 La Partea I

Teren

Nr cadastral	Suprafaţa (mp)*	Observaţii / Referinţe
	2.925	

* Suprafaţa este determinată in planul de proiecţie Stereo 70.

DETALII LINIARE IMOBIL

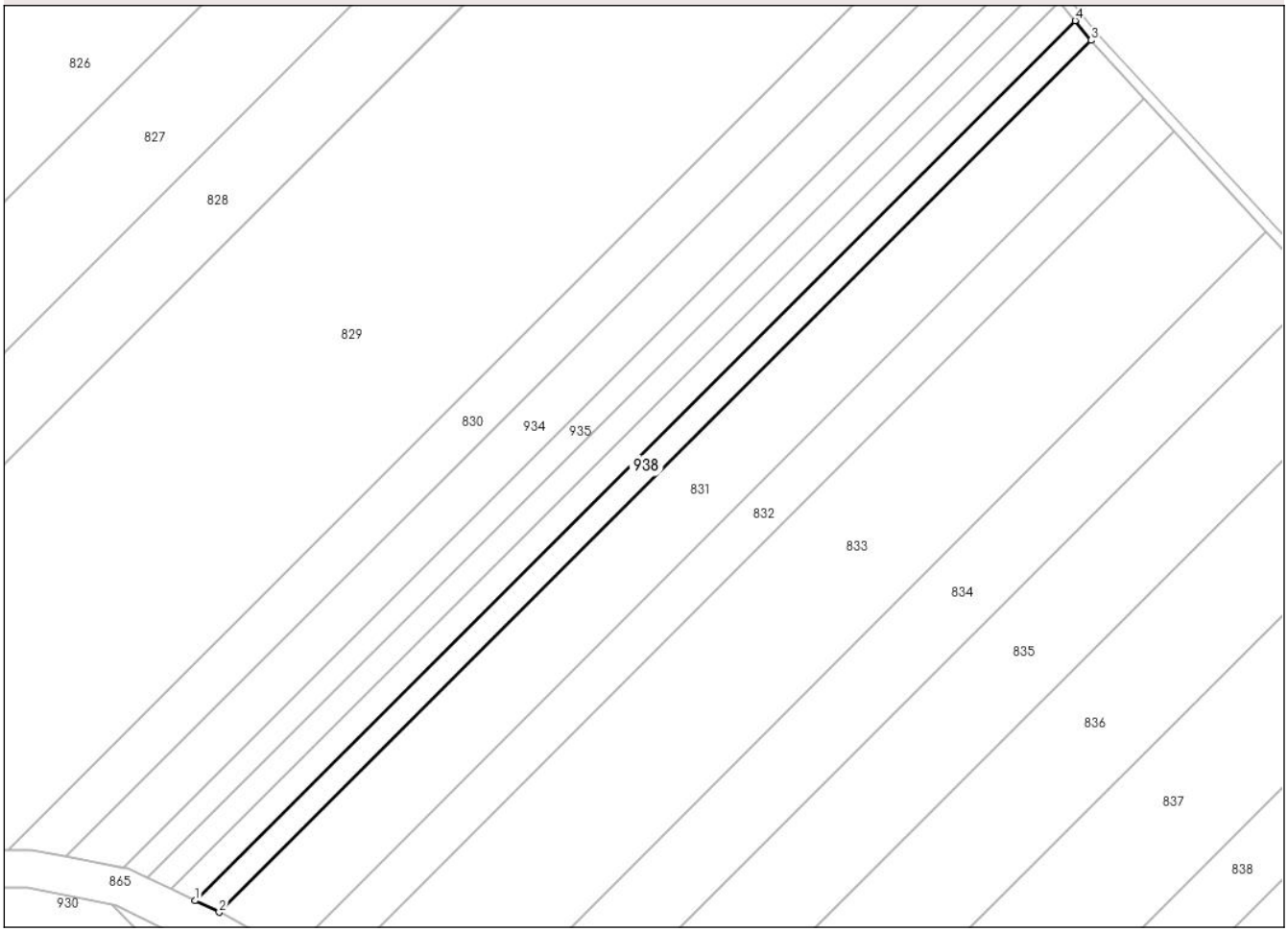

Date referitoare la teren

Crt	Categorie folosință	Intra vilan	Suprafaţa (mp)	Tarla	Parcelă	Nr. topo	Observaţii / Referinţe
1	arabil	NU	2.925	41	833	-	

Lungime Segmente
1) Valorile lungimilor segmentelor sunt obţinute din proiecţie în plan.

Punct început	X / Y	Punct sfârşit	X / Y	Lungime segment (** (m)
1	575.043,862 716.515,021	2	575.051,242 716.511,499	8.177
2	575.051,242 716.511,499	3	575.318,47 716.778,433	377.71
3	575.318,47 716.778,433	4	575.313,578 716.784,441	7.748
4	575.313,578 716.784,441	1	575.043,862 716.515,021	381.227

**** Lungimile segmentelor sunt determinate în planul de proiecţie Stereo 70 şi sunt rotunjite la 1 milimetru.**

***** Distanţa dintre puncte este formată din segmente cumulate ce sunt mai mici decât valoarea 1 milimetru.**

DATE DESPRE IMOBILUL NR. 939

Oficiul de Cadastru şi Publicitate Imobiliară SUCEAVA
Biroul de Cadastru şi Publicitate Imobiliară Radauti

A. Partea I. Descrierea imobilului

TEREN Extravilan

Adresa: Jud. Suceava

Nr. Crt	Nr cadastral Nr. topografic	Suprafaţa* (mp)	Observaţii / Referinţe
A1		10.000	Sector cadastral:37 Teren neimprejmuit;

B. Partea II. Proprietari şi acte

Inscrieri privitoare la dreptul de proprietate şi alte drepturi reale		Referinţe
939 / 14/10/2024		
Act Administrativ nr. 1104, din 01/06/1995 emis de CJFF SUCEAVA;		
B1	Intabulare, drept de PROPRIETATE, dobandit prin Reconstituire, cota actuala 1/1, cota initiala 1/1	A1
	1) **CIJEVSCHI RADU**, LIPSA CNP PROPRIETAR 2) **RUSU DOMNICA**, LIPSA CNP PROPRIETAR	

C. Partea III. SARCINI .

Inscrieri privind dezmembramintele dreptului de proprietate, drepturi reale de garanţie şi sarcini	Referinţe
NU SUNT	

Anexa Nr. 1 La Partea I

Teren

Nr cadastral	Suprafaţa (mp)*	Observaţii / Referinţe
	10.000	

* Suprafaţa este determinată in planul de proiecţie Stereo 70.

DETALII LINIARE IMOBIL

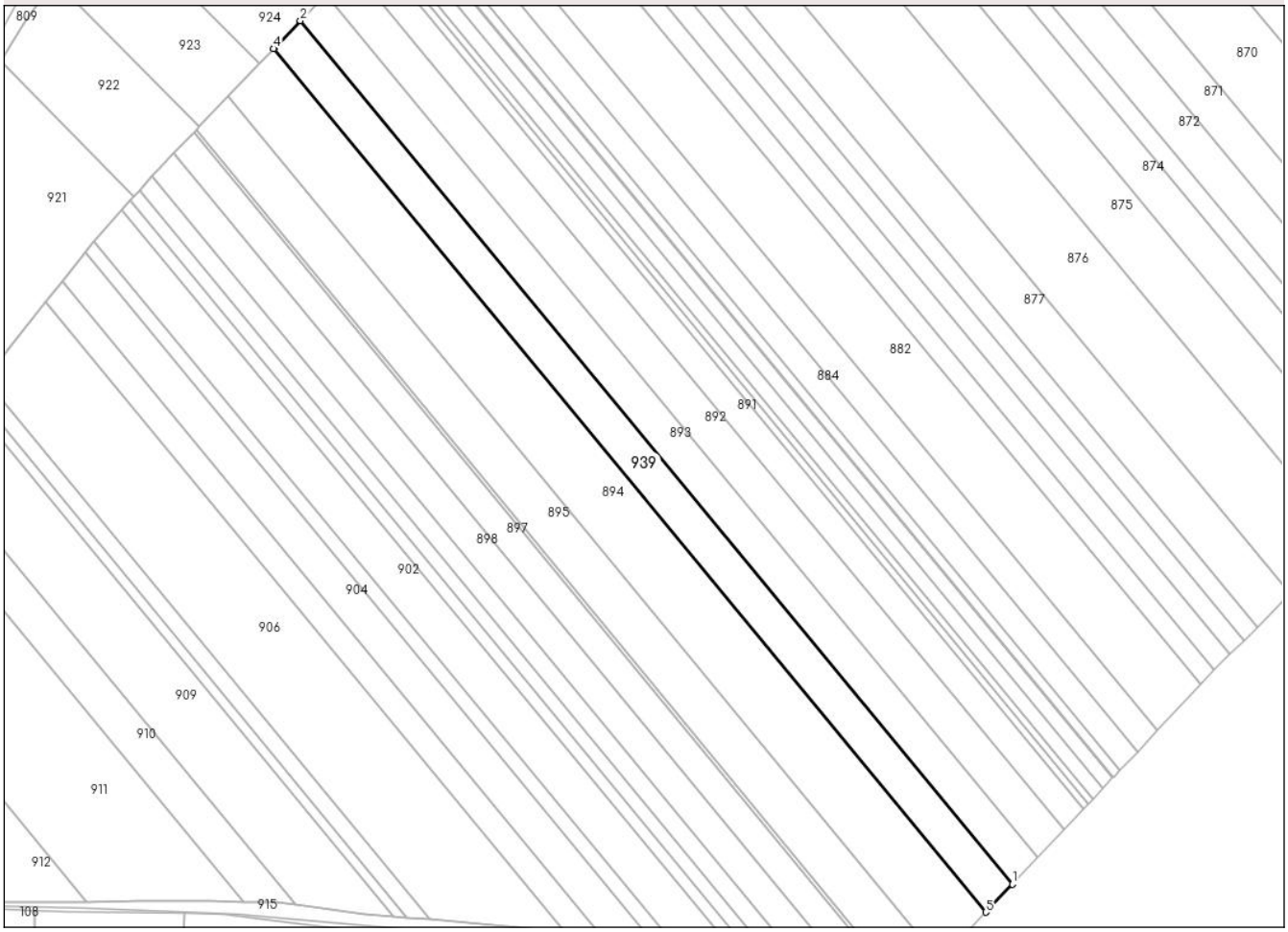

Date referitoare la teren

Crt	Categorie folosință	Intra vilan	Suprafaţa (mp)	Tarla	Parcelă	Nr. topo	Observaţii / Referinţe
1	arabil	NU	10.000	45	866	-	

Lungime Segmente
1) Valorile lungimilor segmentelor sunt obţinute din proiecţie în plan.

Punct început	X / Y	Punct sfârşit	X / Y	Lungime segment (** (m)
1	575.282,702 715.619,364	2	574.938,902 716.035,889	540.085
2	574.938,902 716.035,889	3	574.926,56 716.022,934	17.893
3	574.926,56 716.022,934	4	574.926,037 716.022,39	0.755
4	574.926,037 716.022,39	5	575.269,877 715.605,816	540.148
5	575.269,877 715.605,816	1	575.282,702 715.619,364	18.656

** Lungimile segmentelor sunt determinate în planul de proiecţie Stereo 70 şi sunt rotunjite la 1 milimetru.
*** Distanţa dintre puncte este formată din segmente cumulate ce sunt mai mici decât valoarea 1 milimetru.