DATE DESPRE IMOBILUL NR. 249

Oficiul de Cadastru şi Publicitate Imobiliară BOTOSANI
Biroul de Cadastru şi Publicitate Imobiliară Botosani

A. Partea I. Descrierea imobilului

TEREN Extravilan

Adresa: Jud. Botosani

Nr. Crt	Nr cadastral Nr. topografic	Suprafaţa* (mp)	Observaţii / Referinţe
A1		10.000	Sector cadastral:65 Teren neimprejmuit; Conform TP 12955 imobilul se află situat în p. c. A534/1

B. Partea II. Proprietari şi acte

Inscrieri privitoare la dreptul de proprietate şi alte drepturi reale		Referinţe
/		
Act Administrativ nr. 12955, din 31/03/1993 emis de CJSDPT BOTOSANI (Titlu proprietate);		
B1	Intabulare, drept de PROPRIETATE, dobandit prin Reconstituire, cota actuala 1/1, cota initiala 1/1	A1
	1) **CUCIUREANU FL. ELENA**, Lipsa C.N.P. 2) **AILOAIE FL. NIFODORA**, Lipsa C.N.P. 3) **ZVÎNCU FL. COSTACHE**, Lipsa C.N.P. 4) **ZVÎNCU FL. MIHAI**, Lipsa C.N.P. 5) **CAZACU FL. MARIA**, Lipsa C.N.P.	

C. Partea III. SARCINI .

Inscrieri privind dezmembramintele dreptului de proprietate, drepturi reale de garanţie şi sarcini	Referinţe
NU SUNT	

Anexa Nr. 1 La Partea I

Teren

Nr cadastral	Suprafaţa (mp)*	Observaţii / Referinţe
	10.000	Conform TP 12955 imobilul se află situat în p. c. A534/1

* Suprafaţa este determinată in planul de proiecţie Stereo 70.

DETALII LINIARE IMOBIL

Date referitoare la teren

Crt	Categorie folosință	Intra vilan	Suprafaţa (mp)	Tarla	Parcelă	Nr. topo	Observaţii / Referinţe
1	arabil	NU	7.315	53	534/1	-	
2	arabil	NU	2.285	51	518	-	
3	arabil	NU	400	52	531	-	

Lungime Segmente

1) Valorile lungimilor segmentelor sunt obţinute din proiecţie în plan.

Punct început	X / Y	Punct sfârşit	X / Y	Lungime segment (** (m)
1	649.637,671 713.899,063	2	649.625,31 713.884,858	18.83
3	649.617,15 713.872,792	4	649.611,919 713.859,816	13.991
5	649.607,894 713.843,293	6	649.603,463 713.830,642	13.405
7	649.596,126 713.816,679	8	649.589,312 713.811,442	8.594

Punct început	X / Y	Punct sfârşit	X / Y	Lungime segment (** (m)
2	649.625,31 713.884,858	3	649.617,15 713.872,792	14.566
4	649.611,919 713.859,816	5	649.607,894 713.843,293	17.006
6	649.603,463 713.830,642	7	649.596,126 713.816,679	15.773
8	649.589,312 713.811,442	9	649.581,451 713.807,602	8.749

Document care conține date cu caracter personal, protejat de prevederile Regulamentului (UE) nr. 679/2016 și Legii 190/2018

Punct început	X / Y	Punct sfârşit	X / Y	Lungime segment (** (m)
9	649.581,451 713.807,602	10	649.569,857 713.803,877	12.178
11	649.558,53 713.801,63	12	649.538,418 713.800,329	20.154
13	649.520,133 713.797,553	14	649.495,535 713.793,072	25.003
15	649.475,422 713.785,699	16	649.465,582 713.778,182	12.383
17	649.450,169 713.759,909	18	649.442,111 713.736,494	24.763
19	649.430,232 713.711,721	20	649.424,154 713.691,337	21.271
21	649.420,53 713.671,756	22	649.420,666 713.665,566	6.192
23	649.661,268 713.864,099	24	649.648,506 713.881,816	21.835

Punct început	X / Y	Punct sfârşit	X / Y	Lungime segment (** (m)
10	649.569,857 713.803,877	11	649.558,53 713.801,63	11.548
12	649.538,418 713.800,329	13	649.520,133 713.797,553	18.495
14	649.495,535 713.793,072	15	649.475,422 713.785,699	21.422
16	649.465,582 713.778,182	17	649.450,169 713.759,909	23.906
18	649.442,111 713.736,494	19	649.430,232 713.711,721	27.474
20	649.424,154 713.691,337	21	649.420,53 713.671,756	19.914
22	649.420,666 713.665,566	23	649.661,268 713.864,099	311.937
24	649.648,506 713.881,816	1	649.637,671 713.899,063	20.368

** Lungimile segmentelor sunt determinate în planul de proiecţie Stereo 70 şi sunt rotunjite la 1 milimetru.
*** Distanţa dintre puncte este formată din segmente cumulate ce sunt mai mici decât valoarea 1 milimetru.

Document care conține date cu caracter personal, protejat de prevederile Regulamentului (UE) nr. 679/2016 și Legii 190/2018

DATE DESPRE IMOBILUL NR. 250

Oficiul de Cadastru şi Publicitate Imobiliară BOTOSANI
Biroul de Cadastru şi Publicitate Imobiliară Botosani

A. Partea I. Descrierea imobilului

TEREN Extravilan

Adresa: Jud. Botosani

Nr. Crt	Nr cadastral Nr. topografic	Suprafaţa* (mp)	Observaţii / Referinţe
A1		10.000	Sector cadastral:65 Teren neimprejmuit; Conform TP 12996 imobilul se află situat în p. c. A534/2

B. Partea II. Proprietari şi acte

Inscrieri privitoare la dreptul de proprietate şi alte drepturi reale		Referinţe
/		
Act Administrativ nr. 12996, din 18/05/1993 emis de CJSDPT BOTOSANI (Titlu proprietate);		
B1	Intabulare, drept de PROPRIETATE, dobandit prin Reconstituire, cota actuala 1/1, cota initiala 1/1	A1
	1) **BOROLEANU ALEXANDRU**, Lipsa C.N.P.	

C. Partea III. SARCINI .

Inscrieri privind dezmembramintele dreptului de proprietate, drepturi reale de garanţie şi sarcini	Referinţe
NU SUNT	

Anexa Nr. 1 La Partea I

Teren

Nr cadastral	Suprafaţa (mp)*	Observaţii / Referinţe
	10.000	Conform TP 12996 imobilul se află situat în p. c. A534/2

* Suprafaţa este determinată in planul de proiecţie Stereo 70.

DETALII LINIARE IMOBIL

Date referitoare la teren

Crt	Categorie folosință	Intra vilan	Suprafaţa (mp)	Tarla	Parcelă	Nr. topo	Observaţii / Referinţe
1	arabil	NU	9.735	53	534/2	-	
2	arabil	NU	265	52	532	-	

Lungime Segmente
1) Valorile lungimilor segmentelor sunt obţinute din proiecţie în plan.

Punct început	X / Y	Punct sfârşit	X / Y	Lungime segment (** (m)
1	649.422,6 713.627,273	2	649.682,578 713.841,796	337.059
2	649.682,578 713.841,796	3	649.661,268 713.864,099	30.848
3	649.661,268 713.864,099	4	649.420,666 713.665,566	311.937
4	649.420,666 713.665,566	5	649.421,321 713.635,693	29.88

Document care conține date cu caracter personal, protejat de prevederile Regulamentului (UE) nr. 679/2016 și Legii 190/2018

Punct început	X / Y	Punct sfârşit	X / Y	Lungime segment (** (m)
5	649.421,321 713.635,693	1	649.422,6 713.627,273	8.516

** Lungimile segmentelor sunt determinate în planul de proiecţie Stereo 70 şi sunt rotunjite la 1 milimetru.
*** Distanţa dintre puncte este formată din segmente cumulate ce sunt mai mici decât valoarea 1 milimetru.

Document care conține date cu caracter personal, protejat de prevederile Regulamentului (UE) nr. 679/2016 și Legii 190/2018

DATE DESPRE IMOBILUL NR. 251

Oficiul de Cadastru şi Publicitate Imobiliară BOTOSANI
Biroul de Cadastru şi Publicitate Imobiliară Botosani

A. Partea I. Descrierea imobilului

TEREN Extravilan

Adresa: Jud. Botosani

Nr. Crt	Nr cadastral Nr. topografic	Suprafaţa* (mp)	Observaţii / Referinţe
A1		15.000	Sector cadastral:65 Teren neimprejmuit; Conform TP 49366 imobilul se află situat în p. c. A534/31

B. Partea II. Proprietari şi acte

Inscrieri privitoare la dreptul de proprietate şi alte drepturi reale		Referinţe
/		
Act Administrativ nr. 49366, din 04/04/1995 emis de CJSDPT BOTOSANI (Titlu proprietate);		
B1	Intabulare, drept de PROPRIETATE, dobandit prin Reconstituire, cota actuala 1/1, cota initiala 1/1	A1
	1) **LUPU C. MIHAI**, Lipsa C.N.P.	

C. Partea III. SARCINI .

Inscrieri privind dezmembramintele dreptului de proprietate, drepturi reale de garanţie şi sarcini	Referinţe
NU SUNT	

Anexa Nr. 1 La Partea I

Teren

Nr cadastral	Suprafaţa (mp)*	Observaţii / Referinţe
	15.000	Conform TP 49366 imobilul se află situat în p. c. A534/31

* Suprafaţa este determinată in planul de proiecţie Stereo 70.

DETALII LINIARE IMOBIL

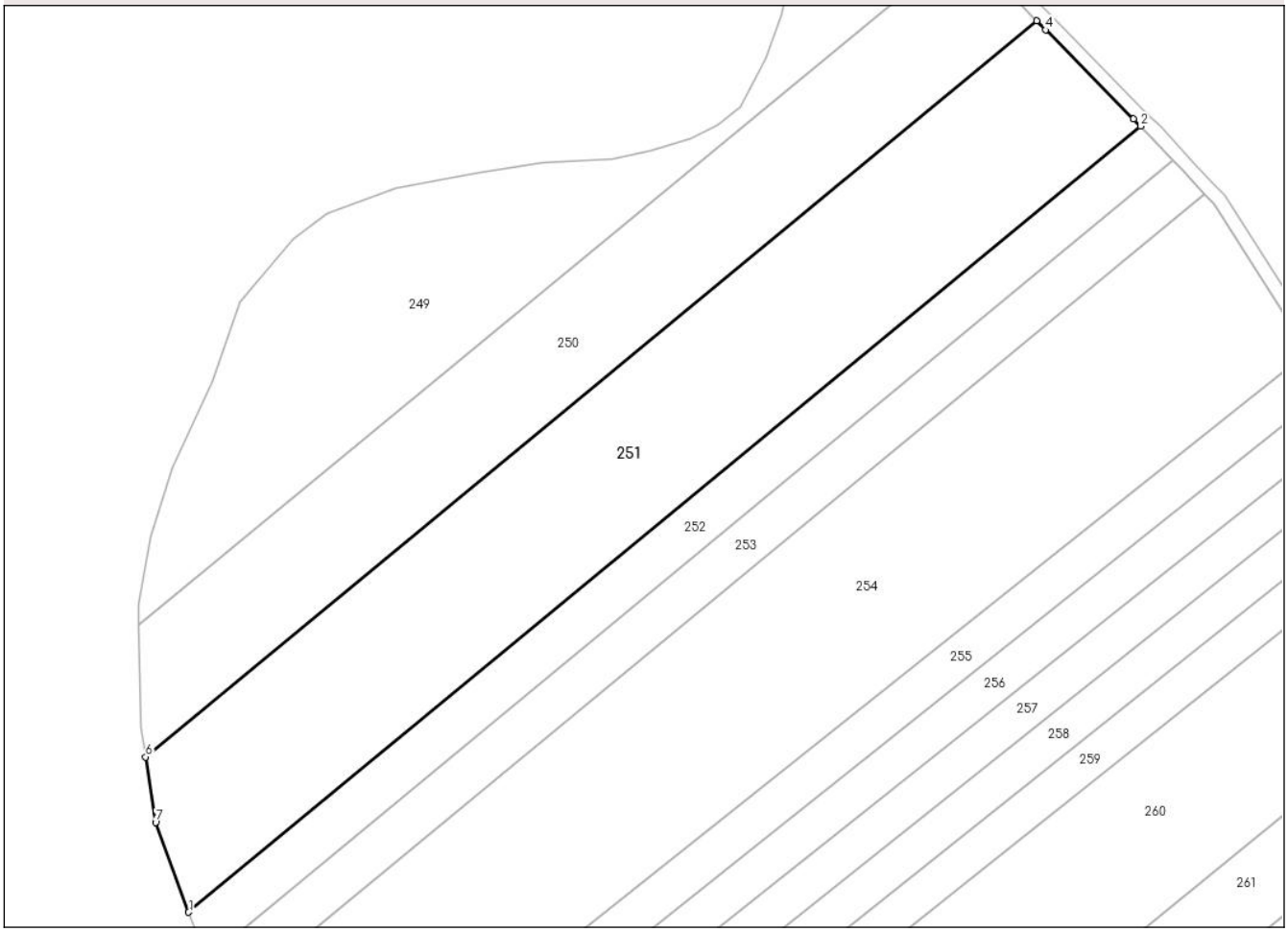

Date referitoare la teren

Crt	Categorie folosință	Intra vilan	Suprafaţa (mp)	Tarla	Parcelă	Nr. topo	Observaţii / Referinţe
1	arabil	NU	14.530	53	534/31	-	
2	arabil	NU	470	52	532	-	

Lungime Segmente
1) Valorile lungimilor segmentelor sunt obţinute din proiecţie în plan.

Punct început	X / Y	Punct sfârşit	X / Y	Lungime segment (** (m)
1	649.435,155 713.582,027	2	649.712,787 713.811,116	359.947
2	649.712,787 713.811,116	3	649.710,766 713.813,137	2.858
3	649.710,766 713.813,137	4	649.685,133 713.839,122	36.5
4	649.685,133 713.839,122	5	649.682,578 713.841,796	3.698

Document care conține date cu caracter personal, protejat de prevederile Regulamentului (UE) nr. 679/2016 și Legii 190/2018

Punct început	X / Y	Punct sfârşit	X / Y	Lungime segment (** (m)
5	649.682,578 713.841,796	6	649.422,6 713.627,273	337.059
6	649.422,6 713.627,273	7	649.425,499 713.608,181	19.311
7	649.425,499 713.608,181	1	649.435,155 713.582,027	27.88

** Lungimile segmentelor sunt determinate în planul de proiecţie Stereo 70 şi sunt rotunjite la 1 milimetru.
*** Distanţa dintre puncte este formată din segmente cumulate ce sunt mai mici decât valoarea 1 milimetru.

Document care conține date cu caracter personal, protejat de prevederile Regulamentului (UE) nr. 679/2016 și Legii 190/2018

DATE DESPRE IMOBILUL NR. 252

Oficiul de Cadastru şi Publicitate Imobiliară BOTOSANI
Biroul de Cadastru şi Publicitate Imobiliară Botosani

A. Partea I. Descrierea imobilului

TEREN Extravilan

Adresa: Jud. Botosani

Nr. Crt	Nr cadastral Nr. topografic	Suprafaţa* (mp)	Observaţii / Referinţe
A1	50323	5.000	Sector cadastral:65 Teren neimprejmuit;

B. Partea II. Proprietari şi acte

Inscrieri privitoare la dreptul de proprietate şi alte drepturi reale		Referinţe
15230 / 19/03/2013		
Act Notarial nr. 444, din 14/03/2013 emis de "Elena Roman" - Birou Individual Notarial;		
B4	Intabulare, drept de PROPRIETATE, dobandit prin Conventie, cota actuala 1/1, cota initiala 1/1	A1
	1) **SC PONELM SRL**, CIF:18869570, , bun propriu	

C. Partea III. SARCINI .

Inscrieri privind dezmembramintele dreptului de proprietate, drepturi reale de garanţie şi sarcini	Referinţe
NU SUNT	

Anexa Nr. 1 La Partea I

Teren

Nr cadastral	Suprafaţa (mp)*	Observaţii / Referinţe
50323	5.000	

* Suprafaţa este determinată in planul de proiecţie Stereo 70.

DETALII LINIARE IMOBIL

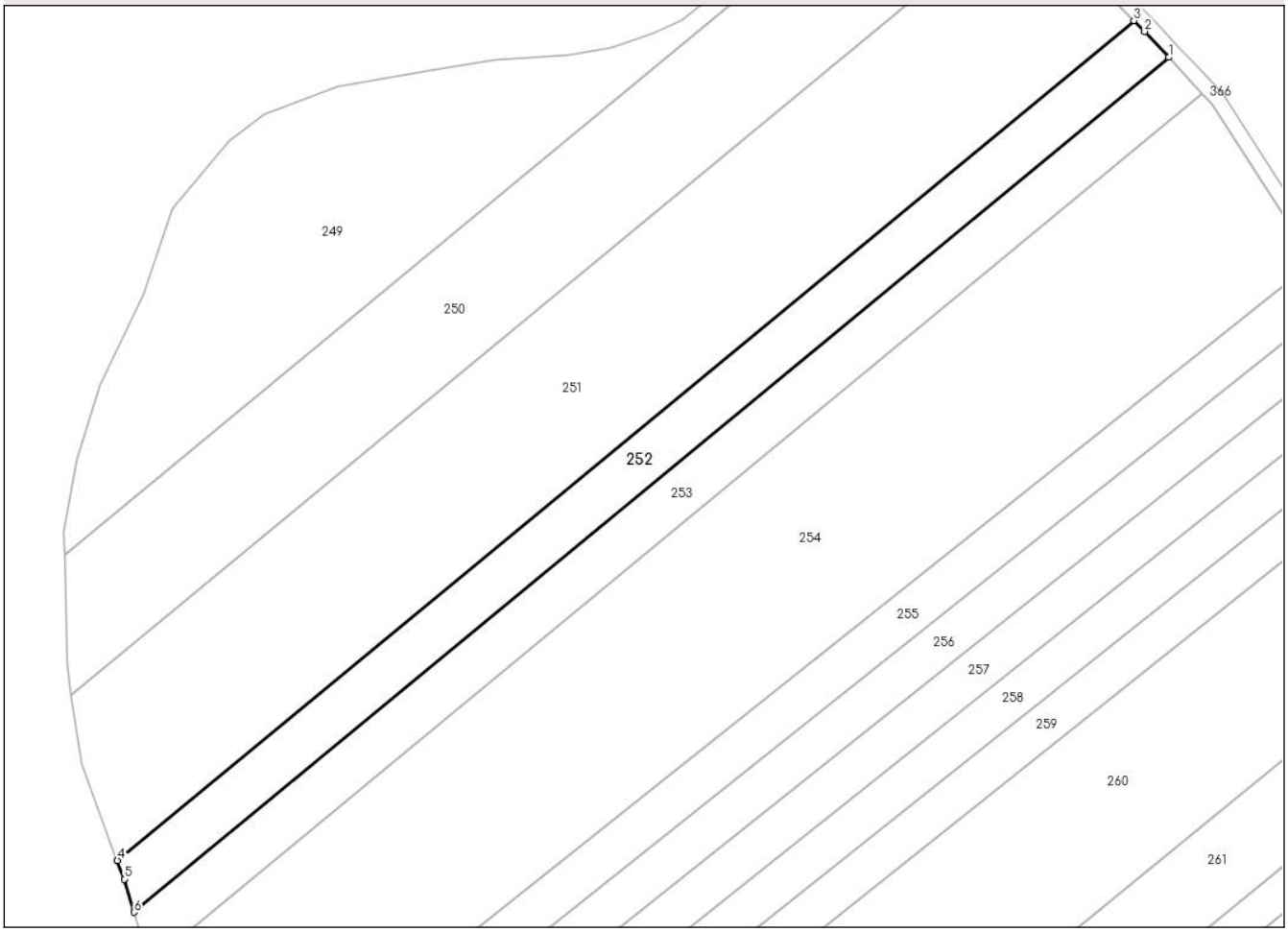

Date referitoare la teren

Crt	Categorie folosință	Intra vilan	Suprafaţa (mp)	Tarla	Parcelă	Nr. topo	Observaţii / Referinţe
1	arabil	NU	5.000	53	534/7	-	

Lungime Segmente
1) Valorile lungimilor segmentelor sunt obţinute din proiecţie în plan.

Punct început	X / Y	Punct sfârşit	X / Y	Lungime segment (** (m)
1	649.722,303 713.801,115	2	649.715,719 713.808,185	9.66
2	649.715,719 713.808,185	3	649.712,787 713.811,116	4.146
3	649.712,787 713.811,116	4	649.435,155 713.582,027	359.947
4	649.435,155 713.582,027	5	649.437,043 713.576,912	5.452
5	649.437,043 713.576,912	6	649.439,672 713.567,902	9.386

Document care conține date cu caracter personal, protejat de prevederile Regulamentului (UE) nr. 679/2016 și Legii 190/2018

Punct început	X / Y	Punct sfârşit	X / Y	Lungime segment (** (m)
6	649.439,672 713.567,902	1	649.722,303 713.801,115	366.427

** Lungimile segmentelor sunt determinate în planul de proiecţie Stereo 70 şi sunt rotunjite la 1 milimetru.
*** Distanţa dintre puncte este formată din segmente cumulate ce sunt mai mici decât valoarea 1 milimetru.

DATE DESPRE IMOBILUL NR. 253

Oficiul de Cadastru şi Publicitate Imobiliară BOTOSANI
Biroul de Cadastru şi Publicitate Imobiliară Botosani

A. Partea I. Descrierea imobilului

TEREN Extravilan

Adresa: Jud. Botosani

Nr. Crt	Nr cadastral Nr. topografic	Suprafaţa* (mp)	Observaţii / Referinţe
A1	51754	4.948	Sector cadastral:65 Teren neimprejmuit;

B. Partea II. Proprietari şi acte

Inscrieri privitoare la dreptul de proprietate şi alte drepturi reale		Referinţe
53867 / 05/07/2022		
Act Administrativ nr. 92464, din 30/05/2002 emis de Comisia Județeană Botoșani (Titlu proprietate. Titlu de Proprietate);		
B1	Intabulare, drept de PROPRIETATE, dobandit prin Reconstituire, cota actuala 1/1, cota initiala 1/1	A1
	1) **BUHĂCEANU FILARETA**, - bun propriu	

C. Partea III. SARCINI .

Inscrieri privind dezmembramintele dreptului de proprietate, drepturi reale de garanţie şi sarcini	Referinţe
NU SUNT	

Anexa Nr. 1 La Partea I

Teren

Nr cadastral	Suprafaţa (mp)*	Observaţii / Referinţe
51754	4.948	

* Suprafaţa este determinată in planul de proiecţie Stereo 70.

DETALII LINIARE IMOBIL

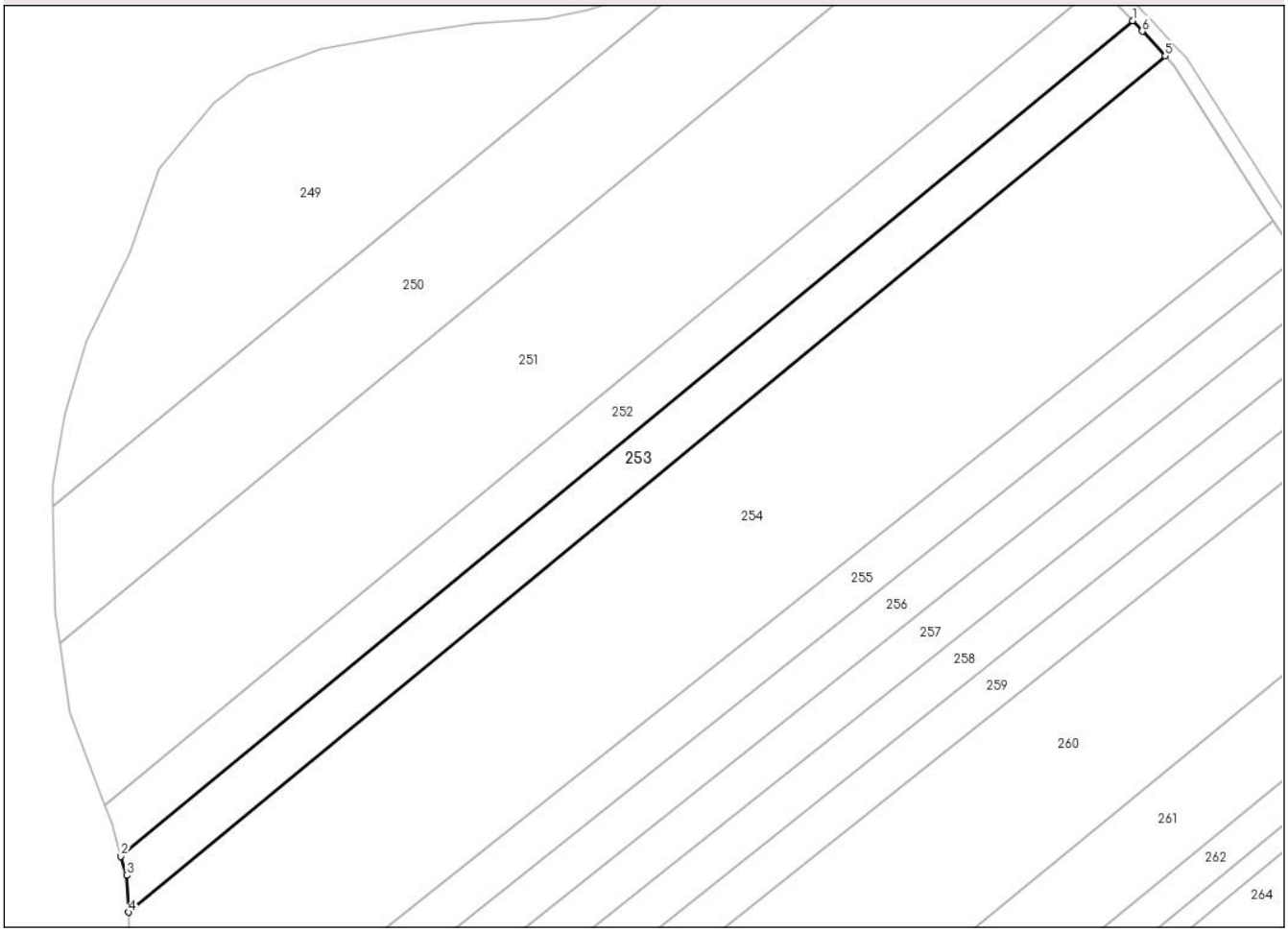

Date referitoare la teren

Crt	Categorie folosință	Intra vilan	Suprafaţa (mp)	Tarla	Parcelă	Nr. topo	Observaţii / Referinţe
1	arabil	NU	4.948	53	534/164	-	

Lungime Segmente
1) Valorile lungimilor segmentelor sunt obţinute din proiecţie în plan.

Punct început	X / Y	Punct sfârşit	X / Y	Lungime segment (** (m)
1	649.722,303 713.801,115	2	649.439,672 713.567,902	366.427
2	649.439,672 713.567,902	3	649.441,219 713.562,6	5.523
3	649.441,219 713.562,6	4	649.441,733 713.552,288	10.324
4	649.441,733 713.552,288	5	649.731,424 713.791,328	375.581
5	649.731,424 713.791,328	6	649.725,057 713.798,158	9.338

Document care conține date cu caracter personal, protejat de prevederile Regulamentului (UE) nr. 679/2016 și Legii 190/2018

Punct început	X / Y	Punct sfârşit	X / Y	Lungime segment (** (m)
6	649.725,057 713.798,158	1	649.722,303 713.801,115	4.041

** Lungimile segmentelor sunt determinate în planul de proiecţie Stereo 70 şi sunt rotunjite la 1 milimetru.
*** Distanţa dintre puncte este formată din segmente cumulate ce sunt mai mici decât valoarea 1 milimetru.

Document care conține date cu caracter personal, protejat de prevederile Regulamentului (UE) nr. 679/2016 și Legii 190/2018

DATE DESPRE IMOBILUL NR. 254

Oficiul de Cadastru şi Publicitate Imobiliară BOTOSANI
Biroul de Cadastru şi Publicitate Imobiliară Botosani

A. Partea I. Descrierea imobilului

TEREN Extravilan

Adresa: Jud. Botosani

Nr. Crt	Nr cadastral Nr. topografic	Suprafaţa* (mp)	Observaţii / Referinţe
A1	51830	20.000	Sector cadastral:65 Teren neimprejmuit; Conform act notarial nr. 14 imobilul se află situat in p. c. A534/8

B. Partea II. Proprietari şi acte

Inscrieri privitoare la dreptul de proprietate şi alte drepturi reale		Referinţe
57991 / 22/06/2023		
Act Notarial nr. 14, din 15/06/2020 emis de BIN ”Solcanu Ioana - Mădălina”, Iași (act notarial nr 28 din 10-11-2020, emis de Birou Individual Notarial ”Solcanu Ioana - Mădălina”, Iași;act notarial nr 48 din 13-10-2022, emis de Birou Individual Notarial ”Solcanu Ioana - Mădălina”, Iași);		
B2	Intabulare, drept de PROPRIETATE, dobandit prin Succesiune, cota actuala 2/14, cota initiala 2/14	A1
	1) **BULGARIU MIHAI**, bun propriu	
B3	Intabulare, drept de PROPRIETATE, dobandit prin Succesiune, cota actuala 2/14, cota initiala 2/14	A1
	1) **OLTEANU EUGENIA**, bun propriu	
B4	Intabulare, drept de PROPRIETATE, dobandit prin Succesiune, cota actuala 2/14, cota initiala 2/14	A1
	1) **BULGARIU DUMITRU**, bun propriu	
B5	Intabulare, drept de PROPRIETATE, dobandit prin Succesiune, cota actuala 2/14, cota initiala 2/14	A1
	1) **IORGA MARIA**, bun propriu	
B6	Intabulare, drept de PROPRIETATE, dobandit prin Succesiune, cota actuala 2/14, cota initiala 2/14	A1
	1) **TOMA RODICA**, bun propriu	
B7	Intabulare, drept de PROPRIETATE, dobandit prin Succesiune, cota actuala 2/14, cota initiala 2/14	A1
	1) **BULGARU ALEXANDRU**, bun propriu	
B8	Intabulare, drept de PROPRIETATE, dobandit prin Succesiune, cota actuala 1/14, cota initiala 1/14	A1
	1) **CANTEA IRINA-LACRAMIOARA**, bun propriu	
B9	Intabulare, drept de PROPRIETATE, dobandit prin Succesiune, cota actuala 1/14, cota initiala 1/14	A1
	1) **BUTA ELENA-SÎNZIANA**, bun propriu	

C. Partea III. SARCINI .

Inscrieri privind dezmembramintele dreptului de proprietate, drepturi reale de garanţie şi sarcini	Referinţe
NU SUNT	

Document care conține date cu caracter personal, protejat de prevederile Regulamentului (UE) nr. 679/2016 și Legii 190/2018

Anexa Nr. 1 La Partea I

Teren

Nr cadastral	Suprafaţa (mp)*	Observaţii / Referinţe
51830	20.000	Conform act notarial nr. 14 imobilul se află situat in p. c. A534/8

* Suprafaţa este determinată in planul de proiecţie Stereo 70.

DETALII LINIARE IMOBIL

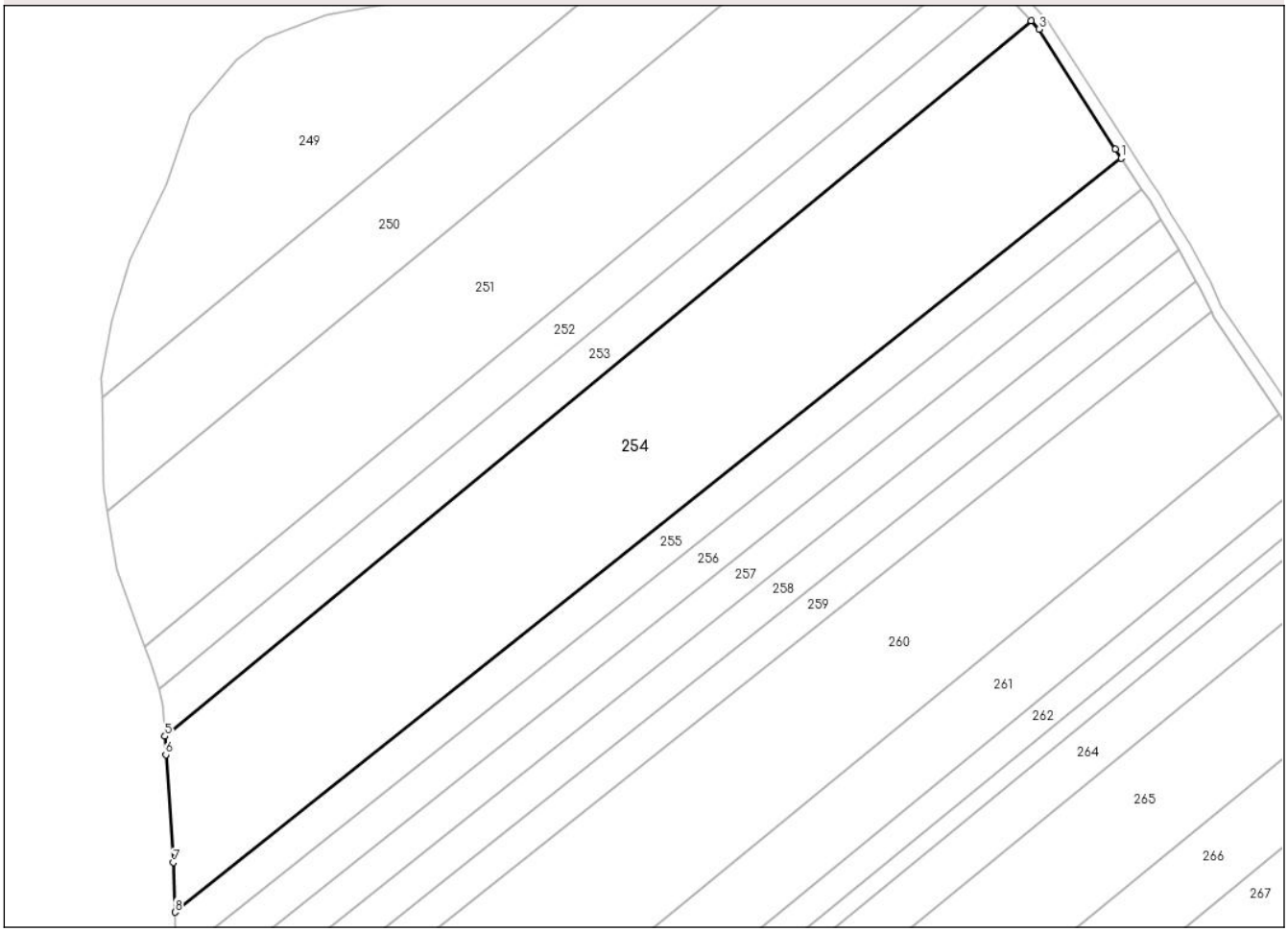

Date referitoare la teren

Crt	Categorie folosință	Intra vilan	Suprafaţa (mp)	Tarla	Parcelă	Nr. topo	Observaţii / Referinţe
1	arabil	NU	19.670	53	534/8	-	
2	arabil	NU	330	52	532	-	

Lungime Segmente
1) Valorile lungimilor segmentelor sunt obţinute din proiecţie în plan.

Punct început	X / Y	Punct sfârşit	X / Y	Lungime segment (** (m)
1	649.761,615 713.745,394	2	649.759,672 713.748,434	3.608
2	649.759,672 713.748,434	3	649.734,089 713.788,47	47.512
3	649.734,089 713.788,47	4	649.731,424 713.791,328	3.908
4	649.731,424 713.791,328	5	649.441,733 713.552,288	375.581

Document care conține date cu caracter personal, protejat de prevederile Regulamentului (UE) nr. 679/2016 și Legii 190/2018

Punct început	X / Y	Punct sfârşit	X / Y	Lungime segment (** (m)
5	649.441,733 713.552,288	6	649.442,042 713.546,099	6.197
6	649.442,042 713.546,099	7	649.444,581 713.510,083	36.105
7	649.444,581 713.510,083	8	649.445,114 713.493,491	16.601
8	649.445,114 713.493,491	1	649.761,615 713.745,394	404.51

** Lungimile segmentelor sunt determinate în planul de proiecţie Stereo 70 şi sunt rotunjite la 1 milimetru.
*** Distanţa dintre puncte este formată din segmente cumulate ce sunt mai mici decât valoarea 1 milimetru.

DATE DESPRE IMOBILUL NR. 255

Oficiul de Cadastru şi Publicitate Imobiliară BOTOSANI
Biroul de Cadastru şi Publicitate Imobiliară Botosani

A. Partea I. Descrierea imobilului

TEREN Extravilan

Adresa: Jud. Botosani

Nr. Crt	Nr cadastral Nr. topografic	Suprafaţa* (mp)	Observaţii / Referinţe
A1		5.000	Sector cadastral:65 Teren neimprejmuit;

B. Partea II. Proprietari şi acte

Inscrieri privitoare la dreptul de proprietate şi alte drepturi reale		Referinţe
/		
Act Administrativ nr. 29598, din 18/01/1994 emis de CJSDPT BOTOSANI (Titlu proprietate);		
B1	Intabulare, drept de PROPRIETATE, dobandit prin Reconstituire, cota actuala 1/1, cota initiala 1/1	A1
	1) **BUHĂCEANU I. MARIA**, Lipsa C.N.P.	

C. Partea III. SARCINI .

Inscrieri privind dezmembramintele dreptului de proprietate, drepturi reale de garanţie şi sarcini	Referinţe
NU SUNT	

Anexa Nr. 1 La Partea I

Teren

Nr cadastral	Suprafaţa (mp)*	Observaţii / Referinţe
	5.000	

* Suprafaţa este determinată in planul de proiecţie Stereo 70.

DETALII LINIARE IMOBIL

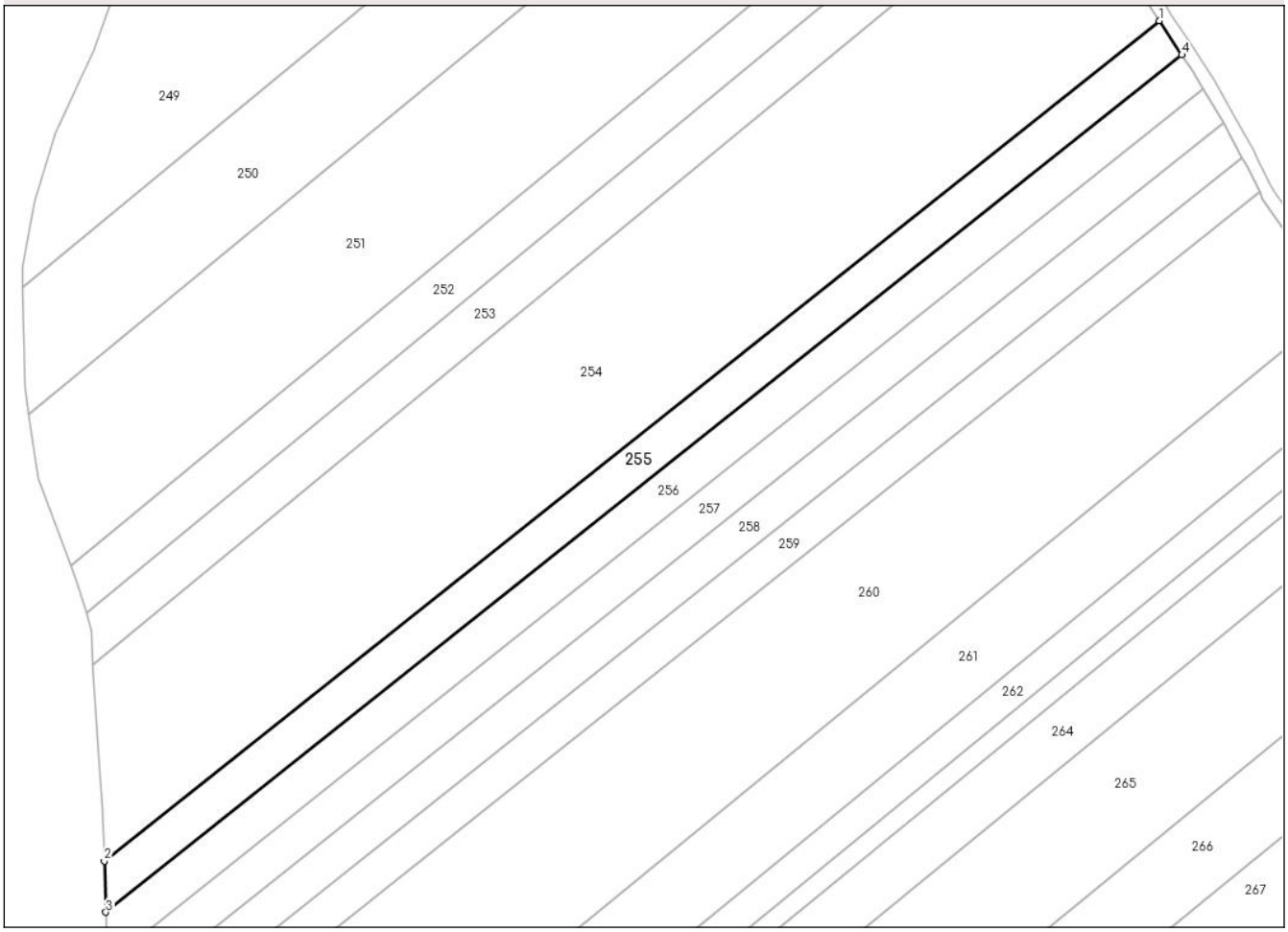

Date referitoare la teren

Crt	Categorie folosință	Intra vilan	Suprafaţa (mp)	Tarla	Parcelă	Nr. topo	Observaţii / Referinţe
1	arabil	NU	5.000	53	534/5	-	

Lungime Segmente
1) Valorile lungimilor segmentelor sunt obţinute din proiecţie în plan.

Punct început	X / Y	Punct sfârşit	X / Y	Lungime segment (** (m)
1	649.761,615 713.745,394	2	649.445,114 713.493,491	404.51
2	649.445,114 713.493,491	3	649.445,604 713.478,239	15.26
3	649.445,604 713.478,239	4	649.768,402 713.735,154	412.558
4	649.768,402 713.735,154	1	649.761,615 713.745,394	12.285

**** Lungimile segmentelor sunt determinate în planul de proiecţie Stereo 70 şi sunt rotunjite la 1 milimetru.**

Document care conține date cu caracter personal, protejat de prevederile Regulamentului (UE) nr. 679/2016 și Legii 190/2018

***** Distanţa dintre puncte este formată din segmente cumulate ce sunt mai mici decât valoarea 1 milimetru.**

DATE DESPRE IMOBILUL NR. 256

Oficiul de Cadastru şi Publicitate Imobiliară BOTOSANI
Biroul de Cadastru şi Publicitate Imobiliară Botosani

A. Partea I. Descrierea imobilului

TEREN Extravilan

Adresa: Jud. Botosani

Nr. Crt	Nr cadastral Nr. topografic	Suprafaţa* (mp)	Observaţii / Referinţe
A1		5.000	Sector cadastral:65 Teren neimprejmuit;

B. Partea II. Proprietari şi acte

Inscrieri privitoare la dreptul de proprietate şi alte drepturi reale		Referinţe
/		
Act Administrativ nr. 114457, din 09/11/2002 emis de CJSDPT BOTOSANI (Titlu proprietate);		
B1	Intabulare, drept de PROPRIETATE, dobandit prin Reconstituire, cota actuala 1/1, cota initiala 1/1	A1
	1) **UNGUREANU T. GEORGETA**, Lipsa C.N.P. 2) **LUPU I. MIHAI**, Lipsa C.N.P. 3) **ZBANT T. OLGA**, Lipsa C.N.P. 4) **BUNGEAG T. ELENA**, Lipsa C.N.P. 5) **LUPU T. CONSTANTIN**, Lipsa C.N.P.	

C. Partea III. SARCINI .

Inscrieri privind dezmembramintele dreptului de proprietate, drepturi reale de garanţie şi sarcini	Referinţe
NU SUNT	

Anexa Nr. 1 La Partea I

Teren

Nr cadastral	Suprafaţa (mp)*	Observaţii / Referinţe
	5.000	

* Suprafaţa este determinată in planul de proiecţie Stereo 70.

DETALII LINIARE IMOBIL

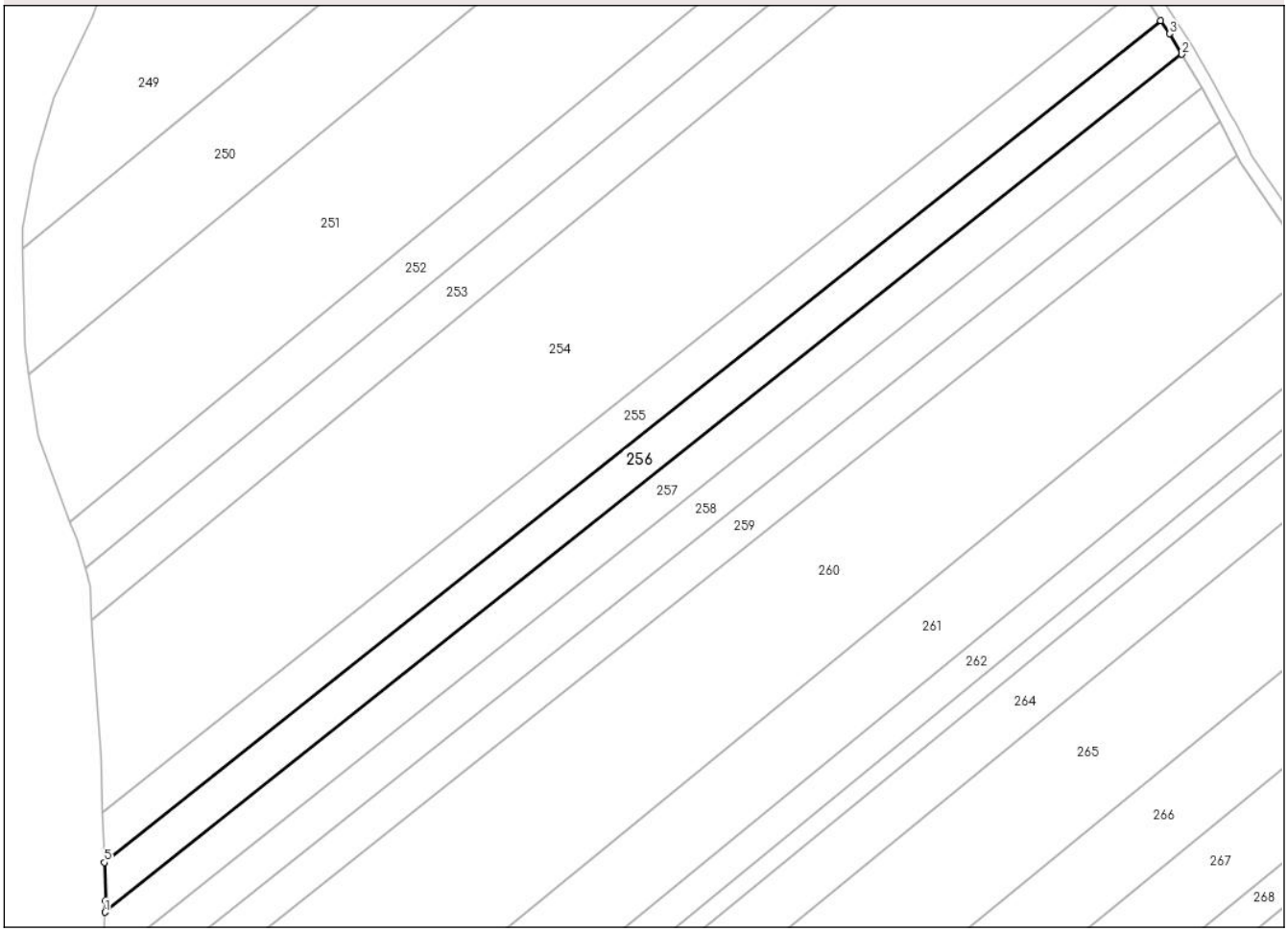

Date referitoare la teren

Crt	Categorie folosință	Intra vilan	Suprafaţa (mp)	Tarla	Parcelă	Nr. topo	Observaţii / Referinţe
1	arabil	NU	5.000	53	534/6	-	

Lungime Segmente
1) Valorile lungimilor segmentelor sunt obţinute din proiecţie în plan.

Punct început	X / Y	Punct sfârşit	X / Y	Lungime segment (** (m)
1	649.445,786 713.463,039	2	649.774,809 713.724,908	420.513
2	649.774,809 713.724,908	3	649.771,028 713.731,192	7.334
3	649.771,028 713.731,192	4	649.768,402 713.735,154	4.753
4	649.768,402 713.735,154	5	649.445,604 713.478,239	412.558
5	649.445,604 713.478,239	6	649.445,975 713.466,674	11.571

Document care conține date cu caracter personal, protejat de prevederile Regulamentului (UE) nr. 679/2016 și Legii 190/2018

Punct început	X / Y	Punct sfârşit	X / Y	Lungime segment (** (m)
6	649.445,975 713.466,674	1	649.445,786 713.463,039	3.64

** Lungimile segmentelor sunt determinate în planul de proiecţie Stereo 70 şi sunt rotunjite la 1 milimetru.
*** Distanţa dintre puncte este formată din segmente cumulate ce sunt mai mici decât valoarea 1 milimetru.

DATE DESPRE IMOBILUL NR. 257

Oficiul de Cadastru şi Publicitate Imobiliară BOTOSANI
Biroul de Cadastru şi Publicitate Imobiliară Botosani

A. Partea I. Descrierea imobilului

TEREN Extravilan

Adresa: Jud. Botosani

Nr. Crt	Nr cadastral Nr. topografic	Suprafaţa* (mp)	Observaţii / Referinţe
A1		5.000	Sector cadastral:65 Teren neimprejmuit;

B. Partea II. Proprietari şi acte

Inscrieri privitoare la dreptul de proprietate şi alte drepturi reale		Referinţe
/		
Act Administrativ nr. 18413, din 31/08/1993 emis de CJSDPT BOTOSANI (Titlu proprietate);		
B1	Intabulare, drept de PROPRIETATE, dobandit prin Reconstituire, cota actuala 1/1, cota initiala 1/1	A1
	1) **OCHIŞOR GR. IOAN**, Lipsa C.N.P.	

C. Partea III. SARCINI .

Inscrieri privind dezmembramintele dreptului de proprietate, drepturi reale de garanţie şi sarcini	Referinţe
NU SUNT	

Document care conține date cu caracter personal, protejat de prevederile Regulamentului (UE) nr. 679/2016 și Legii 190/2018

Anexa Nr. 1 La Partea I

Teren

Nr cadastral	Suprafaţa (mp)*	Observaţii / Referinţe
	5.000	

* Suprafaţa este determinată in planul de proiecţie Stereo 70.

DETALII LINIARE IMOBIL

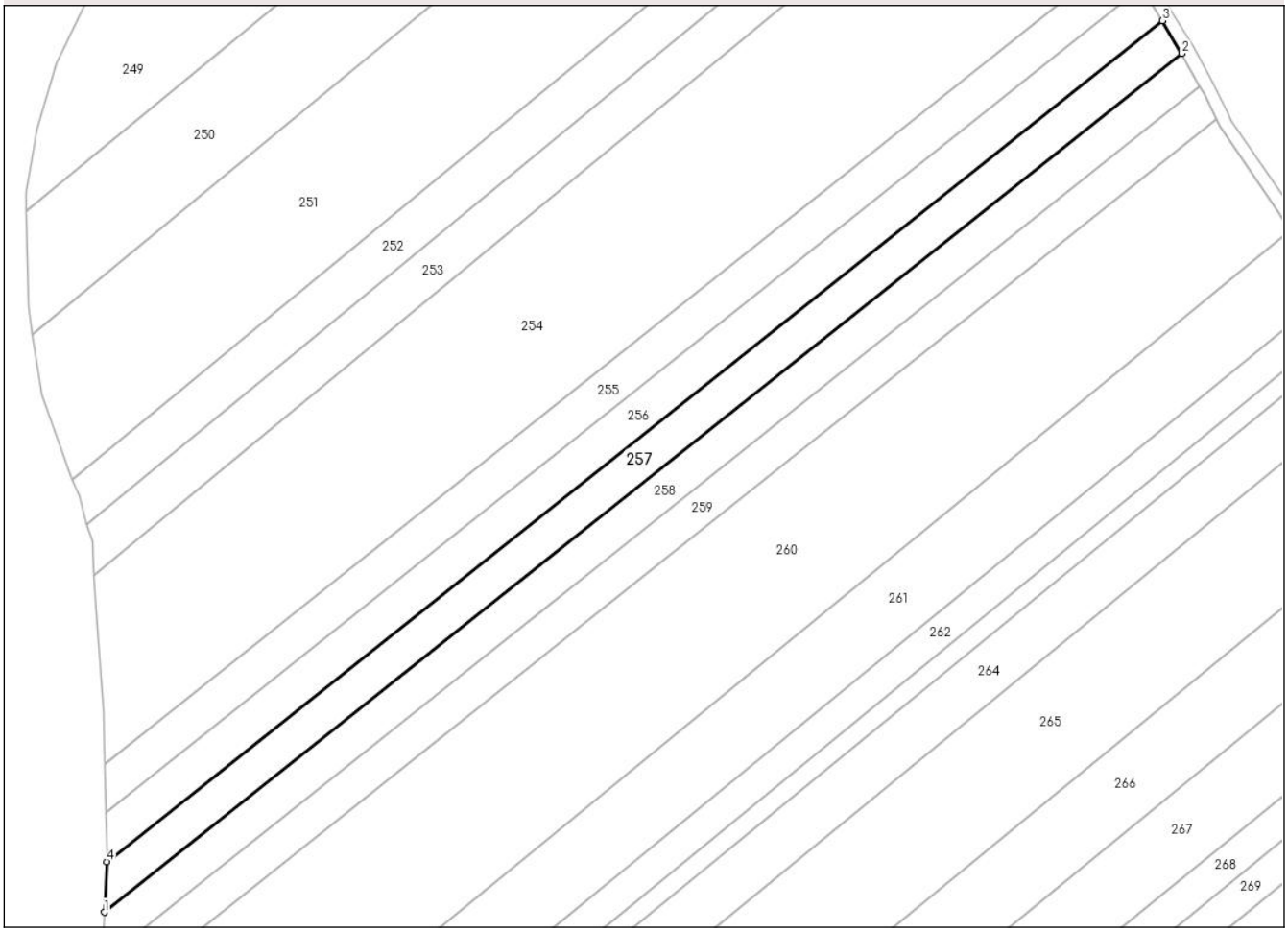

Date referitoare la teren

Crt	Categorie folosință	Intra vilan	Suprafaţa (mp)	Tarla	Parcelă	Nr. topo	Observaţii / Referinţe
1	arabil	NU	5.000	53	534/10	-	

Lungime Segmente
1) Valorile lungimilor segmentelor sunt obţinute din proiecţie în plan.

Punct început	X / Y	Punct sfârşit	X / Y	Lungime segment (** (m)
1	649.444,97 713.447,352	2	649.780,883 713.714,705	429.32
2	649.780,883 713.714,705	3	649.774,809 713.724,908	11.875
3	649.774,809 713.724,908	4	649.445,786 713.463,039	420.513
4	649.445,786 713.463,039	1	649.444,97 713.447,352	15.709

**** Lungimile segmentelor sunt determinate în planul de proiecţie Stereo 70 şi sunt rotunjite la 1 milimetru.**

Document care conține date cu caracter personal, protejat de prevederile Regulamentului (UE) nr. 679/2016 și Legii 190/2018

***** Distanţa dintre puncte este formată din segmente cumulate ce sunt mai mici decât valoarea 1 milimetru.**

DATE DESPRE IMOBILUL NR. 258

Oficiul de Cadastru şi Publicitate Imobiliară BOTOSANI
Biroul de Cadastru şi Publicitate Imobiliară Botosani

A. Partea I. Descrierea imobilului

TEREN Extravilan

Adresa: Jud. Botosani

Nr. Crt	Nr cadastral Nr. topografic	Suprafaţa* (mp)	Observaţii / Referinţe
A1		5.000	Sector cadastral:65 Teren neimprejmuit;

B. Partea II. Proprietari şi acte

Inscrieri privitoare la dreptul de proprietate şi alte drepturi reale		Referinţe
/		
Act Administrativ nr. 24858, din 14/01/1994 emis de CJSDPT BOTOSANI (Titlu proprietate);		
B1	Intabulare, drept de PROPRIETATE, dobandit prin Reconstituire, cota actuala 1/1, cota initiala 1/1	A1
	1) **OCHIŞOR D. IOAN**, Lipsa C.N.P. 2) **OCHIŞOR D. MARIA**, Lipsa C.N.P.	

C. Partea III. SARCINI .

Inscrieri privind dezmembramintele dreptului de proprietate, drepturi reale de garanţie şi sarcini	Referinţe
NU SUNT	

Anexa Nr. 1 La Partea I

Teren

Nr cadastral	Suprafaţa (mp)*	Observaţii / Referinţe
	5.000	

* Suprafaţa este determinată in planul de proiecţie Stereo 70.

DETALII LINIARE IMOBIL

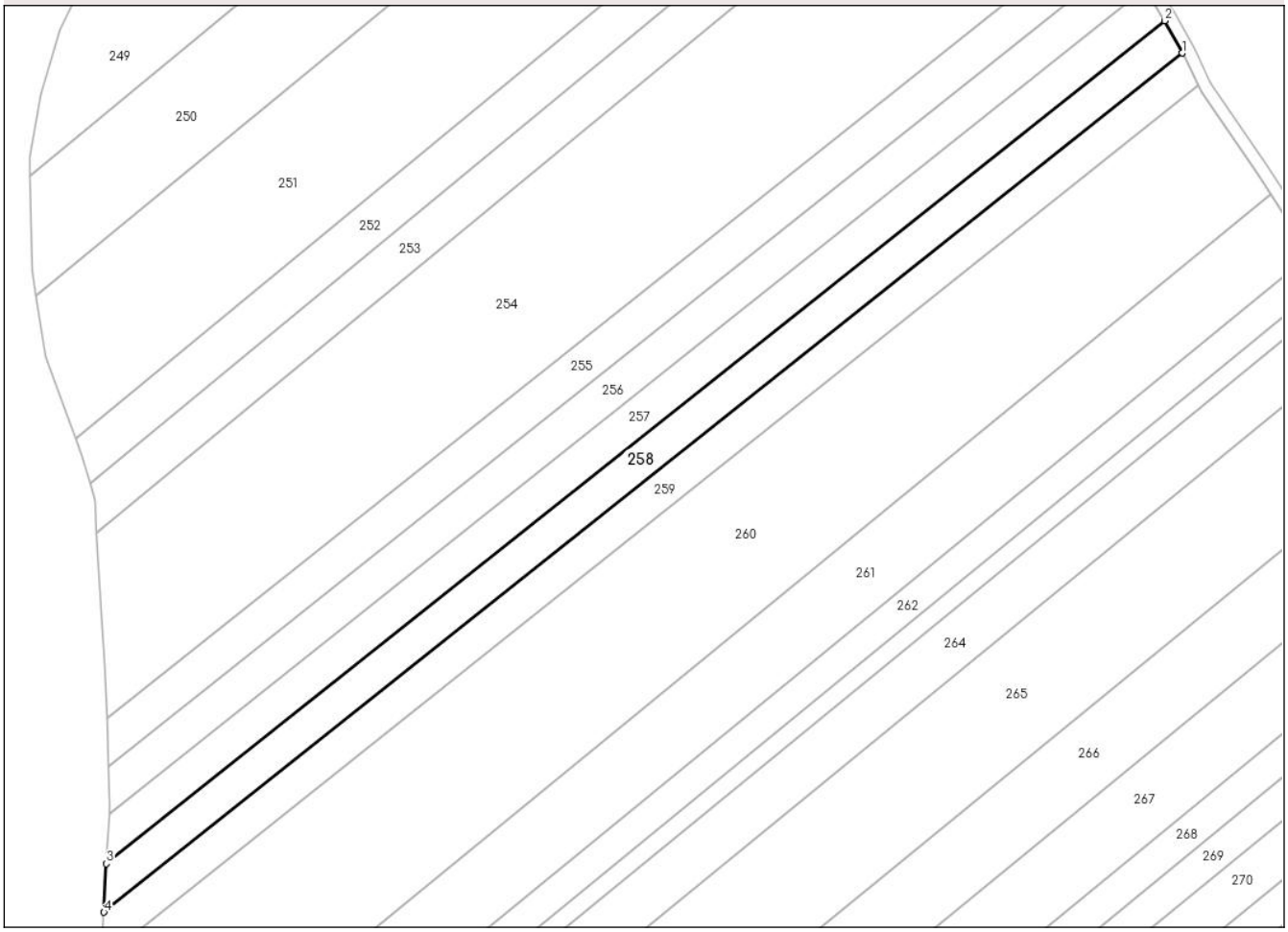

Date referitoare la teren

Crt	Categorie folosință	Intra vilan	Suprafaţa (mp)	Tarla	Parcelă	Nr. topo	Observaţii / Referinţe
1	arabil	NU	5.000	53	534/13	-	

Lungime Segmente
1) Valorile lungimilor segmentelor sunt obţinute din proiecţie în plan.

Punct început	X / Y	Punct sfârşit	X / Y	Lungime segment (** (m)
1	649.786,499 713.704,431	2	649.780,883 713.714,705	11.709
2	649.780,883 713.714,705	3	649.444,97 713.447,352	429.32
3	649.444,97 713.447,352	4	649.444,17 713.431,971	15.401
4	649.444,17 713.431,971	1	649.786,499 713.704,431	437.52

**** Lungimile segmentelor sunt determinate în planul de proiecţie Stereo 70 şi sunt rotunjite la 1 milimetru.**

Document care conține date cu caracter personal, protejat de prevederile Regulamentului (UE) nr. 679/2016 și Legii 190/2018

***** Distanţa dintre puncte este formată din segmente cumulate ce sunt mai mici decât valoarea 1 milimetru.**

DATE DESPRE IMOBILUL NR. 259

Oficiul de Cadastru şi Publicitate Imobiliară BOTOSANI
Biroul de Cadastru şi Publicitate Imobiliară Botosani

A. Partea I. Descrierea imobilului

TEREN Extravilan

Adresa: Jud. Botosani

Nr. Crt	Nr cadastral Nr. topografic	Suprafaţa* (mp)	Observaţii / Referinţe
A1	51531	4.967	Sector cadastral:65 Teren neimprejmuit;

B. Partea II. Proprietari şi acte

Inscrieri privitoare la dreptul de proprietate şi alte drepturi reale		Referinţe
74790 / 20/10/2020		
Act Notarial nr. 2354, din 12/10/2020 emis de BIN Coșorianu- Pușcașu Lenuța;		
B5	Intabulare, drept de PROPRIETATE, dobandit prin Conventie, cota actuala 1/1, cota initiala 1/1	A1
	1) **IONEL CIPRIAN-COSTEL**, bun propriu	
66963 / 01/07/2024		
Act Notarial nr. 1377, din 28/06/2024 emis de BIN Cosorianu Puscasu Lenuta;		
B6	se notează interdicțiile de grevare, înstrăinare, închiriere, demolare, construire, dezmembrare, alipire, restructurare și amenajare	A1
	1) **BANCA TRANSILVANIA SA -SUCURSALA BOTOȘANI**, CIF:17029745	

C. Partea III. SARCINI

Inscrieri privind dezmembramintele dreptului de proprietate, drepturi reale de garanţie şi sarcini		Referinţe
66963 / 01/07/2024		
Act Notarial nr. 1377, din 28/06/2024 emis de BIN Cosorianu Puscasu Lenuta;		
C1	Intabulare, drept de IPOTECA, Valoare:600000 LEIși celelalte obligații de plată aferente creditului, dobandit prin Conventie	A1
	1) **BANCA TRANSILVANIA SA -SUCURSALA BOTOȘANI**, CIF:17029745	

Document care conține date cu caracter personal, protejat de prevederile Regulamentului (UE) nr. 679/2016 și Legii 190/2018

Anexa Nr. 1 La Partea I

Teren

Nr cadastral	Suprafaţa (mp)*	Observaţii / Referinţe
51531	4.967	

* Suprafaţa este determinată in planul de proiecţie Stereo 70.

DETALII LINIARE IMOBIL

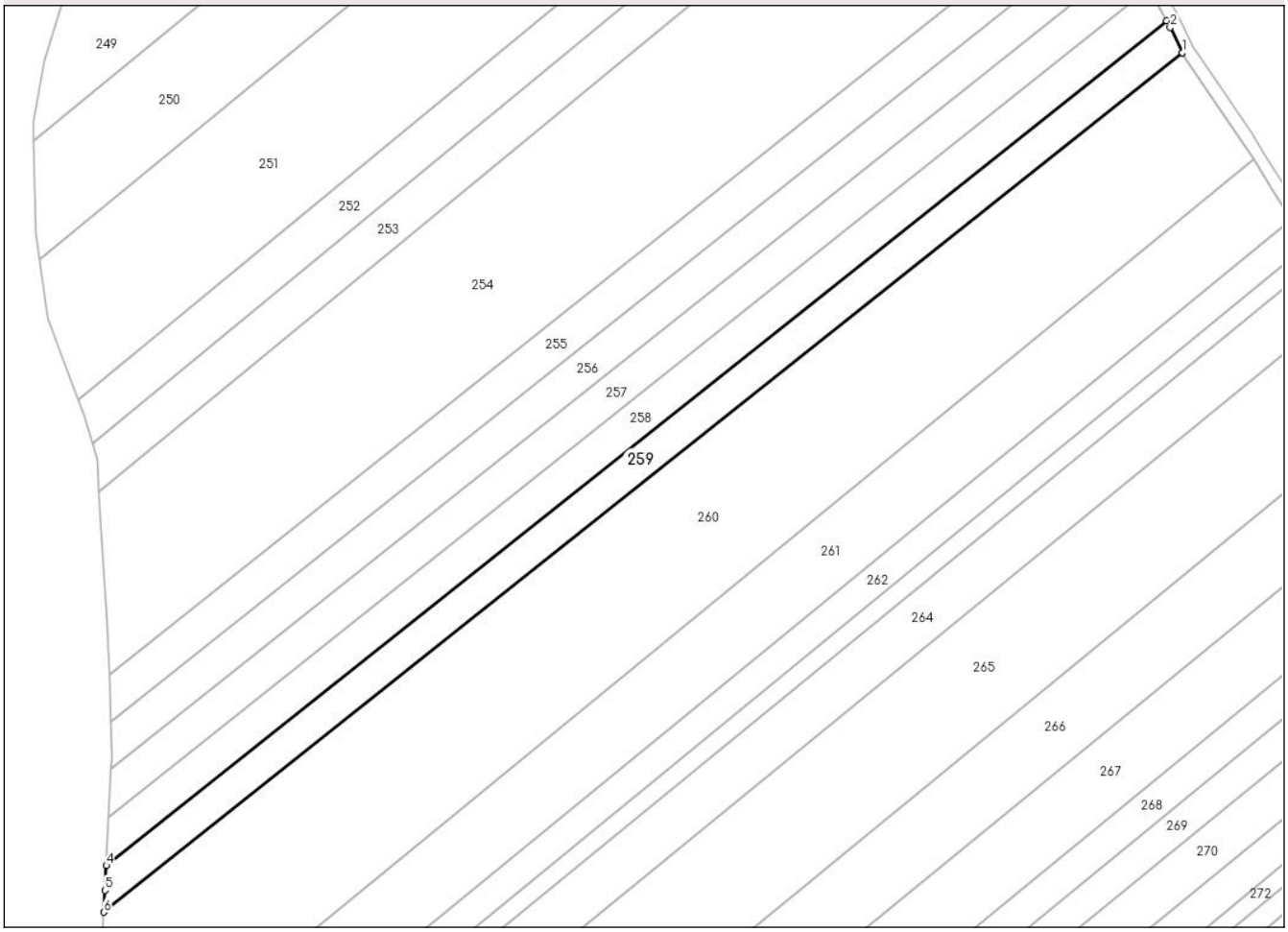

Date referitoare la teren

Crt	Categorie folosință	Intra vilan	Suprafaţa (mp)	Tarla	Parcelă	Nr. topo	Observaţii / Referinţe
1	arabil	NU	4.967	53	534/11	-	

Lungime Segmente
1) Valorile lungimilor segmentelor sunt obţinute din proiecţie în plan.

Punct început	X / Y	Punct sfârşit	X / Y	Lungime segment (** (m)
1	649.791,648 713.694,146	2	649.787,698 713.702,238	9.005
2	649.787,698 713.702,238	3	649.786,499 713.704,431	2.499
3	649.786,499 713.704,431	4	649.444,17 713.431,971	437.52
4	649.444,17 713.431,971	5	649.443,754 713.423,968	8.014
5	649.443,754 713.423,968	6	649.443,315 713.416,907	7.074

Document care conține date cu caracter personal, protejat de prevederile Regulamentului (UE) nr. 679/2016 și Legii 190/2018

Punct început	X / Y	Punct sfârşit	X / Y	Lungime segment (** (m)
6	649.443,315 713.416,907	1	649.791,648 713.694,146	445.193

** Lungimile segmentelor sunt determinate în planul de proiecţie Stereo 70 şi sunt rotunjite la 1 milimetru.
*** Distanţa dintre puncte este formată din segmente cumulate ce sunt mai mici decât valoarea 1 milimetru.

Document care conține date cu caracter personal, protejat de prevederile Regulamentului (UE) nr. 679/2016 și Legii 190/2018

DATE DESPRE IMOBILUL NR. 260

Oficiul de Cadastru şi Publicitate Imobiliară BOTOSANI
Biroul de Cadastru şi Publicitate Imobiliară Botosani

A. Partea I. Descrierea imobilului

TEREN Extravilan

Adresa: Jud. Botosani

Nr. Crt	Nr cadastral Nr. topografic	Suprafaţa* (mp)	Observaţii / Referinţe
A1		20.000	Sector cadastral:65 Teren neimprejmuit;

B. Partea II. Proprietari şi acte

Inscrieri privitoare la dreptul de proprietate şi alte drepturi reale		Referinţe
/		
Act Administrativ nr. 49367, din 04/04/1995 emis de CJSDPT BOTOSANI (Titlu proprietate);		
B1	Intabulare, drept de PROPRIETATE, dobandit prin Reconstituire, cota actuala 1/1, cota initiala 1/1	A1
	1) **ŞTEFAN Z. MIHAI**, Lipsa C.N.P.	

C. Partea III. SARCINI .

Inscrieri privind dezmembramintele dreptului de proprietate, drepturi reale de garanţie şi sarcini	Referinţe
NU SUNT	

Anexa Nr. 1 La Partea I

Teren

Nr cadastral	Suprafaţa (mp)*	Observaţii / Referinţe
	20.000	

* Suprafaţa este determinată in planul de proiecţie Stereo 70.

DETALII LINIARE IMOBIL

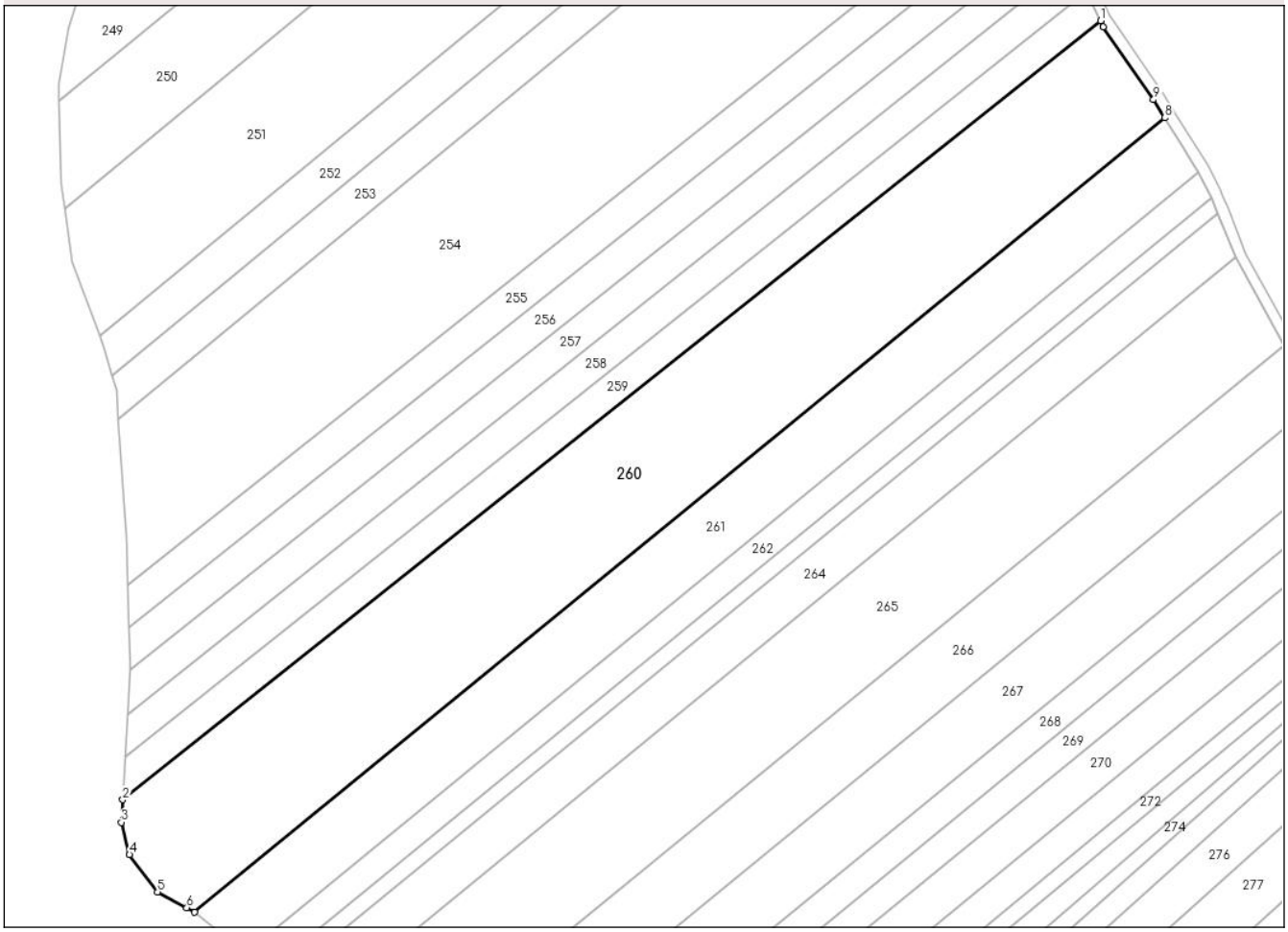

Date referitoare la teren

Crt	Categorie folosință	Intra vilan	Suprafaţa (mp)	Tarla	Parcelă	Nr. topo	Observaţii / Referinţe
1	arabil	NU	20.000	53	534/9	-	

Lungime Segmente
1) Valorile lungimilor segmentelor sunt obţinute din proiecţie în plan.

Punct început	X / Y	Punct sfârşit	X / Y	Lungime segment (** (m)
1	649.791,648 713.694,146	2	649.443,315 713.416,907	445.193
2	649.443,315 713.416,907	3	649.442,816 713.408,891	8.032
3	649.442,816 713.408,891	4	649.445,734 713.397,379	11.876
4	649.445,734 713.397,379	5	649.455,725 713.384,148	16.579
5	649.455,725 713.384,148	6	649.466,139 713.378,461	11.866

Document care conține date cu caracter personal, protejat de prevederile Regulamentului (UE) nr. 679/2016 și Legii 190/2018

Punct început	X / Y	Punct sfârşit	X / Y	Lungime segment (** (m)
6	649.466,139 713.378,461	7	649.468,986 713.376,907	3.243
7	649.468,986 713.376,907	8	649.814,581 713.659,619	446.5
8	649.814,581 713.659,619	9	649.810,552 713.666,05	7.588
9	649.810,552 713.666,05	10	649.792,708 713.691,974	31.472
10	649.792,708 713.691,974	1	649.791,648 713.694,146	2.417

** Lungimile segmentelor sunt determinate în planul de proiecţie Stereo 70 şi sunt rotunjite la 1 milimetru.
*** Distanţa dintre puncte este formată din segmente cumulate ce sunt mai mici decât valoarea 1 milimetru.

DATE DESPRE IMOBILUL NR. 261

Oficiul de Cadastru şi Publicitate Imobiliară BOTOSANI
Biroul de Cadastru şi Publicitate Imobiliară Botosani

A. Partea I. Descrierea imobilului

TEREN Extravilan

Adresa: Jud. Botosani

Nr. Crt	Nr cadastral Nr. topografic	Suprafaţa* (mp)	Observaţii / Referinţe
A1		10.000	Sector cadastral:65 Teren neimprejmuit;

B. Partea II. Proprietari şi acte

Inscrieri privitoare la dreptul de proprietate şi alte drepturi reale		Referinţe
/		
Act Administrativ nr. 18358, din 08/07/1993 emis de CJSDPT BOTOSANI (Titlu proprietate);		
B1	Intabulare, drept de PROPRIETATE, dobandit prin Reconstituire, cota actuala 1/1, cota initiala 1/1	A1
	1) **STAVOI SF. ORTANSA**, Lipsa C.N.P.	

C. Partea III. SARCINI .

Inscrieri privind dezmembramintele dreptului de proprietate, drepturi reale de garanţie şi sarcini	Referinţe
NU SUNT	

Anexa Nr. 1 La Partea I

Teren

Nr cadastral	Suprafaţa (mp)*	Observaţii / Referinţe
	10.000	

* Suprafaţa este determinată in planul de proiecţie Stereo 70.

DETALII LINIARE IMOBIL

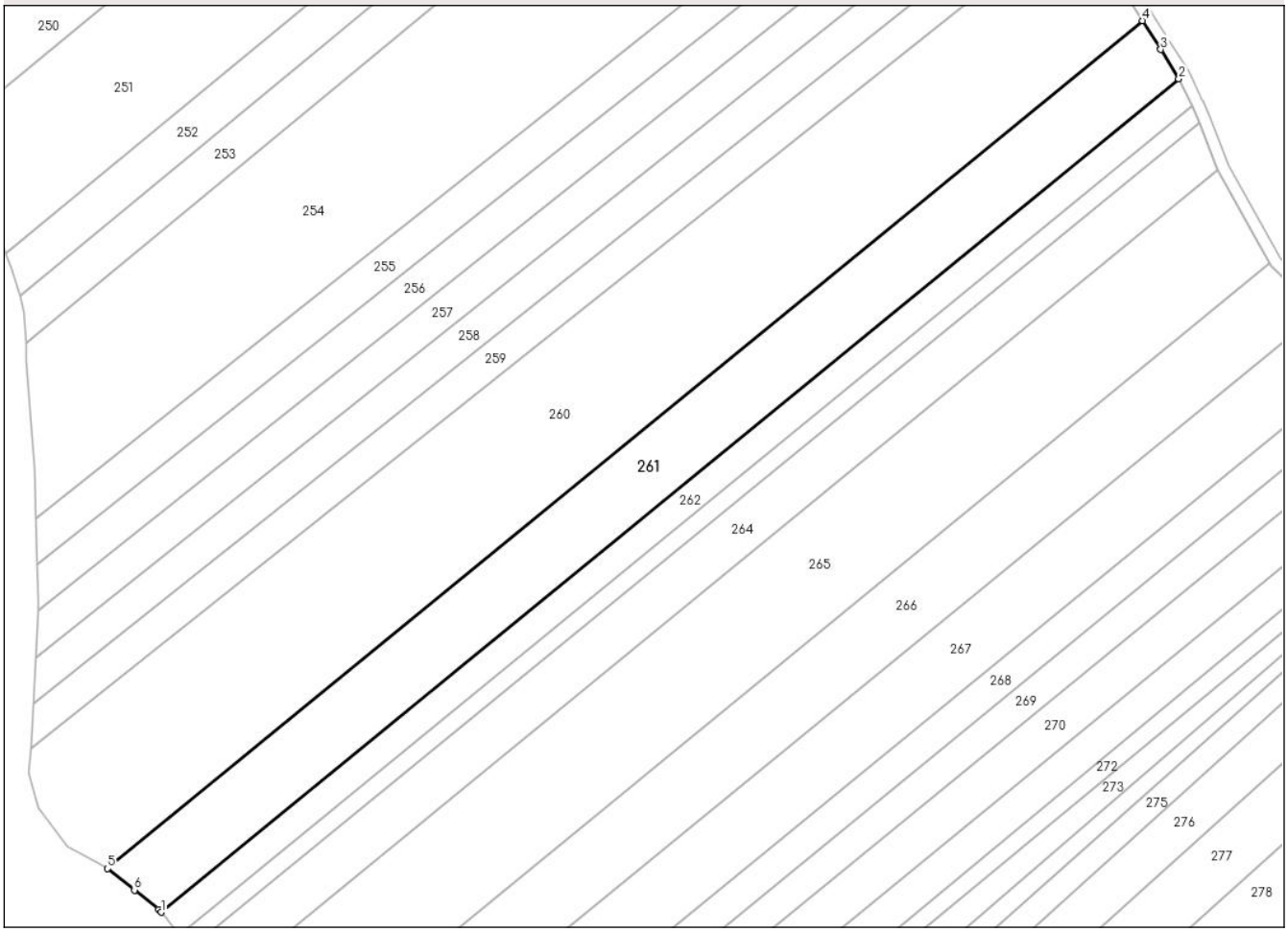

Date referitoare la teren

Crt	Categorie folosință	Intra vilan	Suprafaţa (mp)	Tarla	Parcelă	Nr. topo	Observaţii / Referinţe
1	arabil	NU	10.000	53	534/17	-	

Lungime Segmente
1) Valorile lungimilor segmentelor sunt obţinute din proiecţie în plan.

Punct început	X / Y	Punct sfârşit	X / Y	Lungime segment (** (m)
1	649.486,866 713.362,345	2	649.826,628 713.640,286	438.964
2	649.826,628 713.640,286	3	649.820,599 713.650,012	11.443
3	649.820,599 713.650,012	4	649.814,581 713.659,619	11.337
4	649.814,581 713.659,619	5	649.468,986 713.376,907	446.5
5	649.468,986 713.376,907	6	649.477,991 713.369,743	11.507

Document care conține date cu caracter personal, protejat de prevederile Regulamentului (UE) nr. 679/2016 și Legii 190/2018

Punct început	X / Y	Punct sfârşit	X / Y	Lungime segment (** (m)
6	649.477,991 713.369,743	7	649.486,114 713.363,28	10.38
7	649.486,114 713.363,28	1	649.486,866 713.362,345	1.2

** Lungimile segmentelor sunt determinate în planul de proiecţie Stereo 70 şi sunt rotunjite la 1 milimetru.
*** Distanţa dintre puncte este formată din segmente cumulate ce sunt mai mici decât valoarea 1 milimetru.

Document care conține date cu caracter personal, protejat de prevederile Regulamentului (UE) nr. 679/2016 și Legii 190/2018

DATE DESPRE IMOBILUL NR. 262

Oficiul de Cadastru şi Publicitate Imobiliară BOTOSANI
Biroul de Cadastru şi Publicitate Imobiliară Botosani

A. Partea I. Descrierea imobilului

Nr. CF vechi:204
Nr. cadastral vechi:250

TEREN Extravilan

Adresa: Jud. Botosani

Nr. Crt	Nr cadastral Nr. topografic	Suprafaţa* (mp)	Observaţii / Referinţe
A1	50604	4.319	Sector cadastral:65 Teren neimprejmuit;

B. Partea II. Proprietari şi acte

Inscrieri privitoare la dreptul de proprietate şi alte drepturi reale		Referinţe
5453 / 09/03/2009		
Act Notarial nr. 1747, din 18/06/2007 emis de BNP"Gabriel Tiberiu Puşcaşu"-Botoşani (Contract de vanzare - cumparare);		
B1	Intabulare, drept de PROPRIETATE, dobandit prin Conventie, cota actuala 1/1, cota initiala 1/1	A1
	1) **SC PONELM SRL**, CIF:18869570, bun propriu	
	OBSERVATII: (provenita din conversia CF 204)	

C. Partea III. SARCINI .

Inscrieri privind dezmembramintele dreptului de proprietate, drepturi reale de garanţie şi sarcini	Referinţe
NU SUNT	

Document care conține date cu caracter personal, protejat de prevederile Regulamentului (UE) nr. 679/2016 și Legii 190/2018

Anexa Nr. 1 La Partea I

Teren

Nr cadastral	Suprafaţa (mp)*	Observaţii / Referinţe
50604	4.319	

* Suprafaţa este determinată in planul de proiecţie Stereo 70.

DETALII LINIARE IMOBIL

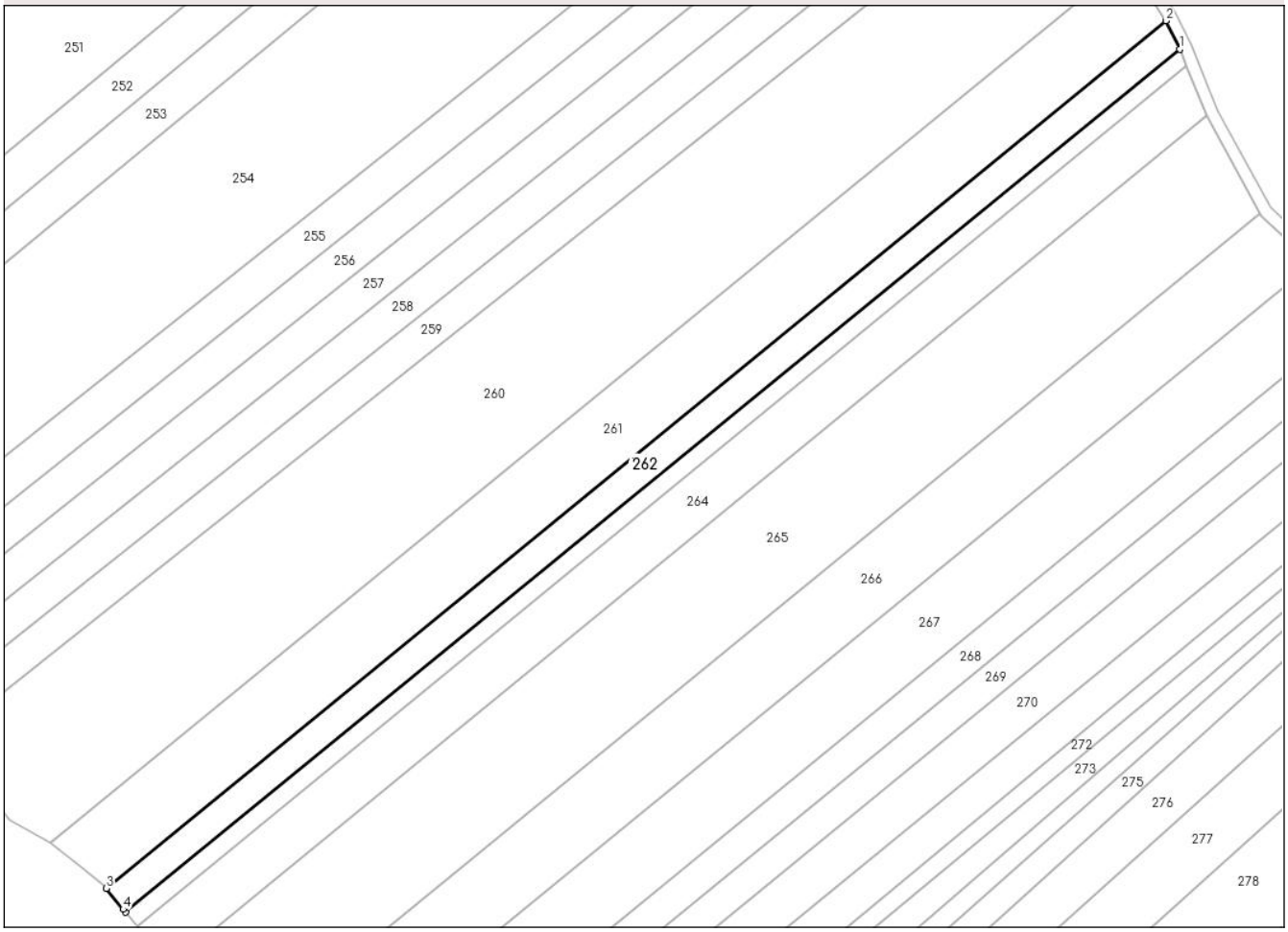

Date referitoare la teren

Crt	Categorie folosință	Intra vilan	Suprafaţa (mp)	Tarla	Parcelă	Nr. topo	Observaţii / Referinţe
1	arabil	NU	4.319	53	534/12	-	

Lungime Segmente
1) Valorile lungimilor segmentelor sunt obţinute din proiecţie în plan.

Punct început	X / Y	Punct sfârşit	X / Y	Lungime segment (** (m)
1	649.831,132 713.631,228	2	649.826,628 713.640,286	10.116
2	649.826,628 713.640,286	3	649.486,866 713.362,345	438.964
3	649.486,866 713.362,345	4	649.492,294 713.355,597	8.66
4	649.492,294 713.355,597	5	649.493,066 713.354,675	1.203
5	649.493,066 713.354,675	1	649.831,132 713.631,228	436.772

Document care conține date cu caracter personal, protejat de prevederile Regulamentului (UE) nr. 679/2016 și Legii 190/2018

** Lungimile segmentelor sunt determinate în planul de proiecţie Stereo 70 şi sunt rotunjite la 1 milimetru.
*** Distanţa dintre puncte este formată din segmente cumulate ce sunt mai mici decât valoarea 1 milimetru.

Document care conține date cu caracter personal, protejat de prevederile Regulamentului (UE) nr. 679/2016 și Legii 190/2018

DATE DESPRE IMOBILUL NR. 263

Oficiul de Cadastru şi Publicitate Imobiliară BOTOSANI
Biroul de Cadastru şi Publicitate Imobiliară Botosani

A. Partea I. Descrierea imobilului

TEREN Extravilan

Adresa: Jud. Botosani

Nr. Crt	Nr cadastral Nr. topografic	Suprafaţa* (mp)	Observaţii / Referinţe
A1		2.500	Sector cadastral:65 Teren neimprejmuit;

B. Partea II. Proprietari şi acte

Inscrieri privitoare la dreptul de proprietate şi alte drepturi reale		Referinţe
/		
Act Administrativ nr. 44701, din 25/10/1994 emis de CJSDPT BOTOSANI (Titlu proprietate);		
B1	Intabulare, drept de PROPRIETATE, dobandit prin Reconstituire, cota actuala 1/1, cota initiala 1/1	A1
	1) **BIDILITĂ GH. ILIE**, Lipsa C.N.P. 2) **SPATARIUC ANA**, Lipsa C.N.P. 3) **BIDILIŢĂ GH. VASILE**, Lipsa C.N.P. 4) **CIORNEI MARIA**, Lipsa C.N.P.	

C. Partea III. SARCINI .

Inscrieri privind dezmembramintele dreptului de proprietate, drepturi reale de garanţie şi sarcini	Referinţe
NU SUNT	

Anexa Nr. 1 La Partea I

Teren

Nr cadastral	Suprafaţa (mp)*	Observaţii / Referinţe
	2.500	

* Suprafaţa este determinată in planul de proiecţie Stereo 70.

DETALII LINIARE IMOBIL

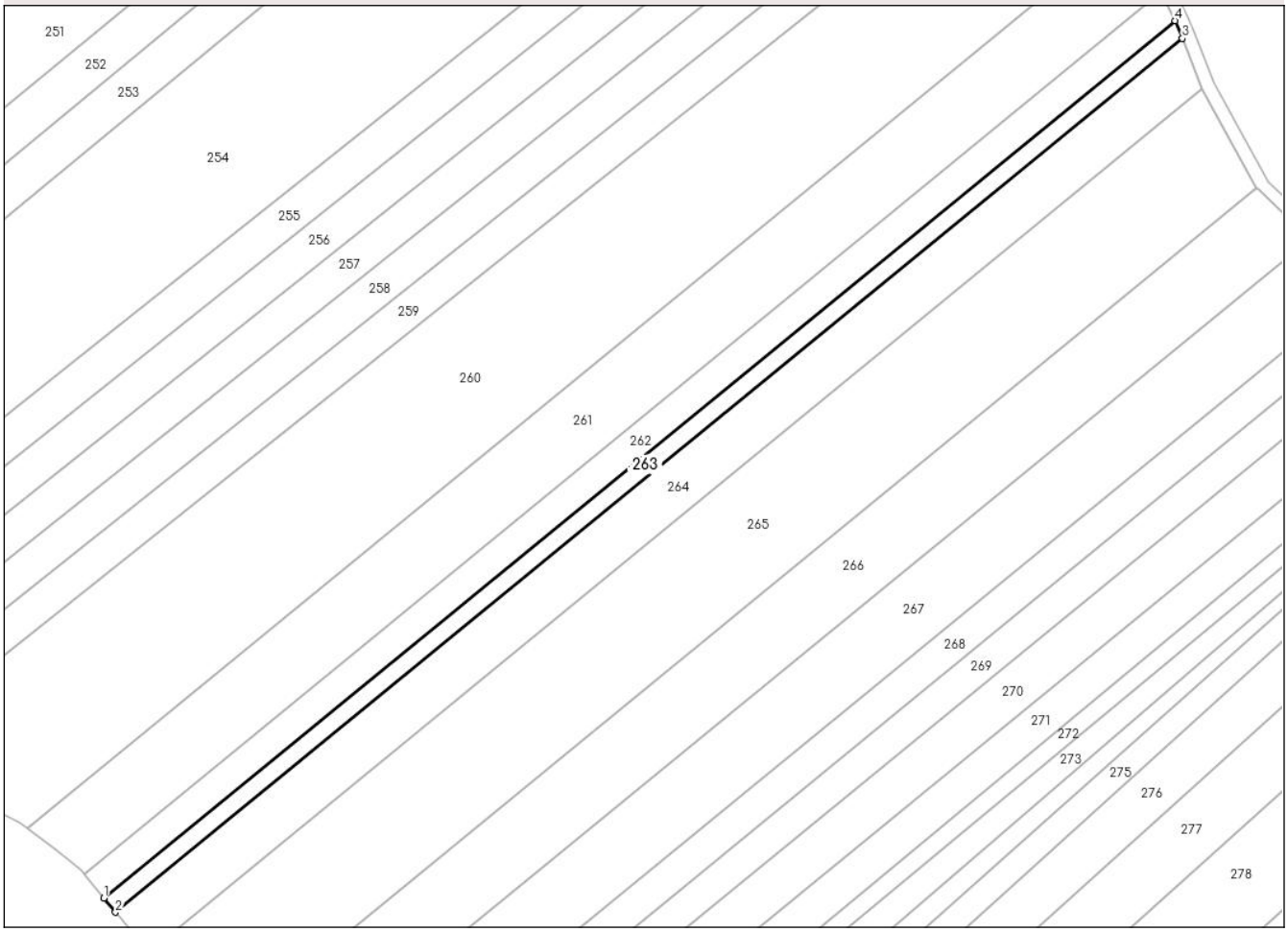

Date referitoare la teren

Crt	Categorie folosință	Intra vilan	Suprafaţa (mp)	Tarla	Parcelă	Nr. topo	Observaţii / Referinţe
1	arabil	NU	2.500	53	534/16	-	

Lungime Segmente

1) Valorile lungimilor segmentelor sunt obţinute din proiecţie în plan.

Punct început	X / Y	Punct sfârşit	X / Y	Lungime segment (** (m)
1	649.493,066 713.354,675	2	649.496,748 713.350,276	5.736
2	649.496,748 713.350,276	3	649.833,365 713.625,644	434.9
3	649.833,365 713.625,644	4	649.831,132 713.631,228	6.014
4	649.831,132 713.631,228	1	649.493,066 713.354,675	436.772

**** Lungimile segmentelor sunt determinate în planul de proiecţie Stereo 70 şi sunt rotunjite la 1 milimetru.**

Document care conține date cu caracter personal, protejat de prevederile Regulamentului (UE) nr. 679/2016 și Legii 190/2018

***** Distanţa dintre puncte este formată din segmente cumulate ce sunt mai mici decât valoarea 1 milimetru.**

DATE DESPRE IMOBILUL NR. 264

Oficiul de Cadastru şi Publicitate Imobiliară BOTOSANI
Biroul de Cadastru şi Publicitate Imobiliară Botosani

A. Partea I. Descrierea imobilului

TEREN Extravilan

Adresa: Jud. Botosani

Nr. Crt	Nr cadastral Nr. topografic	Suprafaţa* (mp)	Observaţii / Referinţe
A1		7.028	Sector cadastral:65 Teren neimprejmuit;

B. Partea II. Proprietari şi acte

Inscrieri privitoare la dreptul de proprietate şi alte drepturi reale		Referinţe
/		
Act Administrativ nr. 61708, din 10/04/1996 emis de CJSDPT BOTOSANI (Titlu proprietate);		
B1	Intabulare, drept de PROPRIETATE, dobandit prin Reconstituire, cota actuala 1/1, cota initiala 1/1	A1
	1) **TILICĂ ŞF. MARIA**, Lipsa C.N.P.	

C. Partea III. SARCINI .

Inscrieri privind dezmembramintele dreptului de proprietate, drepturi reale de garanţie şi sarcini	Referinţe
NU SUNT	

Anexa Nr. 1 La Partea I

Teren

Nr cadastral	Suprafaţa (mp)*	Observaţii / Referinţe
	7.028	

* Suprafaţa este determinată in planul de proiecţie Stereo 70.

DETALII LINIARE IMOBIL

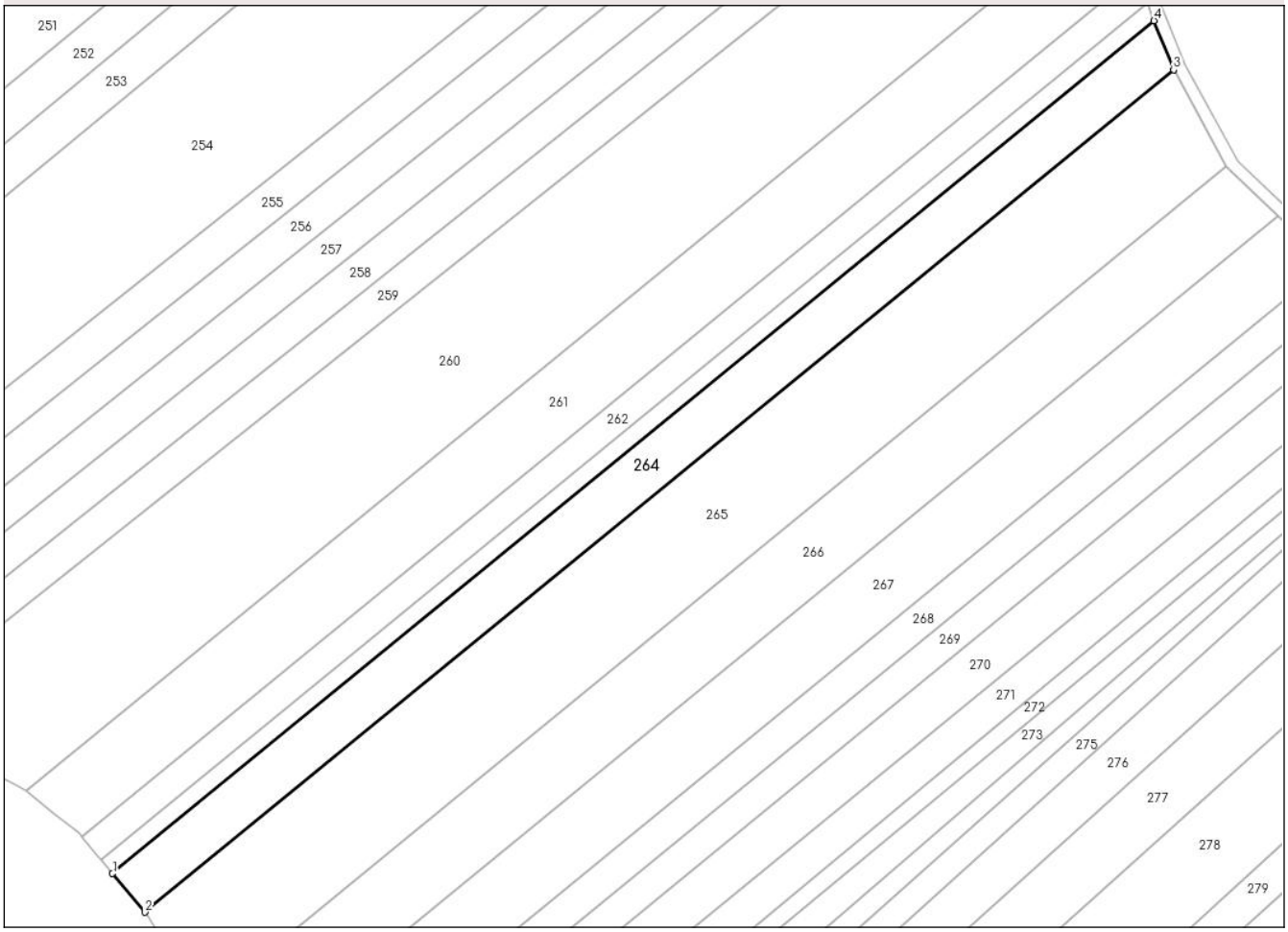

Date referitoare la teren

Crt	Categorie folosință	Intra vilan	Suprafaţa (mp)	Tarla	Parcelă	Nr. topo	Observaţii / Referinţe
1	arabil	NU	7.028	53	534/27	-	

Lungime Segmente
1) Valorile lungimilor segmentelor sunt obţinute din proiecţie în plan.

Punct început	X / Y	Punct sfârşit	X / Y	Lungime segment (** (m)
1	649.496,748 713.350,276	2	649.507,185 713.337,807	16.26
2	649.507,185 713.337,807	3	649.839,695 713.609,815	429.594
3	649.839,695 713.609,815	4	649.833,365 713.625,644	17.047
4	649.833,365 713.625,644	1	649.496,748 713.350,276	434.9

**** Lungimile segmentelor sunt determinate în planul de proiecţie Stereo 70 şi sunt rotunjite la 1 milimetru.**

Document care conține date cu caracter personal, protejat de prevederile Regulamentului (UE) nr. 679/2016 și Legii 190/2018

***** Distanţa dintre puncte este formată din segmente cumulate ce sunt mai mici decât valoarea 1 milimetru.**

DATE DESPRE IMOBILUL NR. 265

Oficiul de Cadastru şi Publicitate Imobiliară BOTOSANI
Biroul de Cadastru şi Publicitate Imobiliară Botosani

A. Partea I. Descrierea imobilului

TEREN Extravilan

Adresa: Jud. Botosani

Nr. Crt	Nr cadastral Nr. topografic	Suprafaţa* (mp)	Observaţii / Referinţe
A1	50767	15.000	Sector cadastral:65 Teren neimprejmuit;

B. Partea II. Proprietari şi acte

Inscrieri privitoare la dreptul de proprietate şi alte drepturi reale		Referinţe
81841 / 25/11/2014		
Act Notarial nr. 2303, din 24/11/2014 emis de NP Marian Viorica;		
B3	Intabulare, drept de PROPRIETATE, dobandit prin Conventie, cota actuala 1/1, cota initiala 1/1	A1
	1) **SC AGROLIV YMP SRL**, CIF:18488843, bun propriu	
22285 / 20/03/2018		
Act Notarial nr. 816, din 20/03/2018 emis de SPN Agachi Cornelia-Agachi Stelian;		
B6	se notează interdicțiile de înstrăinare, grevare, închiriere, dezmembrare, alipire, construire, demolare, restructurare și amenajare	A1
	1) **CEC BANK SA-SUCURSALA BOTOȘANI**, CIF:11494279	

C. Partea III. SARCINI

Inscrieri privind dezmembramintele dreptului de proprietate, drepturi reale de garanţie şi sarcini		Referinţe
22285 / 20/03/2018		
Act Notarial nr. 816, din 20/03/2018 emis de SPN Agachi Cornelia-Agachi Stelian;		
C3	Intabulare, drept de IPOTECA, Valoare:6400000 LEIși celelalte obligații de plată aferente creditului, dobandit prin Conventie	A1
	1) **CEC BANK SA-SUCURSALA BOTOȘANI**, CIF:11494279	

Document care conține date cu caracter personal, protejat de prevederile Regulamentului (UE) nr. 679/2016 și Legii 190/2018

Anexa Nr. 1 La Partea I

Teren

Nr cadastral	Suprafaţa (mp)*	Observaţii / Referinţe
50767	15.000	

* Suprafaţa este determinată in planul de proiecţie Stereo 70.

DETALII LINIARE IMOBIL

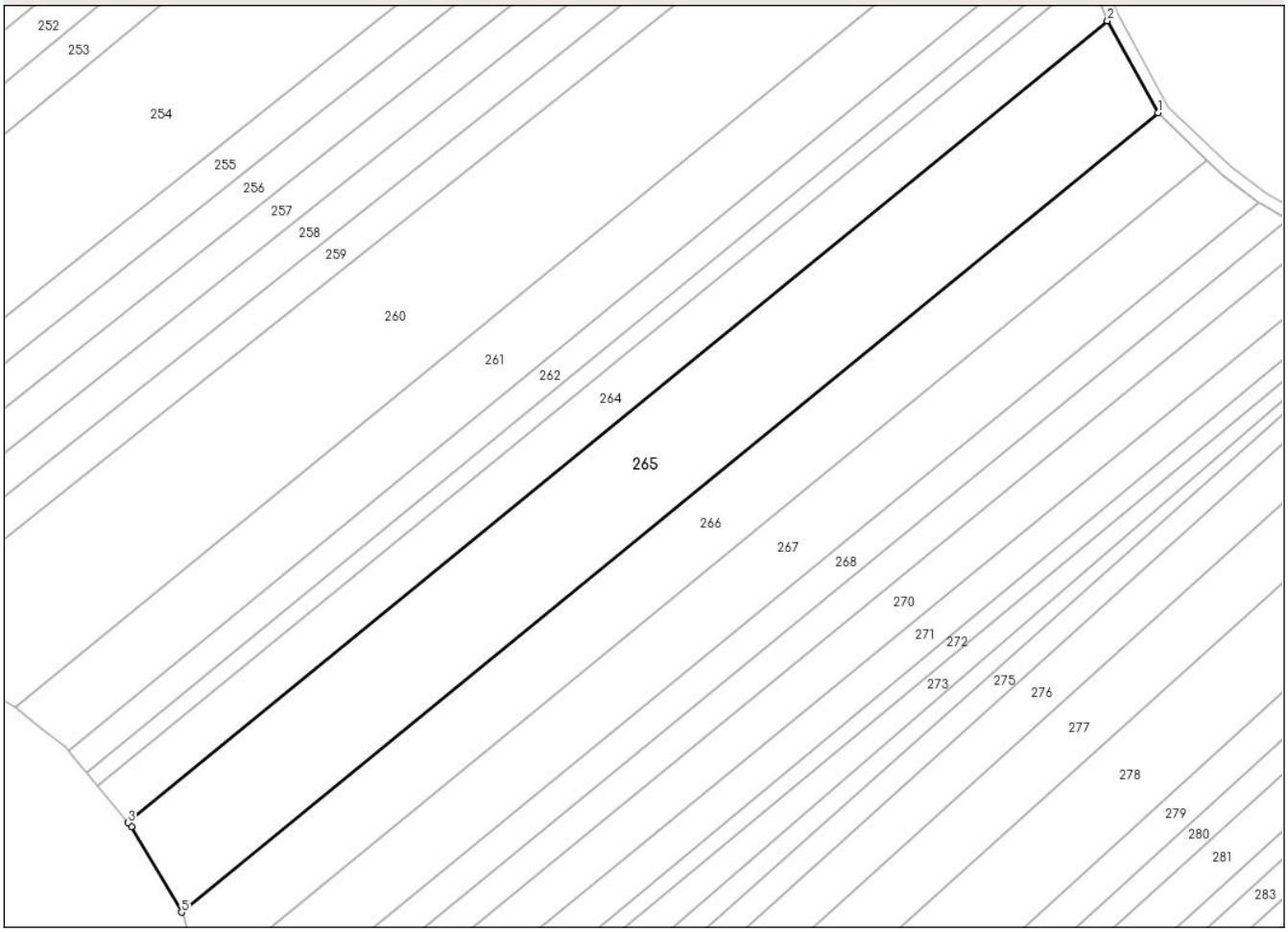

Date referitoare la teren

Crt	Categorie folosință	Intra vilan	Suprafaţa (mp)	Tarla	Parcelă	Nr. topo	Observaţii / Referinţe
1	arabil	NU	15.000	53	534/18	-	

Lungime Segmente
1) Valorile lungimilor segmentelor sunt obţinute din proiecţie în plan.

Punct început	X / Y	Punct sfârşit	X / Y	Lungime segment (** (m)
1	649.856,852 713.578,658	2	649.839,695 713.609,815	35.569
2	649.839,695 713.609,815	3	649.507,185 713.337,807	429.594
3	649.507,185 713.337,807	4	649.508,297 713.336,479	1.732
4	649.508,297 713.336,479	5	649.525,324 713.307,453	33.652
5	649.525,324 713.307,453	1	649.856,852 713.578,658	428.326

Document care conține date cu caracter personal, protejat de prevederile Regulamentului (UE) nr. 679/2016 și Legii 190/2018

** Lungimile segmentelor sunt determinate în planul de proiecţie Stereo 70 şi sunt rotunjite la 1 milimetru.
*** Distanţa dintre puncte este formată din segmente cumulate ce sunt mai mici decât valoarea 1 milimetru.

DATE DESPRE IMOBILUL NR. 266

Oficiul de Cadastru şi Publicitate Imobiliară BOTOSANI
Biroul de Cadastru şi Publicitate Imobiliară Botosani

A. Partea I. Descrierea imobilului

TEREN Extravilan

Adresa: Jud. Botosani

Nr. Crt	Nr cadastral Nr. topografic	Suprafaţa* (mp)	Observaţii / Referinţe
A1		10.000	Sector cadastral:65 Teren neimprejmuit;

B. Partea II. Proprietari şi acte

Inscrieri privitoare la dreptul de proprietate şi alte drepturi reale		Referinţe
/		
Act Administrativ nr. 24835, din 13/01/1994 emis de CJSDPT BOTOSANI (Titlu proprietate);		
B1	Intabulare, drept de PROPRIETATE, dobandit prin Reconstituire, cota actuala 1/1, cota initiala 1/1	A1
	1) **ZVÎNCU ORTANSA**, Lipsa C.N.P. 2) **PROFIR CATINCA**, Lipsa C.N.P. 3) **COJOCEA PETRE**, Lipsa C.N.P. 4) **COJOCEA GHEORGHE**, Lipsa C.N.P.	

C. Partea III. SARCINI .

Inscrieri privind dezmembramintele dreptului de proprietate, drepturi reale de garanţie şi sarcini	Referinţe
NU SUNT	

Anexa Nr. 1 La Partea I

Teren

Nr cadastral	Suprafaţa (mp)*	Observaţii / Referinţe
	10.000	

* Suprafaţa este determinată in planul de proiecţie Stereo 70.

DETALII LINIARE IMOBIL

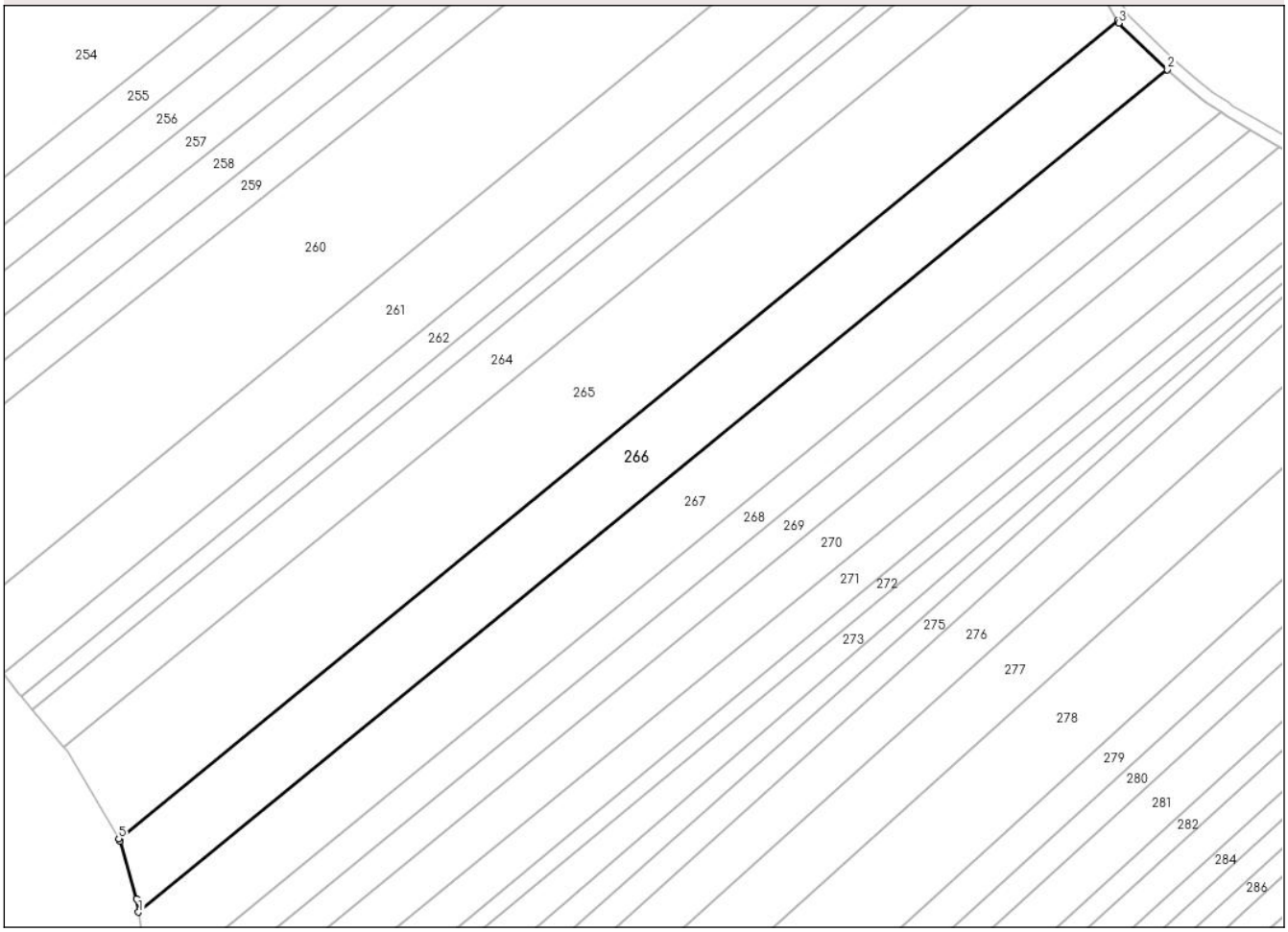

Date referitoare la teren

Crt	Categorie folosință	Intra vilan	Suprafaţa (mp)	Tarla	Parcelă	Nr. topo	Observaţii / Referinţe
1	arabil	NU	10.000	53	534/19	-	

Lungime Segmente
1) Valorile lungimilor segmentelor sunt obţinute din proiecţie în plan.

Punct început	X / Y	Punct sfârşit	X / Y	Lungime segment (** (m)
1	649.531,897 713.283,079	2	649.873,41 713.562,452	441.226
2	649.873,41 713.562,452	3	649.857,27 713.577,899	22.341
3	649.857,27 713.577,899	4	649.856,852 713.578,658	0.866
4	649.856,852 713.578,658	5	649.525,324 713.307,453	428.326
5	649.525,324 713.307,453	6	649.525,815 713.306,616	0.97

Document care conține date cu caracter personal, protejat de prevederile Regulamentului (UE) nr. 679/2016 și Legii 190/2018

Punct început	X / Y	Punct sfârşit	X / Y	Lungime segment (** (m)
6	649.525,815 713.306,616	7	649.531,193 713.287,626	19.737
7	649.531,193 713.287,626	1	649.531,897 713.283,079	4.601

** Lungimile segmentelor sunt determinate în planul de proiecţie Stereo 70 şi sunt rotunjite la 1 milimetru.
*** Distanţa dintre puncte este formată din segmente cumulate ce sunt mai mici decât valoarea 1 milimetru.

Document care conține date cu caracter personal, protejat de prevederile Regulamentului (UE) nr. 679/2016 și Legii 190/2018

DATE DESPRE IMOBILUL NR. 267

Oficiul de Cadastru şi Publicitate Imobiliară BOTOSANI
Biroul de Cadastru şi Publicitate Imobiliară Botosani

A. Partea I. Descrierea imobilului

TEREN Extravilan

Adresa: Jud. Botosani

Nr. Crt	Nr cadastral Nr. topografic	Suprafaţa* (mp)	Observaţii / Referinţe
A1	51148	10.000	Sector cadastral:65 Teren neimprejmuit; Conform act notarial nr. 1366 imobilul se află situat in p. c. A534/20

B. Partea II. Proprietari şi acte

Inscrieri privitoare la dreptul de proprietate şi alte drepturi reale		Referinţe
40971 / 19/06/2017		
Act Notarial nr. 1366, din 30/05/2017 emis de "Lenuţa Coşorianu Puşcaşu" BIN Săveni;		
B2	Intabulare, drept de PROPRIETATE, dobandit prin Conventie, cota actuala 1/1, cota initiala 1/1	A1
	1) **SC PONELM SRL**, CIF:18869570	

C. Partea III. SARCINI .

Inscrieri privind dezmembramintele dreptului de proprietate, drepturi reale de garanţie şi sarcini	Referinţe
NU SUNT	

Anexa Nr. 1 La Partea I

Teren

Nr cadastral	Suprafaţa (mp)*	Observaţii / Referinţe
51148	10.000	Conform act notarial nr. 1366 imobilul se află situat in p. c. A534/20

* Suprafaţa este determinată in planul de proiecţie Stereo 70.

DETALII LINIARE IMOBIL

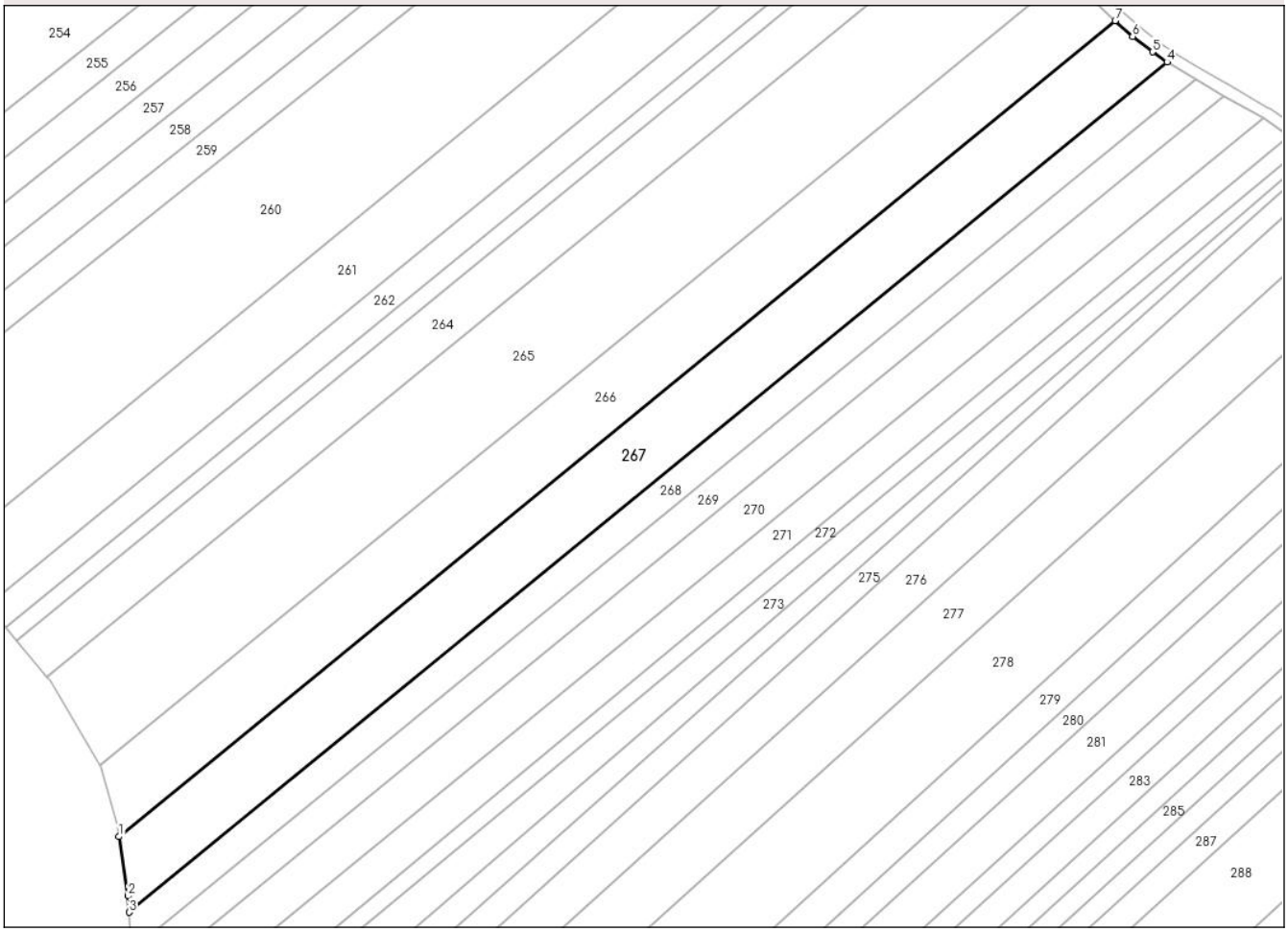

Date referitoare la teren

Crt	Categorie folosință	Intra vilan	Suprafaţa (mp)	Tarla	Parcelă	Nr. topo	Observaţii / Referinţe
1	arabil	NU	9.785	53	534/20	-	
2	arabil	NU	215	51	518	-	

Lungime Segmente

1) Valorile lungimilor segmentelor sunt obţinute din proiecţie în plan.

Punct început	X / Y	Punct sfârşit	X / Y	Lungime segment (** (m)
1	649.531,897 713.283,079	2	649.535,042 713.262,782	20.539
2	649.535,042 713.262,782	3	649.535,351 713.257,188	5.602
3	649.535,351 713.257,188	4	649.891,193 713.548,283	459.739
4	649.891,193 713.548,283	5	649.886,229 713.551,778	6.071

Document care conține date cu caracter personal, protejat de prevederile Regulamentului (UE) nr. 679/2016 și Legii 190/2018

Punct început	X / Y	Punct sfârşit	X / Y	Lungime segment (** (m)
5	649.886,229 713.551,778	6	649.879,338 713.557,091	8.701
6	649.879,338 713.557,091	7	649.873,41 713.562,452	7.993
7	649.873,41 713.562,452	1	649.531,897 713.283,079	441.226

** Lungimile segmentelor sunt determinate în planul de proiecţie Stereo 70 şi sunt rotunjite la 1 milimetru.
*** Distanţa dintre puncte este formată din segmente cumulate ce sunt mai mici decât valoarea 1 milimetru.

DATE DESPRE IMOBILUL NR. 268

Oficiul de Cadastru şi Publicitate Imobiliară BOTOSANI
Biroul de Cadastru şi Publicitate Imobiliară Botosani

A. Partea I. Descrierea imobilului

TEREN Extravilan

Adresa: Jud. Botosani

Nr. Crt	Nr cadastral Nr. topografic	Suprafaţa* (mp)	Observaţii / Referinţe
A1		5.000	Sector cadastral:65 Teren neimprejmuit; Conform TP 74527 imobilul se află situat în p. c. A534/21

B. Partea II. Proprietari şi acte

Inscrieri privitoare la dreptul de proprietate şi alte drepturi reale		Referinţe
/		
Act Administrativ nr. 74527, din 23/02/1997 emis de CJSDPT BOTOSANI (Titlu proprietate);		
B1	Intabulare, drept de PROPRIETATE, dobandit prin Constituire, cota actuala 1/1, cota initiala 1/1	A1
	1) **POSTINIUC C. IOAN**, Lipsa C.N.P.	

C. Partea III. SARCINI .

Inscrieri privind dezmembramintele dreptului de proprietate, drepturi reale de garanţie şi sarcini	Referinţe
NU SUNT	

Document care conține date cu caracter personal, protejat de prevederile Regulamentului (UE) nr. 679/2016 și Legii 190/2018

Anexa Nr. 1 La Partea I

Teren

Nr cadastral	Suprafaţa (mp)*	Observaţii / Referinţe
	5.000	Conform TP 74527 imobilul se află situat în p. c. A534/21

* Suprafaţa este determinată in planul de proiecţie Stereo 70.

DETALII LINIARE IMOBIL

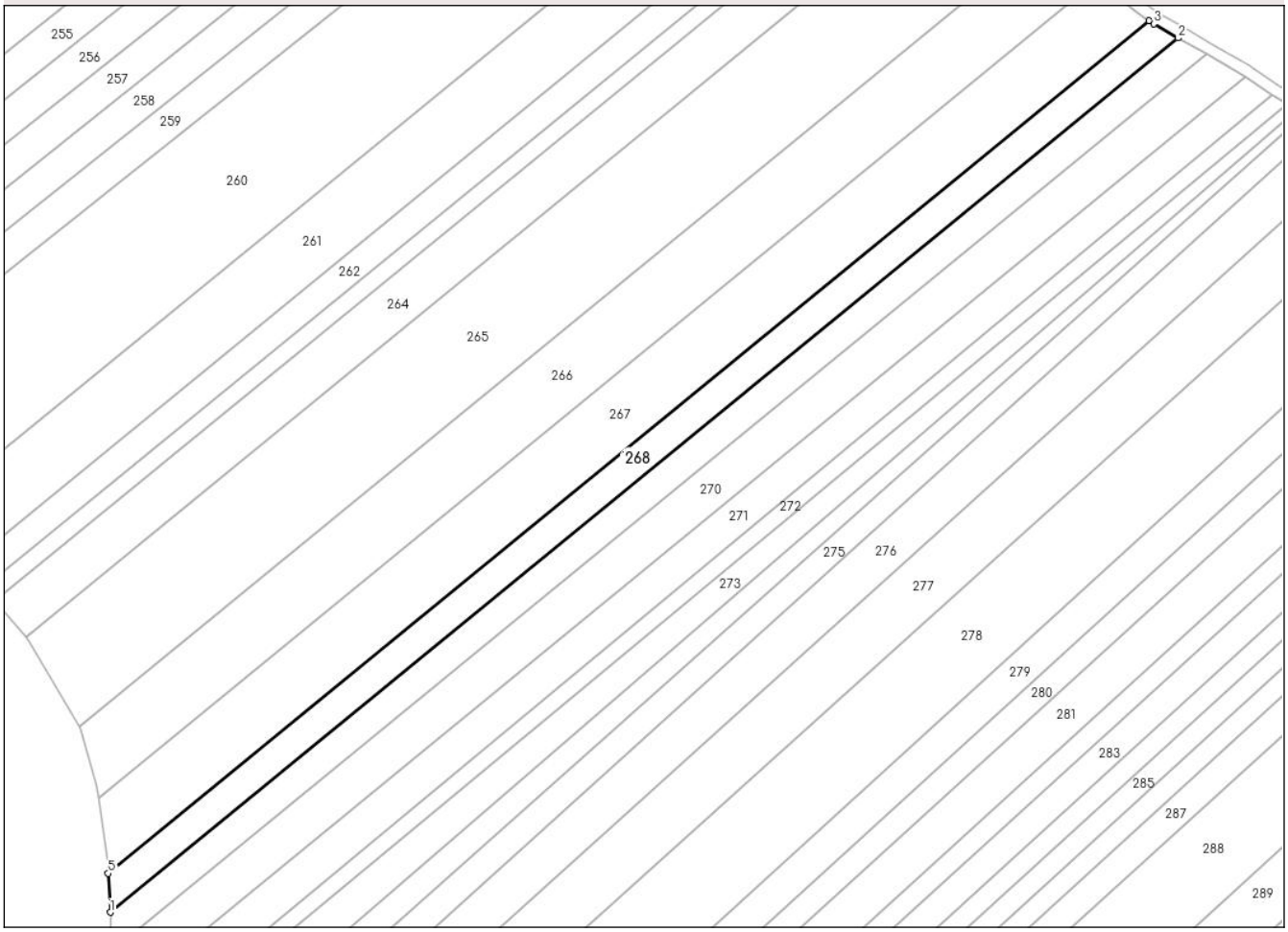

Date referitoare la teren

Crt	Categorie folosință	Intra vilan	Suprafaţa (mp)	Tarla	Parcelă	Nr. topo	Observaţii / Referinţe
1	arabil	NU	4.800	53	534/21	-	
2	arabil	NU	200	51	518	-	

Lungime Segmente
1) Valorile lungimilor segmentelor sunt obţinute din proiecţie în plan.

Punct început	X / Y	Punct sfârşit	X / Y	Lungime segment (** (m)
1	649.536,083 713.243,911	2	649.900,984 713.542,416	471.442
2	649.900,984 713.542,416	3	649.892,706 713.547,218	9.57
3	649.892,706 713.547,218	4	649.891,193 713.548,283	1.851
4	649.891,193 713.548,283	5	649.535,351 713.257,188	459.739

Document care conține date cu caracter personal, protejat de prevederile Regulamentului (UE) nr. 679/2016 și Legii 190/2018

Punct început	X / Y	Punct sfârşit	X / Y	Lungime segment (** (m)
5	649.535,351 713.257,188	1	649.536,083 713.243,911	13.298

** Lungimile segmentelor sunt determinate în planul de proiecţie Stereo 70 şi sunt rotunjite la 1 milimetru.
*** Distanţa dintre puncte este formată din segmente cumulate ce sunt mai mici decât valoarea 1 milimetru.

Document care conține date cu caracter personal, protejat de prevederile Regulamentului (UE) nr. 679/2016 și Legii 190/2018

DATE DESPRE IMOBILUL NR. 269

Oficiul de Cadastru şi Publicitate Imobiliară BOTOSANI
Biroul de Cadastru şi Publicitate Imobiliară Botosani

A. Partea I. Descrierea imobilului

TEREN Extravilan

Adresa: Jud. Botosani

Nr. Crt	Nr cadastral Nr. topografic	Suprafaţa* (mp)	Observaţii / Referinţe
A1		5.000	Sector cadastral:65 Teren neimprejmuit; Conform TP 24825 imobilul se află situat în p. c. A534/22

B. Partea II. Proprietari şi acte

Inscrieri privitoare la dreptul de proprietate şi alte drepturi reale		Referinţe
/		
Act Administrativ nr. 24825, din 12/01/1994 emis de CJSDPT BOTOSANI (Titlu proprietate);		
B1	Intabulare, drept de PROPRIETATE, dobandit prin Reconstituire, cota actuala 1/1, cota initiala 1/1	A1
	1) **PĂTRĂUŢANU SPERANŢA**, Lipsa C.N.P.	

C. Partea III. SARCINI .

Inscrieri privind dezmembramintele dreptului de proprietate, drepturi reale de garanţie şi sarcini	Referinţe
NU SUNT	

Anexa Nr. 1 La Partea I

Teren

Nr cadastral	Suprafaţa (mp)*	Observaţii / Referinţe
	5.000	Conform TP 24825 imobilul se află situat în p. c. A534/22

* Suprafaţa este determinată in planul de proiecţie Stereo 70.

DETALII LINIARE IMOBIL

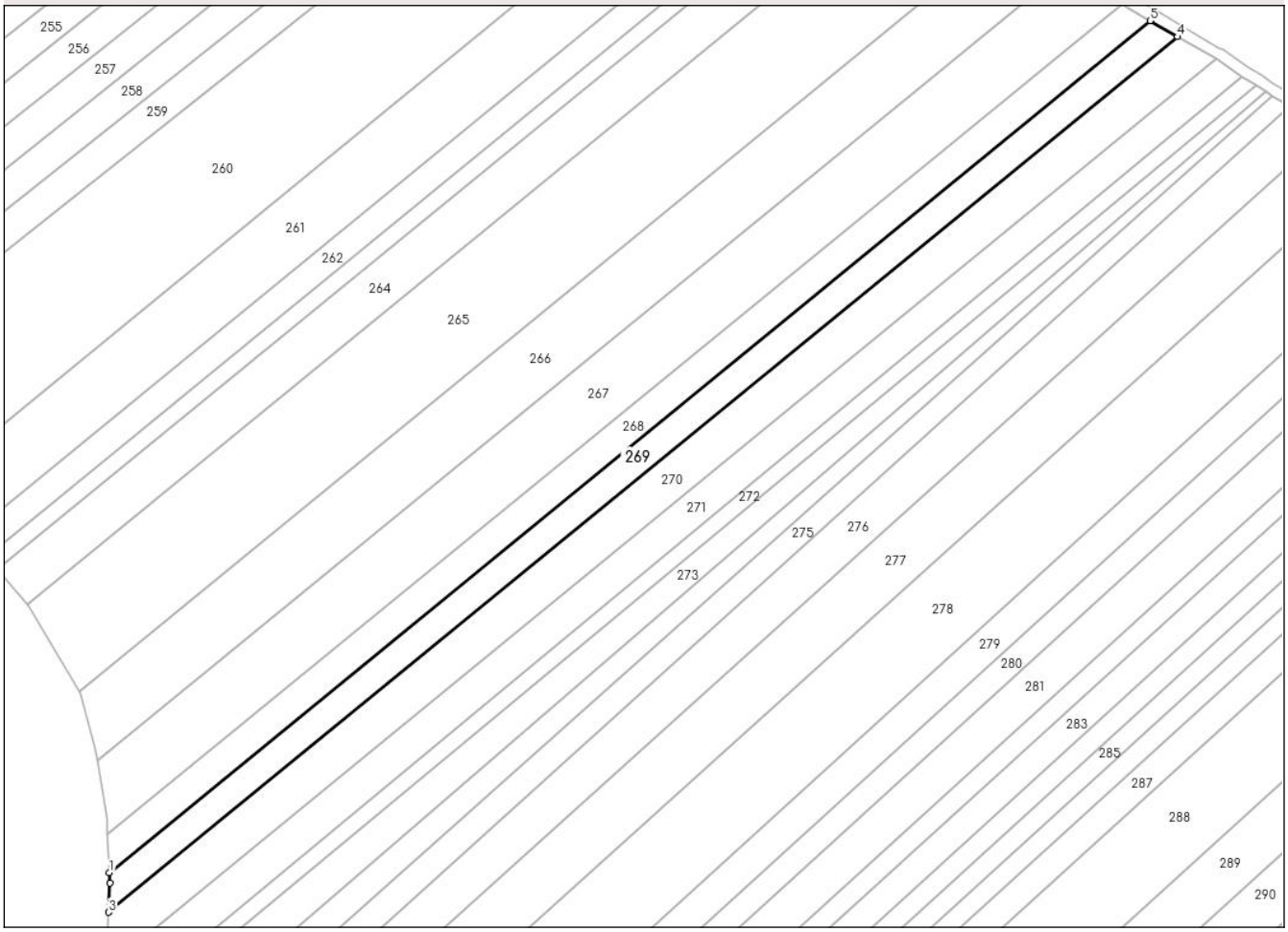

Date referitoare la teren

Crt	Categorie folosință	Intra vilan	Suprafaţa (mp)	Tarla	Parcelă	Nr. topo	Observaţii / Referinţe
1	arabil	NU	4.795	53	534/22	-	
2	arabil	NU	205	51	518	-	

Lungime Segmente
1) Valorile lungimilor segmentelor sunt obţinute din proiecţie în plan.

Punct început	X / Y	Punct sfârşit	X / Y	Lungime segment (** (m)
1	649.536,083 713.243,911	2	649.536,284 713.240,275	3.641
2	649.536,284 713.240,275	3	649.535,737 713.230,105	10.184
3	649.535,737 713.230,105	4	649.910,656 713.536,806	484.385
4	649.910,656 713.536,806	5	649.900,984 713.542,416	11.181

Document care conține date cu caracter personal, protejat de prevederile Regulamentului (UE) nr. 679/2016 și Legii 190/2018

Punct început	X / Y	Punct sfârşit	X / Y	Lungime segment (** (m)
5	649.900,984 713.542,416	1	649.536,083 713.243,911	471.442

** Lungimile segmentelor sunt determinate în planul de proiecţie Stereo 70 şi sunt rotunjite la 1 milimetru.
*** Distanţa dintre puncte este formată din segmente cumulate ce sunt mai mici decât valoarea 1 milimetru.

Document care conține date cu caracter personal, protejat de prevederile Regulamentului (UE) nr. 679/2016 și Legii 190/2018

DATE DESPRE IMOBILUL NR. 270

Oficiul de Cadastru şi Publicitate Imobiliară BOTOSANI
Biroul de Cadastru şi Publicitate Imobiliară Botosani

A. Partea I. Descrierea imobilului

TEREN Extravilan

Adresa: Jud. Botosani

Nr. Crt	Nr cadastral Nr. topografic	Suprafaţa* (mp)	Observaţii / Referinţe
A1		7.200	Sector cadastral:65 Teren neimprejmuit; Conform TP 44702 imobilul se află situat în p. c. A534/23

B. Partea II. Proprietari şi acte

Inscrieri privitoare la dreptul de proprietate şi alte drepturi reale		Referinţe
/		
Act Administrativ nr. 44702, din 25/10/1994 emis de CJSDPT BOTOSANI (Titlu proprietate);		
B1	Intabulare, drept de PROPRIETATE, dobandit prin Reconstituire, cota actuala 1/1, cota initiala 1/1	A1
	1) **MELICEANU GH. VASILE**, Lipsa C.N.P.	

C. Partea III. SARCINI .

Inscrieri privind dezmembramintele dreptului de proprietate, drepturi reale de garanţie şi sarcini	Referinţe
NU SUNT	

Anexa Nr. 1 La Partea I

Teren

Nr cadastral	Suprafaţa (mp)*	Observaţii / Referinţe
	7.200	Conform TP 44702 imobilul se află situat în p. c. A534/23

* Suprafaţa este determinată in planul de proiecţie Stereo 70.

DETALII LINIARE IMOBIL

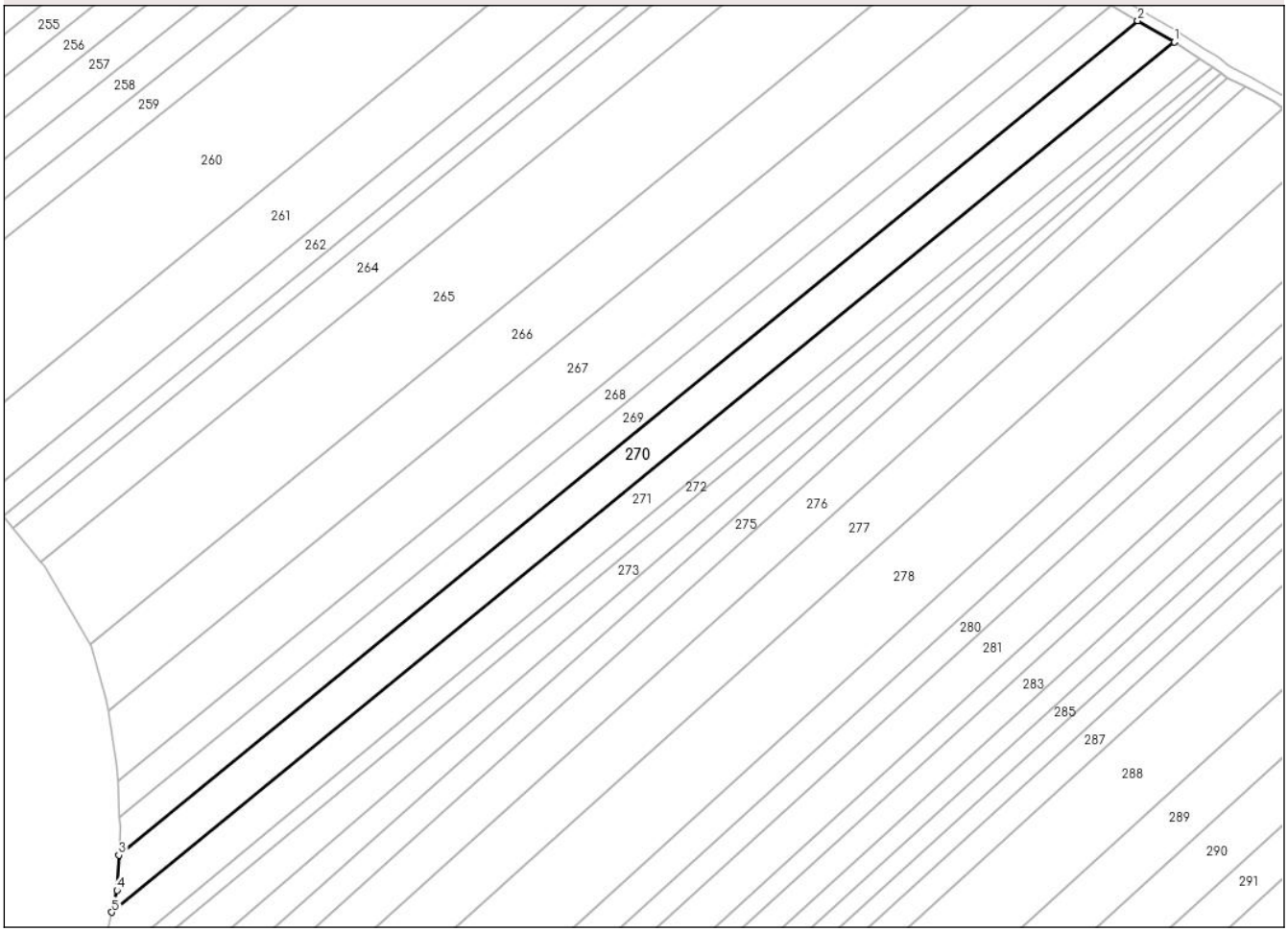

Date referitoare la teren

Crt	Categorie folosință	Intra vilan	Suprafaţa (mp)	Tarla	Parcelă	Nr. topo	Observaţii / Referinţe
1	arabil	NU	6.740	53	534/23	-	
2	arabil	NU	300	51	518	-	
3	arabil	NU	160	52	532	-	

Lungime Segmente
1) Valorile lungimilor segmentelor sunt obţinute din proiecţie în plan.

Punct început	X / Y	Punct sfârşit	X / Y	Lungime segment (** (m)
1	649.924,099 713.528,977	2	649.910,656 713.536,806	15.557
2	649.910,656 713.536,806	3	649.535,737 713.230,105	484.385
3	649.535,737 713.230,105	4	649.535,043 713.217,195	12.929
4	649.535,043 713.217,195	5	649.533,141 713.209,155	8.262

Document care conține date cu caracter personal, protejat de prevederile Regulamentului (UE) nr. 679/2016 și Legii 190/2018

Punct început	X / Y	Punct sfârşit	X / Y	Lungime segment (** (m)
5	649.533,141 713.209,155	1	649.924,099 713.528,977	505.107

** Lungimile segmentelor sunt determinate în planul de proiecţie Stereo 70 şi sunt rotunjite la 1 milimetru.
*** Distanţa dintre puncte este formată din segmente cumulate ce sunt mai mici decât valoarea 1 milimetru.

Document care conține date cu caracter personal, protejat de prevederile Regulamentului (UE) nr. 679/2016 și Legii 190/2018

DATE DESPRE IMOBILUL NR. 271

Oficiul de Cadastru şi Publicitate Imobiliară BOTOSANI
Biroul de Cadastru şi Publicitate Imobiliară Botosani

A. Partea I. Descrierea imobilului

TEREN Extravilan

Adresa: Jud. Botosani

Nr. Crt	Nr cadastral Nr. topografic	Suprafaţa* (mp)	Observaţii / Referinţe
A1		6.179	Sector cadastral:65 Teren neimprejmuit; Conform TP 18396 imobilul se află situat în p. c. A534/31

B. Partea II. Proprietari şi acte

Inscrieri privitoare la dreptul de proprietate şi alte drepturi reale		Referinţe
/		
Act Administrativ nr. 18396, din 04/08/1993 emis de CJSDPT BOTOSANI (Titlu proprietate);		
B1	Intabulare, drept de PROPRIETATE, dobandit prin Reconstituire, cota actuala 1/1, cota initiala 1/1	A1
	1) **BUJOR AMARIEI HARETA**, Lipsa C.N.P.	

C. Partea III. SARCINI .

Inscrieri privind dezmembramintele dreptului de proprietate, drepturi reale de garanţie şi sarcini	Referinţe
NU SUNT	

Anexa Nr. 1 La Partea I

Teren

Nr cadastral	Suprafaţa (mp)*	Observaţii / Referinţe
	6.179	Conform TP 18396 imobilul se află situat în p. c. A534/31

* Suprafaţa este determinată in planul de proiecţie Stereo 70.

DETALII LINIARE IMOBIL

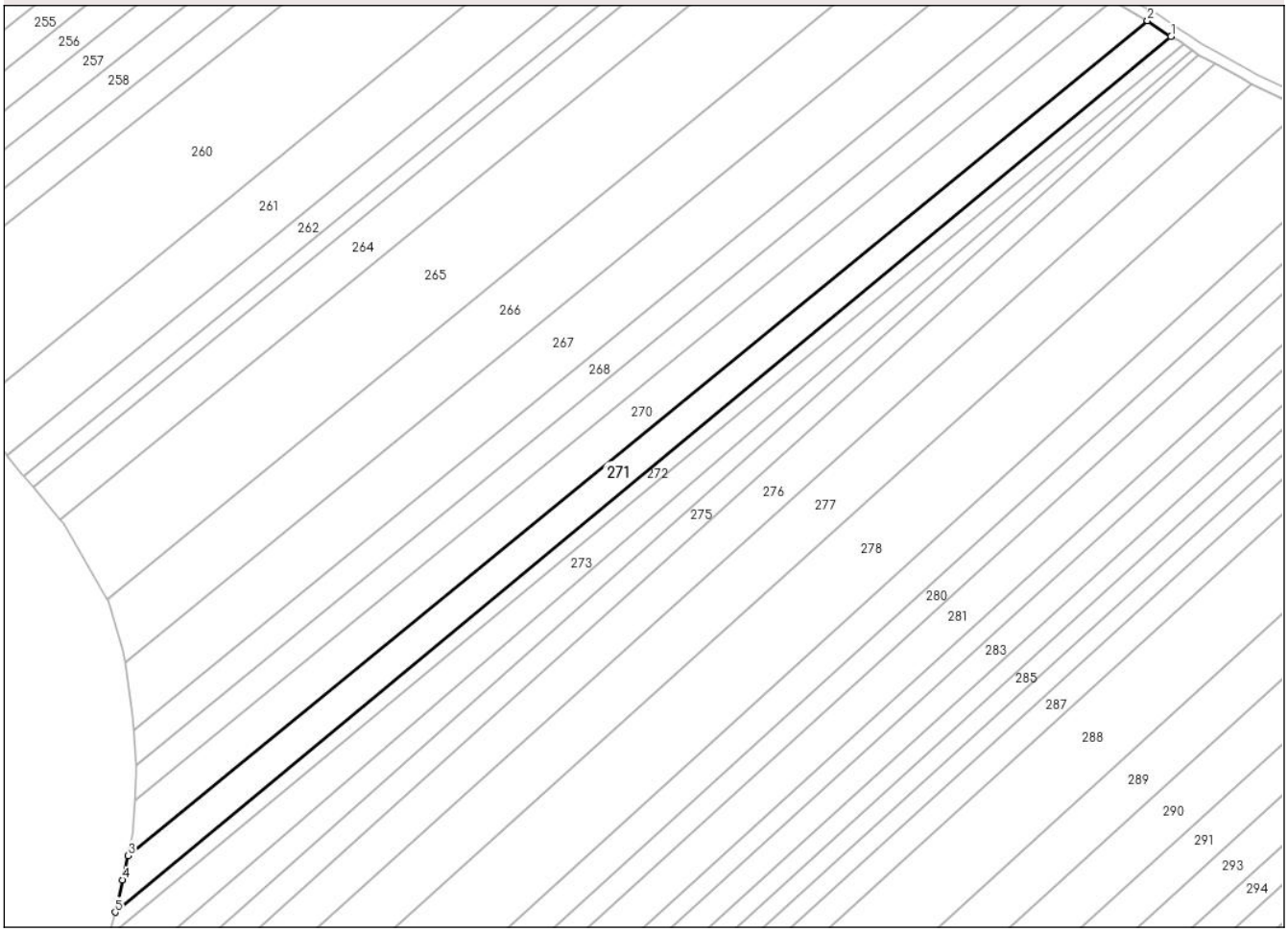

Date referitoare la teren

Crt	Categorie folosință	Intra vilan	Suprafaţa (mp)	Tarla	Parcelă	Nr. topo	Observaţii / Referinţe
1	arabil	NU	5.759	53	534/31	-	
2	arabil	NU	270	51	512	-	
3	arabil	NU	150	52	532	-	

Lungime Segmente
1) Valorile lungimilor segmentelor sunt obţinute din proiecţie în plan.

Punct început	X / Y	Punct sfârşit	X / Y	Lungime segment (** (m)
1	649.933,151 713.522,959	2	649.924,099 713.528,977	10.87
2	649.924,099 713.528,977	3	649.533,141 713.209,155	505.107
3	649.533,141 713.209,155	4	649.530,96 713.199,935	9.475
4	649.530,96 713.199,935	5	649.528,182 713.187,495	12.746

Document care conține date cu caracter personal, protejat de prevederile Regulamentului (UE) nr. 679/2016 și Legii 190/2018

Punct început	X / Y	Punct sfârşit	X / Y	Lungime segment (** (m)
5	649.528,182 713.187,495	1	649.933,151 713.522,959	525.867

** Lungimile segmentelor sunt determinate în planul de proiecţie Stereo 70 şi sunt rotunjite la 1 milimetru.
*** Distanţa dintre puncte este formată din segmente cumulate ce sunt mai mici decât valoarea 1 milimetru.

Document care conține date cu caracter personal, protejat de prevederile Regulamentului (UE) nr. 679/2016 și Legii 190/2018

DATE DESPRE IMOBILUL NR. 272

Oficiul de Cadastru şi Publicitate Imobiliară BOTOSANI
Biroul de Cadastru şi Publicitate Imobiliară Botosani

A. Partea I. Descrierea imobilului

TEREN Extravilan

Adresa: Jud. Botosani

Nr. Crt	Nr cadastral Nr. topografic	Suprafaţa* (mp)	Observaţii / Referinţe
A1	50753	3.000	Sector cadastral:65 Teren neimprejmuit;

B. Partea II. Proprietari şi acte

Inscrieri privitoare la dreptul de proprietate şi alte drepturi reale		Referinţe
19210 / 23/03/2015		
Act Notarial nr. 548, din 19/03/2015 emis de BIN l"Elena Roman" - Botoşani;		
B3	Intabulare, drept de PROPRIETATE, dobandit prin Conventie, cota actuala 1/1, cota initiala 1/1	A1
	1) **SC PONELM SRL**, CIF:18869570	

C. Partea III. SARCINI .

Inscrieri privind dezmembramintele dreptului de proprietate, drepturi reale de garanţie şi sarcini	Referinţe
NU SUNT	

Anexa Nr. 1 La Partea I

Teren

Nr cadastral	Suprafaţa (mp)*	Observaţii / Referinţe
50753	3.000	

* Suprafaţa este determinată in planul de proiecţie Stereo 70.

DETALII LINIARE IMOBIL

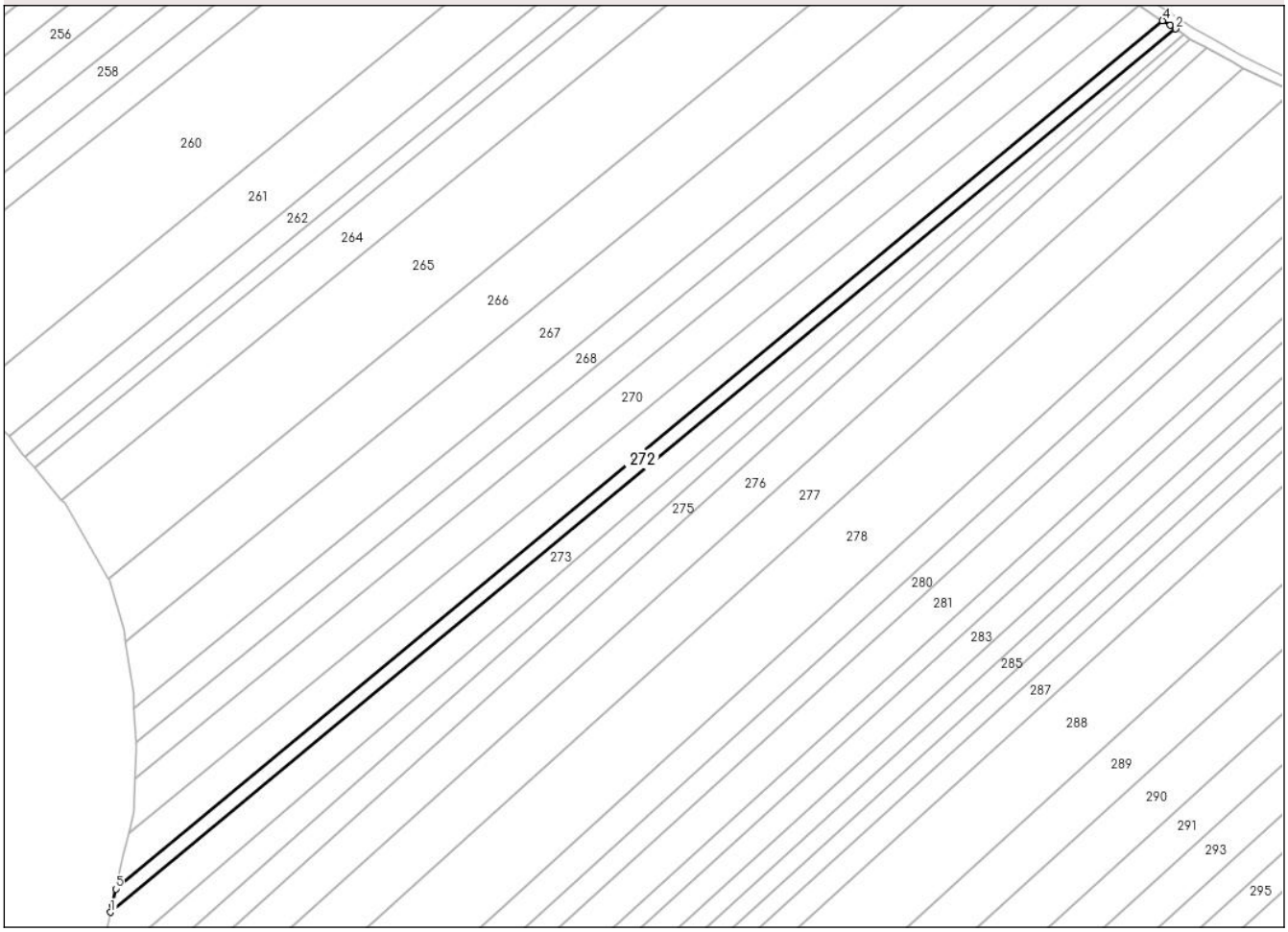

Date referitoare la teren

Crt	Categorie folosință	Intra vilan	Suprafaţa (mp)	Tarla	Parcelă	Nr. topo	Observaţii / Referinţe
1	arabil	NU	3.000	53	534/29	-	

Lungime Segmente
1) Valorile lungimilor segmentelor sunt obţinute din proiecţie în plan.

Punct început	X / Y	Punct sfârşit	X / Y	Lungime segment (** (m)
1	649.526,171 713.178,491	2	649.938,187 713.519,78	535.01
2	649.938,187 713.519,78	3	649.936,068 713.521,173	2.535
3	649.936,068 713.521,173	4	649.933,151 713.522,959	3.42
4	649.933,151 713.522,959	5	649.528,182 713.187,495	525.867
5	649.528,182 713.187,495	6	649.526,752 713.181,094	6.559

Document care conține date cu caracter personal, protejat de prevederile Regulamentului (UE) nr. 679/2016 și Legii 190/2018

Punct început	X / Y	Punct sfârşit	X / Y	Lungime segment (** (m)
6	649.526,752 713.181,094	1	649.526,171 713.178,491	2.667

** Lungimile segmentelor sunt determinate în planul de proiecţie Stereo 70 şi sunt rotunjite la 1 milimetru.
*** Distanţa dintre puncte este formată din segmente cumulate ce sunt mai mici decât valoarea 1 milimetru.

Document care conține date cu caracter personal, protejat de prevederile Regulamentului (UE) nr. 679/2016 și Legii 190/2018

DATE DESPRE IMOBILUL NR. 273

Oficiul de Cadastru şi Publicitate Imobiliară BOTOSANI
Biroul de Cadastru şi Publicitate Imobiliară Botosani

A. Partea I. Descrierea imobilului

TEREN Extravilan

Adresa: Jud. Botosani

Nr. Crt	Nr cadastral Nr. topografic	Suprafaţa* (mp)	Observaţii / Referinţe
A1	51441	5.000	Sector cadastral:65 Teren neimprejmuit;

B. Partea II. Proprietari şi acte

Inscrieri privitoare la dreptul de proprietate şi alte drepturi reale		Referinţe
43365 / 08/07/2020		
Act Notarial nr. 52, din 06/07/2020 emis de BIN MUSTIAȚĂ MARTA-MAGDALENA;		
B3	Intabulare, drept de PROPRIETATE, dobandit prin Conventie, cota actuala 1/1, cota initiala 1/1	A1
	1) **SC AGROLIV YMP SRL**, CIF:18488843	

C. Partea III. SARCINI

Inscrieri privind dezmembramintele dreptului de proprietate, drepturi reale de garanţie şi sarcini		Referinţe
91403 / 23/12/2020		
Act Notarial nr. 366, din 22/12/2020 emis de BIN MUSTIAȚĂ MARTA-MAGDALENA;		
C1	Intabulare, drept de IPOTECA, Valoare:121940 RONși celelalte obligații de plata aferente creditului, dobandit prin Conventie	A1
	1) **SC AGRICOVER CREDIT IFN SA**, CIF:22940237	

Document care conține date cu caracter personal, protejat de prevederile Regulamentului (UE) nr. 679/2016 și Legii 190/2018

Anexa Nr. 1 La Partea I

Teren

Nr cadastral	Suprafaţa (mp)*	Observaţii / Referinţe
51441	5.000	

* Suprafaţa este determinată in planul de proiecţie Stereo 70.

DETALII LINIARE IMOBIL

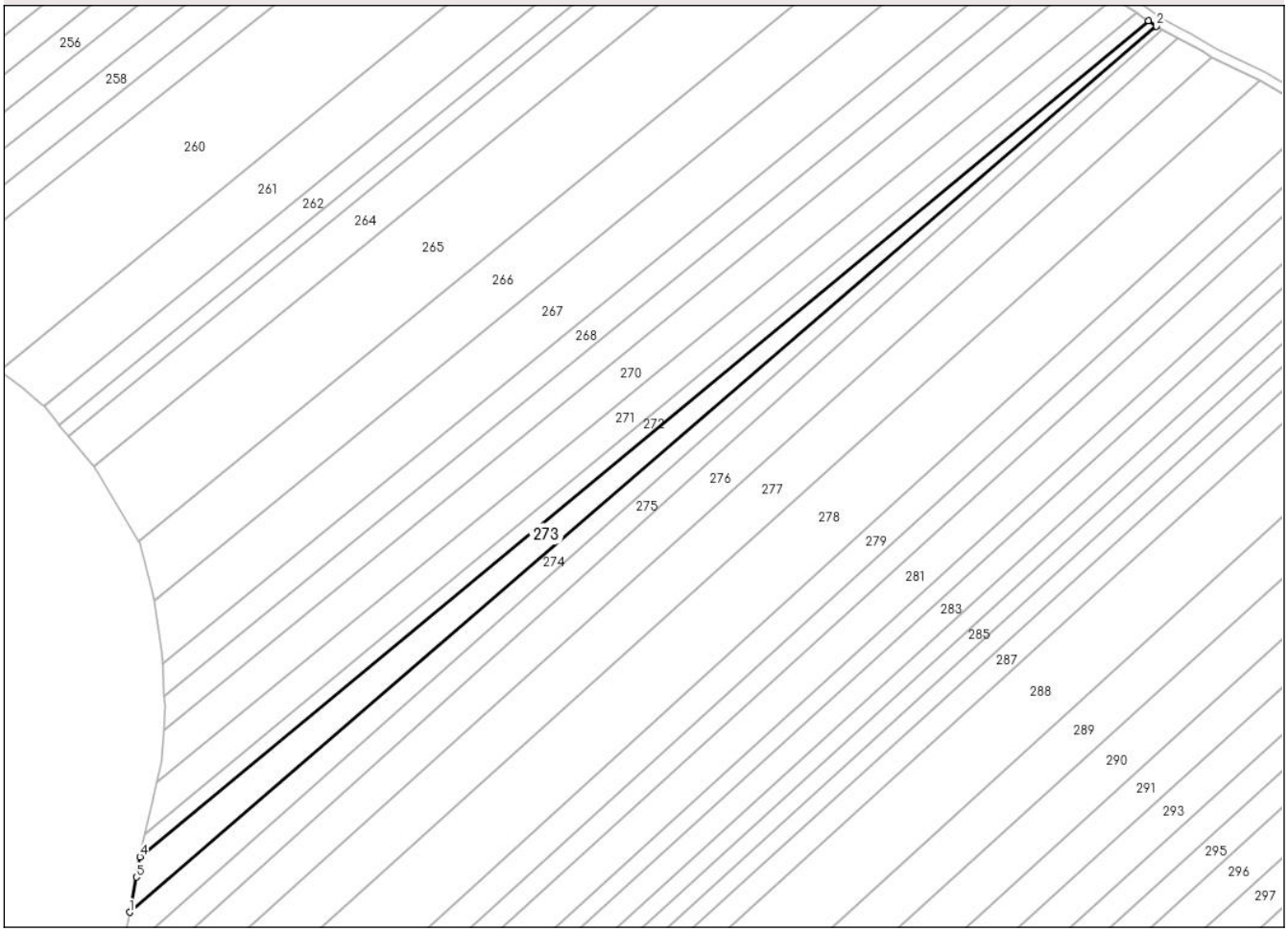

Date referitoare la teren

Crt	Categorie folosință	Intra vilan	Suprafaţa (mp)	Tarla	Parcelă	Nr. topo	Observaţii / Referinţe
1	arabil	NU	5.000	53	534/24	-	

Lungime Segmente
1) Valorile lungimilor segmentelor sunt obţinute din proiecţie în plan.

Punct început	X / Y	Punct sfârşit	X / Y	Lungime segment (** (m)
1	649.521,924 713.155,906	2	649.941,472 713.517,503	553.871
2	649.941,472 713.517,503	3	649.938,187 713.519,78	3.998
3	649.938,187 713.519,78	4	649.526,171 713.178,491	535.01
4	649.526,171 713.178,491	5	649.524,608 713.170,181	8.456
5	649.524,608 713.170,181	1	649.521,924 713.155,906	14.525

Document care conține date cu caracter personal, protejat de prevederile Regulamentului (UE) nr. 679/2016 și Legii 190/2018

** Lungimile segmentelor sunt determinate în planul de proiecţie Stereo 70 şi sunt rotunjite la 1 milimetru.
*** Distanţa dintre puncte este formată din segmente cumulate ce sunt mai mici decât valoarea 1 milimetru.

DATE DESPRE IMOBILUL NR. 274

Oficiul de Cadastru şi Publicitate Imobiliară BOTOSANI
Biroul de Cadastru şi Publicitate Imobiliară Botosani

A. Partea I. Descrierea imobilului

TEREN Extravilan

Adresa: Jud. Botosani

Nr. Crt	Nr cadastral Nr. topografic	Suprafaţa* (mp)	Observaţii / Referinţe
A1		4.000	Sector cadastral:65 Teren neimprejmuit;

B. Partea II. Proprietari şi acte

Inscrieri privitoare la dreptul de proprietate şi alte drepturi reale		Referinţe
/		
Act Administrativ nr. 37559, din 26/06/1994 emis de CJSDPT BOTOSANI (Titlu proprietate);		
B1	Intabulare, drept de PROPRIETATE, dobandit prin Reconstituire, cota actuala 1/1, cota initiala 1/1	A1
	1) **SANDU A. MARIA**, Lipsa C.N.P.	

C. Partea III. SARCINI .

Inscrieri privind dezmembramintele dreptului de proprietate, drepturi reale de garanţie şi sarcini	Referinţe
NU SUNT	

Anexa Nr. 1 La Partea I

Teren

Nr cadastral	Suprafaţa (mp)*	Observaţii / Referinţe
	4.000	

* Suprafaţa este determinată in planul de proiecţie Stereo 70.

DETALII LINIARE IMOBIL

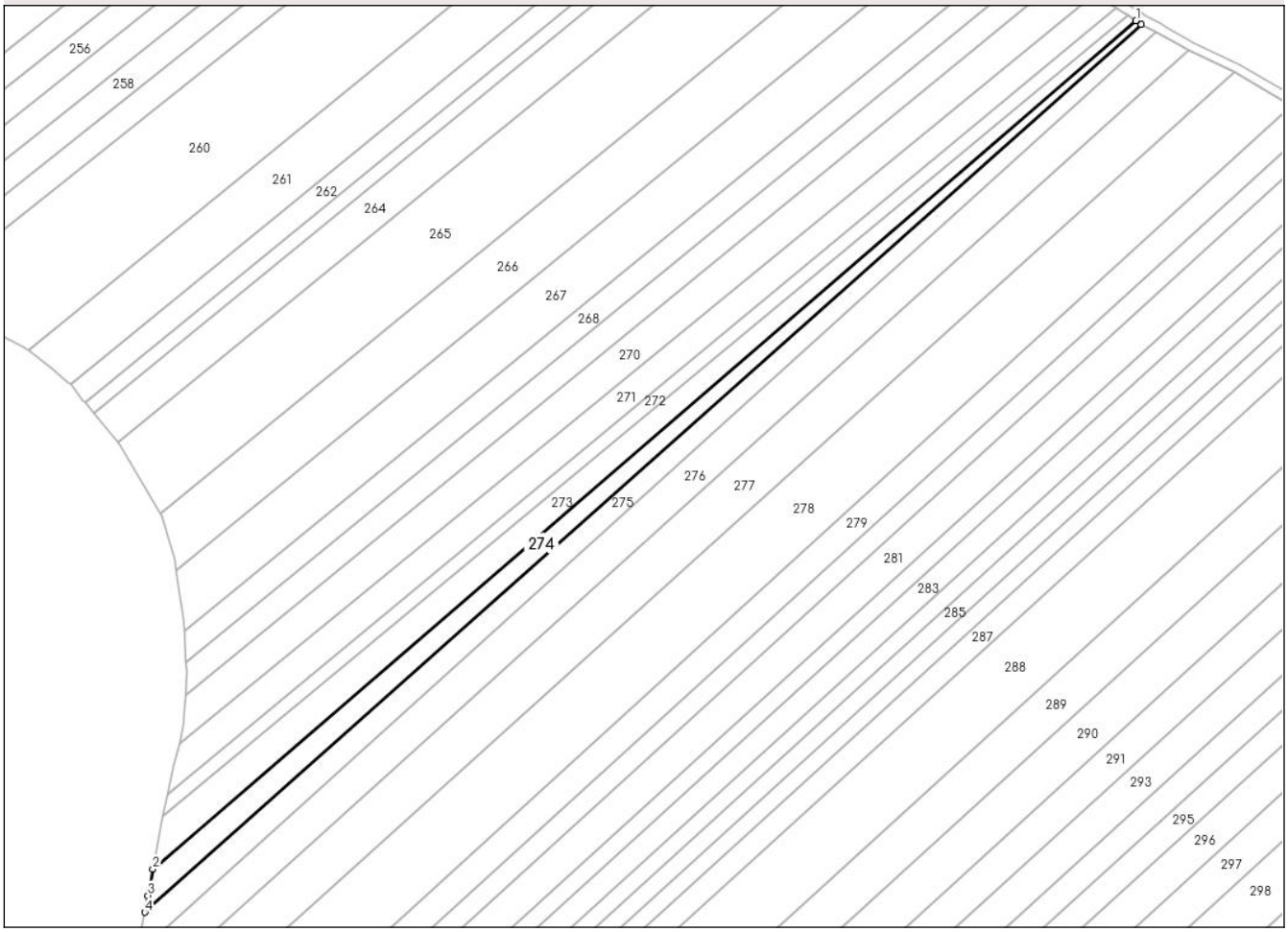

Date referitoare la teren

Crt	Categorie folosință	Intra vilan	Suprafaţa (mp)	Tarla	Parcelă	Nr. topo	Observaţii / Referinţe
1	arabil	NU	4.000	53	534/33	-	

Lungime Segmente
1) Valorile lungimilor segmentelor sunt obţinute din proiecţie în plan.

Punct început	X / Y	Punct sfârşit	X / Y	Lungime segment (** (m)
1	649.941,472 713.517,503	2	649.521,924 713.155,906	553.871
2	649.521,924 713.155,906	3	649.519,807 713.144,645	11.458
3	649.519,807 713.144,645	4	649.518,465 713.137,506	7.265
4	649.518,465 713.137,506	5	649.943,789 713.515,965	569.326
5	649.943,789 713.515,965	1	649.941,472 713.517,503	2.781

Document care conține date cu caracter personal, protejat de prevederile Regulamentului (UE) nr. 679/2016 și Legii 190/2018

** Lungimile segmentelor sunt determinate în planul de proiecţie Stereo 70 şi sunt rotunjite la 1 milimetru.
*** Distanţa dintre puncte este formată din segmente cumulate ce sunt mai mici decât valoarea 1 milimetru.

Document care conține date cu caracter personal, protejat de prevederile Regulamentului (UE) nr. 679/2016 și Legii 190/2018

DATE DESPRE IMOBILUL NR. 275

Oficiul de Cadastru şi Publicitate Imobiliară BOTOSANI
Biroul de Cadastru şi Publicitate Imobiliară Botosani

A. Partea I. Descrierea imobilului

TEREN Extravilan

Adresa: Jud. Botosani

Nr. Crt	Nr cadastral Nr. topografic	Suprafaţa* (mp)	Observaţii / Referinţe
A1	50413	5.082	Sector cadastral:65 Teren neimprejmuit; Conform act notarial nr. 428 imobilul se află situat in p. c. A534/32

B. Partea II. Proprietari şi acte

Inscrieri privitoare la dreptul de proprietate şi alte drepturi reale		Referinţe
18920 / 17/03/2014		
Act Notarial nr. 428, din 13/03/2014 emis de BIN ELENA ROMAN;		
B3	Intabulare, drept de PROPRIETATE, dobandit prin Conventie, cota actuala 1/1, cota initiala 1/1	A1
	1) **SC PONELM SRL**, CIF:18869570	

C. Partea III. SARCINI .

Inscrieri privind dezmembramintele dreptului de proprietate, drepturi reale de garanţie şi sarcini	Referinţe
NU SUNT	

Document care conține date cu caracter personal, protejat de prevederile Regulamentului (UE) nr. 679/2016 și Legii 190/2018

Anexa Nr. 1 La Partea I

Teren

Nr cadastral	Suprafaţa (mp)*	Observaţii / Referinţe
50413	5.082	Conform act notarial nr. 428 imobilul se află situat in p. c. A534/32

* Suprafaţa este determinată in planul de proiecţie Stereo 70.

DETALII LINIARE IMOBIL

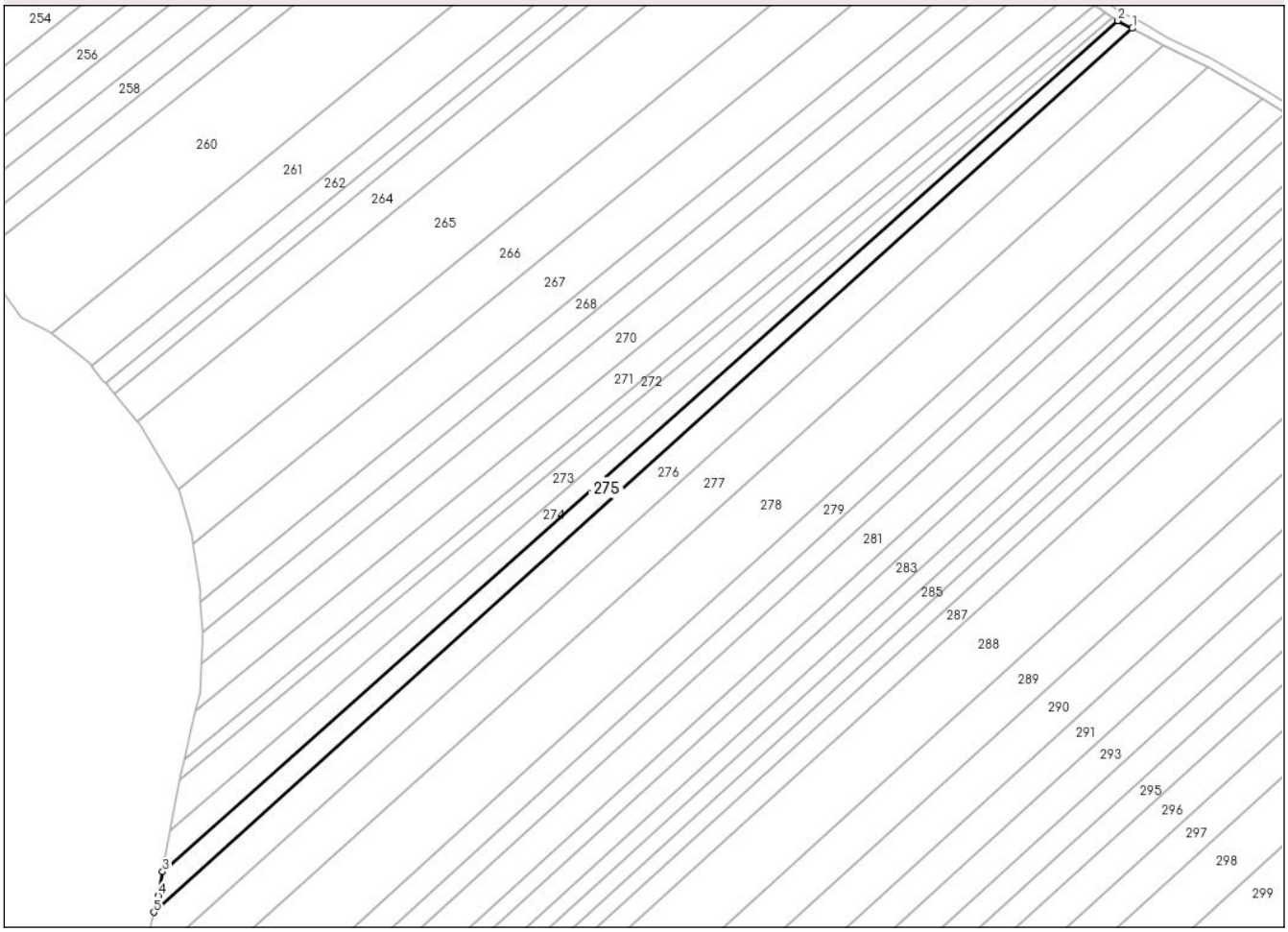

Date referitoare la teren

Crt	Categorie folosință	Intra vilan	Suprafaţa (mp)	Tarla	Parcelă	Nr. topo	Observaţii / Referinţe
1	arabil	NU	4.962	53	534/32	-	
2	arabil	NU	120	52	532	-	

Lungime Segmente
1) Valorile lungimilor segmentelor sunt obţinute din proiecţie în plan.

Punct început	X / Y	Punct sfârşit	X / Y	Lungime segment (** (m)
1	649.950,213 713.512,611	2	649.943,789 713.515,965	7.247
2	649.943,789 713.515,965	3	649.518,465 713.137,506	569.326
3	649.518,465 713.137,506	4	649.516,464 713.126,864	10.828
4	649.516,464 713.126,864	5	649.514,533 713.119,471	7.641

Document care conține date cu caracter personal, protejat de prevederile Regulamentului (UE) nr. 679/2016 și Legii 190/2018

Punct început	X / Y	Punct sfârşit	X / Y	Lungime segment (** (m)
5	649.514,533 713.119,471	1	649.950,213 713.512,611	586.836

** Lungimile segmentelor sunt determinate în planul de proiecţie Stereo 70 şi sunt rotunjite la 1 milimetru.
*** Distanţa dintre puncte este formată din segmente cumulate ce sunt mai mici decât valoarea 1 milimetru.

Document care conține date cu caracter personal, protejat de prevederile Regulamentului (UE) nr. 679/2016 și Legii 190/2018

DATE DESPRE IMOBILUL NR. 276

Oficiul de Cadastru şi Publicitate Imobiliară BOTOSANI
Biroul de Cadastru şi Publicitate Imobiliară Botosani

A. Partea I. Descrierea imobilului

TEREN Extravilan

Adresa: Jud. Botosani

Nr. Crt	Nr cadastral Nr. topografic	Suprafaţa* (mp)	Observaţii / Referinţe
A1		8.989	Sector cadastral:65 Teren neimprejmuit; Conform TP 12944 imobilul se află situat în p. c. A534/86

B. Partea II. Proprietari şi acte

Inscrieri privitoare la dreptul de proprietate şi alte drepturi reale		Referinţe
/		
Act Administrativ nr. 12944, din 31/03/1993 emis de CJSDPT BOTOSANI (Titlu proprietate);		
B1	Intabulare, drept de PROPRIETATE, dobandit prin Constituire, cota actuala 1/1, cota initiala 1/1	A1
	1) **SÎRBU D. ION**, Lipsa C.N.P.	

C. Partea III. SARCINI .

Inscrieri privind dezmembramintele dreptului de proprietate, drepturi reale de garanţie şi sarcini	Referinţe
NU SUNT	

Document care conține date cu caracter personal, protejat de prevederile Regulamentului (UE) nr. 679/2016 și Legii 190/2018

Anexa Nr. 1 La Partea I

Teren

Nr cadastral	Suprafaţa (mp)*	Observaţii / Referinţe
	8.989	Conform TP 12944 imobilul se află situat în p. c. A534/86

* Suprafaţa este determinată in planul de proiecţie Stereo 70.

DETALII LINIARE IMOBIL

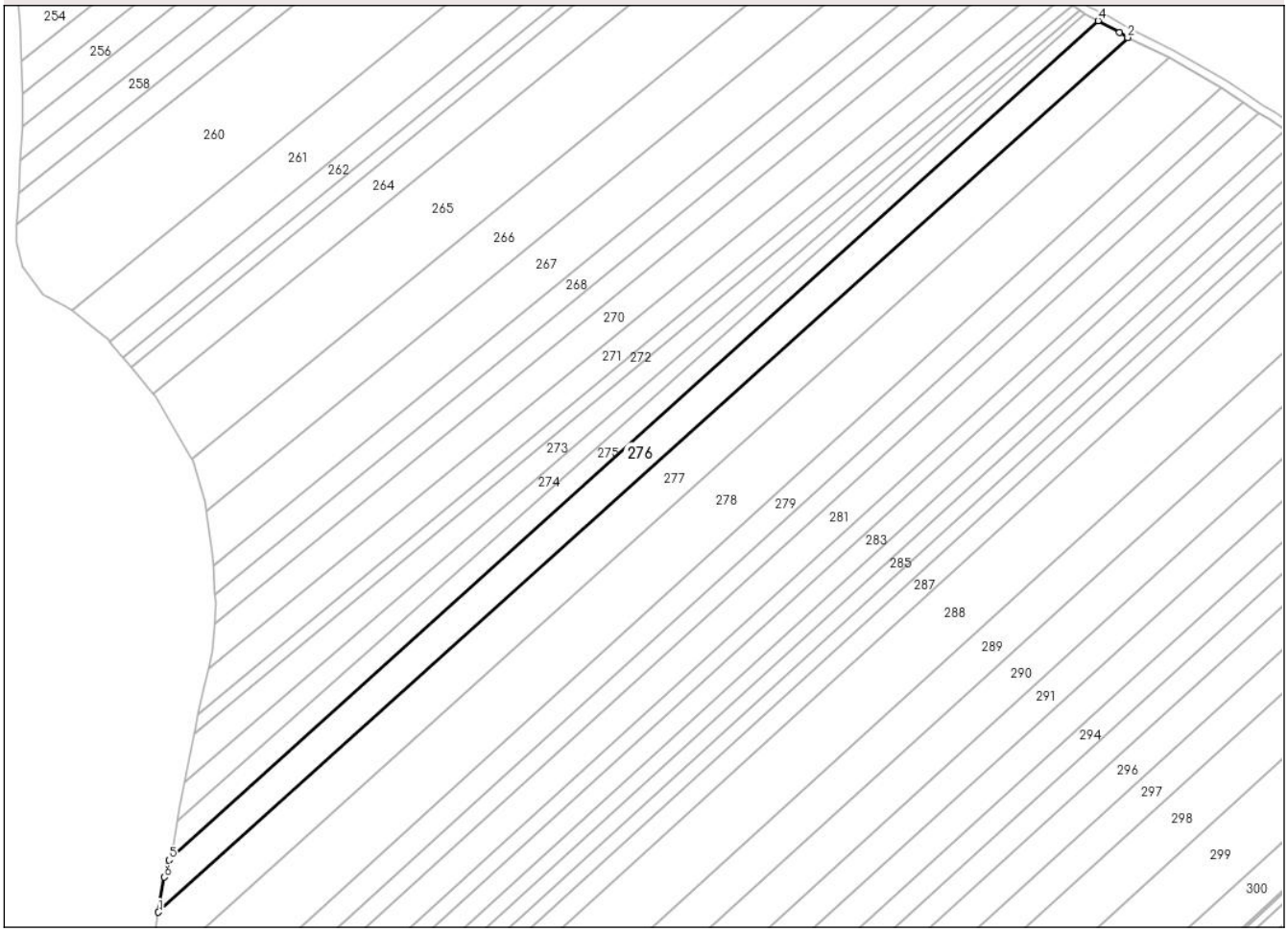

Date referitoare la teren

Crt	Categorie folosință	Intra vilan	Suprafaţa (mp)	Tarla	Parcelă	Nr. topo	Observaţii / Referinţe
1	arabil	NU	8.624	53	534/86	-	
2	arabil	NU	365	52	532	-	

Lungime Segmente

1) Valorile lungimilor segmentelor sunt obţinute din proiecţie în plan.

Punct început	X / Y	Punct sfârşit	X / Y	Lungime segment (** (m)
1	649.509,606 713.095,034	2	649.964,085 713.504,757	611.902
2	649.964,085 713.504,757	3	649.960,342 713.507,103	4.417
3	649.960,342 713.507,103	4	649.950,213 713.512,611	11.53
4	649.950,213 713.512,611	5	649.514,533 713.119,471	586.836

Document care conține date cu caracter personal, protejat de prevederile Regulamentului (UE) nr. 679/2016 și Legii 190/2018

Punct început	X / Y	Punct sfârşit	X / Y	Lungime segment (** (m)
5	649.514,533 713.119,471	6	649.512,426 713.111,408	8.334
6	649.512,426 713.111,408	1	649.509,606 713.095,034	16.615

** Lungimile segmentelor sunt determinate în planul de proiecţie Stereo 70 şi sunt rotunjite la 1 milimetru.
*** Distanţa dintre puncte este formată din segmente cumulate ce sunt mai mici decât valoarea 1 milimetru.

DATE DESPRE IMOBILUL NR. 277

Oficiul de Cadastru şi Publicitate Imobiliară BOTOSANI
Biroul de Cadastru şi Publicitate Imobiliară Botosani

A. Partea I. Descrierea imobilului

TEREN Extravilan

Adresa: Jud. Botosani

Nr. Crt	Nr cadastral Nr. topografic	Suprafaţa* (mp)	Observaţii / Referinţe
A1		12.500	Sector cadastral:65 Teren neimprejmuit; Conform TP 18421 imobilul se află situat în p. c. A534/24

B. Partea II. Proprietari şi acte

Inscrieri privitoare la dreptul de proprietate şi alte drepturi reale		Referinţe
/		
Act Administrativ nr. 18421, din 06/10/1993 emis de CJSDPT BOTOSANI (Titlu proprietate);		
B1	Intabulare, drept de PROPRIETATE, dobandit prin Reconstituire, cota actuala 1/1, cota initiala 1/1	A1
	1) **BRÎNZĂ GR. ELENA**, Lipsa C.N.P.	

C. Partea III. SARCINI .

Inscrieri privind dezmembramintele dreptului de proprietate, drepturi reale de garanţie şi sarcini	Referinţe
NU SUNT	

Anexa Nr. 1 La Partea I

Teren

Nr cadastral	Suprafaţa (mp)*	Observaţii / Referinţe
	12.500	Conform TP 18421 imobilul se află situat în p. c. A534/24

* Suprafaţa este determinată in planul de proiecţie Stereo 70.

DETALII LINIARE IMOBIL

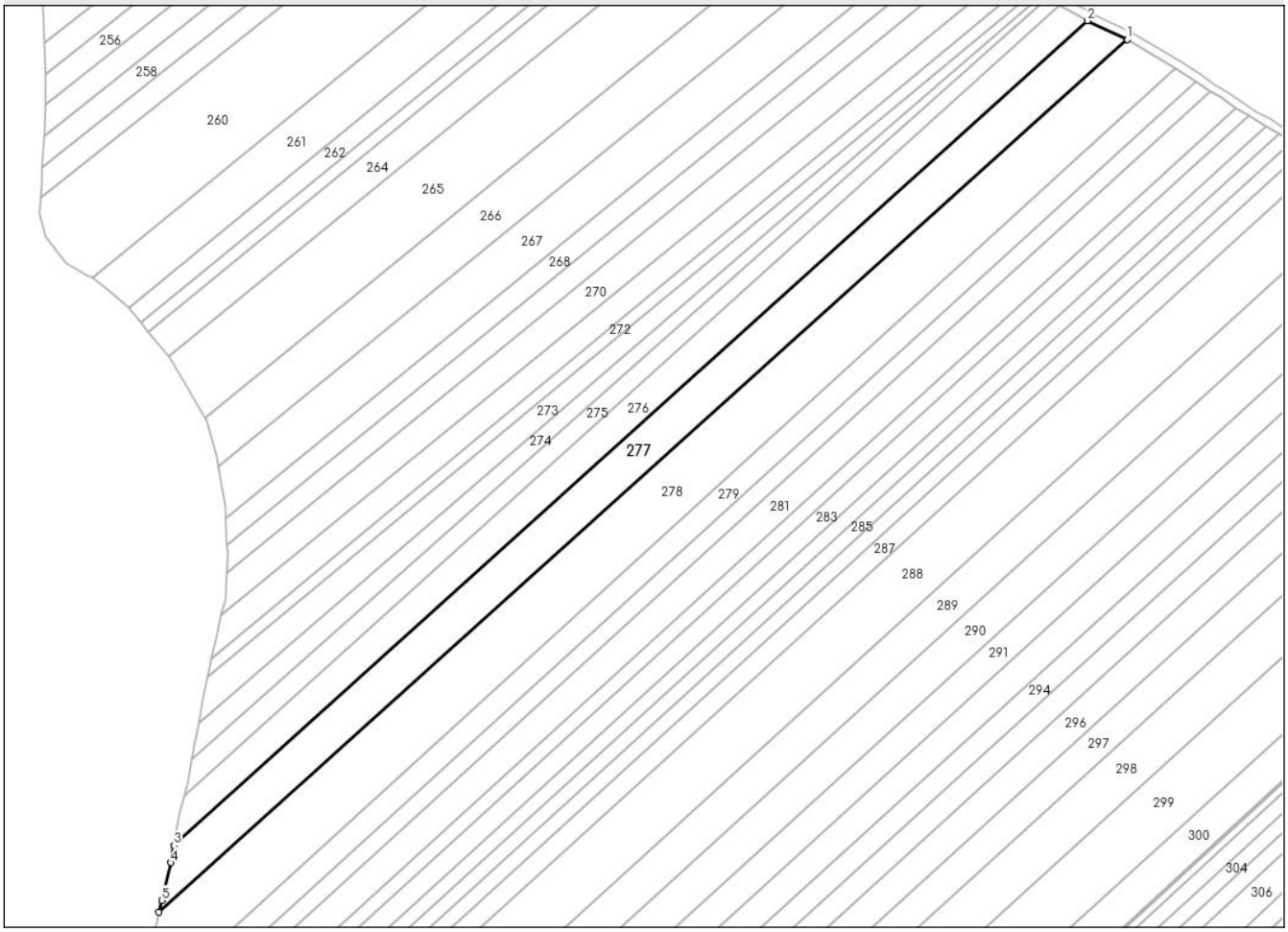

Date referitoare la teren

Crt	Categorie folosință	Intra vilan	Suprafaţa (mp)	Tarla	Parcelă	Nr. topo	Observaţii / Referinţe
1	arabil	NU	11.880	53	534/24	-	
2	arabil	NU	620	52	532	-	

Lungime Segmente

1) Valorile lungimilor segmentelor sunt obţinute din proiecţie în plan.

Punct început	X / Y	Punct sfârşit	X / Y	Lungime segment (** (m)
1	649.983,644 713.495,448	2	649.964,085 713.504,757	21.661
2	649.964,085 713.504,757	3	649.509,606 713.095,034	611.902
3	649.509,606 713.095,034	4	649.508,124 713.086,426	8.734
4	649.508,124 713.086,426	5	649.503,477 713.067,675	19.318

Document care conține date cu caracter personal, protejat de prevederile Regulamentului (UE) nr. 679/2016 și Legii 190/2018

Punct început	X / Y	Punct sfârşit	X / Y	Lungime segment (** (m)
5	649.503,477 713.067,675	6	649.502,173 713.061,821	5.998
6	649.502,173 713.061,821	1	649.983,644 713.495,448	647.956

** Lungimile segmentelor sunt determinate în planul de proiecţie Stereo 70 şi sunt rotunjite la 1 milimetru.
*** Distanţa dintre puncte este formată din segmente cumulate ce sunt mai mici decât valoarea 1 milimetru.

Document care conține date cu caracter personal, protejat de prevederile Regulamentului (UE) nr. 679/2016 și Legii 190/2018

DATE DESPRE IMOBILUL NR. 278

Oficiul de Cadastru şi Publicitate Imobiliară BOTOSANI
Biroul de Cadastru şi Publicitate Imobiliară Botosani

A. Partea I. Descrierea imobilului

TEREN Extravilan

Adresa: Jud. Botosani

Nr. Crt	Nr cadastral Nr. topografic	Suprafaţa* (mp)	Observaţii / Referinţe
A1	51428	19.100	Sector cadastral:65 Teren neimprejmuit; Conform act notarial nr. 1092 imobilul se află situat in p. c. A534/28

B. Partea II. Proprietari şi acte

Inscrieri privitoare la dreptul de proprietate şi alte drepturi reale		Referinţe
39421 / 23/06/2020		
Act Notarial nr. 1092, din 19/06/2020 emis de BIN "Coşorianu-Puşcaşu Lenuţa" Săveni;		
B3	Intabulare, drept de PROPRIETATE, dobandit prin Conventie, cota actuala 1/1, cota initiala 1/1	A1
	1) **SC AGROLIV YMP SRL**, CIF:18488843, bun propriu	
131248 / 24/10/2024		
Act Notarial nr. 900, din 23/10/2024 emis de BIN MUSTIAȚĂ MARTA-MAGDALENA Loc. BT;		
B4	se notează interdicţiile de grevare și înstrăinare	A1
	1) **SC AGRICOVER CREDIT IFN SA**, CIF:22940237	
Act Notarial nr. 901, din 23/10/2024 emis de BIN MUSTIAȚĂ MARTA-MAGDALENA Loc. BT;		
B5	se notează interdicţiile de grevare și înstrăinare	A1
	1) **SC AGRICOVER CREDIT IFN SA**, CIF:22940237	

C. Partea III. SARCINI

Inscrieri privind dezmembramintele dreptului de proprietate, drepturi reale de garanţie şi sarcini		Referinţe
47075 / 21/07/2020		
Act Notarial nr. 1322, din 20/07/2020 emis de BIN " Coşorianu Puşcaşu Lenuţa" Săveni;		
C1	Intabulare, drept de IPOTECA, Valoare:909090 RON, și celelalte obligații de plată aferente creditului, dobandit prin Conventie	A1
	1) **SC AGRICOVER CREDIT IFN SA**, CIF:22940237	
108822 / 22/12/2022		
Act Notarial nr. 1161, din 19/12/2022 emis de BIN „Mustiață Marta-Magdalena", Botoșani (+ încheiere de rectificare nr 26/21-12-2022 eliberată de același birou notarial);		
C2	Intabulare, drept de IPOTECA, Valoare:1919140 LEIși celelalte obligații aferente creditului, dobandit prin Conventie	A1
	1) **SC AGRICOVER CREDIT IFN SA**, CIF:22940237	
62455 / 13/06/2024		
Act Notarial nr. 414, din 31/05/2024 emis de BIN MUSTIAȚĂ MARTA-MAGDALENA Loc. BT;		
C3	Intabulare, drept de IPOTECA, Valoare:353850 RONși celelalte obligații aferente creditului, dobandit prin Conventie	A1
	1) **SC AGRICOVER CREDIT IFN SA**, CIF:22940237	
131248 / 24/10/2024		
Act Notarial nr. 900, din 23/10/2024 emis de BIN MUSTIAȚĂ MARTA-MAGDALENA Loc. BT;		
C4	Intabulare, drept de IPOTECA, Valoare:1464850 RONşi celelalte obligaţii de plată aferente creditului, dobandit prin Conventie	A1
	1) **SC AGRICOVER CREDIT IFN SA**, CIF:22940237	
Act Notarial nr. 901, din 23/10/2024 emis de BIN MUSTIAȚĂ MARTA-MAGDALENA Loc. BT;		
C5	Intabulare, drept de IPOTECA, Valoare:808350 RONşi celelalte obligaţii de plată aferente creditului, dobandit prin Conventie	A1
	1) **SC AGRICOVER CREDIT IFN SA**, CIF:22940237	

Document care conține date cu caracter personal, protejat de prevederile Regulamentului (UE) nr. 679/2016 și Legii 190/2018

Anexa Nr. 1 La Partea I

Teren

Nr cadastral	Suprafaţa (mp)*	Observaţii / Referinţe
51428	19.100	Conform act notarial nr. 1092 imobilul se află situat in p. c. A534/28

* Suprafaţa este determinată in planul de proiecţie Stereo 70.

DETALII LINIARE IMOBIL

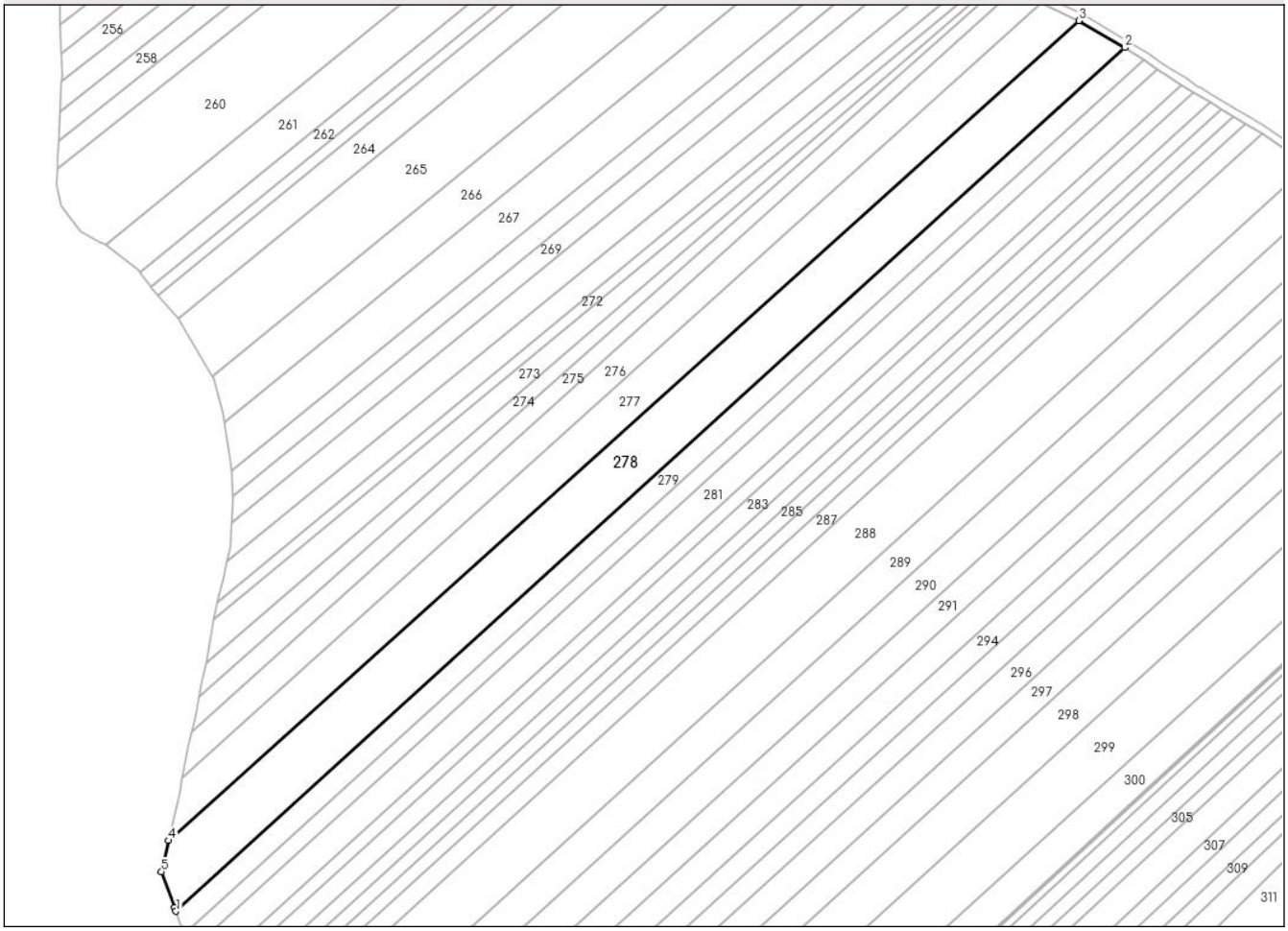

Date referitoare la teren

Crt	Categorie folosință	Intra vilan	Suprafaţa (mp)	Tarla	Parcelă	Nr. topo	Observaţii / Referinţe
1	arabil	NU	18.100	53	534/28	-	
2	arabil	NU	1.000	52	532	-	

Lungime Segmente
1) Valorile lungimilor segmentelor sunt obţinute din proiecţie în plan.

Punct început	X / Y	Punct sfârşit	X / Y	Lungime segment (** (m)
1	649.506,18 713.024,433	2	650.007,951 713.481,189	678.528
2	650.007,951 713.481,189	3	649.983,644 713.495,448	28.18

Document care conține date cu caracter personal, protejat de prevederile Regulamentului (UE) nr. 679/2016 și Legii 190/2018

Punct început	X / Y	Punct sfârşit	X / Y	Lungime segment (** (m)
3	649.983,644 713.495,448	4	649.502,173 713.061,821	647.956
4	649.502,173 713.061,821	5	649.498,482 713.045,255	16.972
5	649.498,482 713.045,255	6	649.505,481 713.026,322	20.186
6	649.505,481 713.026,322	1	649.506,18 713.024,433	2.014

** Lungimile segmentelor sunt determinate în planul de proiecţie Stereo 70 şi sunt rotunjite la 1 milimetru.
*** Distanţa dintre puncte este formată din segmente cumulate ce sunt mai mici decât valoarea 1 milimetru.

Document care conține date cu caracter personal, protejat de prevederile Regulamentului (UE) nr. 679/2016 și Legii 190/2018

DATE DESPRE IMOBILUL NR. 279

Oficiul de Cadastru şi Publicitate Imobiliară BOTOSANI
Biroul de Cadastru şi Publicitate Imobiliară Botosani

A. Partea I. Descrierea imobilului

TEREN Extravilan

Adresa: Jud. Botosani

Nr. Crt	Nr cadastral Nr. topografic	Suprafaţa* (mp)	Observaţii / Referinţe
A1		8.000	Sector cadastral:65 Teren neimprejmuit; Conform TP 9811 imobilul se află situat în p. c. A534/35

B. Partea II. Proprietari şi acte

Inscrieri privitoare la dreptul de proprietate şi alte drepturi reale		Referinţe
/		
Act Administrativ nr. 9811, din 10/03/1993 emis de CJSDPT BOTOSANI (Titlu proprietate);		
B1	Intabulare, drept de PROPRIETATE, dobandit prin Reconstituire, cota actuala 1/1, cota initiala 1/1	A1
	1) **VIZITIU ELENA**, Lipsa C.N.P.	

C. Partea III. SARCINI .

Inscrieri privind dezmembramintele dreptului de proprietate, drepturi reale de garanţie şi sarcini	Referinţe
NU SUNT	

Document care conține date cu caracter personal, protejat de prevederile Regulamentului (UE) nr. 679/2016 și Legii 190/2018

Anexa Nr. 1 La Partea I

Teren

Nr cadastral	Suprafaţa (mp)*	Observaţii / Referinţe
	8.000	Conform TP 9811 imobilul se află situat în p. c. A534/35

* Suprafaţa este determinată in planul de proiecţie Stereo 70.

DETALII LINIARE IMOBIL

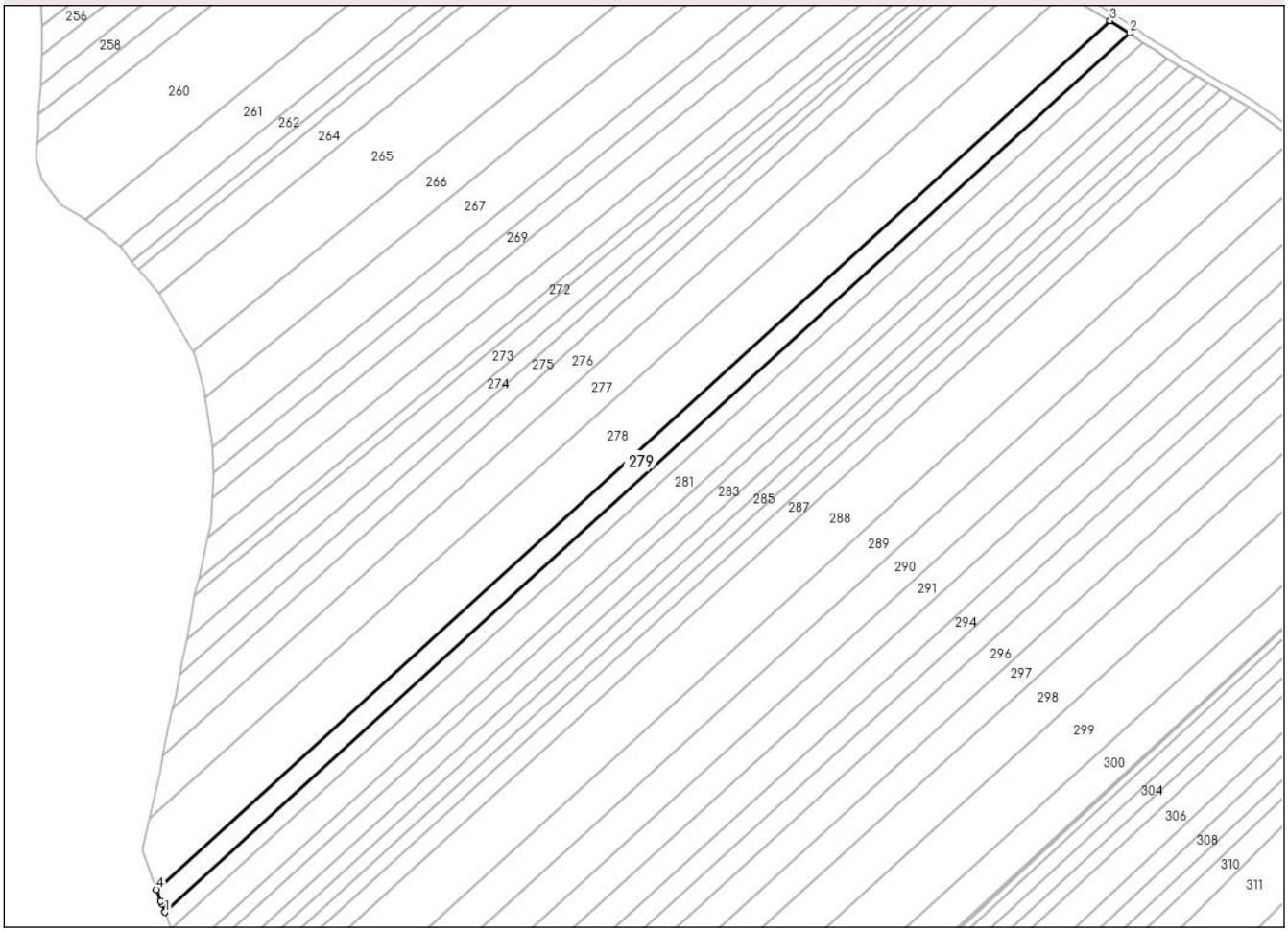

Date referitoare la teren

Crt	Categorie folosință	Intra vilan	Suprafaţa (mp)	Tarla	Parcelă	Nr. topo	Observaţii / Referinţe
1	arabil	NU	7.460	53	534/35	-	
2	arabil	NU	540	52	532	-	

Lungime Segmente

1) Valorile lungimilor segmentelor sunt obţinute din proiecţie în plan.

Punct început	X / Y	Punct sfârşit	X / Y	Lungime segment (** (m)
1	649.510,575 713.012,542	2	650.018,163 713.474,676	686.45
2	650.018,163 713.474,676	3	650.007,951 713.481,189	12.112
3	650.007,951 713.481,189	4	649.506,18 713.024,433	678.528
4	649.506,18 713.024,433	5	649.508,385 713.018,468	6.359

Document care conține date cu caracter personal, protejat de prevederile Regulamentului (UE) nr. 679/2016 și Legii 190/2018

Punct început	X / Y	Punct sfârşit	X / Y	Lungime segment (** (m)
5	649.508,385 713.018,468	6	649.509,082 713.016,582	2.011
6	649.509,082 713.016,582	1	649.510,575 713.012,542	4.307

** Lungimile segmentelor sunt determinate în planul de proiecţie Stereo 70 şi sunt rotunjite la 1 milimetru.
*** Distanţa dintre puncte este formată din segmente cumulate ce sunt mai mici decât valoarea 1 milimetru.

Document care conține date cu caracter personal, protejat de prevederile Regulamentului (UE) nr. 679/2016 și Legii 190/2018

DATE DESPRE IMOBILUL NR. 280

Oficiul de Cadastru şi Publicitate Imobiliară BOTOSANI
Biroul de Cadastru şi Publicitate Imobiliară Botosani

A. Partea I. Descrierea imobilului

TEREN Extravilan

Adresa: Jud. Botosani

Nr. Crt	Nr cadastral Nr. topografic	Suprafaţa* (mp)	Observaţii / Referinţe
A1	50869	6.000	Sector cadastral:65 Teren neimprejmuit; Conform act notarial nr. 930 imobilul se află situat in p. c. A534/34

B. Partea II. Proprietari şi acte

Inscrieri privitoare la dreptul de proprietate şi alte drepturi reale		Referinţe
28391 / 30/04/2015		
Act Notarial nr. 930, din 28/04/2015 emis de NP Cosorianu Puscasu Lenuta;		
B2	Intabulare, drept de PROPRIETATEcu apartenenţă la masa patrimonială a Persoanei Fizică Autorizată Harabagiu Mihai Cristian, dobandit prin Conventie, cota actuala 1/1, cota initiala 1/1	A1
	1) **HARABAGIU MIHAI CRISTIAN**, bun propriu	

C. Partea III. SARCINI .

Inscrieri privind dezmembramintele dreptului de proprietate, drepturi reale de garanţie şi sarcini	Referinţe
NU SUNT	

Document care conține date cu caracter personal, protejat de prevederile Regulamentului (UE) nr. 679/2016 și Legii 190/2018

Anexa Nr. 1 La Partea I

Teren

Nr cadastral	Suprafaţa (mp)*	Observaţii / Referinţe
50869	6.000	Conform act notarial nr. 930 imobilul se află situat in p. c. A534/34

* Suprafaţa este determinată in planul de proiecţie Stereo 70.

DETALII LINIARE IMOBIL

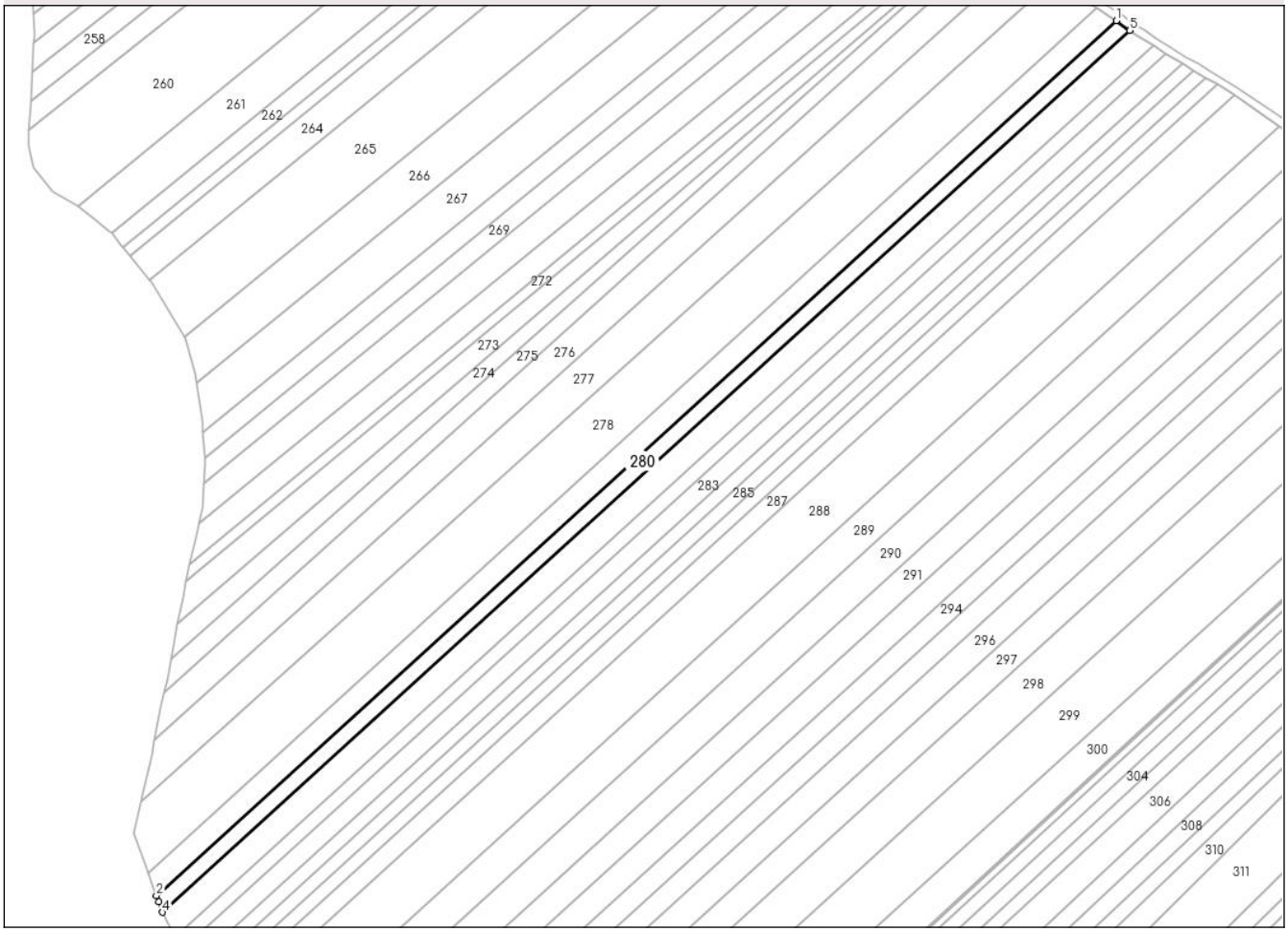

Date referitoare la teren

Crt	Categorie folosință	Intra vilan	Suprafaţa (mp)	Tarla	Parcelă	Nr. topo	Observaţii / Referinţe
1	arabil	NU	5.550	53	534/34	-	
2	arabil	NU	450	52	532	-	

Lungime Segmente
1) Valorile lungimilor segmentelor sunt obţinute din proiecţie în plan.

Punct început	X / Y	Punct sfârşit	X / Y	Lungime segment (** (m)
1	650.018,163 713.474,676	2	649.510,575 713.012,542	686.45
2	649.510,575 713.012,542	3	649.511,799 713.009,231	3.53
3	649.511,799 713.009,231	4	649.513,829 713.003,74	5.854
4	649.513,829 713.003,74	5	650.025,369 713.469,453	691.781

Document care conține date cu caracter personal, protejat de prevederile Regulamentului (UE) nr. 679/2016 și Legii 190/2018

Punct început	X / Y	Punct sfârşit	X / Y	Lungime segment (** (m)
5	650.025,369 713.469,453	1	650.018,163 713.474,676	8.899

** Lungimile segmentelor sunt determinate în planul de proiecţie Stereo 70 şi sunt rotunjite la 1 milimetru.
*** Distanţa dintre puncte este formată din segmente cumulate ce sunt mai mici decât valoarea 1 milimetru.

Document care conține date cu caracter personal, protejat de prevederile Regulamentului (UE) nr. 679/2016 și Legii 190/2018

DATE DESPRE IMOBILUL NR. 281

Oficiul de Cadastru şi Publicitate Imobiliară BOTOSANI
Biroul de Cadastru şi Publicitate Imobiliară Botosani

A. Partea I. Descrierea imobilului

TEREN Extravilan

Adresa: Jud. Botosani

Nr. Crt	Nr cadastral Nr. topografic	Suprafaţa* (mp)	Observaţii / Referinţe
A1		10.000	Sector cadastral:65 Teren neimprejmuit; Conform TP 24786 imobilul se află situat în p. c. A534/37

B. Partea II. Proprietari şi acte

Inscrieri privitoare la dreptul de proprietate şi alte drepturi reale		Referinţe
/		
Act Administrativ nr. 24786, din 15/12/1993 emis de CJSDPT BOTOSANI (Titlu proprietate);		
B1	Intabulare, drept de PROPRIETATE, dobandit prin Reconstituire, cota actuala 1/1, cota initiala 1/1	A1
	1) **LEHON GH. CATINCA**, Lipsa C.N.P.	

C. Partea III. SARCINI .

Inscrieri privind dezmembramintele dreptului de proprietate, drepturi reale de garanţie şi sarcini	Referinţe
NU SUNT	

Anexa Nr. 1 La Partea I

Teren

Nr cadastral	Suprafaţa (mp)*	Observaţii / Referinţe
	10.000	Conform TP 24786 imobilul se află situat în p. c. A534/37

* Suprafaţa este determinată in planul de proiecţie Stereo 70.

DETALII LINIARE IMOBIL

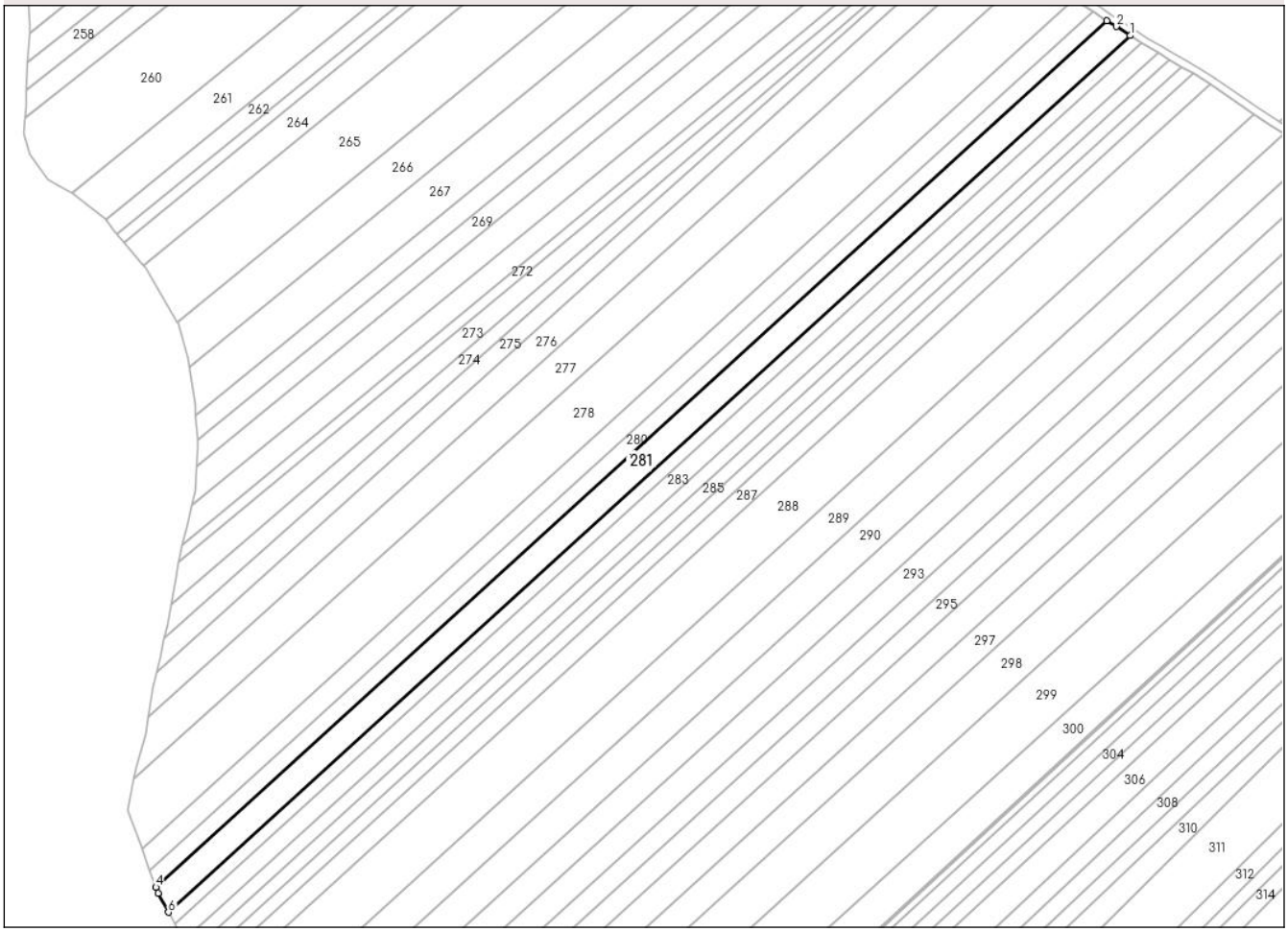

Date referitoare la teren

Crt	Categorie folosință	Intra vilan	Suprafaţa (mp)	Tarla	Parcelă	Nr. topo	Observaţii / Referinţe
1	arabil	NU	9.045	53	534/37	-	
2	arabil	NU	800	52	532	-	
3	arabil	NU	155	51	518	-	

Lungime Segmente
1) Valorile lungimilor segmentelor sunt obţinute din proiecţie în plan.

Punct început	X / Y	Punct sfârşit	X / Y	Lungime segment (** (m)
1	650.038,003 713.461,528	2	650.030,587 713.466,393	8.869
2	650.030,587 713.466,393	3	650.025,369 713.469,453	6.049
3	650.025,369 713.469,453	4	649.513,829 713.003,74	691.781
4	649.513,829 713.003,74	5	649.515,007 713.000,553	3.398

Document care conține date cu caracter personal, protejat de prevederile Regulamentului (UE) nr. 679/2016 și Legii 190/2018

Punct început	X / Y	Punct sfârşit	X / Y	Lungime segment (** (m)
5	649.515,007 713.000,553	6	649.520,478 712.990,366	11.563
6	649.520,478 712.990,366	1	650.038,003 713.461,528	699.876

** Lungimile segmentelor sunt determinate în planul de proiecţie Stereo 70 şi sunt rotunjite la 1 milimetru.
*** Distanţa dintre puncte este formată din segmente cumulate ce sunt mai mici decât valoarea 1 milimetru.

Document care conține date cu caracter personal, protejat de prevederile Regulamentului (UE) nr. 679/2016 și Legii 190/2018

DATE DESPRE IMOBILUL NR. 282

Oficiul de Cadastru şi Publicitate Imobiliară BOTOSANI
Biroul de Cadastru şi Publicitate Imobiliară Botosani

A. Partea I. Descrierea imobilului

TEREN Extravilan

Adresa: Jud. Botosani

Nr. Crt	Nr cadastral Nr. topografic	Suprafaţa* (mp)	Observaţii / Referinţe
A1		5.000	Sector cadastral:65 Teren neimprejmuit; Conform TP 18422 imobilul se află situat în p. c. A534/38

B. Partea II. Proprietari şi acte

Inscrieri privitoare la dreptul de proprietate şi alte drepturi reale		Referinţe
/		
Act Administrativ nr. 18422, din 06/10/1993 emis de CJSDPT BOTOSANI (Titlu proprietate);		
B1	Intabulare, drept de PROPRIETATE, dobandit prin Reconstituire, cota actuala 1/1, cota initiala 1/1	A1
	1) **BIJUŞCĂ I. MANDIŢA**, Lipsa C.N.P.	

C. Partea III. SARCINI .

Inscrieri privind dezmembramintele dreptului de proprietate, drepturi reale de garanţie şi sarcini	Referinţe
NU SUNT	

Anexa Nr. 1 La Partea I

Teren

Nr cadastral	Suprafaţa (mp)*	Observaţii / Referinţe
	5.000	Conform TP 18422 imobilul se află situat în p. c. A534/38

* Suprafaţa este determinată in planul de proiecţie Stereo 70.

DETALII LINIARE IMOBIL

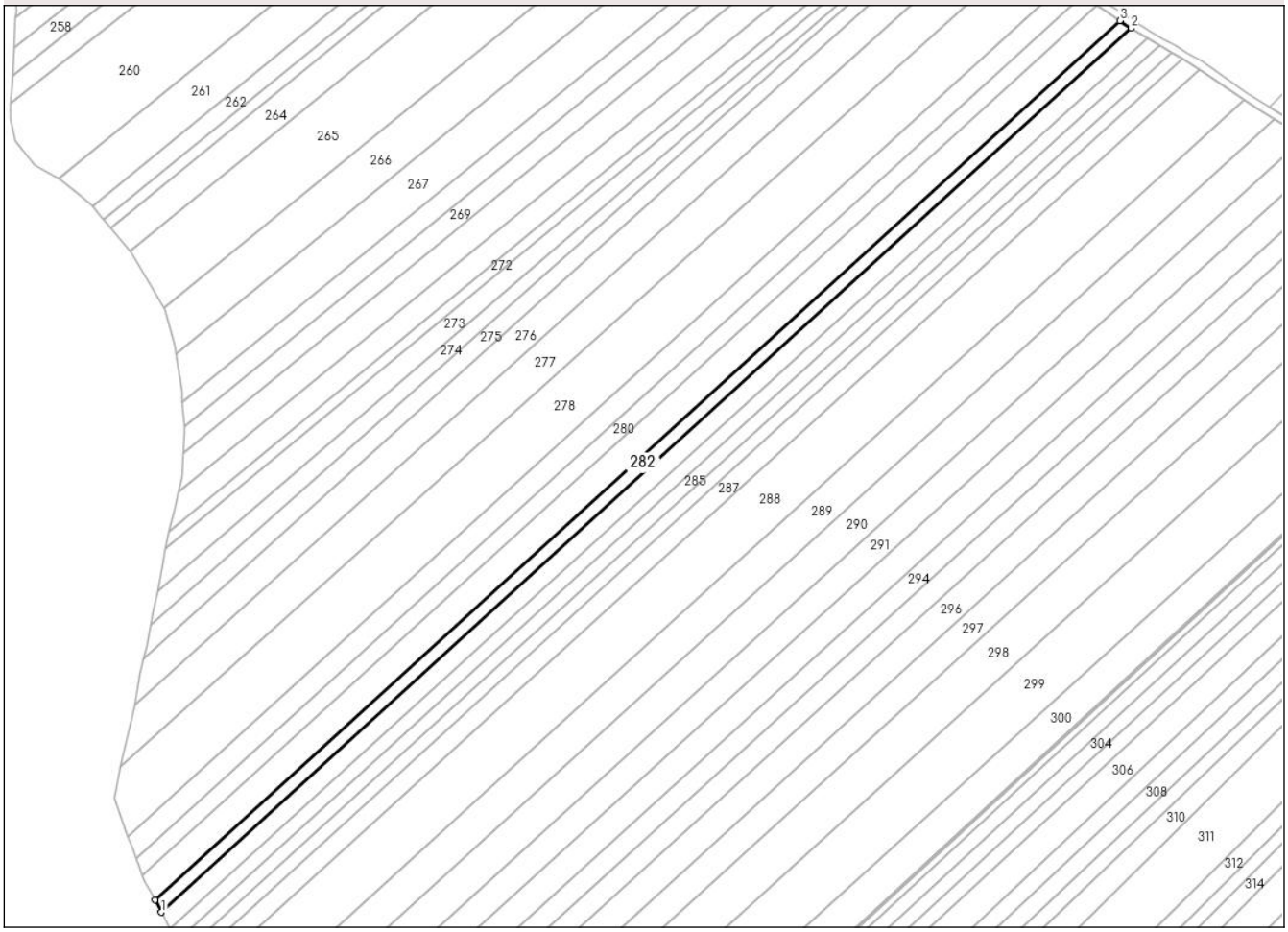

Date referitoare la teren

Crt	Categorie folosință	Intra vilan	Suprafaţa (mp)	Tarla	Parcelă	Nr. topo	Observaţii / Referinţe
1	arabil	NU	4.460	53	534/38	-	
2	arabil	NU	440	52	532	-	
3	arabil	NU	100	51	518	-	

Lungime Segmente
1) Valorile lungimilor segmentelor sunt obţinute din proiecţie în plan.

Punct început	X / Y	Punct sfârşit	X / Y	Lungime segment (** (m)
1	649.523,954 712.983,894	2	650.044,155 713.457,492	703.494
2	650.044,155 713.457,492	3	650.038,003 713.461,528	7.357
3	650.038,003 713.461,528	4	649.520,478 712.990,366	699.876
4	649.520,478 712.990,366	1	649.523,954 712.983,894	7.346

Document care conține date cu caracter personal, protejat de prevederile Regulamentului (UE) nr. 679/2016 și Legii 190/2018

** Lungimile segmentelor sunt determinate în planul de proiecţie Stereo 70 şi sunt rotunjite la 1 milimetru.
*** Distanţa dintre puncte este formată din segmente cumulate ce sunt mai mici decât valoarea 1 milimetru.

DATE DESPRE IMOBILUL NR. 283

Oficiul de Cadastru şi Publicitate Imobiliară BOTOSANI
Biroul de Cadastru şi Publicitate Imobiliară Botosani

A. Partea I. Descrierea imobilului

TEREN Extravilan

Adresa: Jud. Botosani

Nr. Crt	Nr cadastral Nr. topografic	Suprafaţa* (mp)	Observaţii / Referinţe
A1		7.000	Sector cadastral:65 Teren neimprejmuit; Conform TP 24802 imobilul se află situat în p. c. A534/36

B. Partea II. Proprietari şi acte

Inscrieri privitoare la dreptul de proprietate şi alte drepturi reale		Referinţe
/		
Act Administrativ nr. 24802, din 06/01/1994 emis de CJSDPT BOTOSANI (Titlu proprietate);		
B1	Intabulare, drept de PROPRIETATE, dobandit prin Reconstituire, cota actuala 1/1, cota initiala 1/1	A1
	1) **HULUŢĂ GR. GHEORGHE**, Lipsa C.N.P.	

C. Partea III. SARCINI .

Inscrieri privind dezmembramintele dreptului de proprietate, drepturi reale de garanţie şi sarcini	Referinţe
NU SUNT	

Anexa Nr. 1 La Partea I

Teren

Nr cadastral	Suprafaţa (mp)*	Observaţii / Referinţe
	7.000	Conform TP 24802 imobilul se află situat în p. c. A534/36

* Suprafaţa este determinată in planul de proiecţie Stereo 70.

DETALII LINIARE IMOBIL

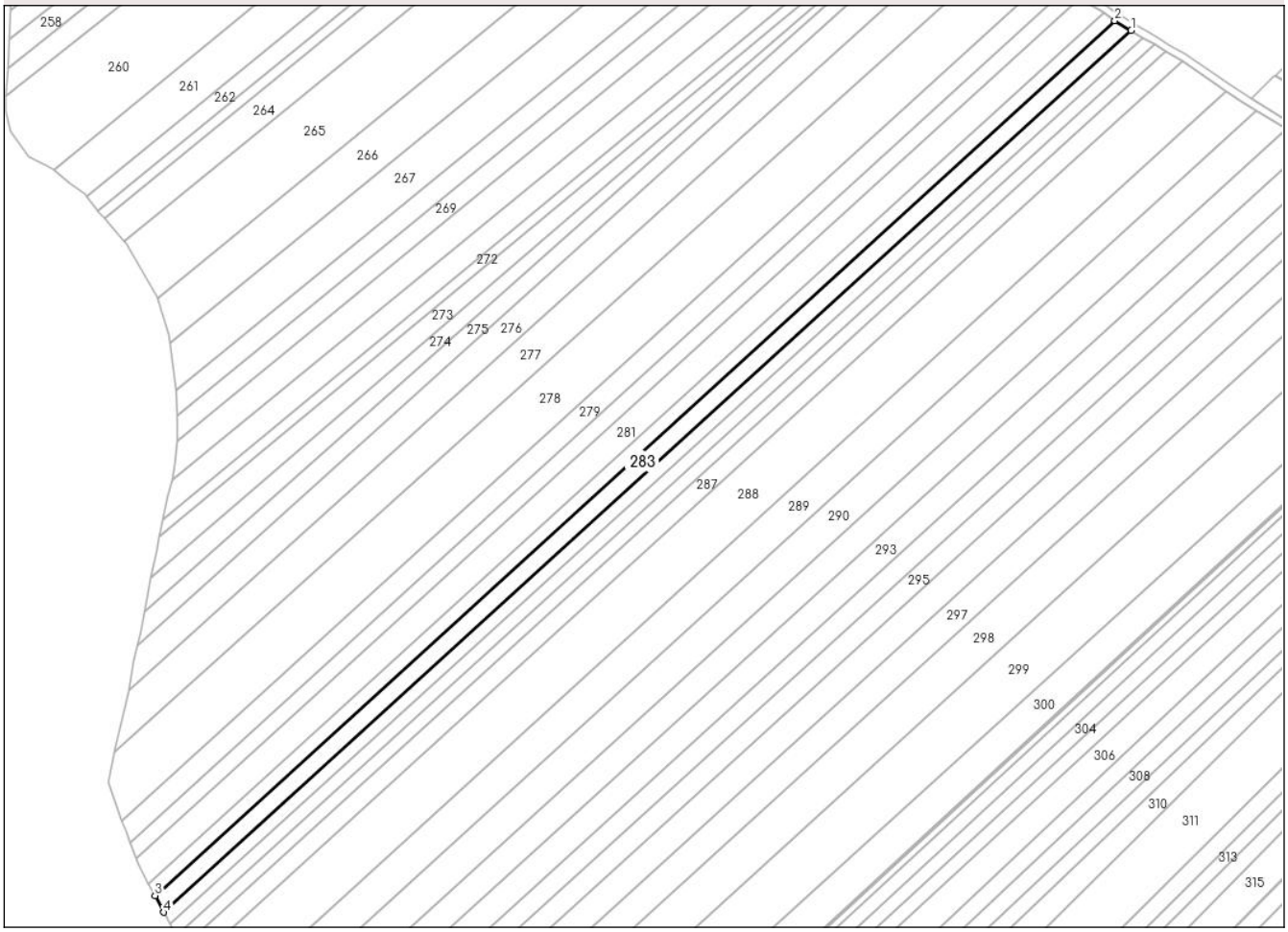

Date referitoare la teren

Crt	Categorie folosință	Intra vilan	Suprafaţa (mp)	Tarla	Parcelă	Nr. topo	Observaţii / Referinţe
1	arabil	NU	6.270	53	534/36	-	
2	arabil	NU	610	52	532	-	
3	arabil	NU	120	51	518	-	

Lungime Segmente
1) Valorile lungimilor segmentelor sunt obţinute din proiecţie în plan.

Punct început	X / Y	Punct sfârşit	X / Y	Lungime segment (** (m)
1	650.053,006 713.452,145	2	650.044,155 713.457,492	10.341
2	650.044,155 713.457,492	3	649.523,954 712.983,894	703.494
3	649.523,954 712.983,894	4	649.528,789 712.974,891	10.22
4	649.528,789 712.974,891	1	650.053,006 713.452,145	708.925

Document care conține date cu caracter personal, protejat de prevederile Regulamentului (UE) nr. 679/2016 și Legii 190/2018

** Lungimile segmentelor sunt determinate în planul de proiecţie Stereo 70 şi sunt rotunjite la 1 milimetru.
*** Distanţa dintre puncte este formată din segmente cumulate ce sunt mai mici decât valoarea 1 milimetru.

DATE DESPRE IMOBILUL NR. 284

Oficiul de Cadastru şi Publicitate Imobiliară BOTOSANI
Biroul de Cadastru şi Publicitate Imobiliară Botosani

A. Partea I. Descrierea imobilului

TEREN Extravilan

Adresa: Jud. Botosani

Nr. Crt	Nr cadastral Nr. topografic	Suprafaţa* (mp)	Observaţii / Referinţe
A1		5.000	Sector cadastral:65 Teren neimprejmuit; Conform TP 49395 imobilul se află situat în p. c. A534/40

B. Partea II. Proprietari şi acte

Inscrieri privitoare la dreptul de proprietate şi alte drepturi reale		Referinţe
/		
Act Administrativ nr. 49395, din 21/06/1995 emis de CJSDPT BOTOSANI (Titlu proprietate);		
B1	Intabulare, drept de PROPRIETATE, dobandit prin Reconstituire, cota actuala 1/1, cota initiala 1/1	A1
	1) **TILICA C. MIHAI I**, Lipsa C.N.P.	

C. Partea III. SARCINI .

Inscrieri privind dezmembramintele dreptului de proprietate, drepturi reale de garanţie şi sarcini	Referinţe
NU SUNT	

Anexa Nr. 1 La Partea I

Teren

Nr cadastral	Suprafaţa (mp)*	Observaţii / Referinţe
	5.000	Conform TP 49395 imobilul se află situat în p. c. A534/40

* Suprafaţa este determinată in planul de proiecţie Stereo 70.

DETALII LINIARE IMOBIL

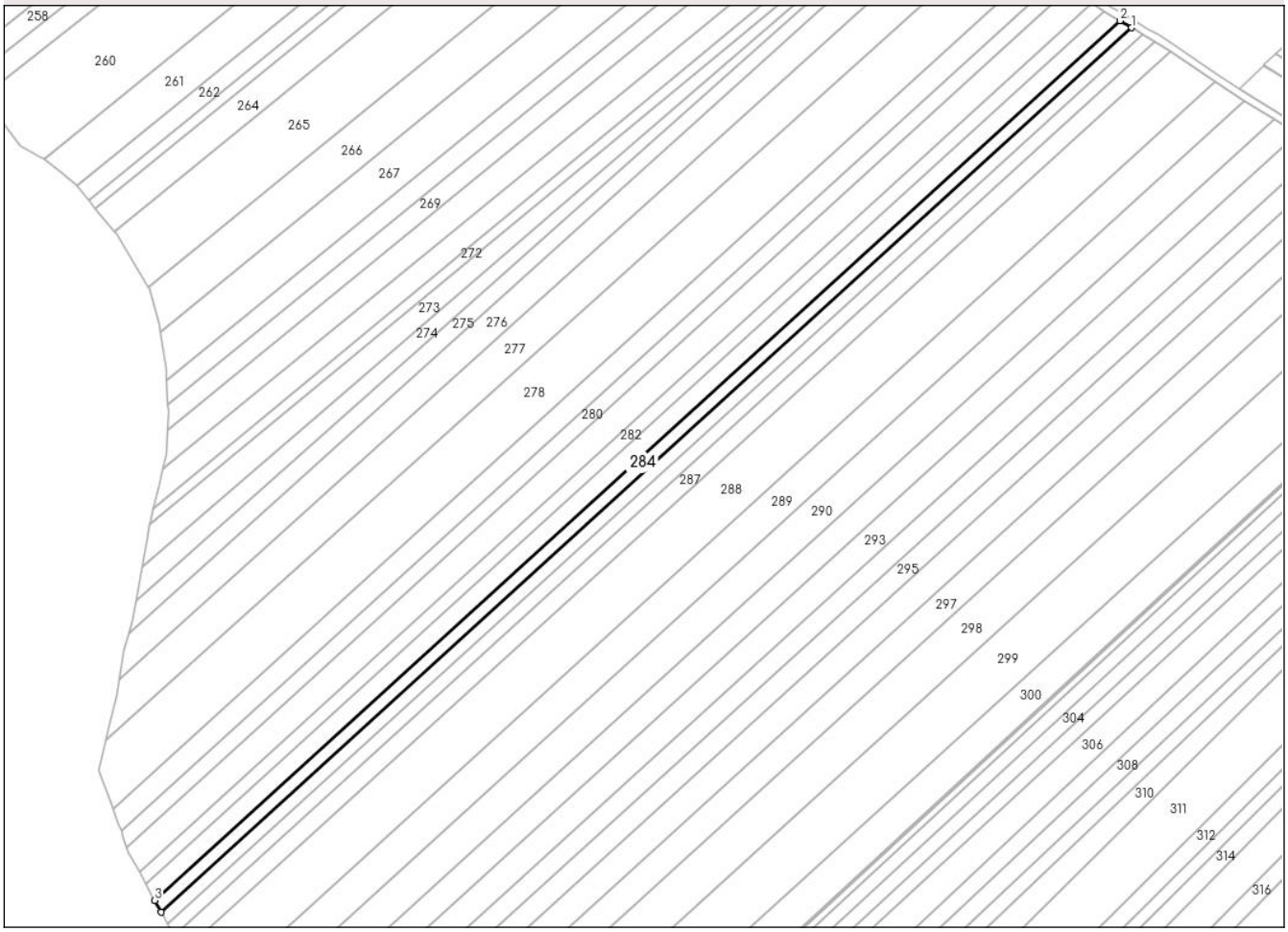

Date referitoare la teren

Crt	Categorie folosință	Intra vilan	Suprafaţa (mp)	Tarla	Parcelă	Nr. topo	Observaţii / Referinţe
1	arabil	NU	4.450	53	534/40	-	
2	arabil	NU	450	52	532	-	
3	arabil	NU	100	51	518	-	

Lungime Segmente
1) Valorile lungimilor segmentelor sunt obţinute din proiecţie în plan.

Punct început	X / Y	Punct sfârşit	X / Y	Lungime segment (** (m)
1	650.059,339 713.448,399	2	650.053,006 713.452,145	7.358
2	650.053,006 713.452,145	3	649.528,789 712.974,891	708.925
3	649.528,789 712.974,891	4	649.532,22 712.968,503	7.251
4	649.532,22 712.968,503	1	650.059,339 713.448,399	712.85

Document care conține date cu caracter personal, protejat de prevederile Regulamentului (UE) nr. 679/2016 și Legii 190/2018

** Lungimile segmentelor sunt determinate în planul de proiecţie Stereo 70 şi sunt rotunjite la 1 milimetru.
*** Distanţa dintre puncte este formată din segmente cumulate ce sunt mai mici decât valoarea 1 milimetru.

DATE DESPRE IMOBILUL NR. 285

Oficiul de Cadastru şi Publicitate Imobiliară BOTOSANI
Biroul de Cadastru şi Publicitate Imobiliară Botosani

A. Partea I. Descrierea imobilului

TEREN Extravilan

Adresa: Jud. Botosani

Nr. Crt	Nr cadastral Nr. topografic	Suprafaţa* (mp)	Observaţii / Referinţe
A1	50612	5.000	Sector cadastral:65 Teren neimprejmuit; Conform act notarial nr. 3254 imobilul se află situat in p. c. A534/39

B. Partea II. Proprietari şi acte

Inscrieri privitoare la dreptul de proprietate şi alte drepturi reale		Referinţe
90767 / 11/11/2019		
Act Notarial nr. 3254, din 31/10/2019 emis de SPN “Cornelia Agachi-Stelian Agachi”-Botoşani;		
B5	Intabulare, drept de PROPRIETATE, dobandit prin Conventie, cota actuala 1/1, cota initiala 1/1	A1
	1) **SC AGROLIV YMP SRL**, CIF:18488843, bun propriu	
131974 / 25/10/2024		
Act Notarial nr. 902, din 23/10/2024 emis de BIN MUSTIAȚĂ MARTA-MAGDALENA;		
B6	se notează interdicțiile de grevare și înstrăinare	A1
	1) **SC AGRICOVER CREDIT IFN SA**, CIF:22940237	

C. Partea III. SARCINI

Inscrieri privind dezmembramintele dreptului de proprietate, drepturi reale de garanţie şi sarcini		Referinţe
102203 / 20/12/2019		
Act Notarial nr. 3692, din 20/12/2019 emis de BIN Cosorianu Puscasu Lenuta;		
C1	Intabulare, drept de IPOTECA, Valoare:202090 RON, și celelalte obligatii de plata aferente creditului, dobandit prin Conventie	A1
	1) **SC AGRICOVER CREDIT IFN SA**, CIF:22940237	
91414 / 23/12/2020		
Act Notarial nr. 366, din 22/12/2020 emis de BIN "Mustiață Marta-Magdalena" Botoşani;		
C2	Intabulare, drept de IPOTECA, Valoare:121940 RON, și celelalte obligatii de plata aferente creditului, dobandit prin Conventie	A1
	1) **SC AGRICOVER CREDIT IFN SA**, CIF:22940237	
106085 / 15/12/2022		
Act Notarial nr. 1150, din 14/12/2022 emis de BIN,,MUSTIAȚĂ MARTA-MAGDALENA” loc. Botoșani;		
C3	Intabulare, drept de IPOTECA, Valoare:303140 LEI, și celelalte obligații de plată aferente creditului, dobandit prin Conventie	A1
	1) **SC AGRICOVER CREDIT IFN SA**, CIF:22940237	
110228 / 23/11/2023		
Act Notarial nr. 884, din 22/11/2023 emis de NP MUSTIAȚĂ MARTA-MAGDALENA;		
C4	Intabulare, drept de IPOTECA, Valoare:202350 LEI, și celelalte obligații de plată aferente creditului, dobandit prin Conventie	A1
	1) **SC AGRICOVER CREDIT IFN SA**, CIF:22940237	
62321 / 12/06/2024		
Act Notarial nr. 413, din 31/05/2024 emis de MUSTIAȚĂ MARTA-MAGDALENA;		
C5	Intabulare, drept de IPOTECA, Valoare:1111350 RON, și celelalte obligații aferente creditului, dobandit prin Conventie	A1
	1) **SC AGRICOVER CREDIT IFN SA**, CIF:22940237	
131974 / 25/10/2024		
Act Notarial nr. 902, din 23/10/2024 emis de BIN MUSTIAȚĂ MARTA-MAGDALENA;		
C6	Intabulare, drept de IPOTECA, Valoare:505350 RONși celelalte obligații de plată aferente creditului, dobandit prin Conventie	A1
	1) **SC AGRICOVER CREDIT IFN SA**, CIF:22940237	

Document care conține date cu caracter personal, protejat de prevederile Regulamentului (UE) nr. 679/2016 și Legii 190/2018

Anexa Nr. 1 La Partea I

Teren

Nr cadastral	Suprafaţa (mp)*	Observaţii / Referinţe
50612	5.000	Conform act notarial nr. 3254 imobilul se află situat in p. c. A534/39

* Suprafaţa este determinată in planul de proiecţie Stereo 70.

DETALII LINIARE IMOBIL

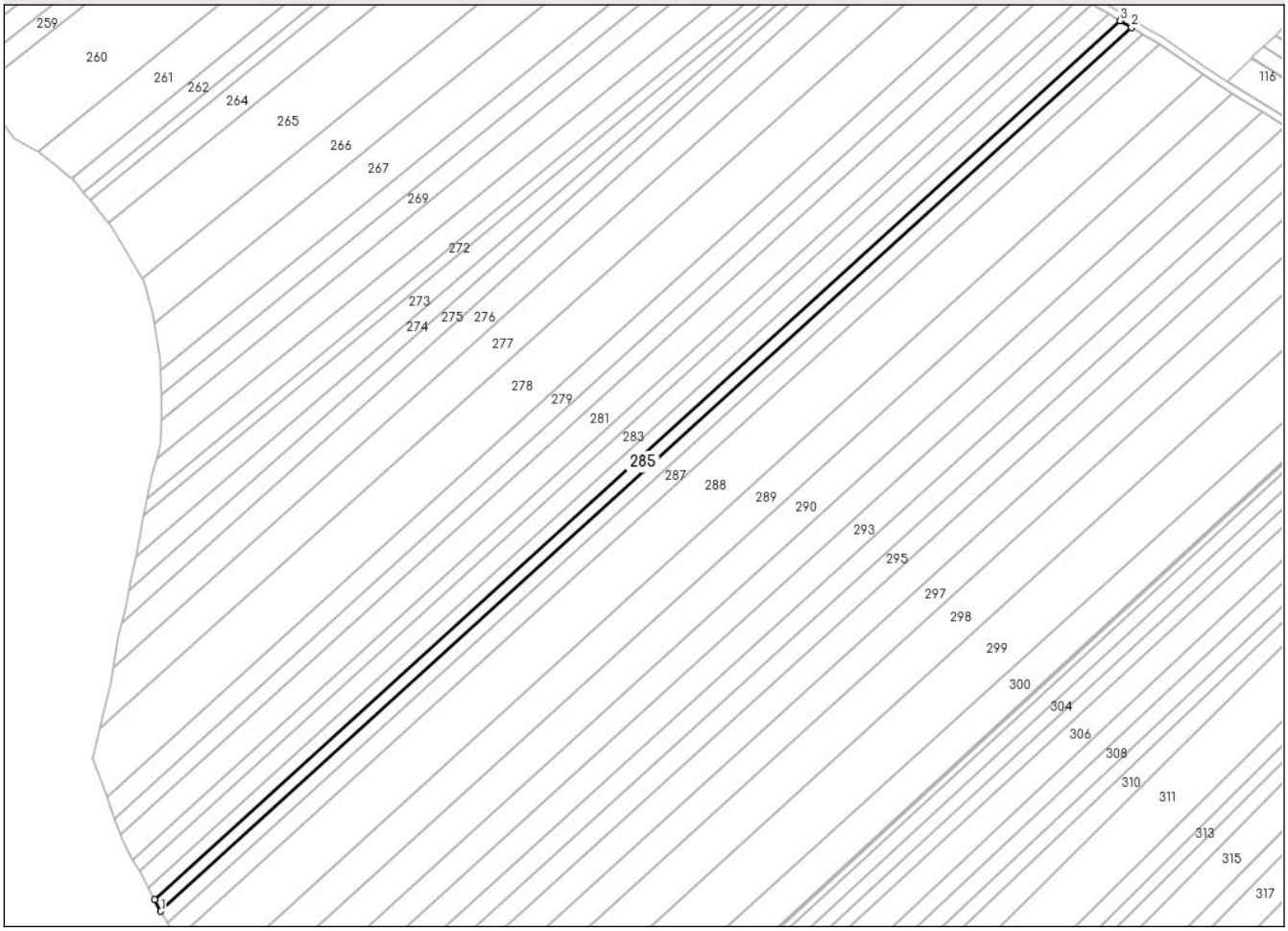

Date referitoare la teren

Crt	Categorie folosință	Intra vilan	Suprafaţa (mp)	Tarla	Parcelă	Nr. topo	Observaţii / Referinţe
1	arabil	NU	4.430	53	534/39	-	
2	arabil	NU	470	52	532	-	
3	arabil	NU	100	51	518	-	

Lungime Segmente

1) Valorile lungimilor segmentelor sunt obţinute din proiecţie în plan.

Punct început	X / Y	Punct sfârşit	X / Y	Lungime segment (** (m)
1	649.535,632 712.962,15	2	650.065,642 713.444,678	716.76

Document care conține date cu caracter personal, protejat de prevederile Regulamentului (UE) nr. 679/2016 și Legii 190/2018

Punct început	X / Y	Punct sfârşit	X / Y	Lungime segment (** (m)
2	650.065,642 713.444,678	3	650.059,339 713.448,399	7.319
3	650.059,339 713.448,399	4	649.532,22 712.968,503	712.85
4	649.532,22 712.968,503	1	649.535,632 712.962,15	7.211

** Lungimile segmentelor sunt determinate în planul de proiecţie Stereo 70 şi sunt rotunjite la 1 milimetru.
*** Distanţa dintre puncte este formată din segmente cumulate ce sunt mai mici decât valoarea 1 milimetru.

DATE DESPRE IMOBILUL NR. 286

Oficiul de Cadastru şi Publicitate Imobiliară BOTOSANI
Biroul de Cadastru şi Publicitate Imobiliară Botosani

A. Partea I. Descrierea imobilului

TEREN Extravilan

Adresa: Jud. Botosani

Nr. Crt	Nr cadastral Nr. topografic	Suprafaţa* (mp)	Observaţii / Referinţe
A1		5.000	Sector cadastral:65 Teren neimprejmuit; Conform TP 24800 imobilul se află situat în p. c. A534/43

B. Partea II. Proprietari şi acte

Inscrieri privitoare la dreptul de proprietate şi alte drepturi reale		Referinţe
/		
Act Administrativ nr. 24800, din 06/01/1994 emis de CJSDPT BOTOSANI (Titlu proprietate);		
B1	Intabulare, drept de PROPRIETATE, dobandit prin Reconstituire, cota actuala 1/1, cota initiala 1/1	A1
	1) **LUPU GR. DUMITRU**, Lipsa C.N.P.	

C. Partea III. SARCINI .

Inscrieri privind dezmembramintele dreptului de proprietate, drepturi reale de garanţie şi sarcini	Referinţe
NU SUNT	

Anexa Nr. 1 La Partea I

Teren

Nr cadastral	Suprafaţa (mp)*	Observaţii / Referinţe
	5.000	Conform TP 24800 imobilul se află situat în p. c. A534/43

* Suprafaţa este determinată in planul de proiecţie Stereo 70.

DETALII LINIARE IMOBIL

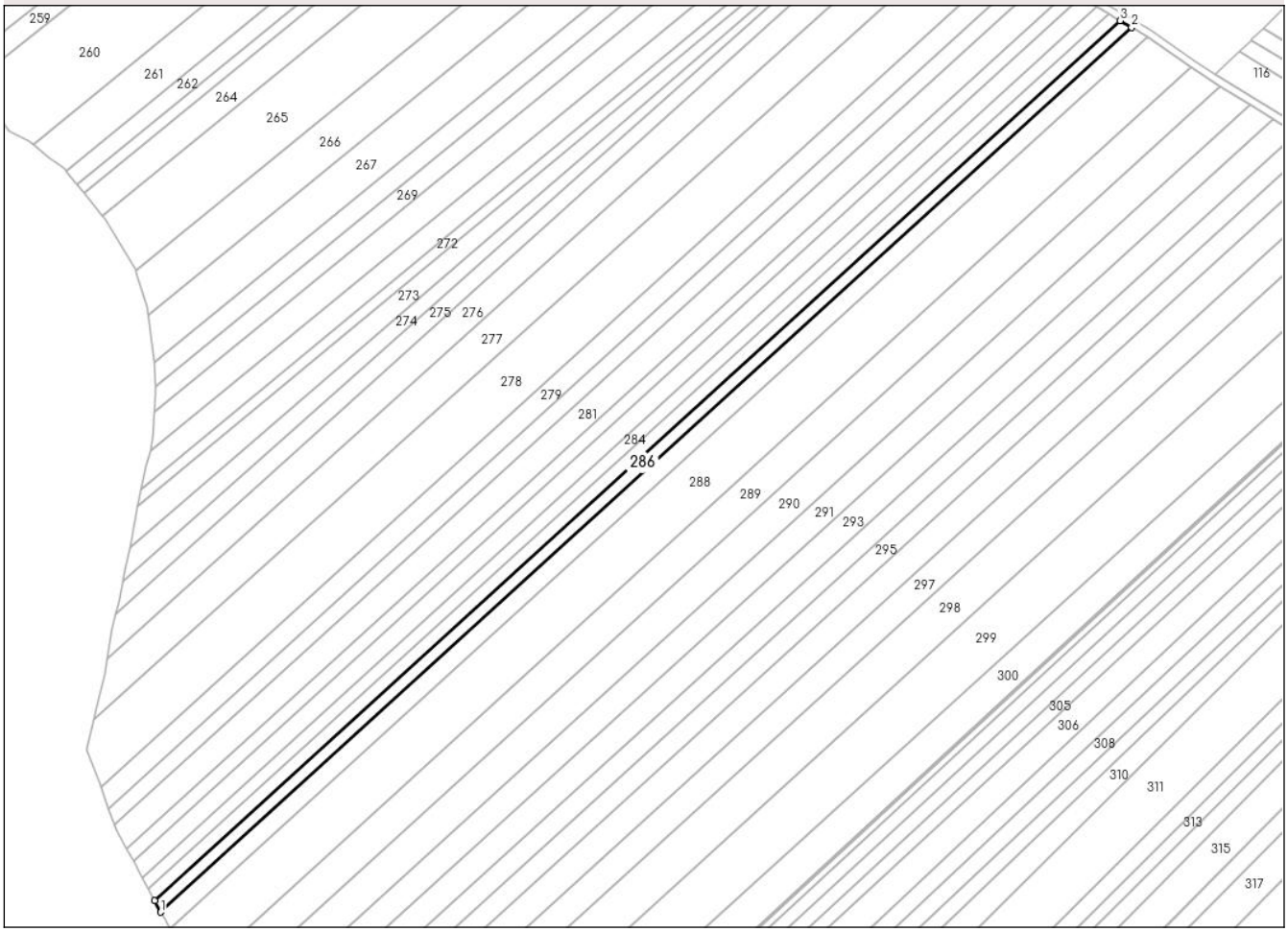

Date referitoare la teren

Crt	Categorie folosință	Intra vilan	Suprafaţa (mp)	Tarla	Parcelă	Nr. topo	Observaţii / Referinţe
1	arabil	NU	4.420	53	534/43	-	
2	arabil	NU	480	52	532	-	
3	arabil	NU	100	51	518	-	

Lungime Segmente
1) Valorile lungimilor segmentelor sunt obţinute din proiecţie în plan.

Punct început	X / Y	Punct sfârşit	X / Y	Lungime segment (** (m)
1	649.539,025 712.955,831	2	650.071,917 713.440,983	720.657
2	650.071,917 713.440,983	3	650.065,642 713.444,678	7.282
3	650.065,642 713.444,678	4	649.535,632 712.962,15	716.76
4	649.535,632 712.962,15	1	649.539,025 712.955,831	7.172

Document care conține date cu caracter personal, protejat de prevederile Regulamentului (UE) nr. 679/2016 și Legii 190/2018

** Lungimile segmentelor sunt determinate în planul de proiecţie Stereo 70 şi sunt rotunjite la 1 milimetru.
*** Distanţa dintre puncte este formată din segmente cumulate ce sunt mai mici decât valoarea 1 milimetru.

DATE DESPRE IMOBILUL NR. 287

Oficiul de Cadastru şi Publicitate Imobiliară BOTOSANI
Biroul de Cadastru şi Publicitate Imobiliară Botosani

A. Partea I. Descrierea imobilului

TEREN Extravilan

Adresa: Jud. Botosani

Nr. Crt	Nr cadastral Nr. topografic	Suprafaţa* (mp)	Observaţii / Referinţe
A1		7.200	Sector cadastral:65 Teren neimprejmuit; Conform TP 49335 imobilul se află situat în p. c. A534/46

B. Partea II. Proprietari şi acte

Inscrieri privitoare la dreptul de proprietate şi alte drepturi reale		Referinţe
/		
Act Administrativ nr. 49335, din 09/12/1994 emis de CJSDPT BOTOSANI (Titlu proprietate);		
B1	Intabulare, drept de PROPRIETATE, dobandit prin Reconstituire, cota actuala 1/1, cota initiala 1/1	A1
	1) **VATAMANU GR. GHEORGHE**, Lipsa C.N.P.	

C. Partea III. SARCINI .

Inscrieri privind dezmembramintele dreptului de proprietate, drepturi reale de garanţie şi sarcini	Referinţe
NU SUNT	

Document care conține date cu caracter personal, protejat de prevederile Regulamentului (UE) nr. 679/2016 și Legii 190/2018

Anexa Nr. 1 La Partea I

Teren

Nr cadastral	Suprafaţa (mp)*	Observaţii / Referinţe
	7.200	Conform TP 49335 imobilul se află situat în p. c. A534/46

* Suprafaţa este determinată in planul de proiecţie Stereo 70.

DETALII LINIARE IMOBIL

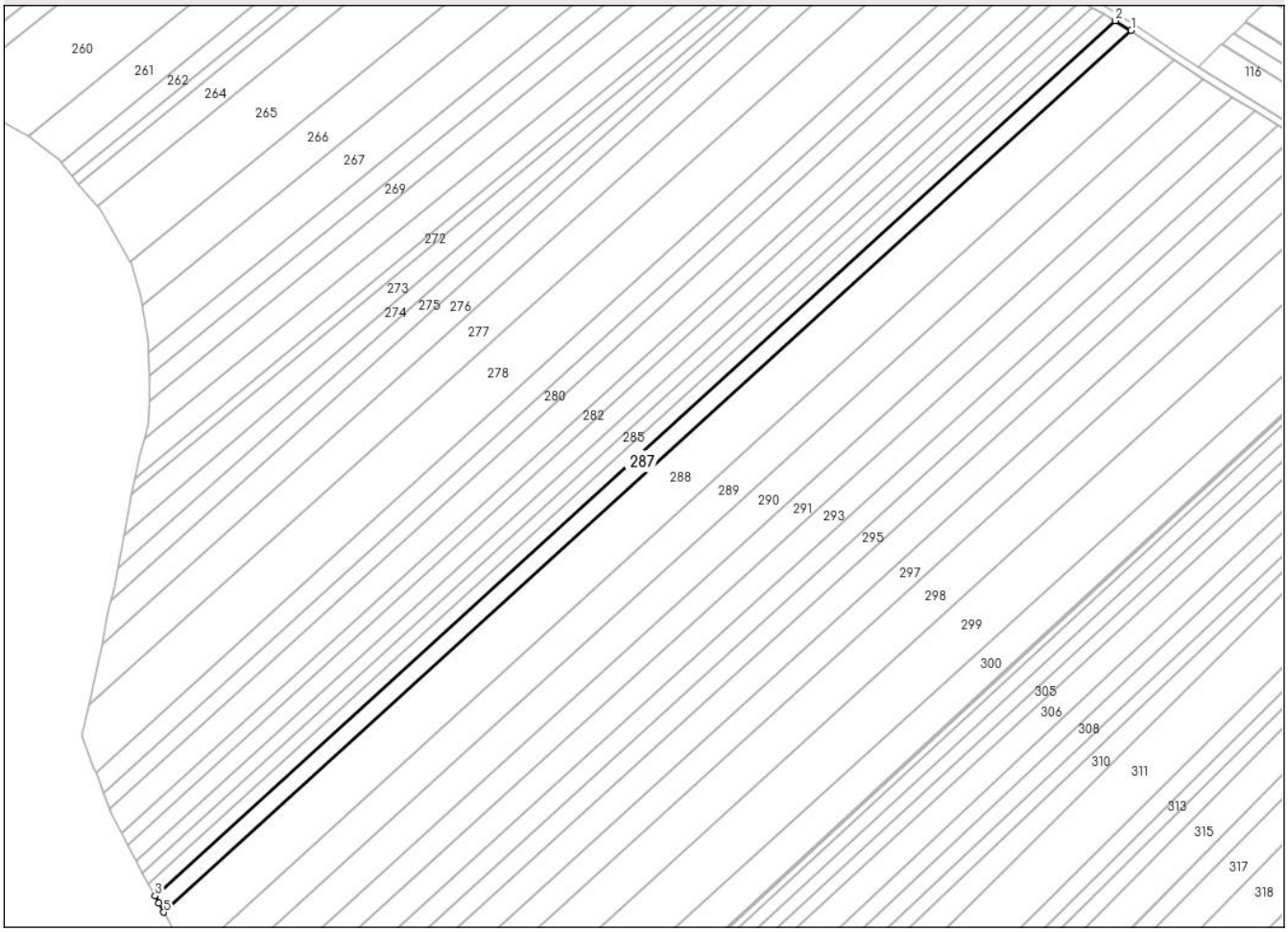

Date referitoare la teren

Crt	Categorie folosință	Intra vilan	Suprafaţa (mp)	Tarla	Parcelă	Nr. topo	Observaţii / Referinţe
1	arabil	NU	6.340	53	534/46	-	
2	arabil	NU	720	52	532	-	
3	arabil	NU	140	51	518	-	

Lungime Segmente
1) Valorile lungimilor segmentelor sunt obţinute din proiecţie în plan.

Punct început	X / Y	Punct sfârşit	X / Y	Lungime segment (** (m)
1	650.080,835 713.435,643	2	650.071,917 713.440,983	10.395
2	650.071,917 713.440,983	3	649.539,025 712.955,831	720.657
3	649.539,025 712.955,831	4	649.541,113 712.951,944	4.412
4	649.541,113 712.951,944	5	649.543,88 712.946,792	5.848

Document care conține date cu caracter personal, protejat de prevederile Regulamentului (UE) nr. 679/2016 și Legii 190/2018

Punct început	X / Y	Punct sfârşit	X / Y	Lungime segment (** (m)
5	649.543,88 712.946,792	1	650.080,835 713.435,643	726.151

** Lungimile segmentelor sunt determinate în planul de proiecţie Stereo 70 şi sunt rotunjite la 1 milimetru.
*** Distanţa dintre puncte este formată din segmente cumulate ce sunt mai mici decât valoarea 1 milimetru.

Document care conține date cu caracter personal, protejat de prevederile Regulamentului (UE) nr. 679/2016 și Legii 190/2018

DATE DESPRE IMOBILUL NR. 288

Oficiul de Cadastru şi Publicitate Imobiliară BOTOSANI
Biroul de Cadastru şi Publicitate Imobiliară Botosani

A. Partea I. Descrierea imobilului

TEREN Extravilan

Adresa: Jud. Botosani

Nr. Crt	Nr cadastral Nr. topografic	Suprafaţa* (mp)	Observaţii / Referinţe
A1	51247	20.700	Sector cadastral:65 Teren neimprejmuit; Conform act notarial nr. 872 imobilul se află situat in p. c. A534/41

B. Partea II. Proprietari şi acte

Inscrieri privitoare la dreptul de proprietate şi alte drepturi reale		Referinţe
31178 / 25/04/2018		
Act Notarial nr. 872, din 18/04/2018 emis de BIN COŞORIANU-PUŞCAŞU LENUȚA-Săveni;		
B5	Intabulare, drept de PROPRIETATE, dobandit prin Conventie, cota actuala 1/1, cota initiala 1/1	A1
	1) **SC PONELM SRL**, CIF:18869570, bun propriu	

C. Partea III. SARCINI .

Inscrieri privind dezmembramintele dreptului de proprietate, drepturi reale de garanţie şi sarcini	Referinţe
NU SUNT	

Document care conține date cu caracter personal, protejat de prevederile Regulamentului (UE) nr. 679/2016 și Legii 190/2018

Anexa Nr. 1 La Partea I

Teren

Nr cadastral	Suprafaţa (mp)*	Observaţii / Referinţe
51247	20.700	Conform act notarial nr. 872 imobilul se află situat in p. c. A534/41

* Suprafaţa este determinată in planul de proiecţie Stereo 70.

DETALII LINIARE IMOBIL

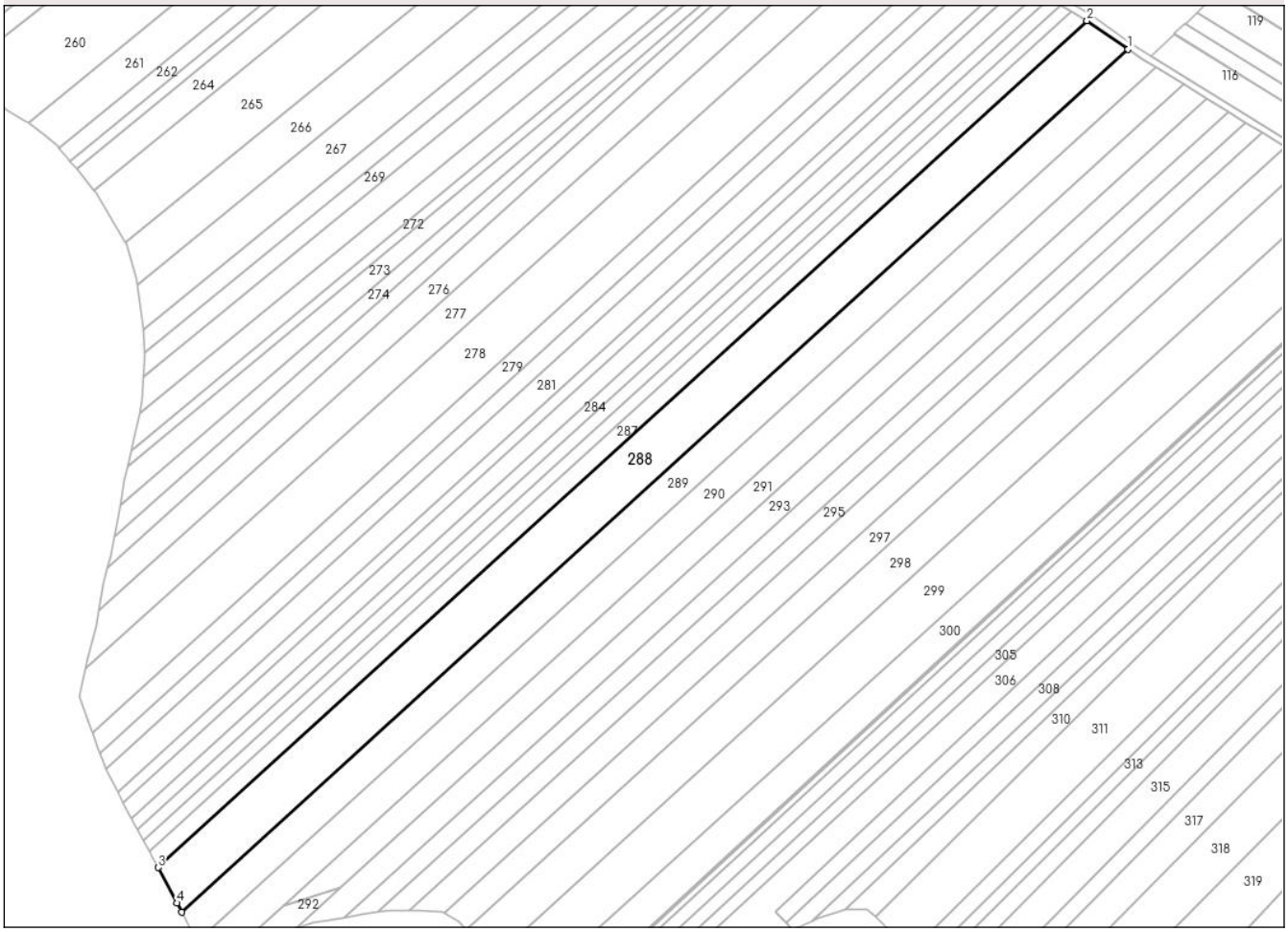

Date referitoare la teren

Crt	Categorie folosință	Intra vilan	Suprafaţa (mp)	Tarla	Parcelă	Nr. topo	Observaţii / Referinţe
1	arabil	NU	17.960	53	534/41	-	
2	arabil	NU	2.280	52	532	-	
3	arabil	NU	460	51	518	-	

Lungime Segmente
1) Valorile lungimilor segmentelor sunt obţinute din proiecţie în plan.

Punct început	X / Y	Punct sfârşit	X / Y	Lungime segment (** (m)
1	650.104,616 713.419,099	2	650.080,835 713.435,643	28.969
2	650.080,835 713.435,643	3	649.543,88 712.946,792	726.151
3	649.543,88 712.946,792	4	649.554,884 712.926,303	23.257
4	649.554,884 712.926,303	5	649.557,488 712.920,987	5.92

Document care conține date cu caracter personal, protejat de prevederile Regulamentului (UE) nr. 679/2016 și Legii 190/2018

Punct început	X / Y	Punct sfârşit	X / Y	Lungime segment (** (m)
5	649.557,488 712.920,987	1	650.104,616 713.419,099	739.908

** Lungimile segmentelor sunt determinate în planul de proiecţie Stereo 70 şi sunt rotunjite la 1 milimetru.
*** Distanţa dintre puncte este formată din segmente cumulate ce sunt mai mici decât valoarea 1 milimetru.

DATE DESPRE IMOBILUL NR. 289

Oficiul de Cadastru şi Publicitate Imobiliară BOTOSANI
Biroul de Cadastru şi Publicitate Imobiliară Botosani

A. Partea I. Descrierea imobilului

TEREN Extravilan

Adresa: Jud. Botosani

Nr. Crt	Nr cadastral Nr. topografic	Suprafaţa* (mp)	Observaţii / Referinţe
A1	51361	13.750	Sector cadastral:65 Teren neimprejmuit; Conform act notarial nr. 97 imobilul se află situat in p. c. A534/42

B. Partea II. Proprietari şi acte

Inscrieri privitoare la dreptul de proprietate şi alte drepturi reale		Referinţe
32623 / 23/04/2024		
Act Notarial nr. 97, din 22/04/2024 emis de BIN Cosorianu Puscasu Lenuta;		
B5	Intabulare, drept de PROPRIETATE, dobandit prin Succesiune, cota actuala 3/8, cota initiala 3/8	A1
	1) **ŞTIRBU ERICA**, bun propriu	
40526 / 24/05/2024		
Act Notarial nr. 1044, din 22/05/2024 emis de BIN Cosorianu Puscasu Lenuta;		
B6	Intabulare, drept de PROPRIETATE, dobandit prin Conventie, cota actuala 5/8, cota initiala 5/8	A1
	1) **ŞTIRBU ERICA**, bun propriu	

C. Partea III. SARCINI .

Inscrieri privind dezmembramintele dreptului de proprietate, drepturi reale de garanţie şi sarcini	Referinţe
NU SUNT	

Anexa Nr. 1 La Partea I

Teren

Nr cadastral	Suprafaţa (mp)*	Observaţii / Referinţe
51361	13.750	Conform act notarial nr. 97 imobilul se află situat in p. c. A534/42

* Suprafaţa este determinată in planul de proiecţie Stereo 70.

DETALII LINIARE IMOBIL

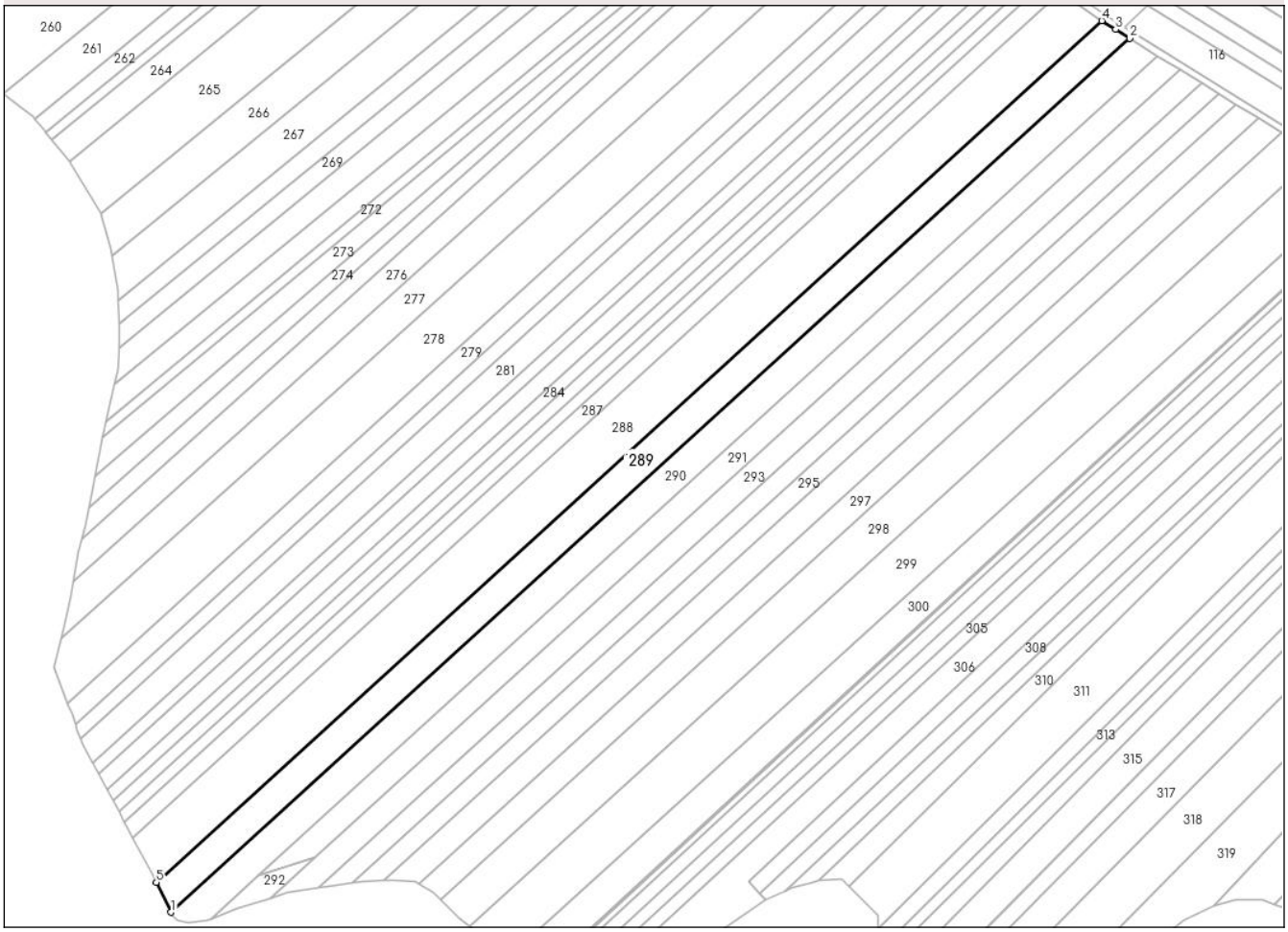

Date referitoare la teren

Crt	Categorie folosință	Intra vilan	Suprafaţa (mp)	Tarla	Parcelă	Nr. topo	Observaţii / Referinţe
1	arabil	NU	11.840	53	534/42	-	
2	arabil	NU	1.220	52	532	-	
3	arabil	NU	310	51	518	-	
4	arabil	NU	380	32	331	-	

Lungime Segmente

1) Valorile lungimilor segmentelor sunt obţinute din proiecţie în plan.

Punct început	X / Y	Punct sfârşit	X / Y	Lungime segment (** (m)
1	649.565,944 712.903,728	2	650.120,775 713.408,854	750.326
2	650.120,775 713.408,854	3	650.112,574 713.414,018	9.691
3	650.112,574 713.414,018	4	650.104,616 713.419,099	9.442

Document care conține date cu caracter personal, protejat de prevederile Regulamentului (UE) nr. 679/2016 și Legii 190/2018

Punct început	X / Y	Punct sfârşit	X / Y	Lungime segment (** (m)
4	650.104,616 713.419,099	5	649.557,488 712.920,987	739.908
5	649.557,488 712.920,987	1	649.565,944 712.903,728	19.219

** Lungimile segmentelor sunt determinate în planul de proiecţie Stereo 70 şi sunt rotunjite la 1 milimetru.
*** Distanţa dintre puncte este formată din segmente cumulate ce sunt mai mici decât valoarea 1 milimetru.

Document care conține date cu caracter personal, protejat de prevederile Regulamentului (UE) nr. 679/2016 și Legii 190/2018

DATE DESPRE IMOBILUL NR. 290

Oficiul de Cadastru şi Publicitate Imobiliară BOTOSANI
Biroul de Cadastru şi Publicitate Imobiliară Botosani

A. Partea I. Descrierea imobilului

TEREN Extravilan

Adresa: Jud. Botosani

Nr. Crt	Nr cadastral Nr. topografic	Suprafaţa* (mp)	Observaţii / Referinţe
A1		13.750	Sector cadastral:65 Teren neimprejmuit; Diferenta de 13750mp se află la id. 289. Conform TP 13008 imobilul se află situat în p. c. A534/42

B. Partea II. Proprietari şi acte

Inscrieri privitoare la dreptul de proprietate şi alte drepturi reale		Referinţe
/		
Act Administrativ nr. 13008, din 20/05/1993 emis de CJSDPT BOTOSANI (Titlu proprietate);		
B1	Intabulare, drept de PROPRIETATE, dobandit prin Reconstituire, cota actuala 1/1, cota initiala 1/1	A1
	1) **HULUB D. ELEONORA**, Lipsa C.N.P.	

C. Partea III. SARCINI .

Inscrieri privind dezmembramintele dreptului de proprietate, drepturi reale de garanţie şi sarcini	Referinţe
NU SUNT	

Anexa Nr. 1 La Partea I

Teren

Nr cadastral	Suprafaţa (mp)*	Observaţii / Referinţe
	13.750	Diferenta de 13750mp se află la id. 289. Conform TP 13008 imobilul se află situat în p. c. A534/42

* Suprafaţa este determinată in planul de proiecţie Stereo 70.

DETALII LINIARE IMOBIL

Date referitoare la teren

Crt	Categorie folosință	Intra vilan	Suprafaţa (mp)	Tarla	Parcelă	Nr. topo	Observaţii / Referinţe
1	arabil	NU	11.860	53	534/42	-	
2	arabil	NU	1.670	32	331	-	
3	arabil	NU	220	51	518	-	

Lungime Segmente

1) Valorile lungimilor segmentelor sunt obţinute din proiecţie în plan.

Punct început	X / Y	Punct sfârşit	X / Y	Lungime segment (** (m)
1	649.565,944 712.903,728	2	649.566,355 712.902,889	0.935
2	649.566,355 712.902,889	3	649.569,399 712.898,913	5.007
3	649.569,399 712.898,913	4	649.575,954 712.897,743	6.659

Document care conține date cu caracter personal, protejat de prevederile Regulamentului (UE) nr. 679/2016 și Legii 190/2018

Punct început	X / Y	Punct sfârşit	X / Y	Lungime segment (** (m)
4	649.575,954 712.897,743	5	649.586,78 712.899,018	10.901
5	649.586,78 712.899,018	6	649.588,887 712.899,803	2.249
6	649.588,887 712.899,803	7	649.616,479 712.924,923	37.314
7	649.616,479 712.924,923	8	650.136,972 713.398,787	703.889
8	650.136,972 713.398,787	9	650.120,775 713.408,854	19.071
9	650.120,775 713.408,854	1	649.565,944 712.903,728	750.326

** Lungimile segmentelor sunt determinate în planul de proiecţie Stereo 70 şi sunt rotunjite la 1 milimetru.
*** Distanţa dintre puncte este formată din segmente cumulate ce sunt mai mici decât valoarea 1 milimetru.

Document care conține date cu caracter personal, protejat de prevederile Regulamentului (UE) nr. 679/2016 și Legii 190/2018

DATE DESPRE IMOBILUL NR. 291

Oficiul de Cadastru şi Publicitate Imobiliară BOTOSANI
Biroul de Cadastru şi Publicitate Imobiliară Botosani

A. Partea I. Descrierea imobilului

TEREN Extravilan

Adresa: Jud. Botosani

Nr. Crt	Nr cadastral Nr. topografic	Suprafaţa* (mp)	Observaţii / Referinţe
A1	51511	Din acte: 10.518 Masurata: 10.000	Sector cadastral:65 Teren neimprejmuit; Diferenta de 518mp se află la id. 292. Conform act notarial nr. 58 imobilul se află situat in p. c. A534/44

B. Partea II. Proprietari şi acte

Inscrieri privitoare la dreptul de proprietate şi alte drepturi reale		Referinţe
11233 / 09/02/2024		
Act Notarial nr. 58, din 07/02/2024 emis de BIN ILAȘCU-BIDAȘCĂ OANA;		
B4	Intabulare, drept de PROPRIETATE, dobandit prin Conventie, cota actuala 1/1, cota initiala 1/1	A1
	1) **SC DONIFA SRL**, CIF:8544130	

C. Partea III. SARCINI

Inscrieri privind dezmembramintele dreptului de proprietate, drepturi reale de garanţie şi sarcini		Referinţe
15522 / 23/02/2024		
Act Notarial nr. 334, din 23/02/2024 emis de SPN Agachi Cornelia - Agachi Stelian;		
C1	Intabulare, drept de IPOTECA, Valoare:727550 RONşi celelalte obligaţii aferente creditulu, dobandit prin Conventie	A1
	1) **SOCIETATEA AGRICOVER CREDIT IFN SA**, CIF:22940237	

Document care conține date cu caracter personal, protejat de prevederile Regulamentului (UE) nr. 679/2016 și Legii 190/2018

Anexa Nr. 1 La Partea I

Teren

Nr cadastral	Suprafaţa (mp)*	Observaţii / Referinţe
51511	Din acte: 10.518 Masurata: 10.000	Diferenta de 518mp se află la id. 292. Conform act notarial nr. 58 imobilul se află situat in p. c. A534/44

* Suprafaţa este determinată in planul de proiecţie Stereo 70.

DETALII LINIARE IMOBIL

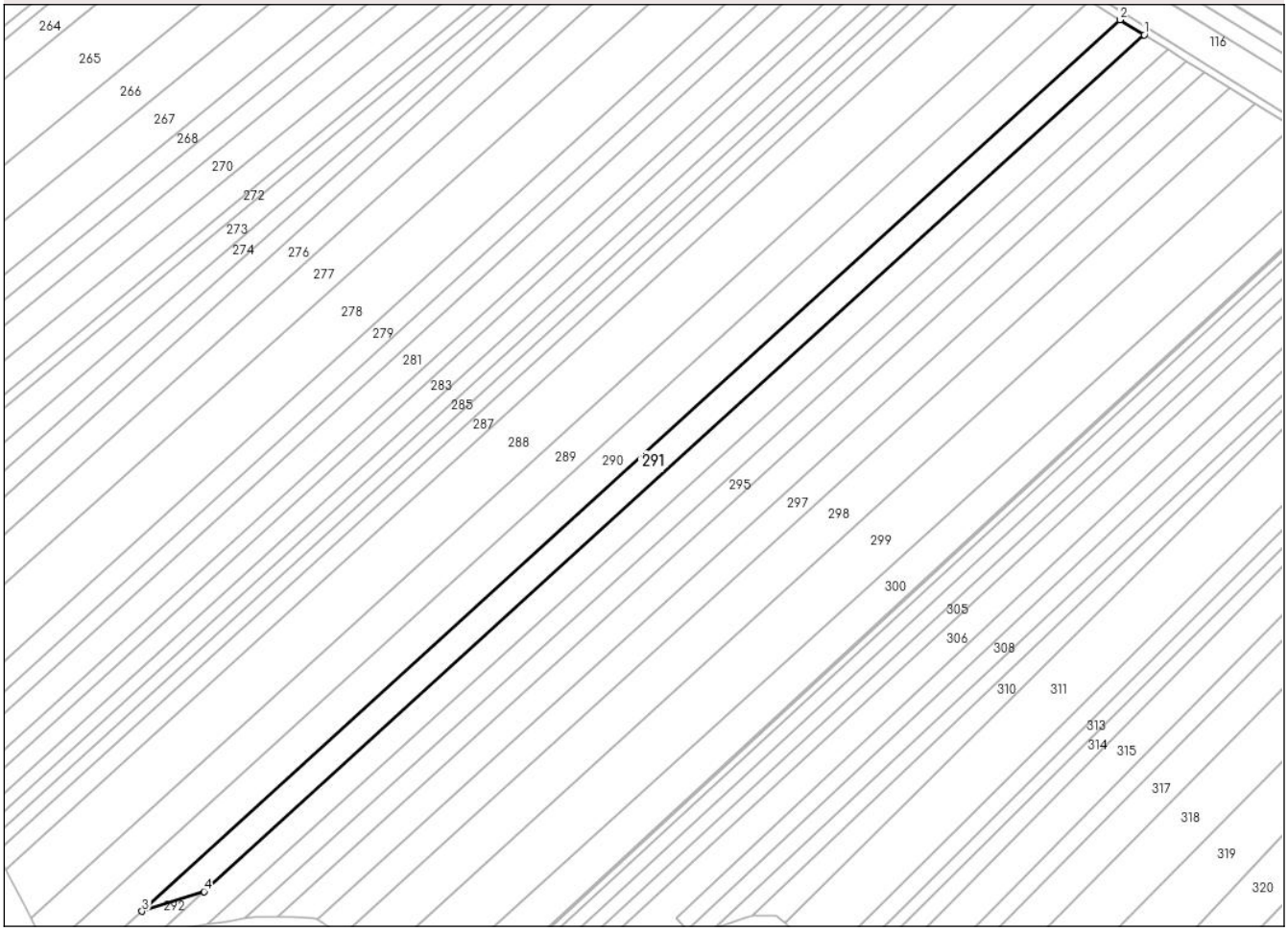

Date referitoare la teren

Crt	Categorie folosinţă	Intra vilan	Suprafaţa (mp)	Tarla	Parcelă	Nr. topo	Observaţii / Referinţe
1	arabil	NU	8.700	53	534/44	-	
2	arabil	NU	1.300	32	331	-	

Lungime Segmente

1) Valorile lungimilor segmentelor sunt obţinute din proiecţie în plan.

Punct început	X / Y	Punct sfârşit	X / Y	Lungime segment (** (m)
1	650.149,763 713.390,837	2	650.136,972 713.398,787	15.059
2	650.136,972 713.398,787	3	649.616,479 712.924,923	703.889
3	649.616,479 712.924,923	4	649.649,518 712.935,408	34.662
4	649.649,518 712.935,408	1	650.149,763 713.390,837	676.506

Document care conține date cu caracter personal, protejat de prevederile Regulamentului (UE) nr. 679/2016 și Legii 190/2018

** Lungimile segmentelor sunt determinate în planul de proiecţie Stereo 70 şi sunt rotunjite la 1 milimetru.
*** Distanţa dintre puncte este formată din segmente cumulate ce sunt mai mici decât valoarea 1 milimetru.

Document care conține date cu caracter personal, protejat de prevederile Regulamentului (UE) nr. 679/2016 și Legii 190/2018

DATE DESPRE IMOBILUL NR. 292

Oficiul de Cadastru şi Publicitate Imobiliară BOTOSANI
Biroul de Cadastru şi Publicitate Imobiliară Botosani

A. Partea I. Descrierea imobilului

TEREN Extravilan

Adresa: Jud. Botosani

Nr. Crt	Nr cadastral Nr. topografic	Suprafaţa* (mp)	Observaţii / Referinţe
A1		Din acte: 10.518 Masurata: 518	Sector cadastral:65 Teren neimprejmuit; Diferenta de 10000mp se află la id. 291

B. Partea II. Proprietari şi acte

Inscrieri privitoare la dreptul de proprietate şi alte drepturi reale		Referinţe
/		
Act Administrativ nr. 18395, din 04/08/1993 emis de CJSDPT BOTOSANI (Titlu proprietate);		
B1	Intabulare, drept de PROPRIETATE, dobandit prin Reconstituire, cota actuala 1/1, cota initiala 1/1	A1
	1) **BRUMĂ T. NICOLAE**, Lipsa C.N.P.	

C. Partea III. SARCINI .

Inscrieri privind dezmembramintele dreptului de proprietate, drepturi reale de garanţie şi sarcini	Referinţe
NU SUNT	

Document care conține date cu caracter personal, protejat de prevederile Regulamentului (UE) nr. 679/2016 și Legii 190/2018

Anexa Nr. 1 La Partea I

Teren

Nr cadastral	Suprafaţa (mp)*	Observaţii / Referinţe
	Din acte: 10.518 Masurata: 518	Diferenta de 10000mp se află la id. 291

* Suprafaţa este determinată in planul de proiecţie Stereo 70.

DETALII LINIARE IMOBIL

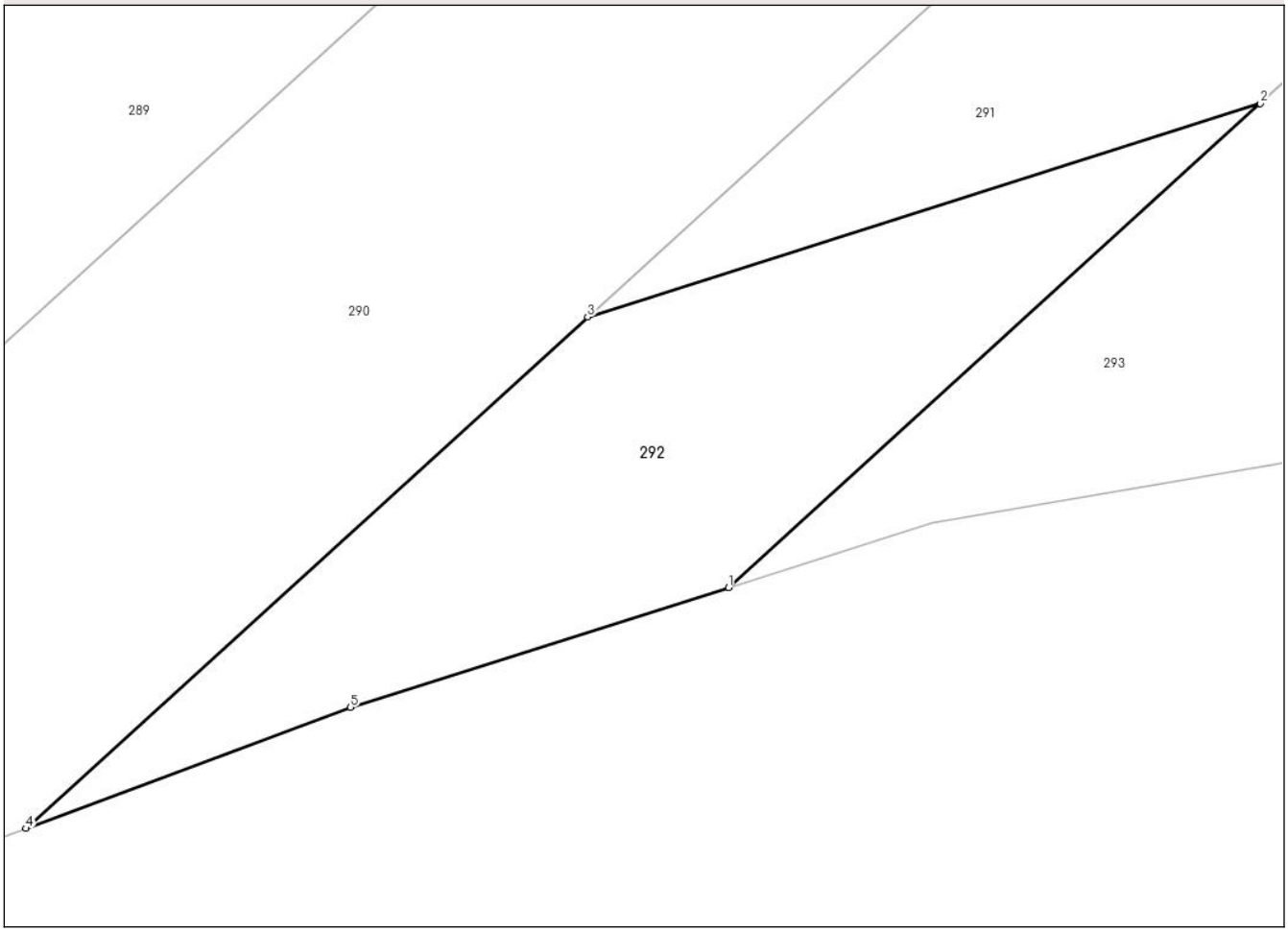

Date referitoare la teren

Crt	Categorie folosință	Intra vilan	Suprafaţa (mp)	Tarla	Parcelă	Nr. topo	Observaţii / Referinţe
1	arabil	NU	518	53	534/44	-	

Lungime Segmente
1) Valorile lungimilor segmentelor sunt obţinute din proiecţie în plan.

Punct început	X / Y	Punct sfârşit	X / Y	Lungime segment (** (m)
1	649.623,405 712.911,634	2	649.649,518 712.935,408	35.314
2	649.649,518 712.935,408	3	649.616,479 712.924,923	34.662
3	649.616,479 712.924,923	4	649.588,887 712.899,803	37.314
4	649.588,887 712.899,803	5	649.604,839 712.905,742	17.021
5	649.604,839 712.905,742	1	649.623,405 712.911,634	19.478

Document care conține date cu caracter personal, protejat de prevederile Regulamentului (UE) nr. 679/2016 și Legii 190/2018

** Lungimile segmentelor sunt determinate în planul de proiecţie Stereo 70 şi sunt rotunjite la 1 milimetru.
*** Distanţa dintre puncte este formată din segmente cumulate ce sunt mai mici decât valoarea 1 milimetru.

DATE DESPRE IMOBILUL NR. 293

Oficiul de Cadastru şi Publicitate Imobiliară BOTOSANI
Biroul de Cadastru şi Publicitate Imobiliară Botosani

A. Partea I. Descrierea imobilului

TEREN Extravilan

Adresa: Jud. Botosani

Nr. Crt	Nr cadastral Nr. topografic	Suprafaţa* (mp)	Observaţii / Referinţe
A1		10.000	Sector cadastral:65 Teren neimprejmuit; Conform TP 24812 imobilul se află situat în p. c. A534/45

B. Partea II. Proprietari şi acte

Inscrieri privitoare la dreptul de proprietate şi alte drepturi reale		Referinţe
/		
Act Administrativ nr. 24812, din 07/01/1993 emis de CJSDPT BOTOSANI (Titlu proprietate);		
B1	Intabulare, drept de PROPRIETATE, dobandit prin Reconstituire, cota actuala 1/1, cota initiala 1/1	A1
	1) **BRÎNZĂ GR. GHEORGHE**, Lipsa C.N.P.	

C. Partea III. SARCINI .

Inscrieri privind dezmembramintele dreptului de proprietate, drepturi reale de garanţie şi sarcini	Referinţe
NU SUNT	

Anexa Nr. 1 La Partea I

Teren

Nr cadastral	Suprafaţa (mp)*	Observaţii / Referinţe
	10.000	Conform TP 24812 imobilul se află situat în p. c. A534/45

* Suprafaţa este determinată in planul de proiecţie Stereo 70.

DETALII LINIARE IMOBIL

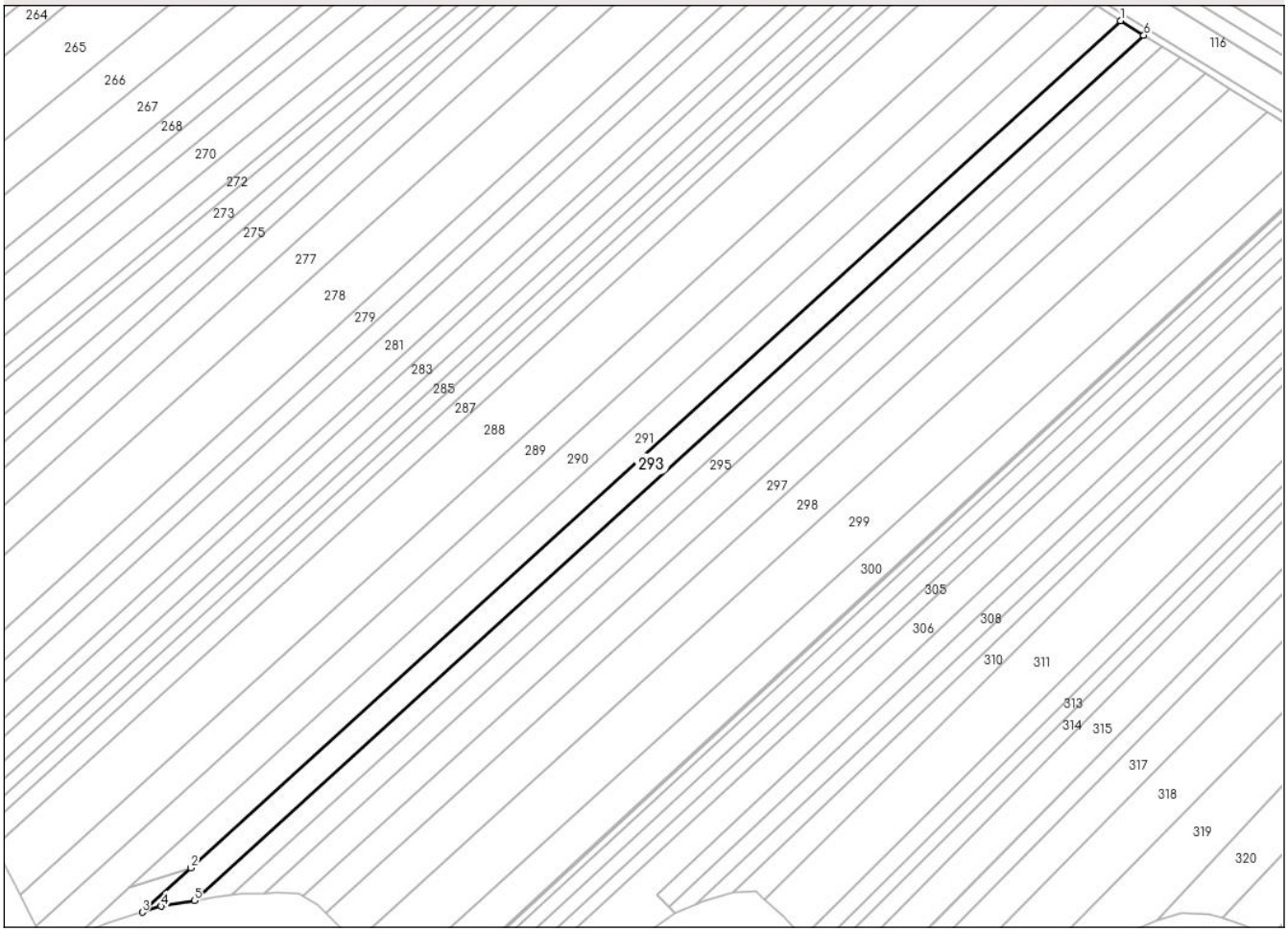

Date referitoare la teren

Crt	Categorie folosință	Intra vilan	Suprafaţa (mp)	Tarla	Parcelă	Nr. topo	Observaţii / Referinţe
1	arabil	NU	8.670	53	534/45	-	
2	arabil	NU	1.330	32	331	-	

Lungime Segmente

1) Valorile lungimilor segmentelor sunt obţinute din proiecţie în plan.

Punct început	X / Y	Punct sfârşit	X / Y	Lungime segment (** (m)
1	650.149,763 713.390,837	2	649.649,518 712.935,408	676.506
2	649.649,518 712.935,408	3	649.623,405 712.911,634	35.314
3	649.623,405 712.911,634	4	649.633,441 712.914,819	10.53
4	649.633,441 712.914,819	5	649.651,51 712.917,913	18.332

Document care conține date cu caracter personal, protejat de prevederile Regulamentului (UE) nr. 679/2016 și Legii 190/2018

Punct început	X / Y	Punct sfârşit	X / Y	Lungime segment (** (m)
5	649.651,51 712.917,913	6	650.162,366 713.383,004	690.857
6	650.162,366 713.383,004	1	650.149,763 713.390,837	14.84

** Lungimile segmentelor sunt determinate în planul de proiecţie Stereo 70 şi sunt rotunjite la 1 milimetru.
*** Distanţa dintre puncte este formată din segmente cumulate ce sunt mai mici decât valoarea 1 milimetru.

Document care conține date cu caracter personal, protejat de prevederile Regulamentului (UE) nr. 679/2016 și Legii 190/2018

DATE DESPRE IMOBILUL NR. 294

Oficiul de Cadastru şi Publicitate Imobiliară BOTOSANI
Biroul de Cadastru şi Publicitate Imobiliară Botosani

A. Partea I. Descrierea imobilului

TEREN Extravilan

Adresa: Jud. Botosani

Nr. Crt	Nr cadastral Nr. topografic	Suprafaţa* (mp)	Observaţii / Referinţe
A1		7.500	Sector cadastral:65 Teren neimprejmuit; Conform TP 24815 imobilul se află situat în p. c. A534/47

B. Partea II. Proprietari şi acte

Inscrieri privitoare la dreptul de proprietate şi alte drepturi reale		Referinţe
/		
Act Administrativ nr. 24815, din 11/01/1993 emis de CJSDPT BOTOSANI (Titlu proprietate);		
B1	Intabulare, drept de PROPRIETATE, dobandit prin Reconstituire, cota actuala 1/1, cota initiala 1/1	A1
	1) **MELINCEANU GH. DUMITRU**, Lipsa C.N.P.	

C. Partea III. SARCINI .

Inscrieri privind dezmembramintele dreptului de proprietate, drepturi reale de garanţie şi sarcini	Referinţe
NU SUNT	

Anexa Nr. 1 La Partea I

Teren

Nr cadastral	Suprafaţa (mp)*	Observaţii / Referinţe
	7.500	Conform TP 24815 imobilul se află situat în p. c. A534/47

* Suprafaţa este determinată in planul de proiecţie Stereo 70.

DETALII LINIARE IMOBIL

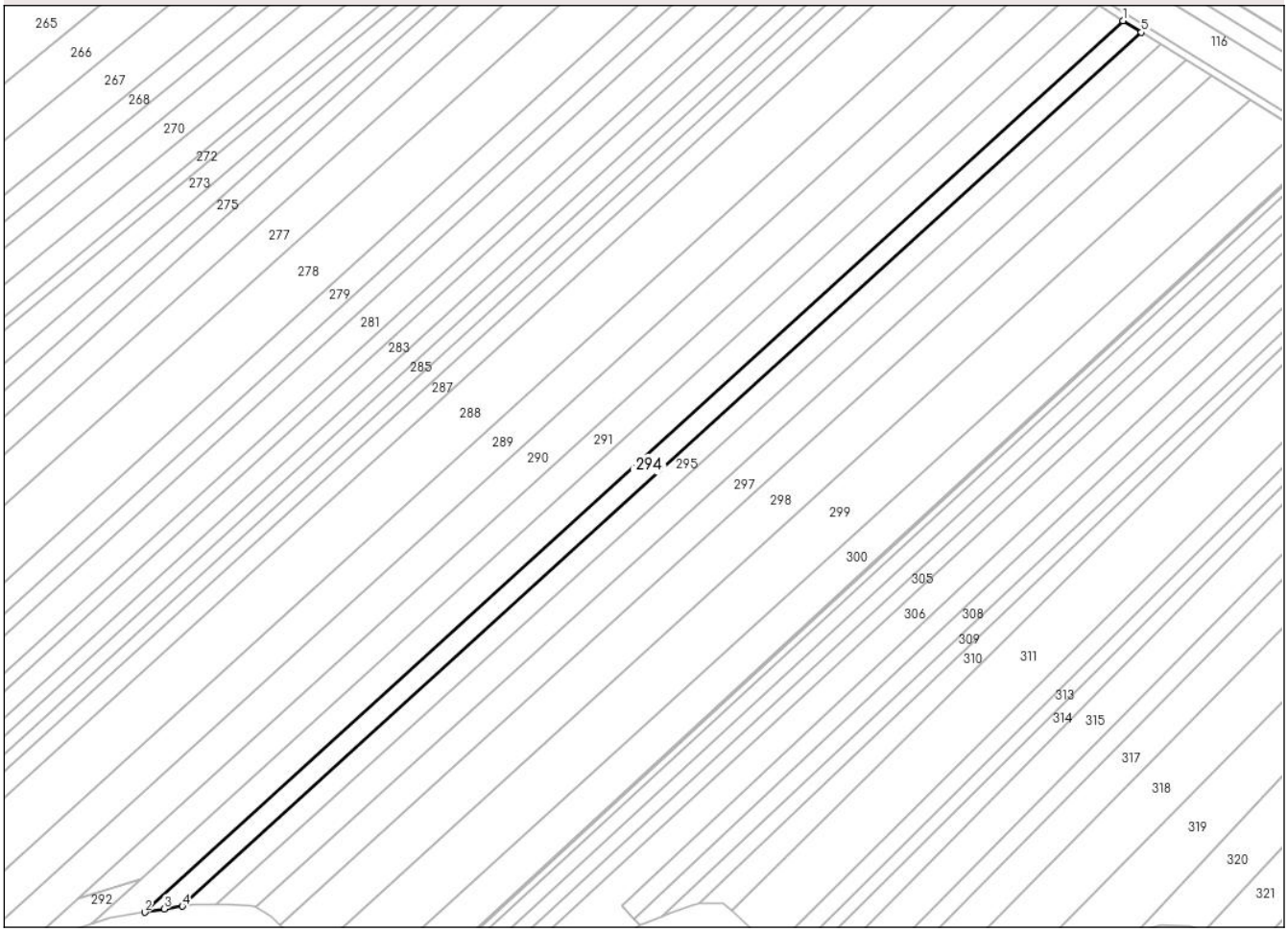

Date referitoare la teren

Crt	Categorie folosință	Intra vilan	Suprafaţa (mp)	Tarla	Parcelă	Nr. topo	Observaţii / Referinţe
1	arabil	NU	6.460	53	534/47	-	
2	arabil	NU	1.040	32	331	-	

Lungime Segmente
1) Valorile lungimilor segmentelor sunt obţinute din proiecţie în plan.

Punct început	X / Y	Punct sfârşit	X / Y	Lungime segment (** (m)
1	650.162,366 713.383,004	2	649.651,51 712.917,913	690.857
2	649.651,51 712.917,913	3	649.661,641 712.919,648	10.279
3	649.661,641 712.919,648	4	649.671,176 712.920,989	9.629
4	649.671,176 712.920,989	5	650.172,046 713.376,987	677.352

Document care conține date cu caracter personal, protejat de prevederile Regulamentului (UE) nr. 679/2016 și Legii 190/2018

Punct început	X / Y	Punct sfârşit	X / Y	Lungime segment (** (m)
5	650.172,046 713.376,987	1	650.162,366 713.383,004	11.397

** Lungimile segmentelor sunt determinate în planul de proiecţie Stereo 70 şi sunt rotunjite la 1 milimetru.
*** Distanţa dintre puncte este formată din segmente cumulate ce sunt mai mici decât valoarea 1 milimetru.

Document care conține date cu caracter personal, protejat de prevederile Regulamentului (UE) nr. 679/2016 și Legii 190/2018

DATE DESPRE IMOBILUL NR. 295

Oficiul de Cadastru şi Publicitate Imobiliară BOTOSANI
Biroul de Cadastru şi Publicitate Imobiliară Botosani

A. Partea I. Descrierea imobilului

TEREN Extravilan

Adresa: Jud. Botosani

Nr. Crt	Nr cadastral Nr. topografic	Suprafaţa* (mp)	Observaţii / Referinţe
A1		7.500	Sector cadastral:65 Teren neimprejmuit; Conform TP 9794 imobilul se află situat în p. c. A534/48

B. Partea II. Proprietari şi acte

Inscrieri privitoare la dreptul de proprietate şi alte drepturi reale		Referinţe
/		
Act Administrativ nr. 9794, din 09/03/1993 emis de CJSDPT BOTOSANI (Titlu proprietate);		
B1	Intabulare, drept de PROPRIETATE, dobandit prin Reconstituire, cota actuala 1/1, cota initiala 1/1	A1
	1) **MELINCEANU VASILE**, Lipsa C.N.P. 2) **GHIUTA VIORICA**, Lipsa C.N.P. 3) **MELINCEANU N-LAI**, Lipsa C.N.P. 4) **MELINCEANU MUREŞ**, Lipsa C.N.P. 5) **MELINCEANU RODICA**, Lipsa C.N.P. 6) **LUNGU LEONTINA**, Lipsa C.N.P. 7) **ROSCANEANU NATALIA**, Lipsa C.N.P.	

C. Partea III. SARCINI .

Inscrieri privind dezmembramintele dreptului de proprietate, drepturi reale de garanţie şi sarcini	Referinţe
NU SUNT	

Anexa Nr. 1 La Partea I

Teren

Nr cadastral	Suprafaţa (mp)*	Observaţii / Referinţe
	7.500	Conform TP 9794 imobilul se află situat în p. c. A534/48

* Suprafaţa este determinată in planul de proiecţie Stereo 70.

DETALII LINIARE IMOBIL

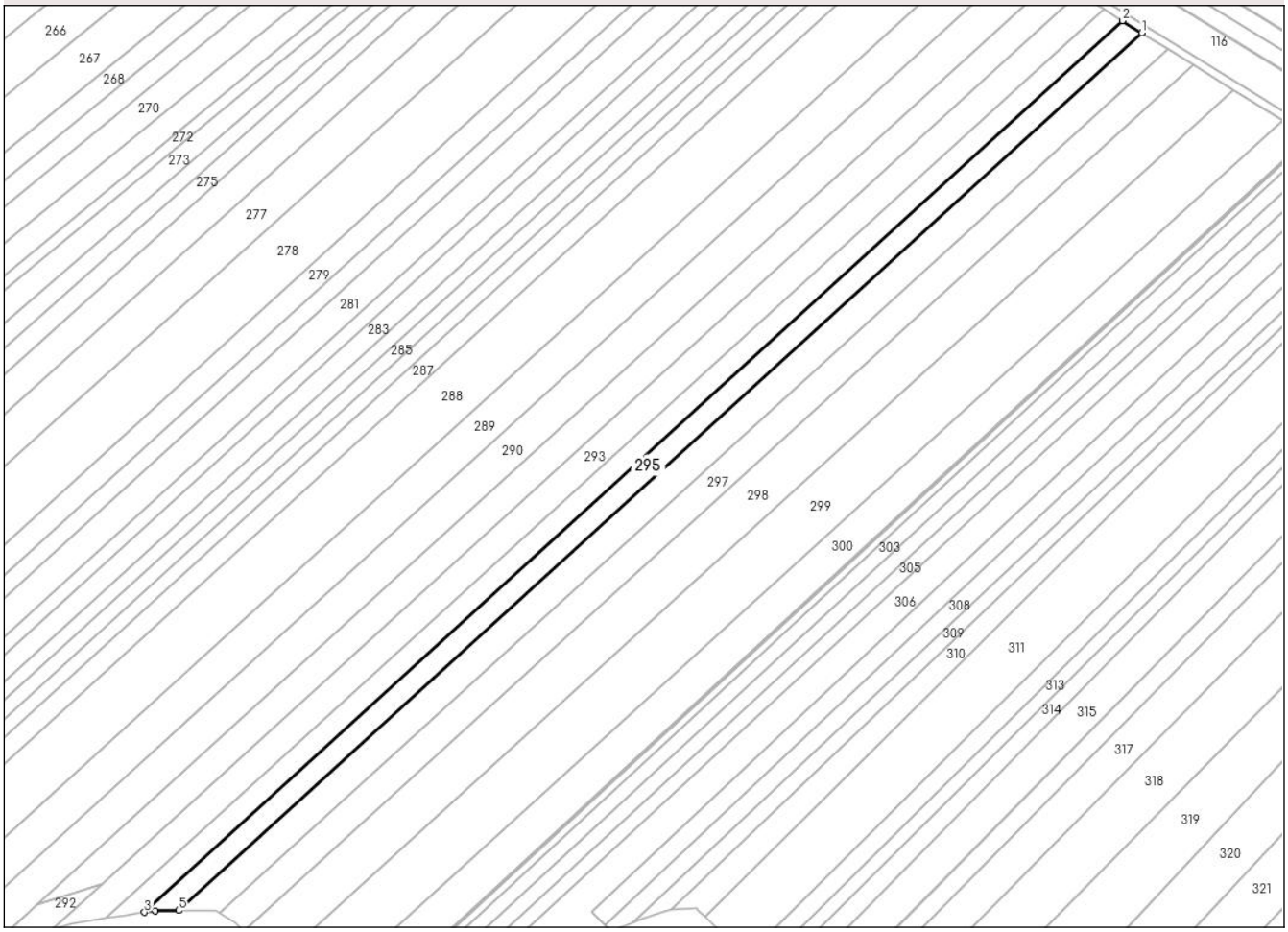

Date referitoare la teren

Crt	Categorie folosință	Intra vilan	Suprafaţa (mp)	Tarla	Parcelă	Nr. topo	Observaţii / Referinţe
1	arabil	NU	6.450	53	534/48	-	
2	arabil	NU	1.050	32	331	-	

Lungime Segmente

1) Valorile lungimilor segmentelor sunt obţinute din proiecţie în plan.

Punct început	X / Y	Punct sfârşit	X / Y	Lungime segment (** (m)
1	650.181,903 713.370,861	2	650.172,046 713.376,987	11.605
2	650.172,046 713.376,987	3	649.671,176 712.920,989	677.352
3	649.671,176 712.920,989	4	649.676,784 712.921,777	5.663
4	649.676,784 712.921,777	5	649.688,785 712.921,921	12.002

Document care conține date cu caracter personal, protejat de prevederile Regulamentului (UE) nr. 679/2016 și Legii 190/2018

Punct început	X / Y	Punct sfârşit	X / Y	Lungime segment (** (m)
5	649.688,785 712.921,921	1	650.181,903 713.370,861	666.868

** Lungimile segmentelor sunt determinate în planul de proiecţie Stereo 70 şi sunt rotunjite la 1 milimetru.
*** Distanţa dintre puncte este formată din segmente cumulate ce sunt mai mici decât valoarea 1 milimetru.

Document care conține date cu caracter personal, protejat de prevederile Regulamentului (UE) nr. 679/2016 și Legii 190/2018

DATE DESPRE IMOBILUL NR. 296

Oficiul de Cadastru şi Publicitate Imobiliară BOTOSANI
Biroul de Cadastru şi Publicitate Imobiliară Botosani

A. Partea I. Descrierea imobilului

TEREN Extravilan

Adresa: Jud. Botosani

Nr. Crt	Nr cadastral Nr. topografic	Suprafaţa* (mp)	Observaţii / Referinţe
A1		10.000	Sector cadastral:65 Teren neimprejmuit; Conform TP 9812 imobilul se află situat în p. c. A534/50

B. Partea II. Proprietari şi acte

Inscrieri privitoare la dreptul de proprietate şi alte drepturi reale		Referinţe
/		
Act Administrativ nr. 9812, din 10/03/1993 emis de CJSDPT BOTOSANI (Titlu proprietate);		
B1	Intabulare, drept de PROPRIETATE, dobandit prin Reconstituire, cota actuala 1/1, cota initiala 1/1	A1
	1) **TINCU AL. ALEXANDRU**, Lipsa C.N.P.	

C. Partea III. SARCINI .

Inscrieri privind dezmembramintele dreptului de proprietate, drepturi reale de garanţie şi sarcini	Referinţe
NU SUNT	

Anexa Nr. 1 La Partea I

Teren

Nr cadastral	Suprafaţa (mp)*	Observaţii / Referinţe
	10.000	Conform TP 9812 imobilul se află situat în p. c. A534/50

* Suprafaţa este determinată in planul de proiecţie Stereo 70.

DETALII LINIARE IMOBIL

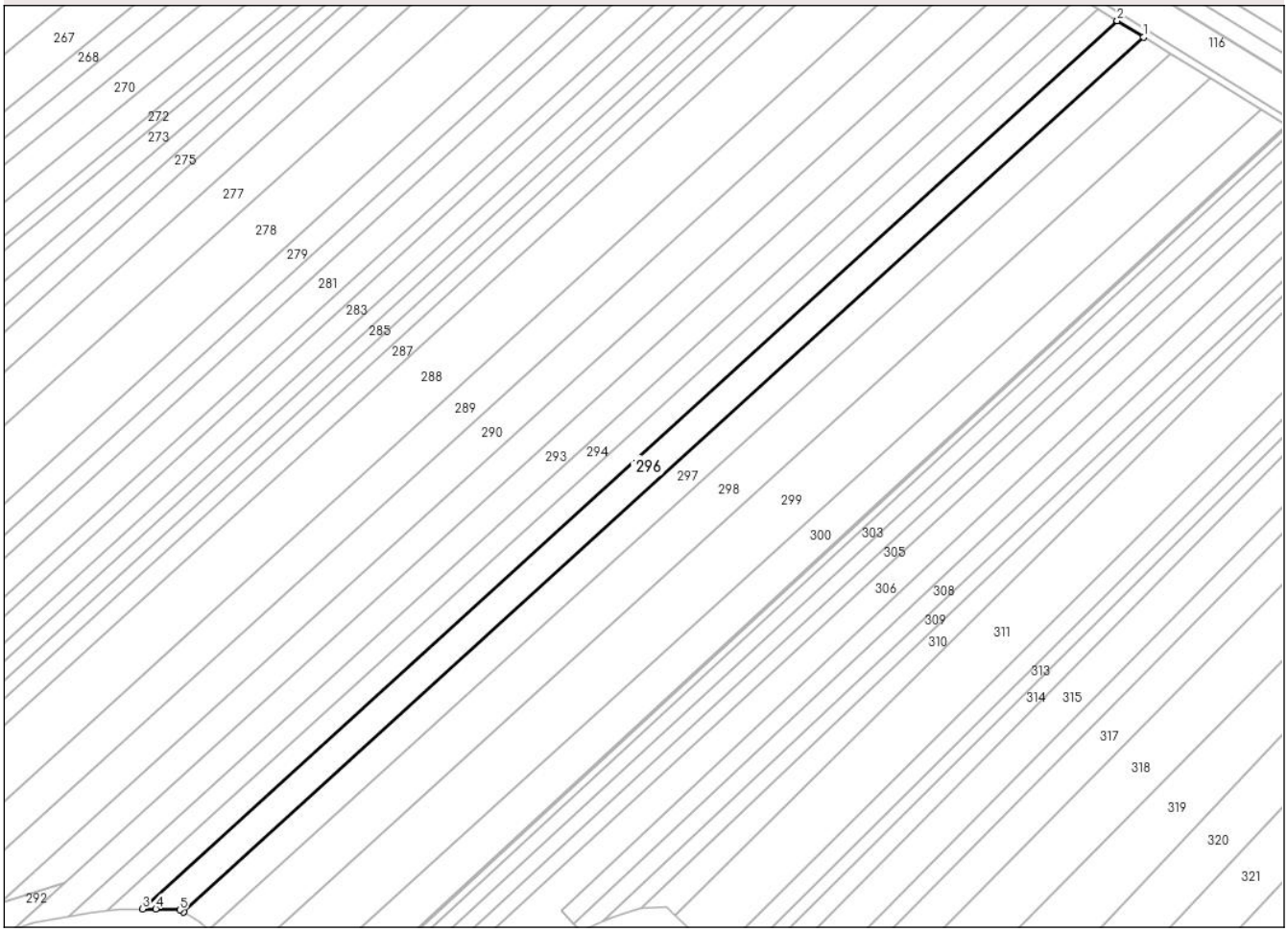

Date referitoare la teren

Crt	Categorie folosință	Intra vilan	Suprafaţa (mp)	Tarla	Parcelă	Nr. topo	Observaţii / Referinţe
1	arabil	NU	8.540	53	534/50	-	
2	arabil	NU	1.460	32	331	-	

Lungime Segmente

1) Valorile lungimilor segmentelor sunt obţinute din proiecţie în plan.

Punct început	X / Y	Punct sfârşit	X / Y	Lungime segment (** (m)
1	650.195,257 713.362,561	2	650.181,903 713.370,861	15.724
2	650.181,903 713.370,861	3	649.688,785 712.921,921	666.868
3	649.688,785 712.921,921	4	649.695,516 712.922,001	6.732
4	649.695,516 712.922,001	5	649.707,63 712.921,525	12.123

Document care conține date cu caracter personal, protejat de prevederile Regulamentului (UE) nr. 679/2016 și Legii 190/2018

Punct început	X / Y	Punct sfârşit	X / Y	Lungime segment (** (m)
5	649.707,63 712.921,525	6	649.709,531 712.920,349	2.235
6	649.709,531 712.920,349	1	650.195,257 713.362,561	656.873

** Lungimile segmentelor sunt determinate în planul de proiecţie Stereo 70 şi sunt rotunjite la 1 milimetru.
*** Distanţa dintre puncte este formată din segmente cumulate ce sunt mai mici decât valoarea 1 milimetru.

Document care conține date cu caracter personal, protejat de prevederile Regulamentului (UE) nr. 679/2016 și Legii 190/2018

DATE DESPRE IMOBILUL NR. 297

Oficiul de Cadastru şi Publicitate Imobiliară BOTOSANI
Biroul de Cadastru şi Publicitate Imobiliară Botosani

A. Partea I. Descrierea imobilului

TEREN Extravilan

Adresa: Jud. Botosani

Nr. Crt	Nr cadastral Nr. topografic	Suprafaţa* (mp)	Observaţii / Referinţe
A1		10.000	Sector cadastral:65 Teren neimprejmuit; Conform TP 13005 imobilul se află situat în p. c. A534/51

B. Partea II. Proprietari şi acte

Inscrieri privitoare la dreptul de proprietate şi alte drepturi reale		Referinţe
/		
Act Administrativ nr. 13005, din 19/05/1993 emis de CJSDPT BOTOSANI (Titlu proprietate);		
B1	Intabulare, drept de PROPRIETATE, dobandit prin Reconstituire, cota actuala 1/1, cota initiala 1/1	A1
	1) **CIOBANU GR. GHEORGHE**, Lipsa C.N.P.	

C. Partea III. SARCINI .

Inscrieri privind dezmembramintele dreptului de proprietate, drepturi reale de garanţie şi sarcini	Referinţe
NU SUNT	

Anexa Nr. 1 La Partea I

Teren

Nr cadastral	Suprafaţa (mp)*	Observaţii / Referinţe
	10.000	Conform TP 13005 imobilul se află situat în p. c. A534/51

* Suprafaţa este determinată in planul de proiecţie Stereo 70.

DETALII LINIARE IMOBIL

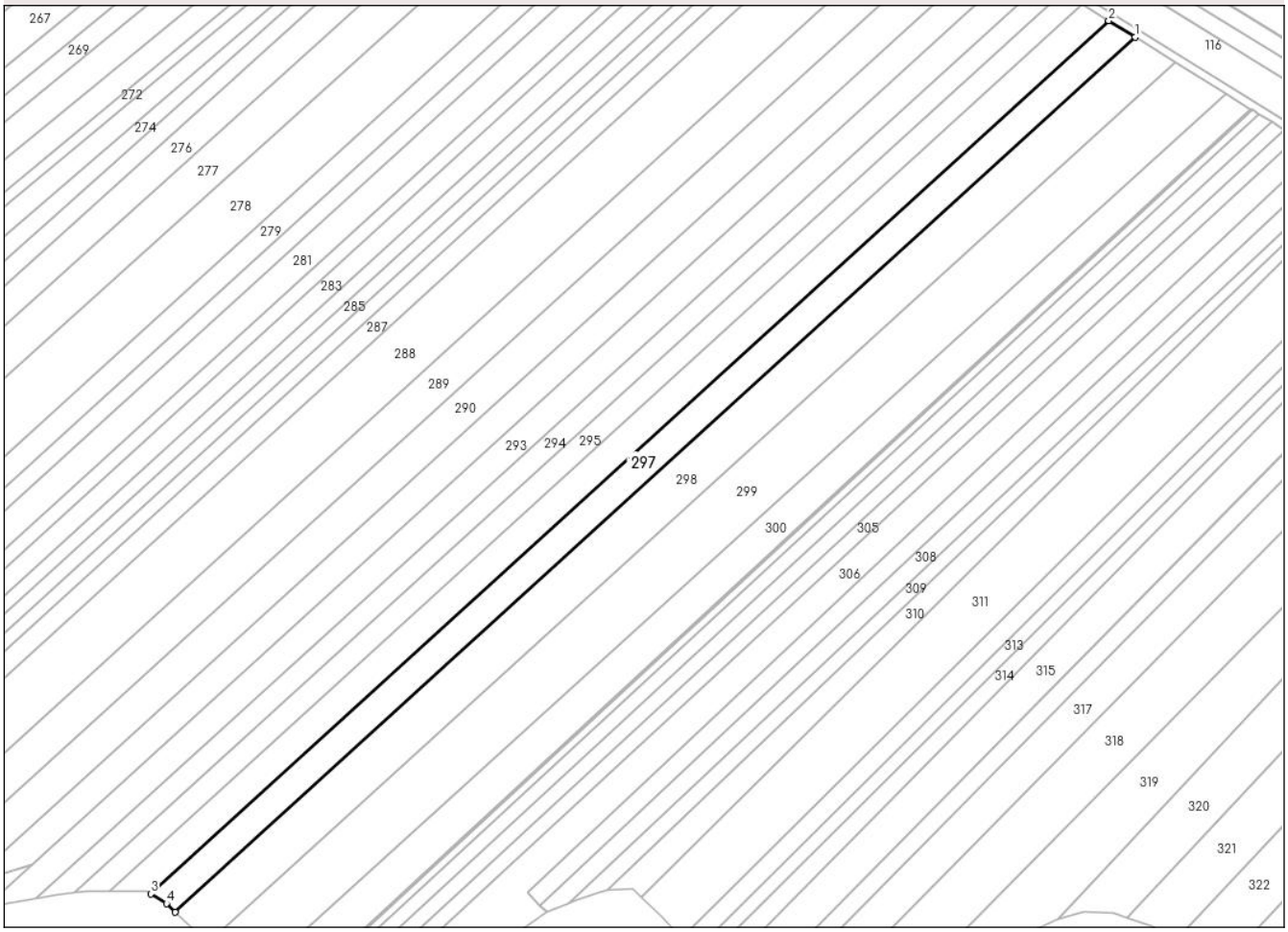

Date referitoare la teren

Crt	Categorie folosință	Intra vilan	Suprafaţa (mp)	Tarla	Parcelă	Nr. topo	Observaţii / Referinţe
1	arabil	NU	8.560	53	534/51	-	
2	arabil	NU	1.440	32	331	-	

Lungime Segmente

1) Valorile lungimilor segmentelor sunt obţinute din proiecţie în plan.

Punct început	X / Y	Punct sfârşit	X / Y	Lungime segment (** (m)
1	650.208,691 713.354,212	2	650.195,257 713.362,561	15.817
2	650.195,257 713.362,561	3	649.709,531 712.920,349	656.873
3	649.709,531 712.920,349	4	649.717,463 712.915,443	9.327
4	649.717,463 712.915,443	5	649.721,961 712.911,087	6.262

Document care conține date cu caracter personal, protejat de prevederile Regulamentului (UE) nr. 679/2016 și Legii 190/2018

Punct început	X / Y	Punct sfârşit	X / Y	Lungime segment (** (m)
5	649.721,961 712.911,087	1	650.208,691 713.354,212	658.229

** Lungimile segmentelor sunt determinate în planul de proiecţie Stereo 70 şi sunt rotunjite la 1 milimetru.
*** Distanţa dintre puncte este formată din segmente cumulate ce sunt mai mici decât valoarea 1 milimetru.

Document care conține date cu caracter personal, protejat de prevederile Regulamentului (UE) nr. 679/2016 și Legii 190/2018

DATE DESPRE IMOBILUL NR. 298

Oficiul de Cadastru şi Publicitate Imobiliară BOTOSANI
Biroul de Cadastru şi Publicitate Imobiliară Botosani

A. Partea I. Descrierea imobilului

TEREN Extravilan

Adresa: Jud. Botosani

Nr. Crt	Nr cadastral Nr. topografic	Suprafaţa* (mp)	Observaţii / Referinţe
A1		15.000	Sector cadastral:65 Teren neimprejmuit; Conform TP 24817 imobilul se află situat în p. c. A534/52

B. Partea II. Proprietari şi acte

Inscrieri privitoare la dreptul de proprietate şi alte drepturi reale		Referinţe
/		
Act Administrativ nr. 24817, din 11/01/1993 emis de CJSDPT BOTOSANI (Titlu proprietate);		
B1	Intabulare, drept de PROPRIETATE, dobandit prin Reconstituire, cota actuala 1/1, cota initiala 1/1	A1
	1) **CIOBANU I. MARIA**, Lipsa C.N.P.	

C. Partea III. SARCINI .

Inscrieri privind dezmembramintele dreptului de proprietate, drepturi reale de garanţie şi sarcini	Referinţe
NU SUNT	

Anexa Nr. 1 La Partea I

Teren

Nr cadastral	Suprafaţa (mp)*	Observaţii / Referinţe
	15.000	Conform TP 24817 imobilul se află situat în p. c. A534/52

* Suprafaţa este determinată in planul de proiecţie Stereo 70.

DETALII LINIARE IMOBIL

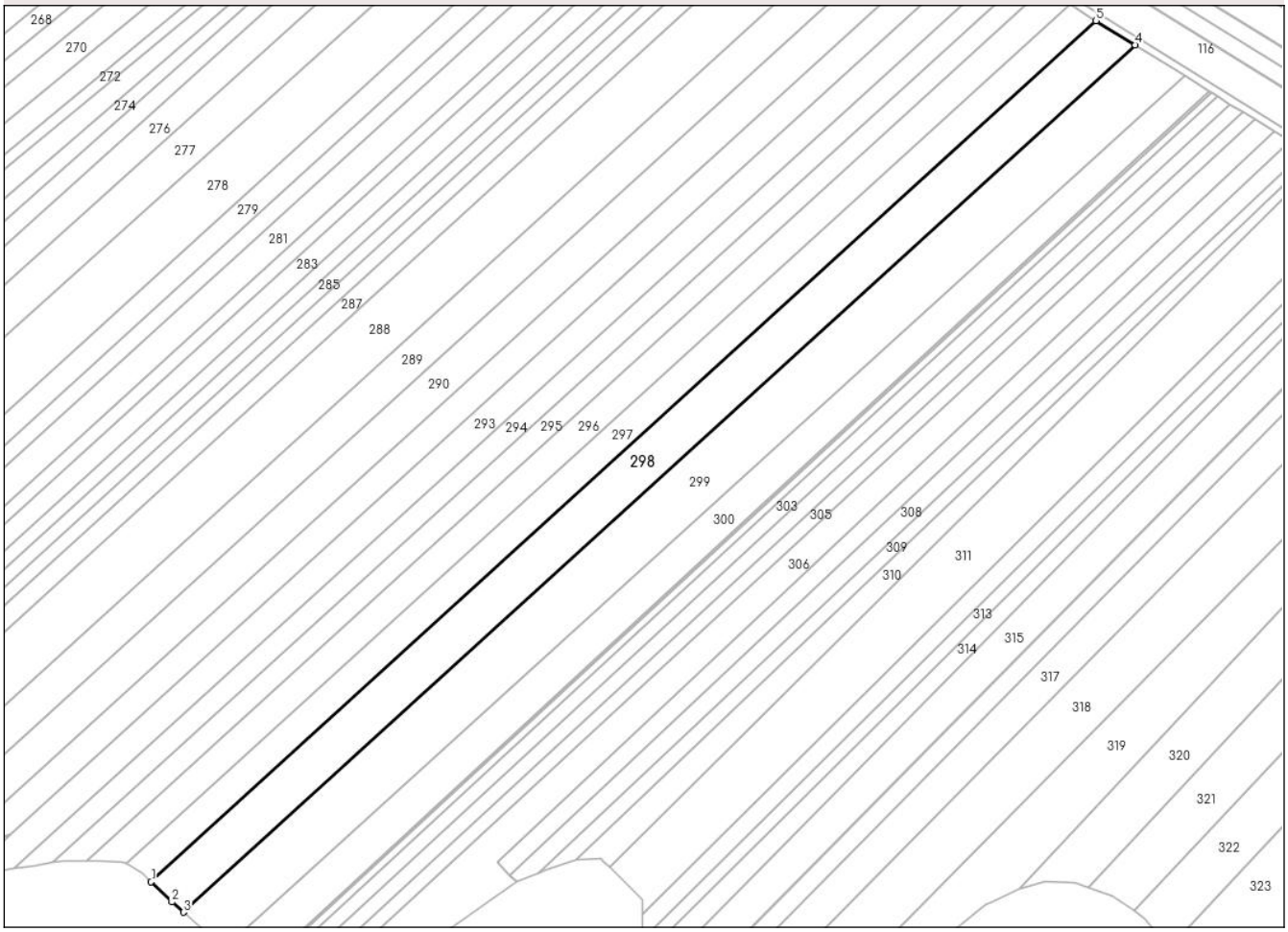

Date referitoare la teren

Crt	Categorie folosință	Intra vilan	Suprafaţa (mp)	Tarla	Parcelă	Nr. topo	Observaţii / Referinţe
1	arabil	NU	12.800	53	534/52	-	
2	arabil	NU	2.200	32	331	-	

Lungime Segmente

1) Valorile lungimilor segmentelor sunt obţinute din proiecţie în plan.

Punct început	X / Y	Punct sfârşit	X / Y	Lungime segment (** (m)
1	649.721,961 712.911,087	2	649.732,68 712.900,707	14.921
2	649.732,68 712.900,707	3	649.738,554 712.895,49	7.857
3	649.738,554 712.895,49	4	650.228,733 713.341,755	662.894
4	650.228,733 713.341,755	5	650.208,691 713.354,212	23.598

Document care conține date cu caracter personal, protejat de prevederile Regulamentului (UE) nr. 679/2016 și Legii 190/2018

Punct început	X / Y	Punct sfârşit	X / Y	Lungime segment (** (m)
5	650.208,691 713.354,212	1	649.721,961 712.911,087	658.229

** Lungimile segmentelor sunt determinate în planul de proiecţie Stereo 70 şi sunt rotunjite la 1 milimetru.
*** Distanţa dintre puncte este formată din segmente cumulate ce sunt mai mici decât valoarea 1 milimetru.

Document care conține date cu caracter personal, protejat de prevederile Regulamentului (UE) nr. 679/2016 și Legii 190/2018

DATE DESPRE IMOBILUL NR. 299

Oficiul de Cadastru şi Publicitate Imobiliară BOTOSANI
Biroul de Cadastru şi Publicitate Imobiliară Botosani

A. Partea I. Descrierea imobilului

TEREN Extravilan

Adresa: Jud. Botosani

Nr. Crt	Nr cadastral Nr. topografic	Suprafaţa* (mp)	Observaţii / Referinţe
A1		19.000	Sector cadastral:65 Teren neimprejmuit; Conform TP 24827 imobilul se află situat în p. c. A534/54

B. Partea II. Proprietari şi acte

Inscrieri privitoare la dreptul de proprietate şi alte drepturi reale		Referinţe
/		
Act Administrativ nr. 24827, din 12/01/1993 emis de CJSDPT BOTOSANI (Titlu proprietate);		
B1	Intabulare, drept de PROPRIETATE, dobandit prin Reconstituire, cota actuala 1/1, cota initiala 1/1	A1
	1) **GOGOS TEOFAN**, Lipsa C.N.P. 2) **CARAMA TEOFANIA**, Lipsa C.N.P. 3) **RAICA GABRIELA**, Lipsa C.N.P. 4) **ZBANŢ ANA**, Lipsa C.N.P. 5) **ZAHARIUC IULIA**, Lipsa C.N.P.	

C. Partea III. SARCINI .

Inscrieri privind dezmembramintele dreptului de proprietate, drepturi reale de garanţie şi sarcini	Referinţe
NU SUNT	

Anexa Nr. 1 La Partea I

Teren

Nr cadastral	Suprafaţa (mp)*	Observaţii / Referinţe
	19.000	Conform TP 24827 imobilul se află situat în p. c. A534/54

* Suprafaţa este determinată in planul de proiecţie Stereo 70.

DETALII LINIARE IMOBIL

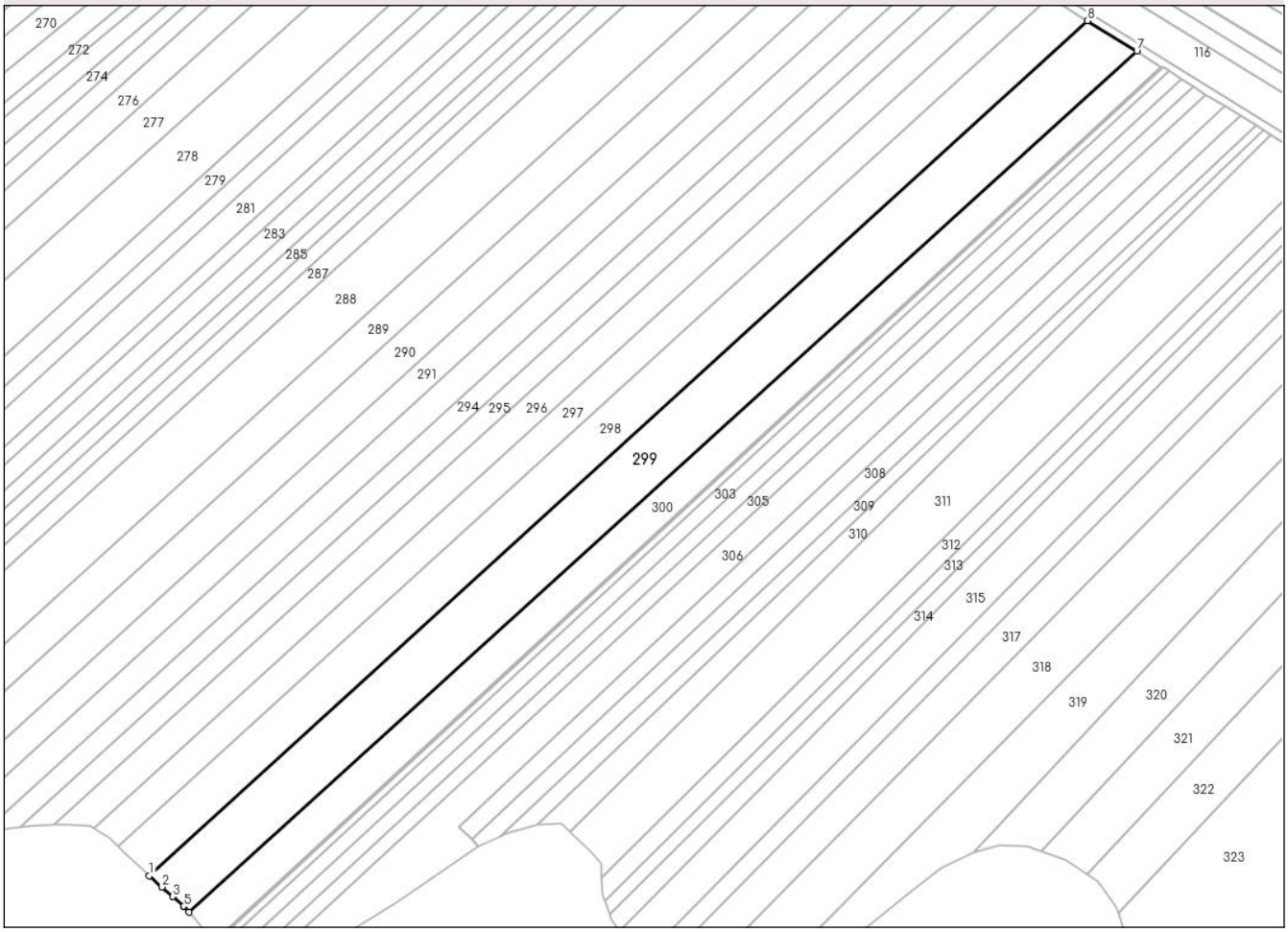

Date referitoare la teren

Crt	Categorie folosință	Intra vilan	Suprafaţa (mp)	Tarla	Parcelă	Nr. topo	Observaţii / Referinţe
1	arabil	NU	16.360	53	534/54	-	
2	arabil	NU	2.640	32	331	-	

Lungime Segmente
1) Valorile lungimilor segmentelor sunt obţinute din proiecţie în plan.

Punct început	X / Y	Punct sfârşit	X / Y	Lungime segment (** (m)
1	649.738,554 712.895,49	2	649.745,138 712.889,642	8.806
2	649.745,138 712.889,642	3	649.750,782 712.884,629	7.549
3	649.750,782 712.884,629	4	649.756,416 712.879,626	7.534
4	649.756,416 712.879,626	5	649.756,777 712.879,305	0.483

Document care conține date cu caracter personal, protejat de prevederile Regulamentului (UE) nr. 679/2016 și Legii 190/2018

Punct început	X / Y	Punct sfârşit	X / Y	Lungime segment (** (m)
5	649.756,777 712.879,305	6	649.759,249 712.876,502	3.737
6	649.759,249 712.876,502	7	650.254,449 713.325,772	668.63
7	650.254,449 713.325,772	8	650.228,733 713.341,755	30.278
8	650.228,733 713.341,755	1	649.738,554 712.895,49	662.894

** Lungimile segmentelor sunt determinate în planul de proiecţie Stereo 70 şi sunt rotunjite la 1 milimetru.
*** Distanţa dintre puncte este formată din segmente cumulate ce sunt mai mici decât valoarea 1 milimetru.

DATE DESPRE IMOBILUL NR. 300

Oficiul de Cadastru şi Publicitate Imobiliară BOTOSANI
Biroul de Cadastru şi Publicitate Imobiliară Botosani

A. Partea I. Descrierea imobilului

Nr. CF vechi:202
Nr. cadastral vechi:246

TEREN Extravilan

Adresa: Jud. Botosani

Nr. Crt	Nr cadastral Nr. topografic	Suprafaţa* (mp)	Observaţii / Referinţe
A1	50393	11.600	Sector cadastral:65 Teren neimprejmuit; Conform act notarial nr. 2236 imobilul se află situat in p. c. A534/49

B. Partea II. Proprietari şi acte

Inscrieri privitoare la dreptul de proprietate şi alte drepturi reale		Referinţe
84102 / 04/12/2014		
Act Notarial nr. 2236, din 03/12/2014 emis de BNP "Elena Roman"-Botoşani;		
B4	Intabulare, drept de PROPRIETATE, dobandit prin Conventie, cota actuala 1/2, cota initiala 1/1	A1
	1) **PINTILIE NICOLETA**, Lipsa C.N.P.	
74532 / 27/10/2016		
Act Notarial nr. 3275, din 17/10/2016 emis de BIN COŞORIANU-PUŞCAŞU LENUȚA-Săveni;		
B5	se notează lichidarea regimului comunității legale	A1
Act Notarial nr. 3277, din 17/10/2016 emis de BIN COŞORIANU-PUŞCAŞU LENUȚA-Săveni;		
B6	Intabulare, drept de PROPRIETATE, dobandit prin Conventie, cota actuala 1/2, cota initiala 1/2	A1
	1) **PINTILIE NICOLETA**, bun propriu	

C. Partea III. SARCINI .

Inscrieri privind dezmembramintele dreptului de proprietate, drepturi reale de garanţie şi sarcini	Referinţe
NU SUNT	

Anexa Nr. 1 La Partea I

Teren

Nr cadastral	Suprafaţa (mp)*	Observaţii / Referinţe
50393	11.600	Conform act notarial nr. 2236 imobilul se află situat in p. c. A534/49

* Suprafaţa este determinată in planul de proiecţie Stereo 70.

DETALII LINIARE IMOBIL

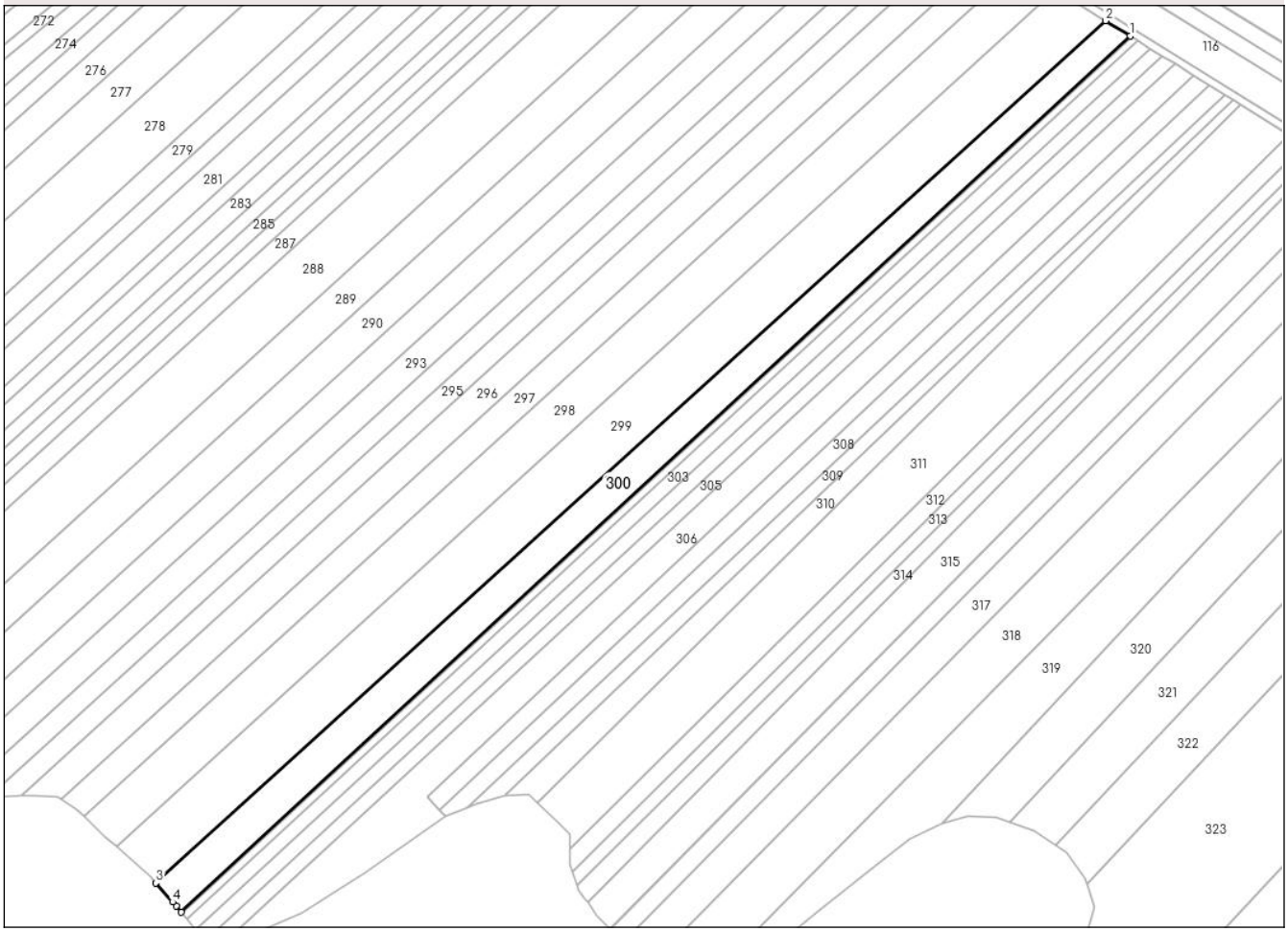

Date referitoare la teren

Crt	Categorie folosință	Intra vilan	Suprafaţa (mp)	Tarla	Parcelă	Nr. topo	Observaţii / Referinţe
1	arabil	NU	10.300	53	534/49	-	
2	arabil	NU	1.300	32	331	-	

Lungime Segmente
1) Valorile lungimilor segmentelor sunt obţinute din proiecţie în plan.

Punct început	X / Y	Punct sfârşit	X / Y	Lungime segment (** (m)
1	650.267,25 713.317,816	2	650.254,449 713.325,772	15.072
2	650.254,449 713.325,772	3	649.759,249 712.876,502	668.63
3	649.759,249 712.876,502	4	649.767,893 712.866,703	13.066
4	649.767,893 712.866,703	5	649.769,722 712.864,557	2.82

Document care conține date cu caracter personal, protejat de prevederile Regulamentului (UE) nr. 679/2016 și Legii 190/2018

Punct început	X / Y	Punct sfârşit	X / Y	Lungime segment (** (m)
5	649.769,722 712.864,557	6	649.772,44 712.861,367	4.191
6	649.772,44 712.861,367	1	650.267,25 713.317,816	673.188

** Lungimile segmentelor sunt determinate în planul de proiecţie Stereo 70 şi sunt rotunjite la 1 milimetru.
*** Distanţa dintre puncte este formată din segmente cumulate ce sunt mai mici decât valoarea 1 milimetru.

Document care conține date cu caracter personal, protejat de prevederile Regulamentului (UE) nr. 679/2016 și Legii 190/2018

DATE DESPRE IMOBILUL NR. 301

Oficiul de Cadastru şi Publicitate Imobiliară BOTOSANI
Biroul de Cadastru şi Publicitate Imobiliară Botosani

A. Partea I. Descrierea imobilului

TEREN Extravilan

Adresa: Jud. Botosani

Nr. Crt	Nr cadastral Nr. topografic	Suprafaţa* (mp)	Observaţii / Referinţe
A1		600	Sector cadastral:65 Teren neimprejmuit; Conform TP 114391 imobilul se află situat în p. c. A534/55

B. Partea II. Proprietari şi acte

Inscrieri privitoare la dreptul de proprietate şi alte drepturi reale		Referinţe
/		
Act Administrativ nr. 114391, din 29/06/2002 emis de CJSDPT BOTOSANI (Titlu proprietate);		
B1	Intabulare, drept de PROPRIETATE, dobandit prin Reconstituire, cota actuala 1/1, cota initiala 1/1	A1
	1) **ZBANŢ M. ILIE**, Lipsa C.N.P.	

C. Partea III. SARCINI .

Inscrieri privind dezmembramintele dreptului de proprietate, drepturi reale de garanţie şi sarcini	Referinţe
NU SUNT	

Document care conține date cu caracter personal, protejat de prevederile Regulamentului (UE) nr. 679/2016 și Legii 190/2018

Anexa Nr. 1 La Partea I

Teren

Nr cadastral	Suprafaţa (mp)*	Observaţii / Referinţe
	600	Conform TP 114391 imobilul se află situat în p. c. A534/55

* Suprafaţa este determinată in planul de proiecţie Stereo 70.

DETALII LINIARE IMOBIL

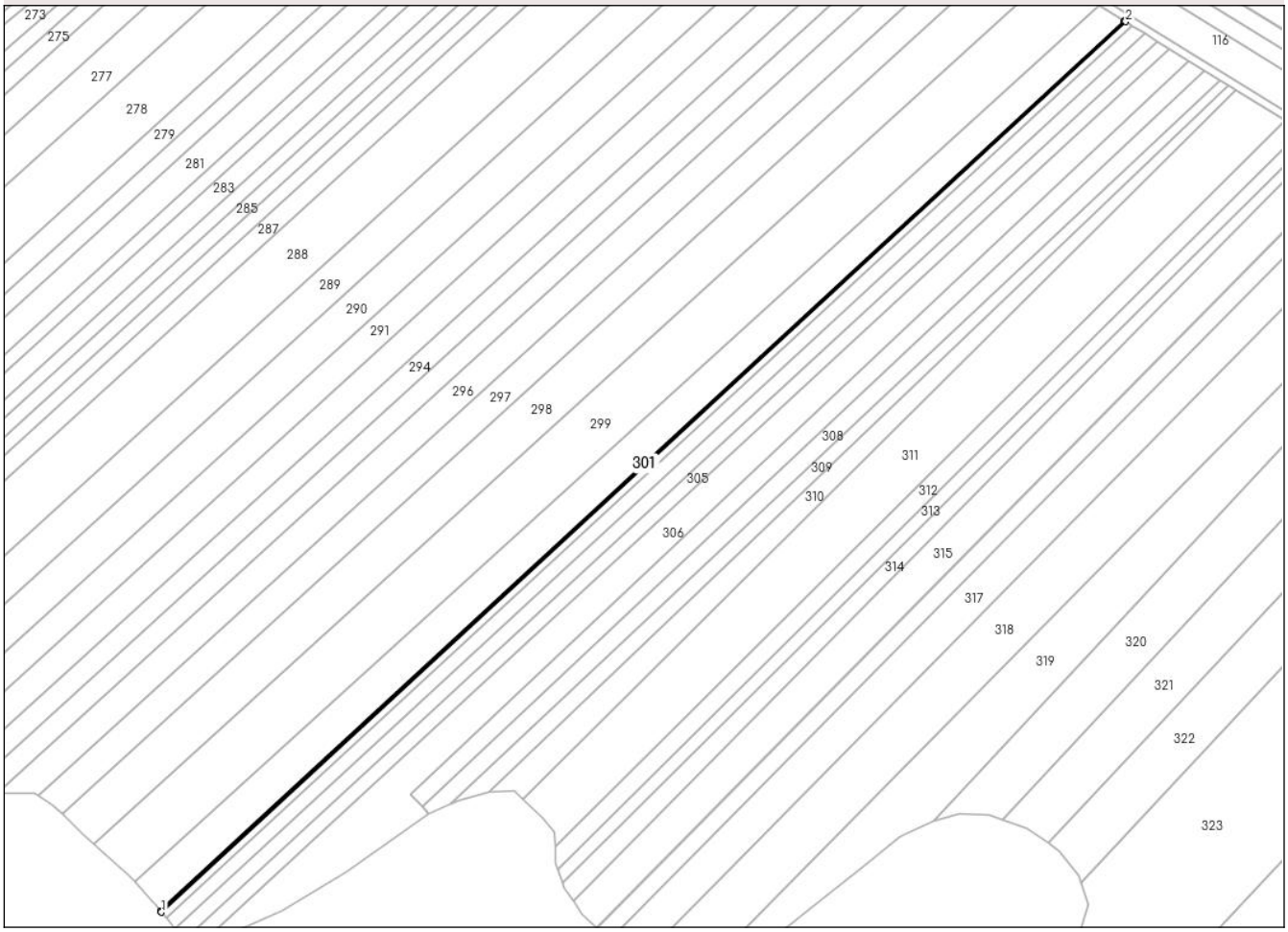

Date referitoare la teren

Crt	Categorie folosință	Intra vilan	Suprafaţa (mp)	Tarla	Parcelă	Nr. topo	Observaţii / Referinţe
1	arabil	NU	500	53	534/55	-	
2	arabil	NU	100	32	331	-	

Lungime Segmente
1) Valorile lungimilor segmentelor sunt obţinute din proiecţie în plan.

Punct început	X / Y	Punct sfârşit	X / Y	Lungime segment (** (m)
1	649.773,019 712.860,689	2	650.268,035 713.317,328	673.469
2	650.268,035 713.317,328	3	650.267,25 713.317,816	0.924
3	650.267,25 713.317,816	4	649.772,44 712.861,367	673.188
4	649.772,44 712.861,367	1	649.773,019 712.860,689	0.892

Document care conține date cu caracter personal, protejat de prevederile Regulamentului (UE) nr. 679/2016 și Legii 190/2018

** Lungimile segmentelor sunt determinate în planul de proiecţie Stereo 70 şi sunt rotunjite la 1 milimetru.
*** Distanţa dintre puncte este formată din segmente cumulate ce sunt mai mici decât valoarea 1 milimetru.

Document care conține date cu caracter personal, protejat de prevederile Regulamentului (UE) nr. 679/2016 și Legii 190/2018

DATE DESPRE IMOBILUL NR. 302

Oficiul de Cadastru şi Publicitate Imobiliară BOTOSANI
Biroul de Cadastru şi Publicitate Imobiliară Botosani

A. Partea I. Descrierea imobilului

TEREN Extravilan

Adresa: Jud. Botosani

Nr. Crt	Nr cadastral Nr. topografic	Suprafaţa* (mp)	Observaţii / Referinţe
A1		2.400	Sector cadastral:65 Teren neimprejmuit; Conform TP 114399 imobilul se află situat în p. c. A534/61

B. Partea II. Proprietari şi acte

Inscrieri privitoare la dreptul de proprietate şi alte drepturi reale		Referinţe
/		
Act Administrativ nr. 114399, din 27/07/2002 emis de CJSDPT BOTOSANI (Titlu proprietate);		
B1	Intabulare, drept de PROPRIETATE, dobandit prin Reconstituire, cota actuala 1/1, cota initiala 1/1	A1
	1) **ZBANŢ ANA**, Lipsa C.N.P.	

C. Partea III. SARCINI .

Inscrieri privind dezmembramintele dreptului de proprietate, drepturi reale de garanţie şi sarcini	Referinţe
NU SUNT	

Anexa Nr. 1 La Partea I

Teren

Nr cadastral	Suprafaţa (mp)*	Observaţii / Referinţe
	2.400	Conform TP 114399 imobilul se află situat în p. c. A534/61

* Suprafaţa este determinată in planul de proiecţie Stereo 70.

DETALII LINIARE IMOBIL

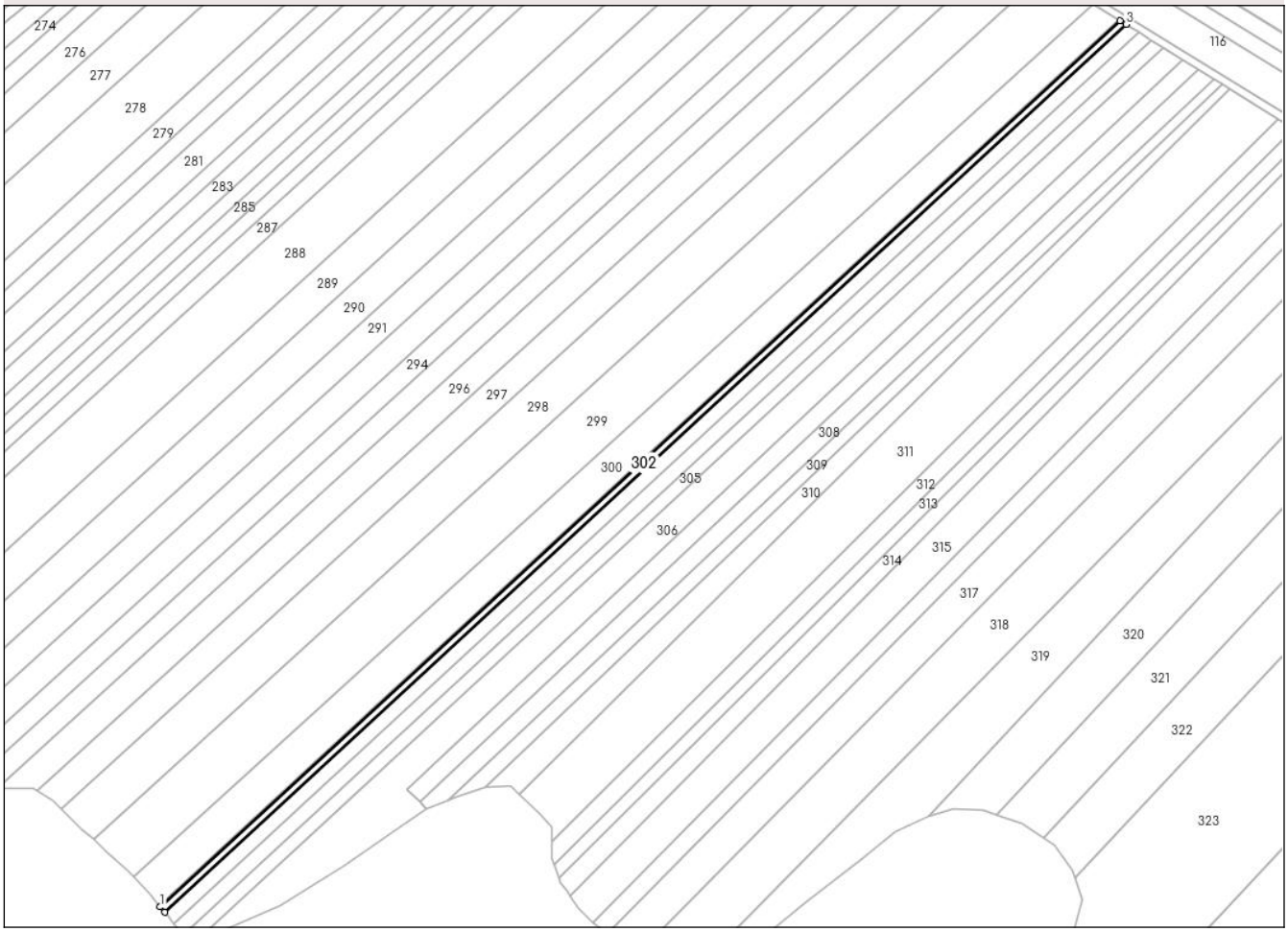

Date referitoare la teren

Crt	Categorie folosință	Intra vilan	Suprafaţa (mp)	Tarla	Parcelă	Nr. topo	Observaţii / Referinţe
1	arabil	NU	2.090	53	534/61	-	
2	arabil	NU	310	32	331	-	

Lungime Segmente
1) Valorile lungimilor segmentelor sunt obţinute din proiecţie în plan.

Punct început	X / Y	Punct sfârşit	X / Y	Lungime segment (** (m)
1	649.773,019 712.860,689	2	649.775,33 712.857,976	3.563
2	649.775,33 712.857,976	3	650.271,173 713.315,378	674.593
3	650.271,173 713.315,378	4	650.268,035 713.317,328	3.694
4	650.268,035 713.317,328	1	649.773,019 712.860,689	673.469

Document care conține date cu caracter personal, protejat de prevederile Regulamentului (UE) nr. 679/2016 și Legii 190/2018

** Lungimile segmentelor sunt determinate în planul de proiecţie Stereo 70 şi sunt rotunjite la 1 milimetru.
*** Distanţa dintre puncte este formată din segmente cumulate ce sunt mai mici decât valoarea 1 milimetru.

Document care conține date cu caracter personal, protejat de prevederile Regulamentului (UE) nr. 679/2016 și Legii 190/2018

DATE DESPRE IMOBILUL NR. 303

Oficiul de Cadastru şi Publicitate Imobiliară BOTOSANI
Biroul de Cadastru şi Publicitate Imobiliară Botosani

A. Partea I. Descrierea imobilului

TEREN Extravilan

Adresa: Jud. Botosani

Nr. Crt	Nr cadastral Nr. topografic	Suprafaţa* (mp)	Observaţii / Referinţe
A1		5.000	Sector cadastral:65 Teren neimprejmuit; Conform TP 132440 imobilul se află situat în p. c. A534/67

B. Partea II. Proprietari şi acte

Inscrieri privitoare la dreptul de proprietate şi alte drepturi reale		Referinţe
/		
Act Administrativ nr. 132400, din 29/05/2003 emis de CJSDPT BOTOSANI (Titlu proprietate);		
B1	Intabulare, drept de PROPRIETATE, dobandit prin Reconstituire, cota actuala 1/1, cota initiala 1/1	A1
	1) **ZAHARIUC D. MIHAI**, Lipsa C.N.P.	

C. Partea III. SARCINI .

Inscrieri privind dezmembramintele dreptului de proprietate, drepturi reale de garanţie şi sarcini	Referinţe
NU SUNT	

Anexa Nr. 1 La Partea I

Teren

Nr cadastral	Suprafaţa (mp)*	Observaţii / Referinţe
	5.000	Conform TP 132440 imobilul se află situat în p. c. A534/67

* Suprafaţa este determinată in planul de proiecţie Stereo 70.

DETALII LINIARE IMOBIL

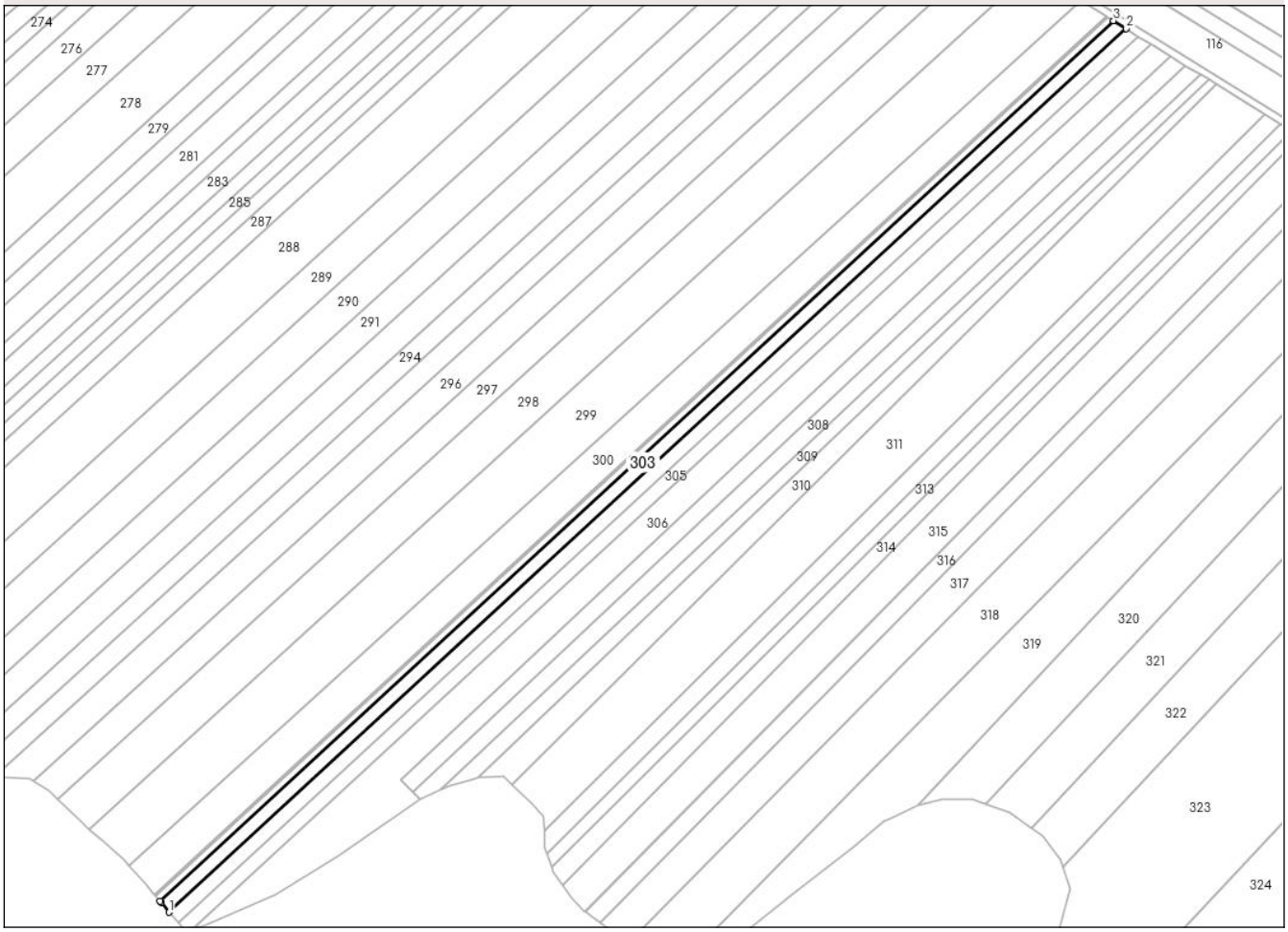

Date referitoare la teren

Crt	Categorie folosință	Intra vilan	Suprafaţa (mp)	Tarla	Parcelă	Nr. topo	Observaţii / Referinţe
1	arabil	NU	4.360	53	534/67	-	
2	arabil	NU	640	32	331	-	

Lungime Segmente
1) Valorile lungimilor segmentelor sunt obţinute din proiecţie în plan.

Punct început	X / Y	Punct sfârşit	X / Y	Lungime segment (** (m)
1	649.779,99 712.852,21	2	650.277,692 713.311,326	677.122
2	650.277,692 713.311,326	3	650.271,173 713.315,378	7.675
3	650.271,173 713.315,378	4	649.775,33 712.857,976	674.593
4	649.775,33 712.857,976	5	649.775,932 712.857,27	0.928

Document care conține date cu caracter personal, protejat de prevederile Regulamentului (UE) nr. 679/2016 și Legii 190/2018

Punct început	X / Y	Punct sfârşit	X / Y	Lungime segment (** (m)
5	649.775,932 712.857,27	1	649.779,99 712.852,21	6.487

** Lungimile segmentelor sunt determinate în planul de proiecţie Stereo 70 şi sunt rotunjite la 1 milimetru.
*** Distanţa dintre puncte este formată din segmente cumulate ce sunt mai mici decât valoarea 1 milimetru.

Document care conține date cu caracter personal, protejat de prevederile Regulamentului (UE) nr. 679/2016 și Legii 190/2018

DATE DESPRE IMOBILUL NR. 304

Oficiul de Cadastru şi Publicitate Imobiliară BOTOSANI
Biroul de Cadastru şi Publicitate Imobiliară Botosani

A. Partea I. Descrierea imobilului

TEREN Extravilan

Adresa: Jud. Botosani

Nr. Crt	Nr cadastral Nr. topografic	Suprafaţa* (mp)	Observaţii / Referinţe
A1		5.000	Sector cadastral:65 Teren neimprejmuit; Conform TP 9809 imobilul se află situat în p. c. A534/57

B. Partea II. Proprietari şi acte

Inscrieri privitoare la dreptul de proprietate şi alte drepturi reale		Referinţe
/		
Act Administrativ nr. 9809, din 10/03/1993 emis de CJSDPT BOTOSANI (Titlu proprietate);		
B1	Intabulare, drept de PROPRIETATE, dobandit prin Reconstituire, cota actuala 1/1, cota initiala 1/1	A1
	1) **POSTINIUC C. MARIA**, Lipsa C.N.P.	

C. Partea III. SARCINI .

Inscrieri privind dezmembramintele dreptului de proprietate, drepturi reale de garanţie şi sarcini	Referinţe
NU SUNT	

Document care conține date cu caracter personal, protejat de prevederile Regulamentului (UE) nr. 679/2016 și Legii 190/2018

Anexa Nr. 1 La Partea I

Teren

Nr cadastral	Suprafaţa (mp)*	Observaţii / Referinţe
	5.000	Conform TP 9809 imobilul se află situat în p. c. A534/57

* Suprafaţa este determinată in planul de proiecţie Stereo 70.

DETALII LINIARE IMOBIL

Date referitoare la teren

Crt	Categorie folosință	Intra vilan	Suprafaţa (mp)	Tarla	Parcelă	Nr. topo	Observaţii / Referinţe
1	arabil	NU	4.360	53	534/57	-	
2	arabil	NU	640	32	331	-	

Lungime Segmente
1) Valorile lungimilor segmentelor sunt obţinute din proiecţie în plan.

Punct început	X / Y	Punct sfârşit	X / Y	Lungime segment (** (m)
1	650.284,187 713.307,289	2	650.277,692 713.311,326	7.648
2	650.277,692 713.311,326	3	649.779,99 712.852,21	677.122
3	649.779,99 712.852,21	4	649.780,009 712.852,187	0.03
4	649.780,009 712.852,187	5	649.784,817 712.846,633	7.346

Document care conține date cu caracter personal, protejat de prevederile Regulamentului (UE) nr. 679/2016 și Legii 190/2018

Punct început	X / Y	Punct sfârşit	X / Y	Lungime segment (** (m)
5	649.784,817 712.846,633	1	650.284,187 713.307,289	679.393

** Lungimile segmentelor sunt determinate în planul de proiecţie Stereo 70 şi sunt rotunjite la 1 milimetru.
*** Distanţa dintre puncte este formată din segmente cumulate ce sunt mai mici decât valoarea 1 milimetru.

Document care conține date cu caracter personal, protejat de prevederile Regulamentului (UE) nr. 679/2016 și Legii 190/2018

DATE DESPRE IMOBILUL NR. 305

Oficiul de Cadastru şi Publicitate Imobiliară BOTOSANI
Biroul de Cadastru şi Publicitate Imobiliară Botosani

A. Partea I. Descrierea imobilului

TEREN Extravilan

Adresa: Jud. Botosani

Nr. Crt	Nr cadastral Nr. topografic	Suprafaţa* (mp)	Observaţii / Referinţe
A1		5.000	Sector cadastral:65 Teren neimprejmuit; Conform TP 13018 imobilul se află situat în p. c. A534/58

B. Partea II. Proprietari şi acte

Inscrieri privitoare la dreptul de proprietate şi alte drepturi reale		Referinţe
/		
Act Administrativ nr. 13018, din 10/06/1993 emis de CJSDPT BOTOSANI (Titlu proprietate);		
B1	Intabulare, drept de PROPRIETATE, dobandit prin Reconstituire, cota actuala 1/1, cota initiala 1/1	A1
	1) **BORŞAN I. DUMITRU**, Lipsa C.N.P.	

C. Partea III. SARCINI .

Inscrieri privind dezmembramintele dreptului de proprietate, drepturi reale de garanţie şi sarcini	Referinţe
NU SUNT	

Anexa Nr. 1 La Partea I

Teren

Nr cadastral	Suprafaţa (mp)*	Observaţii / Referinţe
	5.000	Conform TP 13018 imobilul se află situat în p. c. A534/58

* Suprafaţa este determinată in planul de proiecţie Stereo 70.

DETALII LINIARE IMOBIL

Date referitoare la teren

Crt	Categorie folosință	Intra vilan	Suprafaţa (mp)	Tarla	Parcelă	Nr. topo	Observaţii / Referinţe
1	arabil	NU	4.350	53	534/58	-	
2	arabil	NU	650	32	331	-	

Lungime Segmente

1) Valorile lungimilor segmentelor sunt obţinute din proiecţie în plan.

Punct început	X / Y	Punct sfârşit	X / Y	Lungime segment (** (m)
1	649.784,817 712.846,633	2	649.787,591 712.843,428	4.239
2	649.787,591 712.843,428	3	649.793,052 712.844,219	5.518
3	649.793,052 712.844,219	4	650.290,671 713.303,259	677.01
4	650.290,671 713.303,259	5	650.284,187 713.307,289	7.634

Document care conține date cu caracter personal, protejat de prevederile Regulamentului (UE) nr. 679/2016 și Legii 190/2018

Punct început	X / Y	Punct sfârşit	X / Y	Lungime segment (** (m)
5	650.284,187 713.307,289	1	649.784,817 712.846,633	679.393

** Lungimile segmentelor sunt determinate în planul de proiecţie Stereo 70 şi sunt rotunjite la 1 milimetru.
*** Distanţa dintre puncte este formată din segmente cumulate ce sunt mai mici decât valoarea 1 milimetru.

Document care conține date cu caracter personal, protejat de prevederile Regulamentului (UE) nr. 679/2016 și Legii 190/2018

DATE DESPRE IMOBILUL NR. 306

Oficiul de Cadastru şi Publicitate Imobiliară BOTOSANI
Biroul de Cadastru şi Publicitate Imobiliară Botosani

A. Partea I. Descrierea imobilului

TEREN Extravilan

Adresa: Jud. Botosani

Nr. Crt	Nr cadastral Nr. topografic	Suprafaţa* (mp)	Observaţii / Referinţe
A1	51518	10.000	Sector cadastral:65 Teren neimprejmuit; Conform act notarial nr. 2353 imobilul se află situat in p. c. A534/53

B. Partea II. Proprietari şi acte

Inscrieri privitoare la dreptul de proprietate şi alte drepturi reale		Referinţe
74866 / 20/10/2020		
Act Notarial nr. 2353, din 12/10/2020 emis de BIN "Coșorianu – Pușcașu Lenuța" Săveni;		
B6	Intabulare, drept de PROPRIETATE, dobandit prin Conventie, cota actuala 1/1, cota initiala 1/1	A1
	1) **IONEL CIPRIAN-COSTEL**, bun propriu	
66950 / 01/07/2024		
Act Notarial nr. 1377, din 28/06/2024 emis de BIN Cosorianu Puscasu Lenuta;		
B7	se notează interdicțiile de înstrăinare, grevare, inchiriere, dezmembrare, alipire, construire, demolare, restructurare și amenajare	A1
	1) **BANCA TRANSILVANIA SA -SUCURSALA BOTOȘANI**, CIF:17029745	

C. Partea III. SARCINI

Inscrieri privind dezmembramintele dreptului de proprietate, drepturi reale de garanţie şi sarcini		Referinţe
66950 / 01/07/2024		
Act Notarial nr. 1377, din 28/06/2024 emis de BIN Cosorianu Puscasu Lenuta;		
C1	Intabulare, drept de IPOTECA, Valoare:600000 LEIși celelalte obligații de plată aferente creditului, dobandit prin Conventie	A1
	1) **BANCA TRANSILVANIA SA -SUCURSALA BOTOȘANI**, CIF:17029745	

Document care conține date cu caracter personal, protejat de prevederile Regulamentului (UE) nr. 679/2016 și Legii 190/2018

Anexa Nr. 1 La Partea I

Teren

Nr cadastral	Suprafaţa (mp)*	Observaţii / Referinţe
51518	10.000	Conform act notarial nr. 2353 imobilul se află situat in p. c. A534/53

* Suprafaţa este determinată in planul de proiecţie Stereo 70.

DETALII LINIARE IMOBIL

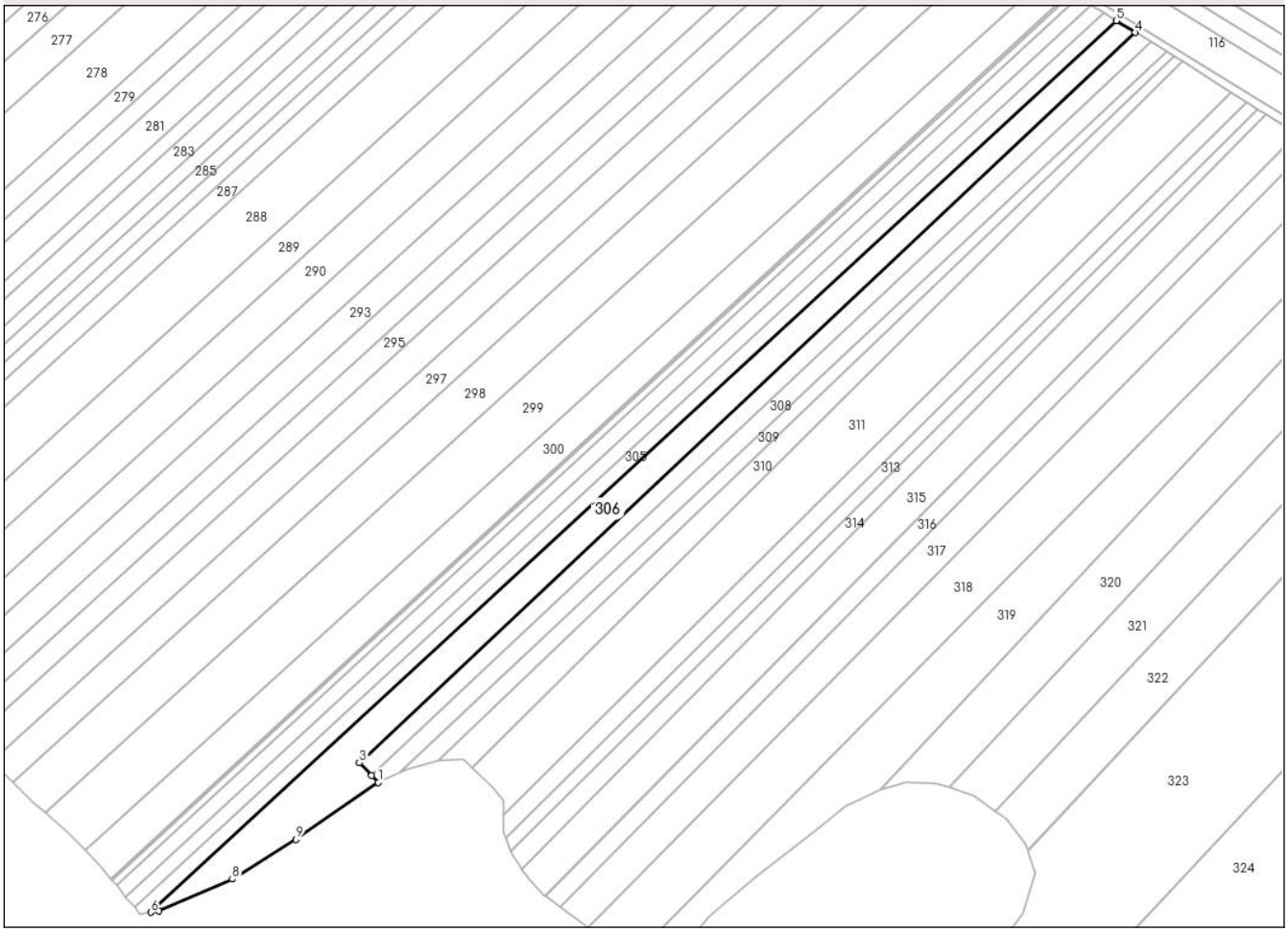

Date referitoare la teren

Crt	Categorie folosință	Intra vilan	Suprafaţa (mp)	Tarla	Parcelă	Nr. topo	Observaţii / Referinţe
1	arabil	NU	9.020	53	534/53	-	
2	arabil	NU	980	32	331	-	

Lungime Segmente

1) Valorile lungimilor segmentelor sunt obţinute din proiecţie în plan.

Punct început	X / Y	Punct sfârşit	X / Y	Lungime segment (** (m)
1	649.910,33 712.911,08	2	649.906,867 712.914,645	4.97
2	649.906,867 712.914,645	3	649.900,533 712.921,166	9.091
3	649.900,533 712.921,166	4	650.300,541 713.297,125	548.955
4	650.300,541 713.297,125	5	650.290,671 713.303,259	11.621

Document care conține date cu caracter personal, protejat de prevederile Regulamentului (UE) nr. 679/2016 și Legii 190/2018

Punct început	X / Y	Punct sfârşit	X / Y	Lungime segment (** (m)
5	650.290,671 713.303,259	6	649.793,052 712.844,219	677.01
6	649.793,052 712.844,219	7	649.797,255 712.844,828	4.247
7	649.797,255 712.844,828	8	649.835,03 712.861,265	41.196
8	649.835,03 712.861,265	9	649.867,759 712.881,657	38.562
9	649.867,759 712.881,657	1	649.910,33 712.911,08	51.749

** Lungimile segmentelor sunt determinate în planul de proiecţie Stereo 70 şi sunt rotunjite la 1 milimetru.
*** Distanţa dintre puncte este formată din segmente cumulate ce sunt mai mici decât valoarea 1 milimetru.

DATE DESPRE IMOBILUL NR. 307

Oficiul de Cadastru şi Publicitate Imobiliară BOTOSANI
Biroul de Cadastru şi Publicitate Imobiliară Botosani

A. Partea I. Descrierea imobilului

Nr. CF vechi:211
Nr. cadastral vechi:236

TEREN Extravilan

Adresa: Jud. Botosani

Nr. Crt	Nr cadastral Nr. topografic	Suprafaţa* (mp)	Observaţii / Referinţe
A1	50545	5.000	Sector cadastral:65 Teren neimprejmuit; Conform act notarial nr. 1747 imobilul se află situat in p. c. A534/56

B. Partea II. Proprietari şi acte

Inscrieri privitoare la dreptul de proprietate şi alte drepturi reale		Referinţe
5448 / 09/03/2009		
Act Notarial nr. 1747, din 18/06/2007 emis de BNP"Gabriel Tiberiu Puşcaşu"-Botoşani (Contract de vanzare - cumparare);		
B1	Intabulare, drept de PROPRIETATE, dobandit prin Conventie, cota actuala 1/1, cota initiala 1/1	A1
	1) **SC PONELM SRL**, CIF:18869570, bun propriu	
	OBSERVATII: (provenita din conversia CF 211)	

C. Partea III. SARCINI .

Inscrieri privind dezmembramintele dreptului de proprietate, drepturi reale de garanţie şi sarcini	Referinţe
NU SUNT	

Document care conține date cu caracter personal, protejat de prevederile Regulamentului (UE) nr. 679/2016 și Legii 190/2018

Anexa Nr. 1 La Partea I

Teren

Nr cadastral	Suprafaţa (mp)*	Observaţii / Referinţe
50545	5.000	Conform act notarial nr. 1747 imobilul se află situat in p. c. A534/56

* Suprafaţa este determinată in planul de proiecţie Stereo 70.

DETALII LINIARE IMOBIL

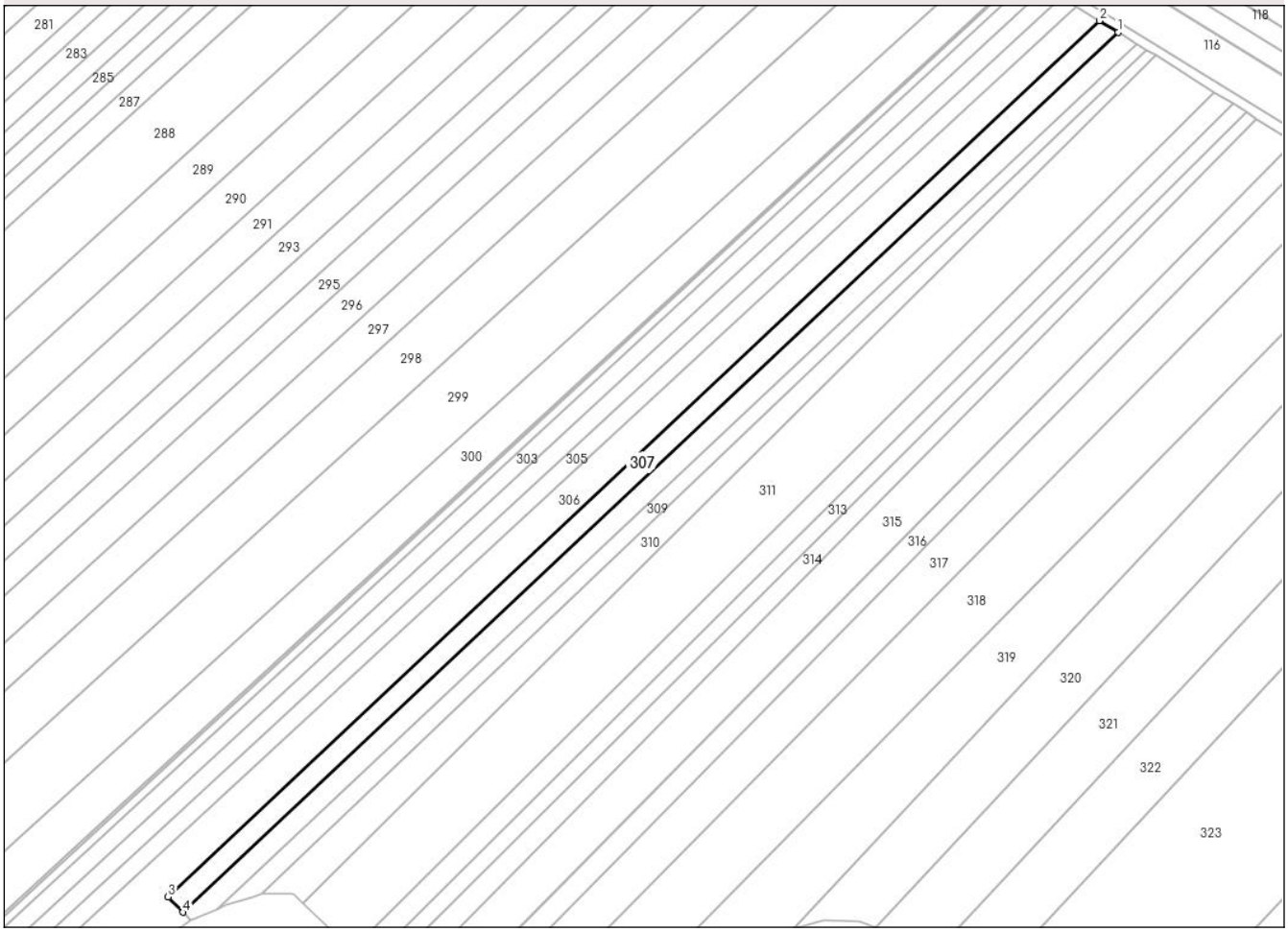

Date referitoare la teren

Crt	Categorie folosință	Intra vilan	Suprafaţa (mp)	Tarla	Parcelă	Nr. topo	Observaţii / Referinţe
1	arabil	NU	4.230	53	534/56	-	
2	arabil	NU	770	32	331	-	

Lungime Segmente
1) Valorile lungimilor segmentelor sunt obţinute din proiecţie în plan.

Punct început	X / Y	Punct sfârşit	X / Y	Lungime segment (** (m)
1	650.308,53 713.292,16	2	650.300,541 713.297,125	9.406
2	650.300,541 713.297,125	3	649.900,533 712.921,166	548.955
3	649.900,533 712.921,166	4	649.906,867 712.914,645	9.091
4	649.906,867 712.914,645	1	650.308,53 713.292,16	551.226

Document care conține date cu caracter personal, protejat de prevederile Regulamentului (UE) nr. 679/2016 și Legii 190/2018

** Lungimile segmentelor sunt determinate în planul de proiecţie Stereo 70 şi sunt rotunjite la 1 milimetru.
*** Distanţa dintre puncte este formată din segmente cumulate ce sunt mai mici decât valoarea 1 milimetru.

DATE DESPRE IMOBILUL NR. 308

Oficiul de Cadastru şi Publicitate Imobiliară BOTOSANI
Biroul de Cadastru şi Publicitate Imobiliară Botosani

A. Partea I. Descrierea imobilului

TEREN Extravilan

Adresa: Jud. Botosani

Nr. Crt	Nr cadastral Nr. topografic	Suprafaţa* (mp)	Observaţii / Referinţe
A1		5.000	Sector cadastral:65 Teren neimprejmuit; Conform TP 18412 imobilul se află situat în p. c. A534/59

B. Partea II. Proprietari şi acte

Inscrieri privitoare la dreptul de proprietate şi alte drepturi reale		Referinţe
/		
Act Administrativ nr. 18412, din 31/08/1993 emis de CJSDPT BOTOSANI (Titlu proprietate);		
B1	Intabulare, drept de PROPRIETATE, dobandit prin Reconstituire, cota actuala 1/1, cota initiala 1/1	A1
	1) **PORFÎR C. MIHAI**, Lipsa C.N.P.	

C. Partea III. SARCINI .

Inscrieri privind dezmembramintele dreptului de proprietate, drepturi reale de garanţie şi sarcini	Referinţe
NU SUNT	

Document care conține date cu caracter personal, protejat de prevederile Regulamentului (UE) nr. 679/2016 și Legii 190/2018

Anexa Nr. 1 La Partea I

Teren

Nr cadastral	Suprafaţa (mp)*	Observaţii / Referinţe
	5.000	Conform TP 18412 imobilul se află situat în p. c. A534/59

* Suprafaţa este determinată in planul de proiecţie Stereo 70.

DETALII LINIARE IMOBIL

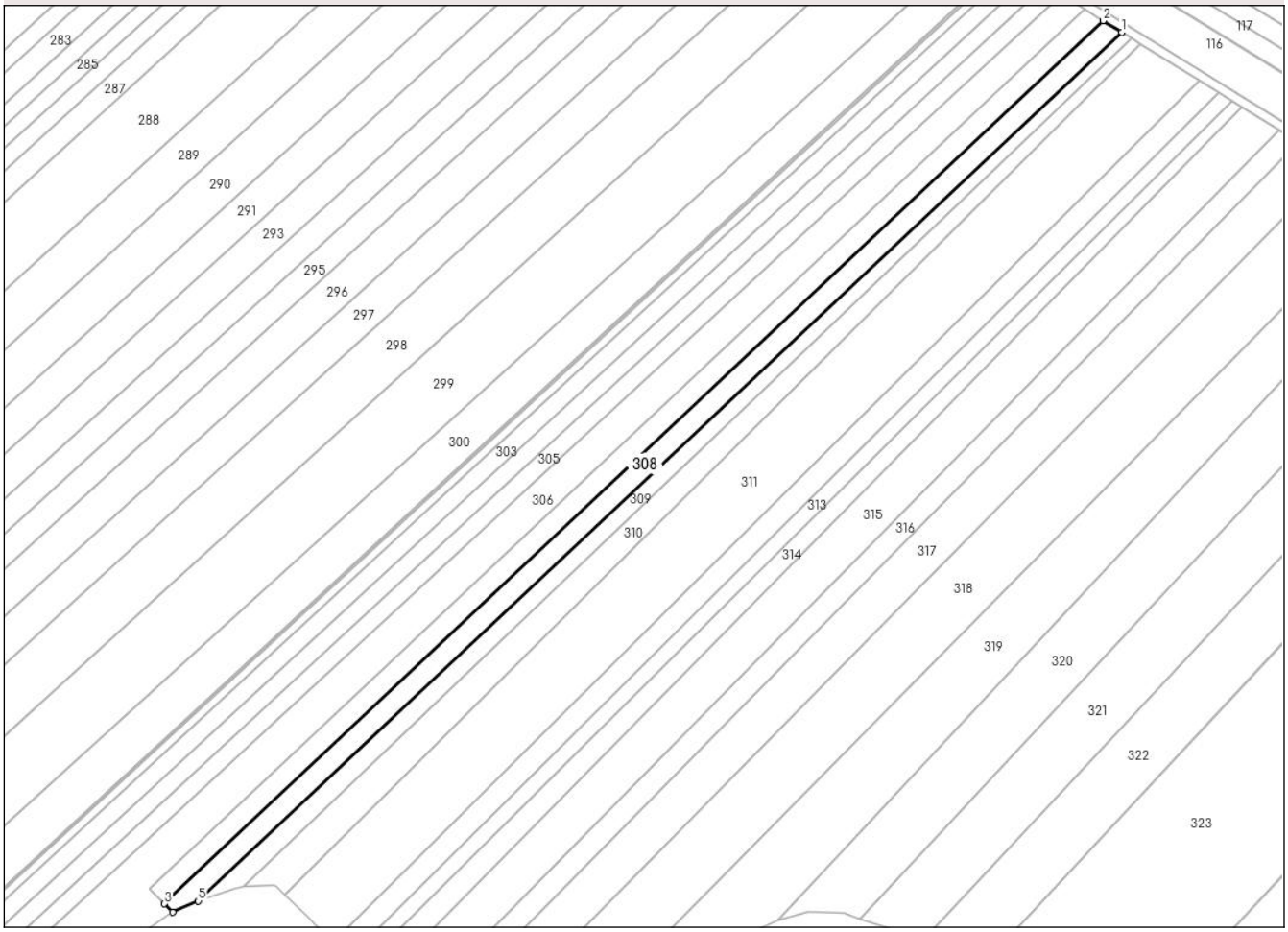

Date referitoare la teren

Crt	Categorie folosință	Intra vilan	Suprafaţa (mp)	Tarla	Parcelă	Nr. topo	Observaţii / Referinţe
1	arabil	NU	4.240	53	534/59	-	
2	arabil	NU	760	32	331	-	

Lungime Segmente
1) Valorile lungimilor segmentelor sunt obţinute din proiecţie în plan.

Punct început	X / Y	Punct sfârşit	X / Y	Lungime segment (** (m)
1	650.316,606 713.287,271	2	650.308,53 713.292,16	9.441
2	650.308,53 713.292,16	3	649.906,867 712.914,645	551.226
3	649.906,867 712.914,645	4	649.910,33 712.911,08	4.97
4	649.910,33 712.911,08	5	649.921,428 712.915,851	12.08

Document care conține date cu caracter personal, protejat de prevederile Regulamentului (UE) nr. 679/2016 și Legii 190/2018

Punct început	X / Y	Punct sfârşit	X / Y	Lungime segment (** (m)
5	649.921,428 712.915,851	1	650.316,606 713.287,271	542.327

** Lungimile segmentelor sunt determinate în planul de proiecţie Stereo 70 şi sunt rotunjite la 1 milimetru.
*** Distanţa dintre puncte este formată din segmente cumulate ce sunt mai mici decât valoarea 1 milimetru.

Document care conține date cu caracter personal, protejat de prevederile Regulamentului (UE) nr. 679/2016 și Legii 190/2018

DATE DESPRE IMOBILUL NR. 309

Oficiul de Cadastru şi Publicitate Imobiliară BOTOSANI
Biroul de Cadastru şi Publicitate Imobiliară Botosani

A. Partea I. Descrierea imobilului

TEREN Extravilan

Adresa: Jud. Botosani

Nr. Crt	Nr cadastral Nr. topografic	Suprafaţa* (mp)	Observaţii / Referinţe
A1		3.600	Sector cadastral:65 Teren neimprejmuit; Conform TP 114464 imobilul se află situat în p. c. A534/30

B. Partea II. Proprietari şi acte

Inscrieri privitoare la dreptul de proprietate şi alte drepturi reale		Referinţe
/		
Act Administrativ nr. 114464, din 29/12/2002 emis de CJSDPT BOTOSANI (Titlu proprietate);		
B1	Intabulare, drept de PROPRIETATE, dobandit prin Reconstituire, cota actuala 1/1, cota initiala 1/1	A1
	1) **ROTARIU GR. COSTACHI**, Lipsa C.N.P.	

C. Partea III. SARCINI .

Inscrieri privind dezmembramintele dreptului de proprietate, drepturi reale de garanţie şi sarcini	Referinţe
NU SUNT	

Anexa Nr. 1 La Partea I

Teren

Nr cadastral	Suprafaţa (mp)*	Observaţii / Referinţe
	3.600	Conform TP 114464 imobilul se află situat în p. c. A534/30

* Suprafaţa este determinată in planul de proiecţie Stereo 70.

DETALII LINIARE IMOBIL

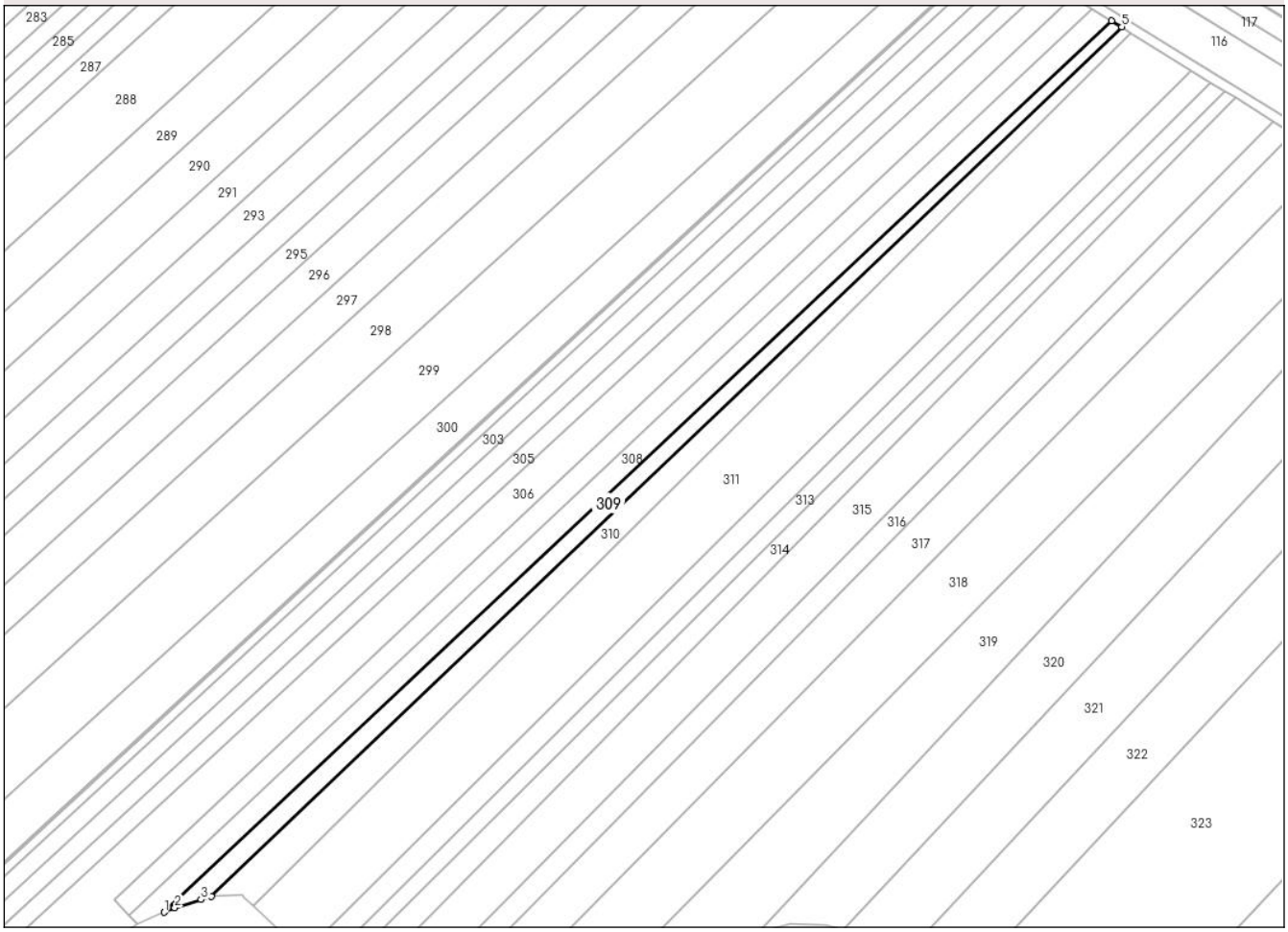

Date referitoare la teren

Crt	Categorie folosință	Intra vilan	Suprafaţa (mp)	Tarla	Parcelă	Nr. topo	Observaţii / Referinţe
1	arabil	NU	3.190	53	534/30	-	
2	arabil	NU	410	32	331	-	

Lungime Segmente
1) Valorile lungimilor segmentelor sunt obţinute din proiecţie în plan.

Punct început	X / Y	Punct sfârşit	X / Y	Lungime segment (** (m)
1	649.921,428 712.915,851	2	649.925,76 712.917,713	4.716
2	649.925,76 712.917,713	3	649.936,825 712.921,095	11.57
3	649.936,825 712.921,095	4	649.941,011 712.922,374	4.377
4	649.941,011 712.922,374	5	650.320,827 713.284,684	524.909

Document care conține date cu caracter personal, protejat de prevederile Regulamentului (UE) nr. 679/2016 și Legii 190/2018

Punct început	X / Y	Punct sfârşit	X / Y	Lungime segment (** (m)
5	650.320,827 713.284,684	6	650.316,606 713.287,271	4.951
6	650.316,606 713.287,271	1	649.921,428 712.915,851	542.327

** Lungimile segmentelor sunt determinate în planul de proiecţie Stereo 70 şi sunt rotunjite la 1 milimetru.
*** Distanţa dintre puncte este formată din segmente cumulate ce sunt mai mici decât valoarea 1 milimetru.

Document care conține date cu caracter personal, protejat de prevederile Regulamentului (UE) nr. 679/2016 și Legii 190/2018

DATE DESPRE IMOBILUL NR. 310

Oficiul de Cadastru şi Publicitate Imobiliară BOTOSANI
Biroul de Cadastru şi Publicitate Imobiliară Botosani

A. Partea I. Descrierea imobilului

TEREN Extravilan

Adresa: Jud. Botosani

Nr. Crt	Nr cadastral Nr. topografic	Suprafaţa* (mp)	Observaţii / Referinţe
A1		5.000	Sector cadastral:65 Teren neimprejmuit; Conform TP 114469 imobilul se află situat în p. c. A534/80

B. Partea II. Proprietari şi acte

Inscrieri privitoare la dreptul de proprietate şi alte drepturi reale		Referinţe
/		
Act Administrativ nr. 114469, din 24/12/2002 emis de CJSDPT BOTOSANI (Titlu proprietate);		
B1	Intabulare, drept de PROPRIETATE, dobandit prin Reconstituire, cota actuala 1/1, cota initiala 1/1	A1
	1) **LUPU T. COSTACHE**, Lipsa C.N.P.	

C. Partea III. SARCINI .

Inscrieri privind dezmembramintele dreptului de proprietate, drepturi reale de garanţie şi sarcini	Referinţe
NU SUNT	

Anexa Nr. 1 La Partea I

Teren

Nr cadastral	Suprafaţa (mp)*	Observaţii / Referinţe
	5.000	Conform TP 114469 imobilul se află situat în p. c. A534/80

* Suprafaţa este determinată in planul de proiecţie Stereo 70.

DETALII LINIARE IMOBIL

Date referitoare la teren

Crt	Categorie folosință	Intra vilan	Suprafaţa (mp)	Tarla	Parcelă	Nr. topo	Observaţii / Referinţe
1	arabil	NU	4.580	53	534/80	-	
2	arabil	NU	420	32	331	-	

Lungime Segmente
1) Valorile lungimilor segmentelor sunt obţinute din proiecţie în plan.

Punct început	X / Y	Punct sfârşit	X / Y	Lungime segment (** (m)
1	650.324,735 713.282,265	2	650.320,827 713.284,684	4.596
2	650.320,827 713.284,684	3	649.941,011 712.922,374	524.909
3	649.941,011 712.922,374	4	649.953,868 712.922,837	12.865
4	649.953,868 712.922,837	5	649.954,64 712.922,107	1.063

Document care conține date cu caracter personal, protejat de prevederile Regulamentului (UE) nr. 679/2016 și Legii 190/2018

Punct început	X / Y	Punct sfârşit	X / Y	Lungime segment (** (m)
5	649.954,64 712.922,107	6	649.958,396 712.918,553	5.171
6	649.958,396 712.918,553	1	650.324,735 713.282,265	516.227

** Lungimile segmentelor sunt determinate în planul de proiecţie Stereo 70 şi sunt rotunjite la 1 milimetru.
*** Distanţa dintre puncte este formată din segmente cumulate ce sunt mai mici decât valoarea 1 milimetru.

Document care conține date cu caracter personal, protejat de prevederile Regulamentului (UE) nr. 679/2016 și Legii 190/2018

DATE DESPRE IMOBILUL NR. 311

Oficiul de Cadastru şi Publicitate Imobiliară BOTOSANI
Biroul de Cadastru şi Publicitate Imobiliară Botosani

A. Partea I. Descrierea imobilului

TEREN Extravilan

Adresa: Jud. Botosani

Nr. Crt	Nr cadastral Nr. topografic	Suprafaţa* (mp)	Observaţii / Referinţe
A1		15.000	Sector cadastral:65 Teren neimprejmuit; Conform TP 49366 imobilul se află situat în p. c. A534/60

B. Partea II. Proprietari şi acte

Inscrieri privitoare la dreptul de proprietate şi alte drepturi reale		Referinţe
/		
Act Administrativ nr. 49366, din 04/04/1995 emis de CJSDPT BOTOSANI (Titlu proprietate);		
B1	Intabulare, drept de PROPRIETATE, dobandit prin Reconstituire, cota actuala 1/1, cota initiala 1/1	A1
	1) **LUPU C. MIHAI**, Lipsa C.N.P.	

C. Partea III. SARCINI .

Inscrieri privind dezmembramintele dreptului de proprietate, drepturi reale de garanţie şi sarcini	Referinţe
NU SUNT	

Document care conține date cu caracter personal, protejat de prevederile Regulamentului (UE) nr. 679/2016 și Legii 190/2018

Anexa Nr. 1 La Partea I

Teren

Nr cadastral	Suprafaţa (mp)*	Observaţii / Referinţe
	15.000	Conform TP 49366 imobilul se află situat în p. c. A534/60

* Suprafaţa este determinată in planul de proiecţie Stereo 70.

DETALII LINIARE IMOBIL

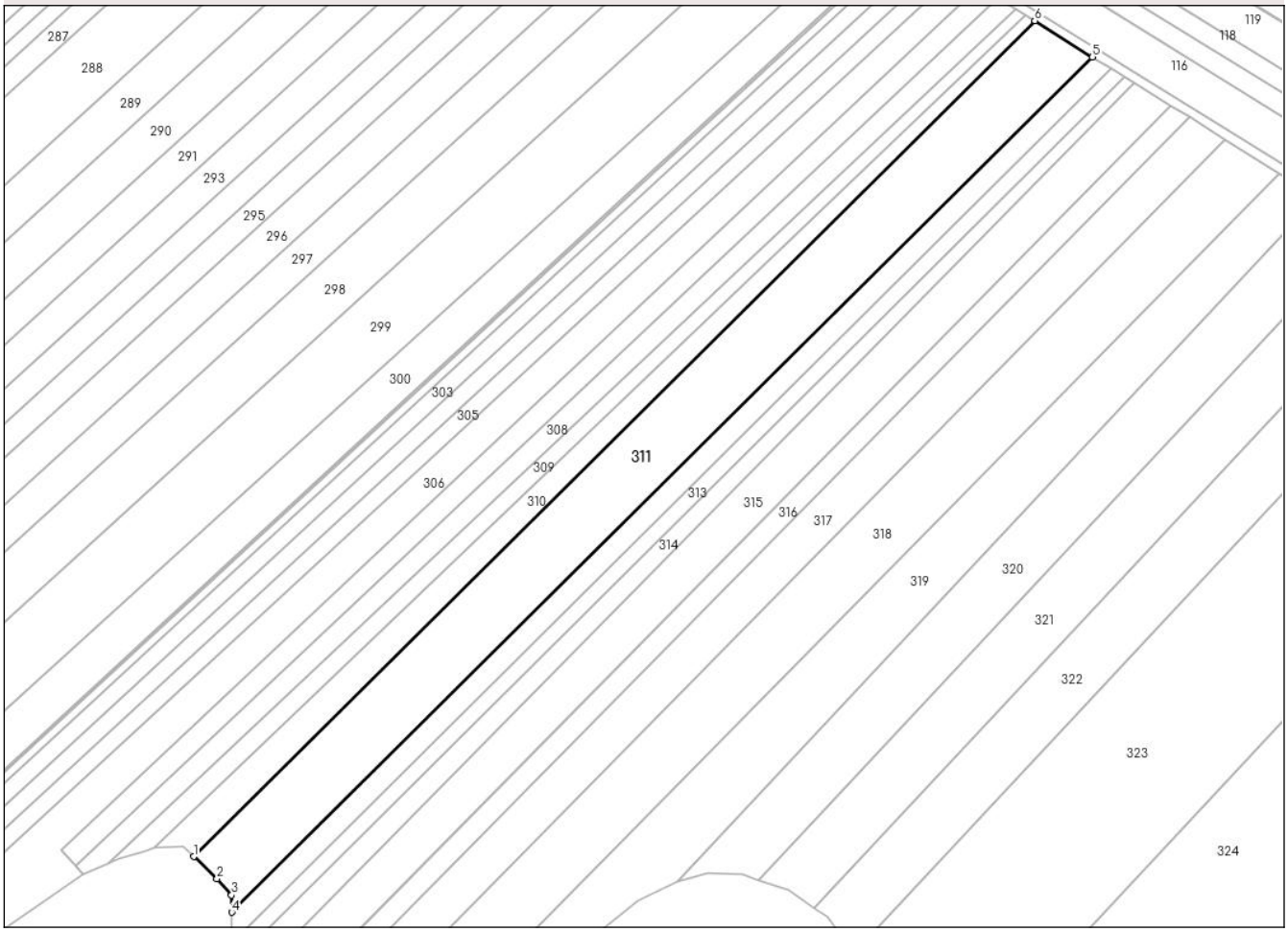

Date referitoare la teren

Crt	Categorie folosință	Intra vilan	Suprafaţa (mp)	Tarla	Parcelă	Nr. topo	Observaţii / Referinţe
1	arabil	NU	12.650	53	534/60	-	
2	arabil	NU	2.350	32	331	-	

Lungime Segmente
1) Valorile lungimilor segmentelor sunt obţinute din proiecţie în plan.

Punct început	X / Y	Punct sfârşit	X / Y	Lungime segment (** (m)
1	649.958,396 712.918,553	2	649.968,494 712.909,001	13.9
2	649.968,494 712.909,001	3	649.974,881 712.901,873	9.571
3	649.974,881 712.901,873	4	649.975,006 712.894,388	7.486
4	649.975,006 712.894,388	5	650.349,809 713.266,503	528.154

Document care conține date cu caracter personal, protejat de prevederile Regulamentului (UE) nr. 679/2016 și Legii 190/2018

Punct început	X / Y	Punct sfârşit	X / Y	Lungime segment (** (m)
5	650.349,809 713.266,503	6	650.324,735 713.282,265	29.617
6	650.324,735 713.282,265	1	649.958,396 712.918,553	516.227

** Lungimile segmentelor sunt determinate în planul de proiecţie Stereo 70 şi sunt rotunjite la 1 milimetru.
*** Distanţa dintre puncte este formată din segmente cumulate ce sunt mai mici decât valoarea 1 milimetru.

DATE DESPRE IMOBILUL NR. 312

Oficiul de Cadastru şi Publicitate Imobiliară BOTOSANI
Biroul de Cadastru şi Publicitate Imobiliară Botosani

A. Partea I. Descrierea imobilului

TEREN Extravilan

Adresa: Jud. Botosani

Nr. Crt	Nr cadastral Nr. topografic	Suprafaţa* (mp)	Observaţii / Referinţe
A1		5.000	Sector cadastral:65 Teren neimprejmuit; Conform TP 24809 imobilul se află situat în p. c. A534/63

B. Partea II. Proprietari şi acte

Inscrieri privitoare la dreptul de proprietate şi alte drepturi reale		Referinţe
/		
Act Administrativ nr. 24809, din 07/01/1994 emis de CJSDPT BOTOSANI (Titlu proprietate);		
B1	Intabulare, drept de PROPRIETATE, dobandit prin Reconstituire, cota actuala 1/1, cota initiala 1/1	A1
	1) **PĂTRĂUŢANU C. MIHAI**, Lipsa C.N.P.	

C. Partea III. SARCINI .

Inscrieri privind dezmembramintele dreptului de proprietate, drepturi reale de garanţie şi sarcini	Referinţe
NU SUNT	

Anexa Nr. 1 La Partea I

Teren

Nr cadastral	Suprafaţa (mp)*	Observaţii / Referinţe
	5.000	Conform TP 24809 imobilul se află situat în p. c. A534/63

* Suprafaţa este determinată in planul de proiecţie Stereo 70.

DETALII LINIARE IMOBIL

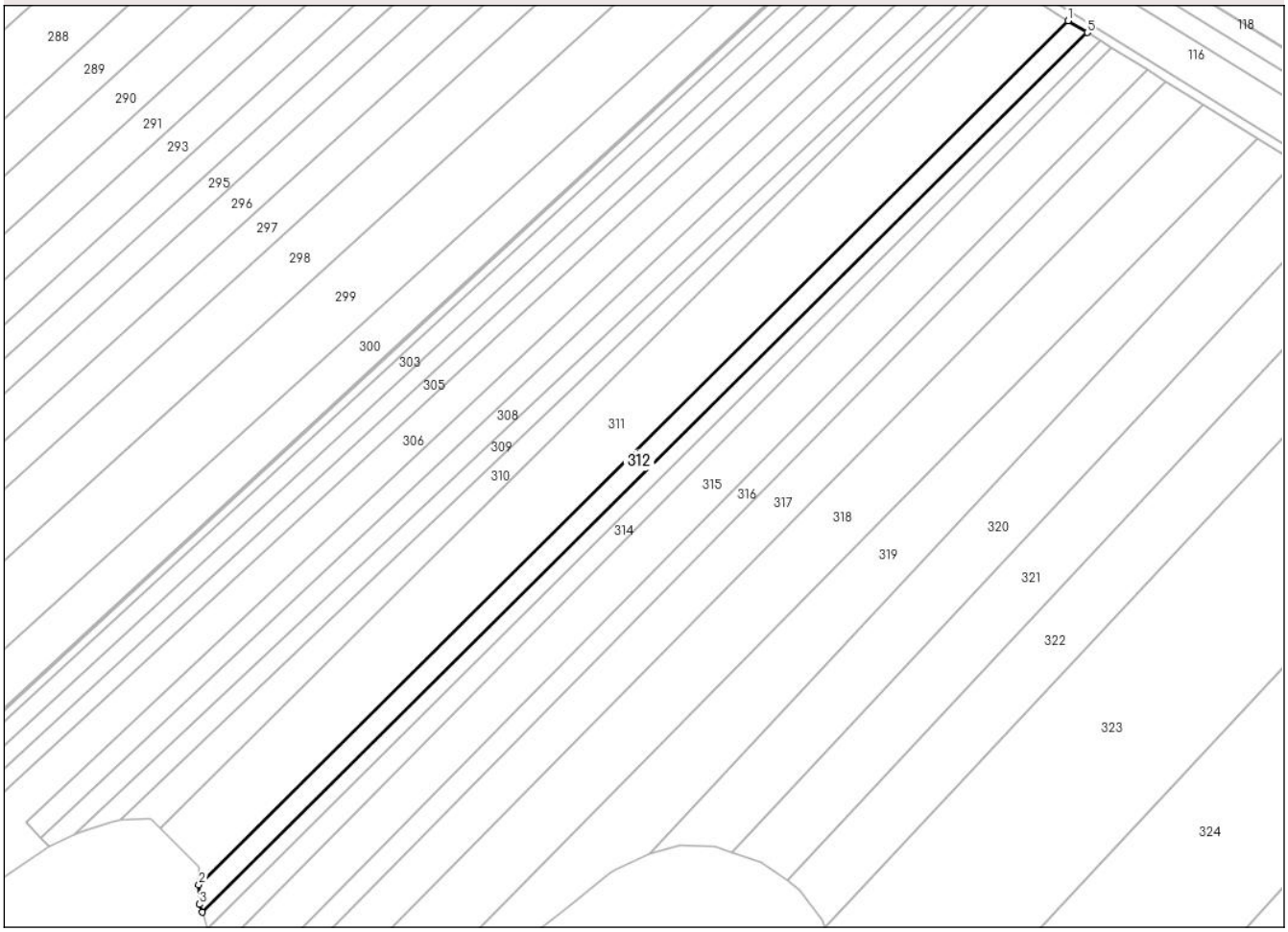

Date referitoare la teren

Crt	Categorie folosință	Intra vilan	Suprafaţa (mp)	Tarla	Parcelă	Nr. topo	Observaţii / Referinţe
1	arabil	NU	4.220	53	534/63	-	
2	arabil	NU	780	332	331	-	

Lungime Segmente

1) Valorile lungimilor segmentelor sunt obţinute din proiecţie în plan.

Punct început	X / Y	Punct sfârşit	X / Y	Lungime segment (** (m)
1	650.349,809 713.266,503	2	649.975,006 712.894,388	528.154
2	649.975,006 712.894,388	3	649.975,149 712.885,858	8.531
3	649.975,149 712.885,858	4	649.976,349 712.882,514	3.553
4	649.976,349 712.882,514	5	650.357,99 713.261,419	537.791

Document care conține date cu caracter personal, protejat de prevederile Regulamentului (UE) nr. 679/2016 și Legii 190/2018

Punct început	X / Y	Punct sfârşit	X / Y	Lungime segment (** (m)
5	650.357,99 713.261,419	1	650.349,809 713.266,503	9.632

** Lungimile segmentelor sunt determinate în planul de proiecţie Stereo 70 şi sunt rotunjite la 1 milimetru.
*** Distanţa dintre puncte este formată din segmente cumulate ce sunt mai mici decât valoarea 1 milimetru.

Document care conține date cu caracter personal, protejat de prevederile Regulamentului (UE) nr. 679/2016 și Legii 190/2018

DATE DESPRE IMOBILUL NR. 313

Oficiul de Cadastru şi Publicitate Imobiliară BOTOSANI
Biroul de Cadastru şi Publicitate Imobiliară Botosani

A. Partea I. Descrierea imobilului

TEREN Extravilan

Adresa: Jud. Botosani

Nr. Crt	Nr cadastral Nr. topografic	Suprafaţa* (mp)	Observaţii / Referinţe
A1		3.600	Sector cadastral:65 Teren neimprejmuit; Conform TP 24775 imobilul se află situat în p. c. A534/64

B. Partea II. Proprietari şi acte

Inscrieri privitoare la dreptul de proprietate şi alte drepturi reale		Referinţe
/		
Act Administrativ nr. 24775, din 12/11/1993 emis de CJSDPT BOTOSANI (Titlu proprietate);		
B1	Intabulare, drept de PROPRIETATE, dobandit prin Reconstituire, cota actuala 1/1, cota initiala 1/1	A1
	1) **PĂTRĂUŢANU E. ELEONORA**, Lipsa C.N.P.	

C. Partea III. SARCINI .

Inscrieri privind dezmembramintele dreptului de proprietate, drepturi reale de garanţie şi sarcini	Referinţe
NU SUNT	

Anexa Nr. 1 La Partea I

Teren

Nr cadastral	Suprafaţa (mp)*	Observaţii / Referinţe
	3.600	Conform TP 24775 imobilul se află situat în p. c. A534/64

* Suprafaţa este determinată in planul de proiecţie Stereo 70.

DETALII LINIARE IMOBIL

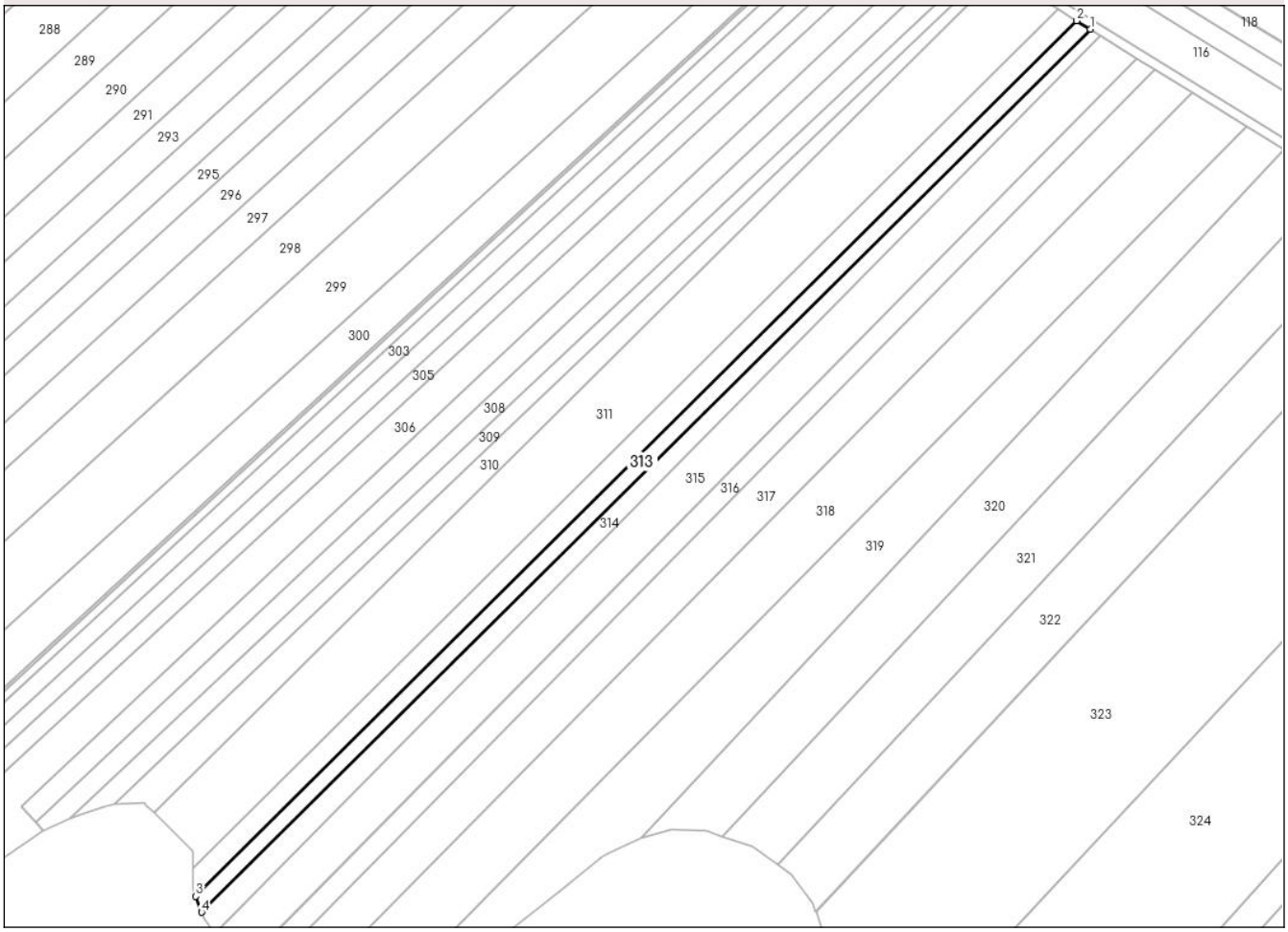

Date referitoare la teren

Crt	Categorie folosință	Intra vilan	Suprafaţa (mp)	Tarla	Parcelă	Nr. topo	Observaţii / Referinţe
1	arabil	NU	3.100	53	534/64	-	
2	arabil	NU	500	32	331	-	

Lungime Segmente

1) Valorile lungimilor segmentelor sunt obţinute din proiecţie în plan.

Punct început	X / Y	Punct sfârşit	X / Y	Lungime segment (** (m)
1	650.363,808 713.257,803	2	650.357,99 713.261,419	6.85
2	650.357,99 713.261,419	3	649.976,349 712.882,514	537.791
3	649.976,349 712.882,514	4	649.978,834 712.875,589	7.357
4	649.978,834 712.875,589	1	650.363,808 713.257,803	542.487

Document care conține date cu caracter personal, protejat de prevederile Regulamentului (UE) nr. 679/2016 și Legii 190/2018

** Lungimile segmentelor sunt determinate în planul de proiecţie Stereo 70 şi sunt rotunjite la 1 milimetru.
*** Distanţa dintre puncte este formată din segmente cumulate ce sunt mai mici decât valoarea 1 milimetru.

DATE DESPRE IMOBILUL NR. 314

Oficiul de Cadastru şi Publicitate Imobiliară BOTOSANI
Biroul de Cadastru şi Publicitate Imobiliară Botosani

A. Partea I. Descrierea imobilului

TEREN Extravilan

Adresa: Jud. Botosani

Nr. Crt	Nr cadastral Nr. topografic	Suprafaţa* (mp)	Observaţii / Referinţe
A1		4.223	Sector cadastral:65 Teren neimprejmuit; Conform TP 24777 imobilul se află situat în p. c. A534/65

B. Partea II. Proprietari şi acte

Inscrieri privitoare la dreptul de proprietate şi alte drepturi reale		Referinţe
/		
Act Administrativ nr. 24777, din 12/11/1993 emis de CJSDPT BOTOSANI (Titlu proprietate);		
B1	Intabulare, drept de PROPRIETATE, dobandit prin Reconstituire, cota actuala 1/1, cota initiala 1/1	A1
	1) **CIUPEI N. IOAN**, Lipsa C.N.P.	

C. Partea III. SARCINI .

Inscrieri privind dezmembramintele dreptului de proprietate, drepturi reale de garanţie şi sarcini	Referinţe
NU SUNT	

Anexa Nr. 1 La Partea I

Teren

Nr cadastral	Suprafaţa (mp)*	Observaţii / Referinţe
	4.223	Conform TP 24777 imobilul se află situat în p. c. A534/65

* Suprafaţa este determinată in planul de proiecţie Stereo 70.

DETALII LINIARE IMOBIL

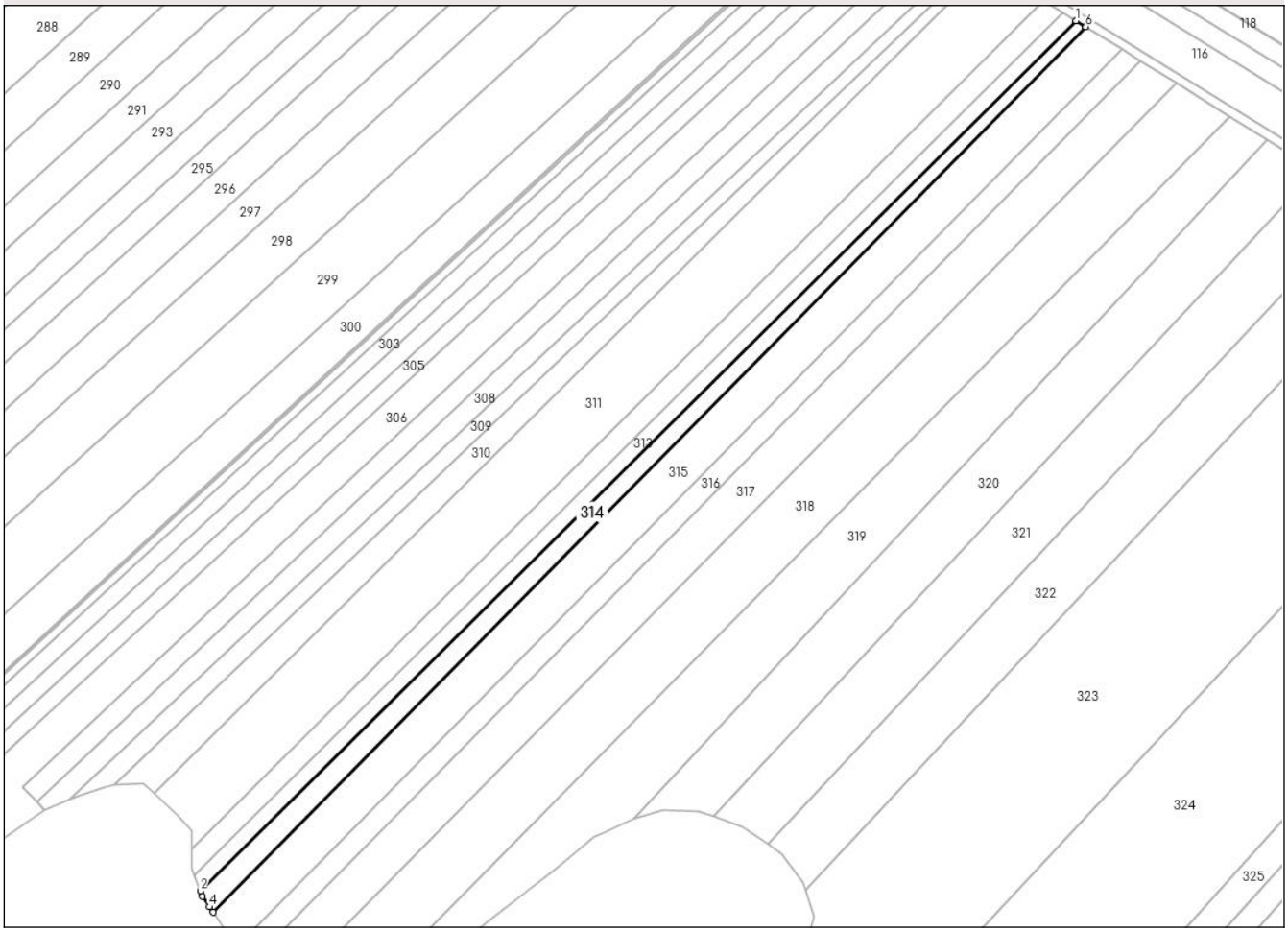

Date referitoare la teren

Crt	Categorie folosință	Intra vilan	Suprafaţa (mp)	Tarla	Parcelă	Nr. topo	Observaţii / Referinţe
1	vie	NU	3.803	53	534/65	-	
2	arabil	NU	420	32	331	-	

Lungime Segmente
1) Valorile lungimilor segmentelor sunt obţinute din proiecţie în plan.

Punct început	X / Y	Punct sfârşit	X / Y	Lungime segment (** (m)
1	650.363,808 713.257,803	2	649.978,834 712.875,589	542.487
2	649.978,834 712.875,589	3	649.979,683 712.873,223	2.514
3	649.979,683 712.873,223	4	649.982,862 712.868,663	5.559
4	649.982,862 712.868,663	5	649.984,48 712.866,342	2.829

Document care conține date cu caracter personal, protejat de prevederile Regulamentului (UE) nr. 679/2016 și Legii 190/2018

Punct început	X / Y	Punct sfârşit	X / Y	Lungime segment (** (m)
5	649.984,48 712.866,342	6	650.368,149 713.255,105	546.204
6	650.368,149 713.255,105	1	650.363,808 713.257,803	5.111

** Lungimile segmentelor sunt determinate în planul de proiecţie Stereo 70 şi sunt rotunjite la 1 milimetru.
*** Distanţa dintre puncte este formată din segmente cumulate ce sunt mai mici decât valoarea 1 milimetru.

Document care conține date cu caracter personal, protejat de prevederile Regulamentului (UE) nr. 679/2016 și Legii 190/2018

DATE DESPRE IMOBILUL NR. 315

Oficiul de Cadastru şi Publicitate Imobiliară BOTOSANI
Biroul de Cadastru şi Publicitate Imobiliară Botosani

A. Partea I. Descrierea imobilului

TEREN Extravilan

Adresa: Jud. Botosani

Nr. Crt	Nr cadastral Nr. topografic	Suprafaţa* (mp)	Observaţii / Referinţe
A1		10.000	Sector cadastral:65 Teren neimprejmuit; Conform TP 9823 imobilul se află situat în p. c. A534/671

B. Partea II. Proprietari şi acte

Inscrieri privitoare la dreptul de proprietate şi alte drepturi reale		Referinţe
/		
Act Administrativ nr. 9823, din 10/03/1993 emis de CJSDPT BOTOSANI (Titlu proprietate);		
B1	Intabulare, drept de PROPRIETATE, dobandit prin Constituire, cota actuala 1/1, cota initiala 1/1	A1
	1) **MELINCEANU N. MUREŞ**, Lipsa C.N.P.	

C. Partea III. SARCINI .

Inscrieri privind dezmembramintele dreptului de proprietate, drepturi reale de garanţie şi sarcini	Referinţe
NU SUNT	

Document care conține date cu caracter personal, protejat de prevederile Regulamentului (UE) nr. 679/2016 și Legii 190/2018

Anexa Nr. 1 La Partea I

Teren

Nr cadastral	Suprafaţa (mp)*	Observaţii / Referinţe
	10.000	Conform TP 9823 imobilul se află situat în p. c. A534/671

* Suprafaţa este determinată in planul de proiecţie Stereo 70.

DETALII LINIARE IMOBIL

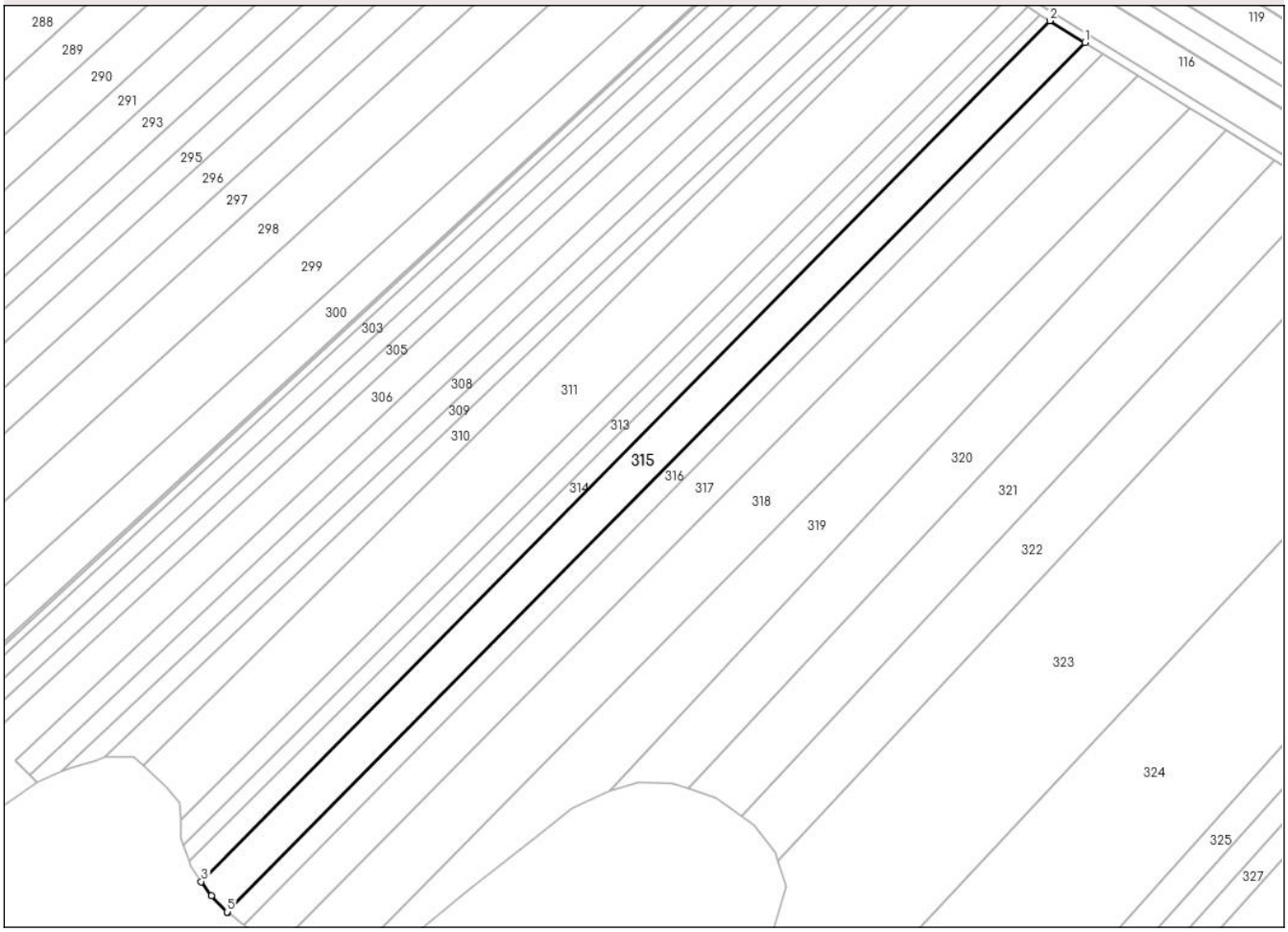

Date referitoare la teren

Crt	Categorie folosință	Intra vilan	Suprafaţa (mp)	Tarla	Parcelă	Nr. topo	Observaţii / Referinţe
1	arabil	NU	8.600	53	534/671	-	
2	arabil	NU	1.400	32	331	-	

Lungime Segmente

1) Valorile lungimilor segmentelor sunt obţinute din proiecţie în plan.

Punct început	X / Y	Punct sfârşit	X / Y	Lungime segment (** (m)
1	650.383,999 713.245,254	2	650.368,149 713.255,105	18.662
2	650.368,149 713.255,105	3	649.984,48 712.866,342	546.204
3	649.984,48 712.866,342	4	649.988,989 712.859,873	7.885
4	649.988,989 712.859,873	5	649.996,208 712.852,639	10.22

Document care conține date cu caracter personal, protejat de prevederile Regulamentului (UE) nr. 679/2016 și Legii 190/2018

Punct început	X / Y	Punct sfârşit	X / Y	Lungime segment (** (m)
5	649.996,208 712.852,639	6	649.996,393 712.852,502	0.231
6	649.996,393 712.852,502	1	650.383,999 713.245,254	551.808

** Lungimile segmentelor sunt determinate în planul de proiecţie Stereo 70 şi sunt rotunjite la 1 milimetru.
*** Distanţa dintre puncte este formată din segmente cumulate ce sunt mai mici decât valoarea 1 milimetru.

Document care conține date cu caracter personal, protejat de prevederile Regulamentului (UE) nr. 679/2016 și Legii 190/2018

DATE DESPRE IMOBILUL NR. 316

Oficiul de Cadastru şi Publicitate Imobiliară BOTOSANI
Biroul de Cadastru şi Publicitate Imobiliară Botosani

A. Partea I. Descrierea imobilului

TEREN Extravilan

Adresa: Jud. Botosani

Nr. Crt	Nr cadastral Nr. topografic	Suprafaţa* (mp)	Observaţii / Referinţe
A1		5.100	Sector cadastral:65 Teren neimprejmuit; Conform TP 9794 imobilul se află situat în p. c. A534/67

B. Partea II. Proprietari şi acte

Inscrieri privitoare la dreptul de proprietate şi alte drepturi reale		Referinţe
/		
Act Administrativ nr. 9794, din 09/03/1993 emis de CJSDPT BOTOSANI (Titlu proprietate);		
B1	Intabulare, drept de PROPRIETATE, dobandit prin Reconstituire, cota actuala 1/1, cota initiala 1/1	A1
	1) **MELINCEANU N-LAI**, Lipsa C.N.P. 2) **MELINCEANU VASILE**, Lipsa C.N.P. 3) **GHIUTA VIORICA**, Lipsa C.N.P. 4) **MELINCEANU MUREŞ**, Lipsa C.N.P. 5) **MELINCEANU RODICA**, Lipsa C.N.P. 6) **LUNGU LEONTINA**, Lipsa C.N.P. 7) **ROSCANEANU NATALIA**, Lipsa C.N.P.	

C. Partea III. SARCINI .

Inscrieri privind dezmembramintele dreptului de proprietate, drepturi reale de garanţie şi sarcini	Referinţe
NU SUNT	

Anexa Nr. 1 La Partea I

Teren

Nr cadastral	Suprafaţa (mp)*	Observaţii / Referinţe
	5.100	Conform TP 9794 imobilul se află situat în p. c. A534/67

* Suprafaţa este determinată in planul de proiecţie Stereo 70.

DETALII LINIARE IMOBIL

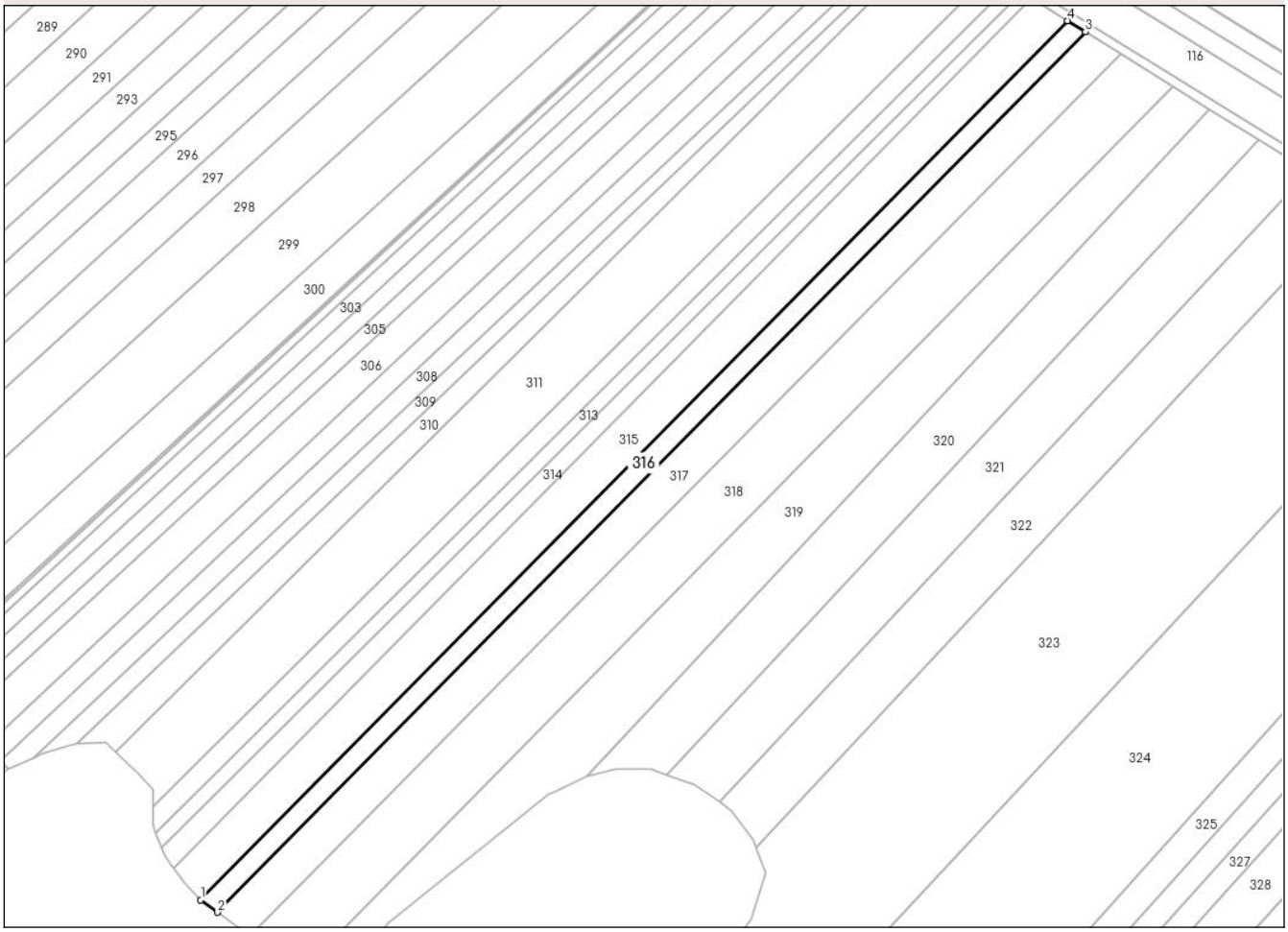

Date referitoare la teren

Crt	Categorie folosință	Intra vilan	Suprafaţa (mp)	Tarla	Parcelă	Nr. topo	Observaţii / Referinţe
1	arabil	NU	4.390	53	534/67	-	
2	arabil	NU	710	32	331	-	

Lungime Segmente
1) Valorile lungimilor segmentelor sunt obţinute din proiecţie în plan.

Punct început	X / Y	Punct sfârşit	X / Y	Lungime segment (** (m)
1	649.996,393 712.852,502	2	650.003,888 712.846,947	9.328
2	650.003,888 712.846,947	3	650.392,042 713.240,255	552.589
3	650.392,042 713.240,255	4	650.383,999 713.245,254	9.47
4	650.383,999 713.245,254	1	649.996,393 712.852,502	551.808

Document care conține date cu caracter personal, protejat de prevederile Regulamentului (UE) nr. 679/2016 și Legii 190/2018

** Lungimile segmentelor sunt determinate în planul de proiecţie Stereo 70 şi sunt rotunjite la 1 milimetru.
*** Distanţa dintre puncte este formată din segmente cumulate ce sunt mai mici decât valoarea 1 milimetru.

DATE DESPRE IMOBILUL NR. 317

Oficiul de Cadastru şi Publicitate Imobiliară BOTOSANI
Biroul de Cadastru şi Publicitate Imobiliară Botosani

A. Partea I. Descrierea imobilului

TEREN Extravilan

Adresa: Jud. Botosani

Nr. Crt	Nr cadastral Nr. topografic	Suprafaţa* (mp)	Observaţii / Referinţe
A1		10.000	Sector cadastral:65 Teren neimprejmuit; Conform TP 24773 imobilul se află situat în p. c. A534/71

B. Partea II. Proprietari şi acte

Inscrieri privitoare la dreptul de proprietate şi alte drepturi reale		Referinţe
/		
Act Administrativ nr. 24773, din 11/11/1993 emis de CJSDPT BOTOSANI (Titlu proprietate);		
B1	Intabulare, drept de PROPRIETATE, dobandit prin Reconstituire, cota actuala 1/1, cota initiala 1/1	A1
	1) **COJOCARU TH. ELEONORA**, Lipsa C.N.P.	

C. Partea III. SARCINI .

Inscrieri privind dezmembramintele dreptului de proprietate, drepturi reale de garanţie şi sarcini	Referinţe
NU SUNT	

Anexa Nr. 1 La Partea I

Teren

Nr cadastral	Suprafaţa (mp)*	Observaţii / Referinţe
	10.000	Conform TP 24773 imobilul se află situat în p. c. A534/71

* Suprafaţa este determinată in planul de proiecţie Stereo 70.

DETALII LINIARE IMOBIL

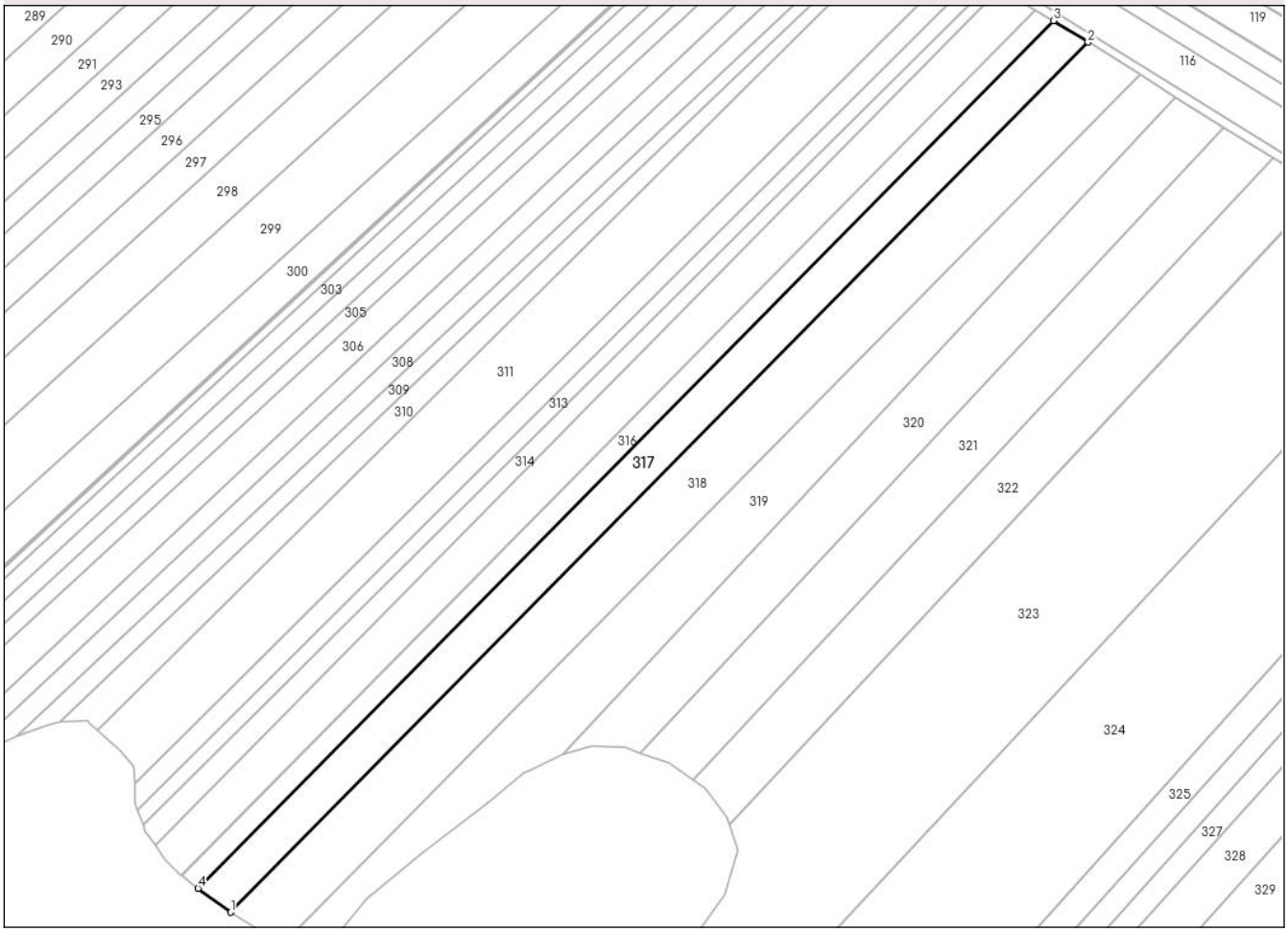

Date referitoare la teren

Crt	Categorie folosință	Intra vilan	Suprafaţa (mp)	Tarla	Parcelă	Nr. topo	Observaţii / Referinţe
1	arabil	NU	8.570	53	534/71	-	
2	arabil	NU	1.430	32	331	-	

Lungime Segmente
1) Valorile lungimilor segmentelor sunt obţinute din proiecţie în plan.

Punct început	X / Y	Punct sfârşit	X / Y	Lungime segment (** (m)
1	650.018,552 712.836,079	2	650.407,778 713.230,472	554.115
2	650.407,778 713.230,472	3	650.392,042 713.240,255	18.529
3	650.392,042 713.240,255	4	650.003,888 712.846,947	552.589
4	650.003,888 712.846,947	1	650.018,552 712.836,079	18.253

Document care conține date cu caracter personal, protejat de prevederile Regulamentului (UE) nr. 679/2016 și Legii 190/2018

** Lungimile segmentelor sunt determinate în planul de proiecţie Stereo 70 şi sunt rotunjite la 1 milimetru.
*** Distanţa dintre puncte este formată din segmente cumulate ce sunt mai mici decât valoarea 1 milimetru.

DATE DESPRE IMOBILUL NR. 318

Oficiul de Cadastru şi Publicitate Imobiliară BOTOSANI
Biroul de Cadastru şi Publicitate Imobiliară Botosani

A. Partea I. Descrierea imobilului

TEREN Extravilan

Adresa: Jud. Botosani

Nr. Crt	Nr cadastral Nr. topografic	Suprafaţa* (mp)	Observaţii / Referinţe
A1	50382	15.000	Sector cadastral:65 Teren neimprejmuit; Conform act notarial nr. 2597 imobilul se află situat in p. c. A534/68

B. Partea II. Proprietari şi acte

Inscrieri privitoare la dreptul de proprietate şi alte drepturi reale		Referinţe
72760 / 19/12/2013		
Act Notarial nr. 2597, din 18/12/2013 emis de NP Roman Elena;		
B4	Intabulare, drept de PROPRIETATE, dobandit prin Conventie, cota actuala 1/1, cota initiala 1/1	A1
	1) **BUHĂCEANU MIHAI**, bun propriu	

C. Partea III. SARCINI .

Inscrieri privind dezmembramintele dreptului de proprietate, drepturi reale de garanţie şi sarcini	Referinţe
NU SUNT	

Anexa Nr. 1 La Partea I

Teren

Nr cadastral	Suprafaţa (mp)*	Observaţii / Referinţe
50382	15.000	Conform act notarial nr. 2597 imobilul se află situat in p. c. A534/68

* Suprafaţa este determinată in planul de proiecţie Stereo 70.

DETALII LINIARE IMOBIL

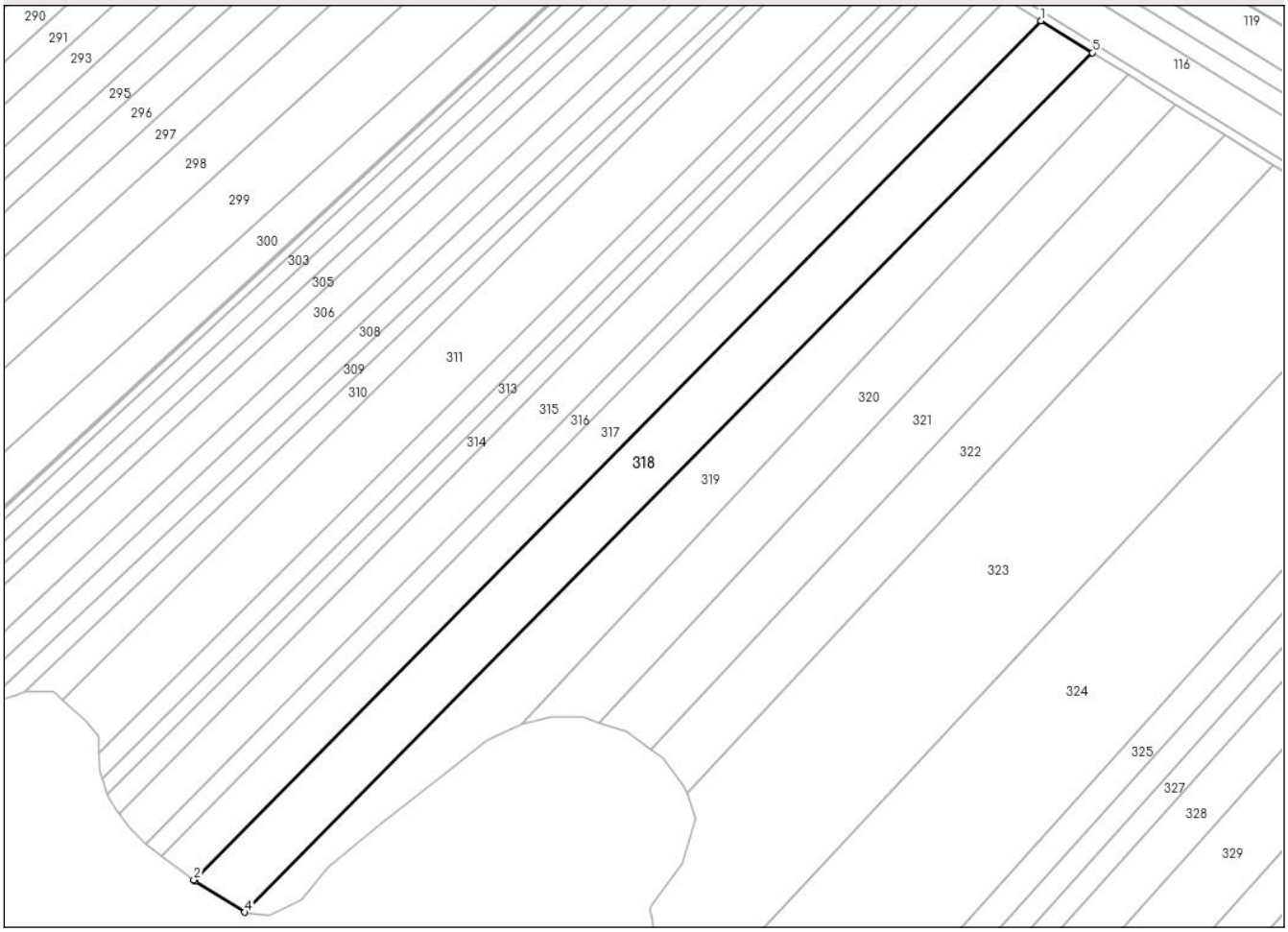

Date referitoare la teren

Crt	Categorie folosință	Intra vilan	Suprafaţa (mp)	Tarla	Parcelă	Nr. topo	Observaţii / Referinţe
1	arabil	NU	12.970	53	534/68	-	
2	arabil	NU	2.030	32	331	-	

Lungime Segmente
1) Valorile lungimilor segmentelor sunt obţinute din proiecţie în plan.

Punct început	X / Y	Punct sfârşit	X / Y	Lungime segment (** (m)
1	650.407,778 713.230,472	2	650.018,552 712.836,079	554.115
2	650.018,552 712.836,079	3	650.019,156 712.835,631	0.752
3	650.019,156 712.835,631	4	650.042,0 712.821,308	26.963
4	650.042,0 712.821,308	5	650.431,348 713.215,825	554.288

Document care conține date cu caracter personal, protejat de prevederile Regulamentului (UE) nr. 679/2016 și Legii 190/2018

Punct început	X / Y	Punct sfârşit	X / Y	Lungime segment (** (m)
5	650.431,348 713.215,825	1	650.407,778 713.230,472	27.75

** Lungimile segmentelor sunt determinate în planul de proiecţie Stereo 70 şi sunt rotunjite la 1 milimetru.
*** Distanţa dintre puncte este formată din segmente cumulate ce sunt mai mici decât valoarea 1 milimetru.

Document care conține date cu caracter personal, protejat de prevederile Regulamentului (UE) nr. 679/2016 și Legii 190/2018

DATE DESPRE IMOBILUL NR. 319

Oficiul de Cadastru şi Publicitate Imobiliară BOTOSANI
Biroul de Cadastru şi Publicitate Imobiliară Botosani

A. Partea I. Descrierea imobilului

TEREN Extravilan

Adresa: Jud. Botosani

Nr. Crt	Nr cadastral Nr. topografic	Suprafaţa* (mp)	Observaţii / Referinţe
A1		12.500	Sector cadastral:65 Teren neimprejmuit; Conform TP 92464 imobilul se află situat în p. c. A534/166

B. Partea II. Proprietari şi acte

Inscrieri privitoare la dreptul de proprietate şi alte drepturi reale		Referinţe
/		
Act Administrativ nr. 92464, din 30/05/2002 emis de CJSDPT BOTOSANI (Titlu proprietate);		
B1	Intabulare, drept de PROPRIETATE, dobandit prin Reconstituire, cota actuala 1/1, cota initiala 1/1	A1
	1) **BUHĂCEANU C. FILARETA**, Lipsa C.N.P.	

C. Partea III. SARCINI .

Inscrieri privind dezmembramintele dreptului de proprietate, drepturi reale de garanţie şi sarcini	Referinţe
NU SUNT	

Anexa Nr. 1 La Partea I

Teren

Nr cadastral	Suprafaţa (mp)*	Observaţii / Referinţe
	12.500	Conform TP 92464 imobilul se află situat în p. c. A534/166

* Suprafaţa este determinată in planul de proiecţie Stereo 70.

DETALII LINIARE IMOBIL

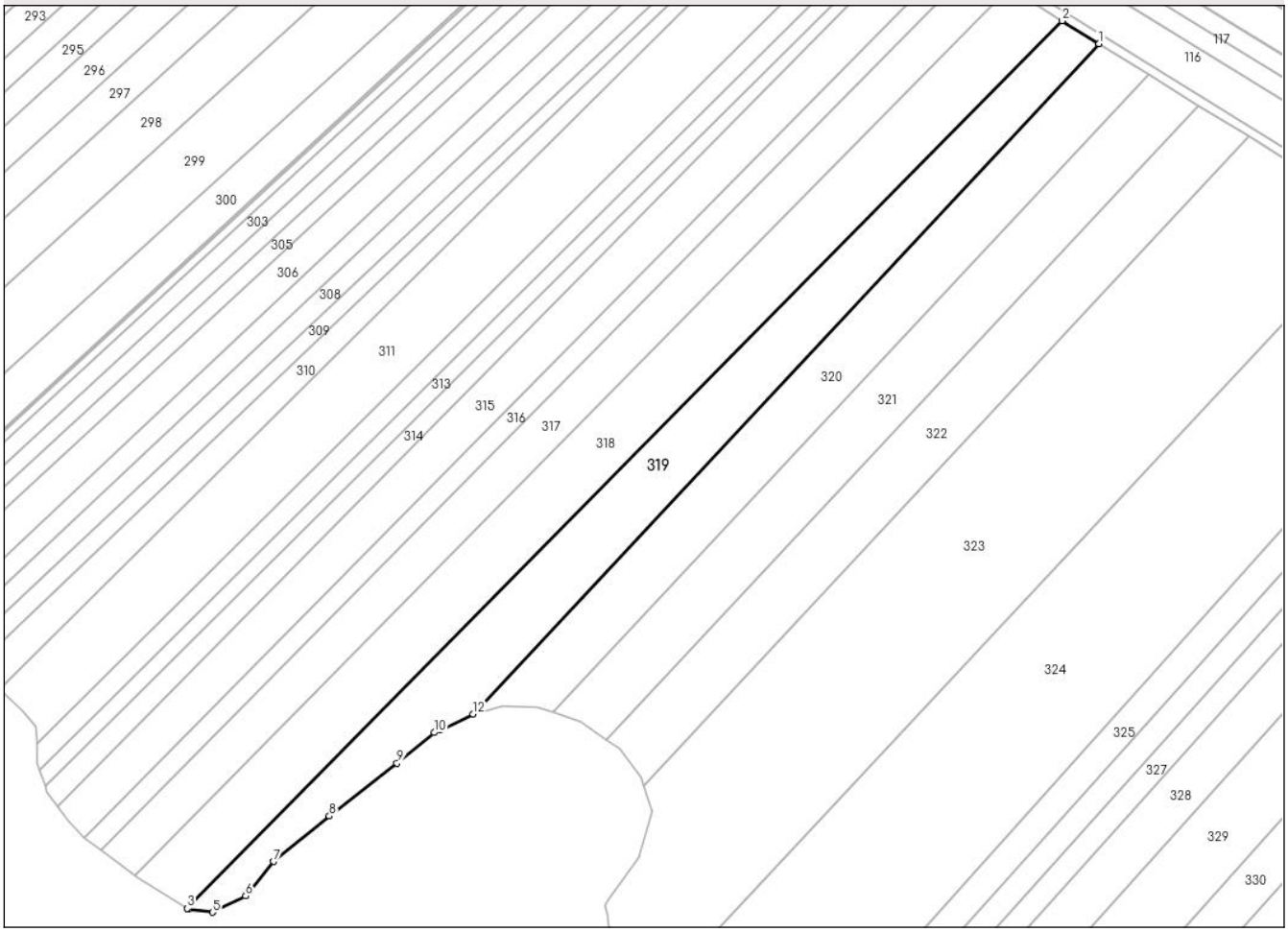

Date referitoare la teren

Crt	Categorie folosință	Intra vilan	Suprafaţa (mp)	Tarla	Parcelă	Nr. topo	Observaţii / Referinţe
1	arabil	NU	10.750	53	534/166	-	
2	arabil	NU	350	51	518	-	
3	arabil	NU	1.400	32	331	-	

Lungime Segmente
1) Valorile lungimilor segmentelor sunt obţinute din proiecţie în plan.

Punct început	X / Y	Punct sfârşit	X / Y	Lungime segment (** (m)
1	650.447,675 713.205,677	2	650.431,348 713.215,825	19.224
2	650.431,348 713.215,825	3	650.042,0 712.821,308	554.288
3	650.042,0 712.821,308	4	650.042,653 712.820,899	0.771
4	650.042,653 712.820,899	5	650.053,31 712.819,598	10.736

Document care conține date cu caracter personal, protejat de prevederile Regulamentului (UE) nr. 679/2016 și Legii 190/2018

Punct început	X / Y	Punct sfârşit	X / Y	Lungime segment (** (m)
5	650.053,31 712.819,598	6	650.067,977 712.826,805	16.342
6	650.067,977 712.826,805	7	650.080,48 712.842,179	19.816
7	650.080,48 712.842,179	8	650.105,245 712.862,358	31.945
8	650.105,245 712.862,358	9	650.135,3 712.885,9	38.178
9	650.135,3 712.885,9	10	650.151,964 712.899,414	21.455
10	650.151,964 712.899,414	11	650.154,745 712.900,726	3.075
11	650.154,745 712.900,726	12	650.169,276 712.907,582	16.067
12	650.169,276 712.907,582	1	650.447,675 713.205,677	407.881

** Lungimile segmentelor sunt determinate în planul de proiecţie Stereo 70 şi sunt rotunjite la 1 milimetru.
*** Distanţa dintre puncte este formată din segmente cumulate ce sunt mai mici decât valoarea 1 milimetru.

Document care conține date cu caracter personal, protejat de prevederile Regulamentului (UE) nr. 679/2016 și Legii 190/2018

DATE DESPRE IMOBILUL NR. 320

Oficiul de Cadastru şi Publicitate Imobiliară BOTOSANI
Biroul de Cadastru şi Publicitate Imobiliară Botosani

A. Partea I. Descrierea imobilului

TEREN Extravilan

Adresa: Jud. Botosani

Nr. Crt	Nr cadastral Nr. topografic	Suprafaţa* (mp)	Observaţii / Referinţe
A1		10.000	Sector cadastral:65 Teren neimprejmuit; Conform TP 132452 imobilul se află situat în p. c. A534/169

B. Partea II. Proprietari şi acte

Inscrieri privitoare la dreptul de proprietate şi alte drepturi reale		Referinţe
/		
Act Administrativ nr. 132452, din 08/04/2008 emis de CJSDPT BOTOSANI (Titlu proprietate);		
B1	Intabulare, drept de PROPRIETATE, dobandit prin Reconstituire, cota actuala 1/1, cota initiala 1/1	A1
	1) **POPOVICI EUGENIA**, Lipsa C.N.P. 2) **TILICA GH. DUMITRU**, Lipsa C.N.P. 3) **TILILA GH. STEFAN**, Lipsa C.N.P. 4) **TILICA GH. GHEORGHE**, Lipsa C.N.P.	

C. Partea III. SARCINI .

Inscrieri privind dezmembramintele dreptului de proprietate, drepturi reale de garanţie şi sarcini	Referinţe
NU SUNT	

Anexa Nr. 1 La Partea I

Teren

Nr cadastral	Suprafaţa (mp)*	Observaţii / Referinţe
	10.000	Conform TP 132452 imobilul se află situat în p. c. A534/169

* Suprafaţa este determinată in planul de proiecţie Stereo 70.

DETALII LINIARE IMOBIL

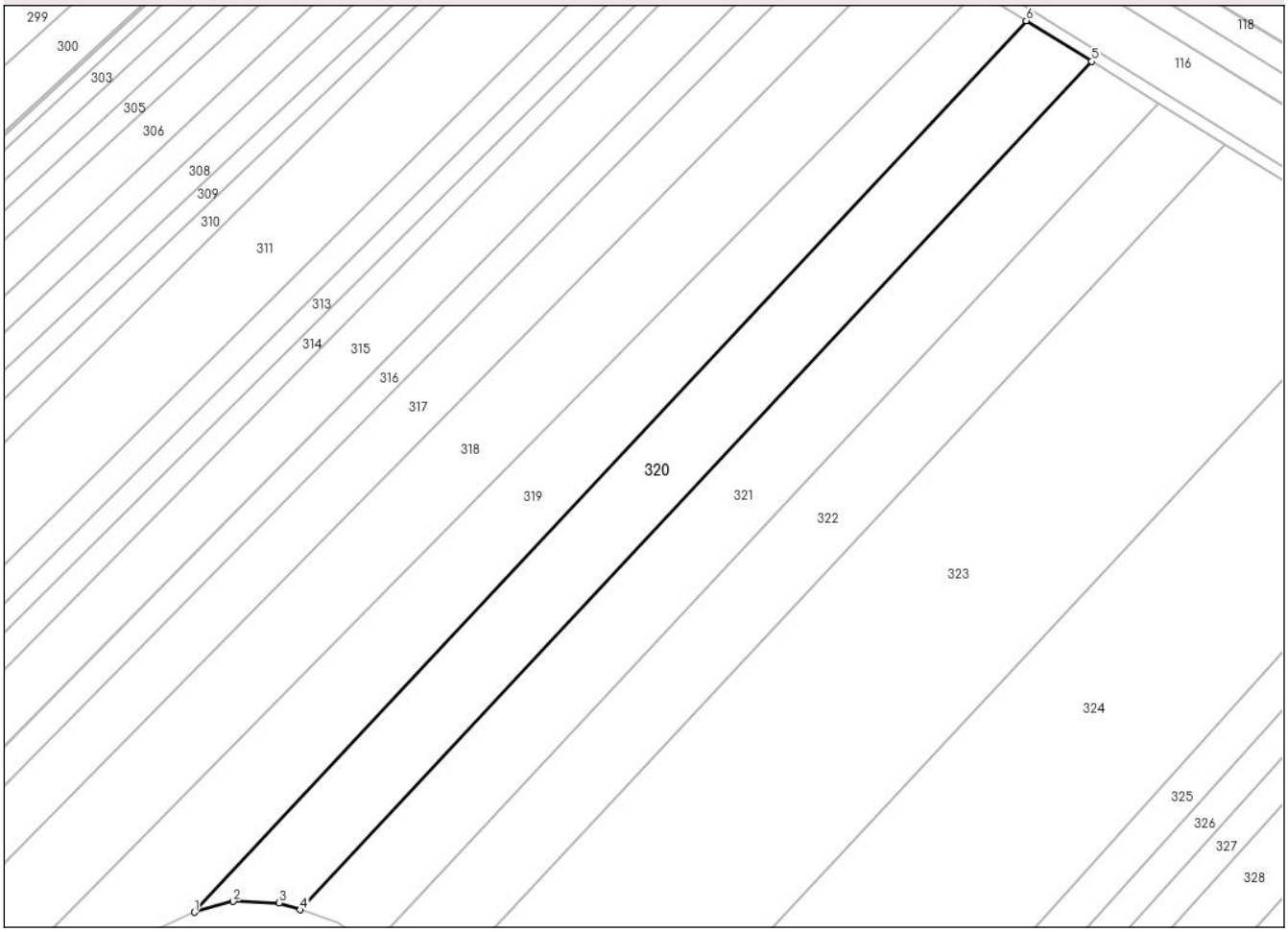

Date referitoare la teren

Crt	Categorie folosință	Intra vilan	Suprafaţa (mp)	Tarla	Parcelă	Nr. topo	Observaţii / Referinţe
1	arabil	NU	8.180	53	534/169	-	
2	arabil	NU	1.820	32	331	-	

Lungime Segmente
1) Valorile lungimilor segmentelor sunt obţinute din proiecţie în plan.

Punct început	X / Y	Punct sfârşit	X / Y	Lungime segment (** (m)
1	650.169,276 712.907,582	2	650.182,26 712.911,186	13.475
2	650.182,26 712.911,186	3	650.197,648 712.910,705	15.396
3	650.197,648 712.910,705	4	650.204,609 712.908,33	7.355
4	650.204,609 712.908,33	5	650.469,588 713.192,056	388.219

Document care conține date cu caracter personal, protejat de prevederile Regulamentului (UE) nr. 679/2016 și Legii 190/2018

Punct început	X / Y	Punct sfârşit	X / Y	Lungime segment (** (m)
5	650.469,588 713.192,056	6	650.447,675 713.205,677	25.801
6	650.447,675 713.205,677	1	650.169,276 712.907,582	407.881

** Lungimile segmentelor sunt determinate în planul de proiecţie Stereo 70 şi sunt rotunjite la 1 milimetru.
*** Distanţa dintre puncte este formată din segmente cumulate ce sunt mai mici decât valoarea 1 milimetru.

Document care conține date cu caracter personal, protejat de prevederile Regulamentului (UE) nr. 679/2016 și Legii 190/2018

DATE DESPRE IMOBILUL NR. 321

Oficiul de Cadastru şi Publicitate Imobiliară BOTOSANI
Biroul de Cadastru şi Publicitate Imobiliară Botosani

A. Partea I. Descrierea imobilului

TEREN Extravilan

Adresa: Jud. Botosani

Nr. Crt	Nr cadastral Nr. topografic	Suprafaţa* (mp)	Observaţii / Referinţe
A1		10.000	Sector cadastral:65 Teren neimprejmuit; Conform TP 92448 imobilul se află situat în p. c. A534/77

B. Partea II. Proprietari şi acte

Inscrieri privitoare la dreptul de proprietate şi alte drepturi reale		Referinţe
/		
Act Administrativ nr. 92448, din 31/10/2001 emis de CJSDPT BOTOSANI (Titlu proprietate);		
B1	Intabulare, drept de PROPRIETATE, dobandit prin Reconstituire, cota actuala 1/1, cota initiala 1/1	A1
	1) **PĂUCĂ TĂZLĂOANU DORA**, Lipsa C.N.P.	

C. Partea III. SARCINI .

Inscrieri privind dezmembramintele dreptului de proprietate, drepturi reale de garanţie şi sarcini	Referinţe
NU SUNT	

Anexa Nr. 1 La Partea I

Teren

Nr cadastral	Suprafaţa (mp)*	Observaţii / Referinţe
	10.000	Conform TP 92448 imobilul se află situat în p. c. A534/77

* Suprafaţa este determinată in planul de proiecţie Stereo 70.

DETALII LINIARE IMOBIL

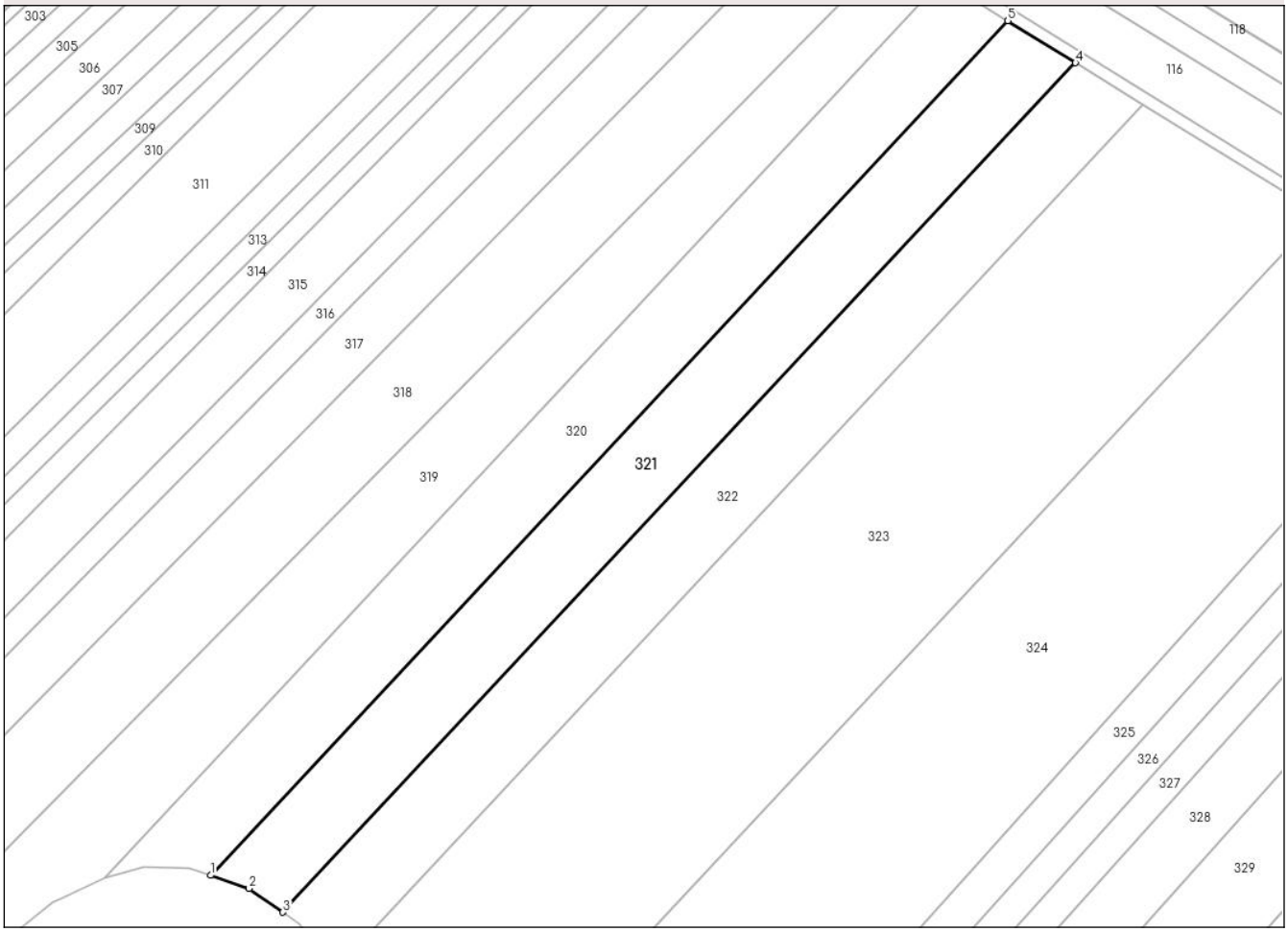

Date referitoare la teren

Crt	Categorie folosință	Intra vilan	Suprafaţa (mp)	Tarla	Parcelă	Nr. topo	Observaţii / Referinţe
1	arabil	NU	8.130	53	534/77	-	
2	arabil	NU	1.870	32	331	-	

Lungime Segmente
1) Valorile lungimilor segmentelor sunt obţinute din proiecţie în plan.

Punct început	X / Y	Punct sfârşit	X / Y	Lungime segment (** (m)
1	650.204,609 712.908,33	2	650.217,364 712.903,979	13.477
2	650.217,364 712.903,979	3	650.228,63 712.896,1	13.747
3	650.228,63 712.896,1	4	650.492,015 713.178,119	385.884
4	650.492,015 713.178,119	5	650.469,588 713.192,056	26.404

Document care conține date cu caracter personal, protejat de prevederile Regulamentului (UE) nr. 679/2016 și Legii 190/2018

Punct început	X / Y	Punct sfârşit	X / Y	Lungime segment (** (m)
5	650.469,588 713.192,056	1	650.204,609 712.908,33	388.219

** Lungimile segmentelor sunt determinate în planul de proiecţie Stereo 70 şi sunt rotunjite la 1 milimetru.
*** Distanţa dintre puncte este formată din segmente cumulate ce sunt mai mici decât valoarea 1 milimetru.

Document care conține date cu caracter personal, protejat de prevederile Regulamentului (UE) nr. 679/2016 și Legii 190/2018

DATE DESPRE IMOBILUL NR. 322

Oficiul de Cadastru şi Publicitate Imobiliară BOTOSANI
Biroul de Cadastru şi Publicitate Imobiliară Botosani

A. Partea I. Descrierea imobilului

TEREN Extravilan

Adresa: Jud. Botosani

Nr. Crt	Nr cadastral Nr. topografic	Suprafaţa* (mp)	Observaţii / Referinţe
A1		10.000	Sector cadastral:65 Teren neimprejmuit; Conform TP 61670 imobilul se află situat în p. c. A534/85

B. Partea II. Proprietari şi acte

Inscrieri privitoare la dreptul de proprietate şi alte drepturi reale		Referinţe
/		
Act Administrativ nr. 61670, din 20/11/1995 emis de CJSDPT BOTOSANI (Titlu proprietate);		
B1	Intabulare, drept de PROPRIETATE, dobandit prin Reconstituire, cota actuala 1/1, cota initiala 1/1	A1
	1) **TINCU ALEXANDRU**, Lipsa C.N.P. 2) **TINCU GHEORGHE**, Lipsa C.N.P. 3) **TINCU PETRU**, Lipsa C.N.P. 4) **PÎNŢAR MARINELA**, Lipsa C.N.P. 5) **VATAMANU CULITA**, Lipsa C.N.P. 6) **TINCU TOADER**, Lipsa C.N.P. 7) **CUCIUREANU ORTANSA**, Lipsa C.N.P. 8) **VATAMANU ELENA**, Lipsa C.N.P.	

C. Partea III. SARCINI .

Inscrieri privind dezmembramintele dreptului de proprietate, drepturi reale de garanţie şi sarcini	Referinţe
NU SUNT	

Anexa Nr. 1 La Partea I

Teren

Nr cadastral	Suprafaţa (mp)*	Observaţii / Referinţe
	10.000	Conform TP 61670 imobilul se află situat în p. c. A534/85

* Suprafaţa este determinată in planul de proiecţie Stereo 70.

DETALII LINIARE IMOBIL

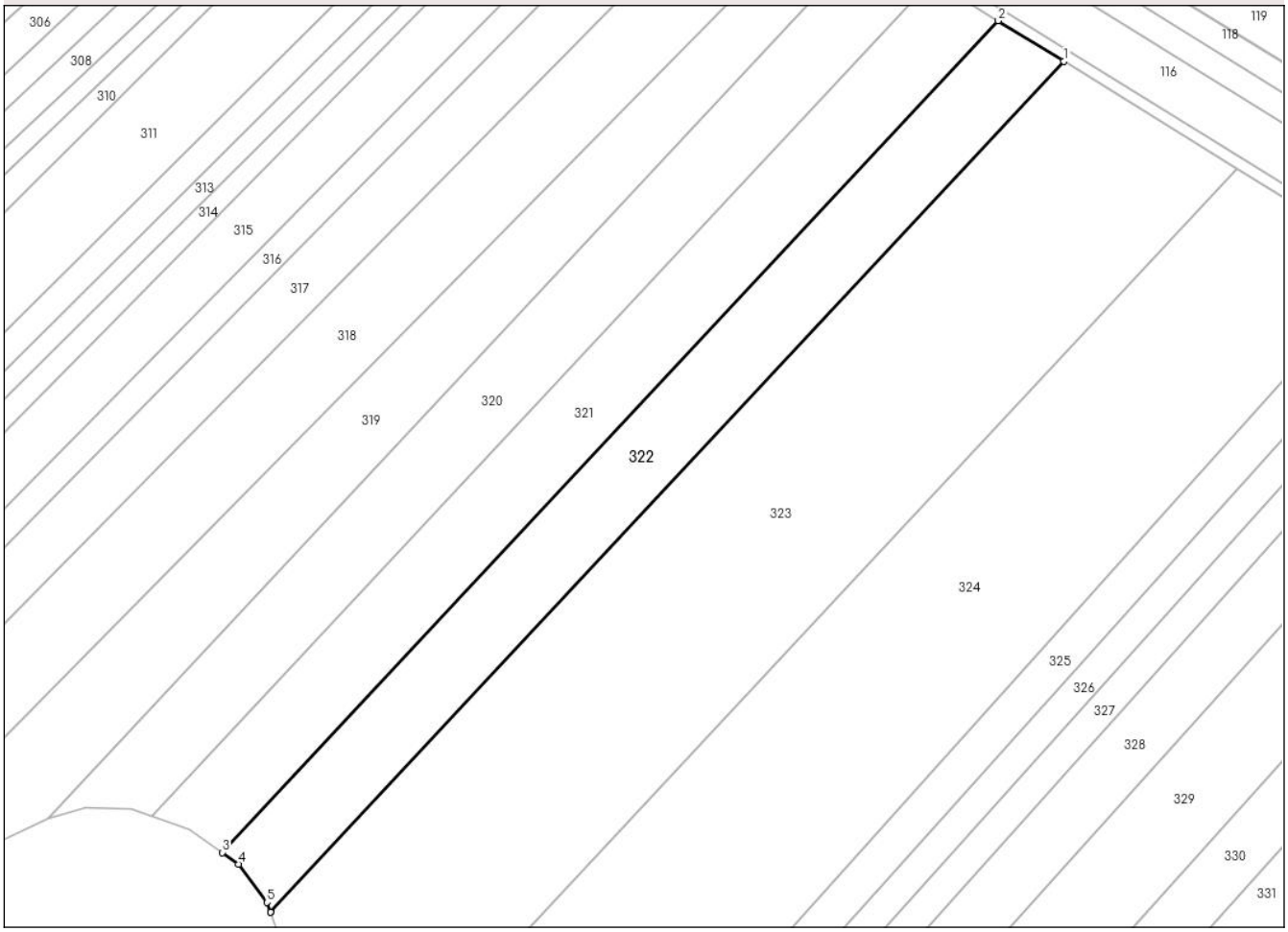

Date referitoare la teren

Crt	Categorie folosință	Intra vilan	Suprafaţa (mp)	Tarla	Parcelă	Nr. topo	Observaţii / Referinţe
1	arabil	NU	8.250	53	534/85	-	
2	arabil	NU	1.750	32	331	-	

Lungime Segmente
1) Valorile lungimilor segmentelor sunt obţinute din proiecţie în plan.

Punct început	X / Y	Punct sfârşit	X / Y	Lungime segment (** (m)
1	650.514,286 713.164,316	2	650.492,015 713.178,119	26.202
2	650.492,015 713.178,119	3	650.228,63 712.896,1	385.884
3	650.228,63 712.896,1	4	650.234,195 712.892,208	6.791
4	650.234,195 712.892,208	5	650.243,813 712.879,235	16.149

Document care conține date cu caracter personal, protejat de prevederile Regulamentului (UE) nr. 679/2016 și Legii 190/2018

Punct început	X / Y	Punct sfârşit	X / Y	Lungime segment (** (m)
5	650.243,813 712.879,235	6	650.244,939 712.875,913	3.507
6	650.244,939 712.875,913	7	650.244,948 712.875,887	0.028
7	650.244,948 712.875,887	1	650.514,286 713.164,316	394.632

** Lungimile segmentelor sunt determinate în planul de proiecţie Stereo 70 şi sunt rotunjite la 1 milimetru.
*** Distanţa dintre puncte este formată din segmente cumulate ce sunt mai mici decât valoarea 1 milimetru.

Document care conține date cu caracter personal, protejat de prevederile Regulamentului (UE) nr. 679/2016 și Legii 190/2018

DATE DESPRE IMOBILUL NR. 323

Oficiul de Cadastru şi Publicitate Imobiliară BOTOSANI
Biroul de Cadastru şi Publicitate Imobiliară Botosani

A. Partea I. Descrierea imobilului

Nr. CF vechi:62
Nr. cadastral vechi:84

TEREN Extravilan

Adresa: Jud. Botosani

Nr. Crt	Nr cadastral Nr. topografic	Suprafaţa* (mp)	Observaţii / Referinţe
A1	50655	30.000	Sector cadastral:65 Teren neimprejmuit; Conform act notarial nr. 1952 imobilul se află situat in p. c. A534/73

B. Partea II. Proprietari şi acte

Inscrieri privitoare la dreptul de proprietate şi alte drepturi reale		Referinţe
7959 / 15/05/2006		
Act Notarial nr. 1952, din 04/05/2006 emis de BNPA "Cornelia AGACHI - Stelian AGACHI" BT (Contract de vanzare - cumparare);		
B1	Intabulare, drept de PROPRIETATE, dobandit prin Conventie, cota actuala 1/1, cota initiala 1/1	A1
	1) **SC AGROLIV YMP SRL BOTOŞANI**, CIF:9999999999999, bun propriu. Lipsa C.U.I.	
	OBSERVATII: (provenita din conversia CF 62)	
22292 / 20/03/2018		
Act Notarial nr. 816, din 20/03/2018 emis de "Cornelia Agachi-Stelian Agachi" SPN Botoșani;		
B4	se notează interdicțiile de înstrăinare, grevare, închiriere, dezmembrare, alipire, construire, demolare, restructurare și amenajare	A1
	1) **CEC BANK SA-SUCURSALA BOTOȘANI**, CIF:11494279	

C. Partea III. SARCINI

Inscrieri privind dezmembramintele dreptului de proprietate, drepturi reale de garanţie şi sarcini		Referinţe
22292 / 20/03/2018		
Act Notarial nr. 816, din 20/03/2018 emis de "Cornelia Agachi-Stelian Agachi" SPN Botoșani;		
C3	Intabulare, drept de IPOTECA, Valoare:6400000 LEI, și celelalte obligații de plată aferente creditului, dobandit prin Conventie	A1
	1) **CEC BANK SA-SUCURSALA BOTOȘANI**, CIF:11494279	

Document care conține date cu caracter personal, protejat de prevederile Regulamentului (UE) nr. 679/2016 și Legii 190/2018

Anexa Nr. 1 La Partea I

Teren

Nr cadastral	Suprafaţa (mp)*	Observaţii / Referinţe
50655	30.000	Conform act notarial nr. 1952 imobilul se află situat in p. c. A534/73

* Suprafaţa este determinată in planul de proiecţie Stereo 70.

DETALII LINIARE IMOBIL

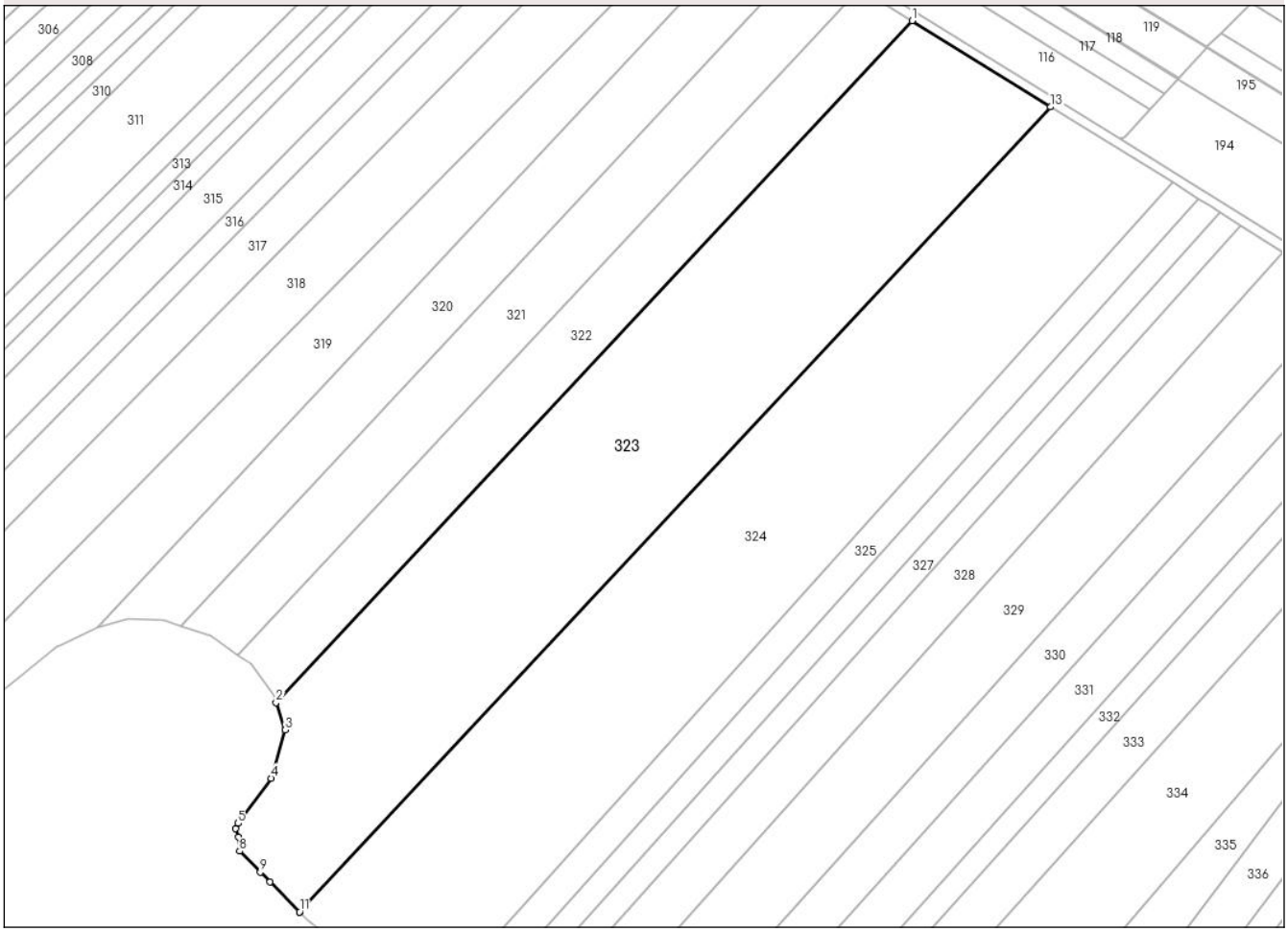

Date referitoare la teren

Crt	Categorie folosință	Intra vilan	Suprafaţa (mp)	Tarla	Parcelă	Nr. topo	Observaţii / Referinţe
1	arabil	NU	25.640	53	534/73	-	
2	arabil	NU	4.360	32	331	-	

Lungime Segmente
1) Valorile lungimilor segmentelor sunt obţinute din proiecţie în plan.

Punct început	X / Y	Punct sfârşit	X / Y	Lungime segment (** (m)
1	650.514,286 713.164,316	2	650.244,948 712.875,887	394.632
2	650.244,948 712.875,887	3	650.248,862 712.864,341	12.192
3	650.248,862 712.864,341	4	650.242,851 712.843,922	21.285
4	650.242,851 712.843,922	5	650.228,88 712.824,857	23.636

Document care conține date cu caracter personal, protejat de prevederile Regulamentului (UE) nr. 679/2016 și Legii 190/2018

Punct început	X / Y	Punct sfârşit	X / Y	Lungime segment (** (m)
5	650.228,88 712.824,857	6	650.227,816 712.822,73	2.378
6	650.227,816 712.822,73	7	650.229,033 712.818,932	3.988
7	650.229,033 712.818,932	8	650.229,543 712.813,067	5.887
8	650.229,543 712.813,067	9	650.238,283 712.804,188	12.459
9	650.238,283 712.804,188	10	650.242,352 712.800,054	5.801
10	650.242,352 712.800,054	11	650.254,896 712.787,312	17.88
11	650.254,896 712.787,312	12	650.254,955 712.787,251	0.085
12	650.254,955 712.787,251	13	650.572,92 713.127,836	465.94
13	650.572,92 713.127,836	1	650.514,286 713.164,316	69.056

** Lungimile segmentelor sunt determinate în planul de proiecţie Stereo 70 şi sunt rotunjite la 1 milimetru.
*** Distanţa dintre puncte este formată din segmente cumulate ce sunt mai mici decât valoarea 1 milimetru.

DATE DESPRE IMOBILUL NR. 324

Oficiul de Cadastru şi Publicitate Imobiliară BOTOSANI
Biroul de Cadastru şi Publicitate Imobiliară Botosani

A. Partea I. Descrierea imobilului

TEREN Extravilan

Adresa: Jud. Botosani

Nr. Crt	Nr cadastral Nr. topografic	Suprafaţa* (mp)	Observaţii / Referinţe
A1	50328	30.000	Sector cadastral:65 Teren neimprejmuit; Conform act notarial nr. 2473 imobilul se află situat in p. c. A534/84

B. Partea II. Proprietari şi acte

Inscrieri privitoare la dreptul de proprietate şi alte drepturi reale		Referinţe
67904 / 29/11/2013		
Act Notarial nr. 2473, din 27/11/2013 emis de BIN "Elena Roman"- Botoşani;		
B2	Intabulare, drept de PROPRIETATE, dobandit prin Conventie, cota actuala 1/1, cota initiala 1/1	A1
	1) **CHELARIU ELENA**, bun propriu	

C. Partea III. SARCINI .

Inscrieri privind dezmembramintele dreptului de proprietate, drepturi reale de garanţie şi sarcini	Referinţe
NU SUNT	

Anexa Nr. 1 La Partea I

Teren

Nr cadastral	Suprafaţa (mp)*	Observaţii / Referinţe
50328	30.000	Conform act notarial nr. 2473 imobilul se află situat in p. c. A534/84

* Suprafaţa este determinată in planul de proiecţie Stereo 70.

DETALII LINIARE IMOBIL

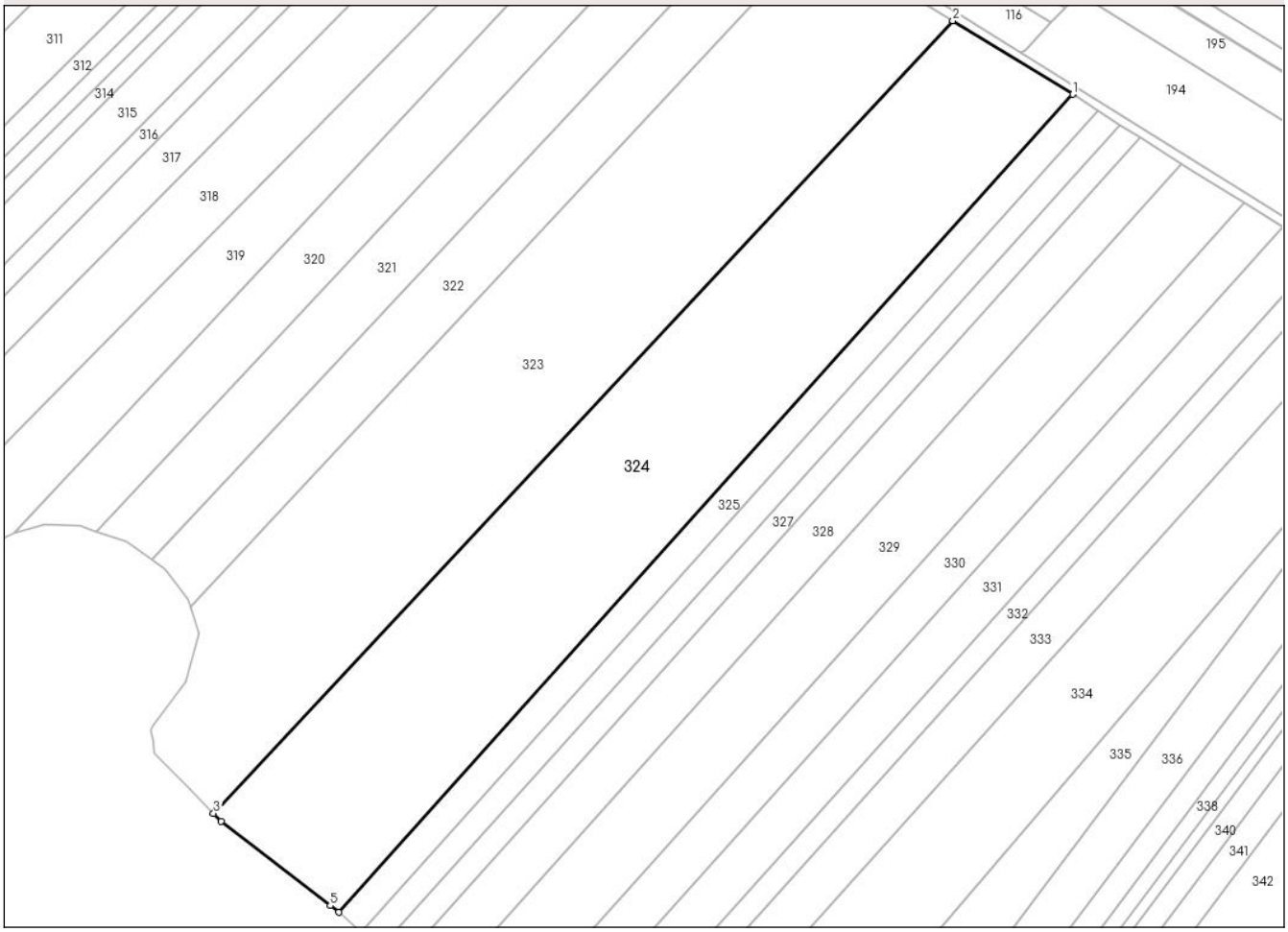

Date referitoare la teren

Crt	Categorie folosință	Intra vilan	Suprafaţa (mp)	Tarla	Parcelă	Nr. topo	Observaţii / Referinţe
1	arabil	NU	26.530	53	534/84	-	
2	arabil	NU	3.470	32	331	-	

Lungime Segmente
1) Valorile lungimilor segmentelor sunt obţinute din proiecţie în plan.

Punct început	X / Y	Punct sfârşit	X / Y	Lungime segment (** (m)
1	650.624,525 713.096,199	2	650.572,92 713.127,836	60.531
2	650.572,92 713.127,836	3	650.254,955 712.787,251	465.94
3	650.254,955 712.787,251	4	650.258,299 712.783,854	4.767
4	650.258,299 712.783,854	5	650.305,154 712.747,584	59.253

Document care conține date cu caracter personal, protejat de prevederile Regulamentului (UE) nr. 679/2016 și Legii 190/2018

Punct început	X / Y	Punct sfârşit	X / Y	Lungime segment (** (m)
5	650.305,154 712.747,584	6	650.308,777 712.744,779	4.582
6	650.308,777 712.744,779	1	650.624,525 713.096,199	472.433

** Lungimile segmentelor sunt determinate în planul de proiecţie Stereo 70 şi sunt rotunjite la 1 milimetru.
*** Distanţa dintre puncte este formată din segmente cumulate ce sunt mai mici decât valoarea 1 milimetru.

Document care conține date cu caracter personal, protejat de prevederile Regulamentului (UE) nr. 679/2016 și Legii 190/2018

DATE DESPRE IMOBILUL NR. 325

Oficiul de Cadastru şi Publicitate Imobiliară BOTOSANI
Biroul de Cadastru şi Publicitate Imobiliară Botosani

A. Partea I. Descrierea imobilului

TEREN Extravilan

Adresa: Jud. Botosani

Nr. Crt	Nr cadastral Nr. topografic	Suprafaţa* (mp)	Observaţii / Referinţe
A1		6.200	Sector cadastral:65 Teren neimprejmuit; Conform TP 114397 imobilul se află situat în p. c. A534/78

B. Partea II. Proprietari şi acte

Inscrieri privitoare la dreptul de proprietate şi alte drepturi reale		Referinţe
/		
Act Administrativ nr. 114397, din 25/07/2002 emis de CJSDPT BOTOSANI (Titlu proprietate);		
B1	Intabulare, drept de PROPRIETATE, dobandit prin Reconstituire, cota actuala 1/1, cota initiala 1/1	A1
	1) **FĂINĂ CATINCA**, Lipsa C.N.P.	

C. Partea III. SARCINI .

Inscrieri privind dezmembramintele dreptului de proprietate, drepturi reale de garanţie şi sarcini	Referinţe
NU SUNT	

Anexa Nr. 1 La Partea I

Teren

Nr cadastral	Suprafaţa (mp)*	Observaţii / Referinţe
	6.200	Conform TP 114397 imobilul se află situat în p. c. A534/78

* Suprafaţa este determinată in planul de proiecţie Stereo 70.

DETALII LINIARE IMOBIL

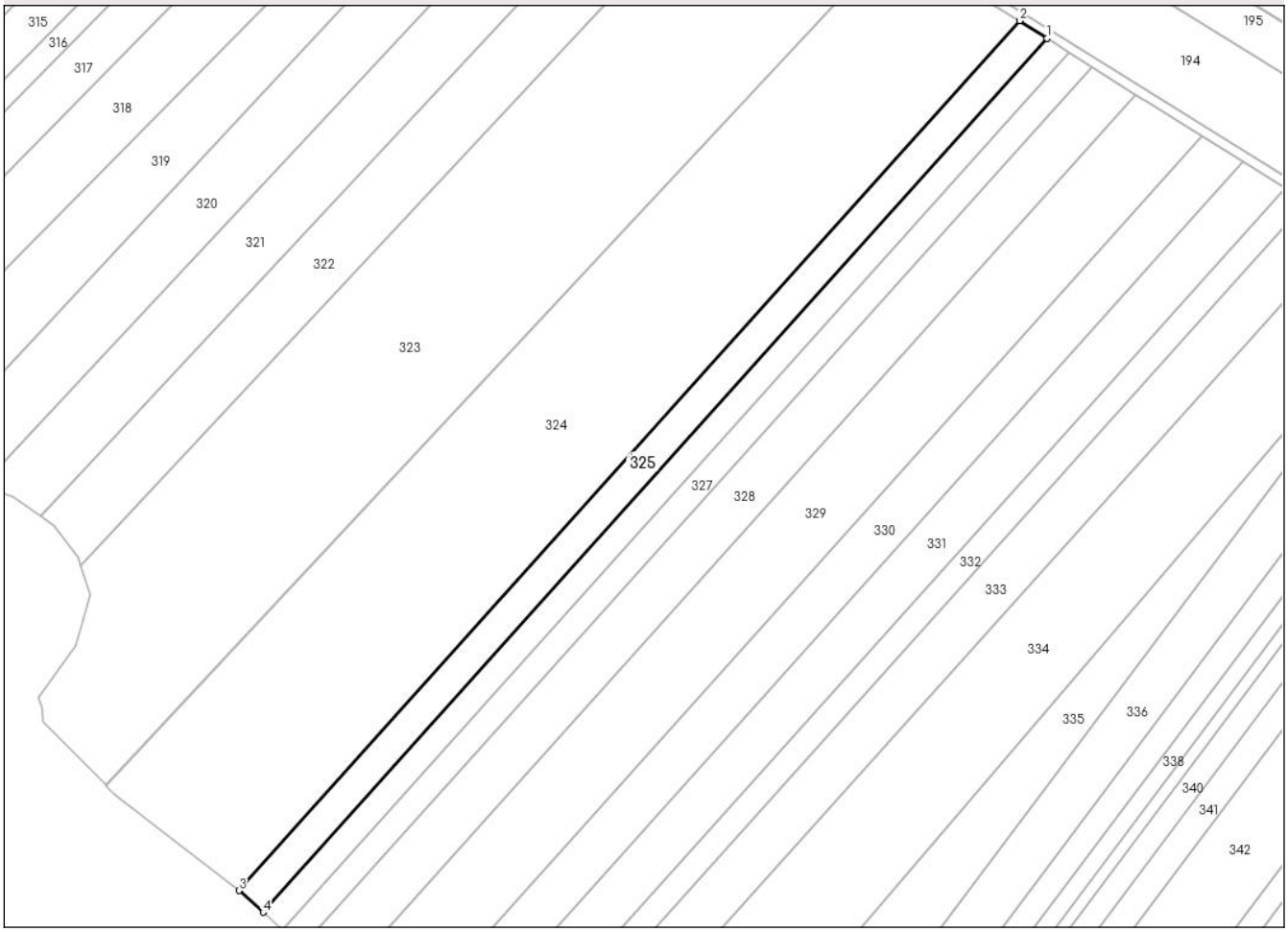

Date referitoare la teren

Crt	Categorie folosință	Intra vilan	Suprafaţa (mp)	Tarla	Parcelă	Nr. topo	Observaţii / Referinţe
1	arabil	NU	5.470	53	534/78	-	
2	arabil	NU	730	32	331	-	

Lungime Segmente
1) Valorile lungimilor segmentelor sunt obţinute din proiecţie în plan.

Punct început	X / Y	Punct sfârşit	X / Y	Lungime segment (** (m)
1	650.635,677 713.089,031	2	650.624,525 713.096,199	13.256
2	650.624,525 713.096,199	3	650.308,777 712.744,779	472.433
3	650.308,777 712.744,779	4	650.318,521 712.736,017	13.104
4	650.318,521 712.736,017	1	650.635,677 713.089,031	474.56

Document care conține date cu caracter personal, protejat de prevederile Regulamentului (UE) nr. 679/2016 și Legii 190/2018

** Lungimile segmentelor sunt determinate în planul de proiecţie Stereo 70 şi sunt rotunjite la 1 milimetru.
*** Distanţa dintre puncte este formată din segmente cumulate ce sunt mai mici decât valoarea 1 milimetru.

DATE DESPRE IMOBILUL NR. 326

Oficiul de Cadastru şi Publicitate Imobiliară BOTOSANI
Biroul de Cadastru şi Publicitate Imobiliară Botosani

A. Partea I. Descrierea imobilului

TEREN Extravilan

Adresa: Jud. Botosani

Nr. Crt	Nr cadastral Nr. topografic	Suprafaţa* (mp)	Observaţii / Referinţe
A1		5.000	Sector cadastral:65 Teren neimprejmuit; Conform TP 13029 imobilul se află situat în p. c. A534/86

B. Partea II. Proprietari şi acte

Inscrieri privitoare la dreptul de proprietate şi alte drepturi reale		Referinţe
/		
Act Administrativ nr. 13029, din 11/06/1993 emis de CJSDPT BOTOSANI (Titlu proprietate);		
B1	Intabulare, drept de PROPRIETATE, dobandit prin Reconstituire, cota actuala 1/1, cota initiala 1/1	A1
	1) **DARABACEANU PETRU**, Lipsa C.N.P. 2) **MITITELU ORTANSA**, Lipsa C.N.P. 3) **APETROAIE MARIA**, Lipsa C.N.P. 4) **NIFLOACA GICĂ**, Lipsa C.N.P. 5) **URZICĂ ELENA**, Lipsa C.N.P. 6) **URZICĂ ILIE**, Lipsa C.N.P.	

C. Partea III. SARCINI .

Inscrieri privind dezmembramintele dreptului de proprietate, drepturi reale de garanţie şi sarcini	Referinţe
NU SUNT	

Anexa Nr. 1 La Partea I

Teren

Nr cadastral	Suprafaţa (mp)*	Observaţii / Referinţe
	5.000	Conform TP 13029 imobilul se află situat în p. c. A534/86

* Suprafaţa este determinată in planul de proiecţie Stereo 70.

DETALII LINIARE IMOBIL

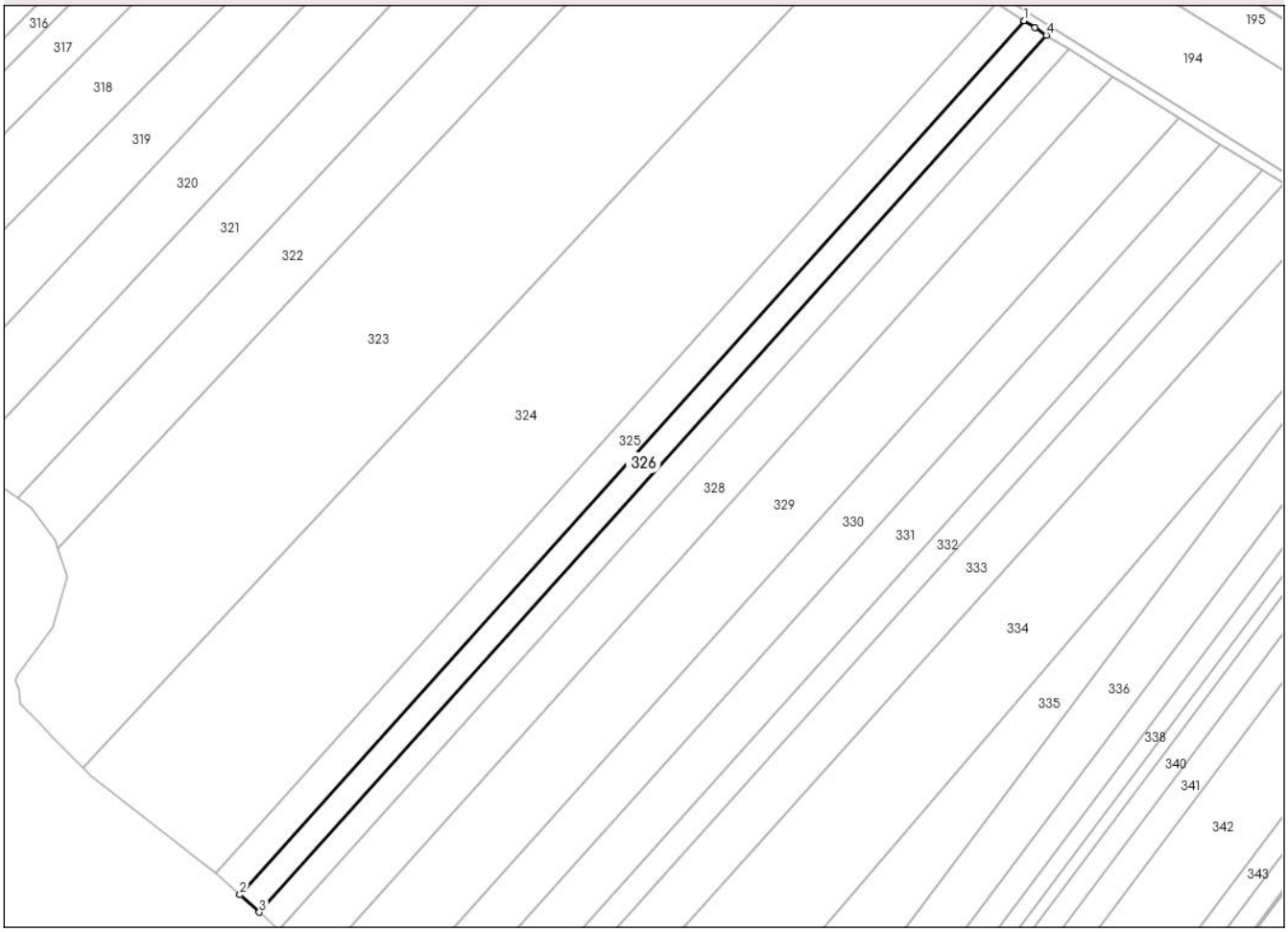

Date referitoare la teren

Crt	Categorie folosință	Intra vilan	Suprafaţa (mp)	Tarla	Parcelă	Nr. topo	Observaţii / Referinţe
1	arabil	NU	4.400	53	534/86	-	
2	arabil	NU	600	32	331	-	

Lungime Segmente

1) Valorile lungimilor segmentelor sunt obţinute din proiecţie în plan.

Punct început	X / Y	Punct sfârşit	X / Y	Lungime segment (** (m)
1	650.635,677 713.089,031	2	650.318,521 712.736,017	474.56
2	650.318,521 712.736,017	3	650.326,345 712.728,982	10.522
3	650.326,345 712.728,982	4	650.644,548 713.083,176	476.137
4	650.644,548 713.083,176	5	650.640,058 713.086,266	5.45

Document care conține date cu caracter personal, protejat de prevederile Regulamentului (UE) nr. 679/2016 și Legii 190/2018

Punct început	X / Y	Punct sfârşit	X / Y	Lungime segment (** (m)
5	650.640,058 713.086,266	1	650.635,677 713.089,031	5.181

** Lungimile segmentelor sunt determinate în planul de proiecţie Stereo 70 şi sunt rotunjite la 1 milimetru.
*** Distanţa dintre puncte este formată din segmente cumulate ce sunt mai mici decât valoarea 1 milimetru.

Document care conține date cu caracter personal, protejat de prevederile Regulamentului (UE) nr. 679/2016 și Legii 190/2018

DATE DESPRE IMOBILUL NR. 327

Oficiul de Cadastru şi Publicitate Imobiliară BOTOSANI
Biroul de Cadastru şi Publicitate Imobiliară Botosani

A. Partea I. Descrierea imobilului

TEREN Extravilan

Adresa: Jud. Botosani

Nr. Crt	Nr cadastral Nr. topografic	Suprafaţa* (mp)	Observaţii / Referinţe
A1		5.000	Sector cadastral:65 Teren neimprejmuit; Conform TP 24870 imobilul se află situat în p. c. A534/87

B. Partea II. Proprietari şi acte

Inscrieri privitoare la dreptul de proprietate şi alte drepturi reale		Referinţe
/		
Act Administrativ nr. 24870, din 14/01/1994 emis de CJSDPT BOTOSANI (Titlu proprietate);		
B1	Intabulare, drept de PROPRIETATE, dobandit prin Reconstituire, cota actuala 1/1, cota initiala 1/1	A1
	1) **BRUMĂ D. MIHAI**, Lipsa C.N.P.	

C. Partea III. SARCINI .

Inscrieri privind dezmembramintele dreptului de proprietate, drepturi reale de garanţie şi sarcini	Referinţe
NU SUNT	

Anexa Nr. 1 La Partea I

Teren

Nr cadastral	Suprafaţa (mp)*	Observaţii / Referinţe
	5.000	Conform TP 24870 imobilul se află situat în p. c. A534/87

* Suprafaţa este determinată in planul de proiecţie Stereo 70.

DETALII LINIARE IMOBIL

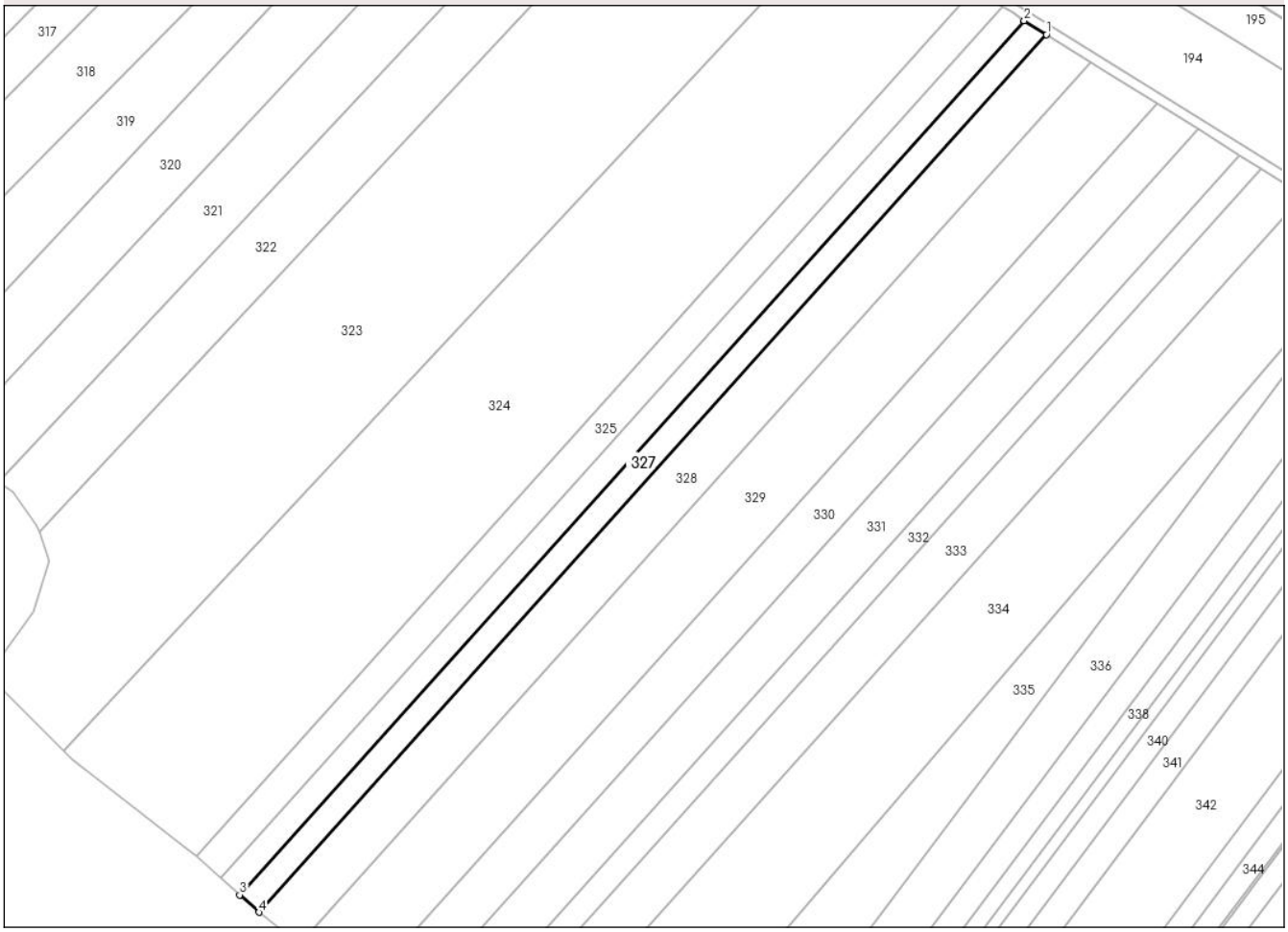

Date referitoare la teren

Crt	Categorie folosință	Intra vilan	Suprafaţa (mp)	Tarla	Parcelă	Nr. topo	Observaţii / Referinţe
1	arabil	NU	4.450	53	534/87	-	
2	arabil	NU	550	32	331	-	

Lungime Segmente
1) Valorile lungimilor segmentelor sunt obţinute din proiecţie în plan.

Punct început	X / Y	Punct sfârşit	X / Y	Lungime segment (** (m)
1	650.653,572 713.077,538	2	650.644,548 713.083,176	10.641
2	650.644,548 713.083,176	3	650.326,345 712.728,982	476.137
3	650.326,345 712.728,982	4	650.334,138 712.721,974	10.481
4	650.334,138 712.721,974	1	650.653,572 713.077,538	477.979

Document care conține date cu caracter personal, protejat de prevederile Regulamentului (UE) nr. 679/2016 și Legii 190/2018

** Lungimile segmentelor sunt determinate în planul de proiecţie Stereo 70 şi sunt rotunjite la 1 milimetru.
*** Distanţa dintre puncte este formată din segmente cumulate ce sunt mai mici decât valoarea 1 milimetru.

DATE DESPRE IMOBILUL NR. 328

Oficiul de Cadastru şi Publicitate Imobiliară BOTOSANI
Biroul de Cadastru şi Publicitate Imobiliară Botosani

A. Partea I. Descrierea imobilului

TEREN Extravilan

Adresa: Jud. Botosani

Nr. Crt	Nr cadastral Nr. topografic	Suprafaţa* (mp)	Observaţii / Referinţe
A1	50935	10.000	Sector cadastral:65 Teren neimprejmuit; Conform act notarial nr. 3534 imobilul se află situat in p. c. A534/72

B. Partea II. Proprietari şi acte

Inscrieri privitoare la dreptul de proprietate şi alte drepturi reale		Referinţe
92784 / 22/12/2017		
Act Notarial nr. 3534, din 19/12/2017 emis de BNP " Lenuţa Coşorianu-Puşcaşu"-Săveni;		
B9	Intabulare, drept de PROPRIETATE, dobandit prin Conventie, cota actuala 1/1, cota initiala 1/1	A1
	1) **SC PONELM SRL**, CIF:18869570, bun propriu	

C. Partea III. SARCINI .

Inscrieri privind dezmembramintele dreptului de proprietate, drepturi reale de garanţie şi sarcini	Referinţe
NU SUNT	

Anexa Nr. 1 La Partea I

Teren

Nr cadastral	Suprafaţa (mp)*	Observaţii / Referinţe
50935	10.000	Conform act notarial nr. 3534 imobilul se află situat in p. c. A534/72

* Suprafaţa este determinată in planul de proiecţie Stereo 70.

DETALII LINIARE IMOBIL

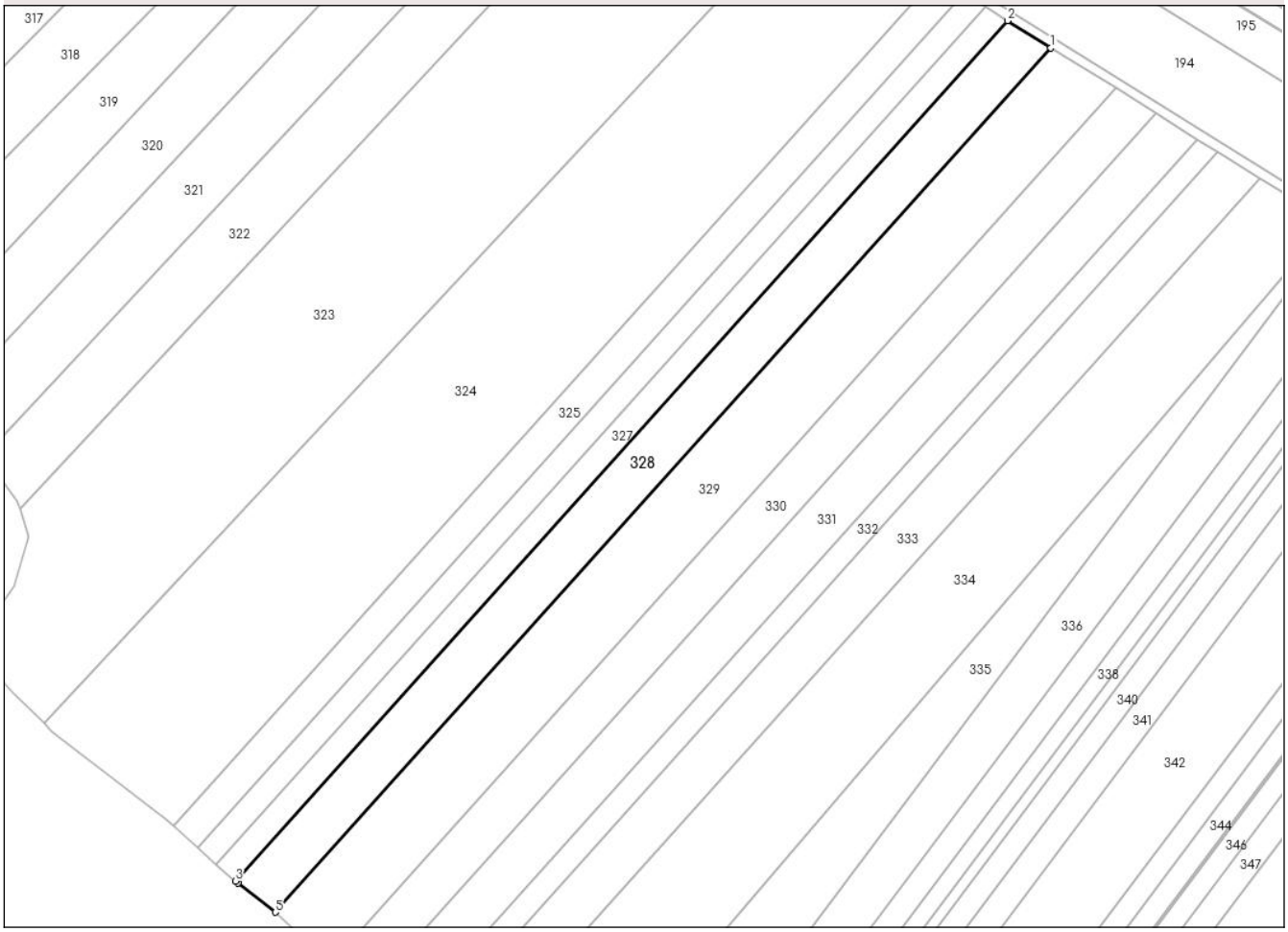

Date referitoare la teren

Crt	Categorie folosință	Intra vilan	Suprafaţa (mp)	Tarla	Parcelă	Nr. topo	Observaţii / Referinţe
1	arabil	NU	8.850	53	534/72	-	
2	arabil	NU	1.150	32	331	-	

Lungime Segmente
1) Valorile lungimilor segmentelor sunt obţinute din proiecţie în plan.

Punct început	X / Y	Punct sfârşit	X / Y	Lungime segment (** (m)
1	650.671,544 713.066,311	2	650.653,572 713.077,538	21.19
2	650.653,572 713.077,538	3	650.334,138 712.721,974	477.979
3	650.334,138 712.721,974	4	650.335,127 712.721,085	1.33
4	650.335,127 712.721,085	5	650.350,666 712.709,14	19.6

Document care conține date cu caracter personal, protejat de prevederile Regulamentului (UE) nr. 679/2016 și Legii 190/2018

Punct început	X / Y	Punct sfârşit	X / Y	Lungime segment (** (m)
5	650.350,666 712.709,14	1	650.671,544 713.066,311	480.14

** Lungimile segmentelor sunt determinate în planul de proiecţie Stereo 70 şi sunt rotunjite la 1 milimetru.
*** Distanţa dintre puncte este formată din segmente cumulate ce sunt mai mici decât valoarea 1 milimetru.

Document care conține date cu caracter personal, protejat de prevederile Regulamentului (UE) nr. 679/2016 și Legii 190/2018

DATE DESPRE IMOBILUL NR. 329

Oficiul de Cadastru şi Publicitate Imobiliară BOTOSANI
Biroul de Cadastru şi Publicitate Imobiliară Botosani

A. Partea I. Descrierea imobilului

TEREN Extravilan

Adresa: Jud. Botosani

Nr. Crt	Nr cadastral Nr. topografic	Suprafaţa* (mp)	Observaţii / Referinţe
A1	51496	15.000	Sector cadastral:65 Teren neimprejmuit; Conform act notarial nr. 255 imobilul se află situat in p. c. A534/75

B. Partea II. Proprietari şi acte

Inscrieri privitoare la dreptul de proprietate şi alte drepturi reale		Referinţe
8042 / 04/02/2020		
Act Notarial nr. 255, din 31/01/2020 emis de NP Cosorianu Puscasu Lenuta;		
B3	Intabulare, drept de PROPRIETATE, dobandit prin Conventie, cota actuala 1/1, cota initiala 1/1	A1
	1) **PÎSLARIU ALEXANDRU MARIAN**, bun propriu	

C. Partea III. SARCINI .

Inscrieri privind dezmembramintele dreptului de proprietate, drepturi reale de garanţie şi sarcini	Referinţe
NU SUNT	

Anexa Nr. 1 La Partea I

Teren

Nr cadastral	Suprafaţa (mp)*	Observaţii / Referinţe
51496	15.000	Conform act notarial nr. 255 imobilul se află situat in p. c. A534/75

* Suprafaţa este determinată in planul de proiecţie Stereo 70.

DETALII LINIARE IMOBIL

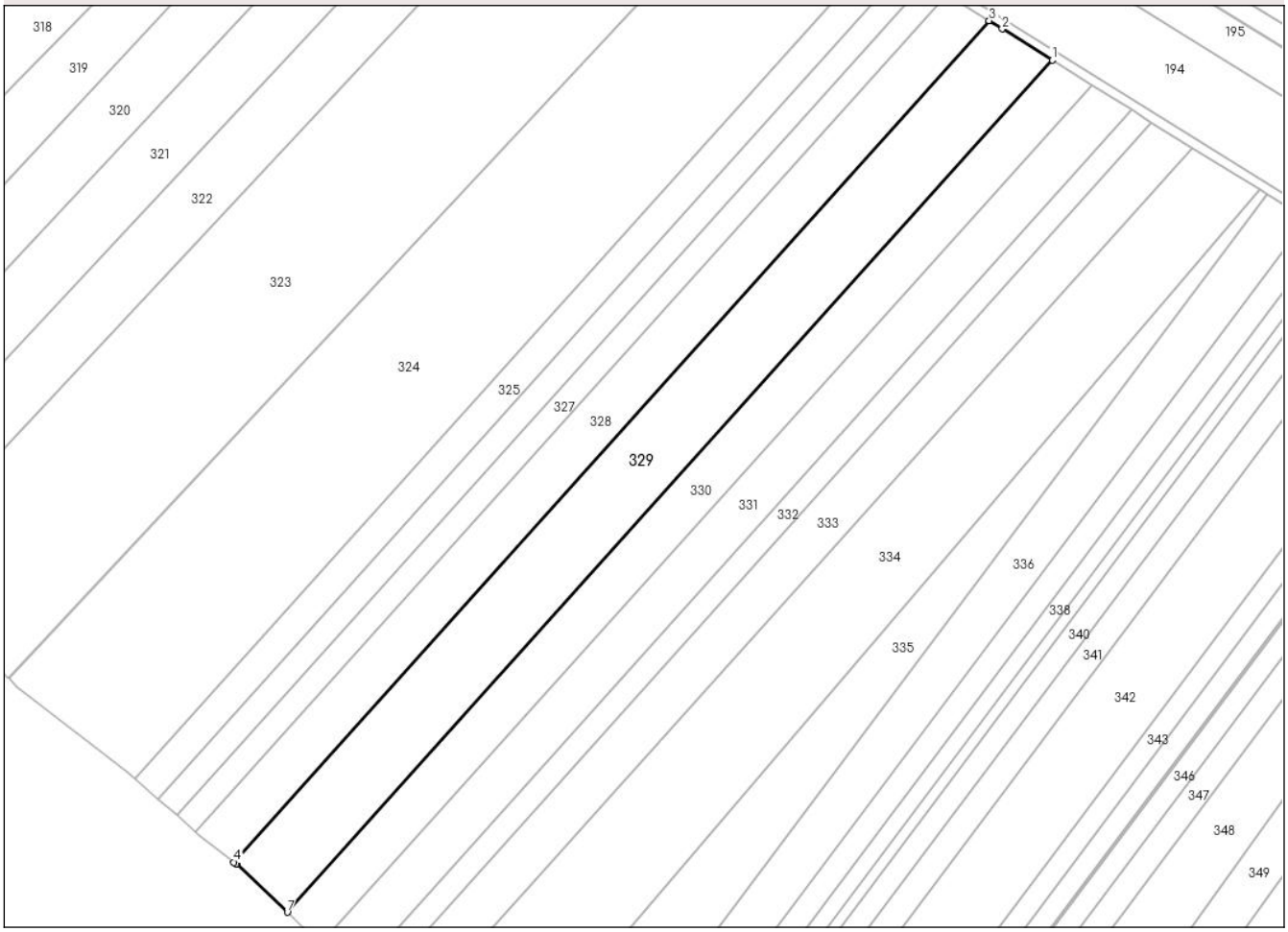

Date referitoare la teren

Crt	Categorie folosință	Intra vilan	Suprafaţa (mp)	Tarla	Parcelă	Nr. topo	Observaţii / Referinţe
1	arabil	NU	13.320	53	534/75	-	
2	arabil	NU	1.680	32	331	-	

Lungime Segmente
1) Valorile lungimilor segmentelor sunt obţinute din proiecţie în plan.

Punct început	X / Y	Punct sfârşit	X / Y	Lungime segment (** (m)
1	650.698,326 713.049,664	2	650.677,078 713.062,854	25.009
2	650.677,078 713.062,854	3	650.671,544 713.066,311	6.525
3	650.671,544 713.066,311	4	650.350,666 712.709,14	480.14
4	650.350,666 712.709,14	5	650.351,604 712.708,419	1.183

Document care conține date cu caracter personal, protejat de prevederile Regulamentului (UE) nr. 679/2016 și Legii 190/2018

Punct început	X / Y	Punct sfârşit	X / Y	Lungime segment (** (m)
5	650.351,604 712.708,419	6	650.351,842 712.708,212	0.315
6	650.351,842 712.708,212	7	650.373,353 712.687,936	29.561
7	650.373,353 712.687,936	1	650.698,326 713.049,664	486.266

** Lungimile segmentelor sunt determinate în planul de proiecţie Stereo 70 şi sunt rotunjite la 1 milimetru.
*** Distanţa dintre puncte este formată din segmente cumulate ce sunt mai mici decât valoarea 1 milimetru.

Document care conține date cu caracter personal, protejat de prevederile Regulamentului (UE) nr. 679/2016 și Legii 190/2018

DATE DESPRE IMOBILUL NR. 330

Oficiul de Cadastru şi Publicitate Imobiliară BOTOSANI
Biroul de Cadastru şi Publicitate Imobiliară Botosani

A. Partea I. Descrierea imobilului

TEREN Extravilan

Adresa: Jud. Botosani

Nr. Crt	Nr cadastral Nr. topografic	Suprafaţa* (mp)	Observaţii / Referinţe
A1	50824	9.503	Sector cadastral:65 Teren neimprejmuit; Conform act notarial nr. 9731 imobilul se află situat in p. c. A534/82

B. Partea II. Proprietari şi acte

Inscrieri privitoare la dreptul de proprietate şi alte drepturi reale		Referinţe
74515 / 27/10/2014		
Act Administrativ nr. 9731, din 24/02/1993 emis de CJSDP Botoşani (Titlu proprietate);		
B1	Intabulare, drept de PROPRIETATE, dobandit prin Reconstituire, cota actuala 1/1, cota initiala 1/1	A1
	1) **PĂTRĂUŢANU CONSTANTIN**, bun propriu	

C. Partea III. SARCINI .

Inscrieri privind dezmembramintele dreptului de proprietate, drepturi reale de garanţie şi sarcini	Referinţe
NU SUNT	

Anexa Nr. 1 La Partea I

Teren

Nr cadastral	Suprafaţa (mp)*	Observaţii / Referinţe
50824	9.503	Conform act notarial nr. 9731 imobilul se află situat in p. c. A534/82

* Suprafaţa este determinată in planul de proiecţie Stereo 70.

DETALII LINIARE IMOBIL

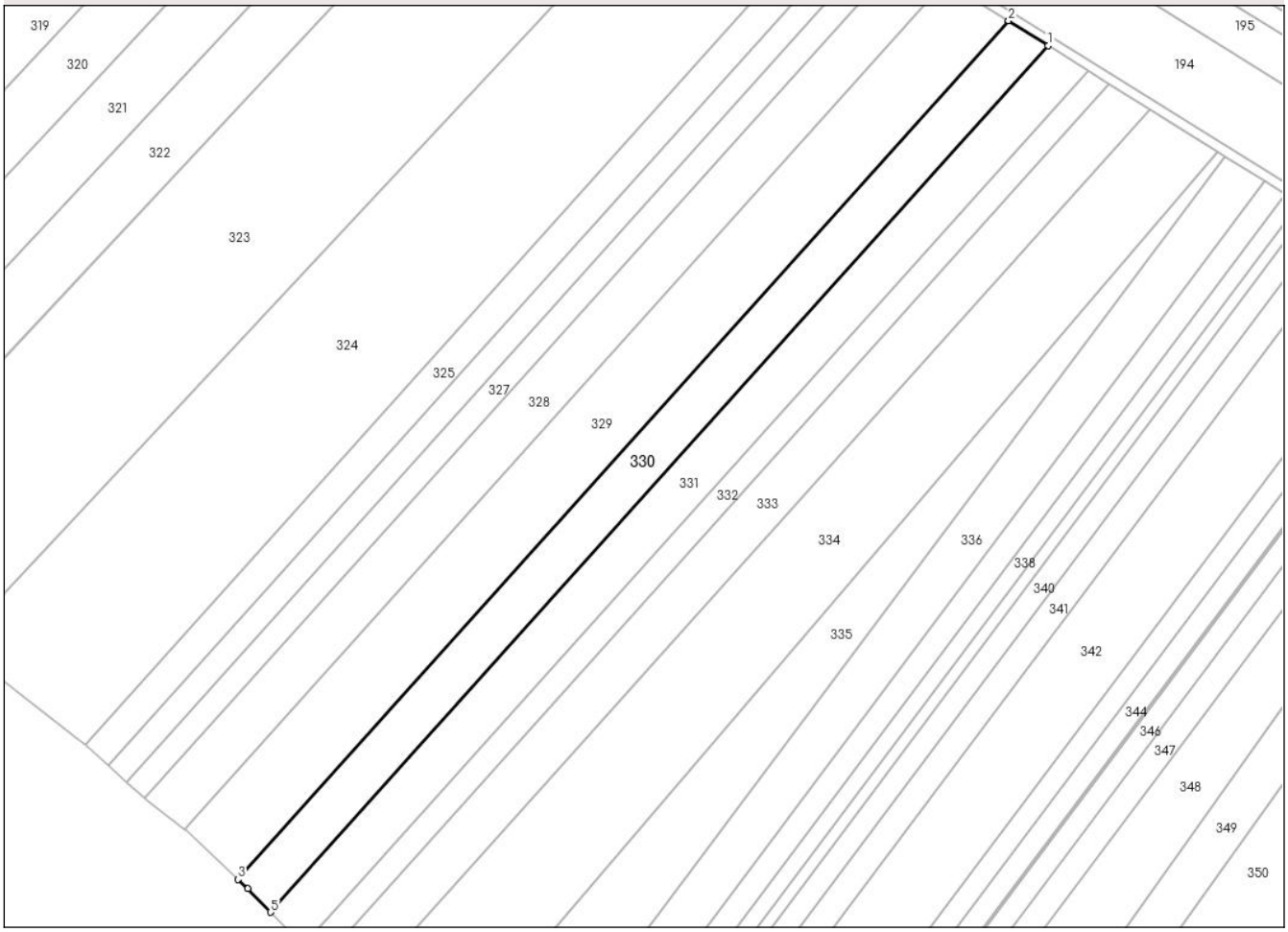

Date referitoare la teren

Crt	Categorie folosință	Intra vilan	Suprafaţa (mp)	Tarla	Parcelă	Nr. topo	Observaţii / Referinţe
1	arabil	NU	8.503	53	534/82	-	
2	arabil	NU	1.000	32	331	-	

Lungime Segmente
1) Valorile lungimilor segmentelor sunt obţinute din proiecţie în plan.

Punct început	X / Y	Punct sfârşit	X / Y	Lungime segment (** (m)
1	650.715,033 713.039,147	2	650.698,326 713.049,664	19.742
2	650.698,326 713.049,664	3	650.373,353 712.687,936	486.266
3	650.373,353 712.687,936	4	650.377,532 712.683,997	5.742
4	650.377,532 712.683,997	5	650.387,095 712.674,117	13.75

Document care conține date cu caracter personal, protejat de prevederile Regulamentului (UE) nr. 679/2016 și Legii 190/2018

Punct început	X / Y	Punct sfârşit	X / Y	Lungime segment (** (m)
5	650.387,095 712.674,117	1	650.715,033 713.039,147	490.704

** Lungimile segmentelor sunt determinate în planul de proiecţie Stereo 70 şi sunt rotunjite la 1 milimetru.
*** Distanţa dintre puncte este formată din segmente cumulate ce sunt mai mici decât valoarea 1 milimetru.

Document care conține date cu caracter personal, protejat de prevederile Regulamentului (UE) nr. 679/2016 și Legii 190/2018

DATE DESPRE IMOBILUL NR. 331

Oficiul de Cadastru şi Publicitate Imobiliară BOTOSANI
Biroul de Cadastru şi Publicitate Imobiliară Botosani

A. Partea I. Descrierea imobilului

TEREN Extravilan

Adresa: Jud. Botosani

Nr. Crt	Nr cadastral Nr. topografic	Suprafaţa* (mp)	Observaţii / Referinţe
A1	51588	9.685	Sector cadastral:65 Teren neimprejmuit; Conform act notarial nr. 480 imobilul se află situat in p. c. A534/65

B. Partea II. Proprietari şi acte

Inscrieri privitoare la dreptul de proprietate şi alte drepturi reale		Referinţe
23745 / 05/04/2021		
Act Notarial nr. 480, din 19/10/1997 emis de BNP ,,RETA ANITEI" Botoșani;		
B2	Intabulare, drept de PROPRIETATE, dobandit prin Succesiune, cota actuala 1/1, cota initiala 1/1	A1
	1) **LUNGU MARIANA**, bun propriu	

C. Partea III. SARCINI .

Inscrieri privind dezmembramintele dreptului de proprietate, drepturi reale de garanţie şi sarcini	Referinţe
NU SUNT	

Document care conține date cu caracter personal, protejat de prevederile Regulamentului (UE) nr. 679/2016 și Legii 190/2018

Anexa Nr. 1 La Partea I

Teren

Nr cadastral	Suprafaţa (mp)*	Observaţii / Referinţe
51588	9.685	Conform act notarial nr. 480 imobilul se află situat in p. c. A534/65

* Suprafaţa este determinată in planul de proiecţie Stereo 70.

DETALII LINIARE IMOBIL

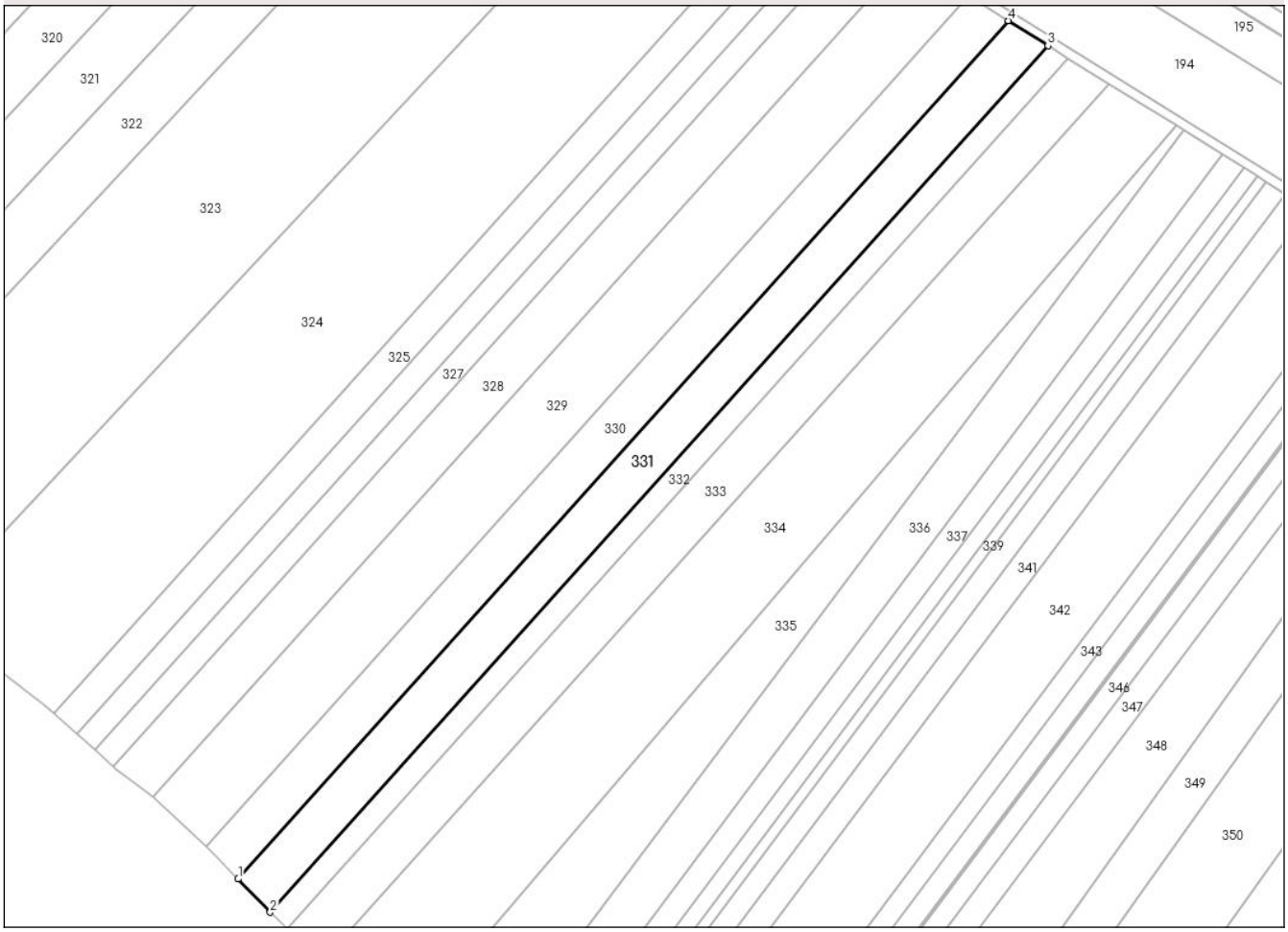

Date referitoare la teren

Crt	Categorie folosință	Intra vilan	Suprafaţa (mp)	Tarla	Parcelă	Nr. topo	Observaţii / Referinţe
1	arabil	NU	8.735	53	534/65	-	
2	arabil	NU	950	32	331	-	

Lungime Segmente
1) Valorile lungimilor segmentelor sunt obţinute din proiecţie în plan.

Punct început	X / Y	Punct sfârşit	X / Y	Lungime segment (** (m)
1	650.387,095 712.674,117	2	650.400,789 712.659,971	19.689
2	650.400,789 712.659,971	3	650.731,943 713.028,58	495.516
3	650.731,943 713.028,58	4	650.715,033 713.039,147	19.94
4	650.715,033 713.039,147	1	650.387,095 712.674,117	490.704

Document care conține date cu caracter personal, protejat de prevederile Regulamentului (UE) nr. 679/2016 și Legii 190/2018

** Lungimile segmentelor sunt determinate în planul de proiecţie Stereo 70 şi sunt rotunjite la 1 milimetru.
*** Distanţa dintre puncte este formată din segmente cumulate ce sunt mai mici decât valoarea 1 milimetru.

DATE DESPRE IMOBILUL NR. 332

Oficiul de Cadastru şi Publicitate Imobiliară BOTOSANI
Biroul de Cadastru şi Publicitate Imobiliară Botosani

A. Partea I. Descrierea imobilului

TEREN Extravilan

Adresa: Jud. Botosani

Nr. Crt	Nr cadastral Nr. topografic	Suprafaţa* (mp)	Observaţii / Referinţe
A1		5.000	Sector cadastral:65 Teren neimprejmuit; Conform TP 61663 imobilul se află situat în p. c. A534/89

B. Partea II. Proprietari şi acte

Inscrieri privitoare la dreptul de proprietate şi alte drepturi reale		Referinţe
/		
Act Administrativ nr. 61663, din 20/11/1995 emis de CJSDPT BOTOSANI (Titlu proprietate);		
B1	Intabulare, drept de PROPRIETATE, dobandit prin Reconstituire, cota actuala 1/1, cota initiala 1/1	A1
	1) **RUSCIUC CATINCA**, Lipsa C.N.P.	

C. Partea III. SARCINI .

Inscrieri privind dezmembramintele dreptului de proprietate, drepturi reale de garanţie şi sarcini	Referinţe
NU SUNT	

Anexa Nr. 1 La Partea I

Teren

Nr cadastral	Suprafaţa (mp)*	Observaţii / Referinţe
	5.000	Conform TP 61663 imobilul se află situat în p. c. A534/89

* Suprafaţa este determinată in planul de proiecţie Stereo 70.

DETALII LINIARE IMOBIL

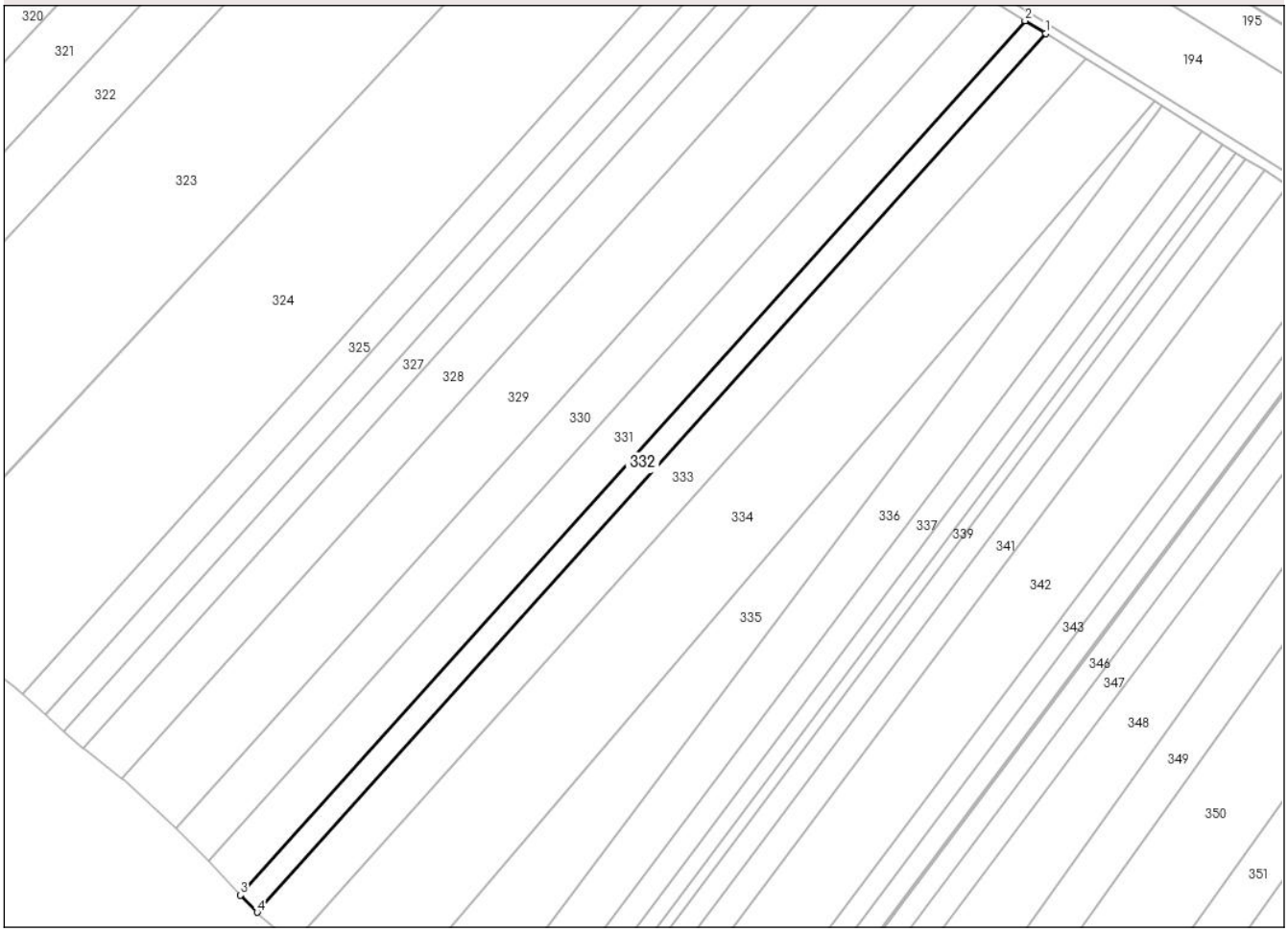

Date referitoare la teren

Crt	Categorie folosință	Intra vilan	Suprafaţa (mp)	Tarla	Parcelă	Nr. topo	Observaţii / Referinţe
1	arabil	NU	4.410	53	534/89	-	
2	arabil	NU	110	51	518	-	
3	arabil	NU	480	32	331	-	

Lungime Segmente
1) Valorile lungimilor segmentelor sunt obţinute din proiecţie în plan.

Punct început	X / Y	Punct sfârşit	X / Y	Lungime segment (** (m)
1	650.740,609 713.023,166	2	650.731,943 713.028,58	10.219
2	650.731,943 713.028,58	3	650.400,789 712.659,971	495.516
3	650.400,789 712.659,971	4	650.407,806 712.652,721	10.09
4	650.407,806 712.652,721	1	650.740,609 713.023,166	497.983

Document care conține date cu caracter personal, protejat de prevederile Regulamentului (UE) nr. 679/2016 și Legii 190/2018

** Lungimile segmentelor sunt determinate în planul de proiecţie Stereo 70 şi sunt rotunjite la 1 milimetru.
*** Distanţa dintre puncte este formată din segmente cumulate ce sunt mai mici decât valoarea 1 milimetru.

DATE DESPRE IMOBILUL NR. 333

Oficiul de Cadastru şi Publicitate Imobiliară BOTOSANI
Biroul de Cadastru şi Publicitate Imobiliară Botosani

A. Partea I. Descrierea imobilului

TEREN Extravilan

Adresa: Jud. Botosani

Nr. Crt	Nr cadastral Nr. topografic	Suprafaţa* (mp)	Observaţii / Referinţe
A1		10.012	Sector cadastral:65 Teren neimprejmuit; Conform TP 49354 imobilul se află situat în p. c. A534/91

B. Partea II. Proprietari şi acte

Inscrieri privitoare la dreptul de proprietate şi alte drepturi reale		Referinţe
/		
Act Administrativ nr. 49354, din 28/03/1995 emis de CJSDPT BOTOSANI (Titlu proprietate);		
B1	Intabulare, drept de PROPRIETATE, dobandit prin Constituire, cota actuala 1/1, cota initiala 1/1	A1
	1) **CREŢU MIHAI**, Lipsa C.N.P.	

C. Partea III. SARCINI .

Inscrieri privind dezmembramintele dreptului de proprietate, drepturi reale de garanţie şi sarcini	Referinţe
NU SUNT	

Anexa Nr. 1 La Partea I

Teren

Nr cadastral	Suprafaţa (mp)*	Observaţii / Referinţe
	10.012	Conform TP 49354 imobilul se află situat în p. c. A534/91

* Suprafaţa este determinată in planul de proiecţie Stereo 70.

DETALII LINIARE IMOBIL

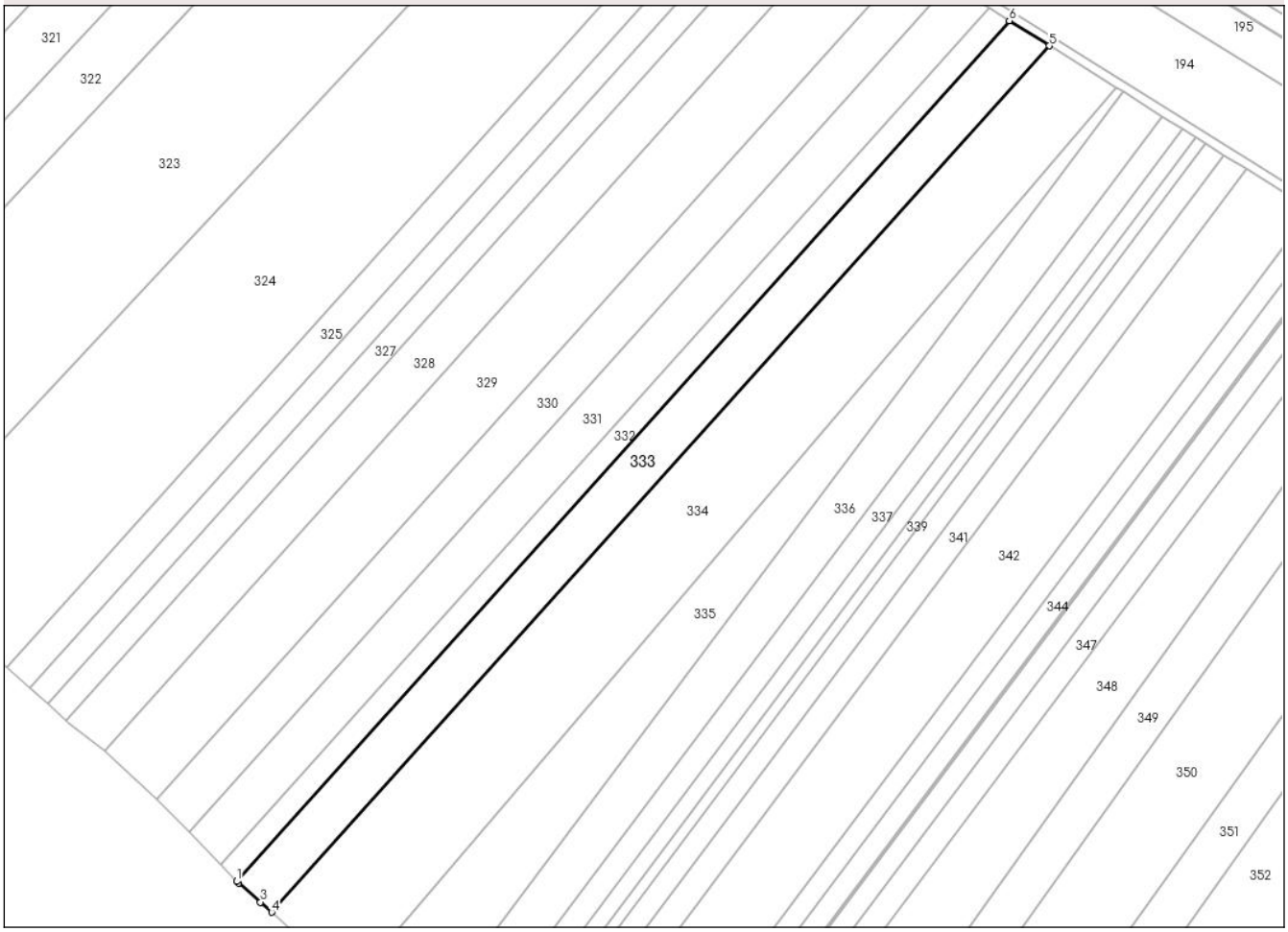

Date referitoare la teren

Crt	Categorie folosință	Intra vilan	Suprafaţa (mp)	Tarla	Parcelă	Nr. topo	Observaţii / Referinţe
1	arabil	NU	8.652	53	534/91	-	
2	arabil	NU	400	51	518	-	
3	arabil	NU	960	32	331	-	

Lungime Segmente
1) Valorile lungimilor segmentelor sunt obţinute din proiecţie în plan.

Punct început	X / Y	Punct sfârşit	X / Y	Lungime segment (** (m)
1	650.407,806 712.652,721	2	650.408,46 712.652,046	0.94
2	650.408,46 712.652,046	3	650.418,001 712.643,812	12.603
3	650.418,001 712.643,812	4	650.422,841 712.639,473	6.501
4	650.422,841 712.639,473	5	650.757,863 713.012,388	501.303

Document care conține date cu caracter personal, protejat de prevederile Regulamentului (UE) nr. 679/2016 și Legii 190/2018

Punct început	X / Y	Punct sfârşit	X / Y	Lungime segment (** (m)
5	650.757,863 713.012,388	6	650.740,609 713.023,166	20.344
6	650.740,609 713.023,166	1	650.407,806 712.652,721	497.983

** Lungimile segmentelor sunt determinate în planul de proiecţie Stereo 70 şi sunt rotunjite la 1 milimetru.
*** Distanţa dintre puncte este formată din segmente cumulate ce sunt mai mici decât valoarea 1 milimetru.

Document care conține date cu caracter personal, protejat de prevederile Regulamentului (UE) nr. 679/2016 și Legii 190/2018

DATE DESPRE IMOBILUL NR. 334

Oficiul de Cadastru şi Publicitate Imobiliară BOTOSANI
Biroul de Cadastru şi Publicitate Imobiliară Botosani

A. Partea I. Descrierea imobilului

TEREN Extravilan

Adresa: Jud. Botosani

Nr. Crt	Nr cadastral Nr. topografic	Suprafaţa* (mp)	Observaţii / Referinţe
A1		20.000	Sector cadastral:65 Teren neimprejmuit; Conform TP 9827 imobilul se află situat în p. c. A534/95

B. Partea II. Proprietari şi acte

Inscrieri privitoare la dreptul de proprietate şi alte drepturi reale		Referinţe
/		
Act Administrativ nr. 9827, din 01/03/1993 emis de CJSDPT BOTOSANI (Titlu proprietate);		
B1	Intabulare, drept de PROPRIETATE, dobandit prin Reconstituire, cota actuala 1/1, cota initiala 1/1	A1
	1) **CUCIUREANU D. MARIA**, Lipsa C.N.P.	

C. Partea III. SARCINI .

Inscrieri privind dezmembramintele dreptului de proprietate, drepturi reale de garanţie şi sarcini	Referinţe
NU SUNT	

Anexa Nr. 1 La Partea I

Teren

Nr cadastral	Suprafaţa (mp)*	Observaţii / Referinţe
	20.000	Conform TP 9827 imobilul se află situat în p. c. A534/95

* Suprafaţa este determinată in planul de proiecţie Stereo 70.

DETALII LINIARE IMOBIL

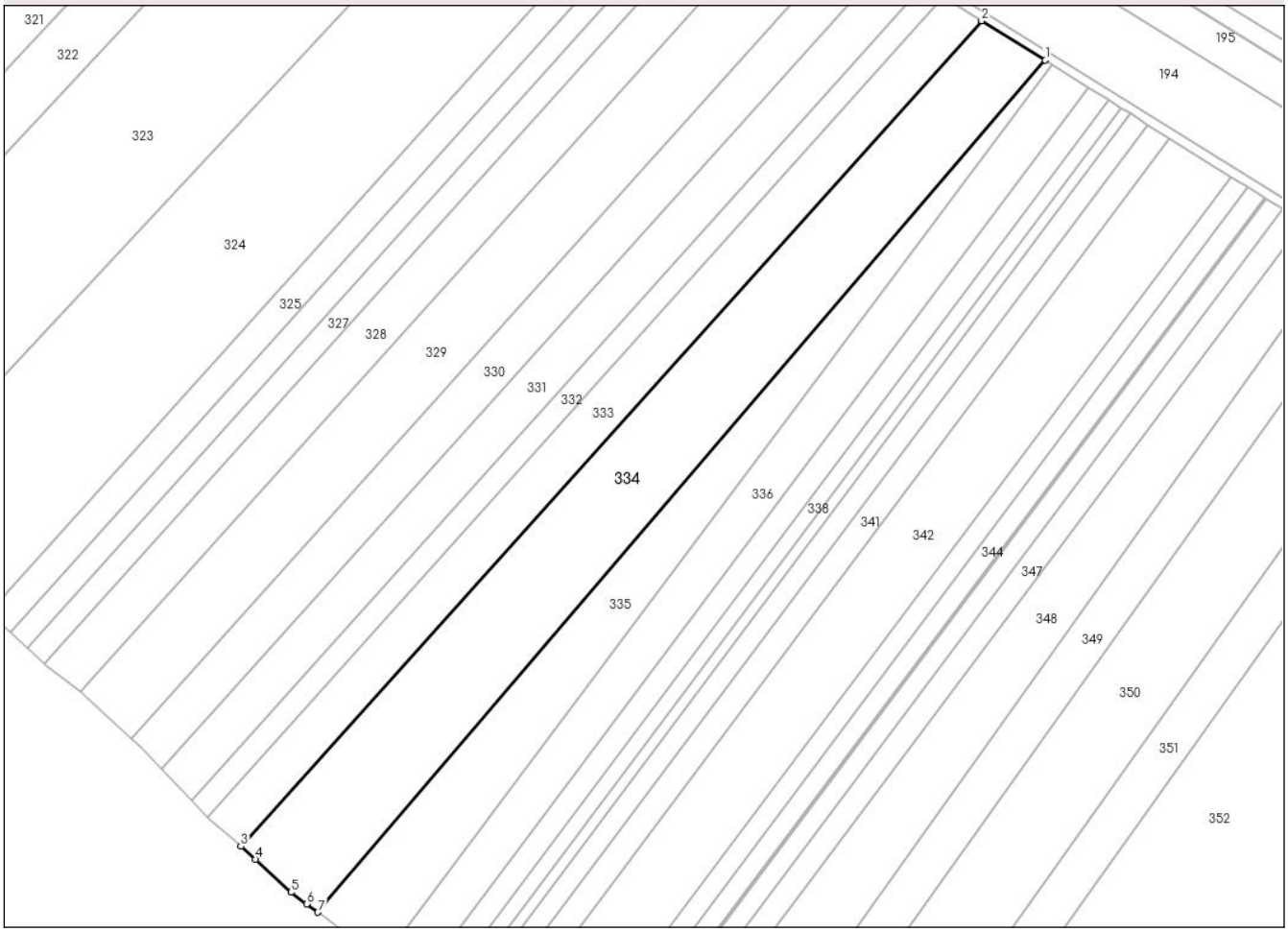

Date referitoare la teren

Crt	Categorie folosință	Intra vilan	Suprafaţa (mp)	Tarla	Parcelă	Nr. topo	Observaţii / Referinţe
1	arabil	NU	17.130	53	534/95	-	
2	arabil	NU	1.240	51	518	-	
3	arabil	NU	1.630	32	331	-	

Lungime Segmente
1) Valorile lungimilor segmentelor sunt obţinute din proiecţie în plan.

Punct început	X / Y	Punct sfârşit	X / Y	Lungime segment (** (m)
1	650.786,713 712.994,525	2	650.757,863 713.012,388	33.932
2	650.757,863 713.012,388	3	650.422,841 712.639,473	501.303
3	650.422,841 712.639,473	4	650.429,418 712.633,577	8.832
4	650.429,418 712.633,577	5	650.445,517 712.618,674	21.938

Document care conține date cu caracter personal, protejat de prevederile Regulamentului (UE) nr. 679/2016 și Legii 190/2018

Punct început	X / Y	Punct sfârşit	X / Y	Lungime segment (** (m)
5	650.445,517 712.618,674	6	650.452,656 712.613,387	8.883
6	650.452,656 712.613,387	7	650.457,675 712.609,671	6.245
7	650.457,675 712.609,671	1	650.786,713 712.994,525	506.339

** Lungimile segmentelor sunt determinate în planul de proiecţie Stereo 70 şi sunt rotunjite la 1 milimetru.
*** Distanţa dintre puncte este formată din segmente cumulate ce sunt mai mici decât valoarea 1 milimetru.

Document care conține date cu caracter personal, protejat de prevederile Regulamentului (UE) nr. 679/2016 și Legii 190/2018

DATE DESPRE IMOBILUL NR. 335

Oficiul de Cadastru şi Publicitate Imobiliară BOTOSANI
Biroul de Cadastru şi Publicitate Imobiliară Botosani

A. Partea I. Descrierea imobilului

TEREN Extravilan

Adresa: Jud. Botosani

Nr. Crt	Nr cadastral Nr. topografic	Suprafaţa* (mp)	Observaţii / Referinţe
A1		10.000	Sector cadastral:65 Teren neimprejmuit; Conform TP 24813 imobilul se află situat în p. c. A534/96

B. Partea II. Proprietari şi acte

Inscrieri privitoare la dreptul de proprietate şi alte drepturi reale		Referinţe
/		
Act Administrativ nr. 24813, din 11/01/1994 emis de CJSDPT BOTOSANI (Titlu proprietate);		
B1	Intabulare, drept de PROPRIETATE, dobandit prin Reconstituire, cota actuala 1/1, cota initiala 1/1	A1
	1) **CUCIUREANU I. NECULAI**, Lipsa C.N.P.	

C. Partea III. SARCINI .

Inscrieri privind dezmembramintele dreptului de proprietate, drepturi reale de garanţie şi sarcini	Referinţe
NU SUNT	

Anexa Nr. 1 La Partea I

Teren

Nr cadastral	Suprafaţa (mp)*	Observaţii / Referinţe
	10.000	Conform TP 24813 imobilul se află situat în p. c. A534/96

* Suprafaţa este determinată in planul de proiecţie Stereo 70.

DETALII LINIARE IMOBIL

Date referitoare la teren

Crt	Categorie folosință	Intra vilan	Suprafaţa (mp)	Tarla	Parcelă	Nr. topo	Observaţii / Referinţe
1	arabil	NU	8.860	53	534/96	-	
2	arabil	NU	900	51	518	-	
3	arabil	NU	240	32	331	-	

Lungime Segmente
1) Valorile lungimilor segmentelor sunt obţinute din proiecţie în plan.

Punct început	X / Y	Punct sfârşit	X / Y	Lungime segment (** (m)
1	650.485,874 712.587,279	2	650.789,684 712.992,582	506.528
2	650.789,684 712.992,582	3	650.786,713 712.994,525	3.549
3	650.786,713 712.994,525	4	650.457,675 712.609,671	506.339
4	650.457,675 712.609,671	5	650.461,147 712.607,1	4.32

Document care conține date cu caracter personal, protejat de prevederile Regulamentului (UE) nr. 679/2016 și Legii 190/2018

Punct început	X / Y	Punct sfârşit	X / Y	Lungime segment (** (m)
5	650.461,147 712.607,1	6	650.478,259 712.593,756	21.7
6	650.478,259 712.593,756	1	650.485,874 712.587,279	9.997

** Lungimile segmentelor sunt determinate în planul de proiecţie Stereo 70 şi sunt rotunjite la 1 milimetru.
*** Distanţa dintre puncte este formată din segmente cumulate ce sunt mai mici decât valoarea 1 milimetru.

Document care conține date cu caracter personal, protejat de prevederile Regulamentului (UE) nr. 679/2016 și Legii 190/2018

DATE DESPRE IMOBILUL NR. 336

Oficiul de Cadastru şi Publicitate Imobiliară BOTOSANI
Biroul de Cadastru şi Publicitate Imobiliară Botosani

A. Partea I. Descrierea imobilului

TEREN Extravilan

Adresa: Jud. Botosani

Nr. Crt	Nr cadastral Nr. topografic	Suprafaţa* (mp)	Observaţii / Referinţe
A1		10.000	Sector cadastral:65 Teren neimprejmuit; Conform TP 12956 imobilul se află situat în p. c. A534/97

B. Partea II. Proprietari şi acte

Inscrieri privitoare la dreptul de proprietate şi alte drepturi reale		Referinţe
/		
Act Administrativ nr. 12956, din 31/03/1993 emis de CJSDPT BOTOSANI (Titlu proprietate);		
B1	Intabulare, drept de PROPRIETATE, dobandit prin Reconstituire, cota actuala 1/1, cota initiala 1/1	A1
	1) **CUCIREANU I. GHEORGHE**, Lipsa C.N.P.	

C. Partea III. SARCINI .

Inscrieri privind dezmembramintele dreptului de proprietate, drepturi reale de garanţie şi sarcini	Referinţe
NU SUNT	

Anexa Nr. 1 La Partea I

Teren

Nr cadastral	Suprafaţa (mp)*	Observaţii / Referinţe
	10.000	Conform TP 12956 imobilul se află situat în p. c. A534/97

* Suprafaţa este determinată in planul de proiecţie Stereo 70.

DETALII LINIARE IMOBIL

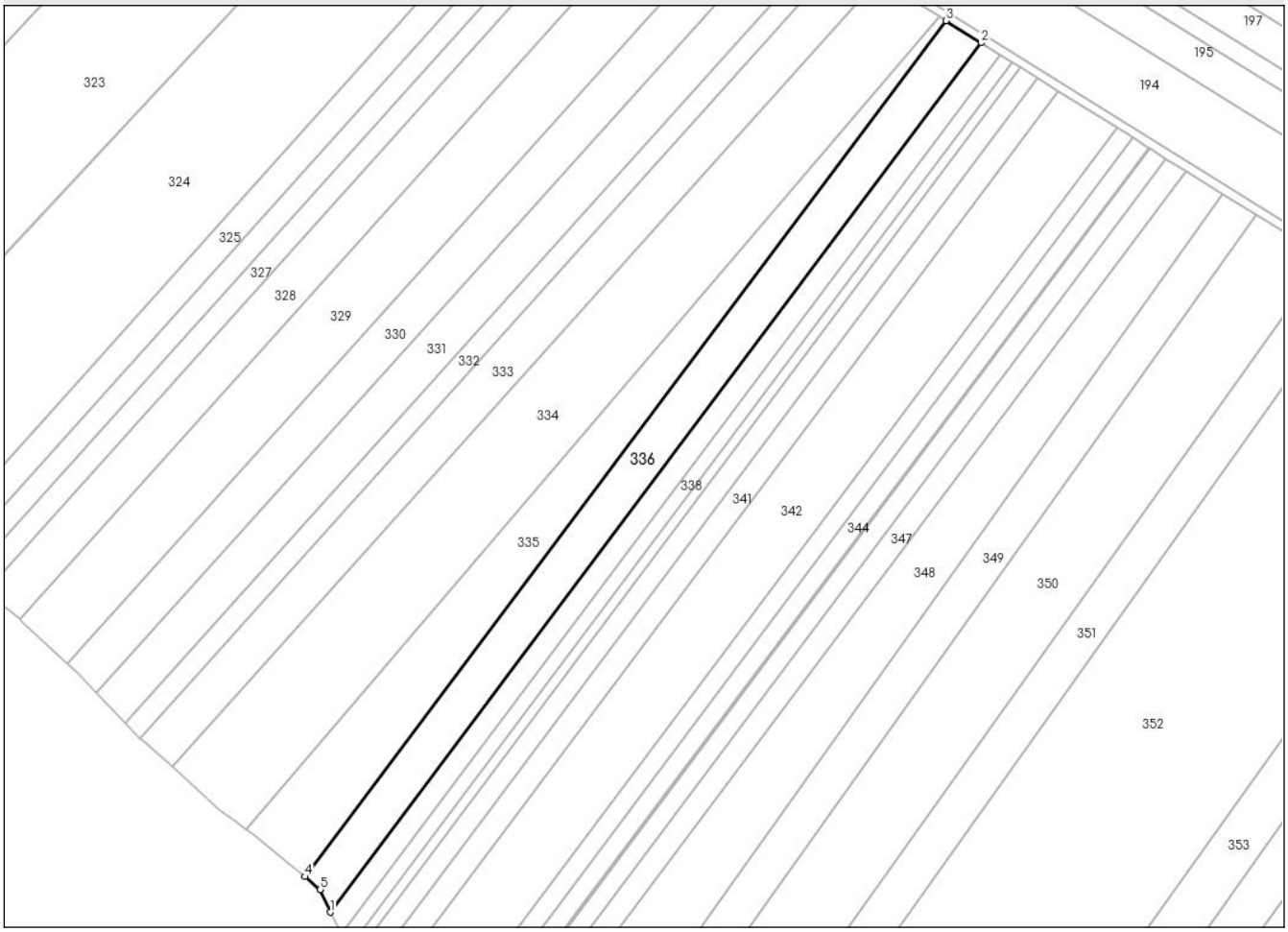

Date referitoare la teren

Crt	Categorie folosință	Intra vilan	Suprafaţa (mp)	Tarla	Parcelă	Nr. topo	Observaţii / Referinţe
1	arabil	NU	8.720	33	534/97	-	
2	arabil	NU	380	51	518	-	
3	arabil	NU	900	32	331	-	

Lungime Segmente
1) Valorile lungimilor segmentelor sunt obţinute din proiecţie în plan.

Punct început	X / Y	Punct sfârşit	X / Y	Lungime segment (** (m)
1	650.497,791 712.570,44	2	650.806,366 712.982,1	514.473
2	650.806,366 712.982,1	3	650.789,684 712.992,582	19.702
3	650.789,684 712.992,582	4	650.485,874 712.587,279	506.528
4	650.485,874 712.587,279	5	650.492,982 712.581,234	9.331

Document care conține date cu caracter personal, protejat de prevederile Regulamentului (UE) nr. 679/2016 și Legii 190/2018

Punct început	X / Y	Punct sfârşit	X / Y	Lungime segment (** (m)
5	650.492,982 712.581,234	1	650.497,791 712.570,44	11.817

** Lungimile segmentelor sunt determinate în planul de proiecţie Stereo 70 şi sunt rotunjite la 1 milimetru.
*** Distanţa dintre puncte este formată din segmente cumulate ce sunt mai mici decât valoarea 1 milimetru.

DATE DESPRE IMOBILUL NR. 337

Oficiul de Cadastru şi Publicitate Imobiliară BOTOSANI
Biroul de Cadastru şi Publicitate Imobiliară Botosani

A. Partea I. Descrierea imobilului

TEREN Extravilan

Adresa: Jud. Botosani

Nr. Crt	Nr cadastral Nr. topografic	Suprafaţa* (mp)	Observaţii / Referinţe
A1		5.400	Sector cadastral:65 Teren neimprejmuit; Conform TP 13028 imobilul se află situat în p. c. A534/100

B. Partea II. Proprietari şi acte

Inscrieri privitoare la dreptul de proprietate şi alte drepturi reale		Referinţe
/		
Act Administrativ nr. 13028, din 11/06/1993 emis de CJSDPT BOTOSANI (Titlu proprietate);		
B1	Intabulare, drept de PROPRIETATE, dobandit prin Reconstituire, cota actuala 1/1, cota initiala 1/1	A1
	1) **APOPEI ANTONETA**, Lipsa C.N.P. 2) **TILICĂ MIRCEA**, Lipsa C.N.P. 3) **TILICĂ MIHAI**, Lipsa C.N.P.	

C. Partea III. SARCINI .

Inscrieri privind dezmembramintele dreptului de proprietate, drepturi reale de garanţie şi sarcini	Referinţe
NU SUNT	

Document care conține date cu caracter personal, protejat de prevederile Regulamentului (UE) nr. 679/2016 și Legii 190/2018

Anexa Nr. 1 La Partea I

Teren

Nr cadastral	Suprafaţa (mp)*	Observaţii / Referinţe
	5.400	Conform TP 13028 imobilul se află situat în p. c. A534/100

* Suprafaţa este determinată in planul de proiecţie Stereo 70.

DETALII LINIARE IMOBIL

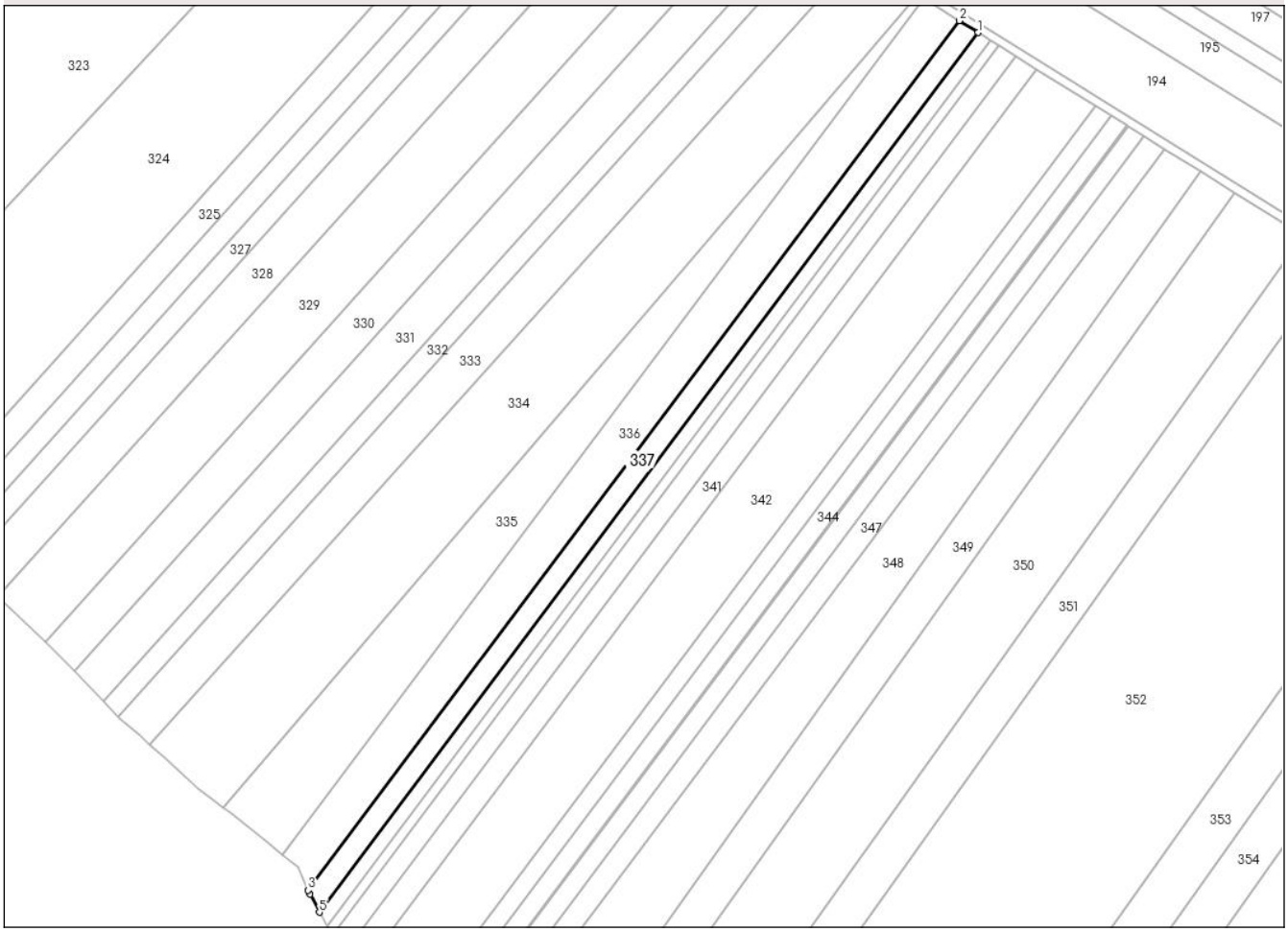

Date referitoare la teren

Crt	Categorie folosință	Intra vilan	Suprafaţa (mp)	Tarla	Parcelă	Nr. topo	Observaţii / Referinţe
1	arabil	NU	4.700	53	534/100	-	
2	arabil	NU	220	51	518	-	
3	arabil	NU	480	32	331	-	

Lungime Segmente
1) Valorile lungimilor segmentelor sunt obţinute din proiecţie în plan.

Punct început	X / Y	Punct sfârşit	X / Y	Lungime segment (** (m)
1	650.815,244 712.976,547	2	650.806,366 712.982,1	10.472
2	650.806,366 712.982,1	3	650.497,791 712.570,44	514.473
3	650.497,791 712.570,44	4	650.498,596 712.568,633	1.978
4	650.498,596 712.568,633	5	650.503,089 712.560,111	9.634

Document care conține date cu caracter personal, protejat de prevederile Regulamentului (UE) nr. 679/2016 și Legii 190/2018

Punct început	X / Y	Punct sfârşit	X / Y	Lungime segment (** (m)
5	650.503,089 712.560,111	1	650.815,244 712.976,547	520.442

** Lungimile segmentelor sunt determinate în planul de proiecţie Stereo 70 şi sunt rotunjite la 1 milimetru.
*** Distanţa dintre puncte este formată din segmente cumulate ce sunt mai mici decât valoarea 1 milimetru.

Document care conține date cu caracter personal, protejat de prevederile Regulamentului (UE) nr. 679/2016 și Legii 190/2018

DATE DESPRE IMOBILUL NR. 338

Oficiul de Cadastru şi Publicitate Imobiliară BOTOSANI
Biroul de Cadastru şi Publicitate Imobiliară Botosani

A. Partea I. Descrierea imobilului

TEREN Extravilan

Adresa: Jud. Botosani

Nr. Crt	Nr cadastral Nr. topografic	Suprafaţa* (mp)	Observaţii / Referinţe
A1		3.600	Sector cadastral:65 Teren neimprejmuit; Conform TP 114486 imobilul se află situat în p. c. A534/101

B. Partea II. Proprietari şi acte

Inscrieri privitoare la dreptul de proprietate şi alte drepturi reale		Referinţe
/		
Act Administrativ nr. 114486, din 21/02/2003 emis de CJSDPT BOTOSANI (Titlu proprietate);		
B1	Intabulare, drept de PROPRIETATE, dobandit prin Reconstituire, cota actuala 1/1, cota initiala 1/1	A1
	1) **APOPEI GH. DAN DUMITRU**, Lipsa C.N.P.	

C. Partea III. SARCINI .

Inscrieri privind dezmembramintele dreptului de proprietate, drepturi reale de garanţie şi sarcini	Referinţe
NU SUNT	

Document care conține date cu caracter personal, protejat de prevederile Regulamentului (UE) nr. 679/2016 și Legii 190/2018

Anexa Nr. 1 La Partea I

Teren

Nr cadastral	Suprafaţa (mp)*	Observaţii / Referinţe
	3.600	Conform TP 114486 imobilul se află situat în p. c. A534/101

* Suprafaţa este determinată in planul de proiecţie Stereo 70.

DETALII LINIARE IMOBIL

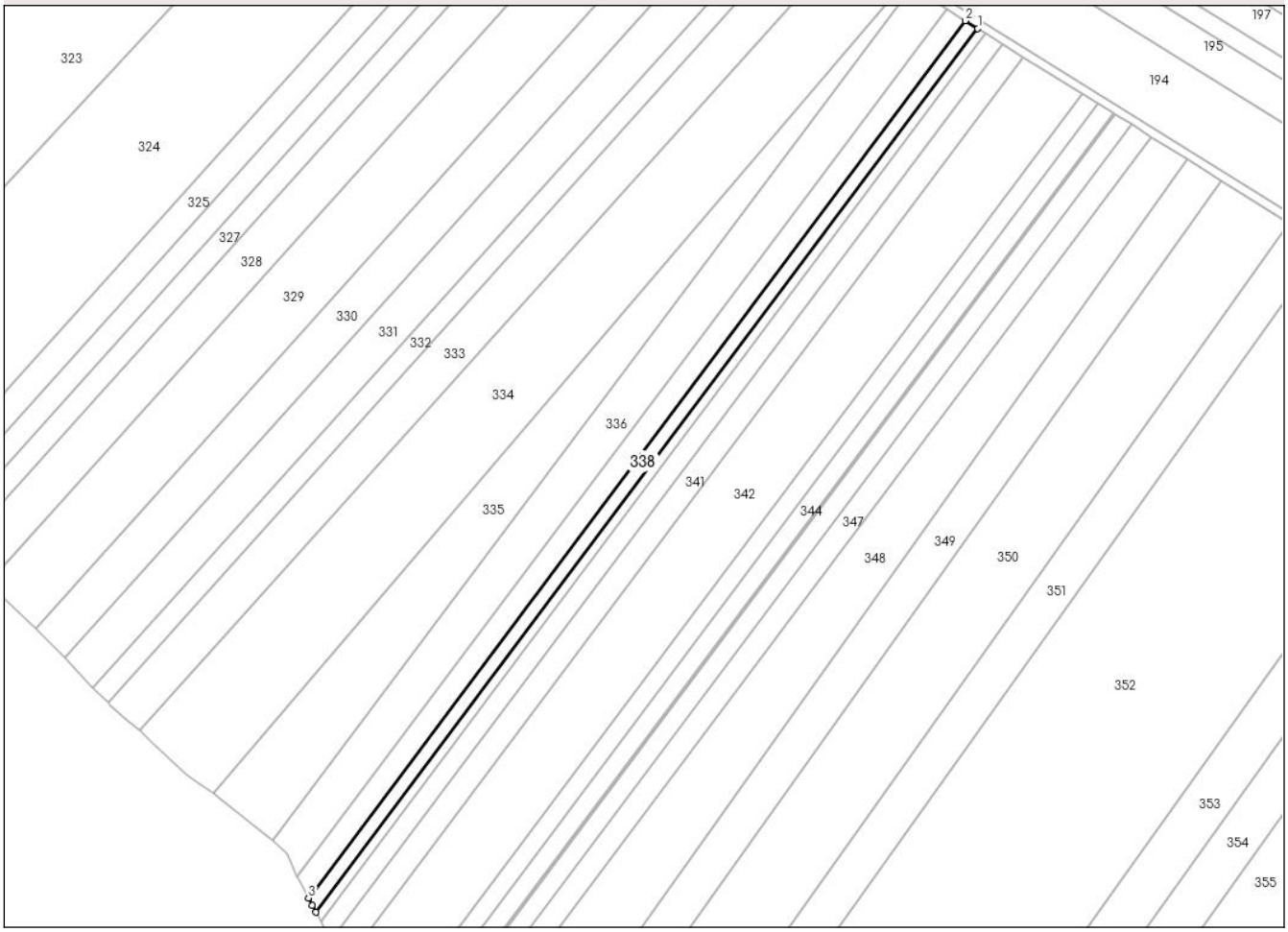

Date referitoare la teren

Crt	Categorie folosință	Intra vilan	Suprafaţa (mp)	Tarla	Parcelă	Nr. topo	Observaţii / Referinţe
1	arabil	NU	3.130	53	534/101	-	
2	arabil	NU	150	51	518	-	
3	arabil	NU	320	32	331	-	

Lungime Segmente
1) Valorile lungimilor segmentelor sunt obţinute din proiecţie în plan.

Punct început	X / Y	Punct sfârşit	X / Y	Lungime segment (** (m)
1	650.821,108 712.972,881	2	650.815,244 712.976,547	6.916
2	650.815,244 712.976,547	3	650.503,089 712.560,111	520.442
3	650.503,089 712.560,111	4	650.504,94 712.556,6	3.969
4	650.504,94 712.556,6	5	650.506,617 712.553,327	3.677

Document care conține date cu caracter personal, protejat de prevederile Regulamentului (UE) nr. 679/2016 și Legii 190/2018

Punct început	X / Y	Punct sfârşit	X / Y	Lungime segment (** (m)
5	650.506,617 712.553,327	1	650.821,108 712.972,881	524.338

** Lungimile segmentelor sunt determinate în planul de proiecţie Stereo 70 şi sunt rotunjite la 1 milimetru.
*** Distanţa dintre puncte este formată din segmente cumulate ce sunt mai mici decât valoarea 1 milimetru.

Document care conține date cu caracter personal, protejat de prevederile Regulamentului (UE) nr. 679/2016 și Legii 190/2018

DATE DESPRE IMOBILUL NR. 339

Oficiul de Cadastru şi Publicitate Imobiliară BOTOSANI
Biroul de Cadastru şi Publicitate Imobiliară Botosani

A. Partea I. Descrierea imobilului

TEREN Extravilan

Adresa: Jud. Botosani

Nr. Crt	Nr cadastral Nr. topografic	Suprafaţa* (mp)	Observaţii / Referinţe
A1		2.408	Sector cadastral:65 Teren neimprejmuit; Conform TP 18423 imobilul se află situat în p. c. A534/103

B. Partea II. Proprietari şi acte

Inscrieri privitoare la dreptul de proprietate şi alte drepturi reale		Referinţe
/		
Act Administrativ nr. 18423, din 06/10/1993 emis de CJSDPT BOTOSANI (Titlu proprietate);		
B1	Intabulare, drept de PROPRIETATE, dobandit prin Reconstituire, cota actuala 1/1, cota initiala 1/1	A1
	1) **SÎRBU V. DUMITRU**, Lipsa C.N.P.	

C. Partea III. SARCINI .

Inscrieri privind dezmembramintele dreptului de proprietate, drepturi reale de garanţie şi sarcini	Referinţe
NU SUNT	

Anexa Nr. 1 La Partea I

Teren

Nr cadastral	Suprafaţa (mp)*	Observaţii / Referinţe
	2.408	Conform TP 18423 imobilul se află situat în p. c. A534/103

* Suprafaţa este determinată in planul de proiecţie Stereo 70.

DETALII LINIARE IMOBIL

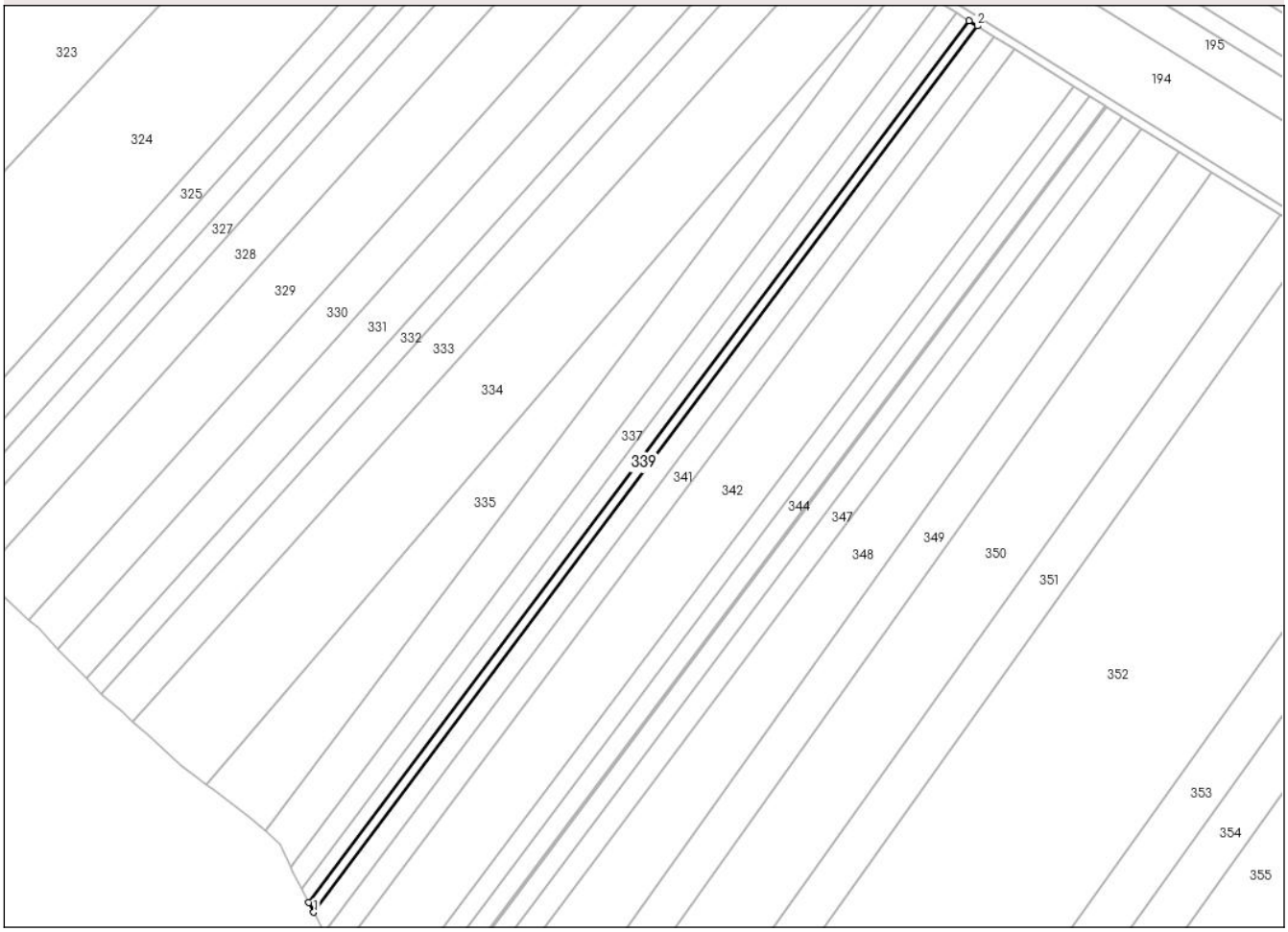

Date referitoare la teren

Crt	Categorie folosință	Intra vilan	Suprafaţa (mp)	Tarla	Parcelă	Nr. topo	Observaţii / Referinţe
1	arabil	NU	2.088	53	534/103	-	
2	arabil	NU	100	51	518	-	
3	arabil	NU	220	32	331	-	

Lungime Segmente
1) Valorile lungimilor segmentelor sunt obţinute din proiecţie în plan.

Punct început	X / Y	Punct sfârşit	X / Y	Lungime segment (** (m)
1	650.508,941 712.548,79	2	650.825,007 712.970,444	526.962
2	650.825,007 712.970,444	3	650.821,108 712.972,881	4.597
3	650.821,108 712.972,881	4	650.506,617 712.553,327	524.338
4	650.506,617 712.553,327	1	650.508,941 712.548,79	5.098

Document care conține date cu caracter personal, protejat de prevederile Regulamentului (UE) nr. 679/2016 și Legii 190/2018

** Lungimile segmentelor sunt determinate în planul de proiecţie Stereo 70 şi sunt rotunjite la 1 milimetru.
*** Distanţa dintre puncte este formată din segmente cumulate ce sunt mai mici decât valoarea 1 milimetru.

DATE DESPRE IMOBILUL NR. 340

Oficiul de Cadastru şi Publicitate Imobiliară BOTOSANI
Biroul de Cadastru şi Publicitate Imobiliară Botosani

A. Partea I. Descrierea imobilului

TEREN Extravilan

Adresa: Jud. Botosani

Nr. Crt	Nr cadastral Nr. topografic	Suprafaţa* (mp)	Observaţii / Referinţe
A1		5.000	Sector cadastral:65 Teren neimprejmuit; Conform TP 29600 imobilul se află situat în p. c. A534/105

B. Partea II. Proprietari şi acte

Inscrieri privitoare la dreptul de proprietate şi alte drepturi reale		Referinţe
/		
Act Administrativ nr. 29600, din 10/03/1994 emis de CJSDPT BOTOSANI (Titlu proprietate);		
B1	Intabulare, drept de PROPRIETATE, dobandit prin Reconstituire, cota actuala 1/1, cota initiala 1/1	A1
	1) **VIZITIU P. COSTACHE**, Lipsa C.N.P.	

C. Partea III. SARCINI .

Inscrieri privind dezmembramintele dreptului de proprietate, drepturi reale de garanţie şi sarcini	Referinţe
NU SUNT	

Document care conține date cu caracter personal, protejat de prevederile Regulamentului (UE) nr. 679/2016 și Legii 190/2018

Anexa Nr. 1 La Partea I

Teren

Nr cadastral	Suprafaţa (mp)*	Observaţii / Referinţe
	5.000	Conform TP 29600 imobilul se află situat în p. c. A534/105

* Suprafaţa este determinată in planul de proiecţie Stereo 70.

DETALII LINIARE IMOBIL

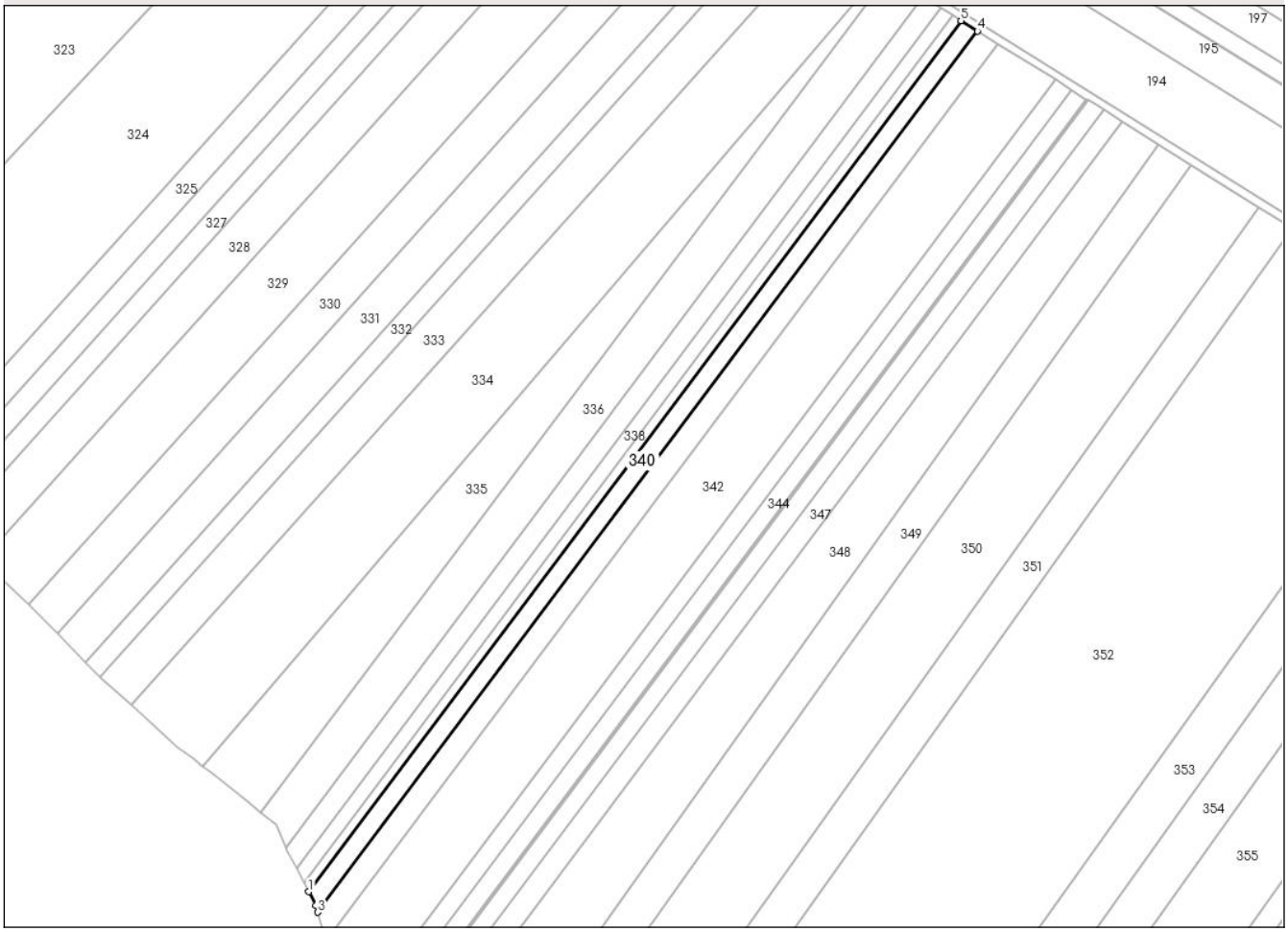

Date referitoare la teren

Crt	Categorie folosință	Intra vilan	Suprafaţa (mp)	Tarla	Parcelă	Nr. topo	Observaţii / Referinţe
1	arabil	NU	4.360	53	534/105	-	
2	arabil	NU	200	51	518	-	
3	arabil	NU	440	32	331	-	

Lungime Segmente
1) Valorile lungimilor segmentelor sunt obţinute din proiecţie în plan.

Punct început	X / Y	Punct sfârşit	X / Y	Lungime segment (** (m)
1	650.508,941 712.548,79	2	650.512,304 712.542,226	7.376
2	650.512,304 712.542,226	3	650.513,328 712.538,907	3.474
3	650.513,328 712.538,907	4	650.833,04 712.965,425	533.041
4	650.833,04 712.965,425	5	650.825,007 712.970,444	9.472

Document care conține date cu caracter personal, protejat de prevederile Regulamentului (UE) nr. 679/2016 și Legii 190/2018

Punct început	X / Y	Punct sfârşit	X / Y	Lungime segment (** (m)
5	650.825,007 712.970,444	1	650.508,941 712.548,79	526.962

** Lungimile segmentelor sunt determinate în planul de proiecţie Stereo 70 şi sunt rotunjite la 1 milimetru.
*** Distanţa dintre puncte este formată din segmente cumulate ce sunt mai mici decât valoarea 1 milimetru.

DATE DESPRE IMOBILUL NR. 341

Oficiul de Cadastru şi Publicitate Imobiliară BOTOSANI
Biroul de Cadastru şi Publicitate Imobiliară Botosani

A. Partea I. Descrierea imobilului

TEREN Extravilan

Adresa: Jud. Botosani

Nr. Crt	Nr cadastral Nr. topografic	Suprafaţa* (mp)	Observaţii / Referinţe
A1		6.247	Sector cadastral:65 Teren neimprejmuit; Conform TP 92459 imobilul se află situat în p. c. A534/103

B. Partea II. Proprietari şi acte

Inscrieri privitoare la dreptul de proprietate şi alte drepturi reale		Referinţe
/		
Act Administrativ nr. 92459, din 21/02/2002 emis de CJSDPT BOTOSANI (Titlu proprietate);		
B1	Intabulare, drept de PROPRIETATE, dobandit prin Reconstituire, cota actuala 1/1, cota initiala 1/1	A1
	1) **DIMA H. GHEORGHE**, Lipsa C.N.P.	

C. Partea III. SARCINI .

Inscrieri privind dezmembramintele dreptului de proprietate, drepturi reale de garanţie şi sarcini	Referinţe
NU SUNT	

Anexa Nr. 1 La Partea I

Teren

Nr cadastral	Suprafaţa (mp)*	Observaţii / Referinţe
	6.247	Conform TP 92459 imobilul se află situat în p. c. A534/103

* Suprafaţa este determinată in planul de proiecţie Stereo 70.

DETALII LINIARE IMOBIL

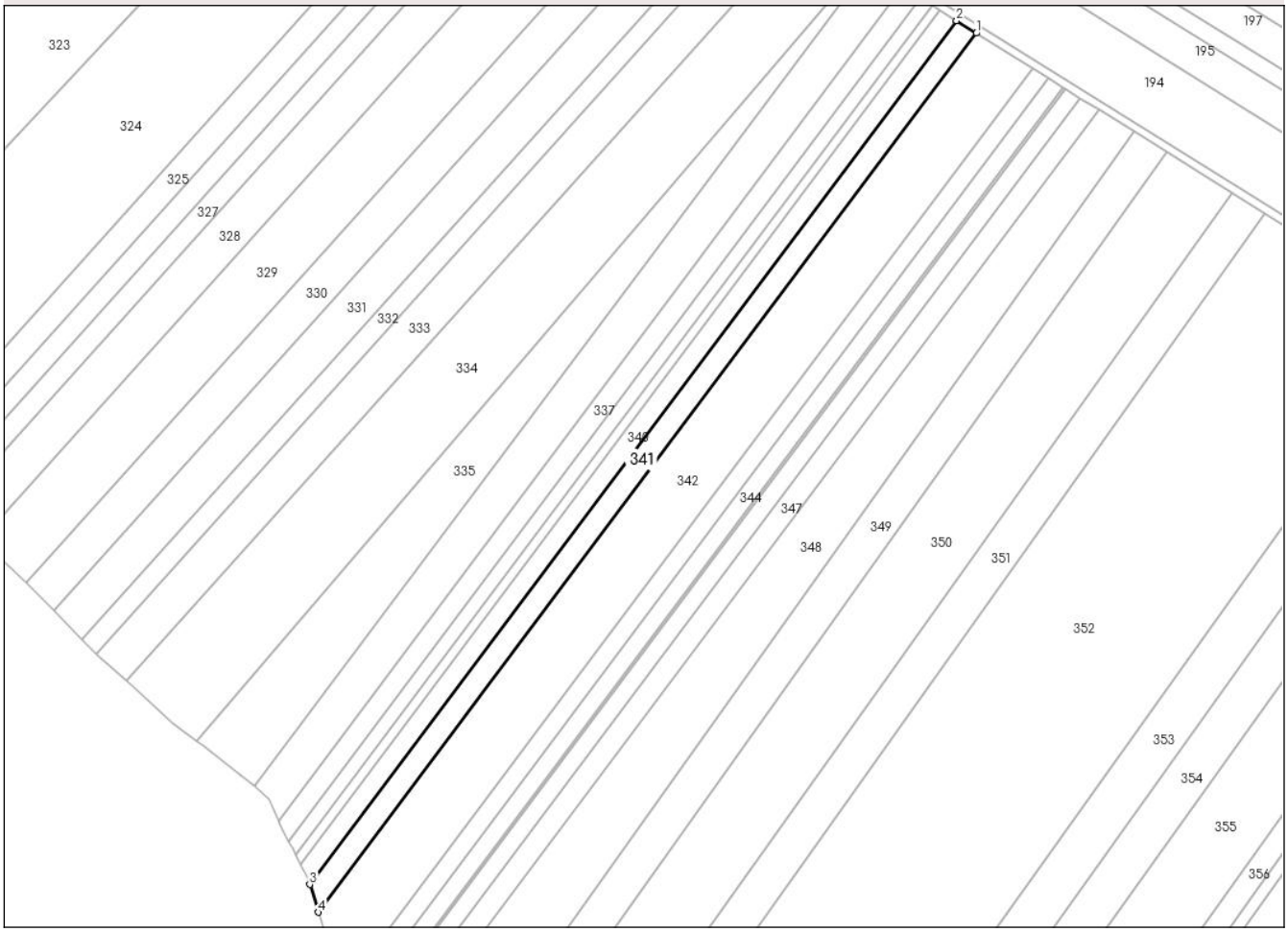

Date referitoare la teren

Crt	Categorie folosință	Intra vilan	Suprafaţa (mp)	Tarla	Parcelă	Nr. topo	Observaţii / Referinţe
1	arabil	NU	5.157	53	534/103	-	
2	arabil	NU	560	51	518	-	
3	arabil	NU	530	32	331	-	

Lungime Segmente
1) Valorile lungimilor segmentelor sunt obţinute din proiecţie în plan.

Punct început	X / Y	Punct sfârşit	X / Y	Lungime segment (** (m)
1	650.842,927 712.959,247	2	650.833,04 712.965,425	11.659
2	650.833,04 712.965,425	3	650.513,328 712.538,907	533.041
3	650.513,328 712.538,907	4	650.517,559 712.525,184	14.36
4	650.517,559 712.525,184	1	650.842,927 712.959,247	542.472

Document care conține date cu caracter personal, protejat de prevederile Regulamentului (UE) nr. 679/2016 și Legii 190/2018

** Lungimile segmentelor sunt determinate în planul de proiecţie Stereo 70 şi sunt rotunjite la 1 milimetru.
*** Distanţa dintre puncte este formată din segmente cumulate ce sunt mai mici decât valoarea 1 milimetru.

DATE DESPRE IMOBILUL NR. 342

Oficiul de Cadastru şi Publicitate Imobiliară BOTOSANI
Biroul de Cadastru şi Publicitate Imobiliară Botosani

A. Partea I. Descrierea imobilului

TEREN Extravilan

Adresa: Jud. Botosani

Nr. Crt	Nr cadastral Nr. topografic	Suprafaţa* (mp)	Observaţii / Referinţe
A1	50293	18.048	Sector cadastral:65 Teren neimprejmuit; Conform act notarial nr. 298 imobilul se află situat in p. c. A534/81

B. Partea II. Proprietari şi acte

Inscrieri privitoare la dreptul de proprietate şi alte drepturi reale		Referinţe
52612 / 27/11/2012		
Act Notarial nr. 298, din 02/02/2011 emis de BNPA (" MARTA SĂNDULACHE DÂRJAN-IRINA MIHAELA BĂRCULEŢ"-Botoşani);		
B2	Intabulare, drept de PROPRIETATE, dobandit prin Conventie, cota actuala 1/1, cota initiala 1/1	A1
	1) **SC PONELM SRL**, CIF:18869570, bun propriu	

C. Partea III. SARCINI .

Inscrieri privind dezmembramintele dreptului de proprietate, drepturi reale de garanţie şi sarcini	Referinţe
NU SUNT	

Document care conține date cu caracter personal, protejat de prevederile Regulamentului (UE) nr. 679/2016 și Legii 190/2018

Anexa Nr. 1 La Partea I

Teren

Nr cadastral	Suprafaţa (mp)*	Observaţii / Referinţe
50293	18.048	Conform act notarial nr. 298 imobilul se află situat in p. c. A534/81

* Suprafaţa este determinată in planul de proiecţie Stereo 70.

DETALII LINIARE IMOBIL

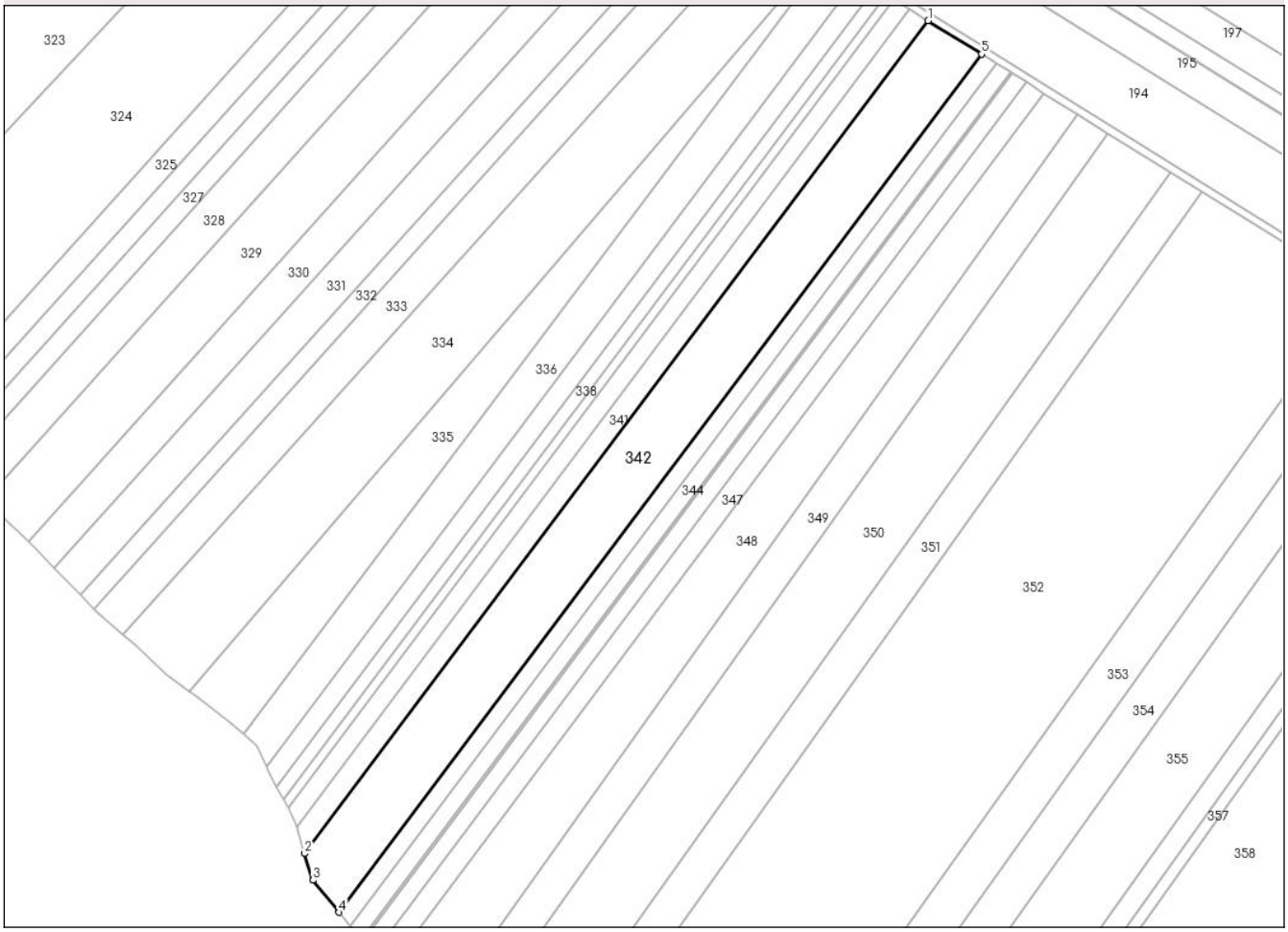

Date referitoare la teren

Crt	Categorie folosință	Intra vilan	Suprafaţa (mp)	Tarla	Parcelă	Nr. topo	Observaţii / Referinţe
1	arabil	NU	16.078	53	534/81	-	
2	arabil	NU	650	51	518	-	
3	arabil	NU	1.320	32	331	-	

Lungime Segmente
1) Valorile lungimilor segmentelor sunt obţinute din proiecţie în plan.

Punct început	X / Y	Punct sfârşit	X / Y	Lungime segment (** (m)
1	650.842,927 712.959,247	2	650.517,559 712.525,184	542.472
2	650.517,559 712.525,184	3	650.521,844 712.511,289	14.541
3	650.521,844 712.511,289	4	650.535,479 712.494,629	21.528
4	650.535,479 712.494,629	5	650.870,731 712.941,879	558.952

Document care conține date cu caracter personal, protejat de prevederile Regulamentului (UE) nr. 679/2016 și Legii 190/2018

Punct început	X / Y	Punct sfârşit	X / Y	Lungime segment (** (m)
5	650.870,731 712.941,879	1	650.842,927 712.959,247	32.783

** Lungimile segmentelor sunt determinate în planul de proiecţie Stereo 70 şi sunt rotunjite la 1 milimetru.
*** Distanţa dintre puncte este formată din segmente cumulate ce sunt mai mici decât valoarea 1 milimetru.

Document care conține date cu caracter personal, protejat de prevederile Regulamentului (UE) nr. 679/2016 și Legii 190/2018

DATE DESPRE IMOBILUL NR. 343

Oficiul de Cadastru şi Publicitate Imobiliară BOTOSANI
Biroul de Cadastru şi Publicitate Imobiliară Botosani

A. Partea I. Descrierea imobilului

TEREN Extravilan

Adresa: Jud. Botosani

Nr. Crt	Nr cadastral Nr. topografic	Suprafaţa* (mp)	Observaţii / Referinţe
A1		5.000	Sector cadastral:65 Teren neimprejmuit; Conform TP 9763 imobilul se află situat în p. c. A534/107

B. Partea II. Proprietari şi acte

Inscrieri privitoare la dreptul de proprietate şi alte drepturi reale		Referinţe
/		
Act Administrativ nr. 9763, din 25/02/1993 emis de CJSDPT BOTOSANI (Titlu proprietate);		
B1	Intabulare, drept de PROPRIETATE, dobandit prin Constituire, cota actuala 1/1, cota initiala 1/1	A1
	1) **BRÎNZĂ I. GH. GHEORGHE**, Lipsa C.N.P.	

C. Partea III. SARCINI .

Inscrieri privind dezmembramintele dreptului de proprietate, drepturi reale de garanţie şi sarcini	Referinţe
NU SUNT	

Anexa Nr. 1 La Partea I

Teren

Nr cadastral	Suprafaţa (mp)*	Observaţii / Referinţe
	5.000	Conform TP 9763 imobilul se află situat în p. c. A534/107

* Suprafaţa este determinată in planul de proiecţie Stereo 70.

DETALII LINIARE IMOBIL

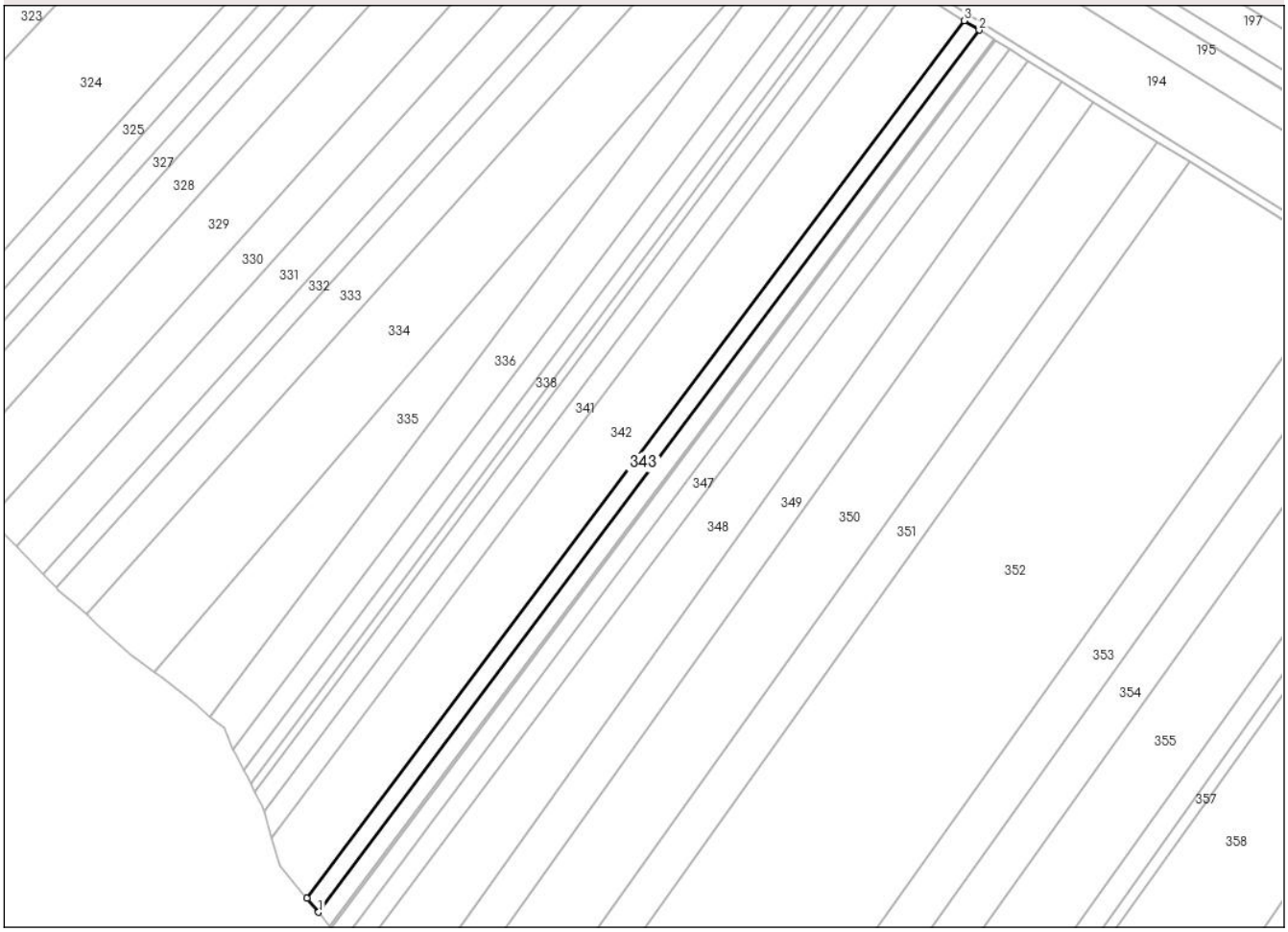

Date referitoare la teren

Crt	Categorie folosință	Intra vilan	Suprafaţa (mp)	Tarla	Parcelă	Nr. topo	Observaţii / Referinţe
1	arabil	NU	4.500	53	534/107	-	
2	arabil	NU	150	51	518	-	
3	arabil	NU	350	32	331	-	

Lungime Segmente
1) Valorile lungimilor segmentelor sunt obţinute din proiecţie în plan.

Punct început	X / Y	Punct sfârşit	X / Y	Lungime segment (** (m)
1	650.541,298 712.487,518	2	650.878,325 712.937,135	561.91
2	650.878,325 712.937,135	3	650.870,731 712.941,879	8.954
3	650.870,731 712.941,879	4	650.535,479 712.494,629	558.952
4	650.535,479 712.494,629	1	650.541,298 712.487,518	9.189

Document care conține date cu caracter personal, protejat de prevederile Regulamentului (UE) nr. 679/2016 și Legii 190/2018

** Lungimile segmentelor sunt determinate în planul de proiecţie Stereo 70 şi sunt rotunjite la 1 milimetru.
*** Distanţa dintre puncte este formată din segmente cumulate ce sunt mai mici decât valoarea 1 milimetru.

DATE DESPRE IMOBILUL NR. 344

Oficiul de Cadastru şi Publicitate Imobiliară BOTOSANI
Biroul de Cadastru şi Publicitate Imobiliară Botosani

A. Partea I. Descrierea imobilului

TEREN Extravilan

Adresa: Jud. Botosani

Nr. Crt	Nr cadastral Nr. topografic	Suprafaţa* (mp)	Observaţii / Referinţe
A1		5.000	Sector cadastral:65 Teren neimprejmuit; Conform TP 9759 imobilul se află situat în p. c. A534/79

B. Partea II. Proprietari şi acte

Inscrieri privitoare la dreptul de proprietate şi alte drepturi reale		Referinţe
/		
Act Administrativ nr. 9759, din 25/02/1993 emis de CJSDPT BOTOSANI (Titlu proprietate);		
B1	Intabulare, drept de PROPRIETATE, dobandit prin Constituire, cota actuala 1/1, cota initiala 1/1	A1
	1) **ANISIE V. DUMITRU**, Lipsa C.N.P.	

C. Partea III. SARCINI .

Inscrieri privind dezmembramintele dreptului de proprietate, drepturi reale de garanţie şi sarcini	Referinţe
NU SUNT	

Document care conține date cu caracter personal, protejat de prevederile Regulamentului (UE) nr. 679/2016 și Legii 190/2018

Anexa Nr. 1 La Partea I

Teren

Nr cadastral	Suprafaţa (mp)*	Observaţii / Referinţe
	5.000	Conform TP 9759 imobilul se află situat în p. c. A534/79

* Suprafaţa este determinată in planul de proiecţie Stereo 70.

DETALII LINIARE IMOBIL

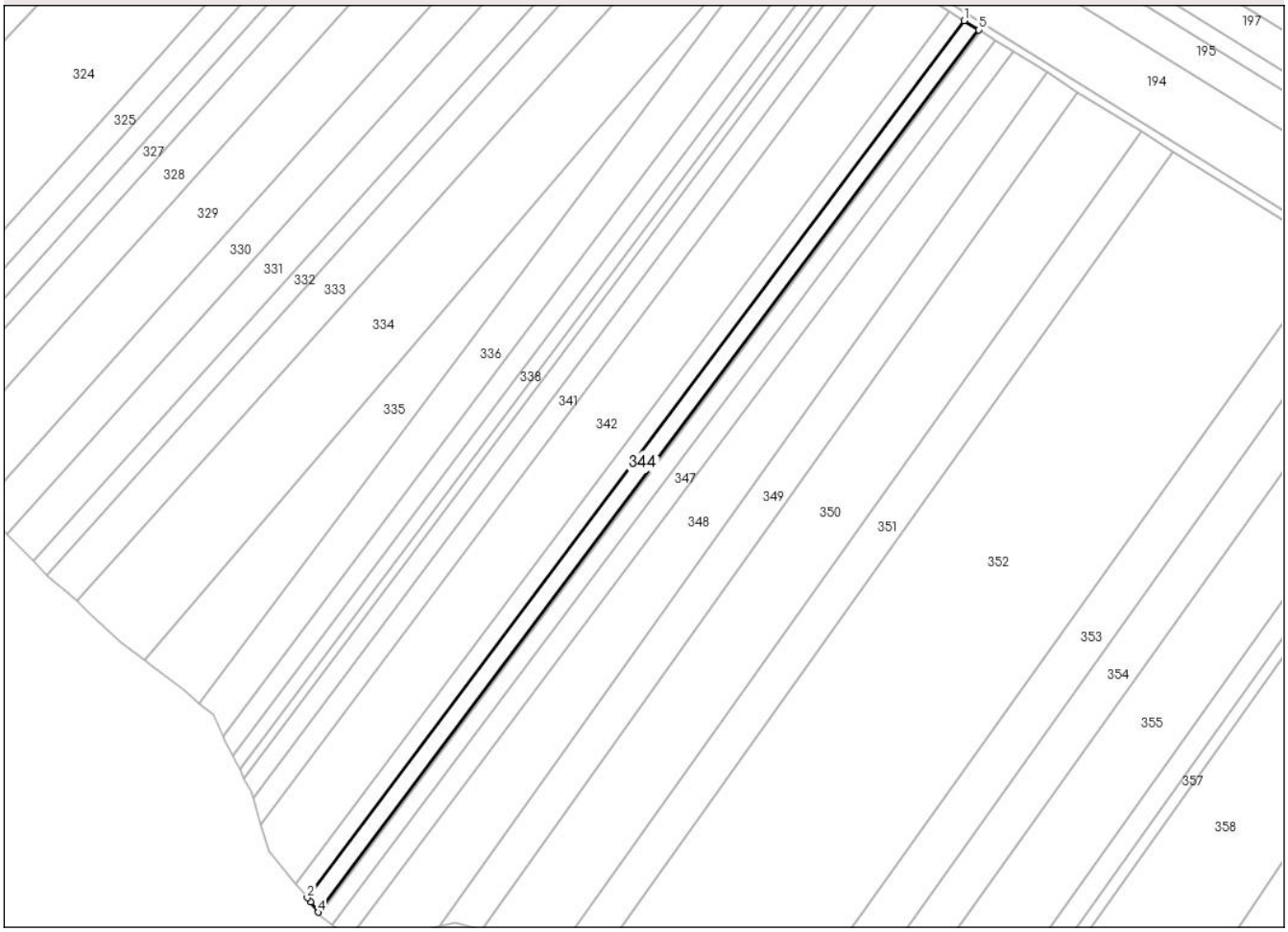

Date referitoare la teren

Crt	Categorie folosință	Intra vilan	Suprafaţa (mp)	Tarla	Parcelă	Nr. topo	Observaţii / Referinţe
1	arabil	NU	4.500	53	534/79	-	
2	arabil	NU	170	51	518	-	
3	arabil	NU	330	32	331	-	

Lungime Segmente
1) Valorile lungimilor segmentelor sunt obţinute din proiecţie în plan.

Punct început	X / Y	Punct sfârşit	X / Y	Lungime segment (** (m)
1	650.878,325 712.937,135	2	650.541,298 712.487,518	561.91
2	650.541,298 712.487,518	3	650.543,028 712.485,404	2.731
3	650.543,028 712.485,404	4	650.546,852 712.480,133	6.512
4	650.546,852 712.480,133	5	650.885,878 712.932,417	565.242

Document care conține date cu caracter personal, protejat de prevederile Regulamentului (UE) nr. 679/2016 și Legii 190/2018

Punct început	X / Y	Punct sfârşit	X / Y	Lungime segment (** (m)
5	650.885,878 712.932,417	1	650.878,325 712.937,135	8.905

** Lungimile segmentelor sunt determinate în planul de proiecţie Stereo 70 şi sunt rotunjite la 1 milimetru.
*** Distanţa dintre puncte este formată din segmente cumulate ce sunt mai mici decât valoarea 1 milimetru.

Document care conține date cu caracter personal, protejat de prevederile Regulamentului (UE) nr. 679/2016 și Legii 190/2018

DATE DESPRE IMOBILUL NR. 345

Oficiul de Cadastru şi Publicitate Imobiliară BOTOSANI
Biroul de Cadastru şi Publicitate Imobiliară Botosani

A. Partea I. Descrierea imobilului

TEREN Extravilan

Adresa: Jud. Botosani

Nr. Crt	Nr cadastral Nr. topografic	Suprafaţa* (mp)	Observaţii / Referinţe
A1		500	Sector cadastral:65 Teren neimprejmuit;

B. Partea II. Proprietari şi acte

Inscrieri privitoare la dreptul de proprietate şi alte drepturi reale		Referinţe
/		
Act Administrativ nr. 12939, din 31/03/1993 emis de CJSDPT BOTOSANI (Titlu proprietate);		
B1	Intabulare, drept de PROPRIETATE, dobandit prin Reconstituire, cota actuala 1/1, cota initiala 1/1	A1
	1) **RÎNDAŞU I. COSTACHE**, Lipsa C.N.P.	

C. Partea III. SARCINI .

Inscrieri privind dezmembramintele dreptului de proprietate, drepturi reale de garanţie şi sarcini	Referinţe
NU SUNT	

Anexa Nr. 1 La Partea I

Teren

Nr cadastral	Suprafaţa (mp)*	Observaţii / Referinţe
	500	

* Suprafaţa este determinată in planul de proiecţie Stereo 70.

DETALII LINIARE IMOBIL

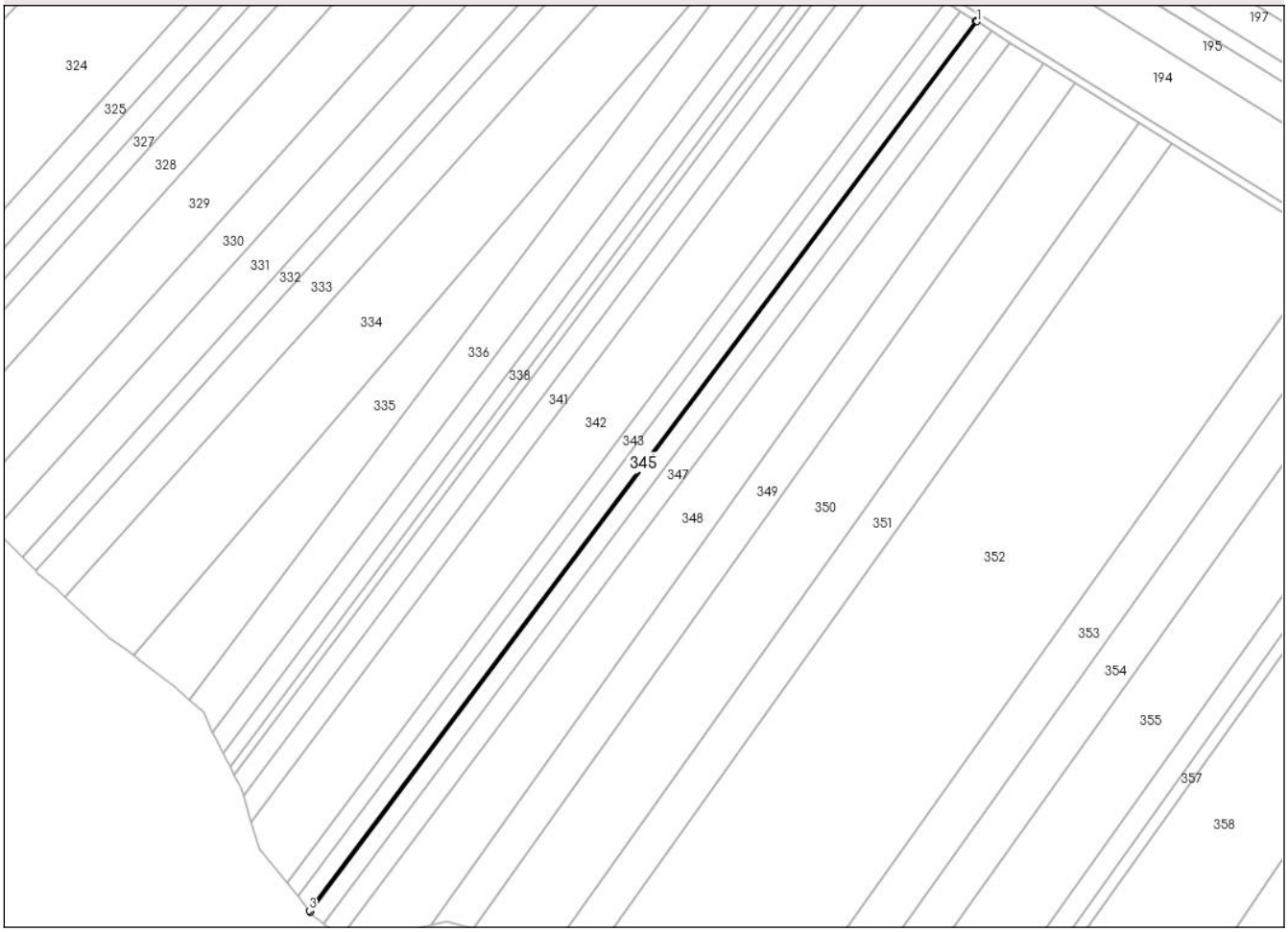

Date referitoare la teren

Crt	Categorie folosință	Intra vilan	Suprafaţa (mp)	Tarla	Parcelă	Nr. topo	Observaţii / Referinţe
1	arabil	NU	500	53	534/93	-	

Lungime Segmente
1) Valorile lungimilor segmentelor sunt obţinute din proiecţie în plan.

Punct început	X / Y	Punct sfârşit	X / Y	Lungime segment (** (m)
1	650.886,63 712.931,947	2	650.885,878 712.932,417	0.887
2	650.885,878 712.932,417	3	650.546,852 712.480,133	565.242
3	650.546,852 712.480,133	4	650.547,395 712.479,384	0.926
4	650.547,395 712.479,384	1	650.886,63 712.931,947	565.591

**** Lungimile segmentelor sunt determinate în planul de proiecţie Stereo 70 şi sunt rotunjite la 1 milimetru.**

Document care conține date cu caracter personal, protejat de prevederile Regulamentului (UE) nr. 679/2016 și Legii 190/2018

***** Distanţa dintre puncte este formată din segmente cumulate ce sunt mai mici decât valoarea 1 milimetru.**

DATE DESPRE IMOBILUL NR. 346

Oficiul de Cadastru şi Publicitate Imobiliară BOTOSANI
Biroul de Cadastru şi Publicitate Imobiliară Botosani

A. Partea I. Descrierea imobilului

TEREN Extravilan

Adresa: Jud. Botosani

Nr. Crt	Nr cadastral Nr. topografic	Suprafaţa* (mp)	Observaţii / Referinţe
A1		5.000	Sector cadastral:65 Teren neimprejmuit; Conform TP 12987 imobilul se află situat în p. c. A534/108

B. Partea II. Proprietari şi acte

Inscrieri privitoare la dreptul de proprietate şi alte drepturi reale		Referinţe
/		
Act Administrativ nr. 12987, din 17/05/1993 emis de CJSDPT BOTOSANI (Titlu proprietate);		
B1	Intabulare, drept de PROPRIETATE, dobandit prin Reconstituire, cota actuala 1/1, cota initiala 1/1	A1
	1) **CUCIUREANU I. CONSTANTIN**, Lipsa C.N.P.	

C. Partea III. SARCINI .

Inscrieri privind dezmembramintele dreptului de proprietate, drepturi reale de garanţie şi sarcini	Referinţe
NU SUNT	

Document care conține date cu caracter personal, protejat de prevederile Regulamentului (UE) nr. 679/2016 și Legii 190/2018

Anexa Nr. 1 La Partea I

Teren

Nr cadastral	Suprafaţa (mp)*	Observaţii / Referinţe
	5.000	Conform TP 12987 imobilul se află situat în p. c. A534/108

* Suprafaţa este determinată in planul de proiecţie Stereo 70.

DETALII LINIARE IMOBIL

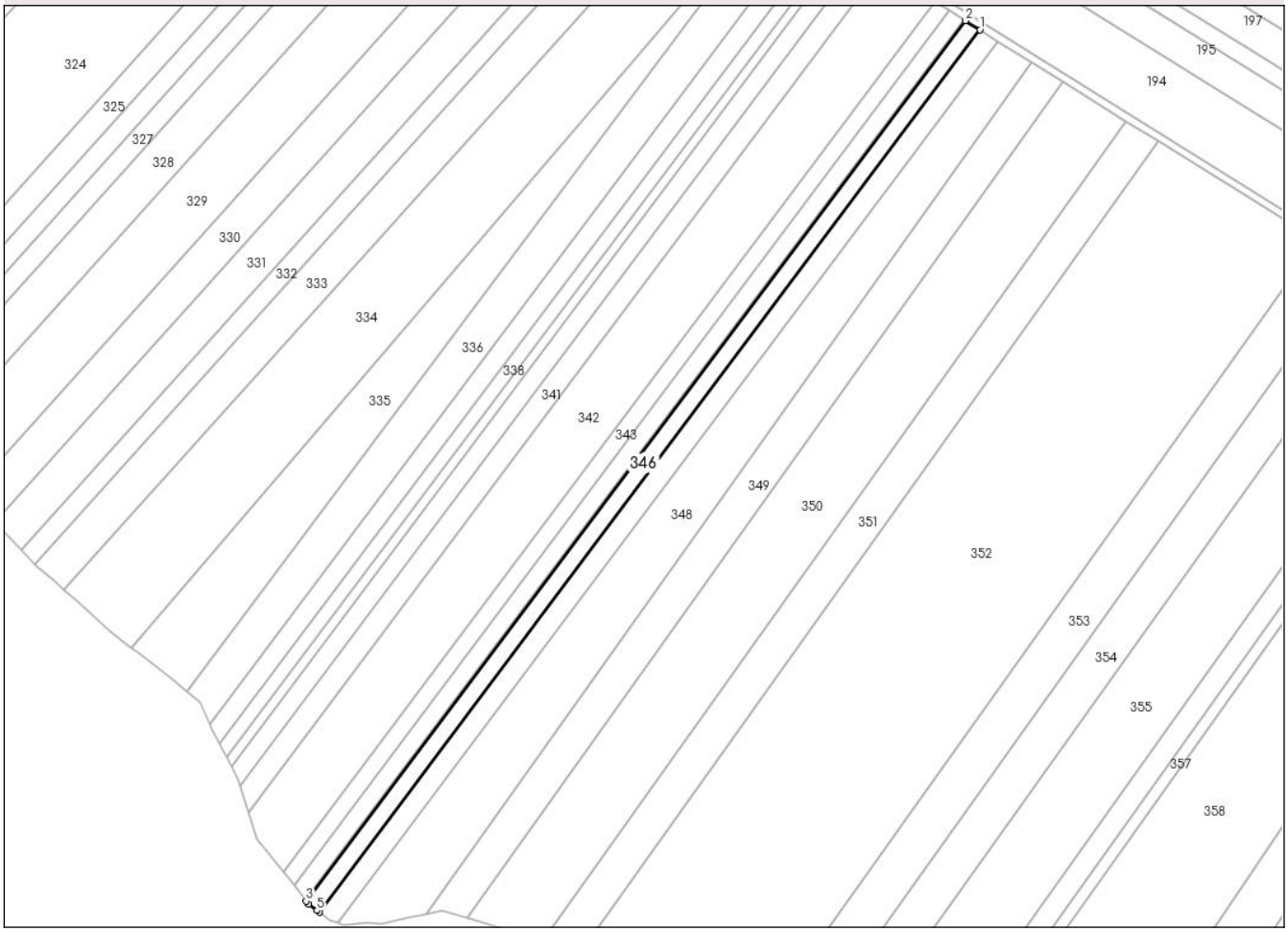

Date referitoare la teren

Crt	Categorie folosință	Intra vilan	Suprafaţa (mp)	Tarla	Parcelă	Nr. topo	Observaţii / Referinţe
1	arabil	NU	4.450	53	534/108	-	
2	arabil	NU	200	51	518	-	
3	arabil	NU	350	32	331	-	

Lungime Segmente
1) Valorile lungimilor segmentelor sunt obţinute din proiecţie în plan.

Punct început	X / Y	Punct sfârşit	X / Y	Lungime segment (** (m)
1	650.894,144 712.927,253	2	650.886,63 712.931,947	8.859
2	650.886,63 712.931,947	3	650.547,395 712.479,384	565.591
3	650.547,395 712.479,384	4	650.548,629 712.477,684	2.101
4	650.548,629 712.477,684	5	650.552,967 712.474,614	5.314

Document care conține date cu caracter personal, protejat de prevederile Regulamentului (UE) nr. 679/2016 și Legii 190/2018

Punct început	X / Y	Punct sfârşit	X / Y	Lungime segment (** (m)
5	650.552,967 712.474,614	6	650.554,18 712.473,719	1.508
6	650.554,18 712.473,719	1	650.894,144 712.927,253	566.806

** Lungimile segmentelor sunt determinate în planul de proiecţie Stereo 70 şi sunt rotunjite la 1 milimetru.
*** Distanţa dintre puncte este formată din segmente cumulate ce sunt mai mici decât valoarea 1 milimetru.

Document care conține date cu caracter personal, protejat de prevederile Regulamentului (UE) nr. 679/2016 și Legii 190/2018

DATE DESPRE IMOBILUL NR. 347

Oficiul de Cadastru şi Publicitate Imobiliară BOTOSANI
Biroul de Cadastru şi Publicitate Imobiliară Botosani

A. Partea I. Descrierea imobilului

TEREN Extravilan

Adresa: Jud. Botosani

Nr. Crt	Nr cadastral Nr. topografic	Suprafaţa* (mp)	Observaţii / Referinţe
A1	51832	6.200	Sector cadastral:65 Teren neimprejmuit; Conform act notarial nr. 14 imobilul se află situat in p. c. A534/76

B. Partea II. Proprietari şi acte

Inscrieri privitoare la dreptul de proprietate şi alte drepturi reale		Referinţe
58447 / 23/06/2023		
Act Notarial nr. 14, din 15/06/2020 emis de BIN Solcanu Ioana - Madalina (act notarial nr 48 din 13-10-2022, emis de Birou individual notarial Solcanu Ioana - Madalina;act notarial nr 28 din 10-11-2020, emis de Birou individual notarial Solcanu Ioana - Madalina);		
B2	Intabulare, drept de PROPRIETATE, dobandit prin Succesiune, cota actuala 2/14, cota initiala 2/14	A1
	1) **BULGARIU MIHAI**, bun propriu	
B3	Intabulare, drept de PROPRIETATE, dobandit prin Succesiune, cota actuala 2/14, cota initiala 2/14	A1
	1) **OLTEANU EUGENIA**, bun propriu	
B4	Intabulare, drept de PROPRIETATE, dobandit prin Succesiune, cota actuala 2/14, cota initiala 2/14	A1
	1) **BULGARIU DUMITRU**, bun propriu	
B5	Intabulare, drept de PROPRIETATE, dobandit prin Succesiune, cota actuala 2/14, cota initiala 2/14	A1
	1) **IORGA MARIA**, bun propriu	
B6	Intabulare, drept de PROPRIETATE, dobandit prin Succesiune, cota actuala 2/14, cota initiala 2/14	A1
	1) **TOMA RODICA**, bun propriu	
B7	Intabulare, drept de PROPRIETATE, dobandit prin Succesiune, cota actuala 2/14, cota initiala 2/14	A1
	1) **BULGARU ALEXANDRU**, bun propriu	
B8	Intabulare, drept de PROPRIETATE, dobandit prin Succesiune, cota actuala 1/14, cota initiala 1/14	A1
	1) **CANTEA IRINA-LACRAMIOARA**, bun propriu	
B9	Intabulare, drept de PROPRIETATE, dobandit prin Succesiune, cota actuala 1/14, cota initiala 1/14	A1
	1) **BUTA ELENA-SINZIANA**, bun propriu	

C. Partea III. SARCINI .

Inscrieri privind dezmembramintele dreptului de proprietate, drepturi reale de garanţie şi sarcini	Referinţe
NU SUNT	

Document care conține date cu caracter personal, protejat de prevederile Regulamentului (UE) nr. 679/2016 și Legii 190/2018

Anexa Nr. 1 La Partea I

Teren

Nr cadastral	Suprafaţa (mp)*	Observaţii / Referinţe
51832	6.200	Conform act notarial nr. 14 imobilul se află situat in p. c. A534/76

* Suprafaţa este determinată in planul de proiecţie Stereo 70.

DETALII LINIARE IMOBIL

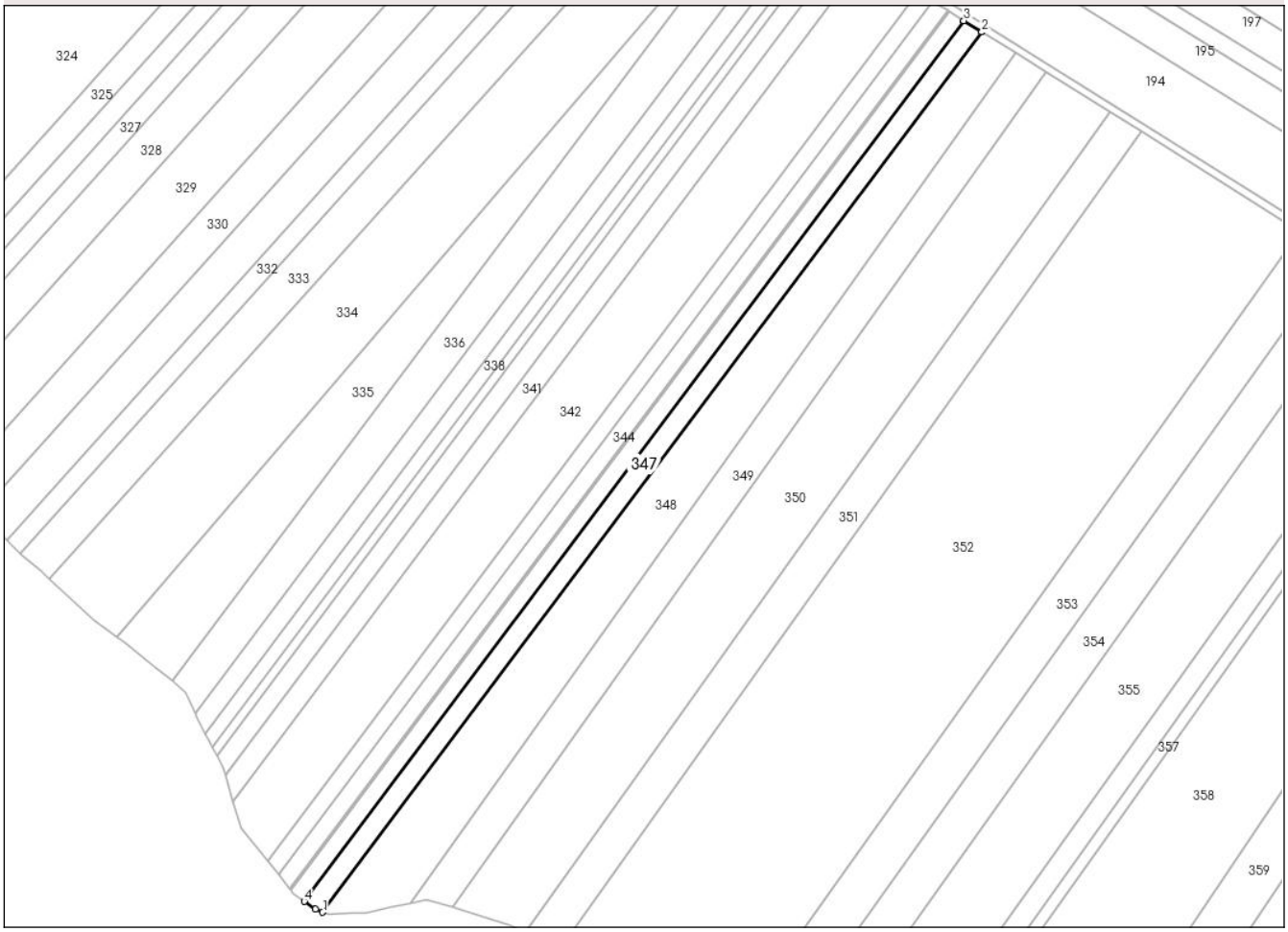

Date referitoare la teren

Crt	Categorie folosință	Intra vilan	Suprafaţa (mp)	Tarla	Parcelă	Nr. topo	Observaţii / Referinţe
1	arabil	NU	5.555	53	534/76	-	
2	arabil	NU	230	51	518	-	
3	arabil	NU	415	32	331	-	

Lungime Segmente
1) Valorile lungimilor segmentelor sunt obţinute din proiecţie în plan.

Punct început	X / Y	Punct sfârşit	X / Y	Lungime segment (** (m)
1	650.563,68 712.468,161	2	650.903,451 712.921,439	566.485
2	650.903,451 712.921,439	3	650.894,144 712.927,253	10.974
3	650.894,144 712.927,253	4	650.554,18 712.473,719	566.806
4	650.554,18 712.473,719	5	650.559,725 712.469,625	6.892

Document care conține date cu caracter personal, protejat de prevederile Regulamentului (UE) nr. 679/2016 și Legii 190/2018

Punct început	X / Y	Punct sfârşit	X / Y	Lungime segment (** (m)
5	650.559,725 712.469,625	1	650.563,68 712.468,161	4.217

** Lungimile segmentelor sunt determinate în planul de proiecţie Stereo 70 şi sunt rotunjite la 1 milimetru.
*** Distanţa dintre puncte este formată din segmente cumulate ce sunt mai mici decât valoarea 1 milimetru.

Document care conține date cu caracter personal, protejat de prevederile Regulamentului (UE) nr. 679/2016 și Legii 190/2018

DATE DESPRE IMOBILUL NR. 348

Oficiul de Cadastru şi Publicitate Imobiliară BOTOSANI
Biroul de Cadastru şi Publicitate Imobiliară Botosani

A. Partea I. Descrierea imobilului

TEREN Extravilan

Adresa: Jud. Botosani

Nr. Crt	Nr cadastral Nr. topografic	Suprafaţa* (mp)	Observaţii / Referinţe
A1	51188	15.000	Sector cadastral:65 Teren neimprejmuit; Conform act notarial nr. 298 imobilul se află situat in p. c. A534/93

B. Partea II. Proprietari şi acte

Inscrieri privitoare la dreptul de proprietate şi alte drepturi reale		Referinţe
26466 / 21/04/2017		
Act Notarial nr. 298, din 02/02/2011 emis de BNPA (MARTA SĂNDULACHE DÂRJAN IRINA MIHAELA BĂRCULEȚ);		
B1	Intabulare, drept de PROPRIETATE, dobandit prin Conventie, cota actuala 1/1, cota initiala 1/1	A1
	1) **SC PONELM SRL**, CIF:18869570	

C. Partea III. SARCINI .

Inscrieri privind dezmembramintele dreptului de proprietate, drepturi reale de garanţie şi sarcini	Referinţe
NU SUNT	

Anexa Nr. 1 La Partea I

Teren

Nr cadastral	Suprafaţa (mp)*	Observaţii / Referinţe
51188	15.000	Conform act notarial nr. 298 imobilul se află situat in p. c. A534/93

* Suprafaţa este determinată in planul de proiecţie Stereo 70.

DETALII LINIARE IMOBIL

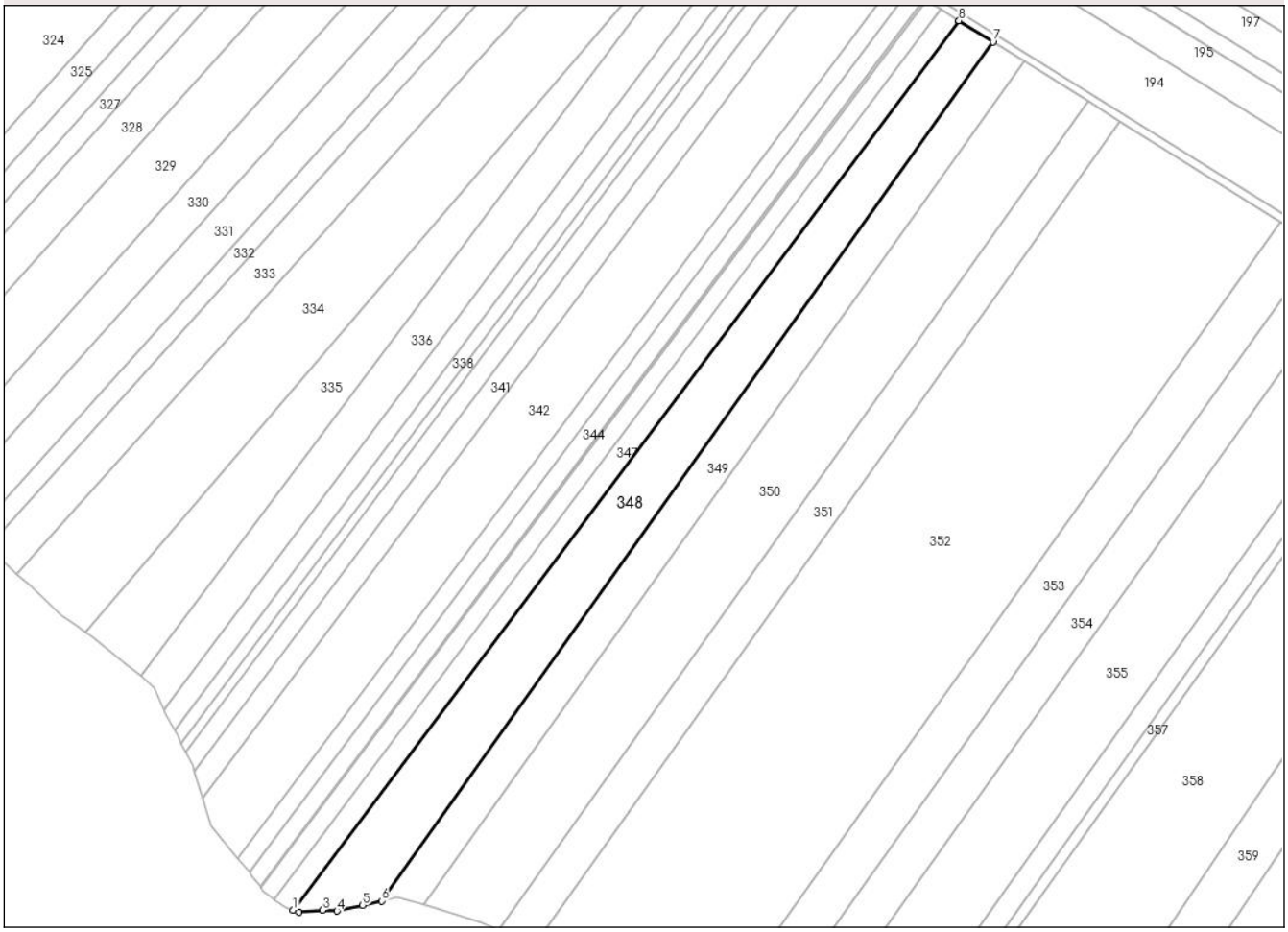

Date referitoare la teren

Crt	Categorie folosință	Intra vilan	Suprafaţa (mp)	Tarla	Parcelă	Nr. topo	Observaţii / Referinţe
1	arabil	NU	13.490	53	534/93	-	
2	arabil	NU	710	51	518	-	
3	arabil	NU	800	32	331	-	

Lungime Segmente
1) Valorile lungimilor segmentelor sunt obţinute din proiecţie în plan.

Punct început	X / Y	Punct sfârşit	X / Y	Lungime segment (** (m)
1	650.563,68 712.468,161	2	650.566,547 712.467,1	3.057
2	650.566,547 712.467,1	3	650.578,662 712.468,058	12.153
3	650.578,662 712.468,058	4	650.586,114 712.467,634	7.464
4	650.586,114 712.467,634	5	650.599,148 712.470,625	13.372

Document care conține date cu caracter personal, protejat de prevederile Regulamentului (UE) nr. 679/2016 și Legii 190/2018

Punct început	X / Y	Punct sfârşit	X / Y	Lungime segment (** (m)
5	650.599,148 712.470,625	6	650.608,857 712.472,852	9.961
6	650.608,857 712.472,852	7	650.920,803 712.910,599	537.525
7	650.920,803 712.910,599	8	650.903,451 712.921,439	20.46
8	650.903,451 712.921,439	1	650.563,68 712.468,161	566.485

** Lungimile segmentelor sunt determinate în planul de proiecţie Stereo 70 şi sunt rotunjite la 1 milimetru.
*** Distanţa dintre puncte este formată din segmente cumulate ce sunt mai mici decât valoarea 1 milimetru.

Document care conține date cu caracter personal, protejat de prevederile Regulamentului (UE) nr. 679/2016 și Legii 190/2018

DATE DESPRE IMOBILUL NR. 349

Oficiul de Cadastru şi Publicitate Imobiliară BOTOSANI
Biroul de Cadastru şi Publicitate Imobiliară Botosani

A. Partea I. Descrierea imobilului

TEREN Extravilan

Adresa: Jud. Botosani

Nr. Crt	Nr cadastral Nr. topografic	Suprafaţa* (mp)	Observaţii / Referinţe
A1	51075	10.000	Sector cadastral:65 Teren neimprejmuit; Conform act notarial nr. 3304 imobilul se află situat in p. c. A534/94

B. Partea II. Proprietari şi acte

Inscrieri privitoare la dreptul de proprietate şi alte drepturi reale		Referinţe
74264 / 26/10/2016		
Act Notarial nr. 3304, din 19/10/2016 emis de BIN "Coşorianu-Puşcaşu Lenuţa" Săveni;		
B5	Intabulare, drept de PROPRIETATE, dobandit prin Conventie, cota actuala 1/1, cota initiala 1/1	A1
	1) **SC PONELM SRL**, CIF:18869570, bun propriu	

C. Partea III. SARCINI .

Inscrieri privind dezmembramintele dreptului de proprietate, drepturi reale de garanţie şi sarcini	Referinţe
NU SUNT	

Anexa Nr. 1 La Partea I

Teren

Nr cadastral	Suprafaţa (mp)*	Observaţii / Referinţe
51075	10.000	Conform act notarial nr. 3304 imobilul se află situat in p. c. A534/94

* Suprafaţa este determinată in planul de proiecţie Stereo 70.

DETALII LINIARE IMOBIL

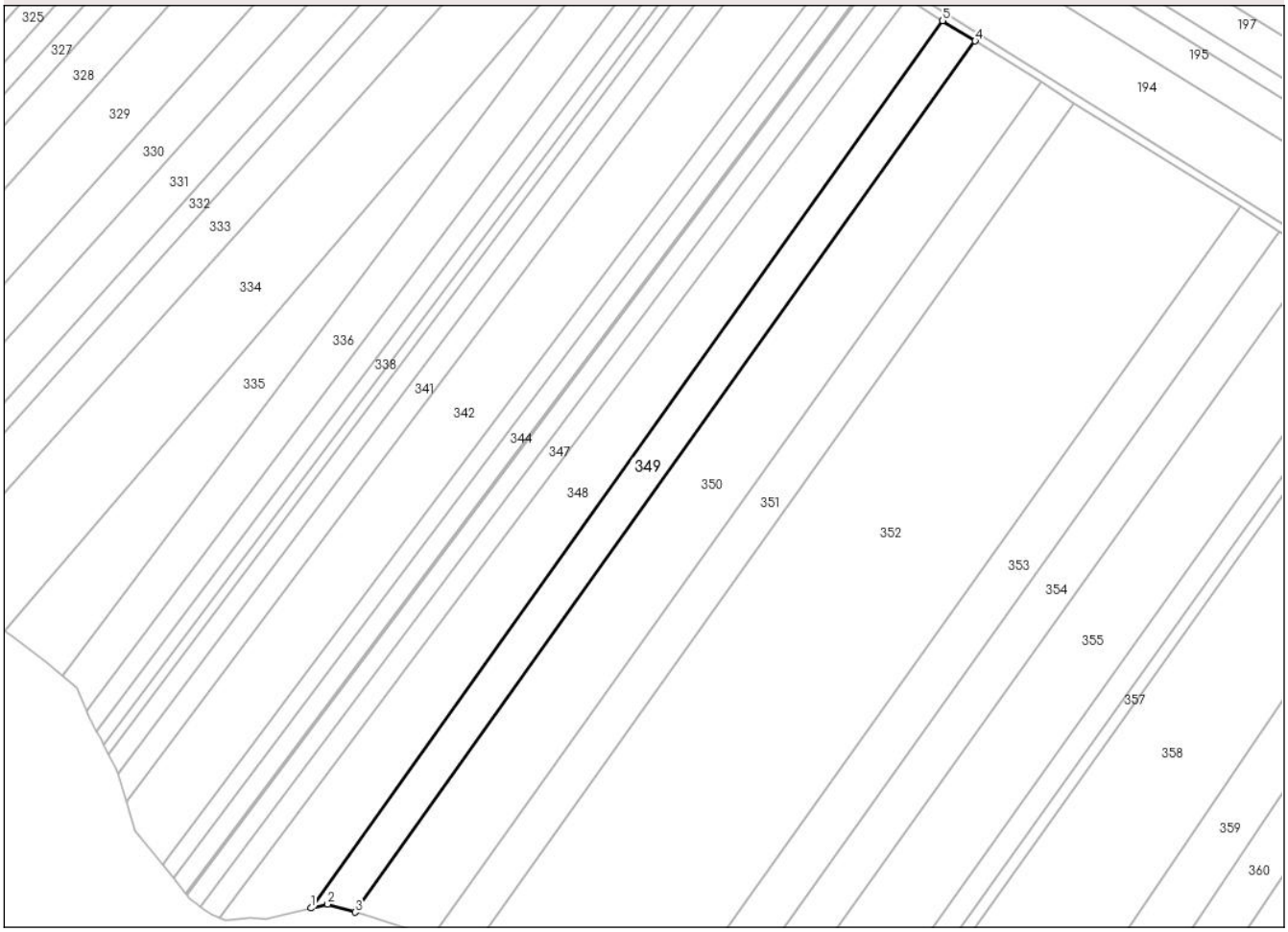

Date referitoare la teren

Crt	Categorie folosință	Intra vilan	Suprafaţa (mp)	Tarla	Parcelă	Nr. topo	Observaţii / Referinţe
1	arabil	NU	9.050	53	534/94	-	
2	arabil	NU	250	51	518	-	
3	arabil	NU	700	32	331	-	

Lungime Segmente
1) Valorile lungimilor segmentelor sunt obţinute din proiecţie în plan.

Punct început	X / Y	Punct sfârşit	X / Y	Lungime segment (** (m)
1	650.608,857 712.472,852	2	650.617,07 712.474,737	8.427
2	650.617,07 712.474,737	3	650.630,551 712.470,85	14.03
3	650.630,551 712.470,85	4	650.936,801 712.900,605	527.711
4	650.936,801 712.900,605	5	650.920,803 712.910,599	18.864

Document care conține date cu caracter personal, protejat de prevederile Regulamentului (UE) nr. 679/2016 și Legii 190/2018

Punct început	X / Y	Punct sfârşit	X / Y	Lungime segment (** (m)
5	650.920,803 712.910,599	1	650.608,857 712.472,852	537.525

** Lungimile segmentelor sunt determinate în planul de proiecţie Stereo 70 şi sunt rotunjite la 1 milimetru.
*** Distanţa dintre puncte este formată din segmente cumulate ce sunt mai mici decât valoarea 1 milimetru.

Document care conține date cu caracter personal, protejat de prevederile Regulamentului (UE) nr. 679/2016 și Legii 190/2018

DATE DESPRE IMOBILUL NR. 350

Oficiul de Cadastru şi Publicitate Imobiliară BOTOSANI
Biroul de Cadastru şi Publicitate Imobiliară Botosani

A. Partea I. Descrierea imobilului

TEREN Extravilan

Adresa: Jud. Botosani

Nr. Crt	Nr cadastral Nr. topografic	Suprafaţa* (mp)	Observaţii / Referinţe
A1	50997	20.000	Sector cadastral:65 Teren neimprejmuit; Conform act notarial nr. 669 imobilul se află situat in p. c. A534/94

B. Partea II. Proprietari şi acte

Inscrieri privitoare la dreptul de proprietate şi alte drepturi reale		Referinţe
75618 / 31/10/2016		
Act Notarial nr. 669, din 27/10/2016 emis de SPN COGNITIO (Contract de vanzare - cumparare);		
B4	Intabulare, drept de PROPRIETATE, dobandit prin Conventie, cota actuala 1/1, cota initiala 1/1	A1
	1) **SC PONELM SRL**, CIF:18869570	

C. Partea III. SARCINI .

Inscrieri privind dezmembramintele dreptului de proprietate, drepturi reale de garanţie şi sarcini	Referinţe
NU SUNT	

Anexa Nr. 1 La Partea I

Teren

Nr cadastral	Suprafaţa (mp)*	Observaţii / Referinţe
50997	20.000	Conform act notarial nr. 669 imobilul se află situat in p. c. A534/94

* Suprafaţa este determinată in planul de proiecţie Stereo 70.

DETALII LINIARE IMOBIL

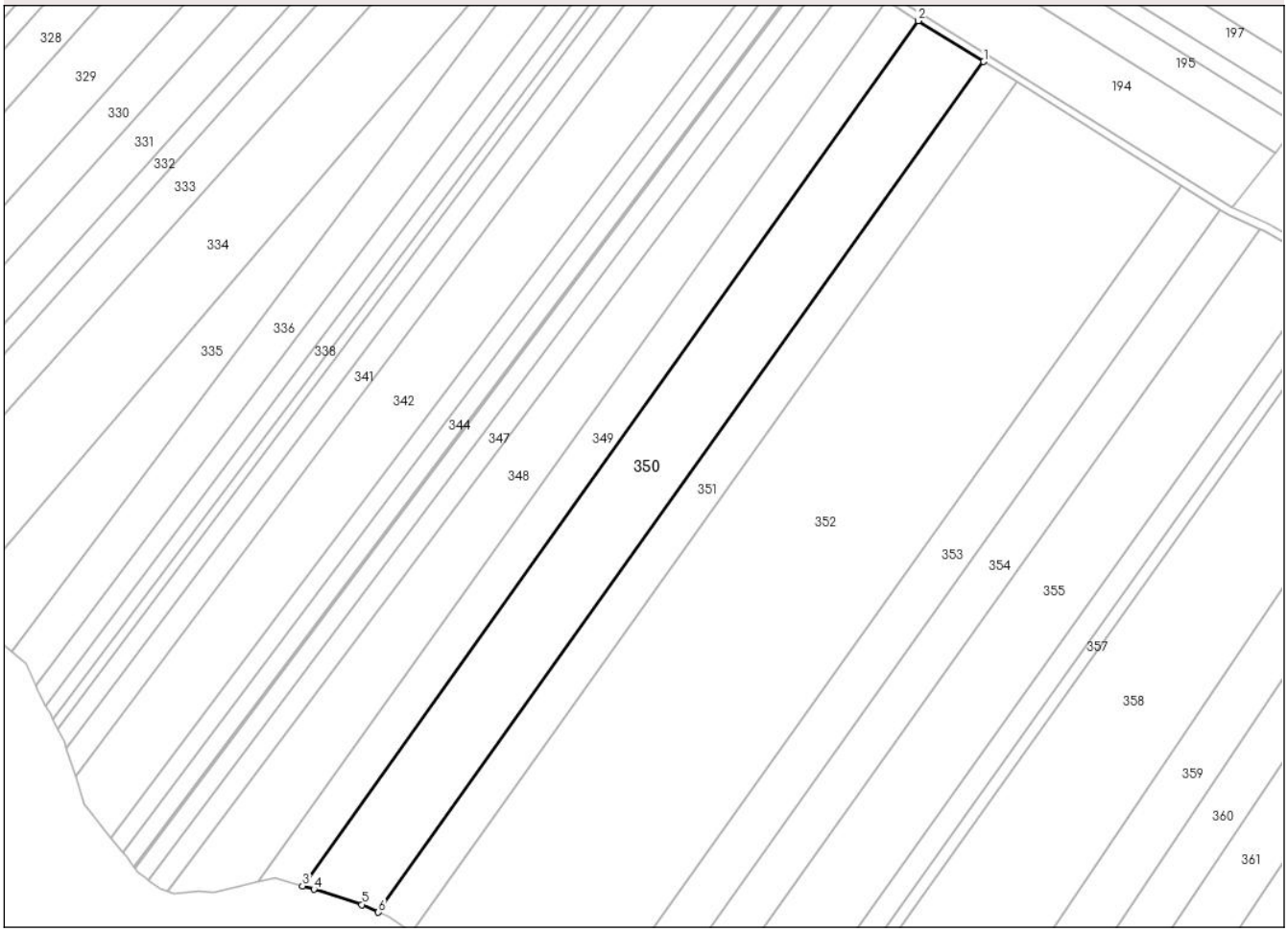

Date referitoare la teren

Crt	Categorie folosință	Intra vilan	Suprafaţa (mp)	Tarla	Parcelă	Nr. topo	Observaţii / Referinţe
1	arabil	NU	18.220	53	534/94	-	
2	arabil	NU	430	51	518	-	
3	arabil	NU	1.350	32	331	-	

Lungime Segmente
1) Valorile lungimilor segmentelor sunt obţinute din proiecţie în plan.

Punct început	X / Y	Punct sfârşit	X / Y	Lungime segment (** (m)
1	650.969,314 712.880,294	2	650.936,801 712.900,605	38.335
2	650.936,801 712.900,605	3	650.630,551 712.470,85	527.711
3	650.630,551 712.470,85	4	650.636,288 712.469,196	5.971
4	650.636,288 712.469,196	5	650.660,2 712.461,632	25.08

Document care conține date cu caracter personal, protejat de prevederile Regulamentului (UE) nr. 679/2016 și Legii 190/2018

Punct început	X / Y	Punct sfârşit	X / Y	Lungime segment (** (m)
5	650.660,2 712.461,632	6	650.668,266 712.457,841	8.913
6	650.668,266 712.457,841	1	650.969,314 712.880,294	518.745

** Lungimile segmentelor sunt determinate în planul de proiecţie Stereo 70 şi sunt rotunjite la 1 milimetru.
*** Distanţa dintre puncte este formată din segmente cumulate ce sunt mai mici decât valoarea 1 milimetru.

Document care conține date cu caracter personal, protejat de prevederile Regulamentului (UE) nr. 679/2016 și Legii 190/2018

DATE DESPRE IMOBILUL NR. 351

Oficiul de Cadastru şi Publicitate Imobiliară BOTOSANI
Biroul de Cadastru şi Publicitate Imobiliară Botosani

A. Partea I. Descrierea imobilului

TEREN Extravilan

Adresa: Jud. Botosani

Nr. Crt	Nr cadastral Nr. topografic	Suprafaţa* (mp)	Observaţii / Referinţe
A1	50751	10.000	Sector cadastral:65 Teren neimprejmuit; Conform act notarial nr. 661 imobilul se află situat in p. c. A534/98

B. Partea II. Proprietari şi acte

Inscrieri privitoare la dreptul de proprietate şi alte drepturi reale		Referinţe
22546 / 06/04/2015		
Act Notarial nr. 661, din 03/04/2015 emis de BIN "Elena Roman" Botoşani;		
B4	Intabulare, drept de PROPRIETATE, dobandit prin Conventie, cota actuala 1/1, cota initiala 1/1	A1
	1) **SC PONELM SRL**, CIF:18869570, bun propriu	

C. Partea III. SARCINI .

Inscrieri privind dezmembramintele dreptului de proprietate, drepturi reale de garanţie şi sarcini	Referinţe
NU SUNT	

Document care conține date cu caracter personal, protejat de prevederile Regulamentului (UE) nr. 679/2016 și Legii 190/2018

Anexa Nr. 1 La Partea I

Teren

Nr cadastral	Suprafaţa (mp)*	Observaţii / Referinţe
50751	10.000	Conform act notarial nr. 661 imobilul se află situat in p. c. A534/98

* Suprafaţa este determinată in planul de proiecţie Stereo 70.

DETALII LINIARE IMOBIL

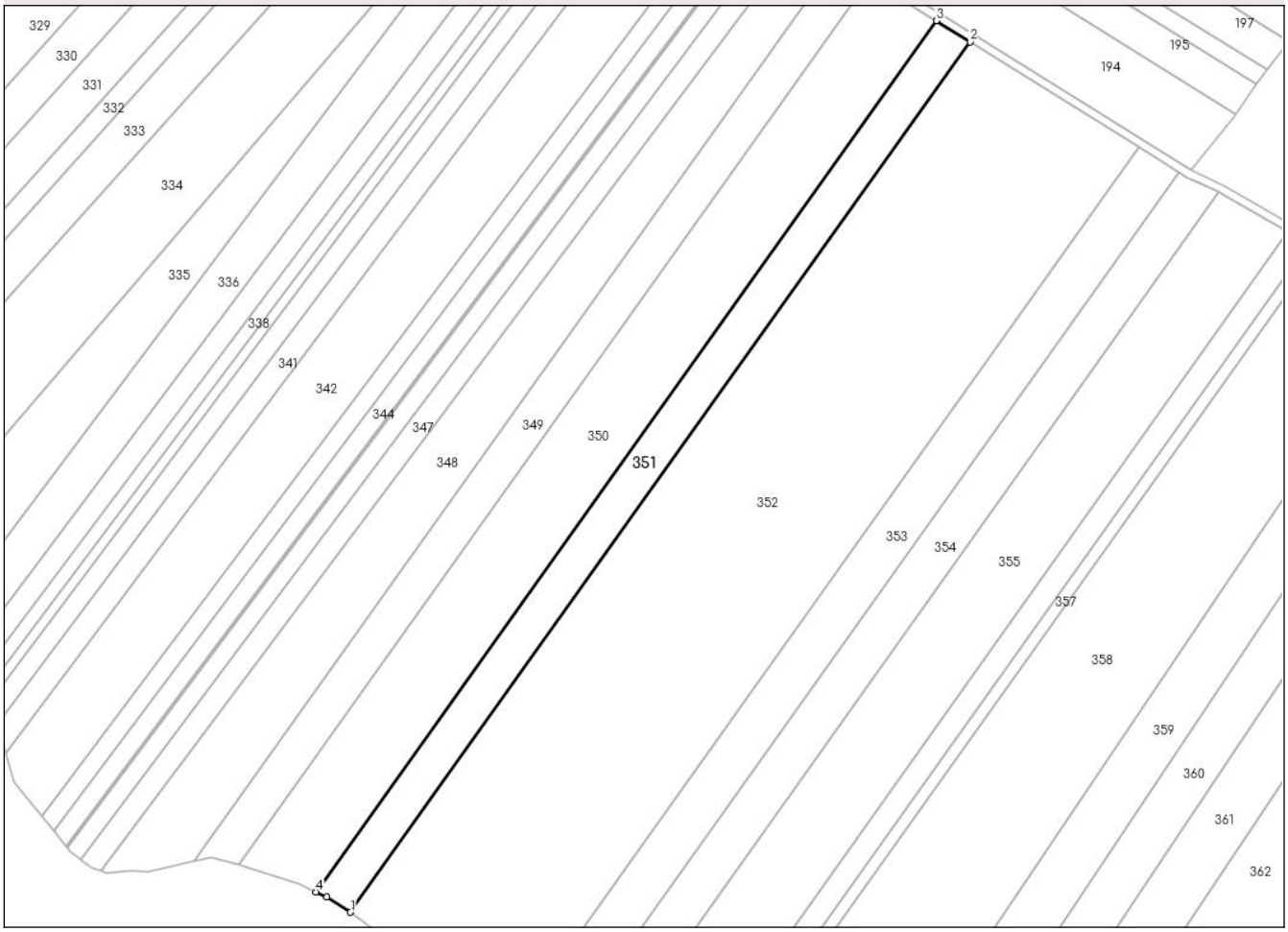

Date referitoare la teren

Crt	Categorie folosință	Intra vilan	Suprafaţa (mp)	Tarla	Parcelă	Nr. topo	Observaţii / Referinţe
1	arabil	NU	9.140	53	534/98	-	
2	arabil	NU	200	51	518	-	
3	arabil	NU	660	32	331	-	

Lungime Segmente
1) Valorile lungimilor segmentelor sunt obţinute din proiecţie în plan.

Punct început	X / Y	Punct sfârşit	X / Y	Lungime segment (** (m)
1	650.684,987 712.448,054	2	650.985,71 712.870,052	518.186
2	650.985,71 712.870,052	3	650.969,314 712.880,294	19.333
3	650.969,314 712.880,294	4	650.668,266 712.457,841	518.745
4	650.668,266 712.457,841	5	650.673,461 712.455,399	5.74

Document care conține date cu caracter personal, protejat de prevederile Regulamentului (UE) nr. 679/2016 și Legii 190/2018

Punct început	X / Y	Punct sfârşit	X / Y	Lungime segment (** (m)
5	650.673,461 712.455,399	1	650.684,987 712.448,054	13.668

** Lungimile segmentelor sunt determinate în planul de proiecţie Stereo 70 şi sunt rotunjite la 1 milimetru.
*** Distanţa dintre puncte este formată din segmente cumulate ce sunt mai mici decât valoarea 1 milimetru.

Document care conține date cu caracter personal, protejat de prevederile Regulamentului (UE) nr. 679/2016 și Legii 190/2018

DATE DESPRE IMOBILUL NR. 352

Oficiul de Cadastru şi Publicitate Imobiliară BOTOSANI
Biroul de Cadastru şi Publicitate Imobiliară Botosani

A. Partea I. Descrierea imobilului

TEREN Extravilan

Adresa: Jud. Botosani

Nr. Crt	Nr cadastral Nr. topografic	Suprafaţa* (mp)	Observaţii / Referinţe
A1		50.000	Sector cadastral:65 Teren neimprejmuit; Conform TP 29635 imobilul se află situat în p. c. A534/99

B. Partea II. Proprietari şi acte

Inscrieri privitoare la dreptul de proprietate şi alte drepturi reale		Referinţe
/		
Act Administrativ nr. 29635, din 19/04/1994 emis de CJSDPT BOTOSANI (Titlu proprietate);		
B1	Intabulare, drept de PROPRIETATE, dobandit prin Reconstituire, cota actuala 1/1, cota initiala 1/1	A1
	1) **APOPEI TOADER**, Lipsa C.N.P. 2) **APOPEI MUREŞ MIHAI**, Lipsa C.N.P. 3) **APOPEI VICTOR**, Lipsa C.N.P. 4) **BUCILĂ ANTON..**, Lipsa C.N.P. 5) **APOPEI CONSTANTIN**, Lipsa C.N.P. 6) **APOPEI DAN**, Lipsa C.N.P. 7) **APOPEI IOAN**, Lipsa C.N.P. 8) **APOPEI MARCEL**, Lipsa C.N.P. 9) **BACIU GEORGETA**, Lipsa C.N.P. 10) **BUHĂCEANU ELENA**, Lipsa C.N.P. 11) **APOPEI V. VALERIA**, Lipsa C.N.P.	

C. Partea III. SARCINI .

Inscrieri privind dezmembramintele dreptului de proprietate, drepturi reale de garanţie şi sarcini	Referinţe
NU SUNT	

Anexa Nr. 1 La Partea I

Teren

Nr cadastral	Suprafaţa (mp)*	Observaţii / Referinţe
	50.000	Conform TP 29635 imobilul se află situat în p. c. A534/99

* Suprafaţa este determinată in planul de proiecţie Stereo 70.

DETALII LINIARE IMOBIL

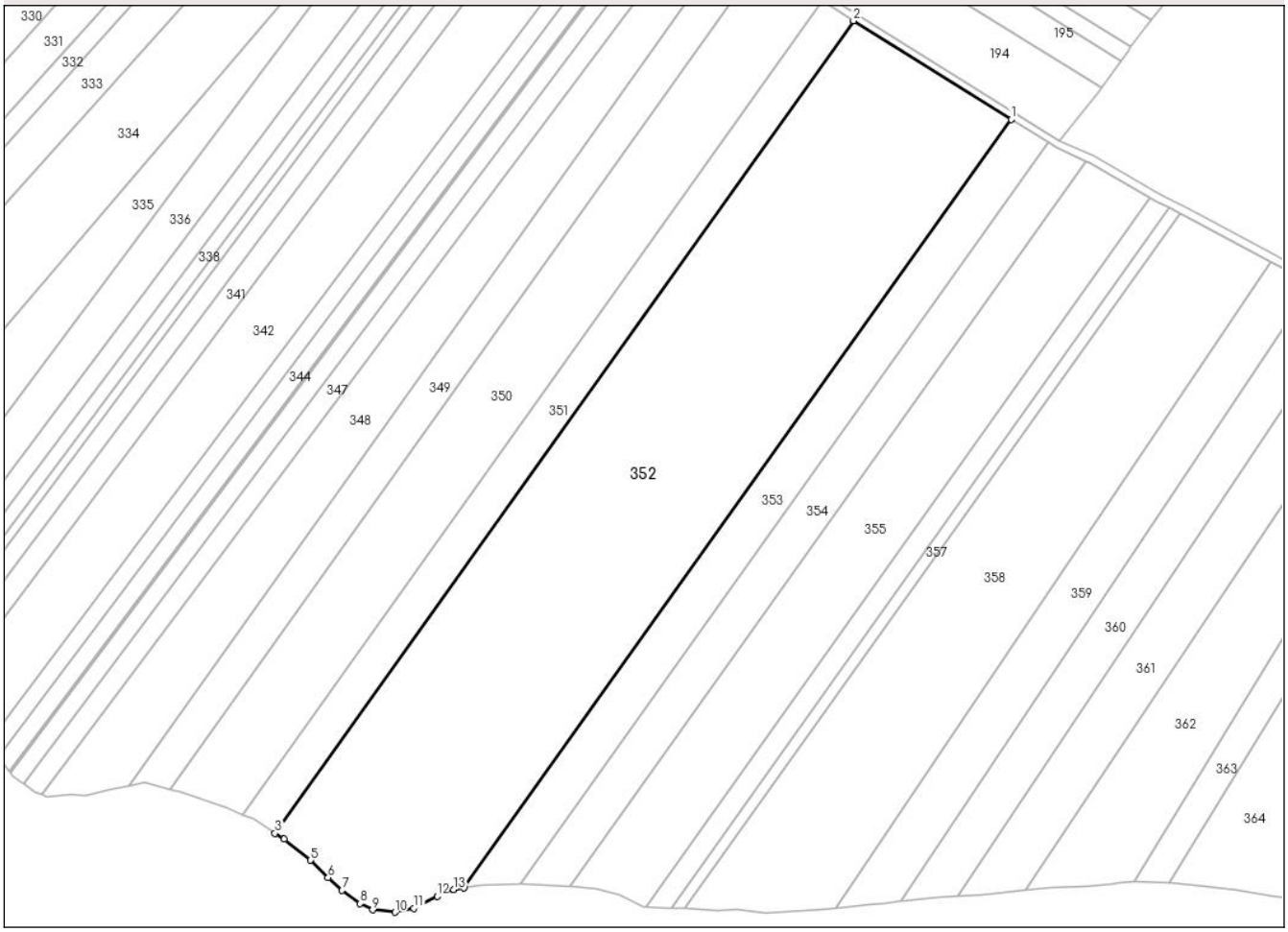

Date referitoare la teren

Crt	Categorie folosință	Intra vilan	Suprafaţa (mp)	Tarla	Parcelă	Nr. topo	Observaţii / Referinţe
1	arabil	NU	46.450	53	534/99	-	
2	arabil	NU	1.150	51	518	-	
3	arabil	NU	2.400	32	331	-	

Lungime Segmente
1) Valorile lungimilor segmentelor sunt obţinute din proiecţie în plan.

Punct început	X / Y	Punct sfârşit	X / Y	Lungime segment (** (m)
1	651.067,674 712.818,849	2	650.985,71 712.870,052	96.643
2	650.985,71 712.870,052	3	650.684,987 712.448,054	518.186
3	650.684,987 712.448,054	4	650.689,734 712.445,029	5.628
4	650.689,734 712.445,029	5	650.703,493 712.434,007	17.629

Document care conține date cu caracter personal, protejat de prevederile Regulamentului (UE) nr. 679/2016 și Legii 190/2018

Punct început	X / Y	Punct sfârşit	X / Y	Lungime segment (** (m)
5	650.703,493 712.434,007	6	650.712,51 712.424,998	12.746
6	650.712,51 712.424,998	7	650.719,755 712.418,403	9.797
7	650.719,755 712.418,403	8	650.729,255 712.411,485	11.752
8	650.729,255 712.411,485	9	650.735,696 712.408,268	7.2
9	650.735,696 712.408,268	10	650.747,375 712.407,075	11.74
10	650.747,375 712.407,075	11	650.757,162 712.409,134	10.001
11	650.757,162 712.409,134	12	650.769,268 712.415,31	13.59
12	650.769,268 712.415,31	13	650.777,767 712.418,912	9.231
13	650.777,767 712.418,912	14	650.783,32 712.419,82	5.626
14	650.783,32 712.419,82	1	651.067,674 712.818,849	489.981

** Lungimile segmentelor sunt determinate în planul de proiecţie Stereo 70 şi sunt rotunjite la 1 milimetru.
*** Distanţa dintre puncte este formată din segmente cumulate ce sunt mai mici decât valoarea 1 milimetru.

Document care conține date cu caracter personal, protejat de prevederile Regulamentului (UE) nr. 679/2016 și Legii 190/2018

DATE DESPRE IMOBILUL NR. 353

Oficiul de Cadastru şi Publicitate Imobiliară BOTOSANI
Biroul de Cadastru şi Publicitate Imobiliară Botosani

A. Partea I. Descrierea imobilului

TEREN Extravilan

Adresa: Jud. Botosani

Nr. Crt	Nr cadastral Nr. topografic	Suprafaţa* (mp)	Observaţii / Referinţe
A1		11.000	Sector cadastral:65 Teren neimprejmuit;

B. Partea II. Proprietari şi acte

Inscrieri privitoare la dreptul de proprietate şi alte drepturi reale		Referinţe
/		
Act Normativ nr. 7, din 13/03/1996 emis de PARLAMENTUL ROMÂNIEI (Lege);		
B1	Inscrierea provizorie, drept de PROPRIETATE, dobandit prin Lege, cota actuala 1/1, cota initiala 1/1	A1
	1) **NEIDENTIFICAT NEIDENTIFICAT**, CIF:9999999999999, Lipsa C.U.I.	
B2	Se notează mențiunea proprietar neidentificat, rezerva comisiei locale de fond funciar.	A1

C. Partea III. SARCINI .

Inscrieri privind dezmembramintele dreptului de proprietate, drepturi reale de garanţie şi sarcini	Referinţe
NU SUNT	

Document care conține date cu caracter personal, protejat de prevederile Regulamentului (UE) nr. 679/2016 și Legii 190/2018

Anexa Nr. 1 La Partea I

Teren

Nr cadastral	Suprafaţa (mp)*	Observaţii / Referinţe
	11.000	

* Suprafaţa este determinată in planul de proiecţie Stereo 70.

DETALII LINIARE IMOBIL

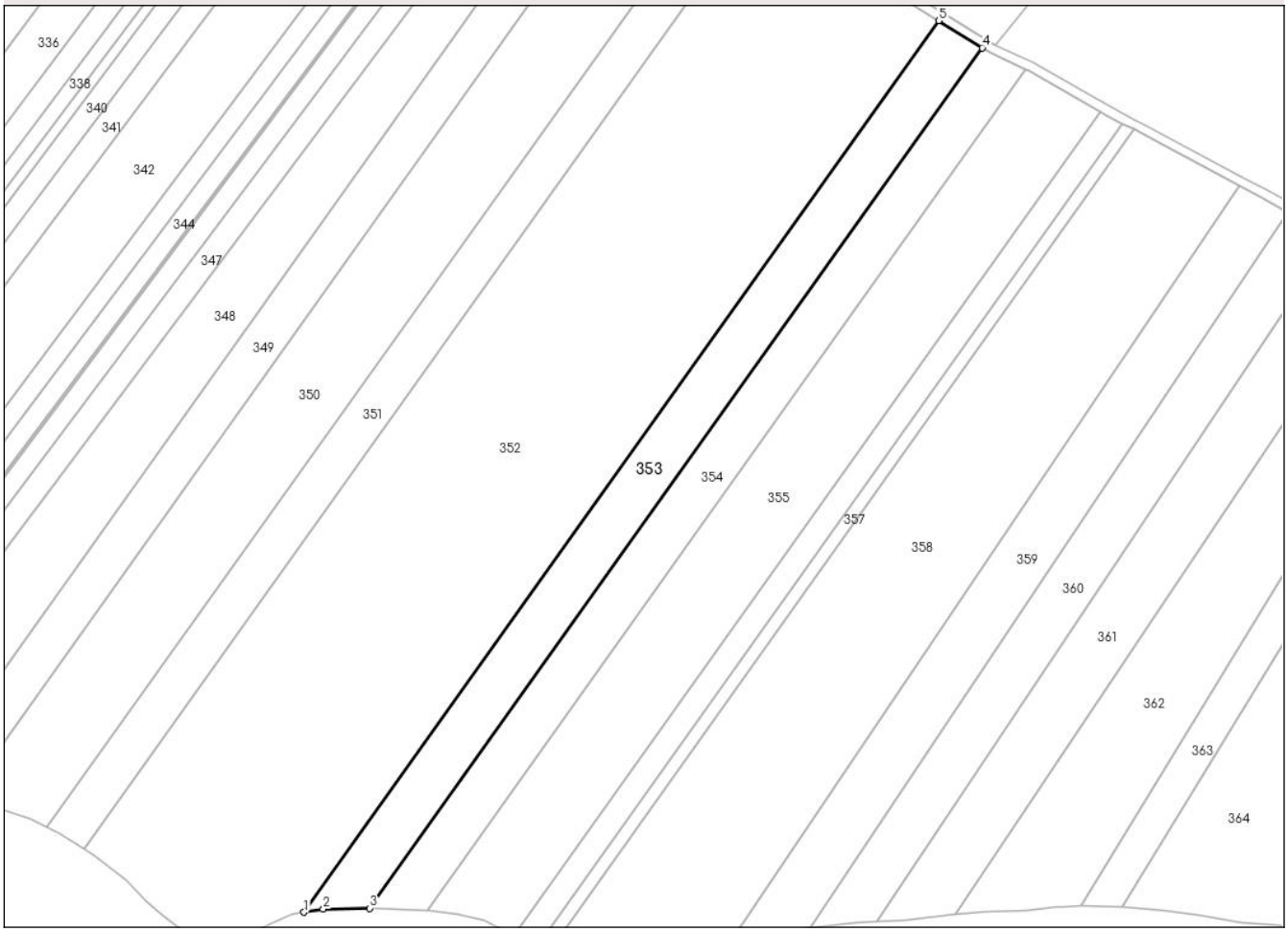

Date referitoare la teren

Crt	Categorie folosință	Intra vilan	Suprafaţa (mp)	Tarla	Parcelă	Nr. topo	Observaţii / Referinţe
1	arabil	NU	10.600	53	534	-	
2	arabil	NU	100	31	329	-	
3	arabil	NU	300	32	331	-	

Lungime Segmente
1) Valorile lungimilor segmentelor sunt obţinute din proiecţie în plan.

Punct început	X / Y	Punct sfârşit	X / Y	Lungime segment (** (m)
1	650.783,32 712.419,82	2	650.791,933 712.421,228	8.728
2	650.791,933 712.421,228	3	650.812,686 712.421,611	20.756
3	650.812,686 712.421,611	4	651.087,111 712.806,706	472.872
4	651.087,111 712.806,706	5	651.067,674 712.818,849	22.918

Document care conține date cu caracter personal, protejat de prevederile Regulamentului (UE) nr. 679/2016 și Legii 190/2018

Punct început	X / Y	Punct sfârşit	X / Y	Lungime segment (** (m)
5	651.067,674 712.818,849	1	650.783,32 712.419,82	489.981

** Lungimile segmentelor sunt determinate în planul de proiecţie Stereo 70 şi sunt rotunjite la 1 milimetru.
*** Distanţa dintre puncte este formată din segmente cumulate ce sunt mai mici decât valoarea 1 milimetru.

Document care conține date cu caracter personal, protejat de prevederile Regulamentului (UE) nr. 679/2016 și Legii 190/2018

DATE DESPRE IMOBILUL NR. 354

Oficiul de Cadastru şi Publicitate Imobiliară BOTOSANI
Biroul de Cadastru şi Publicitate Imobiliară Botosani

A. Partea I. Descrierea imobilului

TEREN Extravilan

Adresa: Jud. Botosani

Nr. Crt	Nr cadastral Nr. topografic	Suprafaţa* (mp)	Observaţii / Referinţe
A1	51525	10.000	Sector cadastral:65 Teren neimprejmuit; Conform act notarial nr. 2663 imobilul se află situat in p. c. A534/102

B. Partea II. Proprietari şi acte

Inscrieri privitoare la dreptul de proprietate şi alte drepturi reale		Referinţe
86090 / 04/12/2020		
Act Notarial nr. 2663, din 03/12/2020 emis de BIN Cosorianu Puscasu Lenuta;		
B4	Intabulare, drept de PROPRIETATE, dobandit prin Conventie, cota actuala 1/2, cota initiala 1/2	A1
	1) **SC AGROLIV YMP SRL**, CIF:18488843	
98553 / 21/12/2021		
Act Notarial nr. 2917, din 16/12/2021 emis de BIN Cosorianu Puscasu Lenuta;		
B7	Intabulare, drept de PROPRIETATE, dobandit prin Conventie, cota actuala 1/2, cota initiala 1/2	A1
	1) **SC AGROLIV YMP SRL**, CIF:18488843	
132645 / 28/10/2024		
Inscris Sub Semnatura Privata nr. 131330, din 24/10/2024 emis de BCPI Botosani;		
B8	Se notează indreptare eroare materiala savarsita cu prilejul incheierii nr . 131253 din 24.10.2024, in sensul inscriereii interdictiilor de instrainare si grevare.	A1
Act Notarial nr. 900, din 23/10/2024 emis de BIN MUSTIAȚĂ MARTA MAGDALENA;		
B9	Se notează interdictiile de instrainare si grevare.	A1
	1) **SC AGRICOVER CREDIT IFN SA**, CIF:22940237	
Act Notarial nr. 901, din 23/10/2024 emis de BIN MUSTIAȚĂ MARTA MAGDALENA;		
B10	Se notează interdictiile de instrainare si grevare	A1

C. Partea III. SARCINI

Inscrieri privind dezmembramintele dreptului de proprietate, drepturi reale de garanţie şi sarcini		Referinţe
64457 / 10/08/2022		
Act Notarial nr. 756, din 08/08/2022 emis de BIN MUSTIAȚĂ MARTA-MAGDALENA;		
C1	Intabulare, drept de IPOTECA, Valoare:1010140 LEIși celelalte obligații de plată aferente creditului	A1
	1) **SC AGRICOVER CREDIT IFN SA**, CIF:22940237	
108838 / 22/12/2022		
Act Notarial nr. 1161, din 19/12/2022 emis de BIN MUSTIAȚĂ MARTA-MAGDALENA (+încheiere de rectificare nr. 26 din 21-12-2022 emisă de BIN Mustiață Marta Magdalena);		
C2	Intabulare, drept de IPOTECA, Valoare:1919140 LEIși celelalte obligații de plată aferente creditului	A1
	1) **SC AGRICOVER CREDIT IFN SA**, CIF:22940237	
62466 / 13/06/2024		
Act Notarial nr. 414, din 31/05/2024 emis de BIN "Mustiață Marta-Magdalena" Botoşani;		
C3	Intabulare, drept de IPOTECA, Valoare:353850 RONși celelalte obligații aferente creditului	A1
	1) **SC AGRICOVER CREDIT IFN SA**, CIF:22940237	
131253 / 24/10/2024		
Act Notarial nr. 900, din 23/10/2024 emis de BIN MUSTIAȚĂ MARTA MAGDALENA;		
C4	Intabulare, drept de IPOTECA, Valoare:1464850 RON, și celelalte obligatii aferente creditului	A1
	1) **SC AGRICOVER CREDIT IFN SA**, CIF:22940237	

Document care conține date cu caracter personal, protejat de prevederile Regulamentului (UE) nr. 679/2016 și Legii 190/2018

Inscrieri privind dezmembramintele dreptului de proprietate, drepturi reale de garanţie şi sarcini		Referinţe
Act Notarial nr. 901, din 23/10/2024 emis de BIN MUSTIAȚĂ MARTA MAGDALENA;		
C5	Intabulare, drept de IPOTECA, Valoare:808350 RON, și celelalte obligatii aferente creditului	A1
	1) **SC AGRICOVER CREDIT IFN SA**, CIF:22940237	

Anexa Nr. 1 La Partea I

Teren

Nr cadastral	Suprafaţa (mp)*	Observaţii / Referinţe
51525	10.000	Conform act notarial nr. 2663 imobilul se află situat in p. c. A534/102

* Suprafaţa este determinată in planul de proiecţie Stereo 70.

DETALII LINIARE IMOBIL

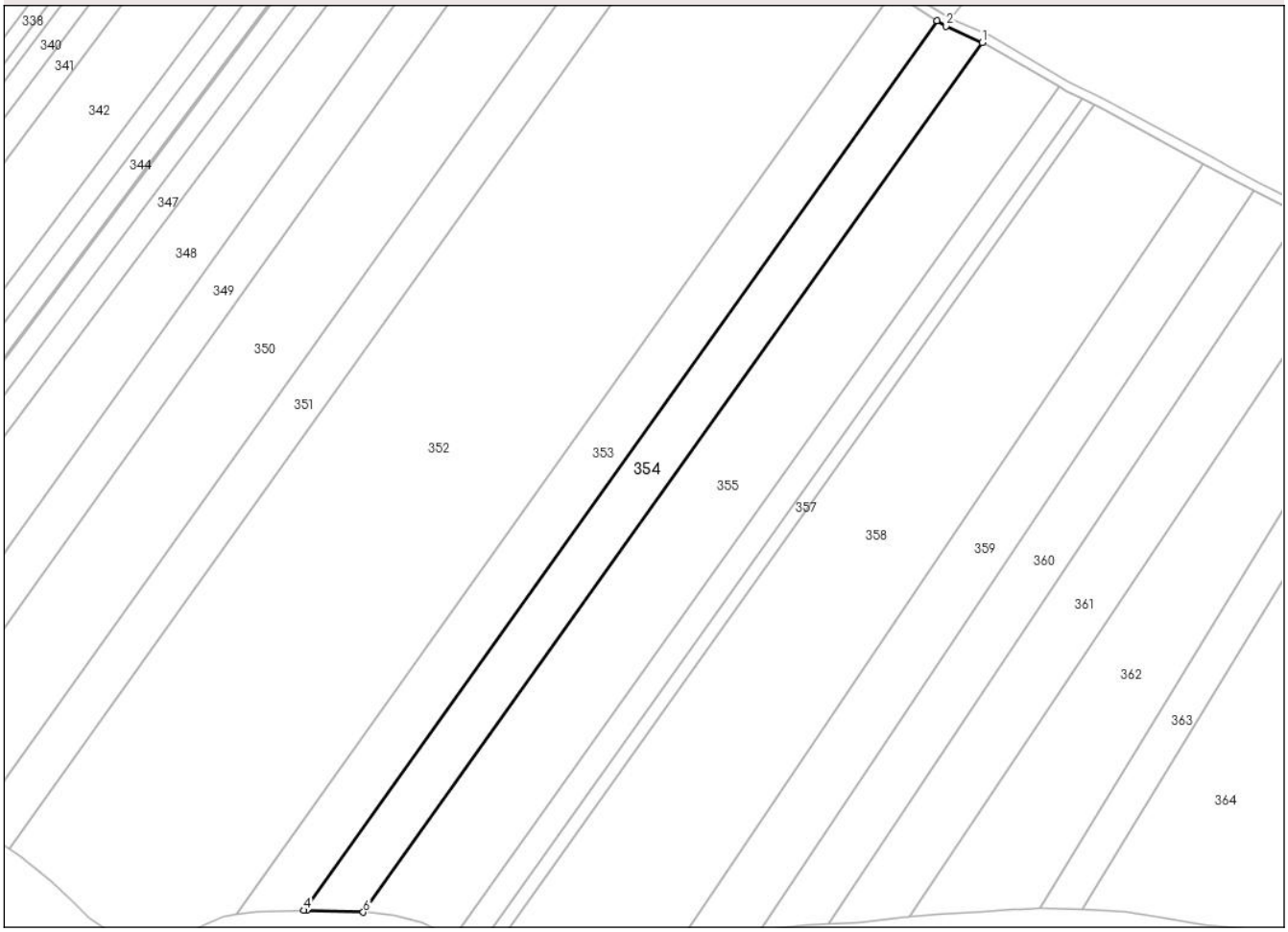

Date referitoare la teren

Crt	Categorie folosință	Intra vilan	Suprafaţa (mp)	Tarla	Parcelă	Nr. topo	Observaţii / Referinţe
1	arabil	NU	9.650	53	534/102	-	
2	arabil	NU	350	31	329	-	

Lungime Segmente
1) Valorile lungimilor segmentelor sunt obţinute din proiecţie în plan.

Punct început	X / Y	Punct sfârşit	X / Y	Lungime segment (** (m)
1	651.106,609 712.797,189	2	651.090,911 712.804,333	17.247
2	651.090,911 712.804,333	3	651.087,111 712.806,706	4.48
3	651.087,111 712.806,706	4	650.812,686 712.421,611	472.872
4	650.812,686 712.421,611	5	650.813,891 712.421,633	1.205

Document care conține date cu caracter personal, protejat de prevederile Regulamentului (UE) nr. 679/2016 și Legii 190/2018

Punct început	X / Y	Punct sfârşit	X / Y	Lungime segment (** (m)
5	650.813,891 712.421,633	6	650.838,385 712.420,796	24.508
6	650.838,385 712.420,796	1	651.106,609 712.797,189	462.185

** Lungimile segmentelor sunt determinate în planul de proiecţie Stereo 70 şi sunt rotunjite la 1 milimetru.
*** Distanţa dintre puncte este formată din segmente cumulate ce sunt mai mici decât valoarea 1 milimetru.

Document care conține date cu caracter personal, protejat de prevederile Regulamentului (UE) nr. 679/2016 și Legii 190/2018

DATE DESPRE IMOBILUL NR. 355

Oficiul de Cadastru şi Publicitate Imobiliară BOTOSANI
Biroul de Cadastru şi Publicitate Imobiliară Botosani

A. Partea I. Descrierea imobilului

TEREN Extravilan

Adresa: Jud. Botosani

Nr. Crt	Nr cadastral Nr. topografic	Suprafaţa* (mp)	Observaţii / Referinţe
A1		17.500	Sector cadastral:65 Teren neimprejmuit;

B. Partea II. Proprietari şi acte

Inscrieri privitoare la dreptul de proprietate şi alte drepturi reale		Referinţe
/		
Act Normativ nr. 7, din 13/03/1996 emis de PARLAMENTUL ROMÂNIEI (Lege);		
B1	Inscrierea provizorie, drept de PROPRIETATE, dobandit prin Lege, cota actuala 1/1, cota initiala 1/1	A1
	1) **NEIDENTIFICAT NEIDENTIFICAT**, CIF:9999999999999, Lipsa C.U.I.	
B2	Se notează mențiunea proprietar neidentificat, rezerva comisiei locale de fond funciar.	A1

C. Partea III. SARCINI .

Inscrieri privind dezmembramintele dreptului de proprietate, drepturi reale de garanţie şi sarcini	Referinţe
NU SUNT	

Document care conține date cu caracter personal, protejat de prevederile Regulamentului (UE) nr. 679/2016 și Legii 190/2018

Anexa Nr. 1 La Partea I

Teren

Nr cadastral	Suprafaţa (mp)*	Observaţii / Referinţe
	17.500	

* Suprafaţa este determinată in planul de proiecţie Stereo 70.

DETALII LINIARE IMOBIL

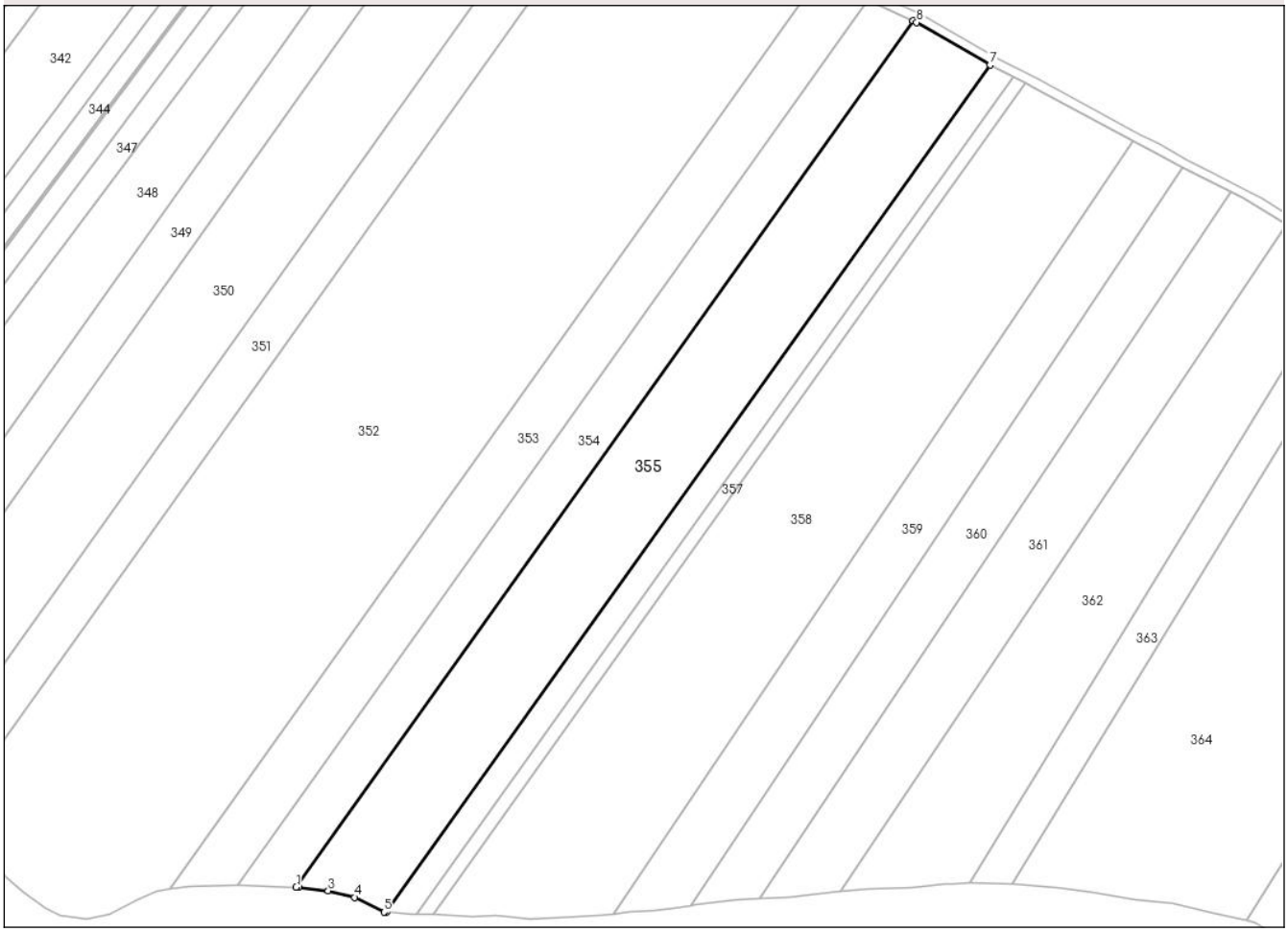

Date referitoare la teren

Crt	Categorie folosință	Intra vilan	Suprafaţa (mp)	Tarla	Parcelă	Nr. topo	Observaţii / Referinţe
1	arabil	NU	17.020	53	534	-	
2	arabil	NU	480	31	329	-	

Lungime Segmente
1) Valorile lungimilor segmentelor sunt obţinute din proiecţie în plan.

Punct început	X / Y	Punct sfârşit	X / Y	Lungime segment (** (m)
1	650.838,385 712.420,796	2	650.839,498 712.420,758	1.114
2	650.839,498 712.420,758	3	650.852,252 712.419,162	12.853
3	650.852,252 712.419,162	4	650.863,842 712.416,331	11.931
4	650.863,842 712.416,331	5	650.876,565 712.409,918	14.248

Document care conține date cu caracter personal, protejat de prevederile Regulamentului (UE) nr. 679/2016 și Legii 190/2018

Punct început	X / Y	Punct sfârşit	X / Y	Lungime segment (** (m)
5	650.876,565 712.409,918	6	650.877,734 712.409,84	1.172
6	650.877,734 712.409,84	7	651.140,113 712.778,031	452.114
7	651.140,113 712.778,031	8	651.108,267 712.796,434	36.781
8	651.108,267 712.796,434	9	651.106,609 712.797,189	1.822
9	651.106,609 712.797,189	1	650.838,385 712.420,796	462.185

** Lungimile segmentelor sunt determinate în planul de proiecţie Stereo 70 şi sunt rotunjite la 1 milimetru.
*** Distanţa dintre puncte este formată din segmente cumulate ce sunt mai mici decât valoarea 1 milimetru.

DATE DESPRE IMOBILUL NR. 356

Oficiul de Cadastru şi Publicitate Imobiliară BOTOSANI
Biroul de Cadastru şi Publicitate Imobiliară Botosani

A. Partea I. Descrierea imobilului

TEREN Extravilan

Adresa: Jud. Botosani

Nr. Crt	Nr cadastral Nr. topografic	Suprafaţa* (mp)	Observaţii / Referinţe
A1	51000	5.000	Sector cadastral:65 Teren neimprejmuit; Conform act notarial nr. 2377 imobilul se află situat in p. c. A534/110

B. Partea II. Proprietari şi acte

Inscrieri privitoare la dreptul de proprietate şi alte drepturi reale		Referinţe
85739 / 25/11/2015		
Act Notarial nr. 2377, din 14/10/2010 emis de BNP Elena Roman Botoșani;		
B2	Intabulare, drept de PROPRIETATE, dobandit prin Conventie, cota actuala 1/1, cota initiala 1/1	A1
	1) **SC AGROLIV YMP SRL**, CIF:18488843	
22425 / 20/03/2018		
Act Notarial nr. 816, din 20/03/2018 emis de SPN Agachi Cornelia-Agachi Stelian;		
B5	se noteaza interdicție de instrainare, grevare, închiriere, dezmembrare, alipire, construire, demolare, restructurare si amenajare	A1
	1) **CEC BANK SA-SUCURSALA BOTOȘANI**, CIF:11494279	

C. Partea III. SARCINI

Inscrieri privind dezmembramintele dreptului de proprietate, drepturi reale de garanţie şi sarcini		Referinţe
22425 / 20/03/2018		
Act Notarial nr. 816, din 20/03/2018 emis de SPN Agachi Cornelia-Agachi Stelian;		
C3	Intabulare, drept de IPOTECA, Valoare:6400000 LEIși celelalte obligații de plată aferente creditului, dobandit prin Conventie	A1
	1) **CEC BANK SA-SUCURSALA BOTOȘANI**, CIF:11494279	

Document care conține date cu caracter personal, protejat de prevederile Regulamentului (UE) nr. 679/2016 și Legii 190/2018

Anexa Nr. 1 La Partea I

Teren

Nr cadastral	Suprafaţa (mp)*	Observaţii / Referinţe
51000	5.000	Conform act notarial nr. 2377 imobilul se află situat in p. c. A534/110

* Suprafaţa este determinată in planul de proiecţie Stereo 70.

DETALII LINIARE IMOBIL

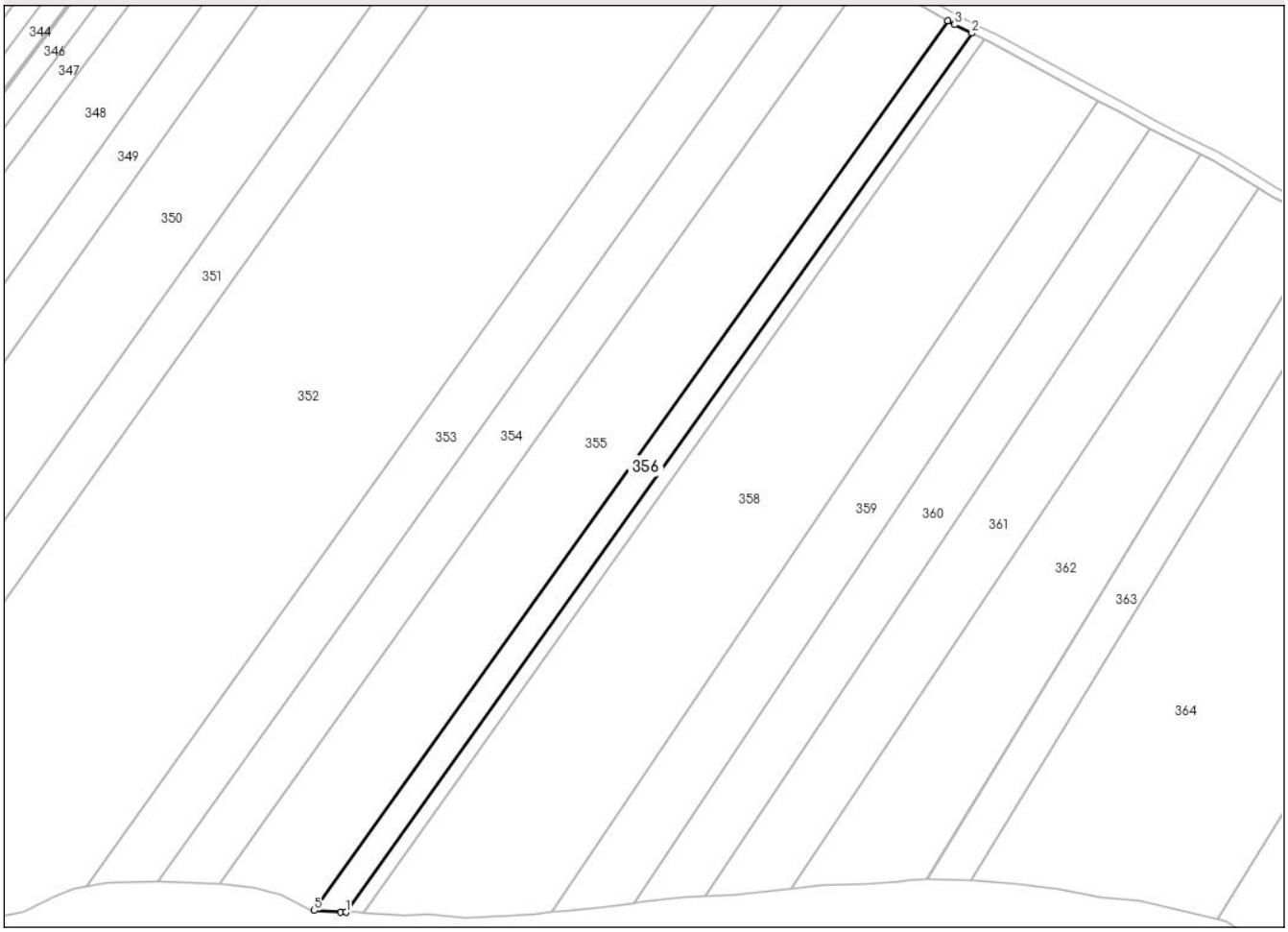

Date referitoare la teren

Crt	Categorie folosință	Intra vilan	Suprafaţa (mp)	Tarla	Parcelă	Nr. topo	Observaţii / Referinţe
1	arabil	NU	4.900	53	534/110	-	
2	arabil	NU	100	31	329	-	

Lungime Segmente
1) Valorile lungimilor segmentelor sunt obţinute din proiecţie în plan.

Punct început	X / Y	Punct sfârşit	X / Y	Lungime segment (** (m)
1	650.890,868 712.409,1	2	651.150,109 712.772,886	446.706
2	651.150,109 712.772,886	3	651.142,931 712.776,403	7.993
3	651.142,931 712.776,403	4	651.140,113 712.778,031	3.254
4	651.140,113 712.778,031	5	650.877,734 712.409,84	452.114

Document care conține date cu caracter personal, protejat de prevederile Regulamentului (UE) nr. 679/2016 și Legii 190/2018

Punct început	X / Y	Punct sfârşit	X / Y	Lungime segment (** (m)
5	650.877,734 712.409,84	6	650.888,672 712.409,115	10.962
6	650.888,672 712.409,115	1	650.890,868 712.409,1	2.197

** Lungimile segmentelor sunt determinate în planul de proiecţie Stereo 70 şi sunt rotunjite la 1 milimetru.
*** Distanţa dintre puncte este formată din segmente cumulate ce sunt mai mici decât valoarea 1 milimetru.

Document care conține date cu caracter personal, protejat de prevederile Regulamentului (UE) nr. 679/2016 și Legii 190/2018

DATE DESPRE IMOBILUL NR. 357

Oficiul de Cadastru şi Publicitate Imobiliară BOTOSANI
Biroul de Cadastru şi Publicitate Imobiliară Botosani

A. Partea I. Descrierea imobilului

TEREN Extravilan

Adresa: Jud. Botosani

Nr. Crt	Nr cadastral Nr. topografic	Suprafaţa* (mp)	Observaţii / Referinţe
A1	51096	2.600	Sector cadastral:65 Teren neimprejmuit;

B. Partea II. Proprietari şi acte

Inscrieri privitoare la dreptul de proprietate şi alte drepturi reale		Referinţe
69918 / 07/10/2016		
Act Notarial nr. 3030, din 30/09/2016 emis de BIN COŞORIANU-PUŞCAŞU LENUȚA-Săveni;		
B2	Intabulare, drept de PROPRIETATE, dobandit prin Conventie, cota actuala 1/1, cota initiala 1/1	A1
	1) **SC AGROLIV YMP SRL**, CIF:18488843, bun propriu	
22379 / 20/03/2018		
Act Notarial nr. 816, din 20/03/2018 emis de NP Agachi Cornelia;		
B5	se notează interdicţiile de înstrăinare, grevare, închiriere, dezmembrare, alipire, construire, demolare, restructurare şi amenajare	A1
	1) **CEC BANK SA-SUCURSALA BOTOȘANI**, CIF:11494279	

C. Partea III. SARCINI

Inscrieri privind dezmembramintele dreptului de proprietate, drepturi reale de garanţie şi sarcini		Referinţe
22379 / 20/03/2018		
Act Notarial nr. 816, din 20/03/2018 emis de NP Agachi Cornelia;		
C3	Intabulare, drept de IPOTECA, Valoare:6400000 LEI, şi celelalte obligaţii de plată aferente creditului	A1
	1) **CEC BANK SA-SUCURSALA BOTOȘANI**, CIF:11494279	

Document care conține date cu caracter personal, protejat de prevederile Regulamentului (UE) nr. 679/2016 și Legii 190/2018

Anexa Nr. 1 La Partea I

Teren

Nr cadastral	Suprafaţa (mp)*	Observaţii / Referinţe
51096	2.600	

* Suprafaţa este determinată in planul de proiecţie Stereo 70.

DETALII LINIARE IMOBIL

Date referitoare la teren

Crt	Categorie folosință	Intra vilan	Suprafaţa (mp)	Tarla	Parcelă	Nr. topo	Observaţii / Referinţe
1	arabil	NU	2.600	53	534/104	-	

Lungime Segmente
1) Valorile lungimilor segmentelor sunt obţinute din proiecţie în plan.

Punct început	X / Y	Punct sfârşit	X / Y	Lungime segment (** (m)
1	651.155,383 712.770,223	2	651.150,109 712.772,886	5.908
2	651.150,109 712.772,886	3	650.890,868 712.409,1	446.706
3	650.890,868 712.409,1	4	650.895,181 712.409,07	4.313
4	650.895,181 712.409,07	5	650.897,907 712.408,912	2.73
5	650.897,907 712.408,912	1	651.155,383 712.770,223	443.666

Document care conține date cu caracter personal, protejat de prevederile Regulamentului (UE) nr. 679/2016 și Legii 190/2018

** Lungimile segmentelor sunt determinate în planul de proiecţie Stereo 70 şi sunt rotunjite la 1 milimetru.
*** Distanţa dintre puncte este formată din segmente cumulate ce sunt mai mici decât valoarea 1 milimetru.

Document care conține date cu caracter personal, protejat de prevederile Regulamentului (UE) nr. 679/2016 și Legii 190/2018

DATE DESPRE IMOBILUL NR. 358

Oficiul de Cadastru şi Publicitate Imobiliară BOTOSANI
Biroul de Cadastru şi Publicitate Imobiliară Botosani

A. Partea I. Descrierea imobilului

TEREN Extravilan

Adresa: Jud. Botosani

Nr. Crt	Nr cadastral Nr. topografic	Suprafaţa* (mp)	Observaţii / Referinţe
A1		25.000	Sector cadastral:65 Teren neimprejmuit; Conform TP 13010 imobilul se află situat în p. c. A534/111

B. Partea II. Proprietari şi acte

Inscrieri privitoare la dreptul de proprietate şi alte drepturi reale		Referinţe
/		
Act Administrativ nr. 13010, din 20/05/1993 emis de CJSDPT BOTOSANI (Titlu proprietate);		
B1	Intabulare, drept de PROPRIETATE, dobandit prin Reconstituire, cota actuala 1/1, cota initiala 1/1	A1
	1) **CAZACU I. CONSTANTIN**, Lipsa C.N.P.	

C. Partea III. SARCINI .

Inscrieri privind dezmembramintele dreptului de proprietate, drepturi reale de garanţie şi sarcini	Referinţe
NU SUNT	

Anexa Nr. 1 La Partea I

Teren

Nr cadastral	Suprafaţa (mp)*	Observaţii / Referinţe
	25.000	Conform TP 13010 imobilul se află situat în p. c. A534/111

* Suprafaţa este determinată in planul de proiecţie Stereo 70.

DETALII LINIARE IMOBIL

Date referitoare la teren

Crt	Categorie folosință	Intra vilan	Suprafaţa (mp)	Tarla	Parcelă	Nr. topo	Observaţii / Referinţe
1	arabil	NU	24.450	53	534/111	-	
2	arabil	NU	350	31	329	-	
3	arabil	NU	200	51	518	-	

Lungime Segmente
1) Valorile lungimilor segmentelor sunt obţinute din proiecţie în plan.

Punct început	X / Y	Punct sfârşit	X / Y	Lungime segment (** (m)
1	651.155,383 712.770,223	2	650.897,907 712.408,912	443.666
2	650.897,907 712.408,912	3	650.914,979 712.407,923	17.101
3	650.914,979 712.407,923	4	650.925,2 712.408,409	10.233
4	650.925,2 712.408,409	5	650.940,064 712.406,865	14.944

Document care conține date cu caracter personal, protejat de prevederile Regulamentului (UE) nr. 679/2016 și Legii 190/2018

Punct început	X / Y	Punct sfârşit	X / Y	Lungime segment (** (m)
5	650.940,064 712.406,865	6	650.960,494 712.407,668	20.446
6	650.960,494 712.407,668	7	650.969,361 712.408,496	8.906
7	650.969,361 712.408,496	8	650.976,304 712.409,144	6.973
8	650.976,304 712.409,144	9	651.202,508 712.744,847	404.803
9	651.202,508 712.744,847	10	651.158,254 712.768,719	50.281
10	651.158,254 712.768,719	1	651.155,383 712.770,223	3.241

** Lungimile segmentelor sunt determinate în planul de proiecţie Stereo 70 şi sunt rotunjite la 1 milimetru.
*** Distanţa dintre puncte este formată din segmente cumulate ce sunt mai mici decât valoarea 1 milimetru.

Document care conține date cu caracter personal, protejat de prevederile Regulamentului (UE) nr. 679/2016 și Legii 190/2018

DATE DESPRE IMOBILUL NR. 359

Oficiul de Cadastru şi Publicitate Imobiliară BOTOSANI
Biroul de Cadastru şi Publicitate Imobiliară Botosani

A. Partea I. Descrierea imobilului

TEREN Extravilan

Adresa: Jud. Botosani

Nr. Crt	Nr cadastral Nr. topografic	Suprafaţa* (mp)	Observaţii / Referinţe
A1	51461	10.000	Sector cadastral:65 Teren neimprejmuit; Conform act notarial nr. 4020 imobilul se află situat in p. c. A534/106

B. Partea II. Proprietari şi acte

Inscrieri privitoare la dreptul de proprietate şi alte drepturi reale		Referinţe
67221 / 03/09/2019		
Act Administrativ nr. 4020, din 20/08/1992 emis de COMISIA JUDEȚEANĂ BOTOSANI (Titlu proprietate);		
B1	Intabulare, drept de PROPRIETATE, dobandit prin Reconstituire, cota actuala 1/1, cota initiala 1/1	A1
	1) **CIOBANU MARCEL**, bun propriu	

C. Partea III. SARCINI .

Inscrieri privind dezmembramintele dreptului de proprietate, drepturi reale de garanţie şi sarcini	Referinţe
NU SUNT	

Anexa Nr. 1 La Partea I

Teren

Nr cadastral	Suprafaţa (mp)*	Observaţii / Referinţe
51461	10.000	Conform act notarial nr. 4020 imobilul se află situat in p. c. A534/106

* Suprafaţa este determinată in planul de proiecţie Stereo 70.

DETALII LINIARE IMOBIL

Date referitoare la teren

Crt	Categorie folosință	Intra vilan	Suprafaţa (mp)	Tarla	Parcelă	Nr. topo	Observaţii / Referinţe
1	arabil	NU	9.500	53	534/106	-	
2	arabil	NU	300	51	518	-	
3	arabil	NU	200	31	329	-	

Lungime Segmente
1) Valorile lungimilor segmentelor sunt obţinute din proiecţie în plan.

Punct început	X / Y	Punct sfârşit	X / Y	Lungime segment (** (m)
1	651.010,213 712.412,83	2	651.224,15 712.733,129	385.176
2	651.224,15 712.733,129	3	651.211,418 712.740,13	14.53
3	651.211,418 712.740,13	4	651.202,508 712.744,847	10.082
4	651.202,508 712.744,847	5	650.976,304 712.409,144	404.803

Document care conține date cu caracter personal, protejat de prevederile Regulamentului (UE) nr. 679/2016 și Legii 190/2018

Punct început	X / Y	Punct sfârşit	X / Y	Lungime segment (** (m)
5	650.976,304 712.409,144	6	650.983,067 712.409,775	6.793
6	650.983,067 712.409,775	7	650.993,664 712.410,764	10.643
7	650.993,664 712.410,764	8	651.002,403 712.411,855	8.807
8	651.002,403 712.411,855	1	651.010,213 712.412,83	7.871

** Lungimile segmentelor sunt determinate în planul de proiecţie Stereo 70 şi sunt rotunjite la 1 milimetru.
*** Distanţa dintre puncte este formată din segmente cumulate ce sunt mai mici decât valoarea 1 milimetru.

Document care conține date cu caracter personal, protejat de prevederile Regulamentului (UE) nr. 679/2016 și Legii 190/2018

DATE DESPRE IMOBILUL NR. 360

Oficiul de Cadastru şi Publicitate Imobiliară BOTOSANI
Biroul de Cadastru şi Publicitate Imobiliară Botosani

A. Partea I. Descrierea imobilului

TEREN Extravilan

Adresa: Jud. Botosani

Nr. Crt	Nr cadastral Nr. topografic	Suprafaţa* (mp)	Observaţii / Referinţe
A1		8.700	Sector cadastral:65 Teren neimprejmuit; Conform TP 48106 imobilul se află situat în p. c. A534/133

B. Partea II. Proprietari şi acte

Inscrieri privitoare la dreptul de proprietate şi alte drepturi reale		Referinţe
/		
Act Administrativ nr. 48106, din 18/03/1995 emis de CJSDPT BOTOSANI (Titlu proprietate);		
B1	Intabulare, drept de PROPRIETATE, dobandit prin Reconstituire, cota actuala 1/1, cota initiala 1/1	A1
	1) **SCRIPNICIUC D. ELENA**, Lipsa C.N.P.	

C. Partea III. SARCINI .

Inscrieri privind dezmembramintele dreptului de proprietate, drepturi reale de garanţie şi sarcini	Referinţe
NU SUNT	

Anexa Nr. 1 La Partea I

Teren

Nr cadastral	Suprafaţa (mp)*	Observaţii / Referinţe
	8.700	Conform TP 48106 imobilul se află situat în p. c. A534/133

* Suprafaţa este determinată in planul de proiecţie Stereo 70.

DETALII LINIARE IMOBIL

Date referitoare la teren

Crt	Categorie folosință	Intra vilan	Suprafaţa (mp)	Tarla	Parcelă	Nr. topo	Observaţii / Referinţe
1	arabil	NU	8.030	53	534/133	-	
2	arabil	NU	300	51	518	-	
3	arabil	NU	370	31	329	-	

Lungime Segmente
1) Valorile lungimilor segmentelor sunt obţinute din proiecţie în plan.

Punct început	X / Y	Punct sfârşit	X / Y	Lungime segment (** (m)
1	651.244,946 712.722,712	2	651.224,15 712.733,129	23.259
2	651.224,15 712.733,129	3	651.010,213 712.412,83	385.176
3	651.010,213 712.412,83	4	651.012,028 712.413,057	1.829
4	651.012,028 712.413,057	5	651.030,162 712.415,121	18.251

Document care conține date cu caracter personal, protejat de prevederile Regulamentului (UE) nr. 679/2016 și Legii 190/2018

Punct început	X / Y	Punct sfârşit	X / Y	Lungime segment (** (m)
5	651.030,162 712.415,121	6	651.039,832 712.415,623	9.683
6	651.039,832 712.415,623	1	651.244,946 712.722,712	369.291

** Lungimile segmentelor sunt determinate în planul de proiecţie Stereo 70 şi sunt rotunjite la 1 milimetru.
*** Distanţa dintre puncte este formată din segmente cumulate ce sunt mai mici decât valoarea 1 milimetru.

Document care conține date cu caracter personal, protejat de prevederile Regulamentului (UE) nr. 679/2016 și Legii 190/2018

DATE DESPRE IMOBILUL NR. 361

Oficiul de Cadastru şi Publicitate Imobiliară BOTOSANI
Biroul de Cadastru şi Publicitate Imobiliară Botosani

A. Partea I. Descrierea imobilului

TEREN Extravilan

Adresa: Jud. Botosani

Nr. Crt	Nr cadastral Nr. topografic	Suprafaţa* (mp)	Observaţii / Referinţe
A1	51823	9.963	Sector cadastral:65 Teren neimprejmuit; Conform act notarial nr. 49355 imobilul se află situat in p. c. A534/109

B. Partea II. Proprietari şi acte

Inscrieri privitoare la dreptul de proprietate şi alte drepturi reale		Referinţe
34134 / 05/04/2023		
Act Administrativ nr. 49355, din 28/03/1995 emis de CJSDPT Botoșani (Titlu proprietate);		
B1	Intabulare, drept de PROPRIETATE, dobandit prin Constituire, cota actuala 1/1, cota initiala 1/1	A1
	1) **DUMITRIU MIHAI**, bun propriu	

C. Partea III. SARCINI .

Inscrieri privind dezmembramintele dreptului de proprietate, drepturi reale de garanţie şi sarcini	Referinţe
NU SUNT	

Anexa Nr. 1 La Partea I

Teren

Nr cadastral	Suprafaţa (mp)*	Observaţii / Referinţe
51823	9.963	Conform act notarial nr. 49355 imobilul se află situat in p. c. A534/109

* Suprafaţa este determinată in planul de proiecţie Stereo 70.

DETALII LINIARE IMOBIL

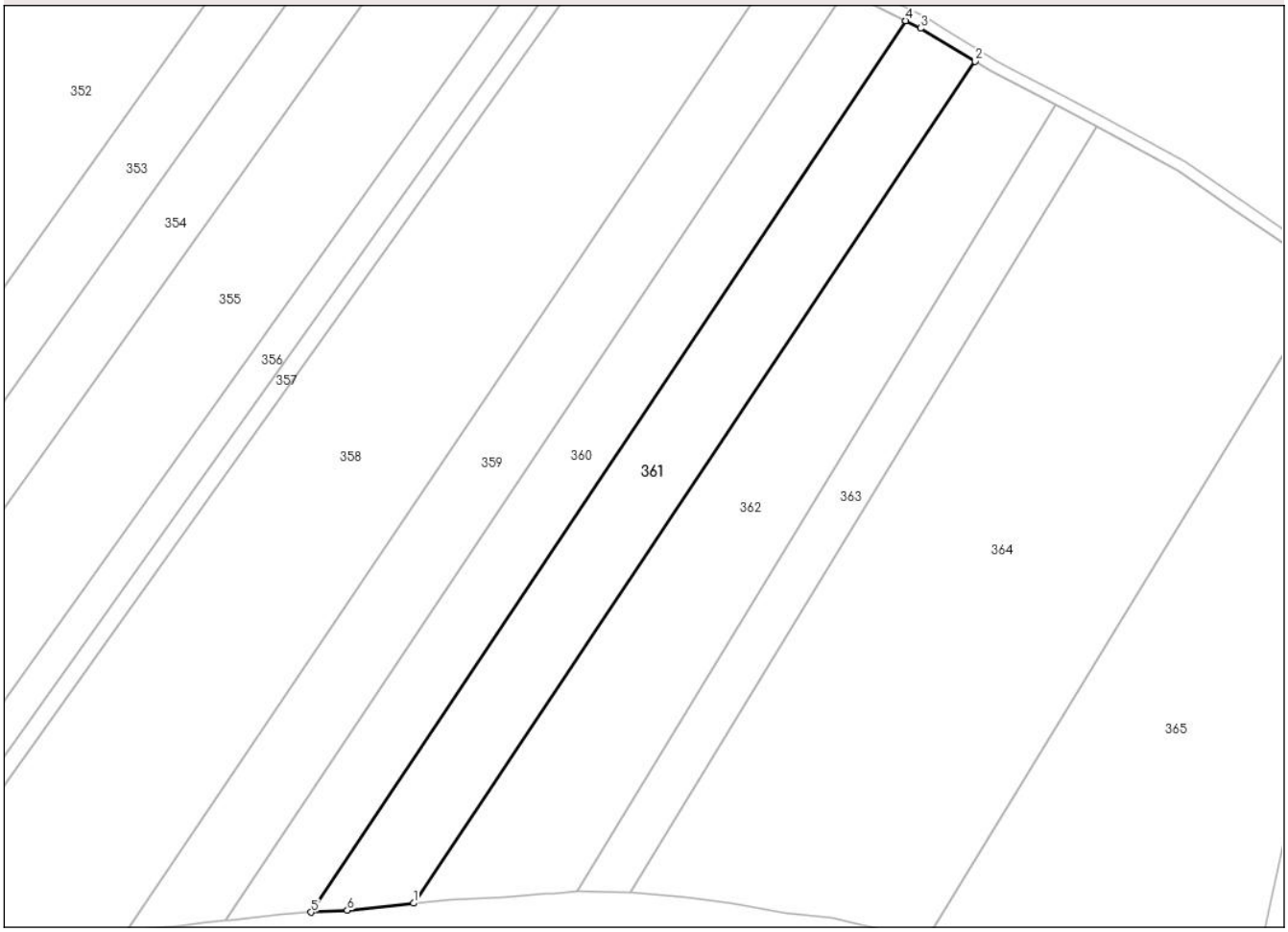

Date referitoare la teren

Crt	Categorie folosință	Intra vilan	Suprafaţa (mp)	Tarla	Parcelă	Nr. topo	Observaţii / Referinţe
1	arabil	NU	9.313	53	534/109	-	
2	arabil	NU	250	51	518	-	
3	arabil	NU	400	31	329	-	

Lungime Segmente
1) Valorile lungimilor segmentelor sunt obţinute din proiecţie în plan.

Punct început	X / Y	Punct sfârşit	X / Y	Lungime segment (** (m)
1	651.075,233 712.418,724	2	651.268,921 712.708,707	348.72
2	651.268,921 712.708,707	3	651.250,064 712.720,149	22.057
3	651.250,064 712.720,149	4	651.244,946 712.722,712	5.724
4	651.244,946 712.722,712	5	651.039,832 712.415,623	369.291

Document care conține date cu caracter personal, protejat de prevederile Regulamentului (UE) nr. 679/2016 și Legii 190/2018

Punct început	X / Y	Punct sfârşit	X / Y	Lungime segment (** (m)
5	651.039,832 712.415,623	6	651.052,371 712.416,274	12.556
6	651.052,371 712.416,274	1	651.075,233 712.418,724	22.992

** Lungimile segmentelor sunt determinate în planul de proiecţie Stereo 70 şi sunt rotunjite la 1 milimetru.
*** Distanţa dintre puncte este formată din segmente cumulate ce sunt mai mici decât valoarea 1 milimetru.

Document care conține date cu caracter personal, protejat de prevederile Regulamentului (UE) nr. 679/2016 și Legii 190/2018

DATE DESPRE IMOBILUL NR. 362

Oficiul de Cadastru şi Publicitate Imobiliară BOTOSANI
Biroul de Cadastru şi Publicitate Imobiliară Botosani

A. Partea I. Descrierea imobilului

TEREN Extravilan

Adresa: Jud. Botosani

Nr. Crt	Nr cadastral Nr. topografic	Suprafaţa* (mp)	Observaţii / Referinţe
A1		12.800	Sector cadastral:65 Teren neimprejmuit;

B. Partea II. Proprietari şi acte

Inscrieri privitoare la dreptul de proprietate şi alte drepturi reale		Referinţe
/		
Act Normativ nr. 7, din 13/03/1996 emis de PARLAMENTUL ROMÂNIEI (Lege);		
B1	Inscrierea provizorie, drept de PROPRIETATE, dobandit prin Lege, cota actuala 1/1, cota initiala 1/1	A1
	1) **NEIDENTIFICAT NEIDENTIFICAT**, CIF:9999999999999, Lipsa C.U.I.	
B2	Se notează mențiunea proprietar neidentificat, rezerva comisiei locale de fond funciar.	A1

C. Partea III. SARCINI .

Inscrieri privind dezmembramintele dreptului de proprietate, drepturi reale de garanţie şi sarcini	Referinţe
NU SUNT	

Document care conține date cu caracter personal, protejat de prevederile Regulamentului (UE) nr. 679/2016 și Legii 190/2018

Anexa Nr. 1 La Partea I

Teren

Nr cadastral	Suprafaţa (mp)*	Observaţii / Referinţe
	12.800	

* Suprafaţa este determinată in planul de proiecţie Stereo 70.

DETALII LINIARE IMOBIL

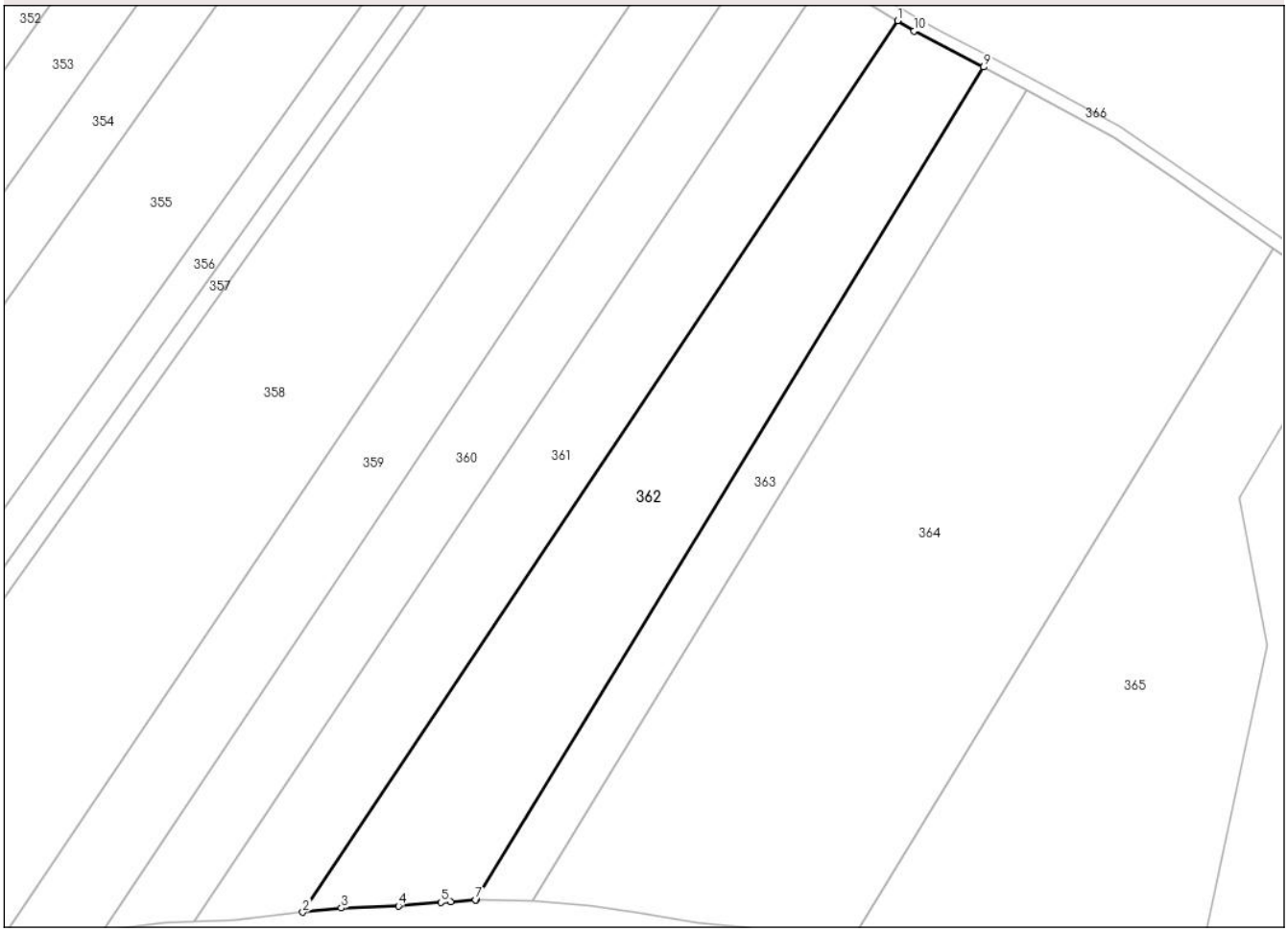

Date referitoare la teren

Crt	Categorie folosință	Intra vilan	Suprafaţa (mp)	Tarla	Parcelă	Nr. topo	Observaţii / Referinţe
1	arabil	NU	12.450	53	534	-	
2	arabil	NU	350	31	329	-	

Lungime Segmente
1) Valorile lungimilor segmentelor sunt obţinute din proiecţie în plan.

Punct început	X / Y	Punct sfârşit	X / Y	Lungime segment (** (m)
1	651.268,921 712.708,707	2	651.075,233 712.418,724	348.72
2	651.075,233 712.418,724	3	651.087,775 712.420,068	12.614
3	651.087,775 712.420,068	4	651.106,351 712.420,758	18.589
4	651.106,351 712.420,758	5	651.120,239 712.421,905	13.935

Document care conține date cu caracter personal, protejat de prevederile Regulamentului (UE) nr. 679/2016 și Legii 190/2018

Punct început	X / Y	Punct sfârşit	X / Y	Lungime segment (** (m)
5	651.120,239 712.421,905	6	651.123,391 712.422,13	3.16
6	651.123,391 712.422,13	7	651.131,487 712.422,708	8.117
7	651.131,487 712.422,708	8	651.131,581 712.422,706	0.094
8	651.131,581 712.422,706	9	651.296,82 712.693,626	317.335
9	651.296,82 712.693,626	10	651.274,337 712.705,421	25.389
10	651.274,337 712.705,421	1	651.268,921 712.708,707	6.335

** Lungimile segmentelor sunt determinate în planul de proiecţie Stereo 70 şi sunt rotunjite la 1 milimetru.
*** Distanţa dintre puncte este formată din segmente cumulate ce sunt mai mici decât valoarea 1 milimetru.

Document care conține date cu caracter personal, protejat de prevederile Regulamentului (UE) nr. 679/2016 și Legii 190/2018

DATE DESPRE IMOBILUL NR. 363

Oficiul de Cadastru şi Publicitate Imobiliară BOTOSANI
Biroul de Cadastru şi Publicitate Imobiliară Botosani

A. Partea I. Descrierea imobilului

TEREN Extravilan

Adresa: Jud. Botosani

Nr. Crt	Nr cadastral Nr. topografic	Suprafaţa* (mp)	Observaţii / Referinţe
A1	50999	5.000	Sector cadastral:65 Teren neimprejmuit; Conform act notarial nr. 2376 imobilul se află situat in p. c. A534/168

B. Partea II. Proprietari şi acte

Inscrieri privitoare la dreptul de proprietate şi alte drepturi reale		Referinţe
85744 / 25/11/2015		
Act Notarial nr. 2376, din 14/10/2010 emis de BNP"Elena Roman"-Botoşani;		
B1	Intabulare, drept de PROPRIETATE, dobandit prin Conventie, cota actuala 1/1, cota initiala 1/1	A1
	1) **SC AGROLIV YMP SRL**, CIF:18488843, bun propriu	
22428 / 20/03/2018		
Act Notarial nr. 816, din 20/03/2018 emis de "Cornelia Agachi-Stelian Agachi" SPN Botoșani;		
B4	se notează interdicțiile de înstrăinare, grevare, închiriere, dezmembrare, alipire, construire, demolare, restructurare și amenajare	A1
	1) **CEC BANK SA-SUCURSALA BOTOȘANI**, CIF:11494279	

C. Partea III. SARCINI

Inscrieri privind dezmembramintele dreptului de proprietate, drepturi reale de garanţie şi sarcini		Referinţe
22428 / 20/03/2018		
Act Notarial nr. 816, din 20/03/2018 emis de "Cornelia Agachi-Stelian Agachi" SPN Botoșani;		
C3	Intabulare, drept de IPOTECA, Valoare:6400000 LEI, și celelalte obligații de plată aferente creditului, dobandit prin Conventie	A1
	1) **CEC BANK SA-SUCURSALA BOTOȘANI**, CIF:11494279	

Document care conține date cu caracter personal, protejat de prevederile Regulamentului (UE) nr. 679/2016 și Legii 190/2018

Anexa Nr. 1 La Partea I

Teren

Nr cadastral	Suprafaţa (mp)*	Observaţii / Referinţe
50999	5.000	Conform act notarial nr. 2376 imobilul se află situat in p. c. A534/168

* Suprafaţa este determinată in planul de proiecţie Stereo 70.

DETALII LINIARE IMOBIL

Date referitoare la teren

Crt	Categorie folosință	Intra vilan	Suprafaţa (mp)	Tarla	Parcelă	Nr. topo	Observaţii / Referinţe
1	arabil	NU	4.900	53	534/168	-	
2	arabil	NU	100	31	329	-	

Lungime Segmente
1) Valorile lungimilor segmentelor sunt obţinute din proiecţie în plan.

Punct început	X / Y	Punct sfârşit	X / Y	Lungime segment (** (m)
1	651.296,82 712.693,626	2	651.131,581 712.422,706	317.335
2	651.131,581 712.422,706	3	651.150,007 712.422,262	18.431
3	651.150,007 712.422,262	4	651.310,984 712.686,194	309.15
4	651.310,984 712.686,194	1	651.296,82 712.693,626	15.995

Document care conține date cu caracter personal, protejat de prevederile Regulamentului (UE) nr. 679/2016 și Legii 190/2018

** Lungimile segmentelor sunt determinate în planul de proiecţie Stereo 70 şi sunt rotunjite la 1 milimetru.
*** Distanţa dintre puncte este formată din segmente cumulate ce sunt mai mici decât valoarea 1 milimetru.

DATE DESPRE IMOBILUL NR. 364

Oficiul de Cadastru şi Publicitate Imobiliară BOTOSANI
Biroul de Cadastru şi Publicitate Imobiliară Botosani

A. Partea I. Descrierea imobilului

TEREN Extravilan

Adresa: Jud. Botosani

Nr. Crt	Nr cadastral Nr. topografic	Suprafaţa* (mp)	Observaţii / Referinţe
A1		27.500	Sector cadastral:65 Teren neimprejmuit; Conform TP 18370 imobilul se află situat în p. c. A534/112

B. Partea II. Proprietari şi acte

Inscrieri privitoare la dreptul de proprietate şi alte drepturi reale		Referinţe
/		
Act Administrativ nr. 18370, din 09/07/1993 emis de CJSDPT BOTOSANI (Titlu proprietate);		
B1	Intabulare, drept de PROPRIETATE, dobandit prin Reconstituire, cota actuala 1/1, cota initiala 1/1	A1
	1) **CAZACU I. DUMITRU**, Lipsa C.N.P.	

C. Partea III. SARCINI .

Inscrieri privind dezmembramintele dreptului de proprietate, drepturi reale de garanţie şi sarcini	Referinţe
NU SUNT	

Document care conține date cu caracter personal, protejat de prevederile Regulamentului (UE) nr. 679/2016 și Legii 190/2018

Anexa Nr. 1 La Partea I

Teren

Nr cadastral	Suprafaţa (mp)*	Observaţii / Referinţe
	27.500	Conform TP 18370 imobilul se află situat în p. c. A534/112

* Suprafaţa este determinată in planul de proiecţie Stereo 70.

DETALII LINIARE IMOBIL

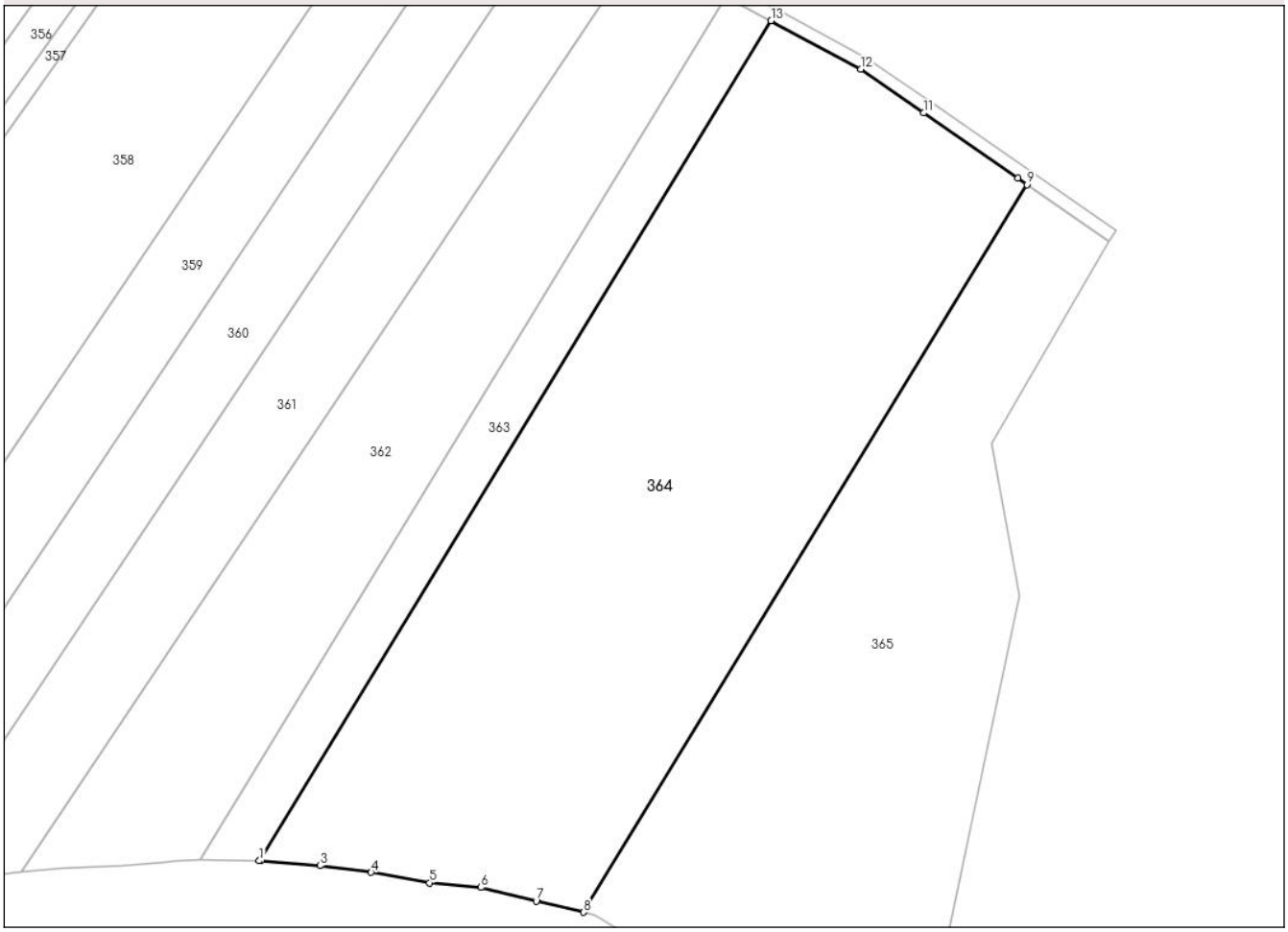

Date referitoare la teren

Crt	Categorie folosință	Intra vilan	Suprafaţa (mp)	Tarla	Parcelă	Nr. topo	Observaţii / Referinţe
1	arabil	NU	27.200	53	534/112	-	
2	arabil	NU	300	51	518	-	

Lungime Segmente
1) Valorile lungimilor segmentelor sunt obţinute din proiecţie în plan.

Punct început	X / Y	Punct sfârşit	X / Y	Lungime segment (** (m)
1	651.150,007 712.422,262	2	651.150,54 712.422,249	0.533
2	651.150,54 712.422,249	3	651.169,056 712.420,755	18.576
3	651.169,056 712.420,755	4	651.185,151 712.418,614	16.237
4	651.185,151 712.418,614	5	651.203,485 712.415,372	18.618

Document care conține date cu caracter personal, protejat de prevederile Regulamentului (UE) nr. 679/2016 și Legii 190/2018

Punct început	X / Y	Punct sfârşit	X / Y	Lungime segment (** (m)
5	651.203,485 712.415,372	6	651.219,761 712.413,875	16.345
6	651.219,761 712.413,875	7	651.237,121 712.409,66	17.864
7	651.237,121 712.409,66	8	651.251,99 712.406,118	15.285
8	651.251,99 712.406,118	9	651.391,406 712.634,7	267.744
9	651.391,406 712.634,7	10	651.388,568 712.636,712	3.479
10	651.388,568 712.636,712	11	651.358,938 712.657,22	36.034
11	651.358,938 712.657,22	12	651.339,147 712.670,923	24.072
12	651.339,147 712.670,923	13	651.310,984 712.686,194	32.037
13	651.310,984 712.686,194	1	651.150,007 712.422,262	309.15

** Lungimile segmentelor sunt determinate în planul de proiecţie Stereo 70 şi sunt rotunjite la 1 milimetru.
*** Distanţa dintre puncte este formată din segmente cumulate ce sunt mai mici decât valoarea 1 milimetru.

DATE DESPRE IMOBILUL NR. 365

Oficiul de Cadastru şi Publicitate Imobiliară BOTOSANI
Biroul de Cadastru şi Publicitate Imobiliară Botosani

A. Partea I. Descrierea imobilului

TEREN Extravilan

Adresa: Jud. Botosani

Nr. Crt	Nr cadastral Nr. topografic	Suprafaţa* (mp)	Observaţii / Referinţe
A1		17.756	Sector cadastral:65 Teren neimprejmuit;

B. Partea II. Proprietari şi acte

Inscrieri privitoare la dreptul de proprietate şi alte drepturi reale		Referinţe
/		
Act Normativ nr. 7, din 13/03/1996 emis de PARLAMENTUL ROMÂNIEI (Lege);		
B1	Inscrierea provizorie, drept de PROPRIETATE, dobandit prin Lege, cota actuala 1/1, cota initiala 1/1	A1
	1) **NEIDENTIFICAT NEIDENTIFICAT**, CIF:9999999999999, Lipsa C.U.I.	
B2	Se notează mențiunea proprietar neidentificat, rezerva comisiei locale de fond funciar.	A1

C. Partea III. SARCINI .

Inscrieri privind dezmembramintele dreptului de proprietate, drepturi reale de garanţie şi sarcini	Referinţe
NU SUNT	

Document care conține date cu caracter personal, protejat de prevederile Regulamentului (UE) nr. 679/2016 și Legii 190/2018

Anexa Nr. 1 La Partea I

Teren

Nr cadastral	Suprafaţa (mp)*	Observaţii / Referinţe
	17.756	

* Suprafaţa este determinată in planul de proiecţie Stereo 70.

DETALII LINIARE IMOBIL

Date referitoare la teren

Crt	Categorie folosință	Intra vilan	Suprafaţa (mp)	Tarla	Parcelă	Nr. topo	Observaţii / Referinţe
1	arabil	NU	12.936	53	534	-	
2	arabil	NU	4.440	51	518	-	
3	arabil	NU	380	63	586	-	

Lungime Segmente
1) Valorile lungimilor segmentelor sunt obţinute din proiecţie în plan.

Punct început	X / Y	Punct sfârşit	X / Y	Lungime segment (** (m)
1	651.417,267 712.616,847	2	651.391,406 712.634,7	31.425
2	651.391,406 712.634,7	3	651.251,99 712.406,118	267.744
3	651.251,99 712.406,118	4	651.255,642 712.405,248	3.754
4	651.255,642 712.405,248	5	651.279,745 712.390,552	28.23

Document care conține date cu caracter personal, protejat de prevederile Regulamentului (UE) nr. 679/2016 și Legii 190/2018

Punct început	X / Y	Punct sfârşit	X / Y	Lungime segment (** (m)
5	651.279,745 712.390,552	6	651.300,921 712.376,404	25.467
6	651.300,921 712.376,404	7	651.309,357 712.373,487	8.926
7	651.309,357 712.373,487	8	651.323,195 712.373,625	13.839
8	651.323,195 712.373,625	9	651.339,012 712.373,255	15.821
9	651.339,012 712.373,255	10	651.351,802 712.375,087	12.921
10	651.351,802 712.375,087	11	651.362,129 712.377,782	10.673
11	651.362,129 712.377,782	12	651.389,184 712.505,564	130.615
12	651.389,184 712.505,564	13	651.380,347 712.553,558	48.801
13	651.380,347 712.553,558	1	651.417,267 712.616,847	73.271

** Lungimile segmentelor sunt determinate în planul de proiecţie Stereo 70 şi sunt rotunjite la 1 milimetru.
*** Distanţa dintre puncte este formată din segmente cumulate ce sunt mai mici decât valoarea 1 milimetru.

Document care conține date cu caracter personal, protejat de prevederile Regulamentului (UE) nr. 679/2016 și Legii 190/2018

DATE DESPRE IMOBILUL NR. 366

Oficiul de Cadastru şi Publicitate Imobiliară BOTOSANI
Biroul de Cadastru şi Publicitate Imobiliară Botosani

A. Partea I. Descrierea imobilului

TEREN Extravilan

Adresa: Jud. Botosani

Nr. Crt	Nr cadastral Nr. topografic	Suprafaţa* (mp)	Observaţii / Referinţe
A1		8.871	Sector cadastral:65 Teren neimprejmuit;

B. Partea II. Proprietari şi acte

Inscrieri privitoare la dreptul de proprietate şi alte drepturi reale		Referinţe
/		
Act Normativ nr. 971, din 20/09/2002 emis de PARLAMENTUL ROMÂNIEI (Lege);		
B1	Intabulare, drept de PROPRIETATE, dobandit prin Lege, cota actuala 1/1, cota initiala 1/1	A1
	1) **COMUNA HĂNEȘTI**, CIF:3571613, domeniul public	

C. Partea III. SARCINI .

Inscrieri privind dezmembramintele dreptului de proprietate, drepturi reale de garanţie şi sarcini	Referinţe
NU SUNT	

Anexa Nr. 1 La Partea I

Teren

Nr cadastral	Suprafaţa (mp)*	Observaţii / Referinţe
	8.871	

* Suprafaţa este determinată in planul de proiecţie Stereo 70.

DETALII LINIARE IMOBIL

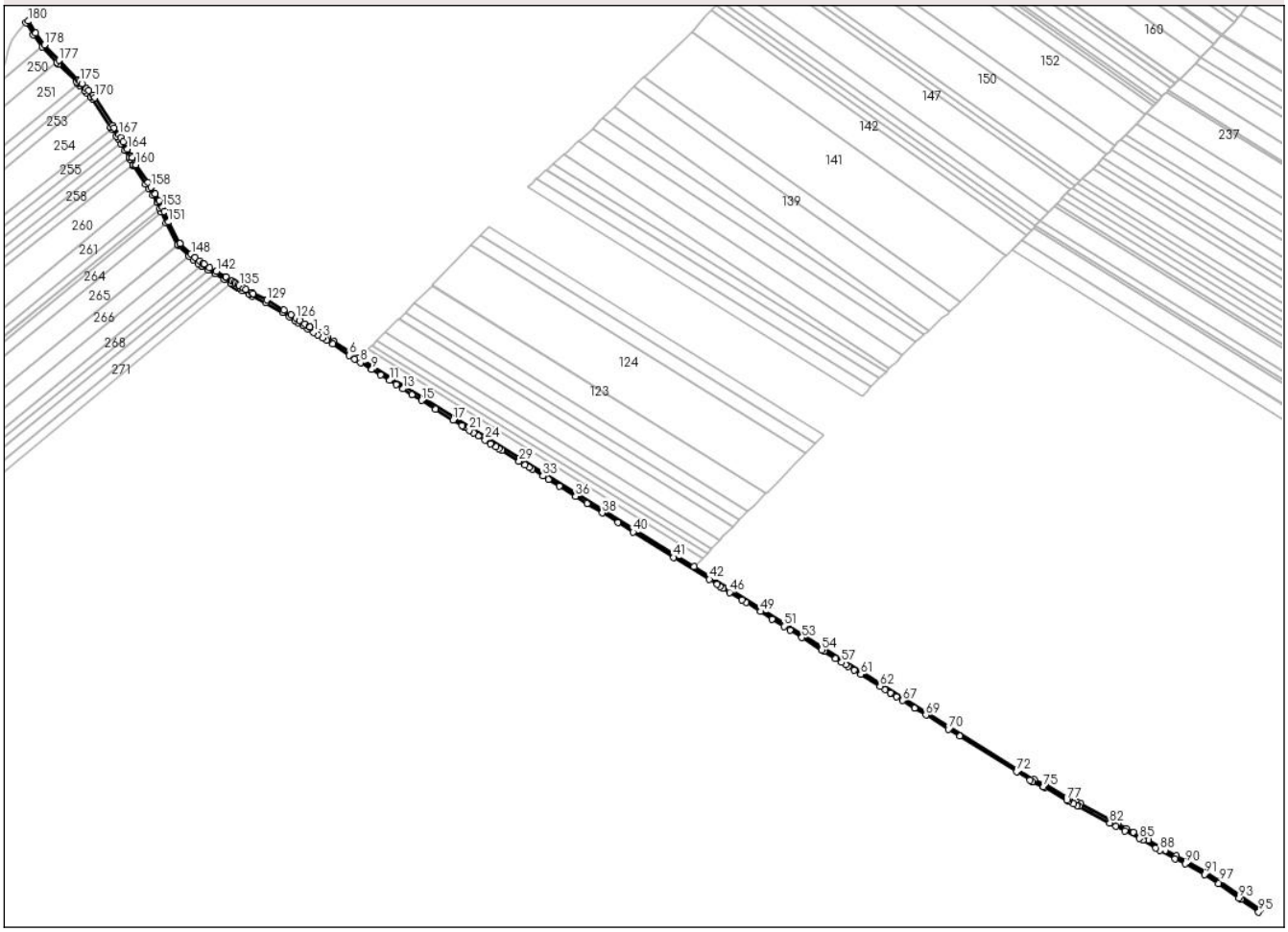

Date referitoare la teren

Crt	Categorie folosință	Intra vilan	Suprafaţa (mp)	Tarla	Parcelă	Nr. topo	Observaţii / Referinţe
1	drum	NU	8.871	53	521	-	

Lungime Segmente

1) Valorile lungimilor segmentelor sunt obţinute din proiecţie în plan.

Punct început	X / Y	Punct sfârşit	X / Y	Lungime segment
1	650.053,006 713.452,145	2	650.059,339 713.448,399	7.358
4	650.071,917 713.440,983	5	650.080,835 713.435,643	10.395
7	650.112,574 713.414,018	8	650.120,775 713.408,854	9.691
10	650.149,763 713.390,837	11	650.162,366 713.383,004	14.84
13	650.181,903 713.370,861	14	650.195,257 713.362,561	15.724
16	650.228,733 713.341,755	17	650.254,449 713.325,772	30.278

Punct început	X / Y	Punct sfârşit	X / Y	Lungime segment
2	650.059,339 713.448,399	3	650.065,642 713.444,678	7.319
5	650.080,835 713.435,643	6	650.104,616 713.419,099	28.969
8	650.120,775 713.408,854	9	650.136,972 713.398,787	19.071
11	650.162,366 713.383,004	12	650.172,046 713.376,987	11.397
14	650.195,257 713.362,561	15	650.208,691 713.354,212	15.817
17	650.254,449 713.325,772	18	650.267,25 713.317,816	15.072

Punct început	X / Y	Punct sfârşit	X / Y	Lungime segment
3	650.065,642 713.444,678	4	650.071,917 713.440,983	7.282
6	650.104,616 713.419,099	7	650.112,574 713.414,018	9.442
9	650.136,972 713.398,787	10	650.149,763 713.390,837	15.059
12	650.172,046 713.376,987	13	650.181,903 713.370,861	11.605
15	650.208,691 713.354,212	16	650.228,733 713.341,755	23.598
18	650.267,25 713.317,816	19	650.268,035 713.317,328	0.924

Document care conține date cu caracter personal, protejat de prevederile Regulamentului (UE) nr. 679/2016 și Legii 190/2018

Punct început	X / Y	Punct sfârşit	X / Y	Lungime segment
19	650.268,035 713.317,328	20	650.271,173 713.315,378	3.694
22	650.284,187 713.307,289	23	650.290,671 713.303,259	7.634
25	650.308,53 713.292,16	26	650.316,606 713.287,271	9.441
28	650.324,735 713.282,265	29	650.349,809 713.266,503	29.617
31	650.363,808 713.257,803	32	650.368,149 713.255,105	5.111
34	650.392,042 713.240,255	35	650.407,778 713.230,472	18.529
37	650.447,675 713.205,677	38	650.469,588 713.192,056	25.801
40	650.514,286 713.164,316	41	650.572,92 713.127,836	69.056
43	650.635,677 713.089,031	44	650.640,058 713.086,266	5.181
46	650.653,572 713.077,538	47	650.671,544 713.066,311	21.19
49	650.698,326 713.049,664	50	650.715,033 713.039,147	19.742
52	650.740,609 713.023,166	53	650.757,863 713.012,388	20.344
55	650.789,684 712.992,582	56	650.806,366 712.982,1	19.702
58	650.821,108 712.972,881	59	650.825,007 712.970,444	4.597
61	650.842,927 712.959,247	62	650.870,731 712.941,879	32.783
64	650.885,878 712.932,417	65	650.886,63 712.931,947	0.887
67	650.903,451 712.921,439	68	650.920,803 712.910,599	20.46
70	650.969,314 712.880,294	71	650.985,71 712.870,052	19.333
73	651.087,111 712.806,706	74	651.090,911 712.804,333	4.48
76	651.108,267 712.796,434	77	651.140,113 712.778,031	36.781
79	651.150,109 712.772,886	80	651.155,383 712.770,223	5.908
82	651.202,508 712.744,847	83	651.211,418 712.740,13	10.082
85	651.244,946 712.722,712	86	651.250,064 712.720,149	5.724
88	651.274,337 712.705,421	89	651.296,82 712.693,626	25.389
91	651.339,147 712.670,923	92	651.358,938 712.657,22	24.072
94	651.391,406 712.634,7	95	651.417,267 712.616,847	31.425
97	651.361,215 712.660,509	98	651.341,246 712.674,336	24.289
100	651.298,678 712.697,168	101	651.282,66 712.705,572	18.089
103	651.257,941 712.720,048	104	651.252,0 712.723,653	6.948
106	651.226,01 712.736,671	107	651.213,315 712.743,651	14.487
109	651.160,132 712.772,251	110	651.154,85 712.775,017	5.962
112	651.110,1 712.799,994	113	651.093,03 712.807,725	18.739
115	650.118,126 713.415,209	116	650.106,836 713.422,428	13.4

Punct început	X / Y	Punct sfârşit	X / Y	Lungime segment
20	650.271,173 713.315,378	21	650.277,692 713.311,326	7.675
23	650.290,671 713.303,259	24	650.300,541 713.297,125	11.621
26	650.316,606 713.287,271	27	650.320,827 713.284,684	4.951
29	650.349,809 713.266,503	30	650.357,99 713.261,419	9.632
32	650.368,149 713.255,105	33	650.383,999 713.245,254	18.662
35	650.407,778 713.230,472	36	650.431,348 713.215,825	27.75
38	650.469,588 713.192,056	39	650.492,015 713.178,119	26.404
41	650.572,92 713.127,836	42	650.624,525 713.096,199	60.531
44	650.640,058 713.086,266	45	650.644,548 713.083,176	5.45
47	650.671,544 713.066,311	48	650.677,078 713.062,854	6.525
50	650.715,033 713.039,147	51	650.731,943 713.028,58	19.94
53	650.757,863 713.012,388	54	650.786,713 712.994,525	33.932
56	650.806,366 712.982,1	57	650.815,244 712.976,547	10.472
59	650.825,007 712.970,444	60	650.833,04 712.965,425	9.472
62	650.870,731 712.941,879	63	650.878,325 712.937,135	8.954
65	650.886,63 712.931,947	66	650.894,144 712.927,253	8.859
68	650.920,803 712.910,599	69	650.936,801 712.900,605	18.864
71	650.985,71 712.870,052	72	651.067,674 712.818,849	96.643
74	651.090,911 712.804,333	75	651.106,609 712.797,189	17.247
77	651.140,113 712.778,031	78	651.142,931 712.776,403	3.254
80	651.155,383 712.770,223	81	651.158,254 712.768,719	3.241
83	651.211,418 712.740,13	84	651.224,15 712.733,129	14.53
86	651.250,064 712.720,149	87	651.268,921 712.708,707	22.057
89	651.296,82 712.693,626	90	651.310,984 712.686,194	15.995
92	651.358,938 712.657,22	93	651.388,568 712.636,712	36.034
95	651.417,267 712.616,847	96	651.419,544 712.620,136	4.0
98	651.341,246 712.674,336	99	651.312,831 712.689,743	32.323
101	651.282,66 712.705,572	102	651.276,306 712.708,905	7.176
104	651.252,0 712.723,653	105	651.236,491 712.731,421	17.346
107	651.213,315 712.743,651	108	651.205,771 712.747,634	8.531
110	651.154,85 712.775,017	111	651.144,814 712.779,935	11.176
113	651.093,03 712.807,725	114	650.602,345 713.114,257	578.562
116	650.106,836 713.422,428	117	650.082,165 713.439,59	30.054

Punct început	X / Y	Punct sfârşit	X / Y	Lungime segment
21	650.277,692 713.311,326	22	650.284,187 713.307,289	7.648
24	650.300,541 713.297,125	25	650.308,53 713.292,16	9.406
27	650.320,827 713.284,684	28	650.324,735 713.282,265	4.596
30	650.357,99 713.261,419	31	650.363,808 713.257,803	6.85
33	650.383,999 713.245,254	34	650.392,042 713.240,255	9.47
36	650.431,348 713.215,825	37	650.447,675 713.205,677	19.224
39	650.492,015 713.178,119	40	650.514,286 713.164,316	26.202
42	650.624,525 713.096,199	43	650.635,677 713.089,031	13.256
45	650.644,548 713.083,176	46	650.653,572 713.077,538	10.641
48	650.677,078 713.062,854	49	650.698,326 713.049,664	25.009
51	650.731,943 713.028,58	52	650.740,609 713.023,166	10.219
54	650.786,713 712.994,525	55	650.789,684 712.992,582	3.549
57	650.815,244 712.976,547	58	650.821,108 712.972,881	6.916
60	650.833,04 712.965,425	61	650.842,927 712.959,247	11.659
63	650.878,325 712.937,135	64	650.885,878 712.932,417	8.905
66	650.894,144 712.927,253	67	650.903,451 712.921,439	10.974
69	650.936,801 712.900,605	70	650.969,314 712.880,294	38.335
72	651.067,674 712.818,849	73	651.087,111 712.806,706	22.918
75	651.106,609 712.797,189	76	651.108,267 712.796,434	1.822
78	651.142,931 712.776,403	79	651.150,109 712.772,886	7.993
81	651.158,254 712.768,719	82	651.202,508 712.744,847	50.281
84	651.224,15 712.733,129	85	651.244,946 712.722,712	23.259
87	651.268,921 712.708,707	88	651.274,337 712.705,421	6.335
90	651.310,984 712.686,194	91	651.339,147 712.670,923	32.037
93	651.388,568 712.636,712	94	651.391,406 712.634,7	3.479
96	651.419,544 712.620,136	97	651.361,215 712.660,509	70.938
99	651.312,831 712.689,743	100	651.298,678 712.697,168	15.982
102	651.276,306 712.708,905	103	651.257,941 712.720,048	21.481
105	651.236,491 712.731,421	106	651.226,01 712.736,671	11.723
108	651.205,771 712.747,634	109	651.160,132 712.772,251	51.855
111	651.144,814 712.779,935	112	651.110,1 712.799,994	40.092
114	650.602,345 713.114,257	115	650.118,126 713.415,209	570.123
117	650.082,165 713.439,59	118	650.073,947 713.444,43	9.537

Document care conține date cu caracter personal, protejat de prevederile Regulamentului (UE) nr. 679/2016 și Legii 190/2018

Punct început	X / Y	Punct sfârşit	X / Y	Lungime segment
118	650.073,947 713.444,43	119	650.067,674 713.448,124	7.28
121	650.055,042 713.455,588	122	650.048,0 713.459,754	8.182
124	650.040,197 713.464,873	125	650.032,697 713.469,793	8.97
127	650.020,414 713.477,985	128	650.010,039 713.484,602	12.306
130	649.965,956 713.508,297	131	649.963,526 713.509,714	2.813
133	649.955,354 713.514,439	134	649.952,064 713.516,157	3.712
136	649.943,718 713.520,813	137	649.940,425 713.523,096	4.007
139	649.935,303 713.526,331	140	649.926,296 713.532,319	10.816
142	649.912,663 713.540,266	143	649.902,991 713.545,876	11.181
145	649.893,495 713.551,554	146	649.888,603 713.554,999	5.984
148	649.876,135 713.565,381	149	649.860,478 713.580,366	21.672
151	649.843,317 713.611,529	152	649.837,079 713.627,129	16.801
154	649.834,557 713.633,434	155	649.830,2 713.642,085	9.686
157	649.823,989 713.652,136	158	649.817,97 713.661,743	11.337
160	649.796,172 713.693,996	161	649.795,243 713.695,9	2.119
163	649.790,009 713.706,349	164	649.784,358 713.716,688	11.782
166	649.774,41 713.733,33	167	649.771,736 713.737,364	4.84
169	649.763,043 713.750,588	170	649.737,263 713.790,931	47.876
172	649.727,984 713.800,884	173	649.725,23 713.803,842	4.041
175	649.715,615 713.813,945	176	649.713,606 713.815,954	2.841
178	649.664,351 713.866,662	179	649.651,825 713.884,051	21.431
181	649.637,671 713.899,063	182	649.648,506 713.881,816	20.368
184	649.682,578 713.841,796	185	649.685,133 713.839,122	3.698
187	649.712,787 713.811,116	188	649.715,719 713.808,185	4.146
190	649.725,057 713.798,158	191	649.731,424 713.791,328	9.338
193	649.759,672 713.748,434	194	649.761,615 713.745,394	3.608
196	649.771,028 713.731,192	197	649.774,809 713.724,908	7.334
199	649.786,499 713.704,431	200	649.787,698 713.702,238	2.499
202	649.792,708 713.691,974	203	649.810,552 713.666,05	31.472
205	649.820,599 713.650,012	206	649.826,628 713.640,286	11.443
208	649.833,365 713.625,644	209	649.839,695 713.609,815	17.047
211	649.857,27 713.577,899	212	649.873,41 713.562,452	22.341
214	649.886,229 713.551,778	215	649.891,193 713.548,283	6.071

Punct început	X / Y	Punct sfârşit	X / Y	Lungime segment
119	650.067,674 713.448,124	120	650.061,373 713.451,844	7.317
122	650.048,0 713.459,754	123	650.046,349 713.460,837	1.975
125	650.032,697 713.469,793	126	650.027,559 713.472,805	5.956
128	650.010,039 713.484,602	129	649.985,519 713.498,985	28.427
131	649.963,526 713.509,714	132	649.963,513 713.509,722	0.015
134	649.952,064 713.516,157	135	649.945,826 713.519,414	7.037
137	649.940,425 713.523,096	138	649.938,211 713.524,551	2.649
140	649.926,296 713.532,319	141	649.925,745 713.532,677	0.657
143	649.902,991 713.545,876	144	649.894,865 713.550,59	9.394
146	649.888,603 713.554,999	147	649.881,905 713.560,163	8.458
149	649.860,478 713.580,366	150	649.860,356 713.580,587	0.253
152	649.837,079 713.627,129	153	649.834,846 713.632,713	6.014
155	649.830,2 713.642,085	156	649.829,854 713.642,774	0.771
158	649.817,97 713.661,743	159	649.813,896 713.668,246	7.674
161	649.795,243 713.695,9	162	649.791,252 713.704,076	9.097
164	649.784,358 713.716,688	165	649.778,241 713.726,963	11.958
167	649.771,736 713.737,364	168	649.764,967 713.747,576	12.252
170	649.737,263 713.790,931	171	649.734,35 713.794,056	4.272
173	649.725,23 713.803,842	174	649.718,598 713.810,963	9.732
176	649.713,606 713.815,954	177	649.685,451 713.844,58	40.152
179	649.651,825 713.884,051	180	649.641,058 713.901,191	20.241
182	649.648,506 713.881,816	183	649.661,268 713.864,099	21.835
185	649.685,133 713.839,122	186	649.710,766 713.813,137	36.5
188	649.715,719 713.808,185	189	649.722,303 713.801,115	9.66
191	649.731,424 713.791,328	192	649.734,089 713.788,47	3.908
194	649.761,615 713.745,394	195	649.768,402 713.735,154	12.285
197	649.774,809 713.724,908	198	649.780,883 713.714,705	11.875
200	649.787,698 713.702,238	201	649.791,648 713.694,146	9.005
203	649.810,552 713.666,05	204	649.814,581 713.659,619	7.588
206	649.826,628 713.640,286	207	649.831,132 713.631,228	10.116
209	649.839,695 713.609,815	210	649.856,852 713.578,658	35.569
212	649.873,41 713.562,452	213	649.879,338 713.557,091	7.993
215	649.891,193 713.548,283	216	649.892,706 713.547,218	1.851

Punct început	X / Y	Punct sfârşit	X / Y	Lungime segment
120	650.061,373 713.451,844	121	650.055,042 713.455,588	7.355
123	650.046,349 713.460,837	124	650.040,197 713.464,873	7.357
126	650.027,559 713.472,805	127	650.020,414 713.477,985	8.825
129	649.985,519 713.498,985	130	649.965,956 713.508,297	21.666
132	649.963,513 713.509,722	133	649.955,354 713.514,439	9.424
135	649.945,826 713.519,414	136	649.943,718 713.520,813	2.53
138	649.938,211 713.524,551	139	649.935,303 713.526,331	3.41
141	649.925,745 713.532,677	142	649.912,663 713.540,266	15.124
144	649.894,865 713.550,59	145	649.893,495 713.551,554	1.675
147	649.881,905 713.560,163	148	649.876,135 713.565,381	7.779
150	649.860,356 713.580,587	151	649.843,317 713.611,529	35.323
153	649.834,846 713.632,713	154	649.834,557 713.633,434	0.777
156	649.829,854 713.642,774	157	649.823,989 713.652,136	11.047
159	649.813,896 713.668,246	160	649.796,172 713.693,996	31.26
162	649.791,252 713.704,076	163	649.790,009 713.706,349	2.591
165	649.778,241 713.726,963	166	649.774,41 713.733,33	7.43
168	649.764,967 713.747,576	169	649.763,043 713.750,588	3.574
171	649.734,35 713.794,056	172	649.727,984 713.800,884	9.335
174	649.718,598 713.810,963	175	649.715,615 713.813,945	4.217
177	649.685,451 713.844,58	178	649.664,351 713.866,662	30.542
180	649.641,058 713.901,191	181	649.637,671 713.899,063	4.0
183	649.661,268 713.864,099	184	649.682,578 713.841,796	30.848
186	649.710,766 713.813,137	187	649.712,787 713.811,116	2.858
189	649.722,303 713.801,115	190	649.725,057 713.798,158	4.041
192	649.734,089 713.788,47	193	649.759,672 713.748,434	47.512
195	649.768,402 713.735,154	196	649.771,028 713.731,192	4.753
198	649.780,883 713.714,705	199	649.786,499 713.704,431	11.709
201	649.791,648 713.694,146	202	649.792,708 713.691,974	2.417
204	649.814,581 713.659,619	205	649.820,599 713.650,012	11.337
207	649.831,132 713.631,228	208	649.833,365 713.625,644	6.014
210	649.856,852 713.578,658	211	649.857,27 713.577,899	0.866
213	649.879,338 713.557,091	214	649.886,229 713.551,778	8.701
216	649.892,706 713.547,218	217	649.900,984 713.542,416	9.57

Document care conține date cu caracter personal, protejat de prevederile Regulamentului (UE) nr. 679/2016 și Legii 190/2018

Punct început	X / Y	Punct sfârşit	X / Y	Lungime segment
217	649.900,984 713.542,416	218	649.910,656 713.536,806	11.181
220	649.933,151 713.522,959	221	649.936,068 713.521,173	3.42
223	649.941,472 713.517,503	224	649.943,789 713.515,965	2.781
226	649.960,342 713.507,103	227	649.964,085 713.504,757	4.417
229	650.007,951 713.481,189	230	650.018,163 713.474,676	12.112
232	650.030,587 713.466,393	233	650.038,003 713.461,528	8.869

Punct început	X / Y	Punct sfârşit	X / Y	Lungime segment
218	649.910,656 713.536,806	219	649.924,099 713.528,977	15.557
221	649.936,068 713.521,173	222	649.938,187 713.519,78	2.535
224	649.943,789 713.515,965	225	649.950,213 713.512,611	7.247
227	649.964,085 713.504,757	228	649.983,644 713.495,448	21.661
230	650.018,163 713.474,676	231	650.025,369 713.469,453	8.899
233	650.038,003 713.461,528	234	650.044,155 713.457,492	7.357

Punct început	X / Y	Punct sfârşit	X / Y	Lungime segment
219	649.924,099 713.528,977	220	649.933,151 713.522,959	10.87
222	649.938,187 713.519,78	223	649.941,472 713.517,503	3.998
225	649.950,213 713.512,611	226	649.960,342 713.507,103	11.53
228	649.983,644 713.495,448	229	650.007,951 713.481,189	28.18
231	650.025,369 713.469,453	232	650.030,587 713.466,393	6.049
234	650.044,155 713.457,492	1	650.053,006 713.452,145	10.341

**** Lungimile segmentelor sunt determinate în planul de proiecţie Stereo 70 şi sunt rotunjite la 1 milimetru.**
***** Distanţa dintre puncte este formată din segmente cumulate ce sunt mai mici decât valoarea 1 milimetru.**