DATE DESPRE IMOBILUL NR. 1

Oficiul de Cadastru şi Publicitate Imobiliară BOTOSANI
Biroul de Cadastru şi Publicitate Imobiliară Botosani

A. Partea I. Descrierea imobilului

Unitate individuală
Adresa: Et. parter, Ap. 1, Jud. Botosani
Părţi comune: Acoperisul.

Nr crt	Nr cadastral	Suprafaţa construită	Suprafaţa utilă (mp)	Cote părţi comune	Cote teren	Observaţii / Referinţe
A1	51714-C1-U1	63	52,6	18.69%	103.33	Unitate individuala compusa din doua camere, grup sanitar si doua magazii cu suprafata utila de 52.6mp. Sc=63mp.

B. Partea II. Proprietari şi acte

Inscrieri privitoare la dreptul de proprietate şi alte drepturi reale		Referinţe
100046 / 03/10/2024		
Act Notarial nr. 5839, din 11/12/2000 emis de BNPA CORNELIA AGACHI-STELIAN AGACHI;		
B2	Intabulare, drept de PROPRIETATE, dobandit prin Conventie, cota actuala 1/1, cota initiala 1/1	A1
	1) **RAFFAELLO SRL**, CIF:7046846	

C. Partea III. SARCINI .

Inscrieri privind dezmembramintele dreptului de proprietate, drepturi reale de garanţie şi sarcini	Referinţe
NU SUNT	

Document care conține date cu caracter personal, protejat de prevederile Regulamentului (UE) nr. 679/2016 și Legii 190/2018

Anexa Nr. 1 La Partea I

Unitate individuală, Adresa: Et. parter, Ap. 1, Jud. Botosani
Părţi comune: Acoperisul.

Nr crt	Nr cadastral	Suprafaţa construită	Suprafaţa utilă (mp)	Cote părţi comune	Cote teren	Observaţii / Referinţe
A1	51714-C1-U1	63	52,6	18.69%	103.33	Unitate individuala compusa din doua camere, grup sanitar si doua magazii cu suprafata utila de 52.6mp. Sc=63mp.

Document care conține date cu caracter personal, protejat de prevederile Regulamentului (UE) nr. 679/2016 și Legii 190/2018

DATE DESPRE IMOBILUL NR. 2

Oficiul de Cadastru şi Publicitate Imobiliară BOTOSANI
Biroul de Cadastru şi Publicitate Imobiliară Botosani

A. Partea I. Descrierea imobilului

Unitate individuală
Adresa: Et. parter, Ap. 2, Jud. Botosani
Părţi comune: Acoperisul.

Nr crt	Nr cadastral	Suprafaţa construită	Suprafaţa utilă (mp)	Cote părţi comune	Cote teren	Observaţii / Referinţe
A1	51714-C1-U2	94	78,3	27.82%	153.82	Unitate individuala compusa din patru camere, grup sanitar, hol si magazie cu suprafata utila de 78.3mp. Sc=94mp.

B. Partea II. Proprietari şi acte

Inscrieri privitoare la dreptul de proprietate şi alte drepturi reale		Referinţe
129240 / 22/10/2024		
Act Notarial nr. 1392, din 15/10/2024 emis de BIN Nastasa Alexandru;		
B4	Intabulare, drept de PROPRIETATE, dobandit prin Conventie, cota actuala 1/1, cota initiala 1/1	A1
	1) **ATĂNĂSOAE LUMINIȚA**, bun propriu	

C. Partea III. SARCINI .

Inscrieri privind dezmembramintele dreptului de proprietate, drepturi reale de garanţie şi sarcini	Referinţe
NU SUNT	

Document care conține date cu caracter personal, protejat de prevederile Regulamentului (UE) nr. 679/2016 și Legii 190/2018

Anexa Nr. 1 La Partea I

Unitate individuală, Adresa: Et. parter, Ap. 2, Jud. Botosani
Părţi comune: Acoperisul.

Nr crt	Nr cadastral	Suprafaţa construită	Suprafaţa utilă (mp)	Cote părţi comune	Cote teren	Observaţii / Referinţe
A1	51714-C1-U2	94	78,3	27.82%	153.82	Unitate individuala compusa din patru camere, grup sanitar, hol si magazie cu suprafata utila de 78.3mp. Sc=94mp.

Document care conține date cu caracter personal, protejat de prevederile Regulamentului (UE) nr. 679/2016 și Legii 190/2018

DATE DESPRE IMOBILUL NR. 3

Oficiul de Cadastru şi Publicitate Imobiliară BOTOSANI
Biroul de Cadastru şi Publicitate Imobiliară Botosani

A. Partea I. Descrierea imobilului

Unitate individuală
Adresa: Et. parter, Ap. 3, Jud. Botosani
Părţi comune: Acoperisul.

Nr crt	Nr cadastral	Suprafaţa construită	Suprafaţa utilă (mp)	Cote părţi comune	Cote teren	Observaţii / Referinţe
A1	51714-C1-U3	179	150,6	53.49%	295.85	Unitate individuala compusa din sase camere, si trei holuri cu suprafata utila de 150.6mp. Sc=179mp.

B. Partea II. Proprietari şi acte

Inscrieri privitoare la dreptul de proprietate şi alte drepturi reale		Referinţe
100046 / 03/10/2024		
Act Notarial nr. 5839, din 11/12/2000 emis de BNPA CORNELIA AGACHI-STELIAN AGACHI;		
B2	Intabulare, drept de PROPRIETATE, dobandit prin Conventie, cota actuala 1/1, cota initiala 1/1	A1
	1) **RAFFAELLO SRL**, CIF:7046846	

C. Partea III. SARCINI .

Inscrieri privind dezmembramintele dreptului de proprietate, drepturi reale de garanţie şi sarcini	Referinţe
NU SUNT	

Document care conține date cu caracter personal, protejat de prevederile Regulamentului (UE) nr. 679/2016 și Legii 190/2018

Anexa Nr. 1 La Partea I

Unitate individuală, Adresa: Et. parter, Ap. 3, Jud. Botosani
Părţi comune: Acoperisul.

Nr crt	Nr cadastral	Suprafaţa construită	Suprafaţa utilă (mp)	Cote părţi comune	Cote teren	Observaţii / Referinţe
A1	51714-C1-U3	179	150,6	53.49%	295.85	Unitate individuala compusa din sase camere, si trei holuri cu suprafata utila de 150.6mp. Sc=179mp.

Document care conține date cu caracter personal, protejat de prevederile Regulamentului (UE) nr. 679/2016 și Legii 190/2018

DATE DESPRE IMOBILUL NR. 361

Oficiul de Cadastru şi Publicitate Imobiliară BOTOSANI
Biroul de Cadastru şi Publicitate Imobiliară Botosani

A. Partea I. Descrierea imobilului

Nr. CF vechi:51712
Nr. cadastral vechi:51712

TEREN Extravilan

Adresa: Jud. Botosani

Nr. Crt	Nr cadastral Nr. topografic	Suprafaţa* (mp)	Observaţii / Referinţe
A1	51712	195	Sector cadastral:96 Teren neimprejmuit;

Construcţii

Crt	Nr cadastral Nr. topografic	Adresa	Observaţii / Referinţe
A1.1	51712-C1	Jud. Botosani	Nr. niveluri:1; S. construita la sol:141 mp; S. construita desfasurata:141 mp; CLADIRE ATELIER, FUNDATII BA, ZIDARIE CARAMIDA, TAMPLARIE LEMN, ACOPERIS TIP TERASA - PREFABRICATE BETON. FARA CERTIFICAT ENERGETIC.

B. Partea II. Proprietari şi acte

Inscrieri privitoare la dreptul de proprietate şi alte drepturi reale		Referinţe
14356 / 03/03/2021		
Act Notarial nr. 190, din 03/03/2021 emis de BIN BARCULET Irina Mihaela;		
B2	Intabulare, drept de PROPRIETATE, dobandit prin Conventie, cota actuala 1/1, cota initiala 1/1	A1, A1.1
	1) **BORDEIANU NECULAI**, căsătorit cu 2) **BORDEIANU VICTORIȚA**, bun comun	

C. Partea III. SARCINI .

Inscrieri privind dezmembramintele dreptului de proprietate, drepturi reale de garanţie şi sarcini	Referinţe
NU SUNT	

Document care conține date cu caracter personal, protejat de prevederile Regulamentului (UE) nr. 679/2016 și Legii 190/2018

Anexa Nr. 1 La Partea I

Teren

Nr cadastral	Suprafaţa (mp)*	Observaţii / Referinţe
51712	195	

* Suprafaţa este determinată in planul de proiecţie Stereo 70.

DETALII LINIARE IMOBIL

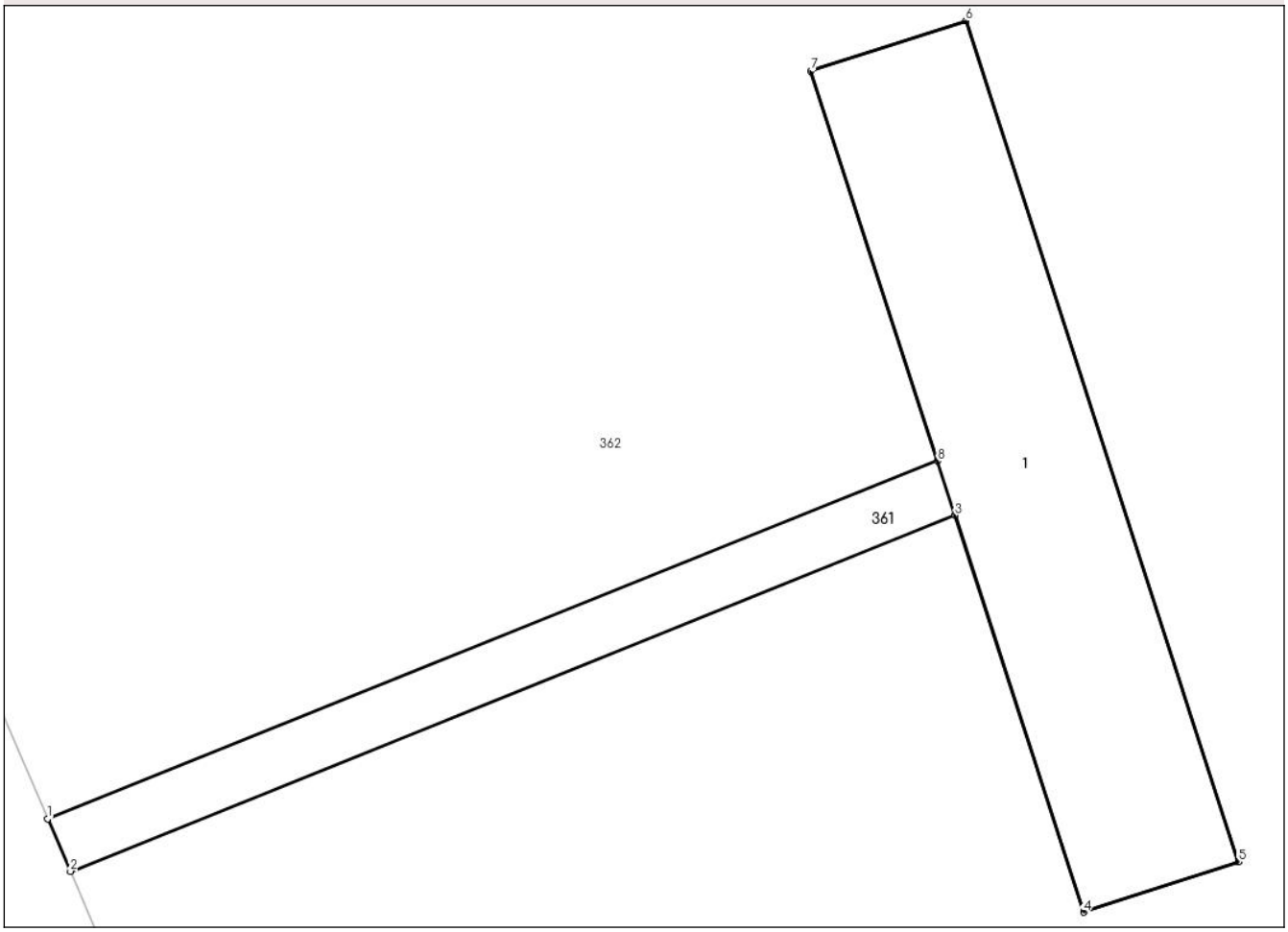

Date referitoare la teren

Crt	Categorie folosinţă	Intra vilan	Suprafaţa (mp)	Tarla	Parcelă	Nr. topo	Observaţii / Referinţe
1	curti constructii	NU	195	-	897	-	

Date referitoare la construcţii

Crt	Număr	Destinaţie construcţie	Supraf. (mp)	Situaţie juridică	Observaţii / Referinţe
A1.1	51712-C1	constructii industriale si edilitare	141	Cu acte	Nr. niveluri:1; S. construita la sol:141 mp; S. construita desfasurata:141 mp; CLADIRE ATELIER, FUNDATII BA, ZIDARIE CARAMIDA, TAMPLARIE LEMN, ACOPERIS TIP TERASA - PREFABRICATE BETON. FARA CERTIFICAT ENERGETIC.

Lungime Segmente
1) Valorile lungimilor segmentelor sunt obţinute din proiecţie în plan.

Punct început	X / Y	Punct sfârşit	X / Y	Lungime segment (** (m)
1	639.609,744 705.523,874	2	639.610,457 705.522,234	1.788
2	639.610,457 705.522,234	3	639.638,197 705.533,382	29.896

Document care conține date cu caracter personal, protejat de prevederile Regulamentului (UE) nr. 679/2016 și Legii 190/2018

Punct început	X / Y	Punct sfârşit	X / Y	Lungime segment (** (m)
3	639.638,197 705.533,382	4	639.642,232 705.520,954	13.067
4	639.642,232 705.520,954	5	639.647,087 705.522,53	5.104
5	639.647,087 705.522,53	6	639.638,532 705.548,876	27.7
6	639.638,532 705.548,876	7	639.633,677 705.547,3	5.104
7	639.633,677 705.547,3	8	639.637,643 705.535,086	12.842
8	639.637,643 705.535,086	1	639.609,744 705.523,874	30.068

** Lungimile segmentelor sunt determinate în planul de proiecţie Stereo 70 şi sunt rotunjite la 1 milimetru.
*** Distanţa dintre puncte este formată din segmente cumulate ce sunt mai mici decât valoarea 1 milimetru.

Document care conține date cu caracter personal, protejat de prevederile Regulamentului (UE) nr. 679/2016 și Legii 190/2018

DATE DESPRE IMOBILUL NR. 362

Oficiul de Cadastru şi Publicitate Imobiliară BOTOSANI
Biroul de Cadastru şi Publicitate Imobiliară Botosani

A. Partea I. Descrierea imobilului

Nr. CF vechi:51835
Nr. cadastral vechi:51835

TEREN Intravilan

Adresa: Loc. Strahotin, Jud. Botosani

Nr. Crt	Nr cadastral Nr. topografic	Suprafaţa* (mp)	Observaţii / Referinţe
A1	51835	Din acte: 10.613 Masurata: 9.005	Sector cadastral:96 Teren neimprejmuit; Imobil partial imprejmuit cu gard cu stalpi beton si sarma ghimpata.

Construcţii

Crt	Nr cadastral Nr. topografic	Adresa	Observaţii / Referinţe
A1.1	51835-C1	Loc. Strahotin, Jud. Botosani	Nr. niveluri:1; S. construita la sol:316 mp; S. construita desfasurata:316 mp; Atelier reparatii, fundatii ba, zidarie caramida, acoperis tip sarpanta, invelitoare lemn si azbociment. Fara certificat energetic. An construcţie 1972
A1.2	51835-C2	Loc. Strahotin, Jud. Botosani	Nr. niveluri:1; S. construita la sol:240 mp; S. construita desfasurata:247 mp; Copertina tractoare, fundatii ba, structura metalica: stalpi si ferme metalice, acoperis tip sarpanta, invelitoare tabla ondulata. Fara certificat energetic An construcţie 1974
A1.3	51835-C3	Loc. Strahotin, Jud. Botosani	Nr. niveluri:1; S. construita la sol:247 mp; S. construita desfasurata:247 mp; Copertina tractoare, fundatii ba, structura metalica: stalpi si ferme metalice, acoperis tip sarpanta, invelitoare tabla ondulata. Fara certificat energetic An construcţie 1974

B. Partea II. Proprietari şi acte

Inscrieri privitoare la dreptul de proprietate şi alte drepturi reale		Referinţe
48975 / 27/06/2019		
Act Notarial nr. 984, din 12/09/2001 emis de BNP " Coca Humelnicu " Botoşani (Contract de vanzare - cumparare);		
B1	Intabulare, drept de PROPRIETATE, dobandit prin Conventie, cota actuala 1/1, cota initiala 1/1	A1, A1.1, A1.2, A1.3
	1) **AGRIPOLIS SRL**, CIF:13870396, bun propriu	

C. Partea III. SARCINI .

Inscrieri privind dezmembramintele dreptului de proprietate, drepturi reale de garanţie şi sarcini	Referinţe
NU SUNT	

Anexa Nr. 1 La Partea I

Teren

Nr cadastral	Suprafaţa (mp)*	Observaţii / Referinţe
51835	Din acte: 10.613 Masurata: 9.005	Imobil partial imprejmuit cu gard cu stalpi beton si sarma ghimpata.

* Suprafaţa este determinată in planul de proiecţie Stereo 70.

DETALII LINIARE IMOBIL

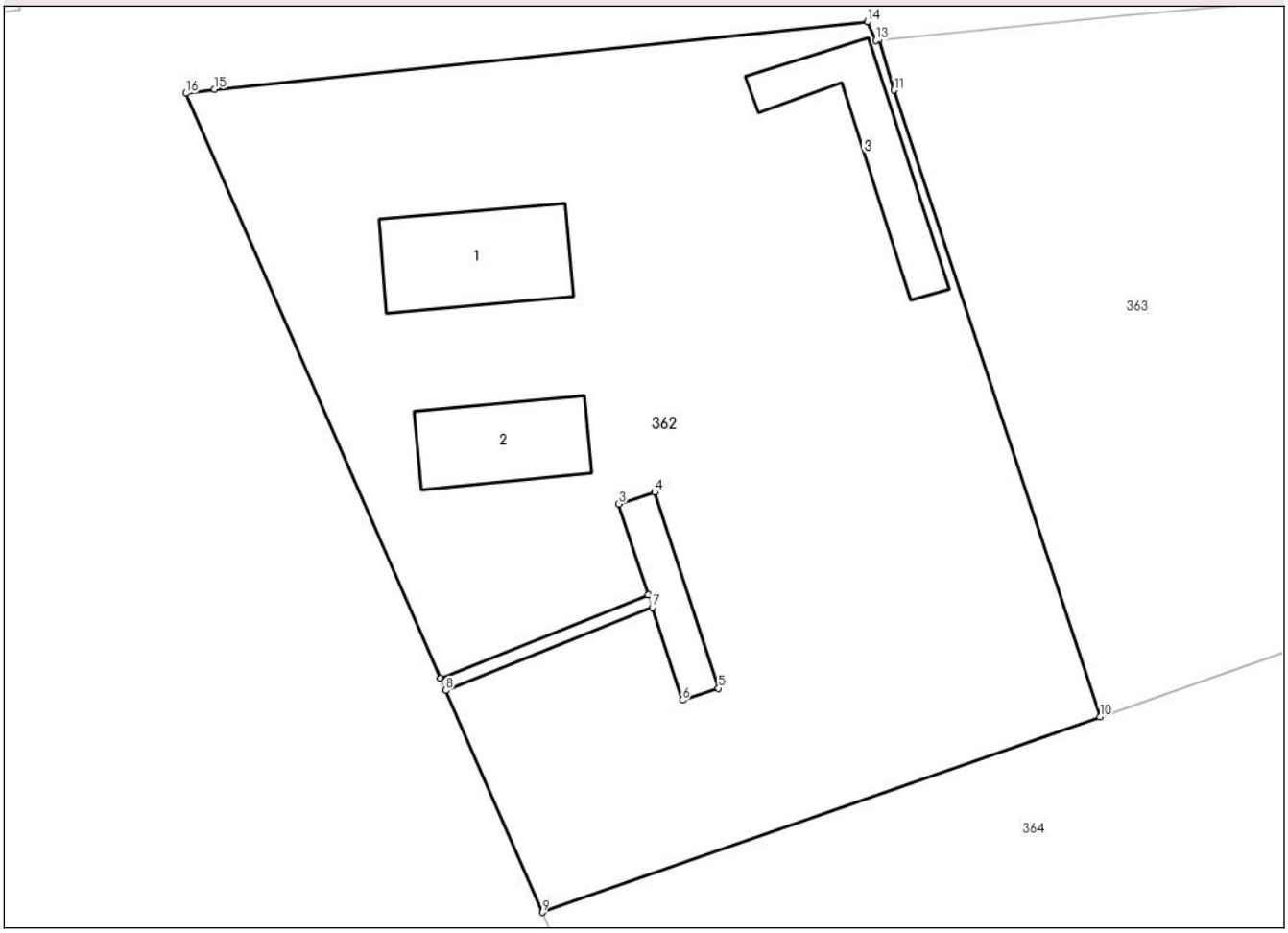

Date referitoare la teren

Crt	Categorie folosinţă	Intra vilan	Suprafaţa (mp)	Tarla	Parcelă	Nr. topo	Observaţii / Referinţe
1	curti constructii	DA	9.005	-	897	-	

Date referitoare la construcţii

Crt	Număr	Destinaţie construcţie	Supraf. (mp)	Situaţie juridică	Observaţii / Referinţe
A1.1	51835-C1	constructii anexa	316	Cu acte	Nr. niveluri:1; S. construita la sol:316 mp; S. construita desfasurata:316 mp; Atelier reparatii, fundatii ba, zidarie caramida, acoperis tip sarpanta, invelitoare lemn si azbociment. Fara certificat energetic. An construcţie 1972
A1.2	51835-C2	constructii anexa	240	Cu acte	Nr. niveluri:1; S. construita la sol:240 mp; S. construita desfasurata:247 mp; Copertina tractoare, fundatii ba,structura metalica: stalpi si ferme metalice, acoperis tip sarpanta, invelitoare tabla ondulata. Fara certificat energetic An construcţie 1974
A1.3	51835-C3	constructii anexa	247	Cu acte	Nr. niveluri:1; S. construita la sol:247 mp; S. construita desfasurata:247 mp; Copertina tractoare, fundatii ba,structura metalica: stalpi si ferme metalice, acoperis tip sarpanta, invelitoare tabla ondulata. Fara certificat energetic An construcţie 1974

Document care conține date cu caracter personal, protejat de prevederile Regulamentului (UE) nr. 679/2016 și Legii 190/2018

Lungime Segmente
1) Valorile lungimilor segmentelor sunt obţinute din proiecţie în plan.

Punct început	X / Y	Punct sfârşit	X / Y	Lungime segment (** (m)
1	639.609,744 705.523,874	2	639.637,643 705.535,086	30.068
2	639.637,643 705.535,086	3	639.633,677 705.547,3	12.842
3	639.633,677 705.547,3	4	639.638,532 705.548,876	5.104
4	639.638,532 705.548,876	5	639.647,087 705.522,53	27.7
5	639.647,087 705.522,53	6	639.642,232 705.520,954	5.104
6	639.642,232 705.520,954	7	639.638,197 705.533,382	13.067
7	639.638,197 705.533,382	8	639.610,457 705.522,234	29.896
8	639.610,457 705.522,234	9	639.623,405 705.492,459	32.468
9	639.623,405 705.492,459	10	639.698,321 705.518,707	79.381
10	639.698,321 705.518,707	11	639.670,628 705.602,853	88.586
11	639.670,628 705.602,853	12	639.668,637 705.609,59	7.025
12	639.668,637 705.609,59	13	639.668,192 705.609,545	0.447
13	639.668,192 705.609,545	14	639.667,101 705.612,07	2.751
14	639.667,101 705.612,07	15	639.579,407 705.602,997	88.162
15	639.579,407 705.602,997	16	639.575,575 705.602,451	3.871
16	639.575,575 705.602,451	1	639.609,744 705.523,874	85.685

** Lungimile segmentelor sunt determinate în planul de proiecţie Stereo 70 şi sunt rotunjite la 1 milimetru.
*** Distanţa dintre puncte este formată din segmente cumulate ce sunt mai mici decât valoarea 1 milimetru.

Document care conține date cu caracter personal, protejat de prevederile Regulamentului (UE) nr. 679/2016 și Legii 190/2018

DATE DESPRE IMOBILUL NR. 363

Oficiul de Cadastru şi Publicitate Imobiliară BOTOSANI
Biroul de Cadastru şi Publicitate Imobiliară Botosani

A. Partea I. Descrierea imobilului

TEREN Extravilan

Adresa: Jud. Botosani

Nr. Crt	Nr cadastral Nr. topografic	Suprafaţa* (mp)	Observaţii / Referinţe
A1		6.300	Sector cadastral:96 Teren neimprejmuit;

B. Partea II. Proprietari şi acte

Inscrieri privitoare la dreptul de proprietate şi alte drepturi reale		Referinţe
/		
Act Normativ nr. 268, din 28/05/2001 emis de Parlamentul Romaniei (Lege. Hotararea de Guvern nr. 626/06-07-2001 emisa de Guvernul Romaniei, act administrativ nr. 154/20-02-2025 + anexa emis de Agentia Domeniilor Statului);		
B1	Intabulare, drept de PROPRIETATE, dobandit prin Lege, cota actuala 1/1, cota initiala 1/1	A1
	1) **STATUL ROMAN**, CIF:9999999999999, Lipsa C.U.I. domeniu privat	
B2	Intabulare, drept de ADMINISTRARE, dobandit prin Lege, cota actuala 1/1, cota initiala 1/1	A1
	1) **AGENTIA DOMENIILOR STATULUI**, CIF:12708834	

C. Partea III. SARCINI .

Inscrieri privind dezmembramintele dreptului de proprietate, drepturi reale de garanţie şi sarcini	Referinţe
NU SUNT	

Anexa Nr. 1 La Partea I

Teren

Nr cadastral	Suprafaţa (mp)*	Observaţii / Referinţe
	6.300	

* Suprafaţa este determinată in planul de proiecţie Stereo 70.

DETALII LINIARE IMOBIL

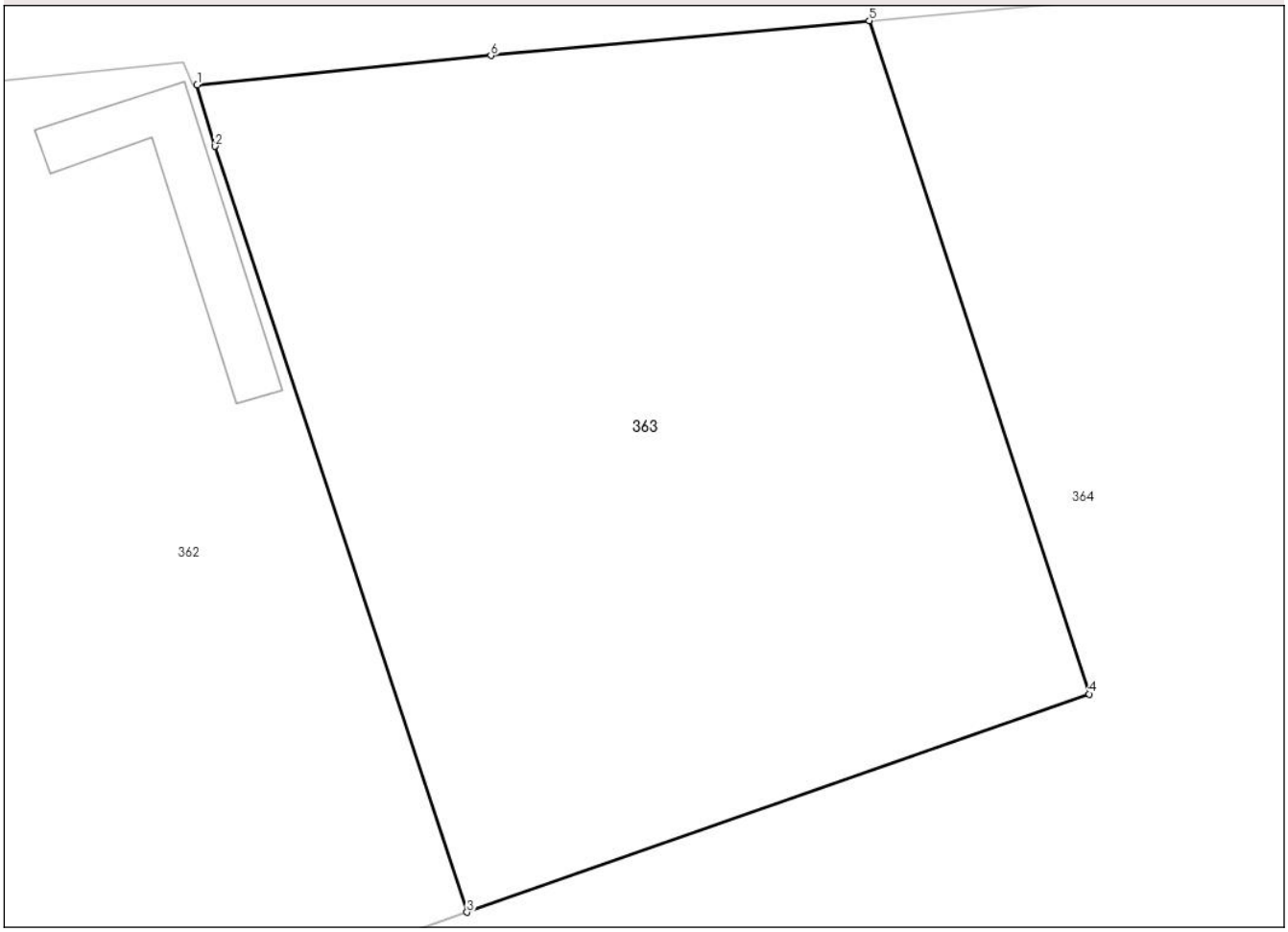

Date referitoare la teren

Crt	Categorie folosință	Intra vilan	Suprafaţa (mp)	Tarla	Parcelă	Nr. topo	Observaţii / Referinţe
1	arabil	NU	6.300	67	898	-	

Lungime Segmente
1) Valorile lungimilor segmentelor sunt obţinute din proiecţie în plan.

Punct început	X / Y	Punct sfârşit	X / Y	Lungime segment (** (m)
1	639.668,637 705.609,59	2	639.670,628 705.602,853	7.025
2	639.670,628 705.602,853	3	639.698,321 705.518,707	88.586
3	639.698,321 705.518,707	4	639.766,739 705.542,678	72.496
4	639.766,739 705.542,678	5	639.742,576 705.616,657	77.825
5	639.742,576 705.616,657	6	639.700,946 705.612,823	41.806

Document care conține date cu caracter personal, protejat de prevederile Regulamentului (UE) nr. 679/2016 și Legii 190/2018

Punct început	X / Y	Punct sfârşit	X / Y	Lungime segment (** (m)
6	639.700,946 705.612,823	1	639.668,637 705.609,59	32.47

** Lungimile segmentelor sunt determinate în planul de proiecţie Stereo 70 şi sunt rotunjite la 1 milimetru.
*** Distanţa dintre puncte este formată din segmente cumulate ce sunt mai mici decât valoarea 1 milimetru.

DATE DESPRE IMOBILUL NR. 364

Oficiul de Cadastru şi Publicitate Imobiliară BOTOSANI
Biroul de Cadastru şi Publicitate Imobiliară Botosani

A. Partea I. Descrierea imobilului

Nr. CF vechi:50816
Nr. cadastral vechi:50816

TEREN Extravilan

Adresa: Jud. Botosani

Nr. Crt	Nr cadastral Nr. topografic	Suprafaţa* (mp)	Observaţii / Referinţe
A1	50816	52.100	Sector cadastral:96 Teren neimprejmuit;

B. Partea II. Proprietari şi acte

Inscrieri privitoare la dreptul de proprietate şi alte drepturi reale		Referinţe
79 / 20/03/2002		
Act Administrativ nr. 83910, din 16/02/1999 emis de CJSDPT BOTOSANI (Titlu proprietate);		
B1	Intabulare, drept de PROPRIETATE, dobandit prin Reconstituire, cota actuala 1/1, cota initiala 1/1	A1
	1) **MAROCICO FLOREA**, bun propriu. Lipsa C.N.P.	
	OBSERVATII: (provenita din conversia CF 35)	

C. Partea III. SARCINI .

Inscrieri privind dezmembramintele dreptului de proprietate, drepturi reale de garanţie şi sarcini	Referinţe
NU SUNT	

Document care conține date cu caracter personal, protejat de prevederile Regulamentului (UE) nr. 679/2016 și Legii 190/2018

Anexa Nr. 1 La Partea I

Teren

Nr cadastral	Suprafaţa (mp)*	Observaţii / Referinţe
50816	52.100	

* Suprafaţa este determinată in planul de proiecţie Stereo 70.

DETALII LINIARE IMOBIL

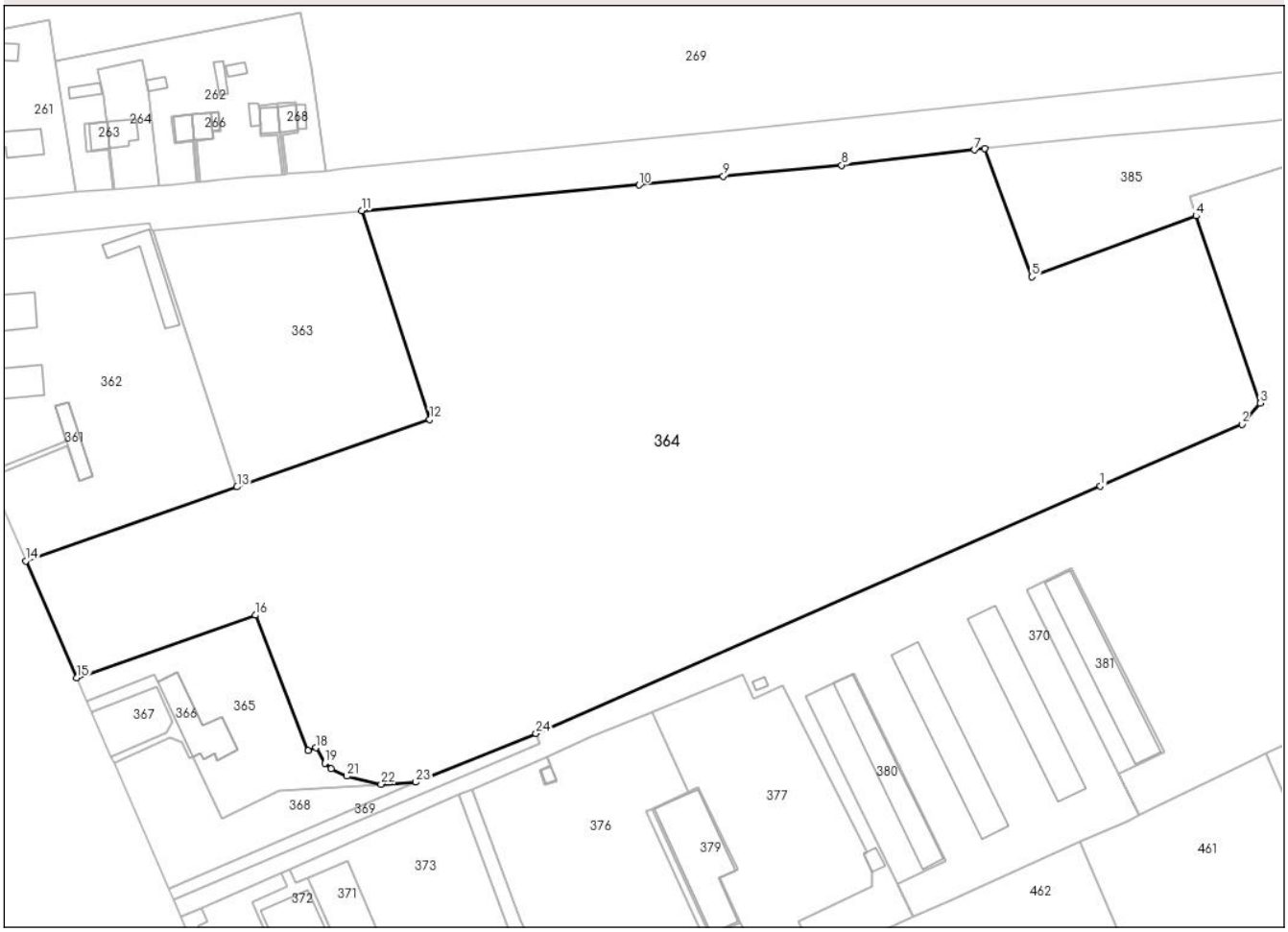

Date referitoare la teren

Crt	Categorie folosință	Intra vilan	Suprafaţa (mp)	Tarla	Parcelă	Nr. topo	Observaţii / Referinţe
1	arabil	NU	52.100	-	898/1	-	

Lungime Segmente

1) Valorile lungimilor segmentelor sunt obţinute din proiecţie în plan.

Punct început	X / Y	Punct sfârşit	X / Y	Lungime segment (** (m)
1	640.004,747 705.519,057	2	640.054,987 705.540,889	54.779
3	640.061,504 705.548,396	4	640.038,749 705.614,787	70.182
5	639.980,447 705.593,177	6	639.963,618 705.638,582	48.423
7	639.960,098 705.638,194	8	639.912,902 705.632,77	47.507
9	639.870,935 705.628,901	10	639.841,088 705.625,727	30.015

Punct început	X / Y	Punct sfârşit	X / Y	Lungime segment (** (m)
2	640.054,987 705.540,889	3	640.061,504 705.548,396	9.941
4	640.038,749 705.614,787	5	639.980,447 705.593,177	62.178
6	639.963,618 705.638,582	7	639.960,098 705.638,194	3.541
8	639.912,902 705.632,77	9	639.870,935 705.628,901	42.145
10	639.841,088 705.625,727	11	639.742,576 705.616,657	98.929

Document care conține date cu caracter personal, protejat de prevederile Regulamentului (UE) nr. 679/2016 și Legii 190/2018

Punct început	X / Y	Punct sfârşit	X / Y	Lungime segment (** (m)
11	639.742,576 705.616,657	12	639.766,739 705.542,678	77.825
13	639.698,321 705.518,707	14	639.623,405 705.492,459	79.381
15	639.641,438 705.450,99	16	639.704,905 705.473,227	67.25
17	639.723,592 705.425,249	18	639.726,347 705.426,262	2.935
19	639.729,458 705.420,781	20	639.731,757 705.418,804	3.032
21	639.737,285 705.416,166	22	639.749,504 705.413,333	12.543
23	639.761,826 705.414,051	24	639.804,447 705.431,261	45.964

Punct început	X / Y	Punct sfârşit	X / Y	Lungime segment (** (m)
12	639.766,739 705.542,678	13	639.698,321 705.518,707	72.496
14	639.623,405 705.492,459	15	639.641,438 705.450,99	45.22
16	639.704,905 705.473,227	17	639.723,592 705.425,249	51.489
18	639.726,347 705.426,262	19	639.729,458 705.420,781	6.302
20	639.731,757 705.418,804	21	639.737,285 705.416,166	6.125
22	639.749,504 705.413,333	23	639.761,826 705.414,051	12.343
24	639.804,447 705.431,261	1	640.004,747 705.519,057	218.697

** Lungimile segmentelor sunt determinate în planul de proiecţie Stereo 70 şi sunt rotunjite la 1 milimetru.
*** Distanţa dintre puncte este formată din segmente cumulate ce sunt mai mici decât valoarea 1 milimetru.

Document care conține date cu caracter personal, protejat de prevederile Regulamentului (UE) nr. 679/2016 și Legii 190/2018

DATE DESPRE IMOBILUL NR. 365

Oficiul de Cadastru şi Publicitate Imobiliară BOTOSANI
Biroul de Cadastru şi Publicitate Imobiliară Botosani

A. Partea I. Descrierea imobilului

TEREN Extravilan

Adresa: Jud. Botosani

Nr. Crt	Nr cadastral Nr. topografic	Suprafaţa* (mp)	Observaţii / Referinţe
A1		2.484	Sector cadastral:96 Teren neimprejmuit;

B. Partea II. Proprietari şi acte

Inscrieri privitoare la dreptul de proprietate şi alte drepturi reale		Referinţe
/		
Act Normativ nr. 268, din 28/05/2001 emis de Parlamentul Romaniei (Lege. Hotararea de Guvern nr. 626/06-07-2001 emisa de Guvernul Romaniei, act administrativ nr. 154/20-02-2025 + anexa emis de Agentia Domeniilor Statului);		
B1	Intabulare, drept de PROPRIETATE, dobandit prin Lege, cota actuala 1/1, cota initiala 1/1	A1
	1) **STATUL ROMAN**, CIF:9999999999999, Lipsa C.U.I. domeniu privat	
B2	Intabulare, drept de ADMINISTRARE, dobandit prin Lege, cota actuala 1/1, cota initiala 1/1	A1
	1) **AGENTIA DOMENIILOR STATULUI**, CIF:12708834	

C. Partea III. SARCINI .

Inscrieri privind dezmembramintele dreptului de proprietate, drepturi reale de garanţie şi sarcini	Referinţe
NU SUNT	

Anexa Nr. 1 La Partea I

Teren

Nr cadastral	Suprafaţa (mp)*	Observaţii / Referinţe
	2.484	

* Suprafaţa este determinată in planul de proiecţie Stereo 70.

DETALII LINIARE IMOBIL

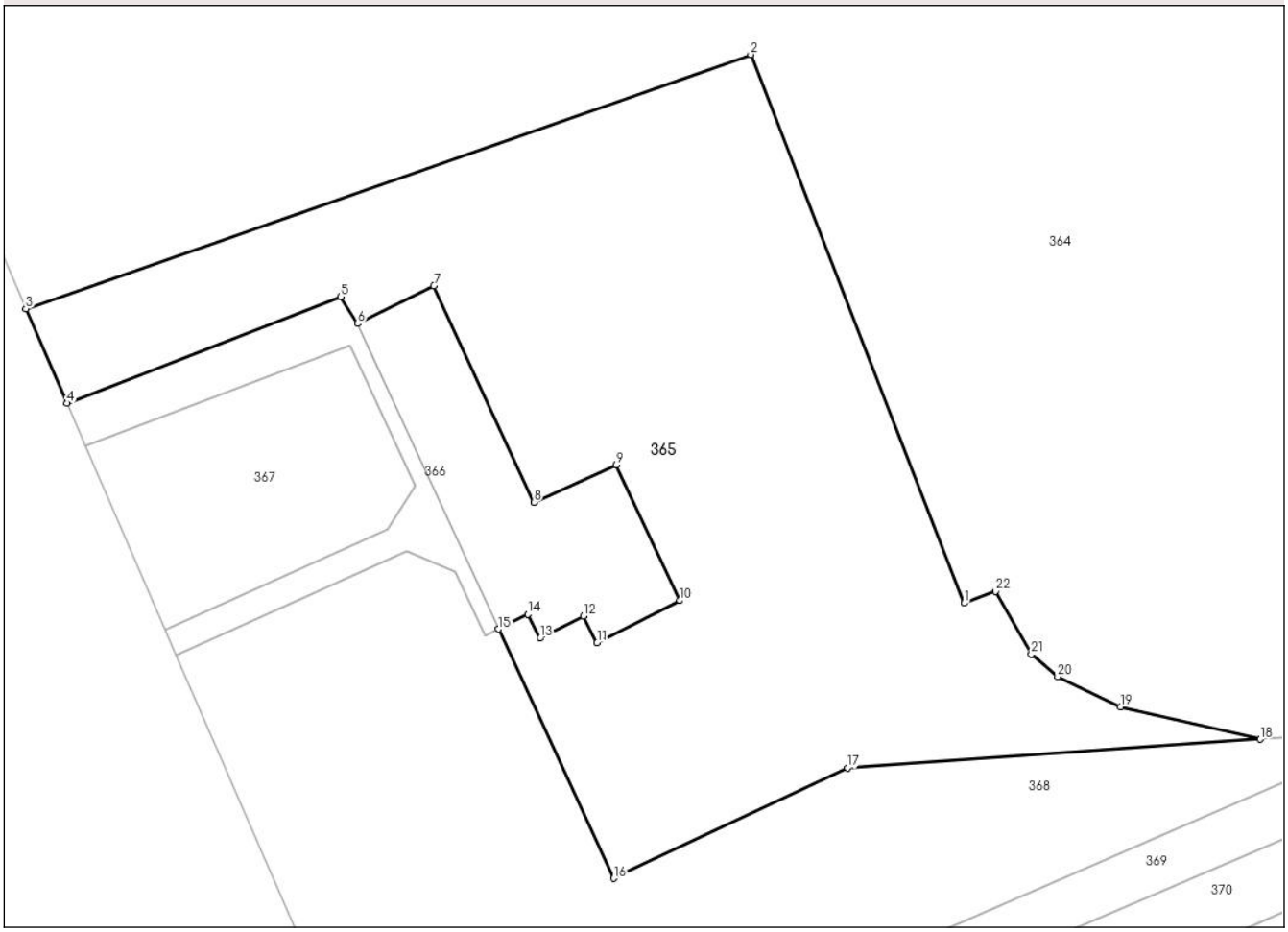

Date referitoare la teren

Crt	Categorie folosință	Intra vilan	Suprafaţa (mp)	Tarla	Parcelă	Nr. topo	Observaţii / Referinţe
1	livada	NU	2.484	67	896	-	

Lungime Segmente

1) Valorile lungimilor segmentelor sunt obţinute din proiecţie în plan.

Punct început	X / Y	Punct sfârşit	X / Y	Lungime segment (** (m)
1	639.723,592 705.425,249	2	639.704,905 705.473,227	51.489
3	639.641,438 705.450,99	4	639.645,031 705.442,729	9.009
5	639.668,989 705.452,033	6	639.670,471 705.449,699	2.765
7	639.677,169 705.452,997	8	639.685,918 705.434,072	20.849
9	639.693,143 705.437,331	10	639.698,679 705.425,458	13.1

Punct început	X / Y	Punct sfârşit	X / Y	Lungime segment (** (m)
2	639.704,905 705.473,227	3	639.641,438 705.450,99	67.25
4	639.645,031 705.442,729	5	639.668,989 705.452,033	25.701
6	639.670,471 705.449,699	7	639.677,169 705.452,997	7.466
8	639.685,918 705.434,072	9	639.693,143 705.437,331	7.926
10	639.698,679 705.425,458	11	639.691,439 705.421,774	8.123

Document care conține date cu caracter personal, protejat de prevederile Regulamentului (UE) nr. 679/2016 și Legii 190/2018

Punct început	X / Y	Punct sfârşit	X / Y	Lungime segment (** (m)
11	639.691,439 705.421,774	12	639.690,252 705.424,107	2.618
13	639.686,447 705.422,171	14	639.685,376 705.424,276	2.362
15	639.682,824 705.422,977	16	639.692,906 705.401,166	24.028
17	639.713,361 705.410,825	18	639.749,504 705.413,333	36.23
19	639.737,285 705.416,166	20	639.731,757 705.418,804	6.125
21	639.729,458 705.420,781	22	639.726,347 705.426,262	6.302

Punct început	X / Y	Punct sfârşit	X / Y	Lungime segment (** (m)
12	639.690,252 705.424,107	13	639.686,447 705.422,171	4.269
14	639.685,376 705.424,276	15	639.682,824 705.422,977	2.864
16	639.692,906 705.401,166	17	639.713,361 705.410,825	22.621
18	639.749,504 705.413,333	19	639.737,285 705.416,166	12.543
20	639.731,757 705.418,804	21	639.729,458 705.420,781	3.032
22	639.726,347 705.426,262	1	639.723,592 705.425,249	2.935

**** Lungimile segmentelor sunt determinate în planul de proiecţie Stereo 70 şi sunt rotunjite la 1 milimetru.**
***** Distanţa dintre puncte este formată din segmente cumulate ce sunt mai mici decât valoarea 1 milimetru.**

Document care conține date cu caracter personal, protejat de prevederile Regulamentului (UE) nr. 679/2016 și Legii 190/2018

DATE DESPRE IMOBILUL NR. 366

Oficiul de Cadastru şi Publicitate Imobiliară BOTOSANI
Biroul de Cadastru şi Publicitate Imobiliară Botosani

A. Partea I. Descrierea imobilului

Nr. CF vechi:51714
Nr. cadastral vechi:51714

TEREN Extravilan

Adresa: Jud. Botosani

Nr. Crt	Nr cadastral Nr. topografic	Suprafaţa* (mp)	Observaţii / Referinţe
A1	51714	553	Sector cadastral:96 Teren neimprejmuit; Constructia C1 inscrisa in CF 51714-C1;

B. Partea II. Proprietari şi acte

Inscrieri privitoare la dreptul de proprietate şi alte drepturi reale		Referinţe
47705 / 29/06/2018		
Act Notarial nr. 5839, din 11/12/2000 emis de BNPA CORNELIA AGACHI-STELIAN AGACHI;		
B1	Intabulare, drept de PROPRIETATE, dobandit prin Conventie, cota actuala 1/1, cota initiala 1/1	A1
	1) **RAFFAELLO SRL**, CIF:7046846	

C. Partea III. SARCINI .

Inscrieri privind dezmembramintele dreptului de proprietate, drepturi reale de garanţie şi sarcini	Referinţe
NU SUNT	

Document care conține date cu caracter personal, protejat de prevederile Regulamentului (UE) nr. 679/2016 și Legii 190/2018

Anexa Nr. 1 La Partea I

Teren

Nr cadastral	Suprafaţa (mp)*	Observaţii / Referinţe
51714	553	

* Suprafaţa este determinată in planul de proiecţie Stereo 70.

DETALII LINIARE IMOBIL

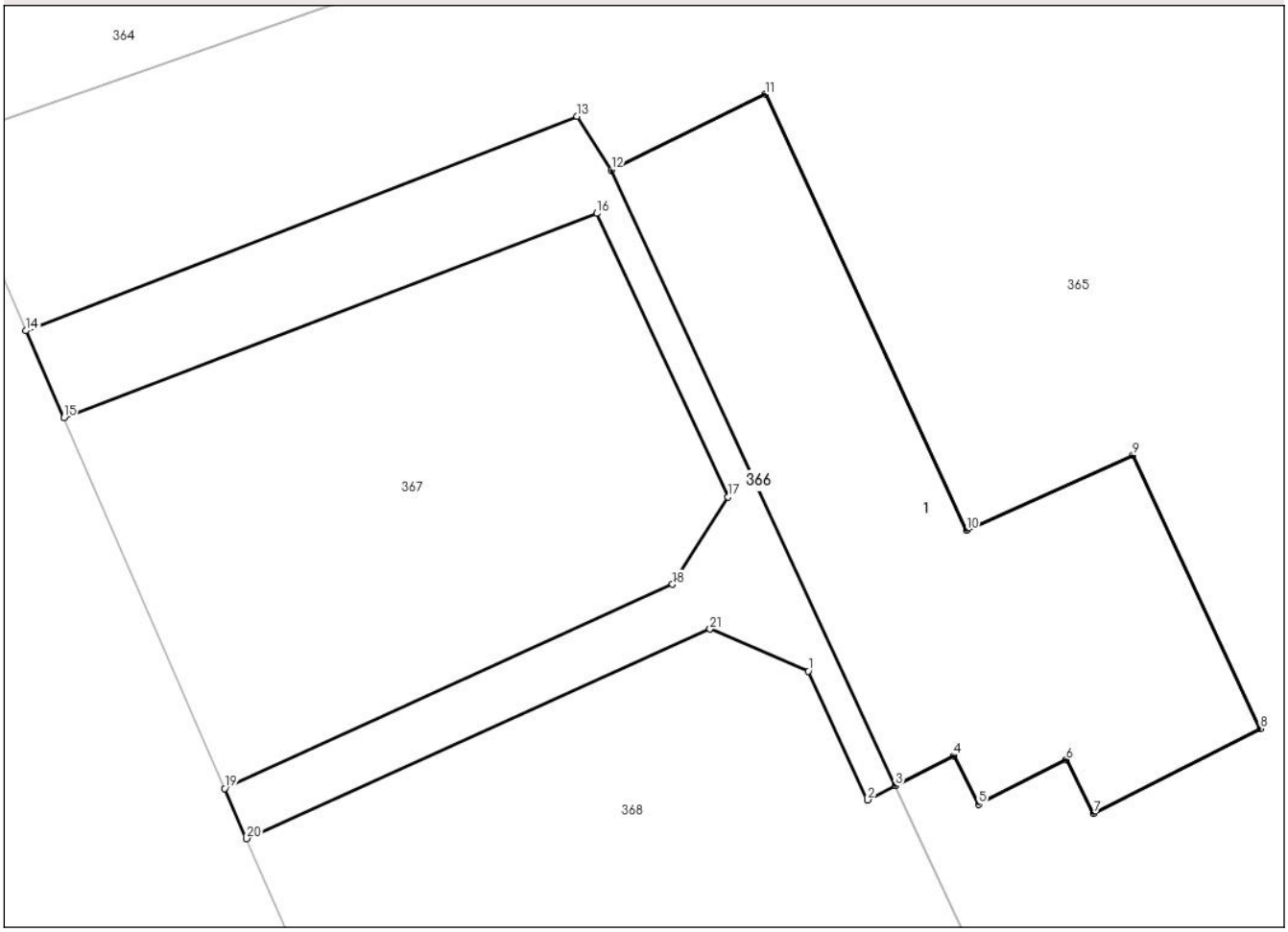

Date referitoare la teren

Crt	Categorie folosință	Intra vilan	Suprafaţa (mp)	Tarla	Parcelă	Nr. topo	Observaţii / Referinţe
1	curti constructii	NU	553	-	895	-	

Lungime Segmente

1) Valorile lungimilor segmentelor sunt obţinute din proiecţie în plan.

Punct început	X / Y	Punct sfârşit	X / Y	Lungime segment (** (m)
1	639.679,037 705.427,951	2	639.681,62 705.422,364	6.155
3	639.682,824 705.422,977	4	639.685,376 705.424,276	2.864
5	639.686,447 705.422,171	6	639.690,252 705.424,107	4.269
7	639.691,439 705.421,774	8	639.698,679 705.425,458	8.123
9	639.693,143 705.437,331	10	639.685,918 705.434,072	7.926

Punct început	X / Y	Punct sfârşit	X / Y	Lungime segment (** (m)
2	639.681,62 705.422,364	3	639.682,824 705.422,977	1.351
4	639.685,376 705.424,276	5	639.686,447 705.422,171	2.362
6	639.690,252 705.424,107	7	639.691,439 705.421,774	2.618
8	639.698,679 705.425,458	9	639.693,143 705.437,331	13.1
10	639.685,918 705.434,072	11	639.677,169 705.452,997	20.849

Document care conține date cu caracter personal, protejat de prevederile Regulamentului (UE) nr. 679/2016 și Legii 190/2018

Punct început	X / Y	Punct sfârşit	X / Y	Lungime segment (** (m)
11	639.677,169 705.452,997	12	639.670,471 705.449,699	7.466
13	639.668,989 705.452,033	14	639.645,031 705.442,729	25.701
15	639.646,674 705.438,951	16	639.669,849 705.447,826	24.816
17	639.675,541 705.435,514	18	639.673,138 705.431,718	4.493
19	639.653,674 705.422,86	20	639.654,626 705.420,682	2.377
21	639.674,764 705.429,779	1	639.679,037 705.427,951	4.648

Punct început	X / Y	Punct sfârşit	X / Y	Lungime segment (** (m)
12	639.670,471 705.449,699	13	639.668,989 705.452,033	2.765
14	639.645,031 705.442,729	15	639.646,674 705.438,951	4.12
16	639.669,849 705.447,826	17	639.675,541 705.435,514	13.564
18	639.673,138 705.431,718	19	639.653,674 705.422,86	21.385
20	639.654,626 705.420,682	21	639.674,764 705.429,779	22.097

** Lungimile segmentelor sunt determinate în planul de proiecţie Stereo 70 şi sunt rotunjite la 1 milimetru.
*** Distanţa dintre puncte este formată din segmente cumulate ce sunt mai mici decât valoarea 1 milimetru.

Document care conține date cu caracter personal, protejat de prevederile Regulamentului (UE) nr. 679/2016 și Legii 190/2018

DATE DESPRE IMOBILUL NR. 367

Oficiul de Cadastru şi Publicitate Imobiliară BOTOSANI
Biroul de Cadastru şi Publicitate Imobiliară Botosani

A. Partea I. Descrierea imobilului

TEREN Extravilan

Adresa: Jud. Botosani

Nr. Crt	Nr cadastral Nr. topografic	Suprafaţa* (mp)	Observaţii / Referinţe
A1		414	Sector cadastral:96 Teren neimprejmuit;

B. Partea II. Proprietari şi acte

Inscrieri privitoare la dreptul de proprietate şi alte drepturi reale		Referinţe
/		
Act Administrativ nr. 665, din 10/11/1993 emis de MINISTERUL AGRICULTURII SI ALIMENTATIEI (Titlu proprietate. insotit de tabel anexa (pozitia 39));		
B1	Intabulare, drept de PROPRIETATE, dobandit prin Lege, cota actuala 1/1, cota initiala 1/1	A1
	1) **COZINDA S.A.**, CIF:616826	

C. Partea III. SARCINI .

Inscrieri privind dezmembramintele dreptului de proprietate, drepturi reale de garanţie şi sarcini	Referinţe
NU SUNT	

Document care conține date cu caracter personal, protejat de prevederile Regulamentului (UE) nr. 679/2016 și Legii 190/2018

Anexa Nr. 1 La Partea I

Teren

Nr cadastral	Suprafaţa (mp)*	Observaţii / Referinţe
	414	

* Suprafaţa este determinată in planul de proiecţie Stereo 70.

DETALII LINIARE IMOBIL

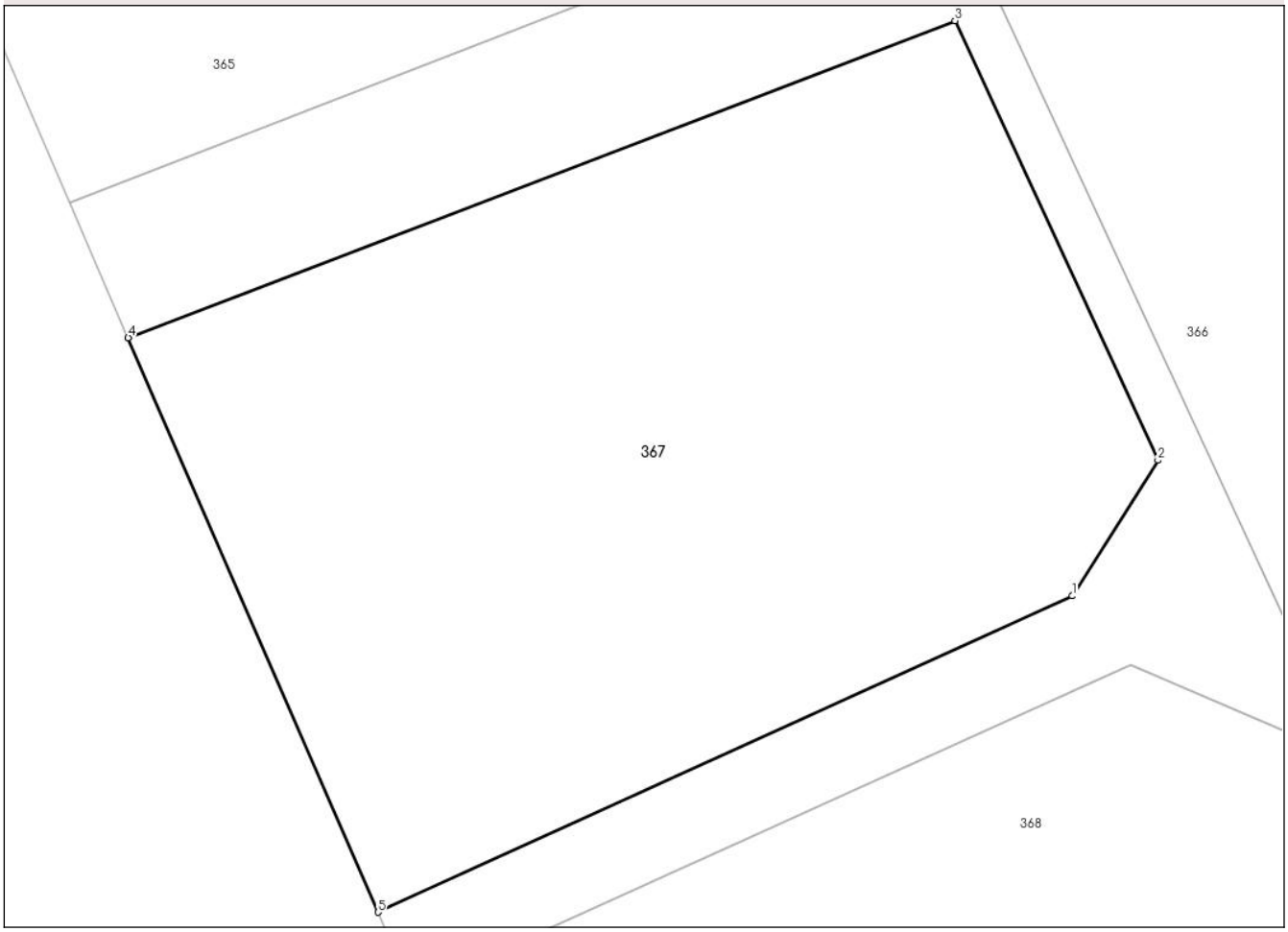

Date referitoare la teren

Crt	Categorie folosință	Intra vilan	Suprafaţa (mp)	Tarla	Parcelă	Nr. topo	Observaţii / Referinţe
1	livada	NU	414	67	894	-	

Lungime Segmente
1) Valorile lungimilor segmentelor sunt obţinute din proiecţie în plan.

Punct început	X / Y	Punct sfârşit	X / Y	Lungime segment (** (m)
1	639.673,138 705.431,718	2	639.675,541 705.435,514	4.493
2	639.675,541 705.435,514	3	639.669,849 705.447,826	13.564
3	639.669,849 705.447,826	4	639.646,674 705.438,951	24.816
4	639.646,674 705.438,951	5	639.653,674 705.422,86	17.548
5	639.653,674 705.422,86	1	639.673,138 705.431,718	21.385

Document care conține date cu caracter personal, protejat de prevederile Regulamentului (UE) nr. 679/2016 și Legii 190/2018

** Lungimile segmentelor sunt determinate în planul de proiecţie Stereo 70 şi sunt rotunjite la 1 milimetru.
*** Distanţa dintre puncte este formată din segmente cumulate ce sunt mai mici decât valoarea 1 milimetru.

Document care conține date cu caracter personal, protejat de prevederile Regulamentului (UE) nr. 679/2016 și Legii 190/2018

DATE DESPRE IMOBILUL NR. 368

Oficiul de Cadastru şi Publicitate Imobiliară BOTOSANI
Biroul de Cadastru şi Publicitate Imobiliară Botosani

A. Partea I. Descrierea imobilului

TEREN Extravilan

Adresa: Jud. Botosani

Nr. Crt	Nr cadastral Nr. topografic	Suprafaţa* (mp)	Observaţii / Referinţe
A1		2.038	Sector cadastral:96 Teren neimprejmuit;

B. Partea II. Proprietari şi acte

Inscrieri privitoare la dreptul de proprietate şi alte drepturi reale		Referinţe
/		
Act Administrativ nr. 665, din 10/11/1993 emis de MINISTERUL AGRICULTURII SI ALIMENTATIEI (Titlu proprietate. insotit de tabel anexa (pozitia 42, 43, 45, 46, 47, 48));		
B1	Intabulare, drept de PROPRIETATE, dobandit prin Lege, cota actuala 1/1, cota initiala 1/1	A1
	1) **COZINDA S.A.**, CIF:616826	

C. Partea III. SARCINI .

Inscrieri privind dezmembramintele dreptului de proprietate, drepturi reale de garanţie şi sarcini	Referinţe
NU SUNT	

Document care conține date cu caracter personal, protejat de prevederile Regulamentului (UE) nr. 679/2016 și Legii 190/2018

Anexa Nr. 1 La Partea I

Teren

Nr cadastral	Suprafaţa (mp)*	Observaţii / Referinţe
	2.038	

* Suprafaţa este determinată in planul de proiecţie Stereo 70.

DETALII LINIARE IMOBIL

Date referitoare la teren

Crt	Categorie folosință	Intra vilan	Suprafaţa (mp)	Tarla	Parcelă	Nr. topo	Observaţii / Referinţe
1	livada	NU	2.038	67	894	-	

Lungime Segmente
1) Valorile lungimilor segmentelor sunt obţinute din proiecţie în plan.

Punct început	X / Y	Punct sfârşit	X / Y	Lungime segment (** (m)
1	639.749,504 705.413,333	2	639.713,361 705.410,825	36.23
2	639.713,361 705.410,825	3	639.692,906 705.401,166	22.621
3	639.692,906 705.401,166	4	639.682,824 705.422,977	24.028
4	639.682,824 705.422,977	5	639.681,62 705.422,364	1.351
5	639.681,62 705.422,364	6	639.679,037 705.427,951	6.155

Document care conține date cu caracter personal, protejat de prevederile Regulamentului (UE) nr. 679/2016 și Legii 190/2018

Punct început	X / Y	Punct sfârşit	X / Y	Lungime segment (** (m)
6	639.679,037 705.427,951	7	639.674,764 705.429,779	4.648
7	639.674,764 705.429,779	8	639.654,626 705.420,682	22.097
8	639.654,626 705.420,682	9	639.674,122 705.376,071	48.685
9	639.674,122 705.376,071	10	639.761,826 705.414,051	95.574
10	639.761,826 705.414,051	1	639.749,504 705.413,333	12.343

** Lungimile segmentelor sunt determinate în planul de proiecţie Stereo 70 şi sunt rotunjite la 1 milimetru.
*** Distanţa dintre puncte este formată din segmente cumulate ce sunt mai mici decât valoarea 1 milimetru.

Document care conține date cu caracter personal, protejat de prevederile Regulamentului (UE) nr. 679/2016 și Legii 190/2018

DATE DESPRE IMOBILUL NR. 369

Oficiul de Cadastru şi Publicitate Imobiliară BOTOSANI
Biroul de Cadastru şi Publicitate Imobiliară Botosani

A. Partea I. Descrierea imobilului

TEREN Extravilan

Adresa: Jud. Botosani

Nr. Crt	Nr cadastral Nr. topografic	Suprafaţa* (mp)	Observaţii / Referinţe
A1		610	Sector cadastral:96 Teren neimprejmuit;

B. Partea II. Proprietari şi acte

Inscrieri privitoare la dreptul de proprietate şi alte drepturi reale		Referinţe
/		
Act Normativ nr. 7, din 13/03/1996 emis de Parlamentul Romaniei (Lege);		
B1	Inscrierea provizorie, drept de PROPRIETATE, dobandit prin Lege, cota actuala 1/1, cota initiala 1/1	A1
	1) **NEIDENTIFICAT NEIDENTIFICAT**, Lipsa C.N.P.	
B2	se noteaza mentiunea de proprietar neidentificat, rezerva a comisiei locale de fond funciar	A1

C. Partea III. SARCINI .

Inscrieri privind dezmembramintele dreptului de proprietate, drepturi reale de garanţie şi sarcini	Referinţe
NU SUNT	

Anexa Nr. 1 La Partea I

Teren

Nr cadastral	Suprafaţa (mp)*	Observaţii / Referinţe
	610	

* Suprafaţa este determinată in planul de proiecţie Stereo 70.

DETALII LINIARE IMOBIL

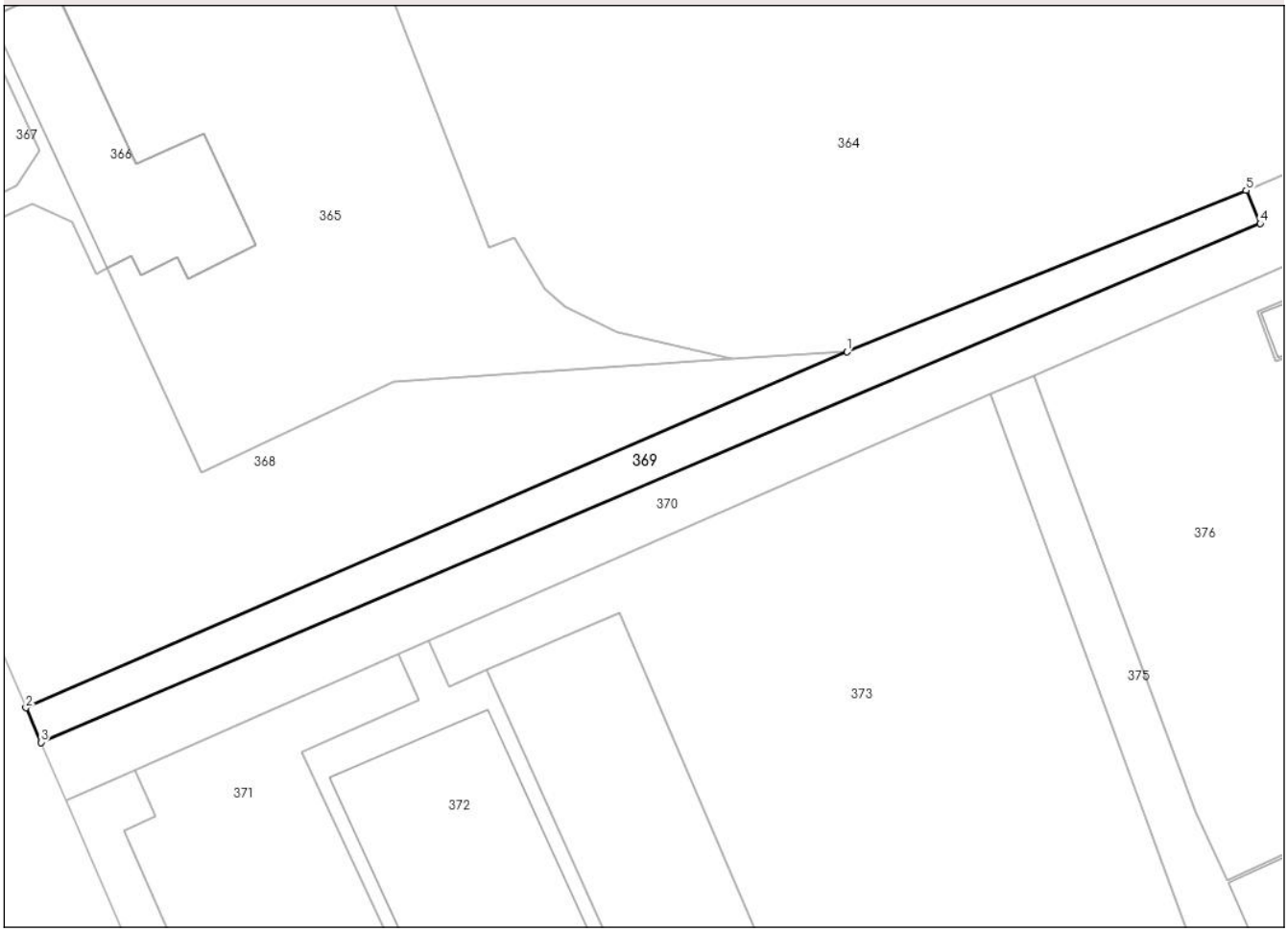

Date referitoare la teren

Crt	Categorie folosință	Intra vilan	Suprafaţa (mp)	Tarla	Parcelă	Nr. topo	Observaţii / Referinţe
1	curti constructii	NU	310	67	891	-	
2	livada	NU	300	67	894	-	

Lungime Segmente
1) Valorile lungimilor segmentelor sunt obţinute din proiecţie în plan.

Punct început	X / Y	Punct sfârşit	X / Y	Lungime segment (** (m)
1	639.761,826 705.414,051	2	639.674,122 705.376,071	95.574
2	639.674,122 705.376,071	3	639.675,734 705.372,383	4.025
3	639.675,734 705.372,383	4	639.805,944 705.427,739	141.488
4	639.805,944 705.427,739	5	639.804,447 705.431,261	3.827

Document care conține date cu caracter personal, protejat de prevederile Regulamentului (UE) nr. 679/2016 și Legii 190/2018

Punct început	X / Y	Punct sfârşit	X / Y	Lungime segment (** (m)
5	639.804,447 705.431,261	1	639.761,826 705.414,051	45.964

** Lungimile segmentelor sunt determinate în planul de proiecţie Stereo 70 şi sunt rotunjite la 1 milimetru.
*** Distanţa dintre puncte este formată din segmente cumulate ce sunt mai mici decât valoarea 1 milimetru.

Document care conține date cu caracter personal, protejat de prevederile Regulamentului (UE) nr. 679/2016 și Legii 190/2018

DATE DESPRE IMOBILUL NR. 370

Oficiul de Cadastru şi Publicitate Imobiliară BOTOSANI
Biroul de Cadastru şi Publicitate Imobiliară Botosani

A. Partea I. Descrierea imobilului

TEREN Extravilan

Adresa: Jud. Botosani

Nr. Crt	Nr cadastral Nr. topografic	Suprafaţa* (mp)	Observaţii / Referinţe
A1		40.065	Sector cadastral:96 Teren neimprejmuit;

Construcţii

Crt	Nr cadastral Nr. topografic	Adresa	Observaţii / Referinţe
A1.3		Jud. Botosani	Nr. niveluri:1; S. construita la sol:781 mp; Grajd
A1.4		Jud. Botosani	Nr. niveluri:1; S. construita la sol:758 mp; Grajd
A1.5		Jud. Botosani	Nr. niveluri:1; S. construita la sol:34 mp; Anexa gospodareasca
A1.6		Jud. Botosani	Nr. niveluri:1; S. construita la sol:20 mp; Anexa gospodareasca

B. Partea II. Proprietari şi acte

Inscrieri privitoare la dreptul de proprietate şi alte drepturi reale		Referinţe
/		
Act Administrativ nr. 665, din 10/11/1993 emis de MINISTERUL AGRICULTURII SI ALIMENTATIEI (Titlu proprietate. insotit de tabel anexa (pozitia 49, 68/1, 70/1, 70/2, 72, 73, 74, 74/1, 77, 78, 79, 80, 83, 84, 85, 86, 87, 88, 89, 90, 92, 95, 96, 99, 100, 101, 102, 103, 104, 105));		
B1	Intabulare, drept de PROPRIETATE, dobandit prin Lege, cota actuala 1/1, cota initiala 1/1	A1, A1.3, A1.4, A1.5, A1.6
	1) **COZINDA S.A.**, CIF:616826	

C. Partea III. SARCINI .

Inscrieri privind dezmembramintele dreptului de proprietate, drepturi reale de garanţie şi sarcini	Referinţe
NU SUNT	

Document care conține date cu caracter personal, protejat de prevederile Regulamentului (UE) nr. 679/2016 și Legii 190/2018

Anexa Nr. 1 La Partea I

Teren

Nr cadastral	Suprafaţa (mp)*	Observaţii / Referinţe
	40.065	

* Suprafaţa este determinată in planul de proiecţie Stereo 70.

DETALII LINIARE IMOBIL

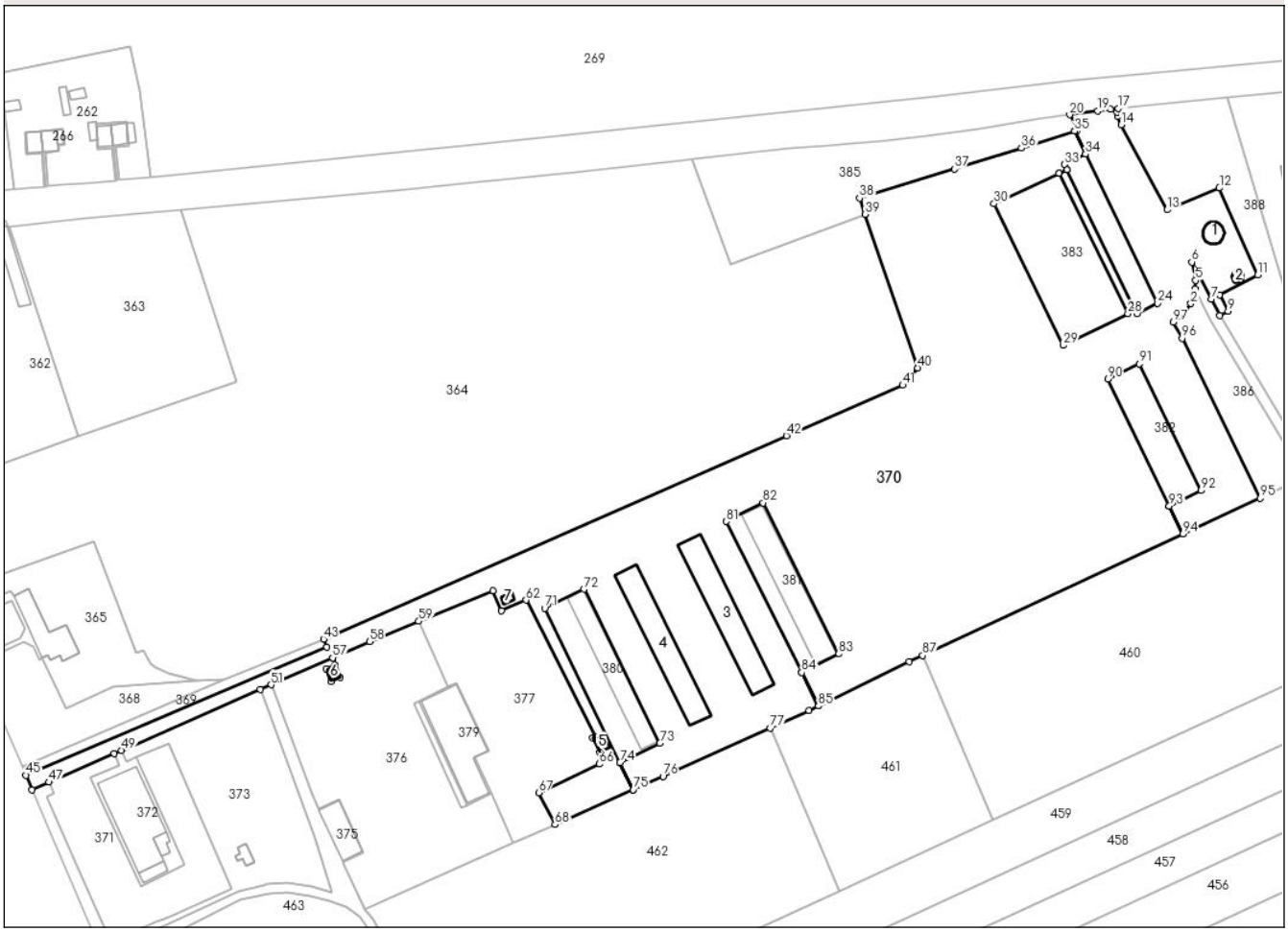

Date referitoare la teren

Crt	Categorie folosinţă	Intra vilan	Suprafaţa (mp)	Tarla	Parcelă	Nr. topo	Observaţii / Referinţe
1	curti constructii	NU	40.065	67	891	-	

Date referitoare la construcţii

Crt	Număr	Destinaţie construcţie	Supraf. (mp)	Situaţie juridică	Observaţii / Referinţe
A1.1		constructii industriale si edilitare	69	Fara acte	Nr. niveluri:1; S. construita la sol:69 mp; Rezervor apa
A1.2		constructii industriale si edilitare	19	Fara acte	Nr. niveluri:1; S. construita la sol:19 mp; Turn apa
A1.3		constructii anexa	781	Cu acte	Nr. niveluri:1; S. construita la sol:781 mp; Grajd
A1.4		constructii anexa	758	Cu acte	Nr. niveluri:1; S. construita la sol:758 mp; Grajd
A1.5		constructii anexa	34	Cu acte	Nr. niveluri:1; S. construita la sol:34 mp; Anexa gospodareasca
A1.6		constructii anexa	20	Cu acte	Nr. niveluri:1; S. construita la sol:20 mp; Anexa gospodareasca
A1.7		constructii anexa	16	Fara acte	Nr. niveluri:1; S. construita la sol:16 mp; Anexa gospodareasca

Document care conține date cu caracter personal, protejat de prevederile Regulamentului (UE) nr. 679/2016 și Legii 190/2018

Lungime Segmente

1) Valorile lungimilor segmentelor sunt obţinute din proiecţie în plan.

Punct început	X / Y	Punct sfârşit	X / Y	Lungime segment
1	640.176,366 705.571,694	2	640.179,692 705.576,212	5.61
4	640.181,289 705.582,661	5	640.181,648 705.586,211	3.568
7	640.188,544 705.578,189	8	640.192,22 705.571,084	8.0
10	640.192,097 705.580,027	11	640.208,527 705.588,529	18.499
13	640.169,386 705.616,741	14	640.149,468 705.653,413	41.732
16	640.147,804 705.658,9	17	640.148,138 705.660,525	1.659
19	640.139,407 705.659,502	20	640.127,204 705.657,769	12.325
22	640.129,302 705.650,742	23	640.134,093 705.640,826	11.013
25	640.156,348 705.571,767	26	640.126,02 705.634,159	69.373
28	640.152,377 705.571,815	29	640.124,377 705.558,162	31.151
31	640.122,649 705.632,6	32	640.126,011 705.634,177	3.714
34	640.134,09 705.640,825	35	640.129,292 705.650,739	11.014
37	640.077,311 705.634,355	38	640.036,328 705.621,78	42.869
40	640.061,504 705.548,396	41	640.054,987 705.540,889	9.941
43	639.804,447 705.431,261	44	639.805,944 705.427,739	3.827
46	639.678,434 705.366,205	47	639.685,777 705.369,426	8.018
49	639.717,145 705.383,185	50	639.777,159 705.409,505	65.532
52	639.808,372 705.423,141	53	639.809,606 705.419,971	3.402
55	639.807,628 705.413,015	56	639.811,728 705.414,614	4.401
58	639.824,325 705.430,135	59	639.845,678 705.438,958	23.104
61	639.881,518 705.443,512	62	639.892,05 705.448,129	11.5
64	639.920,839 705.388,543	65	639.923,905 705.382,275	6.978
67	639.897,531 705.364,798	68	639.904,568 705.351,125	15.378
70	639.932,71 705.377,914	71	639.900,139 705.444,522	74.146
73	639.949,948 705.386,265	74	639.932,719 705.377,919	19.144
76	639.951,37 705.371,877	77	639.997,662 705.392,851	50.822
79	640.018,46 705.402,397	80	640.011,268 705.416,794	16.094
82	639.994,677 705.490,107	83	640.027,298 705.424,801	73.0
85	640.018,469 705.402,401	86	640.057,742 705.421,405	43.629
88	640.176,203 705.476,578	89	640.170,269 705.488,778	13.566
91	640.157,282 705.550,124	92	640.183,896 705.495,405	60.848
94	640.176,212 705.476,583	95	640.209,633 705.492,148	36.868

Punct început	X / Y	Punct sfârşit	X / Y	Lungime segment
2	640.179,692 705.576,212	3	640.181,13 705.581,091	5.087
5	640.181,648 705.586,211	6	640.180,068 705.594,115	8.06
8	640.192,22 705.571,084	9	640.195,773 705.572,922	4.0
11	640.208,527 705.588,529	12	640.191,98 705.626,131	41.082
14	640.149,468 705.653,413	15	640.148,059 705.657,029	3.881
17	640.148,138 705.660,525	18	640.144,9 705.660,281	3.247
20	640.127,204 705.657,769	21	640.130,525 705.651,132	7.422
23	640.134,093 705.640,826	24	640.165,284 705.576,386	71.592
26	640.126,02 705.634,159	27	640.122,657 705.632,582	3.714
29	640.124,377 705.558,162	30	640.094,447 705.619,38	68.143
32	640.126,011 705.634,177	33	640.124,954 705.636,352	2.419
35	640.129,292 705.650,739	36	640.106,291 705.643,399	24.144
38	640.036,328 705.621,78	39	640.038,749 705.614,787	7.4
41	640.054,987 705.540,889	42	640.004,747 705.519,057	54.779
44	639.805,944 705.427,739	45	639.675,734 705.372,383	141.488
47	639.685,777 705.369,426	48	639.713,957 705.381,786	30.771
50	639.777,159 705.409,505	51	639.781,758 705.411,515	5.019
53	639.809,606 705.419,971	54	639.805,605 705.418,386	4.304
56	639.811,728 705.414,614	57	639.808,384 705.423,146	9.164
59	639.845,678 705.438,958	60	639.877,712 705.452,194	34.661
62	639.892,05 705.448,129	63	639.922,199 705.389,187	66.205
65	639.923,905 705.382,275	66	639.923,737 705.377,219	5.059
68	639.904,568 705.351,125	69	639.938,46 705.366,153	37.074
71	639.900,139 705.444,522	72	639.917,141 705.452,763	18.894
74	639.932,719 705.377,919	75	639.938,469 705.366,157	13.093
77	639.997,662 705.392,851	78	640.014,447 705.400,455	18.427
80	640.011,268 705.416,794	81	639.978,647 705.482,1	73.0
83	640.027,298 705.424,801	84	640.011,277 705.416,798	17.909
86	640.057,742 705.421,405	87	640.063,664 705.424,163	6.533
89	640.170,269 705.488,778	90	640.143,657 705.543,493	60.843
92	640.183,896 705.495,405	93	640.170,278 705.488,782	15.143
95	640.209,633 705.492,148	96	640.175,841 705.561,177	76.856

Punct început	X / Y	Punct sfârşit	X / Y	Lungime segment
3	640.181,13 705.581,091	4	640.181,289 705.582,661	1.578
6	640.180,068 705.594,115	7	640.188,544 705.578,189	18.041
9	640.195,773 705.572,922	10	640.192,097 705.580,027	8.0
12	640.191,98 705.626,131	13	640.169,386 705.616,741	24.468
15	640.148,059 705.657,029	16	640.147,804 705.658,9	1.888
18	640.144,9 705.660,281	19	640.139,407 705.659,502	5.548
21	640.130,525 705.651,132	22	640.129,302 705.650,742	1.284
24	640.165,284 705.576,386	25	640.156,348 705.571,767	10.06
27	640.122,657 705.632,582	28	640.152,377 705.571,815	67.645
30	640.094,447 705.619,38	31	640.122,649 705.632,6	31.146
33	640.124,954 705.636,352	34	640.134,09 705.640,825	10.172
36	640.106,291 705.643,399	37	640.077,311 705.634,355	30.358
39	640.038,749 705.614,787	40	640.061,504 705.548,396	70.182
42	640.004,747 705.519,057	43	639.804,447 705.431,261	218.697
45	639.675,734 705.372,383	46	639.678,434 705.366,205	6.742
48	639.713,957 705.381,786	49	639.717,145 705.383,185	3.481
51	639.781,758 705.411,515	52	639.808,372 705.423,141	29.043
54	639.805,605 705.418,386	55	639.807,628 705.413,015	5.739
57	639.808,384 705.423,146	58	639.824,325 705.430,135	17.406
60	639.877,712 705.452,194	61	639.881,518 705.443,512	9.48
63	639.922,199 705.389,187	64	639.920,839 705.388,543	1.505
66	639.923,737 705.377,219	67	639.897,531 705.364,798	29.001
69	639.938,46 705.366,153	70	639.932,71 705.377,914	13.092
72	639.917,141 705.452,763	73	639.949,948 705.386,265	74.15
75	639.938,469 705.366,157	76	639.951,37 705.371,877	14.112
78	640.014,447 705.400,455	79	640.018,46 705.402,397	4.458
81	639.978,647 705.482,1	82	639.994,677 705.490,107	17.919
84	640.011,277 705.416,798	85	640.018,469 705.402,401	16.094
87	640.063,664 705.424,163	88	640.176,203 705.476,578	124.146
90	640.143,657 705.543,493	91	640.157,282 705.550,124	15.153
93	640.170,278 705.488,782	94	640.176,212 705.476,583	13.566
96	640.175,841 705.561,177	97	640.172,019 705.568,146	7.948

Document care conține date cu caracter personal, protejat de prevederile Regulamentului (UE) nr. 679/2016 și Legii 190/2018

Punct început	X / Y	Punct sfârşit	X / Y	Lungime segment
97	640.172,019 705.568,146	1	640.176,366 705.571,694	5.611

** Lungimile segmentelor sunt determinate în planul de proiecţie Stereo 70 şi sunt rotunjite la 1 milimetru.
*** Distanţa dintre puncte este formată din segmente cumulate ce sunt mai mici decât valoarea 1 milimetru.

Document care conține date cu caracter personal, protejat de prevederile Regulamentului (UE) nr. 679/2016 și Legii 190/2018

DATE DESPRE IMOBILUL NR. 371

Oficiul de Cadastru şi Publicitate Imobiliară BOTOSANI
Biroul de Cadastru şi Publicitate Imobiliară Botosani

A. Partea I. Descrierea imobilului

TEREN Extravilan

Adresa: Jud. Botosani

Nr. Crt	Nr cadastral Nr. topografic	Suprafaţa* (mp)	Observaţii / Referinţe
A1		3.012	Sector cadastral:96 Teren neimprejmuit;

B. Partea II. Proprietari şi acte

Inscrieri privitoare la dreptul de proprietate şi alte drepturi reale		Referinţe
/		
Act Administrativ nr. 665, din 10/11/1993 emis de MINISTERUL AGRICULTURII SI ALIMENTATIEI (Titlu proprietate. insotit de tabel anexa (pozitia 50));		
B1	Intabulare, drept de PROPRIETATE, dobandit prin Lege, cota actuala 1/1, cota initiala 1/1	A1
	1) **COZINDA S.A.**, CIF:616826	

C. Partea III. SARCINI .

Inscrieri privind dezmembramintele dreptului de proprietate, drepturi reale de garanţie şi sarcini	Referinţe
NU SUNT	

Document care conține date cu caracter personal, protejat de prevederile Regulamentului (UE) nr. 679/2016 și Legii 190/2018

Anexa Nr. 1 La Partea I

Teren

Nr cadastral	Suprafaţa (mp)*	Observaţii / Referinţe
	3.012	

* Suprafaţa este determinată in planul de proiecţie Stereo 70.

DETALII LINIARE IMOBIL

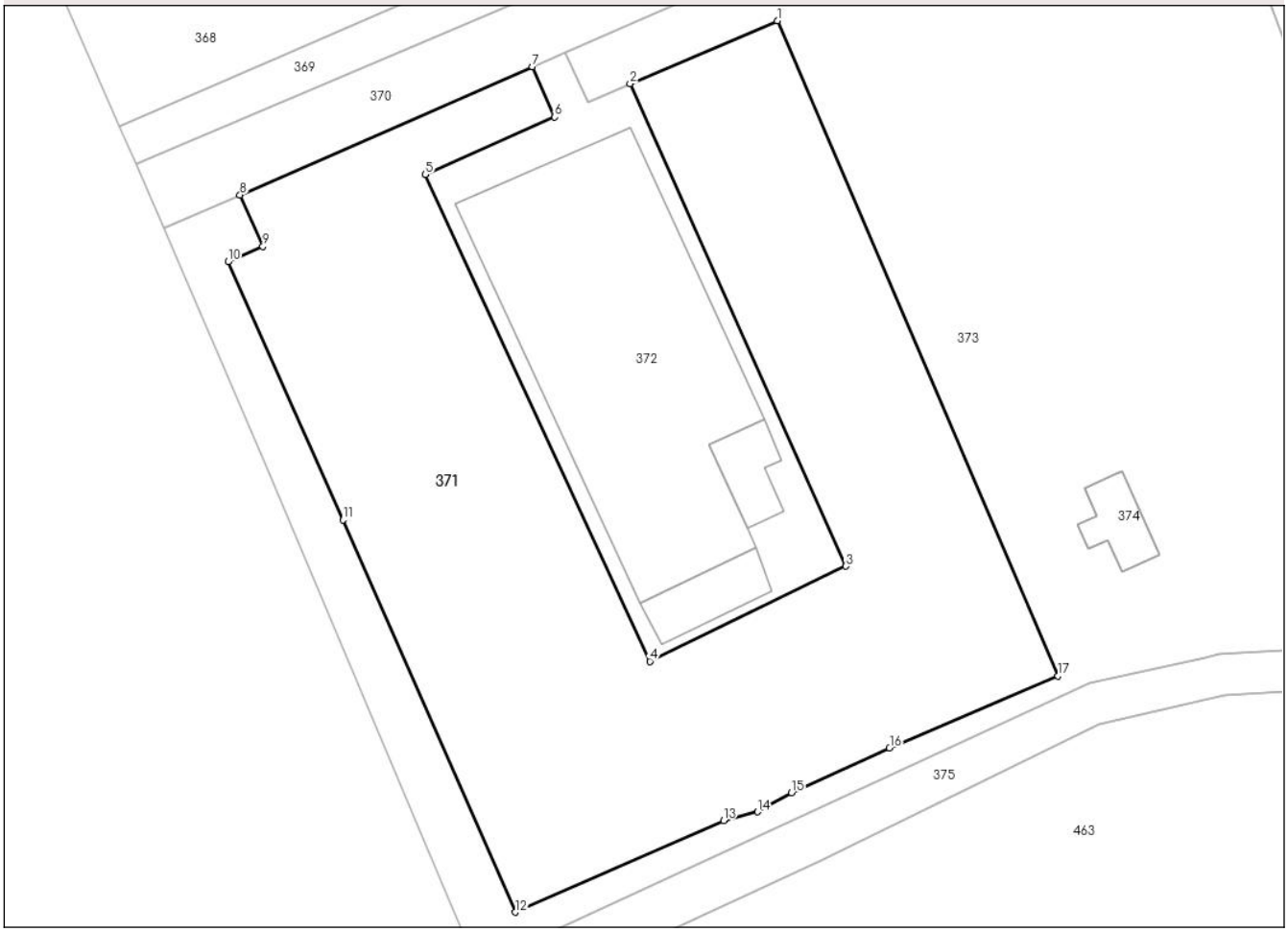

Date referitoare la teren

Crt	Categorie folosință	Intra vilan	Suprafaţa (mp)	Tarla	Parcelă	Nr. topo	Observaţii / Referinţe
1	curti constructii	NU	200	67	893	-	
2	livada	NU	2.812	67	892	-	

Lungime Segmente
1) Valorile lungimilor segmentelor sunt obţinute din proiecţie în plan.

Punct început	X / Y	Punct sfârşit	X / Y	Lungime segment (** (m)
1	639.737,558 705.386,198	2	639.723,368 705.380,136	15.431
2	639.723,368 705.380,136	3	639.744,172 705.333,682	50.9
3	639.744,172 705.333,682	4	639.725,292 705.324,513	20.988
4	639.725,292 705.324,513	5	639.703,634 705.371,397	51.645

Document care conține date cu caracter personal, protejat de prevederile Regulamentului (UE) nr. 679/2016 și Legii 190/2018

Punct început	X / Y	Punct sfârşit	X / Y	Lungime segment (** (m)
5	639.703,634 705.371,397	6	639.716,111 705.376,922	13.646
6	639.716,111 705.376,922	7	639.713,957 705.381,786	5.32
7	639.713,957 705.381,786	8	639.685,777 705.369,426	30.771
8	639.685,777 705.369,426	9	639.687,975 705.364,462	5.429
9	639.687,975 705.364,462	10	639.684,625 705.362,979	3.664
10	639.684,625 705.362,979	11	639.695,687 705.338,118	27.211
11	639.695,687 705.338,118	12	639.712,334 705.300,358	41.267
12	639.712,334 705.300,358	13	639.732,377 705.309,178	21.898
13	639.732,377 705.309,178	14	639.735,672 705.310,022	3.401
14	639.735,672 705.310,022	15	639.738,928 705.311,871	3.744
15	639.738,928 705.311,871	16	639.748,381 705.316,172	10.385
16	639.748,381 705.316,172	17	639.764,629 705.323,114	17.669
17	639.764,629 705.323,114	1	639.737,558 705.386,198	68.647

** Lungimile segmentelor sunt determinate în planul de proiecţie Stereo 70 şi sunt rotunjite la 1 milimetru.
*** Distanţa dintre puncte este formată din segmente cumulate ce sunt mai mici decât valoarea 1 milimetru.

Document care conține date cu caracter personal, protejat de prevederile Regulamentului (UE) nr. 679/2016 și Legii 190/2018

DATE DESPRE IMOBILUL NR. 372

Oficiul de Cadastru şi Publicitate Imobiliară BOTOSANI
Biroul de Cadastru şi Publicitate Imobiliară Botosani

A. Partea I. Descrierea imobilului

TEREN Extravilan

Adresa: Jud. Botosani

Nr. Crt	Nr cadastral Nr. topografic	Suprafaţa* (mp)	Observaţii / Referinţe
A1		1.110	Sector cadastral:96 Teren neimprejmuit;

Construcţii

Crt	Nr cadastral Nr. topografic	Adresa	Observaţii / Referinţe
A1.1		Jud. Botosani	Nr. niveluri:1; S. construita la sol:708 mp; Cladire abator

B. Partea II. Proprietari şi acte

Inscrieri privitoare la dreptul de proprietate şi alte drepturi reale		Referinţe
/		
Act Notarial nr. 250, din 26/01/1998 emis de SC "MIHALY IMPEX" SRL Botoşani (Contract de vanzare - cumparare);		
B1	Intabulare, drept de PROPRIETATE, dobandit prin Conventie, cota actuala 1/1, cota initiala 1/1	A1, A1.1
	1) **RAFFAELLO SRL**, CIF:7046846	

C. Partea III. SARCINI .

Inscrieri privind dezmembramintele dreptului de proprietate, drepturi reale de garanţie şi sarcini	Referinţe
NU SUNT	

Document care conține date cu caracter personal, protejat de prevederile Regulamentului (UE) nr. 679/2016 și Legii 190/2018

Anexa Nr. 1 La Partea I

Teren

Nr cadastral	Suprafaţa (mp)*	Observaţii / Referinţe
	1.110	

* Suprafaţa este determinată in planul de proiecţie Stereo 70.

DETALII LINIARE IMOBIL

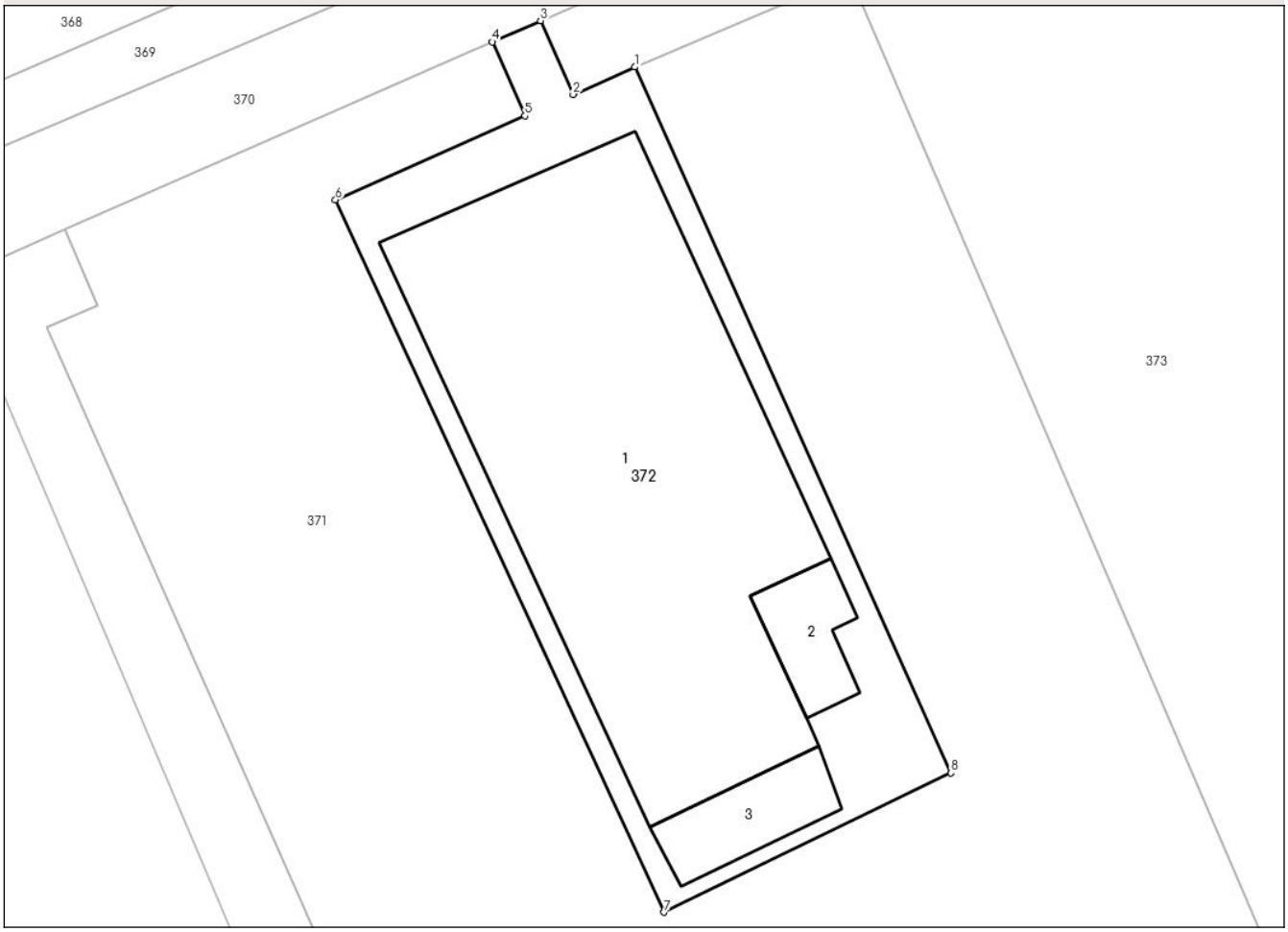

Date referitoare la teren

Crt	Categorie folosință	Intra vilan	Suprafaţa (mp)	Tarla	Parcelă	Nr. topo	Observaţii / Referinţe
1	curti constructii	NU	1.110	67	893	-	

Date referitoare la construcţii

Crt	Număr	Destinaţie construcţie	Supraf. (mp)	Situaţie juridică	Observaţii / Referinţe
A1.1		constructii industriale si edilitare	708	Cu acte	Nr. niveluri:1; S. construita la sol:708 mp; Cladire abator
A1.2		constructii anexa	43	Fara acte	Nr. niveluri:1; S. construita la sol:43 mp; Extindere constructie
A1.3		constructii anexa	53	Fara acte	Nr. niveluri:1; S. construita la sol:53 mp; Extindere constructie

Lungime Segmente

1) Valorile lungimilor segmentelor sunt obţinute din proiecţie în plan.

Punct început	X / Y	Punct sfârşit	X / Y	Lungime segment (** (m)
1	639.723,368 705.380,136	2	639.719,294 705.378,332	4.456

Document care conține date cu caracter personal, protejat de prevederile Regulamentului (UE) nr. 679/2016 și Legii 190/2018

Punct început	X / Y	Punct sfârşit	X / Y	Lungime segment (** (m)
2	639.719,294 705.378,332	3	639.717,145 705.383,185	5.308
3	639.717,145 705.383,185	4	639.713,957 705.381,786	3.481
4	639.713,957 705.381,786	5	639.716,111 705.376,922	5.32
5	639.716,111 705.376,922	6	639.703,634 705.371,397	13.646
6	639.703,634 705.371,397	7	639.725,292 705.324,513	51.645
7	639.725,292 705.324,513	8	639.744,172 705.333,682	20.988
8	639.744,172 705.333,682	1	639.723,368 705.380,136	50.9

** Lungimile segmentelor sunt determinate în planul de proiecţie Stereo 70 şi sunt rotunjite la 1 milimetru.
*** Distanţa dintre puncte este formată din segmente cumulate ce sunt mai mici decât valoarea 1 milimetru.

Document care conține date cu caracter personal, protejat de prevederile Regulamentului (UE) nr. 679/2016 și Legii 190/2018

DATE DESPRE IMOBILUL NR. 373

Oficiul de Cadastru şi Publicitate Imobiliară BOTOSANI
Biroul de Cadastru şi Publicitate Imobiliară Botosani

A. Partea I. Descrierea imobilului

TEREN Extravilan

Adresa: Jud. Botosani

Nr. Crt	Nr cadastral Nr. topografic	Suprafaţa* (mp)	Observaţii / Referinţe
A1		4.147	Sector cadastral:96 Teren neimprejmuit;

B. Partea II. Proprietari şi acte

Inscrieri privitoare la dreptul de proprietate şi alte drepturi reale		Referinţe
/		
Act Normativ nr. 268, din 28/05/2001 emis de Parlamentul Romaniei (Lege. Hotararea de Guvern nr. 626/06-07-2001 emisa de Guvernul Romaniei, act administrativ nr. 154/20-02-2025 + anexa emis de Agentia Domeniilor Statului);		
B1	Intabulare, drept de PROPRIETATE, dobandit prin Lege, cota actuala 1/1, cota initiala 1/1	A1
	1) **STATUL ROMAN**, CIF:9999999999999, Lipsa C.U.I. domeniu privat	
B2	Intabulare, drept de ADMINISTRARE, dobandit prin Lege, cota actuala 1/1, cota initiala 1/1	A1
	1) **AGENTIA DOMENIILOR STATULUI**, CIF:12708834	

C. Partea III. SARCINI .

Inscrieri privind dezmembramintele dreptului de proprietate, drepturi reale de garanţie şi sarcini	Referinţe
NU SUNT	

Anexa Nr. 1 La Partea I

Teren

Nr cadastral	Suprafaţa (mp)*	Observaţii / Referinţe
	4.147	

* Suprafaţa este determinată in planul de proiecţie Stereo 70.

DETALII LINIARE IMOBIL

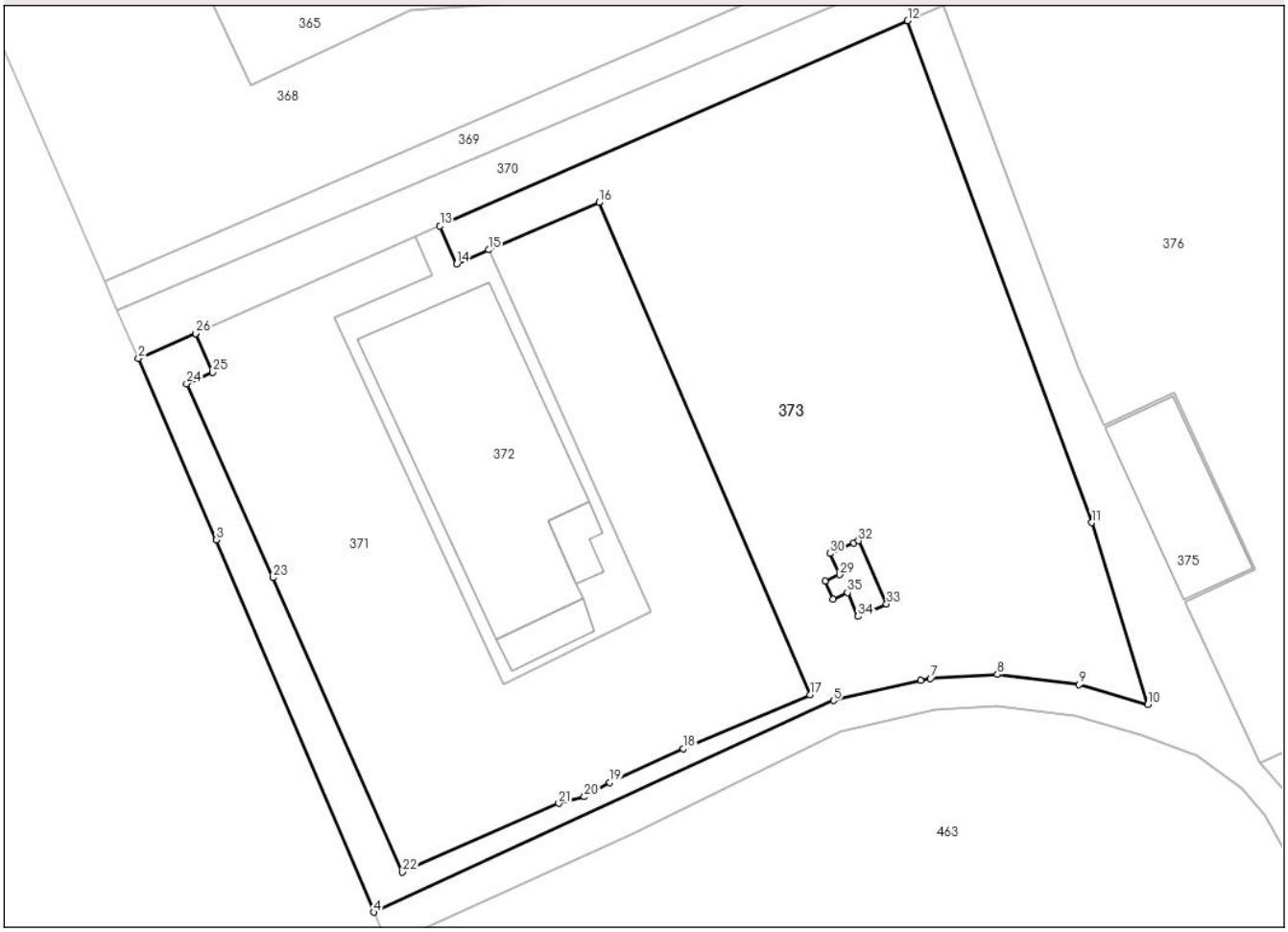

Date referitoare la teren

Crt	Categorie folosință	Intra vilan	Suprafaţa (mp)	Tarla	Parcelă	Nr. topo	Observaţii / Referinţe
1	curti constructii	NU	3.119	67	891	-	
2	livada	NU	1.028	67	892	-	

Lungime Segmente

1) Valorile lungimilor segmentelor sunt obţinute din proiecţie în plan.

Punct început	X / Y	Punct sfârşit	X / Y	Lungime segment (** (m)
1	639.685,777 705.369,426	2	639.678,434 705.366,205	8.018
3	639.688,452 705.342,951	4	639.708,663 705.295,229	51.825
5	639.767,661 705.322,369	6	639.778,827 705.324,911	11.452
7	639.780,103 705.325,202	8	639.788,676 705.325,716	8.588

Punct început	X / Y	Punct sfârşit	X / Y	Lungime segment (** (m)
2	639.678,434 705.366,205	3	639.688,452 705.342,951	25.32
4	639.708,663 705.295,229	5	639.767,661 705.322,369	64.941
6	639.778,827 705.324,911	7	639.780,103 705.325,202	1.309
8	639.788,676 705.325,716	9	639.799,174 705.324,397	10.581

Document care conține date cu caracter personal, protejat de prevederile Regulamentului (UE) nr. 679/2016 și Legii 190/2018

Punct început	X / Y	Punct sfârşit	X / Y	Lungime segment (** (m)
9	639.799,174 705.324,397	10	639.807,97 705.321,874	9.151
11	639.800,792 705.345,174	12	639.777,159 705.409,505	68.535
13	639.717,145 705.383,185	14	639.719,294 705.378,332	5.308
15	639.723,368 705.380,136	16	639.737,558 705.386,198	15.431
17	639.764,629 705.323,114	18	639.748,381 705.316,172	17.669
19	639.738,928 705.311,871	20	639.735,672 705.310,022	3.744
21	639.732,377 705.309,178	22	639.712,334 705.300,358	21.898
23	639.695,687 705.338,118	24	639.684,625 705.362,979	27.211
25	639.687,975 705.364,462	26	639.685,777 705.369,426	5.429
27	639.767,548 705.335,364	28	639.766,541 705.337,677	2.523
29	639.768,407 705.338,508	30	639.767,194 705.341,229	2.979
31	639.770,257 705.342,594	32	639.770,832 705.342,85	0.629
33	639.774,441 705.334,753	34	639.770,797 705.333,145	3.983
35	639.769,433 705.336,206	1	639.767,548 705.335,364	2.065

Punct început	X / Y	Punct sfârşit	X / Y	Lungime segment (** (m)
10	639.807,97 705.321,874	11	639.800,792 705.345,174	24.381
12	639.777,159 705.409,505	13	639.717,145 705.383,185	65.532
14	639.719,294 705.378,332	15	639.723,368 705.380,136	4.456
16	639.737,558 705.386,198	17	639.764,629 705.323,114	68.647
18	639.748,381 705.316,172	19	639.738,928 705.311,871	10.385
20	639.735,672 705.310,022	21	639.732,377 705.309,178	3.401
22	639.712,334 705.300,358	23	639.695,687 705.338,118	41.267
24	639.684,625 705.362,979	25	639.687,975 705.364,462	3.664
26	639.685,777 705.369,426	27	639.767,548 705.335,364	88.582
28	639.766,541 705.337,677	29	639.768,407 705.338,508	2.043
30	639.767,194 705.341,229	31	639.770,257 705.342,594	3.353
32	639.770,832 705.342,85	33	639.774,441 705.334,753	8.865
34	639.770,797 705.333,145	35	639.769,433 705.336,206	3.351

** Lungimile segmentelor sunt determinate în planul de proiecţie Stereo 70 şi sunt rotunjite la 1 milimetru.
*** Distanţa dintre puncte este formată din segmente cumulate ce sunt mai mici decât valoarea 1 milimetru.

Document care conține date cu caracter personal, protejat de prevederile Regulamentului (UE) nr. 679/2016 și Legii 190/2018

DATE DESPRE IMOBILUL NR. 374

Oficiul de Cadastru şi Publicitate Imobiliară BOTOSANI
Biroul de Cadastru şi Publicitate Imobiliară Botosani

A. Partea I. Descrierea imobilului

TEREN Extravilan

Adresa: Jud. Botosani

Nr. Crt	Nr cadastral Nr. topografic	Suprafaţa* (mp)	Observaţii / Referinţe
A1		40	Sector cadastral:96 Teren neimprejmuit;

Construcţii

Crt	Nr cadastral Nr. topografic	Adresa	Observaţii / Referinţe
A1.1		Jud. Botosani	Nr. niveluri:1; S. construita la sol:40 mp; Anexa

B. Partea II. Proprietari şi acte

Inscrieri privitoare la dreptul de proprietate şi alte drepturi reale		Referinţe
/		
Act Administrativ nr. 665, din 10/11/1993 emis de MINISTERUL AGRICULTURII SI ALIMENTATIEI (Titlu proprietate. insotit de tabel anexa (pozitia 66));		
B1	Intabulare, drept de PROPRIETATE, dobandit prin Lege, cota actuala 1/1, cota initiala 1/1	A1, A1.1
	1) **COZINDA S.A.**, CIF:616826	

C. Partea III. SARCINI .

Inscrieri privind dezmembramintele dreptului de proprietate, drepturi reale de garanţie şi sarcini	Referinţe
NU SUNT	

Document care conține date cu caracter personal, protejat de prevederile Regulamentului (UE) nr. 679/2016 și Legii 190/2018

Anexa Nr. 1 La Partea I

Teren

Nr cadastral	Suprafaţa (mp)*	Observaţii / Referinţe
	40	

* Suprafaţa este determinată in planul de proiecţie Stereo 70.

DETALII LINIARE IMOBIL

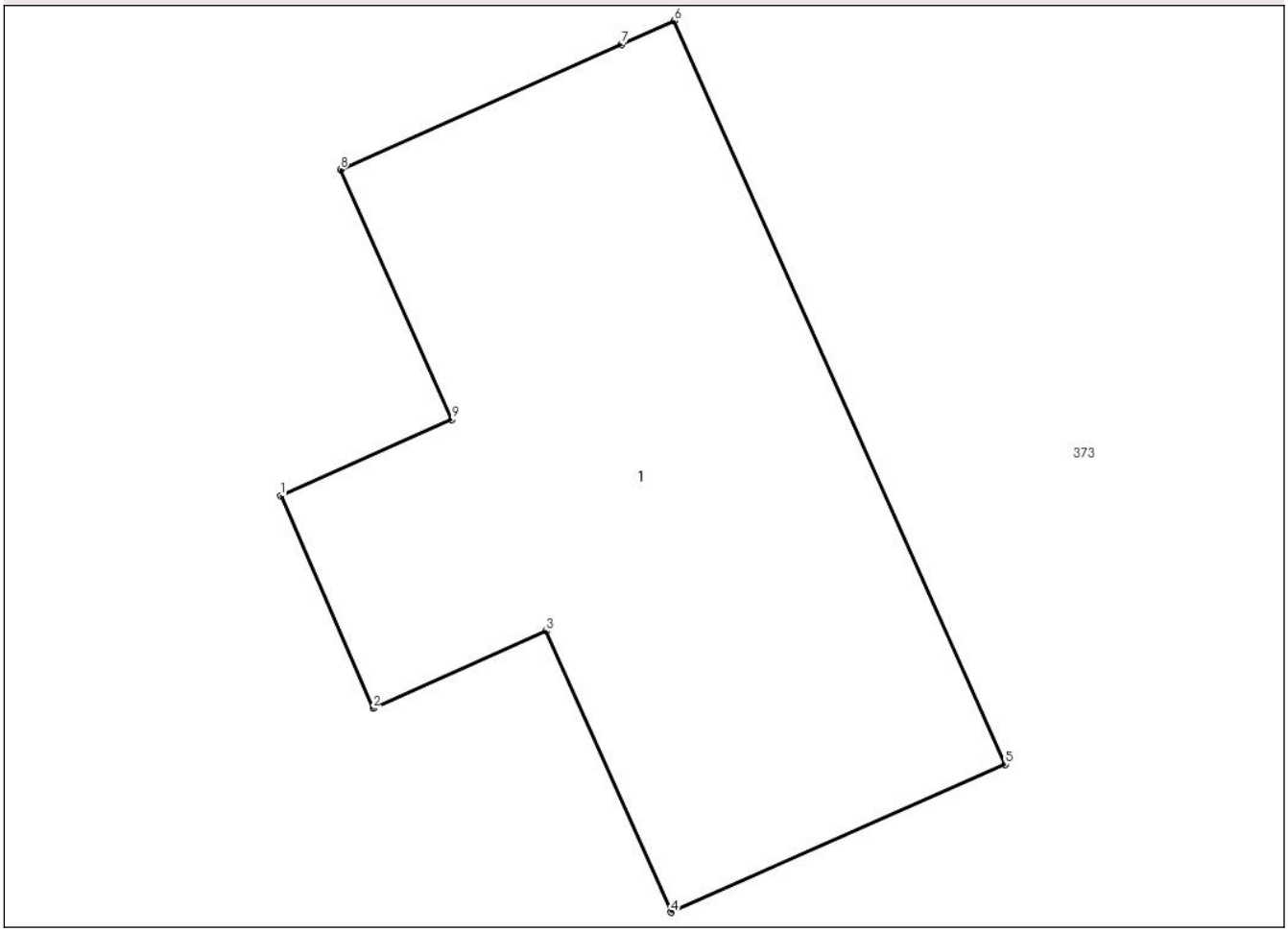

Date referitoare la teren

Crt	Categorie folosință	Intra vilan	Suprafaţa (mp)	Tarla	Parcelă	Nr. topo	Observaţii / Referinţe
1	livada	NU	40	67	892	-	

Date referitoare la construcţii

Crt	Număr	Destinaţie construcţie	Supraf. (mp)	Situaţie juridică	Observaţii / Referinţe
A1.1		constructii anexa	40	Cu acte	Nr. niveluri:1; S. construita la sol:40 mp; Anexa

Lungime Segmente
1) Valorile lungimilor segmentelor sunt obţinute din proiecţie în plan.

Punct început	X / Y	Punct sfârşit	X / Y	Lungime segment (** (m)
1	639.766,541 705.337,677	2	639.767,548 705.335,364	2.523
2	639.767,548 705.335,364	3	639.769,433 705.336,206	2.065
3	639.769,433 705.336,206	4	639.770,797 705.333,145	3.351
4	639.770,797 705.333,145	5	639.774,441 705.334,753	3.983

Document care conține date cu caracter personal, protejat de prevederile Regulamentului (UE) nr. 679/2016 și Legii 190/2018

Punct început	X / Y	Punct sfârşit	X / Y	Lungime segment (** (m)
5	639.774,441 705.334,753	6	639.770,832 705.342,85	8.865
6	639.770,832 705.342,85	7	639.770,257 705.342,594	0.629
7	639.770,257 705.342,594	8	639.767,194 705.341,229	3.353
8	639.767,194 705.341,229	9	639.768,407 705.338,508	2.979
9	639.768,407 705.338,508	1	639.766,541 705.337,677	2.043

** Lungimile segmentelor sunt determinate în planul de proiecţie Stereo 70 şi sunt rotunjite la 1 milimetru.
*** Distanţa dintre puncte este formată din segmente cumulate ce sunt mai mici decât valoarea 1 milimetru.

Document care conține date cu caracter personal, protejat de prevederile Regulamentului (UE) nr. 679/2016 și Legii 190/2018

DATE DESPRE IMOBILUL NR. 375

Oficiul de Cadastru şi Publicitate Imobiliară BOTOSANI
Biroul de Cadastru şi Publicitate Imobiliară Botosani

A. Partea I. Descrierea imobilului

TEREN Extravilan

Adresa: Jud. Botosani

Nr. Crt	Nr cadastral Nr. topografic	Suprafaţa* (mp)	Observaţii / Referinţe
A1		1.665	Sector cadastral:96 Teren neimprejmuit;

Construcţii

Crt	Nr cadastral Nr. topografic	Adresa	Observaţii / Referinţe
A1.1		Jud. Botosani	Nr. niveluri:1; S. construita la sol:233 mp; Anexa gospodareasca

B. Partea II. Proprietari şi acte

Inscrieri privitoare la dreptul de proprietate şi alte drepturi reale		Referinţe
/		
Act Administrativ nr. 665, din 10/11/1993 emis de MINISTERUL AGRICULTURII SI ALIMENTATIEI (Titlu proprietate. insotit de tabel anexa (pozitia 65, 68));		
B1	Intabulare, drept de PROPRIETATE, dobandit prin Lege, cota actuala 1/1, cota initiala 1/1	A1, A1.1
	1) **COZINDA S.A.**, CIF:616826	

C. Partea III. SARCINI .

Inscrieri privind dezmembramintele dreptului de proprietate, drepturi reale de garanţie şi sarcini	Referinţe
NU SUNT	

Document care conține date cu caracter personal, protejat de prevederile Regulamentului (UE) nr. 679/2016 și Legii 190/2018

Anexa Nr. 1 La Partea I

Teren

Nr cadastral	Suprafaţa (mp)*	Observaţii / Referinţe
	1.665	

* Suprafaţa este determinată in planul de proiecţie Stereo 70.

DETALII LINIARE IMOBIL

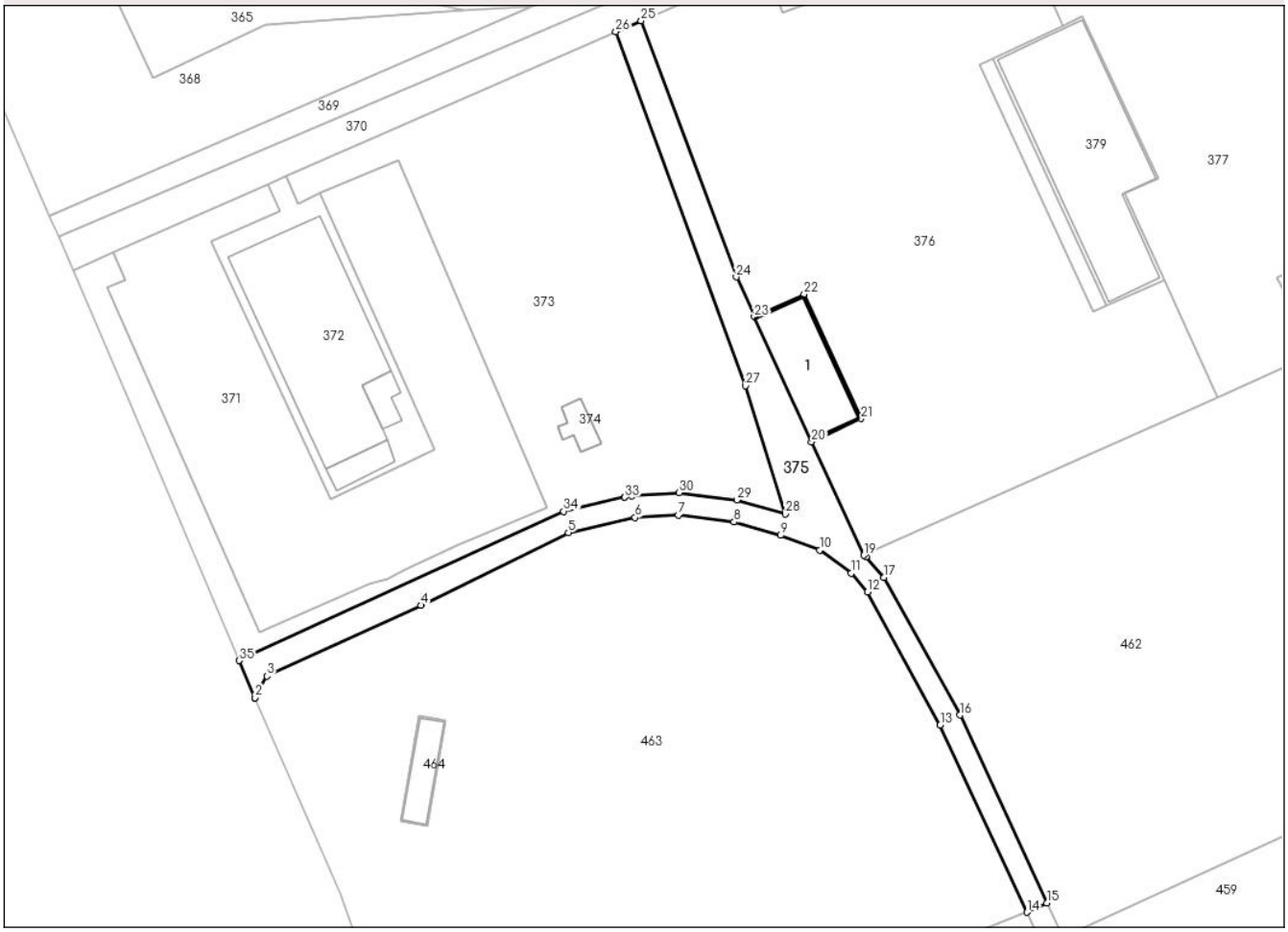

Date referitoare la teren

Crt	Categorie folosință	Intra vilan	Suprafaţa (mp)	Tarla	Parcelă	Nr. topo	Observaţii / Referinţe
1	curti constructii	NU	1.665	-	891	-	

Date referitoare la construcţii

Crt	Număr	Destinaţie construcţie	Supraf. (mp)	Situaţie juridică	Observaţii / Referinţe
A1.1		constructii anexa	233	Cu acte	Nr. niveluri:1; S. construita la sol:233 mp; Anexa gospodareasca

Lungime Segmente

1) Valorile lungimilor segmentelor sunt obţinute din proiecţie în plan.

Punct început	X / Y	Punct sfârşit	X / Y	Lungime segment (** (m)
1	639.711,532 705.288,483	2	639.711,542 705.288,501	0.021
3	639.713,689 705.292,415	4	639.741,713 705.305,259	30.827
5	639.768,549 705.318,469	6	639.780,67 705.321,229	12.431
7	639.788,545 705.321,701	8	639.798,676 705.320,428	10.211

Punct început	X / Y	Punct sfârşit	X / Y	Lungime segment (** (m)
2	639.711,542 705.288,501	3	639.713,689 705.292,415	4.464
4	639.741,713 705.305,259	5	639.768,549 705.318,469	29.911
6	639.780,67 705.321,229	7	639.788,545 705.321,701	7.889
8	639.798,676 705.320,428	9	639.807,113 705.317,972	8.787

Document care conține date cu caracter personal, protejat de prevederile Regulamentului (UE) nr. 679/2016 și Legii 190/2018

Punct început	X / Y	Punct sfârşit	X / Y	Lungime segment (** (m)
9	639.807,113 705.317,972	10	639.814,242 705.315,299	7.614
11	639.819,983 705.311,095	12	639.822,963 705.307,697	4.52
13	639.836,206 705.283,528	14	639.851,956 705.249,499	37.497
15	639.855,595 705.251,158	16	639.839,771 705.285,342	37.669
17	639.825,971 705.310,334	18	639.822,701 705.314,063	4.96
19	639.822,291 705.314,363	20	639.812,784 705.334,978	22.702
21	639.821,79 705.339,209	22	639.811,423 705.361,822	24.876
23	639.802,376 705.357,673	24	639.799,061 705.364,952	7.998
25	639.781,758 705.411,515	26	639.777,159 705.409,505	5.019
27	639.800,792 705.345,174	28	639.807,97 705.321,874	24.381
29	639.799,174 705.324,397	30	639.788,676 705.325,716	10.581
31	639.780,103 705.325,202	32	639.778,827 705.324,911	1.309
33	639.778,826 705.324,911	34	639.767,661 705.322,369	11.451
35	639.708,663 705.295,229	1	639.711,532 705.288,483	7.331

Punct început	X / Y	Punct sfârşit	X / Y	Lungime segment (** (m)
10	639.814,242 705.315,299	11	639.819,983 705.311,095	7.116
12	639.822,963 705.307,697	13	639.836,206 705.283,528	27.559
14	639.851,956 705.249,499	15	639.855,595 705.251,158	3.999
16	639.839,771 705.285,342	17	639.825,971 705.310,334	28.549
18	639.822,701 705.314,063	19	639.822,291 705.314,363	0.508
20	639.812,784 705.334,978	21	639.821,79 705.339,209	9.95
22	639.811,423 705.361,822	23	639.802,376 705.357,673	9.953
24	639.799,061 705.364,952	25	639.781,758 705.411,515	49.674
26	639.777,159 705.409,505	27	639.800,792 705.345,174	68.535
28	639.807,97 705.321,874	29	639.799,174 705.324,397	9.151
30	639.788,676 705.325,716	31	639.780,103 705.325,202	8.588
32	639.778,827 705.324,911	33	639.778,826 705.324,911	0.001
34	639.767,661 705.322,369	35	639.708,663 705.295,229	64.941

**** Lungimile segmentelor sunt determinate în planul de proiecţie Stereo 70 şi sunt rotunjite la 1 milimetru.**
***** Distanţa dintre puncte este formată din segmente cumulate ce sunt mai mici decât valoarea 1 milimetru.**

Document care conține date cu caracter personal, protejat de prevederile Regulamentului (UE) nr. 679/2016 și Legii 190/2018

DATE DESPRE IMOBILUL NR. 376

Oficiul de Cadastru şi Publicitate Imobiliară BOTOSANI
Biroul de Cadastru şi Publicitate Imobiliară Botosani

A. Partea I. Descrierea imobilului

TEREN Extravilan

Adresa: Jud. Botosani

Nr. Crt	Nr cadastral Nr. topografic	Suprafaţa* (mp)	Observaţii / Referinţe
A1		6.417	Sector cadastral:96 Teren neimprejmuit;

B. Partea II. Proprietari şi acte

Inscrieri privitoare la dreptul de proprietate şi alte drepturi reale		Referinţe
/		
Act Normativ nr. 268, din 28/05/2001 emis de Parlamentul Romaniei (Lege. Hotararea de Guvern nr. 626/06-07-2001 emisa de Guvernul Romaniei, act administrativ nr. 154/20-02-2025 + anexa emis de Agentia Domeniilor Statului);		
B1	Intabulare, drept de PROPRIETATE, dobandit prin Lege, cota actuala 1/1, cota initiala 1/1	A1
	1) **STATUL ROMAN**, CIF:9999999999999, Lipsa C.U.I. domeniu privat	
B3	Intabulare, drept de ADMINISTRARE, dobandit prin Lege, cota actuala 1/1, cota initiala 1/1	A1
	1) **AGENTIA DOMENIILOR STATULUI**, CIF:12708834	

C. Partea III. SARCINI .

Inscrieri privind dezmembramintele dreptului de proprietate, drepturi reale de garanţie şi sarcini	Referinţe
NU SUNT	

Anexa Nr. 1 La Partea I

Teren

Nr cadastral	Suprafaţa (mp)*	Observaţii / Referinţe
	6.417	

* Suprafaţa este determinată in planul de proiecţie Stereo 70.

DETALII LINIARE IMOBIL

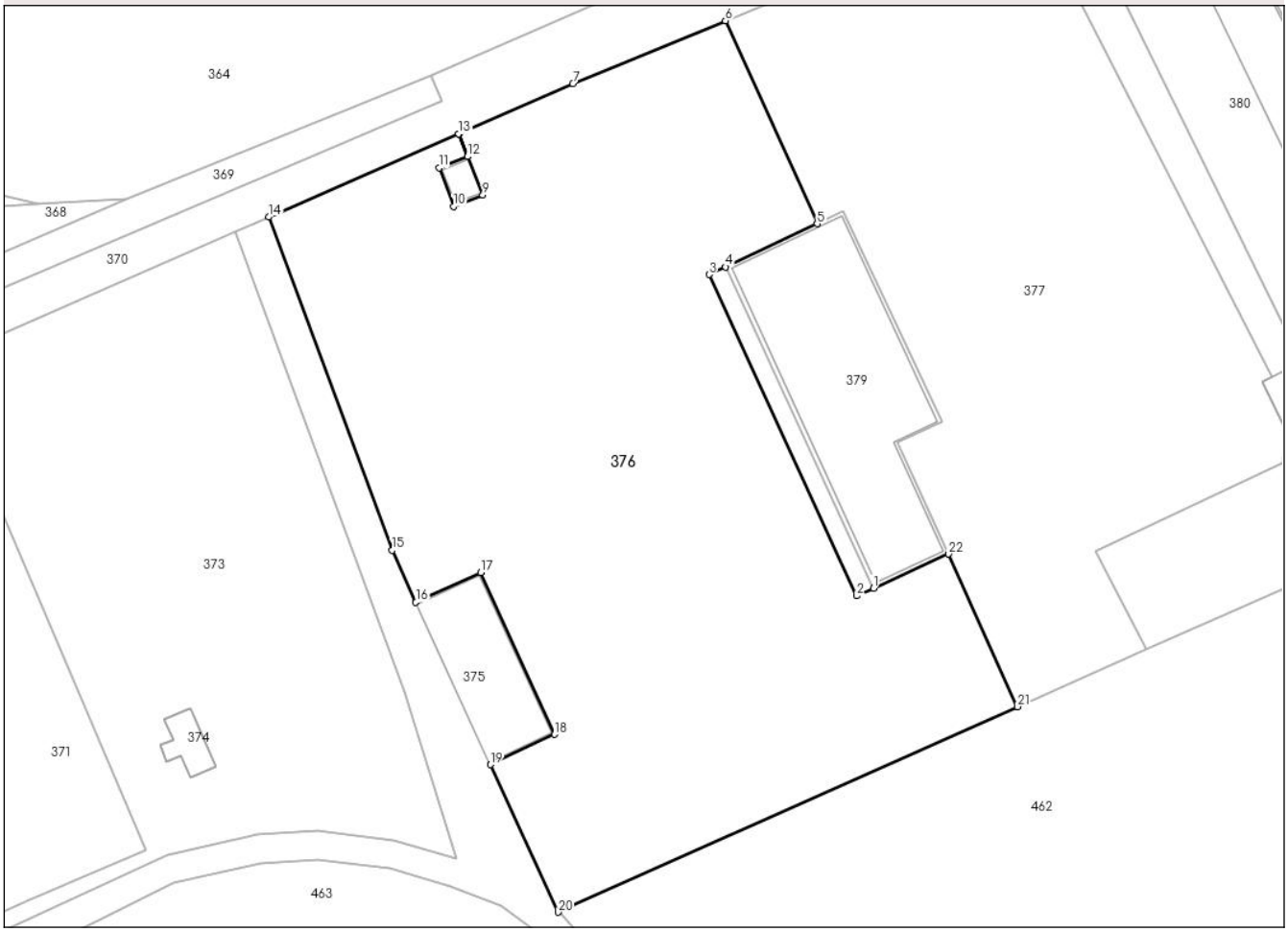

Date referitoare la teren

Crt	Categorie folosință	Intra vilan	Suprafaţa (mp)	Tarla	Parcelă	Nr. topo	Observaţii / Referinţe
1	curti constructii	NU	6.417	-	891	-	

Lungime Segmente

1) Valorile lungimilor segmentelor sunt obţinute din proiecţie în plan.

Punct început	X / Y	Punct sfârşit	X / Y	Lungime segment (** (m)
1	639.866,378 705.359,651	2	639.864,054 705.358,578	2.56
3	639.843,384 705.403,473	4	639.845,709 705.404,545	2.56
5	639.858,523 705.410,579	6	639.845,678 705.438,958	31.151
7	639.824,325 705.430,135	8	639.808,384 705.423,146	17.406
9	639.811,728 705.414,614	10	639.807,628 705.413,015	4.401

Punct început	X / Y	Punct sfârşit	X / Y	Lungime segment (** (m)
2	639.864,054 705.358,578	3	639.843,384 705.403,473	49.425
4	639.845,709 705.404,545	5	639.858,523 705.410,579	14.164
6	639.845,678 705.438,958	7	639.824,325 705.430,135	23.104
8	639.808,384 705.423,146	9	639.811,728 705.414,614	9.164
10	639.807,628 705.413,015	11	639.805,605 705.418,386	5.739

Document care conține date cu caracter personal, protejat de prevederile Regulamentului (UE) nr. 679/2016 și Legii 190/2018

Punct început	X / Y	Punct sfârşit	X / Y	Lungime segment (** (m)
11	639.805,605 705.418,386	12	639.809,606 705.419,971	4.304
13	639.808,372 705.423,141	14	639.781,758 705.411,515	29.043
15	639.799,061 705.364,952	16	639.802,376 705.357,673	7.998
17	639.811,423 705.361,822	18	639.821,79 705.339,209	24.876
19	639.812,784 705.334,978	20	639.822,291 705.314,363	22.702
21	639.886,564 705.343,081	22	639.876,906 705.364,417	23.42

Punct început	X / Y	Punct sfârşit	X / Y	Lungime segment (** (m)
12	639.809,606 705.419,971	13	639.808,372 705.423,141	3.402
14	639.781,758 705.411,515	15	639.799,061 705.364,952	49.674
16	639.802,376 705.357,673	17	639.811,423 705.361,822	9.953
18	639.821,79 705.339,209	19	639.812,784 705.334,978	9.95
20	639.822,291 705.314,363	21	639.886,564 705.343,081	70.397
22	639.876,906 705.364,417	1	639.866,378 705.359,651	11.557

**** Lungimile segmentelor sunt determinate în planul de proiecţie Stereo 70 şi sunt rotunjite la 1 milimetru.**
***** Distanţa dintre puncte este formată din segmente cumulate ce sunt mai mici decât valoarea 1 milimetru.**

Document care conține date cu caracter personal, protejat de prevederile Regulamentului (UE) nr. 679/2016 și Legii 190/2018

DATE DESPRE IMOBILUL NR. 377

Oficiul de Cadastru şi Publicitate Imobiliară BOTOSANI
Biroul de Cadastru şi Publicitate Imobiliară Botosani

A. Partea I. Descrierea imobilului

TEREN Extravilan

Adresa: Jud. Botosani

Nr. Crt	Nr cadastral Nr. topografic	Suprafaţa* (mp)	Observaţii / Referinţe
A1		4.281	Sector cadastral:96 Teren neimprejmuit;

B. Partea II. Proprietari şi acte

Inscrieri privitoare la dreptul de proprietate şi alte drepturi reale		Referinţe
/		
Act Normativ nr. 7, din 13/03/1996 emis de Parlamentul Romaniei (Lege);		
B1	Inscrierea provizorie, drept de PROPRIETATE, dobandit prin Lege, cota actuala 1/1, cota initiala 1/1	A1
	1) **NEIDENTIFICAT NEIDENTIFICAT**, Lipsa C.N.P.	
B2	se noteaza mentiunea de proprietar neidentificat, rezerva a comisiei locale de fond funciar	A1

C. Partea III. SARCINI .

Inscrieri privind dezmembramintele dreptului de proprietate, drepturi reale de garanţie şi sarcini	Referinţe
NU SUNT	

Document care conține date cu caracter personal, protejat de prevederile Regulamentului (UE) nr. 679/2016 și Legii 190/2018

Anexa Nr. 1 La Partea I

Teren

Nr cadastral	Suprafaţa (mp)*	Observaţii / Referinţe
	4.281	

* Suprafaţa este determinată in planul de proiecţie Stereo 70.

DETALII LINIARE IMOBIL

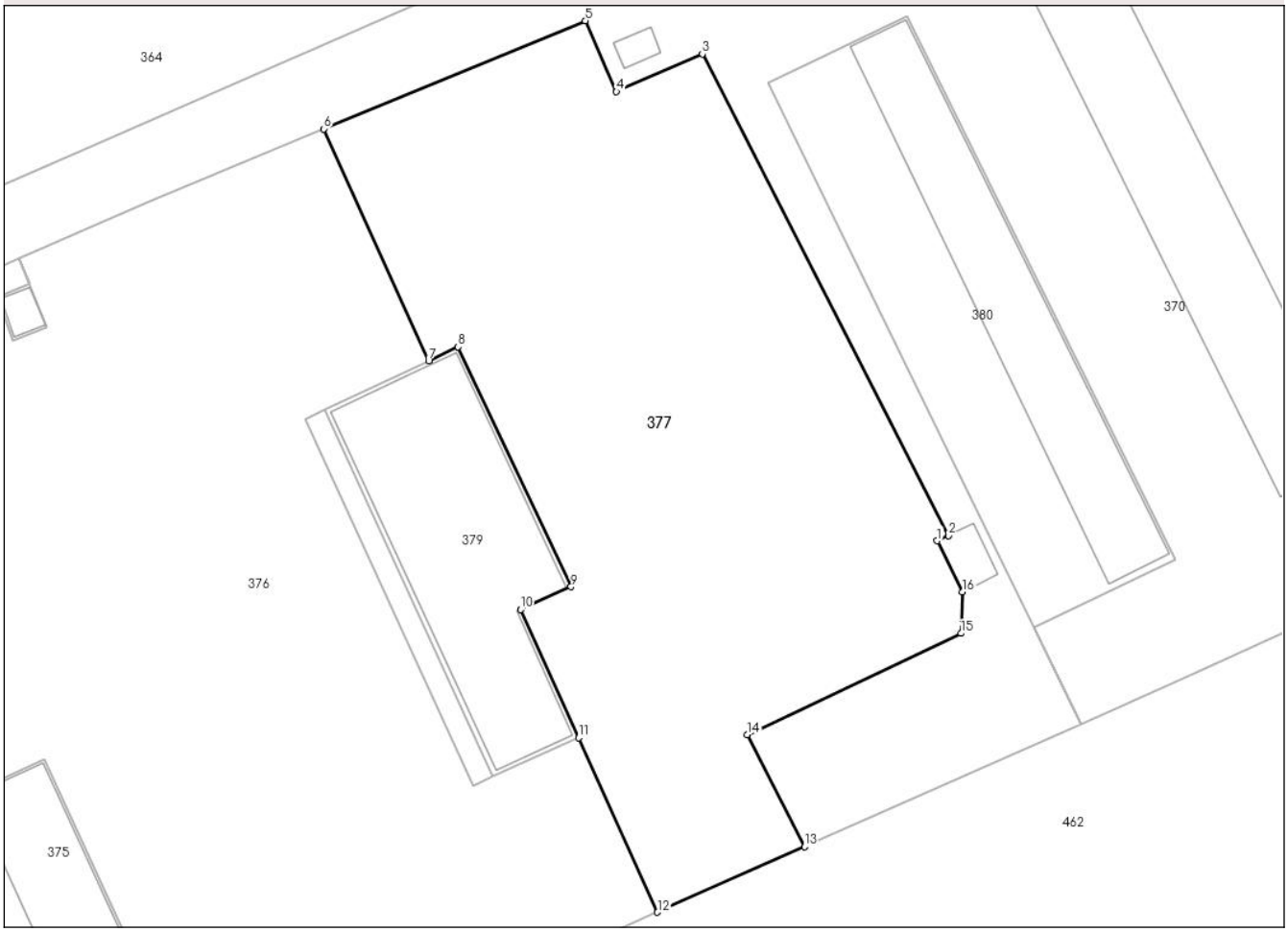

Date referitoare la teren

Crt	Categorie folosință	Intra vilan	Suprafaţa (mp)	Tarla	Parcelă	Nr. topo	Observaţii / Referinţe
1	curti constructii	NU	4.281	67	891	-	

Lungime Segmente
1) Valorile lungimilor segmentelor sunt obţinute din proiecţie în plan.

Punct început	X / Y	Punct sfârşit	X / Y	Lungime segment (** (m)
1	639.920,839 705.388,543	2	639.922,199 705.389,187	1.505
2	639.922,199 705.389,187	3	639.892,05 705.448,129	66.205
3	639.892,05 705.448,129	4	639.881,518 705.443,512	11.5
4	639.881,518 705.443,512	5	639.877,712 705.452,194	9.48
5	639.877,712 705.452,194	6	639.845,678 705.438,958	34.661

Document care conține date cu caracter personal, protejat de prevederile Regulamentului (UE) nr. 679/2016 și Legii 190/2018

Punct început	X / Y	Punct sfârşit	X / Y	Lungime segment (** (m)
6	639.845,678 705.438,958	7	639.858,523 705.410,579	31.151
7	639.858,523 705.410,579	8	639.862,138 705.412,281	3.996
8	639.862,138 705.412,281	9	639.875,97 705.382,905	32.47
9	639.875,97 705.382,905	10	639.869,802 705.380,113	6.77
10	639.869,802 705.380,113	11	639.876,906 705.364,417	17.229
11	639.876,906 705.364,417	12	639.886,564 705.343,081	23.42
12	639.886,564 705.343,081	13	639.904,568 705.351,125	19.719
13	639.904,568 705.351,125	14	639.897,531 705.364,798	15.378
14	639.897,531 705.364,798	15	639.923,737 705.377,219	29.001
15	639.923,737 705.377,219	16	639.923,905 705.382,275	5.059
16	639.923,905 705.382,275	1	639.920,839 705.388,543	6.978

** Lungimile segmentelor sunt determinate în planul de proiecţie Stereo 70 şi sunt rotunjite la 1 milimetru.
*** Distanţa dintre puncte este formată din segmente cumulate ce sunt mai mici decât valoarea 1 milimetru.

Document care conține date cu caracter personal, protejat de prevederile Regulamentului (UE) nr. 679/2016 și Legii 190/2018

DATE DESPRE IMOBILUL NR. 378

Oficiul de Cadastru şi Publicitate Imobiliară BOTOSANI
Biroul de Cadastru şi Publicitate Imobiliară Botosani

A. Partea I. Descrierea imobilului

TEREN Extravilan

Adresa: Jud. Botosani

Nr. Crt	Nr cadastral Nr. topografic	Suprafaţa* (mp)	Observaţii / Referinţe
A1		127	Sector cadastral:96 Teren neimprejmuit;

B. Partea II. Proprietari şi acte

Inscrieri privitoare la dreptul de proprietate şi alte drepturi reale		Referinţe
/		
Act Administrativ nr. 665, din 10/11/1993 emis de MINISTERUL AGRICULTURII SI ALIMENTATIEI (Titlu proprietate. insotit de tabel anexa (pozitia 71));		
B1	Intabulare, drept de PROPRIETATE, dobandit prin Lege, cota actuala 1/1, cota initiala 1/1	A1
	1) **COZINDA S.A.**, CIF:616826	

C. Partea III. SARCINI .

Inscrieri privind dezmembramintele dreptului de proprietate, drepturi reale de garanţie şi sarcini	Referinţe
NU SUNT	

Document care conține date cu caracter personal, protejat de prevederile Regulamentului (UE) nr. 679/2016 și Legii 190/2018

Anexa Nr. 1 La Partea I

Teren

Nr cadastral	Suprafaţa (mp)*	Observaţii / Referinţe
	127	

* Suprafaţa este determinată in planul de proiecţie Stereo 70.

DETALII LINIARE IMOBIL

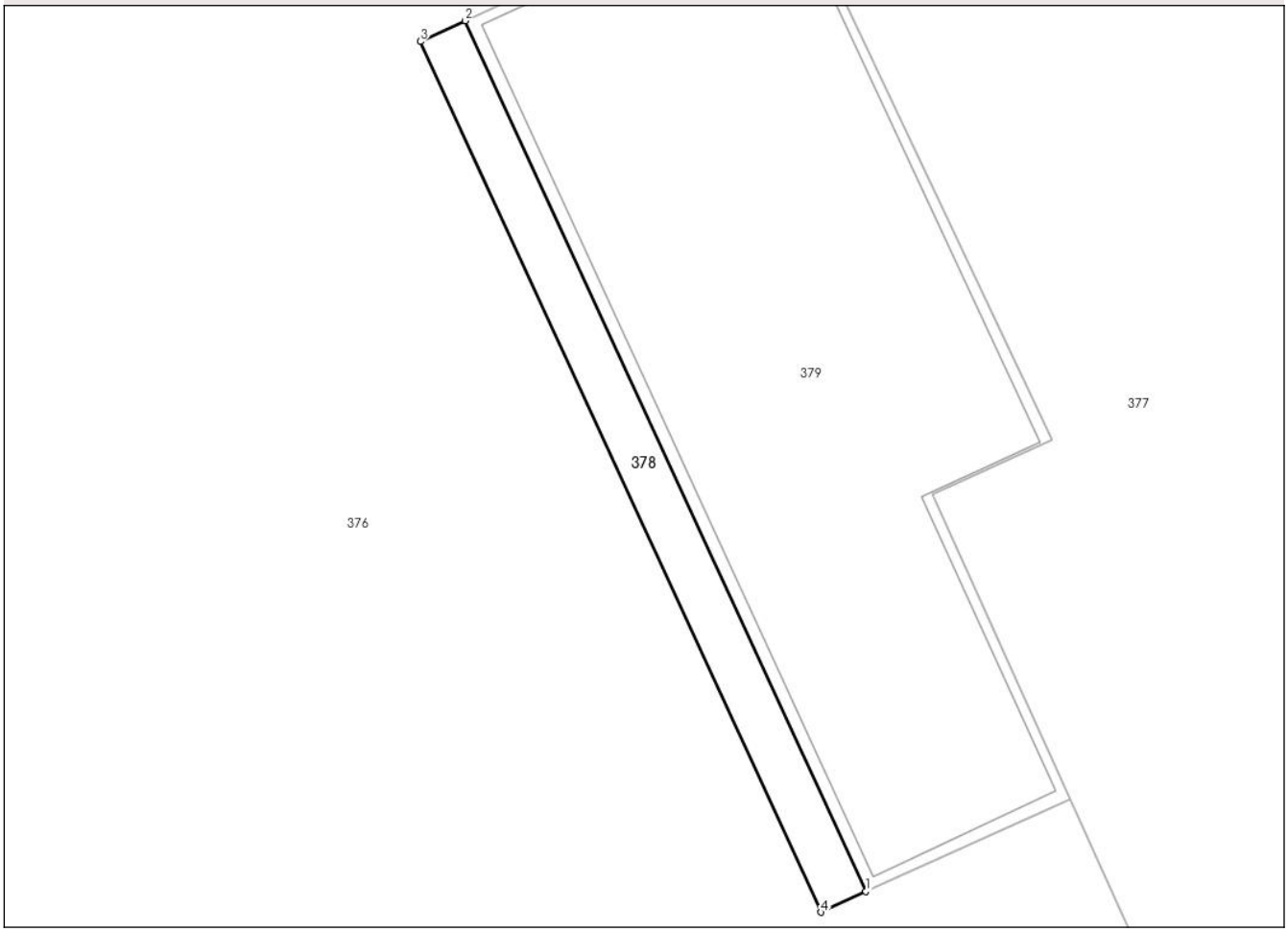

Date referitoare la teren

Crt	Categorie folosință	Intra vilan	Suprafaţa (mp)	Tarla	Parcelă	Nr. topo	Observaţii / Referinţe
1	curti constructii	NU	127	67	891	-	

Lungime Segmente
1) Valorile lungimilor segmentelor sunt obţinute din proiecţie în plan.

Punct început	X / Y	Punct sfârşit	X / Y	Lungime segment (** (m)
1	639.866,378 705.359,651	2	639.845,709 705.404,545	49.423
2	639.845,709 705.404,545	3	639.843,384 705.403,473	2.56
3	639.843,384 705.403,473	4	639.864,054 705.358,578	49.425
4	639.864,054 705.358,578	1	639.866,378 705.359,651	2.56

Document care conține date cu caracter personal, protejat de prevederile Regulamentului (UE) nr. 679/2016 și Legii 190/2018

** Lungimile segmentelor sunt determinate în planul de proiecţie Stereo 70 şi sunt rotunjite la 1 milimetru.
*** Distanţa dintre puncte este formată din segmente cumulate ce sunt mai mici decât valoarea 1 milimetru.

Document care conține date cu caracter personal, protejat de prevederile Regulamentului (UE) nr. 679/2016 și Legii 190/2018

DATE DESPRE IMOBILUL NR. 379

Oficiul de Cadastru şi Publicitate Imobiliară BOTOSANI
Biroul de Cadastru şi Publicitate Imobiliară Botosani

A. Partea I. Descrierea imobilului

Nr. CF vechi:51710
Nr. cadastral vechi:51710

TEREN Extravilan

Adresa: Jud. Botosani

Nr. Crt	Nr cadastral Nr. topografic	Suprafaţa* (mp)	Observaţii / Referinţe
A1	51710	792	Sector cadastral:96 Teren neimprejmuit;

Construcţii

Crt	Nr cadastral Nr. topografic	Adresa	Observaţii / Referinţe
A1.1	51710-C1	Jud. Botosani	Nr. niveluri:1; S. construita la sol:716 mp; S. construita desfasurata:716 mp; CLADIRE MAGAZIE, FUNDATII BA, ZIDARIE CARAMIDA, TAMPLARIE LEMN, ACOPERIS TIP SARPANTA, INVELITOARE AZBOCIMENT, FARA CERTIFICAT ENERGETIC.

B. Partea II. Proprietari şi acte

Inscrieri privitoare la dreptul de proprietate şi alte drepturi reale		Referinţe
14353 / 03/03/2021		
Act Notarial nr. 189, din 02/03/2021 emis de BIN Bărculeţ Irina Mihaela Truşeşti;		
B2	Intabulare, drept de PROPRIETATE, dobandit prin Conventie, cota actuala 1/1, cota initiala 1/1	A1, A1.1
	1) **ZAHARIUC MIHAELA**, căsătorită cu 2) **ZAHARIUC DĂNUŢ-LAURENŢIU**, bun comun	

C. Partea III. SARCINI .

Inscrieri privind dezmembramintele dreptului de proprietate, drepturi reale de garanţie şi sarcini	Referinţe
NU SUNT	

Document care conține date cu caracter personal, protejat de prevederile Regulamentului (UE) nr. 679/2016 și Legii 190/2018

Anexa Nr. 1 La Partea I

Teren

Nr cadastral	Suprafaţa (mp)*	Observaţii / Referinţe
51710	792	

* Suprafaţa este determinată in planul de proiecţie Stereo 70.

DETALII LINIARE IMOBIL

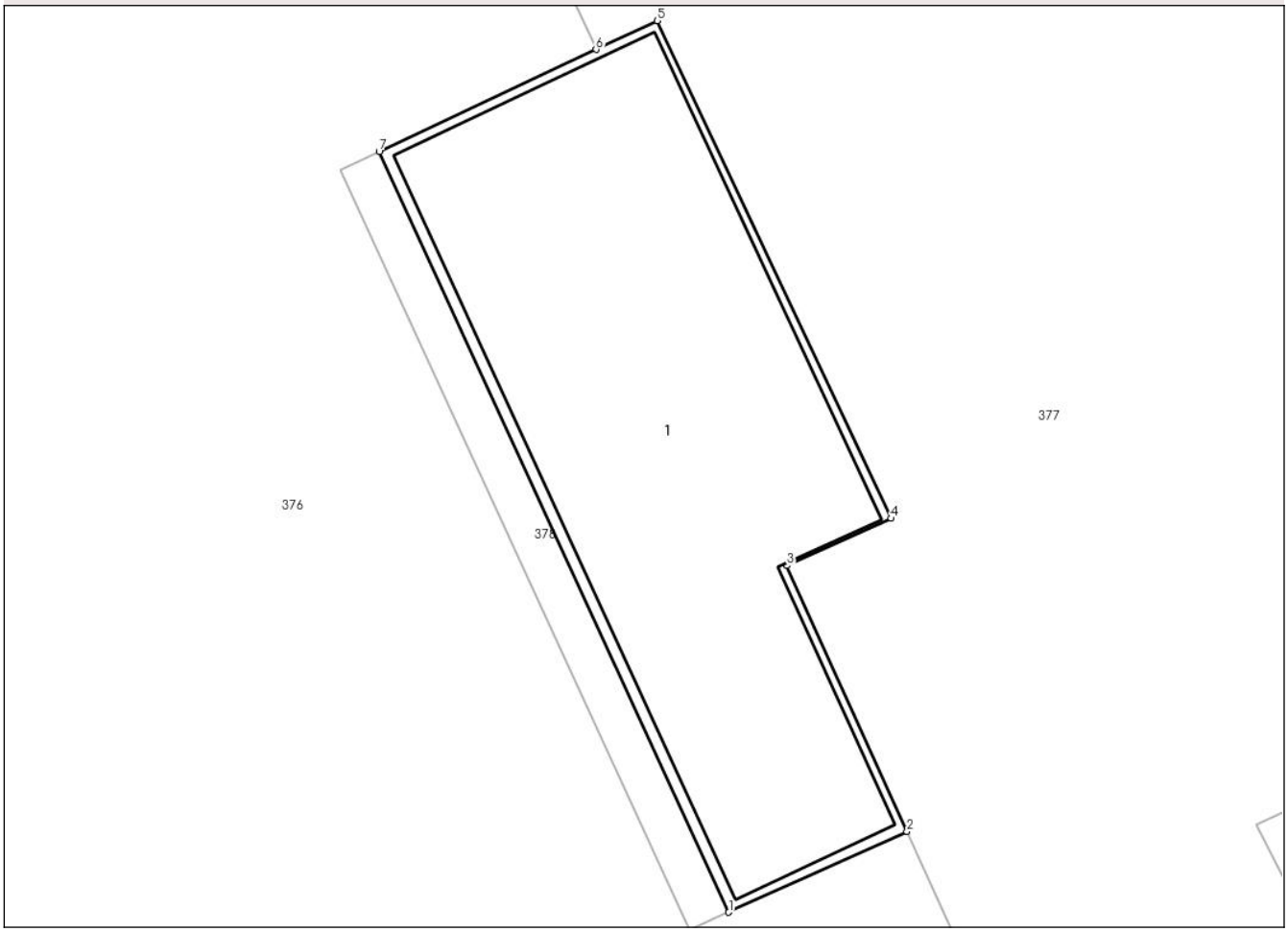

Date referitoare la teren

Crt	Categorie folosință	Intra vilan	Suprafaţa (mp)	Tarla	Parcelă	Nr. topo	Observaţii / Referinţe
1	curti constructii	NU	792	-	891	-	

Date referitoare la construcţii

Crt	Număr	Destinaţie construcţie	Supraf. (mp)	Situaţie juridică	Observaţii / Referinţe
A1.1	51710-C1	constructii anexa	716	Cu acte	Nr. niveluri:1; S. construita la sol:716 mp; S. construita desfasurata:716 mp; CLADIRE MAGAZIE, FUNDATII BA, ZIDARIE CARAMIDA, TAMPLARIE LEMN, ACOPERIS TIP SARPANTA, INVELITOARE AZBOCIMENT, FARA CERTIFICAT ENERGETIC.

Lungime Segmente

1) Valorile lungimilor segmentelor sunt obţinute din proiecţie în plan.

Punct început	X / Y	Punct sfârşit	X / Y	Lungime segment (** (m)
1	639.866,378 705.359,651	2	639.876,906 705.364,417	11.557
2	639.876,906 705.364,417	3	639.869,802 705.380,113	17.229

Document care conține date cu caracter personal, protejat de prevederile Regulamentului (UE) nr. 679/2016 și Legii 190/2018

Punct început	X / Y	Punct sfârşit	X / Y	Lungime segment (** (m)
3	639.869,802 705.380,113	4	639.875,97 705.382,905	6.77
4	639.875,97 705.382,905	5	639.862,138 705.412,281	32.47
5	639.862,138 705.412,281	6	639.858,523 705.410,579	3.996
6	639.858,523 705.410,579	7	639.845,709 705.404,545	14.164
7	639.845,709 705.404,545	1	639.866,378 705.359,651	49.423

** Lungimile segmentelor sunt determinate în planul de proiecţie Stereo 70 şi sunt rotunjite la 1 milimetru.
*** Distanţa dintre puncte este formată din segmente cumulate ce sunt mai mici decât valoarea 1 milimetru.

Document care conține date cu caracter personal, protejat de prevederile Regulamentului (UE) nr. 679/2016 și Legii 190/2018

DATE DESPRE IMOBILUL NR. 380

Oficiul de Cadastru şi Publicitate Imobiliară BOTOSANI
Biroul de Cadastru şi Publicitate Imobiliară Botosani

A. Partea I. Descrierea imobilului

Nr. CF vechi:51705
Nr. cadastral vechi:51705

TEREN Extravilan

Adresa: Jud. Botosani

Nr. Crt	Nr cadastral Nr. topografic	Suprafaţa* (mp)	Observaţii / Referinţe
A1	51705	1.411	Sector cadastral:96 Teren neimprejmuit;

Construcţii

Crt	Nr cadastral Nr. topografic	Adresa	Observaţii / Referinţe
A1.1	51705-C1	Jud. Botosani	Nr. niveluri:1; S. construita la sol:580 mp; S. construita desfasurata:580 mp; GRAJD, FUNDATII BA, ZIDARIE CARAMIDA, TAMPLARIE LEMN, ACOPERIS TIP SARPANTA, INVELITOARE AZBOCIMENT, FARA CERTIFICAT ENERGETIC.

B. Partea II. Proprietari şi acte

Inscrieri privitoare la dreptul de proprietate şi alte drepturi reale		Referinţe
14349 / 03/03/2021		
Act Notarial nr. 189, din 02/03/2021 emis de BIN,,BARCULET Irina Mihaela" Trușești;		
B2	Intabulare, drept de PROPRIETATE, dobandit prin Conventie, cota actuala 1/1, cota initiala 1/1	A1, A1.1
	1) **ZAHARIUC MIHAELA**, căsătorită cu 2) **ZAHARIUC DĂNUȚ-LAURENȚIU**, bun comun	

C. Partea III. SARCINI .

Inscrieri privind dezmembramintele dreptului de proprietate, drepturi reale de garanţie şi sarcini	Referinţe
NU SUNT	

Document care conține date cu caracter personal, protejat de prevederile Regulamentului (UE) nr. 679/2016 și Legii 190/2018

Anexa Nr. 1 La Partea I

Teren

Nr cadastral	Suprafaţa (mp)*	Observaţii / Referinţe
51705	1.411	

* Suprafaţa este determinată in planul de proiecţie Stereo 70.

DETALII LINIARE IMOBIL

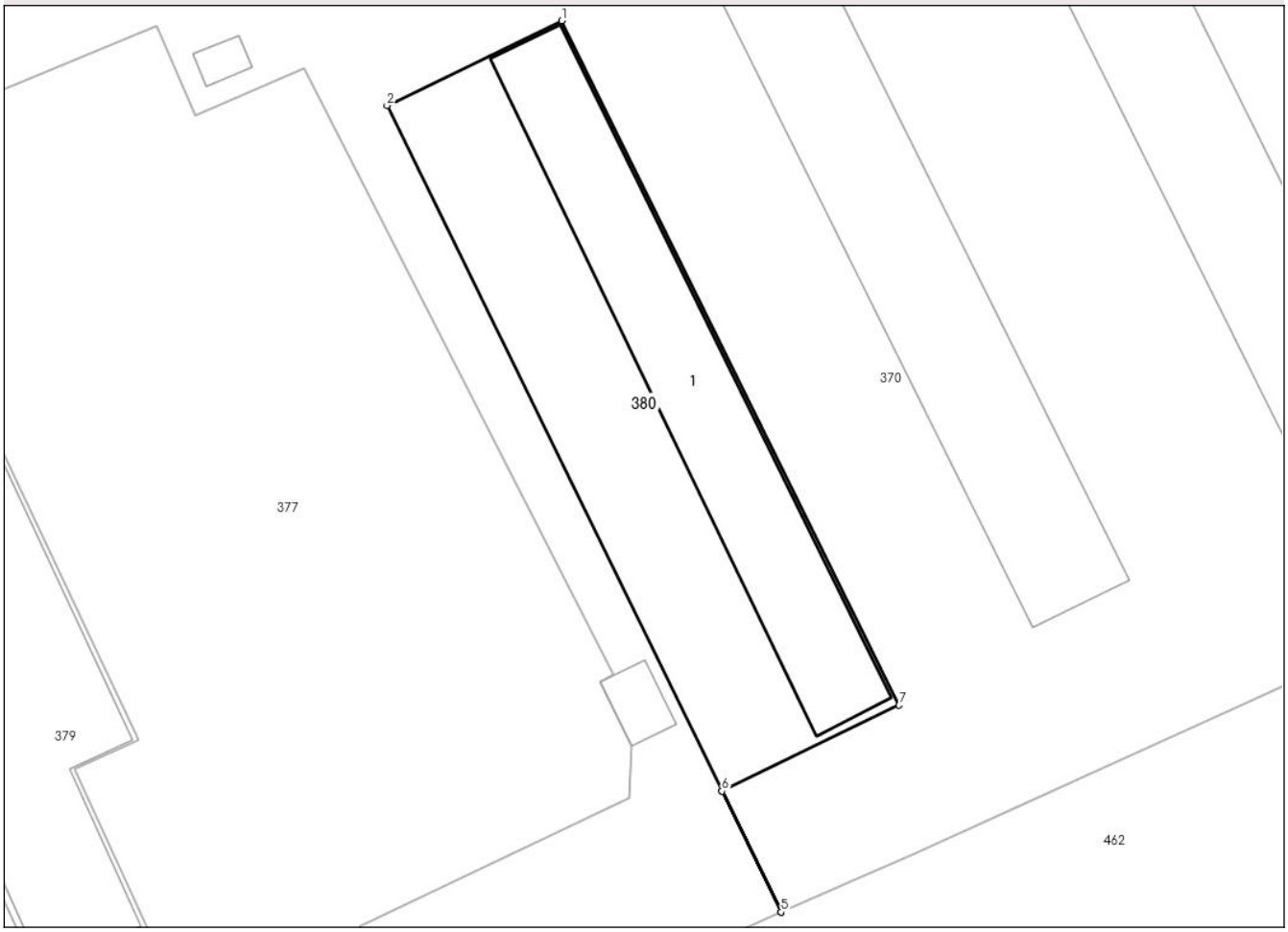

Date referitoare la teren

Crt	Categorie folosință	Intra vilan	Suprafaţa (mp)	Tarla	Parcelă	Nr. topo	Observaţii / Referinţe
1	curti constructii	NU	1.411	-	891	-	

Date referitoare la construcţii

Crt	Număr	Destinaţie construcţie	Supraf. (mp)	Situaţie juridică	Observaţii / Referinţe
A1.1	51705-C1	constructii anexa	580	Cu acte	Nr. niveluri:1; S. construita la sol:580 mp; S. construita desfasurata:580 mp; GRAJD, FUNDATII BA, ZIDARIE CARAMIDA, TAMPLARIE LEMN, ACOPERIS TIP SARPANTA, INVELITOARE AZBOCIMENT, FARA CERTIFICAT ENERGETIC.

Lungime Segmente

1) Valorile lungimilor segmentelor sunt obţinute din proiecţie în plan.

Punct început	X / Y	Punct sfârşit	X / Y	Lungime segment (** (m)
1	639.917,141 705.452,763	2	639.900,139 705.444,522	18.894
2	639.900,139 705.444,522	3	639.932,71 705.377,914	74.145

Document care conține date cu caracter personal, protejat de prevederile Regulamentului (UE) nr. 679/2016 și Legii 190/2018

Punct început	X / Y	Punct sfârşit	X / Y	Lungime segment (** (m)
3	639.932,71 705.377,914	4	639.938,46 705.366,153	13.091
4	639.938,46 705.366,153	5	639.938,469 705.366,157	0.01
5	639.938,469 705.366,157	6	639.932,719 705.377,919	13.092
6	639.932,719 705.377,919	7	639.949,948 705.386,265	19.144
7	639.949,948 705.386,265	1	639.917,141 705.452,763	74.15

** Lungimile segmentelor sunt determinate în planul de proiecţie Stereo 70 şi sunt rotunjite la 1 milimetru.
*** Distanţa dintre puncte este formată din segmente cumulate ce sunt mai mici decât valoarea 1 milimetru.

Document care conține date cu caracter personal, protejat de prevederile Regulamentului (UE) nr. 679/2016 și Legii 190/2018

DATE DESPRE IMOBILUL NR. 381

Oficiul de Cadastru şi Publicitate Imobiliară BOTOSANI
Biroul de Cadastru şi Publicitate Imobiliară Botosani

A. Partea I. Descrierea imobilului

Nr. CF vechi:51613
Nr. cadastral vechi:51613

TEREN Extravilan

Adresa: Jud. Botosani

Nr. Crt	Nr cadastral Nr. topografic	Suprafaţa* (mp)	Observaţii / Referinţe
A1	51613	1.308	Sector cadastral:96 Teren neimprejmuit;

B. Partea II. Proprietari şi acte

Inscrieri privitoare la dreptul de proprietate şi alte drepturi reale		Referinţe
93279 / 28/12/2017		
Hotarare Judecatoreasca nr. 275/2017, din 03/05/2017 emis de Judecatoria Saveni ((în dosar nr. 1955/40/2016-acțiune în constatare));		
B1	Intabulare, drept de PROPRIETATE, dobandit prin Hotarare Judecatoreasca, cota actuala 1/2, cota initiala 1/2	A1
	1) **MAROCICO VIOREL IOAN**, căsătorit cu 2) **MAROCICO FLOAREA**, bun comun	
B2	Intabulare, drept de PROPRIETATE, dobandit prin Hotarare Judecatoreasca, cota actuala 1/2, cota initiala 1/2	A1
	1) **GIREADĂ IONICĂ**, căsătorit cu 2) **GIREADĂ DUMITRINA**, bun comun	

C. Partea III. SARCINI

Inscrieri privind dezmembramintele dreptului de proprietate, drepturi reale de garanţie şi sarcini		Referinţe
93279 / 28/12/2017		
Inscris Sub Semnatura Privata nr. FN, din 19/09/2001 emis de AJFP BT (proces verbal de licitație);		
C1	notat interdicție de înstrăinare și grevare (în Registrul de transcripțiuni și inscripțiuni înscrisă sub nr. 268/16.10.2001)	A1

Document care conține date cu caracter personal, protejat de prevederile Regulamentului (UE) nr. 679/2016 și Legii 190/2018

Anexa Nr. 1 La Partea I

Teren

Nr cadastral	Suprafaţa (mp)*	Observaţii / Referinţe
51613	1.308	

* Suprafaţa este determinată in planul de proiecţie Stereo 70.

DETALII LINIARE IMOBIL

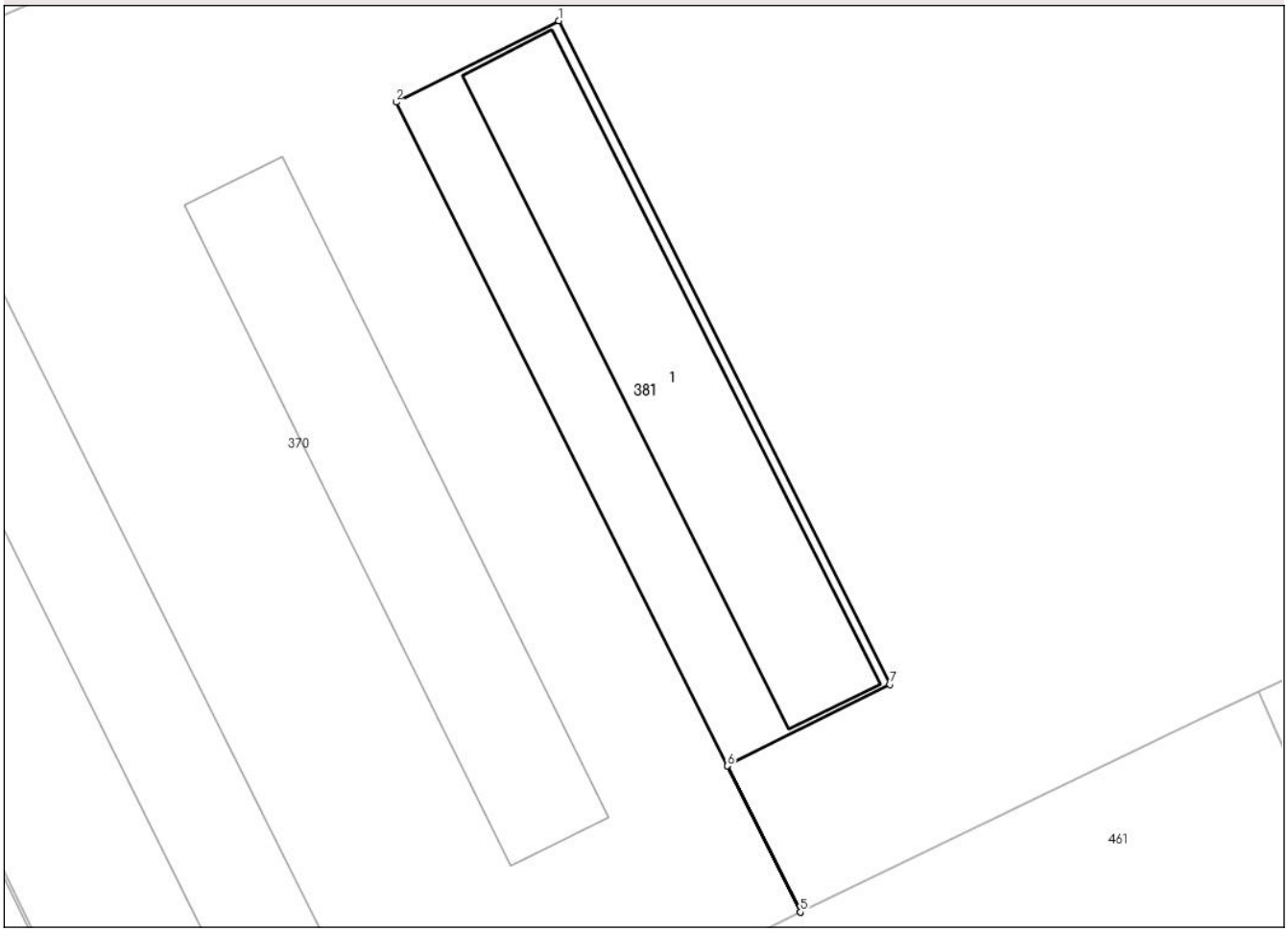

Date referitoare la teren

Crt	Categorie folosință	Intra vilan	Suprafaţa (mp)	Tarla	Parcelă	Nr. topo	Observaţii / Referinţe
1	curti constructii	NU	1.308	-	891	-	PC 891 conform cadastrului general, subparcelele 81, 82 conform sentntei civile nr 275/2017 si H. G. 834/1991

Date referitoare la construcţii

Crt	Număr	Destinaţie construcţie	Supraf. (mp)	Situaţie juridică	Observaţii / Referinţe
A1.1		constructii anexa	721	Fara acte	Nr. niveluri:1; S. construita la sol:721 mp; S. construita desfasurata:721 mp; Grajd

Lungime Segmente
1) Valorile lungimilor segmentelor sunt obţinute din proiecţie în plan.

Punct început	X / Y	Punct sfârşit	X / Y	Lungime segment (** (m)
1	639.994,677 705.490,107	2	639.978,647 705.482,1	17.919
2	639.978,647 705.482,1	3	640.011,268 705.416,794	73.0
3	640.011,268 705.416,794	4	640.018,46 705.402,397	16.093

Document care conține date cu caracter personal, protejat de prevederile Regulamentului (UE) nr. 679/2016 și Legii 190/2018

Punct început	X / Y	Punct sfârşit	X / Y	Lungime segment (** (m)
4	640.018,46 705.402,397	5	640.018,469 705.402,401	0.01
5	640.018,469 705.402,401	6	640.011,277 705.416,798	16.093
6	640.011,277 705.416,798	7	640.027,298 705.424,801	17.909
7	640.027,298 705.424,801	1	639.994,677 705.490,107	73.0

** Lungimile segmentelor sunt determinate în planul de proiecţie Stereo 70 şi sunt rotunjite la 1 milimetru.
*** Distanţa dintre puncte este formată din segmente cumulate ce sunt mai mici decât valoarea 1 milimetru.

Document care conține date cu caracter personal, protejat de prevederile Regulamentului (UE) nr. 679/2016 și Legii 190/2018

DATE DESPRE IMOBILUL NR. 382

Oficiul de Cadastru şi Publicitate Imobiliară BOTOSANI
Biroul de Cadastru şi Publicitate Imobiliară Botosani

A. Partea I. Descrierea imobilului

Nr. CF vechi:51650
Nr. cadastral vechi:51650

TEREN Extravilan

Adresa: Jud. Botosani

Nr. Crt	Nr cadastral Nr. topografic	Suprafaţa* (mp)	Observaţii / Referinţe
A1	51650	922	Sector cadastral:96 Teren neimprejmuit;

B. Partea II. Proprietari şi acte

Inscrieri privitoare la dreptul de proprietate şi alte drepturi reale		Referinţe
15343 / 26/02/2018		
Hotarare Judecatoreasca nr. 275, din 03/05/2017 emis de Judecătoria Săveni (în dosar nr. 1955/40/2016, având ca obiect acțiune în constatare);		
B1	Intabulare, drept de PROPRIETATE, dobandit prin Hotarare Judecatoreasca, cota actuala 1/2, cota initiala 1/2	A1
	1) **MAROCICO VIOREL IOAN**, căsătorit cu 2) **MAROCICO FLOAREA**, bun comun	
B2	Intabulare, drept de PROPRIETATE, dobandit prin Hotarare Judecatoreasca, cota actuala 1/2, cota initiala 1/2	A1
	1) **GIREADĂ IONICĂ**, căsătorit cu 2) **GIREADĂ DUMITRINA**, bun comun	

C. Partea III. SARCINI

Inscrieri privind dezmembramintele dreptului de proprietate, drepturi reale de garanţie şi sarcini		Referinţe
15343 / 26/02/2018		
Inscris Sub Semnatura Privata nr. proces verbal de licitație, din 19/09/2001 emis de Direcția Generală a Finanțelor Publice Botoșani;		
C1	notat interdicțiile de înstrăinare și grevare (înscrise în Registrul de transcripțiuni și inscripțiuni sub nr. 268/16.10.2001)	A1

Document care conține date cu caracter personal, protejat de prevederile Regulamentului (UE) nr. 679/2016 și Legii 190/2018

Anexa Nr. 1 La Partea I

Teren

Nr cadastral	Suprafaţa (mp)*	Observaţii / Referinţe
51650	922	

* Suprafaţa este determinată in planul de proiecţie Stereo 70.

DETALII LINIARE IMOBIL

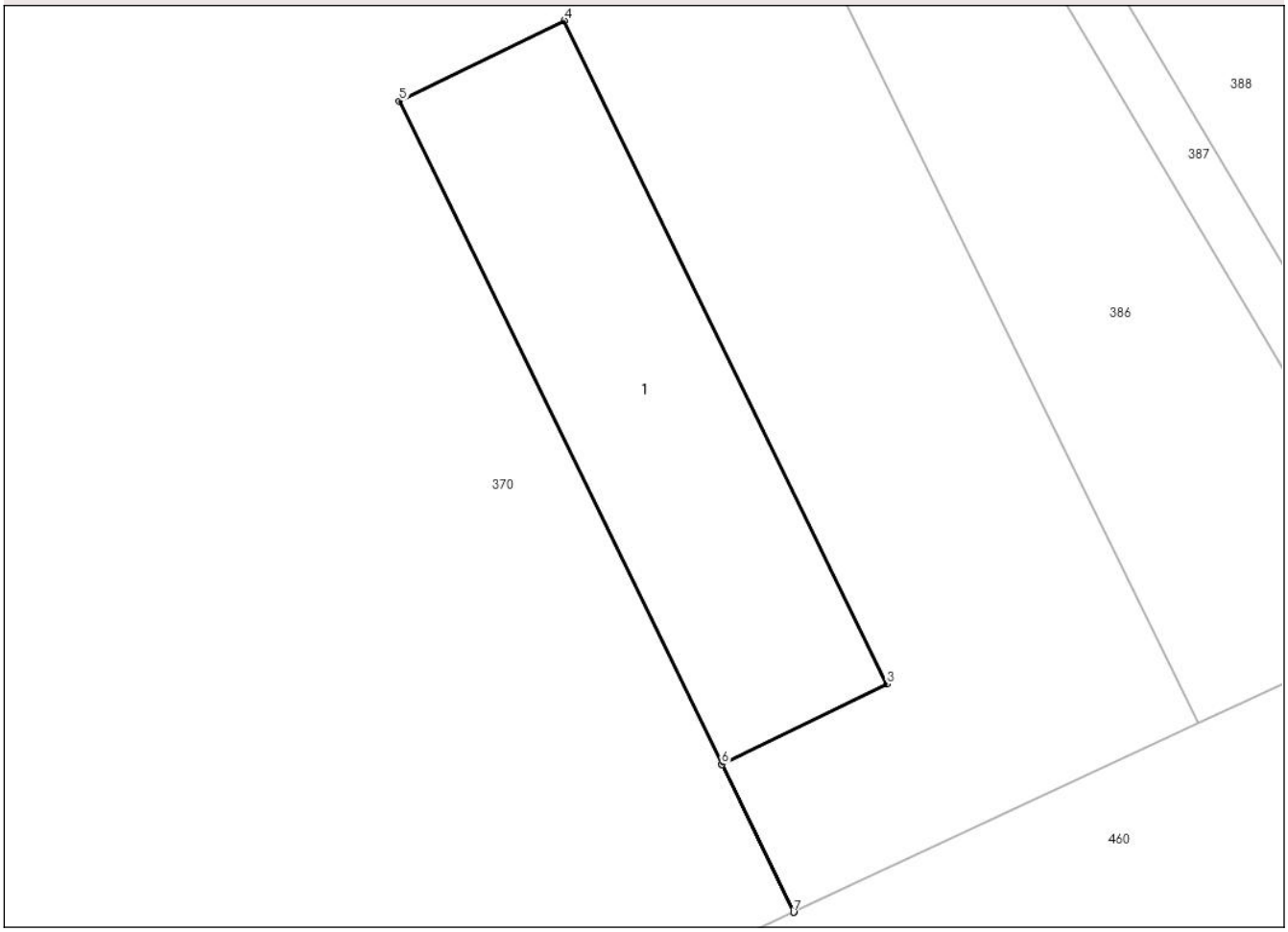

Date referitoare la teren

Crt	Categorie folosință	Intra vilan	Suprafaţa (mp)	Tarla	Parcelă	Nr. topo	Observaţii / Referinţe
1	curti constructii	NU	922	-	891	-	p. c. 891 conform registrelor cadastrale (subparcela 91 conform sentinței civile nr. 275/2017 și HG nr. 834/1991)

Date referitoare la construcţii

Crt	Număr	Destinaţie construcţie	Supraf. (mp)	Situaţie juridică	Observaţii / Referinţe
A1.1		constructii anexa	922	Fara acte	Nr. niveluri:1; S. construita la sol:922 mp; S. construita desfasurata:922 mp; Grajd

Lungime Segmente
1) Valorile lungimilor segmentelor sunt obţinute din proiecţie în plan.

Punct început	X / Y	Punct sfârşit	X / Y	Lungime segment (** (m)
1	640.176,212 705.476,583	2	640.170,278 705.488,782	13.566
2	640.170,278 705.488,782	3	640.183,896 705.495,405	15.143
3	640.183,896 705.495,405	4	640.157,282 705.550,124	60.848

Document care conține date cu caracter personal, protejat de prevederile Regulamentului (UE) nr. 679/2016 și Legii 190/2018

Punct început	X / Y	Punct sfârşit	X / Y	Lungime segment (** (m)
4	640.157,282 705.550,124	5	640.143,657 705.543,493	15.153
5	640.143,657 705.543,493	6	640.170,269 705.488,778	60.843
6	640.170,269 705.488,778	7	640.176,203 705.476,578	13.567
7	640.176,203 705.476,578	1	640.176,212 705.476,583	0.01

** Lungimile segmentelor sunt determinate în planul de proiecţie Stereo 70 şi sunt rotunjite la 1 milimetru.
*** Distanţa dintre puncte este formată din segmente cumulate ce sunt mai mici decât valoarea 1 milimetru.

Document care conține date cu caracter personal, protejat de prevederile Regulamentului (UE) nr. 679/2016 și Legii 190/2018

DATE DESPRE IMOBILUL NR. 383

Oficiul de Cadastru şi Publicitate Imobiliară BOTOSANI
Biroul de Cadastru şi Publicitate Imobiliară Botosani

A. Partea I. Descrierea imobilului

Nr. CF vechi:51619
Nr. cadastral vechi:51619

TEREN Extravilan

Adresa: Jud. Botosani

Nr. Crt	Nr cadastral Nr. topografic	Suprafaţa* (mp)	Observaţii / Referinţe
A1	51619	2.115	Sector cadastral:96 Teren neimprejmuit;

B. Partea II. Proprietari şi acte

Inscrieri privitoare la dreptul de proprietate şi alte drepturi reale		Referinţe
7327 / 30/01/2018		
Hotarare Judecatoreasca nr. 275, din 02/05/2017 emis de Judecătoria Săveni;		
B1	Intabulare, drept de PROPRIETATE, dobandit prin Hotarare Judecatoreasca, cota actuala 1/2, cota initiala 1/2	A1
	1) **MAROCICO VIOREL IOAN**	
B2	Intabulare, drept de PROPRIETATE, dobandit prin Hotarare Judecatoreasca, cota actuala 1/2, cota initiala 1/2	A1
	1) **GIREADĂ IONICĂ**	

C. Partea III. SARCINI .

Inscrieri privind dezmembramintele dreptului de proprietate, drepturi reale de garanţie şi sarcini	Referinţe
NU SUNT	

Document care conține date cu caracter personal, protejat de prevederile Regulamentului (UE) nr. 679/2016 și Legii 190/2018

Anexa Nr. 1 La Partea I

Teren

Nr cadastral	Suprafaţa (mp)*	Observaţii / Referinţe
51619	2.115	

* Suprafaţa este determinată in planul de proiecţie Stereo 70.

DETALII LINIARE IMOBIL

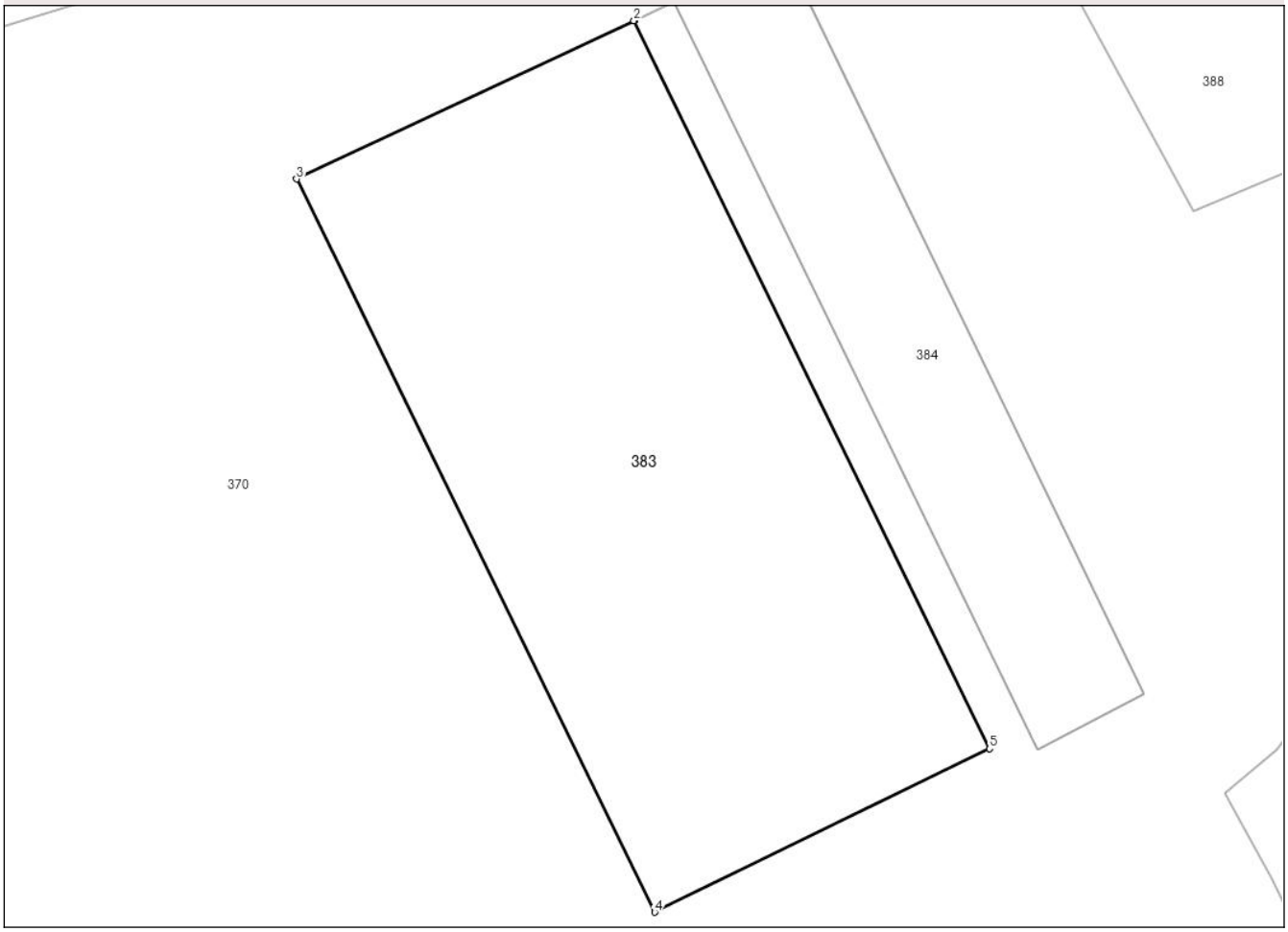

Date referitoare la teren

Crt	Categorie folosință	Intra vilan	Suprafaţa (mp)	Tarla	Parcelă	Nr. topo	Observaţii / Referinţe
1	curti constructii	NU	2.115	-	891	-	PC 891 CONFORM CADASTRULUI GENERAL, SUBPARCELA 94 CONFORM SENTNTEI CIVILE NR 275/2017 SI H. G. 834/1991

Lungime Segmente
1) Valorile lungimilor segmentelor sunt obţinute din proiecţie în plan.

Punct început	X / Y	Punct sfârşit	X / Y	Lungime segment (** (m)
1	640.122,657 705.632,582	2	640.122,649 705.632,6	0.02
2	640.122,649 705.632,6	3	640.094,447 705.619,38	31.146
3	640.094,447 705.619,38	4	640.124,377 705.558,162	68.143
4	640.124,377 705.558,162	5	640.152,377 705.571,815	31.151

Document care conține date cu caracter personal, protejat de prevederile Regulamentului (UE) nr. 679/2016 și Legii 190/2018

Punct început	X / Y	Punct sfârşit	X / Y	Lungime segment (** (m)
5	640.152,377 705.571,815	1	640.122,657 705.632,582	67.645

** Lungimile segmentelor sunt determinate în planul de proiecţie Stereo 70 şi sunt rotunjite la 1 milimetru.
*** Distanţa dintre puncte este formată din segmente cumulate ce sunt mai mici decât valoarea 1 milimetru.

DATE DESPRE IMOBILUL NR. 384

Oficiul de Cadastru şi Publicitate Imobiliară BOTOSANI
Biroul de Cadastru şi Publicitate Imobiliară Botosani

A. Partea I. Descrierea imobilului

Nr. CF vechi:51648
Nr. cadastral vechi:51648

TEREN Extravilan

Adresa: Jud. Botosani

Nr. Crt	Nr cadastral Nr. topografic	Suprafaţa* (mp)	Observaţii / Referinţe
A1	51648	725	Sector cadastral:96 Teren neimprejmuit;

B. Partea II. Proprietari şi acte

Inscrieri privitoare la dreptul de proprietate şi alte drepturi reale		Referinţe
15337 / 26/02/2018		
Hotarare Judecatoreasca nr. 275/2017, din 03/05/2017 emis de Judecatoria Saveni;		
B1	Intabulare, drept de PROPRIETATE, dobandit prin Hotarare Judecatoreasca, cota actuala 1/1, cota initiala 1/1	A1
	1) **GIREADĂ IONICĂ** 2) **MAROCICO VIOREL IOAN**, bun comun	

C. Partea III. SARCINI .

Inscrieri privind dezmembramintele dreptului de proprietate, drepturi reale de garanţie şi sarcini	Referinţe
NU SUNT	

Document care conține date cu caracter personal, protejat de prevederile Regulamentului (UE) nr. 679/2016 și Legii 190/2018

Anexa Nr. 1 La Partea I

Teren

Nr cadastral	Suprafaţa (mp)*	Observaţii / Referinţe
51648	725	

* Suprafaţa este determinată in planul de proiecţie Stereo 70.

DETALII LINIARE IMOBIL

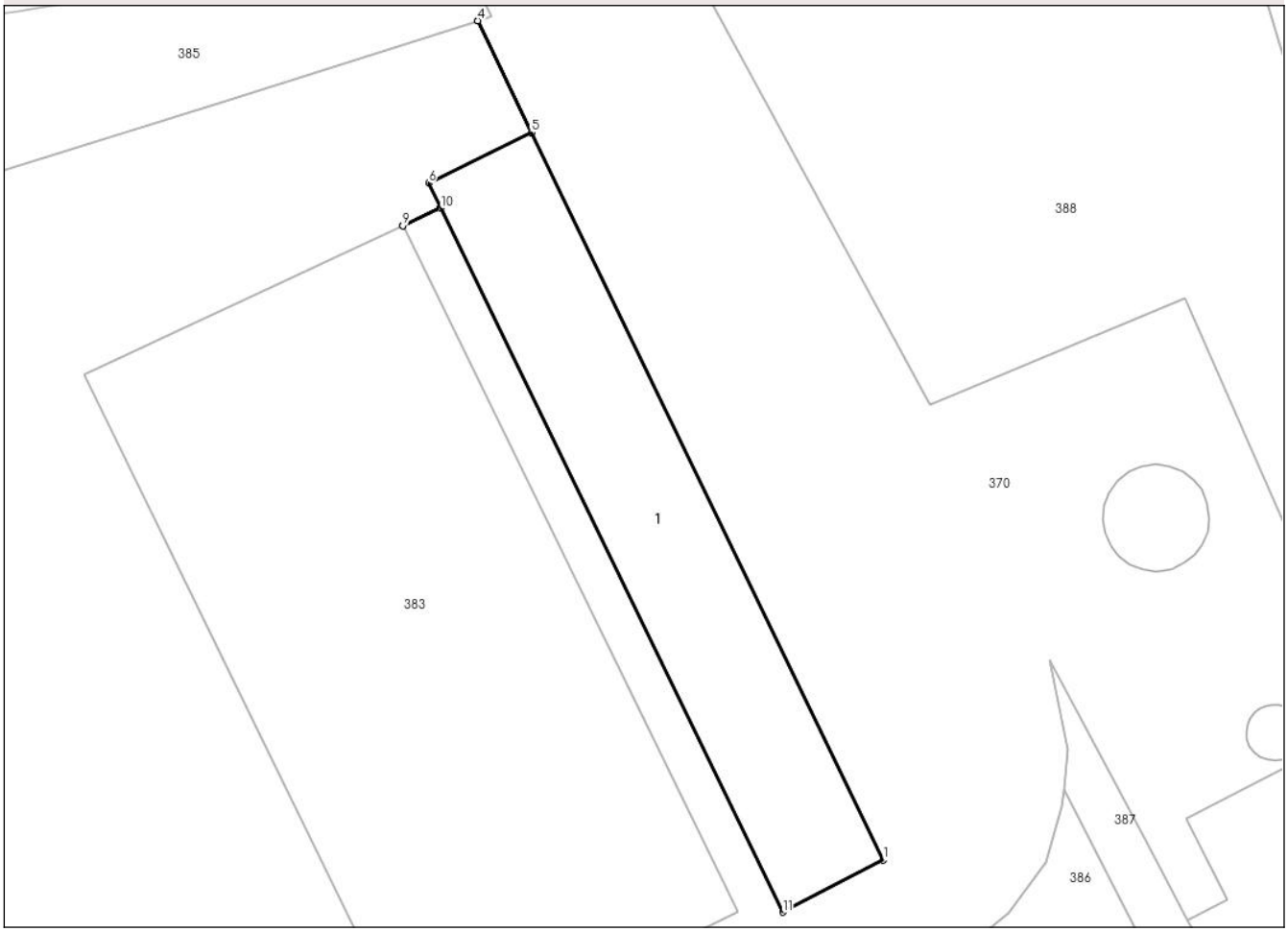

Date referitoare la teren

Crt	Categorie folosință	Intra vilan	Suprafaţa (mp)	Tarla	Parcelă	Nr. topo	Observaţii / Referinţe
1	curti constructii	NU	725	-	891	-	PC 891 CONFORM CADASTRULUI GENERAL, SUBPARCELA 93 CONFORM SENTNTEI CIVILE NR 275/2017 SI H. G. 834/1991

Date referitoare la construcţii

Crt	Număr	Destinaţie construcţie	Supraf. (mp)	Situaţie juridică	Observaţii / Referinţe
A1.1		constructii anexa	725	Fara acte	Nr. niveluri:1; S. construita la sol:725 mp; S. construita desfasurata:725 mp; Grajd

Lungime Segmente
1) Valorile lungimilor segmentelor sunt obţinute din proiecţie în plan.

Punct început	X / Y	Punct sfârşit	X / Y	Lungime segment (** (m)
1	640.165,284 705.576,386	2	640.134,093 705.640,826	71.592
2	640.134,093 705.640,826	3	640.129,302 705.650,742	11.013
3	640.129,302 705.650,742	4	640.129,292 705.650,739	0.01

Document care conține date cu caracter personal, protejat de prevederile Regulamentului (UE) nr. 679/2016 și Legii 190/2018

Punct început	X / Y	Punct sfârşit	X / Y	Lungime segment (** (m)
4	640.129,292 705.650,739	5	640.134,09 705.640,825	11.014
5	640.134,09 705.640,825	6	640.124,954 705.636,352	10.172
6	640.124,954 705.636,352	7	640.126,011 705.634,177	2.418
7	640.126,011 705.634,177	8	640.122,649 705.632,6	3.713
8	640.122,649 705.632,6	9	640.122,657 705.632,582	0.02
9	640.122,657 705.632,582	10	640.126,02 705.634,159	3.714
10	640.126,02 705.634,159	11	640.156,348 705.571,767	69.373
11	640.156,348 705.571,767	1	640.165,284 705.576,386	10.059

** Lungimile segmentelor sunt determinate în planul de proiecţie Stereo 70 şi sunt rotunjite la 1 milimetru.
*** Distanţa dintre puncte este formată din segmente cumulate ce sunt mai mici decât valoarea 1 milimetru.

Document care conține date cu caracter personal, protejat de prevederile Regulamentului (UE) nr. 679/2016 și Legii 190/2018

DATE DESPRE IMOBILUL NR. 385

Oficiul de Cadastru şi Publicitate Imobiliară BOTOSANI
Biroul de Cadastru şi Publicitate Imobiliară Botosani

A. Partea I. Descrierea imobilului

TEREN Extravilan

Adresa: Jud. Botosani

Nr. Crt	Nr cadastral Nr. topografic	Suprafaţa* (mp)	Observaţii / Referinţe
A1		4.024	Sector cadastral:96 Teren neimprejmuit;

B. Partea II. Proprietari şi acte

Inscrieri privitoare la dreptul de proprietate şi alte drepturi reale		Referinţe
/		
Act Normativ nr. 268, din 28/05/2001 emis de Parlamentul Romaniei (Lege. Hotararea de Guvern nr. 626/06-07-2001 emisa de Guvernul Romaniei, act administrativ nr. 154/20-02-2025 + anexa emis de Agentia Domeniilor Statului);		
B1	Intabulare, drept de PROPRIETATE, dobandit prin Lege, cota actuala 1/1, cota initiala 1/1	A1
	1) **STATUL ROMAN**, CIF:9999999999999, Lipsa C.U.I. domeniu privat	
B2	Intabulare, drept de ADMINISTRARE, dobandit prin Lege, cota actuala 1/1, cota initiala 1/1	A1
	1) **AGENTIA DOMENIILOR STATULUI**, CIF:12708834	

C. Partea III. SARCINI .

Inscrieri privind dezmembramintele dreptului de proprietate, drepturi reale de garanţie şi sarcini	Referinţe
NU SUNT	

Anexa Nr. 1 La Partea I

Teren

Nr cadastral	Suprafaţa (mp)*	Observaţii / Referinţe
	4.024	

* Suprafaţa este determinată in planul de proiecţie Stereo 70.

DETALII LINIARE IMOBIL

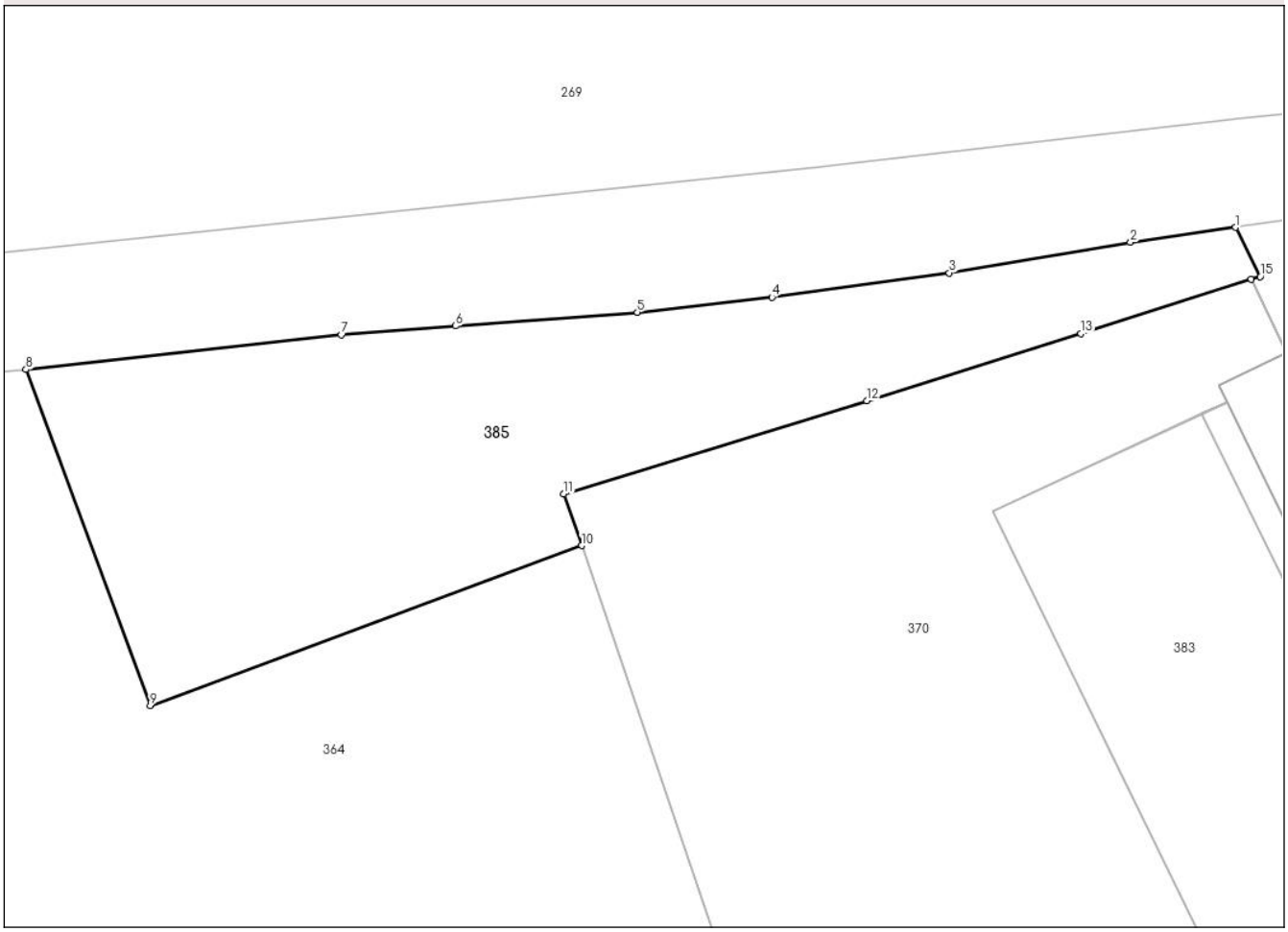

Date referitoare la teren

Crt	Categorie folosință	Intra vilan	Suprafaţa (mp)	Tarla	Parcelă	Nr. topo	Observaţii / Referinţe
1	arabil	NU	4.024	67	898	-	

Lungime Segmente
1) Valorile lungimilor segmentelor sunt obţinute din proiecţie în plan.

Punct început	X / Y	Punct sfârşit	X / Y	Lungime segment (** (m)
1	640.127,204 705.657,769	2	640.112,972 705.655,749	14.375
2	640.112,972 705.655,749	3	640.088,462 705.651,613	24.857
3	640.088,462 705.651,613	4	640.064,507 705.648,323	24.18
4	640.064,507 705.648,323	5	640.046,298 705.646,308	18.32
5	640.046,298 705.646,308	6	640.021,743 705.644,449	24.625

Document care conține date cu caracter personal, protejat de prevederile Regulamentului (UE) nr. 679/2016 și Legii 190/2018

Punct început	X / Y	Punct sfârşit	X / Y	Lungime segment (** (m)
6	640.021,743 705.644,449	7	640.006,269 705.643,278	15.518
7	640.006,269 705.643,278	8	639.963,618 705.638,582	42.909
8	639.963,618 705.638,582	9	639.980,447 705.593,177	48.423
9	639.980,447 705.593,177	10	640.038,749 705.614,787	62.178
10	640.038,749 705.614,787	11	640.036,328 705.621,78	7.4
11	640.036,328 705.621,78	12	640.077,311 705.634,355	42.869
12	640.077,311 705.634,355	13	640.106,291 705.643,399	30.358
13	640.106,291 705.643,399	14	640.129,293 705.650,739	24.145
14	640.129,293 705.650,739	15	640.130,525 705.651,132	1.293
15	640.130,525 705.651,132	1	640.127,204 705.657,769	7.422

** Lungimile segmentelor sunt determinate în planul de proiecţie Stereo 70 şi sunt rotunjite la 1 milimetru.
*** Distanţa dintre puncte este formată din segmente cumulate ce sunt mai mici decât valoarea 1 milimetru.

Document care conține date cu caracter personal, protejat de prevederile Regulamentului (UE) nr. 679/2016 și Legii 190/2018

DATE DESPRE IMOBILUL NR. 386

Oficiul de Cadastru şi Publicitate Imobiliară BOTOSANI
Biroul de Cadastru şi Publicitate Imobiliară Botosani

A. Partea I. Descrierea imobilului

TEREN Extravilan

Adresa: Jud. Botosani

Nr. Crt	Nr cadastral Nr. topografic	Suprafaţa* (mp)	Observaţii / Referinţe
A1		1.540	Sector cadastral:96 Teren neimprejmuit;

B. Partea II. Proprietari şi acte

Inscrieri privitoare la dreptul de proprietate şi alte drepturi reale		Referinţe
/		
Act Normativ nr. 7, din 13/03/1996 emis de Parlamentul Romaniei (Lege);		
B1	Inscrierea provizorie, drept de PROPRIETATE, dobandit prin Lege, cota actuala 1/1, cota initiala 1/1	A1
	1) **NEIDENTIFICAT NEIDENTIFICAT**, Lipsa C.N.P.	
B2	se noteaza mentiunea de proprietar neidentificat, rezerva a comisiei locale de fond funciar	A1

C. Partea III. SARCINI .

Inscrieri privind dezmembramintele dreptului de proprietate, drepturi reale de garanţie şi sarcini	Referinţe
NU SUNT	

Anexa Nr. 1 La Partea I

Teren

Nr cadastral	Suprafaţa (mp)*	Observaţii / Referinţe
	1.540	

* Suprafaţa este determinată in planul de proiecţie Stereo 70.

DETALII LINIARE IMOBIL

Date referitoare la teren

Crt	Categorie folosință	Intra vilan	Suprafaţa (mp)	Tarla	Parcelă	Nr. topo	Observaţii / Referinţe
1	curti constructii	NU	1.540	67	891	-	

Lungime Segmente
1) Valorile lungimilor segmentelor sunt obţinute din proiecţie în plan.

Punct început	X / Y	Punct sfârşit	X / Y	Lungime segment (** (m)
1	640.176,366 705.571,694	2	640.172,019 705.568,146	5.611
2	640.172,019 705.568,146	3	640.175,841 705.561,177	7.948
3	640.175,841 705.561,177	4	640.209,633 705.492,148	76.856
4	640.209,633 705.492,148	5	640.228,683 705.501,021	21.015
5	640.228,683 705.501,021	6	640.188,313 705.569,062	79.116

Document care conține date cu caracter personal, protejat de prevederile Regulamentului (UE) nr. 679/2016 și Legii 190/2018

Punct început	X / Y	Punct sfârşit	X / Y	Lungime segment (** (m)
6	640.188,313 705.569,062	7	640.181,289 705.582,661	15.306
7	640.181,289 705.582,661	8	640.181,13 705.581,091	1.578
8	640.181,13 705.581,091	9	640.179,692 705.576,212	5.087
9	640.179,692 705.576,212	1	640.176,366 705.571,694	5.61

** Lungimile segmentelor sunt determinate în planul de proiecţie Stereo 70 şi sunt rotunjite la 1 milimetru.
*** Distanţa dintre puncte este formată din segmente cumulate ce sunt mai mici decât valoarea 1 milimetru.

Document care conține date cu caracter personal, protejat de prevederile Regulamentului (UE) nr. 679/2016 și Legii 190/2018

DATE DESPRE IMOBILUL NR. 387

Oficiul de Cadastru şi Publicitate Imobiliară BOTOSANI
Biroul de Cadastru şi Publicitate Imobiliară Botosani

A. Partea I. Descrierea imobilului

TEREN Extravilan

Adresa: Jud. Botosani

Nr. Crt	Nr cadastral Nr. topografic	Suprafaţa* (mp)	Observaţii / Referinţe
A1		434	Sector cadastral:96 Teren neimprejmuit;

B. Partea II. Proprietari şi acte

Inscrieri privitoare la dreptul de proprietate şi alte drepturi reale		Referinţe
/		
Act Normativ nr. 268, din 28/05/2001 emis de Parlamentul Romaniei (Lege. Hotararea de Guvern nr. 626/06-07-2001 emisa de Guvernul Romaniei, act administrativ nr. 154/20-02-2025 + anexa emis de Agentia Domeniilor Statului);		
B1	Intabulare, drept de PROPRIETATE, dobandit prin Lege, cota actuala 1/1, cota initiala 1/1	A1
	1) **STATUL ROMAN**, CIF:9999999999999, Lipsa C.U.I. domeniu privat	
B2	Intabulare, drept de ADMINISTRARE, dobandit prin Lege, cota actuala 1/1, cota initiala 1/1	A1
	1) **AGENTIA DOMENIILOR STATULUI**, CIF:12708834	

C. Partea III. SARCINI .

Inscrieri privind dezmembramintele dreptului de proprietate, drepturi reale de garanţie şi sarcini	Referinţe
NU SUNT	

Document care conține date cu caracter personal, protejat de prevederile Regulamentului (UE) nr. 679/2016 și Legii 190/2018

Anexa Nr. 1 La Partea I

Teren

Nr cadastral	Suprafaţa (mp)*	Observaţii / Referinţe
	434	

* Suprafaţa este determinată in planul de proiecţie Stereo 70.

DETALII LINIARE IMOBIL

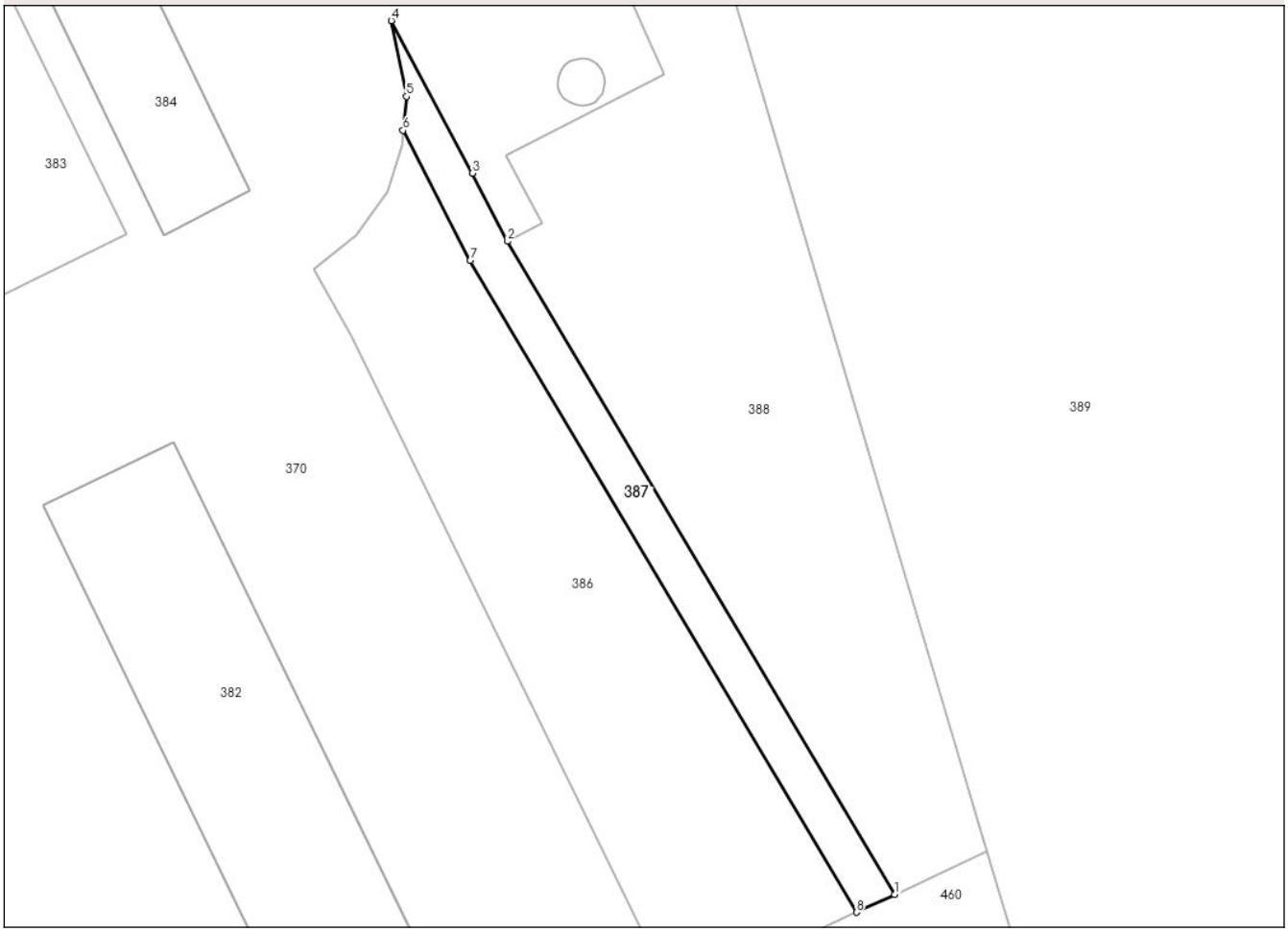

Date referitoare la teren

Crt	Categorie folosință	Intra vilan	Suprafaţa (mp)	Tarla	Parcelă	Nr. topo	Observaţii / Referinţe
1	drum	NU	434	-	901	-	

Lungime Segmente
1) Valorile lungimilor segmentelor sunt obţinute din proiecţie în plan.

Punct început	X / Y	Punct sfârşit	X / Y	Lungime segment (** (m)
1	640.232,69 705.502,887	2	640.192,22 705.571,084	79.301
2	640.192,22 705.571,084	3	640.188,544 705.578,189	8.0
3	640.188,544 705.578,189	4	640.180,068 705.594,115	18.041
4	640.180,068 705.594,115	5	640.181,648 705.586,211	8.06
5	640.181,648 705.586,211	6	640.181,289 705.582,661	3.568

Document care conține date cu caracter personal, protejat de prevederile Regulamentului (UE) nr. 679/2016 și Legii 190/2018

Punct început	X / Y	Punct sfârşit	X / Y	Lungime segment (** (m)
6	640.181,289 705.582,661	7	640.188,313 705.569,062	15.306
7	640.188,313 705.569,062	8	640.228,683 705.501,021	79.116
8	640.228,683 705.501,021	1	640.232,69 705.502,887	4.42

** Lungimile segmentelor sunt determinate în planul de proiecţie Stereo 70 şi sunt rotunjite la 1 milimetru.
*** Distanţa dintre puncte este formată din segmente cumulate ce sunt mai mici decât valoarea 1 milimetru.

Document care conține date cu caracter personal, protejat de prevederile Regulamentului (UE) nr. 679/2016 și Legii 190/2018

DATE DESPRE IMOBILUL NR. 388

Oficiul de Cadastru şi Publicitate Imobiliară BOTOSANI
Biroul de Cadastru şi Publicitate Imobiliară Botosani

A. Partea I. Descrierea imobilului

TEREN Extravilan

Adresa: Jud. Botosani

Nr. Crt	Nr cadastral Nr. topografic	Suprafaţa* (mp)	Observaţii / Referinţe
A1		4.152	Sector cadastral:96 Teren neimprejmuit;

B. Partea II. Proprietari şi acte

Inscrieri privitoare la dreptul de proprietate şi alte drepturi reale		Referinţe
/		
Act Normativ nr. 7, din 13/03/1996 emis de Parlamentul Romaniei (Lege);		
B1	Inscrierea provizorie, drept de PROPRIETATE, dobandit prin Lege, cota actuala 1/1, cota initiala 1/1	A1
	1) **NEIDENTIFICAT NEIDENTIFICAT**, Lipsa C.N.P.	
B2	se noteaza mentiunea de proprietar neidentificat, rezerva a comisiei locale de fond funciar	A1

C. Partea III. SARCINI .

Inscrieri privind dezmembramintele dreptului de proprietate, drepturi reale de garanţie şi sarcini	Referinţe
NU SUNT	

Document care conține date cu caracter personal, protejat de prevederile Regulamentului (UE) nr. 679/2016 și Legii 190/2018

Anexa Nr. 1 La Partea I

Teren

Nr cadastral	Suprafaţa (mp)*	Observaţii / Referinţe
	4.152	

* Suprafaţa este determinată in planul de proiecţie Stereo 70.

DETALII LINIARE IMOBIL

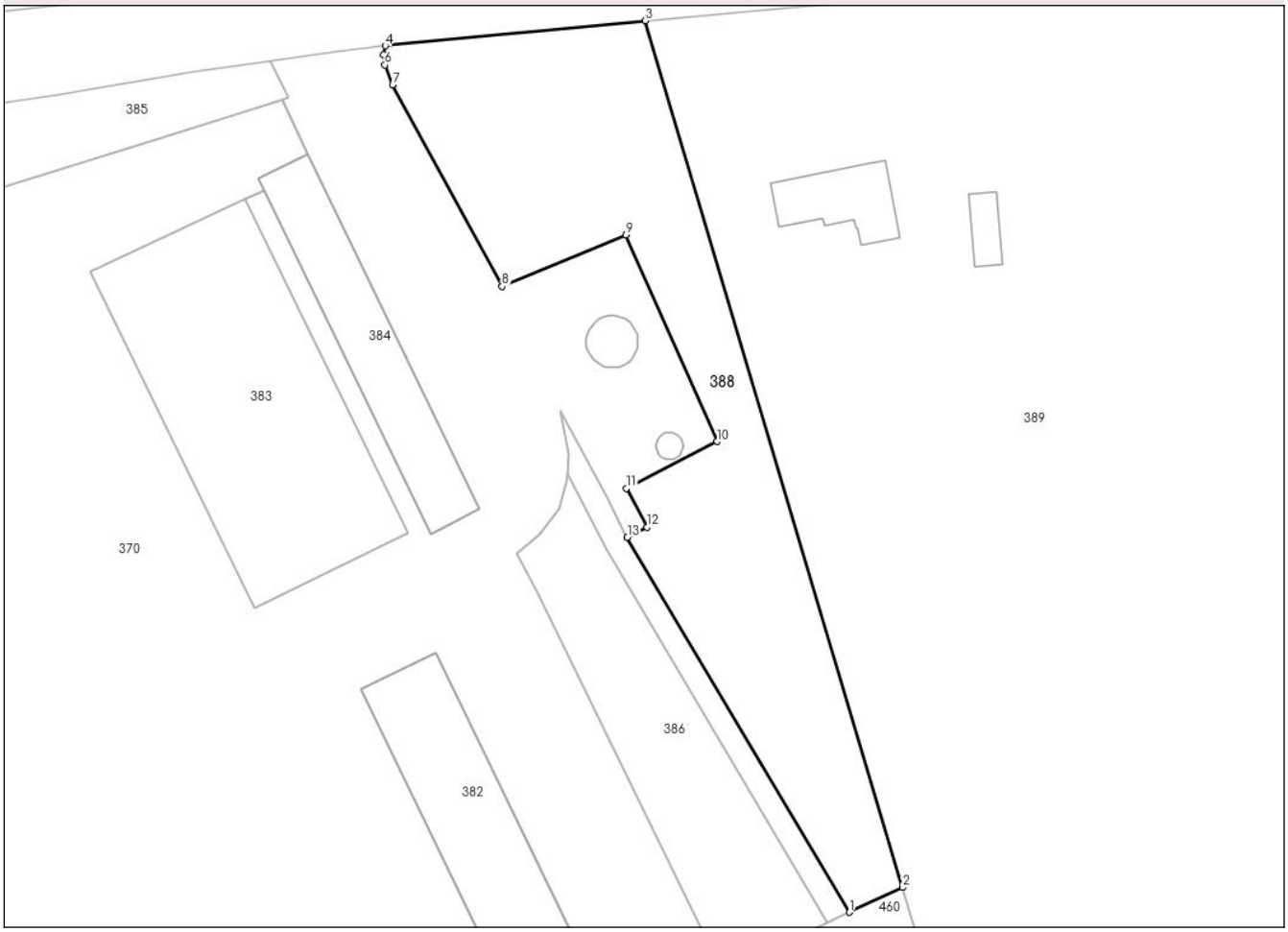

Date referitoare la teren

Crt	Categorie folosință	Intra vilan	Suprafaţa (mp)	Tarla	Parcelă	Nr. topo	Observaţii / Referinţe
1	arabil	NU	4.152	67	908	-	

Lungime Segmente
1) Valorile lungimilor segmentelor sunt obţinute din proiecţie în plan.

Punct început	X / Y	Punct sfârşit	X / Y	Lungime segment (** (m)
1	640.232,69 705.502,887	2	640.242,366 705.507,394	10.674
2	640.242,366 705.507,394	3	640.195,522 705.665,101	164.517
3	640.195,522 705.665,101	4	640.148,138 705.660,525	47.604
4	640.148,138 705.660,525	5	640.147,804 705.658,9	1.659
5	640.147,804 705.658,9	6	640.148,059 705.657,029	1.888

Document care conține date cu caracter personal, protejat de prevederile Regulamentului (UE) nr. 679/2016 și Legii 190/2018

Punct început	X / Y	Punct sfârşit	X / Y	Lungime segment (** (m)
6	640.148,059 705.657,029	7	640.149,468 705.653,413	3.881
7	640.149,468 705.653,413	8	640.169,386 705.616,741	41.732
8	640.169,386 705.616,741	9	640.191,98 705.626,131	24.468
9	640.191,98 705.626,131	10	640.208,527 705.588,529	41.082
10	640.208,527 705.588,529	11	640.192,097 705.580,027	18.499
11	640.192,097 705.580,027	12	640.195,773 705.572,922	8.0
12	640.195,773 705.572,922	13	640.192,22 705.571,084	4.0
13	640.192,22 705.571,084	1	640.232,69 705.502,887	79.301

** Lungimile segmentelor sunt determinate în planul de proiecţie Stereo 70 şi sunt rotunjite la 1 milimetru.
*** Distanţa dintre puncte este formată din segmente cumulate ce sunt mai mici decât valoarea 1 milimetru.

Document care conține date cu caracter personal, protejat de prevederile Regulamentului (UE) nr. 679/2016 și Legii 190/2018

DATE DESPRE IMOBILUL NR. 389

Oficiul de Cadastru şi Publicitate Imobiliară BOTOSANI
Biroul de Cadastru şi Publicitate Imobiliară Botosani

A. Partea I. Descrierea imobilului

Nr. CF vechi:50771
Nr. cadastral vechi:50771

TEREN Extravilan

Adresa: Jud. Botosani

Nr. Crt	Nr cadastral Nr. topografic	Suprafaţa* (mp)	Observaţii / Referinţe
A1	50771	160.000	Sector cadastral:96 Teren neimprejmuit;

B. Partea II. Proprietari şi acte

Inscrieri privitoare la dreptul de proprietate şi alte drepturi reale		Referinţe
12864 / 24/07/2006		
Act Notarial nr. 3145, din 12/07/2006 emis de BNPA "Cornelia Agachi-Stelian Agachi " Botoşani (Contract de vanzare - cumparare);		
B1	Intabulare, drept de PROPRIETATE, dobandit prin Conventie, cota actuala 1/1, cota initiala 1/1	A1
	1) **SOFIAN-ENĂŞESCU OVIDIU**, căsătorit cu 2) **SOFIAN-ENĂŞESCU DIANA-MANUELA**, bun comun	
	OBSERVATII: (provenita din conversia CF 87)	

C. Partea III. SARCINI .

Inscrieri privind dezmembramintele dreptului de proprietate, drepturi reale de garanţie şi sarcini	Referinţe
NU SUNT	

Document care conține date cu caracter personal, protejat de prevederile Regulamentului (UE) nr. 679/2016 și Legii 190/2018

Anexa Nr. 1 La Partea I

Teren

Nr cadastral	Suprafaţa (mp)*	Observaţii / Referinţe
50771	160.000	

* Suprafaţa este determinată in planul de proiecţie Stereo 70.

DETALII LINIARE IMOBIL

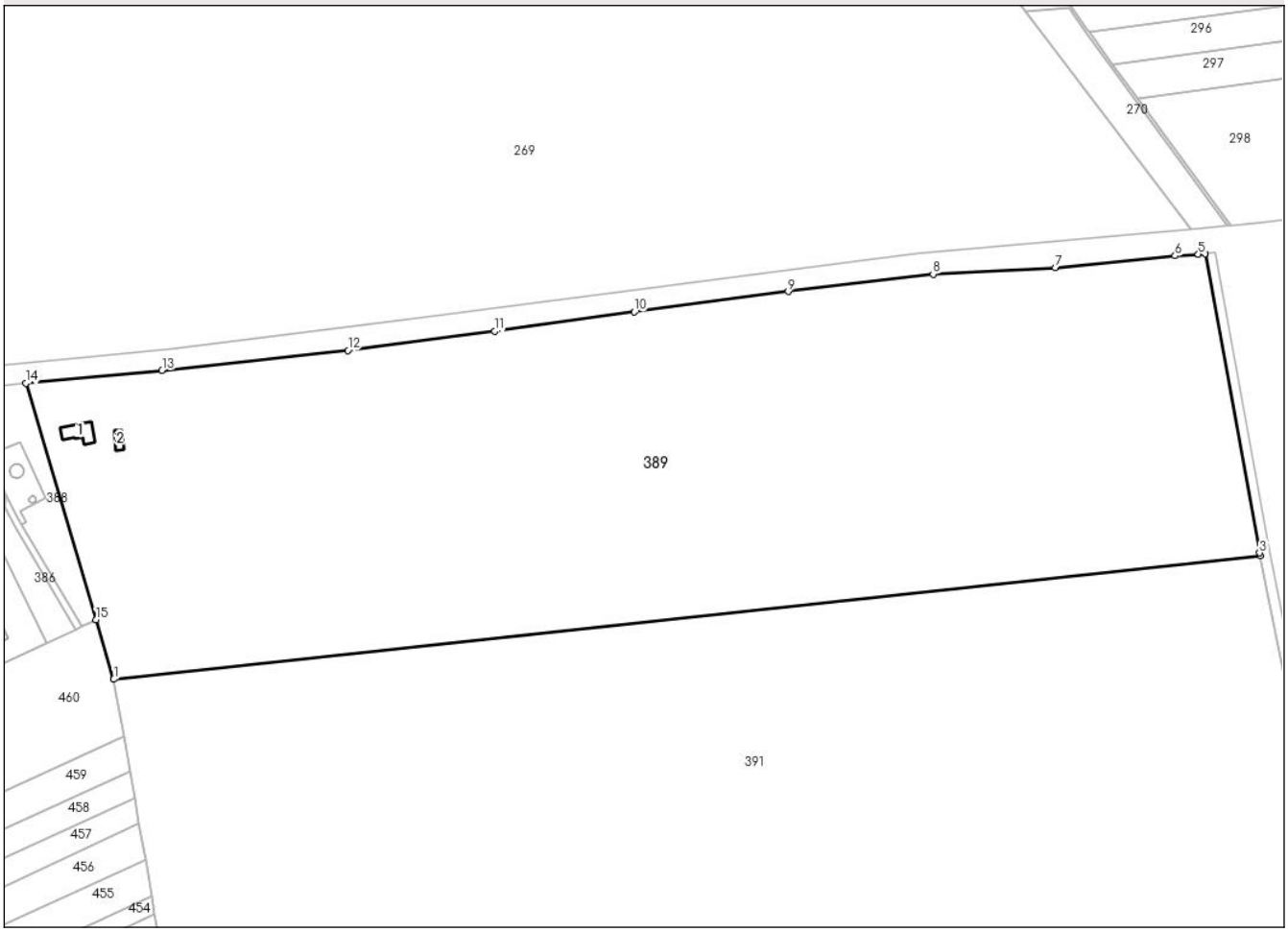

Date referitoare la teren

Crt	Categorie folosință	Intra vilan	Suprafaţa (mp)	Tarla	Parcelă	Nr. topo	Observaţii / Referinţe
1	arabil	NU	126.500	67	908/1	-	
2	arabil	NU	21.000	67	905/1	-	
3	pasune	NU	8.000	67	883/1	-	
4	neproductiv	NU	4.500	67	903	-	

Date referitoare la construcţii

Crt	Număr	Destinaţie construcţie	Supraf. (mp)	Situaţie juridică	Observaţii / Referinţe
A1.1		constructii de locuinte	227	Fara acte	Nr. niveluri:1; S. construita la sol:227 mp; S. construita desfasurata:227 mp; Locuinta
A1.2		constructii anexa	67	Fara acte	Nr. niveluri:1; S. construita la sol:67 mp; S. construita desfasurata:67 mp; Grajd

Lungime Segmente

1) Valorile lungimilor segmentelor sunt obţinute din proiecţie în plan.

Punct început	X / Y	Punct sfârşit	X / Y	Lungime segment (** (m)
1	640.254,14 705.467,756	2	641.019,263 705.549,997	769.53

Document care conține date cu caracter personal, protejat de prevederile Regulamentului (UE) nr. 679/2016 și Legii 190/2018

Punct început	X / Y	Punct sfârşit	X / Y	Lungime segment (** (m)
2	641.019,263 705.549,997	3	641.018,871 705.551,977	2.018
3	641.018,871 705.551,977	4	640.982,418 705.751,512	202.837
4	640.982,418 705.751,512	5	640.977,858 705.751,165	4.573
5	640.977,858 705.751,165	6	640.962,508 705.749,998	15.394
6	640.962,508 705.749,998	7	640.882,521 705.742,17	80.369
7	640.882,521 705.742,17	8	640.800,937 705.737,826	81.7
8	640.800,937 705.737,826	9	640.704,288 705.726,234	97.342
9	640.704,288 705.726,234	10	640.601,466 705.712,675	103.712
10	640.601,466 705.712,675	11	640.508,211 705.699,783	94.142
11	640.508,211 705.699,783	12	640.410,351 705.686,987	98.693
12	640.410,351 705.686,987	13	640.286,445 705.673,543	124.633
13	640.286,445 705.673,543	14	640.195,522 705.665,101	91.314
14	640.195,522 705.665,101	15	640.242,366 705.507,394	164.517
15	640.242,366 705.507,394	1	640.254,14 705.467,756	41.35

** Lungimile segmentelor sunt determinate în planul de proiecţie Stereo 70 şi sunt rotunjite la 1 milimetru.
*** Distanţa dintre puncte este formată din segmente cumulate ce sunt mai mici decât valoarea 1 milimetru.

Document care conține date cu caracter personal, protejat de prevederile Regulamentului (UE) nr. 679/2016 și Legii 190/2018

DATE DESPRE IMOBILUL NR. 390

Oficiul de Cadastru şi Publicitate Imobiliară BOTOSANI
Biroul de Cadastru şi Publicitate Imobiliară Botosani

A. Partea I. Descrierea imobilului

TEREN Extravilan

Adresa: Jud. Botosani

Nr. Crt	Nr cadastral Nr. topografic	Suprafaţa* (mp)	Observaţii / Referinţe
A1		10.000	Sector cadastral:96 Teren neimprejmuit;

B. Partea II. Proprietari şi acte

Inscrieri privitoare la dreptul de proprietate şi alte drepturi reale		Referinţe
/		
Act Normativ nr. 268, din 28/05/2001 emis de Parlamentul Romaniei (Lege. Hotararea de Guvern nr. 626/06-07-2001 emisa de Guvernul Romaniei, act administrativ nr. 154/20-02-2025 + anexa emis de Agentia Domeniilor Statului);		
B1	Intabulare, drept de PROPRIETATE, dobandit prin Lege, cota actuala 1/1, cota initiala 1/1	A1
	1) **STATUL ROMAN**, CIF:9999999999999, Lipsa C.U.I. domeniu privat	
B2	Intabulare, drept de ADMINISTRARE, dobandit prin Lege, cota actuala 1/1, cota initiala 1/1	A1
	1) **AGENTIA DOMENIILOR STATULUI**, CIF:12708834	

C. Partea III. SARCINI .

Inscrieri privind dezmembramintele dreptului de proprietate, drepturi reale de garanţie şi sarcini	Referinţe
NU SUNT	

Anexa Nr. 1 La Partea I

Teren

Nr cadastral	Suprafaţa (mp)*	Observaţii / Referinţe
	10.000	

* Suprafaţa este determinată in planul de proiecţie Stereo 70.

DETALII LINIARE IMOBIL

Date referitoare la teren

Crt	Categorie folosință	Intra vilan	Suprafaţa (mp)	Tarla	Parcelă	Nr. topo	Observaţii / Referinţe
1	drum	NU	10.000	67	909	-	

Lungime Segmente

1) Valorile lungimilor segmentelor sunt obţinute din proiecţie în plan.

Punct început	X / Y	Punct sfârşit	X / Y	Lungime segment
1	641.155,732 704.876,343	2	641.156,641 704.870,047	6.361
4	641.161,539 704.826,076	5	641.162,324 704.808,216	17.877
7	641.164,779 704.733,702	8	641.165,164 704.695,57	38.134
10	641.166,088 704.591,32	11	641.166,088 704.588,39	2.93
13	641.165,762 704.510,978	14	641.163,204 704.414,53	96.482
16	641.162,784 704.325,85	17	641.162,675 704.294,692	31.158

Punct început	X / Y	Punct sfârşit	X / Y	Lungime segment
2	641.156,641 704.870,047	3	641.158,708 704.855,732	14.463
5	641.162,324 704.808,216	6	641.163,703 704.776,865	31.381
8	641.165,164 704.695,57	9	641.165,552 704.657,097	38.475
11	641.166,088 704.588,39	12	641.166,088 704.554,051	34.339
14	641.163,204 704.414,53	15	641.162,789 704.327,097	87.434
17	641.162,675 704.294,692	18	641.162,455 704.272,262	22.431

Punct început	X / Y	Punct sfârşit	X / Y	Lungime segment
3	641.158,708 704.855,732	4	641.161,539 704.826,076	29.791
6	641.163,703 704.776,865	7	641.164,779 704.733,702	43.176
9	641.165,552 704.657,097	10	641.166,088 704.591,32	65.779
12	641.166,088 704.554,051	13	641.165,762 704.510,978	43.074
15	641.162,789 704.327,097	16	641.162,784 704.325,85	1.247
18	641.162,455 704.272,262	19	641.161,049 704.236,39	35.9

Document care conține date cu caracter personal, protejat de prevederile Regulamentului (UE) nr. 679/2016 și Legii 190/2018

Punct început	X / Y	Punct sfârşit	X / Y	Lungime segment
19	641.161,049 704.236,39	20	641.167,56 704.236,1	6.517
22	641.169,192 704.294,648	23	641.169,306 704.327,07	32.422
25	641.172,278 704.510,867	26	641.172,605 704.554,027	43.161
28	641.172,069 704.657,156	29	641.171,296 704.733,817	76.665
31	641.168,042 704.826,529	32	641.165,18 704.856,507	30.114
34	641.145,853 704.952,714	35	641.135,405 704.997,81	46.29
37	641.121,969 705.063,958	38	641.025,274 705.553,195	498.701
40	640.982,418 705.751,512	41	641.018,871 705.551,977	202.837
43	641.115,57 705.062,721	44	641.121,219 705.032,823	30.427
46	641.139,493 704.951,288	1	641.155,732 704.876,343	76.684

Punct început	X / Y	Punct sfârşit	X / Y	Lungime segment
20	641.167,56 704.236,1	21	641.168,971 704.272,11	36.038
23	641.169,306 704.327,07	24	641.169,721 704.414,429	87.36
26	641.172,605 704.554,027	27	641.172,605 704.591,346	37.319
29	641.171,296 704.733,817	30	641.170,216 704.777,09	43.286
32	641.165,18 704.856,507	33	641.162,149 704.877,5	21.211
35	641.135,405 704.997,81	36	641.127,608 705.034,113	37.131
38	641.025,274 705.553,195	39	640.989,005 705.752,013	202.099
41	641.018,871 705.551,977	42	641.019,263 705.549,997	2.018
44	641.121,219 705.032,823	45	641.131,148 704.986,573	47.304

Punct început	X / Y	Punct sfârşit	X / Y	Lungime segment
21	641.168,971 704.272,11	22	641.169,192 704.294,648	22.539
24	641.169,721 704.414,429	25	641.172,278 704.510,867	96.472
27	641.172,605 704.591,346	28	641.172,069 704.657,156	65.812
30	641.170,216 704.777,09	31	641.168,042 704.826,529	49.487
33	641.162,149 704.877,5	34	641.145,853 704.952,714	76.959
36	641.127,608 705.034,113	37	641.121,969 705.063,958	30.373
39	640.989,005 705.752,013	40	640.982,418 705.751,512	6.606
42	641.019,263 705.549,997	43	641.115,57 705.062,721	496.702
45	641.131,148 704.986,573	46	641.139,493 704.951,288	36.258

** Lungimile segmentelor sunt determinate în planul de proiecţie Stereo 70 şi sunt rotunjite la 1 milimetru.
*** Distanţa dintre puncte este formată din segmente cumulate ce sunt mai mici decât valoarea 1 milimetru.

Document care conține date cu caracter personal, protejat de prevederile Regulamentului (UE) nr. 679/2016 și Legii 190/2018

DATE DESPRE IMOBILUL NR. 391

Oficiul de Cadastru şi Publicitate Imobiliară BOTOSANI
Biroul de Cadastru şi Publicitate Imobiliară Botosani

A. Partea I. Descrierea imobilului

Nr. CF vechi:50873
Nr. cadastral vechi:50873

TEREN Extravilan

Adresa: Jud. Botosani

Nr. Crt	Nr cadastral Nr. topografic	Suprafaţa* (mp)	Observaţii / Referinţe
A1	50873	438.500	Sector cadastral:96 Teren neimprejmuit;

B. Partea II. Proprietari şi acte

Inscrieri privitoare la dreptul de proprietate şi alte drepturi reale		Referinţe
19795 / 19/03/2014		
Act Administrativ nr. 96085, din 27/10/2000 emis de Comisia Judeţeană Botoşani;		
B1	Intabulare, drept de PROPRIETATE, dobandit prin Reconstituire, cota actuala 1/1, cota initiala 1/1	A1
	1) **BĂRBULESCU LILIANA ALEXANDRA**, bun propriu	

C. Partea III. SARCINI .

Inscrieri privind dezmembramintele dreptului de proprietate, drepturi reale de garanţie şi sarcini	Referinţe
NU SUNT	

Document care conține date cu caracter personal, protejat de prevederile Regulamentului (UE) nr. 679/2016 și Legii 190/2018

Anexa Nr. 1 La Partea I

Teren

Nr cadastral	Suprafaţa (mp)*	Observaţii / Referinţe
50873	438.500	

* Suprafaţa este determinată in planul de proiecţie Stereo 70.

DETALII LINIARE IMOBIL

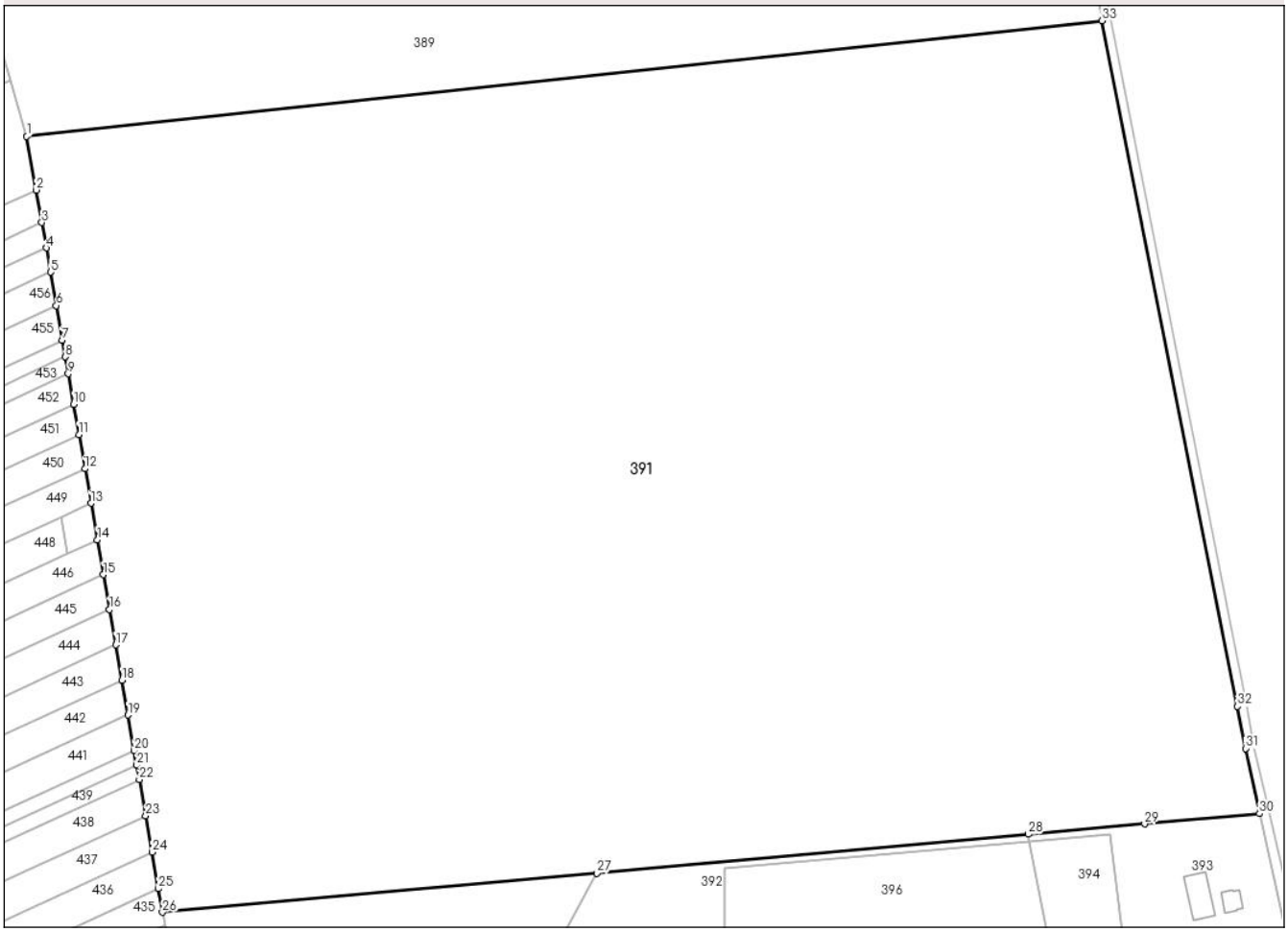

Date referitoare la teren

Crt	Categorie folosință	Intra vilan	Suprafaţa (mp)	Tarla	Parcelă	Nr. topo	Observaţii / Referinţe
1	arabil	NU	224.300	67	908/2	-	
2	arabil	NU	44.400	67	905/2	-	
3	arabil	NU	6.000	67	884/1	-	
4	pasune	NU	159.600	67	883/2	-	
5	neproductiv	NU	2.400	-	906	-	
6	neproductiv	NU	1.800	-	907/1	-	

Lungime Segmente

1) Valorile lungimilor segmentelor sunt obţinute din proiecţie în plan.

Punct început	X / Y	Punct sfârşit	X / Y	Lungime segment (** (m)
1	640.254,14 705.467,756	2	640.260,805 705.429,717	38.618

Punct început	X / Y	Punct sfârşit	X / Y	Lungime segment (** (m)
2	640.260,805 705.429,717	3	640.264,862 705.406,567	23.503

Document care conține date cu caracter personal, protejat de prevederile Regulamentului (UE) nr. 679/2016 și Legii 190/2018

Punct început	X / Y	Punct sfârşit	X / Y	Lungime segment (** (m)
3	640.264,862 705.406,567	4	640.268,019 705.388,552	18.29
5	640.271,038 705.371,32	6	640.275,196 705.347,593	24.089
7	640.279,498 705.323,039	8	640.281,595 705.311,073	12.148
9	640.283,697 705.299,076	10	640.287,495 705.277,404	22.002
11	640.291,268 705.255,871	12	640.295,529 705.231,557	24.685
13	640.299,812 705.207,112	14	640.304,378 705.181,057	26.452
15	640.308,709 705.156,339	16	640.313,064 705.131,484	25.234
17	640.317,444 705.106,491	18	640.321,848 705.081,356	25.518
19	640.326,189 705.056,585	20	640.330,643 705.031,164	25.808
21	640.332,432 705.020,954	22	640.334,225 705.010,721	10.389
23	640.338,727 704.985,031	24	640.343,256 704.959,187	26.238
25	640.347,811 704.933,188	26	640.350,741 704.916,467	16.976
27	640.659,749 704.944,226	28	640.966,753 704.971,805	308.24
29	641.049,448 704.979,234	30	641.131,148 704.986,573	82.029
31	641.121,219 705.032,823	32	641.115,57 705.062,721	30.427
33	641.019,263 705.549,997	1	640.254,14 705.467,756	769.53

Punct început	X / Y	Punct sfârşit	X / Y	Lungime segment (** (m)
4	640.268,019 705.388,552	5	640.271,038 705.371,32	17.494
6	640.275,196 705.347,593	7	640.279,498 705.323,039	24.928
8	640.281,595 705.311,073	9	640.283,697 705.299,076	12.18
10	640.287,495 705.277,404	11	640.291,268 705.255,871	21.861
12	640.295,529 705.231,557	13	640.299,812 705.207,112	24.817
14	640.304,378 705.181,057	15	640.308,709 705.156,339	25.095
16	640.313,064 705.131,484	17	640.317,444 705.106,491	25.374
18	640.321,848 705.081,356	19	640.326,189 705.056,585	25.148
20	640.330,643 705.031,164	21	640.332,432 705.020,954	10.366
22	640.334,225 705.010,721	23	640.338,727 704.985,031	26.081
24	640.343,256 704.959,187	25	640.347,811 704.933,188	26.395
26	640.350,741 704.916,467	27	640.659,749 704.944,226	310.252
28	640.966,753 704.971,805	29	641.049,448 704.979,234	83.028
30	641.131,148 704.986,573	31	641.121,219 705.032,823	47.304
32	641.115,57 705.062,721	33	641.019,263 705.549,997	496.702

** Lungimile segmentelor sunt determinate în planul de proiecţie Stereo 70 şi sunt rotunjite la 1 milimetru.
*** Distanţa dintre puncte este formată din segmente cumulate ce sunt mai mici decât valoarea 1 milimetru.

Document care conține date cu caracter personal, protejat de prevederile Regulamentului (UE) nr. 679/2016 și Legii 190/2018

DATE DESPRE IMOBILUL NR. 392

Oficiul de Cadastru şi Publicitate Imobiliară BOTOSANI
Biroul de Cadastru şi Publicitate Imobiliară Botosani

A. Partea I. Descrierea imobilului

Nr. CF vechi:51904
Nr. cadastral vechi:51904

TEREN Extravilan

Adresa: Jud. Botosani

Nr. Crt	Nr cadastral Nr. topografic	Suprafaţa* (mp)	Observaţii / Referinţe
A1	51904	16.567	Sector cadastral:96 Teren neimprejmuit;

B. Partea II. Proprietari şi acte

Inscrieri privitoare la dreptul de proprietate şi alte drepturi reale		Referinţe
20096 / 16/03/2020		
Act Notarial nr. 581, din 13/03/2020 emis de BIN PUȘCAȘU Gabriel Tiberiu;		
B4	Intabulare, drept de PROPRIETATE, dobandit prin Conventie, cota actuala 1/1, cota initiala 1/1	A1
	1) **SIDONIA SRL**, CIF:14349648, bun propriu	

C. Partea III. SARCINI

Inscrieri privind dezmembramintele dreptului de proprietate, drepturi reale de garanţie şi sarcini		Referinţe
51705 / 26/07/2021		
Act Notarial nr. 1193, din 21/07/2021 emis de BIN PUȘCAȘU Gabriel Tiberiu;		
C1	se notează promisiunea de constituire a dreptului de superficie și de servitute, respectiv instituirea interdicțiilor de înstrăinare și grevare, în favoarea EOLIAN LAND SRL - contractul va fi încheiat în termen de 1 (un) an de la data semnării prezentei promisiuni, respectiv 21.07.2022, cu posibilitatea prelungirii unilaterale a datei limită cu cel mult 1 (un) an, respectiv până la data de 21.07.2023	A1

Document care conține date cu caracter personal, protejat de prevederile Regulamentului (UE) nr. 679/2016 și Legii 190/2018

Anexa Nr. 1 La Partea I

Teren

Nr cadastral	Suprafaţa (mp)*	Observaţii / Referinţe
51904	16.567	

* Suprafaţa este determinată in planul de proiecţie Stereo 70.

DETALII LINIARE IMOBIL

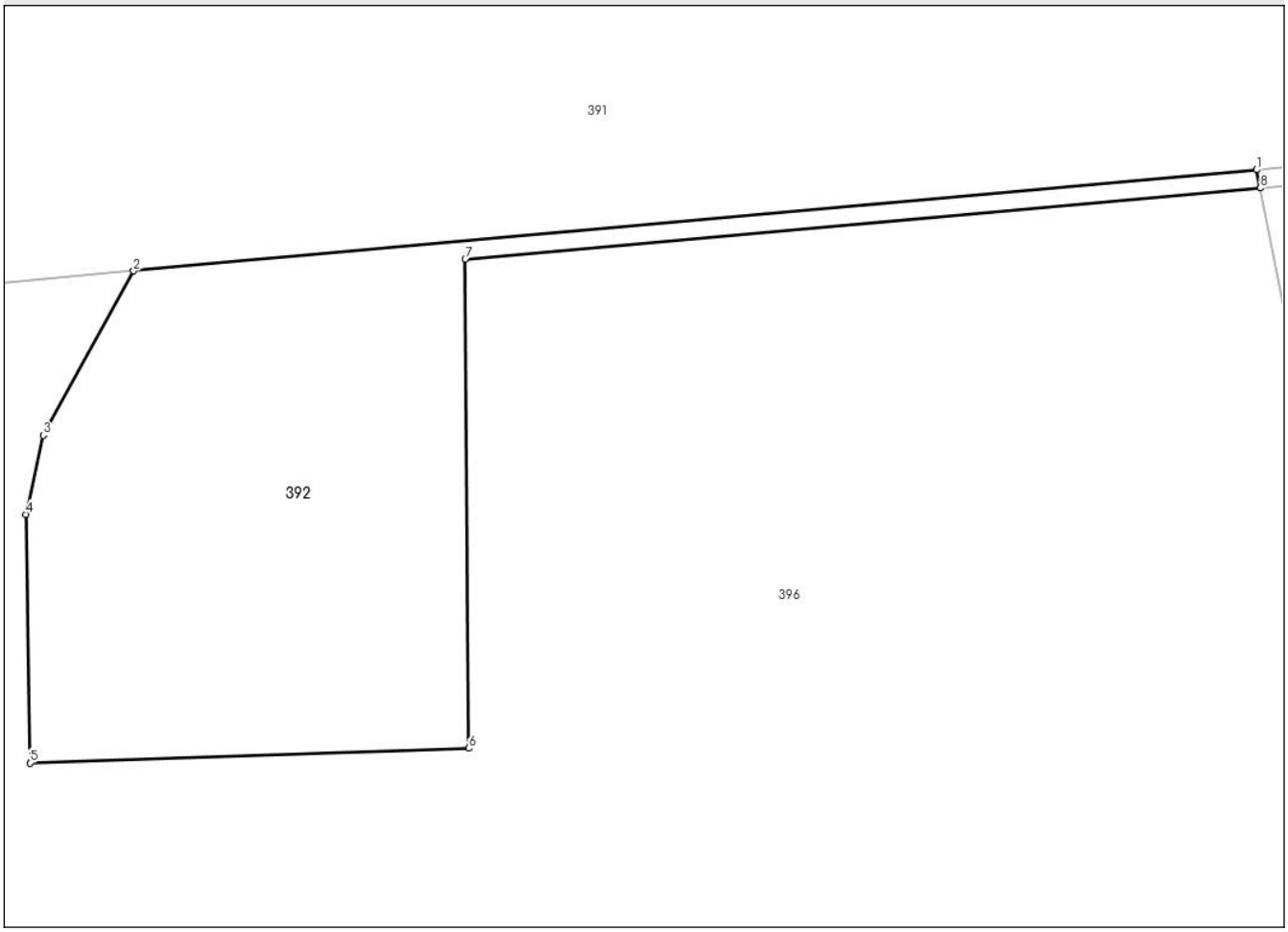

Date referitoare la teren

Crt	Categorie folosință	Intra vilan	Suprafaţa (mp)	Tarla	Parcelă	Nr. topo	Observaţii / Referinţe
1	arabil	NU	16.567	-	908/3	-	

Lungime Segmente
1) Valorile lungimilor segmentelor sunt obţinute din proiecţie în plan.

Punct început	X / Y	Punct sfârşit	X / Y	Lungime segment (** (m)
1	640.966,753 704.971,805	2	640.659,749 704.944,226	308.24
2	640.659,749 704.944,226	3	640.635,066 704.899,315	51.247
3	640.635,066 704.899,315	4	640.630,332 704.877,737	22.091
4	640.630,332 704.877,737	5	640.631,474 704.809,865	67.882
5	640.631,474 704.809,865	6	640.751,41 704.813,86	120.003

Document care conține date cu caracter personal, protejat de prevederile Regulamentului (UE) nr. 679/2016 și Legii 190/2018

Punct început	X / Y	Punct sfârşit	X / Y	Lungime segment (** (m)
6	640.751,41 704.813,86	7	640.750,426 704.947,351	133.495
7	640.750,426 704.947,351	8	640.967,718 704.966,871	218.167
8	640.967,718 704.966,871	1	640.966,753 704.971,805	5.027

** Lungimile segmentelor sunt determinate în planul de proiecţie Stereo 70 şi sunt rotunjite la 1 milimetru.
*** Distanţa dintre puncte este formată din segmente cumulate ce sunt mai mici decât valoarea 1 milimetru.

Document care conține date cu caracter personal, protejat de prevederile Regulamentului (UE) nr. 679/2016 și Legii 190/2018

DATE DESPRE IMOBILUL NR. 393

Oficiul de Cadastru şi Publicitate Imobiliară BOTOSANI
Biroul de Cadastru şi Publicitate Imobiliară Botosani

A. Partea I. Descrierea imobilului

Nr. CF vechi:51905
Nr. cadastral vechi:51905

TEREN Extravilan
Adresa: Jud. Botosani

Nr. Crt	Nr cadastral Nr. topografic	Suprafaţa* (mp)	Observaţii / Referinţe
A1	51905	13.433	Sector cadastral:96 Teren neimprejmuit;

Construcţii

Crt	Nr cadastral Nr. topografic	Adresa	Observaţii / Referinţe
A1.1	51905-C1	Jud. Botosani	Nr. niveluri:1; S. construita la sol:185 mp; ANEXĂ EXPLOATARE AGRICOLĂ - P, Sup.constr.desfăşurată = 185 mp, an 2015.Proprietarul nu deţine certificat de performanţă energetică a clădirii.
A1.2	51905-C2	Jud. Botosani	Nr. niveluri:1; S. construita la sol:498 mp; ANEXĂ EXPLOATAŢII AGRICOLE - P, Sup.constr.desfăşurată = 498 mp, an 2023.Proprietarul nu deţine certificat de performanţă energetică a clădirii.

B. Partea II. Proprietari şi acte

Inscrieri privitoare la dreptul de proprietate şi alte drepturi reale		Referinţe
20088 / 16/03/2020		
Act Notarial nr. 1719, din 02/11/2015 emis de NP Gabriel Tiberiu Pușcașu;		
B2	Intabulare, drept de PROPRIETATEpatrimoniu de afectațiune al Mănăstireanu Bogdan Întreprindere Individuală (CUI 32497979), dobandit prin Conventie, cota actuala 1/1, cota initiala 1/1	A1
	1) **MĂNĂSTIREANU BOGDAN**, bun propriu	
	OBSERVATII: pozitie transcrisa din CF 50082/Dângeni, inscrisa prin incheierea nr. 79600 din 03/11/2015;	
Act Administrativ nr. 32, din 31/08/2015 emis de Consiliul Județean Botoșani, (proces verbal de recepție la terminarea lucrărilor nr. 4917/25.05.2018 emis de Primăria comunei Dângeni act notarial nr 1719 din 02-11-2015, emis de Biroul Individual Notarial „Puşcaşu Gabriel Tiberiu" Botoşani;act administrativ nr 7935 din 13-09-2018, emis de Primăria comunei Dângeni);		
B3	Intabulare, drept de PROPRIETATE, dobandit prin Construire, cota actuala 1/1, cota initiala 1/1	A1.1
	1) **MĂNĂSTIREANU BOGDAN**, bun propriu	
	OBSERVATII: pozitie transcrisa din CF 50082/Dângeni, inscrisa prin incheierea nr. 67750 din 14/09/2018;	
Act Administrativ nr. 32, din 31/08/2015 emis de Consiliul Județean Botoșani, (proces verbal de recepție la terminarea lucrărilor nr. 4917/25.05.2018 emis de Primăria comunei Dângeni, act notarial nr 1719 din 02-11-2015, emis de Biroul Individual Notarial „Puşcaşu Gabriel Tiberiu" Botoşani;act administrativ nr 7935 din 13-09-2018, emis de Primăria comunei Dângeni);		
B4	se notează apartenența imobilului la patrimoniul de afectațiune destinat desfășurării activității firmei MĂNĂSTIREANU BOGDAN ÎNTREPRINDERE INDIVIDUALĂ (CUI 32497979)	A1.1
	OBSERVATII: pozitie transcrisa din CF 50082/Dângeni, inscrisa prin incheierea nr. 67750 din 14/09/2018;	
95620 / 16/10/2023		
Act Administrativ nr. 4, din 27/06/2023 emis de PRIMARIA COMUNEI DANGENI (act administrativ nr proces-verbal de receptie finală nr. 5858 din 18-09-2023, emis de PRIMARIA COMUNEI DANGENI;act administrativ nr certificat de atestare nr. 6721 din 12-10-2023, emis de PRIMARIA COMUNEI DANGENI, autorizația de construire nr. 4);		
B6	Intabulare, drept de PROPRIETATE, dobandit prin Construire, cota actuala 1/1, cota initiala 1/1	A1.2
	1) **MĂNĂSTIREANU BOGDAN**, bun propriu	
B7	se notează apartenența imobilului construcție - C2 la patrimoniul de afectațiune destinat desfășurării activității firmei MĂNĂSTIREANU BOGDAN ÎNTREPRINDERE INDIVIDUALĂ (CUI 32497979)	A1.2

C. Partea III. SARCINI .

Inscrieri privind dezmembramintele dreptului de proprietate, drepturi reale de garanţie şi sarcini	Referinţe
NU SUNT	

Document care conține date cu caracter personal, protejat de prevederile Regulamentului (UE) nr. 679/2016 și Legii 190/2018

Anexa Nr. 1 La Partea I

Teren

Nr cadastral	Suprafaţa (mp)*	Observaţii / Referinţe
51905	13.433	

* Suprafaţa este determinată in planul de proiecţie Stereo 70.

DETALII LINIARE IMOBIL

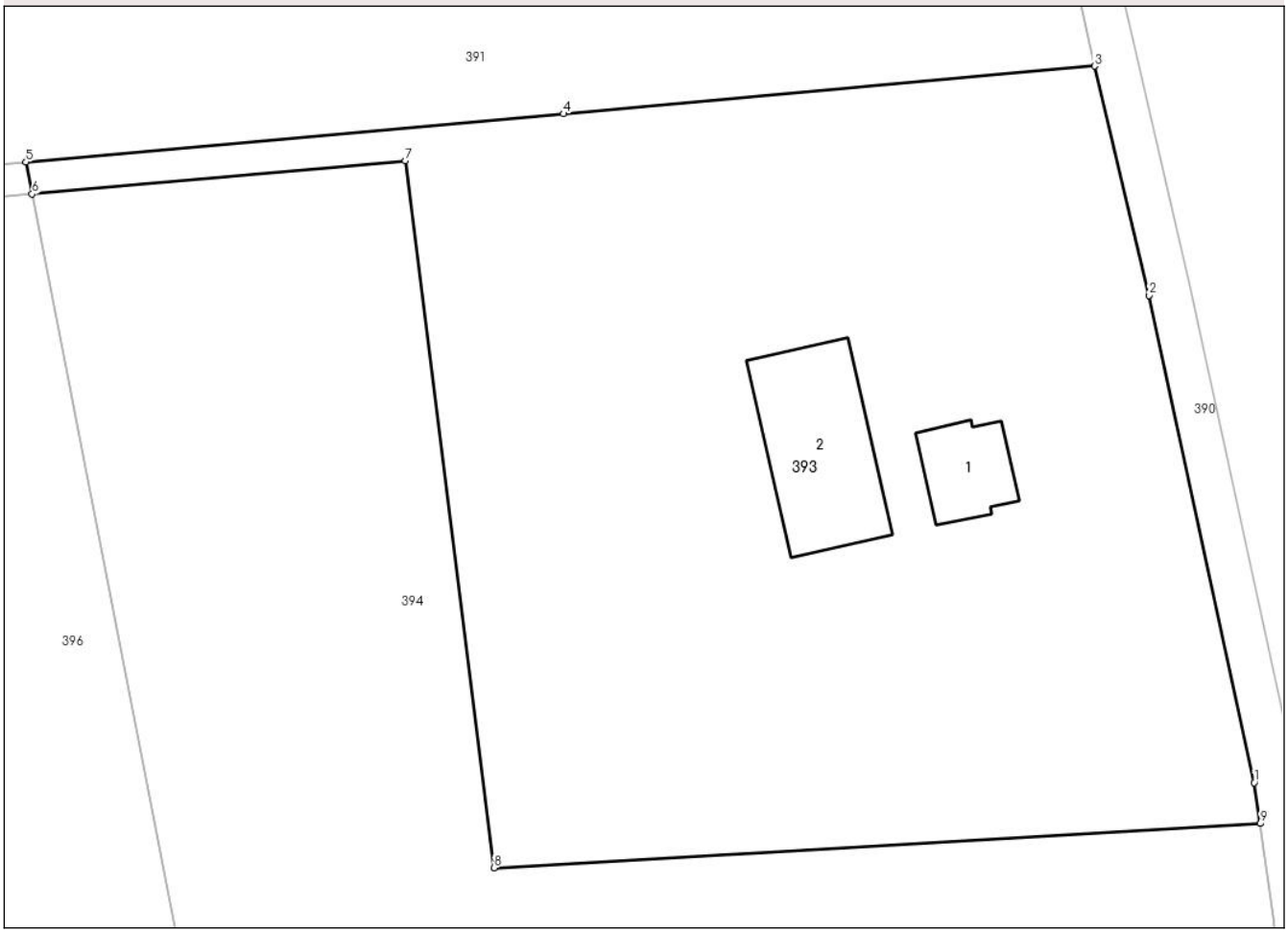

Date referitoare la teren

Crt	Categorie folosinţă	Intra vilan	Suprafaţa (mp)	Tarla	Parcelă	Nr. topo	Observaţii / Referinţe
1	curti constructii	NU	746	-	908/3	-	
2	arabil	NU	12.687	-	908/3	-	

Date referitoare la construcţii

Crt	Număr	Destinaţie construcţie	Supraf. (mp)	Situaţie juridică	Observaţii / Referinţe
A1.1	51905-C1	constructii anexa	185	Cu acte	Nr. niveluri:1; S. construita la sol:185 mp; ANEXĂ EXPLOATARE AGRICOLĂ - P, Sup.constr. desfăşurată = 185 mp, an 2015.Proprietarul nu deţine certificat de performanţă energetică a clădirii.
A1.2	51905-C2	constructii anexa	498	Cu acte	Nr. niveluri:1; S. construita la sol:498 mp; ANEXĂ EXPLOATAŢII AGRICOLE - P, Sup.constr. desfăşurată = 498 mp, an 2023.Proprietarul nu deţine certificat de performanţă energetică a clădirii.

Document care conține date cu caracter personal, protejat de prevederile Regulamentului (UE) nr. 679/2016 și Legii 190/2018

Lungime Segmente
1) Valorile lungimilor segmentelor sunt obţinute din proiecţie în plan.

Punct început	X / Y	Punct sfârşit	X / Y	Lungime segment (** (m)
1	641.155,732 704.876,343	2	641.139,493 704.951,288	76.684
2	641.139,493 704.951,288	3	641.131,148 704.986,573	36.258
3	641.131,148 704.986,573	4	641.049,448 704.979,234	82.029
4	641.049,448 704.979,234	5	640.966,753 704.971,805	83.028
5	640.966,753 704.971,805	6	640.967,718 704.966,871	5.027
6	640.967,718 704.966,871	7	641.025,111 704.972,027	57.624
7	641.025,111 704.972,027	8	641.038,752 704.863,233	109.646
8	641.038,752 704.863,233	9	641.156,641 704.870,047	118.086
9	641.156,641 704.870,047	1	641.155,732 704.876,343	6.361

** Lungimile segmentelor sunt determinate în planul de proiecţie Stereo 70 şi sunt rotunjite la 1 milimetru.
*** Distanţa dintre puncte este formată din segmente cumulate ce sunt mai mici decât valoarea 1 milimetru.

Document care conține date cu caracter personal, protejat de prevederile Regulamentului (UE) nr. 679/2016 și Legii 190/2018

DATE DESPRE IMOBILUL NR. 394

Oficiul de Cadastru şi Publicitate Imobiliară BOTOSANI
Biroul de Cadastru şi Publicitate Imobiliară Botosani

A. Partea I. Descrierea imobilului

Nr. CF vechi:51908
Nr. cadastral vechi:51908

TEREN Extravilan

Adresa: Jud. Botosani

Nr. Crt	Nr cadastral Nr. topografic	Suprafaţa* (mp)	Observaţii / Referinţe
A1	51908	16.567	Sector cadastral:96 Teren neimprejmuit;

B. Partea II. Proprietari şi acte

Inscrieri privitoare la dreptul de proprietate şi alte drepturi reale		Referinţe
20095 / 16/03/2020		
Act Notarial nr. 581, din 13/03/2020 emis de NP PUSCASU Gabriel Tiberiu;		
B4	Intabulare, drept de PROPRIETATE, dobandit prin Conventie, cota actuala 1/1, cota initiala 1/1	A1
	1) **MĂNĂSTIREANU BOGDAN**, bun propriu	
B5	se notează apartenența la patrimoniu de afectațiune al Mănăstireanu Bogdan Întreprindere Individuală (CUI 32497979)	A1

C. Partea III. SARCINI .

Inscrieri privind dezmembramintele dreptului de proprietate, drepturi reale de garanţie şi sarcini	Referinţe
NU SUNT	

Anexa Nr. 1 La Partea I

Teren

Nr cadastral	Suprafaţa (mp)*	Observaţii / Referinţe
51908	16.567	

* Suprafaţa este determinată in planul de proiecţie Stereo 70.

DETALII LINIARE IMOBIL

Date referitoare la teren

Crt	Categorie folosință	Intra vilan	Suprafaţa (mp)	Tarla	Parcelă	Nr. topo	Observaţii / Referinţe
1	arabil	NU	16.567	-	908/3	-	

Lungime Segmente
1) Valorile lungimilor segmentelor sunt obţinute din proiecţie în plan.

Punct început	X / Y	Punct sfârşit	X / Y	Lungime segment (** (m)
1	641.038,752 704.863,233	2	641.025,111 704.972,027	109.646
2	641.025,111 704.972,027	3	640.967,718 704.966,871	57.624
3	640.967,718 704.966,871	4	641.001,578 704.793,758	176.393
4	641.001,578 704.793,758	5	641.041,992 704.797,393	40.577
5	641.041,992 704.797,393	6	641.162,324 704.808,216	120.818

Document care conține date cu caracter personal, protejat de prevederile Regulamentului (UE) nr. 679/2016 și Legii 190/2018

Punct început	X / Y	Punct sfârşit	X / Y	Lungime segment (** (m)
6	641.162,324 704.808,216	7	641.161,539 704.826,076	17.877
7	641.161,539 704.826,076	8	641.158,708 704.855,732	29.791
8	641.158,708 704.855,732	9	641.156,641 704.870,047	14.463
9	641.156,641 704.870,047	1	641.038,752 704.863,233	118.086

** Lungimile segmentelor sunt determinate în planul de proiecţie Stereo 70 şi sunt rotunjite la 1 milimetru.
*** Distanţa dintre puncte este formată din segmente cumulate ce sunt mai mici decât valoarea 1 milimetru.

Document care conține date cu caracter personal, protejat de prevederile Regulamentului (UE) nr. 679/2016 și Legii 190/2018

DATE DESPRE IMOBILUL NR. 395

Oficiul de Cadastru şi Publicitate Imobiliară BOTOSANI
Biroul de Cadastru şi Publicitate Imobiliară Botosani

A. Partea I. Descrierea imobilului

Nr. CF vechi:52119
Nr. cadastral vechi:52119

TEREN Extravilan

Adresa: Jud. Botosani

Nr. Crt	Nr cadastral Nr. topografic	Suprafaţa* (mp)	Observaţii / Referinţe
A1	52119	13.220	Sector cadastral:96 Teren neimprejmuit;

B. Partea II. Proprietari şi acte

Inscrieri privitoare la dreptul de proprietate şi alte drepturi reale		Referinţe
26063 / 24/03/2022		
Act Notarial nr. 3650, din 15/11/2011 emis de BNPA AGACHI CORNELIA-AGACHI STELIAN;		
B3	Intabulare, drept de PROPRIETATE, dobandit prin Conventie, cota actuala 1/1, cota initiala 1/1	A1
	1) **SIDONIA SRL**, CIF:14349648	
	OBSERVATII: pozitie transcrisa din CF 51909/Dângeni, inscrisa prin incheierea nr. 20080 din 16/03/2020; pozitie transcrisa din CF 50083/Dângeni, inscrisa prin incheierea nr. 47346 din 16/11/2011;	

C. Partea III. SARCINI .

Inscrieri privind dezmembramintele dreptului de proprietate, drepturi reale de garanţie şi sarcini	Referinţe
NU SUNT	

Document care conține date cu caracter personal, protejat de prevederile Regulamentului (UE) nr. 679/2016 și Legii 190/2018

Anexa Nr. 1 La Partea I

Teren

Nr cadastral	Suprafaţa (mp)*	Observaţii / Referinţe
52119	13.220	

* Suprafaţa este determinată in planul de proiecţie Stereo 70.

DETALII LINIARE IMOBIL

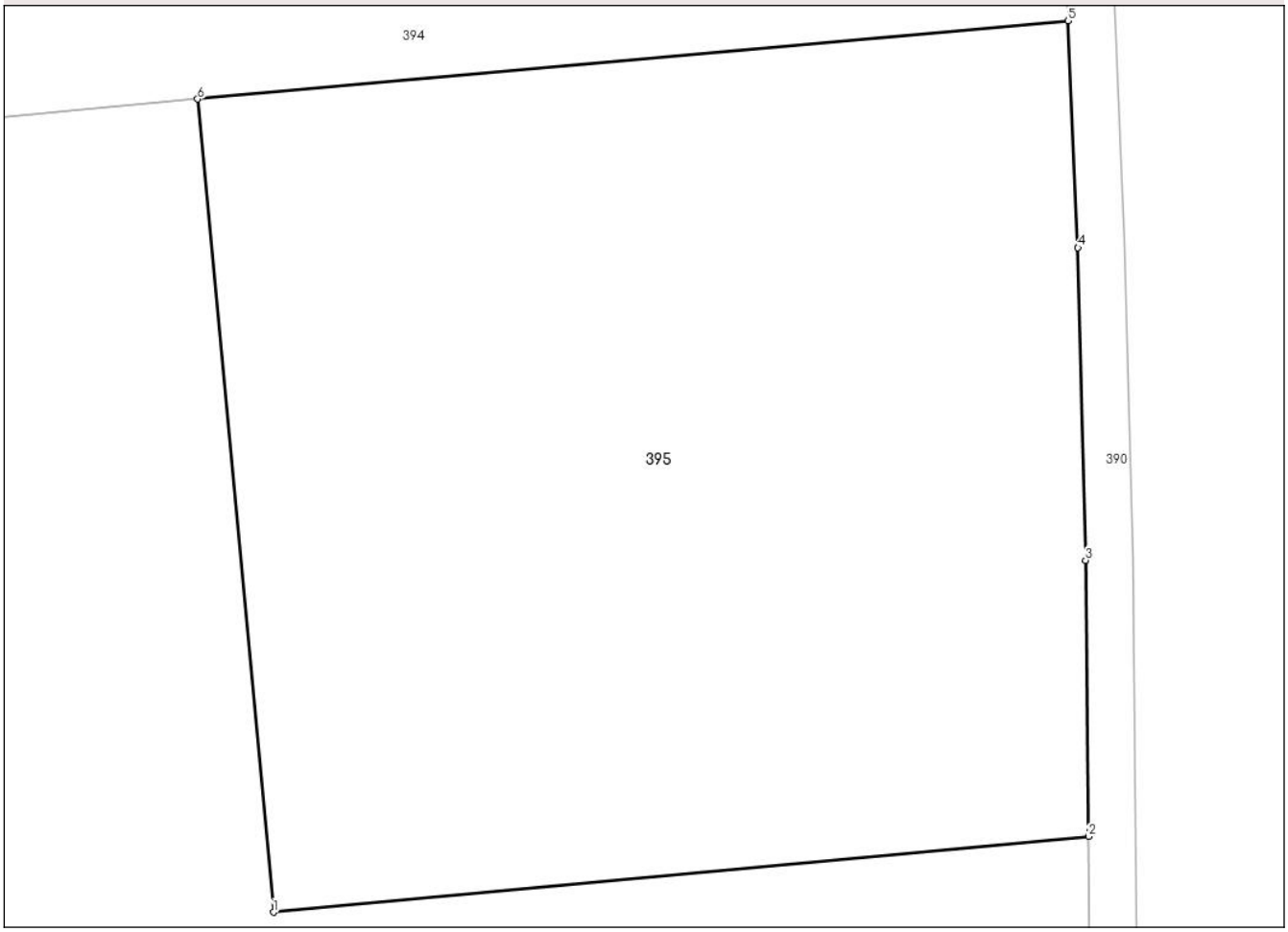

Date referitoare la teren

Crt	Categorie folosință	Intra vilan	Suprafaţa (mp)	Tarla	Parcelă	Nr. topo	Observaţii / Referinţe
1	arabil	NU	13.220	-	908/3	-	

Lungime Segmente
1) Valorile lungimilor segmentelor sunt obţinute din proiecţie în plan.

Punct început	X / Y	Punct sfârşit	X / Y	Lungime segment (** (m)
1	641.052,477 704.685,101	2	641.165,164 704.695,57	113.172
2	641.165,164 704.695,57	3	641.164,779 704.733,702	38.134
3	641.164,779 704.733,702	4	641.163,703 704.776,865	43.176
4	641.163,703 704.776,865	5	641.162,324 704.808,216	31.381
5	641.162,324 704.808,216	6	641.041,992 704.797,393	120.818

Document care conține date cu caracter personal, protejat de prevederile Regulamentului (UE) nr. 679/2016 și Legii 190/2018

Punct început	X / Y	Punct sfârşit	X / Y	Lungime segment (** (m)
6	641.041,992 704.797,393	1	641.052,477 704.685,101	112.78

** Lungimile segmentelor sunt determinate în planul de proiecţie Stereo 70 şi sunt rotunjite la 1 milimetru.
*** Distanţa dintre puncte este formată din segmente cumulate ce sunt mai mici decât valoarea 1 milimetru.

DATE DESPRE IMOBILUL NR. 396

Oficiul de Cadastru şi Publicitate Imobiliară BOTOSANI
Biroul de Cadastru şi Publicitate Imobiliară Botosani

A. Partea I. Descrierea imobilului

Nr. CF vechi:52413
Nr. cadastral vechi:52413

TEREN Extravilan

Adresa: Jud. Botosani

Nr. Crt	Nr cadastral Nr. topografic	Suprafaţa* (mp)	Observaţii / Referinţe
A1	52413	419.452	Sector cadastral:96 Teren neimprejmuit;

B. Partea II. Proprietari şi acte

Inscrieri privitoare la dreptul de proprietate şi alte drepturi reale		Referinţe
131211 / 24/10/2024		
Act Notarial nr. 3650, din 15/11/2011 emis de BNPA AGACHI CORNELIA-AGACHI STELIAN;		
B4	Intabulare, drept de PROPRIETATE, dobandit prin Conventie, cota actuala 1/1, cota initiala 1/1	A1
	1) **SIDONIA SRL**, CIF:14349648	
	OBSERVATII: pozitie transcrisa din CF 52120/Dângeni, inscrisa prin incheierea nr. 26063 din 24/03/2022; pozitie transcrisa din CF 51909/Dângeni, inscrisa prin incheierea nr. 20080 din 16/03/2020; pozitie transcrisa din CF 50083/Dângeni, inscrisa prin incheierea nr. 47346 din 16/11/2011;	

C. Partea III. SARCINI

Inscrieri privind dezmembramintele dreptului de proprietate, drepturi reale de garanţie şi sarcini		Referinţe
131211 / 24/10/2024		
Act Notarial nr. 3031, din 22/06/2022 emis de SPN ANITEI SI ASOCIATII (act notarial nr 546 din 06-02-2024, emis de SPN ANITEI SI ASOCIATII);		
C1	Intabulare, drept de SUPERFICIEpe o perioadă de 30 ani începând cu data de 22.06.2022	A1
	1) **EOLIAN LAND SRL**, CIF:44282612	
	OBSERVATII: pozitie transcrisa din CF 52120/Dângeni, inscrisa prin incheierea nr. 10474 din 07/02/2024;	

Document care conține date cu caracter personal, protejat de prevederile Regulamentului (UE) nr. 679/2016 și Legii 190/2018

Anexa Nr. 1 La Partea I

Teren

Nr cadastral	Suprafaţa (mp)*	Observaţii / Referinţe
52413	419.452	

* Suprafaţa este determinată in planul de proiecţie Stereo 70.

DETALII LINIARE IMOBIL

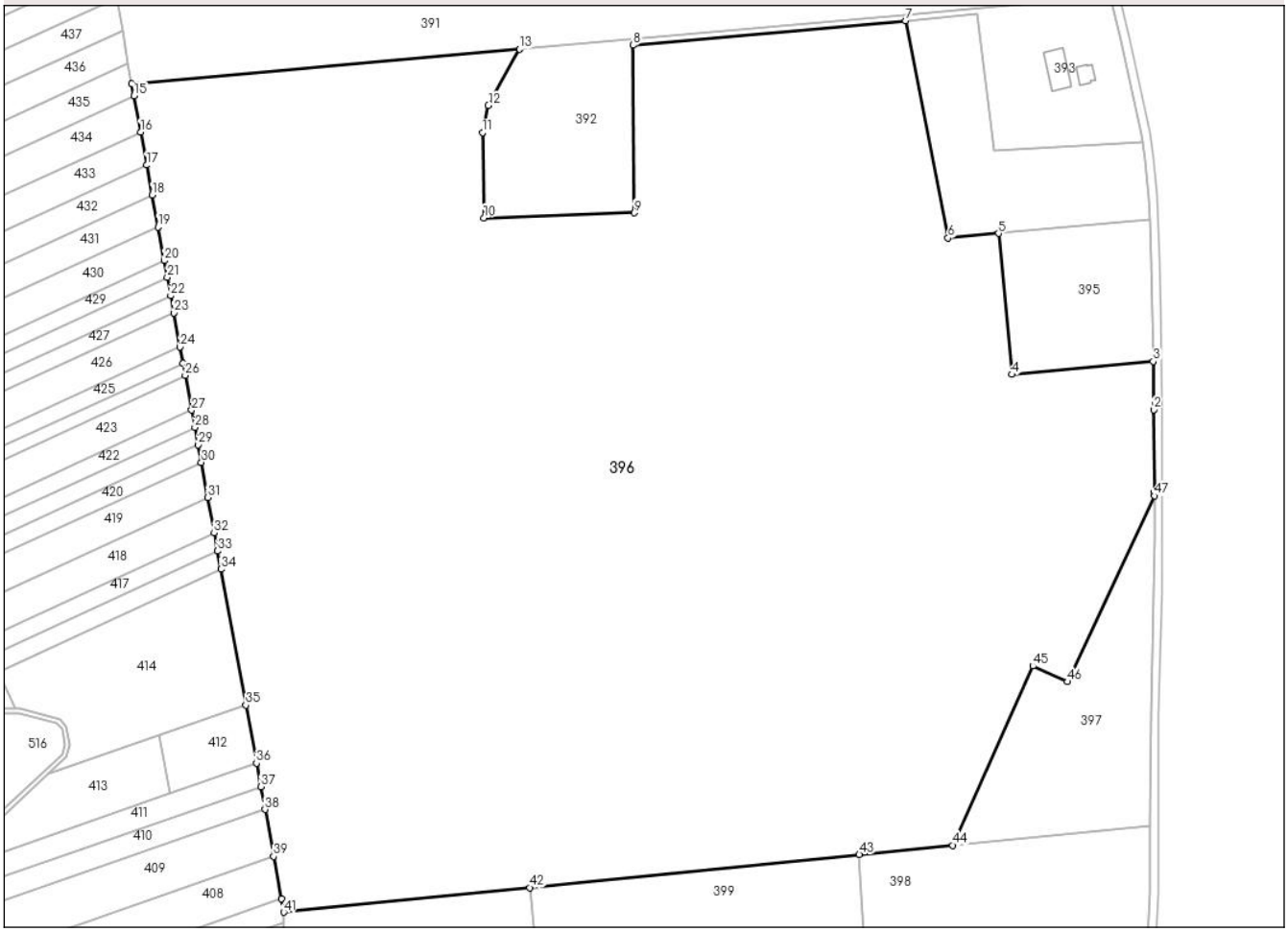

Date referitoare la teren

Crt	Categorie folosință	Intra vilan	Suprafaţa (mp)	Tarla	Parcelă	Nr. topo	Observaţii / Referinţe
1	arabil	NU	257.512	-	908/3	-	
2	pasune	NU	118.960	-	883/3	-	
3	neproductiv	NU	600	-	882	-	
4	arabil	NU	41.800	-	884/3	-	
5	padure	NU	580	-	907/2, 883/3	-	

Lungime Segmente

1) Valorile lungimilor segmentelor sunt obţinute din proiecţie în plan.

Punct început	X / Y	Punct sfârşit	X / Y	Lungime segment
1	641.166,088 704.591,32	2	641.165,552 704.657,097	65.779
4	641.052,477 704.685,101	5	641.041,992 704.797,393	112.78
7	640.967,718 704.966,871	8	640.750,426 704.947,351	218.167

Punct început	X / Y	Punct sfârşit	X / Y	Lungime segment
2	641.165,552 704.657,097	3	641.165,164 704.695,57	38.475
5	641.041,992 704.797,393	6	641.001,578 704.793,758	40.577
8	640.750,426 704.947,351	9	640.751,41 704.813,86	133.495

Punct început	X / Y	Punct sfârşit	X / Y	Lungime segment
3	641.165,164 704.695,57	4	641.052,477 704.685,101	113.172
6	641.001,578 704.793,758	7	640.967,718 704.966,871	176.393
9	640.751,41 704.813,86	10	640.631,474 704.809,865	120.003

Document care conține date cu caracter personal, protejat de prevederile Regulamentului (UE) nr. 679/2016 și Legii 190/2018

Punct început	X / Y	Punct sfârşit	X / Y	Lungime segment
10	640.631,474 704.809,865	11	640.630,332 704.877,737	67.882
13	640.659,749 704.944,226	14	640.350,741 704.916,467	310.252
16	640.357,768 704.878,224	17	640.362,614 704.851,848	26.817
19	640.371,653 704.802,654	20	640.376,58 704.775,841	27.262
22	640.381,735 704.747,787	23	640.384,224 704.734,237	13.777
25	640.391,587 704.694,164	26	640.393,401 704.684,295	10.034
28	640.401,0 704.642,937	29	640.403,548 704.629,065	14.104
31	640.411,244 704.587,184	32	640.416,443 704.558,886	28.772
34	640.421,747 704.530,019	35	640.441,636 704.421,771	110.06
37	640.453,564 704.356,856	38	640.456,9 704.338,7	18.46
40	640.469,992 704.267,446	41	640.471,948 704.256,8	10.824
43	640.930,876 704.302,67	44	641.005,327 704.310,112	74.822
46	641.096,636 704.440,332	47	641.166,088 704.588,39	163.538

Punct început	X / Y	Punct sfârşit	X / Y	Lungime segment
11	640.630,332 704.877,737	12	640.635,066 704.899,315	22.091
14	640.350,741 704.916,467	15	640.352,469 704.907,065	9.559
17	640.362,614 704.851,848	18	640.367,0 704.827,982	24.266
20	640.376,58 704.775,841	21	640.379,054 704.762,375	13.691
23	640.384,224 704.734,237	24	640.389,226 704.707,015	27.678
26	640.393,401 704.684,295	27	640.398,459 704.656,766	27.99
29	640.403,548 704.629,065	30	640.406,105 704.615,149	14.149
32	640.416,443 704.558,886	33	640.419,082 704.544,525	14.601
35	640.441,636 704.421,771	36	640.450,131 704.375,54	47.005
38	640.456,9 704.338,7	39	640.463,76 704.301,364	37.961
41	640.471,948 704.256,8	42	640.668,019 704.276,398	197.048
44	641.005,327 704.310,112	45	641.069,186 704.452,822	156.346
47	641.166,088 704.588,39	1	641.166,088 704.591,32	2.93

Punct început	X / Y	Punct sfârşit	X / Y	Lungime segment
12	640.635,066 704.899,315	13	640.659,749 704.944,226	51.247
15	640.352,469 704.907,065	16	640.357,768 704.878,224	29.324
18	640.367,0 704.827,982	19	640.371,653 704.802,654	25.752
21	640.379,054 704.762,375	22	640.381,735 704.747,787	14.832
24	640.389,226 704.707,015	25	640.391,587 704.694,164	13.066
27	640.398,459 704.656,766	28	640.401,0 704.642,937	14.061
30	640.406,105 704.615,149	31	640.411,244 704.587,184	28.433
33	640.419,082 704.544,525	34	640.421,747 704.530,019	14.749
36	640.450,131 704.375,54	37	640.453,564 704.356,856	18.997
39	640.463,76 704.301,364	40	640.469,992 704.267,446	34.486
42	640.668,019 704.276,398	43	640.930,876 704.302,67	264.167
45	641.069,186 704.452,822	46	641.096,636 704.440,332	30.158

** Lungimile segmentelor sunt determinate în planul de proiecţie Stereo 70 şi sunt rotunjite la 1 milimetru.
*** Distanţa dintre puncte este formată din segmente cumulate ce sunt mai mici decât valoarea 1 milimetru.

Document care conține date cu caracter personal, protejat de prevederile Regulamentului (UE) nr. 679/2016 și Legii 190/2018

DATE DESPRE IMOBILUL NR. 397

Oficiul de Cadastru şi Publicitate Imobiliară BOTOSANI
Biroul de Cadastru şi Publicitate Imobiliară Botosani

A. Partea I. Descrierea imobilului

Nr. CF vechi:52414
Nr. cadastral vechi:52414

TEREN Extravilan

Adresa: Jud. Botosani

Nr. Crt	Nr cadastral Nr. topografic	Suprafaţa* (mp)	Observaţii / Referinţe
A1	52414	20.761	Sector cadastral:96 Teren neimprejmuit;

B. Partea II. Proprietari şi acte

Inscrieri privitoare la dreptul de proprietate şi alte drepturi reale		Referinţe
131211 / 24/10/2024		
Act Notarial nr. 3650, din 15/11/2011 emis de BNPA AGACHI CORNELIA-AGACHI STELIAN;		
B4	Intabulare, drept de PROPRIETATE, dobandit prin Conventie, cota actuala 1/1, cota initiala 1/1	A1
	1) **SIDONIA SRL**, CIF:14349648	
	OBSERVATII: pozitie transcrisa din CF 52120/Dângeni, inscrisa prin incheierea nr. 26063 din 24/03/2022; pozitie transcrisa din CF 51909/Dângeni, inscrisa prin incheierea nr. 20080 din 16/03/2020; pozitie transcrisa din CF 50083/Dângeni, inscrisa prin incheierea nr. 47346 din 16/11/2011;	

C. Partea III. SARCINI

Inscrieri privind dezmembramintele dreptului de proprietate, drepturi reale de garanţie şi sarcini		Referinţe
131211 / 24/10/2024		
Act Notarial nr. 3031, din 22/06/2022 emis de SPN ANITEI SI ASOCIATII (act notarial nr 546 din 06-02-2024, emis de SPN ANITEI SI ASOCIATII);		
C1	Intabulare, drept de SUPERFICIEpe o perioadă de 30 ani începând cu data de 22.06.2022	A1
	1) **EOLIAN LAND SRL**, CIF:44282612	
	OBSERVATII: pozitie transcrisa din CF 52120/Dângeni, inscrisa prin incheierea nr. 10474 din 07/02/2024;	

Document care conține date cu caracter personal, protejat de prevederile Regulamentului (UE) nr. 679/2016 și Legii 190/2018

Anexa Nr. 1 La Partea I

Teren

Nr cadastral	Suprafaţa (mp)*	Observaţii / Referinţe
52414	20.761	

* Suprafaţa este determinată in planul de proiecţie Stereo 70.

DETALII LINIARE IMOBIL

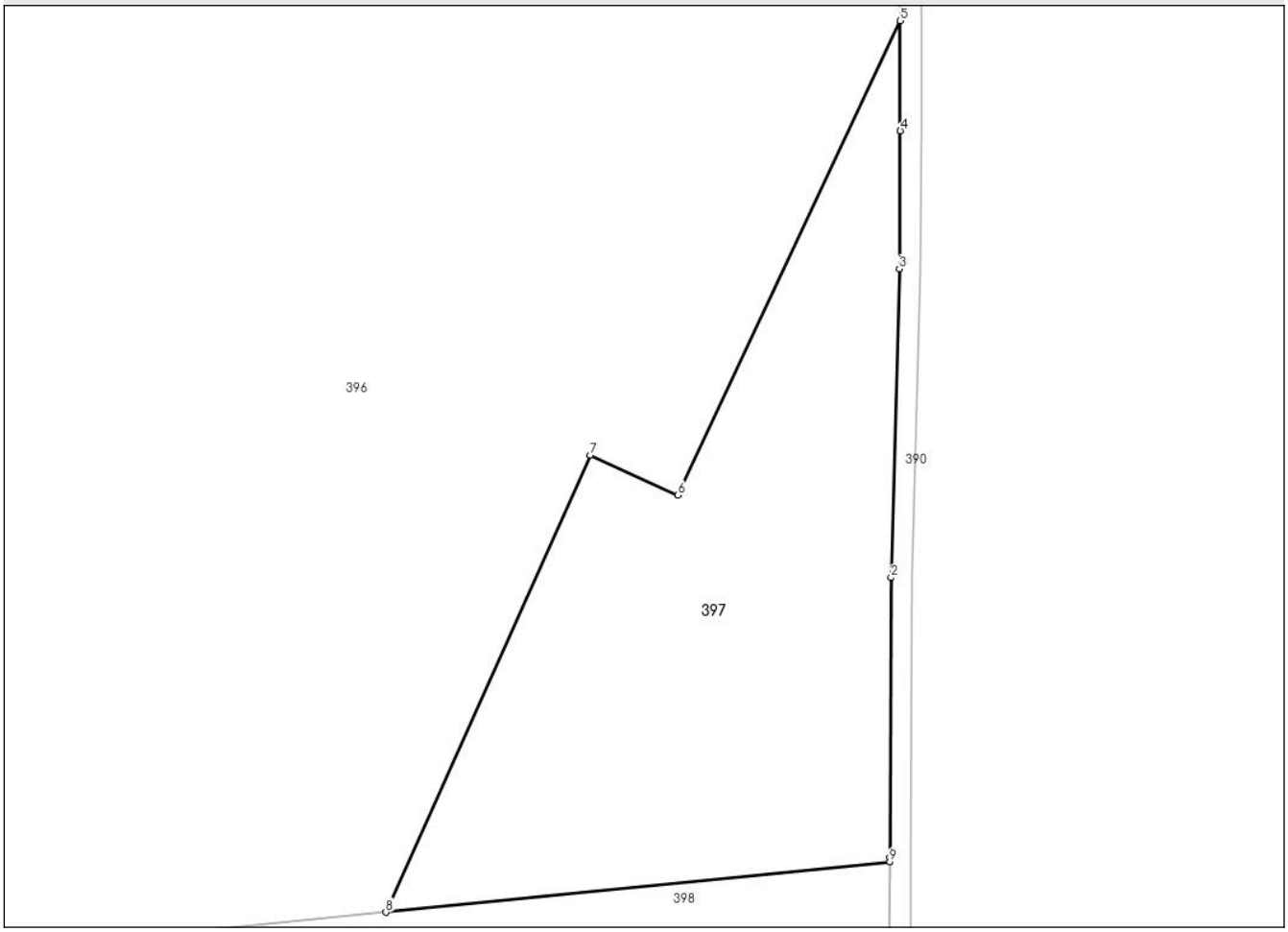

Date referitoare la teren

Crt	Categorie folosință	Intra vilan	Suprafaţa (mp)	Tarla	Parcelă	Nr. topo	Observaţii / Referinţe
1	arabil	NU	20.761	-	908/3	-	

Lungime Segmente
1) Valorile lungimilor segmentelor sunt obţinute din proiecţie în plan.

Punct început	X / Y	Punct sfârşit	X / Y	Lungime segment (** (m)
1	641.162,789 704.327,097	2	641.163,204 704.414,53	87.434
2	641.163,204 704.414,53	3	641.165,762 704.510,978	96.482
3	641.165,762 704.510,978	4	641.166,088 704.554,051	43.074
4	641.166,088 704.554,051	5	641.166,088 704.588,39	34.339
5	641.166,088 704.588,39	6	641.096,636 704.440,332	163.538

Document care conține date cu caracter personal, protejat de prevederile Regulamentului (UE) nr. 679/2016 și Legii 190/2018

Punct început	X / Y	Punct sfârşit	X / Y	Lungime segment (** (m)
6	641.096,636 704.440,332	7	641.069,186 704.452,822	30.158
7	641.069,186 704.452,822	8	641.005,327 704.310,112	156.346
8	641.005,327 704.310,112	9	641.162,784 704.325,85	158.242
9	641.162,784 704.325,85	1	641.162,789 704.327,097	1.247

** Lungimile segmentelor sunt determinate în planul de proiecţie Stereo 70 şi sunt rotunjite la 1 milimetru.
*** Distanţa dintre puncte este formată din segmente cumulate ce sunt mai mici decât valoarea 1 milimetru.

Document care conține date cu caracter personal, protejat de prevederile Regulamentului (UE) nr. 679/2016 și Legii 190/2018

DATE DESPRE IMOBILUL NR. 398

Oficiul de Cadastru şi Publicitate Imobiliară BOTOSANI
Biroul de Cadastru şi Publicitate Imobiliară Botosani

A. Partea I. Descrierea imobilului

Nr. CF vechi:50076
Nr. cadastral vechi:50076

TEREN Extravilan

Adresa: Jud. Botosani

Nr. Crt	Nr cadastral Nr. topografic	Suprafaţa* (mp)	Observaţii / Referinţe
A1	50076	54.074	Sector cadastral:96 Teren neimprejmuit;

B. Partea II. Proprietari şi acte

Inscrieri privitoare la dreptul de proprietate şi alte drepturi reale		Referinţe
9356 / 19/04/2010		
Act Notarial nr. 657, din 03/07/2002 emis de BNP "Gabriel Tiberiu Puşcaşu" Botoşani (însoţit de încheierea de rectificare nr. 668 din 16-03-2010 emisă de BNP "Gabriel Tiberiu Puşcaşu" Botoşani);		
B2	Intabulare, drept de PROPRIETATE, dobandit prin Conventie, cota actuala 1/1, cota initiala 1/1	A1
	1) **SIDONIA SRL**, CIF:14349648, Botoşani, bun propriu	
12110 / 14/05/2010		
Act Notarial nr. 315, din 16/03/2010 emis de BNP GABRIEL TIBERIU PUSCASU (însoţit de Încheiere de îndreptare eroare materială nr. 806 din 29-03-2010 emis de BNP GABRIEL TIBERIU PUŞCAŞU);		
B3	se notează interdicţie de grevare, comasare şi dezmembrare în favoarea S.C. EOLOLAND SRL	A1

C. Partea III. SARCINI

Inscrieri privind dezmembramintele dreptului de proprietate, drepturi reale de garanţie şi sarcini		Referinţe
12110 / 14/05/2010		
Act Notarial nr. 315, din 16/03/2010 emis de BNP GABRIEL TIBERIU PUSCASU (însoţit de Încheiere de îndreptare eroare materială nr. 806 din 29-03-2010 emis de BNP GABRIEL TIBERIU PUŞCAŞU);		
C1	Intabulare, drept de INCHIRIERE	A1
	1) **EOLOLAND SRL**, CIF:9999999999999, Lipsa C.U.I.	
	OBSERVATII: pentru o perioadă de 25 ani începând cu data de 21.04.2010	
20919 / 26/07/2010		
Act Notarial nr. 315, din 16/03/2010 emis de BNP GABRIEL TIBERIU PUSCASU;		
C2	se notează modificarea menţiunii făcută sub nr. 12110 din 14.05.2010 în sensul că se intabulează drept de închiriere şi drept de superficie	A1
	OBSERVATII: pentru o perioadă de 25 ani începând cu data de 16.03.2010	

Document care conține date cu caracter personal, protejat de prevederile Regulamentului (UE) nr. 679/2016 și Legii 190/2018

Anexa Nr. 1 La Partea I

Teren

Nr cadastral	Suprafaţa (mp)*	Observaţii / Referinţe
50076	54.074	

* Suprafaţa este determinată in planul de proiecţie Stereo 70.

DETALII LINIARE IMOBIL

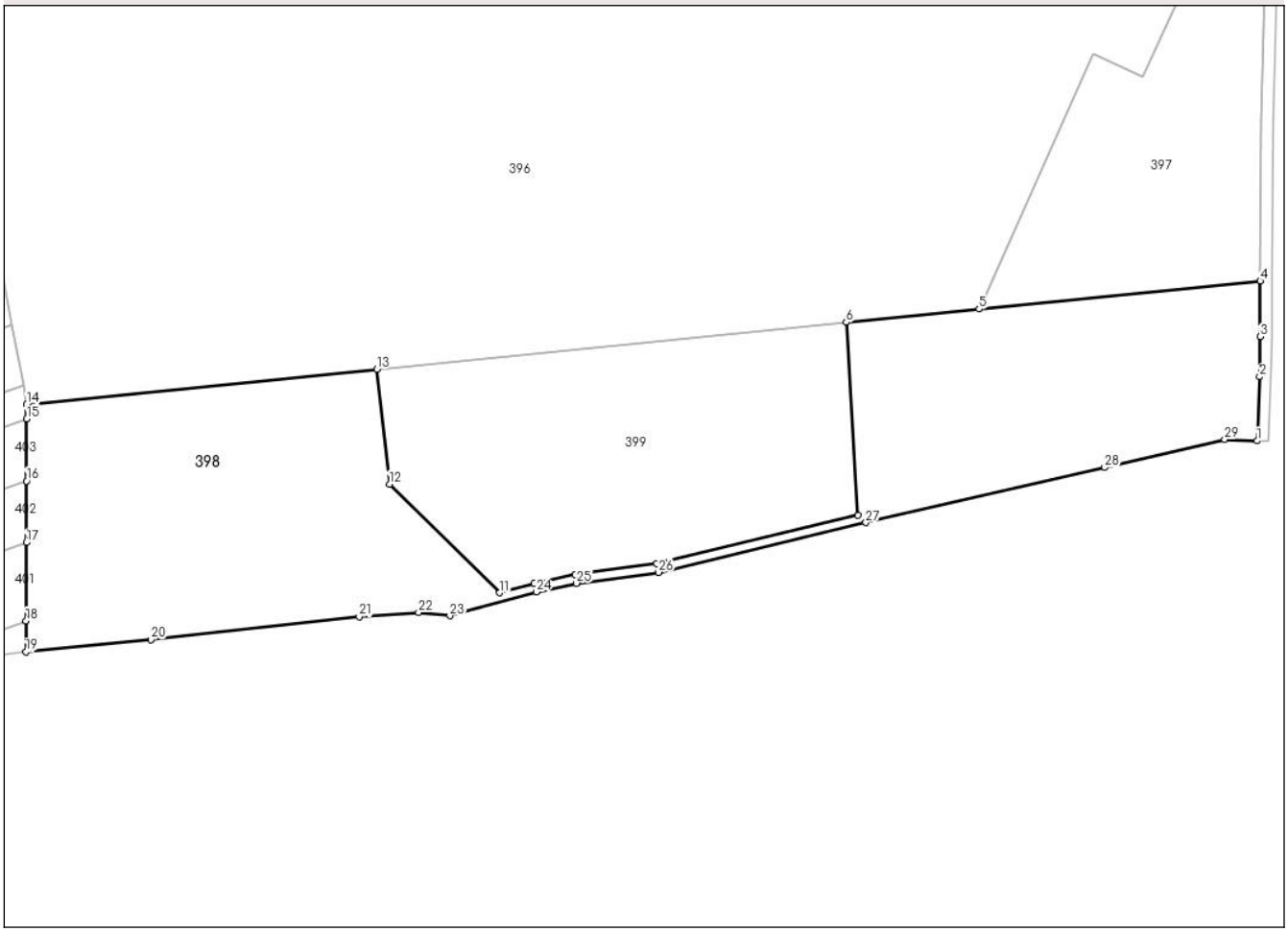

Date referitoare la teren

Crt	Categorie folosință	Intra vilan	Suprafaţa (mp)	Tarla	Parcelă	Nr. topo	Observaţii / Referinţe
1	arabil	NU	17.405	-	881/1	-	
2	pasune	NU	13.172	-	881/1, 908/4, 883/4	-	
3	arabil	NU	23.497	-	908/4	-	

Lungime Segmente

1) Valorile lungimilor segmentelor sunt obţinute din proiecţie în plan.

Punct început	X / Y	Punct sfârşit	X / Y	Lungime segment (** (m)
1	641.161,049 704.236,39	2	641.162,455 704.272,262	35.9
3	641.162,675 704.294,692	4	641.162,784 704.325,85	31.158
5	641.005,327 704.310,112	6	640.930,876 704.302,67	74.822

Punct început	X / Y	Punct sfârşit	X / Y	Lungime segment (** (m)
2	641.162,455 704.272,262	3	641.162,675 704.294,692	22.431
4	641.162,784 704.325,85	5	641.005,327 704.310,112	158.242
6	640.930,876 704.302,67	7	640.937,56 704.194,708	108.169

Document care conține date cu caracter personal, protejat de prevederile Regulamentului (UE) nr. 679/2016 și Legii 190/2018

Punct început	X / Y	Punct sfârşit	X / Y	Lungime segment (** (m)
7	640.937,56 704.194,708	8	640.824,827 704.167,699	115.923
9	640.778,895 704.161,656	10	640.756,171 704.156,742	23.249
11	640.736,75 704.151,401	12	640.675,126 704.212,239	86.595
13	640.668,019 704.276,398	14	640.471,948 704.256,8	197.048
15	640.471,92 704.248,772	16	640.471,796 704.213,94	34.832
17	640.471,674 704.179,5	18	640.471,519 704.135,631	43.869
19	640.471,458 704.118,321	20	640.541,349 704.125,26	70.235
21	640.658,13 704.137,968	22	640.691,409 704.140,388	33.367
23	640.708,957 704.138,573	24	640.757,363 704.151,884	50.203
25	640.779,751 704.156,725	26	640.825,738 704.162,776	46.383
27	640.941,913 704.190,61	28	641.075,637 704.221,469	137.238
29	641.142,801 704.237,201	1	641.161,049 704.236,39	18.266

Punct început	X / Y	Punct sfârşit	X / Y	Lungime segment (** (m)
8	640.824,827 704.167,699	9	640.778,895 704.161,656	46.328
10	640.756,171 704.156,742	11	640.736,75 704.151,401	20.142
12	640.675,126 704.212,239	13	640.668,019 704.276,398	64.551
14	640.471,948 704.256,8	15	640.471,92 704.248,772	8.028
16	640.471,796 704.213,94	17	640.471,674 704.179,5	34.44
18	640.471,519 704.135,631	19	640.471,458 704.118,321	17.31
20	640.541,349 704.125,26	21	640.658,13 704.137,968	117.47
22	640.691,409 704.140,388	23	640.708,957 704.138,573	17.642
24	640.757,363 704.151,884	25	640.779,751 704.156,725	22.905
26	640.825,738 704.162,776	27	640.941,913 704.190,61	119.463
28	641.075,637 704.221,469	29	641.142,801 704.237,201	68.982

** Lungimile segmentelor sunt determinate în planul de proiecţie Stereo 70 şi sunt rotunjite la 1 milimetru.
*** Distanţa dintre puncte este formată din segmente cumulate ce sunt mai mici decât valoarea 1 milimetru.

Document care conține date cu caracter personal, protejat de prevederile Regulamentului (UE) nr. 679/2016 și Legii 190/2018

DATE DESPRE IMOBILUL NR. 399

Oficiul de Cadastru şi Publicitate Imobiliară BOTOSANI
Biroul de Cadastru şi Publicitate Imobiliară Botosani

A. Partea I. Descrierea imobilului

Nr. CF vechi:50075
Nr. cadastral vechi:50075

TEREN Extravilan

Adresa: Jud. Botosani

Nr. Crt	Nr cadastral Nr. topografic	Suprafaţa* (mp)	Observaţii / Referinţe
A1	50075	30.226	Sector cadastral:96 Teren neimprejmuit;

B. Partea II. Proprietari şi acte

Inscrieri privitoare la dreptul de proprietate şi alte drepturi reale		Referinţe
9356 / 19/04/2010		
Act Notarial nr. 657, din 03/07/2002 emis de BNP "Gabriel Tiberiu Puşcaşu" Botoşani (însoţit de încheierea de rectificare nr. 668 din 16-03-2010 emisă de BNP "Gabriel Tiberiu Puşcaşu" Botoşani);		
B2	Intabulare, drept de PROPRIETATE, dobandit prin Conventie, cota actuala 1/1, cota initiala 1/1	A1
	1) **SIDONIA SRL**, CIF:14349648, Botoşani, bun propriu	

C. Partea III. SARCINI

Inscrieri privind dezmembramintele dreptului de proprietate, drepturi reale de garanţie şi sarcini		Referinţe
51702 / 26/07/2021		
Act Notarial nr. 1193, din 21/07/2021 emis de BIN PUSCASU Gabriel Tiberiu, însotit de anexa 2;		
C1	se notează promisiunea de constituire a dreptului de superficie și de servitude, respectiv de instituirea interdicțiilor de înstrăinare și grevare, în favoarea EOLIAN LAND SRL - contractul va fi încheiat în termen de 1 (un) an de la data semnării prezentei promisiuni, respectiv 21.07.2022, cu posibilitatea prelungirii unilaterale a datei limită cu cel mult 1 (un) an, respectiv până la data de 21.07.2023	A1

Document care conține date cu caracter personal, protejat de prevederile Regulamentului (UE) nr. 679/2016 și Legii 190/2018

Anexa Nr. 1 La Partea I

Teren

Nr cadastral	Suprafaţa (mp)*	Observaţii / Referinţe
50075	30.226	

* Suprafaţa este determinată in planul de proiecţie Stereo 70.

DETALII LINIARE IMOBIL

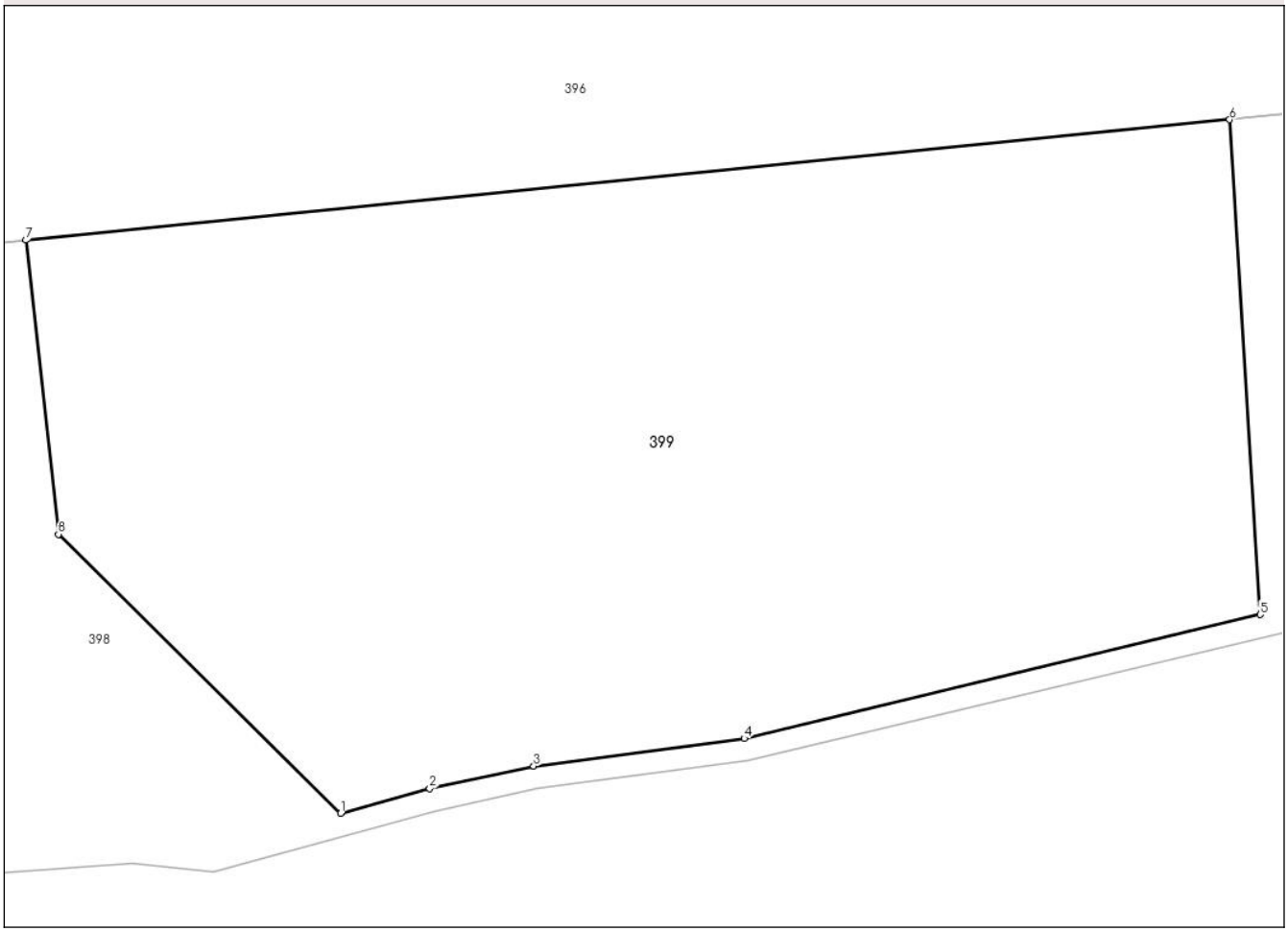

Date referitoare la teren

Crt	Categorie folosință	Intra vilan	Suprafaţa (mp)	Tarla	Parcelă	Nr. topo	Observaţii / Referinţe
1	arabil	NU	30.226	-	908/4	-	

Lungime Segmente
1) Valorile lungimilor segmentelor sunt obţinute din proiecţie în plan.

Punct început	X / Y	Punct sfârşit	X / Y	Lungime segment (** (m)
1	640.736,75 704.151,401	2	640.756,171 704.156,742	20.142
2	640.756,171 704.156,742	3	640.778,895 704.161,656	23.249
3	640.778,895 704.161,656	4	640.824,827 704.167,699	46.328
4	640.824,827 704.167,699	5	640.937,56 704.194,708	115.923
5	640.937,56 704.194,708	6	640.930,876 704.302,67	108.169

Document care conține date cu caracter personal, protejat de prevederile Regulamentului (UE) nr. 679/2016 și Legii 190/2018

Punct început	X / Y	Punct sfârşit	X / Y	Lungime segment (** (m)
6	640.930,876 704.302,67	7	640.668,019 704.276,398	264.167
7	640.668,019 704.276,398	8	640.675,126 704.212,239	64.551
8	640.675,126 704.212,239	1	640.736,75 704.151,401	86.595

** Lungimile segmentelor sunt determinate în planul de proiecţie Stereo 70 şi sunt rotunjite la 1 milimetru.
*** Distanţa dintre puncte este formată din segmente cumulate ce sunt mai mici decât valoarea 1 milimetru.

Document care conține date cu caracter personal, protejat de prevederile Regulamentului (UE) nr. 679/2016 și Legii 190/2018

DATE DESPRE IMOBILUL NR. 400

Oficiul de Cadastru şi Publicitate Imobiliară BOTOSANI
Biroul de Cadastru şi Publicitate Imobiliară Botosani

A. Partea I. Descrierea imobilului

TEREN Extravilan

Adresa: Jud. Botosani

Nr. Crt	Nr cadastral Nr. topografic	Suprafaţa* (mp)	Observaţii / Referinţe
A1		3.753	Sector cadastral:96 Teren neimprejmuit; Imobil traversat de limita UAT Dangeni si UAT Gorbanesti

B. Partea II. Proprietari şi acte

Inscrieri privitoare la dreptul de proprietate şi alte drepturi reale		Referinţe
/		
Act Normativ nr. 7, din 13/03/1996 emis de Parlamentul Romaniei (Lege);		
B1	Inscrierea provizorie, drept de PROPRIETATE, dobandit prin Lege, cota actuala 1/1, cota initiala 1/1	A1
	1) **NEIDENTIFICAT NEIDENTIFICAT**, Lipsa C.N.P.	
B2	se noteaza mentiunea de proprietar neidentificat, rezerva a comisiei locale de fond funciar	A1

C. Partea III. SARCINI .

Inscrieri privind dezmembramintele dreptului de proprietate, drepturi reale de garanţie şi sarcini	Referinţe
NU SUNT	

Document care conține date cu caracter personal, protejat de prevederile Regulamentului (UE) nr. 679/2016 și Legii 190/2018

Anexa Nr. 1 La Partea I

Teren

Nr cadastral	Suprafaţa (mp)*	Observaţii / Referinţe
	3.753	Imobil traversat de limita UAT Dangeni si UAT Gorbanesti

* Suprafaţa este determinată in planul de proiecţie Stereo 70.

DETALII LINIARE IMOBIL

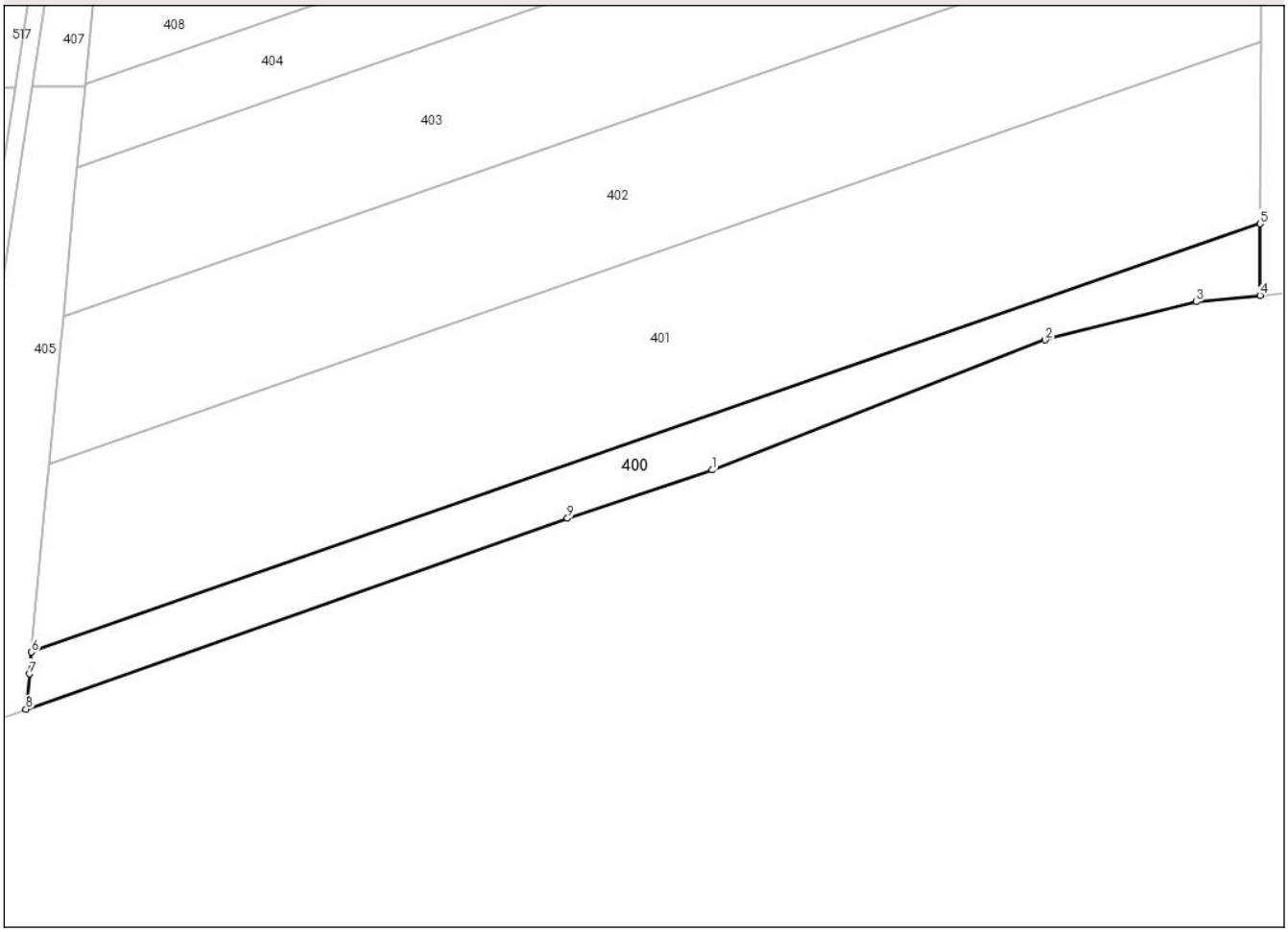

Date referitoare la teren

Crt	Categorie folosință	Intra vilan	Suprafaţa (mp)	Tarla	Parcelă	Nr. topo	Observaţii / Referinţe
1	pasune	NU	3.200	67	883	-	
2	arabil	NU	553	67	881	-	

Lungime Segmente
1) Valorile lungimilor segmentelor sunt obţinute din proiecţie în plan.

Punct început	X / Y	Punct sfârşit	X / Y	Lungime segment (** (m)
1	640.339,251 704.076,249	2	640.419,617 704.107,61	86.268
2	640.419,617 704.107,61	3	640.456,032 704.116,79	37.554
3	640.456,032 704.116,79	4	640.471,458 704.118,321	15.502
4	640.471,458 704.118,321	5	640.471,519 704.135,631	17.31

Document care conține date cu caracter personal, protejat de prevederile Regulamentului (UE) nr. 679/2016 și Legii 190/2018

Punct început	X / Y	Punct sfârşit	X / Y	Lungime segment (** (m)
5	640.471,519 704.135,631	6	640.175,03 704.032,373	313.955
6	640.175,03 704.032,373	7	640.174,534 704.027,145	5.251
7	640.174,534 704.027,145	8	640.173,724 704.018,601	8.582
8	640.173,724 704.018,601	9	640.304,376 704.064,592	138.51
9	640.304,376 704.064,592	1	640.339,251 704.076,249	36.772

** Lungimile segmentelor sunt determinate în planul de proiecţie Stereo 70 şi sunt rotunjite la 1 milimetru.
*** Distanţa dintre puncte este formată din segmente cumulate ce sunt mai mici decât valoarea 1 milimetru.

Document care conține date cu caracter personal, protejat de prevederile Regulamentului (UE) nr. 679/2016 și Legii 190/2018

DATE DESPRE IMOBILUL NR. 401

Oficiul de Cadastru şi Publicitate Imobiliară BOTOSANI
Biroul de Cadastru şi Publicitate Imobiliară Botosani

A. Partea I. Descrierea imobilului

TEREN Extravilan

Adresa: Jud. Botosani

Nr. Crt	Nr cadastral Nr. topografic	Suprafaţa* (mp)	Observaţii / Referinţe
A1		12.900	Sector cadastral:96 Teren neimprejmuit; Imobilul se gaseste conform TP in pc 883/51. Imobil traversat de limita UAT Dangeni si UAT Gorbanesti

B. Partea II. Proprietari şi acte

Inscrieri privitoare la dreptul de proprietate şi alte drepturi reale		Referinţe
/		
Act Administrativ nr. 126091, din 26/11/2002 emis de CJSDPT BOTOSANI (Titlu proprietate);		
B1	Intabulare, drept de PROPRIETATE, dobandit prin Reconstituire, cota actuala 1/1, cota initiala 1/1	A1
	1) **BURUIANA GHEORGHE**, Lipsa C.N.P.	

C. Partea III. SARCINI .

Inscrieri privind dezmembramintele dreptului de proprietate, drepturi reale de garanţie şi sarcini	Referinţe
NU SUNT	

Document care conține date cu caracter personal, protejat de prevederile Regulamentului (UE) nr. 679/2016 și Legii 190/2018

Anexa Nr. 1 La Partea I

Teren

Nr cadastral	Suprafaţa (mp)*	Observaţii / Referinţe
	12.900	Imobilul se gaseste conform TP in pc 883/51. Imobil traversat de limita UAT Dangeni si UAT Gorbanesti

* Suprafaţa este determinată in planul de proiecţie Stereo 70.

DETALII LINIARE IMOBIL

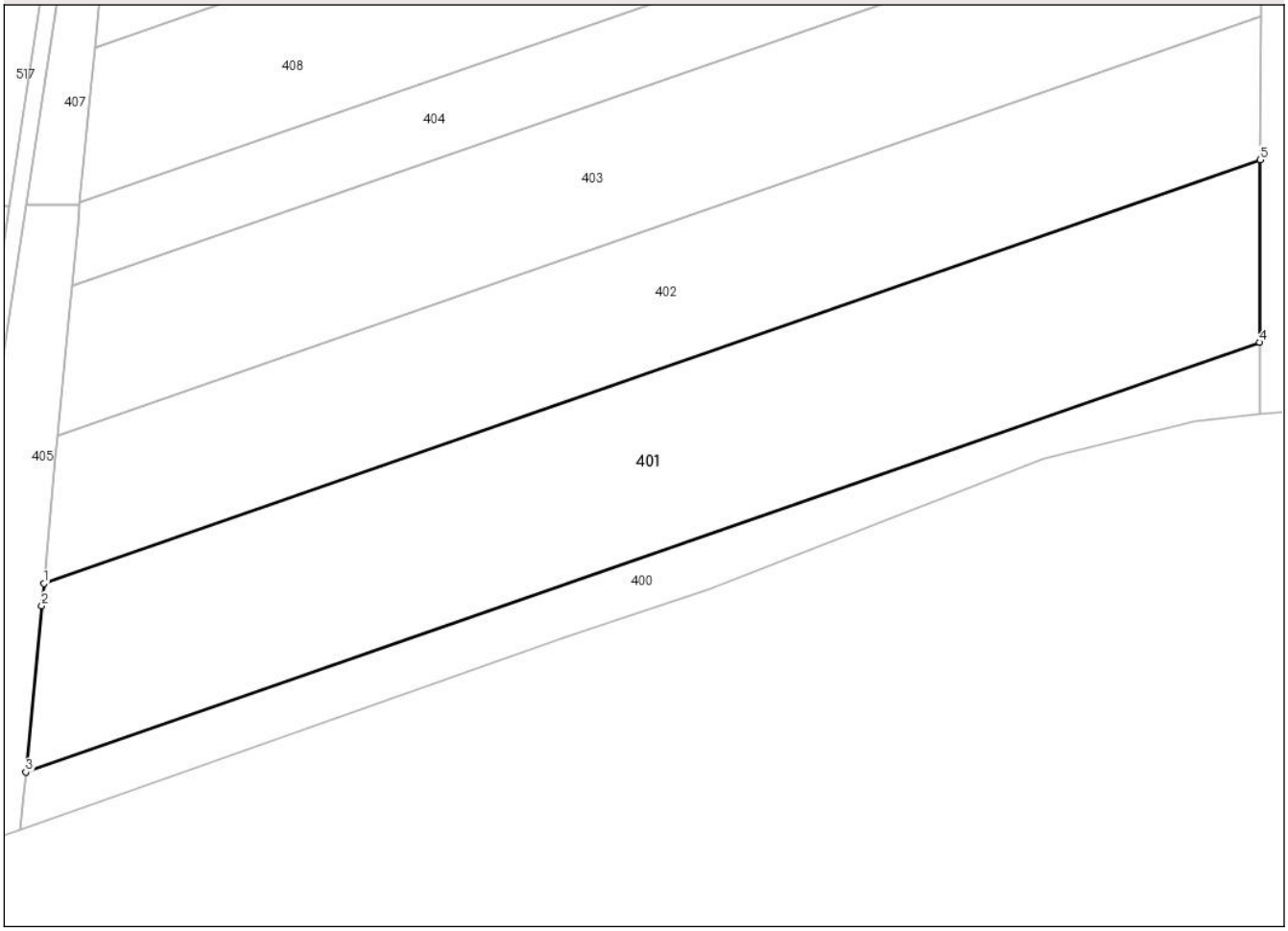

Date referitoare la teren

Crt	Categorie folosință	Intra vilan	Suprafaţa (mp)	Tarla	Parcelă	Nr. topo	Observaţii / Referinţe
1	pasune	NU	9.900	65	883/51	-	
2	arabil	NU	3.000	67	881	-	

Lungime Segmente
1) Valorile lungimilor segmentelor sunt obţinute din proiecţie în plan.

Punct început	X / Y	Punct sfârşit	X / Y	Lungime segment (** (m)
1	640.179,328 704.077,685	2	640.178,825 704.072,383	5.326
2	640.178,825 704.072,383	3	640.175,03 704.032,373	40.19
3	640.175,03 704.032,373	4	640.471,519 704.135,631	313.955
4	640.471,519 704.135,631	5	640.471,674 704.179,5	43.869

Document care conține date cu caracter personal, protejat de prevederile Regulamentului (UE) nr. 679/2016 și Legii 190/2018

Punct început	X / Y	Punct sfârşit	X / Y	Lungime segment (** (m)
5	640.471,674 704.179,5	1	640.179,328 704.077,685	309.568

** Lungimile segmentelor sunt determinate în planul de proiecţie Stereo 70 şi sunt rotunjite la 1 milimetru.
*** Distanţa dintre puncte este formată din segmente cumulate ce sunt mai mici decât valoarea 1 milimetru.

DATE DESPRE IMOBILUL NR. 402

Oficiul de Cadastru şi Publicitate Imobiliară BOTOSANI
Biroul de Cadastru şi Publicitate Imobiliară Botosani

A. Partea I. Descrierea imobilului

Nr. CF vechi:50135
Nr. cadastral vechi:50135

TEREN Extravilan

Adresa: Jud. Botosani

Nr. Crt	Nr cadastral Nr. topografic	Suprafaţa* (mp)	Observaţii / Referinţe
A1	50135	10.000	Sector cadastral:96 Teren neimprejmuit; Imobilul se gaseste conform TP in pc 883/49

B. Partea II. Proprietari şi acte

Inscrieri privitoare la dreptul de proprietate şi alte drepturi reale		Referinţe
37952 / 13/12/2010		
Act Notarial nr. 2013, din 10/12/2010 emis de BNP"Gabriel Tiberiu Puşcaşu"-Botoşani;		
B2	Intabulare, drept de PROPRIETATE, dobandit prin Conventie, cota actuala 1/1, cota initiala 1/1	A1
	1) **SC"AGRI TERENURI"SA**, CIF:24816228, bun propriu	

C. Partea III. SARCINI .

Inscrieri privind dezmembramintele dreptului de proprietate, drepturi reale de garanţie şi sarcini	Referinţe
NU SUNT	

Document care conține date cu caracter personal, protejat de prevederile Regulamentului (UE) nr. 679/2016 și Legii 190/2018

Anexa Nr. 1 La Partea I

Teren

Nr cadastral	Suprafaţa (mp)*	Observaţii / Referinţe
50135	10.000	Imobilul se gaseste conform TP in pc 883/49

* Suprafaţa este determinată in planul de proiecţie Stereo 70.

DETALII LINIARE IMOBIL

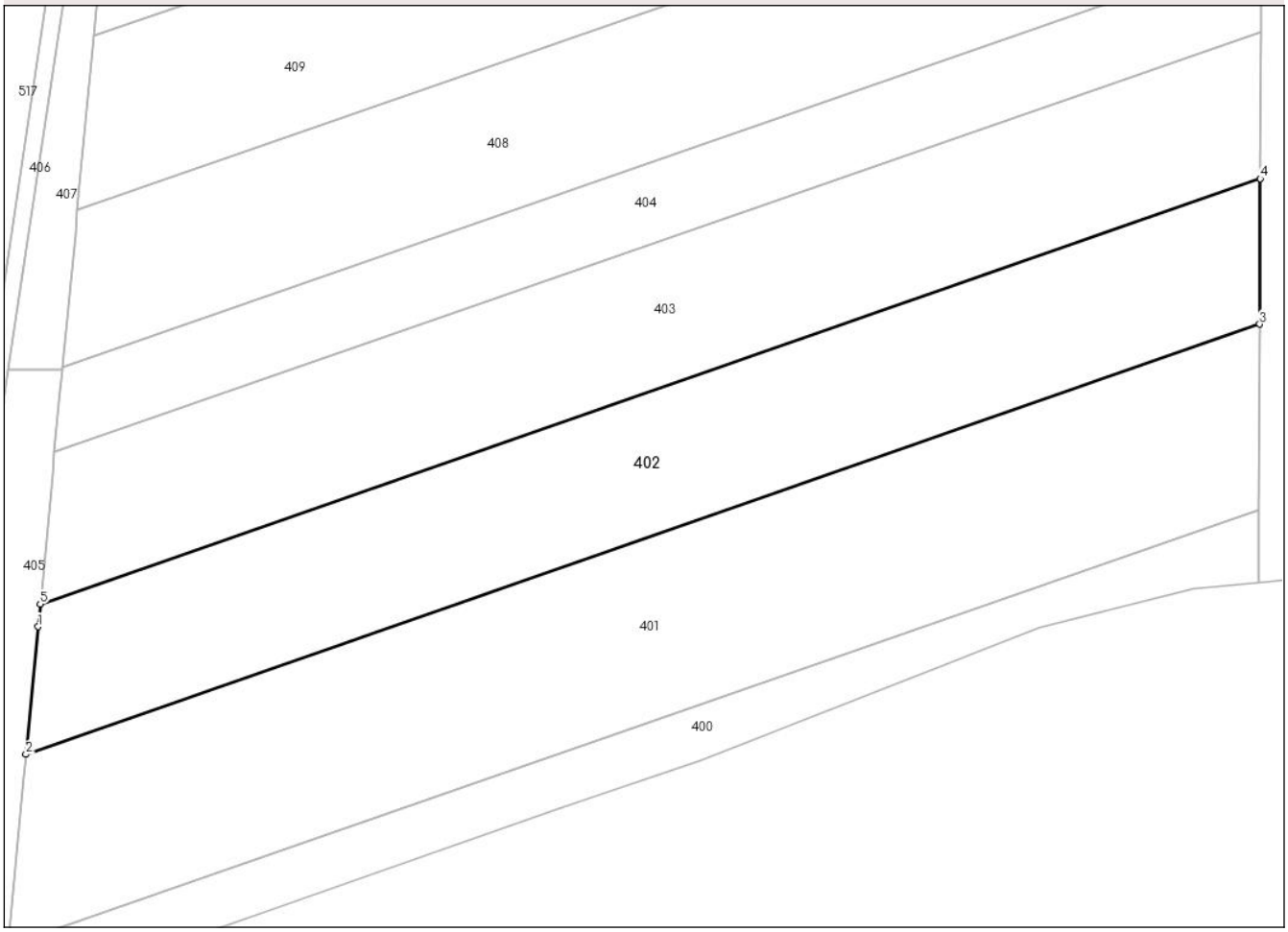

Date referitoare la teren

Crt	Categorie folosință	Intra vilan	Suprafaţa (mp)	Tarla	Parcelă	Nr. topo	Observaţii / Referinţe
1	arabil	NU	8.500	65	883/49	-	
2	arabil	NU	1.500	65	881	-	

Lungime Segmente
1) Valorile lungimilor segmentelor sunt obţinute din proiecţie în plan.

Punct început	X / Y	Punct sfârşit	X / Y	Lungime segment (** (m)
1	640.182,193 704.107,896	2	640.179,328 704.077,685	30.347
2	640.179,328 704.077,685	3	640.471,674 704.179,5	309.568
3	640.471,674 704.179,5	4	640.471,796 704.213,94	34.44
4	640.471,796 704.213,94	5	640.182,701 704.113,257	306.126

Document care conține date cu caracter personal, protejat de prevederile Regulamentului (UE) nr. 679/2016 și Legii 190/2018

Punct început	X / Y	Punct sfârşit	X / Y	Lungime segment (** (m)
5	640.182,701 704.113,257	1	640.182,193 704.107,896	5.385

** Lungimile segmentelor sunt determinate în planul de proiecţie Stereo 70 şi sunt rotunjite la 1 milimetru.
*** Distanţa dintre puncte este formată din segmente cumulate ce sunt mai mici decât valoarea 1 milimetru.

Document care conține date cu caracter personal, protejat de prevederile Regulamentului (UE) nr. 679/2016 și Legii 190/2018

DATE DESPRE IMOBILUL NR. 403

Oficiul de Cadastru şi Publicitate Imobiliară BOTOSANI
Biroul de Cadastru şi Publicitate Imobiliară Botosani

A. Partea I. Descrierea imobilului

TEREN Extravilan

Adresa: Jud. Botosani

Nr. Crt	Nr cadastral Nr. topografic	Suprafaţa* (mp)	Observaţii / Referinţe
A1		10.000	Sector cadastral:96 Teren neimprejmuit;

B. Partea II. Proprietari şi acte

Inscrieri privitoare la dreptul de proprietate şi alte drepturi reale		Referinţe
/		
Act Administrativ nr. 119777, din 27/11/2002 emis de CJSDPT BOTOSANI (Titlu proprietate);		
B1	Intabulare, drept de PROPRIETATE, dobandit prin Reconstituire, cota actuala 1/1, cota initiala 1/1	A1
	1) **DIRVARU GHEORGHE**, Lipsa C.N.P.	

C. Partea III. SARCINI .

Inscrieri privind dezmembramintele dreptului de proprietate, drepturi reale de garanţie şi sarcini	Referinţe
NU SUNT	

Document care conține date cu caracter personal, protejat de prevederile Regulamentului (UE) nr. 679/2016 și Legii 190/2018

Anexa Nr. 1 La Partea I

Teren

Nr cadastral	Suprafaţa (mp)*	Observaţii / Referinţe
	10.000	

* Suprafaţa este determinată in planul de proiecţie Stereo 70.

DETALII LINIARE IMOBIL

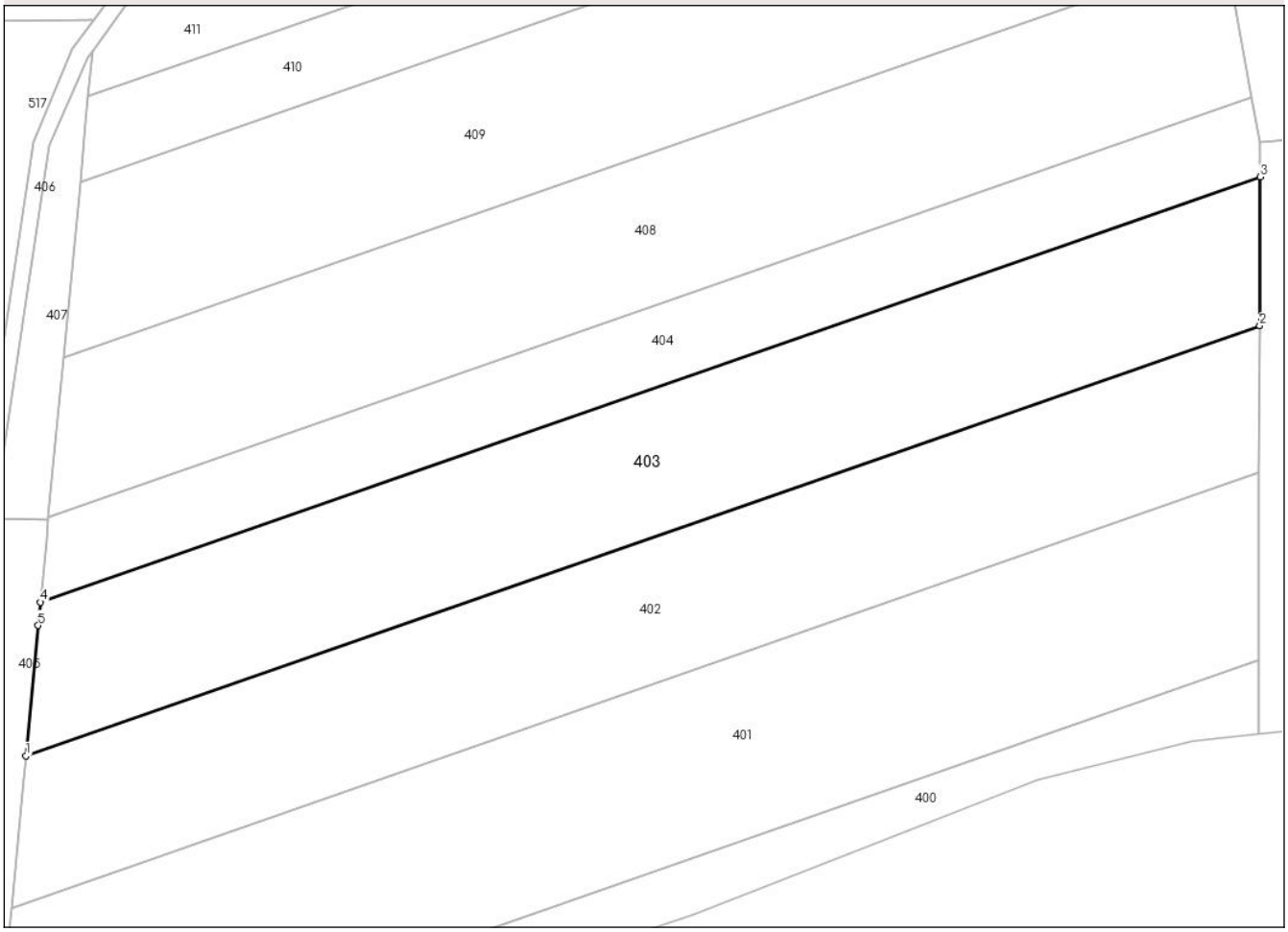

Date referitoare la teren

Crt	Categorie folosință	Intra vilan	Suprafaţa (mp)	Tarla	Parcelă	Nr. topo	Observaţii / Referinţe
1	pasune	NU	10.000	65	883/38	-	

Lungime Segmente
1) Valorile lungimilor segmentelor sunt obţinute din proiecţie în plan.

Punct început	X / Y	Punct sfârşit	X / Y	Lungime segment (** (m)
1	640.182,701 704.113,257	2	640.471,796 704.213,94	306.126
2	640.471,796 704.213,94	3	640.471,92 704.248,772	34.832
3	640.471,92 704.248,772	4	640.186,114 704.149,234	302.643
4	640.186,114 704.149,234	5	640.185,599 704.143,811	5.447
5	640.185,599 704.143,811	1	640.182,701 704.113,257	30.691

Document care conține date cu caracter personal, protejat de prevederile Regulamentului (UE) nr. 679/2016 și Legii 190/2018

** Lungimile segmentelor sunt determinate în planul de proiecţie Stereo 70 şi sunt rotunjite la 1 milimetru.
*** Distanţa dintre puncte este formată din segmente cumulate ce sunt mai mici decât valoarea 1 milimetru.

DATE DESPRE IMOBILUL NR. 404

Oficiul de Cadastru şi Publicitate Imobiliară BOTOSANI
Biroul de Cadastru şi Publicitate Imobiliară Botosani

A. Partea I. Descrierea imobilului

TEREN Extravilan

Adresa: Jud. Botosani

Nr. Crt	Nr cadastral Nr. topografic	Suprafaţa* (mp)	Observaţii / Referinţe
A1		5.500	Sector cadastral:96 Teren neimprejmuit;

B. Partea II. Proprietari şi acte

Inscrieri privitoare la dreptul de proprietate şi alte drepturi reale		Referinţe
/		
Act Administrativ nr. 126119, din 30/11/2002 emis de CJSDPT BOTOSANI (Titlu proprietate);		
B1	Intabulare, drept de PROPRIETATE, dobandit prin Reconstituire, cota actuala 1/1, cota initiala 1/1	A1
	1) **ZBANT COSTACHE**, Lipsa C.N.P.	

C. Partea III. SARCINI .

Inscrieri privind dezmembramintele dreptului de proprietate, drepturi reale de garanţie şi sarcini	Referinţe
NU SUNT	

Anexa Nr. 1 La Partea I

Teren

Nr cadastral	Suprafaţa (mp)*	Observaţii / Referinţe
	5.500	

* Suprafaţa este determinată in planul de proiecţie Stereo 70.

DETALII LINIARE IMOBIL

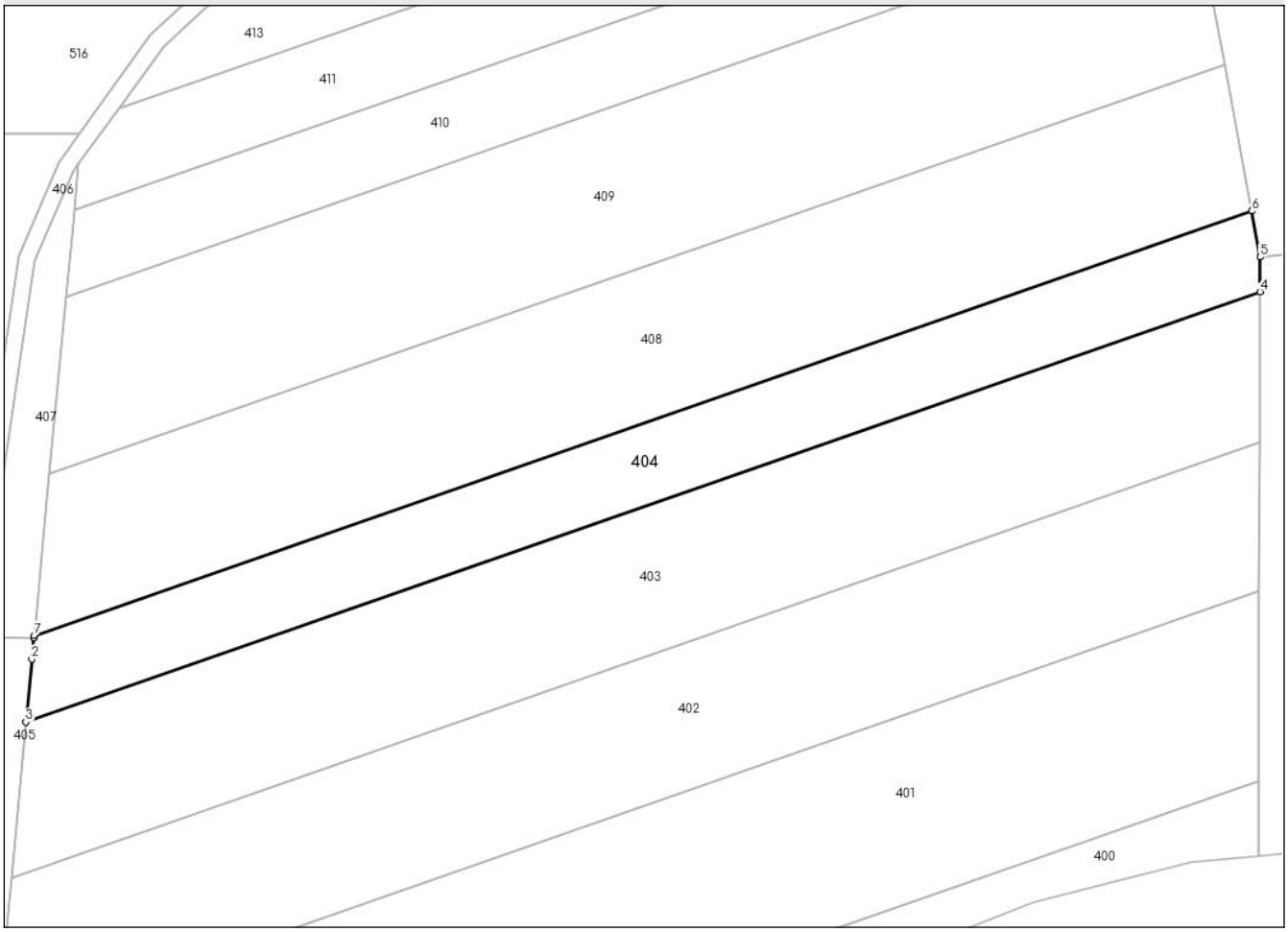

Date referitoare la teren

Crt	Categorie folosință	Intra vilan	Suprafaţa (mp)	Tarla	Parcelă	Nr. topo	Observaţii / Referinţe
1	pasune	NU	5.500	65	883/42	-	

Lungime Segmente
1) Valorile lungimilor segmentelor sunt obţinute din proiecţie în plan.

Punct început	X / Y	Punct sfârşit	X / Y	Lungime segment (** (m)
1	640.187,958 704.168,682	2	640.187,491 704.163,753	4.951
2	640.187,491 704.163,753	3	640.186,114 704.149,234	14.584
3	640.186,114 704.149,234	4	640.471,92 704.248,772	302.643
4	640.471,92 704.248,772	5	640.471,948 704.256,8	8.028
5	640.471,948 704.256,8	6	640.469,992 704.267,446	10.824

Document care conține date cu caracter personal, protejat de prevederile Regulamentului (UE) nr. 679/2016 și Legii 190/2018

Punct început	X / Y	Punct sfârşit	X / Y	Lungime segment (** (m)
6	640.469,992 704.267,446	7	640.188,011 704.169,24	298.593
7	640.188,011 704.169,24	1	640.187,958 704.168,682	0.561

** Lungimile segmentelor sunt determinate în planul de proiecţie Stereo 70 şi sunt rotunjite la 1 milimetru.
*** Distanţa dintre puncte este formată din segmente cumulate ce sunt mai mici decât valoarea 1 milimetru.

Document care conține date cu caracter personal, protejat de prevederile Regulamentului (UE) nr. 679/2016 și Legii 190/2018

DATE DESPRE IMOBILUL NR. 405

Oficiul de Cadastru şi Publicitate Imobiliară BOTOSANI
Biroul de Cadastru şi Publicitate Imobiliară Botosani

A. Partea I. Descrierea imobilului

Nr. CF vechi:50306
Nr. cadastral vechi:50306

TEREN Extravilan

Adresa: Jud. Botosani

Nr. Crt	Nr cadastral Nr. topografic	Suprafaţa* (mp)	Observaţii / Referinţe
A1	50306	3.500	Sector cadastral:96 Teren neimprejmuit; Imobil traversat de limita UAT Dangeni si UAT Gorbanesti

B. Partea II. Proprietari şi acte

Inscrieri privitoare la dreptul de proprietate şi alte drepturi reale		Referinţe
4046 / 21/01/2020		
Act Notarial nr. 339, din 20/01/2020 emis de SPN ,,ANIȚEI si ASOCIAȚII'' Botoșani;		
B2	Intabulare, drept de PROPRIETATE, dobandit prin Conventie, cota actuala 1/1, cota initiala 1/1	A1
	1) **CUCIUREANU CLAUDIA-ELENA**, bun propriu	

C. Partea III. SARCINI .

Inscrieri privind dezmembramintele dreptului de proprietate, drepturi reale de garanţie şi sarcini	Referinţe
NU SUNT	

Document care conține date cu caracter personal, protejat de prevederile Regulamentului (UE) nr. 679/2016 și Legii 190/2018

Anexa Nr. 1 La Partea I

Teren

Nr cadastral	Suprafaţa (mp)*	Observaţii / Referinţe
50306	3.500	Imobil traversat de limita UAT Dangeni si UAT Gorbanesti

* Suprafaţa este determinată in planul de proiecţie Stereo 70.

DETALII LINIARE IMOBIL

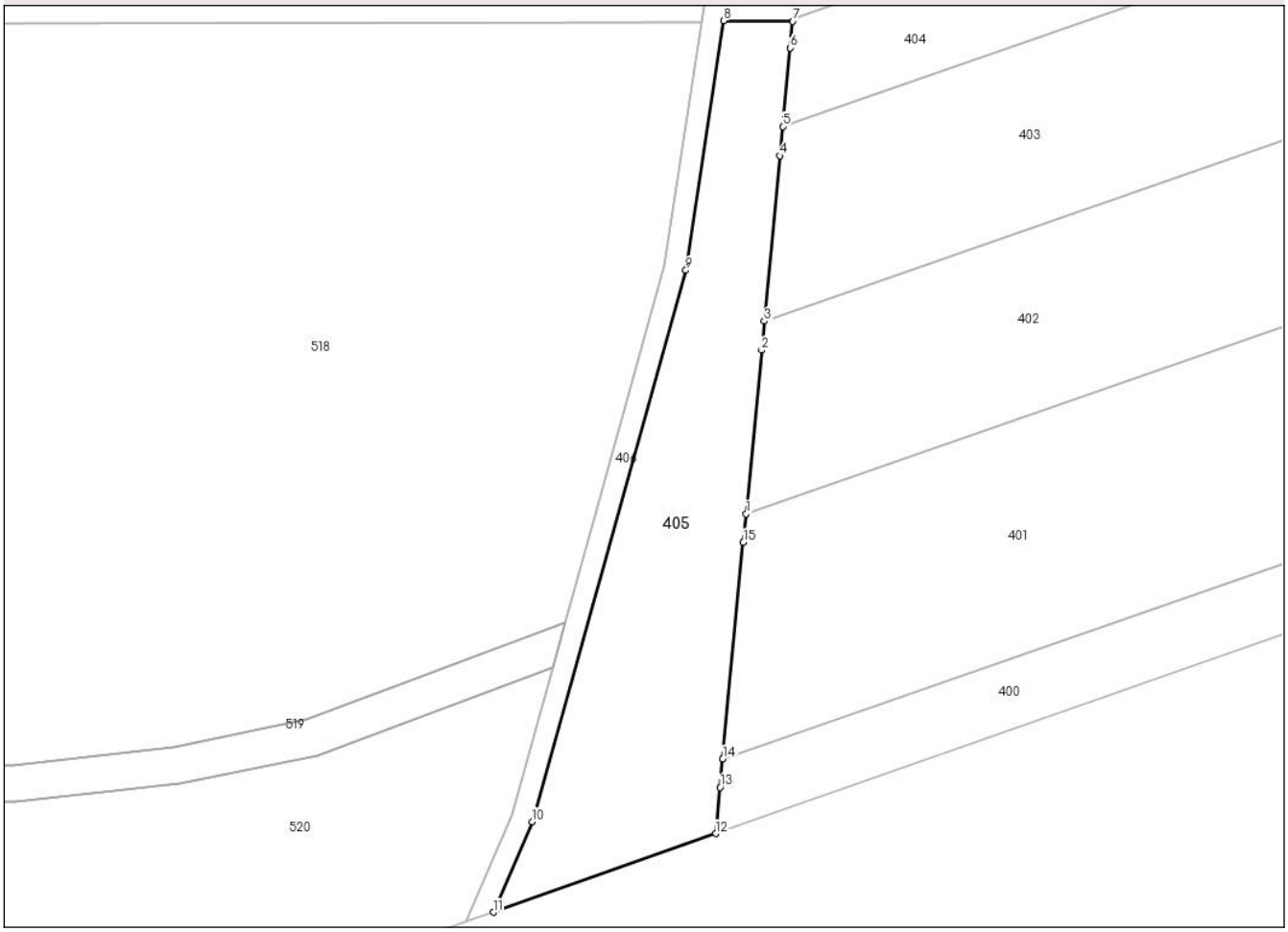

Date referitoare la teren

Crt	Categorie folosință	Intra vilan	Suprafaţa (mp)	Tarla	Parcelă	Nr. topo	Observaţii / Referinţe
1	pasune	NU	3.500	-	883/1	-	

Lungime Segmente
1) Valorile lungimilor segmentelor sunt obţinute din proiecţie în plan.

Punct început	X / Y	Punct sfârşit	X / Y	Lungime segment (** (m)
1	640.179,328 704.077,685	2	640.182,193 704.107,896	30.347
2	640.182,193 704.107,896	3	640.182,701 704.113,257	5.385
3	640.182,701 704.113,257	4	640.185,599 704.143,811	30.691
4	640.185,599 704.143,811	5	640.186,114 704.149,234	5.447
5	640.186,114 704.149,234	6	640.187,491 704.163,753	14.584

Document care conține date cu caracter personal, protejat de prevederile Regulamentului (UE) nr. 679/2016 și Legii 190/2018

Punct început	X / Y	Punct sfârşit	X / Y	Lungime segment (** (m)
6	640.187,491 704.163,753	7	640.187,958 704.168,682	4.951
7	640.187,958 704.168,682	8	640.175,151 704.168,764	12.807
8	640.175,151 704.168,764	9	640.168,214 704.122,662	46.621
9	640.168,214 704.122,662	10	640.139,797 704.020,789	105.762
10	640.139,797 704.020,789	11	640.132,609 704.004,09	18.18
11	640.132,609 704.004,09	12	640.173,724 704.018,601	43.601
12	640.173,724 704.018,601	13	640.174,534 704.027,145	8.582
13	640.174,534 704.027,145	14	640.175,03 704.032,373	5.251
14	640.175,03 704.032,373	15	640.178,825 704.072,383	40.19
15	640.178,825 704.072,383	1	640.179,328 704.077,685	5.326

** Lungimile segmentelor sunt determinate în planul de proiecţie Stereo 70 şi sunt rotunjite la 1 milimetru.
*** Distanţa dintre puncte este formată din segmente cumulate ce sunt mai mici decât valoarea 1 milimetru.

Document care conține date cu caracter personal, protejat de prevederile Regulamentului (UE) nr. 679/2016 și Legii 190/2018

DATE DESPRE IMOBILUL NR. 406

Oficiul de Cadastru şi Publicitate Imobiliară BOTOSANI
Biroul de Cadastru şi Publicitate Imobiliară Botosani

A. Partea I. Descrierea imobilului

TEREN Extravilan

Adresa: Jud. Botosani

Nr. Crt	Nr cadastral Nr. topografic	Suprafaţa* (mp)	Observaţii / Referinţe
A1		9.972	Sector cadastral:96 Teren neimprejmuit; Imobil traversat de limita UAT Dangeni si UAT Gorbanesti

B. Partea II. Proprietari şi acte

Inscrieri privitoare la dreptul de proprietate şi alte drepturi reale		Referinţe
/		
Act Normativ nr. 268, din 28/05/2001 emis de Parlamentul Romaniei (Lege. Hotararea de Guvern nr. 626/06-07-2001 emisa de Guvernul Romaniei, act administrativ nr. 154/20-02-2025 + anexa emis de Agentia Domeniilor Statului);		
B1	Intabulare, drept de PROPRIETATE, dobandit prin Lege, cota actuala 1/1, cota initiala 1/1	A1
	1) **STATUL ROMAN**, CIF:9999999999999, Lipsa C.U.I. domeniu privat	
B2	Intabulare, drept de ADMINISTRARE, dobandit prin Lege, cota actuala 1/1, cota initiala 1/1	A1
	1) **AGENTIA DOMENIILOR STATULUI**, CIF:12708834	

C. Partea III. SARCINI .

Inscrieri privind dezmembramintele dreptului de proprietate, drepturi reale de garanţie şi sarcini	Referinţe
NU SUNT	

Anexa Nr. 1 La Partea I

Teren

Nr cadastral	Suprafaţa (mp)*	Observaţii / Referinţe
	9.972	Imobil traversat de limita UAT Dangeni si UAT Gorbanesti

* Suprafaţa este determinată in planul de proiecţie Stereo 70.

DETALII LINIARE IMOBIL

Date referitoare la teren

Crt	Categorie folosință	Intra vilan	Suprafaţa (mp)	Tarla	Parcelă	Nr. topo	Observaţii / Referinţe
1	drum	NU	6.225	67	872	-	
2	drum	NU	3.747	67	872/1	-	

Lungime Segmente

1) Valorile lungimilor segmentelor sunt obţinute din proiecţie în plan.

Punct început	X / Y	Punct sfârşit	X / Y	Lungime segment
1	639.767,967 705.118,381	2	639.774,694 705.091,689	27.527
4	639.840,841 704.890,454	5	639.865,245 704.808,289	85.713
7	639.904,432 704.672,565	8	639.938,243 704.558,237	119.223
10	639.984,651 704.405,177	11	640.004,497 704.376,017	35.273
13	640.048,578 704.341,223	14	640.080,547 704.339,393	32.021

Punct început	X / Y	Punct sfârşit	X / Y	Lungime segment
2	639.774,694 705.091,689	3	639.780,647 705.070,034	22.458
5	639.865,245 704.808,289	6	639.875,505 704.761,03	48.36
8	639.938,243 704.558,237	9	639.963,838 704.468,877	92.953
11	640.004,497 704.376,017	12	640.028,069 704.350,507	34.733
14	640.080,547 704.339,393	15	640.160,933 704.359,454	82.851

Punct început	X / Y	Punct sfârşit	X / Y	Lungime segment
3	639.780,647 705.070,034	4	639.840,841 704.890,454	189.4
6	639.875,505 704.761,03	7	639.904,432 704.672,565	93.074
9	639.963,838 704.468,877	10	639.984,651 704.405,177	67.014
12	640.028,069 704.350,507	13	640.048,578 704.341,223	22.512
15	640.160,933 704.359,454	16	640.215,458 704.402,676	69.578

Document care conține date cu caracter personal, protejat de prevederile Regulamentului (UE) nr. 679/2016 și Legii 190/2018

Punct început	X / Y	Punct sfârşit	X / Y	Lungime segment
16	640.215,458 704.402,676	17	640.241,582 704.414,964	28.87
19	640.290,579 704.407,494	20	640.295,056 704.402,511	6.699
22	640.295,16 704.382,86	23	640.215,1 704.308,206	109.466
25	640.193,663 704.278,596	26	640.184,391 704.257,061	23.446
28	640.164,295 704.123,5	29	640.151,048 704.076,01	49.303
31	640.143,598 704.049,298	32	640.136,018 704.022,123	28.212
34	640.132,609 704.004,09	35	640.139,797 704.020,789	18.18
37	640.175,151 704.168,764	38	640.188,276 704.255,952	88.17
40	640.198,351 704.278,249	41	640.207,647 704.291,09	15.853
43	640.283,807 704.366,804	44	640.298,683 704.380,676	20.34
46	640.298,783 704.404,348	47	640.293,554 704.410,167	7.823
49	640.257,437 704.419,077	50	640.240,674 704.418,958	16.763
52	640.159,126 704.363,126	53	640.119,837 704.353,316	40.495
55	640.099,617 704.397,727	56	640.093,75 704.410,603	14.15
58	640.082,547 704.436,143	59	640.075,302 704.463,14	27.952
61	640.068,107 704.489,968	62	640.064,527 704.503,319	13.823
64	640.054,833 704.539,42	65	640.051,503 704.551,827	12.846
67	640.040,941 704.591,187	68	640.037,161 704.605,27	14.581
70	640.026,727 704.644,155	71	640.020,165 704.668,606	25.316
73	640.007,151 704.717,11	74	639.999,678 704.744,952	28.827
76	639.986,214 704.795,122	77	639.979,562 704.819,989	25.741
79	639.970,27 704.854,536	80	639.967,635 704.864,356	10.167
82	639.954,679 704.912,636	83	639.948,211 704.936,823	25.037
85	639.935,324 704.984,763	86	639.928,943 705.008,539	24.617
88	639.915,908 705.057,115	89	639.909,631 705.080,503	24.216
91	639.898,479 705.122,063	92	639.895,382 705.133,603	11.948
94	639.885,955 705.168,731	95	639.885,151 705.171,728	3.103
97	639.879,238 705.195,683	98	639.874,271 705.207,619	12.928
100	639.861,091 705.239,285	101	639.858,511 705.244,857	6.14
103	639.851,956 705.249,499	104	639.857,432 705.237,669	13.036
106	639.881,288 705.170,691	107	639.882,74 705.165,281	5.601
109	639.921,039 705.022,562	110	639.924,013 705.011,477	11.477
112	639.930,019 704.989,097	113	639.933,051 704.977,8	11.697

Punct început	X / Y	Punct sfârşit	X / Y	Lungime segment
17	640.241,582 704.414,964	18	640.260,939 704.415,102	19.357
20	640.295,056 704.402,511	21	640.297,346 704.390,194	12.528
23	640.215,1 704.308,206	24	640.198,588 704.285,399	28.157
26	640.184,391 704.257,061	27	640.171,048 704.168,379	89.68
29	640.151,048 704.076,01	30	640.145,892 704.057,523	19.193
32	640.136,018 704.022,123	33	640.127,553 704.002,46	21.408
35	640.139,797 704.020,789	36	640.168,214 704.122,662	105.762
38	640.188,276 704.255,952	39	640.197,163 704.276,608	22.487
41	640.207,647 704.291,09	42	640.218,112 704.305,546	17.846
44	640.298,683 704.380,676	45	640.301,455 704.389,976	9.704
47	640.293,554 704.410,167	48	640.261,434 704.419,125	33.346
50	640.240,674 704.418,958	51	640.213,337 704.406,098	30.211
53	640.119,837 704.353,316	54	640.105,544 704.384,719	34.503
56	640.093,75 704.410,603	57	640.083,17 704.433,822	25.516
59	640.075,302 704.463,14	60	640.071,697 704.476,575	13.91
62	640.064,527 704.503,319	63	640.057,389 704.529,893	27.516
65	640.051,503 704.551,827	66	640.044,459 704.578,11	27.211
68	640.037,161 704.605,27	69	640.033,673 704.618,27	13.46
71	640.020,165 704.668,606	72	640.013,982 704.691,647	23.856
74	639.999,678 704.744,952	75	639.992,926 704.770,113	26.051
77	639.979,562 704.819,989	78	639.972,912 704.844,692	25.582
80	639.967,635 704.864,356	81	639.961,073 704.888,809	25.318
83	639.948,211 704.936,823	84	639.941,739 704.960,855	24.888
86	639.928,943 705.008,539	87	639.922,232 705.033,608	25.952
89	639.909,631 705.080,503	90	639.904,101 705.101,228	21.45
92	639.895,382 705.133,603	93	639.892,293 705.145,113	11.917
95	639.885,151 705.171,728	96	639.880,216 705.191,732	20.604
98	639.874,271 705.207,619	99	639.867,469 705.223,959	17.699
101	639.858,511 705.244,857	102	639.855,595 705.251,158	6.943
104	639.857,432 705.237,669	105	639.875,431 705.194,415	46.849
107	639.882,74 705.165,281	108	639.918,081 705.033,579	136.361
110	639.924,013 705.011,477	111	639.927,007 705.000,322	11.55
113	639.933,051 704.977,8	114	639.936,102 704.966,431	11.771

Punct început	X / Y	Punct sfârşit	X / Y	Lungime segment
18	640.260,939 704.415,102	19	640.290,579 704.407,494	30.601
21	640.297,346 704.390,194	22	640.295,16 704.382,86	7.653
24	640.198,588 704.285,399	25	640.193,663 704.278,596	8.399
27	640.171,048 704.168,379	28	640.164,295 704.123,5	45.384
30	640.145,892 704.057,523	31	640.143,598 704.049,298	8.539
33	640.127,553 704.002,46	34	640.132,609 704.004,09	5.312
36	640.168,214 704.122,662	37	640.175,151 704.168,764	46.621
39	640.197,163 704.276,608	40	640.198,351 704.278,249	2.026
42	640.218,112 704.305,546	43	640.283,807 704.366,804	89.824
45	640.301,455 704.389,976	46	640.298,783 704.404,348	14.618
48	640.261,434 704.419,125	49	640.257,437 704.419,077	3.997
51	640.213,337 704.406,098	52	640.159,126 704.363,126	69.177
54	640.105,544 704.384,719	55	640.099,617 704.397,727	14.295
57	640.083,17 704.433,822	58	640.082,547 704.436,143	2.403
60	640.071,697 704.476,575	61	640.068,107 704.489,968	13.866
63	640.057,389 704.529,893	64	640.054,833 704.539,42	9.864
66	640.044,459 704.578,11	67	640.040,941 704.591,187	13.542
69	640.033,673 704.618,27	70	640.026,727 704.644,155	26.801
72	640.013,982 704.691,647	73	640.007,151 704.717,11	26.363
75	639.992,926 704.770,113	76	639.986,214 704.795,122	25.894
78	639.972,912 704.844,692	79	639.970,27 704.854,536	10.192
81	639.961,073 704.888,809	82	639.954,679 704.912,636	24.67
84	639.941,739 704.960,855	85	639.935,324 704.984,763	24.754
87	639.922,232 705.033,608	88	639.915,908 705.057,115	24.343
90	639.904,101 705.101,228	91	639.898,479 705.122,063	21.58
93	639.892,293 705.145,113	94	639.885,955 705.168,731	24.454
96	639.880,216 705.191,732	97	639.879,238 705.195,683	4.07
99	639.867,469 705.223,959	100	639.861,091 705.239,285	16.6
102	639.855,595 705.251,158	103	639.851,956 705.249,499	3.999
105	639.875,431 705.194,415	106	639.881,288 705.170,691	24.436
108	639.918,081 705.033,579	109	639.921,039 705.022,562	11.407
111	639.927,007 705.000,322	112	639.930,019 704.989,097	11.622
114	639.936,102 704.966,431	115	639.939,173 704.954,986	11.85

Document care conține date cu caracter personal, protejat de prevederile Regulamentului (UE) nr. 679/2016 și Legii 190/2018

Punct început	X / Y	Punct sfârşit	X / Y	Lungime segment
115	639.939,173 704.954,986	116	639.942,264 704.943,465	11.928
118	639.948,507 704.920,202	119	639.951,647 704.908,5	12.116
121	639.959,662 704.878,638	122	640.079,402 704.432,468	461.958
124	640.080,168 704.343,421	125	640.049,55 704.345,174	30.668
127	640.007,586 704.378,568	128	639.988,453 704.406,42	33.791
130	639.942,084 704.559,355	131	639.908,252 704.673,754	119.297
133	639.869,123 704.809,284	134	639.859,445 704.841,866	33.989
136	639.850,659 704.871,444	137	639.847,217 704.883,035	12.091
139	639.843,685 704.894,553	140	639.839,883 704.905,898	11.965
142	639.832,353 704.928,362	143	639.828,625 704.939,483	11.729
145	639.821,241 704.961,513	146	639.817,584 704.972,424	11.508
148	639.810,337 704.994,044	149	639.806,383 705.005,838	12.439
151	639.798,393 705.029,677	152	639.794,355 705.041,725	12.707
154	639.781,645 705.081,496	155	639.778,562 705.092,708	11.628

Punct început	X / Y	Punct sfârşit	X / Y	Lungime segment
116	639.942,264 704.943,465	117	639.945,377 704.931,867	12.009
119	639.951,647 704.908,5	120	639.954,797 704.896,764	12.151
122	640.079,402 704.432,468	123	640.115,902 704.352,339	88.051
125	640.049,55 704.345,174	126	640.030,457 704.353,817	20.958
128	639.988,453 704.406,42	129	639.967,664 704.470,049	66.939
131	639.908,252 704.673,754	132	639.879,371 704.762,078	92.926
134	639.859,445 704.841,866	135	639.854,112 704.859,819	18.728
137	639.847,217 704.883,035	138	639.844,655 704.891,659	8.997
140	639.839,883 704.905,898	141	639.836,105 704.917,167	11.885
143	639.828,625 704.939,483	144	639.824,921 704.950,533	11.654
146	639.817,584 704.972,424	147	639.813,949 704.983,267	11.436
149	639.806,383 705.005,838	150	639.802,402 705.017,715	12.526
152	639.794,355 705.041,725	153	639.784,475 705.071,201	31.088
155	639.778,562 705.092,708	156	639.771,745 705.119,758	27.896

Punct început	X / Y	Punct sfârşit	X / Y	Lungime segment
117	639.945,377 704.931,867	118	639.948,507 704.920,202	12.078
120	639.954,797 704.896,764	121	639.959,662 704.878,638	18.768
123	640.115,902 704.352,339	124	640.080,168 704.343,421	36.83
126	640.030,457 704.353,817	127	640.007,586 704.378,568	33.7
129	639.967,664 704.470,049	130	639.942,084 704.559,355	92.897
132	639.879,371 704.762,078	133	639.869,123 704.809,284	48.306
135	639.854,112 704.859,819	136	639.850,659 704.871,444	12.127
138	639.844,655 704.891,659	139	639.843,685 704.894,553	3.052
141	639.836,105 704.917,167	142	639.832,353 704.928,362	11.807
144	639.824,921 704.950,533	145	639.821,241 704.961,513	11.58
147	639.813,949 704.983,267	148	639.810,337 704.994,044	11.366
150	639.802,402 705.017,715	151	639.798,393 705.029,677	12.616
153	639.784,475 705.071,201	154	639.781,645 705.081,496	10.677
156	639.771,745 705.119,758	1	639.767,967 705.118,381	4.021

**** Lungimile segmentelor sunt determinate în planul de proiecţie Stereo 70 şi sunt rotunjite la 1 milimetru.**
***** Distanţa dintre puncte este formată din segmente cumulate ce sunt mai mici decât valoarea 1 milimetru.**

Document care conține date cu caracter personal, protejat de prevederile Regulamentului (UE) nr. 679/2016 și Legii 190/2018

DATE DESPRE IMOBILUL NR. 407

Oficiul de Cadastru şi Publicitate Imobiliară BOTOSANI
Biroul de Cadastru şi Publicitate Imobiliară Botosani

A. Partea I. Descrierea imobilului

Nr. CF vechi:50751
Nr. cadastral vechi:50751

TEREN Extravilan

Adresa: Jud. Botosani

Nr. Crt	Nr cadastral Nr. topografic	Suprafaţa* (mp)	Observaţii / Referinţe
A1	50751	1.000	Sector cadastral:96 Teren neimprejmuit;

B. Partea II. Proprietari şi acte

Inscrieri privitoare la dreptul de proprietate şi alte drepturi reale		Referinţe
4042 / 21/01/2020		
Act Notarial nr. 339, din 20/01/2020 emis de SPN ANITEI SI ASOCIATII;		
B2	Intabulare, drept de PROPRIETATE, dobandit prin Conventie, cota actuala 1/1, cota initiala 1/1	A1
	1) **CUCIUREANU CLAUDIA-ELENA**, bun propriu	

C. Partea III. SARCINI .

Inscrieri privind dezmembramintele dreptului de proprietate, drepturi reale de garanţie şi sarcini	Referinţe
NU SUNT	

Document care conține date cu caracter personal, protejat de prevederile Regulamentului (UE) nr. 679/2016 și Legii 190/2018

Anexa Nr. 1 La Partea I

Teren

Nr cadastral	Suprafaţa (mp)*	Observaţii / Referinţe
50751	1.000	

* Suprafaţa este determinată in planul de proiecţie Stereo 70.

DETALII LINIARE IMOBIL

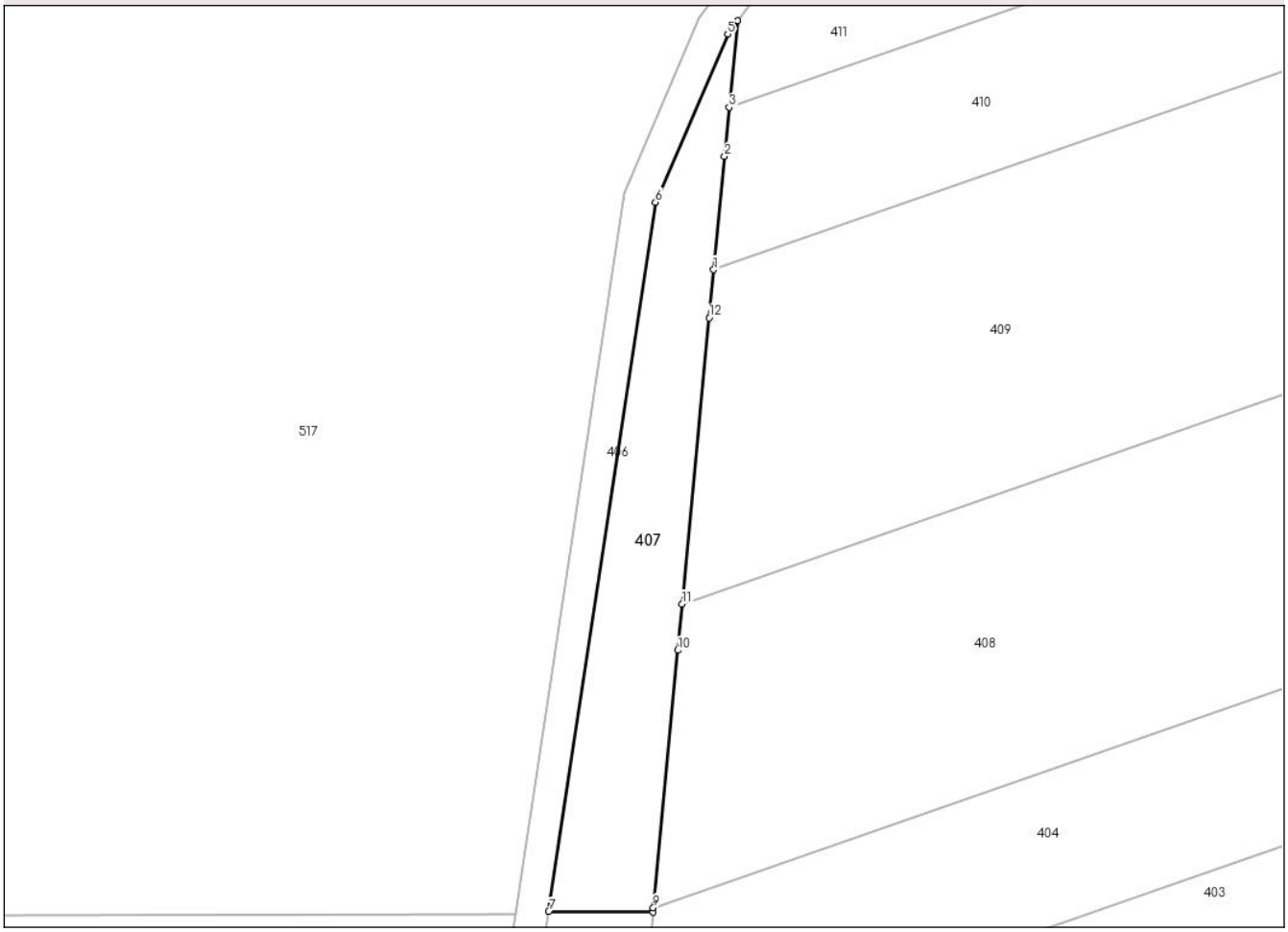

Date referitoare la teren

Crt	Categorie folosință	Intra vilan	Suprafaţa (mp)	Tarla	Parcelă	Nr. topo	Observaţii / Referinţe
1	pasune	NU	1.000	-	883/2	-	

Lungime Segmente
1) Valorile lungimilor segmentelor sunt obţinute din proiecţie în plan.

Punct început	X / Y	Punct sfârşit	X / Y	Lungime segment (** (m)
1	640.195,448 704.247,645	2	640.196,77 704.261,586	14.004
2	640.196,77 704.261,586	3	640.197,343 704.267,622	6.063
3	640.197,343 704.267,622	4	640.198,351 704.278,249	10.675
4	640.198,351 704.278,249	5	640.197,163 704.276,608	2.026
5	640.197,163 704.276,608	6	640.188,276 704.255,952	22.487

Document care conține date cu caracter personal, protejat de prevederile Regulamentului (UE) nr. 679/2016 și Legii 190/2018

Punct început	X / Y	Punct sfârşit	X / Y	Lungime segment (** (m)
6	640.188,276 704.255,952	7	640.175,151 704.168,764	88.17
7	640.175,151 704.168,764	8	640.187,958 704.168,682	12.807
8	640.187,958 704.168,682	9	640.188,011 704.169,24	0.561
9	640.188,011 704.169,24	10	640.191,012 704.200,879	31.781
10	640.191,012 704.200,879	11	640.191,551 704.206,562	5.709
11	640.191,551 704.206,562	12	640.194,887 704.241,729	35.325
12	640.194,887 704.241,729	1	640.195,448 704.247,645	5.943

** Lungimile segmentelor sunt determinate în planul de proiecţie Stereo 70 şi sunt rotunjite la 1 milimetru.
*** Distanţa dintre puncte este formată din segmente cumulate ce sunt mai mici decât valoarea 1 milimetru.

Document care conține date cu caracter personal, protejat de prevederile Regulamentului (UE) nr. 679/2016 și Legii 190/2018

DATE DESPRE IMOBILUL NR. 408

Oficiul de Cadastru şi Publicitate Imobiliară BOTOSANI
Biroul de Cadastru şi Publicitate Imobiliară Botosani

A. Partea I. Descrierea imobilului

TEREN Extravilan

Adresa: Jud. Botosani

Nr. Crt	Nr cadastral Nr. topografic	Suprafaţa* (mp)	Observaţii / Referinţe
A1		10.000	Sector cadastral:96 Teren neimprejmuit;

B. Partea II. Proprietari şi acte

Inscrieri privitoare la dreptul de proprietate şi alte drepturi reale		Referinţe
/		
Act Administrativ nr. 119783, din 27/11/2002 emis de CJSDPT BOTOSANI (Titlu proprietate);		
B1	Intabulare, drept de PROPRIETATE, dobandit prin Reconstituire, cota actuala 1/1, cota initiala 1/1	A1
	1) **HOGEA LUCIA**, Lipsa C.N.P.	

C. Partea III. SARCINI .

Inscrieri privind dezmembramintele dreptului de proprietate, drepturi reale de garanţie şi sarcini	Referinţe
NU SUNT	

Document care conține date cu caracter personal, protejat de prevederile Regulamentului (UE) nr. 679/2016 și Legii 190/2018

Anexa Nr. 1 La Partea I

Teren

Nr cadastral	Suprafaţa (mp)*	Observaţii / Referinţe
	10.000	

* Suprafaţa este determinată in planul de proiecţie Stereo 70.

DETALII LINIARE IMOBIL

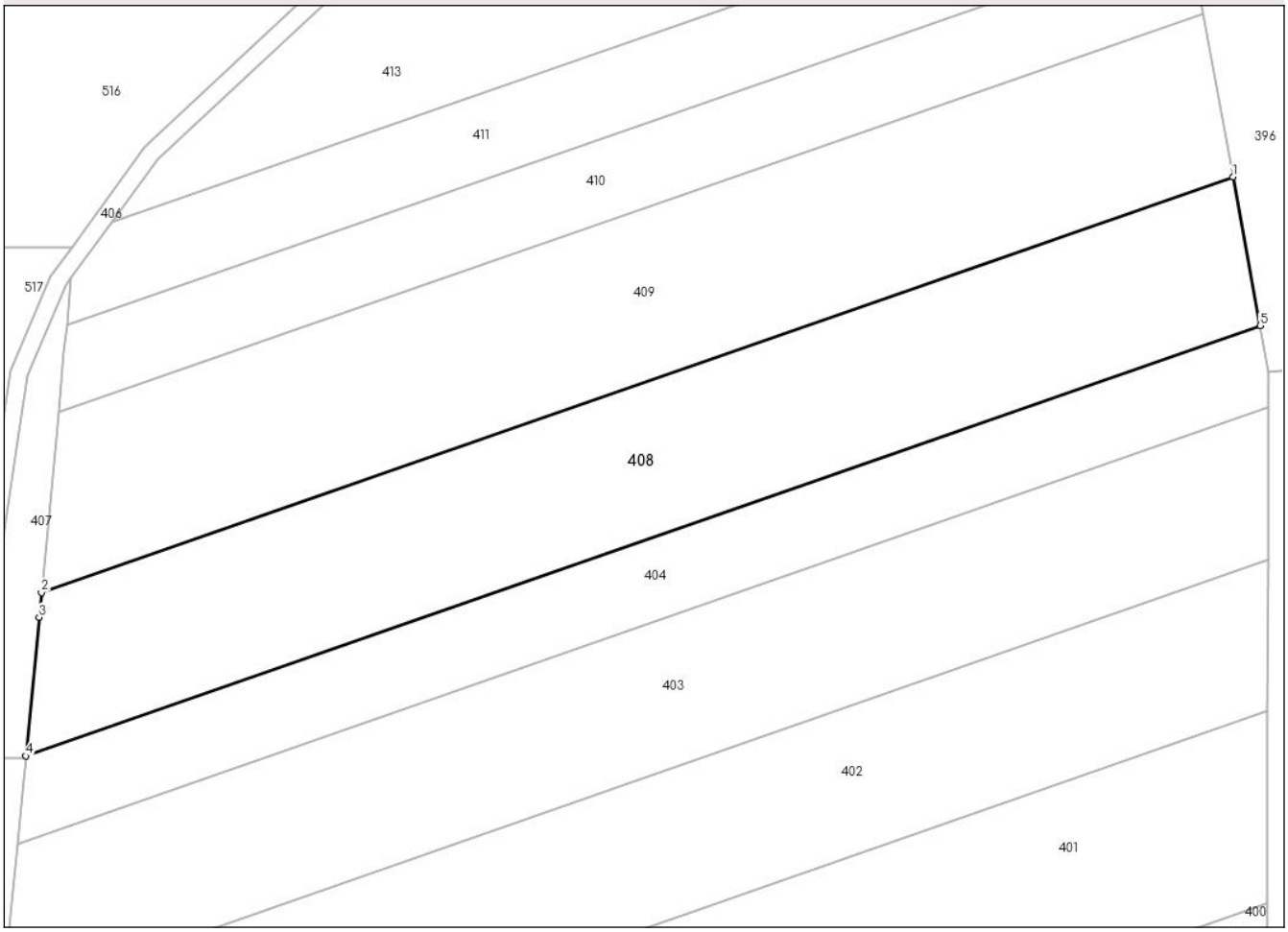

Date referitoare la teren

Crt	Categorie folosință	Intra vilan	Suprafaţa (mp)	Tarla	Parcelă	Nr. topo	Observaţii / Referinţe
1	pasune	NU	10.000	65	883/47	-	

Lungime Segmente
1) Valorile lungimilor segmentelor sunt obţinute din proiecţie în plan.

Punct început	X / Y	Punct sfârşit	X / Y	Lungime segment (** (m)
1	640.463,76 704.301,364	2	640.191,551 704.206,562	288.245
2	640.191,551 704.206,562	3	640.191,012 704.200,879	5.709
3	640.191,012 704.200,879	4	640.188,011 704.169,24	31.781
4	640.188,011 704.169,24	5	640.469,992 704.267,446	298.593
5	640.469,992 704.267,446	1	640.463,76 704.301,364	34.486

Document care conține date cu caracter personal, protejat de prevederile Regulamentului (UE) nr. 679/2016 și Legii 190/2018

** Lungimile segmentelor sunt determinate în planul de proiecţie Stereo 70 şi sunt rotunjite la 1 milimetru.
*** Distanţa dintre puncte este formată din segmente cumulate ce sunt mai mici decât valoarea 1 milimetru.

Document care conține date cu caracter personal, protejat de prevederile Regulamentului (UE) nr. 679/2016 și Legii 190/2018

DATE DESPRE IMOBILUL NR. 409

Oficiul de Cadastru şi Publicitate Imobiliară BOTOSANI
Biroul de Cadastru şi Publicitate Imobiliară Botosani

A. Partea I. Descrierea imobilului

TEREN Extravilan

Adresa: Jud. Botosani

Nr. Crt	Nr cadastral Nr. topografic	Suprafaţa* (mp)	Observaţii / Referinţe
A1		10.600	Sector cadastral:96 Teren neimprejmuit;

B. Partea II. Proprietari şi acte

Inscrieri privitoare la dreptul de proprietate şi alte drepturi reale		Referinţe
/		
Act Administrativ nr. 126095, din 30/11/2002 emis de CJSDPT BOTOSANI (Titlu proprietate);		
B1	Intabulare, drept de PROPRIETATE, dobandit prin Reconstituire, cota actuala 1/1, cota initiala 1/1	A1
	1) **URSU OLGA**, Lipsa C.N.P. 2) **HRISCU MARIA**, Lipsa C.N.P. 3) **CIOCĂNEL ELENA**, Lipsa C.N.P. 4) **CIOCĂNEL VALITA**, Lipsa C.N.P.	

C. Partea III. SARCINI .

Inscrieri privind dezmembramintele dreptului de proprietate, drepturi reale de garanţie şi sarcini	Referinţe
NU SUNT	

Document care conține date cu caracter personal, protejat de prevederile Regulamentului (UE) nr. 679/2016 și Legii 190/2018

Anexa Nr. 1 La Partea I

Teren

Nr cadastral	Suprafaţa (mp)*	Observaţii / Referinţe
	10.600	

* Suprafaţa este determinată in planul de proiecţie Stereo 70.

DETALII LINIARE IMOBIL

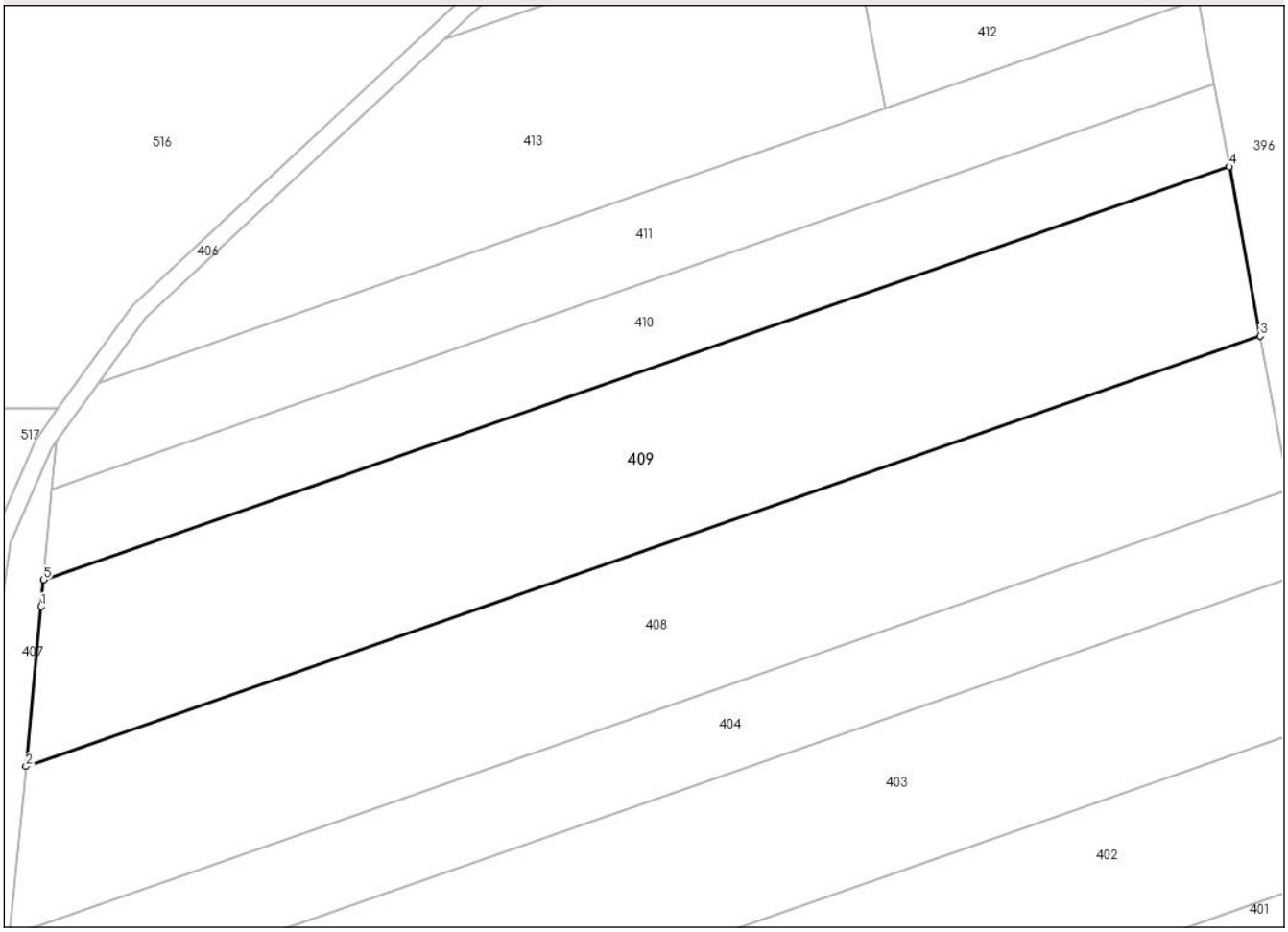

Date referitoare la teren

Crt	Categorie folosință	Intra vilan	Suprafaţa (mp)	Tarla	Parcelă	Nr. topo	Observaţii / Referinţe
1	pasune	NU	10.600	65	883/44	-	

Lungime Segmente
1) Valorile lungimilor segmentelor sunt obţinute din proiecţie în plan.

Punct început	X / Y	Punct sfârşit	X / Y	Lungime segment (** (m)
1	640.194,887 704.241,729	2	640.191,551 704.206,562	35.325
2	640.191,551 704.206,562	3	640.463,76 704.301,364	288.245
3	640.463,76 704.301,364	4	640.456,9 704.338,7	37.961
4	640.456,9 704.338,7	5	640.195,448 704.247,645	276.854
5	640.195,448 704.247,645	1	640.194,887 704.241,729	5.943

Document care conține date cu caracter personal, protejat de prevederile Regulamentului (UE) nr. 679/2016 și Legii 190/2018

** Lungimile segmentelor sunt determinate în planul de proiecţie Stereo 70 şi sunt rotunjite la 1 milimetru.
*** Distanţa dintre puncte este formată din segmente cumulate ce sunt mai mici decât valoarea 1 milimetru.

DATE DESPRE IMOBILUL NR. 410

Oficiul de Cadastru şi Publicitate Imobiliară BOTOSANI
Biroul de Cadastru şi Publicitate Imobiliară Botosani

A. Partea I. Descrierea imobilului

TEREN Extravilan

Adresa: Jud. Botosani

Nr. Crt	Nr cadastral Nr. topografic	Suprafaţa* (mp)	Observaţii / Referinţe
A1		5.000	Sector cadastral:96 Teren neimprejmuit;

B. Partea II. Proprietari şi acte

Inscrieri privitoare la dreptul de proprietate şi alte drepturi reale		Referinţe
/		
Act Administrativ nr. 126113, din 30/11/2002 emis de CJSDPT BOTOSANI (Titlu proprietate);		
B1	Intabulare, drept de PROPRIETATE, dobandit prin Reconstituire, cota actuala 1/1, cota initiala 1/1	A1
	1) **MARCHITAN ELISABETA**, Lipsa C.N.P.	

C. Partea III. SARCINI .

Inscrieri privind dezmembramintele dreptului de proprietate, drepturi reale de garanţie şi sarcini	Referinţe
NU SUNT	

Document care conține date cu caracter personal, protejat de prevederile Regulamentului (UE) nr. 679/2016 și Legii 190/2018

Anexa Nr. 1 La Partea I

Teren

Nr cadastral	Suprafaţa (mp)*	Observaţii / Referinţe
	5.000	

* Suprafaţa este determinată in planul de proiecţie Stereo 70.

DETALII LINIARE IMOBIL

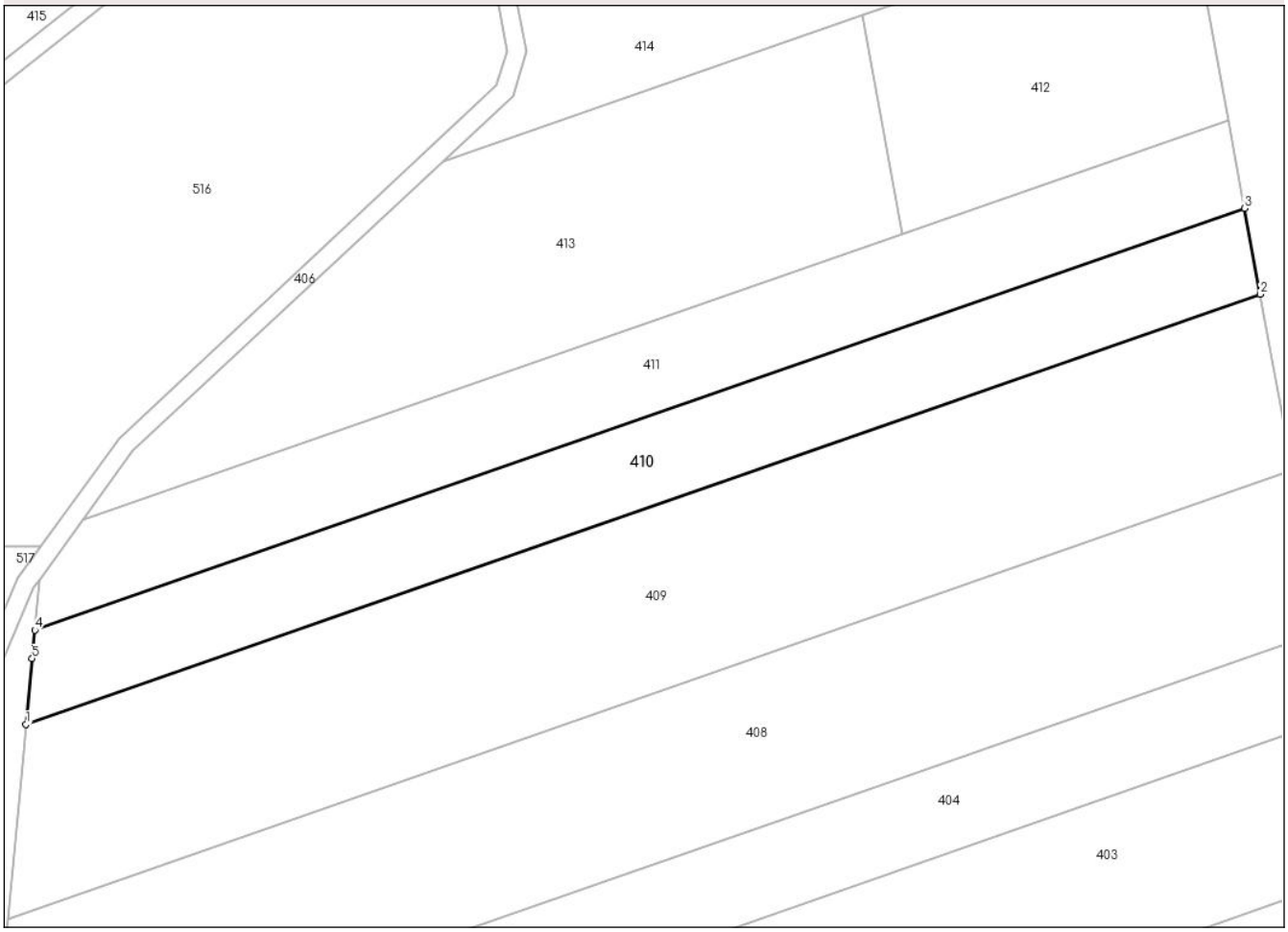

Date referitoare la teren

Crt	Categorie folosință	Intra vilan	Suprafaţa (mp)	Tarla	Parcelă	Nr. topo	Observaţii / Referinţe
1	arabil	NU	5.000	65	883/46	-	

Lungime Segmente
1) Valorile lungimilor segmentelor sunt obţinute din proiecţie în plan.

Punct început	X / Y	Punct sfârşit	X / Y	Lungime segment (** (m)
1	640.195,448 704.247,645	2	640.456,9 704.338,7	276.854
2	640.456,9 704.338,7	3	640.453,564 704.356,856	18.46
3	640.453,564 704.356,856	4	640.197,343 704.267,622	271.315
4	640.197,343 704.267,622	5	640.196,77 704.261,586	6.063
5	640.196,77 704.261,586	1	640.195,448 704.247,645	14.004

Document care conține date cu caracter personal, protejat de prevederile Regulamentului (UE) nr. 679/2016 și Legii 190/2018

** Lungimile segmentelor sunt determinate în planul de proiecţie Stereo 70 şi sunt rotunjite la 1 milimetru.
*** Distanţa dintre puncte este formată din segmente cumulate ce sunt mai mici decât valoarea 1 milimetru.

Document care conține date cu caracter personal, protejat de prevederile Regulamentului (UE) nr. 679/2016 și Legii 190/2018

DATE DESPRE IMOBILUL NR. 411

Oficiul de Cadastru şi Publicitate Imobiliară BOTOSANI
Biroul de Cadastru şi Publicitate Imobiliară Botosani

A. Partea I. Descrierea imobilului

TEREN Extravilan

Adresa: Jud. Botosani

Nr. Crt	Nr cadastral Nr. topografic	Suprafaţa* (mp)	Observaţii / Referinţe
A1		5.000	Sector cadastral:96 Teren neimprejmuit;

B. Partea II. Proprietari şi acte

Inscrieri privitoare la dreptul de proprietate şi alte drepturi reale		Referinţe
/		
Act Administrativ nr. 126117, din 30/11/2002 emis de CJSDPT BOTOSANI (Titlu proprietate);		
B1	Intabulare, drept de PROPRIETATE, dobandit prin Reconstituire, cota actuala 1/1, cota initiala 1/1	A1
	1) **UNGUREANU MARIA**, Lipsa C.N.P.	

C. Partea III. SARCINI .

Inscrieri privind dezmembramintele dreptului de proprietate, drepturi reale de garanţie şi sarcini	Referinţe
NU SUNT	

Document care conține date cu caracter personal, protejat de prevederile Regulamentului (UE) nr. 679/2016 și Legii 190/2018

Anexa Nr. 1 La Partea I

Teren

Nr cadastral	Suprafaţa (mp)*	Observaţii / Referinţe
	5.000	

* Suprafaţa este determinată in planul de proiecţie Stereo 70.

DETALII LINIARE IMOBIL

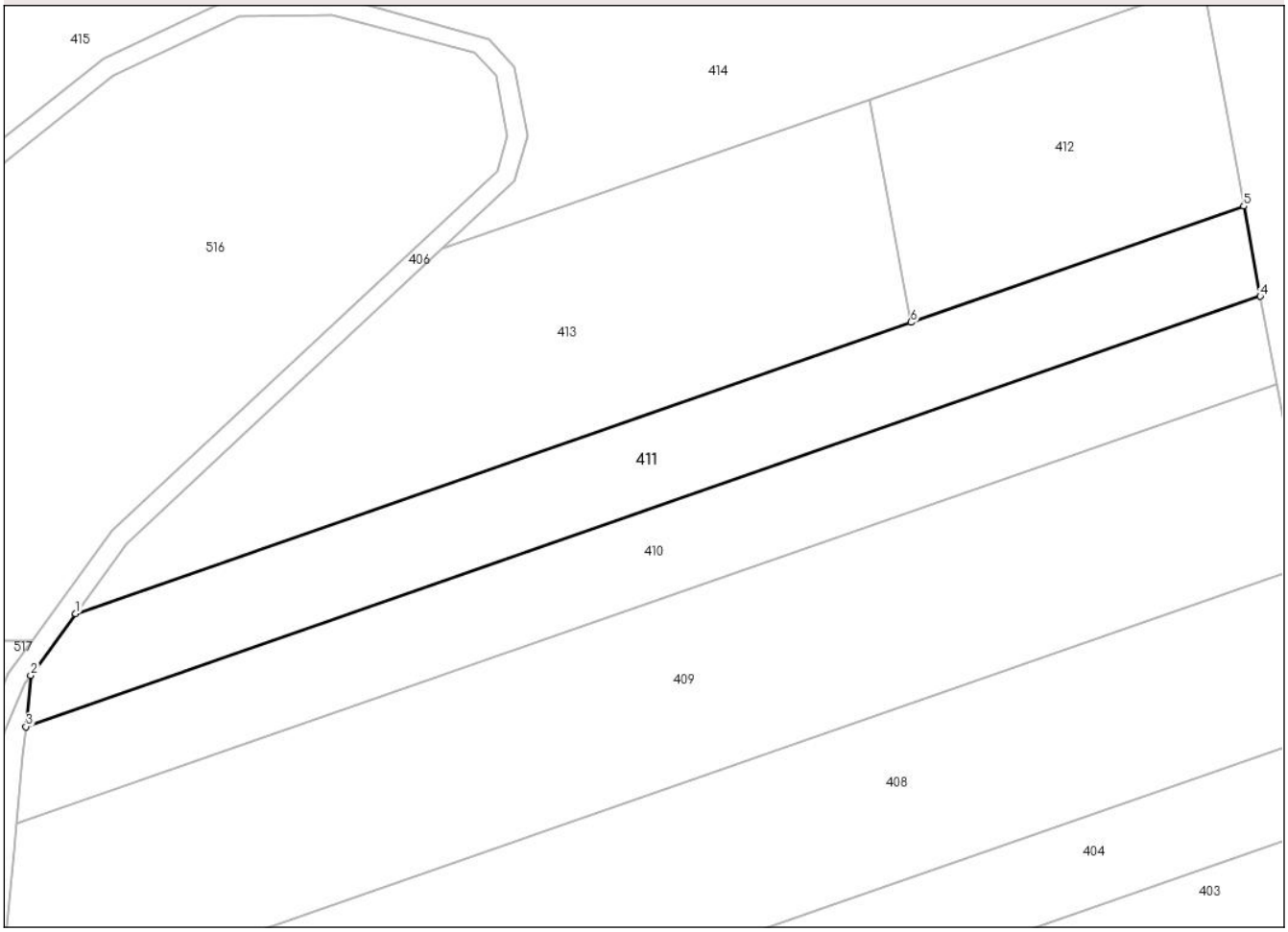

Date referitoare la teren

Crt	Categorie folosință	Intra vilan	Suprafaţa (mp)	Tarla	Parcelă	Nr. topo	Observaţii / Referinţe
1	pasune	NU	5.000	65	883/45	-	

Lungime Segmente
1) Valorile lungimilor segmentelor sunt obţinute din proiecţie în plan.

Punct început	X / Y	Punct sfârşit	X / Y	Lungime segment (** (m)
1	640.207,647 704.291,09	2	640.198,351 704.278,249	15.853
2	640.198,351 704.278,249	3	640.197,343 704.267,622	10.675
3	640.197,343 704.267,622	4	640.453,564 704.356,856	271.315
4	640.453,564 704.356,856	5	640.450,131 704.375,54	18.997
5	640.450,131 704.375,54	6	640.381,011 704.351,467	73.192

Document care conține date cu caracter personal, protejat de prevederile Regulamentului (UE) nr. 679/2016 și Legii 190/2018

Punct început	X / Y	Punct sfârşit	X / Y	Lungime segment (** (m)
6	640.381,011 704.351,467	1	640.207,647 704.291,09	183.577

** Lungimile segmentelor sunt determinate în planul de proiecţie Stereo 70 şi sunt rotunjite la 1 milimetru.
*** Distanţa dintre puncte este formată din segmente cumulate ce sunt mai mici decât valoarea 1 milimetru.

DATE DESPRE IMOBILUL NR. 412

Oficiul de Cadastru şi Publicitate Imobiliară BOTOSANI
Biroul de Cadastru şi Publicitate Imobiliară Botosani

A. Partea I. Descrierea imobilului

Nr. CF vechi:52141
Nr. cadastral vechi:52141

TEREN Extravilan

Adresa: Jud. Botosani

Nr. Crt	Nr cadastral Nr. topografic	Suprafaţa* (mp)	Observaţii / Referinţe
A1	52141	3.400	Sector cadastral:96 Teren neimprejmuit;

B. Partea II. Proprietari şi acte

Inscrieri privitoare la dreptul de proprietate şi alte drepturi reale		Referinţe
32249 / 13/04/2022		
Act Notarial nr. 1749, din 12/04/2022 emis de SPN,,Aniței și Asociații" loc. Botoșani;		
B2	Intabulare, drept de PROPRIETATE, dobandit prin Conventie, cota actuala 1/1, cota initiala 1/1	A1
	1) **SIDONIA SRL**, CIF:14349648	

C. Partea III. SARCINI .

Inscrieri privind dezmembramintele dreptului de proprietate, drepturi reale de garanţie şi sarcini	Referinţe
NU SUNT	

Anexa Nr. 1 La Partea I

Teren

Nr cadastral	Suprafaţa (mp)*	Observaţii / Referinţe
52141	3.400	

* Suprafaţa este determinată in planul de proiecţie Stereo 70.

DETALII LINIARE IMOBIL

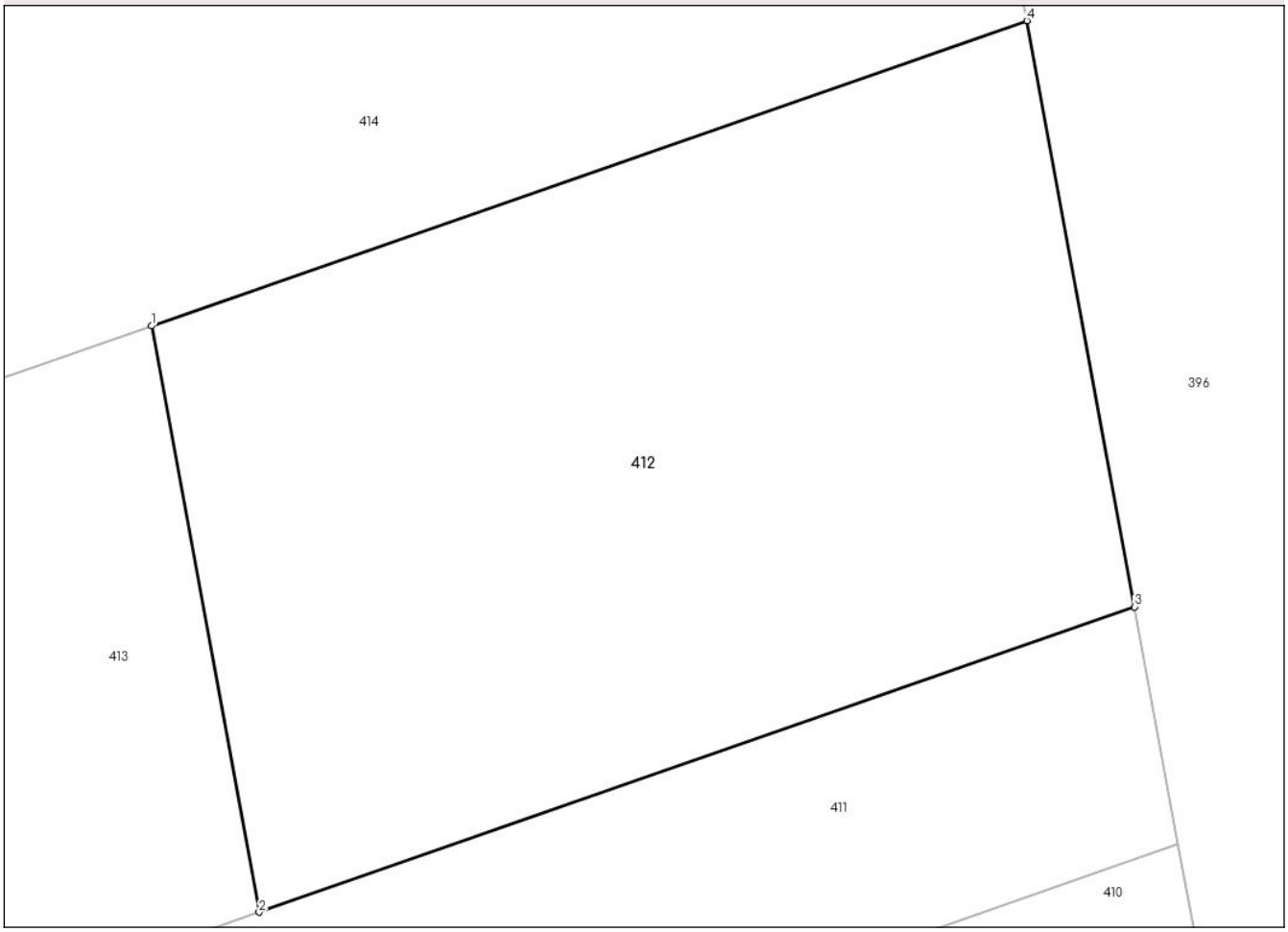

Date referitoare la teren

Crt	Categorie folosință	Intra vilan	Suprafaţa (mp)	Tarla	Parcelă	Nr. topo	Observaţii / Referinţe
1	arabil	NU	3.400	-	884/21	-	

Lungime Segmente
1) Valorile lungimilor segmentelor sunt obţinute din proiecţie în plan.

Punct început	X / Y	Punct sfârşit	X / Y	Lungime segment (** (m)
1	640.372,516 704.397,699	2	640.381,011 704.351,467	47.006
2	640.381,011 704.351,467	3	640.450,131 704.375,54	73.192
3	640.450,131 704.375,54	4	640.441,636 704.421,771	47.005
4	640.441,636 704.421,771	1	640.372,516 704.397,699	73.192

**** Lungimile segmentelor sunt determinate în planul de proiecţie Stereo 70 şi sunt rotunjite la 1 milimetru.**

Document care conține date cu caracter personal, protejat de prevederile Regulamentului (UE) nr. 679/2016 și Legii 190/2018

***** Distanţa dintre puncte este formată din segmente cumulate ce sunt mai mici decât valoarea 1 milimetru.**

DATE DESPRE IMOBILUL NR. 413

Oficiul de Cadastru şi Publicitate Imobiliară BOTOSANI
Biroul de Cadastru şi Publicitate Imobiliară Botosani

A. Partea I. Descrierea imobilului

Nr. CF vechi:52130
Nr. cadastral vechi:52130

TEREN Extravilan

Adresa: Jud. Botosani

Nr. Crt	Nr cadastral Nr. topografic	Suprafaţa* (mp)	Observaţii / Referinţe
A1	52130	6.600	Sector cadastral:96 Teren neimprejmuit;

B. Partea II. Proprietari şi acte

Inscrieri privitoare la dreptul de proprietate şi alte drepturi reale		Referinţe
32246 / 13/04/2022		
Act Notarial nr. 1749, din 12/04/2022 emis de SPN ANIȚEI și ASOCIAȚII;		
B2	Intabulare, drept de PROPRIETATE, dobandit prin Conventie, cota actuala 1/1, cota initiala 1/1	A1
	1) **SIDONIA SRL**, CIF:14349648	

C. Partea III. SARCINI .

Inscrieri privind dezmembramintele dreptului de proprietate, drepturi reale de garanţie şi sarcini	Referinţe
NU SUNT	

Document care conține date cu caracter personal, protejat de prevederile Regulamentului (UE) nr. 679/2016 și Legii 190/2018

Anexa Nr. 1 La Partea I

Teren

Nr cadastral	Suprafaţa (mp)*	Observaţii / Referinţe
52130	6.600	

* Suprafaţa este determinată in planul de proiecţie Stereo 70.

DETALII LINIARE IMOBIL

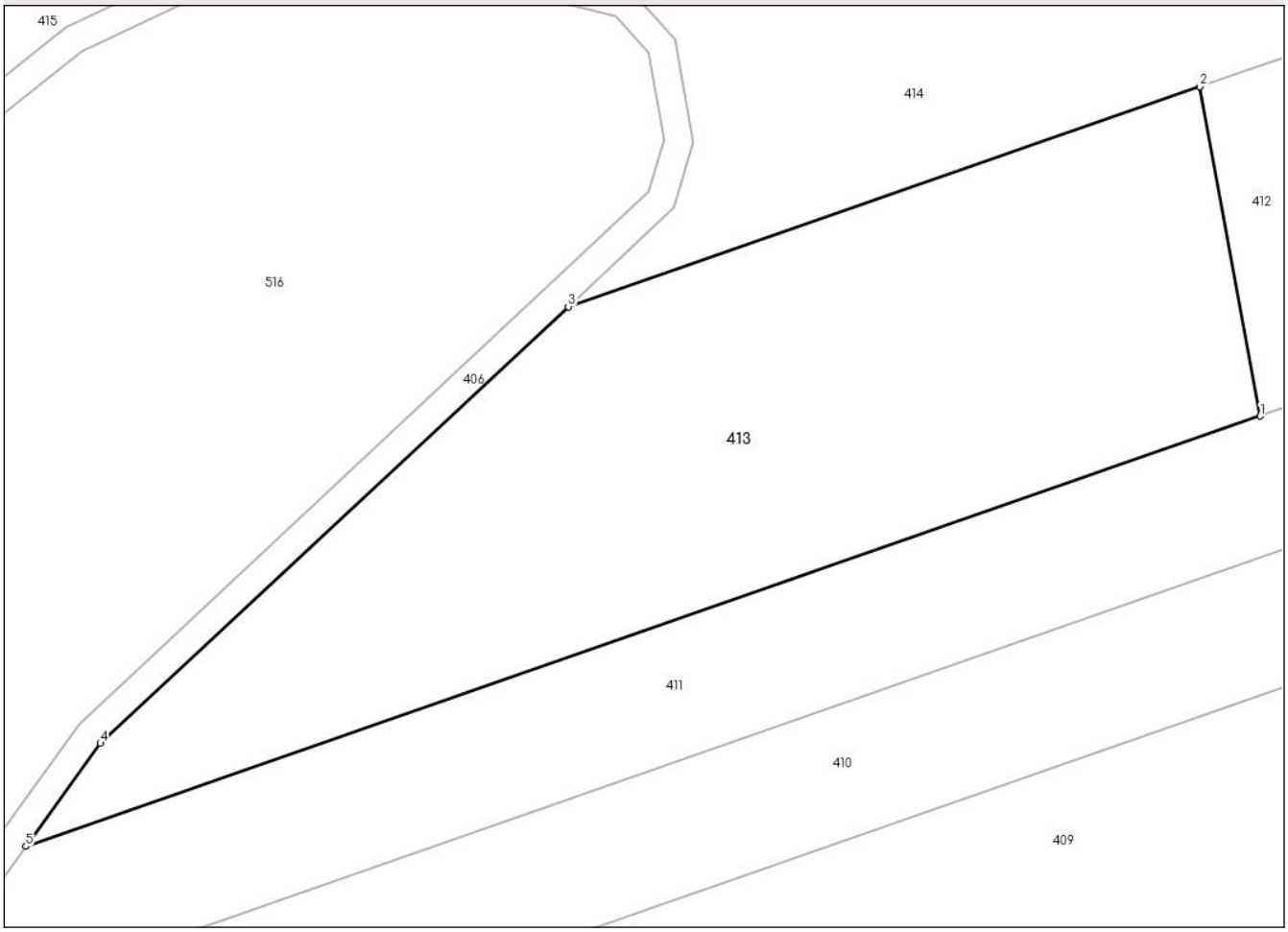

Date referitoare la teren

Crt	Categorie folosință	Intra vilan	Suprafaţa (mp)	Tarla	Parcelă	Nr. topo	Observaţii / Referinţe
1	pasune	NU	6.600	-	883/441	-	

Lungime Segmente
1) Valorile lungimilor segmentelor sunt obţinute din proiecţie în plan.

Punct început	X / Y	Punct sfârşit	X / Y	Lungime segment (** (m)
1	640.381,011 704.351,467	2	640.372,516 704.397,699	47.006
2	640.372,516 704.397,699	3	640.283,807 704.366,804	93.935
3	640.283,807 704.366,804	4	640.218,112 704.305,546	89.824
4	640.218,112 704.305,546	5	640.207,647 704.291,09	17.846
5	640.207,647 704.291,09	1	640.381,011 704.351,467	183.577

Document care conține date cu caracter personal, protejat de prevederile Regulamentului (UE) nr. 679/2016 și Legii 190/2018

** Lungimile segmentelor sunt determinate în planul de proiecţie Stereo 70 şi sunt rotunjite la 1 milimetru.
*** Distanţa dintre puncte este formată din segmente cumulate ce sunt mai mici decât valoarea 1 milimetru.

DATE DESPRE IMOBILUL NR. 414

Oficiul de Cadastru şi Publicitate Imobiliară BOTOSANI
Biroul de Cadastru şi Publicitate Imobiliară Botosani

A. Partea I. Descrierea imobilului

Nr. CF vechi:51807
Nr. cadastral vechi:51807

TEREN Extravilan

Adresa: Jud. Botosani

Nr. Crt	Nr cadastral Nr. topografic	Suprafaţa* (mp)	Observaţii / Referinţe
A1	51807	16.800	Sector cadastral:96 Teren neimprejmuit;

B. Partea II. Proprietari şi acte

Inscrieri privitoare la dreptul de proprietate şi alte drepturi reale		Referinţe
22330 / 22/03/2019		
Hotarare Judecatoreasca nr. 2638, din 21/11/2007 emis de Judecătoria Moinești (în dosar nr. 3838/260/2007 având ca obiect constatare calitate unic moștenitor);		
B2	Intabulare, drept de PROPRIETATE, dobandit prin Hotarare Judecatoreasca, cota actuala 1/1, cota initiala 1/1	A1
	1) **DĂRÂNGĂ MIHAI**, bun propriu	

C. Partea III. SARCINI .

Inscrieri privind dezmembramintele dreptului de proprietate, drepturi reale de garanţie şi sarcini	Referinţe
NU SUNT	

Anexa Nr. 1 La Partea I

Teren

Nr cadastral	Suprafaţa (mp)*	Observaţii / Referinţe
51807	16.800	

* Suprafaţa este determinată in planul de proiecţie Stereo 70.

DETALII LINIARE IMOBIL

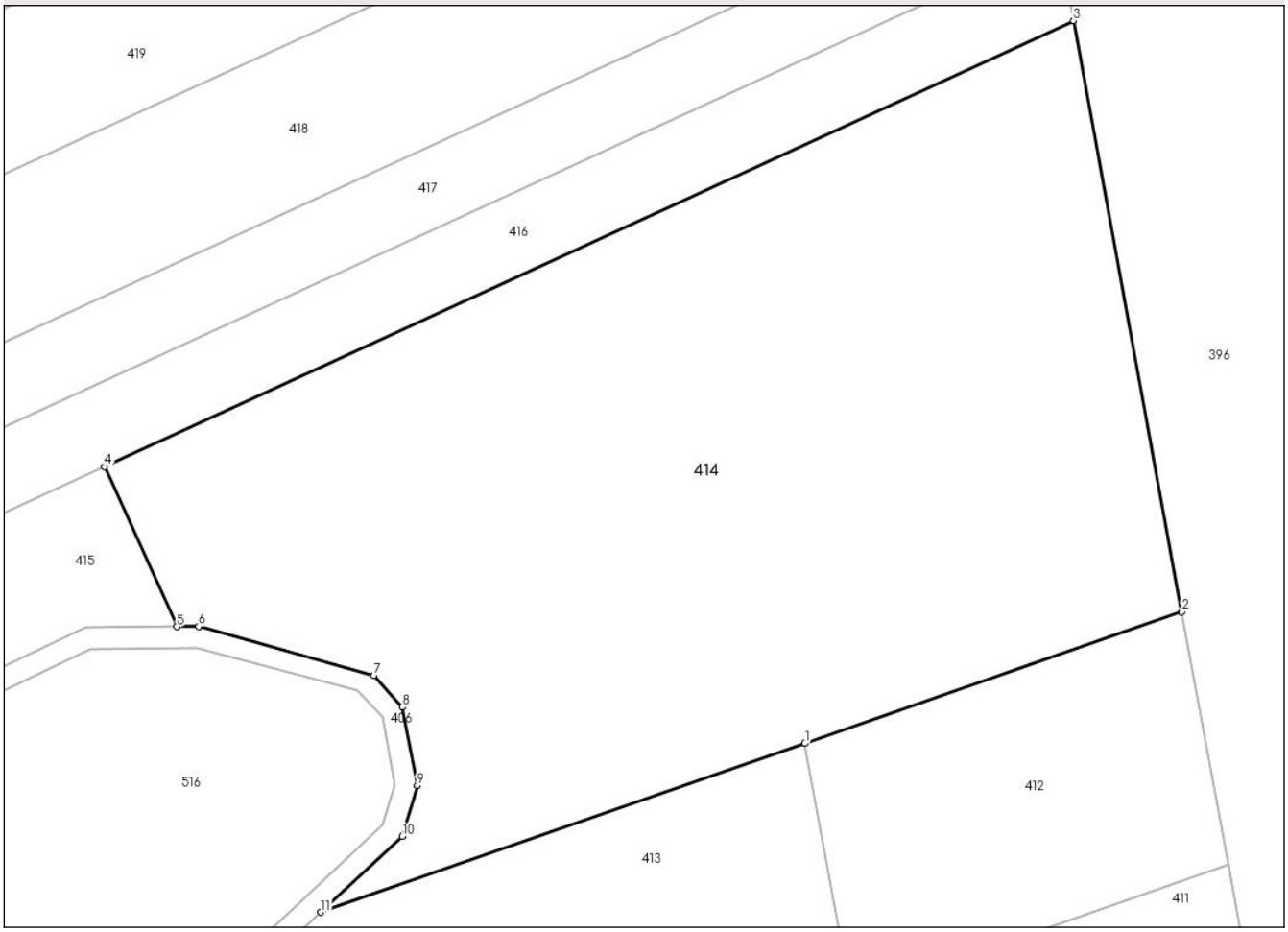

Date referitoare la teren

Crt	Categorie folosință	Intra vilan	Suprafaţa (mp)	Tarla	Parcelă	Nr. topo	Observaţii / Referinţe
1	arabil	NU	12.000	-	884/4	-	
2	pasune	NU	4.800	-	883/22	-	

Lungime Segmente
1) Valorile lungimilor segmentelor sunt obţinute din proiecţie în plan.

Punct început	X / Y	Punct sfârşit	X / Y	Lungime segment (** (m)
1	640.372,516 704.397,699	2	640.441,636 704.421,771	73.192
2	640.441,636 704.421,771	3	640.421,747 704.530,019	110.06
3	640.421,747 704.530,019	4	640.244,085 704.448,38	195.522
4	640.244,085 704.448,38	5	640.257,437 704.419,077	32.202

Document care conține date cu caracter personal, protejat de prevederile Regulamentului (UE) nr. 679/2016 și Legii 190/2018

Punct început	X / Y	Punct sfârşit	X / Y	Lungime segment (** (m)
5	640.257,437 704.419,077	6	640.261,434 704.419,125	3.997
6	640.261,434 704.419,125	7	640.293,554 704.410,167	33.346
7	640.293,554 704.410,167	8	640.298,783 704.404,348	7.823
8	640.298,783 704.404,348	9	640.301,455 704.389,976	14.618
9	640.301,455 704.389,976	10	640.298,683 704.380,676	9.704
10	640.298,683 704.380,676	11	640.283,807 704.366,804	20.34
11	640.283,807 704.366,804	1	640.372,516 704.397,699	93.935

** Lungimile segmentelor sunt determinate în planul de proiecţie Stereo 70 şi sunt rotunjite la 1 milimetru.
*** Distanţa dintre puncte este formată din segmente cumulate ce sunt mai mici decât valoarea 1 milimetru.

Document care conține date cu caracter personal, protejat de prevederile Regulamentului (UE) nr. 679/2016 și Legii 190/2018

DATE DESPRE IMOBILUL NR. 415

Oficiul de Cadastru şi Publicitate Imobiliară BOTOSANI
Biroul de Cadastru şi Publicitate Imobiliară Botosani

A. Partea I. Descrierea imobilului

TEREN Extravilan

Adresa: Jud. Botosani

Nr. Crt	Nr cadastral Nr. topografic	Suprafaţa* (mp)	Observaţii / Referinţe
A1		5.000	Sector cadastral:96 Teren neimprejmuit; Imobilul se gaseste conform TP in pc 883/37

B. Partea II. Proprietari şi acte

Inscrieri privitoare la dreptul de proprietate şi alte drepturi reale		Referinţe
/		
Act Administrativ nr. 126152, din 28/12/2002 emis de CJSDPT BOTOSANI (Titlu proprietate);		
B1	Intabulare, drept de PROPRIETATE, dobandit prin Reconstituire, cota actuala 1/1, cota initiala 1/1	A1
	1) **HARCOTA DUMITRU**, Lipsa C.N.P.	

C. Partea III. SARCINI .

Inscrieri privind dezmembramintele dreptului de proprietate, drepturi reale de garanţie şi sarcini	Referinţe
NU SUNT	

Document care conține date cu caracter personal, protejat de prevederile Regulamentului (UE) nr. 679/2016 și Legii 190/2018

Anexa Nr. 1 La Partea I

Teren

Nr cadastral	Suprafaţa (mp)*	Observaţii / Referinţe
	5.000	Imobilul se gaseste conform TP in pc 883/37

* Suprafaţa este determinată in planul de proiecţie Stereo 70.

DETALII LINIARE IMOBIL

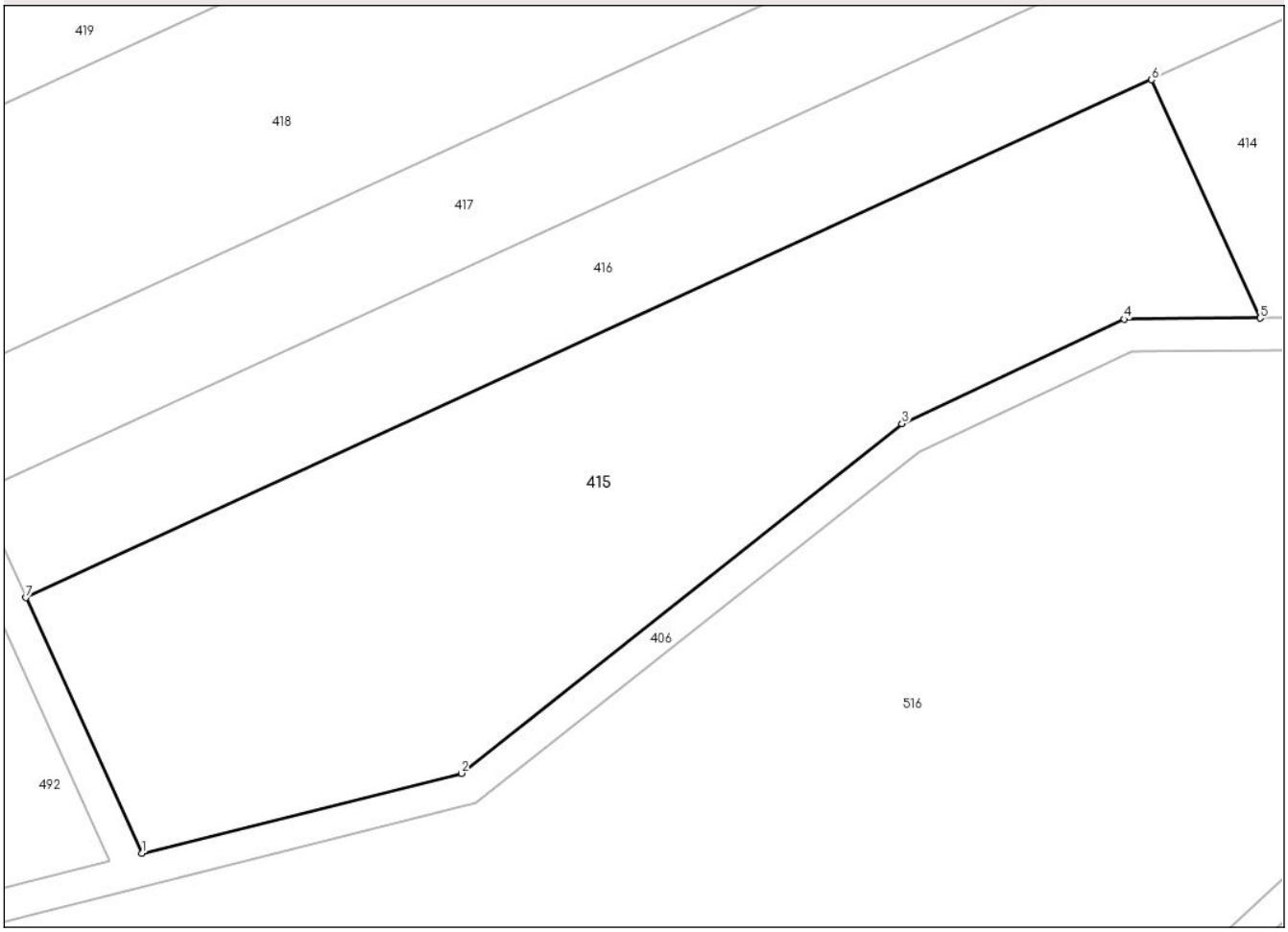

Date referitoare la teren

Crt	Categorie folosință	Intra vilan	Suprafaţa (mp)	Tarla	Parcelă	Nr. topo	Observaţii / Referinţe
1	arabil	NU	5.000	65	885	-	

Lungime Segmente
1) Valorile lungimilor segmentelor sunt obţinute din proiecţie în plan.

Punct început	X / Y	Punct sfârşit	X / Y	Lungime segment (** (m)
1	640.119,837 704.353,316	2	640.159,126 704.363,126	40.495
2	640.159,126 704.363,126	3	640.213,337 704.406,098	69.177
3	640.213,337 704.406,098	4	640.240,674 704.418,958	30.211
4	640.240,674 704.418,958	5	640.257,437 704.419,077	16.763
5	640.257,437 704.419,077	6	640.244,085 704.448,38	32.202

Document care conține date cu caracter personal, protejat de prevederile Regulamentului (UE) nr. 679/2016 și Legii 190/2018

Punct început	X / Y	Punct sfârşit	X / Y	Lungime segment (** (m)
6	640.244,085 704.448,38	7	640.105,544 704.384,719	152.467
7	640.105,544 704.384,719	1	640.119,837 704.353,316	34.503

** Lungimile segmentelor sunt determinate în planul de proiecţie Stereo 70 şi sunt rotunjite la 1 milimetru.
*** Distanţa dintre puncte este formată din segmente cumulate ce sunt mai mici decât valoarea 1 milimetru.

Document care conține date cu caracter personal, protejat de prevederile Regulamentului (UE) nr. 679/2016 și Legii 190/2018

DATE DESPRE IMOBILUL NR. 416

Oficiul de Cadastru şi Publicitate Imobiliară BOTOSANI
Biroul de Cadastru şi Publicitate Imobiliară Botosani

A. Partea I. Descrierea imobilului

Nr. CF vechi:50327
Nr. cadastral vechi:50327

TEREN Extravilan

Adresa: Jud. Botosani

Nr. Crt	Nr cadastral Nr. topografic	Suprafaţa* (mp)	Observaţii / Referinţe
A1	50327	5.000	Sector cadastral:96 Teren neimprejmuit;

B. Partea II. Proprietari şi acte

Inscrieri privitoare la dreptul de proprietate şi alte drepturi reale		Referinţe
26159 / 02/07/2012		
Act Notarial nr. 1417, din 26/06/2012 emis de BNPA"Teodorescu Haralambie şi Teodorescu Mihaela" (Târgu Neamţ);		
B2	Intabulare, drept de PROPRIETATE, dobandit prin Conventie, cota actuala 1/1, cota initiala 1/1	A1
	1) **CALINIUC COSTICĂ**, , bun propriu	

C. Partea III. SARCINI .

Inscrieri privind dezmembramintele dreptului de proprietate, drepturi reale de garanţie şi sarcini	Referinţe
NU SUNT	

Document care conține date cu caracter personal, protejat de prevederile Regulamentului (UE) nr. 679/2016 și Legii 190/2018

Anexa Nr. 1 La Partea I

Teren

Nr cadastral	Suprafaţa (mp)*	Observaţii / Referinţe
50327	5.000	

* Suprafaţa este determinată in planul de proiecţie Stereo 70.

DETALII LINIARE IMOBIL

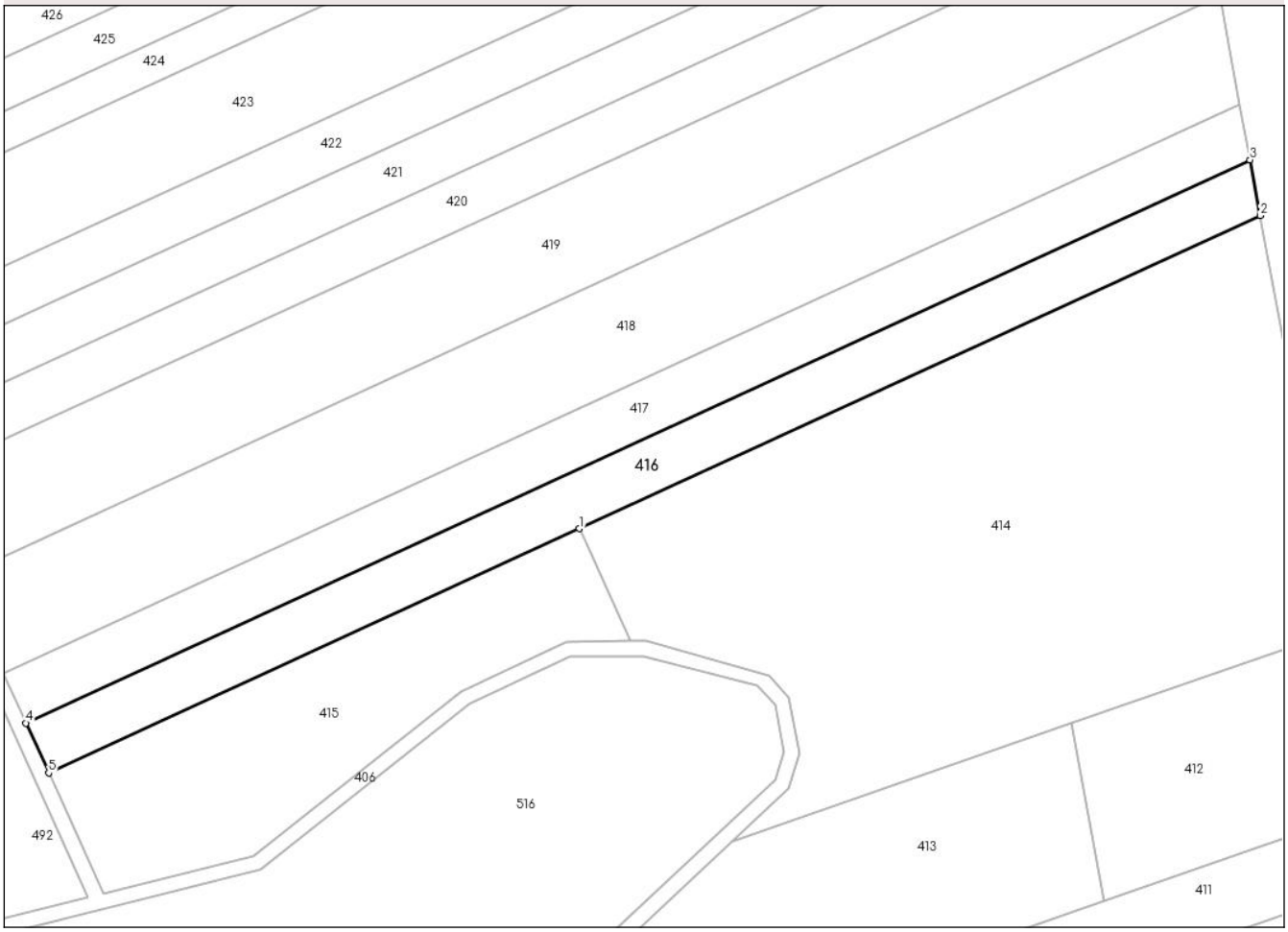

Date referitoare la teren

Crt	Categorie folosință	Intra vilan	Suprafaţa (mp)	Tarla	Parcelă	Nr. topo	Observaţii / Referinţe
1	arabil	NU	900	65	884/24	-	
2	pasune	NU	1.300	65	883/43	-	
3	arabil	NU	2.800	65	885/43	-	

Lungime Segmente
1) Valorile lungimilor segmentelor sunt obţinute din proiecţie în plan.

Punct început	X / Y	Punct sfârşit	X / Y	Lungime segment (** (m)
1	640.244,085 704.448,38	2	640.421,747 704.530,019	195.522
2	640.421,747 704.530,019	3	640.419,082 704.544,525	14.749
3	640.419,082 704.544,525	4	640.099,617 704.397,727	351.579
4	640.099,617 704.397,727	5	640.105,544 704.384,719	14.295

Document care conține date cu caracter personal, protejat de prevederile Regulamentului (UE) nr. 679/2016 și Legii 190/2018

Punct început	X / Y	Punct sfârşit	X / Y	Lungime segment (** (m)
5	640.105,544 704.384,719	1	640.244,085 704.448,38	152.467

** Lungimile segmentelor sunt determinate în planul de proiecţie Stereo 70 şi sunt rotunjite la 1 milimetru.
*** Distanţa dintre puncte este formată din segmente cumulate ce sunt mai mici decât valoarea 1 milimetru.

Document care conține date cu caracter personal, protejat de prevederile Regulamentului (UE) nr. 679/2016 și Legii 190/2018

DATE DESPRE IMOBILUL NR. 417

Oficiul de Cadastru şi Publicitate Imobiliară BOTOSANI
Biroul de Cadastru şi Publicitate Imobiliară Botosani

A. Partea I. Descrierea imobilului

TEREN Extravilan

Adresa: Jud. Botosani

Nr. Crt	Nr cadastral Nr. topografic	Suprafaţa* (mp)	Observaţii / Referinţe
A1		5.000	Sector cadastral:96 Teren neimprejmuit;

B. Partea II. Proprietari şi acte

Inscrieri privitoare la dreptul de proprietate şi alte drepturi reale		Referinţe
/		
Act Administrativ nr. 126187, din 30/12/2002 emis de CJSDPT BOTOSANI (Titlu proprietate);		
B1	Intabulare, drept de PROPRIETATE, dobandit prin Reconstituire, cota actuala 1/1, cota initiala 1/1	A1
	1) **ALEXA MIHAI**, Lipsa C.N.P.	

C. Partea III. SARCINI .

Inscrieri privind dezmembramintele dreptului de proprietate, drepturi reale de garanţie şi sarcini	Referinţe
NU SUNT	

Document care conține date cu caracter personal, protejat de prevederile Regulamentului (UE) nr. 679/2016 și Legii 190/2018

Anexa Nr. 1 La Partea I

Teren

Nr cadastral	Suprafaţa (mp)*	Observaţii / Referinţe
	5.000	

* Suprafaţa este determinată in planul de proiecţie Stereo 70.

DETALII LINIARE IMOBIL

Date referitoare la teren

Crt	Categorie folosință	Intra vilan	Suprafaţa (mp)	Tarla	Parcelă	Nr. topo	Observaţii / Referinţe
1	arabil	NU	2.900	65	885/38	-	
2	pasune	NU	1.300	65	883/39	-	
3	arabil	NU	800	98	884/26	-	

Lungime Segmente
1) Valorile lungimilor segmentelor sunt obţinute din proiecţie în plan.

Punct început	X / Y	Punct sfârşit	X / Y	Lungime segment (** (m)
1	640.099,617 704.397,727	2	640.419,082 704.544,525	351.579
2	640.419,082 704.544,525	3	640.416,443 704.558,886	14.601
3	640.416,443 704.558,886	4	640.093,75 704.410,603	355.132
4	640.093,75 704.410,603	1	640.099,617 704.397,727	14.15

Document care conține date cu caracter personal, protejat de prevederile Regulamentului (UE) nr. 679/2016 și Legii 190/2018

** Lungimile segmentelor sunt determinate în planul de proiecţie Stereo 70 şi sunt rotunjite la 1 milimetru.
*** Distanţa dintre puncte este formată din segmente cumulate ce sunt mai mici decât valoarea 1 milimetru.

Document care conține date cu caracter personal, protejat de prevederile Regulamentului (UE) nr. 679/2016 și Legii 190/2018

DATE DESPRE IMOBILUL NR. 418

Oficiul de Cadastru şi Publicitate Imobiliară BOTOSANI
Biroul de Cadastru şi Publicitate Imobiliară Botosani

A. Partea I. Descrierea imobilului

Nr. CF vechi:51401
Nr. cadastral vechi:51401

TEREN Extravilan

Adresa: Jud. Botosani

Nr. Crt	Nr cadastral Nr. topografic	Suprafaţa* (mp)	Observaţii / Referinţe
A1	51401	10.000	Sector cadastral:96 Teren neimprejmuit;

B. Partea II. Proprietari şi acte

Inscrieri privitoare la dreptul de proprietate şi alte drepturi reale		Referinţe
29431 / 11/04/2024		
Act Notarial nr. 1531, din 09/04/2024 emis de SPN "ANIȚEI și ASOCIAȚII" Botoșani;		
B3	Intabulare, drept de PROPRIETATE, dobandit prin Conventie, cota actuala 1/1, cota initiala 1/1	A1
	1) **WESTBOT AGRO SRL**, CIF:32179487	

C. Partea III. SARCINI .

Inscrieri privind dezmembramintele dreptului de proprietate, drepturi reale de garanţie şi sarcini	Referinţe
NU SUNT	

Anexa Nr. 1 La Partea I

Teren

Nr cadastral	Suprafaţa (mp)*	Observaţii / Referinţe
51401	10.000	

* Suprafaţa este determinată in planul de proiecţie Stereo 70.

DETALII LINIARE IMOBIL

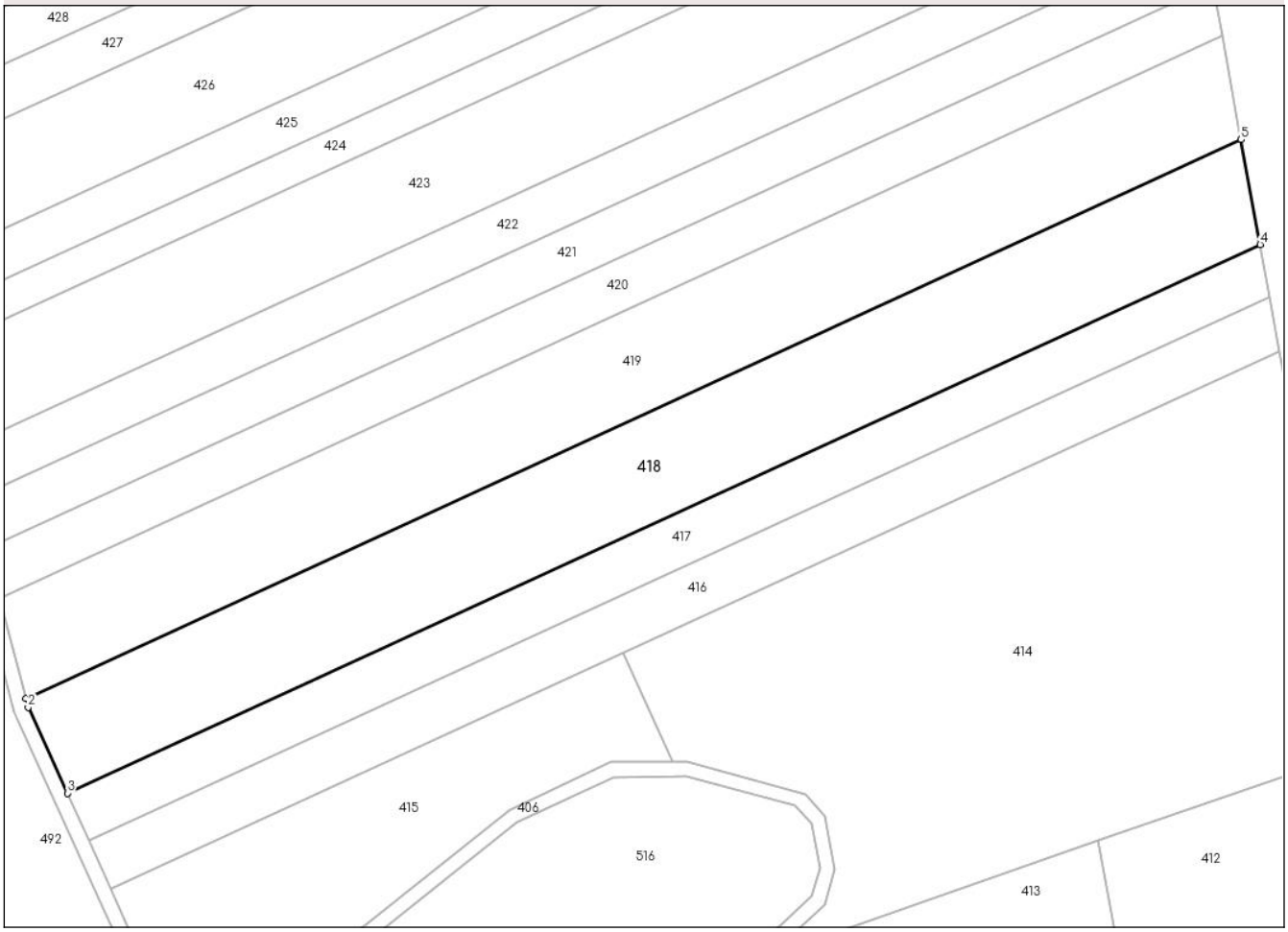

Date referitoare la teren

Crt	Categorie folosință	Intra vilan	Suprafaţa (mp)	Tarla	Parcelă	Nr. topo	Observaţii / Referinţe
1	arabil	NU	5.828	67	885/16	-	
2	arabil	NU	3.086	67	884/16	-	
3	pasune	NU	1.086	67	883/16	-	

Lungime Segmente
1) Valorile lungimilor segmentelor sunt obţinute din proiecţie în plan.

Punct început	X / Y	Punct sfârşit	X / Y	Lungime segment (** (m)
1	640.082,547 704.436,143	2	640.083,17 704.433,822	2.403
2	640.083,17 704.433,822	3	640.093,75 704.410,603	25.516
3	640.093,75 704.410,603	4	640.416,443 704.558,886	355.132
4	640.416,443 704.558,886	5	640.411,244 704.587,184	28.772

Document care conține date cu caracter personal, protejat de prevederile Regulamentului (UE) nr. 679/2016 și Legii 190/2018

Punct început	X / Y	Punct sfârşit	X / Y	Lungime segment (** (m)
5	640.411,244 704.587,184	1	640.082,547 704.436,143	361.739

** Lungimile segmentelor sunt determinate în planul de proiecţie Stereo 70 şi sunt rotunjite la 1 milimetru.
*** Distanţa dintre puncte este formată din segmente cumulate ce sunt mai mici decât valoarea 1 milimetru.

Document care conține date cu caracter personal, protejat de prevederile Regulamentului (UE) nr. 679/2016 și Legii 190/2018

DATE DESPRE IMOBILUL NR. 419

Oficiul de Cadastru şi Publicitate Imobiliară BOTOSANI
Biroul de Cadastru şi Publicitate Imobiliară Botosani

A. Partea I. Descrierea imobilului

TEREN Extravilan

Adresa: Jud. Botosani

Nr. Crt	Nr cadastral Nr. topografic	Suprafaţa* (mp)	Observaţii / Referinţe
A1		10.000	Sector cadastral:96 Teren neimprejmuit;

B. Partea II. Proprietari şi acte

Inscrieri privitoare la dreptul de proprietate şi alte drepturi reale		Referinţe
/		
Act Administrativ nr. 126115, din 30/11/2002 emis de CJSDPT BOTOSANI (Titlu proprietate);		
B1	Intabulare, drept de PROPRIETATE, dobandit prin Reconstituire, cota actuala 1/1, cota initiala 1/1	A1
	1) **APATIEI VASILE**, Lipsa C.N.P. 2) **APATIEI COSTACHE**, Lipsa C.N.P.	

C. Partea III. SARCINI .

Inscrieri privind dezmembramintele dreptului de proprietate, drepturi reale de garanţie şi sarcini	Referinţe
NU SUNT	

Document care conține date cu caracter personal, protejat de prevederile Regulamentului (UE) nr. 679/2016 și Legii 190/2018

Anexa Nr. 1 La Partea I

Teren

Nr cadastral	Suprafaţa (mp)*	Observaţii / Referinţe
	10.000	

* Suprafaţa este determinată in planul de proiecţie Stereo 70.

DETALII LINIARE IMOBIL

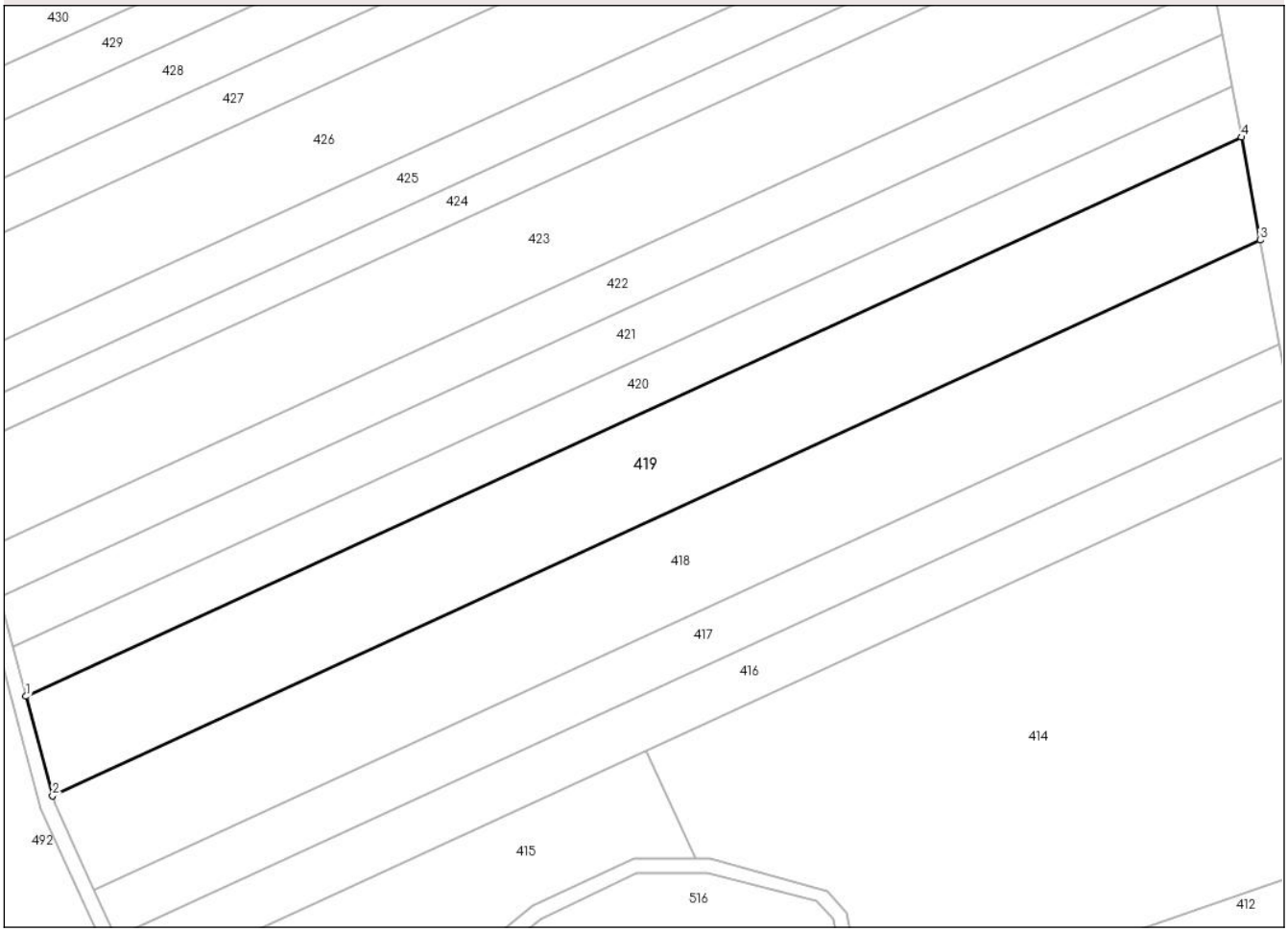

Date referitoare la teren

Crt	Categorie folosință	Intra vilan	Suprafaţa (mp)	Tarla	Parcelă	Nr. topo	Observaţii / Referinţe
1	arabil	NU	6.200	65	885/35	-	
2	pasune	NU	2.400	65	883/40	-	
3	arabil	NU	1.400	65	884/17	-	

Lungime Segmente
1) Valorile lungimilor segmentelor sunt obţinute din proiecţie în plan.

Punct început	X / Y	Punct sfârşit	X / Y	Lungime segment (** (m)
1	640.075,302 704.463,14	2	640.082,547 704.436,143	27.952
2	640.082,547 704.436,143	3	640.411,244 704.587,184	361.739
3	640.411,244 704.587,184	4	640.406,105 704.615,149	28.433
4	640.406,105 704.615,149	1	640.075,302 704.463,14	364.057

Document care conține date cu caracter personal, protejat de prevederile Regulamentului (UE) nr. 679/2016 și Legii 190/2018

** Lungimile segmentelor sunt determinate în planul de proiecţie Stereo 70 şi sunt rotunjite la 1 milimetru.
*** Distanţa dintre puncte este formată din segmente cumulate ce sunt mai mici decât valoarea 1 milimetru.

DATE DESPRE IMOBILUL NR. 420

Oficiul de Cadastru şi Publicitate Imobiliară BOTOSANI
Biroul de Cadastru şi Publicitate Imobiliară Botosani

A. Partea I. Descrierea imobilului

TEREN Extravilan

Adresa: Jud. Botosani

Nr. Crt	Nr cadastral Nr. topografic	Suprafaţa* (mp)	Observaţii / Referinţe
A1		5.000	Sector cadastral:96 Teren neimprejmuit;

B. Partea II. Proprietari şi acte

Inscrieri privitoare la dreptul de proprietate şi alte drepturi reale		Referinţe
/		
Act Notarial nr. 1310, din 25/10/2013 emis de BIN BARCULET IRINA MIHAELA (Contract de vanzare - cumparare);		
B1	Intabulare, drept de PROPRIETATE, dobandit prin Conventie, cota actuala 1/1, cota initiala 1/1	A1
	1) **SIDONIA SRL**, CIF:14349648	

C. Partea III. SARCINI .

Inscrieri privind dezmembramintele dreptului de proprietate, drepturi reale de garanţie şi sarcini	Referinţe
NU SUNT	

Document care conține date cu caracter personal, protejat de prevederile Regulamentului (UE) nr. 679/2016 și Legii 190/2018

Anexa Nr. 1 La Partea I

Teren

Nr cadastral	Suprafaţa (mp)*	Observaţii / Referinţe
	5.000	

* Suprafaţa este determinată in planul de proiecţie Stereo 70.

DETALII LINIARE IMOBIL

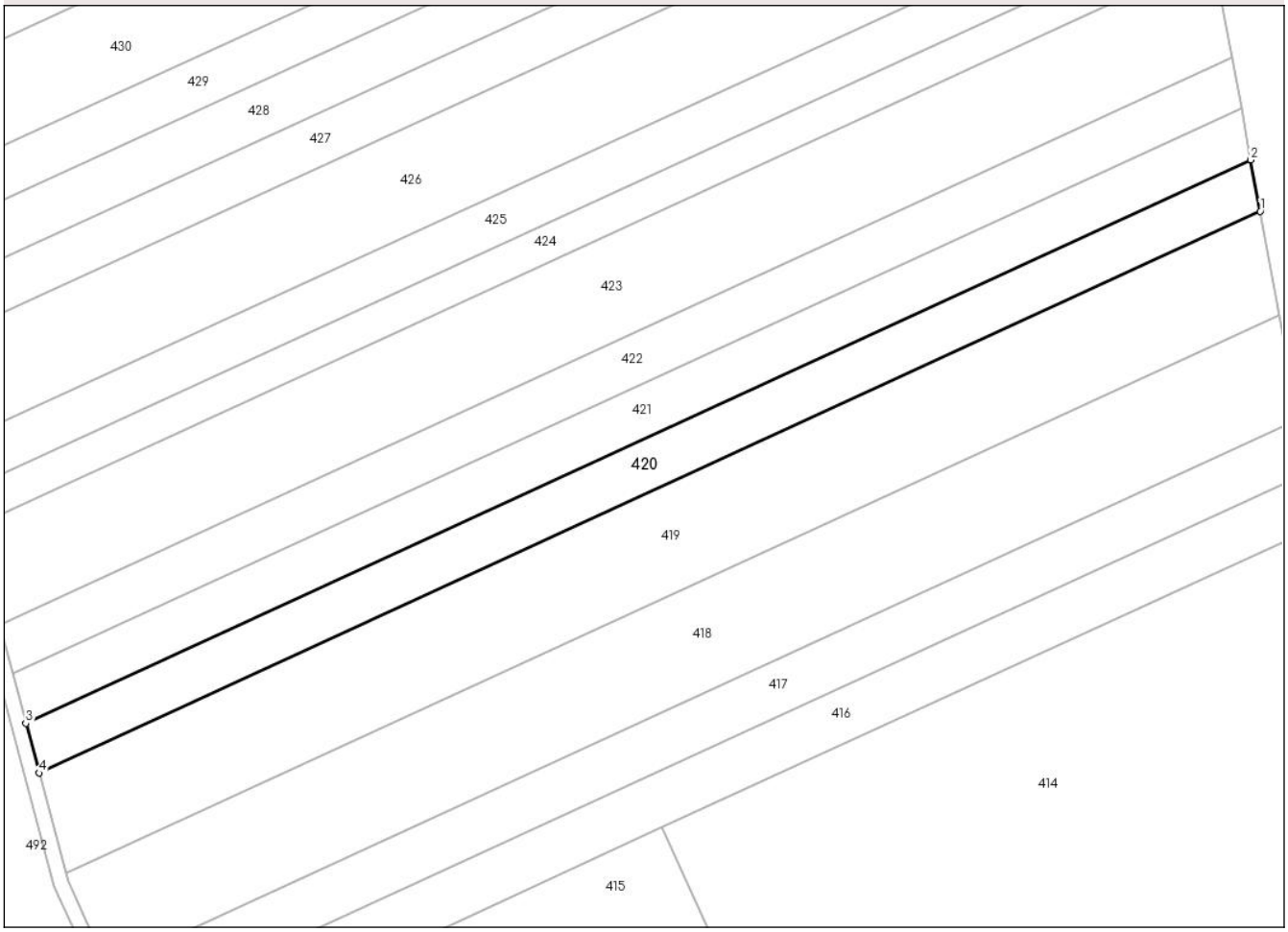

Date referitoare la teren

Crt	Categorie folosință	Intra vilan	Suprafaţa (mp)	Tarla	Parcelă	Nr. topo	Observaţii / Referinţe
1	arabil	NU	3.800	65	885/24	-	
2	pasune	NU	800	65	883/52	-	
3	arabil	NU	400	65	884/20	-	

Lungime Segmente
1) Valorile lungimilor segmentelor sunt obţinute din proiecţie în plan.

Punct început	X / Y	Punct sfârşit	X / Y	Lungime segment (** (m)
1	640.406,105 704.615,149	2	640.403,548 704.629,065	14.149
2	640.403,548 704.629,065	3	640.071,697 704.476,575	365.21
3	640.071,697 704.476,575	4	640.075,302 704.463,14	13.91
4	640.075,302 704.463,14	1	640.406,105 704.615,149	364.057

Document care conține date cu caracter personal, protejat de prevederile Regulamentului (UE) nr. 679/2016 și Legii 190/2018

** Lungimile segmentelor sunt determinate în planul de proiecţie Stereo 70 şi sunt rotunjite la 1 milimetru.
*** Distanţa dintre puncte este formată din segmente cumulate ce sunt mai mici decât valoarea 1 milimetru.

DATE DESPRE IMOBILUL NR. 421

Oficiul de Cadastru şi Publicitate Imobiliară BOTOSANI
Biroul de Cadastru şi Publicitate Imobiliară Botosani

A. Partea I. Descrierea imobilului

TEREN Extravilan

Adresa: Jud. Botosani

Nr. Crt	Nr cadastral Nr. topografic	Suprafaţa* (mp)	Observaţii / Referinţe
A1		5.000	Sector cadastral:96 Teren neimprejmuit;

B. Partea II. Proprietari şi acte

Inscrieri privitoare la dreptul de proprietate şi alte drepturi reale		Referinţe
/		
Act Notarial nr. 1407, din 19/11/2013 emis de BIN BARCULET IRINA MIHAELA (Contract de vanzare - cumparare);		
B1	Intabulare, drept de PROPRIETATE, dobandit prin Reconstituire, cota actuala 1/1, cota initiala 1/1	A1
	1) **SIDONIA SRL**, CIF:14349648	

C. Partea III. SARCINI .

Inscrieri privind dezmembramintele dreptului de proprietate, drepturi reale de garanţie şi sarcini	Referinţe
NU SUNT	

Document care conține date cu caracter personal, protejat de prevederile Regulamentului (UE) nr. 679/2016 și Legii 190/2018

Anexa Nr. 1 La Partea I

Teren

Nr cadastral	Suprafaţa (mp)*	Observaţii / Referinţe
	5.000	

* Suprafaţa este determinată in planul de proiecţie Stereo 70.

DETALII LINIARE IMOBIL

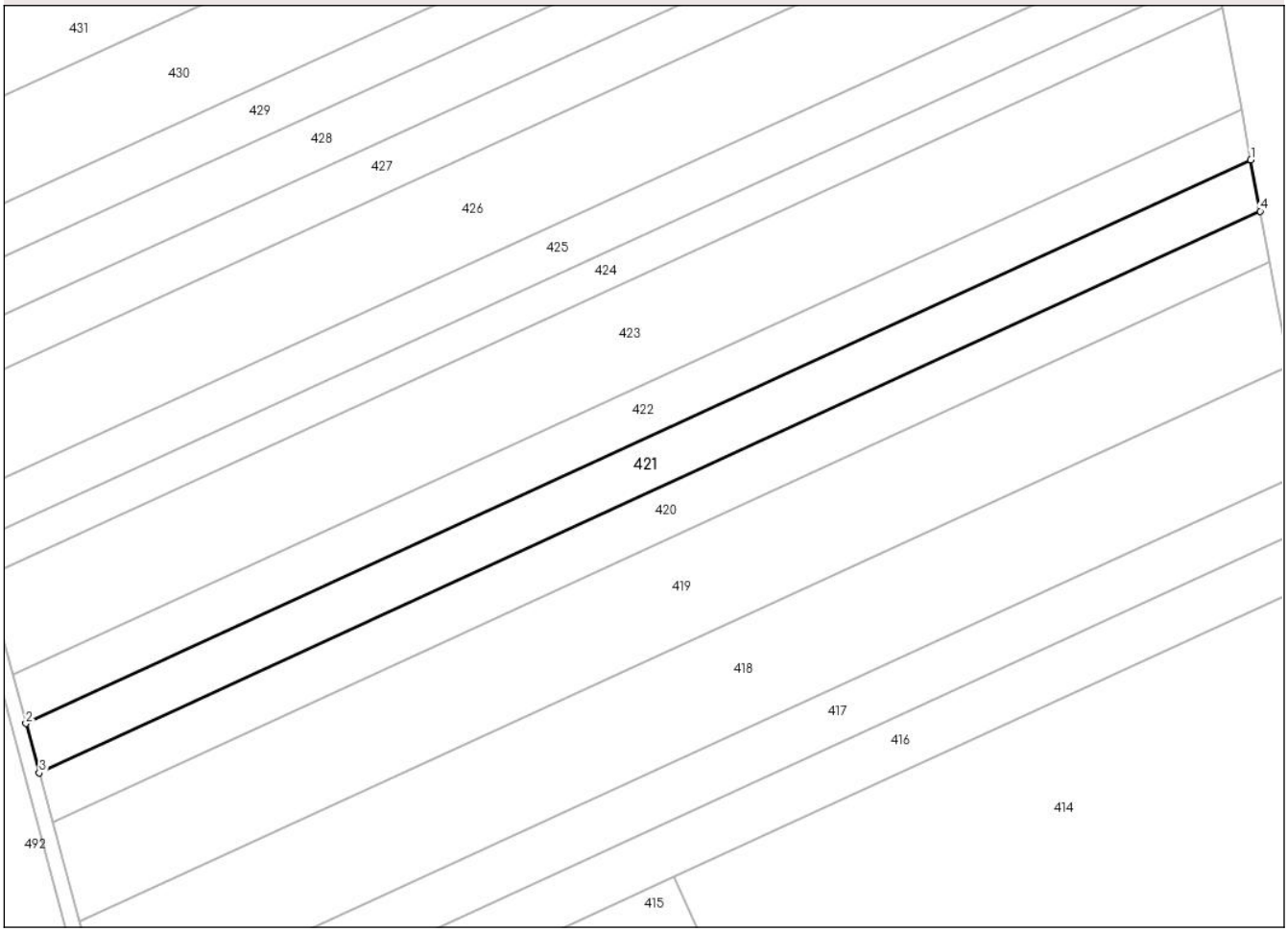

Date referitoare la teren

Crt	Categorie folosință	Intra vilan	Suprafaţa (mp)	Tarla	Parcelă	Nr. topo	Observaţii / Referinţe
1	arabil	NU	2.800	65	885/37	-	
2	pasune	NU	1.400	65	883/36	-	
3	arabil	NU	800	65	884/15	-	

Lungime Segmente
1) Valorile lungimilor segmentelor sunt obţinute din proiecţie în plan.

Punct început	X / Y	Punct sfârşit	X / Y	Lungime segment (** (m)
1	640.401,0 704.642,937	2	640.068,107 704.489,968	366.357
2	640.068,107 704.489,968	3	640.071,697 704.476,575	13.866
3	640.071,697 704.476,575	4	640.403,548 704.629,065	365.21
4	640.403,548 704.629,065	1	640.401,0 704.642,937	14.104

Document care conține date cu caracter personal, protejat de prevederile Regulamentului (UE) nr. 679/2016 și Legii 190/2018

** Lungimile segmentelor sunt determinate în planul de proiecţie Stereo 70 şi sunt rotunjite la 1 milimetru.
*** Distanţa dintre puncte este formată din segmente cumulate ce sunt mai mici decât valoarea 1 milimetru.

Document care conține date cu caracter personal, protejat de prevederile Regulamentului (UE) nr. 679/2016 și Legii 190/2018

DATE DESPRE IMOBILUL NR. 422

Oficiul de Cadastru şi Publicitate Imobiliară BOTOSANI
Biroul de Cadastru şi Publicitate Imobiliară Botosani

A. Partea I. Descrierea imobilului

TEREN Extravilan

Adresa: Jud. Botosani

Nr. Crt	Nr cadastral Nr. topografic	Suprafaţa* (mp)	Observaţii / Referinţe
A1		5.000	Sector cadastral:96 Teren neimprejmuit;

B. Partea II. Proprietari şi acte

Inscrieri privitoare la dreptul de proprietate şi alte drepturi reale		Referinţe
/		
Act Administrativ nr. 119787, din 26/11/2002 emis de CJSDPT BOTOSANI (Titlu proprietate);		
B1	Intabulare, drept de PROPRIETATE, dobandit prin Reconstituire, cota actuala 1/1, cota initiala 1/1	A1
	1) **LUPU ELENA**, Lipsa C.N.P.	

C. Partea III. SARCINI .

Inscrieri privind dezmembramintele dreptului de proprietate, drepturi reale de garanţie şi sarcini	Referinţe
NU SUNT	

Document care conține date cu caracter personal, protejat de prevederile Regulamentului (UE) nr. 679/2016 și Legii 190/2018

Anexa Nr. 1 La Partea I

Teren

Nr cadastral	Suprafaţa (mp)*	Observaţii / Referinţe
	5.000	

* Suprafaţa este determinată in planul de proiecţie Stereo 70.

DETALII LINIARE IMOBIL

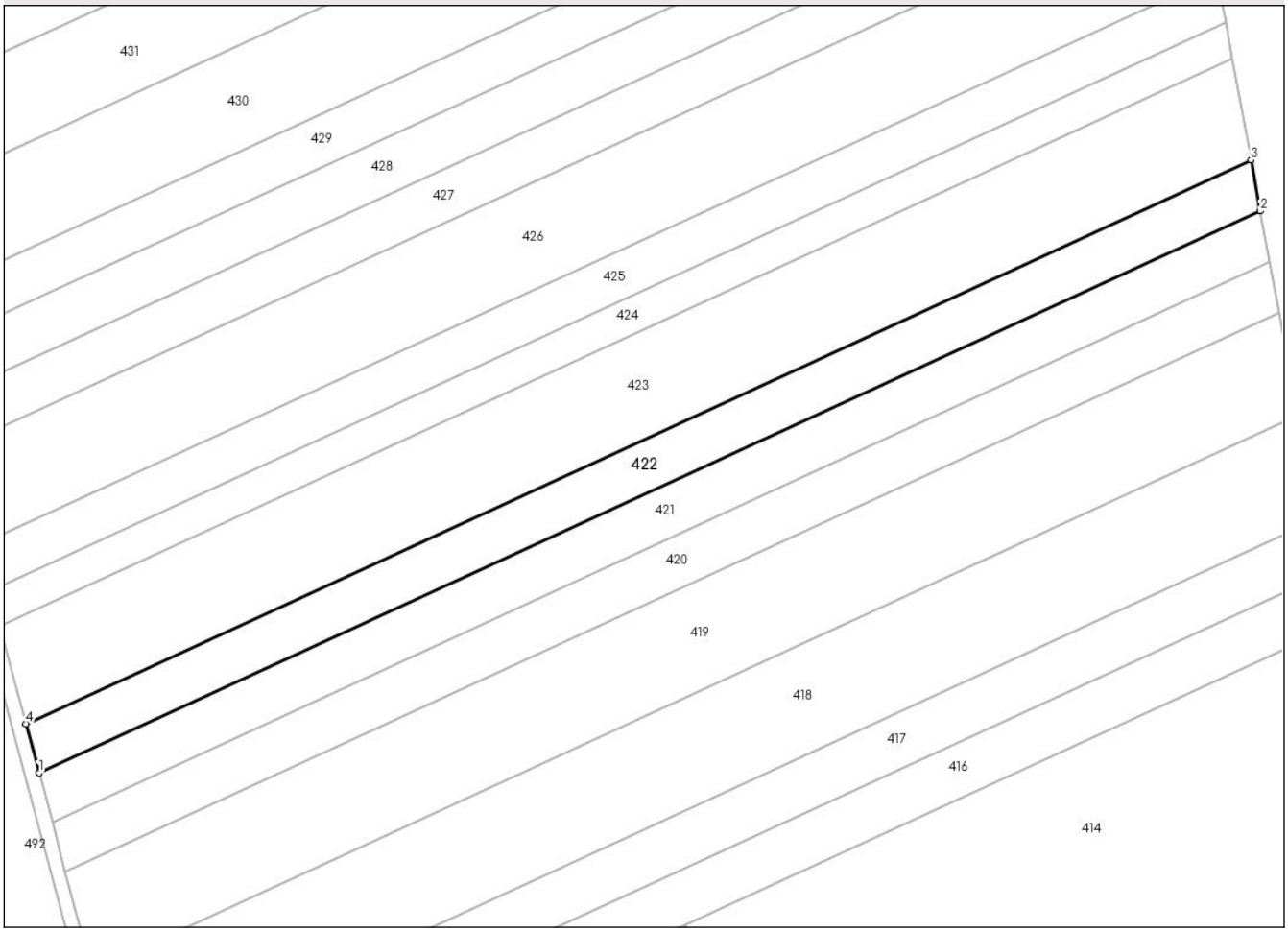

Date referitoare la teren

Crt	Categorie folosință	Intra vilan	Suprafaţa (mp)	Tarla	Parcelă	Nr. topo	Observaţii / Referinţe
1	arabil	NU	3.100	65	885/34	-	
2	pasune	NU	700	65	883/34	-	
3	arabil	NU	1.200	65	884/14	-	

Lungime Segmente
1) Valorile lungimilor segmentelor sunt obţinute din proiecţie în plan.

Punct început	X / Y	Punct sfârşit	X / Y	Lungime segment (** (m)
1	640.068,107 704.489,968	2	640.401,0 704.642,937	366.357
2	640.401,0 704.642,937	3	640.398,459 704.656,766	14.061
3	640.398,459 704.656,766	4	640.064,527 704.503,319	367.5
4	640.064,527 704.503,319	1	640.068,107 704.489,968	13.823

Document care conține date cu caracter personal, protejat de prevederile Regulamentului (UE) nr. 679/2016 și Legii 190/2018

** Lungimile segmentelor sunt determinate în planul de proiecţie Stereo 70 şi sunt rotunjite la 1 milimetru.
*** Distanţa dintre puncte este formată din segmente cumulate ce sunt mai mici decât valoarea 1 milimetru.

Document care conține date cu caracter personal, protejat de prevederile Regulamentului (UE) nr. 679/2016 și Legii 190/2018

DATE DESPRE IMOBILUL NR. 423

Oficiul de Cadastru şi Publicitate Imobiliară BOTOSANI
Biroul de Cadastru şi Publicitate Imobiliară Botosani

A. Partea I. Descrierea imobilului

Nr. CF vechi:51641
Nr. cadastral vechi:51641

TEREN Extravilan

Adresa: Jud. Botosani

Nr. Crt	Nr cadastral Nr. topografic	Suprafaţa* (mp)	Observaţii / Referinţe
A1	51641	10.000	Sector cadastral:96 Teren neimprejmuit;

B. Partea II. Proprietari şi acte

Inscrieri privitoare la dreptul de proprietate şi alte drepturi reale		Referinţe
45102 / 20/06/2018		
Act Notarial nr. 3384, din 19/06/2018 emis de SPN ANITEI SI ASOCIATII;		
B2	Intabulare, drept de PROPRIETATE, dobandit prin Conventie, cota actuala 1/1, cota initiala 1/1	A1
	1) **SIDONIA SRL**, CIF:14349648	

C. Partea III. SARCINI

Inscrieri privind dezmembramintele dreptului de proprietate, drepturi reale de garanţie şi sarcini		Referinţe
51712 / 26/07/2021		
Act Notarial nr. 1193, din 21/07/2021 emis de NP PUSCASU Gabriel Tiberiu, anexa nr. 2;		
C1	se notează promisiunea de constituire a dreptului de superficie și de servitude, respectiv de instituirea interdicțiilor de înstrăinare și grevare, în favoarea EOLIAN LAND SRL - contractul va fi încheiat în termen de 1 (un) an de la data semnării prezentei promisiuni, respectiv 21.07.2022, cu posibilitatea prelungirii unilaterale a datei limită cu cel mult 1 (un) an, respectiv până la data de 21.07.2023	A1

Document care conține date cu caracter personal, protejat de prevederile Regulamentului (UE) nr. 679/2016 și Legii 190/2018

Anexa Nr. 1 La Partea I

Teren

Nr cadastral	Suprafaţa (mp)*	Observaţii / Referinţe
51641	10.000	

* Suprafaţa este determinată in planul de proiecţie Stereo 70.

DETALII LINIARE IMOBIL

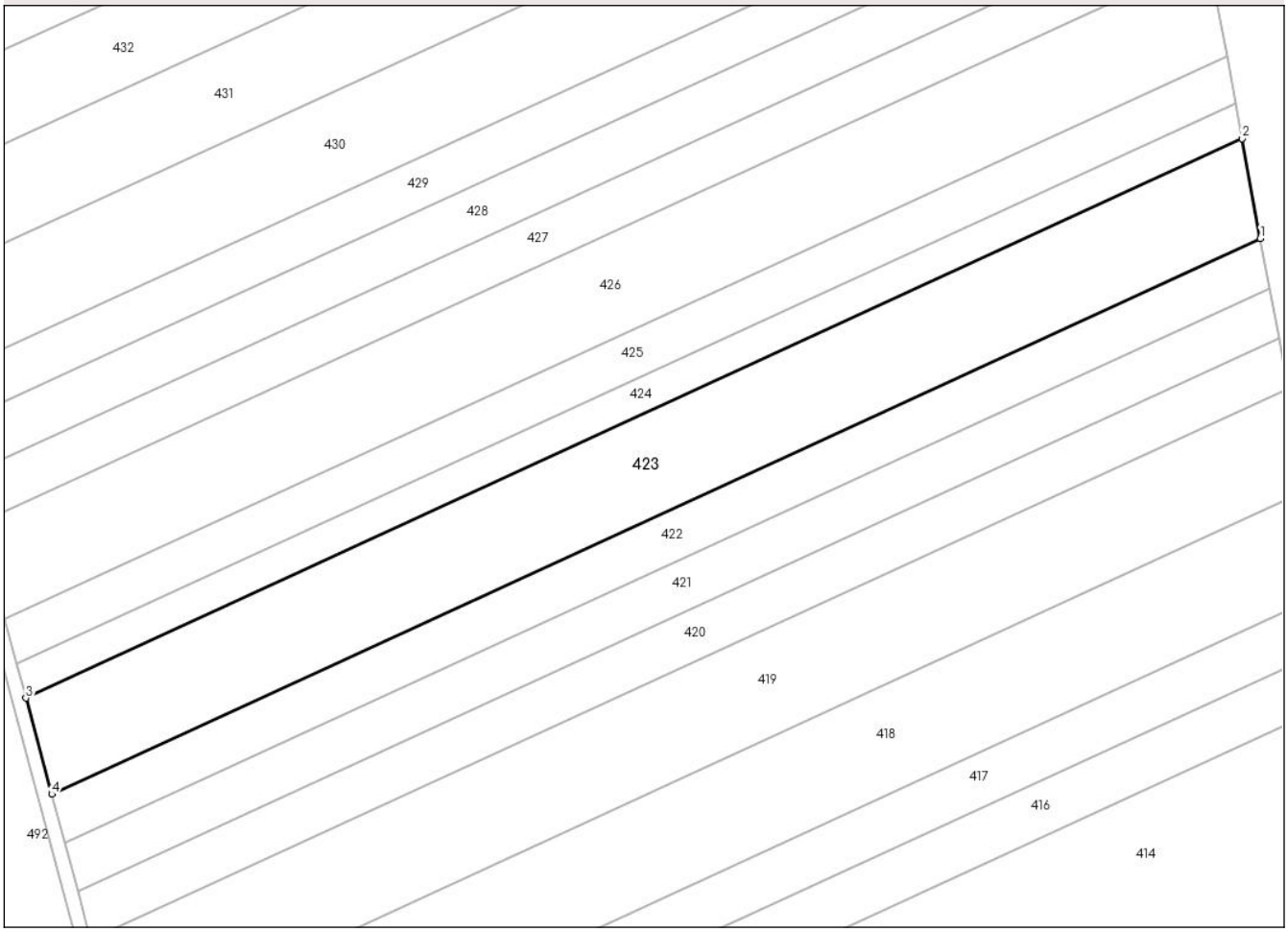

Date referitoare la teren

Crt	Categorie folosință	Intra vilan	Suprafaţa (mp)	Tarla	Parcelă	Nr. topo	Observaţii / Referinţe
1	pasune	NU	900	-	883/33	-	
2	arabil	NU	1.900	-	884/13	-	
3	arabil	NU	7.200	-	885/33	-	

Lungime Segmente
1) Valorile lungimilor segmentelor sunt obţinute din proiecţie în plan.

Punct început	X / Y	Punct sfârşit	X / Y	Lungime segment (** (m)
1	640.398,459 704.656,766	2	640.393,401 704.684,295	27.99
2	640.393,401 704.684,295	3	640.057,389 704.529,893	369.789
3	640.057,389 704.529,893	4	640.064,527 704.503,319	27.516
4	640.064,527 704.503,319	1	640.398,459 704.656,766	367.5

Document care conține date cu caracter personal, protejat de prevederile Regulamentului (UE) nr. 679/2016 și Legii 190/2018

** Lungimile segmentelor sunt determinate în planul de proiecţie Stereo 70 şi sunt rotunjite la 1 milimetru.
*** Distanţa dintre puncte este formată din segmente cumulate ce sunt mai mici decât valoarea 1 milimetru.

Document care conține date cu caracter personal, protejat de prevederile Regulamentului (UE) nr. 679/2016 și Legii 190/2018

DATE DESPRE IMOBILUL NR. 424

Oficiul de Cadastru şi Publicitate Imobiliară BOTOSANI
Biroul de Cadastru şi Publicitate Imobiliară Botosani

A. Partea I. Descrierea imobilului

TEREN Extravilan

Adresa: Jud. Botosani

Nr. Crt	Nr cadastral Nr. topografic	Suprafaţa* (mp)	Observaţii / Referinţe
A1		3.600	Sector cadastral:96 Teren neimprejmuit;

B. Partea II. Proprietari şi acte

Inscrieri privitoare la dreptul de proprietate şi alte drepturi reale		Referinţe
/		
Act Administrativ nr. 126138, din 30/12/2002 emis de CJSDPT BOTOSANI (Titlu proprietate);		
B1	Intabulare, drept de PROPRIETATE, dobandit prin Reconstituire, cota actuala 1/1, cota initiala 1/1	A1
	1) **BAGHIU VIORICA**, Lipsa C.N.P. 2) **PRELIPCEANU DUMITRU**, Lipsa C.N.P.	

C. Partea III. SARCINI .

Inscrieri privind dezmembramintele dreptului de proprietate, drepturi reale de garanţie şi sarcini	Referinţe
NU SUNT	

Document care conține date cu caracter personal, protejat de prevederile Regulamentului (UE) nr. 679/2016 și Legii 190/2018

Anexa Nr. 1 La Partea I

Teren

Nr cadastral	Suprafaţa (mp)*	Observaţii / Referinţe
	3.600	

* Suprafaţa este determinată in planul de proiecţie Stereo 70.

DETALII LINIARE IMOBIL

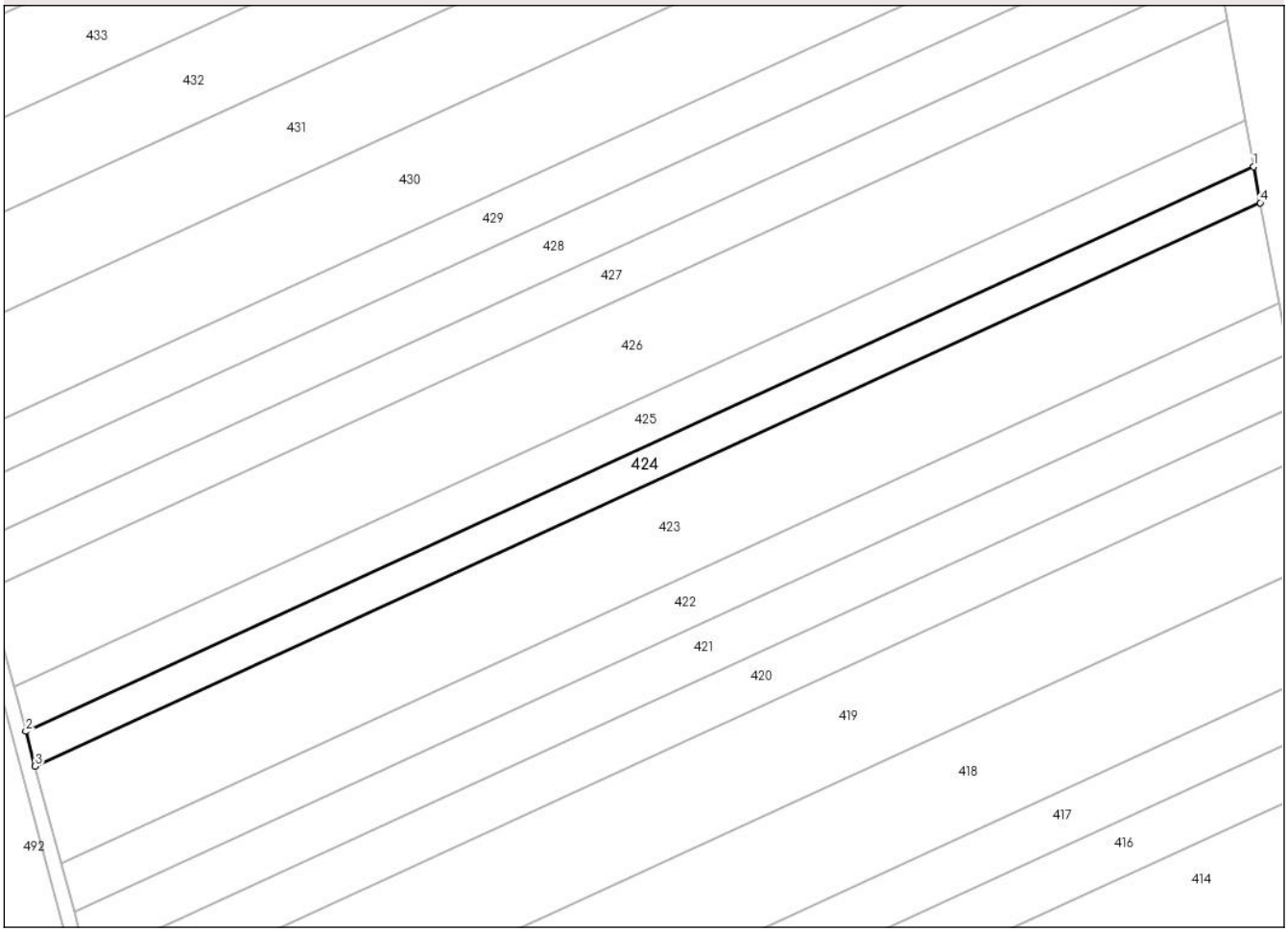

Date referitoare la teren

Crt	Categorie folosință	Intra vilan	Suprafaţa (mp)	Tarla	Parcelă	Nr. topo	Observaţii / Referinţe
1	arabil	NU	2.700	65	885/40	-	
2	pasune	NU	200	65	883/50	-	
3	arabil	NU	700	65	884/18	-	

Lungime Segmente
1) Valorile lungimilor segmentelor sunt obţinute din proiecţie în plan.

Punct început	X / Y	Punct sfârşit	X / Y	Lungime segment (** (m)
1	640.391,587 704.694,164	2	640.054,833 704.539,42	370.606
2	640.054,833 704.539,42	3	640.057,389 704.529,893	9.864
3	640.057,389 704.529,893	4	640.393,401 704.684,295	369.789
4	640.393,401 704.684,295	1	640.391,587 704.694,164	10.034

Document care conține date cu caracter personal, protejat de prevederile Regulamentului (UE) nr. 679/2016 și Legii 190/2018

** Lungimile segmentelor sunt determinate în planul de proiecţie Stereo 70 şi sunt rotunjite la 1 milimetru.
*** Distanţa dintre puncte este formată din segmente cumulate ce sunt mai mici decât valoarea 1 milimetru.

DATE DESPRE IMOBILUL NR. 425

Oficiul de Cadastru şi Publicitate Imobiliară BOTOSANI
Biroul de Cadastru şi Publicitate Imobiliară Botosani

A. Partea I. Descrierea imobilului

TEREN Extravilan

Adresa: Jud. Botosani

Nr. Crt	Nr cadastral Nr. topografic	Suprafaţa* (mp)	Observaţii / Referinţe
A1		4.700	Sector cadastral:96 Teren neimprejmuit;

B. Partea II. Proprietari şi acte

Inscrieri privitoare la dreptul de proprietate şi alte drepturi reale		Referinţe
/		
Act Notarial nr. 1407, din 19/11/2013 emis de BIN BARCULET IRINA MIHAELA (Contract de vanzare - cumparare);		
B1	Intabulare, drept de PROPRIETATE, dobandit prin Conventie, cota actuala 1/1, cota initiala 1/1	A1
	1) **SIDONIA SRL**, CIF:14349648	

C. Partea III. SARCINI .

Inscrieri privind dezmembramintele dreptului de proprietate, drepturi reale de garanţie şi sarcini	Referinţe
NU SUNT	

Document care conține date cu caracter personal, protejat de prevederile Regulamentului (UE) nr. 679/2016 și Legii 190/2018

Anexa Nr. 1 La Partea I

Teren

Nr cadastral	Suprafaţa (mp)*	Observaţii / Referinţe
	4.700	

* Suprafaţa este determinată in planul de proiecţie Stereo 70.

DETALII LINIARE IMOBIL

Date referitoare la teren

Crt	Categorie folosință	Intra vilan	Suprafaţa (mp)	Tarla	Parcelă	Nr. topo	Observaţii / Referinţe
1	arabil	NU	3.500	68	885/25	-	
2	pasune	NU	500	65	883/25	-	
3	arabil	NU	700	65	884/251	-	

Lungime Segmente
1) Valorile lungimilor segmentelor sunt obţinute din proiecţie în plan.

Punct început	X / Y	Punct sfârşit	X / Y	Lungime segment (** (m)
1	640.389,226 704.707,015	2	640.051,503 704.551,827	371.672
2	640.051,503 704.551,827	3	640.054,833 704.539,42	12.846
3	640.054,833 704.539,42	4	640.391,587 704.694,164	370.606
4	640.391,587 704.694,164	1	640.389,226 704.707,015	13.066

Document care conține date cu caracter personal, protejat de prevederile Regulamentului (UE) nr. 679/2016 și Legii 190/2018

** Lungimile segmentelor sunt determinate în planul de proiecţie Stereo 70 şi sunt rotunjite la 1 milimetru.
*** Distanţa dintre puncte este formată din segmente cumulate ce sunt mai mici decât valoarea 1 milimetru.

Document care conține date cu caracter personal, protejat de prevederile Regulamentului (UE) nr. 679/2016 și Legii 190/2018

DATE DESPRE IMOBILUL NR. 426

Oficiul de Cadastru şi Publicitate Imobiliară BOTOSANI
Biroul de Cadastru şi Publicitate Imobiliară Botosani

A. Partea I. Descrierea imobilului

TEREN Extravilan

Adresa: Jud. Botosani

Nr. Crt	Nr cadastral Nr. topografic	Suprafaţa* (mp)	Observaţii / Referinţe
A1		10.000	Sector cadastral:96 Teren neimprejmuit;

B. Partea II. Proprietari şi acte

Inscrieri privitoare la dreptul de proprietate şi alte drepturi reale		Referinţe
/		
Act Notarial nr. 1310, din 23/10/2013 emis de BIN BARCULET IRINA MIHAELA (Contract de vanzare - cumparare);		
B1	Intabulare, drept de PROPRIETATE, dobandit prin Conventie, cota actuala 1/1, cota initiala 1/1	A1
	1) **SIDONIA SRL**, CIF:14349648	

C. Partea III. SARCINI .

Inscrieri privind dezmembramintele dreptului de proprietate, drepturi reale de garanţie şi sarcini	Referinţe
NU SUNT	

Document care conține date cu caracter personal, protejat de prevederile Regulamentului (UE) nr. 679/2016 și Legii 190/2018

Anexa Nr. 1 La Partea I

Teren

Nr cadastral	Suprafaţa (mp)*	Observaţii / Referinţe
	10.000	

* Suprafaţa este determinată in planul de proiecţie Stereo 70.

DETALII LINIARE IMOBIL

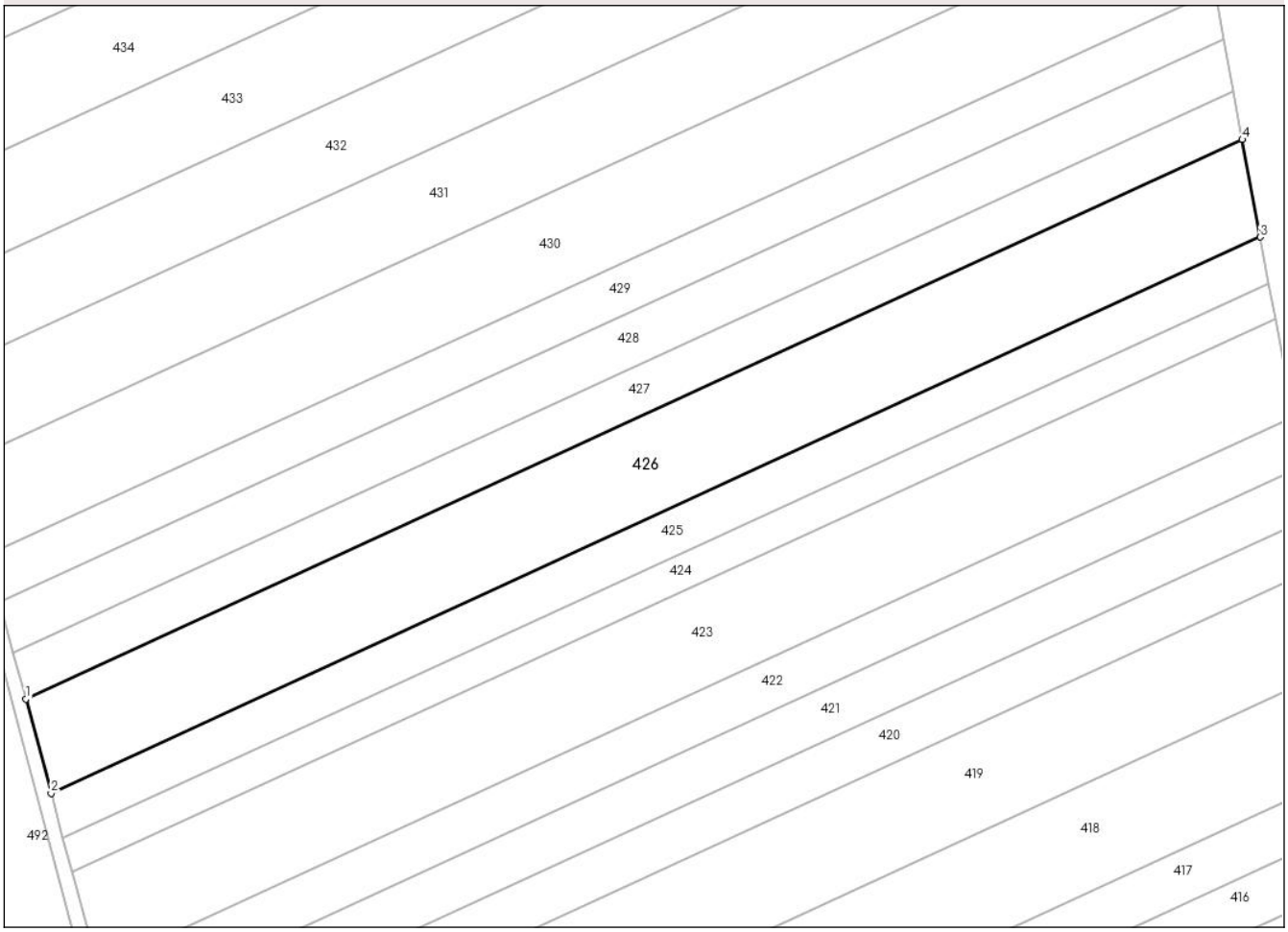

Date referitoare la teren

Crt	Categorie folosință	Intra vilan	Suprafaţa (mp)	Tarla	Parcelă	Nr. topo	Observaţii / Referinţe
1	arabil	NU	7.200	65	885/31	-	
2	pasune	NU	800	65	883/31	-	
3	arabil	NU	2.000	65	884/11	-	

Lungime Segmente
1) Valorile lungimilor segmentelor sunt obţinute din proiecţie în plan.

Punct început	X / Y	Punct sfârşit	X / Y	Lungime segment (** (m)
1	640.044,459 704.578,11	2	640.051,503 704.551,827	27.211
2	640.051,503 704.551,827	3	640.389,226 704.707,015	371.672
3	640.389,226 704.707,015	4	640.384,224 704.734,237	27.678
4	640.384,224 704.734,237	1	640.044,459 704.578,11	373.92

Document care conține date cu caracter personal, protejat de prevederile Regulamentului (UE) nr. 679/2016 și Legii 190/2018

** Lungimile segmentelor sunt determinate în planul de proiecţie Stereo 70 şi sunt rotunjite la 1 milimetru.
*** Distanţa dintre puncte este formată din segmente cumulate ce sunt mai mici decât valoarea 1 milimetru.

Document care conține date cu caracter personal, protejat de prevederile Regulamentului (UE) nr. 679/2016 și Legii 190/2018

DATE DESPRE IMOBILUL NR. 427

Oficiul de Cadastru şi Publicitate Imobiliară BOTOSANI
Biroul de Cadastru şi Publicitate Imobiliară Botosani

A. Partea I. Descrierea imobilului

TEREN Extravilan

Adresa: Jud. Botosani

Nr. Crt	Nr cadastral Nr. topografic	Suprafaţa* (mp)	Observaţii / Referinţe
A1		5.000	Sector cadastral:96 Teren neimprejmuit;

B. Partea II. Proprietari şi acte

Inscrieri privitoare la dreptul de proprietate şi alte drepturi reale		Referinţe
/		
Act Administrativ nr. 126170, din 29/12/2002 emis de CJSDPT BOTOSANI (Titlu proprietate);		
B1	Intabulare, drept de PROPRIETATE, dobandit prin Reconstituire, cota actuala 1/1, cota initiala 1/1	A1
	1) **MERCHIDAN DUMITRU**, Lipsa C.N.P.	

C. Partea III. SARCINI .

Inscrieri privind dezmembramintele dreptului de proprietate, drepturi reale de garanţie şi sarcini	Referinţe
NU SUNT	

Document care conține date cu caracter personal, protejat de prevederile Regulamentului (UE) nr. 679/2016 și Legii 190/2018

Anexa Nr. 1 La Partea I

Teren

Nr cadastral	Suprafaţa (mp)*	Observaţii / Referinţe
	5.000	

* Suprafaţa este determinată in planul de proiecţie Stereo 70.

DETALII LINIARE IMOBIL

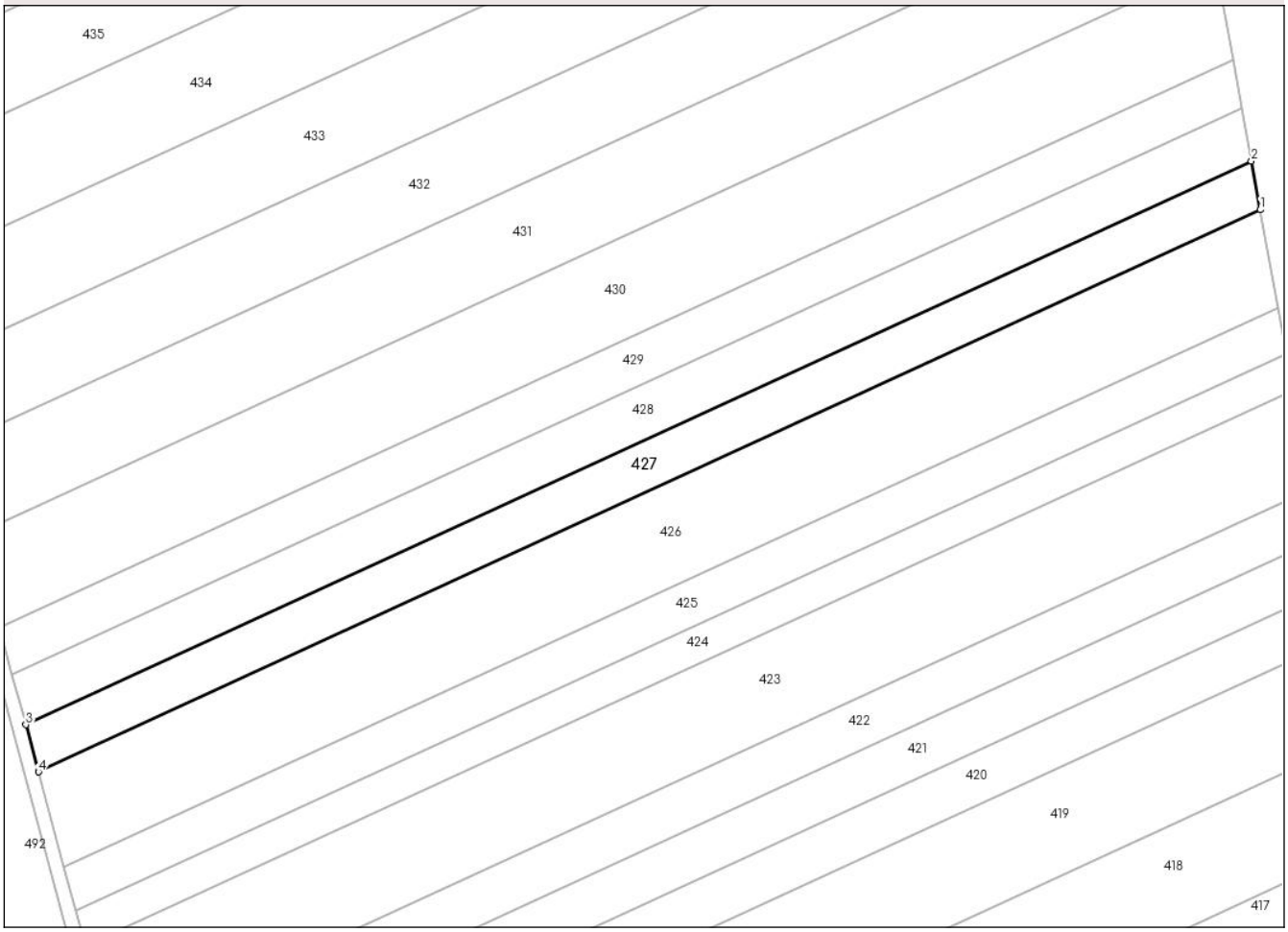

Date referitoare la teren

Crt	Categorie folosință	Intra vilan	Suprafaţa (mp)	Tarla	Parcelă	Nr. topo	Observaţii / Referinţe
1	arabil	NU	3.700	65	885/30	-	
2	pasune	NU	700	65	883/30	-	
3	arabil	NU	600	65	884/10	-	

Lungime Segmente
1) Valorile lungimilor segmentelor sunt obţinute din proiecţie în plan.

Punct început	X / Y	Punct sfârşit	X / Y	Lungime segment (** (m)
1	640.384,224 704.734,237	2	640.381,735 704.747,787	13.777
2	640.381,735 704.747,787	3	640.040,941 704.591,187	375.052
3	640.040,941 704.591,187	4	640.044,459 704.578,11	13.542
4	640.044,459 704.578,11	1	640.384,224 704.734,237	373.92

Document care conține date cu caracter personal, protejat de prevederile Regulamentului (UE) nr. 679/2016 și Legii 190/2018

** Lungimile segmentelor sunt determinate în planul de proiecţie Stereo 70 şi sunt rotunjite la 1 milimetru.
*** Distanţa dintre puncte este formată din segmente cumulate ce sunt mai mici decât valoarea 1 milimetru.

Document care conține date cu caracter personal, protejat de prevederile Regulamentului (UE) nr. 679/2016 și Legii 190/2018

DATE DESPRE IMOBILUL NR. 428

Oficiul de Cadastru şi Publicitate Imobiliară BOTOSANI
Biroul de Cadastru şi Publicitate Imobiliară Botosani

A. Partea I. Descrierea imobilului

TEREN Extravilan

Adresa: Jud. Botosani

Nr. Crt	Nr cadastral Nr. topografic	Suprafaţa* (mp)	Observaţii / Referinţe
A1		5.400	Sector cadastral:96 Teren neimprejmuit;

B. Partea II. Proprietari şi acte

Inscrieri privitoare la dreptul de proprietate şi alte drepturi reale		Referinţe
/		
Act Administrativ nr. 131135, din 15/05/2003 emis de CJSDPT BOTOSANI (Titlu proprietate);		
B1	Intabulare, drept de PROPRIETATE, dobandit prin Reconstituire, cota actuala 1/1, cota initiala 1/1	A1
	1) **COZMA GHEORGHE**, Lipsa C.N.P.	

C. Partea III. SARCINI .

Inscrieri privind dezmembramintele dreptului de proprietate, drepturi reale de garanţie şi sarcini	Referinţe
NU SUNT	

Anexa Nr. 1 La Partea I

Teren

Nr cadastral	Suprafaţa (mp)*	Observaţii / Referinţe
	5.400	

* Suprafaţa este determinată in planul de proiecţie Stereo 70.

DETALII LINIARE IMOBIL

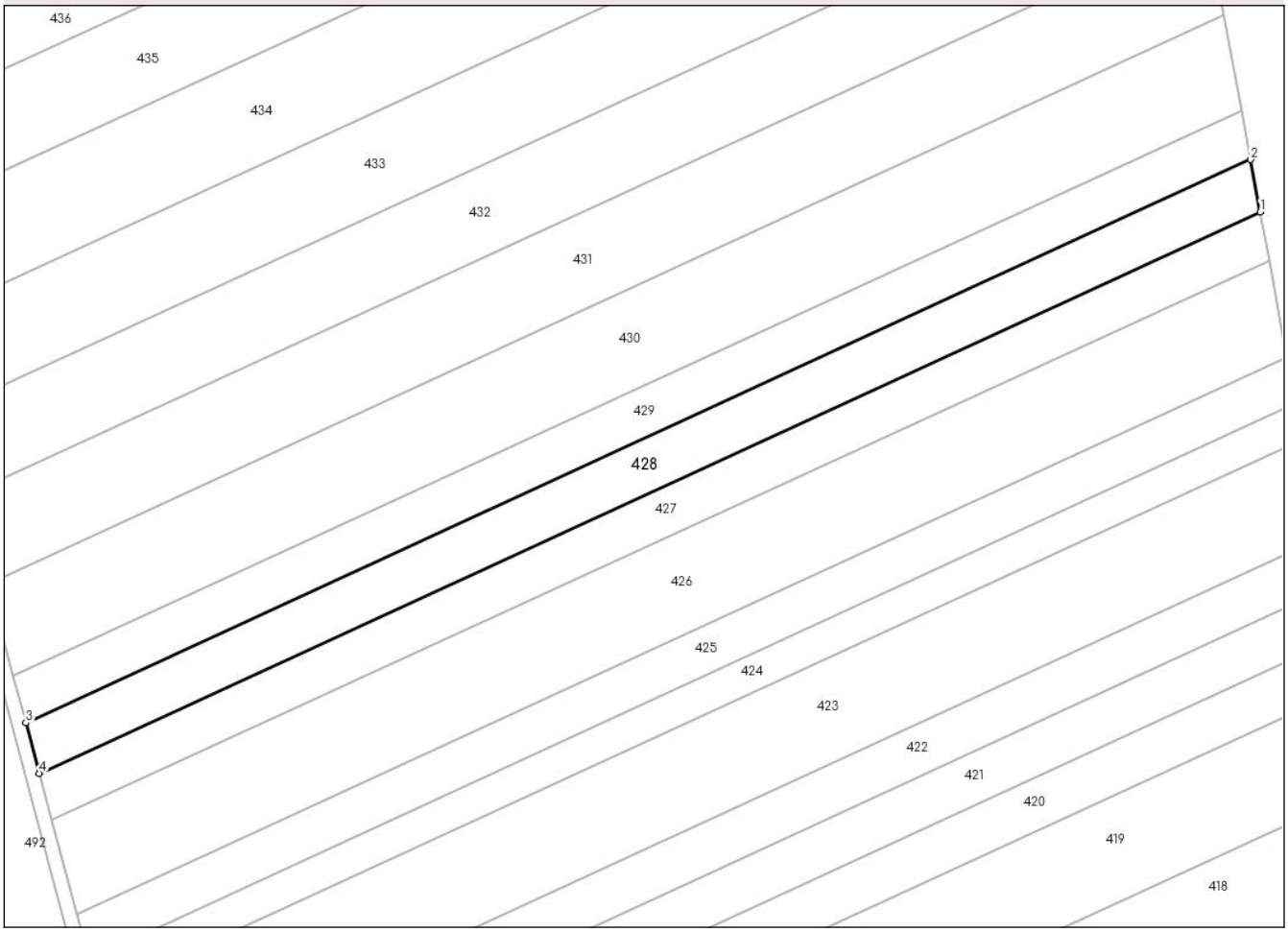

Date referitoare la teren

Crt	Categorie folosință	Intra vilan	Suprafaţa (mp)	Tarla	Parcelă	Nr. topo	Observaţii / Referinţe
1	arabil	NU	3.700	65	885/29	-	
2	pasune	NU	700	65	883/29	-	
3	arabil	NU	1.000	65	884/9	-	

Lungime Segmente
1) Valorile lungimilor segmentelor sunt obţinute din proiecţie în plan.

Punct început	X / Y	Punct sfârşit	X / Y	Lungime segment (** (m)
1	640.381,735 704.747,787	2	640.379,054 704.762,375	14.832
2	640.379,054 704.762,375	3	640.037,161 704.605,27	376.262
3	640.037,161 704.605,27	4	640.040,941 704.591,187	14.581
4	640.040,941 704.591,187	1	640.381,735 704.747,787	375.052

Document care conține date cu caracter personal, protejat de prevederile Regulamentului (UE) nr. 679/2016 și Legii 190/2018

** Lungimile segmentelor sunt determinate în planul de proiecţie Stereo 70 şi sunt rotunjite la 1 milimetru.
*** Distanţa dintre puncte este formată din segmente cumulate ce sunt mai mici decât valoarea 1 milimetru.

Document care conține date cu caracter personal, protejat de prevederile Regulamentului (UE) nr. 679/2016 și Legii 190/2018

DATE DESPRE IMOBILUL NR. 429

Oficiul de Cadastru şi Publicitate Imobiliară BOTOSANI
Biroul de Cadastru şi Publicitate Imobiliară Botosani

A. Partea I. Descrierea imobilului

TEREN Extravilan

Adresa: Jud. Botosani

Nr. Crt	Nr cadastral Nr. topografic	Suprafaţa* (mp)	Observaţii / Referinţe
A1		5.000	Sector cadastral:96 Teren neimprejmuit;

B. Partea II. Proprietari şi acte

Inscrieri privitoare la dreptul de proprietate şi alte drepturi reale		Referinţe
/		
Act Notarial nr. 1407, din 19/11/2013 emis de BIN BARCULET IRINA MIHAELA (Contract de vanzare - cumparare);		
B1	Intabulare, drept de PROPRIETATE, dobandit prin Conventie, cota actuala 1/1, cota initiala 1/1	A1
	1) **SIDONIA SRL**, CIF:14349648	

C. Partea III. SARCINI .

Inscrieri privind dezmembramintele dreptului de proprietate, drepturi reale de garanţie şi sarcini	Referinţe
NU SUNT	

Document care conține date cu caracter personal, protejat de prevederile Regulamentului (UE) nr. 679/2016 și Legii 190/2018

Anexa Nr. 1 La Partea I

Teren

Nr cadastral	Suprafaţa (mp)*	Observaţii / Referinţe
	5.000	

* Suprafaţa este determinată in planul de proiecţie Stereo 70.

DETALII LINIARE IMOBIL

Date referitoare la teren

Crt	Categorie folosință	Intra vilan	Suprafaţa (mp)	Tarla	Parcelă	Nr. topo	Observaţii / Referinţe
1	arabil	NU	3.500	65	885/28	-	
2	pasune	NU	600	65	883/28	-	
3	arabil	NU	900	65	884/22	-	

Lungime Segmente
1) Valorile lungimilor segmentelor sunt obţinute din proiecţie în plan.

Punct început	X / Y	Punct sfârşit	X / Y	Lungime segment (** (m)
1	640.037,161 704.605,27	2	640.379,054 704.762,375	376.262
2	640.379,054 704.762,375	3	640.376,58 704.775,841	13.691
3	640.376,58 704.775,841	4	640.033,673 704.618,27	377.378
4	640.033,673 704.618,27	1	640.037,161 704.605,27	13.46

Document care conține date cu caracter personal, protejat de prevederile Regulamentului (UE) nr. 679/2016 și Legii 190/2018

** Lungimile segmentelor sunt determinate în planul de proiecţie Stereo 70 şi sunt rotunjite la 1 milimetru.
*** Distanţa dintre puncte este formată din segmente cumulate ce sunt mai mici decât valoarea 1 milimetru.

Document care conține date cu caracter personal, protejat de prevederile Regulamentului (UE) nr. 679/2016 și Legii 190/2018

DATE DESPRE IMOBILUL NR. 430

Oficiul de Cadastru şi Publicitate Imobiliară BOTOSANI
Biroul de Cadastru şi Publicitate Imobiliară Botosani

A. Partea I. Descrierea imobilului

TEREN Extravilan

Adresa: Jud. Botosani

Nr. Crt	Nr cadastral Nr. topografic	Suprafaţa* (mp)	Observaţii / Referinţe
A1		10.000	Sector cadastral:96 Teren neimprejmuit;

B. Partea II. Proprietari şi acte

Inscrieri privitoare la dreptul de proprietate şi alte drepturi reale		Referinţe
/		
Act Notarial nr. 1310, din 25/10/2013 emis de BIN BARCULET IRINA MIHAELA (Contract de vanzare - cumparare);		
B1	Intabulare, drept de PROPRIETATE, dobandit prin Conventie, cota actuala 1/1, cota initiala 1/1	A1
	1) **SIDONIA SRL**, CIF:14349648	

C. Partea III. SARCINI .

Inscrieri privind dezmembramintele dreptului de proprietate, drepturi reale de garanţie şi sarcini	Referinţe
NU SUNT	

Document care conține date cu caracter personal, protejat de prevederile Regulamentului (UE) nr. 679/2016 și Legii 190/2018

Anexa Nr. 1 La Partea I

Teren

Nr cadastral	Suprafaţa (mp)*	Observaţii / Referinţe
	10.000	

* Suprafaţa este determinată in planul de proiecţie Stereo 70.

DETALII LINIARE IMOBIL

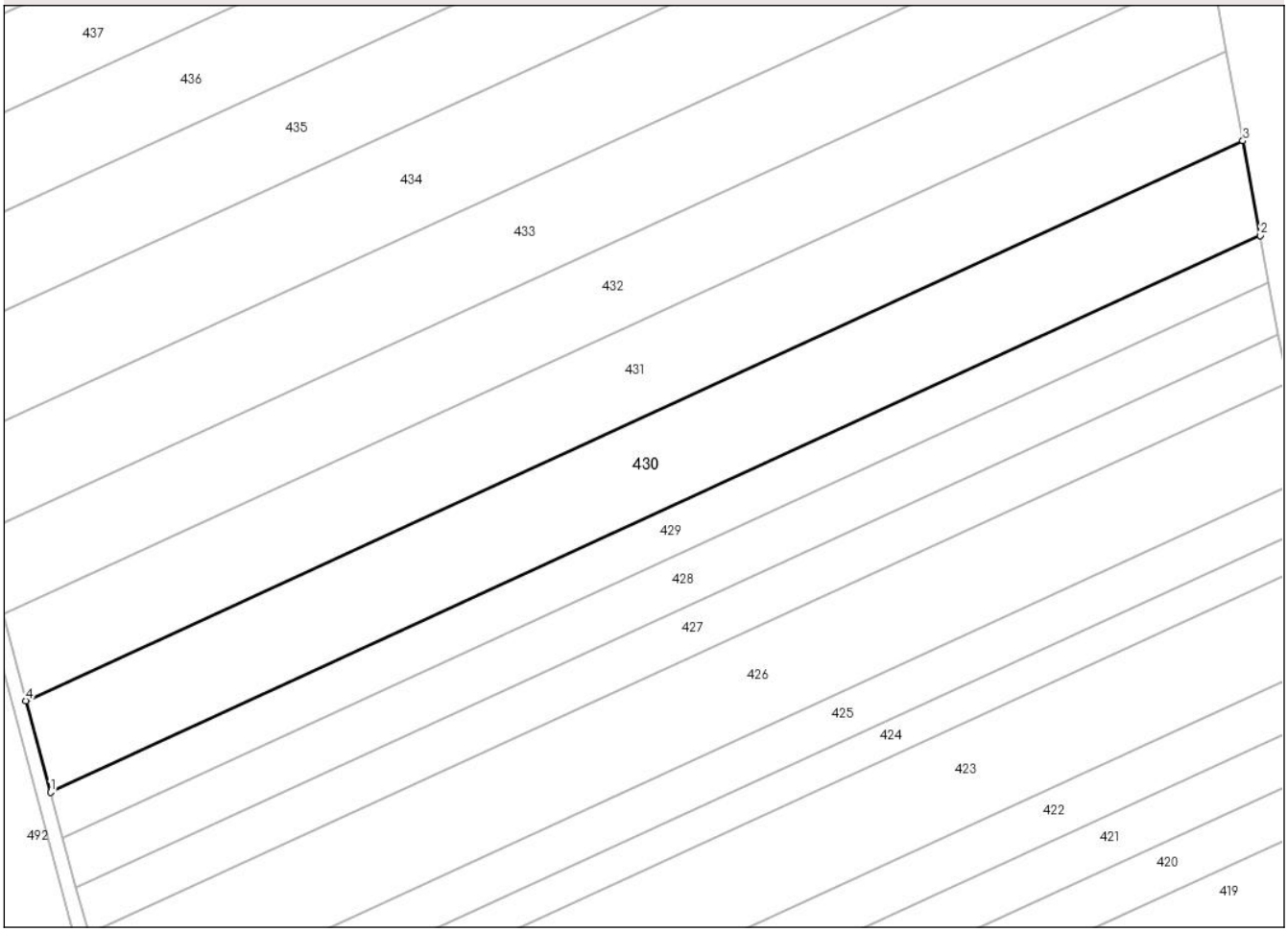

Date referitoare la teren

Crt	Categorie folosință	Intra vilan	Suprafaţa (mp)	Tarla	Parcelă	Nr. topo	Observaţii / Referinţe
1	arabil	NU	7.000	65	885/26	-	
2	pasune	NU	1.200	65	883/26	-	
3	arabil	NU	1.800	65	884/25	-	

Lungime Segmente
1) Valorile lungimilor segmentelor sunt obţinute din proiecţie în plan.

Punct început	X / Y	Punct sfârşit	X / Y	Lungime segment (** (m)
1	640.033,673 704.618,27	2	640.376,58 704.775,841	377.378
2	640.376,58 704.775,841	3	640.371,653 704.802,654	27.262
3	640.371,653 704.802,654	4	640.026,727 704.644,155	379.6
4	640.026,727 704.644,155	1	640.033,673 704.618,27	26.801

Document care conține date cu caracter personal, protejat de prevederile Regulamentului (UE) nr. 679/2016 și Legii 190/2018

** Lungimile segmentelor sunt determinate în planul de proiecţie Stereo 70 şi sunt rotunjite la 1 milimetru.
*** Distanţa dintre puncte este formată din segmente cumulate ce sunt mai mici decât valoarea 1 milimetru.

Document care conține date cu caracter personal, protejat de prevederile Regulamentului (UE) nr. 679/2016 și Legii 190/2018

DATE DESPRE IMOBILUL NR. 431

Oficiul de Cadastru şi Publicitate Imobiliară BOTOSANI
Biroul de Cadastru şi Publicitate Imobiliară Botosani

A. Partea I. Descrierea imobilului

TEREN Extravilan

Adresa: Jud. Botosani

Nr. Crt	Nr cadastral Nr. topografic	Suprafaţa* (mp)	Observaţii / Referinţe
A1		9.500	Sector cadastral:96 Teren neimprejmuit;

B. Partea II. Proprietari şi acte

Inscrieri privitoare la dreptul de proprietate şi alte drepturi reale		Referinţe
/		
Act Notarial nr. 1407, din 19/11/2013 emis de BIN BARCULET IRINA MIHAELA (Contract de vanzare - cumparare);		
B1	Intabulare, drept de PROPRIETATE, dobandit prin Reconstituire, cota actuala 1/1, cota initiala 1/1	A1
	1) **SIDONIA SRL**, CIF:14349648	

C. Partea III. SARCINI .

Inscrieri privind dezmembramintele dreptului de proprietate, drepturi reale de garanţie şi sarcini	Referinţe
NU SUNT	

Document care conține date cu caracter personal, protejat de prevederile Regulamentului (UE) nr. 679/2016 și Legii 190/2018

Anexa Nr. 1 La Partea I

Teren

Nr cadastral	Suprafaţa (mp)*	Observaţii / Referinţe
	9.500	

* Suprafaţa este determinată in planul de proiecţie Stereo 70.

DETALII LINIARE IMOBIL

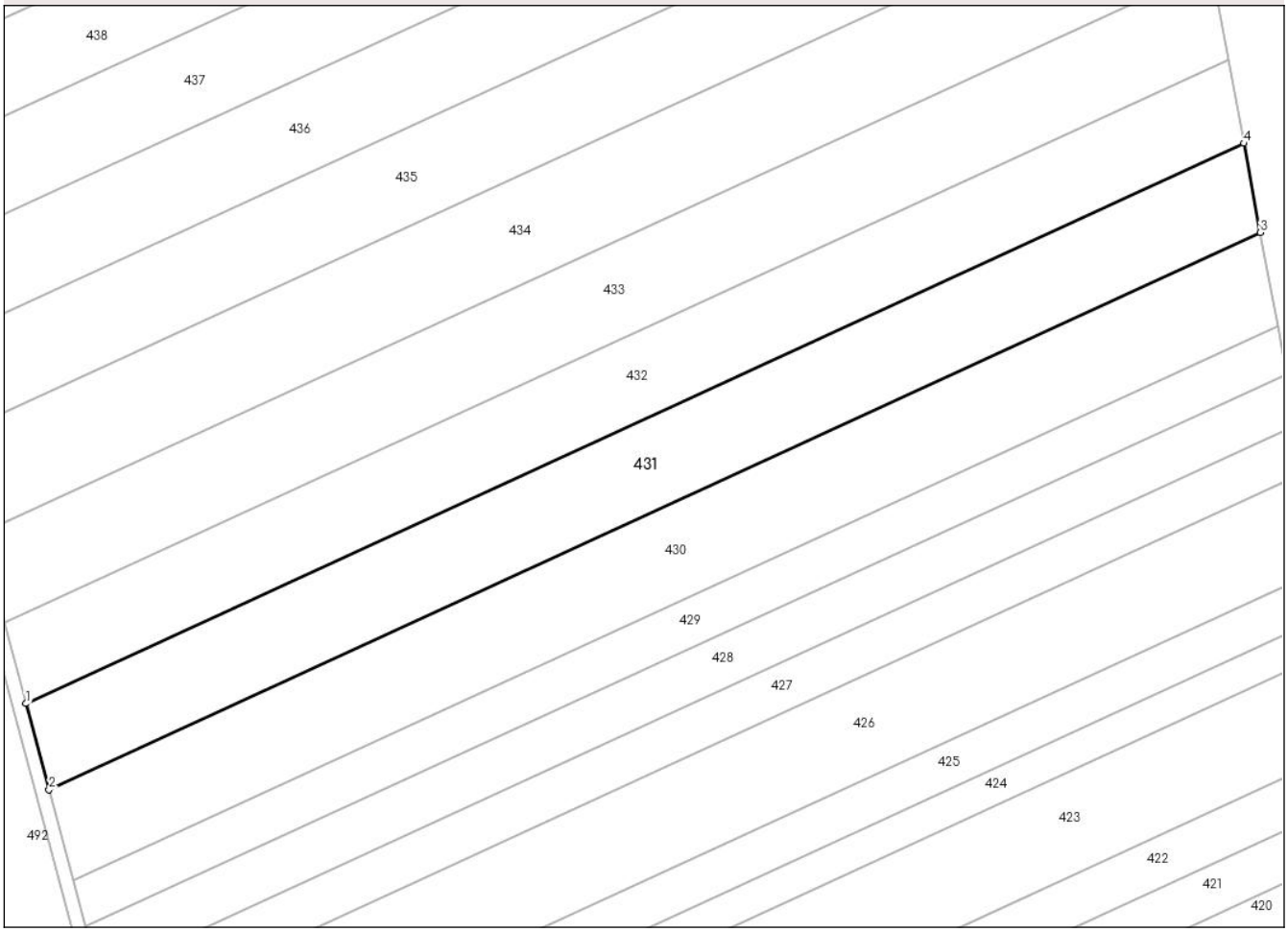

Date referitoare la teren

Crt	Categorie folosință	Intra vilan	Suprafaţa (mp)	Tarla	Parcelă	Nr. topo	Observaţii / Referinţe
1	arabil	NU	6.500	65	885/27	-	
2	pasune	NU	1.600	65	883/27	-	
3	arabil	NU	1.400	65	884/27	-	

Lungime Segmente
1) Valorile lungimilor segmentelor sunt obţinute din proiecţie în plan.

Punct început	X / Y	Punct sfârşit	X / Y	Lungime segment (** (m)
1	640.020,165 704.668,606	2	640.026,727 704.644,155	25.316
2	640.026,727 704.644,155	3	640.371,653 704.802,654	379.6
3	640.371,653 704.802,654	4	640.367,0 704.827,982	25.752
4	640.367,0 704.827,982	1	640.020,165 704.668,606	381.7

Document care conține date cu caracter personal, protejat de prevederile Regulamentului (UE) nr. 679/2016 și Legii 190/2018

** Lungimile segmentelor sunt determinate în planul de proiecţie Stereo 70 şi sunt rotunjite la 1 milimetru.
*** Distanţa dintre puncte este formată din segmente cumulate ce sunt mai mici decât valoarea 1 milimetru.

Document care conține date cu caracter personal, protejat de prevederile Regulamentului (UE) nr. 679/2016 și Legii 190/2018

DATE DESPRE IMOBILUL NR. 432

Oficiul de Cadastru şi Publicitate Imobiliară BOTOSANI
Biroul de Cadastru şi Publicitate Imobiliară Botosani

A. Partea I. Descrierea imobilului

TEREN Extravilan

Adresa: Jud. Botosani

Nr. Crt	Nr cadastral Nr. topografic	Suprafaţa* (mp)	Observaţii / Referinţe
A1		9.000	Sector cadastral:96 Teren neimprejmuit;

B. Partea II. Proprietari şi acte

Inscrieri privitoare la dreptul de proprietate şi alte drepturi reale		Referinţe
/		
Act Administrativ nr. 126153, din 28/12/2002 emis de CJSDPT BOTOSANI (Titlu proprietate);		
B1	Intabulare, drept de PROPRIETATE, dobandit prin Reconstituire, cota actuala 1/1, cota initiala 1/1	A1
	1) **ROMAN MIHAI**, Lipsa C.N.P.	

C. Partea III. SARCINI .

Inscrieri privind dezmembramintele dreptului de proprietate, drepturi reale de garanţie şi sarcini	Referinţe
NU SUNT	

Document care conține date cu caracter personal, protejat de prevederile Regulamentului (UE) nr. 679/2016 și Legii 190/2018

Anexa Nr. 1 La Partea I

Teren

Nr cadastral	Suprafaţa (mp)*	Observaţii / Referinţe
	9.000	

* Suprafaţa este determinată in planul de proiecţie Stereo 70.

DETALII LINIARE IMOBIL

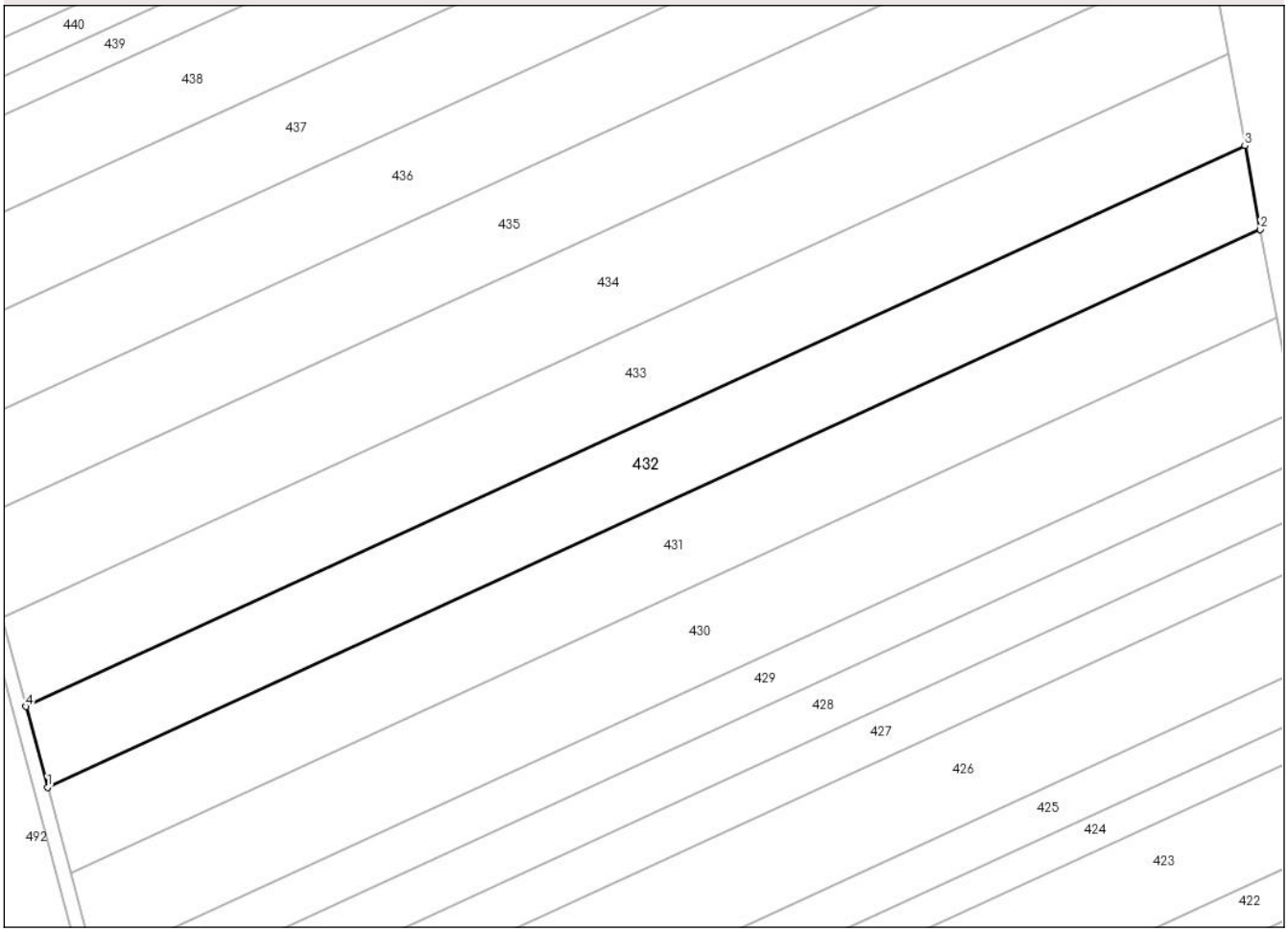

Date referitoare la teren

Crt	Categorie folosință	Intra vilan	Suprafaţa (mp)	Tarla	Parcelă	Nr. topo	Observaţii / Referinţe
1	arabil	NU	7.600	65	885/36	-	
2	arabil	NU	1.400	65	884/6	-	

Lungime Segmente
1) Valorile lungimilor segmentelor sunt obţinute din proiecţie în plan.

Punct început	X / Y	Punct sfârşit	X / Y	Lungime segment (** (m)
1	640.020,165 704.668,606	2	640.367,0 704.827,982	381.7
2	640.367,0 704.827,982	3	640.362,614 704.851,848	24.266
3	640.362,614 704.851,848	4	640.013,982 704.691,647	383.678
4	640.013,982 704.691,647	1	640.020,165 704.668,606	23.856

Document care conține date cu caracter personal, protejat de prevederile Regulamentului (UE) nr. 679/2016 și Legii 190/2018

** Lungimile segmentelor sunt determinate în planul de proiecţie Stereo 70 şi sunt rotunjite la 1 milimetru.
*** Distanţa dintre puncte este formată din segmente cumulate ce sunt mai mici decât valoarea 1 milimetru.

DATE DESPRE IMOBILUL NR. 433

Oficiul de Cadastru şi Publicitate Imobiliară BOTOSANI
Biroul de Cadastru şi Publicitate Imobiliară Botosani

A. Partea I. Descrierea imobilului

TEREN Extravilan

Adresa: Jud. Botosani

Nr. Crt	Nr cadastral Nr. topografic	Suprafaţa* (mp)	Observaţii / Referinţe
A1		10.000	Sector cadastral:96 Teren neimprejmuit;

B. Partea II. Proprietari şi acte

Inscrieri privitoare la dreptul de proprietate şi alte drepturi reale		Referinţe
/		
Act Administrativ nr. 126108, din 30/11/2002 emis de CJSDPT BOTOSANI (Titlu proprietate);		
B1	Intabulare, drept de PROPRIETATE, dobandit prin Reconstituire, cota actuala 1/1, cota initiala 1/1	A1
	1) **UNGURIANU ADELA**, Lipsa C.N.P. 2) **ROMAN MIHAI**, Lipsa C.N.P.	

C. Partea III. SARCINI .

Inscrieri privind dezmembramintele dreptului de proprietate, drepturi reale de garanţie şi sarcini	Referinţe
NU SUNT	

Anexa Nr. 1 La Partea I

Teren

Nr cadastral	Suprafaţa (mp)*	Observaţii / Referinţe
	10.000	

* Suprafaţa este determinată in planul de proiecţie Stereo 70.

DETALII LINIARE IMOBIL

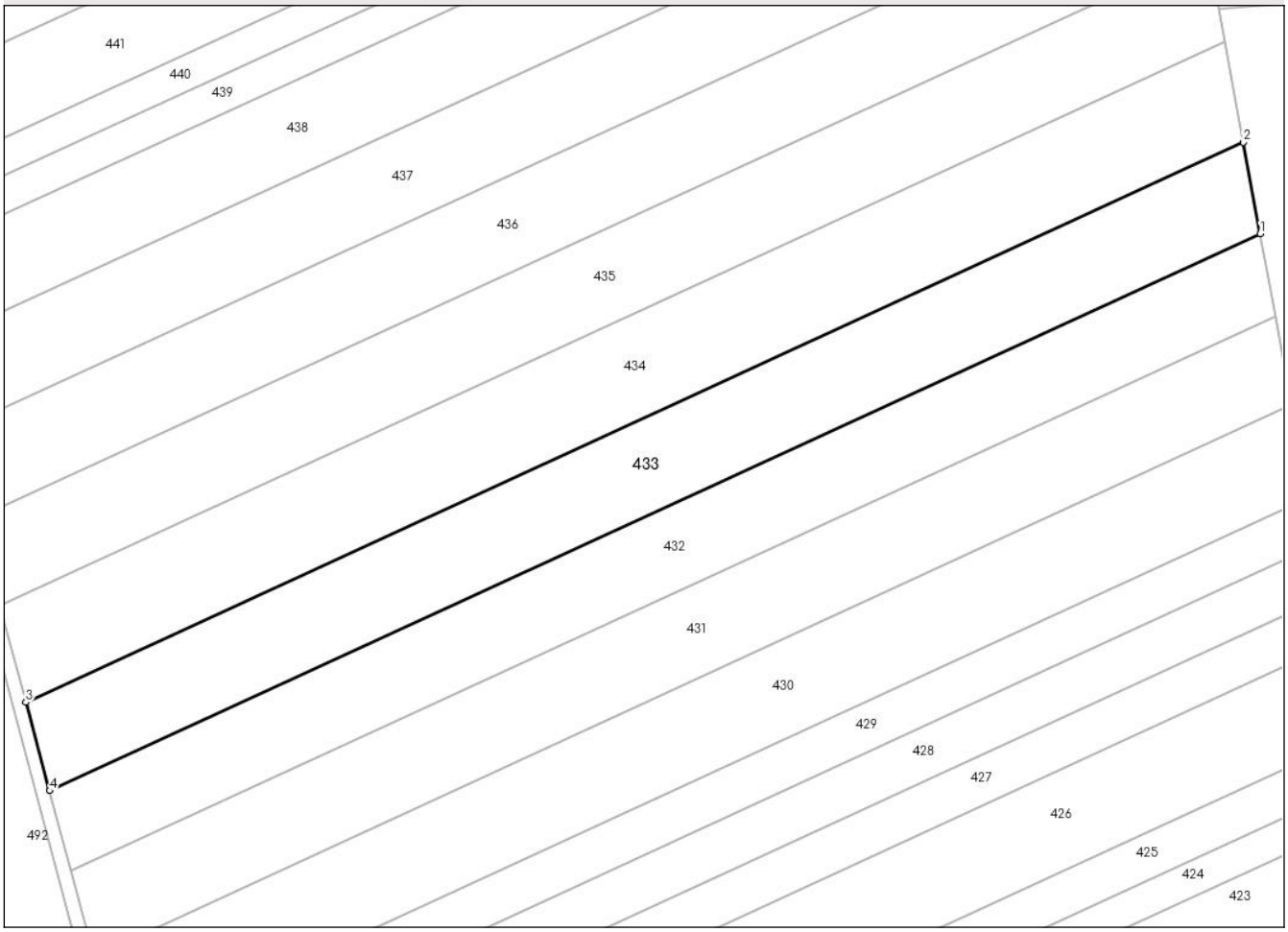

Date referitoare la teren

Crt	Categorie folosință	Intra vilan	Suprafaţa (mp)	Tarla	Parcelă	Nr. topo	Observaţii / Referinţe
1	arabil	NU	7.900	65	885/41	-	
2	pasune	NU	900	65	883/41	-	
3	arabil	NU	1.200	65	884/19	-	

Lungime Segmente
1) Valorile lungimilor segmentelor sunt obţinute din proiecţie în plan.

Punct început	X / Y	Punct sfârşit	X / Y	Lungime segment (** (m)
1	640.362,614 704.851,848	2	640.357,768 704.878,224	26.817
2	640.357,768 704.878,224	3	640.007,151 704.717,11	385.863
3	640.007,151 704.717,11	4	640.013,982 704.691,647	26.363
4	640.013,982 704.691,647	1	640.362,614 704.851,848	383.678

Document care conține date cu caracter personal, protejat de prevederile Regulamentului (UE) nr. 679/2016 și Legii 190/2018

** Lungimile segmentelor sunt determinate în planul de proiecţie Stereo 70 şi sunt rotunjite la 1 milimetru.
*** Distanţa dintre puncte este formată din segmente cumulate ce sunt mai mici decât valoarea 1 milimetru.

Document care conține date cu caracter personal, protejat de prevederile Regulamentului (UE) nr. 679/2016 și Legii 190/2018

DATE DESPRE IMOBILUL NR. 434

Oficiul de Cadastru şi Publicitate Imobiliară BOTOSANI
Biroul de Cadastru şi Publicitate Imobiliară Botosani

A. Partea I. Descrierea imobilului

TEREN Extravilan

Adresa: Jud. Botosani

Nr. Crt	Nr cadastral Nr. topografic	Suprafaţa* (mp)	Observaţii / Referinţe
A1		Din acte: 10.000 Masurata: 11.000	Sector cadastral:96 Teren neimprejmuit;

B. Partea II. Proprietari şi acte

Inscrieri privitoare la dreptul de proprietate şi alte drepturi reale		Referinţe
/		
Act Normativ nr. 7, din 13/03/1996 emis de Parlamentul Romaniei (Lege);		
B1	Inscrierea provizorie, drept de PROPRIETATE, dobandit prin Lege, cota actuala 1/1, cota initiala 1/1	A1
	1) **NEIDENTIFICAT NEIDENTIFICAT**	
B2	se noteaza mentiunea de proprietar neidentificat, rezerva a comisiei locale de fond funciar	A1

C. Partea III. SARCINI .

Inscrieri privind dezmembramintele dreptului de proprietate, drepturi reale de garanţie şi sarcini	Referinţe
NU SUNT	

Document care conține date cu caracter personal, protejat de prevederile Regulamentului (UE) nr. 679/2016 și Legii 190/2018

Anexa Nr. 1 La Partea I

Teren

Nr cadastral	Suprafaţa (mp)*	Observaţii / Referinţe
	Din acte: 10.000 Masurata: 11.000	

* Suprafaţa este determinată in planul de proiecţie Stereo 70.

DETALII LINIARE IMOBIL

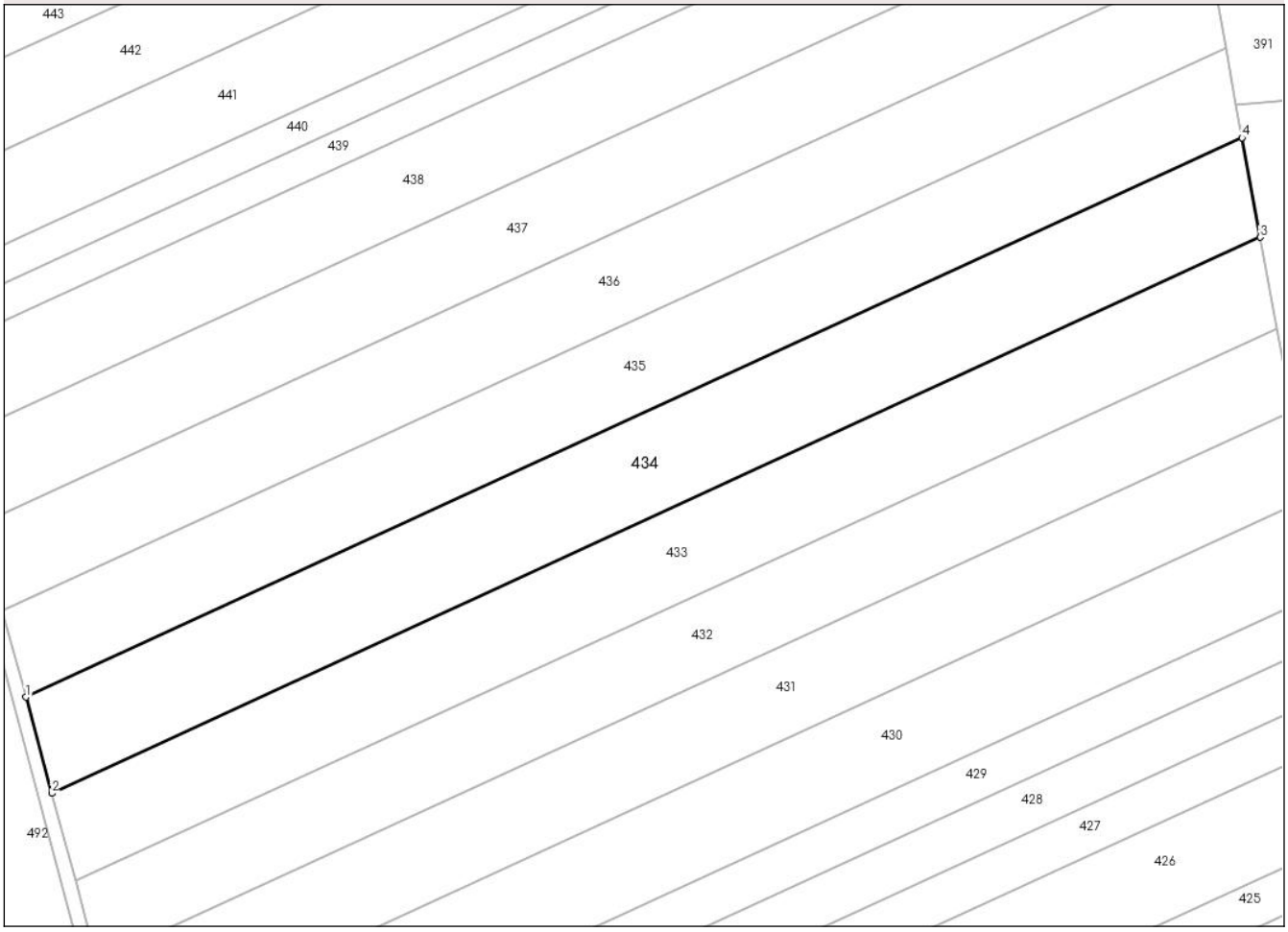

Date referitoare la teren

Crt	Categorie folosinţă	Intra vilan	Suprafaţa (mp)	Tarla	Parcelă	Nr. topo	Observaţii / Referinţe
1	arabil	NU	9.000	67	885	-	
2	pasune	NU	1.000	67	883	-	
3	arabil	NU	1.000	67	884	-	

Lungime Segmente

1) Valorile lungimilor segmentelor sunt obţinute din proiecţie în plan.

Punct început	X / Y	Punct sfârşit	X / Y	Lungime segment (** (m)
1	639.999,678 704.744,952	2	640.007,151 704.717,11	28.827
2	640.007,151 704.717,11	3	640.357,768 704.878,224	385.863
3	640.357,768 704.878,224	4	640.352,469 704.907,065	29.324

Document care conține date cu caracter personal, protejat de prevederile Regulamentului (UE) nr. 679/2016 și Legii 190/2018

Punct început	X / Y	Punct sfârşit	X / Y	Lungime segment (** (m)
4	640.352,469 704.907,065	1	639.999,678 704.744,952	388.255

** Lungimile segmentelor sunt determinate în planul de proiecţie Stereo 70 şi sunt rotunjite la 1 milimetru.
*** Distanţa dintre puncte este formată din segmente cumulate ce sunt mai mici decât valoarea 1 milimetru.

Document care conține date cu caracter personal, protejat de prevederile Regulamentului (UE) nr. 679/2016 și Legii 190/2018

DATE DESPRE IMOBILUL NR. 435

Oficiul de Cadastru şi Publicitate Imobiliară BOTOSANI
Biroul de Cadastru şi Publicitate Imobiliară Botosani

A. Partea I. Descrierea imobilului

TEREN Extravilan

Adresa: Jud. Botosani

Nr. Crt	Nr cadastral Nr. topografic	Suprafaţa* (mp)	Observaţii / Referinţe
A1		10.000	Sector cadastral:96 Teren neimprejmuit;

B. Partea II. Proprietari şi acte

Inscrieri privitoare la dreptul de proprietate şi alte drepturi reale		Referinţe
/		
Act Notarial nr. 1310, din 25/10/2013 emis de BIN BARCULET IRINA MIHAELA (Contract de vanzare - cumparare);		
B1	Intabulare, drept de PROPRIETATE, dobandit prin Conventie, cota actuala 1/1, cota initiala 1/1	A1
	1) **SIDONIA SRL**, CIF:14349648	

C. Partea III. SARCINI .

Inscrieri privind dezmembramintele dreptului de proprietate, drepturi reale de garanţie şi sarcini	Referinţe
NU SUNT	

Document care conține date cu caracter personal, protejat de prevederile Regulamentului (UE) nr. 679/2016 și Legii 190/2018

Anexa Nr. 1 La Partea I

Teren

Nr cadastral	Suprafaţa (mp)*	Observaţii / Referinţe
	10.000	

* Suprafaţa este determinată in planul de proiecţie Stereo 70.

DETALII LINIARE IMOBIL

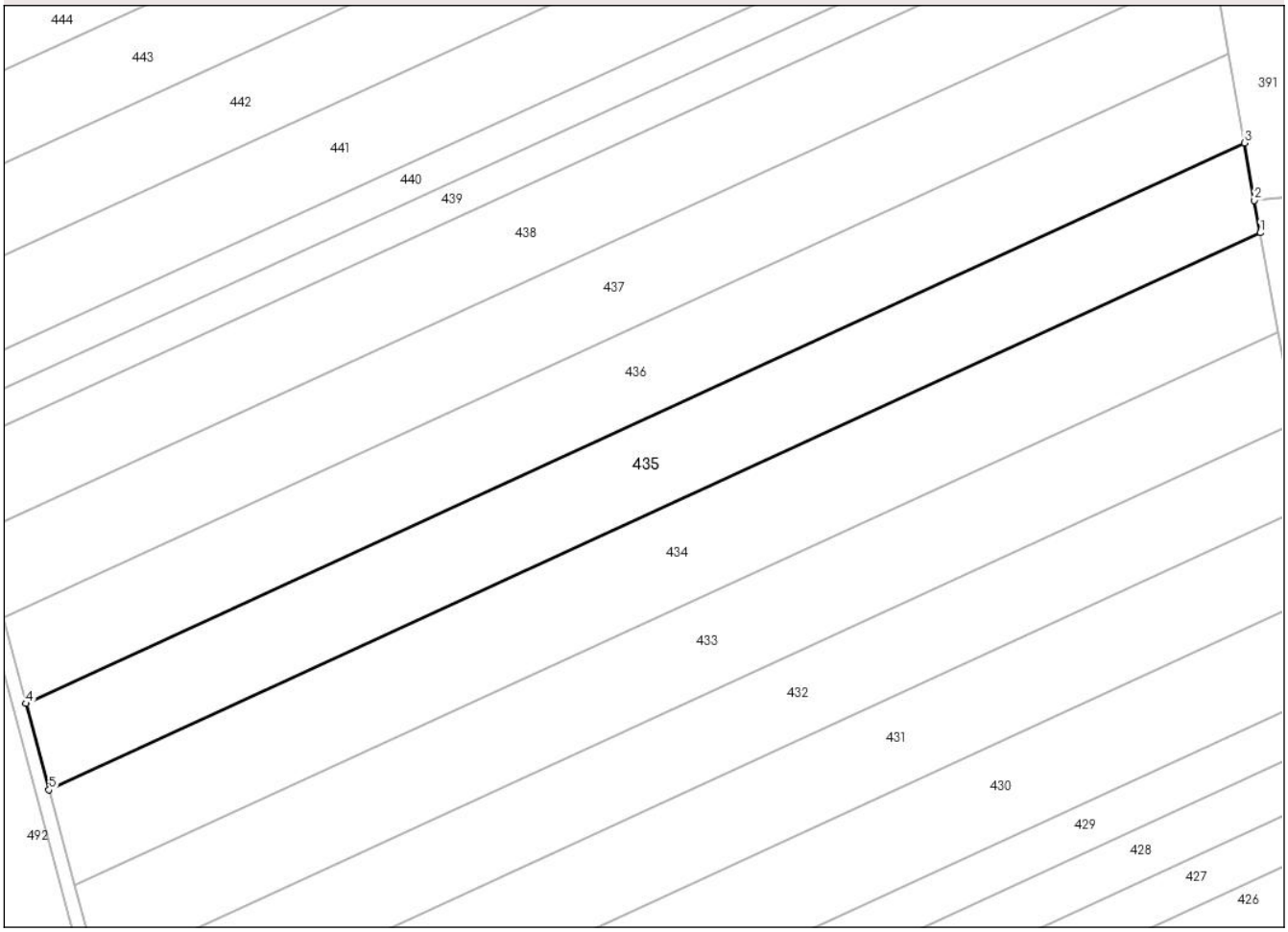

Date referitoare la teren

Crt	Categorie folosință	Intra vilan	Suprafaţa (mp)	Tarla	Parcelă	Nr. topo	Observaţii / Referinţe
1	arabil	NU	7.100	65	885/21	-	
2	pasune	NU	2.100	65	883/21	-	
3	arabil	NU	800	65	884/2	-	

Lungime Segmente
1) Valorile lungimilor segmentelor sunt obţinute din proiecţie în plan.

Punct început	X / Y	Punct sfârşit	X / Y	Lungime segment (** (m)
1	640.352,469 704.907,065	2	640.350,741 704.916,467	9.559
2	640.350,741 704.916,467	3	640.347,811 704.933,188	16.976
3	640.347,811 704.933,188	4	639.992,926 704.770,113	390.56
4	639.992,926 704.770,113	5	639.999,678 704.744,952	26.051

Document care conține date cu caracter personal, protejat de prevederile Regulamentului (UE) nr. 679/2016 și Legii 190/2018

Punct început	X / Y	Punct sfârşit	X / Y	Lungime segment (** (m)
5	639.999,678 704.744,952	1	640.352,469 704.907,065	388.255

** Lungimile segmentelor sunt determinate în planul de proiecţie Stereo 70 şi sunt rotunjite la 1 milimetru.
*** Distanţa dintre puncte este formată din segmente cumulate ce sunt mai mici decât valoarea 1 milimetru.

DATE DESPRE IMOBILUL NR. 436

Oficiul de Cadastru şi Publicitate Imobiliară BOTOSANI
Biroul de Cadastru şi Publicitate Imobiliară Botosani

A. Partea I. Descrierea imobilului

TEREN Extravilan

Adresa: Jud. Botosani

Nr. Crt	Nr cadastral Nr. topografic	Suprafaţa* (mp)	Observaţii / Referinţe
A1		10.000	Sector cadastral:96 Teren neimprejmuit;

B. Partea II. Proprietari şi acte

Inscrieri privitoare la dreptul de proprietate şi alte drepturi reale		Referinţe
/		
Act Notarial nr. 1559, din 11/03/2011 emis de BNPA RETA ANITEI ANA MARIA VATAVU (Contract de vanzare - cumparare);		
B1	Intabulare, drept de PROPRIETATE, dobandit prin Conventie, cota actuala 1/1, cota initiala 1/1	A1
	1) **SIDONIA SRL**, CIF:14349648	

C. Partea III. SARCINI .

Inscrieri privind dezmembramintele dreptului de proprietate, drepturi reale de garanţie şi sarcini	Referinţe
NU SUNT	

Document care conține date cu caracter personal, protejat de prevederile Regulamentului (UE) nr. 679/2016 și Legii 190/2018

Anexa Nr. 1 La Partea I

Teren

Nr cadastral	Suprafaţa (mp)*	Observaţii / Referinţe
	10.000	

* Suprafaţa este determinată in planul de proiecţie Stereo 70.

DETALII LINIARE IMOBIL

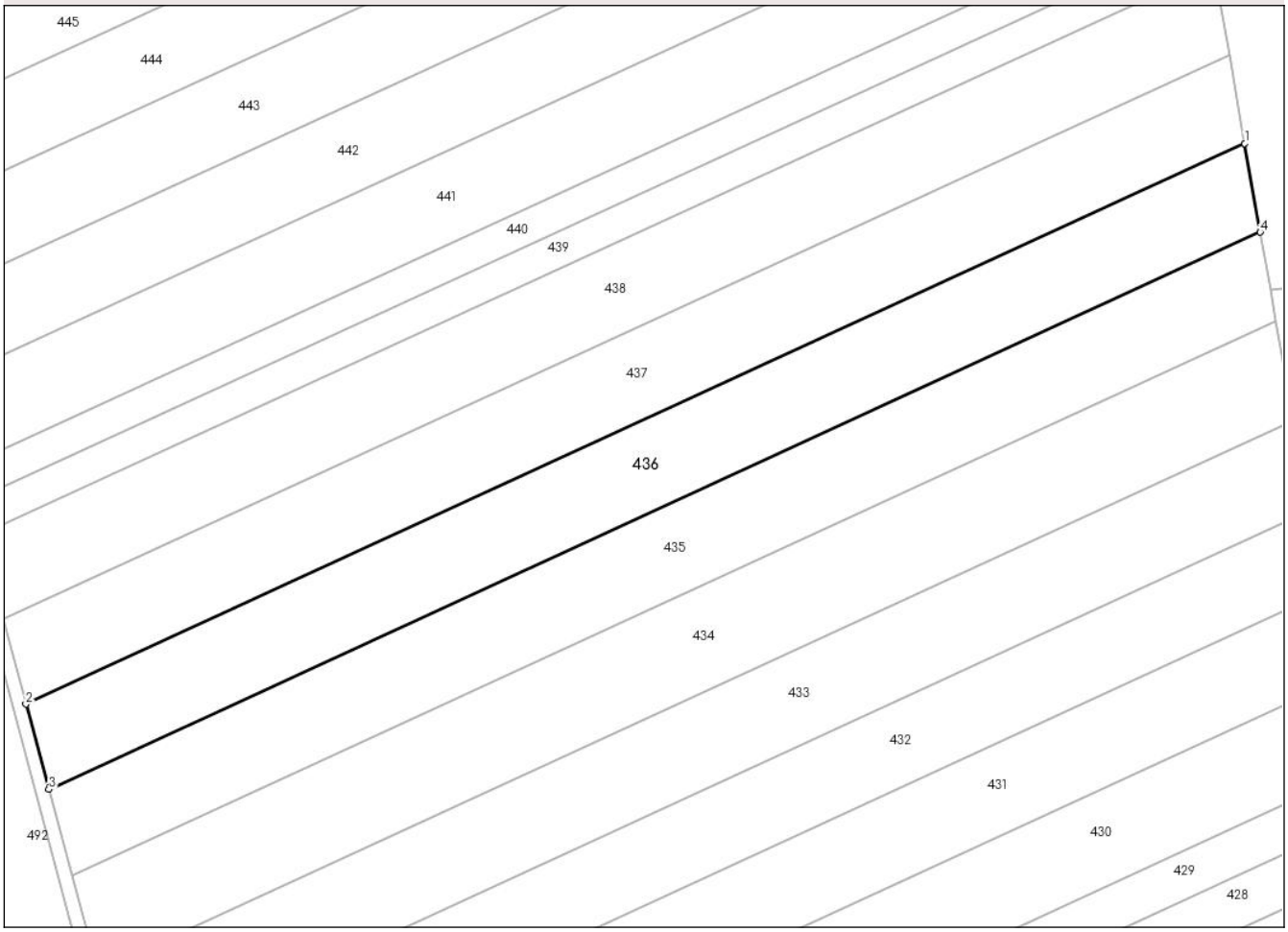

Date referitoare la teren

Crt	Categorie folosință	Intra vilan	Suprafaţa (mp)	Tarla	Parcelă	Nr. topo	Observaţii / Referinţe
1	arabil	NU	6.700	65	885/23	-	
2	pasune	NU	2.800	65	883/23	-	
3	arabil	NU	500	65	884/1	-	

Lungime Segmente
1) Valorile lungimilor segmentelor sunt obţinute din proiecţie în plan.

Punct început	X / Y	Punct sfârşit	X / Y	Lungime segment (** (m)
1	640.343,256 704.959,187	2	639.986,214 704.795,122	392.933
2	639.986,214 704.795,122	3	639.992,926 704.770,113	25.894
3	639.992,926 704.770,113	4	640.347,811 704.933,188	390.56
4	640.347,811 704.933,188	1	640.343,256 704.959,187	26.395

Document care conține date cu caracter personal, protejat de prevederile Regulamentului (UE) nr. 679/2016 și Legii 190/2018

** Lungimile segmentelor sunt determinate în planul de proiecţie Stereo 70 şi sunt rotunjite la 1 milimetru.
*** Distanţa dintre puncte este formată din segmente cumulate ce sunt mai mici decât valoarea 1 milimetru.

Document care conține date cu caracter personal, protejat de prevederile Regulamentului (UE) nr. 679/2016 și Legii 190/2018

DATE DESPRE IMOBILUL NR. 437

Oficiul de Cadastru şi Publicitate Imobiliară BOTOSANI
Biroul de Cadastru şi Publicitate Imobiliară Botosani

A. Partea I. Descrierea imobilului

Nr. CF vechi:50328
Nr. cadastral vechi:50328

TEREN Extravilan

Adresa: Jud. Botosani

Nr. Crt	Nr cadastral Nr. topografic	Suprafaţa* (mp)	Observaţii / Referinţe
A1	50328	10.000	Sector cadastral:96 Teren neimprejmuit;

B. Partea II. Proprietari şi acte

Inscrieri privitoare la dreptul de proprietate şi alte drepturi reale		Referinţe
26161 / 02/07/2012		
Act Notarial nr. 1417, din 26/06/2012 emis de NP TEODORESCU MIHAELA;		
B2	Intabulare, drept de PROPRIETATE, dobandit prin Conventie, cota actuala 1/1, cota initiala 1/1	A1
	1) **CALINIUC COSTICĂ**, bun propriu	

C. Partea III. SARCINI .

Inscrieri privind dezmembramintele dreptului de proprietate, drepturi reale de garanţie şi sarcini	Referinţe
NU SUNT	

Document care conține date cu caracter personal, protejat de prevederile Regulamentului (UE) nr. 679/2016 și Legii 190/2018

Anexa Nr. 1 La Partea I

Teren

Nr cadastral	Suprafaţa (mp)*	Observaţii / Referinţe
50328	10.000	

* Suprafaţa este determinată in planul de proiecţie Stereo 70.

DETALII LINIARE IMOBIL

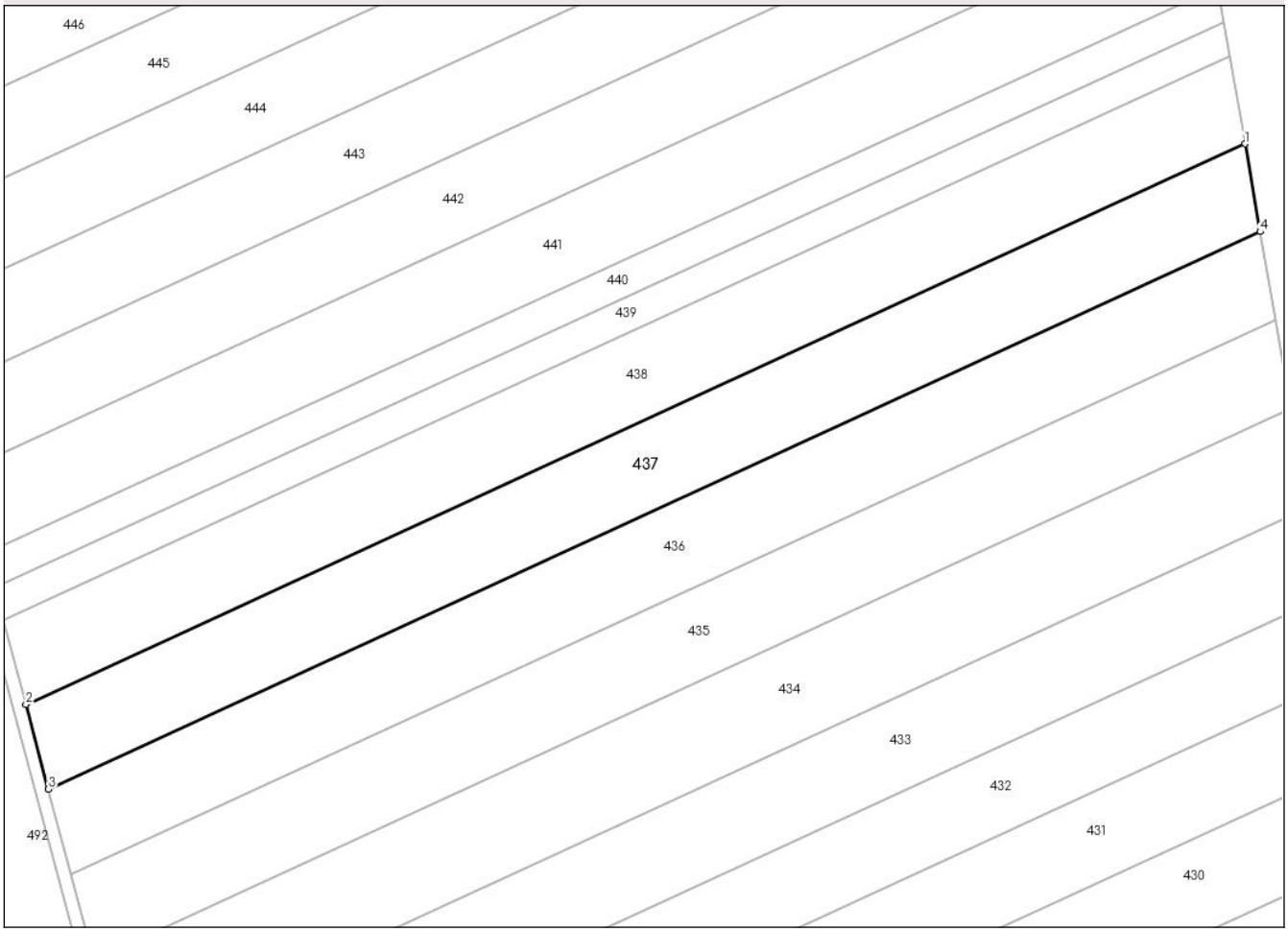

Date referitoare la teren

Crt	Categorie folosință	Intra vilan	Suprafaţa (mp)	Tarla	Parcelă	Nr. topo	Observaţii / Referinţe
1	arabil	NU	6.600	65	885/19	-	
2	pasune	NU	3.400	65	883/19	-	

Lungime Segmente
1) Valorile lungimilor segmentelor sunt obţinute din proiecţie în plan.

Punct început	X / Y	Punct sfârşit	X / Y	Lungime segment (** (m)
1	640.338,727 704.985,031	2	639.979,562 704.819,989	395.27
2	639.979,562 704.819,989	3	639.986,214 704.795,122	25.741
3	639.986,214 704.795,122	4	640.343,256 704.959,187	392.933
4	640.343,256 704.959,187	1	640.338,727 704.985,031	26.238

Document care conține date cu caracter personal, protejat de prevederile Regulamentului (UE) nr. 679/2016 și Legii 190/2018

** Lungimile segmentelor sunt determinate în planul de proiecţie Stereo 70 şi sunt rotunjite la 1 milimetru.
*** Distanţa dintre puncte este formată din segmente cumulate ce sunt mai mici decât valoarea 1 milimetru.

DATE DESPRE IMOBILUL NR. 438

Oficiul de Cadastru şi Publicitate Imobiliară BOTOSANI
Biroul de Cadastru şi Publicitate Imobiliară Botosani

A. Partea I. Descrierea imobilului

TEREN Extravilan

Adresa: Jud. Botosani

Nr. Crt	Nr cadastral Nr. topografic	Suprafaţa* (mp)	Observaţii / Referinţe
A1		10.000	Sector cadastral:96 Teren neimprejmuit;

B. Partea II. Proprietari şi acte

Inscrieri privitoare la dreptul de proprietate şi alte drepturi reale		Referinţe
/		
Act Notarial nr. 1310, din 23/10/2013 emis de BIN BARCULET IRINA MIHAELA (Contract de vanzare - cumparare);		
B1	Intabulare, drept de PROPRIETATE, dobandit prin Conventie, cota actuala 1/1, cota initiala 1/1	A1
	1) **SIDONIA SRL**, CIF:14349648	

C. Partea III. SARCINI .

Inscrieri privind dezmembramintele dreptului de proprietate, drepturi reale de garanţie şi sarcini	Referinţe
NU SUNT	

Document care conține date cu caracter personal, protejat de prevederile Regulamentului (UE) nr. 679/2016 și Legii 190/2018

Anexa Nr. 1 La Partea I

Teren

Nr cadastral	Suprafaţa (mp)*	Observaţii / Referinţe
	10.000	

* Suprafaţa este determinată in planul de proiecţie Stereo 70.

DETALII LINIARE IMOBIL

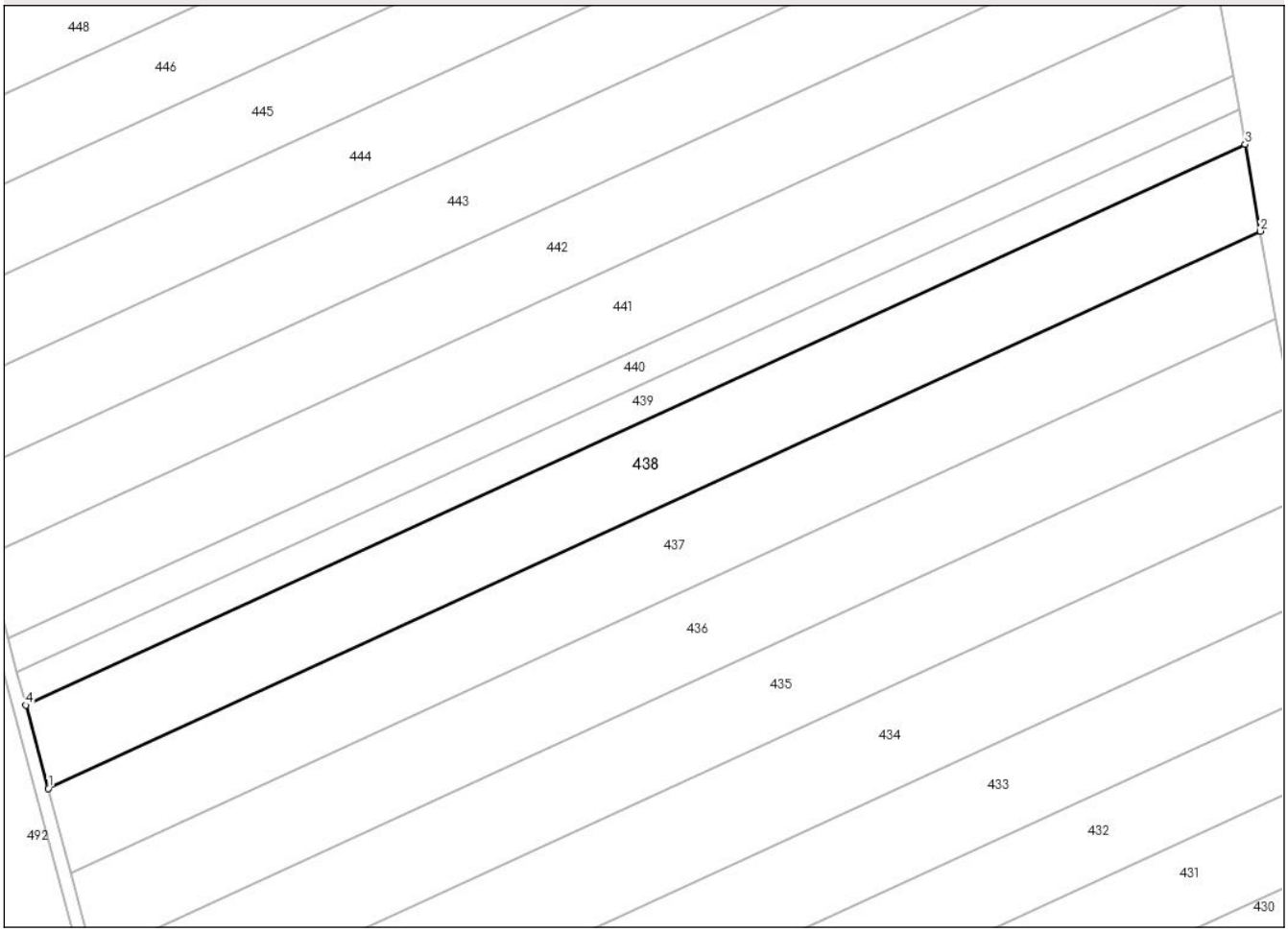

Date referitoare la teren

Crt	Categorie folosință	Intra vilan	Suprafaţa (mp)	Tarla	Parcelă	Nr. topo	Observaţii / Referinţe
1	arabil	NU	6.700	-	885/32	-	
2	pasune	NU	3.300	-	883/48	-	

Lungime Segmente
1) Valorile lungimilor segmentelor sunt obţinute din proiecţie în plan.

Punct început	X / Y	Punct sfârşit	X / Y	Lungime segment (** (m)
1	639.979,562 704.819,989	2	640.338,727 704.985,031	395.27
2	640.338,727 704.985,031	3	640.334,225 705.010,721	26.081
3	640.334,225 705.010,721	4	639.972,912 704.844,692	397.634
4	639.972,912 704.844,692	1	639.979,562 704.819,989	25.582

Document care conține date cu caracter personal, protejat de prevederile Regulamentului (UE) nr. 679/2016 și Legii 190/2018

** Lungimile segmentelor sunt determinate în planul de proiecţie Stereo 70 şi sunt rotunjite la 1 milimetru.
*** Distanţa dintre puncte este formată din segmente cumulate ce sunt mai mici decât valoarea 1 milimetru.

DATE DESPRE IMOBILUL NR. 439

Oficiul de Cadastru şi Publicitate Imobiliară BOTOSANI
Biroul de Cadastru şi Publicitate Imobiliară Botosani

A. Partea I. Descrierea imobilului

TEREN Extravilan

Adresa: Jud. Botosani

Nr. Crt	Nr cadastral Nr. topografic	Suprafaţa* (mp)	Observaţii / Referinţe
A1		4.000	Sector cadastral:96 Teren neimprejmuit;

B. Partea II. Proprietari şi acte

Inscrieri privitoare la dreptul de proprietate şi alte drepturi reale		Referinţe
/		
Act Notarial nr. 1310, din 23/10/2013 emis de BIN BARCULET IRINA MIHAELA (Contract de vanzare - cumparare);		
B1	Intabulare, drept de PROPRIETATE, dobandit prin Conventie, cota actuala 1/1, cota initiala 1/1	A1
	1) **SIDONIA SRL**, CIF:14349648	

C. Partea III. SARCINI .

Inscrieri privind dezmembramintele dreptului de proprietate, drepturi reale de garanţie şi sarcini	Referinţe
NU SUNT	

Document care conține date cu caracter personal, protejat de prevederile Regulamentului (UE) nr. 679/2016 și Legii 190/2018

Anexa Nr. 1 La Partea I

Teren

Nr cadastral	Suprafaţa (mp)*	Observaţii / Referinţe
	4.000	

* Suprafaţa este determinată in planul de proiecţie Stereo 70.

DETALII LINIARE IMOBIL

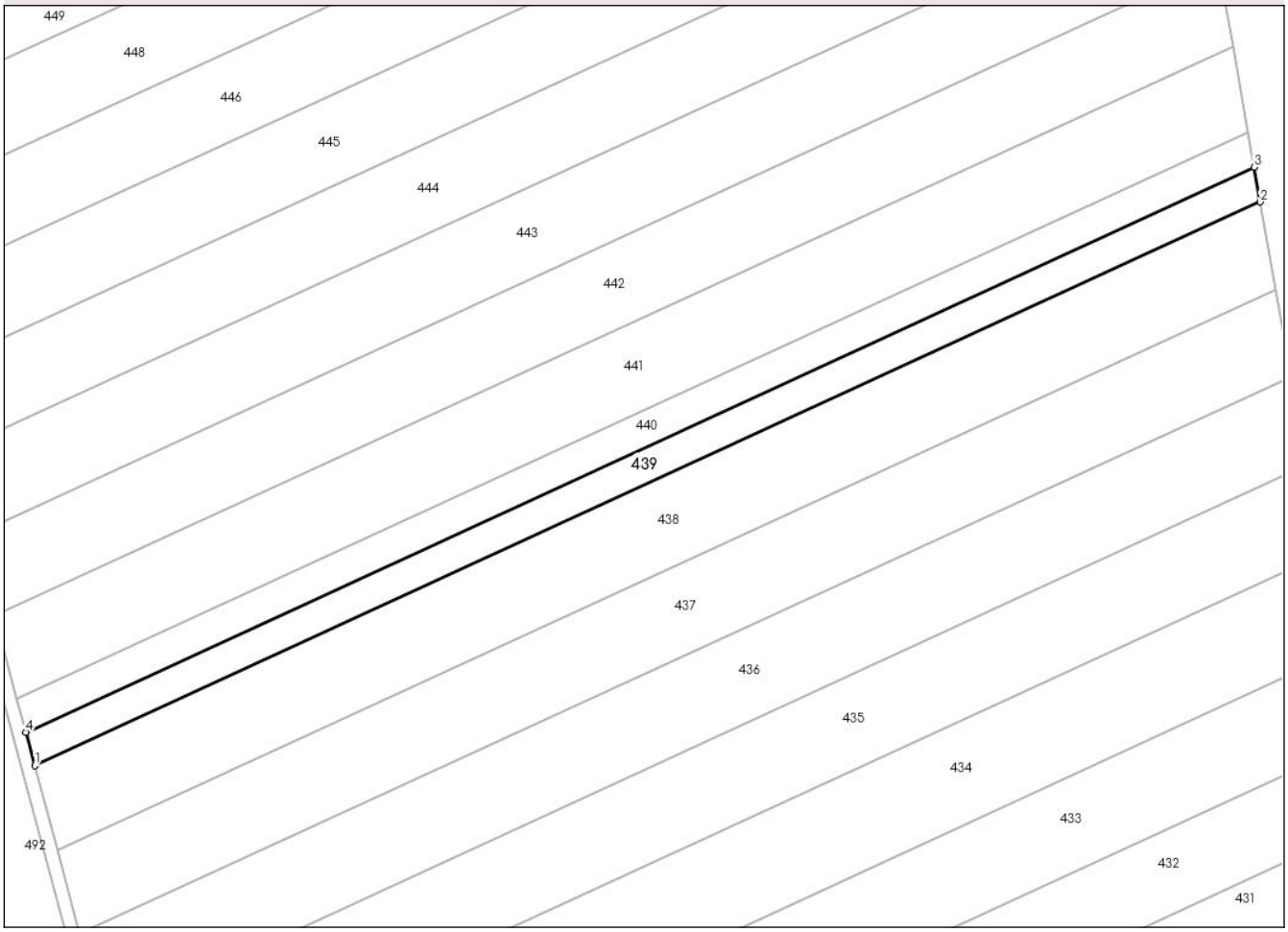

Date referitoare la teren

Crt	Categorie folosință	Intra vilan	Suprafaţa (mp)	Tarla	Parcelă	Nr. topo	Observaţii / Referinţe
1	arabil	NU	2.700	65	885/18	-	
2	pasune	NU	1.300	65	883/18	-	

Lungime Segmente
1) Valorile lungimilor segmentelor sunt obţinute din proiecţie în plan.

Punct început	X / Y	Punct sfârşit	X / Y	Lungime segment (** (m)
1	639.972,912 704.844,692	2	640.334,225 705.010,721	397.634
2	640.334,225 705.010,721	3	640.332,432 705.020,954	10.389
3	640.332,432 705.020,954	4	639.970,27 704.854,536	398.568
4	639.970,27 704.854,536	1	639.972,912 704.844,692	10.192

Document care conține date cu caracter personal, protejat de prevederile Regulamentului (UE) nr. 679/2016 și Legii 190/2018

** Lungimile segmentelor sunt determinate în planul de proiecţie Stereo 70 şi sunt rotunjite la 1 milimetru.
*** Distanţa dintre puncte este formată din segmente cumulate ce sunt mai mici decât valoarea 1 milimetru.

Document care conține date cu caracter personal, protejat de prevederile Regulamentului (UE) nr. 679/2016 și Legii 190/2018

DATE DESPRE IMOBILUL NR. 440

Oficiul de Cadastru şi Publicitate Imobiliară BOTOSANI
Biroul de Cadastru şi Publicitate Imobiliară Botosani

A. Partea I. Descrierea imobilului

TEREN Extravilan

Adresa: Jud. Botosani

Nr. Crt	Nr cadastral Nr. topografic	Suprafaţa* (mp)	Observaţii / Referinţe
A1		4.000	Sector cadastral:96 Teren neimprejmuit; Diferenta de suprafata de 2700mp din pc 885/18 si diferenta de suprafata de 1300 mp din pc 883/18 se gaseste la imobilul ID 96079

B. Partea II. Proprietari şi acte

Inscrieri privitoare la dreptul de proprietate şi alte drepturi reale		Referinţe
/		
Act Administrativ nr. 119789, din 26/11/2002 emis de CJSDPT BOTOSANI (Titlu proprietate);		
B1	Intabulare, drept de PROPRIETATE, dobandit prin Reconstituire, cota actuala 1/1, cota initiala 1/1	A1
	1) **CIOBANU MARIA**, Lipsa C.N.P.	

C. Partea III. SARCINI .

Inscrieri privind dezmembramintele dreptului de proprietate, drepturi reale de garanţie şi sarcini	Referinţe
NU SUNT	

Anexa Nr. 1 La Partea I

Teren

Nr cadastral	Suprafaţa (mp)*	Observaţii / Referinţe
	4.000	Diferenta de suprafata de 2700mp din pc 885/18 si diferenta de suprafata de 1300 mp din pc 883/18 se gaseste la imobilul ID 96079

* Suprafaţa este determinată in planul de proiecţie Stereo 70.

DETALII LINIARE IMOBIL

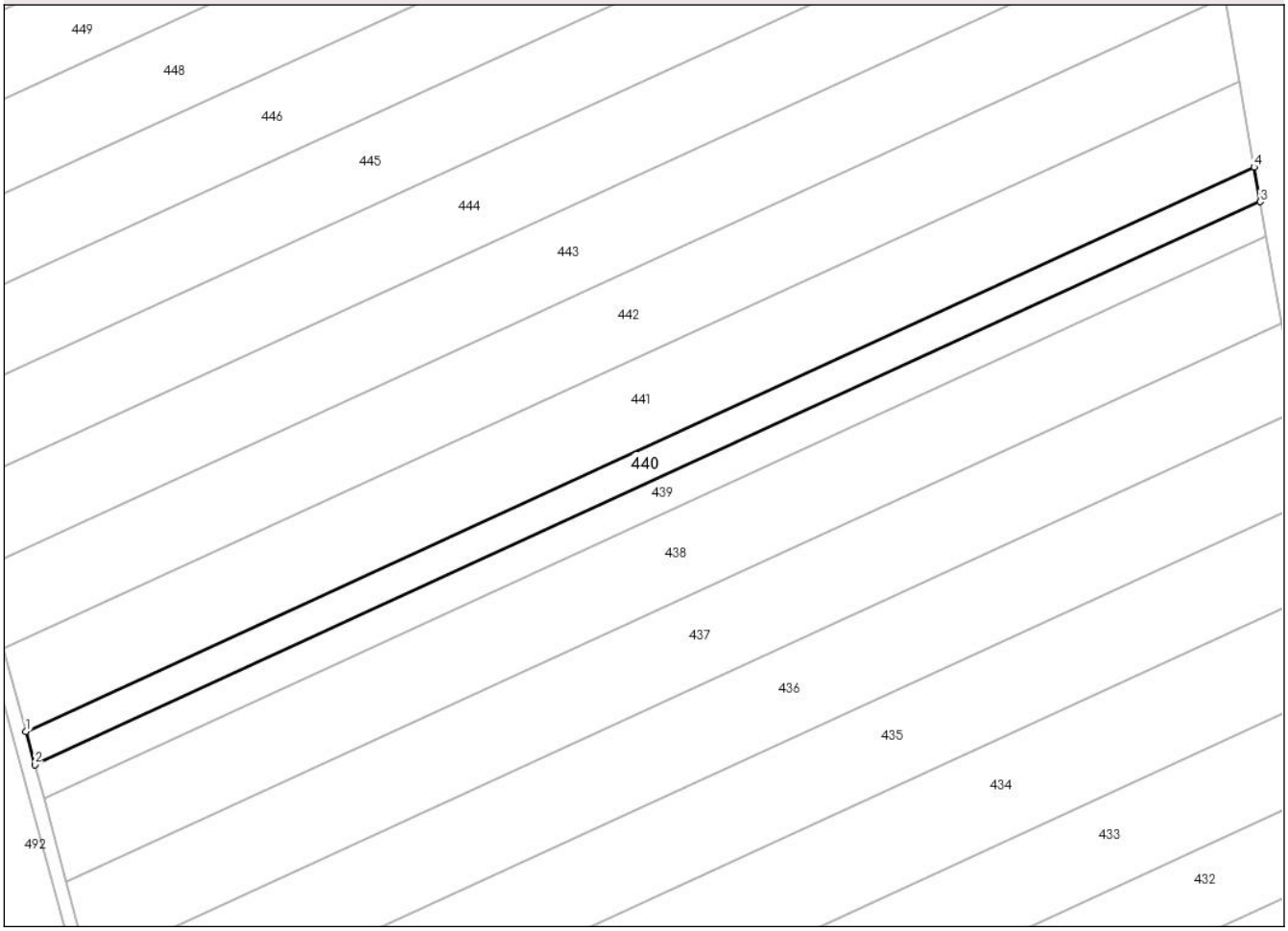

Date referitoare la teren

Crt	Categorie folosință	Intra vilan	Suprafaţa (mp)	Tarla	Parcelă	Nr. topo	Observaţii / Referinţe
1	arabil	NU	2.700	65	885/18	-	
2	pasune	NU	1.300	65	883/18	-	

Lungime Segmente
1) Valorile lungimilor segmentelor sunt obţinute din proiecţie în plan.

Punct început	X / Y	Punct sfârşit	X / Y	Lungime segment (** (m)
1	639.967,635 704.864,356	2	639.970,27 704.854,536	10.167
2	639.970,27 704.854,536	3	640.332,432 705.020,954	398.568
3	640.332,432 705.020,954	4	640.330,643 705.031,164	10.366
4	640.330,643 705.031,164	1	639.967,635 704.864,356	399.499

Document care conține date cu caracter personal, protejat de prevederile Regulamentului (UE) nr. 679/2016 și Legii 190/2018

** Lungimile segmentelor sunt determinate în planul de proiecţie Stereo 70 şi sunt rotunjite la 1 milimetru.
*** Distanţa dintre puncte este formată din segmente cumulate ce sunt mai mici decât valoarea 1 milimetru.

DATE DESPRE IMOBILUL NR. 441

Oficiul de Cadastru şi Publicitate Imobiliară BOTOSANI
Biroul de Cadastru şi Publicitate Imobiliară Botosani

A. Partea I. Descrierea imobilului

Nr. CF vechi:50597
Nr. cadastral vechi:50597

TEREN Extravilan

Adresa: Jud. Botosani

Nr. Crt	Nr cadastral Nr. topografic	Suprafaţa* (mp)	Observaţii / Referinţe
A1	50597	10.000	Sector cadastral:96 Teren neimprejmuit;

B. Partea II. Proprietari şi acte

Inscrieri privitoare la dreptul de proprietate şi alte drepturi reale		Referinţe
33278 / 09/05/2014		
Act Notarial nr. 820, din 08/05/2014 emis de BIN "Gabriel Tiberiu Puşcaşu Botoşani;		
B10	Intabulare, drept de PROPRIETATE, dobandit prin Conventie, cota actuala 1/1, cota initiala 1/1	A1
	1) **PRISECARU DIANA-ALINA**, căsătorită cu 2) **PRISECARU RADU-CONSTANTIN**, bun comun	
32924 / 25/04/2019		
Act Notarial nr. 725, din 24/04/2019 emis de SPN PUȘCAȘU, STANCIU-ȘFAIȚER şi ASOCIAŢII (+Anexa 1);		
B11	se notează interdicțiile de înstrăinare, grevare, închiriere, dezmembrare, comasare, restructurare și construire	A1
	1) **LIBRA INTERNET BANK SA**, CIF:8119644, prin Sucursala Suceava	

C. Partea III. SARCINI

Inscrieri privind dezmembramintele dreptului de proprietate, drepturi reale de garanţie şi sarcini		Referinţe
32924 / 25/04/2019		
Act Notarial nr. 725, din 24/04/2019 emis de SPN PUȘCAȘU, STANCIU-ȘFAIȚER şi ASOCIAŢII (+Anexa 1);		
C1	Intabulare, drept de IPOTECA, Valoare:500000 RON, şi celelalte obligaţii aferente creditului	A1
	1) **LIBRA INTERNET BANK SA**, CIF:8119644, prin Sucursala Suceava	

Document care conține date cu caracter personal, protejat de prevederile Regulamentului (UE) nr. 679/2016 și Legii 190/2018

Anexa Nr. 1 La Partea I

Teren

Nr cadastral	Suprafaţa (mp)*	Observaţii / Referinţe
50597	10.000	

* Suprafaţa este determinată in planul de proiecţie Stereo 70.

DETALII LINIARE IMOBIL

Date referitoare la teren

Crt	Categorie folosință	Intra vilan	Suprafaţa (mp)	Tarla	Parcelă	Nr. topo	Observaţii / Referinţe
1	arabil	NU	6.712	-	885/17	-	
2	pasune	NU	3.288	-	883/17	-	

Lungime Segmente
1) Valorile lungimilor segmentelor sunt obţinute din proiecţie în plan.

Punct început	X / Y	Punct sfârşit	X / Y	Lungime segment (** (m)
1	639.967,635 704.864,356	2	640.330,643 705.031,164	399.499
2	640.330,643 705.031,164	3	640.326,189 705.056,585	25.808
3	640.326,189 705.056,585	4	639.961,073 704.888,809	401.819
4	639.961,073 704.888,809	1	639.967,635 704.864,356	25.318

Document care conține date cu caracter personal, protejat de prevederile Regulamentului (UE) nr. 679/2016 și Legii 190/2018

** Lungimile segmentelor sunt determinate în planul de proiecţie Stereo 70 şi sunt rotunjite la 1 milimetru.
*** Distanţa dintre puncte este formată din segmente cumulate ce sunt mai mici decât valoarea 1 milimetru.

DATE DESPRE IMOBILUL NR. 442

Oficiul de Cadastru şi Publicitate Imobiliară BOTOSANI
Biroul de Cadastru şi Publicitate Imobiliară Botosani

A. Partea I. Descrierea imobilului

TEREN Extravilan

Adresa: Jud. Botosani

Nr. Crt	Nr cadastral Nr. topografic	Suprafaţa* (mp)	Observaţii / Referinţe
A1		9.800	Sector cadastral:96 Teren neimprejmuit;

B. Partea II. Proprietari şi acte

Inscrieri privitoare la dreptul de proprietate şi alte drepturi reale		Referinţe
/		
Act Notarial nr. 1310, din 23/10/2013 emis de BIN BARCULET IRINA MIHAELA (Contract de vanzare - cumparare);		
B1	Intabulare, drept de PROPRIETATE, dobandit prin Conventie, cota actuala 1/1, cota initiala 1/1	A1
	1) **SIDONIA SRL**, CIF:14349648	

C. Partea III. SARCINI .

Inscrieri privind dezmembramintele dreptului de proprietate, drepturi reale de garanţie şi sarcini	Referinţe
NU SUNT	

Document care conține date cu caracter personal, protejat de prevederile Regulamentului (UE) nr. 679/2016 și Legii 190/2018

Anexa Nr. 1 La Partea I

Teren

Nr cadastral	Suprafaţa (mp)*	Observaţii / Referinţe
	9.800	

* Suprafaţa este determinată in planul de proiecţie Stereo 70.

DETALII LINIARE IMOBIL

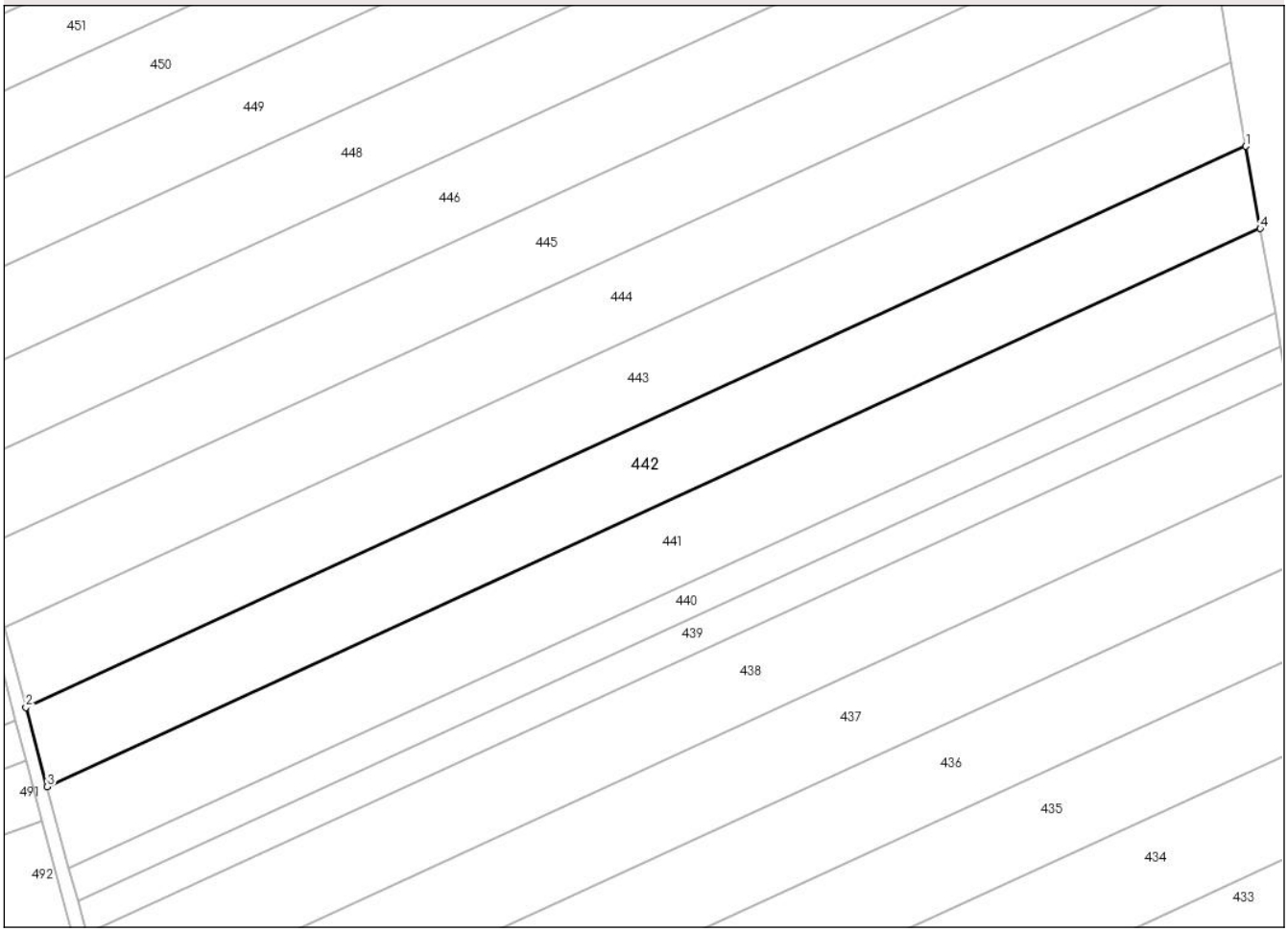

Date referitoare la teren

Crt	Categorie folosință	Intra vilan	Suprafaţa (mp)	Tarla	Parcelă	Nr. topo	Observaţii / Referinţe
1	arabil	NU	3.400	65	885/44	-	
2	pasune	NU	6.400	65	883	-	

Lungime Segmente
1) Valorile lungimilor segmentelor sunt obţinute din proiecţie în plan.

Punct început	X / Y	Punct sfârşit	X / Y	Lungime segment (** (m)
1	640.321,848 705.081,356	2	639.954,679 704.912,636	404.079
2	639.954,679 704.912,636	3	639.961,073 704.888,809	24.67
3	639.961,073 704.888,809	4	640.326,189 705.056,585	401.819
4	640.326,189 705.056,585	1	640.321,848 705.081,356	25.148

Document care conține date cu caracter personal, protejat de prevederile Regulamentului (UE) nr. 679/2016 și Legii 190/2018

** Lungimile segmentelor sunt determinate în planul de proiecţie Stereo 70 şi sunt rotunjite la 1 milimetru.
*** Distanţa dintre puncte este formată din segmente cumulate ce sunt mai mici decât valoarea 1 milimetru.

Document care conține date cu caracter personal, protejat de prevederile Regulamentului (UE) nr. 679/2016 și Legii 190/2018

DATE DESPRE IMOBILUL NR. 443

Oficiul de Cadastru şi Publicitate Imobiliară BOTOSANI
Biroul de Cadastru şi Publicitate Imobiliară Botosani

A. Partea I. Descrierea imobilului

TEREN Extravilan

Adresa: Jud. Botosani

Nr. Crt	Nr cadastral Nr. topografic	Suprafaţa* (mp)	Observaţii / Referinţe
A1		10.000	Sector cadastral:96 Teren neimprejmuit;

B. Partea II. Proprietari şi acte

Inscrieri privitoare la dreptul de proprietate şi alte drepturi reale		Referinţe
/		
Act Administrativ nr. 119782, din 27/11/2002 emis de CJSDPT BOTOSANI (Titlu proprietate);		
B1	Intabulare, drept de PROPRIETATE, dobandit prin Reconstituire, cota actuala 1/1, cota initiala 1/1	A1
	1) **CONSTANTINESCU ELENA**, Lipsa C.N.P.	

C. Partea III. SARCINI .

Inscrieri privind dezmembramintele dreptului de proprietate, drepturi reale de garanţie şi sarcini	Referinţe
NU SUNT	

Document care conține date cu caracter personal, protejat de prevederile Regulamentului (UE) nr. 679/2016 și Legii 190/2018

Anexa Nr. 1 La Partea I

Teren

Nr cadastral	Suprafaţa (mp)*	Observaţii / Referinţe
	10.000	

* Suprafaţa este determinată in planul de proiecţie Stereo 70.

DETALII LINIARE IMOBIL

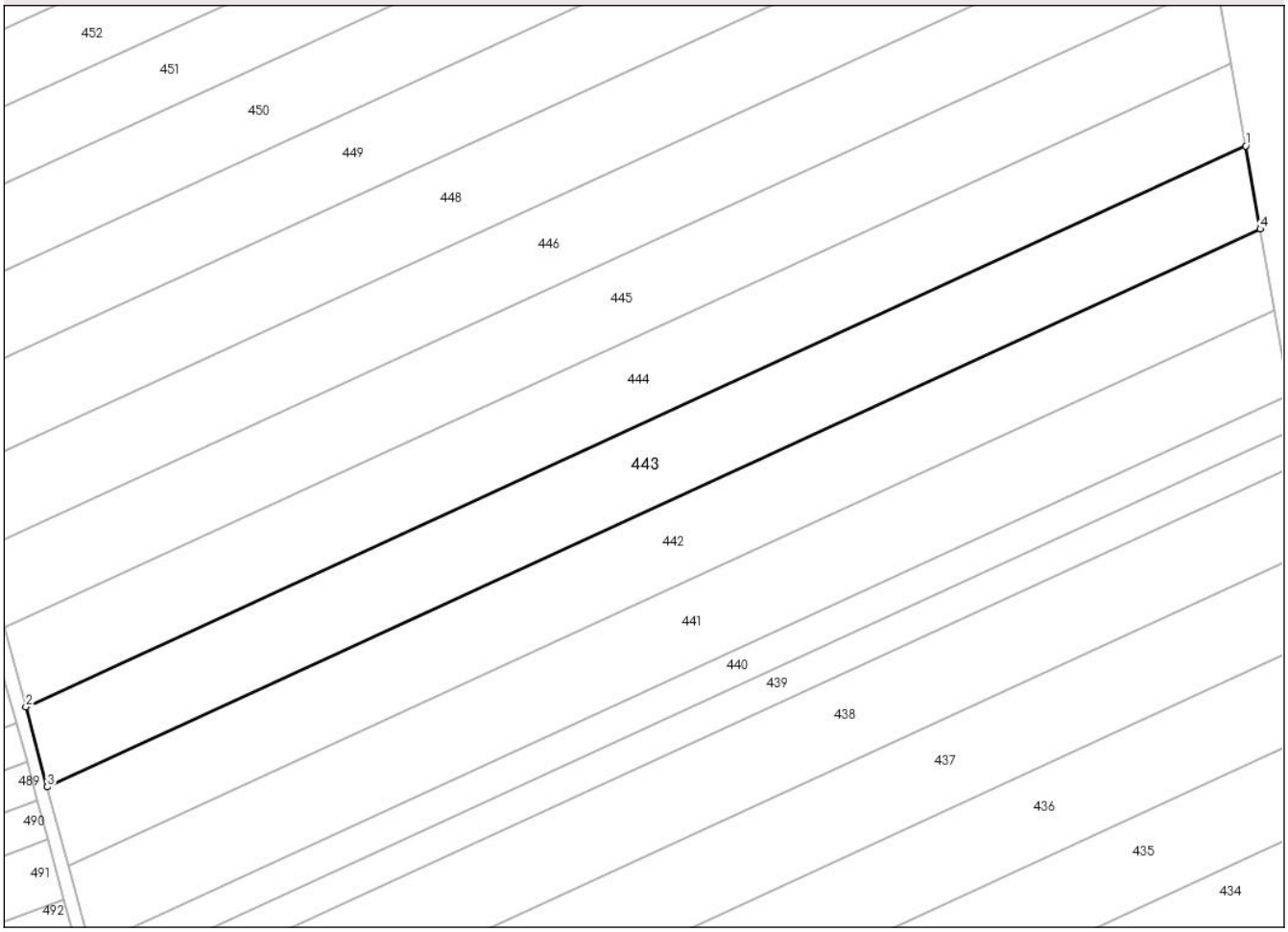

Date referitoare la teren

Crt	Categorie folosință	Intra vilan	Suprafaţa (mp)	Tarla	Parcelă	Nr. topo	Observaţii / Referinţe
1	arabil	NU	3.600	65	885/15	-	
2	pasune	NU	6.400	65	883/15	-	

Lungime Segmente
1) Valorile lungimilor segmentelor sunt obţinute din proiecţie în plan.

Punct început	X / Y	Punct sfârşit	X / Y	Lungime segment (** (m)
1	640.317,444 705.106,491	2	639.948,211 704.936,823	406.35
2	639.948,211 704.936,823	3	639.954,679 704.912,636	25.037
3	639.954,679 704.912,636	4	640.321,848 705.081,356	404.079
4	640.321,848 705.081,356	1	640.317,444 705.106,491	25.518

Document care conține date cu caracter personal, protejat de prevederile Regulamentului (UE) nr. 679/2016 și Legii 190/2018

** Lungimile segmentelor sunt determinate în planul de proiecţie Stereo 70 şi sunt rotunjite la 1 milimetru.
*** Distanţa dintre puncte este formată din segmente cumulate ce sunt mai mici decât valoarea 1 milimetru.

DATE DESPRE IMOBILUL NR. 444

Oficiul de Cadastru şi Publicitate Imobiliară BOTOSANI
Biroul de Cadastru şi Publicitate Imobiliară Botosani

A. Partea I. Descrierea imobilului

Nr. CF vechi:50425
Nr. cadastral vechi:50425

TEREN Extravilan

Adresa: Jud. Botosani

Nr. Crt	Nr cadastral Nr. topografic	Suprafaţa* (mp)	Observaţii / Referinţe
A1	50425	10.000	Sector cadastral:96 Teren neimprejmuit;

B. Partea II. Proprietari şi acte

Inscrieri privitoare la dreptul de proprietate şi alte drepturi reale		Referinţe
31245 / 02/08/2012		
Act Notarial nr. 1123, din 02/08/2012 emis de BNP GABRIEL TIBERIU PUŞCAŞU;		
B2	Intabulare, drept de PROPRIETATE, dobandit prin Conventie, cota actuala 1/1, cota initiala 1/1	A1
	1) **SIDONIA SRL**, CIF:14349648	

C. Partea III. SARCINI

Inscrieri privind dezmembramintele dreptului de proprietate, drepturi reale de garanţie şi sarcini		Referinţe
51727 / 26/07/2021		
Act Notarial nr. 1193, din 21/07/2021 emis de BNP,,PUSCASU Gabriel Tiberiu" Botoșani;		
C1	se notează promisiunea de constituire a dreptului de superficie și de servitute, respectiv instituirea interdicțiilor de înstrăinare și grevare, în favoarea EOLIAN LAND SRL - contractul va fi încheiat în termen de 1 (un) an de la data semnării prezentei promisiuni, respectiv 21.07.2022, cu posibilitatea prelungirii unilaterale a datei limită cu cel mult 1 (un) an, respectiv până la data de 21.07.2023	A1

Document care conține date cu caracter personal, protejat de prevederile Regulamentului (UE) nr. 679/2016 și Legii 190/2018

Anexa Nr. 1 La Partea I

Teren

Nr cadastral	Suprafaţa (mp)*	Observaţii / Referinţe
50425	10.000	

* Suprafaţa este determinată in planul de proiecţie Stereo 70.

DETALII LINIARE IMOBIL

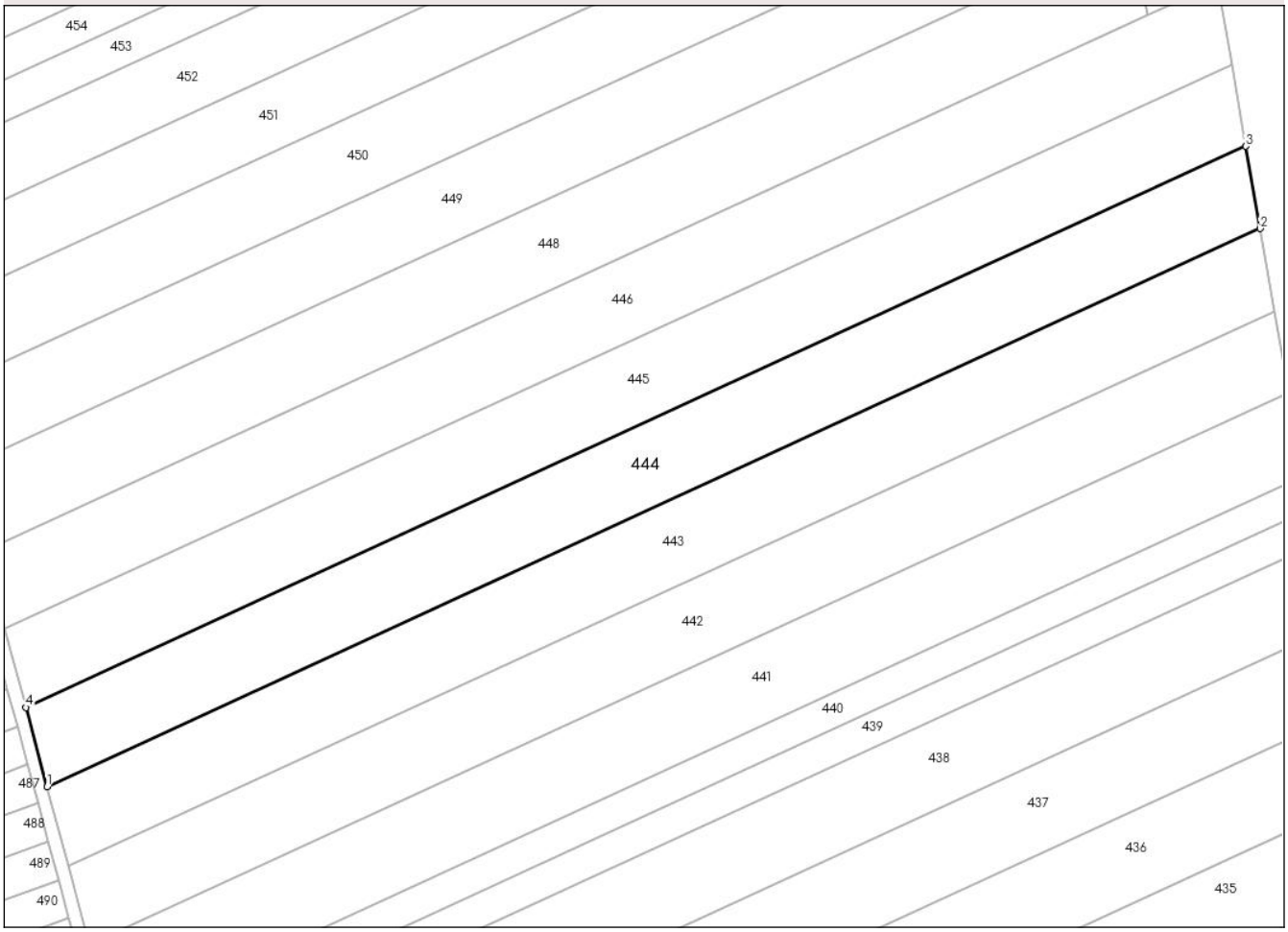

Date referitoare la teren

Crt	Categorie folosință	Intra vilan	Suprafaţa (mp)	Tarla	Parcelă	Nr. topo	Observaţii / Referinţe
1	arabil	NU	2.745	-	885/12	-	
2	pasune	NU	7.255	-	883/12	-	

Lungime Segmente
1) Valorile lungimilor segmentelor sunt obţinute din proiecţie în plan.

Punct început	X / Y	Punct sfârşit	X / Y	Lungime segment (** (m)
1	639.948,211 704.936,823	2	640.317,444 705.106,491	406.35
2	640.317,444 705.106,491	3	640.313,064 705.131,484	25.374
3	640.313,064 705.131,484	4	639.941,739 704.960,855	408.652
4	639.941,739 704.960,855	1	639.948,211 704.936,823	24.888

Document care conține date cu caracter personal, protejat de prevederile Regulamentului (UE) nr. 679/2016 și Legii 190/2018

** Lungimile segmentelor sunt determinate în planul de proiecţie Stereo 70 şi sunt rotunjite la 1 milimetru.
*** Distanţa dintre puncte este formată din segmente cumulate ce sunt mai mici decât valoarea 1 milimetru.

Document care conține date cu caracter personal, protejat de prevederile Regulamentului (UE) nr. 679/2016 și Legii 190/2018

DATE DESPRE IMOBILUL NR. 445

Oficiul de Cadastru şi Publicitate Imobiliară BOTOSANI
Biroul de Cadastru şi Publicitate Imobiliară Botosani

A. Partea I. Descrierea imobilului

TEREN Extravilan

Adresa: Jud. Botosani

Nr. Crt	Nr cadastral Nr. topografic	Suprafaţa* (mp)	Observaţii / Referinţe
A1		10.000	Sector cadastral:96 Teren neimprejmuit; Imobilul se gaseste conform TP in pc 885/211, 885/20

B. Partea II. Proprietari şi acte

Inscrieri privitoare la dreptul de proprietate şi alte drepturi reale		Referinţe
/		
Act Administrativ nr. 126114, din 30/11/2002 emis de CJSDPT BOTOSANI (Titlu proprietate);		
B1	Intabulare, drept de PROPRIETATE, dobandit prin Reconstituire, cota actuala 1/1, cota initiala 1/1	A1
	1) **DRISCU ELENA**, Lipsa C.N.P. 2) **DRISCU GHEORGHE**, Lipsa C.N.P. 3) **DRISCU HARALAMBIE**, Lipsa C.N.P. 4) **BREHUESCU VIORICA**, Lipsa C.N.P. 5) **DRISCU AUREL**, Lipsa C.N.P. 6) **DRISCU PETRU**, Lipsa C.N.P. 7) **DRISCU MIHAI**, Lipsa C.N.P.	

C. Partea III. SARCINI .

Inscrieri privind dezmembramintele dreptului de proprietate, drepturi reale de garanţie şi sarcini	Referinţe
NU SUNT	

Anexa Nr. 1 La Partea I

Teren

Nr cadastral	Suprafaţa (mp)*	Observaţii / Referinţe
	10.000	Imobilul se gaseste conform TP in pc 885/211, 885/20

* Suprafaţa este determinată in planul de proiecţie Stereo 70.

DETALII LINIARE IMOBIL

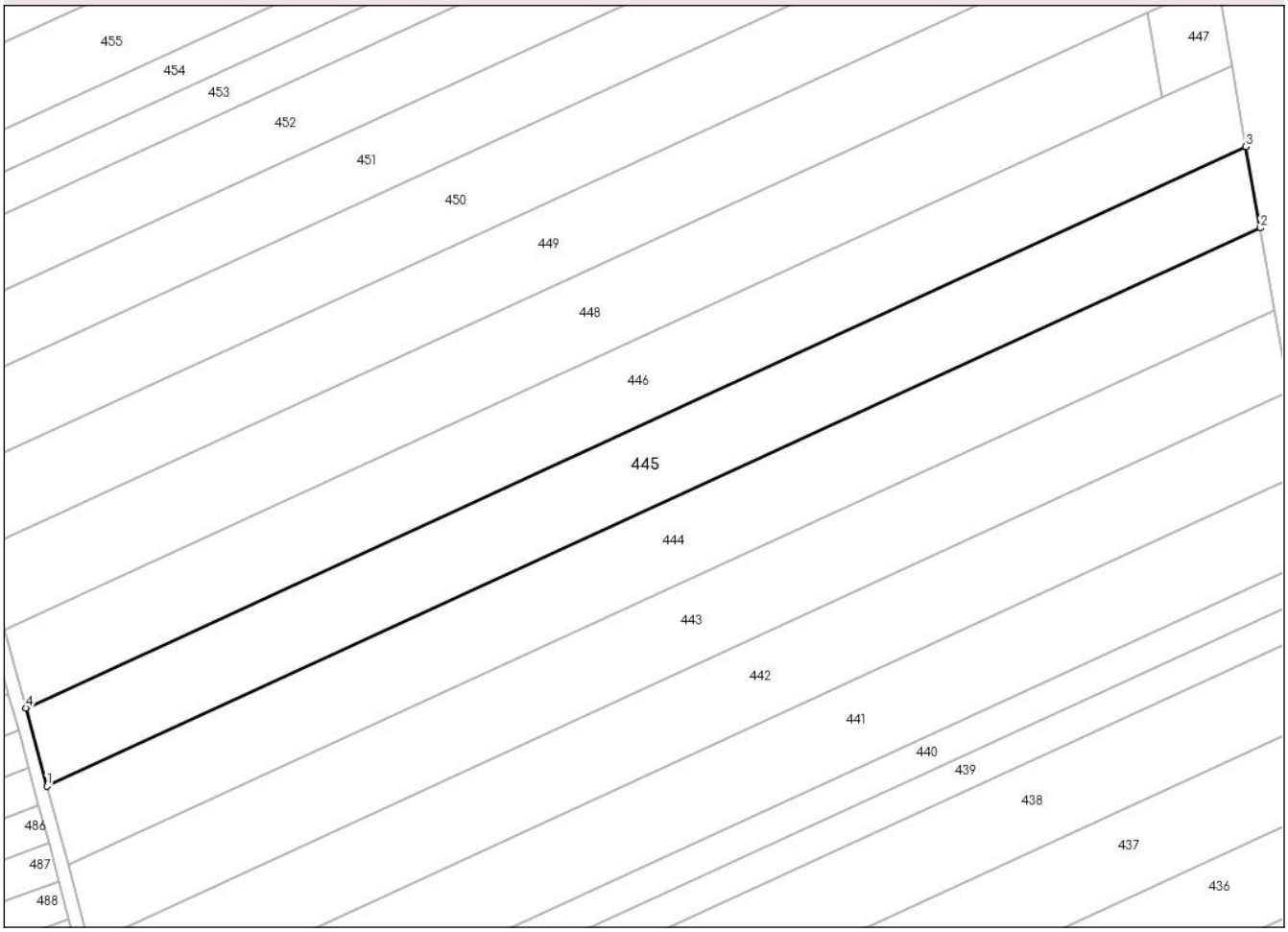

Date referitoare la teren

Crt	Categorie folosință	Intra vilan	Suprafaţa (mp)	Tarla	Parcelă	Nr. topo	Observaţii / Referinţe
1	arabil	NU	4.300	65	885/211	-	
2	pasune	NU	5.700	65	883	-	

Lungime Segmente
1) Valorile lungimilor segmentelor sunt obţinute din proiecţie în plan.

Punct început	X / Y	Punct sfârşit	X / Y	Lungime segment (** (m)
1	639.941,739 704.960,855	2	640.313,064 705.131,484	408.652
2	640.313,064 705.131,484	3	640.308,709 705.156,339	25.234
3	640.308,709 705.156,339	4	639.935,324 704.984,763	410.919
4	639.935,324 704.984,763	1	639.941,739 704.960,855	24.754

Document care conține date cu caracter personal, protejat de prevederile Regulamentului (UE) nr. 679/2016 și Legii 190/2018

** Lungimile segmentelor sunt determinate în planul de proiecţie Stereo 70 şi sunt rotunjite la 1 milimetru.
*** Distanţa dintre puncte este formată din segmente cumulate ce sunt mai mici decât valoarea 1 milimetru.

DATE DESPRE IMOBILUL NR. 446

Oficiul de Cadastru şi Publicitate Imobiliară BOTOSANI
Biroul de Cadastru şi Publicitate Imobiliară Botosani

A. Partea I. Descrierea imobilului

TEREN Extravilan

Adresa: Jud. Botosani

Nr. Crt	Nr cadastral Nr. topografic	Suprafaţa* (mp)	Observaţii / Referinţe
A1		10.000	Sector cadastral:96 Teren neimprejmuit; Imobilul se gaseste conform TP in pc 904/7, 885/14, 883/14

B. Partea II. Proprietari şi acte

Inscrieri privitoare la dreptul de proprietate şi alte drepturi reale		Referinţe
/		
Act Administrativ nr. 119779, din 27/11/2002 emis de CJSDPT BOTOSANI (Titlu proprietate);		
B1	Intabulare, drept de PROPRIETATE, dobandit prin Reconstituire, cota actuala 1/1, cota initiala 1/1	A1
	1) **VEZETEU COSTACHE**, Lipsa C.N.P.	

C. Partea III. SARCINI .

Inscrieri privind dezmembramintele dreptului de proprietate, drepturi reale de garanţie şi sarcini	Referinţe
NU SUNT	

Document care conține date cu caracter personal, protejat de prevederile Regulamentului (UE) nr. 679/2016 și Legii 190/2018

Anexa Nr. 1 La Partea I

Teren

Nr cadastral	Suprafaţa (mp)*	Observaţii / Referinţe
	10.000	Imobilul se gaseste conform TP in pc 904/7, 885/14, 883/14

* Suprafaţa este determinată in planul de proiecţie Stereo 70.

DETALII LINIARE IMOBIL

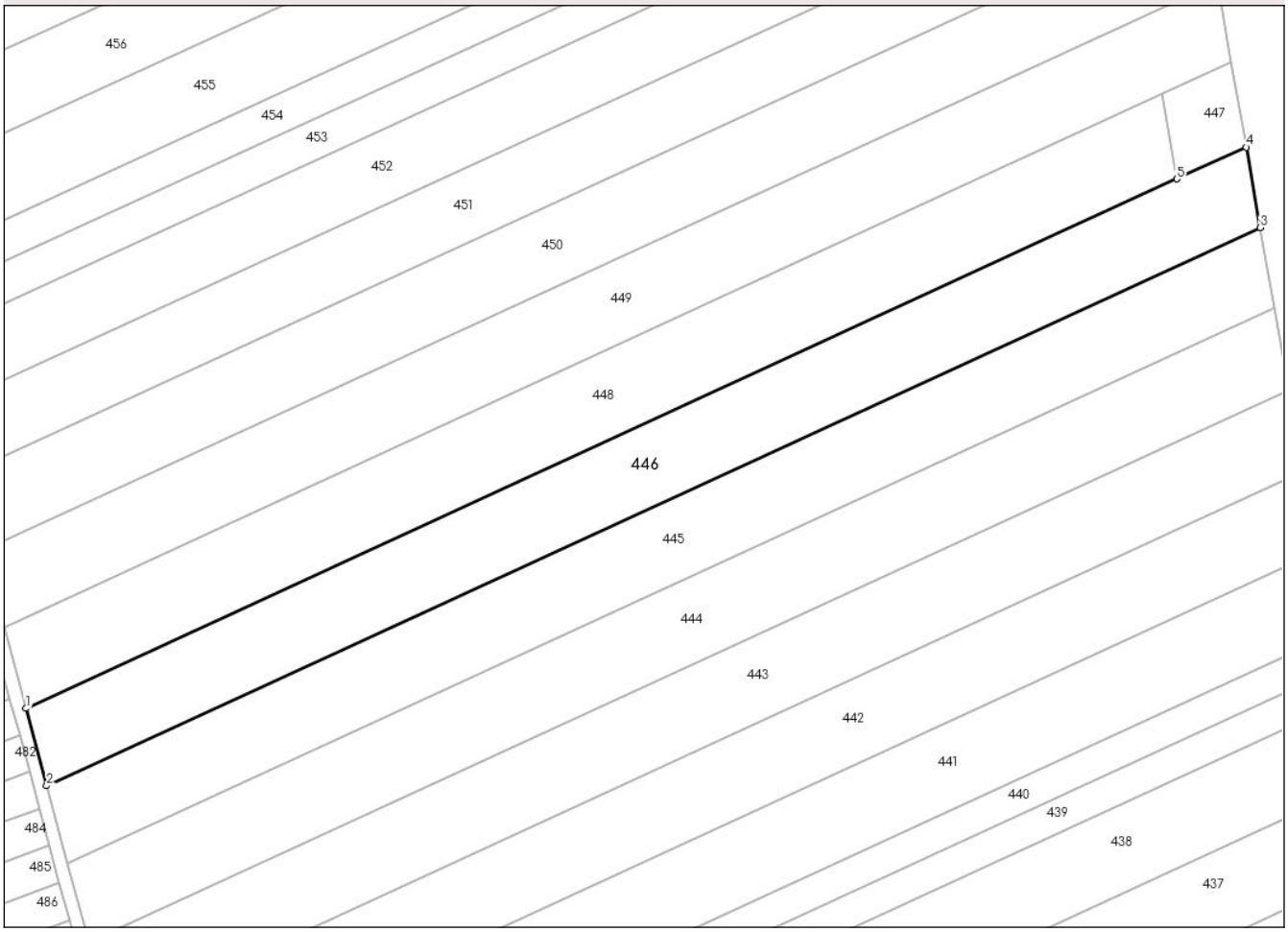

Date referitoare la teren

Crt	Categorie folosință	Intra vilan	Suprafaţa (mp)	Tarla	Parcelă	Nr. topo	Observaţii / Referinţe
1	arabil	NU	3.600	65	885/14	-	
2	pasune	NU	6.400	65	883/14	-	

Lungime Segmente
1) Valorile lungimilor segmentelor sunt obţinute din proiecţie în plan.

Punct început	X / Y	Punct sfârşit	X / Y	Lungime segment (** (m)
1	639.928,943 705.008,539	2	639.935,324 704.984,763	24.617
2	639.935,324 704.984,763	3	640.308,709 705.156,339	410.919
3	640.308,709 705.156,339	4	640.304,378 705.181,057	25.095
4	640.304,378 705.181,057	5	640.283,066 705.171,264	23.454

Document care conține date cu caracter personal, protejat de prevederile Regulamentului (UE) nr. 679/2016 și Legii 190/2018

Punct început	X / Y	Punct sfârşit	X / Y	Lungime segment (** (m)
5	640.283,066 705.171,264	1	639.928,943 705.008,539	389.721

** Lungimile segmentelor sunt determinate în planul de proiecţie Stereo 70 şi sunt rotunjite la 1 milimetru.
*** Distanţa dintre puncte este formată din segmente cumulate ce sunt mai mici decât valoarea 1 milimetru.

Document care conține date cu caracter personal, protejat de prevederile Regulamentului (UE) nr. 679/2016 și Legii 190/2018

DATE DESPRE IMOBILUL NR. 447

Oficiul de Cadastru şi Publicitate Imobiliară BOTOSANI
Biroul de Cadastru şi Publicitate Imobiliară Botosani

A. Partea I. Descrierea imobilului

TEREN Extravilan

Adresa: Jud. Botosani

Nr. Crt	Nr cadastral Nr. topografic	Suprafaţa* (mp)	Observaţii / Referinţe
A1		600	Sector cadastral:96 Teren neimprejmuit; Imobilul se gaseste conform TP in pc 904/5

B. Partea II. Proprietari şi acte

Inscrieri privitoare la dreptul de proprietate şi alte drepturi reale		Referinţe
/		
Act Administrativ nr. 126111, din 30/11/2002 emis de CJSDPT BOTOSANI (Titlu proprietate);		
B1	Intabulare, drept de PROPRIETATE, dobandit prin Reconstituire, cota actuala 1/1, cota initiala 1/1	A1
	1) **BALANOVICI TATIANA**, Lipsa C.N.P.	

C. Partea III. SARCINI .

Inscrieri privind dezmembramintele dreptului de proprietate, drepturi reale de garanţie şi sarcini	Referinţe
NU SUNT	

Document care conține date cu caracter personal, protejat de prevederile Regulamentului (UE) nr. 679/2016 și Legii 190/2018

Anexa Nr. 1 La Partea I

Teren

Nr cadastral	Suprafaţa (mp)*	Observaţii / Referinţe
	600	Imobilul se gaseste conform TP in pc 904/5

* Suprafaţa este determinată in planul de proiecţie Stereo 70.

DETALII LINIARE IMOBIL

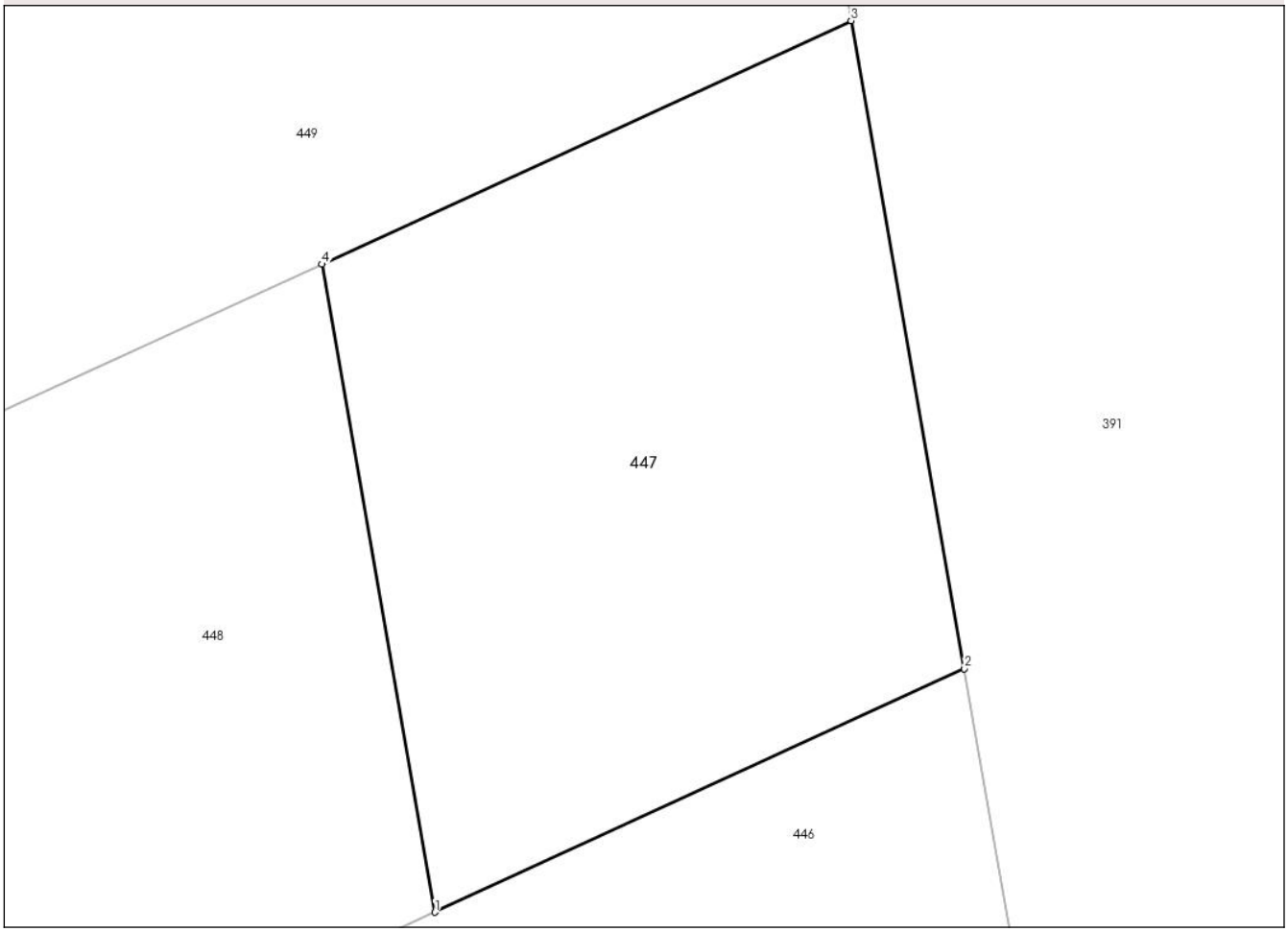

Date referitoare la teren

Crt	Categorie folosință	Intra vilan	Suprafaţa (mp)	Tarla	Parcelă	Nr. topo	Observaţii / Referinţe
1	pasune	NU	600	67	883	-	

Lungime Segmente
1) Valorile lungimilor segmentelor sunt obţinute din proiecţie în plan.

Punct început	X / Y	Punct sfârşit	X / Y	Lungime segment (** (m)
1	640.283,066 705.171,264	2	640.304,378 705.181,057	23.454
2	640.304,378 705.181,057	3	640.299,812 705.207,112	26.452
3	640.299,812 705.207,112	4	640.278,5 705.197,319	23.454
4	640.278,5 705.197,319	1	640.283,066 705.171,264	26.452

**** Lungimile segmentelor sunt determinate în planul de proiecţie Stereo 70 şi sunt rotunjite la 1 milimetru.**

Document care conține date cu caracter personal, protejat de prevederile Regulamentului (UE) nr. 679/2016 și Legii 190/2018

***** Distanţa dintre puncte este formată din segmente cumulate ce sunt mai mici decât valoarea 1 milimetru.**

DATE DESPRE IMOBILUL NR. 448

Oficiul de Cadastru şi Publicitate Imobiliară BOTOSANI
Biroul de Cadastru şi Publicitate Imobiliară Botosani

A. Partea I. Descrierea imobilului

TEREN Extravilan

Adresa: Jud. Botosani

Nr. Crt	Nr cadastral Nr. topografic	Suprafaţa* (mp)	Observaţii / Referinţe
A1		10.000	Sector cadastral:96 Teren neimprejmuit;

B. Partea II. Proprietari şi acte

Inscrieri privitoare la dreptul de proprietate şi alte drepturi reale		Referinţe
/		
Act Administrativ nr. 126111, din 30/11/2002 emis de CJSDPT BOTOSANI (Titlu proprietate);		
B1	Intabulare, drept de PROPRIETATE, dobandit prin Conventie, cota actuala 1/1, cota initiala 1/1	A1
	1) **SIDONIA SRL**, CIF:14349648	

C. Partea III. SARCINI .

Inscrieri privind dezmembramintele dreptului de proprietate, drepturi reale de garanţie şi sarcini	Referinţe
NU SUNT	

Document care conține date cu caracter personal, protejat de prevederile Regulamentului (UE) nr. 679/2016 și Legii 190/2018

Anexa Nr. 1 La Partea I

Teren

Nr cadastral	Suprafaţa (mp)*	Observaţii / Referinţe
	10.000	

* Suprafaţa este determinată in planul de proiecţie Stereo 70.

DETALII LINIARE IMOBIL

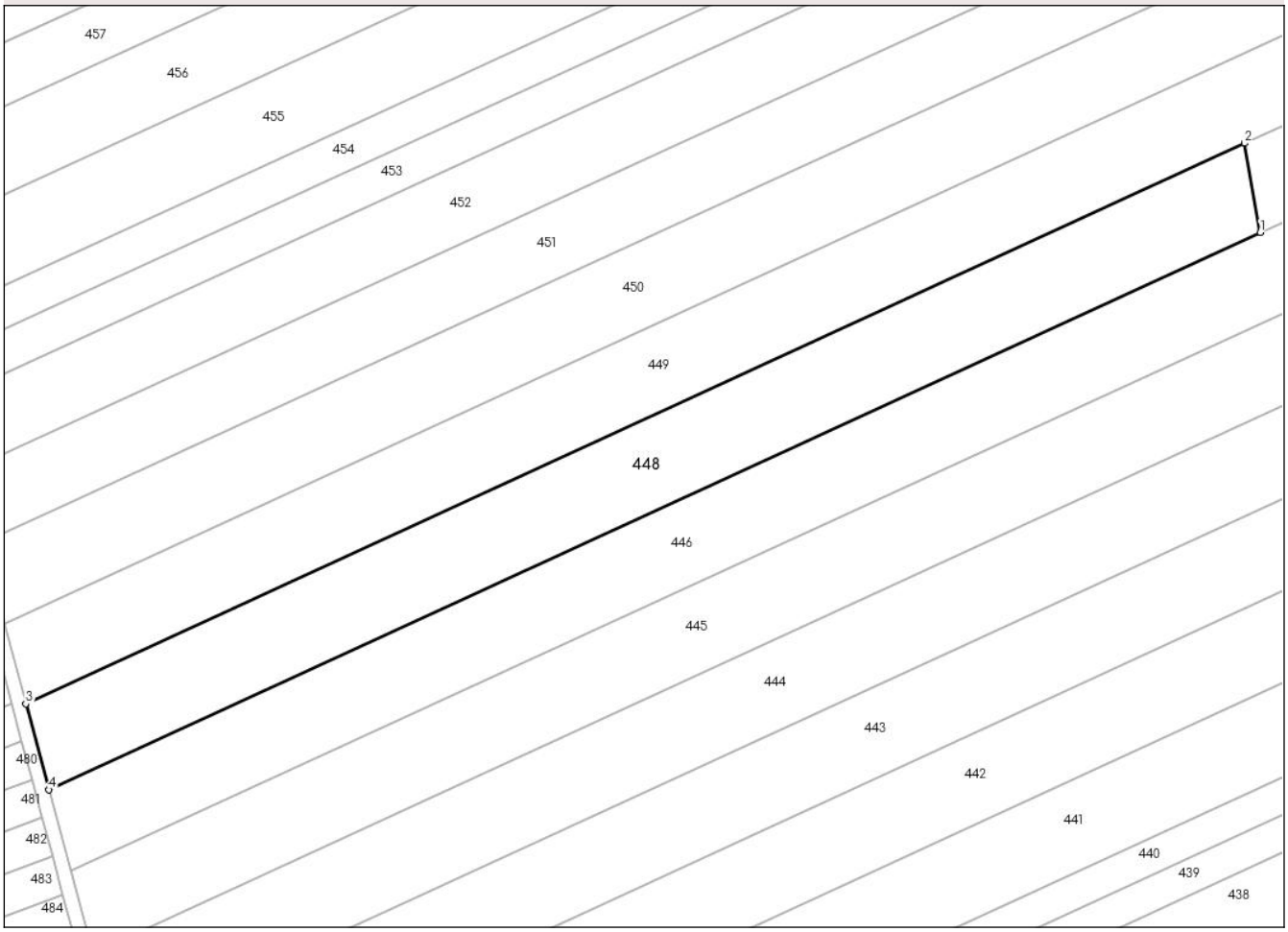

Date referitoare la teren

Crt	Categorie folosință	Intra vilan	Suprafaţa (mp)	Tarla	Parcelă	Nr. topo	Observaţii / Referinţe
1	arabil	NU	3.700	65	885/10	-	
2	arabil	NU	3.000	67	904/5	-	
3	pasune	NU	3.300	65	883/10	-	

Lungime Segmente
1) Valorile lungimilor segmentelor sunt obţinute din proiecţie în plan.

Punct început	X / Y	Punct sfârşit	X / Y	Lungime segment (** (m)
1	640.283,066 705.171,264	2	640.278,5 705.197,319	26.452
2	640.278,5 705.197,319	3	639.922,232 705.033,608	392.082
3	639.922,232 705.033,608	4	639.928,943 705.008,539	25.952
4	639.928,943 705.008,539	1	640.283,066 705.171,264	389.721

Document care conține date cu caracter personal, protejat de prevederile Regulamentului (UE) nr. 679/2016 și Legii 190/2018

** Lungimile segmentelor sunt determinate în planul de proiecţie Stereo 70 şi sunt rotunjite la 1 milimetru.
*** Distanţa dintre puncte este formată din segmente cumulate ce sunt mai mici decât valoarea 1 milimetru.

Document care conține date cu caracter personal, protejat de prevederile Regulamentului (UE) nr. 679/2016 și Legii 190/2018

DATE DESPRE IMOBILUL NR. 449

Oficiul de Cadastru şi Publicitate Imobiliară BOTOSANI
Biroul de Cadastru şi Publicitate Imobiliară Botosani

A. Partea I. Descrierea imobilului

TEREN Extravilan

Adresa: Jud. Botosani

Nr. Crt	Nr cadastral Nr. topografic	Suprafaţa* (mp)	Observaţii / Referinţe
A1		10.000	Sector cadastral:96 Teren neimprejmuit;

B. Partea II. Proprietari şi acte

Inscrieri privitoare la dreptul de proprietate şi alte drepturi reale		Referinţe
/		
Act Normativ nr. 7, din 13/03/1996 emis de Parlamentul Romaniei (Lege);		
B1	Inscrierea provizorie, drept de PROPRIETATE, dobandit prin Lege, cota actuala 1/1, cota initiala 1/1	A1
	1) **NEIDENTIFICAT NEIDENTIFICAT**, Lipsa C.N.P.	
B2	se noteaza mentiunea de proprietar neidentificat, rezerva a comisiei locale de fond funciar	A1

C. Partea III. SARCINI .

Inscrieri privind dezmembramintele dreptului de proprietate, drepturi reale de garanţie şi sarcini	Referinţe
NU SUNT	

Anexa Nr. 1 La Partea I

Teren

Nr cadastral	Suprafaţa (mp)*	Observaţii / Referinţe
	10.000	

* Suprafaţa este determinată in planul de proiecţie Stereo 70.

DETALII LINIARE IMOBIL

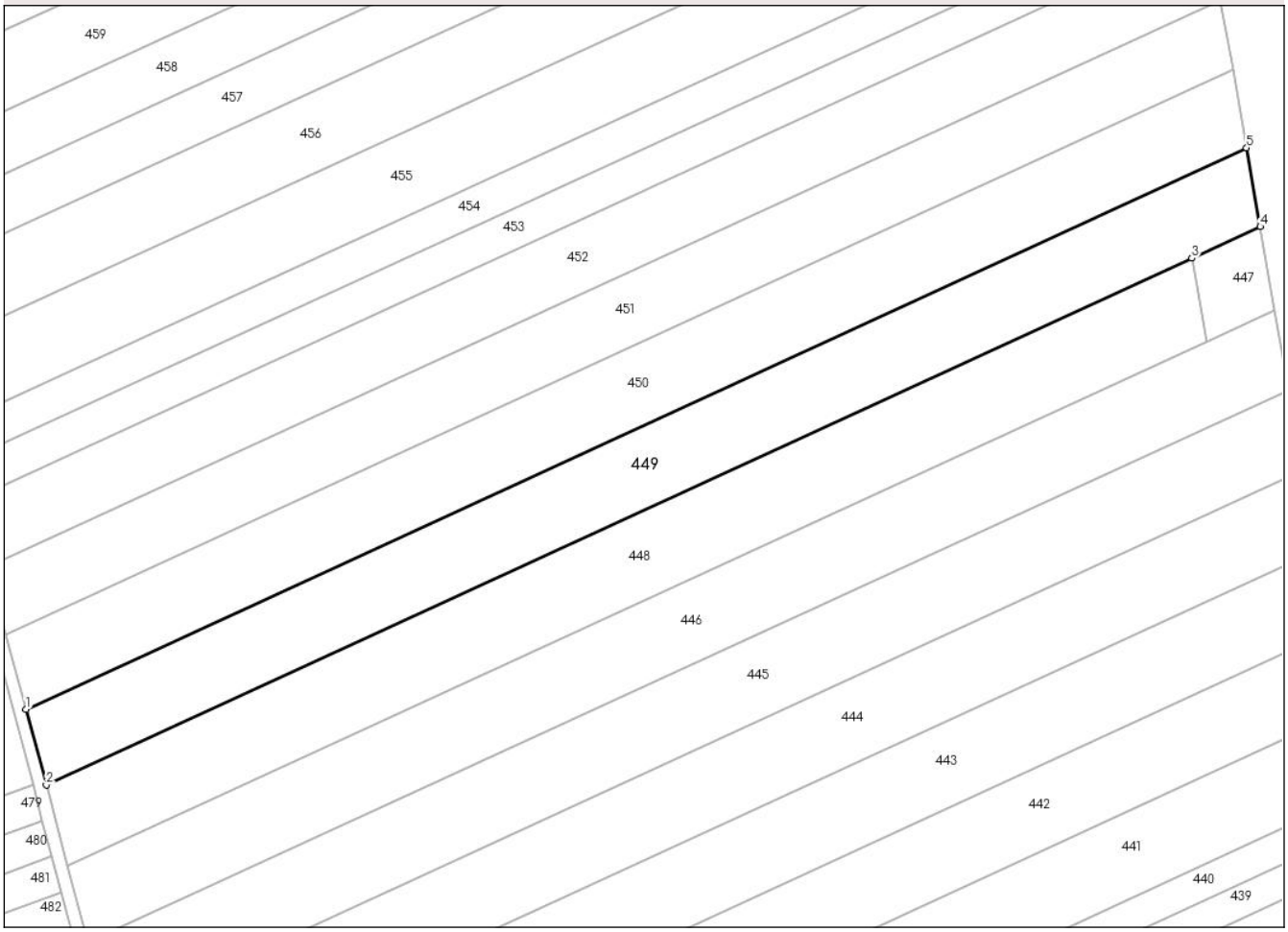

Date referitoare la teren

Crt	Categorie folosință	Intra vilan	Suprafaţa (mp)	Tarla	Parcelă	Nr. topo	Observaţii / Referinţe
1	arabil	NU	3.400	67	885	-	
2	pasune	NU	1.600	67	883	-	
3	pasune	NU	5.000	67	904	-	

Lungime Segmente
1) Valorile lungimilor segmentelor sunt obţinute din proiecţie în plan.

Punct început	X / Y	Punct sfârşit	X / Y	Lungime segment (** (m)
1	639.915,908 705.057,115	2	639.922,232 705.033,608	24.342
2	639.922,232 705.033,608	3	640.278,5 705.197,319	392.082
3	640.278,5 705.197,319	4	640.299,812 705.207,112	23.454
4	640.299,812 705.207,112	5	640.295,529 705.231,557	24.817

Document care conține date cu caracter personal, protejat de prevederile Regulamentului (UE) nr. 679/2016 și Legii 190/2018

Punct început	X / Y	Punct sfârşit	X / Y	Lungime segment (** (m)
5	640.295,529 705.231,557	1	639.915,908 705.057,115	417.782

** Lungimile segmentelor sunt determinate în planul de proiecţie Stereo 70 şi sunt rotunjite la 1 milimetru.
*** Distanţa dintre puncte este formată din segmente cumulate ce sunt mai mici decât valoarea 1 milimetru.

Document care conține date cu caracter personal, protejat de prevederile Regulamentului (UE) nr. 679/2016 și Legii 190/2018

DATE DESPRE IMOBILUL NR. 450

Oficiul de Cadastru şi Publicitate Imobiliară BOTOSANI
Biroul de Cadastru şi Publicitate Imobiliară Botosani

A. Partea I. Descrierea imobilului

TEREN Extravilan

Adresa: Jud. Botosani

Nr. Crt	Nr cadastral Nr. topografic	Suprafaţa* (mp)	Observaţii / Referinţe
A1		10.000	Sector cadastral:96 Teren neimprejmuit;

B. Partea II. Proprietari şi acte

Inscrieri privitoare la dreptul de proprietate şi alte drepturi reale		Referinţe
/		
Act Administrativ nr. 119790, din 26/11/2002 emis de CJSDPT BOTOSANI (Titlu proprietate);		
B1	Intabulare, drept de PROPRIETATE, dobandit prin Reconstituire, cota actuala 1/1, cota initiala 1/1	A1
	1) **ANDRONACHE CONSTANTIN**, Lipsa C.N.P.	

C. Partea III. SARCINI .

Inscrieri privind dezmembramintele dreptului de proprietate, drepturi reale de garanţie şi sarcini	Referinţe
NU SUNT	

Document care conține date cu caracter personal, protejat de prevederile Regulamentului (UE) nr. 679/2016 și Legii 190/2018

Anexa Nr. 1 La Partea I

Teren

Nr cadastral	Suprafaţa (mp)*	Observaţii / Referinţe
	10.000	

* Suprafaţa este determinată in planul de proiecţie Stereo 70.

DETALII LINIARE IMOBIL

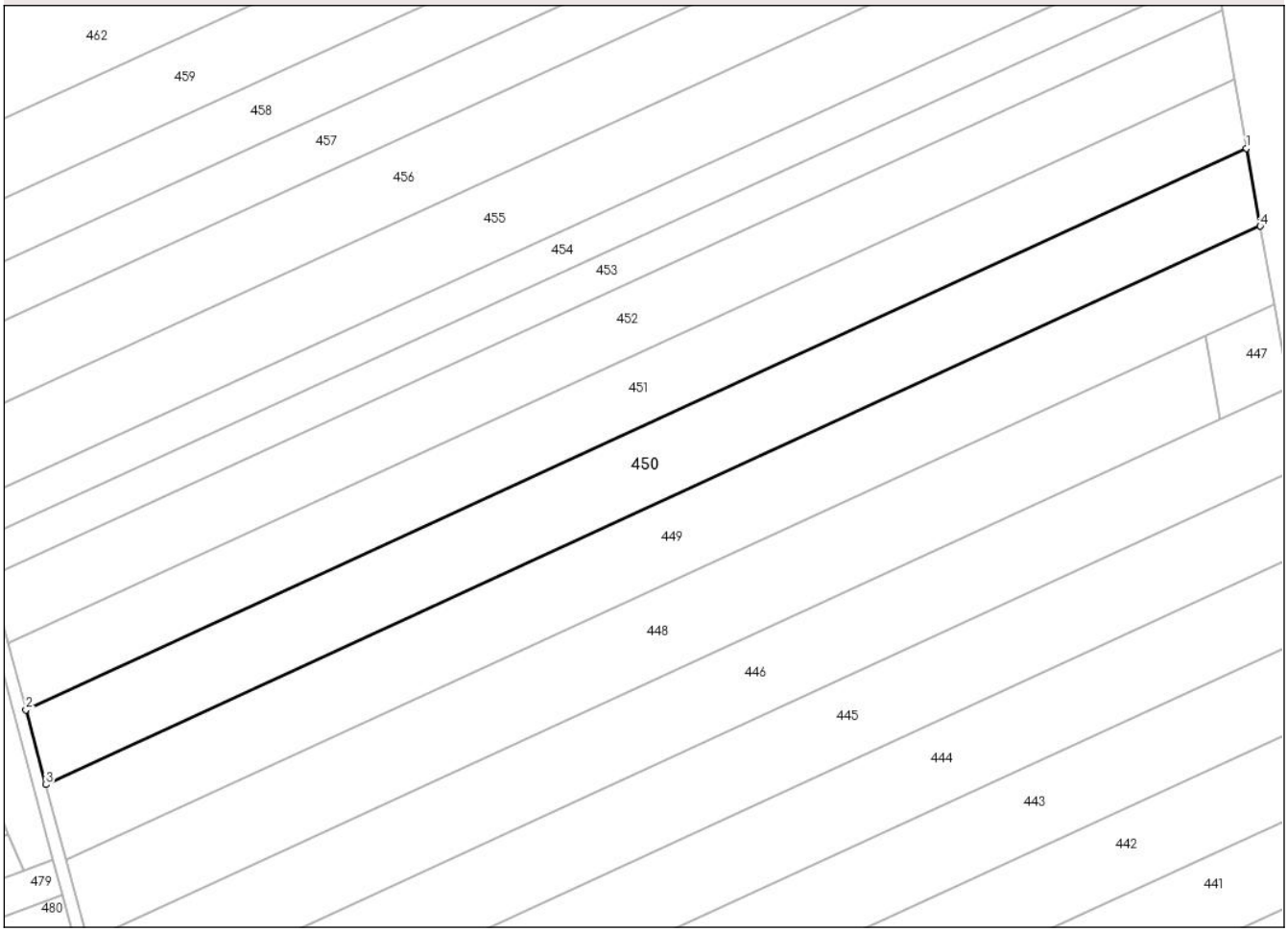

Date referitoare la teren

Crt	Categorie folosință	Intra vilan	Suprafaţa (mp)	Tarla	Parcelă	Nr. topo	Observaţii / Referinţe
1	arabil	NU	4.000	65	885/9	-	
2	pasune	NU	800	65	883/11	-	
3	arabil	NU	5.200	67	904/4	-	

Lungime Segmente
1) Valorile lungimilor segmentelor sunt obţinute din proiecţie în plan.

Punct început	X / Y	Punct sfârşit	X / Y	Lungime segment (** (m)
1	640.291,268 705.255,871	2	639.909,631 705.080,503	420.001
2	639.909,631 705.080,503	3	639.915,908 705.057,115	24.216
3	639.915,908 705.057,115	4	640.295,529 705.231,557	417.782
4	640.295,529 705.231,557	1	640.291,268 705.255,871	24.685

Document care conține date cu caracter personal, protejat de prevederile Regulamentului (UE) nr. 679/2016 și Legii 190/2018

** Lungimile segmentelor sunt determinate în planul de proiecţie Stereo 70 şi sunt rotunjite la 1 milimetru.
*** Distanţa dintre puncte este formată din segmente cumulate ce sunt mai mici decât valoarea 1 milimetru.

DATE DESPRE IMOBILUL NR. 451

Oficiul de Cadastru şi Publicitate Imobiliară BOTOSANI
Biroul de Cadastru şi Publicitate Imobiliară Botosani

A. Partea I. Descrierea imobilului

TEREN Extravilan

Adresa: Jud. Botosani

Nr. Crt	Nr cadastral Nr. topografic	Suprafaţa* (mp)	Observaţii / Referinţe
A1		8.900	Sector cadastral:96 Teren neimprejmuit;

B. Partea II. Proprietari şi acte

Inscrieri privitoare la dreptul de proprietate şi alte drepturi reale		Referinţe
/		
Act Administrativ nr. 126153, din 28/12/2002 emis de CJSDPT BOTOSANI (Titlu proprietate);		
B1	Intabulare, drept de PROPRIETATE, dobandit prin Reconstituire, cota actuala 1/1, cota initiala 1/1	A1
	1) **ROMAN MIHAI**, Lipsa C.N.P.	

C. Partea III. SARCINI .

Inscrieri privind dezmembramintele dreptului de proprietate, drepturi reale de garanţie şi sarcini	Referinţe
NU SUNT	

Document care conține date cu caracter personal, protejat de prevederile Regulamentului (UE) nr. 679/2016 și Legii 190/2018

Anexa Nr. 1 La Partea I

Teren

Nr cadastral	Suprafaţa (mp)*	Observaţii / Referinţe
	8.900	

* Suprafaţa este determinată in planul de proiecţie Stereo 70.

DETALII LINIARE IMOBIL

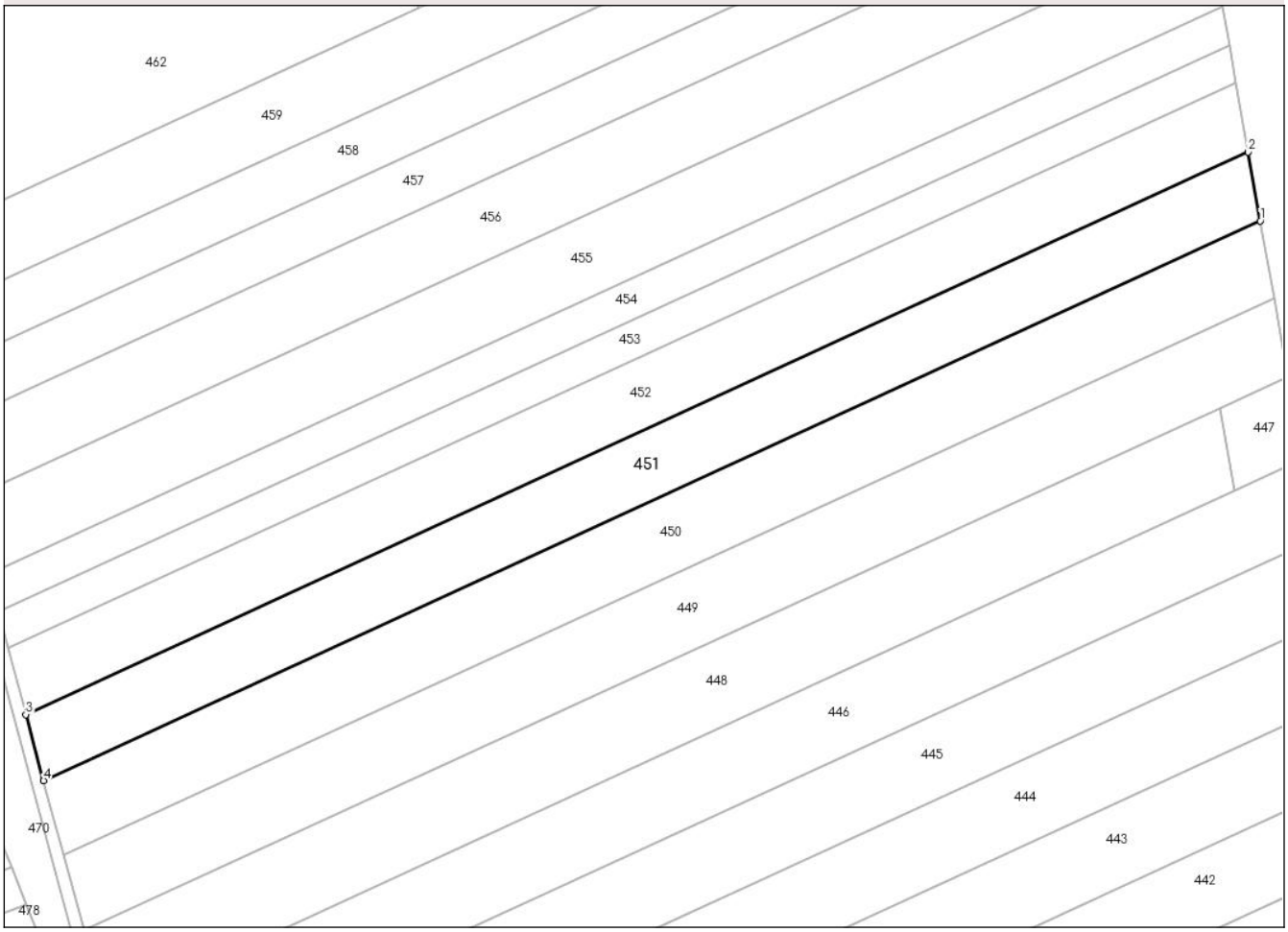

Date referitoare la teren

Crt	Categorie folosință	Intra vilan	Suprafaţa (mp)	Tarla	Parcelă	Nr. topo	Observaţii / Referinţe
1	arabil	NU	4.400	65	885/11	-	
2	pasune	NU	100	65	883/13	-	
3	arabil	NU	4.400	65	904/6	-	

Lungime Segmente
1) Valorile lungimilor segmentelor sunt obţinute din proiecţie în plan.

Punct început	X / Y	Punct sfârşit	X / Y	Lungime segment (** (m)
1	640.291,268 705.255,871	2	640.287,495 705.277,404	21.861
2	640.287,495 705.277,404	3	639.904,101 705.101,228	421.935
3	639.904,101 705.101,228	4	639.909,631 705.080,503	21.45
4	639.909,631 705.080,503	1	640.291,268 705.255,871	420.001

Document care conține date cu caracter personal, protejat de prevederile Regulamentului (UE) nr. 679/2016 și Legii 190/2018

** Lungimile segmentelor sunt determinate în planul de proiecţie Stereo 70 şi sunt rotunjite la 1 milimetru.
*** Distanţa dintre puncte este formată din segmente cumulate ce sunt mai mici decât valoarea 1 milimetru.

Document care conține date cu caracter personal, protejat de prevederile Regulamentului (UE) nr. 679/2016 și Legii 190/2018

DATE DESPRE IMOBILUL NR. 452

Oficiul de Cadastru şi Publicitate Imobiliară BOTOSANI
Biroul de Cadastru şi Publicitate Imobiliară Botosani

A. Partea I. Descrierea imobilului

TEREN Extravilan

Adresa: Jud. Botosani

Nr. Crt	Nr cadastral Nr. topografic	Suprafaţa* (mp)	Observaţii / Referinţe
A1		9.000	Sector cadastral:96 Teren neimprejmuit;

B. Partea II. Proprietari şi acte

Inscrieri privitoare la dreptul de proprietate şi alte drepturi reale		Referinţe
/		
Act Notarial nr. 4005, din 18/06/2007 emis de BNPA RETA ANITEI ANA MARIA VATAVU (Contract de vanzare - cumparare);		
B1	Intabulare, drept de PROPRIETATE, dobandit prin Conventie, cota actuala 1/1, cota initiala 1/1	A1
	1) **SIDONIA SRL**, CIF:14349648	

C. Partea III. SARCINI .

Inscrieri privind dezmembramintele dreptului de proprietate, drepturi reale de garanţie şi sarcini	Referinţe
NU SUNT	

Anexa Nr. 1 La Partea I

Teren

Nr cadastral	Suprafaţa (mp)*	Observaţii / Referinţe
	9.000	

* Suprafaţa este determinată in planul de proiecţie Stereo 70.

DETALII LINIARE IMOBIL

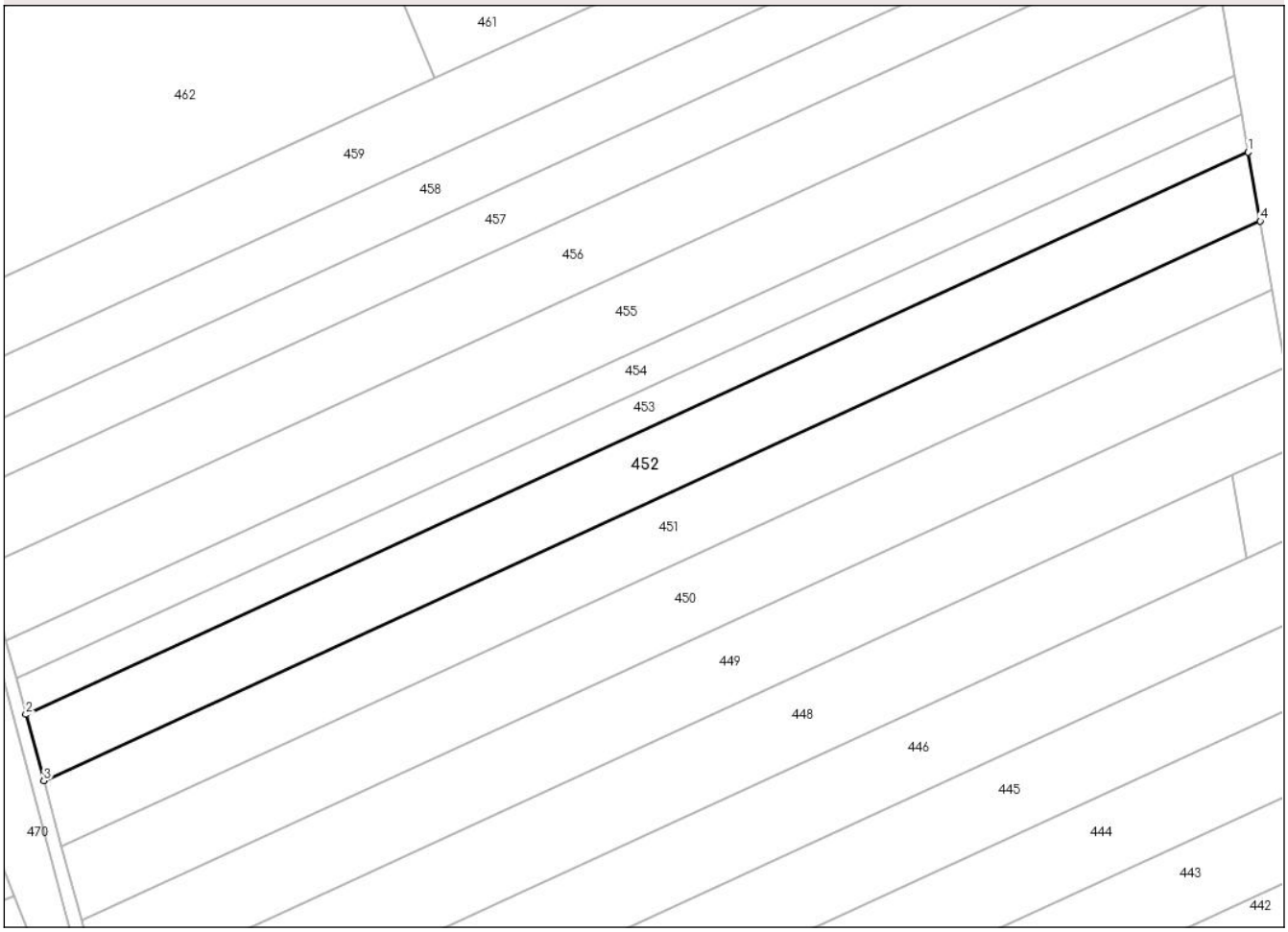

Date referitoare la teren

Crt	Categorie folosință	Intra vilan	Suprafaţa (mp)	Tarla	Parcelă	Nr. topo	Observaţii / Referinţe
1	arabil	NU	4.600	67	885/7	-	
2	arabil	NU	2.000	65	883/7	-	
3	arabil	NU	2.400	67	904/2	-	

Lungime Segmente
1) Valorile lungimilor segmentelor sunt obţinute din proiecţie în plan.

Punct început	X / Y	Punct sfârşit	X / Y	Lungime segment (** (m)
1	640.283,697 705.299,076	2	639.898,479 705.122,063	423.942
2	639.898,479 705.122,063	3	639.904,101 705.101,228	21.58
3	639.904,101 705.101,228	4	640.287,495 705.277,404	421.935
4	640.287,495 705.277,404	1	640.283,697 705.299,076	22.002

Document care conține date cu caracter personal, protejat de prevederile Regulamentului (UE) nr. 679/2016 și Legii 190/2018

** Lungimile segmentelor sunt determinate în planul de proiecţie Stereo 70 şi sunt rotunjite la 1 milimetru.
*** Distanţa dintre puncte este formată din segmente cumulate ce sunt mai mici decât valoarea 1 milimetru.

Document care conține date cu caracter personal, protejat de prevederile Regulamentului (UE) nr. 679/2016 și Legii 190/2018

DATE DESPRE IMOBILUL NR. 453

Oficiul de Cadastru şi Publicitate Imobiliară BOTOSANI
Biroul de Cadastru şi Publicitate Imobiliară Botosani

A. Partea I. Descrierea imobilului

TEREN Extravilan

Adresa: Jud. Botosani

Nr. Crt	Nr cadastral Nr. topografic	Suprafaţa* (mp)	Observaţii / Referinţe
A1		5.000	Sector cadastral:96 Teren neimprejmuit; Imobilul se gaseste conform TP in pc 885/8, 883/8, 904/3

B. Partea II. Proprietari şi acte

Inscrieri privitoare la dreptul de proprietate şi alte drepturi reale		Referinţe
/		
Act Administrativ nr. 119785, din 30/11/2009 emis de CJSDPT BOTOSANI (Titlu proprietate);		
B1	Intabulare, drept de PROPRIETATE, dobandit prin Reconstituire, cota actuala 1/1, cota initiala 1/1	A1
	1) **TABIRZAN MIHAI**, Lipsa C.N.P.	

C. Partea III. SARCINI .

Inscrieri privind dezmembramintele dreptului de proprietate, drepturi reale de garanţie şi sarcini	Referinţe
NU SUNT	

Document care conține date cu caracter personal, protejat de prevederile Regulamentului (UE) nr. 679/2016 și Legii 190/2018

Anexa Nr. 1 La Partea I

Teren

Nr cadastral	Suprafaţa (mp)*	Observaţii / Referinţe
	5.000	Imobilul se gaseste conform TP in pc 885/8, 883/8, 904/3

* Suprafaţa este determinată in planul de proiecţie Stereo 70.

DETALII LINIARE IMOBIL

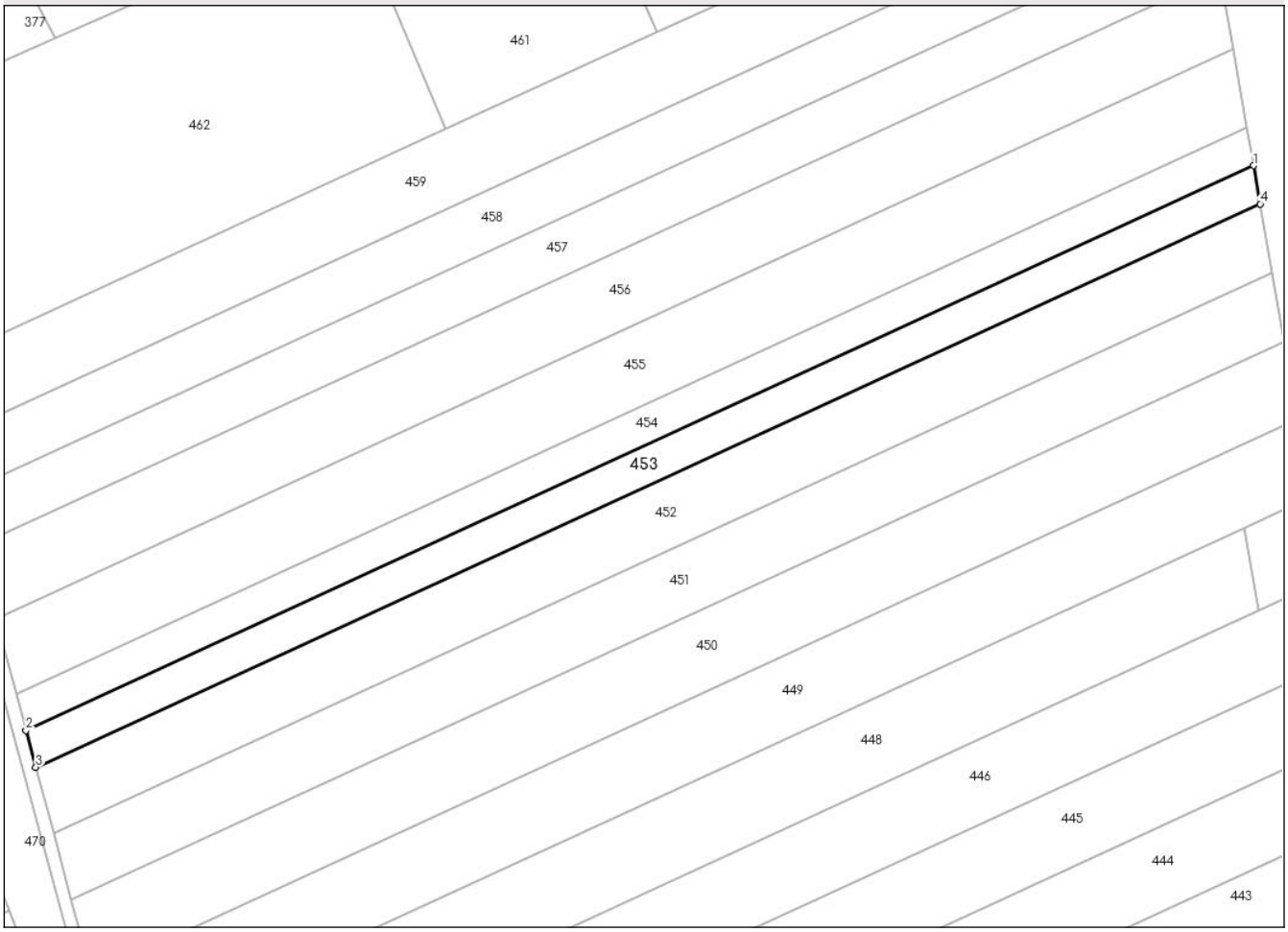

Date referitoare la teren

Crt	Categorie folosință	Intra vilan	Suprafaţa (mp)	Tarla	Parcelă	Nr. topo	Observaţii / Referinţe
1	arabil	NU	2.500	67	885/8	-	
2	curti constructii	NU	300	67	900	-	
3	pasune	NU	1.400	65	883/8	-	
4	arabil	NU	800	67	904/3	-	

Lungime Segmente
1) Valorile lungimilor segmentelor sunt obţinute din proiecţie în plan.

Punct început	X / Y	Punct sfârşit	X / Y	Lungime segment (** (m)
1	640.281,595 705.311,073	2	639.895,382 705.133,603	425.037
2	639.895,382 705.133,603	3	639.898,479 705.122,063	11.948
3	639.898,479 705.122,063	4	640.283,697 705.299,076	423.942

Document care conține date cu caracter personal, protejat de prevederile Regulamentului (UE) nr. 679/2016 și Legii 190/2018

Punct început	X / Y	Punct sfârşit	X / Y	Lungime segment (** (m)
4	640.283,697 705.299,076	1	640.281,595 705.311,073	12.18

** Lungimile segmentelor sunt determinate în planul de proiecţie Stereo 70 şi sunt rotunjite la 1 milimetru.
*** Distanţa dintre puncte este formată din segmente cumulate ce sunt mai mici decât valoarea 1 milimetru.

DATE DESPRE IMOBILUL NR. 454

Oficiul de Cadastru şi Publicitate Imobiliară BOTOSANI
Biroul de Cadastru şi Publicitate Imobiliară Botosani

A. Partea I. Descrierea imobilului

Nr. CF vechi:51906
Nr. cadastral vechi:51906

TEREN Extravilan

Adresa: Jud. Botosani

Nr. Crt	Nr cadastral Nr. topografic	Suprafaţa* (mp)	Observaţii / Referinţe
A1	51906	5.000	Sector cadastral:96 Teren neimprejmuit; Imobilul se gaseste conform actului notarial in pc 885/6, 885/50, 904/1, 883/6. Diferenta de 1300mp se gaseste la imobilul ID 96108

B. Partea II. Proprietari şi acte

Inscrieri privitoare la dreptul de proprietate şi alte drepturi reale		Referinţe
2709 / 18/01/2021		
Act Notarial nr. 84, din 18/01/2021 emis de SPN ,,Agachi Cornelia –Agachi Stelian'' Botosani;		
B2	Intabulare, drept de PROPRIETATE, dobandit prin Conventie, cota actuala 1/1, cota initiala 1/1	A1
	1) **MAROCICO VIOREL IOAN**, căsătorit cu 2) **MAROCICO FLOAREA**, bun comun	

C. Partea III. SARCINI .

Inscrieri privind dezmembramintele dreptului de proprietate, drepturi reale de garanţie şi sarcini	Referinţe
NU SUNT	

Document care conține date cu caracter personal, protejat de prevederile Regulamentului (UE) nr. 679/2016 și Legii 190/2018

Anexa Nr. 1 La Partea I

Teren

Nr cadastral	Suprafaţa (mp)*	Observaţii / Referinţe
51906	5.000	Imobilul se gaseste conform actului notarial in pc 885/6, 885/50, 904/1, 883/6. Diferenta de 1300mp se gaseste la imobilul ID 96108

* Suprafaţa este determinată in planul de proiecţie Stereo 70.

DETALII LINIARE IMOBIL

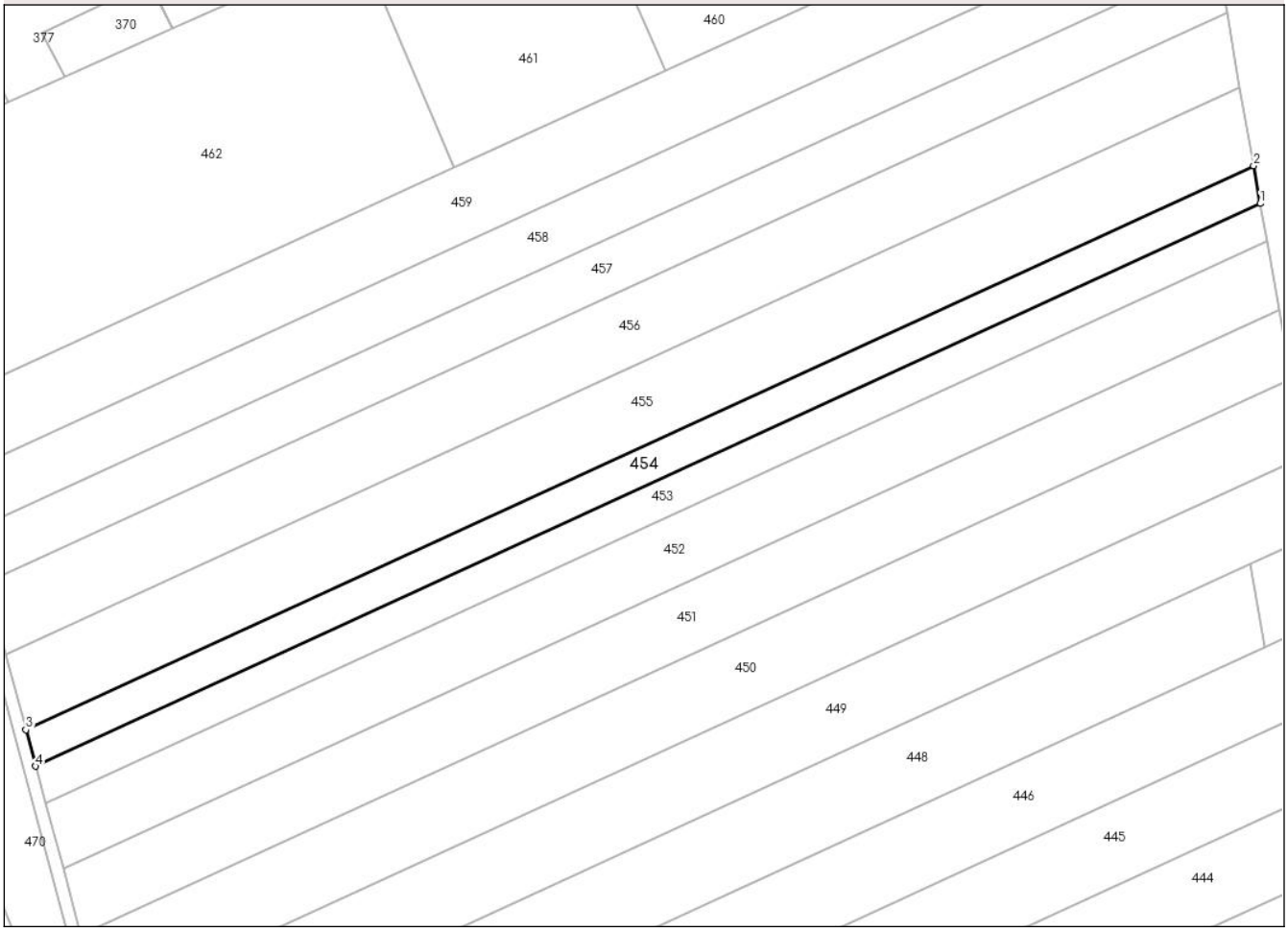

Date referitoare la teren

Crt	Categorie folosință	Intra vilan	Suprafaţa (mp)	Tarla	Parcelă	Nr. topo	Observaţii / Referinţe
1	arabil	NU	2.500	-	885/6	-	
2	curti constructii	NU	700	-	900	-	
3	pasune	NU	1.800	-	883/6	-	

Lungime Segmente
1) Valorile lungimilor segmentelor sunt obţinute din proiecţie în plan.

Punct început	X / Y	Punct sfârşit	X / Y	Lungime segment (** (m)
1	640.281,595 705.311,073	2	640.279,498 705.323,039	12.148
2	640.279,498 705.323,039	3	639.892,293 705.145,113	426.128
3	639.892,293 705.145,113	4	639.895,382 705.133,603	11.917

Document care conține date cu caracter personal, protejat de prevederile Regulamentului (UE) nr. 679/2016 și Legii 190/2018

Punct început	X / Y	Punct sfârşit	X / Y	Lungime segment (** (m)
4	639.895,382 705.133,603	1	640.281,595 705.311,073	425.037

** Lungimile segmentelor sunt determinate în planul de proiecţie Stereo 70 şi sunt rotunjite la 1 milimetru.
*** Distanţa dintre puncte este formată din segmente cumulate ce sunt mai mici decât valoarea 1 milimetru.

Document care conține date cu caracter personal, protejat de prevederile Regulamentului (UE) nr. 679/2016 și Legii 190/2018

DATE DESPRE IMOBILUL NR. 455

Oficiul de Cadastru şi Publicitate Imobiliară BOTOSANI
Biroul de Cadastru şi Publicitate Imobiliară Botosani

A. Partea I. Descrierea imobilului

TEREN Extravilan

Adresa: Jud. Botosani

Nr. Crt	Nr cadastral Nr. topografic	Suprafaţa* (mp)	Observaţii / Referinţe
A1		10.300	Sector cadastral:96 Teren neimprejmuit;

B. Partea II. Proprietari şi acte

Inscrieri privitoare la dreptul de proprietate şi alte drepturi reale		Referinţe
/		
Act Administrativ nr. 126120, din 30/11/2002 emis de CJSDPT BOTOSANI (Titlu proprietate);		
B1	Intabulare, drept de PROPRIETATE, dobandit prin Reconstituire, cota actuala 1/1, cota initiala 1/1	A1
	1) **COZMA ILIE**, Lipsa C.N.P.	

C. Partea III. SARCINI .

Inscrieri privind dezmembramintele dreptului de proprietate, drepturi reale de garanţie şi sarcini	Referinţe
NU SUNT	

Anexa Nr. 1 La Partea I

Teren

Nr cadastral	Suprafaţa (mp)*	Observaţii / Referinţe
	10.300	

* Suprafaţa este determinată in planul de proiecţie Stereo 70.

DETALII LINIARE IMOBIL

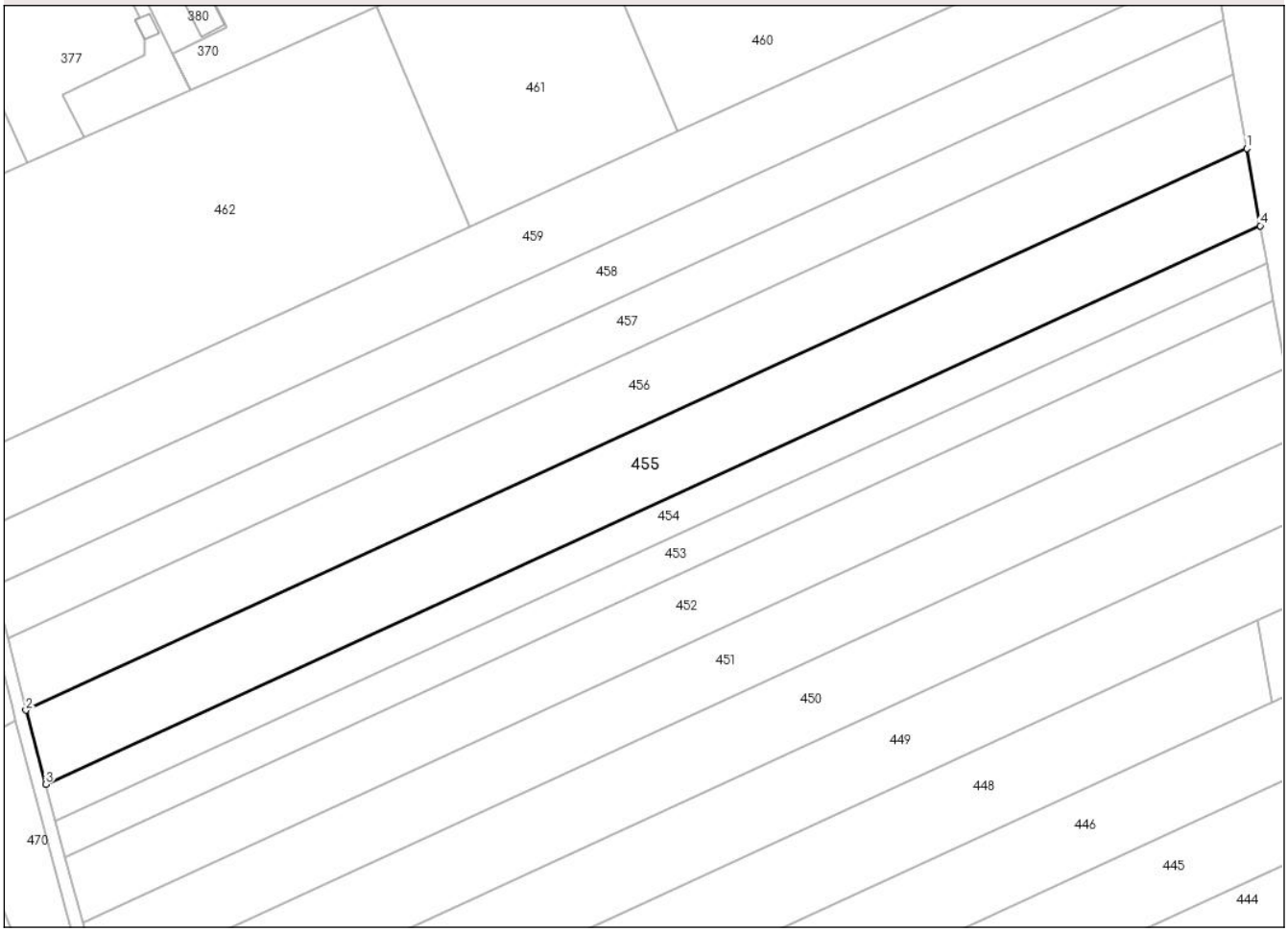

Date referitoare la teren

Crt	Categorie folosință	Intra vilan	Suprafaţa (mp)	Tarla	Parcelă	Nr. topo	Observaţii / Referinţe
1	arabil	NU	4.400	65	885/5	-	
2	curti constructii	NU	800	67	900/6	-	
3	pasune	NU	5.100	65	883/4	-	

Lungime Segmente

1) Valorile lungimilor segmentelor sunt obţinute din proiecţie în plan.

Punct început	X / Y	Punct sfârşit	X / Y	Lungime segment (** (m)
1	640.275,196 705.347,593	2	639.885,955 705.168,731	428.369
2	639.885,955 705.168,731	3	639.892,293 705.145,113	24.454
3	639.892,293 705.145,113	4	640.279,498 705.323,039	426.128

Document care conține date cu caracter personal, protejat de prevederile Regulamentului (UE) nr. 679/2016 și Legii 190/2018

Punct început	X / Y	Punct sfârşit	X / Y	Lungime segment (** (m)
4	640.279,498 705.323,039	1	640.275,196 705.347,593	24.928

** Lungimile segmentelor sunt determinate în planul de proiecţie Stereo 70 şi sunt rotunjite la 1 milimetru.
*** Distanţa dintre puncte este formată din segmente cumulate ce sunt mai mici decât valoarea 1 milimetru.

DATE DESPRE IMOBILUL NR. 456

Oficiul de Cadastru şi Publicitate Imobiliară BOTOSANI
Biroul de Cadastru şi Publicitate Imobiliară Botosani

A. Partea I. Descrierea imobilului

TEREN Extravilan

Adresa: Jud. Botosani

Nr. Crt	Nr cadastral Nr. topografic	Suprafaţa* (mp)	Observaţii / Referinţe
A1		10.000	Sector cadastral:96 Teren neimprejmuit;

B. Partea II. Proprietari şi acte

Inscrieri privitoare la dreptul de proprietate şi alte drepturi reale		Referinţe
/		
Act Administrativ nr. 126104, din 28/11/2002 emis de CJSDPT BOTOSANI (Titlu proprietate);		
B1	Intabulare, drept de PROPRIETATE, dobandit prin Reconstituire, cota actuala 1/1, cota initiala 1/1	A1
	1) **BURLACU CONSTANTA**, Lipsa C.N.P. 2) **OJOG EUGENIA**, Lipsa C.N.P.	

C. Partea III. SARCINI .

Inscrieri privind dezmembramintele dreptului de proprietate, drepturi reale de garanţie şi sarcini	Referinţe
NU SUNT	

Anexa Nr. 1 La Partea I

Teren

Nr cadastral	Suprafaţa (mp)*	Observaţii / Referinţe
	10.000	

* Suprafaţa este determinată in planul de proiecţie Stereo 70.

DETALII LINIARE IMOBIL

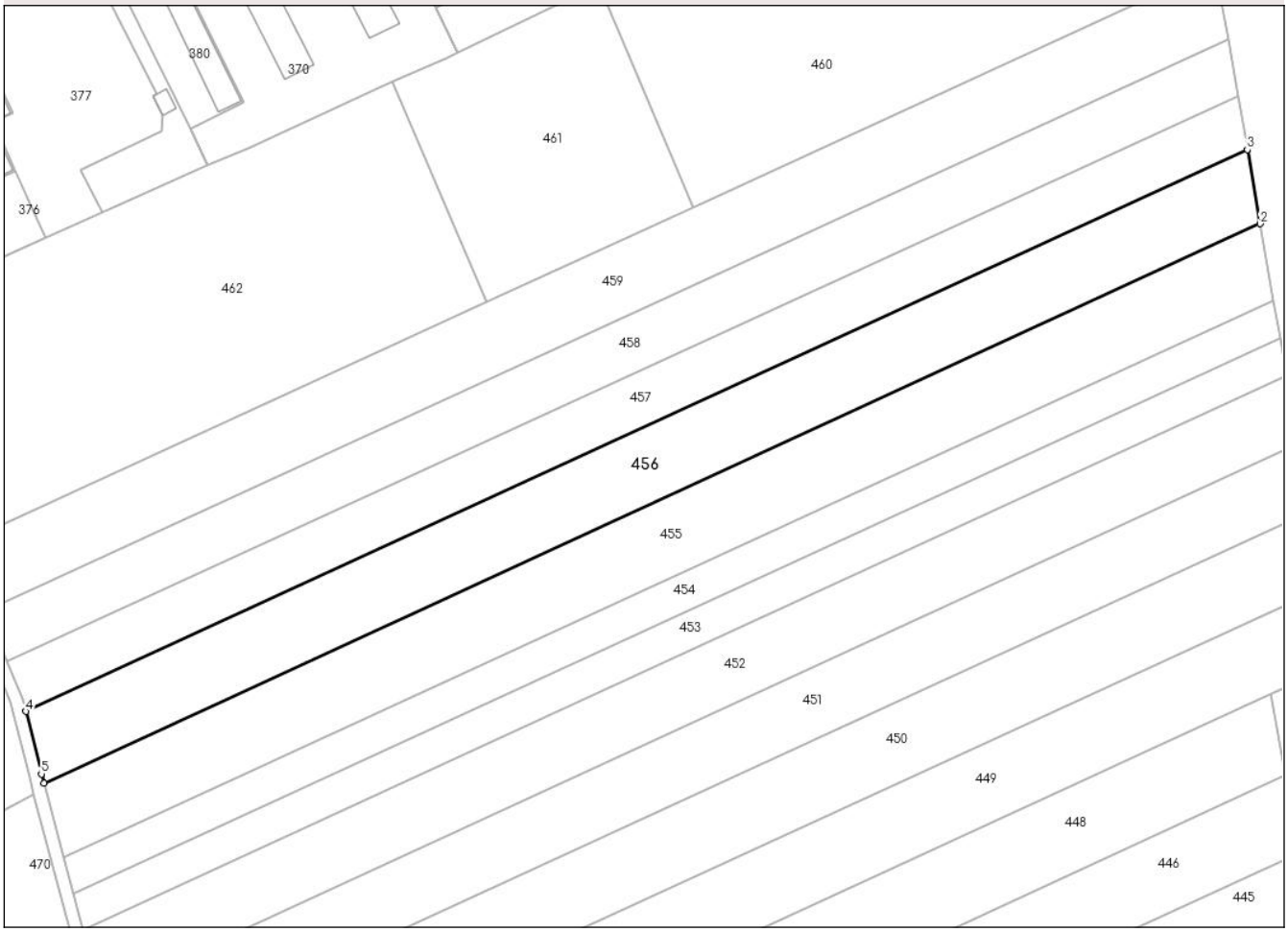

Date referitoare la teren

Crt	Categorie folosință	Intra vilan	Suprafaţa (mp)	Tarla	Parcelă	Nr. topo	Observaţii / Referinţe
1	arabil	NU	2.400	65	885/13	-	
2	curti constructii	NU	1.900	67	899/6	-	
3	curti constructii	NU	2.700	67	900/5	-	
4	pasune	NU	3.000	65	883/9	-	

Lungime Segmente
1) Valorile lungimilor segmentelor sunt obţinute din proiecţie în plan.

Punct început	X / Y	Punct sfârşit	X / Y	Lungime segment (** (m)
1	639.885,955 705.168,731	2	640.275,196 705.347,593	428.369
2	640.275,196 705.347,593	3	640.271,038 705.371,32	24.089

Document care conține date cu caracter personal, protejat de prevederile Regulamentului (UE) nr. 679/2016 și Legii 190/2018

Punct început	X / Y	Punct sfârşit	X / Y	Lungime segment (** (m)
3	640.271,038 705.371,32	4	639.880,216 705.191,732	430.109
4	639.880,216 705.191,732	5	639.885,151 705.171,728	20.604
5	639.885,151 705.171,728	1	639.885,955 705.168,731	3.103

** Lungimile segmentelor sunt determinate în planul de proiecţie Stereo 70 şi sunt rotunjite la 1 milimetru.
*** Distanţa dintre puncte este formată din segmente cumulate ce sunt mai mici decât valoarea 1 milimetru.

Document care conține date cu caracter personal, protejat de prevederile Regulamentului (UE) nr. 679/2016 și Legii 190/2018

DATE DESPRE IMOBILUL NR. 457

Oficiul de Cadastru şi Publicitate Imobiliară BOTOSANI
Biroul de Cadastru şi Publicitate Imobiliară Botosani

A. Partea I. Descrierea imobilului

TEREN Extravilan

Adresa: Jud. Botosani

Nr. Crt	Nr cadastral Nr. topografic	Suprafaţa* (mp)	Observaţii / Referinţe
A1		7.300	Sector cadastral:96 Teren neimprejmuit;

B. Partea II. Proprietari şi acte

Inscrieri privitoare la dreptul de proprietate şi alte drepturi reale		Referinţe
/		
Act Administrativ nr. 126091, din 26/11/2002 emis de CJSDPT BOTOSANI (Titlu proprietate);		
B1	Intabulare, drept de PROPRIETATE, dobandit prin Reconstituire, cota actuala 1/1, cota initiala 1/1	A1
	1) **BURUIANA GHEORGHE**, Lipsa C.N.P.	

C. Partea III. SARCINI .

Inscrieri privind dezmembramintele dreptului de proprietate, drepturi reale de garanţie şi sarcini	Referinţe
NU SUNT	

Document care conține date cu caracter personal, protejat de prevederile Regulamentului (UE) nr. 679/2016 și Legii 190/2018

Anexa Nr. 1 La Partea I

Teren

Nr cadastral	Suprafaţa (mp)*	Observaţii / Referinţe
	7.300	

* Suprafaţa este determinată in planul de proiecţie Stereo 70.

DETALII LINIARE IMOBIL

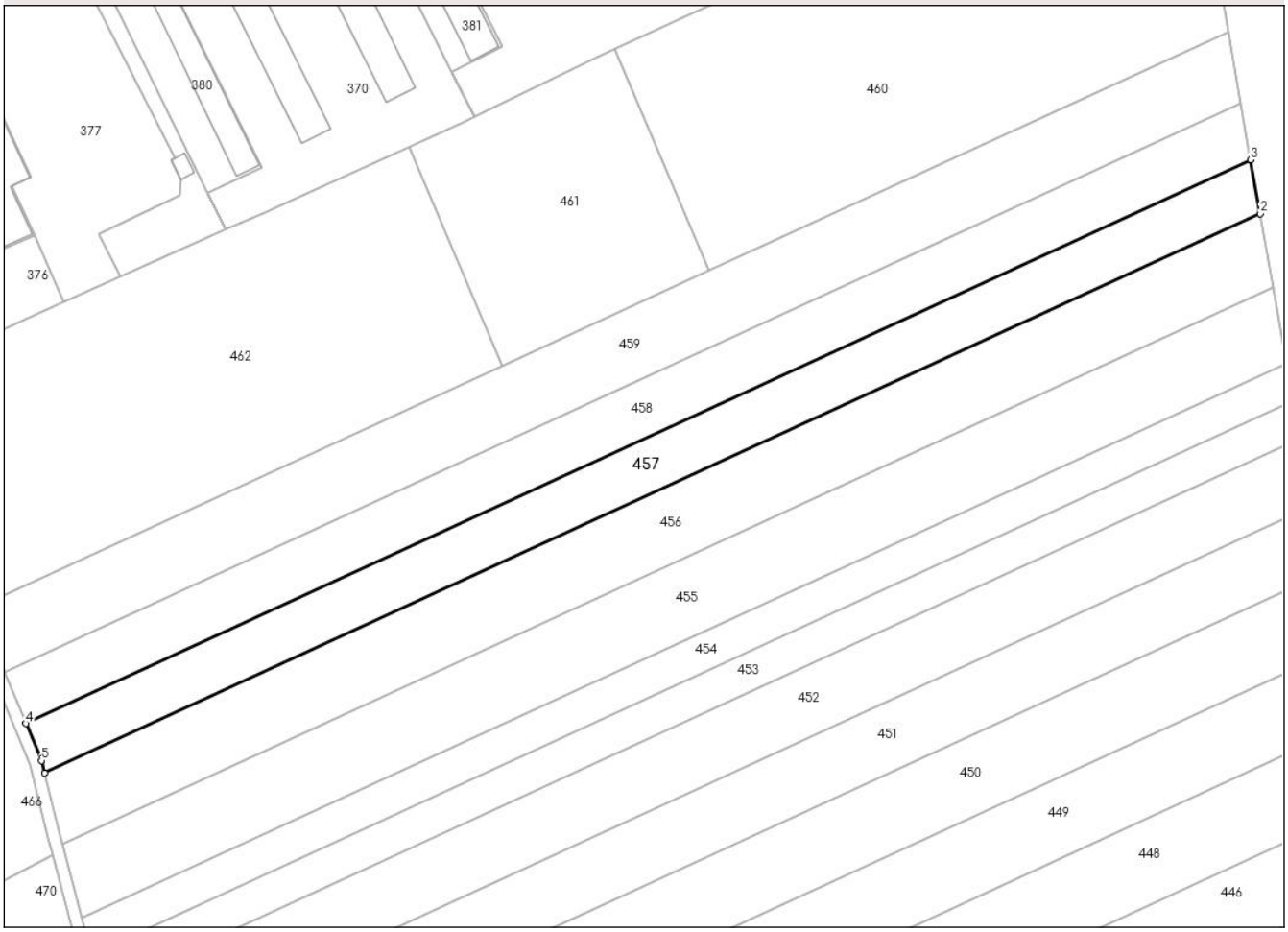

Date referitoare la teren

Crt	Categorie folosință	Intra vilan	Suprafaţa (mp)	Tarla	Parcelă	Nr. topo	Observaţii / Referinţe
1	arabil	NU	3.100	65	885/4	-	
2	curti constructii	NU	2.300	67	899/4	-	
3	curti constructii	NU	600	67	900/4	-	
4	pasune	NU	1.300	65	883/3	-	

Lungime Segmente
1) Valorile lungimilor segmentelor sunt obţinute din proiecţie în plan.

Punct început	X / Y	Punct sfârşit	X / Y	Lungime segment (** (m)
1	639.880,216 705.191,732	2	640.271,038 705.371,32	430.109
2	640.271,038 705.371,32	3	640.268,019 705.388,552	17.494

Document care conține date cu caracter personal, protejat de prevederile Regulamentului (UE) nr. 679/2016 și Legii 190/2018

Punct început	X / Y	Punct sfârşit	X / Y	Lungime segment (** (m)
3	640.268,019 705.388,552	4	639.874,271 705.207,619	433.329
4	639.874,271 705.207,619	5	639.879,238 705.195,683	12.928
5	639.879,238 705.195,683	1	639.880,216 705.191,732	4.07

** Lungimile segmentelor sunt determinate în planul de proiecţie Stereo 70 şi sunt rotunjite la 1 milimetru.
*** Distanţa dintre puncte este formată din segmente cumulate ce sunt mai mici decât valoarea 1 milimetru.

Document care conține date cu caracter personal, protejat de prevederile Regulamentului (UE) nr. 679/2016 și Legii 190/2018

DATE DESPRE IMOBILUL NR. 458

Oficiul de Cadastru şi Publicitate Imobiliară BOTOSANI
Biroul de Cadastru şi Publicitate Imobiliară Botosani

A. Partea I. Descrierea imobilului

TEREN Extravilan

Adresa: Jud. Botosani

Nr. Crt	Nr cadastral Nr. topografic	Suprafaţa* (mp)	Observaţii / Referinţe
A1		7.700	Sector cadastral:96 Teren neimprejmuit;

B. Partea II. Proprietari şi acte

Inscrieri privitoare la dreptul de proprietate şi alte drepturi reale		Referinţe
/		
Act Administrativ nr. 119788, din 26/11/2002 emis de CJSDPT BOTOSANI (Titlu proprietate);		
B1	Intabulare, drept de PROPRIETATE, dobandit prin Reconstituire, cota actuala 1/1, cota initiala 1/1	A1
	1) **HUŢU IORDACHE**, Lipsa C.N.P.	

C. Partea III. SARCINI .

Inscrieri privind dezmembramintele dreptului de proprietate, drepturi reale de garanţie şi sarcini	Referinţe
NU SUNT	

Document care conține date cu caracter personal, protejat de prevederile Regulamentului (UE) nr. 679/2016 și Legii 190/2018

Anexa Nr. 1 La Partea I

Teren

Nr cadastral	Suprafaţa (mp)*	Observaţii / Referinţe
	7.700	

* Suprafaţa este determinată in planul de proiecţie Stereo 70.

DETALII LINIARE IMOBIL

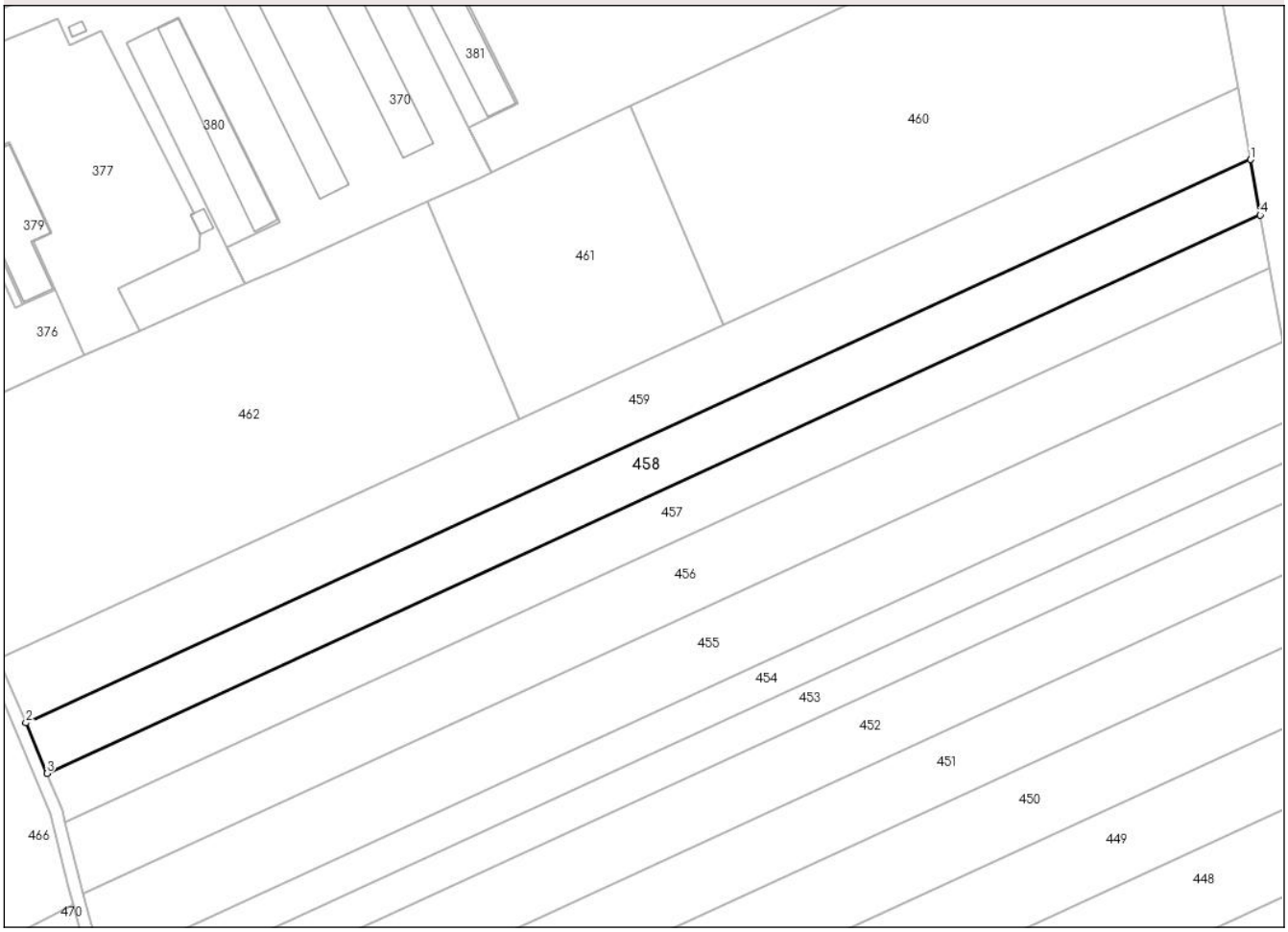

Date referitoare la teren

Crt	Categorie folosință	Intra vilan	Suprafaţa (mp)	Tarla	Parcelă	Nr. topo	Observaţii / Referinţe
1	arabil	NU	3.600	65	885/3	-	
2	curti constructii	NU	2.400	67	899/5	-	
3	curti constructii	NU	700	67	900/3	-	
4	pasune	NU	1.000	65	883/2	-	

Lungime Segmente
1) Valorile lungimilor segmentelor sunt obţinute din proiecţie în plan.

Punct început	X / Y	Punct sfârşit	X / Y	Lungime segment (** (m)
1	640.264,862 705.406,567	2	639.867,469 705.223,959	437.341
2	639.867,469 705.223,959	3	639.874,271 705.207,619	17.699

Document care conține date cu caracter personal, protejat de prevederile Regulamentului (UE) nr. 679/2016 și Legii 190/2018

Punct început	X / Y	Punct sfârşit	X / Y	Lungime segment (** (m)
3	639.874,271 705.207,619	4	640.268,019 705.388,552	433.329
4	640.268,019 705.388,552	1	640.264,862 705.406,567	18.29

** Lungimile segmentelor sunt determinate în planul de proiecţie Stereo 70 şi sunt rotunjite la 1 milimetru.
*** Distanţa dintre puncte este formată din segmente cumulate ce sunt mai mici decât valoarea 1 milimetru.

Document care conține date cu caracter personal, protejat de prevederile Regulamentului (UE) nr. 679/2016 și Legii 190/2018

DATE DESPRE IMOBILUL NR. 459

Oficiul de Cadastru şi Publicitate Imobiliară BOTOSANI
Biroul de Cadastru şi Publicitate Imobiliară Botosani

A. Partea I. Descrierea imobilului

TEREN Extravilan

Adresa: Jud. Botosani

Nr. Crt	Nr cadastral Nr. topografic	Suprafaţa* (mp)	Observaţii / Referinţe
A1		10.000	Sector cadastral:96 Teren neimprejmuit;

B. Partea II. Proprietari şi acte

Inscrieri privitoare la dreptul de proprietate şi alte drepturi reale		Referinţe
/		
Act Administrativ nr. 126103, din 28/11/2002 emis de CJSDPT BOTOSANI (Titlu proprietate);		
B1	Intabulare, drept de PROPRIETATE, dobandit prin Reconstituire, cota actuala 1/1, cota initiala 1/1	A1
	1) **LUPU GHEORGHE**, Lipsa C.N.P.	

C. Partea III. SARCINI .

Inscrieri privind dezmembramintele dreptului de proprietate, drepturi reale de garanţie şi sarcini	Referinţe
NU SUNT	

Document care conține date cu caracter personal, protejat de prevederile Regulamentului (UE) nr. 679/2016 și Legii 190/2018

Anexa Nr. 1 La Partea I

Teren

Nr cadastral	Suprafaţa (mp)*	Observaţii / Referinţe
	10.000	

* Suprafaţa este determinată in planul de proiecţie Stereo 70.

DETALII LINIARE IMOBIL

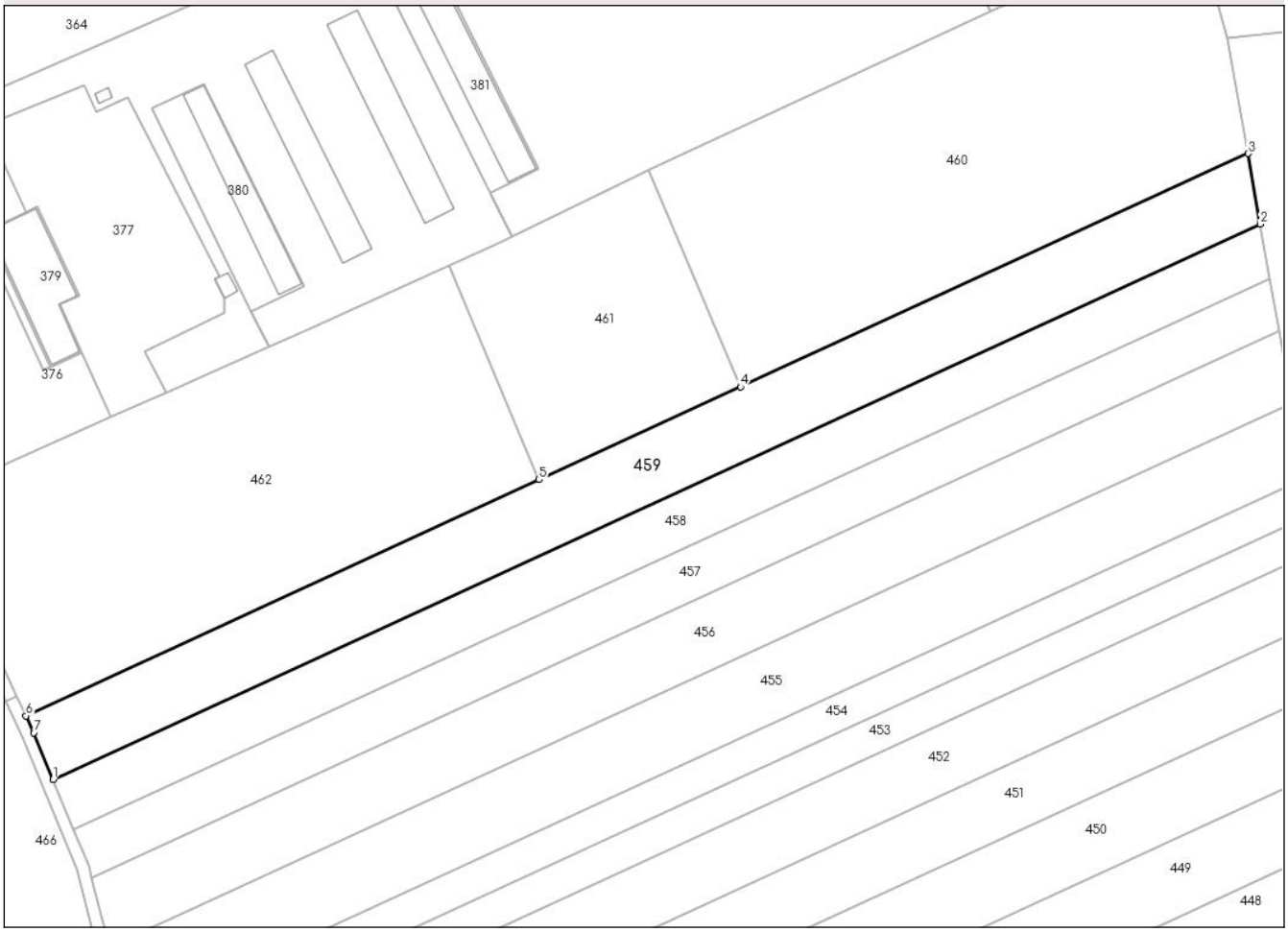

Date referitoare la teren

Crt	Categorie folosință	Intra vilan	Suprafaţa (mp)	Tarla	Parcelă	Nr. topo	Observaţii / Referinţe
1	arabil	NU	4.300	65	885/39	-	
2	curti constructii	NU	3.200	65	899/3	-	
3	curti constructii	NU	1.400	67	900/2	-	
4	pasune	NU	1.100	65	883/1	-	

Lungime Segmente
1) Valorile lungimilor segmentelor sunt obţinute din proiecţie în plan.

Punct început	X / Y	Punct sfârşit	X / Y	Lungime segment (** (m)
1	639.867,469 705.223,959	2	640.264,862 705.406,567	437.341
2	640.264,862 705.406,567	3	640.260,805 705.429,717	23.503

Document care conține date cu caracter personal, protejat de prevederile Regulamentului (UE) nr. 679/2016 și Legii 190/2018

Punct început	X / Y	Punct sfârşit	X / Y	Lungime segment (** (m)
3	640.260,805 705.429,717	4	640.093,808 705.352,98	183.784
4	640.093,808 705.352,98	5	640.027,458 705.322,491	73.02
5	640.027,458 705.322,491	6	639.858,511 705.244,857	185.93
6	639.858,511 705.244,857	7	639.861,091 705.239,285	6.14
7	639.861,091 705.239,285	1	639.867,469 705.223,959	16.6

** Lungimile segmentelor sunt determinate în planul de proiecţie Stereo 70 şi sunt rotunjite la 1 milimetru.
*** Distanţa dintre puncte este formată din segmente cumulate ce sunt mai mici decât valoarea 1 milimetru.

Document care conține date cu caracter personal, protejat de prevederile Regulamentului (UE) nr. 679/2016 și Legii 190/2018

DATE DESPRE IMOBILUL NR. 460

Oficiul de Cadastru şi Publicitate Imobiliară BOTOSANI
Biroul de Cadastru şi Publicitate Imobiliară Botosani

A. Partea I. Descrierea imobilului

TEREN Extravilan

Adresa: Jud. Botosani

Nr. Crt	Nr cadastral Nr. topografic	Suprafaţa* (mp)	Observaţii / Referinţe
A1		14.900	Sector cadastral:96 Teren neimprejmuit;

B. Partea II. Proprietari şi acte

Inscrieri privitoare la dreptul de proprietate şi alte drepturi reale		Referinţe
/		
Act Administrativ nr. 126099, din 30/11/2002 emis de CJSDPT BOTOSANI (Titlu proprietate);		
B1	Intabulare, drept de PROPRIETATE, dobandit prin Reconstituire, cota actuala 1/1, cota initiala 1/1	A1
	1) **VEZETU IORDACHE**, Lipsa C.N.P.	

C. Partea III. SARCINI .

Inscrieri privind dezmembramintele dreptului de proprietate, drepturi reale de garanţie şi sarcini	Referinţe
NU SUNT	

Document care conține date cu caracter personal, protejat de prevederile Regulamentului (UE) nr. 679/2016 și Legii 190/2018

Anexa Nr. 1 La Partea I

Teren

Nr cadastral	Suprafaţa (mp)*	Observaţii / Referinţe
	14.900	

* Suprafaţa este determinată in planul de proiecţie Stereo 70.

DETALII LINIARE IMOBIL

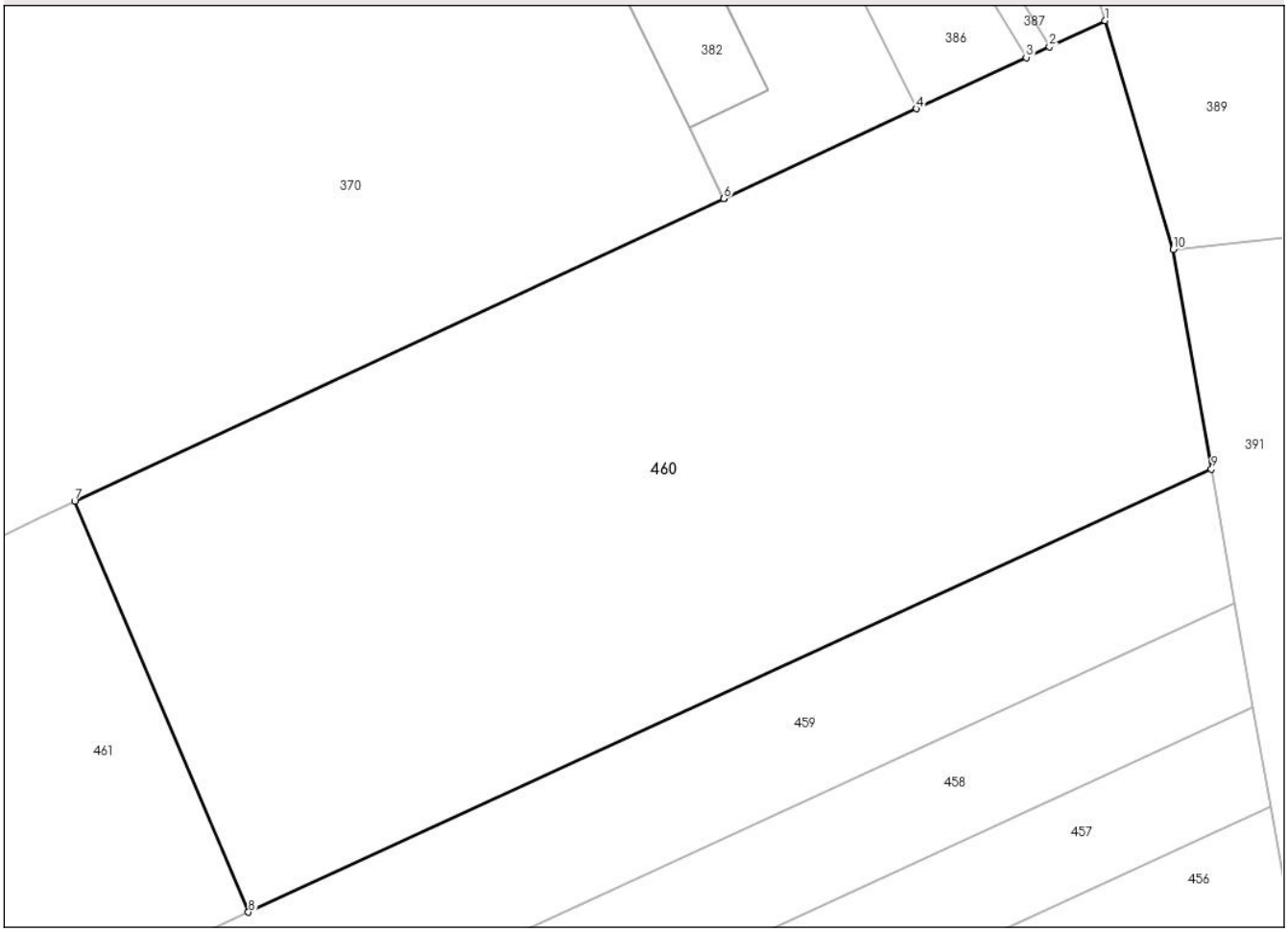

Date referitoare la teren

Crt	Categorie folosință	Intra vilan	Suprafaţa (mp)	Tarla	Parcelă	Nr. topo	Observaţii / Referinţe
1	curti constructii	NU	5.600	67	899/2	-	
2	curti constructii	NU	9.300	67	900/1	-	

Lungime Segmente
1) Valorile lungimilor segmentelor sunt obţinute din proiecţie în plan.

Punct început	X / Y	Punct sfârşit	X / Y	Lungime segment (** (m)
1	640.242,366 705.507,394	2	640.232,69 705.502,887	10.674
2	640.232,69 705.502,887	3	640.228,683 705.501,021	4.42
3	640.228,683 705.501,021	4	640.209,633 705.492,148	21.015
4	640.209,633 705.492,148	5	640.176,212 705.476,583	36.868

Document care conține date cu caracter personal, protejat de prevederile Regulamentului (UE) nr. 679/2016 și Legii 190/2018

Punct început	X / Y	Punct sfârşit	X / Y	Lungime segment (** (m)
5	640.176,212 705.476,583	6	640.176,203 705.476,578	0.01
6	640.176,203 705.476,578	7	640.063,664 705.424,163	124.147
7	640.063,664 705.424,163	8	640.093,808 705.352,98	77.303
8	640.093,808 705.352,98	9	640.260,805 705.429,717	183.784
9	640.260,805 705.429,717	10	640.254,14 705.467,756	38.618
10	640.254,14 705.467,756	1	640.242,366 705.507,394	41.35

** Lungimile segmentelor sunt determinate în planul de proiecţie Stereo 70 şi sunt rotunjite la 1 milimetru.
*** Distanţa dintre puncte este formată din segmente cumulate ce sunt mai mici decât valoarea 1 milimetru.

Document care conține date cu caracter personal, protejat de prevederile Regulamentului (UE) nr. 679/2016 și Legii 190/2018

DATE DESPRE IMOBILUL NR. 461

Oficiul de Cadastru şi Publicitate Imobiliară BOTOSANI
Biroul de Cadastru şi Publicitate Imobiliară Botosani

A. Partea I. Descrierea imobilului

Nr. CF vechi:51436
Nr. cadastral vechi:51436

TEREN Extravilan

Adresa: Jud. Botosani

Nr. Crt	Nr cadastral Nr. topografic	Suprafaţa* (mp)	Observaţii / Referinţe
A1	51436	5.600	Sector cadastral:96 Teren neimprejmuit;

B. Partea II. Proprietari şi acte

Inscrieri privitoare la dreptul de proprietate şi alte drepturi reale		Referinţe
21424 / 31/03/2017		
Act Notarial nr. 16, din 21/02/2017 emis de BNP "Gabriel Tiberiu Puşcaşu "-Botoşani ((în dosar nr. 19/2017), act notarial nr 11 din 20-03-2017, emis de BNP "Gabriel Tiberiu Puşcaşu "-Botoşani);		
B2	Intabulare, drept de PROPRIETATE, dobandit prin Succesiune, cota actuala 1/1, cota initiala 1/1	A1
	1) **Enache Viorel**, bun propriu	

C. Partea III. SARCINI .

Inscrieri privind dezmembramintele dreptului de proprietate, drepturi reale de garanţie şi sarcini	Referinţe
NU SUNT	

Document care conține date cu caracter personal, protejat de prevederile Regulamentului (UE) nr. 679/2016 și Legii 190/2018

Anexa Nr. 1 La Partea I

Teren

Nr cadastral	Suprafaţa (mp)*	Observaţii / Referinţe
51436	5.600	

* Suprafaţa este determinată in planul de proiecţie Stereo 70.

DETALII LINIARE IMOBIL

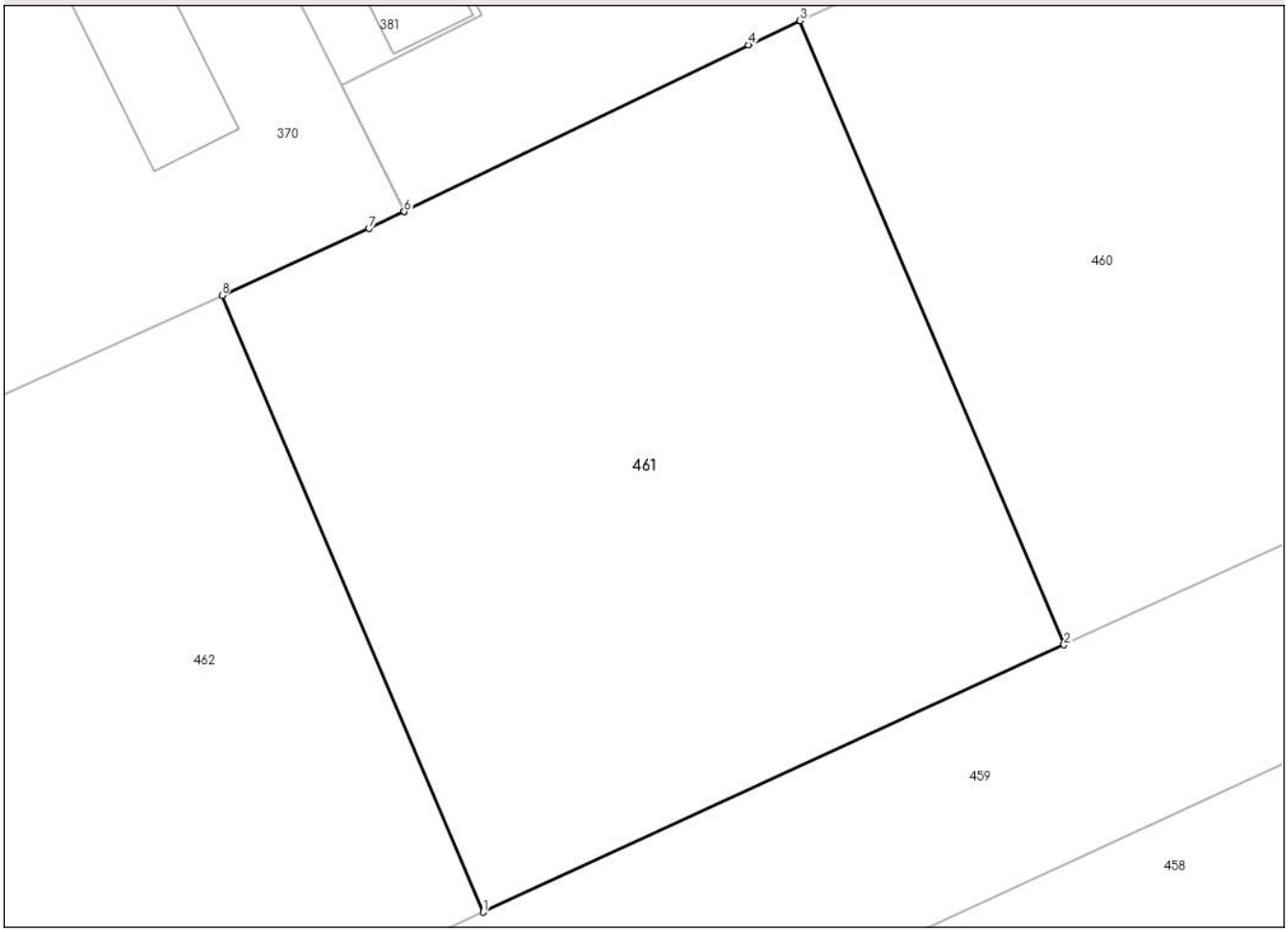

Date referitoare la teren

Crt	Categorie folosință	Intra vilan	Suprafaţa (mp)	Tarla	Parcelă	Nr. topo	Observaţii / Referinţe
1	curti constructii	NU	5.600	-	899/1	-	

Lungime Segmente
1) Valorile lungimilor segmentelor sunt obţinute din proiecţie în plan.

Punct început	X / Y	Punct sfârşit	X / Y	Lungime segment (** (m)
1	640.027,458 705.322,491	2	640.093,808 705.352,98	73.02
2	640.093,808 705.352,98	3	640.063,664 705.424,163	77.303
3	640.063,664 705.424,163	4	640.057,742 705.421,405	6.533
4	640.057,742 705.421,405	5	640.018,469 705.402,401	43.629
5	640.018,469 705.402,401	6	640.018,46 705.402,397	0.01

Document care conține date cu caracter personal, protejat de prevederile Regulamentului (UE) nr. 679/2016 și Legii 190/2018

Punct început	X / Y	Punct sfârşit	X / Y	Lungime segment (** (m)
6	640.018,46 705.402,397	7	640.014,447 705.400,455	4.458
7	640.014,447 705.400,455	8	639.997,662 705.392,851	18.427
8	639.997,662 705.392,851	1	640.027,458 705.322,491	76.409

** Lungimile segmentelor sunt determinate în planul de proiecţie Stereo 70 şi sunt rotunjite la 1 milimetru.
*** Distanţa dintre puncte este formată din segmente cumulate ce sunt mai mici decât valoarea 1 milimetru.

Document care conține date cu caracter personal, protejat de prevederile Regulamentului (UE) nr. 679/2016 și Legii 190/2018

DATE DESPRE IMOBILUL NR. 462

Oficiul de Cadastru şi Publicitate Imobiliară BOTOSANI
Biroul de Cadastru şi Publicitate Imobiliară Botosani

A. Partea I. Descrierea imobilului

Nr. CF vechi:51440
Nr. cadastral vechi:51440

TEREN Extravilan

Adresa: Jud. Botosani

Nr. Crt	Nr cadastral Nr. topografic	Suprafaţa* (mp)	Observaţii / Referinţe
A1	51440	14.500	Sector cadastral:96 Teren neimprejmuit; Imobilul se gaseste conform axtului notarial in pc 885/2

B. Partea II. Proprietari şi acte

Inscrieri privitoare la dreptul de proprietate şi alte drepturi reale		Referinţe
41396 / 20/06/2017		
Act Notarial nr. 1020, din 19/06/2017 emis de NP Gabriel Tiberiu Pușcașu;		
B3	Intabulare, drept de PROPRIETATE, dobandit prin Conventie, cota actuala 1/1, cota initiala 1/1	A1
	1) **BURUIANĂ LARISA**, căsătorită cu 2) **BURUIANĂ CORNELIU**, bun comun	

C. Partea III. SARCINI .

Inscrieri privind dezmembramintele dreptului de proprietate, drepturi reale de garanţie şi sarcini	Referinţe
NU SUNT	

Anexa Nr. 1 La Partea I

Teren

Nr cadastral	Suprafaţa (mp)*	Observaţii / Referinţe
51440	14.500	Imobilul se gaseste conform axtului notarial in pc 885/2

* Suprafaţa este determinată in planul de proiecţie Stereo 70.

DETALII LINIARE IMOBIL

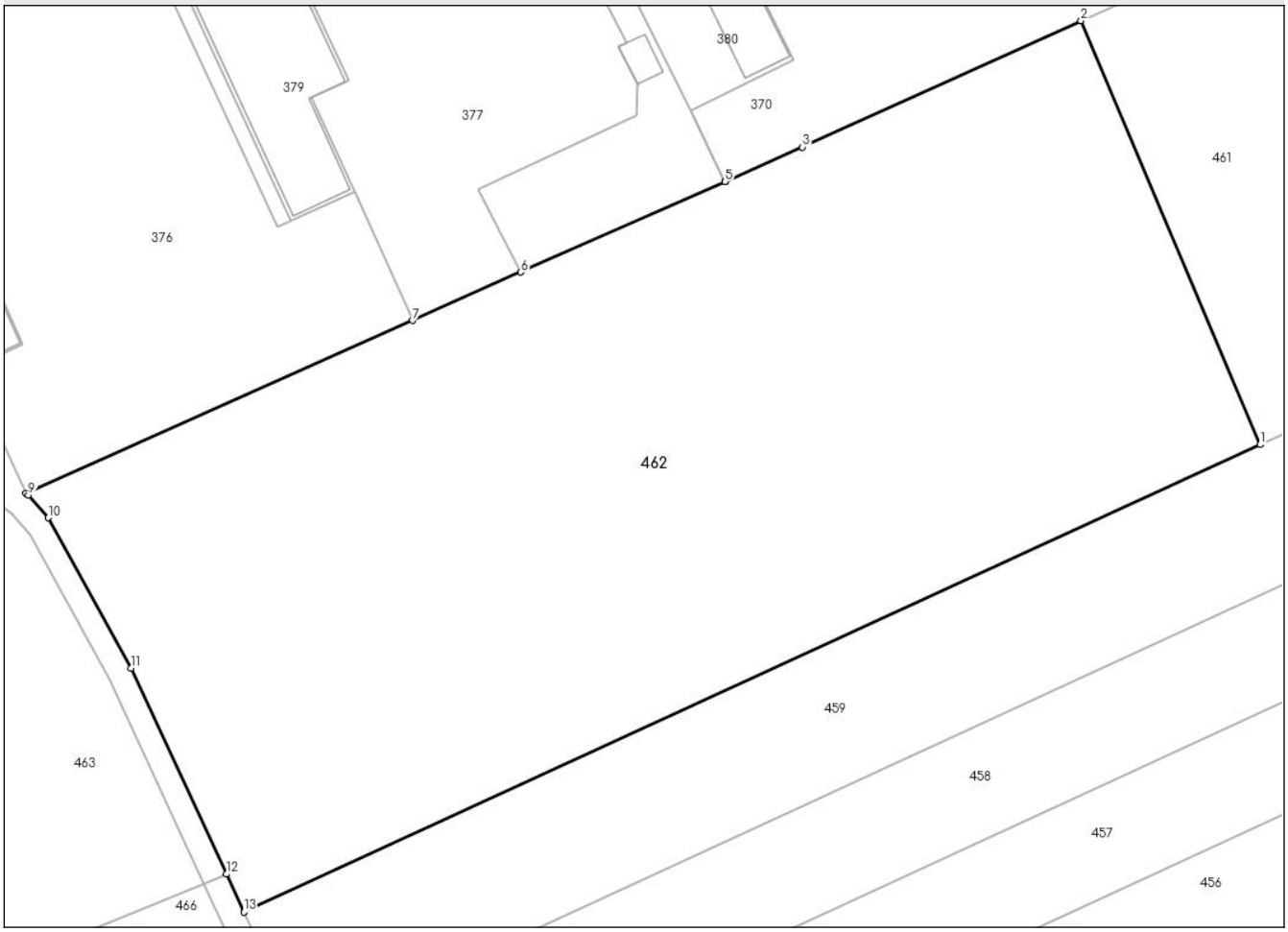

Date referitoare la teren

Crt	Categorie folosință	Intra vilan	Suprafaţa (mp)	Tarla	Parcelă	Nr. topo	Observaţii / Referinţe
1	arabil	NU	13.100	-	885/2	-	
2	curti constructii	NU	1.400	-	889	-	

Lungime Segmente
1) Valorile lungimilor segmentelor sunt obţinute din proiecţie în plan.

Punct început	X / Y	Punct sfârşit	X / Y	Lungime segment (** (m)
1	640.027,458 705.322,491	2	639.997,662 705.392,851	76.409
2	639.997,662 705.392,851	3	639.951,37 705.371,877	50.822
3	639.951,37 705.371,877	4	639.938,469 705.366,157	14.112
4	639.938,469 705.366,157	5	639.938,46 705.366,153	0.01

Document care conține date cu caracter personal, protejat de prevederile Regulamentului (UE) nr. 679/2016 și Legii 190/2018

Punct început	X / Y	Punct sfârşit	X / Y	Lungime segment (** (m)
5	639.938,46 705.366,153	6	639.904,568 705.351,125	37.074
6	639.904,568 705.351,125	7	639.886,564 705.343,081	19.719
7	639.886,564 705.343,081	8	639.822,291 705.314,363	70.397
8	639.822,291 705.314,363	9	639.822,701 705.314,063	0.508
9	639.822,701 705.314,063	10	639.825,971 705.310,334	4.96
10	639.825,971 705.310,334	11	639.839,771 705.285,342	28.549
11	639.839,771 705.285,342	12	639.855,595 705.251,158	37.669
12	639.855,595 705.251,158	13	639.858,511 705.244,857	6.943
13	639.858,511 705.244,857	1	640.027,458 705.322,491	185.93

** Lungimile segmentelor sunt determinate în planul de proiecţie Stereo 70 şi sunt rotunjite la 1 milimetru.
*** Distanţa dintre puncte este formată din segmente cumulate ce sunt mai mici decât valoarea 1 milimetru.

Document care conține date cu caracter personal, protejat de prevederile Regulamentului (UE) nr. 679/2016 și Legii 190/2018

DATE DESPRE IMOBILUL NR. 463

Oficiul de Cadastru şi Publicitate Imobiliară BOTOSANI
Biroul de Cadastru şi Publicitate Imobiliară Botosani

A. Partea I. Descrierea imobilului

TEREN Extravilan

Adresa: Jud. Botosani

Nr. Crt	Nr cadastral Nr. topografic	Suprafaţa* (mp)	Observaţii / Referinţe
A1		10.000	Sector cadastral:96 Teren neimprejmuit;

B. Partea II. Proprietari şi acte

Inscrieri privitoare la dreptul de proprietate şi alte drepturi reale		Referinţe
/		
Act Notarial nr. 334, din 12/03/2003 emis de BNP GABRIEL TIBERIU PUSCASU (Contract de vanzare - cumparare);		
B1	Intabulare, drept de PROPRIETATE, dobandit prin Conventie, cota actuala 1/1, cota initiala 1/1	A1
	1) **MAROCICO FLOAREA** 2) **MAROCICO VIOREL IOAN**	

C. Partea III. SARCINI .

Inscrieri privind dezmembramintele dreptului de proprietate, drepturi reale de garanţie şi sarcini	Referinţe
NU SUNT	

Anexa Nr. 1 La Partea I

Teren

Nr cadastral	Suprafaţa (mp)*	Observaţii / Referinţe
	10.000	

* Suprafaţa este determinată in planul de proiecţie Stereo 70.

DETALII LINIARE IMOBIL

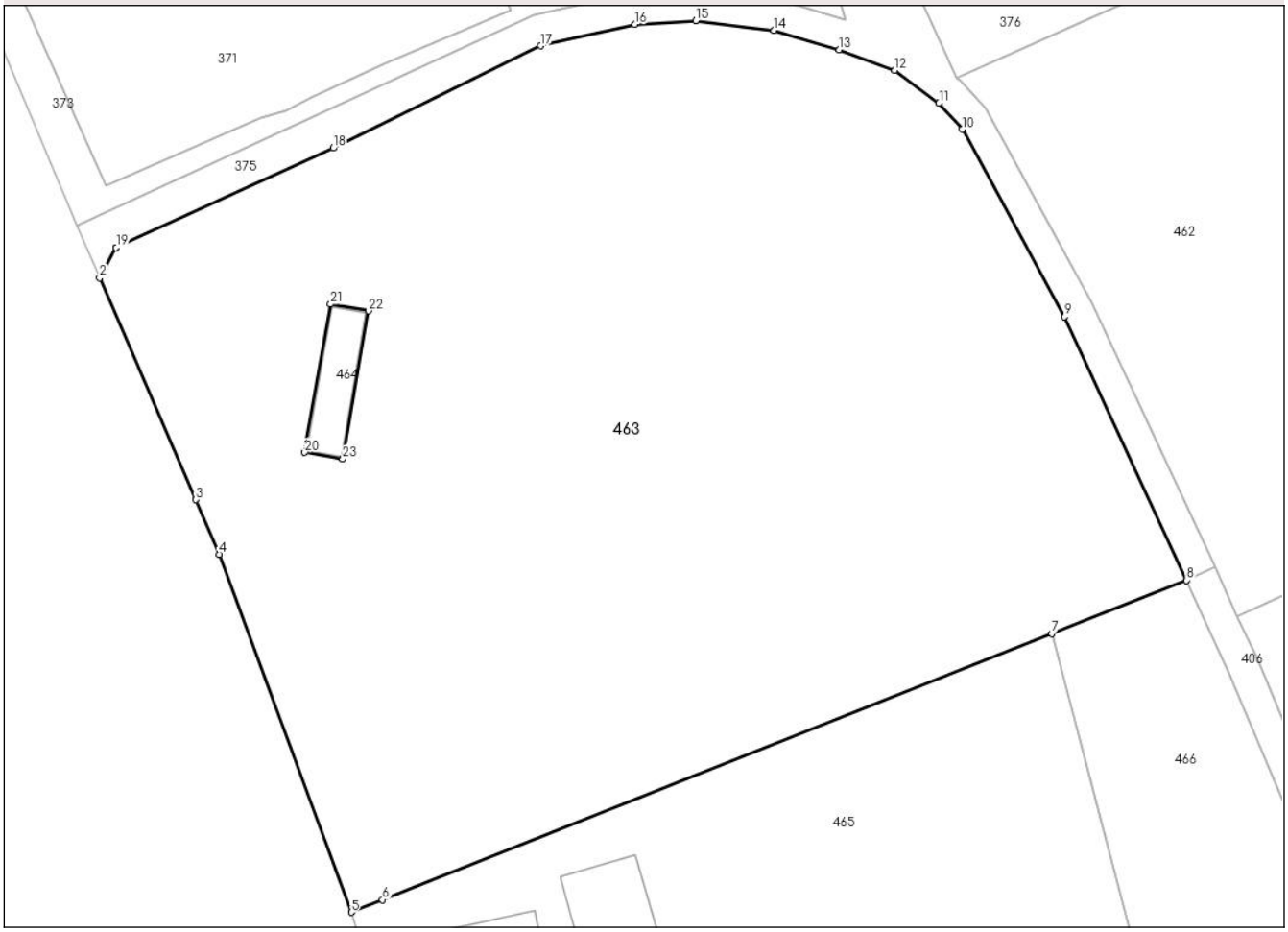

Date referitoare la teren

Crt	Categorie folosință	Intra vilan	Suprafaţa (mp)	Tarla	Parcelă	Nr. topo	Observaţii / Referinţe
1	arabil	NU	10.000	65	885/1	-	

Lungime Segmente

1) Valorile lungimilor segmentelor sunt obţinute din proiecţie în plan.

Punct început	X / Y	Punct sfârşit	X / Y	Lungime segment (** (m)
1	639.713,689 705.292,415	2	639.711,542 705.288,501	4.464
3	639.723,969 705.259,899	4	639.727,031 705.252,852	7.683
5	639.744,055 705.206,668	6	639.748,097 705.208,273	4.349
7	639.834,56 705.242,594	8	639.851,956 705.249,499	18.716
9	639.836,206 705.283,528	10	639.822,963 705.307,697	27.559

Punct început	X / Y	Punct sfârşit	X / Y	Lungime segment (** (m)
2	639.711,542 705.288,501	3	639.723,969 705.259,899	31.185
4	639.727,031 705.252,852	5	639.744,055 705.206,668	49.222
6	639.748,097 705.208,273	7	639.834,56 705.242,594	93.026
8	639.851,956 705.249,499	9	639.836,206 705.283,528	37.497
10	639.822,963 705.307,697	11	639.819,983 705.311,095	4.52

Document care conține date cu caracter personal, protejat de prevederile Regulamentului (UE) nr. 679/2016 și Legii 190/2018

Punct început	X / Y	Punct sfârşit	X / Y	Lungime segment (** (m)
11	639.819,983 705.311,095	12	639.814,242 705.315,299	7.116
13	639.807,113 705.317,972	14	639.798,676 705.320,428	8.787
15	639.788,545 705.321,701	16	639.780,67 705.321,229	7.889
17	639.768,549 705.318,469	18	639.741,713 705.305,259	29.911
19	639.713,689 705.292,415	20	639.738,042 705.265,988	35.937
21	639.741,377 705.285,128	22	639.746,293 705.284,272	4.99
23	639.742,957 705.265,13	1	639.738,042 705.265,988	4.989

Punct început	X / Y	Punct sfârşit	X / Y	Lungime segment (** (m)
12	639.814,242 705.315,299	13	639.807,113 705.317,972	7.614
14	639.798,676 705.320,428	15	639.788,545 705.321,701	10.211
16	639.780,67 705.321,229	17	639.768,549 705.318,469	12.431
18	639.741,713 705.305,259	19	639.713,689 705.292,415	30.827
20	639.738,042 705.265,988	21	639.741,377 705.285,128	19.428
22	639.746,293 705.284,272	23	639.742,957 705.265,13	19.431

** Lungimile segmentelor sunt determinate în planul de proiecţie Stereo 70 şi sunt rotunjite la 1 milimetru.
*** Distanţa dintre puncte este formată din segmente cumulate ce sunt mai mici decât valoarea 1 milimetru.

Document care conține date cu caracter personal, protejat de prevederile Regulamentului (UE) nr. 679/2016 și Legii 190/2018

DATE DESPRE IMOBILUL NR. 464

Oficiul de Cadastru şi Publicitate Imobiliară BOTOSANI
Biroul de Cadastru şi Publicitate Imobiliară Botosani

A. Partea I. Descrierea imobilului

TEREN Extravilan

Adresa: Jud. Botosani

Nr. Crt	Nr cadastral Nr. topografic	Suprafaţa* (mp)	Observaţii / Referinţe
A1		97	Sector cadastral:96 Teren neimprejmuit;

Construcţii

Crt	Nr cadastral Nr. topografic	Adresa	Observaţii / Referinţe
A1.1		Jud. Botosani	Nr. niveluri:1; S. construita la sol:85 mp; Fosa septica

B. Partea II. Proprietari şi acte

Inscrieri privitoare la dreptul de proprietate şi alte drepturi reale		Referinţe
/		
Act Notarial nr. 250, din 26/01/1998 emis de SC "MIHALY IMPEX" SRL Botoşani (Contract de vanzare - cumparare);		
B1	Intabulare, drept de PROPRIETATE, dobandit prin Conventie, cota actuala 1/1, cota initiala 1/1	A1, A1.1
	1) **RAFFAELLO SRL**, CIF:7046846	

C. Partea III. SARCINI .

Inscrieri privind dezmembramintele dreptului de proprietate, drepturi reale de garanţie şi sarcini	Referinţe
NU SUNT	

Document care conține date cu caracter personal, protejat de prevederile Regulamentului (UE) nr. 679/2016 și Legii 190/2018

Anexa Nr. 1 La Partea I

Teren

Nr cadastral	Suprafaţa (mp)*	Observaţii / Referinţe
	97	

* Suprafaţa este determinată in planul de proiecţie Stereo 70.

DETALII LINIARE IMOBIL

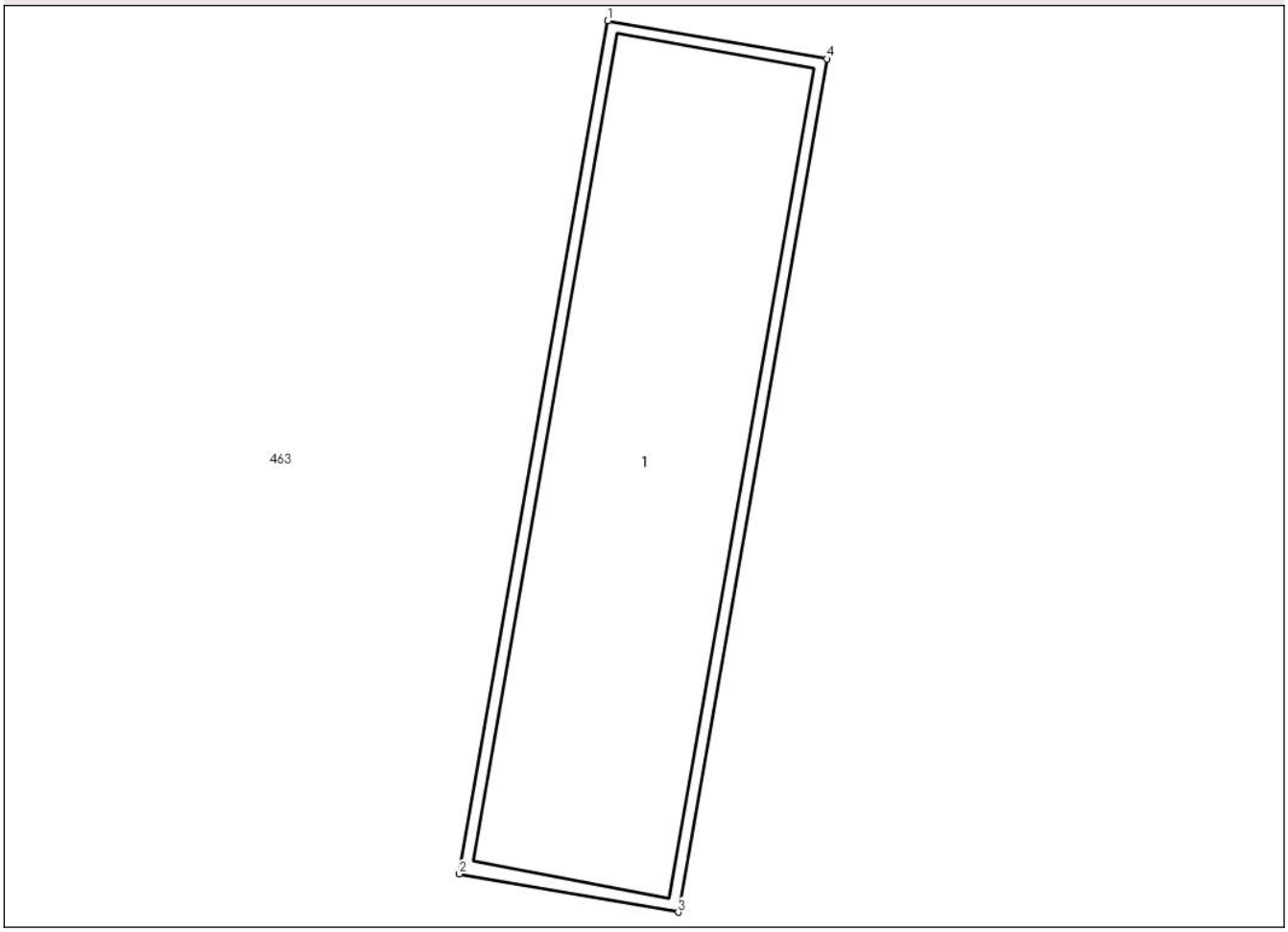

Date referitoare la teren

Crt	Categorie folosință	Intra vilan	Suprafaţa (mp)	Tarla	Parcelă	Nr. topo	Observaţii / Referinţe
1	curti constructii	NU	97	67	885	-	

Date referitoare la construcţii

Crt	Număr	Destinaţie construcţie	Supraf. (mp)	Situaţie juridică	Observaţii / Referinţe
A1.1		constructii industriale si edilitare	85	Cu acte	Nr. niveluri:1; S. construita la sol:85 mp; Fosa septica

Lungime Segmente
1) Valorile lungimilor segmentelor sunt obţinute din proiecţie în plan.

Punct început	X / Y	Punct sfârşit	X / Y	Lungime segment (** (m)
1	639.741,377 705.285,128	2	639.738,042 705.265,988	19.428
2	639.738,042 705.265,988	3	639.742,957 705.265,13	4.989
3	639.742,957 705.265,13	4	639.746,293 705.284,272	19.431

Document care conține date cu caracter personal, protejat de prevederile Regulamentului (UE) nr. 679/2016 și Legii 190/2018

Punct început	X / Y	Punct sfârşit	X / Y	Lungime segment (** (m)
4	639.746,293 705.284,272	1	639.741,377 705.285,128	4.99

** Lungimile segmentelor sunt determinate în planul de proiecţie Stereo 70 şi sunt rotunjite la 1 milimetru.
*** Distanţa dintre puncte este formată din segmente cumulate ce sunt mai mici decât valoarea 1 milimetru.

Document care conține date cu caracter personal, protejat de prevederile Regulamentului (UE) nr. 679/2016 și Legii 190/2018

DATE DESPRE IMOBILUL NR. 465

Oficiul de Cadastru şi Publicitate Imobiliară BOTOSANI
Biroul de Cadastru şi Publicitate Imobiliară Botosani

A. Partea I. Descrierea imobilului

TEREN Extravilan

Adresa: Jud. Botosani

Nr. Crt	Nr cadastral Nr. topografic	Suprafaţa* (mp)	Observaţii / Referinţe
A1		4.500	Sector cadastral:96 Teren neimprejmuit;

B. Partea II. Proprietari şi acte

Inscrieri privitoare la dreptul de proprietate şi alte drepturi reale		Referinţe
/		
Act Administrativ nr. 114619, din 22/07/2002 emis de CJSDPT BOTOSANI (Titlu proprietate);		
B1	Intabulare, drept de PROPRIETATE, dobandit prin Reconstituire, cota actuala 1/1, cota initiala 1/1	A1
	1) **DOHOTARU MELENTINA**, Lipsa C.N.P.	

C. Partea III. SARCINI .

Inscrieri privind dezmembramintele dreptului de proprietate, drepturi reale de garanţie şi sarcini	Referinţe
NU SUNT	

Document care conține date cu caracter personal, protejat de prevederile Regulamentului (UE) nr. 679/2016 și Legii 190/2018

Anexa Nr. 1 La Partea I

Teren

Nr cadastral	Suprafaţa (mp)*	Observaţii / Referinţe
	4.500	

* Suprafaţa este determinată in planul de proiecţie Stereo 70.

DETALII LINIARE IMOBIL

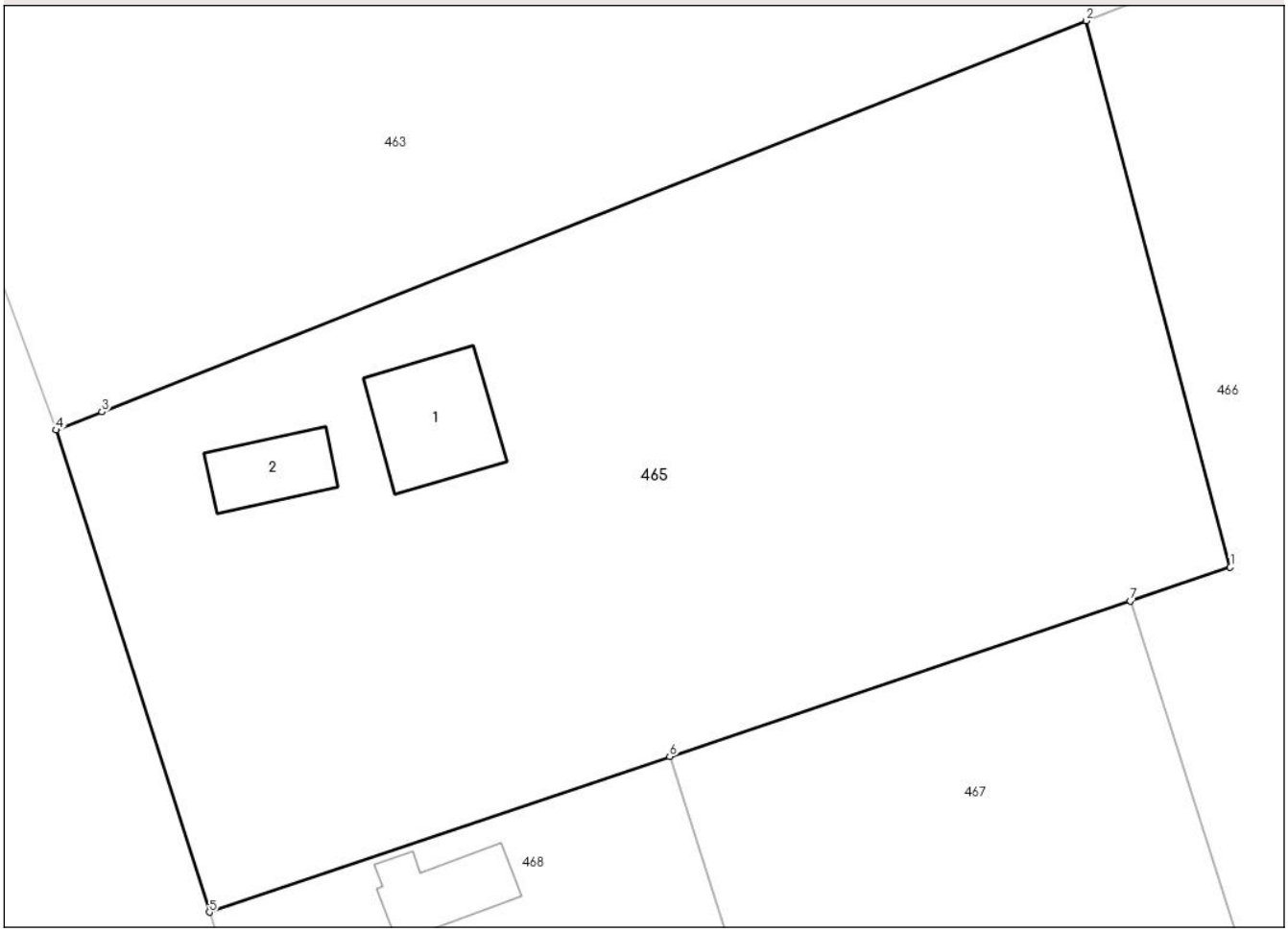

Date referitoare la teren

Crt	Categorie folosință	Intra vilan	Suprafaţa (mp)	Tarla	Parcelă	Nr. topo	Observaţii / Referinţe
1	curti constructii	NU	600	67	889	-	
2	arabil	NU	3.400	67	890	-	
3	vie	NU	500	67	888	-	

Date referitoare la construcţii

Crt	Număr	Destinaţie construcţie	Supraf. (mp)	Situaţie juridică	Observaţii / Referinţe
A1.1		constructii de locuinte	107	Fara acte	Nr. niveluri:1; S. construita la sol:107 mp; S. construita desfasurata:107 mp; Casa de locuit
A1.2		constructii anexa	58	Fara acte	Nr. niveluri:1; S. construita la sol:58 mp; S. construita desfasurata:58 mp; Anexa gospodareasca

Lungime Segmente

1) Valorile lungimilor segmentelor sunt obţinute din proiecţie în plan.

Punct început	X / Y	Punct sfârşit	X / Y	Lungime segment (** (m)
1	639.847,232 705.194,626	2	639.834,56 705.242,594	49.614

Document care conține date cu caracter personal, protejat de prevederile Regulamentului (UE) nr. 679/2016 și Legii 190/2018

Punct început	X / Y	Punct sfârşit	X / Y	Lungime segment (** (m)
2	639.834,56 705.242,594	3	639.748,097 705.208,273	93.026
3	639.748,097 705.208,273	4	639.744,055 705.206,668	4.349
4	639.744,055 705.206,668	5	639.757,536 705.164,355	44.409
5	639.757,536 705.164,355	6	639.797,983 705.178,005	42.688
6	639.797,983 705.178,005	7	639.838,429 705.191,655	42.687
7	639.838,429 705.191,655	1	639.847,232 705.194,626	9.291

** Lungimile segmentelor sunt determinate în planul de proiecţie Stereo 70 şi sunt rotunjite la 1 milimetru.
*** Distanţa dintre puncte este formată din segmente cumulate ce sunt mai mici decât valoarea 1 milimetru.

Document care conține date cu caracter personal, protejat de prevederile Regulamentului (UE) nr. 679/2016 și Legii 190/2018

DATE DESPRE IMOBILUL NR. 466

Oficiul de Cadastru şi Publicitate Imobiliară BOTOSANI
Biroul de Cadastru şi Publicitate Imobiliară Botosani

A. Partea I. Descrierea imobilului

TEREN Extravilan

Adresa: Jud. Botosani

Nr. Crt	Nr cadastral Nr. topografic	Suprafaţa* (mp)	Observaţii / Referinţe
A1		2.600	Sector cadastral:96 Teren neimprejmuit;

B. Partea II. Proprietari şi acte

Inscrieri privitoare la dreptul de proprietate şi alte drepturi reale		Referinţe
/		
Act Administrativ nr. 131106, din 26/03/2003 emis de CJSDPT BOTOSANI (Titlu proprietate);		
B1	Intabulare, drept de PROPRIETATE, dobandit prin Reconstituire, cota actuala 1/1, cota initiala 1/1	A1
	1) **NECULAI ARISTICA**, Lipsa C.N.P.	

C. Partea III. SARCINI .

Inscrieri privind dezmembramintele dreptului de proprietate, drepturi reale de garanţie şi sarcini	Referinţe
NU SUNT	

Document care conține date cu caracter personal, protejat de prevederile Regulamentului (UE) nr. 679/2016 și Legii 190/2018

Anexa Nr. 1 La Partea I

Teren

Nr cadastral	Suprafaţa (mp)*	Observaţii / Referinţe
	2.600	

* Suprafaţa este determinată in planul de proiecţie Stereo 70.

DETALII LINIARE IMOBIL

Date referitoare la teren

Crt	Categorie folosință	Intra vilan	Suprafaţa (mp)	Tarla	Parcelă	Nr. topo	Observaţii / Referinţe
1	arabil	NU	2.600	98	885/42	-	

Lungime Segmente
1) Valorile lungimilor segmentelor sunt obţinute din proiecţie în plan.

Punct început	X / Y	Punct sfârşit	X / Y	Lungime segment (** (m)
1	639.851,959 705.149,191	2	639.859,465 705.153,114	8.469
2	639.859,465 705.153,114	3	639.882,74 705.165,281	26.263
3	639.882,74 705.165,281	4	639.881,288 705.170,691	5.601
4	639.881,288 705.170,691	5	639.875,431 705.194,415	24.436
5	639.875,431 705.194,415	6	639.857,432 705.237,669	46.849

Document care conține date cu caracter personal, protejat de prevederile Regulamentului (UE) nr. 679/2016 și Legii 190/2018

Punct început	X / Y	Punct sfârşit	X / Y	Lungime segment (** (m)
6	639.857,432 705.237,669	7	639.851,956 705.249,499	13.036
7	639.851,956 705.249,499	8	639.834,56 705.242,594	18.716
8	639.834,56 705.242,594	9	639.847,232 705.194,626	49.614
9	639.847,232 705.194,626	10	639.838,429 705.191,655	9.291
10	639.838,429 705.191,655	11	639.847,676 705.162,635	30.458
11	639.847,676 705.162,635	1	639.851,959 705.149,191	14.11

** Lungimile segmentelor sunt determinate în planul de proiecţie Stereo 70 şi sunt rotunjite la 1 milimetru.
*** Distanţa dintre puncte este formată din segmente cumulate ce sunt mai mici decât valoarea 1 milimetru.

Document care conține date cu caracter personal, protejat de prevederile Regulamentului (UE) nr. 679/2016 și Legii 190/2018

DATE DESPRE IMOBILUL NR. 467

Oficiul de Cadastru şi Publicitate Imobiliară BOTOSANI
Biroul de Cadastru şi Publicitate Imobiliară Botosani

A. Partea I. Descrierea imobilului

TEREN Extravilan

Adresa: Jud. Botosani

Nr. Crt	Nr cadastral Nr. topografic	Suprafaţa* (mp)	Observaţii / Referinţe
A1		1.300	Sector cadastral:96 Teren neimprejmuit;

B. Partea II. Proprietari şi acte

Inscrieri privitoare la dreptul de proprietate şi alte drepturi reale		Referinţe
/		
Act Administrativ nr. 126157, din 19/12/2002 emis de CJSDPT BOTOSANI (Titlu proprietate);		
B1	Intabulare, drept de PROPRIETATE, dobandit prin Reconstituire, cota actuala 1/1, cota initiala 1/1	A1
	1) **CONSTANTINICA TOADER**, Lipsa C.N.P. 2) **ROMAN ELENA**, Lipsa C.N.P. 3) **CONSTANTINICA AGLAIA**, Lipsa C.N.P. 4) **SAVICIUC ELENA**, Lipsa C.N.P.	

C. Partea III. SARCINI .

Inscrieri privind dezmembramintele dreptului de proprietate, drepturi reale de garanţie şi sarcini	Referinţe
NU SUNT	

Anexa Nr. 1 La Partea I

Teren

Nr cadastral	Suprafaţa (mp)*	Observaţii / Referinţe
	1.300	

* Suprafaţa este determinată in planul de proiecţie Stereo 70.

DETALII LINIARE IMOBIL

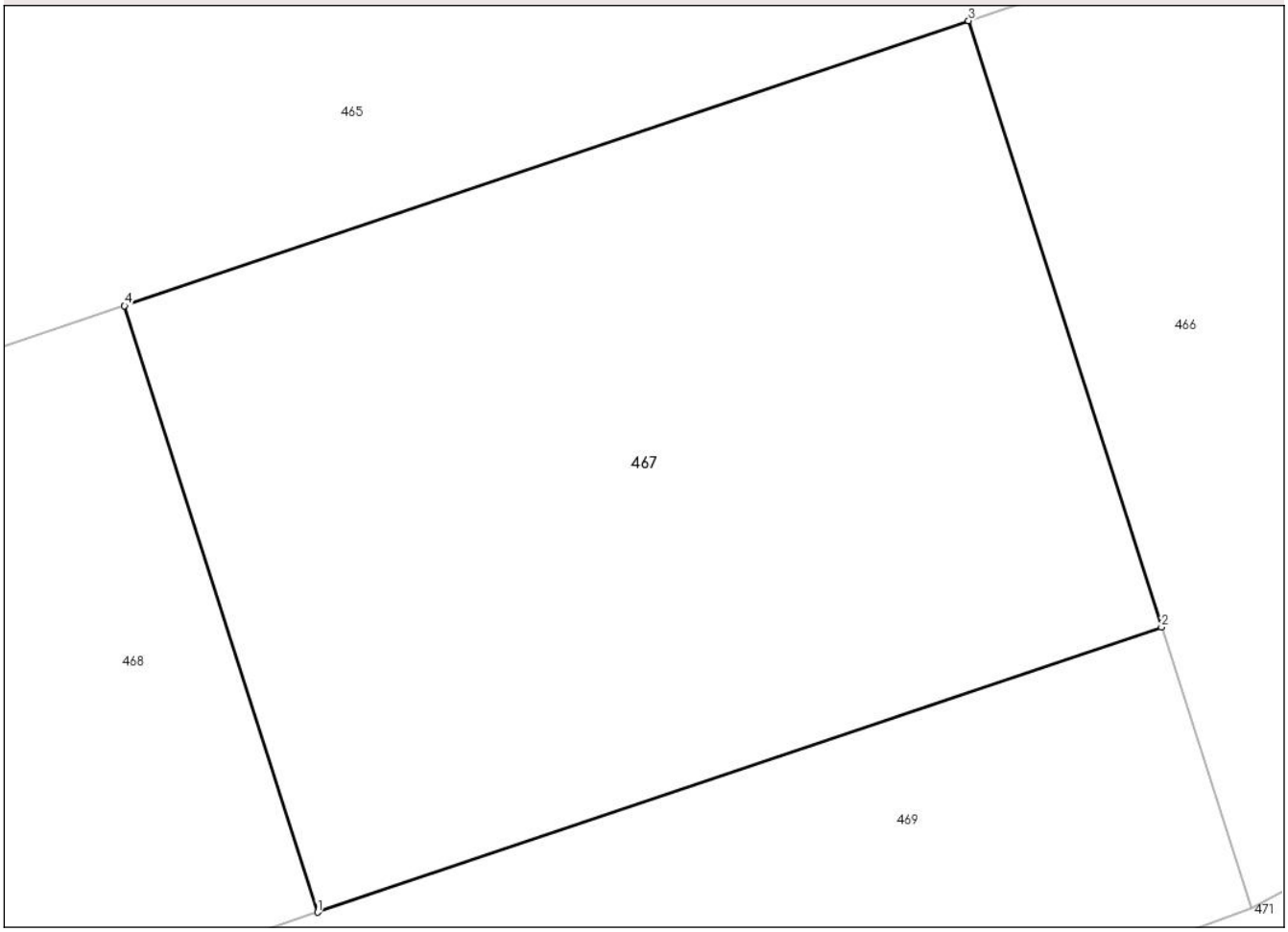

Date referitoare la teren

Crt	Categorie folosință	Intra vilan	Suprafaţa (mp)	Tarla	Parcelă	Nr. topo	Observaţii / Referinţe
1	arabil	NU	1.300	65	885/57	-	

Lungime Segmente
1) Valorile lungimilor segmentelor sunt obţinute din proiecţie în plan.

Punct început	X / Y	Punct sfârşit	X / Y	Lungime segment (** (m)
1	639.807,229 705.148,985	2	639.847,676 705.162,635	42.688
2	639.847,676 705.162,635	3	639.838,429 705.191,655	30.458
3	639.838,429 705.191,655	4	639.797,983 705.178,005	42.687
4	639.797,983 705.178,005	1	639.807,229 705.148,985	30.457

**** Lungimile segmentelor sunt determinate în planul de proiecţie Stereo 70 şi sunt rotunjite la 1 milimetru.**

Document care conține date cu caracter personal, protejat de prevederile Regulamentului (UE) nr. 679/2016 și Legii 190/2018

***** Distanţa dintre puncte este formată din segmente cumulate ce sunt mai mici decât valoarea 1 milimetru.**

DATE DESPRE IMOBILUL NR. 468

Oficiul de Cadastru şi Publicitate Imobiliară BOTOSANI
Biroul de Cadastru şi Publicitate Imobiliară Botosani

A. Partea I. Descrierea imobilului

TEREN Extravilan

Adresa: Jud. Botosani

Nr. Crt	Nr cadastral Nr. topografic	Suprafaţa* (mp)	Observaţii / Referinţe
A1		1.300	Sector cadastral:96 Teren neimprejmuit; Imobilul se gaseste conform actului notarial in pc 885/6, 885/50, 904/1, 883/6. Diferenta de 5000mp se gaseste la imobilul ID 96094

B. Partea II. Proprietari şi acte

Inscrieri privitoare la dreptul de proprietate şi alte drepturi reale		Referinţe
/		
Act Notarial nr. 84, din 18/01/2021 emis de SPN ,,Agachi Cornelia –Agachi Stelian'' Botosani;		
B1	Intabulare, drept de PROPRIETATE, dobandit prin Conventie, cota actuala 1/1, cota initiala 1/1	A1
	1) **MAROCICO FLOAREA** 2) **MAROCICO VIOREL IOAN**	

C. Partea III. SARCINI .

Inscrieri privind dezmembramintele dreptului de proprietate, drepturi reale de garanţie şi sarcini	Referinţe
NU SUNT	

Anexa Nr. 1 La Partea I

Teren

Nr cadastral	Suprafaţa (mp)*	Observaţii / Referinţe
	1.300	Imobilul se gaseste conform actului notarial in pc 885/6, 885/50, 904/1, 883/6. Diferenta de 5000mp se gaseste la imobilul ID 96094

* Suprafaţa este determinată in planul de proiecţie Stereo 70.

DETALII LINIARE IMOBIL

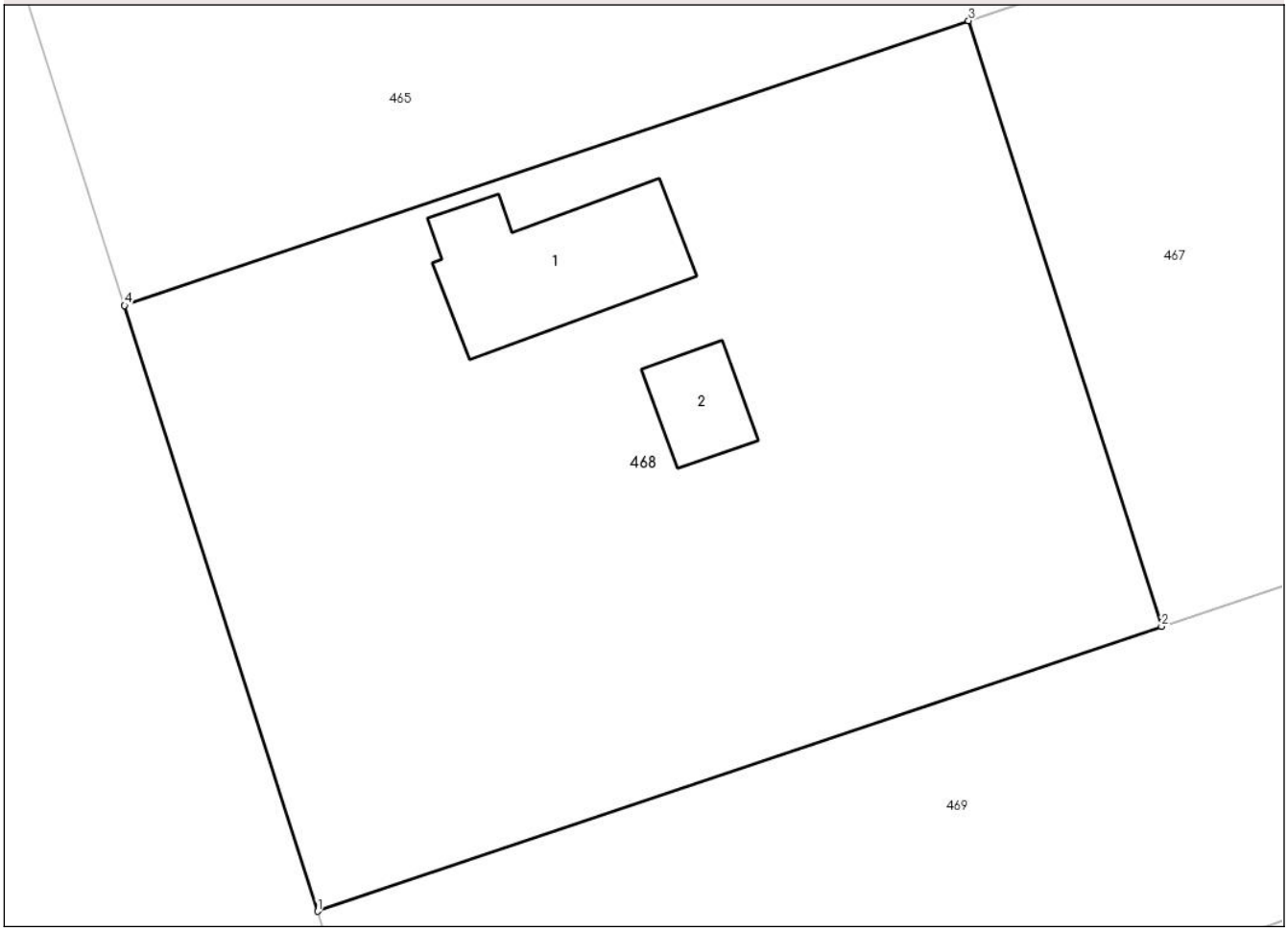

Date referitoare la teren

Crt	Categorie folosință	Intra vilan	Suprafaţa (mp)	Tarla	Parcelă	Nr. topo	Observaţii / Referinţe
1	arabil	NU	1.300	65	885/50	-	

Date referitoare la construcţii

Crt	Număr	Destinaţie construcţie	Supraf. (mp)	Situaţie juridică	Observaţii / Referinţe
A1.1		constructii de locuinte	65	Fara acte	Nr. niveluri:1; S. construita la sol:65 mp; S. construita desfasurata:65 mp; Casa de locuit
A1.2		constructii anexa	21	Fara acte	Nr. niveluri:1; S. construita la sol:21 mp; S. construita desfasurata:21 mp; Anexa gospodareasca

Lungime Segmente

1) Valorile lungimilor segmentelor sunt obţinute din proiecţie în plan.

Punct început	X / Y	Punct sfârşit	X / Y	Lungime segment (** (m)
1	639.766,782 705.135,334	2	639.807,229 705.148,985	42.689
2	639.807,229 705.148,985	3	639.797,983 705.178,005	30.457

Document care conține date cu caracter personal, protejat de prevederile Regulamentului (UE) nr. 679/2016 și Legii 190/2018

Punct început	X / Y	Punct sfârşit	X / Y	Lungime segment (** (m)
3	639.797,983 705.178,005	4	639.757,536 705.164,355	42.688
4	639.757,536 705.164,355	1	639.766,782 705.135,334	30.458

** Lungimile segmentelor sunt determinate în planul de proiecţie Stereo 70 şi sunt rotunjite la 1 milimetru.
*** Distanţa dintre puncte este formată din segmente cumulate ce sunt mai mici decât valoarea 1 milimetru.

DATE DESPRE IMOBILUL NR. 469

Oficiul de Cadastru şi Publicitate Imobiliară BOTOSANI
Biroul de Cadastru şi Publicitate Imobiliară Botosani

A. Partea I. Descrierea imobilului

TEREN Extravilan

Adresa: Jud. Botosani

Nr. Crt	Nr cadastral Nr. topografic	Suprafaţa* (mp)	Observaţii / Referinţe
A1		1.300	Sector cadastral:96 Teren neimprejmuit;

B. Partea II. Proprietari şi acte

Inscrieri privitoare la dreptul de proprietate şi alte drepturi reale		Referinţe
/		
Act Administrativ nr. 126106, din 28/11/2002 emis de CJSDPT BOTOSANI (Titlu proprietate);		
B1	Intabulare, drept de PROPRIETATE, dobandit prin Reconstituire, cota actuala 1/1, cota initiala 1/1	A1
	1) **CONSTANTINICA ELENA**, Lipsa C.N.P. 2) **BOGDAN MARIA**, Lipsa C.N.P. 3) **HALAC ECATERINA**, Lipsa C.N.P. 4) **ANDRONACHE ION**, Lipsa C.N.P. 5) **ANDREI LUCICA**, Lipsa C.N.P.	

C. Partea III. SARCINI .

Inscrieri privind dezmembramintele dreptului de proprietate, drepturi reale de garanţie şi sarcini	Referinţe
NU SUNT	

Document care conține date cu caracter personal, protejat de prevederile Regulamentului (UE) nr. 679/2016 și Legii 190/2018

Anexa Nr. 1 La Partea I

Teren

Nr cadastral	Suprafaţa (mp)*	Observaţii / Referinţe
	1.300	

* Suprafaţa este determinată in planul de proiecţie Stereo 70.

DETALII LINIARE IMOBIL

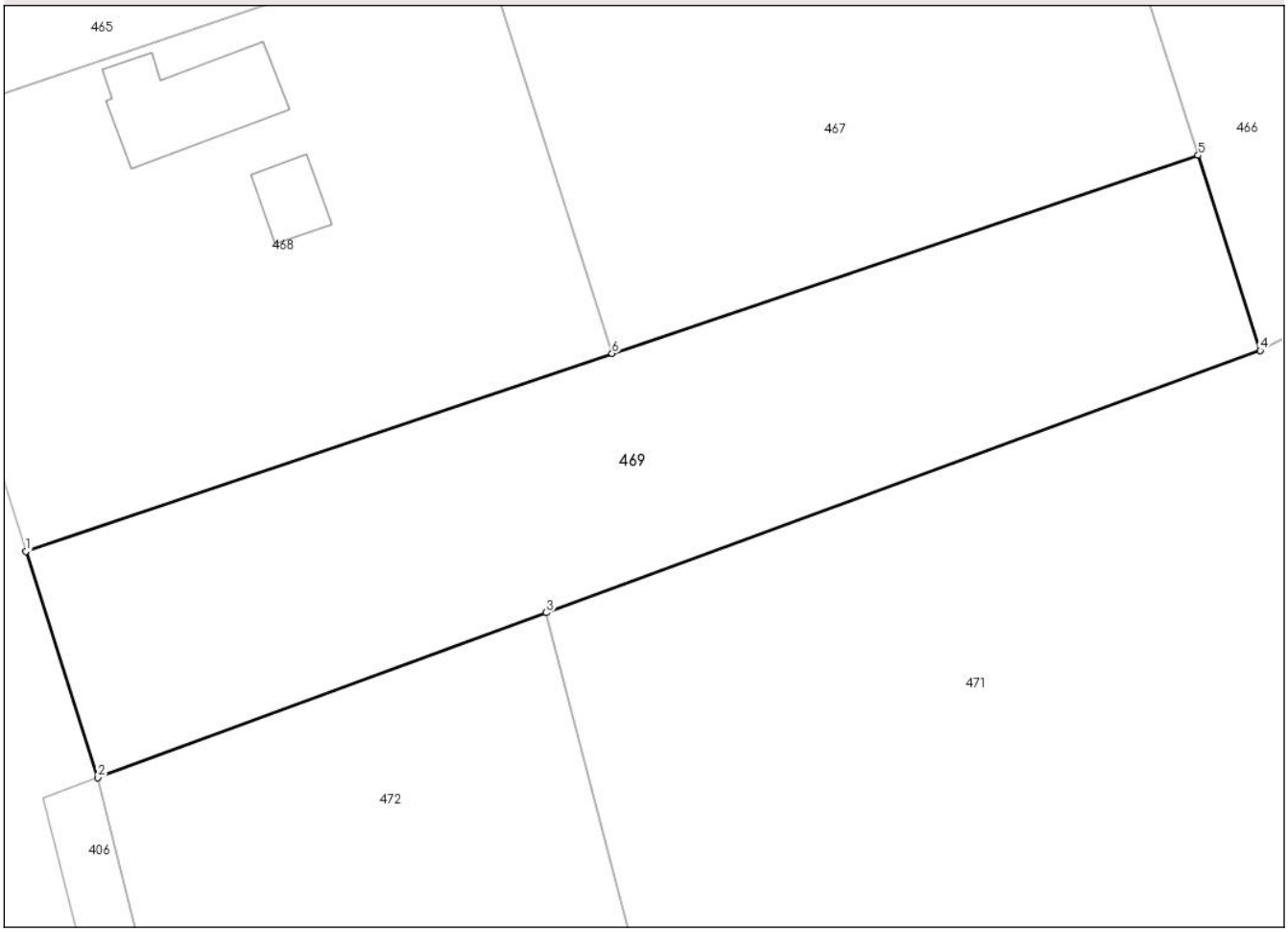

Date referitoare la teren

Crt	Categorie folosință	Intra vilan	Suprafaţa (mp)	Tarla	Parcelă	Nr. topo	Observaţii / Referinţe
1	arabil	NU	1.300	65	885/54	-	

Lungime Segmente
1) Valorile lungimilor segmentelor sunt obţinute din proiecţie în plan.

Punct început	X / Y	Punct sfârşit	X / Y	Lungime segment (** (m)
1	639.766,782 705.135,334	2	639.771,745 705.119,758	16.348
2	639.771,745 705.119,758	3	639.802,693 705.131,113	32.965
3	639.802,693 705.131,113	4	639.851,959 705.149,191	52.478
4	639.851,959 705.149,191	5	639.847,676 705.162,635	14.11
5	639.847,676 705.162,635	6	639.807,229 705.148,985	42.688

Document care conține date cu caracter personal, protejat de prevederile Regulamentului (UE) nr. 679/2016 și Legii 190/2018

Punct început	X / Y	Punct sfârşit	X / Y	Lungime segment (** (m)
6	639.807,229 705.148,985	1	639.766,782 705.135,334	42.689

** Lungimile segmentelor sunt determinate în planul de proiecţie Stereo 70 şi sunt rotunjite la 1 milimetru.
*** Distanţa dintre puncte este formată din segmente cumulate ce sunt mai mici decât valoarea 1 milimetru.

DATE DESPRE IMOBILUL NR. 470

Oficiul de Cadastru şi Publicitate Imobiliară BOTOSANI
Biroul de Cadastru şi Publicitate Imobiliară Botosani

A. Partea I. Descrierea imobilului

TEREN Extravilan

Adresa: Jud. Botosani

Nr. Crt	Nr cadastral Nr. topografic	Suprafaţa* (mp)	Observaţii / Referinţe
A1		2.400	Sector cadastral:96 Teren neimprejmuit;

B. Partea II. Proprietari şi acte

Inscrieri privitoare la dreptul de proprietate şi alte drepturi reale		Referinţe
/		
Act Administrativ nr. 166140, din 10/11/2011 emis de CJSDPT BOTOSANI (Titlu proprietate);		
B1	Intabulare, drept de PROPRIETATE, dobandit prin Reconstituire, cota actuala 1/1, cota initiala 1/1	A1
	1) **OJOG EUGENIA**, Lipsa C.N.P.	

C. Partea III. SARCINI .

Inscrieri privind dezmembramintele dreptului de proprietate, drepturi reale de garanţie şi sarcini	Referinţe
NU SUNT	

Document care conține date cu caracter personal, protejat de prevederile Regulamentului (UE) nr. 679/2016 și Legii 190/2018

Anexa Nr. 1 La Partea I

Teren

Nr cadastral	Suprafaţa (mp)*	Observaţii / Referinţe
	2.400	

* Suprafaţa este determinată in planul de proiecţie Stereo 70.

DETALII LINIARE IMOBIL

Date referitoare la teren

Crt	Categorie folosință	Intra vilan	Suprafaţa (mp)	Tarla	Parcelă	Nr. topo	Observaţii / Referinţe
1	arabil	NU	2.400	65	885/13	-	

Lungime Segmente
1) Valorile lungimilor segmentelor sunt obţinute din proiecţie în plan.

Punct început	X / Y	Punct sfârşit	X / Y	Lungime segment (** (m)
1	639.908,831 705.030,185	2	639.918,081 705.033,579	9.853
2	639.918,081 705.033,579	3	639.882,74 705.165,281	136.361
3	639.882,74 705.165,281	4	639.859,465 705.153,114	26.263
4	639.859,465 705.153,114	5	639.874,538 705.115,581	40.447
5	639.874,538 705.115,581	6	639.890,09 705.076,853	41.734

Document care conține date cu caracter personal, protejat de prevederile Regulamentului (UE) nr. 679/2016 și Legii 190/2018

Punct început	X / Y	Punct sfârşit	X / Y	Lungime segment (** (m)
6	639.890,09 705.076,853	7	639.894,826 705.065,061	12.708
7	639.894,826 705.065,061	8	639.899,527 705.053,353	12.617
8	639.899,527 705.053,353	9	639.904,195 705.041,729	12.526
9	639.904,195 705.041,729	1	639.908,831 705.030,185	12.44

** Lungimile segmentelor sunt determinate în planul de proiecţie Stereo 70 şi sunt rotunjite la 1 milimetru.
*** Distanţa dintre puncte este formată din segmente cumulate ce sunt mai mici decât valoarea 1 milimetru.

DATE DESPRE IMOBILUL NR. 471

Oficiul de Cadastru şi Publicitate Imobiliară BOTOSANI
Biroul de Cadastru şi Publicitate Imobiliară Botosani

A. Partea I. Descrierea imobilului

Nr. CF vechi:51983
Nr. cadastral vechi:51983

TEREN Extravilan

Adresa: Jud. Botosani

Nr. Crt	Nr cadastral Nr. topografic	Suprafaţa* (mp)	Observaţii / Referinţe
A1	51983	2.500	Sector cadastral:96 Teren neimprejmuit;

B. Partea II. Proprietari şi acte

Inscrieri privitoare la dreptul de proprietate şi alte drepturi reale		Referinţe
85981 / 03/12/2020		
Act Administrativ nr. 110765, din 07/09/2002 emis de Comisia Judeteana Botosani;		
B1	Intabulare, drept de PROPRIETATE, dobandit prin Reconstituire, cota actuala 1/1, cota initiala 1/1	A1
	1) **HRIȚCU HARETA**, bun propriu	

C. Partea III. SARCINI .

Inscrieri privind dezmembramintele dreptului de proprietate, drepturi reale de garanţie şi sarcini	Referinţe
NU SUNT	

Document care conține date cu caracter personal, protejat de prevederile Regulamentului (UE) nr. 679/2016 și Legii 190/2018

Anexa Nr. 1 La Partea I

Teren

Nr cadastral	Suprafaţa (mp)*	Observaţii / Referinţe
51983	2.500	

* Suprafaţa este determinată in planul de proiecţie Stereo 70.

DETALII LINIARE IMOBIL

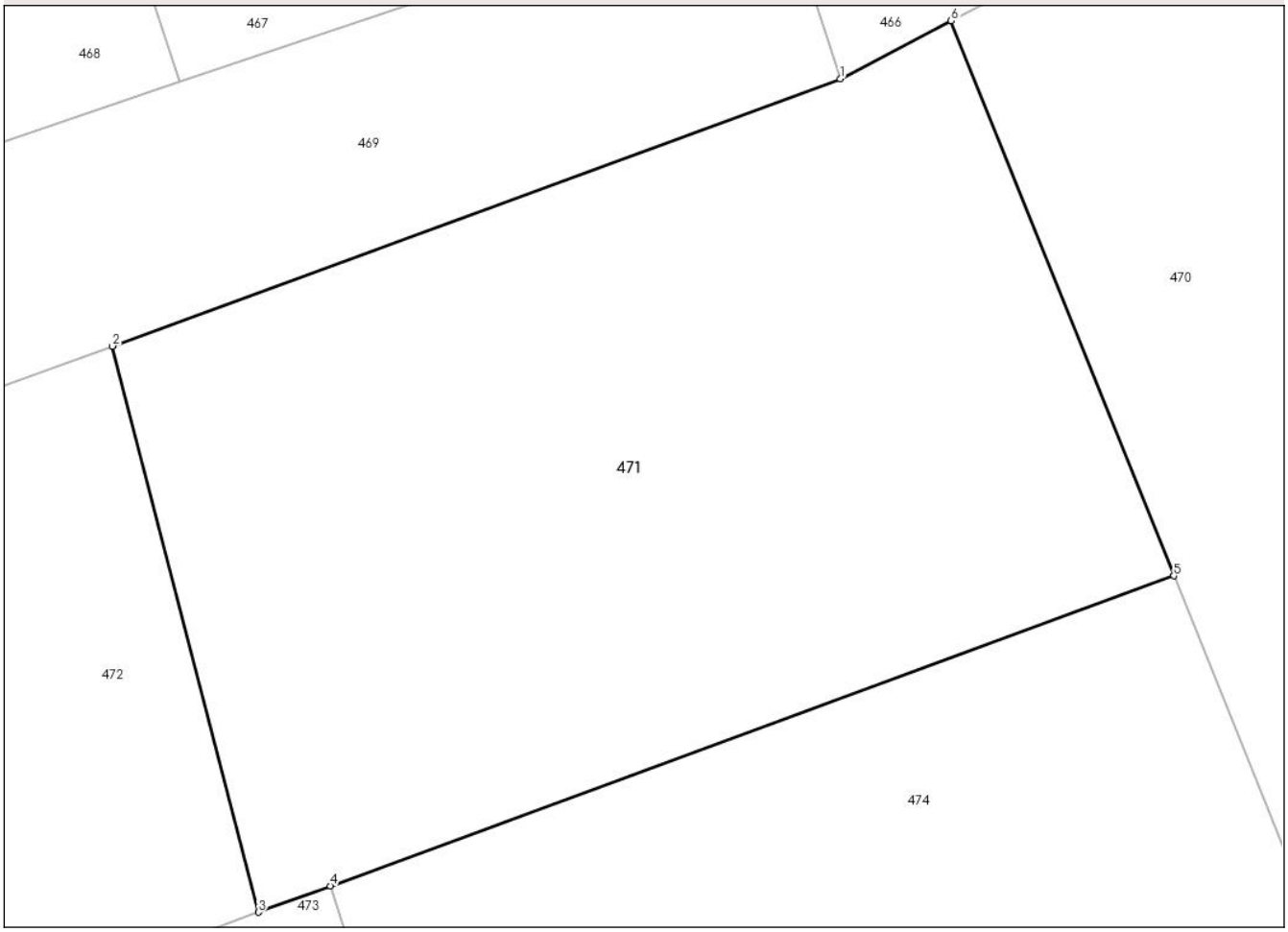

Date referitoare la teren

Crt	Categorie folosință	Intra vilan	Suprafaţa (mp)	Tarla	Parcelă	Nr. topo	Observaţii / Referinţe
1	arabil	NU	2.500	-	885/20	-	

Lungime Segmente
1) Valorile lungimilor segmentelor sunt obţinute din proiecţie în plan.

Punct început	X / Y	Punct sfârşit	X / Y	Lungime segment (** (m)
1	639.851,959 705.149,191	2	639.802,693 705.131,113	52.478
2	639.802,693 705.131,113	3	639.812,592 705.092,852	39.521
3	639.812,592 705.092,852	4	639.817,446 705.094,633	5.17
4	639.817,446 705.094,633	5	639.874,538 705.115,581	60.814
5	639.874,538 705.115,581	6	639.859,465 705.153,114	40.447

Document care conține date cu caracter personal, protejat de prevederile Regulamentului (UE) nr. 679/2016 și Legii 190/2018

Punct început	X / Y	Punct sfârşit	X / Y	Lungime segment (** (m)
6	639.859,465 705.153,114	1	639.851,959 705.149,191	8.469

** Lungimile segmentelor sunt determinate în planul de proiecţie Stereo 70 şi sunt rotunjite la 1 milimetru.
*** Distanţa dintre puncte este formată din segmente cumulate ce sunt mai mici decât valoarea 1 milimetru.

DATE DESPRE IMOBILUL NR. 472

Oficiul de Cadastru şi Publicitate Imobiliară BOTOSANI
Biroul de Cadastru şi Publicitate Imobiliară Botosani

A. Partea I. Descrierea imobilului

TEREN Extravilan

Adresa: Jud. Botosani

Nr. Crt	Nr cadastral Nr. topografic	Suprafaţa* (mp)	Observaţii / Referinţe
A1		1.300	Sector cadastral:96 Teren neimprejmuit;

B. Partea II. Proprietari şi acte

Inscrieri privitoare la dreptul de proprietate şi alte drepturi reale		Referinţe
/		
Act Normativ nr. 7, din 13/03/1996 emis de Parlamentul Romaniei (Lege);		
B1	Inscrierea provizorie, drept de PROPRIETATE, dobandit prin Lege, cota actuala 1/1, cota initiala 1/1	A1
	1) **NEIDENTIFICAT NEIDENTIFICAT**, Lipsa C.N.P.	
B2	se noteaza mentiunea de proprietar neidentificat, rezerva a comisiei locale de fond funciar	A1

C. Partea III. SARCINI .

Inscrieri privind dezmembramintele dreptului de proprietate, drepturi reale de garanţie şi sarcini	Referinţe
NU SUNT	

Document care conține date cu caracter personal, protejat de prevederile Regulamentului (UE) nr. 679/2016 și Legii 190/2018

Anexa Nr. 1 La Partea I

Teren

Nr cadastral	Suprafaţa (mp)*	Observaţii / Referinţe
	1.300	

* Suprafaţa este determinată in planul de proiecţie Stereo 70.

DETALII LINIARE IMOBIL

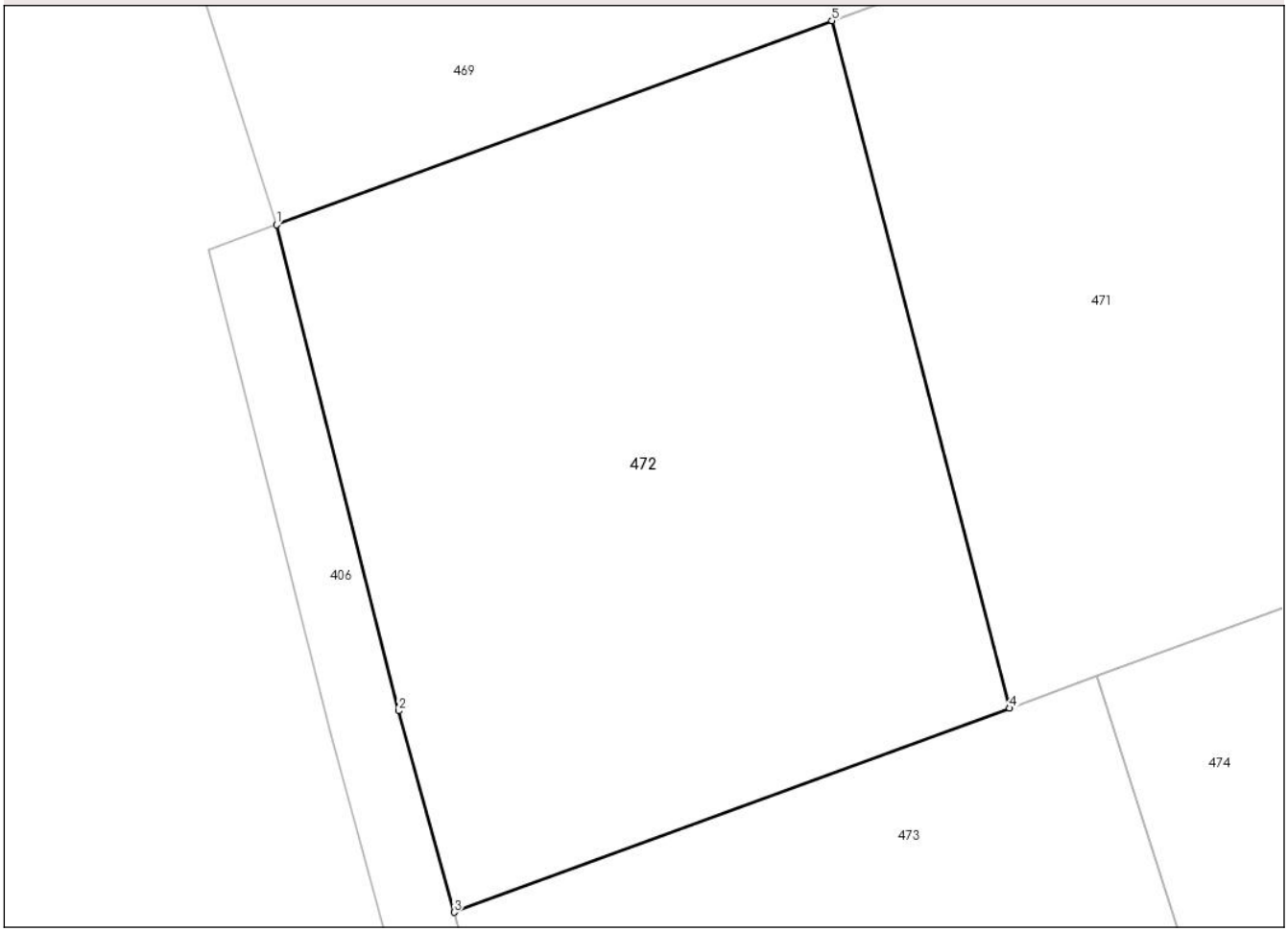

Date referitoare la teren

Crt	Categorie folosință	Intra vilan	Suprafaţa (mp)	Tarla	Parcelă	Nr. topo	Observaţii / Referinţe
1	vie	NU	1.300	67	887	-	

Lungime Segmente
1) Valorile lungimilor segmentelor sunt obţinute din proiecţie în plan.

Punct început	X / Y	Punct sfârşit	X / Y	Lungime segment (** (m)
1	639.771,745 705.119,758	2	639.778,562 705.092,708	27.896
2	639.778,562 705.092,708	3	639.781,645 705.081,496	11.628
3	639.781,645 705.081,496	4	639.812,592 705.092,852	32.965
4	639.812,592 705.092,852	5	639.802,693 705.131,113	39.521
5	639.802,693 705.131,113	1	639.771,745 705.119,758	32.965

Document care conține date cu caracter personal, protejat de prevederile Regulamentului (UE) nr. 679/2016 și Legii 190/2018

** Lungimile segmentelor sunt determinate în planul de proiecţie Stereo 70 şi sunt rotunjite la 1 milimetru.
*** Distanţa dintre puncte este formată din segmente cumulate ce sunt mai mici decât valoarea 1 milimetru.

Document care conține date cu caracter personal, protejat de prevederile Regulamentului (UE) nr. 679/2016 și Legii 190/2018

DATE DESPRE IMOBILUL NR. 473

Oficiul de Cadastru şi Publicitate Imobiliară BOTOSANI
Biroul de Cadastru şi Publicitate Imobiliară Botosani

A. Partea I. Descrierea imobilului

Nr. CF vechi:51975
Nr. cadastral vechi:51975

TEREN Extravilan

Adresa: Jud. Botosani

Nr. Crt	Nr cadastral Nr. topografic	Suprafaţa* (mp)	Observaţii / Referinţe
A1	51975	1.600	Sector cadastral:96 Teren neimprejmuit;

B. Partea II. Proprietari şi acte

Inscrieri privitoare la dreptul de proprietate şi alte drepturi reale		Referinţe
85974 / 03/12/2020		
Act Administrativ nr. 110765, din 07/09/2002 emis de Comisia Judeteana Botosani;		
B1	Intabulare, drept de PROPRIETATE, dobandit prin Reconstituire, cota actuala 1/1, cota initiala 1/1	A1
	1) **HRIȚCU HARETA**, bun propriu	

C. Partea III. SARCINI .

Inscrieri privind dezmembramintele dreptului de proprietate, drepturi reale de garanţie şi sarcini	Referinţe
NU SUNT	

Document care conține date cu caracter personal, protejat de prevederile Regulamentului (UE) nr. 679/2016 și Legii 190/2018

Anexa Nr. 1 La Partea I

Teren

Nr cadastral	Suprafaţa (mp)*	Observaţii / Referinţe
51975	1.600	

* Suprafaţa este determinată in planul de proiecţie Stereo 70.

DETALII LINIARE IMOBIL

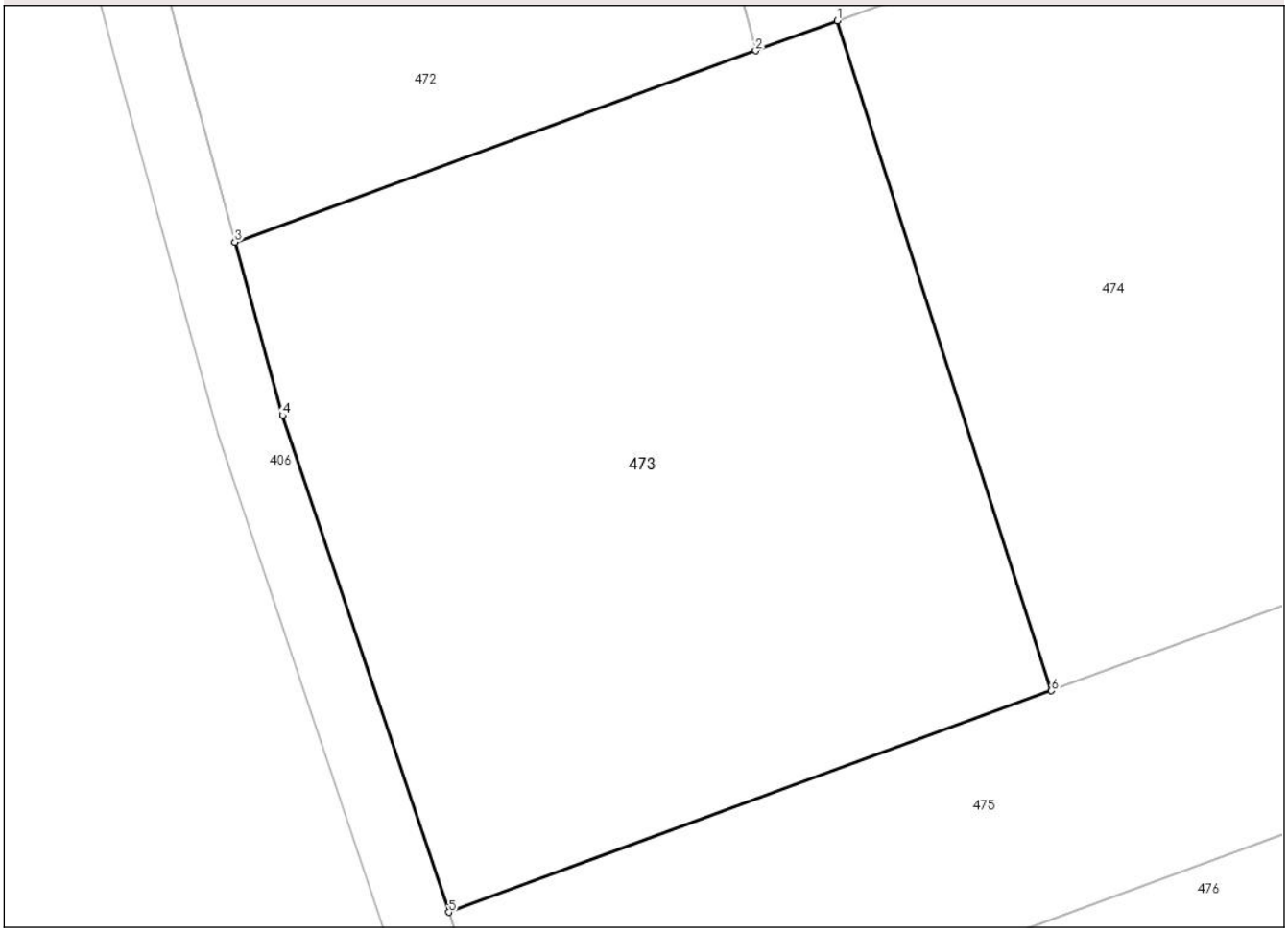

Date referitoare la teren

Crt	Categorie folosință	Intra vilan	Suprafaţa (mp)	Tarla	Parcelă	Nr. topo	Observaţii / Referinţe
1	arabil	NU	1.600	-	886/1	-	

Lungime Segmente
1) Valorile lungimilor segmentelor sunt obţinute din proiecţie în plan.

Punct început	X / Y	Punct sfârşit	X / Y	Lungime segment (** (m)
1	639.817,446 705.094,633	2	639.812,592 705.092,852	5.17
2	639.812,592 705.092,852	3	639.781,645 705.081,496	32.965
3	639.781,645 705.081,496	4	639.784,475 705.071,201	10.677
4	639.784,475 705.071,201	5	639.794,355 705.041,725	31.088
5	639.794,355 705.041,725	6	639.830,157 705.054,861	38.136

Document care conține date cu caracter personal, protejat de prevederile Regulamentului (UE) nr. 679/2016 și Legii 190/2018

Punct început	X / Y	Punct sfârşit	X / Y	Lungime segment (** (m)
6	639.830,157 705.054,861	1	639.817,446 705.094,633	41.754

** Lungimile segmentelor sunt determinate în planul de proiecţie Stereo 70 şi sunt rotunjite la 1 milimetru.
*** Distanţa dintre puncte este formată din segmente cumulate ce sunt mai mici decât valoarea 1 milimetru.

DATE DESPRE IMOBILUL NR. 474

Oficiul de Cadastru şi Publicitate Imobiliară BOTOSANI
Biroul de Cadastru şi Publicitate Imobiliară Botosani

A. Partea I. Descrierea imobilului

TEREN Extravilan

Adresa: Jud. Botosani

Nr. Crt	Nr cadastral Nr. topografic	Suprafaţa* (mp)	Observaţii / Referinţe
A1		2.600	Sector cadastral:96 Teren neimprejmuit;

B. Partea II. Proprietari şi acte

Inscrieri privitoare la dreptul de proprietate şi alte drepturi reale		Referinţe
/		
Act Normativ nr. 7, din 13/03/1996 emis de Parlamentul Romaniei (Lege);		
B1	Inscrierea provizorie, drept de PROPRIETATE, dobandit prin Lege, cota actuala 1/1, cota initiala 1/1	A1
	1) **NEIDENTIFICAT NEIDENTIFICAT**, Lipsa C.N.P.	
B2	se noteaza mentiunea de proprietar neidentificat, rezerva a comisiei locale de fond funciar	A1

C. Partea III. SARCINI .

Inscrieri privind dezmembramintele dreptului de proprietate, drepturi reale de garanţie şi sarcini	Referinţe
NU SUNT	

Document care conține date cu caracter personal, protejat de prevederile Regulamentului (UE) nr. 679/2016 și Legii 190/2018

Anexa Nr. 1 La Partea I

Teren

Nr cadastral	Suprafaţa (mp)*	Observaţii / Referinţe
	2.600	

* Suprafaţa este determinată in planul de proiecţie Stereo 70.

DETALII LINIARE IMOBIL

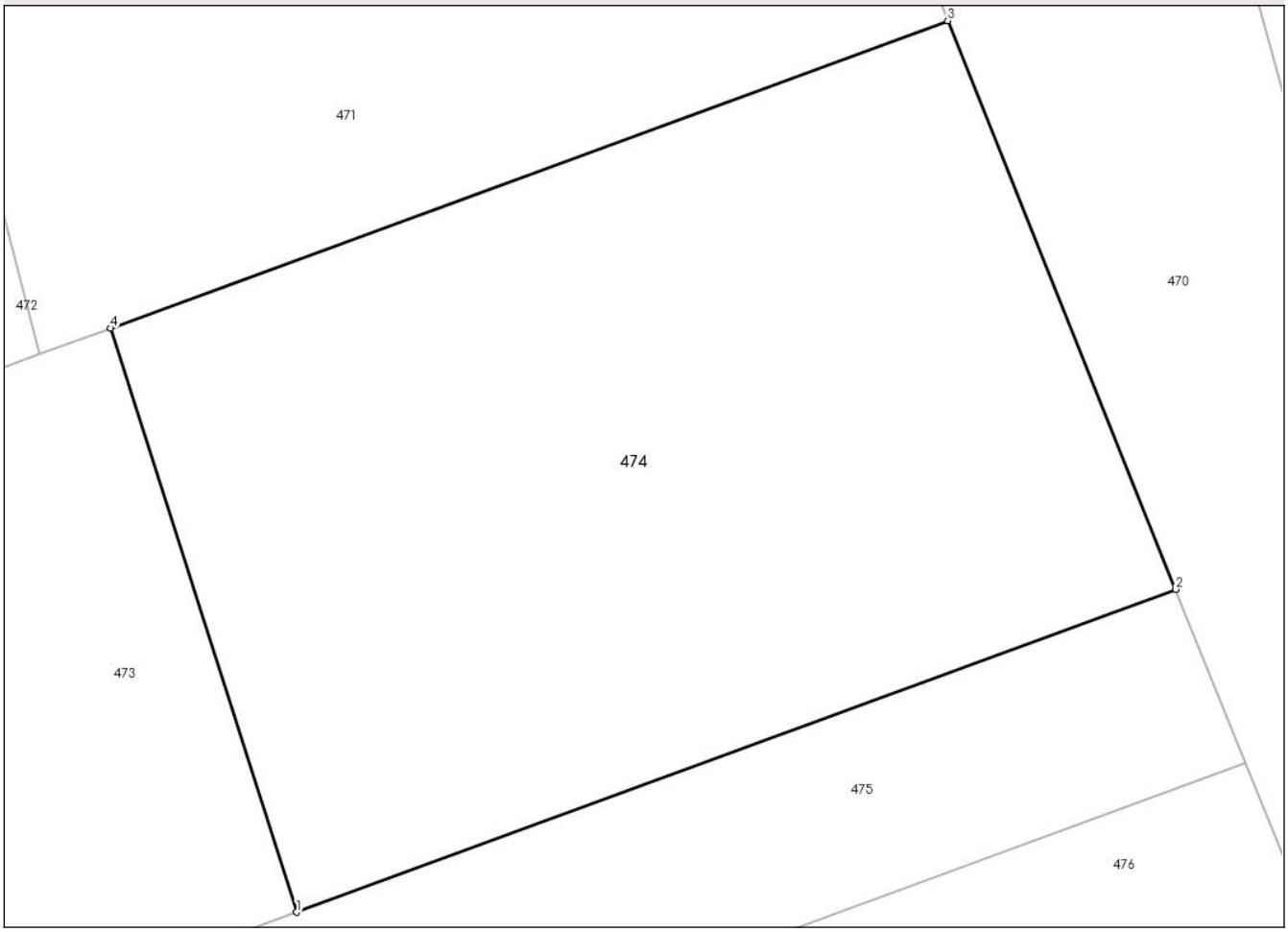

Date referitoare la teren

Crt	Categorie folosință	Intra vilan	Suprafaţa (mp)	Tarla	Parcelă	Nr. topo	Observaţii / Referinţe
1	arabil	NU	2.600	67	885	-	

Lungime Segmente
1) Valorile lungimilor segmentelor sunt obţinute din proiecţie în plan.

Punct început	X / Y	Punct sfârşit	X / Y	Lungime segment (** (m)
1	639.830,157 705.054,861	2	639.890,09 705.076,853	63.841
2	639.890,09 705.076,853	3	639.874,538 705.115,581	41.734
3	639.874,538 705.115,581	4	639.817,446 705.094,633	60.814
4	639.817,446 705.094,633	1	639.830,157 705.054,861	41.754

**** Lungimile segmentelor sunt determinate în planul de proiecţie Stereo 70 şi sunt rotunjite la 1 milimetru.**

Document care conține date cu caracter personal, protejat de prevederile Regulamentului (UE) nr. 679/2016 și Legii 190/2018

***** Distanţa dintre puncte este formată din segmente cumulate ce sunt mai mici decât valoarea 1 milimetru.**

Document care conține date cu caracter personal, protejat de prevederile Regulamentului (UE) nr. 679/2016 și Legii 190/2018

DATE DESPRE IMOBILUL NR. 475

Oficiul de Cadastru şi Publicitate Imobiliară BOTOSANI
Biroul de Cadastru şi Publicitate Imobiliară Botosani

A. Partea I. Descrierea imobilului

TEREN Extravilan

Adresa: Jud. Botosani

Nr. Crt	Nr cadastral Nr. topografic	Suprafaţa* (mp)	Observaţii / Referinţe
A1		1.300	Sector cadastral:96 Teren neimprejmuit;

B. Partea II. Proprietari şi acte

Inscrieri privitoare la dreptul de proprietate şi alte drepturi reale		Referinţe
/		
Act Administrativ nr. 126128, din 30/11/2002 emis de CJSDPT BOTOSANI (Titlu proprietate);		
B1	Intabulare, drept de PROPRIETATE, dobandit prin Reconstituire, cota actuala 1/1, cota initiala 1/1	A1
	1) **UNGUREANU IOAN**, Lipsa C.N.P.	

C. Partea III. SARCINI .

Inscrieri privind dezmembramintele dreptului de proprietate, drepturi reale de garanţie şi sarcini	Referinţe
NU SUNT	

Document care conține date cu caracter personal, protejat de prevederile Regulamentului (UE) nr. 679/2016 și Legii 190/2018

Anexa Nr. 1 La Partea I

Teren

Nr cadastral	Suprafaţa (mp)*	Observaţii / Referinţe
	1.300	

* Suprafaţa este determinată in planul de proiecţie Stereo 70.

DETALII LINIARE IMOBIL

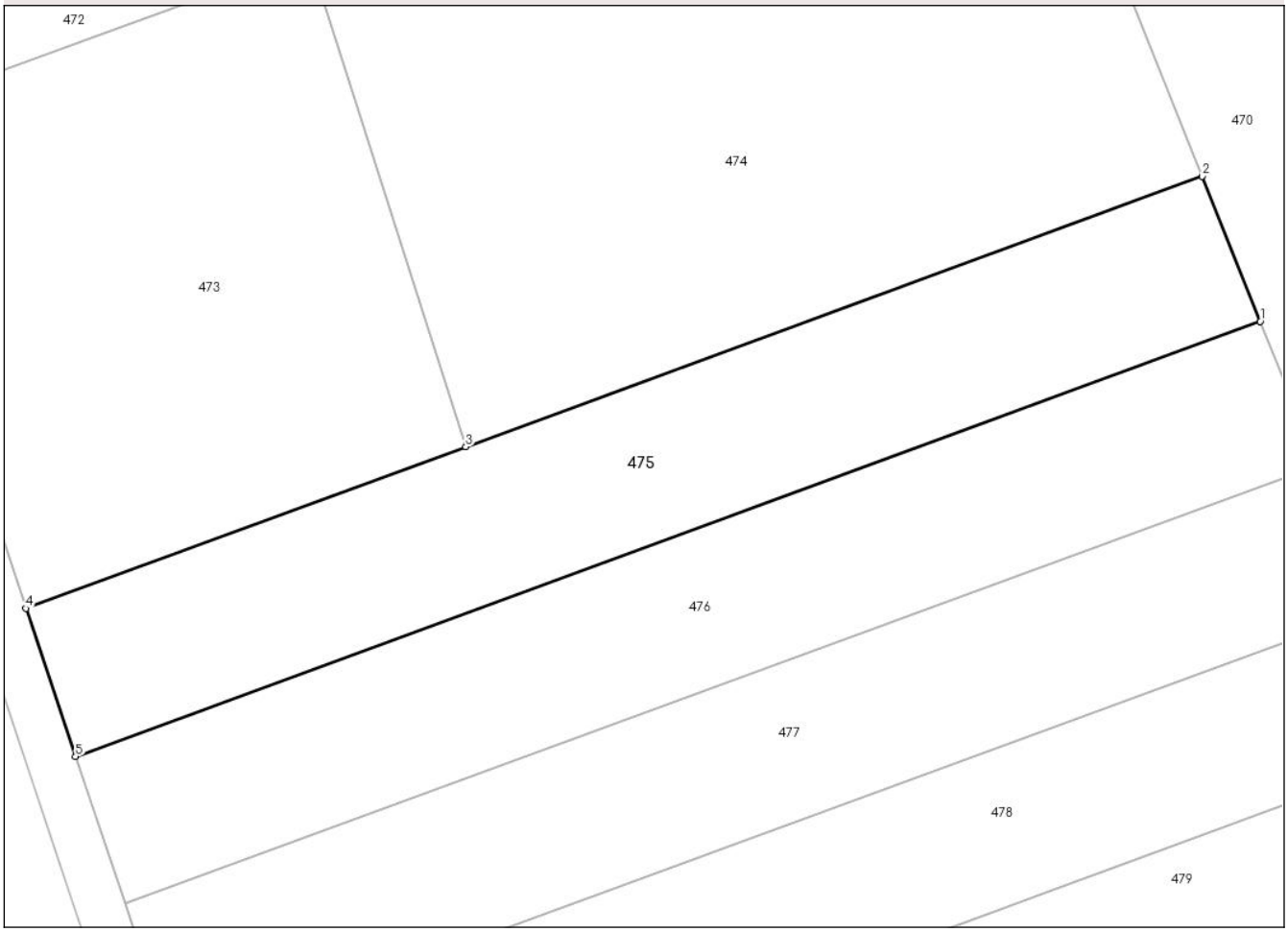

Date referitoare la teren

Crt	Categorie folosință	Intra vilan	Suprafaţa (mp)	Tarla	Parcelă	Nr. topo	Observaţii / Referinţe
1	arabil	NU	1.300	65	885/49	-	

Lungime Segmente
1) Valorile lungimilor segmentelor sunt obţinute din proiecţie în plan.

Punct început	X / Y	Punct sfârşit	X / Y	Lungime segment (** (m)
1	639.894,826 705.065,061	2	639.890,09 705.076,853	12.708
2	639.890,09 705.076,853	3	639.830,157 705.054,861	63.841
3	639.830,157 705.054,861	4	639.794,355 705.041,725	38.136
4	639.794,355 705.041,725	5	639.798,393 705.029,677	12.707
5	639.798,393 705.029,677	1	639.894,826 705.065,061	102.72

Document care conține date cu caracter personal, protejat de prevederile Regulamentului (UE) nr. 679/2016 și Legii 190/2018

** Lungimile segmentelor sunt determinate în planul de proiecţie Stereo 70 şi sunt rotunjite la 1 milimetru.
*** Distanţa dintre puncte este formată din segmente cumulate ce sunt mai mici decât valoarea 1 milimetru.

Document care conține date cu caracter personal, protejat de prevederile Regulamentului (UE) nr. 679/2016 și Legii 190/2018

DATE DESPRE IMOBILUL NR. 476

Oficiul de Cadastru şi Publicitate Imobiliară BOTOSANI
Biroul de Cadastru şi Publicitate Imobiliară Botosani

A. Partea I. Descrierea imobilului

TEREN Extravilan

Adresa: Jud. Botosani

Nr. Crt	Nr cadastral Nr. topografic	Suprafaţa* (mp)	Observaţii / Referinţe
A1		1.300	Sector cadastral:96 Teren neimprejmuit;

B. Partea II. Proprietari şi acte

Inscrieri privitoare la dreptul de proprietate şi alte drepturi reale		Referinţe
/		
Act Administrativ nr. 119787, din 26/11/2002 emis de CJSDPT BOTOSANI (Titlu proprietate);		
B1	Intabulare, drept de PROPRIETATE, dobandit prin Reconstituire, cota actuala 1/1, cota initiala 1/1	A1
	1) **LUPU ELENA**, Lipsa C.N.P.	

C. Partea III. SARCINI .

Inscrieri privind dezmembramintele dreptului de proprietate, drepturi reale de garanţie şi sarcini	Referinţe
NU SUNT	

Document care conține date cu caracter personal, protejat de prevederile Regulamentului (UE) nr. 679/2016 și Legii 190/2018

Anexa Nr. 1 La Partea I

Teren

Nr cadastral	Suprafaţa (mp)*	Observaţii / Referinţe
	1.300	

* Suprafaţa este determinată in planul de proiecţie Stereo 70.

DETALII LINIARE IMOBIL

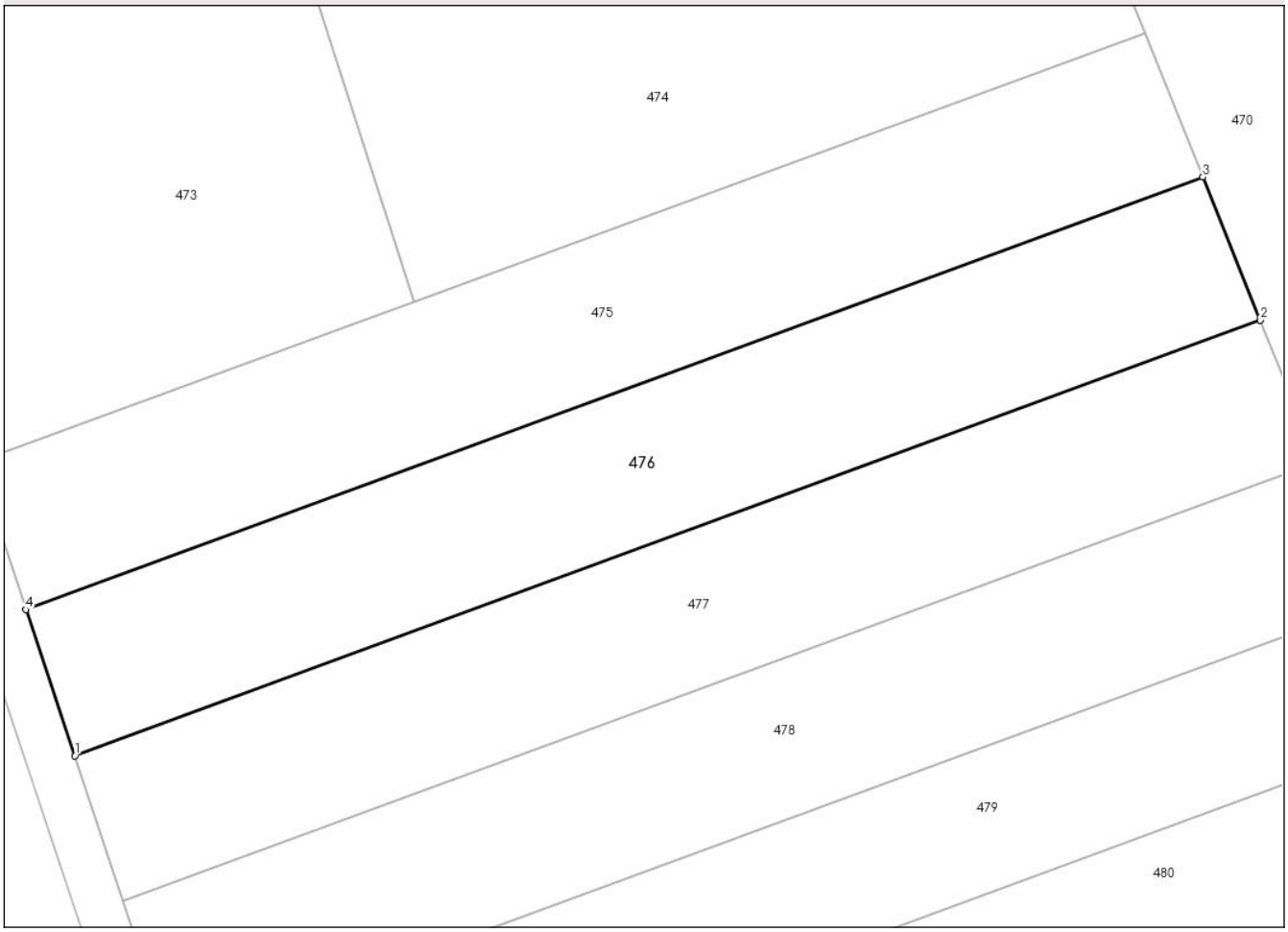

Date referitoare la teren

Crt	Categorie folosință	Intra vilan	Suprafaţa (mp)	Tarla	Parcelă	Nr. topo	Observaţii / Referinţe
1	arabil	NU	1.300	65	885/51	-	

Lungime Segmente
1) Valorile lungimilor segmentelor sunt obţinute din proiecţie în plan.

Punct început	X / Y	Punct sfârşit	X / Y	Lungime segment (** (m)
1	639.802,402 705.017,715	2	639.899,527 705.053,353	103.457
2	639.899,527 705.053,353	3	639.894,826 705.065,061	12.617
3	639.894,826 705.065,061	4	639.798,393 705.029,677	102.72
4	639.798,393 705.029,677	1	639.802,402 705.017,715	12.616

**** Lungimile segmentelor sunt determinate în planul de proiecţie Stereo 70 şi sunt rotunjite la 1 milimetru.**

Document care conține date cu caracter personal, protejat de prevederile Regulamentului (UE) nr. 679/2016 și Legii 190/2018

***** Distanţa dintre puncte este formată din segmente cumulate ce sunt mai mici decât valoarea 1 milimetru.**

DATE DESPRE IMOBILUL NR. 477

Oficiul de Cadastru şi Publicitate Imobiliară BOTOSANI
Biroul de Cadastru şi Publicitate Imobiliară Botosani

A. Partea I. Descrierea imobilului

TEREN Extravilan

Adresa: Jud. Botosani

Nr. Crt	Nr cadastral Nr. topografic	Suprafaţa* (mp)	Observaţii / Referinţe
A1		1.300	Sector cadastral:96 Teren neimprejmuit;

B. Partea II. Proprietari şi acte

Inscrieri privitoare la dreptul de proprietate şi alte drepturi reale		Referinţe
/		
Act Administrativ nr. 126121, din 30/06/2002 emis de CJSDPT BOTOSANI (Titlu proprietate);		
B1	Intabulare, drept de PROPRIETATE, dobandit prin Reconstituire, cota actuala 1/1, cota initiala 1/1	A1
	1) **APOSTOLIU MIHAI**, Lipsa C.N.P.	

C. Partea III. SARCINI .

Inscrieri privind dezmembramintele dreptului de proprietate, drepturi reale de garanţie şi sarcini	Referinţe
NU SUNT	

Document care conține date cu caracter personal, protejat de prevederile Regulamentului (UE) nr. 679/2016 și Legii 190/2018

Anexa Nr. 1 La Partea I

Teren

Nr cadastral	Suprafaţa (mp)*	Observaţii / Referinţe
	1.300	

* Suprafaţa este determinată in planul de proiecţie Stereo 70.

DETALII LINIARE IMOBIL

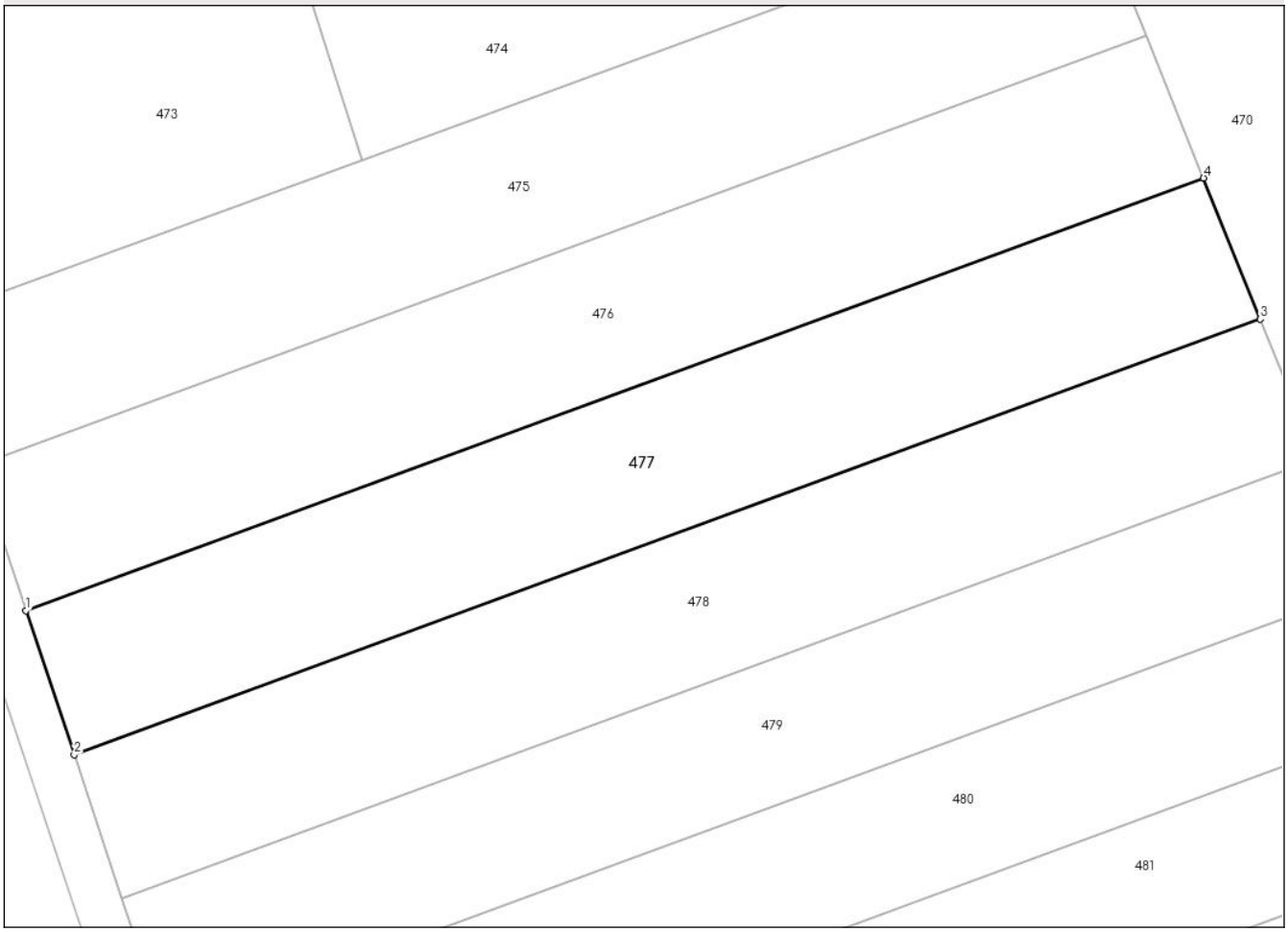

Date referitoare la teren

Crt	Categorie folosință	Intra vilan	Suprafaţa (mp)	Tarla	Parcelă	Nr. topo	Observaţii / Referinţe
1	arabil	NU	1.300	65	885/52	-	

Lungime Segmente
1) Valorile lungimilor segmentelor sunt obţinute din proiecţie în plan.

Punct început	X / Y	Punct sfârşit	X / Y	Lungime segment (** (m)
1	639.802,402 705.017,715	2	639.806,383 705.005,838	12.526
2	639.806,383 705.005,838	3	639.904,195 705.041,729	104.189
3	639.904,195 705.041,729	4	639.899,527 705.053,353	12.526
4	639.899,527 705.053,353	1	639.802,402 705.017,715	103.457

**** Lungimile segmentelor sunt determinate în planul de proiecţie Stereo 70 şi sunt rotunjite la 1 milimetru.**

Document care conține date cu caracter personal, protejat de prevederile Regulamentului (UE) nr. 679/2016 și Legii 190/2018

***** Distanţa dintre puncte este formată din segmente cumulate ce sunt mai mici decât valoarea 1 milimetru.**

DATE DESPRE IMOBILUL NR. 478

Oficiul de Cadastru şi Publicitate Imobiliară BOTOSANI
Biroul de Cadastru şi Publicitate Imobiliară Botosani

A. Partea I. Descrierea imobilului

TEREN Extravilan

Adresa: Jud. Botosani

Nr. Crt	Nr cadastral Nr. topografic	Suprafaţa* (mp)	Observaţii / Referinţe
A1		1.300	Sector cadastral:96 Teren neimprejmuit;

B. Partea II. Proprietari şi acte

Inscrieri privitoare la dreptul de proprietate şi alte drepturi reale		Referinţe
/		
Act Administrativ nr. 119782, din 27/11/2002 emis de CJSDPT BOTOSANI (Titlu proprietate);		
B1	Intabulare, drept de PROPRIETATE, dobandit prin Reconstituire, cota actuala 1/1, cota initiala 1/1	A1
	1) **CONSTANTINESCU ELENA**, Lipsa C.N.P.	

C. Partea III. SARCINI .

Inscrieri privind dezmembramintele dreptului de proprietate, drepturi reale de garanţie şi sarcini	Referinţe
NU SUNT	

Document care conține date cu caracter personal, protejat de prevederile Regulamentului (UE) nr. 679/2016 și Legii 190/2018

Anexa Nr. 1 La Partea I

Teren

Nr cadastral	Suprafaţa (mp)*	Observaţii / Referinţe
	1.300	

* Suprafaţa este determinată in planul de proiecţie Stereo 70.

DETALII LINIARE IMOBIL

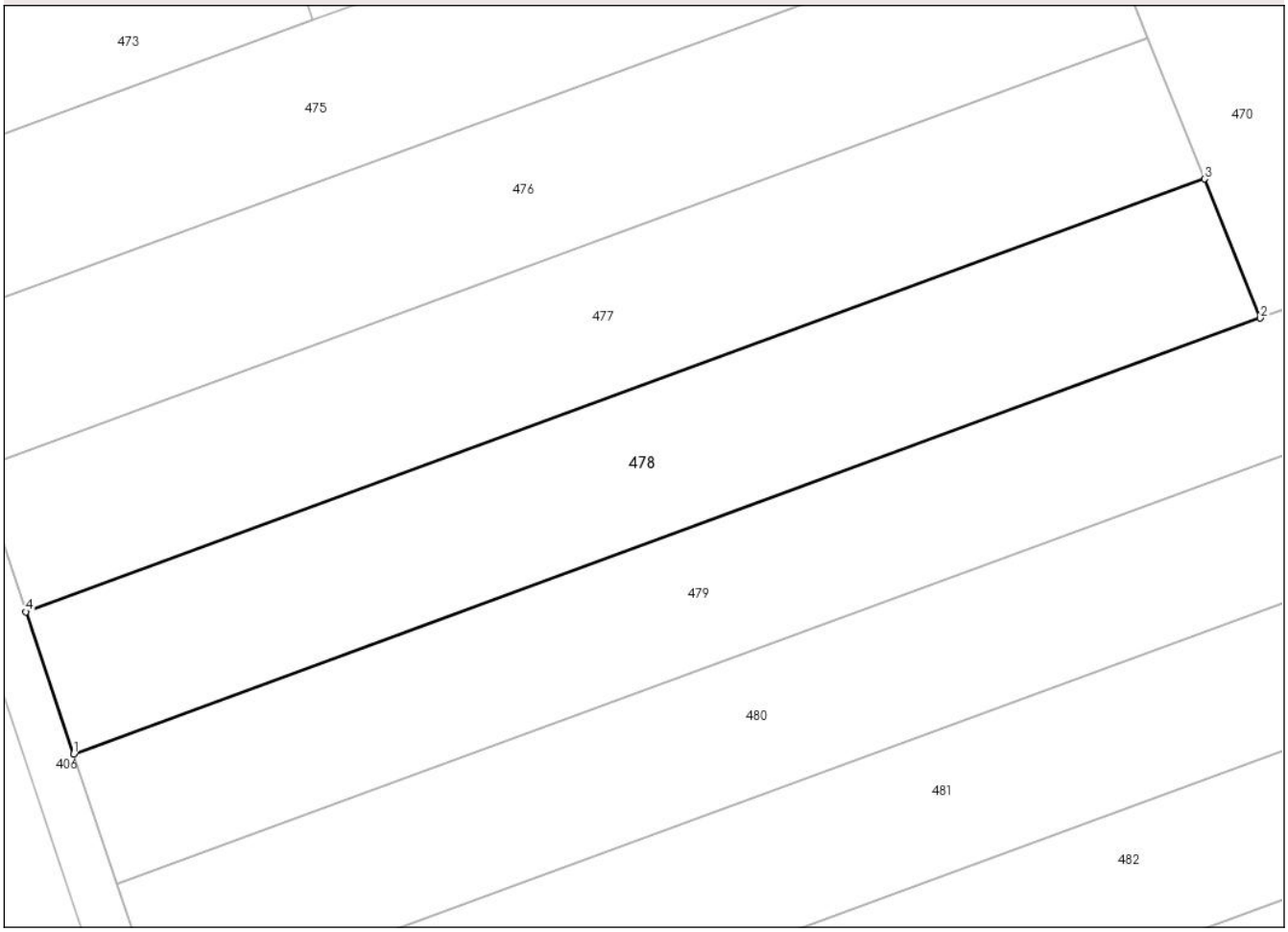

Date referitoare la teren

Crt	Categorie folosință	Intra vilan	Suprafaţa (mp)	Tarla	Parcelă	Nr. topo	Observaţii / Referinţe
1	arabil	NU	1.300	65	885/53	-	

Lungime Segmente
1) Valorile lungimilor segmentelor sunt obţinute din proiecţie în plan.

Punct început	X / Y	Punct sfârşit	X / Y	Lungime segment (** (m)
1	639.810,337 704.994,044	2	639.908,831 705.030,185	104.915
2	639.908,831 705.030,185	3	639.904,195 705.041,729	12.44
3	639.904,195 705.041,729	4	639.806,383 705.005,838	104.189
4	639.806,383 705.005,838	1	639.810,337 704.994,044	12.439

**** Lungimile segmentelor sunt determinate în planul de proiecţie Stereo 70 şi sunt rotunjite la 1 milimetru.**

Document care conține date cu caracter personal, protejat de prevederile Regulamentului (UE) nr. 679/2016 și Legii 190/2018

***** Distanţa dintre puncte este formată din segmente cumulate ce sunt mai mici decât valoarea 1 milimetru.**

DATE DESPRE IMOBILUL NR. 479

Oficiul de Cadastru şi Publicitate Imobiliară BOTOSANI
Biroul de Cadastru şi Publicitate Imobiliară Botosani

A. Partea I. Descrierea imobilului

TEREN Extravilan

Adresa: Jud. Botosani

Nr. Crt	Nr cadastral Nr. topografic	Suprafaţa* (mp)	Observaţii / Referinţe
A1		1.300	Sector cadastral:96 Teren neimprejmuit;

B. Partea II. Proprietari şi acte

Inscrieri privitoare la dreptul de proprietate şi alte drepturi reale		Referinţe
/		
Act Administrativ nr. 126115, din 30/11/2002 emis de CJSDPT BOTOSANI (Titlu proprietate);		
B1	Intabulare, drept de PROPRIETATE, dobandit prin Reconstituire, cota actuala 1/1, cota initiala 1/1	A1
	1) **APATIEI VASILE**, Lipsa C.N.P. 2) **APATIEI COSTACHE**, Lipsa C.N.P.	

C. Partea III. SARCINI .

Inscrieri privind dezmembramintele dreptului de proprietate, drepturi reale de garanţie şi sarcini	Referinţe
NU SUNT	

Document care conține date cu caracter personal, protejat de prevederile Regulamentului (UE) nr. 679/2016 și Legii 190/2018

Anexa Nr. 1 La Partea I

Teren

Nr cadastral	Suprafaţa (mp)*	Observaţii / Referinţe
	1.300	

* Suprafaţa este determinată in planul de proiecţie Stereo 70.

DETALII LINIARE IMOBIL

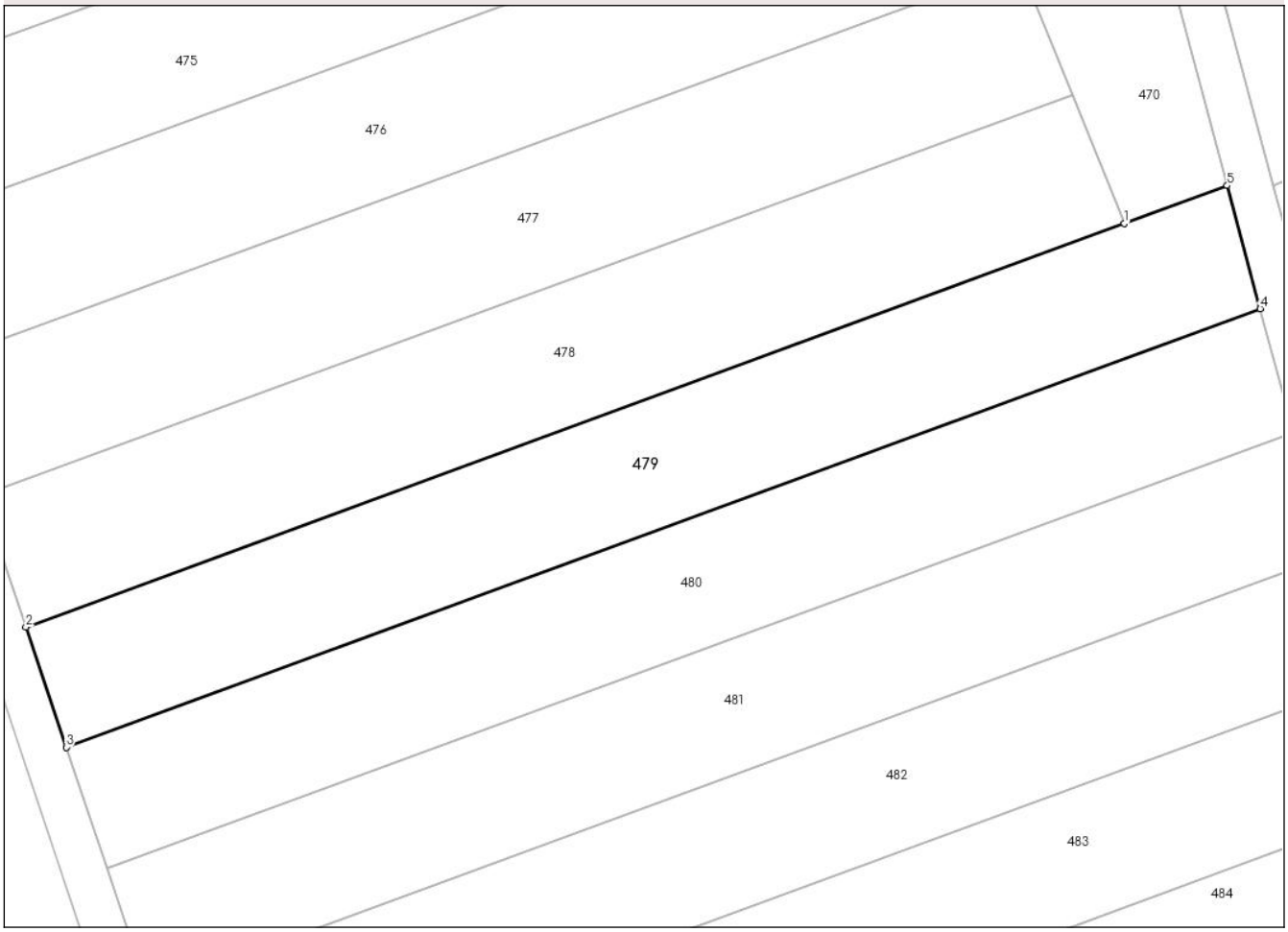

Date referitoare la teren

Crt	Categorie folosință	Intra vilan	Suprafaţa (mp)	Tarla	Parcelă	Nr. topo	Observaţii / Referinţe
1	arabil	NU	1.300	65	885/55	-	

Lungime Segmente
1) Valorile lungimilor segmentelor sunt obţinute din proiecţie în plan.

Punct început	X / Y	Punct sfârşit	X / Y	Lungime segment (** (m)
1	639.908,831 705.030,185	2	639.810,337 704.994,044	104.915
2	639.810,337 704.994,044	3	639.813,949 704.983,267	11.366
3	639.813,949 704.983,267	4	639.921,039 705.022,562	114.072
4	639.921,039 705.022,562	5	639.918,081 705.033,579	11.407
5	639.918,081 705.033,579	1	639.908,831 705.030,185	9.853

Document care conține date cu caracter personal, protejat de prevederile Regulamentului (UE) nr. 679/2016 și Legii 190/2018

** Lungimile segmentelor sunt determinate în planul de proiecţie Stereo 70 şi sunt rotunjite la 1 milimetru.
*** Distanţa dintre puncte este formată din segmente cumulate ce sunt mai mici decât valoarea 1 milimetru.

Document care conține date cu caracter personal, protejat de prevederile Regulamentului (UE) nr. 679/2016 și Legii 190/2018

DATE DESPRE IMOBILUL NR. 480

Oficiul de Cadastru şi Publicitate Imobiliară BOTOSANI
Biroul de Cadastru şi Publicitate Imobiliară Botosani

A. Partea I. Descrierea imobilului

TEREN Extravilan

Adresa: Jud. Botosani

Nr. Crt	Nr cadastral Nr. topografic	Suprafaţa* (mp)	Observaţii / Referinţe
A1		1.300	Sector cadastral:96 Teren neimprejmuit;

B. Partea II. Proprietari şi acte

Inscrieri privitoare la dreptul de proprietate şi alte drepturi reale		Referinţe
/		
Act Administrativ nr. 126096, din 30/11/2002 emis de CJSDPT BOTOSANI (Titlu proprietate);		
B1	Intabulare, drept de PROPRIETATE, dobandit prin Reconstituire, cota actuala 1/1, cota initiala 1/1	A1
	1) **FURNICĂ ADELA**, Lipsa C.N.P. 2) **FURNICĂ GHEORGHE**, Lipsa C.N.P. 3) **FURNICĂ STEFAN**, Lipsa C.N.P. 4) **FURNICĂ MIHAI**, Lipsa C.N.P. 5) **FURNICĂ COSTACHE**, Lipsa C.N.P. 6) **FURNICĂ IOAN**, Lipsa C.N.P. 7) **IFTIMIE MARIA**, Lipsa C.N.P.	

C. Partea III. SARCINI .

Inscrieri privind dezmembramintele dreptului de proprietate, drepturi reale de garanţie şi sarcini	Referinţe
NU SUNT	

Document care conține date cu caracter personal, protejat de prevederile Regulamentului (UE) nr. 679/2016 și Legii 190/2018

Anexa Nr. 1 La Partea I

Teren

Nr cadastral	Suprafaţa (mp)*	Observaţii / Referinţe
	1.300	

* Suprafaţa este determinată in planul de proiecţie Stereo 70.

DETALII LINIARE IMOBIL

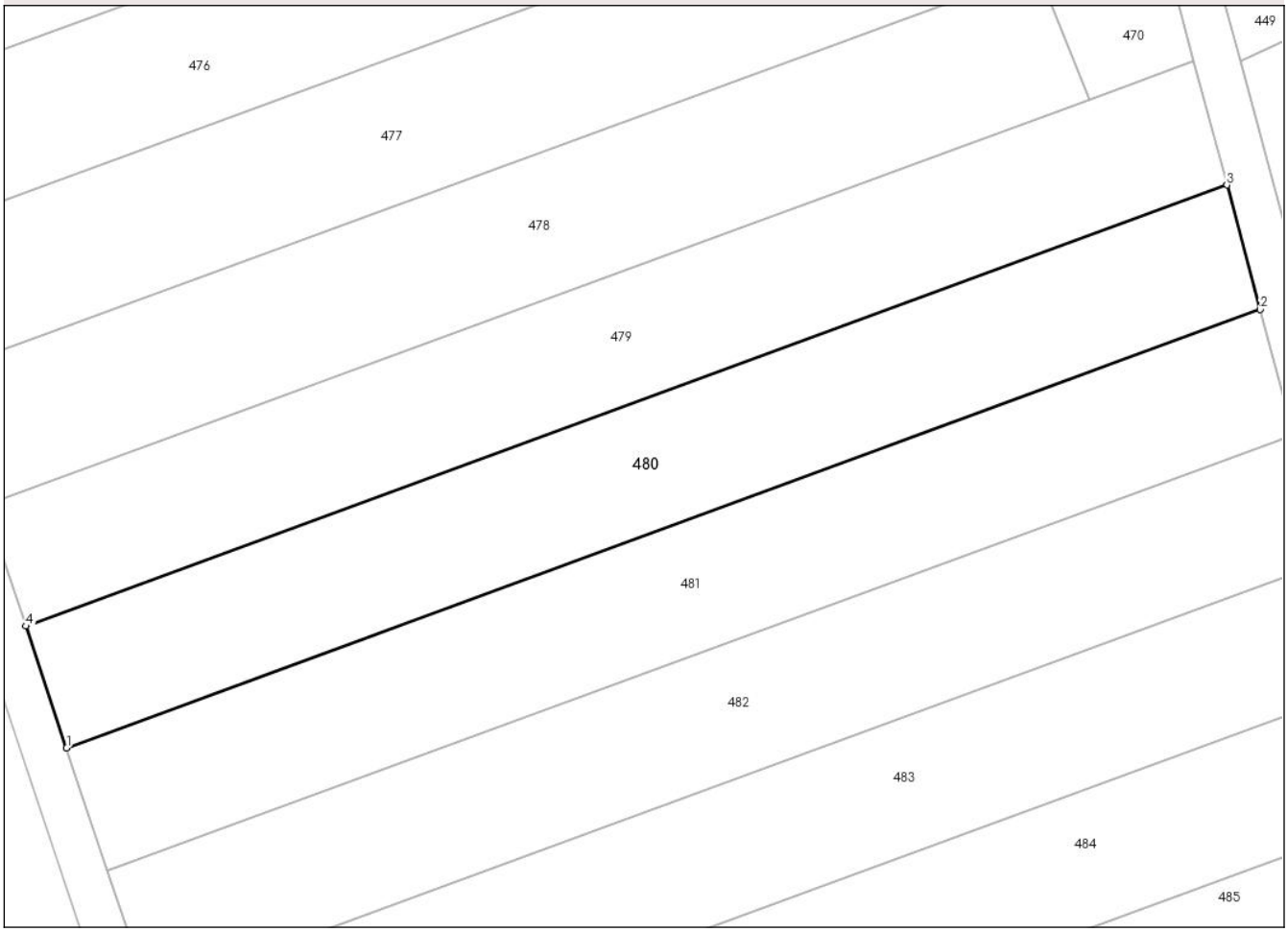

Date referitoare la teren

Crt	Categorie folosință	Intra vilan	Suprafaţa (mp)	Tarla	Parcelă	Nr. topo	Observaţii / Referinţe
1	arabil	NU	1.300	65	885/56	-	

Lungime Segmente
1) Valorile lungimilor segmentelor sunt obţinute din proiecţie în plan.

Punct început	X / Y	Punct sfârşit	X / Y	Lungime segment (** (m)
1	639.817,584 704.972,424	2	639.924,013 705.011,477	113.368
2	639.924,013 705.011,477	3	639.921,039 705.022,562	11.477
3	639.921,039 705.022,562	4	639.813,949 704.983,267	114.072
4	639.813,949 704.983,267	1	639.817,584 704.972,424	11.436

**** Lungimile segmentelor sunt determinate în planul de proiecţie Stereo 70 şi sunt rotunjite la 1 milimetru.**

Document care conține date cu caracter personal, protejat de prevederile Regulamentului (UE) nr. 679/2016 și Legii 190/2018

***** Distanţa dintre puncte este formată din segmente cumulate ce sunt mai mici decât valoarea 1 milimetru.**

DATE DESPRE IMOBILUL NR. 481

Oficiul de Cadastru şi Publicitate Imobiliară BOTOSANI
Biroul de Cadastru şi Publicitate Imobiliară Botosani

A. Partea I. Descrierea imobilului

TEREN Extravilan

Adresa: Jud. Botosani

Nr. Crt	Nr cadastral Nr. topografic	Suprafaţa* (mp)	Observaţii / Referinţe
A1		1.300	Sector cadastral:96 Teren neimprejmuit;

B. Partea II. Proprietari şi acte

Inscrieri privitoare la dreptul de proprietate şi alte drepturi reale		Referinţe
/		
Act Administrativ nr. 126150, din 28/12/2002 emis de CJSDPT BOTOSANI (Titlu proprietate);		
B1	Intabulare, drept de PROPRIETATE, dobandit prin Reconstituire, cota actuala 1/1, cota initiala 1/1	A1
	1) **ALEXANDRU GRIGORE**, Lipsa C.N.P. 2) **DRISCU ELEONORA**, Lipsa C.N.P. 3) **ALEXANDRU GHEORGHE**, Lipsa C.N.P. 4) **AMARANDEI DORICA**, Lipsa C.N.P. 5) **ALEXANDRU IOAN**, Lipsa C.N.P.	

C. Partea III. SARCINI .

Inscrieri privind dezmembramintele dreptului de proprietate, drepturi reale de garanţie şi sarcini	Referinţe
NU SUNT	

Document care conține date cu caracter personal, protejat de prevederile Regulamentului (UE) nr. 679/2016 și Legii 190/2018

Anexa Nr. 1 La Partea I

Teren

Nr cadastral	Suprafaţa (mp)*	Observaţii / Referinţe
	1.300	

* Suprafaţa este determinată in planul de proiecţie Stereo 70.

DETALII LINIARE IMOBIL

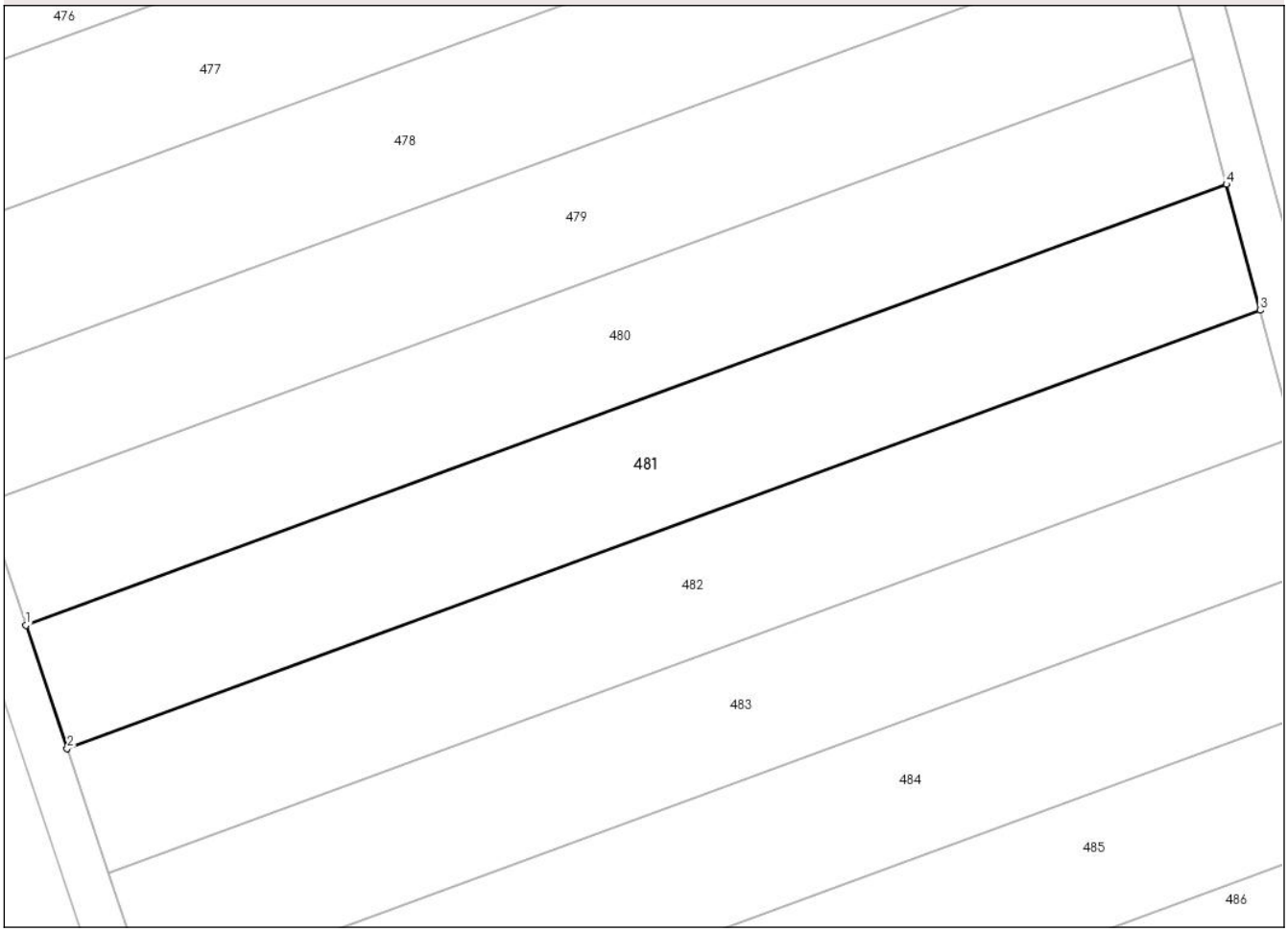

Date referitoare la teren

Crt	Categorie folosință	Intra vilan	Suprafaţa (mp)	Tarla	Parcelă	Nr. topo	Observaţii / Referinţe
1	arabil	NU	1.300	65	885/58	-	

Lungime Segmente
1) Valorile lungimilor segmentelor sunt obţinute din proiecţie în plan.

Punct început	X / Y	Punct sfârşit	X / Y	Lungime segment (** (m)
1	639.817,584 704.972,424	2	639.821,241 704.961,513	11.508
2	639.821,241 704.961,513	3	639.927,007 705.000,322	112.661
3	639.927,007 705.000,322	4	639.924,013 705.011,477	11.55
4	639.924,013 705.011,477	1	639.817,584 704.972,424	113.368

**** Lungimile segmentelor sunt determinate în planul de proiecţie Stereo 70 şi sunt rotunjite la 1 milimetru.**

Document care conține date cu caracter personal, protejat de prevederile Regulamentului (UE) nr. 679/2016 și Legii 190/2018

***** Distanţa dintre puncte este formată din segmente cumulate ce sunt mai mici decât valoarea 1 milimetru.**

DATE DESPRE IMOBILUL NR. 482

Oficiul de Cadastru şi Publicitate Imobiliară BOTOSANI
Biroul de Cadastru şi Publicitate Imobiliară Botosani

A. Partea I. Descrierea imobilului

TEREN Extravilan

Adresa: Jud. Botosani

Nr. Crt	Nr cadastral Nr. topografic	Suprafaţa* (mp)	Observaţii / Referinţe
A1		1.300	Sector cadastral:96 Teren neimprejmuit;

B. Partea II. Proprietari şi acte

Inscrieri privitoare la dreptul de proprietate şi alte drepturi reale		Referinţe
/		
Act Administrativ nr. 126127, din 30/11/2002 emis de CJSDPT BOTOSANI (Titlu proprietate);		
B1	Intabulare, drept de PROPRIETATE, dobandit prin Reconstituire, cota actuala 1/1, cota initiala 1/1	A1
	1) **CIOCANEL GHEORGHE**, Lipsa C.N.P.	

C. Partea III. SARCINI .

Inscrieri privind dezmembramintele dreptului de proprietate, drepturi reale de garanţie şi sarcini	Referinţe
NU SUNT	

Document care conține date cu caracter personal, protejat de prevederile Regulamentului (UE) nr. 679/2016 și Legii 190/2018

Anexa Nr. 1 La Partea I

Teren

Nr cadastral	Suprafaţa (mp)*	Observaţii / Referinţe
	1.300	

* Suprafaţa este determinată in planul de proiecţie Stereo 70.

DETALII LINIARE IMOBIL

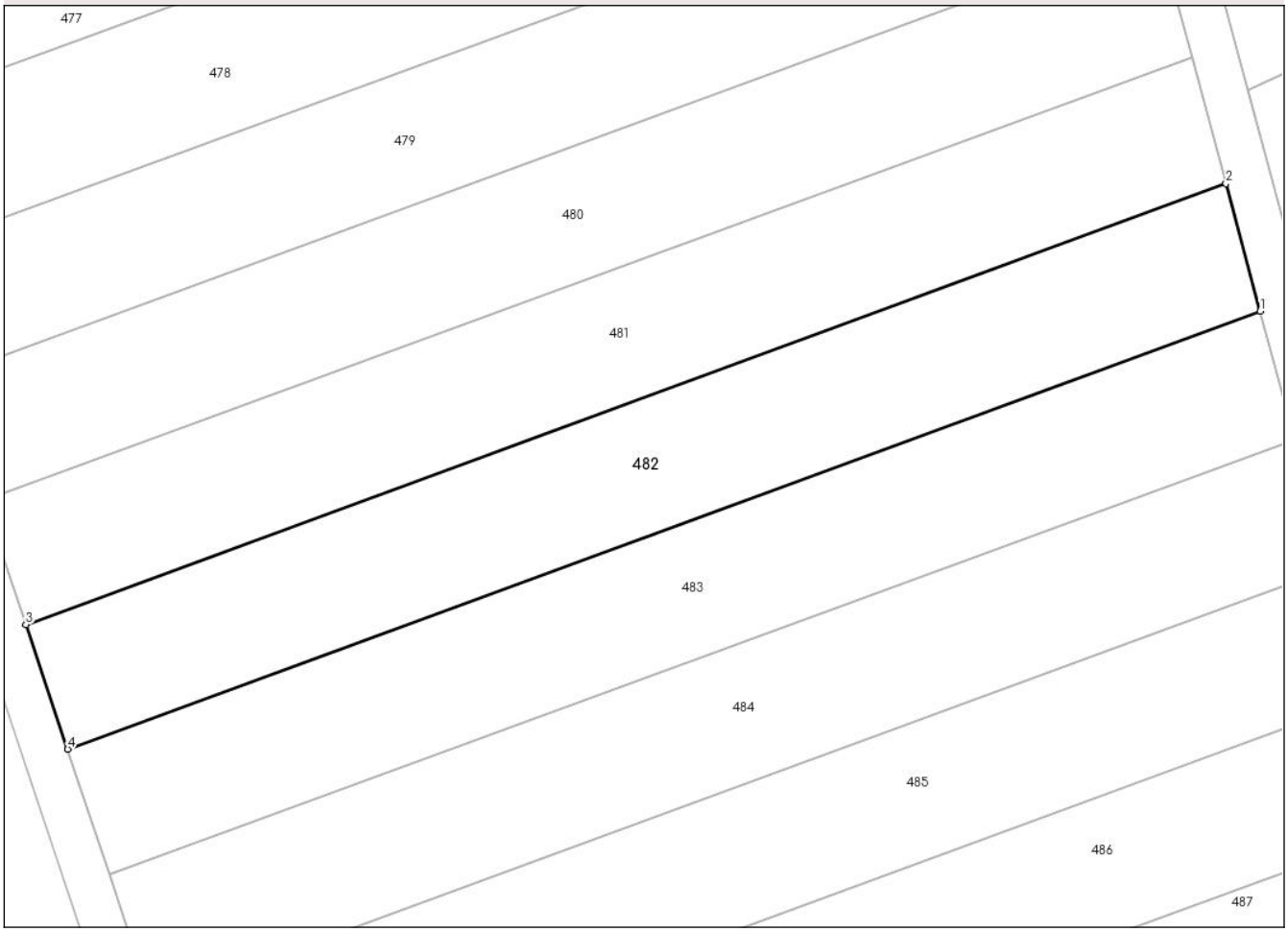

Date referitoare la teren

Crt	Categorie folosință	Intra vilan	Suprafaţa (mp)	Tarla	Parcelă	Nr. topo	Observaţii / Referinţe
1	arabil	NU	1.300	65	885/60	-	

Lungime Segmente
1) Valorile lungimilor segmentelor sunt obţinute din proiecţie în plan.

Punct început	X / Y	Punct sfârşit	X / Y	Lungime segment (** (m)
1	639.930,019 704.989,097	2	639.927,007 705.000,322	11.622
2	639.927,007 705.000,322	3	639.821,241 704.961,513	112.661
3	639.821,241 704.961,513	4	639.824,921 704.950,533	11.58
4	639.824,921 704.950,533	1	639.930,019 704.989,097	111.95

**** Lungimile segmentelor sunt determinate în planul de proiecţie Stereo 70 şi sunt rotunjite la 1 milimetru.**

Document care conține date cu caracter personal, protejat de prevederile Regulamentului (UE) nr. 679/2016 și Legii 190/2018

***** Distanţa dintre puncte este formată din segmente cumulate ce sunt mai mici decât valoarea 1 milimetru.**

DATE DESPRE IMOBILUL NR. 483

Oficiul de Cadastru şi Publicitate Imobiliară BOTOSANI
Biroul de Cadastru şi Publicitate Imobiliară Botosani

A. Partea I. Descrierea imobilului

TEREN Extravilan

Adresa: Jud. Botosani

Nr. Crt	Nr cadastral Nr. topografic	Suprafaţa* (mp)	Observaţii / Referinţe
A1		1.300	Sector cadastral:96 Teren neimprejmuit;

B. Partea II. Proprietari şi acte

Inscrieri privitoare la dreptul de proprietate şi alte drepturi reale		Referinţe
/		
Act Administrativ nr. 126102, din 28/11/2002 emis de CJSDPT BOTOSANI (Titlu proprietate);		
B1	Intabulare, drept de PROPRIETATE, dobandit prin Reconstituire, cota actuala 1/1, cota initiala 1/1	A1
	1) **ALBU ELENA**, Lipsa C.N.P. 2) **POPA IONEL**, Lipsa C.N.P. 3) **IFRIM DOMNICA**, Lipsa C.N.P. 4) **POPA MARIA**, Lipsa C.N.P.	

C. Partea III. SARCINI .

Inscrieri privind dezmembramintele dreptului de proprietate, drepturi reale de garanţie şi sarcini	Referinţe
NU SUNT	

Document care conține date cu caracter personal, protejat de prevederile Regulamentului (UE) nr. 679/2016 și Legii 190/2018

Anexa Nr. 1 La Partea I

Teren

Nr cadastral	Suprafaţa (mp)*	Observaţii / Referinţe
	1.300	

* Suprafaţa este determinată in planul de proiecţie Stereo 70.

DETALII LINIARE IMOBIL

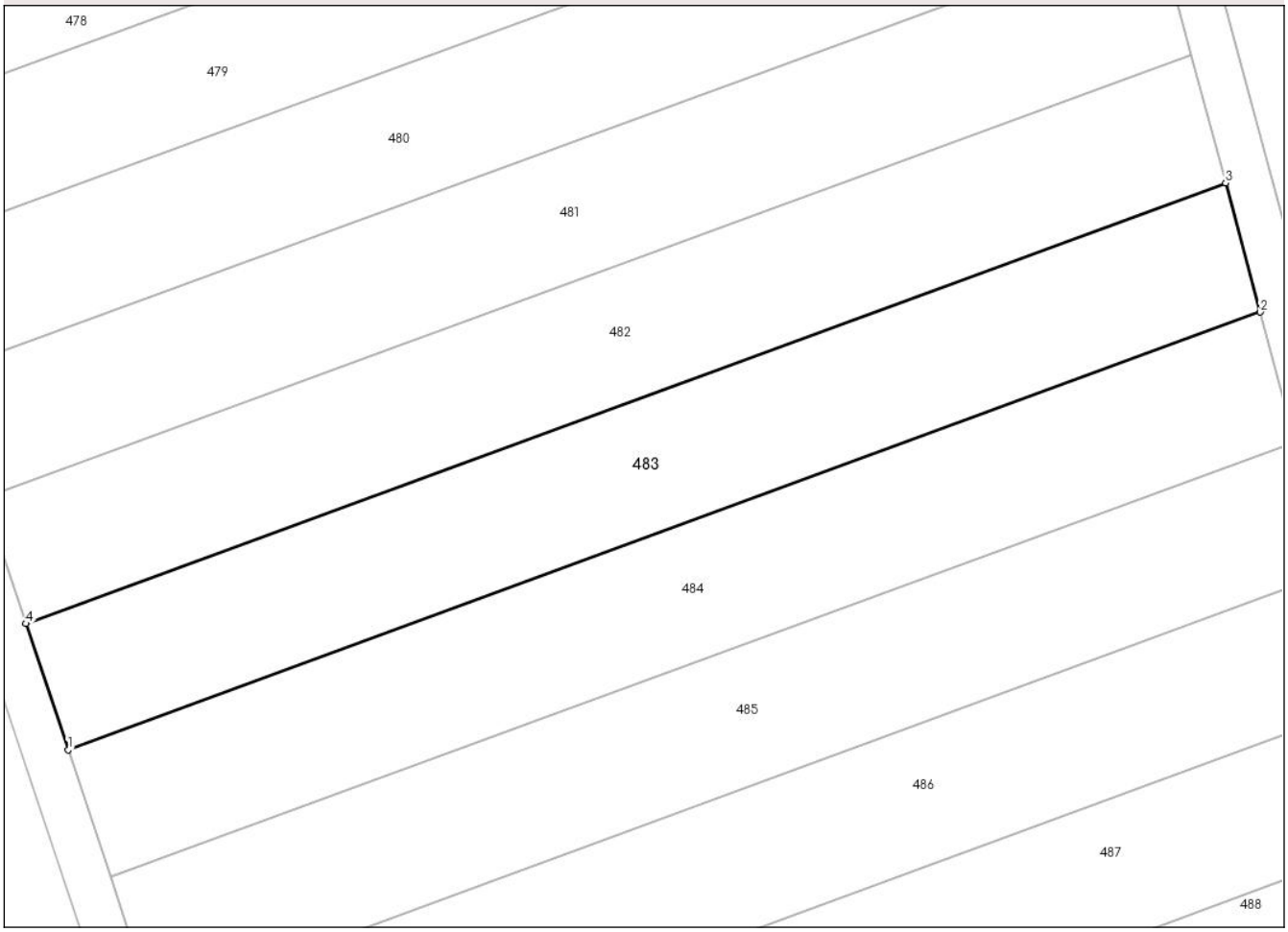

Date referitoare la teren

Crt	Categorie folosință	Intra vilan	Suprafaţa (mp)	Tarla	Parcelă	Nr. topo	Observaţii / Referinţe
1	arabil	NU	1.300	65	885/61	-	

Lungime Segmente
1) Valorile lungimilor segmentelor sunt obţinute din proiecţie în plan.

Punct început	X / Y	Punct sfârşit	X / Y	Lungime segment (** (m)
1	639.828,625 704.939,483	2	639.933,051 704.977,8	111.234
2	639.933,051 704.977,8	3	639.930,019 704.989,097	11.697
3	639.930,019 704.989,097	4	639.824,921 704.950,533	111.95
4	639.824,921 704.950,533	1	639.828,625 704.939,483	11.654

**** Lungimile segmentelor sunt determinate în planul de proiecţie Stereo 70 şi sunt rotunjite la 1 milimetru.**

Document care conține date cu caracter personal, protejat de prevederile Regulamentului (UE) nr. 679/2016 și Legii 190/2018

***** Distanţa dintre puncte este formată din segmente cumulate ce sunt mai mici decât valoarea 1 milimetru.**

DATE DESPRE IMOBILUL NR. 484

Oficiul de Cadastru şi Publicitate Imobiliară BOTOSANI
Biroul de Cadastru şi Publicitate Imobiliară Botosani

A. Partea I. Descrierea imobilului

TEREN Extravilan

Adresa: Jud. Botosani

Nr. Crt	Nr cadastral Nr. topografic	Suprafaţa* (mp)	Observaţii / Referinţe
A1		1.300	Sector cadastral:96 Teren neimprejmuit;

B. Partea II. Proprietari şi acte

Inscrieri privitoare la dreptul de proprietate şi alte drepturi reale		Referinţe
/		
Act Administrativ nr. 126108, din 30/11/2002 emis de CJSDPT BOTOSANI (Titlu proprietate);		
B1	Intabulare, drept de PROPRIETATE, dobandit prin Reconstituire, cota actuala 1/1, cota initiala 1/1	A1
	1) **UNGURIANU ADELA**, Lipsa C.N.P. 2) **ROMAN MIHAI**, Lipsa C.N.P.	

C. Partea III. SARCINI .

Inscrieri privind dezmembramintele dreptului de proprietate, drepturi reale de garanţie şi sarcini	Referinţe
NU SUNT	

Document care conține date cu caracter personal, protejat de prevederile Regulamentului (UE) nr. 679/2016 și Legii 190/2018

Anexa Nr. 1 La Partea I

Teren

Nr cadastral	Suprafaţa (mp)*	Observaţii / Referinţe
	1.300	

* Suprafaţa este determinată in planul de proiecţie Stereo 70.

DETALII LINIARE IMOBIL

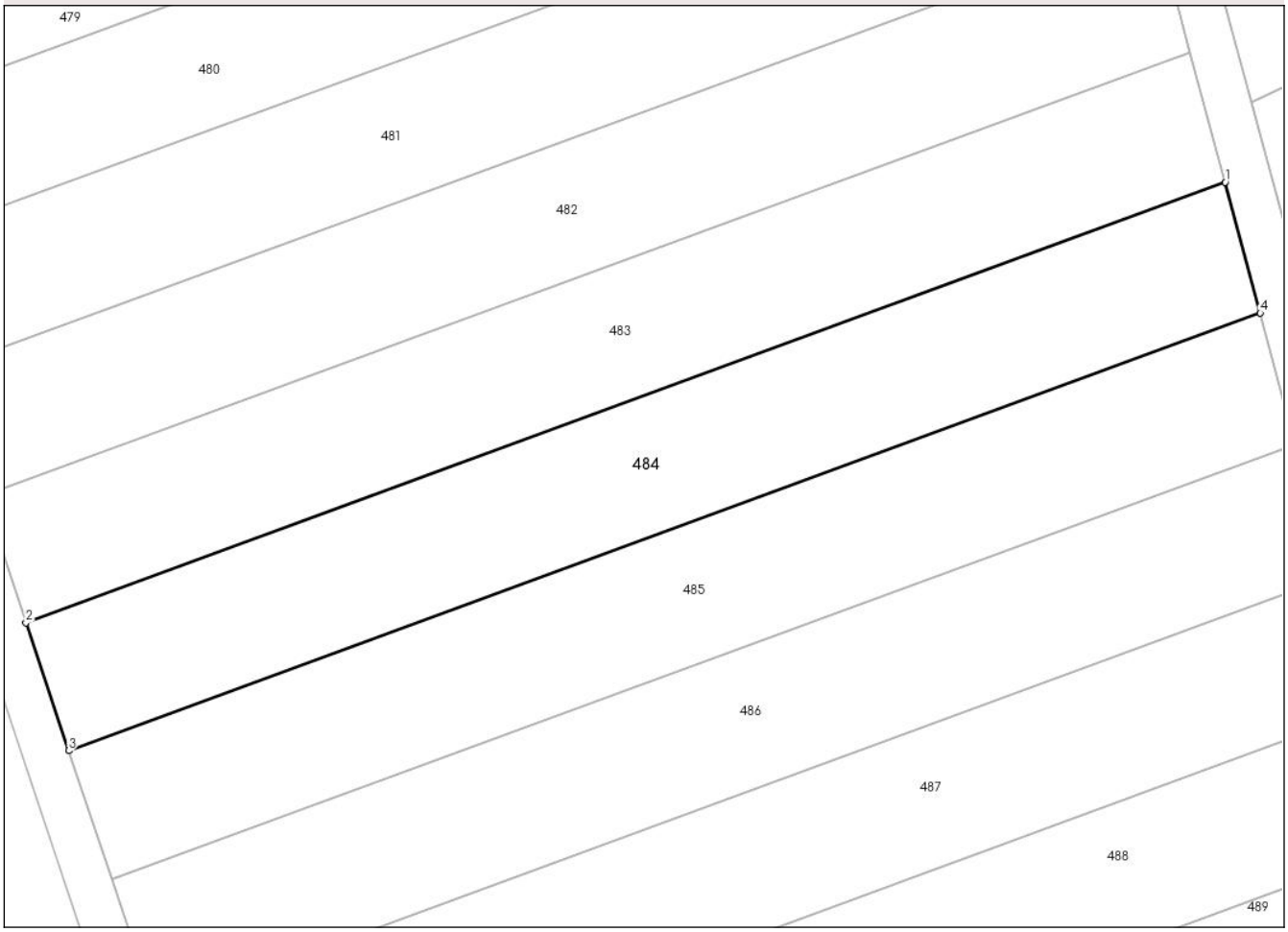

Date referitoare la teren

Crt	Categorie folosință	Intra vilan	Suprafaţa (mp)	Tarla	Parcelă	Nr. topo	Observaţii / Referinţe
1	arabil	NU	1.300	65	885/62	-	

Lungime Segmente
1) Valorile lungimilor segmentelor sunt obţinute din proiecţie în plan.

Punct început	X / Y	Punct sfârşit	X / Y	Lungime segment (** (m)
1	639.933,051 704.977,8	2	639.828,625 704.939,483	111.234
2	639.828,625 704.939,483	3	639.832,353 704.928,362	11.729
3	639.832,353 704.928,362	4	639.936,102 704.966,431	110.513
4	639.936,102 704.966,431	1	639.933,051 704.977,8	11.771

**** Lungimile segmentelor sunt determinate în planul de proiecţie Stereo 70 şi sunt rotunjite la 1 milimetru.**

Document care conține date cu caracter personal, protejat de prevederile Regulamentului (UE) nr. 679/2016 și Legii 190/2018

***** Distanţa dintre puncte este formată din segmente cumulate ce sunt mai mici decât valoarea 1 milimetru.**

DATE DESPRE IMOBILUL NR. 485

Oficiul de Cadastru şi Publicitate Imobiliară BOTOSANI
Biroul de Cadastru şi Publicitate Imobiliară Botosani

A. Partea I. Descrierea imobilului

TEREN Extravilan

Adresa: Jud. Botosani

Nr. Crt	Nr cadastral Nr. topografic	Suprafaţa* (mp)	Observaţii / Referinţe
A1		1.300	Sector cadastral:96 Teren neimprejmuit;

B. Partea II. Proprietari şi acte

Inscrieri privitoare la dreptul de proprietate şi alte drepturi reale		Referinţe
/		
Act Notarial nr. 1559, din 11/03/2011 emis de BNPA RETA ANITEI ANA MARIA VATAVU (Contract de vanzare - cumparare);		
B1	Intabulare, drept de PROPRIETATE, dobandit prin Conventie, cota actuala 1/1, cota initiala 1/1	A1
	1) **SIDONIA SRL**, CIF:14349648	

C. Partea III. SARCINI .

Inscrieri privind dezmembramintele dreptului de proprietate, drepturi reale de garanţie şi sarcini	Referinţe
NU SUNT	

Document care conține date cu caracter personal, protejat de prevederile Regulamentului (UE) nr. 679/2016 și Legii 190/2018

Anexa Nr. 1 La Partea I

Teren

Nr cadastral	Suprafaţa (mp)*	Observaţii / Referinţe
	1.300	

* Suprafaţa este determinată in planul de proiecţie Stereo 70.

DETALII LINIARE IMOBIL

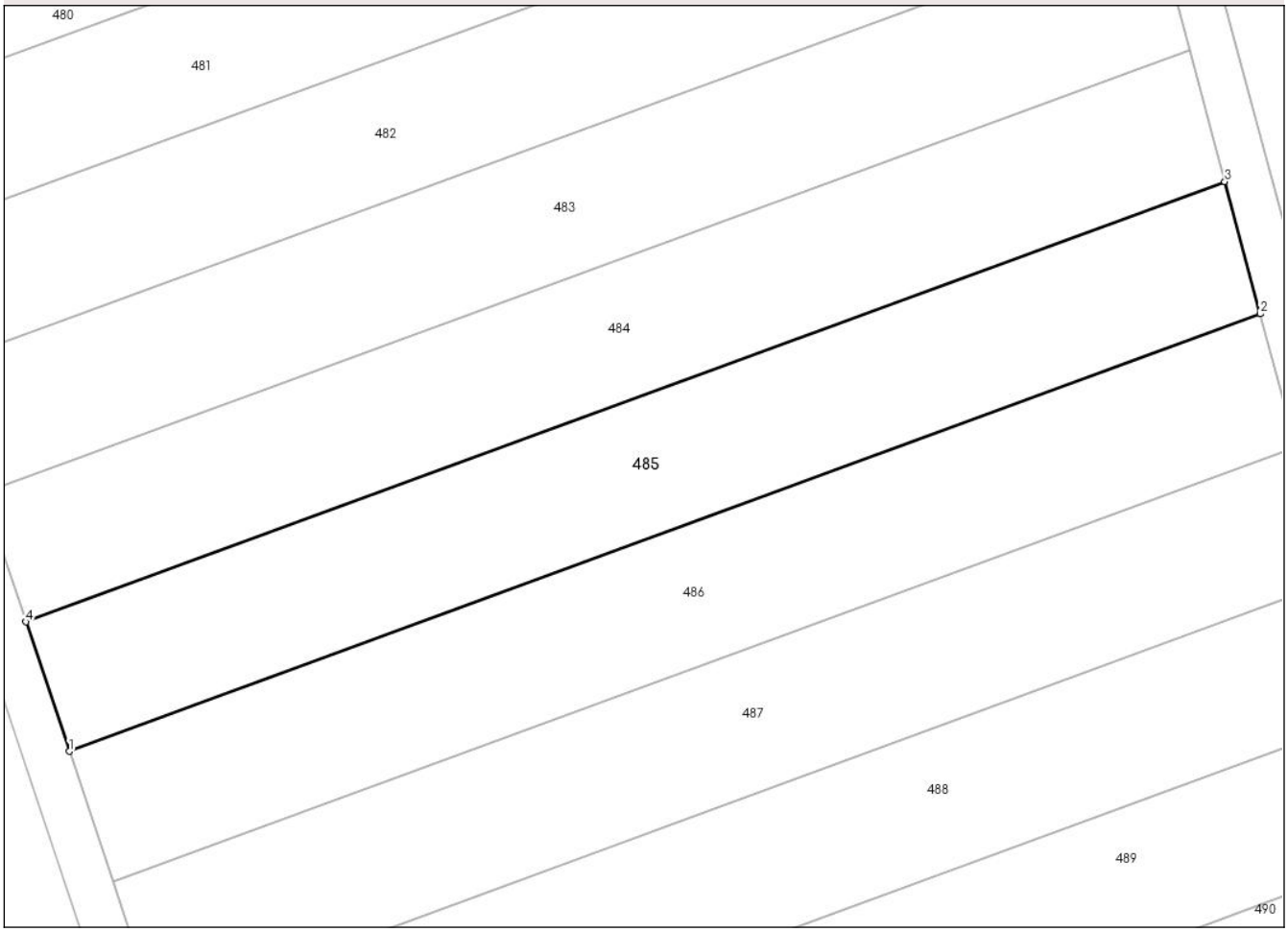

Date referitoare la teren

Crt	Categorie folosință	Intra vilan	Suprafaţa (mp)	Tarla	Parcelă	Nr. topo	Observaţii / Referinţe
1	arabil	NU	1.300	65	885/63	-	

Lungime Segmente
1) Valorile lungimilor segmentelor sunt obţinute din proiecţie în plan.

Punct început	X / Y	Punct sfârşit	X / Y	Lungime segment (** (m)
1	639.836,105 704.917,167	2	639.939,173 704.954,986	109.787
2	639.939,173 704.954,986	3	639.936,102 704.966,431	11.85
3	639.936,102 704.966,431	4	639.832,353 704.928,362	110.513
4	639.832,353 704.928,362	1	639.836,105 704.917,167	11.807

**** Lungimile segmentelor sunt determinate în planul de proiecţie Stereo 70 şi sunt rotunjite la 1 milimetru.**

Document care conține date cu caracter personal, protejat de prevederile Regulamentului (UE) nr. 679/2016 și Legii 190/2018

***** Distanţa dintre puncte este formată din segmente cumulate ce sunt mai mici decât valoarea 1 milimetru.**

DATE DESPRE IMOBILUL NR. 486

Oficiul de Cadastru şi Publicitate Imobiliară BOTOSANI
Biroul de Cadastru şi Publicitate Imobiliară Botosani

A. Partea I. Descrierea imobilului

TEREN Extravilan

Adresa: Jud. Botosani

Nr. Crt	Nr cadastral Nr. topografic	Suprafaţa* (mp)	Observaţii / Referinţe
A1		1.300	Sector cadastral:96 Teren neimprejmuit;

B. Partea II. Proprietari şi acte

Inscrieri privitoare la dreptul de proprietate şi alte drepturi reale		Referinţe
/		
Act Administrativ nr. 126123, din 30/11/2002 emis de CJSDPT BOTOSANI (Titlu proprietate);		
B1	Intabulare, drept de PROPRIETATE, dobandit prin Reconstituire, cota actuala 1/1, cota initiala 1/1	A1
	1) **FURNICA ION**, Lipsa C.N.P.	

C. Partea III. SARCINI .

Inscrieri privind dezmembramintele dreptului de proprietate, drepturi reale de garanţie şi sarcini	Referinţe
NU SUNT	

Document care conține date cu caracter personal, protejat de prevederile Regulamentului (UE) nr. 679/2016 și Legii 190/2018

Anexa Nr. 1 La Partea I

Teren

Nr cadastral	Suprafaţa (mp)*	Observaţii / Referinţe
	1.300	

* Suprafaţa este determinată in planul de proiecţie Stereo 70.

DETALII LINIARE IMOBIL

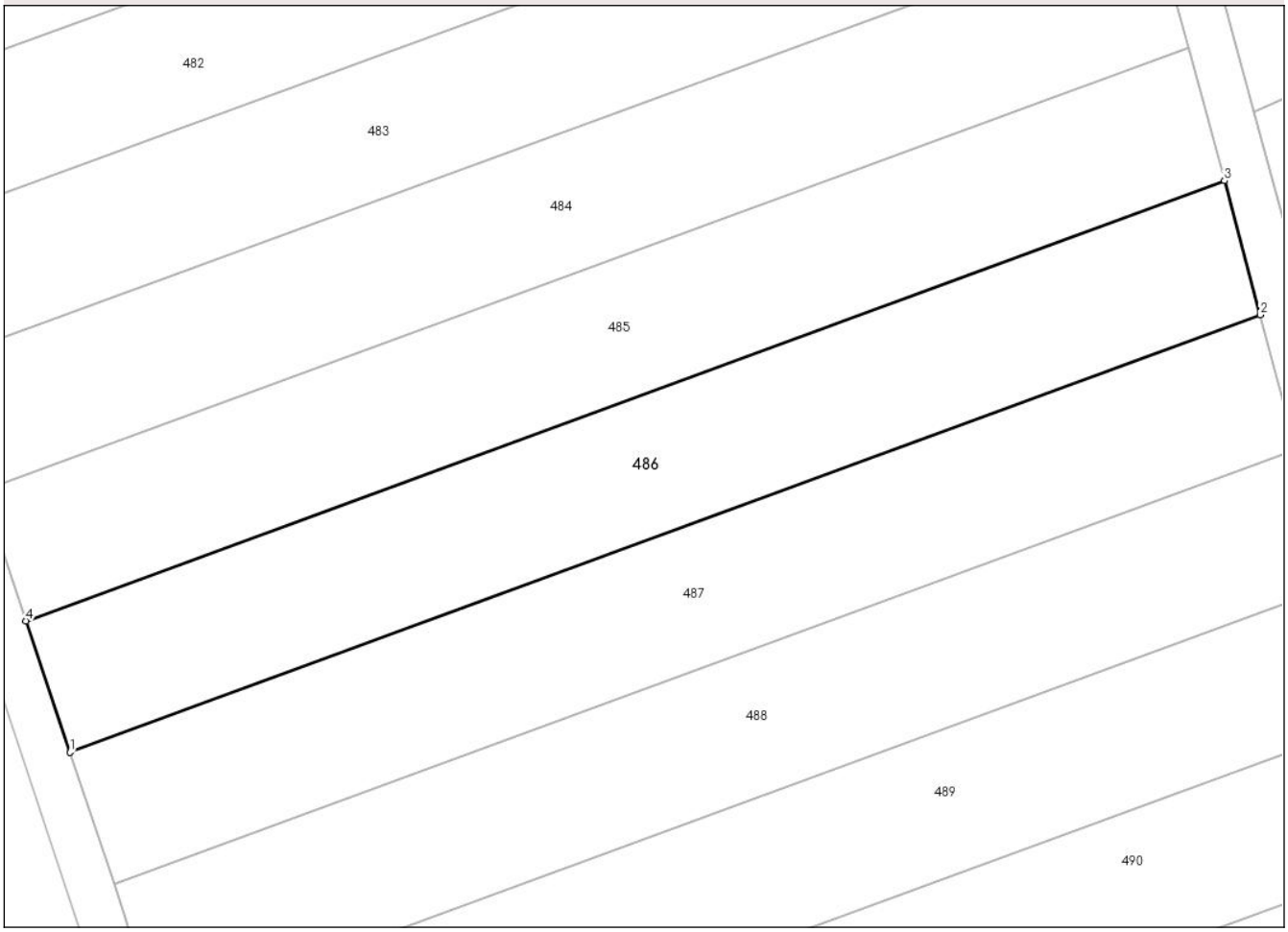

Date referitoare la teren

Crt	Categorie folosință	Intra vilan	Suprafaţa (mp)	Tarla	Parcelă	Nr. topo	Observaţii / Referinţe
1	arabil	NU	1.300	65	885/64	-	

Lungime Segmente
1) Valorile lungimilor segmentelor sunt obţinute din proiecţie în plan.

Punct început	X / Y	Punct sfârşit	X / Y	Lungime segment (** (m)
1	639.839,883 704.905,898	2	639.942,264 704.943,465	109.056
2	639.942,264 704.943,465	3	639.939,173 704.954,986	11.928
3	639.939,173 704.954,986	4	639.836,105 704.917,167	109.787
4	639.836,105 704.917,167	1	639.839,883 704.905,898	11.885

**** Lungimile segmentelor sunt determinate în planul de proiecţie Stereo 70 şi sunt rotunjite la 1 milimetru.**

Document care conține date cu caracter personal, protejat de prevederile Regulamentului (UE) nr. 679/2016 și Legii 190/2018

***** Distanţa dintre puncte este formată din segmente cumulate ce sunt mai mici decât valoarea 1 milimetru.**

DATE DESPRE IMOBILUL NR. 487

Oficiul de Cadastru şi Publicitate Imobiliară BOTOSANI
Biroul de Cadastru şi Publicitate Imobiliară Botosani

A. Partea I. Descrierea imobilului

TEREN Extravilan

Adresa: Jud. Botosani

Nr. Crt	Nr cadastral Nr. topografic	Suprafaţa* (mp)	Observaţii / Referinţe
A1		1.300	Sector cadastral:96 Teren neimprejmuit;

B. Partea II. Proprietari şi acte

Inscrieri privitoare la dreptul de proprietate şi alte drepturi reale		Referinţe
/		
Act Administrativ nr. 126131, din 24/12/2002 emis de CJSDPT BOTOSANI (Titlu proprietate);		
B1	Intabulare, drept de PROPRIETATE, dobandit prin Reconstituire, cota actuala 1/1, cota initiala 1/1	A1
	1) **ANDRONACHE MARIA**, Lipsa C.N.P.	

C. Partea III. SARCINI .

Inscrieri privind dezmembramintele dreptului de proprietate, drepturi reale de garanţie şi sarcini	Referinţe
NU SUNT	

Document care conține date cu caracter personal, protejat de prevederile Regulamentului (UE) nr. 679/2016 și Legii 190/2018

Anexa Nr. 1 La Partea I

Teren

Nr cadastral	Suprafaţa (mp)*	Observaţii / Referinţe
	1.300	

* Suprafaţa este determinată in planul de proiecţie Stereo 70.

DETALII LINIARE IMOBIL

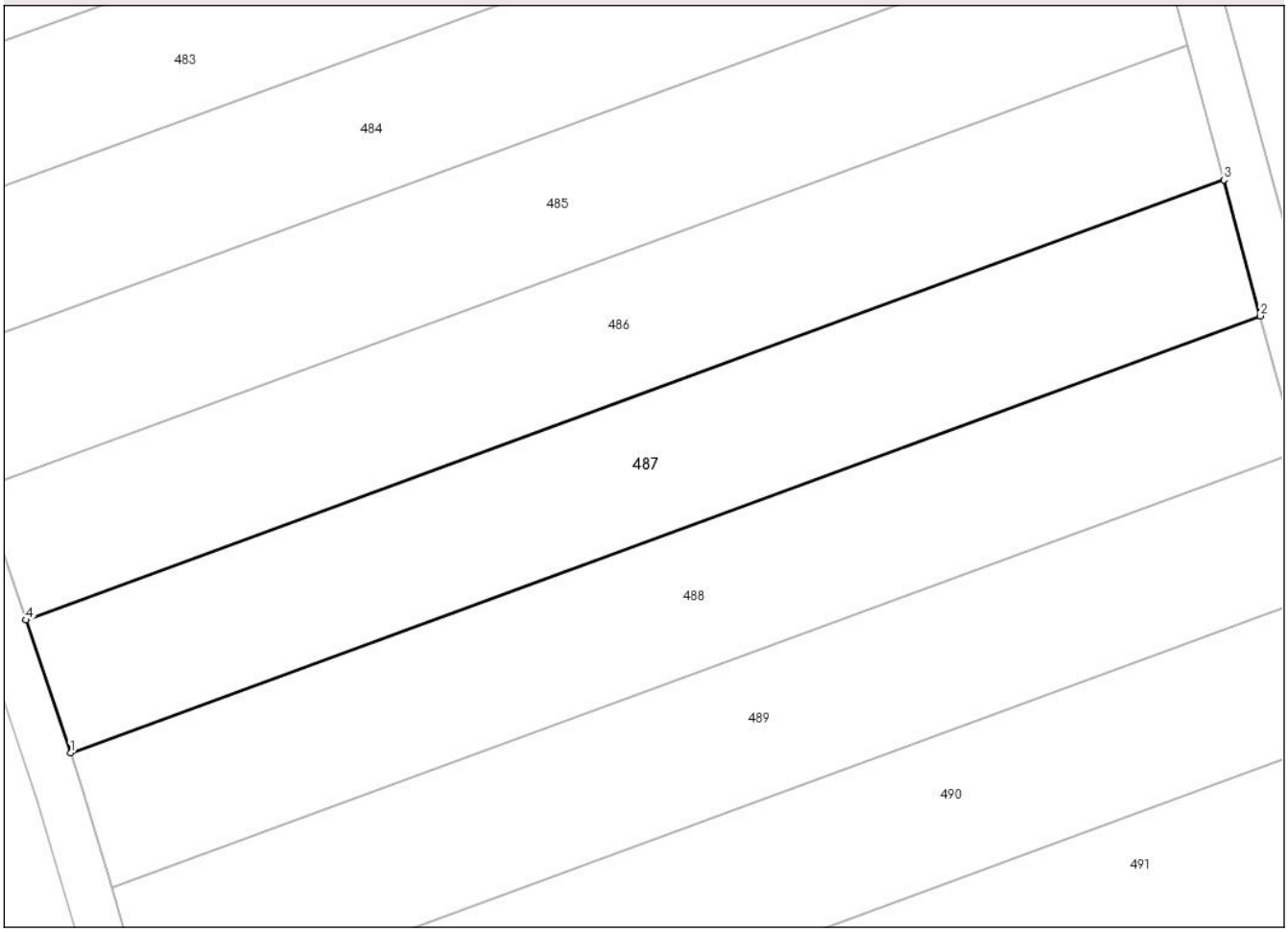

Date referitoare la teren

Crt	Categorie folosință	Intra vilan	Suprafaţa (mp)	Tarla	Parcelă	Nr. topo	Observaţii / Referinţe
1	arabil	NU	1.300	65	885/65	-	

Lungime Segmente
1) Valorile lungimilor segmentelor sunt obţinute din proiecţie în plan.

Punct început	X / Y	Punct sfârşit	X / Y	Lungime segment (** (m)
1	639.843,685 704.894,553	2	639.945,377 704.931,867	108.322
2	639.945,377 704.931,867	3	639.942,264 704.943,465	12.009
3	639.942,264 704.943,465	4	639.839,883 704.905,898	109.056
4	639.839,883 704.905,898	1	639.843,685 704.894,553	11.965

**** Lungimile segmentelor sunt determinate în planul de proiecţie Stereo 70 şi sunt rotunjite la 1 milimetru.**

Document care conține date cu caracter personal, protejat de prevederile Regulamentului (UE) nr. 679/2016 și Legii 190/2018

***** Distanţa dintre puncte este formată din segmente cumulate ce sunt mai mici decât valoarea 1 milimetru.**

DATE DESPRE IMOBILUL NR. 488

Oficiul de Cadastru şi Publicitate Imobiliară BOTOSANI
Biroul de Cadastru şi Publicitate Imobiliară Botosani

A. Partea I. Descrierea imobilului

TEREN Extravilan

Adresa: Jud. Botosani

Nr. Crt	Nr cadastral Nr. topografic	Suprafaţa* (mp)	Observaţii / Referinţe
A1		1.300	Sector cadastral:96 Teren neimprejmuit;

B. Partea II. Proprietari şi acte

Inscrieri privitoare la dreptul de proprietate şi alte drepturi reale		Referinţe
/		
Act Administrativ nr. 126147, din 29/12/2002 emis de CJSDPT BOTOSANI (Titlu proprietate);		
B1	Intabulare, drept de PROPRIETATE, dobandit prin Reconstituire, cota actuala 1/1, cota initiala 1/1	A1
	1) **PROZOROSCHI MARIA**, Lipsa C.N.P. 2) **TABIRZAN MILUŢA**, Lipsa C.N.P. 3) **HALAUCA NATALIA**, Lipsa C.N.P. 4) **ANDRONACHE CONSTANTIN**, Lipsa C.N.P. 5) **CHICHI TEODORA**, Lipsa C.N.P. 6) **PADURARU VALENTINA**, Lipsa C.N.P.	

C. Partea III. SARCINI .

Inscrieri privind dezmembramintele dreptului de proprietate, drepturi reale de garanţie şi sarcini	Referinţe
NU SUNT	

Anexa Nr. 1 La Partea I

Teren

Nr cadastral	Suprafaţa (mp)*	Observaţii / Referinţe
	1.300	

* Suprafaţa este determinată in planul de proiecţie Stereo 70.

DETALII LINIARE IMOBIL

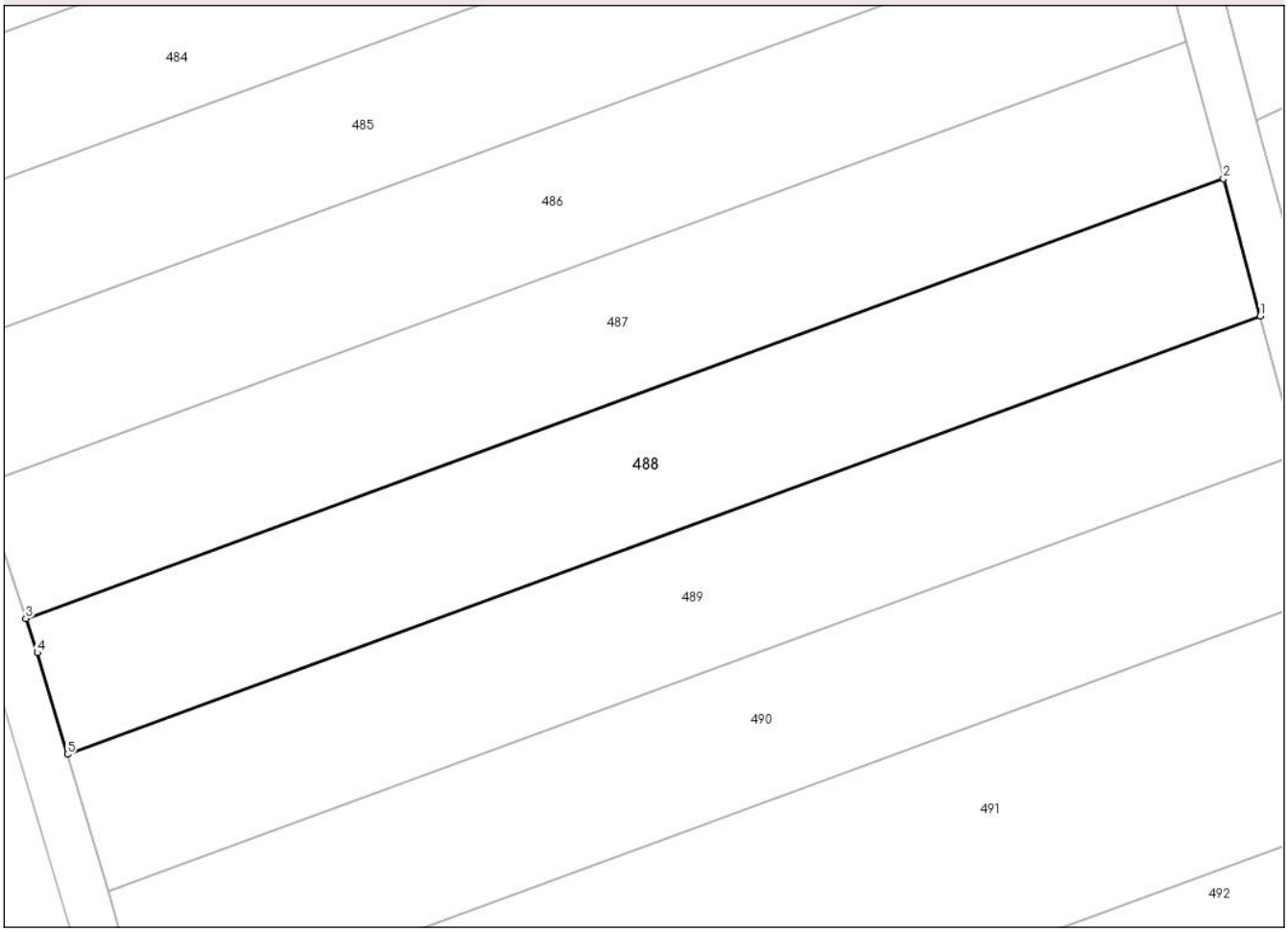

Date referitoare la teren

Crt	Categorie folosință	Intra vilan	Suprafaţa (mp)	Tarla	Parcelă	Nr. topo	Observaţii / Referinţe
1	arabil	NU	1.300	65	885/66	-	

Lungime Segmente
1) Valorile lungimilor segmentelor sunt obţinute din proiecţie în plan.

Punct început	X / Y	Punct sfârşit	X / Y	Lungime segment (** (m)
1	639.948,507 704.920,202	2	639.945,377 704.931,867	12.078
2	639.945,377 704.931,867	3	639.843,685 704.894,553	108.322
3	639.843,685 704.894,553	4	639.844,655 704.891,659	3.052
4	639.844,655 704.891,659	5	639.847,217 704.883,035	8.997
5	639.847,217 704.883,035	1	639.948,507 704.920,202	107.894

Document care conține date cu caracter personal, protejat de prevederile Regulamentului (UE) nr. 679/2016 și Legii 190/2018

** Lungimile segmentelor sunt determinate în planul de proiecţie Stereo 70 şi sunt rotunjite la 1 milimetru.
*** Distanţa dintre puncte este formată din segmente cumulate ce sunt mai mici decât valoarea 1 milimetru.

Document care conține date cu caracter personal, protejat de prevederile Regulamentului (UE) nr. 679/2016 și Legii 190/2018

DATE DESPRE IMOBILUL NR. 489

Oficiul de Cadastru şi Publicitate Imobiliară BOTOSANI
Biroul de Cadastru şi Publicitate Imobiliară Botosani

A. Partea I. Descrierea imobilului

TEREN Extravilan

Adresa: Jud. Botosani

Nr. Crt	Nr cadastral Nr. topografic	Suprafaţa* (mp)	Observaţii / Referinţe
A1		1.300	Sector cadastral:96 Teren neimprejmuit;

B. Partea II. Proprietari şi acte

Inscrieri privitoare la dreptul de proprietate şi alte drepturi reale		Referinţe
/		
Act Administrativ nr. 131128, din 25/04/2003 emis de CJSDPT BOTOSANI (Titlu proprietate);		
B1	Intabulare, drept de PROPRIETATE, dobandit prin Reconstituire, cota actuala 1/1, cota initiala 1/1	A1
	1) **TIHU VASILE**, Lipsa C.N.P.	

C. Partea III. SARCINI .

Inscrieri privind dezmembramintele dreptului de proprietate, drepturi reale de garanţie şi sarcini	Referinţe
NU SUNT	

Document care conține date cu caracter personal, protejat de prevederile Regulamentului (UE) nr. 679/2016 și Legii 190/2018

Anexa Nr. 1 La Partea I

Teren

Nr cadastral	Suprafaţa (mp)*	Observaţii / Referinţe
	1.300	

* Suprafaţa este determinată in planul de proiecţie Stereo 70.

DETALII LINIARE IMOBIL

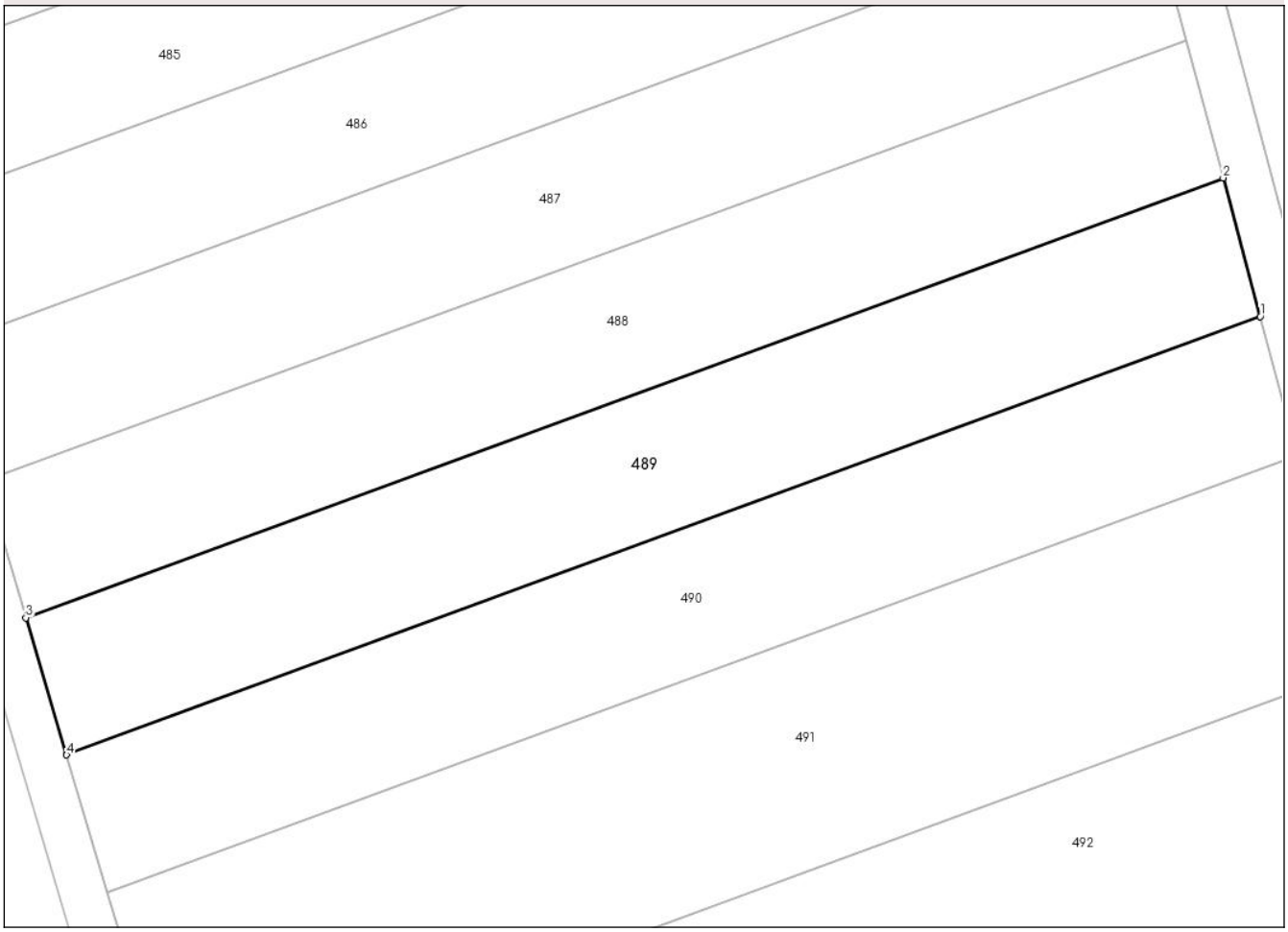

Date referitoare la teren

Crt	Categorie folosință	Intra vilan	Suprafaţa (mp)	Tarla	Parcelă	Nr. topo	Observaţii / Referinţe
1	arabil	NU	1.300	65	885/67	-	

Lungime Segmente
1) Valorile lungimilor segmentelor sunt obţinute din proiecţie în plan.

Punct început	X / Y	Punct sfârşit	X / Y	Lungime segment (** (m)
1	639.951,647 704.908,5	2	639.948,507 704.920,202	12.116
2	639.948,507 704.920,202	3	639.847,217 704.883,035	107.894
3	639.847,217 704.883,035	4	639.850,659 704.871,444	12.091
4	639.850,659 704.871,444	1	639.951,647 704.908,5	107.572

**** Lungimile segmentelor sunt determinate în planul de proiecţie Stereo 70 şi sunt rotunjite la 1 milimetru.**

Document care conține date cu caracter personal, protejat de prevederile Regulamentului (UE) nr. 679/2016 și Legii 190/2018

***** Distanţa dintre puncte este formată din segmente cumulate ce sunt mai mici decât valoarea 1 milimetru.**

DATE DESPRE IMOBILUL NR. 490

Oficiul de Cadastru şi Publicitate Imobiliară BOTOSANI
Biroul de Cadastru şi Publicitate Imobiliară Botosani

A. Partea I. Descrierea imobilului

TEREN Extravilan

Adresa: Jud. Botosani

Nr. Crt	Nr cadastral Nr. topografic	Suprafaţa* (mp)	Observaţii / Referinţe
A1		1.300	Sector cadastral:96 Teren neimprejmuit;

B. Partea II. Proprietari şi acte

Inscrieri privitoare la dreptul de proprietate şi alte drepturi reale		Referinţe
/		
Act Administrativ nr. 126110, din 30/11/2002 emis de CJSDPT BOTOSANI (Titlu proprietate);		
B1	Intabulare, drept de PROPRIETATE, dobandit prin Reconstituire, cota actuala 1/1, cota initiala 1/1	A1
	1) **DRISCU LAZĂR**, Lipsa C.N.P.	

C. Partea III. SARCINI .

Inscrieri privind dezmembramintele dreptului de proprietate, drepturi reale de garanţie şi sarcini	Referinţe
NU SUNT	

Document care conține date cu caracter personal, protejat de prevederile Regulamentului (UE) nr. 679/2016 și Legii 190/2018

Anexa Nr. 1 La Partea I

Teren

Nr cadastral	Suprafaţa (mp)*	Observaţii / Referinţe
	1.300	

* Suprafaţa este determinată in planul de proiecţie Stereo 70.

DETALII LINIARE IMOBIL

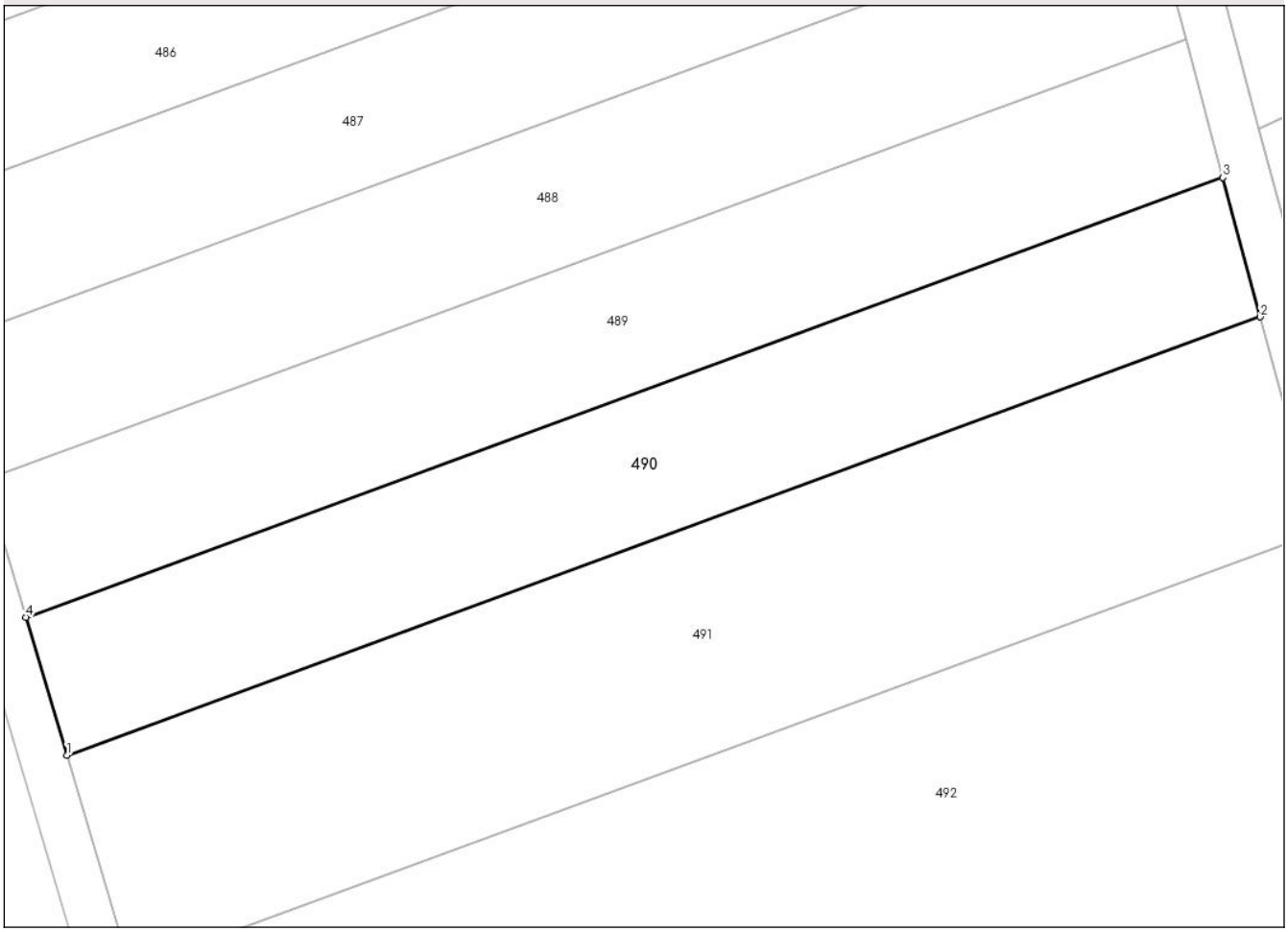

Date referitoare la teren

Crt	Categorie folosință	Intra vilan	Suprafaţa (mp)	Tarla	Parcelă	Nr. topo	Observaţii / Referinţe
1	arabil	NU	1.300	65	883/60	-	

Lungime Segmente
1) Valorile lungimilor segmentelor sunt obţinute din proiecţie în plan.

Punct început	X / Y	Punct sfârşit	X / Y	Lungime segment (** (m)
1	639.854,112 704.859,819	2	639.954,797 704.896,764	107.249
2	639.954,797 704.896,764	3	639.951,647 704.908,5	12.151
3	639.951,647 704.908,5	4	639.850,659 704.871,444	107.572
4	639.850,659 704.871,444	1	639.854,112 704.859,819	12.127

**** Lungimile segmentelor sunt determinate în planul de proiecţie Stereo 70 şi sunt rotunjite la 1 milimetru.**

Document care conține date cu caracter personal, protejat de prevederile Regulamentului (UE) nr. 679/2016 și Legii 190/2018

***** Distanţa dintre puncte este formată din segmente cumulate ce sunt mai mici decât valoarea 1 milimetru.**

DATE DESPRE IMOBILUL NR. 491

Oficiul de Cadastru şi Publicitate Imobiliară BOTOSANI
Biroul de Cadastru şi Publicitate Imobiliară Botosani

A. Partea I. Descrierea imobilului

TEREN Extravilan

Adresa: Jud. Botosani

Nr. Crt	Nr cadastral Nr. topografic	Suprafaţa* (mp)	Observaţii / Referinţe
A1		2.000	Sector cadastral:96 Teren neimprejmuit;

B. Partea II. Proprietari şi acte

Inscrieri privitoare la dreptul de proprietate şi alte drepturi reale		Referinţe
/		
Act Administrativ nr. 119777, din 27/11/2002 emis de CJSDPT BOTOSANI (Titlu proprietate);		
B1	Intabulare, drept de PROPRIETATE, dobandit prin Reconstituire, cota actuala 1/1, cota initiala 1/1	A1
	1) **DIRVARU GHEORGHE**, Lipsa C.N.P.	

C. Partea III. SARCINI .

Inscrieri privind dezmembramintele dreptului de proprietate, drepturi reale de garanţie şi sarcini	Referinţe
NU SUNT	

Document care conține date cu caracter personal, protejat de prevederile Regulamentului (UE) nr. 679/2016 și Legii 190/2018

Anexa Nr. 1 La Partea I

Teren

Nr cadastral	Suprafaţa (mp)*	Observaţii / Referinţe
	2.000	

* Suprafaţa este determinată in planul de proiecţie Stereo 70.

DETALII LINIARE IMOBIL

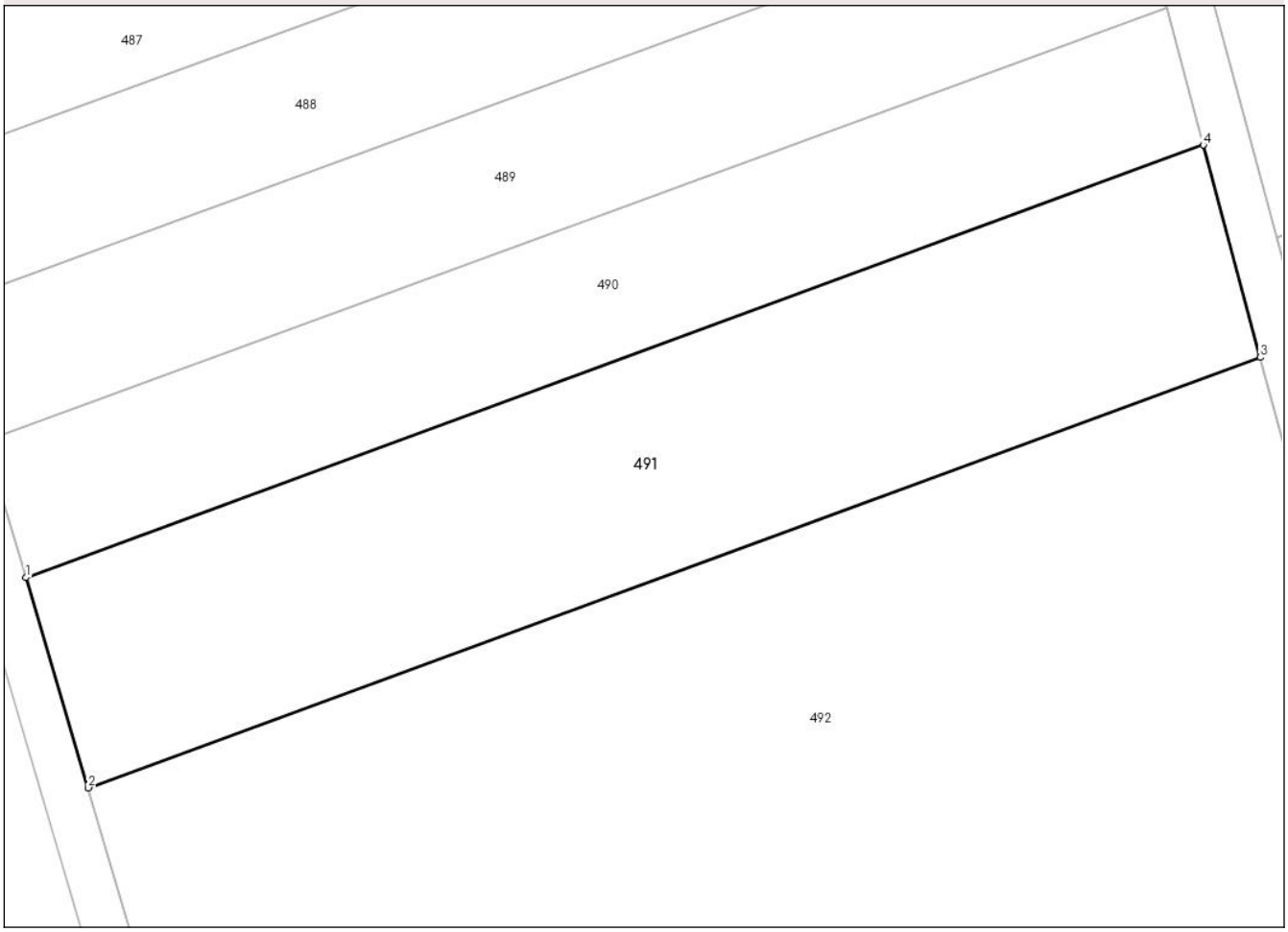

Date referitoare la teren

Crt	Categorie folosință	Intra vilan	Suprafaţa (mp)	Tarla	Parcelă	Nr. topo	Observaţii / Referinţe
1	arabil	NU	2.000	65	885/69	-	

Lungime Segmente
1) Valorile lungimilor segmentelor sunt obţinute din proiecţie în plan.

Punct început	X / Y	Punct sfârşit	X / Y	Lungime segment (** (m)
1	639.854,112 704.859,819	2	639.859,445 704.841,866	18.728
2	639.859,445 704.841,866	3	639.959,662 704.878,638	106.75
3	639.959,662 704.878,638	4	639.954,797 704.896,764	18.767
4	639.954,797 704.896,764	1	639.854,112 704.859,819	107.249

**** Lungimile segmentelor sunt determinate în planul de proiecţie Stereo 70 şi sunt rotunjite la 1 milimetru.**

Document care conține date cu caracter personal, protejat de prevederile Regulamentului (UE) nr. 679/2016 și Legii 190/2018

***** Distanţa dintre puncte este formată din segmente cumulate ce sunt mai mici decât valoarea 1 milimetru.**

DATE DESPRE IMOBILUL NR. 492

Oficiul de Cadastru şi Publicitate Imobiliară BOTOSANI
Biroul de Cadastru şi Publicitate Imobiliară Botosani

A. Partea I. Descrierea imobilului

TEREN Extravilan

Adresa: Jud. Botosani

Nr. Crt	Nr cadastral Nr. topografic	Suprafaţa* (mp)	Observaţii / Referinţe
A1		53.589	Sector cadastral:96 Teren neimprejmuit;

B. Partea II. Proprietari şi acte

Inscrieri privitoare la dreptul de proprietate şi alte drepturi reale		Referinţe
/		
Act Normativ nr. 7, din 13/03/1996 emis de Parlamentul Romaniei (Lege);		
B1	Inscrierea provizorie, drept de PROPRIETATE, dobandit prin Lege, cota actuala 1/1, cota initiala 1/1	A1
	1) **NEIDENTIFICAT NEIDENTIFICAT**, Lipsa C.N.P.	
B2	se noteaza mentiunea de proprietar neidentificat, rezerva a comisiei locale de fond funciar	A1

C. Partea III. SARCINI .

Inscrieri privind dezmembramintele dreptului de proprietate, drepturi reale de garanţie şi sarcini	Referinţe
NU SUNT	

Document care conține date cu caracter personal, protejat de prevederile Regulamentului (UE) nr. 679/2016 și Legii 190/2018

Anexa Nr. 1 La Partea I

Teren

Nr cadastral	Suprafaţa (mp)*	Observaţii / Referinţe
	53.589	

* Suprafaţa este determinată in planul de proiecţie Stereo 70.

DETALII LINIARE IMOBIL

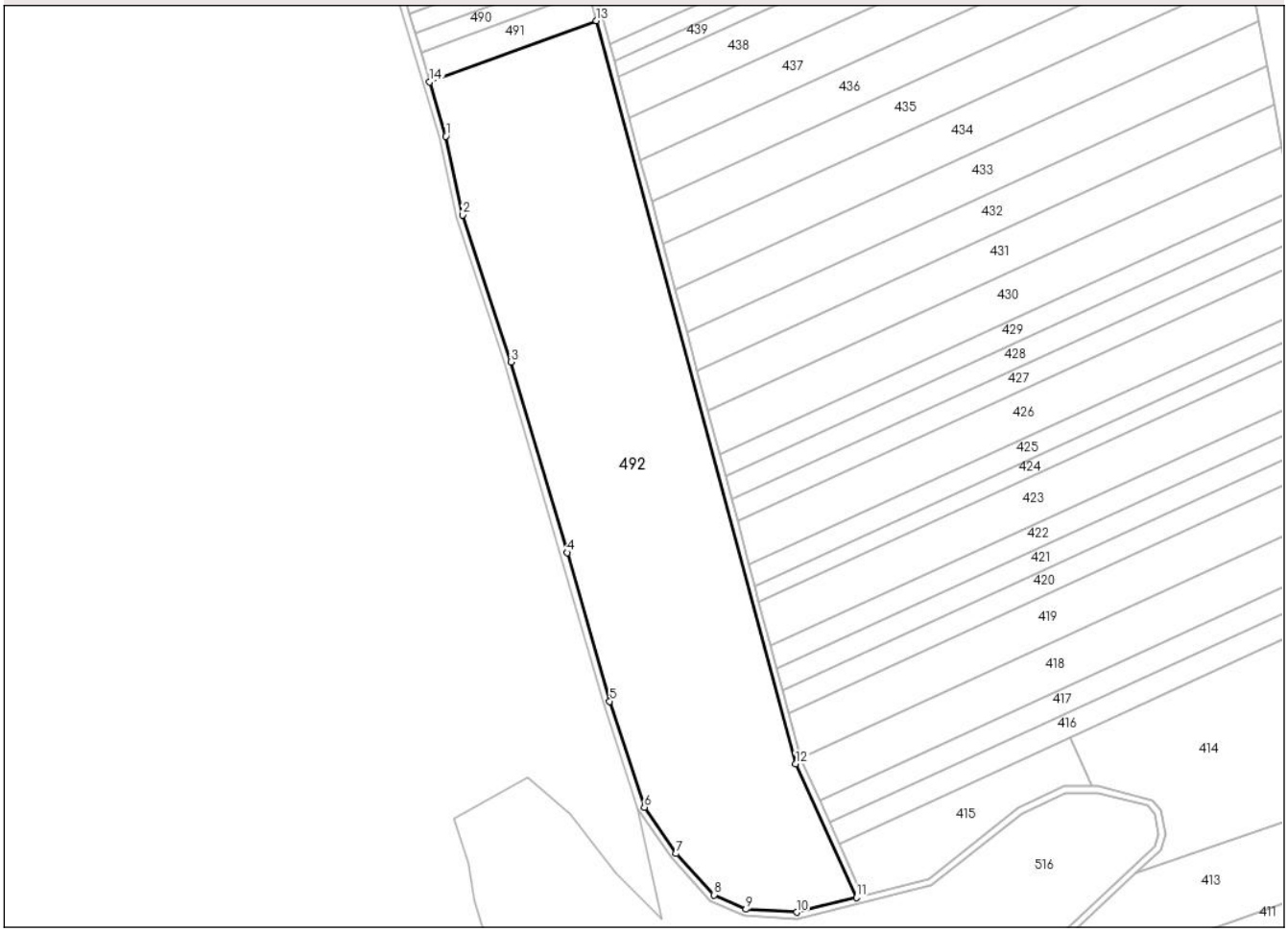

Date referitoare la teren

Crt	Categorie folosință	Intra vilan	Suprafaţa (mp)	Tarla	Parcelă	Nr. topo	Observaţii / Referinţe
1	arabil	NU	53.589	67	885	-	

Lungime Segmente
1) Valorile lungimilor segmentelor sunt obţinute din proiecţie în plan.

Punct început	X / Y	Punct sfârşit	X / Y	Lungime segment (** (m)
1	639.869,123 704.809,284	2	639.879,371 704.762,078	48.306
2	639.879,371 704.762,078	3	639.908,252 704.673,754	92.926
3	639.908,252 704.673,754	4	639.942,084 704.559,355	119.297
4	639.942,084 704.559,355	5	639.967,664 704.470,049	92.897
5	639.967,664 704.470,049	6	639.988,453 704.406,42	66.939

Document care conține date cu caracter personal, protejat de prevederile Regulamentului (UE) nr. 679/2016 și Legii 190/2018

Punct început	X / Y	Punct sfârşit	X / Y	Lungime segment (** (m)
6	639.988,453 704.406,42	7	640.007,586 704.378,568	33.791
7	640.007,586 704.378,568	8	640.030,457 704.353,817	33.7
8	640.030,457 704.353,817	9	640.049,55 704.345,174	20.958
9	640.049,55 704.345,174	10	640.080,168 704.343,421	30.668
10	640.080,168 704.343,421	11	640.115,902 704.352,339	36.83
11	640.115,902 704.352,339	12	640.079,402 704.432,468	88.051
12	640.079,402 704.432,468	13	639.959,662 704.878,638	461.958
13	639.959,662 704.878,638	14	639.859,445 704.841,866	106.75
14	639.859,445 704.841,866	1	639.869,123 704.809,284	33.989

** Lungimile segmentelor sunt determinate în planul de proiecţie Stereo 70 şi sunt rotunjite la 1 milimetru.
*** Distanţa dintre puncte este formată din segmente cumulate ce sunt mai mici decât valoarea 1 milimetru.

Document care conține date cu caracter personal, protejat de prevederile Regulamentului (UE) nr. 679/2016 și Legii 190/2018