DATE DESPRE IMOBILUL NR. 236

Oficiul de Cadastru şi Publicitate Imobiliară BOTOSANI
Biroul de Cadastru şi Publicitate Imobiliară Botosani

A. Partea I. Descrierea imobilului

TEREN Extravilan

Adresa: Jud. Botosani

Nr. Crt	Nr cadastral Nr. topografic	Suprafaţa* (mp)	Observaţii / Referinţe
A1		5.900	Sector cadastral:3 Teren neimprejmuit;

B. Partea II. Proprietari şi acte

Inscrieri privitoare la dreptul de proprietate şi alte drepturi reale		Referinţe
/		
Act Normativ nr. 268, din 28/05/2001 emis de Parlamentul Romaniei (Lege. Hotararea de Guvern nr. 626/06-07-2001 emisa de Guvernul Romaniei, act administrativ nr. 154/20-02-2025 + anexa emis de Agentia Domeniilor Statului);		
B1	Intabulare, drept de PROPRIETATE, dobandit prin Lege, cota actuala 1/1, cota initiala 1/1	A1
	1) **STATUL ROMAN**, CIF:9999999999999, Lipsa C.U.I. domeniu privat	
B2	Intabulare, drept de ADMINISTRARE, dobandit prin Lege, cota actuala 1/1, cota initiala 1/1	A1
	1) **AGENTIA DOMENIILOR STATULUI**, CIF:12708834	

C. Partea III. SARCINI .

Inscrieri privind dezmembramintele dreptului de proprietate, drepturi reale de garanţie şi sarcini	Referinţe
NU SUNT	

Anexa Nr. 1 La Partea I

Teren

Nr cadastral	Suprafaţa (mp)*	Observaţii / Referinţe
	5.900	

* Suprafaţa este determinată in planul de proiecţie Stereo 70.

DETALII LINIARE IMOBIL

Date referitoare la teren

Crt	Categorie folosință	Intra vilan	Suprafaţa (mp)	Tarla	Parcelă	Nr. topo	Observaţii / Referinţe
1	drum	NU	5.900	-	822	-	

Lungime Segmente
1) Valorile lungimilor segmentelor sunt obţinute din proiecţie în plan.

Punct început	X / Y	Punct sfârşit	X / Y	Lungime segment (** (m)
1	638.045,119 706.701,389	2	638.041,045 706.699,831	4.362
3	638.322,394 706.264,132	4	638.473,975 706.029,394	279.426
5	638.498,579 705.989,387	6	638.557,6 705.896,529	110.028
7	638.588,552 705.849,446	8	638.623,418 705.797,349	62.688
9	638.683,323 705.705,039	10	638.709,218 705.668,73	44.597

Punct început	X / Y	Punct sfârşit	X / Y	Lungime segment (** (m)
2	638.041,045 706.699,831	3	638.322,394 706.264,132	518.643
4	638.473,975 706.029,394	5	638.498,579 705.989,387	46.967
6	638.557,6 705.896,529	7	638.588,552 705.849,446	56.346
8	638.623,418 705.797,349	9	638.683,323 705.705,039	110.044
10	638.709,218 705.668,73	11	638.732,855 705.627,838	47.232

Document care conține date cu caracter personal, protejat de prevederile Regulamentului (UE) nr. 679/2016 și Legii 190/2018

Punct început	X / Y	Punct sfârşit	X / Y	Lungime segment (** (m)
11	638.732,855 705.627,838	12	638.789,598 705.538,468	105.862
13	638.794,32 705.538,993	14	638.736,506 705.630,05	107.86
15	638.712,811 705.671,043	16	638.686,852 705.707,441	44.707
17	638.626,982 705.799,698	18	638.615,81 705.816,39	20.086
19	638.592,109 705.851,806	20	638.561,184 705.898,846	56.295
21	638.502,198 705.991,65	22	638.477,562 706.031,707	47.027
23	638.325,979 706.266,448	1	638.045,119 706.701,389	517.741

Punct început	X / Y	Punct sfârşit	X / Y	Lungime segment (** (m)
12	638.789,598 705.538,468	13	638.794,32 705.538,993	4.751
14	638.736,506 705.630,05	15	638.712,811 705.671,043	47.348
16	638.686,852 705.707,441	17	638.626,982 705.799,698	109.981
18	638.615,81 705.816,39	19	638.592,109 705.851,806	42.615
20	638.561,184 705.898,846	21	638.502,198 705.991,65	109.963
22	638.477,562 706.031,707	23	638.325,979 706.266,448	279.429

** Lungimile segmentelor sunt determinate în planul de proiecţie Stereo 70 şi sunt rotunjite la 1 milimetru.
*** Distanţa dintre puncte este formată din segmente cumulate ce sunt mai mici decât valoarea 1 milimetru.

Document care conține date cu caracter personal, protejat de prevederile Regulamentului (UE) nr. 679/2016 și Legii 190/2018

DATE DESPRE IMOBILUL NR. 237

Oficiul de Cadastru şi Publicitate Imobiliară BOTOSANI
Biroul de Cadastru şi Publicitate Imobiliară Botosani

A. Partea I. Descrierea imobilului

Nr. CF vechi:51154
Nr. cadastral vechi:51154

TEREN Extravilan
Adresa: Jud. Botosani

Nr. Crt	Nr cadastral Nr. topografic	Suprafaţa* (mp)	Observaţii / Referinţe
A1	51154	100.000	Sector cadastral:3 Teren neimprejmuit;

B. Partea II. Proprietari şi acte

Inscrieri privitoare la dreptul de proprietate şi alte drepturi reale		Referinţe
82493 / 13/11/2015		
Act Administrativ nr. 80362, din 27/05/1999 emis de Comisia Județeană Botoșani;		
B1	Intabulare, drept de PROPRIETATE, dobandit prin Reconstituire, cota actuala 1/3, cota initiala 1/1	A1
	1) **VRÎNCEANU DUMITRU**, (decedat)	
Act Notarial nr. 53, din 16/07/2015 emis de BNP"Ciudoescu Scarlatineanu Andreea"-București;		
B2	Intabulare, drept de PROPRIETATE, dobandit prin Reconstituire, cota actuala 1/3, cota initiala 1/3	A1
	1) **DĂRÂNGĂ IOANA-CODRUȚA**, bun propriu	
Act Notarial nr. 72, din 04/08/2015 emis de BNP"Lupașcu Sorana"-Moinești, jud. Bacău;		
B3	Intabulare, drept de PROPRIETATE, dobandit prin Succesiune, cota actuala 1/3, cota initiala 1/3	A1
	1) **DĂRÂNGĂ MIHAI**, bun propriu	

C. Partea III. SARCINI .

Inscrieri privind dezmembramintele dreptului de proprietate, drepturi reale de garanţie şi sarcini	Referinţe
NU SUNT	

Document care conține date cu caracter personal, protejat de prevederile Regulamentului (UE) nr. 679/2016 și Legii 190/2018

Anexa Nr. 1 La Partea I

Teren

Nr cadastral	Suprafaţa (mp)*	Observaţii / Referinţe
51154	100.000	

* Suprafaţa este determinată in planul de proiecţie Stereo 70.

DETALII LINIARE IMOBIL

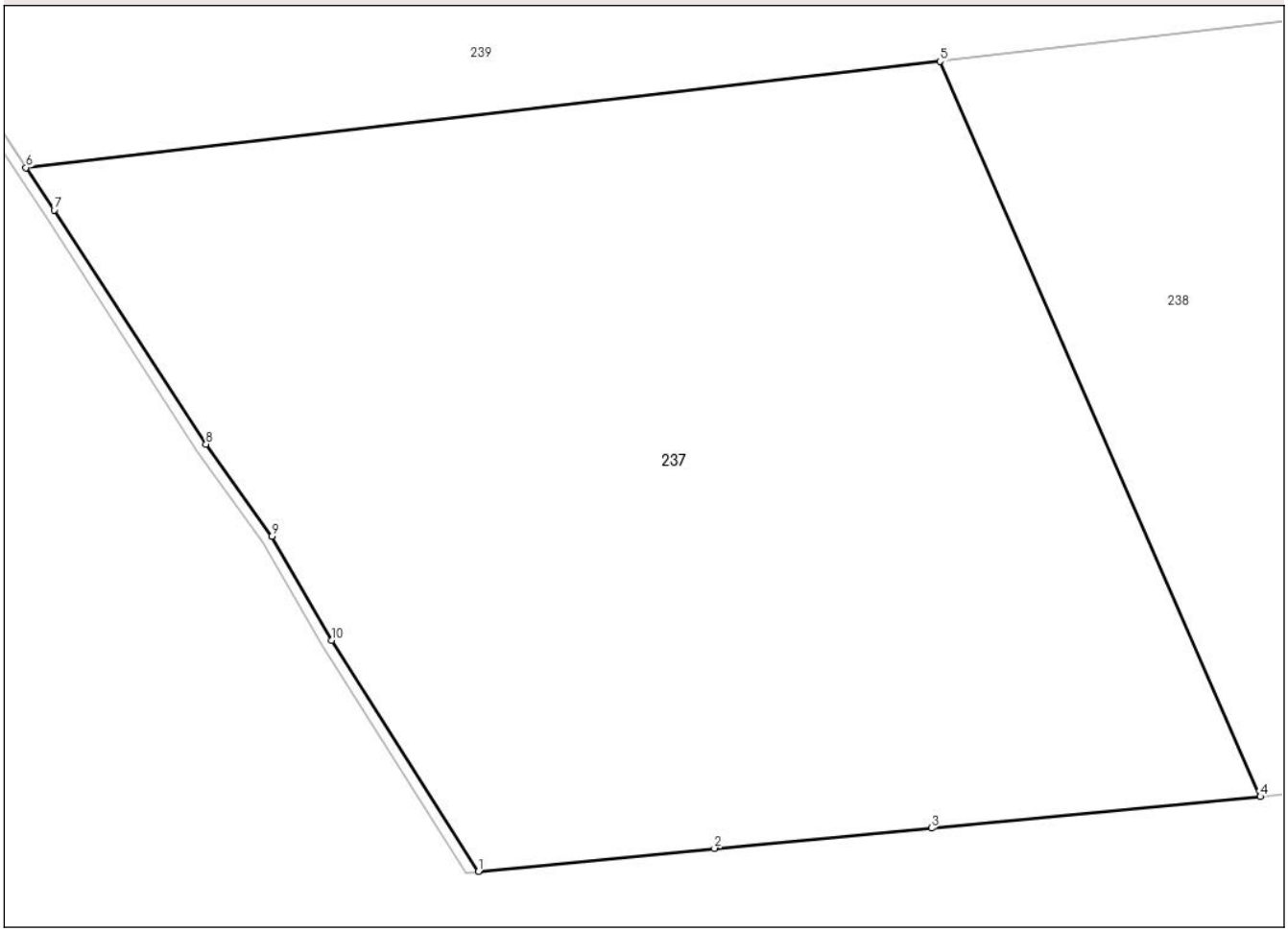

Date referitoare la teren

Crt	Categorie folosință	Intra vilan	Suprafaţa (mp)	Tarla	Parcelă	Nr. topo	Observaţii / Referinţe
1	arabil	NU	100.000	61	907/2	-	

Lungime Segmente
1) Valorile lungimilor segmentelor sunt obţinute din proiecţie în plan.

Punct început	X / Y	Punct sfârşit	X / Y	Lungime segment (** (m)
1	638.794,32 705.538,993	2	638.887,405 705.548,133	93.533
2	638.887,405 705.548,133	3	638.973,071 705.556,133	86.039
3	638.973,071 705.556,133	4	639.102,751 705.568,542	130.272
4	639.102,751 705.568,542	5	638.976,366 705.858,255	316.08
5	638.976,366 705.858,255	6	638.615,81 705.816,39	362.978

Document care conține date cu caracter personal, protejat de prevederile Regulamentului (UE) nr. 679/2016 și Legii 190/2018

Punct început	X / Y	Punct sfârşit	X / Y	Lungime segment (** (m)
6	638.615,81 705.816,39	7	638.626,982 705.799,698	20.086
7	638.626,982 705.799,698	8	638.686,852 705.707,441	109.981
8	638.686,852 705.707,441	9	638.712,811 705.671,043	44.707
9	638.712,811 705.671,043	10	638.736,506 705.630,05	47.348
10	638.736,506 705.630,05	1	638.794,32 705.538,993	107.86

** Lungimile segmentelor sunt determinate în planul de proiecţie Stereo 70 şi sunt rotunjite la 1 milimetru.
*** Distanţa dintre puncte este formată din segmente cumulate ce sunt mai mici decât valoarea 1 milimetru.

Document care conține date cu caracter personal, protejat de prevederile Regulamentului (UE) nr. 679/2016 și Legii 190/2018

DATE DESPRE IMOBILUL NR. 238

Oficiul de Cadastru şi Publicitate Imobiliară BOTOSANI
Biroul de Cadastru şi Publicitate Imobiliară Botosani

A. Partea I. Descrierea imobilului

Nr. CF vechi:50525
Nr. cadastral vechi:50525

TEREN Intravilan

Adresa: Loc. Dângeni, Jud. Botosani

Nr. Crt	Nr cadastral Nr. topografic	Suprafaţa* (mp)	Observaţii / Referinţe
A1	50525	100.000	Sector cadastral:3 Teren neimprejmuit;

B. Partea II. Proprietari şi acte

Inscrieri privitoare la dreptul de proprietate şi alte drepturi reale		Referinţe
24167 / 07/05/2013		
Act Notarial nr. 1291, din 30/11/2001 emis de BNP "Coca Humelnicu" Botoşani;		
B1	Intabulare, drept de PROPRIETATE, dobandit prin Conventie, cota actuala 1/1, cota initiala 1/1	A1
	1) **AGRIPOLIS SRL**, CIF:13870396, bun propriu	

C. Partea III. SARCINI

Inscrieri privind dezmembramintele dreptului de proprietate, drepturi reale de garanţie şi sarcini		Referinţe
51644 / 26/07/2021		
Act Notarial nr. 1193, din 21/07/2021 emis de BIN,,PUSCASU Gabriel Tiberiu" Botoșani;		
C1	se notează promisiunea de constituire a dreptului de superficie și de servitute, respectiv instituirea interdicțiilor de înstrăinare și grevare, în favoarea EOLIAN LAND SRL - contractul va fi încheiat în termen de 1 (un) an de la data semnării prezentei promisiuni, respectiv 21.07.2022, cu posibilitatea prelungirii unilaterale a datei limită cu cel mult 1 (un) an, respectiv până la data de 21.07.2023	A1

Document care conține date cu caracter personal, protejat de prevederile Regulamentului (UE) nr. 679/2016 și Legii 190/2018

Anexa Nr. 1 La Partea I

Teren

Nr cadastral	Suprafaţa (mp)*	Observaţii / Referinţe
50525	100.000	

* Suprafaţa este determinată in planul de proiecţie Stereo 70.

DETALII LINIARE IMOBIL

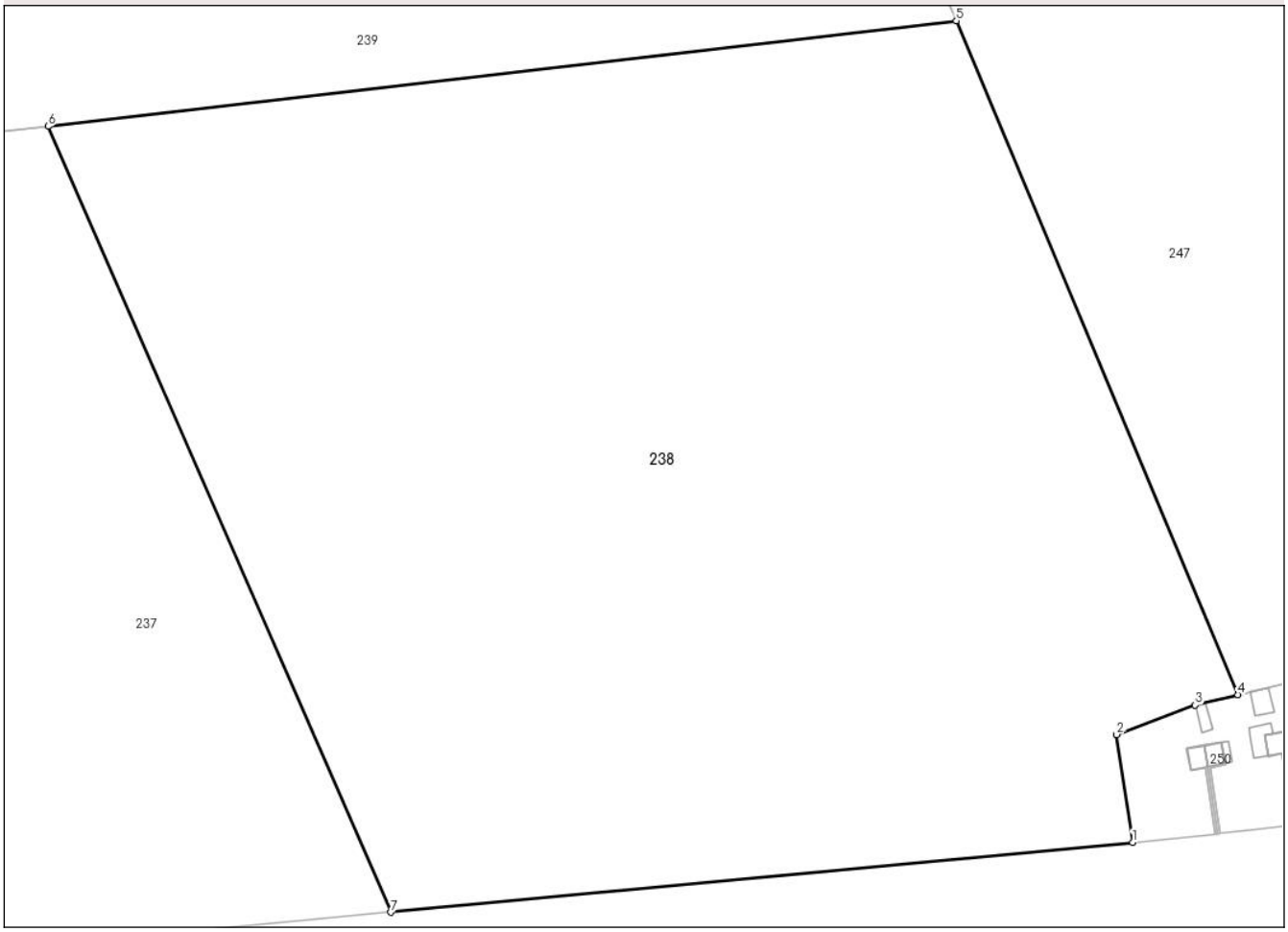

Date referitoare la teren

Crt	Categorie folosință	Intra vilan	Suprafaţa (mp)	Tarla	Parcelă	Nr. topo	Observaţii / Referinţe
1	arabil	DA	100.000	-	807/1	-	

Lungime Segmente
1) Valorile lungimilor segmentelor sunt obţinute din proiecţie în plan.

Punct început	X / Y	Punct sfârşit	X / Y	Lungime segment (** (m)
1	639.376,54 705.594,324	2	639.370,694 705.634,046	40.15
2	639.370,694 705.634,046	3	639.399,662 705.644,889	30.931
3	639.399,662 705.644,889	4	639.415,466 705.648,683	16.253
4	639.415,466 705.648,683	5	639.311,496 705.897,167	269.359
5	639.311,496 705.897,167	6	638.976,366 705.858,255	337.381

Document care conține date cu caracter personal, protejat de prevederile Regulamentului (UE) nr. 679/2016 și Legii 190/2018

Punct început	X / Y	Punct sfârşit	X / Y	Lungime segment (** (m)
6	638.976,366 705.858,255	7	639.102,751 705.568,542	316.08
7	639.102,751 705.568,542	1	639.376,54 705.594,324	275.0

** Lungimile segmentelor sunt determinate în planul de proiecţie Stereo 70 şi sunt rotunjite la 1 milimetru.
*** Distanţa dintre puncte este formată din segmente cumulate ce sunt mai mici decât valoarea 1 milimetru.

Document care conține date cu caracter personal, protejat de prevederile Regulamentului (UE) nr. 679/2016 și Legii 190/2018

DATE DESPRE IMOBILUL NR. 239

Oficiul de Cadastru şi Publicitate Imobiliară BOTOSANI
Biroul de Cadastru şi Publicitate Imobiliară Botosani

A. Partea I. Descrierea imobilului

Nr. CF vechi:51178
Nr. cadastral vechi:51178

TEREN Extravilan

Adresa: Jud. Botosani

Nr. Crt	Nr cadastral Nr. topografic	Suprafaţa* (mp)	Observaţii / Referinţe
A1	51178	383.200	Sector cadastral:3 Teren neimprejmuit;

B. Partea II. Proprietari şi acte

Inscrieri privitoare la dreptul de proprietate şi alte drepturi reale		Referinţe
90781 / 16/12/2015		
Hotarare Judecatoreasca nr. 2638, din 21/11/2007 emis de Judecatoria Moinesti;		
B2	Intabulare, drept de PROPRIETATE, dobandit prin Succesiune, cota actuala 1/1, cota initiala 1/1	A1
	1) **DĂRÂNGĂ MIHAI**, bun propriu	

C. Partea III. SARCINI .

Inscrieri privind dezmembramintele dreptului de proprietate, drepturi reale de garanţie şi sarcini	Referinţe
NU SUNT	

Document care conține date cu caracter personal, protejat de prevederile Regulamentului (UE) nr. 679/2016 și Legii 190/2018

Anexa Nr. 1 La Partea I

Teren

Nr cadastral	Suprafaţa (mp)*	Observaţii / Referinţe
51178	383.200	

* Suprafaţa este determinată in planul de proiecţie Stereo 70.

DETALII LINIARE IMOBIL

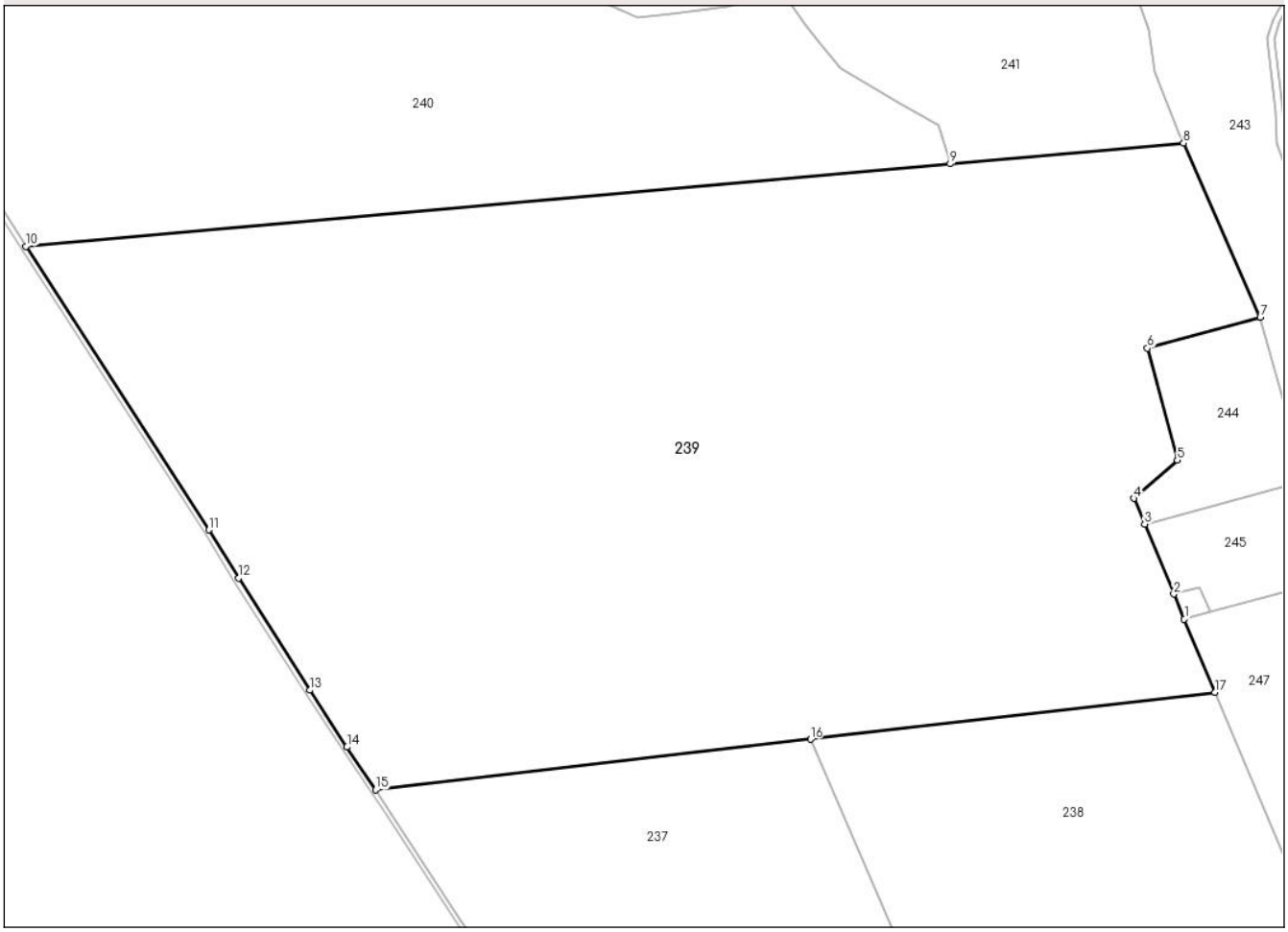

Date referitoare la teren

Crt	Categorie folosință	Intra vilan	Suprafaţa (mp)	Tarla	Parcelă	Nr. topo	Observaţii / Referinţe
1	arabil	NU	360.300	-	807/3	-	
2	pasune	NU	20.600	-	788/4	-	
3	neproductiv	NU	300	-	788/5	-	
4	ape statatoare	NU	2.000	-	788/6	-	

Lungime Segmente
1) Valorile lungimilor segmentelor sunt obţinute din proiecţie în plan.

Punct început	X / Y	Punct sfârşit	X / Y	Lungime segment (** (m)
1	639.286,142 705.957,763	2	639.277,438 705.978,564	22.549
2	639.277,438 705.978,564	3	639.253,238 706.036,4	62.695
3	639.253,238 706.036,4	4	639.244,291 706.057,767	23.165

Document care conține date cu caracter personal, protejat de prevederile Regulamentului (UE) nr. 679/2016 și Legii 190/2018

Punct început	X / Y	Punct sfârşit	X / Y	Lungime segment (** (m)
4	639.244,291 706.057,767	5	639.280,283 706.089,525	48.0
5	639.280,283 706.089,525	6	639.255,565 706.182,102	95.82
6	639.255,565 706.182,102	7	639.349,112 706.207,694	96.984
7	639.349,112 706.207,694	8	639.285,508 706.351,926	157.634
8	639.285,508 706.351,926	9	639.092,107 706.334,697	194.167
9	639.092,107 706.334,697	10	638.325,979 706.266,448	769.162
10	638.325,979 706.266,448	11	638.477,562 706.031,707	279.429
11	638.477,562 706.031,707	12	638.502,198 705.991,65	47.027
12	638.502,198 705.991,65	13	638.561,184 705.898,846	109.963
13	638.561,184 705.898,846	14	638.592,109 705.851,806	56.295
14	638.592,109 705.851,806	15	638.615,81 705.816,39	42.615
15	638.615,81 705.816,39	16	638.976,366 705.858,255	362.978
16	638.976,366 705.858,255	17	639.311,496 705.897,167	337.381
17	639.311,496 705.897,167	1	639.286,142 705.957,763	65.686

** Lungimile segmentelor sunt determinate în planul de proiecţie Stereo 70 şi sunt rotunjite la 1 milimetru.
*** Distanţa dintre puncte este formată din segmente cumulate ce sunt mai mici decât valoarea 1 milimetru.

Document care conține date cu caracter personal, protejat de prevederile Regulamentului (UE) nr. 679/2016 și Legii 190/2018

DATE DESPRE IMOBILUL NR. 240

Oficiul de Cadastru şi Publicitate Imobiliară BOTOSANI
Biroul de Cadastru şi Publicitate Imobiliară Botosani

A. Partea I. Descrierea imobilului

Nr. CF vechi:50620
Nr. cadastral vechi:50620

TEREN Intravilan

Adresa: Loc. Dângeni, Jud. Botosani, localitatea Gulioaia

Nr. Crt	Nr cadastral Nr. topografic	Suprafaţa* (mp)	Observaţii / Referinţe
A1	50620	362.000	Sector cadastral:3 Teren neimprejmuit; Imobil traversat de limita UAT Dangeni si UAT Ungureni

B. Partea II. Proprietari şi acte

Inscrieri privitoare la dreptul de proprietate şi alte drepturi reale		Referinţe
64717 / 20/11/2013		
Act Notarial nr. 1292, din 30/11/2001 emis de BNP COCA HUMELNICU (act notarial nr. 1316 din 10-12-2001 emis de BNP Humelnicu Coca; act notarial nr. 762 din 24-04-2002 emis de BNP Humelnicu Coca;);		
B2	Intabulare, drept de PROPRIETATE, dobandit prin Conventie, cota actuala 1/1, cota initiala 1/1	A1
	1) **AGRIPOLIS SRL**, CIF:13870396, BOTOŞANI	
65369 / 22/11/2013		
Act Administrativ nr. 6952, din 21/11/2013 emis de primăria comunei Dângeni;		
B3	se notează trecea din extravilanul comunei Dângeni în intravilanul localităţi Gulioaia, comuna Drăguşeni, pentru suprafaţa de 362.000 m. p.	A1

C. Partea III. SARCINI .

Inscrieri privind dezmembramintele dreptului de proprietate, drepturi reale de garanţie şi sarcini	Referinţe
NU SUNT	

Document care conține date cu caracter personal, protejat de prevederile Regulamentului (UE) nr. 679/2016 și Legii 190/2018

Anexa Nr. 1 La Partea I

Teren

Nr cadastral	Suprafaţa (mp)*	Observaţii / Referinţe
50620	362.000	Imobil traversat de limita UAT Dangeni si UAT Ungureni

* Suprafaţa este determinată in planul de proiecţie Stereo 70.

DETALII LINIARE IMOBIL

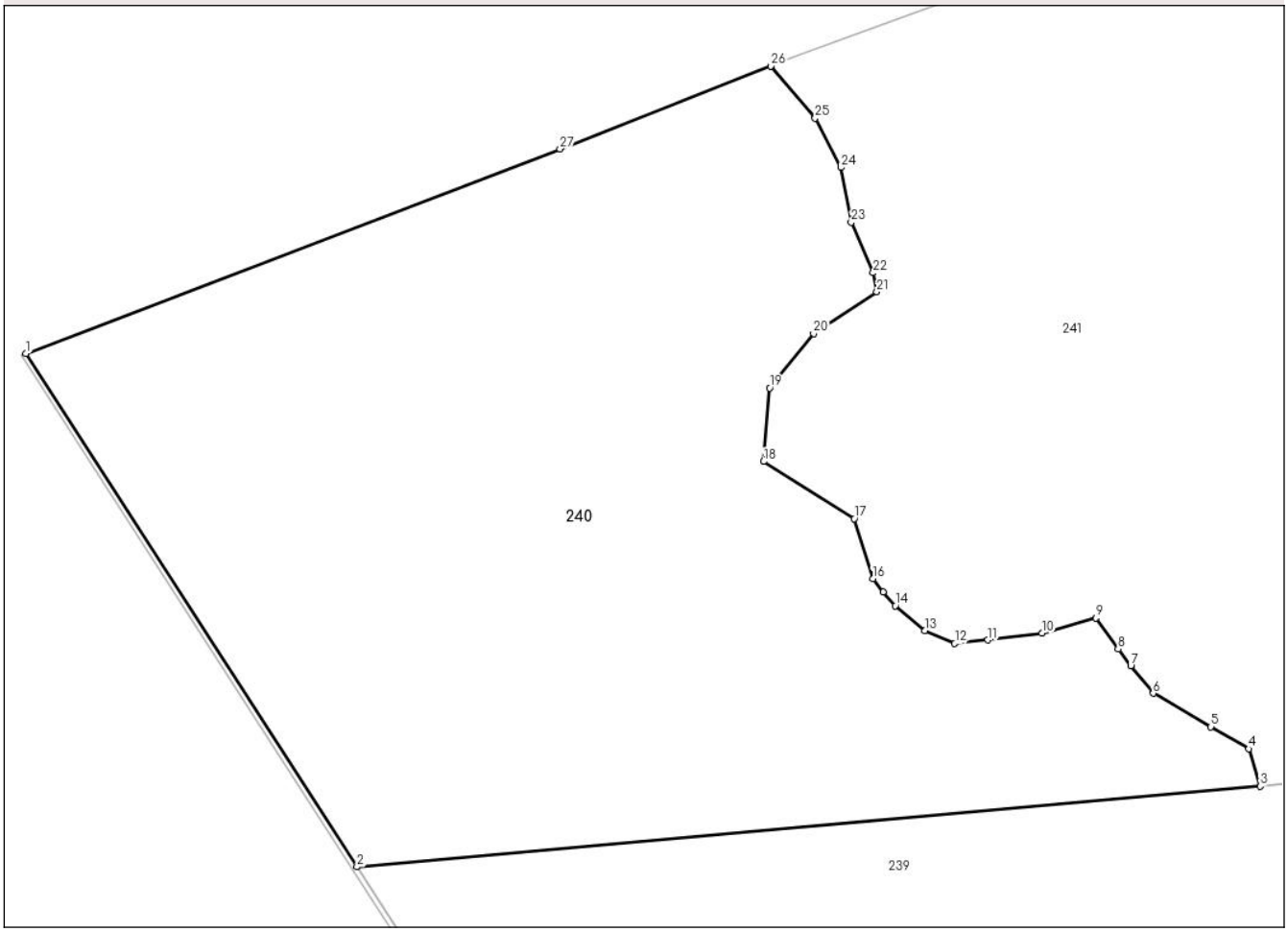

Date referitoare la teren

Crt	Categorie folosință	Intra vilan	Suprafaţa (mp)	Tarla	Parcelă	Nr. topo	Observaţii / Referinţe
1	arabil	DA	347.700	61	806/1, 806/2, 807/4, 807/5	-	
2	ape statatoare	DA	14.300	-	805, 805/2	-	

Lungime Segmente

1) Valorile lungimilor segmentelor sunt obţinute din proiecţie în plan.

Punct început	X / Y	Punct sfârşit	X / Y	Lungime segment (** (m)
1	638.045,119 706.701,389	2	638.325,979 706.266,448	517.741
3	639.092,107 706.334,697	4	639.082,575 706.366,519	33.219
5	639.050,253 706.385,085	6	639.001,339 706.413,418	56.527
7	638.982,298 706.436,773	8	638.971,62 706.450,84	17.661

Punct început	X / Y	Punct sfârşit	X / Y	Lungime segment (** (m)
2	638.325,979 706.266,448	3	639.092,107 706.334,697	769.162
4	639.082,575 706.366,519	5	639.050,253 706.385,085	37.275
6	639.001,339 706.413,418	7	638.982,298 706.436,773	30.133
8	638.971,62 706.450,84	9	638.952,884 706.477,412	32.513

Document care conține date cu caracter personal, protejat de prevederile Regulamentului (UE) nr. 679/2016 și Legii 190/2018

Punct început	X / Y	Punct sfârşit	X / Y	Lungime segment (** (m)
9	638.952,884 706.477,412	10	638.907,09 706.464,49	47.582
11	638.861,06 706.458,69	12	638.832,942 706.455,707	28.276
13	638.807,643 706.466,565	14	638.782,59 706.487,7	32.777
15	638.772,14 706.499,11	16	638.763,448 706.510,485	14.316
17	638.747,85 706.561,52	18	638.670,874 706.609,869	90.901
19	638.675,98 706.672,1	20	638.713,26 706.718,2	59.288
21	638.766,78 706.753,81	22	638.763,82 706.769,72	16.183
23	638.745,17 706.812,53	24	638.736,52 706.859,02	47.288
25	638.714,53 706.900,85	26	638.676,964 706.944,87	57.87
27	638.498,158 706.874,694	1	638.045,119 706.701,389	485.056

Punct început	X / Y	Punct sfârşit	X / Y	Lungime segment (** (m)
10	638.907,09 706.464,49	11	638.861,06 706.458,69	46.394
12	638.832,942 706.455,707	13	638.807,643 706.466,565	27.531
14	638.782,59 706.487,7	15	638.772,14 706.499,11	15.472
16	638.763,448 706.510,485	17	638.747,85 706.561,52	53.365
18	638.670,874 706.609,869	19	638.675,98 706.672,1	62.44
20	638.713,26 706.718,2	21	638.766,78 706.753,81	64.284
22	638.763,82 706.769,72	23	638.745,17 706.812,53	46.696
24	638.736,52 706.859,02	25	638.714,53 706.900,85	47.258
26	638.676,964 706.944,87	27	638.498,158 706.874,694	192.084

** Lungimile segmentelor sunt determinate în planul de proiecţie Stereo 70 şi sunt rotunjite la 1 milimetru.
*** Distanţa dintre puncte este formată din segmente cumulate ce sunt mai mici decât valoarea 1 milimetru.

Document care conține date cu caracter personal, protejat de prevederile Regulamentului (UE) nr. 679/2016 și Legii 190/2018

DATE DESPRE IMOBILUL NR. 241

Oficiul de Cadastru şi Publicitate Imobiliară BOTOSANI
Biroul de Cadastru şi Publicitate Imobiliară Botosani

A. Partea I. Descrierea imobilului

Nr. CF vechi:50621
Nr. cadastral vechi:50621

TEREN Extravilan

Adresa: Jud. Botosani

Nr. Crt	Nr cadastral Nr. topografic	Suprafaţa* (mp)	Observaţii / Referinţe
A1	50621	309.800	Sector cadastral:3 Teren neimprejmuit; Imobil traversat de limita UAT Dangeni si UAT Ungureni

B. Partea II. Proprietari şi acte

Inscrieri privitoare la dreptul de proprietate şi alte drepturi reale		Referinţe
64717 / 20/11/2013		
Act Notarial nr. 1292, din 30/11/2001 emis de BNP COCA HUMELNICU (act notarial nr. 1316 din 10-12-2001 emis de BNP Humelnicu Coca; act notarial nr. 762 din 24-04-2002 emis de BNP Humelnicu Coca;);		
B2	Intabulare, drept de PROPRIETATE, dobandit prin Conventie, cota actuala 1/1, cota initiala 1/1	A1
	1) **AGRIPOLIS SRL**, CIF:13870396, BOTOŞANI	

C. Partea III. SARCINI .

Inscrieri privind dezmembramintele dreptului de proprietate, drepturi reale de garanţie şi sarcini	Referinţe
NU SUNT	

Document care conține date cu caracter personal, protejat de prevederile Regulamentului (UE) nr. 679/2016 și Legii 190/2018

Anexa Nr. 1 La Partea I

Teren

Nr cadastral	Suprafaţa (mp)*	Observaţii / Referinţe
50621	309.800	Imobil traversat de limita UAT Dangeni si UAT Ungureni

* Suprafaţa este determinată in planul de proiecţie Stereo 70.

DETALII LINIARE IMOBIL

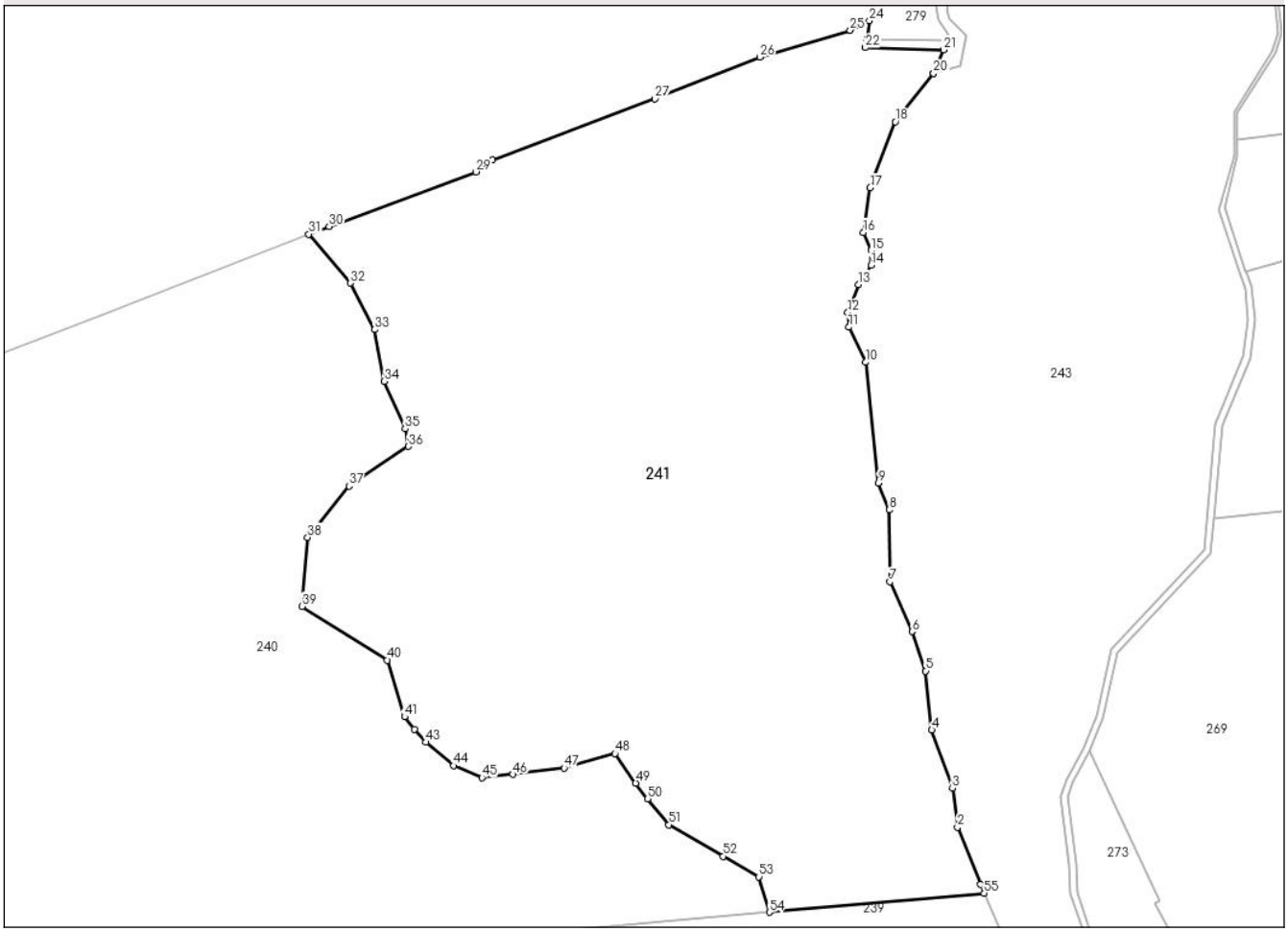

Date referitoare la teren

Crt	Categorie folosință	Intra vilan	Suprafaţa (mp)	Tarla	Parcelă	Nr. topo	Observaţii / Referinţe
1	arabil	NU	57.300	61	807/5	-	
2	neproductiv	NU	252.500	-	788/5,788/6, 788/7, 797,799/1, 799/2 , 802,803,804 /1	-	

Lungime Segmente

1) Valorile lungimilor segmentelor sunt obţinute din proiecţie în plan.

Punct început	X / Y	Punct sfârşit	X / Y	Lungime segment
1	639.282,108 706.359,635	2	639.261,444 706.411,022	55.386
4	639.238,218 706.498,677	5	639.232,814 706.551,765	53.362
7	639.200,51 706.632,012	8	639.199,885 706.696,785	64.776

Punct început	X / Y	Punct sfârşit	X / Y	Lungime segment
2	639.261,444 706.411,022	3	639.256,939 706.446,199	35.464
5	639.232,814 706.551,765	6	639.220,506 706.587,278	37.585
8	639.199,885 706.696,785	9	639.190,075 706.720,884	26.019

Punct început	X / Y	Punct sfârşit	X / Y	Lungime segment
3	639.256,939 706.446,199	4	639.238,218 706.498,677	55.717
6	639.220,506 706.587,278	7	639.200,51 706.632,012	49.0
9	639.190,075 706.720,884	10	639.178,542 706.829,625	109.351

Document care conține date cu caracter personal, protejat de prevederile Regulamentului (UE) nr. 679/2016 și Legii 190/2018

Punct început	X / Y	Punct sfârşit	X / Y	Lungime segment
10	639.178,542 706.829,625	11	639.163,546 706.861,208	34.962
13	639.171,968 706.899,544	14	639.183,776 706.916,835	20.938
16	639.176,607 706.946,356	17	639.182,722 706.986,631	40.737
19	639.239,925 707.089,475	20	639.239,981 707.089,545	0.09
22	639.178,386 707.112,656	23	639.179,59 707.120,626	8.06
25	639.164,88 707.128,305	26	639.083,393 707.104,272	84.957
28	638.842,118 707.011,373	29	638.827,473 707.000,858	18.029
31	638.676,964 706.944,87	32	638.714,53 706.900,85	57.87
34	638.745,17 706.812,53	35	638.763,82 706.769,72	46.696
37	638.713,26 706.718,2	38	638.675,98 706.672,1	59.288
40	638.747,85 706.561,52	41	638.763,448 706.510,485	53.365
43	638.782,59 706.487,7	44	638.807,643 706.466,565	32.777
46	638.861,06 706.458,69	47	638.907,09 706.464,49	46.394
49	638.971,62 706.450,84	50	638.982,298 706.436,773	17.661
52	639.050,253 706.385,085	53	639.082,575 706.366,519	37.275
55	639.285,508 706.351,926	1	639.282,108 706.359,635	8.425

Punct început	X / Y	Punct sfârşit	X / Y	Lungime segment
11	639.163,546 706.861,208	12	639.162,703 706.874,493	13.312
14	639.183,776 706.916,835	15	639.183,565 706.930,33	13.497
17	639.182,722 706.986,631	18	639.205,495 707.046,082	63.663
20	639.239,981 707.089,545	21	639.248,804 707.110,79	23.004
23	639.179,59 707.120,626	24	639.182,055 707.136,937	16.496
26	639.083,393 707.104,272	27	638.988,945 707.066,573	101.694
29	638.827,473 707.000,858	30	638.695,323 706.951,7	140.997
32	638.714,53 706.900,85	33	638.736,52 706.859,02	47.258
35	638.763,82 706.769,72	36	638.766,78 706.753,81	16.183
38	638.675,98 706.672,1	39	638.670,874 706.609,869	62.44
41	638.763,448 706.510,485	42	638.772,14 706.499,11	14.316
44	638.807,643 706.466,565	45	638.832,942 706.455,707	27.531
47	638.907,09 706.464,49	48	638.952,884 706.477,412	47.582
50	638.982,298 706.436,773	51	639.001,339 706.413,418	30.133
53	639.082,575 706.366,519	54	639.092,107 706.334,697	33.219

Punct început	X / Y	Punct sfârşit	X / Y	Lungime segment
12	639.162,703 706.874,493	13	639.171,968 706.899,544	26.709
15	639.183,565 706.930,33	16	639.176,607 706.946,356	17.471
18	639.205,495 707.046,082	19	639.239,925 707.089,475	55.393
21	639.248,804 707.110,79	22	639.178,386 707.112,656	70.443
24	639.182,055 707.136,937	25	639.164,88 707.128,305	19.222
27	638.988,945 707.066,573	28	638.842,118 707.011,373	156.86
30	638.695,323 706.951,7	31	638.676,964 706.944,87	19.588
33	638.736,52 706.859,02	34	638.745,17 706.812,53	47.288
36	638.766,78 706.753,81	37	638.713,26 706.718,2	64.284
39	638.670,874 706.609,869	40	638.747,85 706.561,52	90.901
42	638.772,14 706.499,11	43	638.782,59 706.487,7	15.472
45	638.832,942 706.455,707	46	638.861,06 706.458,69	28.276
48	638.952,884 706.477,412	49	638.971,62 706.450,84	32.513
51	639.001,339 706.413,418	52	639.050,253 706.385,085	56.527
54	639.092,107 706.334,697	55	639.285,508 706.351,926	194.167

**** Lungimile segmentelor sunt determinate în planul de proiecţie Stereo 70 şi sunt rotunjite la 1 milimetru.**
***** Distanţa dintre puncte este formată din segmente cumulate ce sunt mai mici decât valoarea 1 milimetru.**

Document care conține date cu caracter personal, protejat de prevederile Regulamentului (UE) nr. 679/2016 și Legii 190/2018

DATE DESPRE IMOBILUL NR. 242

Oficiul de Cadastru şi Publicitate Imobiliară BOTOSANI
Biroul de Cadastru şi Publicitate Imobiliară Botosani

A. Partea I. Descrierea imobilului

TEREN Extravilan

Adresa: Jud. Botosani

Nr. Crt	Nr cadastral Nr. topografic	Suprafaţa* (mp)	Observaţii / Referinţe
A1		1.700	Sector cadastral:3 Teren neimprejmuit;

B. Partea II. Proprietari şi acte

Inscrieri privitoare la dreptul de proprietate şi alte drepturi reale		Referinţe
/		
Act Normativ nr. 268, din 28/05/2001 emis de Parlamentul Romaniei (Lege. Hotararea de Guvern nr. 626/06-07-2001 emisa de Guvernul Romaniei, act administrativ nr. 154/20-02-2025 + anexa emis de Agentia Domeniilor Statului);		
B1	Intabulare, drept de PROPRIETATE, dobandit prin Lege, cota actuala 1/1, cota initiala 1/1	A1
	1) **STATUL ROMAN**, CIF:9999999999999, Lipsa C.U.I. domeniu privat	
B2	Intabulare, drept de ADMINISTRARE, dobandit prin Lege, cota actuala 1/1, cota initiala 1/1	A1
	1) **AGENTIA DOMENIILOR STATULUI**, CIF:12708834	

C. Partea III. SARCINI .

Inscrieri privind dezmembramintele dreptului de proprietate, drepturi reale de garanţie şi sarcini	Referinţe
NU SUNT	

Anexa Nr. 1 La Partea I

Teren

Nr cadastral	Suprafaţa (mp)*	Observaţii / Referinţe
	1.700	

* Suprafaţa este determinată in planul de proiecţie Stereo 70.

DETALII LINIARE IMOBIL

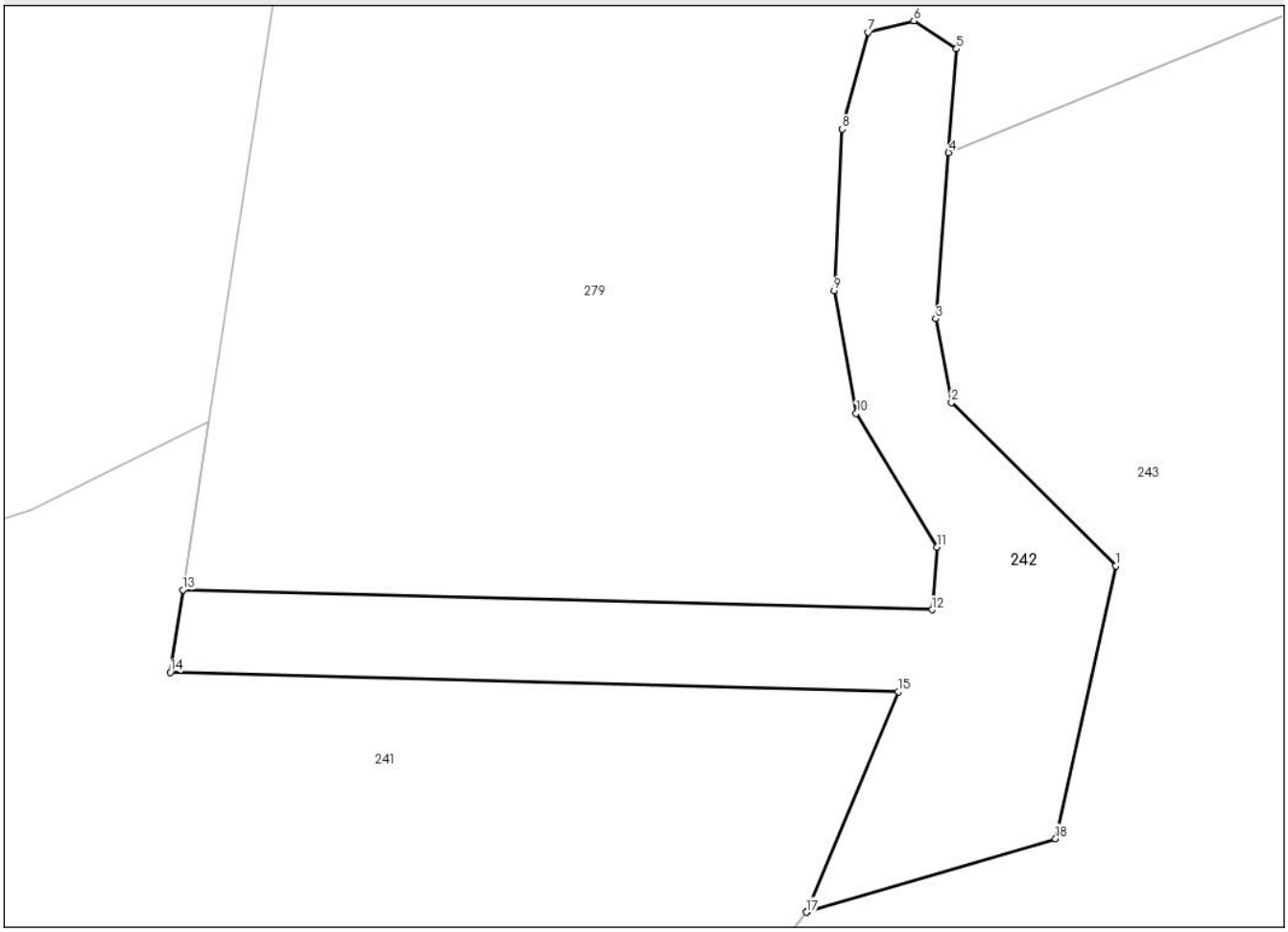

Date referitoare la teren

Crt	Categorie folosință	Intra vilan	Suprafaţa (mp)	Tarla	Parcelă	Nr. topo	Observaţii / Referinţe
1	curti constructii	NU	100	61	795	-	
2	neproductiv	NU	1.600	61	796	-	

Lungime Segmente
1) Valorile lungimilor segmentelor sunt obţinute din proiecţie în plan.

Punct început	X / Y	Punct sfârşit	X / Y	Lungime segment (** (m)
1	639.269,856 707.122,954	2	639.253,961 707.138,752	22.41
2	639.253,961 707.138,752	3	639.252,457 707.146,834	8.221
3	639.252,457 707.146,834	4	639.253,691 707.162,914	16.127
4	639.253,691 707.162,914	5	639.254,45 707.172,928	10.043

Document care conține date cu caracter personal, protejat de prevederile Regulamentului (UE) nr. 679/2016 și Legii 190/2018

Punct început	X / Y	Punct sfârşit	X / Y	Lungime segment (** (m)
5	639.254,45 707.172,928	6	639.250,315 707.175,648	4.949
6	639.250,315 707.175,648	7	639.245,902 707.174,531	4.552
7	639.245,902 707.174,531	8	639.243,399 707.165,178	9.682
8	639.243,399 707.165,178	9	639.242,599 707.149,555	15.643
9	639.242,599 707.149,555	10	639.244,75 707.137,687	12.061
10	639.244,75 707.137,687	11	639.252,546 707.124,762	15.094
11	639.252,546 707.124,762	12	639.252,091 707.118,706	6.073
12	639.252,091 707.118,706	13	639.179,59 707.120,626	72.526
13	639.179,59 707.120,626	14	639.178,386 707.112,656	8.06
14	639.178,386 707.112,656	15	639.248,804 707.110,79	70.443
15	639.248,804 707.110,79	16	639.239,981 707.089,545	23.004
16	639.239,981 707.089,545	17	639.239,925 707.089,475	0.09
17	639.239,925 707.089,475	18	639.264,038 707.096,579	25.138
18	639.264,038 707.096,579	1	639.269,856 707.122,954	27.009

**** Lungimile segmentelor sunt determinate în planul de proiecţie Stereo 70 şi sunt rotunjite la 1 milimetru.**
***** Distanţa dintre puncte este formată din segmente cumulate ce sunt mai mici decât valoarea 1 milimetru.**

Document care conține date cu caracter personal, protejat de prevederile Regulamentului (UE) nr. 679/2016 și Legii 190/2018

DATE DESPRE IMOBILUL NR. 243

Oficiul de Cadastru şi Publicitate Imobiliară BOTOSANI
Biroul de Cadastru şi Publicitate Imobiliară Botosani

A. Partea I. Descrierea imobilului

Nr. CF vechi:50392
Nr. cadastral vechi:50392

TEREN Extravilan

Adresa: Jud. Botosani

Nr. Crt	Nr cadastral Nr. topografic	Suprafaţa* (mp)	Observaţii / Referinţe
A1	50392	250.000	Sector cadastral:3 Teren neimprejmuit;

B. Partea II. Proprietari şi acte

Inscrieri privitoare la dreptul de proprietate şi alte drepturi reale		Referinţe
13958 / 13/04/2012		
Act Notarial nr. 861, din 12/04/2012 emis de BNPA "Cornelia Agachi-Stelian Agachi " Botoşani;		
B2	Intabulare, drept de PROPRIETATE, dobandit prin Expropriere, cota actuala 1/1, cota initiala 1/1	A1
	1) **MAROCICO VIOREL-IOAN**, căsătorit cu 2) **MAROCICO FLOAREA**, bun comun	

C. Partea III. SARCINI .

Inscrieri privind dezmembramintele dreptului de proprietate, drepturi reale de garanţie şi sarcini	Referinţe
NU SUNT	

Document care conține date cu caracter personal, protejat de prevederile Regulamentului (UE) nr. 679/2016 și Legii 190/2018

Anexa Nr. 1 La Partea I

Teren

Nr cadastral	Suprafaţa (mp)*	Observaţii / Referinţe
50392	250.000	

* Suprafaţa este determinată in planul de proiecţie Stereo 70.

DETALII LINIARE IMOBIL

Date referitoare la teren

Crt	Categorie folosință	Intra vilan	Suprafaţa (mp)	Tarla	Parcelă	Nr. topo	Observaţii / Referinţe
1	pasune	NU	243.300	61	788/1/1	-	
2	neproductiv	NU	4.400	61	798	-	
3	ape statatoare	NU	2.300	61	788/1/1	-	

Lungime Segmente

1) Valorile lungimilor segmentelor sunt obţinute din proiecţie în plan.

Punct început	X / Y	Punct sfârşit	X / Y	Lungime segment
1	639.282,108 706.359,635	2	639.285,508 706.351,926	8.425
4	639.377,102 706.107,947	5	639.379,756 706.086,768	21.345
7	639.399,66 706.245,623	8	639.363,218 706.351,184	111.674
10	639.354,746 706.438,562	11	639.359,521 706.453,726	15.898

Punct început	X / Y	Punct sfârşit	X / Y	Lungime segment
2	639.285,508 706.351,926	3	639.349,112 706.207,694	157.634
5	639.379,756 706.086,768	6	639.429,681 706.160,034	88.659
8	639.363,218 706.351,184	9	639.362,213 706.377,855	26.69
11	639.359,521 706.453,726	12	639.375,112 706.482,339	32.585

Punct început	X / Y	Punct sfârşit	X / Y	Lungime segment
3	639.349,112 706.207,694	4	639.377,102 706.107,947	103.6
6	639.429,681 706.160,034	7	639.399,66 706.245,623	90.701
9	639.362,213 706.377,855	10	639.354,746 706.438,562	61.164
12	639.375,112 706.482,339	13	639.386,796 706.510,964	30.918

Document care conține date cu caracter personal, protejat de prevederile Regulamentului (UE) nr. 679/2016 și Legii 190/2018

Punct început	X / Y	Punct sfârşit	X / Y	Lungime segment
13	639.386,796 706.510,964	14	639.400,106 706.571,079	61.571
16	639.493,988 706.774,028	17	639.519,047 706.834,698	65.641
19	639.521,059 706.896,184	20	639.516,461 706.907,744	12.441
22	639.510,639 707.015,459	23	639.510,539 707.054,76	39.301
25	639.550,754 707.126,109	26	639.542,1 707.207,673	82.022
28	639.552,179 707.300,814	29	639.541,258 707.344,879	45.398
31	639.531,599 707.432,461	32	639.535,346 707.461,024	28.808
34	639.476,162 707.368,319	35	639.469,677 707.251,387	117.112
37	639.252,457 707.146,834	38	639.253,961 707.138,752	8.221
40	639.264,038 707.096,579	41	639.239,925 707.089,475	25.138
43	639.182,722 706.986,631	44	639.176,607 706.946,356	40.737
46	639.183,776 706.916,835	47	639.171,968 706.899,544	20.938
49	639.163,546 706.861,208	50	639.178,542 706.829,625	34.962
52	639.199,885 706.696,785	53	639.200,51 706.632,012	64.776
55	639.232,814 706.551,765	56	639.238,218 706.498,677	53.362
58	639.261,444 706.411,022	1	639.282,108 706.359,635	55.386

Punct început	X / Y	Punct sfârşit	X / Y	Lungime segment
14	639.400,106 706.571,079	15	639.484,214 706.660,445	122.721
17	639.519,047 706.834,698	18	639.523,511 706.867,574	33.178
20	639.516,461 706.907,744	21	639.496,515 706.966,968	62.493
23	639.510,539 707.054,76	24	639.545,033 707.109,063	64.332
26	639.542,1 707.207,673	27	639.549,7 707.257,948	50.846
29	639.541,258 707.344,879	30	639.533,476 707.388,234	44.048
32	639.535,346 707.461,024	33	639.482,922 707.458,586	52.481
35	639.469,677 707.251,387	36	639.253,691 707.162,914	233.404
38	639.253,961 707.138,752	39	639.269,856 707.122,954	22.41
41	639.239,925 707.089,475	42	639.205,495 707.046,082	55.393
44	639.176,607 706.946,356	45	639.183,565 706.930,33	17.471
47	639.171,968 706.899,544	48	639.162,703 706.874,493	26.709
50	639.178,542 706.829,625	51	639.190,075 706.720,884	109.351
53	639.200,51 706.632,012	54	639.220,506 706.587,278	49.0
56	639.238,218 706.498,677	57	639.256,939 706.446,199	55.717

Punct început	X / Y	Punct sfârşit	X / Y	Lungime segment
15	639.484,214 706.660,445	16	639.493,988 706.774,028	114.003
18	639.523,511 706.867,574	19	639.521,059 706.896,184	28.715
21	639.496,515 706.966,968	22	639.510,639 707.015,459	50.506
24	639.545,033 707.109,063	25	639.550,754 707.126,109	17.98
27	639.549,7 707.257,948	28	639.552,179 707.300,814	42.938
30	639.533,476 707.388,234	31	639.531,599 707.432,461	44.267
33	639.482,922 707.458,586	34	639.476,162 707.368,319	90.52
36	639.253,691 707.162,914	37	639.252,457 707.146,834	16.127
39	639.269,856 707.122,954	40	639.264,038 707.096,579	27.009
42	639.205,495 707.046,082	43	639.182,722 706.986,631	63.663
45	639.183,565 706.930,33	46	639.183,776 706.916,835	13.497
48	639.162,703 706.874,493	49	639.163,546 706.861,208	13.312
51	639.190,075 706.720,884	52	639.199,885 706.696,785	26.019
54	639.220,506 706.587,278	55	639.232,814 706.551,765	37.585
57	639.256,939 706.446,199	58	639.261,444 706.411,022	35.464

** Lungimile segmentelor sunt determinate în planul de proiecţie Stereo 70 şi sunt rotunjite la 1 milimetru.
*** Distanţa dintre puncte este formată din segmente cumulate ce sunt mai mici decât valoarea 1 milimetru.

Document care conține date cu caracter personal, protejat de prevederile Regulamentului (UE) nr. 679/2016 și Legii 190/2018

DATE DESPRE IMOBILUL NR. 244

Oficiul de Cadastru şi Publicitate Imobiliară BOTOSANI
Biroul de Cadastru şi Publicitate Imobiliară Botosani

A. Partea I. Descrierea imobilului

Nr. CF vechi:50590
Nr. cadastral vechi:50590

TEREN Extravilan

Adresa: Jud. Botosani

Nr. Crt	Nr cadastral Nr. topografic	Suprafaţa* (mp)	Observaţii / Referinţe
A1	50590	15.000	Sector cadastral:3 Teren neimprejmuit;

B. Partea II. Proprietari şi acte

Inscrieri privitoare la dreptul de proprietate şi alte drepturi reale		Referinţe
55884 / 09/10/2013		
Act Notarial nr. 2725, din 29/08/2003 emis de BNP Humelnicu Coca (act notarial nr. 18/26-06-2013 emis de BNP Humelnicu Coca);		
B1	Intabulare, drept de PROPRIETATE, dobandit prin Conventie, cota actuala 1/1, cota initiala 1/1	A1
	1) **AGRIPOLIS SRL**, CIF:13870396	

C. Partea III. SARCINI .

Inscrieri privind dezmembramintele dreptului de proprietate, drepturi reale de garanţie şi sarcini	Referinţe
NU SUNT	

Anexa Nr. 1 La Partea I

Teren

Nr cadastral	Suprafaţa (mp)*	Observaţii / Referinţe
50590	15.000	

* Suprafaţa este determinată in planul de proiecţie Stereo 70.

DETALII LINIARE IMOBIL

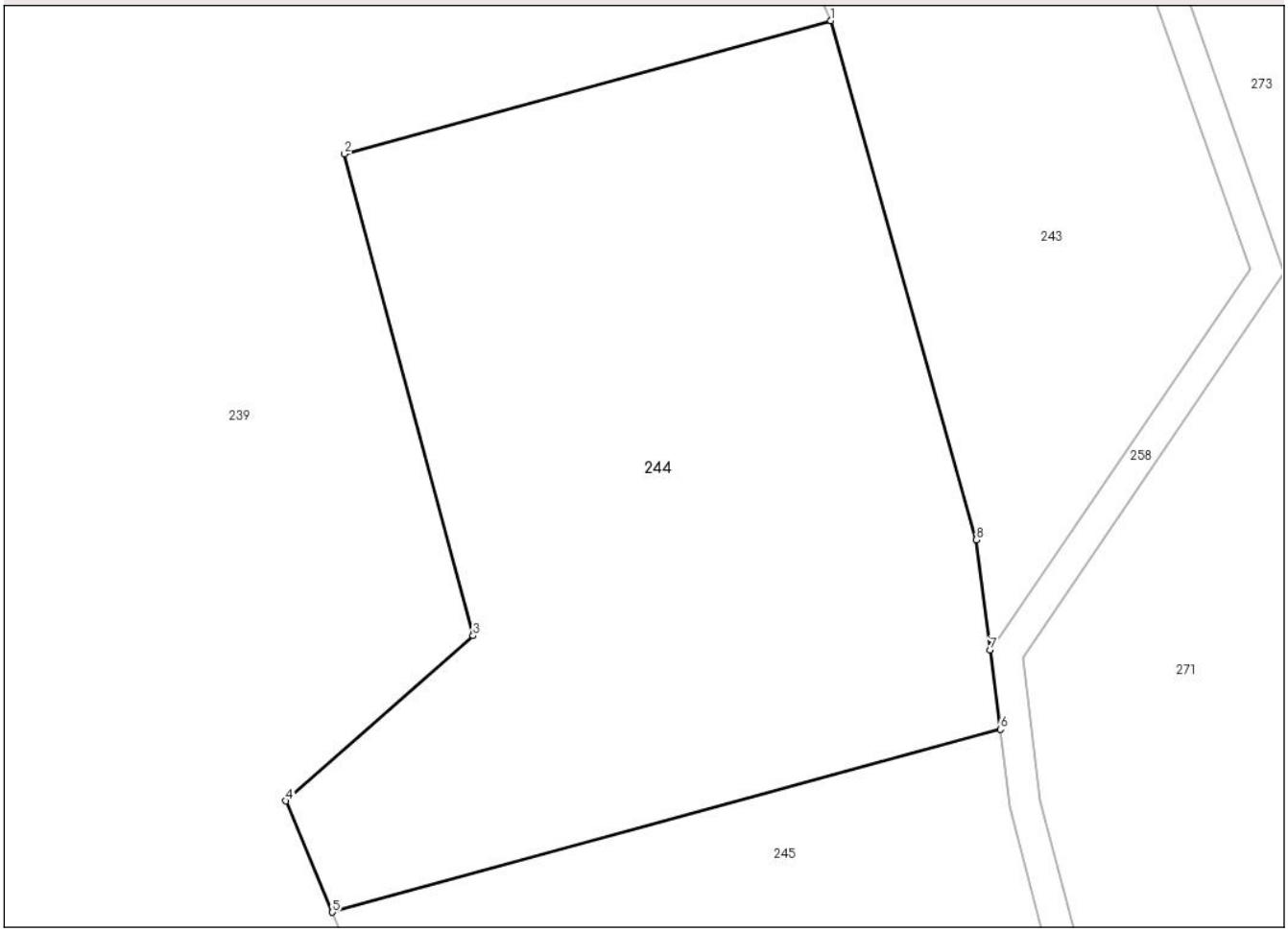

Date referitoare la teren

Crt	Categorie folosință	Intra vilan	Suprafaţa (mp)	Tarla	Parcelă	Nr. topo	Observaţii / Referinţe
1	pasune	NU	15.000	61	788/1/5	-	

Lungime Segmente
1) Valorile lungimilor segmentelor sunt obţinute din proiecţie în plan.

Punct început	X / Y	Punct sfârşit	X / Y	Lungime segment (** (m)
1	639.349,112 706.207,694	2	639.255,565 706.182,102	96.984
2	639.255,565 706.182,102	3	639.280,283 706.089,525	95.82
3	639.280,283 706.089,525	4	639.244,291 706.057,767	48.0
4	639.244,291 706.057,767	5	639.253,238 706.036,4	23.165
5	639.253,238 706.036,4	6	639.381,663 706.071,542	133.146

Document care conține date cu caracter personal, protejat de prevederile Regulamentului (UE) nr. 679/2016 și Legii 190/2018

Punct început	X / Y	Punct sfârşit	X / Y	Lungime segment (** (m)
6	639.381,663 706.071,542	7	639.379,756 706.086,768	15.345
7	639.379,756 706.086,768	8	639.377,102 706.107,947	21.345
8	639.377,102 706.107,947	1	639.349,112 706.207,694	103.6

** Lungimile segmentelor sunt determinate în planul de proiecţie Stereo 70 şi sunt rotunjite la 1 milimetru.
*** Distanţa dintre puncte este formată din segmente cumulate ce sunt mai mici decât valoarea 1 milimetru.

Document care conține date cu caracter personal, protejat de prevederile Regulamentului (UE) nr. 679/2016 și Legii 190/2018

DATE DESPRE IMOBILUL NR. 245

Oficiul de Cadastru şi Publicitate Imobiliară BOTOSANI
Biroul de Cadastru şi Publicitate Imobiliară Botosani

A. Partea I. Descrierea imobilului

Nr. CF vechi:51180
Nr. cadastral vechi:51180

TEREN Extravilan

Adresa: Jud. Botosani

Nr. Crt	Nr cadastral Nr. topografic	Suprafaţa* (mp)	Observaţii / Referinţe
A1	51180	10.100	Sector cadastral:3 Teren neimprejmuit;

B. Partea II. Proprietari şi acte

Inscrieri privitoare la dreptul de proprietate şi alte drepturi reale		Referinţe
2747 / 15/01/2016		
Act Notarial nr. 111, din 26/02/1998 emis de NP Dobrican Gheorghe;		
B2	Intabulare, drept de PROPRIETATE, dobandit prin Succesiune, cota actuala 1/4, cota initiala 1/4	A1
	1) **ȘCHIOPU LEONIDA**, bun propriu	
B3	Intabulare, drept de PROPRIETATE, dobandit prin Succesiune, cota actuala 1/4, cota initiala 1/4	A1
	1) **GALCHE JOSEFINA**, bun propriu	
B4	Intabulare, drept de PROPRIETATE, dobandit prin Succesiune, cota actuala 1/4, cota initiala 1/4	A1
	1) **ȘCHIOPU ANTONINA**, bun propriu	
52184 / 29/07/2016		
Act Notarial nr. 940, din 28/07/2016 emis de BIN Tropcea Mihaela Carmen;		
B6	Intabulare, drept de PROPRIETATE, dobandit prin Conventie, cota actuala 1/4, cota initiala 1/4	A1
	1) **ȘCHIOPU LEONIDA**, bun propriu	

C. Partea III. SARCINI .

Inscrieri privind dezmembramintele dreptului de proprietate, drepturi reale de garanţie şi sarcini	Referinţe
NU SUNT	

Document care conține date cu caracter personal, protejat de prevederile Regulamentului (UE) nr. 679/2016 și Legii 190/2018

Anexa Nr. 1 La Partea I

Teren

Nr cadastral	Suprafaţa (mp)*	Observaţii / Referinţe
51180	10.100	

* Suprafaţa este determinată in planul de proiecţie Stereo 70.

DETALII LINIARE IMOBIL

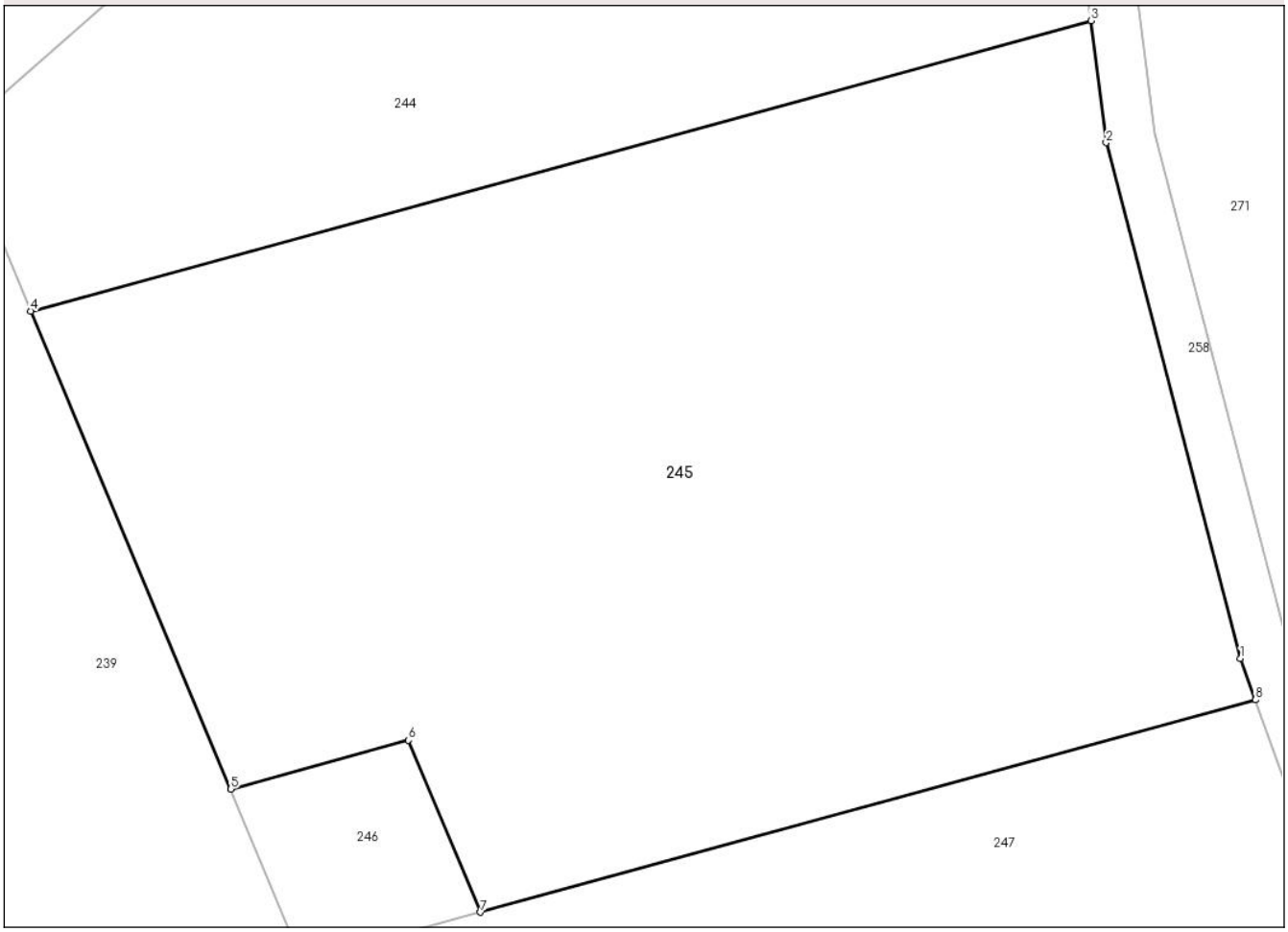

Date referitoare la teren

Crt	Categorie folosință	Intra vilan	Suprafaţa (mp)	Tarla	Parcelă	Nr. topo	Observaţii / Referinţe
1	pasune	NU	10.100	61	788/1/2	-	

Lungime Segmente
1) Valorile lungimilor segmentelor sunt obţinute din proiecţie în plan.

Punct început	X / Y	Punct sfârşit	X / Y	Lungime segment (** (m)
1	639.399,787 705.994,362	2	639.383,511 706.056,797	64.522
2	639.383,511 706.056,797	3	639.381,663 706.071,542	14.86
3	639.381,663 706.071,542	4	639.253,238 706.036,4	133.146
4	639.253,238 706.036,4	5	639.277,438 705.978,564	62.695
5	639.277,438 705.978,564	6	639.299,005 705.984,465	22.36

Document care conține date cu caracter personal, protejat de prevederile Regulamentului (UE) nr. 679/2016 și Legii 190/2018

Punct început	X / Y	Punct sfârşit	X / Y	Lungime segment (** (m)
6	639.299,005 705.984,465	7	639.307,709 705.963,665	22.548
7	639.307,709 705.963,665	8	639.401,569 705.989,349	97.311
8	639.401,569 705.989,349	1	639.399,787 705.994,362	5.32

** Lungimile segmentelor sunt determinate în planul de proiecţie Stereo 70 şi sunt rotunjite la 1 milimetru.
*** Distanţa dintre puncte este formată din segmente cumulate ce sunt mai mici decât valoarea 1 milimetru.

Document care conține date cu caracter personal, protejat de prevederile Regulamentului (UE) nr. 679/2016 și Legii 190/2018

DATE DESPRE IMOBILUL NR. 246

Oficiul de Cadastru şi Publicitate Imobiliară BOTOSANI
Biroul de Cadastru şi Publicitate Imobiliară Botosani

A. Partea I. Descrierea imobilului

TEREN Extravilan

Adresa: Jud. Botosani

Nr. Crt	Nr cadastral Nr. topografic	Suprafaţa* (mp)	Observaţii / Referinţe
A1		500	Sector cadastral:3 Teren neimprejmuit;

B. Partea II. Proprietari şi acte

Inscrieri privitoare la dreptul de proprietate şi alte drepturi reale		Referinţe
/		
Act Normativ nr. 268, din 28/05/2001 emis de Parlamentul Romaniei (Lege. Hotararea de Guvern nr. 626/06-07-2001 emisa de Guvernul Romaniei, act administrativ nr. 154/20-02-2025 + anexa emis de Agentia Domeniilor Statului);		
B1	Intabulare, drept de PROPRIETATE, dobandit prin Lege, cota actuala 1/1, cota initiala 1/1	A1
	1) **STATUL ROMAN**, CIF:9999999999999, Lipsa C.U.I. domeniu privat	
B2	Intabulare, drept de ADMINISTRARE, dobandit prin Lege, cota actuala 1/1, cota initiala 1/1	A1
	1) **AGENTIA DOMENIILOR STATULUI**, CIF:12708834	

C. Partea III. SARCINI .

Inscrieri privind dezmembramintele dreptului de proprietate, drepturi reale de garanţie şi sarcini	Referinţe
NU SUNT	

Anexa Nr. 1 La Partea I

Teren

Nr cadastral	Suprafaţa (mp)*	Observaţii / Referinţe
	500	

* Suprafaţa este determinată in planul de proiecţie Stereo 70.

DETALII LINIARE IMOBIL

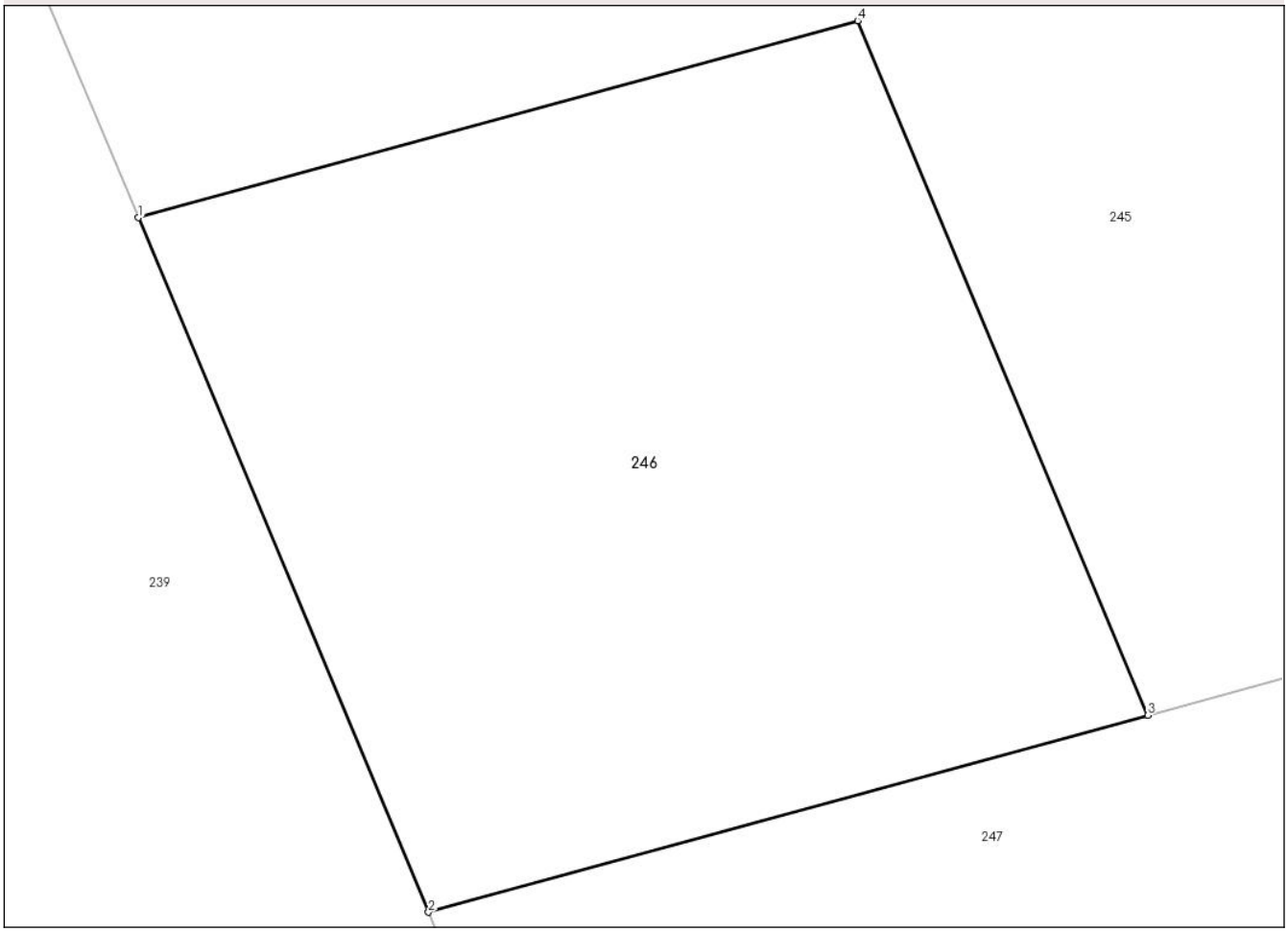

Date referitoare la teren

Crt	Categorie folosință	Intra vilan	Suprafaţa (mp)	Tarla	Parcelă	Nr. topo	Observaţii / Referinţe
1	curti constructii	NU	500	-	808	-	

Lungime Segmente
1) Valorile lungimilor segmentelor sunt obţinute din proiecţie în plan.

Punct început	X / Y	Punct sfârşit	X / Y	Lungime segment (** (m)
1	639.277,438 705.978,564	2	639.286,142 705.957,763	22.549
2	639.286,142 705.957,763	3	639.307,709 705.963,665	22.36
3	639.307,709 705.963,665	4	639.299,005 705.984,465	22.548
4	639.299,005 705.984,465	1	639.277,438 705.978,564	22.36

Document care conține date cu caracter personal, protejat de prevederile Regulamentului (UE) nr. 679/2016 și Legii 190/2018

** Lungimile segmentelor sunt determinate în planul de proiecţie Stereo 70 şi sunt rotunjite la 1 milimetru.
*** Distanţa dintre puncte este formată din segmente cumulate ce sunt mai mici decât valoarea 1 milimetru.

Document care conține date cu caracter personal, protejat de prevederile Regulamentului (UE) nr. 679/2016 și Legii 190/2018

DATE DESPRE IMOBILUL NR. 247

Oficiul de Cadastru şi Publicitate Imobiliară BOTOSANI
Biroul de Cadastru şi Publicitate Imobiliară Botosani

A. Partea I. Descrierea imobilului

Nr. CF vechi:50718
Nr. cadastral vechi:50718

TEREN Extravilan

Adresa: Jud. Botosani

Nr. Crt	Nr cadastral Nr. topografic	Suprafaţa* (mp)	Observaţii / Referinţe
A1	50718	40.000	Sector cadastral:3 Teren neimprejmuit;

B. Partea II. Proprietari şi acte

Inscrieri privitoare la dreptul de proprietate şi alte drepturi reale		Referinţe
39439 / 31/10/2007		
Act Notarial nr. 11023, din 15/12/1997 emis de BNP "Reta Aniţei"-Botoşani (Contract de schimb);		
B1	Intabulare, drept de PROPRIETATE, dobandit prin Conventie, cota actuala 1/1, cota initiala 1/1	A1
	1) **MIDOSCHI EMIL**, bun propriu	
	OBSERVATII: (provenita din conversia CF 126)	

C. Partea III. SARCINI .

Inscrieri privind dezmembramintele dreptului de proprietate, drepturi reale de garanţie şi sarcini	Referinţe
NU SUNT	

Document care conține date cu caracter personal, protejat de prevederile Regulamentului (UE) nr. 679/2016 și Legii 190/2018

Anexa Nr. 1 La Partea I

Teren

Nr cadastral	Suprafaţa (mp)*	Observaţii / Referinţe
50718	40.000	

* Suprafaţa este determinată in planul de proiecţie Stereo 70.

DETALII LINIARE IMOBIL

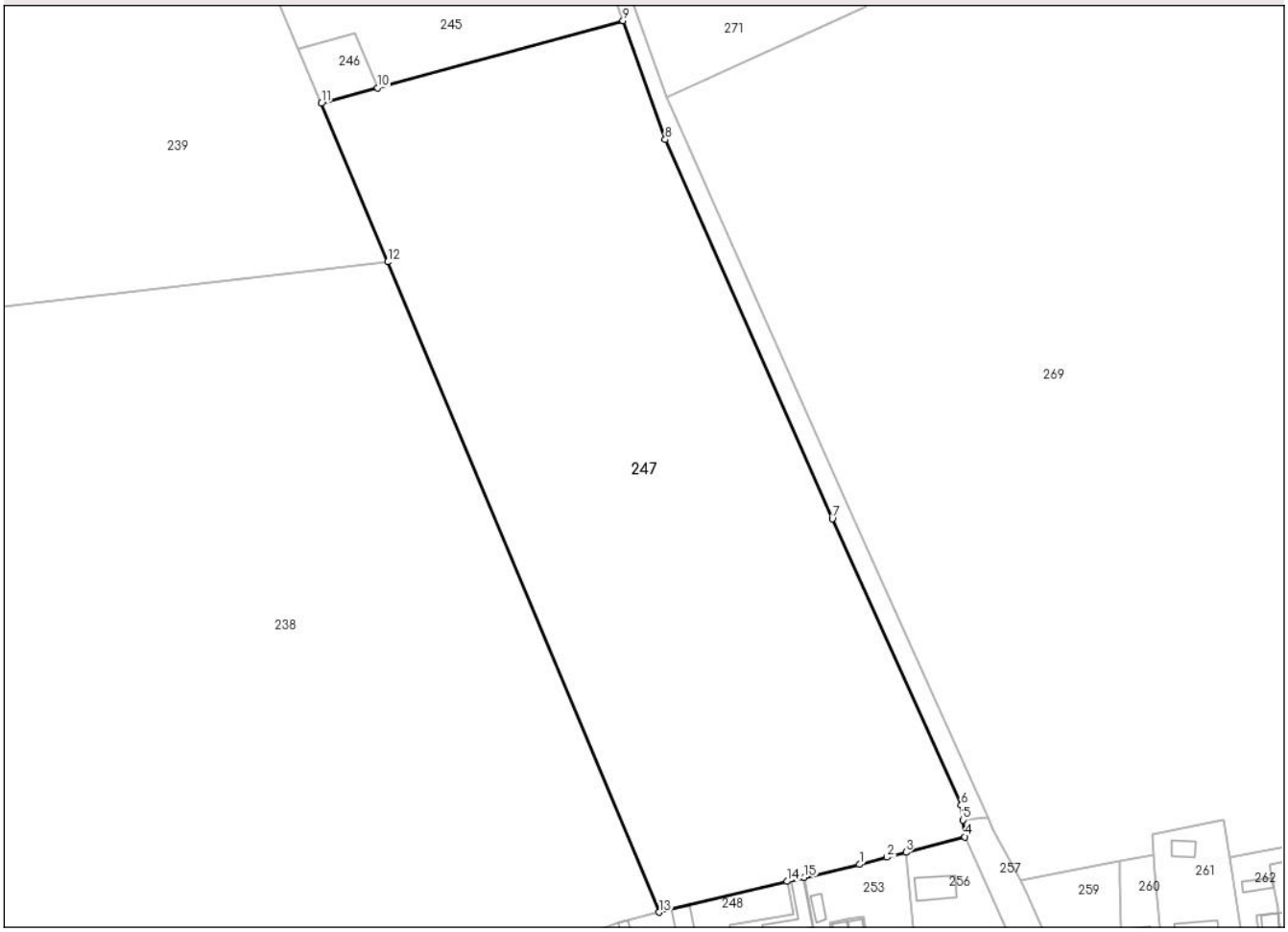

Date referitoare la teren

Crt	Categorie folosință	Intra vilan	Suprafaţa (mp)	Tarla	Parcelă	Nr. topo	Observaţii / Referinţe
1	arabil	NU	40.000	-	807/1	-	

Lungime Segmente
1) Valorile lungimilor segmentelor sunt obţinute din proiecţie în plan.

Punct început	X / Y	Punct sfârşit	X / Y	Lungime segment (** (m)
1	639.492,067 705.666,903	2	639.502,566 705.669,665	10.856
2	639.502,566 705.669,665	3	639.509,879 705.671,588	7.562
3	639.509,879 705.671,588	4	639.532,37 705.677,504	23.256
4	639.532,37 705.677,504	5	639.531,628 705.683,94	6.479
5	639.531,628 705.683,94	6	639.530,979 705.689,579	5.676

Document care conține date cu caracter personal, protejat de prevederile Regulamentului (UE) nr. 679/2016 și Legii 190/2018

Punct început	X / Y	Punct sfârşit	X / Y	Lungime segment (** (m)
6	639.530,979 705.689,579	7	639.481,614 705.798,985	120.027
7	639.481,614 705.798,985	8	639.417,733 705.943,891	158.362
8	639.417,733 705.943,891	9	639.401,569 705.989,349	48.246
9	639.401,569 705.989,349	10	639.307,709 705.963,665	97.311
10	639.307,709 705.963,665	11	639.286,142 705.957,763	22.36
11	639.286,142 705.957,763	12	639.311,496 705.897,167	65.686
12	639.311,496 705.897,167	13	639.415,466 705.648,683	269.359
13	639.415,466 705.648,683	14	639.464,389 705.660,429	50.313
14	639.464,389 705.660,429	15	639.470,931 705.661,959	6.719
15	639.470,931 705.661,959	1	639.492,067 705.666,903	21.707

** Lungimile segmentelor sunt determinate în planul de proiecţie Stereo 70 şi sunt rotunjite la 1 milimetru.
*** Distanţa dintre puncte este formată din segmente cumulate ce sunt mai mici decât valoarea 1 milimetru.

Document care conține date cu caracter personal, protejat de prevederile Regulamentului (UE) nr. 679/2016 și Legii 190/2018

DATE DESPRE IMOBILUL NR. 248

Oficiul de Cadastru şi Publicitate Imobiliară BOTOSANI
Biroul de Cadastru şi Publicitate Imobiliară Botosani

A. Partea I. Descrierea imobilului

TEREN Extravilan

Adresa: Jud. Botosani

Nr. Crt	Nr cadastral Nr. topografic	Suprafaţa* (mp)	Observaţii / Referinţe
A1		3.545	Sector cadastral:3 Teren neimprejmuit;

B. Partea II. Proprietari şi acte

Inscrieri privitoare la dreptul de proprietate şi alte drepturi reale		Referinţe
/		
Act Normativ nr. 268, din 28/05/2001 emis de Parlamentul Romaniei (Lege. Hotararea de Guvern nr. 626/06-07-2001 emisa de Guvernul Romaniei, act administrativ nr. 154/20-02-2025 + anexa emis de Agentia Domeniilor Statului);		
B1	Intabulare, drept de PROPRIETATE, dobandit prin Lege, cota actuala 1/1, cota initiala 1/1	A1
	1) **STATUL ROMAN**, CIF:9999999999999, Lipsa C.U.I. domeniu privat	
B2	Intabulare, drept de ADMINISTRARE, dobandit prin Lege, cota actuala 1/1, cota initiala 1/1	A1
	1) **AGENTIA DOMENIILOR STATULUI**, CIF:12708834	

C. Partea III. SARCINI .

Inscrieri privind dezmembramintele dreptului de proprietate, drepturi reale de garanţie şi sarcini	Referinţe
NU SUNT	

Anexa Nr. 1 La Partea I

Teren

Nr cadastral	Suprafaţa (mp)*	Observaţii / Referinţe
	3.545	

* Suprafaţa este determinată in planul de proiecţie Stereo 70.

DETALII LINIARE IMOBIL

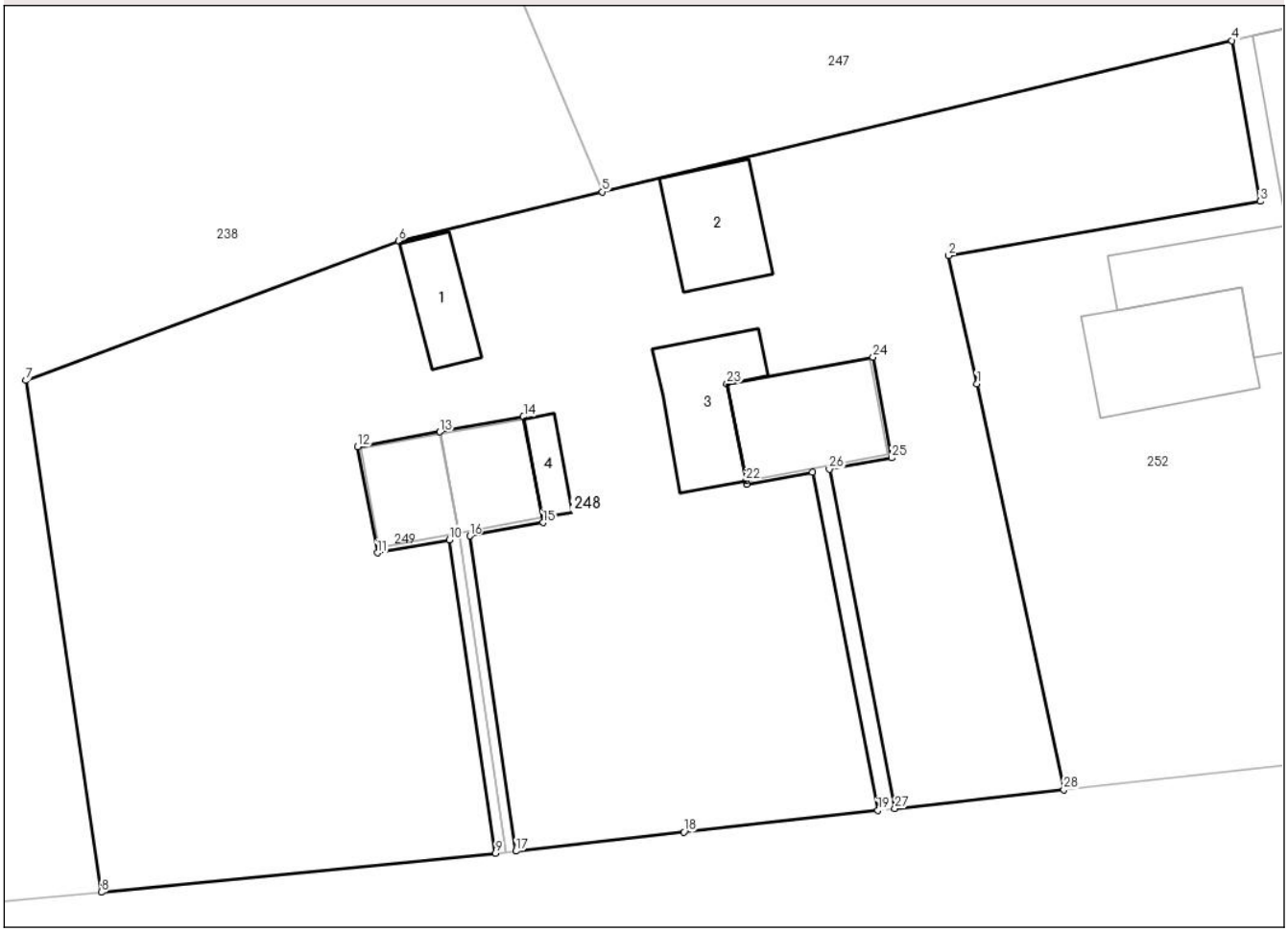

Date referitoare la teren

Crt	Categorie folosință	Intra vilan	Suprafaţa (mp)	Tarla	Parcelă	Nr. topo	Observaţii / Referinţe
1	arabil	NU	3.421	63	821	-	
2	curti constructii	NU	51	63	820	-	
3	curti constructii	NU	73	63	819	-	

Date referitoare la construcţii

Crt	Număr	Destinaţie construcţie	Supraf. (mp)	Situaţie juridică	Observaţii / Referinţe
A1.1		constructii anexa	40	Fara acte	Nr. niveluri:1; S. construita la sol:40 mp; Anexa gospodareasca.
A1.2		constructii anexa	65	Fara acte	Nr. niveluri:1; S. construita la sol:65 mp; Anexa gospodareasca.
A1.3		constructii anexa	71	Fara acte	Nr. niveluri:1; S. construita la sol:71 mp; Anexa gospodareasca.
A1.4		constructii anexa	19	Fara acte	Nr. niveluri:1; S. construita la sol:19 mp; Anexa gospodareasca.

Document care conține date cu caracter personal, protejat de prevederile Regulamentului (UE) nr. 679/2016 și Legii 190/2018

Lungime Segmente
1) Valorile lungimilor segmentelor sunt obţinute din proiecţie în plan.

Punct început	X / Y	Punct sfârşit	X / Y	Lungime segment (** (m)
1	639.444,59 705.633,798	2	639.442,389 705.643,742	10.185
3	639.466,599 705.647,953	4	639.464,389 705.660,429	12.67
5	639.415,466 705.648,683	6	639.399,662 705.644,889	16.253
7	639.370,694 705.634,046	8	639.376,54 705.594,324	40.15
9	639.407,179 705.597,35	10	639.403,602 705.621,692	24.603
11	639.398,001 705.620,671	12	639.396,464 705.628,912	8.383
13	639.402,859 705.630,064	14	639.409,348 705.631,234	6.594
15	639.410,873 705.623,017	16	639.405,176 705.621,979	5.791
17	639.408,772 705.597,519	18	639.421,816 705.598,992	13.127
19	639.436,881 705.600,677	20	639.431,799 705.626,919	26.73
21	639.426,697 705.625,987	22	639.426,639 705.626,282	0.301
23	639.425,162 705.633,794	24	639.436,514 705.635,868	11.54
25	639.437,967 705.628,046	26	639.433,107 705.627,158	4.94
27	639.438,203 705.600,825	28	639.451,339 705.602,294	13.218

Punct început	X / Y	Punct sfârşit	X / Y	Lungime segment (** (m)
2	639.442,389 705.643,742	3	639.466,599 705.647,953	24.573
4	639.464,389 705.660,429	5	639.415,466 705.648,683	50.313
6	639.399,662 705.644,889	7	639.370,694 705.634,046	30.931
8	639.376,54 705.594,324	9	639.407,179 705.597,35	30.788
10	639.403,602 705.621,692	11	639.398,001 705.620,671	5.693
12	639.396,464 705.628,912	13	639.402,859 705.630,064	6.498
14	639.409,348 705.631,234	15	639.410,873 705.623,017	8.357
16	639.405,176 705.621,979	17	639.408,772 705.597,519	24.723
18	639.421,816 705.598,992	19	639.436,881 705.600,677	15.159
20	639.431,799 705.626,919	21	639.426,697 705.625,987	5.186
22	639.426,639 705.626,282	23	639.425,162 705.633,794	7.656
24	639.436,514 705.635,868	25	639.437,967 705.628,046	7.956
26	639.433,107 705.627,158	27	639.438,203 705.600,825	26.822
28	639.451,339 705.602,294	1	639.444,59 705.633,798	32.219

** Lungimile segmentelor sunt determinate în planul de proiecţie Stereo 70 şi sunt rotunjite la 1 milimetru.
*** Distanţa dintre puncte este formată din segmente cumulate ce sunt mai mici decât valoarea 1 milimetru.

Document care conține date cu caracter personal, protejat de prevederile Regulamentului (UE) nr. 679/2016 și Legii 190/2018

DATE DESPRE IMOBILUL NR. 249

Oficiul de Cadastru şi Publicitate Imobiliară BOTOSANI
Biroul de Cadastru şi Publicitate Imobiliară Botosani

A. Partea I. Descrierea imobilului

TEREN Extravilan

Adresa: Jud. Botosani

Nr. Crt	Nr cadastral Nr. topografic	Suprafaţa* (mp)	Observaţii / Referinţe
A1		74	Sector cadastral:3 Teren neimprejmuit; Diferenta de suprafata de 75mp se gaseste la imobilul ID 250

B. Partea II. Proprietari şi acte

Inscrieri privitoare la dreptul de proprietate şi alte drepturi reale		Referinţe
/		
Act Administrativ nr. 665, din 10/11/1993 emis de MINISTERUL AGRICULTURII SI ALIMENTATIEI (Titlu proprietate. insotit de tabelul anexa (pozitia 2,3));		
B1	Intabulare, drept de PROPRIETATE, dobandit prin Lege, cota actuala 1/1, cota initiala 1/1	A1, A1.1
	1) **COZINDA S.A.**, CIF:616826	

C. Partea III. SARCINI .

Inscrieri privind dezmembramintele dreptului de proprietate, drepturi reale de garanţie şi sarcini	Referinţe
NU SUNT	

Anexa Nr. 1 La Partea I

Teren

Nr cadastral	Suprafaţa (mp)*	Observaţii / Referinţe
	74	Diferenta de suprafata de 75mp se gaseste la imobilul ID 250

* Suprafaţa este determinată in planul de proiecţie Stereo 70.

DETALII LINIARE IMOBIL

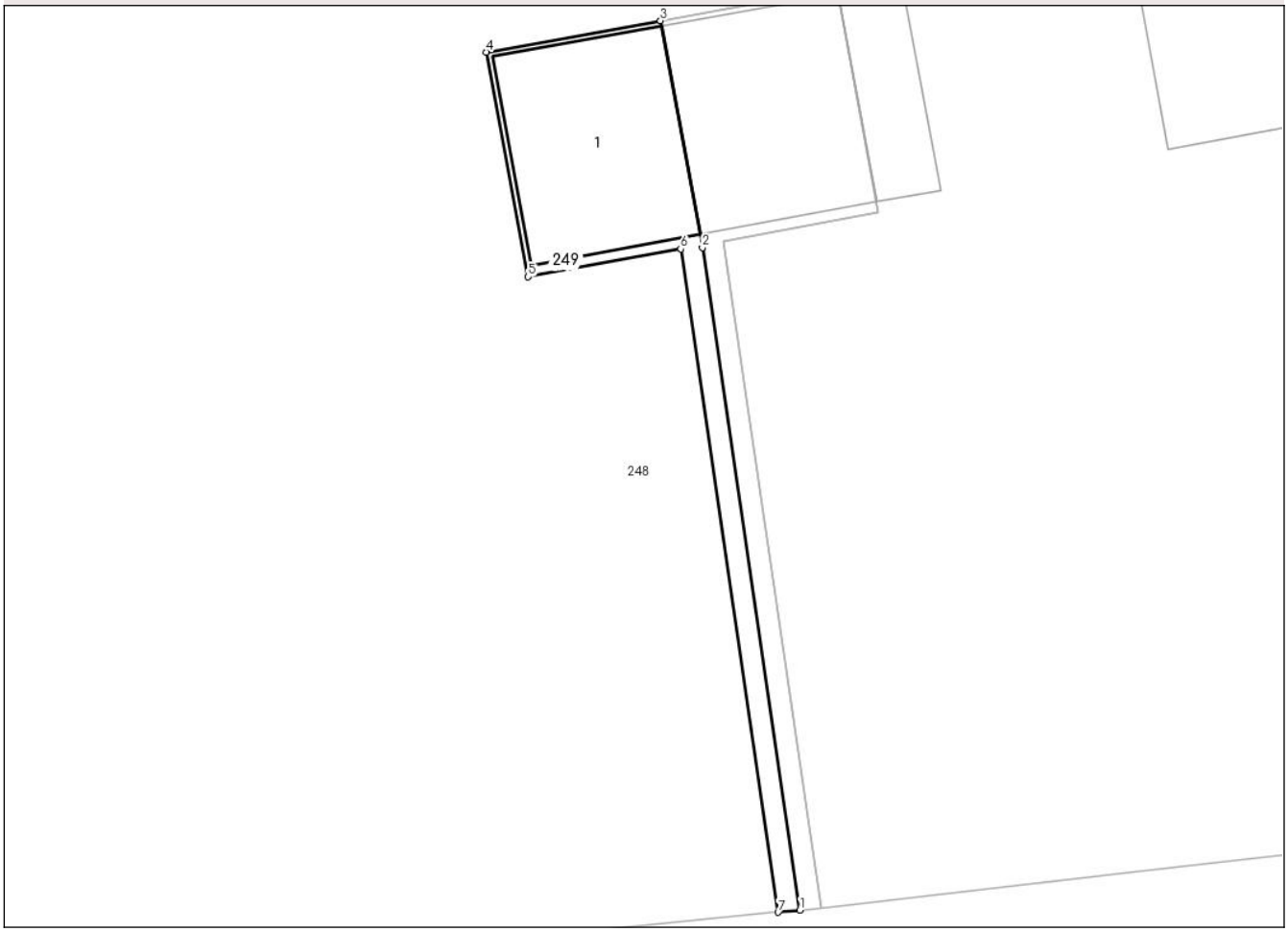

Date referitoare la teren

Crt	Categorie folosință	Intra vilan	Suprafaţa (mp)	Tarla	Parcelă	Nr. topo	Observaţii / Referinţe
1	curti constructii	NU	74	-	820	-	

Date referitoare la construcţii

Crt	Număr	Destinaţie construcţie	Supraf. (mp)	Situaţie juridică	Observaţii / Referinţe
A1.1		constructii de locuinte	49	Fara acte	Nr. niveluri:1; S. construita la sol:49 mp; S. construita desfasurata:49 mp; Locuinta

Lungime Segmente

1) Valorile lungimilor segmentelor sunt obţinute din proiecţie în plan.

Punct început	X / Y	Punct sfârşit	X / Y	Lungime segment (** (m)
1	639.407,976 705.597,429	2	639.404,403 705.621,736	24.568
2	639.404,403 705.621,736	3	639.402,859 705.630,064	8.47
3	639.402,859 705.630,064	4	639.396,464 705.628,912	6.498
4	639.396,464 705.628,912	5	639.398,001 705.620,671	8.383

Document care conține date cu caracter personal, protejat de prevederile Regulamentului (UE) nr. 679/2016 și Legii 190/2018

Punct început	X / Y	Punct sfârşit	X / Y	Lungime segment (** (m)
5	639.398,001 705.620,671	6	639.403,602 705.621,692	5.693
6	639.403,602 705.621,692	7	639.407,179 705.597,35	24.603
7	639.407,179 705.597,35	1	639.407,976 705.597,429	0.801

** Lungimile segmentelor sunt determinate în planul de proiecţie Stereo 70 şi sunt rotunjite la 1 milimetru.
*** Distanţa dintre puncte este formată din segmente cumulate ce sunt mai mici decât valoarea 1 milimetru.

Document care conține date cu caracter personal, protejat de prevederile Regulamentului (UE) nr. 679/2016 și Legii 190/2018

DATE DESPRE IMOBILUL NR. 250

Oficiul de Cadastru şi Publicitate Imobiliară BOTOSANI
Biroul de Cadastru şi Publicitate Imobiliară Botosani

A. Partea I. Descrierea imobilului

TEREN Extravilan

Adresa: Jud. Botosani

Nr. Crt	Nr cadastral Nr. topografic	Suprafaţa* (mp)	Observaţii / Referinţe
A1		75	Sector cadastral:3 Teren neimprejmuit; Diferenta de suprafata de 74mp se gaseste la imobilul ID 249

B. Partea II. Proprietari şi acte

Inscrieri privitoare la dreptul de proprietate şi alte drepturi reale		Referinţe
/		
Act Administrativ nr. 665, din 10/11/1993 emis de MINISTERUL AGRICULTURII SI ALIMENTATIEI (Titlu proprietate. insotit de tabelul anexa (pozitia 2, 3));		
B1	Intabulare, drept de PROPRIETATE, dobandit prin Lege, cota actuala 1/1, cota initiala 1/1	A1, A1.1
	1) **COZINDA S.A.**, CIF:616826	

C. Partea III. SARCINI .

Inscrieri privind dezmembramintele dreptului de proprietate, drepturi reale de garanţie şi sarcini	Referinţe
NU SUNT	

Document care conține date cu caracter personal, protejat de prevederile Regulamentului (UE) nr. 679/2016 și Legii 190/2018

Anexa Nr. 1 La Partea I

Teren

Nr cadastral	Suprafaţa (mp)*	Observaţii / Referinţe
	75	Diferenta de suprafata de 74mp se gaseste la imobilul ID 249

* Suprafaţa este determinată in planul de proiecţie Stereo 70.

DETALII LINIARE IMOBIL

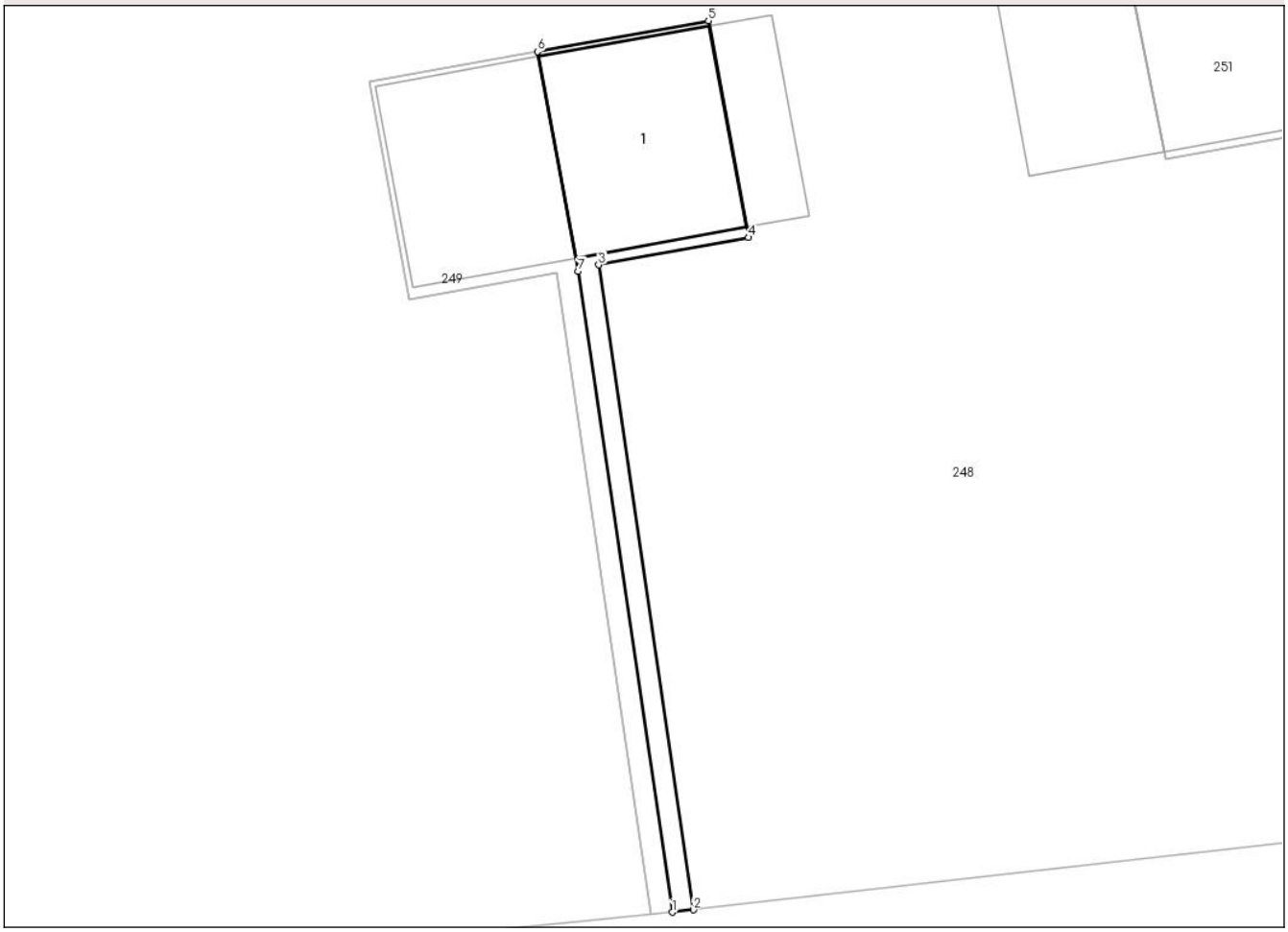

Date referitoare la teren

Crt	Categorie folosinţă	Intra vilan	Suprafaţa (mp)	Tarla	Parcelă	Nr. topo	Observaţii / Referinţe
1	curti constructii	NU	75	-	820	-	

Date referitoare la construcţii

Crt	Număr	Destinaţie construcţie	Supraf. (mp)	Situaţie juridică	Observaţii / Referinţe
A1.1		constructii de locuinte	51	Fara acte	Nr. niveluri:1; S. construita la sol:51 mp; S. construita desfasurata:51 mp; Locuinta

Lungime Segmente
1) Valorile lungimilor segmentelor sunt obţinute din proiecţie în plan.

Punct început	X / Y	Punct sfârşit	X / Y	Lungime segment (** (m)
1	639.407,976 705.597,429	2	639.408,772 705.597,519	0.801
2	639.408,772 705.597,519	3	639.405,176 705.621,979	24.723
3	639.405,176 705.621,979	4	639.410,873 705.623,017	5.791
4	639.410,873 705.623,017	5	639.409,348 705.631,234	8.357

Document care conține date cu caracter personal, protejat de prevederile Regulamentului (UE) nr. 679/2016 și Legii 190/2018

Punct început	X / Y	Punct sfârşit	X / Y	Lungime segment (** (m)
5	639.409,348 705.631,234	6	639.402,859 705.630,064	6.594
6	639.402,859 705.630,064	7	639.404,403 705.621,736	8.47
7	639.404,403 705.621,736	1	639.407,976 705.597,429	24.568

** Lungimile segmentelor sunt determinate în planul de proiecţie Stereo 70 şi sunt rotunjite la 1 milimetru.
*** Distanţa dintre puncte este formată din segmente cumulate ce sunt mai mici decât valoarea 1 milimetru.

Document care conține date cu caracter personal, protejat de prevederile Regulamentului (UE) nr. 679/2016 și Legii 190/2018

DATE DESPRE IMOBILUL NR. 251

Oficiul de Cadastru şi Publicitate Imobiliară BOTOSANI
Biroul de Cadastru şi Publicitate Imobiliară Botosani

A. Partea I. Descrierea imobilului

TEREN Extravilan

Adresa: Jud. Botosani

Nr. Crt	Nr cadastral Nr. topografic	Suprafaţa* (mp)	Observaţii / Referinţe
A1		127	Sector cadastral:3 Teren neimprejmuit;

B. Partea II. Proprietari şi acte

Inscrieri privitoare la dreptul de proprietate şi alte drepturi reale		Referinţe
/		
Act Administrativ nr. 665, din 10/11/1993 emis de MINISTERUL AGRICULTURII SI ALIMENTATIEI (Titlu proprietate. insotit de tabelul anexa (pozitia 4,5));		
B1	Intabulare, drept de PROPRIETATE, dobandit prin Lege, cota actuala 1/1, cota initiala 1/1	A1
	1) **COZINDA S.A.**, CIF:616826	

C. Partea III. SARCINI .

Inscrieri privind dezmembramintele dreptului de proprietate, drepturi reale de garanţie şi sarcini	Referinţe
NU SUNT	

Document care conține date cu caracter personal, protejat de prevederile Regulamentului (UE) nr. 679/2016 și Legii 190/2018

Anexa Nr. 1 La Partea I

Teren

Nr cadastral	Suprafaţa (mp)*	Observaţii / Referinţe
	127	

* Suprafaţa este determinată in planul de proiecţie Stereo 70.

DETALII LINIARE IMOBIL

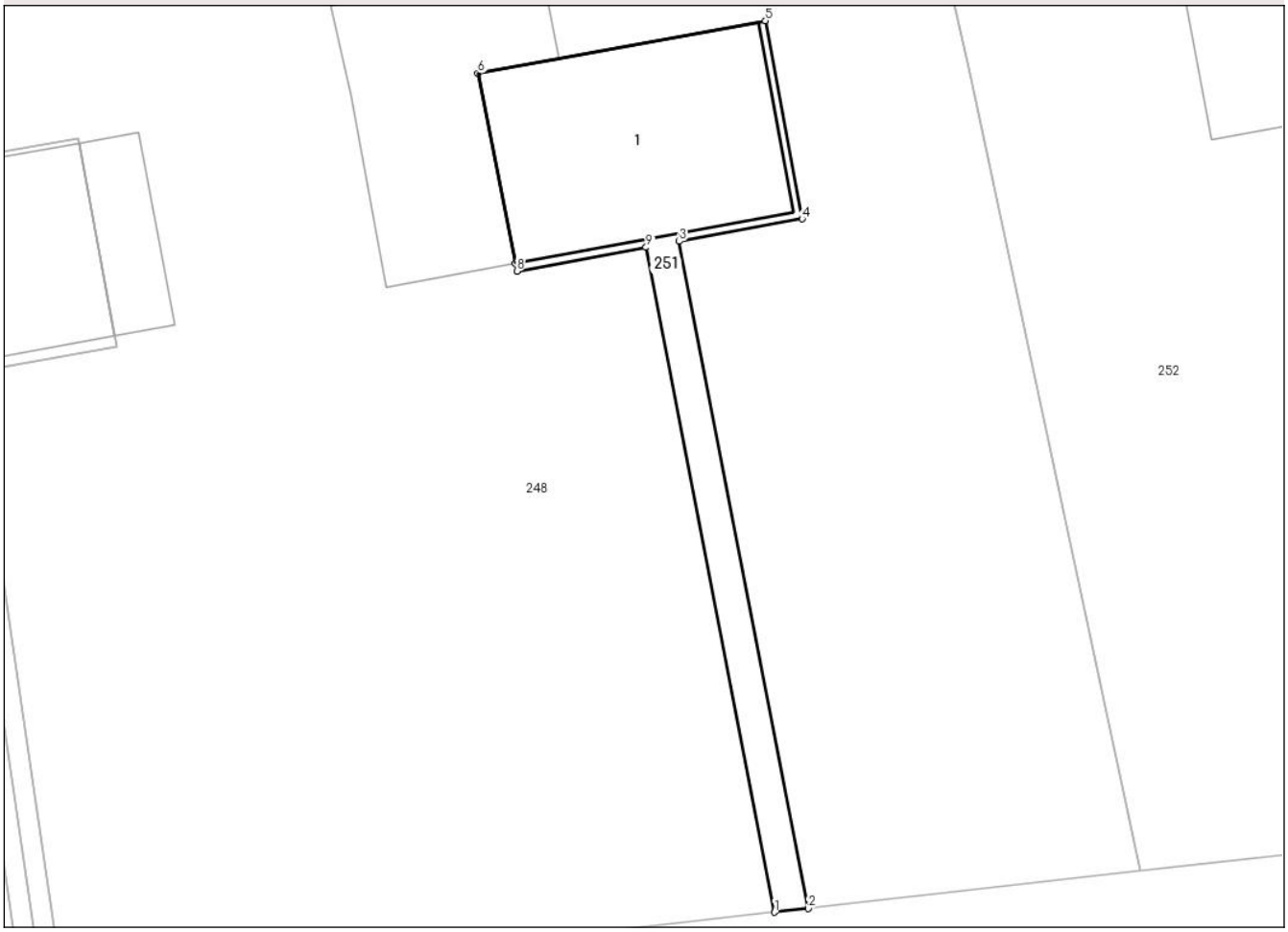

Date referitoare la teren

Crt	Categorie folosință	Intra vilan	Suprafaţa (mp)	Tarla	Parcelă	Nr. topo	Observaţii / Referinţe
1	curti constructii	NU	127	-	819	-	

Date referitoare la construcţii

Crt	Număr	Destinaţie construcţie	Supraf. (mp)	Situaţie juridică	Observaţii / Referinţe
A1.1		constructii de locuinte	86	Fara acte	Nr. niveluri:1; S. construita la sol:86 mp; S. construita desfasurata:86 mp; Locuinta.

Lungime Segmente
1) Valorile lungimilor segmentelor sunt obţinute din proiecţie în plan.

Punct început	X / Y	Punct sfârşit	X / Y	Lungime segment (** (m)
1	639.436,881 705.600,677	2	639.438,203 705.600,825	1.33
2	639.438,203 705.600,825	3	639.433,107 705.627,158	26.822
3	639.433,107 705.627,158	4	639.437,967 705.628,046	4.94
4	639.437,967 705.628,046	5	639.436,514 705.635,868	7.956

Document care conține date cu caracter personal, protejat de prevederile Regulamentului (UE) nr. 679/2016 și Legii 190/2018

Punct început	X / Y	Punct sfârşit	X / Y	Lungime segment (** (m)
5	639.436,514 705.635,868	6	639.425,162 705.633,794	11.54
6	639.425,162 705.633,794	7	639.426,639 705.626,282	7.656
7	639.426,639 705.626,282	8	639.426,697 705.625,987	0.301
8	639.426,697 705.625,987	9	639.431,799 705.626,919	5.186
9	639.431,799 705.626,919	1	639.436,881 705.600,677	26.73

** Lungimile segmentelor sunt determinate în planul de proiecţie Stereo 70 şi sunt rotunjite la 1 milimetru.
*** Distanţa dintre puncte este formată din segmente cumulate ce sunt mai mici decât valoarea 1 milimetru.

DATE DESPRE IMOBILUL NR. 252

Oficiul de Cadastru şi Publicitate Imobiliară BOTOSANI
Biroul de Cadastru şi Publicitate Imobiliară Botosani

A. Partea I. Descrierea imobilului

Nr. CF vechi:50012
Nr. cadastral vechi:50012

TEREN Intravilan

Adresa: Loc. Dângeni, Nr. -, Jud. Botosani

Nr. Crt	Nr cadastral Nr. topografic	Suprafaţa* (mp)	Observaţii / Referinţe
A1	50012	1.400	Sector cadastral:3 Teren neimprejmuit;

Construcţii

Crt	Nr cadastral Nr. topografic	Adresa	Observaţii / Referinţe
A1.1	50012-C1	Loc. Dângeni, Jud. Botosani	Nr. niveluri:1; S. construita la sol:100 mp; Casă

B. Partea II. Proprietari şi acte

Inscrieri privitoare la dreptul de proprietate şi alte drepturi reale		Referinţe
19518 / 20/08/2009		
Act Notarial nr. 1581, din 19/08/2009 emis de BNP ELENA ROMAN;		
B2	Intabulare, drept de PROPRIETATE, dobandit prin Conventie, cota actuala 1/1, cota initiala 1/1	A1, A1.1
	1) **BORDEIANU NECULAI**, căsătorit cu 2) **BORDEIANU VICTORIŢA**, bun comun. Lipsa C.N.P.	

C. Partea III. SARCINI .

Inscrieri privind dezmembramintele dreptului de proprietate, drepturi reale de garanţie şi sarcini	Referinţe
NU SUNT	

Document care conține date cu caracter personal, protejat de prevederile Regulamentului (UE) nr. 679/2016 și Legii 190/2018

Anexa Nr. 1 La Partea I

Teren

Nr cadastral	Suprafaţa (mp)*	Observaţii / Referinţe
50012	1.400	

* Suprafaţa este determinată in planul de proiecţie Stereo 70.

DETALII LINIARE IMOBIL

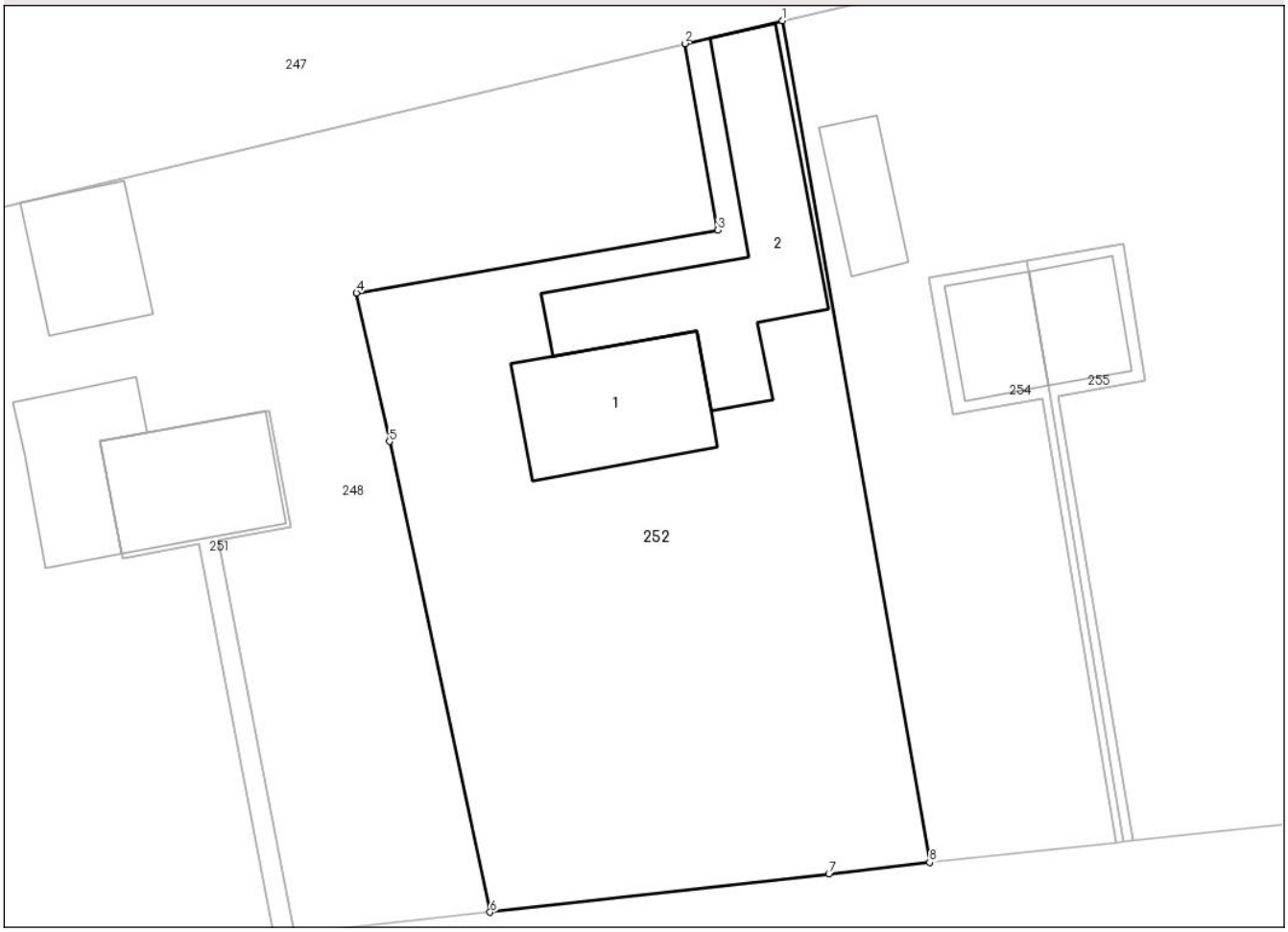

Date referitoare la teren

Crt	Categorie folosință	Intra vilan	Suprafaţa (mp)	Tarla	Parcelă	Nr. topo	Observaţii / Referinţe
1	curti constructii	DA	200	-	818	-	
2	arabil	DA	1.200	-	821	-	

Date referitoare la construcţii

Crt	Număr	Destinaţie construcţie	Supraf. (mp)	Situaţie juridică	Observaţii / Referinţe
A1.1	50012-C1	constructii de locuinte	100	Cu acte	Nr. niveluri:1; S. construita la sol:100 mp; Casă
A1.2		constructii anexa	172	Fara acte	Nr. niveluri:1; S. construita la sol:172 mp; Anexa gospodareasca

Lungime Segmente

1) Valorile lungimilor segmentelor sunt obţinute din proiecţie în plan.

Punct început	X / Y	Punct sfârşit	X / Y	Lungime segment (** (m)
1	639.470,931 705.661,959	2	639.464,389 705.660,429	6.719
2	639.464,389 705.660,429	3	639.466,599 705.647,953	12.67

Document care conține date cu caracter personal, protejat de prevederile Regulamentului (UE) nr. 679/2016 și Legii 190/2018

Punct început	X / Y	Punct sfârşit	X / Y	Lungime segment (** (m)
3	639.466,599 705.647,953	4	639.442,389 705.643,742	24.573
4	639.442,389 705.643,742	5	639.444,59 705.633,798	10.185
5	639.444,59 705.633,798	6	639.451,339 705.602,294	32.219
6	639.451,339 705.602,294	7	639.474,037 705.604,856	22.842
7	639.474,037 705.604,856	8	639.480,791 705.605,618	6.797
8	639.480,791 705.605,618	1	639.470,931 705.661,959	57.197

** Lungimile segmentelor sunt determinate în planul de proiecţie Stereo 70 şi sunt rotunjite la 1 milimetru.
*** Distanţa dintre puncte este formată din segmente cumulate ce sunt mai mici decât valoarea 1 milimetru.

Document care conține date cu caracter personal, protejat de prevederile Regulamentului (UE) nr. 679/2016 și Legii 190/2018

DATE DESPRE IMOBILUL NR. 253

Oficiul de Cadastru şi Publicitate Imobiliară BOTOSANI
Biroul de Cadastru şi Publicitate Imobiliară Botosani

A. Partea I. Descrierea imobilului

TEREN Extravilan

Adresa: Jud. Botosani

Nr. Crt	Nr cadastral Nr. topografic	Suprafaţa* (mp)	Observaţii / Referinţe
A1		2.085	Sector cadastral:3 Teren neimprejmuit;

B. Partea II. Proprietari şi acte

Inscrieri privitoare la dreptul de proprietate şi alte drepturi reale		Referinţe
/		
Act Normativ nr. 268, din 28/05/2001 emis de Parlamentul Romaniei (Lege. Hotararea de Guvern nr. 626/06-07-2001 emisa de Guvernul Romaniei, act administrativ nr. 154/20-02-2025 + anexa emis de Agentia Domeniilor Statului);		
B1	Intabulare, drept de PROPRIETATE, dobandit prin Lege, cota actuala 1/1, cota initiala 1/1	A1
	1) **STATUL ROMAN**, CIF:9999999999999, Lipsa C.U.I. domeniu privat	
B2	Intabulare, drept de ADMINISTRARE, dobandit prin Lege, cota actuala 1/1, cota initiala 1/1	A1
	1) **AGENTIA DOMENIILOR STATULUI**, CIF:12708834	

C. Partea III. SARCINI .

Inscrieri privind dezmembramintele dreptului de proprietate, drepturi reale de garanţie şi sarcini	Referinţe
NU SUNT	

Anexa Nr. 1 La Partea I

Teren

Nr cadastral	Suprafaţa (mp)*	Observaţii / Referinţe
	2.085	

* Suprafaţa este determinată in planul de proiecţie Stereo 70.

DETALII LINIARE IMOBIL

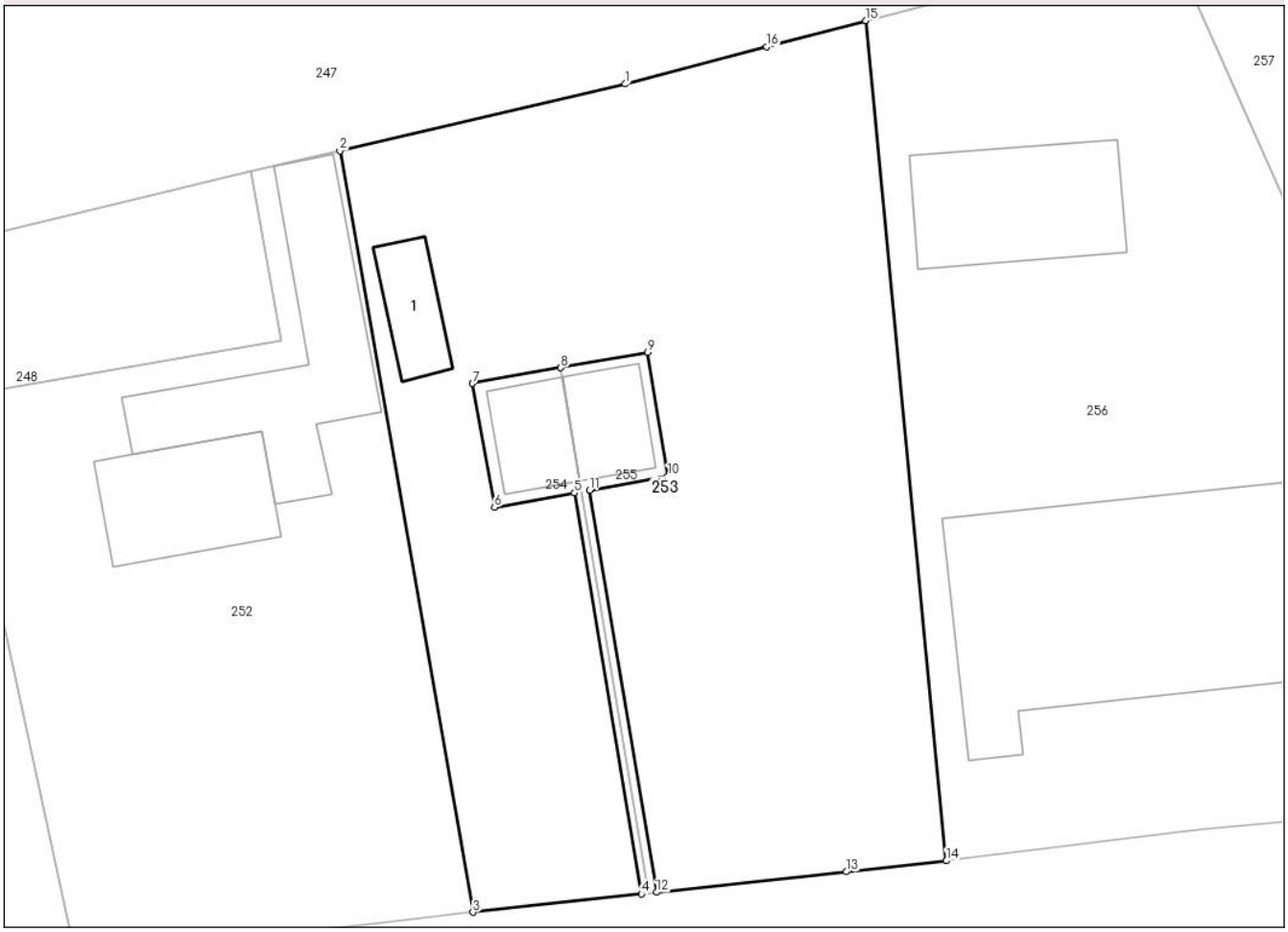

Date referitoare la teren

Crt	Categorie folosință	Intra vilan	Suprafaţa (mp)	Tarla	Parcelă	Nr. topo	Observaţii / Referinţe
1	arabil	NU	462	61	816	-	
2	arabil	NU	1.579	61	821	-	
3	curti constructii	NU	44	61	817	-	

Date referitoare la construcţii

Crt	Număr	Destinaţie construcţie	Supraf. (mp)	Situaţie juridică	Observaţii / Referinţe
A1.1		constructii anexa	40	Fara acte	Nr. niveluri:1; S. construita la sol:40 mp; S. construita desfasurata:40 mp; Anexa gospodareasca

Lungime Segmente
1) Valorile lungimilor segmentelor sunt obţinute din proiecţie în plan.

Punct început	X / Y	Punct sfârşit	X / Y	Lungime segment (** (m)
1	639.492,067 705.666,903	2	639.470,931 705.661,959	21.707
2	639.470,931 705.661,959	3	639.480,791 705.605,618	57.197

Document care conține date cu caracter personal, protejat de prevederile Regulamentului (UE) nr. 679/2016 și Legii 190/2018

Punct început	X / Y	Punct sfârşit	X / Y	Lungime segment (** (m)
3	639.480,791 705.605,618	4	639.493,269 705.606,968	12.551
4	639.493,269 705.606,968	5	639.488,321 705.636,635	30.077
5	639.488,321 705.636,635	6	639.482,388 705.635,582	6.026
6	639.482,388 705.635,582	7	639.480,757 705.644,747	9.309
7	639.480,757 705.644,747	8	639.487,31 705.645,91	6.655
8	639.487,31 705.645,91	9	639.493,751 705.647,053	6.542
9	639.493,751 705.647,053	10	639.495,231 705.637,862	9.309
10	639.495,231 705.637,862	11	639.489,428 705.636,832	5.894
11	639.489,428 705.636,832	12	639.494,389 705.607,09	30.153
12	639.494,389 705.607,09	13	639.508,443 705.608,611	14.136
13	639.508,443 705.608,611	14	639.515,864 705.609,414	7.464
14	639.515,864 705.609,414	15	639.509,879 705.671,588	62.461
15	639.509,879 705.671,588	16	639.502,566 705.669,665	7.562
16	639.502,566 705.669,665	1	639.492,067 705.666,903	10.856

** Lungimile segmentelor sunt determinate în planul de proiecţie Stereo 70 şi sunt rotunjite la 1 milimetru.
*** Distanţa dintre puncte este formată din segmente cumulate ce sunt mai mici decât valoarea 1 milimetru.

Document care conține date cu caracter personal, protejat de prevederile Regulamentului (UE) nr. 679/2016 și Legii 190/2018

DATE DESPRE IMOBILUL NR. 254

Oficiul de Cadastru şi Publicitate Imobiliară BOTOSANI
Biroul de Cadastru şi Publicitate Imobiliară Botosani

A. Partea I. Descrierea imobilului

TEREN Extravilan

Adresa: Jud. Botosani

Nr. Crt	Nr cadastral Nr. topografic	Suprafaţa* (mp)	Observaţii / Referinţe
A1		78	Sector cadastral:3 Teren neimprejmuit; Diferenta de suprafata de 78 mp se gaseste la imobilul ID 255

B. Partea II. Proprietari şi acte

Inscrieri privitoare la dreptul de proprietate şi alte drepturi reale		Referinţe
/		
Act Administrativ nr. 665, din 10/11/1993 emis de MINISTERUL AGRICULTURII SI ALIMENTATIEI (Titlu proprietate. insotit de tabelul anexa (pozitia 8,9));		
B1	Intabulare, drept de PROPRIETATE, dobandit prin Lege, cota actuala 1/1, cota initiala 1/1	A1
	1) **COZINDA S.A.**, CIF:616826	

C. Partea III. SARCINI .

Inscrieri privind dezmembramintele dreptului de proprietate, drepturi reale de garanţie şi sarcini	Referinţe
NU SUNT	

Anexa Nr. 1 La Partea I

Teren

Nr cadastral	Suprafaţa (mp)*	Observaţii / Referinţe
	78	Diferenta de suprafata de 78 mp se gaseste la imobilul ID 255

* Suprafaţa este determinată in planul de proiecţie Stereo 70.

DETALII LINIARE IMOBIL

Date referitoare la teren

Crt	Categorie folosință	Intra vilan	Suprafaţa (mp)	Tarla	Parcelă	Nr. topo	Observaţii / Referinţe
1	curti constructii	NU	78	61	817	-	

Date referitoare la construcţii

Crt	Număr	Destinaţie construcţie	Supraf. (mp)	Situaţie juridică	Observaţii / Referinţe
A1.1		constructii de locuinte	44	Fara acte	Nr. niveluri:1; S. construita la sol:44 mp;

Lungime Segmente
1) Valorile lungimilor segmentelor sunt obţinute din proiecţie în plan.

Punct început	X / Y	Punct sfârşit	X / Y	Lungime segment (** (m)
1	639.488,724 705.637,53	2	639.487,31 705.645,91	8.498
2	639.487,31 705.645,91	3	639.480,757 705.644,747	6.655
3	639.480,757 705.644,747	4	639.482,388 705.635,582	9.309
4	639.482,388 705.635,582	5	639.488,321 705.636,635	6.026

Document care conține date cu caracter personal, protejat de prevederile Regulamentului (UE) nr. 679/2016 și Legii 190/2018

Punct început	X / Y	Punct sfârşit	X / Y	Lungime segment (** (m)
5	639.488,321 705.636,635	6	639.493,269 705.606,968	30.077
6	639.493,269 705.606,968	7	639.493,812 705.607,027	0.546
7	639.493,812 705.607,027	1	639.488,724 705.637,53	30.924

** Lungimile segmentelor sunt determinate în planul de proiecţie Stereo 70 şi sunt rotunjite la 1 milimetru.
*** Distanţa dintre puncte este formată din segmente cumulate ce sunt mai mici decât valoarea 1 milimetru.

Document care conține date cu caracter personal, protejat de prevederile Regulamentului (UE) nr. 679/2016 și Legii 190/2018

DATE DESPRE IMOBILUL NR. 255

Oficiul de Cadastru şi Publicitate Imobiliară BOTOSANI
Biroul de Cadastru şi Publicitate Imobiliară Botosani

A. Partea I. Descrierea imobilului

TEREN Extravilan

Adresa: Jud. Botosani

Nr. Crt	Nr cadastral Nr. topografic	Suprafaţa* (mp)	Observaţii / Referinţe
A1		78	Sector cadastral:3 Teren neimprejmuit; Diferenta de suprafata de 78mp se gaseste la imobilul ID 254

B. Partea II. Proprietari şi acte

Inscrieri privitoare la dreptul de proprietate şi alte drepturi reale		Referinţe
/		
Act Administrativ nr. 665, din 10/11/1993 emis de MINISTERUL AGRICULTURII SI ALIMENTATIEI (Titlu proprietate. insotit de tabelul anexa (pozitia 8,9));		
B1	Intabulare, drept de PROPRIETATE, dobandit prin Lege, cota actuala 1/1, cota initiala 1/1	A1
	1) **COZINDA S.A.**, CIF:616826	

C. Partea III. SARCINI .

Inscrieri privind dezmembramintele dreptului de proprietate, drepturi reale de garanţie şi sarcini	Referinţe
NU SUNT	

Anexa Nr. 1 La Partea I

Teren

Nr cadastral	Suprafaţa (mp)*	Observaţii / Referinţe
	78	Diferenta de suprafata de 78mp se gaseste la imobilul ID 254

* Suprafaţa este determinată in planul de proiecţie Stereo 70.

DETALII LINIARE IMOBIL

Date referitoare la teren

Crt	Categorie folosință	Intra vilan	Suprafaţa (mp)	Tarla	Parcelă	Nr. topo	Observaţii / Referinţe
1	curti constructii	NU	78	61	817	-	

Date referitoare la construcţii

Crt	Număr	Destinaţie construcţie	Supraf. (mp)	Situaţie juridică	Observaţii / Referinţe
A1.1		constructii de locuinte	44	Fara acte	Nr. niveluri:1; S. construita la sol:44 mp; Locuinta

Lungime Segmente
1) Valorile lungimilor segmentelor sunt obţinute din proiecţie în plan.

Punct început	X / Y	Punct sfârşit	X / Y	Lungime segment (** (m)
1	639.488,724 705.637,53	2	639.493,812 705.607,027	30.924
2	639.493,812 705.607,027	3	639.494,389 705.607,09	0.58
3	639.494,389 705.607,09	4	639.489,428 705.636,832	30.153
4	639.489,428 705.636,832	5	639.495,231 705.637,862	5.894

Document care conține date cu caracter personal, protejat de prevederile Regulamentului (UE) nr. 679/2016 și Legii 190/2018

Punct început	X / Y	Punct sfârşit	X / Y	Lungime segment (** (m)
5	639.495,231 705.637,862	6	639.493,751 705.647,053	9.309
6	639.493,751 705.647,053	7	639.487,31 705.645,91	6.542
7	639.487,31 705.645,91	1	639.488,724 705.637,53	8.498

** Lungimile segmentelor sunt determinate în planul de proiecţie Stereo 70 şi sunt rotunjite la 1 milimetru.
*** Distanţa dintre puncte este formată din segmente cumulate ce sunt mai mici decât valoarea 1 milimetru.

Document care conține date cu caracter personal, protejat de prevederile Regulamentului (UE) nr. 679/2016 și Legii 190/2018

DATE DESPRE IMOBILUL NR. 256

Oficiul de Cadastru şi Publicitate Imobiliară BOTOSANI
Biroul de Cadastru şi Publicitate Imobiliară Botosani

A. Partea I. Descrierea imobilului

Nr. CF vechi:51830
Nr. cadastral vechi:51830

TEREN Intravilan

Adresa: Loc. Strahotin, Jud. Botosani

Nr. Crt	Nr cadastral Nr. topografic	Suprafaţa* (mp)	Observaţii / Referinţe
A1	51830	2.138	Sector cadastral:3 Teren neimprejmuit;

Construcţii

Crt	Nr cadastral Nr. topografic	Adresa	Observaţii / Referinţe
A1.1	51830-C1	Loc. Strahotin, Jud. Botosani	Nr. niveluri:1; S. construita la sol:482 mp; S. construita desfasurata:482 mp; Cladire dormitor, fundatii si plansee ba, zidarie caramida, acoperis tip sarpanta, invelitoare lemn si azbociment. Fara certificat energetic.
A1.2	51830-C2	Loc. Strahotin, Jud. Botosani	Nr. niveluri:1; S. construita la sol:130 mp; S. construita desfasurata:130 mp; Cladire baie publica, fundatii ba, zidarie caramida, acoperis tip sarpanta, invelitoare lemn si azbociment. Fara certificat energetic

B. Partea II. Proprietari şi acte

Inscrieri privitoare la dreptul de proprietate şi alte drepturi reale		Referinţe
48972 / 27/06/2019		
Act Notarial nr. 984, din 12/09/2011 emis de BNP " Coca Humelnicu "-Botoşani;		
B1	Intabulare, drept de PROPRIETATE, dobandit prin Conventie, cota actuala 1/1, cota initiala 1/1	A1, A1.1, A1.2
	1) **AGRIPOLIS SRL**, CIF:13870396, bun propriu	

C. Partea III. SARCINI .

Inscrieri privind dezmembramintele dreptului de proprietate, drepturi reale de garanţie şi sarcini	Referinţe
NU SUNT	

Document care conține date cu caracter personal, protejat de prevederile Regulamentului (UE) nr. 679/2016 și Legii 190/2018

Anexa Nr. 1 La Partea I

Teren

Nr cadastral	Suprafaţa (mp)*	Observaţii / Referinţe
51830	2.138	

* Suprafaţa este determinată in planul de proiecţie Stereo 70.

DETALII LINIARE IMOBIL

Date referitoare la teren

Crt	Categorie folosință	Intra vilan	Suprafaţa (mp)	Tarla	Parcelă	Nr. topo	Observaţii / Referinţe
1	curti constructii	DA	2.138	-	816	-	

Date referitoare la construcţii

Crt	Număr	Destinaţie construcţie	Supraf. (mp)	Situaţie juridică	Observaţii / Referinţe
A1.1	51830-C1	constructii administrative si social culturale	482	Cu acte	Nr. niveluri:1; S. construita la sol:482 mp; S. construita desfasurata:482 mp; Cladire dormitor, fundatii si plansee ba, zidarie caramida, acoperis tip sarpanta, invelitoare lemn si azbociment. Fara certificat energetic.
A1.2	51830-C2	constructii anexa	130	Cu acte	Nr. niveluri:1; S. construita la sol:130 mp; S. construita desfasurata:130 mp; Cladire baie publica, fundatii ba, zidarie caramida, acoperis tip sarpanta, invelitoare lemn si azbociment. Fara certificat energetic

Lungime Segmente

1) Valorile lungimilor segmentelor sunt obţinute din proiecţie în plan.

Punct început	X / Y	Punct sfârşit	X / Y	Lungime segment (** (m)

Punct început	X / Y	Punct sfârşit	X / Y	Lungime segment (** (m)
1	639.556,849 705.620,516	2	639.549,849 705.637,99	18.824
2	639.549,849 705.637,99	3	639.532,37 705.677,504	43.207
3	639.532,37 705.677,504	4	639.509,879 705.671,588	23.256
4	639.509,879 705.671,588	5	639.515,864 705.609,414	62.461
5	639.515,864 705.609,414	6	639.516,273 705.609,458	0.411
6	639.516,273 705.609,458	7	639.534,585 705.611,717	18.451
7	639.534,585 705.611,717	8	639.550,472 705.613,268	15.963
8	639.550,472 705.613,268	9	639.553,236 705.613,707	2.799
9	639.553,236 705.613,707	10	639.552,127 705.619,817	6.21
10	639.552,127 705.619,817	1	639.556,849 705.620,516	4.773

** Lungimile segmentelor sunt determinate în planul de proiecţie Stereo 70 şi sunt rotunjite la 1 milimetru.
*** Distanţa dintre puncte este formată din segmente cumulate ce sunt mai mici decât valoarea 1 milimetru.

DATE DESPRE IMOBILUL NR. 257

Oficiul de Cadastru şi Publicitate Imobiliară BOTOSANI
Biroul de Cadastru şi Publicitate Imobiliară Botosani

A. Partea I. Descrierea imobilului

TEREN Extravilan

Adresa: Jud. Botosani

Nr. Crt	Nr cadastral Nr. topografic	Suprafaţa* (mp)	Observaţii / Referinţe
A1		994	Sector cadastral:3 Teren neimprejmuit;

B. Partea II. Proprietari şi acte

Inscrieri privitoare la dreptul de proprietate şi alte drepturi reale		Referinţe
/		
Act Administrativ nr. 665, din 10/11/1993 emis de MINISTERUL AGRICULTURII SI ALIMENTATIEI (Titlu proprietate. insotit de tabelul anexa (pozitia 14, 1));		
B2	Intabulare, drept de PROPRIETATE, dobandit prin Lege, cota actuala 1/1, cota initiala 1/1	A1
	1) **COZINDA S.A.**, CIF:616826	

C. Partea III. SARCINI .

Inscrieri privind dezmembramintele dreptului de proprietate, drepturi reale de garanţie şi sarcini	Referinţe
NU SUNT	

Document care conține date cu caracter personal, protejat de prevederile Regulamentului (UE) nr. 679/2016 și Legii 190/2018

Anexa Nr. 1 La Partea I

Teren

Nr cadastral	Suprafaţa (mp)*	Observaţii / Referinţe
	994	

* Suprafaţa este determinată in planul de proiecţie Stereo 70.

DETALII LINIARE IMOBIL

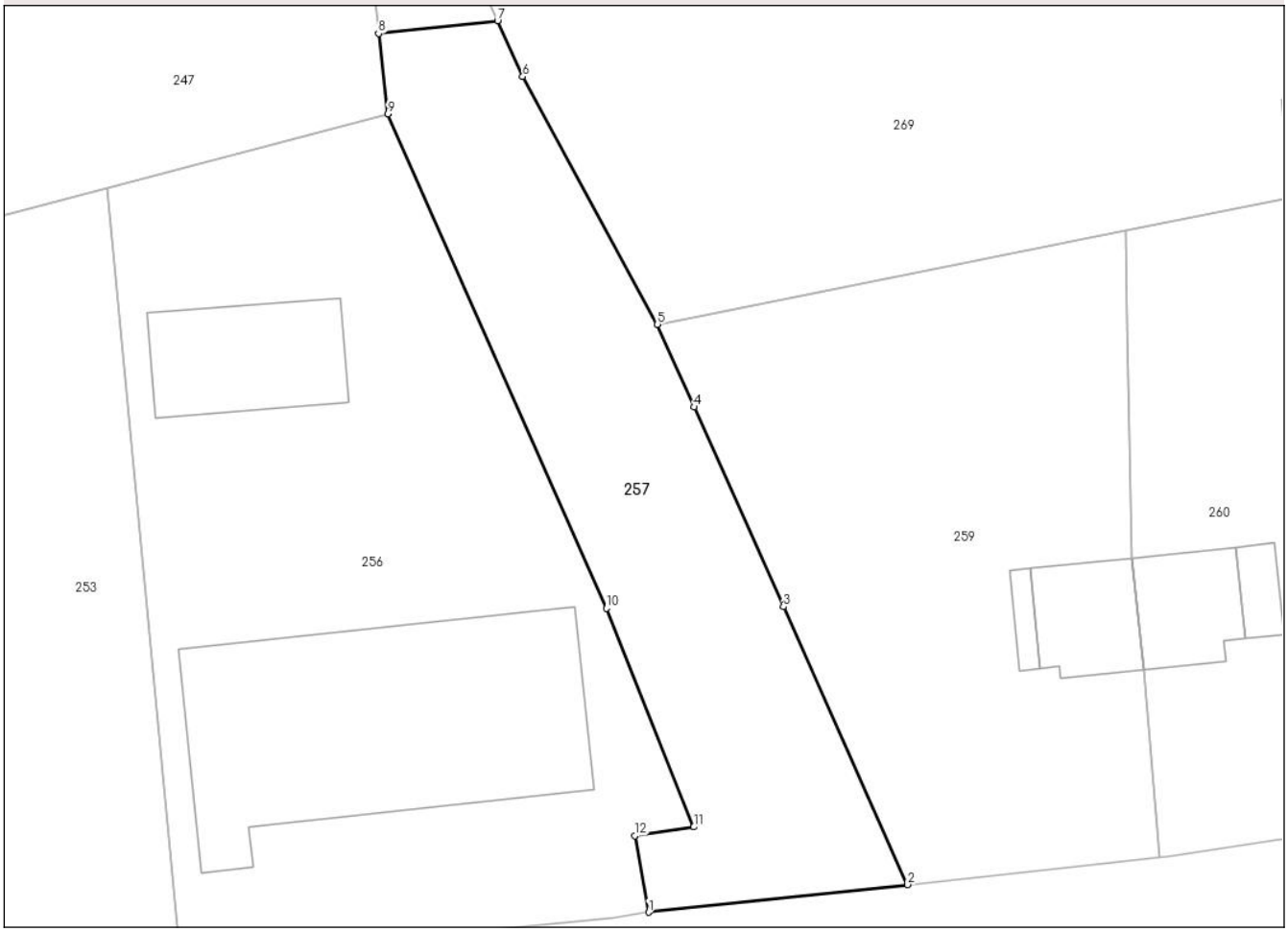

Date referitoare la teren

Crt	Categorie folosință	Intra vilan	Suprafaţa (mp)	Tarla	Parcelă	Nr. topo	Observaţii / Referinţe
1	drum	NU	994	61	809	-	

Lungime Segmente
1) Valorile lungimilor segmentelor sunt obţinute din proiecţie în plan.

Punct început	X / Y	Punct sfârşit	X / Y	Lungime segment (** (m)
1	639.553,236 705.613,707	2	639.573,966 705.615,915	20.847
2	639.573,966 705.615,915	3	639.564,035 705.638,112	24.317
3	639.564,035 705.638,112	4	639.556,899 705.654,076	17.486
4	639.556,899 705.654,076	5	639.553,942 705.660,69	7.245
5	639.553,942 705.660,69	6	639.543,163 705.680,494	22.547

Document care conține date cu caracter personal, protejat de prevederile Regulamentului (UE) nr. 679/2016 și Legii 190/2018

Punct început	X / Y	Punct sfârşit	X / Y	Lungime segment (** (m)
6	639.543,163 705.680,494	7	639.541,151 705.684,954	4.893
7	639.541,151 705.684,954	8	639.531,628 705.683,94	9.577
8	639.531,628 705.683,94	9	639.532,37 705.677,504	6.479
9	639.532,37 705.677,504	10	639.549,849 705.637,99	43.207
10	639.549,849 705.637,99	11	639.556,849 705.620,516	18.824
11	639.556,849 705.620,516	12	639.552,127 705.619,817	4.773
12	639.552,127 705.619,817	1	639.553,236 705.613,707	6.21

** Lungimile segmentelor sunt determinate în planul de proiecţie Stereo 70 şi sunt rotunjite la 1 milimetru.
*** Distanţa dintre puncte este formată din segmente cumulate ce sunt mai mici decât valoarea 1 milimetru.

Document care conține date cu caracter personal, protejat de prevederile Regulamentului (UE) nr. 679/2016 și Legii 190/2018

DATE DESPRE IMOBILUL NR. 258

Oficiul de Cadastru şi Publicitate Imobiliară BOTOSANI
Biroul de Cadastru şi Publicitate Imobiliară Botosani

A. Partea I. Descrierea imobilului

TEREN Extravilan

Adresa: Jud. Botosani

Nr. Crt	Nr cadastral Nr. topografic	Suprafaţa* (mp)	Observaţii / Referinţe
A1		Din acte: 7.808 Masurata: 10.214	Sector cadastral:3 Teren neimprejmuit;

B. Partea II. Proprietari şi acte

Inscrieri privitoare la dreptul de proprietate şi alte drepturi reale		Referinţe
/		
Act Normativ nr. 268, din 28/05/2001 emis de Parlamentul Romaniei (Lege. Hotararea de Guvern nr. 626/06-07-2001 emisa de Guvernul Romaniei, act administrativ nr. 154/20-02-2025 + anexa emis de Agentia Domeniilor Statului);		
B1	Intabulare, drept de PROPRIETATE, dobandit prin Lege, cota actuala 1/1, cota initiala 1/1	A1
	1) **STATUL ROMAN**, CIF:9999999999999, Lipsa C.U.I. domeniu privat	
B2	Intabulare, drept de ADMINISTRARE, dobandit prin Lege, cota actuala 1/1, cota initiala 1/1	A1
	1) **AGENTIA DOMENIILOR STATULUI**, CIF:12708834	

C. Partea III. SARCINI .

Inscrieri privind dezmembramintele dreptului de proprietate, drepturi reale de garanţie şi sarcini	Referinţe
NU SUNT	

Anexa Nr. 1 La Partea I

Teren

Nr cadastral	Suprafaţa (mp)*	Observaţii / Referinţe
	Din acte: 7.808 Masurata: 10.214	

* Suprafaţa este determinată in planul de proiecţie Stereo 70.

DETALII LINIARE IMOBIL

Date referitoare la teren

Crt	Categorie folosință	Intra vilan	Suprafaţa (mp)	Tarla	Parcelă	Nr. topo	Observaţii / Referinţe
1	drum	NU	2.406	61	809	-	
2	drum	NU	3.400	61	800/1	-	
3	drum	NU	4.408	61	788	-	

Lungime Segmente

1) Valorile lungimilor segmentelor sunt obţinute din proiecţie în plan.

Punct început	X / Y	Punct sfârşit	X / Y	Lungime segment
1	639.369,18 706.352,3	2	639.368,199 706.378,335	26.053
4	639.365,074 706.451,386	5	639.380,212 706.479,579	32.0
7	639.405,423 706.568,267	8	639.489,82 706.657,939	123.142

Punct început	X / Y	Punct sfârşit	X / Y	Lungime segment
2	639.368,199 706.378,335	3	639.360,86 706.438,002	60.117
5	639.380,212 706.479,579	6	639.392,463 706.509,727	32.542
8	639.489,82 706.657,939	9	639.492,459 706.688,614	30.788

Punct început	X / Y	Punct sfârşit	X / Y	Lungime segment
3	639.360,86 706.438,002	4	639.365,074 706.451,386	14.032
6	639.392,463 706.509,727	7	639.405,423 706.568,267	59.957
9	639.492,459 706.688,614	10	639.499,69 706.772,64	84.337

Document care conține date cu caracter personal, protejat de prevederile Regulamentului (UE) nr. 679/2016 și Legii 190/2018

Punct început	X / Y	Punct sfârşit	X / Y	Lungime segment
10	639.499,69 706.772,64	11	639.524,694 706.833,176	65.497
13	639.526,763 706.897,545	14	639.521,855 706.909,736	13.142
16	639.501,964 706.968,803	17	639.513,64 707.015,09	47.737
19	639.513,541 707.053,893	20	639.547,877 707.108,109	64.174
22	639.549,254 707.168,676	23	639.545,124 707.207,606	39.148
25	639.555,2 707.301,095	26	639.544,194 707.345,505	45.753
28	639.534,607 707.432,328	29	639.538,321 707.460,633	28.548
31	639.531,599 707.432,461	32	639.533,476 707.388,234	44.267
34	639.552,179 707.300,814	35	639.549,7 707.257,948	42.938
37	639.550,754 707.126,109	38	639.545,033 707.109,063	17.98
40	639.510,639 707.015,459	41	639.496,515 706.966,968	50.506
43	639.521,059 706.896,184	44	639.523,511 706.867,574	28.715
46	639.493,988 706.774,028	47	639.484,214 706.660,445	114.003
49	639.386,796 706.510,964	50	639.375,112 706.482,339	30.918
52	639.354,746 706.438,562	53	639.362,213 706.377,855	61.164
55	639.399,66 706.245,623	56	639.429,681 706.160,034	90.701
58	639.381,663 706.071,542	59	639.383,511 706.056,797	14.86
61	639.401,569 705.989,349	62	639.417,733 705.943,891	48.246
64	639.530,979 705.689,579	65	639.531,628 705.683,94	5.676
67	639.488,357 705.801,958	68	639.424,476 705.946,864	158.362
70	639.407,373 705.990,937	71	639.405,527 705.996,127	5.509
73	639.385,991 706.085,263	74	639.436,346 706.159,155	89.418

Punct început	X / Y	Punct sfârşit	X / Y	Lungime segment
11	639.524,694 706.833,176	12	639.529,345 706.867,43	34.568
14	639.521,855 706.909,736	15	639.521,237 706.911,571	1.936
17	639.513,64 707.015,09	18	639.513,602 707.030,188	15.098
20	639.547,877 707.108,109	21	639.553,806 707.125,775	18.634
23	639.545,124 707.207,606	24	639.552,687 707.257,636	50.598
26	639.544,194 707.345,505	27	639.536,465 707.388,564	43.747
29	639.538,321 707.460,633	30	639.535,346 707.461,024	3.001
32	639.533,476 707.388,234	33	639.541,258 707.344,879	44.048
35	639.549,7 707.257,948	36	639.542,1 707.207,673	50.846
38	639.545,033 707.109,063	39	639.510,539 707.054,76	64.332
41	639.496,515 706.966,968	42	639.516,461 706.907,744	62.493
44	639.523,511 706.867,574	45	639.519,047 706.834,698	33.178
47	639.484,214 706.660,445	48	639.400,106 706.571,079	122.721
50	639.375,112 706.482,339	51	639.359,521 706.453,726	32.585
53	639.362,213 706.377,855	54	639.363,218 706.351,184	26.69
56	639.429,681 706.160,034	57	639.379,756 706.086,768	88.659
59	639.383,511 706.056,797	60	639.399,787 705.994,362	64.522
62	639.417,733 705.943,891	63	639.481,614 705.798,985	158.362
65	639.531,628 705.683,94	66	639.541,151 705.684,954	9.577
68	639.424,476 705.946,864	69	639.418,422 705.959,86	14.337
71	639.405,527 705.996,127	72	639.389,416 706.057,931	63.869
74	639.436,346 706.159,155	75	639.405,327 706.247,595	93.722

Punct început	X / Y	Punct sfârşit	X / Y	Lungime segment
12	639.529,345 706.867,43	13	639.526,763 706.897,545	30.225
15	639.521,237 706.911,571	16	639.501,964 706.968,803	60.39
18	639.513,602 707.030,188	19	639.513,541 707.053,893	23.705
21	639.553,806 707.125,775	22	639.549,254 707.168,676	43.142
24	639.552,687 707.257,636	25	639.555,2 707.301,095	43.532
27	639.536,465 707.388,564	28	639.534,607 707.432,328	43.803
30	639.535,346 707.461,024	31	639.531,599 707.432,461	28.808
33	639.541,258 707.344,879	34	639.552,179 707.300,814	45.398
36	639.542,1 707.207,673	37	639.550,754 707.126,109	82.022
39	639.510,539 707.054,76	40	639.510,639 707.015,459	39.301
42	639.516,461 706.907,744	43	639.521,059 706.896,184	12.441
45	639.519,047 706.834,698	46	639.493,988 706.774,028	65.641
48	639.400,106 706.571,079	49	639.386,796 706.510,964	61.571
51	639.359,521 706.453,726	52	639.354,746 706.438,562	15.898
54	639.363,218 706.351,184	55	639.399,66 706.245,623	111.674
57	639.379,756 706.086,768	58	639.381,663 706.071,542	15.345
60	639.399,787 705.994,362	61	639.401,569 705.989,349	5.32
63	639.481,614 705.798,985	64	639.530,979 705.689,579	120.027
66	639.541,151 705.684,954	67	639.488,357 705.801,958	128.363
69	639.418,422 705.959,86	70	639.407,373 705.990,937	32.983
72	639.389,416 706.057,931	73	639.385,991 706.085,263	27.546
75	639.405,327 706.247,595	1	639.369,18 706.352,3	110.769

**** Lungimile segmentelor sunt determinate în planul de proiecţie Stereo 70 şi sunt rotunjite la 1 milimetru.**
***** Distanţa dintre puncte este formată din segmente cumulate ce sunt mai mici decât valoarea 1 milimetru.**

Document care conține date cu caracter personal, protejat de prevederile Regulamentului (UE) nr. 679/2016 și Legii 190/2018

DATE DESPRE IMOBILUL NR. 259

Oficiul de Cadastru şi Publicitate Imobiliară BOTOSANI
Biroul de Cadastru şi Publicitate Imobiliară Botosani

A. Partea I. Descrierea imobilului

TEREN Intravilan

Adresa: Loc. Strahotin, Jud. Botosani

Nr. Crt	Nr cadastral Nr. topografic	Suprafaţa* (mp)	Observaţii / Referinţe
A1		1.400	Sector cadastral:3 Teren neimprejmuit; Imobilul se gaseste conform CVC in pc 815/I

Construcţii

Crt	Nr cadastral Nr. topografic	Adresa	Observaţii / Referinţe
A1.1		Loc. Strahotin, Jud. Botosani	Nr. niveluri:1; S. construita la sol:72 mp; S. construita desfasurata:72 mp; Locuinta, parter.

B. Partea II. Proprietari şi acte

Inscrieri privitoare la dreptul de proprietate şi alte drepturi reale		Referinţe
/		
Act Notarial nr. 963, din 02/03/2000 emis de BNPA MARTA SANDULACHE DARJAN-COCA HUMELNICU (Contract de vanzare - cumparare);		
B1	Intabulare, drept de PROPRIETATE, dobandit prin Conventie, cota actuala 1/1, cota initiala 1/1	A1, A1.1
	1) **BÎŞCĂ LENUŢA**	

C. Partea III. SARCINI .

Inscrieri privind dezmembramintele dreptului de proprietate, drepturi reale de garanţie şi sarcini	Referinţe
NU SUNT	

Document care conține date cu caracter personal, protejat de prevederile Regulamentului (UE) nr. 679/2016 și Legii 190/2018

Anexa Nr. 1 La Partea I

Teren

Nr cadastral	Suprafaţa (mp)*	Observaţii / Referinţe
	1.400	Imobilul se gaseste conform CVC in pc 815/I

* Suprafaţa este determinată in planul de proiecţie Stereo 70.

DETALII LINIARE IMOBIL

Date referitoare la teren

Crt	Categorie folosință	Intra vilan	Suprafaţa (mp)	Tarla	Parcelă	Nr. topo	Observaţii / Referinţe
1	curti constructii	DA	100	61	815/I	-	
2	arabil	DA	1.041	61	810	-	
3	arabil	DA	259	61	801	-	

Date referitoare la construcţii

Crt	Număr	Destinaţie construcţie	Supraf. (mp)	Situaţie juridică	Observaţii / Referinţe
A1.1		constructii de locuinte	72	Cu acte	Nr. niveluri:1; S. construita la sol:72 mp; S. construita desfasurata:72 mp; Locuinta, parter.
A1.2		constructii anexa	14	Fara acte	Nr. niveluri:1; S. construita la sol:14 mp; S. construita desfasurata:14 mp; Anexa gospodareasca

Lungime Segmente

1) Valorile lungimilor segmentelor sunt obţinute din proiecţie în plan.

Punct început	X / Y	Punct sfârşit	X / Y	Lungime segment (** (m)

Punct început	X / Y	Punct sfârşit	X / Y	Lungime segment (** (m)
1	639.591,949 705.642,008	2	639.591,554 705.661,039	19.035
2	639.591,554 705.661,039	3	639.591,407 705.668,168	7.131
3	639.591,407 705.668,168	4	639.553,942 705.660,69	38.204
4	639.553,942 705.660,69	5	639.556,899 705.654,076	7.245
5	639.556,899 705.654,076	6	639.564,035 705.638,112	17.486
6	639.564,035 705.638,112	7	639.573,966 705.615,915	24.317
7	639.573,966 705.615,915	8	639.594,083 705.618,091	20.234
8	639.594,083 705.618,091	9	639.592,842 705.633,08	15.04
9	639.592,842 705.633,08	1	639.591,949 705.642,008	8.973

** Lungimile segmentelor sunt determinate în planul de proiecţie Stereo 70 şi sunt rotunjite la 1 milimetru.
*** Distanţa dintre puncte este formată din segmente cumulate ce sunt mai mici decât valoarea 1 milimetru.

Document care conține date cu caracter personal, protejat de prevederile Regulamentului (UE) nr. 679/2016 și Legii 190/2018

DATE DESPRE IMOBILUL NR. 260

Oficiul de Cadastru şi Publicitate Imobiliară BOTOSANI
Biroul de Cadastru şi Publicitate Imobiliară Botosani

A. Partea I. Descrierea imobilului

Nr. CF vechi:50727
Nr. cadastral vechi:50727

TEREN Necunoscut

Adresa: Loc. Dângeni, Jud. Botosani, (zona Gulioaia)

Nr. Crt	Nr cadastral Nr. topografic	Suprafaţa* (mp)	Observaţii / Referinţe
A1	50727	740	Sector cadastral:3 Teren neimprejmuit; Imobilul se gaseste conform CVC in pc 815/II

Construcţii

Crt	Nr cadastral Nr. topografic	Adresa	Observaţii / Referinţe
A1.1	50727-C1	Loc. Dângeni, Jud. Botosani, (zona Gulioaia)	Nr. niveluri:1; S. construita la sol:72 mp; casă construită din cărămidă, acoperită cu azbociment, cu suprafaţa construită la sol de 72,42 m.p.

B. Partea II. Proprietari şi acte

Inscrieri privitoare la dreptul de proprietate şi alte drepturi reale		Referinţe
40161 / 15/06/2017		
Act Administrativ nr. 7035, din 03/07/2017 emis de Primăria comunei Dângeni;		
B2	se notează schimbarea destinației imobilului din extravilanul comunei Dângeni, în intravilanul satului Dângeni (zona Gulioaia), comuna Dângeni	A1, A1.1
50766 / 19/07/2017		
Act Notarial nr. 1234, din 11/07/2017 emis de BIN "Nastasă Alexandru" I Botoşani;		
B3	Intabulare, drept de PROPRIETATE, dobandit prin Conventie, cota actuala 1/2, cota initiala 1/2	A1, A1.1
	1) **RACOVIȚĂ GHEORGHE DANIEL**, bun propriu	
B4	Intabulare, drept de PROPRIETATE, dobandit prin Conventie, cota actuala 1/2, cota initiala 1/2	A1, A1.1
	1) **DĂNILĂ VALENTINA**, bun propriu	

C. Partea III. SARCINI .

Inscrieri privind dezmembramintele dreptului de proprietate, drepturi reale de garanţie şi sarcini	Referinţe
NU SUNT	

Document care conține date cu caracter personal, protejat de prevederile Regulamentului (UE) nr. 679/2016 și Legii 190/2018

Anexa Nr. 1 La Partea I

Teren

Nr cadastral	Suprafaţa (mp)*	Observaţii / Referinţe
50727	740	Imobilul se gaseste conform CVC in pc 815/II

* Suprafaţa este determinată in planul de proiecţie Stereo 70.

DETALII LINIARE IMOBIL

Date referitoare la teren

Crt	Categorie folosință	Intra vilan	Suprafaţa (mp)	Tarla	Parcelă	Nr. topo	Observaţii / Referinţe
1	curti constructii	DA	100	-	815/II	-	
2	arabil	NU	544	-	810	-	
3	arabil	NU	96	-	801	-	

Date referitoare la construcţii

Crt	Număr	Destinaţie construcţie	Supraf. (mp)	Situaţie juridică	Observaţii / Referinţe
A1.1	50727-C1	constructii de locuinte	72	Cu acte	Nr. niveluri:1; S. construita la sol:72 mp; casă construită din cărămidă, acoperită cu azbociment, cu suprafaţa construită la sol de 72,42 m.p.
A1.2		constructii anexa	23	Fara acte	Nr. niveluri:1; S. construita la sol:23 mp; Anexa gospodareasca

Lungime Segmente
1) Valorile lungimilor segmentelor sunt obţinute din proiecţie în plan.

Punct început	X / Y	Punct sfârşit	X / Y	Lungime segment (** (m)

Punct început	X / Y	Punct sfârşit	X / Y	Lungime segment (** (m)
1	639.591,949 705.642,008	2	639.592,842 705.633,08	8.973
2	639.592,842 705.633,08	3	639.594,083 705.618,091	15.04
3	639.594,083 705.618,091	4	639.594,968 705.618,187	0.89
4	639.594,968 705.618,187	5	639.609,032 705.620,307	14.223
5	639.609,032 705.620,307	6	639.609,172 705.620,321	0.141
6	639.609,172 705.620,321	7	639.605,23 705.663,787	43.644
7	639.605,23 705.663,787	8	639.604,593 705.670,8	7.042
8	639.604,593 705.670,8	9	639.591,407 705.668,168	13.446
9	639.591,407 705.668,168	10	639.591,554 705.661,039	7.131
10	639.591,554 705.661,039	1	639.591,949 705.642,008	19.035

** Lungimile segmentelor sunt determinate în planul de proiecţie Stereo 70 şi sunt rotunjite la 1 milimetru.
*** Distanţa dintre puncte este formată din segmente cumulate ce sunt mai mici decât valoarea 1 milimetru.

Document care conține date cu caracter personal, protejat de prevederile Regulamentului (UE) nr. 679/2016 și Legii 190/2018

DATE DESPRE IMOBILUL NR. 261

Oficiul de Cadastru şi Publicitate Imobiliară BOTOSANI
Biroul de Cadastru şi Publicitate Imobiliară Botosani

A. Partea I. Descrierea imobilului

Nr. CF vechi:50721
Nr. cadastral vechi:50721

TEREN Extravilan

Adresa: Jud. Botosani

Nr. Crt	Nr cadastral Nr. topografic	Suprafaţa* (mp)	Observaţii / Referinţe
A1	50721	1.800	Sector cadastral:3 Teren neimprejmuit; Imobilul se gaseste conform CVC in pc 810, 814

Construcţii

Crt	Nr cadastral Nr. topografic	Adresa	Observaţii / Referinţe
A1.1	50721-C1	Jud. Botosani	Nr. niveluri:1; S. construita la sol:140 mp; locuinţă construită din cărămidă, acoperită cu plăci ondulate de azbociment, cu şase camere şi două holuri, cu suprafaţa construită la sol de 139,60 m.p.

B. Partea II. Proprietari şi acte

Inscrieri privitoare la dreptul de proprietate şi alte drepturi reale		Referinţe
13498 / 07/04/2007		
Act Notarial nr. 1827, din 06/04/2007 emis de BNPA "Cornelia Agachi-Stelian Agachi" Botoşani (Contract de vanzare - cumparare);		
B1	Intabulare, drept de PROPRIETATE, dobandit prin Conventie, cota actuala 1/1, cota initiala 1/1	A1, A1.1
	1) **MARANDIUC JEAN**, căsătorit cu 2) **MARANDIUC GETA**, bun comun	
	OBSERVATII: (provenita din conversia CF 115)	

C. Partea III. SARCINI .

Inscrieri privind dezmembramintele dreptului de proprietate, drepturi reale de garanţie şi sarcini	Referinţe
NU SUNT	

Document care conține date cu caracter personal, protejat de prevederile Regulamentului (UE) nr. 679/2016 și Legii 190/2018

Anexa Nr. 1 La Partea I

Teren

Nr cadastral	Suprafaţa (mp)*	Observaţii / Referinţe
50721	1.800	Imobilul se gaseste conform CVC in pc 810, 814

* Suprafaţa este determinată in planul de proiecţie Stereo 70.

DETALII LINIARE IMOBIL

Date referitoare la teren

Crt	Categorie folosință	Intra vilan	Suprafaţa (mp)	Tarla	Parcelă	Nr. topo	Observaţii / Referinţe
1	curti constructii	NU	200	-	814	-	
2	arabil	NU	1.175	-	810	-	
3	arabil	NU	425	-	801	-	

Date referitoare la construcţii

Crt	Număr	Destinaţie construcţie	Supraf. (mp)	Situaţie juridică	Observaţii / Referinţe
A1.1	50721-C1	constructii de locuinte	140	Cu acte	Nr. niveluri:1; S. construita la sol:140 mp; locuinţă construită din cărămidă, acoperită cu plăci ondulate de azbociment, cu şase camere şi două holuri, cu suprafaţa construită la sol de 139,60 m.p.
A1.2		constructii anexa	55	Fara acte	Nr. niveluri:1; S. construita la sol:55 mp; Anexa gospodareasca

Lungime Segmente

1) Valorile lungimilor segmentelor sunt obţinute din proiecţie în plan.

Punct început	X / Y	Punct sfârşit	X / Y	Lungime segment (** (m)

Punct început	X / Y	Punct sfârşit	X / Y	Lungime segment (** (m)
1	639.624,361 705.621,794	2	639.640,933 705.623,381	16.648
2	639.640,933 705.623,381	3	639.633,765 705.669,52	46.692
3	639.633,765 705.669,52	4	639.631,542 705.684,2	14.847
4	639.631,542 705.684,2	5	639.603,882 705.678,642	28.213
5	639.603,882 705.678,642	6	639.604,593 705.670,8	7.874
6	639.604,593 705.670,8	7	639.605,23 705.663,787	7.042
7	639.605,23 705.663,787	8	639.609,172 705.620,321	43.644
8	639.609,172 705.620,321	1	639.624,361 705.621,794	15.26

** Lungimile segmentelor sunt determinate în planul de proiecţie Stereo 70 şi sunt rotunjite la 1 milimetru.
*** Distanţa dintre puncte este formată din segmente cumulate ce sunt mai mici decât valoarea 1 milimetru.

Document care conține date cu caracter personal, protejat de prevederile Regulamentului (UE) nr. 679/2016 și Legii 190/2018

DATE DESPRE IMOBILUL NR. 262

Oficiul de Cadastru şi Publicitate Imobiliară BOTOSANI
Biroul de Cadastru şi Publicitate Imobiliară Botosani

A. Partea I. Descrierea imobilului

TEREN Extravilan

Adresa: Jud. Botosani

Nr. Crt	Nr cadastral Nr. topografic	Suprafaţa* (mp)	Observaţii / Referinţe
A1		3.515	Sector cadastral:3 Teren neimprejmuit;

B. Partea II. Proprietari şi acte

Inscrieri privitoare la dreptul de proprietate şi alte drepturi reale		Referinţe
/		
Act Normativ nr. 268, din 28/05/2001 emis de Parlamentul Romaniei (Lege. Hotararea de Guvern nr. 626/06-07-2001 emisa de Guvernul Romaniei, act administrativ nr. 154/20-02-2025 + anexa emis de Agentia Domeniilor Statului);		
B1	Intabulare, drept de PROPRIETATE, dobandit prin Lege, cota actuala 1/1, cota initiala 1/1	A1
	1) **STATUL ROMAN**, CIF:9999999999999, Lipsa C.U.I. domeniu privat	
B2	Intabulare, drept de ADMINISTRARE, dobandit prin Lege, cota actuala 1/1, cota initiala 1/1	A1
	1) **AGENTIA DOMENIILOR STATULUI**, CIF:12708834	

C. Partea III. SARCINI .

Inscrieri privind dezmembramintele dreptului de proprietate, drepturi reale de garanţie şi sarcini	Referinţe
NU SUNT	

Anexa Nr. 1 La Partea I

Teren

Nr cadastral	Suprafaţa (mp)*	Observaţii / Referinţe
	3.515	

* Suprafaţa este determinată in planul de proiecţie Stereo 70.

DETALII LINIARE IMOBIL

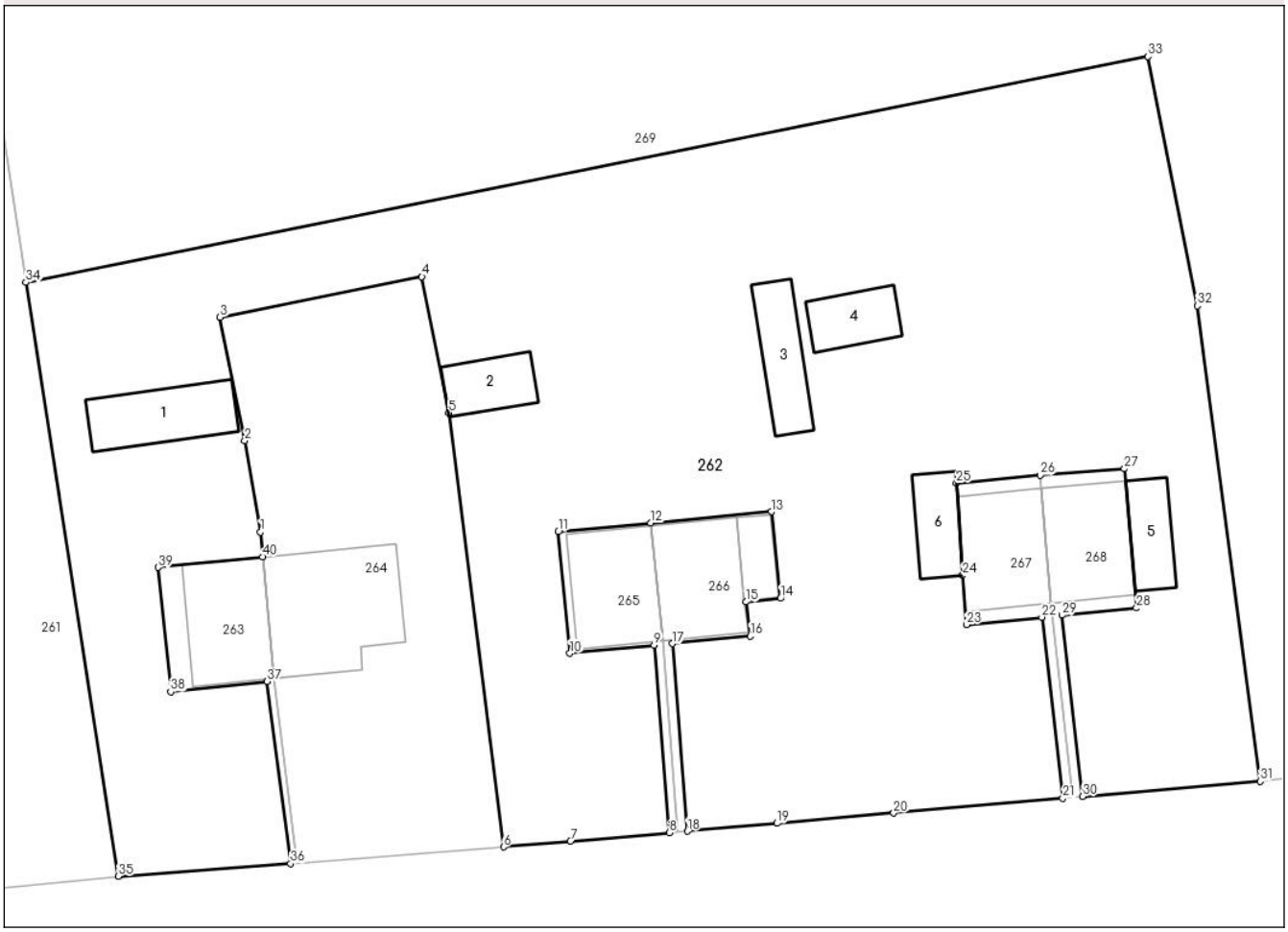

Date referitoare la teren

Crt	Categorie folosință	Intra vilan	Suprafaţa (mp)	Tarla	Parcelă	Nr. topo	Observaţii / Referinţe
1	arabil	NU	3.440	61	810	-	
2	curti constructii	NU	14	61	813	-	
3	curti constructii	NU	28	61	812	-	
4	curti constructii	NU	33	61	811	-	

Date referitoare la construcţii

Crt	Număr	Destinaţie construcţie	Supraf. (mp)	Situaţie juridică	Observaţii / Referinţe
A1.1		constructii anexa	47	Fara acte	Nr. niveluri:1; S. construita la sol:47 mp; Anexa gospodareasca
A1.2		constructii anexa	28	Fara acte	Nr. niveluri:1; S. construita la sol:28 mp; Anexa gospodareasca
A1.3		constructii anexa	37	Fara acte	Nr. niveluri:1; S. construita la sol:37 mp; Anexa gospodareasca
A1.4		constructii anexa	28	Fara acte	Nr. niveluri:1; S. construita la sol:28 mp; Anexa gospodareasca
A1.5		constructii anexa	28	Fara acte	Nr. niveluri:1; S. construita la sol:28 mp; Anexa gospodareasca
A1.6		constructii anexa	27	Fara acte	Nr. niveluri:1; S. construita la sol:27 mp; Anexa gospodareasca

Document care conține date cu caracter personal, protejat de prevederile Regulamentului (UE) nr. 679/2016 și Legii 190/2018

Lungime Segmente
1) Valorile lungimilor segmentelor sunt obţinute din proiecţie în plan.

Punct început	X / Y	Punct sfârşit	X / Y	Lungime segment (** (m)
1	639.652,01 705.650,13	2	639.650,775 705.657,211	7.188
3	639.648,865 705.666,805	4	639.664,552 705.669,956	16.0
5	639.666,66 705.659,366	6	639.670,903 705.625,666	33.966
7	639.676,108 705.626,109	8	639.683,774 705.626,762	7.694
9	639.682,604 705.641,322	10	639.676,063 705.640,703	6.57
11	639.675,142 705.650,142	12	639.682,349 705.650,816	7.238
13	639.691,729 705.651,693	14	639.692,435 705.644,974	6.756
15	639.689,773 705.644,696	16	639.690,095 705.642,031	2.684
17	639.684,018 705.641,456	18	639.685,189 705.626,884	14.619
19	639.692,163 705.627,498	20	639.701,228 705.628,295	9.1
21	639.714,384 705.629,453	22	639.712,755 705.643,504	14.145
23	639.706,901 705.642,932	24	639.706,581 705.646,76	3.841
25	639.706,105 705.653,927	26	639.712,634 705.654,535	6.557
27	639.719,168 705.655,032	28	639.720,108 705.644,222	10.851
29	639.714,308 705.643,656	30	639.715,939 705.629,587	14.163
31	639.729,733 705.630,766	32	639.724,844 705.667,696	37.252
33	639.721,008 705.687,05	34	639.633,765 705.669,52	88.987
35	639.640,933 705.623,381	36	639.654,341 705.624,372	13.445
37	639.652,522 705.638,514	38	639.645,02 705.637,717	7.544
39	639.644,047 705.647,379	40	639.652,182 705.648,192	8.176

Punct început	X / Y	Punct sfârşit	X / Y	Lungime segment (** (m)
2	639.650,775 705.657,211	3	639.648,865 705.666,805	9.782
4	639.664,552 705.669,956	5	639.666,66 705.659,366	10.798
6	639.670,903 705.625,666	7	639.676,108 705.626,109	5.224
8	639.683,774 705.626,762	9	639.682,604 705.641,322	14.607
10	639.676,063 705.640,703	11	639.675,142 705.650,142	9.484
12	639.682,349 705.650,816	13	639.691,729 705.651,693	9.421
14	639.692,435 705.644,974	15	639.689,773 705.644,696	2.676
16	639.690,095 705.642,031	17	639.684,018 705.641,456	6.104
18	639.685,189 705.626,884	19	639.692,163 705.627,498	7.001
20	639.701,228 705.628,295	21	639.714,384 705.629,453	13.207
22	639.712,755 705.643,504	23	639.706,901 705.642,932	5.882
24	639.706,581 705.646,76	25	639.706,105 705.653,927	7.183
26	639.712,634 705.654,535	27	639.719,168 705.655,032	6.553
28	639.720,108 705.644,222	29	639.714,308 705.643,656	5.828
30	639.715,939 705.629,587	31	639.729,733 705.630,766	13.844
32	639.724,844 705.667,696	33	639.721,008 705.687,05	19.73
34	639.633,765 705.669,52	35	639.640,933 705.623,381	46.692
36	639.654,341 705.624,372	37	639.652,522 705.638,514	14.259
38	639.645,02 705.637,717	39	639.644,047 705.647,379	9.711
40	639.652,182 705.648,192	1	639.652,01 705.650,13	1.946

** Lungimile segmentelor sunt determinate în planul de proiecţie Stereo 70 şi sunt rotunjite la 1 milimetru.
*** Distanţa dintre puncte este formată din segmente cumulate ce sunt mai mici decât valoarea 1 milimetru.

Document care conține date cu caracter personal, protejat de prevederile Regulamentului (UE) nr. 679/2016 și Legii 190/2018

DATE DESPRE IMOBILUL NR. 263

Oficiul de Cadastru şi Publicitate Imobiliară BOTOSANI
Biroul de Cadastru şi Publicitate Imobiliară Botosani

A. Partea I. Descrierea imobilului

TEREN Extravilan

Adresa: Jud. Botosani

Nr. Crt	Nr cadastral Nr. topografic	Suprafaţa* (mp)	Observaţii / Referinţe
A1		86	Sector cadastral:3 Teren neimprejmuit; Diferenta de suprafata se gaseste la imobilul ID 264

B. Partea II. Proprietari şi acte

Inscrieri privitoare la dreptul de proprietate şi alte drepturi reale		Referinţe
/		
Act Administrativ nr. 665, din 10/11/1993 emis de MINISTERUL AGRICULTURII SI ALIMENTATIEI (Titlu proprietate. insotit de tabelul anexa (pozitia 22,23));		
B1	Intabulare, drept de PROPRIETATE, dobandit prin Lege, cota actuala 1/1, cota initiala 1/1	A1
	1) **COZINDA S.A.**, CIF:616826	

C. Partea III. SARCINI .

Inscrieri privind dezmembramintele dreptului de proprietate, drepturi reale de garanţie şi sarcini	Referinţe
NU SUNT	

Anexa Nr. 1 La Partea I

Teren

Nr cadastral	Suprafaţa (mp)*	Observaţii / Referinţe
	86	Diferenta de suprafata se gaseste la imobilul ID 264

* Suprafaţa este determinată in planul de proiecţie Stereo 70.

DETALII LINIARE IMOBIL

Date referitoare la teren

Crt	Categorie folosință	Intra vilan	Suprafaţa (mp)	Tarla	Parcelă	Nr. topo	Observaţii / Referinţe
1	curti constructii	NU	86	61	813	-	

Date referitoare la construcţii

Crt	Număr	Destinaţie construcţie	Supraf. (mp)	Situaţie juridică	Observaţii / Referinţe
A1.1		constructii de locuinte	60	Fara acte	Nr. niveluri:1; S. construita la sol:60 mp; Locuinta

Lungime Segmente
1) Valorile lungimilor segmentelor sunt obţinute din proiecţie în plan.

Punct început	X / Y	Punct sfârşit	X / Y	Lungime segment (** (m)
1	639.654,863 705.624,411	2	639.653,016 705.638,767	14.474
2	639.653,016 705.638,767	3	639.652,182 705.648,192	9.462
3	639.652,182 705.648,192	4	639.644,047 705.647,379	8.176
4	639.644,047 705.647,379	5	639.645,02 705.637,717	9.711

Document care conține date cu caracter personal, protejat de prevederile Regulamentului (UE) nr. 679/2016 și Legii 190/2018

Punct început	X / Y	Punct sfârşit	X / Y	Lungime segment (** (m)
5	639.645,02 705.637,717	6	639.652,522 705.638,514	7.544
6	639.652,522 705.638,514	7	639.654,341 705.624,372	14.259
7	639.654,341 705.624,372	1	639.654,863 705.624,411	0.523

** Lungimile segmentelor sunt determinate în planul de proiecţie Stereo 70 şi sunt rotunjite la 1 milimetru.
*** Distanţa dintre puncte este formată din segmente cumulate ce sunt mai mici decât valoarea 1 milimetru.

Document care conține date cu caracter personal, protejat de prevederile Regulamentului (UE) nr. 679/2016 și Legii 190/2018

DATE DESPRE IMOBILUL NR. 264

Oficiul de Cadastru şi Publicitate Imobiliară BOTOSANI
Biroul de Cadastru şi Publicitate Imobiliară Botosani

A. Partea I. Descrierea imobilului

Nr. CF vechi:50799
Nr. cadastral vechi:50799

TEREN Extravilan

Adresa: Jud. Botosani

Nr. Crt	Nr cadastral Nr. topografic	Suprafaţa* (mp)	Observaţii / Referinţe
A1	50799	700	Sector cadastral:3 Teren neimprejmuit;

Construcţii

Crt	Nr cadastral Nr. topografic	Adresa	Observaţii / Referinţe
A1.1	50799-C1	Jud. Botosani	Nr. niveluri:1; S. construita la sol:93 mp; Casă compusă din trei camere şi hol în suprafaţă construită la sol de 93 m.p.

B. Partea II. Proprietari şi acte

Inscrieri privitoare la dreptul de proprietate şi alte drepturi reale		Referinţe
9271 / 25/05/2006		
Act Notarial nr. 3492, din 23/05/2006 emis de BNP "Reta Aniţei" Botoşani (Contract de vanzare - cumparare);		
B1	Intabulare, drept de PROPRIETATE, dobandit prin Conventie, cota actuala 1/1, cota initiala 1/1	A1, A1.1
	1) **HARCUTĂ MARCEL**, bun propriu	
	OBSERVATII: (provenita din conversia CF 79)	

C. Partea III. SARCINI .

Inscrieri privind dezmembramintele dreptului de proprietate, drepturi reale de garanţie şi sarcini	Referinţe
NU SUNT	

Document care conține date cu caracter personal, protejat de prevederile Regulamentului (UE) nr. 679/2016 și Legii 190/2018

Anexa Nr. 1 La Partea I

Teren

Nr cadastral	Suprafaţa (mp)*	Observaţii / Referinţe
50799	700	

* Suprafaţa este determinată in planul de proiecţie Stereo 70.

DETALII LINIARE IMOBIL

Date referitoare la teren

Crt	Categorie folosință	Intra vilan	Suprafaţa (mp)	Tarla	Parcelă	Nr. topo	Observaţii / Referinţe
1	curti constructii	NU	400	-	813/1	-	
2	arabil	NU	300	-	813/1	-	

Date referitoare la construcţii

Crt	Număr	Destinaţie construcţie	Supraf. (mp)	Situaţie juridică	Observaţii / Referinţe
A1.1	50799-C1	constructii de locuinte	93	Cu acte	Nr. niveluri:1; S. construita la sol:93 mp; Casă compusă din trei camere şi hol în suprafaţă construită la sol de 93 m.p.

Lungime Segmente
1) Valorile lungimilor segmentelor sunt obţinute din proiecţie în plan.

Punct început	X / Y	Punct sfârşit	X / Y	Lungime segment (** (m)
1	639.654,863 705.624,411	2	639.670,309 705.625,616	15.493
2	639.670,309 705.625,616	3	639.670,903 705.625,666	0.596

Document care conține date cu caracter personal, protejat de prevederile Regulamentului (UE) nr. 679/2016 și Legii 190/2018

Punct început	X / Y	Punct sfârşit	X / Y	Lungime segment (** (m)
3	639.670,903 705.625,666	4	639.666,66 705.659,366	33.966
4	639.666,66 705.659,366	5	639.664,552 705.669,956	10.798
5	639.664,552 705.669,956	6	639.648,865 705.666,805	16.0
6	639.648,865 705.666,805	7	639.650,775 705.657,211	9.782
7	639.650,775 705.657,211	8	639.652,01 705.650,13	7.188
8	639.652,01 705.650,13	9	639.652,182 705.648,192	1.946
9	639.652,182 705.648,192	10	639.653,016 705.638,767	9.462
10	639.653,016 705.638,767	1	639.654,863 705.624,411	14.474

** Lungimile segmentelor sunt determinate în planul de proiecţie Stereo 70 şi sunt rotunjite la 1 milimetru.
*** Distanţa dintre puncte este formată din segmente cumulate ce sunt mai mici decât valoarea 1 milimetru.

Document care conține date cu caracter personal, protejat de prevederile Regulamentului (UE) nr. 679/2016 și Legii 190/2018

DATE DESPRE IMOBILUL NR. 265

Oficiul de Cadastru şi Publicitate Imobiliară BOTOSANI
Biroul de Cadastru şi Publicitate Imobiliară Botosani

A. Partea I. Descrierea imobilului

TEREN Extravilan

Adresa: Jud. Botosani

Nr. Crt	Nr cadastral Nr. topografic	Suprafaţa* (mp)	Observaţii / Referinţe
A1		79	Sector cadastral:3 Teren neimprejmuit; Diferenta de suprafata de 93 mp se gaseste la imobilul ID 266

B. Partea II. Proprietari şi acte

Inscrieri privitoare la dreptul de proprietate şi alte drepturi reale		Referinţe
/		
Act Administrativ nr. 665, din 10/11/1993 emis de MINISTERUL AGRICULTURII SI ALIMENTATIEI (Titlu proprietate. insotit de tabelul anexa (pozitia 24, 25));		
B1	Intabulare, drept de PROPRIETATE, dobandit prin Lege, cota actuala 1/1, cota initiala 1/1	A1, A1.1
	1) **COZINDA S.A.**, CIF:616826	

C. Partea III. SARCINI .

Inscrieri privind dezmembramintele dreptului de proprietate, drepturi reale de garanţie şi sarcini	Referinţe
NU SUNT	

Document care conține date cu caracter personal, protejat de prevederile Regulamentului (UE) nr. 679/2016 și Legii 190/2018

Anexa Nr. 1 La Partea I

Teren

Nr cadastral	Suprafaţa (mp)*	Observaţii / Referinţe
	79	Diferenta de suprafata de 93 mp se gaseste la imobilul ID 266

* Suprafaţa este determinată in planul de proiecţie Stereo 70.

DETALII LINIARE IMOBIL

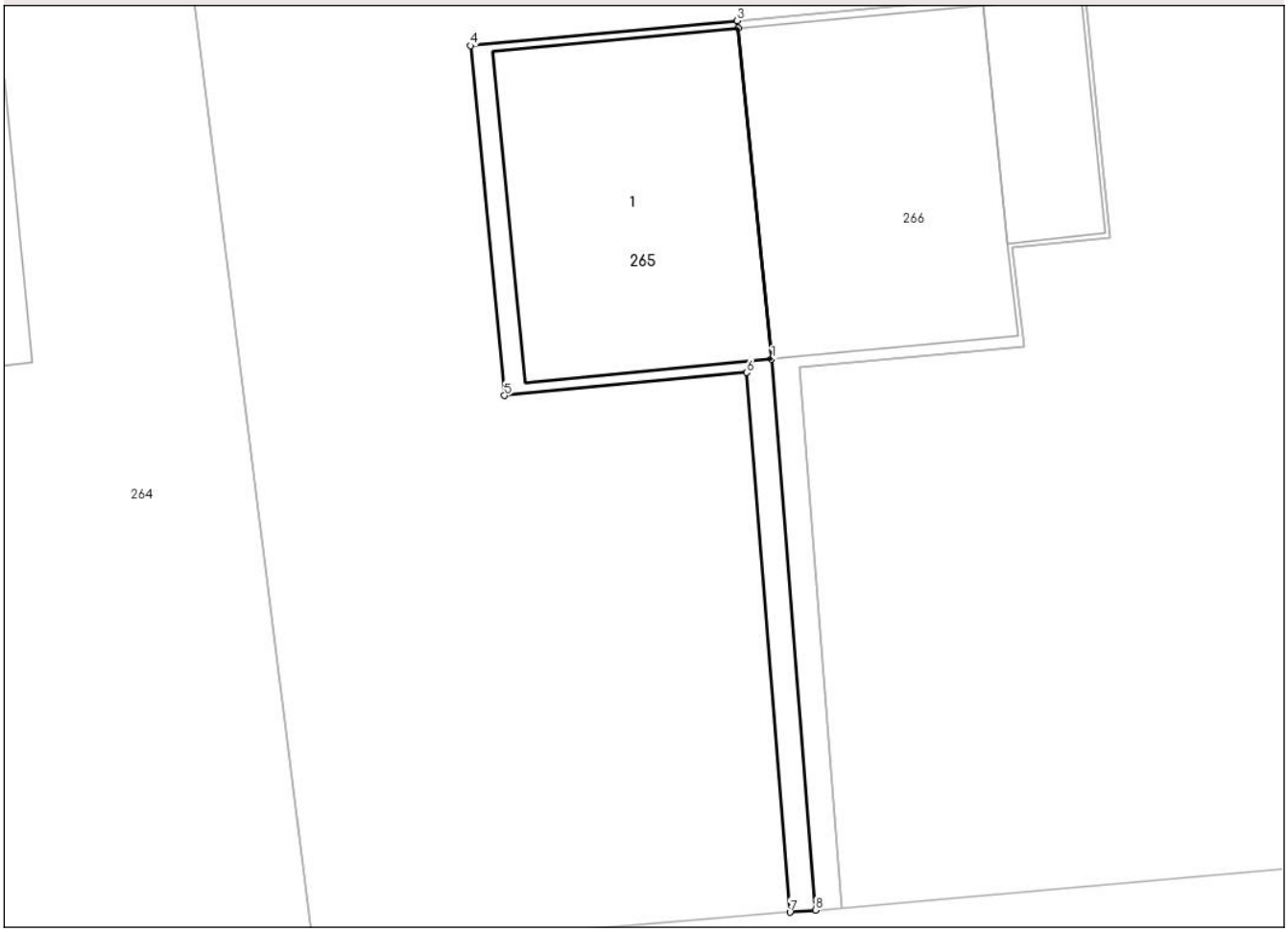

Date referitoare la teren

Crt	Categorie folosință	Intra vilan	Suprafaţa (mp)	Tarla	Parcelă	Nr. topo	Observaţii / Referinţe
1	curti constructii	NU	79	61	812	-	

Date referitoare la construcţii

Crt	Număr	Destinaţie construcţie	Supraf. (mp)	Situaţie juridică	Observaţii / Referinţe
A1.1		constructii de locuinte	60	Fara acte	Nr. niveluri:1; S. construita la sol:60 mp; Locuinta

Lungime Segmente
1) Valorile lungimilor segmentelor sunt obţinute din proiecţie în plan.

Punct început	X / Y	Punct sfârşit	X / Y	Lungime segment (** (m)
1	639.683,278 705.641,688	2	639.682,37 705.650,617	8.975
2	639.682,37 705.650,617	3	639.682,349 705.650,816	0.2
3	639.682,349 705.650,816	4	639.675,142 705.650,142	7.238
4	639.675,142 705.650,142	5	639.676,063 705.640,703	9.484

Document care conține date cu caracter personal, protejat de prevederile Regulamentului (UE) nr. 679/2016 și Legii 190/2018

Punct început	X / Y	Punct sfârşit	X / Y	Lungime segment (** (m)
5	639.676,063 705.640,703	6	639.682,604 705.641,322	6.57
6	639.682,604 705.641,322	7	639.683,774 705.626,762	14.607
7	639.683,774 705.626,762	8	639.684,471 705.626,821	0.699
8	639.684,471 705.626,821	1	639.683,278 705.641,688	14.915

** Lungimile segmentelor sunt determinate în planul de proiecţie Stereo 70 şi sunt rotunjite la 1 milimetru.
*** Distanţa dintre puncte este formată din segmente cumulate ce sunt mai mici decât valoarea 1 milimetru.

Document care conține date cu caracter personal, protejat de prevederile Regulamentului (UE) nr. 679/2016 și Legii 190/2018

DATE DESPRE IMOBILUL NR. 266

Oficiul de Cadastru şi Publicitate Imobiliară BOTOSANI
Biroul de Cadastru şi Publicitate Imobiliară Botosani

A. Partea I. Descrierea imobilului

TEREN Intravilan

Adresa: Loc. Strahotin, Nr. -, Jud. Botosani

Nr. Crt	Nr cadastral Nr. topografic	Suprafaţa* (mp)	Observaţii / Referinţe
A1		93	Sector cadastral:3 Teren neimprejmuit; Diferenta de suprafata de 79mp se gaseste la imobilul ID 265

Construcţii

Crt	Nr cadastral Nr. topografic	Adresa	Observaţii / Referinţe
A1.1		Loc. Strahotin, Jud. Botosani	Nr. niveluri:1; S. construita la sol:60 mp; Locuinta

B. Partea II. Proprietari şi acte

Inscrieri privitoare la dreptul de proprietate şi alte drepturi reale		Referinţe
/		
Act Notarial nr. 5947, din 18/12/2000 emis de BNPA CORNELIA AGACHI-STELIAN AGACHI (Contract de vanzare - cumparare);		
B1	Intabulare, drept de PROPRIETATE, dobandit prin Conventie, cota actuala 1/1, cota initiala 1/1	A1.1
	1) **BOGHIAN DAN** 2) **BOGHIAN PAULA**	
Act Administrativ nr. 665, din 10/11/1993 emis de MINISTERUL AGRICULTURII SI ALIMENTATIEI (Titlu proprietate. insotit de tabelul anexa (pozitia 24, 25));		
B2	Intabulare, drept de PROPRIETATE, dobandit prin Lege, cota actuala 1/1, cota initiala 1/1	A1
	1) **COZINDA S.A.**, CIF:616826	

C. Partea III. SARCINI .

Inscrieri privind dezmembramintele dreptului de proprietate, drepturi reale de garanţie şi sarcini	Referinţe
NU SUNT	

Document care conține date cu caracter personal, protejat de prevederile Regulamentului (UE) nr. 679/2016 și Legii 190/2018

Anexa Nr. 1 La Partea I

Teren

Nr cadastral	Suprafaţa (mp)*	Observaţii / Referinţe
	93	Diferenta de suprafata de 79mp se gaseste la imobilul ID 265

* Suprafaţa este determinată in planul de proiecţie Stereo 70.

DETALII LINIARE IMOBIL

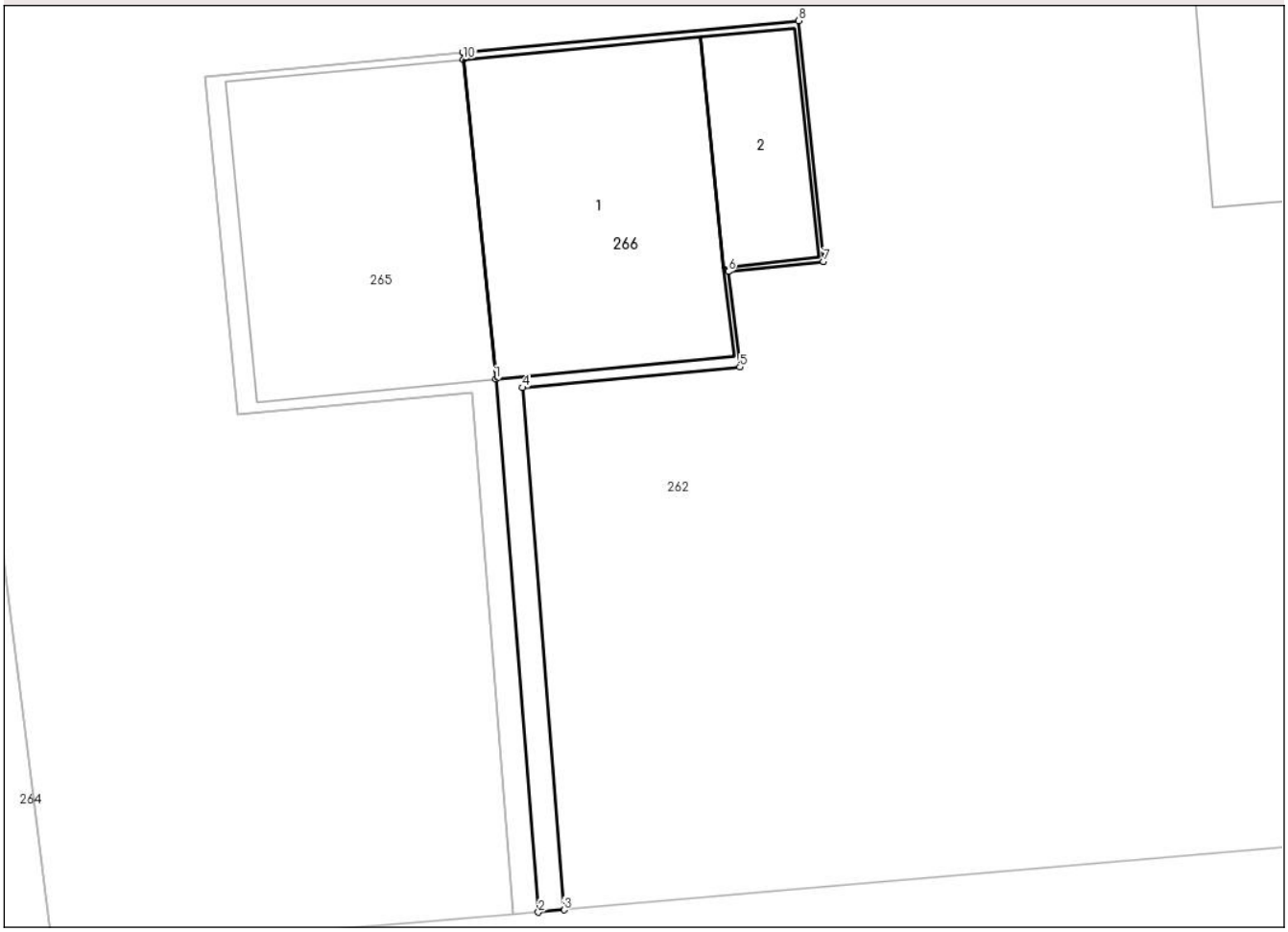

Date referitoare la teren

Crt	Categorie folosință	Intra vilan	Suprafaţa (mp)	Tarla	Parcelă	Nr. topo	Observaţii / Referinţe
1	curti constructii	DA	93	61	812	-	

Date referitoare la construcţii

Crt	Număr	Destinaţie construcţie	Supraf. (mp)	Situaţie juridică	Observaţii / Referinţe
A1.1		constructii de locuinte	60	Cu acte	Nr. niveluri:1; S. construita la sol:60 mp; Locuinta
A1.2		constructii anexa	17	Fara acte	Nr. niveluri:1; S. construita la sol:17 mp; Anexa

Lungime Segmente

1) Valorile lungimilor segmentelor sunt obţinute din proiecţie în plan.

Punct început	X / Y	Punct sfârşit	X / Y	Lungime segment (** (m)
1	639.683,278 705.641,688	2	639.684,471 705.626,821	14.915
2	639.684,471 705.626,821	3	639.685,189 705.626,884	0.721
3	639.685,189 705.626,884	4	639.684,018 705.641,456	14.619

Document care conține date cu caracter personal, protejat de prevederile Regulamentului (UE) nr. 679/2016 și Legii 190/2018

Punct început	X / Y	Punct sfârşit	X / Y	Lungime segment (** (m)
4	639.684,018 705.641,456	5	639.690,095 705.642,031	6.104
5	639.690,095 705.642,031	6	639.689,773 705.644,696	2.684
6	639.689,773 705.644,696	7	639.692,435 705.644,974	2.676
7	639.692,435 705.644,974	8	639.691,729 705.651,693	6.756
8	639.691,729 705.651,693	9	639.682,349 705.650,816	9.421
9	639.682,349 705.650,816	10	639.682,37 705.650,617	0.2
10	639.682,37 705.650,617	1	639.683,278 705.641,688	8.975

** Lungimile segmentelor sunt determinate în planul de proiecţie Stereo 70 şi sunt rotunjite la 1 milimetru.
*** Distanţa dintre puncte este formată din segmente cumulate ce sunt mai mici decât valoarea 1 milimetru.

Document care conține date cu caracter personal, protejat de prevederile Regulamentului (UE) nr. 679/2016 și Legii 190/2018

DATE DESPRE IMOBILUL NR. 267

Oficiul de Cadastru şi Publicitate Imobiliară BOTOSANI
Biroul de Cadastru şi Publicitate Imobiliară Botosani

A. Partea I. Descrierea imobilului

TEREN Intravilan

Adresa: Loc. Strahotin, Nr. -, Jud. Botosani

Nr. Crt	Nr cadastral Nr. topografic	Suprafaţa* (mp)	Observaţii / Referinţe
A1		84	Sector cadastral:3 Teren neimprejmuit;

Construcţii

Crt	Nr cadastral Nr. topografic	Adresa	Observaţii / Referinţe
A1.1		Loc. Strahotin, Jud. Botosani	Nr. niveluri:1; S. construita la sol:59 mp; Casa de locuit

B. Partea II. Proprietari şi acte

Inscrieri privitoare la dreptul de proprietate şi alte drepturi reale		Referinţe
/		
Act Notarial nr. 2100, din 20/11/2023 emis de SPN AGACHI CORNELIA AGACHI STELIAN;		
B1	Intabulare, drept de PROPRIETATE, dobandit prin Conventie, cota actuala 1/1, cota initiala 1/1	A1, A1.1
	1) **BOGHIAN DAN-FLORIN**	

C. Partea III. SARCINI .

Inscrieri privind dezmembramintele dreptului de proprietate, drepturi reale de garanţie şi sarcini	Referinţe
NU SUNT	

Document care conține date cu caracter personal, protejat de prevederile Regulamentului (UE) nr. 679/2016 și Legii 190/2018

Anexa Nr. 1 La Partea I

Teren

Nr cadastral	Suprafaţa (mp)*	Observaţii / Referinţe
	84	

* Suprafaţa este determinată in planul de proiecţie Stereo 70.

DETALII LINIARE IMOBIL

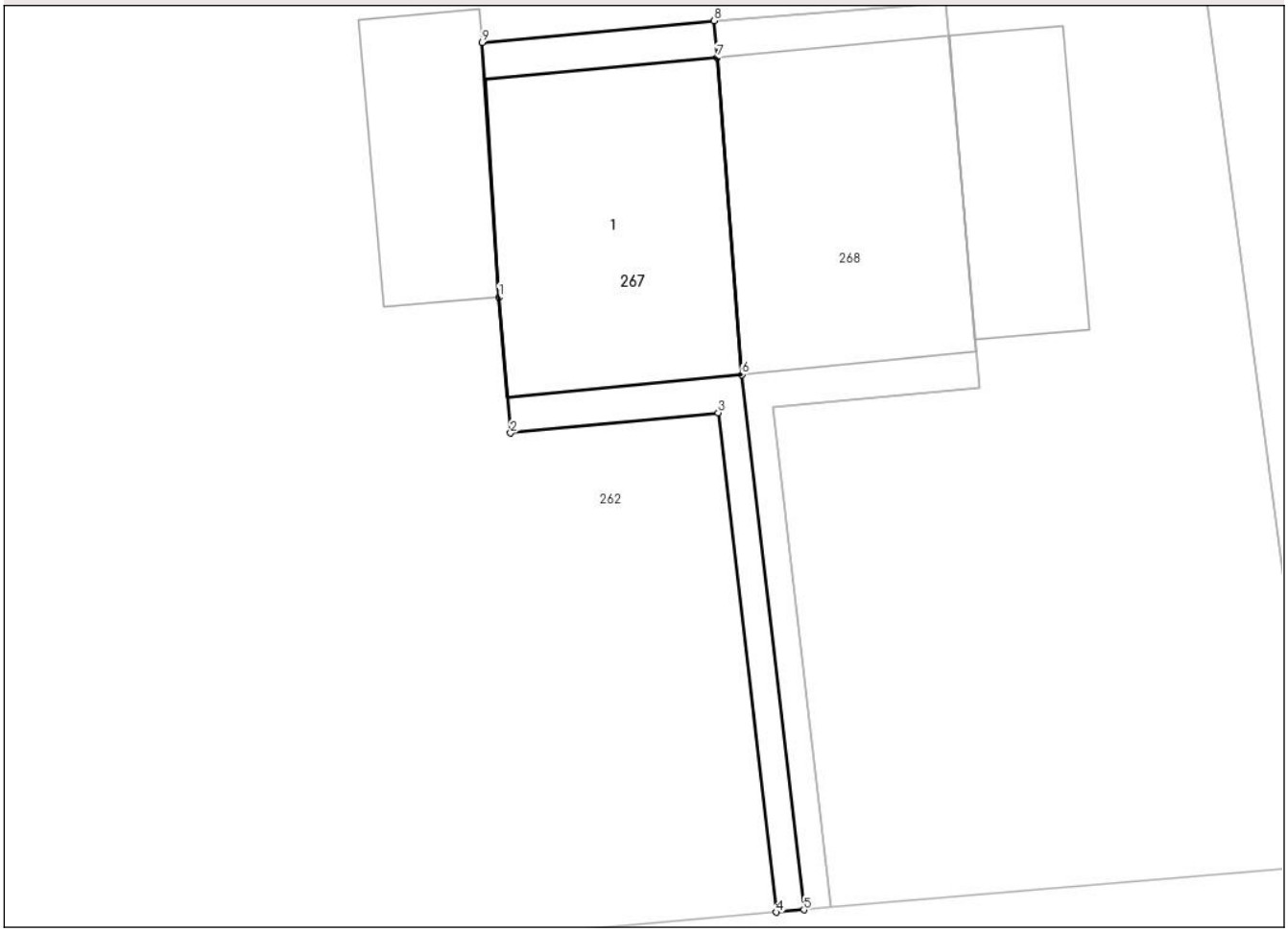

Date referitoare la teren

Crt	Categorie folosință	Intra vilan	Suprafaţa (mp)	Tarla	Parcelă	Nr. topo	Observaţii / Referinţe
1	curti constructii	DA	84	61	811	-	

Date referitoare la construcţii

Crt	Număr	Destinaţie construcţie	Supraf. (mp)	Situaţie juridică	Observaţii / Referinţe
A1.1		constructii de locuinte	Din acte: 45 Masurata: 59	Cu acte	Nr. niveluri:1; S. construita la sol:59 mp; Casa de locuit

Lungime Segmente
1) Valorile lungimilor segmentelor sunt obţinute din proiecţie în plan.

Punct început	X / Y	Punct sfârşit	X / Y	Lungime segment (** (m)
1	639.706,581 705.646,76	2	639.706,901 705.642,932	3.841
2	639.706,901 705.642,932	3	639.712,755 705.643,504	5.882
3	639.712,755 705.643,504	4	639.714,384 705.629,453	14.145
4	639.714,384 705.629,453	5	639.715,164 705.629,52	0.783

Document care conține date cu caracter personal, protejat de prevederile Regulamentului (UE) nr. 679/2016 și Legii 190/2018

Punct început	X / Y	Punct sfârşit	X / Y	Lungime segment (** (m)
5	639.715,164 705.629,52	6	639.713,419 705.644,577	15.158
6	639.713,419 705.644,577	7	639.712,716 705.653,498	8.949
7	639.712,716 705.653,498	8	639.712,634 705.654,535	1.04
8	639.712,634 705.654,535	9	639.706,105 705.653,927	6.557
9	639.706,105 705.653,927	1	639.706,581 705.646,76	7.183

** Lungimile segmentelor sunt determinate în planul de proiecţie Stereo 70 şi sunt rotunjite la 1 milimetru.
*** Distanţa dintre puncte este formată din segmente cumulate ce sunt mai mici decât valoarea 1 milimetru.

Document care conține date cu caracter personal, protejat de prevederile Regulamentului (UE) nr. 679/2016 și Legii 190/2018

DATE DESPRE IMOBILUL NR. 268

Oficiul de Cadastru şi Publicitate Imobiliară BOTOSANI
Biroul de Cadastru şi Publicitate Imobiliară Botosani

A. Partea I. Descrierea imobilului

TEREN Extravilan

Adresa: Jud. Botosani

Nr. Crt	Nr cadastral Nr. topografic	Suprafaţa* (mp)	Observaţii / Referinţe
A1		83	Sector cadastral:3 Teren neimprejmuit; Diferenta de suprafata de 84 mp se gaseste la imobilul ID 267

B. Partea II. Proprietari şi acte

Inscrieri privitoare la dreptul de proprietate şi alte drepturi reale		Referinţe
/		
Act Administrativ nr. 665, din 10/11/1993 emis de MINISTERUL AGRICULTURII SI ALIMENTATIEI (Titlu proprietate. insotit de tabelul anexa (pozitia 26,27));		
B1	Intabulare, drept de PROPRIETATE, dobandit prin Lege, cota actuala 1/1, cota initiala 1/1	A1
	1) **COZINDA S.A.**, CIF:616826	

C. Partea III. SARCINI .

Inscrieri privind dezmembramintele dreptului de proprietate, drepturi reale de garanţie şi sarcini	Referinţe
NU SUNT	

Document care conține date cu caracter personal, protejat de prevederile Regulamentului (UE) nr. 679/2016 și Legii 190/2018

Anexa Nr. 1 La Partea I

Teren

Nr cadastral	Suprafaţa (mp)*	Observaţii / Referinţe
	83	Diferenta de suprafata de 84 mp se gaseste la imobilul ID 267

* Suprafaţa este determinată in planul de proiecţie Stereo 70.

DETALII LINIARE IMOBIL

Date referitoare la teren

Crt	Categorie folosință	Intra vilan	Suprafaţa (mp)	Tarla	Parcelă	Nr. topo	Observaţii / Referinţe
1	curti constructii	NU	83	61	811	-	

Date referitoare la construcţii

Crt	Număr	Destinaţie construcţie	Supraf. (mp)	Situaţie juridică	Observaţii / Referinţe
A1.1		constructii de locuinte	59	Fara acte	Nr. niveluri:1; S. construita la sol:59 mp; Locuinta

Lungime Segmente
1) Valorile lungimilor segmentelor sunt obţinute din proiecţie în plan.

Punct început	X / Y	Punct sfârşit	X / Y	Lungime segment (** (m)
1	639.713,419 705.644,577	2	639.715,164 705.629,52	15.158
2	639.715,164 705.629,52	3	639.715,939 705.629,587	0.778
3	639.715,939 705.629,587	4	639.714,308 705.643,656	14.163
4	639.714,308 705.643,656	5	639.720,108 705.644,222	5.828

Document care conține date cu caracter personal, protejat de prevederile Regulamentului (UE) nr. 679/2016 și Legii 190/2018

Punct început	X / Y	Punct sfârşit	X / Y	Lungime segment (** (m)
5	639.720,108 705.644,222	6	639.719,168 705.655,032	10.851
6	639.719,168 705.655,032	7	639.712,634 705.654,535	6.553
7	639.712,634 705.654,535	8	639.712,716 705.653,498	1.04
8	639.712,716 705.653,498	1	639.713,419 705.644,577	8.949

** Lungimile segmentelor sunt determinate în planul de proiecţie Stereo 70 şi sunt rotunjite la 1 milimetru.
*** Distanţa dintre puncte este formată din segmente cumulate ce sunt mai mici decât valoarea 1 milimetru.

Document care conține date cu caracter personal, protejat de prevederile Regulamentului (UE) nr. 679/2016 și Legii 190/2018

DATE DESPRE IMOBILUL NR. 269

Oficiul de Cadastru şi Publicitate Imobiliară BOTOSANI
Biroul de Cadastru şi Publicitate Imobiliară Botosani

A. Partea I. Descrierea imobilului

Nr. CF vechi:50528
Nr. cadastral vechi:50528

TEREN Intravilan

Adresa: Loc. Dângeni, Nr. -, Jud. Botosani

Nr. Crt	Nr cadastral Nr. topografic	Suprafaţa* (mp)	Observaţii / Referinţe
A1	50528	1.200.000	Sector cadastral:3 Teren neimprejmuit;

B. Partea II. Proprietari şi acte

Inscrieri privitoare la dreptul de proprietate şi alte drepturi reale		Referinţe
24142 / 07/05/2013		
Act Notarial nr. 1291, din 30/11/2001 emis de BNP "Coca Humelnicu" Botoşani (act notarial nr. 1340/18-12-2001 emis de BNP "Coca Humelnicu" Botoşani, act notarial nr. 215/14-02-2002 emis de BNP "Coca Humelnicu" Botoşani);		
B1	Intabulare, drept de PROPRIETATE, dobandit prin Conventie, cota actuala 1/1, cota initiala 1/1	A1
	1) **AGRIPOLIS SRL**, CIF:13870396, bun propriu	
38176 / 12/07/2013		
Act Administrativ nr. 3821, din 05/07/2013 emis de Primăria Dângeni;		
B2	se notează schimbarea categoriei de folosinţă din fâneaţă în arabil	A1
65365 / 22/11/2013		
Act Administrativ nr. 6952, din 21/11/2013 emis de PRIMĂRIA COMUNEI DÂNGENI;		
B3	se notează schimbarea destinaţiei imobilului din extravilanul comunei Dîngeni în intravilanul satului Dîngeni	A1

C. Partea III. SARCINI .

Inscrieri privind dezmembramintele dreptului de proprietate, drepturi reale de garanţie şi sarcini	Referinţe
NU SUNT	

Document care conține date cu caracter personal, protejat de prevederile Regulamentului (UE) nr. 679/2016 și Legii 190/2018

Anexa Nr. 1 La Partea I

Teren

Nr cadastral	Suprafaţa (mp)*	Observaţii / Referinţe
50528	1.200.000	

* Suprafaţa este determinată in planul de proiecţie Stereo 70.

DETALII LINIARE IMOBIL

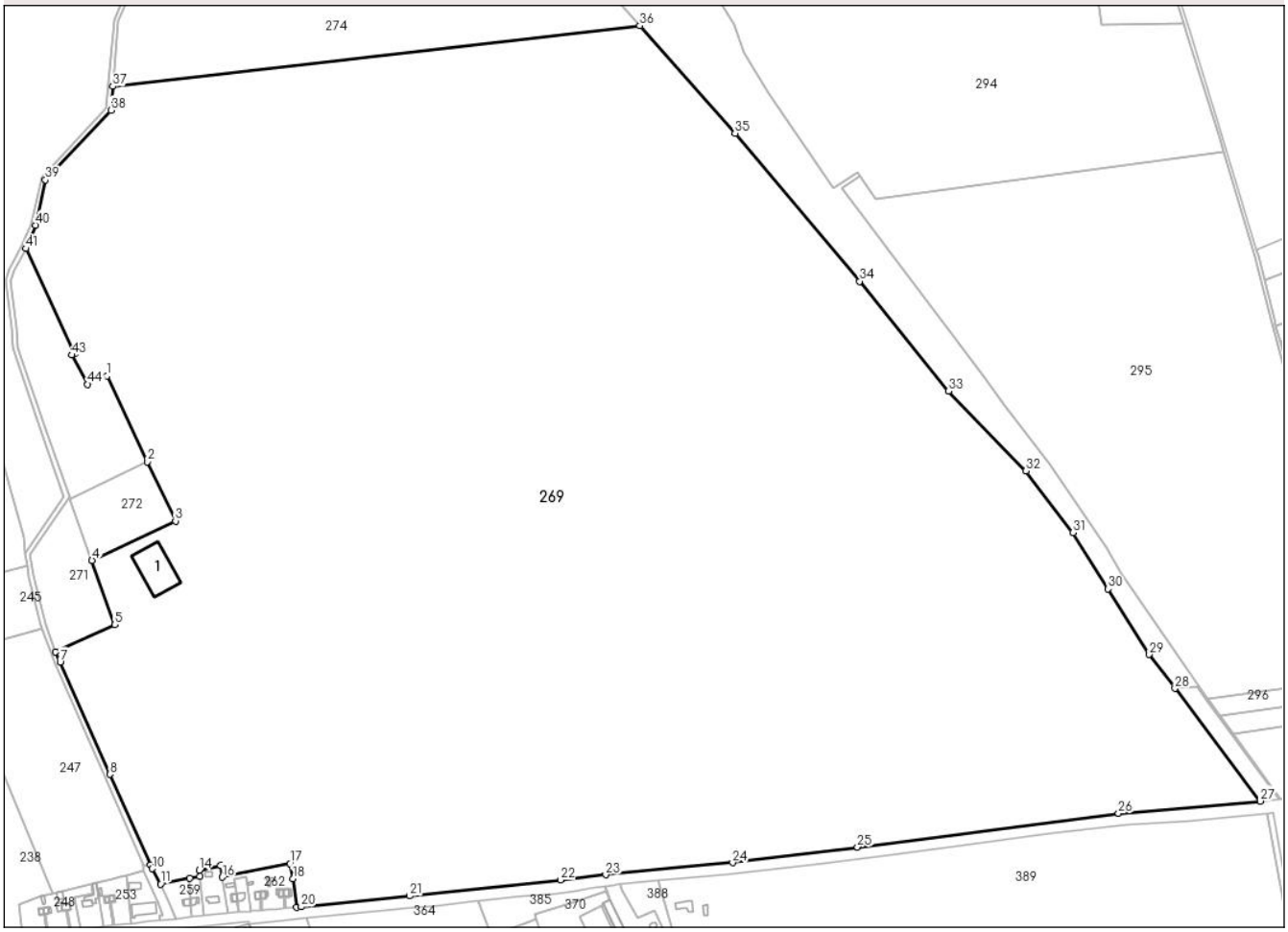

Date referitoare la teren

Crt	Categorie folosință	Intra vilan	Suprafaţa (mp)	Tarla	Parcelă	Nr. topo	Observaţii / Referinţe
1	curti constructii	DA	5.814	61	801/2	-	
2	arabil	DA	1.194.186	61	801/1, 801/2, 801/33	-	

Date referitoare la construcţii

Crt	Număr	Destinaţie construcţie	Supraf. (mp)	Situaţie juridică	Observaţii / Referinţe
A1.1	50528-C1	constructii industriale si edilitare	2.380	Fara acte	Nr. niveluri:1; S. construita la sol:2380 mp; MAGAZIE CEREALE -construita din piatră , acoperită cu tablă.

Lungime Segmente

1) Valorile lungimilor segmentelor sunt obţinute din proiecţie în plan.

Punct început	X / Y	Punct sfârşit	X / Y	Lungime segment
1	639.484,887 706.315,538	2	639.537,206 706.204,777	122.496
4	639.465,539 706.077,636	5	639.494,757 705.994,858	87.783
7	639.424,476 705.946,864	8	639.488,357 705.801,958	158.362

Punct început	X / Y	Punct sfârşit	X / Y	Lungime segment
2	639.537,206 706.204,777	3	639.573,234 706.128,506	84.352
5	639.494,757 705.994,858	6	639.418,422 705.959,86	83.976
8	639.488,357 705.801,958	9	639.541,151 705.684,954	128.363

Punct început	X / Y	Punct sfârşit	X / Y	Lungime segment
3	639.573,234 706.128,506	4	639.465,539 706.077,636	119.105
6	639.418,422 705.959,86	7	639.424,476 705.946,864	14.337
9	639.541,151 705.684,954	10	639.543,163 705.680,494	4.893

Document care conține date cu caracter personal, protejat de prevederile Regulamentului (UE) nr. 679/2016 și Legii 190/2018

Punct început	X / Y	Punct sfârşit	X / Y	Lungime segment
10	639.543,163 705.680,494	11	639.553,942 705.660,69	22.547
13	639.604,593 705.670,8	14	639.603,882 705.678,642	7.874
16	639.633,765 705.669,52	17	639.721,008 705.687,05	88.987
19	639.729,733 705.630,766	20	639.735,542 705.631,35	5.838
22	640.070,253 705.665,835	23	640.128,345 705.672,494	58.472
25	640.453,24 705.708,245	26	640.789,915 705.751,75	339.474
28	640.862,777 705.912,827	29	640.829,663 705.956,545	54.843
31	640.730,869 706.113,446	32	640.670,487 706.193,104	99.957
34	640.455,998 706.437,428	35	640.295,139 706.628,288	249.606
37	639.492,459 706.688,614	38	639.489,82 706.657,939	30.788
40	639.392,463 706.509,727	41	639.380,212 706.479,579	32.542
43	639.439,313 706.342,429	44	639.460,09 706.304,532	43.219

Punct început	X / Y	Punct sfârşit	X / Y	Lungime segment
11	639.553,942 705.660,69	12	639.591,407 705.668,168	38.204
14	639.603,882 705.678,642	15	639.631,542 705.684,2	28.213
17	639.721,008 705.687,05	18	639.724,844 705.667,696	19.73
20	639.735,542 705.631,35	21	639.875,224 705.645,402	140.387
23	640.128,345 705.672,494	24	640.292,033 705.688,213	164.441
26	640.789,915 705.751,75	27	640.972,811 705.767,558	183.578
29	640.829,663 705.956,545	30	640.776,632 706.040,852	99.599
32	640.670,487 706.193,104	33	640.570,78 706.295,932	143.231
35	640.295,139 706.628,288	36	640.172,368 706.766,87	185.142
38	639.489,82 706.657,939	39	639.405,423 706.568,267	123.142
41	639.380,212 706.479,579	42	639.443,02 706.344,496	148.971
44	639.460,09 706.304,532	1	639.484,887 706.315,538	27.13

Punct început	X / Y	Punct sfârşit	X / Y	Lungime segment
12	639.591,407 705.668,168	13	639.604,593 705.670,8	13.446
15	639.631,542 705.684,2	16	639.633,765 705.669,52	14.847
18	639.724,844 705.667,696	19	639.729,733 705.630,766	37.252
21	639.875,224 705.645,402	22	640.070,253 705.665,835	196.096
24	640.292,033 705.688,213	25	640.453,24 705.708,245	162.447
27	640.972,811 705.767,558	28	640.862,777 705.912,827	182.238
30	640.776,632 706.040,852	31	640.730,869 706.113,446	85.815
33	640.570,78 706.295,932	34	640.455,998 706.437,428	182.198
36	640.172,368 706.766,87	37	639.492,459 706.688,614	684.398
39	639.405,423 706.568,267	40	639.392,463 706.509,727	59.957
42	639.443,02 706.344,496	43	639.439,313 706.342,429	4.244

** Lungimile segmentelor sunt determinate în planul de proiecţie Stereo 70 şi sunt rotunjite la 1 milimetru.
*** Distanţa dintre puncte este formată din segmente cumulate ce sunt mai mici decât valoarea 1 milimetru.

Document care conține date cu caracter personal, protejat de prevederile Regulamentului (UE) nr. 679/2016 și Legii 190/2018

DATE DESPRE IMOBILUL NR. 270

Oficiul de Cadastru şi Publicitate Imobiliară BOTOSANI
Biroul de Cadastru şi Publicitate Imobiliară Botosani

A. Partea I. Descrierea imobilului

TEREN Extravilan

Adresa: Jud. Botosani

Nr. Crt	Nr cadastral Nr. topografic	Suprafaţa* (mp)	Observaţii / Referinţe
A1		4.100	Sector cadastral:3 Teren neimprejmuit;

B. Partea II. Proprietari şi acte

Inscrieri privitoare la dreptul de proprietate şi alte drepturi reale		Referinţe
/		
Act Administrativ nr. 92057, din 31/10/2000 emis de CJSDPT BOTOSANI (Titlu proprietate);		
B1	Intabulare, drept de PROPRIETATE, dobandit prin Reconstituire, cota actuala 1/1, cota initiala 1/1	A1
	1) **MOCANU COSTACHE**, Lipsa C.N.P. 2) **NEAGU GHEORGHE**, Lipsa C.N.P. 3) **BALOSU DUMITRU**, Lipsa C.N.P.	

C. Partea III. SARCINI .

Inscrieri privind dezmembramintele dreptului de proprietate, drepturi reale de garanţie şi sarcini	Referinţe
NU SUNT	

Document care conține date cu caracter personal, protejat de prevederile Regulamentului (UE) nr. 679/2016 și Legii 190/2018

Anexa Nr. 1 La Partea I

Teren

Nr cadastral	Suprafaţa (mp)*	Observaţii / Referinţe
	4.100	

* Suprafaţa este determinată in planul de proiecţie Stereo 70.

DETALII LINIARE IMOBIL

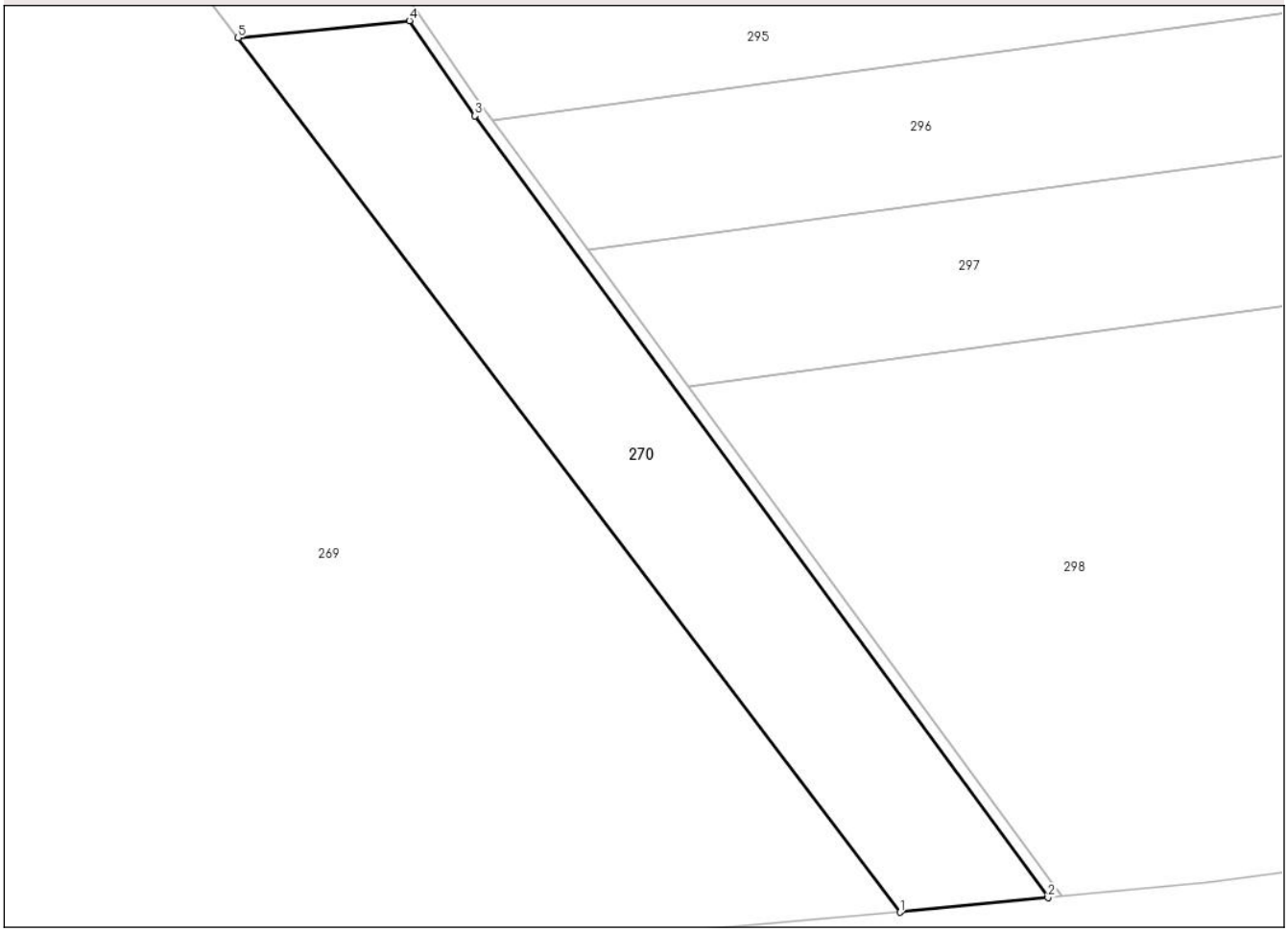

Date referitoare la teren

Crt	Categorie folosință	Intra vilan	Suprafaţa (mp)	Tarla	Parcelă	Nr. topo	Observaţii / Referinţe
1	pasune	NU	4.100	61	788/1	-	

Lungime Segmente
1) Valorile lungimilor segmentelor sunt obţinute din proiecţie în plan.

Punct început	X / Y	Punct sfârşit	X / Y	Lungime segment (** (m)
1	640.972,811 705.767,558	2	640.997,442 705.769,989	24.751
2	640.997,442 705.769,989	3	640.902,151 705.899,824	161.051
3	640.902,151 705.899,824	4	640.891,277 705.915,64	19.193
4	640.891,277 705.915,64	5	640.862,777 705.912,827	28.638
5	640.862,777 705.912,827	1	640.972,811 705.767,558	182.238

Document care conține date cu caracter personal, protejat de prevederile Regulamentului (UE) nr. 679/2016 și Legii 190/2018

** Lungimile segmentelor sunt determinate în planul de proiecţie Stereo 70 şi sunt rotunjite la 1 milimetru.
*** Distanţa dintre puncte este formată din segmente cumulate ce sunt mai mici decât valoarea 1 milimetru.

Document care conține date cu caracter personal, protejat de prevederile Regulamentului (UE) nr. 679/2016 și Legii 190/2018

DATE DESPRE IMOBILUL NR. 271

Oficiul de Cadastru şi Publicitate Imobiliară BOTOSANI
Biroul de Cadastru şi Publicitate Imobiliară Botosani

A. Partea I. Descrierea imobilului

Nr. CF vechi:50554
Nr. cadastral vechi:50554

TEREN Extravilan

Adresa: Jud. Botosani

Nr. Crt	Nr cadastral Nr. topografic	Suprafaţa* (mp)	Observaţii / Referinţe
A1	50554	12.000	Sector cadastral:3 Teren neimprejmuit;

B. Partea II. Proprietari şi acte

Inscrieri privitoare la dreptul de proprietate şi alte drepturi reale		Referinţe
33893 / 19/06/2013		
Act Notarial nr. 2727, din 29/08/2007 emis de BNP Humelnicu Coca;		
B2	Intabulare, drept de PROPRIETATE, dobandit prin Conventie, cota actuala 1/1, cota initiala 1/1	A1
	1) **AGRIPOLIS SRL**, CIF:13870396	

C. Partea III. SARCINI .

Inscrieri privind dezmembramintele dreptului de proprietate, drepturi reale de garanţie şi sarcini	Referinţe
NU SUNT	

Document care conține date cu caracter personal, protejat de prevederile Regulamentului (UE) nr. 679/2016 și Legii 190/2018

Anexa Nr. 1 La Partea I

Teren

Nr cadastral	Suprafaţa (mp)*	Observaţii / Referinţe
50554	12.000	

* Suprafaţa este determinată in planul de proiecţie Stereo 70.

DETALII LINIARE IMOBIL

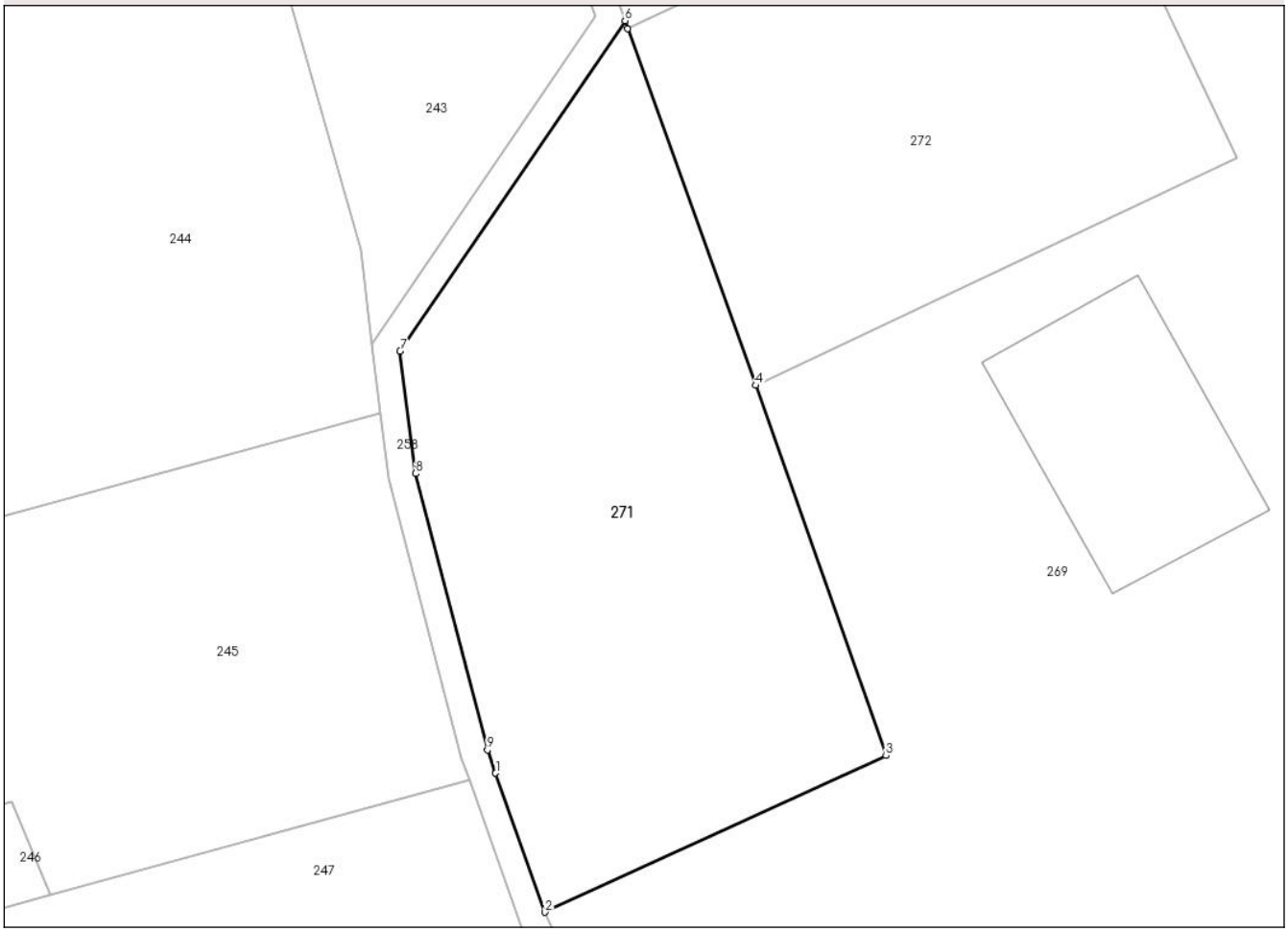

Date referitoare la teren

Crt	Categorie folosință	Intra vilan	Suprafaţa (mp)	Tarla	Parcelă	Nr. topo	Observaţii / Referinţe
1	pasune	NU	12.000	-	788/2	-	

Lungime Segmente
1) Valorile lungimilor segmentelor sunt obţinute din proiecţie în plan.

Punct început	X / Y	Punct sfârşit	X / Y	Lungime segment (** (m)
1	639.407,373 705.990,937	2	639.418,422 705.959,86	32.983
2	639.418,422 705.959,86	3	639.494,757 705.994,858	83.976
3	639.494,757 705.994,858	4	639.465,539 706.077,636	87.783
4	639.465,539 706.077,636	5	639.436,954 706.157,427	84.757
5	639.436,954 706.157,427	6	639.436,346 706.159,155	1.832

Document care conține date cu caracter personal, protejat de prevederile Regulamentului (UE) nr. 679/2016 și Legii 190/2018

Punct început	X / Y	Punct sfârşit	X / Y	Lungime segment (** (m)
6	639.436,346 706.159,155	7	639.385,991 706.085,263	89.418
7	639.385,991 706.085,263	8	639.389,416 706.057,931	27.546
8	639.389,416 706.057,931	9	639.405,527 705.996,127	63.869
9	639.405,527 705.996,127	1	639.407,373 705.990,937	5.509

** Lungimile segmentelor sunt determinate în planul de proiecţie Stereo 70 şi sunt rotunjite la 1 milimetru.
*** Distanţa dintre puncte este formată din segmente cumulate ce sunt mai mici decât valoarea 1 milimetru.

Document care conține date cu caracter personal, protejat de prevederile Regulamentului (UE) nr. 679/2016 și Legii 190/2018

DATE DESPRE IMOBILUL NR. 272

Oficiul de Cadastru şi Publicitate Imobiliară BOTOSANI
Biroul de Cadastru şi Publicitate Imobiliară Botosani

A. Partea I. Descrierea imobilului

TEREN Extravilan

Adresa: Jud. Botosani

Nr. Crt	Nr cadastral Nr. topografic	Suprafaţa* (mp)	Observaţii / Referinţe
A1		9.700	Sector cadastral:3 Teren neimprejmuit;

B. Partea II. Proprietari şi acte

Inscrieri privitoare la dreptul de proprietate şi alte drepturi reale		Referinţe
/		
Act Administrativ nr. 92073, din 31/10/2000 emis de CJSDPT BOTOSANI (Titlu proprietate);		
B1	Intabulare, drept de PROPRIETATE, dobandit prin Reconstituire, cota actuala 1/1, cota initiala 1/1	A1
	1) **SCUTELNICU EMILIA**, Lipsa C.N.P.	

C. Partea III. SARCINI .

Inscrieri privind dezmembramintele dreptului de proprietate, drepturi reale de garanţie şi sarcini	Referinţe
NU SUNT	

Document care conține date cu caracter personal, protejat de prevederile Regulamentului (UE) nr. 679/2016 și Legii 190/2018

Anexa Nr. 1 La Partea I

Teren

Nr cadastral	Suprafaţa (mp)*	Observaţii / Referinţe
	9.700	

* Suprafaţa este determinată in planul de proiecţie Stereo 70.

DETALII LINIARE IMOBIL

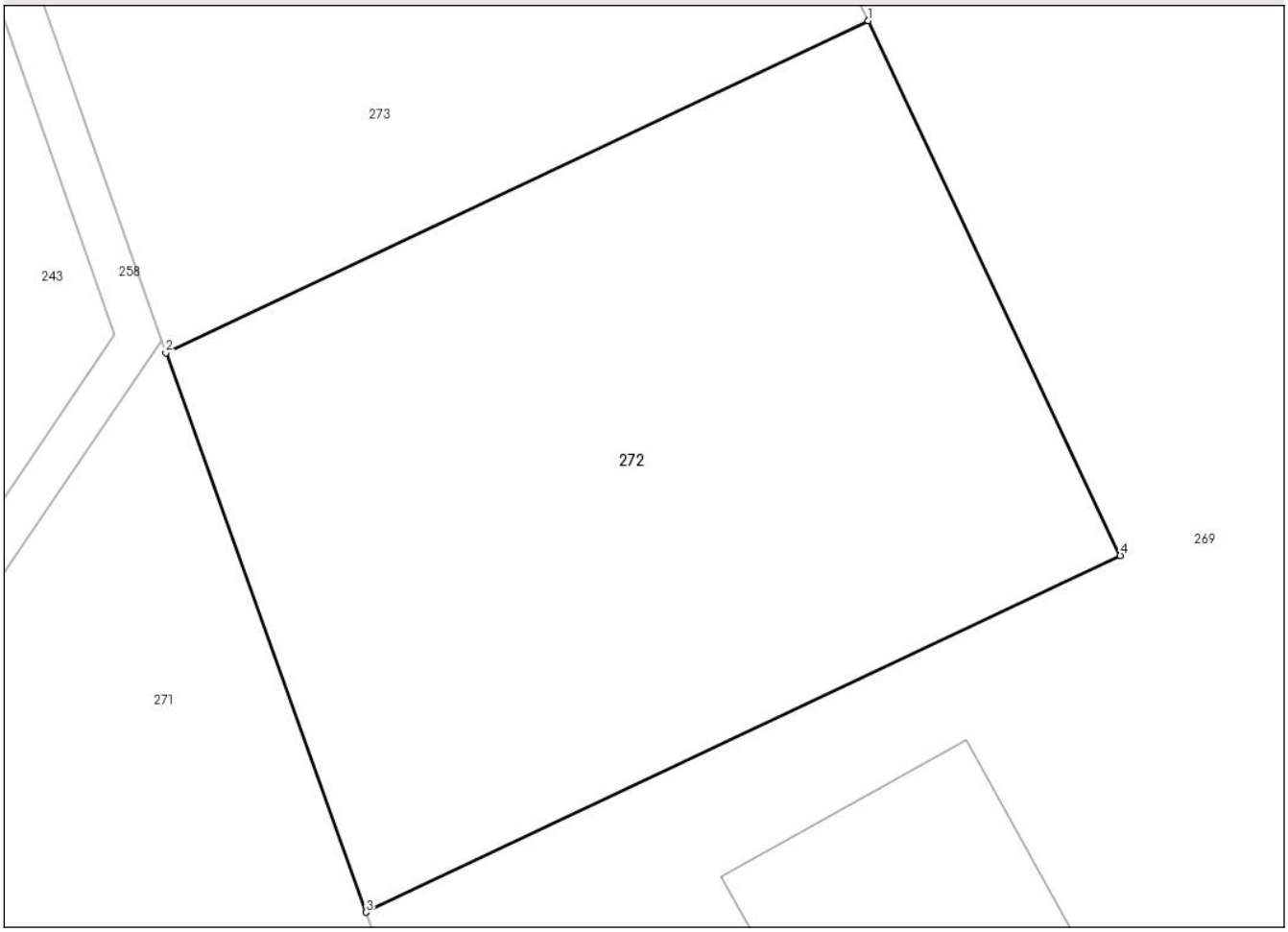

Date referitoare la teren

Crt	Categorie folosință	Intra vilan	Suprafaţa (mp)	Tarla	Parcelă	Nr. topo	Observaţii / Referinţe
1	arabil	NU	9.700	61	800/1	-	

Lungime Segmente
1) Valorile lungimilor segmentelor sunt obţinute din proiecţie în plan.

Punct început	X / Y	Punct sfârşit	X / Y	Lungime segment (** (m)
1	639.537,206 706.204,777	2	639.436,954 706.157,427	110.871
2	639.436,954 706.157,427	3	639.465,539 706.077,636	84.757
3	639.465,539 706.077,636	4	639.573,234 706.128,506	119.105
4	639.573,234 706.128,506	1	639.537,206 706.204,777	84.352

**** Lungimile segmentelor sunt determinate în planul de proiecţie Stereo 70 şi sunt rotunjite la 1 milimetru.**

Document care conține date cu caracter personal, protejat de prevederile Regulamentului (UE) nr. 679/2016 și Legii 190/2018

***** Distanţa dintre puncte este formată din segmente cumulate ce sunt mai mici decât valoarea 1 milimetru.**

DATE DESPRE IMOBILUL NR. 273

Oficiul de Cadastru şi Publicitate Imobiliară BOTOSANI
Biroul de Cadastru şi Publicitate Imobiliară Botosani

A. Partea I. Descrierea imobilului

TEREN Extravilan

Adresa: Jud. Botosani

Nr. Crt	Nr cadastral Nr. topografic	Suprafaţa* (mp)	Observaţii / Referinţe
A1		22.790	Sector cadastral:3 Teren neimprejmuit;

B. Partea II. Proprietari şi acte

Inscrieri privitoare la dreptul de proprietate şi alte drepturi reale		Referinţe
/		
Act Normativ nr. 7, din 13/03/1996 emis de Parlamentul Romaniei (Lege);		
B1	Intabulare, drept de PROPRIETATE, dobandit prin Lege, cota actuala 1/1, cota initiala 1/1	A1
	1) **NEIDENTIFICAT NEIDENTIFICAT**, Lipsa C.N.P.	
B2	se noteaza mentiunea de proprietar neidentificat, rezerva a comisiei locale de fond funciar	A1

C. Partea III. SARCINI .

Inscrieri privind dezmembramintele dreptului de proprietate, drepturi reale de garanţie şi sarcini	Referinţe
NU SUNT	

Document care conține date cu caracter personal, protejat de prevederile Regulamentului (UE) nr. 679/2016 și Legii 190/2018

Anexa Nr. 1 La Partea I

Teren

Nr cadastral	Suprafaţa (mp)*	Observaţii / Referinţe
	22.790	

* Suprafaţa este determinată in planul de proiecţie Stereo 70.

DETALII LINIARE IMOBIL

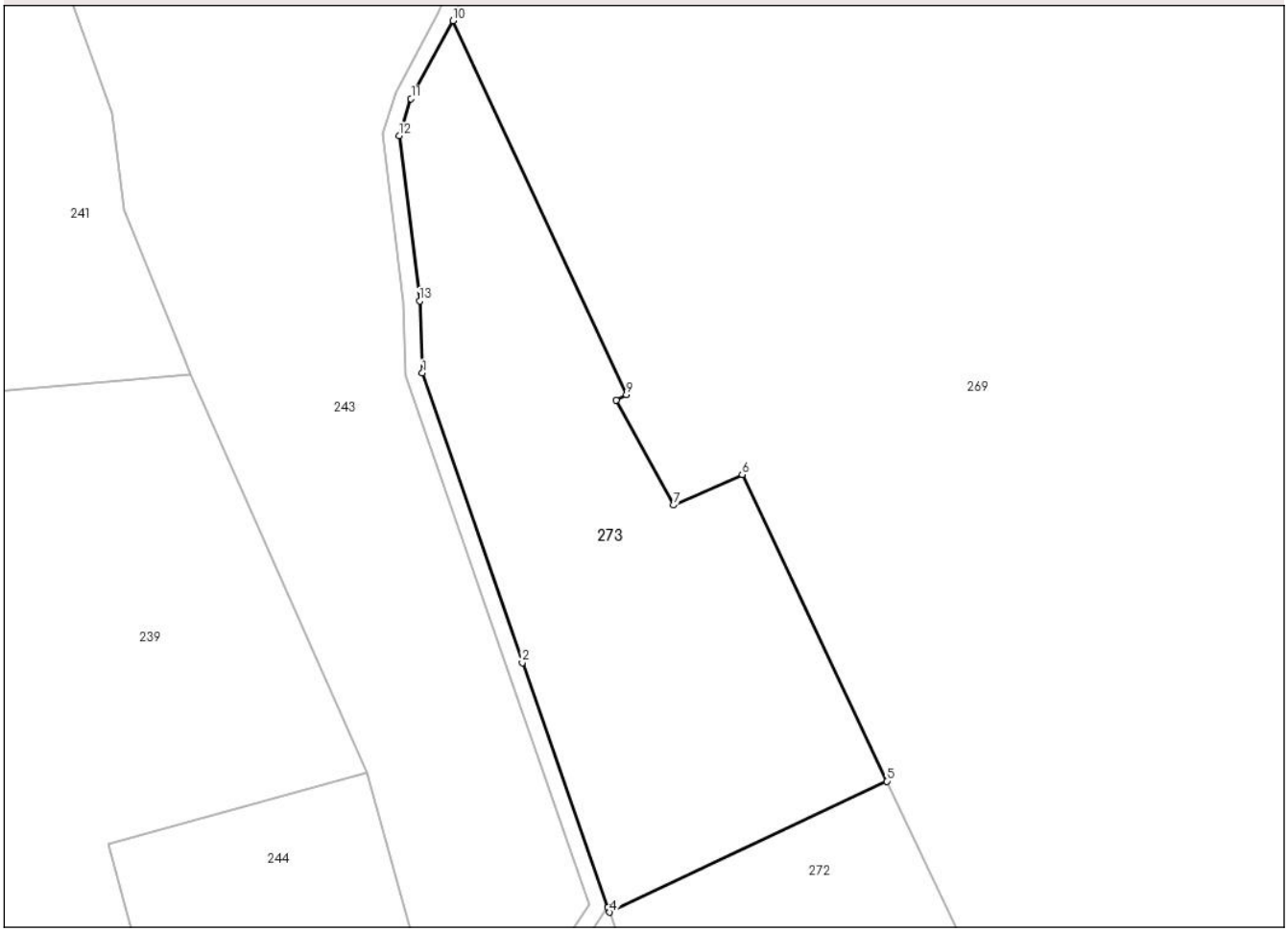

Date referitoare la teren

Crt	Categorie folosință	Intra vilan	Suprafaţa (mp)	Tarla	Parcelă	Nr. topo	Observaţii / Referinţe
1	curti constructii	NU	22.790	-	800	-	

Lungime Segmente
1) Valorile lungimilor segmentelor sunt obţinute din proiecţie în plan.

Punct început	X / Y	Punct sfârşit	X / Y	Lungime segment (** (m)
1	639.369,18 706.352,3	2	639.405,327 706.247,595	110.769
2	639.405,327 706.247,595	3	639.436,346 706.159,155	93.722
3	639.436,346 706.159,155	4	639.436,954 706.157,427	1.832
4	639.436,954 706.157,427	5	639.537,206 706.204,777	110.871
5	639.537,206 706.204,777	6	639.484,887 706.315,538	122.496

Document care conține date cu caracter personal, protejat de prevederile Regulamentului (UE) nr. 679/2016 și Legii 190/2018

Punct început	X / Y	Punct sfârşit	X / Y	Lungime segment (** (m)
6	639.484,887 706.315,538	7	639.460,09 706.304,532	27.13
7	639.460,09 706.304,532	8	639.439,313 706.342,429	43.219
8	639.439,313 706.342,429	9	639.443,02 706.344,496	4.244
9	639.443,02 706.344,496	10	639.380,212 706.479,579	148.971
10	639.380,212 706.479,579	11	639.365,074 706.451,386	32.0
11	639.365,074 706.451,386	12	639.360,86 706.438,002	14.032
12	639.360,86 706.438,002	13	639.368,199 706.378,335	60.117
13	639.368,199 706.378,335	1	639.369,18 706.352,3	26.053

** Lungimile segmentelor sunt determinate în planul de proiecţie Stereo 70 şi sunt rotunjite la 1 milimetru.
*** Distanţa dintre puncte este formată din segmente cumulate ce sunt mai mici decât valoarea 1 milimetru.

Document care conține date cu caracter personal, protejat de prevederile Regulamentului (UE) nr. 679/2016 și Legii 190/2018

DATE DESPRE IMOBILUL NR. 274

Oficiul de Cadastru şi Publicitate Imobiliară BOTOSANI
Biroul de Cadastru şi Publicitate Imobiliară Botosani

A. Partea I. Descrierea imobilului

Nr. CF vechi:52112
Nr. cadastral vechi:52112

TEREN Extravilan

Adresa: Jud. Botosani

Nr. Crt	Nr cadastral Nr. topografic	Suprafaţa* (mp)	Observaţii / Referinţe
A1	52112	158.498	Sector cadastral:3 Teren neimprejmuit;

B. Partea II. Proprietari şi acte

Inscrieri privitoare la dreptul de proprietate şi alte drepturi reale		Referinţe
26055 / 24/03/2022		
Act Notarial nr. 423, din 01/03/2006 emis de BIN (Contract de vanzare - cumparare);		
B2	Intabulare, drept de PROPRIETATE, dobandit prin Conventie, cota actuala 1/1, cota initiala 1/1	A1
	1) **SIDONIA SRL**, CIF:14349648	
	OBSERVATII: pozitie transcrisa din CF 50748/Dângeni, inscrisa prin incheierea nr. 3503 din 01/03/2006; (provenita din conversia CF 70)	

C. Partea III. SARCINI .

Inscrieri privind dezmembramintele dreptului de proprietate, drepturi reale de garanţie şi sarcini	Referinţe
NU SUNT	

Document care conține date cu caracter personal, protejat de prevederile Regulamentului (UE) nr. 679/2016 și Legii 190/2018

Anexa Nr. 1 La Partea I

Teren

Nr cadastral	Suprafaţa (mp)*	Observaţii / Referinţe
52112	158.498	

* Suprafaţa este determinată in planul de proiecţie Stereo 70.

DETALII LINIARE IMOBIL

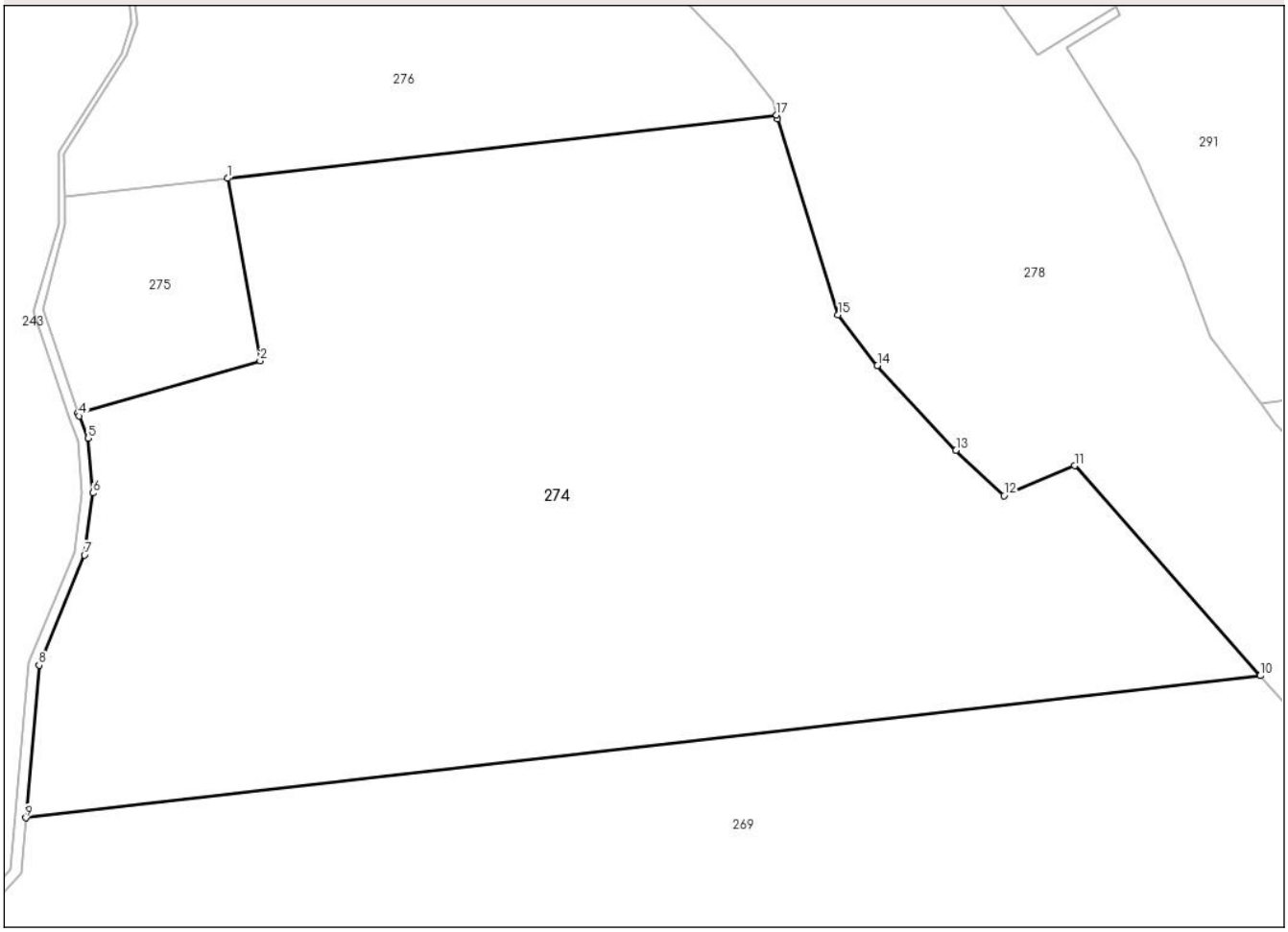

Date referitoare la teren

Crt	Categorie folosință	Intra vilan	Suprafaţa (mp)	Tarla	Parcelă	Nr. topo	Observaţii / Referinţe
1	arabil	NU	158.498	-	801/3	-	

Lungime Segmente
1) Valorile lungimilor segmentelor sunt obţinute din proiecţie în plan.

Punct început	X / Y	Punct sfârşit	X / Y	Lungime segment (** (m)
1	639.603,508 707.040,536	2	639.621,516 706.940,049	102.088
2	639.621,516 706.940,049	3	639.521,237 706.911,571	104.244
3	639.521,237 706.911,571	4	639.521,855 706.909,736	1.936
4	639.521,855 706.909,736	5	639.526,763 706.897,545	13.142
5	639.526,763 706.897,545	6	639.529,345 706.867,43	30.225

Document care conține date cu caracter personal, protejat de prevederile Regulamentului (UE) nr. 679/2016 și Legii 190/2018

Punct început	X / Y	Punct sfârşit	X / Y	Lungime segment (** (m)
6	639.529,345 706.867,43	7	639.524,694 706.833,176	34.568
7	639.524,694 706.833,176	8	639.499,69 706.772,64	65.497
8	639.499,69 706.772,64	9	639.492,459 706.688,614	84.337
9	639.492,459 706.688,614	10	640.172,368 706.766,87	684.398
10	640.172,368 706.766,87	11	640.070,081 706.882,328	154.25
11	640.070,081 706.882,328	12	640.031,213 706.865,995	42.16
12	640.031,213 706.865,995	13	640.004,798 706.890,818	36.248
13	640.004,798 706.890,818	14	639.961,494 706.937,514	63.685
14	639.961,494 706.937,514	15	639.939,821 706.965,479	35.38
15	639.939,821 706.965,479	16	639.906,47 707.073,08	112.651
16	639.906,47 707.073,08	17	639.905,927 707.075,343	2.327
17	639.905,927 707.075,343	1	639.603,508 707.040,536	304.415

** Lungimile segmentelor sunt determinate în planul de proiecţie Stereo 70 şi sunt rotunjite la 1 milimetru.
*** Distanţa dintre puncte este formată din segmente cumulate ce sunt mai mici decât valoarea 1 milimetru.

Document care conține date cu caracter personal, protejat de prevederile Regulamentului (UE) nr. 679/2016 și Legii 190/2018

DATE DESPRE IMOBILUL NR. 275

Oficiul de Cadastru şi Publicitate Imobiliară BOTOSANI
Biroul de Cadastru şi Publicitate Imobiliară Botosani

A. Partea I. Descrierea imobilului

Nr. CF vechi:52111
Nr. cadastral vechi:52111

TEREN Extravilan

Adresa: Jud. Botosani

Nr. Crt	Nr cadastral Nr. topografic	Suprafaţa* (mp)	Observaţii / Referinţe
A1	52111	11.502	Sector cadastral:3 Teren neimprejmuit;

B. Partea II. Proprietari şi acte

Inscrieri privitoare la dreptul de proprietate şi alte drepturi reale		Referinţe
26055 / 24/03/2022		
Act Notarial nr. 423, din 01/03/2006 emis de BIN (Contract de vanzare - cumparare);		
B2	Intabulare, drept de PROPRIETATE, dobandit prin Conventie, cota actuala 1/1, cota initiala 1/1	A1
	1) **SIDONIA SRL**, CIF:14349648	
	OBSERVATII: pozitie transcrisa din CF 50748/Dângeni, inscrisa prin incheierea nr. 3503 din 01/03/2006; (provenita din conversia CF 70)	

C. Partea III. SARCINI

Inscrieri privind dezmembramintele dreptului de proprietate, drepturi reale de garanţie şi sarcini		Referinţe
51414 / 24/06/2022		
Act Notarial nr. 3031, din 22/06/2022 emis de SPN ANITEI SI ASOCIATII;		
C3	Intabulare, drept de SUPERFICIE, pe o perioadă de 30 ani începând cu data de 22.06.2022	A1
	1) **EOLIAN LAND SRL**, CIF:44282612	
10416 / 07/02/2024		
Act Notarial nr. 546, din 06/02/2024 emis de SPN ANITEI SI ASOCIATII;		
C4	se noteaza actul aditional nr. 1 la contractul de constituire a dreptului de superficie si de servitute nr. 3031/22.06.2022	A1

Document care conține date cu caracter personal, protejat de prevederile Regulamentului (UE) nr. 679/2016 și Legii 190/2018

Anexa Nr. 1 La Partea I

Teren

Nr cadastral	Suprafaţa (mp)*	Observaţii / Referinţe
52111	11.502	

* Suprafaţa este determinată in planul de proiecţie Stereo 70.

DETALII LINIARE IMOBIL

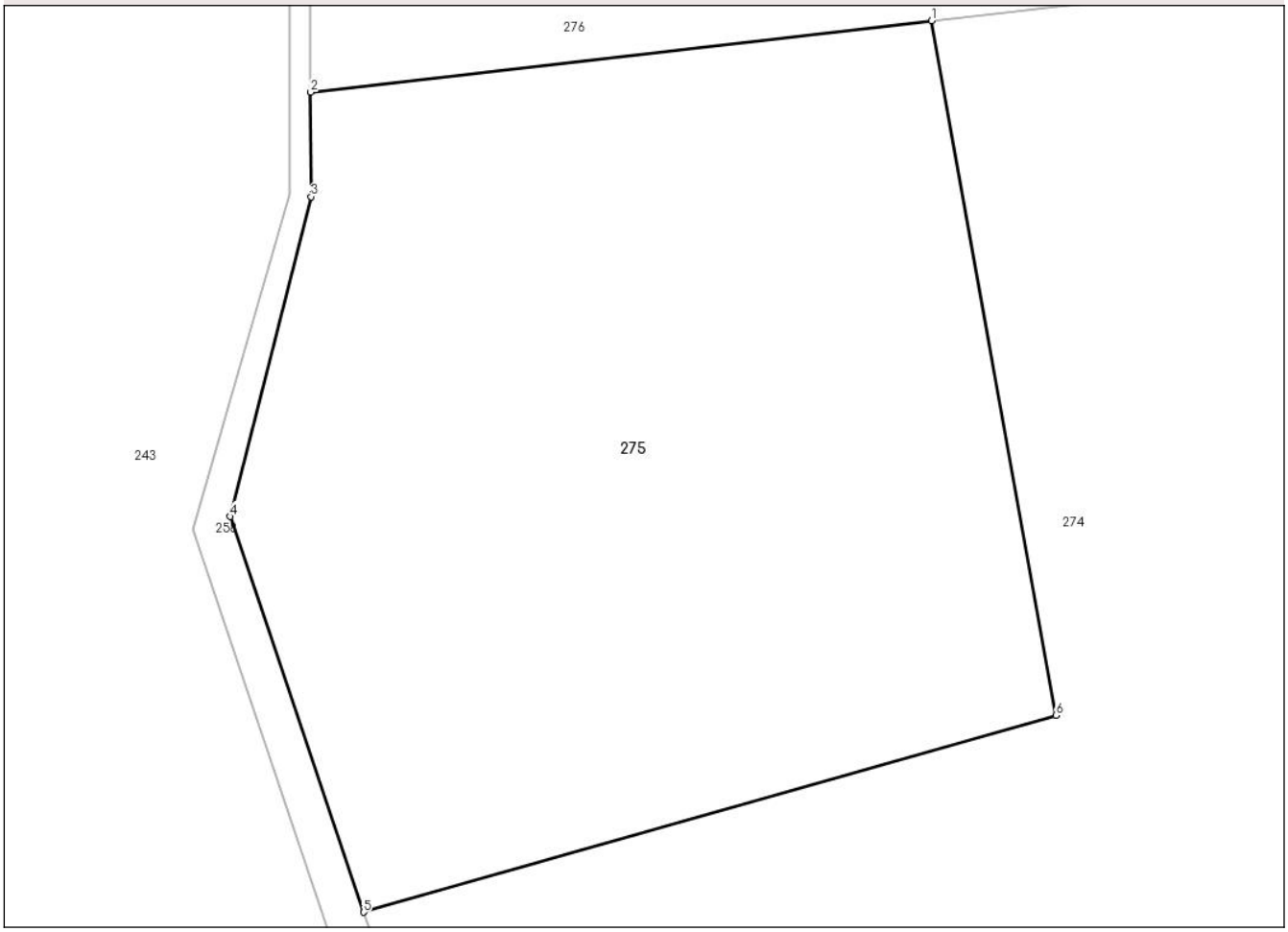

Date referitoare la teren

Crt	Categorie folosință	Intra vilan	Suprafaţa (mp)	Tarla	Parcelă	Nr. topo	Observaţii / Referinţe
1	arabil	NU	11.502	-	801/3	-	

Lungime Segmente
1) Valorile lungimilor segmentelor sunt obţinute din proiecţie în plan.

Punct început	X / Y	Punct sfârşit	X / Y	Lungime segment (** (m)
1	639.603,508 707.040,536	2	639.513,602 707.030,188	90.5
2	639.513,602 707.030,188	3	639.513,64 707.015,09	15.098
3	639.513,64 707.015,09	4	639.501,964 706.968,803	47.737
4	639.501,964 706.968,803	5	639.521,237 706.911,571	60.39
5	639.521,237 706.911,571	6	639.621,516 706.940,049	104.244

Document care conține date cu caracter personal, protejat de prevederile Regulamentului (UE) nr. 679/2016 și Legii 190/2018

Punct început	X / Y	Punct sfârşit	X / Y	Lungime segment (** (m)
6	639.621,516 706.940,049	1	639.603,508 707.040,536	102.088

** Lungimile segmentelor sunt determinate în planul de proiecţie Stereo 70 şi sunt rotunjite la 1 milimetru.
*** Distanţa dintre puncte este formată din segmente cumulate ce sunt mai mici decât valoarea 1 milimetru.

Document care conține date cu caracter personal, protejat de prevederile Regulamentului (UE) nr. 679/2016 și Legii 190/2018

DATE DESPRE IMOBILUL NR. 276

Oficiul de Cadastru şi Publicitate Imobiliară BOTOSANI
Biroul de Cadastru şi Publicitate Imobiliară Botosani

A. Partea I. Descrierea imobilului

Nr. CF vechi:50838
Nr. cadastral vechi:50838

TEREN Extravilan

Adresa: Jud. Botosani

Nr. Crt	Nr cadastral Nr. topografic	Suprafaţa* (mp)	Observaţii / Referinţe
A1	50838	43.400	Sector cadastral:3 Teren neimprejmuit;

B. Partea II. Proprietari şi acte

Inscrieri privitoare la dreptul de proprietate şi alte drepturi reale		Referinţe
22406 / 20/03/2018		
Act Notarial nr. 536, din 20/03/2018 emis de NP PUSCASU Gabriel Tiberiu;		
B4	Intabulare, drept de PROPRIETATE, dobandit prin Conventie, cota actuala 1/1, cota initiala 1/1	A1
	1) **SIDONIA SRL**, CIF:14349648, bun propriu	

C. Partea III. SARCINI

Inscrieri privind dezmembramintele dreptului de proprietate, drepturi reale de garanţie şi sarcini		Referinţe
51660 / 26/07/2021		
Act Notarial nr. 1193, din 21/07/2021 emis de NP PUSCASU Gabriel Tiberiu, anexa nr. 2;		
C1	se notează promisiunea de constituire a dreptului de superficie și de servitude, respectiv de instituirea interdicțiilor de înstrăinare și grevare, în favoarea EOLIAN LAND SRL - contractul va fi încheiat în termen de 1 (un) an de la data semnării prezentei promisiuni, respectiv 21.07.2022, cu posibilitatea prelungirii unilaterale a datei limită cu cel mult 1 (un) an, respectiv până la data de 21.07.2023	A1

Document care conține date cu caracter personal, protejat de prevederile Regulamentului (UE) nr. 679/2016 și Legii 190/2018

Anexa Nr. 1 La Partea I

Teren

Nr cadastral	Suprafaţa (mp)*	Observaţii / Referinţe
50838	43.400	

* Suprafaţa este determinată in planul de proiecţie Stereo 70.

DETALII LINIARE IMOBIL

Date referitoare la teren

Crt	Categorie folosință	Intra vilan	Suprafaţa (mp)	Tarla	Parcelă	Nr. topo	Observaţii / Referinţe
1	arabil	NU	9.710	-	801/8	-	
2	neproductiv	NU	290	-	801/8	-	
3	arabil	NU	13.814	-	801/7	-	
4	neproductiv	NU	1.186	-	801/7	-	
5	arabil	NU	8.873	-	801/5	-	
6	neproductiv	NU	1.127	-	801/5	-	
7	arabil	NU	7.400	-	801/4	-	
8	arabil	NU	1.000	-	801/4	-	

Lungime Segmente

1) Valorile lungimilor segmentelor sunt obţinute din proiecţie în plan.

Punct început	X / Y	Punct sfârşit	X / Y	Lungime segment (** (m)

Document care conține date cu caracter personal, protejat de prevederile Regulamentului (UE) nr. 679/2016 și Legii 190/2018

Punct început	X / Y	Punct sfârşit	X / Y	Lungime segment (** (m)
1	639.553,806 707.125,775	2	639.547,877 707.108,109	18.634
2	639.547,877 707.108,109	3	639.513,541 707.053,893	64.174
3	639.513,541 707.053,893	4	639.513,602 707.030,188	23.705
4	639.513,602 707.030,188	5	639.603,508 707.040,536	90.5
5	639.603,508 707.040,536	6	639.905,927 707.075,343	304.415
6	639.905,927 707.075,343	7	639.904,122 707.082,865	7.736
7	639.904,122 707.082,865	8	639.882,057 707.110,705	35.524
8	639.882,057 707.110,705	9	639.853,772 707.139,505	40.367
9	639.853,772 707.139,505	10	639.828,697 707.181,117	48.583
10	639.828,697 707.181,117	11	639.811,812 707.198,896	24.519
11	639.811,812 707.198,896	12	639.549,254 707.168,676	264.291
12	639.549,254 707.168,676	1	639.553,806 707.125,775	43.142

** Lungimile segmentelor sunt determinate în planul de proiecţie Stereo 70 şi sunt rotunjite la 1 milimetru.
*** Distanţa dintre puncte este formată din segmente cumulate ce sunt mai mici decât valoarea 1 milimetru.

Document care conține date cu caracter personal, protejat de prevederile Regulamentului (UE) nr. 679/2016 și Legii 190/2018

DATE DESPRE IMOBILUL NR. 277

Oficiul de Cadastru şi Publicitate Imobiliară BOTOSANI
Biroul de Cadastru şi Publicitate Imobiliară Botosani

A. Partea I. Descrierea imobilului

Nr. CF vechi:50835
Nr. cadastral vechi:50835

TEREN Extravilan

Adresa: Jud. Botosani

Nr. Crt	Nr cadastral Nr. topografic	Suprafaţa* (mp)	Observaţii / Referinţe
A1	50835	35.000	Sector cadastral:3 Teren neimprejmuit;

B. Partea II. Proprietari şi acte

Inscrieri privitoare la dreptul de proprietate şi alte drepturi reale		Referinţe
22420 / 20/03/2018		
Act Notarial nr. 537, din 19/03/2018 emis de NP PUSCASU Gabriel Tiberiu;		
B6	Intabulare, drept de PROPRIETATE, dobandit prin Conventie, cota actuala 1/1, cota initiala 1/1	A1
	1) **SIDONIA SRL**, CIF:14349648, bun propriu	

C. Partea III. SARCINI

Inscrieri privind dezmembramintele dreptului de proprietate, drepturi reale de garanţie şi sarcini		Referinţe
51663 / 26/07/2021		
Act Notarial nr. 1193, din 21/07/2021 emis de BIN Pușcașu Gabriel Tiberiu însoțit de anexa nr. 2;		
C3	se notează promisiunea de constituire a dreptului de superficie și de servitute, respectiv instituirea interdicțiilor de înstrăinare și grevare, în favoarea EOLIAN LAND SRL - contractul va fi încheiat în termen de 1 (un) an de la data semnării prezentei promisiuni, respectiv 21.07.2022, cu posibilitatea prelungirii unilaterale a datei limită cu cel mult 1 (un) an, respectiv până la data de 21.07.2023	A1

Document care conține date cu caracter personal, protejat de prevederile Regulamentului (UE) nr. 679/2016 și Legii 190/2018

Anexa Nr. 1 La Partea I

Teren

Nr cadastral	Suprafaţa (mp)*	Observaţii / Referinţe
50835	35.000	

* Suprafaţa este determinată in planul de proiecţie Stereo 70.

DETALII LINIARE IMOBIL

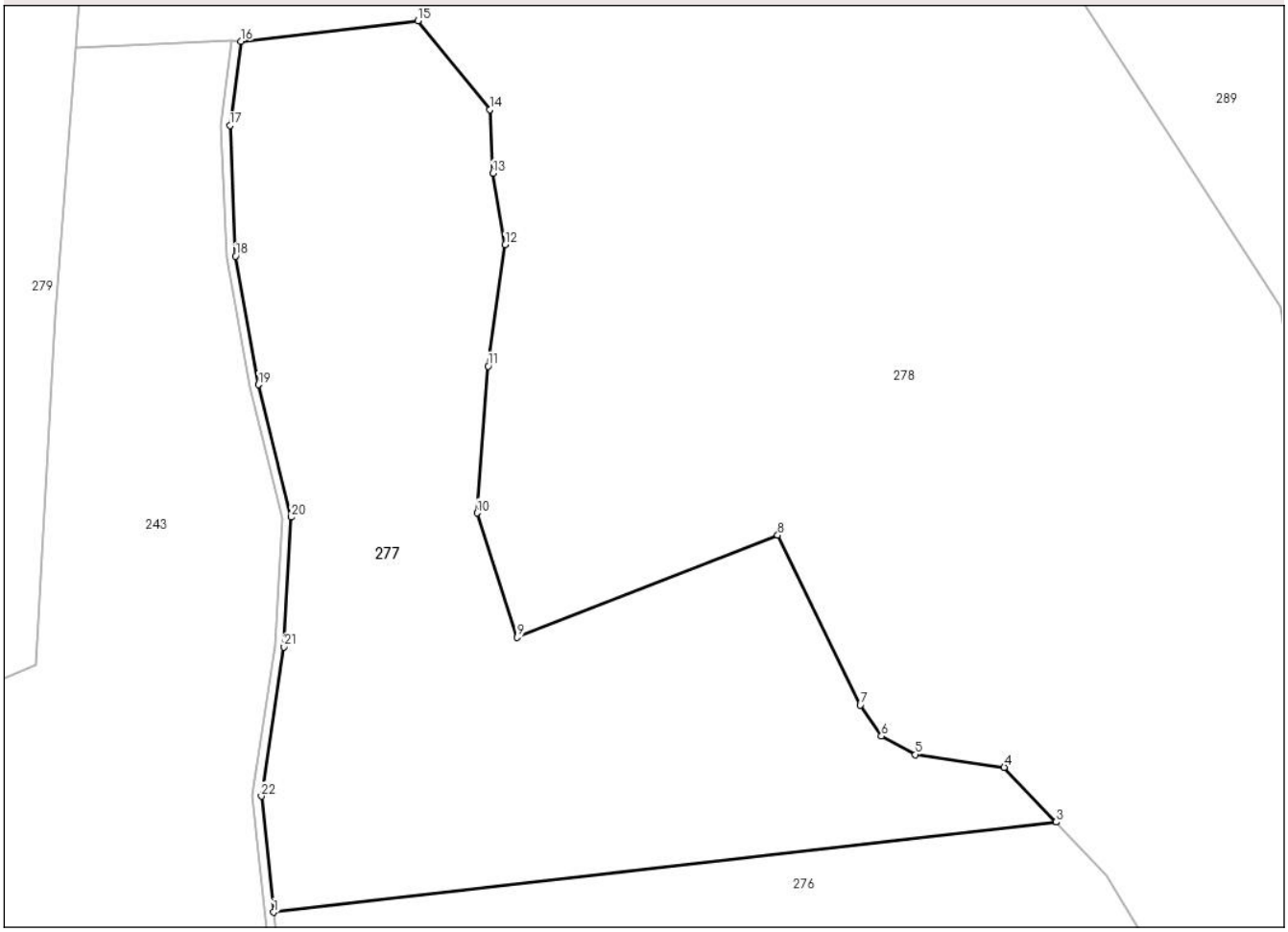

Date referitoare la teren

Crt	Categorie folosință	Intra vilan	Suprafaţa (mp)	Tarla	Parcelă	Nr. topo	Observaţii / Referinţe
1	arabil	NU	13.900	-	801/10	-	
2	neproductiv	NU	1.100	-	801/10	-	
3	arabil	NU	1.754	-	801/9	-	
4	neproductiv	NU	3.246	-	801/9	-	
5	arabil	NU	12.774	-	801/6	-	
6	neproductiv	NU	2.226	-	801/6	-	

Lungime Segmente

1) Valorile lungimilor segmentelor sunt obţinute din proiecţie în plan.

Punct început	X / Y	Punct sfârşit	X / Y	Lungime segment (** (m)
1	639.549,254 707.168,676	2	639.811,812 707.198,896	264.291

Punct început	X / Y	Punct sfârşit	X / Y	Lungime segment (** (m)
2	639.811,812 707.198,896	3	639.811,803 707.198,906	0.013

Document care conține date cu caracter personal, protejat de prevederile Regulamentului (UE) nr. 679/2016 și Legii 190/2018

Punct început	X / Y	Punct sfârşit	X / Y	Lungime segment (** (m)
3	639.811,803 707.198,906	4	639.794,397 707.217,233	25.275
5	639.764,583 707.221,493	6	639.753,181 707.227,712	12.988
7	639.746,073 707.238,078	8	639.718,389 707.295,063	63.354
9	639.630,916 707.260,831	10	639.617,505 707.302,467	43.743
11	639.621,244 707.351,71	12	639.626,943 707.392,408	41.095
13	639.622,859 707.416,291	14	639.621,731 707.437,677	21.416
15	639.597,67 707.467,467	16	639.538,321 707.460,633	59.741
17	639.534,607 707.432,328	18	639.536,465 707.388,564	43.803
19	639.544,194 707.345,505	20	639.555,2 707.301,095	45.753
21	639.552,687 707.257,636	22	639.545,124 707.207,606	50.598

Punct început	X / Y	Punct sfârşit	X / Y	Lungime segment (** (m)
4	639.794,397 707.217,233	5	639.764,583 707.221,493	30.117
6	639.753,181 707.227,712	7	639.746,073 707.238,078	12.569
8	639.718,389 707.295,063	9	639.630,916 707.260,831	93.933
10	639.617,505 707.302,467	11	639.621,244 707.351,71	49.385
12	639.626,943 707.392,408	13	639.622,859 707.416,291	24.23
14	639.621,731 707.437,677	15	639.597,67 707.467,467	38.293
16	639.538,321 707.460,633	17	639.534,607 707.432,328	28.548
18	639.536,465 707.388,564	19	639.544,194 707.345,505	43.747
20	639.555,2 707.301,095	21	639.552,687 707.257,636	43.532
22	639.545,124 707.207,606	1	639.549,254 707.168,676	39.148

** Lungimile segmentelor sunt determinate în planul de proiecţie Stereo 70 şi sunt rotunjite la 1 milimetru.
*** Distanţa dintre puncte este formată din segmente cumulate ce sunt mai mici decât valoarea 1 milimetru.

Document care conține date cu caracter personal, protejat de prevederile Regulamentului (UE) nr. 679/2016 și Legii 190/2018

DATE DESPRE IMOBILUL NR. 278

Oficiul de Cadastru şi Publicitate Imobiliară BOTOSANI
Biroul de Cadastru şi Publicitate Imobiliară Botosani

A. Partea I. Descrierea imobilului

TEREN Extravilan

Adresa: Jud. Botosani

Nr. Crt	Nr cadastral Nr. topografic	Suprafaţa* (mp)	Observaţii / Referinţe
A1		240.066	Sector cadastral:3 Teren neimprejmuit;

B. Partea II. Proprietari şi acte

Inscrieri privitoare la dreptul de proprietate şi alte drepturi reale		Referinţe
/		
Act Normativ nr. 268, din 28/05/2001 emis de Parlamentul Romaniei (Lege. Hotararea de Guvern nr. 626/06-07-2001 emisa de Guvernul Romaniei, act administrativ nr. 154/20-02-2025 + anexa emis de Agentia Domeniilor Statului);		
B1	Intabulare, drept de PROPRIETATE, dobandit prin Lege, cota actuala 1/1, cota initiala 1/1	A1
	1) **STATUL ROMAN**, CIF:9999999999999, Lipsa C.U.I. domeniu privat	
B2	Intabulare, drept de ADMINISTRARE, dobandit prin Lege, cota actuala 1/1, cota initiala 1/1	A1
	1) **AGENTIA DOMENIILOR STATULUI**, CIF:12708834	

C. Partea III. SARCINI .

Inscrieri privind dezmembramintele dreptului de proprietate, drepturi reale de garanţie şi sarcini	Referinţe
NU SUNT	

Anexa Nr. 1 La Partea I

Teren

Nr cadastral	Suprafaţa (mp)*	Observaţii / Referinţe
	240.066	

* Suprafaţa este determinată in planul de proiecţie Stereo 70.

DETALII LINIARE IMOBIL

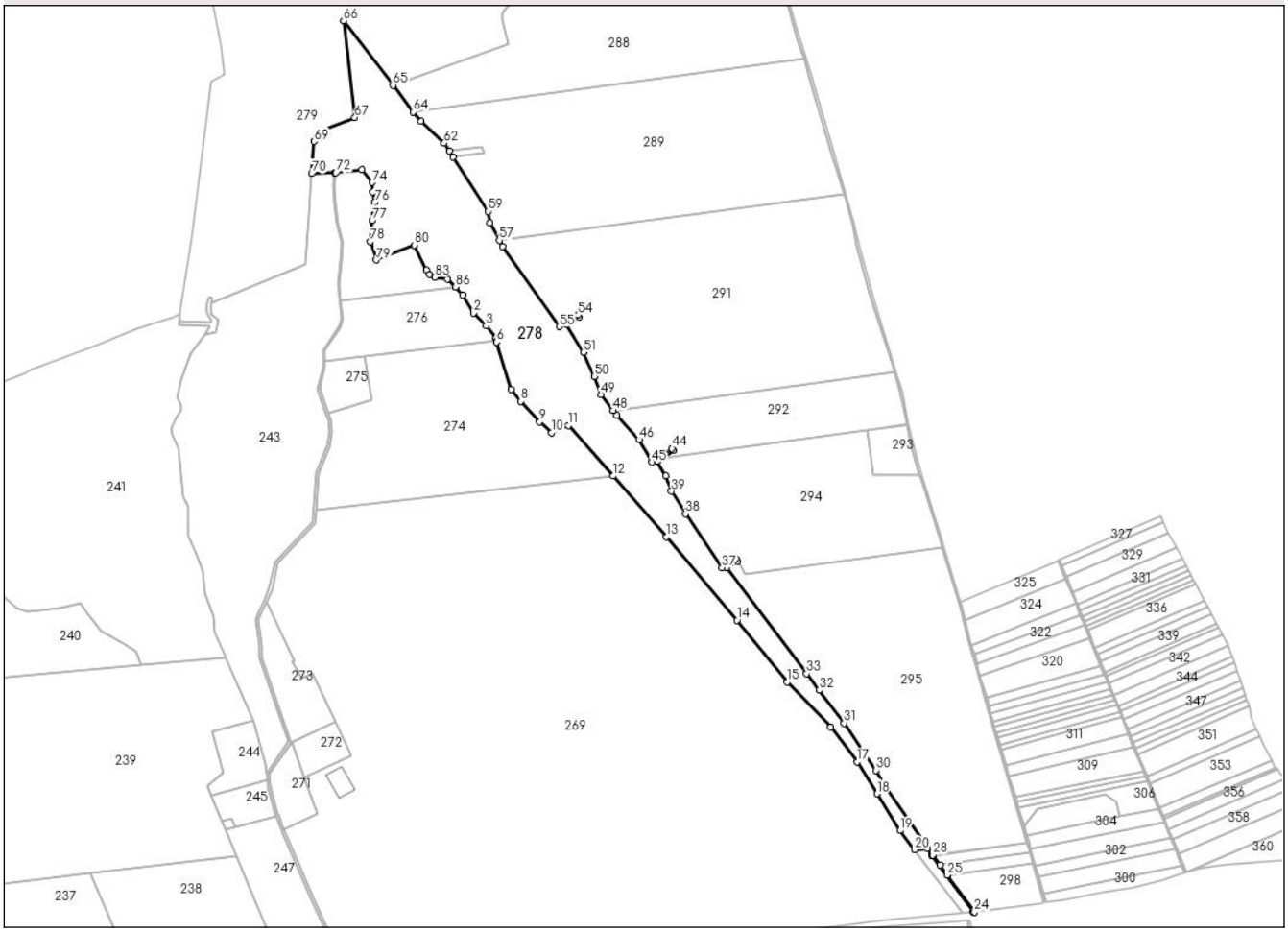

Date referitoare la teren

Crt	Categorie folosință	Intra vilan	Suprafaţa (mp)	Tarla	Parcelă	Nr. topo	Observaţii / Referinţe
1	pasune	NU	179.466	61	788	-	
2	arabil	NU	1.400	61	801	-	
3	neproductiv	NU	3.300	61	790	-	
4	pasune	NU	20.300	61	789	-	
5	ape statatoare	NU	8.000	61	775	-	
6	curti constructii	NU	500	61	774	-	
7	ape curgatoare	NU	500	61	776	-	
8	curti constructii	NU	600	61	777	-	
9	ape statatoare	NU	9.000	61	778	-	
10	ape curgatoare	NU	400	61	779	-	
11	curti constructii	NU	400	61	780	-	
12	ape statatoare	NU	15.000	61	781	-	
13	ape curgatoare	NU	1.200	61	782	-	

Document care conține date cu caracter personal, protejat de prevederile Regulamentului (UE) nr. 679/2016 și Legii 190/2018

Lungime Segmente

1) Valorile lungimilor segmentelor sunt obţinute din proiecţie în plan.

Punct început	X / Y	Punct sfârşit	X / Y	Lungime segment
1	639.828,697 707.181,117	2	639.853,772 707.139,505	48.583
4	639.904,122 707.082,865	5	639.905,927 707.075,343	7.736
7	639.939,821 706.965,479	8	639.961,494 706.937,514	35.38
10	640.031,213 706.865,995	11	640.070,081 706.882,328	42.16
13	640.295,139 706.628,288	14	640.455,998 706.437,428	249.606
16	640.670,487 706.193,104	17	640.730,869 706.113,446	99.957
19	640.829,663 705.956,545	20	640.862,777 705.912,827	54.843
22	640.902,151 705.899,824	23	640.997,442 705.769,989	161.051
25	640.937,573 705.854,838	26	640.920,938 705.877,504	28.115
28	640.903,732 705.900,947	29	640.793,065 706.061,913	195.339
31	640.701,013 706.201,948	32	640.644,175 706.277,415	94.477
34	640.432,374 706.557,253	35	640.457,044 706.572,686	29.1
37	640.422,275 706.557,67	38	640.338,47 706.680,984	149.096
40	640.293,762 706.767,34	41	640.274,094 706.801,1	39.071
43	640.310,615 706.825,278	44	640.307,606 706.829,822	5.45
46	640.232,043 706.850,333	47	640.180,874 706.905,291	75.091
49	640.145,171 706.953,347	50	640.129,75 706.994,627	44.066
52	640.066,025 707.112,652	53	640.095,314 707.130,504	34.301
55	640.049,708 707.108,562	56	639.919,81 707.291,693	224.523
58	639.891,219 707.345,362	59	639.887,045 707.371,801	26.766
61	639.797,928 707.509,495	62	639.786,245 707.527,547	21.503
64	639.715,69 707.599,293	65	639.668,945 707.660,027	76.64
67	639.581,569 707.586,318	68	639.500,956 707.554,809	86.552
70	639.482,922 707.458,586	71	639.535,346 707.461,024	52.481
73	639.597,67 707.467,467	74	639.621,731 707.437,677	38.293
76	639.626,943 707.392,408	77	639.621,244 707.351,71	41.095
79	639.630,916 707.260,831	80	639.718,389 707.295,063	93.933
82	639.753,181 707.227,712	83	639.764,583 707.221,493	12.988
85	639.811,803 707.198,906	86	639.811,812 707.198,896	0.013

Punct început	X / Y	Punct sfârşit	X / Y	Lungime segment
2	639.853,772 707.139,505	3	639.882,057 707.110,705	40.367
5	639.905,927 707.075,343	6	639.906,47 707.073,08	2.327
8	639.961,494 706.937,514	9	640.004,798 706.890,818	63.685
11	640.070,081 706.882,328	12	640.172,368 706.766,87	154.25
14	640.455,998 706.437,428	15	640.570,78 706.295,932	182.198
17	640.730,869 706.113,446	18	640.776,632 706.040,852	85.815
20	640.862,777 705.912,827	21	640.891,277 705.915,64	28.638
23	640.997,442 705.769,989	24	640.999,685 705.770,21	2.254
26	640.920,938 705.877,504	27	640.905,073 705.899,12	26.813
29	640.793,065 706.061,913	30	640.774,113 706.094,377	37.591
32	640.644,175 706.277,415	33	640.615,569 706.315,397	47.549
35	640.457,044 706.572,686	36	640.454,016 706.577,527	5.71
38	640.338,47 706.680,984	39	640.306,281 706.732,166	60.463
41	640.274,094 706.801,1	42	640.286,735 706.809,469	15.16
44	640.307,606 706.829,822	45	640.260,827 706.798,853	56.101
47	640.180,874 706.905,291	48	640.172,554 706.916,491	13.952
50	640.129,75 706.994,627	51	640.105,251 707.049,808	60.375
53	640.095,314 707.130,504	54	640.092,712 707.134,774	5.0
56	639.919,81 707.291,693	57	639.912,313 707.305,766	15.945
59	639.887,045 707.371,801	60	639.806,803 707.495,782	147.682
62	639.786,245 707.527,547	63	639.732,642 707.577,267	73.112
65	639.668,945 707.660,027	66	639.555,59 707.807,752	186.204
68	639.500,956 707.554,809	69	639.488,408 707.531,863	26.153
71	639.535,346 707.461,024	72	639.538,321 707.460,633	3.001
74	639.621,731 707.437,677	75	639.622,859 707.416,291	21.416
77	639.621,244 707.351,71	78	639.617,505 707.302,467	49.385
80	639.718,389 707.295,063	81	639.746,073 707.238,078	63.354
83	639.764,583 707.221,493	84	639.794,397 707.217,233	30.117
86	639.811,812 707.198,896	1	639.828,697 707.181,117	24.519

Punct început	X / Y	Punct sfârşit	X / Y	Lungime segment
3	639.882,057 707.110,705	4	639.904,122 707.082,865	35.524
6	639.906,47 707.073,08	7	639.939,821 706.965,479	112.651
9	640.004,798 706.890,818	10	640.031,213 706.865,995	36.248
12	640.172,368 706.766,87	13	640.295,139 706.628,288	185.142
15	640.570,78 706.295,932	16	640.670,487 706.193,104	143.231
18	640.776,632 706.040,852	19	640.829,663 705.956,545	99.599
21	640.891,277 705.915,64	22	640.902,151 705.899,824	19.193
24	640.999,685 705.770,21	25	640.937,573 705.854,838	104.975
27	640.905,073 705.899,12	28	640.903,732 705.900,947	2.266
30	640.774,113 706.094,377	31	640.701,013 706.201,948	130.058
33	640.615,569 706.315,397	34	640.432,374 706.557,253	303.405
36	640.454,016 706.577,527	37	640.422,275 706.557,67	37.441
39	640.306,281 706.732,166	40	640.293,762 706.767,34	37.335
42	640.286,735 706.809,469	43	640.310,615 706.825,278	28.639
45	640.260,827 706.798,853	46	640.232,043 706.850,333	58.981
48	640.172,554 706.916,491	49	640.145,171 706.953,347	45.915
51	640.105,251 707.049,808	52	640.066,025 707.112,652	74.081
54	640.092,712 707.134,774	55	640.049,708 707.108,562	50.363
57	639.912,313 707.305,766	58	639.891,219 707.345,362	44.864
60	639.806,803 707.495,782	61	639.797,928 707.509,495	16.334
63	639.732,642 707.577,267	64	639.715,69 707.599,293	27.794
66	639.555,59 707.807,752	67	639.581,569 707.586,318	222.953
69	639.488,408 707.531,863	70	639.482,922 707.458,586	73.482
72	639.538,321 707.460,633	73	639.597,67 707.467,467	59.741
75	639.622,859 707.416,291	76	639.626,943 707.392,408	24.23
78	639.617,505 707.302,467	79	639.630,916 707.260,831	43.743
81	639.746,073 707.238,078	82	639.753,181 707.227,712	12.569
84	639.794,397 707.217,233	85	639.811,803 707.198,906	25.275

**** Lungimile segmentelor sunt determinate în planul de proiecţie Stereo 70 şi sunt rotunjite la 1 milimetru.**

***** Distanţa dintre puncte este formată din segmente cumulate ce sunt mai mici decât valoarea 1 milimetru.**

Document care conține date cu caracter personal, protejat de prevederile Regulamentului (UE) nr. 679/2016 și Legii 190/2018

DATE DESPRE IMOBILUL NR. 279

Oficiul de Cadastru şi Publicitate Imobiliară BOTOSANI
Biroul de Cadastru şi Publicitate Imobiliară Botosani

A. Partea I. Descrierea imobilului

Nr. CF vechi:51961
Nr. cadastral vechi:51961

TEREN Extravilan

Adresa: Jud. Botosani

Nr. Crt	Nr cadastral Nr. topografic	Suprafaţa* (mp)	Observaţii / Referinţe
A1	51961	1.000.000	Sector cadastral:3 Teren neimprejmuit; Imobil traversat de limita UAT Dangeni si UAT Ungureni

B. Partea II. Proprietari şi acte

Inscrieri privitoare la dreptul de proprietate şi alte drepturi reale		Referinţe
80652 / 12/11/2020		
Act Administrativ nr. 72, din 22/12/2010 emis de Consiliul Local al comunei Ungureni;		
B1	Intabulare, drept de PROPRIETATE, dobandit prin Constituire, cota actuala 1/1, cota initiala 1/1	A1
	1) **COMUNA UNGURENI**, CIF:3571583, domeniu privat	

C. Partea III. SARCINI .

Inscrieri privind dezmembramintele dreptului de proprietate, drepturi reale de garanţie şi sarcini	Referinţe
NU SUNT	

Document care conține date cu caracter personal, protejat de prevederile Regulamentului (UE) nr. 679/2016 și Legii 190/2018

Anexa Nr. 1 La Partea I

Teren

Nr cadastral	Suprafaţa (mp)*	Observaţii / Referinţe
51961	1.000.000	Imobil traversat de limita UAT Dangeni si UAT Ungureni

* Suprafaţa este determinată in planul de proiecţie Stereo 70.

DETALII LINIARE IMOBIL

Date referitoare la teren

Crt	Categorie folosință	Intra vilan	Suprafaţa (mp)	Tarla	Parcelă	Nr. topo	Observaţii / Referinţe
1	neproductiv	NU	2.100	-	766	-	
2	neproductiv	NU	2.500	-	767	-	
3	neproductiv	NU	4.000	-	768	-	
4	neproductiv	NU	1.800	-	769	-	
5	arabil	NU	53.100	-	770	-	
6	pasune	NU	676.900	-	771	-	
7	ape curgatoare	NU	5.800	-	783	-	
8	neproductiv	NU	1.800	-	784	-	
9	neproductiv	NU	1.000	-	785	-	
10	curti constructii	NU	500	-	785/1	-	
11	pasune	NU	71.600	-	786	-	
12	ape statatoare	NU	26.500	-	787	-	
13	pasune	NU	58.400	-	788	-	
14	pasune	NU	85.300	-	791	-	
15	neproductiv	NU	1.400	-	792	-	

Document care conține date cu caracter personal, protejat de prevederile Regulamentului (UE) nr. 679/2016 și Legii 190/2018

Crt	Categorie folosință	Intra vilan	Suprafaţa (mp)	Tarla	Parcelă	Nr. topo	Observaţii / Referinţe
16	ape curgatoare	NU	800	-	793	-	
17	neproductiv	NU	6.500	-	794	-	

Lungime Segmente

1) Valorile lungimilor segmentelor sunt obţinute din proiecţie în plan.

Punct început	X / Y	Punct sfârşit	X / Y	Lungime segment
1	639.807,741 708.172,081	2	639.797,944 708.207,657	36.9
4	639.759,869 708.358,54	5	639.747,548 708.414,48	57.281
7	639.749,269 708.492,277	8	639.750,444 708.498,135	5.975
10	639.782,756 708.538,506	11	639.789,017 708.548,941	12.169
13	639.789,226 708.581,497	14	639.793,609 708.594,228	13.464
16	639.800,133 708.634,534	17	639.817,093 708.662,299	32.535
19	639.822,375 708.674,146	20	639.824,322 708.685,789	11.805
22	639.812,844 708.776,989	23	639.810,512 708.821,738	44.81
25	639.811,935 708.852,874	26	639.817,905 708.856,502	6.986
28	639.867,449 708.851,896	29	639.920,537 708.831,057	57.032
31	639.956,679 708.740,571	32	639.978,179 708.717,539	31.508
34	640.036,235 708.696,931	35	640.046,854 708.701,428	11.532
37	640.068,898 708.713,871	38	640.113,281 708.755,501	60.852
40	640.158,81 708.782,516	41	640.193,257 708.807,453	42.526
43	640.251,303 708.876,32	44	640.277,766 708.910,156	42.955
46	640.282,185 708.937,112	47	640.283,05 708.943,745	6.689
49	640.283,947 708.962,231	50	640.284,904 708.972,144	9.959
52	640.270,878 709.004,884	53	640.252,831 709.037,196	37.01
55	640.225,368 709.093,168	56	640.113,346 709.081,186	112.661
58	639.321,852 708.996,532	59	639.336,566 708.972,284	28.363
61	639.349,407 708.917,772	62	639.347,548 708.891,52	26.318
64	639.339,833 708.831,163	65	639.335,077 708.720,479	110.786
67	639.324,362 708.629,877	68	639.317,696 708.596,546	33.991

Punct început	X / Y	Punct sfârşit	X / Y	Lungime segment
2	639.797,944 708.207,657	3	639.773,759 708.295,486	91.098
5	639.747,548 708.414,48	6	639.746,615 708.479,042	64.569
8	639.750,444 708.498,135	9	639.757,713 708.511,584	15.288
11	639.789,017 708.548,941	12	639.791,104 708.562,506	13.725
14	639.793,609 708.594,228	15	639.795,706 708.619,591	25.45
17	639.817,093 708.662,299	18	639.820,927 708.670,899	9.416
20	639.824,322 708.685,789	21	639.829,331 708.717,72	32.321
23	639.810,512 708.821,738	24	639.808,832 708.846,878	25.196
26	639.817,905 708.856,502	27	639.851,275 708.856,4	33.37
29	639.920,537 708.831,057	30	639.930,506 708.820,051	14.85
32	639.978,179 708.717,539	33	640.005,797 708.696,873	34.494
35	640.046,854 708.701,428	36	640.052,671 708.703,892	6.317
38	640.113,281 708.755,501	39	640.152,68 708.778,878	45.812
41	640.193,257 708.807,453	42	640.222,015 708.838,288	42.164
44	640.277,766 708.910,156	45	640.279,118 708.921,195	11.121
47	640.283,05 708.943,745	48	640.283,483 708.951,062	7.33
50	640.284,904 708.972,144	51	640.283,046 708.982,845	10.861
53	640.252,831 709.037,196	54	640.239,452 709.065,5	31.307
56	640.113,346 709.081,186	57	639.647,77 709.031,878	468.18
59	639.336,566 708.972,284	60	639.348,195 708.940,14	34.183
62	639.347,548 708.891,52	63	639.343,333 708.865,073	26.781
65	639.335,077 708.720,479	66	639.333,27 708.705,205	15.381
68	639.317,696 708.596,546	69	639.220,828 708.594,685	96.886

Punct început	X / Y	Punct sfârşit	X / Y	Lungime segment
3	639.773,759 708.295,486	4	639.759,869 708.358,54	64.566
6	639.746,615 708.479,042	7	639.749,269 708.492,277	13.498
9	639.757,713 708.511,584	10	639.782,756 708.538,506	36.769
12	639.791,104 708.562,506	13	639.789,226 708.581,497	19.084
15	639.795,706 708.619,591	16	639.800,133 708.634,534	15.585
18	639.820,927 708.670,899	19	639.822,375 708.674,146	3.555
21	639.829,331 708.717,72	22	639.812,844 708.776,989	61.519
24	639.808,832 708.846,878	25	639.811,935 708.852,874	6.751
27	639.851,275 708.856,4	28	639.867,449 708.851,896	16.789
30	639.930,506 708.820,051	31	639.956,679 708.740,571	83.679
33	640.005,797 708.696,873	34	640.036,235 708.696,931	30.438
36	640.052,671 708.703,892	37	640.068,898 708.713,871	19.05
39	640.152,68 708.778,878	40	640.158,81 708.782,516	7.128
42	640.222,015 708.838,288	43	640.251,303 708.876,32	48.002
45	640.279,118 708.921,195	46	640.282,185 708.937,112	16.21
48	640.283,483 708.951,062	49	640.283,947 708.962,231	11.179
51	640.283,046 708.982,845	52	640.270,878 709.004,884	25.175
54	640.239,452 709.065,5	55	640.225,368 709.093,168	31.046
57	639.647,77 709.031,878	58	639.321,852 708.996,532	327.829
60	639.348,195 708.940,14	61	639.349,407 708.917,772	22.401
63	639.343,333 708.865,073	64	639.339,833 708.831,163	34.09
66	639.333,27 708.705,205	67	639.324,362 708.629,877	75.853
69	639.220,828 708.594,685	70	639.222,81 708.590,108	4.988

Document care conține date cu caracter personal, protejat de prevederile Regulamentului (UE) nr. 679/2016 și Legii 190/2018

Punct început	X / Y	Punct sfârşit	X / Y	Lungime segment
70	639.222,81 708.590,108	71	639.220,785 708.575,743	14.507
73	639.232,796 708.521,719	74	639.235,666 708.499,639	22.266
76	639.243,009 708.451,461	77	639.248,656 708.440,289	12.518
79	639.263,861 708.378,481	80	639.269,002 708.365,436	14.021
82	639.277,789 708.318,234	83	639.277,715 708.313,958	4.277
85	639.292,257 708.290,799	86	639.301,362 708.263,727	28.562
88	639.304,766 708.235,001	89	639.302,72 708.202,415	32.65
91	639.196,579 708.117,48	92	639.229,899 707.974,06	147.24
94	639.283,269 707.686,416	95	639.253,538 707.667,117	35.446
97	639.182,055 707.136,937	98	639.179,59 707.120,626	16.496
100	639.252,546 707.124,762	101	639.244,75 707.137,687	15.094
103	639.243,399 707.165,178	104	639.245,902 707.174,531	9.682
106	639.254,45 707.172,928	107	639.253,691 707.162,914	10.043
109	639.476,162 707.368,319	110	639.482,922 707.458,586	90.52
112	639.500,956 707.554,809	113	639.581,569 707.586,318	86.552
115	639.668,945 707.660,027	116	639.932,931 707.755,6	280.754
118	639.917,988 707.823,942	119	639.920,819 707.829,812	6.517
121	639.979,056 707.887,38	122	639.978,601 707.896,981	9.612
124	639.942,317 707.959,242	125	639.926,331 707.987,74	32.675
127	639.901,852 708.020,729	128	639.872,895 708.059,752	48.593
130	639.829,268 708.133,983	131	639.822,678 708.145,509	13.277

Punct început	X / Y	Punct sfârşit	X / Y	Lungime segment
71	639.220,785 708.575,743	72	639.225,105 708.564,823	11.743
74	639.235,666 708.499,639	75	639.235,768 708.470,827	28.812
77	639.248,656 708.440,289	78	639.250,73 708.422,479	17.93
80	639.269,002 708.365,436	81	639.274,91 708.339,577	26.525
83	639.277,715 708.313,958	84	639.279,995 708.308,697	5.734
86	639.301,362 708.263,727	87	639.303,411 708.251,622	12.277
89	639.302,72 708.202,415	90	639.307,33 708.163,086	39.598
92	639.229,899 707.974,06	93	639.275,289 707.754,595	224.11
95	639.253,538 707.667,117	96	639.209,366 707.311,862	357.991
98	639.179,59 707.120,626	99	639.252,091 707.118,706	72.526
101	639.244,75 707.137,687	102	639.242,599 707.149,555	12.061
104	639.245,902 707.174,531	105	639.250,315 707.175,648	4.552
107	639.253,691 707.162,914	108	639.469,677 707.251,387	233.404
110	639.482,922 707.458,586	111	639.488,408 707.531,863	73.482
113	639.581,569 707.586,318	114	639.555,59 707.807,752	222.953
116	639.932,931 707.755,6	117	639.917,884 707.810,682	57.1
119	639.920,819 707.829,812	120	639.933,575 707.842,633	18.086
122	639.978,601 707.896,981	123	639.952,789 707.936,748	47.41
125	639.926,331 707.987,74	126	639.922,738 707.992,583	6.03
128	639.872,895 708.059,752	129	639.867,735 708.066,706	8.659
131	639.822,678 708.145,509	1	639.807,741 708.172,081	30.483

Punct început	X / Y	Punct sfârşit	X / Y	Lungime segment
72	639.225,105 708.564,823	73	639.232,796 708.521,719	43.785
75	639.235,768 708.470,827	76	639.243,009 708.451,461	20.675
78	639.250,73 708.422,479	79	639.263,861 708.378,481	45.916
81	639.274,91 708.339,577	82	639.277,789 708.318,234	21.536
84	639.279,995 708.308,697	85	639.292,257 708.290,799	21.696
87	639.303,411 708.251,622	88	639.304,766 708.235,001	16.676
90	639.307,33 708.163,086	91	639.196,579 708.117,48	119.773
93	639.275,289 707.754,595	94	639.283,269 707.686,416	68.644
96	639.209,366 707.311,862	97	639.182,055 707.136,937	177.044
99	639.252,091 707.118,706	100	639.252,546 707.124,762	6.073
102	639.242,599 707.149,555	103	639.243,399 707.165,178	15.643
105	639.250,315 707.175,648	106	639.254,45 707.172,928	4.949
108	639.469,677 707.251,387	109	639.476,162 707.368,319	117.112
111	639.488,408 707.531,863	112	639.500,956 707.554,809	26.153
114	639.555,59 707.807,752	115	639.668,945 707.660,027	186.204
117	639.917,884 707.810,682	118	639.917,988 707.823,942	13.26
120	639.933,575 707.842,633	121	639.979,056 707.887,38	63.803
123	639.952,789 707.936,748	124	639.942,317 707.959,242	24.812
126	639.922,738 707.992,583	127	639.901,852 708.020,729	35.049
129	639.867,735 708.066,706	130	639.829,268 708.133,983	77.498

**** Lungimile segmentelor sunt determinate în planul de proiecţie Stereo 70 şi sunt rotunjite la 1 milimetru.**
***** Distanţa dintre puncte este formată din segmente cumulate ce sunt mai mici decât valoarea 1 milimetru.**

Document care conține date cu caracter personal, protejat de prevederile Regulamentului (UE) nr. 679/2016 și Legii 190/2018

DATE DESPRE IMOBILUL NR. 280

Oficiul de Cadastru şi Publicitate Imobiliară BOTOSANI
Biroul de Cadastru şi Publicitate Imobiliară Botosani

A. Partea I. Descrierea imobilului

TEREN Extravilan

Adresa: Jud. Botosani

Nr. Crt	Nr cadastral Nr. topografic	Suprafaţa* (mp)	Observaţii / Referinţe
A1		42.168	Sector cadastral:3 Teren neimprejmuit;

B. Partea II. Proprietari şi acte

Inscrieri privitoare la dreptul de proprietate şi alte drepturi reale		Referinţe
/		
Act Normativ nr. 268, din 28/05/2001 emis de Parlamentul Romaniei (Lege. Hotararea de Guvern nr. 626/06-07-2001 emisa de Guvernul Romaniei, act administrativ nr. 154/20-02-2025 + anexa emis de Agentia Domeniilor Statului);		
B1	Intabulare, drept de PROPRIETATE, dobandit prin Lege, cota actuala 1/1, cota initiala 1/1	A1
	1) **STATUL ROMAN**, CIF:9999999999999, Lipsa C.U.I. domeniu privat	
B2	Intabulare, drept de ADMINISTRARE, dobandit prin Lege, cota actuala 1/1, cota initiala 1/1	A1
	1) **AGENTIA DOMENIILOR STATULUI**, CIF:12708834	

C. Partea III. SARCINI .

Inscrieri privind dezmembramintele dreptului de proprietate, drepturi reale de garanţie şi sarcini	Referinţe
NU SUNT	

Anexa Nr. 1 La Partea I

Teren

Nr cadastral	Suprafaţa (mp)*	Observaţii / Referinţe
	42.168	

* Suprafaţa este determinată in planul de proiecţie Stereo 70.

DETALII LINIARE IMOBIL

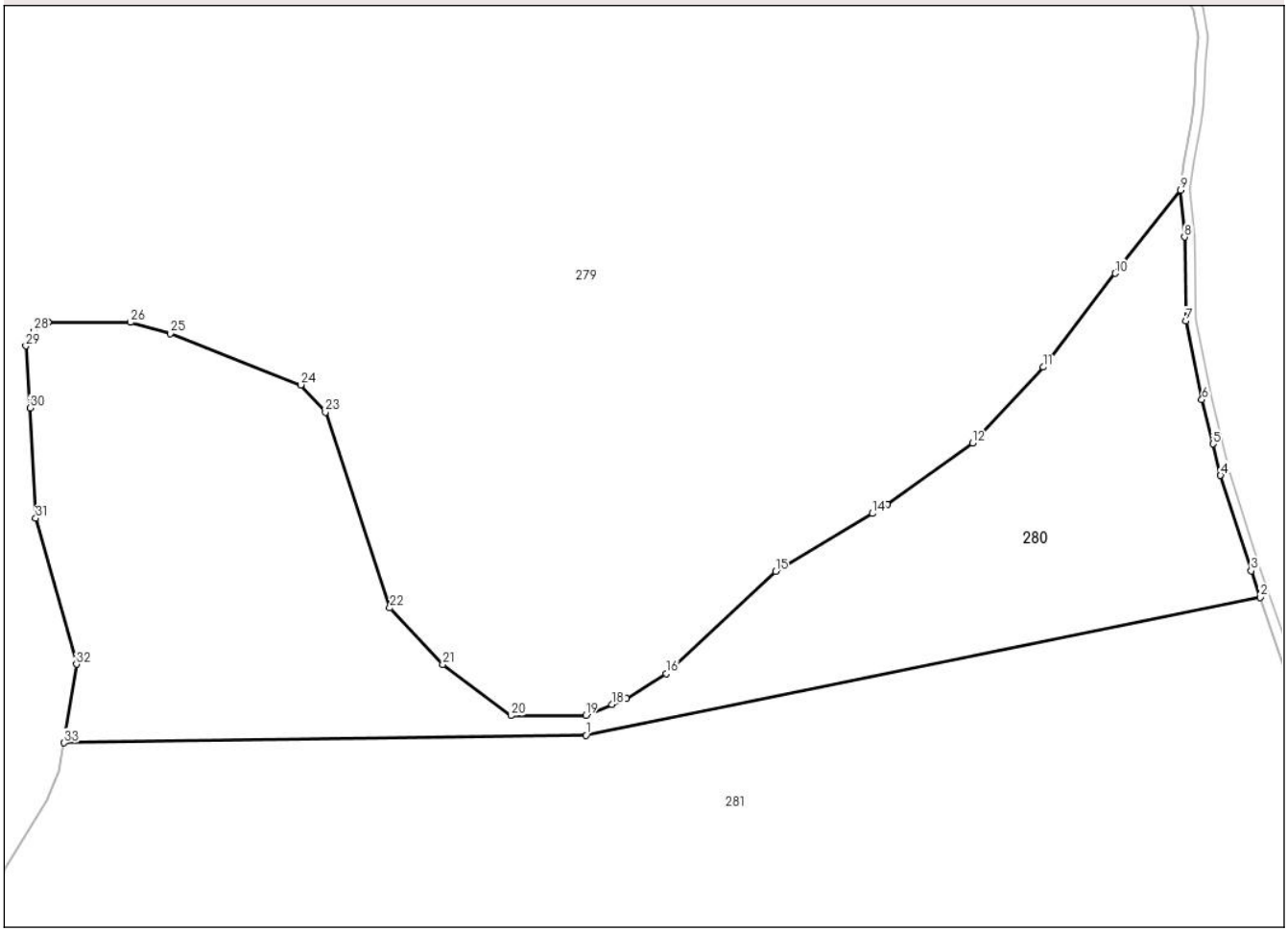

Date referitoare la teren

Crt	Categorie folosință	Intra vilan	Suprafaţa (mp)	Tarla	Parcelă	Nr. topo	Observaţii / Referinţe
1	arabil	NU	42.168	61	765	-	

Lungime Segmente

1) Valorile lungimilor segmentelor sunt obţinute din proiecţie în plan.

Punct început	X / Y	Punct sfârşit	X / Y	Lungime segment (** (m)
1	640.036,251 708.688,931	2	640.310,187 708.744,881	279.591
3	640.306,5 708.755,623	4	640.294,092 708.794,344	40.66
5	640.290,935 708.807,116	6	640.286,493 708.825,082	18.507
7	640.279,893 708.856,939	8	640.279,453 708.891,083	34.147
9	640.277,766 708.910,156	10	640.251,303 708.876,32	42.955

Punct început	X / Y	Punct sfârşit	X / Y	Lungime segment (** (m)
2	640.310,187 708.744,881	3	640.306,5 708.755,623	11.357
4	640.294,092 708.794,344	5	640.290,935 708.807,116	13.156
6	640.286,493 708.825,082	7	640.279,893 708.856,939	32.533
8	640.279,453 708.891,083	9	640.277,766 708.910,156	19.147
10	640.251,303 708.876,32	11	640.222,015 708.838,288	48.002

Document care conține date cu caracter personal, protejat de prevederile Regulamentului (UE) nr. 679/2016 și Legii 190/2018

Punct început	X / Y	Punct sfârşit	X / Y	Lungime segment (** (m)
11	640.222,015 708.838,288	12	640.193,257 708.807,453	42.164
13	640.158,81 708.782,516	14	640.152,68 708.778,878	7.128
15	640.113,281 708.755,501	16	640.068,898 708.713,871	60.852
17	640.052,671 708.703,892	18	640.046,854 708.701,428	6.317
19	640.036,235 708.696,931	20	640.005,797 708.696,873	30.438
21	639.978,179 708.717,539	22	639.956,679 708.740,571	31.508
23	639.930,506 708.820,051	24	639.920,537 708.831,057	14.85
25	639.867,449 708.851,896	26	639.851,275 708.856,4	16.789
27	639.817,905 708.856,502	28	639.811,935 708.852,874	6.986
29	639.808,832 708.846,878	30	639.810,512 708.821,738	25.196
31	639.812,844 708.776,989	32	639.829,331 708.717,72	61.519
33	639.824,322 708.685,789	1	640.036,251 708.688,931	211.952

Punct început	X / Y	Punct sfârşit	X / Y	Lungime segment (** (m)
12	640.193,257 708.807,453	13	640.158,81 708.782,516	42.526
14	640.152,68 708.778,878	15	640.113,281 708.755,501	45.812
16	640.068,898 708.713,871	17	640.052,671 708.703,892	19.05
18	640.046,854 708.701,428	19	640.036,235 708.696,931	11.532
20	640.005,797 708.696,873	21	639.978,179 708.717,539	34.494
22	639.956,679 708.740,571	23	639.930,506 708.820,051	83.679
24	639.920,537 708.831,057	25	639.867,449 708.851,896	57.032
26	639.851,275 708.856,4	27	639.817,905 708.856,502	33.37
28	639.811,935 708.852,874	29	639.808,832 708.846,878	6.751
30	639.810,512 708.821,738	31	639.812,844 708.776,989	44.81
32	639.829,331 708.717,72	33	639.824,322 708.685,789	32.321

** Lungimile segmentelor sunt determinate în planul de proiecţie Stereo 70 şi sunt rotunjite la 1 milimetru.
*** Distanţa dintre puncte este formată din segmente cumulate ce sunt mai mici decât valoarea 1 milimetru.

Document care conține date cu caracter personal, protejat de prevederile Regulamentului (UE) nr. 679/2016 și Legii 190/2018

DATE DESPRE IMOBILUL NR. 281

Oficiul de Cadastru şi Publicitate Imobiliară BOTOSANI
Biroul de Cadastru şi Publicitate Imobiliară Botosani

A. Partea I. Descrierea imobilului

TEREN Extravilan

Adresa: Jud. Botosani

Nr. Crt	Nr cadastral Nr. topografic	Suprafaţa* (mp)	Observaţii / Referinţe
A1		92.756	Sector cadastral:3 Teren neimprejmuit;

B. Partea II. Proprietari şi acte

Inscrieri privitoare la dreptul de proprietate şi alte drepturi reale		Referinţe
/		
Act Administrativ nr. 144551, din 24/09/2004 emis de CJSDPT BOTOSANI (Titlu proprietate);		
B1	Intabulare, drept de PROPRIETATE, dobandit prin Reconstituire, cota actuala 1/1, cota initiala 1/1	A1
	1) **PAROHIA SCHIMBAREA LA FATA SCHIT ORASENI**, CIF:9999999999999, Lipsa C.U.I.	

C. Partea III. SARCINI .

Inscrieri privind dezmembramintele dreptului de proprietate, drepturi reale de garanţie şi sarcini	Referinţe
NU SUNT	

Anexa Nr. 1 La Partea I

Teren

Nr cadastral	Suprafaţa (mp)*	Observaţii / Referinţe
	92.756	

* Suprafaţa este determinată in planul de proiecţie Stereo 70.

DETALII LINIARE IMOBIL

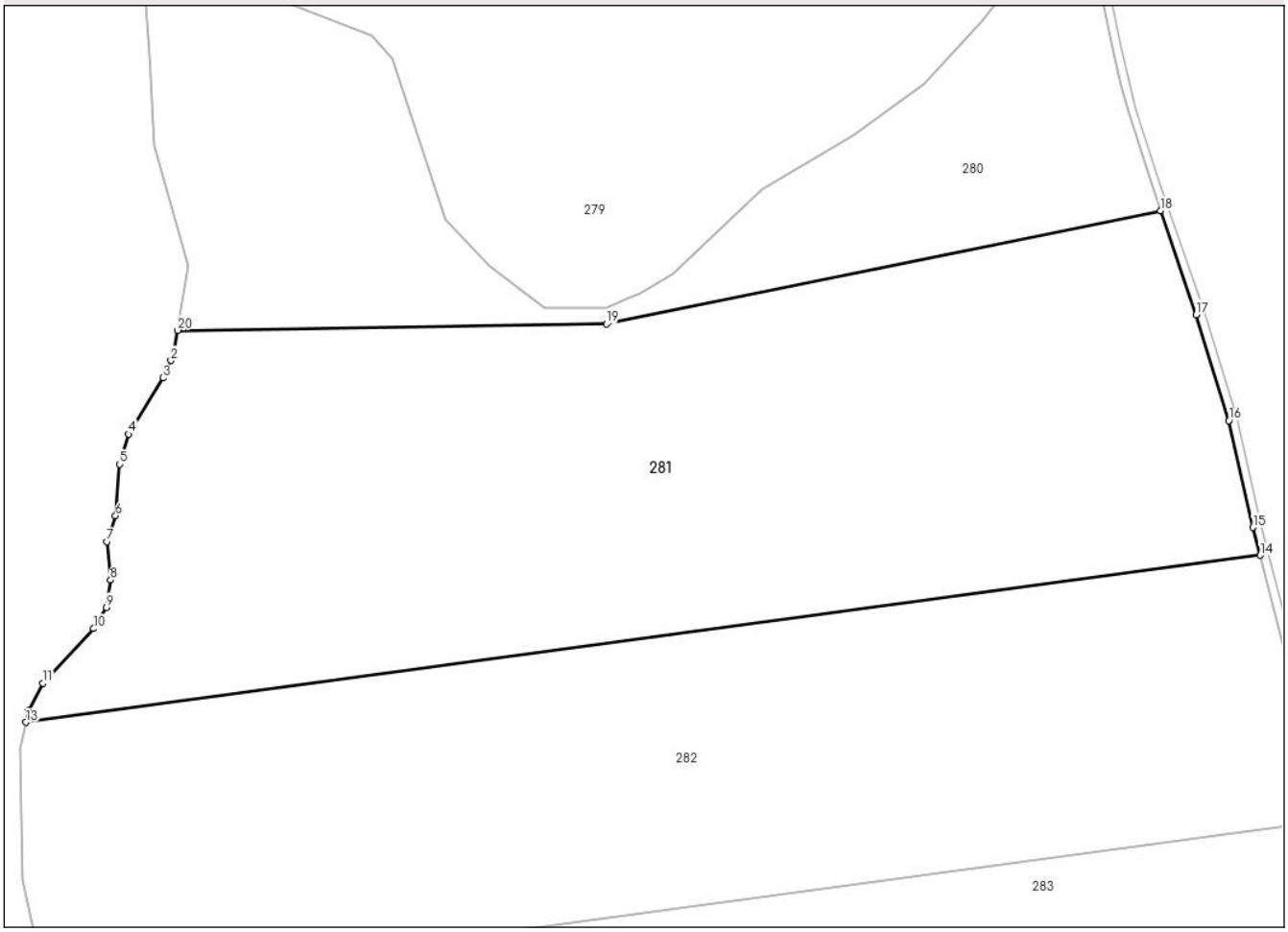

Date referitoare la teren

Crt	Categorie folosință	Intra vilan	Suprafaţa (mp)	Tarla	Parcelă	Nr. topo	Observaţii / Referinţe
1	arabil	NU	92.756	61	765/21	-	

Lungime Segmente
1) Valorile lungimilor segmentelor sunt obţinute din proiecţie în plan.

Punct început	X / Y	Punct sfârşit	X / Y	Lungime segment (** (m)
1	639.822,375 708.674,146	2	639.820,927 708.670,899	3.555
2	639.820,927 708.670,899	3	639.817,093 708.662,299	9.416
3	639.817,093 708.662,299	4	639.800,133 708.634,534	32.535
4	639.800,133 708.634,534	5	639.795,706 708.619,591	15.585
5	639.795,706 708.619,591	6	639.793,609 708.594,228	25.45

Document care conține date cu caracter personal, protejat de prevederile Regulamentului (UE) nr. 679/2016 și Legii 190/2018

Punct început	X / Y	Punct sfârşit	X / Y	Lungime segment (** (m)
6	639.793,609 708.594,228	7	639.789,226 708.581,497	13.464
7	639.789,226 708.581,497	8	639.791,104 708.562,506	19.084
8	639.791,104 708.562,506	9	639.789,017 708.548,941	13.725
9	639.789,017 708.548,941	10	639.782,756 708.538,506	12.169
10	639.782,756 708.538,506	11	639.757,713 708.511,584	36.769
11	639.757,713 708.511,584	12	639.750,444 708.498,135	15.288
12	639.750,444 708.498,135	13	639.749,269 708.492,277	5.975
13	639.749,269 708.492,277	14	640.359,512 708.574,738	615.789
14	640.359,512 708.574,738	15	640.355,949 708.588,48	14.196
15	640.355,949 708.588,48	16	640.344,052 708.641,21	54.055
16	640.344,052 708.641,21	17	640.327,803 708.693,549	54.803
17	640.327,803 708.693,549	18	640.310,187 708.744,881	54.271
18	640.310,187 708.744,881	19	640.036,251 708.688,931	279.591
19	640.036,251 708.688,931	20	639.824,322 708.685,789	211.952
20	639.824,322 708.685,789	1	639.822,375 708.674,146	11.805

** Lungimile segmentelor sunt determinate în planul de proiecţie Stereo 70 şi sunt rotunjite la 1 milimetru.
*** Distanţa dintre puncte este formată din segmente cumulate ce sunt mai mici decât valoarea 1 milimetru.

Document care conține date cu caracter personal, protejat de prevederile Regulamentului (UE) nr. 679/2016 și Legii 190/2018

DATE DESPRE IMOBILUL NR. 282

Oficiul de Cadastru şi Publicitate Imobiliară BOTOSANI
Biroul de Cadastru şi Publicitate Imobiliară Botosani

A. Partea I. Descrierea imobilului

TEREN Extravilan

Adresa: Jud. Botosani

Nr. Crt	Nr cadastral Nr. topografic	Suprafaţa* (mp)	Observaţii / Referinţe
A1		84.875	Sector cadastral:3 Teren neimprejmuit;

B. Partea II. Proprietari şi acte

Inscrieri privitoare la dreptul de proprietate şi alte drepturi reale		Referinţe
/		
Act Administrativ nr. 144546, din 24/09/2004 emis de CJSDPT BOTOSANI (Titlu proprietate);		
B1	Intabulare, drept de PROPRIETATE, dobandit prin Reconstituire, cota actuala 1/1, cota initiala 1/1	A1
	1) **PAROHIA SF. GHEORGHE ONEAGA**, CIF:9999999999999, Lipsa C.U.I.	

C. Partea III. SARCINI .

Inscrieri privind dezmembramintele dreptului de proprietate, drepturi reale de garanţie şi sarcini	Referinţe
NU SUNT	

Document care conține date cu caracter personal, protejat de prevederile Regulamentului (UE) nr. 679/2016 și Legii 190/2018

Anexa Nr. 1 La Partea I

Teren

Nr cadastral	Suprafaţa (mp)*	Observaţii / Referinţe
	84.875	

* Suprafaţa este determinată in planul de proiecţie Stereo 70.

DETALII LINIARE IMOBIL

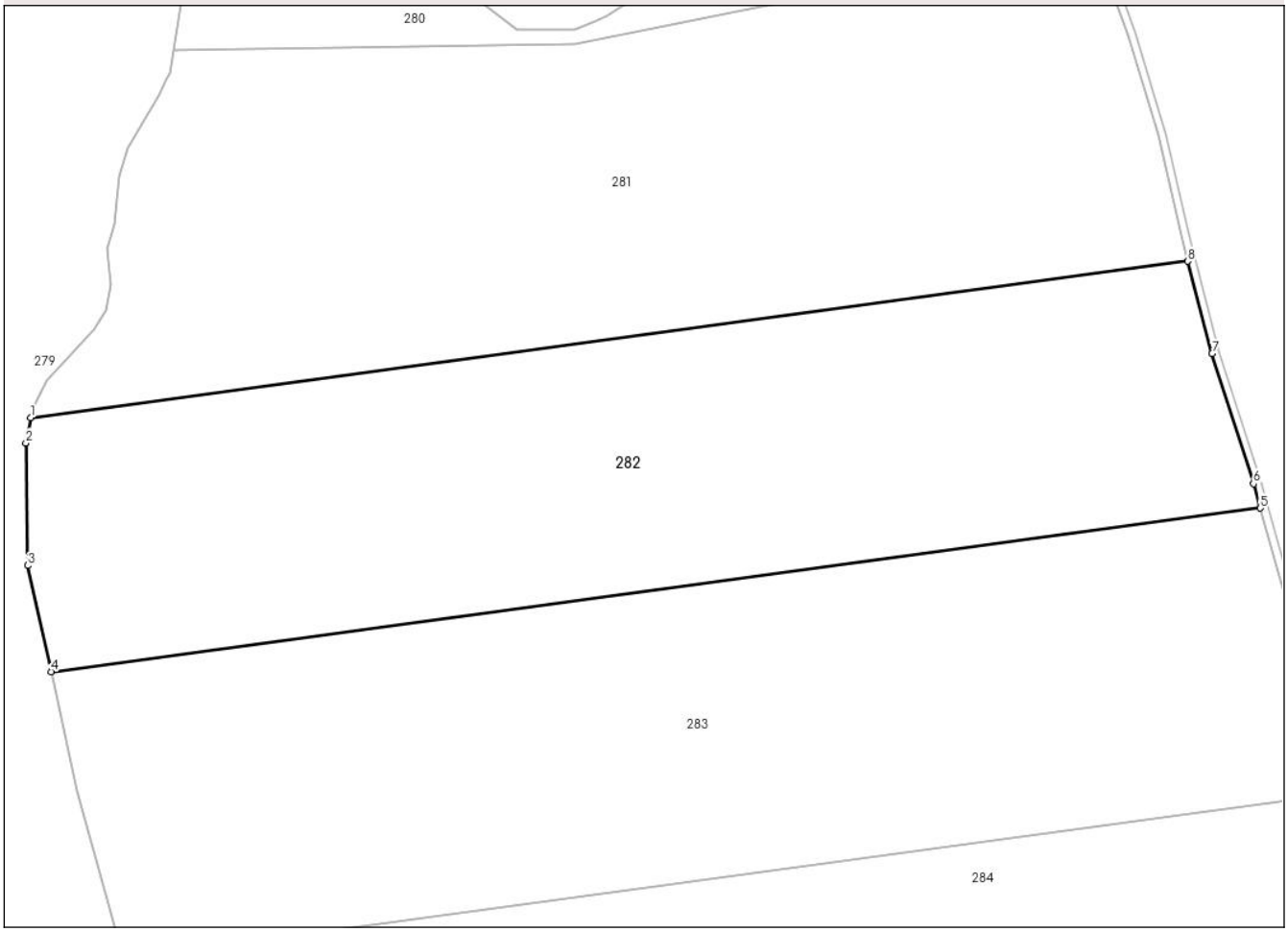

Date referitoare la teren

Crt	Categorie folosință	Intra vilan	Suprafaţa (mp)	Tarla	Parcelă	Nr. topo	Observaţii / Referinţe
1	arabil	NU	84.875	61	765/20	-	

Lungime Segmente
1) Valorile lungimilor segmentelor sunt obţinute din proiecţie în plan.

Punct început	X / Y	Punct sfârşit	X / Y	Lungime segment (** (m)
1	639.749,269 708.492,277	2	639.746,615 708.479,042	13.498
2	639.746,615 708.479,042	3	639.747,548 708.414,48	64.569
3	639.747,548 708.414,48	4	639.759,869 708.358,54	57.281
4	639.759,869 708.358,54	5	640.397,606 708.444,717	643.533
5	640.397,606 708.444,717	6	640.394,053 708.457,512	13.279

Document care conține date cu caracter personal, protejat de prevederile Regulamentului (UE) nr. 679/2016 și Legii 190/2018

Punct început	X / Y	Punct sfârşit	X / Y	Lungime segment (** (m)
6	640.394,053 708.457,512	7	640.372,131 708.526,056	71.964
7	640.372,131 708.526,056	8	640.359,512 708.574,738	50.291
8	640.359,512 708.574,738	1	639.749,269 708.492,277	615.789

** Lungimile segmentelor sunt determinate în planul de proiecţie Stereo 70 şi sunt rotunjite la 1 milimetru.
*** Distanţa dintre puncte este formată din segmente cumulate ce sunt mai mici decât valoarea 1 milimetru.

Document care conține date cu caracter personal, protejat de prevederile Regulamentului (UE) nr. 679/2016 și Legii 190/2018

DATE DESPRE IMOBILUL NR. 283

Oficiul de Cadastru şi Publicitate Imobiliară BOTOSANI
Biroul de Cadastru şi Publicitate Imobiliară Botosani

A. Partea I. Descrierea imobilului

Nr. CF vechi:52190
Nr. cadastral vechi:52190

TEREN Extravilan

Adresa: Jud. Botosani

Nr. Crt	Nr cadastral Nr. topografic	Suprafaţa* (mp)	Observaţii / Referinţe
A1	52190	100.000	Sector cadastral:3 Teren neimprejmuit;

B. Partea II. Proprietari şi acte

Inscrieri privitoare la dreptul de proprietate şi alte drepturi reale		Referinţe
46026 / 06/06/2022		
Act Administrativ nr. 144550, din 24/09/2004 emis de COMISIA JUDEȚEANĂ BOTOȘANI;		
B1	Intabulare, drept de PROPRIETATE, dobandit prin Reconstituire, cota actuala 1/1, cota initiala 1/1	A1
	1) **PAROHIA GHILANESTI**, CIF:13703967	

C. Partea III. SARCINI .

Inscrieri privind dezmembramintele dreptului de proprietate, drepturi reale de garanţie şi sarcini	Referinţe
NU SUNT	

Document care conține date cu caracter personal, protejat de prevederile Regulamentului (UE) nr. 679/2016 și Legii 190/2018

Anexa Nr. 1 La Partea I

Teren

Nr cadastral	Suprafaţa (mp)*	Observaţii / Referinţe
52190	100.000	

* Suprafaţa este determinată in planul de proiecţie Stereo 70.

DETALII LINIARE IMOBIL

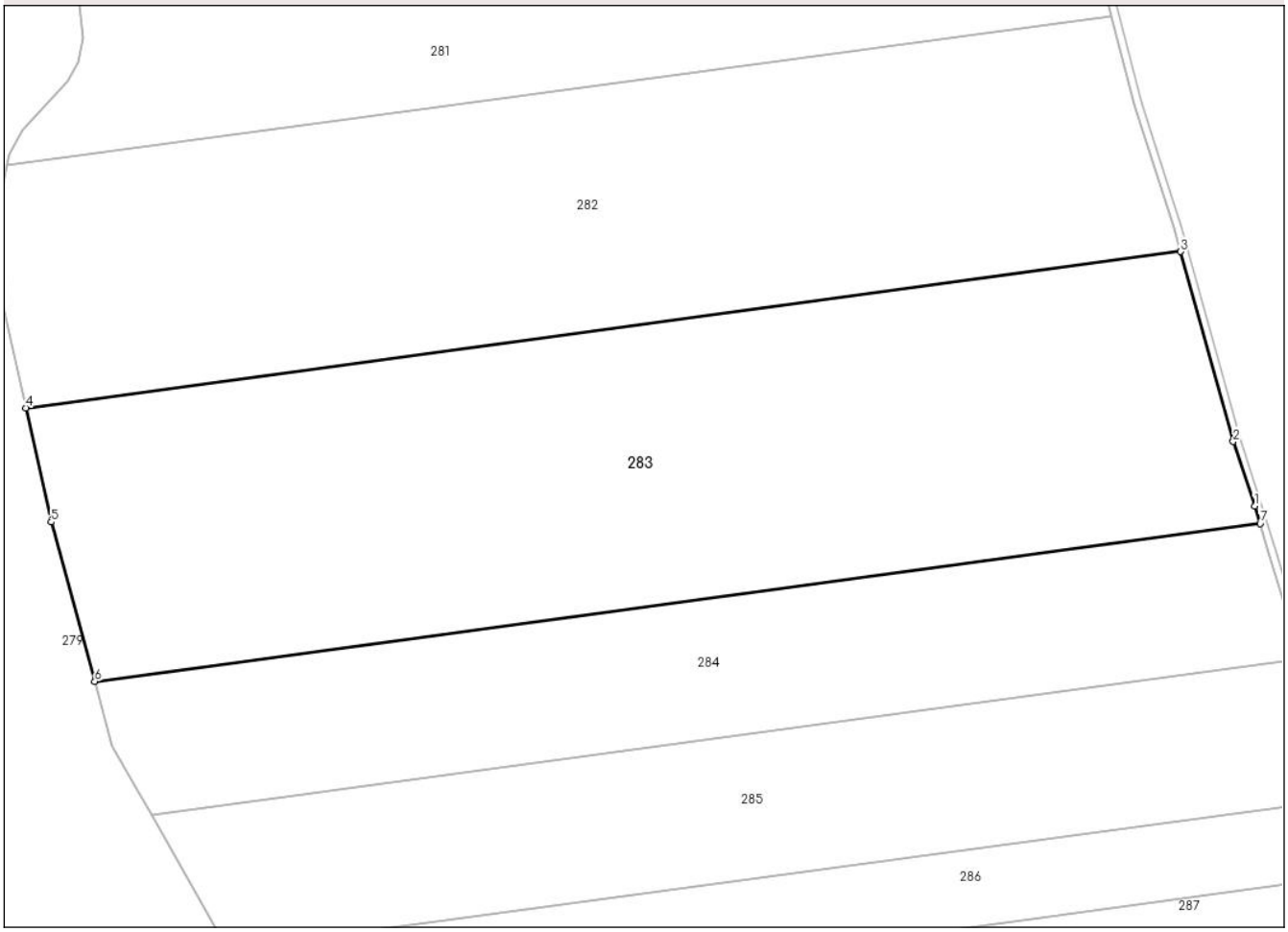

Date referitoare la teren

Crt	Categorie folosință	Intra vilan	Suprafaţa (mp)	Tarla	Parcelă	Nr. topo	Observaţii / Referinţe
1	arabil	NU	100.000	-	765/19	-	

Lungime Segmente
1) Valorile lungimilor segmentelor sunt obţinute din proiecţie în plan.

Punct început	X / Y	Punct sfârşit	X / Y	Lungime segment (** (m)
1	640.438,549 708.304,335	2	640.426,691 708.339,956	37.543
2	640.426,691 708.339,956	3	640.397,606 708.444,717	108.724
3	640.397,606 708.444,717	4	639.759,869 708.358,54	643.533
4	639.759,869 708.358,54	5	639.773,759 708.295,486	64.566
5	639.773,759 708.295,486	6	639.797,944 708.207,657	91.098

Document care conține date cu caracter personal, protejat de prevederile Regulamentului (UE) nr. 679/2016 și Legii 190/2018

Punct început	X / Y	Punct sfârşit	X / Y	Lungime segment (** (m)
6	639.797,944 708.207,657	7	640.441,545 708.294,626	649.45
7	640.441,545 708.294,626	1	640.438,549 708.304,335	10.161

** Lungimile segmentelor sunt determinate în planul de proiecţie Stereo 70 şi sunt rotunjite la 1 milimetru.
*** Distanţa dintre puncte este formată din segmente cumulate ce sunt mai mici decât valoarea 1 milimetru.

Document care conține date cu caracter personal, protejat de prevederile Regulamentului (UE) nr. 679/2016 și Legii 190/2018

DATE DESPRE IMOBILUL NR. 284

Oficiul de Cadastru şi Publicitate Imobiliară BOTOSANI
Biroul de Cadastru şi Publicitate Imobiliară Botosani

A. Partea I. Descrierea imobilului

Nr. CF vechi:52173
Nr. cadastral vechi:52173

TEREN Extravilan

Adresa: Jud. Botosani

Nr. Crt	Nr cadastral Nr. topografic	Suprafaţa* (mp)	Observaţii / Referinţe
A1	52173	50.000	Sector cadastral:3 Teren neimprejmuit;

B. Partea II. Proprietari şi acte

Inscrieri privitoare la dreptul de proprietate şi alte drepturi reale		Referinţe
33685 / 18/04/2022		
Act Administrativ nr. 144549, din 24/09/2004 emis de Comisia Judeteana BOTOSANI;		
B1	Intabulare, drept de PROPRIETATE, dobandit prin Reconstituire, cota actuala 1/1, cota initiala 1/1	A1
	1) **PAROHIA SFINTII VOIEVOZI**, CIF:12438218	

C. Partea III. SARCINI .

Inscrieri privind dezmembramintele dreptului de proprietate, drepturi reale de garanţie şi sarcini	Referinţe
NU SUNT	

Anexa Nr. 1 La Partea I

Teren

Nr cadastral	Suprafaţa (mp)*	Observaţii / Referinţe
52173	50.000	

* Suprafaţa este determinată in planul de proiecţie Stereo 70.

DETALII LINIARE IMOBIL

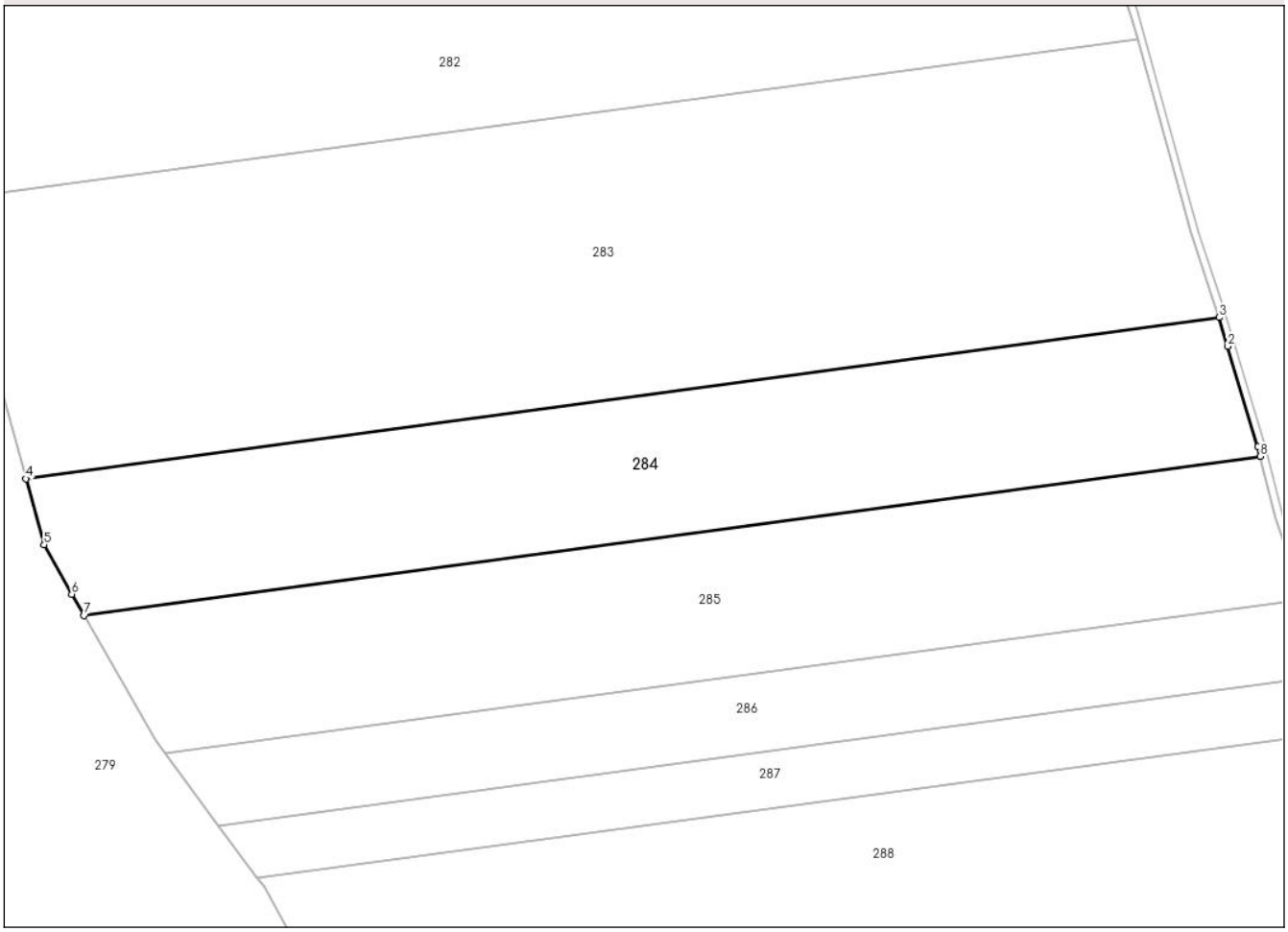

Date referitoare la teren

Crt	Categorie folosință	Intra vilan	Suprafaţa (mp)	Tarla	Parcelă	Nr. topo	Observaţii / Referinţe
1	arabil	NU	50.000	-	765/18	-	

Lungime Segmente
1) Valorile lungimilor segmentelor sunt obţinute din proiecţie în plan.

Punct început	X / Y	Punct sfârşit	X / Y	Lungime segment (** (m)
1	640.462,512 708.224,959	2	640.446,342 708.279,079	56.484
2	640.446,342 708.279,079	3	640.441,545 708.294,626	16.27
3	640.441,545 708.294,626	4	639.797,944 708.207,657	649.45
4	639.797,944 708.207,657	5	639.807,741 708.172,081	36.9
5	639.807,741 708.172,081	6	639.822,678 708.145,509	30.483

Document care conține date cu caracter personal, protejat de prevederile Regulamentului (UE) nr. 679/2016 și Legii 190/2018

Punct început	X / Y	Punct sfârşit	X / Y	Lungime segment (** (m)
6	639.822,678 708.145,509	7	639.829,268 708.133,983	13.277
7	639.829,268 708.133,983	8	640.463,814 708.219,728	640.313
8	640.463,814 708.219,728	1	640.462,512 708.224,959	5.391

** Lungimile segmentelor sunt determinate în planul de proiecţie Stereo 70 şi sunt rotunjite la 1 milimetru.
*** Distanţa dintre puncte este formată din segmente cumulate ce sunt mai mici decât valoarea 1 milimetru.

Document care conține date cu caracter personal, protejat de prevederile Regulamentului (UE) nr. 679/2016 și Legii 190/2018

DATE DESPRE IMOBILUL NR. 285

Oficiul de Cadastru şi Publicitate Imobiliară BOTOSANI
Biroul de Cadastru şi Publicitate Imobiliară Botosani

A. Partea I. Descrierea imobilului

Nr. CF vechi:52165
Nr. cadastral vechi:52165

TEREN Extravilan

Adresa: Jud. Botosani

Nr. Crt	Nr cadastral Nr. topografic	Suprafaţa* (mp)	Observaţii / Referinţe
A1	52165	50.000	Sector cadastral:3 Teren neimprejmuit;

B. Partea II. Proprietari şi acte

Inscrieri privitoare la dreptul de proprietate şi alte drepturi reale		Referinţe
33695 / 18/04/2022		
Act Administrativ nr. 144548, din 24/09/2004 emis de Comisia județeană Botoșani;		
B1	Intabulare, drept de PROPRIETATE, dobandit prin Reconstituire, cota actuala 1/1, cota initiala 1/1	A1
	1) **PAROHIA SF. ILIE CRISTESTI**, CIF:15604048	

C. Partea III. SARCINI .

Inscrieri privind dezmembramintele dreptului de proprietate, drepturi reale de garanţie şi sarcini	Referinţe
NU SUNT	

Document care conține date cu caracter personal, protejat de prevederile Regulamentului (UE) nr. 679/2016 și Legii 190/2018

Anexa Nr. 1 La Partea I

Teren

Nr cadastral	Suprafaţa (mp)*	Observaţii / Referinţe
52165	50.000	

* Suprafaţa este determinată in planul de proiecţie Stereo 70.

DETALII LINIARE IMOBIL

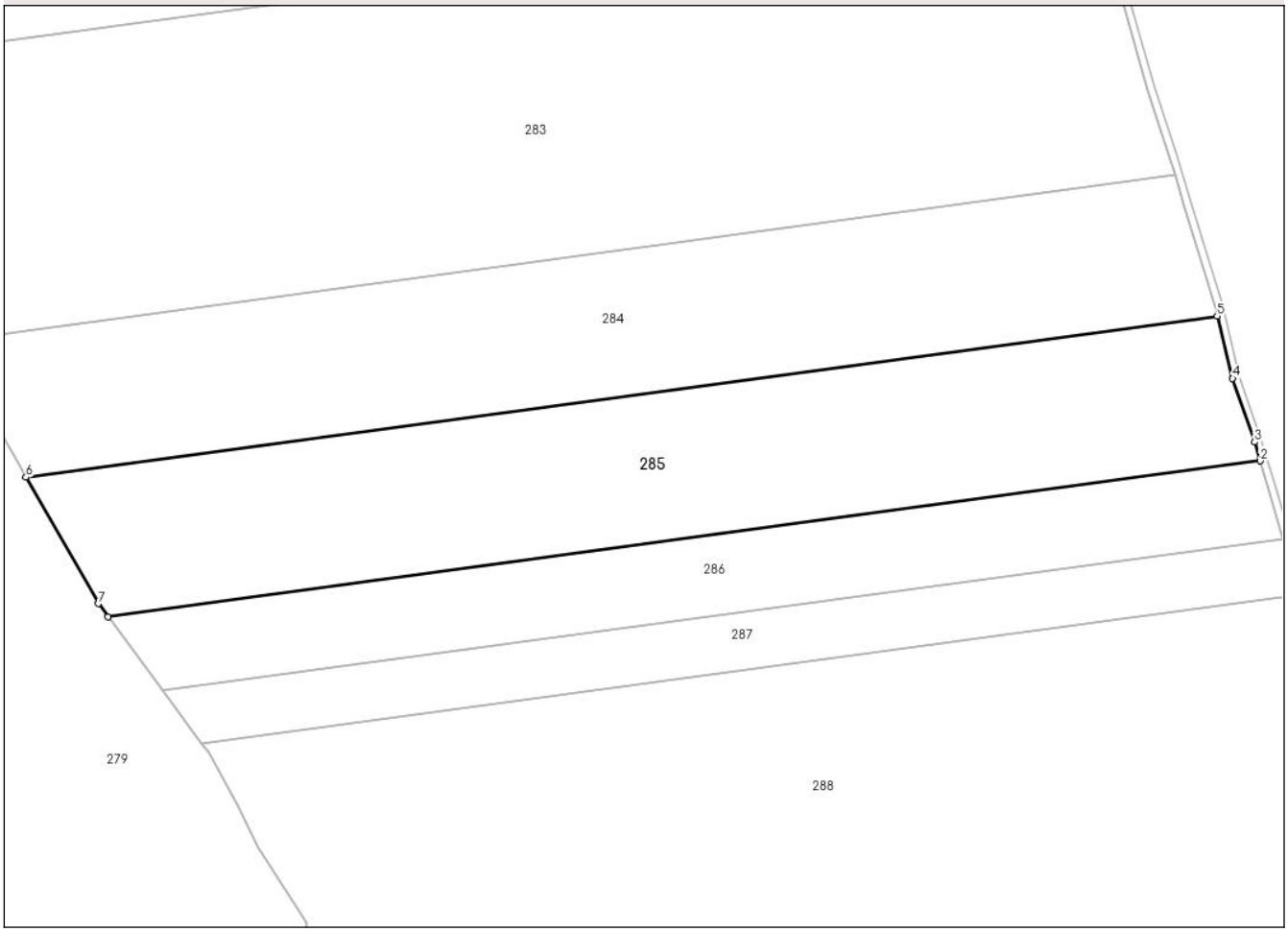

Date referitoare la teren

Crt	Categorie folosință	Intra vilan	Suprafaţa (mp)	Tarla	Parcelă	Nr. topo	Observaţii / Referinţe
1	arabil	NU	50.000	-	765/17	-	

Lungime Segmente
1) Valorile lungimilor segmentelor sunt obţinute din proiecţie în plan.

Punct început	X / Y	Punct sfârşit	X / Y	Lungime segment (** (m)
1	639.872,895 708.059,752	2	640.486,789 708.142,707	619.473
2	640.486,789 708.142,707	3	640.483,778 708.152,667	10.405
3	640.483,778 708.152,667	4	640.472,074 708.186,548	35.846
4	640.472,074 708.186,548	5	640.463,814 708.219,728	34.193
5	640.463,814 708.219,728	6	639.829,268 708.133,983	640.313

Document care conține date cu caracter personal, protejat de prevederile Regulamentului (UE) nr. 679/2016 și Legii 190/2018

Punct început	X / Y	Punct sfârşit	X / Y	Lungime segment (** (m)
6	639.829,268 708.133,983	7	639.867,735 708.066,706	77.498
7	639.867,735 708.066,706	1	639.872,895 708.059,752	8.659

** Lungimile segmentelor sunt determinate în planul de proiecţie Stereo 70 şi sunt rotunjite la 1 milimetru.
*** Distanţa dintre puncte este formată din segmente cumulate ce sunt mai mici decât valoarea 1 milimetru.

Document care conține date cu caracter personal, protejat de prevederile Regulamentului (UE) nr. 679/2016 și Legii 190/2018

DATE DESPRE IMOBILUL NR. 286

Oficiul de Cadastru şi Publicitate Imobiliară BOTOSANI
Biroul de Cadastru şi Publicitate Imobiliară Botosani

A. Partea I. Descrierea imobilului

TEREN Extravilan

Adresa: Jud. Botosani

Nr. Crt	Nr cadastral Nr. topografic	Suprafaţa* (mp)	Observaţii / Referinţe
A1		26.000	Sector cadastral:3 Teren neimprejmuit;

B. Partea II. Proprietari şi acte

Inscrieri privitoare la dreptul de proprietate şi alte drepturi reale		Referinţe
/		
Act Administrativ nr. 144547, din 24/09/2004 emis de CJSDPT BOTOSANI (Titlu proprietate);		
B1	Intabulare, drept de PROPRIETATE, dobandit prin Reconstituire, cota actuala 1/1, cota initiala 1/1	A1
	1) **PAROHIA SILISCANI**, CIF:9999999999999, Lipsa C.U.I.	

C. Partea III. SARCINI .

Inscrieri privind dezmembramintele dreptului de proprietate, drepturi reale de garanţie şi sarcini	Referinţe
NU SUNT	

Document care conține date cu caracter personal, protejat de prevederile Regulamentului (UE) nr. 679/2016 și Legii 190/2018

Anexa Nr. 1 La Partea I

Teren

Nr cadastral	Suprafaţa (mp)*	Observaţii / Referinţe
	26.000	

* Suprafaţa este determinată in planul de proiecţie Stereo 70.

DETALII LINIARE IMOBIL

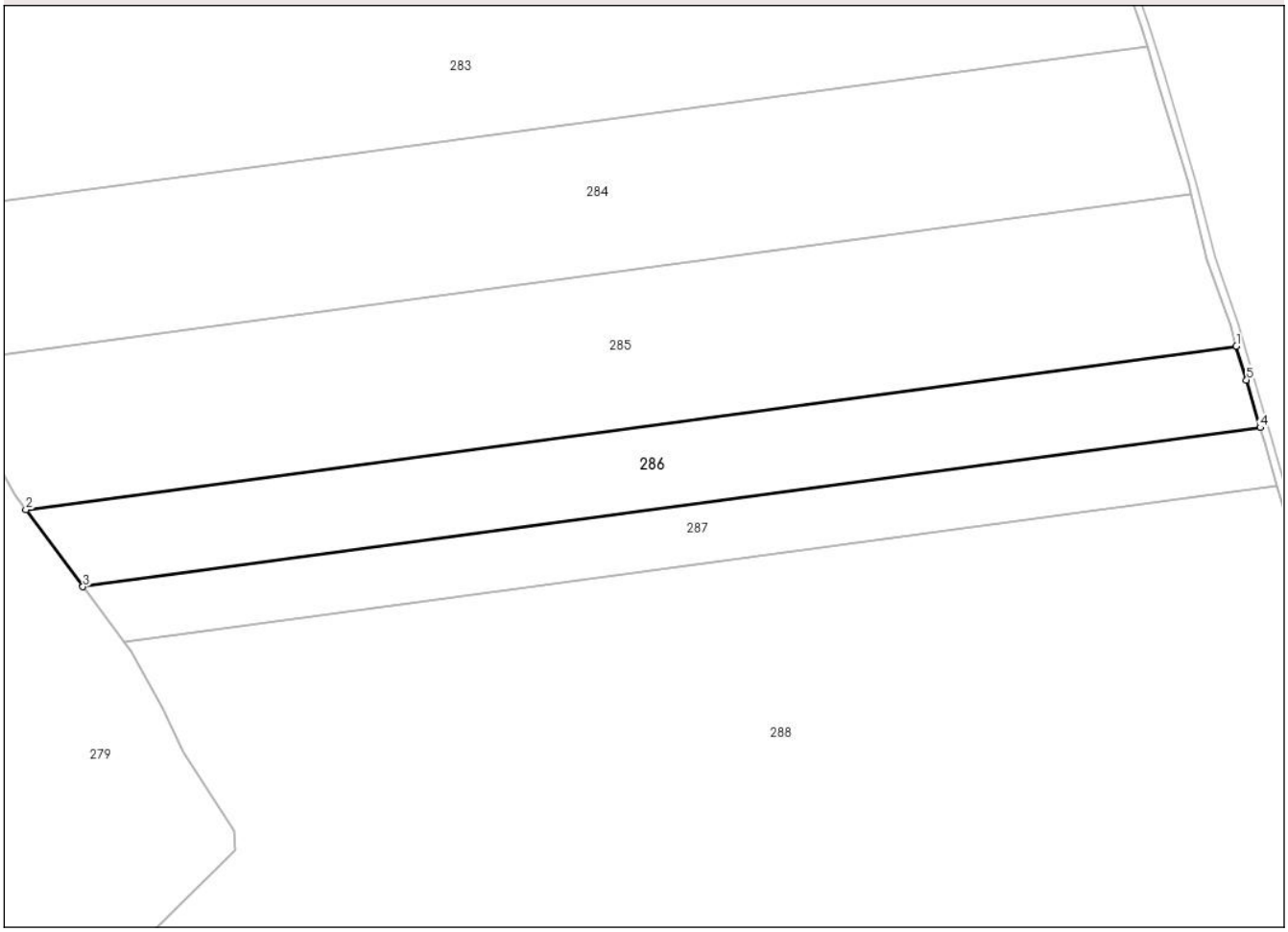

Date referitoare la teren

Crt	Categorie folosință	Intra vilan	Suprafaţa (mp)	Tarla	Parcelă	Nr. topo	Observaţii / Referinţe
1	arabil	NU	26.000	61	765/16	-	

Lungime Segmente
1) Valorile lungimilor segmentelor sunt obţinute din proiecţie în plan.

Punct început	X / Y	Punct sfârşit	X / Y	Lungime segment (** (m)
1	640.486,789 708.142,707	2	639.872,895 708.059,752	619.473
2	639.872,895 708.059,752	3	639.901,852 708.020,729	48.593
3	639.901,852 708.020,729	4	640.498,904 708.101,408	602.478
4	640.498,904 708.101,408	5	640.491,977 708.125,544	25.11
5	640.491,977 708.125,544	1	640.486,789 708.142,707	17.93

Document care conține date cu caracter personal, protejat de prevederile Regulamentului (UE) nr. 679/2016 și Legii 190/2018

** Lungimile segmentelor sunt determinate în planul de proiecţie Stereo 70 şi sunt rotunjite la 1 milimetru.
*** Distanţa dintre puncte este formată din segmente cumulate ce sunt mai mici decât valoarea 1 milimetru.

Document care conține date cu caracter personal, protejat de prevederile Regulamentului (UE) nr. 679/2016 și Legii 190/2018

DATE DESPRE IMOBILUL NR. 287

Oficiul de Cadastru şi Publicitate Imobiliară BOTOSANI
Biroul de Cadastru şi Publicitate Imobiliară Botosani

A. Partea I. Descrierea imobilului

TEREN Extravilan

Adresa: Jud. Botosani

Nr. Crt	Nr cadastral Nr. topografic	Suprafaţa* (mp)	Observaţii / Referinţe
A1		18.300	Sector cadastral:3 Teren neimprejmuit;

B. Partea II. Proprietari şi acte

Inscrieri privitoare la dreptul de proprietate şi alte drepturi reale		Referinţe
/		
Act Administrativ nr. 144545, din 24/09/2004 emis de CJSDPT BOTOSANI (Titlu proprietate);		
B1	Intabulare, drept de PROPRIETATE, dobandit prin Reconstituire, cota actuala 1/1, cota initiala 1/1	A1
	1) **SCOALA GENERALA BURLESTI**, Lipsa C.N.P.	

C. Partea III. SARCINI .

Inscrieri privind dezmembramintele dreptului de proprietate, drepturi reale de garanţie şi sarcini	Referinţe
NU SUNT	

Document care conține date cu caracter personal, protejat de prevederile Regulamentului (UE) nr. 679/2016 și Legii 190/2018

Anexa Nr. 1 La Partea I

Teren

Nr cadastral	Suprafaţa (mp)*	Observaţii / Referinţe
	18.300	

* Suprafaţa este determinată in planul de proiecţie Stereo 70.

DETALII LINIARE IMOBIL

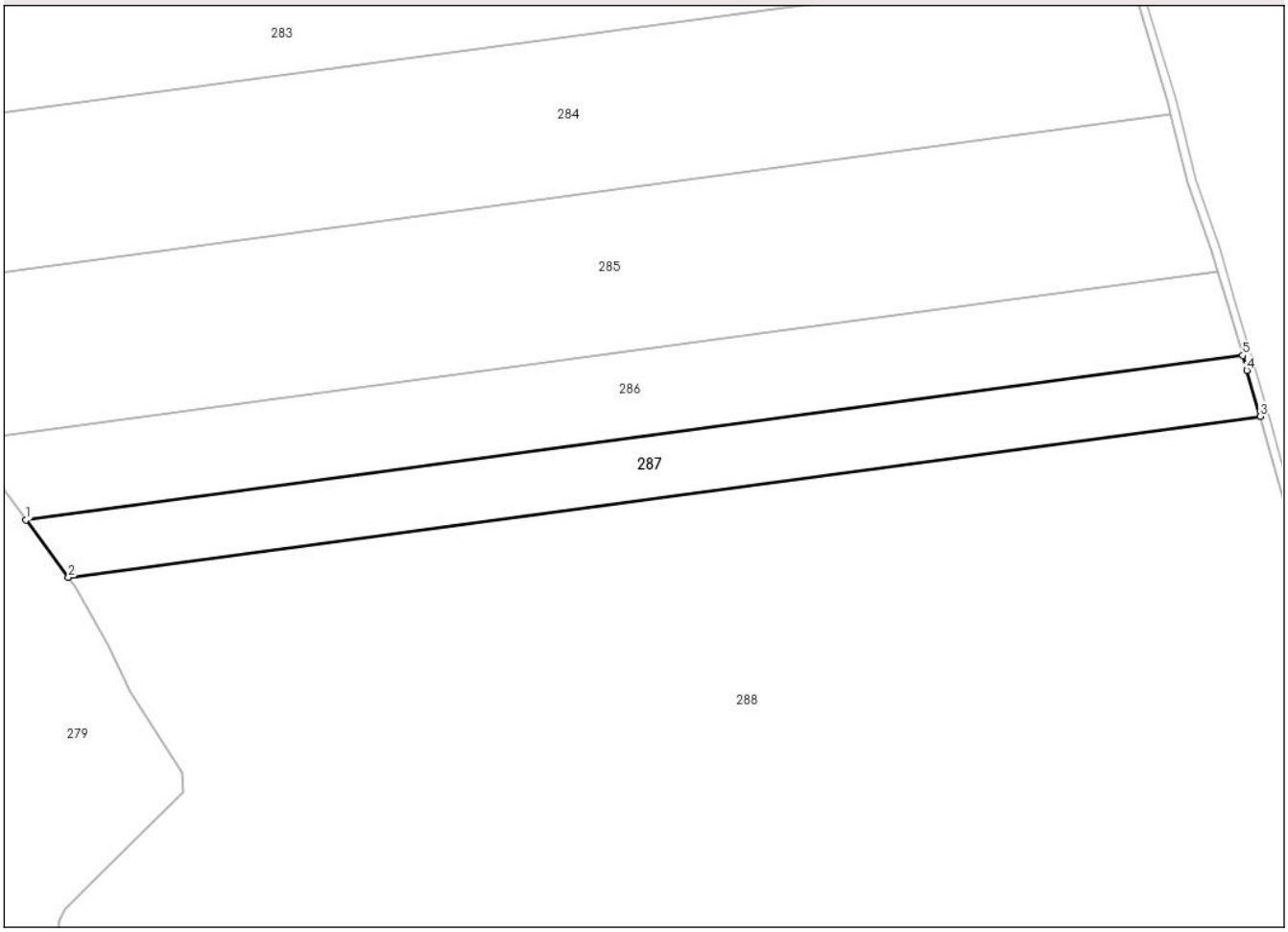

Date referitoare la teren

Crt	Categorie folosință	Intra vilan	Suprafaţa (mp)	Tarla	Parcelă	Nr. topo	Observaţii / Referinţe
1	arabil	NU	18.300	61	765/22	-	

Lungime Segmente
1) Valorile lungimilor segmentelor sunt obţinute din proiecţie în plan.

Punct început	X / Y	Punct sfârşit	X / Y	Lungime segment (** (m)
1	639.901,852 708.020,729	2	639.922,738 707.992,583	35.049
2	639.922,738 707.992,583	3	640.507,555 708.071,608	590.132
3	640.507,555 708.071,608	4	640.500,989 708.094,145	23.474
4	640.500,989 708.094,145	5	640.498,904 708.101,408	7.556
5	640.498,904 708.101,408	1	639.901,852 708.020,729	602.478

Document care conține date cu caracter personal, protejat de prevederile Regulamentului (UE) nr. 679/2016 și Legii 190/2018

** Lungimile segmentelor sunt determinate în planul de proiecţie Stereo 70 şi sunt rotunjite la 1 milimetru.
*** Distanţa dintre puncte este formată din segmente cumulate ce sunt mai mici decât valoarea 1 milimetru.

Document care conține date cu caracter personal, protejat de prevederile Regulamentului (UE) nr. 679/2016 și Legii 190/2018

DATE DESPRE IMOBILUL NR. 288

Oficiul de Cadastru şi Publicitate Imobiliară BOTOSANI
Biroul de Cadastru şi Publicitate Imobiliară Botosani

A. Partea I. Descrierea imobilului

Nr. CF vechi:50780
Nr. cadastral vechi:50780

TEREN Extravilan

Adresa: Jud. Botosani

Nr. Crt	Nr cadastral Nr. topografic	Suprafaţa* (mp)	Observaţii / Referinţe
A1	50780	250.000	Sector cadastral:3 Teren neimprejmuit;

B. Partea II. Proprietari şi acte

Inscrieri privitoare la dreptul de proprietate şi alte drepturi reale		Referinţe
54 / 16/03/2004		
Act Notarial nr. 4244, din 04/06/2001 emis de BNPA "Reta Aniţei-Lili Bobu"-Botoşani (Contract de vanzare - cumparare);		
B1	Intabulare, drept de PROPRIETATE, dobandit prin Conventie, cota actuala 1/1, cota initiala 1/1	A1
	1) **DANILIUC IULIAN OVIDIU**, bun propriu	
	OBSERVATII: (provenita din conversia CF 27)	

C. Partea III. SARCINI .

Inscrieri privind dezmembramintele dreptului de proprietate, drepturi reale de garanţie şi sarcini	Referinţe
NU SUNT	

Document care conține date cu caracter personal, protejat de prevederile Regulamentului (UE) nr. 679/2016 și Legii 190/2018

Anexa Nr. 1 La Partea I

Teren

Nr cadastral	Suprafaţa (mp)*	Observaţii / Referinţe
50780	250.000	

* Suprafaţa este determinată in planul de proiecţie Stereo 70.

DETALII LINIARE IMOBIL

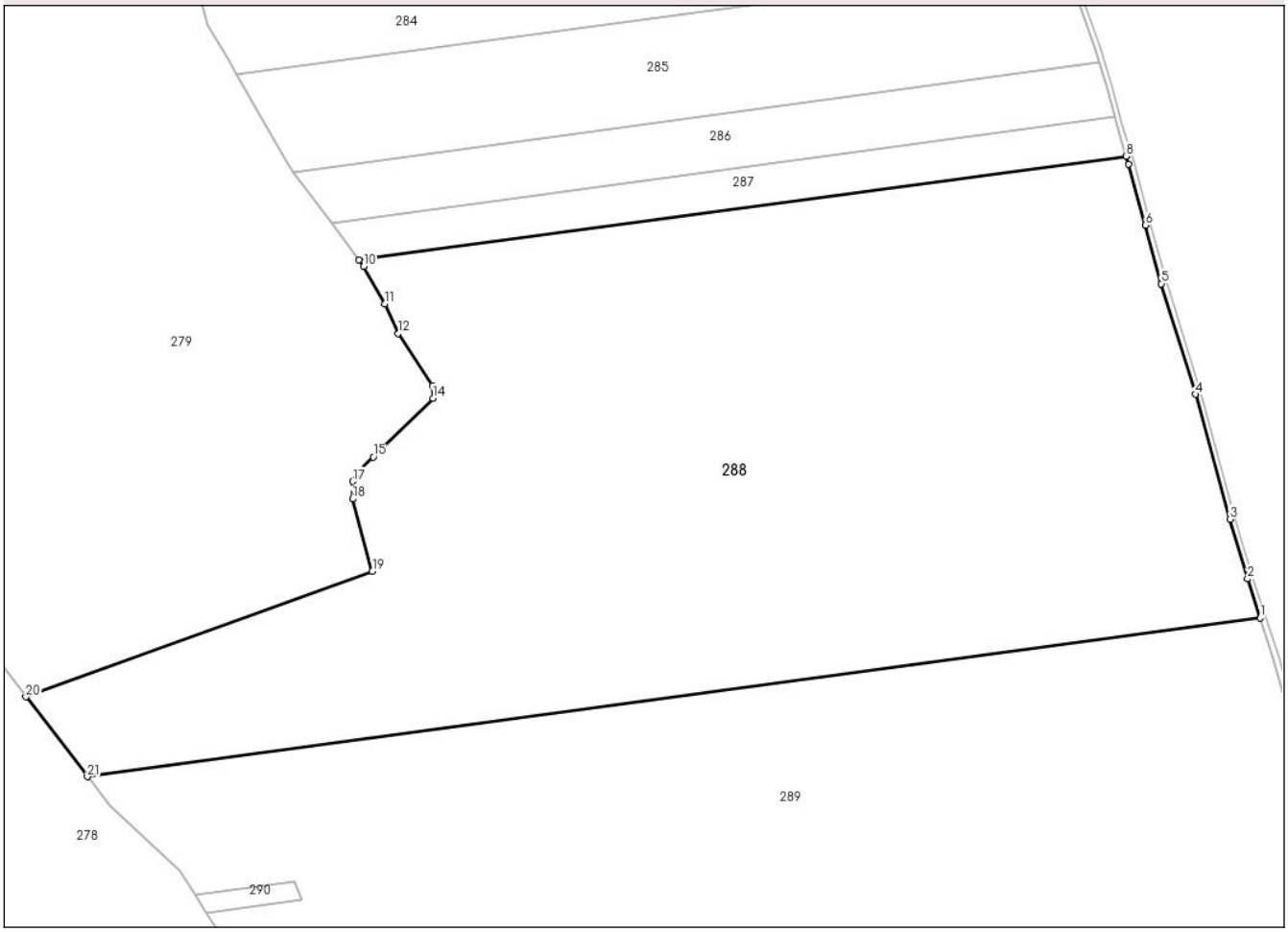

Date referitoare la teren

Crt	Categorie folosință	Intra vilan	Suprafaţa (mp)	Tarla	Parcelă	Nr. topo	Observaţii / Referinţe
1	arabil	NU	223.800	-	765/166	-	
2	pasune	NU	23.800	-	771/14	-	
3	pasune	NU	2.400	-	772/8	-	

Lungime Segmente

1) Valorile lungimilor segmentelor sunt obţinute din proiecţie în plan.

Punct început	X / Y	Punct sfârşit	X / Y	Lungime segment (** (m)
1	640.609,605 707.720,086	2	640.599,904 707.749,906	31.358
3	640.586,566 707.795,282	4	640.560,158 707.890,366	98.683
5	640.534,208 707.974,535	6	640.522,152 708.019,151	46.216
7	640.509,296 708.065,633	8	640.507,555 708.071,608	6.223

Punct început	X / Y	Punct sfârşit	X / Y	Lungime segment (** (m)
2	640.599,904 707.749,906	3	640.586,566 707.795,282	47.296
4	640.560,158 707.890,366	5	640.534,208 707.974,535	88.079
6	640.522,152 708.019,151	7	640.509,296 708.065,633	48.227
8	640.507,555 708.071,608	9	639.922,738 707.992,583	590.132

Document care conține date cu caracter personal, protejat de prevederile Regulamentului (UE) nr. 679/2016 și Legii 190/2018

Punct început	X / Y	Punct sfârşit	X / Y	Lungime segment (** (m)
9	639.922,738 707.992,583	10	639.926,331 707.987,74	6.03
11	639.942,317 707.959,242	12	639.952,789 707.936,748	24.812
13	639.978,601 707.896,981	14	639.979,056 707.887,38	9.612
15	639.933,575 707.842,633	16	639.920,819 707.829,812	18.086
17	639.917,988 707.823,942	18	639.917,884 707.810,682	13.26
19	639.932,931 707.755,6	20	639.668,945 707.660,027	280.754
21	639.715,69 707.599,293	1	640.609,605 707.720,086	902.039

Punct început	X / Y	Punct sfârşit	X / Y	Lungime segment (** (m)
10	639.926,331 707.987,74	11	639.942,317 707.959,242	32.675
12	639.952,789 707.936,748	13	639.978,601 707.896,981	47.41
14	639.979,056 707.887,38	15	639.933,575 707.842,633	63.803
16	639.920,819 707.829,812	17	639.917,988 707.823,942	6.517
18	639.917,884 707.810,682	19	639.932,931 707.755,6	57.1
20	639.668,945 707.660,027	21	639.715,69 707.599,293	76.64

** Lungimile segmentelor sunt determinate în planul de proiecţie Stereo 70 şi sunt rotunjite la 1 milimetru.
*** Distanţa dintre puncte este formată din segmente cumulate ce sunt mai mici decât valoarea 1 milimetru.

Document care conține date cu caracter personal, protejat de prevederile Regulamentului (UE) nr. 679/2016 și Legii 190/2018

DATE DESPRE IMOBILUL NR. 289

Oficiul de Cadastru şi Publicitate Imobiliară BOTOSANI
Biroul de Cadastru şi Publicitate Imobiliară Botosani

A. Partea I. Descrierea imobilului

Nr. CF vechi:50452
Nr. cadastral vechi:50452

TEREN Extravilan

Adresa: Jud. Botosani

Nr. Crt	Nr cadastral Nr. topografic	Suprafaţa* (mp)	Observaţii / Referinţe
A1	50452	263.900	Sector cadastral:3 Teren neimprejmuit;

B. Partea II. Proprietari şi acte

Inscrieri privitoare la dreptul de proprietate şi alte drepturi reale		Referinţe
38922 / 19/09/2012		
Act Notarial nr. 3861, din 14/08/2003 emis de BNPA Cornelia Agachi-Stelian Agachi;		
B1	Intabulare, drept de PROPRIETATE, dobandit prin Conventie, cota actuala 1/1, cota initiala 1/1	A1
	1) **HUŢU OVIDIU LUCIAN**, bun propriu	

C. Partea III. SARCINI .

Inscrieri privind dezmembramintele dreptului de proprietate, drepturi reale de garanţie şi sarcini	Referinţe
NU SUNT	

Document care conține date cu caracter personal, protejat de prevederile Regulamentului (UE) nr. 679/2016 și Legii 190/2018

Anexa Nr. 1 La Partea I

Teren

Nr cadastral	Suprafaţa (mp)*	Observaţii / Referinţe
50452	263.900	

* Suprafaţa este determinată in planul de proiecţie Stereo 70.

DETALII LINIARE IMOBIL

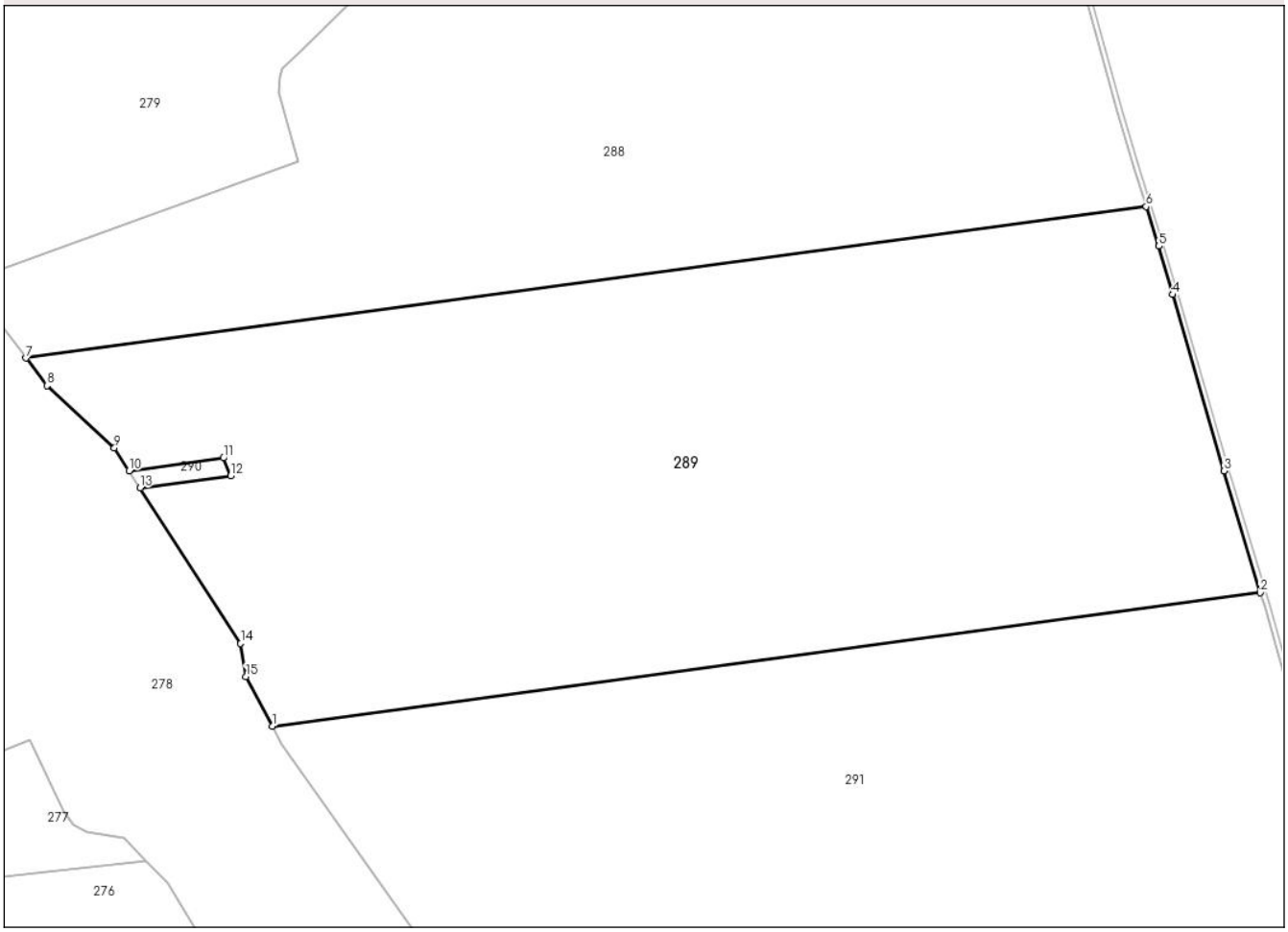

Date referitoare la teren

Crt	Categorie folosință	Intra vilan	Suprafaţa (mp)	Tarla	Parcelă	Nr. topo	Observaţii / Referinţe
1	arabil	NU	199.800	61	765/9, 765/10, 765/11, 765/12, 765/13, 765/14	-	
2	pasune	NU	32.100	61	771/7,771/8, 771/9, 771/10, 771/11, 771/12	-	
3	pasune	NU	32.000	61	772/2,772/3, 772/5,772/6, 772/7	-	

Document care conține date cu caracter personal, protejat de prevederile Regulamentului (UE) nr. 679/2016 și Legii 190/2018

Lungime Segmente
1) Valorile lungimilor segmentelor sunt obţinute din proiecţie în plan.

Punct început	X / Y	Punct sfârşit	X / Y	Lungime segment (** (m)
1	639.912,313 707.305,766	2	640.700,667 707.412,296	795.519
2	640.700,667 707.412,296	3	640.671,914 707.509,391	101.263
3	640.671,914 707.509,391	4	640.630,636 707.649,9	146.447
4	640.630,636 707.649,9	5	640.619,865 707.688,55	40.123
5	640.619,865 707.688,55	6	640.609,605 707.720,086	33.163
6	640.609,605 707.720,086	7	639.715,69 707.599,293	902.039
7	639.715,69 707.599,293	8	639.732,642 707.577,267	27.794
8	639.732,642 707.577,267	9	639.786,245 707.527,547	73.112
9	639.786,245 707.527,547	10	639.797,928 707.509,495	21.503
10	639.797,928 707.509,495	11	639.873,31 707.519,681	76.067
11	639.873,31 707.519,681	12	639.878,955 707.505,532	15.234
12	639.878,955 707.505,532	13	639.806,803 707.495,782	72.808
13	639.806,803 707.495,782	14	639.887,045 707.371,801	147.682
14	639.887,045 707.371,801	15	639.891,219 707.345,362	26.766
15	639.891,219 707.345,362	1	639.912,313 707.305,766	44.864

** Lungimile segmentelor sunt determinate în planul de proiecţie Stereo 70 şi sunt rotunjite la 1 milimetru.
*** Distanţa dintre puncte este formată din segmente cumulate ce sunt mai mici decât valoarea 1 milimetru.

Document care conține date cu caracter personal, protejat de prevederile Regulamentului (UE) nr. 679/2016 și Legii 190/2018

DATE DESPRE IMOBILUL NR. 290

Oficiul de Cadastru şi Publicitate Imobiliară BOTOSANI
Biroul de Cadastru şi Publicitate Imobiliară Botosani

A. Partea I. Descrierea imobilului

TEREN Extravilan

Adresa: Jud. Botosani

Nr. Crt	Nr cadastral Nr. topografic	Suprafaţa* (mp)	Observaţii / Referinţe
A1		1.100	Sector cadastral:3 Teren neimprejmuit;

B. Partea II. Proprietari şi acte

Inscrieri privitoare la dreptul de proprietate şi alte drepturi reale		Referinţe
/		
Act Administrativ nr. 92013, din 23/03/2000 emis de CJSDPT BOTOSANI (Titlu proprietate);		
B1	Intabulare, drept de PROPRIETATE, dobandit prin Reconstituire, cota actuala 1/1, cota initiala 1/1	A1
	1) **HONCIUC TIBERIU**, Lipsa C.N.P.	

C. Partea III. SARCINI .

Inscrieri privind dezmembramintele dreptului de proprietate, drepturi reale de garanţie şi sarcini	Referinţe
NU SUNT	

Document care conține date cu caracter personal, protejat de prevederile Regulamentului (UE) nr. 679/2016 și Legii 190/2018

Anexa Nr. 1 La Partea I

Teren

Nr cadastral	Suprafaţa (mp)*	Observaţii / Referinţe
	1.100	

* Suprafaţa este determinată in planul de proiecţie Stereo 70.

DETALII LINIARE IMOBIL

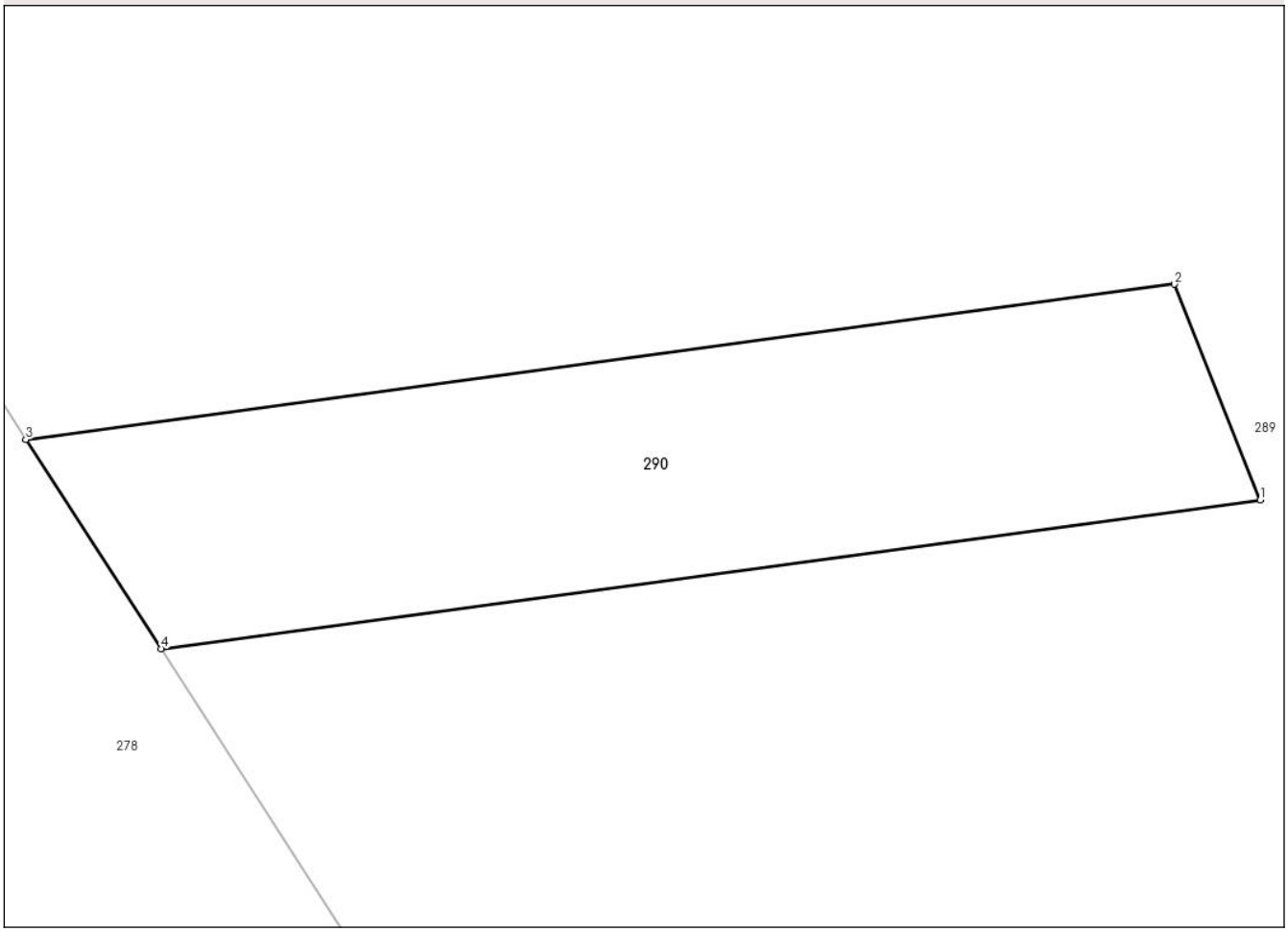

Date referitoare la teren

Crt	Categorie folosință	Intra vilan	Suprafaţa (mp)	Tarla	Parcelă	Nr. topo	Observaţii / Referinţe
1	pasune	NU	1.100	61	772/4	-	

Lungime Segmente
1) Valorile lungimilor segmentelor sunt obţinute din proiecţie în plan.

Punct început	X / Y	Punct sfârşit	X / Y	Lungime segment (** (m)
1	639.878,955 707.505,532	2	639.873,31 707.519,681	15.234
2	639.873,31 707.519,681	3	639.797,928 707.509,495	76.067
3	639.797,928 707.509,495	4	639.806,803 707.495,782	16.334
4	639.806,803 707.495,782	1	639.878,955 707.505,532	72.808

**** Lungimile segmentelor sunt determinate în planul de proiecţie Stereo 70 şi sunt rotunjite la 1 milimetru.**

Document care conține date cu caracter personal, protejat de prevederile Regulamentului (UE) nr. 679/2016 și Legii 190/2018

***** Distanţa dintre puncte este formată din segmente cumulate ce sunt mai mici decât valoarea 1 milimetru.**

DATE DESPRE IMOBILUL NR. 291

Oficiul de Cadastru şi Publicitate Imobiliară BOTOSANI
Biroul de Cadastru şi Publicitate Imobiliară Botosani

A. Partea I. Descrierea imobilului

Nr. CF vechi:52182
Nr. cadastral vechi:52182

TEREN Extravilan

Adresa: Jud. Botosani

Nr. Crt	Nr cadastral Nr. topografic	Suprafaţa* (mp)	Observaţii / Referinţe
A1	52182	300.000	Sector cadastral:3 Teren neimprejmuit;

B. Partea II. Proprietari şi acte

Inscrieri privitoare la dreptul de proprietate şi alte drepturi reale		Referinţe
40066 / 16/05/2022		
Act Notarial nr. 31, din 01/07/2020 emis de BIN CUBASA CARMEN;		
B3	Intabulare, drept de PROPRIETATE, dobandit prin Succesiune, cota actuala 3/4, cota initiala 3/4	A1
	1) **MILER RADU**, bun propriu	
Hotarare Judecatoreasca nr. 2434, din 20/07/2021 emis de Judecătoria Piatra Neamț (, dosar nr. 923/279/2021);		
B4	Intabulare, drept de PROPRIETATE, dobandit prin Iesire Din Indiviziune, cota actuala 1/4, cota initiala 1/4	A1
	1) **MILER RADU**, bun propriu	

C. Partea III. SARCINI .

Inscrieri privind dezmembramintele dreptului de proprietate, drepturi reale de garanţie şi sarcini	Referinţe
NU SUNT	

Document care conține date cu caracter personal, protejat de prevederile Regulamentului (UE) nr. 679/2016 și Legii 190/2018

Anexa Nr. 1 La Partea I

Teren

Nr cadastral	Suprafaţa (mp)*	Observaţii / Referinţe
52182	300.000	

* Suprafaţa este determinată in planul de proiecţie Stereo 70.

DETALII LINIARE IMOBIL

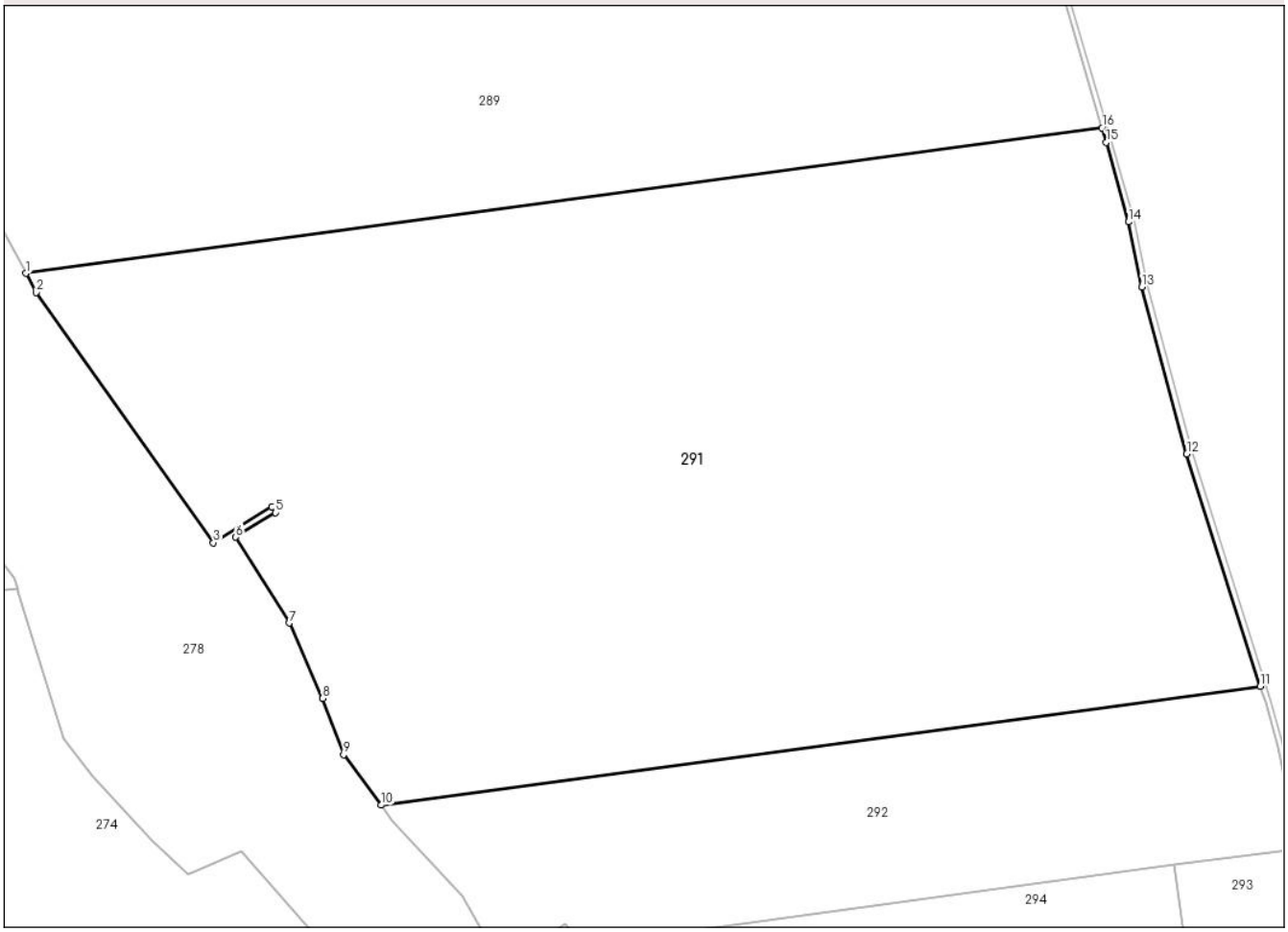

Date referitoare la teren

Crt	Categorie folosință	Intra vilan	Suprafaţa (mp)	Tarla	Parcelă	Nr. topo	Observaţii / Referinţe
1	arabil	NU	216.400	61	765/8	-	
2	pasune	NU	24.800	61	771/6	-	
3	pasune	NU	8.400	61	773	-	
4	pasune	NU	50.400	61	772/1	-	

Lungime Segmente
1) Valorile lungimilor segmentelor sunt obţinute din proiecţie în plan.

Punct început	X / Y	Punct sfârşit	X / Y	Lungime segment (** (m)
1	639.912,313 707.305,766	2	639.919,81 707.291,693	15.945
2	639.919,81 707.291,693	3	640.049,708 707.108,562	224.523
3	640.049,708 707.108,562	4	640.092,712 707.134,774	50.363

Document care conține date cu caracter personal, protejat de prevederile Regulamentului (UE) nr. 679/2016 și Legii 190/2018

Punct început	X / Y	Punct sfârşit	X / Y	Lungime segment (** (m)
4	640.092,712 707.134,774	5	640.095,314 707.130,504	5.0
5	640.095,314 707.130,504	6	640.066,025 707.112,652	34.301
6	640.066,025 707.112,652	7	640.105,251 707.049,808	74.081
7	640.105,251 707.049,808	8	640.129,75 706.994,627	60.375
8	640.129,75 706.994,627	9	640.145,171 706.953,347	44.066
9	640.145,171 706.953,347	10	640.172,554 706.916,491	45.915
10	640.172,554 706.916,491	11	640.816,728 707.003,537	650.029
11	640.816,728 707.003,537	12	640.762,879 707.173,567	178.353
12	640.762,879 707.173,567	13	640.729,947 707.295,765	126.558
13	640.729,947 707.295,765	14	640.720,221 707.343,42	48.637
14	640.720,221 707.343,42	15	640.703,831 707.401,611	60.455
15	640.703,831 707.401,611	16	640.700,667 707.412,296	11.144
16	640.700,667 707.412,296	1	639.912,313 707.305,766	795.519

** Lungimile segmentelor sunt determinate în planul de proiecţie Stereo 70 şi sunt rotunjite la 1 milimetru.
*** Distanţa dintre puncte este formată din segmente cumulate ce sunt mai mici decât valoarea 1 milimetru.

Document care conține date cu caracter personal, protejat de prevederile Regulamentului (UE) nr. 679/2016 și Legii 190/2018

DATE DESPRE IMOBILUL NR. 292

Oficiul de Cadastru şi Publicitate Imobiliară BOTOSANI
Biroul de Cadastru şi Publicitate Imobiliară Botosani

A. Partea I. Descrierea imobilului

Nr. CF vechi:50448
Nr. cadastral vechi:50448

TEREN Extravilan

Adresa: Jud. Botosani

Nr. Crt	Nr cadastral Nr. topografic	Suprafaţa* (mp)	Observaţii / Referinţe
A1	50448	75.000	Sector cadastral:3 Teren neimprejmuit;

B. Partea II. Proprietari şi acte

Inscrieri privitoare la dreptul de proprietate şi alte drepturi reale		Referinţe
30668 / 31/07/2012		
Act Notarial nr. 764, din 27/04/2005 emis de BNP GABRIEL TIBERIU PUȘCAȘU;		
B4	Intabulare, drept de PROPRIETATE, dobandit prin Conventie, cota actuala 1/1, cota initiala 1/1	A1
	1) **SIDONIA SRL**, CIF:14349648	

C. Partea III. SARCINI

Inscrieri privind dezmembramintele dreptului de proprietate, drepturi reale de garanţie şi sarcini		Referinţe
51666 / 26/07/2021		
Act Notarial nr. 1193, din 21/07/2021 emis de BNP,,PUSCASU Gabriel Tiberiu" Botoșani;		
C1	se notează promisiunea de constituire a dreptului de superficie și de servitute, respectiv instituirea interdicțiilor de înstrăinare și grevare, în favoarea EOLIAN LAND SRL - contractul va fi încheiat în termen de 1 (un) an de la data semnării prezentei promisiuni, respectiv 21.07.2022, cu posibilitatea prelungirii unilaterale a datei limită cu cel mult 1 (un) an, respectiv până la data de 21.07.2023	A1

Document care conține date cu caracter personal, protejat de prevederile Regulamentului (UE) nr. 679/2016 și Legii 190/2018

Anexa Nr. 1 La Partea I

Teren

Nr cadastral	Suprafaţa (mp)*	Observaţii / Referinţe
50448	75.000	

* Suprafaţa este determinată in planul de proiecţie Stereo 70.

DETALII LINIARE IMOBIL

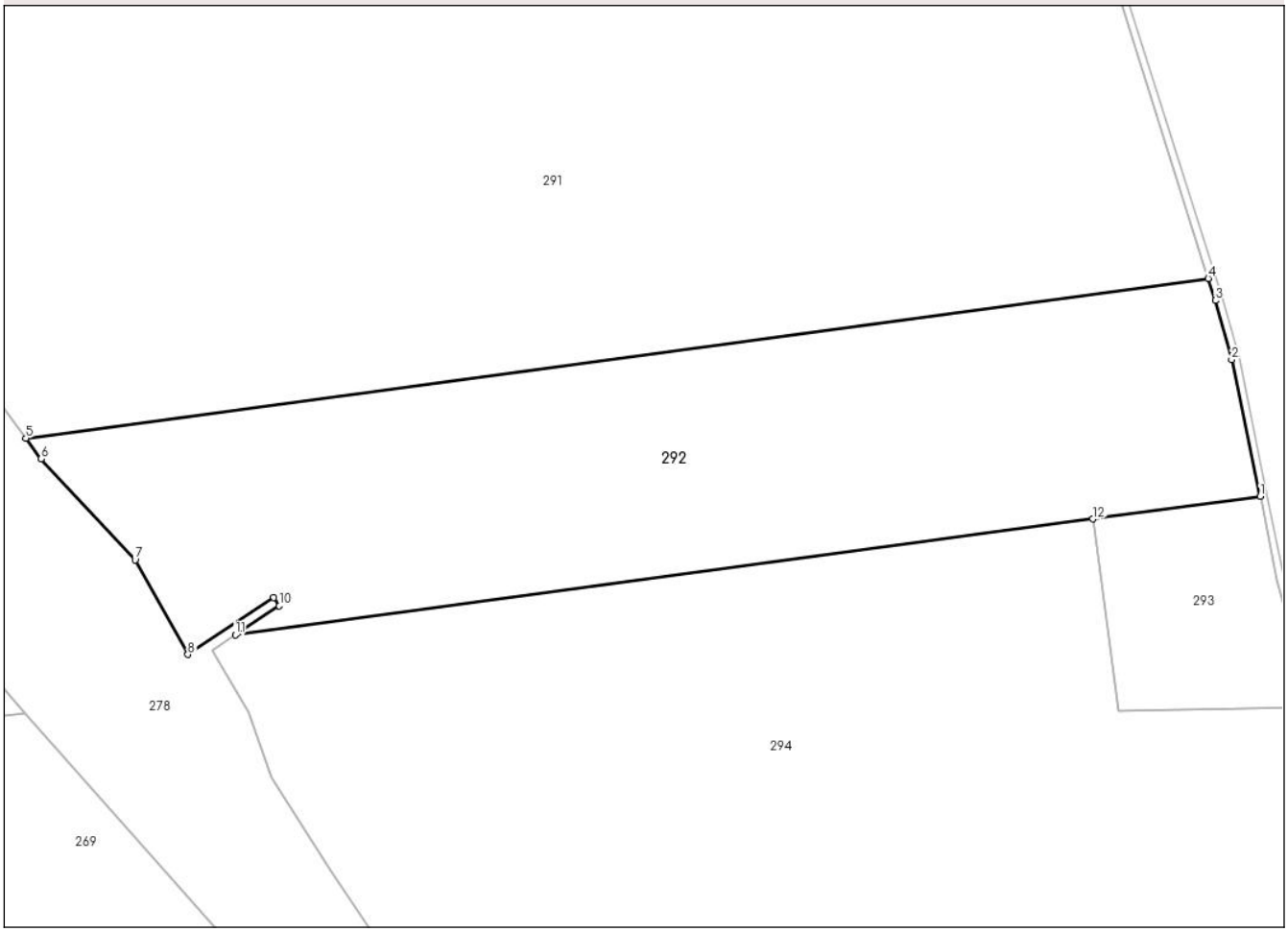

Date referitoare la teren

Crt	Categorie folosință	Intra vilan	Suprafaţa (mp)	Tarla	Parcelă	Nr. topo	Observaţii / Referinţe
1	arabil	NU	62.500	61	765/7	-	
2	pasune	NU	12.500	61	771/5	-	

Lungime Segmente
1) Valorile lungimilor segmentelor sunt obţinute din proiecţie în plan.

Punct început	X / Y	Punct sfârşit	X / Y	Lungime segment (** (m)
1	640.845,033 706.884,911	2	640.829,466 706.959,356	76.055
2	640.829,466 706.959,356	3	640.820,545 706.991,484	33.344
3	640.820,545 706.991,484	4	640.816,728 707.003,537	12.643
4	640.816,728 707.003,537	5	640.172,554 706.916,491	650.029

Document care conține date cu caracter personal, protejat de prevederile Regulamentului (UE) nr. 679/2016 și Legii 190/2018

Punct început	X / Y	Punct sfârşit	X / Y	Lungime segment (** (m)
5	640.172,554 706.916,491	6	640.180,874 706.905,291	13.952
6	640.180,874 706.905,291	7	640.232,043 706.850,333	75.091
7	640.232,043 706.850,333	8	640.260,827 706.798,853	58.981
8	640.260,827 706.798,853	9	640.307,606 706.829,822	56.101
9	640.307,606 706.829,822	10	640.310,615 706.825,278	5.45
10	640.310,615 706.825,278	11	640.286,735 706.809,469	28.639
11	640.286,735 706.809,469	12	640.753,814 706.872,584	471.324
12	640.753,814 706.872,584	1	640.845,033 706.884,911	92.048

** Lungimile segmentelor sunt determinate în planul de proiecţie Stereo 70 şi sunt rotunjite la 1 milimetru.
*** Distanţa dintre puncte este formată din segmente cumulate ce sunt mai mici decât valoarea 1 milimetru.

Document care conține date cu caracter personal, protejat de prevederile Regulamentului (UE) nr. 679/2016 și Legii 190/2018

DATE DESPRE IMOBILUL NR. 293

Oficiul de Cadastru şi Publicitate Imobiliară BOTOSANI
Biroul de Cadastru şi Publicitate Imobiliară Botosani

A. Partea I. Descrierea imobilului

Nr. CF vechi:52109
Nr. cadastral vechi:52109

TEREN Extravilan

Adresa: Jud. Botosani

Nr. Crt	Nr cadastral Nr. topografic	Suprafaţa* (mp)	Observaţii / Referinţe
A1	52109	10.838	Sector cadastral:3 Teren neimprejmuit;

B. Partea II. Proprietari şi acte

Inscrieri privitoare la dreptul de proprietate şi alte drepturi reale		Referinţe
26046 / 24/03/2022		
Act Notarial nr. 2403, din 23/12/2013 emis de Birou Notarial "Gabriel Tiberiu Puşcaşu";		
B2	Intabulare, drept de PROPRIETATE, dobandit prin Conventie, cota actuala 1/1, cota initiala 1/1	A1
	1) **SIDONIA SRL**, CIF:14349648	
	OBSERVATII: pozitie transcrisa din CF 50632/Dângeni, inscrisa prin incheierea nr. 74291 din 30/12/2013;	
Act Notarial nr. 1193, din 21/07/2021 emis de BIN PUSCASU Gabriel Tiberiu, însoțit de anexa 2;		
B3	se notează promisiunea de constituire a dreptului de superficie și de servitute, respectiv instituirea interdicțiilor de înstrăinare și grevare, în favoarea EOLIAN LAND SRL - contractul va fi încheiat în termen de 1 (un) an de la data semnării prezentei promisiuni, respectiv 21.07.2022, cu posibilitatea prelungirii unilaterale a datei limită cu cel mult 1 (un) an, respectiv până la data de 21.07.2023	A1
	OBSERVATII: pozitie transcrisa din CF 50632/Dângeni, inscrisa prin incheierea nr. 51672 din 26/07/2021;	

C. Partea III. SARCINI

Inscrieri privind dezmembramintele dreptului de proprietate, drepturi reale de garanţie şi sarcini		Referinţe
51421 / 24/06/2022		
Act Notarial nr. 3031, din 22/06/2022 emis de SPN ANITEI SI ASOCIATII;		
C1	Intabulare, drept de SUPERFICIEpe perioadă de 30 ani începând cu data de 22.06.2022	A1
	1) **EOLIAN LAND SRL**, CIF:44282612	
10428 / 07/02/2024		
Act Notarial nr. 546, din 06/02/2024 emis de SPN ANITEI SI ASOCIATII;		
C2	se noteaza actul aditional nr. 1 la contractul de constituire a dreptului de superficie si de servitute nr. 3031/22.06.2022	A1

Document care conține date cu caracter personal, protejat de prevederile Regulamentului (UE) nr. 679/2016 și Legii 190/2018

Anexa Nr. 1 La Partea I

Teren

Nr cadastral	Suprafaţa (mp)*	Observaţii / Referinţe
52109	10.838	

* Suprafaţa este determinată in planul de proiecţie Stereo 70.

DETALII LINIARE IMOBIL

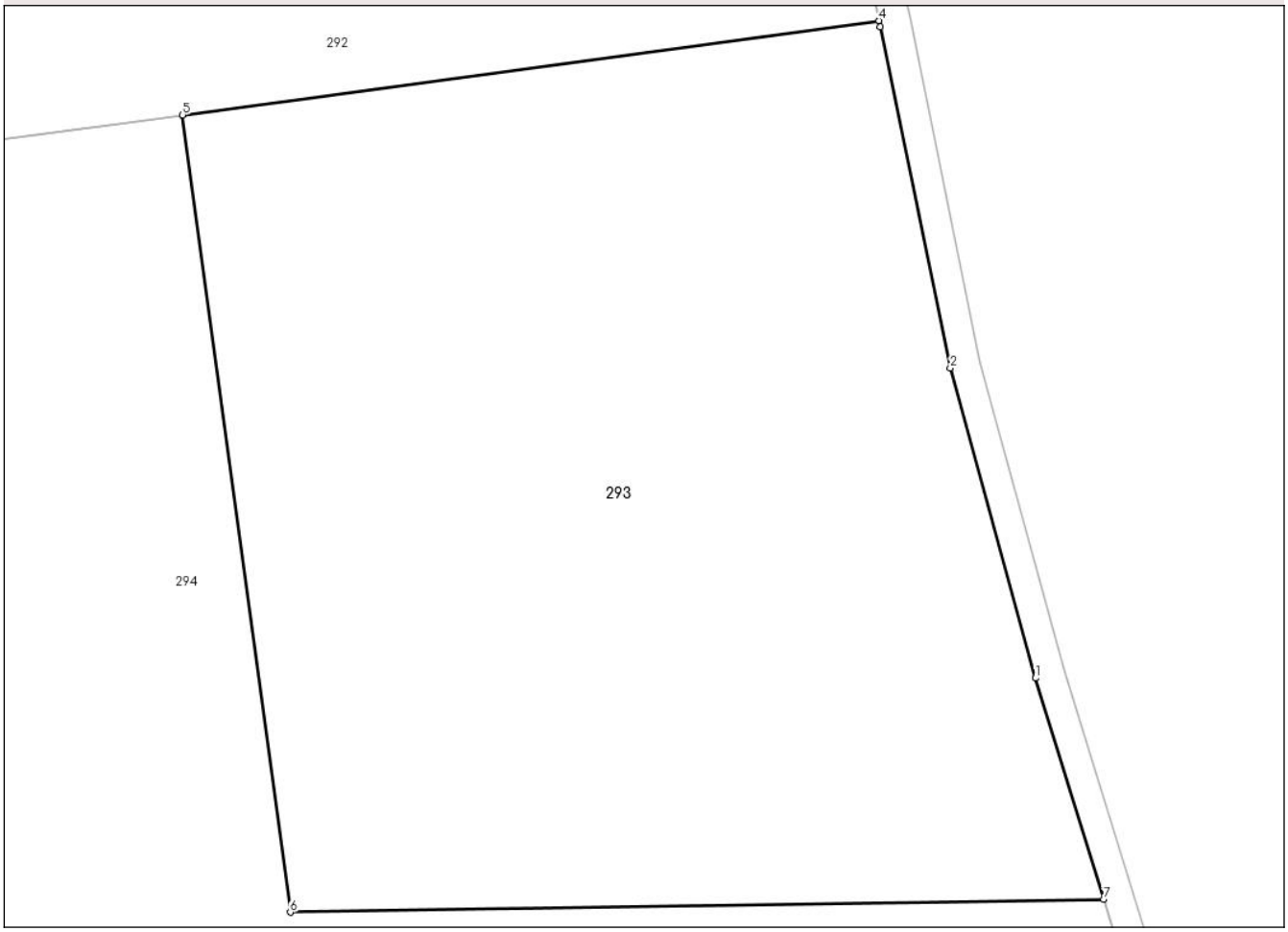

Date referitoare la teren

Crt	Categorie folosință	Intra vilan	Suprafaţa (mp)	Tarla	Parcelă	Nr. topo	Observaţii / Referinţe
1	arabil	NU	10.838	61	765/5,765/6	-	

Lungime Segmente
1) Valorile lungimilor segmentelor sunt obţinute din proiecţie în plan.

Punct început	X / Y	Punct sfârşit	X / Y	Lungime segment (** (m)
1	640.865,505 706.798,907	2	640.854,351 706.839,454	42.053
2	640.854,351 706.839,454	3	640.845,194 706.884,141	45.616
3	640.845,194 706.884,141	4	640.845,033 706.884,911	0.787
4	640.845,033 706.884,911	5	640.753,814 706.872,584	92.048
5	640.753,814 706.872,584	6	640.767,908 706.768,286	105.246

Document care conține date cu caracter personal, protejat de prevederile Regulamentului (UE) nr. 679/2016 și Legii 190/2018

Punct început	X / Y	Punct sfârşit	X / Y	Lungime segment (** (m)
6	640.767,908 706.768,286	7	640.874,421 706.769,974	106.526
7	640.874,421 706.769,974	1	640.865,505 706.798,907	30.276

**** Lungimile segmentelor sunt determinate în planul de proiecţie Stereo 70 şi sunt rotunjite la 1 milimetru.**
***** Distanţa dintre puncte este formată din segmente cumulate ce sunt mai mici decât valoarea 1 milimetru.**

Document care conține date cu caracter personal, protejat de prevederile Regulamentului (UE) nr. 679/2016 și Legii 190/2018

DATE DESPRE IMOBILUL NR. 294

Oficiul de Cadastru şi Publicitate Imobiliară BOTOSANI
Biroul de Cadastru şi Publicitate Imobiliară Botosani

A. Partea I. Descrierea imobilului

Nr. CF vechi:52110
Nr. cadastral vechi:52110

TEREN Extravilan

Adresa: Jud. Botosani

Nr. Crt	Nr cadastral Nr. topografic	Suprafaţa* (mp)	Observaţii / Referinţe
A1	52110	144.162	Sector cadastral:3 Teren neimprejmuit;

B. Partea II. Proprietari şi acte

Inscrieri privitoare la dreptul de proprietate şi alte drepturi reale		Referinţe
26046 / 24/03/2022		
Act Notarial nr. 2403, din 23/12/2013 emis de Birou Notarial "Gabriel Tiberiu Puşcaşu";		
B2	Intabulare, drept de PROPRIETATE, dobandit prin Conventie, cota actuala 1/1, cota initiala 1/1	A1
	1) **SIDONIA SRL**, CIF:14349648	
	OBSERVATII: pozitie transcrisa din CF 50632/Dângeni, inscrisa prin incheierea nr. 74291 din 30/12/2013;	

C. Partea III. SARCINI .

Inscrieri privind dezmembramintele dreptului de proprietate, drepturi reale de garanţie şi sarcini	Referinţe
NU SUNT	

Document care conține date cu caracter personal, protejat de prevederile Regulamentului (UE) nr. 679/2016 și Legii 190/2018

Anexa Nr. 1 La Partea I

Teren

Nr cadastral	Suprafaţa (mp)*	Observaţii / Referinţe
52110	144.162	

* Suprafaţa este determinată in planul de proiecţie Stereo 70.

DETALII LINIARE IMOBIL

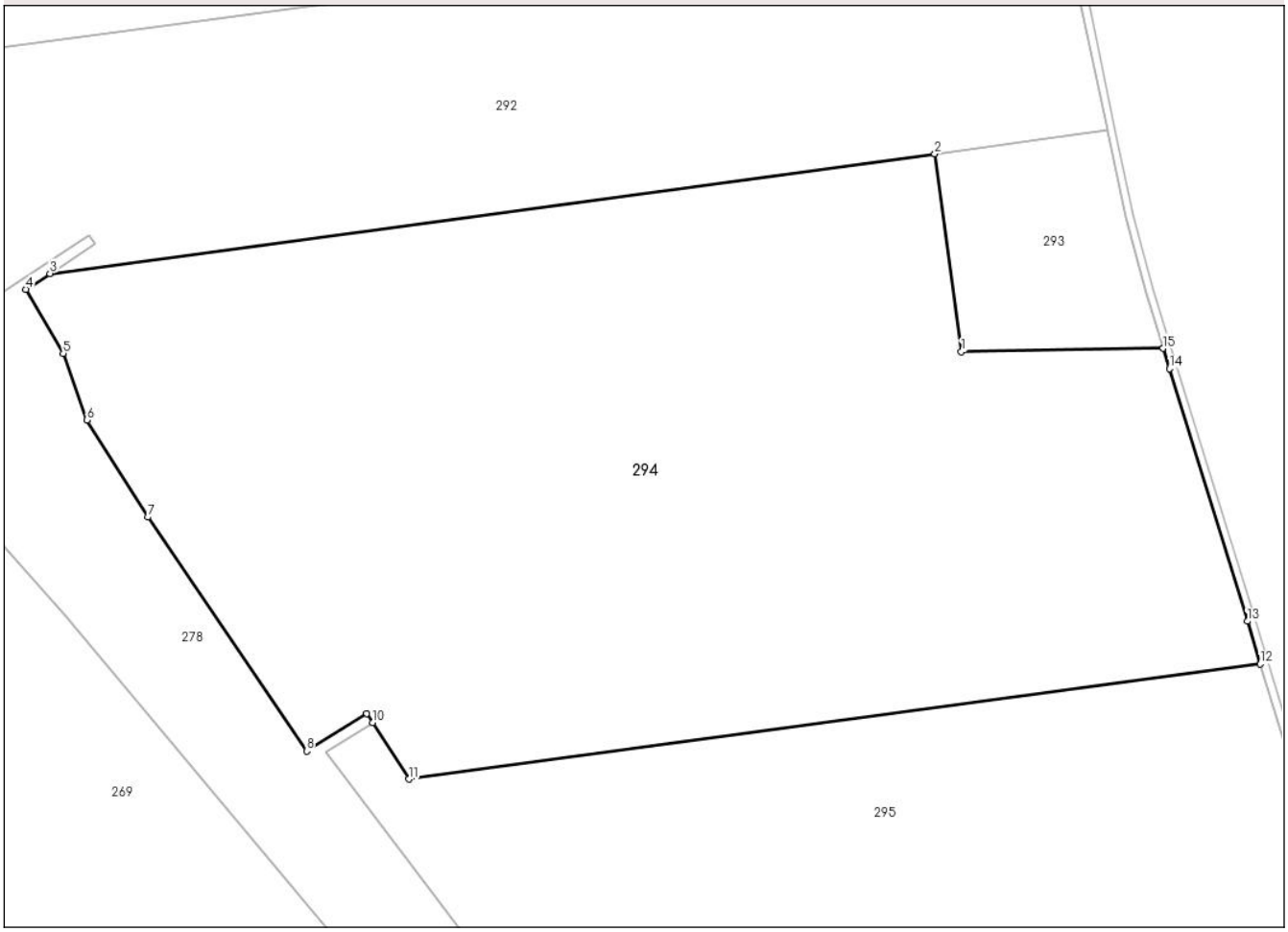

Date referitoare la teren

Crt	Categorie folosință	Intra vilan	Suprafaţa (mp)	Tarla	Parcelă	Nr. topo	Observaţii / Referinţe
1	arabil	NU	123.162	61	765/5,765/6	-	
2	pasune	NU	21.000	61	771/3, 771/4	-	

Lungime Segmente

1) Valorile lungimilor segmentelor sunt obţinute din proiecţie în plan.

Punct început	X / Y	Punct sfârşit	X / Y	Lungime segment (** (m)
1	640.767,908 706.768,286	2	640.753,814 706.872,584	105.246
2	640.753,814 706.872,584	3	640.286,735 706.809,469	471.324
3	640.286,735 706.809,469	4	640.274,094 706.801,1	15.16
4	640.274,094 706.801,1	5	640.293,762 706.767,34	39.071

Document care conține date cu caracter personal, protejat de prevederile Regulamentului (UE) nr. 679/2016 și Legii 190/2018

Punct început	X / Y	Punct sfârşit	X / Y	Lungime segment (** (m)
5	640.293,762 706.767,34	6	640.306,281 706.732,166	37.335
6	640.306,281 706.732,166	7	640.338,47 706.680,984	60.463
7	640.338,47 706.680,984	8	640.422,275 706.557,67	149.096
8	640.422,275 706.557,67	9	640.454,016 706.577,527	37.441
9	640.454,016 706.577,527	10	640.457,044 706.572,686	5.71
10	640.457,044 706.572,686	11	640.476,223 706.542,825	35.49
11	640.476,223 706.542,825	12	640.925,63 706.603,553	453.492
12	640.925,63 706.603,553	13	640.918,802 706.626,11	23.568
13	640.918,802 706.626,11	14	640.877,744 706.759,19	139.27
14	640.877,744 706.759,19	15	640.874,421 706.769,974	11.284
15	640.874,421 706.769,974	1	640.767,908 706.768,286	106.526

** Lungimile segmentelor sunt determinate în planul de proiecţie Stereo 70 şi sunt rotunjite la 1 milimetru.
*** Distanţa dintre puncte este formată din segmente cumulate ce sunt mai mici decât valoarea 1 milimetru.

Document care conține date cu caracter personal, protejat de prevederile Regulamentului (UE) nr. 679/2016 și Legii 190/2018

DATE DESPRE IMOBILUL NR. 295

Oficiul de Cadastru şi Publicitate Imobiliară BOTOSANI
Biroul de Cadastru şi Publicitate Imobiliară Botosani

A. Partea I. Descrierea imobilului

Nr. CF vechi:50441
Nr. cadastral vechi:50441

TEREN Extravilan

Adresa: Jud. Botosani

Nr. Crt	Nr cadastral Nr. topografic	Suprafaţa* (mp)	Observaţii / Referinţe
A1	50441	240.000	Sector cadastral:3 Teren neimprejmuit;

B. Partea II. Proprietari şi acte

Inscrieri privitoare la dreptul de proprietate şi alte drepturi reale		Referinţe
37054 / 06/09/2012		
Act Notarial nr. 1476, din 05/09/2012 emis de BNP"Gabriel Tiberiu Puşcaşu"-Botoşani;		
B2	Intabulare, drept de PROPRIETATE, dobandit prin Conventie, cota actuala 1/1, cota initiala 1/1	A1
	1) **SIDONIA SRL**, CIF:14349648, bun propriu	

C. Partea III. SARCINI

Inscrieri privind dezmembramintele dreptului de proprietate, drepturi reale de garanţie şi sarcini		Referinţe
51677 / 26/07/2021		
Act Notarial nr. 1193, din 21/07/2021 emis de BIN PUSCASU Gabriel Tiberiu, însoțit de anexa 2;		
C1	se notează promisiunea de constituire a dreptului de superficie și de servitude, respectiv de instituirea interdicțiilor de înstrăinare și grevare, în favoarea EOLIAN LAND SRL - contractul va fi încheiat în termen de 1 (un) an de la data semnării prezentei promisiuni, respectiv 21.07.2022, cu posibilitatea prelungirii unilaterale a datei limită cu cel mult 1 (un) an, respectiv până la data de 21.07.2023	A1

Document care conține date cu caracter personal, protejat de prevederile Regulamentului (UE) nr. 679/2016 și Legii 190/2018

Anexa Nr. 1 La Partea I

Teren

Nr cadastral	Suprafaţa (mp)*	Observaţii / Referinţe
50441	240.000	

* Suprafaţa este determinată in planul de proiecţie Stereo 70.

DETALII LINIARE IMOBIL

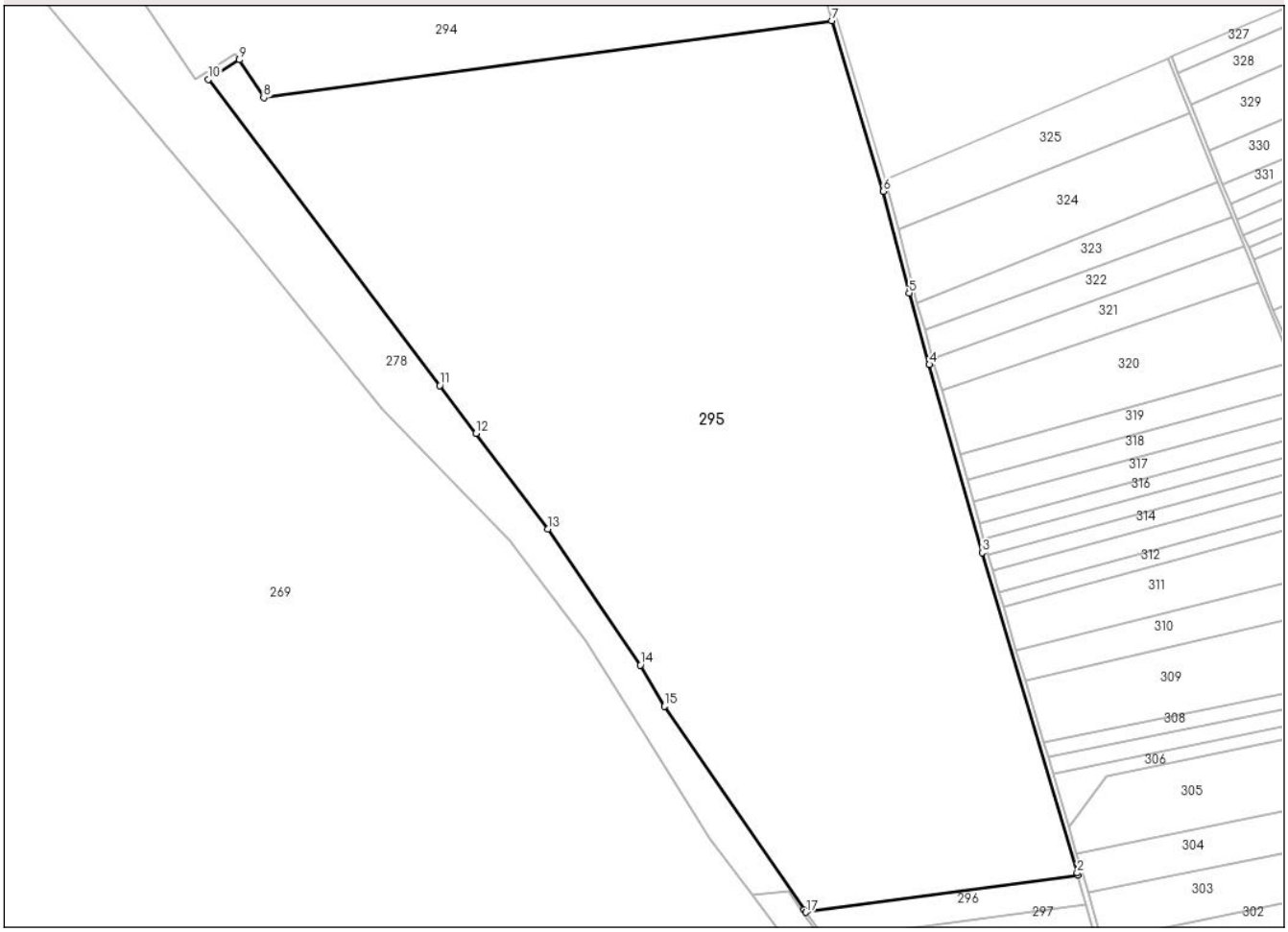

Date referitoare la teren

Crt	Categorie folosință	Intra vilan	Suprafaţa (mp)	Tarla	Parcelă	Nr. topo	Observaţii / Referinţe
1	arabil	NU	217.700	61	765/4, 771/2	-	
2	pasune	NU	22.300	61	771/2, 781/1	-	

Lungime Segmente
1) Valorile lungimilor segmentelor sunt obţinute din proiecţie în plan.

Punct început	X / Y	Punct sfârşit	X / Y	Lungime segment (** (m)
1	641.120,266 705.928,199	2	641.119,724 705.930,153	2.028
2	641.119,724 705.930,153	3	641.044,601 706.183,303	264.061
3	641.044,601 706.183,303	4	641.002,745 706.331,858	154.339
4	641.002,745 706.331,858	5	640.986,727 706.388,374	58.742

Document care conține date cu caracter personal, protejat de prevederile Regulamentului (UE) nr. 679/2016 și Legii 190/2018

Punct început	X / Y	Punct sfârşit	X / Y	Lungime segment (** (m)
5	640.986,727 706.388,374	6	640.966,404 706.468,869	83.021
6	640.966,404 706.468,869	7	640.925,63 706.603,553	140.721
7	640.925,63 706.603,553	8	640.476,223 706.542,825	453.492
8	640.476,223 706.542,825	9	640.457,044 706.572,686	35.49
9	640.457,044 706.572,686	10	640.432,374 706.557,253	29.1
10	640.432,374 706.557,253	11	640.615,569 706.315,397	303.405
11	640.615,569 706.315,397	12	640.644,175 706.277,415	47.549
12	640.644,175 706.277,415	13	640.701,013 706.201,948	94.477
13	640.701,013 706.201,948	14	640.774,113 706.094,377	130.058
14	640.774,113 706.094,377	15	640.793,065 706.061,913	37.591
15	640.793,065 706.061,913	16	640.903,732 705.900,947	195.339
16	640.903,732 705.900,947	17	640.905,073 705.899,12	2.266
17	640.905,073 705.899,12	1	641.120,266 705.928,199	217.149

** Lungimile segmentelor sunt determinate în planul de proiecţie Stereo 70 şi sunt rotunjite la 1 milimetru.
*** Distanţa dintre puncte este formată din segmente cumulate ce sunt mai mici decât valoarea 1 milimetru.

Document care conține date cu caracter personal, protejat de prevederile Regulamentului (UE) nr. 679/2016 și Legii 190/2018

DATE DESPRE IMOBILUL NR. 296

Oficiul de Cadastru şi Publicitate Imobiliară BOTOSANI
Biroul de Cadastru şi Publicitate Imobiliară Botosani

A. Partea I. Descrierea imobilului

TEREN Extravilan

Adresa: Jud. Botosani

Nr. Crt	Nr cadastral Nr. topografic	Suprafaţa* (mp)	Observaţii / Referinţe
A1		5.000	Sector cadastral:3 Teren neimprejmuit;

B. Partea II. Proprietari şi acte

Inscrieri privitoare la dreptul de proprietate şi alte drepturi reale		Referinţe
/		
Act Administrativ nr. 92056, din 31/10/2000 emis de CJSDPT BOTOSANI (Titlu proprietate);		
B1	Intabulare, drept de PROPRIETATE, dobandit prin Reconstituire, cota actuala 1/1, cota initiala 1/1	A1
	1) **CAZIUC ALEXANDRU**, Lipsa C.N.P.	

C. Partea III. SARCINI .

Inscrieri privind dezmembramintele dreptului de proprietate, drepturi reale de garanţie şi sarcini	Referinţe
NU SUNT	

Document care conține date cu caracter personal, protejat de prevederile Regulamentului (UE) nr. 679/2016 și Legii 190/2018

Anexa Nr. 1 La Partea I

Teren

Nr cadastral	Suprafaţa (mp)*	Observaţii / Referinţe
	5.000	

* Suprafaţa este determinată in planul de proiecţie Stereo 70.

DETALII LINIARE IMOBIL

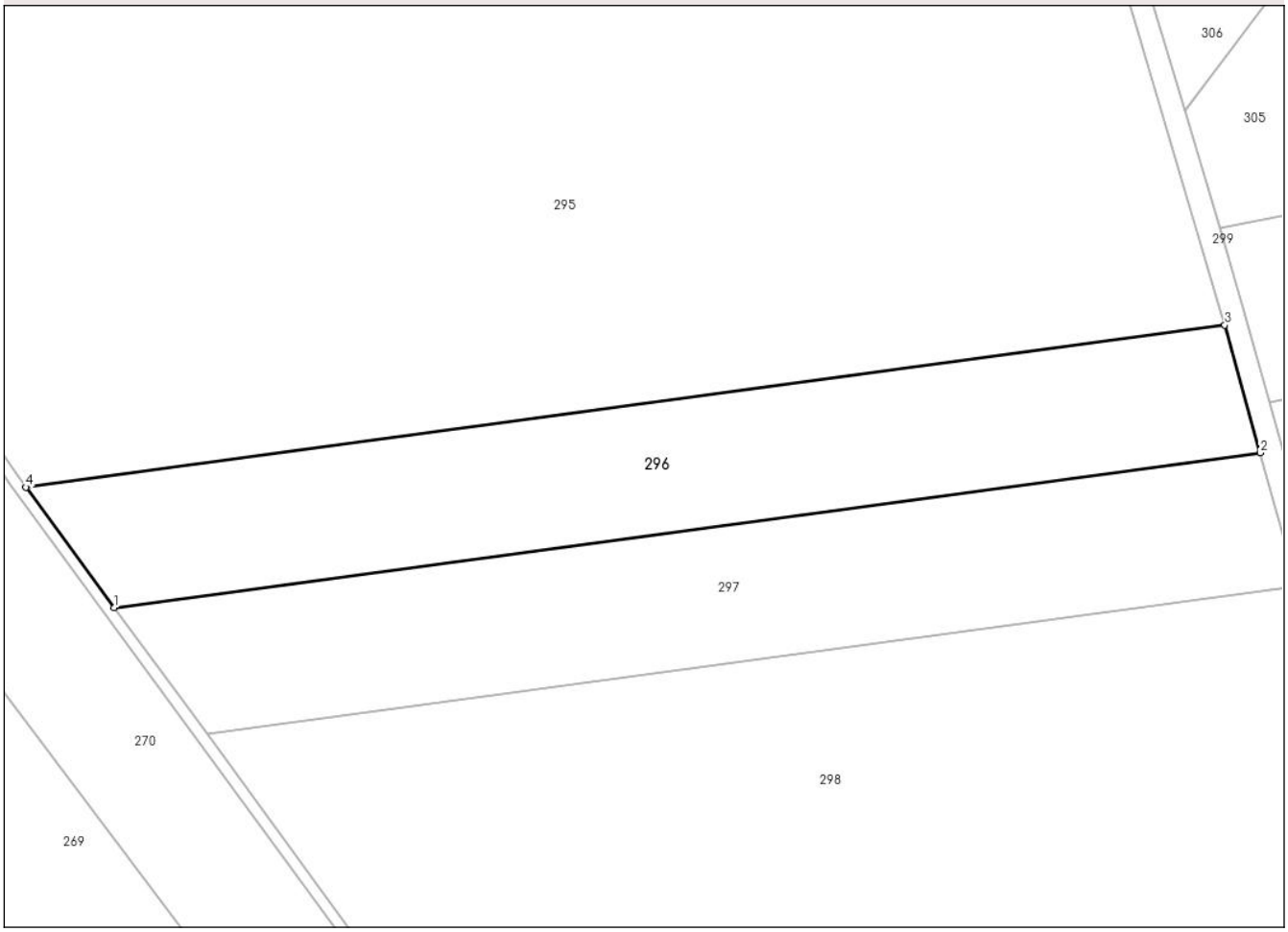

Date referitoare la teren

Crt	Categorie folosință	Intra vilan	Suprafaţa (mp)	Tarla	Parcelă	Nr. topo	Observaţii / Referinţe
1	arabil	NU	5.000	61	765/3	-	

Lungime Segmente
1) Valorile lungimilor segmentelor sunt obţinute din proiecţie în plan.

Punct început	X / Y	Punct sfârşit	X / Y	Lungime segment (** (m)
1	640.920,938 705.877,504	2	641.126,62 705.905,297	207.551
2	641.126,62 705.905,297	3	641.120,266 705.928,199	23.767
3	641.120,266 705.928,199	4	640.905,073 705.899,12	217.149
4	640.905,073 705.899,12	1	640.920,938 705.877,504	26.813

**** Lungimile segmentelor sunt determinate în planul de proiecţie Stereo 70 şi sunt rotunjite la 1 milimetru.**

Document care conține date cu caracter personal, protejat de prevederile Regulamentului (UE) nr. 679/2016 și Legii 190/2018

***** Distanţa dintre puncte este formată din segmente cumulate ce sunt mai mici decât valoarea 1 milimetru.**

DATE DESPRE IMOBILUL NR. 297

Oficiul de Cadastru şi Publicitate Imobiliară BOTOSANI
Biroul de Cadastru şi Publicitate Imobiliară Botosani

A. Partea I. Descrierea imobilului

TEREN Extravilan

Adresa: Jud. Botosani

Nr. Crt	Nr cadastral Nr. topografic	Suprafaţa* (mp)	Observaţii / Referinţe
A1		5.000	Sector cadastral:3 Teren neimprejmuit;

B. Partea II. Proprietari şi acte

Inscrieri privitoare la dreptul de proprietate şi alte drepturi reale		Referinţe
/		
Act Administrativ nr. 92067, din 31/10/2000 emis de CJSDPT BOTOSANI (Titlu proprietate);		
B1	Intabulare, drept de PROPRIETATE, dobandit prin Reconstituire, cota actuala 1/1, cota initiala 1/1	A1
	1) **CRISTEA LIVIU**, Lipsa C.N.P.	

C. Partea III. SARCINI .

Inscrieri privind dezmembramintele dreptului de proprietate, drepturi reale de garanţie şi sarcini	Referinţe
NU SUNT	

Document care conține date cu caracter personal, protejat de prevederile Regulamentului (UE) nr. 679/2016 și Legii 190/2018

Anexa Nr. 1 La Partea I

Teren

Nr cadastral	Suprafaţa (mp)*	Observaţii / Referinţe
	5.000	

* Suprafaţa este determinată in planul de proiecţie Stereo 70.

DETALII LINIARE IMOBIL

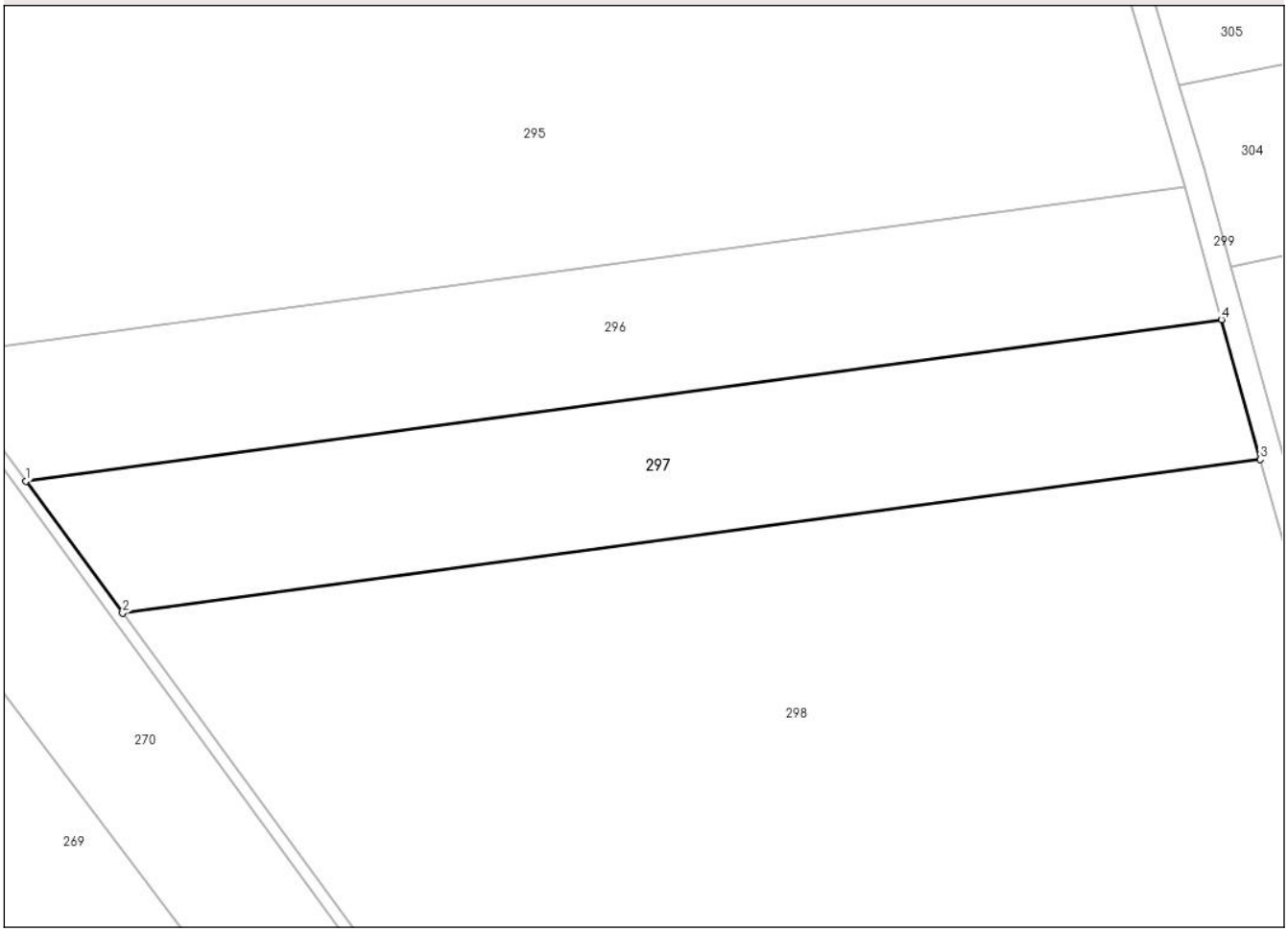

Date referitoare la teren

Crt	Categorie folosință	Intra vilan	Suprafaţa (mp)	Tarla	Parcelă	Nr. topo	Observaţii / Referinţe
1	arabil	NU	5.000	61	765/2	-	

Lungime Segmente
1) Valorile lungimilor segmentelor sunt obţinute din proiecţie în plan.

Punct început	X / Y	Punct sfârşit	X / Y	Lungime segment (** (m)
1	640.920,938 705.877,504	2	640.937,573 705.854,838	28.115
2	640.937,573 705.854,838	3	641.133,282 705.881,284	197.488
3	641.133,282 705.881,284	4	641.126,62 705.905,297	24.92
4	641.126,62 705.905,297	1	640.920,938 705.877,504	207.551

**** Lungimile segmentelor sunt determinate în planul de proiecţie Stereo 70 şi sunt rotunjite la 1 milimetru.**

Document care conține date cu caracter personal, protejat de prevederile Regulamentului (UE) nr. 679/2016 și Legii 190/2018

***** Distanţa dintre puncte este formată din segmente cumulate ce sunt mai mici decât valoarea 1 milimetru.**

DATE DESPRE IMOBILUL NR. 298

Oficiul de Cadastru şi Publicitate Imobiliară BOTOSANI
Biroul de Cadastru şi Publicitate Imobiliară Botosani

A. Partea I. Descrierea imobilului

TEREN Extravilan

Adresa: Jud. Botosani

Nr. Crt	Nr cadastral Nr. topografic	Suprafaţa* (mp)	Observaţii / Referinţe
A1		16.600	Sector cadastral:3 Teren neimprejmuit;

B. Partea II. Proprietari şi acte

Inscrieri privitoare la dreptul de proprietate şi alte drepturi reale		Referinţe
/		
Act Administrativ nr. 92057, din 31/10/2000 emis de CJSDPT BOTOSANI (Titlu proprietate);		
B1	Intabulare, drept de PROPRIETATE, dobandit prin Reconstituire, cota actuala 1/1, cota initiala 1/1	A1
	1) **MOCANU COSTACHE**, Lipsa C.N.P. 2) **NEAGU GHEORGHE**, Lipsa C.N.P. 3) **BALOSU DUMITRU**, Lipsa C.N.P.	

C. Partea III. SARCINI .

Inscrieri privind dezmembramintele dreptului de proprietate, drepturi reale de garanţie şi sarcini	Referinţe
NU SUNT	

Document care conține date cu caracter personal, protejat de prevederile Regulamentului (UE) nr. 679/2016 și Legii 190/2018

Anexa Nr. 1 La Partea I

Teren

Nr cadastral	Suprafaţa (mp)*	Observaţii / Referinţe
	16.600	

* Suprafaţa este determinată in planul de proiecţie Stereo 70.

DETALII LINIARE IMOBIL

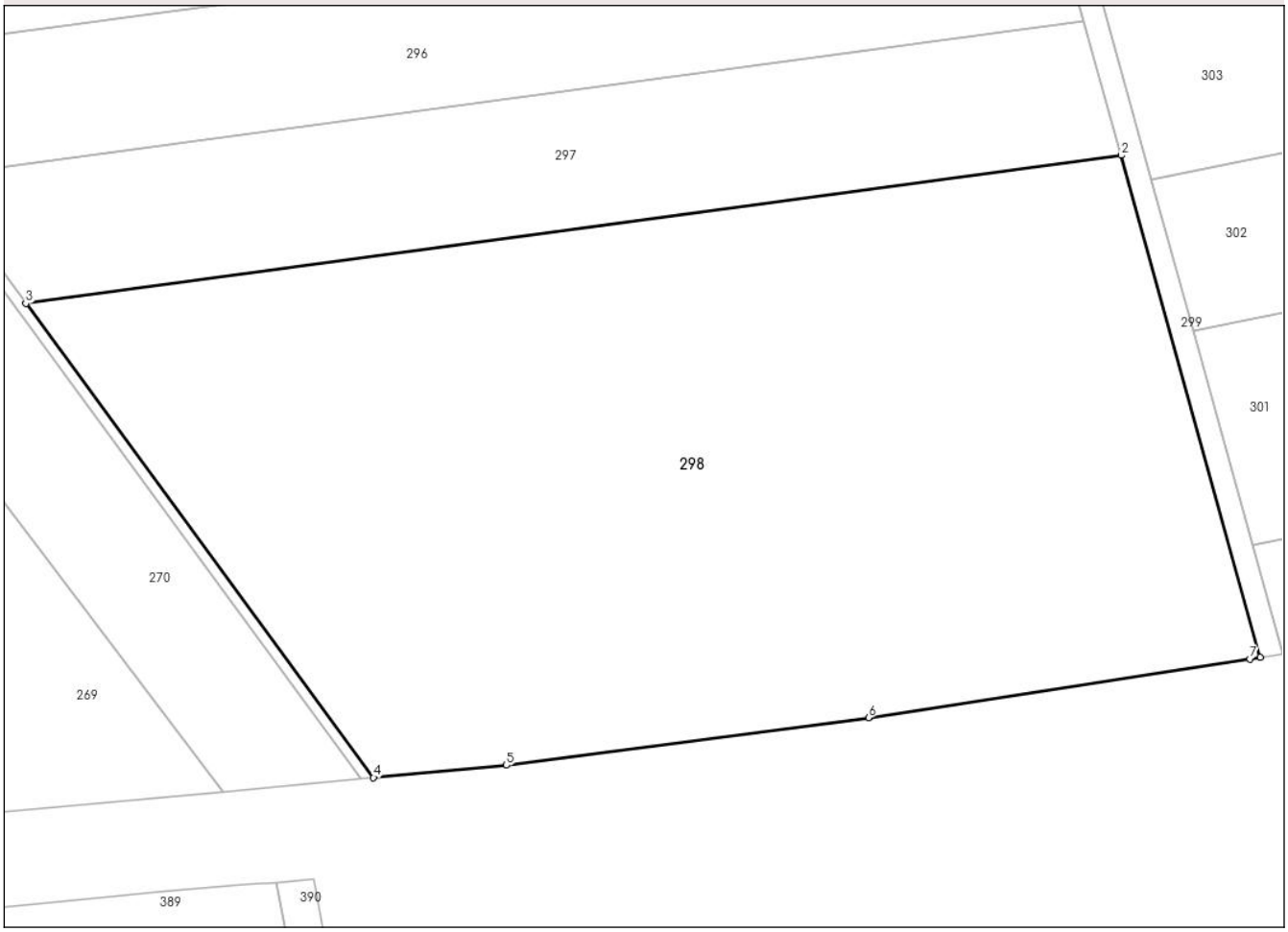

Date referitoare la teren

Crt	Categorie folosință	Intra vilan	Suprafaţa (mp)	Tarla	Parcelă	Nr. topo	Observaţii / Referinţe
1	arabil	NU	12.500	61	765/1	-	
2	pasune	NU	4.100	61	771/1	-	

Lungime Segmente
1) Valorile lungimilor segmentelor sunt obţinute din proiecţie în plan.

Punct început	X / Y	Punct sfârşit	X / Y	Lungime segment (** (m)
1	641.158,135 705.791,703	2	641.133,282 705.881,284	92.965
2	641.133,282 705.881,284	3	640.937,573 705.854,838	197.488
3	640.937,573 705.854,838	4	640.999,685 705.770,21	104.975
4	640.999,685 705.770,21	5	641.023,418 705.772,401	23.834

Document care conține date cu caracter personal, protejat de prevederile Regulamentului (UE) nr. 679/2016 și Legii 190/2018

Punct început	X / Y	Punct sfârşit	X / Y	Lungime segment (** (m)
5	641.023,418 705.772,401	6	641.088,132 705.780,912	65.271
6	641.088,132 705.780,912	7	641.156,274 705.791,398	68.944
7	641.156,274 705.791,398	1	641.158,135 705.791,703	1.886

** Lungimile segmentelor sunt determinate în planul de proiecţie Stereo 70 şi sunt rotunjite la 1 milimetru.
*** Distanţa dintre puncte este formată din segmente cumulate ce sunt mai mici decât valoarea 1 milimetru.

Document care conține date cu caracter personal, protejat de prevederile Regulamentului (UE) nr. 679/2016 și Legii 190/2018

DATE DESPRE IMOBILUL NR. 299

Oficiul de Cadastru şi Publicitate Imobiliară BOTOSANI
Biroul de Cadastru şi Publicitate Imobiliară Botosani

A. Partea I. Descrierea imobilului

TEREN Extravilan

Adresa: Jud. Botosani

Nr. Crt	Nr cadastral Nr. topografic	Suprafaţa* (mp)	Observaţii / Referinţe
A1		13.751	Sector cadastral:3 Teren neimprejmuit;

B. Partea II. Proprietari şi acte

Inscrieri privitoare la dreptul de proprietate şi alte drepturi reale		Referinţe
/		
Act Normativ nr. 7, din 13/03/1996 emis de Parlamentul Romaniei (Lege);		
B1	Inscrierea provizorie, drept de PROPRIETATE, dobandit prin Lege, cota actuala 1/1, cota initiala 1/1	A1
	1) **COMUNA DÂNGENI**, CIF:3373535	

C. Partea III. SARCINI .

Inscrieri privind dezmembramintele dreptului de proprietate, drepturi reale de garanţie şi sarcini	Referinţe
NU SUNT	

Document care conține date cu caracter personal, protejat de prevederile Regulamentului (UE) nr. 679/2016 și Legii 190/2018

Anexa Nr. 1 La Partea I

Teren

Nr cadastral	Suprafaţa (mp)*	Observaţii / Referinţe
	13.751	

* Suprafaţa este determinată in planul de proiecţie Stereo 70.

DETALII LINIARE IMOBIL

Date referitoare la teren

Crt	Categorie folosință	Intra vilan	Suprafaţa (mp)	Tarla	Parcelă	Nr. topo	Observaţii / Referinţe
1	drum	NU	13.751	61	764	-	

Lungime Segmente

1) Valorile lungimilor segmentelor sunt obţinute din proiecţie în plan.

Punct început	X / Y	Punct sfârşit	X / Y	Lungime segment
1	641.037,451 706.223,43	2	641.032,525 706.240,913	18.164
4	641.012,58 706.311,702	5	641.006,59 706.332,961	22.087
7	640.999,191 706.359,067	8	640.993,153 706.380,369	22.141
10	640.978,233 706.438,354	11	640.970,282 706.469,848	32.482
13	640.922,624 706.627,289	14	640.881,567 706.760,369	139.269
16	640.858,243 706.840,387	17	640.849,111 706.884,952	45.491

Punct început	X / Y	Punct sfârşit	X / Y	Lungime segment
2	641.032,525 706.240,913	3	641.026,992 706.260,55	20.402
5	641.006,59 706.332,961	6	641.005,518 706.336,743	3.931
8	640.993,153 706.380,369	9	640.990,592 706.389,405	9.392
11	640.970,282 706.469,848	12	640.967,733 706.477,838	8.387
14	640.881,567 706.760,369	15	640.869,345 706.800,027	41.499
17	640.849,111 706.884,952	18	640.833,353 706.960,301	76.979

Punct început	X / Y	Punct sfârşit	X / Y	Lungime segment
3	641.026,992 706.260,55	4	641.012,58 706.311,702	53.144
6	641.005,518 706.336,743	7	640.999,191 706.359,067	23.203
9	640.990,592 706.389,405	10	640.978,233 706.438,354	50.485
12	640.967,733 706.477,838	13	640.922,624 706.627,289	156.11
15	640.869,345 706.800,027	16	640.858,243 706.840,387	41.859
18	640.833,353 706.960,301	19	640.824,365 706.992,671	33.595

Document care conține date cu caracter personal, protejat de prevederile Regulamentului (UE) nr. 679/2016 și Legii 190/2018

Punct început	X / Y	Punct sfârşit	X / Y	Lungime segment
19	640.824,365 706.992,671	20	640.766,692 707.174,775	191.018
22	640.724,111 707.344,364	23	640.707,681 707.402,695	60.601
25	640.634,482 707.651,001	26	640.623,695 707.689,706	40.18
28	640.590,412 707.796,381	29	640.563,997 707.891,49	98.709
31	640.526,01 708.020,206	32	640.513,144 708.066,726	48.266
34	640.495,814 708.126,674	35	640.487,584 708.153,899	28.442
37	640.466,371 708.226,015	38	640.450,17 708.280,242	56.595
40	640.430,518 708.341,123	41	640.397,887 708.458,657	121.98
43	640.359,837 708.589,422	44	640.347,919 708.642,245	54.151
46	640.310,297 708.756,883	47	640.297,942 708.795,435	40.483
49	640.283,888 708.857,374	50	640.283,451 708.891,285	33.914
52	640.283,088 708.920,709	53	640.286,152 708.936,595	16.179
55	640.287,478 708.950,861	56	640.287,939 708.961,956	11.105
58	640.286,872 708.984,191	59	640.274,376 709.006,825	25.854
61	640.243,043 709.067,262	62	640.229,625 709.093,623	29.579
64	640.239,452 709.065,5	65	640.252,831 709.037,196	31.307
67	640.283,046 708.982,845	68	640.284,904 708.972,144	10.861
70	640.283,483 708.951,062	71	640.283,05 708.943,745	7.33
73	640.279,118 708.921,195	74	640.277,766 708.910,156	11.121
76	640.279,893 708.856,939	77	640.286,493 708.825,082	32.533
79	640.294,092 708.794,344	80	640.306,5 708.755,623	40.66
82	640.327,803 708.693,549	83	640.344,052 708.641,21	54.803
85	640.359,512 708.574,738	86	640.372,131 708.526,056	50.291
88	640.397,606 708.444,717	89	640.426,691 708.339,956	108.724
91	640.441,545 708.294,626	92	640.446,342 708.279,079	16.27
94	640.463,814 708.219,728	95	640.472,074 708.186,548	34.193
97	640.486,789 708.142,707	98	640.491,977 708.125,544	17.93
100	640.500,989 708.094,145	101	640.507,555 708.071,608	23.474
103	640.522,152 708.019,151	104	640.534,208 707.974,535	46.216
106	640.586,566 707.795,282	107	640.599,904 707.749,906	47.296
109	640.619,865 707.688,55	110	640.630,636 707.649,9	40.123
112	640.700,667 707.412,296	113	640.703,831 707.401,611	11.144
115	640.729,947 707.295,765	116	640.762,879 707.173,567	126.558

Punct început	X / Y	Punct sfârşit	X / Y	Lungime segment
20	640.766,692 707.174,775	21	640.733,866 707.296,565	126.136
23	640.707,681 707.402,695	24	640.675,751 707.510,518	112.451
26	640.623,695 707.689,706	27	640.603,725 707.751,089	64.55
29	640.563,997 707.891,49	30	640.538,051 707.975,646	88.065
32	640.513,144 708.066,726	33	640.504,831 708.095,256	29.716
35	640.487,584 708.153,899	36	640.475,913 708.187,686	35.746
38	640.450,17 708.280,242	39	640.442,358 708.305,556	26.492
41	640.397,887 708.458,657	42	640.375,975 708.527,168	71.93
44	640.347,919 708.642,245	45	640.331,606 708.694,792	55.021
47	640.297,942 708.795,435	48	640.290,395 708.825,968	31.452
50	640.283,451 708.891,285	51	640.281,75 708.910,509	19.299
53	640.286,152 708.936,595	54	640.287,035 708.943,368	6.83
56	640.287,939 708.961,956	57	640.288,938 708.972,297	10.389
59	640.274,376 709.006,825	60	640.256,39 709.039,029	36.886
62	640.229,625 709.093,623	63	640.225,368 709.093,168	4.281
65	640.252,831 709.037,196	66	640.270,878 709.004,884	37.01
68	640.284,904 708.972,144	69	640.283,947 708.962,231	9.959
71	640.283,05 708.943,745	72	640.282,185 708.937,112	6.689
74	640.277,766 708.910,156	75	640.279,453 708.891,083	19.147
77	640.286,493 708.825,082	78	640.290,935 708.807,116	18.507
80	640.306,5 708.755,623	81	640.310,187 708.744,881	11.357
83	640.344,052 708.641,21	84	640.355,949 708.588,48	54.055
86	640.372,131 708.526,056	87	640.394,053 708.457,512	71.964
89	640.426,691 708.339,956	90	640.438,549 708.304,335	37.543
92	640.446,342 708.279,079	93	640.462,512 708.224,959	56.484
95	640.472,074 708.186,548	96	640.483,778 708.152,667	35.846
98	640.491,977 708.125,544	99	640.498,904 708.101,408	25.11
101	640.507,555 708.071,608	102	640.509,296 708.065,633	6.223
104	640.534,208 707.974,535	105	640.560,158 707.890,366	88.079
107	640.599,904 707.749,906	108	640.609,605 707.720,086	31.358
110	640.630,636 707.649,9	111	640.671,914 707.509,391	146.447
113	640.703,831 707.401,611	114	640.720,221 707.343,42	60.455
116	640.762,879 707.173,567	117	640.816,728 707.003,537	178.353

Punct început	X / Y	Punct sfârşit	X / Y	Lungime segment
21	640.733,866 707.296,565	22	640.724,111 707.344,364	48.784
24	640.675,751 707.510,518	25	640.634,482 707.651,001	146.419
27	640.603,725 707.751,089	28	640.590,412 707.796,381	47.208
30	640.538,051 707.975,646	31	640.526,01 708.020,206	46.158
33	640.504,831 708.095,256	34	640.495,814 708.126,674	32.686
36	640.475,913 708.187,686	37	640.466,371 708.226,015	39.499
39	640.442,358 708.305,556	40	640.430,518 708.341,123	37.486
42	640.375,975 708.527,168	43	640.359,837 708.589,422	64.312
45	640.331,606 708.694,792	46	640.310,297 708.756,883	65.646
48	640.290,395 708.825,968	49	640.283,888 708.857,374	32.073
51	640.281,75 708.910,509	52	640.283,088 708.920,709	10.287
54	640.287,035 708.943,368	55	640.287,478 708.950,861	7.506
57	640.288,938 708.972,297	58	640.286,872 708.984,191	12.072
60	640.256,39 709.039,029	61	640.243,043 709.067,262	31.229
63	640.225,368 709.093,168	64	640.239,452 709.065,5	31.046
66	640.270,878 709.004,884	67	640.283,046 708.982,845	25.175
69	640.283,947 708.962,231	70	640.283,483 708.951,062	11.179
72	640.282,185 708.937,112	73	640.279,118 708.921,195	16.21
75	640.279,453 708.891,083	76	640.279,893 708.856,939	34.147
78	640.290,935 708.807,116	79	640.294,092 708.794,344	13.156
81	640.310,187 708.744,881	82	640.327,803 708.693,549	54.271
84	640.355,949 708.588,48	85	640.359,512 708.574,738	14.196
87	640.394,053 708.457,512	88	640.397,606 708.444,717	13.279
90	640.438,549 708.304,335	91	640.441,545 708.294,626	10.161
93	640.462,512 708.224,959	94	640.463,814 708.219,728	5.391
96	640.483,778 708.152,667	97	640.486,789 708.142,707	10.405
99	640.498,904 708.101,408	100	640.500,989 708.094,145	7.556
102	640.509,296 708.065,633	103	640.522,152 708.019,151	48.227
105	640.560,158 707.890,366	106	640.586,566 707.795,282	98.683
108	640.609,605 707.720,086	109	640.619,865 707.688,55	33.163
111	640.671,914 707.509,391	112	640.700,667 707.412,296	101.263
114	640.720,221 707.343,42	115	640.729,947 707.295,765	48.637
117	640.816,728 707.003,537	118	640.820,545 706.991,484	12.643

Document care conține date cu caracter personal, protejat de prevederile Regulamentului (UE) nr. 679/2016 și Legii 190/2018

Punct început	X / Y	Punct sfârşit	X / Y	Lungime segment
118	640.820,545 706.991,484	119	640.829,466 706.959,356	33.344
121	640.845,194 706.884,141	122	640.854,351 706.839,454	45.616
124	640.874,421 706.769,974	125	640.877,744 706.759,19	11.284
127	640.925,63 706.603,553	128	640.966,404 706.468,869	140.721
130	641.002,745 706.331,858	131	641.044,601 706.183,303	154.339
133	641.120,266 705.928,199	134	641.126,62 705.905,297	23.767
136	641.158,135 705.791,703	137	641.162,105 705.792,353	4.023
139	641.146,157 705.849,84	140	641.138,66 705.876,86	28.041
142	641.123,578 705.931,222	143	641.119,331 705.945,535	14.93
145	641.100,58 706.008,724	146	641.096,781 706.021,525	13.353
148	641.078,81 706.082,085	149	641.071,618 706.106,322	25.282
151	641.058,026 706.152,123	152	641.053,002 706.169,054	17.661
154	641.048,441 706.184,422	155	641.045,84 706.193,654	9.591

Punct început	X / Y	Punct sfârşit	X / Y	Lungime segment
119	640.829,466 706.959,356	120	640.845,033 706.884,911	76.055
122	640.854,351 706.839,454	123	640.865,505 706.798,907	42.053
125	640.877,744 706.759,19	126	640.918,802 706.626,11	139.27
128	640.966,404 706.468,869	129	640.986,727 706.388,374	83.021
131	641.044,601 706.183,303	132	641.119,724 705.930,153	264.061
134	641.126,62 705.905,297	135	641.133,282 705.881,284	24.92
137	641.162,105 705.792,353	138	641.156,736 705.811,707	20.085
140	641.138,66 705.876,86	141	641.128,252 705.914,377	38.934
143	641.119,331 705.945,535	144	641.113,076 705.966,613	21.987
146	641.096,781 706.021,525	147	641.093,348 706.033,093	12.067
149	641.071,618 706.106,322	150	641.061,469 706.140,519	35.671
152	641.053,002 706.169,054	153	641.049,365 706.181,309	12.783
155	641.045,84 706.193,654	156	641.042,341 706.206,074	12.903

Punct început	X / Y	Punct sfârşit	X / Y	Lungime segment
120	640.845,033 706.884,911	121	640.845,194 706.884,141	0.787
123	640.865,505 706.798,907	124	640.874,421 706.769,974	30.276
126	640.918,802 706.626,11	127	640.925,63 706.603,553	23.568
129	640.986,727 706.388,374	130	641.002,745 706.331,858	58.742
132	641.119,724 705.930,153	133	641.120,266 705.928,199	2.028
135	641.133,282 705.881,284	136	641.158,135 705.791,703	92.965
138	641.156,736 705.811,707	139	641.146,157 705.849,84	39.573
141	641.128,252 705.914,377	142	641.123,578 705.931,222	17.481
144	641.113,076 705.966,613	145	641.100,58 706.008,724	43.926
147	641.093,348 706.033,093	148	641.078,81 706.082,085	51.104
150	641.061,469 706.140,519	151	641.058,026 706.152,123	12.104
153	641.049,365 706.181,309	154	641.048,441 706.184,422	3.247
156	641.042,341 706.206,074	1	641.037,451 706.223,43	18.032

**** Lungimile segmentelor sunt determinate în planul de proiecţie Stereo 70 şi sunt rotunjite la 1 milimetru.**
***** Distanţa dintre puncte este formată din segmente cumulate ce sunt mai mici decât valoarea 1 milimetru.**

Document care conține date cu caracter personal, protejat de prevederile Regulamentului (UE) nr. 679/2016 și Legii 190/2018

DATE DESPRE IMOBILUL NR. 300

Oficiul de Cadastru şi Publicitate Imobiliară BOTOSANI
Biroul de Cadastru şi Publicitate Imobiliară Botosani

A. Partea I. Descrierea imobilului

TEREN Extravilan

Adresa: Jud. Botosani

Nr. Crt	Nr cadastral Nr. topografic	Suprafaţa* (mp)	Observaţii / Referinţe
A1		7.600	Sector cadastral:3 Teren neimprejmuit;

B. Partea II. Proprietari şi acte

Inscrieri privitoare la dreptul de proprietate şi alte drepturi reale		Referinţe
/		
Act Administrativ nr. 53696, din 12/06/1995 emis de CJSDPT BOTOSANI (Titlu proprietate);		
B1	Intabulare, drept de PROPRIETATE, dobandit prin Reconstituire, cota actuala 1/1, cota initiala 1/1	A1
	1) **POLOŞANU CONSTANTIN**, Lipsa C.N.P. 2) **ROBU ANETA**, Lipsa C.N.P. 3) **POLOŞANU DUMITRU**, Lipsa C.N.P.	

C. Partea III. SARCINI .

Inscrieri privind dezmembramintele dreptului de proprietate, drepturi reale de garanţie şi sarcini	Referinţe
NU SUNT	

Document care conține date cu caracter personal, protejat de prevederile Regulamentului (UE) nr. 679/2016 și Legii 190/2018

Anexa Nr. 1 La Partea I

Teren

Nr cadastral	Suprafaţa (mp)*	Observaţii / Referinţe
	7.600	

* Suprafaţa este determinată in planul de proiecţie Stereo 70.

DETALII LINIARE IMOBIL

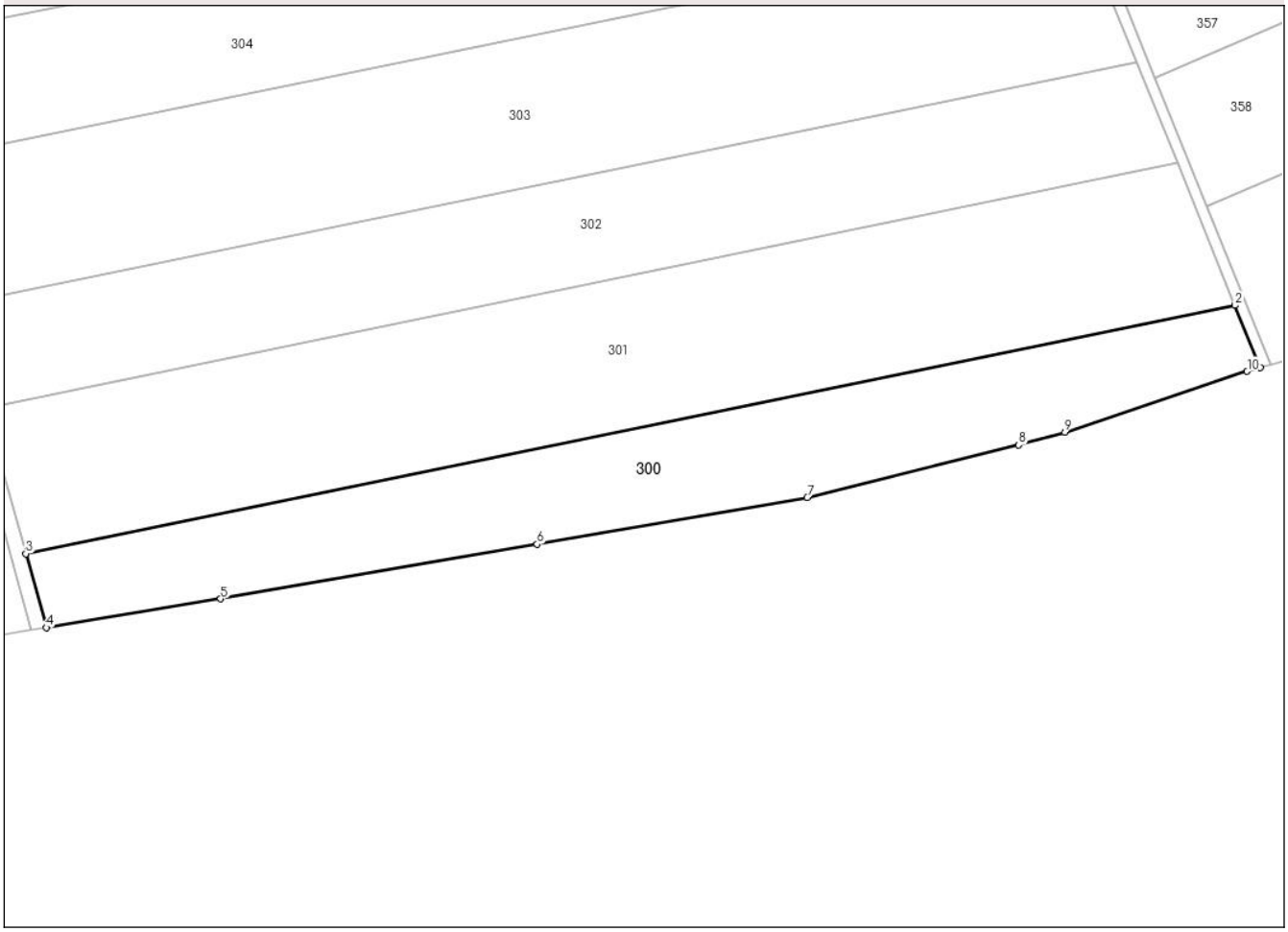

Date referitoare la teren

Crt	Categorie folosință	Intra vilan	Suprafaţa (mp)	Tarla	Parcelă	Nr. topo	Observaţii / Referinţe
1	arabil	NU	7.600	60	762/1	-	

Lungime Segmente
1) Valorile lungimilor segmentelor sunt obţinute din proiecţie în plan.

Punct început	X / Y	Punct sfârşit	X / Y	Lungime segment (** (m)
1	641.480,32 705.860,429	2	641.473,728 705.876,714	17.569
2	641.473,728 705.876,714	3	641.156,736 705.811,707	323.589
3	641.156,736 705.811,707	4	641.162,105 705.792,353	20.085
4	641.162,105 705.792,353	5	641.207,801 705.799,839	46.305
5	641.207,801 705.799,839	6	641.290,731 705.814,179	84.161

Document care conține date cu caracter personal, protejat de prevederile Regulamentului (UE) nr. 679/2016 și Legii 190/2018

Punct început	X / Y	Punct sfârşit	X / Y	Lungime segment (** (m)
6	641.290,731 705.814,179	7	641.361,535 705.826,375	71.847
7	641.361,535 705.826,375	8	641.417,034 705.840,167	57.187
8	641.417,034 705.840,167	9	641.429,096 705.843,538	12.524
9	641.429,096 705.843,538	10	641.476,9 705.859,414	50.371
10	641.476,9 705.859,414	1	641.480,32 705.860,429	3.567

** Lungimile segmentelor sunt determinate în planul de proiecţie Stereo 70 şi sunt rotunjite la 1 milimetru.
*** Distanţa dintre puncte este formată din segmente cumulate ce sunt mai mici decât valoarea 1 milimetru.

Document care conține date cu caracter personal, protejat de prevederile Regulamentului (UE) nr. 679/2016 și Legii 190/2018

DATE DESPRE IMOBILUL NR. 301

Oficiul de Cadastru şi Publicitate Imobiliară BOTOSANI
Biroul de Cadastru şi Publicitate Imobiliară Botosani

A. Partea I. Descrierea imobilului

TEREN Extravilan

Adresa: Jud. Botosani

Nr. Crt	Nr cadastral Nr. topografic	Suprafaţa* (mp)	Observaţii / Referinţe
A1		12.685	Sector cadastral:3 Teren neimprejmuit;

B. Partea II. Proprietari şi acte

Inscrieri privitoare la dreptul de proprietate şi alte drepturi reale		Referinţe
/		
Act Administrativ nr. 111849, din 30/12/2002 emis de CJSDPT BOTOSANI (Titlu proprietate);		
B1	Intabulare, drept de PROPRIETATE, dobandit prin Reconstituire, cota actuala 1/1, cota initiala 1/1	A1
	1) **FALCICA ELENA**, Lipsa C.N.P.	

C. Partea III. SARCINI .

Inscrieri privind dezmembramintele dreptului de proprietate, drepturi reale de garanţie şi sarcini	Referinţe
NU SUNT	

Document care conține date cu caracter personal, protejat de prevederile Regulamentului (UE) nr. 679/2016 și Legii 190/2018

Anexa Nr. 1 La Partea I

Teren

Nr cadastral	Suprafaţa (mp)*	Observaţii / Referinţe
	12.685	

* Suprafaţa este determinată in planul de proiecţie Stereo 70.

DETALII LINIARE IMOBIL

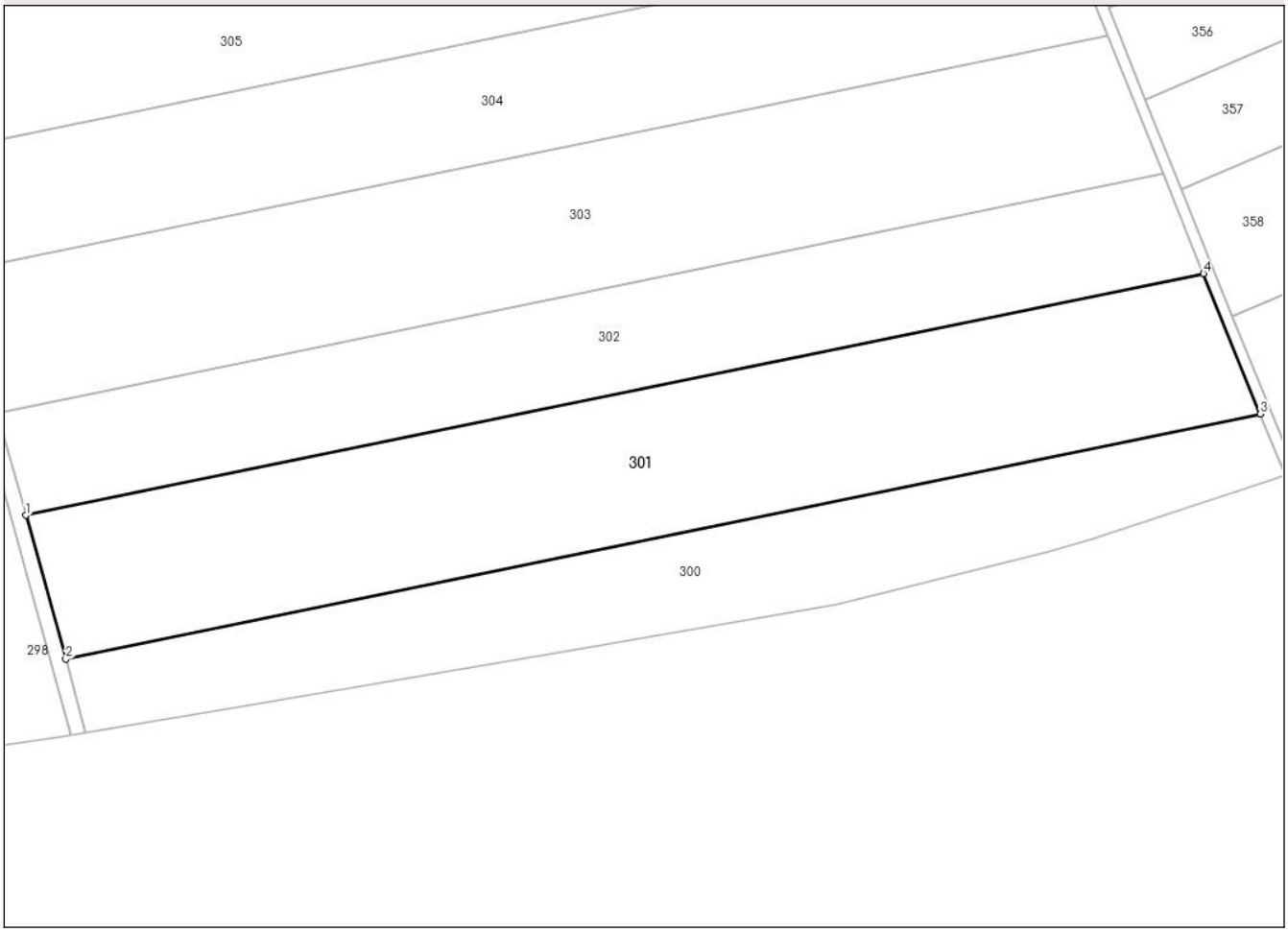

Date referitoare la teren

Crt	Categorie folosință	Intra vilan	Suprafaţa (mp)	Tarla	Parcelă	Nr. topo	Observaţii / Referinţe
1	arabil	NU	12.685	60	762/83	-	

Lungime Segmente
1) Valorile lungimilor segmentelor sunt obţinute din proiecţie în plan.

Punct început	X / Y	Punct sfârşit	X / Y	Lungime segment (** (m)
1	641.146,157 705.849,84	2	641.156,736 705.811,707	39.573
2	641.156,736 705.811,707	3	641.473,728 705.876,714	323.589
3	641.473,728 705.876,714	4	641.458,664 705.913,927	40.146
4	641.458,664 705.913,927	1	641.146,157 705.849,84	319.011

**** Lungimile segmentelor sunt determinate în planul de proiecţie Stereo 70 şi sunt rotunjite la 1 milimetru.**

Document care conține date cu caracter personal, protejat de prevederile Regulamentului (UE) nr. 679/2016 și Legii 190/2018

***** Distanţa dintre puncte este formată din segmente cumulate ce sunt mai mici decât valoarea 1 milimetru.**

DATE DESPRE IMOBILUL NR. 302

Oficiul de Cadastru şi Publicitate Imobiliară BOTOSANI
Biroul de Cadastru şi Publicitate Imobiliară Botosani

A. Partea I. Descrierea imobilului

TEREN Extravilan

Adresa: Jud. Botosani

Nr. Crt	Nr cadastral Nr. topografic	Suprafaţa* (mp)	Observaţii / Referinţe
A1		8.879	Sector cadastral:3 Teren neimprejmuit;

B. Partea II. Proprietari şi acte

Inscrieri privitoare la dreptul de proprietate şi alte drepturi reale		Referinţe
/		
Act Administrativ nr. 38121, din 28/06/1994 emis de CJSDPT BOTOSANI (Titlu proprietate);		
B1	Intabulare, drept de PROPRIETATE, dobandit prin Reconstituire, cota actuala 1/1, cota initiala 1/1	A1
	1) **CHEBAC CONSTANTIN**, Lipsa C.N.P.	

C. Partea III. SARCINI .

Inscrieri privind dezmembramintele dreptului de proprietate, drepturi reale de garanţie şi sarcini	Referinţe
NU SUNT	

Document care conține date cu caracter personal, protejat de prevederile Regulamentului (UE) nr. 679/2016 și Legii 190/2018

Anexa Nr. 1 La Partea I

Teren

Nr cadastral	Suprafaţa (mp)*	Observaţii / Referinţe
	8.879	

* Suprafaţa este determinată in planul de proiecţie Stereo 70.

DETALII LINIARE IMOBIL

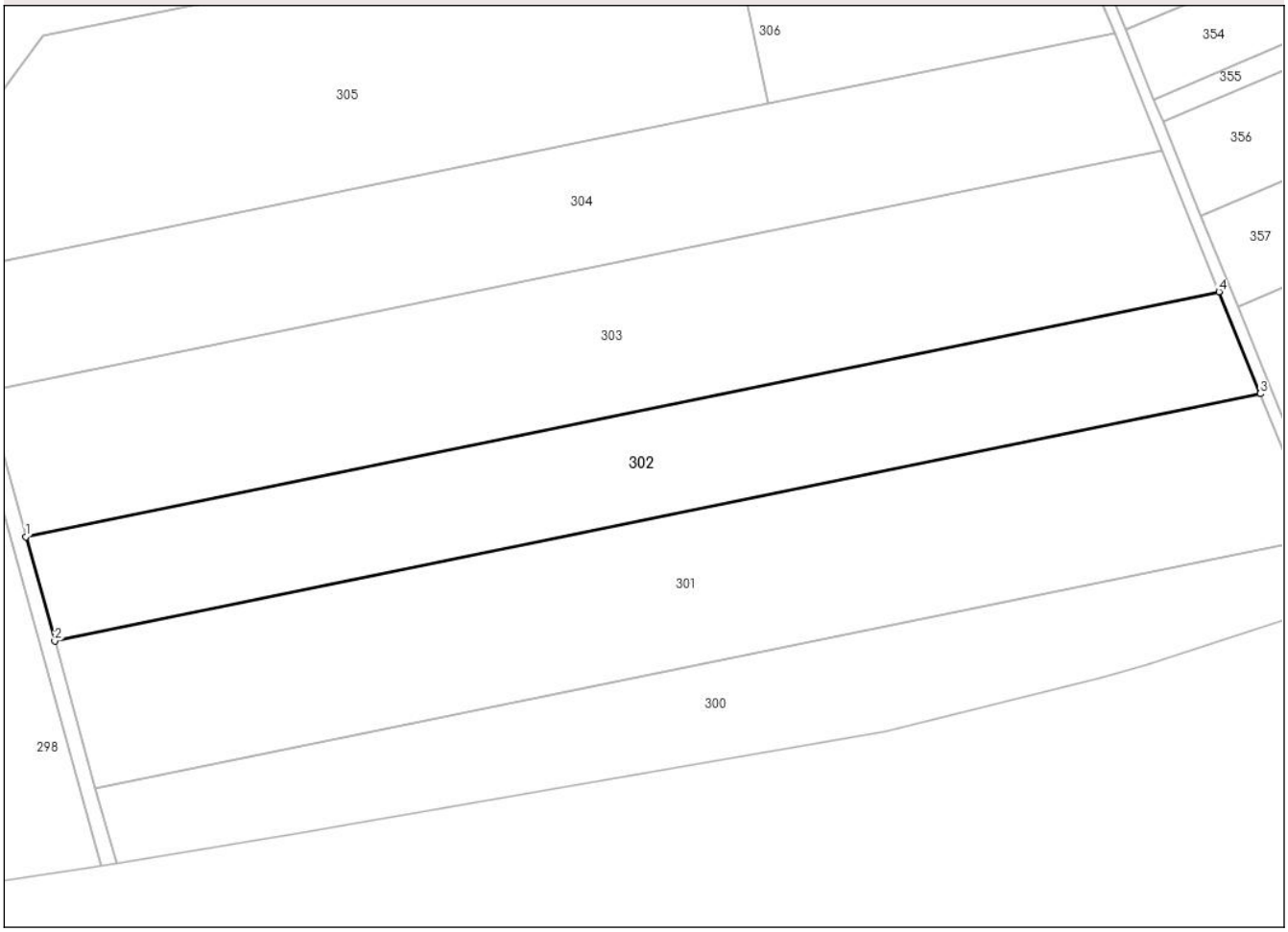

Date referitoare la teren

Crt	Categorie folosință	Intra vilan	Suprafaţa (mp)	Tarla	Parcelă	Nr. topo	Observaţii / Referinţe
1	arabil	NU	8.879	60	762/7	-	

Lungime Segmente
1) Valorile lungimilor segmentelor sunt obţinute din proiecţie în plan.

Punct început	X / Y	Punct sfârşit	X / Y	Lungime segment (** (m)
1	641.138,66 705.876,86	2	641.146,157 705.849,84	28.041
2	641.146,157 705.849,84	3	641.458,664 705.913,927	319.011
3	641.458,664 705.913,927	4	641.447,99 705.940,295	28.447
4	641.447,99 705.940,295	1	641.138,66 705.876,86	315.767

**** Lungimile segmentelor sunt determinate în planul de proiecţie Stereo 70 şi sunt rotunjite la 1 milimetru.**

Document care conține date cu caracter personal, protejat de prevederile Regulamentului (UE) nr. 679/2016 și Legii 190/2018

***** Distanţa dintre puncte este formată din segmente cumulate ce sunt mai mici decât valoarea 1 milimetru.**

DATE DESPRE IMOBILUL NR. 303

Oficiul de Cadastru şi Publicitate Imobiliară BOTOSANI
Biroul de Cadastru şi Publicitate Imobiliară Botosani

A. Partea I. Descrierea imobilului

TEREN Extravilan

Adresa: Jud. Botosani

Nr. Crt	Nr cadastral Nr. topografic	Suprafaţa* (mp)	Observaţii / Referinţe
A1		12.178	Sector cadastral:3 Teren neimprejmuit;

B. Partea II. Proprietari şi acte

Inscrieri privitoare la dreptul de proprietate şi alte drepturi reale		Referinţe
/		
Act Administrativ nr. 38166, din 06/10/1994 emis de CJSDPT BOTOSANI (Titlu proprietate);		
B1	Intabulare, drept de PROPRIETATE, dobandit prin Reconstituire, cota actuala 1/1, cota initiala 1/1	A1
	1) **UNGUREANU ION**, Lipsa C.N.P.	

C. Partea III. SARCINI .

Inscrieri privind dezmembramintele dreptului de proprietate, drepturi reale de garanţie şi sarcini	Referinţe
NU SUNT	

Document care conține date cu caracter personal, protejat de prevederile Regulamentului (UE) nr. 679/2016 și Legii 190/2018

Anexa Nr. 1 La Partea I

Teren

Nr cadastral	Suprafaţa (mp)*	Observaţii / Referinţe
	12.178	

* Suprafaţa este determinată in planul de proiecţie Stereo 70.

DETALII LINIARE IMOBIL

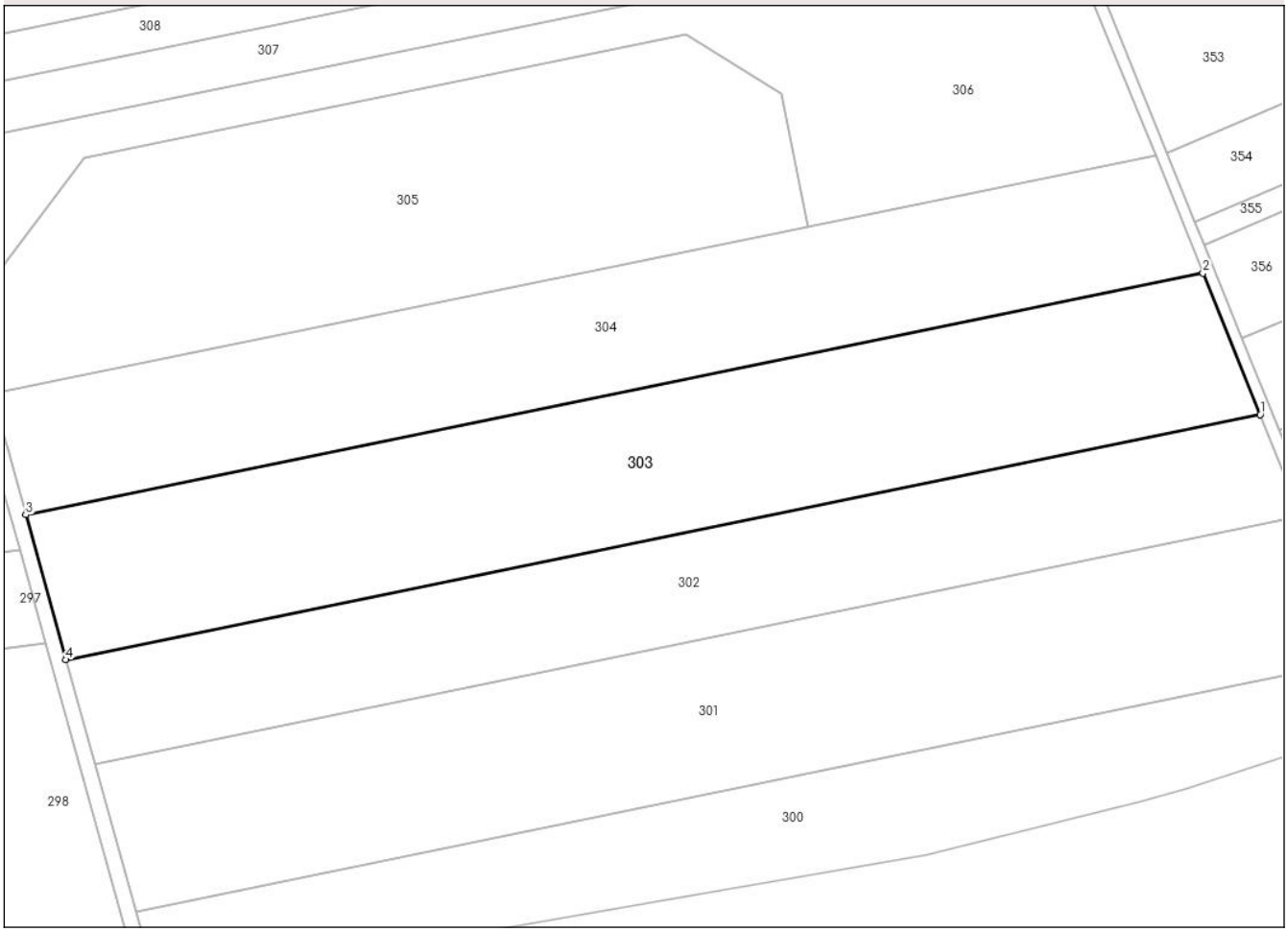

Date referitoare la teren

Crt	Categorie folosință	Intra vilan	Suprafaţa (mp)	Tarla	Parcelă	Nr. topo	Observaţii / Referinţe
1	arabil	NU	12.178	60	762/4	-	

Lungime Segmente
1) Valorile lungimilor segmentelor sunt obţinute din proiecţie în plan.

Punct început	X / Y	Punct sfârşit	X / Y	Lungime segment (** (m)
1	641.447,99 705.940,295	2	641.433,169 705.976,908	39.499
2	641.433,169 705.976,908	3	641.128,252 705.914,377	311.263
3	641.128,252 705.914,377	4	641.138,66 705.876,86	38.934
4	641.138,66 705.876,86	1	641.447,99 705.940,295	315.767

**** Lungimile segmentelor sunt determinate în planul de proiecţie Stereo 70 şi sunt rotunjite la 1 milimetru.**

Document care conține date cu caracter personal, protejat de prevederile Regulamentului (UE) nr. 679/2016 și Legii 190/2018

***** Distanţa dintre puncte este formată din segmente cumulate ce sunt mai mici decât valoarea 1 milimetru.**

DATE DESPRE IMOBILUL NR. 304

Oficiul de Cadastru şi Publicitate Imobiliară BOTOSANI
Biroul de Cadastru şi Publicitate Imobiliară Botosani

A. Partea I. Descrierea imobilului

TEREN Extravilan

Adresa: Jud. Botosani

Nr. Crt	Nr cadastral Nr. topografic	Suprafaţa* (mp)	Observaţii / Referinţe
A1		10.000	Sector cadastral:3 Teren neimprejmuit;

B. Partea II. Proprietari şi acte

Inscrieri privitoare la dreptul de proprietate şi alte drepturi reale		Referinţe
/		
Act Administrativ nr. 46032, din 10/10/1994 emis de CJSDPT BOTOSANI (Titlu proprietate);		
B1	Intabulare, drept de PROPRIETATE, dobandit prin Reconstituire, cota actuala 1/1, cota initiala 1/1	A1
	1) **BABUC ELENA**, Lipsa C.N.P.	

C. Partea III. SARCINI .

Inscrieri privind dezmembramintele dreptului de proprietate, drepturi reale de garanţie şi sarcini	Referinţe
NU SUNT	

Document care conține date cu caracter personal, protejat de prevederile Regulamentului (UE) nr. 679/2016 și Legii 190/2018

Anexa Nr. 1 La Partea I

Teren

Nr cadastral	Suprafaţa (mp)*	Observaţii / Referinţe
	10.000	

* Suprafaţa este determinată in planul de proiecţie Stereo 70.

DETALII LINIARE IMOBIL

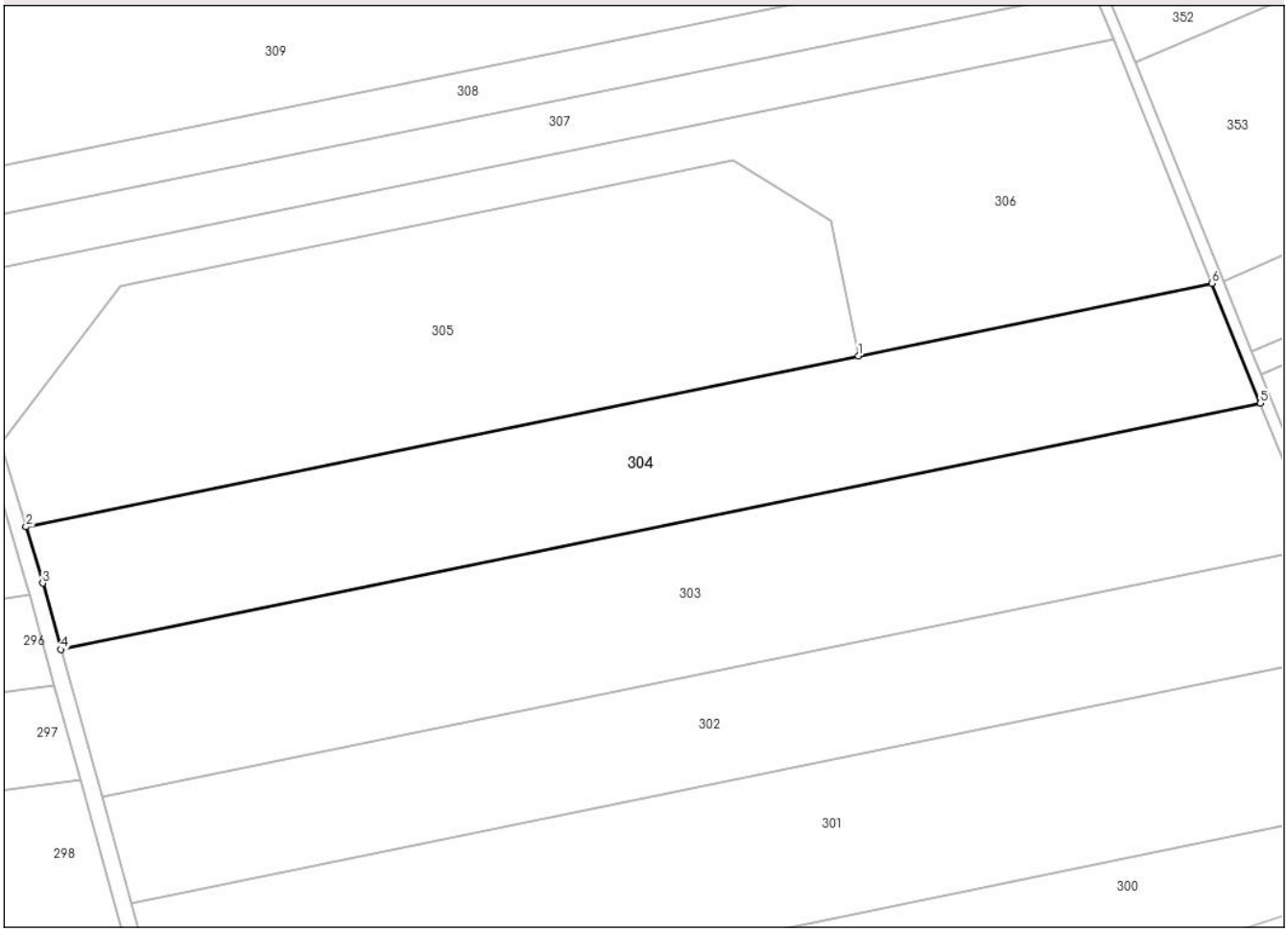

Date referitoare la teren

Crt	Categorie folosință	Intra vilan	Suprafaţa (mp)	Tarla	Parcelă	Nr. topo	Observaţii / Referinţe
1	arabil	NU	10.000	60	762/5	-	

Lungime Segmente
1) Valorile lungimilor segmentelor sunt obţinute din proiecţie în plan.

Punct început	X / Y	Punct sfârşit	X / Y	Lungime segment (** (m)
1	641.330,982 705.988,94	2	641.119,331 705.945,535	216.056
2	641.119,331 705.945,535	3	641.123,578 705.931,222	14.93
3	641.123,578 705.931,222	4	641.128,252 705.914,377	17.481
4	641.128,252 705.914,377	5	641.433,169 705.976,908	311.263
5	641.433,169 705.976,908	6	641.420,839 706.007,367	32.86

Document care conține date cu caracter personal, protejat de prevederile Regulamentului (UE) nr. 679/2016 și Legii 190/2018

Punct început	X / Y	Punct sfârşit	X / Y	Lungime segment (** (m)
6	641.420,839 706.007,367	1	641.330,982 705.988,94	91.727

** Lungimile segmentelor sunt determinate în planul de proiecţie Stereo 70 şi sunt rotunjite la 1 milimetru.
*** Distanţa dintre puncte este formată din segmente cumulate ce sunt mai mici decât valoarea 1 milimetru.

Document care conține date cu caracter personal, protejat de prevederile Regulamentului (UE) nr. 679/2016 și Legii 190/2018

DATE DESPRE IMOBILUL NR. 305

Oficiul de Cadastru şi Publicitate Imobiliară BOTOSANI
Biroul de Cadastru şi Publicitate Imobiliară Botosani

A. Partea I. Descrierea imobilului

Nr. CF vechi:52106
Nr. cadastral vechi:52106

TEREN Extravilan

Adresa: Jud. Botosani

Nr. Crt	Nr cadastral Nr. topografic	Suprafaţa* (mp)	Observaţii / Referinţe
A1	52106	11.135	Sector cadastral:3 Teren neimprejmuit;

B. Partea II. Proprietari şi acte

Inscrieri privitoare la dreptul de proprietate şi alte drepturi reale		Referinţe
26077 / 24/03/2022		
Act Notarial nr. 5137, din 17/08/2011 emis de BNPA RETA ANITEI-ANA-MARIA VATVU;		
B2	Intabulare, drept de PROPRIETATE, dobandit prin Conventie, cota actuala 1/1, cota initiala 1/1	A1
	1) **SIDONIA SRL**, CIF:14349648	
	OBSERVATII: pozitie transcrisa din CF 51930/Dângeni, inscrisa prin incheierea nr. 39838 din 24/06/2020;	

C. Partea III. SARCINI .

Inscrieri privind dezmembramintele dreptului de proprietate, drepturi reale de garanţie şi sarcini	Referinţe
NU SUNT	

Document care conține date cu caracter personal, protejat de prevederile Regulamentului (UE) nr. 679/2016 și Legii 190/2018

Anexa Nr. 1 La Partea I

Teren

Nr cadastral	Suprafaţa (mp)*	Observaţii / Referinţe
52106	11.135	

* Suprafaţa este determinată in planul de proiecţie Stereo 70.

DETALII LINIARE IMOBIL

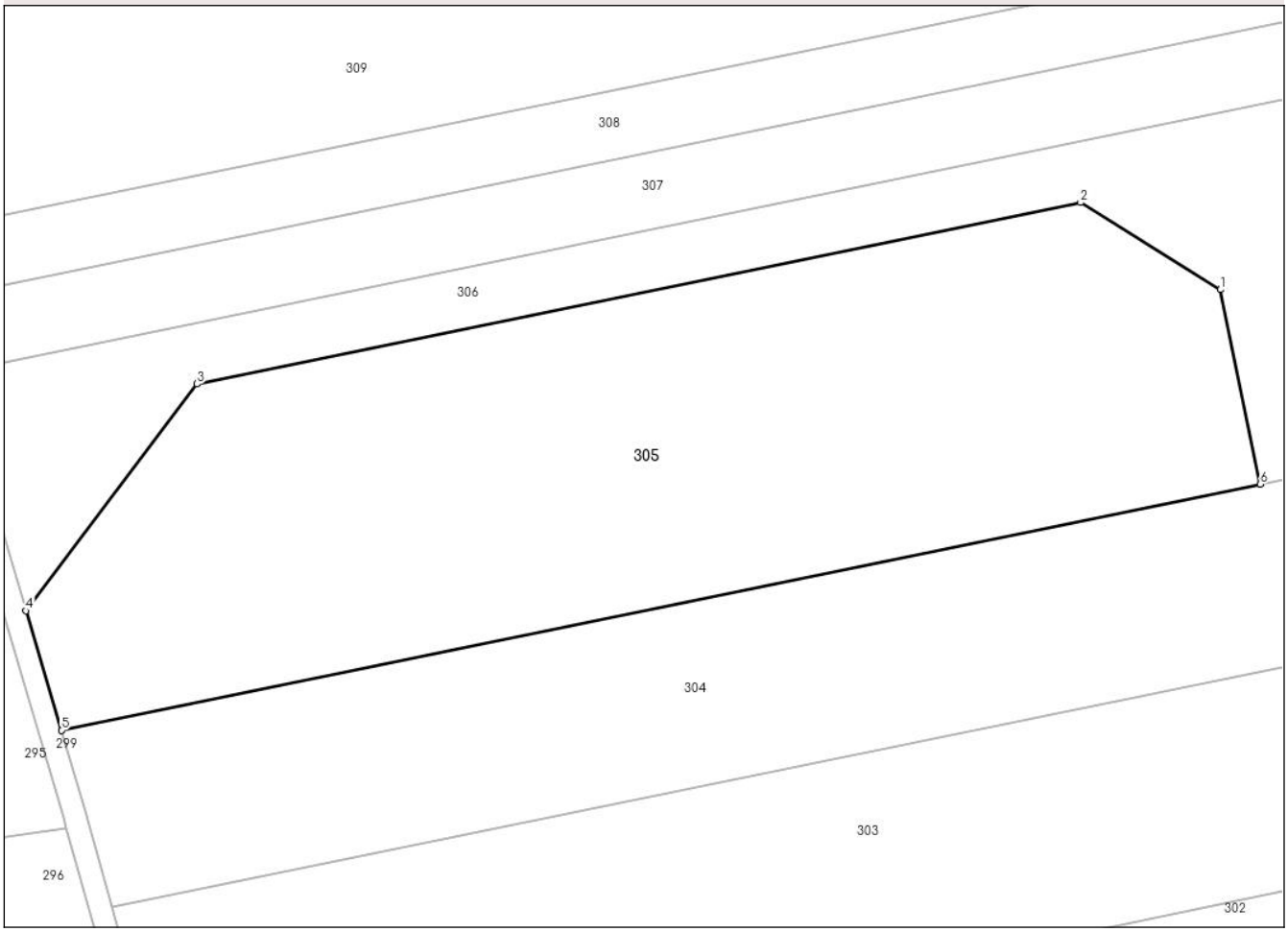

Date referitoare la teren

Crt	Categorie folosință	Intra vilan	Suprafaţa (mp)	Tarla	Parcelă	Nr. topo	Observaţii / Referinţe
1	arabil	NU	11.135	60	762/5	-	

Lungime Segmente
1) Valorile lungimilor segmentelor sunt obţinute din proiecţie în plan.

Punct început	X / Y	Punct sfârşit	X / Y	Lungime segment (** (m)
1	641.323,933 706.023,244	2	641.299,276 706.038,594	29.045
2	641.299,276 706.038,594	3	641.143,283 706.006,603	159.24
3	641.143,283 706.006,603	4	641.113,076 705.966,613	50.116
4	641.113,076 705.966,613	5	641.119,331 705.945,535	21.987
5	641.119,331 705.945,535	6	641.330,982 705.988,94	216.056

Document care conține date cu caracter personal, protejat de prevederile Regulamentului (UE) nr. 679/2016 și Legii 190/2018

Punct început	X / Y	Punct sfârşit	X / Y	Lungime segment (** (m)
6	641.330,982 705.988,94	1	641.323,933 706.023,244	35.021

** Lungimile segmentelor sunt determinate în planul de proiecţie Stereo 70 şi sunt rotunjite la 1 milimetru.
*** Distanţa dintre puncte este formată din segmente cumulate ce sunt mai mici decât valoarea 1 milimetru.

Document care conține date cu caracter personal, protejat de prevederile Regulamentului (UE) nr. 679/2016 și Legii 190/2018

DATE DESPRE IMOBILUL NR. 306

Oficiul de Cadastru şi Publicitate Imobiliară BOTOSANI
Biroul de Cadastru şi Publicitate Imobiliară Botosani

A. Partea I. Descrierea imobilului

Nr. CF vechi:52105
Nr. cadastral vechi:52105

TEREN Extravilan

Adresa: Jud. Botosani

Nr. Crt	Nr cadastral Nr. topografic	Suprafaţa* (mp)	Observaţii / Referinţe
A1	52105	8.865	Sector cadastral:3 Teren neimprejmuit;

B. Partea II. Proprietari şi acte

Inscrieri privitoare la dreptul de proprietate şi alte drepturi reale		Referinţe
26077 / 24/03/2022		
Act Notarial nr. 5137, din 17/08/2011 emis de BNPA RETA ANITEI-ANA-MARIA VATVU;		
B2	Intabulare, drept de PROPRIETATE, dobandit prin Conventie, cota actuala 1/1, cota initiala 1/1	A1
	1) **SIDONIA SRL**, CIF:14349648	
	OBSERVATII: pozitie transcrisa din CF 51930/Dângeni, inscrisa prin incheierea nr. 39838 din 24/06/2020;	

C. Partea III. SARCINI

Inscrieri privind dezmembramintele dreptului de proprietate, drepturi reale de garanţie şi sarcini		Referinţe
51422 / 24/06/2022		
Act Notarial nr. 3031, din 22/06/2022 emis de SPN "ANIȚEI și ASOCIAȚII" Botoșani;		
C2	Intabulare, drept de SUPERFICIEpe o perioadă de 30 ani	A1
	1) **EOLIAN LAND SRL**, CIF:44282612	
10438 / 07/02/2024		
Act Notarial nr. 546, din 06/02/2024 emis de SPN ANITEI SI ASOCIATII;		
C4	se noteaza actul aditional nr. 1 la contractul de constituire a dreptului de superficie si de servitute nr. 3031/22.06.2022	A1

Document care conține date cu caracter personal, protejat de prevederile Regulamentului (UE) nr. 679/2016 și Legii 190/2018

Anexa Nr. 1 La Partea I

Teren

Nr cadastral	Suprafaţa (mp)*	Observaţii / Referinţe
52105	8.865	

* Suprafaţa este determinată in planul de proiecţie Stereo 70.

DETALII LINIARE IMOBIL

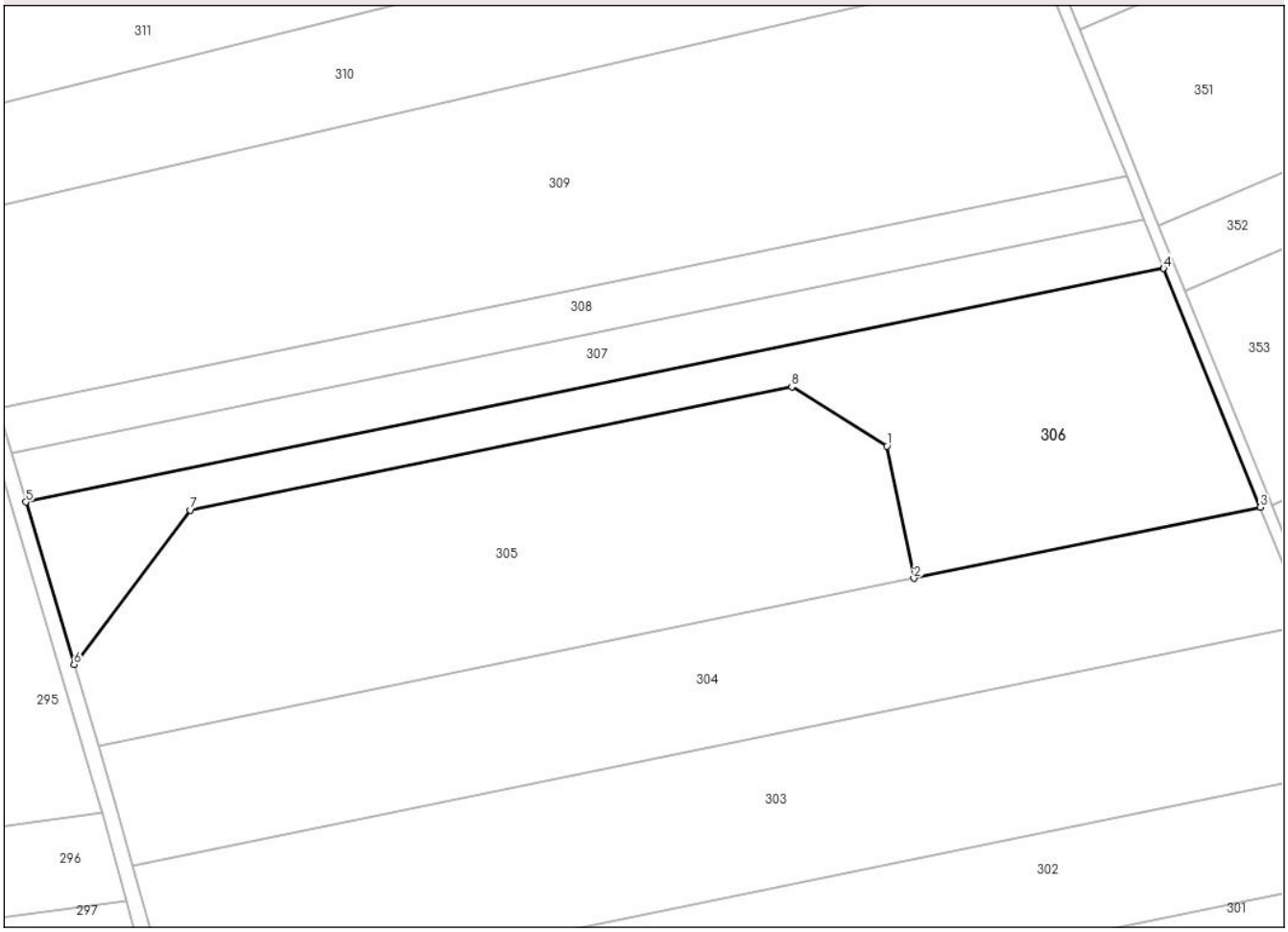

Date referitoare la teren

Crt	Categorie folosință	Intra vilan	Suprafaţa (mp)	Tarla	Parcelă	Nr. topo	Observaţii / Referinţe
1	arabil	NU	8.865	60	762/5	-	

Lungime Segmente
1) Valorile lungimilor segmentelor sunt obţinute din proiecţie în plan.

Punct început	X / Y	Punct sfârşit	X / Y	Lungime segment (** (m)
1	641.323,933 706.023,244	2	641.330,982 705.988,94	35.021
2	641.330,982 705.988,94	3	641.420,839 706.007,367	91.727
3	641.420,839 706.007,367	4	641.395,783 706.069,263	66.775
4	641.395,783 706.069,263	5	641.100,58 706.008,724	301.347
5	641.100,58 706.008,724	6	641.113,076 705.966,613	43.926

Document care conține date cu caracter personal, protejat de prevederile Regulamentului (UE) nr. 679/2016 și Legii 190/2018

Punct început	X / Y	Punct sfârşit	X / Y	Lungime segment (** (m)
6	641.113,076 705.966,613	7	641.143,283 706.006,603	50.116
7	641.143,283 706.006,603	8	641.299,276 706.038,594	159.24
8	641.299,276 706.038,594	1	641.323,933 706.023,244	29.045

** Lungimile segmentelor sunt determinate în planul de proiecţie Stereo 70 şi sunt rotunjite la 1 milimetru.
*** Distanţa dintre puncte este formată din segmente cumulate ce sunt mai mici decât valoarea 1 milimetru.

Document care conține date cu caracter personal, protejat de prevederile Regulamentului (UE) nr. 679/2016 și Legii 190/2018

DATE DESPRE IMOBILUL NR. 307

Oficiul de Cadastru şi Publicitate Imobiliară BOTOSANI
Biroul de Cadastru şi Publicitate Imobiliară Botosani

A. Partea I. Descrierea imobilului

TEREN Extravilan

Adresa: Jud. Botosani

Nr. Crt	Nr cadastral Nr. topografic	Suprafaţa* (mp)	Observaţii / Referinţe
A1		4.000	Sector cadastral:3 Teren neimprejmuit;

B. Partea II. Proprietari şi acte

Inscrieri privitoare la dreptul de proprietate şi alte drepturi reale		Referinţe
/		
Act Administrativ nr. 111839, din 19/12/2002 emis de CJSDPT BOTOSANI (Titlu proprietate);		
B1	Intabulare, drept de PROPRIETATE, dobandit prin Reconstituire, cota actuala 1/1, cota initiala 1/1	A1
	1) **BORDEIANU AURELIA**, Lipsa C.N.P.	

C. Partea III. SARCINI .

Inscrieri privind dezmembramintele dreptului de proprietate, drepturi reale de garanţie şi sarcini	Referinţe
NU SUNT	

Document care conține date cu caracter personal, protejat de prevederile Regulamentului (UE) nr. 679/2016 și Legii 190/2018

Anexa Nr. 1 La Partea I

Teren

Nr cadastral	Suprafaţa (mp)*	Observaţii / Referinţe
	4.000	

* Suprafaţa este determinată in planul de proiecţie Stereo 70.

DETALII LINIARE IMOBIL

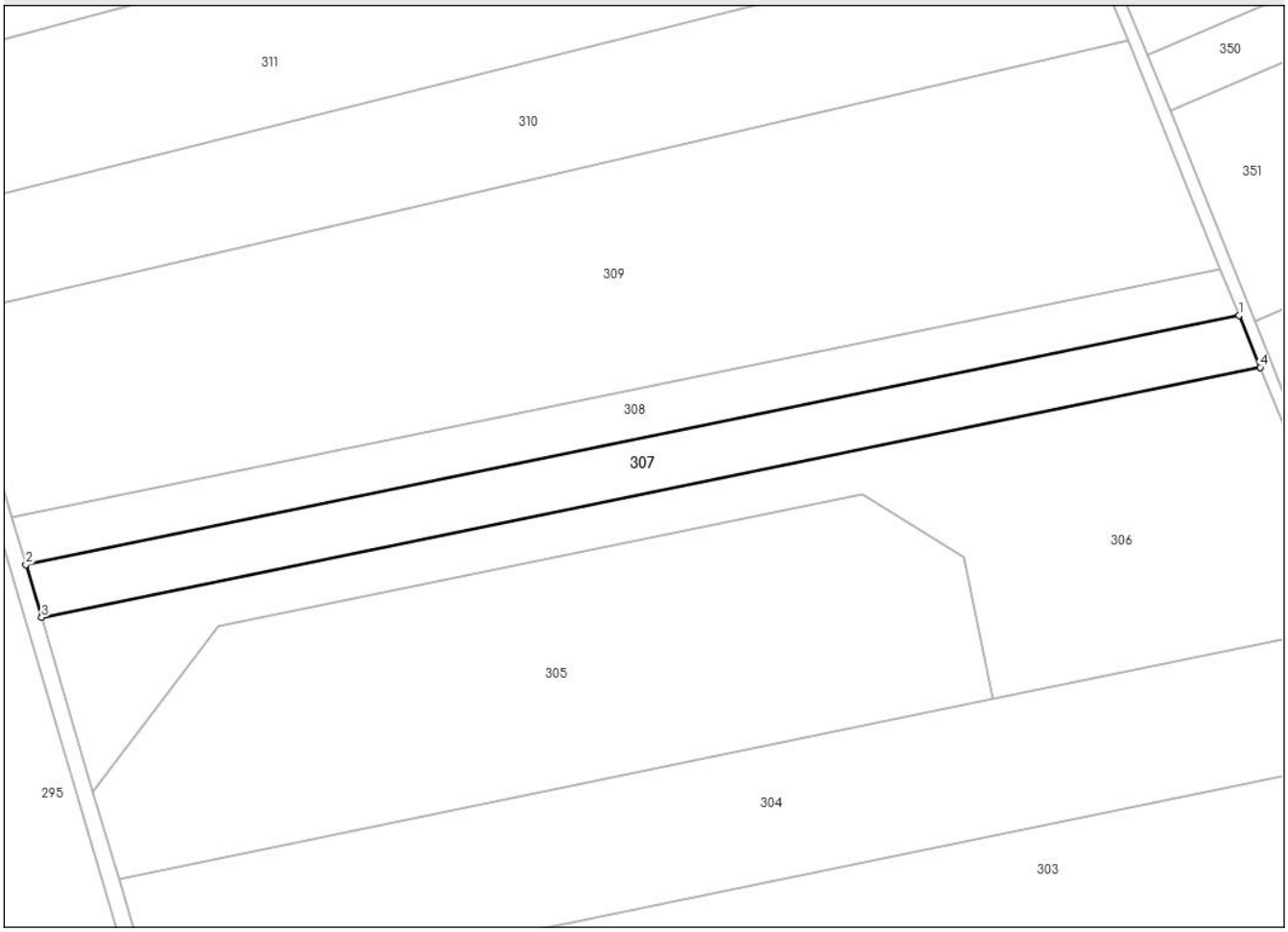

Date referitoare la teren

Crt	Categorie folosință	Intra vilan	Suprafaţa (mp)	Tarla	Parcelă	Nr. topo	Observaţii / Referinţe
1	arabil	NU	4.000	60	762/99	-	

Lungime Segmente
1) Valorile lungimilor segmentelor sunt obţinute din proiecţie în plan.

Punct început	X / Y	Punct sfârşit	X / Y	Lungime segment (** (m)
1	641.390,707 706.081,801	2	641.096,781 706.021,525	300.043
2	641.096,781 706.021,525	3	641.100,58 706.008,724	13.353
3	641.100,58 706.008,724	4	641.395,783 706.069,263	301.347
4	641.395,783 706.069,263	1	641.390,707 706.081,801	13.527

**** Lungimile segmentelor sunt determinate în planul de proiecţie Stereo 70 şi sunt rotunjite la 1 milimetru.**

Document care conține date cu caracter personal, protejat de prevederile Regulamentului (UE) nr. 679/2016 și Legii 190/2018

***** Distanţa dintre puncte este formată din segmente cumulate ce sunt mai mici decât valoarea 1 milimetru.**

DATE DESPRE IMOBILUL NR. 308

Oficiul de Cadastru şi Publicitate Imobiliară BOTOSANI
Biroul de Cadastru şi Publicitate Imobiliară Botosani

A. Partea I. Descrierea imobilului

Nr. CF vechi:51277
Nr. cadastral vechi:51277

TEREN Extravilan

Adresa: Jud. Botosani

Nr. Crt	Nr cadastral Nr. topografic	Suprafaţa* (mp)	Observaţii / Referinţe
A1	51277	3.600	Sector cadastral:3 Teren neimprejmuit;

B. Partea II. Proprietari şi acte

Inscrieri privitoare la dreptul de proprietate şi alte drepturi reale		Referinţe
9405 / 05/02/2018		
Act Notarial nr. 347, din 02/02/2018 emis de SPN Agachi Cornelia-Agachi Stelian;		
B4	Intabulare, drept de PROPRIETATE, dobandit prin Conventie, cota actuala 1/1, cota initiala 1/1	A1
	1) **ILAŞ IOAN**, căsătorit cu 2) **ILAŞ ANDRUŢA**, bun comun	

C. Partea III. SARCINI .

Inscrieri privind dezmembramintele dreptului de proprietate, drepturi reale de garanţie şi sarcini	Referinţe
NU SUNT	

Document care conține date cu caracter personal, protejat de prevederile Regulamentului (UE) nr. 679/2016 și Legii 190/2018

Anexa Nr. 1 La Partea I

Teren

Nr cadastral	Suprafaţa (mp)*	Observaţii / Referinţe
51277	3.600	

* Suprafaţa este determinată in planul de proiecţie Stereo 70.

DETALII LINIARE IMOBIL

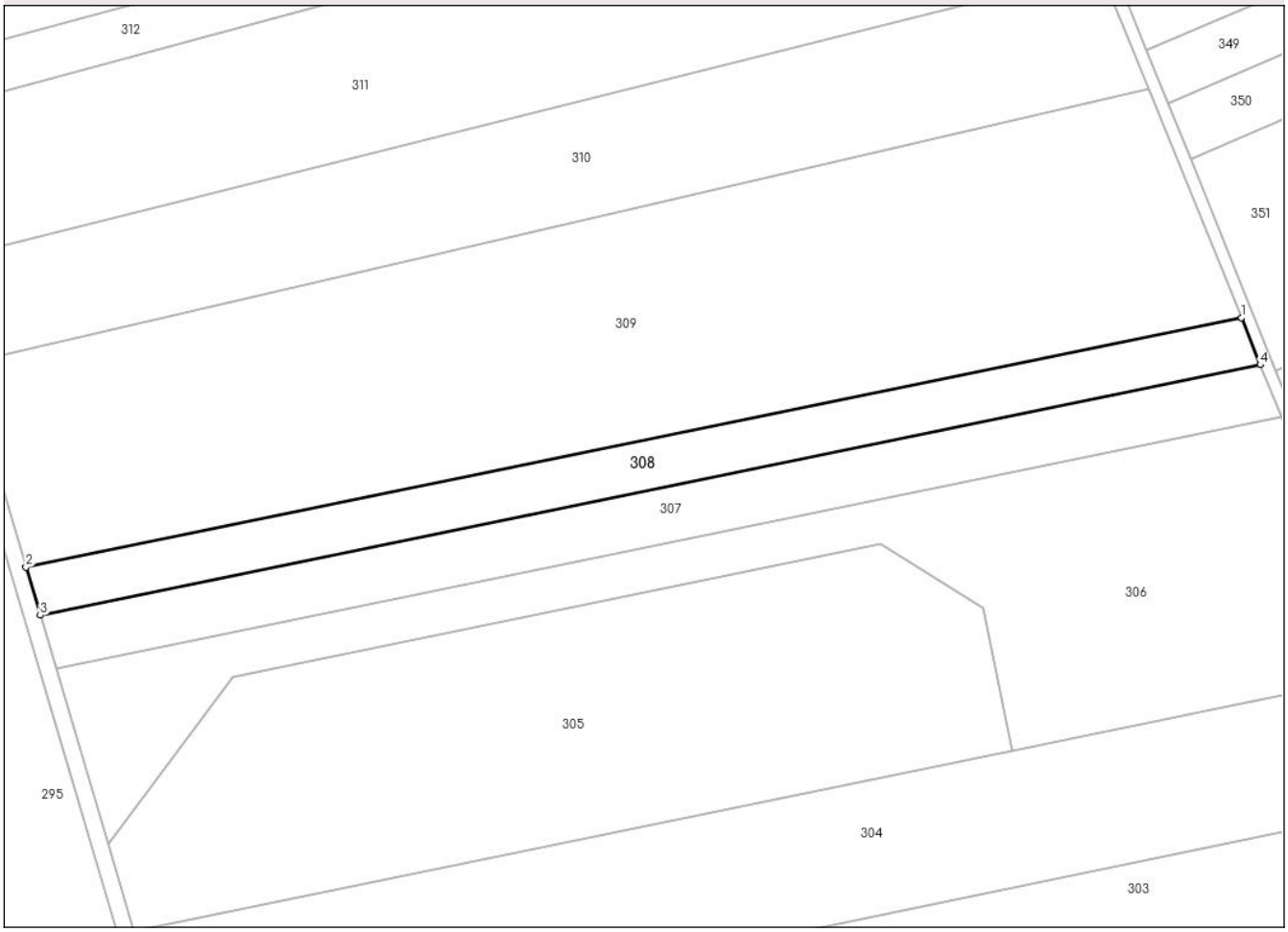

Date referitoare la teren

Crt	Categorie folosință	Intra vilan	Suprafaţa (mp)	Tarla	Parcelă	Nr. topo	Observaţii / Referinţe
1	arabil	NU	3.600	60	762/7	-	

Lungime Segmente
1) Valorile lungimilor segmentelor sunt obţinute din proiecţie în plan.

Punct început	X / Y	Punct sfârşit	X / Y	Lungime segment (** (m)
1	641.386,12 706.093,132	2	641.093,348 706.033,093	298.865
2	641.093,348 706.033,093	3	641.096,781 706.021,525	12.067
3	641.096,781 706.021,525	4	641.390,707 706.081,801	300.043
4	641.390,707 706.081,801	1	641.386,12 706.093,132	12.224

**** Lungimile segmentelor sunt determinate în planul de proiecţie Stereo 70 şi sunt rotunjite la 1 milimetru.**

Document care conține date cu caracter personal, protejat de prevederile Regulamentului (UE) nr. 679/2016 și Legii 190/2018

***** Distanţa dintre puncte este formată din segmente cumulate ce sunt mai mici decât valoarea 1 milimetru.**

DATE DESPRE IMOBILUL NR. 309

Oficiul de Cadastru şi Publicitate Imobiliară BOTOSANI
Biroul de Cadastru şi Publicitate Imobiliară Botosani

A. Partea I. Descrierea imobilului

Nr. CF vechi:51432
Nr. cadastral vechi:51432

TEREN Extravilan

Adresa: Jud. Botosani

Nr. Crt	Nr cadastral Nr. topografic	Suprafaţa* (mp)	Observaţii / Referinţe
A1	51432	16.200	Sector cadastral:3 Teren neimprejmuit;

B. Partea II. Proprietari şi acte

Inscrieri privitoare la dreptul de proprietate şi alte drepturi reale		Referinţe
63535 / 07/09/2017		
Act Notarial nr. 2364, din 05/09/2017 emis de BIN Cosorianu Puscasu Lenuta;		
B3	Intabulare, drept de PROPRIETATE, dobandit prin Conventie, cota actuala 1/1, cota initiala 1/1	A1
	1) **ROMANIUC DANIELA**, bun propriu	

C. Partea III. SARCINI .

Inscrieri privind dezmembramintele dreptului de proprietate, drepturi reale de garanţie şi sarcini	Referinţe
NU SUNT	

Document care conține date cu caracter personal, protejat de prevederile Regulamentului (UE) nr. 679/2016 și Legii 190/2018

Anexa Nr. 1 La Partea I

Teren

Nr cadastral	Suprafaţa (mp)*	Observaţii / Referinţe
51432	16.200	

* Suprafaţa este determinată in planul de proiecţie Stereo 70.

DETALII LINIARE IMOBIL

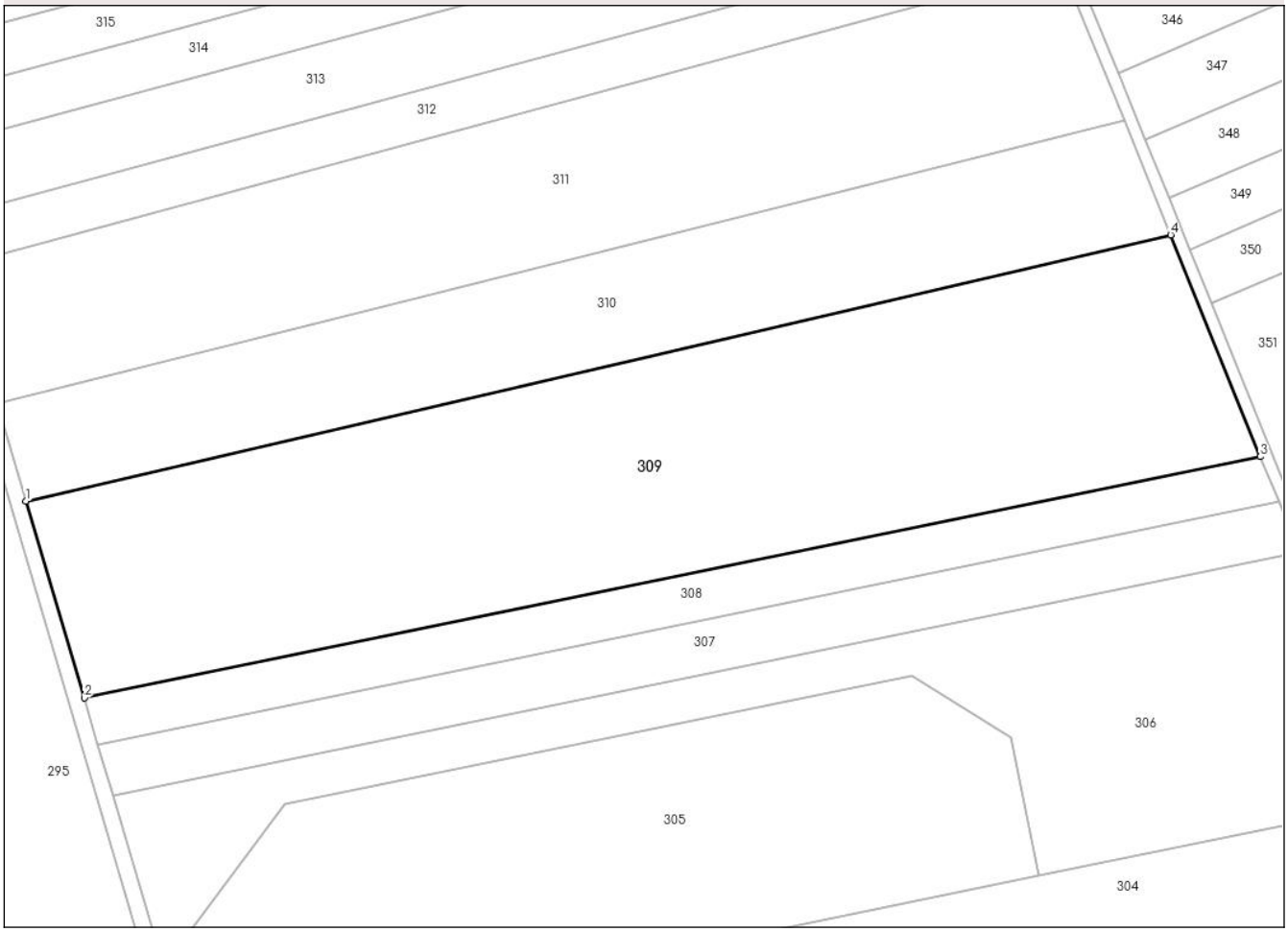

Date referitoare la teren

Crt	Categorie folosință	Intra vilan	Suprafaţa (mp)	Tarla	Parcelă	Nr. topo	Observaţii / Referinţe
1	arabil	NU	16.200	-	762/21	-	

Lungime Segmente
1) Valorile lungimilor segmentelor sunt obţinute din proiecţie în plan.

Punct început	X / Y	Punct sfârşit	X / Y	Lungime segment (** (m)
1	641.078,81 706.082,085	2	641.093,348 706.033,093	51.104
2	641.093,348 706.033,093	3	641.386,12 706.093,132	298.865
3	641.386,12 706.093,132	4	641.363,81 706.148,246	59.458
4	641.363,81 706.148,246	1	641.078,81 706.082,085	292.579

**** Lungimile segmentelor sunt determinate în planul de proiecţie Stereo 70 şi sunt rotunjite la 1 milimetru.**

Document care conține date cu caracter personal, protejat de prevederile Regulamentului (UE) nr. 679/2016 și Legii 190/2018

***** Distanţa dintre puncte este formată din segmente cumulate ce sunt mai mici decât valoarea 1 milimetru.**

DATE DESPRE IMOBILUL NR. 310

Oficiul de Cadastru şi Publicitate Imobiliară BOTOSANI
Biroul de Cadastru şi Publicitate Imobiliară Botosani

A. Partea I. Descrierea imobilului

Nr. CF vechi:51108
Nr. cadastral vechi:51108

TEREN Extravilan

Adresa: Jud. Botosani

Nr. Crt	Nr cadastral Nr. topografic	Suprafaţa* (mp)	Observaţii / Referinţe
A1	51108	8.100	Sector cadastral:3 Teren neimprejmuit;

B. Partea II. Proprietari şi acte

Inscrieri privitoare la dreptul de proprietate şi alte drepturi reale		Referinţe
57974 / 11/08/2015		
Act Notarial nr. 3210, din 18/11/2008 emis de BNP"Renata Ciumacenco"-Săveni;		
B1	Intabulare, drept de PROPRIETATE, dobandit prin Conventie, cota actuala 1/1, cota initiala 1/1	A1
	1) **RURAL MOLDOVA SRL**, CIF:22112986, bun propriu	

C. Partea III. SARCINI .

Inscrieri privind dezmembramintele dreptului de proprietate, drepturi reale de garanţie şi sarcini	Referinţe
NU SUNT	

Document care conține date cu caracter personal, protejat de prevederile Regulamentului (UE) nr. 679/2016 și Legii 190/2018

Anexa Nr. 1 La Partea I

Teren

Nr cadastral	Suprafaţa (mp)*	Observaţii / Referinţe
51108	8.100	

* Suprafaţa este determinată in planul de proiecţie Stereo 70.

DETALII LINIARE IMOBIL

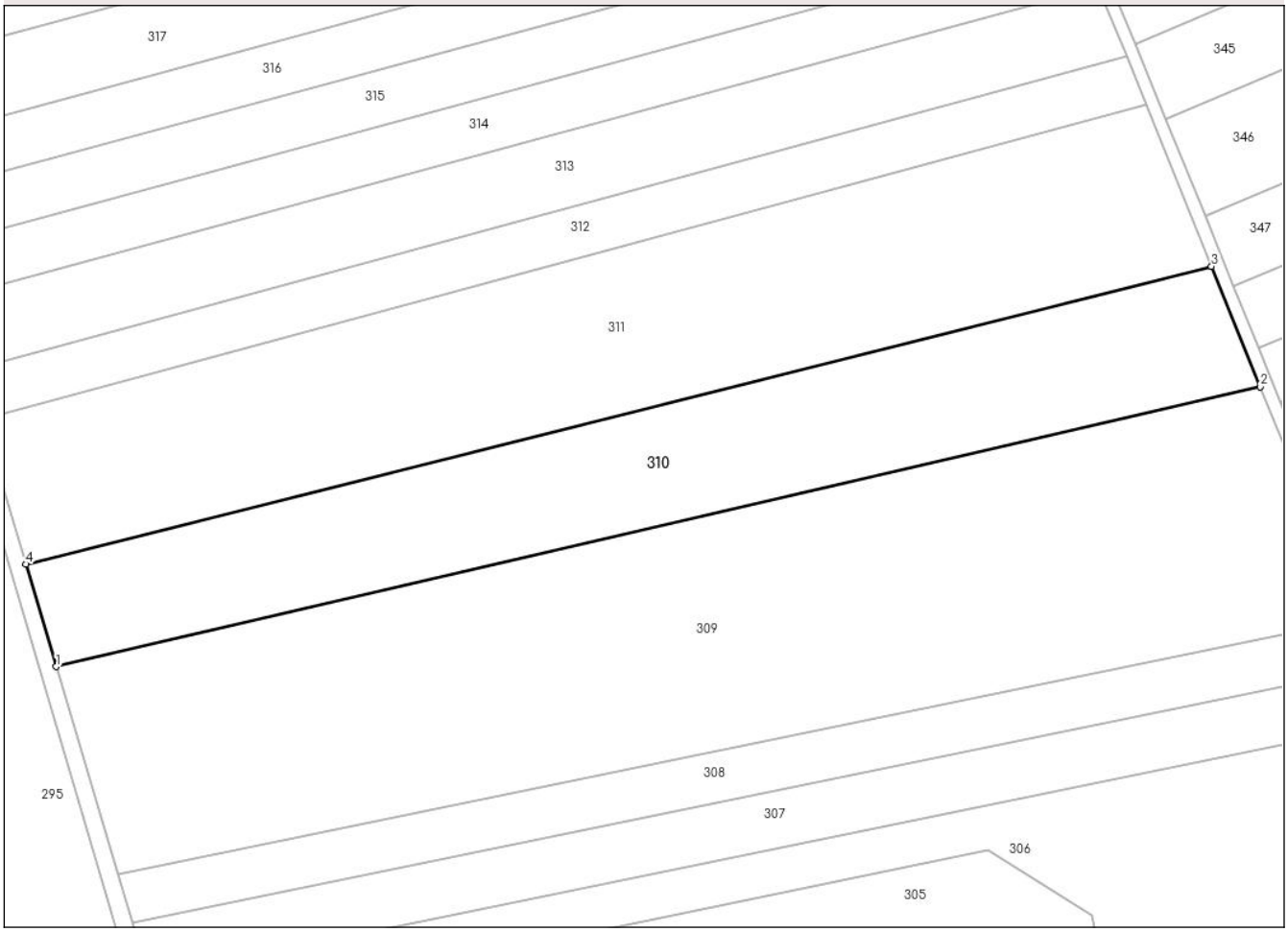

Date referitoare la teren

Crt	Categorie folosință	Intra vilan	Suprafaţa (mp)	Tarla	Parcelă	Nr. topo	Observaţii / Referinţe
1	arabil	NU	8.100	60	732/13	-	

Lungime Segmente
1) Valorile lungimilor segmentelor sunt obţinute din proiecţie în plan.

Punct început	X / Y	Punct sfârşit	X / Y	Lungime segment (** (m)
1	641.078,81 706.082,085	2	641.363,81 706.148,246	292.579
2	641.363,81 706.148,246	3	641.352,266 706.176,764	30.766
3	641.352,266 706.176,764	4	641.071,618 706.106,322	289.353
4	641.071,618 706.106,322	1	641.078,81 706.082,085	25.282

**** Lungimile segmentelor sunt determinate în planul de proiecţie Stereo 70 şi sunt rotunjite la 1 milimetru.**

Document care conține date cu caracter personal, protejat de prevederile Regulamentului (UE) nr. 679/2016 și Legii 190/2018

***** Distanţa dintre puncte este formată din segmente cumulate ce sunt mai mici decât valoarea 1 milimetru.**

DATE DESPRE IMOBILUL NR. 311

Oficiul de Cadastru şi Publicitate Imobiliară BOTOSANI
Biroul de Cadastru şi Publicitate Imobiliară Botosani

A. Partea I. Descrierea imobilului

TEREN Extravilan

Adresa: Jud. Botosani

Nr. Crt	Nr cadastral Nr. topografic	Suprafaţa* (mp)	Observaţii / Referinţe
A1		11.000	Sector cadastral:3 Teren neimprejmuit;

B. Partea II. Proprietari şi acte

Inscrieri privitoare la dreptul de proprietate şi alte drepturi reale		Referinţe
/		
Act Administrativ nr. 111848, din 30/12/2002 emis de CJSDPT BOTOSANI (Titlu proprietate);		
B1	Intabulare, drept de PROPRIETATE, dobandit prin Reconstituire, cota actuala 1/1, cota initiala 1/1	A1
	1) **LAZAR AURICA**, Lipsa C.N.P. 2) **ZBANŢ MIHAI**, Lipsa C.N.P.	

C. Partea III. SARCINI .

Inscrieri privind dezmembramintele dreptului de proprietate, drepturi reale de garanţie şi sarcini	Referinţe
NU SUNT	

Document care conține date cu caracter personal, protejat de prevederile Regulamentului (UE) nr. 679/2016 și Legii 190/2018

Anexa Nr. 1 La Partea I

Teren

Nr cadastral	Suprafaţa (mp)*	Observaţii / Referinţe
	11.000	

* Suprafaţa este determinată in planul de proiecţie Stereo 70.

DETALII LINIARE IMOBIL

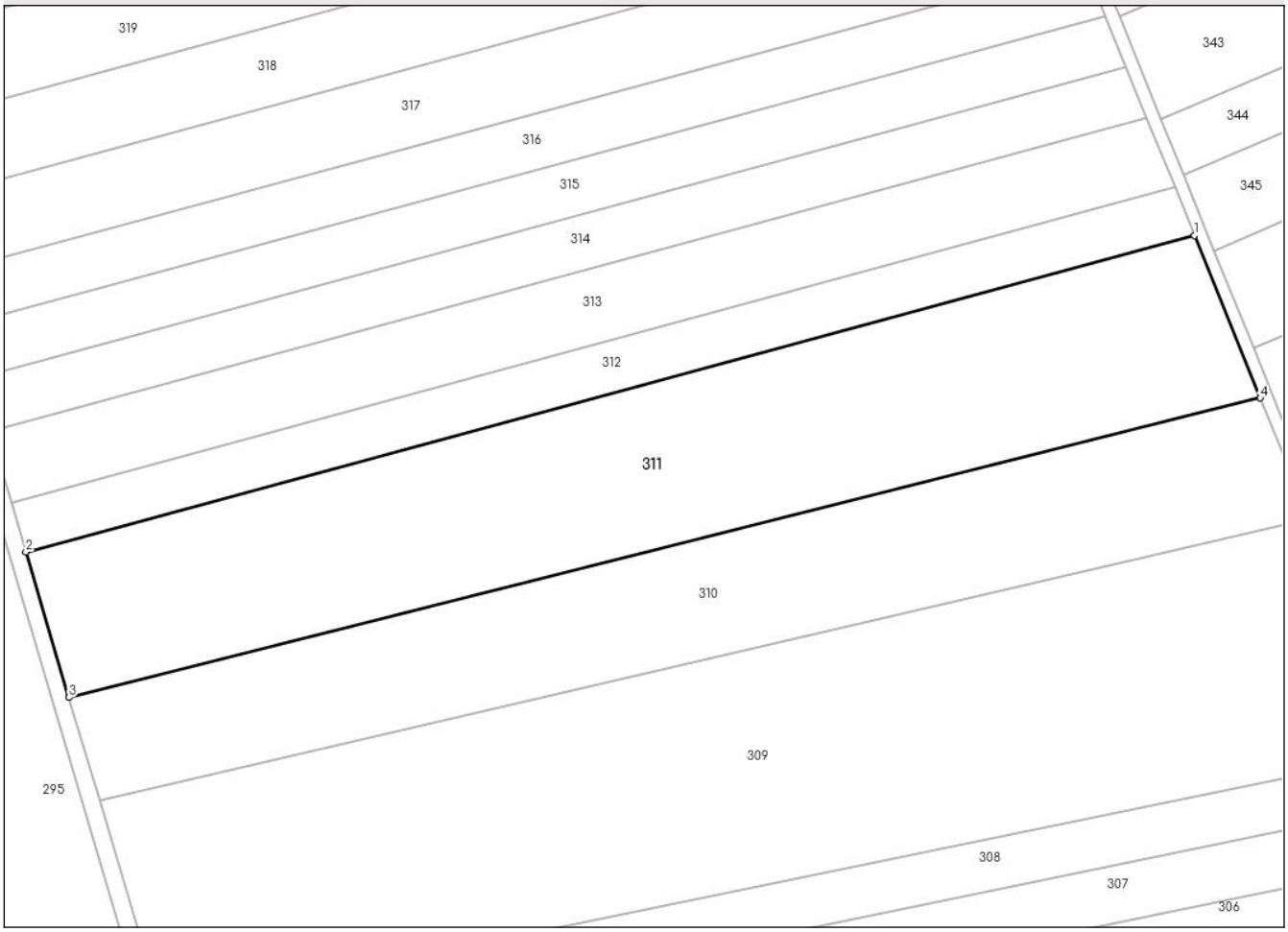

Date referitoare la teren

Crt	Categorie folosință	Intra vilan	Suprafaţa (mp)	Tarla	Parcelă	Nr. topo	Observaţii / Referinţe
1	arabil	NU	11.000	60	762/102	-	

Lungime Segmente
1) Valorile lungimilor segmentelor sunt obţinute din proiecţie în plan.

Punct început	X / Y	Punct sfârşit	X / Y	Lungime segment (** (m)
1	641.336,777 706.215,026	2	641.061,469 706.140,519	285.212
2	641.061,469 706.140,519	3	641.071,618 706.106,322	35.671
3	641.071,618 706.106,322	4	641.352,266 706.176,764	289.353
4	641.352,266 706.176,764	1	641.336,777 706.215,026	41.278

**** Lungimile segmentelor sunt determinate în planul de proiecţie Stereo 70 şi sunt rotunjite la 1 milimetru.**

Document care conține date cu caracter personal, protejat de prevederile Regulamentului (UE) nr. 679/2016 și Legii 190/2018

***** Distanţa dintre puncte este formată din segmente cumulate ce sunt mai mici decât valoarea 1 milimetru.**

DATE DESPRE IMOBILUL NR. 312

Oficiul de Cadastru şi Publicitate Imobiliară BOTOSANI
Biroul de Cadastru şi Publicitate Imobiliară Botosani

A. Partea I. Descrierea imobilului

TEREN Extravilan

Adresa: Jud. Botosani

Nr. Crt	Nr cadastral Nr. topografic	Suprafaţa* (mp)	Observaţii / Referinţe
A1		3.444	Sector cadastral:3 Teren neimprejmuit;

B. Partea II. Proprietari şi acte

Inscrieri privitoare la dreptul de proprietate şi alte drepturi reale		Referinţe
/		
Act Administrativ nr. 61012, din 11/01/1996 emis de CJSDPT BOTOSANI (Titlu proprietate);		
B1	Intabulare, drept de PROPRIETATE, dobandit prin Reconstituire, cota actuala 1/1, cota initiala 1/1	A1
	1) **GRADINARU ANTONETA**, Lipsa C.N.P. 2) **GRADINARU DUMITRU**, Lipsa C.N.P. 3) **VIERU MARIA**, Lipsa C.N.P. 4) **SANDU ANA**, Lipsa C.N.P. 5) **GRADINARU NECULAI**, Lipsa C.N.P. 6) **SEREMET FLORICA**, Lipsa C.N.P. 7) **PREPELITA EUGENIA**, Lipsa C.N.P. 8) **GRADINARU AURICA**, Lipsa C.N.P.	

C. Partea III. SARCINI .

Inscrieri privind dezmembramintele dreptului de proprietate, drepturi reale de garanţie şi sarcini	Referinţe
NU SUNT	

Document care conține date cu caracter personal, protejat de prevederile Regulamentului (UE) nr. 679/2016 și Legii 190/2018

Anexa Nr. 1 La Partea I

Teren

Nr cadastral	Suprafaţa (mp)*	Observaţii / Referinţe
	3.444	

* Suprafaţa este determinată in planul de proiecţie Stereo 70.

DETALII LINIARE IMOBIL

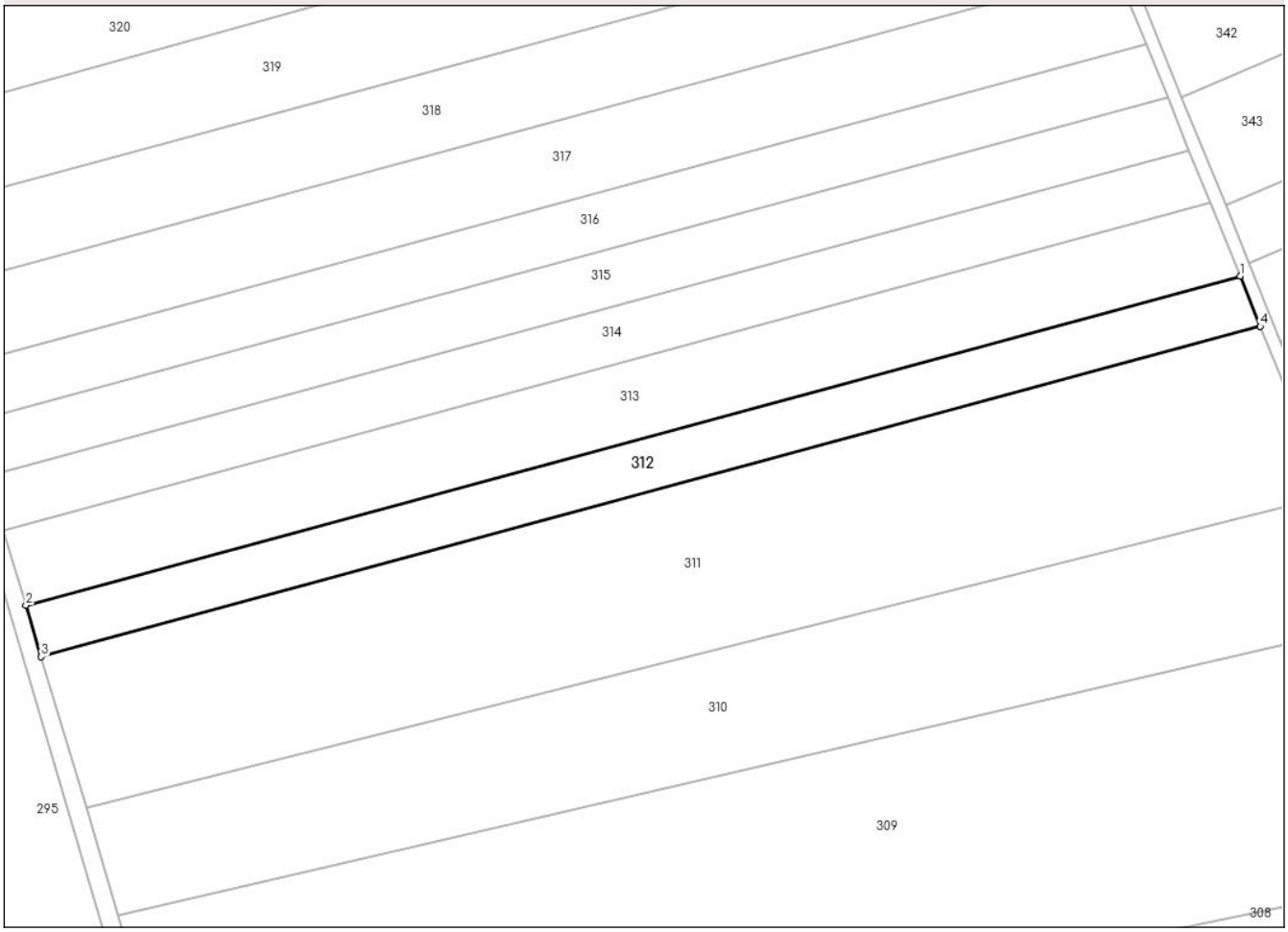

Date referitoare la teren

Crt	Categorie folosință	Intra vilan	Suprafaţa (mp)	Tarla	Parcelă	Nr. topo	Observaţii / Referinţe
1	arabil	NU	3.444	60	762/21	-	

Lungime Segmente
1) Valorile lungimilor segmentelor sunt obţinute din proiecţie în plan.

Punct început	X / Y	Punct sfârşit	X / Y	Lungime segment (** (m)
1	641.332,204 706.226,323	2	641.058,026 706.152,123	284.041
2	641.058,026 706.152,123	3	641.061,469 706.140,519	12.104
3	641.061,469 706.140,519	4	641.336,777 706.215,026	285.212
4	641.336,777 706.215,026	1	641.332,204 706.226,323	12.187

**** Lungimile segmentelor sunt determinate în planul de proiecţie Stereo 70 şi sunt rotunjite la 1 milimetru.**

Document care conține date cu caracter personal, protejat de prevederile Regulamentului (UE) nr. 679/2016 și Legii 190/2018

***** Distanţa dintre puncte este formată din segmente cumulate ce sunt mai mici decât valoarea 1 milimetru.**

DATE DESPRE IMOBILUL NR. 313

Oficiul de Cadastru şi Publicitate Imobiliară BOTOSANI
Biroul de Cadastru şi Publicitate Imobiliară Botosani

A. Partea I. Descrierea imobilului

TEREN Extravilan

Adresa: Jud. Botosani

Nr. Crt	Nr cadastral Nr. topografic	Suprafaţa* (mp)	Observaţii / Referinţe
A1		5.000	Sector cadastral:3 Teren neimprejmuit;

B. Partea II. Proprietari şi acte

Inscrieri privitoare la dreptul de proprietate şi alte drepturi reale		Referinţe
/		
Act Administrativ nr. 59135, din 28/12/1995 emis de CJSDPT BOTOSANI (Titlu proprietate);		
B1	Intabulare, drept de PROPRIETATE, dobandit prin Reconstituire, cota actuala 1/1, cota initiala 1/1	A1
	1) **CORDUNEANU PETRU**, Lipsa C.N.P.	

C. Partea III. SARCINI .

Inscrieri privind dezmembramintele dreptului de proprietate, drepturi reale de garanţie şi sarcini	Referinţe
NU SUNT	

Document care conține date cu caracter personal, protejat de prevederile Regulamentului (UE) nr. 679/2016 și Legii 190/2018

Anexa Nr. 1 La Partea I

Teren

Nr cadastral	Suprafaţa (mp)*	Observaţii / Referinţe
	5.000	

* Suprafaţa este determinată in planul de proiecţie Stereo 70.

DETALII LINIARE IMOBIL

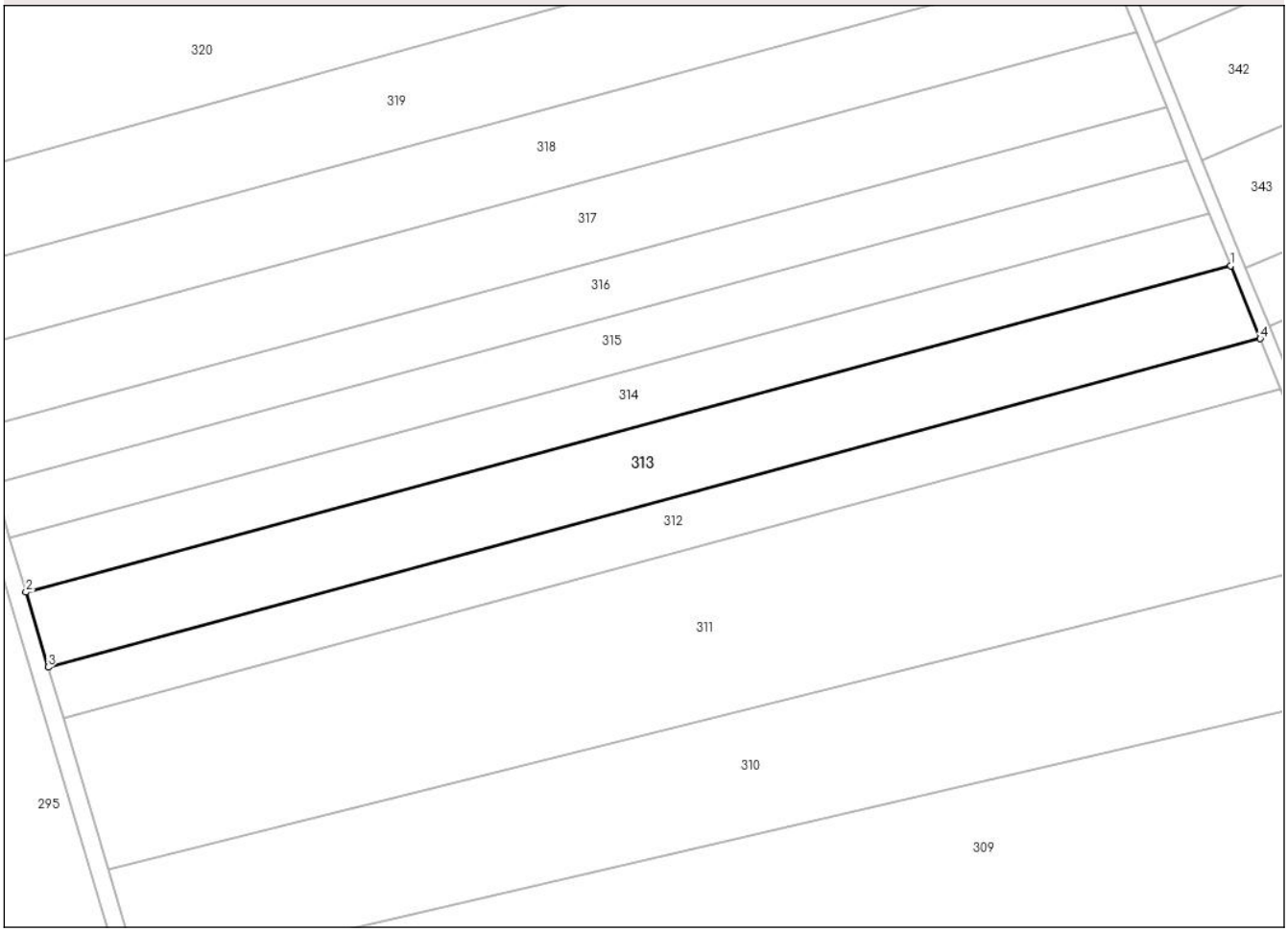

Date referitoare la teren

Crt	Categorie folosință	Intra vilan	Suprafaţa (mp)	Tarla	Parcelă	Nr. topo	Observaţii / Referinţe
1	arabil	NU	5.000	60	762/17	-	

Lungime Segmente
1) Valorile lungimilor segmentelor sunt obţinute din proiecţie în plan.

Punct început	X / Y	Punct sfârşit	X / Y	Lungime segment (** (m)
1	641.325,53 706.242,809	2	641.053,002 706.169,054	282.332
2	641.053,002 706.169,054	3	641.058,026 706.152,123	17.661
3	641.058,026 706.152,123	4	641.332,204 706.226,323	284.041
4	641.332,204 706.226,323	1	641.325,53 706.242,809	17.786

**** Lungimile segmentelor sunt determinate în planul de proiecţie Stereo 70 şi sunt rotunjite la 1 milimetru.**

Document care conține date cu caracter personal, protejat de prevederile Regulamentului (UE) nr. 679/2016 și Legii 190/2018

***** Distanţa dintre puncte este formată din segmente cumulate ce sunt mai mici decât valoarea 1 milimetru.**

DATE DESPRE IMOBILUL NR. 314

Oficiul de Cadastru şi Publicitate Imobiliară BOTOSANI
Biroul de Cadastru şi Publicitate Imobiliară Botosani

A. Partea I. Descrierea imobilului

Nr. CF vechi:51549
Nr. cadastral vechi:51549

TEREN Extravilan

Adresa: Jud. Botosani

Nr. Crt	Nr cadastral Nr. topografic	Suprafaţa* (mp)	Observaţii / Referinţe
A1	51549	3.600	Sector cadastral:3 Teren neimprejmuit;

B. Partea II. Proprietari şi acte

Inscrieri privitoare la dreptul de proprietate şi alte drepturi reale		Referinţe
5467 / 25/01/2019		
Act Notarial nr. 154, din 22/01/2019 emis de BIN "Coșorianu – Pușcașu Lenuța";		
B3	Intabulare, drept de PROPRIETATE, dobandit prin Conventie, cota actuala 1/1, cota initiala 1/1	A1
	1) **LIUȘNEA MIHAI-MIREL**, bun propriu	
B4	se notează apartenența imobilului la patrimoniul de afectațiune destinat desfășurării activității firmei "LIUȘNEA MIHAI-MIREL ÎNTREPRINDERE INDIVIDUALĂ (CUI 37558112)	A1

C. Partea III. SARCINI .

Inscrieri privind dezmembramintele dreptului de proprietate, drepturi reale de garanţie şi sarcini	Referinţe
NU SUNT	

Document care conține date cu caracter personal, protejat de prevederile Regulamentului (UE) nr. 679/2016 și Legii 190/2018

Anexa Nr. 1 La Partea I

Teren

Nr cadastral	Suprafaţa (mp)*	Observaţii / Referinţe
51549	3.600	

* Suprafaţa este determinată in planul de proiecţie Stereo 70.

DETALII LINIARE IMOBIL

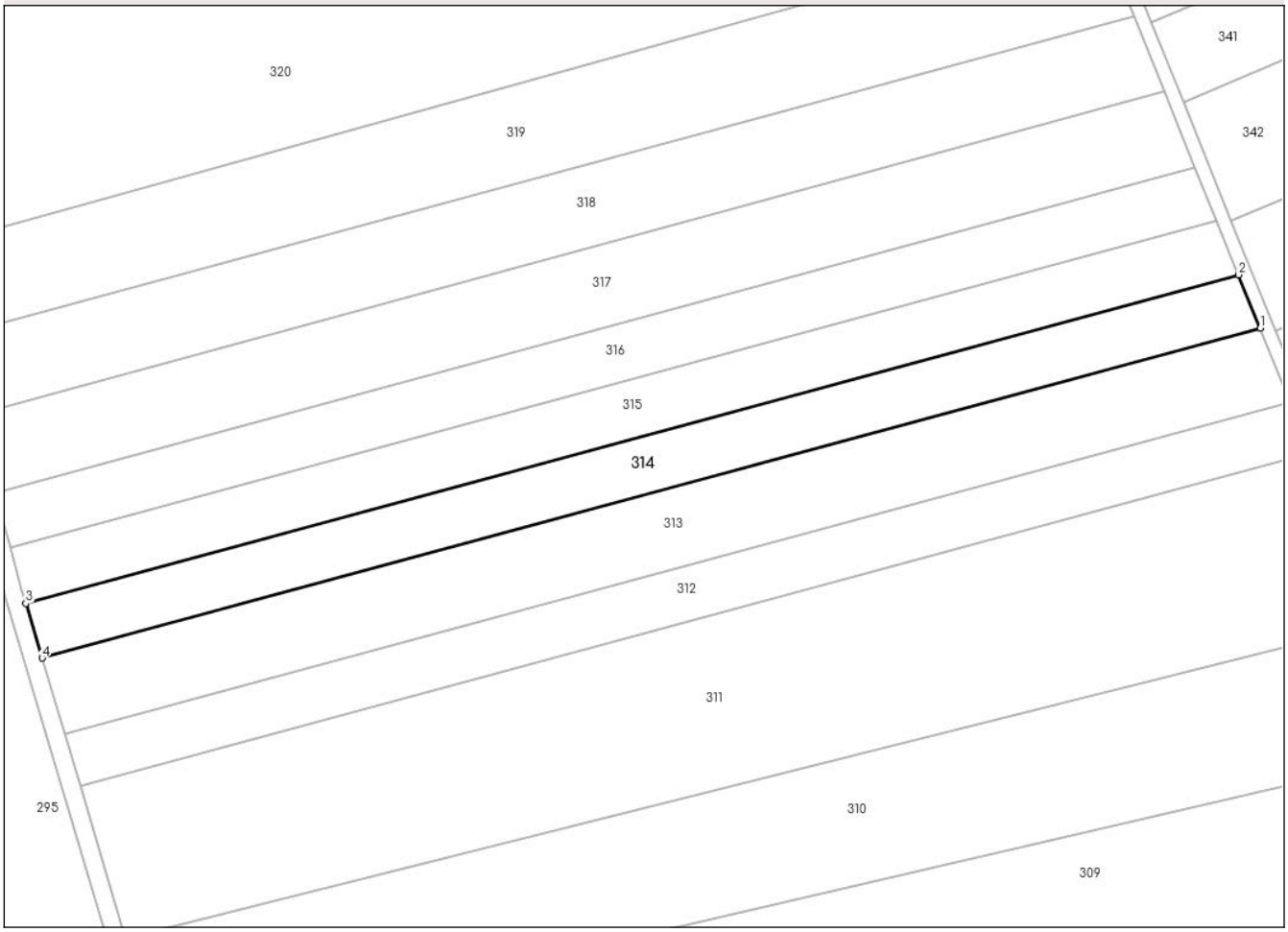

Date referitoare la teren

Crt	Categorie folosință	Intra vilan	Suprafaţa (mp)	Tarla	Parcelă	Nr. topo	Observaţii / Referinţe
1	arabil	NU	3.600	60	762/127	-	

Lungime Segmente
1) Valorile lungimilor segmentelor sunt obţinute din proiecţie în plan.

Punct început	X / Y	Punct sfârşit	X / Y	Lungime segment (** (m)
1	641.325,53 706.242,809	2	641.320,7 706.254,74	12.872
2	641.320,7 706.254,74	3	641.049,365 706.181,309	281.096
3	641.049,365 706.181,309	4	641.053,002 706.169,054	12.783
4	641.053,002 706.169,054	1	641.325,53 706.242,809	282.332

**** Lungimile segmentelor sunt determinate în planul de proiecţie Stereo 70 şi sunt rotunjite la 1 milimetru.**

Document care conține date cu caracter personal, protejat de prevederile Regulamentului (UE) nr. 679/2016 și Legii 190/2018

***** Distanţa dintre puncte este formată din segmente cumulate ce sunt mai mici decât valoarea 1 milimetru.**

DATE DESPRE IMOBILUL NR. 315

Oficiul de Cadastru şi Publicitate Imobiliară BOTOSANI
Biroul de Cadastru şi Publicitate Imobiliară Botosani

A. Partea I. Descrierea imobilului

TEREN Extravilan

Adresa: Jud. Botosani

Nr. Crt	Nr cadastral Nr. topografic	Suprafaţa* (mp)	Observaţii / Referinţe
A1		3.600	Sector cadastral:3 Teren neimprejmuit;

B. Partea II. Proprietari şi acte

Inscrieri privitoare la dreptul de proprietate şi alte drepturi reale		Referinţe
/		
Act Administrativ nr. 38126, din 28/06/1994 emis de CJSDPT BOTOSANI (Titlu proprietate);		
B1	Intabulare, drept de PROPRIETATE, dobandit prin Reconstituire, cota actuala 1/1, cota initiala 1/1	A1
	1) **MATEI IOAN**, Lipsa C.N.P. 2) **HEGHEŞ MARIA**, Lipsa C.N.P.	

C. Partea III. SARCINI .

Inscrieri privind dezmembramintele dreptului de proprietate, drepturi reale de garanţie şi sarcini	Referinţe
NU SUNT	

Document care conține date cu caracter personal, protejat de prevederile Regulamentului (UE) nr. 679/2016 și Legii 190/2018

Anexa Nr. 1 La Partea I

Teren

Nr cadastral	Suprafaţa (mp)*	Observaţii / Referinţe
	3.600	

* Suprafaţa este determinată in planul de proiecţie Stereo 70.

DETALII LINIARE IMOBIL

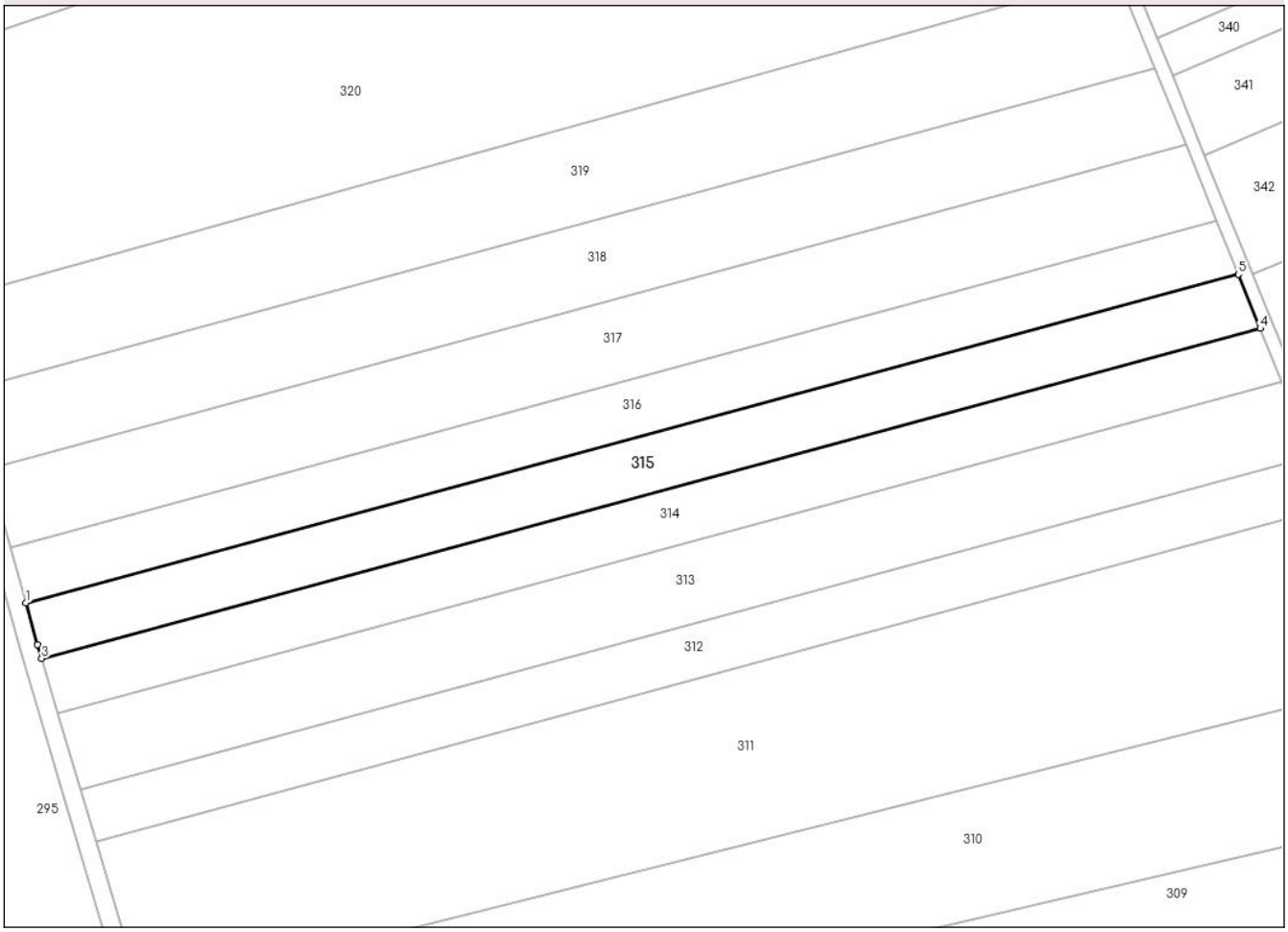

Date referitoare la teren

Crt	Categorie folosință	Intra vilan	Suprafaţa (mp)	Tarla	Parcelă	Nr. topo	Observaţii / Referinţe
1	arabil	NU	3.600	60	762/63	-	

Lungime Segmente
1) Valorile lungimilor segmentelor sunt obţinute din proiecţie în plan.

Punct început	X / Y	Punct sfârşit	X / Y	Lungime segment (** (m)
1	641.045,84 706.193,654	2	641.048,441 706.184,422	9.591
2	641.048,441 706.184,422	3	641.049,365 706.181,309	3.247
3	641.049,365 706.181,309	4	641.320,7 706.254,74	281.096
4	641.320,7 706.254,74	5	641.315,848 706.266,726	12.931
5	641.315,848 706.266,726	1	641.045,84 706.193,654	279.721

Document care conține date cu caracter personal, protejat de prevederile Regulamentului (UE) nr. 679/2016 și Legii 190/2018

** Lungimile segmentelor sunt determinate în planul de proiecţie Stereo 70 şi sunt rotunjite la 1 milimetru.
*** Distanţa dintre puncte este formată din segmente cumulate ce sunt mai mici decât valoarea 1 milimetru.

DATE DESPRE IMOBILUL NR. 316

Oficiul de Cadastru şi Publicitate Imobiliară BOTOSANI
Biroul de Cadastru şi Publicitate Imobiliară Botosani

A. Partea I. Descrierea imobilului

TEREN Extravilan

Adresa: Jud. Botosani

Nr. Crt	Nr cadastral Nr. topografic	Suprafaţa* (mp)	Observaţii / Referinţe
A1		3.600	Sector cadastral:3 Teren neimprejmuit;

B. Partea II. Proprietari şi acte

Inscrieri privitoare la dreptul de proprietate şi alte drepturi reale		Referinţe
/		
Act Administrativ nr. 59043, din 14/07/1995 emis de CJSDPT BOTOSANI (Titlu proprietate);		
B1	Intabulare, drept de PROPRIETATE, dobandit prin Reconstituire, cota actuala 1/1, cota initiala 1/1	A1
	1) **ROBU DUMITRU**, Lipsa C.N.P.	

C. Partea III. SARCINI .

Inscrieri privind dezmembramintele dreptului de proprietate, drepturi reale de garanţie şi sarcini	Referinţe
NU SUNT	

Document care conține date cu caracter personal, protejat de prevederile Regulamentului (UE) nr. 679/2016 și Legii 190/2018

Anexa Nr. 1 La Partea I

Teren

Nr cadastral	Suprafaţa (mp)*	Observaţii / Referinţe
	3.600	

* Suprafaţa este determinată in planul de proiecţie Stereo 70.

DETALII LINIARE IMOBIL

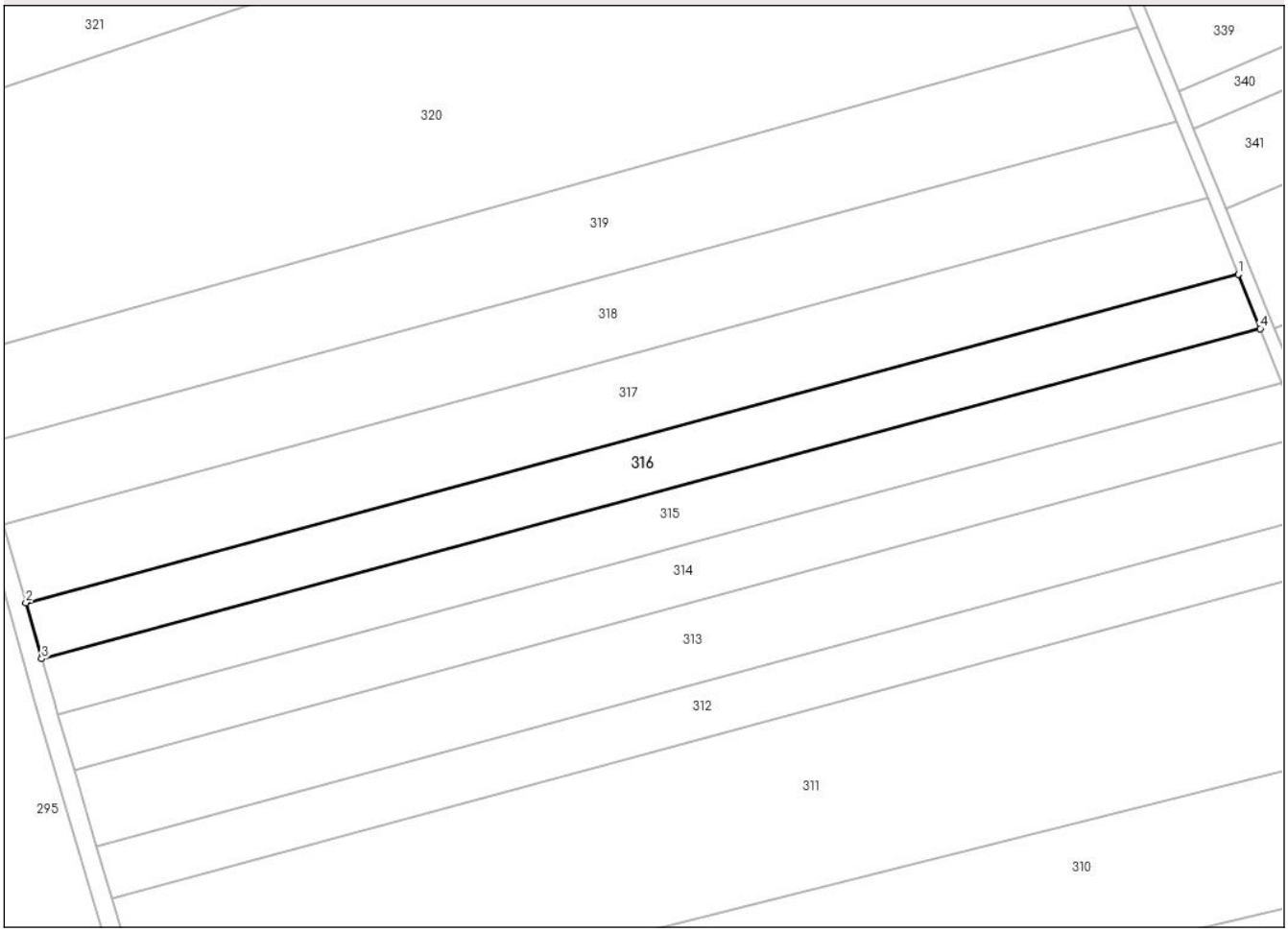

Date referitoare la teren

Crt	Categorie folosință	Intra vilan	Suprafaţa (mp)	Tarla	Parcelă	Nr. topo	Observaţii / Referinţe
1	arabil	NU	3.600	60	762/17	-	

Lungime Segmente
1) Valorile lungimilor segmentelor sunt obţinute din proiecţie în plan.

Punct început	X / Y	Punct sfârşit	X / Y	Lungime segment (** (m)
1	641.310,972 706.278,774	2	641.042,341 706.206,074	278.295
2	641.042,341 706.206,074	3	641.045,84 706.193,654	12.903
3	641.045,84 706.193,654	4	641.315,848 706.266,726	279.721
4	641.315,848 706.266,726	1	641.310,972 706.278,774	12.997

**** Lungimile segmentelor sunt determinate în planul de proiecţie Stereo 70 şi sunt rotunjite la 1 milimetru.**

Document care conține date cu caracter personal, protejat de prevederile Regulamentului (UE) nr. 679/2016 și Legii 190/2018

***** Distanţa dintre puncte este formată din segmente cumulate ce sunt mai mici decât valoarea 1 milimetru.**

DATE DESPRE IMOBILUL NR. 317

Oficiul de Cadastru şi Publicitate Imobiliară BOTOSANI
Biroul de Cadastru şi Publicitate Imobiliară Botosani

A. Partea I. Descrierea imobilului

TEREN Extravilan

Adresa: Jud. Botosani

Nr. Crt	Nr cadastral Nr. topografic	Suprafaţa* (mp)	Observaţii / Referinţe
A1		5.000	Sector cadastral:3 Teren neimprejmuit;

B. Partea II. Proprietari şi acte

Inscrieri privitoare la dreptul de proprietate şi alte drepturi reale		Referinţe
/		
Act Administrativ nr. 109159, din 28/10/2002 emis de CJSDPT BOTOSANI (Titlu proprietate);		
B1	Intabulare, drept de PROPRIETATE, dobandit prin Reconstituire, cota actuala 1/1, cota initiala 1/1	A1
	1) **COJOCARU MARIA**, Lipsa C.N.P.	

C. Partea III. SARCINI .

Inscrieri privind dezmembramintele dreptului de proprietate, drepturi reale de garanţie şi sarcini	Referinţe
NU SUNT	

Document care conține date cu caracter personal, protejat de prevederile Regulamentului (UE) nr. 679/2016 și Legii 190/2018

Anexa Nr. 1 La Partea I

Teren

Nr cadastral	Suprafaţa (mp)*	Observaţii / Referinţe
	5.000	

* Suprafaţa este determinată in planul de proiecţie Stereo 70.

DETALII LINIARE IMOBIL

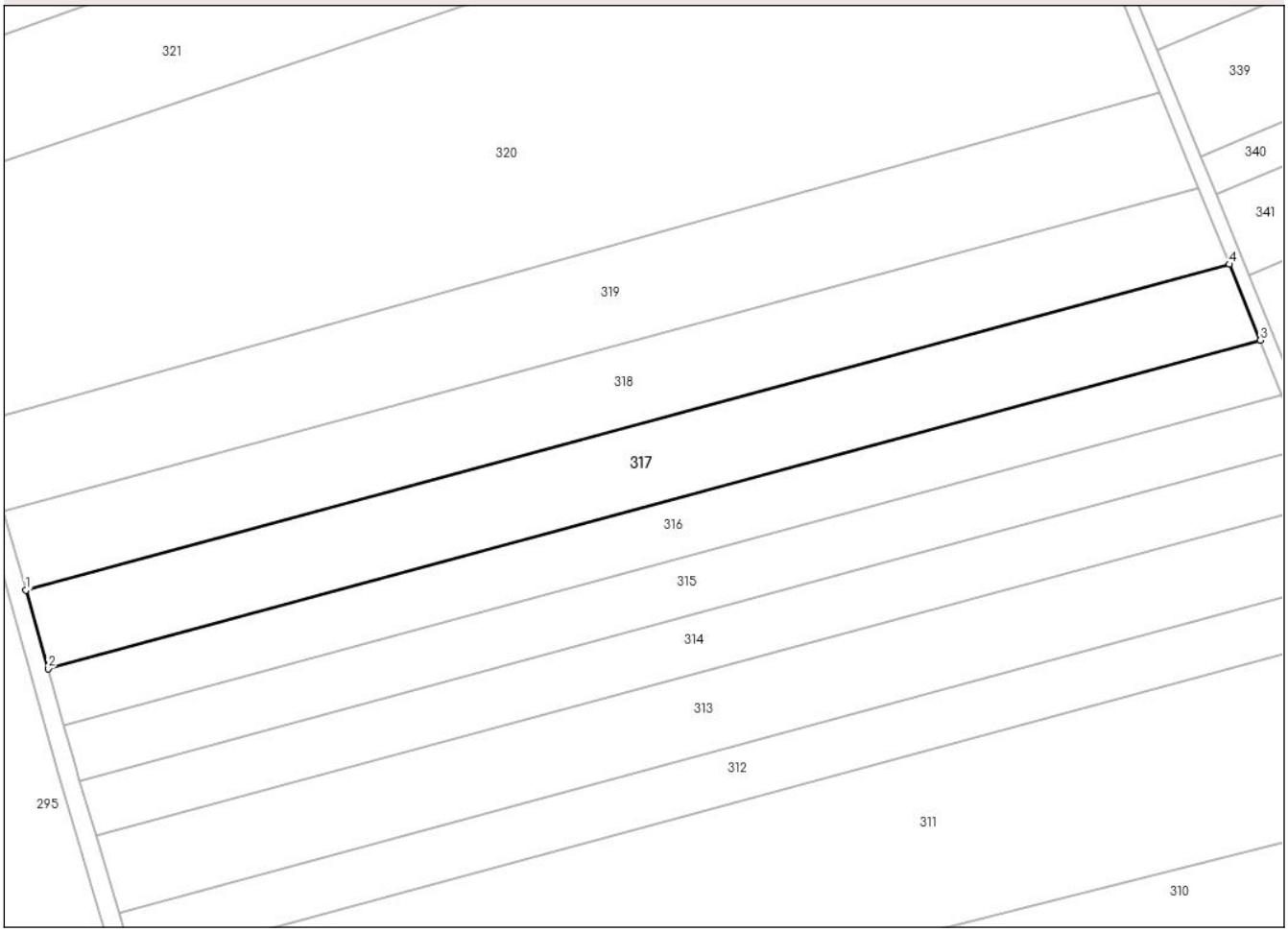

Date referitoare la teren

Crt	Categorie folosință	Intra vilan	Suprafaţa (mp)	Tarla	Parcelă	Nr. topo	Observaţii / Referinţe
1	arabil	NU	5.000	60	762/206	-	

Lungime Segmente
1) Valorile lungimilor segmentelor sunt obţinute din proiecţie în plan.

Punct început	X / Y	Punct sfârşit	X / Y	Lungime segment (** (m)
1	641.037,451 706.223,43	2	641.042,341 706.206,074	18.032
2	641.042,341 706.206,074	3	641.310,972 706.278,774	278.295
3	641.310,972 706.278,774	4	641.304,156 706.295,609	18.162
4	641.304,156 706.295,609	1	641.037,451 706.223,43	276.299

**** Lungimile segmentelor sunt determinate în planul de proiecţie Stereo 70 şi sunt rotunjite la 1 milimetru.**

Document care conține date cu caracter personal, protejat de prevederile Regulamentului (UE) nr. 679/2016 și Legii 190/2018

***** Distanţa dintre puncte este formată din segmente cumulate ce sunt mai mici decât valoarea 1 milimetru.**

DATE DESPRE IMOBILUL NR. 318

Oficiul de Cadastru şi Publicitate Imobiliară BOTOSANI
Biroul de Cadastru şi Publicitate Imobiliară Botosani

A. Partea I. Descrierea imobilului

Nr. CF vechi:51106
Nr. cadastral vechi:51106

TEREN Extravilan

Adresa: Jud. Botosani

Nr. Crt	Nr cadastral Nr. topografic	Suprafaţa* (mp)	Observaţii / Referinţe
A1	51106	5.000	Sector cadastral:3 Teren neimprejmuit;

B. Partea II. Proprietari şi acte

Inscrieri privitoare la dreptul de proprietate şi alte drepturi reale		Referinţe
57960 / 11/08/2015		
Act Notarial nr. 383, din 19/01/2009 emis de BNPA"Reta Aniţei-Ana Maria Vatavu"Botoşani;		
B2	Intabulare, drept de PROPRIETATE, dobandit prin Conventie, cota actuala 1/1, cota initiala 1/1	A1
	1) **RURAL MOLDOVA SRL**, CIF:22112986	

C. Partea III. SARCINI .

Inscrieri privind dezmembramintele dreptului de proprietate, drepturi reale de garanţie şi sarcini	Referinţe
NU SUNT	

Document care conține date cu caracter personal, protejat de prevederile Regulamentului (UE) nr. 679/2016 și Legii 190/2018

Anexa Nr. 1 La Partea I

Teren

Nr cadastral	Suprafaţa (mp)*	Observaţii / Referinţe
51106	5.000	

* Suprafaţa este determinată in planul de proiecţie Stereo 70.

DETALII LINIARE IMOBIL

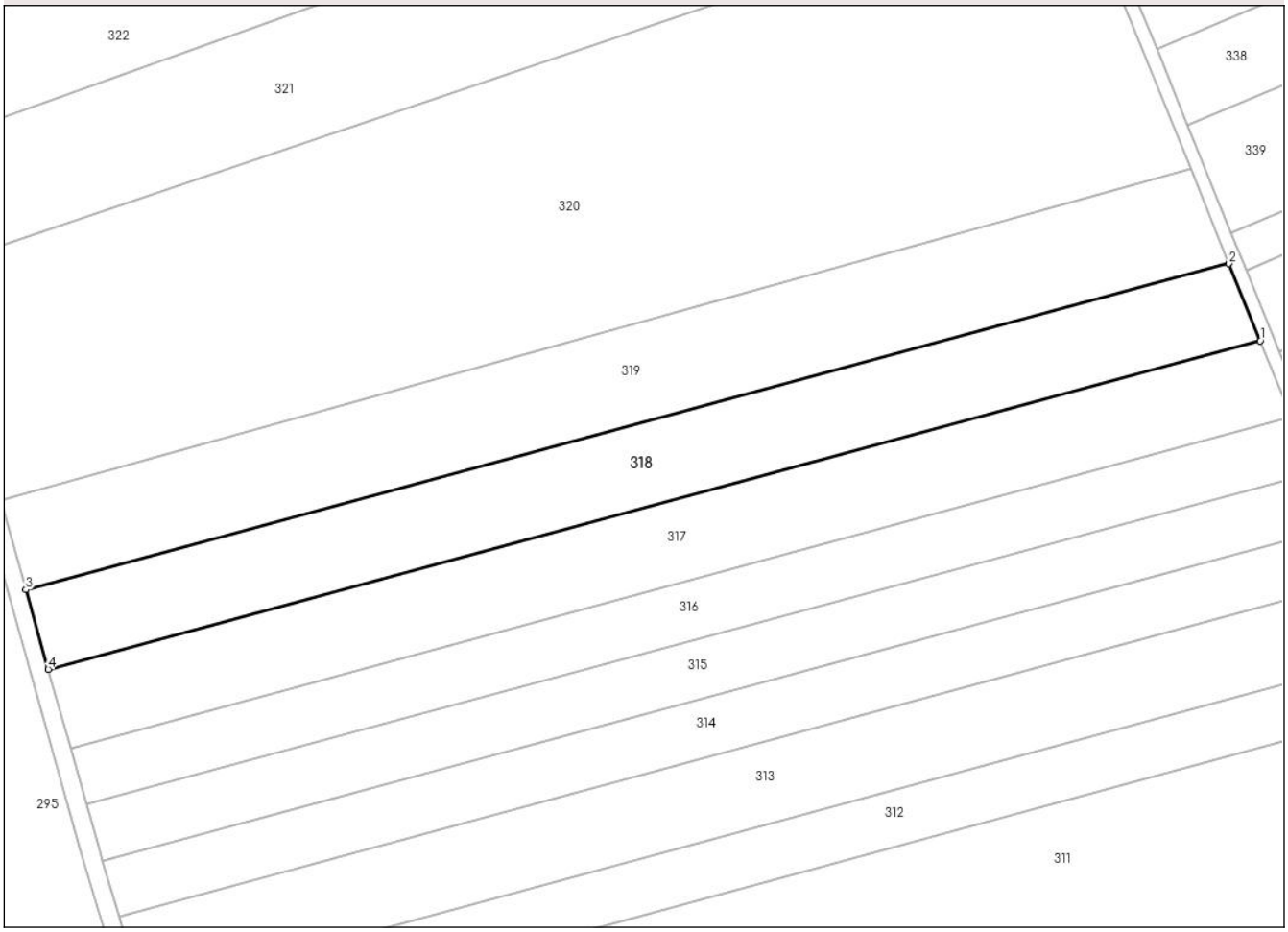

Date referitoare la teren

Crt	Categorie folosință	Intra vilan	Suprafaţa (mp)	Tarla	Parcelă	Nr. topo	Observaţii / Referinţe
1	arabil	NU	5.000	60	762/22	-	

Lungime Segmente
1) Valorile lungimilor segmentelor sunt obţinute din proiecţie în plan.

Punct început	X / Y	Punct sfârşit	X / Y	Lungime segment (** (m)
1	641.304,156 706.295,609	2	641.297,292 706.312,567	18.294
2	641.297,292 706.312,567	3	641.032,525 706.240,913	274.292
3	641.032,525 706.240,913	4	641.037,451 706.223,43	18.164
4	641.037,451 706.223,43	1	641.304,156 706.295,609	276.299

**** Lungimile segmentelor sunt determinate în planul de proiecţie Stereo 70 şi sunt rotunjite la 1 milimetru.**

Document care conține date cu caracter personal, protejat de prevederile Regulamentului (UE) nr. 679/2016 și Legii 190/2018

***** Distanţa dintre puncte este formată din segmente cumulate ce sunt mai mici decât valoarea 1 milimetru.**

DATE DESPRE IMOBILUL NR. 319

Oficiul de Cadastru şi Publicitate Imobiliară BOTOSANI
Biroul de Cadastru şi Publicitate Imobiliară Botosani

A. Partea I. Descrierea imobilului

TEREN Extravilan

Adresa: Jud. Botosani

Nr. Crt	Nr cadastral Nr. topografic	Suprafaţa* (mp)	Observaţii / Referinţe
A1		5.850	Sector cadastral:3 Teren neimprejmuit;

B. Partea II. Proprietari şi acte

Inscrieri privitoare la dreptul de proprietate şi alte drepturi reale		Referinţe
/		
Act Administrativ nr. 109096, din 10/07/2002 emis de CJSDPT BOTOSANI (Titlu proprietate);		
B1	Intabulare, drept de PROPRIETATE, dobandit prin Reconstituire, cota actuala 1/1, cota initiala 1/1	A1
	1) **MANOLACHE CONSTANTIN**, Lipsa C.N.P.	

C. Partea III. SARCINI .

Inscrieri privind dezmembramintele dreptului de proprietate, drepturi reale de garanţie şi sarcini	Referinţe
NU SUNT	

Document care conține date cu caracter personal, protejat de prevederile Regulamentului (UE) nr. 679/2016 și Legii 190/2018

Anexa Nr. 1 La Partea I

Teren

Nr cadastral	Suprafaţa (mp)*	Observaţii / Referinţe
	5.850	

* Suprafaţa este determinată in planul de proiecţie Stereo 70.

DETALII LINIARE IMOBIL

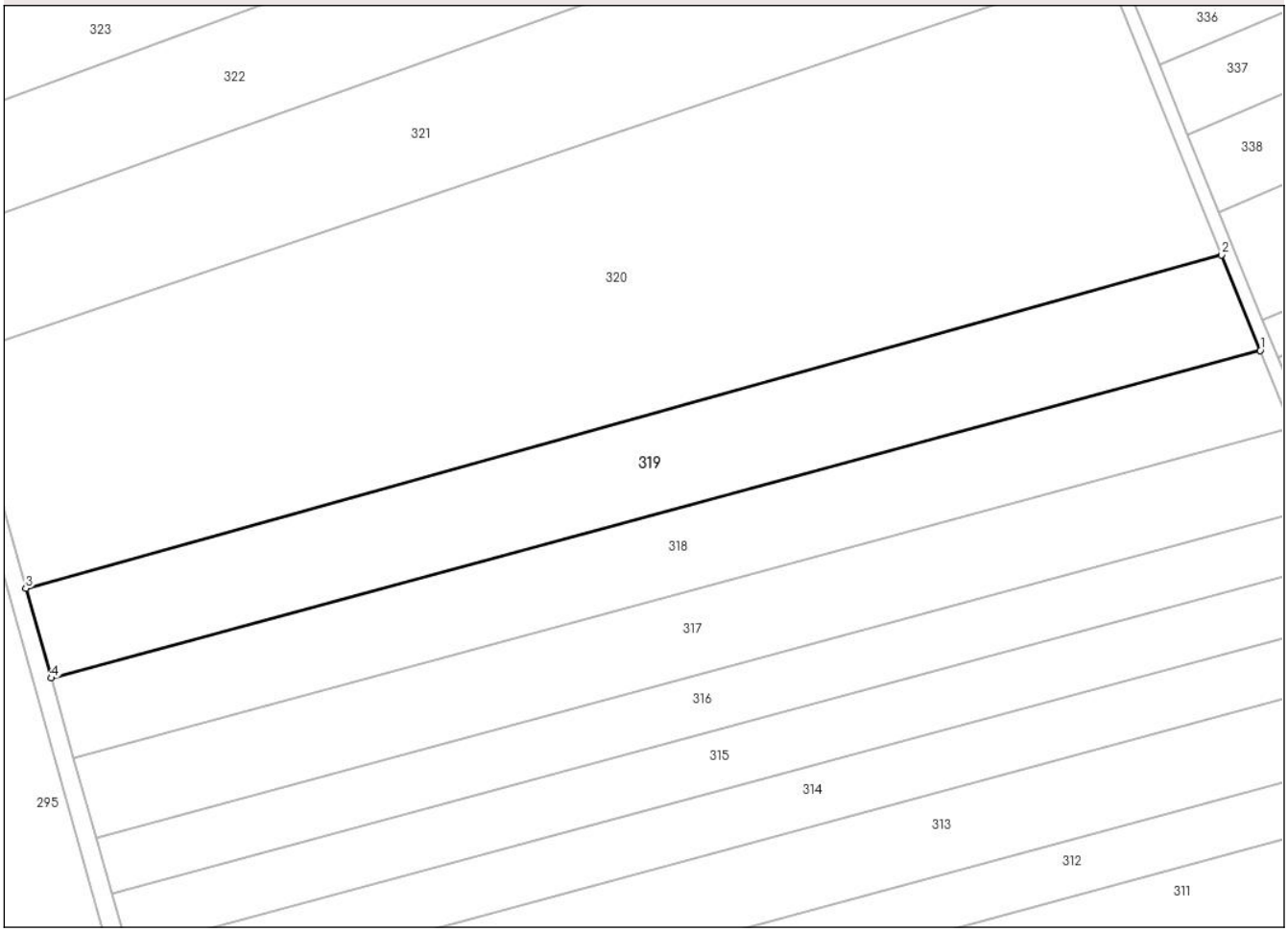

Date referitoare la teren

Crt	Categorie folosință	Intra vilan	Suprafaţa (mp)	Tarla	Parcelă	Nr. topo	Observaţii / Referinţe
1	arabil	NU	5.850	60	762/106	-	

Lungime Segmente
1) Valorile lungimilor segmentelor sunt obţinute din proiecţie în plan.

Punct început	X / Y	Punct sfârşit	X / Y	Lungime segment (** (m)
1	641.297,292 706.312,567	2	641.288,811 706.333,517	22.602
2	641.288,811 706.333,517	3	641.026,992 706.260,55	271.797
3	641.026,992 706.260,55	4	641.032,525 706.240,913	20.402
4	641.032,525 706.240,913	1	641.297,292 706.312,567	274.292

**** Lungimile segmentelor sunt determinate în planul de proiecţie Stereo 70 şi sunt rotunjite la 1 milimetru.**

Document care conține date cu caracter personal, protejat de prevederile Regulamentului (UE) nr. 679/2016 și Legii 190/2018

***** Distanţa dintre puncte este formată din segmente cumulate ce sunt mai mici decât valoarea 1 milimetru.**

DATE DESPRE IMOBILUL NR. 320

Oficiul de Cadastru şi Publicitate Imobiliară BOTOSANI
Biroul de Cadastru şi Publicitate Imobiliară Botosani

A. Partea I. Descrierea imobilului

TEREN Extravilan

Adresa: Jud. Botosani

Nr. Crt	Nr cadastral Nr. topografic	Suprafaţa* (mp)	Observaţii / Referinţe
A1		16.200	Sector cadastral:3 Teren neimprejmuit;

B. Partea II. Proprietari şi acte

Inscrieri privitoare la dreptul de proprietate şi alte drepturi reale		Referinţe
/		
Act Administrativ nr. 83885, din 04/11/1998 emis de CJSDPT BOTOSANI (Titlu proprietate);		
B1	Intabulare, drept de PROPRIETATE, dobandit prin Reconstituire, cota actuala 1/1, cota initiala 1/1	A1
	1) **BORDEIANU NECULAI**, Lipsa C.N.P. 2) **IACOB MARIA**, Lipsa C.N.P. 3) **BORDEIANU IOAN**, Lipsa C.N.P.	

C. Partea III. SARCINI .

Inscrieri privind dezmembramintele dreptului de proprietate, drepturi reale de garanţie şi sarcini	Referinţe
NU SUNT	

Document care conține date cu caracter personal, protejat de prevederile Regulamentului (UE) nr. 679/2016 și Legii 190/2018

Anexa Nr. 1 La Partea I

Teren

Nr cadastral	Suprafaţa (mp)*	Observaţii / Referinţe
	16.200	

* Suprafaţa este determinată in planul de proiecţie Stereo 70.

DETALII LINIARE IMOBIL

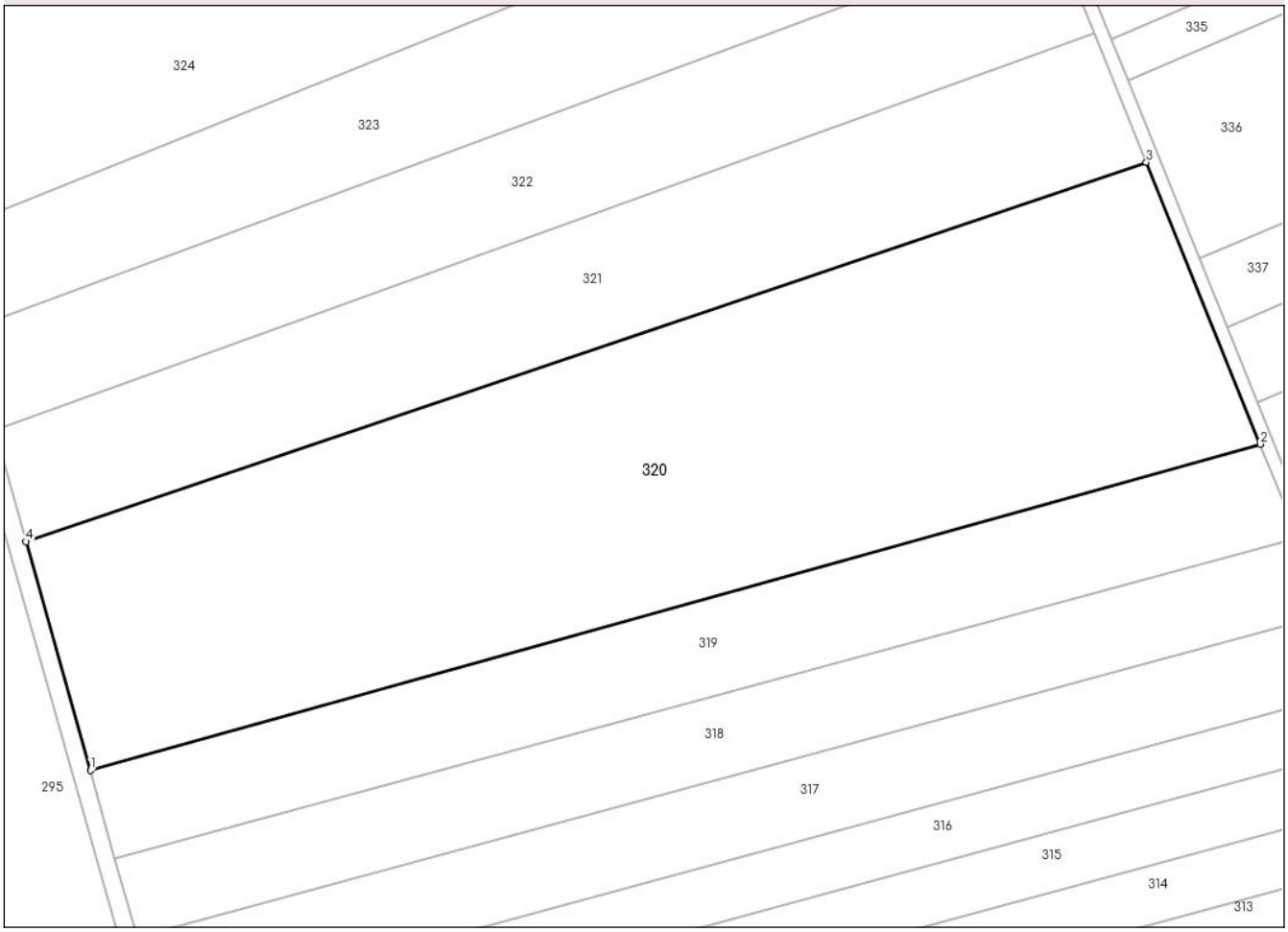

Date referitoare la teren

Crt	Categorie folosință	Intra vilan	Suprafaţa (mp)	Tarla	Parcelă	Nr. topo	Observaţii / Referinţe
1	arabil	NU	16.200	60	762/32	-	

Lungime Segmente
1) Valorile lungimilor segmentelor sunt obţinute din proiecţie în plan.

Punct început	X / Y	Punct sfârşit	X / Y	Lungime segment (** (m)
1	641.026,992 706.260,55	2	641.288,811 706.333,517	271.797
2	641.288,811 706.333,517	3	641.263,312 706.396,507	67.955
3	641.263,312 706.396,507	4	641.012,58 706.311,702	264.686
4	641.012,58 706.311,702	1	641.026,992 706.260,55	53.144

**** Lungimile segmentelor sunt determinate în planul de proiecţie Stereo 70 şi sunt rotunjite la 1 milimetru.**

Document care conține date cu caracter personal, protejat de prevederile Regulamentului (UE) nr. 679/2016 și Legii 190/2018

***** Distanţa dintre puncte este formată din segmente cumulate ce sunt mai mici decât valoarea 1 milimetru.**

DATE DESPRE IMOBILUL NR. 321

Oficiul de Cadastru şi Publicitate Imobiliară BOTOSANI
Biroul de Cadastru şi Publicitate Imobiliară Botosani

A. Partea I. Descrierea imobilului

TEREN Extravilan

Adresa: Jud. Botosani

Nr. Crt	Nr cadastral Nr. topografic	Suprafaţa* (mp)	Observaţii / Referinţe
A1		7.500	Sector cadastral:3 Teren neimprejmuit;

B. Partea II. Proprietari şi acte

Inscrieri privitoare la dreptul de proprietate şi alte drepturi reale		Referinţe
/		
Act Administrativ nr. 53696, din 12/06/1995 emis de CJSDPT BOTOSANI (Titlu proprietate);		
B1	Intabulare, drept de PROPRIETATE, dobandit prin Reconstituire, cota actuala 1/1, cota initiala 1/1	A1
	1) **POLOŞANU CONSTANTIN**, Lipsa C.N.P. 2) **ROBU ANETA**, Lipsa C.N.P. 3) **POLOŞANU DUMITRU**, Lipsa C.N.P.	

C. Partea III. SARCINI .

Inscrieri privind dezmembramintele dreptului de proprietate, drepturi reale de garanţie şi sarcini	Referinţe
NU SUNT	

Document care conține date cu caracter personal, protejat de prevederile Regulamentului (UE) nr. 679/2016 și Legii 190/2018

Anexa Nr. 1 La Partea I

Teren

Nr cadastral	Suprafaţa (mp)*	Observaţii / Referinţe
	7.500	

* Suprafaţa este determinată in planul de proiecţie Stereo 70.

DETALII LINIARE IMOBIL

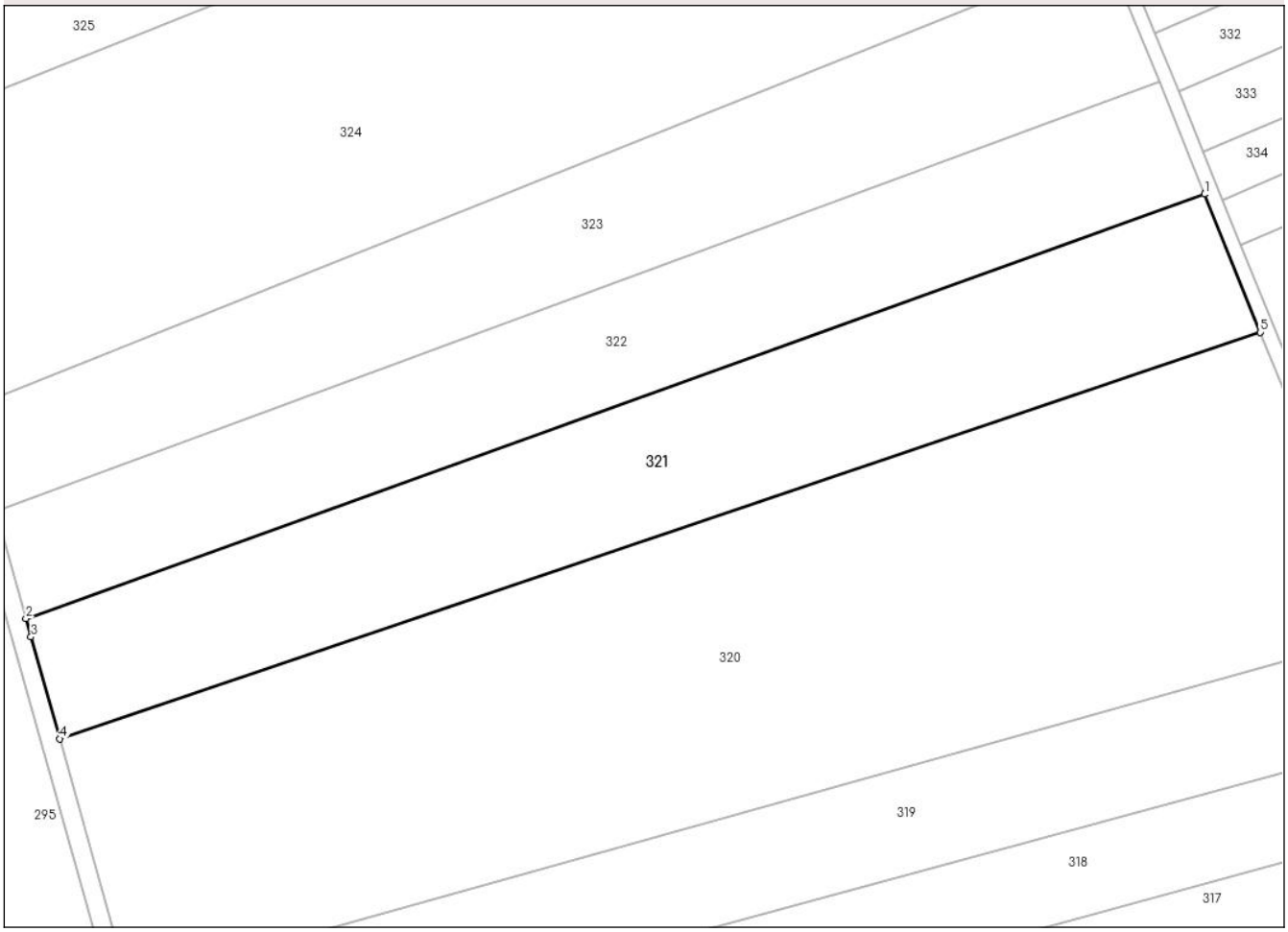

Date referitoare la teren

Crt	Categorie folosință	Intra vilan	Suprafaţa (mp)	Tarla	Parcelă	Nr. topo	Observaţii / Referinţe
1	arabil	NU	7.500	60	762/25	-	

Lungime Segmente
1) Valorile lungimilor segmentelor sunt obţinute din proiecţie în plan.

Punct început	X / Y	Punct sfârşit	X / Y	Lungime segment (** (m)
1	641.251,652 706.425,312	2	641.005,518 706.336,743	261.584
2	641.005,518 706.336,743	3	641.006,59 706.332,961	3.931
3	641.006,59 706.332,961	4	641.012,58 706.311,702	22.087
4	641.012,58 706.311,702	5	641.263,312 706.396,507	264.686
5	641.263,312 706.396,507	1	641.251,652 706.425,312	31.075

Document care conține date cu caracter personal, protejat de prevederile Regulamentului (UE) nr. 679/2016 și Legii 190/2018

** Lungimile segmentelor sunt determinate în planul de proiecţie Stereo 70 şi sunt rotunjite la 1 milimetru.
*** Distanţa dintre puncte este formată din segmente cumulate ce sunt mai mici decât valoarea 1 milimetru.

DATE DESPRE IMOBILUL NR. 322

Oficiul de Cadastru şi Publicitate Imobiliară BOTOSANI
Biroul de Cadastru şi Publicitate Imobiliară Botosani

A. Partea I. Descrierea imobilului

Nr. CF vechi:51325
Nr. cadastral vechi:51325

TEREN Extravilan

Adresa: Jud. Botosani

Nr. Crt	Nr cadastral Nr. topografic	Suprafaţa* (mp)	Observaţii / Referinţe
A1	51325	6.291	Sector cadastral:3 Teren neimprejmuit;

B. Partea II. Proprietari şi acte

Inscrieri privitoare la dreptul de proprietate şi alte drepturi reale		Referinţe
45184 / 01/07/2016		
Act Notarial nr. 6275, din 31/10/2008 emis de BNP"Marta Săndulache Dârjan"-Botoşani;		
B1	Intabulare, drept de PROPRIETATE, dobandit prin Conventie, cota actuala 1/1, cota initiala 1/1	A1
	1) **RURAL MOLDOVA SRL**, CIF:22112986, bun propriu	

C. Partea III. SARCINI .

Inscrieri privind dezmembramintele dreptului de proprietate, drepturi reale de garanţie şi sarcini	Referinţe
NU SUNT	

Document care conține date cu caracter personal, protejat de prevederile Regulamentului (UE) nr. 679/2016 și Legii 190/2018

Anexa Nr. 1 La Partea I

Teren

Nr cadastral	Suprafaţa (mp)*	Observaţii / Referinţe
51325	6.291	

* Suprafaţa este determinată in planul de proiecţie Stereo 70.

DETALII LINIARE IMOBIL

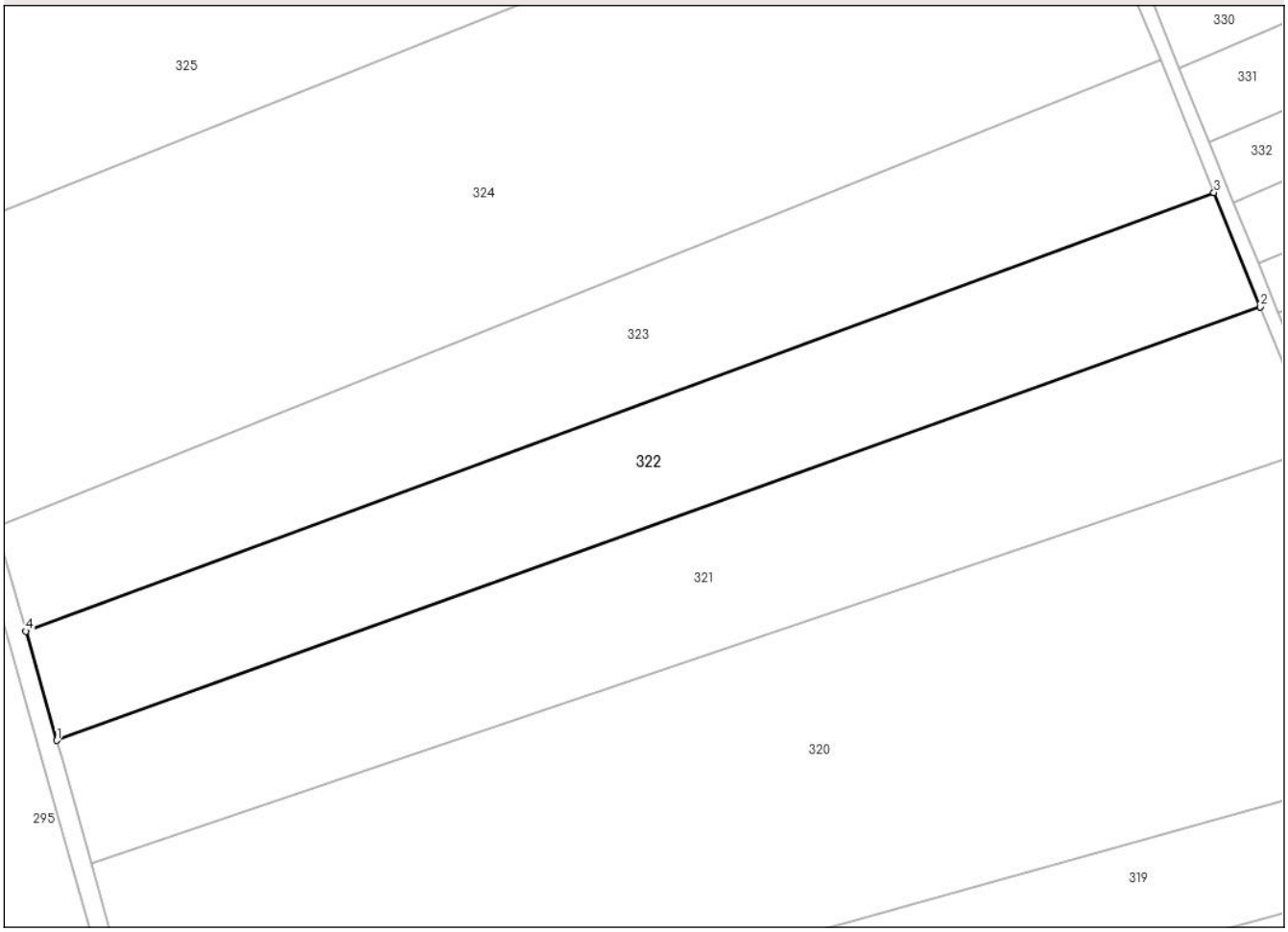

Date referitoare la teren

Crt	Categorie folosință	Intra vilan	Suprafaţa (mp)	Tarla	Parcelă	Nr. topo	Observaţii / Referinţe
1	arabil	NU	6.291	60	762/26	-	

Lungime Segmente
1) Valorile lungimilor segmentelor sunt obţinute din proiecţie în plan.

Punct început	X / Y	Punct sfârşit	X / Y	Lungime segment (** (m)
1	641.005,518 706.336,743	2	641.251,652 706.425,312	261.584
2	641.251,652 706.425,312	3	641.242,192 706.448,683	25.213
3	641.242,192 706.448,683	4	640.999,191 706.359,067	258.999
4	640.999,191 706.359,067	1	641.005,518 706.336,743	23.203

**** Lungimile segmentelor sunt determinate în planul de proiecţie Stereo 70 şi sunt rotunjite la 1 milimetru.**

Document care conține date cu caracter personal, protejat de prevederile Regulamentului (UE) nr. 679/2016 și Legii 190/2018

***** Distanţa dintre puncte este formată din segmente cumulate ce sunt mai mici decât valoarea 1 milimetru.**

DATE DESPRE IMOBILUL NR. 323

Oficiul de Cadastru şi Publicitate Imobiliară BOTOSANI
Biroul de Cadastru şi Publicitate Imobiliară Botosani

A. Partea I. Descrierea imobilului

TEREN Extravilan

Adresa: Jud. Botosani

Nr. Crt	Nr cadastral Nr. topografic	Suprafaţa* (mp)	Observaţii / Referinţe
A1		6.600	Sector cadastral:3 Teren neimprejmuit;

B. Partea II. Proprietari şi acte

Inscrieri privitoare la dreptul de proprietate şi alte drepturi reale		Referinţe
/		
Act Administrativ nr. 46020, din 10/10/1994 emis de CJSDPT BOTOSANI (Titlu proprietate);		
B1	Intabulare, drept de PROPRIETATE, dobandit prin Reconstituire, cota actuala 1/1, cota initiala 1/1	A1
	1) **CIUBOTARU DOINIŢA**, Lipsa C.N.P. 2) **CIUBOTARU ILIE**, Lipsa C.N.P.	

C. Partea III. SARCINI .

Inscrieri privind dezmembramintele dreptului de proprietate, drepturi reale de garanţie şi sarcini	Referinţe
NU SUNT	

Document care conține date cu caracter personal, protejat de prevederile Regulamentului (UE) nr. 679/2016 și Legii 190/2018

Anexa Nr. 1 La Partea I

Teren

Nr cadastral	Suprafaţa (mp)*	Observaţii / Referinţe
	6.600	

* Suprafaţa este determinată in planul de proiecţie Stereo 70.

DETALII LINIARE IMOBIL

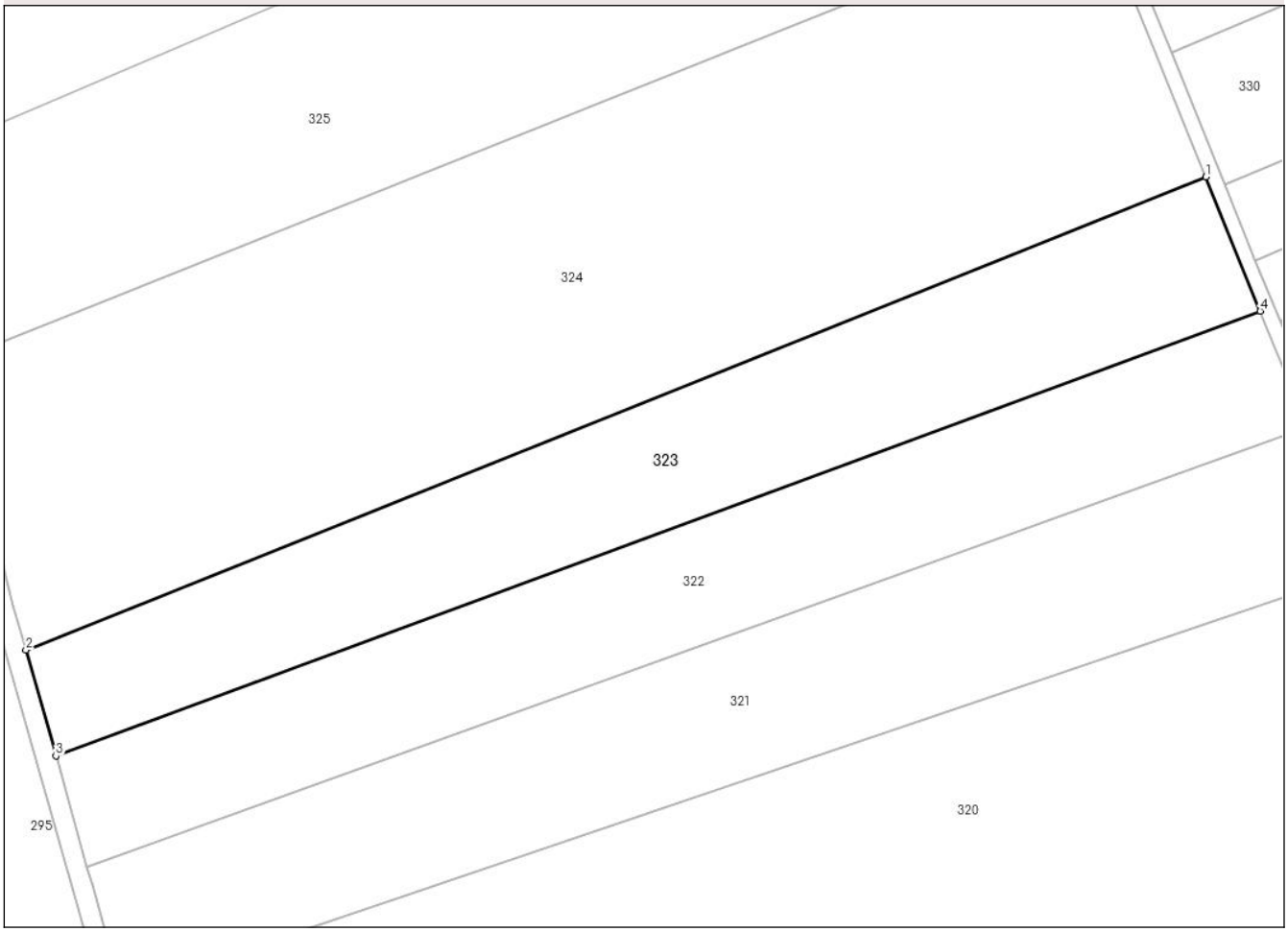

Date referitoare la teren

Crt	Categorie folosință	Intra vilan	Suprafaţa (mp)	Tarla	Parcelă	Nr. topo	Observaţii / Referinţe
1	arabil	NU	6.600	60	762/44	-	

Lungime Segmente
1) Valorile lungimilor segmentelor sunt obţinute din proiecţie în plan.

Punct început	X / Y	Punct sfârşit	X / Y	Lungime segment (** (m)
1	641.231,244 706.475,726	2	640.993,153 706.380,369	256.477
2	640.993,153 706.380,369	3	640.999,191 706.359,067	22.141
3	640.999,191 706.359,067	4	641.242,192 706.448,683	258.999
4	641.242,192 706.448,683	1	641.231,244 706.475,726	29.175

**** Lungimile segmentelor sunt determinate în planul de proiecţie Stereo 70 şi sunt rotunjite la 1 milimetru.**

Document care conține date cu caracter personal, protejat de prevederile Regulamentului (UE) nr. 679/2016 și Legii 190/2018

***** Distanţa dintre puncte este formată din segmente cumulate ce sunt mai mici decât valoarea 1 milimetru.**

DATE DESPRE IMOBILUL NR. 324

Oficiul de Cadastru şi Publicitate Imobiliară BOTOSANI
Biroul de Cadastru şi Publicitate Imobiliară Botosani

A. Partea I. Descrierea imobilului

TEREN Extravilan

Adresa: Jud. Botosani

Nr. Crt	Nr cadastral Nr. topografic	Suprafaţa* (mp)	Observaţii / Referinţe
A1		15.000	Sector cadastral:3 Teren neimprejmuit;

B. Partea II. Proprietari şi acte

Inscrieri privitoare la dreptul de proprietate şi alte drepturi reale		Referinţe
/		
Act Administrativ nr. 53631, din 15/03/1995 emis de CJSDPT BOTOSANI (Titlu proprietate);		
B1	Intabulare, drept de PROPRIETATE, dobandit prin Reconstituire, cota actuala 1/1, cota initiala 1/1	A1
	1) **DARABAN LUCIA**, Lipsa C.N.P. 2) **BOBIŞTEANU DAN**, Lipsa C.N.P. 3) **BOBIŞTEANU GHEORGHE**, Lipsa C.N.P. 4) **BAGHIU ELENA**, Lipsa C.N.P. 5) **BOBIŞTEANU DUMITRU**, Lipsa C.N.P.	

C. Partea III. SARCINI .

Inscrieri privind dezmembramintele dreptului de proprietate, drepturi reale de garanţie şi sarcini	Referinţe
NU SUNT	

Document care conține date cu caracter personal, protejat de prevederile Regulamentului (UE) nr. 679/2016 și Legii 190/2018

Anexa Nr. 1 La Partea I

Teren

Nr cadastral	Suprafaţa (mp)*	Observaţii / Referinţe
	15.000	

* Suprafaţa este determinată in planul de proiecţie Stereo 70.

DETALII LINIARE IMOBIL

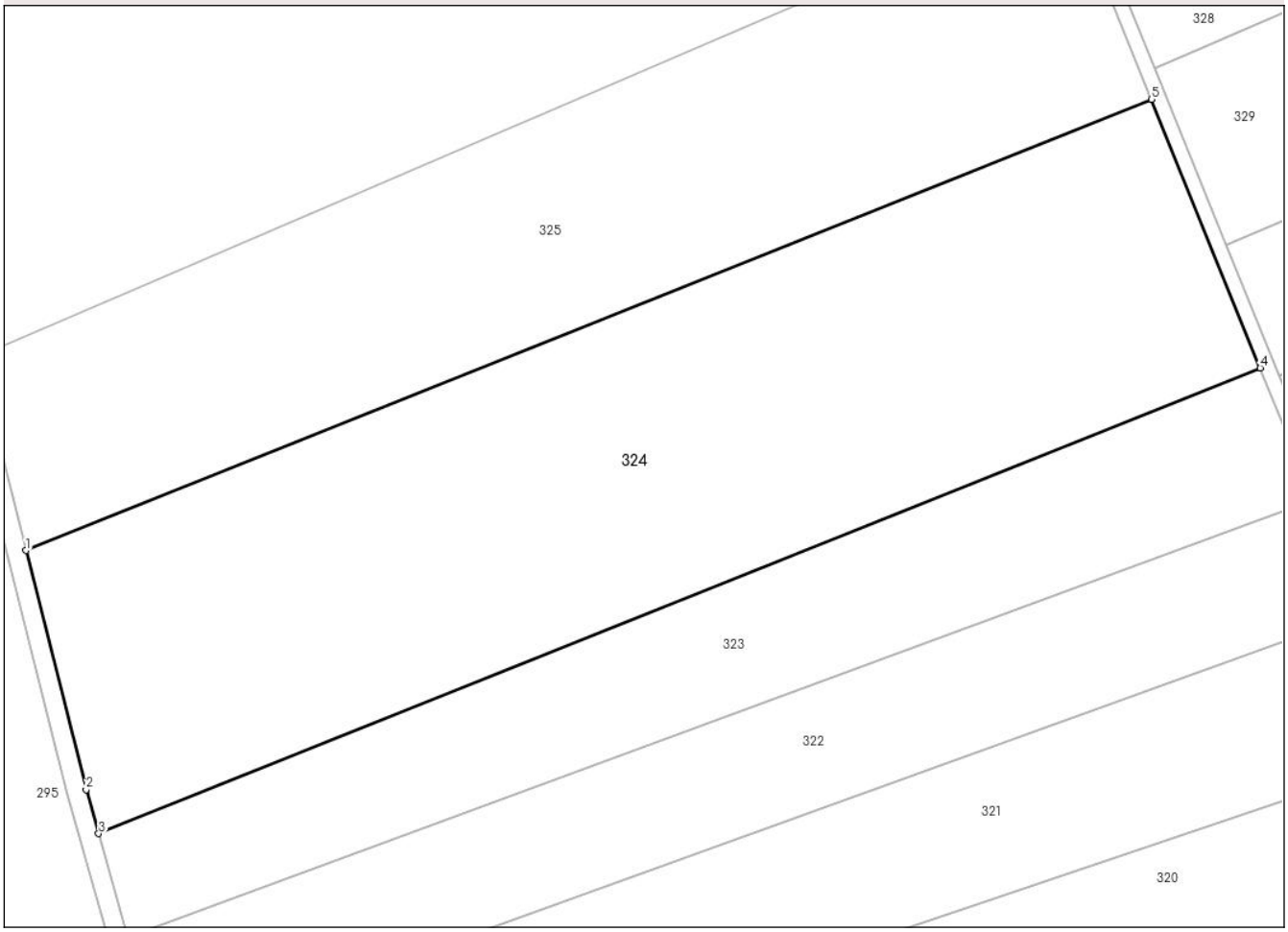

Date referitoare la teren

Crt	Categorie folosință	Intra vilan	Suprafaţa (mp)	Tarla	Parcelă	Nr. topo	Observaţii / Referinţe
1	arabil	NU	15.000	60	762/1	-	

Lungime Segmente
1) Valorile lungimilor segmentelor sunt obţinute din proiecţie în plan.

Punct început	X / Y	Punct sfârşit	X / Y	Lungime segment (** (m)
1	640.978,233 706.438,354	2	640.990,592 706.389,405	50.485
2	640.990,592 706.389,405	3	640.993,153 706.380,369	9.392
3	640.993,153 706.380,369	4	641.231,244 706.475,726	256.477
4	641.231,244 706.475,726	5	641.208,965 706.530,764	59.376
5	641.208,965 706.530,764	1	640.978,233 706.438,354	248.55

Document care conține date cu caracter personal, protejat de prevederile Regulamentului (UE) nr. 679/2016 și Legii 190/2018

** Lungimile segmentelor sunt determinate în planul de proiecţie Stereo 70 şi sunt rotunjite la 1 milimetru.
*** Distanţa dintre puncte este formată din segmente cumulate ce sunt mai mici decât valoarea 1 milimetru.

Document care conține date cu caracter personal, protejat de prevederile Regulamentului (UE) nr. 679/2016 și Legii 190/2018

DATE DESPRE IMOBILUL NR. 325

Oficiul de Cadastru şi Publicitate Imobiliară BOTOSANI
Biroul de Cadastru şi Publicitate Imobiliară Botosani

A. Partea I. Descrierea imobilului

TEREN Extravilan

Adresa: Jud. Botosani

Nr. Crt	Nr cadastral Nr. topografic	Suprafaţa* (mp)	Observaţii / Referinţe
A1		10.704	Sector cadastral:3 Teren neimprejmuit;

B. Partea II. Proprietari şi acte

Inscrieri privitoare la dreptul de proprietate şi alte drepturi reale		Referinţe
/		
Act Administrativ nr. 53690, din 12/06/1995 emis de CJSDPT BOTOSANI (Titlu proprietate);		
B1	Intabulare, drept de PROPRIETATE, dobandit prin Reconstituire, cota actuala 1/1, cota initiala 1/1	A1
	1) **PRESCORNIŢĂ LEONIŢA**, Lipsa C.N.P.	

C. Partea III. SARCINI .

Inscrieri privind dezmembramintele dreptului de proprietate, drepturi reale de garanţie şi sarcini	Referinţe
NU SUNT	

Document care conține date cu caracter personal, protejat de prevederile Regulamentului (UE) nr. 679/2016 și Legii 190/2018

Anexa Nr. 1 La Partea I

Teren

Nr cadastral	Suprafaţa (mp)*	Observaţii / Referinţe
	10.704	

* Suprafaţa este determinată in planul de proiecţie Stereo 70.

DETALII LINIARE IMOBIL

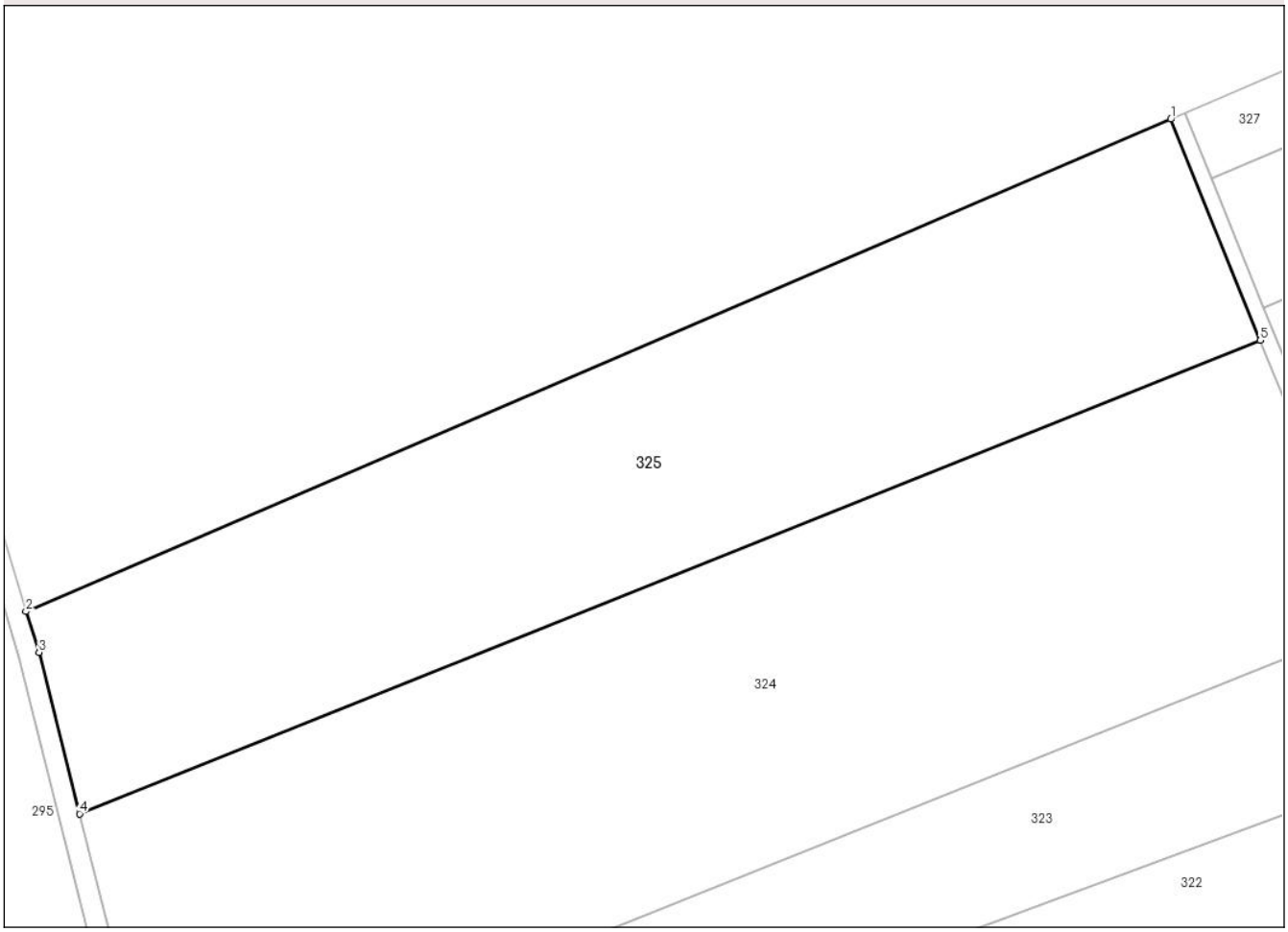

Date referitoare la teren

Crt	Categorie folosință	Intra vilan	Suprafaţa (mp)	Tarla	Parcelă	Nr. topo	Observaţii / Referinţe
1	arabil	NU	10.704	60	762/30	-	

Lungime Segmente
1) Valorile lungimilor segmentelor sunt obţinute din proiecţie în plan.

Punct început	X / Y	Punct sfârşit	X / Y	Lungime segment (** (m)
1	641.191,481 706.573,954	2	640.967,733 706.477,838	243.519
2	640.967,733 706.477,838	3	640.970,282 706.469,848	8.387
3	640.970,282 706.469,848	4	640.978,233 706.438,354	32.482
4	640.978,233 706.438,354	5	641.208,965 706.530,764	248.55
5	641.208,965 706.530,764	1	641.191,481 706.573,954	46.595

Document care conține date cu caracter personal, protejat de prevederile Regulamentului (UE) nr. 679/2016 și Legii 190/2018

** Lungimile segmentelor sunt determinate în planul de proiecţie Stereo 70 şi sunt rotunjite la 1 milimetru.
*** Distanţa dintre puncte este formată din segmente cumulate ce sunt mai mici decât valoarea 1 milimetru.

Document care conține date cu caracter personal, protejat de prevederile Regulamentului (UE) nr. 679/2016 și Legii 190/2018

DATE DESPRE IMOBILUL NR. 326

Oficiul de Cadastru şi Publicitate Imobiliară BOTOSANI
Biroul de Cadastru şi Publicitate Imobiliară Botosani

A. Partea I. Descrierea imobilului

TEREN Extravilan

Adresa: Jud. Botosani

Nr. Crt	Nr cadastral Nr. topografic	Suprafaţa* (mp)	Observaţii / Referinţe
A1		2.311	Sector cadastral:3 Teren neimprejmuit;

B. Partea II. Proprietari şi acte

Inscrieri privitoare la dreptul de proprietate şi alte drepturi reale		Referinţe
/		
Act Normativ nr. 7, din 13/03/1996 emis de Parlamentul Romaniei (Lege);		
B1	Inscrierea provizorie, drept de PROPRIETATE, dobandit prin Lege, cota actuala 1/1, cota initiala 1/1	A1
	1) **COMUNA DÂNGENI**, CIF:3373535	

C. Partea III. SARCINI .

Inscrieri privind dezmembramintele dreptului de proprietate, drepturi reale de garanţie şi sarcini	Referinţe
NU SUNT	

Anexa Nr. 1 La Partea I

Teren

Nr cadastral	Suprafaţa (mp)*	Observaţii / Referinţe
	2.311	

* Suprafaţa este determinată in planul de proiecţie Stereo 70.

DETALII LINIARE IMOBIL

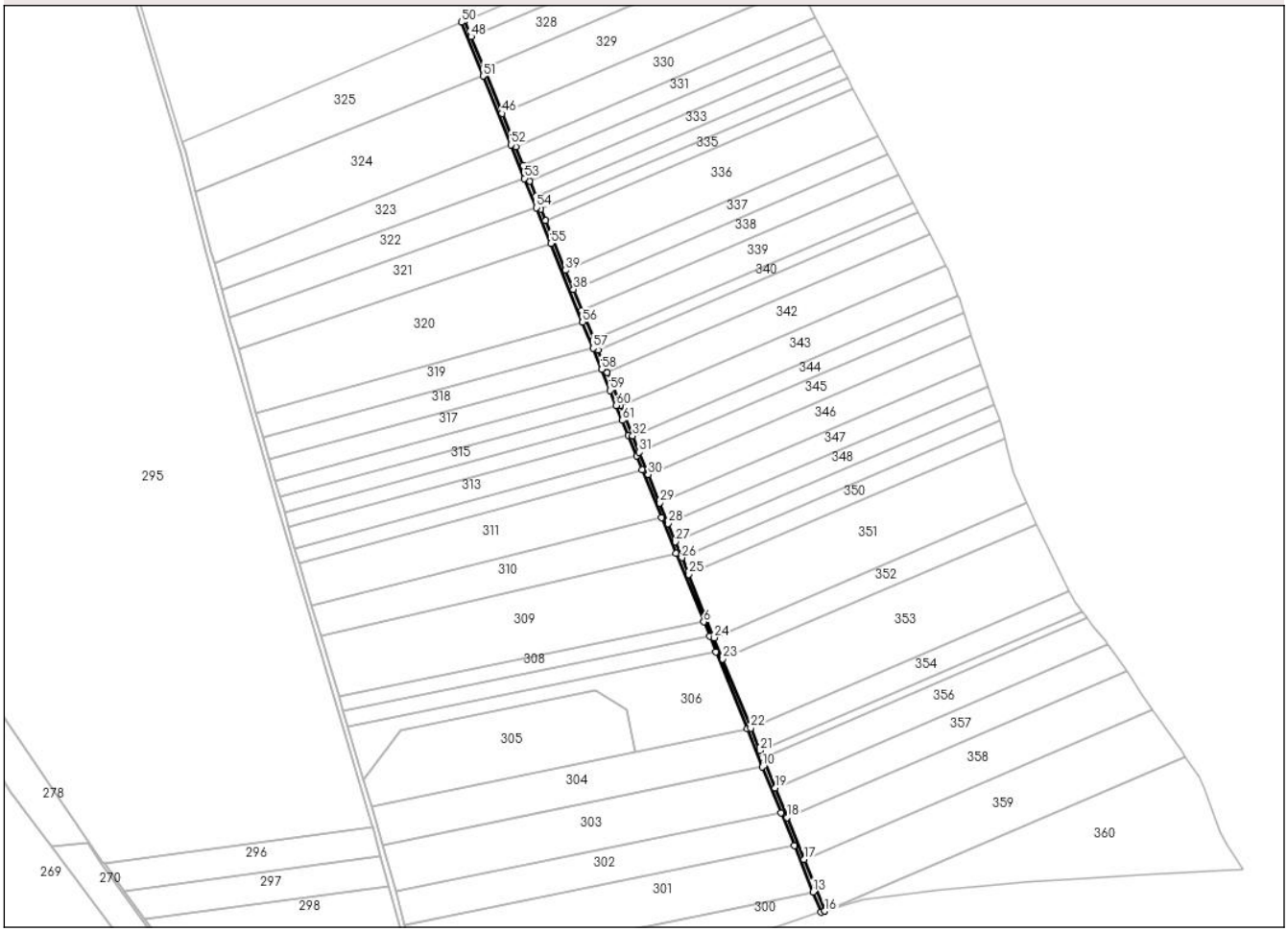

Date referitoare la teren

Crt	Categorie folosință	Intra vilan	Suprafaţa (mp)	Tarla	Parcelă	Nr. topo	Observaţii / Referinţe
1	drum	NU	2.311	-	764/1	-	

Lungime Segmente

1) Valorile lungimilor segmentelor sunt obţinute din proiecţie în plan.

Punct început	X / Y	Punct sfârşit	X / Y	Lungime segment
1	641.325,53 706.242,809	2	641.332,204 706.226,323	17.786
4	641.352,266 706.176,764	5	641.363,81 706.148,246	30.766
7	641.390,707 706.081,801	8	641.395,783 706.069,263	13.527
10	641.433,169 705.976,908	11	641.447,99 705.940,295	39.499
13	641.473,728 705.876,714	14	641.480,32 705.860,429	17.569
16	641.483,227 705.861,291	17	641.466,423 705.902,753	44.738

Punct început	X / Y	Punct sfârşit	X / Y	Lungime segment
2	641.332,204 706.226,323	3	641.336,777 706.215,026	12.187
5	641.363,81 706.148,246	6	641.386,12 706.093,132	59.458
8	641.395,783 706.069,263	9	641.420,839 706.007,367	66.775
11	641.447,99 705.940,295	12	641.458,664 705.913,927	28.447
14	641.480,32 705.860,429	15	641.483,209 705.861,286	3.013
17	641.466,423 705.902,753	18	641.452,811 705.936,38	36.278

Punct început	X / Y	Punct sfârşit	X / Y	Lungime segment
3	641.336,777 706.215,026	4	641.352,266 706.176,764	41.278
6	641.386,12 706.093,132	7	641.390,707 706.081,801	12.224
9	641.420,839 706.007,367	10	641.433,169 705.976,908	32.86
12	641.458,664 705.913,927	13	641.473,728 705.876,714	40.146
15	641.483,209 705.861,286	16	641.483,227 705.861,291	0.019
18	641.452,811 705.936,38	19	641.443,244 705.960,014	25.497

Document care conține date cu caracter personal, protejat de prevederile Regulamentului (UE) nr. 679/2016 și Legii 190/2018

Punct început	X / Y	Punct sfârşit	X / Y	Lungime segment
19	641.443,244 705.960,014	20	641.433,439 705.984,236	26.131
22	641.423,801 706.008,044	23	641.401,356 706.063,49	59.817
25	641.373,907 706.131,297	26	641.368,487 706.144,688	14.446
28	641.357,437 706.171,985	29	641.350,751 706.188,56	17.873
31	641.334,269 706.229,217	32	641.328,981 706.242,279	14.092
34	641.308,365 706.293,207	35	641.301,15 706.311,031	19.229
37	641.288,254 706.342,889	38	641.281,443 706.359,714	18.151
40	641.259,171 706.414,732	41	641.255,392 706.424,069	10.073
43	641.246,233 706.446,694	44	641.241,266 706.458,964	13.237
46	641.224,331 706.500,8	47	641.209,595 706.537,202	39.272
49	641.194,238 706.575,139	50	641.191,481 706.573,954	3.001
52	641.231,244 706.475,726	53	641.242,192 706.448,683	29.175
55	641.263,312 706.396,507	56	641.288,811 706.333,517	67.955
58	641.304,156 706.295,609	59	641.310,972 706.278,774	18.162
61	641.320,7 706.254,74	1	641.325,53 706.242,809	12.872

Punct început	X / Y	Punct sfârşit	X / Y	Lungime segment
20	641.433,439 705.984,236	21	641.431,048 705.990,142	6.372
23	641.401,356 706.063,49	24	641.394,502 706.080,43	18.274
26	641.368,487 706.144,688	27	641.363,357 706.157,359	13.67
29	641.350,751 706.188,56	30	641.341,466 706.211,437	24.689
32	641.328,981 706.242,279	33	641.319,096 706.266,7	26.346
35	641.301,15 706.311,031	36	641.297,793 706.319,324	8.947
38	641.281,443 706.359,714	39	641.275,25 706.375,014	16.506
41	641.255,392 706.424,069	42	641.251,316 706.434,137	10.862
44	641.241,266 706.458,964	45	641.235,129 706.474,125	16.356
47	641.209,595 706.537,202	48	641.199,394 706.562,4	27.185
50	641.191,481 706.573,954	51	641.208,965 706.530,764	46.595
53	641.242,192 706.448,683	54	641.251,652 706.425,312	25.213
56	641.288,811 706.333,517	57	641.297,292 706.312,567	22.602
59	641.310,972 706.278,774	60	641.315,848 706.266,726	12.997

Punct început	X / Y	Punct sfârşit	X / Y	Lungime segment
21	641.431,048 705.990,142	22	641.423,801 706.008,044	19.313
24	641.394,502 706.080,43	25	641.373,907 706.131,297	54.878
27	641.363,357 706.157,359	28	641.357,437 706.171,985	15.779
30	641.341,466 706.211,437	31	641.334,269 706.229,217	19.181
33	641.319,096 706.266,7	34	641.308,365 706.293,207	28.597
36	641.297,793 706.319,324	37	641.288,254 706.342,889	25.422
39	641.275,25 706.375,014	40	641.259,171 706.414,732	42.849
42	641.251,316 706.434,137	43	641.246,233 706.446,694	13.547
45	641.235,129 706.474,125	46	641.224,331 706.500,8	28.778
48	641.199,394 706.562,4	49	641.194,238 706.575,139	13.743
51	641.208,965 706.530,764	52	641.231,244 706.475,726	59.376
54	641.251,652 706.425,312	55	641.263,312 706.396,507	31.075
57	641.297,292 706.312,567	58	641.304,156 706.295,609	18.294
60	641.315,848 706.266,726	61	641.320,7 706.254,74	12.931

**** Lungimile segmentelor sunt determinate în planul de proiecţie Stereo 70 şi sunt rotunjite la 1 milimetru.**
***** Distanţa dintre puncte este formată din segmente cumulate ce sunt mai mici decât valoarea 1 milimetru.**

Document care conține date cu caracter personal, protejat de prevederile Regulamentului (UE) nr. 679/2016 și Legii 190/2018

DATE DESPRE IMOBILUL NR. 327

Oficiul de Cadastru şi Publicitate Imobiliară BOTOSANI
Biroul de Cadastru şi Publicitate Imobiliară Botosani

A. Partea I. Descrierea imobilului

TEREN Extravilan

Adresa: Jud. Botosani

Nr. Crt	Nr cadastral Nr. topografic	Suprafaţa* (mp)	Observaţii / Referinţe
A1		3.460	Sector cadastral:3 Teren neimprejmuit;

B. Partea II. Proprietari şi acte

Inscrieri privitoare la dreptul de proprietate şi alte drepturi reale		Referinţe
/		
Act Normativ nr. 7, din 13/03/1996 emis de Parlamentul Romaniei (Lege);		
B1	Inscrierea provizorie, drept de PROPRIETATE, dobandit prin Lege, cota actuala 1/1, cota initiala 1/1	A1
	1) **NEIDENTIFICAT NEIDENTIFICAT**, Lipsa C.N.P.	
B2	se noteaza mentiunea de proprietar neidentificat, rezerva a comisiei locale de fond funciar	A1

C. Partea III. SARCINI .

Inscrieri privind dezmembramintele dreptului de proprietate, drepturi reale de garanţie şi sarcini	Referinţe
NU SUNT	

Document care conține date cu caracter personal, protejat de prevederile Regulamentului (UE) nr. 679/2016 și Legii 190/2018

Anexa Nr. 1 La Partea I

Teren

Nr cadastral	Suprafaţa (mp)*	Observaţii / Referinţe
	3.460	

* Suprafaţa este determinată in planul de proiecţie Stereo 70.

DETALII LINIARE IMOBIL

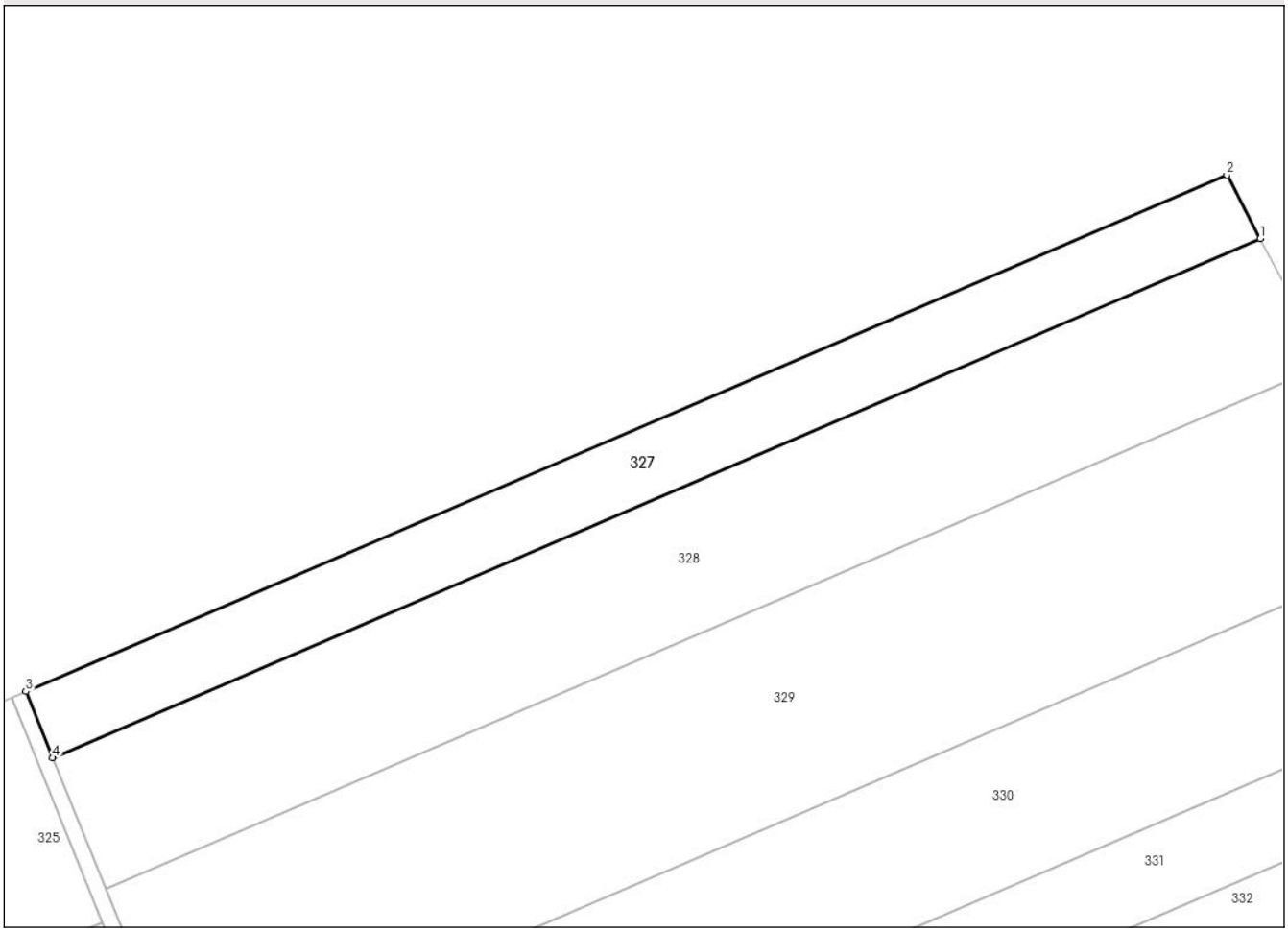

Date referitoare la teren

Crt	Categorie folosință	Intra vilan	Suprafaţa (mp)	Tarla	Parcelă	Nr. topo	Observaţii / Referinţe
1	arabil	NU	3.460	60	762	-	

Lungime Segmente
1) Valorile lungimilor segmentelor sunt obţinute din proiecţie în plan.

Punct început	X / Y	Punct sfârşit	X / Y	Lungime segment (** (m)
1	641.431,399 706.662,063	2	641.424,965 706.674,253	13.784
2	641.424,965 706.674,253	3	641.194,238 706.575,139	251.115
3	641.194,238 706.575,139	4	641.199,394 706.562,4	13.743
4	641.199,394 706.562,4	1	641.431,399 706.662,063	252.506

**** Lungimile segmentelor sunt determinate în planul de proiecţie Stereo 70 şi sunt rotunjite la 1 milimetru.**

Document care conține date cu caracter personal, protejat de prevederile Regulamentului (UE) nr. 679/2016 și Legii 190/2018

***** Distanţa dintre puncte este formată din segmente cumulate ce sunt mai mici decât valoarea 1 milimetru.**

DATE DESPRE IMOBILUL NR. 328

Oficiul de Cadastru şi Publicitate Imobiliară BOTOSANI
Biroul de Cadastru şi Publicitate Imobiliară Botosani

A. Partea I. Descrierea imobilului

TEREN Extravilan

Adresa: Jud. Botosani

Nr. Crt	Nr cadastral Nr. topografic	Suprafaţa* (mp)	Observaţii / Referinţe
A1		6.900	Sector cadastral:3 Teren neimprejmuit;

B. Partea II. Proprietari şi acte

Inscrieri privitoare la dreptul de proprietate şi alte drepturi reale		Referinţe
/		
Act Administrativ nr. 109104, din 10/07/2002 emis de CJSDPT BOTOSANI (Titlu proprietate);		
B1	Intabulare, drept de PROPRIETATE, dobandit prin Reconstituire, cota actuala 1/1, cota initiala 1/1	A1
	1) **MANOLACHE ŞTEFAN**, Lipsa C.N.P.	

C. Partea III. SARCINI .

Inscrieri privind dezmembramintele dreptului de proprietate, drepturi reale de garanţie şi sarcini	Referinţe
NU SUNT	

Anexa Nr. 1 La Partea I

Teren

Nr cadastral	Suprafaţa (mp)*	Observaţii / Referinţe
	6.900	

* Suprafaţa este determinată in planul de proiecţie Stereo 70.

DETALII LINIARE IMOBIL

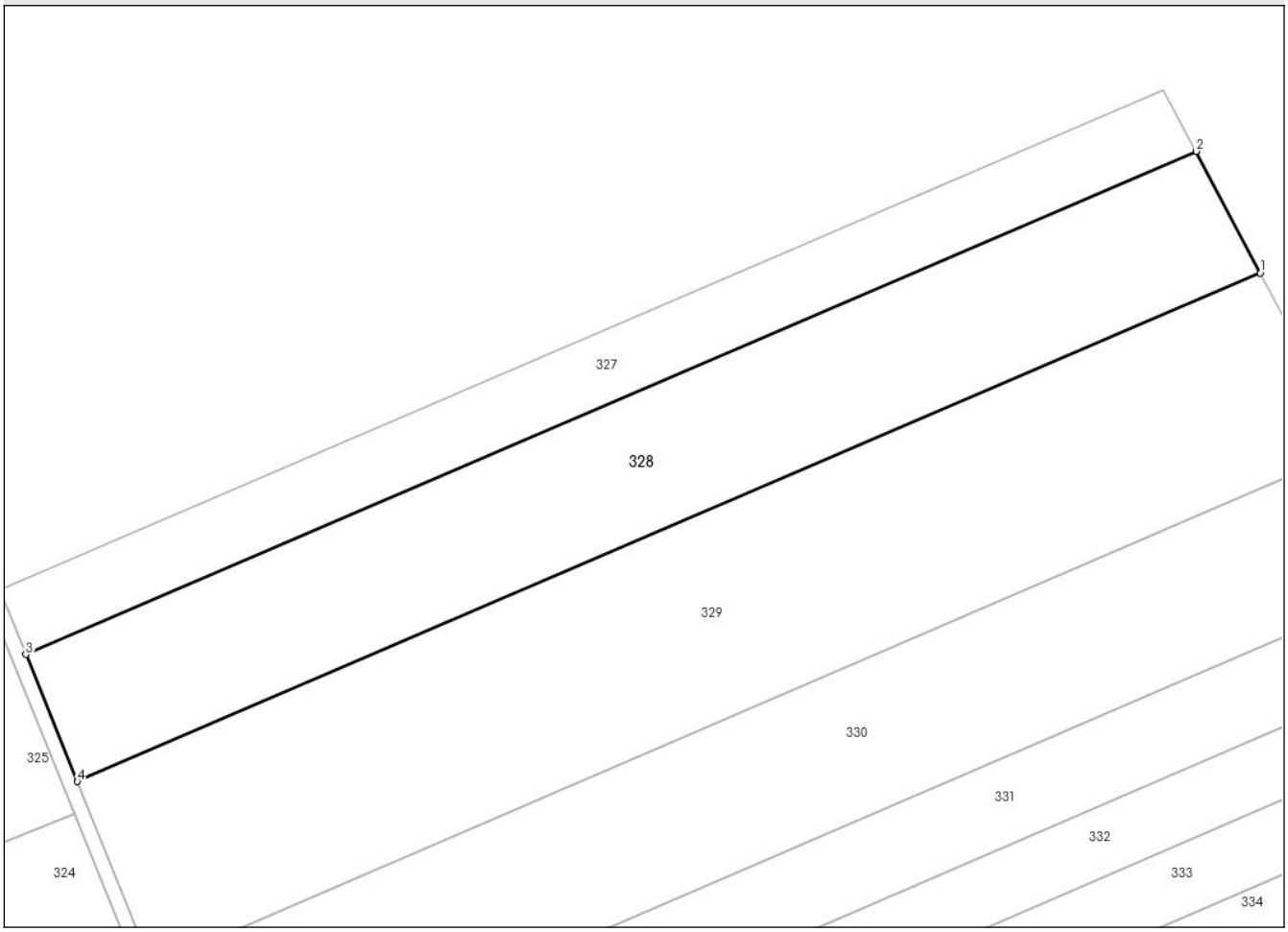

Date referitoare la teren

Crt	Categorie folosință	Intra vilan	Suprafaţa (mp)	Tarla	Parcelă	Nr. topo	Observaţii / Referinţe
1	arabil	NU	6.900	60	762/84	-	

Lungime Segmente
1) Valorile lungimilor segmentelor sunt obţinute din proiecţie în plan.

Punct început	X / Y	Punct sfârşit	X / Y	Lungime segment (** (m)
1	641.444,124 706.637,95	2	641.431,399 706.662,063	27.265
2	641.431,399 706.662,063	3	641.199,394 706.562,4	252.506
3	641.199,394 706.562,4	4	641.209,595 706.537,202	27.185
4	641.209,595 706.537,202	1	641.444,124 706.637,95	255.253

**** Lungimile segmentelor sunt determinate în planul de proiecţie Stereo 70 şi sunt rotunjite la 1 milimetru.**

Document care conține date cu caracter personal, protejat de prevederile Regulamentului (UE) nr. 679/2016 și Legii 190/2018

***** Distanţa dintre puncte este formată din segmente cumulate ce sunt mai mici decât valoarea 1 milimetru.**

DATE DESPRE IMOBILUL NR. 329

Oficiul de Cadastru şi Publicitate Imobiliară BOTOSANI
Biroul de Cadastru şi Publicitate Imobiliară Botosani

A. Partea I. Descrierea imobilului

TEREN Extravilan

Adresa: Jud. Botosani

Nr. Crt	Nr cadastral Nr. topografic	Suprafaţa* (mp)	Observaţii / Referinţe
A1		10.100	Sector cadastral:3 Teren neimprejmuit; Imobilul se gaseste conform TP in pc 762/128

B. Partea II. Proprietari şi acte

Inscrieri privitoare la dreptul de proprietate şi alte drepturi reale		Referinţe
/		
Act Administrativ nr. 53698, din 12/06/1995 emis de CJSDPT BOTOSANI (Titlu proprietate);		
B1	Intabulare, drept de PROPRIETATE, dobandit prin Reconstituire, cota actuala 1/1, cota initiala 1/1	A1
	1) **HOIDRAG JENICĂ**, Lipsa C.N.P.	

C. Partea III. SARCINI .

Inscrieri privind dezmembramintele dreptului de proprietate, drepturi reale de garanţie şi sarcini	Referinţe
NU SUNT	

Document care conține date cu caracter personal, protejat de prevederile Regulamentului (UE) nr. 679/2016 și Legii 190/2018

Anexa Nr. 1 La Partea I

Teren

Nr cadastral	Suprafaţa (mp)*	Observaţii / Referinţe
	10.100	Imobilul se gaseste conform TP in pc 762/128

* Suprafaţa este determinată in planul de proiecţie Stereo 70.

DETALII LINIARE IMOBIL

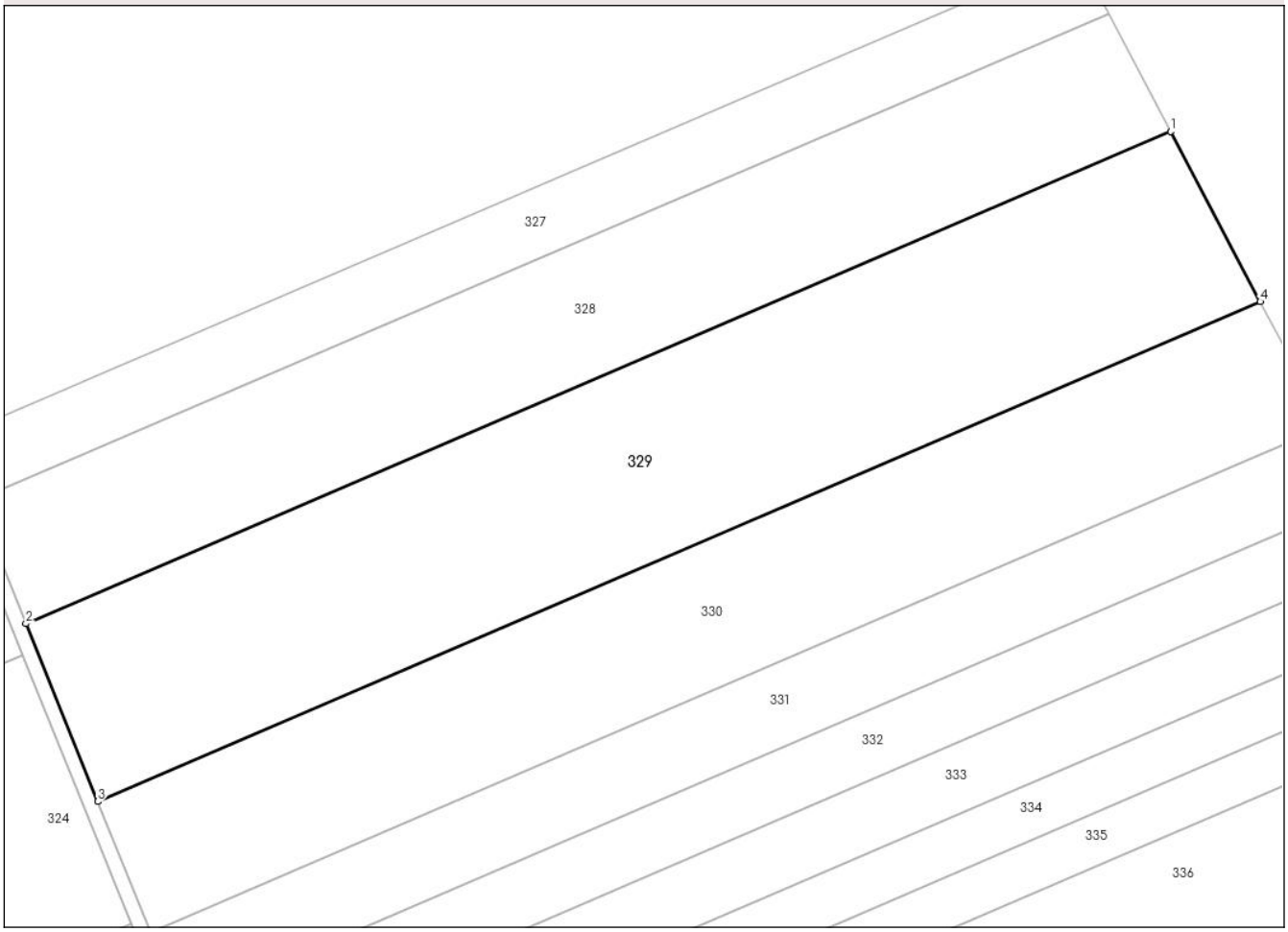

Date referitoare la teren

Crt	Categorie folosință	Intra vilan	Suprafaţa (mp)	Tarla	Parcelă	Nr. topo	Observaţii / Referinţe
1	arabil	NU	9.700	60	762/128	-	
2	faneata	NU	400	60	757	-	

Lungime Segmente
1) Valorile lungimilor segmentelor sunt obţinute din proiecţie în plan.

Punct început	X / Y	Punct sfârşit	X / Y	Lungime segment (** (m)
1	641.444,124 706.637,95	2	641.209,595 706.537,202	255.253
2	641.209,595 706.537,202	3	641.224,331 706.500,8	39.272
3	641.224,331 706.500,8	4	641.462,508 706.603,115	259.223
4	641.462,508 706.603,115	1	641.444,124 706.637,95	39.388

Document care conține date cu caracter personal, protejat de prevederile Regulamentului (UE) nr. 679/2016 și Legii 190/2018

** Lungimile segmentelor sunt determinate în planul de proiecţie Stereo 70 şi sunt rotunjite la 1 milimetru.
*** Distanţa dintre puncte este formată din segmente cumulate ce sunt mai mici decât valoarea 1 milimetru.

Document care conține date cu caracter personal, protejat de prevederile Regulamentului (UE) nr. 679/2016 și Legii 190/2018

DATE DESPRE IMOBILUL NR. 330

Oficiul de Cadastru şi Publicitate Imobiliară BOTOSANI
Biroul de Cadastru şi Publicitate Imobiliară Botosani

A. Partea I. Descrierea imobilului

TEREN Extravilan

Adresa: Jud. Botosani

Nr. Crt	Nr cadastral Nr. topografic	Suprafaţa* (mp)	Observaţii / Referinţe
A1		7.500	Sector cadastral:3 Teren neimprejmuit; Imobilul se gaseste conform TP in pc 762/112

B. Partea II. Proprietari şi acte

Inscrieri privitoare la dreptul de proprietate şi alte drepturi reale		Referinţe
/		
Act Administrativ nr. 111849, din 30/12/2002 emis de CJSDPT BOTOSANI (Titlu proprietate);		
B1	Intabulare, drept de PROPRIETATE, dobandit prin Reconstituire, cota actuala 1/1, cota initiala 1/1	A1
	1) **FALCICA ELENA**, Lipsa C.N.P.	

C. Partea III. SARCINI .

Inscrieri privind dezmembramintele dreptului de proprietate, drepturi reale de garanţie şi sarcini	Referinţe
NU SUNT	

Document care conține date cu caracter personal, protejat de prevederile Regulamentului (UE) nr. 679/2016 și Legii 190/2018

Anexa Nr. 1 La Partea I

Teren

Nr cadastral	Suprafaţa (mp)*	Observaţii / Referinţe
	7.500	Imobilul se gaseste conform TP in pc 762/112

* Suprafaţa este determinată in planul de proiecţie Stereo 70.

DETALII LINIARE IMOBIL

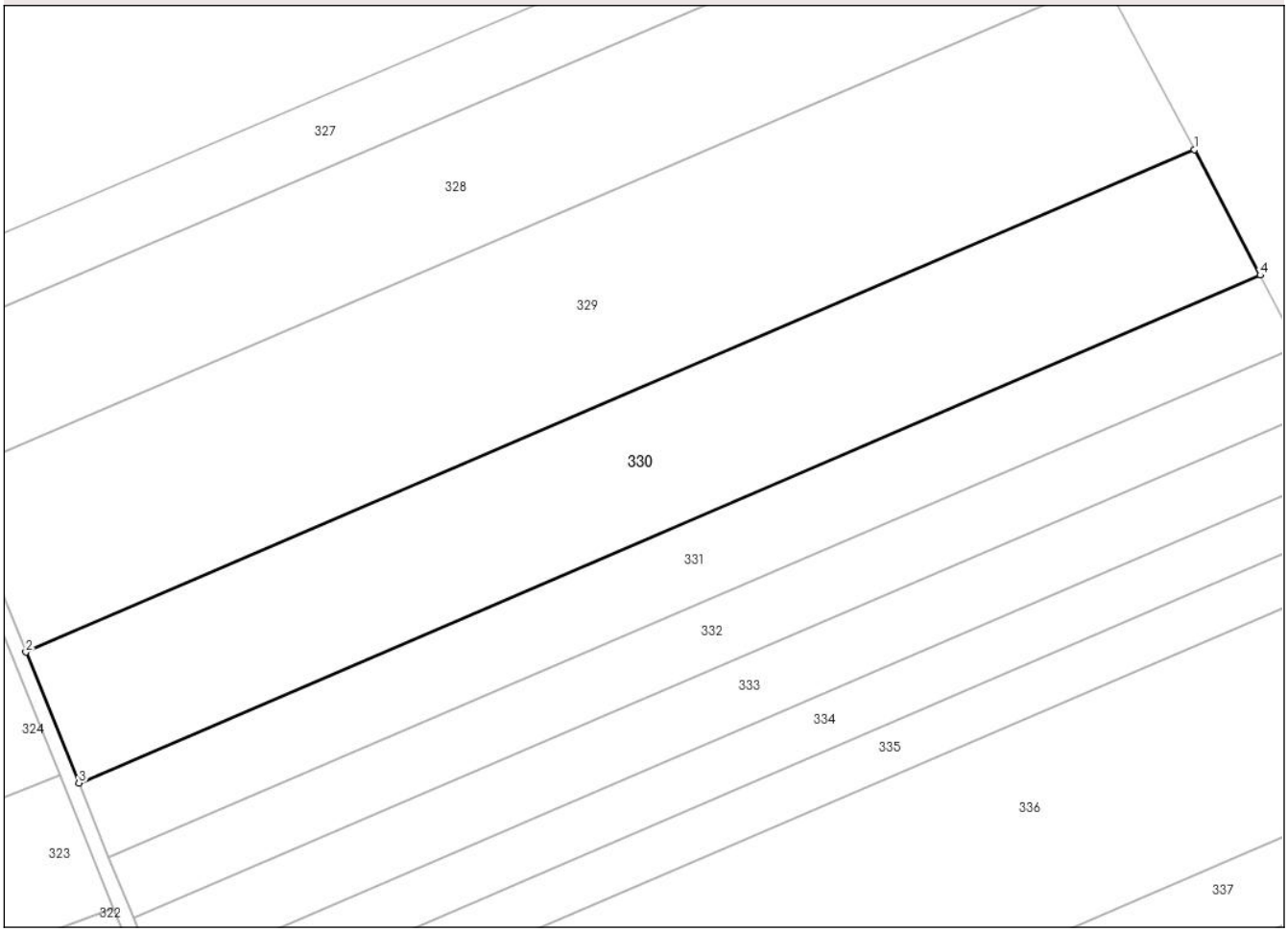

Date referitoare la teren

Crt	Categorie folosință	Intra vilan	Suprafaţa (mp)	Tarla	Parcelă	Nr. topo	Observaţii / Referinţe
1	arabil	NU	7.000	60	762/112	-	
2	faneata	NU	500	60	757	-	

Lungime Segmente
1) Valorile lungimilor segmentelor sunt obţinute din proiecţie în plan.

Punct început	X / Y	Punct sfârşit	X / Y	Lungime segment (** (m)
1	641.462,508 706.603,115	2	641.224,331 706.500,8	259.223
2	641.224,331 706.500,8	3	641.235,129 706.474,125	28.778
3	641.235,129 706.474,125	4	641.475,98 706.577,589	262.134
4	641.475,98 706.577,589	1	641.462,508 706.603,115	28.863

Document care conține date cu caracter personal, protejat de prevederile Regulamentului (UE) nr. 679/2016 și Legii 190/2018

** Lungimile segmentelor sunt determinate în planul de proiecţie Stereo 70 şi sunt rotunjite la 1 milimetru.
*** Distanţa dintre puncte este formată din segmente cumulate ce sunt mai mici decât valoarea 1 milimetru.

Document care conține date cu caracter personal, protejat de prevederile Regulamentului (UE) nr. 679/2016 și Legii 190/2018

DATE DESPRE IMOBILUL NR. 331

Oficiul de Cadastru şi Publicitate Imobiliară BOTOSANI
Biroul de Cadastru şi Publicitate Imobiliară Botosani

A. Partea I. Descrierea imobilului

Nr. CF vechi:51074
Nr. cadastral vechi:51074

TEREN Extravilan

Adresa: Jud. Botosani

Nr. Crt	Nr cadastral Nr. topografic	Suprafaţa* (mp)	Observaţii / Referinţe
A1	51074	4.300	Sector cadastral:3 Teren neimprejmuit; Imobilul se gaseste conform actului notarial in pc 762/27

B. Partea II. Proprietari şi acte

Inscrieri privitoare la dreptul de proprietate şi alte drepturi reale		Referinţe
52218 / 21/07/2015		
Act Notarial nr. 2095, din 21/07/2015 emis de SPN AGACHI CORNELIA-AGACHI STELIAN;		
B4	Intabulare, drept de PROPRIETATE, dobandit prin Conventie, cota actuala 1/1, cota initiala 1/1	A1
	1) **DĂNILĂ NECULAI**, căsătorit cu 2) **DĂNILĂ SILVIA**, bun comun	

C. Partea III. SARCINI .

Inscrieri privind dezmembramintele dreptului de proprietate, drepturi reale de garanţie şi sarcini	Referinţe
NU SUNT	

Document care conține date cu caracter personal, protejat de prevederile Regulamentului (UE) nr. 679/2016 și Legii 190/2018

Anexa Nr. 1 La Partea I

Teren

Nr cadastral	Suprafaţa (mp)*	Observaţii / Referinţe
51074	4.300	Imobilul se gaseste conform actului notarial in pc 762/27

* Suprafaţa este determinată in planul de proiecţie Stereo 70.

DETALII LINIARE IMOBIL

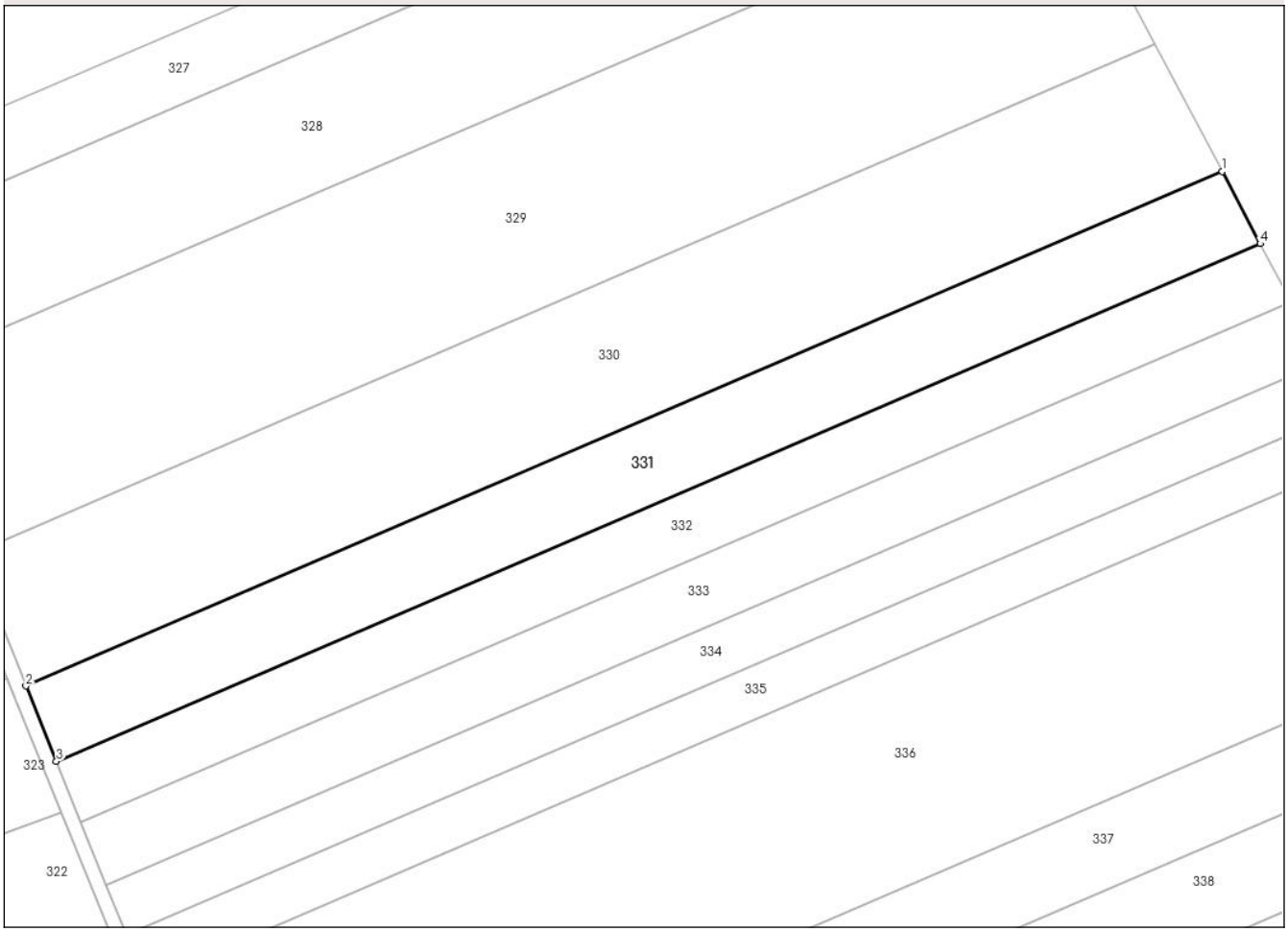

Date referitoare la teren

Crt	Categorie folosință	Intra vilan	Suprafaţa (mp)	Tarla	Parcelă	Nr. topo	Observaţii / Referinţe
1	arabil	NU	4.000	60	762/27	-	
2	faneata	NU	300	60	757	-	

Lungime Segmente
1) Valorile lungimilor segmentelor sunt obţinute din proiecţie în plan.

Punct început	X / Y	Punct sfârşit	X / Y	Lungime segment (** (m)
1	641.475,98 706.577,589	2	641.235,129 706.474,125	262.134
2	641.235,129 706.474,125	3	641.241,266 706.458,964	16.356
3	641.241,266 706.458,964	4	641.483,636 706.563,08	263.787
4	641.483,636 706.563,08	1	641.475,98 706.577,589	16.405

Document care conține date cu caracter personal, protejat de prevederile Regulamentului (UE) nr. 679/2016 și Legii 190/2018

** Lungimile segmentelor sunt determinate în planul de proiecţie Stereo 70 şi sunt rotunjite la 1 milimetru.
*** Distanţa dintre puncte este formată din segmente cumulate ce sunt mai mici decât valoarea 1 milimetru.

Document care conține date cu caracter personal, protejat de prevederile Regulamentului (UE) nr. 679/2016 și Legii 190/2018

DATE DESPRE IMOBILUL NR. 332

Oficiul de Cadastru şi Publicitate Imobiliară BOTOSANI
Biroul de Cadastru şi Publicitate Imobiliară Botosani

A. Partea I. Descrierea imobilului

TEREN Extravilan

Adresa: Jud. Botosani

Nr. Crt	Nr cadastral Nr. topografic	Suprafaţa* (mp)	Observaţii / Referinţe
A1		3.500	Sector cadastral:3 Teren neimprejmuit; Imobilul se gaseste conform TP in pc 762/68

B. Partea II. Proprietari şi acte

Inscrieri privitoare la dreptul de proprietate şi alte drepturi reale		Referinţe
/		
Act Administrativ nr. 108152, din 29/09/2002 emis de CJSDPT BOTOSANI (Titlu proprietate);		
B1	Intabulare, drept de PROPRIETATE, dobandit prin Reconstituire, cota actuala 1/1, cota initiala 1/1	A1
	1) **CHIRILA SAVETA**, Lipsa C.N.P.	

C. Partea III. SARCINI .

Inscrieri privind dezmembramintele dreptului de proprietate, drepturi reale de garanţie şi sarcini	Referinţe
NU SUNT	

Document care conține date cu caracter personal, protejat de prevederile Regulamentului (UE) nr. 679/2016 și Legii 190/2018

Anexa Nr. 1 La Partea I

Teren

Nr cadastral	Suprafaţa (mp)*	Observaţii / Referinţe
	3.500	Imobilul se gaseste conform TP in pc 762/68

* Suprafaţa este determinată in planul de proiecţie Stereo 70.

DETALII LINIARE IMOBIL

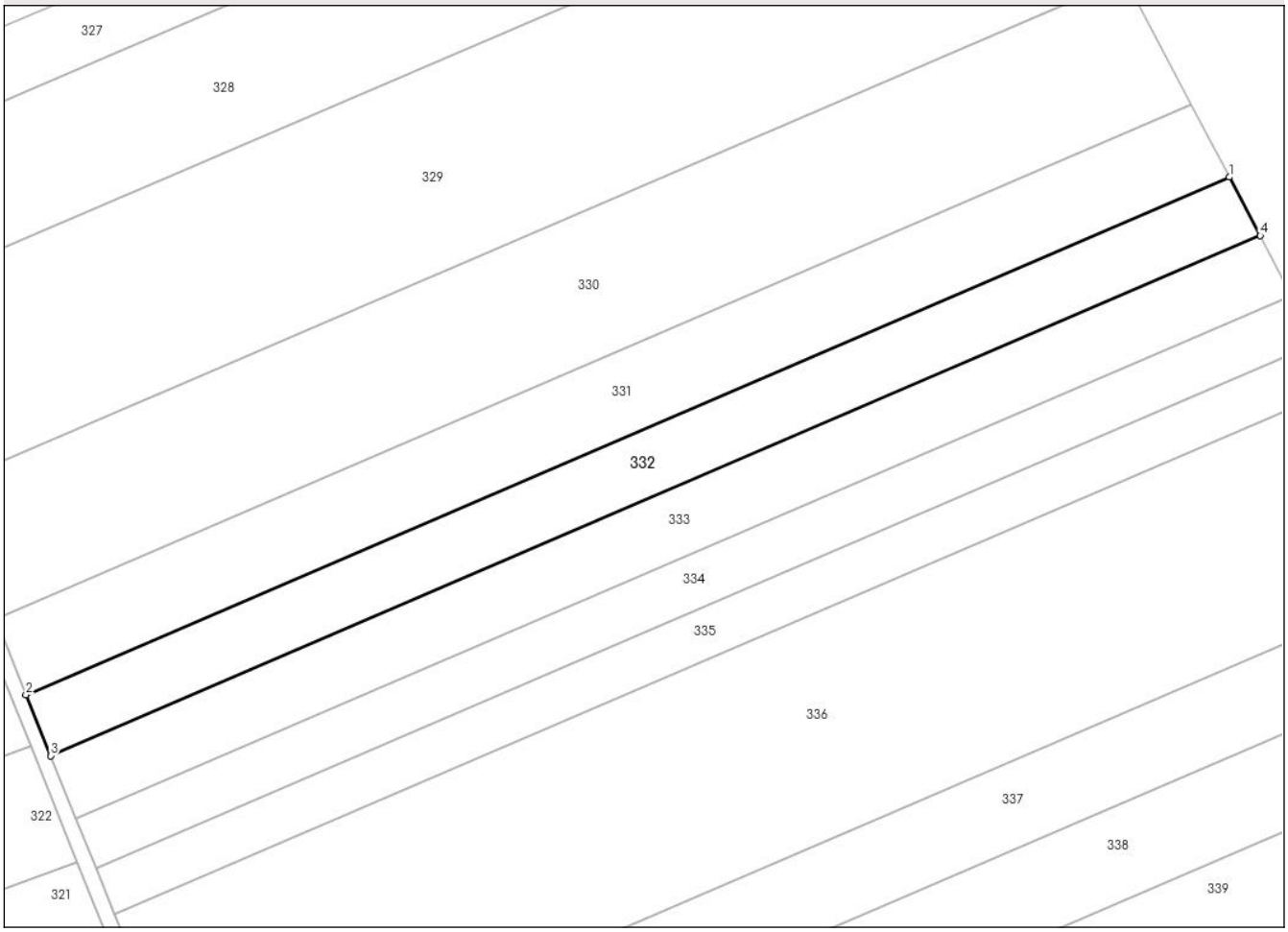

Date referitoare la teren

Crt	Categorie folosință	Intra vilan	Suprafaţa (mp)	Tarla	Parcelă	Nr. topo	Observaţii / Referinţe
1	arabil	NU	3.300	60	762/68	-	
2	faneata	NU	200	60	757	-	

Lungime Segmente
1) Valorile lungimilor segmentelor sunt obţinute din proiecţie în plan.

Punct început	X / Y	Punct sfârşit	X / Y	Lungime segment (** (m)
1	641.483,636 706.563,08	2	641.241,266 706.458,964	263.787
2	641.241,266 706.458,964	3	641.246,233 706.446,694	13.237
3	641.246,233 706.446,694	4	641.489,833 706.551,338	265.125
4	641.489,833 706.551,338	1	641.483,636 706.563,08	13.277

Document care conține date cu caracter personal, protejat de prevederile Regulamentului (UE) nr. 679/2016 și Legii 190/2018

** Lungimile segmentelor sunt determinate în planul de proiecţie Stereo 70 şi sunt rotunjite la 1 milimetru.
*** Distanţa dintre puncte este formată din segmente cumulate ce sunt mai mici decât valoarea 1 milimetru.

Document care conține date cu caracter personal, protejat de prevederile Regulamentului (UE) nr. 679/2016 și Legii 190/2018

DATE DESPRE IMOBILUL NR. 333

Oficiul de Cadastru şi Publicitate Imobiliară BOTOSANI
Biroul de Cadastru şi Publicitate Imobiliară Botosani

A. Partea I. Descrierea imobilului

TEREN Extravilan

Adresa: Jud. Botosani

Nr. Crt	Nr cadastral Nr. topografic	Suprafaţa* (mp)	Observaţii / Referinţe
A1		3.600	Sector cadastral:3 Teren neimprejmuit; Imobilul se gaseste conform TP in pc 762/19

B. Partea II. Proprietari şi acte

Inscrieri privitoare la dreptul de proprietate şi alte drepturi reale		Referinţe
/		
Act Administrativ nr. 46100, din 24/01/1995 emis de CJSDPT BOTOSANI (Titlu proprietate);		
B1	Intabulare, drept de PROPRIETATE, dobandit prin Reconstituire, cota actuala 1/1, cota initiala 1/1	A1
	1) **GOLEA SILVIA**, Lipsa C.N.P. 2) **CHIRILĂ SAVETA**, Lipsa C.N.P. 3) **ILAŞ GHEORGHE**, Lipsa C.N.P.	

C. Partea III. SARCINI .

Inscrieri privind dezmembramintele dreptului de proprietate, drepturi reale de garanţie şi sarcini	Referinţe
NU SUNT	

Document care conține date cu caracter personal, protejat de prevederile Regulamentului (UE) nr. 679/2016 și Legii 190/2018

Anexa Nr. 1 La Partea I

Teren

Nr cadastral	Suprafaţa (mp)*	Observaţii / Referinţe
	3.600	Imobilul se gaseste conform TP in pc 762/19

* Suprafaţa este determinată in planul de proiecţie Stereo 70.

DETALII LINIARE IMOBIL

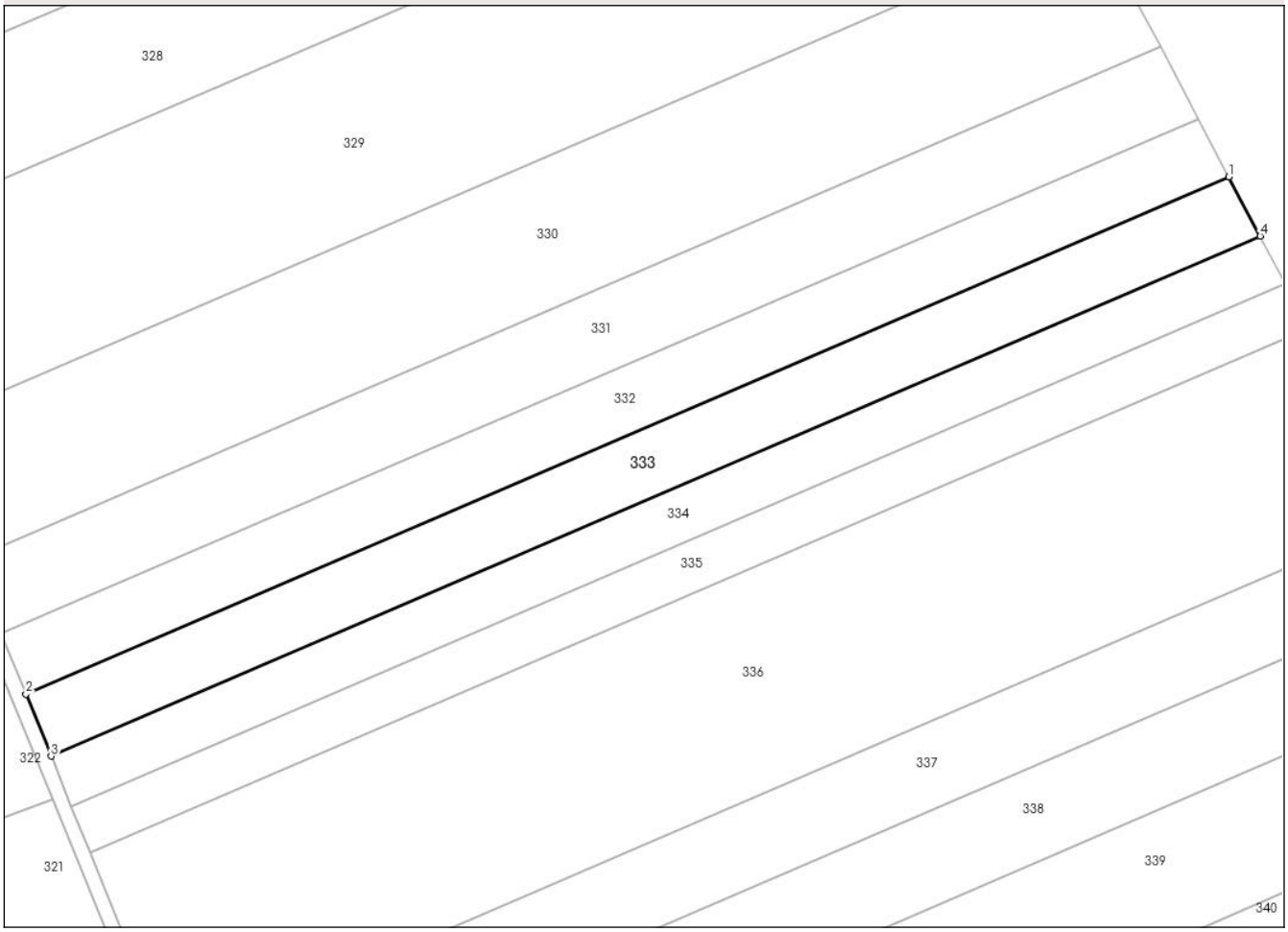

Date referitoare la teren

Crt	Categorie folosință	Intra vilan	Suprafaţa (mp)	Tarla	Parcelă	Nr. topo	Observaţii / Referinţe
1	arabil	NU	3.400	60	762/19	-	
2	faneata	NU	200	60	757	-	

Lungime Segmente
1) Valorile lungimilor segmentelor sunt obţinute din proiecţie în plan.

Punct început	X / Y	Punct sfârşit	X / Y	Lungime segment (** (m)
1	641.489,833 706.551,338	2	641.246,233 706.446,694	265.125
2	641.246,233 706.446,694	3	641.251,316 706.434,137	13.547
3	641.251,316 706.434,137	4	641.496,174 706.539,322	266.495
4	641.496,174 706.539,322	1	641.489,833 706.551,338	13.586

Document care conține date cu caracter personal, protejat de prevederile Regulamentului (UE) nr. 679/2016 și Legii 190/2018

** Lungimile segmentelor sunt determinate în planul de proiecţie Stereo 70 şi sunt rotunjite la 1 milimetru.
*** Distanţa dintre puncte este formată din segmente cumulate ce sunt mai mici decât valoarea 1 milimetru.

Document care conține date cu caracter personal, protejat de prevederile Regulamentului (UE) nr. 679/2016 și Legii 190/2018

DATE DESPRE IMOBILUL NR. 334

Oficiul de Cadastru şi Publicitate Imobiliară BOTOSANI
Biroul de Cadastru şi Publicitate Imobiliară Botosani

A. Partea I. Descrierea imobilului

Nr. CF vechi:50218
Nr. cadastral vechi:50218

TEREN Extravilan

Adresa: Jud. Botosani

Nr. Crt	Nr cadastral Nr. topografic	Suprafaţa* (mp)	Observaţii / Referinţe
A1	50218	2.900	Sector cadastral:3 Teren neimprejmuit; Imobilul se gaseste conform actului notarial in pc 762/52

B. Partea II. Proprietari şi acte

Inscrieri privitoare la dreptul de proprietate şi alte drepturi reale		Referinţe
36588 / 03/05/2022		
Act Notarial nr. 999, din 02/05/2022 emis de NP Diaconescu Remus Stefan;		
B4	Intabulare, drept de PROPRIETATE, dobandit prin Conventie, cota actuala 1/1, cota initiala 1/1	A1
	1) **IOSTIN IONUŢ-MARIUS**, - bun propriu	

C. Partea III. SARCINI

Inscrieri privind dezmembramintele dreptului de proprietate, drepturi reale de garanţie şi sarcini		Referinţe
50005 / 29/05/2023		
Act Notarial nr. 282, din 25/05/2023 emis de BIN ILASCU-BIDASCA OANA;		
C1	Intabulare, drept de IPOTECA, Valoare:808350 RONși celelalte obligații de plată aferente creditului	A1
	1) **AGRICOVER CREDIT IFN SA**, CIF:22940237	
126381 / 15/10/2024		
Act Notarial nr. 558, din 11/10/2024 emis de BIN ILASCU-BIDASCA OANA;		
C2	Intabulare, drept de IPOTECA, Valoare:808350 RONși celelalte obligații de plată aferente creditului	A1
	1) **AGRICOVER CREDIT IFN SA**, CIF:22940237	

Document care conține date cu caracter personal, protejat de prevederile Regulamentului (UE) nr. 679/2016 și Legii 190/2018

Anexa Nr. 1 La Partea I

Teren

Nr cadastral	Suprafaţa (mp)*	Observaţii / Referinţe
50218	2.900	Imobilul se gaseste conform actului notarial in pc 762/52

* Suprafaţa este determinată in planul de proiecţie Stereo 70.

DETALII LINIARE IMOBIL

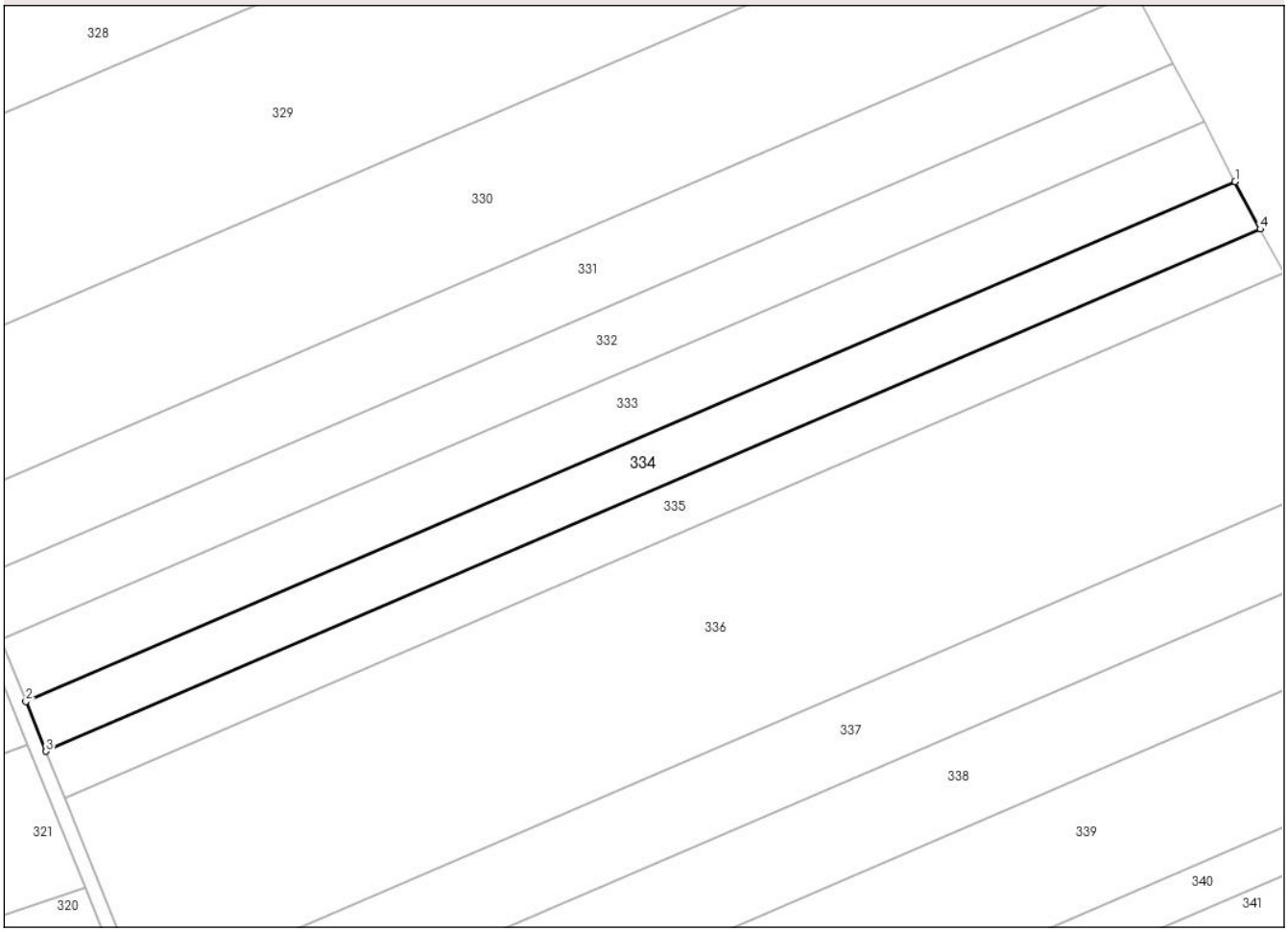

Date referitoare la teren

Crt	Categorie folosință	Intra vilan	Suprafaţa (mp)	Tarla	Parcelă	Nr. topo	Observaţii / Referinţe
1	arabil	NU	2.750	-	762/52	-	
2	faneata	NU	150	-	757	-	

Lungime Segmente
1) Valorile lungimilor segmentelor sunt obţinute din proiecţie în plan.

Punct început	X / Y	Punct sfârşit	X / Y	Lungime segment (** (m)
1	641.496,174 706.539,322	2	641.251,316 706.434,137	266.495
2	641.251,316 706.434,137	3	641.255,392 706.424,069	10.862
3	641.255,392 706.424,069	4	641.501,259 706.529,687	267.592
4	641.501,259 706.529,687	1	641.496,174 706.539,322	10.895

Document care conține date cu caracter personal, protejat de prevederile Regulamentului (UE) nr. 679/2016 și Legii 190/2018

** Lungimile segmentelor sunt determinate în planul de proiecţie Stereo 70 şi sunt rotunjite la 1 milimetru.
*** Distanţa dintre puncte este formată din segmente cumulate ce sunt mai mici decât valoarea 1 milimetru.

Document care conține date cu caracter personal, protejat de prevederile Regulamentului (UE) nr. 679/2016 și Legii 190/2018

DATE DESPRE IMOBILUL NR. 335

Oficiul de Cadastru şi Publicitate Imobiliară BOTOSANI
Biroul de Cadastru şi Publicitate Imobiliară Botosani

A. Partea I. Descrierea imobilului

Nr. CF vechi:50572
Nr. cadastral vechi:50572

TEREN Extravilan

Adresa: Jud. Botosani

Nr. Crt	Nr cadastral Nr. topografic	Suprafaţa* (mp)	Observaţii / Referinţe
A1	50572	2.700	Sector cadastral:3 Teren neimprejmuit; Imobilul se gaseste conform actului notarial in pc 762/9

B. Partea II. Proprietari şi acte

Inscrieri privitoare la dreptul de proprietate şi alte drepturi reale		Referinţe
61432 / 24/08/2015		
Act Notarial nr. 1586, din 18/08/2015 emis de BIN "Elena Roman"Botoşani;		
B4	Intabulare, drept de PROPRIETATE, dobandit prin Conventie, cota actuala 1/1, cota initiala 1/1	A1
	1) **WESTBOT AGRO SRL**, CIF:32179487	

C. Partea III. SARCINI .

Inscrieri privind dezmembramintele dreptului de proprietate, drepturi reale de garanţie şi sarcini	Referinţe
NU SUNT	

Document care conține date cu caracter personal, protejat de prevederile Regulamentului (UE) nr. 679/2016 și Legii 190/2018

Anexa Nr. 1 La Partea I

Teren

Nr cadastral	Suprafaţa (mp)*	Observaţii / Referinţe
50572	2.700	Imobilul se gaseste conform actului notarial in pc 762/9

* Suprafaţa este determinată in planul de proiecţie Stereo 70.

DETALII LINIARE IMOBIL

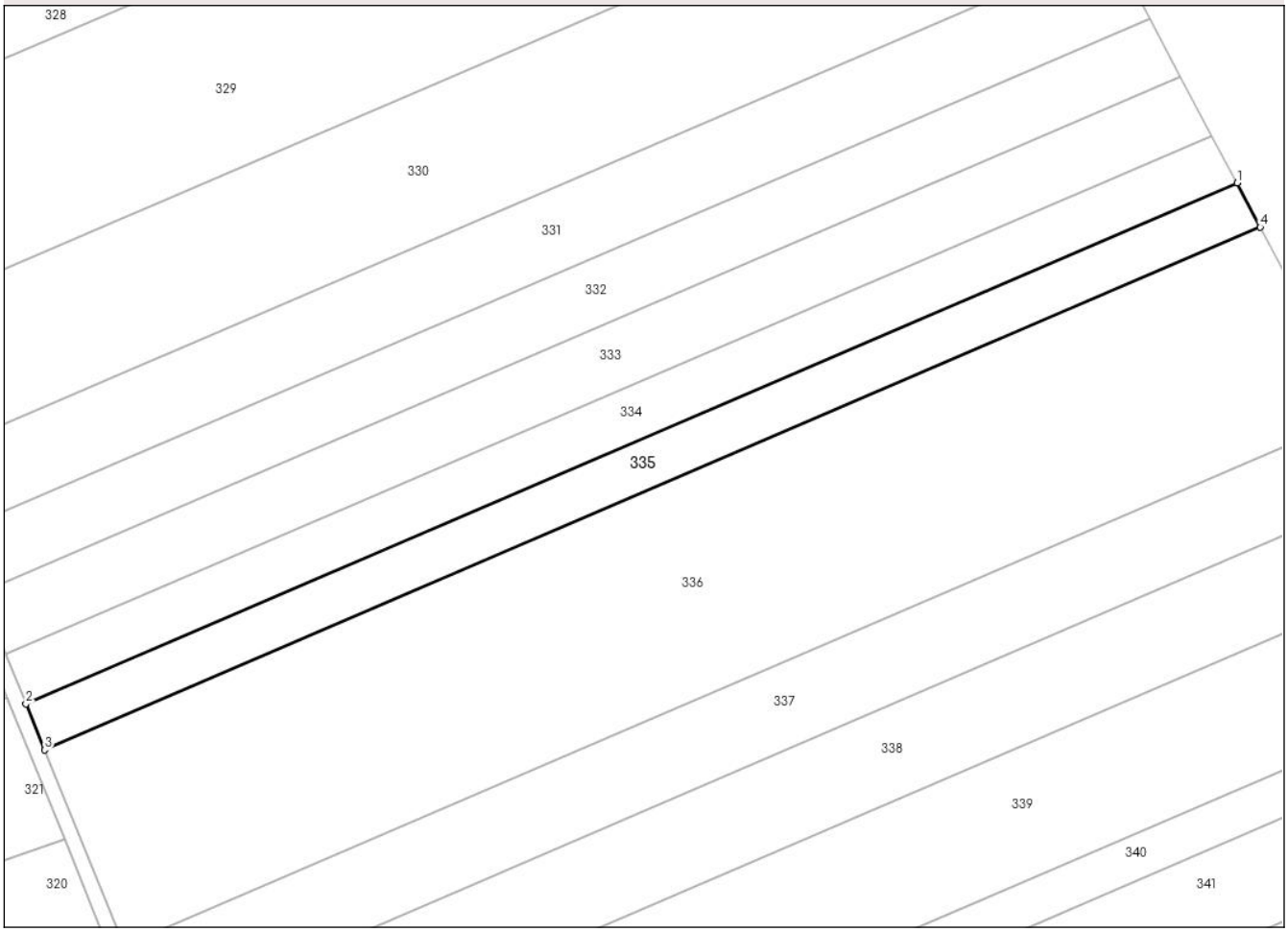

Date referitoare la teren

Crt	Categorie folosință	Intra vilan	Suprafaţa (mp)	Tarla	Parcelă	Nr. topo	Observaţii / Referinţe
1	arabil	NU	2.550	-	762/9	-	
2	faneata	NU	150	-	757	-	

Lungime Segmente
1) Valorile lungimilor segmentelor sunt obţinute din proiecţie în plan.

Punct început	X / Y	Punct sfârşit	X / Y	Lungime segment (** (m)
1	641.501,259 706.529,687	2	641.255,392 706.424,069	267.592
2	641.255,392 706.424,069	3	641.259,171 706.414,732	10.073
3	641.259,171 706.414,732	4	641.505,975 706.520,752	268.612
4	641.505,975 706.520,752	1	641.501,259 706.529,687	10.103

Document care conține date cu caracter personal, protejat de prevederile Regulamentului (UE) nr. 679/2016 și Legii 190/2018

** Lungimile segmentelor sunt determinate în planul de proiecţie Stereo 70 şi sunt rotunjite la 1 milimetru.
*** Distanţa dintre puncte este formată din segmente cumulate ce sunt mai mici decât valoarea 1 milimetru.

Document care conține date cu caracter personal, protejat de prevederile Regulamentului (UE) nr. 679/2016 și Legii 190/2018

DATE DESPRE IMOBILUL NR. 336

Oficiul de Cadastru şi Publicitate Imobiliară BOTOSANI
Biroul de Cadastru şi Publicitate Imobiliară Botosani

A. Partea I. Descrierea imobilului

TEREN Extravilan

Adresa: Jud. Botosani

Nr. Crt	Nr cadastral Nr. topografic	Suprafaţa* (mp)	Observaţii / Referinţe
A1		11.600	Sector cadastral:3 Teren neimprejmuit; Imobilul se gaseste conform TP in pc 762/53, 762/54

B. Partea II. Proprietari şi acte

Inscrieri privitoare la dreptul de proprietate şi alte drepturi reale		Referinţe
/		
Act Administrativ nr. 61015, din 11/01/1996 emis de CJSDPT BOTOSANI (Titlu proprietate);		
B1	Intabulare, drept de PROPRIETATE, dobandit prin Reconstituire, cota actuala 1/1, cota initiala 1/1	A1
	1) **AMURARITEI AURICA**, Lipsa C.N.P.	

C. Partea III. SARCINI .

Inscrieri privind dezmembramintele dreptului de proprietate, drepturi reale de garanţie şi sarcini	Referinţe
NU SUNT	

Document care conține date cu caracter personal, protejat de prevederile Regulamentului (UE) nr. 679/2016 și Legii 190/2018

Anexa Nr. 1 La Partea I

Teren

Nr cadastral	Suprafaţa (mp)*	Observaţii / Referinţe
	11.600	Imobilul se gaseste conform TP in pc 762/53, 762/54

* Suprafaţa este determinată in planul de proiecţie Stereo 70.

DETALII LINIARE IMOBIL

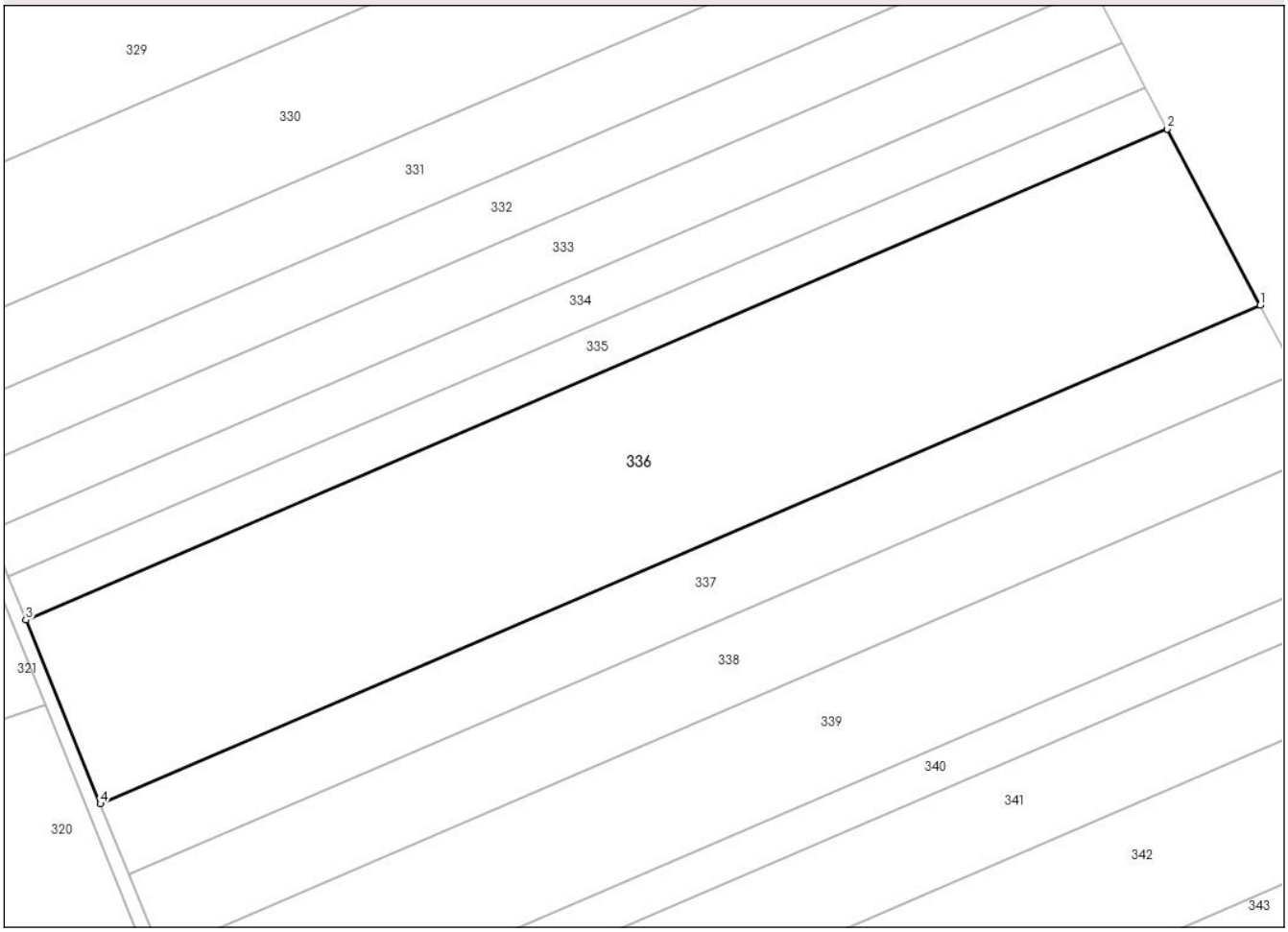

Date referitoare la teren

Crt	Categorie folosință	Intra vilan	Suprafaţa (mp)	Tarla	Parcelă	Nr. topo	Observaţii / Referinţe
1	arabil	NU	9.000	60	762/54	-	
2	arabil	NU	2.000	60	762/53	-	
3	faneata	NU	600	60	757	-	

Lungime Segmente
1) Valorile lungimilor segmentelor sunt obţinute din proiecţie în plan.

Punct început	X / Y	Punct sfârşit	X / Y	Lungime segment (** (m)
1	641.526,033 706.482,744	2	641.505,975 706.520,752	42.976
2	641.505,975 706.520,752	3	641.259,171 706.414,732	268.612
3	641.259,171 706.414,732	4	641.275,25 706.375,014	42.849
4	641.275,25 706.375,014	1	641.526,033 706.482,744	272.943

Document care conține date cu caracter personal, protejat de prevederile Regulamentului (UE) nr. 679/2016 și Legii 190/2018

** Lungimile segmentelor sunt determinate în planul de proiecţie Stereo 70 şi sunt rotunjite la 1 milimetru.
*** Distanţa dintre puncte este formată din segmente cumulate ce sunt mai mici decât valoarea 1 milimetru.

Document care conține date cu caracter personal, protejat de prevederile Regulamentului (UE) nr. 679/2016 și Legii 190/2018

DATE DESPRE IMOBILUL NR. 337

Oficiul de Cadastru şi Publicitate Imobiliară BOTOSANI
Biroul de Cadastru şi Publicitate Imobiliară Botosani

A. Partea I. Descrierea imobilului

Nr. CF vechi:50854
Nr. cadastral vechi:50854

TEREN Extravilan

Adresa: Jud. Botosani

Nr. Crt	Nr cadastral Nr. topografic	Suprafaţa* (mp)	Observaţii / Referinţe
A1	50854	4.518	Sector cadastral:3 Teren neimprejmuit; Imobilul se gaseste conform actului notarial in pc 762/28

B. Partea II. Proprietari şi acte

Inscrieri privitoare la dreptul de proprietate şi alte drepturi reale		Referinţe
11266 / 18/02/2014		
Act Administrativ nr. 53695, din 12/06/1995 emis de Comisia Judeţeană Botoşani;		
B1	Intabulare, drept de PROPRIETATE, dobandit prin Reconstituire, cota actuala 1/1, cota initiala 1/1	A1
	1) **LĂPUŞNEANU ASPAZIA**, bun propriu	

C. Partea III. SARCINI .

Inscrieri privind dezmembramintele dreptului de proprietate, drepturi reale de garanţie şi sarcini	Referinţe
NU SUNT	

Document care conține date cu caracter personal, protejat de prevederile Regulamentului (UE) nr. 679/2016 și Legii 190/2018

Anexa Nr. 1 La Partea I

Teren

Nr cadastral	Suprafaţa (mp)*	Observaţii / Referinţe
50854	4.518	Imobilul se gaseste conform actului notarial in pc 762/28

* Suprafaţa este determinată in planul de proiecţie Stereo 70.

DETALII LINIARE IMOBIL

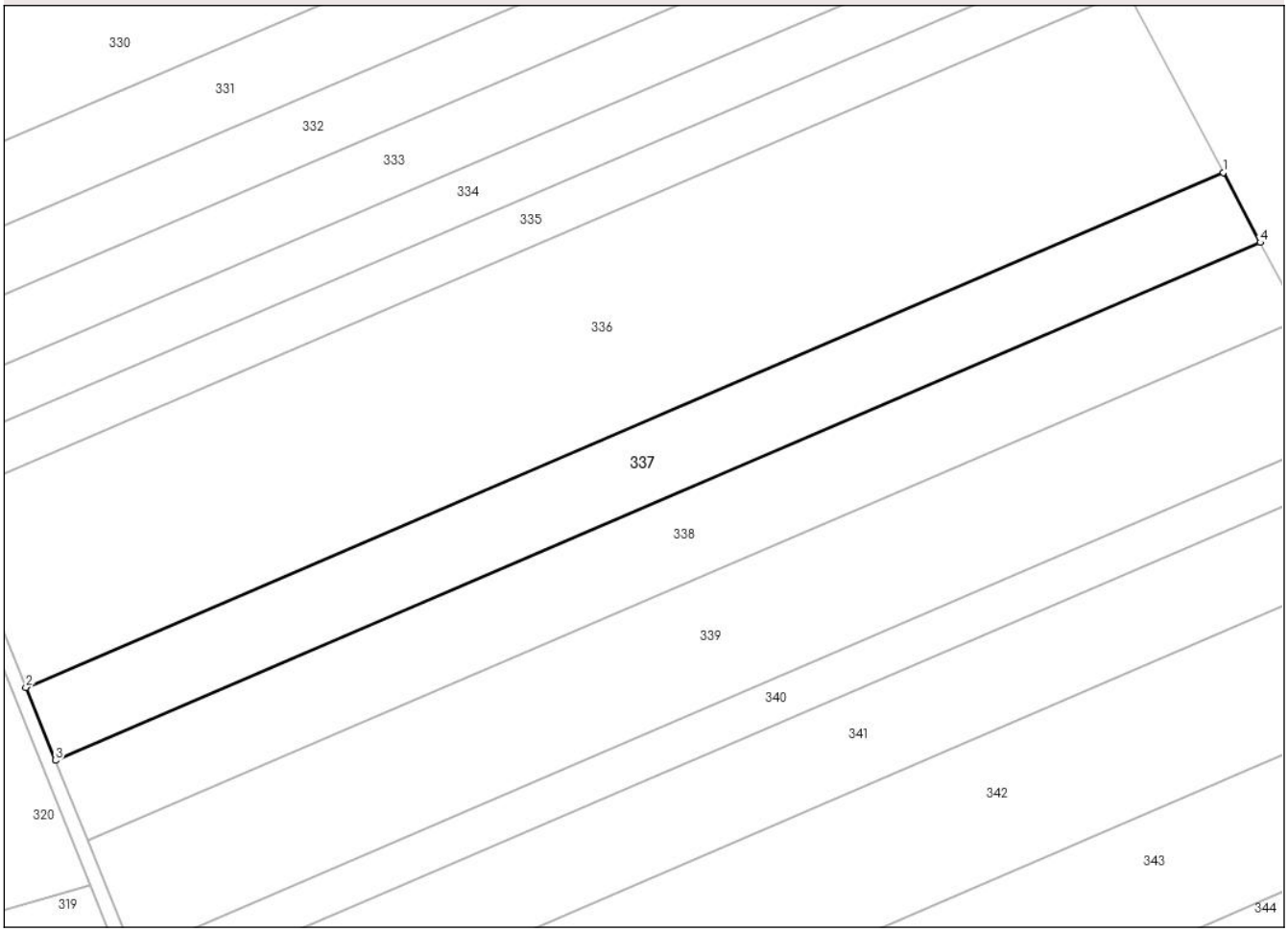

Date referitoare la teren

Crt	Categorie folosință	Intra vilan	Suprafaţa (mp)	Tarla	Parcelă	Nr. topo	Observaţii / Referinţe
1	arabil	NU	4.350	60	762/28	-	
2	faneata	NU	168	60	757	-	

Lungime Segmente
1) Valorile lungimilor segmentelor sunt obţinute din proiecţie în plan.

Punct început	X / Y	Punct sfârşit	X / Y	Lungime segment (** (m)
1	641.526,033 706.482,744	2	641.275,25 706.375,014	272.943
2	641.275,25 706.375,014	3	641.281,443 706.359,714	16.506
3	641.281,443 706.359,714	4	641.533,76 706.468,102	274.612
4	641.533,76 706.468,102	1	641.526,033 706.482,744	16.556

Document care conține date cu caracter personal, protejat de prevederile Regulamentului (UE) nr. 679/2016 și Legii 190/2018

** Lungimile segmentelor sunt determinate în planul de proiecţie Stereo 70 şi sunt rotunjite la 1 milimetru.
*** Distanţa dintre puncte este formată din segmente cumulate ce sunt mai mici decât valoarea 1 milimetru.

Document care conține date cu caracter personal, protejat de prevederile Regulamentului (UE) nr. 679/2016 și Legii 190/2018

DATE DESPRE IMOBILUL NR. 338

Oficiul de Cadastru şi Publicitate Imobiliară BOTOSANI
Biroul de Cadastru şi Publicitate Imobiliară Botosani

A. Partea I. Descrierea imobilului

TEREN Extravilan

Adresa: Jud. Botosani

Nr. Crt	Nr cadastral Nr. topografic	Suprafaţa* (mp)	Observaţii / Referinţe
A1		5.000	Sector cadastral:3 Teren neimprejmuit; Imobilul se gaseste conform TP in pc 762/23

B. Partea II. Proprietari şi acte

Inscrieri privitoare la dreptul de proprietate şi alte drepturi reale		Referinţe
/		
Act Administrativ nr. 47444, din 24/01/1995 emis de CJSDPT BOTOSANI (Titlu proprietate);		
B1	Intabulare, drept de PROPRIETATE, dobandit prin Reconstituire, cota actuala 1/1, cota initiala 1/1	A1
	1) **LAZĂR COSTACHE**, Lipsa C.N.P.	

C. Partea III. SARCINI .

Inscrieri privind dezmembramintele dreptului de proprietate, drepturi reale de garanţie şi sarcini	Referinţe
NU SUNT	

Document care conține date cu caracter personal, protejat de prevederile Regulamentului (UE) nr. 679/2016 și Legii 190/2018

Anexa Nr. 1 La Partea I

Teren

Nr cadastral	Suprafaţa (mp)*	Observaţii / Referinţe
	5.000	Imobilul se gaseste conform TP in pc 762/23

* Suprafaţa este determinată in planul de proiecţie Stereo 70.

DETALII LINIARE IMOBIL

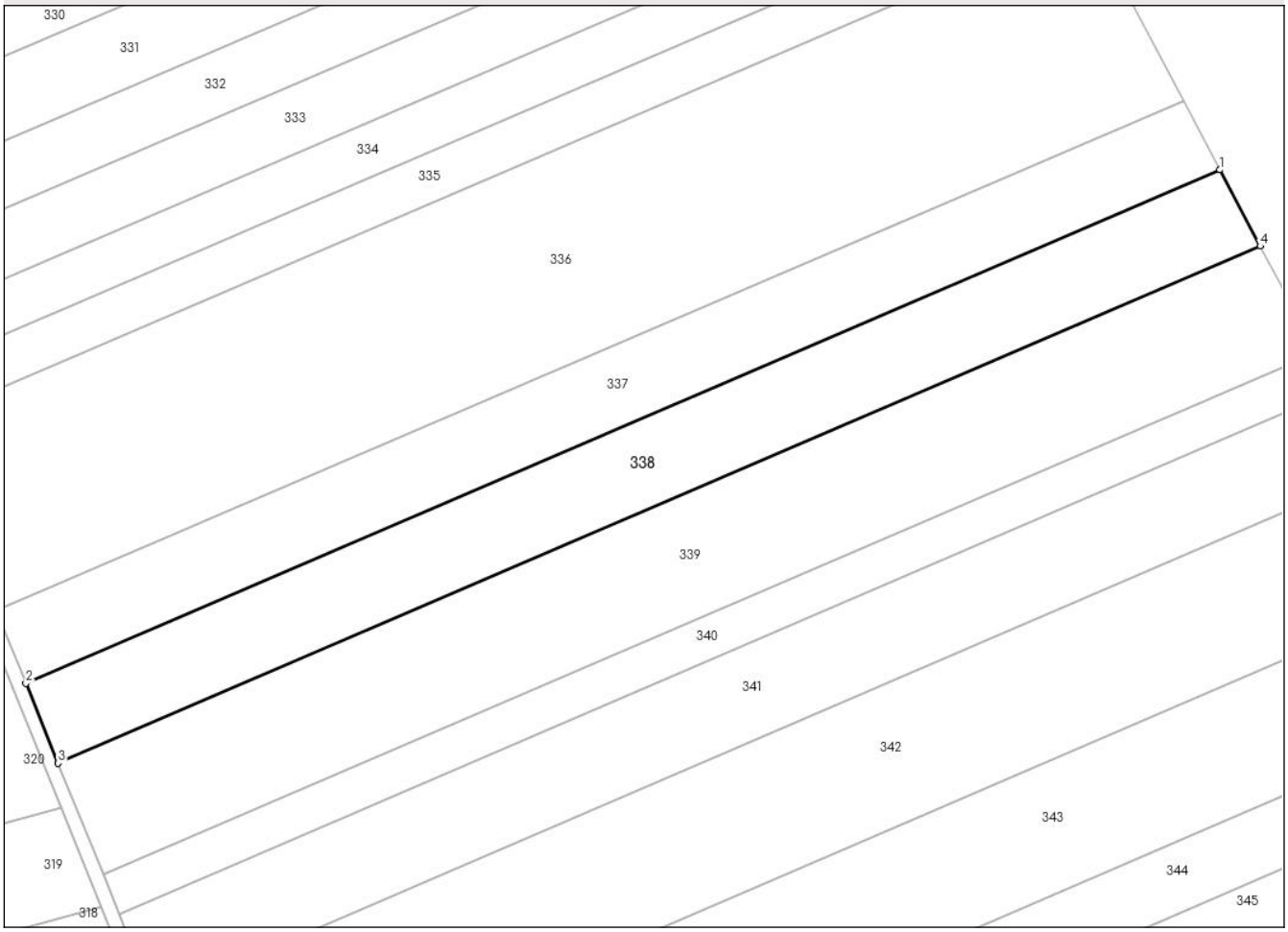

Date referitoare la teren

Crt	Categorie folosință	Intra vilan	Suprafaţa (mp)	Tarla	Parcelă	Nr. topo	Observaţii / Referinţe
1	arabil	NU	4.850	60	762/23	-	
2	faneata	NU	150	60	757	-	

Lungime Segmente
1) Valorile lungimilor segmentelor sunt obţinute din proiecţie în plan.

Punct început	X / Y	Punct sfârşit	X / Y	Lungime segment (** (m)
1	641.533,76 706.468,102	2	641.281,443 706.359,714	274.612
2	641.281,443 706.359,714	3	641.288,254 706.342,889	18.151
3	641.288,254 706.342,889	4	641.542,257 706.452,002	276.447
4	641.542,257 706.452,002	1	641.533,76 706.468,102	18.205

Document care conține date cu caracter personal, protejat de prevederile Regulamentului (UE) nr. 679/2016 și Legii 190/2018

** Lungimile segmentelor sunt determinate în planul de proiecţie Stereo 70 şi sunt rotunjite la 1 milimetru.
*** Distanţa dintre puncte este formată din segmente cumulate ce sunt mai mici decât valoarea 1 milimetru.

Document care conține date cu caracter personal, protejat de prevederile Regulamentului (UE) nr. 679/2016 și Legii 190/2018

DATE DESPRE IMOBILUL NR. 339

Oficiul de Cadastru şi Publicitate Imobiliară BOTOSANI
Biroul de Cadastru şi Publicitate Imobiliară Botosani

A. Partea I. Descrierea imobilului

TEREN Extravilan

Adresa: Jud. Botosani

Nr. Crt	Nr cadastral Nr. topografic	Suprafaţa* (mp)	Observaţii / Referinţe
A1		7.059	Sector cadastral:3 Teren neimprejmuit;

B. Partea II. Proprietari şi acte

Inscrieri privitoare la dreptul de proprietate şi alte drepturi reale		Referinţe
/		
Act Administrativ nr. 38122, din 28/06/1994 emis de CJSDPT BOTOSANI (Titlu proprietate);		
B1	Intabulare, drept de PROPRIETATE, dobandit prin Reconstituire, cota actuala 1/1, cota initiala 1/1	A1
	1) **DAVID ELENA**, Lipsa C.N.P.	

C. Partea III. SARCINI .

Inscrieri privind dezmembramintele dreptului de proprietate, drepturi reale de garanţie şi sarcini	Referinţe
NU SUNT	

Document care conține date cu caracter personal, protejat de prevederile Regulamentului (UE) nr. 679/2016 și Legii 190/2018

Anexa Nr. 1 La Partea I

Teren

Nr cadastral	Suprafaţa (mp)*	Observaţii / Referinţe
	7.059	

* Suprafaţa este determinată in planul de proiecţie Stereo 70.

DETALII LINIARE IMOBIL

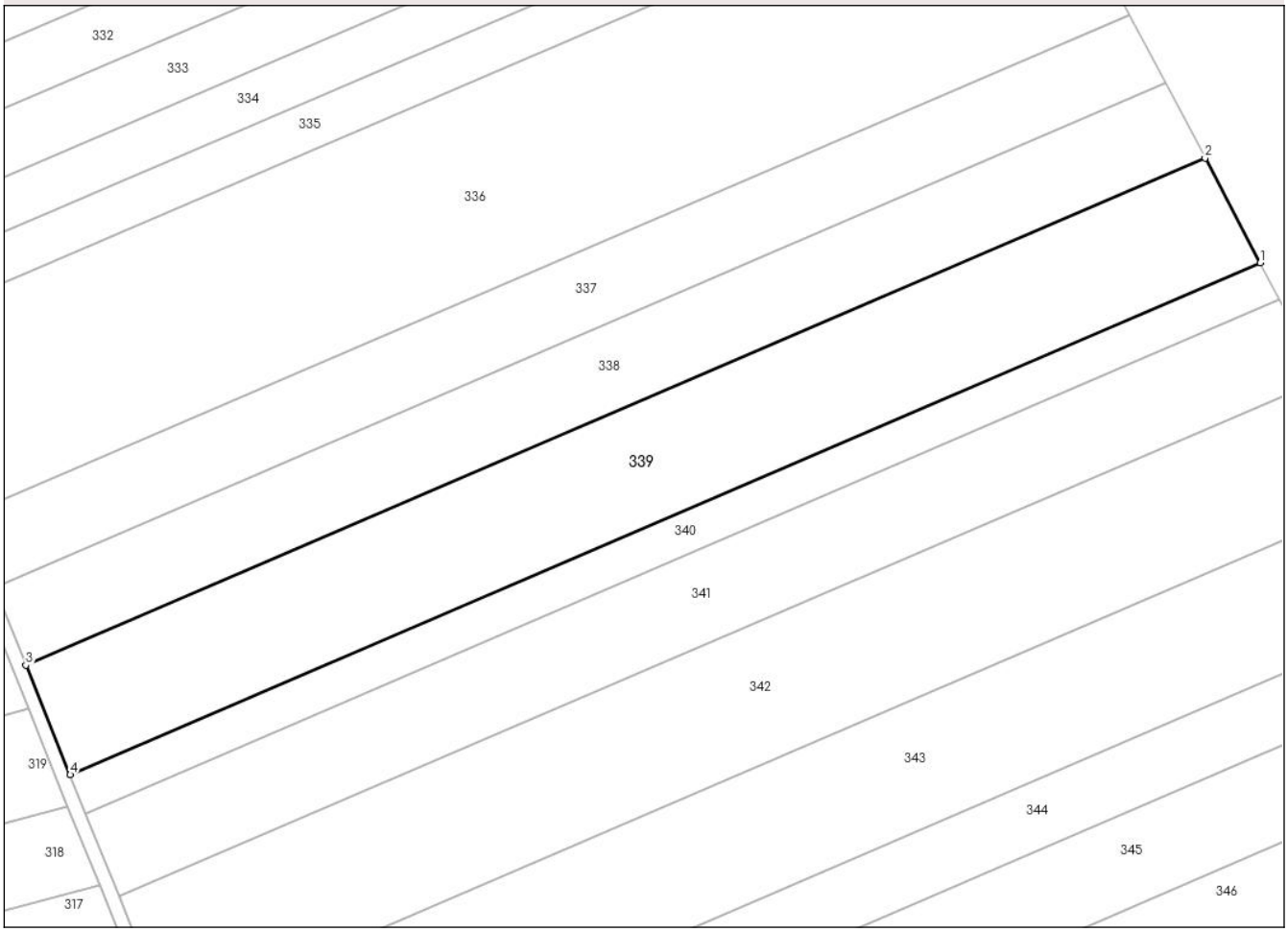

Date referitoare la teren

Crt	Categorie folosință	Intra vilan	Suprafaţa (mp)	Tarla	Parcelă	Nr. topo	Observaţii / Referinţe
1	arabil	NU	7.059	60	762/31	-	

Lungime Segmente
1) Valorile lungimilor segmentelor sunt obţinute din proiecţie în plan.

Punct început	X / Y	Punct sfârşit	X / Y	Lungime segment (** (m)
1	641.554,158 706.429,452	2	641.542,257 706.452,002	25.498
2	641.542,257 706.452,002	3	641.288,254 706.342,889	276.447
3	641.288,254 706.342,889	4	641.297,793 706.319,324	25.422
4	641.297,793 706.319,324	1	641.554,158 706.429,452	279.018

**** Lungimile segmentelor sunt determinate în planul de proiecţie Stereo 70 şi sunt rotunjite la 1 milimetru.**

Document care conține date cu caracter personal, protejat de prevederile Regulamentului (UE) nr. 679/2016 și Legii 190/2018

***** Distanţa dintre puncte este formată din segmente cumulate ce sunt mai mici decât valoarea 1 milimetru.**

DATE DESPRE IMOBILUL NR. 340

Oficiul de Cadastru şi Publicitate Imobiliară BOTOSANI
Biroul de Cadastru şi Publicitate Imobiliară Botosani

A. Partea I. Descrierea imobilului

TEREN Extravilan

Adresa: Jud. Botosani

Nr. Crt	Nr cadastral Nr. topografic	Suprafaţa* (mp)	Observaţii / Referinţe
A1		2.500	Sector cadastral:3 Teren neimprejmuit;

B. Partea II. Proprietari şi acte

Inscrieri privitoare la dreptul de proprietate şi alte drepturi reale		Referinţe
/		
Act Administrativ nr. 83903, din 16/02/1999 emis de CJSDPT BOTOSANI (Titlu proprietate);		
B1	Intabulare, drept de PROPRIETATE, dobandit prin Reconstituire, cota actuala 1/1, cota initiala 1/1	A1
	1) **GOLEA NECULAI**, Lipsa C.N.P.	

C. Partea III. SARCINI .

Inscrieri privind dezmembramintele dreptului de proprietate, drepturi reale de garanţie şi sarcini	Referinţe
NU SUNT	

Document care conține date cu caracter personal, protejat de prevederile Regulamentului (UE) nr. 679/2016 și Legii 190/2018

Anexa Nr. 1 La Partea I

Teren

Nr cadastral	Suprafaţa (mp)*	Observaţii / Referinţe
	2.500	

* Suprafaţa este determinată in planul de proiecţie Stereo 70.

DETALII LINIARE IMOBIL

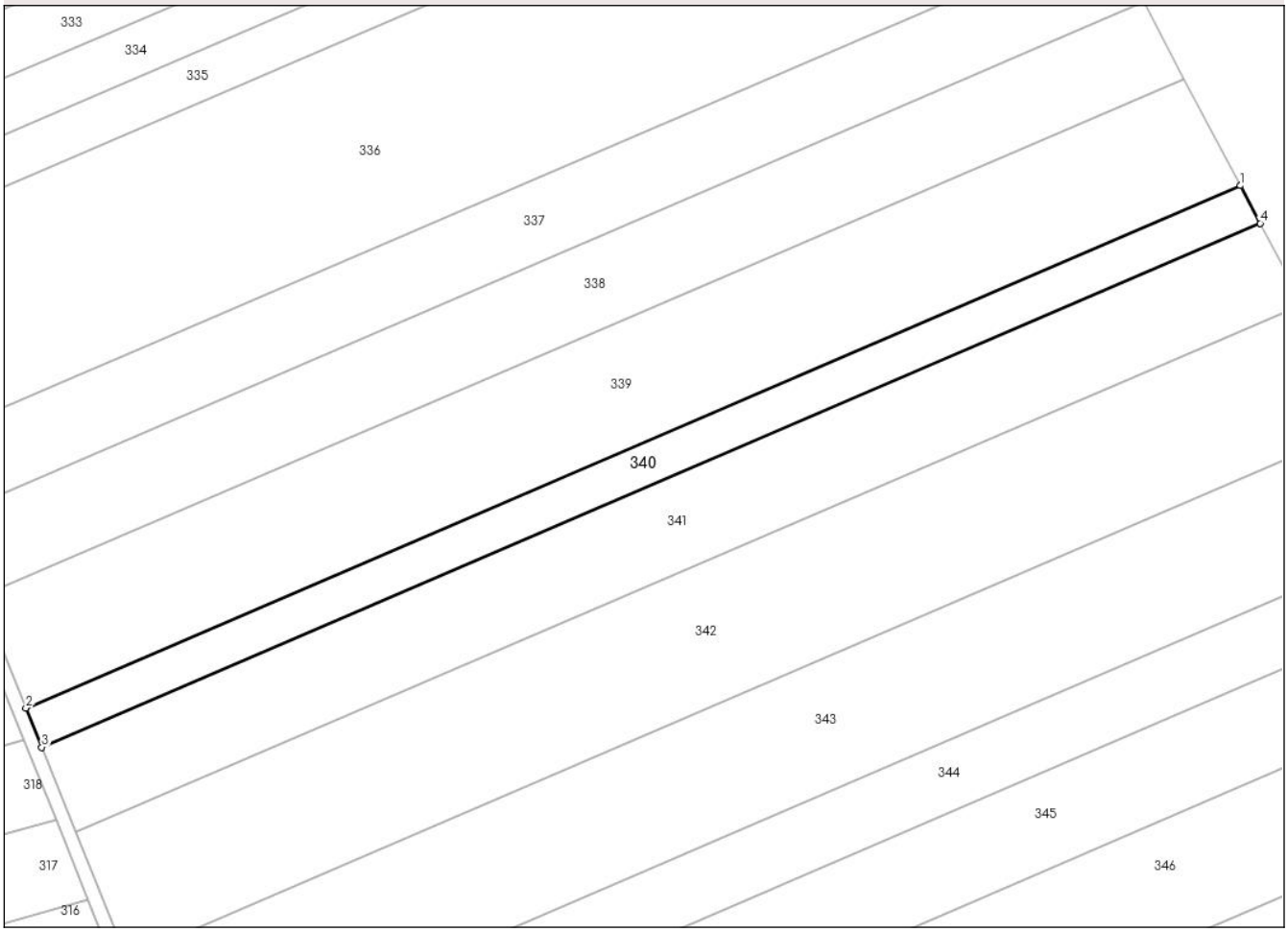

Date referitoare la teren

Crt	Categorie folosință	Intra vilan	Suprafaţa (mp)	Tarla	Parcelă	Nr. topo	Observaţii / Referinţe
1	arabil	NU	2.500	60	762/35	-	

Lungime Segmente
1) Valorile lungimilor segmentelor sunt obţinute din proiecţie în plan.

Punct început	X / Y	Punct sfârşit	X / Y	Lungime segment (** (m)
1	641.554,158 706.429,452	2	641.297,793 706.319,324	279.018
2	641.297,793 706.319,324	3	641.301,15 706.311,031	8.947
3	641.301,15 706.311,031	4	641.558,346 706.421,515	279.922
4	641.558,346 706.421,515	1	641.554,158 706.429,452	8.974

**** Lungimile segmentelor sunt determinate în planul de proiecţie Stereo 70 şi sunt rotunjite la 1 milimetru.**

Document care conține date cu caracter personal, protejat de prevederile Regulamentului (UE) nr. 679/2016 și Legii 190/2018

***** Distanţa dintre puncte este formată din segmente cumulate ce sunt mai mici decât valoarea 1 milimetru.**

DATE DESPRE IMOBILUL NR. 341

Oficiul de Cadastru şi Publicitate Imobiliară BOTOSANI
Biroul de Cadastru şi Publicitate Imobiliară Botosani

A. Partea I. Descrierea imobilului

Nr. CF vechi:51729
Nr. cadastral vechi:51729

TEREN Extravilan

Adresa: Jud. Botosani

Nr. Crt	Nr cadastral Nr. topografic	Suprafaţa* (mp)	Observaţii / Referinţe
A1	51729	5.400	Sector cadastral:3 Teren neimprejmuit;

B. Partea II. Proprietari şi acte

Inscrieri privitoare la dreptul de proprietate şi alte drepturi reale		Referinţe
67606 / 14/09/2018		
Act Notarial nr. 4139, din 29/10/2001 emis de BNP ELENA ROMAN;		
B2	Intabulare, drept de PROPRIETATE, dobandit prin Conventie, cota actuala 1/1, cota initiala 1/1	A1
	1) **CRĂCIUN CONSTANTIN**, căsătorit cu 2) **CRĂCIUN MARCELA**, bun comun	

C. Partea III. SARCINI .

Inscrieri privind dezmembramintele dreptului de proprietate, drepturi reale de garanţie şi sarcini	Referinţe
NU SUNT	

Document care conține date cu caracter personal, protejat de prevederile Regulamentului (UE) nr. 679/2016 și Legii 190/2018

Anexa Nr. 1 La Partea I

Teren

Nr cadastral	Suprafaţa (mp)*	Observaţii / Referinţe
51729	5.400	

* Suprafaţa este determinată in planul de proiecţie Stereo 70.

DETALII LINIARE IMOBIL

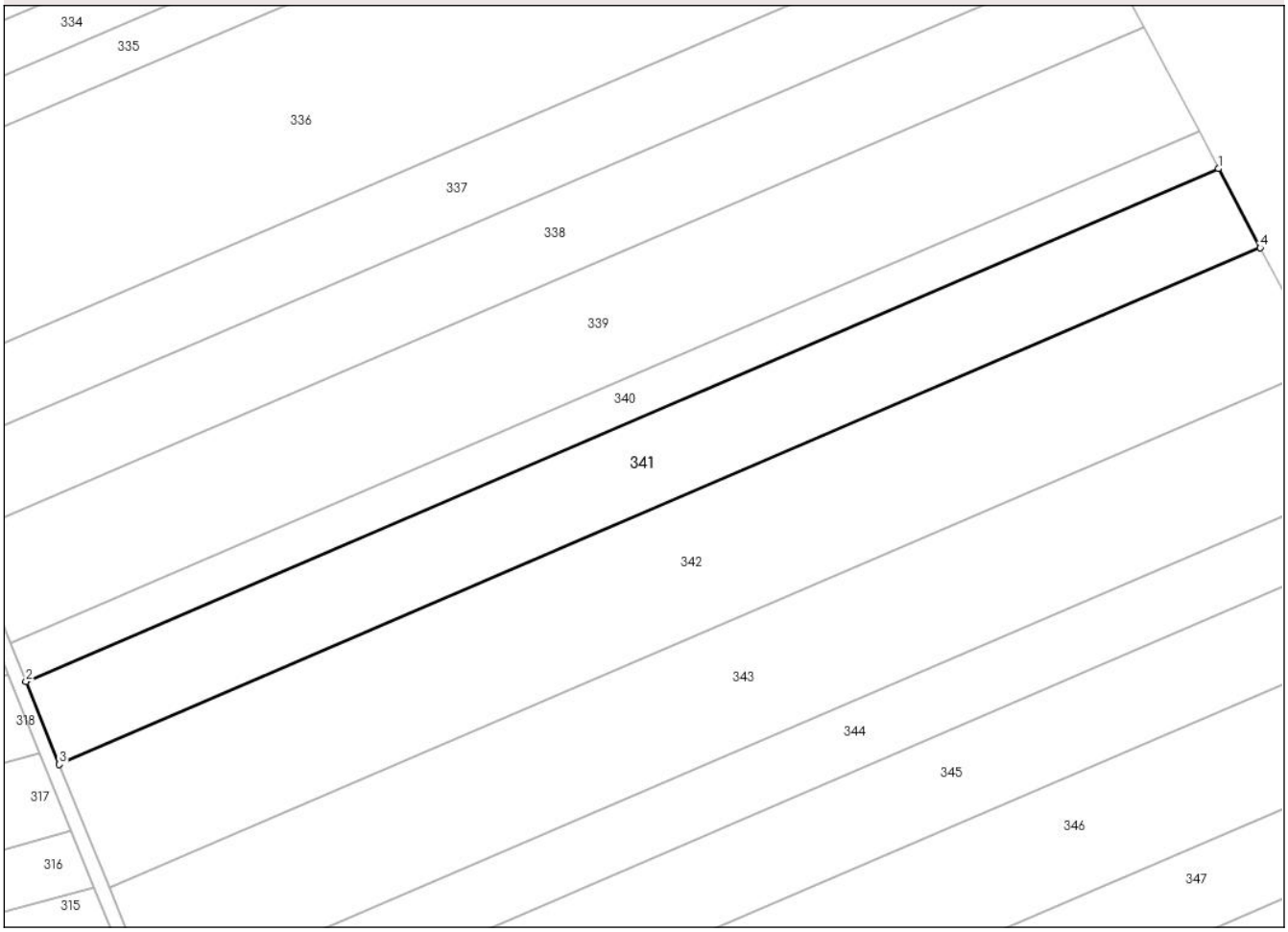

Date referitoare la teren

Crt	Categorie folosință	Intra vilan	Suprafaţa (mp)	Tarla	Parcelă	Nr. topo	Observaţii / Referinţe
1	arabil	NU	5.400	-	762/101	-	

Lungime Segmente
1) Valorile lungimilor segmentelor sunt obţinute din proiecţie în plan.

Punct început	X / Y	Punct sfârşit	X / Y	Lungime segment (** (m)
1	641.558,346 706.421,515	2	641.301,15 706.311,031	279.922
2	641.301,15 706.311,031	3	641.308,365 706.293,207	19.229
3	641.308,365 706.293,207	4	641.567,348 706.404,459	281.867
4	641.567,348 706.404,459	1	641.558,346 706.421,515	19.286

**** Lungimile segmentelor sunt determinate în planul de proiecţie Stereo 70 şi sunt rotunjite la 1 milimetru.**

Document care conține date cu caracter personal, protejat de prevederile Regulamentului (UE) nr. 679/2016 și Legii 190/2018

***** Distanţa dintre puncte este formată din segmente cumulate ce sunt mai mici decât valoarea 1 milimetru.**

DATE DESPRE IMOBILUL NR. 342

Oficiul de Cadastru şi Publicitate Imobiliară BOTOSANI
Biroul de Cadastru şi Publicitate Imobiliară Botosani

A. Partea I. Descrierea imobilului

TEREN Extravilan

Adresa: Jud. Botosani

Nr. Crt	Nr cadastral Nr. topografic	Suprafaţa* (mp)	Observaţii / Referinţe
A1		8.100	Sector cadastral:3 Teren neimprejmuit;

B. Partea II. Proprietari şi acte

Inscrieri privitoare la dreptul de proprietate şi alte drepturi reale		Referinţe
/		
Act Administrativ nr. 109104, din 10/07/2002 emis de CJSDPT BOTOSANI (Titlu proprietate);		
B1	Intabulare, drept de PROPRIETATE, dobandit prin Reconstituire, cota actuala 1/1, cota initiala 1/1	A1
	1) **MANOLACHE ŞTEFAN**, Lipsa C.N.P.	

C. Partea III. SARCINI .

Inscrieri privind dezmembramintele dreptului de proprietate, drepturi reale de garanţie şi sarcini	Referinţe
NU SUNT	

Document care conține date cu caracter personal, protejat de prevederile Regulamentului (UE) nr. 679/2016 și Legii 190/2018

Anexa Nr. 1 La Partea I

Teren

Nr cadastral	Suprafaţa (mp)*	Observaţii / Referinţe
	8.100	

* Suprafaţa este determinată in planul de proiecţie Stereo 70.

DETALII LINIARE IMOBIL

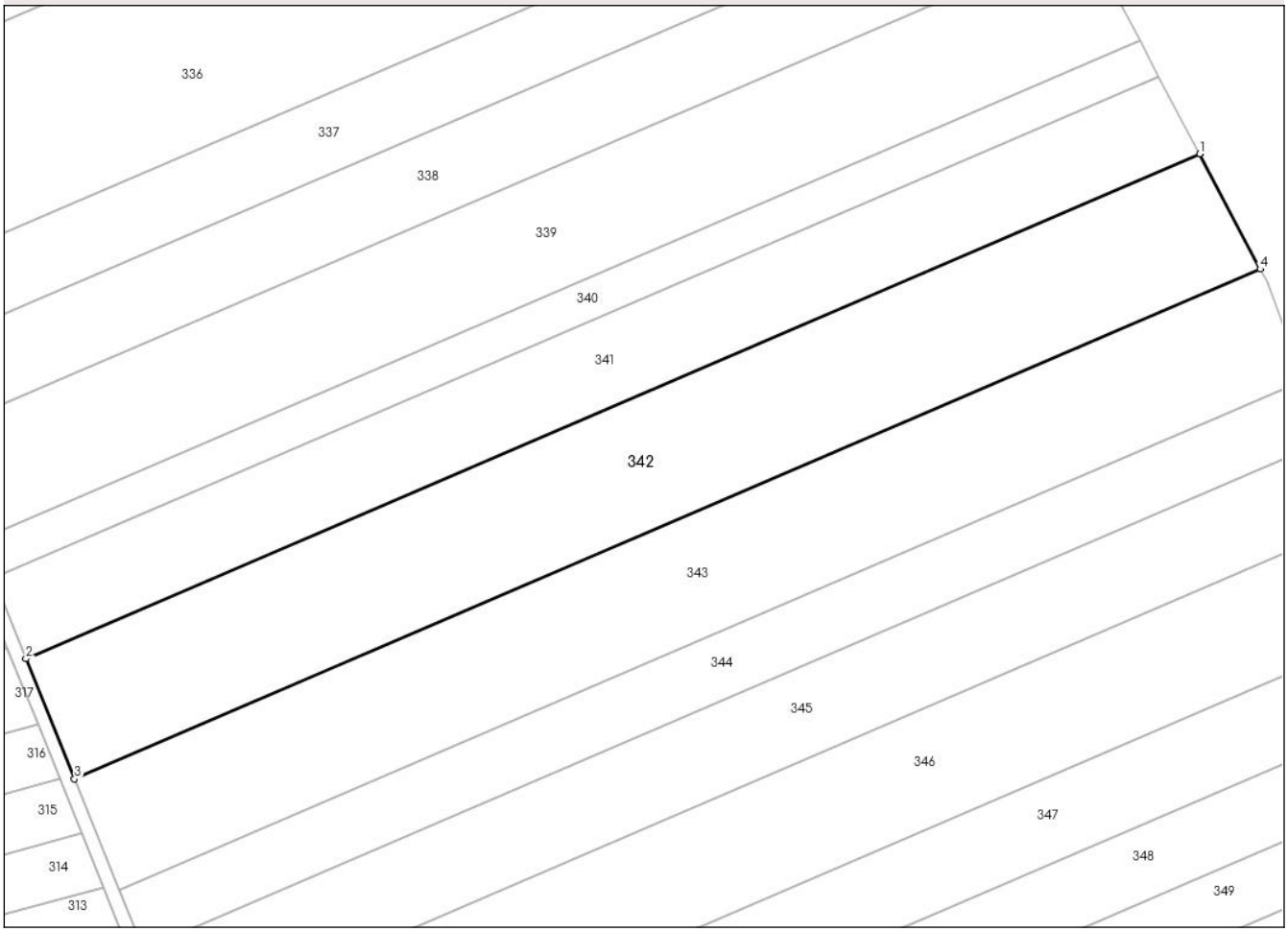

Date referitoare la teren

Crt	Categorie folosință	Intra vilan	Suprafaţa (mp)	Tarla	Parcelă	Nr. topo	Observaţii / Referinţe
1	arabil	NU	8.100	60	762/66	-	

Lungime Segmente
1) Valorile lungimilor segmentelor sunt obţinute din proiecţie în plan.

Punct început	X / Y	Punct sfârşit	X / Y	Lungime segment (** (m)
1	641.567,348 706.404,459	2	641.308,365 706.293,207	281.867
2	641.308,365 706.293,207	3	641.319,096 706.266,7	28.597
3	641.319,096 706.266,7	4	641.580,734 706.379,093	284.757
4	641.580,734 706.379,093	1	641.567,348 706.404,459	28.681

**** Lungimile segmentelor sunt determinate în planul de proiecţie Stereo 70 şi sunt rotunjite la 1 milimetru.**

Document care conține date cu caracter personal, protejat de prevederile Regulamentului (UE) nr. 679/2016 și Legii 190/2018

***** Distanţa dintre puncte este formată din segmente cumulate ce sunt mai mici decât valoarea 1 milimetru.**

DATE DESPRE IMOBILUL NR. 343

Oficiul de Cadastru şi Publicitate Imobiliară BOTOSANI
Biroul de Cadastru şi Publicitate Imobiliară Botosani

A. Partea I. Descrierea imobilului

Nr. CF vechi:51561
Nr. cadastral vechi:51561

TEREN Extravilan

Adresa: Jud. Botosani

Nr. Crt	Nr cadastral Nr. topografic	Suprafaţa* (mp)	Observaţii / Referinţe
A1	51561	7.500	Sector cadastral:3 Teren neimprejmuit;

B. Partea II. Proprietari şi acte

Inscrieri privitoare la dreptul de proprietate şi alte drepturi reale		Referinţe
11458 / 09/02/2022		
Act Notarial nr. 325, din 07/02/2022 emis de BIN,,Cosorianu Puscasu Lenuta" loc. Săveni;		
B3	Intabulare, drept de PROPRIETATE, dobandit prin Conventie, cota actuala 1/1, cota initiala 1/1	A1
	1) **LIUȘNEA MIHAI-MIREL**, bun propriu	

C. Partea III. SARCINI .

Inscrieri privind dezmembramintele dreptului de proprietate, drepturi reale de garanţie şi sarcini	Referinţe
NU SUNT	

Anexa Nr. 1 La Partea I

Teren

Nr cadastral	Suprafaţa (mp)*	Observaţii / Referinţe
51561	7.500	

* Suprafaţa este determinată in planul de proiecţie Stereo 70.

DETALII LINIARE IMOBIL

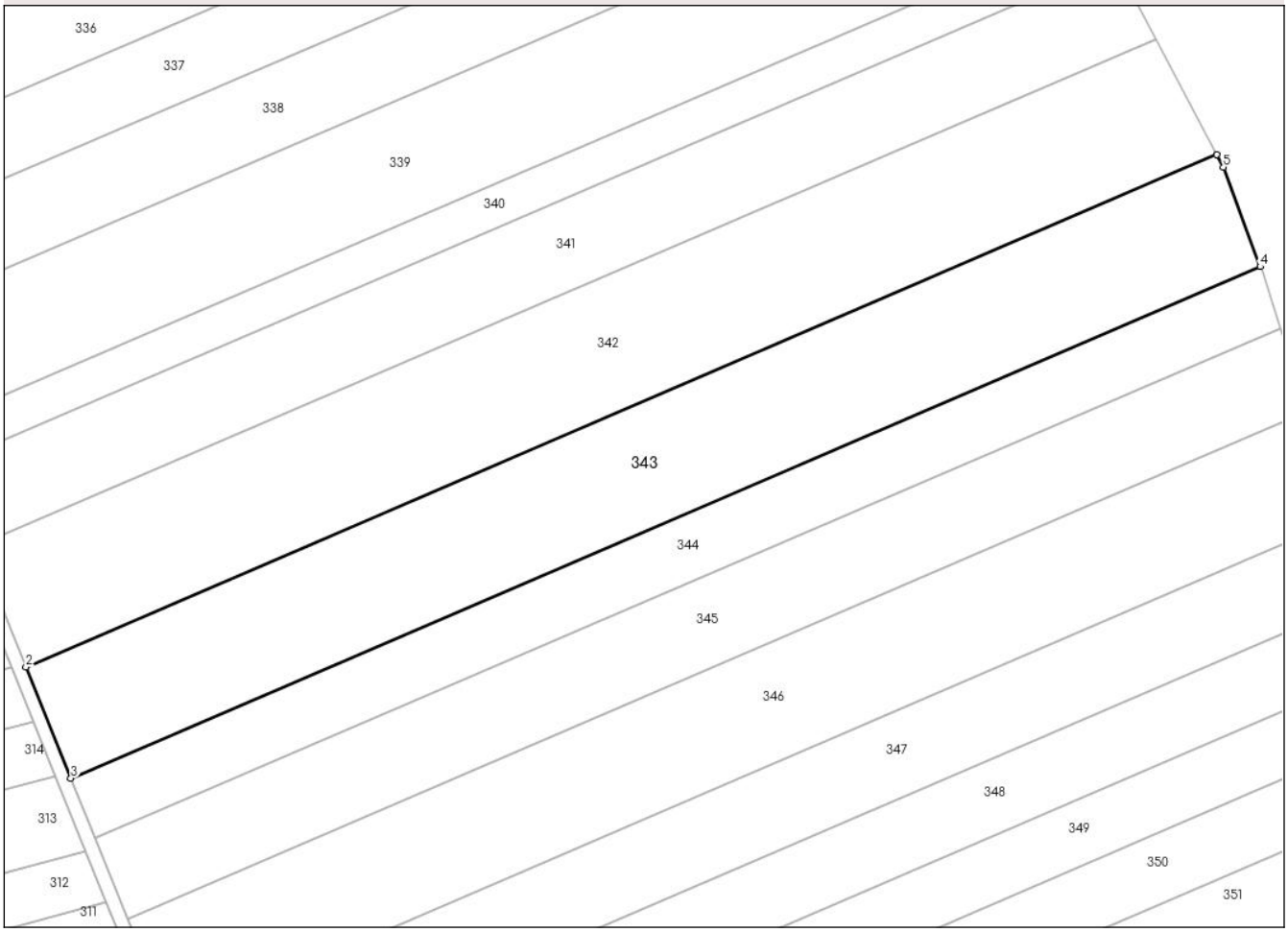

Date referitoare la teren

Crt	Categorie folosință	Intra vilan	Suprafaţa (mp)	Tarla	Parcelă	Nr. topo	Observaţii / Referinţe
1	arabil	NU	7.500	60	762/98	-	

Lungime Segmente
1) Valorile lungimilor segmentelor sunt obţinute din proiecţie în plan.

Punct început	X / Y	Punct sfârşit	X / Y	Lungime segment (** (m)
1	641.580,734 706.379,093	2	641.319,096 706.266,7	284.757
2	641.319,096 706.266,7	3	641.328,981 706.242,279	26.346
3	641.328,981 706.242,279	4	641.590,265 706.354,52	284.372
4	641.590,265 706.354,52	5	641.582,189 706.376,337	23.264
5	641.582,189 706.376,337	1	641.580,734 706.379,093	3.116

Document care conține date cu caracter personal, protejat de prevederile Regulamentului (UE) nr. 679/2016 și Legii 190/2018

** Lungimile segmentelor sunt determinate în planul de proiecţie Stereo 70 şi sunt rotunjite la 1 milimetru.
*** Distanţa dintre puncte este formată din segmente cumulate ce sunt mai mici decât valoarea 1 milimetru.

Document care conține date cu caracter personal, protejat de prevederile Regulamentului (UE) nr. 679/2016 și Legii 190/2018

DATE DESPRE IMOBILUL NR. 344

Oficiul de Cadastru şi Publicitate Imobiliară BOTOSANI
Biroul de Cadastru şi Publicitate Imobiliară Botosani

A. Partea I. Descrierea imobilului

TEREN Extravilan

Adresa: Jud. Botosani

Nr. Crt	Nr cadastral Nr. topografic	Suprafaţa* (mp)	Observaţii / Referinţe
A1		4.000	Sector cadastral:3 Teren neimprejmuit;

B. Partea II. Proprietari şi acte

Inscrieri privitoare la dreptul de proprietate şi alte drepturi reale		Referinţe
/		
Act Normativ nr. 7, din 13/03/1996 emis de Parlamentul Romaniei (Lege);		
B1	Inscrierea provizorie, drept de PROPRIETATE, dobandit prin Lege, cota actuala 1/1, cota initiala 1/1	A1
	1) **NEIDENTIFICAT NEIDENTIFICAT**, Lipsa C.N.P.	
B2	se noteaza mentiunea de proprietar neidentificat, rezerva a comisiei locale de fond funciar	A1

C. Partea III. SARCINI .

Inscrieri privind dezmembramintele dreptului de proprietate, drepturi reale de garanţie şi sarcini	Referinţe
NU SUNT	

Document care conține date cu caracter personal, protejat de prevederile Regulamentului (UE) nr. 679/2016 și Legii 190/2018

Anexa Nr. 1 La Partea I

Teren

Nr cadastral	Suprafaţa (mp)*	Observaţii / Referinţe
	4.000	

* Suprafaţa este determinată in planul de proiecţie Stereo 70.

DETALII LINIARE IMOBIL

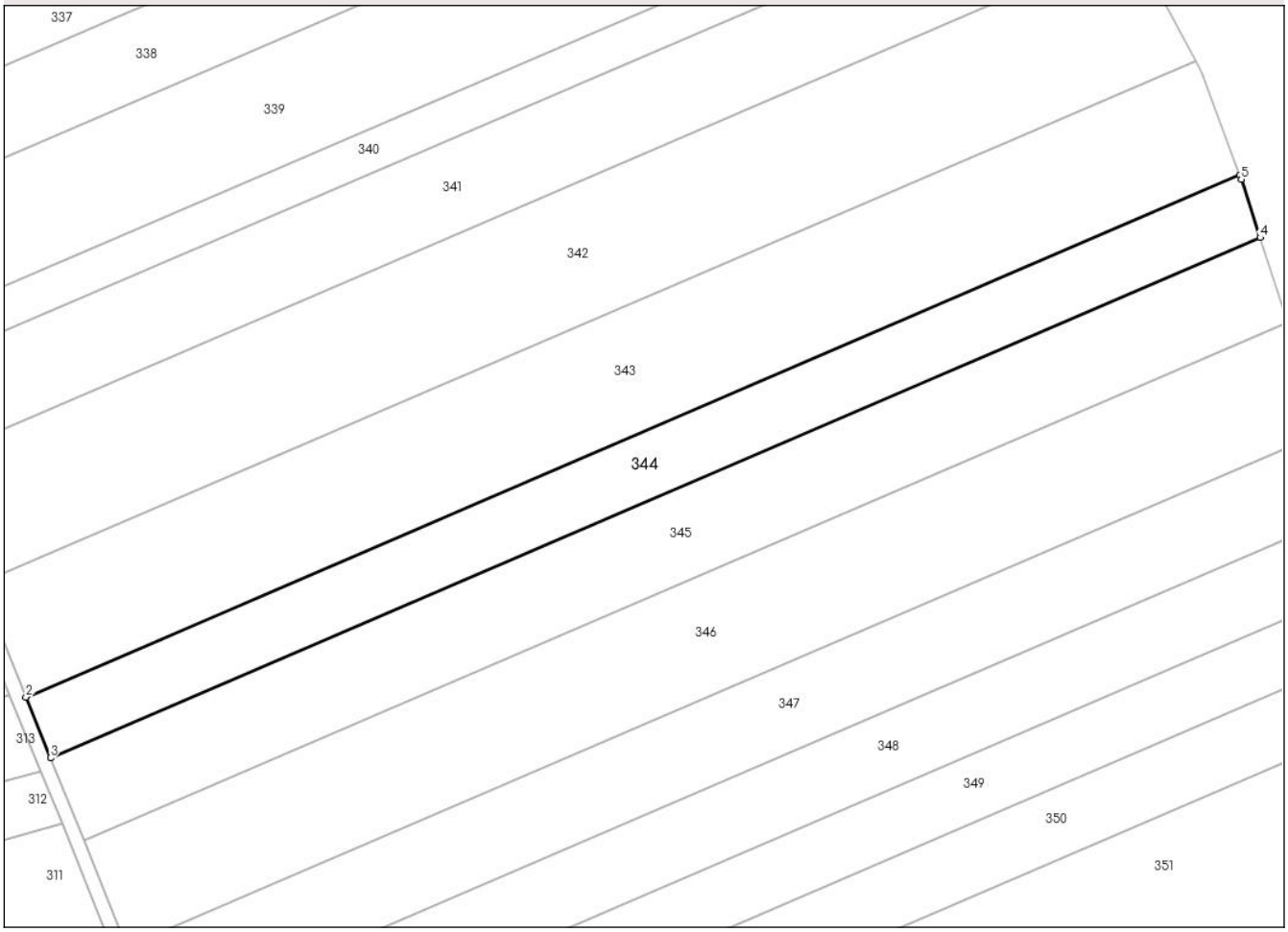

Date referitoare la teren

Crt	Categorie folosință	Intra vilan	Suprafaţa (mp)	Tarla	Parcelă	Nr. topo	Observaţii / Referinţe
1	arabil	NU	4.000	60	762	-	

Lungime Segmente
1) Valorile lungimilor segmentelor sunt obţinute din proiecţie în plan.

Punct început	X / Y	Punct sfârşit	X / Y	Lungime segment (** (m)
1	641.590,265 706.354,52	2	641.328,981 706.242,279	284.372
2	641.328,981 706.242,279	3	641.334,269 706.229,217	14.092
3	641.334,269 706.229,217	4	641.594,672 706.341,079	283.413
4	641.594,672 706.341,079	5	641.590,595 706.353,629	13.196
5	641.590,595 706.353,629	1	641.590,265 706.354,52	0.95

Document care conține date cu caracter personal, protejat de prevederile Regulamentului (UE) nr. 679/2016 și Legii 190/2018

** Lungimile segmentelor sunt determinate în planul de proiecţie Stereo 70 şi sunt rotunjite la 1 milimetru.
*** Distanţa dintre puncte este formată din segmente cumulate ce sunt mai mici decât valoarea 1 milimetru.

Document care conține date cu caracter personal, protejat de prevederile Regulamentului (UE) nr. 679/2016 și Legii 190/2018

DATE DESPRE IMOBILUL NR. 345

Oficiul de Cadastru şi Publicitate Imobiliară BOTOSANI
Biroul de Cadastru şi Publicitate Imobiliară Botosani

A. Partea I. Descrierea imobilului

TEREN Extravilan

Adresa: Jud. Botosani

Nr. Crt	Nr cadastral Nr. topografic	Suprafaţa* (mp)	Observaţii / Referinţe
A1		5.422	Sector cadastral:3 Teren neimprejmuit;

B. Partea II. Proprietari şi acte

Inscrieri privitoare la dreptul de proprietate şi alte drepturi reale		Referinţe
/		
Act Administrativ nr. 109090, din 10/07/2002 emis de CJSDPT BOTOSANI (Titlu proprietate);		
B1	Intabulare, drept de PROPRIETATE, dobandit prin Reconstituire, cota actuala 1/1, cota initiala 1/1	A1
	1) **DUCEAG DUMITRU**, Lipsa C.N.P.	

C. Partea III. SARCINI .

Inscrieri privind dezmembramintele dreptului de proprietate, drepturi reale de garanţie şi sarcini	Referinţe
NU SUNT	

Document care conține date cu caracter personal, protejat de prevederile Regulamentului (UE) nr. 679/2016 și Legii 190/2018

Anexa Nr. 1 La Partea I

Teren

Nr cadastral	Suprafaţa (mp)*	Observaţii / Referinţe
	5.422	

* Suprafaţa este determinată in planul de proiecţie Stereo 70.

DETALII LINIARE IMOBIL

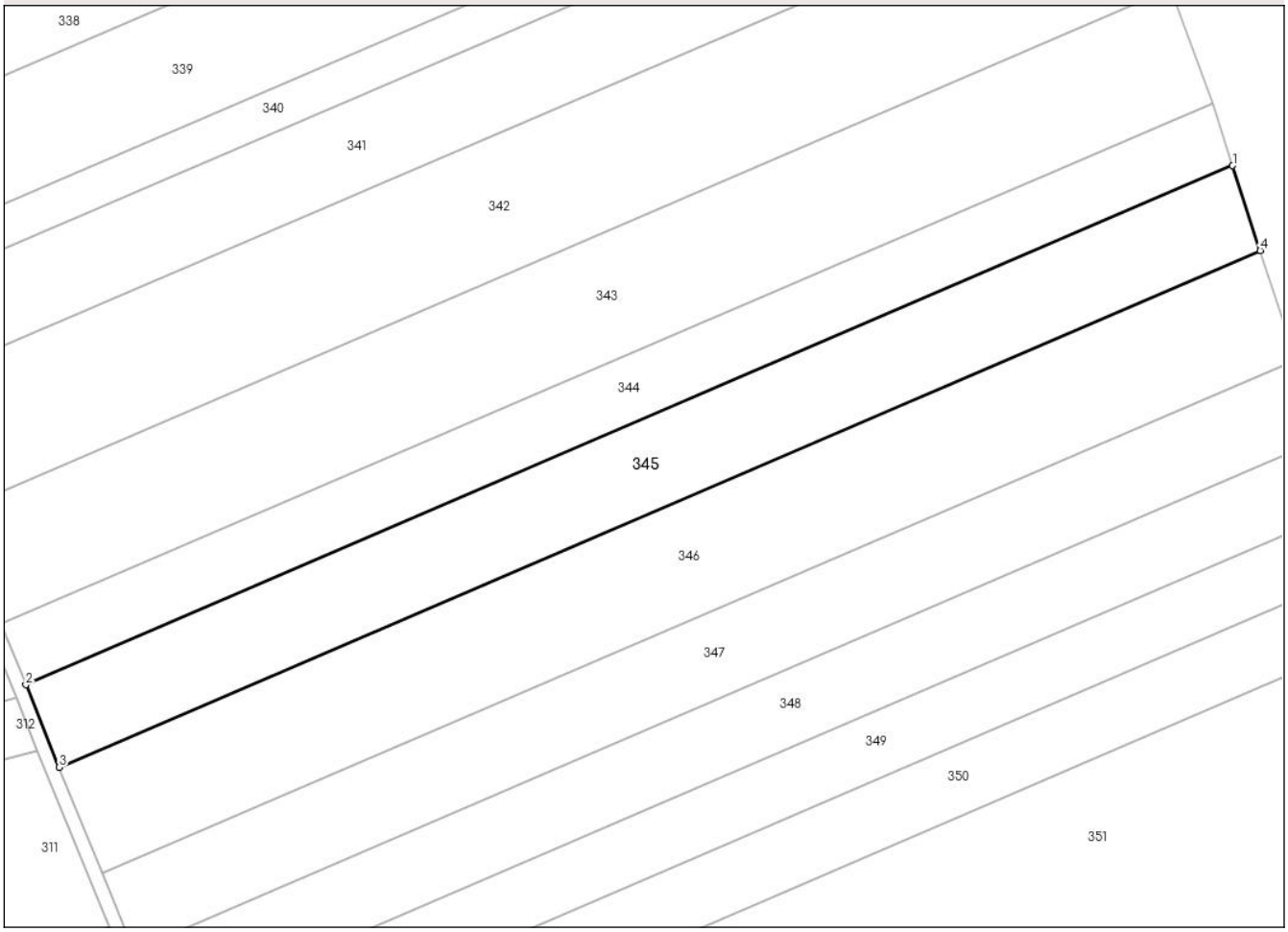

Date referitoare la teren

Crt	Categorie folosință	Intra vilan	Suprafaţa (mp)	Tarla	Parcelă	Nr. topo	Observaţii / Referinţe
1	arabil	NU	5.422	60	762/64	-	

Lungime Segmente
1) Valorile lungimilor segmentelor sunt obţinute din proiecţie în plan.

Punct început	X / Y	Punct sfârşit	X / Y	Lungime segment (** (m)
1	641.594,672 706.341,079	2	641.334,269 706.229,217	283.413
2	641.334,269 706.229,217	3	641.341,466 706.211,437	19.181
3	641.341,466 706.211,437	4	641.600,621 706.322,763	282.055
4	641.600,621 706.322,763	1	641.594,672 706.341,079	19.258

**** Lungimile segmentelor sunt determinate în planul de proiecţie Stereo 70 şi sunt rotunjite la 1 milimetru.**

Document care conține date cu caracter personal, protejat de prevederile Regulamentului (UE) nr. 679/2016 și Legii 190/2018

***** Distanţa dintre puncte este formată din segmente cumulate ce sunt mai mici decât valoarea 1 milimetru.**

DATE DESPRE IMOBILUL NR. 346

Oficiul de Cadastru şi Publicitate Imobiliară BOTOSANI
Biroul de Cadastru şi Publicitate Imobiliară Botosani

A. Partea I. Descrierea imobilului

TEREN Extravilan

Adresa: Jud. Botosani

Nr. Crt	Nr cadastral Nr. topografic	Suprafaţa* (mp)	Observaţii / Referinţe
A1		6.941	Sector cadastral:3 Teren neimprejmuit;

B. Partea II. Proprietari şi acte

Inscrieri privitoare la dreptul de proprietate şi alte drepturi reale		Referinţe
/		
Act Administrativ nr. 46065, din 19/10/1994 emis de CJSDPT BOTOSANI (Titlu proprietate);		
B1	Intabulare, drept de PROPRIETATE, dobandit prin Reconstituire, cota actuala 1/1, cota initiala 1/1	A1
	1) **SARARU ION**, Lipsa C.N.P.	

C. Partea III. SARCINI .

Inscrieri privind dezmembramintele dreptului de proprietate, drepturi reale de garanţie şi sarcini	Referinţe
NU SUNT	

Document care conține date cu caracter personal, protejat de prevederile Regulamentului (UE) nr. 679/2016 și Legii 190/2018

Anexa Nr. 1 La Partea I

Teren

Nr cadastral	Suprafaţa (mp)*	Observaţii / Referinţe
	6.941	

* Suprafaţa este determinată in planul de proiecţie Stereo 70.

DETALII LINIARE IMOBIL

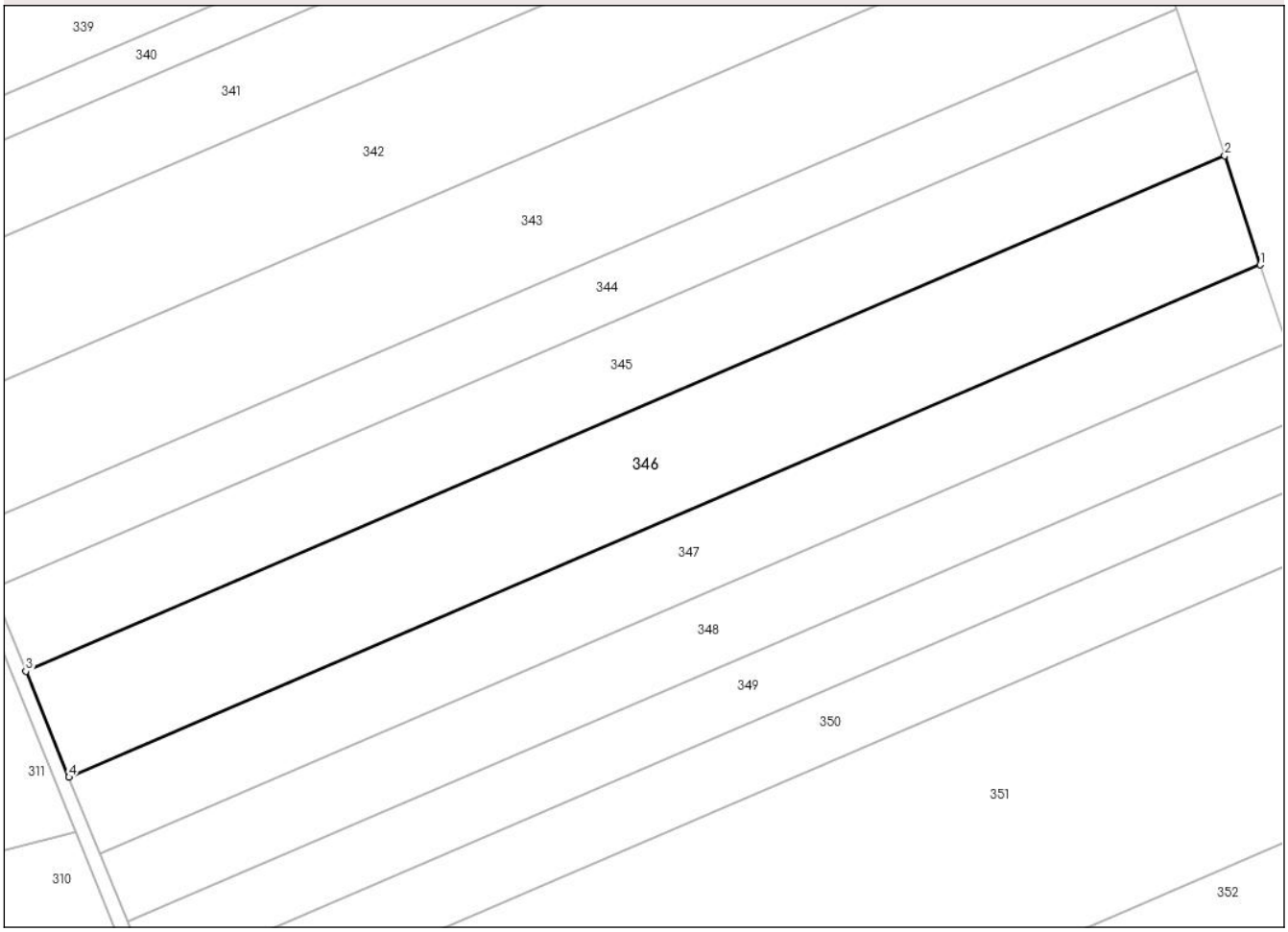

Date referitoare la teren

Crt	Categorie folosință	Intra vilan	Suprafaţa (mp)	Tarla	Parcelă	Nr. topo	Observaţii / Referinţe
1	arabil	NU	6.941	60	762/22	-	

Lungime Segmente
1) Valorile lungimilor segmentelor sunt obţinute din proiecţie în plan.

Punct început	X / Y	Punct sfârşit	X / Y	Lungime segment (** (m)
1	641.608,311 706.299,201	2	641.600,621 706.322,763	24.785
2	641.600,621 706.322,763	3	641.341,466 706.211,437	282.055
3	641.341,466 706.211,437	4	641.350,751 706.188,56	24.689
4	641.350,751 706.188,56	1	641.608,311 706.299,201	280.319

**** Lungimile segmentelor sunt determinate în planul de proiecţie Stereo 70 şi sunt rotunjite la 1 milimetru.**

Document care conține date cu caracter personal, protejat de prevederile Regulamentului (UE) nr. 679/2016 și Legii 190/2018

***** Distanţa dintre puncte este formată din segmente cumulate ce sunt mai mici decât valoarea 1 milimetru.**

DATE DESPRE IMOBILUL NR. 347

Oficiul de Cadastru şi Publicitate Imobiliară BOTOSANI
Biroul de Cadastru şi Publicitate Imobiliară Botosani

A. Partea I. Descrierea imobilului

TEREN Extravilan

Adresa: Jud. Botosani

Nr. Crt	Nr cadastral Nr. topografic	Suprafaţa* (mp)	Observaţii / Referinţe
A1		5.000	Sector cadastral:3 Teren neimprejmuit;

B. Partea II. Proprietari şi acte

Inscrieri privitoare la dreptul de proprietate şi alte drepturi reale		Referinţe
/		
Act Normativ nr. 7, din 13/03/1996 emis de Parlamentul Romaniei (Lege);		
B1	Inscrierea provizorie, drept de PROPRIETATE, dobandit prin Lege, cota actuala 1/1, cota initiala 1/1	A1
	1) **NEIDENTIFICAT NEIDENTIFICAT**, Lipsa C.N.P.	
B2	se noteaza mentiunea de proprietar neidentificat, rezerva a comisiei locale de fond funciar	A1

C. Partea III. SARCINI .

Inscrieri privind dezmembramintele dreptului de proprietate, drepturi reale de garanţie şi sarcini	Referinţe
NU SUNT	

Document care conține date cu caracter personal, protejat de prevederile Regulamentului (UE) nr. 679/2016 și Legii 190/2018

Anexa Nr. 1 La Partea I

Teren

Nr cadastral	Suprafaţa (mp)*	Observaţii / Referinţe
	5.000	

* Suprafaţa este determinată in planul de proiecţie Stereo 70.

DETALII LINIARE IMOBIL

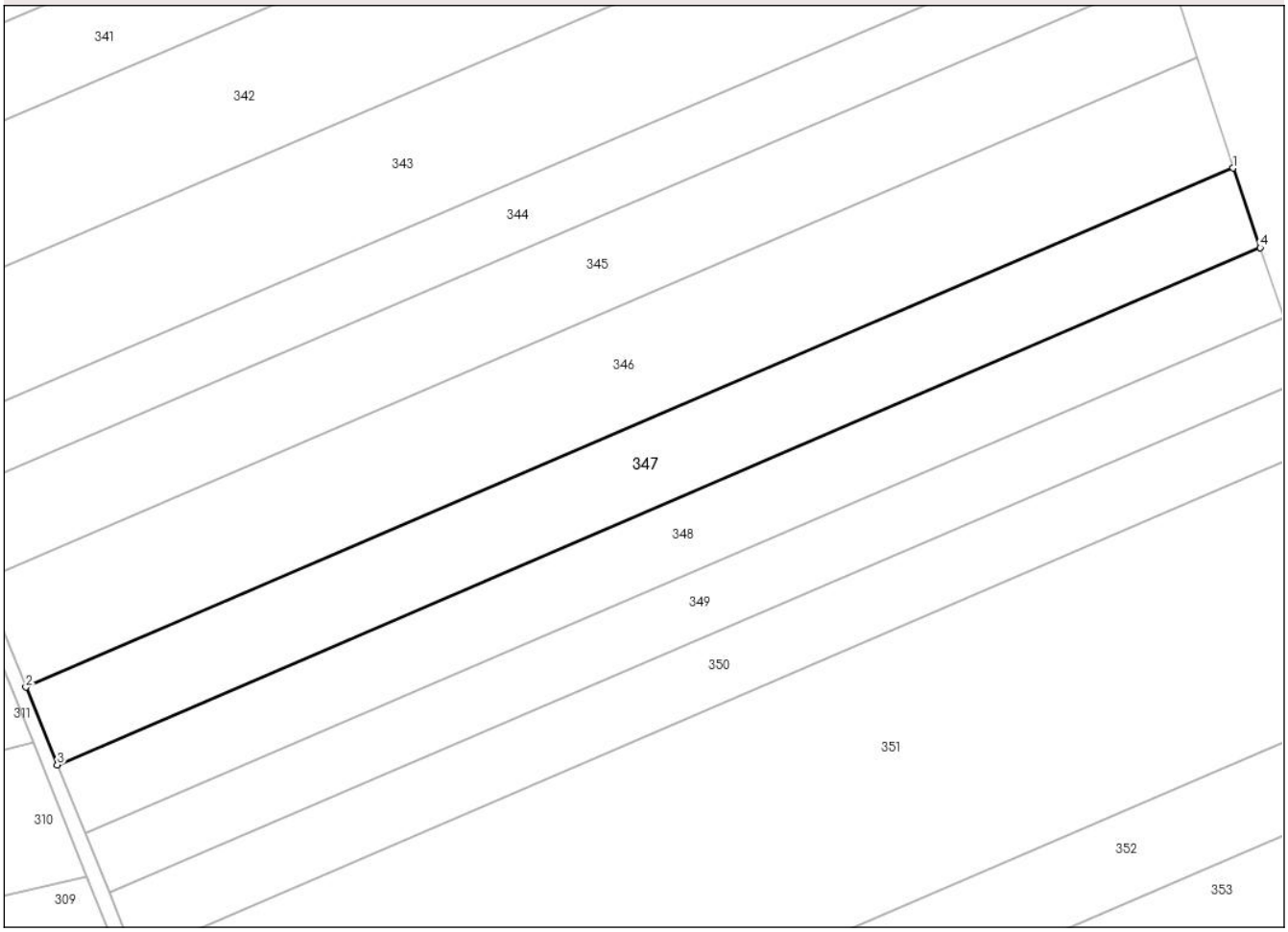

Date referitoare la teren

Crt	Categorie folosință	Intra vilan	Suprafaţa (mp)	Tarla	Parcelă	Nr. topo	Observaţii / Referinţe
1	arabil	NU	5.000	60	762	-	

Lungime Segmente
1) Valorile lungimilor segmentelor sunt obţinute din proiecţie în plan.

Punct început	X / Y	Punct sfârşit	X / Y	Lungime segment (** (m)
1	641.608,311 706.299,201	2	641.350,751 706.188,56	280.319
2	641.350,751 706.188,56	3	641.357,437 706.171,985	17.873
3	641.357,437 706.171,985	4	641.614,106 706.282,244	279.349
4	641.614,106 706.282,244	1	641.608,311 706.299,201	17.92

**** Lungimile segmentelor sunt determinate în planul de proiecţie Stereo 70 şi sunt rotunjite la 1 milimetru.**

Document care conține date cu caracter personal, protejat de prevederile Regulamentului (UE) nr. 679/2016 și Legii 190/2018

***** Distanţa dintre puncte este formată din segmente cumulate ce sunt mai mici decât valoarea 1 milimetru.**

DATE DESPRE IMOBILUL NR. 348

Oficiul de Cadastru şi Publicitate Imobiliară BOTOSANI
Biroul de Cadastru şi Publicitate Imobiliară Botosani

A. Partea I. Descrierea imobilului

TEREN Extravilan

Adresa: Jud. Botosani

Nr. Crt	Nr cadastral Nr. topografic	Suprafaţa* (mp)	Observaţii / Referinţe
A1		4.400	Sector cadastral:3 Teren neimprejmuit;

B. Partea II. Proprietari şi acte

Inscrieri privitoare la dreptul de proprietate şi alte drepturi reale		Referinţe
/		
Act Notarial nr. 8663, din 26/11/1999 emis de BNPA RETA ANITEI LILI BOBU (Contract de vanzare - cumparare);		
B1	Intabulare, drept de PROPRIETATE, dobandit prin Conventie, cota actuala 1/1, cota initiala 1/1	A1
	1) **CIUBOTARIU NECULAI-IULIAN** 2) **CIUBOTARIU CORNELIA-LUMINIŢA**	

C. Partea III. SARCINI .

Inscrieri privind dezmembramintele dreptului de proprietate, drepturi reale de garanţie şi sarcini	Referinţe
NU SUNT	

Document care conține date cu caracter personal, protejat de prevederile Regulamentului (UE) nr. 679/2016 și Legii 190/2018

Anexa Nr. 1 La Partea I

Teren

Nr cadastral	Suprafaţa (mp)*	Observaţii / Referinţe
	4.400	

* Suprafaţa este determinată in planul de proiecţie Stereo 70.

DETALII LINIARE IMOBIL

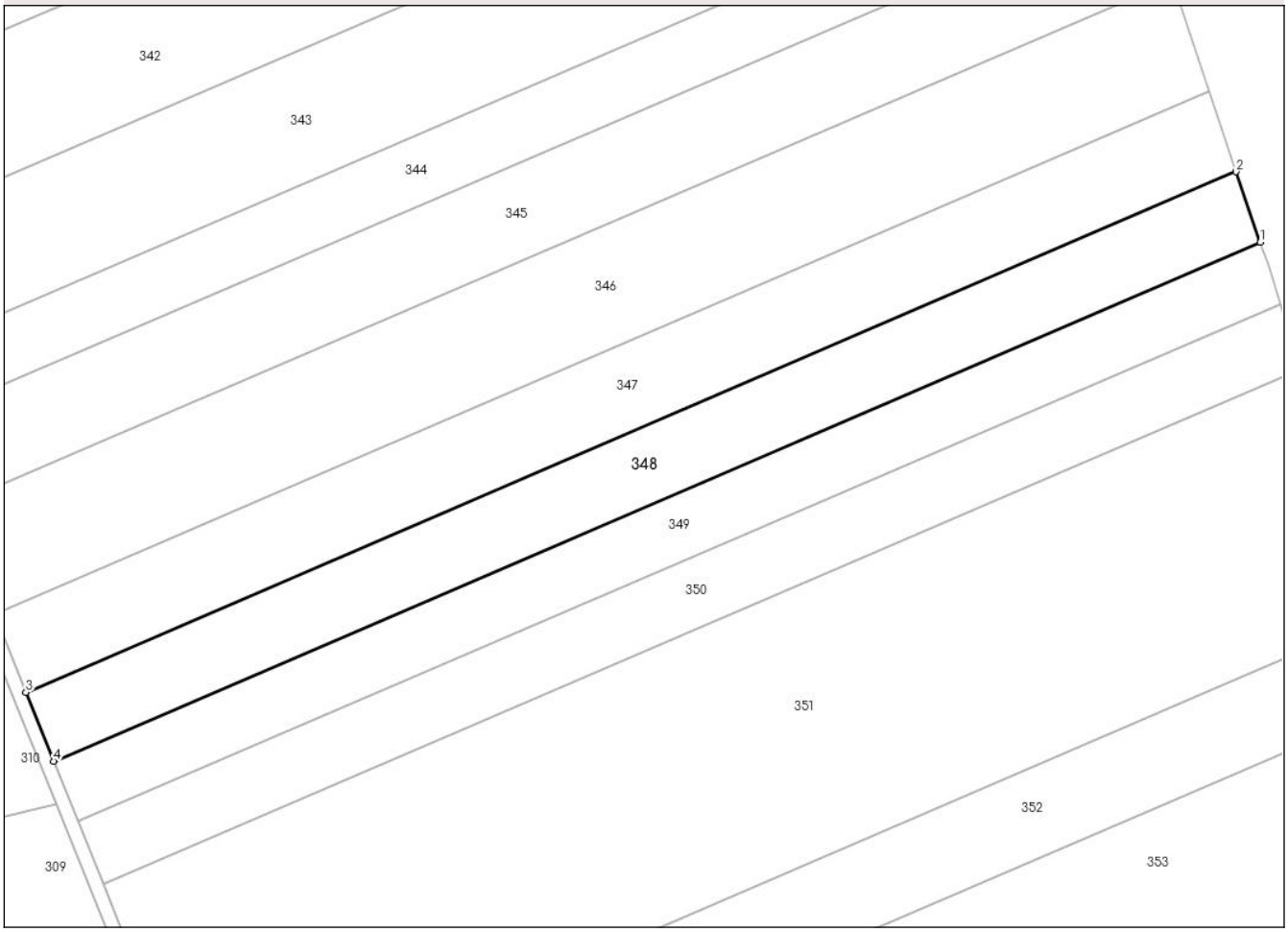

Date referitoare la teren

Crt	Categorie folosință	Intra vilan	Suprafaţa (mp)	Tarla	Parcelă	Nr. topo	Observaţii / Referinţe
1	arabil	NU	4.400	60	762/16	-	

Lungime Segmente
1) Valorile lungimilor segmentelor sunt obţinute din proiecţie în plan.

Punct început	X / Y	Punct sfârşit	X / Y	Lungime segment (** (m)
1	641.619,222 706.267,272	2	641.614,106 706.282,244	15.822
2	641.614,106 706.282,244	3	641.357,437 706.171,985	279.349
3	641.357,437 706.171,985	4	641.363,357 706.157,359	15.779
4	641.363,357 706.157,359	1	641.619,222 706.267,272	278.474

**** Lungimile segmentelor sunt determinate în planul de proiecţie Stereo 70 şi sunt rotunjite la 1 milimetru.**

Document care conține date cu caracter personal, protejat de prevederile Regulamentului (UE) nr. 679/2016 și Legii 190/2018

***** Distanţa dintre puncte este formată din segmente cumulate ce sunt mai mici decât valoarea 1 milimetru.**

DATE DESPRE IMOBILUL NR. 349

Oficiul de Cadastru şi Publicitate Imobiliară BOTOSANI
Biroul de Cadastru şi Publicitate Imobiliară Botosani

A. Partea I. Descrierea imobilului

Nr. CF vechi:51745
Nr. cadastral vechi:51745

TEREN Extravilan

Adresa: Jud. Botosani

Nr. Crt	Nr cadastral Nr. topografic	Suprafaţa* (mp)	Observaţii / Referinţe
A1	51745	3.800	Sector cadastral:3 Teren neimprejmuit;

B. Partea II. Proprietari şi acte

Inscrieri privitoare la dreptul de proprietate şi alte drepturi reale		Referinţe
18198 / 11/03/2019		
Act Notarial nr. 767, din 08/03/2019 emis de SPN ,,Agachi Cornelia –Agachi Stelian'' Botosani (Contract de vanzare - cumparare);		
B2	Intabulare, drept de PROPRIETATE, dobandit prin Conventie, cota actuala 1/1, cota initiala 1/1	A1
	1) **CIUBOTARU NECULAI-IULIAN**, căsătorit cu 2) **CIUBOTARU CORNELIA-LUMINIȚA**, bun comun	

C. Partea III. SARCINI .

Inscrieri privind dezmembramintele dreptului de proprietate, drepturi reale de garanţie şi sarcini	Referinţe
NU SUNT	

Anexa Nr. 1 La Partea I

Teren

Nr cadastral	Suprafaţa (mp)*	Observaţii / Referinţe
51745	3.800	

* Suprafaţa este determinată in planul de proiecţie Stereo 70.

DETALII LINIARE IMOBIL

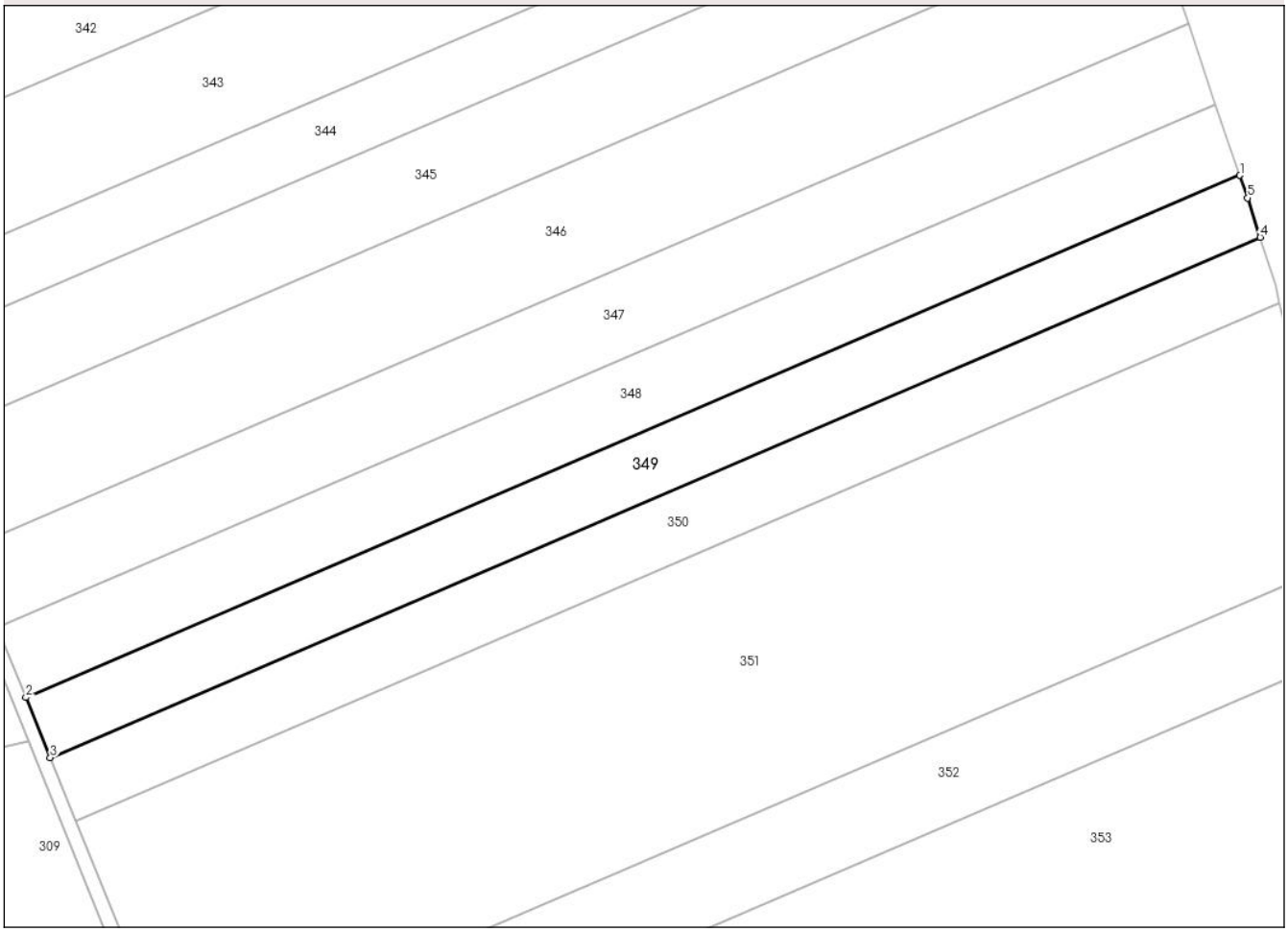

Date referitoare la teren

Crt	Categorie folosință	Intra vilan	Suprafaţa (mp)	Tarla	Parcelă	Nr. topo	Observaţii / Referinţe
1	arabil	NU	3.800	-	762/22	-	

Lungime Segmente
1) Valorile lungimilor segmentelor sunt obţinute din proiecţie în plan.

Punct început	X / Y	Punct sfârşit	X / Y	Lungime segment (** (m)
1	641.619,222 706.267,272	2	641.363,357 706.157,359	278.474
2	641.363,357 706.157,359	3	641.368,487 706.144,688	13.67
3	641.368,487 706.144,688	4	641.623,494 706.254,232	277.54
4	641.623,494 706.254,232	5	641.620,853 706.262,5	8.68
5	641.620,853 706.262,5	1	641.619,222 706.267,272	5.043

Document care conține date cu caracter personal, protejat de prevederile Regulamentului (UE) nr. 679/2016 și Legii 190/2018

** Lungimile segmentelor sunt determinate în planul de proiecţie Stereo 70 şi sunt rotunjite la 1 milimetru.
*** Distanţa dintre puncte este formată din segmente cumulate ce sunt mai mici decât valoarea 1 milimetru.

Document care conține date cu caracter personal, protejat de prevederile Regulamentului (UE) nr. 679/2016 și Legii 190/2018

DATE DESPRE IMOBILUL NR. 350

Oficiul de Cadastru şi Publicitate Imobiliară BOTOSANI
Biroul de Cadastru şi Publicitate Imobiliară Botosani

A. Partea I. Descrierea imobilului

TEREN Extravilan

Adresa: Jud. Botosani

Nr. Crt	Nr cadastral Nr. topografic	Suprafaţa* (mp)	Observaţii / Referinţe
A1		4.000	Sector cadastral:3 Teren neimprejmuit;

B. Partea II. Proprietari şi acte

Inscrieri privitoare la dreptul de proprietate şi alte drepturi reale		Referinţe
/		
Act Administrativ nr. 46040, din 11/10/1994 emis de CJSDPT BOTOSANI (Titlu proprietate);		
B1	Intabulare, drept de PROPRIETATE, dobandit prin Reconstituire, cota actuala 1/1, cota initiala 1/1	A1
	1) **LIUŞNEA CONSTANTIN**, Lipsa C.N.P.	

C. Partea III. SARCINI .

Inscrieri privind dezmembramintele dreptului de proprietate, drepturi reale de garanţie şi sarcini	Referinţe
NU SUNT	

Document care conține date cu caracter personal, protejat de prevederile Regulamentului (UE) nr. 679/2016 și Legii 190/2018

Anexa Nr. 1 La Partea I

Teren

Nr cadastral	Suprafaţa (mp)*	Observaţii / Referinţe
	4.000	

* Suprafaţa este determinată in planul de proiecţie Stereo 70.

DETALII LINIARE IMOBIL

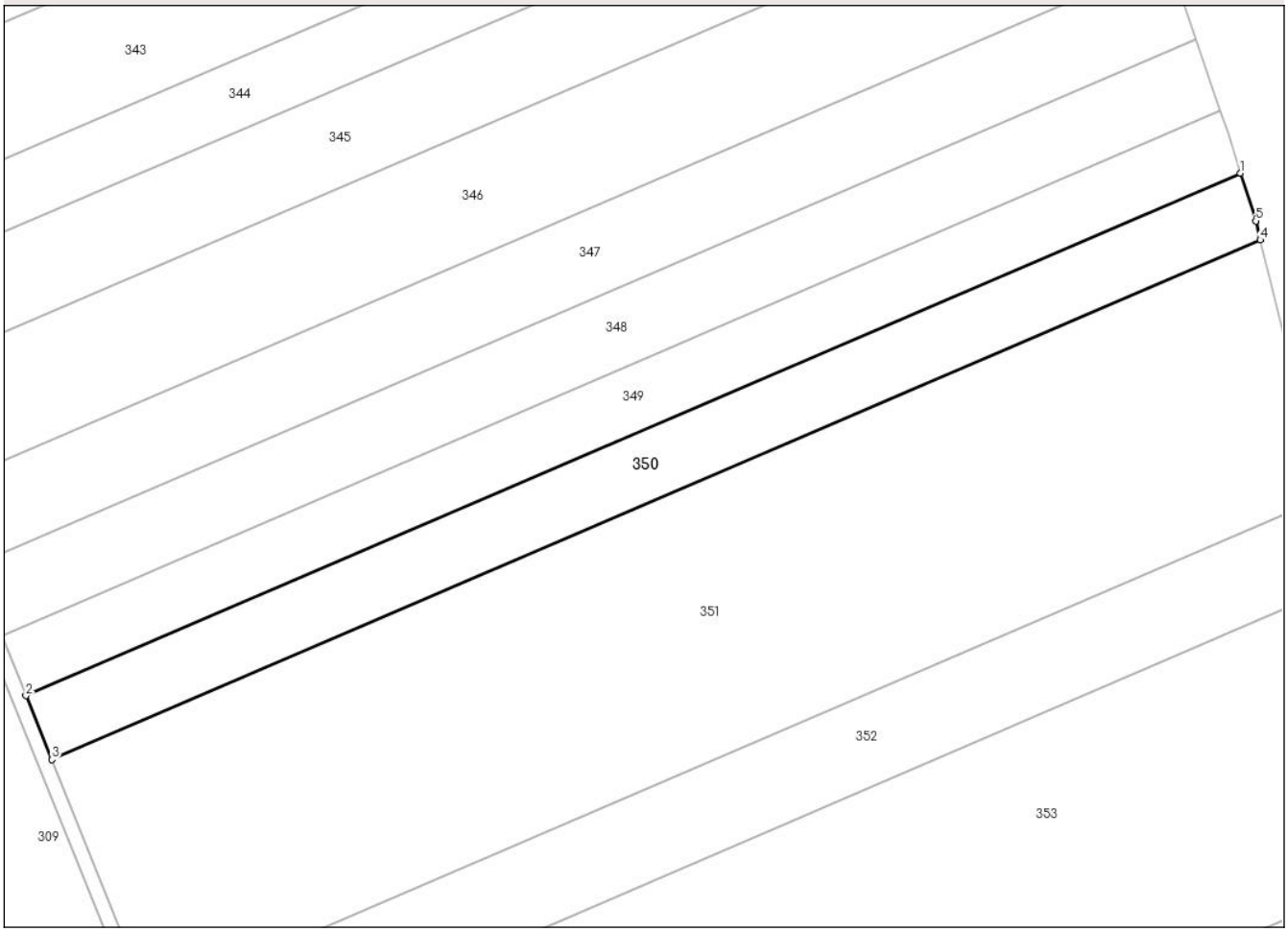

Date referitoare la teren

Crt	Categorie folosință	Intra vilan	Suprafaţa (mp)	Tarla	Parcelă	Nr. topo	Observaţii / Referinţe
1	arabil	NU	4.000	60	762/23	-	

Lungime Segmente
1) Valorile lungimilor segmentelor sunt obţinute din proiecţie în plan.

Punct început	X / Y	Punct sfârşit	X / Y	Lungime segment (** (m)
1	641.623,494 706.254,232	2	641.368,487 706.144,688	277.54
2	641.368,487 706.144,688	3	641.373,907 706.131,297	14.446
3	641.373,907 706.131,297	4	641.627,624 706.240,287	276.136
4	641.627,624 706.240,287	5	641.626,681 706.244,254	4.078
5	641.626,681 706.244,254	1	641.623,494 706.254,232	10.475

Document care conține date cu caracter personal, protejat de prevederile Regulamentului (UE) nr. 679/2016 și Legii 190/2018

** Lungimile segmentelor sunt determinate în planul de proiecţie Stereo 70 şi sunt rotunjite la 1 milimetru.
*** Distanţa dintre puncte este formată din segmente cumulate ce sunt mai mici decât valoarea 1 milimetru.

Document care conține date cu caracter personal, protejat de prevederile Regulamentului (UE) nr. 679/2016 și Legii 190/2018

DATE DESPRE IMOBILUL NR. 351

Oficiul de Cadastru şi Publicitate Imobiliară BOTOSANI
Biroul de Cadastru şi Publicitate Imobiliară Botosani

A. Partea I. Descrierea imobilului

TEREN Extravilan

Adresa: Jud. Botosani

Nr. Crt	Nr cadastral Nr. topografic	Suprafaţa* (mp)	Observaţii / Referinţe
A1		15.000	Sector cadastral:3 Teren neimprejmuit;

B. Partea II. Proprietari şi acte

Inscrieri privitoare la dreptul de proprietate şi alte drepturi reale		Referinţe
/		
Act Administrativ nr. 59117, din 27/11/1995 emis de CJSDPT BOTOSANI (Titlu proprietate);		
B1	Intabulare, drept de PROPRIETATE, dobandit prin Reconstituire, cota actuala 1/1, cota initiala 1/1	A1
	1) **HULPAN MARIA**, Lipsa C.N.P.	

C. Partea III. SARCINI .

Inscrieri privind dezmembramintele dreptului de proprietate, drepturi reale de garanţie şi sarcini	Referinţe
NU SUNT	

Document care conține date cu caracter personal, protejat de prevederile Regulamentului (UE) nr. 679/2016 și Legii 190/2018

Anexa Nr. 1 La Partea I

Teren

Nr cadastral	Suprafaţa (mp)*	Observaţii / Referinţe
	15.000	

* Suprafaţa este determinată in planul de proiecţie Stereo 70.

DETALII LINIARE IMOBIL

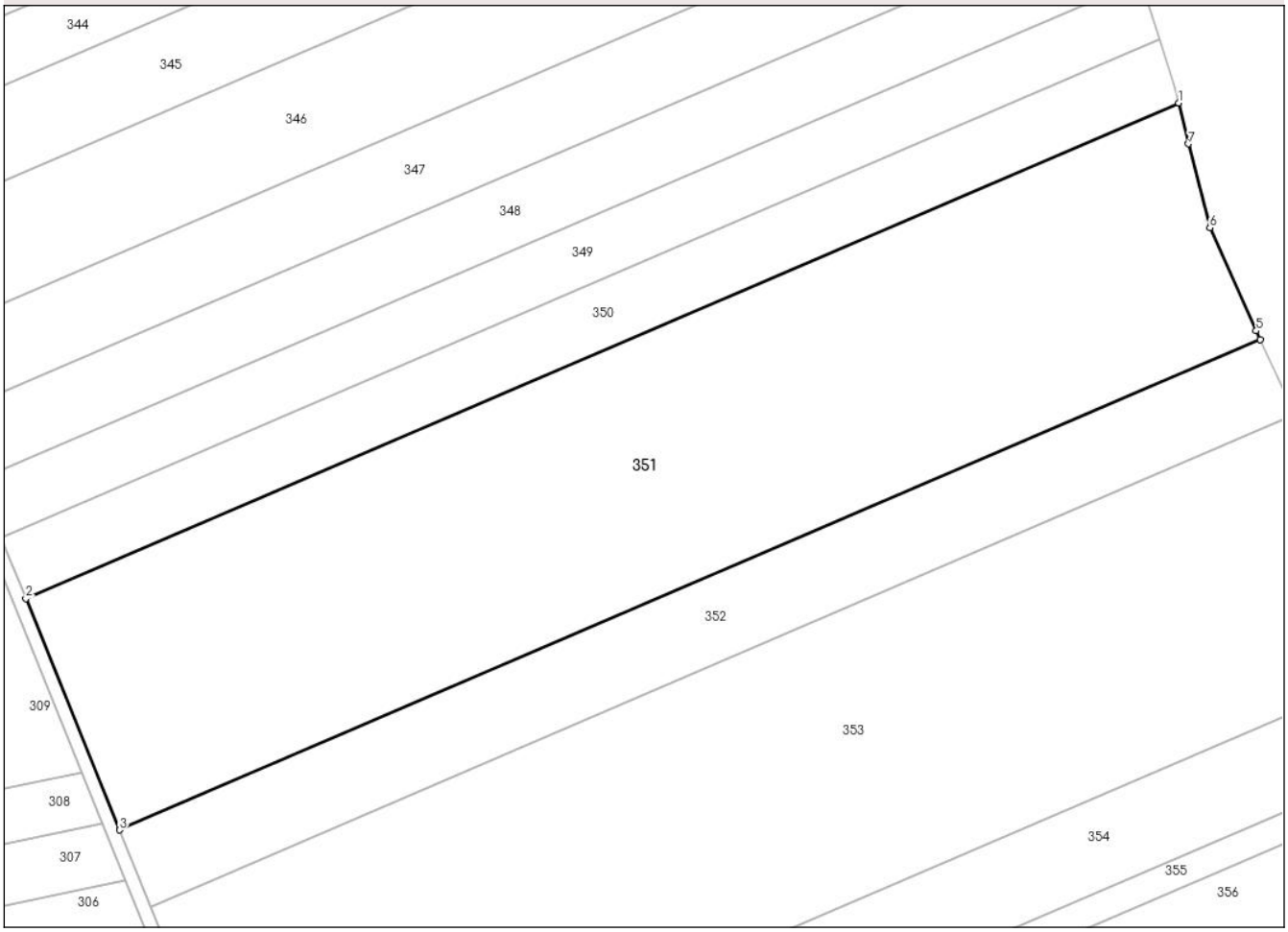

Date referitoare la teren

Crt	Categorie folosință	Intra vilan	Suprafaţa (mp)	Tarla	Parcelă	Nr. topo	Observaţii / Referinţe
1	arabil	NU	15.000	60	762/41	-	

Lungime Segmente
1) Valorile lungimilor segmentelor sunt obţinute din proiecţie în plan.

Punct început	X / Y	Punct sfârşit	X / Y	Lungime segment (** (m)
1	641.627,624 706.240,287	2	641.373,907 706.131,297	276.136
2	641.373,907 706.131,297	3	641.394,502 706.080,43	54.878
3	641.394,502 706.080,43	4	641.645,531 706.188,265	273.21
4	641.645,531 706.188,265	5	641.644,638 706.190,183	2.116
5	641.644,638 706.190,183	6	641.634,429 706.212,84	24.851

Document care conține date cu caracter personal, protejat de prevederile Regulamentului (UE) nr. 679/2016 și Legii 190/2018

Punct început	X / Y	Punct sfârşit	X / Y	Lungime segment (** (m)
6	641.634,429 706.212,84	7	641.629,769 706.231,264	19.004
7	641.629,769 706.231,264	1	641.627,624 706.240,287	9.274

** Lungimile segmentelor sunt determinate în planul de proiecţie Stereo 70 şi sunt rotunjite la 1 milimetru.
*** Distanţa dintre puncte este formată din segmente cumulate ce sunt mai mici decât valoarea 1 milimetru.

Document care conține date cu caracter personal, protejat de prevederile Regulamentului (UE) nr. 679/2016 și Legii 190/2018

DATE DESPRE IMOBILUL NR. 352

Oficiul de Cadastru şi Publicitate Imobiliară BOTOSANI
Biroul de Cadastru şi Publicitate Imobiliară Botosani

A. Partea I. Descrierea imobilului

Nr. CF vechi:51543
Nr. cadastral vechi:51543

TEREN Extravilan

Adresa: Jud. Botosani

Nr. Crt	Nr cadastral Nr. topografic	Suprafaţa* (mp)	Observaţii / Referinţe
A1	51543	5.000	Sector cadastral:3 Teren neimprejmuit;

B. Partea II. Proprietari şi acte

Inscrieri privitoare la dreptul de proprietate şi alte drepturi reale		Referinţe
73130 / 12/10/2017		
Act Notarial nr. 2902, din 30/11/2007 emis de BNP Coca Humelnicu-Botoșani;		
B3	Intabulare, drept de PROPRIETATE, dobandit prin Conventie, cota actuala 1/1, cota initiala 1/1	A1
	1) **RURAL MOLDOVA SRL**, CIF:22112986, bun propriu	

C. Partea III. SARCINI .

Inscrieri privind dezmembramintele dreptului de proprietate, drepturi reale de garanţie şi sarcini	Referinţe
NU SUNT	

Anexa Nr. 1 La Partea I

Teren

Nr cadastral	Suprafaţa (mp)*	Observaţii / Referinţe
51543	5.000	

* Suprafaţa este determinată in planul de proiecţie Stereo 70.

DETALII LINIARE IMOBIL

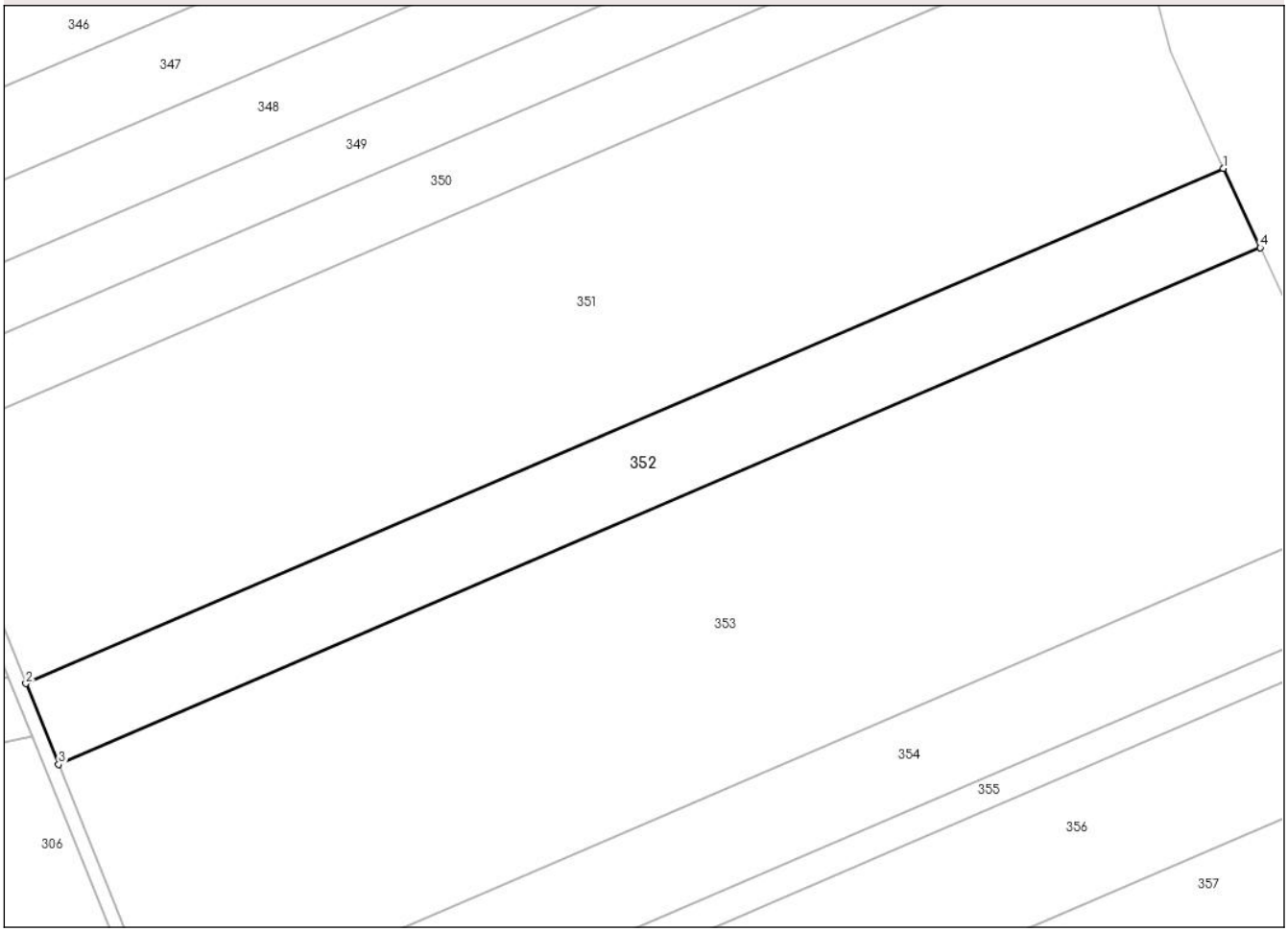

Date referitoare la teren

Crt	Categorie folosință	Intra vilan	Suprafaţa (mp)	Tarla	Parcelă	Nr. topo	Observaţii / Referinţe
1	arabil	NU	5.000	60	762/93	-	

Lungime Segmente
1) Valorile lungimilor segmentelor sunt obţinute din proiecţie în plan.

Punct început	X / Y	Punct sfârşit	X / Y	Lungime segment (** (m)
1	641.645,531 706.188,265	2	641.394,502 706.080,43	273.21
2	641.394,502 706.080,43	3	641.401,356 706.063,49	18.274
3	641.401,356 706.063,49	4	641.653,244 706.171,695	274.146
4	641.653,244 706.171,695	1	641.645,531 706.188,265	18.277

**** Lungimile segmentelor sunt determinate în planul de proiecţie Stereo 70 şi sunt rotunjite la 1 milimetru.**

Document care conține date cu caracter personal, protejat de prevederile Regulamentului (UE) nr. 679/2016 și Legii 190/2018

***** Distanţa dintre puncte este formată din segmente cumulate ce sunt mai mici decât valoarea 1 milimetru.**

DATE DESPRE IMOBILUL NR. 353

Oficiul de Cadastru şi Publicitate Imobiliară BOTOSANI
Biroul de Cadastru şi Publicitate Imobiliară Botosani

A. Partea I. Descrierea imobilului

Nr. CF vechi:51169
Nr. cadastral vechi:51169

TEREN Extravilan

Adresa: Jud. Botosani

Nr. Crt	Nr cadastral Nr. topografic	Suprafaţa* (mp)	Observaţii / Referinţe
A1	51169	16.500	Sector cadastral:3 Teren neimprejmuit;

B. Partea II. Proprietari şi acte

Inscrieri privitoare la dreptul de proprietate şi alte drepturi reale		Referinţe
91655 / 18/12/2015		
Act Notarial nr. 3246, din 20/11/2008 emis de BNP Renata Ciumacenco;		
B2	Intabulare, drept de PROPRIETATE, dobandit prin Conventie, cota actuala 1/1, cota initiala 1/1	A1
	1) **RURAL MOLDOVA SRL**, CIF:22112986	

C. Partea III. SARCINI .

Inscrieri privind dezmembramintele dreptului de proprietate, drepturi reale de garanţie şi sarcini	Referinţe
NU SUNT	

Document care conține date cu caracter personal, protejat de prevederile Regulamentului (UE) nr. 679/2016 și Legii 190/2018

Anexa Nr. 1 La Partea I

Teren

Nr cadastral	Suprafaţa (mp)*	Observaţii / Referinţe
51169	16.500	

* Suprafaţa este determinată in planul de proiecţie Stereo 70.

DETALII LINIARE IMOBIL

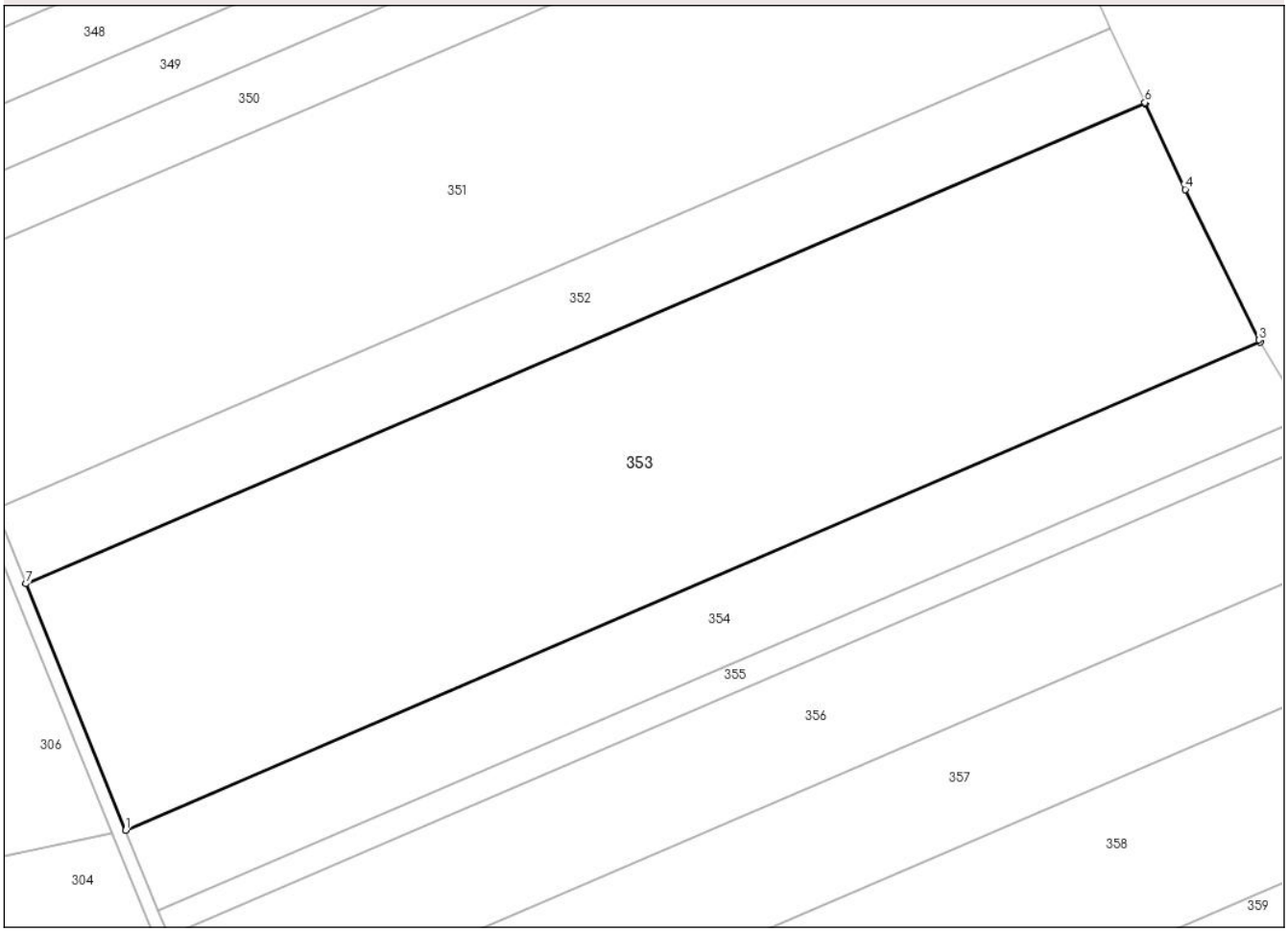

Date referitoare la teren

Crt	Categorie folosință	Intra vilan	Suprafaţa (mp)	Tarla	Parcelă	Nr. topo	Observaţii / Referinţe
1	arabil	NU	16.500	60	762/6	-	

Lungime Segmente
1) Valorile lungimilor segmentelor sunt obţinute din proiecţie în plan.

Punct început	X / Y	Punct sfârşit	X / Y	Lungime segment (** (m)
1	641.423,801 706.008,044	2	641.679,211 706.117,762	277.979
2	641.679,211 706.117,762	3	641.678,888 706.118,306	0.633
3	641.678,888 706.118,306	4	641.662,33 706.152,176	37.701
4	641.662,33 706.152,176	5	641.653,344 706.171,48	21.293
5	641.653,344 706.171,48	6	641.653,244 706.171,695	0.237

Document care conține date cu caracter personal, protejat de prevederile Regulamentului (UE) nr. 679/2016 și Legii 190/2018

Punct început	X / Y	Punct sfârşit	X / Y	Lungime segment (** (m)
6	641.653,244 706.171,695	7	641.401,356 706.063,49	274.146
7	641.401,356 706.063,49	1	641.423,801 706.008,044	59.817

** Lungimile segmentelor sunt determinate în planul de proiecţie Stereo 70 şi sunt rotunjite la 1 milimetru.
*** Distanţa dintre puncte este formată din segmente cumulate ce sunt mai mici decât valoarea 1 milimetru.

Document care conține date cu caracter personal, protejat de prevederile Regulamentului (UE) nr. 679/2016 și Legii 190/2018

DATE DESPRE IMOBILUL NR. 354

Oficiul de Cadastru şi Publicitate Imobiliară BOTOSANI
Biroul de Cadastru şi Publicitate Imobiliară Botosani

A. Partea I. Descrierea imobilului

Nr. CF vechi:50274
Nr. cadastral vechi:50274

TEREN Extravilan
Adresa: Jud. Botosani

Nr. Crt	Nr cadastral Nr. topografic	Suprafaţa* (mp)	Observaţii / Referinţe
A1	50274	5.400	Sector cadastral:3 Teren neimprejmuit;

B. Partea II. Proprietari şi acte

Inscrieri privitoare la dreptul de proprietate şi alte drepturi reale		Referinţe
36594 / 03/05/2022		
Act Notarial nr. 999, din 02/05/2022 emis de SPN,,Diaconescu Adina și Diaconescu Remus Ștefan" (loc. București);		
B3	Intabulare, drept de PROPRIETATE, dobandit prin Conventie, cota actuala 1/1, cota initiala 1/1	A1
	1) **IOSTIN IONUŢ-MARIUS**, bun propriu	

C. Partea III. SARCINI

Inscrieri privind dezmembramintele dreptului de proprietate, drepturi reale de garanţie şi sarcini		Referinţe
49783 / 26/05/2023		
Act Notarial nr. 282, din 25/05/2023 emis de NP ILASCU-BIDASCA OANA;		
C1	Intabulare, drept de IPOTECA, Valoare:808350 RON, și celelalte obligații de plată aferente creditului	A1
	1) **AGRICOVER CREDIT IFN SA**, CIF:22940237	
125974 / 14/10/2024		
Act Notarial nr. 558, din 11/10/2024 emis de BIN ILASCU-BIDASCA OANA;		
C2	Intabulare, drept de IPOTECA, Valoare:808350 RON, și celelalte obligații de plată aferente creditului	A1
	1) **AGRICOVER CREDIT IFN SA**, CIF:22940237	

Document care conține date cu caracter personal, protejat de prevederile Regulamentului (UE) nr. 679/2016 și Legii 190/2018

Anexa Nr. 1 La Partea I

Teren

Nr cadastral	Suprafaţa (mp)*	Observaţii / Referinţe
50274	5.400	

* Suprafaţa este determinată in planul de proiecţie Stereo 70.

DETALII LINIARE IMOBIL

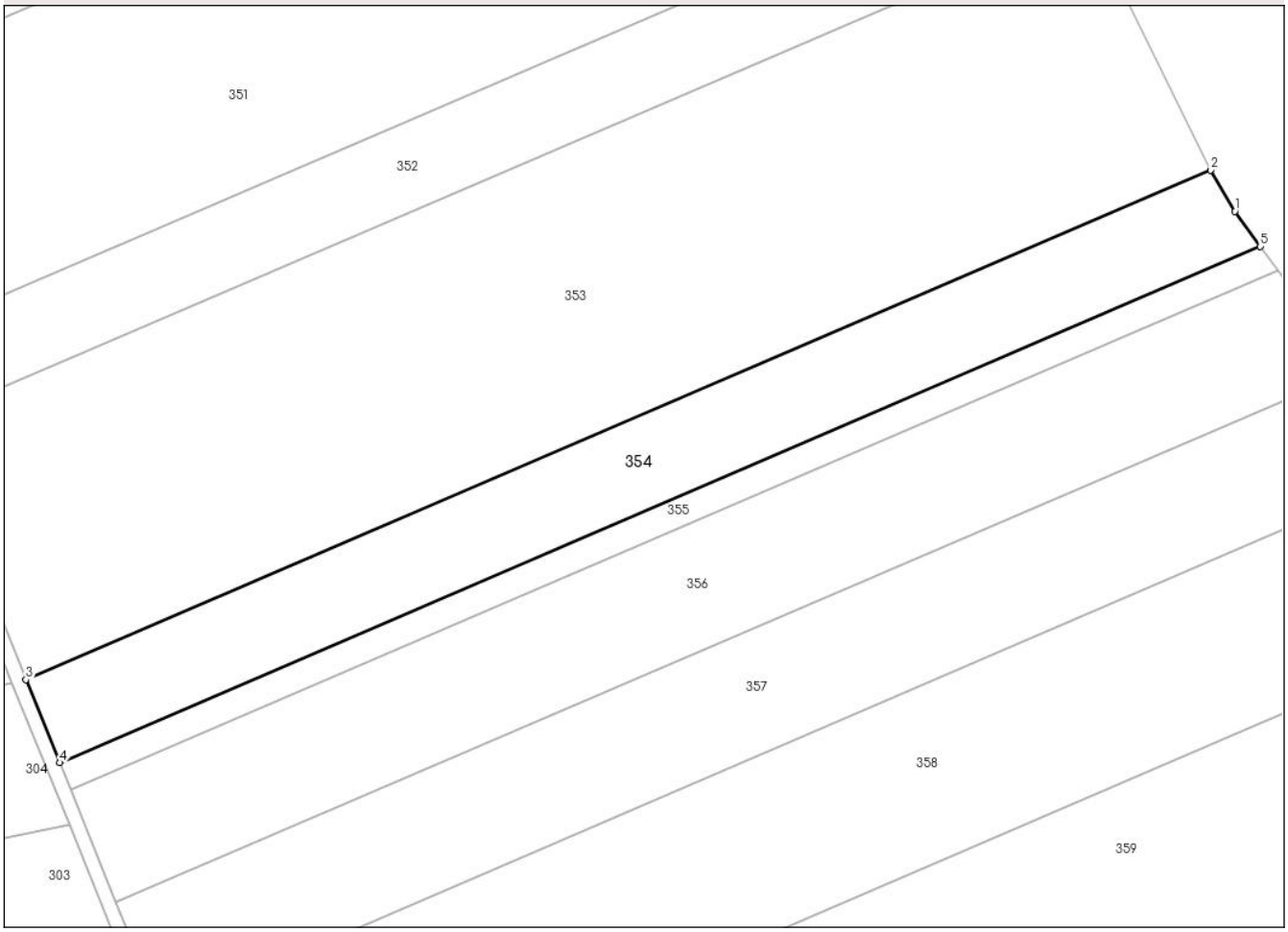

Date referitoare la teren

Crt	Categorie folosință	Intra vilan	Suprafaţa (mp)	Tarla	Parcelă	Nr. topo	Observaţii / Referinţe
1	arabil	NU	5.400	-	762/12	-	

Lungime Segmente
1) Valorile lungimilor segmentelor sunt obţinute din proiecţie în plan.

Punct început	X / Y	Punct sfârşit	X / Y	Lungime segment (** (m)
1	641.684,455 706.108,929	2	641.679,211 706.117,762	10.272
2	641.679,211 706.117,762	3	641.423,801 706.008,044	277.979
3	641.423,801 706.008,044	4	641.431,048 705.990,142	19.313
4	641.431,048 705.990,142	5	641.689,96 706.101,364	281.79
5	641.689,96 706.101,364	1	641.684,455 706.108,929	9.356

Document care conține date cu caracter personal, protejat de prevederile Regulamentului (UE) nr. 679/2016 și Legii 190/2018

** Lungimile segmentelor sunt determinate în planul de proiecţie Stereo 70 şi sunt rotunjite la 1 milimetru.
*** Distanţa dintre puncte este formată din segmente cumulate ce sunt mai mici decât valoarea 1 milimetru.

DATE DESPRE IMOBILUL NR. 355

Oficiul de Cadastru şi Publicitate Imobiliară BOTOSANI
Biroul de Cadastru şi Publicitate Imobiliară Botosani

A. Partea I. Descrierea imobilului

TEREN Extravilan

Adresa: Jud. Botosani

Nr. Crt	Nr cadastral Nr. topografic	Suprafaţa* (mp)	Observaţii / Referinţe
A1		1.800	Sector cadastral:3 Teren neimprejmuit;

B. Partea II. Proprietari şi acte

Inscrieri privitoare la dreptul de proprietate şi alte drepturi reale		Referinţe
/		
Act Administrativ nr. 53662, din 28/03/1995 emis de CJSDPT BOTOSANI (Titlu proprietate);		
B1	Intabulare, drept de PROPRIETATE, dobandit prin Reconstituire, cota actuala 1/1, cota initiala 1/1	A1
	1) **LAZĂR DUMITRU**, Lipsa C.N.P.	

C. Partea III. SARCINI .

Inscrieri privind dezmembramintele dreptului de proprietate, drepturi reale de garanţie şi sarcini	Referinţe
NU SUNT	

Document care conține date cu caracter personal, protejat de prevederile Regulamentului (UE) nr. 679/2016 și Legii 190/2018

Anexa Nr. 1 La Partea I

Teren

Nr cadastral	Suprafaţa (mp)*	Observaţii / Referinţe
	1.800	

* Suprafaţa este determinată in planul de proiecţie Stereo 70.

DETALII LINIARE IMOBIL

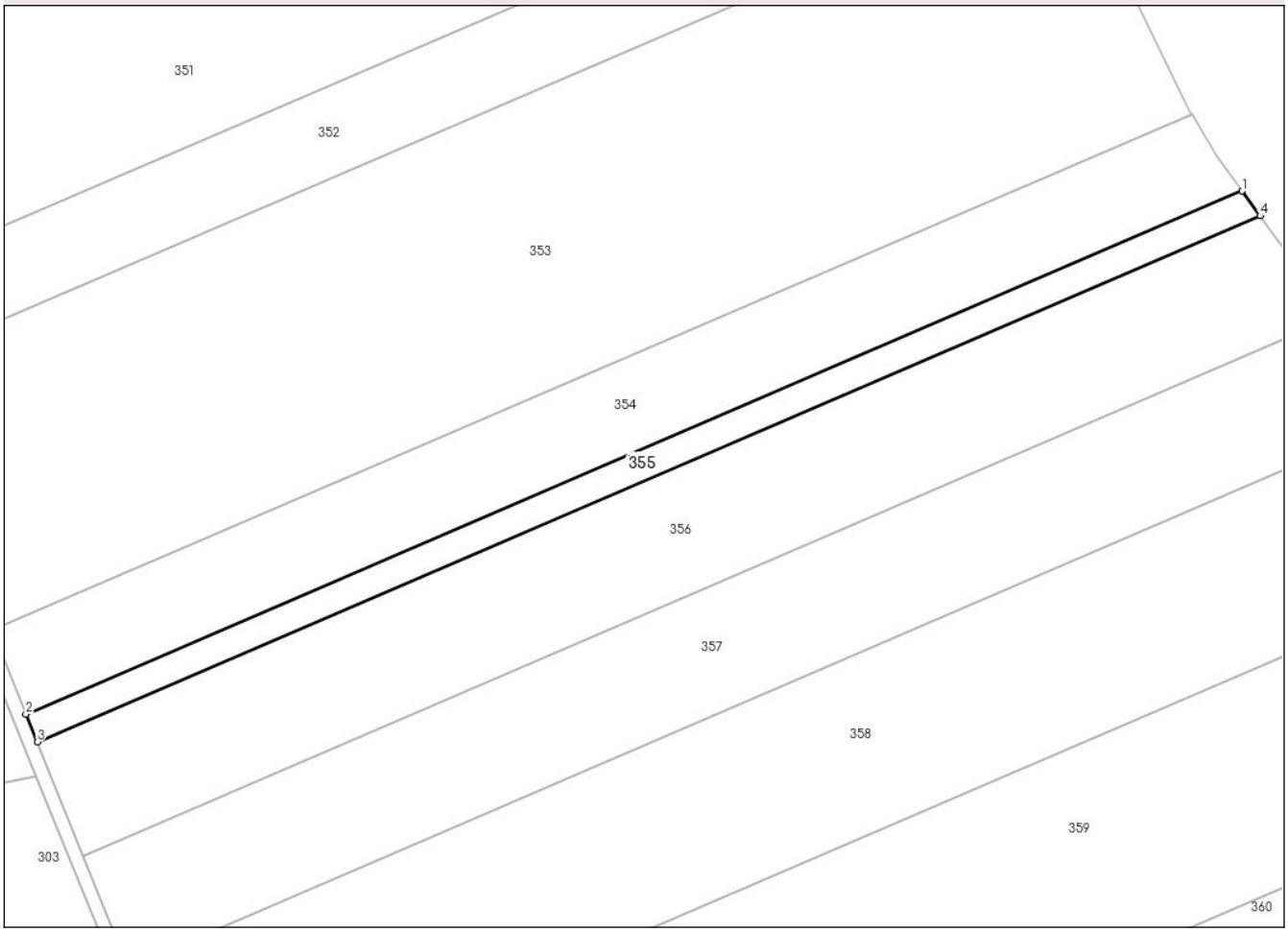

Date referitoare la teren

Crt	Categorie folosință	Intra vilan	Suprafaţa (mp)	Tarla	Parcelă	Nr. topo	Observaţii / Referinţe
1	arabil	NU	1.800	60	762/8	-	

Lungime Segmente
1) Valorile lungimilor segmentelor sunt obţinute din proiecţie în plan.

Punct început	X / Y	Punct sfârşit	X / Y	Lungime segment (** (m)
1	641.689,96 706.101,364	2	641.431,048 705.990,142	281.79
2	641.431,048 705.990,142	3	641.433,439 705.984,236	6.372
3	641.433,439 705.984,236	4	641.693,804 706.096,082	283.372
4	641.693,804 706.096,082	1	641.689,96 706.101,364	6.533

**** Lungimile segmentelor sunt determinate în planul de proiecţie Stereo 70 şi sunt rotunjite la 1 milimetru.**

Document care conține date cu caracter personal, protejat de prevederile Regulamentului (UE) nr. 679/2016 și Legii 190/2018

***** Distanţa dintre puncte este formată din segmente cumulate ce sunt mai mici decât valoarea 1 milimetru.**

DATE DESPRE IMOBILUL NR. 356

Oficiul de Cadastru şi Publicitate Imobiliară BOTOSANI
Biroul de Cadastru şi Publicitate Imobiliară Botosani

A. Partea I. Descrierea imobilului

Nr. CF vechi:52561
Nr. cadastral vechi:52561

TEREN Extravilan

Adresa: Jud. Botosani

Nr. Crt	Nr cadastral Nr. topografic	Suprafaţa* (mp)	Observaţii / Referinţe
A1	52561	7.500	Sector cadastral:3 Teren neimprejmuit;

B. Partea II. Proprietari şi acte

Inscrieri privitoare la dreptul de proprietate şi alte drepturi reale		Referinţe
134523 / 31/10/2024		
Act Notarial nr. 92, din 28/07/2022 emis de NP PĂTRĂȘCANU MIHAIL RADU;		
B2	Intabulare, drept de PROPRIETATE, dobandit prin Succesiune, cota actuala 1/4, cota initiala 1/4	A1
	1) **ȚUGUI ELENA**, - bun propriu	
Act Notarial nr. 73, din 14/03/2023 emis de NP TOMA MIHAI;		
B4	Intabulare, drept de PROPRIETATE, dobandit prin Succesiune, cota actuala 6/32, cota initiala 6/32	A1
	1) **PETRESCU MIHAELA**, - bun propriu	
B5	Intabulare, drept de PROPRIETATE, dobandit prin Succesiune, cota actuala 9/32, cota initiala 9/32	A1
	1) **PETRESCU TEODORA CARINA**, - bun propriu	
B6	Intabulare, drept de PROPRIETATE, dobandit prin Succesiune, cota actuala 9/32, cota initiala 9/32	A1
	1) **PETRESCU CRISTIAN ȘTEFAN**, - bun propriu	

C. Partea III. SARCINI .

Inscrieri privind dezmembramintele dreptului de proprietate, drepturi reale de garanţie şi sarcini	Referinţe
NU SUNT	

Document care conține date cu caracter personal, protejat de prevederile Regulamentului (UE) nr. 679/2016 și Legii 190/2018

Anexa Nr. 1 La Partea I

Teren

Nr cadastral	Suprafaţa (mp)*	Observaţii / Referinţe
52561	7.500	

* Suprafaţa este determinată in planul de proiecţie Stereo 70.

DETALII LINIARE IMOBIL

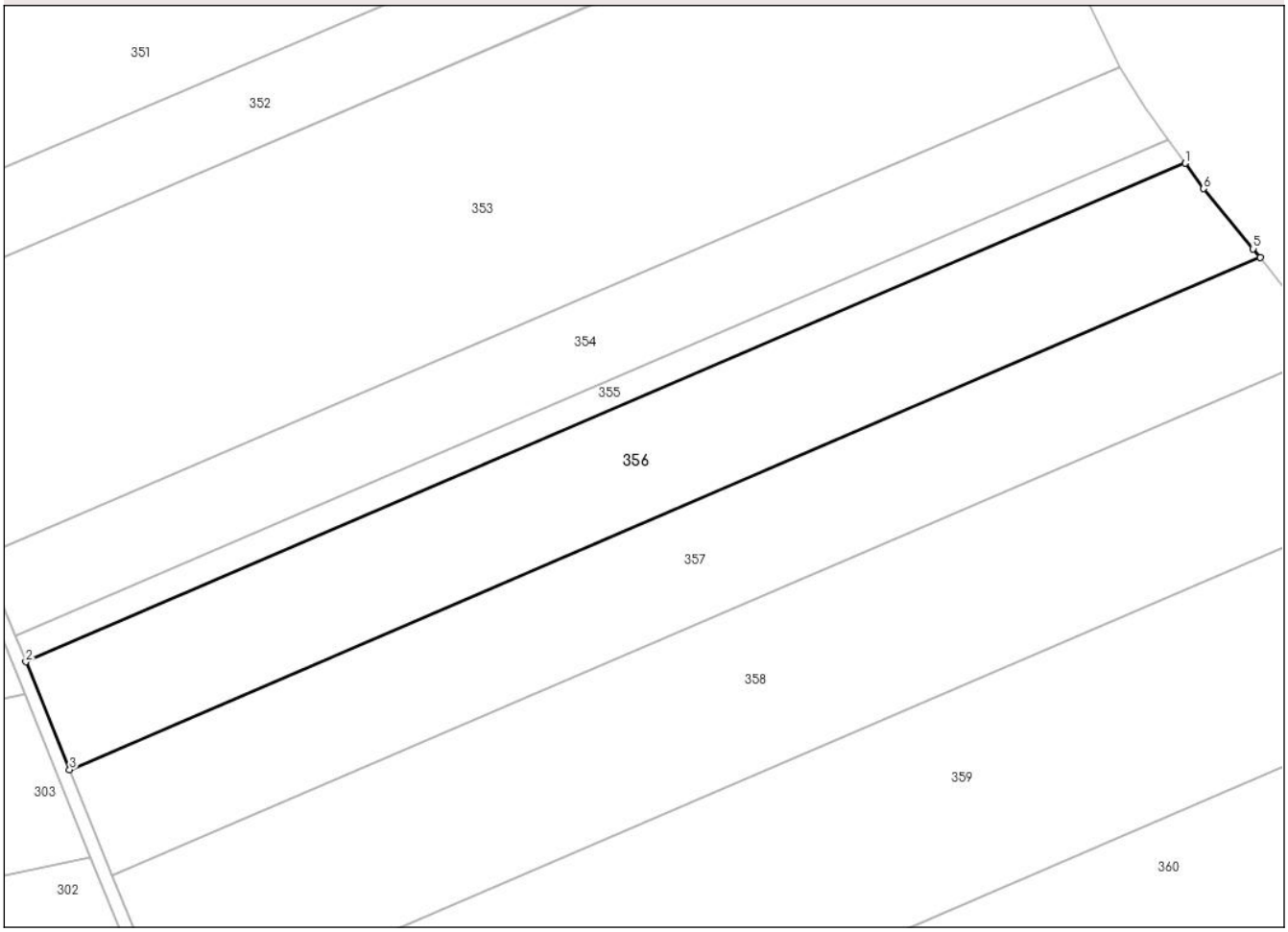

Date referitoare la teren

Crt	Categorie folosință	Intra vilan	Suprafaţa (mp)	Tarla	Parcelă	Nr. topo	Observaţii / Referinţe
1	arabil	NU	7.500	-	762/29	-	

Lungime Segmente
1) Valorile lungimilor segmentelor sunt obţinute din proiecţie în plan.

Punct început	X / Y	Punct sfârşit	X / Y	Lungime segment (** (m)
1	641.693,804 706.096,082	2	641.433,439 705.984,236	283.372
2	641.433,439 705.984,236	3	641.443,244 705.960,014	26.131
3	641.443,244 705.960,014	4	641.710,662 706.074,89	291.048
4	641.710,662 706.074,89	5	641.709,092 706.076,887	2.54
5	641.709,092 706.076,887	6	641.697,967 706.090,361	17.473

Document care conține date cu caracter personal, protejat de prevederile Regulamentului (UE) nr. 679/2016 și Legii 190/2018

Punct început	X / Y	Punct sfârşit	X / Y	Lungime segment (** (m)
6	641.697,967 706.090,361	1	641.693,804 706.096,082	7.075

** Lungimile segmentelor sunt determinate în planul de proiecţie Stereo 70 şi sunt rotunjite la 1 milimetru.
*** Distanţa dintre puncte este formată din segmente cumulate ce sunt mai mici decât valoarea 1 milimetru.

DATE DESPRE IMOBILUL NR. 357

Oficiul de Cadastru şi Publicitate Imobiliară BOTOSANI
Biroul de Cadastru şi Publicitate Imobiliară Botosani

A. Partea I. Descrierea imobilului

TEREN Extravilan

Adresa: Jud. Botosani

Nr. Crt	Nr cadastral Nr. topografic	Suprafaţa* (mp)	Observaţii / Referinţe
A1		7.500	Sector cadastral:3 Teren neimprejmuit;

B. Partea II. Proprietari şi acte

Inscrieri privitoare la dreptul de proprietate şi alte drepturi reale		Referinţe
/		
Act Notarial nr. 8663, din 26/11/1999 emis de BNPA RETA ANITEI LILI BOBU (Contract de vanzare - cumparare);		
B1	Intabulare, drept de PROPRIETATE, dobandit prin Conventie, cota actuala 1/1, cota initiala 1/1	A1
	1) **CIUBOTARU NECULAI-IULIAN** 2) **CIUBOTARIU CORNELIA-LUMINIŢA**	

C. Partea III. SARCINI .

Inscrieri privind dezmembramintele dreptului de proprietate, drepturi reale de garanţie şi sarcini	Referinţe
NU SUNT	

Anexa Nr. 1 La Partea I

Teren

Nr cadastral	Suprafaţa (mp)*	Observaţii / Referinţe
	7.500	

* Suprafaţa este determinată in planul de proiecţie Stereo 70.

DETALII LINIARE IMOBIL

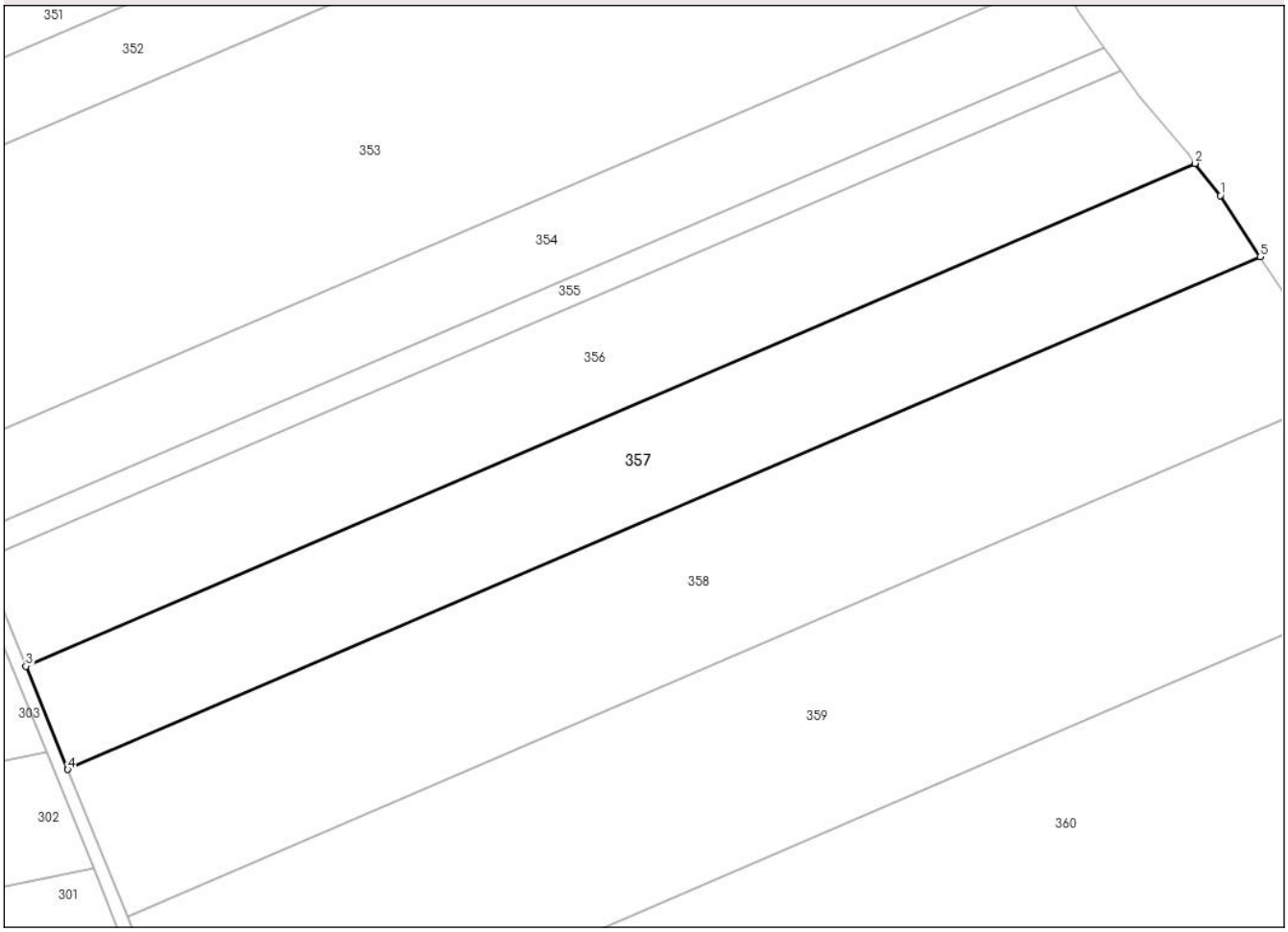

Date referitoare la teren

Crt	Categorie folosință	Intra vilan	Suprafaţa (mp)	Tarla	Parcelă	Nr. topo	Observaţii / Referinţe
1	arabil	NU	7.500	60	762/4	-	

Lungime Segmente
1) Valorile lungimilor segmentelor sunt obţinute din proiecţie în plan.

Punct început	X / Y	Punct sfârşit	X / Y	Lungime segment (** (m)
1	641.716,459 706.067,512	2	641.710,662 706.074,89	9.383
2	641.710,662 706.074,89	3	641.443,244 705.960,014	291.048
3	641.443,244 705.960,014	4	641.452,811 705.936,38	25.497
4	641.452,811 705.936,38	5	641.725,573 706.053,552	296.864
5	641.725,573 706.053,552	1	641.716,459 706.067,512	16.672

Document care conține date cu caracter personal, protejat de prevederile Regulamentului (UE) nr. 679/2016 și Legii 190/2018

** Lungimile segmentelor sunt determinate în planul de proiecţie Stereo 70 şi sunt rotunjite la 1 milimetru.
*** Distanţa dintre puncte este formată din segmente cumulate ce sunt mai mici decât valoarea 1 milimetru.

Document care conține date cu caracter personal, protejat de prevederile Regulamentului (UE) nr. 679/2016 și Legii 190/2018

DATE DESPRE IMOBILUL NR. 358

Oficiul de Cadastru şi Publicitate Imobiliară BOTOSANI
Biroul de Cadastru şi Publicitate Imobiliară Botosani

A. Partea I. Descrierea imobilului

Nr. CF vechi:52188
Nr. cadastral vechi:52188

TEREN Extravilan

Adresa: Jud. Botosani

Nr. Crt	Nr cadastral Nr. topografic	Suprafaţa* (mp)	Observaţii / Referinţe
A1	52188	10.900	Sector cadastral:3 Teren neimprejmuit;

B. Partea II. Proprietari şi acte

Inscrieri privitoare la dreptul de proprietate şi alte drepturi reale		Referinţe
54613 / 06/07/2022		
Act Notarial nr. 3312, din 05/07/2022 emis de SPN ANITEI SI ASOCIATII;		
B3	Intabulare, drept de PROPRIETATE, dobandit prin Conventie, cota actuala 1/1, cota initiala 1/1	A1
	1) **CIUBOTARU NECULAI-IULIAN**, căsătorit cu 2) **CIUBOTARU CORNELIA-LUMINIȚA**, bun comun	

C. Partea III. SARCINI .

Inscrieri privind dezmembramintele dreptului de proprietate, drepturi reale de garanţie şi sarcini	Referinţe
NU SUNT	

Document care conține date cu caracter personal, protejat de prevederile Regulamentului (UE) nr. 679/2016 și Legii 190/2018

Anexa Nr. 1 La Partea I

Teren

Nr cadastral	Suprafaţa (mp)*	Observaţii / Referinţe
52188	10.900	

* Suprafaţa este determinată in planul de proiecţie Stereo 70.

DETALII LINIARE IMOBIL

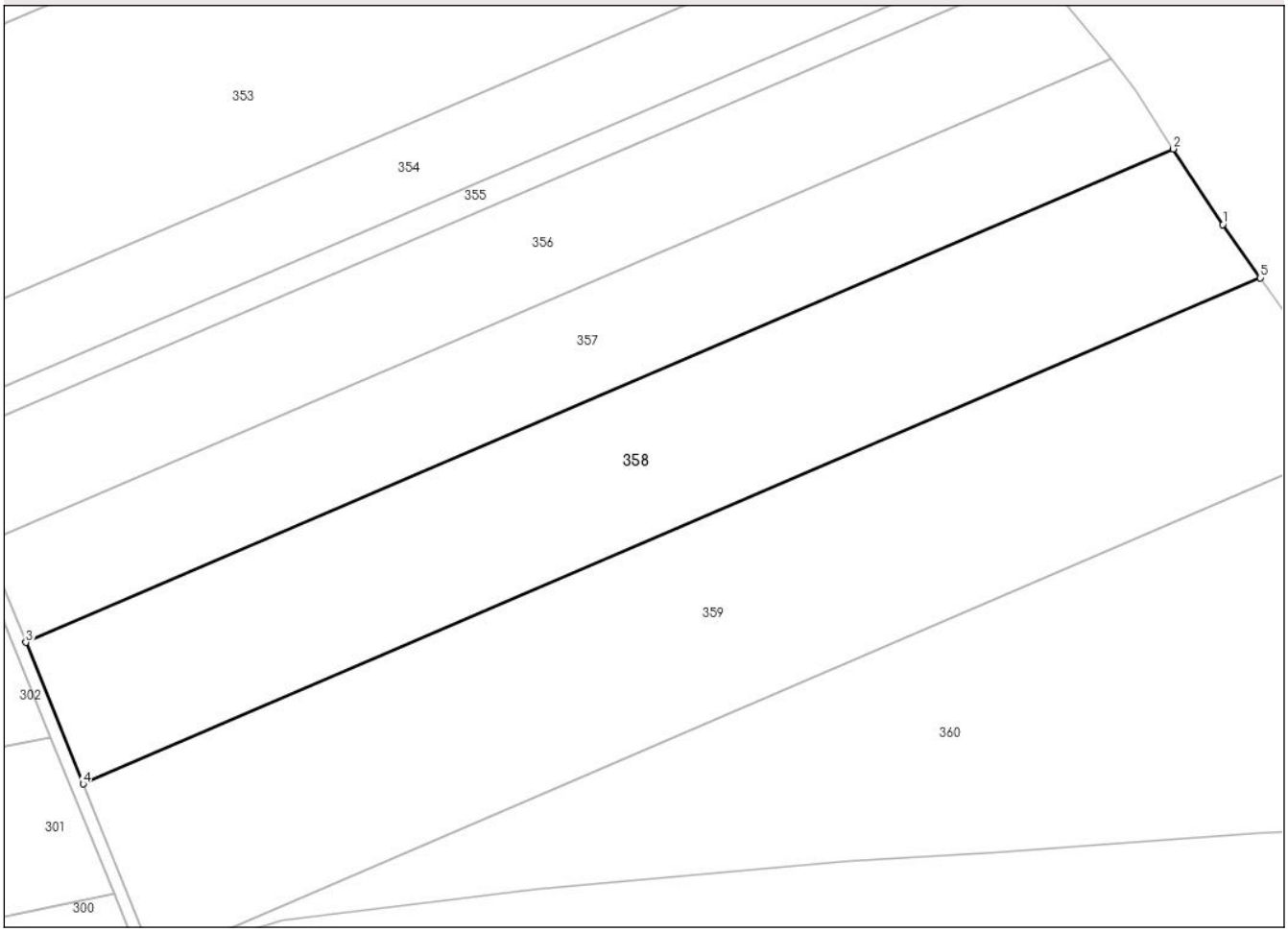

Date referitoare la teren

Crt	Categorie folosință	Intra vilan	Suprafaţa (mp)	Tarla	Parcelă	Nr. topo	Observaţii / Referinţe
1	arabil	NU	10.900	-	762/15	-	

Lungime Segmente
1) Valorile lungimilor segmentelor sunt obţinute din proiecţie în plan.

Punct început	X / Y	Punct sfârşit	X / Y	Lungime segment (** (m)
1	641.737,286 706.035,612	2	641.725,573 706.053,552	21.425
2	641.725,573 706.053,552	3	641.452,811 705.936,38	296.864
3	641.452,811 705.936,38	4	641.466,423 705.902,753	36.278
4	641.466,423 705.902,753	5	641.746,191 706.022,934	304.489
5	641.746,191 706.022,934	1	641.737,286 706.035,612	15.493

Document care conține date cu caracter personal, protejat de prevederile Regulamentului (UE) nr. 679/2016 și Legii 190/2018

** Lungimile segmentelor sunt determinate în planul de proiecţie Stereo 70 şi sunt rotunjite la 1 milimetru.
*** Distanţa dintre puncte este formată din segmente cumulate ce sunt mai mici decât valoarea 1 milimetru.

Document care conține date cu caracter personal, protejat de prevederile Regulamentului (UE) nr. 679/2016 și Legii 190/2018

DATE DESPRE IMOBILUL NR. 359

Oficiul de Cadastru şi Publicitate Imobiliară BOTOSANI
Biroul de Cadastru şi Publicitate Imobiliară Botosani

A. Partea I. Descrierea imobilului

TEREN Extravilan

Adresa: Jud. Botosani

Nr. Crt	Nr cadastral Nr. topografic	Suprafaţa* (mp)	Observaţii / Referinţe
A1		14.000	Sector cadastral:3 Teren neimprejmuit;

B. Partea II. Proprietari şi acte

Inscrieri privitoare la dreptul de proprietate şi alte drepturi reale		Referinţe
/		
Act Administrativ nr. 75531, din 18/09/1997 emis de CJSDPT BOTOSANI (Titlu proprietate);		
B1	Intabulare, drept de PROPRIETATE, dobandit prin Reconstituire, cota actuala 1/1, cota initiala 1/1	A1
	1) **BABUC ELENA**, Lipsa C.N.P. 2) **UNGUREANU IOAN**, Lipsa C.N.P.	

C. Partea III. SARCINI .

Inscrieri privind dezmembramintele dreptului de proprietate, drepturi reale de garanţie şi sarcini	Referinţe
NU SUNT	

Document care conține date cu caracter personal, protejat de prevederile Regulamentului (UE) nr. 679/2016 și Legii 190/2018

Anexa Nr. 1 La Partea I

Teren

Nr cadastral	Suprafaţa (mp)*	Observaţii / Referinţe
	14.000	

* Suprafaţa este determinată in planul de proiecţie Stereo 70.

DETALII LINIARE IMOBIL

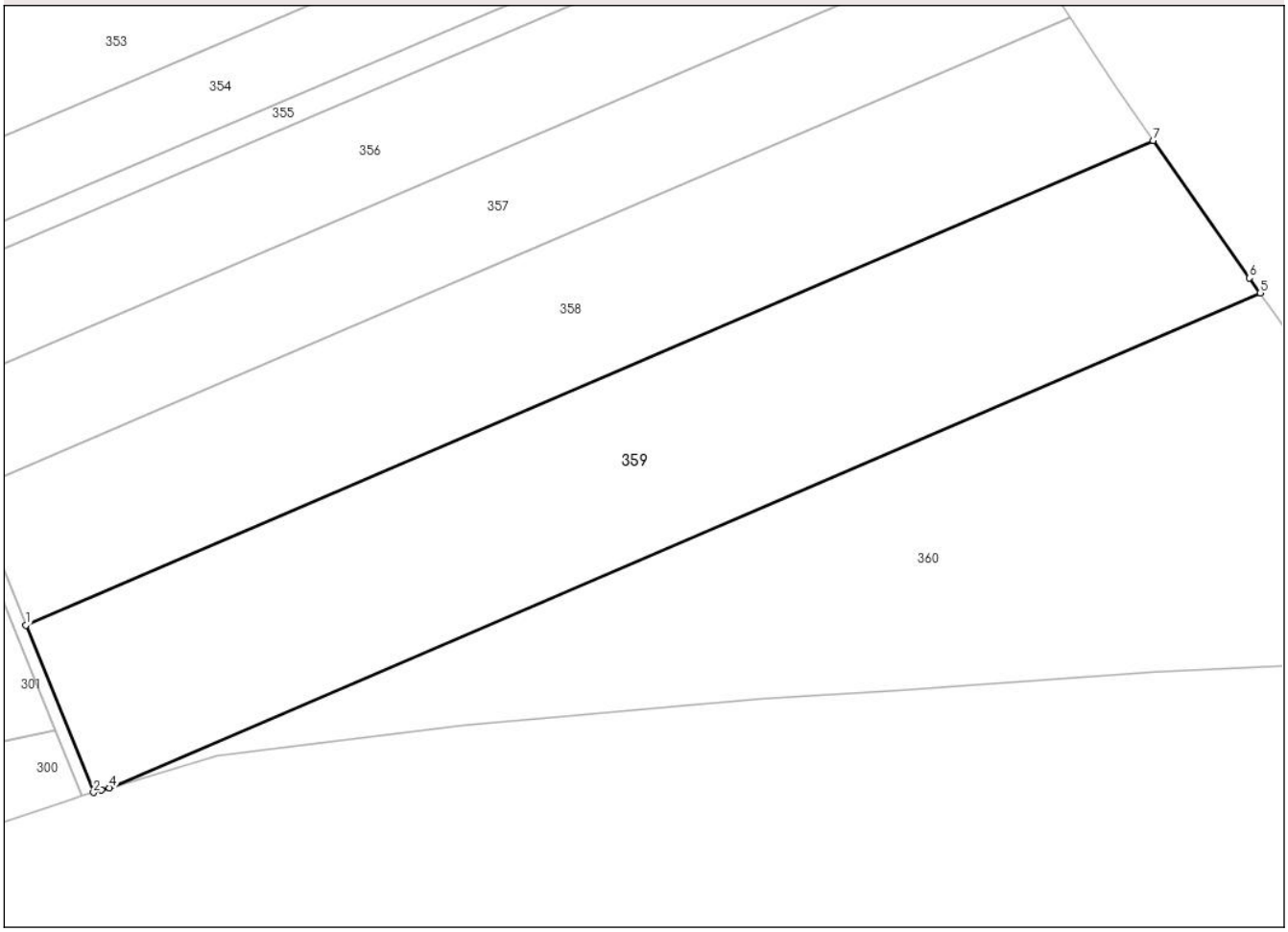

Date referitoare la teren

Crt	Categorie folosință	Intra vilan	Suprafaţa (mp)	Tarla	Parcelă	Nr. topo	Observaţii / Referinţe
1	arabil	NU	14.000	60	762/3	-	

Lungime Segmente
1) Valorile lungimilor segmentelor sunt obţinute din proiecţie în plan.

Punct început	X / Y	Punct sfârşit	X / Y	Lungime segment (** (m)
1	641.466,423 705.902,753	2	641.483,227 705.861,291	44.738
2	641.483,227 705.861,291	3	641.485,162 705.861,865	2.018
3	641.485,162 705.861,865	4	641.487,158 705.862,457	2.082
4	641.487,158 705.862,457	5	641.772,772 705.985,15	310.852
5	641.772,772 705.985,15	6	641.770,125 705.988,858	4.556

Document care conține date cu caracter personal, protejat de prevederile Regulamentului (UE) nr. 679/2016 și Legii 190/2018

Punct început	X / Y	Punct sfârşit	X / Y	Lungime segment (** (m)
6	641.770,125 705.988,858	7	641.746,191 706.022,934	41.641
7	641.746,191 706.022,934	1	641.466,423 705.902,753	304.489

** Lungimile segmentelor sunt determinate în planul de proiecţie Stereo 70 şi sunt rotunjite la 1 milimetru.
*** Distanţa dintre puncte este formată din segmente cumulate ce sunt mai mici decât valoarea 1 milimetru.

Document care conține date cu caracter personal, protejat de prevederile Regulamentului (UE) nr. 679/2016 și Legii 190/2018

DATE DESPRE IMOBILUL NR. 360

Oficiul de Cadastru şi Publicitate Imobiliară BOTOSANI
Biroul de Cadastru şi Publicitate Imobiliară Botosani

A. Partea I. Descrierea imobilului

TEREN Extravilan

Adresa: Jud. Botosani

Nr. Crt	Nr cadastral Nr. topografic	Suprafaţa* (mp)	Observaţii / Referinţe
A1		14.200	Sector cadastral:3 Teren neimprejmuit;

B. Partea II. Proprietari şi acte

Inscrieri privitoare la dreptul de proprietate şi alte drepturi reale		Referinţe
/		
Act Administrativ nr. 38137, din 22/08/1994 emis de CJSDPT BOTOSANI (Titlu proprietate);		
B1	Intabulare, drept de PROPRIETATE, dobandit prin Reconstituire, cota actuala 1/1, cota initiala 1/1	A1
	1) **MANOLACHE ELISABETA**, Lipsa C.N.P.	

C. Partea III. SARCINI .

Inscrieri privind dezmembramintele dreptului de proprietate, drepturi reale de garanţie şi sarcini	Referinţe
NU SUNT	

Document care conține date cu caracter personal, protejat de prevederile Regulamentului (UE) nr. 679/2016 și Legii 190/2018

Anexa Nr. 1 La Partea I

Teren

Nr cadastral	Suprafaţa (mp)*	Observaţii / Referinţe
	14.200	

* Suprafaţa este determinată in planul de proiecţie Stereo 70.

DETALII LINIARE IMOBIL

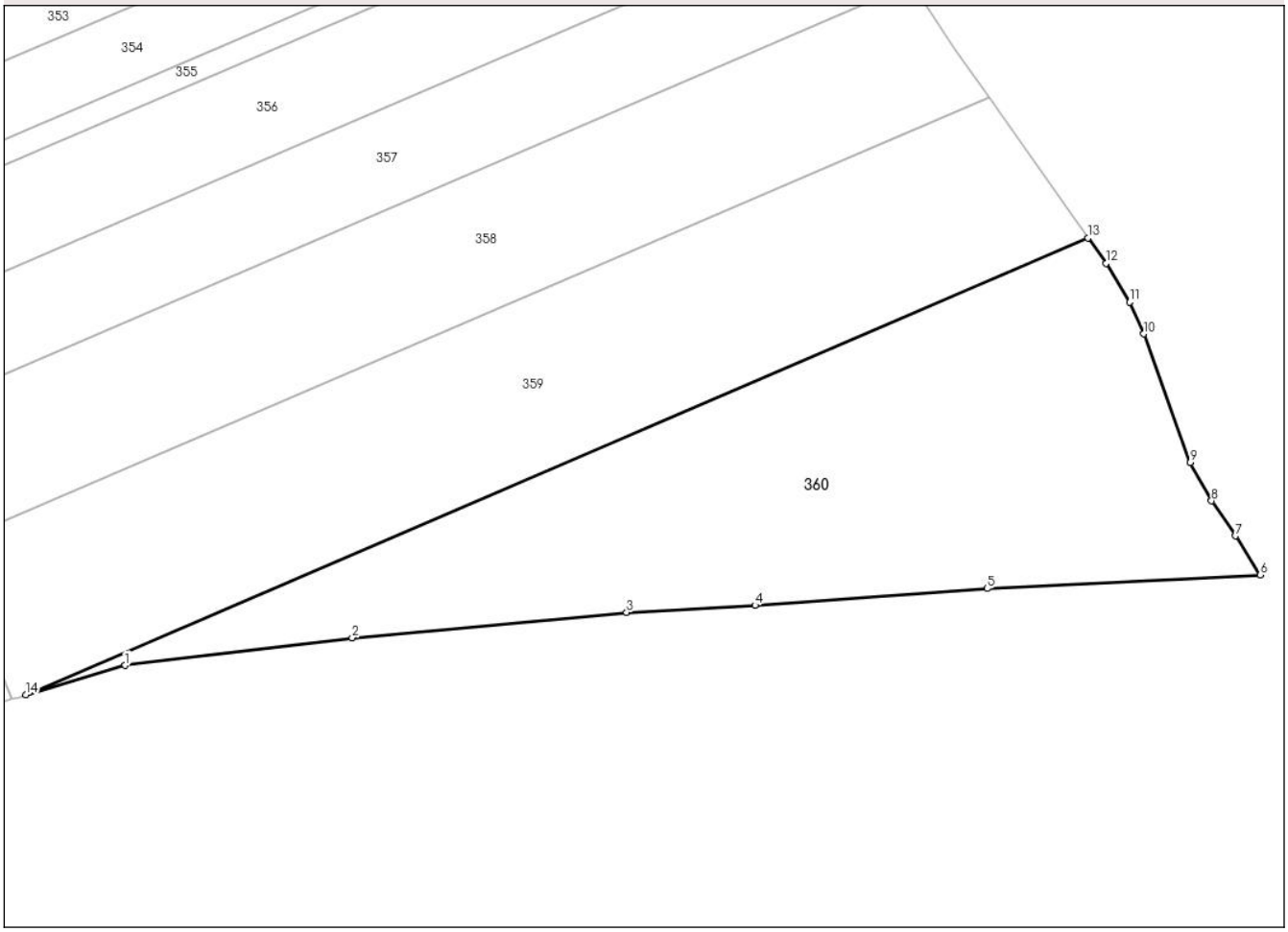

Date referitoare la teren

Crt	Categorie folosință	Intra vilan	Suprafaţa (mp)	Tarla	Parcelă	Nr. topo	Observaţii / Referinţe
1	arabil	NU	4.200	60	762/2	-	
1	arabil	NU	10.000	60	762/1	-	

Lungime Segmente
1) Valorile lungimilor segmentelor sunt obţinute din proiecţie în plan.

Punct început	X / Y	Punct sfârşit	X / Y	Lungime segment (** (m)
1	641.513,848 705.870,376	2	641.574,894 705.877,802	61.496
2	641.574,894 705.877,802	3	641.648,702 705.884,619	74.122
3	641.648,702 705.884,619	4	641.683,247 705.886,501	34.596
4	641.683,247 705.886,501	5	641.745,623 705.890,978	62.536

Document care conține date cu caracter personal, protejat de prevederile Regulamentului (UE) nr. 679/2016 și Legii 190/2018

Punct început	X / Y	Punct sfârşit	X / Y	Lungime segment (** (m)
5	641.745,623 705.890,978	6	641.819,114 705.894,638	73.582
6	641.819,114 705.894,638	7	641.812,451 705.905,123	12.423
7	641.812,451 705.905,123	8	641.805,991 705.914,557	11.434
8	641.805,991 705.914,557	9	641.800,292 705.924,861	11.775
9	641.800,292 705.924,861	10	641.787,822 705.959,404	36.725
10	641.787,822 705.959,404	11	641.783,953 705.967,991	9.418
11	641.783,953 705.967,991	12	641.777,612 705.978,367	12.16
12	641.777,612 705.978,367	13	641.772,772 705.985,15	8.333
13	641.772,772 705.985,15	14	641.487,158 705.862,457	310.852
14	641.487,158 705.862,457	1	641.513,848 705.870,376	27.84

** Lungimile segmentelor sunt determinate în planul de proiecţie Stereo 70 şi sunt rotunjite la 1 milimetru.
*** Distanţa dintre puncte este formată din segmente cumulate ce sunt mai mici decât valoarea 1 milimetru.