DATE DESPRE IMOBILUL NR. 98

Oficiul de Cadastru şi Publicitate Imobiliară BOTOSANI
Biroul de Cadastru şi Publicitate Imobiliară Botosani

A. Partea I. Descrierea imobilului

Nr. CF vechi:50412
Nr. cadastral vechi:50412

TEREN Extravilan

Adresa: Jud. Botosani

Nr. Crt	Nr cadastral Nr. topografic	Suprafaţa* (mp)	Observaţii / Referinţe
A1	50412	100.000	Sector cadastral:1 Teren neimprejmuit;

B. Partea II. Proprietari şi acte

Inscrieri privitoare la dreptul de proprietate şi alte drepturi reale		Referinţe
19535 / 24/05/2012		
Act Notarial nr. 2958, din 01/07/2003 emis de B.N.P.A."Cornelia Agachi-Stelian Agachi" Botoşani;		
B5	Intabulare, drept de PROPRIETATE, dobandit prin Conventie, cota actuala 1/1, cota initiala 1/1	A1
	1) **IONESCU SIMONA-GABRIELA**, , bun propriu	

C. Partea III. SARCINI .

Inscrieri privind dezmembramintele dreptului de proprietate, drepturi reale de garanţie şi sarcini	Referinţe
NU SUNT	

Document care conține date cu caracter personal, protejat de prevederile Regulamentului (UE) nr. 679/2016 și Legii 190/2018

Anexa Nr. 1 La Partea I

Teren

Nr cadastral	Suprafaţa (mp)*	Observaţii / Referinţe
50412	100.000	

* Suprafaţa este determinată in planul de proiecţie Stereo 70.

DETALII LINIARE IMOBIL

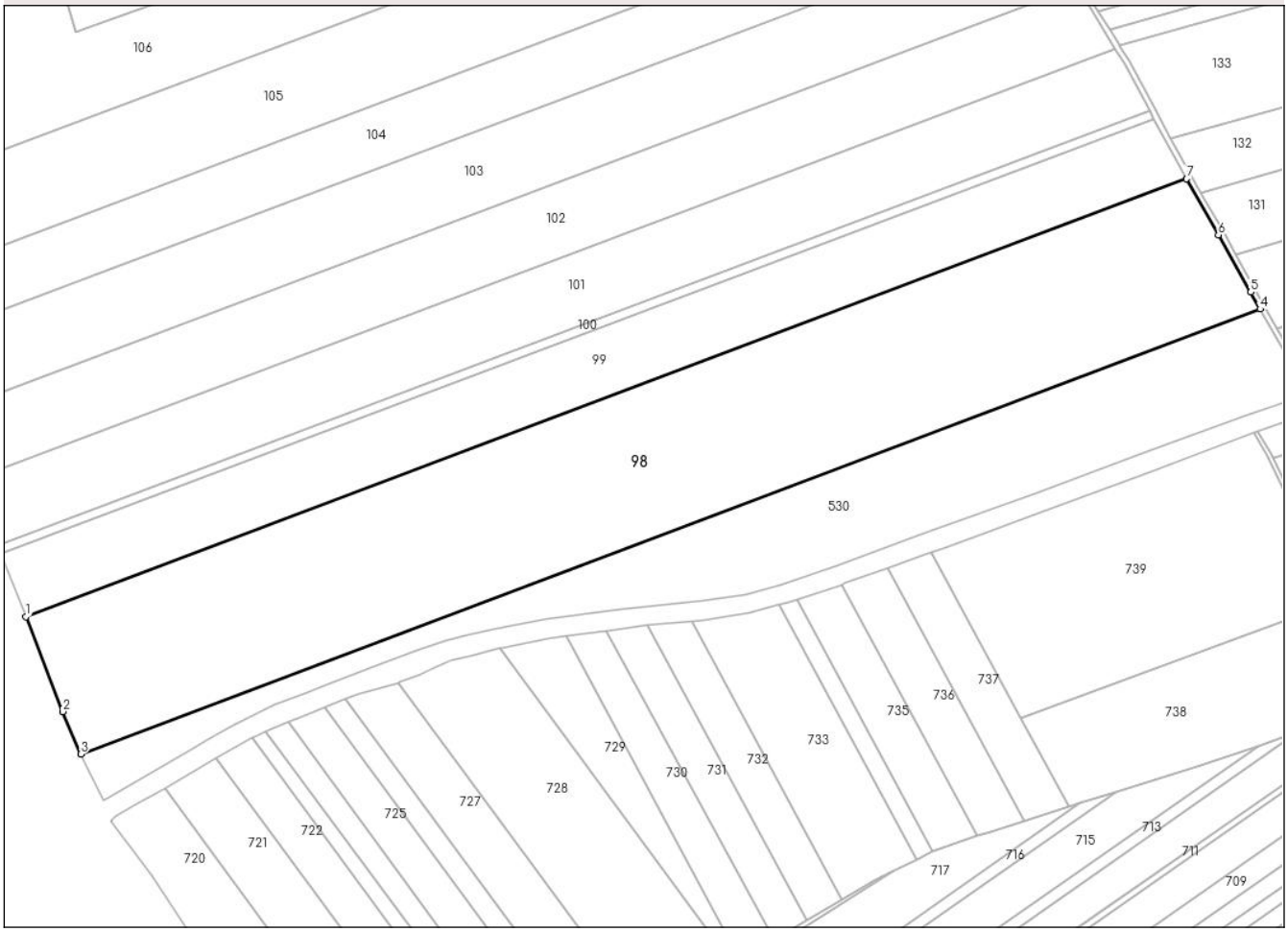

Date referitoare la teren

Crt	Categorie folosință	Intra vilan	Suprafaţa (mp)	Tarla	Parcelă	Nr. topo	Observaţii / Referinţe
1	arabil	NU	100.000	63	836/2	-	

Lungime Segmente
1) Valorile lungimilor segmentelor sunt obţinute din proiecţie în plan.

Punct început	X / Y	Punct sfârşit	X / Y	Lungime segment (** (m)
1	635.328,185 704.600,634	2	635.355,375 704.530,994	74.76
2	635.355,375 704.530,994	3	635.368,481 704.499,687	33.94
3	635.368,481 704.499,687	4	636.236,217 704.826,756	927.329
4	636.236,217 704.826,756	5	636.229,159 704.839,18	14.289
5	636.229,159 704.839,18	6	636.205,412 704.881,224	48.287

Document care conține date cu caracter personal, protejat de prevederile Regulamentului (UE) nr. 679/2016 și Legii 190/2018

Punct început	X / Y	Punct sfârşit	X / Y	Lungime segment (** (m)
6	636.205,412 704.881,224	7	636.182,075 704.922,483	47.402
7	636.182,075 704.922,483	1	635.328,185 704.600,634	912.532

** Lungimile segmentelor sunt determinate în planul de proiecţie Stereo 70 şi sunt rotunjite la 1 milimetru.
*** Distanţa dintre puncte este formată din segmente cumulate ce sunt mai mici decât valoarea 1 milimetru.

Document care conține date cu caracter personal, protejat de prevederile Regulamentului (UE) nr. 679/2016 și Legii 190/2018

DATE DESPRE IMOBILUL NR. 99

Oficiul de Cadastru şi Publicitate Imobiliară BOTOSANI
Biroul de Cadastru şi Publicitate Imobiliară Botosani

A. Partea I. Descrierea imobilului

Nr. CF vechi:50914
Nr. cadastral vechi:50914

TEREN Extravilan

Adresa: Jud. Botosani

Nr. Crt	Nr cadastral Nr. topografic	Suprafaţa* (mp)	Observaţii / Referinţe
A1	50914	45.000	Sector cadastral:1 Teren neimprejmuit;

B. Partea II. Proprietari şi acte

Inscrieri privitoare la dreptul de proprietate şi alte drepturi reale		Referinţe
80405 / 19/11/2014		
Act Notarial nr. 3416, din 18/11/2014 emis de BIN "Coca Humelnicu"Botoşani;		
B6	Intabulare, drept de PROPRIETATE, dobandit prin Conventie, cota actuala 1/1, cota initiala 1/1	A1
	1) **GAFTONIUC ANIŞOARA**, căsătorit cu 2) **GAFTONIUC GHEORGHE**, bun comun	

C. Partea III. SARCINI .

Inscrieri privind dezmembramintele dreptului de proprietate, drepturi reale de garanţie şi sarcini	Referinţe
NU SUNT	

Anexa Nr. 1 La Partea I

Teren

Nr cadastral	Suprafaţa (mp)*	Observaţii / Referinţe
50914	45.000	

* Suprafaţa este determinată in planul de proiecţie Stereo 70.

DETALII LINIARE IMOBIL

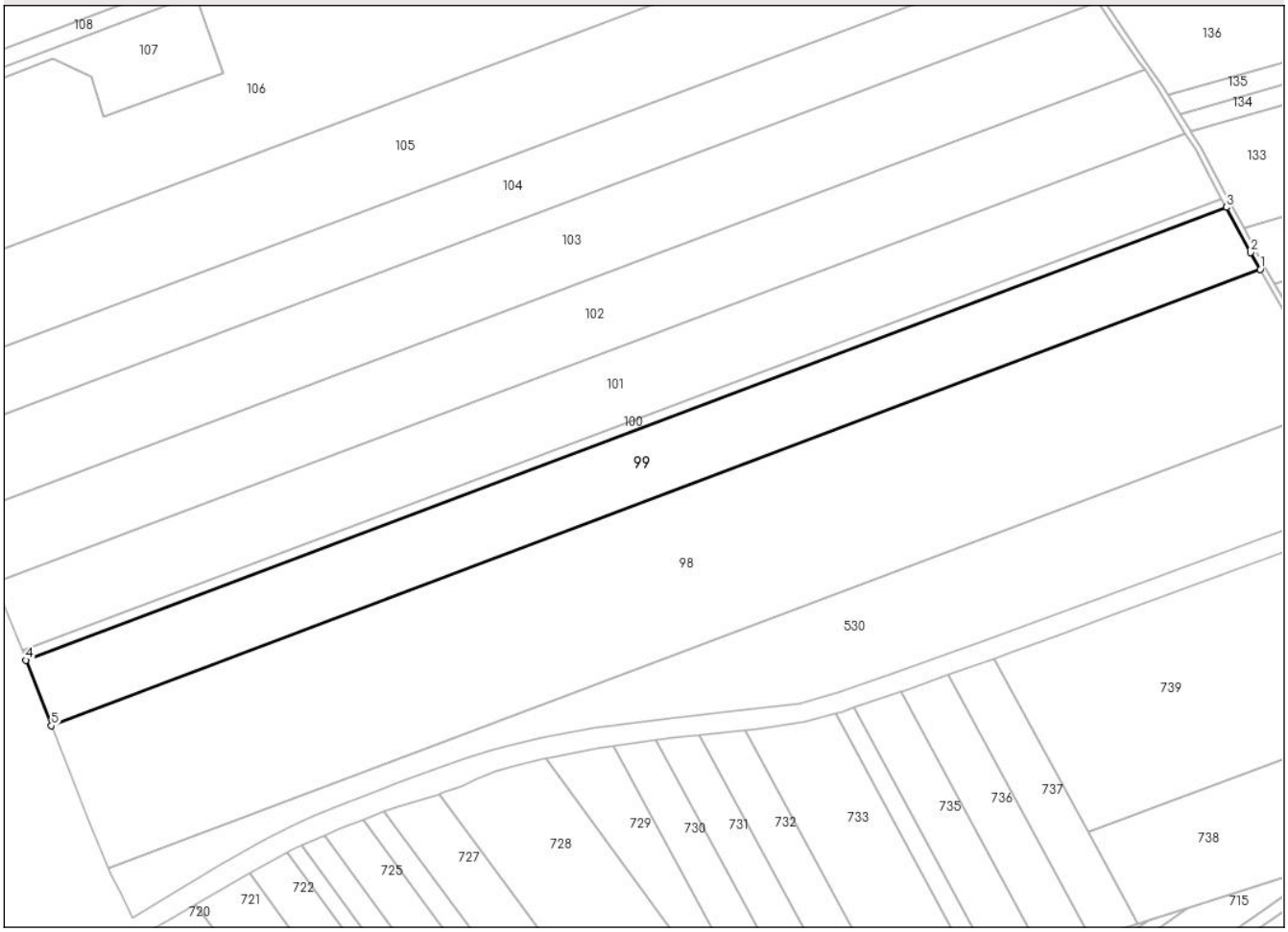

Date referitoare la teren

Crt	Categorie folosință	Intra vilan	Suprafaţa (mp)	Tarla	Parcelă	Nr. topo	Observaţii / Referinţe
1	arabil	NU	45.000	-	836/3	-	

Lungime Segmente
1) Valorile lungimilor segmentelor sunt obţinute din proiecţie în plan.

Punct început	X / Y	Punct sfârşit	X / Y	Lungime segment (** (m)
1	636.182,075 704.922,483	2	636.175,352 704.934,371	13.657
2	636.175,352 704.934,371	3	636.158,183 704.966,367	36.311
3	636.158,183 704.966,367	4	635.310,185 704.646,738	906.236
4	635.310,185 704.646,738	5	635.328,185 704.600,634	49.493
5	635.328,185 704.600,634	1	636.182,075 704.922,483	912.532

Document care conține date cu caracter personal, protejat de prevederile Regulamentului (UE) nr. 679/2016 și Legii 190/2018

** Lungimile segmentelor sunt determinate în planul de proiecţie Stereo 70 şi sunt rotunjite la 1 milimetru.
*** Distanţa dintre puncte este formată din segmente cumulate ce sunt mai mici decât valoarea 1 milimetru.

Document care conține date cu caracter personal, protejat de prevederile Regulamentului (UE) nr. 679/2016 și Legii 190/2018

DATE DESPRE IMOBILUL NR. 100

Oficiul de Cadastru şi Publicitate Imobiliară BOTOSANI
Biroul de Cadastru şi Publicitate Imobiliară Botosani

A. Partea I. Descrierea imobilului

TEREN Extravilan

Adresa: Jud. Botosani

Nr. Crt	Nr cadastral Nr. topografic	Suprafaţa* (mp)	Observaţii / Referinţe
A1		6.378	Sector cadastral:1 Teren neimprejmuit;

B. Partea II. Proprietari şi acte

Inscrieri privitoare la dreptul de proprietate şi alte drepturi reale		Referinţe
/		
Act Normativ nr. 268, din 28/05/2001 emis de Parlamentul Romaniei (Lege. Hotararea de Guvern nr. 626/06-07-2001 emisa de Guvernul Romaniei, act administrativ nr. 154/20-02-2025 + anexa emis de Agentia Domeniilor Statului);		
B1	Intabulare, drept de PROPRIETATE, dobandit prin Lege, cota actuala 1/1, cota initiala 1/1	A1
	1) **STATUL ROMAN**, CIF:9999999999999, Lipsa C.U.I. domeniu privat	
B2	Intabulare, drept de ADMINISTRARE, dobandit prin Lege, cota actuala 1/1, cota initiala 1/1	A1
	1) **AGENTIA DOMENIILOR STATULUI**, CIF:12708834	

C. Partea III. SARCINI .

Inscrieri privind dezmembramintele dreptului de proprietate, drepturi reale de garanţie şi sarcini	Referinţe
NU SUNT	

Anexa Nr. 1 La Partea I

Teren

Nr cadastral	Suprafaţa (mp)*	Observaţii / Referinţe
	6.378	

* Suprafaţa este determinată in planul de proiecţie Stereo 70.

DETALII LINIARE IMOBIL

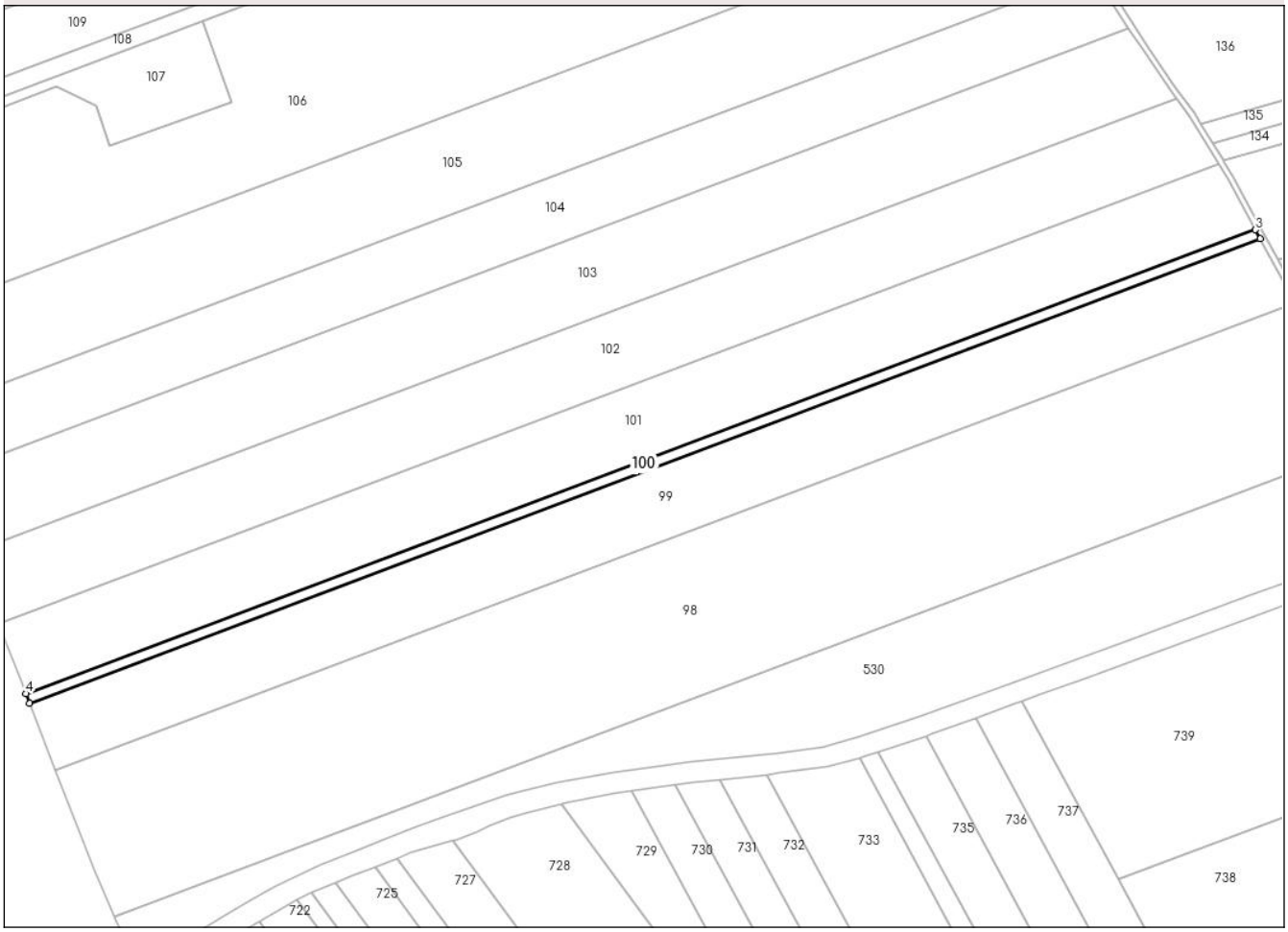

Date referitoare la teren

Crt	Categorie folosință	Intra vilan	Suprafaţa (mp)	Tarla	Parcelă	Nr. topo	Observaţii / Referinţe
1	arabil	NU	6.378	63	836	-	

Lungime Segmente
1) Valorile lungimilor segmentelor sunt obţinute din proiecţie în plan.

Punct început	X / Y	Punct sfârşit	X / Y	Lungime segment (** (m)
1	635.310,185 704.646,738	2	636.158,183 704.966,367	906.236
2	636.158,183 704.966,367	3	636.154,809 704.972,62	7.105
3	636.154,809 704.972,62	4	635.307,624 704.653,297	905.367
4	635.307,624 704.653,297	1	635.310,185 704.646,738	7.041

**** Lungimile segmentelor sunt determinate în planul de proiecţie Stereo 70 şi sunt rotunjite la 1 milimetru.**

Document care conține date cu caracter personal, protejat de prevederile Regulamentului (UE) nr. 679/2016 și Legii 190/2018

***** Distanţa dintre puncte este formată din segmente cumulate ce sunt mai mici decât valoarea 1 milimetru.**

DATE DESPRE IMOBILUL NR. 101

Oficiul de Cadastru şi Publicitate Imobiliară BOTOSANI
Biroul de Cadastru şi Publicitate Imobiliară Botosani

A. Partea I. Descrierea imobilului

TEREN Extravilan

Adresa: Jud. Botosani

Nr. Crt	Nr cadastral Nr. topografic	Suprafaţa* (mp)	Observaţii / Referinţe
A1		46.650	Sector cadastral:1 Teren neimprejmuit;

B. Partea II. Proprietari şi acte

Inscrieri privitoare la dreptul de proprietate şi alte drepturi reale		Referinţe
/		
Act Administrativ nr. 80344, din 21/02/1999 emis de CJSDPT BOTOSANI (Titlu proprietate);		
B1	Intabulare, drept de PROPRIETATE, dobandit prin Reconstituire, cota actuala 1/1, cota initiala 1/1	A1
	1) **CALFA TEODORA**, Lipsa C.N.P. 2) **ILIE NATALIA**, Lipsa C.N.P.	

C. Partea III. SARCINI .

Inscrieri privind dezmembramintele dreptului de proprietate, drepturi reale de garanţie şi sarcini	Referinţe
NU SUNT	

Document care conține date cu caracter personal, protejat de prevederile Regulamentului (UE) nr. 679/2016 și Legii 190/2018

Anexa Nr. 1 La Partea I

Teren

Nr cadastral	Suprafaţa (mp)*	Observaţii / Referinţe
	46.650	

* Suprafaţa este determinată in planul de proiecţie Stereo 70.

DETALII LINIARE IMOBIL

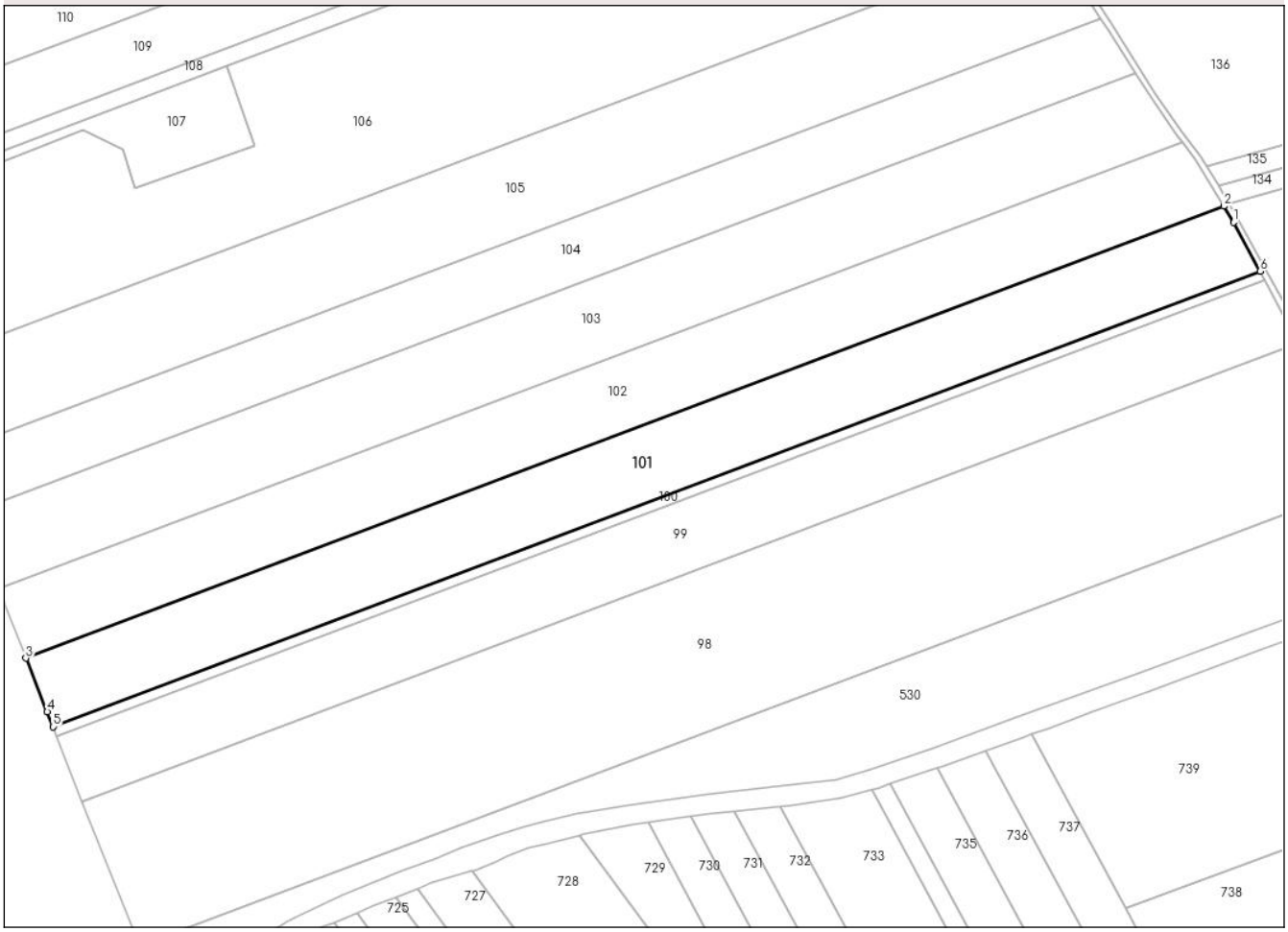

Date referitoare la teren

Crt	Categorie folosință	Intra vilan	Suprafaţa (mp)	Tarla	Parcelă	Nr. topo	Observaţii / Referinţe
1	arabil	NU	46.650	63	836/4	-	

Lungime Segmente
1) Valorile lungimilor segmentelor sunt obţinute din proiecţie în plan.

Punct început	X / Y	Punct sfârşit	X / Y	Lungime segment (** (m)
1	636.136,249 705.006,863	2	636.129,275 705.018,258	13.36
2	636.129,275 705.018,258	3	635.288,573 704.701,378	898.439
3	635.288,573 704.701,378	4	635.303,546 704.663,741	40.506
4	635.303,546 704.663,741	5	635.307,624 704.653,297	11.212
5	635.307,624 704.653,297	6	636.154,809 704.972,62	905.367

Document care conține date cu caracter personal, protejat de prevederile Regulamentului (UE) nr. 679/2016 și Legii 190/2018

Punct început	X / Y	Punct sfârşit	X / Y	Lungime segment (** (m)
6	636.154,809 704.972,62	1	636.136,249 705.006,863	38.949

** Lungimile segmentelor sunt determinate în planul de proiecţie Stereo 70 şi sunt rotunjite la 1 milimetru.
*** Distanţa dintre puncte este formată din segmente cumulate ce sunt mai mici decât valoarea 1 milimetru.

Document care conține date cu caracter personal, protejat de prevederile Regulamentului (UE) nr. 679/2016 și Legii 190/2018

DATE DESPRE IMOBILUL NR. 102

Oficiul de Cadastru şi Publicitate Imobiliară BOTOSANI
Biroul de Cadastru şi Publicitate Imobiliară Botosani

A. Partea I. Descrierea imobilului

Nr. CF vechi:50374
Nr. cadastral vechi:50374

TEREN Extravilan

Adresa: Jud. Botosani

Nr. Crt	Nr cadastral Nr. topografic	Suprafaţa* (mp)	Observaţii / Referinţe
A1	50374	46.650	Sector cadastral:1 Teren neimprejmuit;

B. Partea II. Proprietari şi acte

Inscrieri privitoare la dreptul de proprietate şi alte drepturi reale		Referinţe
7914 / 02/03/2012		
Act Notarial nr. 483, din 01/03/2012 emis de BNPA ”Cornelia Agachi-Stelian Agachi” Botoşani;		
B3	Intabulare, drept de PROPRIETATE, dobandit prin Conventie, cota actuala 1/1, cota initiala 1/1	A1
	1) **GAFTONIUC GHEORGHE**, căsătorit cu 2) **GAFTONIUC ANIŞOARA**, bun comun	

C. Partea III. SARCINI .

Inscrieri privind dezmembramintele dreptului de proprietate, drepturi reale de garanţie şi sarcini	Referinţe
NU SUNT	

Anexa Nr. 1 La Partea I

Teren

Nr cadastral	Suprafaţa (mp)*	Observaţii / Referinţe
50374	46.650	

* Suprafaţa este determinată in planul de proiecţie Stereo 70.

DETALII LINIARE IMOBIL

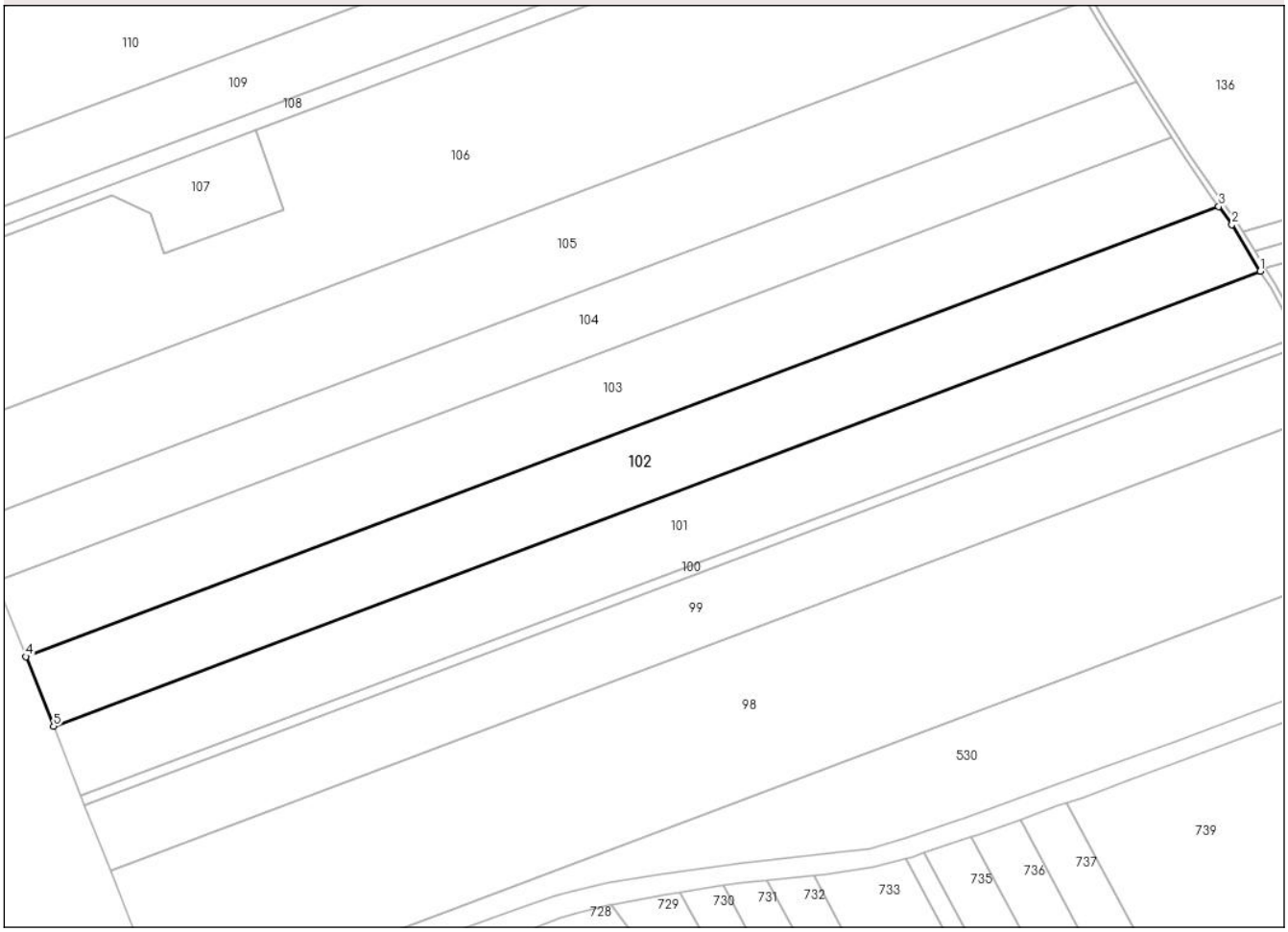

Date referitoare la teren

Crt	Categorie folosință	Intra vilan	Suprafaţa (mp)	Tarla	Parcelă	Nr. topo	Observaţii / Referinţe
1	arabil	NU	46.650	63	836/4	-	

Lungime Segmente
1) Valorile lungimilor segmentelor sunt obţinute din proiecţie în plan.

Punct început	X / Y	Punct sfârşit	X / Y	Lungime segment (** (m)
1	636.129,275 705.018,258	2	636.109,54 705.050,504	37.806
2	636.109,54 705.050,504	3	636.100,361 705.063,14	15.618
3	636.100,361 705.063,14	4	635.269,277 704.749,886	888.16
4	635.269,277 704.749,886	5	635.288,573 704.701,378	52.205
5	635.288,573 704.701,378	1	636.129,275 705.018,258	898.439

Document care conține date cu caracter personal, protejat de prevederile Regulamentului (UE) nr. 679/2016 și Legii 190/2018

** Lungimile segmentelor sunt determinate în planul de proiecţie Stereo 70 şi sunt rotunjite la 1 milimetru.
*** Distanţa dintre puncte este formată din segmente cumulate ce sunt mai mici decât valoarea 1 milimetru.

Document care conține date cu caracter personal, protejat de prevederile Regulamentului (UE) nr. 679/2016 și Legii 190/2018

DATE DESPRE IMOBILUL NR. 103

Oficiul de Cadastru şi Publicitate Imobiliară BOTOSANI
Biroul de Cadastru şi Publicitate Imobiliară Botosani

A. Partea I. Descrierea imobilului

Nr. CF vechi:51070
Nr. cadastral vechi:51070

TEREN Extravilan

Adresa: Jud. Botosani

Nr. Crt	Nr cadastral Nr. topografic	Suprafaţa* (mp)	Observaţii / Referinţe
A1	51070	50.000	Sector cadastral:1 Teren neimprejmuit;

B. Partea II. Proprietari şi acte

Inscrieri privitoare la dreptul de proprietate şi alte drepturi reale		Referinţe
37149 / 28/05/2015		
Act Administrativ nr. 144564, din 24/11/2005 emis de Comisia Judeţeană Botoşani;		
B1	Intabulare, drept de PROPRIETATE, dobandit prin Reconstituire, cota actuala 1/1, cota initiala 1/1	A1
	1) **PAROHIA BUZENI**, CIF:16545594, bun propriu	

C. Partea III. SARCINI .

Inscrieri privind dezmembramintele dreptului de proprietate, drepturi reale de garanţie şi sarcini	Referinţe
NU SUNT	

Document care conține date cu caracter personal, protejat de prevederile Regulamentului (UE) nr. 679/2016 și Legii 190/2018

Anexa Nr. 1 La Partea I

Teren

Nr cadastral	Suprafaţa (mp)*	Observaţii / Referinţe
51070	50.000	

* Suprafaţa este determinată in planul de proiecţie Stereo 70.

DETALII LINIARE IMOBIL

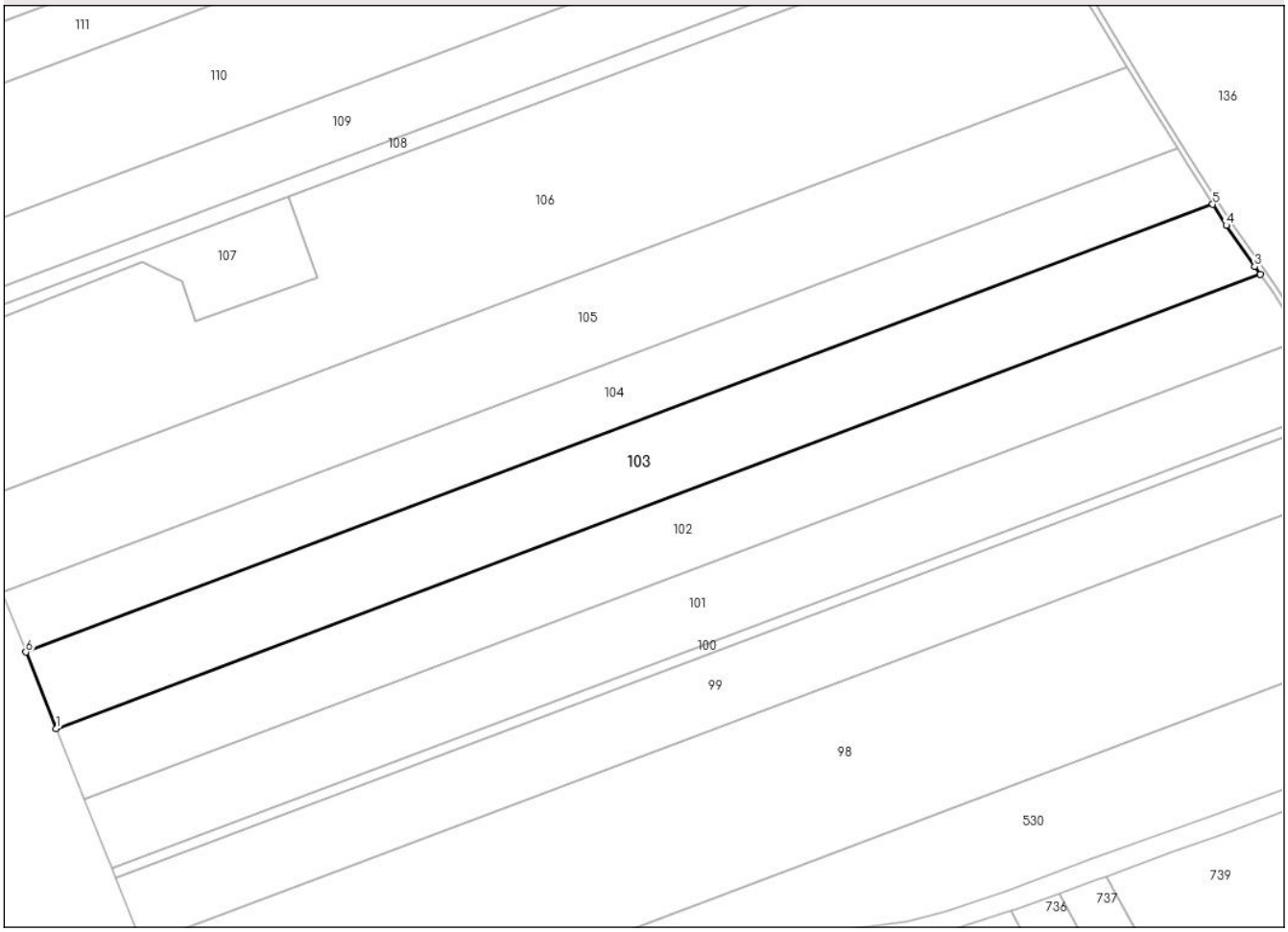

Date referitoare la teren

Crt	Categorie folosință	Intra vilan	Suprafaţa (mp)	Tarla	Parcelă	Nr. topo	Observaţii / Referinţe
1	arabil	NU	50.000	63	836/58	-	

Lungime Segmente
1) Valorile lungimilor segmentelor sunt obţinute din proiecţie în plan.

Punct început	X / Y	Punct sfârşit	X / Y	Lungime segment (** (m)
1	635.269,277 704.749,886	2	636.100,361 705.063,14	888.16
2	636.100,361 705.063,14	3	636.096,477 705.068,487	6.609
3	636.096,477 705.068,487	4	636.076,821 705.096,835	34.496
4	636.076,821 705.096,835	5	636.067,528 705.111,378	17.259
5	636.067,528 705.111,378	6	635.248,245 704.802,572	875.549

Document care conține date cu caracter personal, protejat de prevederile Regulamentului (UE) nr. 679/2016 și Legii 190/2018

Punct început	X / Y	Punct sfârşit	X / Y	Lungime segment (** (m)
6	635.248,245 704.802,572	1	635.269,277 704.749,886	56.729

** Lungimile segmentelor sunt determinate în planul de proiecţie Stereo 70 şi sunt rotunjite la 1 milimetru.
*** Distanţa dintre puncte este formată din segmente cumulate ce sunt mai mici decât valoarea 1 milimetru.

DATE DESPRE IMOBILUL NR. 104

Oficiul de Cadastru şi Publicitate Imobiliară BOTOSANI
Biroul de Cadastru şi Publicitate Imobiliară Botosani

A. Partea I. Descrierea imobilului

Nr. CF vechi:50901
Nr. cadastral vechi:50901

TEREN Extravilan

Adresa: Jud. Botosani

Nr. Crt	Nr cadastral Nr. topografic	Suprafaţa* (mp)	Observaţii / Referinţe
A1	50901	38.900	Sector cadastral:1 Teren neimprejmuit;

B. Partea II. Proprietari şi acte

Inscrieri privitoare la dreptul de proprietate şi alte drepturi reale		Referinţe
45306 / 05/07/2017		
Act Notarial nr. 4034, din 04/07/2017 emis de SPN ANITEI SI ASOCIATII;		
B3	Intabulare, drept de PROPRIETATE, dobandit prin Conventie, cota actuala 1/1, cota initiala 1/1	A1
	1) **PORTARIUC GHEORGHE**, căsătorit cu 2) **PORTARIUC OLGA**, - bun comun	

C. Partea III. SARCINI .

Inscrieri privind dezmembramintele dreptului de proprietate, drepturi reale de garanţie şi sarcini	Referinţe
NU SUNT	

Document care conține date cu caracter personal, protejat de prevederile Regulamentului (UE) nr. 679/2016 și Legii 190/2018

Anexa Nr. 1 La Partea I

Teren

Nr cadastral	Suprafaţa (mp)*	Observaţii / Referinţe
50901	38.900	

* Suprafaţa este determinată in planul de proiecţie Stereo 70.

DETALII LINIARE IMOBIL

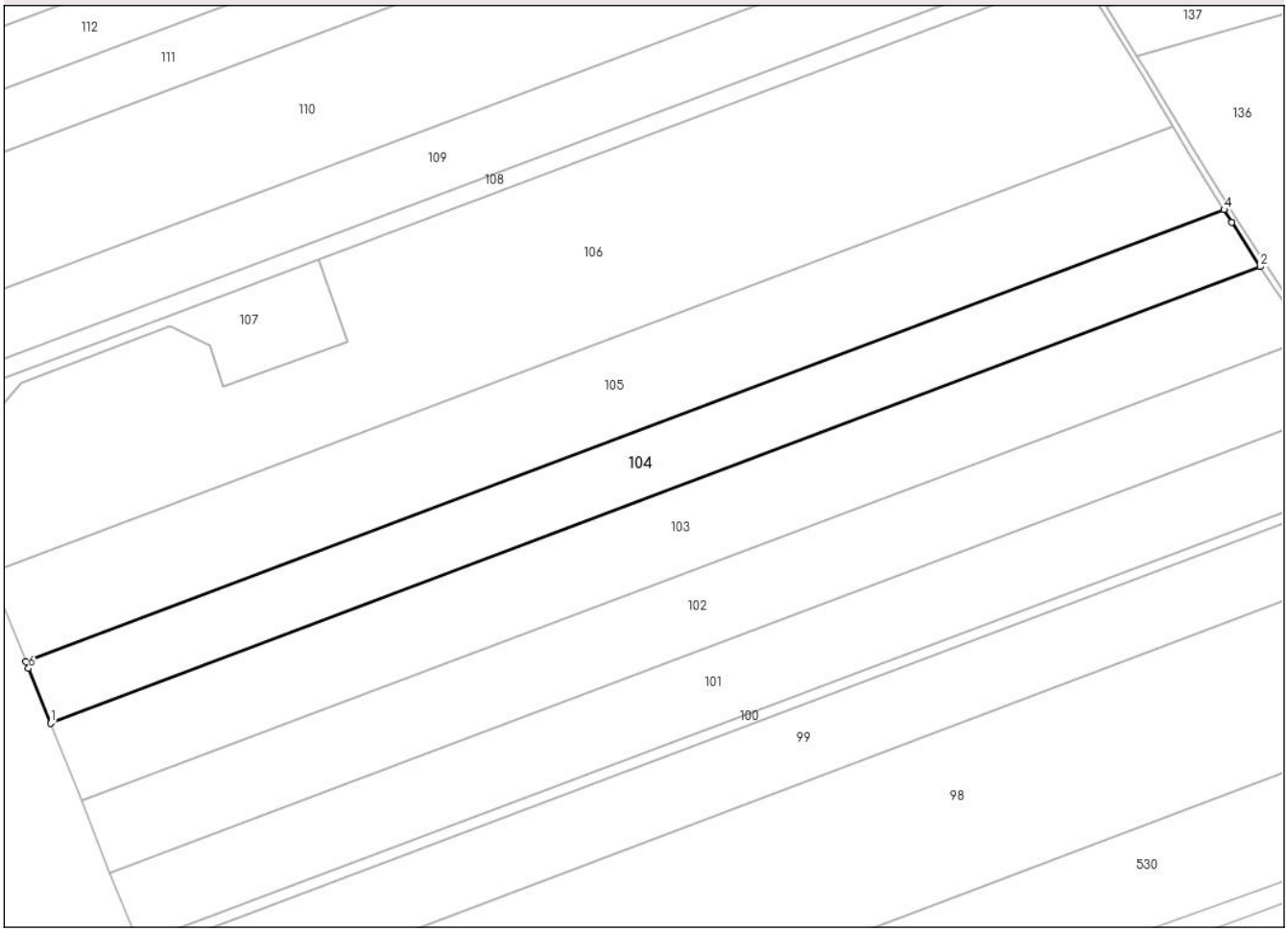

Date referitoare la teren

Crt	Categorie folosință	Intra vilan	Suprafaţa (mp)	Tarla	Parcelă	Nr. topo	Observaţii / Referinţe
1	arabil	NU	38.900	63	836/5	-	

Lungime Segmente
1) Valorile lungimilor segmentelor sunt obţinute din proiecţie în plan.

Punct început	X / Y	Punct sfârşit	X / Y	Lungime segment (** (m)
1	635.248,245 704.802,572	2	636.067,528 705.111,378	875.549
2	636.067,528 705.111,378	3	636.048,324 705.141,435	35.668
3	636.048,324 705.141,435	4	636.043,042 705.149,862	9.946
4	636.043,042 705.149,862	5	635.231,646 704.844,028	867.12
5	635.231,646 704.844,028	6	635.233,442 704.839,636	4.745

Document care conține date cu caracter personal, protejat de prevederile Regulamentului (UE) nr. 679/2016 și Legii 190/2018

Punct început	X / Y	Punct sfârşit	X / Y	Lungime segment (** (m)
6	635.233,442 704.839,636	1	635.248,245 704.802,572	39.911

** Lungimile segmentelor sunt determinate în planul de proiecţie Stereo 70 şi sunt rotunjite la 1 milimetru.
*** Distanţa dintre puncte este formată din segmente cumulate ce sunt mai mici decât valoarea 1 milimetru.

Document care conține date cu caracter personal, protejat de prevederile Regulamentului (UE) nr. 679/2016 și Legii 190/2018

DATE DESPRE IMOBILUL NR. 105

Oficiul de Cadastru şi Publicitate Imobiliară BOTOSANI
Biroul de Cadastru şi Publicitate Imobiliară Botosani

A. Partea I. Descrierea imobilului

Nr. CF vechi:51535
Nr. cadastral vechi:51535

TEREN Extravilan

Adresa: Jud. Botosani

Nr. Crt	Nr cadastral Nr. topografic	Suprafaţa* (mp)	Observaţii / Referinţe
A1	51535	56.000	Sector cadastral:1 Teren neimprejmuit;

B. Partea II. Proprietari şi acte

Inscrieri privitoare la dreptul de proprietate şi alte drepturi reale		Referinţe
58415 / 19/08/2021		
Act Notarial nr. 4064, din 18/08/2021 emis de SPN ANIȚEI și ASOCIAȚII;		
B2	Intabulare, drept de PROPRIETATE, dobandit prin Conventie, cota actuala 1/1, cota initiala 1/1	A1
	1) **IACOB ROMEO**, căsătorit cu 2) **IACOB ELENA**, bun comun	

C. Partea III. SARCINI .

Inscrieri privind dezmembramintele dreptului de proprietate, drepturi reale de garanţie şi sarcini	Referinţe
NU SUNT	

Document care conține date cu caracter personal, protejat de prevederile Regulamentului (UE) nr. 679/2016 și Legii 190/2018

Anexa Nr. 1 La Partea I

Teren

Nr cadastral	Suprafaţa (mp)*	Observaţii / Referinţe
51535	56.000	

* Suprafaţa este determinată in planul de proiecţie Stereo 70.

DETALII LINIARE IMOBIL

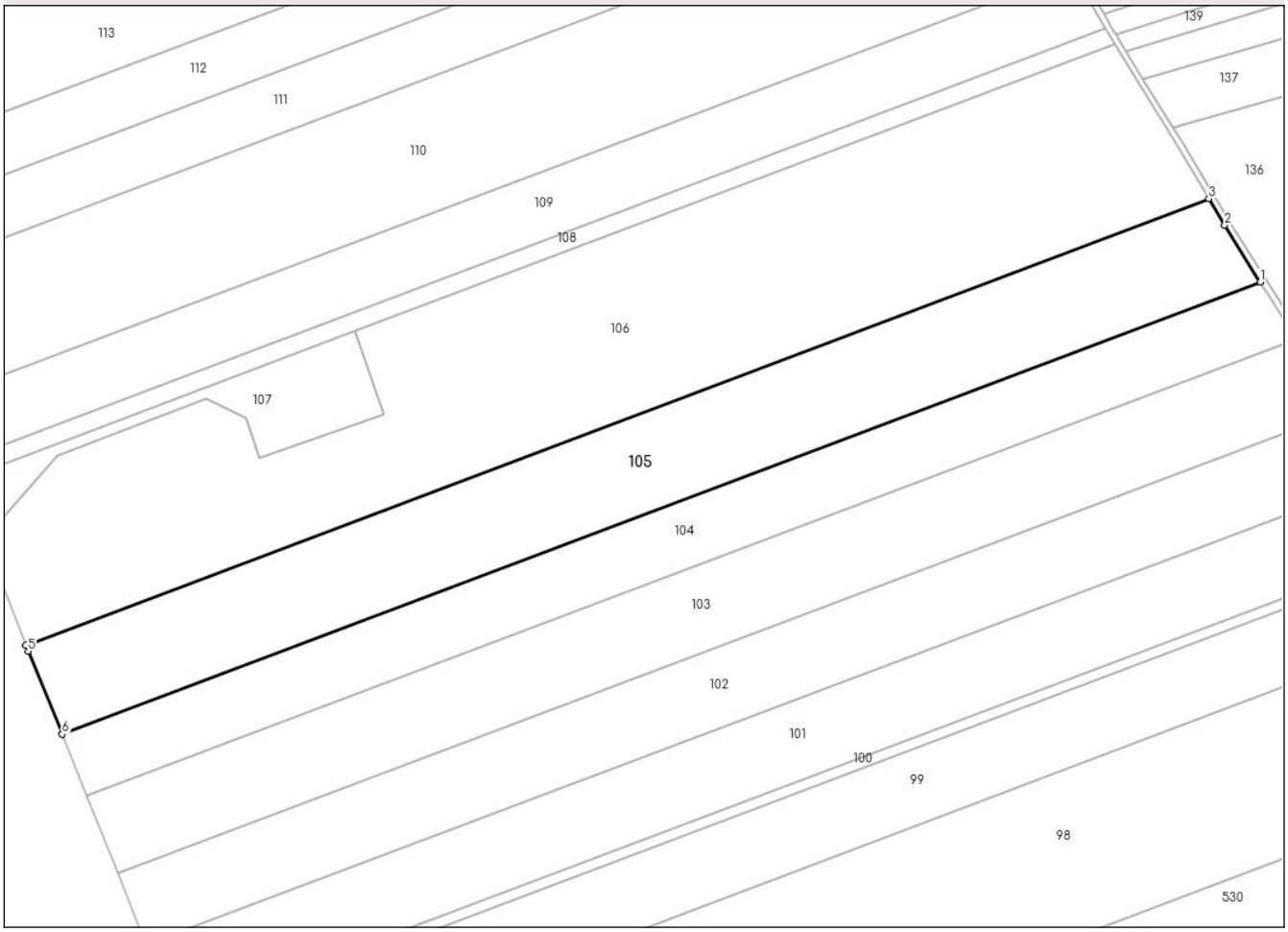

Date referitoare la teren

Crt	Categorie folosință	Intra vilan	Suprafaţa (mp)	Tarla	Parcelă	Nr. topo	Observaţii / Referinţe
1	arabil	NU	56.000	63	836/6	-	

Lungime Segmente
1) Valorile lungimilor segmentelor sunt obţinute din proiecţie în plan.

Punct început	X / Y	Punct sfârşit	X / Y	Lungime segment (** (m)
1	636.043,042 705.149,862	2	636.018,97 705.188,269	45.327
2	636.018,97 705.188,269	3	636.008,234 705.206,207	20.905
3	636.008,234 705.206,207	4	635.207,114 704.904,247	856.138
4	635.207,114 704.904,247	5	635.208,717 704.900,083	4.462
5	635.208,717 704.900,083	6	635.231,646 704.844,028	60.563

Document care conține date cu caracter personal, protejat de prevederile Regulamentului (UE) nr. 679/2016 și Legii 190/2018

Punct început	X / Y	Punct sfârşit	X / Y	Lungime segment (** (m)
6	635.231,646 704.844,028	1	636.043,042 705.149,862	867.12

** Lungimile segmentelor sunt determinate în planul de proiecţie Stereo 70 şi sunt rotunjite la 1 milimetru.
*** Distanţa dintre puncte este formată din segmente cumulate ce sunt mai mici decât valoarea 1 milimetru.

DATE DESPRE IMOBILUL NR. 106

Oficiul de Cadastru şi Publicitate Imobiliară BOTOSANI
Biroul de Cadastru şi Publicitate Imobiliară Botosani

A. Partea I. Descrierea imobilului

Nr. CF vechi:52117
Nr. cadastral vechi:52117

TEREN Extravilan

Adresa: Jud. Botosani

Nr. Crt	Nr cadastral Nr. topografic	Suprafaţa* (mp)	Observaţii / Referinţe
A1	52117	93.586	Sector cadastral:1 Teren neimprejmuit;

B. Partea II. Proprietari şi acte

Inscrieri privitoare la dreptul de proprietate şi alte drepturi reale		Referinţe
26093 / 24/03/2022		
Act Notarial nr. 138, din 26/01/2012 emis de BIN Gabriel Tiberiu Puscasu ((incheiere nr. 3068/27-01-2012), act notarial nr 2402 din 23-12-2013, emis de BIN Gabriel Tiberiu Puscasu (incheiere nr. 74293/30-12-2013, nr. 74308/30-12-2013));		
B3	Intabulare, drept de PROPRIETATE, dobandit prin Conventie, cota actuala 1/1, cota initiala 1/1	A1
	1) **SIDONIA SRL**, CIF:14349648	
	OBSERVATII: pozitie transcrisa din CF 52092/Dângeni, inscrisa prin incheierea nr. 11084 din 08/02/2022;	

C. Partea III. SARCINI .

Inscrieri privind dezmembramintele dreptului de proprietate, drepturi reale de garanţie şi sarcini	Referinţe
NU SUNT	

Document care conține date cu caracter personal, protejat de prevederile Regulamentului (UE) nr. 679/2016 și Legii 190/2018

Anexa Nr. 1 La Partea I

Teren

Nr cadastral	Suprafaţa (mp)*	Observaţii / Referinţe
52117	93.586	

* Suprafaţa este determinată in planul de proiecţie Stereo 70.

DETALII LINIARE IMOBIL

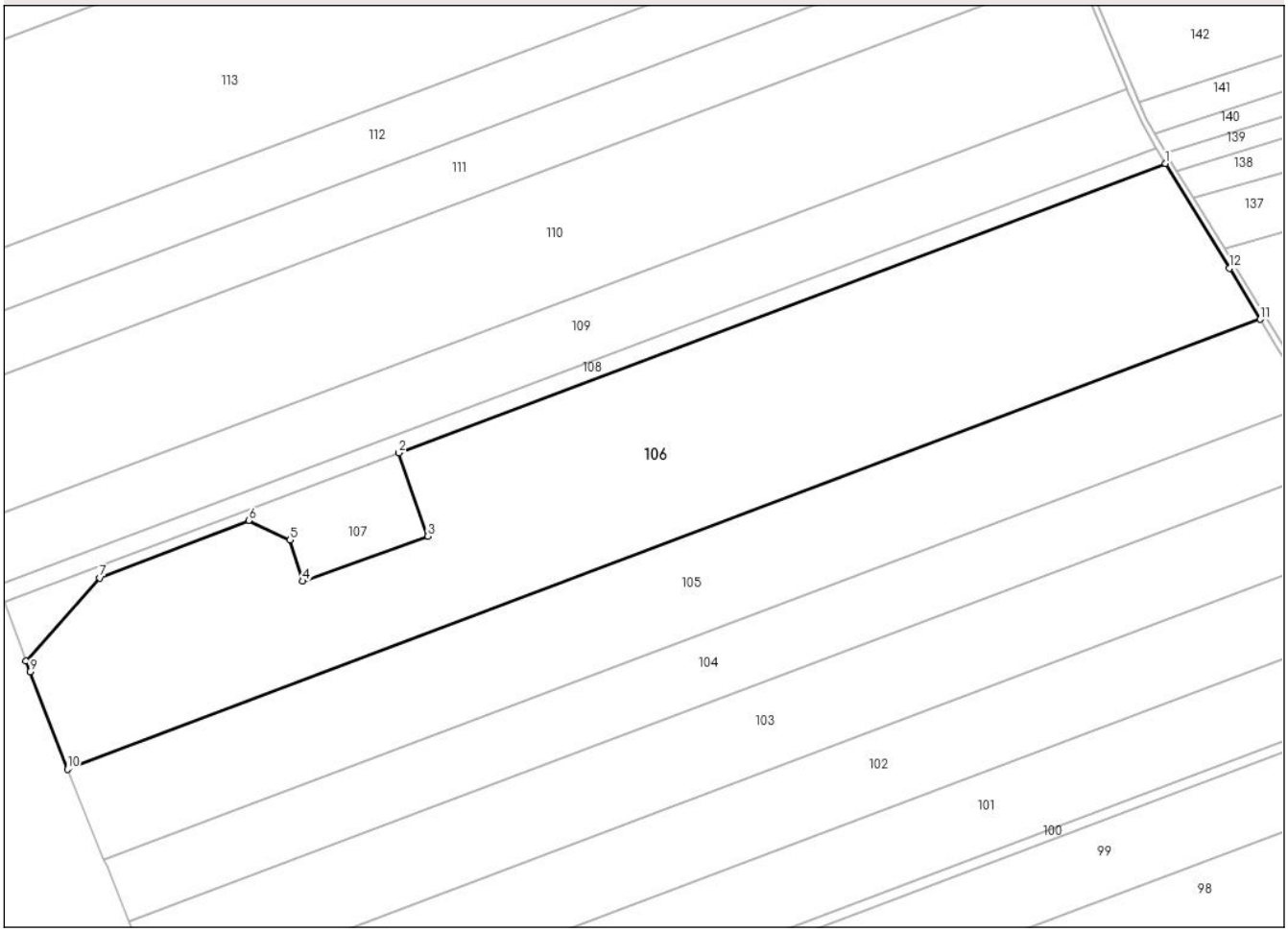

Date referitoare la teren

Crt	Categorie folosință	Intra vilan	Suprafaţa (mp)	Tarla	Parcelă	Nr. topo	Observaţii / Referinţe
1	arabil	NU	10.000	-	836/48	-	
2	arabil	NU	58.163	-	836/5, 835/10, 836/13, 836/14	-	
3	arabil	NU	25.423	-	836/7,836/8, 836/61	-	

Lungime Segmente
1) Valorile lungimilor segmentelor sunt obţinute din proiecţie în plan.

Punct început	X / Y	Punct sfârşit	X / Y	Lungime segment (** (m)
1	635.944,606 705.310,683	2	635.429,671 705.116,593	550.299
2	635.429,671 705.116,593	3	635.449,222 705.060,643	59.268

Document care conține date cu caracter personal, protejat de prevederile Regulamentului (UE) nr. 679/2016 și Legii 190/2018

Punct început	X / Y	Punct sfârşit	X / Y	Lungime segment (** (m)
3	635.449,222 705.060,643	4	635.365,255 705.030,493	89.216
4	635.365,255 705.030,493	5	635.356,481 705.058,081	28.95
5	635.356,481 705.058,081	6	635.328,898 705.071,319	30.595
6	635.328,898 705.071,319	7	635.228,957 705.032,64	107.165
7	635.228,957 705.032,64	8	635.179,259 704.976,855	74.712
8	635.179,259 704.976,855	9	635.181,947 704.969,645	7.695
9	635.181,947 704.969,645	10	635.207,114 704.904,247	70.073
10	635.207,114 704.904,247	11	636.008,234 705.206,207	856.138
11	636.008,234 705.206,207	12	635.987,688 705.240,533	40.005
12	635.987,688 705.240,533	1	635.944,606 705.310,683	82.323

** Lungimile segmentelor sunt determinate în planul de proiecţie Stereo 70 şi sunt rotunjite la 1 milimetru.
*** Distanţa dintre puncte este formată din segmente cumulate ce sunt mai mici decât valoarea 1 milimetru.

Document care conține date cu caracter personal, protejat de prevederile Regulamentului (UE) nr. 679/2016 și Legii 190/2018

DATE DESPRE IMOBILUL NR. 107

Oficiul de Cadastru şi Publicitate Imobiliară BOTOSANI
Biroul de Cadastru şi Publicitate Imobiliară Botosani

A. Partea I. Descrierea imobilului

Nr. CF vechi:52118
Nr. cadastral vechi:52118

TEREN Extravilan

Adresa: Jud. Botosani

Nr. Crt	Nr cadastral Nr. topografic	Suprafaţa* (mp)	Observaţii / Referinţe
A1	52118	8.014	Sector cadastral:1 Teren neimprejmuit;

B. Partea II. Proprietari şi acte

Inscrieri privitoare la dreptul de proprietate şi alte drepturi reale		Referinţe
26093 / 24/03/2022		
Act Notarial nr. 138, din 26/01/2012 emis de BIN Gabriel Tiberiu Puscasu ((incheiere nr. 3068/27-01-2012), act notarial nr 2402 din 23-12-2013, emis de BIN Gabriel Tiberiu Puscasu (incheiere nr. 74293/30-12-2013, nr. 74308/30-12-2013));		
B3	Intabulare, drept de PROPRIETATE, dobandit prin Conventie, cota actuala 1/1, cota initiala 1/1	A1
	1) **SIDONIA SRL**, CIF:14349648	
	OBSERVATII: pozitie transcrisa din CF 52092/Dângeni, inscrisa prin incheierea nr. 11084 din 08/02/2022;	

C. Partea III. SARCINI

Inscrieri privind dezmembramintele dreptului de proprietate, drepturi reale de garanţie şi sarcini		Referinţe
51424 / 24/06/2022		
Act Notarial nr. 3031, din 22/06/2022 emis de SPN „ANIŢEI şi ASOCIAŢII" Botoşani;		
C4	Intabulare, drept de SUPERFICIEpe o perioadă de 30 ani începând cu data de 22.06.2022	A1
	1) **EOLIAN LAND SRL**, CIF:44282612	
10443 / 07/02/2024		
Act Notarial nr. 546, din 06/02/2024 emis de SPN ANITEI SI ASOCIATII;		
C6	se noteaza actul aditional nr. 1 la contractul de constituire a dreptului de superficie si de servitute nr. 3031/22.06.2022	A1

Document care conține date cu caracter personal, protejat de prevederile Regulamentului (UE) nr. 679/2016 și Legii 190/2018

Anexa Nr. 1 La Partea I

Teren

Nr cadastral	Suprafaţa (mp)*	Observaţii / Referinţe
52118	8.014	

* Suprafaţa este determinată in planul de proiecţie Stereo 70.

DETALII LINIARE IMOBIL

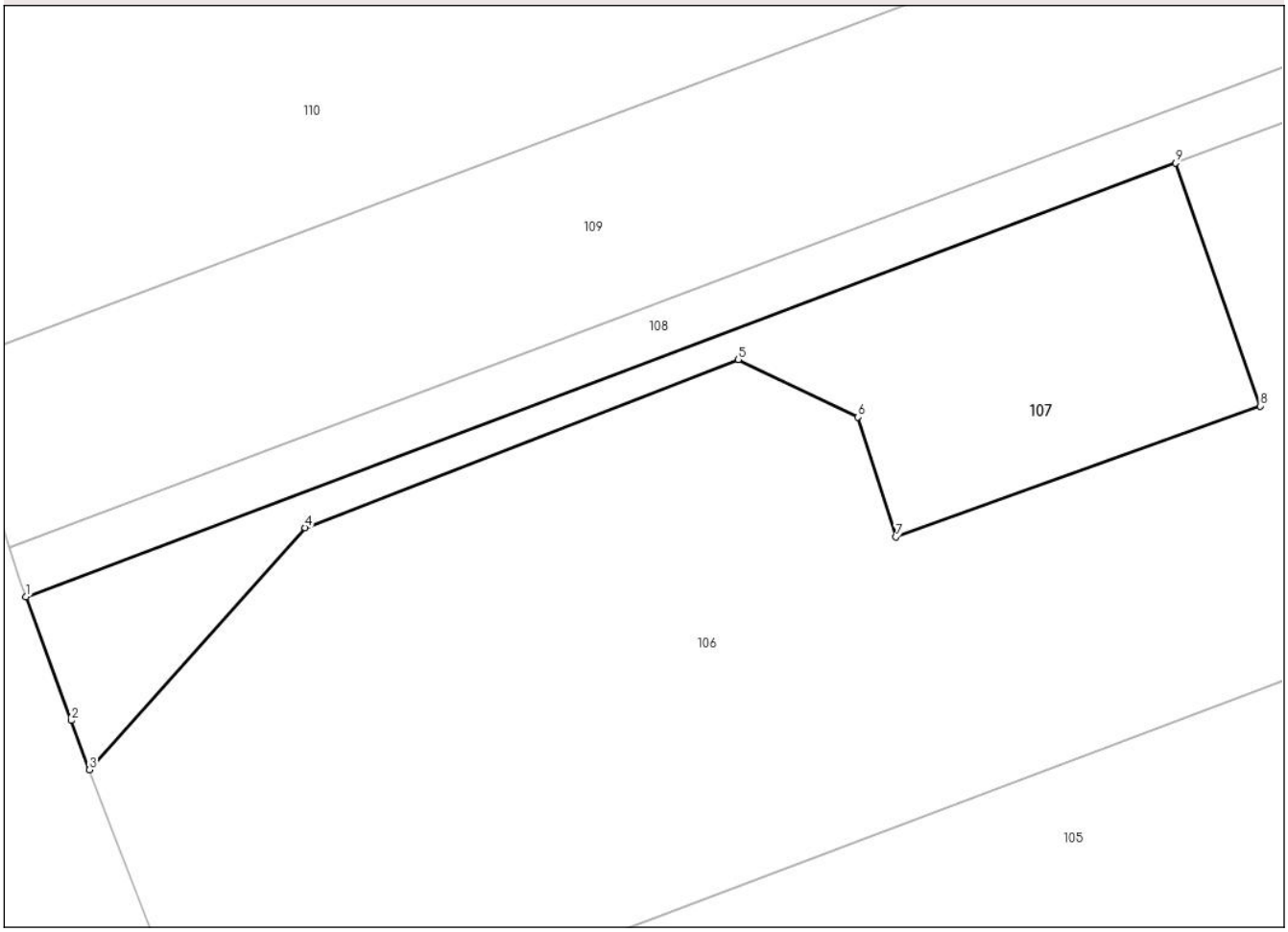

Date referitoare la teren

Crt	Categorie folosință	Intra vilan	Suprafaţa (mp)	Tarla	Parcelă	Nr. topo	Observaţii / Referinţe
1	arabil	NU	1.837	-	836/5, 835/10, 836/13, 836/14	-	
2	arabil	NU	6.177	63	836/7,836/8, 836/61	-	

Lungime Segmente
1) Valorile lungimilor segmentelor sunt obţinute din proiecţie în plan.

Punct început	X / Y	Punct sfârşit	X / Y	Lungime segment (** (m)
1	635.164,628 705.016,692	2	635.175,017 704.988,235	30.294
2	635.175,017 704.988,235	3	635.179,259 704.976,855	12.145
3	635.179,259 704.976,855	4	635.228,957 705.032,64	74.712

Document care conține date cu caracter personal, protejat de prevederile Regulamentului (UE) nr. 679/2016 și Legii 190/2018

Punct început	X / Y	Punct sfârşit	X / Y	Lungime segment (** (m)
4	635.228,957 705.032,64	5	635.328,898 705.071,319	107.165
5	635.328,898 705.071,319	6	635.356,481 705.058,081	30.595
6	635.356,481 705.058,081	7	635.365,255 705.030,493	28.95
7	635.365,255 705.030,493	8	635.449,222 705.060,643	89.216
8	635.449,222 705.060,643	9	635.429,671 705.116,593	59.268
9	635.429,671 705.116,593	1	635.164,628 705.016,692	283.245

** Lungimile segmentelor sunt determinate în planul de proiecţie Stereo 70 şi sunt rotunjite la 1 milimetru.
*** Distanţa dintre puncte este formată din segmente cumulate ce sunt mai mici decât valoarea 1 milimetru.

Document care conține date cu caracter personal, protejat de prevederile Regulamentului (UE) nr. 679/2016 și Legii 190/2018

DATE DESPRE IMOBILUL NR. 108

Oficiul de Cadastru şi Publicitate Imobiliară BOTOSANI
Biroul de Cadastru şi Publicitate Imobiliară Botosani

A. Partea I. Descrierea imobilului

TEREN Extravilan

Adresa: Jud. Botosani

Nr. Crt	Nr cadastral Nr. topografic	Suprafaţa* (mp)	Observaţii / Referinţe
A1		10.000	Sector cadastral:1 Teren neimprejmuit;

B. Partea II. Proprietari şi acte

Inscrieri privitoare la dreptul de proprietate şi alte drepturi reale		Referinţe
/		
Act Administrativ nr. 80316, din 19/02/1999 emis de CJSDPT BOTOSANI (Titlu proprietate);		
B1	Intabulare, drept de PROPRIETATE, dobandit prin Reconstituire, cota actuala 1/1, cota initiala 1/1	A1
	1) **VIZITIU CATINCA**, Lipsa C.N.P.	

C. Partea III. SARCINI .

Inscrieri privind dezmembramintele dreptului de proprietate, drepturi reale de garanţie şi sarcini	Referinţe
NU SUNT	

Document care conține date cu caracter personal, protejat de prevederile Regulamentului (UE) nr. 679/2016 și Legii 190/2018

Anexa Nr. 1 La Partea I

Teren

Nr cadastral	Suprafaţa (mp)*	Observaţii / Referinţe
	10.000	

* Suprafaţa este determinată in planul de proiecţie Stereo 70.

DETALII LINIARE IMOBIL

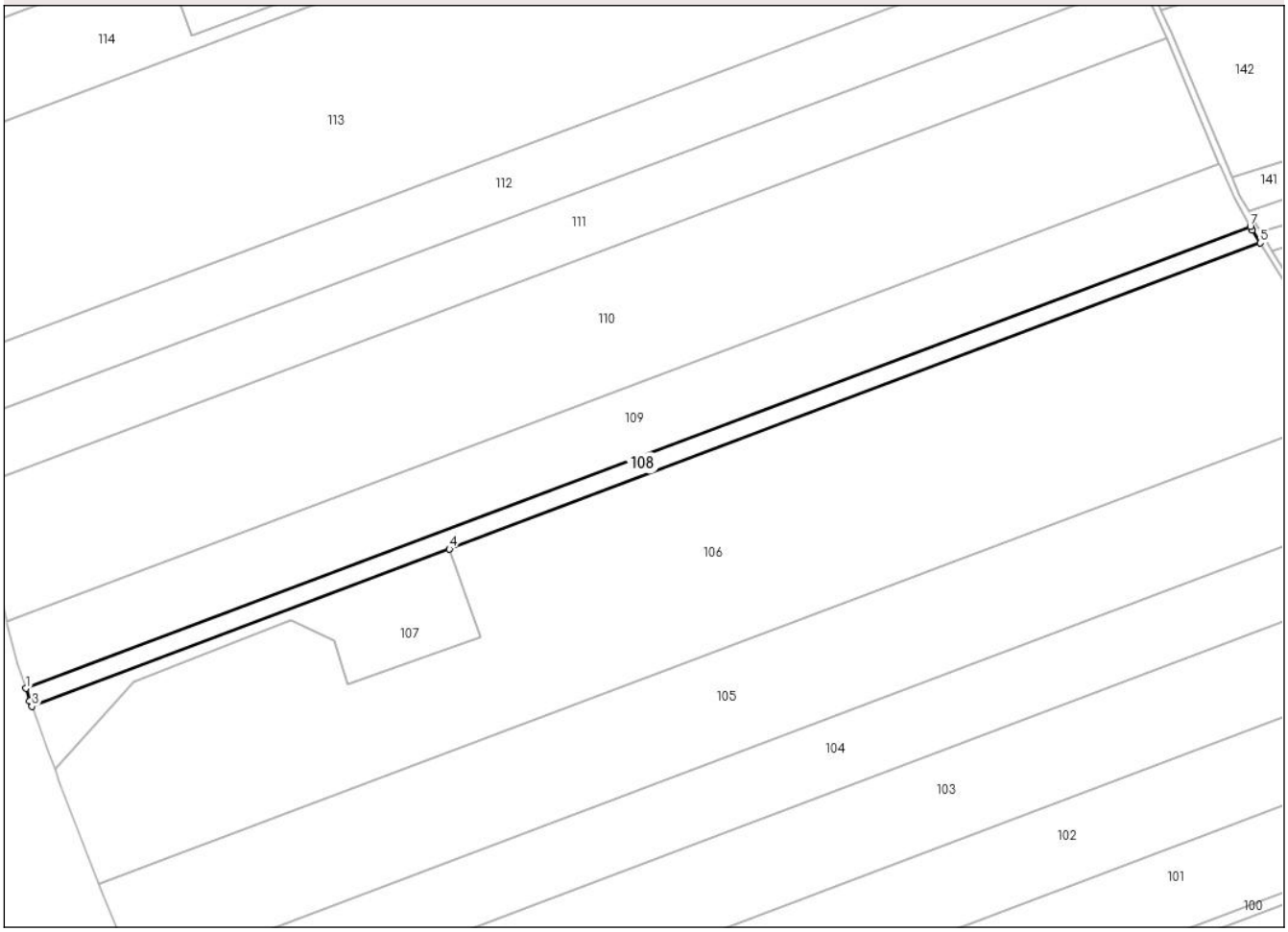

Date referitoare la teren

Crt	Categorie folosință	Intra vilan	Suprafaţa (mp)	Tarla	Parcelă	Nr. topo	Observaţii / Referinţe
1	arabil	NU	10.000	63	836/50	-	

Lungime Segmente
1) Valorile lungimilor segmentelor sunt obţinute din proiecţie în plan.

Punct început	X / Y	Punct sfârşit	X / Y	Lungime segment (** (m)
1	635.160,829 705.028,102	2	635.163,3 705.020,329	8.156
2	635.163,3 705.020,329	3	635.164,628 705.016,692	3.872
3	635.164,628 705.016,692	4	635.429,671 705.116,593	283.245
4	635.429,671 705.116,593	5	635.944,606 705.310,683	550.299
5	635.944,606 705.310,683	6	635.939,709 705.318,656	9.357

Document care conține date cu caracter personal, protejat de prevederile Regulamentului (UE) nr. 679/2016 și Legii 190/2018

Punct început	X / Y	Punct sfârşit	X / Y	Lungime segment (** (m)
6	635.939,709 705.318,656	7	635.938,294 705.321,146	2.864
7	635.938,294 705.321,146	1	635.160,829 705.028,102	830.859

** Lungimile segmentelor sunt determinate în planul de proiecţie Stereo 70 şi sunt rotunjite la 1 milimetru.
*** Distanţa dintre puncte este formată din segmente cumulate ce sunt mai mici decât valoarea 1 milimetru.

Document care conține date cu caracter personal, protejat de prevederile Regulamentului (UE) nr. 679/2016 și Legii 190/2018

DATE DESPRE IMOBILUL NR. 109

Oficiul de Cadastru şi Publicitate Imobiliară BOTOSANI
Biroul de Cadastru şi Publicitate Imobiliară Botosani

A. Partea I. Descrierea imobilului

Nr. CF vechi:50465
Nr. cadastral vechi:50465

TEREN Extravilan

Adresa: Jud. Botosani

Nr. Crt	Nr cadastral Nr. topografic	Suprafaţa* (mp)	Observaţii / Referinţe
A1	50465	36.500	Sector cadastral:1 Teren neimprejmuit;

B. Partea II. Proprietari şi acte

Inscrieri privitoare la dreptul de proprietate şi alte drepturi reale		Referinţe
55803 / 13/12/2012		
Act Notarial nr. 2304, din 11/12/2012 emis de BNP "Gabriel Tiberiu Puşcaşu" Botoşani;		
B3	Intabulare, drept de PROPRIETATE, dobandit prin Conventie, cota actuala 1/1, cota initiala 1/1	A1
	1) **PRO REAL ESTATE DEVELOPMENT SRL**, CIF:19237998, , bun propriu	

C. Partea III. SARCINI .

Inscrieri privind dezmembramintele dreptului de proprietate, drepturi reale de garanţie şi sarcini	Referinţe
NU SUNT	

Anexa Nr. 1 La Partea I

Teren

Nr cadastral	Suprafaţa (mp)*	Observaţii / Referinţe
50465	36.500	

* Suprafaţa este determinată in planul de proiecţie Stereo 70.

DETALII LINIARE IMOBIL

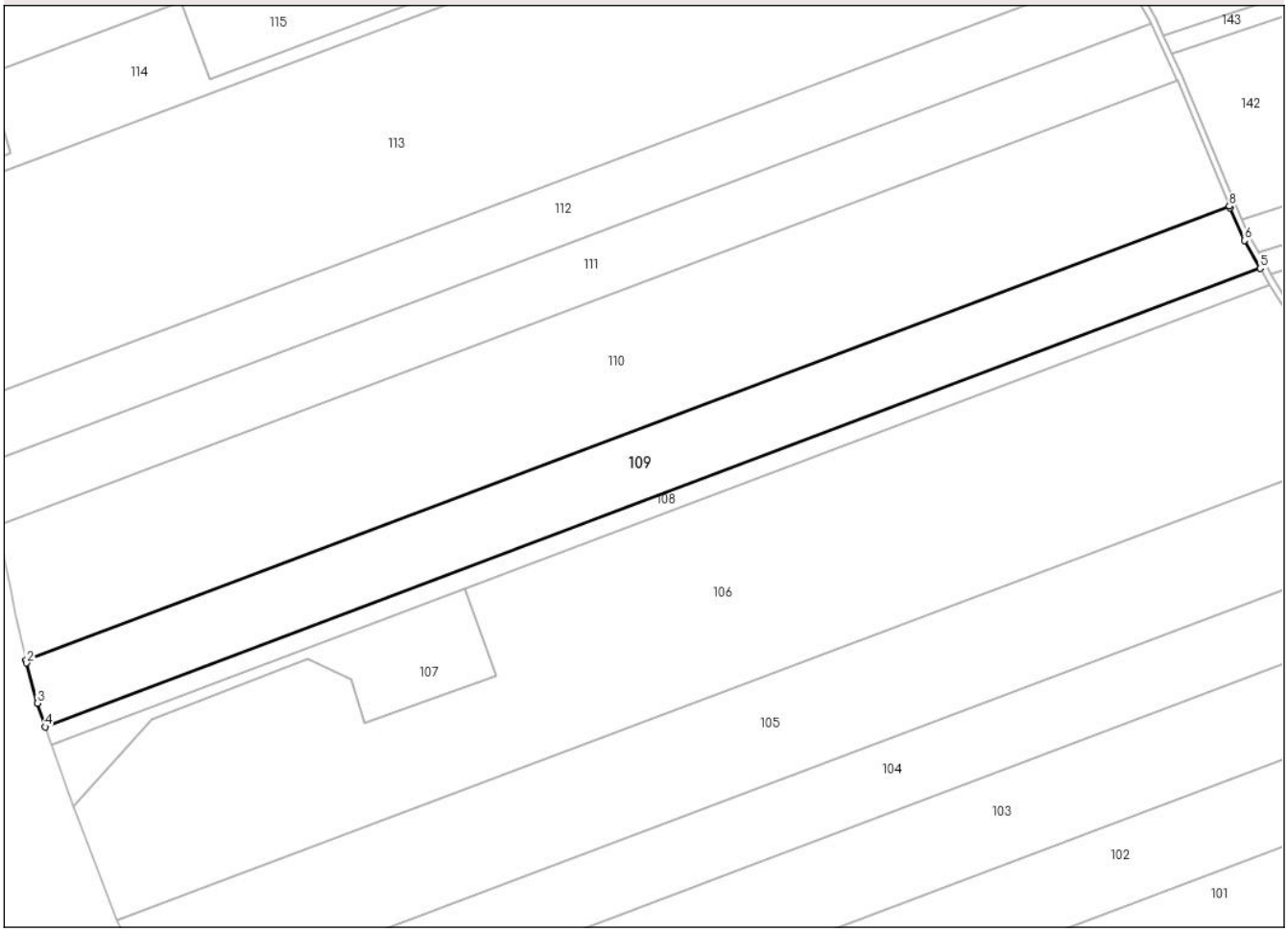

Date referitoare la teren

Crt	Categorie folosință	Intra vilan	Suprafaţa (mp)	Tarla	Parcelă	Nr. topo	Observaţii / Referinţe
1	arabil	NU	36.500	63	836/9	-	

Lungime Segmente
1) Valorile lungimilor segmentelor sunt obţinute din proiecţie în plan.

Punct început	X / Y	Punct sfârşit	X / Y	Lungime segment (** (m)
1	635.148,569 705.070,676	2	635.148,981 705.068,877	1.846
2	635.148,981 705.068,877	3	635.156,003 705.043,28	26.543
3	635.156,003 705.043,28	4	635.160,829 705.028,102	15.927
4	635.160,829 705.028,102	5	635.938,294 705.321,146	830.859
5	635.938,294 705.321,146	6	635.928,161 705.338,975	20.507

Document care conține date cu caracter personal, protejat de prevederile Regulamentului (UE) nr. 679/2016 și Legii 190/2018

Punct început	X / Y	Punct sfârşit	X / Y	Lungime segment (** (m)
6	635.928,161 705.338,975	7	635.918,99 705.359,668	22.634
7	635.918,99 705.359,668	8	635.918,487 705.360,875	1.308
8	635.918,487 705.360,875	1	635.148,569 705.070,676	822.794

** Lungimile segmentelor sunt determinate în planul de proiecţie Stereo 70 şi sunt rotunjite la 1 milimetru.
*** Distanţa dintre puncte este formată din segmente cumulate ce sunt mai mici decât valoarea 1 milimetru.

Document care conține date cu caracter personal, protejat de prevederile Regulamentului (UE) nr. 679/2016 și Legii 190/2018

DATE DESPRE IMOBILUL NR. 110

Oficiul de Cadastru şi Publicitate Imobiliară BOTOSANI
Biroul de Cadastru şi Publicitate Imobiliară Botosani

A. Partea I. Descrierea imobilului

Nr. CF vechi:50534
Nr. cadastral vechi:50534

TEREN Extravilan

Adresa: Jud. Botosani

Nr. Crt	Nr cadastral Nr. topografic	Suprafaţa* (mp)	Observaţii / Referinţe
A1	50534	70.600	Sector cadastral:1 Teren neimprejmuit;

B. Partea II. Proprietari şi acte

Inscrieri privitoare la dreptul de proprietate şi alte drepturi reale		Referinţe
25188 / 13/05/2013		
Act Notarial nr. 228, din 19/02/2002 emis de BNP "Coca Humelnicu" Botoşani;		
B2	Intabulare, drept de PROPRIETATE, dobandit prin Conventie, cota actuala 1/1, cota initiala 1/1	A1
	1) **AGRIPOLIS SRL**, CIF:13870396, bun propriu	

C. Partea III. SARCINI .

Inscrieri privind dezmembramintele dreptului de proprietate, drepturi reale de garanţie şi sarcini	Referinţe
NU SUNT	

Anexa Nr. 1 La Partea I

Teren

Nr cadastral	Suprafaţa (mp)*	Observaţii / Referinţe
50534	70.600	

* Suprafaţa este determinată in planul de proiecţie Stereo 70.

DETALII LINIARE IMOBIL

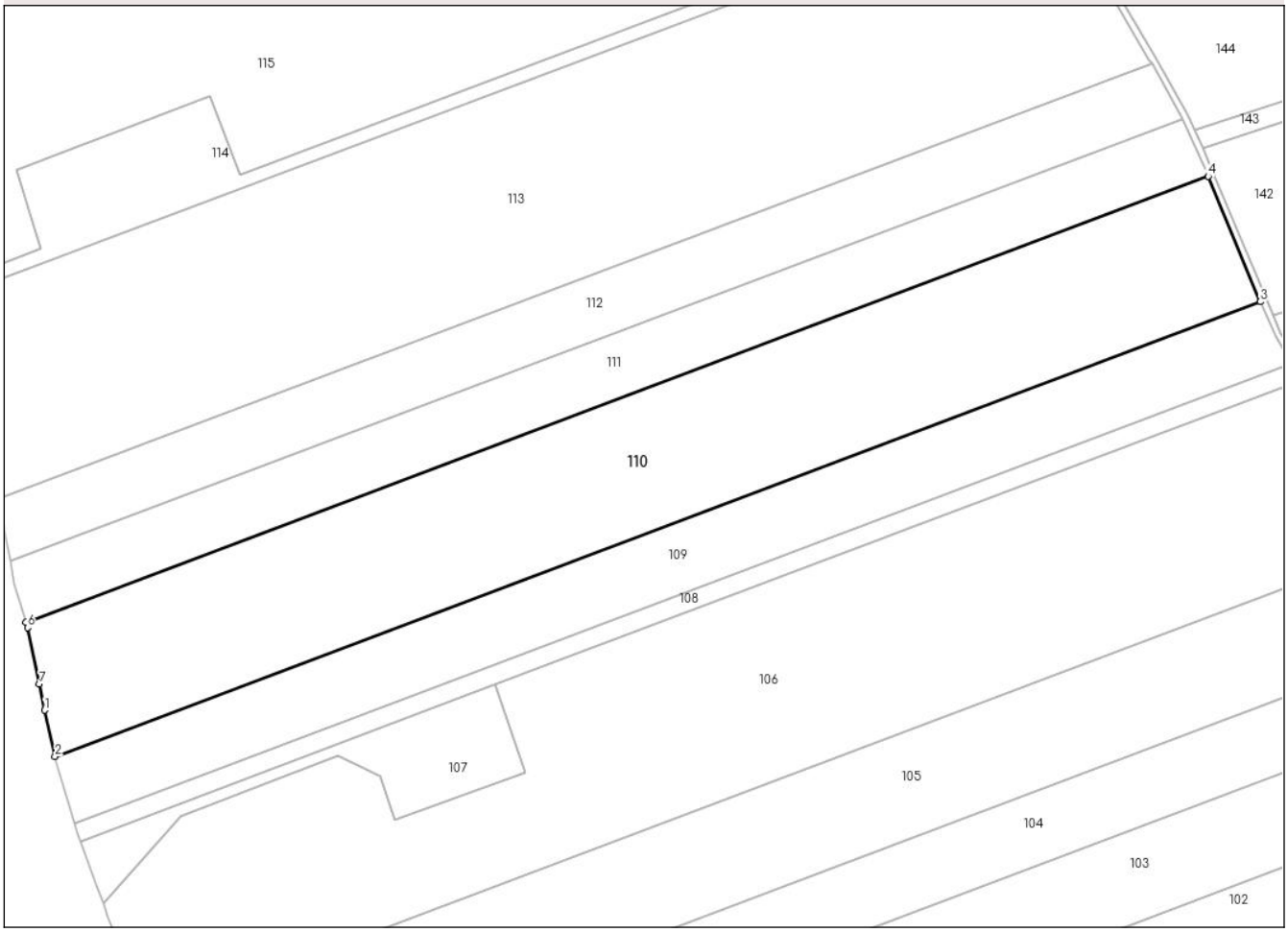

Date referitoare la teren

Crt	Categorie folosință	Intra vilan	Suprafaţa (mp)	Tarla	Parcelă	Nr. topo	Observaţii / Referinţe
1	arabil	NU	70.600	63	836/16	-	

Lungime Segmente
1) Valorile lungimilor segmentelor sunt obţinute din proiecţie în plan.

Punct început	X / Y	Punct sfârşit	X / Y	Lungime segment (** (m)
1	635.141,812 705.100,206	2	635.148,569 705.070,676	30.293
2	635.148,569 705.070,676	3	635.918,487 705.360,875	822.794
3	635.918,487 705.360,875	4	635.885,173 705.440,895	86.678
4	635.885,173 705.440,895	5	635.129,887 705.156,211	807.157
5	635.129,887 705.156,211	6	635.130,881 705.152,835	3.519

Document care conține date cu caracter personal, protejat de prevederile Regulamentului (UE) nr. 679/2016 și Legii 190/2018

Punct început	X / Y	Punct sfârşit	X / Y	Lungime segment (** (m)
6	635.130,881 705.152,835	7	635.138,551 705.116,827	36.816
7	635.138,551 705.116,827	1	635.141,812 705.100,206	16.938

** Lungimile segmentelor sunt determinate în planul de proiecţie Stereo 70 şi sunt rotunjite la 1 milimetru.
*** Distanţa dintre puncte este formată din segmente cumulate ce sunt mai mici decât valoarea 1 milimetru.

Document care conține date cu caracter personal, protejat de prevederile Regulamentului (UE) nr. 679/2016 și Legii 190/2018

DATE DESPRE IMOBILUL NR. 111

Oficiul de Cadastru şi Publicitate Imobiliară BOTOSANI
Biroul de Cadastru şi Publicitate Imobiliară Botosani

A. Partea I. Descrierea imobilului

TEREN Extravilan

Adresa: Jud. Botosani

Nr. Crt	Nr cadastral Nr. topografic	Suprafaţa* (mp)	Observaţii / Referinţe
A1		32.300	Sector cadastral:1 Teren neimprejmuit;

B. Partea II. Proprietari şi acte

Inscrieri privitoare la dreptul de proprietate şi alte drepturi reale		Referinţe
/		
Act Administrativ nr. 83929, din 16/02/1999 emis de CJSDPT BOTOSANI (Titlu proprietate);		
B1	Intabulare, drept de PROPRIETATE, dobandit prin Reconstituire, cota actuala 1/1, cota initiala 1/1	A1
	1) **ADOMNICAI MIHAI**, Lipsa C.N.P. 2) **ADOMNICAI IOAN**, Lipsa C.N.P.	

C. Partea III. SARCINI .

Inscrieri privind dezmembramintele dreptului de proprietate, drepturi reale de garanţie şi sarcini	Referinţe
NU SUNT	

Anexa Nr. 1 La Partea I

Teren

Nr cadastral	Suprafaţa (mp)*	Observaţii / Referinţe
	32.300	

* Suprafaţa este determinată in planul de proiecţie Stereo 70.

DETALII LINIARE IMOBIL

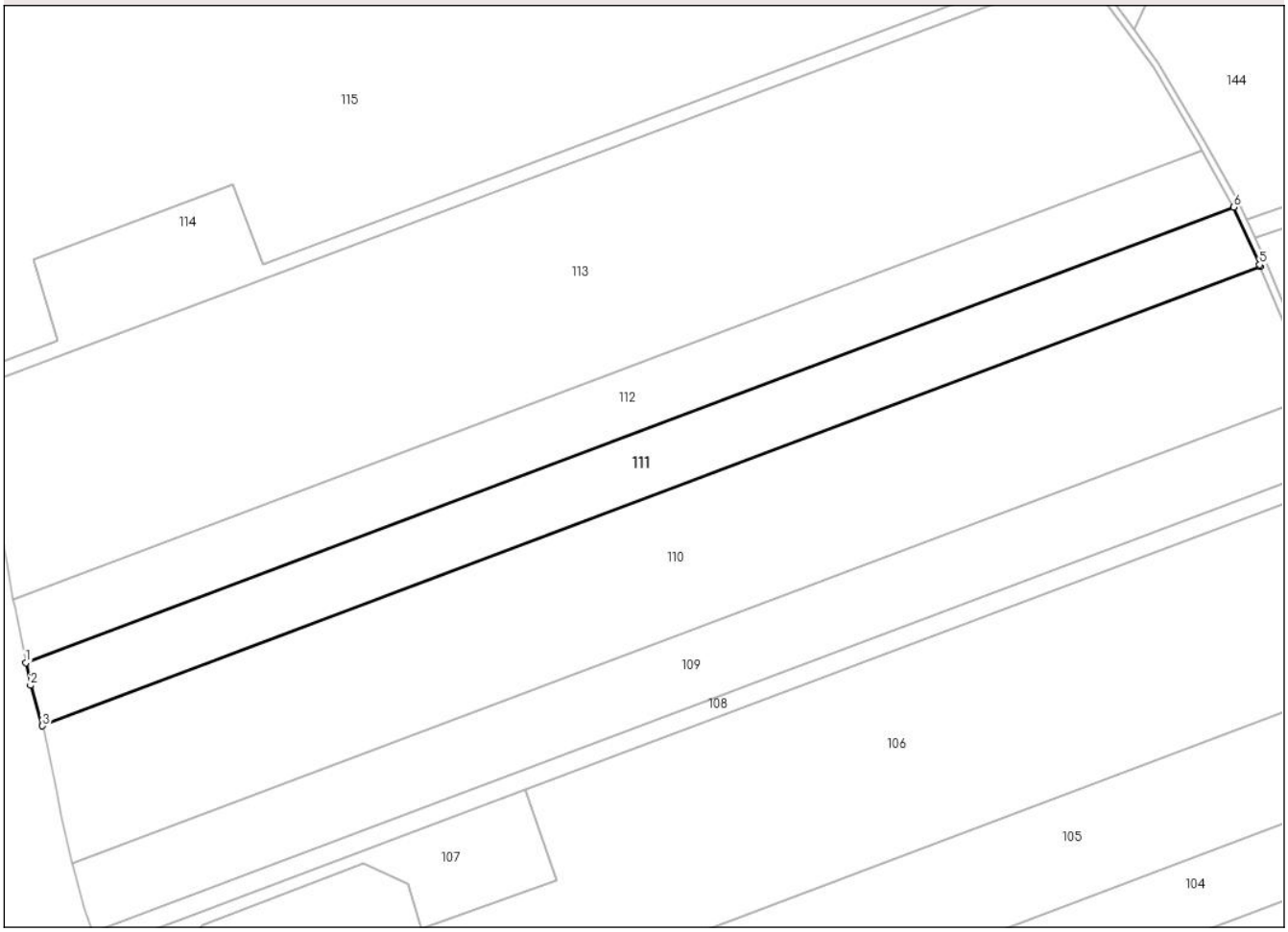

Date referitoare la teren

Crt	Categorie folosință	Intra vilan	Suprafaţa (mp)	Tarla	Parcelă	Nr. topo	Observaţii / Referinţe
1	arabil	NU	32.300	63	836/45	-	

Lungime Segmente
1) Valorile lungimilor segmentelor sunt obţinute din proiecţie în plan.

Punct început	X / Y	Punct sfârşit	X / Y	Lungime segment (** (m)
1	635.119,687 705.195,286	2	635.122,515 705.181,253	14.315
2	635.122,515 705.181,253	3	635.129,887 705.156,211	26.105
3	635.129,887 705.156,211	4	635.885,173 705.440,895	807.157
4	635.885,173 705.440,895	5	635.884,75 705.441,91	1.1
5	635.884,75 705.441,91	6	635.868,743 705.477,622	39.135

Document care conține date cu caracter personal, protejat de prevederile Regulamentului (UE) nr. 679/2016 și Legii 190/2018

Punct început	X / Y	Punct sfârşit	X / Y	Lungime segment (** (m)
6	635.868,743 705.477,622	1	635.119,687 705.195,286	800.499

** Lungimile segmentelor sunt determinate în planul de proiecţie Stereo 70 şi sunt rotunjite la 1 milimetru.
*** Distanţa dintre puncte este formată din segmente cumulate ce sunt mai mici decât valoarea 1 milimetru.

Document care conține date cu caracter personal, protejat de prevederile Regulamentului (UE) nr. 679/2016 și Legii 190/2018

DATE DESPRE IMOBILUL NR. 112

Oficiul de Cadastru şi Publicitate Imobiliară BOTOSANI
Biroul de Cadastru şi Publicitate Imobiliară Botosani

A. Partea I. Descrierea imobilului

Nr. CF vechi:50321
Nr. cadastral vechi:50321

TEREN Extravilan

Adresa: Jud. Botosani

Nr. Crt	Nr cadastral Nr. topografic	Suprafaţa* (mp)	Observaţii / Referinţe
A1	50321	31.500	Sector cadastral:1 Teren neimprejmuit; Imobilul se gaseste conform CVC in pc 836/210, 830/13, 834/3, 832/2. Diferenta de 50000mp se gaseste la ID 168 si ID 170

B. Partea II. Proprietari şi acte

Inscrieri privitoare la dreptul de proprietate şi alte drepturi reale		Referinţe
26517 / 01/07/2011		
Act Notarial nr. 524, din 06/06/2011 emis de BNP Ciubotariu Gabriela Florentina (cu sediul în localitatea Osoi, judeţul Iaşi);		
B1	Intabulare, drept de PROPRIETATE, dobandit prin Conventie, cota actuala 1/1, cota initiala 1/1	A1
	1) **AGRI TERENURI S.A**, CIF:24816228, bun propriu	

C. Partea III. SARCINI .

Inscrieri privind dezmembramintele dreptului de proprietate, drepturi reale de garanţie şi sarcini	Referinţe
NU SUNT	

Anexa Nr. 1 La Partea I

Teren

Nr cadastral	Suprafaţa (mp)*	Observaţii / Referinţe
50321	31.500	Imobilul se gaseste conform CVC in pc 836/210, 830/13, 834/3, 832/2. Diferenta de 50000mp se gaseste la ID 168 si ID 170

* Suprafaţa este determinată in planul de proiecţie Stereo 70.

DETALII LINIARE IMOBIL

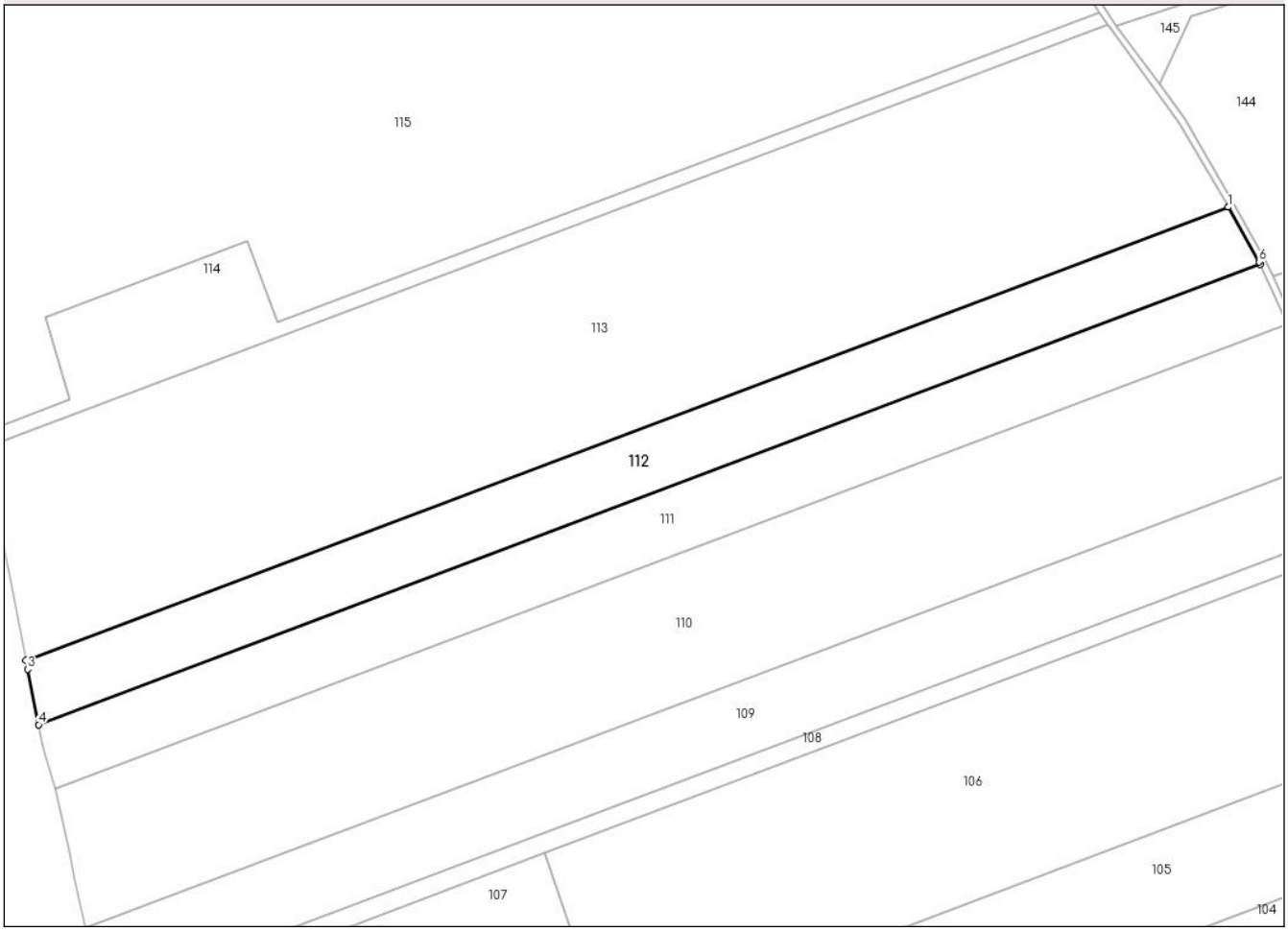

Date referitoare la teren

Crt	Categorie folosință	Intra vilan	Suprafaţa (mp)	Tarla	Parcelă	Nr. topo	Observaţii / Referinţe
1	arabil	NU	31.500	63	836/210	-	

Lungime Segmente
1) Valorile lungimilor segmentelor sunt obţinute din proiecţie în plan.

Punct început	X / Y	Punct sfârşit	X / Y	Lungime segment (** (m)
1	635.849,206 705.512,636	2	635.111,881 705.234,722	787.962
2	635.111,881 705.234,722	3	635.112,823 705.229,337	5.467
3	635.112,823 705.229,337	4	635.119,687 705.195,286	34.736
4	635.119,687 705.195,286	5	635.868,743 705.477,622	800.499
5	635.868,743 705.477,622	6	635.868,031 705.479,211	1.741

Document care conține date cu caracter personal, protejat de prevederile Regulamentului (UE) nr. 679/2016 și Legii 190/2018

Punct început	X / Y	Punct sfârşit	X / Y	Lungime segment (** (m)
6	635.868,031 705.479,211	1	635.849,206 705.512,636	38.362

** Lungimile segmentelor sunt determinate în planul de proiecţie Stereo 70 şi sunt rotunjite la 1 milimetru.
*** Distanţa dintre puncte este formată din segmente cumulate ce sunt mai mici decât valoarea 1 milimetru.

DATE DESPRE IMOBILUL NR. 113

Oficiul de Cadastru şi Publicitate Imobiliară BOTOSANI
Biroul de Cadastru şi Publicitate Imobiliară Botosani

A. Partea I. Descrierea imobilului

TEREN Extravilan

Adresa: Jud. Botosani

Nr. Crt	Nr cadastral Nr. topografic	Suprafaţa* (mp)	Observaţii / Referinţe
A1		100.060	Sector cadastral:1 Teren neimprejmuit;

B. Partea II. Proprietari şi acte

Inscrieri privitoare la dreptul de proprietate şi alte drepturi reale		Referinţe
/		
Act Administrativ nr. 80349, din 21/02/1999 emis de CJSDPT BOTOSANI (Titlu proprietate);		
B1	Intabulare, drept de PROPRIETATE, dobandit prin Reconstituire, cota actuala 1/1, cota initiala 1/1	A1
	1) **HUIANU RODICA**, Lipsa C.N.P. 2) **FOCA VICTOR**, Lipsa C.N.P.	

C. Partea III. SARCINI .

Inscrieri privind dezmembramintele dreptului de proprietate, drepturi reale de garanţie şi sarcini	Referinţe
NU SUNT	

Document care conține date cu caracter personal, protejat de prevederile Regulamentului (UE) nr. 679/2016 și Legii 190/2018

Anexa Nr. 1 La Partea I

Teren

Nr cadastral	Suprafaţa (mp)*	Observaţii / Referinţe
	100.060	

* Suprafaţa este determinată in planul de proiecţie Stereo 70.

DETALII LINIARE IMOBIL

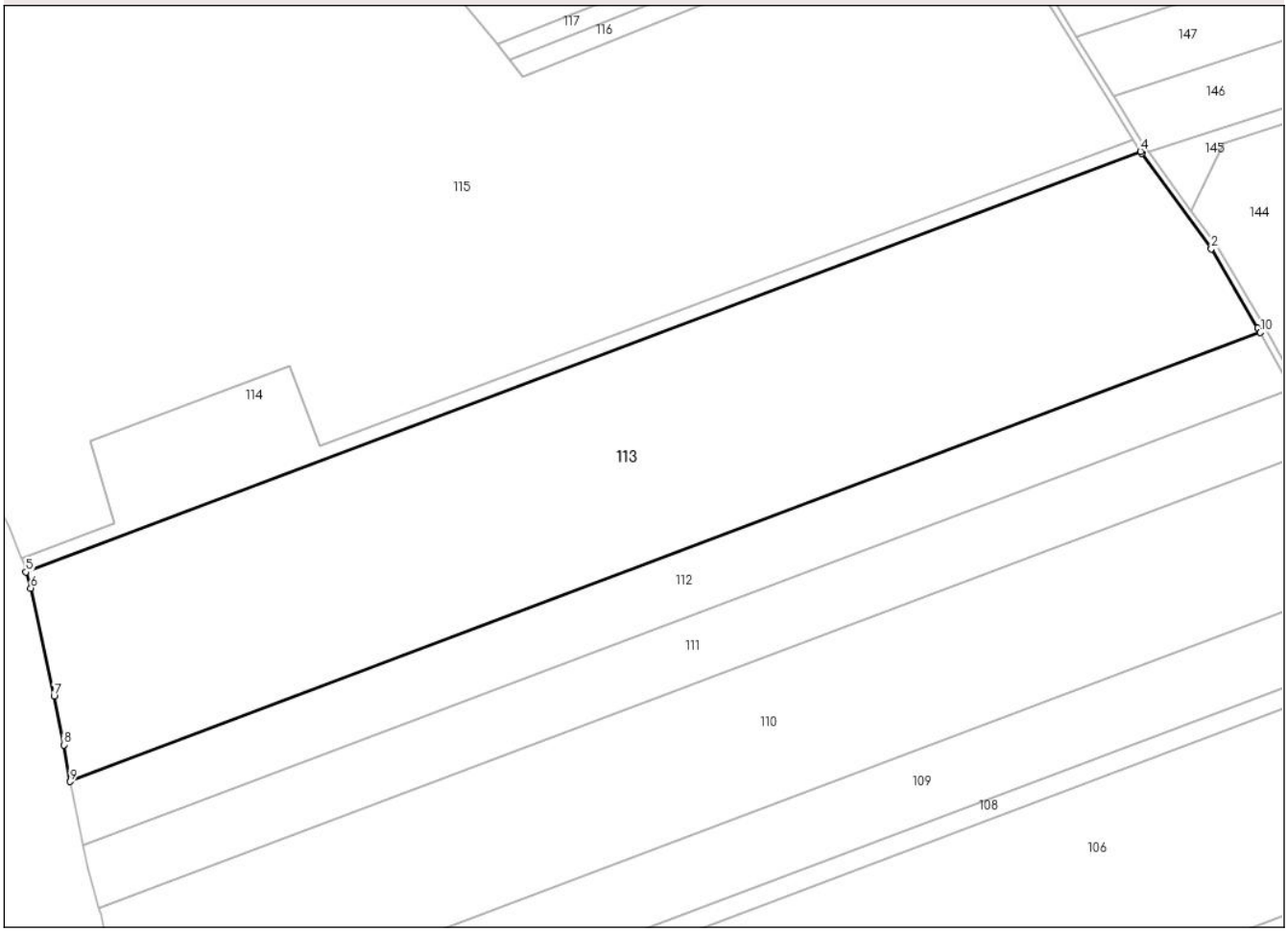

Date referitoare la teren

Crt	Categorie folosință	Intra vilan	Suprafaţa (mp)	Tarla	Parcelă	Nr. topo	Observaţii / Referinţe
1	arabil	NU	100	63	836/12	-	
2	faneata	NU	700	63	837/1	-	
3	arabil	NU	96.800	63	836/11	-	
4	faneata	NU	300	63	842/1	-	
5	faneata	NU	1.300	63	844	-	
6	ape statatoare	NU	400	63	843/2	-	
7	ape statatoare	NU	400	63	843/1	-	
8	arabil	NU	60	63	836/250	-	

Document care conține date cu caracter personal, protejat de prevederile Regulamentului (UE) nr. 679/2016 și Legii 190/2018

Lungime Segmente
1) Valorile lungimilor segmentelor sunt obţinute din proiecţie în plan.

Punct început	X / Y	Punct sfârşit	X / Y	Lungime segment (** (m)
1	635.847,643 705.515,41	2	635.818,9 705.564,428	56.824
2	635.818,9 705.564,428	3	635.775,687 705.623,491	73.183
3	635.775,687 705.623,491	4	635.774,96 705.624,659	1.376
4	635.774,96 705.624,659	5	635.084,497 705.364,409	737.882
5	635.084,497 705.364,409	6	635.087,486 705.354,393	10.452
6	635.087,486 705.354,393	7	635.101,913 705.287,673	68.262
7	635.101,913 705.287,673	8	635.107,913 705.257,405	30.857
8	635.107,913 705.257,405	9	635.111,881 705.234,722	23.027
9	635.111,881 705.234,722	10	635.849,206 705.512,636	787.962
10	635.849,206 705.512,636	1	635.847,643 705.515,41	3.184

** Lungimile segmentelor sunt determinate în planul de proiecţie Stereo 70 şi sunt rotunjite la 1 milimetru.
*** Distanţa dintre puncte este formată din segmente cumulate ce sunt mai mici decât valoarea 1 milimetru.

Document care conține date cu caracter personal, protejat de prevederile Regulamentului (UE) nr. 679/2016 și Legii 190/2018

DATE DESPRE IMOBILUL NR. 114

Oficiul de Cadastru şi Publicitate Imobiliară BOTOSANI
Biroul de Cadastru şi Publicitate Imobiliară Botosani

A. Partea I. Descrierea imobilului

TEREN Extravilan

Adresa: Jud. Botosani

Nr. Crt	Nr cadastral Nr. topografic	Suprafaţa* (mp)	Observaţii / Referinţe
A1		13.478	Sector cadastral:1 Teren neimprejmuit;

B. Partea II. Proprietari şi acte

Inscrieri privitoare la dreptul de proprietate şi alte drepturi reale		Referinţe
/		
Act Normativ nr. 268, din 28/05/2001 emis de Parlamentul Romaniei (Lege. Hotararea de Guvern nr. 626/06-07-2001 emisa de Guvernul Romaniei, act administrativ nr. 154/20-02-2025 + anexa emis de Agentia Domeniilor Statului);		
B1	Intabulare, drept de PROPRIETATE, dobandit prin Lege, cota actuala 1/1, cota initiala 1/1	A1
	1) **STATUL ROMAN**, CIF:9999999999999, Lipsa C.U.I. domeniu privat	
B2	Intabulare, drept de ADMINISTRARE, dobandit prin Lege, cota actuala 1/1, cota initiala 1/1	A1
	1) **AGENTIA DOMENIILOR STATULUI**, CIF:12708834	

C. Partea III. SARCINI .

Inscrieri privind dezmembramintele dreptului de proprietate, drepturi reale de garanţie şi sarcini	Referinţe
NU SUNT	

Anexa Nr. 1 La Partea I

Teren

Nr cadastral	Suprafaţa (mp)*	Observaţii / Referinţe
	13.478	

* Suprafaţa este determinată in planul de proiecţie Stereo 70.

DETALII LINIARE IMOBIL

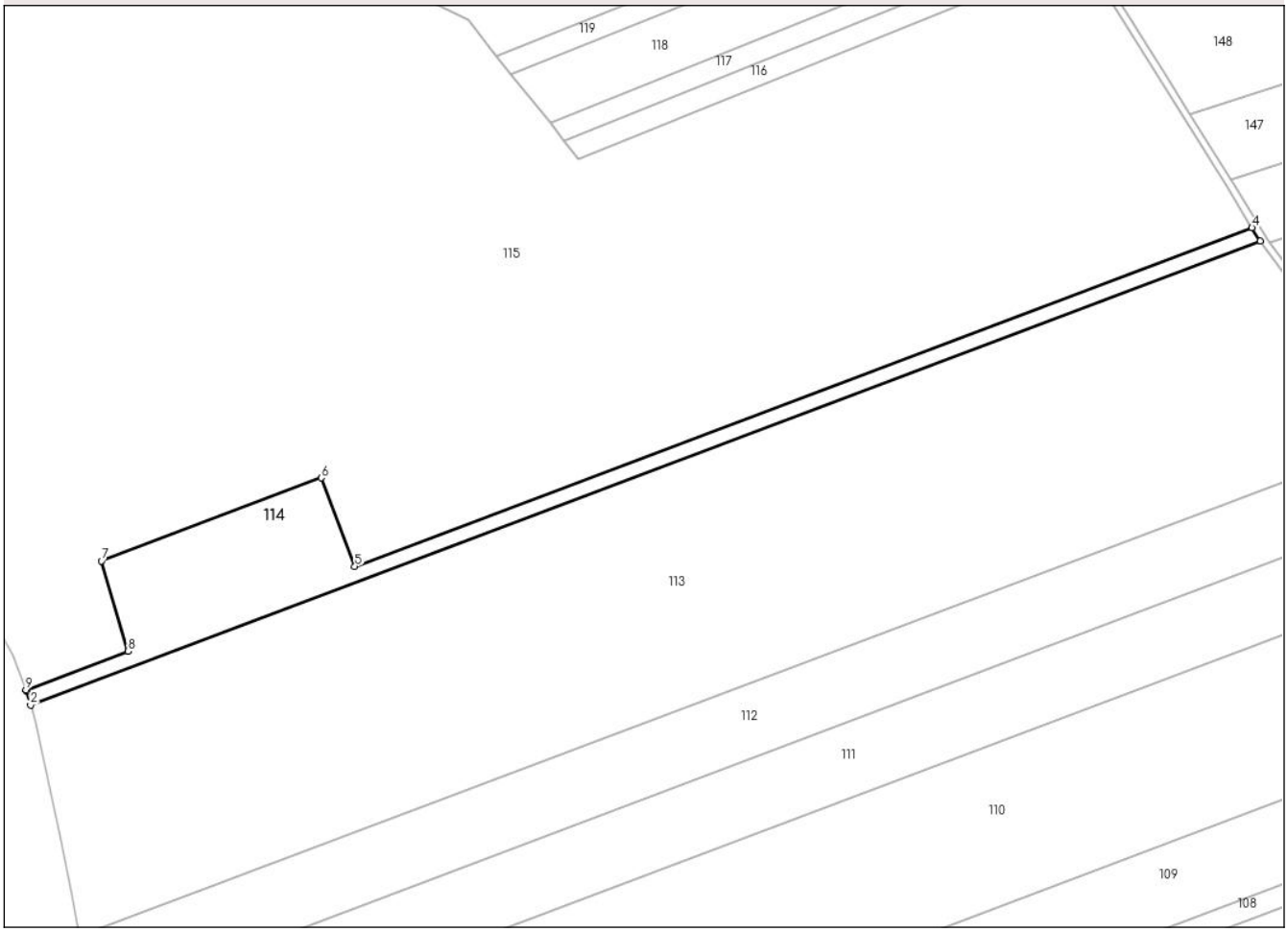

Date referitoare la teren

Crt	Categorie folosință	Intra vilan	Suprafaţa (mp)	Tarla	Parcelă	Nr. topo	Observaţii / Referinţe
1	arabil	NU	8.578	63	836	-	
2	ape statatoare	NU	2.800	63	843	-	
3	faneata	NU	1.800	63	842	-	
4	faneata	NU	300	63	837	-	

Lungime Segmente
1) Valorile lungimilor segmentelor sunt obţinute din proiecţie în plan.

Punct început	X / Y	Punct sfârşit	X / Y	Lungime segment (** (m)
1	635.082,166 705.372,222	2	635.084,497 705.364,409	8.153
2	635.084,497 705.364,409	3	635.774,96 705.624,659	737.882
3	635.774,96 705.624,659	4	635.770,319 705.632,113	8.781

Document care conține date cu caracter personal, protejat de prevederile Regulamentului (UE) nr. 679/2016 și Legii 190/2018

Punct început	X / Y	Punct sfârşit	X / Y	Lungime segment (** (m)
4	635.770,319 705.632,113	5	635.266,484 705.442,209	538.436
5	635.266,484 705.442,209	6	635.247,775 705.491,846	53.046
6	635.247,775 705.491,846	7	635.124,258 705.445,29	132.0
7	635.124,258 705.445,29	8	635.139,061 705.394,575	52.831
8	635.139,061 705.394,575	9	635.081,852 705.373,012	61.138
9	635.081,852 705.373,012	1	635.082,166 705.372,222	0.85

** Lungimile segmentelor sunt determinate în planul de proiecţie Stereo 70 şi sunt rotunjite la 1 milimetru.
*** Distanţa dintre puncte este formată din segmente cumulate ce sunt mai mici decât valoarea 1 milimetru.

Document care conține date cu caracter personal, protejat de prevederile Regulamentului (UE) nr. 679/2016 și Legii 190/2018

DATE DESPRE IMOBILUL NR. 115

Oficiul de Cadastru şi Publicitate Imobiliară BOTOSANI
Biroul de Cadastru şi Publicitate Imobiliară Botosani

A. Partea I. Descrierea imobilului

Nr. CF vechi:50531
Nr. cadastral vechi:50531

TEREN Extravilan

Adresa: Jud. Botosani

Nr. Crt	Nr cadastral Nr. topografic	Suprafaţa* (mp)	Observaţii / Referinţe
A1	50531	200.000	Sector cadastral:1 Teren neimprejmuit; Imobil traversat de limita UAT Dangeni si UAT Ungureni

B. Partea II. Proprietari şi acte

Inscrieri privitoare la dreptul de proprietate şi alte drepturi reale		Referinţe
25140 / 13/05/2013		
Act Notarial nr. 1292, din 30/11/2001 emis de BNP HUMELNICU COCA (act notarial nr. 238/23-04-2002 emis de BNP LILI BOBU);		
B3	Intabulare, drept de PROPRIETATE, dobandit prin Conventie, cota actuala 1/1, cota initiala 1/1	A1
	1) **AGRIPOLIS SRL**, CIF:13870396	

C. Partea III. SARCINI .

Inscrieri privind dezmembramintele dreptului de proprietate, drepturi reale de garanţie şi sarcini	Referinţe
NU SUNT	

Anexa Nr. 1 La Partea I

Teren

Nr cadastral	Suprafaţa (mp)*	Observaţii / Referinţe
50531	200.000	Imobil traversat de limita UAT Dangeni si UAT Ungureni

* Suprafaţa este determinată in planul de proiecţie Stereo 70.

DETALII LINIARE IMOBIL

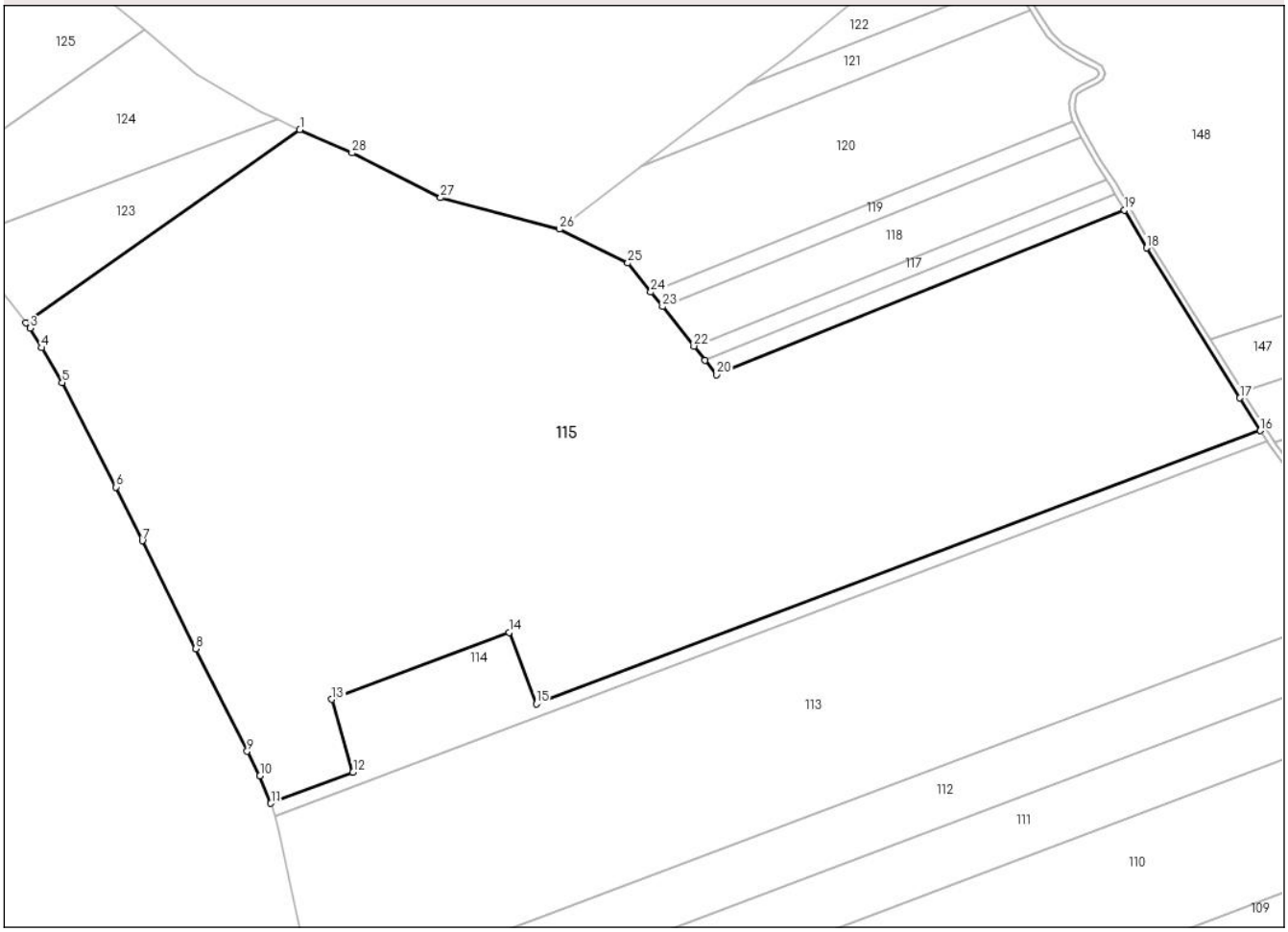

Date referitoare la teren

Crt	Categorie folosinţă	Intra vilan	Suprafaţa (mp)	Tarla	Parcelă	Nr. topo	Observaţii / Referinţe
1	arabil	NU	189.589	-	836/17, 836/18, 841, 842/40, 843/4	-	
2	neproductiv	NU	9.211	-	836/17, 836/18	-	
3	neproductiv	NU	1.200	-	837/30, 836/17	-	

Lungime Segmente

1) Valorile lungimilor segmentelor sunt obţinute din proiecţie în plan.

Punct început	X / Y	Punct sfârşit	X / Y	Lungime segment (** (m)
1	635.102,032 705.841,346	2	634.911,412 705.707,04	233.183
3	634.914,227 705.703,277	4	634.922,387 705.689,658	15.876

Punct început	X / Y	Punct sfârşit	X / Y	Lungime segment (** (m)
2	634.911,412 705.707,04	3	634.914,227 705.703,277	4.699
4	634.922,387 705.689,658	5	634.936,681 705.665,365	28.186

Document care conține date cu caracter personal, protejat de prevederile Regulamentului (UE) nr. 679/2016 și Legii 190/2018

Punct început	X / Y	Punct sfârşit	X / Y	Lungime segment (** (m)
5	634.936,681 705.665,365	6	634.974,197 705.592,867	81.63
7	634.992,454 705.555,571	8	635.029,692 705.480,566	83.74
9	635.065,296 705.409,169	10	635.074,243 705.392,131	19.244
11	635.081,852 705.373,012	12	635.139,061 705.394,575	61.138
13	635.124,258 705.445,29	14	635.247,775 705.491,846	132.0
15	635.266,484 705.442,209	16	635.770,319 705.632,113	538.436
17	635.756,193 705.654,802	18	635.691,249 705.759,114	122.877
19	635.675,906 705.785,36	20	635.392,145 705.670,956	305.955
21	635.384,079 705.681,055	22	635.376,272 705.690,83	12.51
23	635.354,323 705.718,312	24	635.346,265 705.728,401	12.912
25	635.330,19 705.748,528	26	635.282,725 705.772,154	53.02
27	635.199,954 705.793,986	28	635.138,371 705.825,083	68.989

Punct început	X / Y	Punct sfârşit	X / Y	Lungime segment (** (m)
6	634.974,197 705.592,867	7	634.992,454 705.555,571	41.525
8	635.029,692 705.480,566	9	635.065,296 705.409,169	79.782
10	635.074,243 705.392,131	11	635.081,852 705.373,012	20.577
12	635.139,061 705.394,575	13	635.124,258 705.445,29	52.831
14	635.247,775 705.491,846	15	635.266,484 705.442,209	53.046
16	635.770,319 705.632,113	17	635.756,193 705.654,802	26.727
18	635.691,249 705.759,114	19	635.675,906 705.785,36	30.402
20	635.392,145 705.670,956	21	635.384,079 705.681,055	12.925
22	635.376,272 705.690,83	23	635.354,323 705.718,312	35.171
24	635.346,265 705.728,401	25	635.330,19 705.748,528	25.759
26	635.282,725 705.772,154	27	635.199,954 705.793,986	85.602
28	635.138,371 705.825,083	1	635.102,032 705.841,346	39.812

**** Lungimile segmentelor sunt determinate în planul de proiecţie Stereo 70 şi sunt rotunjite la 1 milimetru.**
***** Distanţa dintre puncte este formată din segmente cumulate ce sunt mai mici decât valoarea 1 milimetru.**

Document care conține date cu caracter personal, protejat de prevederile Regulamentului (UE) nr. 679/2016 și Legii 190/2018

DATE DESPRE IMOBILUL NR. 116

Oficiul de Cadastru şi Publicitate Imobiliară BOTOSANI
Biroul de Cadastru şi Publicitate Imobiliară Botosani

A. Partea I. Descrierea imobilului

TEREN Extravilan

Adresa: Jud. Botosani

Nr. Crt	Nr cadastral Nr. topografic	Suprafaţa* (mp)	Observaţii / Referinţe
A1		3.800	Sector cadastral:1 Teren neimprejmuit; Imobil traversat de limita UAT Dangeni si UAT Ungureni

B. Partea II. Proprietari şi acte

Inscrieri privitoare la dreptul de proprietate şi alte drepturi reale		Referinţe
/		
Act Administrativ nr. 80355, din 21/02/1999 emis de CJSDPT BOTOSANI (Titlu proprietate);		
B1	Intabulare, drept de PROPRIETATE, dobandit prin Reconstituire, cota actuala 1/1, cota initiala 1/1	A1
	1) **ONUŢĂ ALEXANDRU**, Lipsa C.N.P.	

C. Partea III. SARCINI .

Inscrieri privind dezmembramintele dreptului de proprietate, drepturi reale de garanţie şi sarcini	Referinţe
NU SUNT	

Document care conține date cu caracter personal, protejat de prevederile Regulamentului (UE) nr. 679/2016 și Legii 190/2018

Anexa Nr. 1 La Partea I

Teren

Nr cadastral	Suprafaţa (mp)*	Observaţii / Referinţe
	3.800	Imobil traversat de limita UAT Dangeni si UAT Ungureni

* Suprafaţa este determinată in planul de proiecţie Stereo 70.

DETALII LINIARE IMOBIL

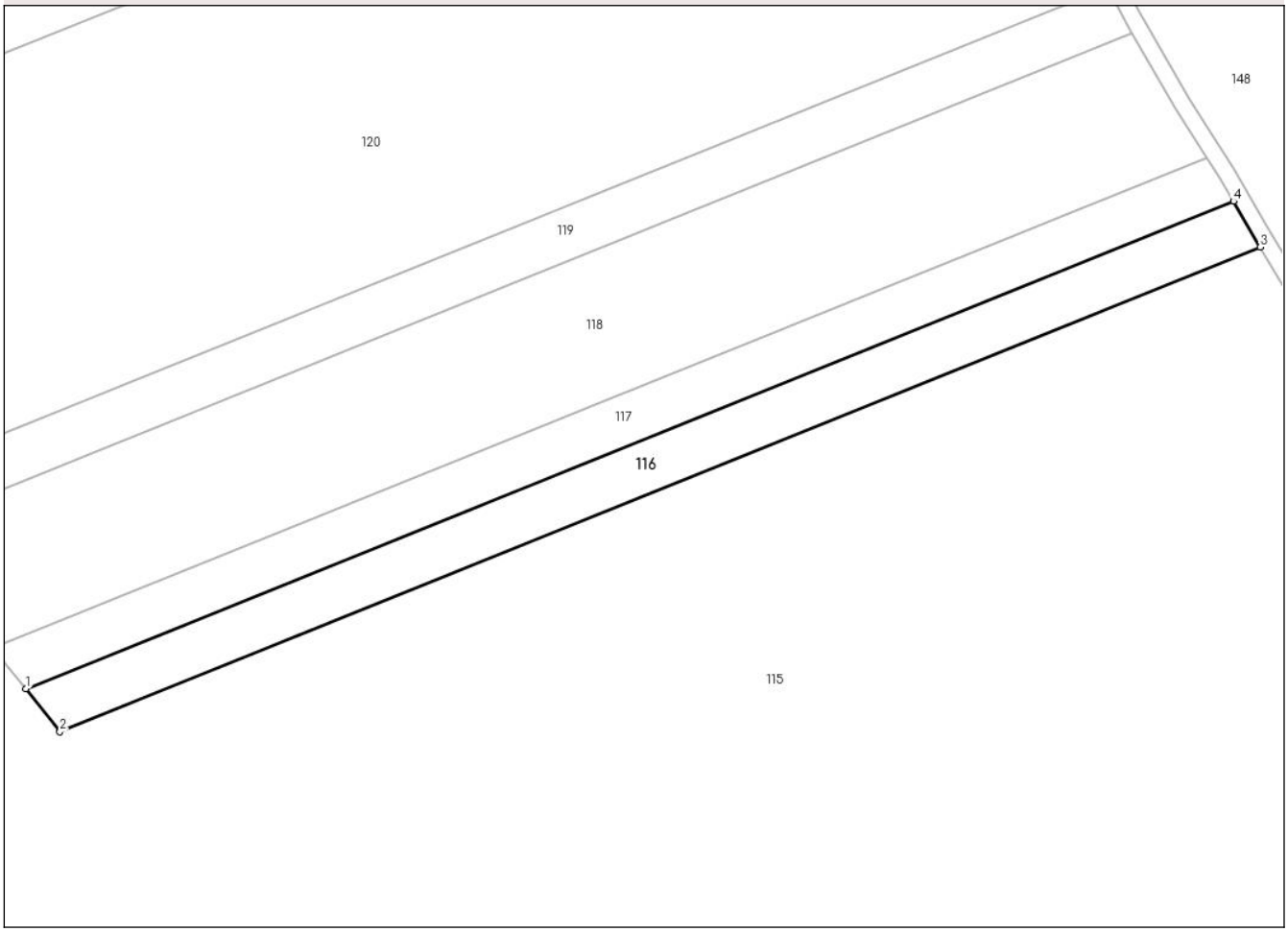

Date referitoare la teren

Crt	Categorie folosință	Intra vilan	Suprafaţa (mp)	Tarla	Parcelă	Nr. topo	Observaţii / Referinţe
1	pasune	NU	3.800	63	838/10	-	

Lungime Segmente
1) Valorile lungimilor segmentelor sunt obţinute din proiecţie în plan.

Punct început	X / Y	Punct sfârşit	X / Y	Lungime segment (** (m)
1	635.384,079 705.681,055	2	635.392,145 705.670,956	12.925
2	635.392,145 705.670,956	3	635.675,906 705.785,36	305.955
3	635.675,906 705.785,36	4	635.669,59 705.796,164	12.515
4	635.669,59 705.796,164	1	635.384,079 705.681,055	307.842

**** Lungimile segmentelor sunt determinate în planul de proiecţie Stereo 70 şi sunt rotunjite la 1 milimetru.**

Document care conține date cu caracter personal, protejat de prevederile Regulamentului (UE) nr. 679/2016 și Legii 190/2018

***** Distanţa dintre puncte este formată din segmente cumulate ce sunt mai mici decât valoarea 1 milimetru.**

DATE DESPRE IMOBILUL NR. 117

Oficiul de Cadastru şi Publicitate Imobiliară BOTOSANI
Biroul de Cadastru şi Publicitate Imobiliară Botosani

A. Partea I. Descrierea imobilului

TEREN Extravilan

Adresa: Jud. Botosani

Nr. Crt	Nr cadastral Nr. topografic	Suprafaţa* (mp)	Observaţii / Referinţe
A1		3.700	Sector cadastral:1 Teren neimprejmuit; Imobil traversat de limita UAT Dangeni si UAT Ungureni

B. Partea II. Proprietari şi acte

Inscrieri privitoare la dreptul de proprietate şi alte drepturi reale		Referinţe
/		
Act Administrativ nr. 83923, din 16/02/1999 emis de CJSDPT BOTOSANI (Titlu proprietate);		
B1	Intabulare, drept de PROPRIETATE, dobandit prin Reconstituire, cota actuala 1/1, cota initiala 1/1	A1
	1) **CACIUC GHEORGHE**, Lipsa C.N.P.	

C. Partea III. SARCINI .

Inscrieri privind dezmembramintele dreptului de proprietate, drepturi reale de garanţie şi sarcini	Referinţe
NU SUNT	

Document care conține date cu caracter personal, protejat de prevederile Regulamentului (UE) nr. 679/2016 și Legii 190/2018

Anexa Nr. 1 La Partea I

Teren

Nr cadastral	Suprafaţa (mp)*	Observaţii / Referinţe
	3.700	Imobil traversat de limita UAT Dangeni si UAT Ungureni

* Suprafaţa este determinată in planul de proiecţie Stereo 70.

DETALII LINIARE IMOBIL

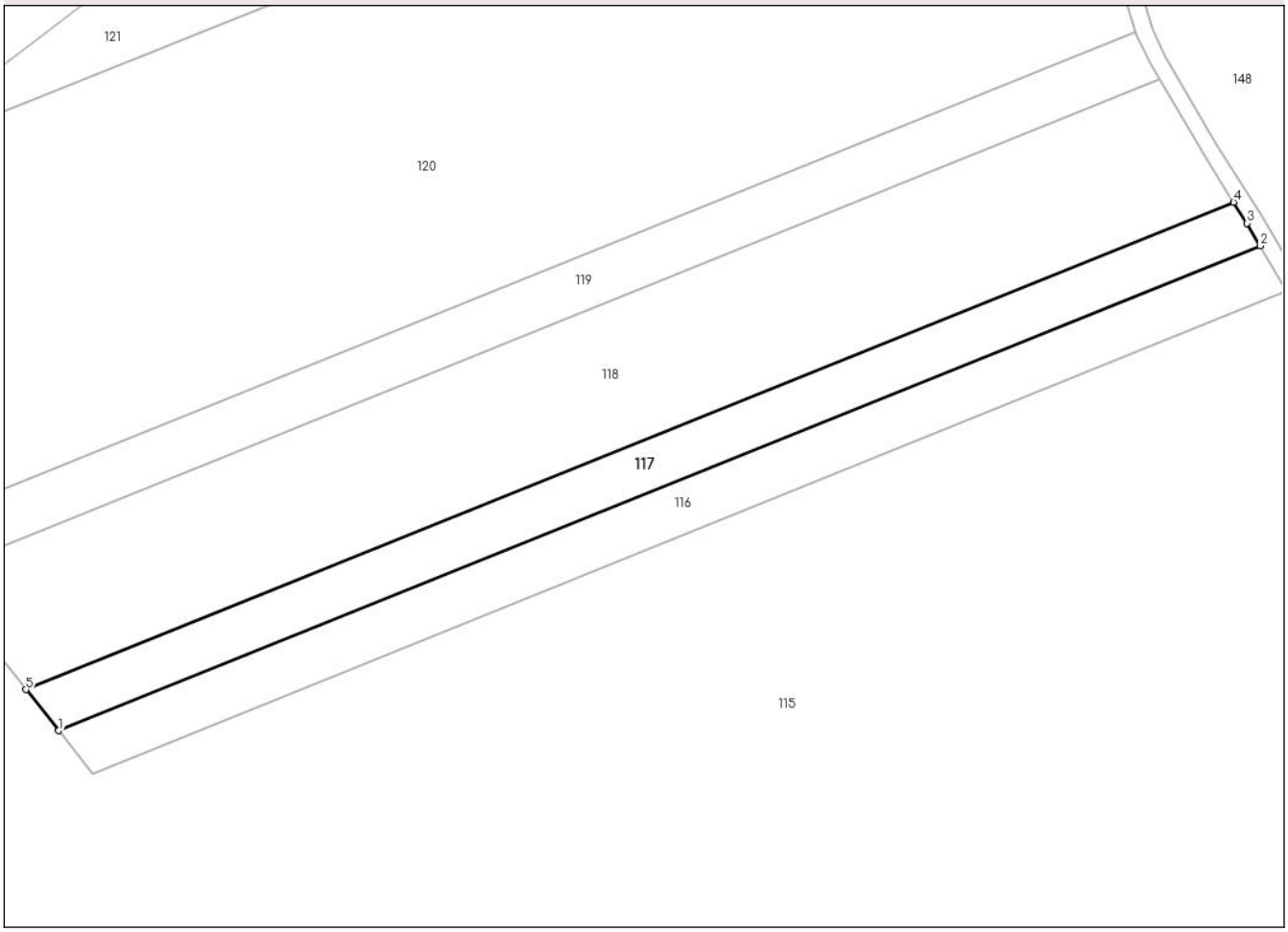

Date referitoare la teren

Crt	Categorie folosință	Intra vilan	Suprafaţa (mp)	Tarla	Parcelă	Nr. topo	Observaţii / Referinţe
1	pasune	NU	3.700	63	838/2	-	

Lungime Segmente
1) Valorile lungimilor segmentelor sunt obţinute din proiecţie în plan.

Punct început	X / Y	Punct sfârşit	X / Y	Lungime segment (** (m)
1	635.384,079 705.681,055	2	635.669,59 705.796,164	307.842
2	635.669,59 705.796,164	3	635.666,458 705.801,522	6.206
3	635.666,458 705.801,522	4	635.663,274 705.806,541	5.944
4	635.663,274 705.806,541	5	635.376,272 705.690,83	309.45
5	635.376,272 705.690,83	1	635.384,079 705.681,055	12.51

Document care conține date cu caracter personal, protejat de prevederile Regulamentului (UE) nr. 679/2016 și Legii 190/2018

** Lungimile segmentelor sunt determinate în planul de proiecţie Stereo 70 şi sunt rotunjite la 1 milimetru.
*** Distanţa dintre puncte este formată din segmente cumulate ce sunt mai mici decât valoarea 1 milimetru.

Document care conține date cu caracter personal, protejat de prevederile Regulamentului (UE) nr. 679/2016 și Legii 190/2018

DATE DESPRE IMOBILUL NR. 118

Oficiul de Cadastru şi Publicitate Imobiliară BOTOSANI
Biroul de Cadastru şi Publicitate Imobiliară Botosani

A. Partea I. Descrierea imobilului

TEREN Extravilan

Adresa: Jud. Botosani

Nr. Crt	Nr cadastral Nr. topografic	Suprafaţa* (mp)	Observaţii / Referinţe
A1		10.500	Sector cadastral:1 Teren neimprejmuit; Imobil traversat de limita UAT Dangeni si UAT Ungureni

B. Partea II. Proprietari şi acte

Inscrieri privitoare la dreptul de proprietate şi alte drepturi reale		Referinţe
/		
Act Administrativ nr. 83921, din 16/02/1999 emis de CJSDPT BOTOSANI (Titlu proprietate);		
B1	Intabulare, drept de PROPRIETATE, dobandit prin Reconstituire, cota actuala 1/1, cota initiala 1/1	A1
	1) **AFLOAREI GHEORGHE**, Lipsa C.N.P.	

C. Partea III. SARCINI .

Inscrieri privind dezmembramintele dreptului de proprietate, drepturi reale de garanţie şi sarcini	Referinţe
NU SUNT	

Document care conține date cu caracter personal, protejat de prevederile Regulamentului (UE) nr. 679/2016 și Legii 190/2018

Anexa Nr. 1 La Partea I

Teren

Nr cadastral	Suprafaţa (mp)*	Observaţii / Referinţe
	10.500	Imobil traversat de limita UAT Dangeni si UAT Ungureni

* Suprafaţa este determinată in planul de proiecţie Stereo 70.

DETALII LINIARE IMOBIL

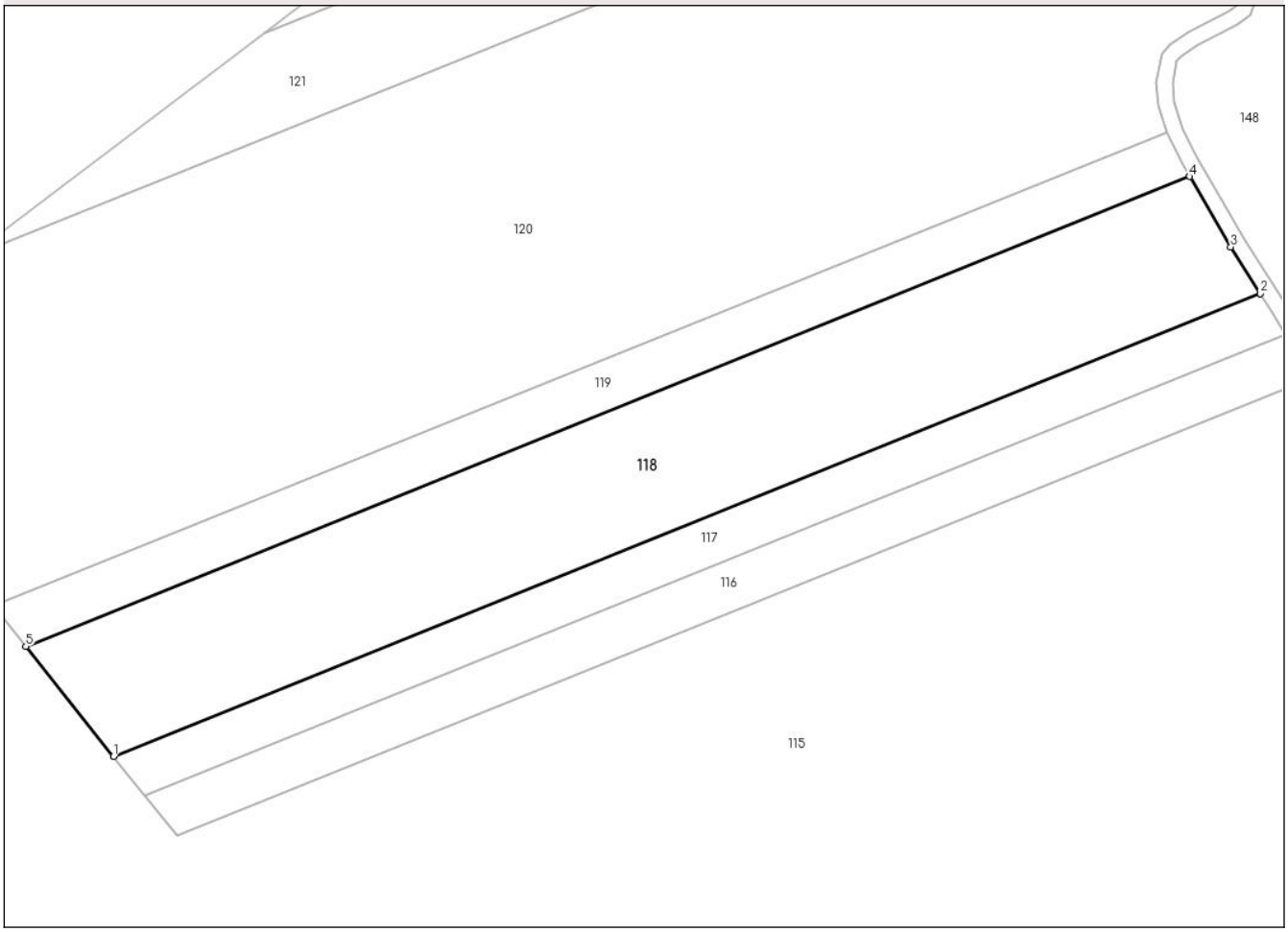

Date referitoare la teren

Crt	Categorie folosință	Intra vilan	Suprafaţa (mp)	Tarla	Parcelă	Nr. topo	Observaţii / Referinţe
1	pasune	NU	10.500	63	838/3	-	

Lungime Segmente
1) Valorile lungimilor segmentelor sunt obţinute din proiecţie în plan.

Punct început	X / Y	Punct sfârşit	X / Y	Lungime segment (** (m)
1	635.376,272 705.690,83	2	635.663,274 705.806,541	309.45
2	635.663,274 705.806,541	3	635.655,9 705.818,165	13.766
3	635.655,9 705.818,165	4	635.645,633 705.835,76	20.371
4	635.645,633 705.835,76	5	635.354,323 705.718,312	314.095
5	635.354,323 705.718,312	1	635.376,272 705.690,83	35.171

Document care conține date cu caracter personal, protejat de prevederile Regulamentului (UE) nr. 679/2016 și Legii 190/2018

** Lungimile segmentelor sunt determinate în planul de proiecţie Stereo 70 şi sunt rotunjite la 1 milimetru.
*** Distanţa dintre puncte este formată din segmente cumulate ce sunt mai mici decât valoarea 1 milimetru.

Document care conține date cu caracter personal, protejat de prevederile Regulamentului (UE) nr. 679/2016 și Legii 190/2018

DATE DESPRE IMOBILUL NR. 119

Oficiul de Cadastru şi Publicitate Imobiliară BOTOSANI
Biroul de Cadastru şi Publicitate Imobiliară Botosani

A. Partea I. Descrierea imobilului

TEREN Extravilan

Adresa: Jud. Botosani

Nr. Crt	Nr cadastral Nr. topografic	Suprafaţa* (mp)	Observaţii / Referinţe
A1		3.900	Sector cadastral:1 Teren neimprejmuit; Imobil traversat de limita UAT Dangeni si UAT Ungureni

B. Partea II. Proprietari şi acte

Inscrieri privitoare la dreptul de proprietate şi alte drepturi reale		Referinţe
/		
Act Administrativ nr. 83929, din 16/02/1999 emis de CJSDPT BOTOSANI (Titlu proprietate);		
B1	Intabulare, drept de PROPRIETATE, dobandit prin Reconstituire, cota actuala 1/1, cota initiala 1/1	A1
	1) **ADOMNICAI MIHAI**, Lipsa C.N.P. 2) **ADOMNICAI IOAN**, Lipsa C.N.P.	

C. Partea III. SARCINI .

Inscrieri privind dezmembramintele dreptului de proprietate, drepturi reale de garanţie şi sarcini	Referinţe
NU SUNT	

Document care conține date cu caracter personal, protejat de prevederile Regulamentului (UE) nr. 679/2016 și Legii 190/2018

Anexa Nr. 1 La Partea I

Teren

Nr cadastral	Suprafaţa (mp)*	Observaţii / Referinţe
	3.900	Imobil traversat de limita UAT Dangeni si UAT Ungureni

* Suprafaţa este determinată in planul de proiecţie Stereo 70.

DETALII LINIARE IMOBIL

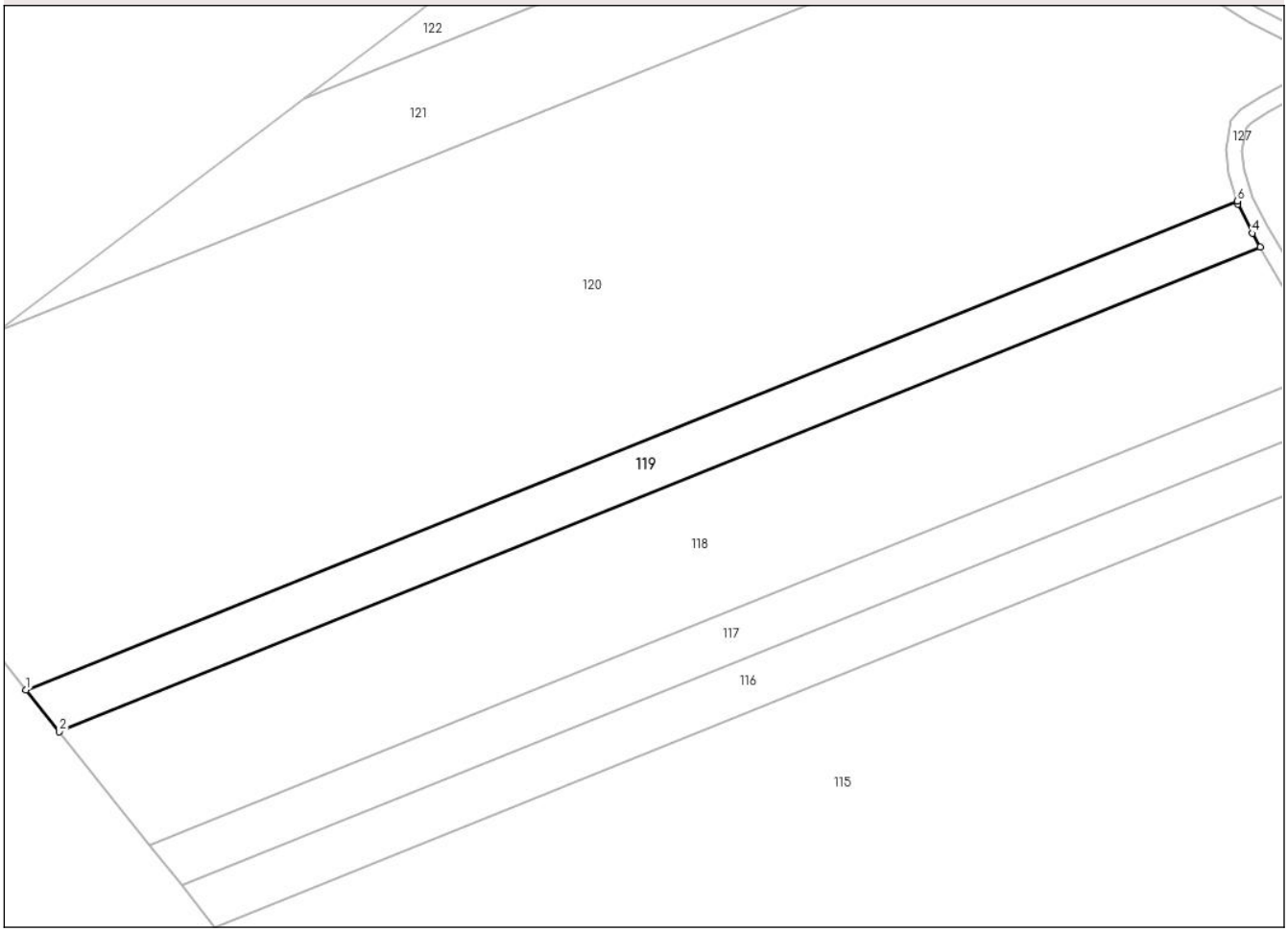

Date referitoare la teren

Crt	Categorie folosință	Intra vilan	Suprafaţa (mp)	Tarla	Parcelă	Nr. topo	Observaţii / Referinţe
1	pasune	NU	3.900	63	838/5	-	

Lungime Segmente
1) Valorile lungimilor segmentelor sunt obţinute din proiecţie în plan.

Punct început	X / Y	Punct sfârşit	X / Y	Lungime segment (** (m)
1	635.346,265 705.728,401	2	635.354,323 705.718,312	12.912
2	635.354,323 705.718,312	3	635.645,633 705.835,76	314.095
3	635.645,633 705.835,76	4	635.643,699 705.839,075	3.838
4	635.643,699 705.839,075	5	635.640,211 705.846,149	7.887
5	635.640,211 705.846,149	6	635.639,997 705.846,826	0.71

Document care conține date cu caracter personal, protejat de prevederile Regulamentului (UE) nr. 679/2016 și Legii 190/2018

Punct început	X / Y	Punct sfârşit	X / Y	Lungime segment (** (m)
6	635.639,997 705.846,826	1	635.346,265 705.728,401	316.706

** Lungimile segmentelor sunt determinate în planul de proiecţie Stereo 70 şi sunt rotunjite la 1 milimetru.
*** Distanţa dintre puncte este formată din segmente cumulate ce sunt mai mici decât valoarea 1 milimetru.

Document care conține date cu caracter personal, protejat de prevederile Regulamentului (UE) nr. 679/2016 și Legii 190/2018

DATE DESPRE IMOBILUL NR. 120

Oficiul de Cadastru şi Publicitate Imobiliară BOTOSANI
Biroul de Cadastru şi Publicitate Imobiliară Botosani

A. Partea I. Descrierea imobilului

TEREN Extravilan

Adresa: Jud. Botosani

Nr. Crt	Nr cadastral Nr. topografic	Suprafaţa* (mp)	Observaţii / Referinţe
A1		28.400	Sector cadastral:1 Teren neimprejmuit; Imobil traversat de limita UAT Dangeni si UAT Ungureni

B. Partea II. Proprietari şi acte

Inscrieri privitoare la dreptul de proprietate şi alte drepturi reale		Referinţe
/		
Act Normativ nr. 268, din 28/05/2001 emis de Parlamentul Romaniei (Lege. Hotararea de Guvern nr. 626/06-07-2001 emisa de Guvernul Romaniei, act administrativ nr. 154/20-02-2025 + anexa emis de Agentia Domeniilor Statului);		
B1	Intabulare, drept de PROPRIETATE, dobandit prin Lege, cota actuala 1/1, cota initiala 1/1	A1
	1) **STATUL ROMAN**, CIF:9999999999999, Lipsa C.U.I. domeniu privat	
B2	Intabulare, drept de ADMINISTRARE, dobandit prin Lege, cota actuala 1/1, cota initiala 1/1	A1
	1) **AGENTIA DOMENIILOR STATULUI**, CIF:12708834	

C. Partea III. SARCINI .

Inscrieri privind dezmembramintele dreptului de proprietate, drepturi reale de garanţie şi sarcini	Referinţe
NU SUNT	

Anexa Nr. 1 La Partea I

Teren

Nr cadastral	Suprafaţa (mp)*	Observaţii / Referinţe
	28.400	Imobil traversat de limita UAT Dangeni si UAT Ungureni

* Suprafaţa este determinată in planul de proiecţie Stereo 70.

DETALII LINIARE IMOBIL

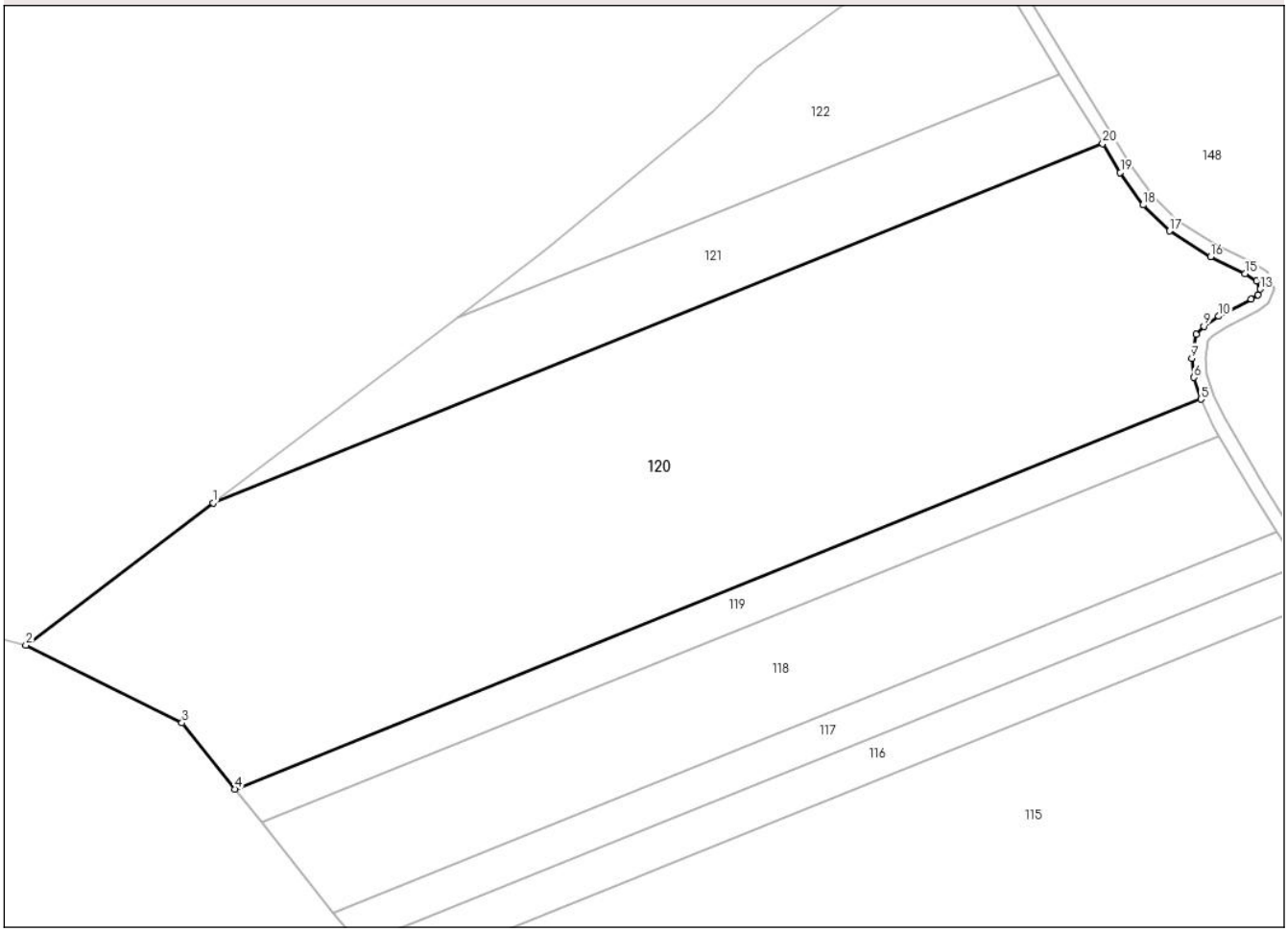

Date referitoare la teren

Crt	Categorie folosință	Intra vilan	Suprafaţa (mp)	Tarla	Parcelă	Nr. topo	Observaţii / Referinţe
1	pasune	NU	28.400	63	838	-	

Lungime Segmente
1) Valorile lungimilor segmentelor sunt obţinute din proiecţie în plan.

Punct început	X / Y	Punct sfârşit	X / Y	Lungime segment (** (m)
1	635.339,639 705.815,375	2	635.282,725 705.772,154	71.465
2	635.282,725 705.772,154	3	635.330,19 705.748,528	53.02
3	635.330,19 705.748,528	4	635.346,265 705.728,401	25.759
4	635.346,265 705.728,401	5	635.639,997 705.846,826	316.706
5	635.639,997 705.846,826	6	635.637,902 705.853,444	6.942

Document care conține date cu caracter personal, protejat de prevederile Regulamentului (UE) nr. 679/2016 și Legii 190/2018

Punct început	X / Y	Punct sfârşit	X / Y	Lungime segment (** (m)
6	635.637,902 705.853,444	7	635.637,239 705.859,272	5.866
7	635.637,239 705.859,272	8	635.638,614 705.866,494	7.352
8	635.638,614 705.866,494	9	635.640,892 705.869,001	3.387
9	635.640,892 705.869,001	10	635.645,461 705.872,047	5.491
10	635.645,461 705.872,047	11	635.655,354 705.877,198	11.154
11	635.655,354 705.877,198	12	635.657,393 705.878,598	2.473
12	635.657,393 705.878,598	13	635.658,056 705.880,318	1.843
13	635.658,056 705.880,318	14	635.656,975 705.882,75	2.661
14	635.656,975 705.882,75	15	635.653,413 705.885,009	4.218
15	635.653,413 705.885,009	16	635.642,931 705.890,079	11.644
16	635.642,931 705.890,079	17	635.630,435 705.897,939	14.762
17	635.630,435 705.897,939	18	635.622,39 705.905,86	11.29
18	635.622,39 705.905,86	19	635.615,513 705.915,716	12.018
19	635.615,513 705.915,716	20	635.610,156 705.924,44	10.237
20	635.610,156 705.924,44	1	635.339,639 705.815,375	291.676

** Lungimile segmentelor sunt determinate în planul de proiecţie Stereo 70 şi sunt rotunjite la 1 milimetru.
*** Distanţa dintre puncte este formată din segmente cumulate ce sunt mai mici decât valoarea 1 milimetru.

Document care conține date cu caracter personal, protejat de prevederile Regulamentului (UE) nr. 679/2016 și Legii 190/2018

DATE DESPRE IMOBILUL NR. 121

Oficiul de Cadastru şi Publicitate Imobiliară BOTOSANI
Biroul de Cadastru şi Publicitate Imobiliară Botosani

A. Partea I. Descrierea imobilului

Nr. CF vechi:50462
Nr. cadastral vechi:50462

TEREN Extravilan

Adresa: Jud. Botosani

Nr. Crt	Nr cadastral Nr. topografic	Suprafaţa* (mp)	Observaţii / Referinţe
A1	50462	6.000	Sector cadastral:1 Teren neimprejmuit; Imobil traversat de limita UAT Dangeni si UAT Ungureni

B. Partea II. Proprietari şi acte

Inscrieri privitoare la dreptul de proprietate şi alte drepturi reale		Referinţe
55772 / 12/12/2012		
Act Notarial nr. 2304, din 11/12/2012 emis de BNP PUSCASU GABRIEL TIBERIU;		
B3	Intabulare, drept de PROPRIETATE, dobandit prin Conventie, cota actuala 1/1, cota initiala 1/1	A1
	1) **PRO REAL ESTATE DEVELOPMENT SRL**, CIF:19237998, bun propriu	

C. Partea III. SARCINI .

Inscrieri privind dezmembramintele dreptului de proprietate, drepturi reale de garanţie şi sarcini	Referinţe
NU SUNT	

Document care conține date cu caracter personal, protejat de prevederile Regulamentului (UE) nr. 679/2016 și Legii 190/2018

Anexa Nr. 1 La Partea I

Teren

Nr cadastral	Suprafaţa (mp)*	Observaţii / Referinţe
50462	6.000	Imobil traversat de limita UAT Dangeni si UAT Ungureni

* Suprafaţa este determinată in planul de proiecţie Stereo 70.

DETALII LINIARE IMOBIL

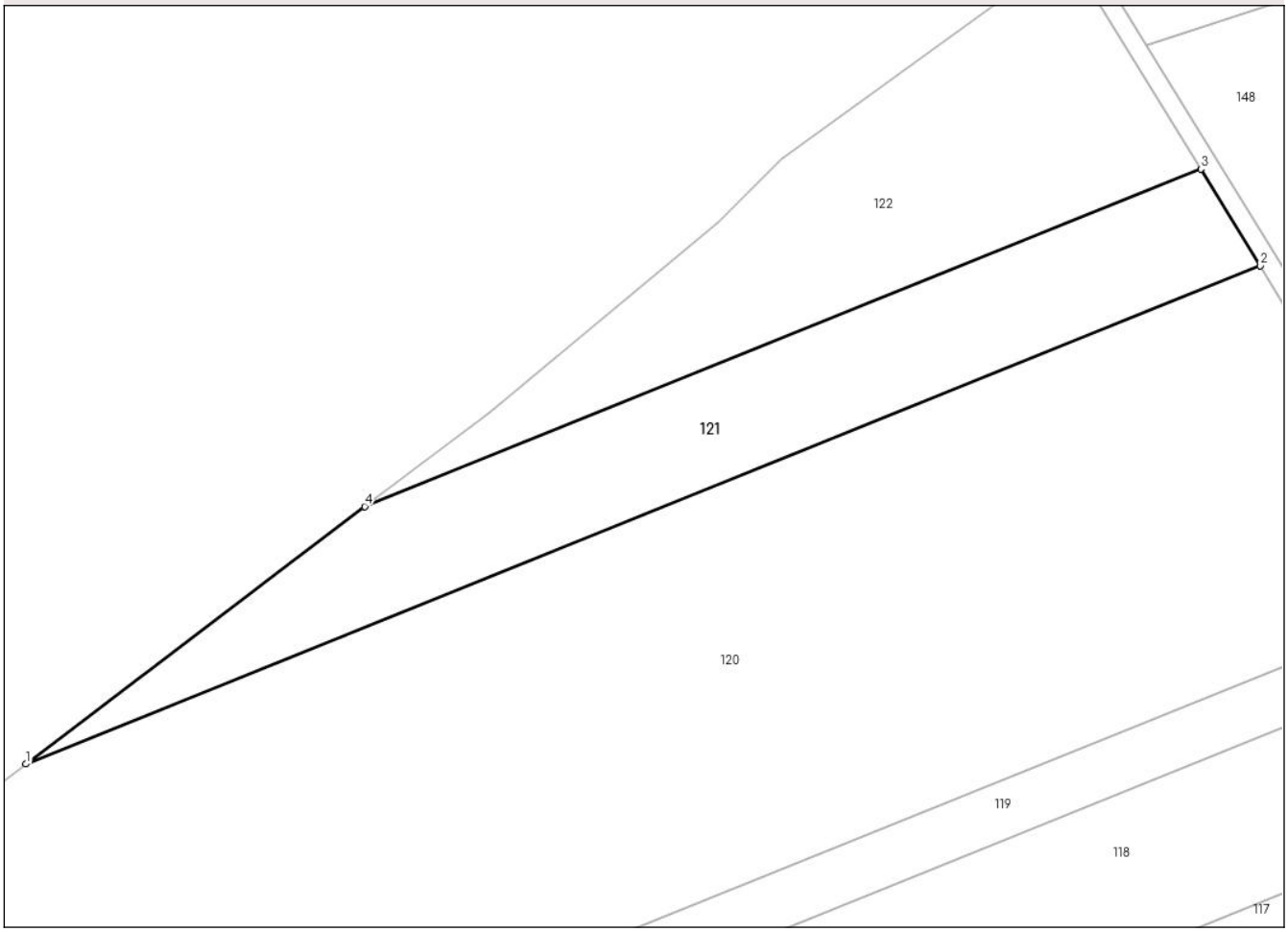

Date referitoare la teren

Crt	Categorie folosință	Intra vilan	Suprafaţa (mp)	Tarla	Parcelă	Nr. topo	Observaţii / Referinţe
1	pasune	NU	6.000	63	838/8	-	

Lungime Segmente
1) Valorile lungimilor segmentelor sunt obţinute din proiecţie în plan.

Punct început	X / Y	Punct sfârşit	X / Y	Lungime segment (** (m)
1	635.339,639 705.815,375	2	635.610,156 705.924,44	291.676
2	635.610,156 705.924,44	3	635.597,139 705.945,636	24.874
3	635.597,139 705.945,636	4	635.413,87 705.871,747	197.603
4	635.413,87 705.871,747	1	635.339,639 705.815,375	93.21

**** Lungimile segmentelor sunt determinate în planul de proiecţie Stereo 70 şi sunt rotunjite la 1 milimetru.**

Document care conține date cu caracter personal, protejat de prevederile Regulamentului (UE) nr. 679/2016 și Legii 190/2018

***** Distanţa dintre puncte este formată din segmente cumulate ce sunt mai mici decât valoarea 1 milimetru.**

DATE DESPRE IMOBILUL NR. 122

Oficiul de Cadastru şi Publicitate Imobiliară BOTOSANI
Biroul de Cadastru şi Publicitate Imobiliară Botosani

A. Partea I. Descrierea imobilului

TEREN Extravilan

Adresa: Jud. Botosani

Nr. Crt	Nr cadastral Nr. topografic	Suprafaţa* (mp)	Observaţii / Referinţe
A1		5.600	Sector cadastral:1 Teren neimprejmuit; Imobil traversat de limita UAT Dangeni si UAT Ungureni

B. Partea II. Proprietari şi acte

Inscrieri privitoare la dreptul de proprietate şi alte drepturi reale		Referinţe
/		
Act Normativ nr. 268, din 28/05/2001 emis de Parlamentul Romaniei (Lege. Hotararea de Guvern nr. 626/06-07-2001 emisa de Guvernul Romaniei, act administrativ nr. 154/20-02-2025 + anexa emis de Agentia Domeniilor Statului);		
B1	Intabulare, drept de PROPRIETATE, dobandit prin Lege, cota actuala 1/1, cota initiala 1/1	A1
	1) **STATUL ROMAN**, CIF:9999999999999, Lipsa C.U.I. domeniu privat	
B2	Intabulare, drept de ADMINISTRARE, dobandit prin Lege, cota actuala 1/1, cota initiala 1/1	A1
	1) **AGENTIA DOMENIILOR STATULUI**, CIF:12708834	

C. Partea III. SARCINI .

Inscrieri privind dezmembramintele dreptului de proprietate, drepturi reale de garanţie şi sarcini	Referinţe
NU SUNT	

Anexa Nr. 1 La Partea I

Teren

Nr cadastral	Suprafaţa (mp)*	Observaţii / Referinţe
	5.600	Imobil traversat de limita UAT Dangeni si UAT Ungureni

* Suprafaţa este determinată in planul de proiecţie Stereo 70.

DETALII LINIARE IMOBIL

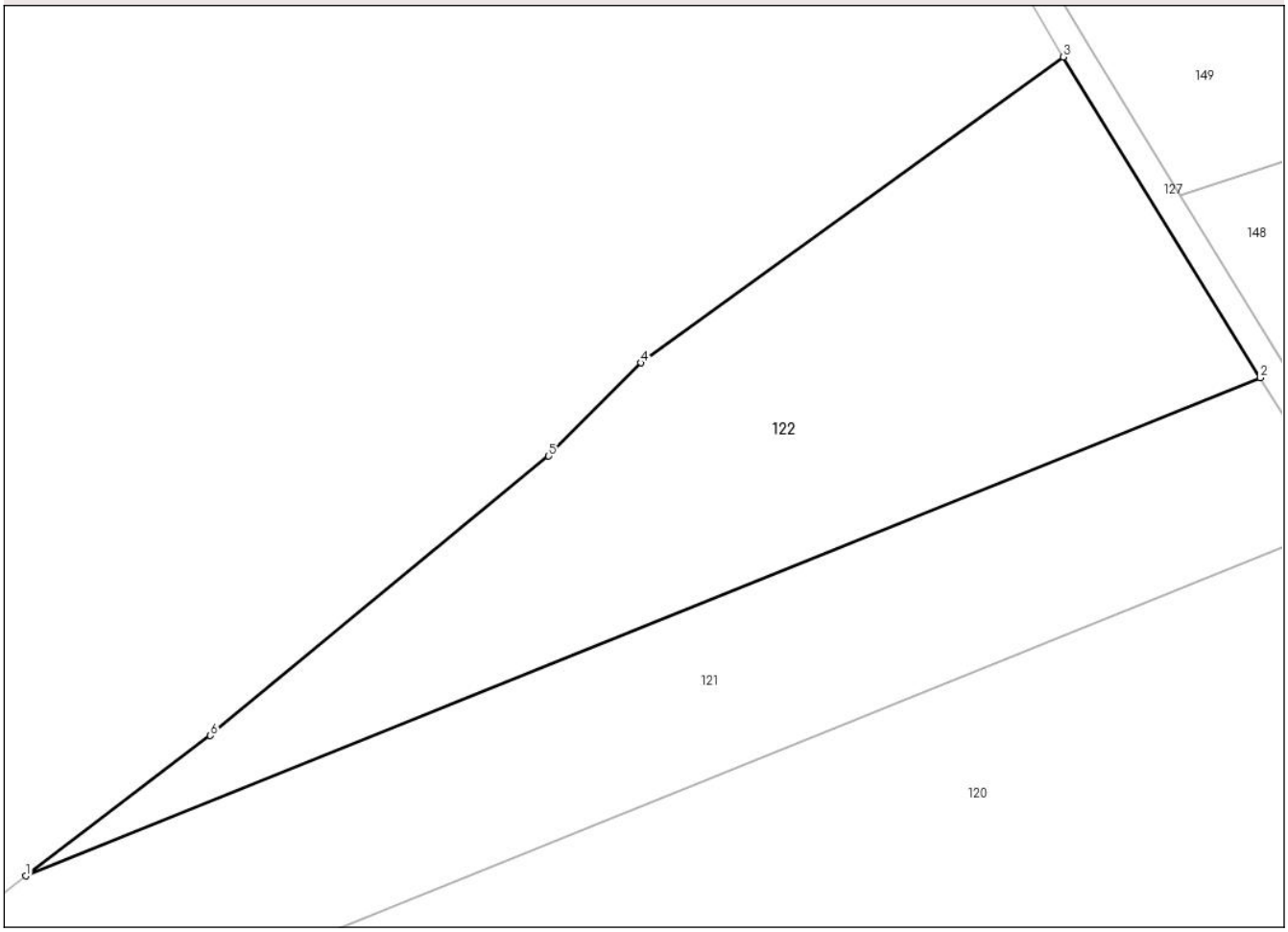

Date referitoare la teren

Crt	Categorie folosință	Intra vilan	Suprafaţa (mp)	Tarla	Parcelă	Nr. topo	Observaţii / Referinţe
1	pasune	NU	5.600	-	838	-	

Lungime Segmente
1) Valorile lungimilor segmentelor sunt obţinute din proiecţie în plan.

Punct început	X / Y	Punct sfârşit	X / Y	Lungime segment (** (m)
1	635.413,87 705.871,747	2	635.597,139 705.945,636	197.603
2	635.597,139 705.945,636	3	635.567,918 705.993,219	55.839
3	635.567,918 705.993,219	4	635.505,149 705.947,843	77.453
4	635.505,149 705.947,843	5	635.491,484 705.934,009	19.445
5	635.491,484 705.934,009	6	635.441,274 705.892,558	65.109

Document care conține date cu caracter personal, protejat de prevederile Regulamentului (UE) nr. 679/2016 și Legii 190/2018

Punct început	X / Y	Punct sfârşit	X / Y	Lungime segment (** (m)
6	635.441,274 705.892,558	1	635.413,87 705.871,747	34.41

** Lungimile segmentelor sunt determinate în planul de proiecţie Stereo 70 şi sunt rotunjite la 1 milimetru.
*** Distanţa dintre puncte este formată din segmente cumulate ce sunt mai mici decât valoarea 1 milimetru.

DATE DESPRE IMOBILUL NR. 123

Oficiul de Cadastru şi Publicitate Imobiliară BOTOSANI
Biroul de Cadastru şi Publicitate Imobiliară Botosani

A. Partea I. Descrierea imobilului

Nr. CF vechi:50565
Nr. cadastral vechi:50565

TEREN Extravilan

Adresa: Jud. Botosani

Nr. Crt	Nr cadastral Nr. topografic	Suprafaţa* (mp)	Observaţii / Referinţe
A1	50565	10.000	Sector cadastral:1 Teren neimprejmuit;

B. Partea II. Proprietari şi acte

Inscrieri privitoare la dreptul de proprietate şi alte drepturi reale		Referinţe
33260 / 09/05/2014		
Act Notarial nr. 820, din 08/05/2014 emis de BIN ,,PUŞCAŞU GABRIEL TIBERIU";		
B5	Intabulare, drept de PROPRIETATE, dobandit prin Conventie, cota actuala 1/1, cota initiala 1/1	A1
	1) **PRISECARU DIANA-ALINA**, căsătorită cu 2) **PRISECARU RADU-CONSTANTIN**, - bun comun	
32920 / 25/04/2019		
Act Notarial nr. 726, din 24/04/2019 emis de SPN PUŞCAŞU, STANCIU- ȘFAIȚER și ASOCIAȚII (+Anexa 1 la contractul de ipoteca);		
B7	se noteaza interdictiile de instrainare, grevare, inchiriere, dezmembrare, comasare, restructurare si construire	A1
	1) **LIBRA INTERNET BANK SA**, CIF:8119644, Sucursala Suceava	

C. Partea III. SARCINI

Inscrieri privind dezmembramintele dreptului de proprietate, drepturi reale de garanţie şi sarcini		Referinţe
32920 / 25/04/2019		
Act Notarial nr. 726, din 24/04/2019 emis de SPN PUŞCAŞU, STANCIU- ȘFAIȚER și ASOCIAȚII (+Anexa 1 la contractul de ipoteca);		
C1	Intabulare, drept de IPOTECA, Valoare:500000 RON, si celelalte obligatii aferente creditului	A1
	1) **LIBRA INTERNET BANK SA**, CIF:8119644, Sucursala Suceava	

Document care conține date cu caracter personal, protejat de prevederile Regulamentului (UE) nr. 679/2016 și Legii 190/2018

Anexa Nr. 1 La Partea I

Teren

Nr cadastral	Suprafaţa (mp)*	Observaţii / Referinţe
50565	10.000	

* Suprafaţa este determinată in planul de proiecţie Stereo 70.

DETALII LINIARE IMOBIL

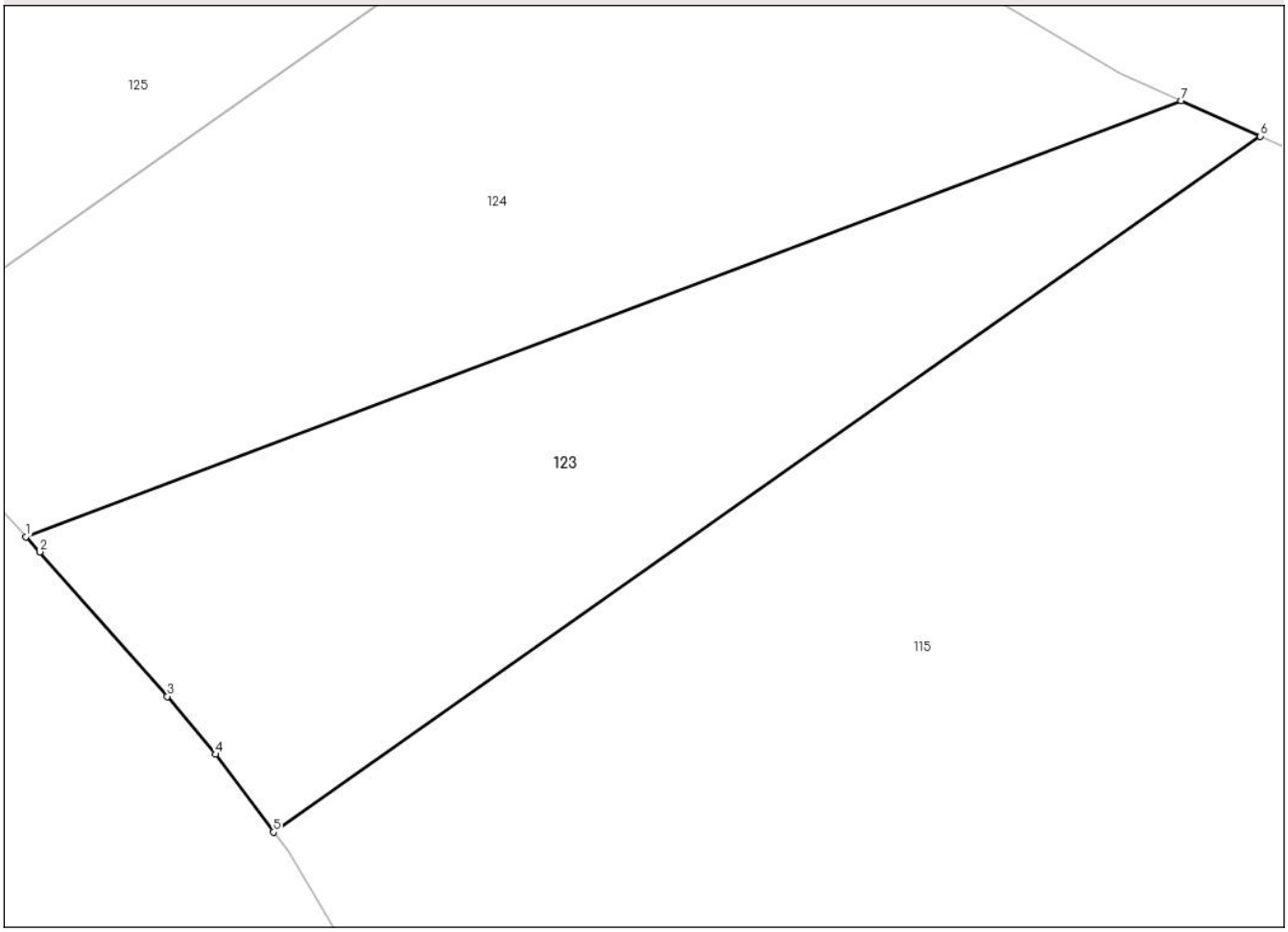

Date referitoare la teren

Crt	Categorie folosință	Intra vilan	Suprafaţa (mp)	Tarla	Parcelă	Nr. topo	Observaţii / Referinţe
1	arabil	NU	10.000	63	836/20	-	

Lungime Segmente
1) Valorile lungimilor segmentelor sunt obţinute din proiecţie în plan.

Punct început	X / Y	Punct sfârşit	X / Y	Lungime segment (** (m)
1	634.863,567 705.764,05	2	634.866,284 705.761,142	3.98
2	634.866,284 705.761,142	3	634.890,896 705.733,228	37.215
3	634.890,896 705.733,228	4	634.900,169 705.722,066	14.511
4	634.900,169 705.722,066	5	634.911,412 705.707,04	18.767
5	634.911,412 705.707,04	6	635.102,032 705.841,346	233.183

Document care conține date cu caracter personal, protejat de prevederile Regulamentului (UE) nr. 679/2016 și Legii 190/2018

Punct început	X / Y	Punct sfârşit	X / Y	Lungime segment (** (m)
6	635.102,032 705.841,346	7	635.086,771 705.848,176	16.72
7	635.086,771 705.848,176	1	634.863,567 705.764,05	238.531

** Lungimile segmentelor sunt determinate în planul de proiecţie Stereo 70 şi sunt rotunjite la 1 milimetru.
*** Distanţa dintre puncte este formată din segmente cumulate ce sunt mai mici decât valoarea 1 milimetru.

Document care conține date cu caracter personal, protejat de prevederile Regulamentului (UE) nr. 679/2016 și Legii 190/2018

DATE DESPRE IMOBILUL NR. 124

Oficiul de Cadastru şi Publicitate Imobiliară BOTOSANI
Biroul de Cadastru şi Publicitate Imobiliară Botosani

A. Partea I. Descrierea imobilului

Nr. CF vechi:50497
Nr. cadastral vechi:50497

TEREN Extravilan

Adresa: Jud. Botosani

Nr. Crt	Nr cadastral Nr. topografic	Suprafaţa* (mp)	Observaţii / Referinţe
A1	50497	15.000	Sector cadastral:1 Teren neimprejmuit; Imobilul se gaseste conform actului notarial in pc 836/19, 839/1

B. Partea II. Proprietari şi acte

Inscrieri privitoare la dreptul de proprietate şi alte drepturi reale		Referinţe
15204 / 18/03/2013		
Act Notarial nr. 1199, din 14/03/2013 emis de ”Reta Aniţei-Ana Maria Vatavu”-Botoşani-spn;		
B4	Intabulare, drept de PROPRIETATE, dobandit prin Conventie, cota actuala 1/1, cota initiala 1/1	A1
	1) **SIDONIA SRL**, CIF:14349648, bun propriu	

C. Partea III. SARCINI

Inscrieri privind dezmembramintele dreptului de proprietate, drepturi reale de garanţie şi sarcini		Referinţe
51436 / 24/06/2022		
Act Notarial nr. 3031, din 22/06/2022 emis de SPN ANITEI SI ASOCIATII;		
C2	Intabulare, drept de SUPERFICIE, pe o perioadă de 30 ani	A1
	1) **EOLIAN LAND SRL**, CIF:44282612	
10456 / 07/02/2024		
Act Notarial nr. 546, din 06/02/2024 emis de SPN ANITEI SI ASOCIATII;		
C4	se noteaza actul aditional nr. 1 la contractul de constituire a dreptului de superficie si de servitute nr. 3031/22.06.2022 (înscris sub nr. 51436 din 24.06.2022)	A1

Document care conține date cu caracter personal, protejat de prevederile Regulamentului (UE) nr. 679/2016 și Legii 190/2018

Anexa Nr. 1 La Partea I

Teren

Nr cadastral	Suprafaţa (mp)*	Observaţii / Referinţe
50497	15.000	Imobilul se gaseste conform actului notarial in pc 836/19, 839/1

* Suprafaţa este determinată in planul de proiecţie Stereo 70.

DETALII LINIARE IMOBIL

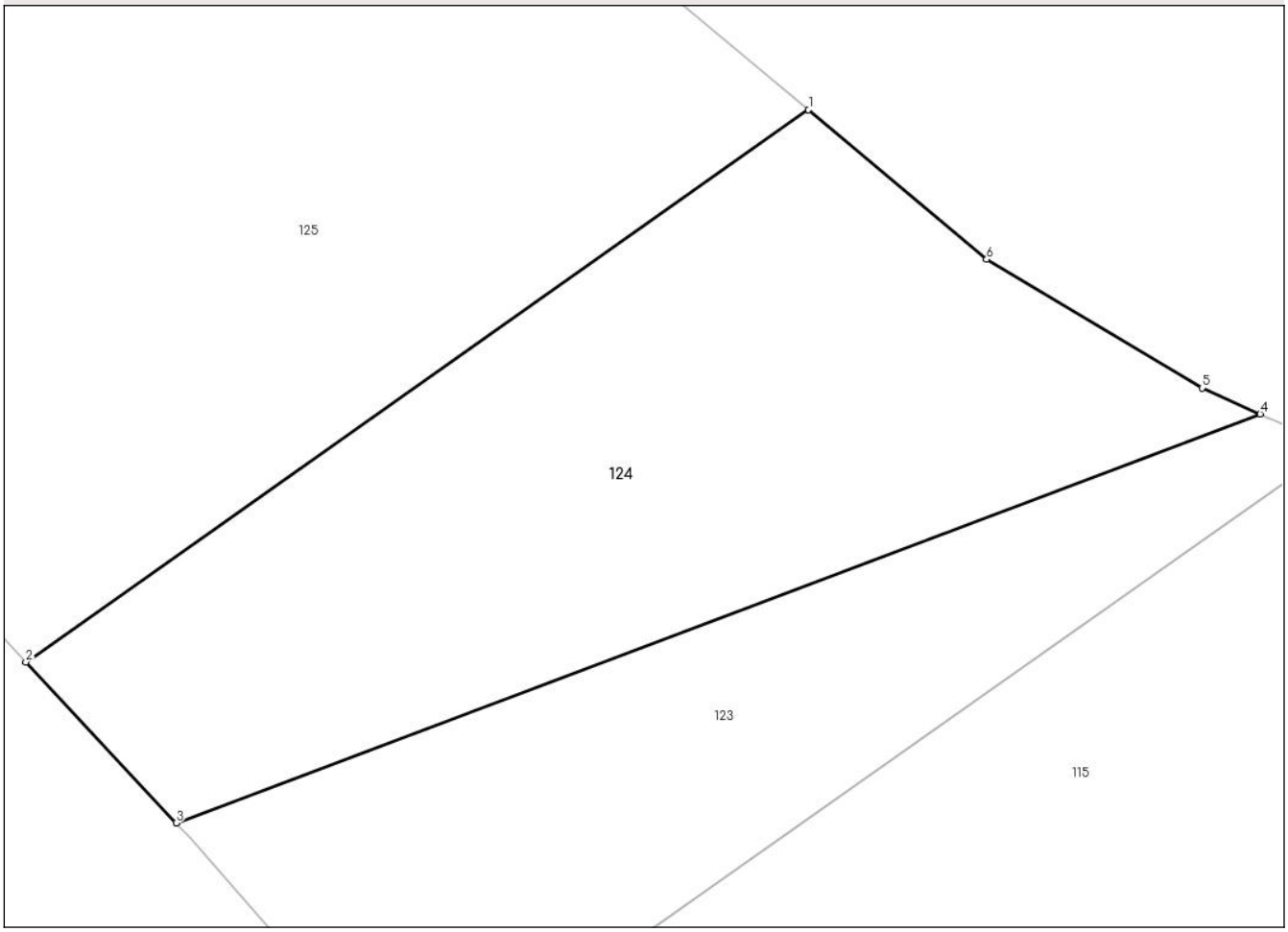

Date referitoare la teren

Crt	Categorie folosință	Intra vilan	Suprafaţa (mp)	Tarla	Parcelă	Nr. topo	Observaţii / Referinţe
1	pasune	NU	15.000	63	836/19	-	

Lungime Segmente
1) Valorile lungimilor segmentelor sunt obţinute din proiecţie în plan.

Punct început	X / Y	Punct sfârşit	X / Y	Lungime segment (** (m)
1	634.993,769 705.910,737	2	634.832,605 705.797,186	197.149
2	634.832,605 705.797,186	3	634.863,567 705.764,05	45.35
3	634.863,567 705.764,05	4	635.086,771 705.848,176	238.531
4	635.086,771 705.848,176	5	635.074,802 705.853,533	13.113
5	635.074,802 705.853,533	6	635.030,436 705.879,999	51.66

Document care conține date cu caracter personal, protejat de prevederile Regulamentului (UE) nr. 679/2016 și Legii 190/2018

Punct început	X / Y	Punct sfârşit	X / Y	Lungime segment (** (m)
6	635.030,436 705.879,999	1	634.993,769 705.910,737	47.847

** Lungimile segmentelor sunt determinate în planul de proiecţie Stereo 70 şi sunt rotunjite la 1 milimetru.
*** Distanţa dintre puncte este formată din segmente cumulate ce sunt mai mici decât valoarea 1 milimetru.

Document care conține date cu caracter personal, protejat de prevederile Regulamentului (UE) nr. 679/2016 și Legii 190/2018

DATE DESPRE IMOBILUL NR. 125

Oficiul de Cadastru şi Publicitate Imobiliară BOTOSANI
Biroul de Cadastru şi Publicitate Imobiliară Botosani

A. Partea I. Descrierea imobilului

Nr. CF vechi:51177
Nr. cadastral vechi:51177

TEREN Extravilan

Adresa: Jud. Botosani

Nr. Crt	Nr cadastral Nr. topografic	Suprafaţa* (mp)	Observaţii / Referinţe
A1	51177	21.500	Sector cadastral:1 Teren neimprejmuit; Imobilul se gaseste conform actului notarial in pc 836/32

B. Partea II. Proprietari şi acte

Inscrieri privitoare la dreptul de proprietate şi alte drepturi reale		Referinţe
20595 / 29/03/2016		
Act Notarial nr. 959, din 29/03/2016 emis de SPN ”Cornelia Agachi-Stelian Agachi”- Botoşani;		
B7	Intabulare, drept de PROPRIETATE, dobandit prin Conventie, cota actuala 13/16, cota initiala 13/16	A1
	1) **MAROCICO VIOREL IOAN**, căsătorit cu 2) **MAROCICO FLOAREA**, - bun comun	
59594 / 26/08/2016		
Act Notarial nr. 2786, din 25/08/2016 emis de SPN AGACHI CORNELIA-AGACHI STELIAN;		
B8	Intabulare, drept de PROPRIETATE, dobandit prin Conventie, cota actuala 3/16, cota initiala 3/16	A1
	1) **MAROCICO VIOREL IOAN**, căsătorit cu 2) **MAROCICO FLOAREA**, - bun comun	

C. Partea III. SARCINI .

Inscrieri privind dezmembramintele dreptului de proprietate, drepturi reale de garanţie şi sarcini	Referinţe
NU SUNT	

Document care conține date cu caracter personal, protejat de prevederile Regulamentului (UE) nr. 679/2016 și Legii 190/2018

Anexa Nr. 1 La Partea I

Teren

Nr cadastral	Suprafaţa (mp)*	Observaţii / Referinţe
51177	21.500	Imobilul se gaseste conform actului notarial in pc 836/32

* Suprafaţa este determinată in planul de proiecţie Stereo 70.

DETALII LINIARE IMOBIL

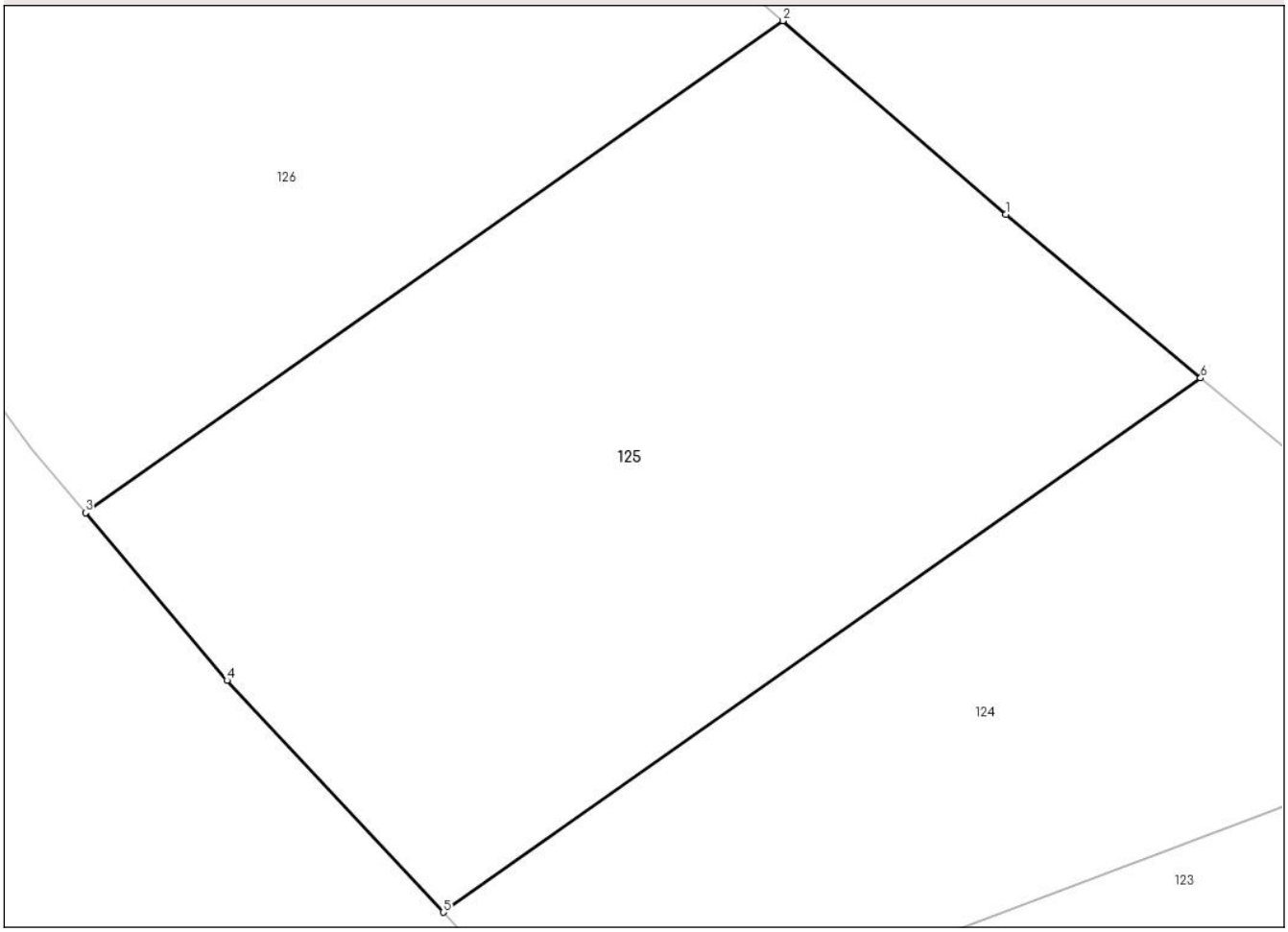

Date referitoare la teren

Crt	Categorie folosință	Intra vilan	Suprafaţa (mp)	Tarla	Parcelă	Nr. topo	Observaţii / Referinţe
1	arabil	NU	19.900	63	836/32	-	
2	pasune	NU	1.600	63	839	-	

Lungime Segmente
1) Valorile lungimilor segmentelor sunt obţinute din proiecţie în plan.

Punct început	X / Y	Punct sfârşit	X / Y	Lungime segment (** (m)
1	634.952,3 705.945,503	2	634.904,843 705.986,669	62.824
2	634.904,843 705.986,669	3	634.756,466 705.882,127	181.507
3	634.756,466 705.882,127	4	634.786,57 705.846,454	46.678
4	634.786,57 705.846,454	5	634.832,605 705.797,186	67.428

Document care conține date cu caracter personal, protejat de prevederile Regulamentului (UE) nr. 679/2016 și Legii 190/2018

Punct început	X / Y	Punct sfârşit	X / Y	Lungime segment (** (m)
5	634.832,605 705.797,186	6	634.993,769 705.910,737	197.149
6	634.993,769 705.910,737	1	634.952,3 705.945,503	54.114

** Lungimile segmentelor sunt determinate în planul de proiecţie Stereo 70 şi sunt rotunjite la 1 milimetru.
*** Distanţa dintre puncte este formată din segmente cumulate ce sunt mai mici decât valoarea 1 milimetru.

Document care conține date cu caracter personal, protejat de prevederile Regulamentului (UE) nr. 679/2016 și Legii 190/2018

DATE DESPRE IMOBILUL NR. 126

Oficiul de Cadastru şi Publicitate Imobiliară BOTOSANI
Biroul de Cadastru şi Publicitate Imobiliară Botosani

A. Partea I. Descrierea imobilului

TEREN Extravilan

Adresa: Jud. Botosani

Nr. Crt	Nr cadastral Nr. topografic	Suprafaţa* (mp)	Observaţii / Referinţe
A1		62.158	Sector cadastral:1 Teren neimprejmuit;

B. Partea II. Proprietari şi acte

Inscrieri privitoare la dreptul de proprietate şi alte drepturi reale		Referinţe
/		
Act Normativ nr. 268, din 28/05/2001 emis de Parlamentul Romaniei (Lege. Hotararea de Guvern nr. 626/06-07-2001 emisa de Guvernul Romaniei, act administrativ nr. 154/20-02-2025 + anexa emis de Agentia Domeniilor Statului);		
B1	Intabulare, drept de PROPRIETATE, dobandit prin Lege, cota actuala 1/1, cota initiala 1/1	A1
	1) **STATUL ROMAN**, CIF:9999999999999, Lipsa C.U.I. domeniu privat	
B2	Intabulare, drept de ADMINISTRARE, dobandit prin Lege, cota actuala 1/1, cota initiala 1/1	A1
	1) **AGENTIA DOMENIILOR STATULUI**, CIF:12708834	

C. Partea III. SARCINI .

Inscrieri privind dezmembramintele dreptului de proprietate, drepturi reale de garanţie şi sarcini	Referinţe
NU SUNT	

Anexa Nr. 1 La Partea I

Teren

Nr cadastral	Suprafaţa (mp)*	Observaţii / Referinţe
	62.158	

* Suprafaţa este determinată in planul de proiecţie Stereo 70.

DETALII LINIARE IMOBIL

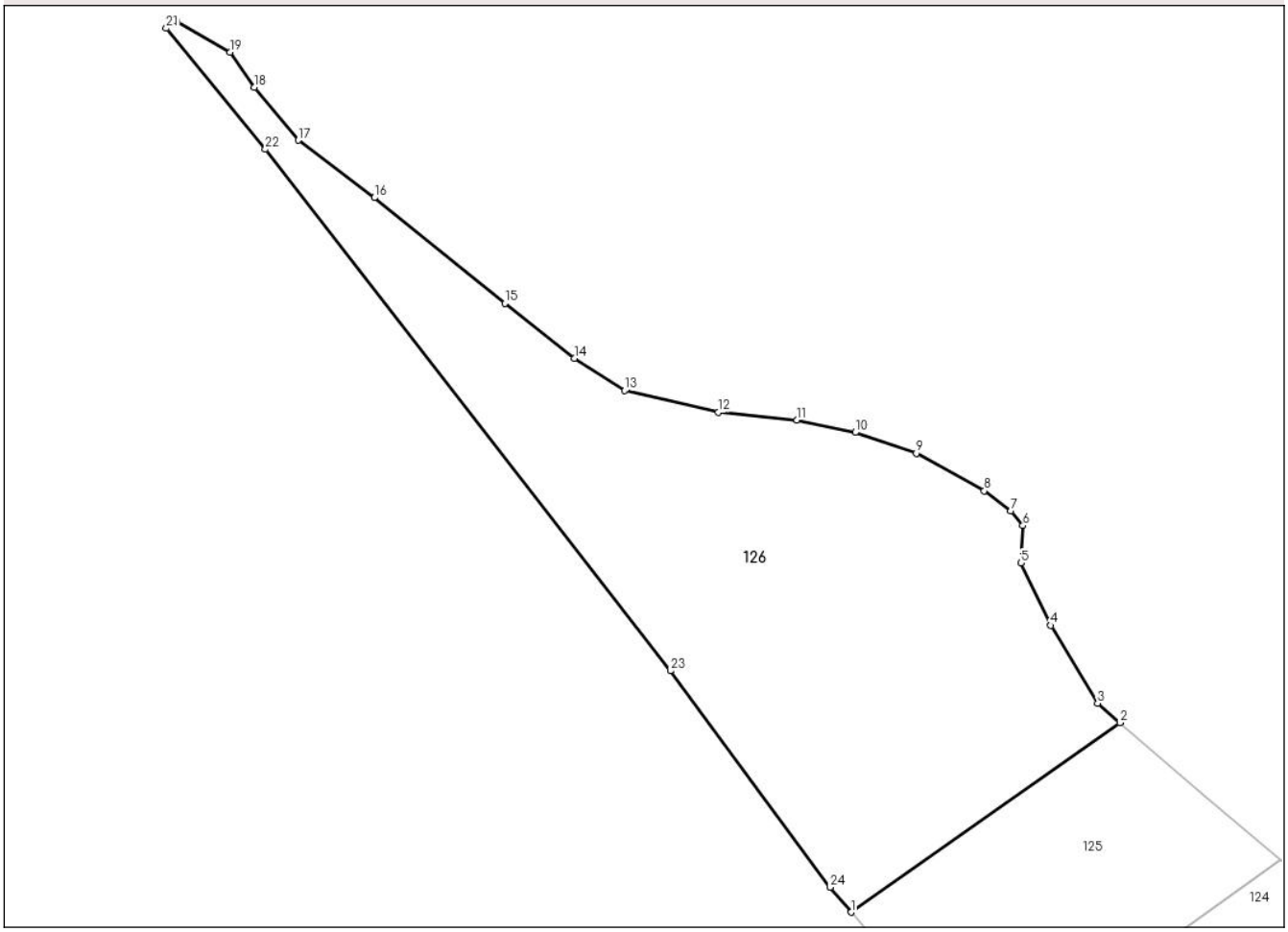

Date referitoare la teren

Crt	Categorie folosință	Intra vilan	Suprafaţa (mp)	Tarla	Parcelă	Nr. topo	Observaţii / Referinţe
1	arabil	NU	55.358	63	836	-	
2	pasune	NU	5.200	63	839	-	
3	pasune	NU	1.600	63	840	-	

Lungime Segmente

1) Valorile lungimilor segmentelor sunt obţinute din proiecţie în plan.

Punct început	X / Y	Punct sfârşit	X / Y	Lungime segment (** (m)
1	634.756,466 705.882,127	2	634.904,843 705.986,669	181.507
3	634.892,599 705.997,291	4	634.866,772 706.040,299	50.167
5	634.850,217 706.074,706	6	634.851,305 706.095,259	20.582
7	634.844,725 706.103,444	8	634.829,991 706.114,487	18.413

Punct început	X / Y	Punct sfârşit	X / Y	Lungime segment (** (m)
2	634.904,843 705.986,669	3	634.892,599 705.997,291	16.209
4	634.866,772 706.040,299	5	634.850,217 706.074,706	38.183
6	634.851,305 706.095,259	7	634.844,725 706.103,444	10.502
8	634.829,991 706.114,487	9	634.792,486 706.135,235	42.861

Document care conține date cu caracter personal, protejat de prevederile Regulamentului (UE) nr. 679/2016 și Legii 190/2018

Punct început	X / Y	Punct sfârşit	X / Y	Lungime segment (** (m)
9	634.792,486 706.135,235	10	634.758,739 706.146,707	35.644
11	634.726,592 706.153,568	12	634.683,059 706.157,75	43.733
13	634.631,489 706.169,798	14	634.603,762 706.187,658	32.981
15	634.565,32 706.217,901	16	634.493,323 706.276,129	92.596
17	634.451,297 706.307,819	18	634.426,852 706.336,933	38.016
19	634.413,694 706.356,326	20	634.383,988 706.373,743	34.435
21	634.378,441 706.369,543	22	634.433,135 706.302,855	86.248
23	634.656,66 706.015,183	24	634.744,917 705.895,812	148.454

Punct început	X / Y	Punct sfârşit	X / Y	Lungime segment (** (m)
10	634.758,739 706.146,707	11	634.726,592 706.153,568	32.871
12	634.683,059 706.157,75	13	634.631,489 706.169,798	52.959
14	634.603,762 706.187,658	15	634.565,32 706.217,901	48.912
16	634.493,323 706.276,129	17	634.451,297 706.307,819	52.635
18	634.426,852 706.336,933	19	634.413,694 706.356,326	23.435
20	634.383,988 706.373,743	21	634.378,441 706.369,543	6.958
22	634.433,135 706.302,855	23	634.656,66 706.015,183	364.306
24	634.744,917 705.895,812	1	634.756,466 705.882,127	17.907

** Lungimile segmentelor sunt determinate în planul de proiecţie Stereo 70 şi sunt rotunjite la 1 milimetru.
*** Distanţa dintre puncte este formată din segmente cumulate ce sunt mai mici decât valoarea 1 milimetru.

Document care conține date cu caracter personal, protejat de prevederile Regulamentului (UE) nr. 679/2016 și Legii 190/2018

DATE DESPRE IMOBILUL NR. 127

Oficiul de Cadastru şi Publicitate Imobiliară BOTOSANI
Biroul de Cadastru şi Publicitate Imobiliară Botosani

A. Partea I. Descrierea imobilului

TEREN Extravilan

Adresa: Jud. Botosani

Nr. Crt	Nr cadastral Nr. topografic	Suprafaţa* (mp)	Observaţii / Referinţe
A1		6.865	Sector cadastral:1 Teren neimprejmuit; Imobil traversat de limita UAT Dangeni si UAT Ungureni

B. Partea II. Proprietari şi acte

Inscrieri privitoare la dreptul de proprietate şi alte drepturi reale		Referinţe
/		
Act Normativ nr. 268, din 28/05/2001 emis de Parlamentul Romaniei (Lege. Hotararea de Guvern nr. 626/06-07-2001 emisa de Guvernul Romaniei, act administrativ nr. 154/20-02-2025 + anexa emis de Agentia Domeniilor Statului);		
B1	Intabulare, drept de PROPRIETATE, dobandit prin Lege, cota actuala 1/1, cota initiala 1/1	A1
	1) **STATUL ROMAN**, CIF:9999999999999, Lipsa C.U.I. domeniu privat	
B2	Intabulare, drept de ADMINISTRARE, dobandit prin Lege, cota actuala 1/1, cota initiala 1/1	A1
	1) **AGENTIA DOMENIILOR STATULUI**, CIF:12708834	

C. Partea III. SARCINI .

Inscrieri privind dezmembramintele dreptului de proprietate, drepturi reale de garanţie şi sarcini	Referinţe
NU SUNT	

Anexa Nr. 1 La Partea I

Teren

Nr cadastral	Suprafaţa (mp)*	Observaţii / Referinţe
	6.865	Imobil traversat de limita UAT Dangeni si UAT Ungureni

* Suprafaţa este determinată in planul de proiecţie Stereo 70.

DETALII LINIARE IMOBIL

Date referitoare la teren

Crt	Categorie folosință	Intra vilan	Suprafaţa (mp)	Tarla	Parcelă	Nr. topo	Observaţii / Referinţe
1	drum	NU	6.865	63	836/1	-	

Lungime Segmente

1) Valorile lungimilor segmentelor sunt obţinute din proiecţie în plan.

Punct început	X / Y	Punct sfârşit	X / Y	Lungime segment
1	635.499,91 706.119,999	2	635.491,849 706.136,09	17.997
4	635.445,374 706.220,662	5	635.458,809 706.191,58	32.035
7	635.508,768 706.093,387	8	635.531,548 706.055,301	44.379
10	635.597,139 705.945,636	11	635.610,156 705.924,44	24.874
13	635.622,39 705.905,86	14	635.630,435 705.897,939	11.29
16	635.653,413 705.885,009	17	635.656,975 705.882,75	4.218

Punct început	X / Y	Punct sfârşit	X / Y	Lungime segment
2	635.491,849 706.136,09	3	635.449,088 706.221,447	95.469
5	635.458,809 706.191,58	6	635.488,982 706.132,273	66.541
8	635.531,548 706.055,301	9	635.567,918 705.993,219	71.951
11	635.610,156 705.924,44	12	635.615,513 705.915,716	10.237
14	635.630,435 705.897,939	15	635.642,931 705.890,079	14.762
17	635.656,975 705.882,75	18	635.658,056 705.880,318	2.661

Punct început	X / Y	Punct sfârşit	X / Y	Lungime segment
3	635.449,088 706.221,447	4	635.445,374 706.220,662	3.796
6	635.488,982 706.132,273	7	635.508,768 706.093,387	43.63
9	635.567,918 705.993,219	10	635.597,139 705.945,636	55.839
12	635.615,513 705.915,716	13	635.622,39 705.905,86	12.018
15	635.642,931 705.890,079	16	635.653,413 705.885,009	11.644
18	635.658,056 705.880,318	19	635.657,393 705.878,598	1.843

Document care conține date cu caracter personal, protejat de prevederile Regulamentului (UE) nr. 679/2016 și Legii 190/2018

Punct început	X / Y	Punct sfârşit	X / Y	Lungime segment
19	635.657,393 705.878,598	20	635.655,354 705.877,198	2.473
22	635.640,892 705.869,001	23	635.638,614 705.866,494	3.387
25	635.637,902 705.853,444	26	635.639,997 705.846,826	6.942
28	635.643,699 705.839,075	29	635.645,633 705.835,76	3.838
31	635.663,274 705.806,541	32	635.666,458 705.801,522	5.944
34	635.675,906 705.785,36	35	635.691,249 705.759,114	30.402
37	635.770,319 705.632,113	38	635.774,96 705.624,659	8.781
40	635.818,9 705.564,428	41	635.847,643 705.515,41	56.824
43	635.868,031 705.479,211	44	635.868,743 705.477,622	1.741
46	635.885,173 705.440,895	47	635.918,487 705.360,875	86.678
49	635.928,161 705.338,975	50	635.938,294 705.321,146	20.507
52	635.944,606 705.310,683	53	635.987,688 705.240,533	82.323
55	636.018,97 705.188,269	56	636.043,042 705.149,862	45.327
58	636.067,528 705.111,378	59	636.076,821 705.096,835	17.259
61	636.100,361 705.063,14	62	636.109,54 705.050,504	15.618
64	636.136,249 705.006,863	65	636.154,809 704.972,62	38.949
67	636.175,352 704.934,371	68	636.182,075 704.922,483	13.657
70	636.229,159 704.839,18	71	636.236,217 704.826,756	14.289
73	636.271,947 704.764,899	74	636.275,855 704.766,141	4.101
76	636.256,44 704.799,254	77	636.248,781 704.812,737	15.507
79	636.218,066 704.866,953	80	636.208,894 704.883,192	18.65
82	636.178,855 704.936,301	83	636.170,455 704.951,942	17.754
85	636.139,715 705.008,862	86	636.133,316 705.019,317	12.258
88	636.125,384 705.032,279	89	636.117,109 705.045,799	15.851
91	636.099,739 705.070,803	92	636.080,151 705.099,053	34.377
94	636.022,381 705.190,358	95	635.991,109 705.242,607	60.892
97	635.963,55 705.287,48	98	635.952,235 705.305,905	21.622
100	635.943,153 705.320,692	101	635.937,229 705.331,115	11.989
103	635.926,76 705.352,008	104	635.922,665 705.361,247	10.106
106	635.881,665 705.458,572	107	635.876,461 705.470,181	12.722
109	635.851,094 705.517,434	110	635.822,248 705.566,626	57.026
112	635.780,247 705.624,033	113	635.779,004 705.625,732	2.105
115	635.758,286 705.659,008	116	635.735,469 705.695,656	43.17

Punct început	X / Y	Punct sfârşit	X / Y	Lungime segment
20	635.655,354 705.877,198	21	635.645,461 705.872,047	11.154
23	635.638,614 705.866,494	24	635.637,239 705.859,272	7.352
26	635.639,997 705.846,826	27	635.640,211 705.846,149	0.71
29	635.645,633 705.835,76	30	635.655,9 705.818,165	20.371
32	635.666,458 705.801,522	33	635.669,59 705.796,164	6.206
35	635.691,249 705.759,114	36	635.756,193 705.654,802	122.877
38	635.774,96 705.624,659	39	635.775,687 705.623,491	1.376
41	635.847,643 705.515,41	42	635.849,206 705.512,636	3.184
44	635.868,743 705.477,622	45	635.884,75 705.441,91	39.135
47	635.918,487 705.360,875	48	635.918,99 705.359,668	1.308
50	635.938,294 705.321,146	51	635.939,709 705.318,656	2.864
53	635.987,688 705.240,533	54	636.008,234 705.206,207	40.005
56	636.043,042 705.149,862	57	636.048,324 705.141,435	9.946
59	636.076,821 705.096,835	60	636.096,477 705.068,487	34.496
62	636.109,54 705.050,504	63	636.129,275 705.018,258	37.806
65	636.154,809 704.972,62	66	636.158,183 704.966,367	7.105
68	636.182,075 704.922,483	69	636.205,412 704.881,224	47.402
71	636.236,217 704.826,756	72	636.252,976 704.797,254	33.93
74	636.275,855 704.766,141	75	636.256,776 704.798,681	37.721
77	636.248,781 704.812,737	78	636.232,639 704.841,152	32.68
80	636.208,894 704.883,192	81	636.192,503 704.912,171	33.293
83	636.170,455 704.951,942	84	636.158,33 704.974,519	25.627
86	636.133,316 705.019,317	87	636.132,796 705.020,168	0.997
89	636.117,109 705.045,799	90	636.112,869 705.052,727	8.122
92	636.080,151 705.099,053	93	636.051,704 705.143,574	52.833
95	635.991,109 705.242,607	96	635.984,118 705.253,99	13.358
98	635.952,235 705.305,905	99	635.945,108 705.317,509	13.618
101	635.937,229 705.331,115	102	635.931,737 705.340,778	11.115
104	635.922,665 705.361,247	105	635.888,422 705.443,497	89.093
107	635.876,461 705.470,181	108	635.871,681 705.480,847	11.688
110	635.822,248 705.566,626	111	635.806,712 705.587,861	26.311
113	635.779,004 705.625,732	114	635.759,589 705.656,916	36.734
116	635.735,469 705.695,656	117	635.722,348 705.716,732	24.827

Punct început	X / Y	Punct sfârşit	X / Y	Lungime segment
21	635.645,461 705.872,047	22	635.640,892 705.869,001	5.491
24	635.637,239 705.859,272	25	635.637,902 705.853,444	5.866
27	635.640,211 705.846,149	28	635.643,699 705.839,075	7.887
30	635.655,9 705.818,165	31	635.663,274 705.806,541	13.766
33	635.669,59 705.796,164	34	635.675,906 705.785,36	12.515
36	635.756,193 705.654,802	37	635.770,319 705.632,113	26.727
39	635.775,687 705.623,491	40	635.818,9 705.564,428	73.183
42	635.849,206 705.512,636	43	635.868,031 705.479,211	38.362
45	635.884,75 705.441,91	46	635.885,173 705.440,895	1.1
48	635.918,99 705.359,668	49	635.928,161 705.338,975	22.634
51	635.939,709 705.318,656	52	635.944,606 705.310,683	9.357
54	636.008,234 705.206,207	55	636.018,97 705.188,269	20.905
57	636.048,324 705.141,435	58	636.067,528 705.111,378	35.668
60	636.096,477 705.068,487	61	636.100,361 705.063,14	6.609
63	636.129,275 705.018,258	64	636.136,249 705.006,863	13.36
66	636.158,183 704.966,367	67	636.175,352 704.934,371	36.311
69	636.205,412 704.881,224	70	636.229,159 704.839,18	48.287
72	636.252,976 704.797,254	73	636.271,947 704.764,899	37.507
75	636.256,776 704.798,681	76	636.256,44 704.799,254	0.664
78	636.232,639 704.841,152	79	636.218,066 704.866,953	29.632
81	636.192,503 704.912,171	82	636.178,855 704.936,301	27.722
84	636.158,33 704.974,519	85	636.139,715 705.008,862	39.064
87	636.132,796 705.020,168	88	636.125,384 705.032,279	14.199
90	636.112,869 705.052,727	91	636.099,739 705.070,803	22.341
93	636.051,704 705.143,574	94	636.022,381 705.190,358	55.214
96	635.984,118 705.253,99	97	635.963,55 705.287,48	39.302
99	635.945,108 705.317,509	100	635.943,153 705.320,692	3.735
102	635.931,737 705.340,778	103	635.926,76 705.352,008	12.283
105	635.888,422 705.443,497	106	635.881,665 705.458,572	16.52
108	635.871,681 705.480,847	109	635.851,094 705.517,434	41.981
111	635.806,712 705.587,861	112	635.780,247 705.624,033	44.82
114	635.759,589 705.656,916	115	635.758,286 705.659,008	2.465
117	635.722,348 705.716,732	118	635.694,645 705.761,228	52.415

Document care conține date cu caracter personal, protejat de prevederile Regulamentului (UE) nr. 679/2016 și Legii 190/2018

Punct început	X / Y	Punct sfârşit	X / Y	Lungime segment
118	635.694,645 705.761,228	119	635.677,669 705.790,269	33.639
121	635.659,317 705.820,245	122	635.647,225 705.840,97	23.995
124	635.641,833 705.854,282	125	635.641,282 705.859,121	4.87
127	635.643,521 705.865,946	128	635.647,5 705.868,599	4.782
130	635.660,679 705.876,003	131	635.662,385 705.880,426	4.741
133	635.660,139 705.885,479	134	635.655,362 705.888,51	5.657
136	635.632,932 705.901,094	137	635.625,46 705.908,452	10.487
139	635.585,259 705.972,62	140	635.571,369 705.995,241	26.545
142	635.531,624 706.062,966	143	635.512,277 706.095,312	37.69

Punct început	X / Y	Punct sfârşit	X / Y	Lungime segment
119	635.677,669 705.790,269	120	635.669,875 705.803,603	15.445
122	635.647,225 705.840,97	123	635.643,933 705.847,646	7.444
125	635.641,282 705.859,121	126	635.642,333 705.864,638	5.616
128	635.647,5 705.868,599	129	635.657,417 705.873,763	11.181
131	635.662,385 705.880,426	132	635.661,683 705.882,006	1.729
134	635.655,362 705.888,51	135	635.644,873 705.893,583	11.651
137	635.625,46 705.908,452	138	635.618,793 705.918,005	11.649
140	635.571,369 705.995,241	141	635.534,99 706.057,339	71.969
143	635.512,277 706.095,312	1	635.499,91 706.119,999	27.611

Punct început	X / Y	Punct sfârşit	X / Y	Lungime segment
120	635.669,875 705.803,603	121	635.659,317 705.820,245	19.709
123	635.643,933 705.847,646	124	635.641,833 705.854,282	6.96
126	635.642,333 705.864,638	127	635.643,521 705.865,946	1.767
129	635.657,417 705.873,763	130	635.660,679 705.876,003	3.957
132	635.661,683 705.882,006	133	635.660,139 705.885,479	3.801
135	635.644,873 705.893,583	136	635.632,932 705.901,094	14.107
138	635.618,793 705.918,005	139	635.585,259 705.972,62	64.088
141	635.534,99 706.057,339	142	635.531,624 706.062,966	6.557

**** Lungimile segmentelor sunt determinate în planul de proiecţie Stereo 70 şi sunt rotunjite la 1 milimetru.**
***** Distanţa dintre puncte este formată din segmente cumulate ce sunt mai mici decât valoarea 1 milimetru.**

Document care conține date cu caracter personal, protejat de prevederile Regulamentului (UE) nr. 679/2016 și Legii 190/2018

DATE DESPRE IMOBILUL NR. 128

Oficiul de Cadastru şi Publicitate Imobiliară BOTOSANI
Biroul de Cadastru şi Publicitate Imobiliară Botosani

A. Partea I. Descrierea imobilului

TEREN Extravilan

Adresa: Jud. Botosani

Nr. Crt	Nr cadastral Nr. topografic	Suprafaţa* (mp)	Observaţii / Referinţe
A1		22.100	Sector cadastral:1 Teren neimprejmuit;

B. Partea II. Proprietari şi acte

Inscrieri privitoare la dreptul de proprietate şi alte drepturi reale		Referinţe
/		
Act Normativ nr. 268, din 28/05/2001 emis de Parlamentul Romaniei (Lege. Hotararea de Guvern nr. 626/06-07-2001 emisa de Guvernul Romaniei, act administrativ nr. 154/20-02-2025 + anexa emis de Agentia Domeniilor Statului);		
B1	Intabulare, drept de PROPRIETATE, dobandit prin Lege, cota actuala 1/1, cota initiala 1/1	A1
	1) **STATUL ROMAN**, CIF:9999999999999, Lipsa C.U.I. domeniu privat	
B2	Intabulare, drept de ADMINISTRARE, dobandit prin Lege, cota actuala 1/1, cota initiala 1/1	A1
	1) **AGENTIA DOMENIILOR STATULUI**, CIF:12708834	

C. Partea III. SARCINI .

Inscrieri privind dezmembramintele dreptului de proprietate, drepturi reale de garanţie şi sarcini	Referinţe
NU SUNT	

Anexa Nr. 1 La Partea I

Teren

Nr cadastral	Suprafaţa (mp)*	Observaţii / Referinţe
	22.100	

* Suprafaţa este determinată in planul de proiecţie Stereo 70.

DETALII LINIARE IMOBIL

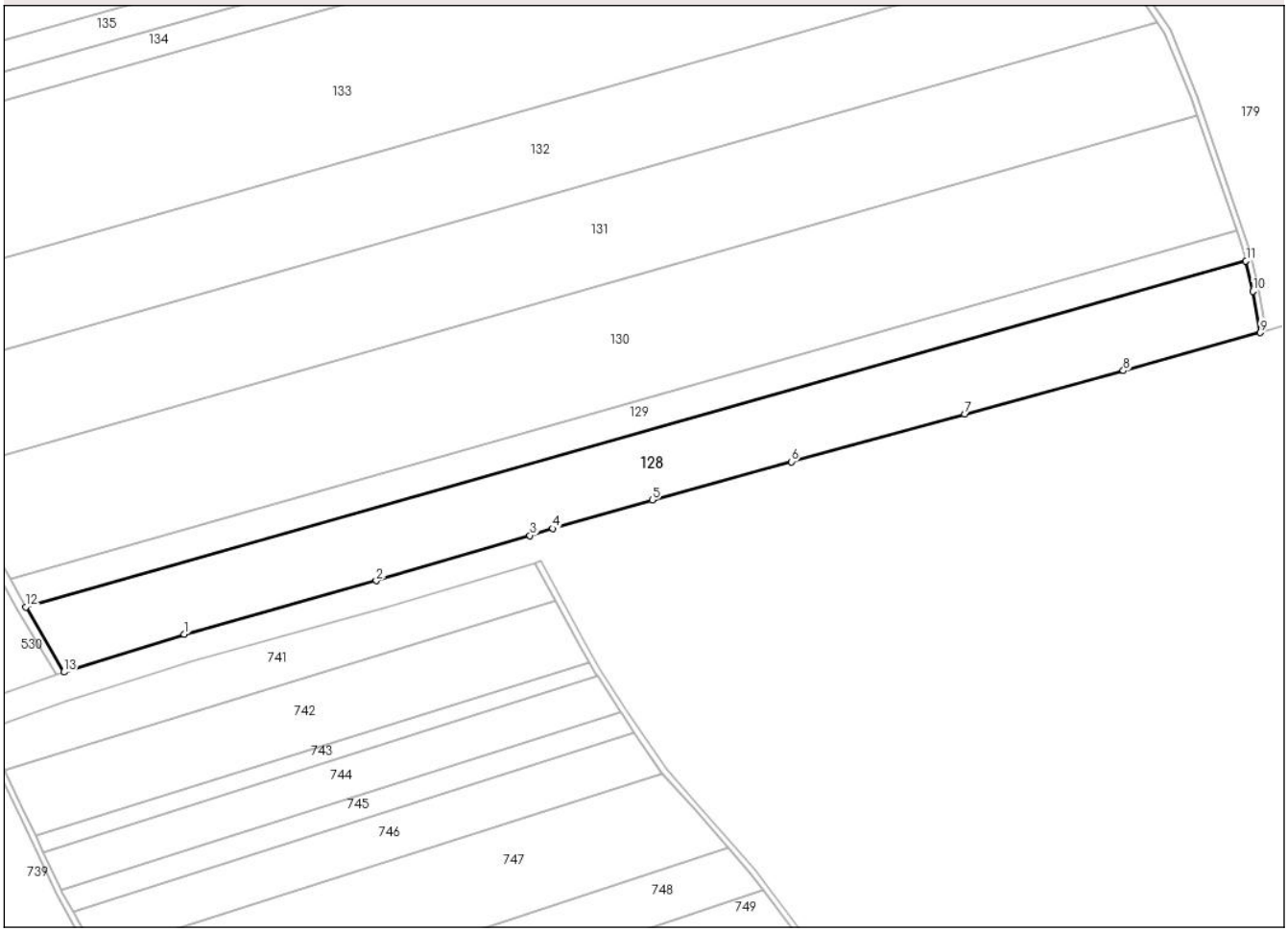

Date referitoare la teren

Crt	Categorie folosință	Intra vilan	Suprafaţa (mp)	Tarla	Parcelă	Nr. topo	Observaţii / Referinţe
1	arabil	NU	22.100	63	836	-	

Lungime Segmente
1) Valorile lungimilor segmentelor sunt obţinute din proiecţie în plan.

Punct început	X / Y	Punct sfârşit	X / Y	Lungime segment (** (m)
1	636.336,06 704.785,025	2	636.432,223 704.811,847	99.834
2	636.432,223 704.811,847	3	636.509,215 704.834,436	80.237
3	636.509,215 704.834,436	4	636.520,644 704.837,943	11.955
4	636.520,644 704.837,943	5	636.570,371 704.852,249	51.744
5	636.570,371 704.852,249	6	636.640,078 704.871,343	72.275

Document care conține date cu caracter personal, protejat de prevederile Regulamentului (UE) nr. 679/2016 și Legii 190/2018

Punct început	X / Y	Punct sfârşit	X / Y	Lungime segment (** (m)
6	636.640,078 704.871,343	7	636.727,003 704.895,127	90.12
7	636.727,003 704.895,127	8	636.806,29 704.916,875	82.216
8	636.806,29 704.916,875	9	636.874,852 704.935,908	71.155
9	636.874,852 704.935,908	10	636.871,282 704.956,589	20.987
10	636.871,282 704.956,589	11	636.867,693 704.971,827	15.655
11	636.867,693 704.971,827	12	636.256,776 704.798,681	634.98
12	636.256,776 704.798,681	13	636.275,855 704.766,141	37.721
13	636.275,855 704.766,141	1	636.336,06 704.785,025	63.097

** Lungimile segmentelor sunt determinate în planul de proiecţie Stereo 70 şi sunt rotunjite la 1 milimetru.
*** Distanţa dintre puncte este formată din segmente cumulate ce sunt mai mici decât valoarea 1 milimetru.

Document care conține date cu caracter personal, protejat de prevederile Regulamentului (UE) nr. 679/2016 și Legii 190/2018

DATE DESPRE IMOBILUL NR. 129

Oficiul de Cadastru şi Publicitate Imobiliară BOTOSANI
Biroul de Cadastru şi Publicitate Imobiliară Botosani

A. Partea I. Descrierea imobilului

Nr. CF vechi:51196
Nr. cadastral vechi:51196

TEREN Extravilan

Adresa: Jud. Botosani

Nr. Crt	Nr cadastral Nr. topografic	Suprafaţa* (mp)	Observaţii / Referinţe
A1	51196	10.000	Sector cadastral:1 Teren neimprejmuit;

B. Partea II. Proprietari şi acte

Inscrieri privitoare la dreptul de proprietate şi alte drepturi reale		Referinţe
84382 / 12/10/2022		
Act Notarial nr. 2806, din 07/10/2022 emis de BINI "Coșorianu – Pușcașu Lenuța" Săveni;		
B2	Intabulare, drept de PROPRIETATE, dobandit prin Conventie, cota actuala 1/1, cota initiala 1/1	A1
	1) **TURTĂ DUMITRU-CEZAR**, căsătorit cu 2) **TURTĂ CORINA-ELENA**, bun comun	

C. Partea III. SARCINI .

Inscrieri privind dezmembramintele dreptului de proprietate, drepturi reale de garanţie şi sarcini	Referinţe
NU SUNT	

Document care conține date cu caracter personal, protejat de prevederile Regulamentului (UE) nr. 679/2016 și Legii 190/2018

Anexa Nr. 1 La Partea I

Teren

Nr cadastral	Suprafaţa (mp)*	Observaţii / Referinţe
51196	10.000	

* Suprafaţa este determinată in planul de proiecţie Stereo 70.

DETALII LINIARE IMOBIL

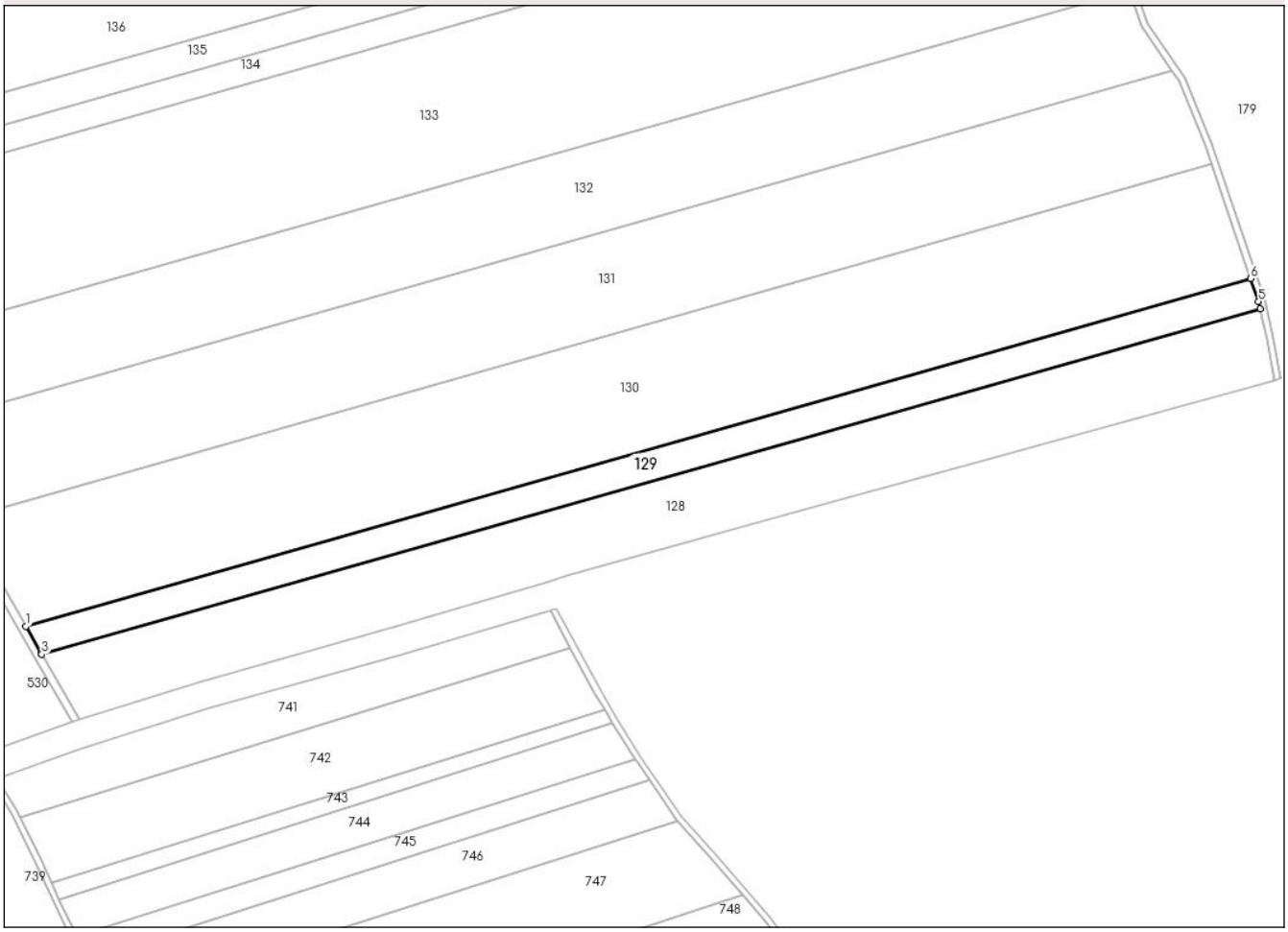

Date referitoare la teren

Crt	Categorie folosință	Intra vilan	Suprafaţa (mp)	Tarla	Parcelă	Nr. topo	Observaţii / Referinţe
1	arabil	NU	10.000	-	836/56	-	

Lungime Segmente
1) Valorile lungimilor segmentelor sunt obţinute din proiecţie în plan.

Punct început	X / Y	Punct sfârşit	X / Y	Lungime segment (** (m)
1	636.248,781 704.812,737	2	636.256,44 704.799,254	15.507
2	636.256,44 704.799,254	3	636.256,776 704.798,681	0.664
3	636.256,776 704.798,681	4	636.867,693 704.971,827	634.98
4	636.867,693 704.971,827	5	636.866,876 704.975,299	3.567
5	636.866,876 704.975,299	6	636.862,97 704.986,81	12.156

Document care conține date cu caracter personal, protejat de prevederile Regulamentului (UE) nr. 679/2016 și Legii 190/2018

Punct început	X / Y	Punct sfârşit	X / Y	Lungime segment (** (m)
6	636.862,97 704.986,81	1	636.248,781 704.812,737	638.38

** Lungimile segmentelor sunt determinate în planul de proiecţie Stereo 70 şi sunt rotunjite la 1 milimetru.
*** Distanţa dintre puncte este formată din segmente cumulate ce sunt mai mici decât valoarea 1 milimetru.

DATE DESPRE IMOBILUL NR. 130

Oficiul de Cadastru şi Publicitate Imobiliară BOTOSANI
Biroul de Cadastru şi Publicitate Imobiliară Botosani

A. Partea I. Descrierea imobilului

Nr. CF vechi:50394
Nr. cadastral vechi:50394

TEREN Extravilan

Adresa: Jud. Botosani

Nr. Crt	Nr cadastral Nr. topografic	Suprafaţa* (mp)	Observaţii / Referinţe
A1	50394	39.000	Sector cadastral:1 Teren neimprejmuit;

B. Partea II. Proprietari şi acte

Inscrieri privitoare la dreptul de proprietate şi alte drepturi reale		Referinţe
104739 / 12/12/2022		
Act Notarial nr. 6992, din 09/12/2022 emis de SPN,,Aniței și Asociații" loc. Botoșani;		
B4	Intabulare, drept de PROPRIETATE, dobandit prin Conventie, cota actuala 1/1, cota initiala 1/1	A1
	1) **ARLAND SRL**, CIF:14528740	

C. Partea III. SARCINI .

Inscrieri privind dezmembramintele dreptului de proprietate, drepturi reale de garanţie şi sarcini	Referinţe
NU SUNT	

Document care conține date cu caracter personal, protejat de prevederile Regulamentului (UE) nr. 679/2016 și Legii 190/2018

Anexa Nr. 1 La Partea I

Teren

Nr cadastral	Suprafaţa (mp)*	Observaţii / Referinţe
50394	39.000	

* Suprafaţa este determinată in planul de proiecţie Stereo 70.

DETALII LINIARE IMOBIL

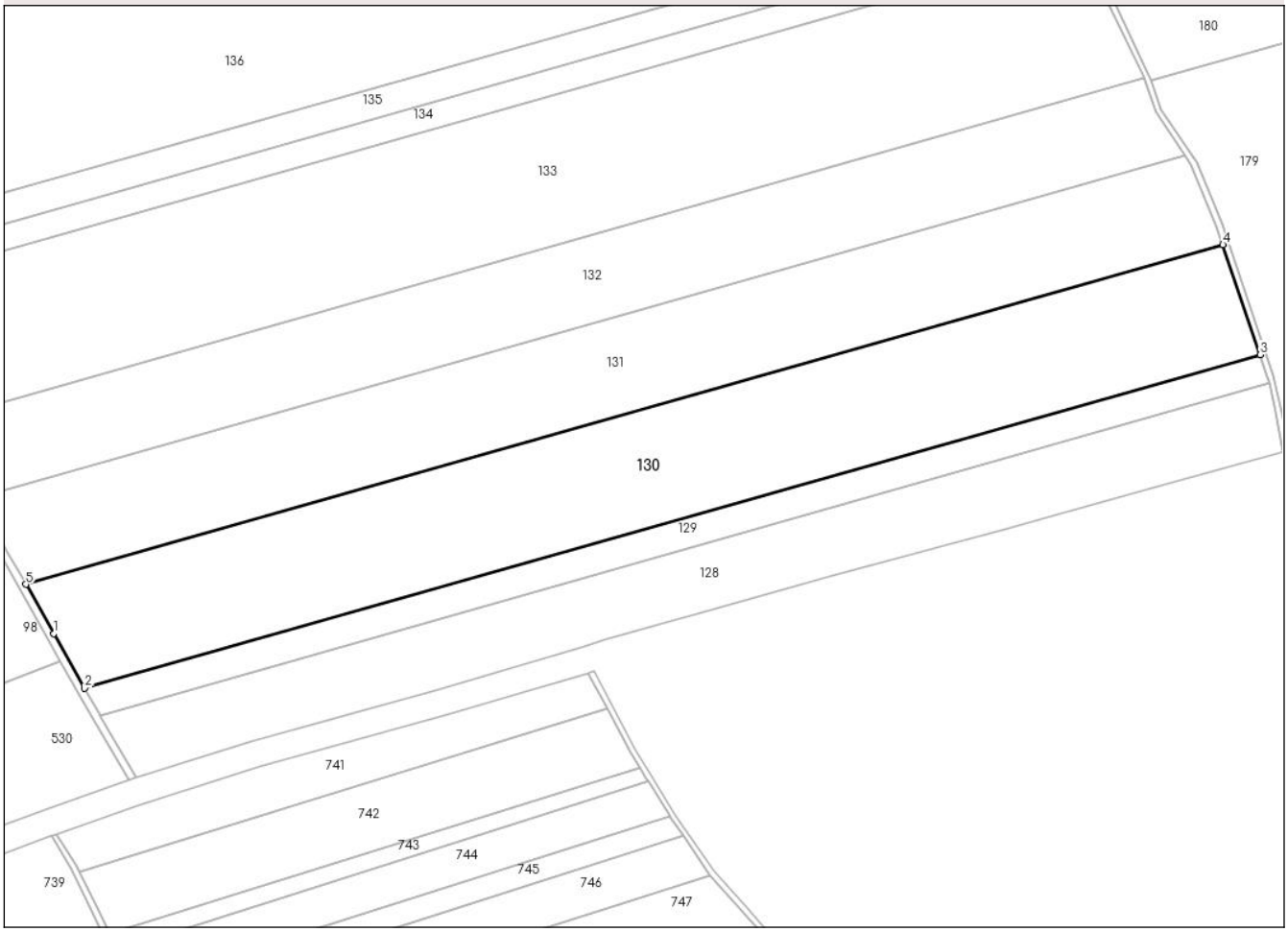

Date referitoare la teren

Crt	Categorie folosință	Intra vilan	Suprafaţa (mp)	Tarla	Parcelă	Nr. topo	Observaţii / Referinţe
1	arabil	NU	39.000	63	836/30	-	

Lungime Segmente
1) Valorile lungimilor segmentelor sunt obţinute din proiecţie în plan.

Punct început	X / Y	Punct sfârşit	X / Y	Lungime segment (** (m)
1	636.232,639 704.841,152	2	636.248,781 704.812,737	32.68
2	636.248,781 704.812,737	3	636.862,97 704.986,81	638.38
3	636.862,97 704.986,81	4	636.843,493 705.044,211	60.615
4	636.843,493 705.044,211	5	636.218,066 704.866,953	650.061
5	636.218,066 704.866,953	1	636.232,639 704.841,152	29.632

Document care conține date cu caracter personal, protejat de prevederile Regulamentului (UE) nr. 679/2016 și Legii 190/2018

** Lungimile segmentelor sunt determinate în planul de proiecţie Stereo 70 şi sunt rotunjite la 1 milimetru.
*** Distanţa dintre puncte este formată din segmente cumulate ce sunt mai mici decât valoarea 1 milimetru.

Document care conține date cu caracter personal, protejat de prevederile Regulamentului (UE) nr. 679/2016 și Legii 190/2018

DATE DESPRE IMOBILUL NR. 131

Oficiul de Cadastru şi Publicitate Imobiliară BOTOSANI
Biroul de Cadastru şi Publicitate Imobiliară Botosani

A. Partea I. Descrierea imobilului

TEREN Extravilan

Adresa: Jud. Botosani

Nr. Crt	Nr cadastral Nr. topografic	Suprafaţa* (mp)	Observaţii / Referinţe
A1		33.000	Sector cadastral:1 Teren neimprejmuit;

B. Partea II. Proprietari şi acte

Inscrieri privitoare la dreptul de proprietate şi alte drepturi reale		Referinţe
/		
Act Administrativ nr. 80312, din 19/02/1999 emis de CJSDPT BOTOSANI (Titlu proprietate);		
B1	Intabulare, drept de PROPRIETATE, dobandit prin Reconstituire, cota actuala 1/1, cota initiala 1/1	A1
	1) **FETCU MARIA**, Lipsa C.N.P. 2) **SCINTEI RUXANDA**, Lipsa C.N.P. 3) **BĂLĂCESCU ANICA**, Lipsa C.N.P.	

C. Partea III. SARCINI .

Inscrieri privind dezmembramintele dreptului de proprietate, drepturi reale de garanţie şi sarcini	Referinţe
NU SUNT	

Document care conține date cu caracter personal, protejat de prevederile Regulamentului (UE) nr. 679/2016 și Legii 190/2018

Anexa Nr. 1 La Partea I

Teren

Nr cadastral	Suprafaţa (mp)*	Observaţii / Referinţe
	33.000	

* Suprafaţa este determinată in planul de proiecţie Stereo 70.

DETALII LINIARE IMOBIL

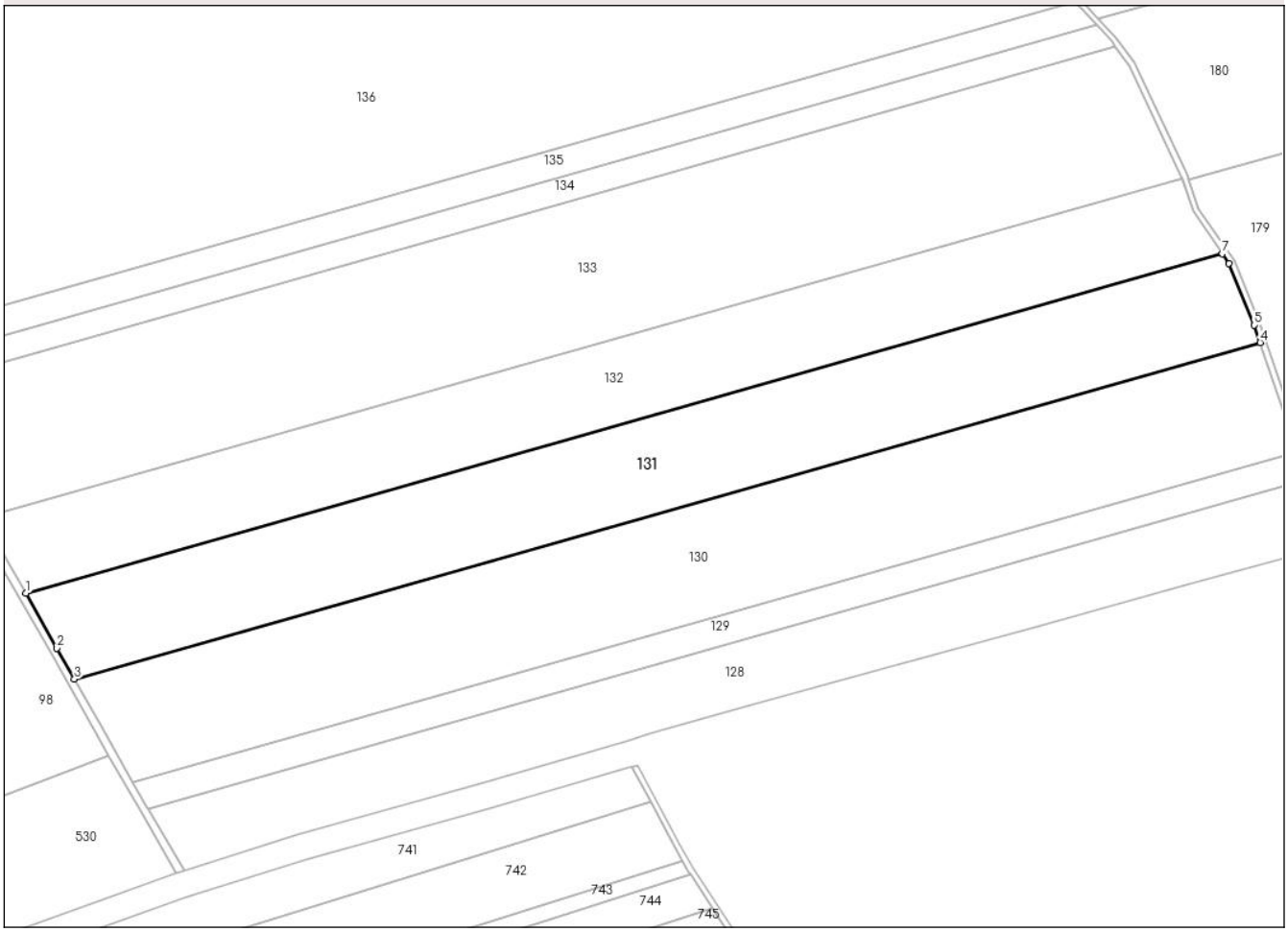

Date referitoare la teren

Crt	Categorie folosință	Intra vilan	Suprafaţa (mp)	Tarla	Parcelă	Nr. topo	Observaţii / Referinţe
1	arabil	NU	33.000	63	836/29	-	

Lungime Segmente
1) Valorile lungimilor segmentelor sunt obţinute din proiecţie în plan.

Punct început	X / Y	Punct sfârşit	X / Y	Lungime segment (** (m)
1	636.192,503 704.912,171	2	636.208,894 704.883,192	33.293
2	636.208,894 704.883,192	3	636.218,066 704.866,953	18.65
3	636.218,066 704.866,953	4	636.843,493 705.044,211	650.061
4	636.843,493 705.044,211	5	636.840,365 705.053,429	9.734
5	636.840,365 705.053,429	6	636.827,03 705.085,847	35.054

Document care conține date cu caracter personal, protejat de prevederile Regulamentului (UE) nr. 679/2016 și Legii 190/2018

Punct început	X / Y	Punct sfârşit	X / Y	Lungime segment (** (m)
6	636.827,03 705.085,847	7	636.823,542 705.091,02	6.239
7	636.823,542 705.091,02	1	636.192,503 704.912,171	655.894

** Lungimile segmentelor sunt determinate în planul de proiecţie Stereo 70 şi sunt rotunjite la 1 milimetru.
*** Distanţa dintre puncte este formată din segmente cumulate ce sunt mai mici decât valoarea 1 milimetru.

Document care conține date cu caracter personal, protejat de prevederile Regulamentului (UE) nr. 679/2016 și Legii 190/2018

DATE DESPRE IMOBILUL NR. 132

Oficiul de Cadastru şi Publicitate Imobiliară BOTOSANI
Biroul de Cadastru şi Publicitate Imobiliară Botosani

A. Partea I. Descrierea imobilului

Nr. CF vechi:50513
Nr. cadastral vechi:50513

TEREN Extravilan

Adresa: Jud. Botosani

Nr. Crt	Nr cadastral Nr. topografic	Suprafaţa* (mp)	Observaţii / Referinţe
A1	50513	29.000	Sector cadastral:1 Teren neimprejmuit;

B. Partea II. Proprietari şi acte

Inscrieri privitoare la dreptul de proprietate şi alte drepturi reale		Referinţe
60971 / 01/11/2013		
Act Notarial nr. 2979, din 01/11/2013 emis de SPN "Cornelia Agachi-Stelian Agachi"-Botoşani;		
B3	Intabulare, drept de PROPRIETATE, dobandit prin Conventie, cota actuala 1/1, cota initiala 1/1	A1
	1) **MAROCICO CRISTINA**, bun propriu	

C. Partea III. SARCINI .

Inscrieri privind dezmembramintele dreptului de proprietate, drepturi reale de garanţie şi sarcini	Referinţe
NU SUNT	

Document care conține date cu caracter personal, protejat de prevederile Regulamentului (UE) nr. 679/2016 și Legii 190/2018

Anexa Nr. 1 La Partea I

Teren

Nr cadastral	Suprafaţa (mp)*	Observaţii / Referinţe
50513	29.000	

* Suprafaţa este determinată in planul de proiecţie Stereo 70.

DETALII LINIARE IMOBIL

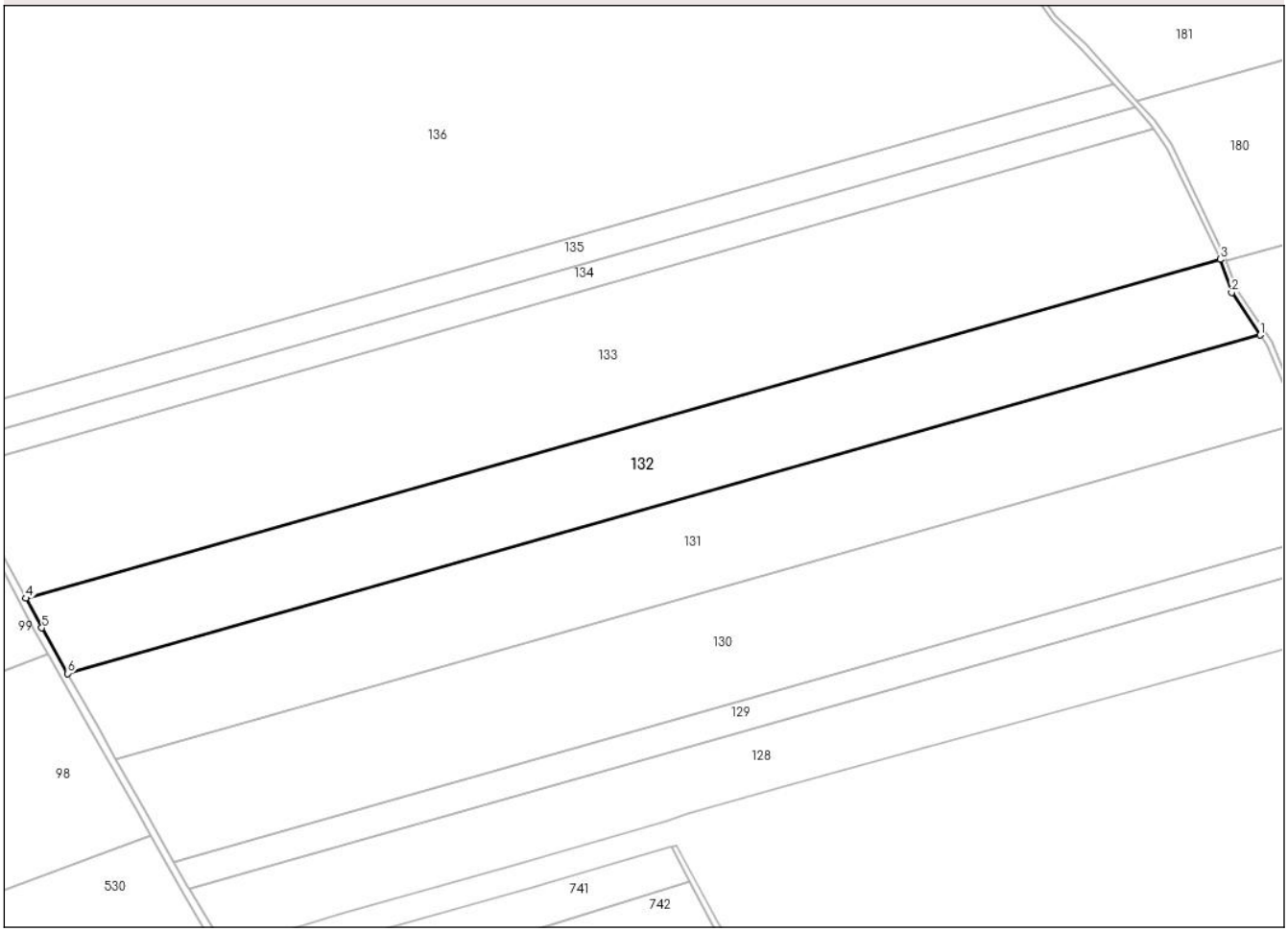

Date referitoare la teren

Crt	Categorie folosință	Intra vilan	Suprafaţa (mp)	Tarla	Parcelă	Nr. topo	Observaţii / Referinţe
1	arabil	NU	29.000	-	836/35	-	

Lungime Segmente
1) Valorile lungimilor segmentelor sunt obţinute din proiecţie în plan.

Punct început	X / Y	Punct sfârşit	X / Y	Lungime segment (** (m)
1	636.823,542 705.091,02	2	636.808,375 705.113,516	27.131
2	636.808,375 705.113,516	3	636.802,33 705.131,028	18.526
3	636.802,33 705.131,028	4	636.170,455 704.951,942	656.763
4	636.170,455 704.951,942	5	636.178,855 704.936,301	17.754
5	636.178,855 704.936,301	6	636.192,503 704.912,171	27.722

Document care conține date cu caracter personal, protejat de prevederile Regulamentului (UE) nr. 679/2016 și Legii 190/2018

Punct început	X / Y	Punct sfârşit	X / Y	Lungime segment (** (m)
6	636.192,503 704.912,171	1	636.823,542 705.091,02	655.894

** Lungimile segmentelor sunt determinate în planul de proiecţie Stereo 70 şi sunt rotunjite la 1 milimetru.
*** Distanţa dintre puncte este formată din segmente cumulate ce sunt mai mici decât valoarea 1 milimetru.

DATE DESPRE IMOBILUL NR. 133

Oficiul de Cadastru şi Publicitate Imobiliară BOTOSANI
Biroul de Cadastru şi Publicitate Imobiliară Botosani

A. Partea I. Descrierea imobilului

Nr. CF vechi:50539
Nr. cadastral vechi:50539

TEREN Extravilan

Adresa: Jud. Botosani

Nr. Crt	Nr cadastral Nr. topografic	Suprafaţa* (mp)	Observaţii / Referinţe
A1	50539	50.000	Sector cadastral:1 Teren neimprejmuit;

B. Partea II. Proprietari şi acte

Inscrieri privitoare la dreptul de proprietate şi alte drepturi reale		Referinţe
25152 / 13/05/2013		
Act Notarial nr. 1292, din 30/11/2001 emis de BNP HUMELNICU COCA;		
B1	Intabulare, drept de PROPRIETATE, dobandit prin Conventie, cota actuala 1/1, cota initiala 1/1	A1
	1) **AGRIPOLIS SRL**, CIF:13870396	

C. Partea III. SARCINI .

Inscrieri privind dezmembramintele dreptului de proprietate, drepturi reale de garanţie şi sarcini	Referinţe
NU SUNT	

Document care conține date cu caracter personal, protejat de prevederile Regulamentului (UE) nr. 679/2016 și Legii 190/2018

Anexa Nr. 1 La Partea I

Teren

Nr cadastral	Suprafaţa (mp)*	Observaţii / Referinţe
50539	50.000	

* Suprafaţa este determinată in planul de proiecţie Stereo 70.

DETALII LINIARE IMOBIL

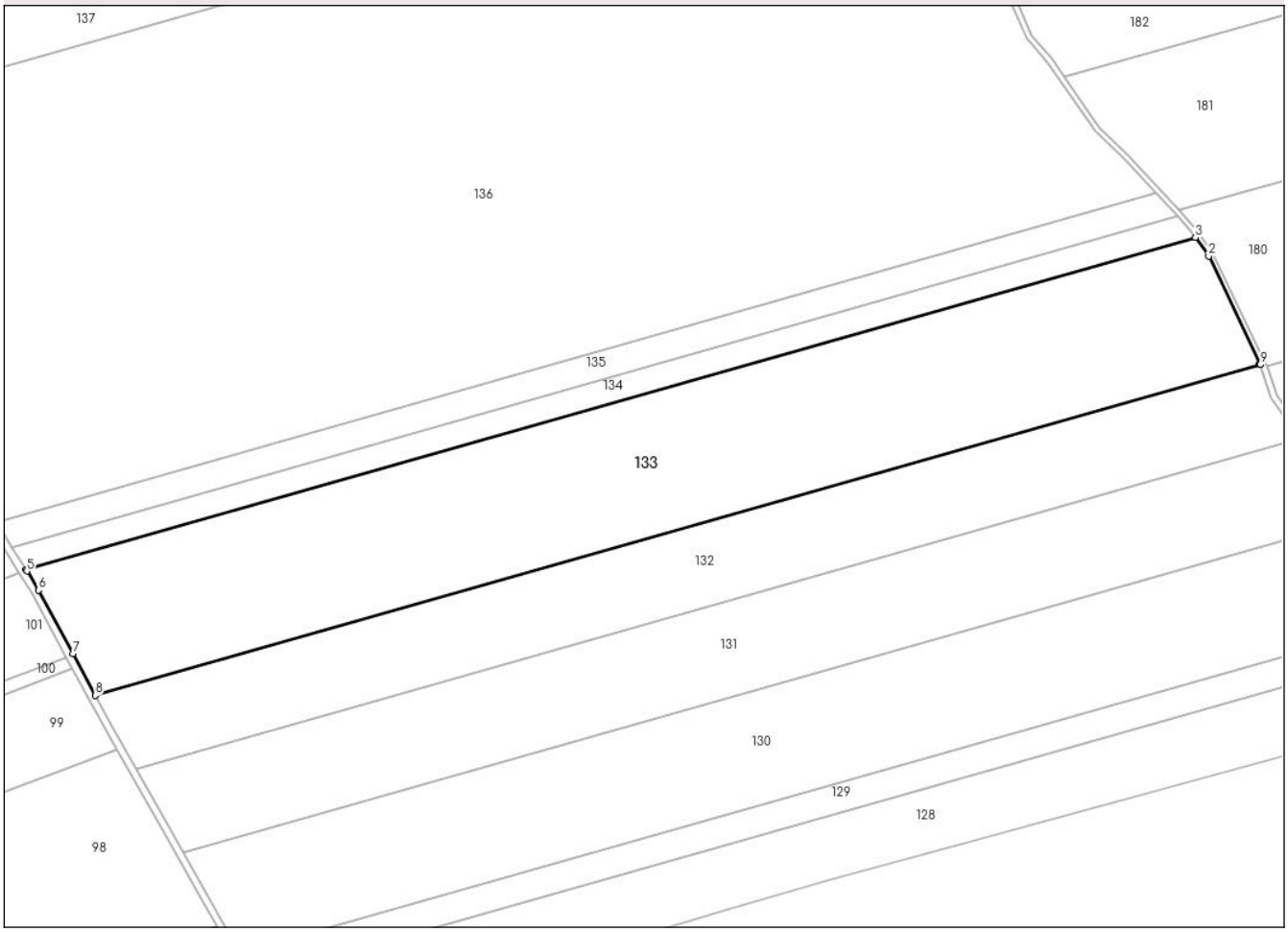

Date referitoare la teren

Crt	Categorie folosință	Intra vilan	Suprafaţa (mp)	Tarla	Parcelă	Nr. topo	Observaţii / Referinţe
1	arabil	NU	50.000	63	836/23	-	

Lungime Segmente
1) Valorile lungimilor segmentelor sunt obţinute din proiecţie în plan.

Punct început	X / Y	Punct sfârşit	X / Y	Lungime segment (** (m)
1	636.802,16 705.131,519	2	636.774,305 705.189,983	64.761
2	636.774,305 705.189,983	3	636.767,149 705.199,956	12.275
3	636.767,149 705.199,956	4	636.132,796 705.020,168	659.339
4	636.132,796 705.020,168	5	636.133,316 705.019,317	0.997
5	636.133,316 705.019,317	6	636.139,715 705.008,862	12.258

Document care conține date cu caracter personal, protejat de prevederile Regulamentului (UE) nr. 679/2016 și Legii 190/2018

Punct început	X / Y	Punct sfârşit	X / Y	Lungime segment (** (m)
6	636.139,715 705.008,862	7	636.158,33 704.974,519	39.064
7	636.158,33 704.974,519	8	636.170,455 704.951,942	25.627
8	636.170,455 704.951,942	9	636.802,33 705.131,028	656.763
9	636.802,33 705.131,028	1	636.802,16 705.131,519	0.52

** Lungimile segmentelor sunt determinate în planul de proiecţie Stereo 70 şi sunt rotunjite la 1 milimetru.
*** Distanţa dintre puncte este formată din segmente cumulate ce sunt mai mici decât valoarea 1 milimetru.

Document care conține date cu caracter personal, protejat de prevederile Regulamentului (UE) nr. 679/2016 și Legii 190/2018

DATE DESPRE IMOBILUL NR. 134

Oficiul de Cadastru şi Publicitate Imobiliară BOTOSANI
Biroul de Cadastru şi Publicitate Imobiliară Botosani

A. Partea I. Descrierea imobilului

Nr. CF vechi:51150
Nr. cadastral vechi:51150

TEREN Extravilan

Adresa: Jud. Botosani

Nr. Crt	Nr cadastral Nr. topografic	Suprafaţa* (mp)	Observaţii / Referinţe
A1	51150	9.000	Sector cadastral:1 Teren neimprejmuit;

B. Partea II. Proprietari şi acte

Inscrieri privitoare la dreptul de proprietate şi alte drepturi reale		Referinţe
29413 / 11/04/2024		
Act Notarial nr. 1531, din 09/04/2024 emis de SPN ANIȚEI și ASOCIAȚII (Contract de schimb);		
B4	Intabulare, drept de PROPRIETATE, dobandit prin Conventie, cota actuala 1/1, cota initiala 1/1	A1
	1) **WESTBOT AGRO SRL**, CIF:32179487	

C. Partea III. SARCINI .

Inscrieri privind dezmembramintele dreptului de proprietate, drepturi reale de garanţie şi sarcini	Referinţe
NU SUNT	

Document care conține date cu caracter personal, protejat de prevederile Regulamentului (UE) nr. 679/2016 și Legii 190/2018

Anexa Nr. 1 La Partea I

Teren

Nr cadastral	Suprafaţa (mp)*	Observaţii / Referinţe
51150	9.000	

* Suprafaţa este determinată in planul de proiecţie Stereo 70.

DETALII LINIARE IMOBIL

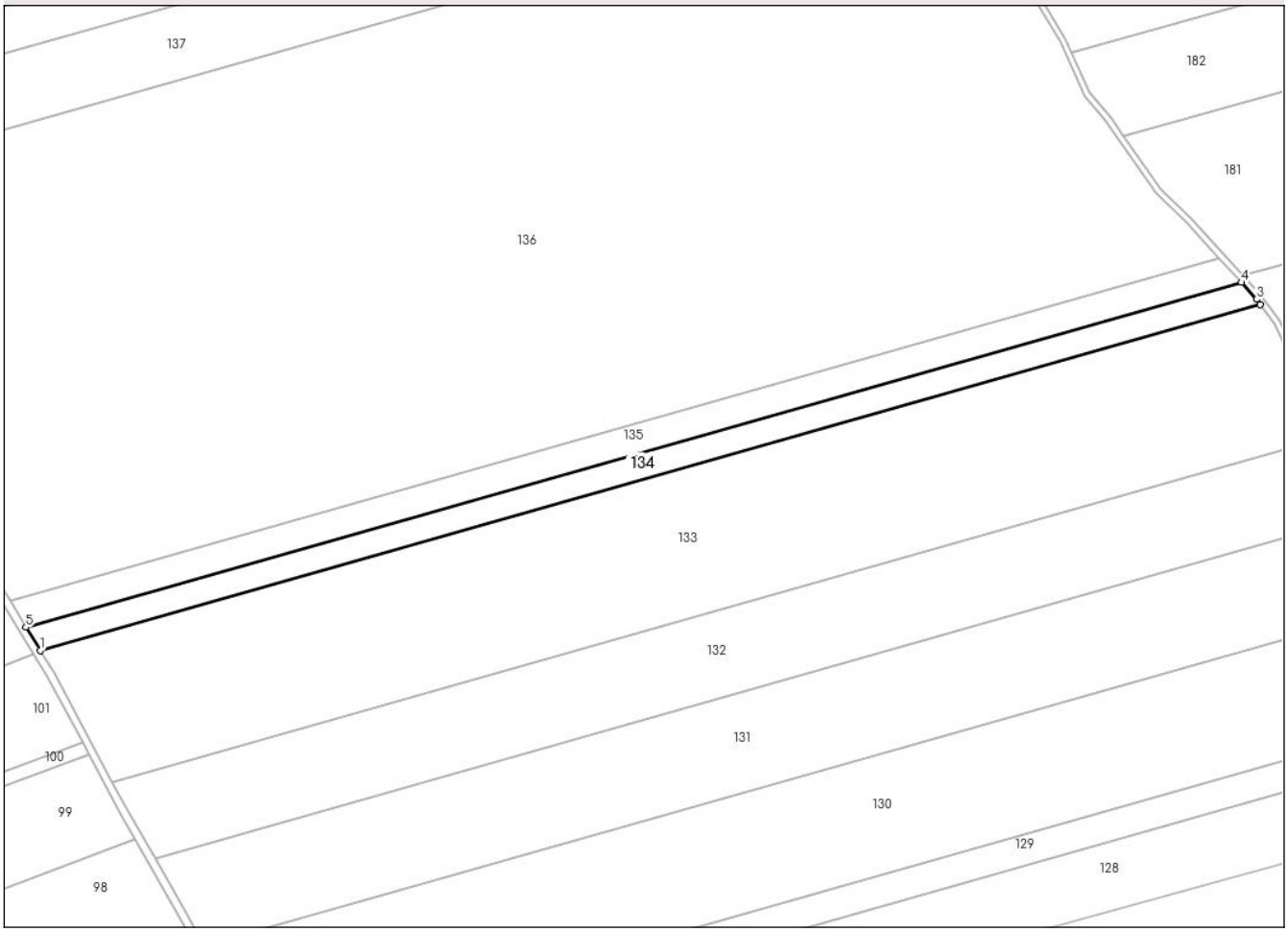

Date referitoare la teren

Crt	Categorie folosință	Intra vilan	Suprafaţa (mp)	Tarla	Parcelă	Nr. topo	Observaţii / Referinţe
1	arabil	NU	9.000	63	836/24	-	

Lungime Segmente
1) Valorile lungimilor segmentelor sunt obţinute din proiecţie în plan.

Punct început	X / Y	Punct sfârşit	X / Y	Lungime segment (** (m)
1	636.132,796 705.020,168	2	636.767,149 705.199,956	659.339
2	636.767,149 705.199,956	3	636.765,286 705.202,552	3.195
3	636.765,286 705.202,552	4	636.757,274 705.211,369	11.914
4	636.757,274 705.211,369	5	636.125,384 705.032,279	656.779
5	636.125,384 705.032,279	1	636.132,796 705.020,168	14.199

Document care conține date cu caracter personal, protejat de prevederile Regulamentului (UE) nr. 679/2016 și Legii 190/2018

** Lungimile segmentelor sunt determinate în planul de proiecţie Stereo 70 şi sunt rotunjite la 1 milimetru.
*** Distanţa dintre puncte este formată din segmente cumulate ce sunt mai mici decât valoarea 1 milimetru.

DATE DESPRE IMOBILUL NR. 135

Oficiul de Cadastru şi Publicitate Imobiliară BOTOSANI
Biroul de Cadastru şi Publicitate Imobiliară Botosani

A. Partea I. Descrierea imobilului

TEREN Extravilan

Adresa: Jud. Botosani

Nr. Crt	Nr cadastral Nr. topografic	Suprafaţa* (mp)	Observaţii / Referinţe
A1		10.000	Sector cadastral:1 Teren neimprejmuit;

B. Partea II. Proprietari şi acte

Inscrieri privitoare la dreptul de proprietate şi alte drepturi reale		Referinţe
/		
Act Administrativ nr. 80321, din 19/02/1999 emis de CJSDPT BOTOSANI (Titlu proprietate);		
B1	Intabulare, drept de PROPRIETATE, dobandit prin Reconstituire, cota actuala 1/1, cota initiala 1/1	A1
	1) **VOLINSCHI IONEL**, Lipsa C.N.P. 2) **VLASCEANU VOLINSCHI MARIETA**, Lipsa C.N.P. 3) **VOLINSCHI PETRU**, Lipsa C.N.P.	

C. Partea III. SARCINI .

Inscrieri privind dezmembramintele dreptului de proprietate, drepturi reale de garanţie şi sarcini	Referinţe
NU SUNT	

Document care conține date cu caracter personal, protejat de prevederile Regulamentului (UE) nr. 679/2016 și Legii 190/2018

Anexa Nr. 1 La Partea I

Teren

Nr cadastral	Suprafaţa (mp)*	Observaţii / Referinţe
	10.000	

* Suprafaţa este determinată in planul de proiecţie Stereo 70.

DETALII LINIARE IMOBIL

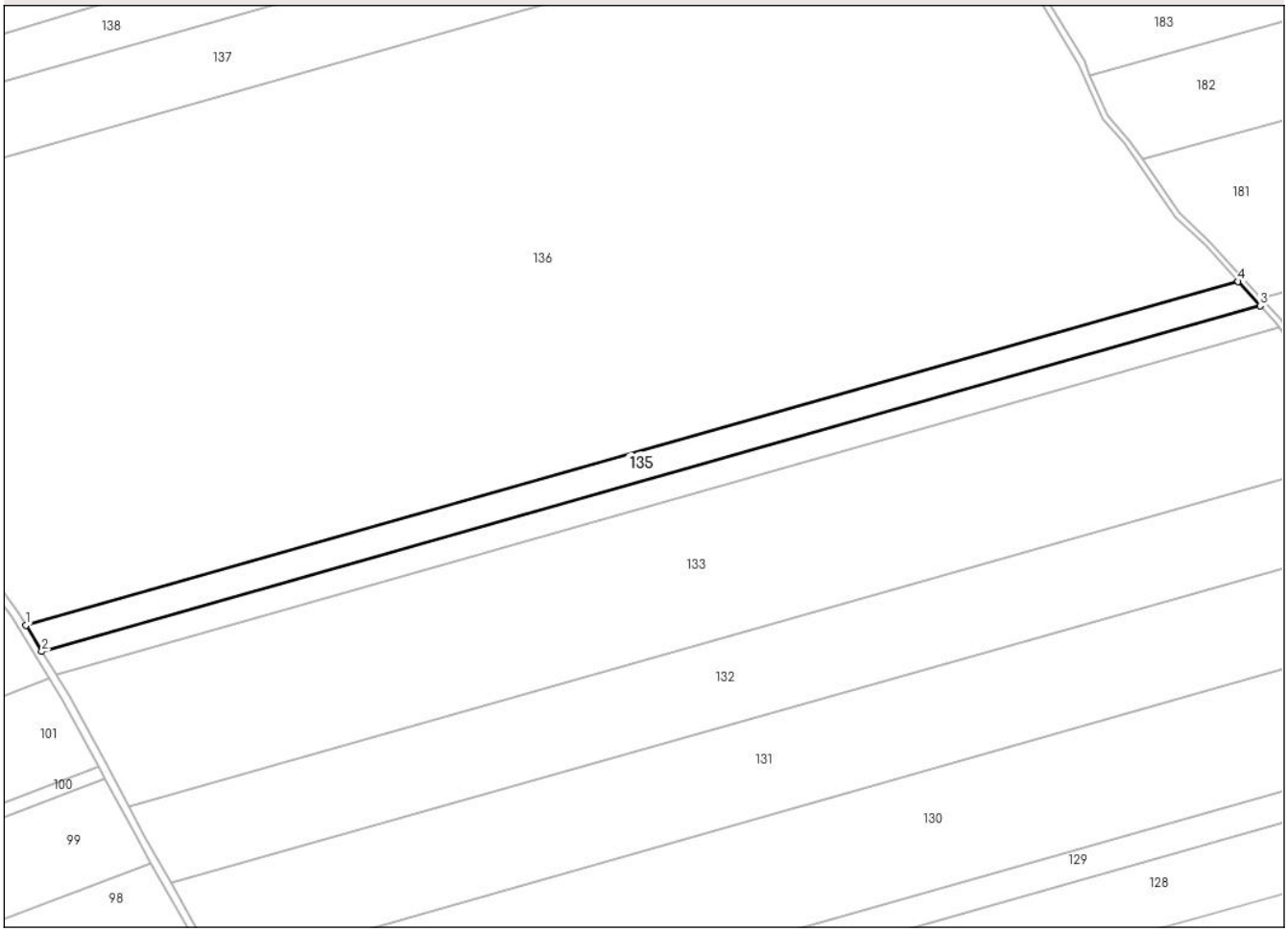

Date referitoare la teren

Crt	Categorie folosință	Intra vilan	Suprafaţa (mp)	Tarla	Parcelă	Nr. topo	Observaţii / Referinţe
1	arabil	NU	10.000	63	836/26	-	

Lungime Segmente
1) Valorile lungimilor segmentelor sunt obţinute din proiecţie în plan.

Punct început	X / Y	Punct sfârşit	X / Y	Lungime segment (** (m)
1	636.117,109 705.045,799	2	636.125,384 705.032,279	15.851
2	636.125,384 705.032,279	3	636.757,274 705.211,369	656.779
3	636.757,274 705.211,369	4	636.745,81 705.223,985	17.047
4	636.745,81 705.223,985	1	636.117,109 705.045,799	653.464

**** Lungimile segmentelor sunt determinate în planul de proiecţie Stereo 70 şi sunt rotunjite la 1 milimetru.**

Document care conține date cu caracter personal, protejat de prevederile Regulamentului (UE) nr. 679/2016 și Legii 190/2018

***** Distanţa dintre puncte este formată din segmente cumulate ce sunt mai mici decât valoarea 1 milimetru.**

DATE DESPRE IMOBILUL NR. 136

Oficiul de Cadastru şi Publicitate Imobiliară BOTOSANI
Biroul de Cadastru şi Publicitate Imobiliară Botosani

A. Partea I. Descrierea imobilului

Nr. CF vechi:50542
Nr. cadastral vechi:50542

TEREN Extravilan

Adresa: Jud. Botosani

Nr. Crt	Nr cadastral Nr. topografic	Suprafaţa* (mp)	Observaţii / Referinţe
A1	50542	152.800	Sector cadastral:1 Teren neimprejmuit;

B. Partea II. Proprietari şi acte

Inscrieri privitoare la dreptul de proprietate şi alte drepturi reale		Referinţe
25167 / 13/05/2013		
Act Notarial nr. 1340, din 18/12/2001 emis de B.N.P. “Coca Humelnicu”-Botoşani (contractele de vânzare-cumpărare autentificate sub nr. 2719 din 29-08-2003 la B. N. P. “Coca Humelnicu”-Botoşani şi sub nr. 2460 din 23-06-2004 la B. “Coca Humelnicu”-Botoşani);		
B5	Intabulare, drept de PROPRIETATE, dobandit prin Conventie, cota actuala 1/1, cota initiala 1/1	A1
	1) **AGRIPOLIS SRL**, CIF:13870396, bun propriu	

C. Partea III. SARCINI .

Inscrieri privind dezmembramintele dreptului de proprietate, drepturi reale de garanţie şi sarcini	Referinţe
NU SUNT	

Document care conține date cu caracter personal, protejat de prevederile Regulamentului (UE) nr. 679/2016 și Legii 190/2018

Anexa Nr. 1 La Partea I

Teren

Nr cadastral	Suprafaţa (mp)*	Observaţii / Referinţe
50542	152.800	

* Suprafaţa este determinată in planul de proiecţie Stereo 70.

DETALII LINIARE IMOBIL

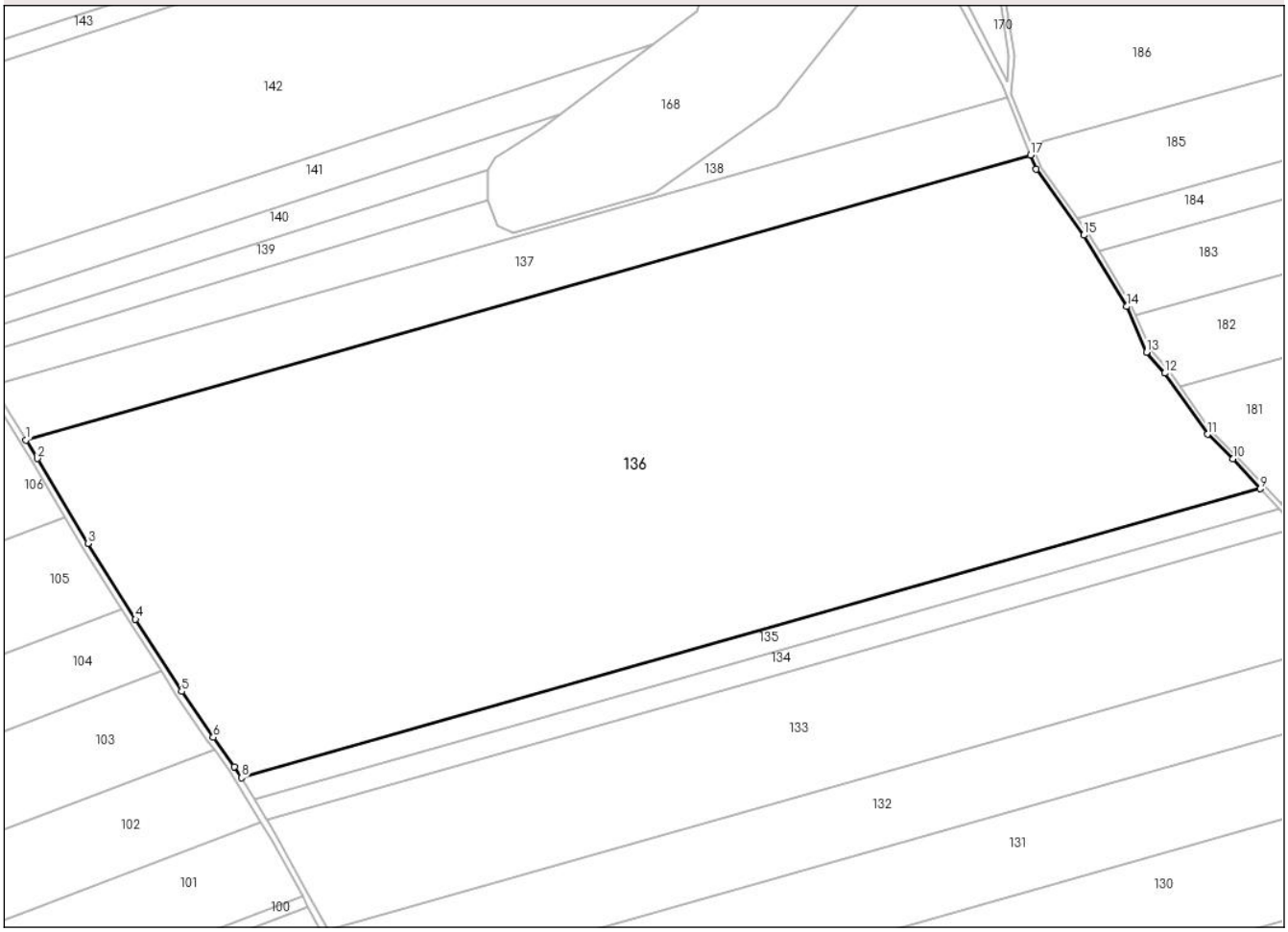

Date referitoare la teren

Crt	Categorie folosință	Intra vilan	Suprafaţa (mp)	Tarla	Parcelă	Nr. topo	Observaţii / Referinţe
1	arabil	NU	46.000	-	836/31	-	
2	arabil	NU	16.800	-	836/33	-	
3	arabil	NU	90.000	-	836/51	-	

Lungime Segmente
1) Valorile lungimilor segmentelor sunt obţinute din proiecţie în plan.

Punct început	X / Y	Punct sfârşit	X / Y	Lungime segment (** (m)
1	635.984,118 705.253,99	2	635.991,109 705.242,607	13.358
2	635.991,109 705.242,607	3	636.022,381 705.190,358	60.892
3	636.022,381 705.190,358	4	636.051,704 705.143,574	55.214
4	636.051,704 705.143,574	5	636.080,151 705.099,053	52.833

Document care conține date cu caracter personal, protejat de prevederile Regulamentului (UE) nr. 679/2016 și Legii 190/2018

Punct început	X / Y	Punct sfârşit	X / Y	Lungime segment (** (m)
5	636.080,151 705.099,053	6	636.099,739 705.070,803	34.377
6	636.099,739 705.070,803	7	636.112,869 705.052,727	22.341
7	636.112,869 705.052,727	8	636.117,109 705.045,799	8.122
8	636.117,109 705.045,799	9	636.745,81 705.223,985	653.464
9	636.745,81 705.223,985	10	636.728,947 705.242,543	25.075
10	636.728,947 705.242,543	11	636.713,184 705.257,576	21.782
11	636.713,184 705.257,576	12	636.686,854 705.295,239	45.954
12	636.686,854 705.295,239	13	636.675,626 705.308,197	17.146
13	636.675,626 705.308,197	14	636.663,396 705.336,271	30.622
14	636.663,396 705.336,271	15	636.636,989 705.380,285	51.328
15	636.636,989 705.380,285	16	636.607,539 705.420,978	50.232
16	636.607,539 705.420,978	17	636.604,034 705.429,686	9.387
17	636.604,034 705.429,686	1	635.984,118 705.253,99	644.333

** Lungimile segmentelor sunt determinate în planul de proiecţie Stereo 70 şi sunt rotunjite la 1 milimetru.
*** Distanţa dintre puncte este formată din segmente cumulate ce sunt mai mici decât valoarea 1 milimetru.

Document care conține date cu caracter personal, protejat de prevederile Regulamentului (UE) nr. 679/2016 și Legii 190/2018

DATE DESPRE IMOBILUL NR. 137

Oficiul de Cadastru şi Publicitate Imobiliară BOTOSANI
Biroul de Cadastru şi Publicitate Imobiliară Botosani

A. Partea I. Descrierea imobilului

Nr. CF vechi:51144
Nr. cadastral vechi:51144

TEREN Extravilan

Adresa: Jud. Botosani

Nr. Crt	Nr cadastral Nr. topografic	Suprafaţa* (mp)	Observaţii / Referinţe
A1	51144	24.500	Sector cadastral:1 Teren neimprejmuit;

B. Partea II. Proprietari şi acte

Inscrieri privitoare la dreptul de proprietate şi alte drepturi reale		Referinţe
29422 / 11/04/2024		
Act Notarial nr. 1531, din 09/04/2024 emis de SPN Aniței si Asociații (Contract de schimb);		
B4	Intabulare, drept de PROPRIETATE, dobandit prin Conventie, cota actuala 1/1, cota initiala 1/1	A1
	1) **WESTBOT AGRO SRL**, CIF:32179487	

C. Partea III. SARCINI .

Inscrieri privind dezmembramintele dreptului de proprietate, drepturi reale de garanţie şi sarcini	Referinţe
NU SUNT	

Document care conține date cu caracter personal, protejat de prevederile Regulamentului (UE) nr. 679/2016 și Legii 190/2018

Anexa Nr. 1 La Partea I

Teren

Nr cadastral	Suprafaţa (mp)*	Observaţii / Referinţe
51144	24.500	

* Suprafaţa este determinată in planul de proiecţie Stereo 70.

DETALII LINIARE IMOBIL

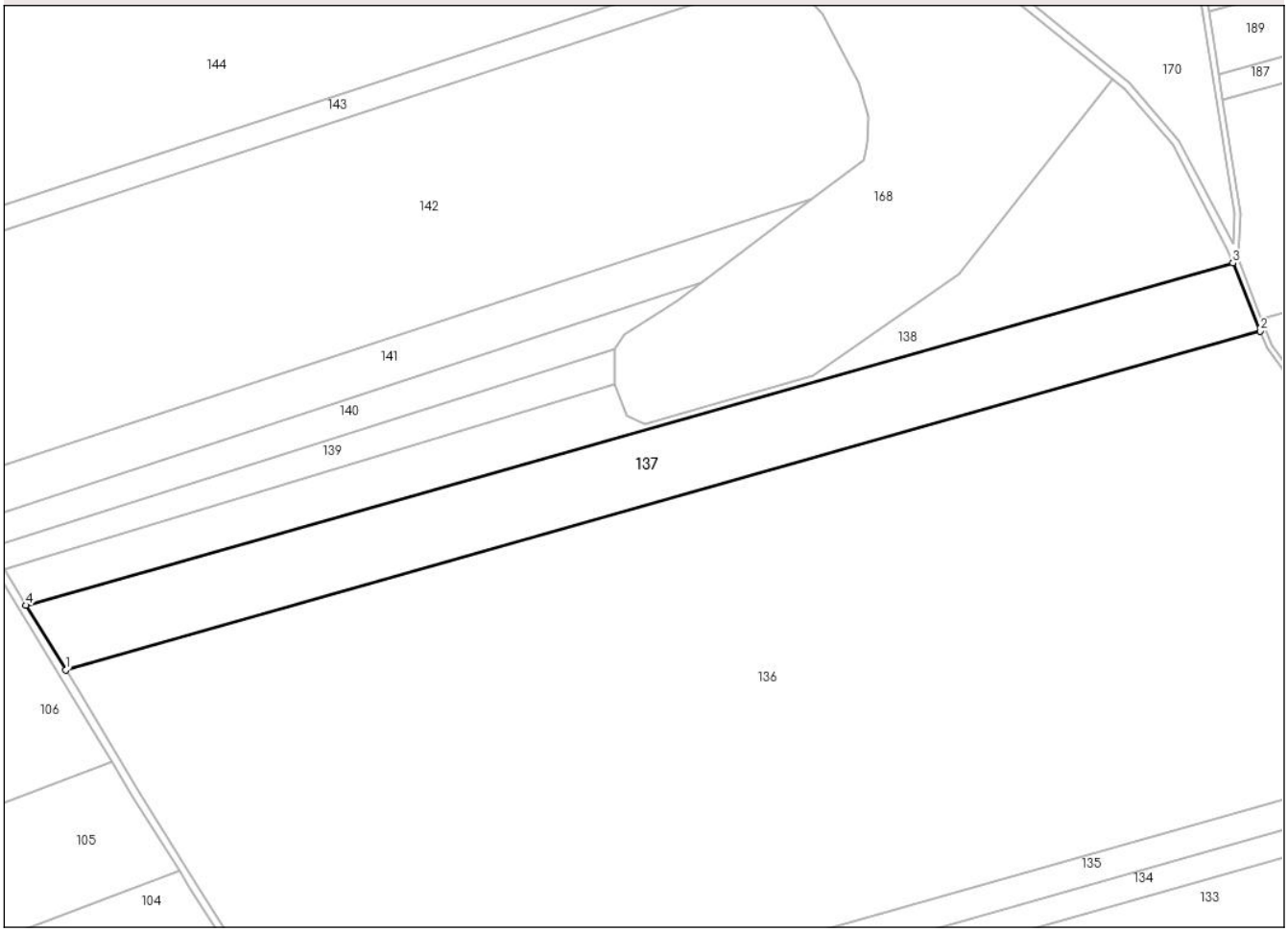

Date referitoare la teren

Crt	Categorie folosință	Intra vilan	Suprafaţa (mp)	Tarla	Parcelă	Nr. topo	Observaţii / Referinţe
1	arabil	NU	24.500	63	836/34	-	

Lungime Segmente
1) Valorile lungimilor segmentelor sunt obţinute din proiecţie în plan.

Punct început	X / Y	Punct sfârşit	X / Y	Lungime segment (** (m)
1	635.984,118 705.253,99	2	636.604,034 705.429,686	644.333
2	636.604,034 705.429,686	3	636.589,827 705.464,98	38.046
3	636.589,827 705.464,98	4	635.963,55 705.287,48	650.945
4	635.963,55 705.287,48	1	635.984,118 705.253,99	39.302

**** Lungimile segmentelor sunt determinate în planul de proiecţie Stereo 70 şi sunt rotunjite la 1 milimetru.**

Document care conține date cu caracter personal, protejat de prevederile Regulamentului (UE) nr. 679/2016 și Legii 190/2018

***** Distanţa dintre puncte este formată din segmente cumulate ce sunt mai mici decât valoarea 1 milimetru.**

DATE DESPRE IMOBILUL NR. 138

Oficiul de Cadastru şi Publicitate Imobiliară BOTOSANI
Biroul de Cadastru şi Publicitate Imobiliară Botosani

A. Partea I. Descrierea imobilului

TEREN Extravilan

Adresa: Jud. Botosani

Nr. Crt	Nr cadastral Nr. topografic	Suprafaţa* (mp)	Observaţii / Referinţe
A1		19.500	Sector cadastral:1 Teren neimprejmuit;

B. Partea II. Proprietari şi acte

Inscrieri privitoare la dreptul de proprietate şi alte drepturi reale		Referinţe
/		
Act Administrativ nr. 83921, din 16/02/1999 emis de CJSDPT BOTOSANI (Titlu proprietate);		
B1	Intabulare, drept de PROPRIETATE, dobandit prin Reconstituire, cota actuala 1/1, cota initiala 1/1	A1
	1) **AFLOAREI GHEORGHE**, Lipsa C.N.P.	

C. Partea III. SARCINI .

Inscrieri privind dezmembramintele dreptului de proprietate, drepturi reale de garanţie şi sarcini	Referinţe
NU SUNT	

Document care conține date cu caracter personal, protejat de prevederile Regulamentului (UE) nr. 679/2016 și Legii 190/2018

Anexa Nr. 1 La Partea I

Teren

Nr cadastral	Suprafaţa (mp)*	Observaţii / Referinţe
	19.500	

* Suprafaţa este determinată in planul de proiecţie Stereo 70.

DETALII LINIARE IMOBIL

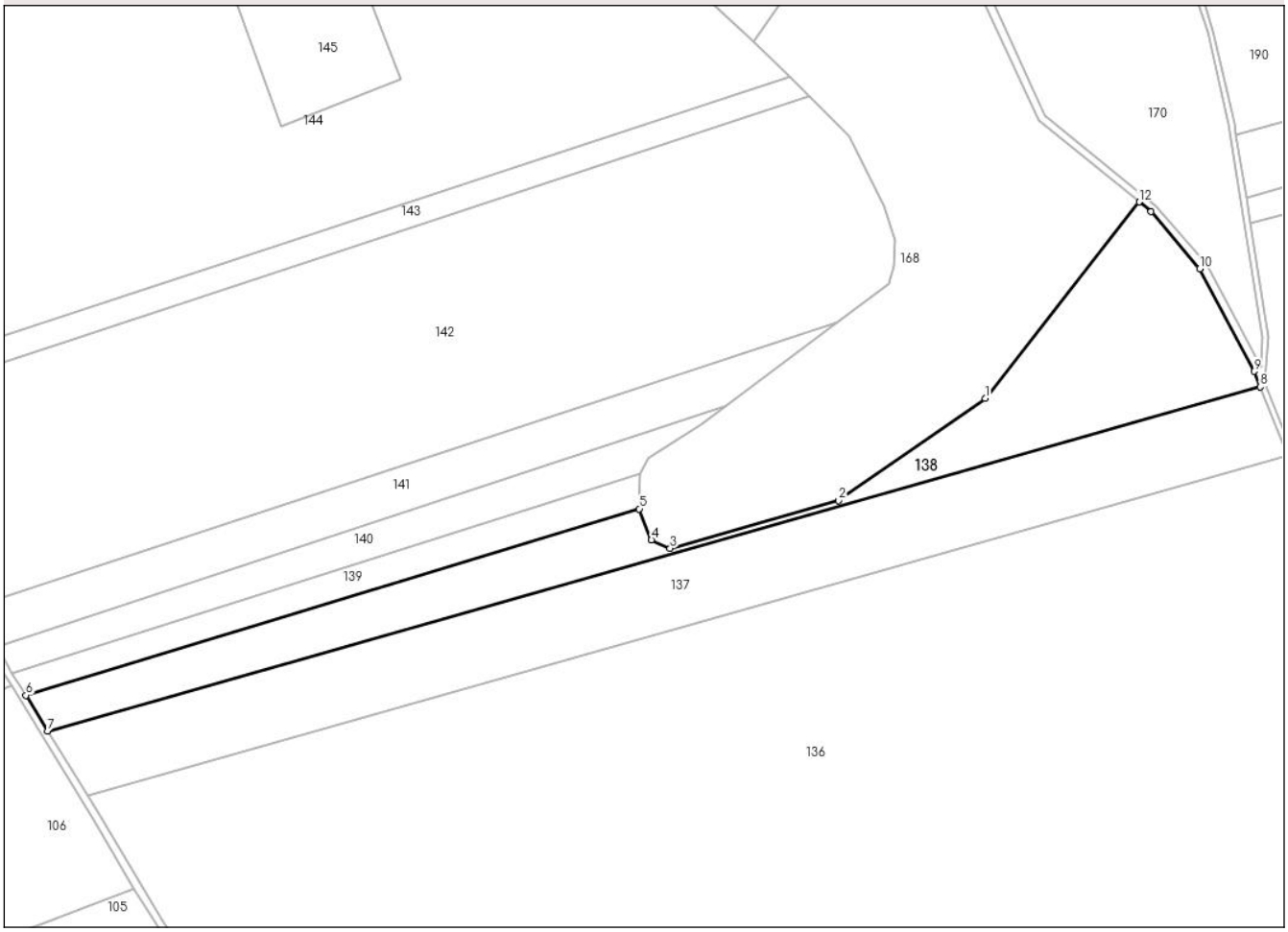

Date referitoare la teren

Crt	Categorie folosință	Intra vilan	Suprafaţa (mp)	Tarla	Parcelă	Nr. topo	Observaţii / Referinţe
1	arabil	NU	19.500	63	836/36	-	

Lungime Segmente
1) Valorile lungimilor segmentelor sunt obţinute din proiecţie în plan.

Punct început	X / Y	Punct sfârşit	X / Y	Lungime segment (** (m)
1	636.447,675 705.459,055	2	636.371,96 705.406,35	92.253
2	636.371,96 705.406,35	3	636.284,994 705.381,702	90.391
3	636.284,994 705.381,702	4	636.275,344 705.386,035	10.578
4	636.275,344 705.386,035	5	636.269,097 705.402,076	17.214
5	636.269,097 705.402,076	6	635.952,235 705.305,905	331.135

Document care conține date cu caracter personal, protejat de prevederile Regulamentului (UE) nr. 679/2016 și Legii 190/2018

Punct început	X / Y	Punct sfârşit	X / Y	Lungime segment (** (m)
6	635.952,235 705.305,905	7	635.963,55 705.287,48	21.622
7	635.963,55 705.287,48	8	636.589,827 705.464,98	650.945
8	636.589,827 705.464,98	9	636.586,593 705.473,014	8.66
9	636.586,593 705.473,014	10	636.558,565 705.526,019	59.959
10	636.558,565 705.526,019	11	636.533,468 705.555,418	38.654
11	636.533,468 705.555,418	12	636.527,257 705.560,461	8.001
12	636.527,257 705.560,461	1	636.447,675 705.459,055	128.905

** Lungimile segmentelor sunt determinate în planul de proiecţie Stereo 70 şi sunt rotunjite la 1 milimetru.
*** Distanţa dintre puncte este formată din segmente cumulate ce sunt mai mici decât valoarea 1 milimetru.

Document care conține date cu caracter personal, protejat de prevederile Regulamentului (UE) nr. 679/2016 și Legii 190/2018

DATE DESPRE IMOBILUL NR. 139

Oficiul de Cadastru şi Publicitate Imobiliară BOTOSANI
Biroul de Cadastru şi Publicitate Imobiliară Botosani

A. Partea I. Descrierea imobilului

TEREN Extravilan

Adresa: Jud. Botosani

Nr. Crt	Nr cadastral Nr. topografic	Suprafaţa* (mp)	Observaţii / Referinţe
A1		5.128	Sector cadastral:1 Teren neimprejmuit;

B. Partea II. Proprietari şi acte

Inscrieri privitoare la dreptul de proprietate şi alte drepturi reale		Referinţe
/		
Act Normativ nr. 268, din 28/05/2001 emis de Parlamentul Romaniei (Lege. Hotararea de Guvern nr. 626/06-07-2001 emisa de Guvernul Romaniei, act administrativ nr. 154/20-02-2025 + anexa emis de Agentia Domeniilor Statului);		
B1	Intabulare, drept de PROPRIETATE, dobandit prin Lege, cota actuala 1/1, cota initiala 1/1	A1
	1) **STATUL ROMAN**, CIF:9999999999999, Lipsa C.U.I. domeniu privat	
B2	Intabulare, drept de ADMINISTRARE, dobandit prin Lege, cota actuala 1/1, cota initiala 1/1	A1
	1) **AGENTIA DOMENIILOR STATULUI**, CIF:12708834	

C. Partea III. SARCINI .

Inscrieri privind dezmembramintele dreptului de proprietate, drepturi reale de garanţie şi sarcini	Referinţe
NU SUNT	

Document care conține date cu caracter personal, protejat de prevederile Regulamentului (UE) nr. 679/2016 și Legii 190/2018

Anexa Nr. 1 La Partea I

Teren

Nr cadastral	Suprafaţa (mp)*	Observaţii / Referinţe
	5.128	

* Suprafaţa este determinată in planul de proiecţie Stereo 70.

DETALII LINIARE IMOBIL

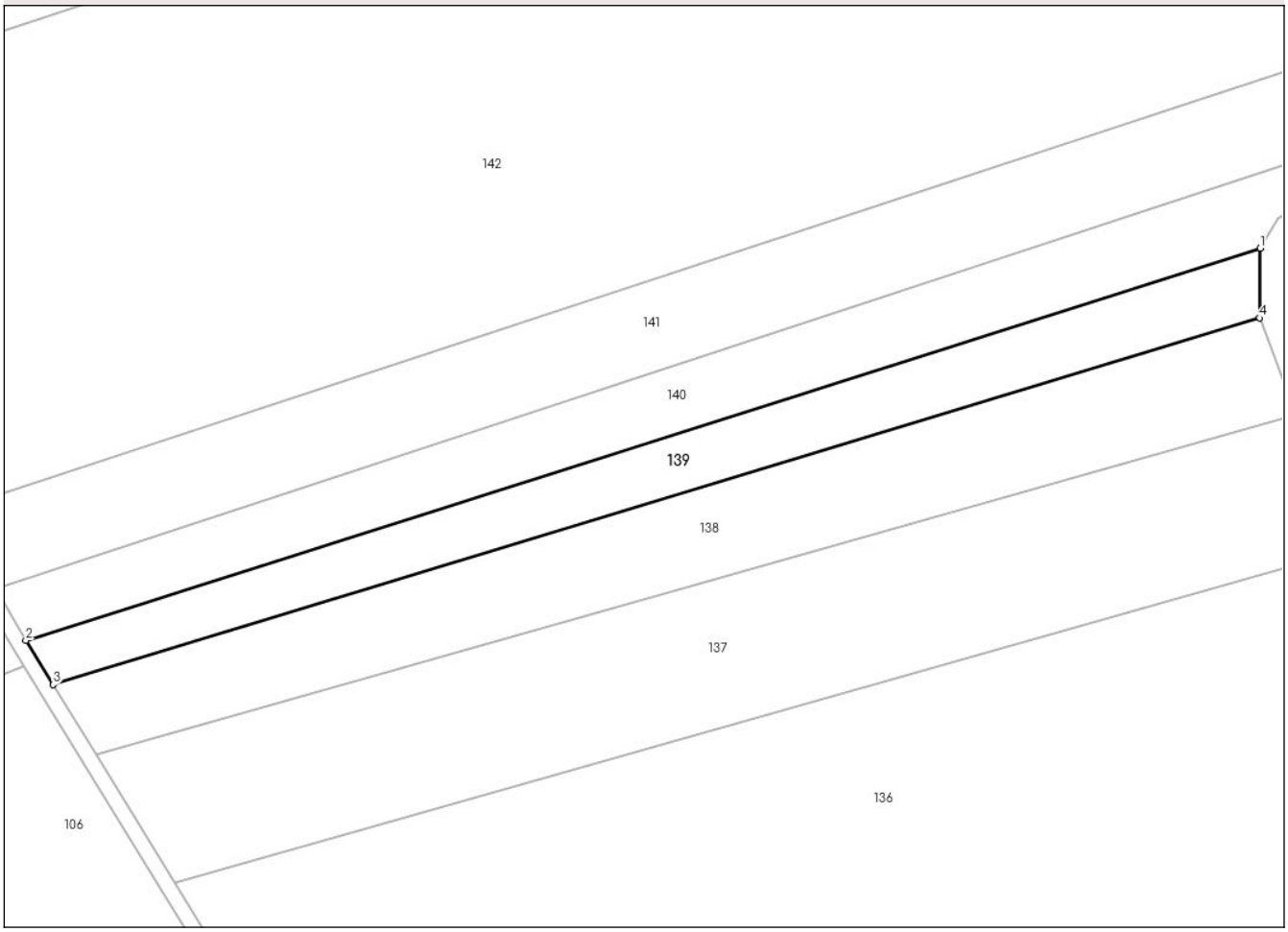

Date referitoare la teren

Crt	Categorie folosință	Intra vilan	Suprafaţa (mp)	Tarla	Parcelă	Nr. topo	Observaţii / Referinţe
1	arabil	NU	5.128	63	836	-	

Lungime Segmente
1) Valorile lungimilor segmentelor sunt obţinute din proiecţie în plan.

Punct început	X / Y	Punct sfârşit	X / Y	Lungime segment (** (m)
1	636.269,265 705.420,311	2	635.945,108 705.317,509	340.068
2	635.945,108 705.317,509	3	635.952,235 705.305,905	13.618
3	635.952,235 705.305,905	4	636.269,097 705.402,076	331.135
4	636.269,097 705.402,076	1	636.269,265 705.420,311	18.236

**** Lungimile segmentelor sunt determinate în planul de proiecţie Stereo 70 şi sunt rotunjite la 1 milimetru.**

Document care conține date cu caracter personal, protejat de prevederile Regulamentului (UE) nr. 679/2016 și Legii 190/2018

***** Distanţa dintre puncte este formată din segmente cumulate ce sunt mai mici decât valoarea 1 milimetru.**

DATE DESPRE IMOBILUL NR. 140

Oficiul de Cadastru şi Publicitate Imobiliară BOTOSANI
Biroul de Cadastru şi Publicitate Imobiliară Botosani

A. Partea I. Descrierea imobilului

TEREN Extravilan

Adresa: Jud. Botosani

Nr. Crt	Nr cadastral Nr. topografic	Suprafaţa* (mp)	Observaţii / Referinţe
A1		6.300	Sector cadastral:1 Teren neimprejmuit;

B. Partea II. Proprietari şi acte

Inscrieri privitoare la dreptul de proprietate şi alte drepturi reale		Referinţe
/		
Act Administrativ nr. 83923, din 16/02/1999 emis de CJSDPT BOTOSANI (Titlu proprietate);		
B1	Intabulare, drept de PROPRIETATE, dobandit prin Reconstituire, cota actuala 1/1, cota initiala 1/1	A1
	1) **CACIUC GHEORGHE**, Lipsa C.N.P.	

C. Partea III. SARCINI .

Inscrieri privind dezmembramintele dreptului de proprietate, drepturi reale de garanţie şi sarcini	Referinţe
NU SUNT	

Document care conține date cu caracter personal, protejat de prevederile Regulamentului (UE) nr. 679/2016 și Legii 190/2018

Anexa Nr. 1 La Partea I

Teren

Nr cadastral	Suprafaţa (mp)*	Observaţii / Referinţe
	6.300	

* Suprafaţa este determinată in planul de proiecţie Stereo 70.

DETALII LINIARE IMOBIL

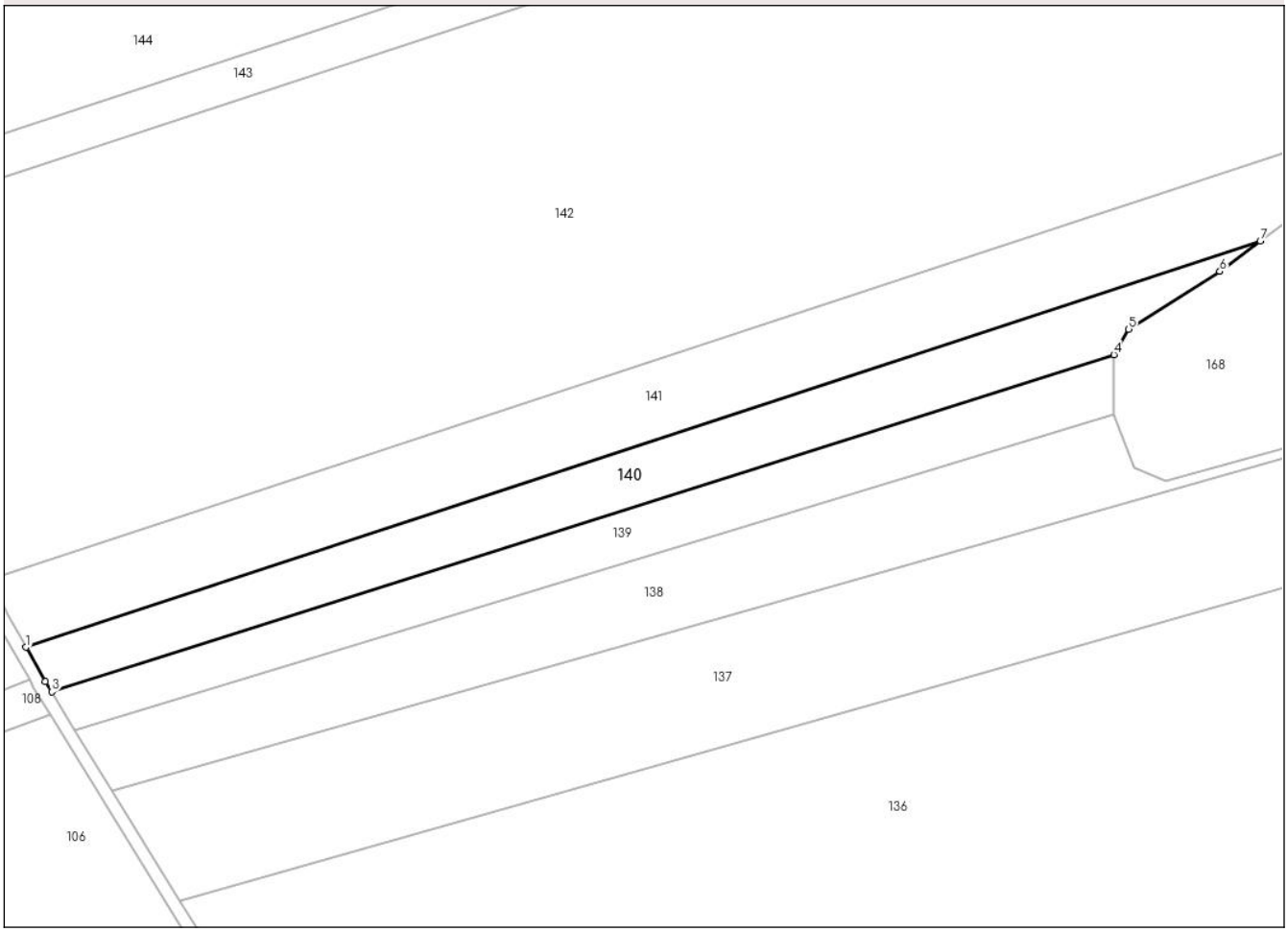

Date referitoare la teren

Crt	Categorie folosință	Intra vilan	Suprafaţa (mp)	Tarla	Parcelă	Nr. topo	Observaţii / Referinţe
1	arabil	NU	6.300	63	836/38	-	

Lungime Segmente
1) Valorile lungimilor segmentelor sunt obţinute din proiecţie în plan.

Punct început	X / Y	Punct sfârşit	X / Y	Lungime segment (** (m)
1	635.937,229 705.331,115	2	635.943,153 705.320,692	11.989
2	635.943,153 705.320,692	3	635.945,108 705.317,509	3.735
3	635.945,108 705.317,509	4	636.269,265 705.420,311	340.068
4	636.269,265 705.420,311	5	636.273,824 705.428,079	9.007
5	636.273,824 705.428,079	6	636.301,613 705.445,706	32.908

Document care conține date cu caracter personal, protejat de prevederile Regulamentului (UE) nr. 679/2016 și Legii 190/2018

Punct început	X / Y	Punct sfârşit	X / Y	Lungime segment (** (m)
6	636.301,613 705.445,706	7	636.313,931 705.454,978	15.418
7	636.313,931 705.454,978	1	635.937,229 705.331,115	396.543

** Lungimile segmentelor sunt determinate în planul de proiecţie Stereo 70 şi sunt rotunjite la 1 milimetru.
*** Distanţa dintre puncte este formată din segmente cumulate ce sunt mai mici decât valoarea 1 milimetru.

Document care conține date cu caracter personal, protejat de prevederile Regulamentului (UE) nr. 679/2016 și Legii 190/2018

DATE DESPRE IMOBILUL NR. 141

Oficiul de Cadastru şi Publicitate Imobiliară BOTOSANI
Biroul de Cadastru şi Publicitate Imobiliară Botosani

A. Partea I. Descrierea imobilului

TEREN Extravilan

Adresa: Jud. Botosani

Nr. Crt	Nr cadastral Nr. topografic	Suprafaţa* (mp)	Observaţii / Referinţe
A1		10.000	Sector cadastral:1 Teren neimprejmuit;

B. Partea II. Proprietari şi acte

Inscrieri privitoare la dreptul de proprietate şi alte drepturi reale		Referinţe
/		
Act Administrativ nr. 83924, din 16/02/1999 emis de CJSDPT BOTOSANI (Titlu proprietate);		
B1	Intabulare, drept de PROPRIETATE, dobandit prin Reconstituire, cota actuala 1/1, cota initiala 1/1	A1
	1) **CACIUC VICTOR**, Lipsa C.N.P. 2) **CACIUC COSTACHE**, Lipsa C.N.P.	

C. Partea III. SARCINI .

Inscrieri privind dezmembramintele dreptului de proprietate, drepturi reale de garanţie şi sarcini	Referinţe
NU SUNT	

Anexa Nr. 1 La Partea I

Teren

Nr cadastral	Suprafaţa (mp)*	Observaţii / Referinţe
	10.000	

* Suprafaţa este determinată in planul de proiecţie Stereo 70.

DETALII LINIARE IMOBIL

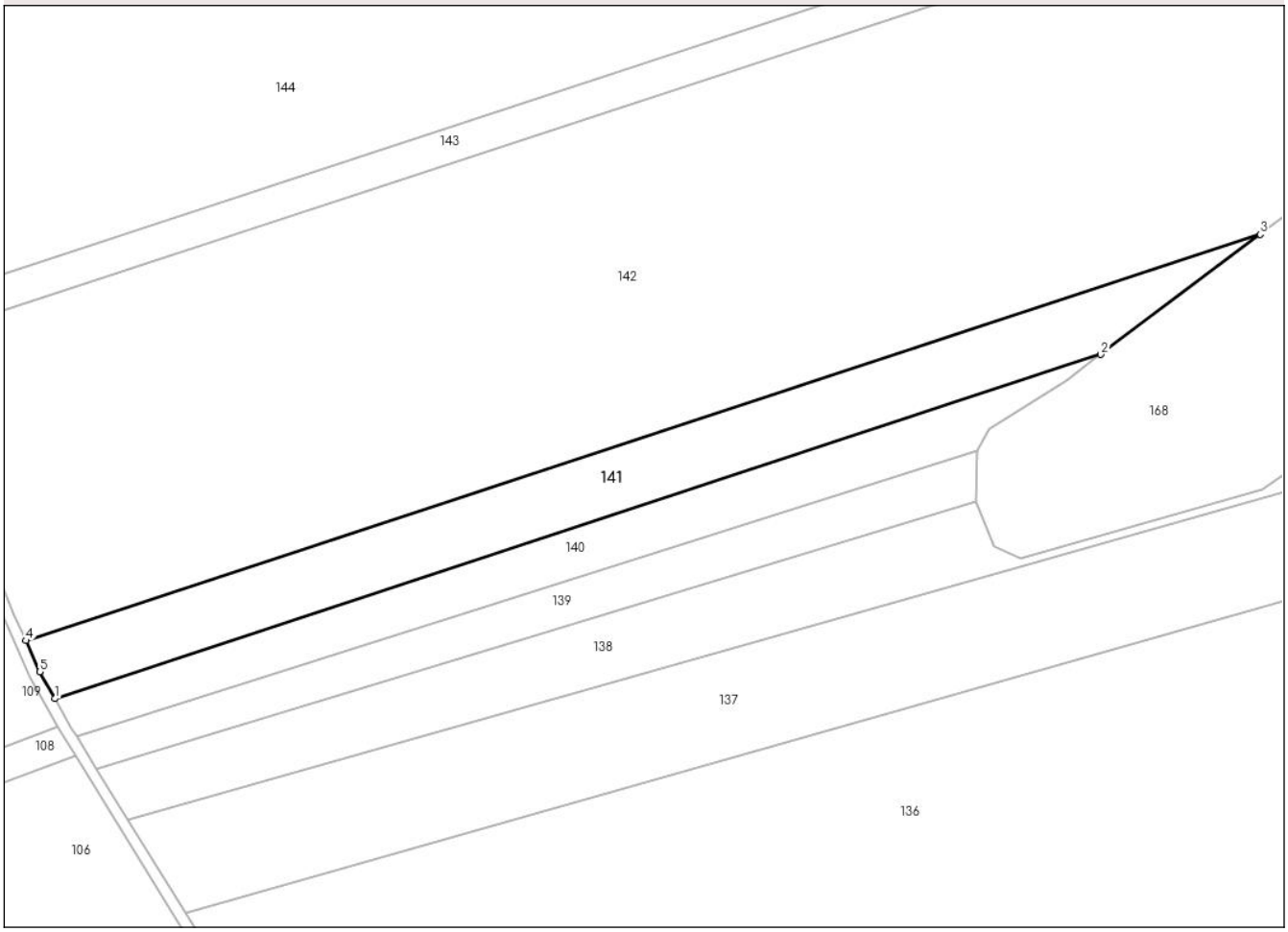

Date referitoare la teren

Crt	Categorie folosință	Intra vilan	Suprafaţa (mp)	Tarla	Parcelă	Nr. topo	Observaţii / Referinţe
1	arabil	NU	10.000	63	836/39	-	

Lungime Segmente
1) Valorile lungimilor segmentelor sunt obţinute din proiecţie în plan.

Punct început	X / Y	Punct sfârşit	X / Y	Lungime segment (** (m)
1	635.937,229 705.331,115	2	636.313,931 705.454,978	396.543
2	636.313,931 705.454,978	3	636.371,337 705.498,189	71.852
3	636.371,337 705.498,189	4	635.926,76 705.352,008	467.993
4	635.926,76 705.352,008	5	635.931,737 705.340,778	12.283
5	635.931,737 705.340,778	1	635.937,229 705.331,115	11.115

Document care conține date cu caracter personal, protejat de prevederile Regulamentului (UE) nr. 679/2016 și Legii 190/2018

** Lungimile segmentelor sunt determinate în planul de proiecţie Stereo 70 şi sunt rotunjite la 1 milimetru.
*** Distanţa dintre puncte este formată din segmente cumulate ce sunt mai mici decât valoarea 1 milimetru.

Document care conține date cu caracter personal, protejat de prevederile Regulamentului (UE) nr. 679/2016 și Legii 190/2018

DATE DESPRE IMOBILUL NR. 142

Oficiul de Cadastru şi Publicitate Imobiliară BOTOSANI
Biroul de Cadastru şi Publicitate Imobiliară Botosani

A. Partea I. Descrierea imobilului

Nr. CF vechi:50543
Nr. cadastral vechi:50543

TEREN Extravilan

Adresa: Jud. Botosani

Nr. Crt	Nr cadastral Nr. topografic	Suprafaţa* (mp)	Observaţii / Referinţe
A1	50543	58.500	Sector cadastral:1 Teren neimprejmuit;

B. Partea II. Proprietari şi acte

Inscrieri privitoare la dreptul de proprietate şi alte drepturi reale		Referinţe
28195 / 24/05/2013		
Act Notarial nr. 1315, din 10/12/2001 emis de BNP"Coca Humelnicu"-Botoşani;		
B3	Intabulare, drept de PROPRIETATE, dobandit prin Conventie, cota actuala 1/1, cota initiala 1/1	A1
	1) **AGRIPOLIS SRL**, CIF:13870396, bun propriu	

C. Partea III. SARCINI .

Inscrieri privind dezmembramintele dreptului de proprietate, drepturi reale de garanţie şi sarcini	Referinţe
NU SUNT	

Anexa Nr. 1 La Partea I

Teren

Nr cadastral	Suprafaţa (mp)*	Observaţii / Referinţe
50543	58.500	

* Suprafaţa este determinată in planul de proiecţie Stereo 70.

DETALII LINIARE IMOBIL

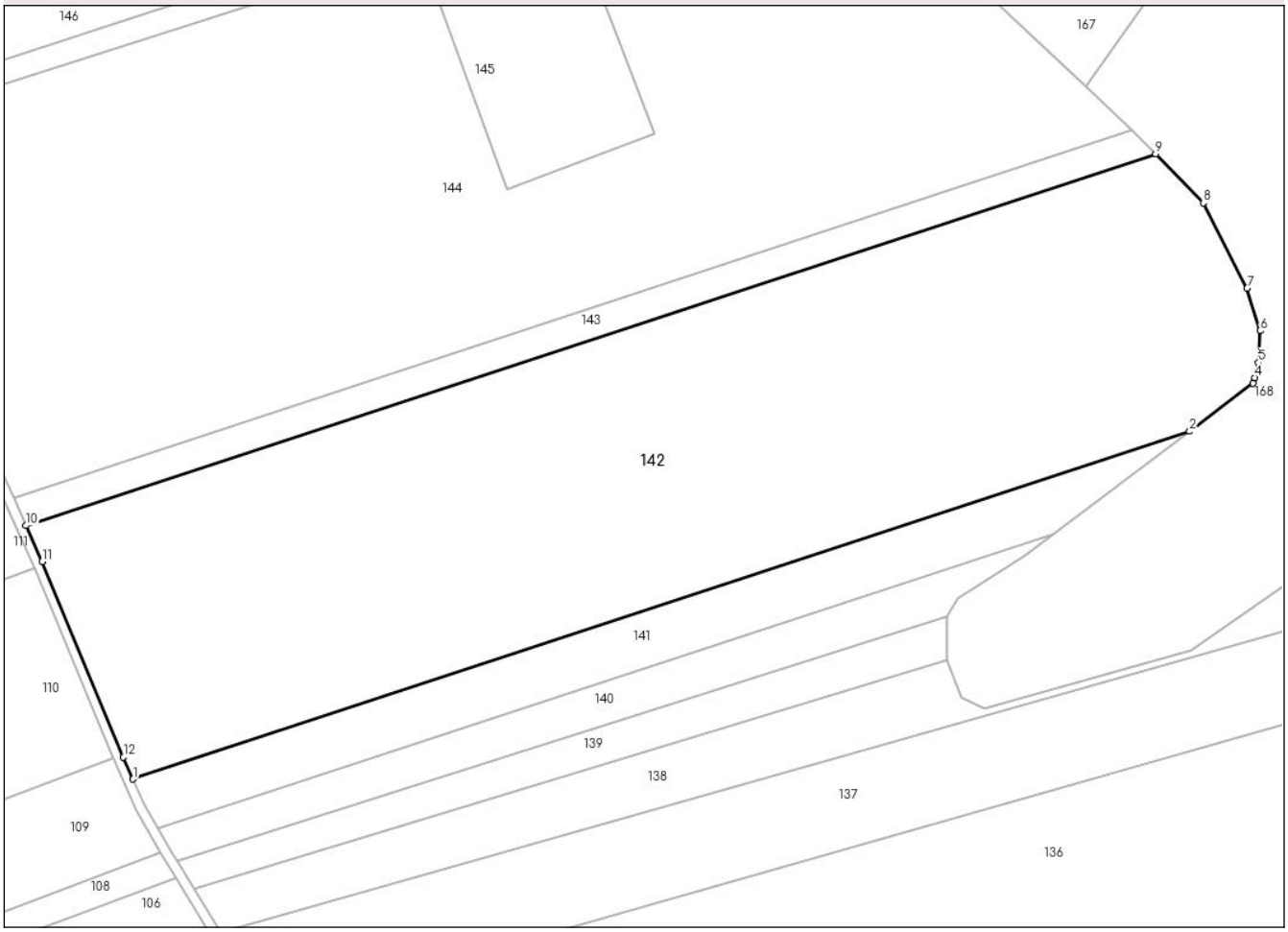

Date referitoare la teren

Crt	Categorie folosință	Intra vilan	Suprafaţa (mp)	Tarla	Parcelă	Nr. topo	Observaţii / Referinţe
1	arabil	NU	58.500	63	836/41	-	

Lungime Segmente
1) Valorile lungimilor segmentelor sunt obţinute din proiecţie în plan.

Punct început	X / Y	Punct sfârşit	X / Y	Lungime segment (** (m)
1	635.926,76 705.352,008	2	636.371,337 705.498,189	467.993
2	636.371,337 705.498,189	3	636.398,069 705.518,312	33.459
3	636.398,069 705.518,312	4	636.398,723 705.520,805	2.577
4	636.398,723 705.520,805	5	636.400,368 705.527,071	6.478
5	636.400,368 705.527,071	6	636.401,024 705.540,473	13.418

Document care conține date cu caracter personal, protejat de prevederile Regulamentului (UE) nr. 679/2016 și Legii 190/2018

Punct început	X / Y	Punct sfârşit	X / Y	Lungime segment (** (m)
6	636.401,024 705.540,473	7	636.395,536 705.558,414	18.762
7	636.395,536 705.558,414	8	636.377,14 705.594,232	40.266
8	636.377,14 705.594,232	9	636.356,963 705.614,855	28.852
9	636.356,963 705.614,855	10	635.881,665 705.458,572	500.332
10	635.881,665 705.458,572	11	635.888,422 705.443,497	16.52
11	635.888,422 705.443,497	12	635.922,665 705.361,247	89.093
12	635.922,665 705.361,247	1	635.926,76 705.352,008	10.106

** Lungimile segmentelor sunt determinate în planul de proiecţie Stereo 70 şi sunt rotunjite la 1 milimetru.
*** Distanţa dintre puncte este formată din segmente cumulate ce sunt mai mici decât valoarea 1 milimetru.

Document care conține date cu caracter personal, protejat de prevederile Regulamentului (UE) nr. 679/2016 și Legii 190/2018

DATE DESPRE IMOBILUL NR. 143

Oficiul de Cadastru şi Publicitate Imobiliară BOTOSANI
Biroul de Cadastru şi Publicitate Imobiliară Botosani

A. Partea I. Descrierea imobilului

Nr. CF vechi:51809
Nr. cadastral vechi:51809

TEREN Extravilan

Adresa: Jud. Botosani

Nr. Crt	Nr cadastral Nr. topografic	Suprafaţa* (mp)	Observaţii / Referinţe
A1	51809	6.300	Sector cadastral:1 Teren neimprejmuit;

B. Partea II. Proprietari şi acte

Inscrieri privitoare la dreptul de proprietate şi alte drepturi reale		Referinţe
25039 / 29/03/2019		
Act Notarial nr. 1515, din 10/12/2013 emis de BIN"Bărculeț Irina Mihaela" Trușești (Contract de vanzare - cumparare);		
B2	Intabulare, drept de PROPRIETATE, dobandit prin Conventie, cota actuala 1/1, cota initiala 1/1	A1
	1) **SIDONIA SRL**, CIF:14349648, bun propriu	

C. Partea III. SARCINI

Inscrieri privind dezmembramintele dreptului de proprietate, drepturi reale de garanţie şi sarcini		Referinţe
51627 / 26/07/2021		
Act Notarial nr. 1193, din 21/07/2021 emis de BIN" Puşcaşu Gabriel Tiberiu " Botoșani, (însoțit de anexa 2;);		
C1	se notează promisiunea de constituire a dreptului de superficie și de servitute, respectiv instituirea interdicțiilor de înstrăinare și grevare, în favoarea EOLIAN LAND SRL - contractul va fi încheiat în termen de 1 (un) an de la data semnării prezentei promisiuni, respectiv 21.07.2022, cu posibilitatea prelungirii unilaterale a datei limită cu cel mult 1 (un) an, respectiv până la data de 21.07.2023	A1

Document care conține date cu caracter personal, protejat de prevederile Regulamentului (UE) nr. 679/2016 și Legii 190/2018

Anexa Nr. 1 La Partea I

Teren

Nr cadastral	Suprafaţa (mp)*	Observaţii / Referinţe
51809	6.300	

* Suprafaţa este determinată in planul de proiecţie Stereo 70.

DETALII LINIARE IMOBIL

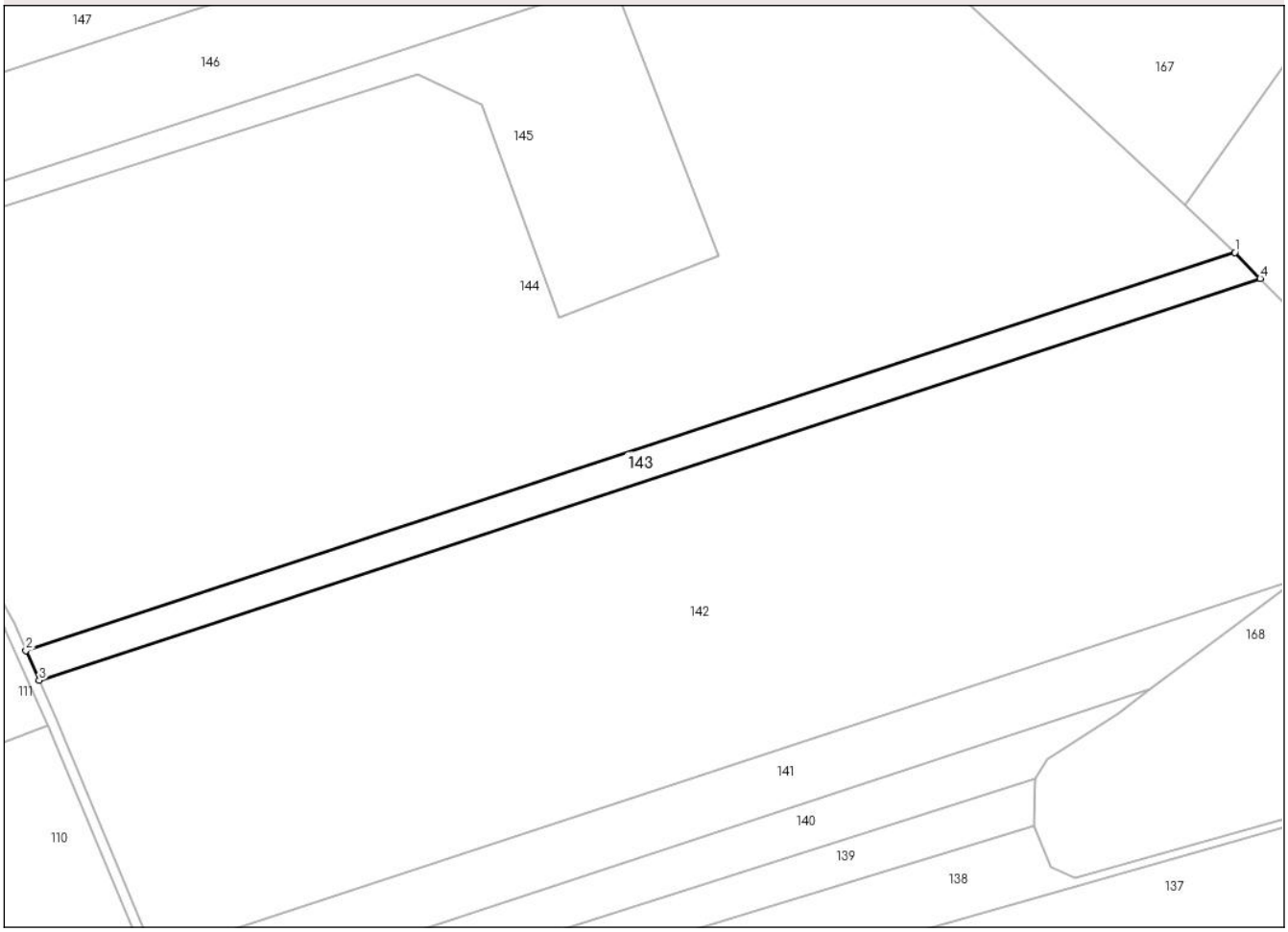

Date referitoare la teren

Crt	Categorie folosință	Intra vilan	Suprafaţa (mp)	Tarla	Parcelă	Nr. topo	Observaţii / Referinţe
1	arabil	NU	6.300	-	836/37	-	

Lungime Segmente
1) Valorile lungimilor segmentelor sunt obţinute din proiecţie în plan.

Punct început	X / Y	Punct sfârşit	X / Y	Lungime segment (** (m)
1	636.347,102 705.624,932	2	635.876,461 705.470,181	495.43
2	635.876,461 705.470,181	3	635.881,665 705.458,572	12.722
3	635.881,665 705.458,572	4	636.356,963 705.614,855	500.332
4	636.356,963 705.614,855	1	636.347,102 705.624,932	14.099

**** Lungimile segmentelor sunt determinate în planul de proiecţie Stereo 70 şi sunt rotunjite la 1 milimetru.**

Document care conține date cu caracter personal, protejat de prevederile Regulamentului (UE) nr. 679/2016 și Legii 190/2018

***** Distanţa dintre puncte este formată din segmente cumulate ce sunt mai mici decât valoarea 1 milimetru.**

DATE DESPRE IMOBILUL NR. 144

Oficiul de Cadastru şi Publicitate Imobiliară BOTOSANI
Biroul de Cadastru şi Publicitate Imobiliară Botosani

A. Partea I. Descrierea imobilului

Nr. CF vechi:52116
Nr. cadastral vechi:52116

TEREN Extravilan

Adresa: Jud. Botosani

Nr. Crt	Nr cadastral Nr. topografic	Suprafaţa* (mp)	Observaţii / Referinţe
A1	52116	70.830	Sector cadastral:1 Teren neimprejmuit;

B. Partea II. Proprietari şi acte

Inscrieri privitoare la dreptul de proprietate şi alte drepturi reale		Referinţe
26066 / 24/03/2022		
Act Notarial nr. 529, din 22/04/2013 emis de BNP PUSCASU GABRIEL TIBERIU;		
B2	Intabulare, drept de PROPRIETATE, dobandit prin Conventie, cota actuala 1/1, cota initiala 1/1	A1
	1) **SIDONIA SRL**, CIF:14349648	
	OBSERVATII: pozitie transcrisa din CF 50310/Dângeni, inscrisa prin incheierea nr. 22559 din 23/04/2013;	

C. Partea III. SARCINI .

Inscrieri privind dezmembramintele dreptului de proprietate, drepturi reale de garanţie şi sarcini	Referinţe
NU SUNT	

Document care conține date cu caracter personal, protejat de prevederile Regulamentului (UE) nr. 679/2016 și Legii 190/2018

Anexa Nr. 1 La Partea I

Teren

Nr cadastral	Suprafaţa (mp)*	Observaţii / Referinţe
52116	70.830	

* Suprafaţa este determinată in planul de proiecţie Stereo 70.

DETALII LINIARE IMOBIL

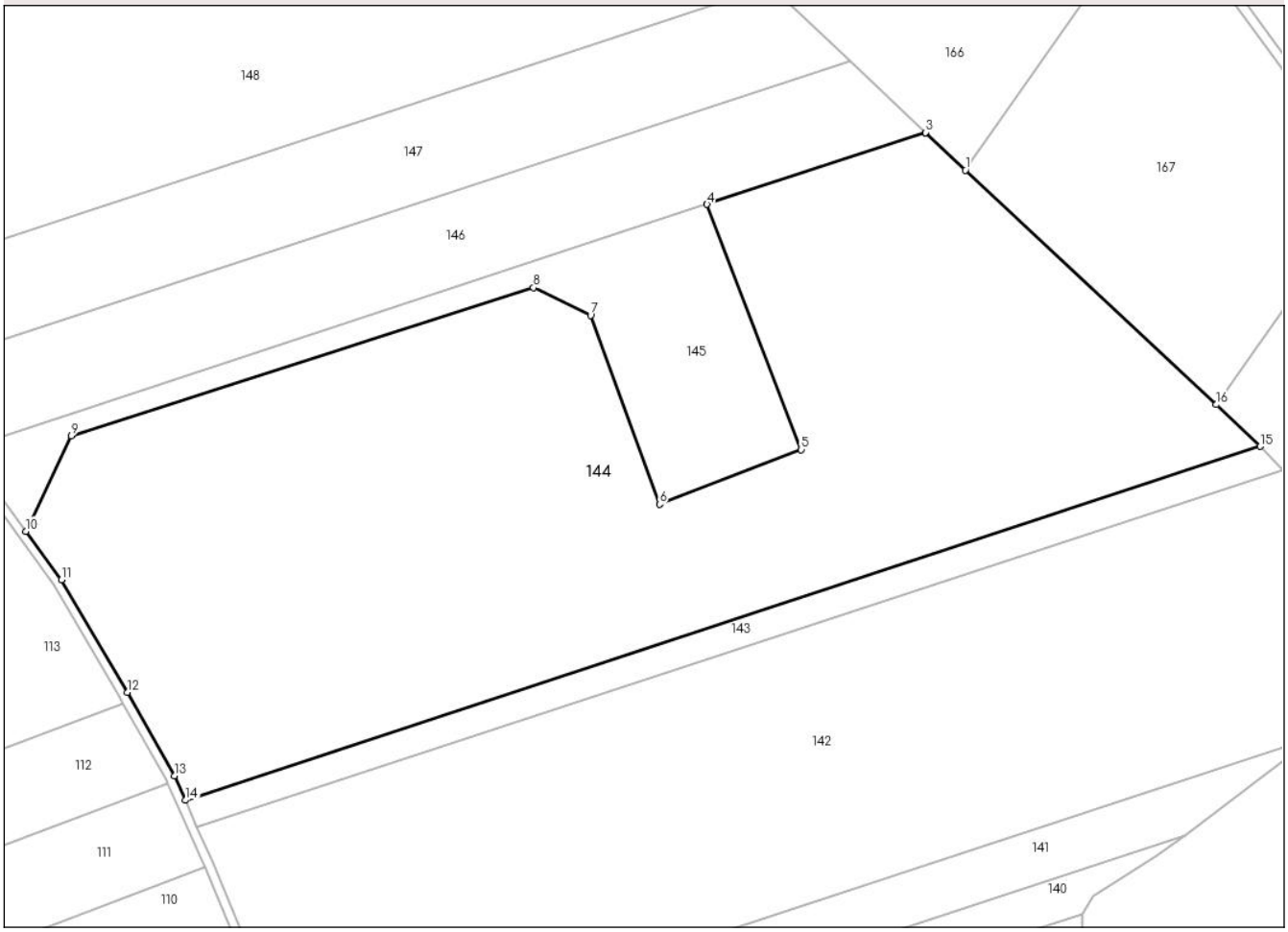

Date referitoare la teren

Crt	Categorie folosință	Intra vilan	Suprafaţa (mp)	Tarla	Parcelă	Nr. topo	Observaţii / Referinţe
1	arabil	NU	70.830	-	836/42	-	

Lungime Segmente
1) Valorile lungimilor segmentelor sunt obţinute din proiecţie în plan.

Punct început	X / Y	Punct sfârşit	X / Y	Lungime segment (** (m)
1	636.218,068 705.745,793	2	636.200,482 705.762,21	24.058
2	636.200,482 705.762,21	3	636.200,468 705.762,205	0.015
3	636.200,468 705.762,205	4	636.104,897 705.730,781	100.605
4	636.104,897 705.730,781	5	636.146,122 705.623,537	114.895
5	636.146,122 705.623,537	6	636.084,065 705.599,682	66.484

Document care conține date cu caracter personal, protejat de prevederile Regulamentului (UE) nr. 679/2016 și Legii 190/2018

Punct început	X / Y	Punct sfârşit	X / Y	Lungime segment (** (m)
6	636.084,065 705.599,682	7	636.053,951 705.682,29	87.926
7	636.053,951 705.682,29	8	636.028,95 705.694,388	27.774
8	636.028,95 705.694,388	9	635.826,616 705.629,628	212.445
9	635.826,616 705.629,628	10	635.806,712 705.587,861	46.267
10	635.806,712 705.587,861	11	635.822,248 705.566,626	26.311
11	635.822,248 705.566,626	12	635.851,094 705.517,434	57.026
12	635.851,094 705.517,434	13	635.871,681 705.480,847	41.981
13	635.871,681 705.480,847	14	635.876,461 705.470,181	11.688
14	635.876,461 705.470,181	15	636.347,102 705.624,932	495.43
15	636.347,102 705.624,932	16	636.327,896 705.643,268	26.553
16	636.327,896 705.643,268	1	636.218,068 705.745,793	150.245

** Lungimile segmentelor sunt determinate în planul de proiecţie Stereo 70 şi sunt rotunjite la 1 milimetru.
*** Distanţa dintre puncte este formată din segmente cumulate ce sunt mai mici decât valoarea 1 milimetru.

Document care conține date cu caracter personal, protejat de prevederile Regulamentului (UE) nr. 679/2016 și Legii 190/2018

DATE DESPRE IMOBILUL NR. 145

Oficiul de Cadastru şi Publicitate Imobiliară BOTOSANI
Biroul de Cadastru şi Publicitate Imobiliară Botosani

A. Partea I. Descrierea imobilului

Nr. CF vechi:52115
Nr. cadastral vechi:52115

TEREN Extravilan

Adresa: Jud. Botosani

Nr. Crt	Nr cadastral Nr. topografic	Suprafaţa* (mp)	Observaţii / Referinţe
A1	52115	11.270	Sector cadastral:1 Teren neimprejmuit;

B. Partea II. Proprietari şi acte

Inscrieri privitoare la dreptul de proprietate şi alte drepturi reale		Referinţe
26066 / 24/03/2022		
Act Notarial nr. 529, din 22/04/2013 emis de BNP PUSCASU GABRIEL TIBERIU;		
B2	Intabulare, drept de PROPRIETATE, dobandit prin Conventie, cota actuala 1/1, cota initiala 1/1	A1
	1) **SIDONIA SRL**, CIF:14349648	
	OBSERVATII: pozitie transcrisa din CF 50310/Dângeni, inscrisa prin incheierea nr. 22559 din 23/04/2013;	

C. Partea III. SARCINI

Inscrieri privind dezmembramintele dreptului de proprietate, drepturi reale de garanţie şi sarcini		Referinţe
51405 / 24/06/2022		
Act Notarial nr. 3031, din 22/06/2022 emis de SPN ANITEI SI ASOCIATII;		
C2	Intabulare, drept de SUPERFICIEpe o perioadă de 30 ani începând cu data de 22.06.2022	A1
	1) **EOLIAN LAND SRL**, CIF:44282612	
10409 / 07/02/2024		
Act Notarial nr. 546, din 06/02/2024 emis de SPN „ANIŢEI şi ASOCIAŢII" Botoşani;		
C4	se notează actul adițional nr. 1 la contractul de constituire a dreptului de superficie și de servitute autentificat sub nr. 3031/22.06.2022 la Societatea Profesională Notarială „ANIŢEI şi ASOCIAŢII" Botoşani (înscris sub nr. 51405 din 24.06.2022)	A1

Document care conține date cu caracter personal, protejat de prevederile Regulamentului (UE) nr. 679/2016 și Legii 190/2018

Anexa Nr. 1 La Partea I

Teren

Nr cadastral	Suprafaţa (mp)*	Observaţii / Referinţe
52115	11.270	

* Suprafaţa este determinată in planul de proiecţie Stereo 70.

DETALII LINIARE IMOBIL

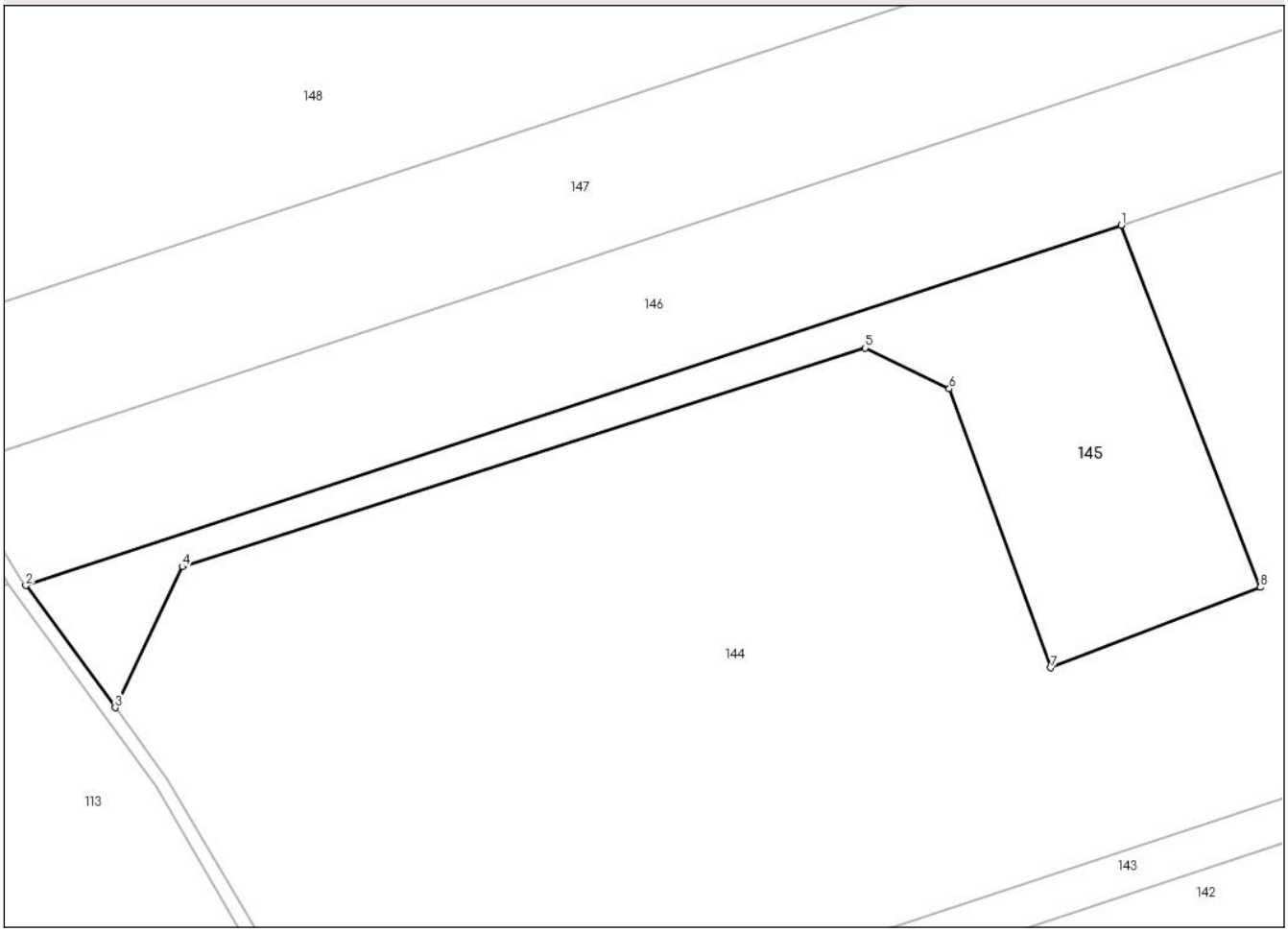

Date referitoare la teren

Crt	Categorie folosință	Intra vilan	Suprafaţa (mp)	Tarla	Parcelă	Nr. topo	Observaţii / Referinţe
1	arabil	NU	11.270	-	836/42	-	

Lungime Segmente
1) Valorile lungimilor segmentelor sunt obţinute din proiecţie în plan.

Punct început	X / Y	Punct sfârşit	X / Y	Lungime segment (** (m)
1	636.104,897 705.730,781	2	635.780,247 705.624,033	341.75
2	635.780,247 705.624,033	3	635.806,712 705.587,861	44.82
3	635.806,712 705.587,861	4	635.826,616 705.629,628	46.267
4	635.826,616 705.629,628	5	636.028,95 705.694,388	212.445
5	636.028,95 705.694,388	6	636.053,951 705.682,29	27.774

Document care conține date cu caracter personal, protejat de prevederile Regulamentului (UE) nr. 679/2016 și Legii 190/2018

Punct început	X / Y	Punct sfârşit	X / Y	Lungime segment (** (m)
6	636.053,951 705.682,29	7	636.084,065 705.599,682	87.926
7	636.084,065 705.599,682	8	636.146,122 705.623,537	66.484
8	636.146,122 705.623,537	1	636.104,897 705.730,781	114.895

** Lungimile segmentelor sunt determinate în planul de proiecţie Stereo 70 şi sunt rotunjite la 1 milimetru.
*** Distanţa dintre puncte este formată din segmente cumulate ce sunt mai mici decât valoarea 1 milimetru.

Document care conține date cu caracter personal, protejat de prevederile Regulamentului (UE) nr. 679/2016 și Legii 190/2018

DATE DESPRE IMOBILUL NR. 146

Oficiul de Cadastru şi Publicitate Imobiliară BOTOSANI
Biroul de Cadastru şi Publicitate Imobiliară Botosani

A. Partea I. Descrierea imobilului

TEREN Extravilan

Adresa: Jud. Botosani

Nr. Crt	Nr cadastral Nr. topografic	Suprafaţa* (mp)	Observaţii / Referinţe
A1		17.500	Sector cadastral:1 Teren neimprejmuit;

B. Partea II. Proprietari şi acte

Inscrieri privitoare la dreptul de proprietate şi alte drepturi reale		Referinţe
/		
Act Administrativ nr. 83927, din 16/02/1999 emis de CJSDPT BOTOSANI (Titlu proprietate);		
B1	Intabulare, drept de PROPRIETATE, dobandit prin Reconstituire, cota actuala 1/1, cota initiala 1/1	A1
	1) **CARPIUC XENIA**, Lipsa C.N.P. 2) **HORODINCU ANA**, Lipsa C.N.P.	

C. Partea III. SARCINI .

Inscrieri privind dezmembramintele dreptului de proprietate, drepturi reale de garanţie şi sarcini	Referinţe
NU SUNT	

Document care conține date cu caracter personal, protejat de prevederile Regulamentului (UE) nr. 679/2016 și Legii 190/2018

Anexa Nr. 1 La Partea I

Teren

Nr cadastral	Suprafaţa (mp)*	Observaţii / Referinţe
	17.500	

* Suprafaţa este determinată in planul de proiecţie Stereo 70.

DETALII LINIARE IMOBIL

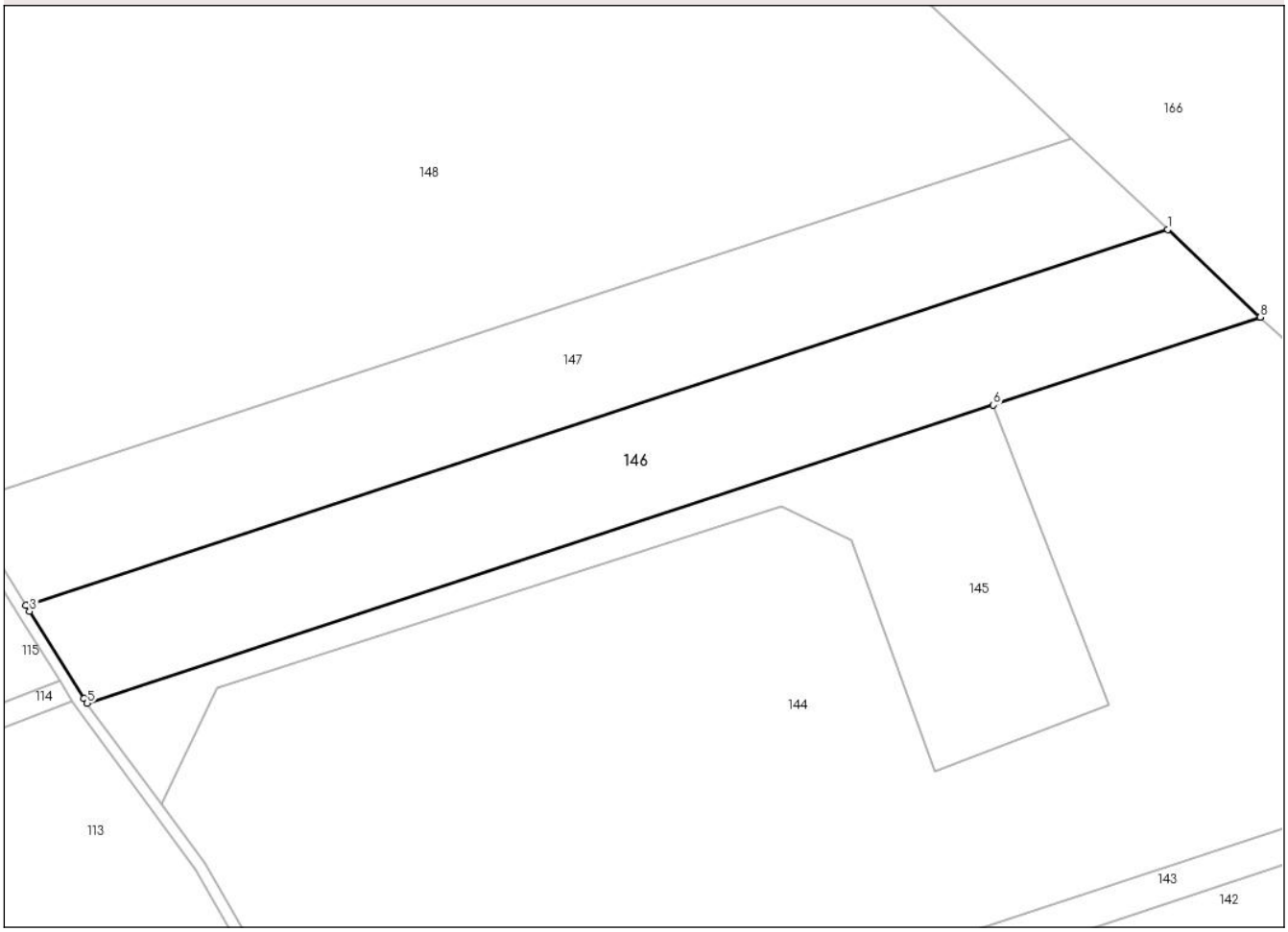

Date referitoare la teren

Crt	Categorie folosință	Intra vilan	Suprafaţa (mp)	Tarla	Parcelă	Nr. topo	Observaţii / Referinţe
1	arabil	NU	17.500	63	836/43	-	

Lungime Segmente
1) Valorile lungimilor segmentelor sunt obţinute din proiecţie în plan.

Punct început	X / Y	Punct sfârşit	X / Y	Lungime segment (** (m)
1	636.167,368 705.793,518	2	635.758,286 705.659,008	430.629
2	635.758,286 705.659,008	3	635.759,589 705.656,916	2.465
3	635.759,589 705.656,916	4	635.779,004 705.625,732	36.734
4	635.779,004 705.625,732	5	635.780,247 705.624,033	2.105
5	635.780,247 705.624,033	6	636.104,897 705.730,781	341.75

Document care conține date cu caracter personal, protejat de prevederile Regulamentului (UE) nr. 679/2016 și Legii 190/2018

Punct început	X / Y	Punct sfârşit	X / Y	Lungime segment (** (m)
6	636.104,897 705.730,781	7	636.200,468 705.762,205	100.605
7	636.200,468 705.762,205	8	636.200,482 705.762,21	0.015
8	636.200,482 705.762,21	1	636.167,368 705.793,518	45.571

** Lungimile segmentelor sunt determinate în planul de proiecţie Stereo 70 şi sunt rotunjite la 1 milimetru.
*** Distanţa dintre puncte este formată din segmente cumulate ce sunt mai mici decât valoarea 1 milimetru.

Document care conține date cu caracter personal, protejat de prevederile Regulamentului (UE) nr. 679/2016 și Legii 190/2018

DATE DESPRE IMOBILUL NR. 147

Oficiul de Cadastru şi Publicitate Imobiliară BOTOSANI
Biroul de Cadastru şi Publicitate Imobiliară Botosani

A. Partea I. Descrierea imobilului

Nr. CF vechi:50538
Nr. cadastral vechi:50538

TEREN Extravilan

Adresa: Jud. Botosani

Nr. Crt	Nr cadastral Nr. topografic	Suprafaţa* (mp)	Observaţii / Referinţe
A1	50538	17.800	Sector cadastral:1 Teren neimprejmuit;

B. Partea II. Proprietari şi acte

Inscrieri privitoare la dreptul de proprietate şi alte drepturi reale		Referinţe
25170 / 13/05/2013		
Act Notarial nr. 2728, din 29/08/2003 emis de BNP HUMELNICU COCA;		
B1	Intabulare, drept de PROPRIETATE, dobandit prin Conventie, cota actuala 1/1, cota initiala 1/1	A1
	1) **AGRIPOLIS SRL**, CIF:13870396	
49764 / 09/07/2015		
Inscris Sub Semnatura Privata nr. 1, din 09/07/2015 emis de Rusz Carmen Liliana;		
B3	se notează suprapunerea reală cu imobilele înscrise în CFE 50766/Dîngeni, 50779/ Dângeni, 51075/Dângeni în baza art. 118 din Ordinul 700/2014	A1

C. Partea III. SARCINI .

Inscrieri privind dezmembramintele dreptului de proprietate, drepturi reale de garanţie şi sarcini	Referinţe
NU SUNT	

Document care conține date cu caracter personal, protejat de prevederile Regulamentului (UE) nr. 679/2016 și Legii 190/2018

Anexa Nr. 1 La Partea I

Teren

Nr cadastral	Suprafaţa (mp)*	Observaţii / Referinţe
50538	17.800	

* Suprafaţa este determinată in planul de proiecţie Stereo 70.

DETALII LINIARE IMOBIL

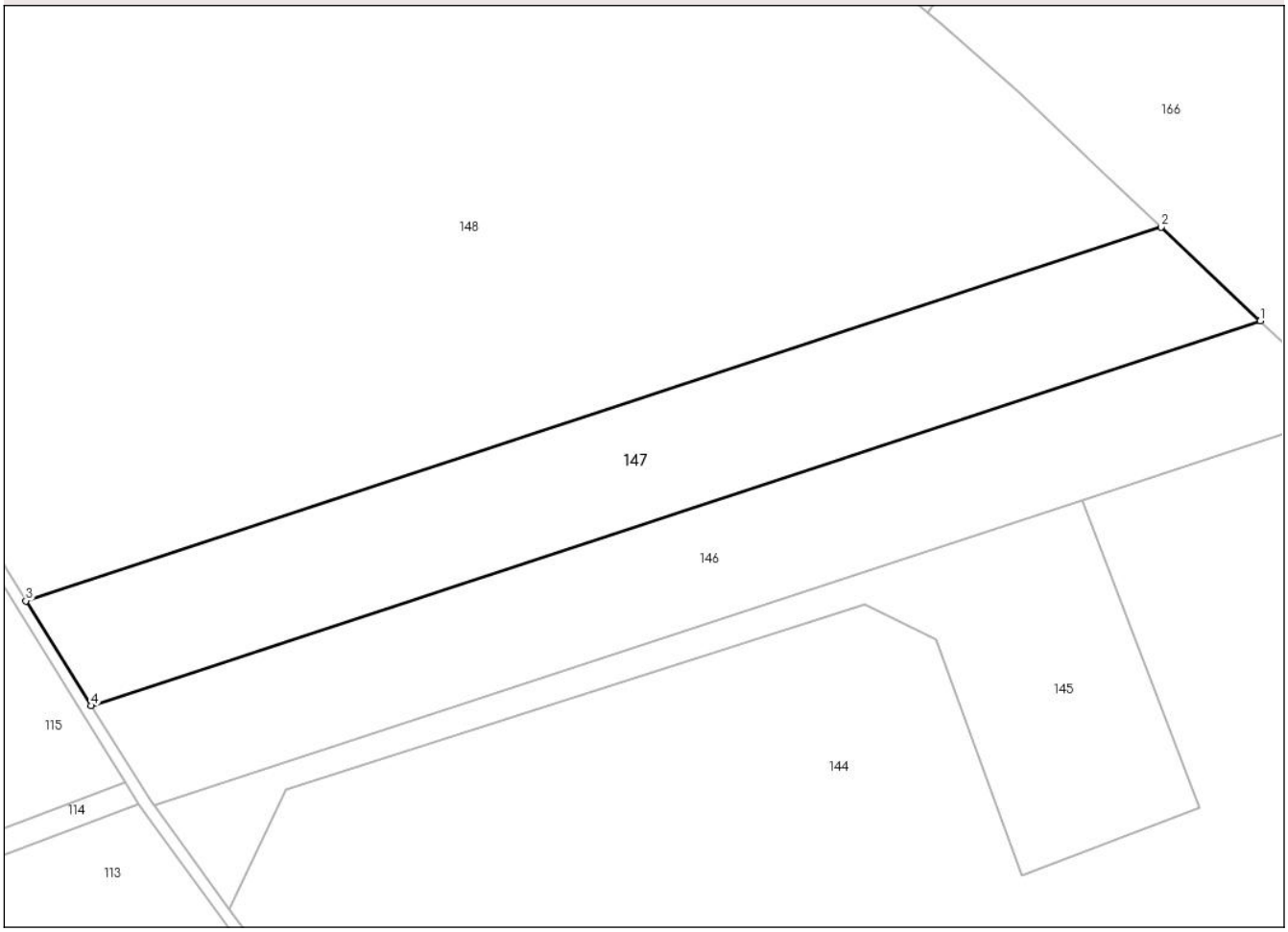

Date referitoare la teren

Crt	Categorie folosință	Intra vilan	Suprafaţa (mp)	Tarla	Parcelă	Nr. topo	Observaţii / Referinţe
1	arabil	NU	17.800	-	836/44	-	

Lungime Segmente
1) Valorile lungimilor segmentelor sunt obţinute din proiecţie în plan.

Punct început	X / Y	Punct sfârşit	X / Y	Lungime segment (** (m)
1	636.167,368 705.793,518	2	636.132,72 705.826,276	47.682
2	636.132,72 705.826,276	3	635.735,469 705.695,656	418.175
3	635.735,469 705.695,656	4	635.758,286 705.659,008	43.17
4	635.758,286 705.659,008	1	636.167,368 705.793,518	430.629

**** Lungimile segmentelor sunt determinate în planul de proiecţie Stereo 70 şi sunt rotunjite la 1 milimetru.**

Document care conține date cu caracter personal, protejat de prevederile Regulamentului (UE) nr. 679/2016 și Legii 190/2018

***** Distanţa dintre puncte este formată din segmente cumulate ce sunt mai mici decât valoarea 1 milimetru.**

DATE DESPRE IMOBILUL NR. 148

Oficiul de Cadastru şi Publicitate Imobiliară BOTOSANI
Biroul de Cadastru şi Publicitate Imobiliară Botosani

A. Partea I. Descrierea imobilului

Nr. CF vechi:51075
Nr. cadastral vechi:51075

TEREN Extravilan

Adresa: Jud. Botosani

Nr. Crt	Nr cadastral Nr. topografic	Suprafaţa* (mp)	Observaţii / Referinţe
A1	51075	110.000	Sector cadastral:1 Teren neimprejmuit; Imobil traversat de limita UAT Dangeni si UAT Ungureni

B. Partea II. Proprietari şi acte

Inscrieri privitoare la dreptul de proprietate şi alte drepturi reale		Referinţe
47701 / 01/07/2015		
Act Notarial nr. 3360, din 30/06/2015 emis de SPN Anței și Asociații;		
B2	Intabulare, drept de PROPRIETATE, dobandit prin Conventie, cota actuala 1/1, cota initiala 1/1	A1
	1) **TOFAN VALENTIN**, căsătorit cu 2) **TOFAN SORINA**, bun comun	
49764 / 09/07/2015		
Inscris Sub Semnatura Privata nr. 1, din 09/07/2015 emis de Rusz Carmen Liliana;		
B3	se notează suprapunerea reală cu imobilele înscrise în CFE 50766/Dîngeni, 50779/Dângeni, 50538/Dângeni în baza art. 118 din Ordinul 700/2014	A1
55181 / 10/08/2016		
Act Administrativ nr. 2751, din 10/08/2016 emis de OCPI Botoșani-Serviciul Cadastru;		
B4	se notează ”Imobil înregistrat cu suprapunere reală cu imobilul cu nr. cadastral 50783 înscris în CFE 50783/Dângeni”	A1

C. Partea III. SARCINI .

Inscrieri privind dezmembramintele dreptului de proprietate, drepturi reale de garanţie şi sarcini	Referinţe
NU SUNT	

Anexa Nr. 1 La Partea I

Teren

Nr cadastral	Suprafaţa (mp)*	Observaţii / Referinţe
51075	110.000	Imobil traversat de limita UAT Dangeni si UAT Ungureni

* Suprafaţa este determinată in planul de proiecţie Stereo 70.

DETALII LINIARE IMOBIL

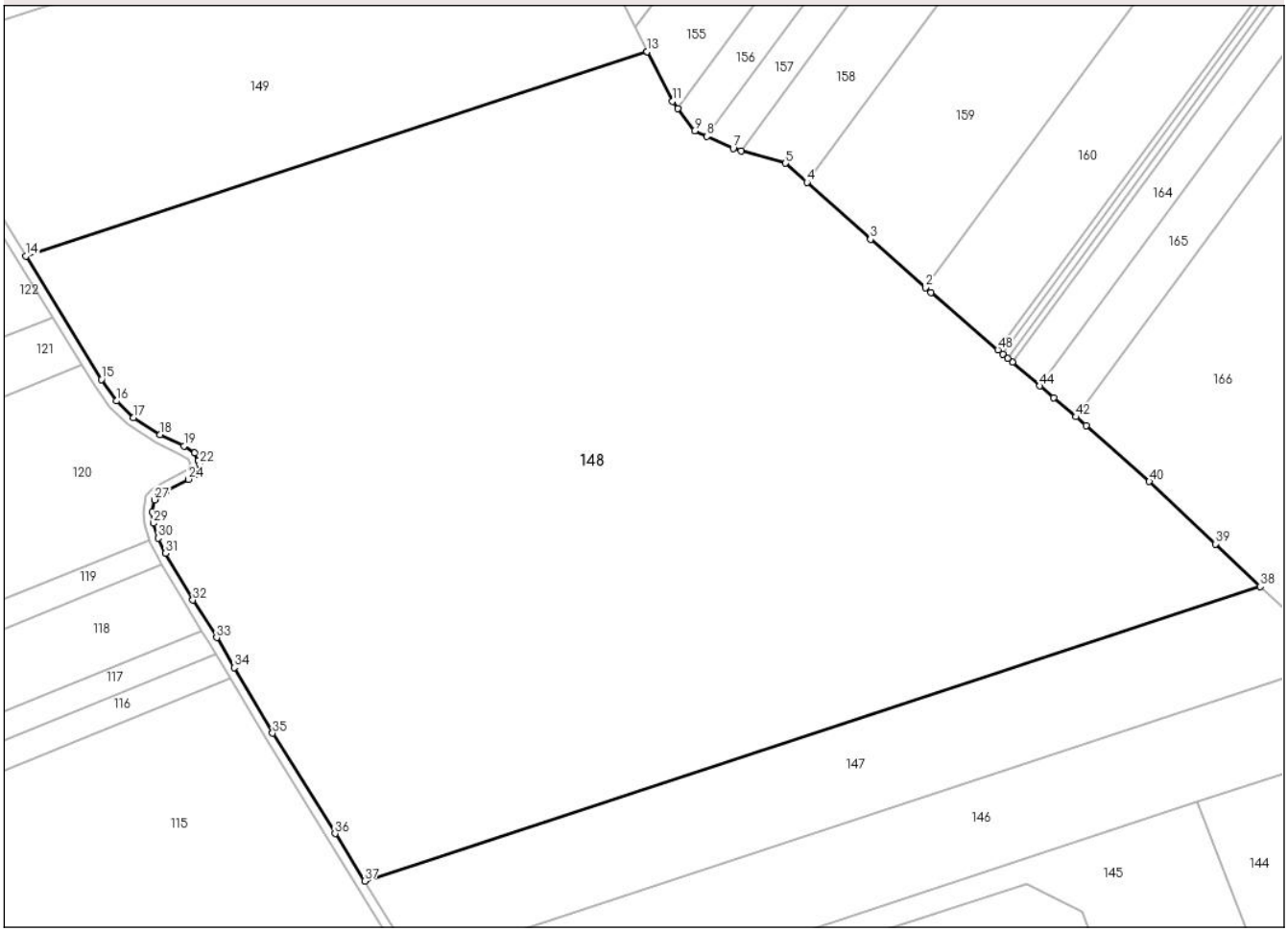

Date referitoare la teren

Crt	Categorie folosință	Intra vilan	Suprafaţa (mp)	Tarla	Parcelă	Nr. topo	Observaţii / Referinţe
1	arabil	NU	100.000	63	836/47	-	Imobil inregistrat cu suprapunere reala cu imobilul cu nr. cadastral 50783/UAT Dingeni inscris in CF 50783 Dingeni
2	arabil	NU	10.000	63	836/46	-	Imobil inregistrat cu suprapunere reala cu imobilul cu nr. cadastral 50783/UAT Dingeni inscris in CF 50783 Dingeni

Lungime Segmente

1) Valorile lungimilor segmentelor sunt obţinute din proiecţie în plan.

Punct început	X / Y	Punct sfârşit	X / Y	Lungime segment
1	635.986,698 705.956,507	2	635.984,242 705.958,658	3.265
4	635.931,681 706.005,279	5	635.922,19 706.013,79	12.748
7	635.898,974 706.020,273	8	635.887,233 706.025,615	12.899

Punct început	X / Y	Punct sfârşit	X / Y	Lungime segment
2	635.984,242 705.958,658	3	635.959,826 705.980,038	32.454
5	635.922,19 706.013,79	6	635.902,447 706.019,303	20.498
8	635.887,233 706.025,615	9	635.881,801 706.028,087	5.968

Punct început	X / Y	Punct sfârşit	X / Y	Lungime segment
3	635.959,826 705.980,038	4	635.931,681 706.005,279	37.805
6	635.902,447 706.019,303	7	635.898,974 706.020,273	3.606
9	635.881,801 706.028,087	10	635.874,447 706.037,989	12.334

Document care conține date cu caracter personal, protejat de prevederile Regulamentului (UE) nr. 679/2016 și Legii 190/2018

Punct început	X / Y	Punct sfârşit	X / Y	Lungime segment
10	635.874,447 706.037,989	11	635.872,05 706.041,217	4.021
13	635.860,724 706.063,195	14	635.585,259 705.972,62	289.974
16	635.625,46 705.908,452	17	635.632,932 705.901,094	10.487
19	635.655,362 705.888,51	20	635.660,139 705.885,479	5.657
22	635.662,385 705.880,426	23	635.660,679 705.876,003	4.741
25	635.647,5 705.868,599	26	635.643,521 705.865,946	4.782
28	635.641,282 705.859,121	29	635.641,833 705.854,282	4.87
31	635.647,225 705.840,97	32	635.659,317 705.820,245	23.995
34	635.677,669 705.790,269	35	635.694,645 705.761,228	33.639
37	635.735,469 705.695,656	38	636.132,72 705.826,276	418.175
40	636.083,531 705.872,782	41	636.055,475 705.897,49	37.385
43	636.041,183 705.909,796	44	636.034,979 705.915,118	8.174
46	636.020,641 705.927,409	47	636.018,508 705.929,238	2.81

Punct început	X / Y	Punct sfârşit	X / Y	Lungime segment
11	635.872,05 706.041,217	12	635.860,737 706.063,2	24.723
14	635.585,259 705.972,62	15	635.618,793 705.918,005	64.088
17	635.632,932 705.901,094	18	635.644,873 705.893,583	14.107
20	635.660,139 705.885,479	21	635.661,683 705.882,006	3.801
23	635.660,679 705.876,003	24	635.657,417 705.873,763	3.957
26	635.643,521 705.865,946	27	635.642,333 705.864,638	1.767
29	635.641,833 705.854,282	30	635.643,933 705.847,646	6.96
32	635.659,317 705.820,245	33	635.669,875 705.803,603	19.709
35	635.694,645 705.761,228	36	635.722,348 705.716,732	52.415
38	636.132,72 705.826,276	39	636.112,794 705.845,115	27.422
41	636.055,475 705.897,49	42	636.050,91 705.901,421	6.024
44	636.034,979 705.915,118	45	636.022,78 705.925,575	16.067
47	636.018,508 705.929,238	48	636.016,385 705.931,058	2.796

Punct început	X / Y	Punct sfârşit	X / Y	Lungime segment
12	635.860,737 706.063,2	13	635.860,724 706.063,195	0.014
15	635.618,793 705.918,005	16	635.625,46 705.908,452	11.649
18	635.644,873 705.893,583	19	635.655,362 705.888,51	11.651
21	635.661,683 705.882,006	22	635.662,385 705.880,426	1.729
24	635.657,417 705.873,763	25	635.647,5 705.868,599	11.181
27	635.642,333 705.864,638	28	635.641,282 705.859,121	5.616
30	635.643,933 705.847,646	31	635.647,225 705.840,97	7.444
33	635.669,875 705.803,603	34	635.677,669 705.790,269	15.445
36	635.722,348 705.716,732	37	635.735,469 705.695,656	24.827
39	636.112,794 705.845,115	40	636.083,531 705.872,782	40.271
42	636.050,91 705.901,421	43	636.041,183 705.909,796	12.836
45	636.022,78 705.925,575	46	636.020,641 705.927,409	2.818
48	636.016,385 705.931,058	1	635.986,698 705.956,507	39.102

**** Lungimile segmentelor sunt determinate în planul de proiecţie Stereo 70 şi sunt rotunjite la 1 milimetru.**
***** Distanţa dintre puncte este formată din segmente cumulate ce sunt mai mici decât valoarea 1 milimetru.**

Document care conține date cu caracter personal, protejat de prevederile Regulamentului (UE) nr. 679/2016 și Legii 190/2018

DATE DESPRE IMOBILUL NR. 149

Oficiul de Cadastru şi Publicitate Imobiliară BOTOSANI
Biroul de Cadastru şi Publicitate Imobiliară Botosani

A. Partea I. Descrierea imobilului

Nr. CF vechi:50428
Nr. cadastral vechi:50428

TEREN Extravilan

Adresa: Jud. Botosani

Nr. Crt	Nr cadastral Nr. topografic	Suprafaţa* (mp)	Observaţii / Referinţe
A1	50428	30.000	Sector cadastral:1 Teren neimprejmuit;

B. Partea II. Proprietari şi acte

Inscrieri privitoare la dreptul de proprietate şi alte drepturi reale		Referinţe
40569 / 17/05/2022		
Act Notarial nr. 1050, din 16/05/2022 emis de BIN „ Pușcașu Gabriel-Tiberiu”, Botoșani;		
B12	Intabulare, drept de PROPRIETATE, dobandit prin Conventie, cota actuala 1/1, cota initiala 1/1	A1
	1) **IONESCU SIMONA-GABRIELA**, căsătorită cu 2) **IONESCU CRISTIAN CORNELIU**, bun comun	

C. Partea III. SARCINI .

Inscrieri privind dezmembramintele dreptului de proprietate, drepturi reale de garanţie şi sarcini	Referinţe
NU SUNT	

Document care conține date cu caracter personal, protejat de prevederile Regulamentului (UE) nr. 679/2016 și Legii 190/2018

Anexa Nr. 1 La Partea I

Teren

Nr cadastral	Suprafaţa (mp)*	Observaţii / Referinţe
50428	30.000	

* Suprafaţa este determinată in planul de proiecţie Stereo 70.

DETALII LINIARE IMOBIL

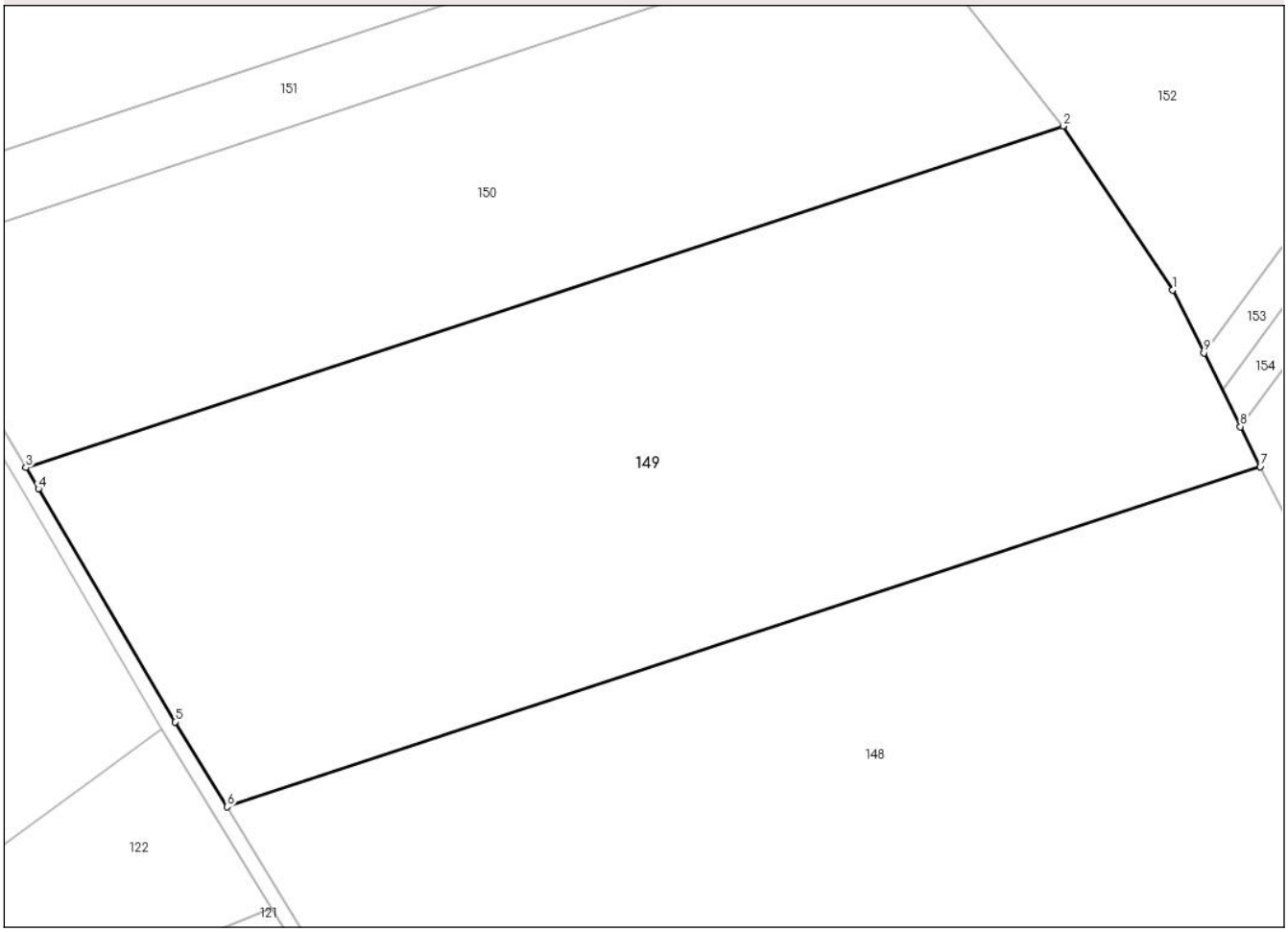

Date referitoare la teren

Crt	Categorie folosință	Intra vilan	Suprafaţa (mp)	Tarla	Parcelă	Nr. topo	Observaţii / Referinţe
1	arabil	NU	30.000	63	836/52	-	

Lungime Segmente
1) Valorile lungimilor segmentelor sunt obţinute din proiecţie în plan.

Punct început	X / Y	Punct sfârşit	X / Y	Lungime segment (** (m)
1	635.837,381 706.110,292	2	635.808,131 706.153,884	52.496
2	635.808,131 706.153,884	3	635.531,624 706.062,966	291.071
3	635.531,624 706.062,966	4	635.534,99 706.057,339	6.557
4	635.534,99 706.057,339	5	635.571,369 705.995,241	71.969
5	635.571,369 705.995,241	6	635.585,259 705.972,62	26.545

Document care conține date cu caracter personal, protejat de prevederile Regulamentului (UE) nr. 679/2016 și Legii 190/2018

Punct început	X / Y	Punct sfârşit	X / Y	Lungime segment (** (m)
6	635.585,259 705.972,62	7	635.860,724 706.063,195	289.974
7	635.860,724 706.063,195	8	635.855,435 706.073,867	11.911
8	635.855,435 706.073,867	9	635.845,694 706.093,519	21.934
9	635.845,694 706.093,519	1	635.837,381 706.110,292	18.72

** Lungimile segmentelor sunt determinate în planul de proiecţie Stereo 70 şi sunt rotunjite la 1 milimetru.
*** Distanţa dintre puncte este formată din segmente cumulate ce sunt mai mici decât valoarea 1 milimetru.

Document care conține date cu caracter personal, protejat de prevederile Regulamentului (UE) nr. 679/2016 și Legii 190/2018

DATE DESPRE IMOBILUL NR. 150

Oficiul de Cadastru şi Publicitate Imobiliară BOTOSANI
Biroul de Cadastru şi Publicitate Imobiliară Botosani

A. Partea I. Descrierea imobilului

TEREN Extravilan

Adresa: Jud. Botosani

Nr. Crt	Nr cadastral Nr. topografic	Suprafaţa* (mp)	Observaţii / Referinţe
A1		18.400	Sector cadastral:1 Teren neimprejmuit;

B. Partea II. Proprietari şi acte

Inscrieri privitoare la dreptul de proprietate şi alte drepturi reale		Referinţe
/		
Act Administrativ nr. 80339, din 21/02/1999 emis de CJSDPT BOTOSANI (Titlu proprietate);		
B1	Intabulare, drept de PROPRIETATE, dobandit prin Reconstituire, cota actuala 1/1, cota initiala 1/1	A1
	1) **BULIGA DUMITRU**, Lipsa C.N.P.	

C. Partea III. SARCINI .

Inscrieri privind dezmembramintele dreptului de proprietate, drepturi reale de garanţie şi sarcini	Referinţe
NU SUNT	

Document care conține date cu caracter personal, protejat de prevederile Regulamentului (UE) nr. 679/2016 și Legii 190/2018

Anexa Nr. 1 La Partea I

Teren

Nr cadastral	Suprafaţa (mp)*	Observaţii / Referinţe
	18.400	

* Suprafaţa este determinată in planul de proiecţie Stereo 70.

DETALII LINIARE IMOBIL

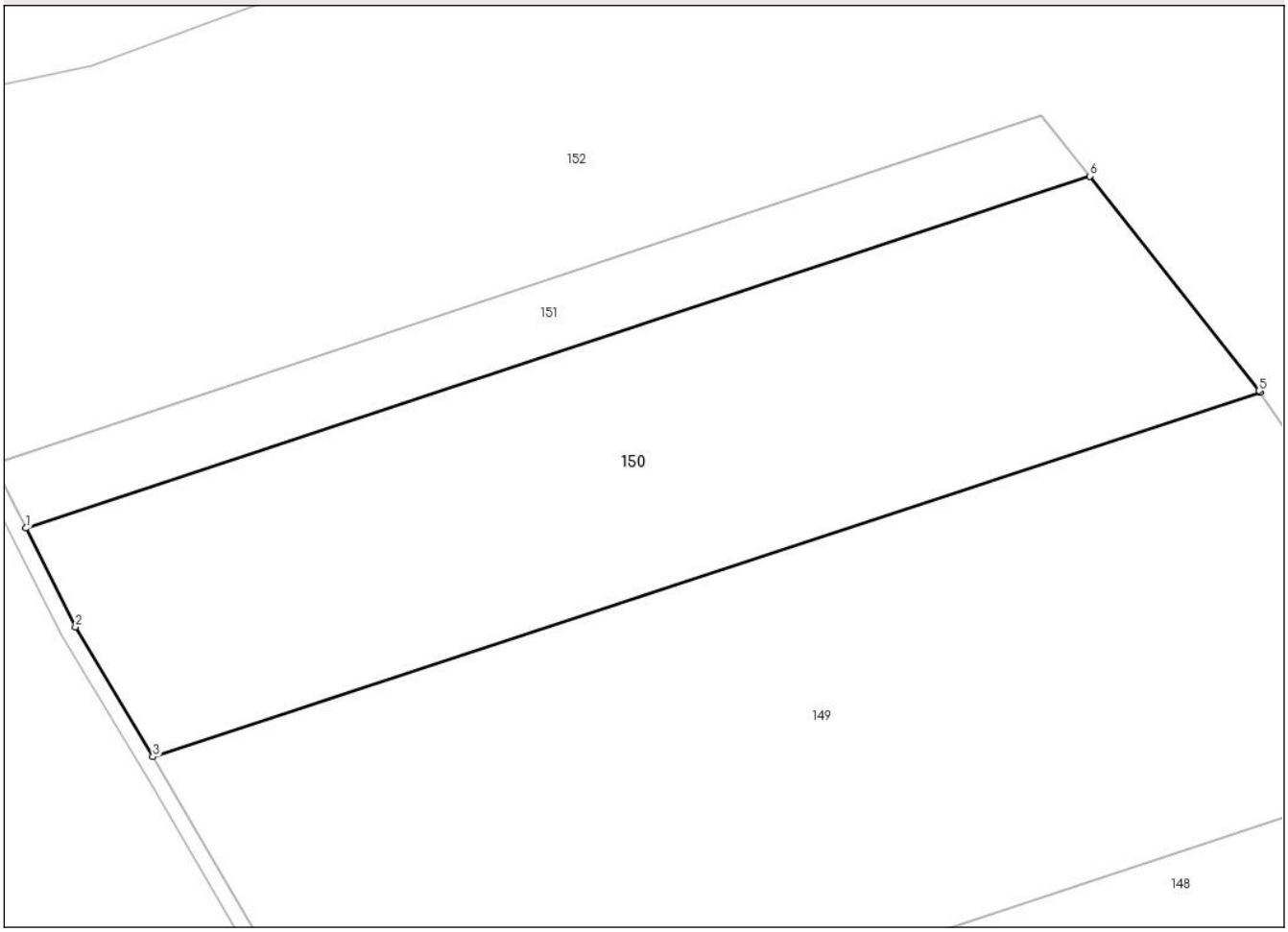

Date referitoare la teren

Crt	Categorie folosință	Intra vilan	Suprafaţa (mp)	Tarla	Parcelă	Nr. topo	Observaţii / Referinţe
1	arabil	NU	18.400	63	836/53	-	

Lungime Segmente
1) Valorile lungimilor segmentelor sunt obţinute din proiecţie în plan.

Punct început	X / Y	Punct sfârşit	X / Y	Lungime segment (** (m)
1	635.499,91 706.119,999	2	635.512,277 706.095,312	27.611
2	635.512,277 706.095,312	3	635.531,624 706.062,966	37.69
3	635.531,624 706.062,966	4	635.808,131 706.153,884	291.071
4	635.808,131 706.153,884	5	635.807,861 706.154,286	0.484
5	635.807,861 706.154,286	6	635.765,55 706.207,817	68.233

Document care conține date cu caracter personal, protejat de prevederile Regulamentului (UE) nr. 679/2016 și Legii 190/2018

Punct început	X / Y	Punct sfârşit	X / Y	Lungime segment (** (m)
6	635.765,55 706.207,817	1	635.499,91 706.119,999	279.78

** Lungimile segmentelor sunt determinate în planul de proiecţie Stereo 70 şi sunt rotunjite la 1 milimetru.
*** Distanţa dintre puncte este formată din segmente cumulate ce sunt mai mici decât valoarea 1 milimetru.

Document care conține date cu caracter personal, protejat de prevederile Regulamentului (UE) nr. 679/2016 și Legii 190/2018

DATE DESPRE IMOBILUL NR. 151

Oficiul de Cadastru şi Publicitate Imobiliară BOTOSANI
Biroul de Cadastru şi Publicitate Imobiliară Botosani

A. Partea I. Descrierea imobilului

TEREN Extravilan

Adresa: Jud. Botosani

Nr. Crt	Nr cadastral Nr. topografic	Suprafaţa* (mp)	Observaţii / Referinţe
A1		5.000	Sector cadastral:1 Teren neimprejmuit;

B. Partea II. Proprietari şi acte

Inscrieri privitoare la dreptul de proprietate şi alte drepturi reale		Referinţe
/		
Act Administrativ nr. 83947, din 16/02/1999 emis de CJSDPT BOTOSANI (Titlu proprietate);		
B1	Intabulare, drept de PROPRIETATE, dobandit prin Reconstituire, cota actuala 1/1, cota initiala 1/1	A1
	1) **POPOVICI SAVA**, Lipsa C.N.P.	

C. Partea III. SARCINI .

Inscrieri privind dezmembramintele dreptului de proprietate, drepturi reale de garanţie şi sarcini	Referinţe
NU SUNT	

Document care conține date cu caracter personal, protejat de prevederile Regulamentului (UE) nr. 679/2016 și Legii 190/2018

Anexa Nr. 1 La Partea I

Teren

Nr cadastral	Suprafaţa (mp)*	Observaţii / Referinţe
	5.000	

* Suprafaţa este determinată in planul de proiecţie Stereo 70.

DETALII LINIARE IMOBIL

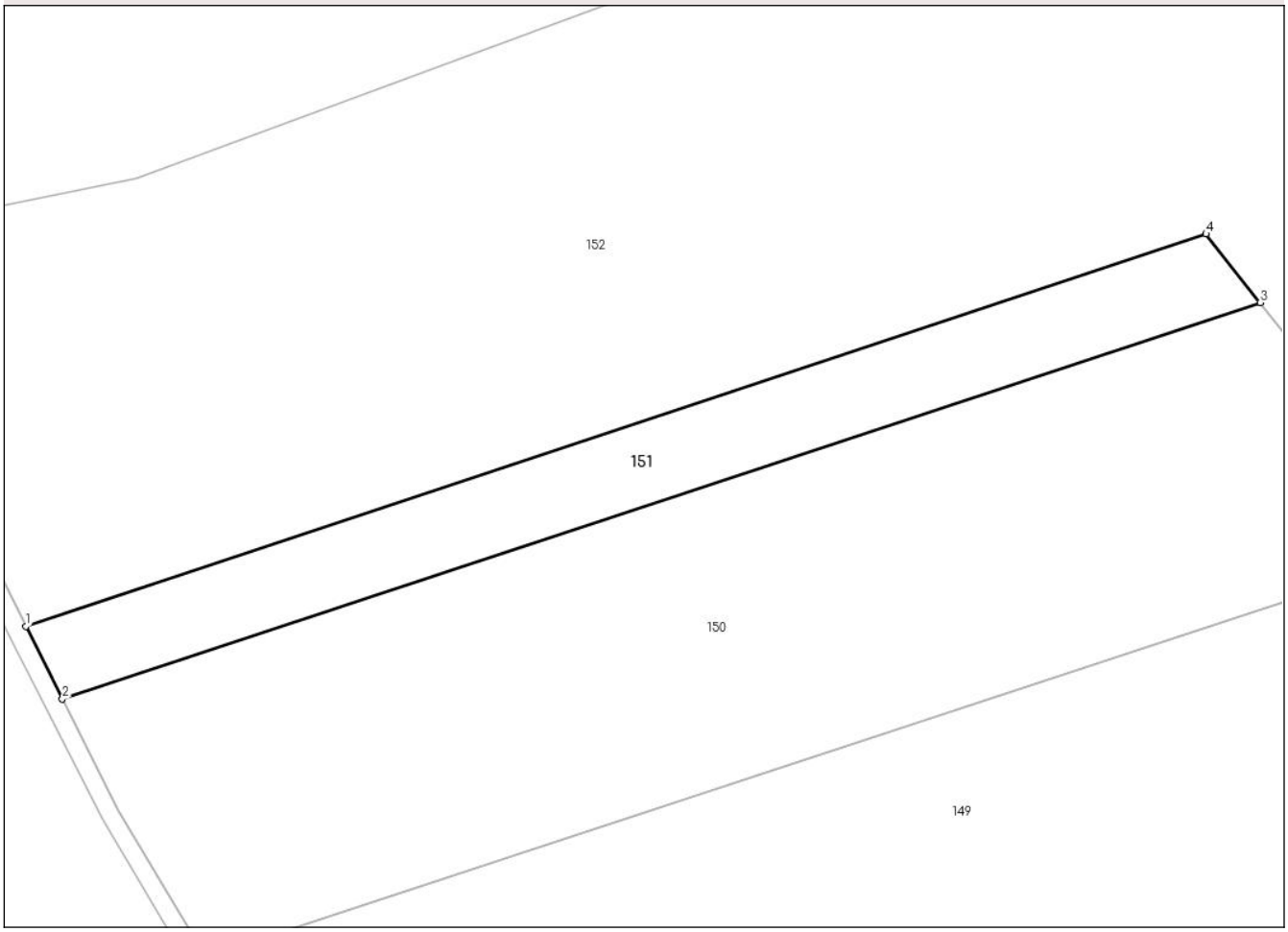

Date referitoare la teren

Crt	Categorie folosință	Intra vilan	Suprafaţa (mp)	Tarla	Parcelă	Nr. topo	Observaţii / Referinţe
1	arabil	NU	5.000	63	836/54	-	

Lungime Segmente
1) Valorile lungimilor segmentelor sunt obţinute din proiecţie în plan.

Punct început	X / Y	Punct sfârşit	X / Y	Lungime segment (** (m)
1	635.491,849 706.136,09	2	635.499,91 706.119,999	17.997
2	635.499,91 706.119,999	3	635.765,55 706.207,817	279.78
3	635.765,55 706.207,817	4	635.753,547 706.223,004	19.358
4	635.753,547 706.223,004	1	635.491,849 706.136,09	275.753

**** Lungimile segmentelor sunt determinate în planul de proiecţie Stereo 70 şi sunt rotunjite la 1 milimetru.**

Document care conține date cu caracter personal, protejat de prevederile Regulamentului (UE) nr. 679/2016 și Legii 190/2018

***** Distanţa dintre puncte este formată din segmente cumulate ce sunt mai mici decât valoarea 1 milimetru.**

DATE DESPRE IMOBILUL NR. 152

Oficiul de Cadastru şi Publicitate Imobiliară BOTOSANI
Biroul de Cadastru şi Publicitate Imobiliară Botosani

A. Partea I. Descrierea imobilului

TEREN Extravilan

Adresa: Jud. Botosani

Nr. Crt	Nr cadastral Nr. topografic	Suprafaţa* (mp)	Observaţii / Referinţe
A1		89.900	Sector cadastral:1 Teren neimprejmuit; Imobil traversat de limita UAT Dangeni si UAT Ungureni

B. Partea II. Proprietari şi acte

Inscrieri privitoare la dreptul de proprietate şi alte drepturi reale		Referinţe
/		
Act Normativ nr. 268, din 28/05/2001 emis de Parlamentul Romaniei (Lege. Hotararea de Guvern nr. 626/06-07-2001 emisa de Guvernul Romaniei, act administrativ nr. 154/20-02-2025 + anexa emis de Agentia Domeniilor Statului);		
B1	Intabulare, drept de PROPRIETATE, dobandit prin Lege, cota actuala 1/1, cota initiala 1/1	A1
	1) **STATUL ROMAN**, CIF:9999999999999, Lipsa C.U.I. domeniu privat	
B2	Intabulare, drept de ADMINISTRARE, dobandit prin Lege, cota actuala 1/1, cota initiala 1/1	A1
	1) **AGENTIA DOMENIILOR STATULUI**, CIF:12708834	

C. Partea III. SARCINI .

Inscrieri privind dezmembramintele dreptului de proprietate, drepturi reale de garanţie şi sarcini	Referinţe
NU SUNT	

Anexa Nr. 1 La Partea I

Teren

Nr cadastral	Suprafaţa (mp)*	Observaţii / Referinţe
	89.900	Imobil traversat de limita UAT Dangeni si UAT Ungureni

* Suprafaţa este determinată in planul de proiecţie Stereo 70.

DETALII LINIARE IMOBIL

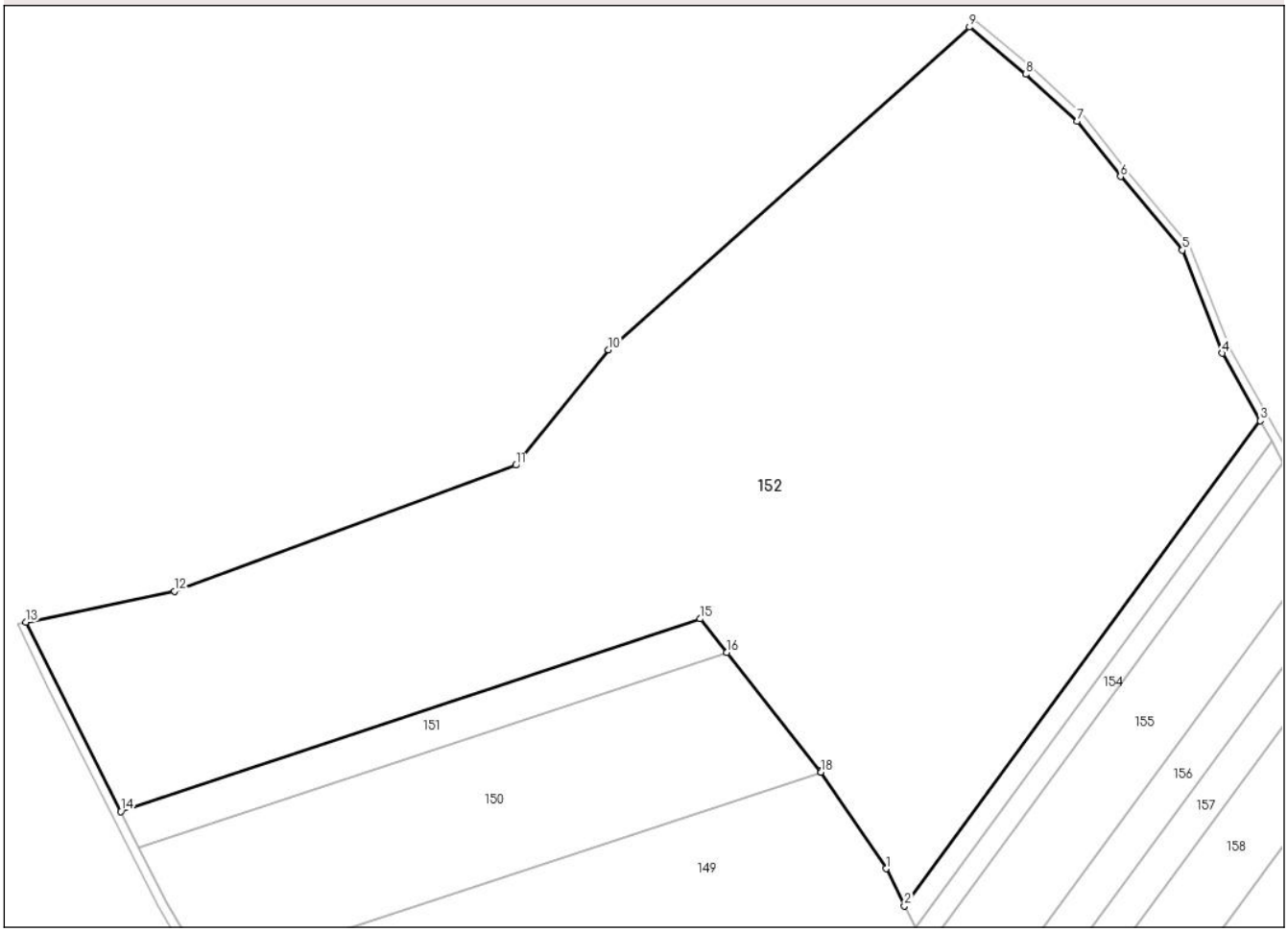

Date referitoare la teren

Crt	Categorie folosință	Intra vilan	Suprafaţa (mp)	Tarla	Parcelă	Nr. topo	Observaţii / Referinţe
1	arabil	NU	24.000	63	836	-	
2	pasune	NU	37.600	63	835	-	
3	pasune	NU	28.300	63	834	-	

Lungime Segmente
1) Valorile lungimilor segmentelor sunt obţinute din proiecţie în plan.

Punct început	X / Y	Punct sfârşit	X / Y	Lungime segment (** (m)
1	635.837,381 706.110,292	2	635.845,694 706.093,519	18.72
2	635.845,694 706.093,519	3	636.006,365 706.312,293	271.436
3	636.006,365 706.312,293	4	635.989,291 706.342,811	34.97
4	635.989,291 706.342,811	5	635.971,22 706.389,216	49.799

Document care conține date cu caracter personal, protejat de prevederile Regulamentului (UE) nr. 679/2016 și Legii 190/2018

Punct început	X / Y	Punct sfârşit	X / Y	Lungime segment (** (m)
5	635.971,22 706.389,216	6	635.943,311 706.422,476	43.419
6	635.943,311 706.422,476	7	635.923,645 706.447,315	31.682
7	635.923,645 706.447,315	8	635.900,522 706.468,523	31.376
8	635.900,522 706.468,523	9	635.875,043 706.489,876	33.243
9	635.875,043 706.489,876	10	635.712,121 706.344,286	218.495
10	635.712,121 706.344,286	11	635.670,341 706.292,266	66.721
11	635.670,341 706.292,266	12	635.516,173 706.235,395	164.323
12	635.516,173 706.235,395	13	635.449,088 706.221,447	68.52
13	635.449,088 706.221,447	14	635.491,849 706.136,09	95.469
14	635.491,849 706.136,09	15	635.753,547 706.223,004	275.753
15	635.753,547 706.223,004	16	635.765,55 706.207,817	19.358
16	635.765,55 706.207,817	17	635.807,861 706.154,286	68.233
17	635.807,861 706.154,286	18	635.808,131 706.153,884	0.484
18	635.808,131 706.153,884	1	635.837,381 706.110,292	52.496

** Lungimile segmentelor sunt determinate în planul de proiecţie Stereo 70 şi sunt rotunjite la 1 milimetru.
*** Distanţa dintre puncte este formată din segmente cumulate ce sunt mai mici decât valoarea 1 milimetru.

Document care conține date cu caracter personal, protejat de prevederile Regulamentului (UE) nr. 679/2016 și Legii 190/2018

DATE DESPRE IMOBILUL NR. 153

Oficiul de Cadastru şi Publicitate Imobiliară BOTOSANI
Biroul de Cadastru şi Publicitate Imobiliară Botosani

A. Partea I. Descrierea imobilului

TEREN Extravilan

Adresa: Jud. Botosani

Nr. Crt	Nr cadastral Nr. topografic	Suprafaţa* (mp)	Observaţii / Referinţe
A1		2.650	Sector cadastral:1 Teren neimprejmuit; Diferenta de suprafata se gaseste la imobilul ID 155

B. Partea II. Proprietari şi acte

Inscrieri privitoare la dreptul de proprietate şi alte drepturi reale		Referinţe
/		
Act Administrativ nr. 83964, din 21/05/1999 emis de CJSDPT BOTOSANI (Titlu proprietate);		
B1	Intabulare, drept de PROPRIETATE, dobandit prin Reconstituire, cota actuala 1/1, cota initiala 1/1	A1
	1) **NETOI ELENA**, Lipsa C.N.P. 2) **CARP VIORICA**, Lipsa C.N.P. 3) **SBUCHEA ANTONICA**, Lipsa C.N.P. 4) **SIMION AURICA**, Lipsa C.N.P. 5) **CUPRIAN NATALIA**, Lipsa C.N.P.	

C. Partea III. SARCINI .

Inscrieri privind dezmembramintele dreptului de proprietate, drepturi reale de garanţie şi sarcini	Referinţe
NU SUNT	

Anexa Nr. 1 La Partea I

Teren

Nr cadastral	Suprafaţa (mp)*	Observaţii / Referinţe
	2.650	Diferenta de suprafata se gaseste la imobilul ID 155

* Suprafaţa este determinată in planul de proiecţie Stereo 70.

DETALII LINIARE IMOBIL

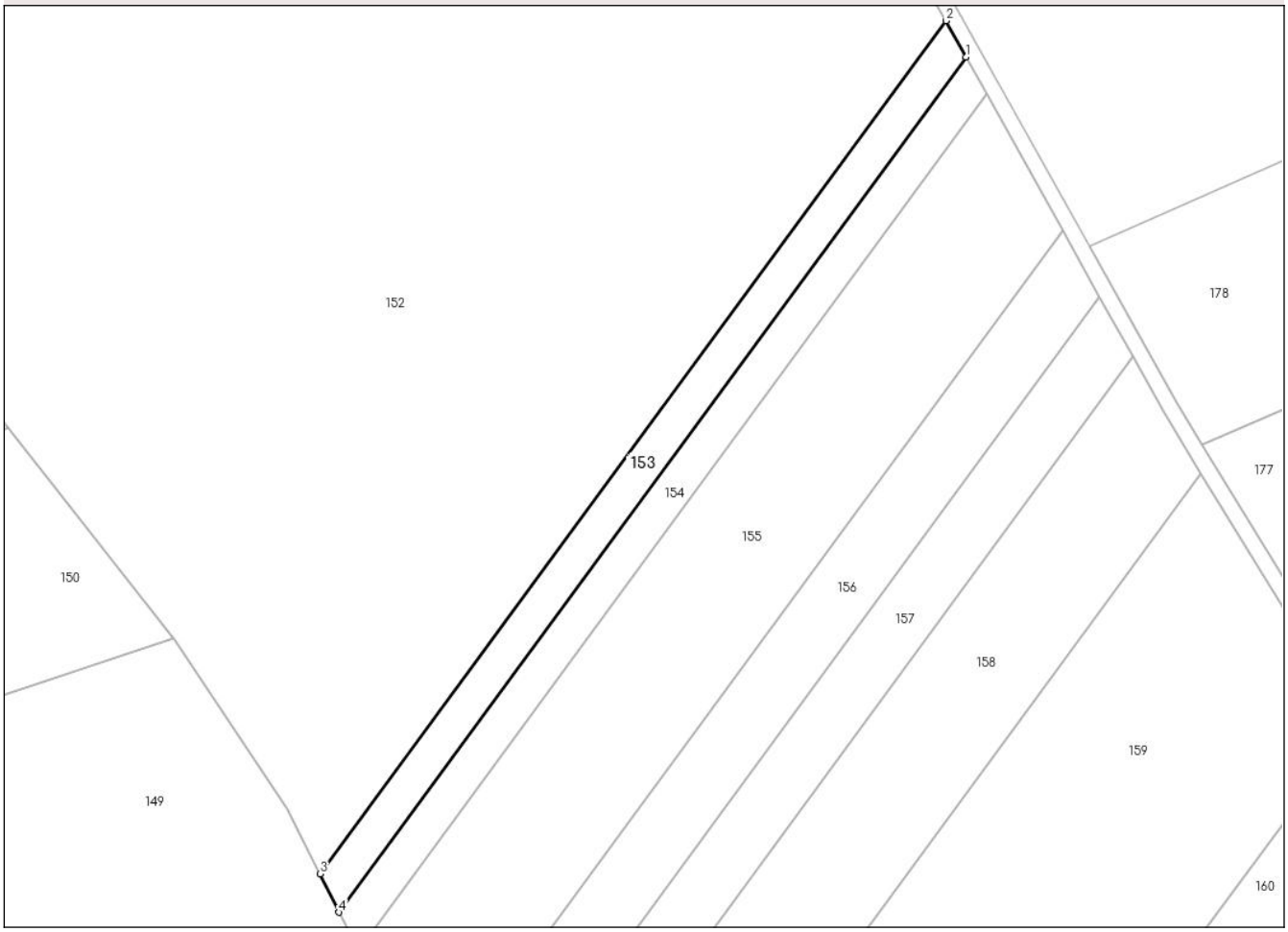

Date referitoare la teren

Crt	Categorie folosință	Intra vilan	Suprafaţa (mp)	Tarla	Parcelă	Nr. topo	Observaţii / Referinţe
1	pasune	NU	1.500	63	835/7	-	
2	pasune	NU	1.150	63	834/20	-	

Lungime Segmente
1) Valorile lungimilor segmentelor sunt obţinute din proiecţie în plan.

Punct început	X / Y	Punct sfârşit	X / Y	Lungime segment (** (m)
1	636.011,593 706.302,937	2	636.006,365 706.312,293	10.718
2	636.006,365 706.312,293	3	635.845,694 706.093,519	271.436
3	635.845,694 706.093,519	4	635.850,57 706.083,682	10.979
4	635.850,57 706.083,682	1	636.011,593 706.302,937	272.032

Document care conține date cu caracter personal, protejat de prevederile Regulamentului (UE) nr. 679/2016 și Legii 190/2018

** Lungimile segmentelor sunt determinate în planul de proiecţie Stereo 70 şi sunt rotunjite la 1 milimetru.
*** Distanţa dintre puncte este formată din segmente cumulate ce sunt mai mici decât valoarea 1 milimetru.

DATE DESPRE IMOBILUL NR. 154

Oficiul de Cadastru şi Publicitate Imobiliară BOTOSANI
Biroul de Cadastru şi Publicitate Imobiliară Botosani

A. Partea I. Descrierea imobilului

Nr. CF vechi:52572
Nr. cadastral vechi:52572

TEREN Extravilan

Adresa: Jud. Botosani

Nr. Crt	Nr cadastral Nr. topografic	Suprafaţa* (mp)	Observaţii / Referinţe
A1	52572	2.650	Sector cadastral:1 Teren neimprejmuit;

B. Partea II. Proprietari şi acte

Inscrieri privitoare la dreptul de proprietate şi alte drepturi reale		Referinţe
141024 / 15/11/2024		
Act Notarial nr. 4436, din 19/09/2003 emis de BNPA CORNELIA AGACHI STELIAN AGACHI;		
B9	Intabulare, drept de PROPRIETATE, dobandit prin Conventie, cota actuala 1/1, cota initiala 1/1	A1
	1) **MAROCICO VIOREL-IOAN**, căsătorit cu 2) **MAROCICO FLOAREA**, bun comun	

C. Partea III. SARCINI .

Inscrieri privind dezmembramintele dreptului de proprietate, drepturi reale de garanţie şi sarcini	Referinţe
NU SUNT	

Anexa Nr. 1 La Partea I

Teren

Nr cadastral	Suprafaţa (mp)*	Observaţii / Referinţe
52572	2.650	

* Suprafaţa este determinată in planul de proiecţie Stereo 70.

DETALII LINIARE IMOBIL

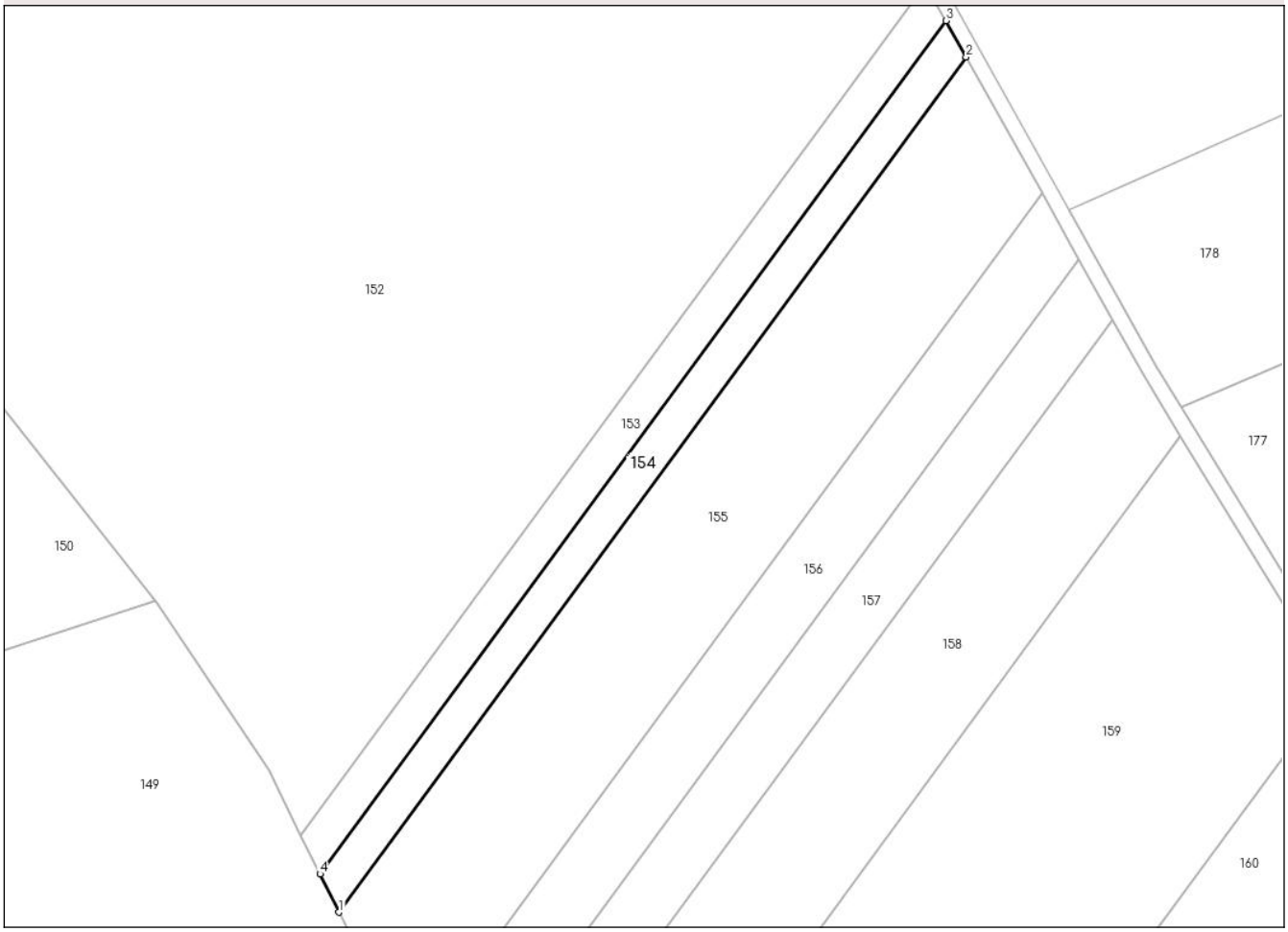

Date referitoare la teren

Crt	Categorie folosință	Intra vilan	Suprafaţa (mp)	Tarla	Parcelă	Nr. topo	Observaţii / Referinţe
1	pasune	NU	1.150	-	834/20	-	
2	pasune	NU	1.500	-	835/7	-	

Lungime Segmente
1) Valorile lungimilor segmentelor sunt obţinute din proiecţie în plan.

Punct început	X / Y	Punct sfârşit	X / Y	Lungime segment (** (m)
1	635.855,435 706.073,867	2	636.016,81 706.293,601	272.626
2	636.016,81 706.293,601	3	636.011,593 706.302,937	10.695
3	636.011,593 706.302,937	4	635.850,57 706.083,682	272.032
4	635.850,57 706.083,682	1	635.855,435 706.073,867	10.955

Document care conține date cu caracter personal, protejat de prevederile Regulamentului (UE) nr. 679/2016 și Legii 190/2018

** Lungimile segmentelor sunt determinate în planul de proiecţie Stereo 70 şi sunt rotunjite la 1 milimetru.
*** Distanţa dintre puncte este formată din segmente cumulate ce sunt mai mici decât valoarea 1 milimetru.

DATE DESPRE IMOBILUL NR. 155

Oficiul de Cadastru şi Publicitate Imobiliară BOTOSANI
Biroul de Cadastru şi Publicitate Imobiliară Botosani

A. Partea I. Descrierea imobilului

TEREN Extravilan

Adresa: Jud. Botosani

Nr. Crt	Nr cadastral Nr. topografic	Suprafaţa* (mp)	Observaţii / Referinţe
A1		10.000	Sector cadastral:1 Teren neimprejmuit;

B. Partea II. Proprietari şi acte

Inscrieri privitoare la dreptul de proprietate şi alte drepturi reale		Referinţe
/		
Act Administrativ nr. 83914, din 16/02/1999 emis de CJSDPT BOTOSANI (Titlu proprietate);		
B1	Intabulare, drept de PROPRIETATE, dobandit prin Reconstituire, cota actuala 1/1, cota initiala 1/1	A1
	1) **HUTU GHEORGHE**, Lipsa C.N.P.	

C. Partea III. SARCINI .

Inscrieri privind dezmembramintele dreptului de proprietate, drepturi reale de garanţie şi sarcini	Referinţe
NU SUNT	

Document care conține date cu caracter personal, protejat de prevederile Regulamentului (UE) nr. 679/2016 și Legii 190/2018

Anexa Nr. 1 La Partea I

Teren

Nr cadastral	Suprafaţa (mp)*	Observaţii / Referinţe
	10.000	

* Suprafaţa este determinată in planul de proiecţie Stereo 70.

DETALII LINIARE IMOBIL

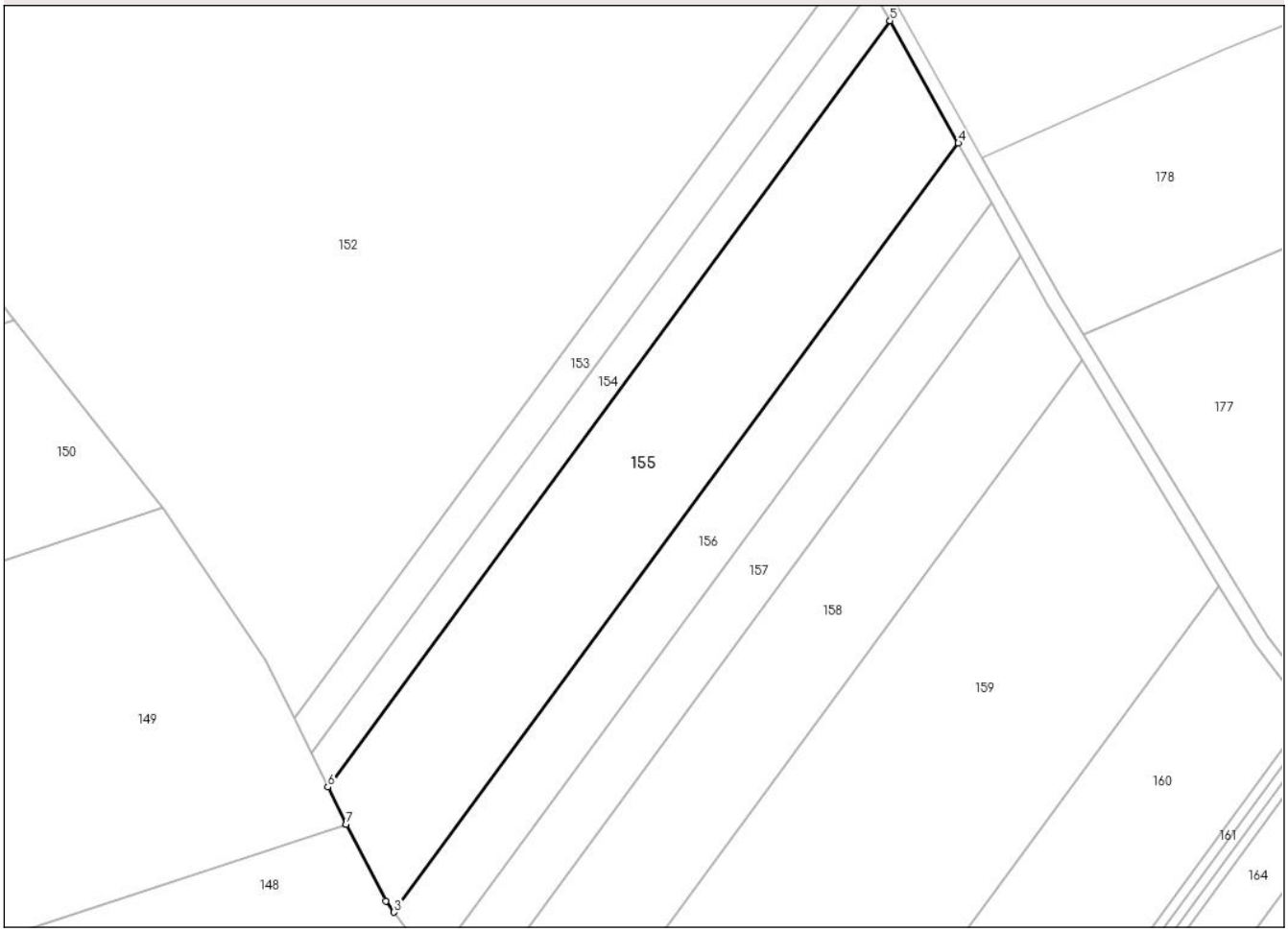

Date referitoare la teren

Crt	Categorie folosință	Intra vilan	Suprafaţa (mp)	Tarla	Parcelă	Nr. topo	Observaţii / Referinţe
1	pasune	NU	4.200	63	835/6	-	
2	pasune	NU	5.800	63	834/19	-	

Lungime Segmente
1) Valorile lungimilor segmentelor sunt obţinute din proiecţie în plan.

Punct început	X / Y	Punct sfârşit	X / Y	Lungime segment (** (m)
1	635.860,737 706.063,2	2	635.872,05 706.041,217	24.723
2	635.872,05 706.041,217	3	635.874,447 706.037,989	4.021
3	635.874,447 706.037,989	4	636.036,411 706.258,525	273.621
4	636.036,411 706.258,525	5	636.016,81 706.293,601	40.181

Document care conține date cu caracter personal, protejat de prevederile Regulamentului (UE) nr. 679/2016 și Legii 190/2018

Punct început	X / Y	Punct sfârşit	X / Y	Lungime segment (** (m)
5	636.016,81 706.293,601	6	635.855,435 706.073,867	272.626
6	635.855,435 706.073,867	7	635.860,724 706.063,195	11.911
7	635.860,724 706.063,195	1	635.860,737 706.063,2	0.014

** Lungimile segmentelor sunt determinate în planul de proiecţie Stereo 70 şi sunt rotunjite la 1 milimetru.
*** Distanţa dintre puncte este formată din segmente cumulate ce sunt mai mici decât valoarea 1 milimetru.

Document care conține date cu caracter personal, protejat de prevederile Regulamentului (UE) nr. 679/2016 și Legii 190/2018

DATE DESPRE IMOBILUL NR. 156

Oficiul de Cadastru şi Publicitate Imobiliară BOTOSANI
Biroul de Cadastru şi Publicitate Imobiliară Botosani

A. Partea I. Descrierea imobilului

Nr. CF vechi:51849
Nr. cadastral vechi:51849

TEREN Extravilan

Adresa: Jud. Botosani

Nr. Crt	Nr cadastral Nr. topografic	Suprafaţa* (mp)	Observaţii / Referinţe
A1	51849	4.800	Sector cadastral:1 Teren neimprejmuit;

B. Partea II. Proprietari şi acte

Inscrieri privitoare la dreptul de proprietate şi alte drepturi reale		Referinţe
95011 / 26/11/2019		
Act Notarial nr. 3900, din 25/11/2019 emis de BIN Humelnicu Coca (Contract de vanzare - cumparare);		
B5	Intabulare, drept de PROPRIETATE, dobandit prin Conventie, cota actuala 1/1, cota initiala 1/1	A1
	1) **ENACHE VIOREL**, căsătorit cu 2) **ENACHE ANIȘOARA**, bun comun	

C. Partea III. SARCINI .

Inscrieri privind dezmembramintele dreptului de proprietate, drepturi reale de garanţie şi sarcini	Referinţe
NU SUNT	

Document care conține date cu caracter personal, protejat de prevederile Regulamentului (UE) nr. 679/2016 și Legii 190/2018

Anexa Nr. 1 La Partea I

Teren

Nr cadastral	Suprafaţa (mp)*	Observaţii / Referinţe
51849	4.800	

* Suprafaţa este determinată in planul de proiecţie Stereo 70.

DETALII LINIARE IMOBIL

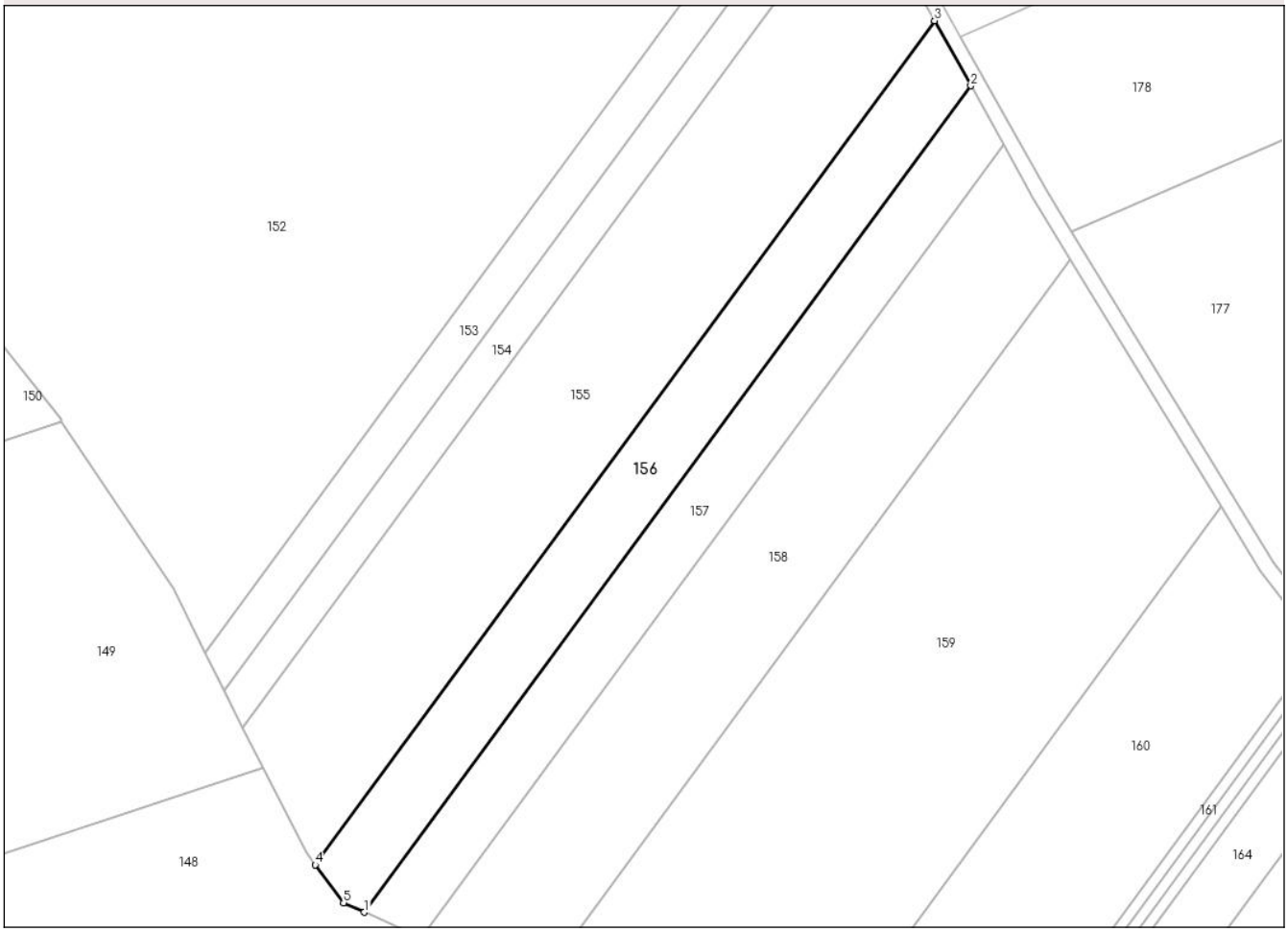

Date referitoare la teren

Crt	Categorie folosință	Intra vilan	Suprafaţa (mp)	Tarla	Parcelă	Nr. topo	Observaţii / Referinţe
1	pasune	NU	2.900	63	834/18	-	
2	pasune	NU	1.900	63	835/5	-	

Lungime Segmente
1) Valorile lungimilor segmentelor sunt obţinute din proiecţie în plan.

Punct început	X / Y	Punct sfârşit	X / Y	Lungime segment (** (m)
1	635.887,233 706.025,615	2	636.045,882 706.241,537	267.94
2	636.045,882 706.241,537	3	636.036,411 706.258,525	19.45
3	636.036,411 706.258,525	4	635.874,447 706.037,989	273.621
4	635.874,447 706.037,989	5	635.881,801 706.028,087	12.334

Document care conține date cu caracter personal, protejat de prevederile Regulamentului (UE) nr. 679/2016 și Legii 190/2018

Punct început	X / Y	Punct sfârşit	X / Y	Lungime segment (** (m)
5	635.881,801 706.028,087	1	635.887,233 706.025,615	5.968

** Lungimile segmentelor sunt determinate în planul de proiecţie Stereo 70 şi sunt rotunjite la 1 milimetru.
*** Distanţa dintre puncte este formată din segmente cumulate ce sunt mai mici decât valoarea 1 milimetru.

DATE DESPRE IMOBILUL NR. 157

Oficiul de Cadastru şi Publicitate Imobiliară BOTOSANI
Biroul de Cadastru şi Publicitate Imobiliară Botosani

A. Partea I. Descrierea imobilului

TEREN Extravilan

Adresa: Jud. Botosani

Nr. Crt	Nr cadastral Nr. topografic	Suprafaţa* (mp)	Observaţii / Referinţe
A1		4.200	Sector cadastral:1 Teren neimprejmuit;

B. Partea II. Proprietari şi acte

Inscrieri privitoare la dreptul de proprietate şi alte drepturi reale		Referinţe
/		
Act Administrativ nr. 83908, din 16/02/1999 emis de CJSDPT BOTOSANI (Titlu proprietate);		
B1	Intabulare, drept de PROPRIETATE, dobandit prin Reconstituire, cota actuala 1/1, cota initiala 1/1	A1
	1) **MITOSERIU VICTORIA**, Lipsa C.N.P.	

C. Partea III. SARCINI .

Inscrieri privind dezmembramintele dreptului de proprietate, drepturi reale de garanţie şi sarcini	Referinţe
NU SUNT	

Document care conține date cu caracter personal, protejat de prevederile Regulamentului (UE) nr. 679/2016 și Legii 190/2018

Anexa Nr. 1 La Partea I

Teren

Nr cadastral	Suprafaţa (mp)*	Observaţii / Referinţe
	4.200	

* Suprafaţa este determinată in planul de proiecţie Stereo 70.

DETALII LINIARE IMOBIL

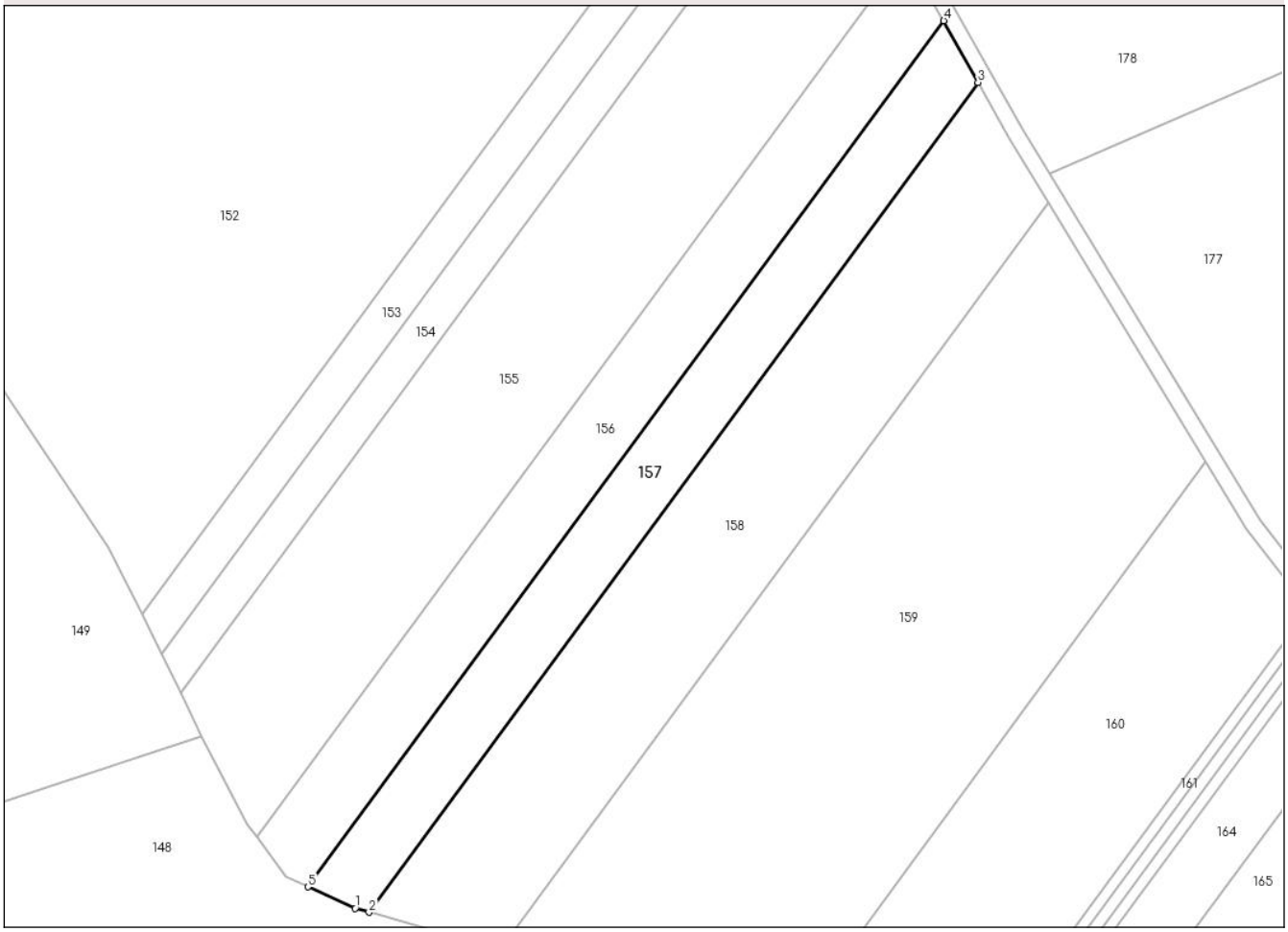

Date referitoare la teren

Crt	Categorie folosință	Intra vilan	Suprafaţa (mp)	Tarla	Parcelă	Nr. topo	Observaţii / Referinţe
1	pasune	NU	2.500	63	834/17	-	
2	pasune	NU	1.700	63	835/4	-	

Lungime Segmente
1) Valorile lungimilor segmentelor sunt obţinute din proiecţie în plan.

Punct început	X / Y	Punct sfârşit	X / Y	Lungime segment (** (m)
1	635.898,974 706.020,273	2	635.902,447 706.019,303	3.606
2	635.902,447 706.019,303	3	636.054,437 706.226,164	256.695
3	636.054,437 706.226,164	4	636.045,882 706.241,537	17.593
4	636.045,882 706.241,537	5	635.887,233 706.025,615	267.94

Document care conține date cu caracter personal, protejat de prevederile Regulamentului (UE) nr. 679/2016 și Legii 190/2018

Punct început	X / Y	Punct sfârşit	X / Y	Lungime segment (** (m)
5	635.887,233 706.025,615	1	635.898,974 706.020,273	12.899

** Lungimile segmentelor sunt determinate în planul de proiecţie Stereo 70 şi sunt rotunjite la 1 milimetru.
*** Distanţa dintre puncte este formată din segmente cumulate ce sunt mai mici decât valoarea 1 milimetru.

Document care conține date cu caracter personal, protejat de prevederile Regulamentului (UE) nr. 679/2016 și Legii 190/2018

DATE DESPRE IMOBILUL NR. 158

Oficiul de Cadastru şi Publicitate Imobiliară BOTOSANI
Biroul de Cadastru şi Publicitate Imobiliară Botosani

A. Partea I. Descrierea imobilului

TEREN Extravilan

Adresa: Jud. Botosani

Nr. Crt	Nr cadastral Nr. topografic	Suprafaţa* (mp)	Observaţii / Referinţe
A1		7.800	Sector cadastral:1 Teren neimprejmuit;

B. Partea II. Proprietari şi acte

Inscrieri privitoare la dreptul de proprietate şi alte drepturi reale		Referinţe
/		
Act Normativ nr. 268, din 28/05/2001 emis de Parlamentul Romaniei (Lege. Hotararea de Guvern nr. 626/06-07-2001 emisa de Guvernul Romaniei, act administrativ nr. 154/20-02-2025 + anexa emis de Agentia Domeniilor Statului);		
B1	Intabulare, drept de PROPRIETATE, dobandit prin Lege, cota actuala 1/1, cota initiala 1/1	A1
	1) **STATUL ROMAN**, CIF:9999999999999, Lipsa C.U.I. domeniu privat	
B2	Intabulare, drept de ADMINISTRARE, dobandit prin Lege, cota actuala 1/1, cota initiala 1/1	A1
	1) **AGENTIA DOMENIILOR STATULUI**, CIF:12708834	

C. Partea III. SARCINI .

Inscrieri privind dezmembramintele dreptului de proprietate, drepturi reale de garanţie şi sarcini	Referinţe
NU SUNT	

Anexa Nr. 1 La Partea I

Teren

Nr cadastral	Suprafaţa (mp)*	Observaţii / Referinţe
	7.800	

* Suprafaţa este determinată in planul de proiecţie Stereo 70.

DETALII LINIARE IMOBIL

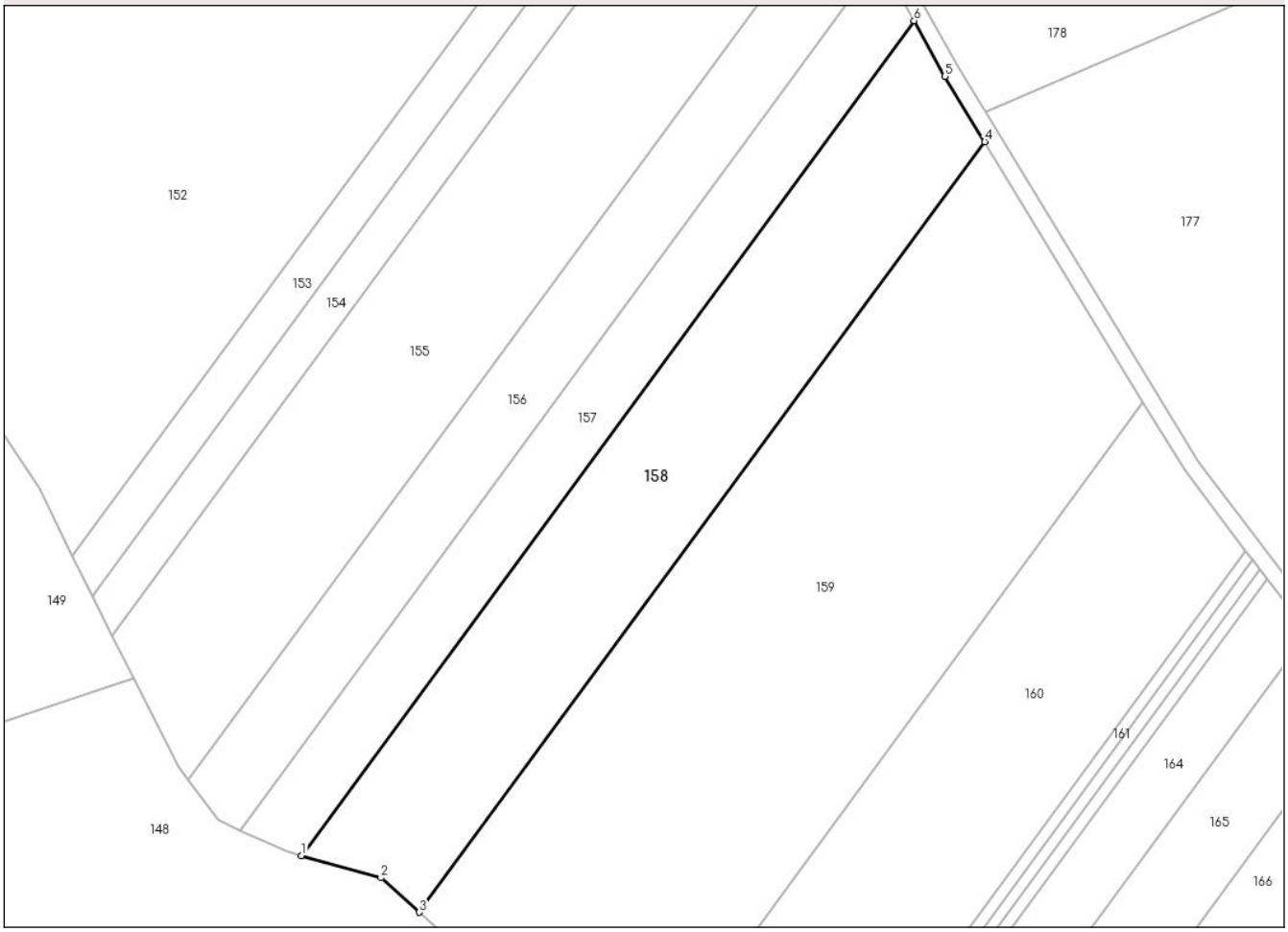

Date referitoare la teren

Crt	Categorie folosință	Intra vilan	Suprafaţa (mp)	Tarla	Parcelă	Nr. topo	Observaţii / Referinţe
1	pasune	NU	2.900	63	835	-	
2	pasune	NU	4.900	63	834	-	

Lungime Segmente
1) Valorile lungimilor segmentelor sunt obţinute din proiecţie în plan.

Punct început	X / Y	Punct sfârşit	X / Y	Lungime segment (** (m)
1	635.902,447 706.019,303	2	635.922,19 706.013,79	20.498
2	635.922,19 706.013,79	3	635.931,681 706.005,279	12.748
3	635.931,681 706.005,279	4	636.071,956 706.196,196	236.91
4	636.071,956 706.196,196	5	636.062,113 706.212,372	18.935

Document care conține date cu caracter personal, protejat de prevederile Regulamentului (UE) nr. 679/2016 și Legii 190/2018

Punct început	X / Y	Punct sfârşit	X / Y	Lungime segment (** (m)
5	636.062,113 706.212,372	6	636.054,437 706.226,164	15.784
6	636.054,437 706.226,164	1	635.902,447 706.019,303	256.695

** Lungimile segmentelor sunt determinate în planul de proiecţie Stereo 70 şi sunt rotunjite la 1 milimetru.
*** Distanţa dintre puncte este formată din segmente cumulate ce sunt mai mici decât valoarea 1 milimetru.

Document care conține date cu caracter personal, protejat de prevederile Regulamentului (UE) nr. 679/2016 și Legii 190/2018

DATE DESPRE IMOBILUL NR. 159

Oficiul de Cadastru şi Publicitate Imobiliară BOTOSANI
Biroul de Cadastru şi Publicitate Imobiliară Botosani

A. Partea I. Descrierea imobilului

Nr. CF vechi:50393
Nr. cadastral vechi:50393

TEREN Extravilan

Adresa: Jud. Botosani

Nr. Crt	Nr cadastral Nr. topografic	Suprafaţa* (mp)	Observaţii / Referinţe
A1	50393	15.800	Sector cadastral:1 Teren neimprejmuit;

B. Partea II. Proprietari şi acte

Inscrieri privitoare la dreptul de proprietate şi alte drepturi reale		Referinţe
18914 / 21/05/2012		
Act Notarial nr. 828, din 17/05/2012 emis de BNP"ROMAN ELENA"-Botoşani;		
B2	Intabulare, drept de PROPRIETATE, dobandit prin Conventie, cota actuala 1/1, cota initiala 1/1	A1
	1) **"CINDREL INVEST" S.R.L.**, CIF:23220978, Bucureşti, bun propriu	

C. Partea III. SARCINI .

Inscrieri privind dezmembramintele dreptului de proprietate, drepturi reale de garanţie şi sarcini	Referinţe
NU SUNT	

Document care conține date cu caracter personal, protejat de prevederile Regulamentului (UE) nr. 679/2016 și Legii 190/2018

Anexa Nr. 1 La Partea I

Teren

Nr cadastral	Suprafaţa (mp)*	Observaţii / Referinţe
50393	15.800	

* Suprafaţa este determinată in planul de proiecţie Stereo 70.

DETALII LINIARE IMOBIL

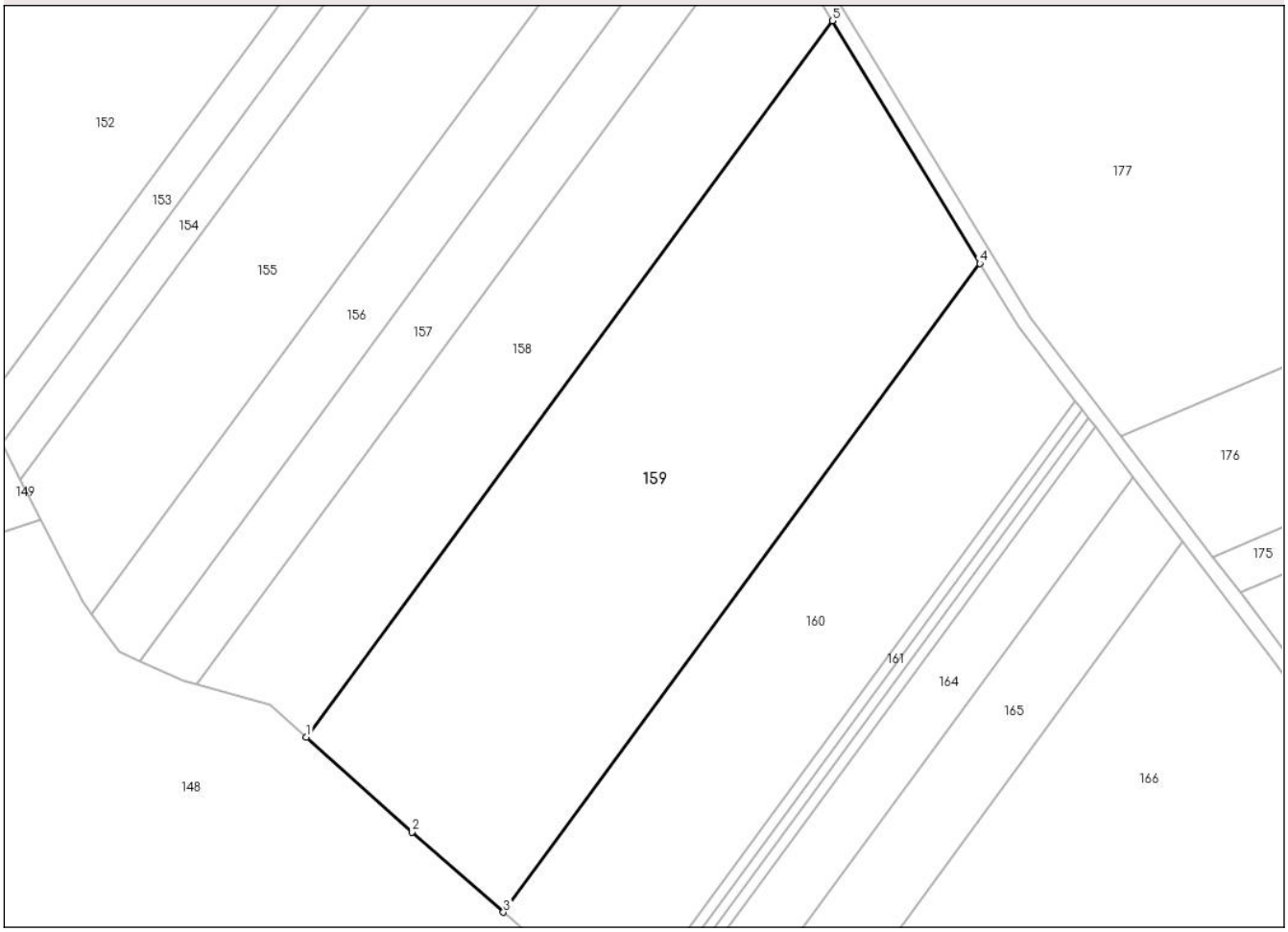

Date referitoare la teren

Crt	Categorie folosință	Intra vilan	Suprafaţa (mp)	Tarla	Parcelă	Nr. topo	Observaţii / Referinţe
1	pasune	NU	11.200	63	834/15	-	
2	pasune	NU	4.600	63	835/2	-	

Lungime Segmente
1) Valorile lungimilor segmentelor sunt obţinute din proiecţie în plan.

Punct început	X / Y	Punct sfârşit	X / Y	Lungime segment (** (m)
1	635.931,681 706.005,279	2	635.959,826 705.980,038	37.805
2	635.959,826 705.980,038	3	635.984,242 705.958,658	32.454
3	635.984,242 705.958,658	4	636.111,284 706.131,565	214.561
4	636.111,284 706.131,565	5	636.071,956 706.196,196	75.656

Document care conține date cu caracter personal, protejat de prevederile Regulamentului (UE) nr. 679/2016 și Legii 190/2018

Punct început	X / Y	Punct sfârşit	X / Y	Lungime segment (** (m)
5	636.071,956 706.196,196	1	635.931,681 706.005,279	236.91

** Lungimile segmentelor sunt determinate în planul de proiecţie Stereo 70 şi sunt rotunjite la 1 milimetru.
*** Distanţa dintre puncte este formată din segmente cumulate ce sunt mai mici decât valoarea 1 milimetru.

DATE DESPRE IMOBILUL NR. 160

Oficiul de Cadastru şi Publicitate Imobiliară BOTOSANI
Biroul de Cadastru şi Publicitate Imobiliară Botosani

A. Partea I. Descrierea imobilului

Nr. CF vechi:51158
Nr. cadastral vechi:51158

TEREN Extravilan

Adresa: Jud. Botosani

Nr. Crt	Nr cadastral Nr. topografic	Suprafaţa* (mp)	Observaţii / Referinţe
A1	51158	8.800	Sector cadastral:1 Teren neimprejmuit;

B. Partea II. Proprietari şi acte

Inscrieri privitoare la dreptul de proprietate şi alte drepturi reale		Referinţe
78189 / 29/10/2015		
Act Notarial nr. 5005, din 19/06/2008 emis de BNPA"Reta Aniţei-Ana Maria Vatavu"-Botoşani;		
B3	Intabulare, drept de PROPRIETATE, dobandit prin Conventie, cota actuala 1/1, cota initiala 1/1	A1
	1) **ARLAND SRL**, CIF:14528740, bun propriu	

C. Partea III. SARCINI .

Inscrieri privind dezmembramintele dreptului de proprietate, drepturi reale de garanţie şi sarcini	Referinţe
NU SUNT	

Document care conține date cu caracter personal, protejat de prevederile Regulamentului (UE) nr. 679/2016 și Legii 190/2018

Anexa Nr. 1 La Partea I

Teren

Nr cadastral	Suprafaţa (mp)*	Observaţii / Referinţe
51158	8.800	

* Suprafaţa este determinată in planul de proiecţie Stereo 70.

DETALII LINIARE IMOBIL

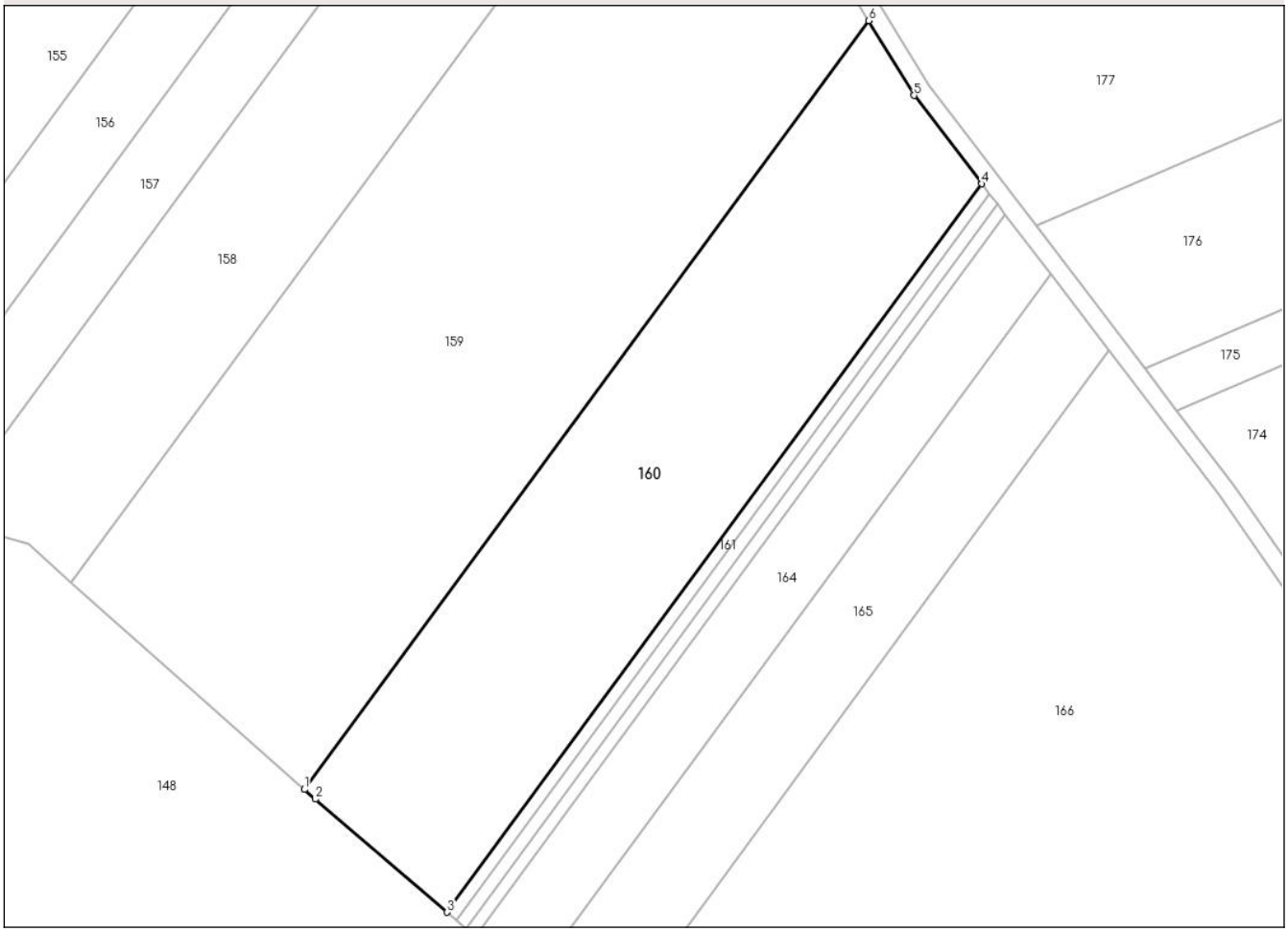

Date referitoare la teren

Crt	Categorie folosință	Intra vilan	Suprafaţa (mp)	Tarla	Parcelă	Nr. topo	Observaţii / Referinţe
1	pasune	NU	7.800	63	834/14	-	
2	pasune	NU	1.000	63	835/1	-	

Lungime Segmente
1) Valorile lungimilor segmentelor sunt obţinute din proiecţie în plan.

Punct început	X / Y	Punct sfârşit	X / Y	Lungime segment (** (m)
1	635.984,242 705.958,658	2	635.986,698 705.956,507	3.265
2	635.986,698 705.956,507	3	636.016,385 705.931,058	39.102
3	636.016,385 705.931,058	4	636.136,741 706.094,865	203.269
4	636.136,741 706.094,865	5	636.121,513 706.114,756	25.051

Document care conține date cu caracter personal, protejat de prevederile Regulamentului (UE) nr. 679/2016 și Legii 190/2018

Punct început	X / Y	Punct sfârşit	X / Y	Lungime segment (** (m)
5	636.121,513 706.114,756	6	636.111,284 706.131,565	19.677
6	636.111,284 706.131,565	1	635.984,242 705.958,658	214.561

** Lungimile segmentelor sunt determinate în planul de proiecţie Stereo 70 şi sunt rotunjite la 1 milimetru.
*** Distanţa dintre puncte este formată din segmente cumulate ce sunt mai mici decât valoarea 1 milimetru.

Document care conține date cu caracter personal, protejat de prevederile Regulamentului (UE) nr. 679/2016 și Legii 190/2018

DATE DESPRE IMOBILUL NR. 161

Oficiul de Cadastru şi Publicitate Imobiliară BOTOSANI
Biroul de Cadastru şi Publicitate Imobiliară Botosani

A. Partea I. Descrierea imobilului

Nr. CF vechi:50781
Nr. cadastral vechi:50781

TEREN Extravilan

Adresa: Jud. Botosani

Nr. Crt	Nr cadastral Nr. topografic	Suprafaţa* (mp)	Observaţii / Referinţe
A1	50781	566	Sector cadastral:1 Teren neimprejmuit;

B. Partea II. Proprietari şi acte

Inscrieri privitoare la dreptul de proprietate şi alte drepturi reale		Referinţe
16576 / 07/09/2006		
Act Administrativ nr. 111799, din 17/06/2002 emis de Comisia Judeţeană Botoşani (Titlu proprietate. act de partaj voluntar aut. sub nr. 3112 din 26-09-2006 la BNP Elena Roman (încheiere nr. 19287 din 06-10-2006));		
B1	Intabulare, drept de PROPRIETATE, dobandit prin Conventie, cota actuala 1/1, cota initiala 1/1	A1
	1) **MICLIUC SOLANGE**, bun propriu. Lipsa C.N.P.	
	OBSERVATII: (provenita din conversia CF 97)	

C. Partea III. SARCINI .

Inscrieri privind dezmembramintele dreptului de proprietate, drepturi reale de garanţie şi sarcini	Referinţe
NU SUNT	

Document care conține date cu caracter personal, protejat de prevederile Regulamentului (UE) nr. 679/2016 și Legii 190/2018

Anexa Nr. 1 La Partea I

Teren

Nr cadastral	Suprafaţa (mp)*	Observaţii / Referinţe
50781	566	

* Suprafaţa este determinată in planul de proiecţie Stereo 70.

DETALII LINIARE IMOBIL

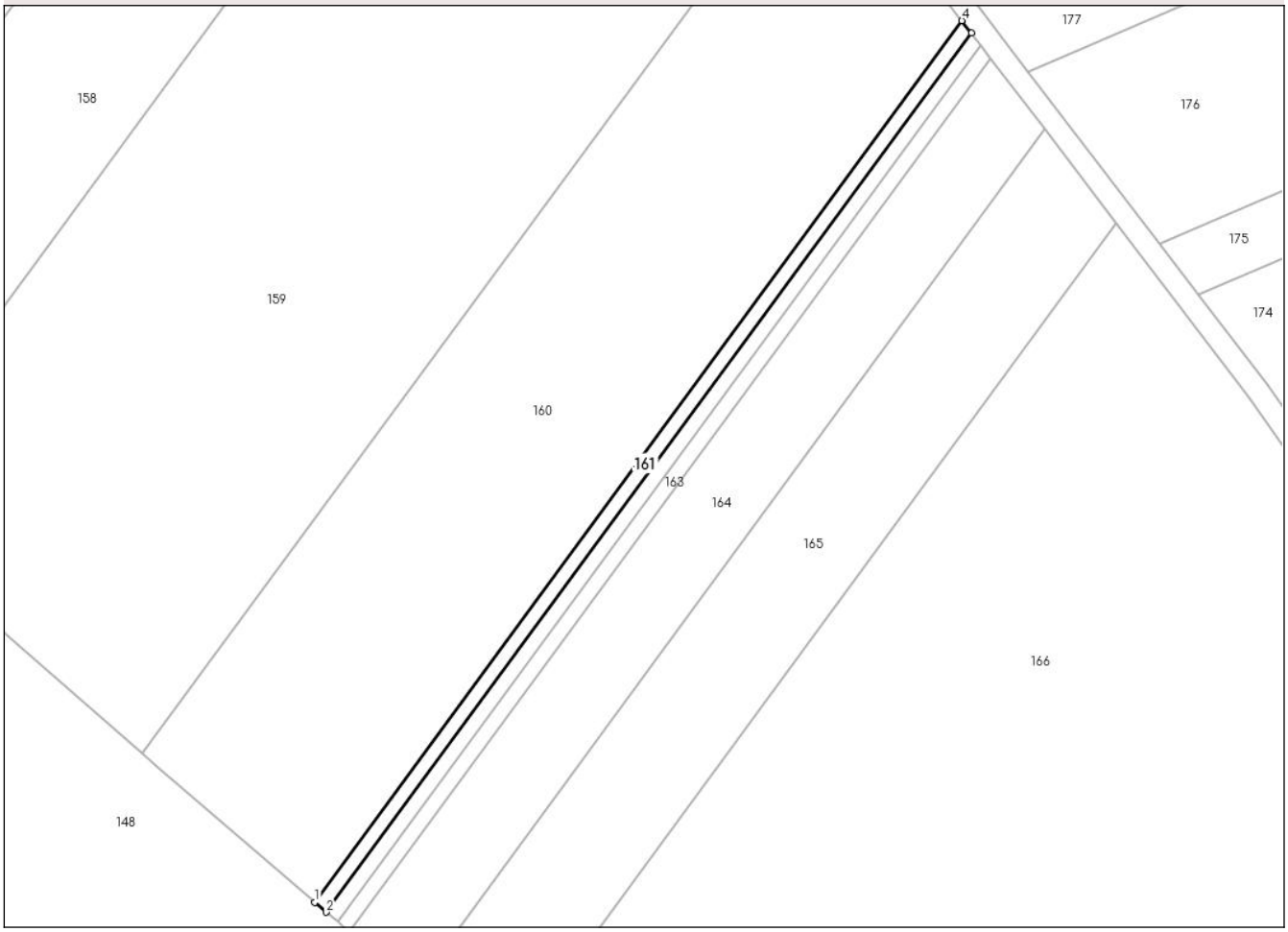

Date referitoare la teren

Crt	Categorie folosință	Intra vilan	Suprafaţa (mp)	Tarla	Parcelă	Nr. topo	Observaţii / Referinţe
1	pasune	NU	566	63	834/13	-	

Lungime Segmente
1) Valorile lungimilor segmentelor sunt obţinute din proiecţie în plan.

Punct început	X / Y	Punct sfârşit	X / Y	Lungime segment (** (m)
1	636.016,385 705.931,058	2	636.018,508 705.929,238	2.796
2	636.018,508 705.929,238	3	636.138,507 706.092,559	202.666
3	636.138,507 706.092,559	4	636.136,741 706.094,865	2.905
4	636.136,741 706.094,865	1	636.016,385 705.931,058	203.269

**** Lungimile segmentelor sunt determinate în planul de proiecţie Stereo 70 şi sunt rotunjite la 1 milimetru.**

Document care conține date cu caracter personal, protejat de prevederile Regulamentului (UE) nr. 679/2016 și Legii 190/2018

***** Distanţa dintre puncte este formată din segmente cumulate ce sunt mai mici decât valoarea 1 milimetru.**

DATE DESPRE IMOBILUL NR. 162

Oficiul de Cadastru şi Publicitate Imobiliară BOTOSANI
Biroul de Cadastru şi Publicitate Imobiliară Botosani

A. Partea I. Descrierea imobilului

Nr. CF vechi:50783
Nr. cadastral vechi:50783

TEREN Extravilan

Adresa: Jud. Botosani

Nr. Crt	Nr cadastral Nr. topografic	Suprafaţa* (mp)	Observaţii / Referinţe
A1	50783	567	Sector cadastral:1 Teren neimprejmuit;

B. Partea II. Proprietari şi acte

Inscrieri privitoare la dreptul de proprietate şi alte drepturi reale		Referinţe
16576 / 07/09/2006		
Act Administrativ nr. 111799, din 17/06/2002 emis de Comisia Judeţeană Botoşani (Titlu proprietate. act de partaj voluntar aut. sub nr. 3112 din 26-09-2006 la BNP Elena Roman (încheiere nr. 19289 din 24-10-2006));		
B1	Intabulare, drept de PROPRIETATE, dobandit prin Conventie, cota actuala 1/1, cota initiala 1/1	A1
	1) **ZAIŢ HENRIETTE**, bun propriu. Lipsa C.N.P.	
	OBSERVATII: (provenita din conversia CF 105)	

C. Partea III. SARCINI .

Inscrieri privind dezmembramintele dreptului de proprietate, drepturi reale de garanţie şi sarcini	Referinţe
NU SUNT	

Document care conține date cu caracter personal, protejat de prevederile Regulamentului (UE) nr. 679/2016 și Legii 190/2018

Anexa Nr. 1 La Partea I

Teren

Nr cadastral	Suprafaţa (mp)*	Observaţii / Referinţe
50783	567	

* Suprafaţa este determinată in planul de proiecţie Stereo 70.

DETALII LINIARE IMOBIL

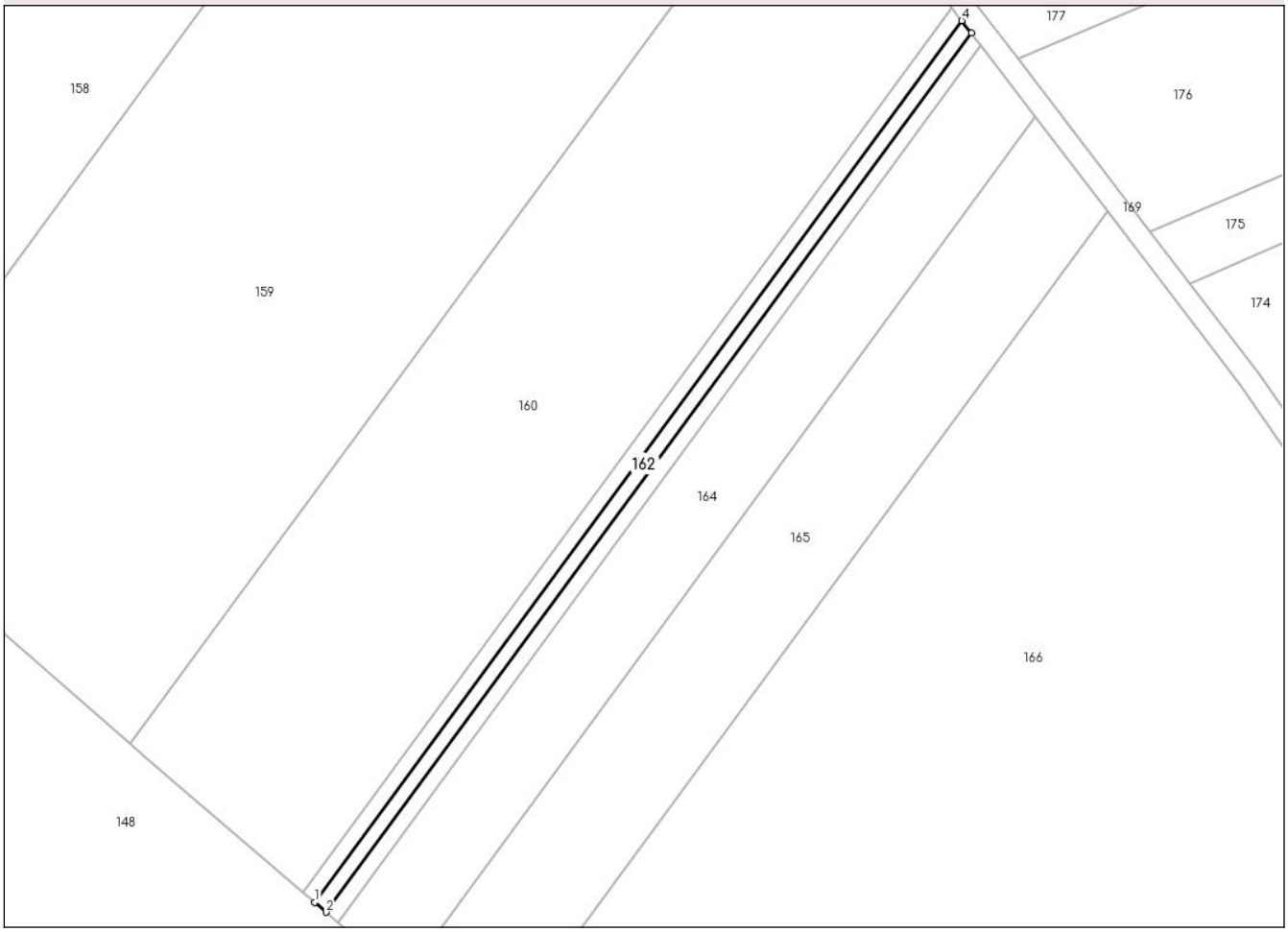

Date referitoare la teren

Crt	Categorie folosință	Intra vilan	Suprafaţa (mp)	Tarla	Parcelă	Nr. topo	Observaţii / Referinţe
1	pasune	NU	567	-	834/13	-	

Lungime Segmente
1) Valorile lungimilor segmentelor sunt obţinute din proiecţie în plan.

Punct început	X / Y	Punct sfârşit	X / Y	Lungime segment (** (m)
1	636.018,508 705.929,238	2	636.020,641 705.927,409	2.81
2	636.020,641 705.927,409	3	636.140,281 706.090,242	202.06
3	636.140,281 706.090,242	4	636.138,507 706.092,559	2.918
4	636.138,507 706.092,559	1	636.018,508 705.929,238	202.666

**** Lungimile segmentelor sunt determinate în planul de proiecţie Stereo 70 şi sunt rotunjite la 1 milimetru.**

Document care conține date cu caracter personal, protejat de prevederile Regulamentului (UE) nr. 679/2016 și Legii 190/2018

***** Distanţa dintre puncte este formată din segmente cumulate ce sunt mai mici decât valoarea 1 milimetru.**

DATE DESPRE IMOBILUL NR. 163

Oficiul de Cadastru şi Publicitate Imobiliară BOTOSANI
Biroul de Cadastru şi Publicitate Imobiliară Botosani

A. Partea I. Descrierea imobilului

Nr. CF vechi:50784
Nr. cadastral vechi:50784

TEREN Extravilan

Adresa: Jud. Botosani

Nr. Crt	Nr cadastral Nr. topografic	Suprafaţa* (mp)	Observaţii / Referinţe
A1	50784	567	Sector cadastral:1 Teren neimprejmuit;

B. Partea II. Proprietari şi acte

Inscrieri privitoare la dreptul de proprietate şi alte drepturi reale		Referinţe
16576 / 07/09/2006		
Act Administrativ nr. 111799, din 17/06/2002 emis de Comisia Judeţeană Botoşani (Titlu proprietate. act de partaj voluntar aut. sub nr. 3112 din 26-09-2006 la BNP Elena Roman (încheiere nr. 19288 din 24-10-2006));		
B1	Intabulare, drept de PROPRIETATE, dobandit prin Conventie, cota actuala 1/1, cota initiala 1/1	A1
	1) **ZAIŢ HENRIETTE**, bun propriu. Lipsa C.N.P.	
	OBSERVATII: (provenita din conversia CF 104)	

C. Partea III. SARCINI .

Inscrieri privind dezmembramintele dreptului de proprietate, drepturi reale de garanţie şi sarcini	Referinţe
NU SUNT	

Document care conține date cu caracter personal, protejat de prevederile Regulamentului (UE) nr. 679/2016 și Legii 190/2018

Anexa Nr. 1 La Partea I

Teren

Nr cadastral	Suprafaţa (mp)*	Observaţii / Referinţe
50784	567	

* Suprafaţa este determinată in planul de proiecţie Stereo 70.

DETALII LINIARE IMOBIL

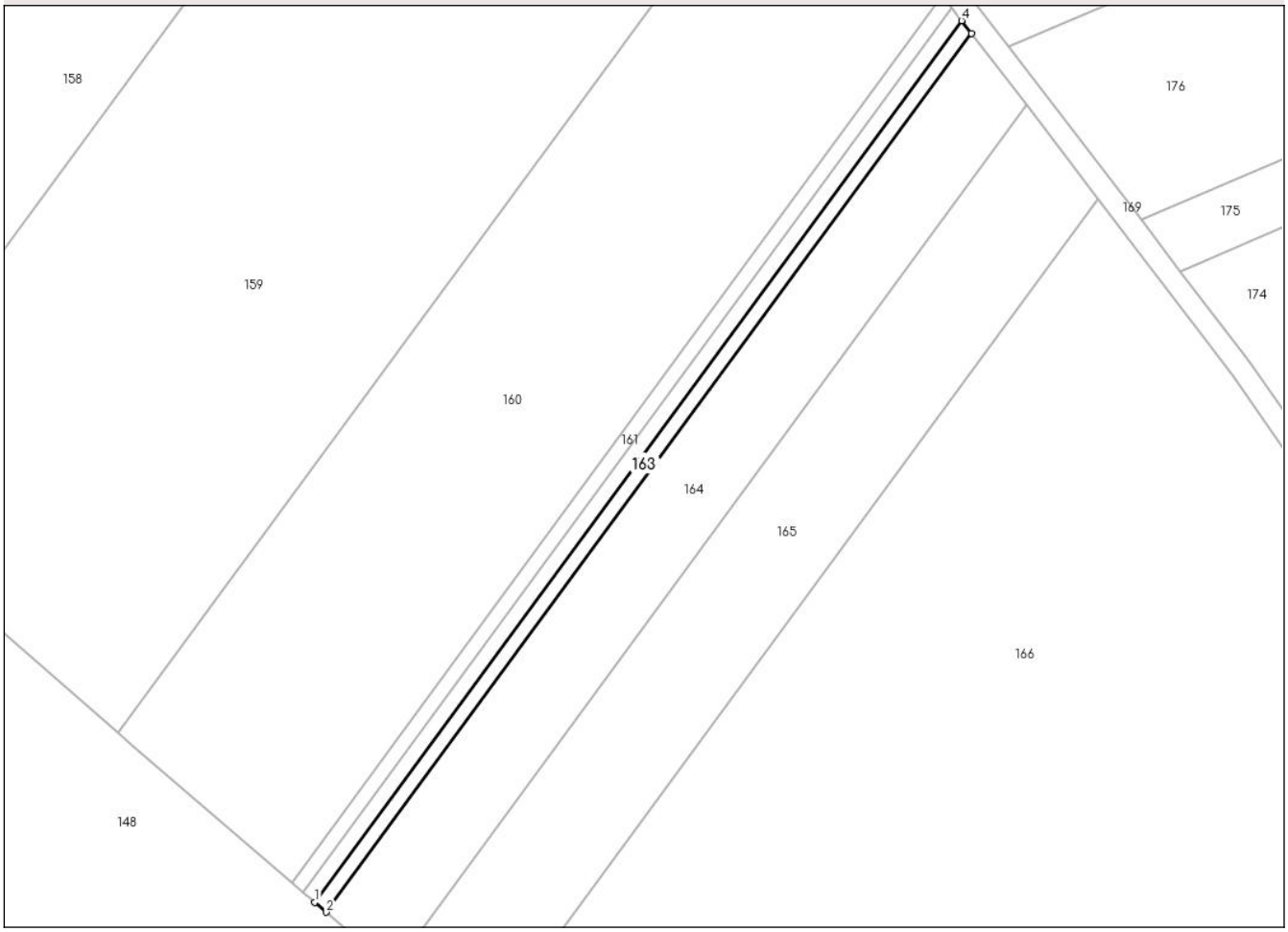

Date referitoare la teren

Crt	Categorie folosință	Intra vilan	Suprafaţa (mp)	Tarla	Parcelă	Nr. topo	Observaţii / Referinţe
1	pasune	NU	567	63	834/13	-	

Lungime Segmente
1) Valorile lungimilor segmentelor sunt obţinute din proiecţie în plan.

Punct început	X / Y	Punct sfârşit	X / Y	Lungime segment (** (m)
1	636.020,641 705.927,409	2	636.022,78 705.925,575	2.818
2	636.022,78 705.925,575	3	636.142,061 706.087,917	201.452
3	636.142,061 706.087,917	4	636.140,281 706.090,242	2.928
4	636.140,281 706.090,242	1	636.020,641 705.927,409	202.06

**** Lungimile segmentelor sunt determinate în planul de proiecţie Stereo 70 şi sunt rotunjite la 1 milimetru.**

Document care conține date cu caracter personal, protejat de prevederile Regulamentului (UE) nr. 679/2016 și Legii 190/2018

***** Distanţa dintre puncte este formată din segmente cumulate ce sunt mai mici decât valoarea 1 milimetru.**

DATE DESPRE IMOBILUL NR. 164

Oficiul de Cadastru şi Publicitate Imobiliară BOTOSANI
Biroul de Cadastru şi Publicitate Imobiliară Botosani

A. Partea I. Descrierea imobilului

Nr. CF vechi:50494
Nr. cadastral vechi:50494

TEREN Extravilan

Adresa: Jud. Botosani

Nr. Crt	Nr cadastral Nr. topografic	Suprafaţa* (mp)	Observaţii / Referinţe
A1	50494	3.200	Sector cadastral:1 Teren neimprejmuit;

B. Partea II. Proprietari şi acte

Inscrieri privitoare la dreptul de proprietate şi alte drepturi reale		Referinţe
2704 / 17/01/2013		
Act Notarial nr. 117, din 17/01/2013 emis de B.N.P.A."Cornelia Agachi-Stelian Agachi" Botoşani;		
B3	Intabulare, drept de PROPRIETATE, dobandit prin Conventie, cota actuala 1/1, cota initiala 1/1	A1
	1) **MAROCICO VIOREL-IOAN**, căsătorit cu 2) **MAROCICO FLOAREA**, , bun comun	

C. Partea III. SARCINI .

Inscrieri privind dezmembramintele dreptului de proprietate, drepturi reale de garanţie şi sarcini	Referinţe
NU SUNT	

Anexa Nr. 1 La Partea I

Teren

Nr cadastral	Suprafaţa (mp)*	Observaţii / Referinţe
50494	3.200	

* Suprafaţa este determinată in planul de proiecţie Stereo 70.

DETALII LINIARE IMOBIL

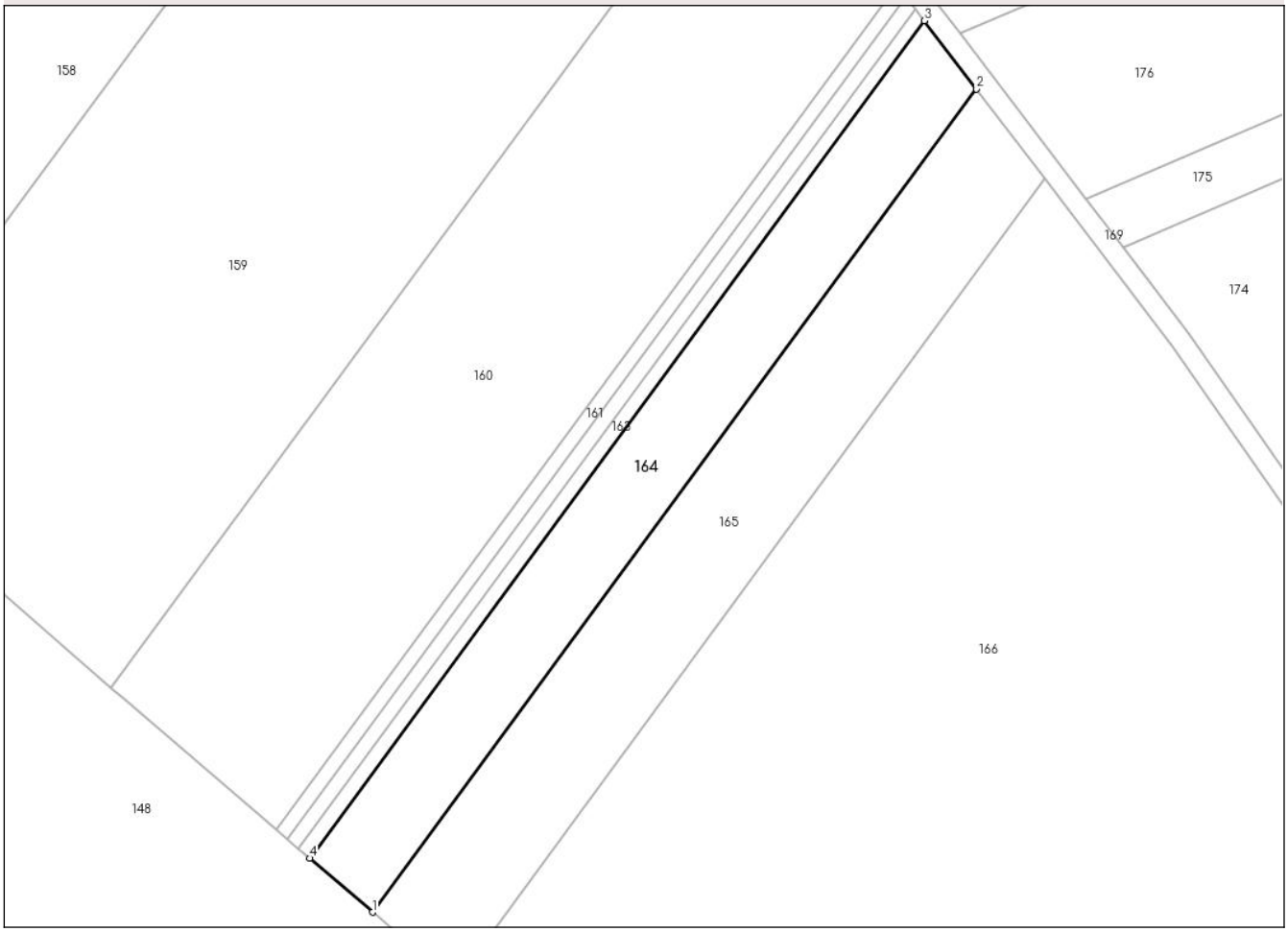

Date referitoare la teren

Crt	Categorie folosință	Intra vilan	Suprafaţa (mp)	Tarla	Parcelă	Nr. topo	Observaţii / Referinţe
1	pasune	NU	3.200	63	834/12	-	

Lungime Segmente
1) Valorile lungimilor segmentelor sunt obţinute din proiecţie în plan.

Punct început	X / Y	Punct sfârşit	X / Y	Lungime segment (** (m)
1	636.034,979 705.915,118	2	636.152,207 706.074,666	197.985
2	636.152,207 706.074,666	3	636.142,061 706.087,917	16.689
3	636.142,061 706.087,917	4	636.022,78 705.925,575	201.452
4	636.022,78 705.925,575	1	636.034,979 705.915,118	16.067

**** Lungimile segmentelor sunt determinate în planul de proiecţie Stereo 70 şi sunt rotunjite la 1 milimetru.**

Document care conține date cu caracter personal, protejat de prevederile Regulamentului (UE) nr. 679/2016 și Legii 190/2018

***** Distanţa dintre puncte este formată din segmente cumulate ce sunt mai mici decât valoarea 1 milimetru.**

DATE DESPRE IMOBILUL NR. 165

Oficiul de Cadastru şi Publicitate Imobiliară BOTOSANI
Biroul de Cadastru şi Publicitate Imobiliară Botosani

A. Partea I. Descrierea imobilului

Nr. CF vechi:51841
Nr. cadastral vechi:51841

TEREN Extravilan

Adresa: Jud. Botosani

Nr. Crt	Nr cadastral Nr. topografic	Suprafaţa* (mp)	Observaţii / Referinţe
A1	51841	4.100	Sector cadastral:1 Teren neimprejmuit;

B. Partea II. Proprietari şi acte

Inscrieri privitoare la dreptul de proprietate şi alte drepturi reale		Referinţe
95007 / 26/11/2019		
Act Notarial nr. 3900, din 25/11/2019 emis de BIN Humelnicu Coca;		
B6	Intabulare, drept de PROPRIETATE, dobandit prin Conventie, cota actuala 1/1, cota initiala 1/1	A1
	1) **ENACHE VIOREL**, căsătorit cu 2) **ENACHE ANIȘOARA**, bun comun	

C. Partea III. SARCINI .

Inscrieri privind dezmembramintele dreptului de proprietate, drepturi reale de garanţie şi sarcini	Referinţe
NU SUNT	

Document care conține date cu caracter personal, protejat de prevederile Regulamentului (UE) nr. 679/2016 și Legii 190/2018

Anexa Nr. 1 La Partea I

Teren

Nr cadastral	Suprafaţa (mp)*	Observaţii / Referinţe
51841	4.100	

* Suprafaţa este determinată in planul de proiecţie Stereo 70.

DETALII LINIARE IMOBIL

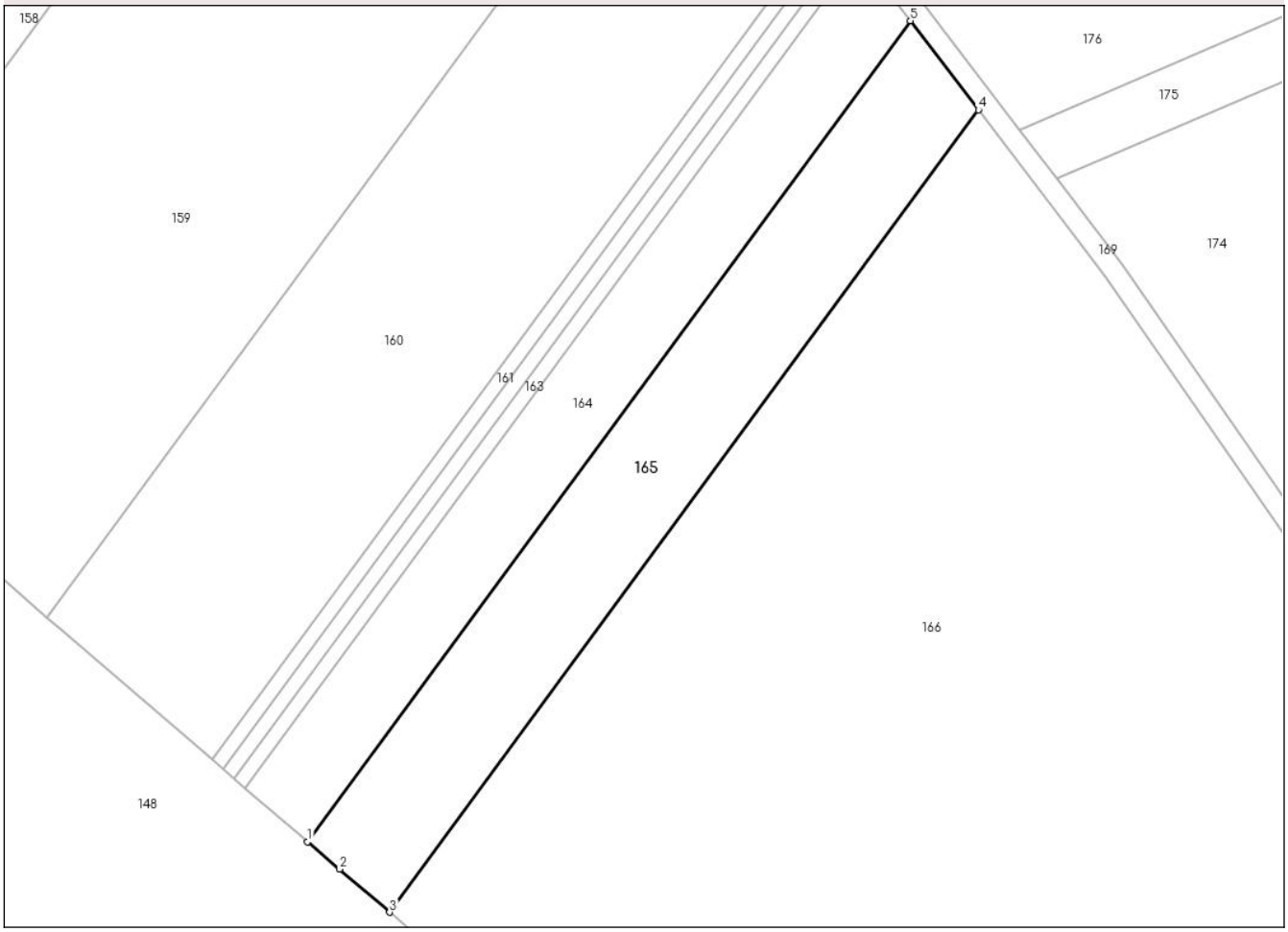

Date referitoare la teren

Crt	Categorie folosință	Intra vilan	Suprafaţa (mp)	Tarla	Parcelă	Nr. topo	Observaţii / Referinţe
1	pasune	NU	4.100	63	834/9	-	

Lungime Segmente
1) Valorile lungimilor segmentelor sunt obţinute din proiecţie în plan.

Punct început	X / Y	Punct sfârşit	X / Y	Lungime segment (** (m)
1	636.034,979 705.915,118	2	636.041,183 705.909,796	8.174
2	636.041,183 705.909,796	3	636.050,91 705.901,421	12.836
3	636.050,91 705.901,421	4	636.165,471 706.057,341	193.482
4	636.165,471 706.057,341	5	636.152,207 706.074,666	21.819
5	636.152,207 706.074,666	1	636.034,979 705.915,118	197.985

Document care conține date cu caracter personal, protejat de prevederile Regulamentului (UE) nr. 679/2016 și Legii 190/2018

** Lungimile segmentelor sunt determinate în planul de proiecţie Stereo 70 şi sunt rotunjite la 1 milimetru.
*** Distanţa dintre puncte este formată din segmente cumulate ce sunt mai mici decât valoarea 1 milimetru.

Document care conține date cu caracter personal, protejat de prevederile Regulamentului (UE) nr. 679/2016 și Legii 190/2018

DATE DESPRE IMOBILUL NR. 166

Oficiul de Cadastru şi Publicitate Imobiliară BOTOSANI
Biroul de Cadastru şi Publicitate Imobiliară Botosani

A. Partea I. Descrierea imobilului

TEREN Extravilan

Adresa: Jud. Botosani

Nr. Crt	Nr cadastral Nr. topografic	Suprafaţa* (mp)	Observaţii / Referinţe
A1		38.124	Sector cadastral:1 Teren neimprejmuit;

B. Partea II. Proprietari şi acte

Inscrieri privitoare la dreptul de proprietate şi alte drepturi reale		Referinţe
/		
Act Normativ nr. 268, din 28/05/2001 emis de Parlamentul Romaniei (Lege. Hotararea de Guvern nr. 626/06-07-2001 emisa de Guvernul Romaniei, act administrativ nr. 154/20-02-2025 + anexa emis de Agentia Domeniilor Statului);		
B1	Intabulare, drept de PROPRIETATE, dobandit prin Lege, cota actuala 1/1, cota initiala 1/1	A1
	1) **STATUL ROMAN**, CIF:9999999999999, Lipsa C.U.I. domeniu privat	
B2	Intabulare, drept de ADMINISTRARE, dobandit prin Lege, cota actuala 1/1, cota initiala 1/1	A1
	1) **AGENTIA DOMENIILOR STATULUI**, CIF:12708834	

C. Partea III. SARCINI .

Inscrieri privind dezmembramintele dreptului de proprietate, drepturi reale de garanţie şi sarcini	Referinţe
NU SUNT	

Anexa Nr. 1 La Partea I

Teren

Nr cadastral	Suprafaţa (mp)*	Observaţii / Referinţe
	38.124	

* Suprafaţa este determinată in planul de proiecţie Stereo 70.

DETALII LINIARE IMOBIL

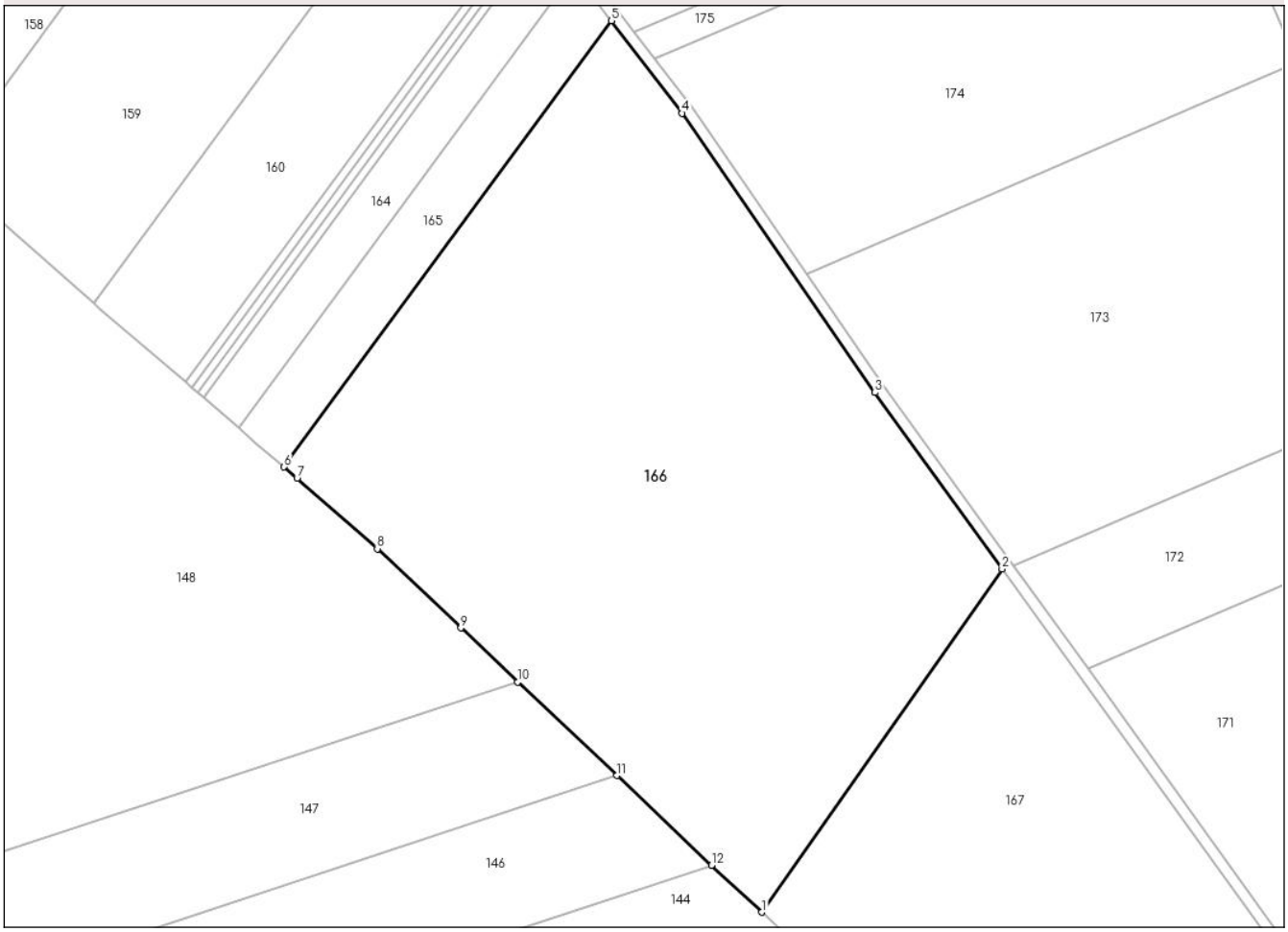

Date referitoare la teren

Crt	Categorie folosință	Intra vilan	Suprafaţa (mp)	Tarla	Parcelă	Nr. topo	Observaţii / Referinţe
1	pasune	NU	38.124	63	834	-	

Lungime Segmente
1) Valorile lungimilor segmentelor sunt obţinute din proiecţie în plan.

Punct început	X / Y	Punct sfârşit	X / Y	Lungime segment (** (m)
1	636.218,068 705.745,793	2	636.302,136 705.865,693	146.436
2	636.302,136 705.865,693	3	636.257,618 705.927,371	76.066
3	636.257,618 705.927,371	4	636.190,18 706.024,97	118.632
4	636.190,18 706.024,97	5	636.165,471 706.057,341	40.724
5	636.165,471 706.057,341	6	636.050,91 705.901,421	193.482

Document care conține date cu caracter personal, protejat de prevederile Regulamentului (UE) nr. 679/2016 și Legii 190/2018

Punct început	X / Y	Punct sfârşit	X / Y	Lungime segment (** (m)
6	636.050,91 705.901,421	7	636.055,475 705.897,49	6.024
7	636.055,475 705.897,49	8	636.083,531 705.872,782	37.385
8	636.083,531 705.872,782	9	636.112,794 705.845,115	40.271
9	636.112,794 705.845,115	10	636.132,72 705.826,276	27.422
10	636.132,72 705.826,276	11	636.167,368 705.793,518	47.682
11	636.167,368 705.793,518	12	636.200,482 705.762,21	45.571
12	636.200,482 705.762,21	1	636.218,068 705.745,793	24.058

** Lungimile segmentelor sunt determinate în planul de proiecţie Stereo 70 şi sunt rotunjite la 1 milimetru.
*** Distanţa dintre puncte este formată din segmente cumulate ce sunt mai mici decât valoarea 1 milimetru.

Document care conține date cu caracter personal, protejat de prevederile Regulamentului (UE) nr. 679/2016 și Legii 190/2018

DATE DESPRE IMOBILUL NR. 167

Oficiul de Cadastru şi Publicitate Imobiliară BOTOSANI
Biroul de Cadastru şi Publicitate Imobiliară Botosani

A. Partea I. Descrierea imobilului

Nr. CF vechi:50530
Nr. cadastral vechi:50530

TEREN Extravilan

Adresa: Jud. Botosani

Nr. Crt	Nr cadastral Nr. topografic	Suprafaţa* (mp)	Observaţii / Referinţe
A1	50530	19.500	Sector cadastral:1 Teren neimprejmuit;

B. Partea II. Proprietari şi acte

Inscrieri privitoare la dreptul de proprietate şi alte drepturi reale		Referinţe
25184 / 13/05/2013		
Act Notarial nr. 1315, din 10/12/2001 emis de BNP"Coca Humelnicu"-Botoşani;		
B2	Intabulare, drept de PROPRIETATE, dobandit prin Conventie, cota actuala 1/1, cota initiala 1/1	A1
	1) **AGRIPOLIS SRL**, CIF:13870396	

C. Partea III. SARCINI .

Inscrieri privind dezmembramintele dreptului de proprietate, drepturi reale de garanţie şi sarcini	Referinţe
NU SUNT	

Document care conține date cu caracter personal, protejat de prevederile Regulamentului (UE) nr. 679/2016 și Legii 190/2018

Anexa Nr. 1 La Partea I

Teren

Nr cadastral	Suprafaţa (mp)*	Observaţii / Referinţe
50530	19.500	

* Suprafaţa este determinată in planul de proiecţie Stereo 70.

DETALII LINIARE IMOBIL

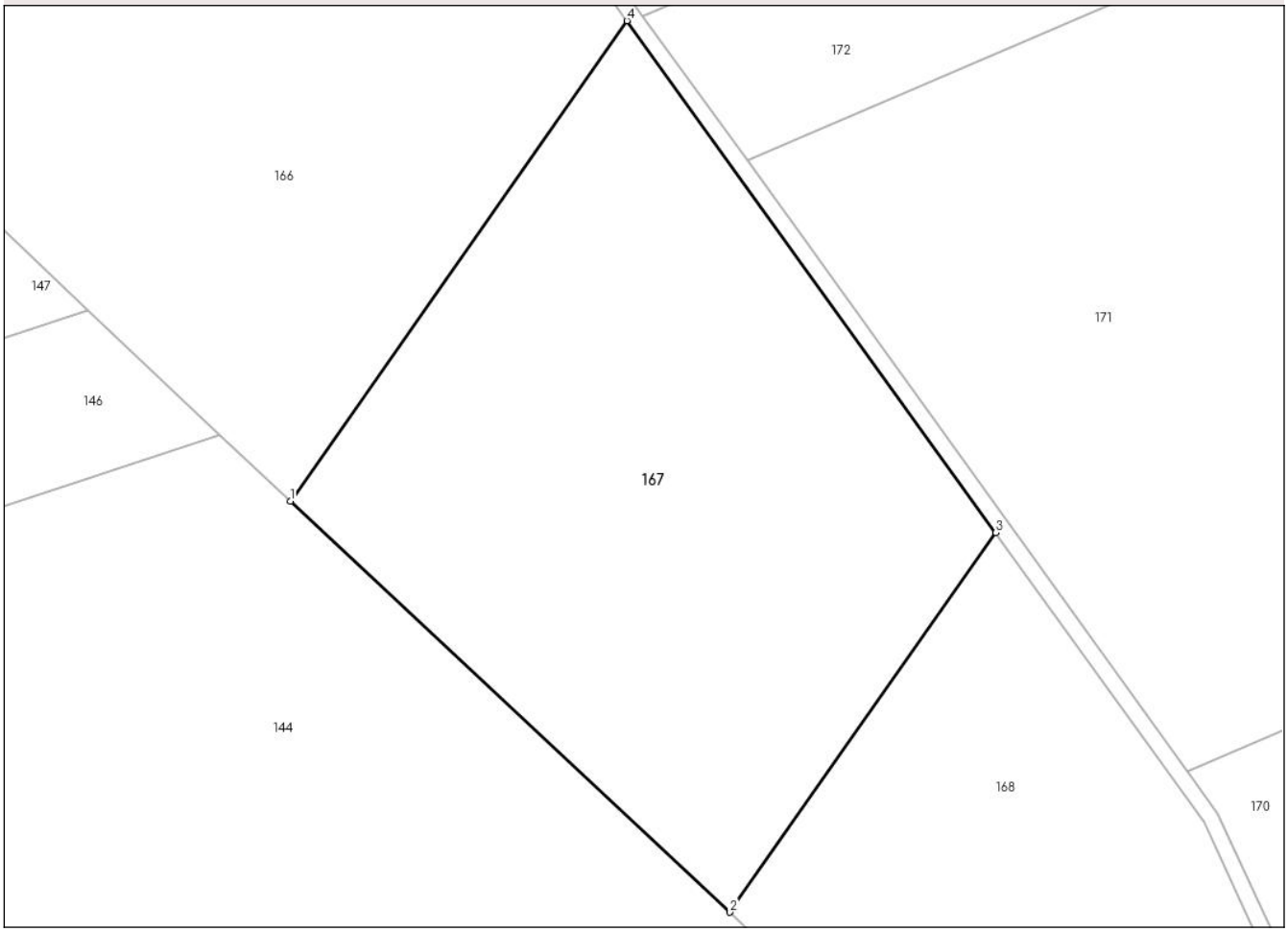

Date referitoare la teren

Crt	Categorie folosință	Intra vilan	Suprafaţa (mp)	Tarla	Parcelă	Nr. topo	Observaţii / Referinţe
1	arabil	NU	19.500	63	834/4	-	

Lungime Segmente
1) Valorile lungimilor segmentelor sunt obţinute din proiecţie în plan.

Punct început	X / Y	Punct sfârşit	X / Y	Lungime segment (** (m)
1	636.218,068 705.745,793	2	636.327,896 705.643,268	150.245
2	636.327,896 705.643,268	3	636.394,311 705.737,992	115.687
3	636.394,311 705.737,992	4	636.302,136 705.865,693	157.492
4	636.302,136 705.865,693	1	636.218,068 705.745,793	146.436

**** Lungimile segmentelor sunt determinate în planul de proiecţie Stereo 70 şi sunt rotunjite la 1 milimetru.**

Document care conține date cu caracter personal, protejat de prevederile Regulamentului (UE) nr. 679/2016 și Legii 190/2018

***** Distanţa dintre puncte este formată din segmente cumulate ce sunt mai mici decât valoarea 1 milimetru.**

DATE DESPRE IMOBILUL NR. 168

Oficiul de Cadastru şi Publicitate Imobiliară BOTOSANI
Biroul de Cadastru şi Publicitate Imobiliară Botosani

A. Partea I. Descrierea imobilului

TEREN Extravilan

Adresa: Jud. Botosani

Nr. Crt	Nr cadastral Nr. topografic	Suprafaţa* (mp)	Observaţii / Referinţe
A1		35.300	Sector cadastral:1 Teren neimprejmuit; Imobilul se gaseste conform CVC in pc 836/210, 830/13, 834/3, 832/2. Diferenta de 46200mp se gaseste la ID 112 si ID 170

B. Partea II. Proprietari şi acte

Inscrieri privitoare la dreptul de proprietate şi alte drepturi reale		Referinţe
/		
Act Notarial nr. 524, din 06/06/2011 emis de BNP Ciubotariu Gabriela Florentina (cu sediul în localitatea Osoi, judeţul Iaşi);		
B1	Intabulare, drept de PROPRIETATE, dobandit prin Conventie, cota actuala 1/1, cota initiala 1/1	A1
	1) **AGRI TERENURI S.A**, CIF:24816228	

C. Partea III. SARCINI .

Inscrieri privind dezmembramintele dreptului de proprietate, drepturi reale de garanţie şi sarcini	Referinţe
NU SUNT	

Anexa Nr. 1 La Partea I

Teren

Nr cadastral	Suprafaţa (mp)*	Observaţii / Referinţe
	35.300	Imobilul se gaseste conform CVC in pc 836/210, 830/13, 834/3, 832/2. Diferenta de 46200mp se gaseste la ID 112 si ID 170

* Suprafaţa este determinată in planul de proiecţie Stereo 70.

DETALII LINIARE IMOBIL

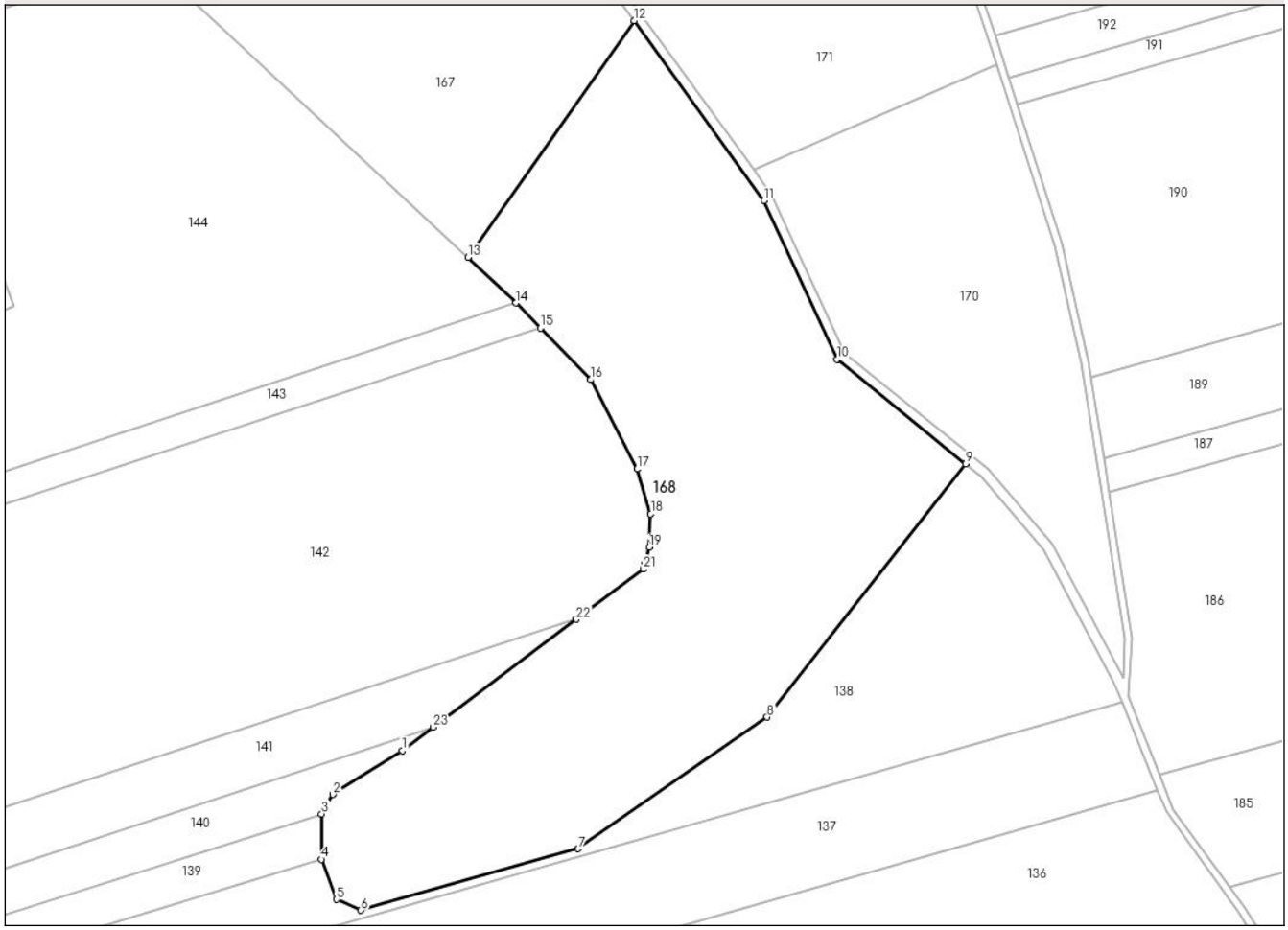

Date referitoare la teren

Crt	Categorie folosință	Intra vilan	Suprafaţa (mp)	Tarla	Parcelă	Nr. topo	Observaţii / Referinţe
1	pasune	NU	35.300	63	834/3	-	

Lungime Segmente

1) Valorile lungimilor segmentelor sunt obţinute din proiecţie în plan.

Punct început	X / Y	Punct sfârşit	X / Y	Lungime segment (** (m)
1	636.301,613 705.445,706	2	636.273,824 705.428,079	32.908
3	636.269,265 705.420,311	4	636.269,097 705.402,076	18.236
5	636.275,344 705.386,035	6	636.284,994 705.381,702	10.578
7	636.371,96 705.406,35	8	636.447,675 705.459,055	92.253
9	636.527,257 705.560,461	10	636.475,596 705.602,406	66.545

Punct început	X / Y	Punct sfârşit	X / Y	Lungime segment (** (m)
2	636.273,824 705.428,079	3	636.269,265 705.420,311	9.007
4	636.269,097 705.402,076	5	636.275,344 705.386,035	17.214
6	636.284,994 705.381,702	7	636.371,96 705.406,35	90.391
8	636.447,675 705.459,055	9	636.527,257 705.560,461	128.905
10	636.475,596 705.602,406	11	636.446,381 705.665,853	69.85

Document care conține date cu caracter personal, protejat de prevederile Regulamentului (UE) nr. 679/2016 și Legii 190/2018

Punct început	X / Y	Punct sfârşit	X / Y	Lungime segment (** (m)
11	636.446,381 705.665,853	12	636.394,311 705.737,992	88.968
13	636.327,896 705.643,268	14	636.347,102 705.624,932	26.553
15	636.356,963 705.614,855	16	636.377,14 705.594,232	28.852
17	636.395,536 705.558,414	18	636.401,024 705.540,473	18.762
19	636.400,368 705.527,071	20	636.398,723 705.520,805	6.478
21	636.398,069 705.518,312	22	636.371,337 705.498,189	33.459
23	636.313,931 705.454,978	1	636.301,613 705.445,706	15.418

Punct început	X / Y	Punct sfârşit	X / Y	Lungime segment (** (m)
12	636.394,311 705.737,992	13	636.327,896 705.643,268	115.687
14	636.347,102 705.624,932	15	636.356,963 705.614,855	14.099
16	636.377,14 705.594,232	17	636.395,536 705.558,414	40.266
18	636.401,024 705.540,473	19	636.400,368 705.527,071	13.418
20	636.398,723 705.520,805	21	636.398,069 705.518,312	2.577
22	636.371,337 705.498,189	23	636.313,931 705.454,978	71.852

** Lungimile segmentelor sunt determinate în planul de proiecţie Stereo 70 şi sunt rotunjite la 1 milimetru.
*** Distanţa dintre puncte este formată din segmente cumulate ce sunt mai mici decât valoarea 1 milimetru.

Document care conține date cu caracter personal, protejat de prevederile Regulamentului (UE) nr. 679/2016 și Legii 190/2018

DATE DESPRE IMOBILUL NR. 169

Oficiul de Cadastru şi Publicitate Imobiliară BOTOSANI
Biroul de Cadastru şi Publicitate Imobiliară Botosani

A. Partea I. Descrierea imobilului

TEREN Extravilan

Adresa: Jud. Botosani

Nr. Crt	Nr cadastral Nr. topografic	Suprafaţa* (mp)	Observaţii / Referinţe
A1		9.689	Sector cadastral:1 Teren neimprejmuit; Imobil traversat de limita UAT Dangeni si UAT Ungureni

B. Partea II. Proprietari şi acte

Inscrieri privitoare la dreptul de proprietate şi alte drepturi reale		Referinţe
/		
Act Normativ nr. 268, din 28/05/2001 emis de Parlamentul Romaniei (Lege. Hotararea de Guvern nr. 626/06-07-2001 emisa de Guvernul Romaniei, act administrativ nr. 154/20-02-2025 + anexa emis de Agentia Domeniilor Statului);		
B1	Intabulare, drept de PROPRIETATE, dobandit prin Lege, cota actuala 1/1, cota initiala 1/1	A1
	1) **STATUL ROMAN**, CIF:9999999999999, Lipsa C.U.I. domeniu privat	
B2	Intabulare, drept de ADMINISTRARE, dobandit prin Lege, cota actuala 1/1, cota initiala 1/1	A1
	1) **AGENTIA DOMENIILOR STATULUI**, CIF:12708834	

C. Partea III. SARCINI .

Inscrieri privind dezmembramintele dreptului de proprietate, drepturi reale de garanţie şi sarcini	Referinţe
NU SUNT	

Anexa Nr. 1 La Partea I

Teren

Nr cadastral	Suprafaţa (mp)*	Observaţii / Referinţe
	9.689	Imobil traversat de limita UAT Dangeni si UAT Ungureni

* Suprafaţa este determinată in planul de proiecţie Stereo 70.

DETALII LINIARE IMOBIL

Date referitoare la teren

Crt	Categorie folosință	Intra vilan	Suprafaţa (mp)	Tarla	Parcelă	Nr. topo	Observaţii / Referinţe
1	drum	NU	5.004	63	834/1	-	
2	drum	NU	1.855	63	836/22	-	
3	drum	NU	2.830	63	830/1	-	

Lungime Segmente

1) Valorile lungimilor segmentelor sunt obţinute din proiecţie în plan.

Punct început	X / Y	Punct sfârşit	X / Y	Lungime segment
1	636.604,802 705.435,939	2	636.592,312 705.467,26	33.72
4	636.584,623 705.549,313	5	636.582,51 705.562,695	13.548
7	636.576,403 705.601,376	8	636.565,623 705.648,798	48.632
10	636.544,274 705.715,321	11	636.538,893 705.732,088	17.609

Punct început	X / Y	Punct sfârşit	X / Y	Lungime segment
2	636.592,312 705.467,26	3	636.593,878 705.490,692	23.484
5	636.582,51 705.562,695	6	636.577,357 705.595,334	33.043
8	636.565,623 705.648,798	9	636.547,771 705.704,425	58.421
11	636.538,893 705.732,088	12	636.534,43 705.745,995	14.606

Punct început	X / Y	Punct sfârşit	X / Y	Lungime segment
3	636.593,878 705.490,692	4	636.584,623 705.549,313	59.347
6	636.577,357 705.595,334	7	636.576,403 705.601,376	6.117
9	636.547,771 705.704,425	10	636.544,274 705.715,321	11.443
12	636.534,43 705.745,995	13	636.534,385 705.746,129	0.141

Document care conține date cu caracter personal, protejat de prevederile Regulamentului (UE) nr. 679/2016 și Legii 190/2018

Punct început	X / Y	Punct sfârşit	X / Y	Lungime segment
13	636.534,385 705.746,129	14	636.532,467 705.751,898	6.079
16	636.511,37 705.815,339	17	636.499,945 705.844,555	31.37
19	636.474,266 705.902,833	20	636.470,676 705.910,983	8.906
22	636.456,858 705.942,343	23	636.456,45 705.943,27	1.013
25	636.437,323 705.989,384	26	636.417,814 706.024,578	40.24
28	636.399,737 706.063,15	29	636.397,79 706.070,714	7.811
31	636.385,064 706.120,16	32	636.383,344 706.124,102	4.301
34	636.375,671 706.141,685	35	636.364,568 706.167,128	27.76
37	636.347,758 706.205,649	38	636.328,988 706.248,663	46.931
40	636.318,744 706.272,138	41	636.311,274 706.292,062	21.278
43	636.288,172 706.353,684	44	636.285,996 706.359,488	6.198
46	636.303,749 706.303,589	47	636.315,962 706.271,01	34.793
49	636.373,344 706.139,517	50	636.377,969 706.128,918	11.564
52	636.396,896 706.062,153	53	636.405,632 706.042,77	21.261
55	636.436,75 705.984,229	56	636.453,684 705.942,106	45.399
58	636.475,557 705.892,464	59	636.497,174 705.843,403	53.612
61	636.531,578 705.745,063	62	636.539,513 705.720,34	25.965
64	636.573,434 705.600,941	65	636.590,849 705.490,644	111.663
67	636.561,894 705.528,28	68	636.536,273 705.558,293	39.462
70	636.449,851 705.667,879	71	636.442,241 705.678,423	13.003
73	636.306,182 705.866,923	74	636.260,885 705.929,678	77.395
76	636.193,471 706.027,244	77	636.180,737 706.043,924	20.985
79	636.149,037 706.085,451	80	636.124,911 706.117,055	39.76
82	636.065,605 706.214,324	83	636.043,198 706.254,408	45.922
85	635.974,708 706.391,283	86	635.946,411 706.425,004	44.021
88	635.903,16 706.471,531	89	635.878,057 706.492,569	32.753
91	635.900,522 706.468,523	92	635.923,645 706.447,315	31.376
94	635.971,22 706.389,216	95	635.989,291 706.342,811	49.799
97	636.011,593 706.302,937	98	636.016,81 706.293,601	10.695
100	636.045,882 706.241,537	101	636.054,437 706.226,164	17.593
103	636.071,956 706.196,196	104	636.111,284 706.131,565	75.656
106	636.136,741 706.094,865	107	636.138,507 706.092,559	2.905
109	636.142,061 706.087,917	110	636.152,207 706.074,666	16.689

Punct început	X / Y	Punct sfârşit	X / Y	Lungime segment
14	636.532,467 705.751,898	15	636.528,58 705.763,586	12.317
17	636.499,945 705.844,555	18	636.478,319 705.893,636	53.634
20	636.470,676 705.910,983	21	636.463,158 705.928,045	18.645
23	636.456,45 705.943,27	24	636.439,464 705.985,521	45.538
26	636.417,814 706.024,578	27	636.414,105 706.031,271	7.652
29	636.397,79 706.070,714	30	636.392,597 706.090,891	20.835
32	636.383,344 706.124,102	33	636.379,17 706.133,667	10.436
35	636.364,568 706.167,128	36	636.354,303 706.190,651	25.665
38	636.328,988 706.248,663	39	636.318,809 706.271,988	25.449
41	636.311,274 706.292,062	42	636.297,014 706.330,099	40.622
44	636.285,996 706.359,488	45	636.283,233 706.358,312	3.003
47	636.315,962 706.271,01	48	636.357,698 706.175,369	104.351
50	636.377,969 706.128,918	51	636.382,315 706.118,96	10.865
53	636.405,632 706.042,77	54	636.411,421 706.029,925	14.089
56	636.453,684 705.942,106	57	636.457,987 705.932,341	10.671
59	636.497,174 705.843,403	60	636.508,547 705.814,319	31.229
62	636.539,513 705.720,34	63	636.562,78 705.647,839	76.143
65	636.590,849 705.490,644	66	636.590,129 705.474,884	15.776
68	636.536,273 705.558,293	69	636.478,84 705.604,924	73.98
71	636.442,241 705.678,423	72	636.332,305 705.830,732	187.84
74	636.260,885 705.929,678	75	636.233,883 705.968,758	47.501
77	636.180,737 706.043,924	78	636.173,504 706.053,399	11.92
80	636.124,911 706.117,055	81	636.072,207 706.203,496	101.241
83	636.043,198 706.254,408	84	635.993,034 706.344,27	102.916
86	635.946,411 706.425,004	87	635.926,581 706.450,046	31.943
89	635.878,057 706.492,569	90	635.875,043 706.489,876	4.042
92	635.923,645 706.447,315	93	635.943,311 706.422,476	31.682
95	635.989,291 706.342,811	96	636.006,365 706.312,293	34.97
98	636.016,81 706.293,601	99	636.036,411 706.258,525	40.181
101	636.054,437 706.226,164	102	636.062,113 706.212,372	15.784
104	636.111,284 706.131,565	105	636.121,513 706.114,756	19.677
107	636.138,507 706.092,559	108	636.140,281 706.090,242	2.918
110	636.152,207 706.074,666	111	636.165,471 706.057,341	21.819

Punct început	X / Y	Punct sfârşit	X / Y	Lungime segment
15	636.528,58 705.763,586	16	636.511,37 705.815,339	54.54
18	636.478,319 705.893,636	19	636.474,266 705.902,833	10.05
21	636.463,158 705.928,045	22	636.456,858 705.942,343	15.624
24	636.439,464 705.985,521	25	636.437,323 705.989,384	4.417
27	636.414,105 706.031,271	28	636.399,737 706.063,15	34.967
30	636.392,597 706.090,891	31	636.385,064 706.120,16	30.223
33	636.379,17 706.133,667	34	636.375,671 706.141,685	8.748
36	636.354,303 706.190,651	37	636.347,758 706.205,649	16.364
39	636.318,809 706.271,988	40	636.318,744 706.272,138	0.163
42	636.297,014 706.330,099	43	636.288,172 706.353,684	25.188
45	636.283,233 706.358,312	46	636.303,749 706.303,589	58.442
48	636.357,698 706.175,369	49	636.373,344 706.139,517	39.117
51	636.382,315 706.118,96	52	636.396,896 706.062,153	58.648
54	636.411,421 706.029,925	55	636.436,75 705.984,229	52.246
57	636.457,987 705.932,341	58	636.475,557 705.892,464	43.576
60	636.508,547 705.814,319	61	636.531,578 705.745,063	72.985
63	636.562,78 705.647,839	64	636.573,434 705.600,941	48.093
66	636.590,129 705.474,884	67	636.561,894 705.528,28	60.402
69	636.478,84 705.604,924	70	636.449,851 705.667,879	69.309
72	636.332,305 705.830,732	73	636.306,182 705.866,923	44.634
75	636.233,883 705.968,758	76	636.193,471 706.027,244	71.09
78	636.173,504 706.053,399	79	636.149,037 706.085,451	40.323
81	636.072,207 706.203,496	82	636.065,605 706.214,324	12.682
84	635.993,034 706.344,27	85	635.974,708 706.391,283	50.459
87	635.926,581 706.450,046	88	635.903,16 706.471,531	31.783
90	635.875,043 706.489,876	91	635.900,522 706.468,523	33.243
93	635.943,311 706.422,476	94	635.971,22 706.389,216	43.419
96	636.006,365 706.312,293	97	636.011,593 706.302,937	10.718
99	636.036,411 706.258,525	100	636.045,882 706.241,537	19.45
102	636.062,113 706.212,372	103	636.071,956 706.196,196	18.935
105	636.121,513 706.114,756	106	636.136,741 706.094,865	25.051
108	636.140,281 706.090,242	109	636.142,061 706.087,917	2.928
111	636.165,471 706.057,341	112	636.190,18 706.024,97	40.724

Document care conține date cu caracter personal, protejat de prevederile Regulamentului (UE) nr. 679/2016 și Legii 190/2018

Punct început	X / Y	Punct sfârşit	X / Y	Lungime segment
112	636.190,18 706.024,97	113	636.257,618 705.927,371	118.632
115	636.394,311 705.737,992	116	636.446,381 705.665,853	88.968
118	636.527,257 705.560,461	119	636.533,468 705.555,418	8.001
121	636.586,593 705.473,014	122	636.589,827 705.464,98	8.66
124	636.607,539 705.420,978	125	636.636,989 705.380,285	50.232
127	636.675,626 705.308,197	128	636.686,854 705.295,239	17.146
130	636.728,947 705.242,543	131	636.745,81 705.223,985	25.075
133	636.765,286 705.202,552	134	636.767,149 705.199,956	3.195
136	636.802,16 705.131,519	137	636.802,33 705.131,028	0.52
139	636.823,542 705.091,02	140	636.827,03 705.085,847	6.239
142	636.843,493 705.044,211	143	636.862,97 704.986,81	60.615
145	636.867,693 704.971,827	146	636.871,282 704.956,589	15.655
148	636.877,737 704.936,831	149	636.874,223 704.957,189	20.659
151	636.843,175 705.054,482	152	636.829,688 705.087,271	35.454
154	636.805,781 705.130,223	155	636.805,014 705.132,446	2.352
157	636.767,579 705.204,489	158	636.758,016 705.215,009	14.217
160	636.715,255 705.259,747	161	636.696,165 705.287,123	33.375
163	636.678,222 705.309,679	164	636.668,968 705.330,916	23.166
166	636.646,304 705.370,59	167	636.639,347 705.382,186	13.523
169	636.610,371 705.421,976	1	636.604,802 705.435,939	15.033

Punct început	X / Y	Punct sfârşit	X / Y	Lungime segment
113	636.257,618 705.927,371	114	636.302,136 705.865,693	76.066
116	636.446,381 705.665,853	117	636.475,596 705.602,406	69.85
119	636.533,468 705.555,418	120	636.558,565 705.526,019	38.654
122	636.589,827 705.464,98	123	636.604,034 705.429,686	38.046
125	636.636,989 705.380,285	126	636.663,396 705.336,271	51.328
128	636.686,854 705.295,239	129	636.713,184 705.257,576	45.954
131	636.745,81 705.223,985	132	636.757,274 705.211,369	17.047
134	636.767,149 705.199,956	135	636.774,305 705.189,983	12.275
137	636.802,33 705.131,028	138	636.808,375 705.113,516	18.526
140	636.827,03 705.085,847	141	636.840,365 705.053,429	35.054
143	636.862,97 704.986,81	144	636.866,876 704.975,299	12.156
146	636.871,282 704.956,589	147	636.874,852 704.935,908	20.987
149	636.874,223 704.957,189	150	636.869,763 704.976,127	19.456
152	636.829,688 705.087,271	153	636.811,082 705.114,867	33.282
155	636.805,014 705.132,446	156	636.776,841 705.191,622	65.54
158	636.758,016 705.215,009	159	636.731,018 705.244,714	40.141
161	636.696,165 705.287,123	162	636.689,44 705.296,767	11.757
164	636.668,968 705.330,916	165	636.665,946 705.337,852	7.566
167	636.639,347 705.382,186	168	636.632,948 705.390,973	10.87

Punct început	X / Y	Punct sfârşit	X / Y	Lungime segment
114	636.302,136 705.865,693	115	636.394,311 705.737,992	157.492
117	636.475,596 705.602,406	118	636.527,257 705.560,461	66.545
120	636.558,565 705.526,019	121	636.586,593 705.473,014	59.959
123	636.604,034 705.429,686	124	636.607,539 705.420,978	9.387
126	636.663,396 705.336,271	127	636.675,626 705.308,197	30.622
129	636.713,184 705.257,576	130	636.728,947 705.242,543	21.782
132	636.757,274 705.211,369	133	636.765,286 705.202,552	11.914
135	636.774,305 705.189,983	136	636.802,16 705.131,519	64.761
138	636.808,375 705.113,516	139	636.823,542 705.091,02	27.131
141	636.840,365 705.053,429	142	636.843,493 705.044,211	9.734
144	636.866,876 704.975,299	145	636.867,693 704.971,827	3.567
147	636.874,852 704.935,908	148	636.877,737 704.936,831	3.029
150	636.869,763 704.976,127	151	636.843,175 705.054,482	82.743
153	636.811,082 705.114,867	154	636.805,781 705.130,223	16.245
156	636.776,841 705.191,622	157	636.767,579 705.204,489	15.854
159	636.731,018 705.244,714	160	636.715,255 705.259,747	21.782
162	636.689,44 705.296,767	163	636.678,222 705.309,679	17.104
165	636.665,946 705.337,852	166	636.646,304 705.370,59	38.178
168	636.632,948 705.390,973	169	636.610,371 705.421,976	38.352

** Lungimile segmentelor sunt determinate în planul de proiecţie Stereo 70 şi sunt rotunjite la 1 milimetru.
*** Distanţa dintre puncte este formată din segmente cumulate ce sunt mai mici decât valoarea 1 milimetru.

Document care conține date cu caracter personal, protejat de prevederile Regulamentului (UE) nr. 679/2016 și Legii 190/2018

DATE DESPRE IMOBILUL NR. 170

Oficiul de Cadastru şi Publicitate Imobiliară BOTOSANI
Biroul de Cadastru şi Publicitate Imobiliară Botosani

A. Partea I. Descrierea imobilului

TEREN Extravilan

Adresa: Jud. Botosani

Nr. Crt	Nr cadastral Nr. topografic	Suprafaţa* (mp)	Observaţii / Referinţe
A1		14.700	Sector cadastral:1 Teren neimprejmuit; Imobilul se gaseste conform CVC in pc 836/210, 830/13, 834/3, 832/2. Diferenta de 66800mp se gaseste la ID 112 si ID 168

B. Partea II. Proprietari şi acte

Inscrieri privitoare la dreptul de proprietate şi alte drepturi reale		Referinţe
/		
Act Notarial nr. 524, din 06/06/2011 emis de BNP Ciubotariu Gabriela Florentina (cu sediul în localitatea Osoi, judeţul Iaşi);		
B1	Intabulare, drept de PROPRIETATE, dobandit prin Conventie, cota actuala 1/1, cota initiala 1/1	A1
	1) **AGRI TERENURI S.A**, CIF:24816228	

C. Partea III. SARCINI .

Inscrieri privind dezmembramintele dreptului de proprietate, drepturi reale de garanţie şi sarcini	Referinţe
NU SUNT	

Anexa Nr. 1 La Partea I

Teren

Nr cadastral	Suprafaţa (mp)*	Observaţii / Referinţe
	14.700	Imobilul se gaseste conform CVC in pc 836/210, 830/13, 834/3, 832/2. Diferenta de 66800mp se gaseste la ID 112 si ID 168

* Suprafaţa este determinată in planul de proiecţie Stereo 70.

DETALII LINIARE IMOBIL

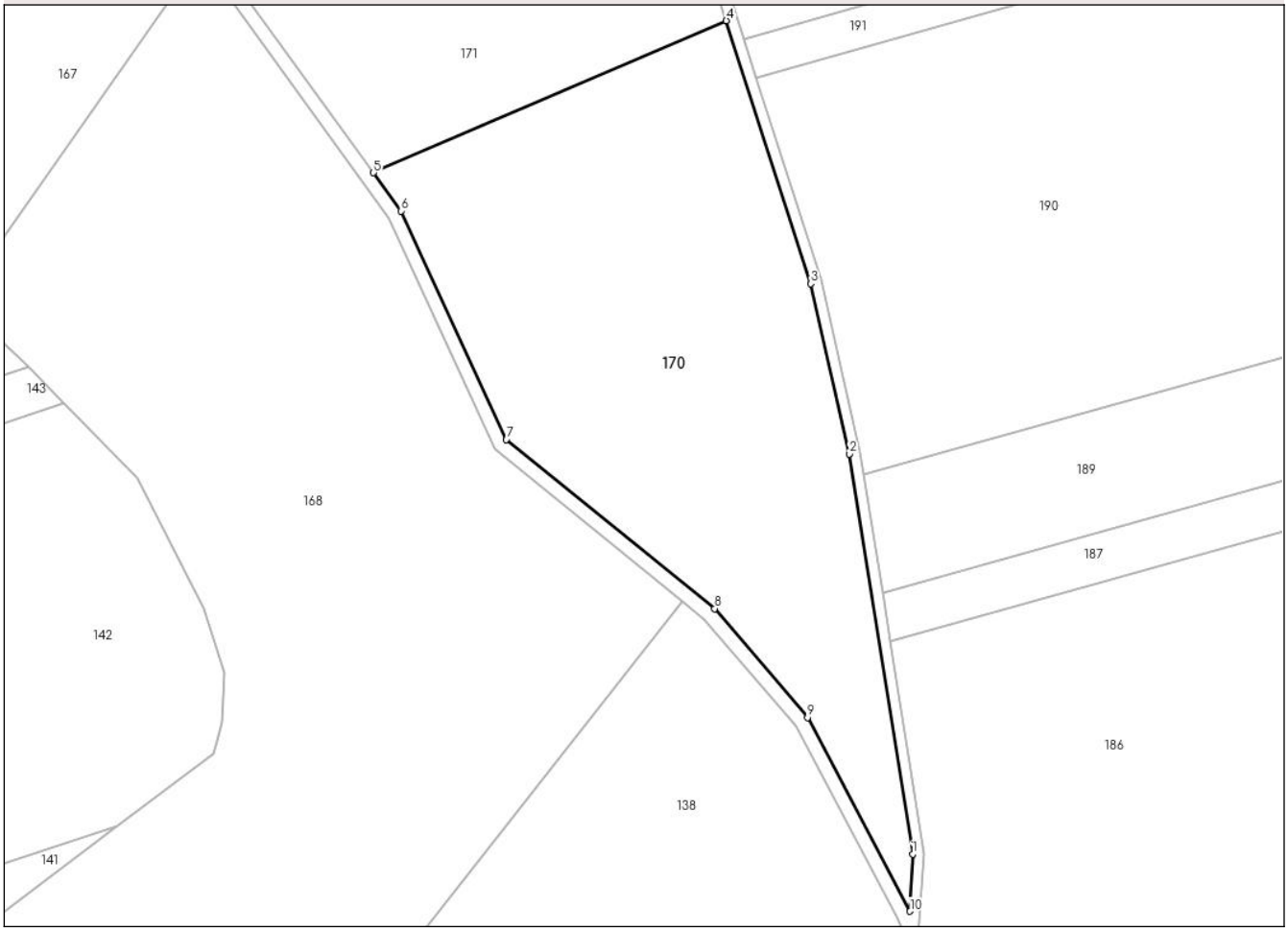

Date referitoare la teren

Crt	Categorie folosință	Intra vilan	Suprafaţa (mp)	Tarla	Parcelă	Nr. topo	Observaţii / Referinţe
1	pasune	NU	14.000	63	830/13	-	
2	neproductiv	NU	700	63	832/2	-	

Lungime Segmente
1) Valorile lungimilor segmentelor sunt obţinute din proiecţie în plan.

Punct început	X / Y	Punct sfârşit	X / Y	Lungime segment (** (m)
1	636.590,849 705.490,644	2	636.573,434 705.600,941	111.663
2	636.573,434 705.600,941	3	636.562,78 705.647,839	48.093
3	636.562,78 705.647,839	4	636.539,513 705.720,34	76.143
4	636.539,513 705.720,34	5	636.442,241 705.678,423	105.919

Document care conține date cu caracter personal, protejat de prevederile Regulamentului (UE) nr. 679/2016 și Legii 190/2018

Punct început	X / Y	Punct sfârşit	X / Y	Lungime segment (** (m)
5	636.442,241 705.678,423	6	636.449,851 705.667,879	13.003
6	636.449,851 705.667,879	7	636.478,84 705.604,924	69.309
7	636.478,84 705.604,924	8	636.536,273 705.558,293	73.98
8	636.536,273 705.558,293	9	636.561,894 705.528,28	39.462
9	636.561,894 705.528,28	10	636.590,129 705.474,884	60.402
10	636.590,129 705.474,884	1	636.590,849 705.490,644	15.776

** Lungimile segmentelor sunt determinate în planul de proiecţie Stereo 70 şi sunt rotunjite la 1 milimetru.
*** Distanţa dintre puncte este formată din segmente cumulate ce sunt mai mici decât valoarea 1 milimetru.

Document care conține date cu caracter personal, protejat de prevederile Regulamentului (UE) nr. 679/2016 și Legii 190/2018

DATE DESPRE IMOBILUL NR. 171

Oficiul de Cadastru şi Publicitate Imobiliară BOTOSANI
Biroul de Cadastru şi Publicitate Imobiliară Botosani

A. Partea I. Descrierea imobilului

Nr. CF vechi:50536
Nr. cadastral vechi:50536

TEREN Extravilan

Adresa: Jud. Botosani

Nr. Crt	Nr cadastral Nr. topografic	Suprafaţa* (mp)	Observaţii / Referinţe
A1	50536	24.400	Sector cadastral:1 Teren neimprejmuit;

B. Partea II. Proprietari şi acte

Inscrieri privitoare la dreptul de proprietate şi alte drepturi reale		Referinţe
25146 / 13/05/2013		
Act Notarial nr. 1292, din 30/11/2001 emis de BNP "Coca Humelnicu" Botoşani (încheiere de îndreptare a erorii materiale nr. 5611/22-10-2004 emisă de BNP "Coca Humelnicu" Botoşani);		
B1	Intabulare, drept de PROPRIETATE, dobandit prin Conventie, cota actuala 1/1, cota initiala 1/1	A1
	1) **AGRIPOLIS SRL**, CIF:13870396, bun propriu	

C. Partea III. SARCINI .

Inscrieri privind dezmembramintele dreptului de proprietate, drepturi reale de garanţie şi sarcini	Referinţe
NU SUNT	

Document care conține date cu caracter personal, protejat de prevederile Regulamentului (UE) nr. 679/2016 și Legii 190/2018

Anexa Nr. 1 La Partea I

Teren

Nr cadastral	Suprafaţa (mp)*	Observaţii / Referinţe
50536	24.400	

* Suprafaţa este determinată in planul de proiecţie Stereo 70.

DETALII LINIARE IMOBIL

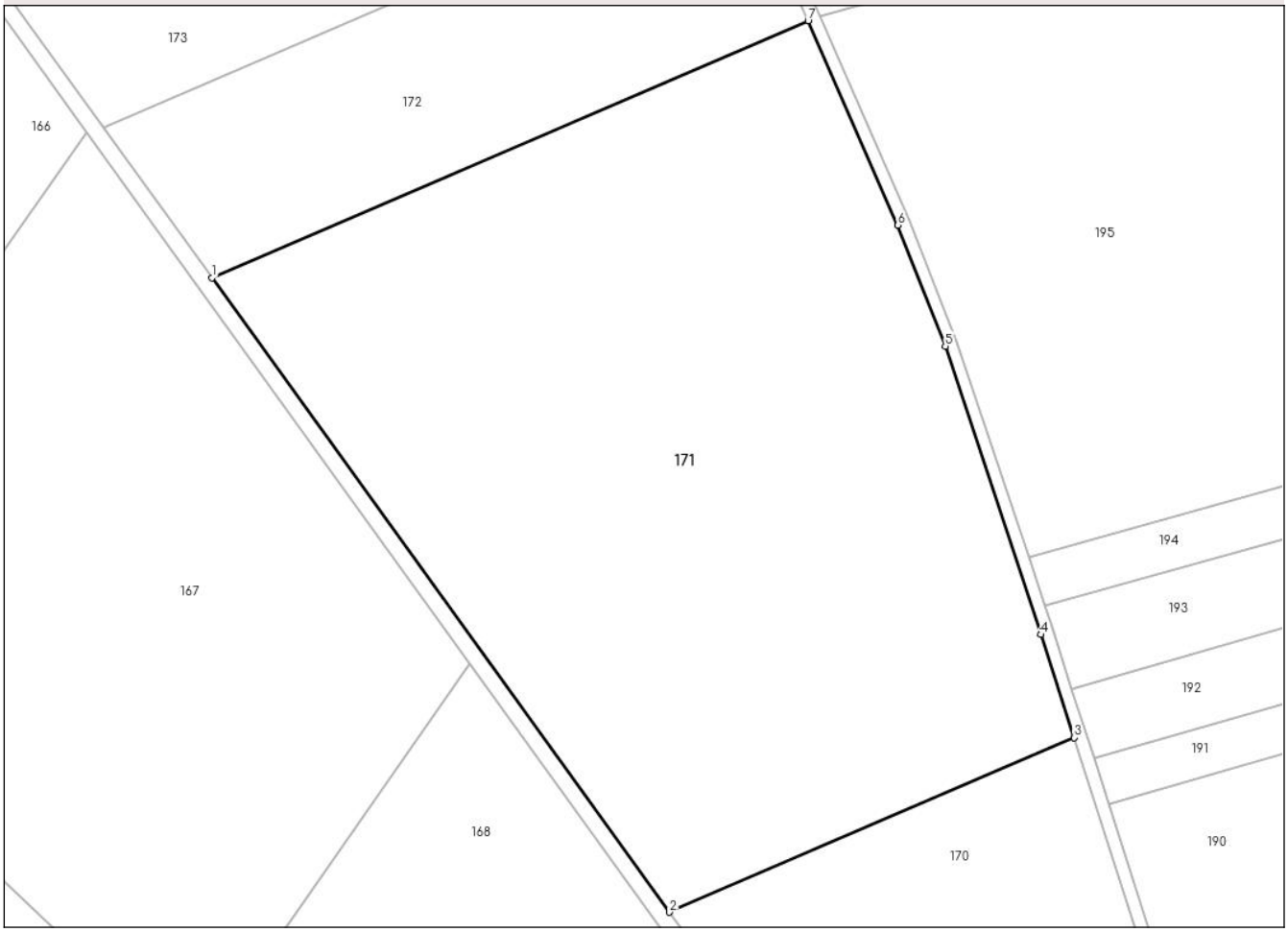

Date referitoare la teren

Crt	Categorie folosință	Intra vilan	Suprafaţa (mp)	Tarla	Parcelă	Nr. topo	Observaţii / Referinţe
1	pasune	NU	23.450	63	830/12; 832/1	-	
2	neproductiv	NU	950	63	832/1	-	

Lungime Segmente
1) Valorile lungimilor segmentelor sunt obţinute din proiecţie în plan.

Punct început	X / Y	Punct sfârşit	X / Y	Lungime segment (** (m)
1	636.332,305 705.830,732	2	636.442,241 705.678,423	187.84
2	636.442,241 705.678,423	3	636.539,513 705.720,34	105.919
3	636.539,513 705.720,34	4	636.531,578 705.745,063	25.965
4	636.531,578 705.745,063	5	636.508,547 705.814,319	72.985

Document care conține date cu caracter personal, protejat de prevederile Regulamentului (UE) nr. 679/2016 și Legii 190/2018

Punct început	X / Y	Punct sfârşit	X / Y	Lungime segment (** (m)
5	636.508,547 705.814,319	6	636.497,174 705.843,403	31.229
6	636.497,174 705.843,403	7	636.475,557 705.892,464	53.612
7	636.475,557 705.892,464	1	636.332,305 705.830,732	155.987

** Lungimile segmentelor sunt determinate în planul de proiecţie Stereo 70 şi sunt rotunjite la 1 milimetru.
*** Distanţa dintre puncte este formată din segmente cumulate ce sunt mai mici decât valoarea 1 milimetru.

Document care conține date cu caracter personal, protejat de prevederile Regulamentului (UE) nr. 679/2016 și Legii 190/2018

DATE DESPRE IMOBILUL NR. 172

Oficiul de Cadastru şi Publicitate Imobiliară BOTOSANI
Biroul de Cadastru şi Publicitate Imobiliară Botosani

A. Partea I. Descrierea imobilului

TEREN Extravilan

Adresa: Jud. Botosani

Nr. Crt	Nr cadastral Nr. topografic	Suprafaţa* (mp)	Observaţii / Referinţe
A1		7.000	Sector cadastral:1 Teren neimprejmuit;

B. Partea II. Proprietari şi acte

Inscrieri privitoare la dreptul de proprietate şi alte drepturi reale		Referinţe
/		
Act Administrativ nr. 83945, din 16/02/1999 emis de CJSDPT BOTOSANI (Titlu proprietate);		
B1	Intabulare, drept de PROPRIETATE, dobandit prin Reconstituire, cota actuala 1/1, cota initiala 1/1	A1
	1) **APENCIUCESEI DUMITRU**, Lipsa C.N.P.	

C. Partea III. SARCINI .

Inscrieri privind dezmembramintele dreptului de proprietate, drepturi reale de garanţie şi sarcini	Referinţe
NU SUNT	

Document care conține date cu caracter personal, protejat de prevederile Regulamentului (UE) nr. 679/2016 și Legii 190/2018

Anexa Nr. 1 La Partea I

Teren

Nr cadastral	Suprafaţa (mp)*	Observaţii / Referinţe
	7.000	

* Suprafaţa este determinată in planul de proiecţie Stereo 70.

DETALII LINIARE IMOBIL

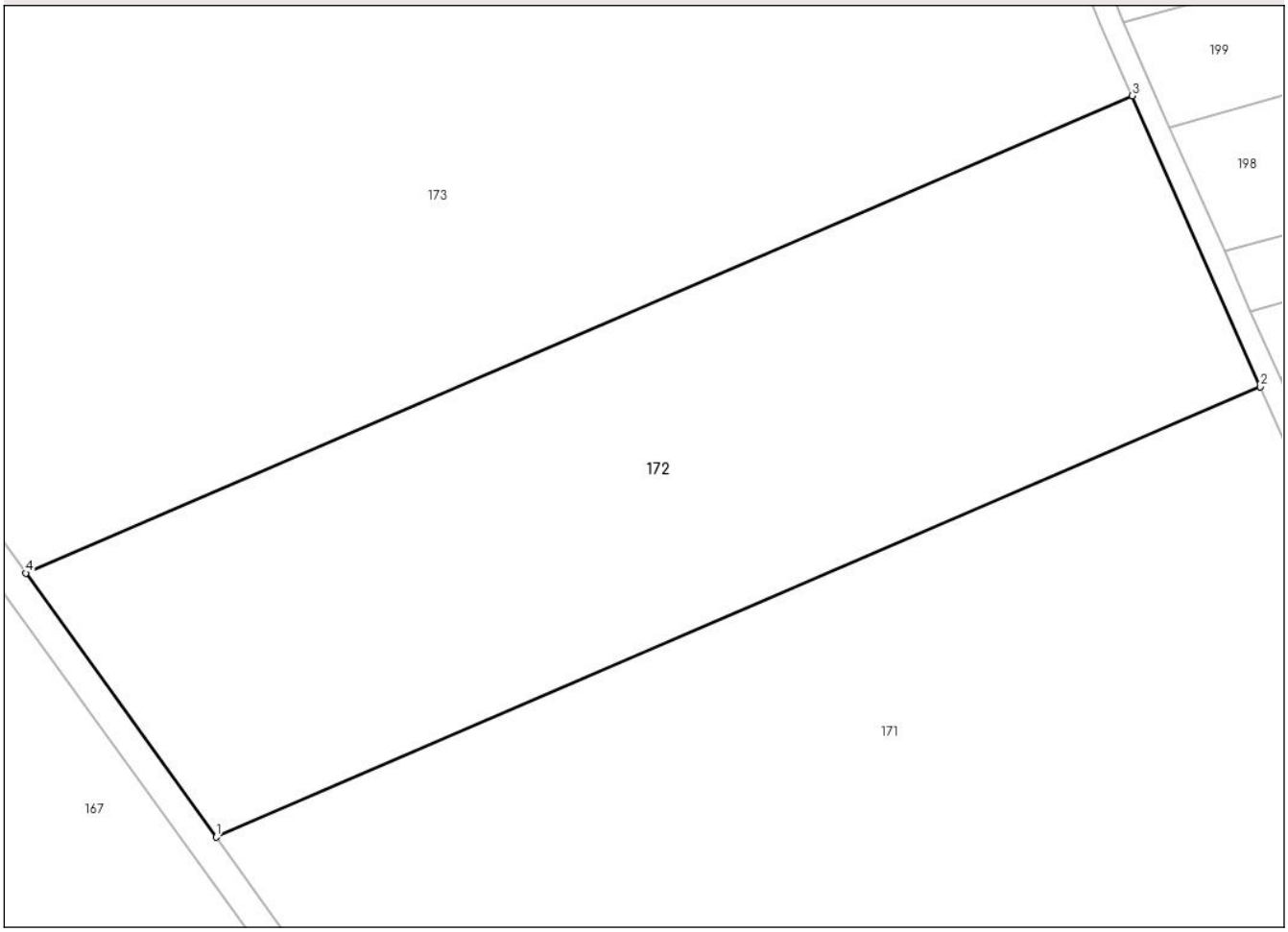

Date referitoare la teren

Crt	Categorie folosință	Intra vilan	Suprafaţa (mp)	Tarla	Parcelă	Nr. topo	Observaţii / Referinţe
1	pasune	NU	7.000	63	830/11	-	

Lungime Segmente
1) Valorile lungimilor segmentelor sunt obţinute din proiecţie în plan.

Punct început	X / Y	Punct sfârşit	X / Y	Lungime segment (** (m)
1	636.332,305 705.830,732	2	636.475,557 705.892,464	155.987
2	636.475,557 705.892,464	3	636.457,987 705.932,341	43.576
3	636.457,987 705.932,341	4	636.306,182 705.866,923	165.301
4	636.306,182 705.866,923	1	636.332,305 705.830,732	44.634

**** Lungimile segmentelor sunt determinate în planul de proiecţie Stereo 70 şi sunt rotunjite la 1 milimetru.**

Document care conține date cu caracter personal, protejat de prevederile Regulamentului (UE) nr. 679/2016 și Legii 190/2018

***** Distanţa dintre puncte este formată din segmente cumulate ce sunt mai mici decât valoarea 1 milimetru.**

DATE DESPRE IMOBILUL NR. 173

Oficiul de Cadastru şi Publicitate Imobiliară BOTOSANI
Biroul de Cadastru şi Publicitate Imobiliară Botosani

A. Partea I. Descrierea imobilului

Nr. CF vechi:50535
Nr. cadastral vechi:50535

TEREN Extravilan

Adresa: Jud. Botosani

Nr. Crt	Nr cadastral Nr. topografic	Suprafaţa* (mp)	Observaţii / Referinţe
A1	50535	21.700	Sector cadastral:1 Teren neimprejmuit;

B. Partea II. Proprietari şi acte

Inscrieri privitoare la dreptul de proprietate şi alte drepturi reale		Referinţe
25165 / 13/05/2013		
Act Notarial nr. 41, din 17/01/2002 emis de BNP"Coca Humelnicu"-Botoşani;		
B1	Intabulare, drept de PROPRIETATE, dobandit prin Conventie, cota actuala 1/1, cota initiala 1/1	A1
	1) **AGRIPOLIS SRL**, CIF:13870396, bun propriu	

C. Partea III. SARCINI .

Inscrieri privind dezmembramintele dreptului de proprietate, drepturi reale de garanţie şi sarcini	Referinţe
NU SUNT	

Document care conține date cu caracter personal, protejat de prevederile Regulamentului (UE) nr. 679/2016 și Legii 190/2018

Anexa Nr. 1 La Partea I

Teren

Nr cadastral	Suprafaţa (mp)*	Observaţii / Referinţe
50535	21.700	

* Suprafaţa este determinată in planul de proiecţie Stereo 70.

DETALII LINIARE IMOBIL

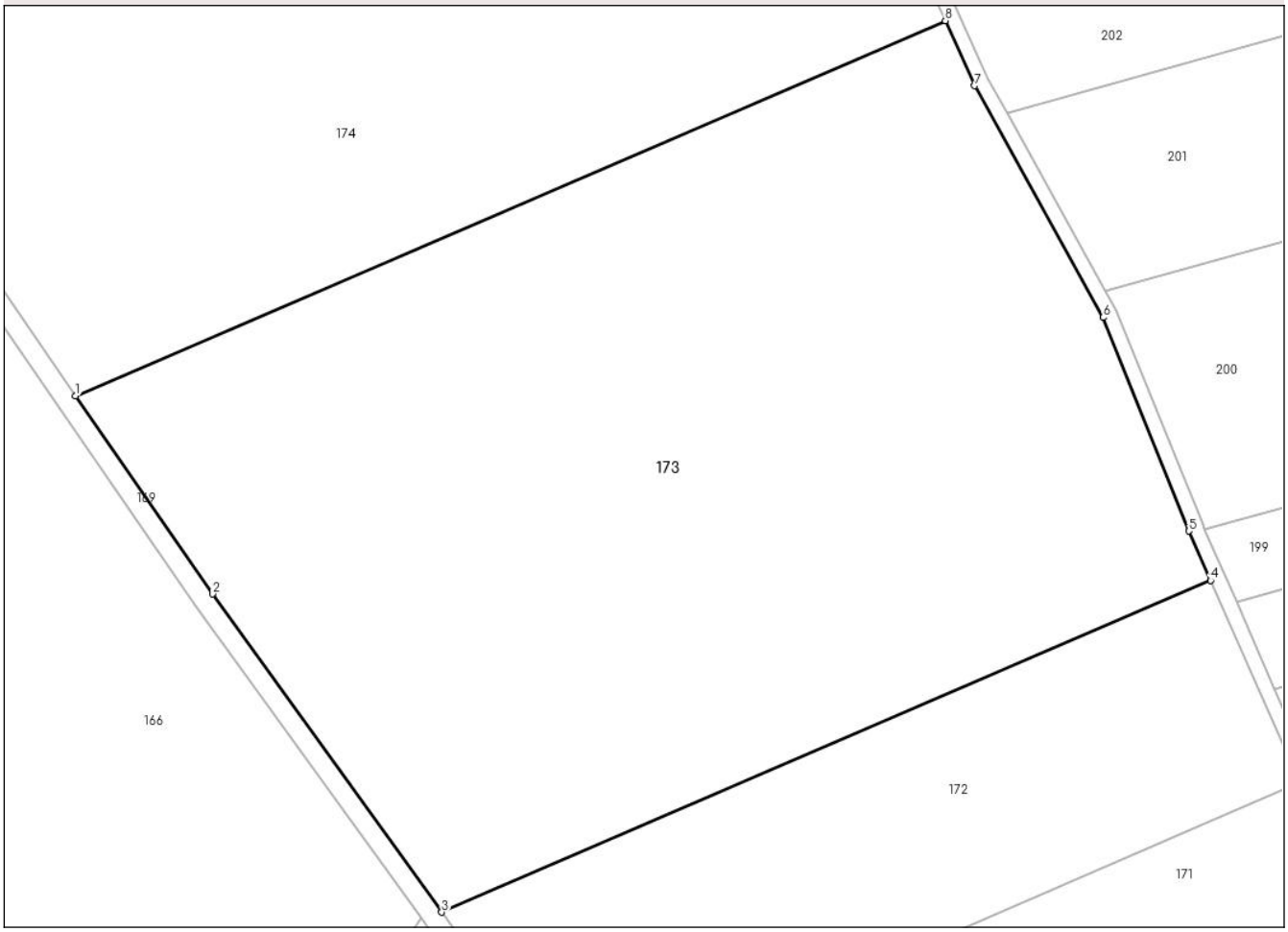

Date referitoare la teren

Crt	Categorie folosință	Intra vilan	Suprafaţa (mp)	Tarla	Parcelă	Nr. topo	Observaţii / Referinţe
1	pasune	NU	20.927	63	830/10	-	
2	neproductiv	NU	773	63	831/9	-	

Lungime Segmente
1) Valorile lungimilor segmentelor sunt obţinute din proiecţie în plan.

Punct început	X / Y	Punct sfârşit	X / Y	Lungime segment (** (m)
1	636.233,883 705.968,758	2	636.260,885 705.929,678	47.501
2	636.260,885 705.929,678	3	636.306,182 705.866,923	77.395
3	636.306,182 705.866,923	4	636.457,987 705.932,341	165.301
4	636.457,987 705.932,341	5	636.453,684 705.942,106	10.671

Document care conține date cu caracter personal, protejat de prevederile Regulamentului (UE) nr. 679/2016 și Legii 190/2018

Punct început	X / Y	Punct sfârşit	X / Y	Lungime segment (** (m)
5	636.453,684 705.942,106	6	636.436,75 705.984,229	45.399
6	636.436,75 705.984,229	7	636.411,421 706.029,925	52.246
7	636.411,421 706.029,925	8	636.405,632 706.042,77	14.089
8	636.405,632 706.042,77	1	636.233,883 705.968,758	187.017

** Lungimile segmentelor sunt determinate în planul de proiecţie Stereo 70 şi sunt rotunjite la 1 milimetru.
*** Distanţa dintre puncte este formată din segmente cumulate ce sunt mai mici decât valoarea 1 milimetru.

Document care conține date cu caracter personal, protejat de prevederile Regulamentului (UE) nr. 679/2016 și Legii 190/2018

DATE DESPRE IMOBILUL NR. 174

Oficiul de Cadastru şi Publicitate Imobiliară BOTOSANI
Biroul de Cadastru şi Publicitate Imobiliară Botosani

A. Partea I. Descrierea imobilului

Nr. CF vechi:50430
Nr. cadastral vechi:50430

TEREN Extravilan

Adresa: Jud. Botosani

Nr. Crt	Nr cadastral Nr. topografic	Suprafaţa* (mp)	Observaţii / Referinţe
A1	50430	18.000	Sector cadastral:1 Teren neimprejmuit;

B. Partea II. Proprietari şi acte

Inscrieri privitoare la dreptul de proprietate şi alte drepturi reale		Referinţe
38010 / 12/09/2012		
Act Notarial nr. 968, din 11/09/2012 emis de PODUT ADELINA-MARIA;		
B8	Intabulare, drept de PROPRIETATE, dobandit prin Conventie, cota actuala 1/1, cota initiala 1/1	A1
	1) **IONESCU CRISTIAN-CORNELIU**, căsătorit cu 2) **IONESCU SIMONA-GABRIELA**, bun comun	

C. Partea III. SARCINI .

Inscrieri privind dezmembramintele dreptului de proprietate, drepturi reale de garanţie şi sarcini	Referinţe
NU SUNT	

Document care conține date cu caracter personal, protejat de prevederile Regulamentului (UE) nr. 679/2016 și Legii 190/2018

Anexa Nr. 1 La Partea I

Teren

Nr cadastral	Suprafaţa (mp)*	Observaţii / Referinţe
50430	18.000	

* Suprafaţa este determinată in planul de proiecţie Stereo 70.

DETALII LINIARE IMOBIL

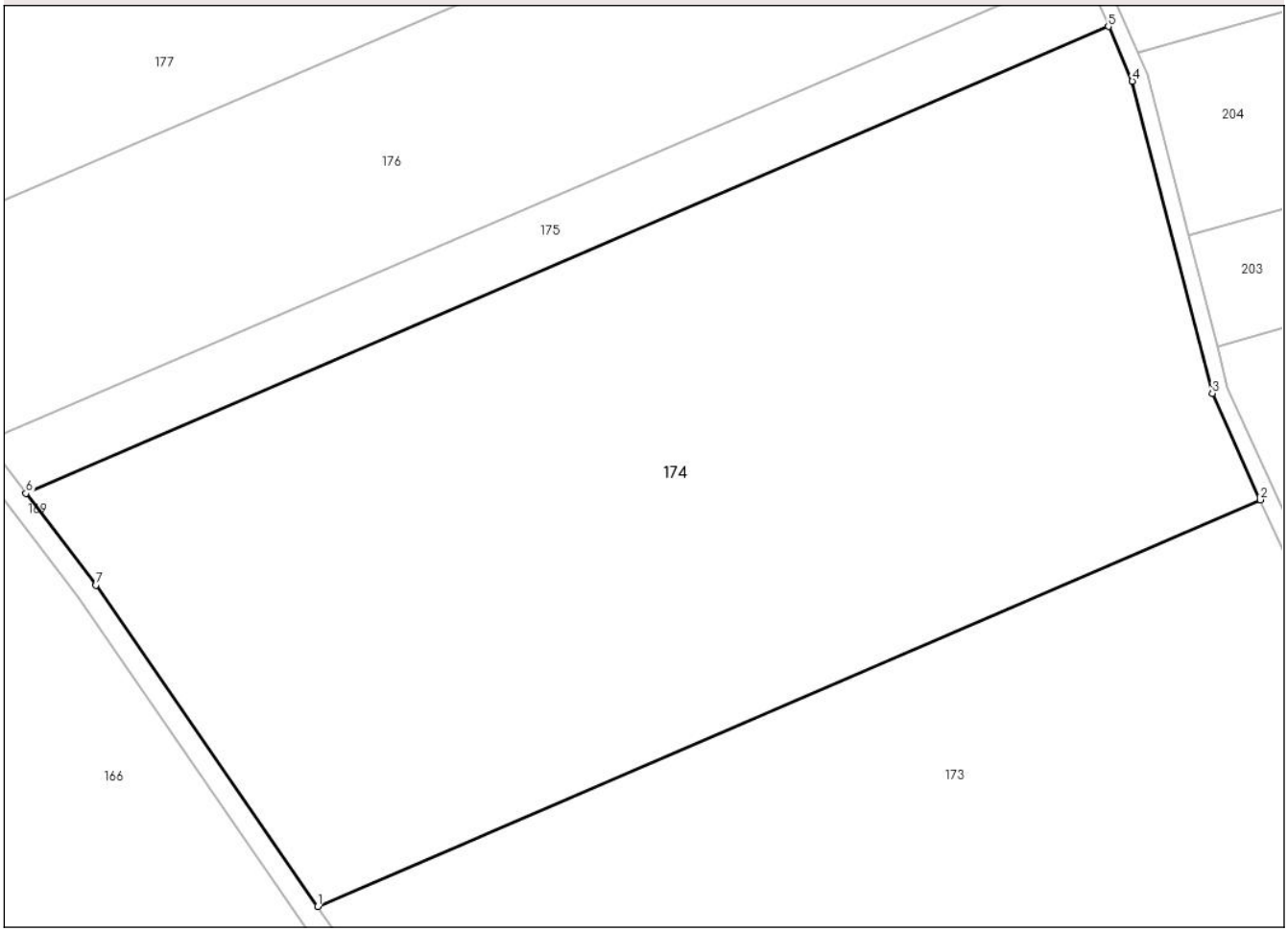

Date referitoare la teren

Crt	Categorie folosință	Intra vilan	Suprafaţa (mp)	Tarla	Parcelă	Nr. topo	Observaţii / Referinţe
1	pasune	NU	17.100	63	830/9	-	
2	neproductiv	NU	900	63	831/8	-	

Lungime Segmente
1) Valorile lungimilor segmentelor sunt obţinute din proiecţie în plan.

Punct început	X / Y	Punct sfârşit	X / Y	Lungime segment (** (m)
1	636.233,883 705.968,758	2	636.405,632 706.042,77	187.017
2	636.405,632 706.042,77	3	636.396,896 706.062,153	21.261
3	636.396,896 706.062,153	4	636.382,315 706.118,96	58.648
4	636.382,315 706.118,96	5	636.377,969 706.128,918	10.865

Document care conține date cu caracter personal, protejat de prevederile Regulamentului (UE) nr. 679/2016 și Legii 190/2018

Punct început	X / Y	Punct sfârşit	X / Y	Lungime segment (** (m)
5	636.377,969 706.128,918	6	636.180,737 706.043,924	214.766
6	636.180,737 706.043,924	7	636.193,471 706.027,244	20.985
7	636.193,471 706.027,244	1	636.233,883 705.968,758	71.09

** Lungimile segmentelor sunt determinate în planul de proiecţie Stereo 70 şi sunt rotunjite la 1 milimetru.
*** Distanţa dintre puncte este formată din segmente cumulate ce sunt mai mici decât valoarea 1 milimetru.

Document care conține date cu caracter personal, protejat de prevederile Regulamentului (UE) nr. 679/2016 și Legii 190/2018

DATE DESPRE IMOBILUL NR. 175

Oficiul de Cadastru şi Publicitate Imobiliară BOTOSANI
Biroul de Cadastru şi Publicitate Imobiliară Botosani

A. Partea I. Descrierea imobilului

TEREN Extravilan

Adresa: Jud. Botosani

Nr. Crt	Nr cadastral Nr. topografic	Suprafaţa* (mp)	Observaţii / Referinţe
A1		2.500	Sector cadastral:1 Teren neimprejmuit;

B. Partea II. Proprietari şi acte

Inscrieri privitoare la dreptul de proprietate şi alte drepturi reale		Referinţe
/		
Act Administrativ nr. 83950, din 16/02/1999 emis de CJSDPT BOTOSANI (Titlu proprietate);		
B1	Intabulare, drept de PROPRIETATE, dobandit prin Reconstituire, cota actuala 1/1, cota initiala 1/1	A1
	1) **MURGU AGLAIA**, Lipsa C.N.P.	

C. Partea III. SARCINI .

Inscrieri privind dezmembramintele dreptului de proprietate, drepturi reale de garanţie şi sarcini	Referinţe
NU SUNT	

Document care conține date cu caracter personal, protejat de prevederile Regulamentului (UE) nr. 679/2016 și Legii 190/2018

Anexa Nr. 1 La Partea I

Teren

Nr cadastral	Suprafaţa (mp)*	Observaţii / Referinţe
	2.500	

* Suprafaţa este determinată in planul de proiecţie Stereo 70.

DETALII LINIARE IMOBIL

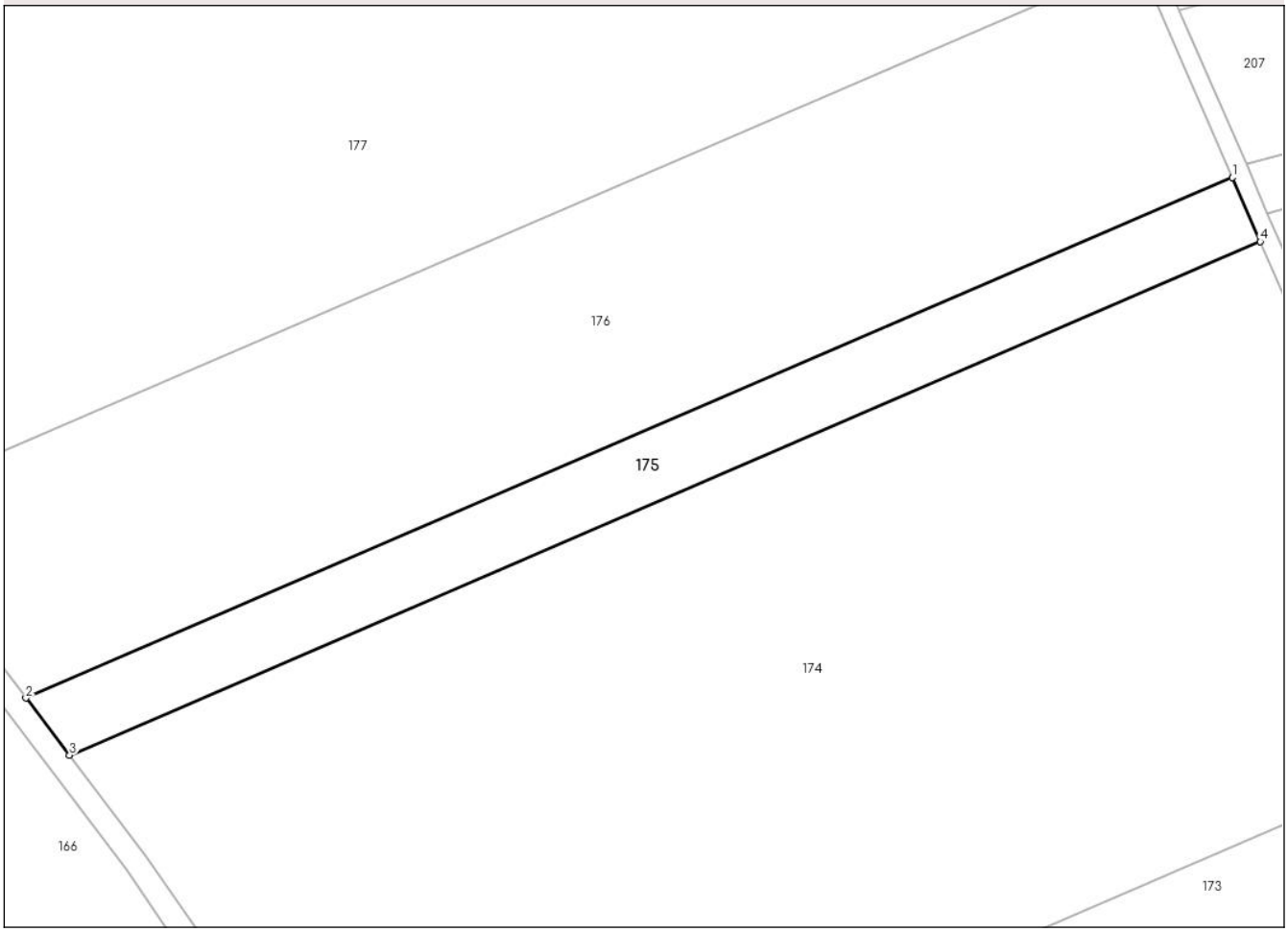

Date referitoare la teren

Crt	Categorie folosință	Intra vilan	Suprafaţa (mp)	Tarla	Parcelă	Nr. topo	Observaţii / Referinţe
1	neproductiv	NU	100	63	831/7	-	
2	pasune	NU	2.400	63	830/8	-	

Lungime Segmente
1) Valorile lungimilor segmentelor sunt obţinute din proiecţie în plan.

Punct început	X / Y	Punct sfârşit	X / Y	Lungime segment (** (m)
1	636.373,344 706.139,517	2	636.173,504 706.053,399	217.606
2	636.173,504 706.053,399	3	636.180,737 706.043,924	11.92
3	636.180,737 706.043,924	4	636.377,969 706.128,918	214.766
4	636.377,969 706.128,918	1	636.373,344 706.139,517	11.564

Document care conține date cu caracter personal, protejat de prevederile Regulamentului (UE) nr. 679/2016 și Legii 190/2018

** Lungimile segmentelor sunt determinate în planul de proiecţie Stereo 70 şi sunt rotunjite la 1 milimetru.
*** Distanţa dintre puncte este formată din segmente cumulate ce sunt mai mici decât valoarea 1 milimetru.

Document care conține date cu caracter personal, protejat de prevederile Regulamentului (UE) nr. 679/2016 și Legii 190/2018

DATE DESPRE IMOBILUL NR. 176

Oficiul de Cadastru şi Publicitate Imobiliară BOTOSANI
Biroul de Cadastru şi Publicitate Imobiliară Botosani

A. Partea I. Descrierea imobilului

TEREN Extravilan

Adresa: Jud. Botosani

Nr. Crt	Nr cadastral Nr. topografic	Suprafaţa* (mp)	Observaţii / Referinţe
A1		8.700	Sector cadastral:1 Teren neimprejmuit;

B. Partea II. Proprietari şi acte

Inscrieri privitoare la dreptul de proprietate şi alte drepturi reale		Referinţe
/		
Act Administrativ nr. 83951, din 16/02/1999 emis de CJSDPT BOTOSANI (Titlu proprietate);		
B1	Intabulare, drept de PROPRIETATE, dobandit prin Reconstituire, cota actuala 1/1, cota initiala 1/1	A1
	1) **GANFIUC CONSTANTIN**, Lipsa C.N.P.	

C. Partea III. SARCINI .

Inscrieri privind dezmembramintele dreptului de proprietate, drepturi reale de garanţie şi sarcini	Referinţe
NU SUNT	

Document care conține date cu caracter personal, protejat de prevederile Regulamentului (UE) nr. 679/2016 și Legii 190/2018

Anexa Nr. 1 La Partea I

Teren

Nr cadastral	Suprafaţa (mp)*	Observaţii / Referinţe
	8.700	

* Suprafaţa este determinată in planul de proiecţie Stereo 70.

DETALII LINIARE IMOBIL

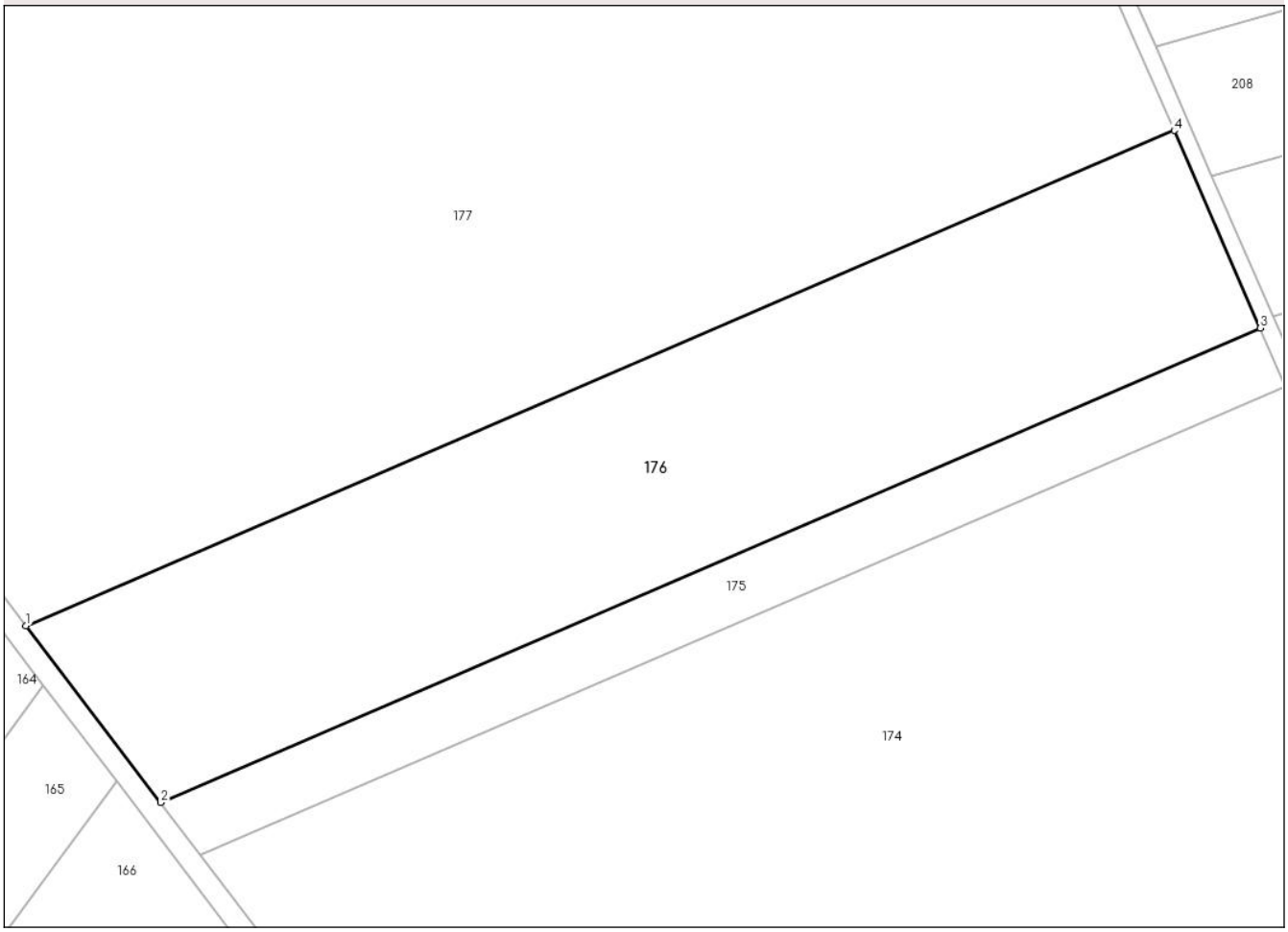

Date referitoare la teren

Crt	Categorie folosință	Intra vilan	Suprafaţa (mp)	Tarla	Parcelă	Nr. topo	Observaţii / Referinţe
1	neproductiv	NU	500	63	831/6	-	
2	pasune	NU	8.200	63	830/7	-	

Lungime Segmente
1) Valorile lungimilor segmentelor sunt obţinute din proiecţie în plan.

Punct început	X / Y	Punct sfârşit	X / Y	Lungime segment (** (m)
1	636.149,037 706.085,451	2	636.173,504 706.053,399	40.323
2	636.173,504 706.053,399	3	636.373,344 706.139,517	217.606
3	636.373,344 706.139,517	4	636.357,698 706.175,369	39.117
4	636.357,698 706.175,369	1	636.149,037 706.085,451	227.211

Document care conține date cu caracter personal, protejat de prevederile Regulamentului (UE) nr. 679/2016 și Legii 190/2018

** Lungimile segmentelor sunt determinate în planul de proiecţie Stereo 70 şi sunt rotunjite la 1 milimetru.
*** Distanţa dintre puncte este formată din segmente cumulate ce sunt mai mici decât valoarea 1 milimetru.

Document care conține date cu caracter personal, protejat de prevederile Regulamentului (UE) nr. 679/2016 și Legii 190/2018

DATE DESPRE IMOBILUL NR. 177

Oficiul de Cadastru şi Publicitate Imobiliară BOTOSANI
Biroul de Cadastru şi Publicitate Imobiliară Botosani

A. Partea I. Descrierea imobilului

TEREN Extravilan

Adresa: Jud. Botosani

Nr. Crt	Nr cadastral Nr. topografic	Suprafaţa* (mp)	Observaţii / Referinţe
A1		33.428	Sector cadastral:1 Teren neimprejmuit;

B. Partea II. Proprietari şi acte

Inscrieri privitoare la dreptul de proprietate şi alte drepturi reale		Referinţe
/		
Act Normativ nr. 268, din 28/05/2001 emis de Parlamentul Romaniei (Lege. Hotararea de Guvern nr. 626/06-07-2001 emisa de Guvernul Romaniei, act administrativ nr. 154/20-02-2025 + anexa emis de Agentia Domeniilor Statului);		
B1	Intabulare, drept de PROPRIETATE, dobandit prin Lege, cota actuala 1/1, cota initiala 1/1	A1
	1) **STATUL ROMAN**, CIF:9999999999999, Lipsa C.U.I. domeniu privat	
B2	Intabulare, drept de ADMINISTRARE, dobandit prin Lege, cota actuala 1/1, cota initiala 1/1	A1
	1) **AGENTIA DOMENIILOR STATULUI**, CIF:12708834	

C. Partea III. SARCINI .

Inscrieri privind dezmembramintele dreptului de proprietate, drepturi reale de garanţie şi sarcini	Referinţe
NU SUNT	

Anexa Nr. 1 La Partea I

Teren

Nr cadastral	Suprafaţa (mp)*	Observaţii / Referinţe
	33.428	

* Suprafaţa este determinată in planul de proiecţie Stereo 70.

DETALII LINIARE IMOBIL

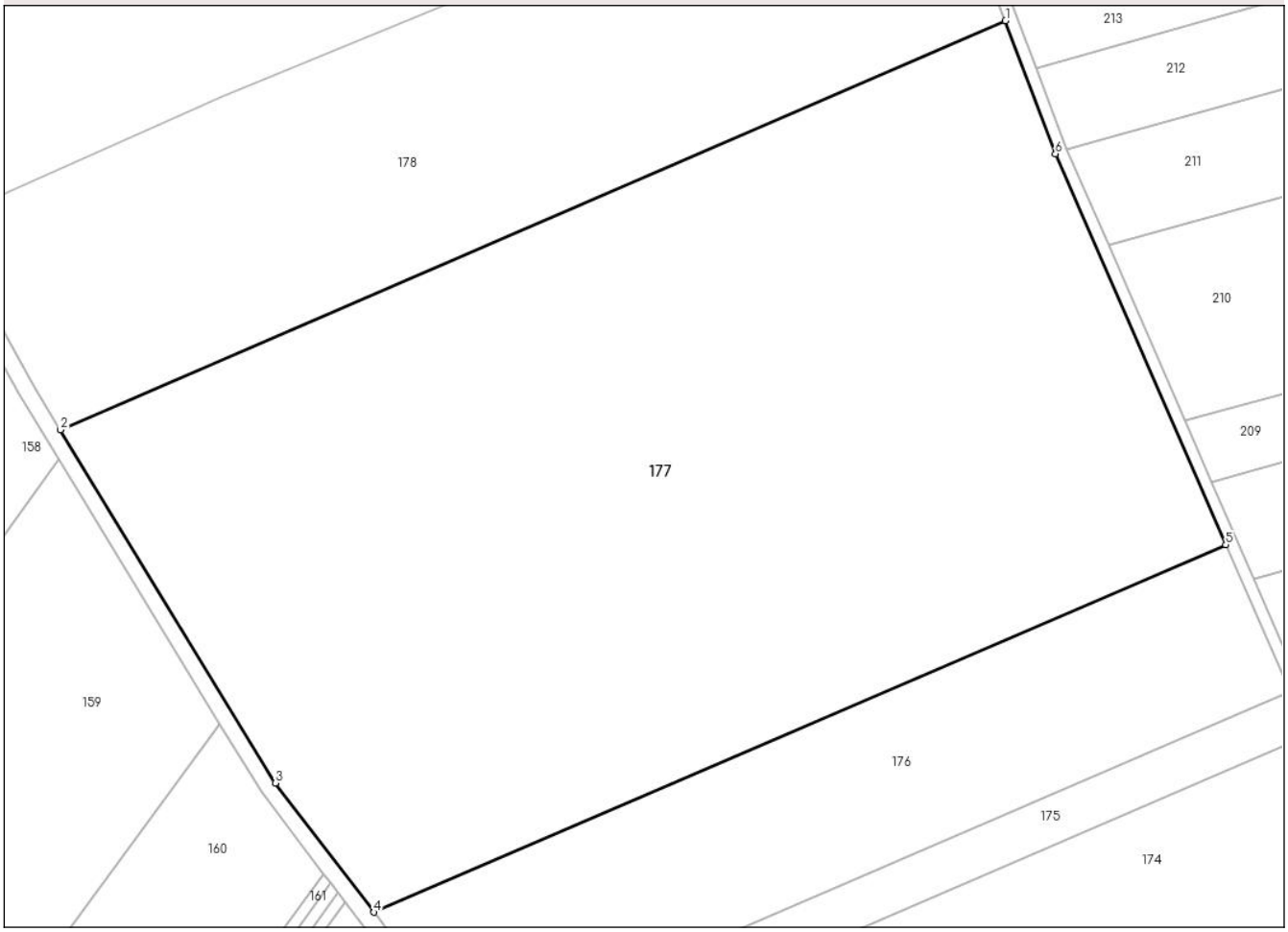

Date referitoare la teren

Crt	Categorie folosință	Intra vilan	Suprafaţa (mp)	Tarla	Parcelă	Nr. topo	Observaţii / Referinţe
1	pasune	NU	31.828	63	830	-	
2	neproductiv	NU	1.600	63	831	-	

Lungime Segmente
1) Valorile lungimilor segmentelor sunt obţinute din proiecţie în plan.

Punct început	X / Y	Punct sfârşit	X / Y	Lungime segment (** (m)
1	636.303,749 706.303,589	2	636.072,207 706.203,496	252.25
2	636.072,207 706.203,496	3	636.124,911 706.117,055	101.241
3	636.124,911 706.117,055	4	636.149,037 706.085,451	39.76
4	636.149,037 706.085,451	5	636.357,698 706.175,369	227.211

Document care conține date cu caracter personal, protejat de prevederile Regulamentului (UE) nr. 679/2016 și Legii 190/2018

Punct început	X / Y	Punct sfârşit	X / Y	Lungime segment (** (m)
5	636.357,698 706.175,369	6	636.315,962 706.271,01	104.351
6	636.315,962 706.271,01	1	636.303,749 706.303,589	34.793

** Lungimile segmentelor sunt determinate în planul de proiecţie Stereo 70 şi sunt rotunjite la 1 milimetru.
*** Distanţa dintre puncte este formată din segmente cumulate ce sunt mai mici decât valoarea 1 milimetru.

Document care conține date cu caracter personal, protejat de prevederile Regulamentului (UE) nr. 679/2016 și Legii 190/2018

DATE DESPRE IMOBILUL NR. 178

Oficiul de Cadastru şi Publicitate Imobiliară BOTOSANI
Biroul de Cadastru şi Publicitate Imobiliară Botosani

A. Partea I. Descrierea imobilului

TEREN Extravilan

Adresa: Jud. Botosani

Nr. Crt	Nr cadastral Nr. topografic	Suprafaţa* (mp)	Observaţii / Referinţe
A1		15.000	Sector cadastral:1 Teren neimprejmuit; Imobil traversat de limita UAT Dangeni si UAT Ungureni

B. Partea II. Proprietari şi acte

Inscrieri privitoare la dreptul de proprietate şi alte drepturi reale		Referinţe
/		
Act Administrativ nr. 83947, din 16/02/1999 emis de CJSDPT BOTOSANI (Titlu proprietate);		
B1	Intabulare, drept de PROPRIETATE, dobandit prin Reconstituire, cota actuala 1/1, cota initiala 1/1	A1
	1) **POPOVICI SAVA**, Lipsa C.N.P.	

C. Partea III. SARCINI .

Inscrieri privind dezmembramintele dreptului de proprietate, drepturi reale de garanţie şi sarcini	Referinţe
NU SUNT	

Document care conține date cu caracter personal, protejat de prevederile Regulamentului (UE) nr. 679/2016 și Legii 190/2018

Anexa Nr. 1 La Partea I

Teren

Nr cadastral	Suprafaţa (mp)*	Observaţii / Referinţe
	15.000	Imobil traversat de limita UAT Dangeni si UAT Ungureni

* Suprafaţa este determinată in planul de proiecţie Stereo 70.

DETALII LINIARE IMOBIL

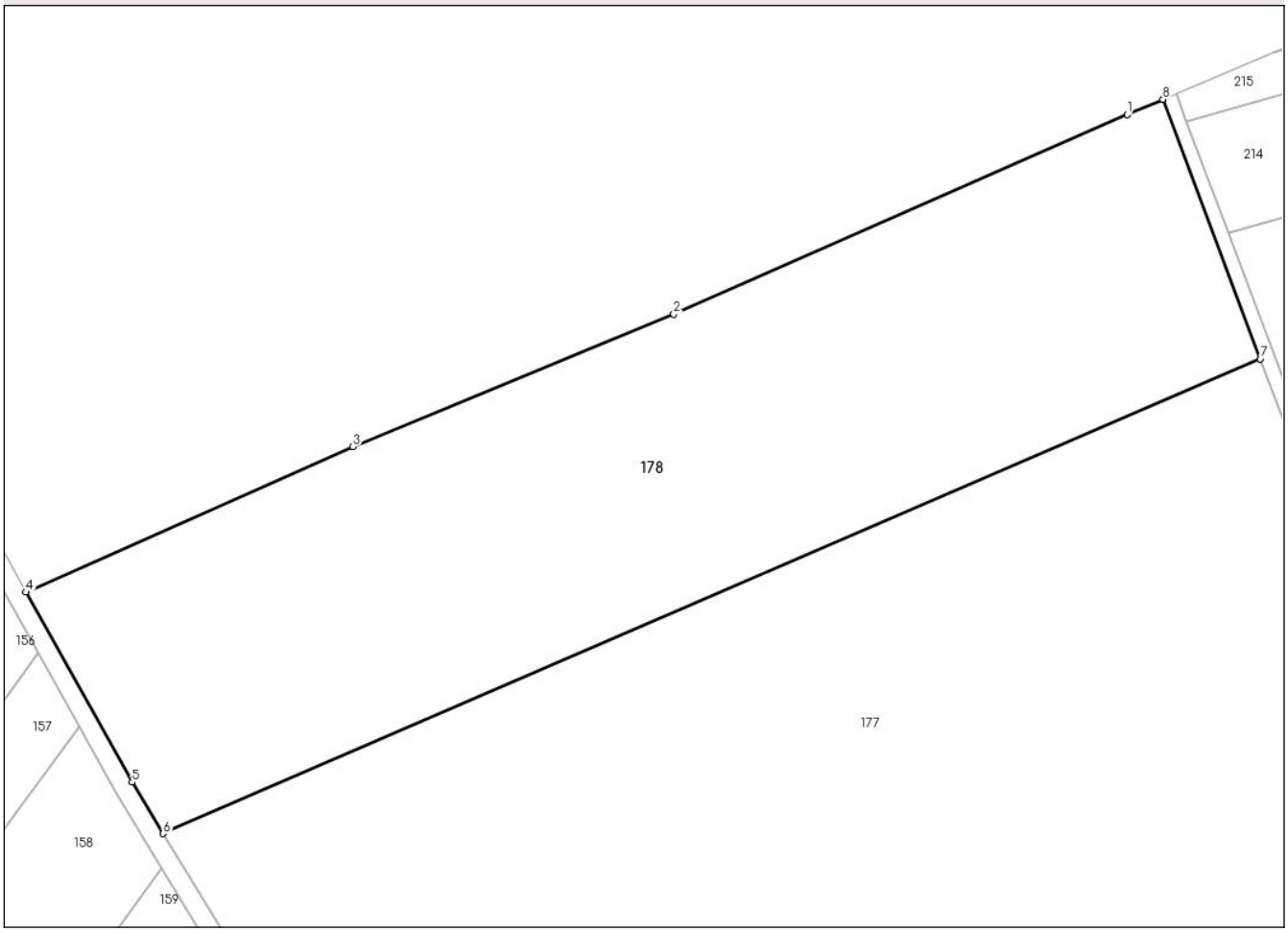

Date referitoare la teren

Crt	Categorie folosință	Intra vilan	Suprafaţa (mp)	Tarla	Parcelă	Nr. topo	Observaţii / Referinţe
1	neproductiv	NU	800	63	831/1	-	
2	pasune	NU	14.200	63	830/2	-	

Lungime Segmente
1) Valorile lungimilor segmentelor sunt obţinute din proiecţie în plan.

Punct început	X / Y	Punct sfârşit	X / Y	Lungime segment (** (m)
1	636.275,654 706.355,086	2	636.179,967 706.313,0	104.533
2	636.179,967 706.313,0	3	636.112,204 706.285,11	73.278
3	636.112,204 706.285,11	4	636.043,198 706.254,408	75.528
4	636.043,198 706.254,408	5	636.065,605 706.214,324	45.922

Document care conține date cu caracter personal, protejat de prevederile Regulamentului (UE) nr. 679/2016 și Legii 190/2018

Punct început	X / Y	Punct sfârşit	X / Y	Lungime segment (** (m)
5	636.065,605 706.214,324	6	636.072,207 706.203,496	12.682
6	636.072,207 706.203,496	7	636.303,749 706.303,589	252.25
7	636.303,749 706.303,589	8	636.283,233 706.358,312	58.442
8	636.283,233 706.358,312	1	636.275,654 706.355,086	8.237

** Lungimile segmentelor sunt determinate în planul de proiecţie Stereo 70 şi sunt rotunjite la 1 milimetru.
*** Distanţa dintre puncte este formată din segmente cumulate ce sunt mai mici decât valoarea 1 milimetru.

Document care conține date cu caracter personal, protejat de prevederile Regulamentului (UE) nr. 679/2016 și Legii 190/2018

DATE DESPRE IMOBILUL NR. 179

Oficiul de Cadastru şi Publicitate Imobiliară BOTOSANI
Biroul de Cadastru şi Publicitate Imobiliară Botosani

A. Partea I. Descrierea imobilului

Nr. CF vechi:50541
Nr. cadastral vechi:50541

TEREN Extravilan

Adresa: Jud. Botosani

Nr. Crt	Nr cadastral Nr. topografic	Suprafaţa* (mp)	Observaţii / Referinţe
A1	50541	156.500	Sector cadastral:1 Teren neimprejmuit;

B. Partea II. Proprietari şi acte

Inscrieri privitoare la dreptul de proprietate şi alte drepturi reale		Referinţe
25157 / 13/05/2013		
Act Notarial nr. 41, din 17/01/2002 emis de BNP COCA HUMELNICU (act notarial nr. 761/24-04-2002 emis de BNP COCA HUMELNICU);		
B3	Intabulare, drept de PROPRIETATE, dobandit prin Conventie, cota actuala 1/1, cota initiala 1/1	A1
	1) **AGRIPOLIS SRL**, CIF:13870396	

C. Partea III. SARCINI .

Inscrieri privind dezmembramintele dreptului de proprietate, drepturi reale de garanţie şi sarcini	Referinţe
NU SUNT	

Document care conține date cu caracter personal, protejat de prevederile Regulamentului (UE) nr. 679/2016 și Legii 190/2018

Anexa Nr. 1 La Partea I

Teren

Nr cadastral	Suprafaţa (mp)*	Observaţii / Referinţe
50541	156.500	

* Suprafaţa este determinată in planul de proiecţie Stereo 70.

DETALII LINIARE IMOBIL

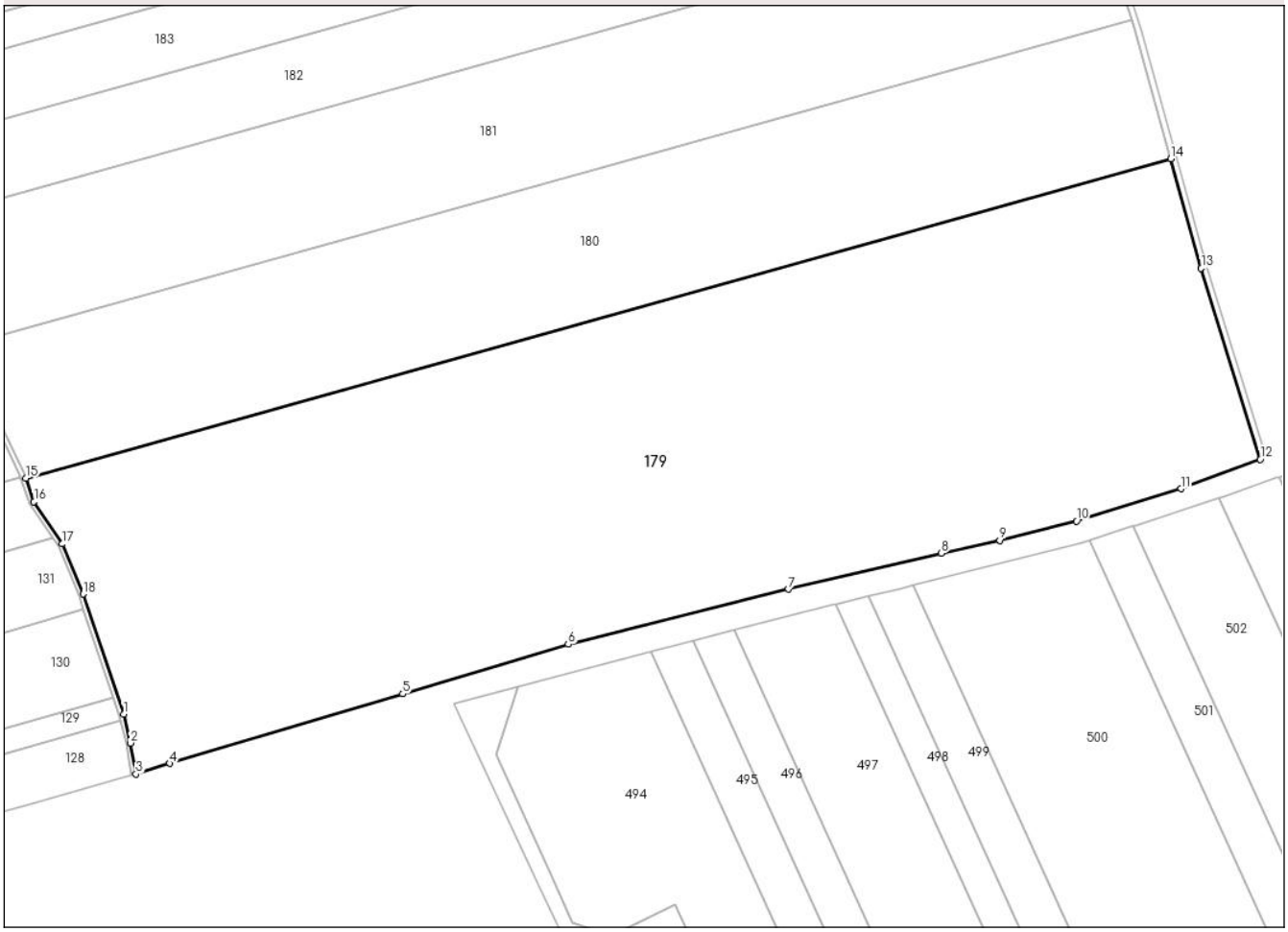

Date referitoare la teren

Crt	Categorie folosință	Intra vilan	Suprafaţa (mp)	Tarla	Parcelă	Nr. topo	Observaţii / Referinţe
1	arabil	NU	100.000	-	828/2	-	
2	arabil	NU	56.100	-	828/3	-	
3	neproductiv	NU	400	-	833/2	-	

Lungime Segmente
1) Valorile lungimilor segmentelor sunt obţinute din proiecţie în plan.

Punct început	X / Y	Punct sfârşit	X / Y	Lungime segment (** (m)
1	636.869,763 704.976,127	2	636.874,223 704.957,189	19.456
2	636.874,223 704.957,189	3	636.877,737 704.936,831	20.659
3	636.877,737 704.936,831	4	636.899,82 704.943,9	23.187
4	636.899,82 704.943,9	5	637.052,23 704.989,26	159.017

Document care conține date cu caracter personal, protejat de prevederile Regulamentului (UE) nr. 679/2016 și Legii 190/2018

Punct început	X / Y	Punct sfârşit	X / Y	Lungime segment (** (m)
5	637.052,23 704.989,26	6	637.160,48 705.021,66	112.995
6	637.160,48 705.021,66	7	637.304,51 705.057,68	148.466
7	637.304,51 705.057,68	8	637.404,36 705.081,14	102.569
8	637.404,36 705.081,14	9	637.442,727 705.089,548	39.277
9	637.442,727 705.089,548	10	637.492,899 705.102,233	51.751
10	637.492,899 705.102,233	11	637.561,096 705.123,294	71.375
11	637.561,096 705.123,294	12	637.613,027 705.142,493	55.366
12	637.613,027 705.142,493	13	637.574,42 705.267,274	130.617
13	637.574,42 705.267,274	14	637.554,591 705.338,895	74.315
14	637.554,591 705.338,895	15	636.805,781 705.130,223	777.342
15	636.805,781 705.130,223	16	636.811,082 705.114,867	16.245
16	636.811,082 705.114,867	17	636.829,688 705.087,271	33.282
17	636.829,688 705.087,271	18	636.843,175 705.054,482	35.454
18	636.843,175 705.054,482	1	636.869,763 704.976,127	82.743

** Lungimile segmentelor sunt determinate în planul de proiecţie Stereo 70 şi sunt rotunjite la 1 milimetru.
*** Distanţa dintre puncte este formată din segmente cumulate ce sunt mai mici decât valoarea 1 milimetru.

Document care conține date cu caracter personal, protejat de prevederile Regulamentului (UE) nr. 679/2016 și Legii 190/2018

DATE DESPRE IMOBILUL NR. 180

Oficiul de Cadastru şi Publicitate Imobiliară BOTOSANI
Biroul de Cadastru şi Publicitate Imobiliară Botosani

A. Partea I. Descrierea imobilului

TEREN Extravilan

Adresa: Jud. Botosani

Nr. Crt	Nr cadastral Nr. topografic	Suprafaţa* (mp)	Observaţii / Referinţe
A1		74.300	Sector cadastral:1 Teren neimprejmuit;

B. Partea II. Proprietari şi acte

Inscrieri privitoare la dreptul de proprietate şi alte drepturi reale		Referinţe
/		
Act Administrativ nr. 83957, din 16/02/1999 emis de CJSDPT BOTOSANI (Titlu proprietate);		
B1	Intabulare, drept de PROPRIETATE, dobandit prin Reconstituire, cota actuala 1/1, cota initiala 1/1	A1
	1) **IORGA NECULAI**, Lipsa C.N.P. 2) **IORGA RADU**, Lipsa C.N.P.	

C. Partea III. SARCINI .

Inscrieri privind dezmembramintele dreptului de proprietate, drepturi reale de garanţie şi sarcini	Referinţe
NU SUNT	

Document care conține date cu caracter personal, protejat de prevederile Regulamentului (UE) nr. 679/2016 și Legii 190/2018

Anexa Nr. 1 La Partea I

Teren

Nr cadastral	Suprafaţa (mp)*	Observaţii / Referinţe
	74.300	

* Suprafaţa este determinată in planul de proiecţie Stereo 70.

DETALII LINIARE IMOBIL

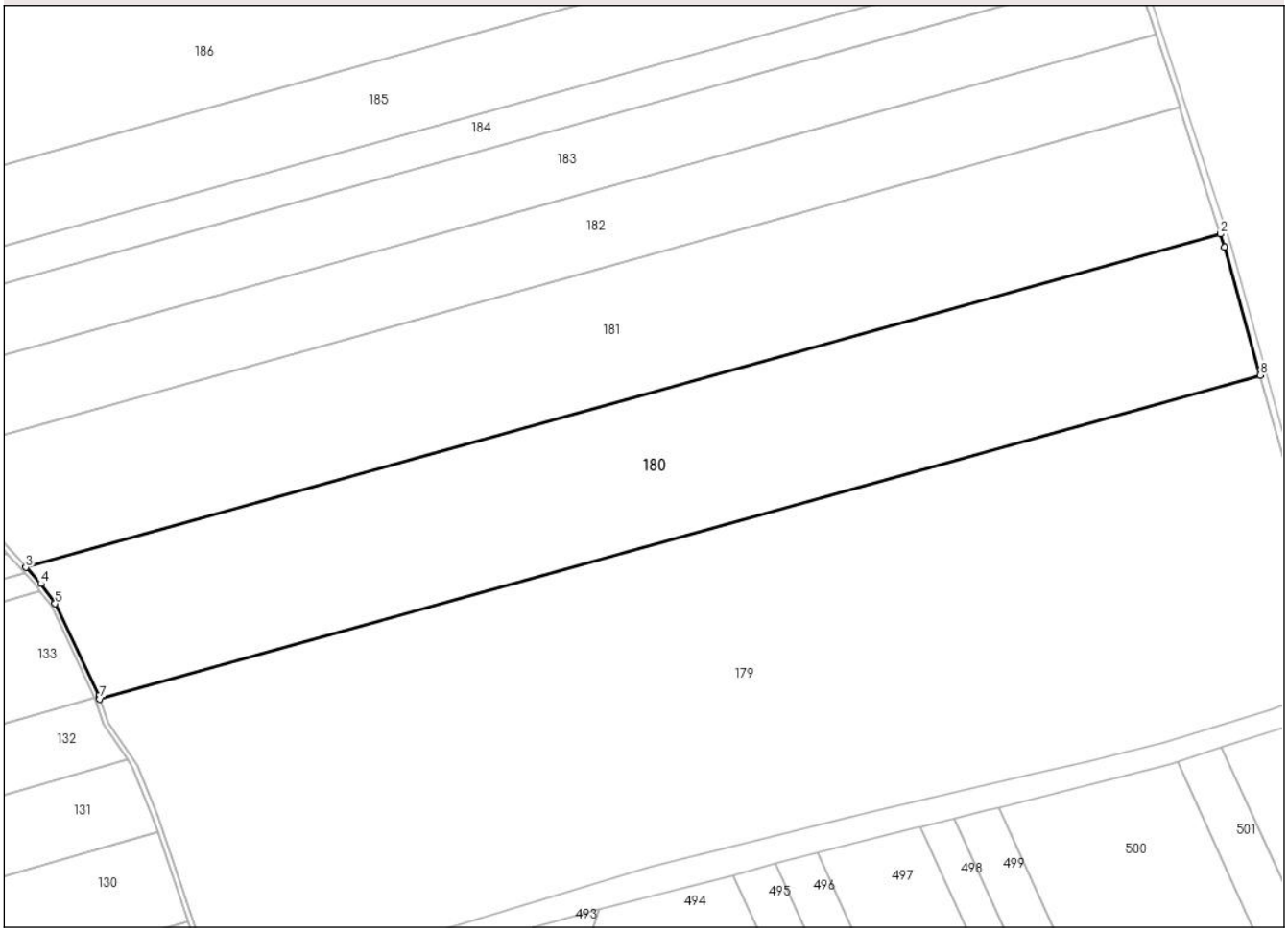

Date referitoare la teren

Crt	Categorie folosință	Intra vilan	Suprafaţa (mp)	Tarla	Parcelă	Nr. topo	Observaţii / Referinţe
1	neproductiv	NU	600	63	833/3	-	
2	arabil	NU	73.700	63	828/4	-	

Lungime Segmente
1) Valorile lungimilor segmentelor sunt obţinute din proiecţie în plan.

Punct început	X / Y	Punct sfârşit	X / Y	Lungime segment (** (m)
1	637.531,692 705.421,602	2	637.529,029 705.429,869	8.685
2	637.529,029 705.429,869	3	636.758,016 705.215,009	800.391
3	636.758,016 705.215,009	4	636.767,579 705.204,489	14.217
4	636.767,579 705.204,489	5	636.776,841 705.191,622	15.854

Document care conține date cu caracter personal, protejat de prevederile Regulamentului (UE) nr. 679/2016 și Legii 190/2018

Punct început	X / Y	Punct sfârşit	X / Y	Lungime segment (** (m)
5	636.776,841 705.191,622	6	636.805,014 705.132,446	65.54
6	636.805,014 705.132,446	7	636.805,781 705.130,223	2.352
7	636.805,781 705.130,223	8	637.554,591 705.338,895	777.342
8	637.554,591 705.338,895	1	637.531,692 705.421,602	85.818

** Lungimile segmentelor sunt determinate în planul de proiecţie Stereo 70 şi sunt rotunjite la 1 milimetru.
*** Distanţa dintre puncte este formată din segmente cumulate ce sunt mai mici decât valoarea 1 milimetru.

Document care conține date cu caracter personal, protejat de prevederile Regulamentului (UE) nr. 679/2016 și Legii 190/2018

DATE DESPRE IMOBILUL NR. 181

Oficiul de Cadastru şi Publicitate Imobiliară BOTOSANI
Biroul de Cadastru şi Publicitate Imobiliară Botosani

A. Partea I. Descrierea imobilului

Nr. CF vechi:50540
Nr. cadastral vechi:50540

TEREN Extravilan

Adresa: Jud. Botosani

Nr. Crt	Nr cadastral Nr. topografic	Suprafaţa* (mp)	Observaţii / Referinţe
A1	50540	70.600	Sector cadastral:1 Teren neimprejmuit; Imobilul se gaseste conform actului notarial in pc 828/5

B. Partea II. Proprietari şi acte

Inscrieri privitoare la dreptul de proprietate şi alte drepturi reale		Referinţe
25150 / 13/05/2013		
Act Notarial nr. 1292, din 30/11/2001 emis de BNP "Coca Humelnicu" Botoşani;		
B2	Intabulare, drept de PROPRIETATE, dobandit prin Conventie, cota actuala 1/1, cota initiala 1/1	A1
	1) **AGRIPOLIS SRL**, CIF:13870396, bun propriu	

C. Partea III. SARCINI .

Inscrieri privind dezmembramintele dreptului de proprietate, drepturi reale de garanţie şi sarcini	Referinţe
NU SUNT	

Document care conține date cu caracter personal, protejat de prevederile Regulamentului (UE) nr. 679/2016 și Legii 190/2018

Anexa Nr. 1 La Partea I

Teren

Nr cadastral	Suprafaţa (mp)*	Observaţii / Referinţe
50540	70.600	Imobilul se gaseste conform actului notarial in pc 828/5

* Suprafaţa este determinată in planul de proiecţie Stereo 70.

DETALII LINIARE IMOBIL

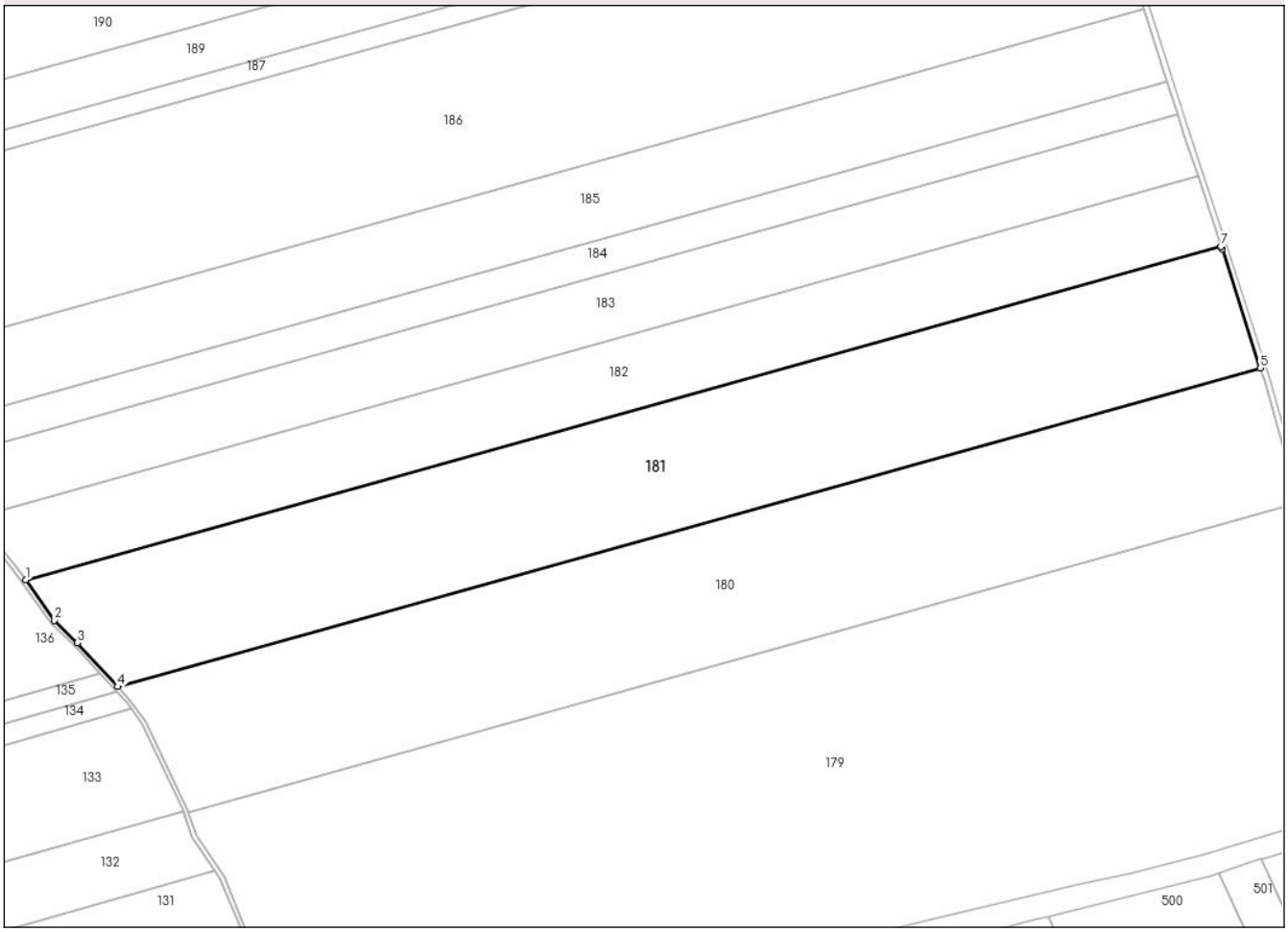

Date referitoare la teren

Crt	Categorie folosință	Intra vilan	Suprafaţa (mp)	Tarla	Parcelă	Nr. topo	Observaţii / Referinţe
1	arabil	NU	70.000	-	828/5	-	
2	ape curgatoare	NU	600	-	833	-	

Lungime Segmente
1) Valorile lungimilor segmentelor sunt obţinute din proiecţie în plan.

Punct început	X / Y	Punct sfârşit	X / Y	Lungime segment (** (m)
1	636.696,165 705.287,123	2	636.715,255 705.259,747	33.375
2	636.715,255 705.259,747	3	636.731,018 705.244,714	21.782
3	636.731,018 705.244,714	4	636.758,016 705.215,009	40.141
4	636.758,016 705.215,009	5	637.529,029 705.429,869	800.391

Document care conține date cu caracter personal, protejat de prevederile Regulamentului (UE) nr. 679/2016 și Legii 190/2018

Punct început	X / Y	Punct sfârşit	X / Y	Lungime segment (** (m)
5	637.529,029 705.429,869	6	637.503,221 705.509,974	84.16
6	637.503,221 705.509,974	7	637.502,596 705.511,853	1.98
7	637.502,596 705.511,853	1	636.696,165 705.287,123	837.159

** Lungimile segmentelor sunt determinate în planul de proiecţie Stereo 70 şi sunt rotunjite la 1 milimetru.
*** Distanţa dintre puncte este formată din segmente cumulate ce sunt mai mici decât valoarea 1 milimetru.

Document care conține date cu caracter personal, protejat de prevederile Regulamentului (UE) nr. 679/2016 și Legii 190/2018

DATE DESPRE IMOBILUL NR. 182

Oficiul de Cadastru şi Publicitate Imobiliară BOTOSANI
Biroul de Cadastru şi Publicitate Imobiliară Botosani

A. Partea I. Descrierea imobilului

Nr. CF vechi:50483
Nr. cadastral vechi:50483

TEREN Extravilan

Adresa: Jud. Botosani

Nr. Crt	Nr cadastral Nr. topografic	Suprafaţa* (mp)	Observaţii / Referinţe
A1	50483	41.800	Sector cadastral:1 Teren neimprejmuit; Imobilul se gaseste conform actului notarial in pc 828/6

B. Partea II. Proprietari şi acte

Inscrieri privitoare la dreptul de proprietate şi alte drepturi reale		Referinţe
2699 / 17/01/2013		
Act Notarial nr. 117, din 17/01/2013 emis de BNPA CORNELIA AGACHI-STELIAN AGACHI;		
B4	Intabulare, drept de PROPRIETATE, dobandit prin Conventie, cota actuala 1/1, cota initiala 1/1	A1
	1) **MAROCICO VIOREL-IOAN**, căsătorit cu 2) **MAROCICO FLOAREA**, bun comun	

C. Partea III. SARCINI .

Inscrieri privind dezmembramintele dreptului de proprietate, drepturi reale de garanţie şi sarcini	Referinţe
NU SUNT	

Document care conține date cu caracter personal, protejat de prevederile Regulamentului (UE) nr. 679/2016 și Legii 190/2018

Anexa Nr. 1 La Partea I

Teren

Nr cadastral	Suprafaţa (mp)*	Observaţii / Referinţe
50483	41.800	Imobilul se gaseste conform actului notarial in pc 828/6

* Suprafaţa este determinată in planul de proiecţie Stereo 70.

DETALII LINIARE IMOBIL

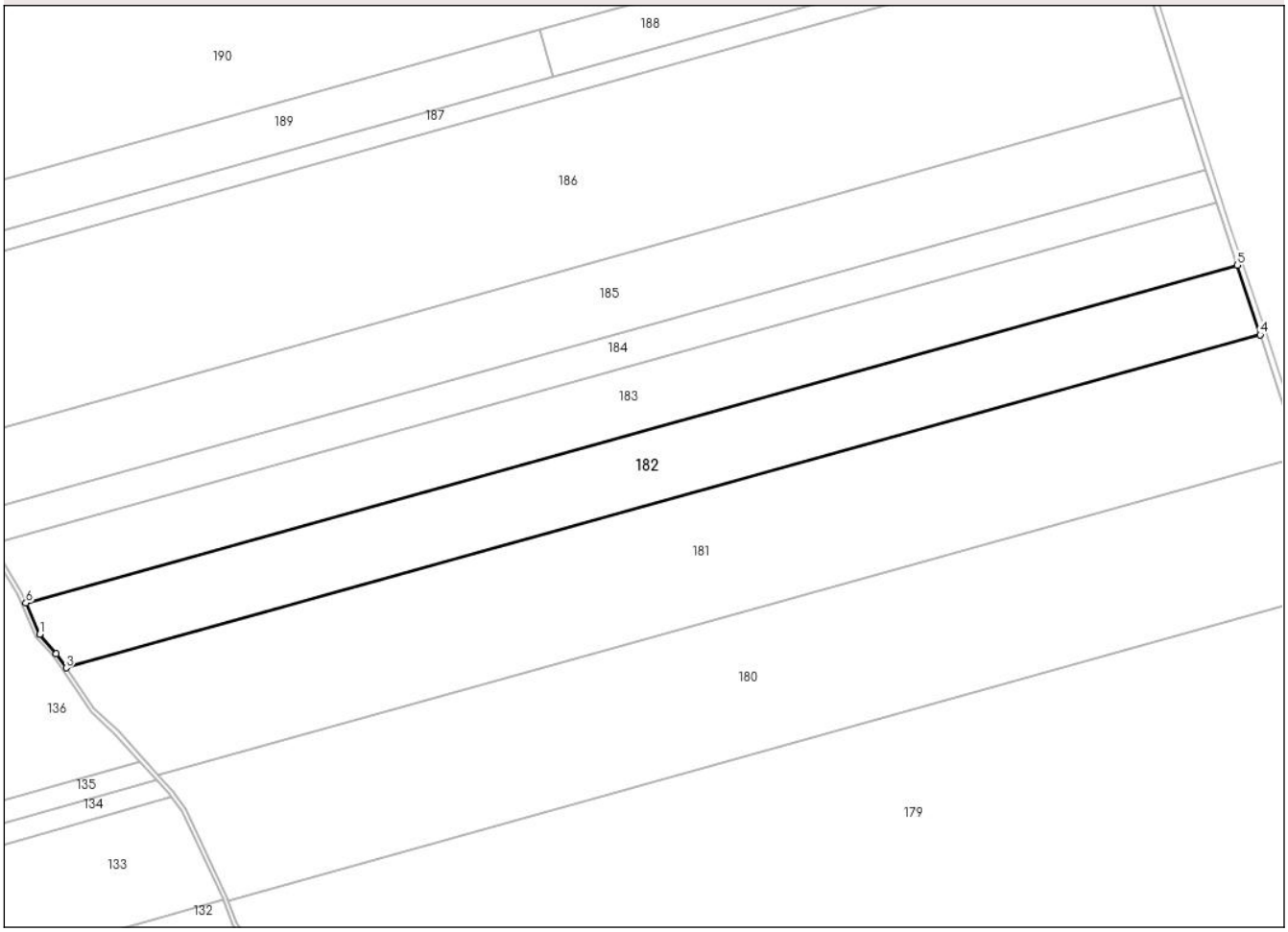

Date referitoare la teren

Crt	Categorie folosință	Intra vilan	Suprafaţa (mp)	Tarla	Parcelă	Nr. topo	Observaţii / Referinţe
1	arabil	NU	41.400	63	828/6	-	
2	ape curgatoare	NU	400	63	833	-	

Lungime Segmente
1) Valorile lungimilor segmentelor sunt obţinute din proiecţie în plan.

Punct început	X / Y	Punct sfârşit	X / Y	Lungime segment (** (m)
1	636.678,222 705.309,679	2	636.689,44 705.296,767	17.104
2	636.689,44 705.296,767	3	636.696,165 705.287,123	11.757
3	636.696,165 705.287,123	4	637.502,596 705.511,853	837.159
4	637.502,596 705.511,853	5	637.486,944 705.558,863	49.547

Document care conține date cu caracter personal, protejat de prevederile Regulamentului (UE) nr. 679/2016 și Legii 190/2018

Punct început	X / Y	Punct sfârşit	X / Y	Lungime segment (** (m)
5	637.486,944 705.558,863	6	636.668,968 705.330,916	849.143
6	636.668,968 705.330,916	1	636.678,222 705.309,679	23.166

** Lungimile segmentelor sunt determinate în planul de proiecţie Stereo 70 şi sunt rotunjite la 1 milimetru.
*** Distanţa dintre puncte este formată din segmente cumulate ce sunt mai mici decât valoarea 1 milimetru.

Document care conține date cu caracter personal, protejat de prevederile Regulamentului (UE) nr. 679/2016 și Legii 190/2018

DATE DESPRE IMOBILUL NR. 183

Oficiul de Cadastru şi Publicitate Imobiliară BOTOSANI
Biroul de Cadastru şi Publicitate Imobiliară Botosani

A. Partea I. Descrierea imobilului

Nr. CF vechi:51174
Nr. cadastral vechi:51174

TEREN Extravilan

Adresa: Jud. Botosani

Nr. Crt	Nr cadastral Nr. topografic	Suprafaţa* (mp)	Observaţii / Referinţe
A1	51174	37.800	Sector cadastral:1 Teren neimprejmuit; Imobilul se gaseste conform actului notarial in pc 828/7

B. Partea II. Proprietari şi acte

Inscrieri privitoare la dreptul de proprietate şi alte drepturi reale		Referinţe
20598 / 29/03/2016		
Act Notarial nr. 959, din 29/03/2016 emis de SPN Agachi Cornelia-Agachi Stelian;		
B7	Intabulare, drept de PROPRIETATE, dobandit prin Conventie, cota actuala 13/16, cota initiala 13/16	A1
	1) **MAROCICO VIOREL-IOAN**, casatorit cu 2) **MAROCICO FLOAREA**, bun comun	
59590 / 26/08/2016		
Act Notarial nr. 2786, din 25/08/2016 emis de SPN Agachi Cornelia- Agachi Stelian;		
B8	Intabulare, drept de PROPRIETATE, dobandit prin Conventie, cota actuala 3/16, cota initiala 3/16	A1
	1) **MAROCICO VIOREL-IOAN**, casatorit cu 2) **MAROCICO FLOAREA**, bun comun	

C. Partea III. SARCINI .

Inscrieri privind dezmembramintele dreptului de proprietate, drepturi reale de garanţie şi sarcini	Referinţe
NU SUNT	

Document care conține date cu caracter personal, protejat de prevederile Regulamentului (UE) nr. 679/2016 și Legii 190/2018

Anexa Nr. 1 La Partea I

Teren

Nr cadastral	Suprafaţa (mp)*	Observaţii / Referinţe
51174	37.800	Imobilul se gaseste conform actului notarial in pc 828/7

* Suprafaţa este determinată in planul de proiecţie Stereo 70.

DETALII LINIARE IMOBIL

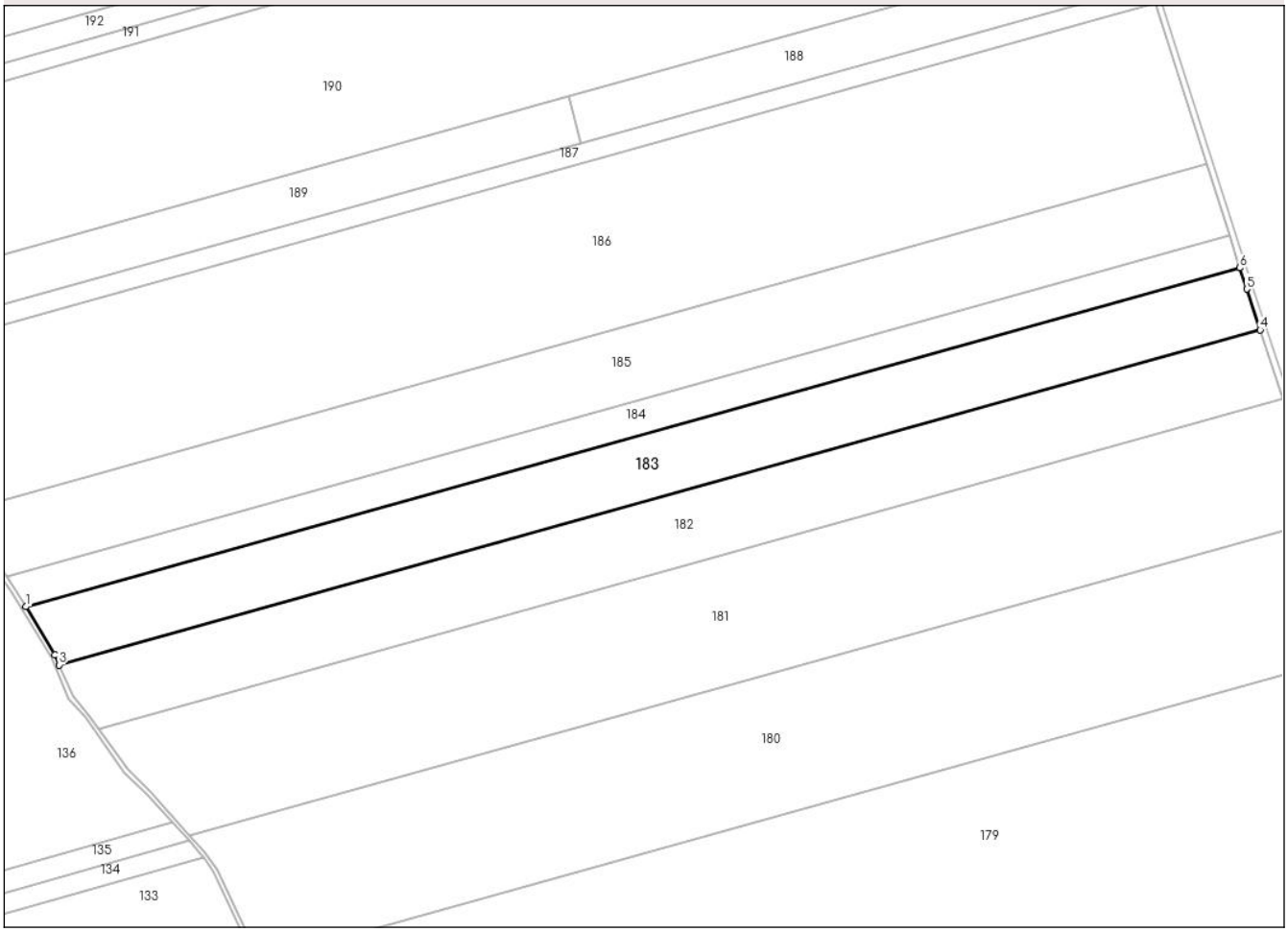

Date referitoare la teren

Crt	Categorie folosință	Intra vilan	Suprafaţa (mp)	Tarla	Parcelă	Nr. topo	Observaţii / Referinţe
1	arabil	NU	37.500	63	828/7	-	
2	ape curgatoare	NU	300	63	833	-	

Lungime Segmente
1) Valorile lungimilor segmentelor sunt obţinute din proiecţie în plan.

Punct început	X / Y	Punct sfârşit	X / Y	Lungime segment (** (m)
1	636.646,304 705.370,59	2	636.665,946 705.337,852	38.178
2	636.665,946 705.337,852	3	636.668,968 705.330,916	7.566
3	636.668,968 705.330,916	4	637.486,944 705.558,863	849.143
4	637.486,944 705.558,863	5	637.477,711 705.586,595	29.229

Document care conține date cu caracter personal, protejat de prevederile Regulamentului (UE) nr. 679/2016 și Legii 190/2018

Punct început	X / Y	Punct sfârşit	X / Y	Lungime segment (** (m)
5	637.477,711 705.586,595	6	637.473,108 705.600,997	15.12
6	637.473,108 705.600,997	1	636.646,304 705.370,59	858.308

** Lungimile segmentelor sunt determinate în planul de proiecţie Stereo 70 şi sunt rotunjite la 1 milimetru.
*** Distanţa dintre puncte este formată din segmente cumulate ce sunt mai mici decât valoarea 1 milimetru.

Document care conține date cu caracter personal, protejat de prevederile Regulamentului (UE) nr. 679/2016 și Legii 190/2018

DATE DESPRE IMOBILUL NR. 184

Oficiul de Cadastru şi Publicitate Imobiliară BOTOSANI
Biroul de Cadastru şi Publicitate Imobiliară Botosani

A. Partea I. Descrierea imobilului

Nr. CF vechi:51539
Nr. cadastral vechi:51539

TEREN Extravilan

Adresa: Jud. Botosani

Nr. Crt	Nr cadastral Nr. topografic	Suprafaţa* (mp)	Observaţii / Referinţe
A1	51539	20.000	Sector cadastral:1 Teren neimprejmuit; Imobilul se gaseste conform actului notarial in pc 828/8

B. Partea II. Proprietari şi acte

Inscrieri privitoare la dreptul de proprietate şi alte drepturi reale		Referinţe
87363 / 04/12/2017		
Act Notarial nr. 2162, din 29/11/2017 emis de "Gabriel Tiberiu Puşcaşu" BIN Botoşani;		
B5	Intabulare, drept de PROPRIETATE, dobandit prin Conventie, cota actuala 1/1, cota initiala 1/1	A1
	1) **ENACHI GEORGICĂ**, căsătorit cu 2) **ENACHI MIOARA**, bun comun	

C. Partea III. SARCINI .

Inscrieri privind dezmembramintele dreptului de proprietate, drepturi reale de garanţie şi sarcini	Referinţe
NU SUNT	

Document care conține date cu caracter personal, protejat de prevederile Regulamentului (UE) nr. 679/2016 și Legii 190/2018

Anexa Nr. 1 La Partea I

Teren

Nr cadastral	Suprafaţa (mp)*	Observaţii / Referinţe
51539	20.000	Imobilul se gaseste conform actului notarial in pc 828/8

* Suprafaţa este determinată in planul de proiecţie Stereo 70.

DETALII LINIARE IMOBIL

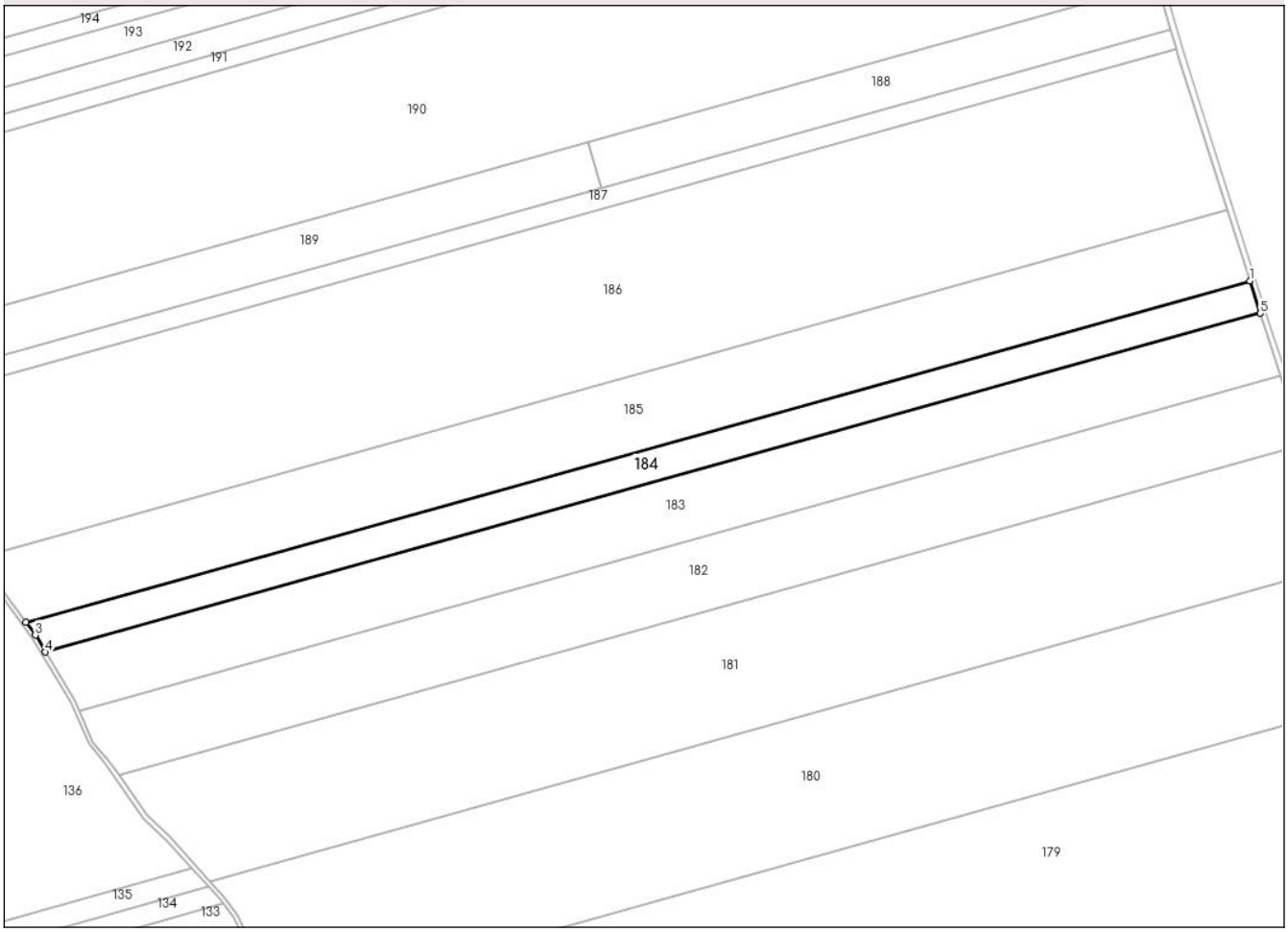

Date referitoare la teren

Crt	Categorie folosință	Intra vilan	Suprafaţa (mp)	Tarla	Parcelă	Nr. topo	Observaţii / Referinţe
1	arabil	NU	19.800	63	828/8	-	
2	ape curgatoare	NU	200	63	833	-	

Lungime Segmente
1) Valorile lungimilor segmentelor sunt obţinute din proiecţie în plan.

Punct început	X / Y	Punct sfârşit	X / Y	Lungime segment (** (m)
1	637.466,033 705.623,131	2	636.632,948 705.390,973	864.828
2	636.632,948 705.390,973	3	636.639,347 705.382,186	10.87
3	636.639,347 705.382,186	4	636.646,304 705.370,59	13.523
4	636.646,304 705.370,59	5	637.473,108 705.600,997	858.308

Document care conține date cu caracter personal, protejat de prevederile Regulamentului (UE) nr. 679/2016 și Legii 190/2018

Punct început	X / Y	Punct sfârşit	X / Y	Lungime segment (** (m)
5	637.473,108 705.600,997	1	637.466,033 705.623,131	23.237

** Lungimile segmentelor sunt determinate în planul de proiecţie Stereo 70 şi sunt rotunjite la 1 milimetru.
*** Distanţa dintre puncte este formată din segmente cumulate ce sunt mai mici decât valoarea 1 milimetru.

DATE DESPRE IMOBILUL NR. 185

Oficiul de Cadastru şi Publicitate Imobiliară BOTOSANI
Biroul de Cadastru şi Publicitate Imobiliară Botosani

A. Partea I. Descrierea imobilului

Nr. CF vechi:51802
Nr. cadastral vechi:51802

TEREN Extravilan

Adresa: Jud. Botosani

Nr. Crt	Nr cadastral Nr. topografic	Suprafaţa* (mp)	Observaţii / Referinţe
A1	51802	44.400	Sector cadastral:1 Teren neimprejmuit;

B. Partea II. Proprietari şi acte

Inscrieri privitoare la dreptul de proprietate şi alte drepturi reale		Referinţe
46410 / 19/06/2019		
Act Notarial nr. 1989, din 18/06/2019 emis de BIN "Humelnicu Coca" Botoșani;		
B5	Intabulare, drept de PROPRIETATE, dobandit prin Conventie, cota actuala 1/1, cota initiala 1/1	A1
	1) **ENACHE VIOREL**, căsătorit cu 2) **ENACHE ANIȘOARA**, bun comun	
Act Notarial nr. 1990, din 18/06/2019 emis de BIN "Humelnicu Coca" Botoșani (act de constituire a patrimoniului de afectațiune nr. 1990);		
B6	se notează apartenența la patrimoniul de afectațiune destinat desfășurării activității firmei ”Enache C. Viorel Întreprindere Individulă” CUI 27112340	A1

C. Partea III. SARCINI .

Inscrieri privind dezmembramintele dreptului de proprietate, drepturi reale de garanţie şi sarcini	Referinţe
NU SUNT	

Anexa Nr. 1 La Partea I

Teren

Nr cadastral	Suprafaţa (mp)*	Observaţii / Referinţe
51802	44.400	

* Suprafaţa este determinată in planul de proiecţie Stereo 70.

DETALII LINIARE IMOBIL

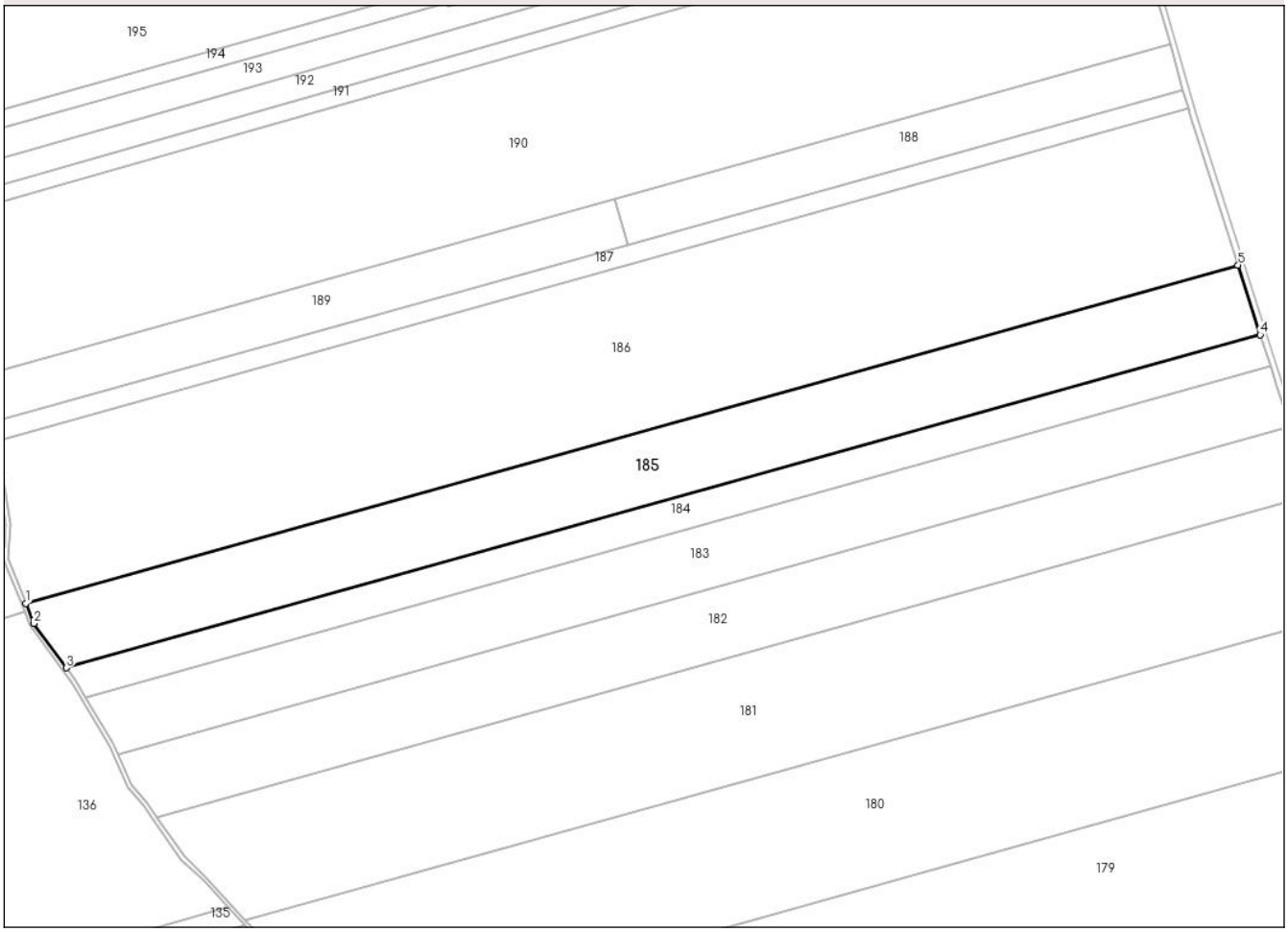

Date referitoare la teren

Crt	Categorie folosință	Intra vilan	Suprafaţa (mp)	Tarla	Parcelă	Nr. topo	Observaţii / Referinţe
1	arabil	NU	44.100	-	828/9	-	
2	neproductiv	NU	300	-	833/8	-	

Lungime Segmente
1) Valorile lungimilor segmentelor sunt obţinute din proiecţie în plan.

Punct început	X / Y	Punct sfârşit	X / Y	Lungime segment (** (m)
1	636.604,802 705.435,939	2	636.610,371 705.421,976	15.033
2	636.610,371 705.421,976	3	636.632,948 705.390,973	38.352
3	636.632,948 705.390,973	4	637.466,033 705.623,131	864.828
4	637.466,033 705.623,131	5	637.450,533 705.671,621	50.907

Document care conține date cu caracter personal, protejat de prevederile Regulamentului (UE) nr. 679/2016 și Legii 190/2018

Punct început	X / Y	Punct sfârşit	X / Y	Lungime segment (** (m)
5	637.450,533 705.671,621	1	636.604,802 705.435,939	877.956

** Lungimile segmentelor sunt determinate în planul de proiecţie Stereo 70 şi sunt rotunjite la 1 milimetru.
*** Distanţa dintre puncte este formată din segmente cumulate ce sunt mai mici decât valoarea 1 milimetru.

Document care conține date cu caracter personal, protejat de prevederile Regulamentului (UE) nr. 679/2016 și Legii 190/2018

DATE DESPRE IMOBILUL NR. 186

Oficiul de Cadastru şi Publicitate Imobiliară BOTOSANI
Biroul de Cadastru şi Publicitate Imobiliară Botosani

A. Partea I. Descrierea imobilului

Nr. CF vechi:52222
Nr. cadastral vechi:52222

TEREN Extravilan

Adresa: Jud. Botosani

Nr. Crt	Nr cadastral Nr. topografic	Suprafaţa* (mp)	Observaţii / Referinţe
A1	52222	100.000	Sector cadastral:1 Teren neimprejmuit; Imobilul se gaseste conform actului notarial si a hotararii judecatoresti in pc 828/10, 827/1

B. Partea II. Proprietari şi acte

Inscrieri privitoare la dreptul de proprietate şi alte drepturi reale		Referinţe
67319 / 22/08/2022		
Act Notarial nr. 31, din 01/07/2020 emis de BIN CUBASA CARMEN;		
B3	Intabulare, drept de PROPRIETATE, dobandit prin Succesiune, cota actuala 3/4, cota initiala 3/4	A1
	1) **MILER RADU**, bun propriu	
Hotarare Judecatoreasca nr. 2434, din 20/07/2021 emis de JUDECATORIA PIATRA NEAMT;		
B4	Intabulare, drept de PROPRIETATE, dobandit prin Iesire Din Indiviziune, cota actuala 1/4, cota initiala 1/4	A1
	1) **MILER RADU**, bun propriu	

C. Partea III. SARCINI .

Inscrieri privind dezmembramintele dreptului de proprietate, drepturi reale de garanţie şi sarcini	Referinţe
NU SUNT	

Document care conține date cu caracter personal, protejat de prevederile Regulamentului (UE) nr. 679/2016 și Legii 190/2018

Anexa Nr. 1 La Partea I

Teren

Nr cadastral	Suprafaţa (mp)*	Observaţii / Referinţe
52222	100.000	Imobilul se gaseste conform actului notarial si a hotararii judecatoresti in pc 828/10, 827/1

* Suprafaţa este determinată in planul de proiecţie Stereo 70.

DETALII LINIARE IMOBIL

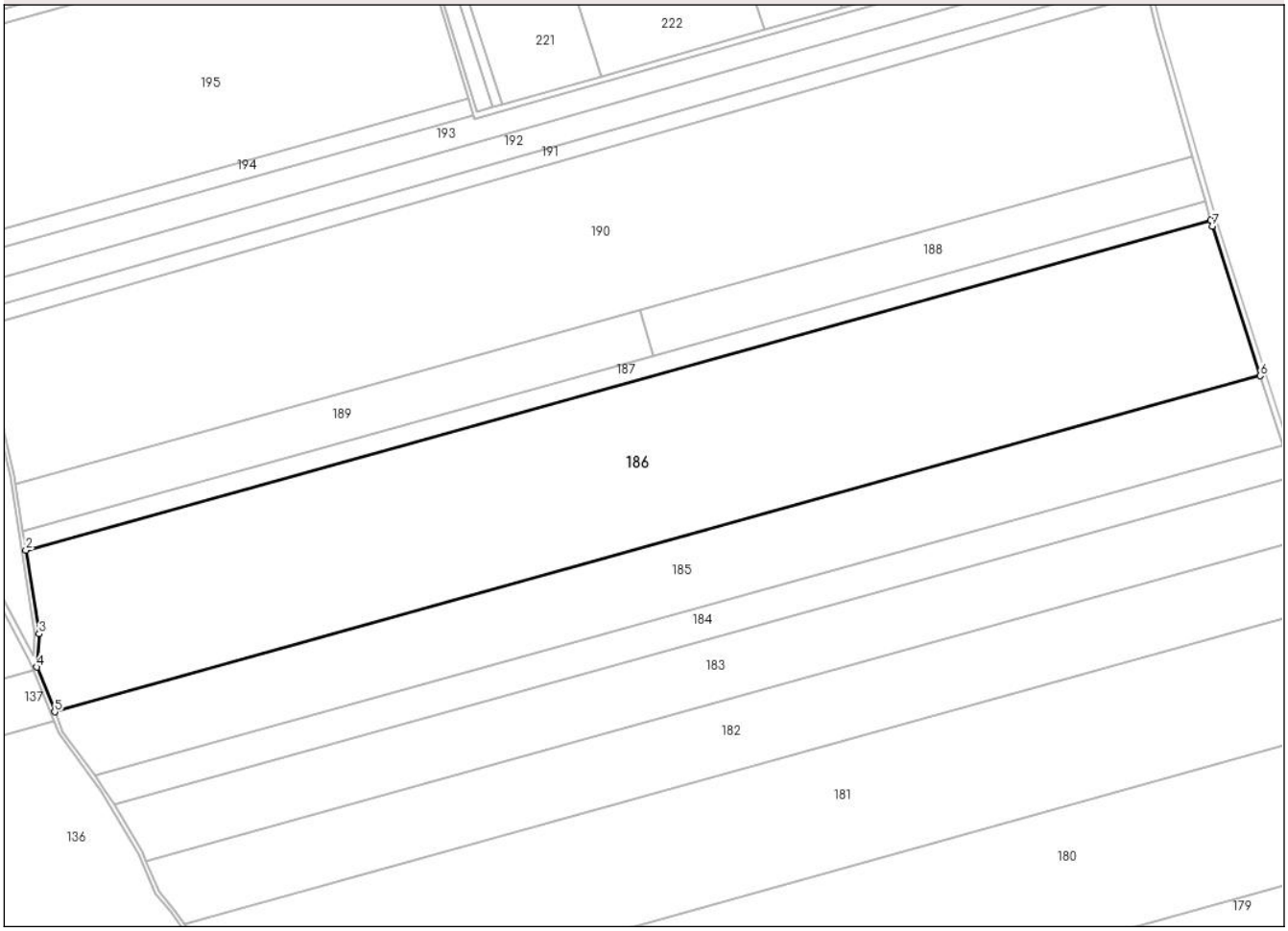

Date referitoare la teren

Crt	Categorie folosință	Intra vilan	Suprafaţa (mp)	Tarla	Parcelă	Nr. topo	Observaţii / Referinţe
1	arabil	NU	91.200	63	828/10	-	
2	arabil	NU	8.600	63	827/1	-	
3	ape curgatoare	NU	200	63	833	-	

Lungime Segmente
1) Valorile lungimilor segmentelor sunt obţinute din proiecţie în plan.

Punct început	X / Y	Punct sfârşit	X / Y	Lungime segment (** (m)
1	637.415,737 705.780,921	2	636.584,623 705.549,313	862.782
2	636.584,623 705.549,313	3	636.593,878 705.490,692	59.347
3	636.593,878 705.490,692	4	636.592,312 705.467,26	23.484

Document care conține date cu caracter personal, protejat de prevederile Regulamentului (UE) nr. 679/2016 și Legii 190/2018

Punct început	X / Y	Punct sfârşit	X / Y	Lungime segment (** (m)
4	636.592,312 705.467,26	5	636.604,802 705.435,939	33.72
5	636.604,802 705.435,939	6	637.450,533 705.671,621	877.956
6	637.450,533 705.671,621	7	637.416,936 705.776,731	110.349
7	637.416,936 705.776,731	1	637.415,737 705.780,921	4.358

** Lungimile segmentelor sunt determinate în planul de proiecţie Stereo 70 şi sunt rotunjite la 1 milimetru.
*** Distanţa dintre puncte este formată din segmente cumulate ce sunt mai mici decât valoarea 1 milimetru.

Document care conține date cu caracter personal, protejat de prevederile Regulamentului (UE) nr. 679/2016 și Legii 190/2018

DATE DESPRE IMOBILUL NR. 187

Oficiul de Cadastru şi Publicitate Imobiliară BOTOSANI
Biroul de Cadastru şi Publicitate Imobiliară Botosani

A. Partea I. Descrierea imobilului

TEREN Extravilan

Adresa: Jud. Botosani

Nr. Crt	Nr cadastral Nr. topografic	Suprafaţa* (mp)	Observaţii / Referinţe
A1		11.600	Sector cadastral:1 Teren neimprejmuit;

B. Partea II. Proprietari şi acte

Inscrieri privitoare la dreptul de proprietate şi alte drepturi reale		Referinţe
/		
Act Administrativ nr. 80332, din 21/02/1999 emis de CJSDPT BOTOSANI (Titlu proprietate);		
B1	Intabulare, drept de PROPRIETATE, dobandit prin Reconstituire, cota actuala 1/1, cota initiala 1/1	A1
	1) **APETRĂCHIOAIE ADRIAN**, Lipsa C.N.P.	

C. Partea III. SARCINI .

Inscrieri privind dezmembramintele dreptului de proprietate, drepturi reale de garanţie şi sarcini	Referinţe
NU SUNT	

Document care conține date cu caracter personal, protejat de prevederile Regulamentului (UE) nr. 679/2016 și Legii 190/2018

Anexa Nr. 1 La Partea I

Teren

Nr cadastral	Suprafaţa (mp)*	Observaţii / Referinţe
	11.600	

* Suprafaţa este determinată in planul de proiecţie Stereo 70.

DETALII LINIARE IMOBIL

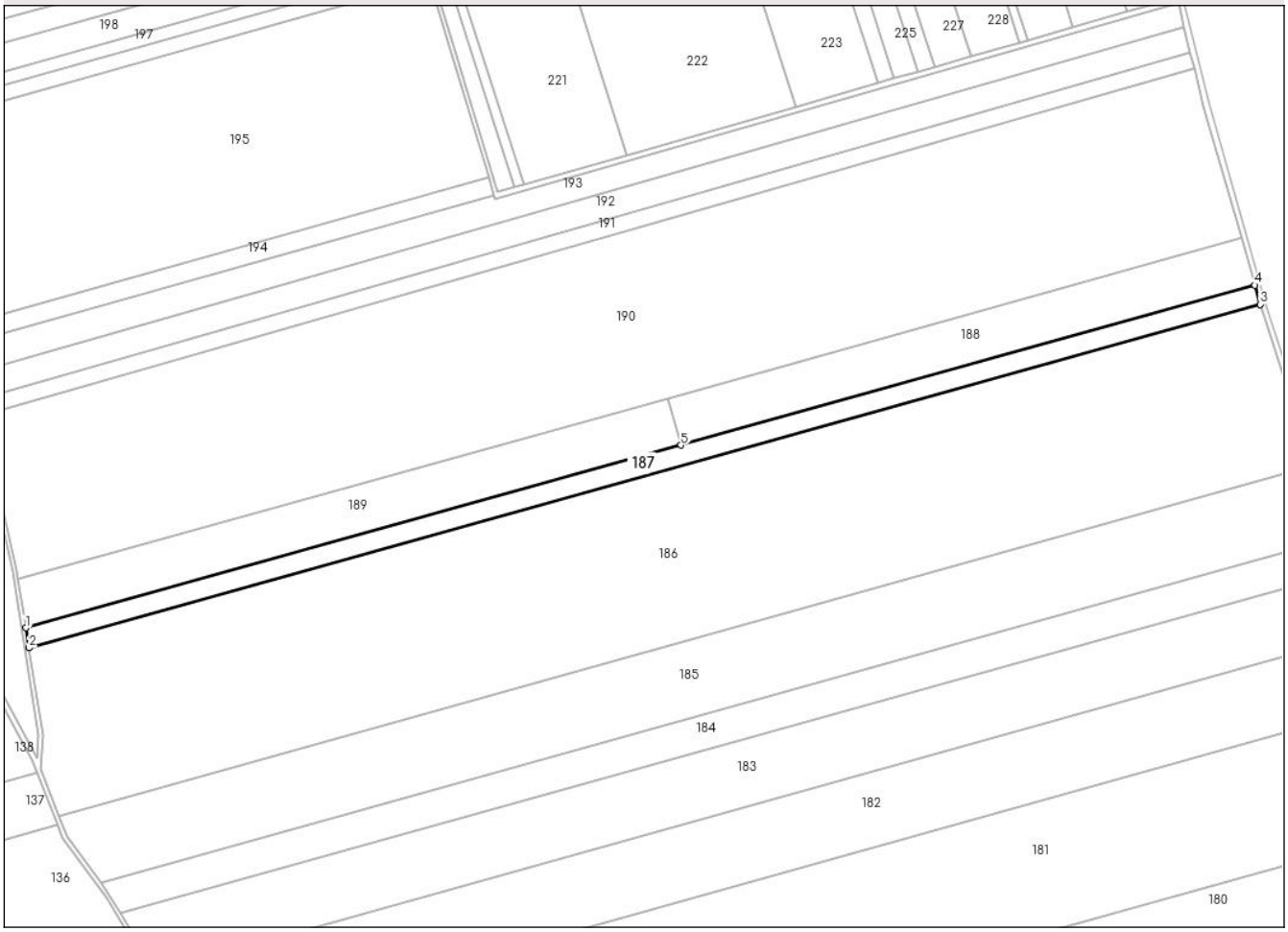

Date referitoare la teren

Crt	Categorie folosință	Intra vilan	Suprafaţa (mp)	Tarla	Parcelă	Nr. topo	Observaţii / Referinţe
1	arabil	NU	3.600	63	828/18	-	
2	arabil	NU	2.000	63	827/5	-	
3	arabil	NU	6.000	63	828/17	-	

Lungime Segmente
1) Valorile lungimilor segmentelor sunt obţinute din proiecţie în plan.

Punct început	X / Y	Punct sfârşit	X / Y	Lungime segment (** (m)
1	636.582,51 705.562,695	2	636.584,623 705.549,313	13.548
2	636.584,623 705.549,313	3	637.415,737 705.780,921	862.782
3	637.415,737 705.780,921	4	637.412,035 705.793,86	13.458
4	637.412,035 705.793,86	5	637.024,654 705.685,908	402.141

Document care conține date cu caracter personal, protejat de prevederile Regulamentului (UE) nr. 679/2016 și Legii 190/2018

Punct început	X / Y	Punct sfârşit	X / Y	Lungime segment (** (m)
5	637.024,654 705.685,908	1	636.582,51 705.562,695	458.991

** Lungimile segmentelor sunt determinate în planul de proiecţie Stereo 70 şi sunt rotunjite la 1 milimetru.
*** Distanţa dintre puncte este formată din segmente cumulate ce sunt mai mici decât valoarea 1 milimetru.

DATE DESPRE IMOBILUL NR. 188

Oficiul de Cadastru şi Publicitate Imobiliară BOTOSANI
Biroul de Cadastru şi Publicitate Imobiliară Botosani

A. Partea I. Descrierea imobilului

Nr. CF vechi:52082
Nr. cadastral vechi:52082

TEREN Extravilan

Adresa: Jud. Botosani

Nr. Crt	Nr cadastral Nr. topografic	Suprafaţa* (mp)	Observaţii / Referinţe
A1	52082	13.200	Sector cadastral:1 Teren neimprejmuit;

B. Partea II. Proprietari şi acte

Inscrieri privitoare la dreptul de proprietate şi alte drepturi reale		Referinţe
95635 / 13/12/2021		
Act Notarial nr. 141, din 28/11/2016 emis de SPN Zaharia si Jescu (, Incheiere de rectificare nr 14 din 22-10-2021 autentificata de BIN Jescu Otilia-Elena);		
B5	Intabulare, drept de PROPRIETATE, dobandit prin Succesiune, cota actuala 1/8, cota initiala 1/8	A1
	1) **ONUȚĂ DOINA PAULA**, bun propriu	
105484 / 14/12/2022		
Act Notarial nr. 7046, din 13/12/2022 emis de SPN,,Aniței și Asociații" loc. Botoșani;		
B10	Intabulare, drept de PROPRIETATE, dobandit prin Conventie, cota actuala 7/8, cota initiala 7/8	A1
	1) **MĂNĂSTIREANU ILIE**, căsătorit cu 2) **MĂNĂSTIREANU SIDONIA-NONI**, bun comun	

C. Partea III. SARCINI .

Inscrieri privind dezmembramintele dreptului de proprietate, drepturi reale de garanţie şi sarcini	Referinţe
NU SUNT	

Anexa Nr. 1 La Partea I

Teren

Nr cadastral	Suprafaţa (mp)*	Observaţii / Referinţe
52082	13.200	

* Suprafaţa este determinată in planul de proiecţie Stereo 70.

DETALII LINIARE IMOBIL

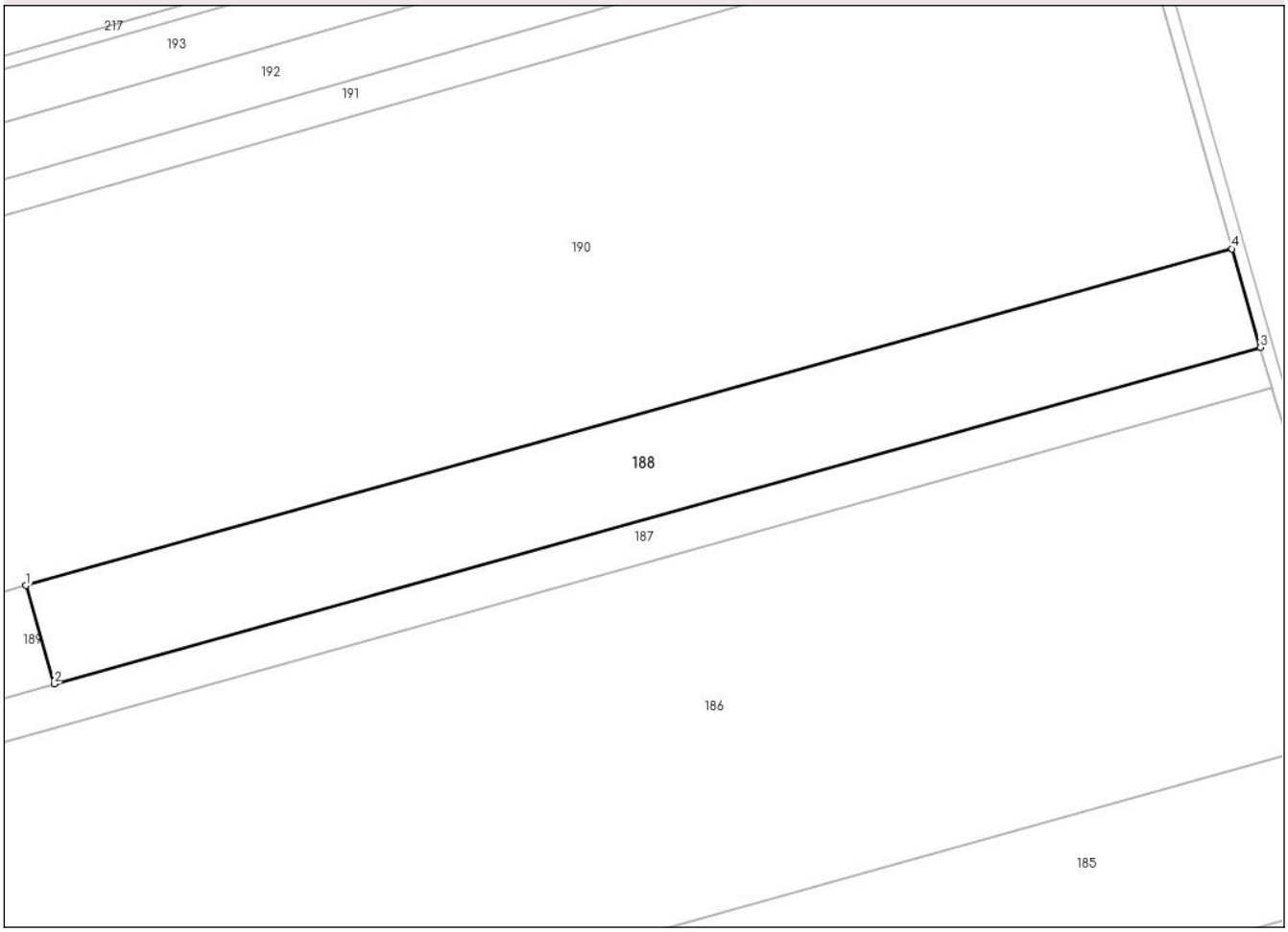

Date referitoare la teren

Crt	Categorie folosință	Intra vilan	Suprafaţa (mp)	Tarla	Parcelă	Nr. topo	Observaţii / Referinţe
1	arabil	NU	7.700	-	828/14	-	
2	arabil	NU	5.500	-	827/10	-	

Lungime Segmente
1) Valorile lungimilor segmentelor sunt obţinute din proiecţie în plan.

Punct început	X / Y	Punct sfârşit	X / Y	Lungime segment (** (m)
1	637.015,625 705.717,467	2	637.024,654 705.685,908	32.825
2	637.024,654 705.685,908	3	637.412,035 705.793,86	402.141
3	637.412,035 705.793,86	4	637.403,006 705.825,419	32.825
4	637.403,006 705.825,419	1	637.015,625 705.717,467	402.141

Document care conține date cu caracter personal, protejat de prevederile Regulamentului (UE) nr. 679/2016 și Legii 190/2018

** Lungimile segmentelor sunt determinate în planul de proiecţie Stereo 70 şi sunt rotunjite la 1 milimetru.
*** Distanţa dintre puncte este formată din segmente cumulate ce sunt mai mici decât valoarea 1 milimetru.

Document care conține date cu caracter personal, protejat de prevederile Regulamentului (UE) nr. 679/2016 și Legii 190/2018

DATE DESPRE IMOBILUL NR. 189

Oficiul de Cadastru şi Publicitate Imobiliară BOTOSANI
Biroul de Cadastru şi Publicitate Imobiliară Botosani

A. Partea I. Descrierea imobilului

Nr. CF vechi:51881
Nr. cadastral vechi:51881

TEREN Extravilan

Adresa: Jud. Botosani

Nr. Crt	Nr cadastral Nr. topografic	Suprafaţa* (mp)	Observaţii / Referinţe
A1	51881	15.000	Sector cadastral:1 Teren neimprejmuit;

B. Partea II. Proprietari şi acte

Inscrieri privitoare la dreptul de proprietate şi alte drepturi reale		Referinţe
25705 / 23/03/2022		
Act Notarial nr. 650, din 22/03/2022 emis de BIN "Puşcaşu Gabriel – Tiberiu" Botoşani (Contract de dare in plata);		
B5	Intabulare, drept de PROPRIETATE, dobandit prin Conventie, cota actuala 1/1, cota initiala 1/1	A1
	1) **MĂNĂSTIREANU ILIE**, căsătorit cu 2) **MĂNĂSTIREANU SIDONIA-NONI**, bun comun	

C. Partea III. SARCINI .

Inscrieri privind dezmembramintele dreptului de proprietate, drepturi reale de garanţie şi sarcini	Referinţe
NU SUNT	

Document care conține date cu caracter personal, protejat de prevederile Regulamentului (UE) nr. 679/2016 și Legii 190/2018

Anexa Nr. 1 La Partea I

Teren

Nr cadastral	Suprafaţa (mp)*	Observaţii / Referinţe
51881	15.000	

* Suprafaţa este determinată in planul de proiecţie Stereo 70.

DETALII LINIARE IMOBIL

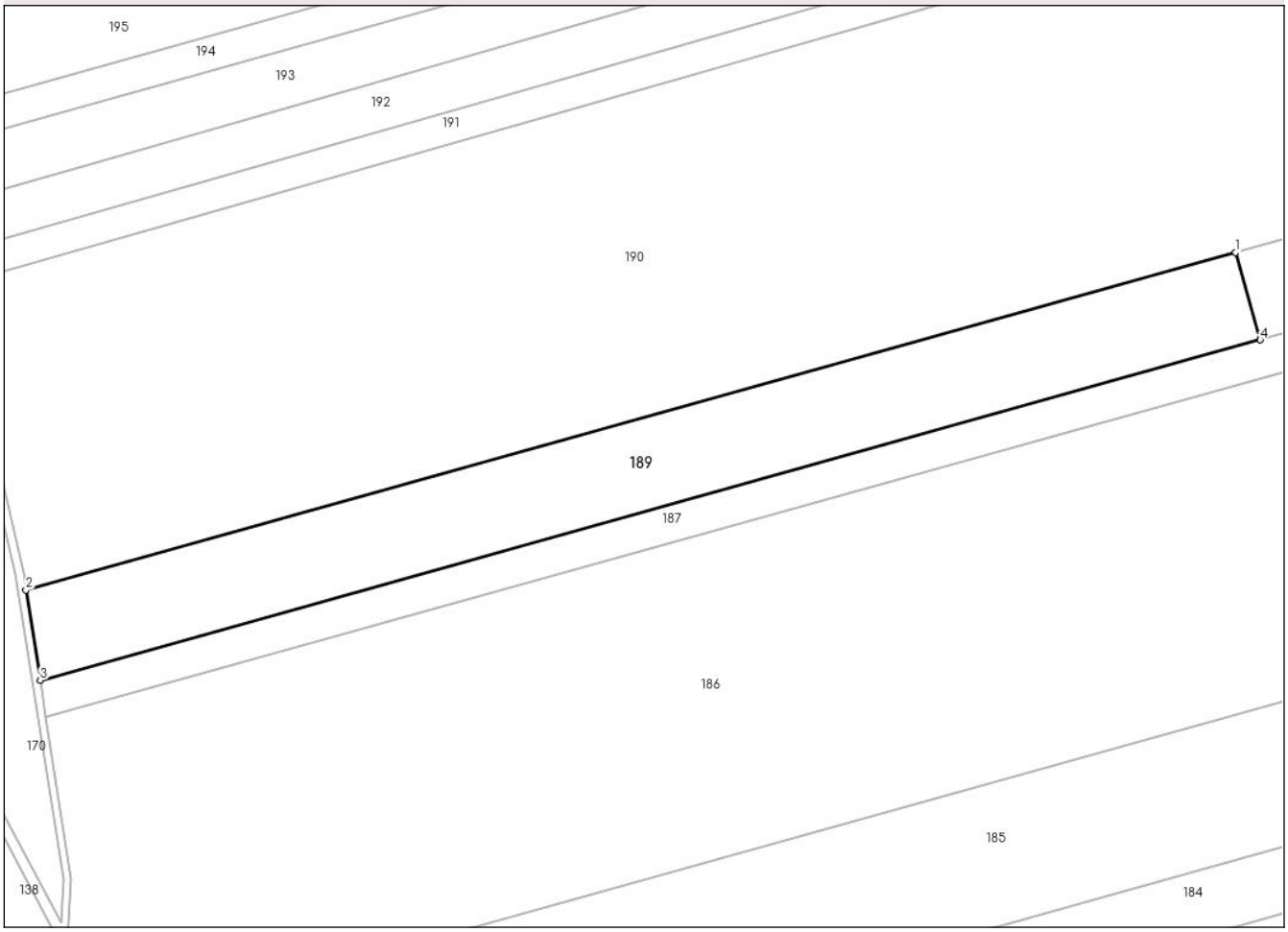

Date referitoare la teren

Crt	Categorie folosință	Intra vilan	Suprafaţa (mp)	Tarla	Parcelă	Nr. topo	Observaţii / Referinţe
1	arabil	NU	15.000	-	828/13	-	

Lungime Segmente
1) Valorile lungimilor segmentelor sunt obţinute din proiecţie în plan.

Punct început	X / Y	Punct sfârşit	X / Y	Lungime segment (** (m)
1	637.015,625 705.717,467	2	636.577,357 705.595,334	454.967
2	636.577,357 705.595,334	3	636.582,51 705.562,695	33.043
3	636.582,51 705.562,695	4	637.024,654 705.685,908	458.991
4	637.024,654 705.685,908	1	637.015,625 705.717,467	32.825

**** Lungimile segmentelor sunt determinate în planul de proiecţie Stereo 70 şi sunt rotunjite la 1 milimetru.**

Document care conține date cu caracter personal, protejat de prevederile Regulamentului (UE) nr. 679/2016 și Legii 190/2018

***** Distanţa dintre puncte este formată din segmente cumulate ce sunt mai mici decât valoarea 1 milimetru.**

DATE DESPRE IMOBILUL NR. 190

Oficiul de Cadastru şi Publicitate Imobiliară BOTOSANI
Biroul de Cadastru şi Publicitate Imobiliară Botosani

A. Partea I. Descrierea imobilului

Nr. CF vechi:52378
Nr. cadastral vechi:52378

TEREN Extravilan

Adresa: Jud. Botosani, Extravilan comuna Dângeni, Sola 63, pc827/40, pc 828/150, pc 828/160

Nr. Crt	Nr cadastral Nr. topografic	Suprafaţa* (mp)	Observaţii / Referinţe
A1	52378	99.000	Sector cadastral:1 Teren neimprejmuit;

B. Partea II. Proprietari şi acte

Inscrieri privitoare la dreptul de proprietate şi alte drepturi reale		Referinţe
120593 / 29/12/2023		
Act Notarial nr. 3926, din 18/08/2003 emis de BNPA "Cornelia Agachi – Stelian Agachi" Botoșani (; încheiere de rectificare prin completare nr. 74 din 03-10-2023 emisă de SPN "Agachi Cornelia-Agachi Stelian" Botoșani);		
B5	Intabulare, drept de PROPRIETATE, dobandit prin Conventie, cota actuala 1/1, cota initiala 1/1	A1
	1) **PRISACARIU MIREL**, căsătorit cu 2) **PRISACARIU NADIA-CARMEN**, bun comun	

C. Partea III. SARCINI .

Inscrieri privind dezmembramintele dreptului de proprietate, drepturi reale de garanţie şi sarcini	Referinţe
NU SUNT	

Anexa Nr. 1 La Partea I

Teren

Nr cadastral	Suprafaţa (mp)*	Observaţii / Referinţe
52378	99.000	

* Suprafaţa este determinată in planul de proiecţie Stereo 70.

DETALII LINIARE IMOBIL

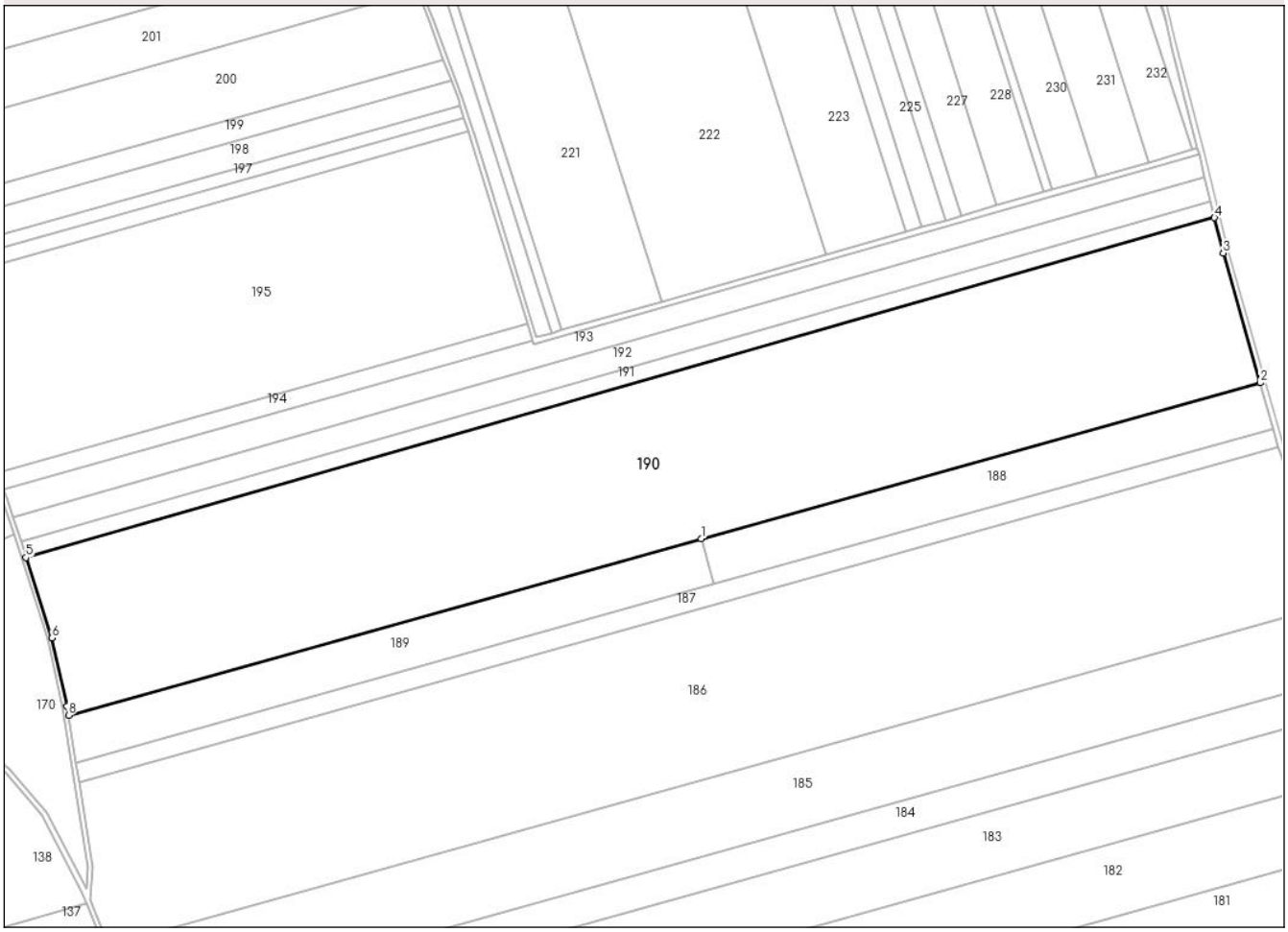

Date referitoare la teren

Crt	Categorie folosință	Intra vilan	Suprafaţa (mp)	Tarla	Parcelă	Nr. topo	Observaţii / Referinţe
1	arabil	NU	54.700	63	828/150	-	
2	arabil	NU	22.100	63	827/40	-	
3	arabil	NU	22.200	63	828/160	-	

Lungime Segmente
1) Valorile lungimilor segmentelor sunt obţinute din proiecţie în plan.

Punct început	X / Y	Punct sfârşit	X / Y	Lungime segment (** (m)
1	637.015,625 705.717,467	2	637.403,006 705.825,419	402.141
2	637.403,006 705.825,419	3	637.377,333 705.915,149	93.33
3	637.377,333 705.915,149	4	637.371,33 705.939,658	25.233
4	637.371,33 705.939,658	5	636.547,771 705.704,425	856.495

Document care conține date cu caracter personal, protejat de prevederile Regulamentului (UE) nr. 679/2016 și Legii 190/2018

Punct început	X / Y	Punct sfârşit	X / Y	Lungime segment (** (m)
5	636.547,771 705.704,425	6	636.565,623 705.648,798	58.421
6	636.565,623 705.648,798	7	636.576,403 705.601,376	48.632
7	636.576,403 705.601,376	8	636.577,357 705.595,334	6.117
8	636.577,357 705.595,334	1	637.015,625 705.717,467	454.967

** Lungimile segmentelor sunt determinate în planul de proiecţie Stereo 70 şi sunt rotunjite la 1 milimetru.
*** Distanţa dintre puncte este formată din segmente cumulate ce sunt mai mici decât valoarea 1 milimetru.

Document care conține date cu caracter personal, protejat de prevederile Regulamentului (UE) nr. 679/2016 și Legii 190/2018

DATE DESPRE IMOBILUL NR. 191

Oficiul de Cadastru şi Publicitate Imobiliară BOTOSANI
Biroul de Cadastru şi Publicitate Imobiliară Botosani

A. Partea I. Descrierea imobilului

TEREN Extravilan

Adresa: Jud. Botosani

Nr. Crt	Nr cadastral Nr. topografic	Suprafaţa* (mp)	Observaţii / Referinţe
A1		9.800	Sector cadastral:1 Teren neimprejmuit; Imobilul se gaseste conform TP in pc 4828/60

B. Partea II. Proprietari şi acte

Inscrieri privitoare la dreptul de proprietate şi alte drepturi reale		Referinţe
/		
Act Administrativ nr. 154623, din 28/06/2004 emis de CJSDPT BOTOSANI (Titlu proprietate. insotit de Protocol emis de Primaria comunei Curtesti din data 12-09-2001);		
B1	Intabulare, drept de PROPRIETATE, dobandit prin Reconstituire, cota actuala 1/1, cota initiala 1/1	A1
	1) **AFILIPOAIE DUMITRU**, Lipsa C.N.P. 2) **AFILIPOAIE PETRU**, Lipsa C.N.P.	

C. Partea III. SARCINI .

Inscrieri privind dezmembramintele dreptului de proprietate, drepturi reale de garanţie şi sarcini	Referinţe
NU SUNT	

Anexa Nr. 1 La Partea I

Teren

Nr cadastral	Suprafaţa (mp)*	Observaţii / Referinţe
	9.800	Imobilul se gaseste conform TP in pc 4828/60

* Suprafaţa este determinată in planul de proiecţie Stereo 70.

DETALII LINIARE IMOBIL

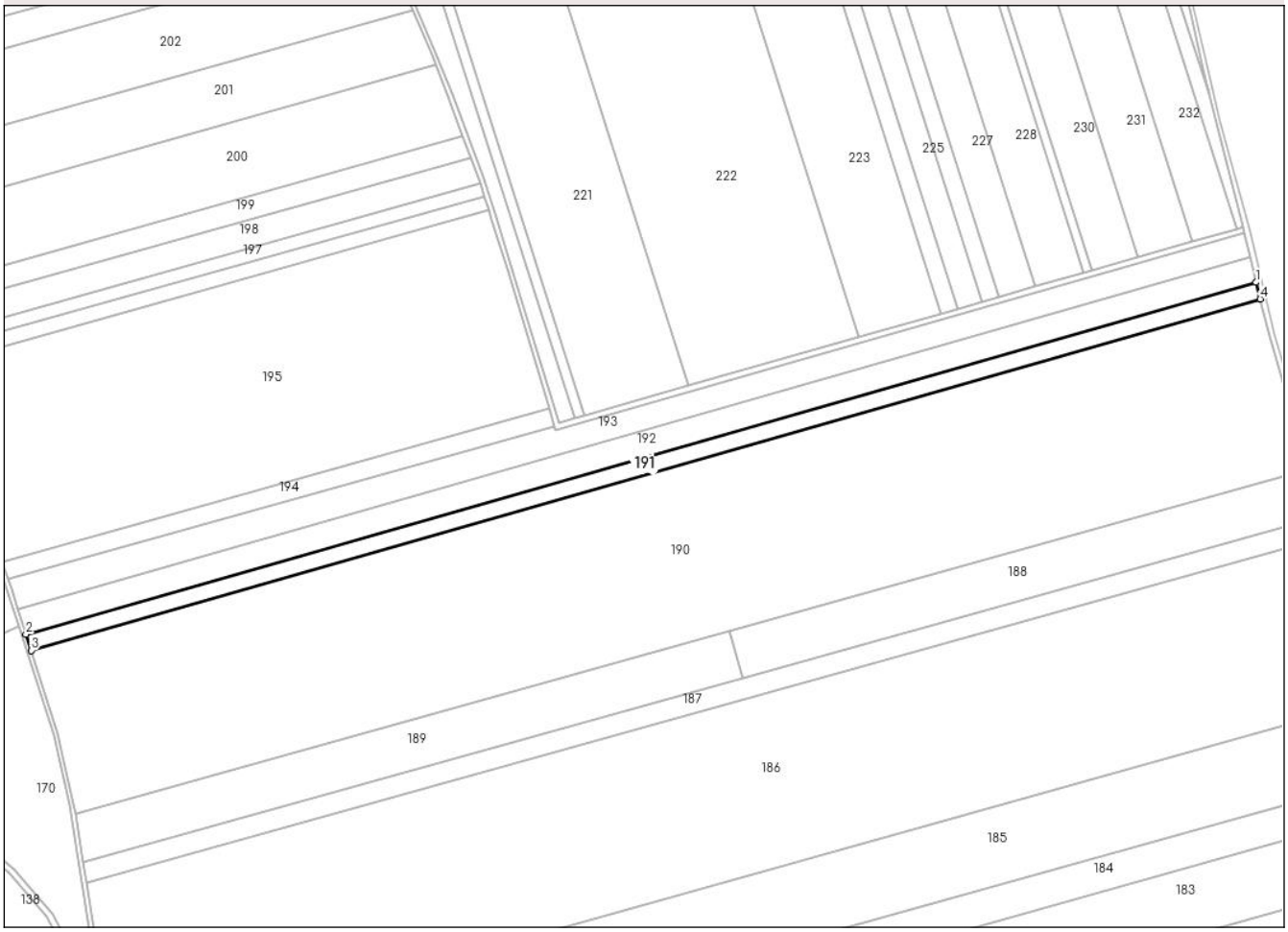

Date referitoare la teren

Crt	Categorie folosință	Intra vilan	Suprafaţa (mp)	Tarla	Parcelă	Nr. topo	Observaţii / Referinţe
1	arabil	NU	7.500	-	4828/60	-	
2	arabil	NU	2.300	-	827	-	

Lungime Segmente
1) Valorile lungimilor segmentelor sunt obţinute din proiecţie în plan.

Punct început	X / Y	Punct sfârşit	X / Y	Lungime segment (** (m)
1	637.368,606 705.950,774	2	636.544,274 705.715,321	857.299
2	636.544,274 705.715,321	3	636.547,771 705.704,425	11.443
3	636.547,771 705.704,425	4	637.371,33 705.939,658	856.495
4	637.371,33 705.939,658	1	637.368,606 705.950,774	11.445

Document care conține date cu caracter personal, protejat de prevederile Regulamentului (UE) nr. 679/2016 și Legii 190/2018

** Lungimile segmentelor sunt determinate în planul de proiecţie Stereo 70 şi sunt rotunjite la 1 milimetru.
*** Distanţa dintre puncte este formată din segmente cumulate ce sunt mai mici decât valoarea 1 milimetru.

Document care conține date cu caracter personal, protejat de prevederile Regulamentului (UE) nr. 679/2016 și Legii 190/2018

DATE DESPRE IMOBILUL NR. 192

Oficiul de Cadastru şi Publicitate Imobiliară BOTOSANI
Biroul de Cadastru şi Publicitate Imobiliară Botosani

A. Partea I. Descrierea imobilului

TEREN Extravilan

Adresa: Jud. Botosani

Nr. Crt	Nr cadastral Nr. topografic	Suprafaţa* (mp)	Observaţii / Referinţe
A1		15.100	Sector cadastral:1 Teren neimprejmuit; Imobilul se gaseste conform TP in pc 4828/22

B. Partea II. Proprietari şi acte

Inscrieri privitoare la dreptul de proprietate şi alte drepturi reale		Referinţe
/		
Act Administrativ nr. 102509, din 31/05/2002 emis de CJSDPT BOTOSANI (Titlu proprietate. insotit de Protocol emis de Primaria comunei Curtesti din data 12-09-2001);		
B1	Intabulare, drept de PROPRIETATE, dobandit prin Reconstituire, cota actuala 1/1, cota initiala 1/1	A1
	1) **RAŢĂ PARASCHIVA**, Lipsa C.N.P.	

C. Partea III. SARCINI .

Inscrieri privind dezmembramintele dreptului de proprietate, drepturi reale de garanţie şi sarcini	Referinţe
NU SUNT	

Document care conține date cu caracter personal, protejat de prevederile Regulamentului (UE) nr. 679/2016 și Legii 190/2018

Anexa Nr. 1 La Partea I

Teren

Nr cadastral	Suprafaţa (mp)*	Observaţii / Referinţe
	15.100	Imobilul se gaseste conform TP in pc 4828/22

* Suprafaţa este determinată in planul de proiecţie Stereo 70.

DETALII LINIARE IMOBIL

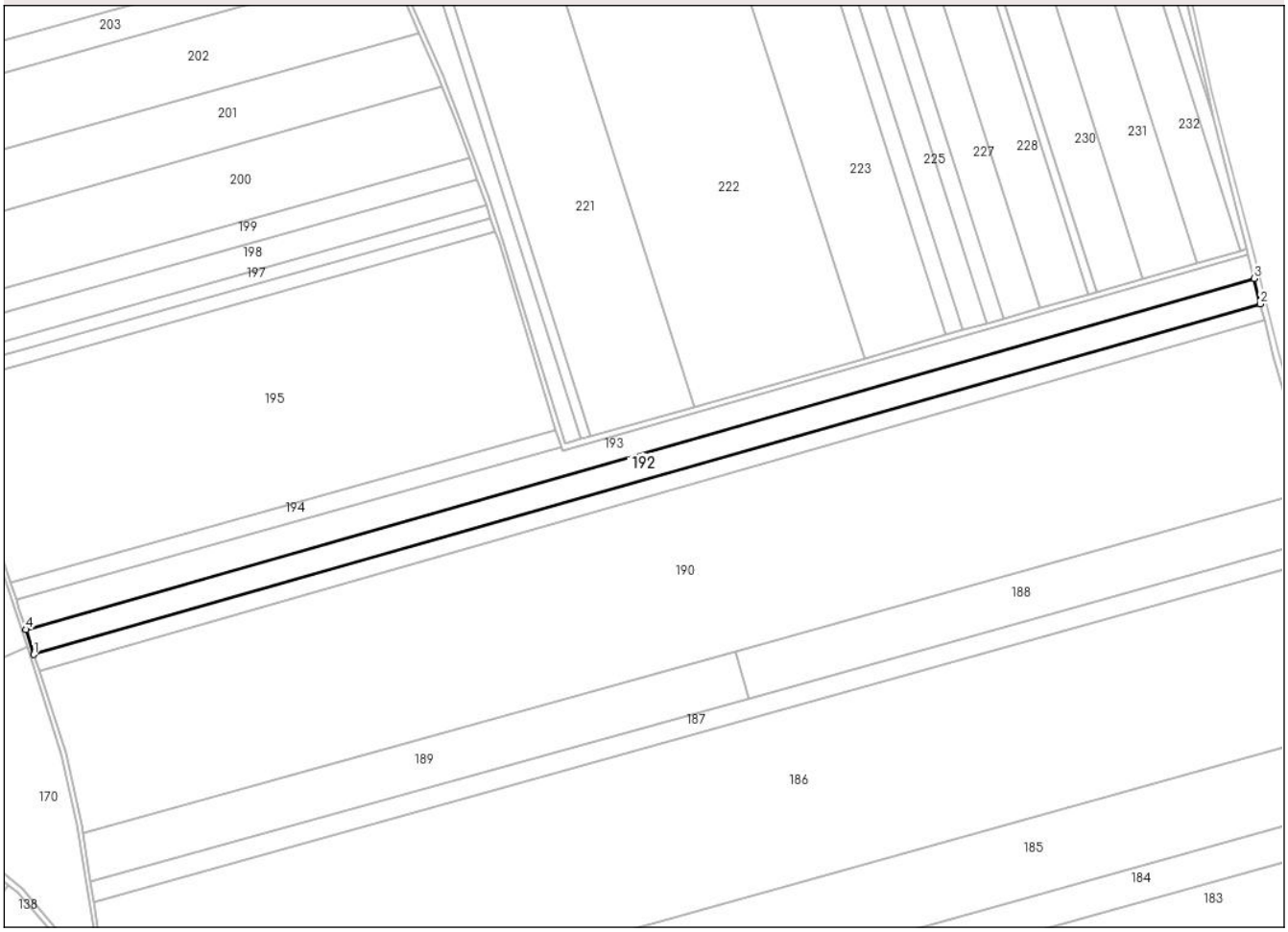

Date referitoare la teren

Crt	Categorie folosință	Intra vilan	Suprafaţa (mp)	Tarla	Parcelă	Nr. topo	Observaţii / Referinţe
1	arabil	NU	12.200	63	4828/22	-	
2	arabil	NU	2.900	63	827	-	

Lungime Segmente
1) Valorile lungimilor segmentelor sunt obţinute din proiecţie în plan.

Punct început	X / Y	Punct sfârşit	X / Y	Lungime segment (** (m)
1	636.544,274 705.715,321	2	637.368,606 705.950,774	857.299
2	637.368,606 705.950,774	3	637.364,416 705.967,882	17.614
3	637.364,416 705.967,882	4	636.538,893 705.732,088	858.538
4	636.538,893 705.732,088	1	636.544,274 705.715,321	17.609

Document care conține date cu caracter personal, protejat de prevederile Regulamentului (UE) nr. 679/2016 și Legii 190/2018

** Lungimile segmentelor sunt determinate în planul de proiecţie Stereo 70 şi sunt rotunjite la 1 milimetru.
*** Distanţa dintre puncte este formată din segmente cumulate ce sunt mai mici decât valoarea 1 milimetru.

DATE DESPRE IMOBILUL NR. 193

Oficiul de Cadastru şi Publicitate Imobiliară BOTOSANI
Biroul de Cadastru şi Publicitate Imobiliară Botosani

A. Partea I. Descrierea imobilului

TEREN Extravilan

Adresa: Jud. Botosani

Nr. Crt	Nr cadastral Nr. topografic	Suprafaţa* (mp)	Observaţii / Referinţe
A1		15.400	Sector cadastral:1 Teren neimprejmuit; Imobilul se gaseste conform TP in pc 828/23

B. Partea II. Proprietari şi acte

Inscrieri privitoare la dreptul de proprietate şi alte drepturi reale		Referinţe
/		
Act Administrativ nr. 127901, din 30/11/2002 emis de CJSDPT BOTOSANI (Titlu proprietate. insotit de Protocol emis de Primaria comunei Curtesti din data 12-09-2001);		
B1	Intabulare, drept de PROPRIETATE, dobandit prin Reconstituire, cota actuala 1/1, cota initiala 1/1	A1
	1) **AOLARITEI ASPAZIA**, Lipsa C.N.P.	

C. Partea III. SARCINI .

Inscrieri privind dezmembramintele dreptului de proprietate, drepturi reale de garanţie şi sarcini	Referinţe
NU SUNT	

Document care conține date cu caracter personal, protejat de prevederile Regulamentului (UE) nr. 679/2016 și Legii 190/2018

Anexa Nr. 1 La Partea I

Teren

Nr cadastral	Suprafaţa (mp)*	Observaţii / Referinţe
	15.400	Imobilul se gaseste conform TP in pc 828/23

* Suprafaţa este determinată in planul de proiecţie Stereo 70.

DETALII LINIARE IMOBIL

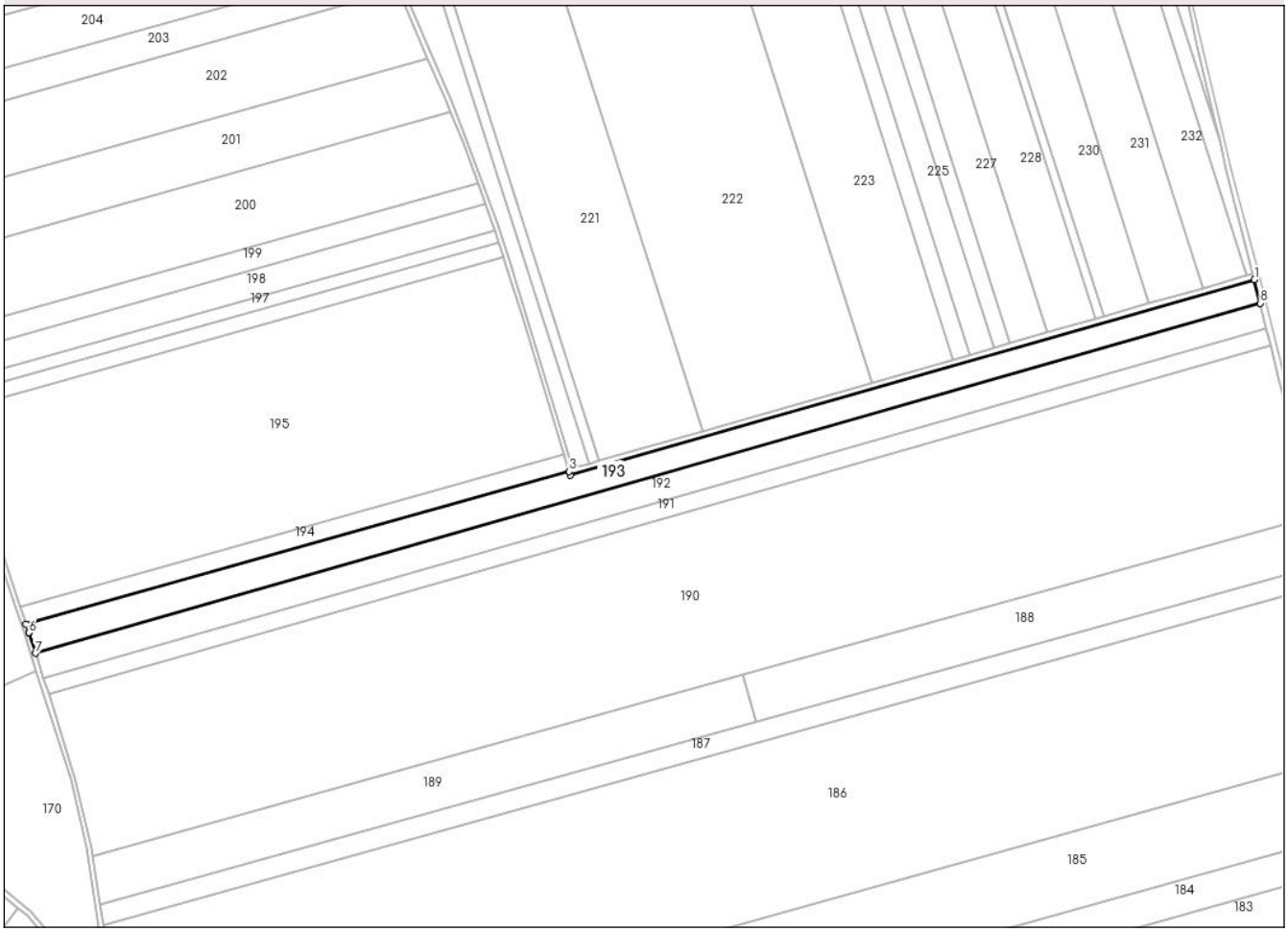

Date referitoare la teren

Crt	Categorie folosință	Intra vilan	Suprafaţa (mp)	Tarla	Parcelă	Nr. topo	Observaţii / Referinţe
1	arabil	NU	12.000	63	828/23	-	
2	arabil	NU	3.400	63	827	-	

Lungime Segmente

1) Valorile lungimilor segmentelor sunt obţinute din proiecţie în plan.

Punct început	X / Y	Punct sfârşit	X / Y	Lungime segment (** (m)
1	637.360,517 705.983,799	2	636.899,422 705.852,097	479.535
2	636.899,422 705.852,097	3	636.898,676 705.854,552	2.566
3	636.898,676 705.854,552	4	636.532,467 705.751,898	380.325
4	636.532,467 705.751,898	5	636.534,385 705.746,129	6.079

Document care conține date cu caracter personal, protejat de prevederile Regulamentului (UE) nr. 679/2016 și Legii 190/2018

Punct început	X / Y	Punct sfârşit	X / Y	Lungime segment (** (m)
5	636.534,385 705.746,129	6	636.534,43 705.745,995	0.141
6	636.534,43 705.745,995	7	636.538,893 705.732,088	14.606
7	636.538,893 705.732,088	8	637.364,416 705.967,882	858.538
8	637.364,416 705.967,882	1	637.360,517 705.983,799	16.388

** Lungimile segmentelor sunt determinate în planul de proiecţie Stereo 70 şi sunt rotunjite la 1 milimetru.
*** Distanţa dintre puncte este formată din segmente cumulate ce sunt mai mici decât valoarea 1 milimetru.

Document care conține date cu caracter personal, protejat de prevederile Regulamentului (UE) nr. 679/2016 și Legii 190/2018

DATE DESPRE IMOBILUL NR. 194

Oficiul de Cadastru şi Publicitate Imobiliară BOTOSANI
Biroul de Cadastru şi Publicitate Imobiliară Botosani

A. Partea I. Descrierea imobilului

TEREN Extravilan

Adresa: Jud. Botosani

Nr. Crt	Nr cadastral Nr. topografic	Suprafaţa* (mp)	Observaţii / Referinţe
A1		4.681	Sector cadastral:1 Teren neimprejmuit;

B. Partea II. Proprietari şi acte

Inscrieri privitoare la dreptul de proprietate şi alte drepturi reale		Referinţe
/		
Act Administrativ nr. 122416, din 13/11/2002 emis de CJSDPT BOTOSANI (Titlu proprietate);		
B1	Intabulare, drept de PROPRIETATE, dobandit prin Reconstituire, cota actuala 1/1, cota initiala 1/1	A1
	1) **COSULEANU DUMITRU**, Lipsa C.N.P.	

C. Partea III. SARCINI .

Inscrieri privind dezmembramintele dreptului de proprietate, drepturi reale de garanţie şi sarcini	Referinţe
NU SUNT	

Document care conține date cu caracter personal, protejat de prevederile Regulamentului (UE) nr. 679/2016 și Legii 190/2018

Anexa Nr. 1 La Partea I

Teren

Nr cadastral	Suprafaţa (mp)*	Observaţii / Referinţe
	4.681	

* Suprafaţa este determinată in planul de proiecţie Stereo 70.

DETALII LINIARE IMOBIL

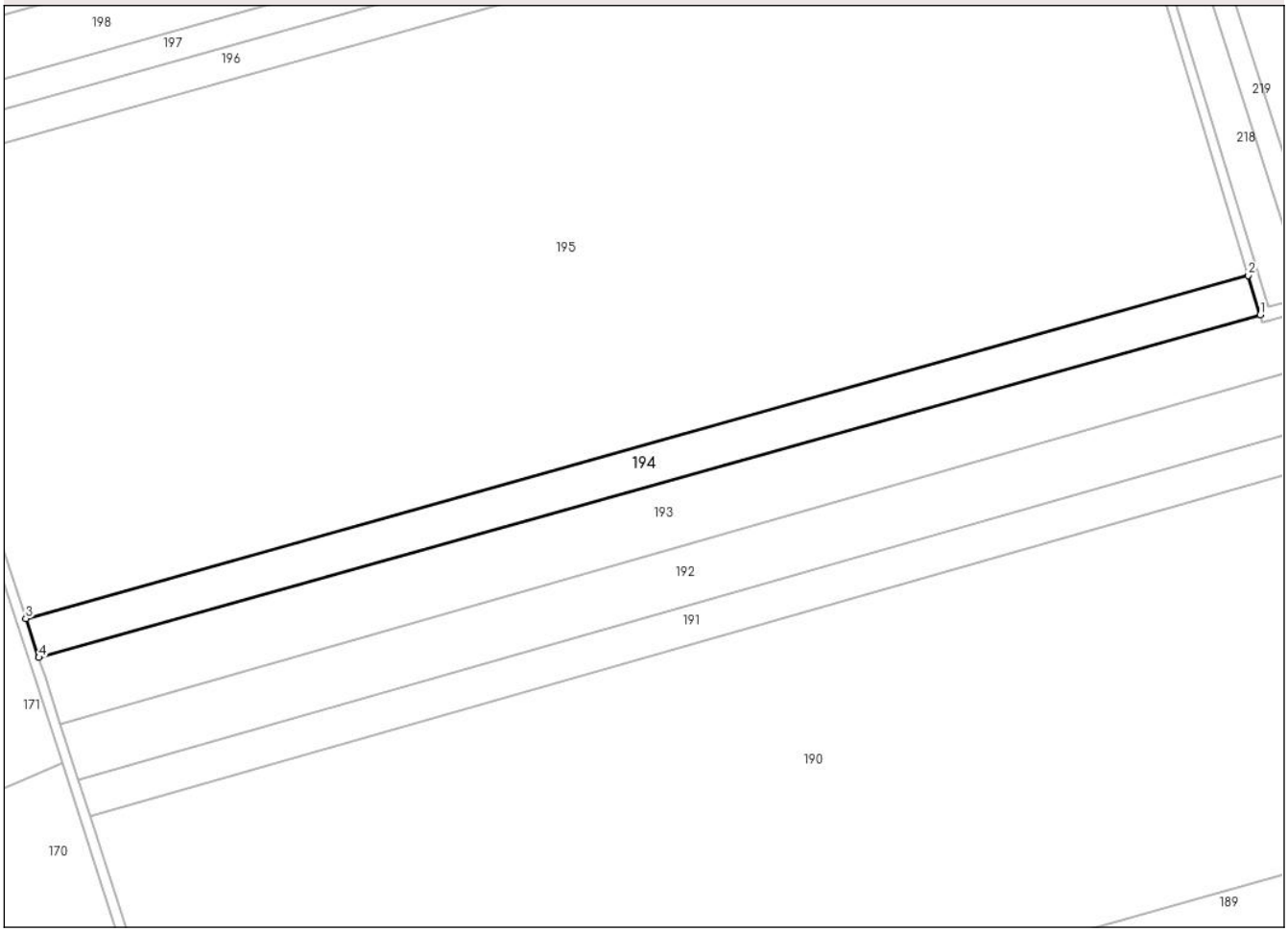

Date referitoare la teren

Crt	Categorie folosință	Intra vilan	Suprafaţa (mp)	Tarla	Parcelă	Nr. topo	Observaţii / Referinţe
1	arabil	NU	4.681	63	828/34	-	

Lungime Segmente
1) Valorile lungimilor segmentelor sunt obţinute din proiecţie în plan.

Punct început	X / Y	Punct sfârşit	X / Y	Lungime segment (** (m)
1	636.898,676 705.854,552	2	636.895,094 705.866,325	12.306
2	636.895,094 705.866,325	3	636.528,58 705.763,586	380.641
3	636.528,58 705.763,586	4	636.532,467 705.751,898	12.317
4	636.532,467 705.751,898	1	636.898,676 705.854,552	380.325

**** Lungimile segmentelor sunt determinate în planul de proiecţie Stereo 70 şi sunt rotunjite la 1 milimetru.**

Document care conține date cu caracter personal, protejat de prevederile Regulamentului (UE) nr. 679/2016 și Legii 190/2018

***** Distanţa dintre puncte este formată din segmente cumulate ce sunt mai mici decât valoarea 1 milimetru.**

DATE DESPRE IMOBILUL NR. 195

Oficiul de Cadastru şi Publicitate Imobiliară BOTOSANI
Biroul de Cadastru şi Publicitate Imobiliară Botosani

A. Partea I. Descrierea imobilului

Nr. CF vechi:51798
Nr. cadastral vechi:51798

TEREN Extravilan

Adresa: Jud. Botosani

Nr. Crt	Nr cadastral Nr. topografic	Suprafaţa* (mp)	Observaţii / Referinţe
A1	51798	53.323	Sector cadastral:1 Teren neimprejmuit; Imobilul se gaseste conform actului notarial in pc 828/12

B. Partea II. Proprietari şi acte

Inscrieri privitoare la dreptul de proprietate şi alte drepturi reale		Referinţe
20151 / 15/03/2019		
Act Administrativ nr. 169093, din 04/06/2015 emis de Comisia Judeteana Botoșani;		
B1	Intabulare, drept de PROPRIETATE, dobandit prin Reconstituire, cota actuala 2/4, cota initiala 1/1	A1
	1) **FRUNZĂ EVA**, (decedată) 2) **CALOIAN ANA**, bun comun	
Act Notarial nr. 82, din 03/11/2016 emis de BIN Pușcașu Gabriel Tiberiu;		
B3	Intabulare, drept de PROPRIETATE, dobandit prin Succesiune, cota actuala 1/12, cota initiala 1/12	A1
	1) **CALOIAN ANA**, bun comun	
B4	Intabulare, drept de PROPRIETATE, dobandit prin Succesiune, cota actuala 1/12, cota initiala 1/12	A1
	1) **BALAN GEORGETA**, bun propriu	
33208 / 03/04/2023		
Act Notarial nr. 16, din 30/03/2023 emis de BIN,,Amzulescu Marius" loc. Bucuresti;		
B5	Intabulare, drept de PROPRIETATE, dobandit prin Succesiune, cota actuala 1/6, cota initiala 1/6	A1
	1) **CALOIAN ANA**, bun comun	
B6	Intabulare, drept de PROPRIETATE, dobandit prin Succesiune, cota actuala 1/6, cota initiala 1/6	A1
	1) **BALAN GEORGETA**, bun propriu	

C. Partea III. SARCINI .

Inscrieri privind dezmembramintele dreptului de proprietate, drepturi reale de garanţie şi sarcini	Referinţe
NU SUNT	

Document care conține date cu caracter personal, protejat de prevederile Regulamentului (UE) nr. 679/2016 și Legii 190/2018

Anexa Nr. 1 La Partea I

Teren

Nr cadastral	Suprafaţa (mp)*	Observaţii / Referinţe
51798	53.323	Imobilul se gaseste conform actului notarial in pc 828/12

* Suprafaţa este determinată in planul de proiecţie Stereo 70.

DETALII LINIARE IMOBIL

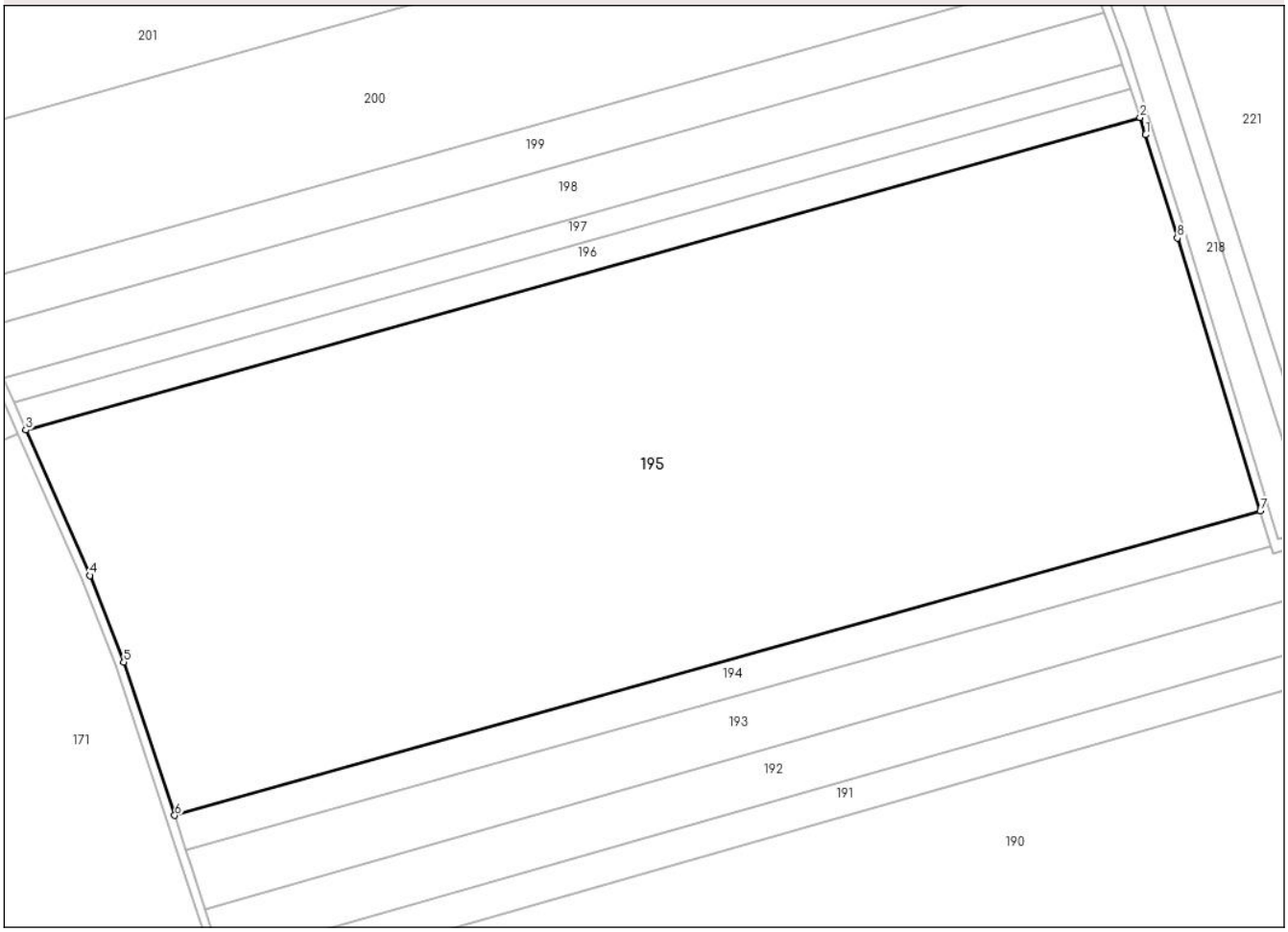

Date referitoare la teren

Crt	Categorie folosință	Intra vilan	Suprafaţa (mp)	Tarla	Parcelă	Nr. topo	Observaţii / Referinţe
1	arabil	NU	52.623	63	828/12	-	
2	padure	NU	700	63	829	-	

Lungime Segmente
1) Valorile lungimilor segmentelor sunt obţinute din proiecţie în plan.

Punct început	X / Y	Punct sfârşit	X / Y	Lungime segment (** (m)
1	636.856,41 705.993,215	2	636.854,493 705.999,083	6.173
2	636.854,493 705.999,083	3	636.478,319 705.893,636	390.674
3	636.478,319 705.893,636	4	636.499,945 705.844,555	53.634
4	636.499,945 705.844,555	5	636.511,37 705.815,339	31.37

Document care conține date cu caracter personal, protejat de prevederile Regulamentului (UE) nr. 679/2016 și Legii 190/2018

Punct început	X / Y	Punct sfârşit	X / Y	Lungime segment (** (m)
5	636.511,37 705.815,339	6	636.528,58 705.763,586	54.54
6	636.528,58 705.763,586	7	636.895,094 705.866,325	380.641
7	636.895,094 705.866,325	8	636.867,132 705.958,374	96.202
8	636.867,132 705.958,374	1	636.856,41 705.993,215	36.453

** Lungimile segmentelor sunt determinate în planul de proiecţie Stereo 70 şi sunt rotunjite la 1 milimetru.
*** Distanţa dintre puncte este formată din segmente cumulate ce sunt mai mici decât valoarea 1 milimetru.

DATE DESPRE IMOBILUL NR. 196

Oficiul de Cadastru şi Publicitate Imobiliară BOTOSANI
Biroul de Cadastru şi Publicitate Imobiliară Botosani

A. Partea I. Descrierea imobilului

TEREN Extravilan

Adresa: Jud. Botosani

Nr. Crt	Nr cadastral Nr. topografic	Suprafaţa* (mp)	Observaţii / Referinţe
A1		3.892	Sector cadastral:1 Teren neimprejmuit;

B. Partea II. Proprietari şi acte

Inscrieri privitoare la dreptul de proprietate şi alte drepturi reale		Referinţe
/		
Act Administrativ nr. 122423, din 13/11/2002 emis de CJSDPT BOTOSANI (Titlu proprietate. insotit de Protocol emis de Primaria comunei Curtesti din data 12-09-2001);		
B1	Intabulare, drept de PROPRIETATE, dobandit prin Reconstituire, cota actuala 1/1, cota initiala 1/1	A1
	1) **COŞULEANU VASILE**, Lipsa C.N.P.	

C. Partea III. SARCINI .

Inscrieri privind dezmembramintele dreptului de proprietate, drepturi reale de garanţie şi sarcini	Referinţe
NU SUNT	

Document care conține date cu caracter personal, protejat de prevederile Regulamentului (UE) nr. 679/2016 și Legii 190/2018

Anexa Nr. 1 La Partea I

Teren

Nr cadastral	Suprafaţa (mp)*	Observaţii / Referinţe
	3.892	

* Suprafaţa este determinată in planul de proiecţie Stereo 70.

DETALII LINIARE IMOBIL

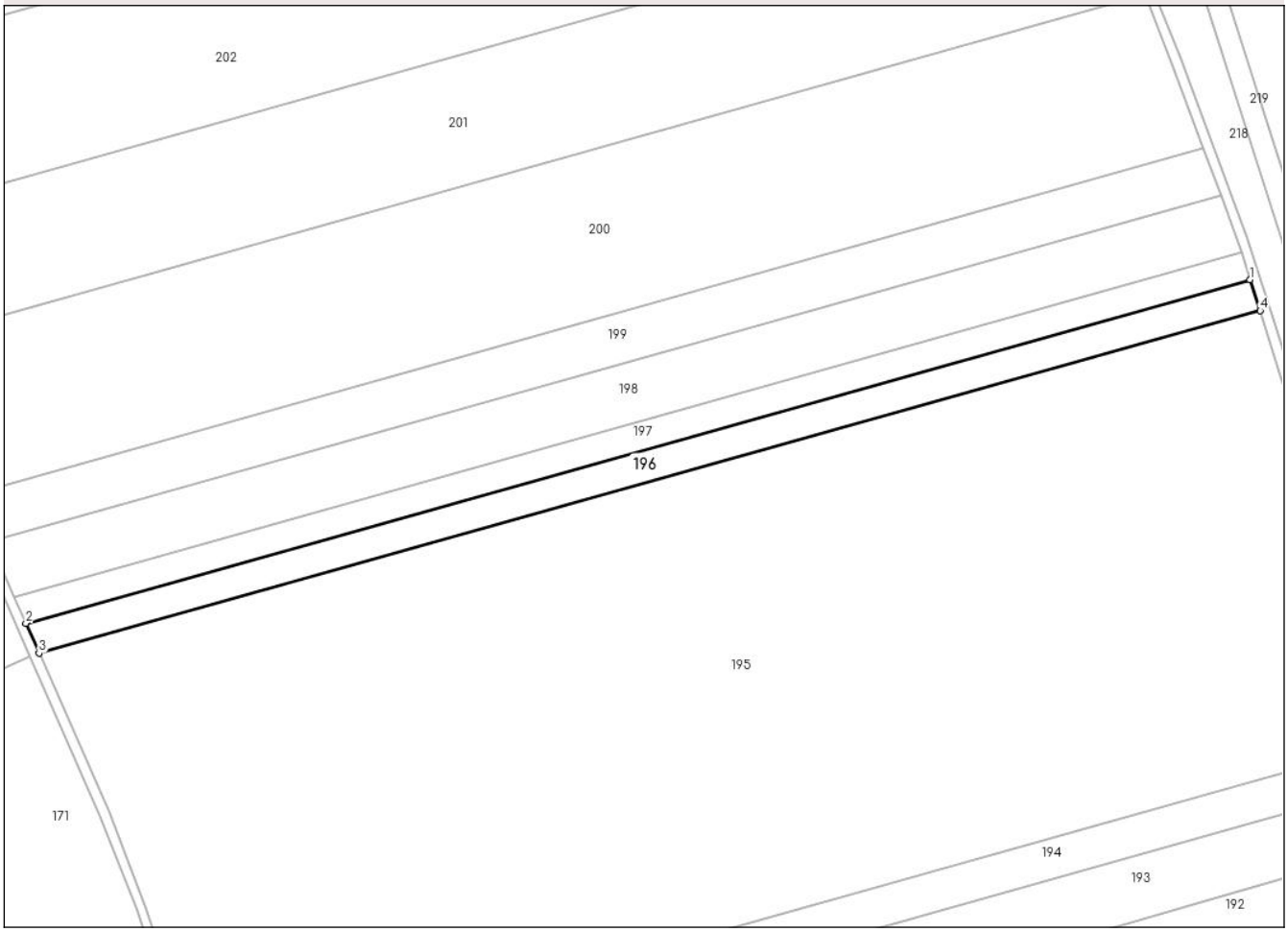

Date referitoare la teren

Crt	Categorie folosință	Intra vilan	Suprafaţa (mp)	Tarla	Parcelă	Nr. topo	Observaţii / Referinţe
1	arabil	NU	3.892	63	4828/35	-	

Lungime Segmente
1) Valorile lungimilor segmentelor sunt obţinute din proiecţie în plan.

Punct început	X / Y	Punct sfârşit	X / Y	Lungime segment (** (m)
1	636.851,401 706.008,549	2	636.474,266 705.902,833	391.672
2	636.474,266 705.902,833	3	636.478,319 705.893,636	10.05
3	636.478,319 705.893,636	4	636.854,493 705.999,083	390.674
4	636.854,493 705.999,083	1	636.851,401 706.008,549	9.958

**** Lungimile segmentelor sunt determinate în planul de proiecţie Stereo 70 şi sunt rotunjite la 1 milimetru.**

Document care conține date cu caracter personal, protejat de prevederile Regulamentului (UE) nr. 679/2016 și Legii 190/2018

***** Distanţa dintre puncte este formată din segmente cumulate ce sunt mai mici decât valoarea 1 milimetru.**

DATE DESPRE IMOBILUL NR. 197

Oficiul de Cadastru şi Publicitate Imobiliară BOTOSANI
Biroul de Cadastru şi Publicitate Imobiliară Botosani

A. Partea I. Descrierea imobilului

TEREN Extravilan

Adresa: Jud. Botosani

Nr. Crt	Nr cadastral Nr. topografic	Suprafaţa* (mp)	Observaţii / Referinţe
A1		3.457	Sector cadastral:1 Teren neimprejmuit;

B. Partea II. Proprietari şi acte

Inscrieri privitoare la dreptul de proprietate şi alte drepturi reale		Referinţe
/		
Act Administrativ nr. 122421, din 13/11/2002 emis de CJSDPT BOTOSANI (Titlu proprietate. insotit de Protocol emis de Primaria comunei Curtesti din data 12-09-2001);		
B1	Intabulare, drept de PROPRIETATE, dobandit prin Reconstituire, cota actuala 1/1, cota initiala 1/1	A1
	1) **MURARU VASILE**, Lipsa C.N.P.	

C. Partea III. SARCINI .

Inscrieri privind dezmembramintele dreptului de proprietate, drepturi reale de garanţie şi sarcini	Referinţe
NU SUNT	

Anexa Nr. 1 La Partea I

Teren

Nr cadastral	Suprafaţa (mp)*	Observaţii / Referinţe
	3.457	

* Suprafaţa este determinată in planul de proiecţie Stereo 70.

DETALII LINIARE IMOBIL

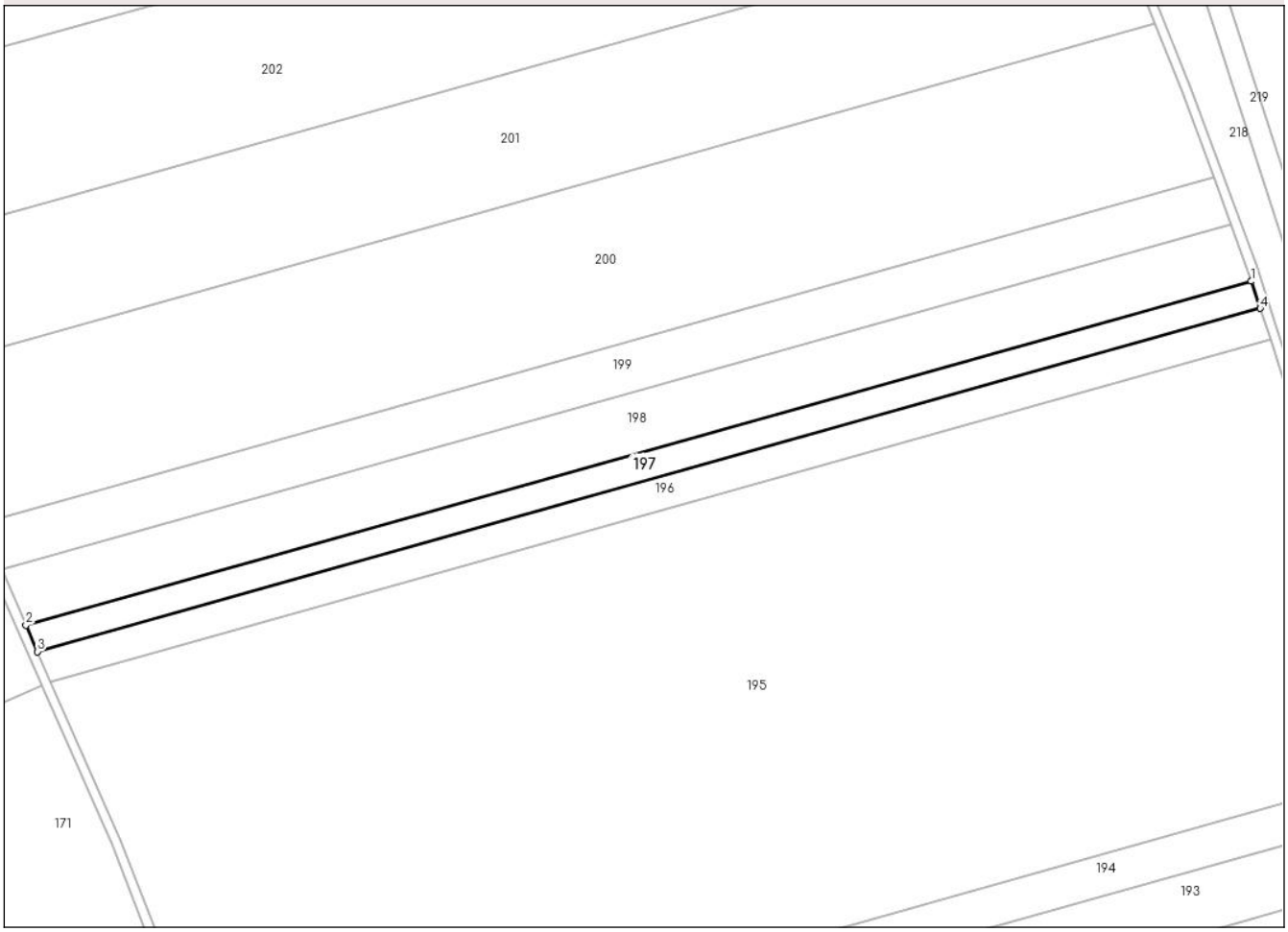

Date referitoare la teren

Crt	Categorie folosință	Intra vilan	Suprafaţa (mp)	Tarla	Parcelă	Nr. topo	Observaţii / Referinţe
1	arabil	NU	3.457	63	828/36	-	

Lungime Segmente
1) Valorile lungimilor segmentelor sunt obţinute din proiecţie în plan.

Punct început	X / Y	Punct sfârşit	X / Y	Lungime segment (** (m)
1	636.848,661 706.016,937	2	636.470,676 705.910,983	392.554
2	636.470,676 705.910,983	3	636.474,266 705.902,833	8.906
3	636.474,266 705.902,833	4	636.851,401 706.008,549	391.672
4	636.851,401 706.008,549	1	636.848,661 706.016,937	8.824

**** Lungimile segmentelor sunt determinate în planul de proiecţie Stereo 70 şi sunt rotunjite la 1 milimetru.**

Document care conține date cu caracter personal, protejat de prevederile Regulamentului (UE) nr. 679/2016 și Legii 190/2018

***** Distanţa dintre puncte este formată din segmente cumulate ce sunt mai mici decât valoarea 1 milimetru.**

DATE DESPRE IMOBILUL NR. 198

Oficiul de Cadastru şi Publicitate Imobiliară BOTOSANI
Biroul de Cadastru şi Publicitate Imobiliară Botosani

A. Partea I. Descrierea imobilului

Nr. CF vechi:51793
Nr. cadastral vechi:51793

TEREN Extravilan

Adresa: Jud. Botosani

Nr. Crt	Nr cadastral Nr. topografic	Suprafaţa* (mp)	Observaţii / Referinţe
A1	51793	7.259	Sector cadastral:1 Teren neimprejmuit;

B. Partea II. Proprietari şi acte

Inscrieri privitoare la dreptul de proprietate şi alte drepturi reale		Referinţe
9721 / 08/02/2019		
Act Notarial nr. 2, din 13/01/2016 emis de NP Nastasă Alexandru;		
B7	Intabulare, drept de PROPRIETATE, dobandit prin Succesiune, cota actuala 1/20, cota initiala 1/20	A1
	1) **SPATARIU TEODORA**, bun propriu	
Hotarare Judecatoreasca nr. 2843, din 08/06/2017 emis de Judecătoria Botoșani;		
B10	Intabulare, drept de PROPRIETATE, dobandit prin Iesire Din Indiviziune, cota actuala 19/20, cota initiala 19/20	A1
	1) **SPATARIU TEODORA**, bun propriu	

C. Partea III. SARCINI .

Inscrieri privind dezmembramintele dreptului de proprietate, drepturi reale de garanţie şi sarcini	Referinţe
NU SUNT	

Document care conține date cu caracter personal, protejat de prevederile Regulamentului (UE) nr. 679/2016 și Legii 190/2018

Anexa Nr. 1 La Partea I

Teren

Nr cadastral	Suprafaţa (mp)*	Observaţii / Referinţe
51793	7.259	

* Suprafaţa este determinată in planul de proiecţie Stereo 70.

DETALII LINIARE IMOBIL

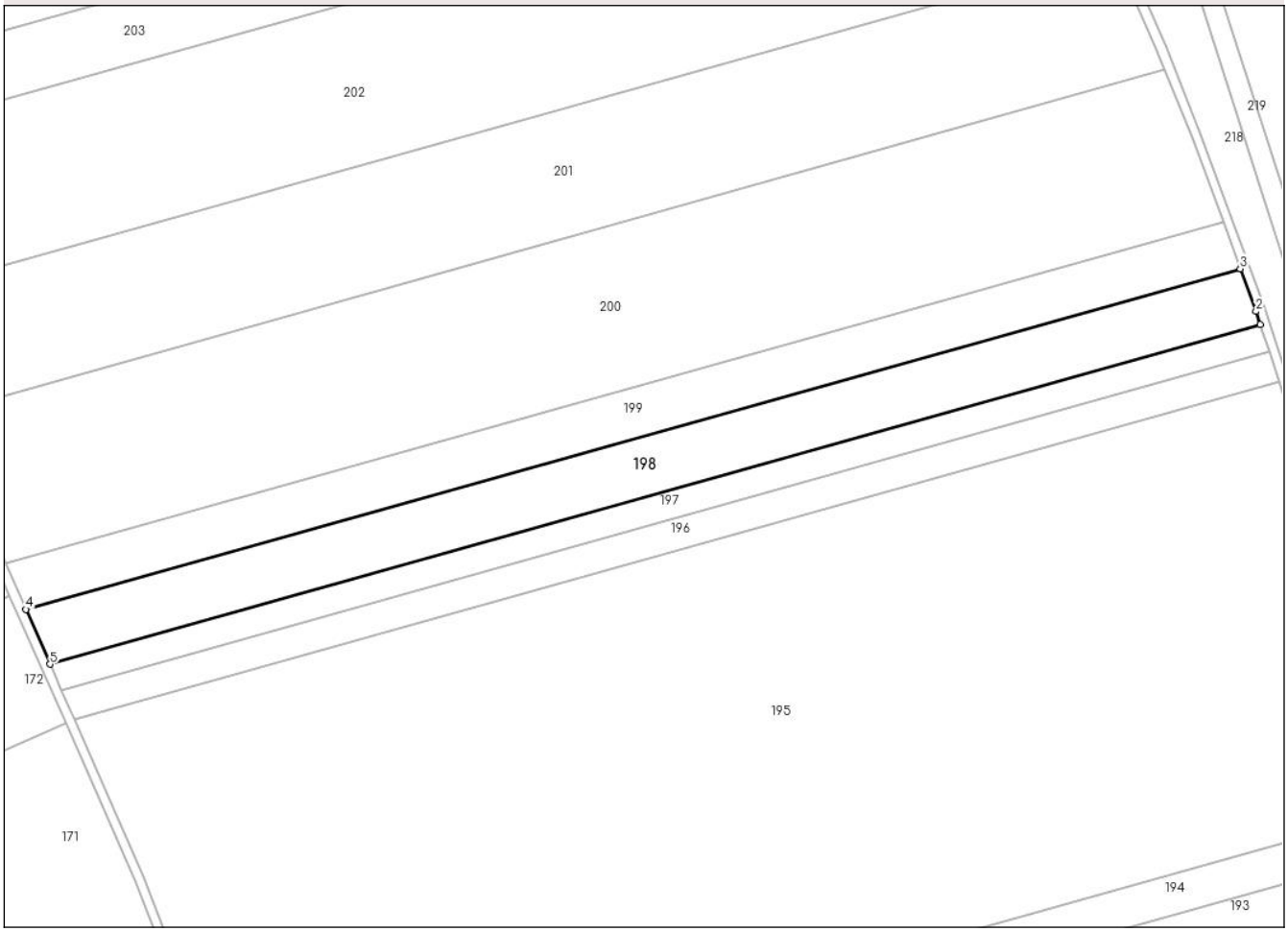

Date referitoare la teren

Crt	Categorie folosință	Intra vilan	Suprafaţa (mp)	Tarla	Parcelă	Nr. topo	Observaţii / Referinţe
1	arabil	NU	7.259	-	828/3	-	

Lungime Segmente
1) Valorile lungimilor segmentelor sunt obţinute din proiecţie în plan.

Punct început	X / Y	Punct sfârşit	X / Y	Lungime segment (** (m)
1	636.848,661 706.016,937	2	636.847,324 706.021,032	4.308
2	636.847,324 706.021,032	3	636.842,417 706.034,356	14.199
3	636.842,417 706.034,356	4	636.463,158 705.928,045	393.877
4	636.463,158 705.928,045	5	636.470,676 705.910,983	18.645
5	636.470,676 705.910,983	1	636.848,661 706.016,937	392.554

Document care conține date cu caracter personal, protejat de prevederile Regulamentului (UE) nr. 679/2016 și Legii 190/2018

** Lungimile segmentelor sunt determinate în planul de proiecţie Stereo 70 şi sunt rotunjite la 1 milimetru.
*** Distanţa dintre puncte este formată din segmente cumulate ce sunt mai mici decât valoarea 1 milimetru.

DATE DESPRE IMOBILUL NR. 199

Oficiul de Cadastru şi Publicitate Imobiliară BOTOSANI
Biroul de Cadastru şi Publicitate Imobiliară Botosani

A. Partea I. Descrierea imobilului

Nr. CF vechi:51271
Nr. cadastral vechi:51271

TEREN Extravilan

Adresa: Jud. Botosani

Nr. Crt	Nr cadastral Nr. topografic	Suprafaţa* (mp)	Observaţii / Referinţe
A1	51271	6.100	Sector cadastral:1 Teren neimprejmuit;

B. Partea II. Proprietari şi acte

Inscrieri privitoare la dreptul de proprietate şi alte drepturi reale		Referinţe
33024 / 17/05/2016		
Act Administrativ nr. 122415, din 21/10/2002 emis de Comisia Județeană Botoșani;		
B1	Intabulare, drept de PROPRIETATE, dobandit prin Reconstituire, cota actuala 1/1, cota initiala 1/1	A1
	1) **ROBOTĂ ADRIANA**, bun propriu	

C. Partea III. SARCINI .

Inscrieri privind dezmembramintele dreptului de proprietate, drepturi reale de garanţie şi sarcini	Referinţe
NU SUNT	

Document care conține date cu caracter personal, protejat de prevederile Regulamentului (UE) nr. 679/2016 și Legii 190/2018

Anexa Nr. 1 La Partea I

Teren

Nr cadastral	Suprafaţa (mp)*	Observaţii / Referinţe
51271	6.100	

* Suprafaţa este determinată in planul de proiecţie Stereo 70.

DETALII LINIARE IMOBIL

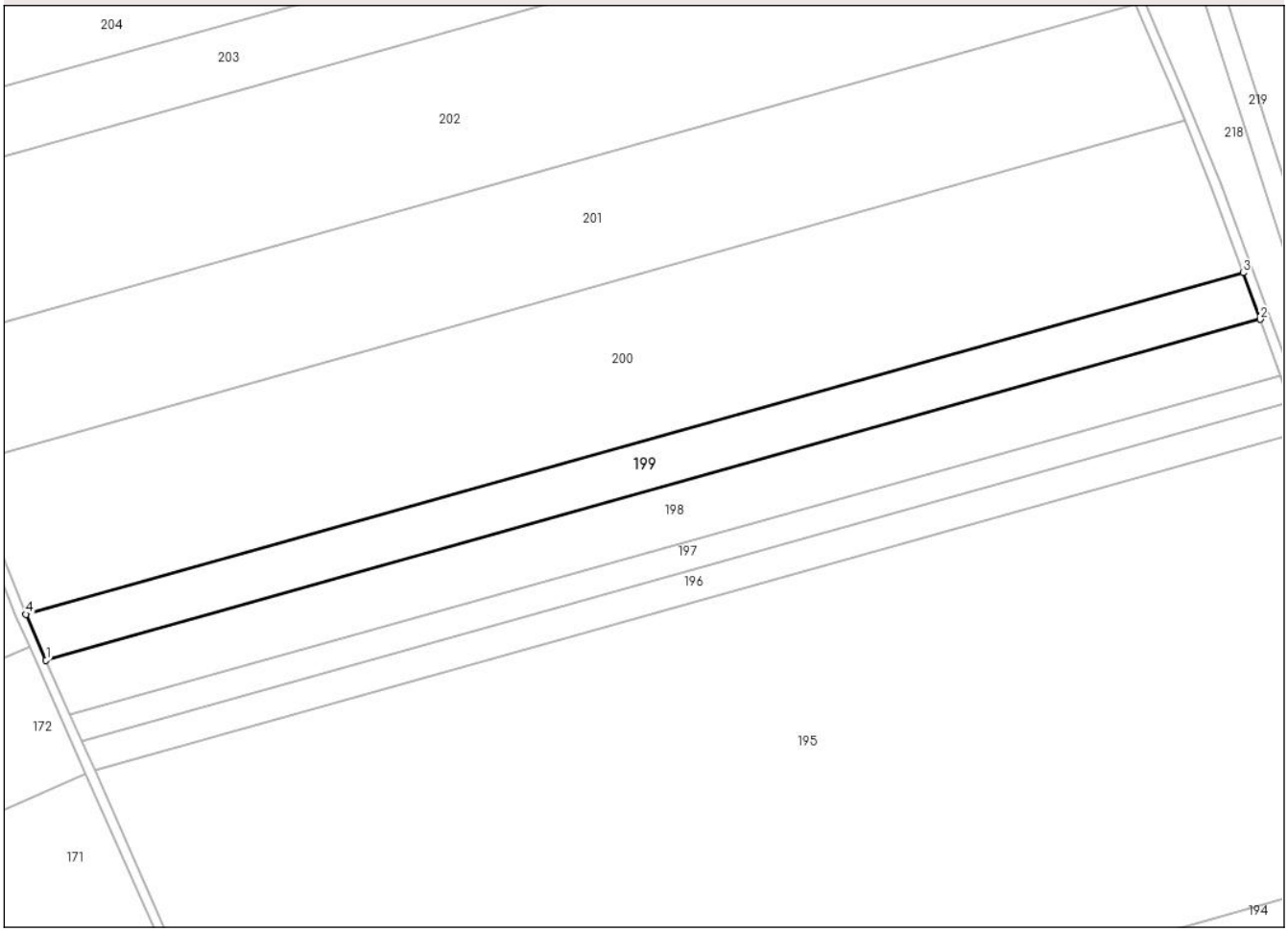

Date referitoare la teren

Crt	Categorie folosință	Intra vilan	Suprafaţa (mp)	Tarla	Parcelă	Nr. topo	Observaţii / Referinţe
1	arabil	NU	6.100	-	828/37	-	

Lungime Segmente
1) Valorile lungimilor segmentelor sunt obţinute din proiecţie în plan.

Punct început	X / Y	Punct sfârşit	X / Y	Lungime segment (** (m)
1	636.463,158 705.928,045	2	636.842,417 706.034,356	393.877
2	636.842,417 706.034,356	3	636.837,055 706.048,917	15.517
3	636.837,055 706.048,917	4	636.456,858 705.942,343	394.852
4	636.456,858 705.942,343	1	636.463,158 705.928,045	15.624

**** Lungimile segmentelor sunt determinate în planul de proiecţie Stereo 70 şi sunt rotunjite la 1 milimetru.**

Document care conține date cu caracter personal, protejat de prevederile Regulamentului (UE) nr. 679/2016 și Legii 190/2018

***** Distanţa dintre puncte este formată din segmente cumulate ce sunt mai mici decât valoarea 1 milimetru.**

DATE DESPRE IMOBILUL NR. 200

Oficiul de Cadastru şi Publicitate Imobiliară BOTOSANI
Biroul de Cadastru şi Publicitate Imobiliară Botosani

A. Partea I. Descrierea imobilului

Nr. CF vechi:51664
Nr. cadastral vechi:51664

TEREN Extravilan

Adresa: Jud. Botosani

Nr. Crt	Nr cadastral Nr. topografic	Suprafaţa* (mp)	Observaţii / Referinţe
A1	51664	20.000	Sector cadastral:1 Teren neimprejmuit;

B. Partea II. Proprietari şi acte

Inscrieri privitoare la dreptul de proprietate şi alte drepturi reale		Referinţe
29426 / 11/04/2024		
Act Notarial nr. 1531, din 09/04/2024 emis de SPN Aniței și Asociații;		
B9	Intabulare, drept de PROPRIETATE, dobandit prin Conventie, cota actuala 1/1, cota initiala 1/1	A1
	1) **WESTBOT AGRO SRL**, CIF:32179487	

C. Partea III. SARCINI .

Inscrieri privind dezmembramintele dreptului de proprietate, drepturi reale de garanţie şi sarcini	Referinţe
NU SUNT	

Anexa Nr. 1 La Partea I

Teren

Nr cadastral	Suprafaţa (mp)*	Observaţii / Referinţe
51664	20.000	

* Suprafaţa este determinată in planul de proiecţie Stereo 70.

DETALII LINIARE IMOBIL

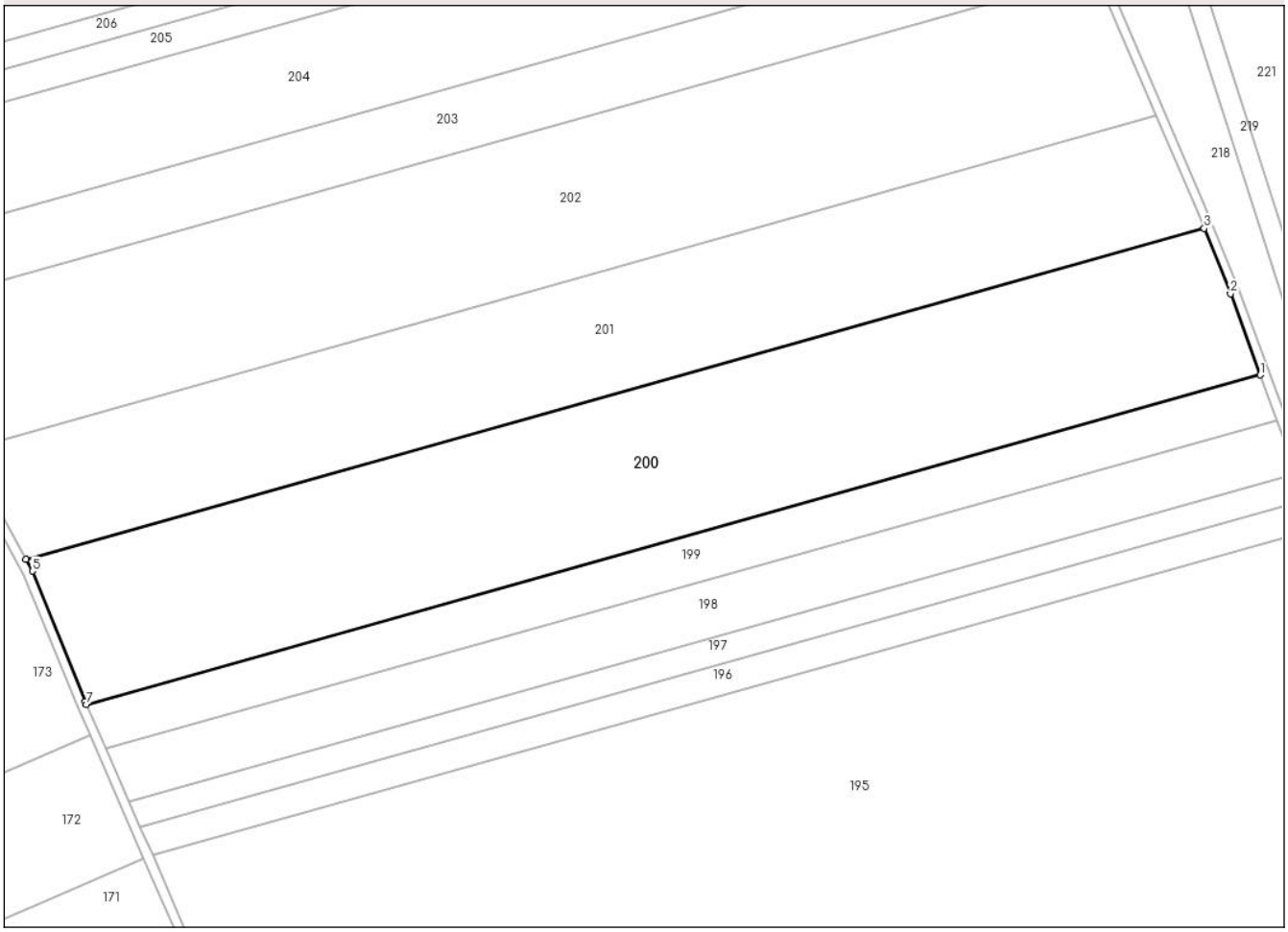

Date referitoare la teren

Crt	Categorie folosință	Intra vilan	Suprafaţa (mp)	Tarla	Parcelă	Nr. topo	Observaţii / Referinţe
1	arabil	NU	20.000	63	828/5	-	

Lungime Segmente
1) Valorile lungimilor segmentelor sunt obţinute din proiecţie în plan.

Punct început	X / Y	Punct sfârşit	X / Y	Lungime segment (** (m)
1	636.837,055 706.048,917	2	636.827,38 706.075,189	27.997
2	636.827,38 706.075,189	3	636.818,874 706.096,338	22.795
3	636.818,874 706.096,338	4	636.437,323 705.989,384	396.258
4	636.437,323 705.989,384	5	636.439,464 705.985,521	4.417
5	636.439,464 705.985,521	6	636.456,45 705.943,27	45.538

Document care conține date cu caracter personal, protejat de prevederile Regulamentului (UE) nr. 679/2016 și Legii 190/2018

Punct început	X / Y	Punct sfârşit	X / Y	Lungime segment (** (m)
6	636.456,45 705.943,27	7	636.456,858 705.942,343	1.013
7	636.456,858 705.942,343	1	636.837,055 706.048,917	394.852

** Lungimile segmentelor sunt determinate în planul de proiecţie Stereo 70 şi sunt rotunjite la 1 milimetru.
*** Distanţa dintre puncte este formată din segmente cumulate ce sunt mai mici decât valoarea 1 milimetru.

Document care conține date cu caracter personal, protejat de prevederile Regulamentului (UE) nr. 679/2016 și Legii 190/2018

DATE DESPRE IMOBILUL NR. 201

Oficiul de Cadastru şi Publicitate Imobiliară BOTOSANI
Biroul de Cadastru şi Publicitate Imobiliară Botosani

A. Partea I. Descrierea imobilului

Nr. CF vechi:51672
Nr. cadastral vechi:51672

TEREN Extravilan

Adresa: Jud. Botosani

Nr. Crt	Nr cadastral Nr. topografic	Suprafaţa* (mp)	Observaţii / Referinţe
A1	51672	15.600	Sector cadastral:1 Teren neimprejmuit;

B. Partea II. Proprietari şi acte

Inscrieri privitoare la dreptul de proprietate şi alte drepturi reale		Referinţe
29424 / 11/04/2024		
Act Notarial nr. 1531, din 09/04/2024 emis de SPN „ANIŢEI şi ASOCIAŢII" Botoşani (Contract de schimb);		
B9	Intabulare, drept de PROPRIETATE, dobandit prin Conventie, cota actuala 1/1, cota initiala 1/1	A1
	1) **WESTBOT AGRO SRL**, CIF:32179487	

C. Partea III. SARCINI .

Inscrieri privind dezmembramintele dreptului de proprietate, drepturi reale de garanţie şi sarcini	Referinţe
NU SUNT	

Anexa Nr. 1 La Partea I

Teren

Nr cadastral	Suprafaţa (mp)*	Observaţii / Referinţe
51672	15.600	

* Suprafaţa este determinată in planul de proiecţie Stereo 70.

DETALII LINIARE IMOBIL

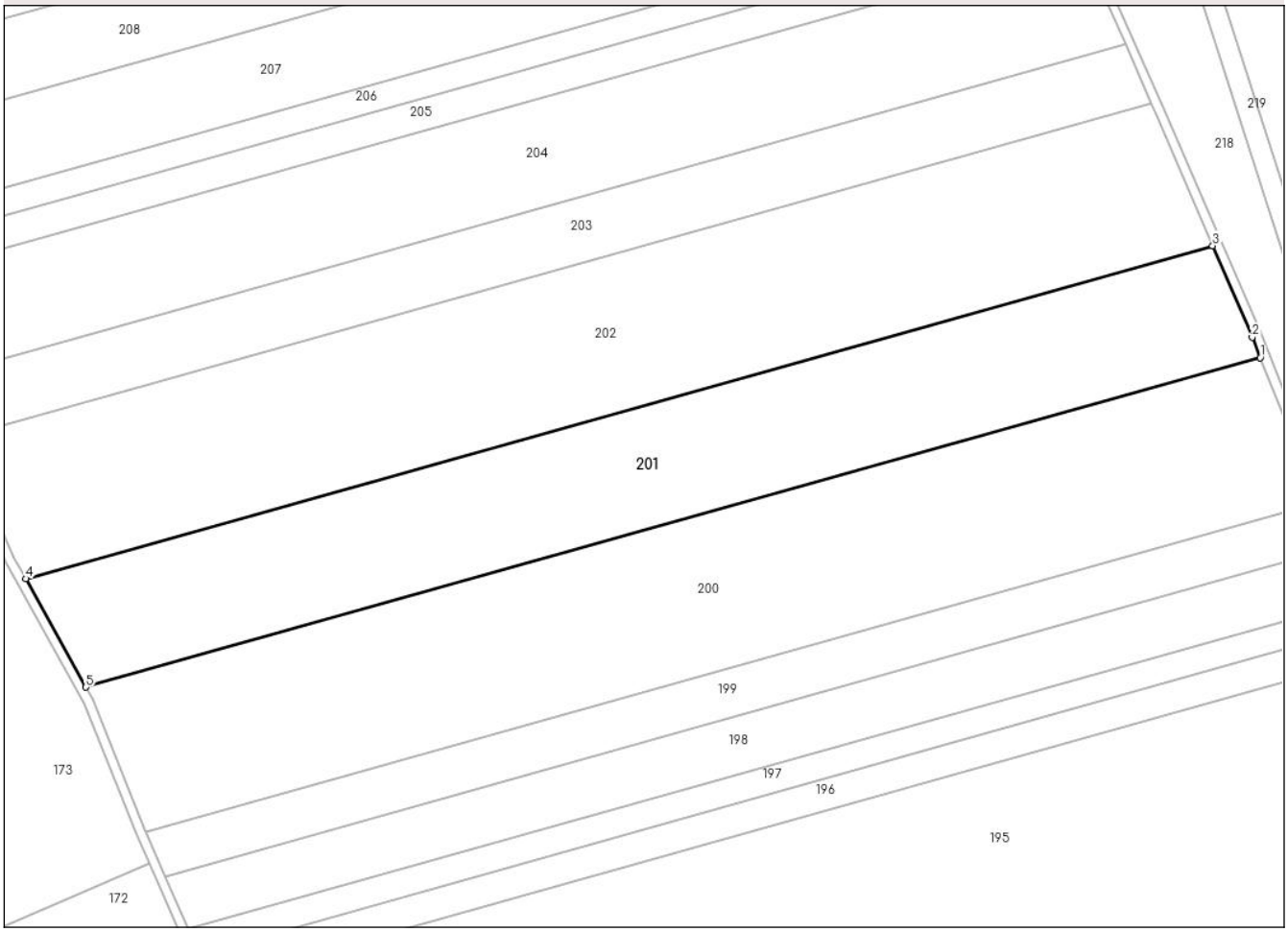

Date referitoare la teren

Crt	Categorie folosință	Intra vilan	Suprafaţa (mp)	Tarla	Parcelă	Nr. topo	Observaţii / Referinţe
1	arabil	NU	15.600	-	4828/6	-	

Lungime Segmente
1) Valorile lungimilor segmentelor sunt obţinute din proiecţie în plan.

Punct început	X / Y	Punct sfârşit	X / Y	Lungime segment (** (m)
1	636.818,874 706.096,338	2	636.816,224 706.102,926	7.101
2	636.816,224 706.102,926	3	636.803,418 706.132,668	32.382
3	636.803,418 706.132,668	4	636.417,814 706.024,578	400.467
4	636.417,814 706.024,578	5	636.437,323 705.989,384	40.24
5	636.437,323 705.989,384	1	636.818,874 706.096,338	396.258

Document care conține date cu caracter personal, protejat de prevederile Regulamentului (UE) nr. 679/2016 și Legii 190/2018

** Lungimile segmentelor sunt determinate în planul de proiecţie Stereo 70 şi sunt rotunjite la 1 milimetru.
*** Distanţa dintre puncte este formată din segmente cumulate ce sunt mai mici decât valoarea 1 milimetru.

DATE DESPRE IMOBILUL NR. 202

Oficiul de Cadastru şi Publicitate Imobiliară BOTOSANI
Biroul de Cadastru şi Publicitate Imobiliară Botosani

A. Partea I. Descrierea imobilului

Nr. CF vechi:52369
Nr. cadastral vechi:52369

TEREN Extravilan

Adresa: Jud. Botosani

Nr. Crt	Nr cadastral Nr. topografic	Suprafaţa* (mp)	Observaţii / Referinţe
A1	52369	20.000	Sector cadastral:1 Teren neimprejmuit;

B. Partea II. Proprietari şi acte

Inscrieri privitoare la dreptul de proprietate şi alte drepturi reale		Referinţe
108478 / 17/11/2023		
Act Notarial nr. 1462, din 17/06/2004 emis de BNP ANA ȚĂRANU;		
B4	Intabulare, drept de PROPRIETATE, dobandit prin Conventie, cota actuala 1/1, cota initiala 1/1	A1
	1) **PRISACARIU MIREL**, căsătorit cu 2) **PRISACARIU NADIA CARMEN**, bun comun	

C. Partea III. SARCINI .

Inscrieri privind dezmembramintele dreptului de proprietate, drepturi reale de garanţie şi sarcini	Referinţe
NU SUNT	

Document care conține date cu caracter personal, protejat de prevederile Regulamentului (UE) nr. 679/2016 și Legii 190/2018

Anexa Nr. 1 La Partea I

Teren

Nr cadastral	Suprafaţa (mp)*	Observaţii / Referinţe
52369	20.000	

* Suprafaţa este determinată in planul de proiecţie Stereo 70.

DETALII LINIARE IMOBIL

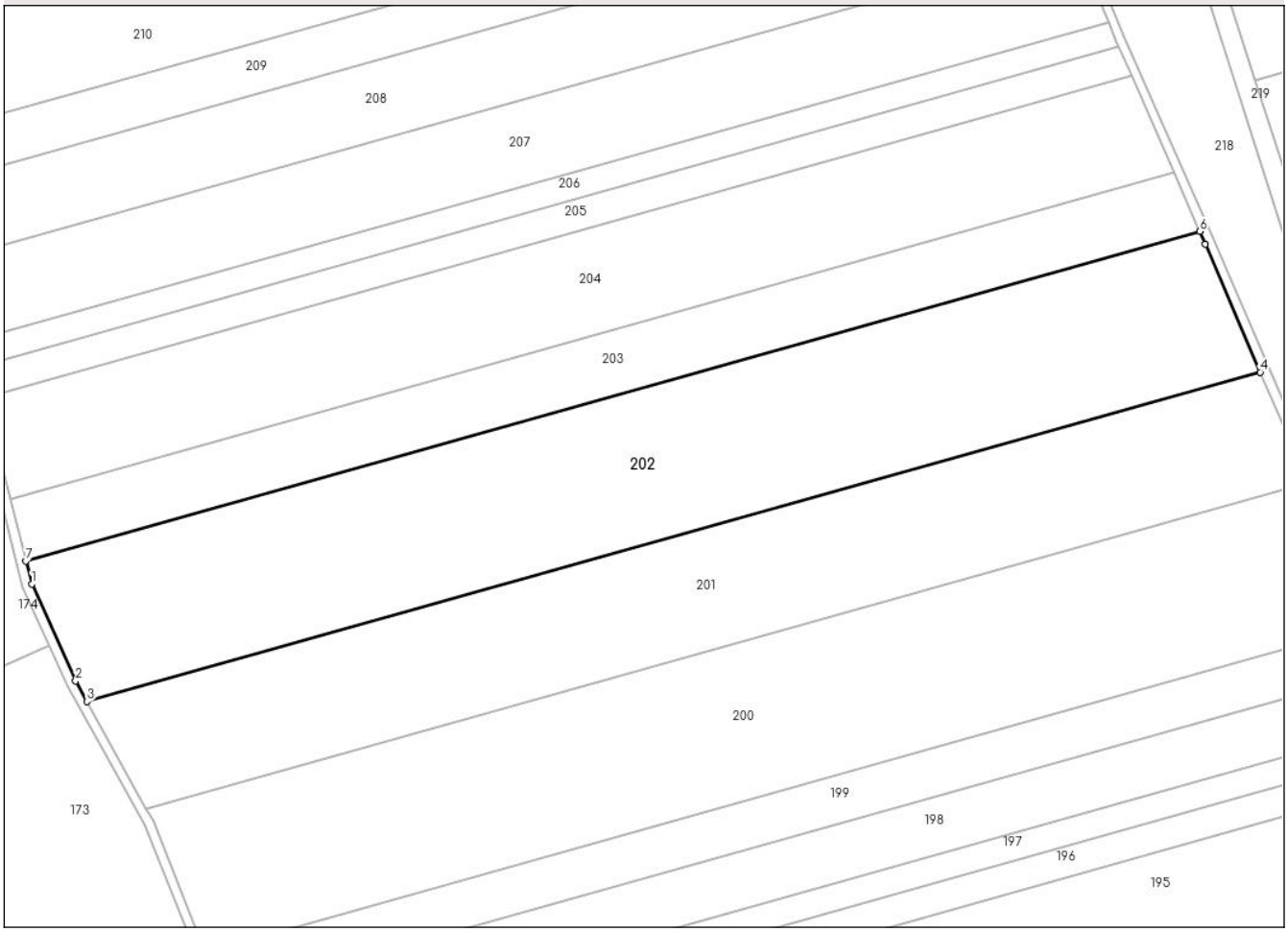

Date referitoare la teren

Crt	Categorie folosință	Intra vilan	Suprafaţa (mp)	Tarla	Parcelă	Nr. topo	Observaţii / Referinţe
1	arabil	NU	20.000	63	828/1	-	

Lungime Segmente
1) Valorile lungimilor segmentelor sunt obţinute din proiecţie în plan.

Punct început	X / Y	Punct sfârşit	X / Y	Lungime segment (** (m)
1	636.399,737 706.063,15	2	636.414,105 706.031,271	34.967
2	636.414,105 706.031,271	3	636.417,814 706.024,578	7.652
3	636.417,814 706.024,578	4	636.803,418 706.132,668	400.467
4	636.803,418 706.132,668	5	636.785,354 706.174,621	45.677
5	636.785,354 706.174,621	6	636.783,509 706.178,836	4.601

Document care conține date cu caracter personal, protejat de prevederile Regulamentului (UE) nr. 679/2016 și Legii 190/2018

Punct început	X / Y	Punct sfârşit	X / Y	Lungime segment (** (m)
6	636.783,509 706.178,836	7	636.397,79 706.070,714	400.586
7	636.397,79 706.070,714	1	636.399,737 706.063,15	7.811

** Lungimile segmentelor sunt determinate în planul de proiecţie Stereo 70 şi sunt rotunjite la 1 milimetru.
*** Distanţa dintre puncte este formată din segmente cumulate ce sunt mai mici decât valoarea 1 milimetru.

Document care conține date cu caracter personal, protejat de prevederile Regulamentului (UE) nr. 679/2016 și Legii 190/2018

DATE DESPRE IMOBILUL NR. 203

Oficiul de Cadastru şi Publicitate Imobiliară BOTOSANI
Biroul de Cadastru şi Publicitate Imobiliară Botosani

A. Partea I. Descrierea imobilului

TEREN Extravilan

Adresa: Jud. Botosani

Nr. Crt	Nr cadastral Nr. topografic	Suprafaţa* (mp)	Observaţii / Referinţe
A1		8.309	Sector cadastral:1 Teren neimprejmuit;

B. Partea II. Proprietari şi acte

Inscrieri privitoare la dreptul de proprietate şi alte drepturi reale		Referinţe
/		
Act Administrativ nr. 130685, din 23/02/2004 emis de CJSDPT BOTOSANI (Titlu proprietate. insotit de Protocol emis de Primaria comunei Curtesti din data 12-09-2001);		
B1	Intabulare, drept de PROPRIETATE, dobandit prin Reconstituire, cota actuala 1/1, cota initiala 1/1	A1
	1) **BALAUCA ALECU**, Lipsa C.N.P.	

C. Partea III. SARCINI .

Inscrieri privind dezmembramintele dreptului de proprietate, drepturi reale de garanţie şi sarcini	Referinţe
NU SUNT	

Document care conține date cu caracter personal, protejat de prevederile Regulamentului (UE) nr. 679/2016 și Legii 190/2018

Anexa Nr. 1 La Partea I

Teren

Nr cadastral	Suprafaţa (mp)*	Observaţii / Referinţe
	8.309	

* Suprafaţa este determinată in planul de proiecţie Stereo 70.

DETALII LINIARE IMOBIL

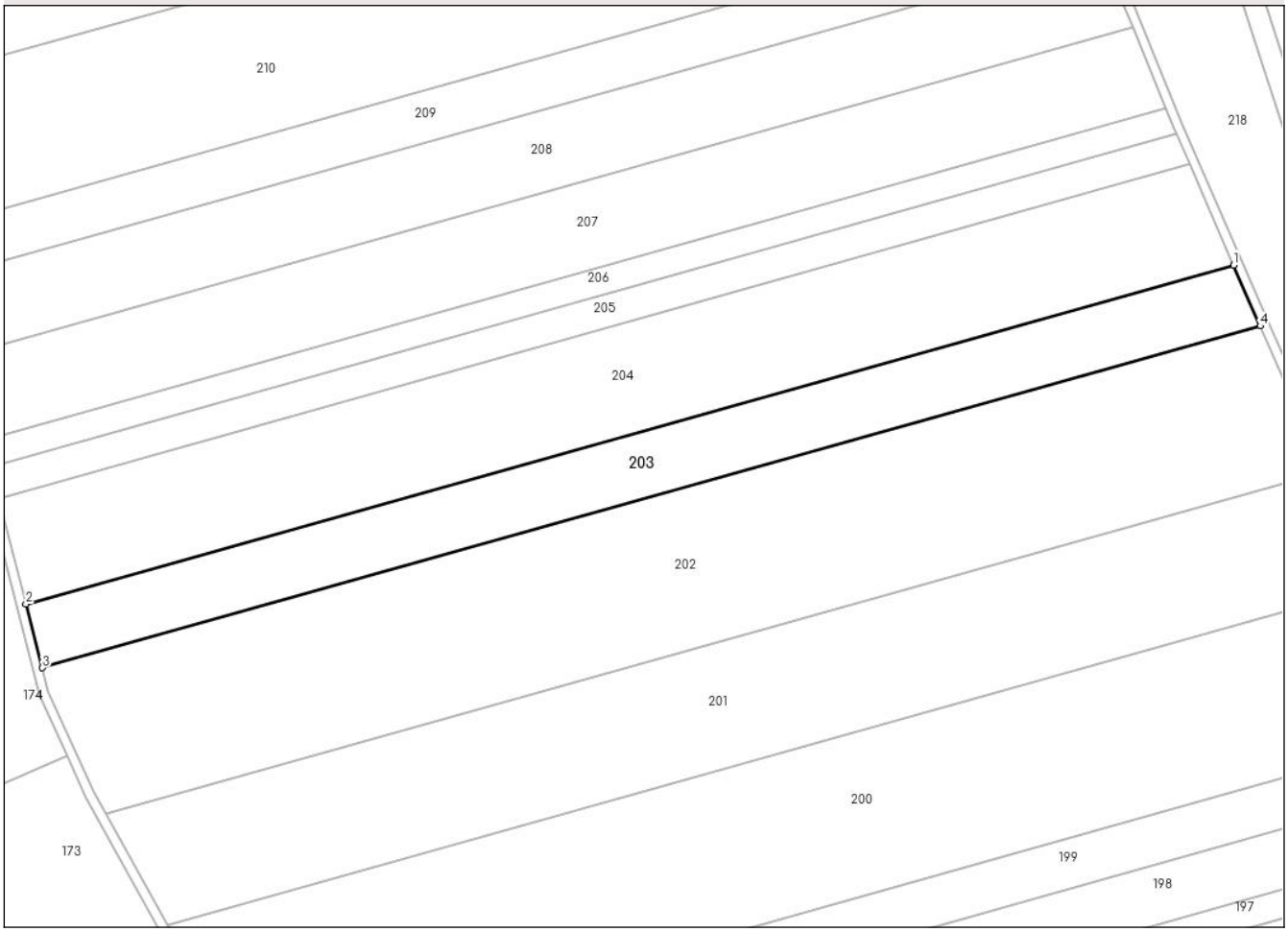

Date referitoare la teren

Crt	Categorie folosință	Intra vilan	Suprafaţa (mp)	Tarla	Parcelă	Nr. topo	Observaţii / Referinţe
1	arabil	NU	8.309	63	4828/2	-	

Lungime Segmente
1) Valorile lungimilor segmentelor sunt obţinute din proiecţie în plan.

Punct început	X / Y	Punct sfârşit	X / Y	Lungime segment (** (m)
1	636.775,074 706.198,104	2	636.392,597 706.090,891	397.219
2	636.392,597 706.090,891	3	636.397,79 706.070,714	20.835
3	636.397,79 706.070,714	4	636.783,509 706.178,836	400.586
4	636.783,509 706.178,836	1	636.775,074 706.198,104	21.033

**** Lungimile segmentelor sunt determinate în planul de proiecţie Stereo 70 şi sunt rotunjite la 1 milimetru.**

Document care conține date cu caracter personal, protejat de prevederile Regulamentului (UE) nr. 679/2016 și Legii 190/2018

***** Distanţa dintre puncte este formată din segmente cumulate ce sunt mai mici decât valoarea 1 milimetru.**

DATE DESPRE IMOBILUL NR. 204

Oficiul de Cadastru şi Publicitate Imobiliară BOTOSANI
Biroul de Cadastru şi Publicitate Imobiliară Botosani

A. Partea I. Descrierea imobilului

Nr. CF vechi:50371
Nr. cadastral vechi:50371

TEREN Extravilan

Adresa: Jud. Botosani

Nr. Crt	Nr cadastral Nr. topografic	Suprafaţa* (mp)	Observaţii / Referinţe
A1	50371	13.600	Sector cadastral:1 Teren neimprejmuit;

B. Partea II. Proprietari şi acte

Inscrieri privitoare la dreptul de proprietate şi alte drepturi reale		Referinţe
3798 / 02/02/2012		
Act Notarial nr. 547, din 01/02/2012 emis de BNPA RETA ANITEI -ANA MARIA VATAVU;		
B5	Intabulare, drept de PROPRIETATE, dobandit prin Conventie, cota actuala 1/1, cota initiala 1/1	A1
	1) **MAROCICO VIOREL-IOAN**, căsătorit cu 2) **MAROCICO FLOAREA**, - bun comun	

C. Partea III. SARCINI .

Inscrieri privind dezmembramintele dreptului de proprietate, drepturi reale de garanţie şi sarcini	Referinţe
NU SUNT	

Document care conține date cu caracter personal, protejat de prevederile Regulamentului (UE) nr. 679/2016 și Legii 190/2018

Anexa Nr. 1 La Partea I

Teren

Nr cadastral	Suprafaţa (mp)*	Observaţii / Referinţe
50371	13.600	

* Suprafaţa este determinată in planul de proiecţie Stereo 70.

DETALII LINIARE IMOBIL

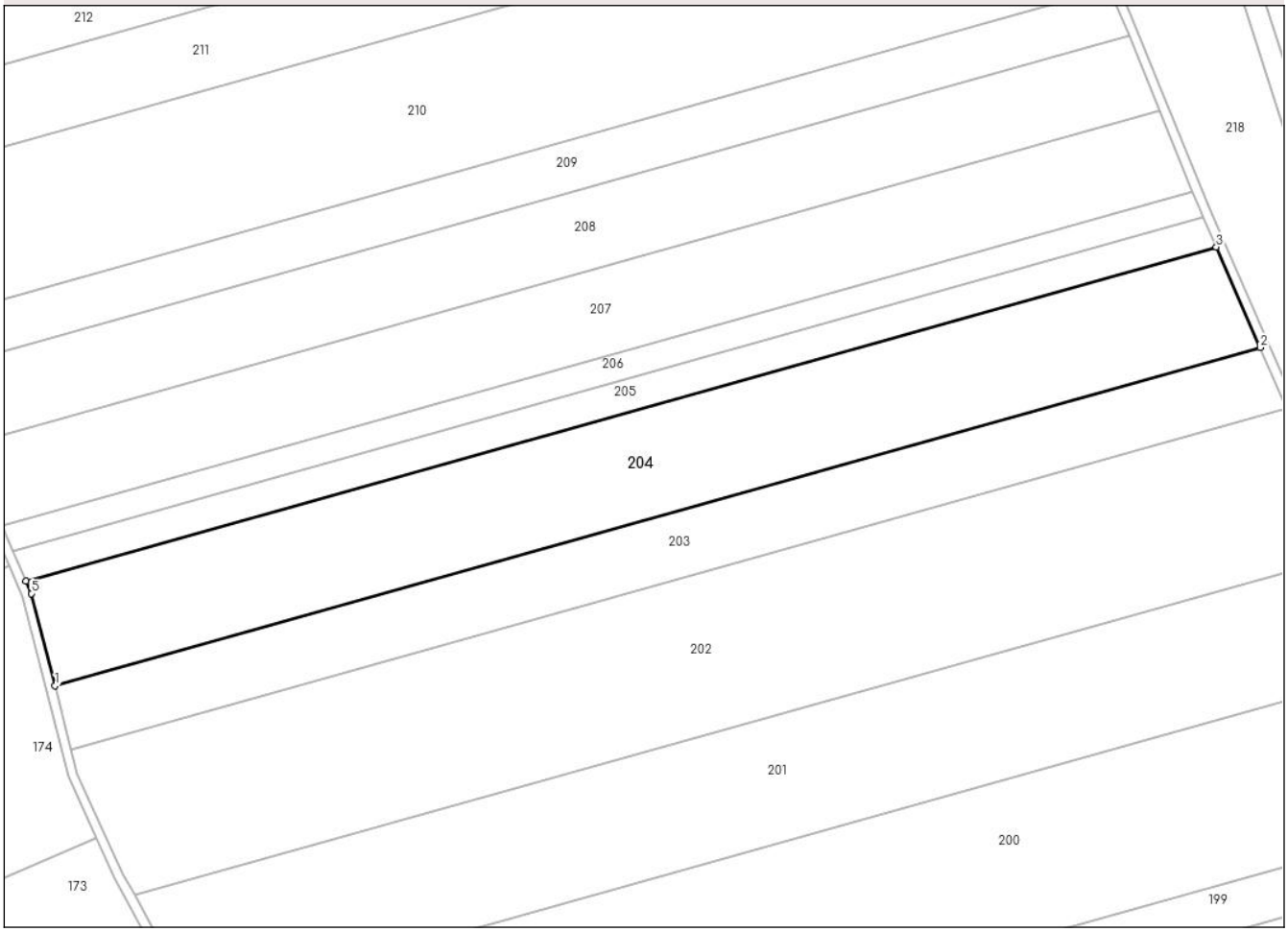

Date referitoare la teren

Crt	Categorie folosință	Intra vilan	Suprafaţa (mp)	Tarla	Parcelă	Nr. topo	Observaţii / Referinţe
1	arabil	NU	13.600	63	828/11	-	

Lungime Segmente
1) Valorile lungimilor segmentelor sunt obţinute din proiecţie în plan.

Punct început	X / Y	Punct sfârşit	X / Y	Lungime segment (** (m)
1	636.392,597 706.090,891	2	636.775,074 706.198,104	397.219
2	636.775,074 706.198,104	3	636.761,113 706.229,996	34.814
3	636.761,113 706.229,996	4	636.383,344 706.124,102	392.33
4	636.383,344 706.124,102	5	636.385,064 706.120,16	4.301
5	636.385,064 706.120,16	1	636.392,597 706.090,891	30.223

Document care conține date cu caracter personal, protejat de prevederile Regulamentului (UE) nr. 679/2016 și Legii 190/2018

** Lungimile segmentelor sunt determinate în planul de proiecţie Stereo 70 şi sunt rotunjite la 1 milimetru.
*** Distanţa dintre puncte este formată din segmente cumulate ce sunt mai mici decât valoarea 1 milimetru.

Document care conține date cu caracter personal, protejat de prevederile Regulamentului (UE) nr. 679/2016 și Legii 190/2018

DATE DESPRE IMOBILUL NR. 205

Oficiul de Cadastru şi Publicitate Imobiliară BOTOSANI
Biroul de Cadastru şi Publicitate Imobiliară Botosani

A. Partea I. Descrierea imobilului

TEREN Extravilan

Adresa: Jud. Botosani

Nr. Crt	Nr cadastral Nr. topografic	Suprafaţa* (mp)	Observaţii / Referinţe
A1		4.055	Sector cadastral:1 Teren neimprejmuit;

B. Partea II. Proprietari şi acte

Inscrieri privitoare la dreptul de proprietate şi alte drepturi reale		Referinţe
/		
Act Administrativ nr. 122426, din 13/11/2002 emis de CJSDPT BOTOSANI (Titlu proprietate. insotit de Protocol emis de Primaria comunei Curtesti din data 12-09-2001);		
B1	Intabulare, drept de PROPRIETATE, dobandit prin Reconstituire, cota actuala 1/1, cota initiala 1/1	A1
	1) **GÎZA ANICA**, Lipsa C.N.P. 2) **PAŞNICU ELENA**, Lipsa C.N.P.	

C. Partea III. SARCINI .

Inscrieri privind dezmembramintele dreptului de proprietate, drepturi reale de garanţie şi sarcini	Referinţe
NU SUNT	

Document care conține date cu caracter personal, protejat de prevederile Regulamentului (UE) nr. 679/2016 și Legii 190/2018

Anexa Nr. 1 La Partea I

Teren

Nr cadastral	Suprafaţa (mp)*	Observaţii / Referinţe
	4.055	

* Suprafaţa este determinată in planul de proiecţie Stereo 70.

DETALII LINIARE IMOBIL

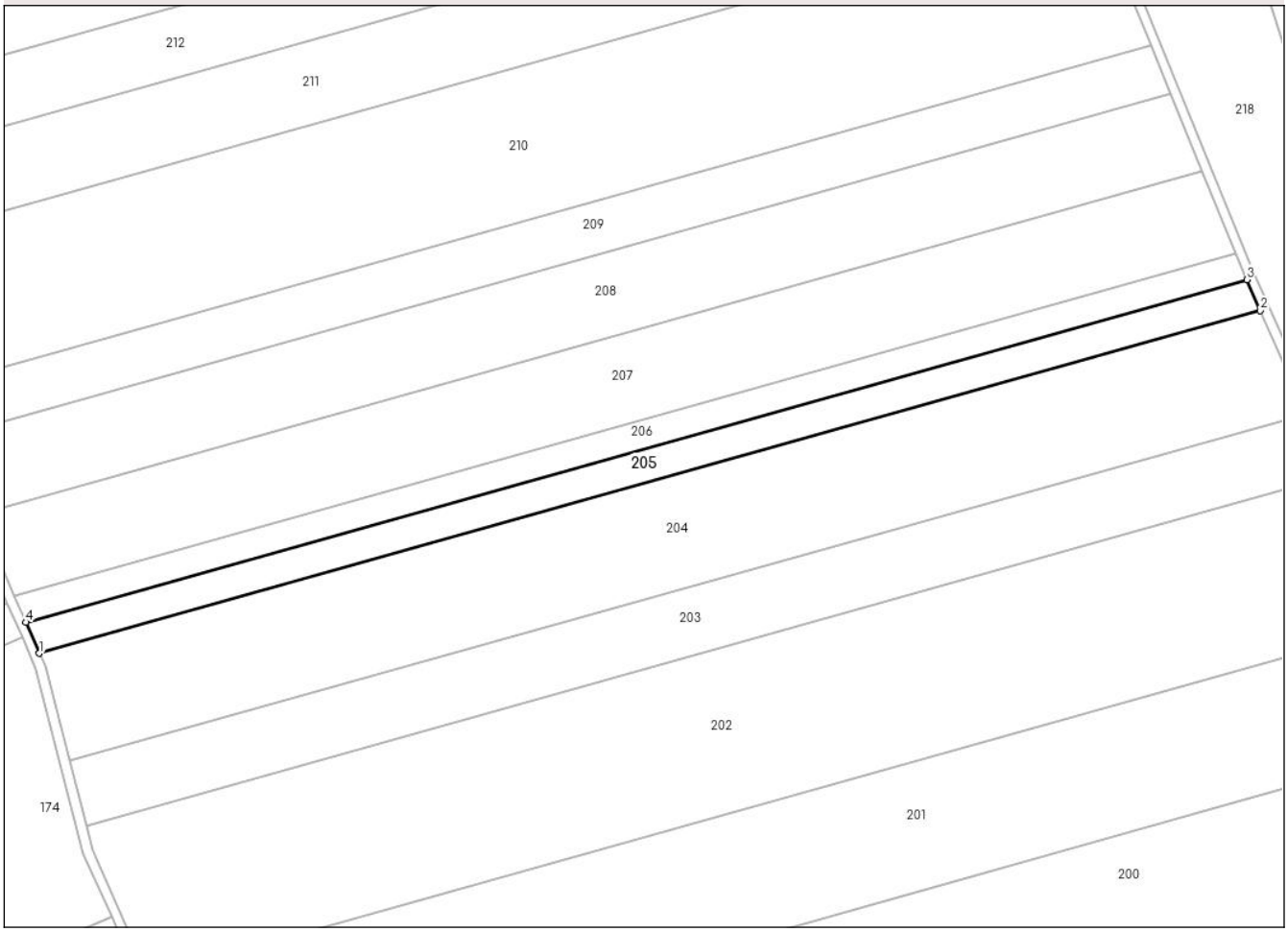

Date referitoare la teren

Crt	Categorie folosință	Intra vilan	Suprafaţa (mp)	Tarla	Parcelă	Nr. topo	Observaţii / Referinţe
1	arabil	NU	4.055	999	828/66	-	

Lungime Segmente
1) Valorile lungimilor segmentelor sunt obţinute din proiecţie în plan.

Punct început	X / Y	Punct sfârşit	X / Y	Lungime segment (** (m)
1	636.383,344 706.124,102	2	636.761,113 706.229,996	392.33
2	636.761,113 706.229,996	3	636.756,927 706.239,557	10.437
3	636.756,927 706.239,557	4	636.379,17 706.133,667	392.318
4	636.379,17 706.133,667	1	636.383,344 706.124,102	10.436

**** Lungimile segmentelor sunt determinate în planul de proiecţie Stereo 70 şi sunt rotunjite la 1 milimetru.**

Document care conține date cu caracter personal, protejat de prevederile Regulamentului (UE) nr. 679/2016 și Legii 190/2018

***** Distanţa dintre puncte este formată din segmente cumulate ce sunt mai mici decât valoarea 1 milimetru.**

DATE DESPRE IMOBILUL NR. 206

Oficiul de Cadastru şi Publicitate Imobiliară BOTOSANI
Biroul de Cadastru şi Publicitate Imobiliară Botosani

A. Partea I. Descrierea imobilului

TEREN Extravilan

Adresa: Jud. Botosani

Nr. Crt	Nr cadastral Nr. topografic	Suprafaţa* (mp)	Observaţii / Referinţe
A1		3.400	Sector cadastral:1 Teren neimprejmuit;

B. Partea II. Proprietari şi acte

Inscrieri privitoare la dreptul de proprietate şi alte drepturi reale		Referinţe
/		
Act Administrativ nr. 127988, din 01/03/2003 emis de CJSDPT BOTOSANI (Titlu proprietate. insotit de Protocol emis de Primaria comunei Curtesti din data 12-09-2001);		
B1	Intabulare, drept de PROPRIETATE, dobandit prin Reconstituire, cota actuala 1/1, cota initiala 1/1	A1
	1) **BĂLĂUCĂ SOLTANA**, Lipsa C.N.P. 2) **SOVAN MINODORA**, Lipsa C.N.P. 3) **APACHITEI VICTORIA**, Lipsa C.N.P. 4) **SIMION NATALITA**, Lipsa C.N.P. 5) **MURARU ALEXANDRINA**, Lipsa C.N.P. 6) **COJOCARU ECATERINA**, Lipsa C.N.P. 7) **ABABEI AURICA**, Lipsa C.N.P.	

C. Partea III. SARCINI .

Inscrieri privind dezmembramintele dreptului de proprietate, drepturi reale de garanţie şi sarcini	Referinţe
NU SUNT	

Document care conține date cu caracter personal, protejat de prevederile Regulamentului (UE) nr. 679/2016 și Legii 190/2018

Anexa Nr. 1 La Partea I

Teren

Nr cadastral	Suprafaţa (mp)*	Observaţii / Referinţe
	3.400	

* Suprafaţa este determinată in planul de proiecţie Stereo 70.

DETALII LINIARE IMOBIL

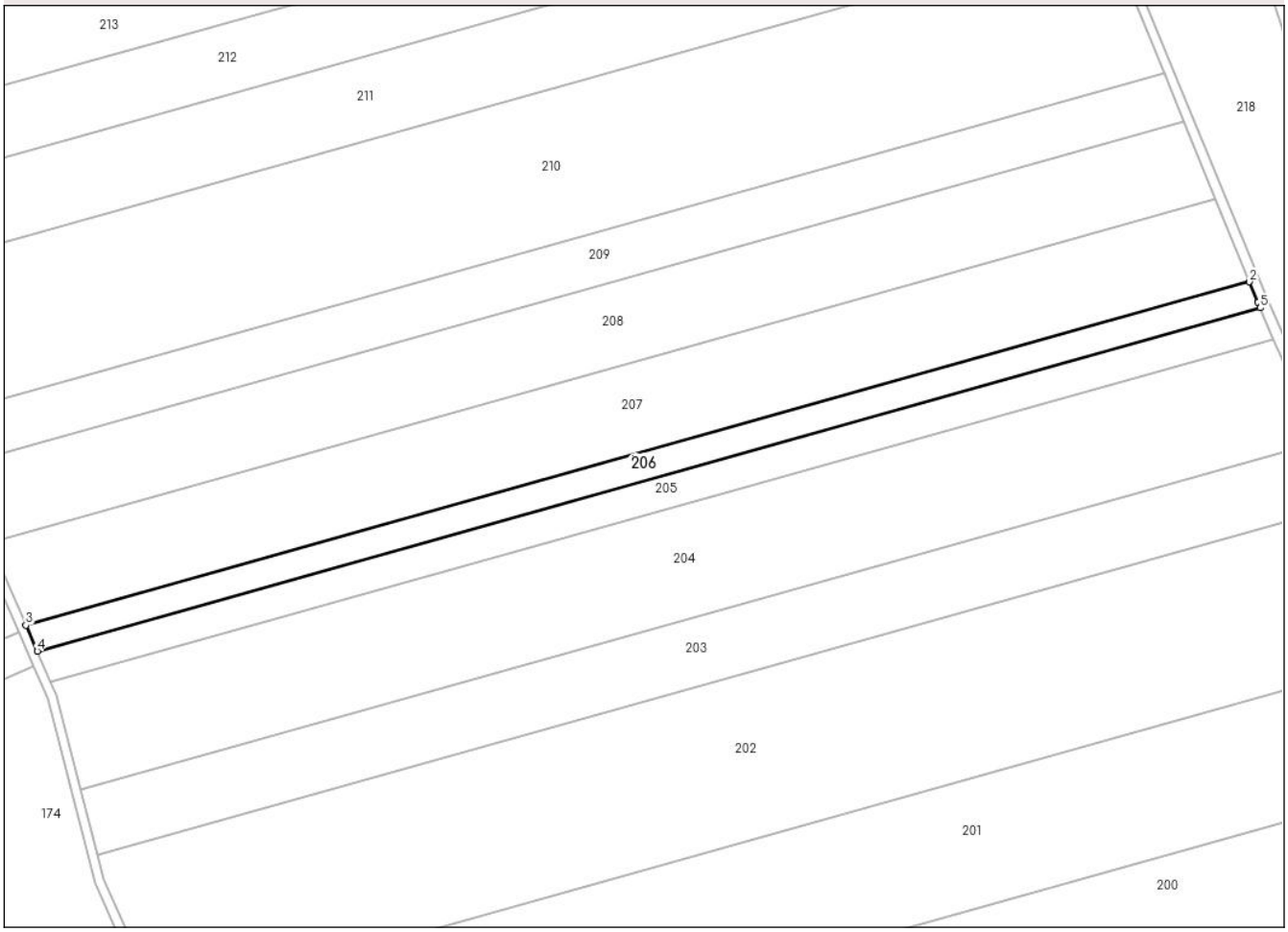

Date referitoare la teren

Crt	Categorie folosință	Intra vilan	Suprafaţa (mp)	Tarla	Parcelă	Nr. topo	Observaţii / Referinţe
1	arabil	NU	3.400	-	828/17	-	

Lungime Segmente
1) Valorile lungimilor segmentelor sunt obţinute din proiecţie în plan.

Punct început	X / Y	Punct sfârşit	X / Y	Lungime segment (** (m)
1	636.756,186 706.241,251	2	636.753,577 706.247,617	6.88
2	636.753,577 706.247,617	3	636.375,671 706.141,685	392.472
3	636.375,671 706.141,685	4	636.379,17 706.133,667	8.748
4	636.379,17 706.133,667	5	636.756,927 706.239,557	392.318
5	636.756,927 706.239,557	1	636.756,186 706.241,251	1.849

Document care conține date cu caracter personal, protejat de prevederile Regulamentului (UE) nr. 679/2016 și Legii 190/2018

** Lungimile segmentelor sunt determinate în planul de proiecţie Stereo 70 şi sunt rotunjite la 1 milimetru.
*** Distanţa dintre puncte este formată din segmente cumulate ce sunt mai mici decât valoarea 1 milimetru.

Document care conține date cu caracter personal, protejat de prevederile Regulamentului (UE) nr. 679/2016 și Legii 190/2018

DATE DESPRE IMOBILUL NR. 207

Oficiul de Cadastru şi Publicitate Imobiliară BOTOSANI
Biroul de Cadastru şi Publicitate Imobiliară Botosani

A. Partea I. Descrierea imobilului

TEREN Extravilan

Adresa: Jud. Botosani

Nr. Crt	Nr cadastral Nr. topografic	Suprafaţa* (mp)	Observaţii / Referinţe
A1		10.800	Sector cadastral:1 Teren neimprejmuit;

B. Partea II. Proprietari şi acte

Inscrieri privitoare la dreptul de proprietate şi alte drepturi reale		Referinţe
/		
Act Administrativ nr. 154593, din 26/06/2004 emis de CJSDPT BOTOSANI (Titlu proprietate. insotit de Protocol emis de Primaria comunei Curtesti din data 12-09-2001);		
B1	Intabulare, drept de PROPRIETATE, dobandit prin Reconstituire, cota actuala 1/1, cota initiala 1/1	A1
	1) **ABABEI MIHAI**, Lipsa C.N.P.	

C. Partea III. SARCINI .

Inscrieri privind dezmembramintele dreptului de proprietate, drepturi reale de garanţie şi sarcini	Referinţe
NU SUNT	

Document care conține date cu caracter personal, protejat de prevederile Regulamentului (UE) nr. 679/2016 și Legii 190/2018

Anexa Nr. 1 La Partea I

Teren

Nr cadastral	Suprafaţa (mp)*	Observaţii / Referinţe
	10.800	

* Suprafaţa este determinată in planul de proiecţie Stereo 70.

DETALII LINIARE IMOBIL

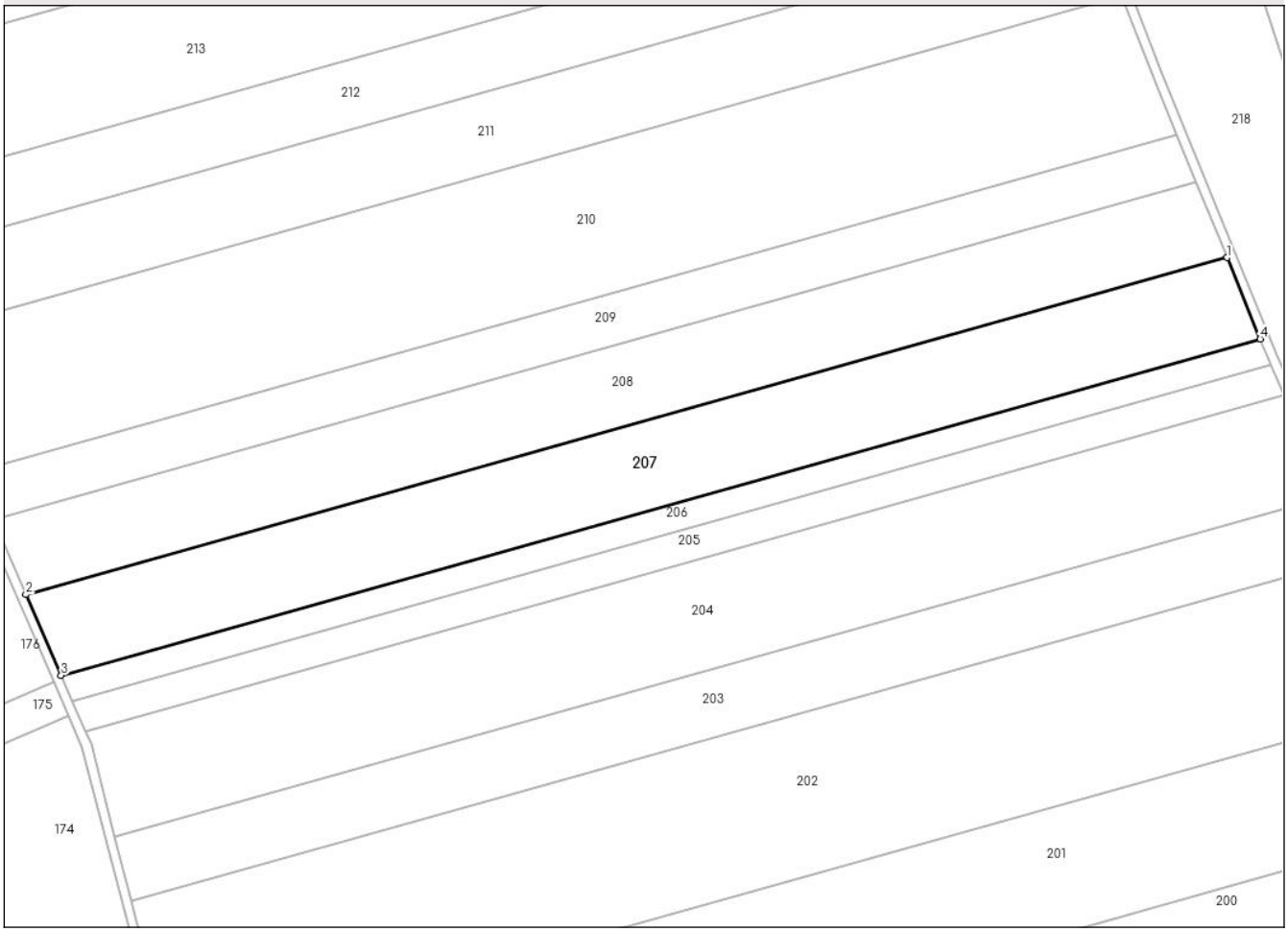

Date referitoare la teren

Crt	Categorie folosință	Intra vilan	Suprafaţa (mp)	Tarla	Parcelă	Nr. topo	Observaţii / Referinţe
1	arabil	NU	10.800	-	828/44	-	

Lungime Segmente
1) Valorile lungimilor segmentelor sunt obţinute din proiecţie în plan.

Punct început	X / Y	Punct sfârşit	X / Y	Lungime segment (** (m)
1	636.743,08 706.273,23	2	636.364,568 706.167,128	393.102
2	636.364,568 706.167,128	3	636.375,671 706.141,685	27.76
3	636.375,671 706.141,685	4	636.753,577 706.247,617	392.472
4	636.753,577 706.247,617	1	636.743,08 706.273,23	27.681

**** Lungimile segmentelor sunt determinate în planul de proiecţie Stereo 70 şi sunt rotunjite la 1 milimetru.**

Document care conține date cu caracter personal, protejat de prevederile Regulamentului (UE) nr. 679/2016 și Legii 190/2018

***** Distanţa dintre puncte este formată din segmente cumulate ce sunt mai mici decât valoarea 1 milimetru.**

DATE DESPRE IMOBILUL NR. 208

Oficiul de Cadastru şi Publicitate Imobiliară BOTOSANI
Biroul de Cadastru şi Publicitate Imobiliară Botosani

A. Partea I. Descrierea imobilului

TEREN Extravilan

Adresa: Jud. Botosani

Nr. Crt	Nr cadastral Nr. topografic	Suprafaţa* (mp)	Observaţii / Referinţe
A1		10.000	Sector cadastral:1 Teren neimprejmuit;

B. Partea II. Proprietari şi acte

Inscrieri privitoare la dreptul de proprietate şi alte drepturi reale		Referinţe
/		
Act Administrativ nr. 127902, din 30/11/2002 emis de CJSDPT BOTOSANI (Titlu proprietate. insotit de Protocol emis de Primaria comunei Curtesti din data 12-09-2001);		
B1	Intabulare, drept de PROPRIETATE, dobandit prin Reconstituire, cota actuala 1/1, cota initiala 1/1	A1
	1) **ABABEI GH. MARIA**, Lipsa C.N.P. 2) **BOTEZATU ELELNA**, Lipsa C.N.P. 3) **ABABEI ALEXANDRU**, Lipsa C.N.P.	

C. Partea III. SARCINI .

Inscrieri privind dezmembramintele dreptului de proprietate, drepturi reale de garanţie şi sarcini	Referinţe
NU SUNT	

Anexa Nr. 1 La Partea I

Teren

Nr cadastral	Suprafaţa (mp)*	Observaţii / Referinţe
	10.000	

* Suprafaţa este determinată in planul de proiecţie Stereo 70.

DETALII LINIARE IMOBIL

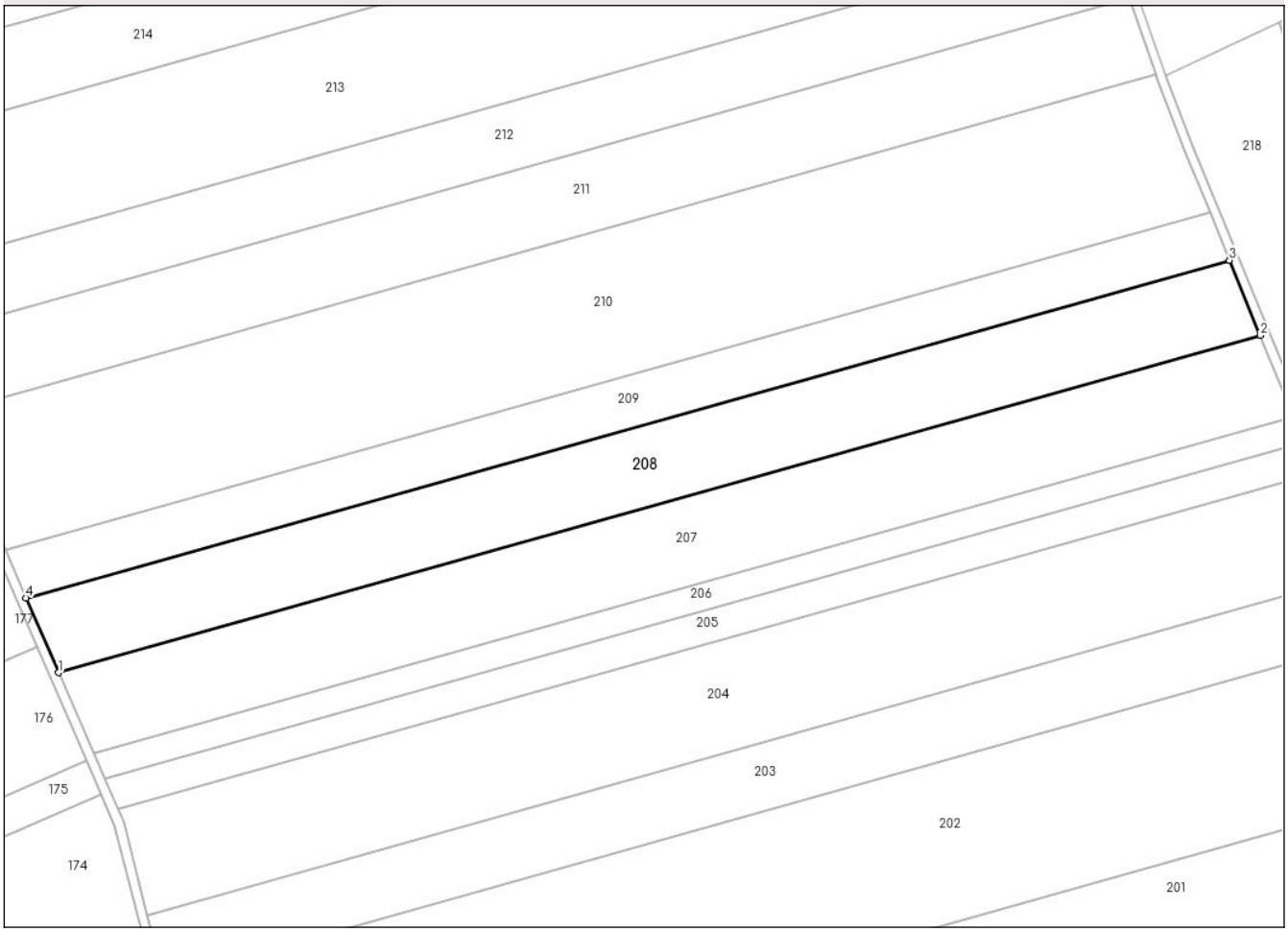

Date referitoare la teren

Crt	Categorie folosință	Intra vilan	Suprafaţa (mp)	Tarla	Parcelă	Nr. topo	Observaţii / Referinţe
1	arabil	NU	10.000	999	828/133	-	

Lungime Segmente
1) Valorile lungimilor segmentelor sunt obţinute din proiecţie în plan.

Punct început	X / Y	Punct sfârşit	X / Y	Lungime segment (** (m)
1	636.364,568 706.167,128	2	636.743,08 706.273,23	393.102
2	636.743,08 706.273,23	3	636.733,375 706.296,909	25.591
3	636.733,375 706.296,909	4	636.354,303 706.190,651	393.683
4	636.354,303 706.190,651	1	636.364,568 706.167,128	25.665

**** Lungimile segmentelor sunt determinate în planul de proiecţie Stereo 70 şi sunt rotunjite la 1 milimetru.**

Document care conține date cu caracter personal, protejat de prevederile Regulamentului (UE) nr. 679/2016 și Legii 190/2018

***** Distanţa dintre puncte este formată din segmente cumulate ce sunt mai mici decât valoarea 1 milimetru.**

DATE DESPRE IMOBILUL NR. 209

Oficiul de Cadastru şi Publicitate Imobiliară BOTOSANI
Biroul de Cadastru şi Publicitate Imobiliară Botosani

A. Partea I. Descrierea imobilului

TEREN Extravilan

Adresa: Jud. Botosani

Nr. Crt	Nr cadastral Nr. topografic	Suprafaţa* (mp)	Observaţii / Referinţe
A1		6.384	Sector cadastral:1 Teren neimprejmuit;

B. Partea II. Proprietari şi acte

Inscrieri privitoare la dreptul de proprietate şi alte drepturi reale		Referinţe
/		
Act Administrativ nr. 162894, din 15/08/2006 emis de CJSDPT BOTOSANI (Titlu proprietate);		
B1	Intabulare, drept de PROPRIETATE, dobandit prin Reconstituire, cota actuala 1/1, cota initiala 1/1	A1
	1) **RATA DUMITRU**, Lipsa C.N.P.	

C. Partea III. SARCINI .

Inscrieri privind dezmembramintele dreptului de proprietate, drepturi reale de garanţie şi sarcini	Referinţe
NU SUNT	

Document care conține date cu caracter personal, protejat de prevederile Regulamentului (UE) nr. 679/2016 și Legii 190/2018

Anexa Nr. 1 La Partea I

Teren

Nr cadastral	Suprafaţa (mp)*	Observaţii / Referinţe
	6.384	

* Suprafaţa este determinată in planul de proiecţie Stereo 70.

DETALII LINIARE IMOBIL

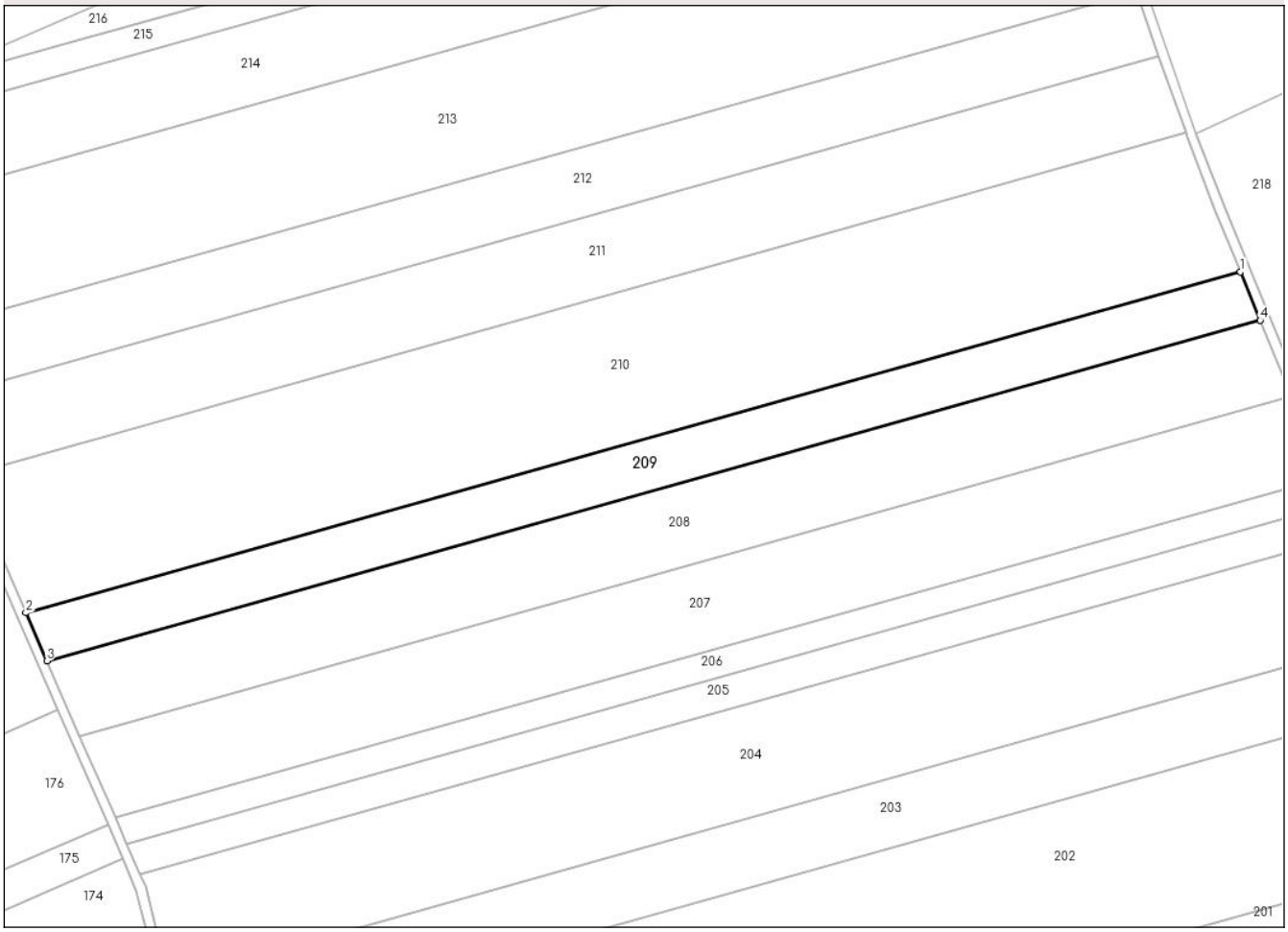

Date referitoare la teren

Crt	Categorie folosință	Intra vilan	Suprafaţa (mp)	Tarla	Parcelă	Nr. topo	Observaţii / Referinţe
1	arabil	NU	5.572	63	828/220	-	
2	arabil	NU	812	63	828/221	-	

Lungime Segmente
1) Valorile lungimilor segmentelor sunt obţinute din proiecţie în plan.

Punct început	X / Y	Punct sfârşit	X / Y	Lungime segment (** (m)
1	636.727,188 706.312,008	2	636.347,758 706.205,649	394.055
2	636.347,758 706.205,649	3	636.354,303 706.190,651	16.364
3	636.354,303 706.190,651	4	636.733,375 706.296,909	393.683
4	636.733,375 706.296,909	1	636.727,188 706.312,008	16.317

Document care conține date cu caracter personal, protejat de prevederile Regulamentului (UE) nr. 679/2016 și Legii 190/2018

** Lungimile segmentelor sunt determinate în planul de proiecţie Stereo 70 şi sunt rotunjite la 1 milimetru.
*** Distanţa dintre puncte este formată din segmente cumulate ce sunt mai mici decât valoarea 1 milimetru.

Document care conține date cu caracter personal, protejat de prevederile Regulamentului (UE) nr. 679/2016 și Legii 190/2018

DATE DESPRE IMOBILUL NR. 210

Oficiul de Cadastru şi Publicitate Imobiliară BOTOSANI
Biroul de Cadastru şi Publicitate Imobiliară Botosani

A. Partea I. Descrierea imobilului

TEREN Extravilan

Adresa: Jud. Botosani

Nr. Crt	Nr cadastral Nr. topografic	Suprafaţa* (mp)	Observaţii / Referinţe
A1		18.350	Sector cadastral:1 Teren neimprejmuit;

B. Partea II. Proprietari şi acte

Inscrieri privitoare la dreptul de proprietate şi alte drepturi reale		Referinţe
/		
Act Administrativ nr. 169123, din 28/01/2020 emis de CJSDPT BOTOSANI (Titlu proprietate);		
B1	Intabulare, drept de PROPRIETATE, dobandit prin Reconstituire, cota actuala 1/1, cota initiala 1/1	A1
	1) **AXINTE PETREA**, Lipsa C.N.P.	

C. Partea III. SARCINI .

Inscrieri privind dezmembramintele dreptului de proprietate, drepturi reale de garanţie şi sarcini	Referinţe
NU SUNT	

Anexa Nr. 1 La Partea I

Teren

Nr cadastral	Suprafaţa (mp)*	Observaţii / Referinţe
	18.350	

* Suprafaţa este determinată in planul de proiecţie Stereo 70.

DETALII LINIARE IMOBIL

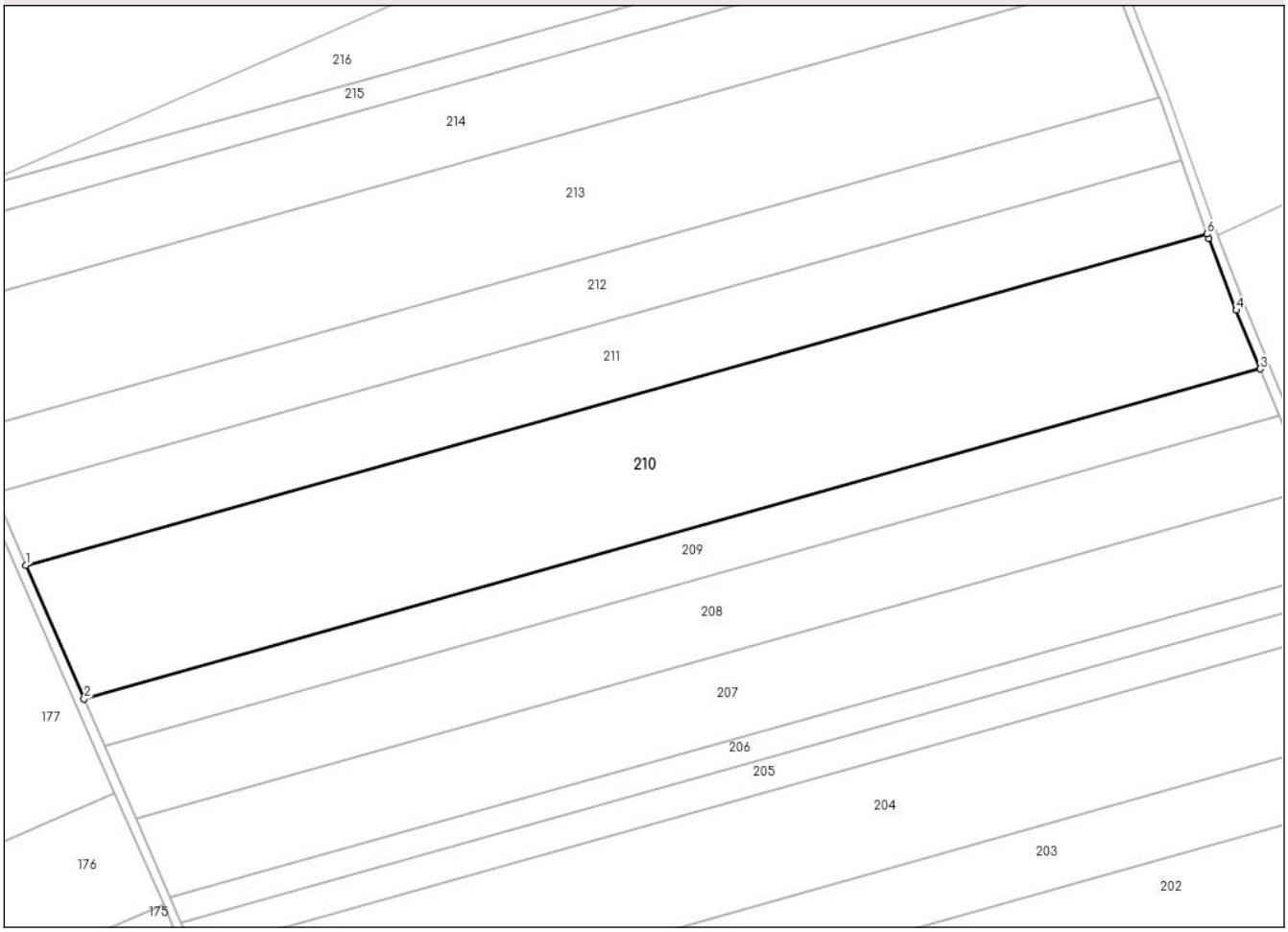

Date referitoare la teren

Crt	Categorie folosință	Intra vilan	Suprafaţa (mp)	Tarla	Parcelă	Nr. topo	Observaţii / Referinţe
1	arabil	NU	18.350	-	828/61	-	

Lungime Segmente
1) Valorile lungimilor segmentelor sunt obţinute din proiecţie în plan.

Punct început	X / Y	Punct sfârşit	X / Y	Lungime segment (** (m)
1	636.328,988 706.248,663	2	636.347,758 706.205,649	46.931
2	636.347,758 706.205,649	3	636.727,188 706.312,008	394.055
3	636.727,188 706.312,008	4	636.719,441 706.330,91	20.428
4	636.719,441 706.330,91	5	636.710,601 706.354,003	24.727
5	636.710,601 706.354,003	6	636.710,079 706.355,488	1.574

Document care conține date cu caracter personal, protejat de prevederile Regulamentului (UE) nr. 679/2016 și Legii 190/2018

Punct început	X / Y	Punct sfârşit	X / Y	Lungime segment (** (m)
6	636.710,079 706.355,488	1	636.328,988 706.248,663	395.78

** Lungimile segmentelor sunt determinate în planul de proiecţie Stereo 70 şi sunt rotunjite la 1 milimetru.
*** Distanţa dintre puncte este formată din segmente cumulate ce sunt mai mici decât valoarea 1 milimetru.

Document care conține date cu caracter personal, protejat de prevederile Regulamentului (UE) nr. 679/2016 și Legii 190/2018

DATE DESPRE IMOBILUL NR. 211

Oficiul de Cadastru şi Publicitate Imobiliară BOTOSANI
Biroul de Cadastru şi Publicitate Imobiliară Botosani

A. Partea I. Descrierea imobilului

TEREN Extravilan

Adresa: Jud. Botosani

Nr. Crt	Nr cadastral Nr. topografic	Suprafaţa* (mp)	Observaţii / Referinţe
A1		10.000	Sector cadastral:1 Teren neimprejmuit;

B. Partea II. Proprietari şi acte

Inscrieri privitoare la dreptul de proprietate şi alte drepturi reale		Referinţe
/		
Act Administrativ nr. 150918, din 31/05/2004 emis de CJSDPT BOTOSANI (Titlu proprietate. insotit de Protocol emis de Primaria comunei Curtesti din data 12-09-2001);		
B1	Intabulare, drept de PROPRIETATE, dobandit prin Reconstituire, cota actuala 1/1, cota initiala 1/1	A1
	1) **ABABEI PETRU**, Lipsa C.N.P. 2) **ABABEI TOADER**, Lipsa C.N.P. 3) **ABABEI DUMITRU**, Lipsa C.N.P. 4) **ABABEI VICTORIA**, Lipsa C.N.P.	

C. Partea III. SARCINI .

Inscrieri privind dezmembramintele dreptului de proprietate, drepturi reale de garanţie şi sarcini	Referinţe
NU SUNT	

Document care conține date cu caracter personal, protejat de prevederile Regulamentului (UE) nr. 679/2016 și Legii 190/2018

Anexa Nr. 1 La Partea I

Teren

Nr cadastral	Suprafaţa (mp)*	Observaţii / Referinţe
	10.000	

* Suprafaţa este determinată in planul de proiecţie Stereo 70.

DETALII LINIARE IMOBIL

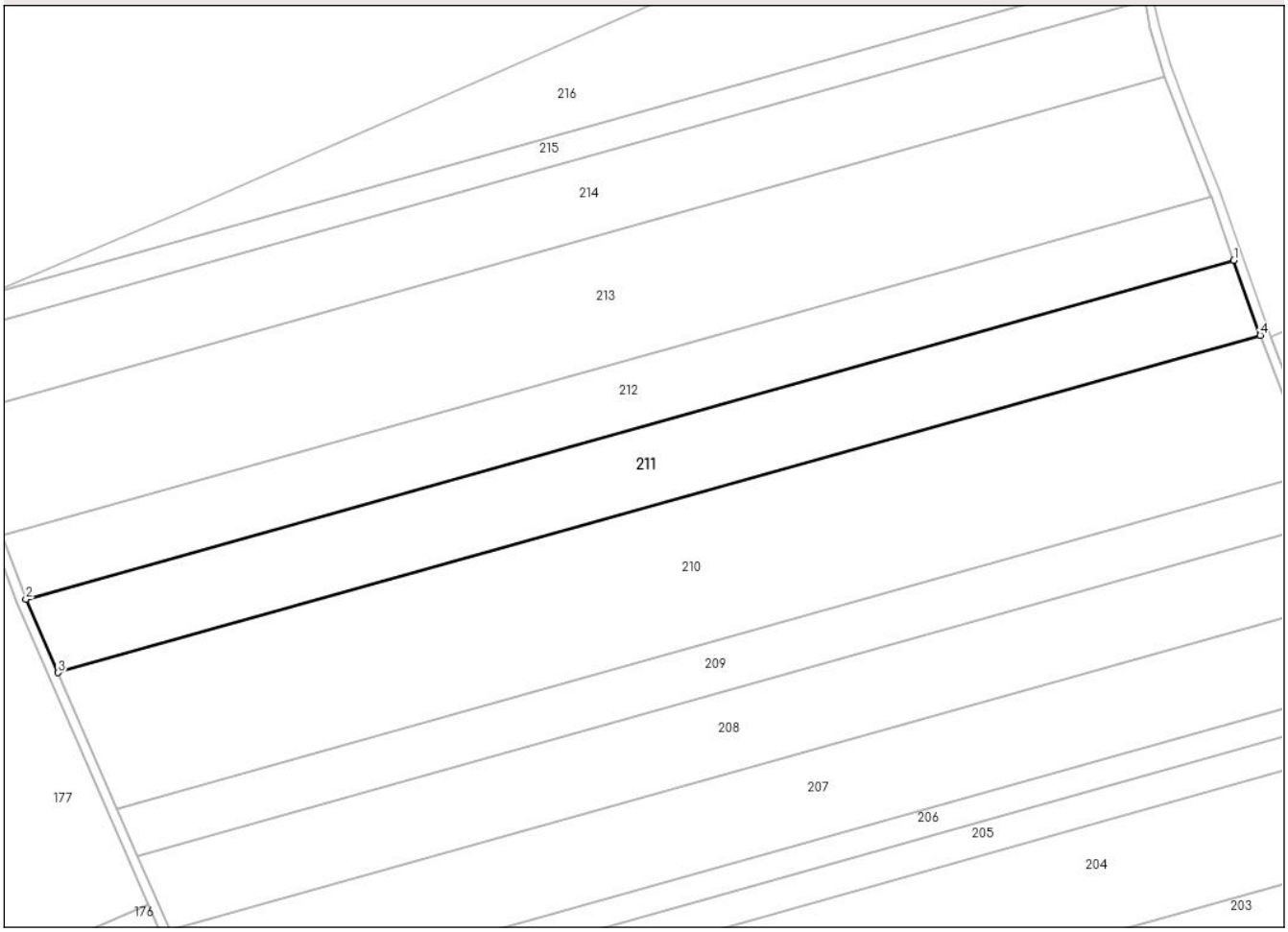

Date referitoare la teren

Crt	Categorie folosință	Intra vilan	Suprafaţa (mp)	Tarla	Parcelă	Nr. topo	Observaţii / Referinţe
1	arabil	NU	10.000	-	4828/13	-	

Lungime Segmente
1) Valorile lungimilor segmentelor sunt obţinute din proiecţie în plan.

Punct început	X / Y	Punct sfârşit	X / Y	Lungime segment (** (m)
1	636.701,709 706.379,32	2	636.318,809 706.271,988	397.659
2	636.318,809 706.271,988	3	636.328,988 706.248,663	25.449
3	636.328,988 706.248,663	4	636.710,079 706.355,488	395.78
4	636.710,079 706.355,488	1	636.701,709 706.379,32	25.259

**** Lungimile segmentelor sunt determinate în planul de proiecţie Stereo 70 şi sunt rotunjite la 1 milimetru.**

Document care conține date cu caracter personal, protejat de prevederile Regulamentului (UE) nr. 679/2016 și Legii 190/2018

***** Distanţa dintre puncte este formată din segmente cumulate ce sunt mai mici decât valoarea 1 milimetru.**

DATE DESPRE IMOBILUL NR. 212

Oficiul de Cadastru şi Publicitate Imobiliară BOTOSANI
Biroul de Cadastru şi Publicitate Imobiliară Botosani

A. Partea I. Descrierea imobilului

TEREN Extravilan

Adresa: Jud. Botosani

Nr. Crt	Nr cadastral Nr. topografic	Suprafaţa* (mp)	Observaţii / Referinţe
A1		8.500	Sector cadastral:1 Teren neimprejmuit;

B. Partea II. Proprietari şi acte

Inscrieri privitoare la dreptul de proprietate şi alte drepturi reale		Referinţe
/		
Act Administrativ nr. 62882, din 20/11/1995 emis de CJSDPT BOTOSANI (Titlu proprietate);		
B1	Intabulare, drept de PROPRIETATE, dobandit prin Reconstituire, cota actuala 1/1, cota initiala 1/1	A1
	1) **COSULEANU LAZAR**, Lipsa C.N.P.	

C. Partea III. SARCINI .

Inscrieri privind dezmembramintele dreptului de proprietate, drepturi reale de garanţie şi sarcini	Referinţe
NU SUNT	

Document care conține date cu caracter personal, protejat de prevederile Regulamentului (UE) nr. 679/2016 și Legii 190/2018

Anexa Nr. 1 La Partea I

Teren

Nr cadastral	Suprafaţa (mp)*	Observaţii / Referinţe
	8.500	

* Suprafaţa este determinată in planul de proiecţie Stereo 70.

DETALII LINIARE IMOBIL

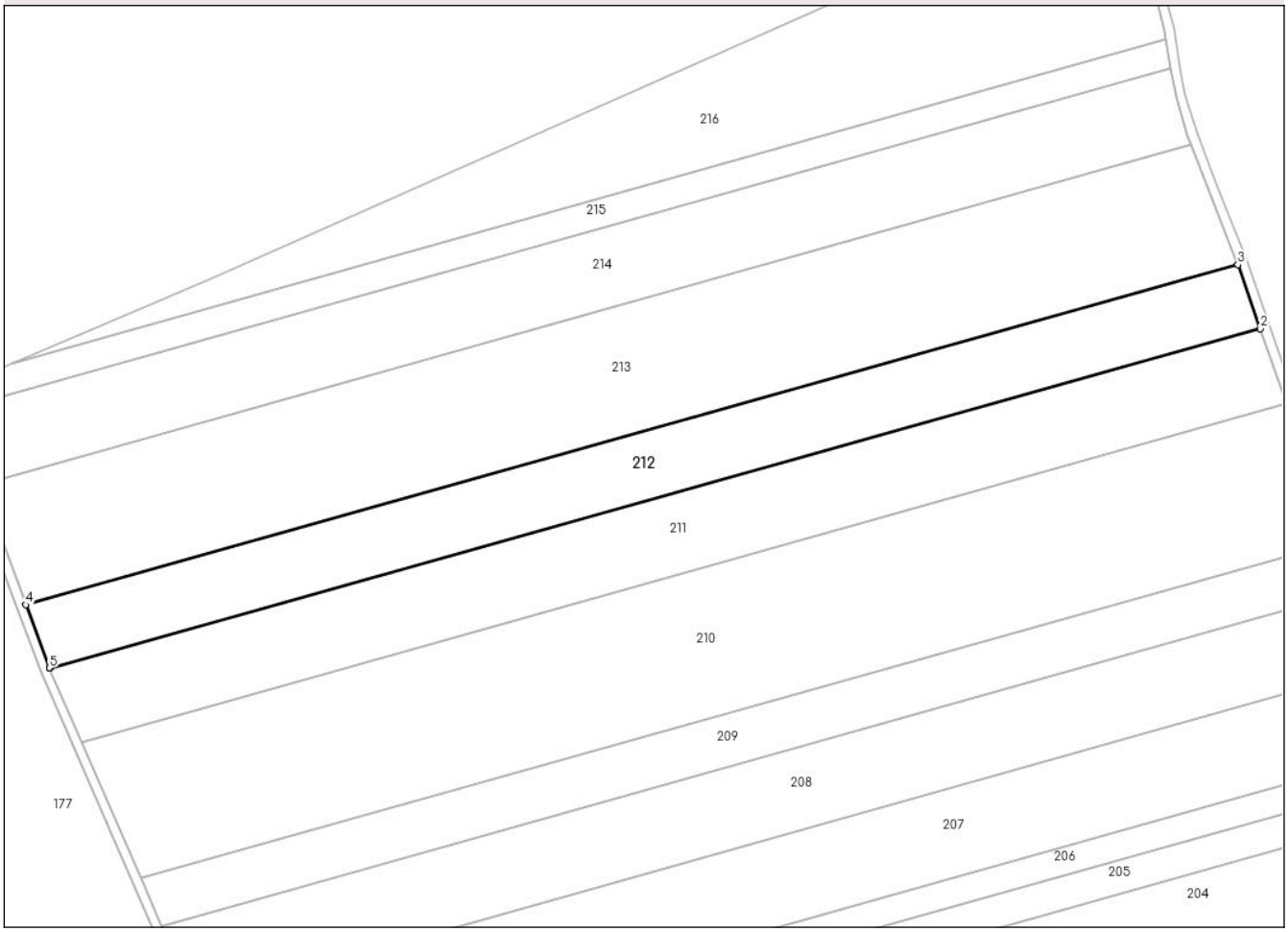

Date referitoare la teren

Crt	Categorie folosință	Intra vilan	Suprafaţa (mp)	Tarla	Parcelă	Nr. topo	Observaţii / Referinţe
1	arabil	NU	8.500	63	828/20	-	

Lungime Segmente
1) Valorile lungimilor segmentelor sunt obţinute din proiecţie în plan.

Punct început	X / Y	Punct sfârşit	X / Y	Lungime segment (** (m)
1	636.318,809 706.271,988	2	636.701,709 706.379,32	397.659
2	636.701,709 706.379,32	3	636.694,615 706.399,517	21.407
3	636.694,615 706.399,517	4	636.311,274 706.292,062	398.117
4	636.311,274 706.292,062	5	636.318,744 706.272,138	21.278
5	636.318,744 706.272,138	1	636.318,809 706.271,988	0.163

Document care conține date cu caracter personal, protejat de prevederile Regulamentului (UE) nr. 679/2016 și Legii 190/2018

** Lungimile segmentelor sunt determinate în planul de proiecţie Stereo 70 şi sunt rotunjite la 1 milimetru.
*** Distanţa dintre puncte este formată din segmente cumulate ce sunt mai mici decât valoarea 1 milimetru.

Document care conține date cu caracter personal, protejat de prevederile Regulamentului (UE) nr. 679/2016 și Legii 190/2018

DATE DESPRE IMOBILUL NR. 213

Oficiul de Cadastru şi Publicitate Imobiliară BOTOSANI
Biroul de Cadastru şi Publicitate Imobiliară Botosani

A. Partea I. Descrierea imobilului

Nr. CF vechi:50681
Nr. cadastral vechi:50681

TEREN Extravilan
Adresa: Jud. Botosani

Nr. Crt	Nr cadastral Nr. topografic	Suprafaţa* (mp)	Observaţii / Referinţe
A1	50681	16.100	Sector cadastral:1 Teren neimprejmuit;

B. Partea II. Proprietari şi acte

Inscrieri privitoare la dreptul de proprietate şi alte drepturi reale		Referinţe
33265 / 09/05/2014		
Act Notarial nr. 820, din 08/05/2014 emis de BIN PUŞCAŞU GABRIEL TIBERIU - Botoşani;		
B3	Intabulare, drept de PROPRIETATE, dobandit prin Conventie, cota actuala 1/1, cota initiala 1/1	A1
	1) **PRISECARU RADU-CONSTANTIN**, căsătorit cu 2) **PRISECARU DIANA-ALINA**, bun comun	
32917 / 25/04/2019		
Act Notarial nr. 725, din 24/04/2019 emis de SPN Pușcașu, Stanciu-Sfaițer și Asociații (contract de ipoteca);		
B5	se notează interdicțiile de înstrăinare, grevare, închiriere, dezmembrare, comasare, construire, demolare, restructurare şi amenajare	A1
	1) **LIBRA INTERNET BANK S.A.**, CIF:8119644	

C. Partea III. SARCINI

Inscrieri privind dezmembramintele dreptului de proprietate, drepturi reale de garanţie şi sarcini		Referinţe
32917 / 25/04/2019		
Act Notarial nr. 725, din 24/04/2019 emis de SPN Pușcașu, Stanciu-Sfaițer și Asociații (contract de ipoteca);		
C1	Intabulare, drept de IPOTECA, Valoare:500000 RONși celelalte obligații de plată aferente creditului	A1
	1) **LIBRA INTERNET BANK S.A.**, CIF:8119644	

Document care conține date cu caracter personal, protejat de prevederile Regulamentului (UE) nr. 679/2016 și Legii 190/2018

Anexa Nr. 1 La Partea I

Teren

Nr cadastral	Suprafaţa (mp)*	Observaţii / Referinţe
50681	16.100	

* Suprafaţa este determinată in planul de proiecţie Stereo 70.

DETALII LINIARE IMOBIL

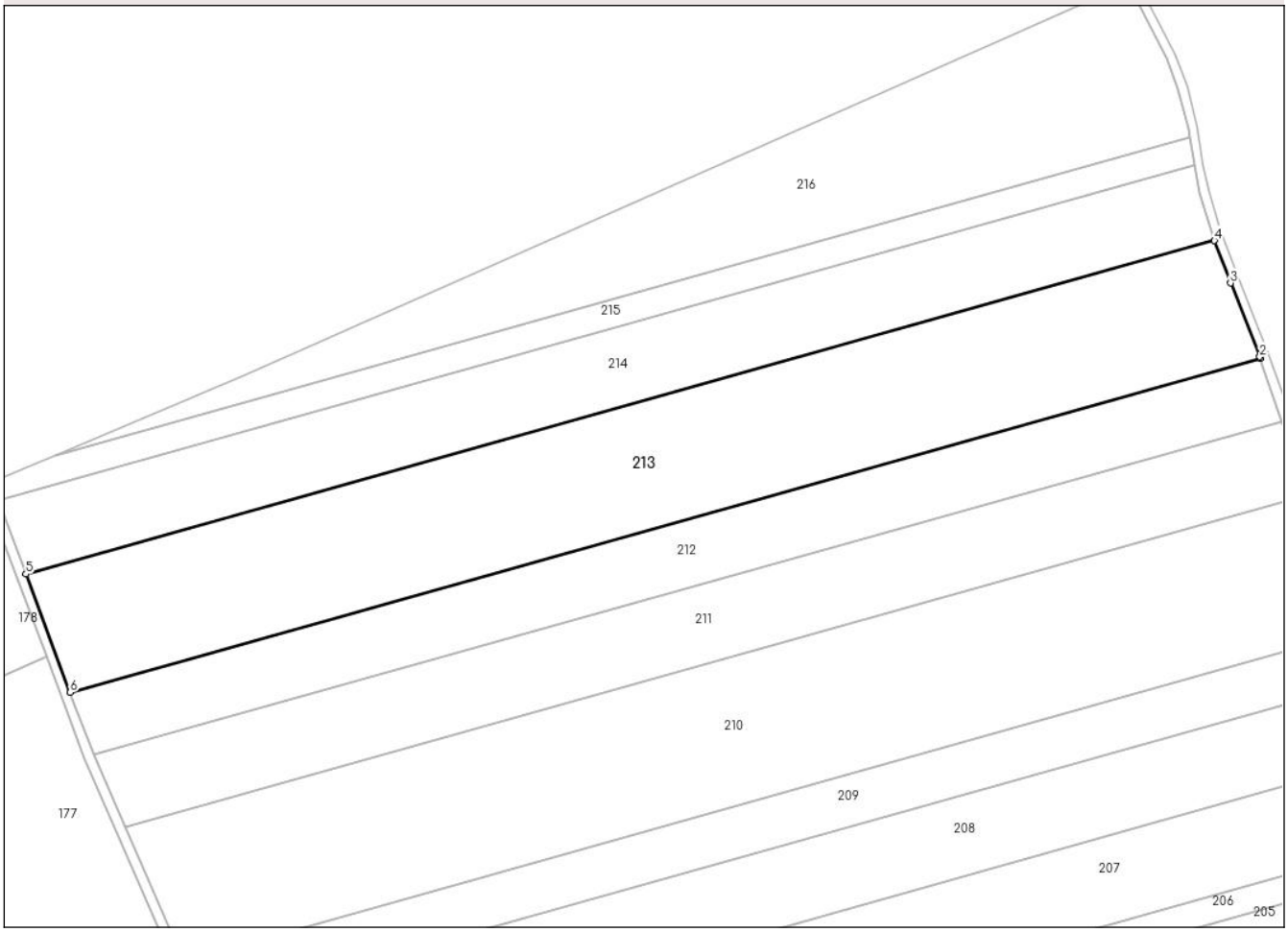

Date referitoare la teren

Crt	Categorie folosință	Intra vilan	Suprafaţa (mp)	Tarla	Parcelă	Nr. topo	Observaţii / Referinţe
1	arabil	NU	16.100	-	828/19	-	

Lungime Segmente
1) Valorile lungimilor segmentelor sunt obţinute din proiecţie în plan.

Punct început	X / Y	Punct sfârşit	X / Y	Lungime segment (** (m)
1	636.694,615 706.399,517	2	636.694,45 706.399,988	0.499
2	636.694,45 706.399,988	3	636.685,008 706.423,728	25.549
3	636.685,008 706.423,728	4	636.679,852 706.437,414	14.625
4	636.679,852 706.437,414	5	636.297,014 706.330,099	397.595
5	636.297,014 706.330,099	6	636.311,274 706.292,062	40.622

Document care conține date cu caracter personal, protejat de prevederile Regulamentului (UE) nr. 679/2016 și Legii 190/2018

Punct început	X / Y	Punct sfârşit	X / Y	Lungime segment (** (m)
6	636.311,274 706.292,062	1	636.694,615 706.399,517	398.117

** Lungimile segmentelor sunt determinate în planul de proiecţie Stereo 70 şi sunt rotunjite la 1 milimetru.
*** Distanţa dintre puncte este formată din segmente cumulate ce sunt mai mici decât valoarea 1 milimetru.

Document care conține date cu caracter personal, protejat de prevederile Regulamentului (UE) nr. 679/2016 și Legii 190/2018

DATE DESPRE IMOBILUL NR. 214

Oficiul de Cadastru şi Publicitate Imobiliară BOTOSANI
Biroul de Cadastru şi Publicitate Imobiliară Botosani

A. Partea I. Descrierea imobilului

TEREN Extravilan

Adresa: Jud. Botosani

Nr. Crt	Nr cadastral Nr. topografic	Suprafaţa* (mp)	Observaţii / Referinţe
A1		10.000	Sector cadastral:1 Teren neimprejmuit; Imobil traversat de limita UAT Dangeni si UAT Ungureni

B. Partea II. Proprietari şi acte

Inscrieri privitoare la dreptul de proprietate şi alte drepturi reale		Referinţe
/		
Act Administrativ nr. 102526, din 23/07/2002 emis de CJSDPT BOTOSANI (Titlu proprietate. insotit de Protocol emis de Primaria comunei Curtesti din data 12-09-2001);		
B1	Intabulare, drept de PROPRIETATE, dobandit prin Reconstituire, cota actuala 1/1, cota initiala 1/1	A1
	1) **ISPAS PETRU**, Lipsa C.N.P. 2) **ISPAS VALERIA**, Lipsa C.N.P. 3) **ISPAS ILIE**, Lipsa C.N.P. 4) **ISPAS DUMITRU**, Lipsa C.N.P. 5) **IVAN MARIA**, Lipsa C.N.P.	

C. Partea III. SARCINI .

Inscrieri privind dezmembramintele dreptului de proprietate, drepturi reale de garanţie şi sarcini	Referinţe
NU SUNT	

Anexa Nr. 1 La Partea I

Teren

Nr cadastral	Suprafaţa (mp)*	Observaţii / Referinţe
	10.000	Imobil traversat de limita UAT Dangeni si UAT Ungureni

* Suprafaţa este determinată in planul de proiecţie Stereo 70.

DETALII LINIARE IMOBIL

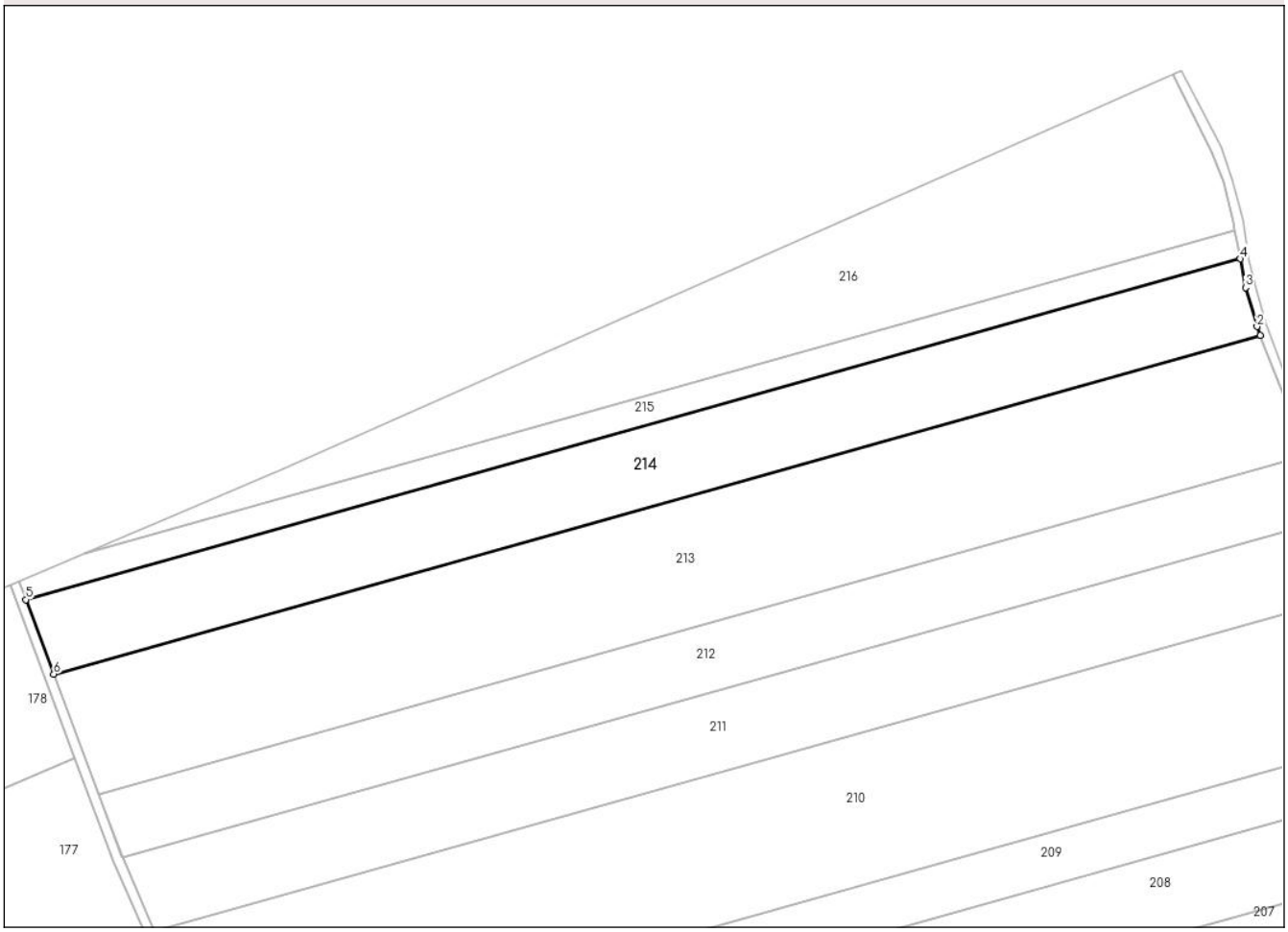

Date referitoare la teren

Crt	Categorie folosință	Intra vilan	Suprafaţa (mp)	Tarla	Parcelă	Nr. topo	Observaţii / Referinţe
1	arabil	NU	10.000	-	828/15	-	

Lungime Segmente
1) Valorile lungimilor segmentelor sunt obţinute din proiecţie în plan.

Punct început	X / Y	Punct sfârşit	X / Y	Lungime segment (** (m)
1	636.679,852 706.437,414	2	636.678,801 706.440,202	2.98
2	636.678,801 706.440,202	3	636.675,153 706.452,545	12.871
3	636.675,153 706.452,545	4	636.673,494 706.461,694	9.298
4	636.673,494 706.461,694	5	636.288,172 706.353,684	400.174
5	636.288,172 706.353,684	6	636.297,014 706.330,099	25.188

Document care conține date cu caracter personal, protejat de prevederile Regulamentului (UE) nr. 679/2016 și Legii 190/2018

Punct început	X / Y	Punct sfârşit	X / Y	Lungime segment (** (m)
6	636.297,014 706.330,099	1	636.679,852 706.437,414	397.595

** Lungimile segmentelor sunt determinate în planul de proiecţie Stereo 70 şi sunt rotunjite la 1 milimetru.
*** Distanţa dintre puncte este formată din segmente cumulate ce sunt mai mici decât valoarea 1 milimetru.

DATE DESPRE IMOBILUL NR. 215

Oficiul de Cadastru şi Publicitate Imobiliară BOTOSANI
Biroul de Cadastru şi Publicitate Imobiliară Botosani

A. Partea I. Descrierea imobilului

TEREN Extravilan

Adresa: Jud. Botosani

Nr. Crt	Nr cadastral Nr. topografic	Suprafaţa* (mp)	Observaţii / Referinţe
A1		3.600	Sector cadastral:1 Teren neimprejmuit; Imobil traversat de limita UAT Dangeni si UAT Ungureni

B. Partea II. Proprietari şi acte

Inscrieri privitoare la dreptul de proprietate şi alte drepturi reale		Referinţe
/		
Act Administrativ nr. 93060, din 30/05/2002 emis de CJSDPT BOTOSANI (Titlu proprietate. insotit de Protocol emis de Primaria comunei Curtesti din data 12-09-2001);		
B1	Intabulare, drept de PROPRIETATE, dobandit prin Reconstituire, cota actuala 1/1, cota initiala 1/1	A1
	1) **MAXIM ELENA**, Lipsa C.N.P.	

C. Partea III. SARCINI .

Inscrieri privind dezmembramintele dreptului de proprietate, drepturi reale de garanţie şi sarcini	Referinţe
NU SUNT	

Anexa Nr. 1 La Partea I

Teren

Nr cadastral	Suprafaţa (mp)*	Observaţii / Referinţe
	3.600	Imobil traversat de limita UAT Dangeni si UAT Ungureni

* Suprafaţa este determinată in planul de proiecţie Stereo 70.

DETALII LINIARE IMOBIL

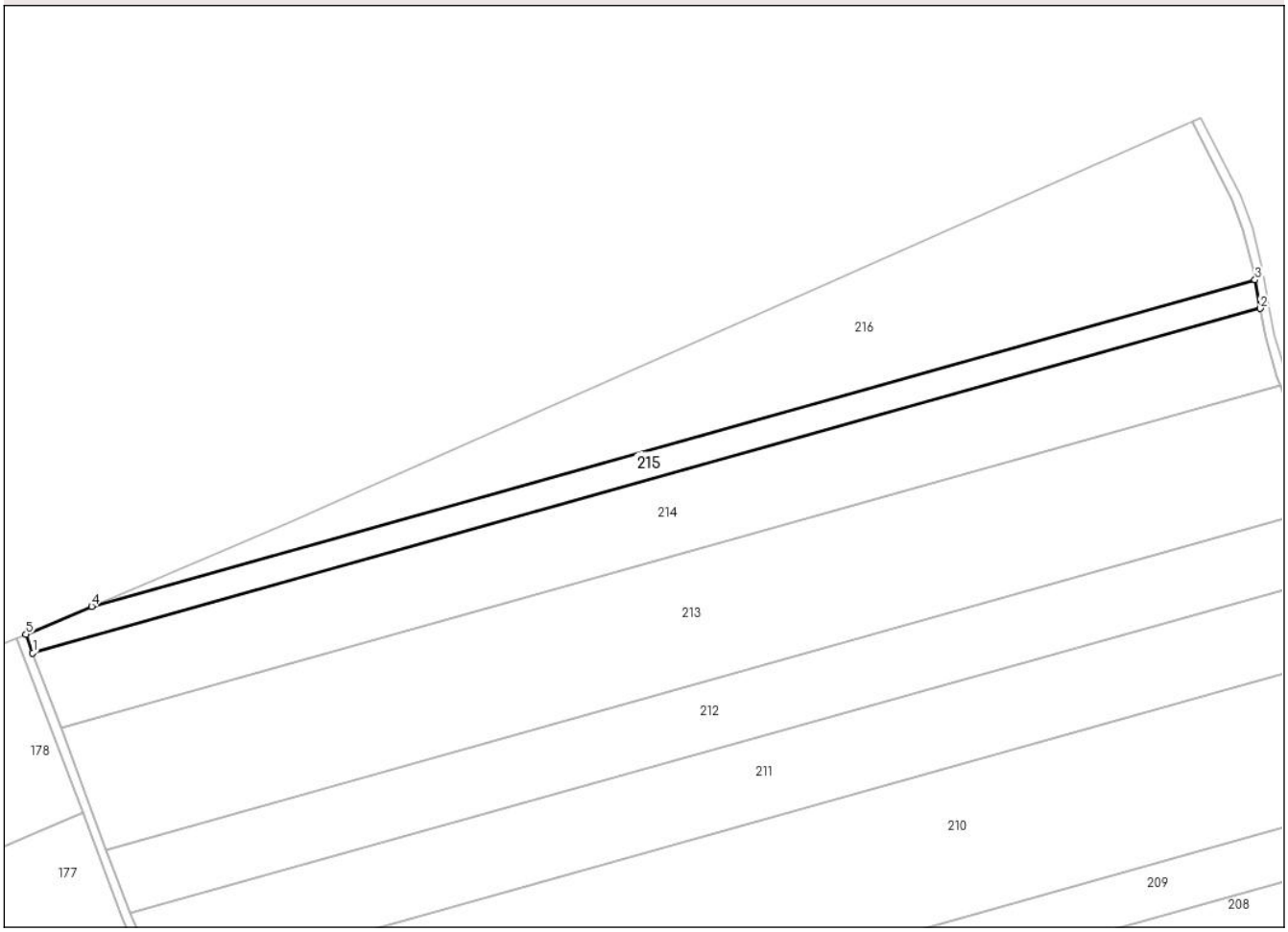

Date referitoare la teren

Crt	Categorie folosință	Intra vilan	Suprafaţa (mp)	Tarla	Parcelă	Nr. topo	Observaţii / Referinţe
1	arabil	NU	3.600	63	4828/442	-	

Lungime Segmente
1) Valorile lungimilor segmentelor sunt obţinute din proiecţie în plan.

Punct început	X / Y	Punct sfârşit	X / Y	Lungime segment (** (m)
1	636.288,172 706.353,684	2	636.673,494 706.461,694	400.174
2	636.673,494 706.461,694	3	636.671,87 706.470,647	9.099
3	636.671,87 706.470,647	4	636.306,604 706.368,258	379.345
4	636.306,604 706.368,258	5	636.285,996 706.359,488	22.396
5	636.285,996 706.359,488	1	636.288,172 706.353,684	6.198

Document care conține date cu caracter personal, protejat de prevederile Regulamentului (UE) nr. 679/2016 și Legii 190/2018

** Lungimile segmentelor sunt determinate în planul de proiecţie Stereo 70 şi sunt rotunjite la 1 milimetru.
*** Distanţa dintre puncte este formată din segmente cumulate ce sunt mai mici decât valoarea 1 milimetru.

Document care conține date cu caracter personal, protejat de prevederile Regulamentului (UE) nr. 679/2016 și Legii 190/2018

DATE DESPRE IMOBILUL NR. 216

Oficiul de Cadastru şi Publicitate Imobiliară BOTOSANI
Biroul de Cadastru şi Publicitate Imobiliară Botosani

A. Partea I. Descrierea imobilului

TEREN Extravilan

Adresa: Jud. Botosani

Nr. Crt	Nr cadastral Nr. topografic	Suprafaţa* (mp)	Observaţii / Referinţe
A1		10.000	Sector cadastral:1 Teren neimprejmuit; Imobil traversat de limita UAT Dangeni si UAT Ungureni

B. Partea II. Proprietari şi acte

Inscrieri privitoare la dreptul de proprietate şi alte drepturi reale		Referinţe
/		
Act Administrativ nr. 162967, din 04/11/2009 emis de CJSDPT BOTOSANI (Titlu proprietate);		
B1	Intabulare, drept de PROPRIETATE, dobandit prin Reconstituire, cota actuala 1/1, cota initiala 1/1	A1
	1) **COSULEANU VASILE**, Lipsa C.N.P.	

C. Partea III. SARCINI .

Inscrieri privind dezmembramintele dreptului de proprietate, drepturi reale de garanţie şi sarcini	Referinţe
NU SUNT	

Document care conține date cu caracter personal, protejat de prevederile Regulamentului (UE) nr. 679/2016 și Legii 190/2018

Anexa Nr. 1 La Partea I

Teren

Nr cadastral	Suprafaţa (mp)*	Observaţii / Referinţe
	10.000	Imobil traversat de limita UAT Dangeni si UAT Ungureni

* Suprafaţa este determinată in planul de proiecţie Stereo 70.

DETALII LINIARE IMOBIL

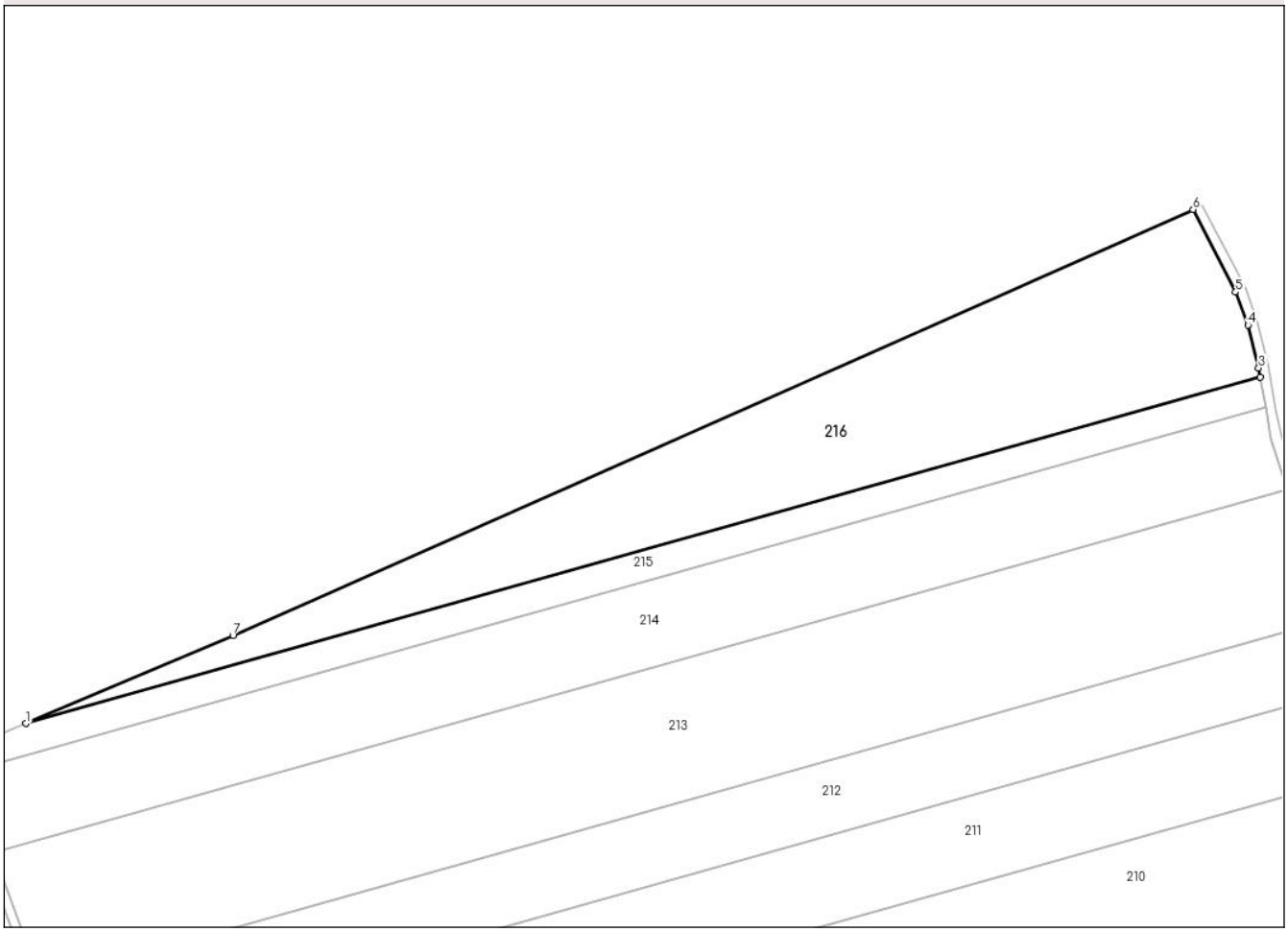

Date referitoare la teren

Crt	Categorie folosință	Intra vilan	Suprafaţa (mp)	Tarla	Parcelă	Nr. topo	Observaţii / Referinţe
1	arabil	NU	10.000	-	828/18	-	

Lungime Segmente
1) Valorile lungimilor segmentelor sunt obţinute din proiecţie în plan.

Punct început	X / Y	Punct sfârşit	X / Y	Lungime segment (** (m)
1	636.306,604 706.368,258	2	636.671,87 706.470,647	379.345
2	636.671,87 706.470,647	3	636.671,379 706.473,354	2.751
3	636.671,379 706.473,354	4	636.668,218 706.486,055	13.088
4	636.668,218 706.486,055	5	636.664,575 706.495,789	10.393
5	636.664,575 706.495,789	6	636.652,009 706.520,228	27.48

Document care conține date cu caracter personal, protejat de prevederile Regulamentului (UE) nr. 679/2016 și Legii 190/2018

Punct început	X / Y	Punct sfârşit	X / Y	Lungime segment (** (m)
6	636.652,009 706.520,228	7	636.367,85 706.394,324	310.802
7	636.367,85 706.394,324	1	636.306,604 706.368,258	66.562

** Lungimile segmentelor sunt determinate în planul de proiecţie Stereo 70 şi sunt rotunjite la 1 milimetru.
*** Distanţa dintre puncte este formată din segmente cumulate ce sunt mai mici decât valoarea 1 milimetru.

Document care conține date cu caracter personal, protejat de prevederile Regulamentului (UE) nr. 679/2016 și Legii 190/2018

DATE DESPRE IMOBILUL NR. 217

Oficiul de Cadastru şi Publicitate Imobiliară BOTOSANI
Biroul de Cadastru şi Publicitate Imobiliară Botosani

A. Partea I. Descrierea imobilului

TEREN Extravilan

Adresa: Jud. Botosani

Nr. Crt	Nr cadastral Nr. topografic	Suprafaţa* (mp)	Observaţii / Referinţe
A1		4.051	Sector cadastral:1 Teren neimprejmuit; Imobil traversat de limita UAT Dangeni si UAT Ungureni

B. Partea II. Proprietari şi acte

Inscrieri privitoare la dreptul de proprietate şi alte drepturi reale		Referinţe
/		
Act Normativ nr. 7, din 13/03/1996 emis de Parlamentul Romaniei (Lege);		
B1	Inscrierea provizorie, drept de PROPRIETATE, dobandit prin Lege, cota actuala 1/1, cota initiala 1/1	A1
	1) **COMUNA CURTEŞTI**, CIF:3433866	

C. Partea III. SARCINI .

Inscrieri privind dezmembramintele dreptului de proprietate, drepturi reale de garanţie şi sarcini	Referinţe
NU SUNT	

Document care conține date cu caracter personal, protejat de prevederile Regulamentului (UE) nr. 679/2016 și Legii 190/2018

Anexa Nr. 1 La Partea I

Teren

Nr cadastral	Suprafaţa (mp)*	Observaţii / Referinţe
	4.051	Imobil traversat de limita UAT Dangeni si UAT Ungureni

* Suprafaţa este determinată in planul de proiecţie Stereo 70.

DETALII LINIARE IMOBIL

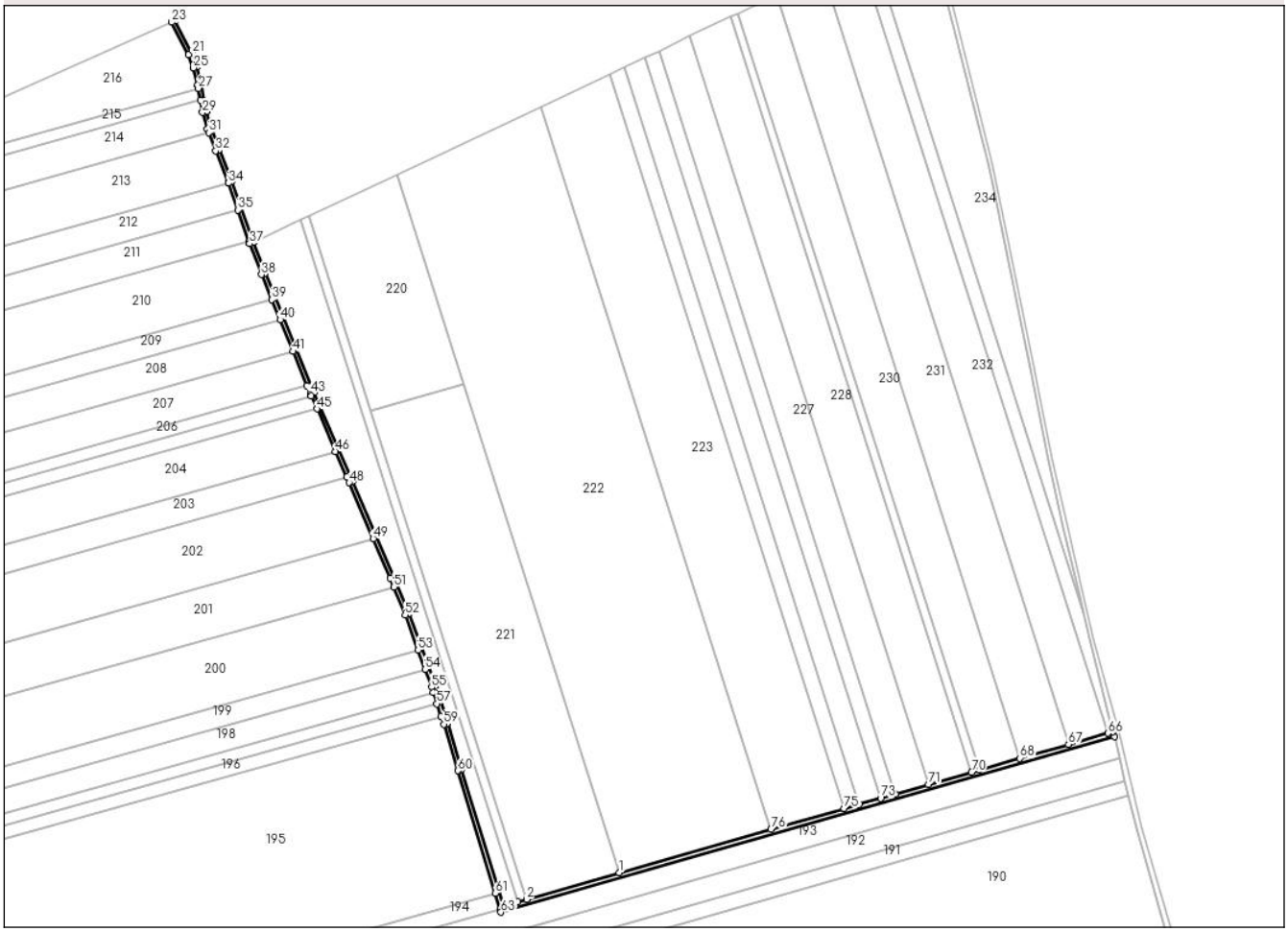

Date referitoare la teren

Crt	Categorie folosință	Intra vilan	Suprafaţa (mp)	Tarla	Parcelă	Nr. topo	Observaţii / Referinţe
1	drum	NU	4.051	-	828	-	

Lungime Segmente

1) Valorile lungimilor segmentelor sunt obţinute din proiecţie în plan.

Punct început	X / Y	Punct sfârşit	X / Y	Lungime segment
1	636.988,419 705.881,697	2	636.918,654 705.861,774	72.554
4	636.901,137 705.856,771	5	636.870,001 705.959,252	107.107
7	636.850,158 706.022,016	8	636.830,18 706.076,267	57.813
10	636.788,106 706.175,816	11	636.758,948 706.242,421	72.708
13	636.713,431 706.354,997	14	636.697,26 706.401,04	48.8
16	636.681,647 706.441,157	17	636.678,076 706.453,24	12.6

Punct început	X / Y	Punct sfârşit	X / Y	Lungime segment
2	636.918,654 705.861,774	3	636.912,215 705.859,935	6.696
5	636.870,001 705.959,252	6	636.859,269 705.994,122	36.484
8	636.830,18 706.076,267	9	636.818,994 706.104,079	29.977
11	636.758,948 706.242,421	12	636.722,23 706.332,015	96.826
14	636.697,26 706.401,04	15	636.687,806 706.424,811	25.582
17	636.678,076 706.453,24	18	636.676,312 706.461,206	8.159

Punct început	X / Y	Punct sfârşit	X / Y	Lungime segment
3	636.912,215 705.859,935	4	636.901,137 705.856,771	11.521
6	636.859,269 705.994,122	7	636.850,158 706.022,016	29.344
9	636.818,994 706.104,079	10	636.788,106 706.175,816	78.104
12	636.722,23 706.332,015	13	636.713,431 706.354,997	24.609
15	636.687,806 706.424,811	16	636.681,647 706.441,157	17.468
18	636.676,312 706.461,206	19	636.674,314 706.473,985	12.934

Document care conține date cu caracter personal, protejat de prevederile Regulamentului (UE) nr. 679/2016 și Legii 190/2018

Punct început	X / Y	Punct sfârşit	X / Y	Lungime segment
19	636.674,314 706.473,985	20	636.671,087 706.486,946	13.357
22	636.654,757 706.521,445	23	636.652,009 706.520,228	3.005
25	636.668,218 706.486,055	26	636.671,379 706.473,354	13.088
28	636.673,494 706.461,694	29	636.675,153 706.452,545	9.298
31	636.679,852 706.437,414	32	636.685,008 706.423,728	14.625
34	636.694,615 706.399,517	35	636.701,709 706.379,32	21.407
37	636.710,601 706.354,003	38	636.719,441 706.330,91	24.727
40	636.733,375 706.296,909	41	636.743,08 706.273,23	25.591
43	636.756,186 706.241,251	44	636.756,927 706.239,557	1.849
46	636.775,074 706.198,104	47	636.783,509 706.178,836	21.033
49	636.803,418 706.132,668	50	636.816,224 706.102,926	32.382
52	636.827,38 706.075,189	53	636.837,055 706.048,917	27.997
55	636.847,324 706.021,032	56	636.848,661 706.016,937	4.308
58	636.854,493 705.999,083	59	636.856,41 705.993,215	6.173
61	636.895,094 705.866,325	62	636.898,676 705.854,552	12.306
64	637.360,517 705.983,799	65	637.359,51 705.987,671	4.001
67	637.326,014 705.978,105	68	637.289,5 705.967,678	37.974
70	637.253,121 705.957,289	71	637.220,646 705.948,015	33.773
73	637.184,821 705.937,784	74	637.168,696 705.933,179	16.77
76	637.102,43 705.914,255	1	636.988,419 705.881,697	118.569

Punct început	X / Y	Punct sfârşit	X / Y	Lungime segment
20	636.671,087 706.486,946	21	636.667,323 706.497,005	10.74
23	636.652,009 706.520,228	24	636.664,575 706.495,789	27.48
26	636.671,379 706.473,354	27	636.671,87 706.470,647	2.751
29	636.675,153 706.452,545	30	636.678,801 706.440,202	12.871
32	636.685,008 706.423,728	33	636.694,45 706.399,988	25.549
35	636.701,709 706.379,32	36	636.710,079 706.355,488	25.259
38	636.719,441 706.330,91	39	636.727,188 706.312,008	20.428
41	636.743,08 706.273,23	42	636.753,577 706.247,617	27.681
44	636.756,927 706.239,557	45	636.761,113 706.229,996	10.437
47	636.783,509 706.178,836	48	636.785,354 706.174,621	4.601
50	636.816,224 706.102,926	51	636.818,874 706.096,338	7.101
53	636.837,055 706.048,917	54	636.842,417 706.034,356	15.517
56	636.848,661 706.016,937	57	636.851,401 706.008,549	8.824
59	636.856,41 705.993,215	60	636.867,132 705.958,374	36.453
62	636.898,676 705.854,552	63	636.899,422 705.852,097	2.566
65	637.359,51 705.987,671	66	637.355,641 705.986,566	4.024
68	637.289,5 705.967,678	69	637.258,815 705.958,915	31.912
71	637.220,646 705.948,015	72	637.195,958 705.940,964	25.675
74	637.168,696 705.933,179	75	637.157,375 705.929,946	11.774

Punct început	X / Y	Punct sfârşit	X / Y	Lungime segment
21	636.667,323 706.497,005	22	636.654,757 706.521,445	27.481
24	636.664,575 706.495,789	25	636.668,218 706.486,055	10.393
27	636.671,87 706.470,647	28	636.673,494 706.461,694	9.099
30	636.678,801 706.440,202	31	636.679,852 706.437,414	2.98
33	636.694,45 706.399,988	34	636.694,615 706.399,517	0.499
36	636.710,079 706.355,488	37	636.710,601 706.354,003	1.574
39	636.727,188 706.312,008	40	636.733,375 706.296,909	16.317
42	636.753,577 706.247,617	43	636.756,186 706.241,251	6.88
45	636.761,113 706.229,996	46	636.775,074 706.198,104	34.814
48	636.785,354 706.174,621	49	636.803,418 706.132,668	45.677
51	636.818,874 706.096,338	52	636.827,38 706.075,189	22.795
54	636.842,417 706.034,356	55	636.847,324 706.021,032	14.199
57	636.851,401 706.008,549	58	636.854,493 705.999,083	9.958
60	636.867,132 705.958,374	61	636.895,094 705.866,325	96.202
63	636.899,422 705.852,097	64	637.360,517 705.983,799	479.535
66	637.355,641 705.986,566	67	637.326,014 705.978,105	30.811
69	637.258,815 705.958,915	70	637.253,121 705.957,289	5.922
72	637.195,958 705.940,964	73	637.184,821 705.937,784	11.582
75	637.157,375 705.929,946	76	637.102,43 705.914,255	57.142

** Lungimile segmentelor sunt determinate în planul de proiecţie Stereo 70 şi sunt rotunjite la 1 milimetru.
*** Distanţa dintre puncte este formată din segmente cumulate ce sunt mai mici decât valoarea 1 milimetru.

Document care conține date cu caracter personal, protejat de prevederile Regulamentului (UE) nr. 679/2016 și Legii 190/2018

DATE DESPRE IMOBILUL NR. 218

Oficiul de Cadastru şi Publicitate Imobiliară BOTOSANI
Biroul de Cadastru şi Publicitate Imobiliară Botosani

A. Partea I. Descrierea imobilului

TEREN Extravilan

Adresa: Jud. Botosani

Nr. Crt	Nr cadastral Nr. topografic	Suprafaţa* (mp)	Observaţii / Referinţe
A1		10.507	Sector cadastral:1 Teren neimprejmuit; Imobil traversat de limita UAT Dangeni si UAT Ungureni

B. Partea II. Proprietari şi acte

Inscrieri privitoare la dreptul de proprietate şi alte drepturi reale		Referinţe
/		
Act Administrativ nr. 102491, din 22/02/2002 emis de CJSDPT BOTOSANI (Titlu proprietate);		
B1	Intabulare, drept de PROPRIETATE, dobandit prin Reconstituire, cota actuala 1/1, cota initiala 1/1	A1
	1) **BUHĂ TOADER**, Lipsa C.N.P.	

C. Partea III. SARCINI .

Inscrieri privind dezmembramintele dreptului de proprietate, drepturi reale de garanţie şi sarcini	Referinţe
NU SUNT	

Document care conține date cu caracter personal, protejat de prevederile Regulamentului (UE) nr. 679/2016 și Legii 190/2018

Anexa Nr. 1 La Partea I

Teren

Nr cadastral	Suprafaţa (mp)*	Observaţii / Referinţe
	10.507	Imobil traversat de limita UAT Dangeni si UAT Ungureni

* Suprafaţa este determinată in planul de proiecţie Stereo 70.

DETALII LINIARE IMOBIL

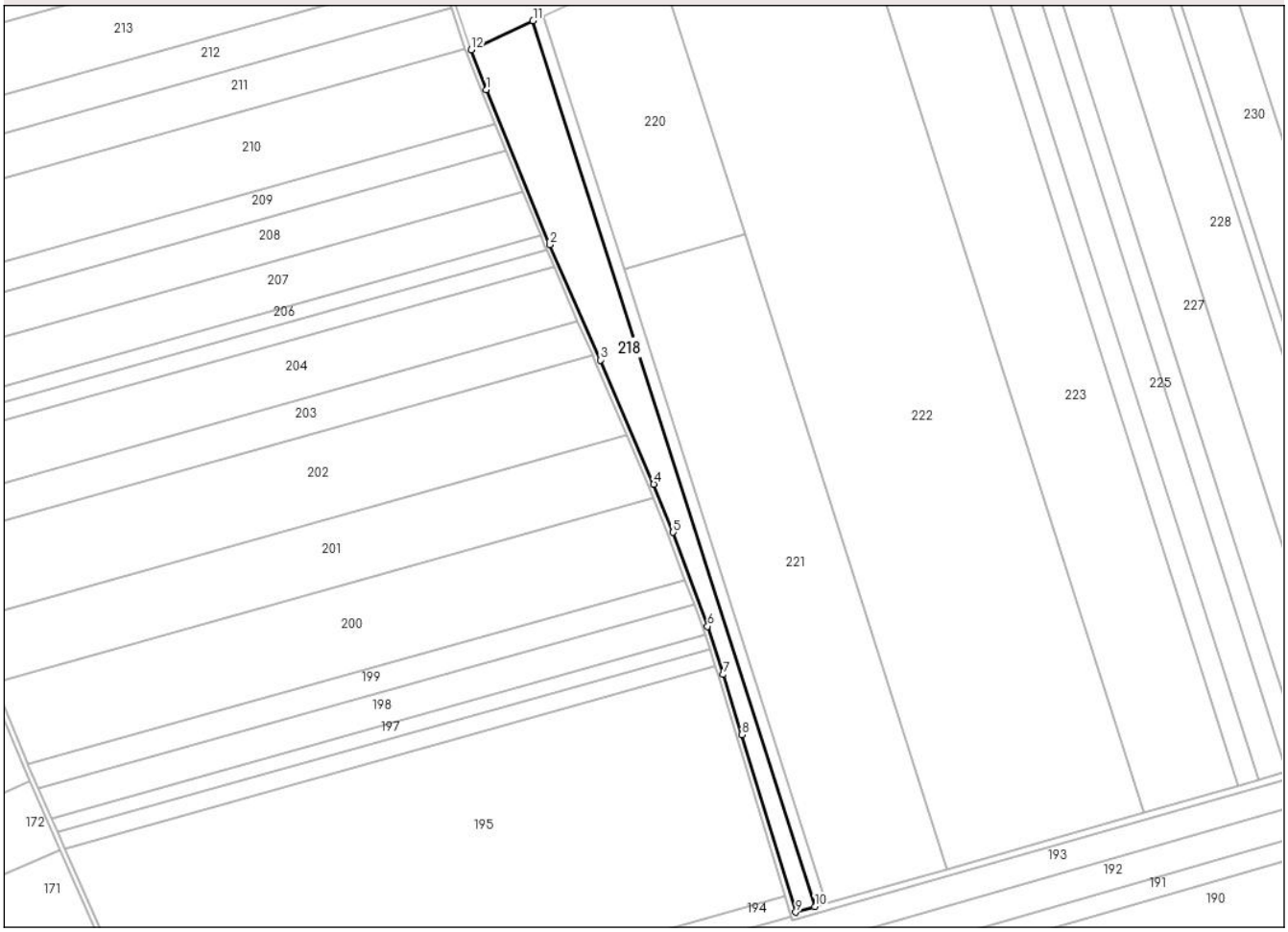

Date referitoare la teren

Crt	Categorie folosință	Intra vilan	Suprafaţa (mp)	Tarla	Parcelă	Nr. topo	Observaţii / Referinţe
1	arabil	NU	10.507	63	828/32	-	

Lungime Segmente
1) Valorile lungimilor segmentelor sunt obţinute din proiecţie în plan.

Punct început	X / Y	Punct sfârşit	X / Y	Lungime segment (** (m)
1	636.722,23 706.332,015	2	636.758,948 706.242,421	96.826
2	636.758,948 706.242,421	3	636.788,106 706.175,816	72.708
3	636.788,106 706.175,816	4	636.818,994 706.104,079	78.104
4	636.818,994 706.104,079	5	636.830,18 706.076,267	29.977
5	636.830,18 706.076,267	6	636.850,158 706.022,016	57.813

Document care conține date cu caracter personal, protejat de prevederile Regulamentului (UE) nr. 679/2016 și Legii 190/2018

Punct început	X / Y	Punct sfârşit	X / Y	Lungime segment (** (m)
6	636.850,158 706.022,016	7	636.859,269 705.994,122	29.344
7	636.859,269 705.994,122	8	636.870,001 705.959,252	36.484
8	636.870,001 705.959,252	9	636.901,137 705.856,771	107.107
9	636.901,137 705.856,771	10	636.912,215 705.859,935	11.521
10	636.912,215 705.859,935	11	636.749,139 706.371,848	537.26
11	636.749,139 706.371,848	12	636.713,431 706.354,997	39.484
12	636.713,431 706.354,997	1	636.722,23 706.332,015	24.609

** Lungimile segmentelor sunt determinate în planul de proiecţie Stereo 70 şi sunt rotunjite la 1 milimetru.
*** Distanţa dintre puncte este formată din segmente cumulate ce sunt mai mici decât valoarea 1 milimetru.

Document care conține date cu caracter personal, protejat de prevederile Regulamentului (UE) nr. 679/2016 și Legii 190/2018

DATE DESPRE IMOBILUL NR. 219

Oficiul de Cadastru şi Publicitate Imobiliară BOTOSANI
Biroul de Cadastru şi Publicitate Imobiliară Botosani

A. Partea I. Descrierea imobilului

TEREN Extravilan

Adresa: Jud. Botosani

Nr. Crt	Nr cadastral Nr. topografic	Suprafaţa* (mp)	Observaţii / Referinţe
A1		3.600	Sector cadastral:1 Teren neimprejmuit; Imobil traversat de limita UAT Dangeni si UAT Ungureni

B. Partea II. Proprietari şi acte

Inscrieri privitoare la dreptul de proprietate şi alte drepturi reale		Referinţe
/		
Act Administrativ nr. 130626, din 02/04/2003 emis de CJSDPT BOTOSANI (Titlu proprietate. insotit de Protocol emis de Primaria comunei Curtesti din data 12-09-2001);		
B1	Intabulare, drept de PROPRIETATE, dobandit prin Reconstituire, cota actuala 1/1, cota initiala 1/1	A1
	1) **ADASCALITEI FLORICA**, Lipsa C.N.P. 2) **SOVAN TOADER**, Lipsa C.N.P. 3) **ZAICEANU MARIA**, Lipsa C.N.P. 4) **TAUCIUC DUMITRU**, Lipsa C.N.P. 5) **CIOBANU TEODORA**, Lipsa C.N.P. 6) **ALEXA LENTA**, Lipsa C.N.P. 7) **TAUCIUC NATALIA**, Lipsa C.N.P. 8) **TAUCIUC VASILE**, Lipsa C.N.P.	

C. Partea III. SARCINI .

Inscrieri privind dezmembramintele dreptului de proprietate, drepturi reale de garanţie şi sarcini	Referinţe
NU SUNT	

Document care conține date cu caracter personal, protejat de prevederile Regulamentului (UE) nr. 679/2016 și Legii 190/2018

Anexa Nr. 1 La Partea I

Teren

Nr cadastral	Suprafaţa (mp)*	Observaţii / Referinţe
	3.600	Imobil traversat de limita UAT Dangeni si UAT Ungureni

* Suprafaţa este determinată in planul de proiecţie Stereo 70.

DETALII LINIARE IMOBIL

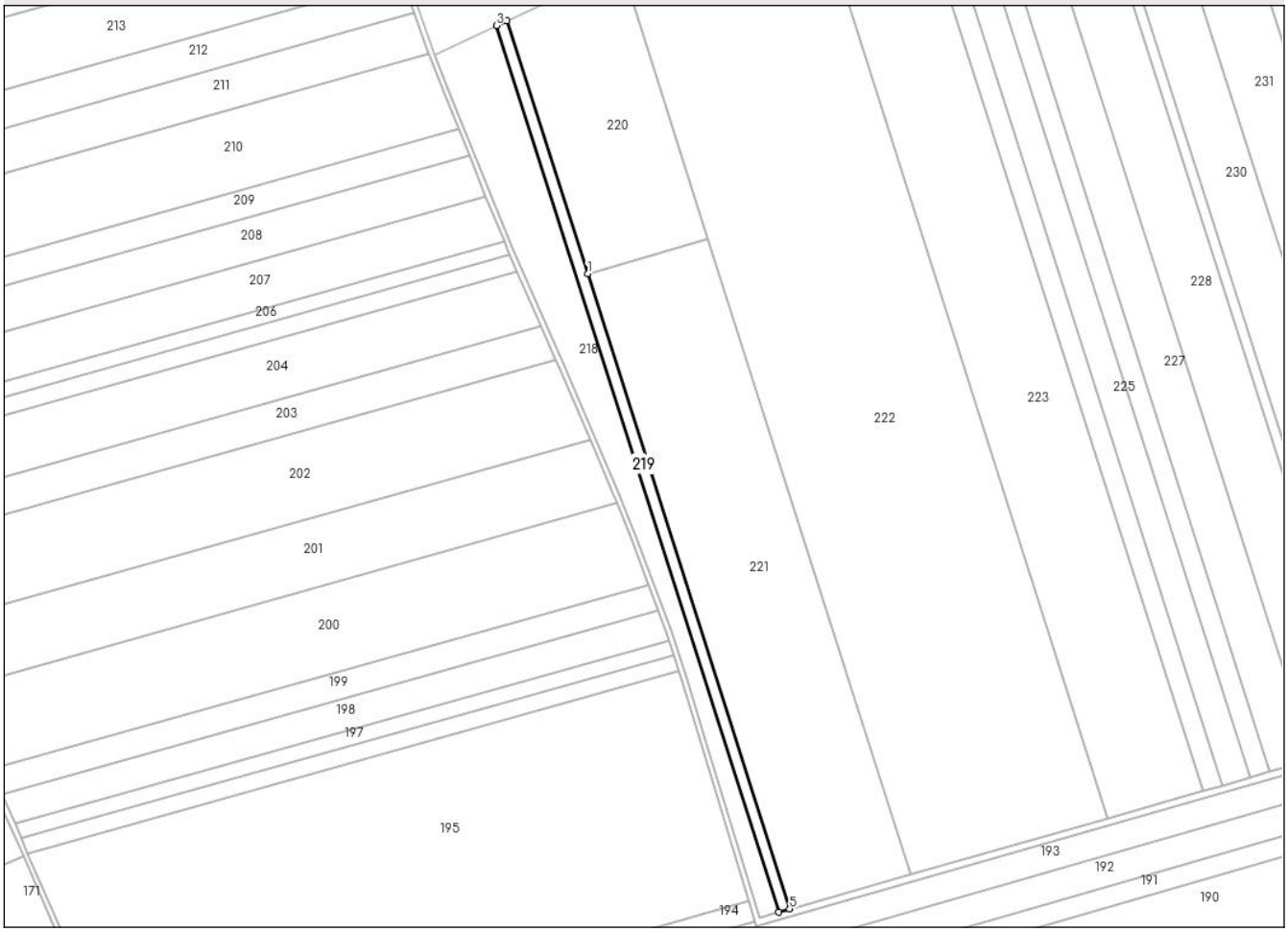

Date referitoare la teren

Crt	Categorie folosință	Intra vilan	Suprafaţa (mp)	Tarla	Parcelă	Nr. topo	Observaţii / Referinţe
1	arabil	NU	3.600	63	828/31	-	

Lungime Segmente
1) Valorile lungimilor segmentelor sunt obţinute din proiecţie în plan.

Punct început	X / Y	Punct sfârşit	X / Y	Lungime segment (** (m)
1	636.801,796 706.228,604	2	636.755,246 706.374,73	153.361
2	636.755,246 706.374,73	3	636.749,139 706.371,848	6.753
3	636.749,139 706.371,848	4	636.912,215 705.859,935	537.26
4	636.912,215 705.859,935	5	636.918,654 705.861,774	6.696
5	636.918,654 705.861,774	1	636.801,796 706.228,604	384.994

Document care conține date cu caracter personal, protejat de prevederile Regulamentului (UE) nr. 679/2016 și Legii 190/2018

** Lungimile segmentelor sunt determinate în planul de proiecţie Stereo 70 şi sunt rotunjite la 1 milimetru.
*** Distanţa dintre puncte este formată din segmente cumulate ce sunt mai mici decât valoarea 1 milimetru.

Document care conține date cu caracter personal, protejat de prevederile Regulamentului (UE) nr. 679/2016 și Legii 190/2018

DATE DESPRE IMOBILUL NR. 220

Oficiul de Cadastru şi Publicitate Imobiliară BOTOSANI
Biroul de Cadastru şi Publicitate Imobiliară Botosani

A. Partea I. Descrierea imobilului

Nr. CF vechi:52113
Nr. cadastral vechi:52113

TEREN Extravilan

Adresa: Jud. Botosani

Nr. Crt	Nr cadastral Nr. topografic	Suprafaţa* (mp)	Observaţii / Referinţe
A1	52113	11.552	Sector cadastral:1 Teren neimprejmuit; Imobil traversat de limita UAT Dangeni si UAT Ungureni

B. Partea II. Proprietari şi acte

Inscrieri privitoare la dreptul de proprietate şi alte drepturi reale		Referinţe
26097 / 24/03/2022		
Act Notarial nr. 648, din 10/04/2014 emis de BIN ,,PUSCASU GABRIEL TIBERIU";		
B2	Intabulare, drept de PROPRIETATE, dobandit prin Conventie, cota actuala 1/1, cota initiala 1/1	A1
	1) **MĂNĂSTIREANU BOGDAN**, - bun propriu	
	OBSERVATII: pozitie transcrisa din CF 50862/Dângeni, inscrisa prin incheierea nr. 27252 din 11/04/2014;	

C. Partea III. SARCINI

Inscrieri privind dezmembramintele dreptului de proprietate, drepturi reale de garanţie şi sarcini		Referinţe
51383 / 24/06/2022		
Act Notarial nr. 3032, din 22/06/2022 emis de SPN "ANIȚEI și ASOCIAȚII" Botoșani;		
C2	Intabulare, drept de SUPERFICIEpe o perioadă de 30 ani	A1
	1) **EOLIAN LAND SRL**, CIF:44282612	
10405 / 07/02/2024		
Act Notarial nr. 545, din 06/02/2024 emis de SPN ANITEI SI ASOCIATII;		
C4	se noteaza actul aditional nr. 1 la contractul de constituire a dreptului de superficie si de servitute nr. 3031/22.06.2022 (înscris sub nr. 51383 din 24.06.2022)	A1

Document care conține date cu caracter personal, protejat de prevederile Regulamentului (UE) nr. 679/2016 și Legii 190/2018

Anexa Nr. 1 La Partea I

Teren

Nr cadastral	Suprafaţa (mp)*	Observaţii / Referinţe
52113	11.552	Imobil traversat de limita UAT Dangeni si UAT Ungureni

* Suprafaţa este determinată in planul de proiecţie Stereo 70.

DETALII LINIARE IMOBIL

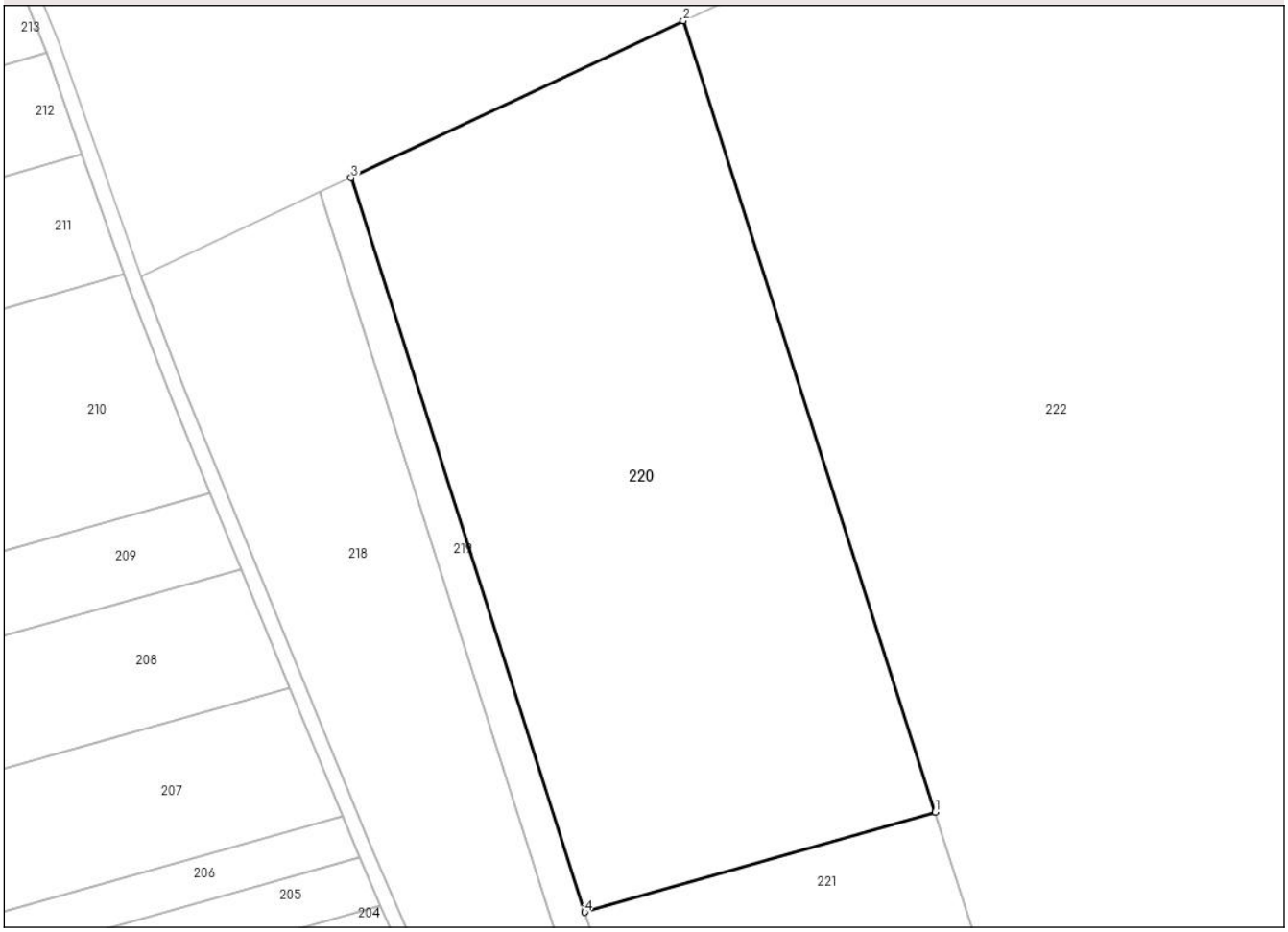

Date referitoare la teren

Crt	Categorie folosință	Intra vilan	Suprafaţa (mp)	Tarla	Parcelă	Nr. topo	Observaţii / Referinţe
1	arabil	NU	11.552	-	828/30	-	

Lungime Segmente
1) Valorile lungimilor segmentelor sunt obţinute din proiecţie în plan.

Punct început	X / Y	Punct sfârşit	X / Y	Lungime segment (** (m)
1	636.871,561 706.248,527	2	636.821,411 706.405,955	165.223
2	636.821,411 706.405,955	3	636.755,246 706.374,73	73.163
3	636.755,246 706.374,73	4	636.801,796 706.228,604	153.361
4	636.801,796 706.228,604	1	636.871,561 706.248,527	72.554

**** Lungimile segmentelor sunt determinate în planul de proiecţie Stereo 70 şi sunt rotunjite la 1 milimetru.**

Document care conține date cu caracter personal, protejat de prevederile Regulamentului (UE) nr. 679/2016 și Legii 190/2018

***** Distanţa dintre puncte este formată din segmente cumulate ce sunt mai mici decât valoarea 1 milimetru.**

DATE DESPRE IMOBILUL NR. 221

Oficiul de Cadastru şi Publicitate Imobiliară BOTOSANI
Biroul de Cadastru şi Publicitate Imobiliară Botosani

A. Partea I. Descrierea imobilului

Nr. CF vechi:52114
Nr. cadastral vechi:52114

TEREN Extravilan

Adresa: Jud. Botosani

Nr. Crt	Nr cadastral Nr. topografic	Suprafaţa* (mp)	Observaţii / Referinţe
A1	52114	27.920	Sector cadastral:1 Teren neimprejmuit;

B. Partea II. Proprietari şi acte

Inscrieri privitoare la dreptul de proprietate şi alte drepturi reale		Referinţe
26097 / 24/03/2022		
Act Notarial nr. 648, din 10/04/2014 emis de BIN ,,PUSCASU GABRIEL TIBERIU";		
B2	Intabulare, drept de PROPRIETATE, dobandit prin Conventie, cota actuala 1/1, cota initiala 1/1	A1
	1) **MĂNĂSTIREANU BOGDAN**, - bun propriu	
	OBSERVATII: pozitie transcrisa din CF 50862/Dângeni, inscrisa prin incheierea nr. 27252 din 11/04/2014;	

C. Partea III. SARCINI .

Inscrieri privind dezmembramintele dreptului de proprietate, drepturi reale de garanţie şi sarcini	Referinţe
NU SUNT	

Document care conține date cu caracter personal, protejat de prevederile Regulamentului (UE) nr. 679/2016 și Legii 190/2018

Anexa Nr. 1 La Partea I

Teren

Nr cadastral	Suprafaţa (mp)*	Observaţii / Referinţe
52114	27.920	

* Suprafaţa este determinată in planul de proiecţie Stereo 70.

DETALII LINIARE IMOBIL

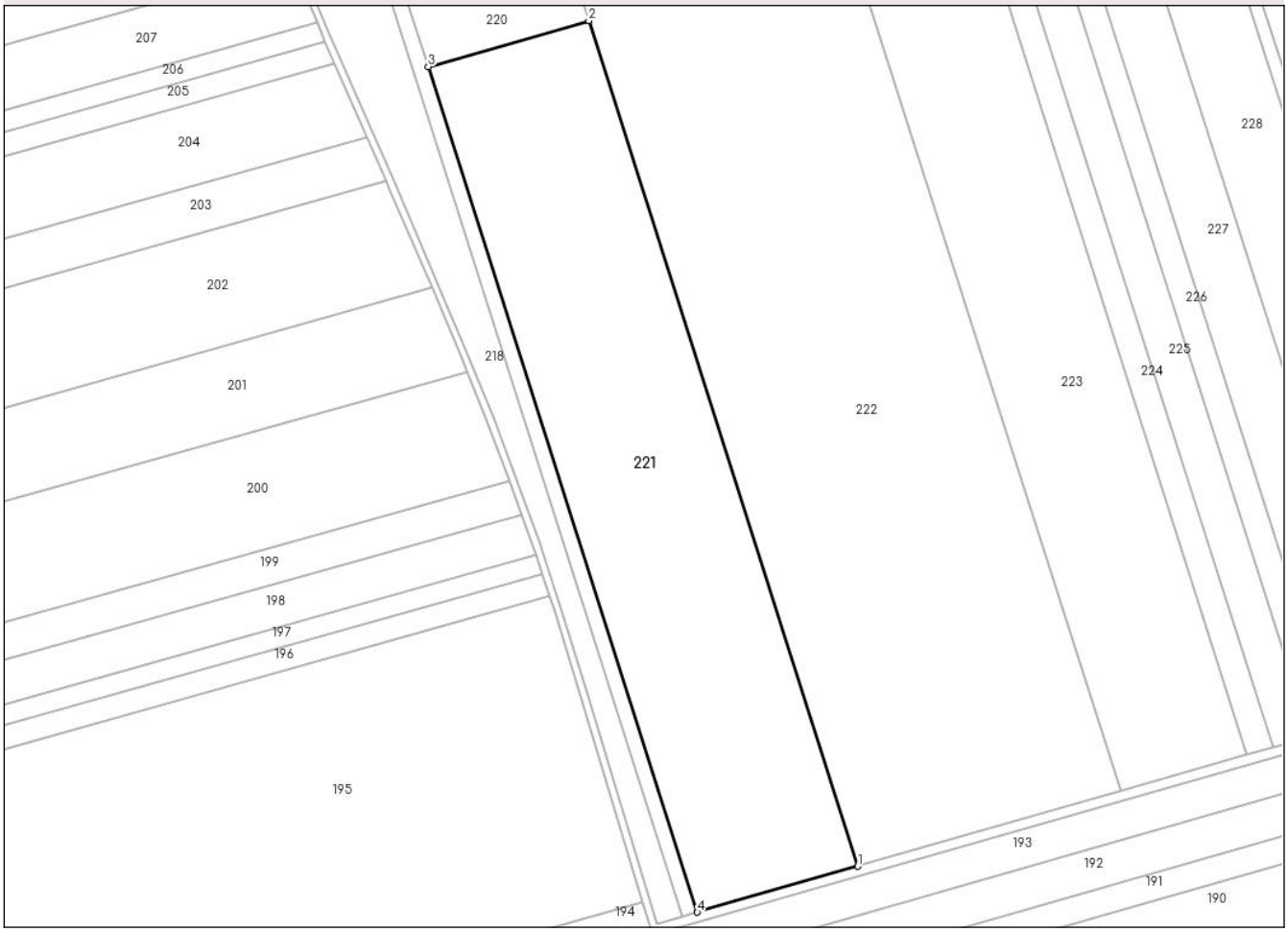

Date referitoare la teren

Crt	Categorie folosință	Intra vilan	Suprafaţa (mp)	Tarla	Parcelă	Nr. topo	Observaţii / Referinţe
1	arabil	NU	27.920	-	828/30	-	

Lungime Segmente
1) Valorile lungimilor segmentelor sunt obţinute din proiecţie în plan.

Punct început	X / Y	Punct sfârşit	X / Y	Lungime segment (** (m)
1	636.988,419 705.881,697	2	636.871,561 706.248,527	384.994
2	636.871,561 706.248,527	3	636.801,796 706.228,604	72.554
3	636.801,796 706.228,604	4	636.918,654 705.861,774	384.994
4	636.918,654 705.861,774	1	636.988,419 705.881,697	72.554

**** Lungimile segmentelor sunt determinate în planul de proiecţie Stereo 70 şi sunt rotunjite la 1 milimetru.**

Document care conține date cu caracter personal, protejat de prevederile Regulamentului (UE) nr. 679/2016 și Legii 190/2018

***** Distanţa dintre puncte este formată din segmente cumulate ce sunt mai mici decât valoarea 1 milimetru.**

DATE DESPRE IMOBILUL NR. 222

Oficiul de Cadastru şi Publicitate Imobiliară BOTOSANI
Biroul de Cadastru şi Publicitate Imobiliară Botosani

A. Partea I. Descrierea imobilului

Nr. CF vechi:50088
Nr. cadastral vechi:50088

TEREN Extravilan

Adresa: Jud. Botosani

Nr. Crt	Nr cadastral Nr. topografic	Suprafaţa* (mp)	Observaţii / Referinţe
A1	50088	66.357	Sector cadastral:1 Teren neimprejmuit; Imobil traversat de limita UAT Dangeni si UAT Ungureni

B. Partea II. Proprietari şi acte

Inscrieri privitoare la dreptul de proprietate şi alte drepturi reale		Referinţe
10070 / 26/04/2010		
Act Notarial nr. 2347, din 23/04/2010 emis de BNPA RETA ANIŢEI-ANA MARIA VATAVU;		
B2	Intabulare, drept de PROPRIETATE, dobandit prin Conventie, cota actuala 1/1, cota initiala 1/1	A1
	1) **CHIPĂRUŞ GHEORGHE**, căsătorit cu 2) **CHIPĂRUŞ LUCIA**, bun comun. Lipsa C.N.P.	

C. Partea III. SARCINI .

Inscrieri privind dezmembramintele dreptului de proprietate, drepturi reale de garanţie şi sarcini	Referinţe
NU SUNT	

Document care conține date cu caracter personal, protejat de prevederile Regulamentului (UE) nr. 679/2016 și Legii 190/2018

Anexa Nr. 1 La Partea I

Teren

Nr cadastral	Suprafaţa (mp)*	Observaţii / Referinţe
50088	66.357	Imobil traversat de limita UAT Dangeni si UAT Ungureni

* Suprafaţa este determinată in planul de proiecţie Stereo 70.

DETALII LINIARE IMOBIL

Date referitoare la teren

Crt	Categorie folosință	Intra vilan	Suprafaţa (mp)	Tarla	Parcelă	Nr. topo	Observaţii / Referinţe
1	arabil	NU	14.017	63	828/28	-	
2	arabil	NU	2.340	63	827/6/28	-	
3	arabil	NU	46.644	63	4828/29	-	
4	arabil	NU	3.356	63	4827/6/29	-	

Lungime Segmente
1) Valorile lungimilor segmentelor sunt obţinute din proiecţie în plan.

Punct început	X / Y	Punct sfârşit	X / Y	Lungime segment (** (m)
1	637.102,43 705.914,255	2	636.929,538 706.456,982	569.6
2	636.929,538 706.456,982	3	636.821,411 706.405,955	119.563
3	636.821,411 706.405,955	4	636.871,561 706.248,527	165.223

Document care conține date cu caracter personal, protejat de prevederile Regulamentului (UE) nr. 679/2016 și Legii 190/2018

Punct început	X / Y	Punct sfârşit	X / Y	Lungime segment (** (m)
4	636.871,561 706.248,527	5	636.988,419 705.881,697	384.994
5	636.988,419 705.881,697	1	637.102,43 705.914,255	118.569

** Lungimile segmentelor sunt determinate în planul de proiecţie Stereo 70 şi sunt rotunjite la 1 milimetru.
*** Distanţa dintre puncte este formată din segmente cumulate ce sunt mai mici decât valoarea 1 milimetru.

Document care conține date cu caracter personal, protejat de prevederile Regulamentului (UE) nr. 679/2016 și Legii 190/2018

DATE DESPRE IMOBILUL NR. 223

Oficiul de Cadastru şi Publicitate Imobiliară BOTOSANI
Biroul de Cadastru şi Publicitate Imobiliară Botosani

A. Partea I. Descrierea imobilului

Nr. CF vechi:51009
Nr. cadastral vechi:51009

TEREN Extravilan

Adresa: Jud. Botosani

Nr. Crt	Nr cadastral Nr. topografic	Suprafaţa* (mp)	Observaţii / Referinţe
A1	51009	32.800	Sector cadastral:1 Teren neimprejmuit; Imobil traversat de limita UAT Dangeni si UAT Ungureni

B. Partea II. Proprietari şi acte

Inscrieri privitoare la dreptul de proprietate şi alte drepturi reale		Referinţe
66062 / 10/09/2015		
Act Notarial nr. 1324, din 09/09/2015 emis de BIN PUSCASU GABRIEL TIBERIU;		
B3	Intabulare, drept de PROPRIETATEpatrimoniu afectat desfăşurării activităţii Întreprinderii Individuale Mănăstireanu Bogdan, dobandit prin Conventie, cota actuala 1/1, cota initiala 1/1	A1
	1) **MĂNĂSTIREANU BOGDAN**, CIF:32497979	

C. Partea III. SARCINI

Inscrieri privind dezmembramintele dreptului de proprietate, drepturi reale de garanţie şi sarcini		Referinţe
51865 / 27/07/2021		
Act Notarial nr. 1194, din 21/07/2021 emis de BIN Pușcașu Gabriel Tiberiu;		
C2	se notează promisiunea de constituire a dreptului de superficie și de servitute, respectiv de instituirea interdicțiilor de înstrăinare și grevare, în favoarea EOLIAN LAND SRL - contractul va fi încheiat în termen de 1 (un) an de la data semnării prezentei promisiuni, respectiv 21.07.2022, cu posibilitatea prelungirii unilaterale a datei limită cu cel mult 1 (un) an, respectiv până la data de 21.07.2023	A1

Document care conține date cu caracter personal, protejat de prevederile Regulamentului (UE) nr. 679/2016 și Legii 190/2018

Anexa Nr. 1 La Partea I

Teren

Nr cadastral	Suprafaţa (mp)*	Observaţii / Referinţe
51009	32.800	Imobil traversat de limita UAT Dangeni si UAT Ungureni

* Suprafaţa este determinată in planul de proiecţie Stereo 70.

DETALII LINIARE IMOBIL

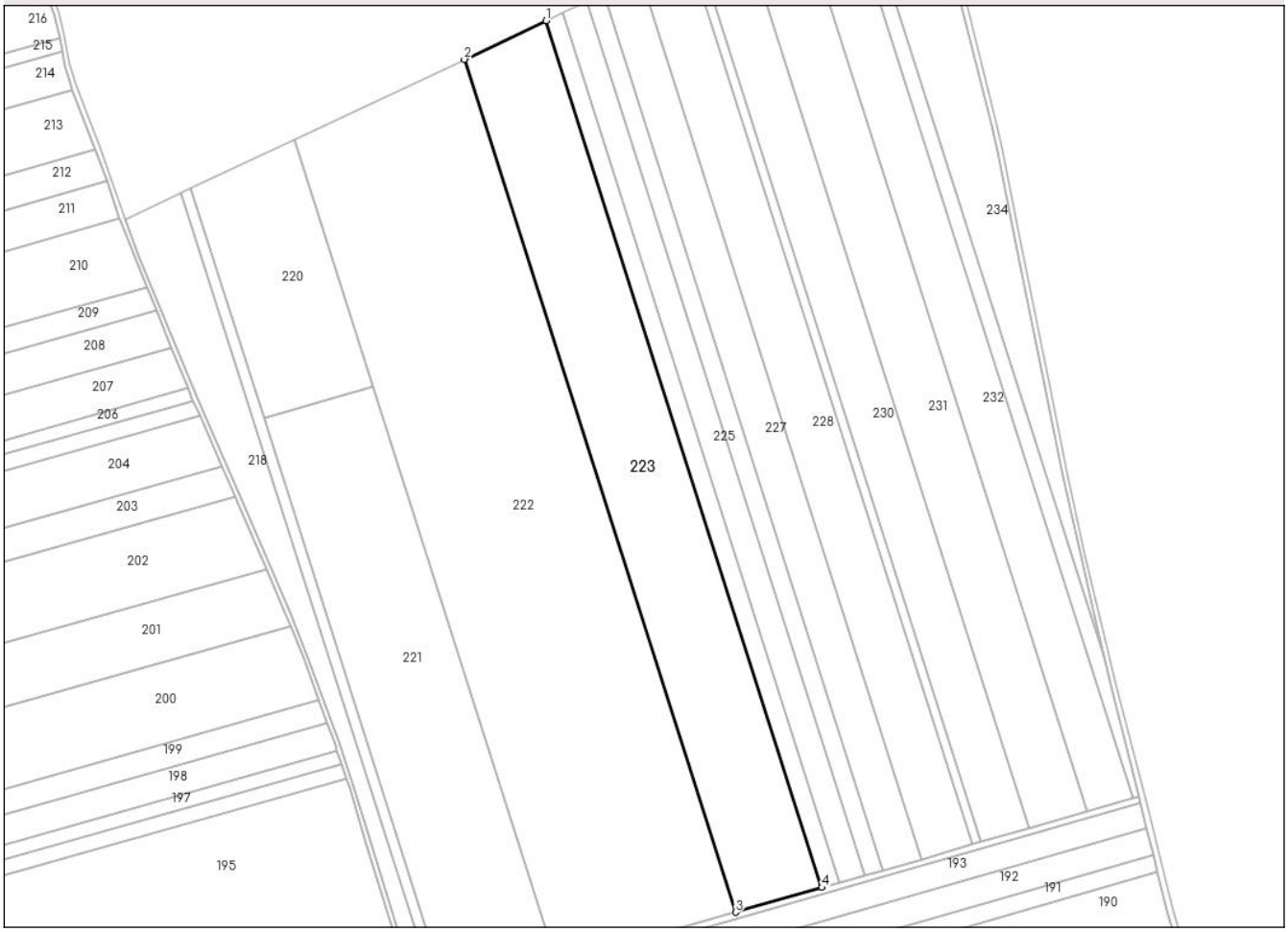

Date referitoare la teren

Crt	Categorie folosință	Intra vilan	Suprafaţa (mp)	Tarla	Parcelă	Nr. topo	Observaţii / Referinţe
1	arabil	NU	28.465	-	828/27	-	
2	arabil	NU	4.335	-	827/6/27	-	

Lungime Segmente

1) Valorile lungimilor segmentelor sunt obţinute din proiecţie în plan.

Punct început	X / Y	Punct sfârşit	X / Y	Lungime segment (** (m)
1	636.981,648 706.481,574	2	636.929,538 706.456,982	57.621
2	636.929,538 706.456,982	3	637.102,43 705.914,255	569.6
3	637.102,43 705.914,255	4	637.157,375 705.929,946	57.142
4	637.157,375 705.929,946	1	636.981,648 706.481,574	578.942

Document care conține date cu caracter personal, protejat de prevederile Regulamentului (UE) nr. 679/2016 și Legii 190/2018

** Lungimile segmentelor sunt determinate în planul de proiecţie Stereo 70 şi sunt rotunjite la 1 milimetru.
*** Distanţa dintre puncte este formată din segmente cumulate ce sunt mai mici decât valoarea 1 milimetru.

Document care conține date cu caracter personal, protejat de prevederile Regulamentului (UE) nr. 679/2016 și Legii 190/2018

DATE DESPRE IMOBILUL NR. 224

Oficiul de Cadastru şi Publicitate Imobiliară BOTOSANI
Biroul de Cadastru şi Publicitate Imobiliară Botosani

A. Partea I. Descrierea imobilului

TEREN Extravilan

Adresa: Jud. Botosani

Nr. Crt	Nr cadastral Nr. topografic	Suprafaţa* (mp)	Observaţii / Referinţe
A1		6.824	Sector cadastral:1 Teren neimprejmuit; Imobilul se gaseste conform TP in pc 828/341, 827/6/23. Imobil traversat de limita UAT Dangeni si UAT Ungureni

B. Partea II. Proprietari şi acte

Inscrieri privitoare la dreptul de proprietate şi alte drepturi reale		Referinţe
/		
Act Administrativ nr. 127903, din 30/11/2002 emis de CJSDPT BOTOSANI (Titlu proprietate. insotit de Protocol emis de Primaria comunei Curtesti din data 12-09-2001);		
B1	Intabulare, drept de PROPRIETATE, dobandit prin Reconstituire, cota actuala 1/1, cota initiala 1/1	A1
	1) **BUTNARIUC FLORIN LAURENTIU**, Lipsa C.N.P.	

C. Partea III. SARCINI .

Inscrieri privind dezmembramintele dreptului de proprietate, drepturi reale de garanţie şi sarcini	Referinţe
NU SUNT	

Document care conține date cu caracter personal, protejat de prevederile Regulamentului (UE) nr. 679/2016 și Legii 190/2018

Anexa Nr. 1 La Partea I

Teren

Nr cadastral	Suprafaţa (mp)*	Observaţii / Referinţe
	6.824	Imobilul se gaseste conform TP in pc 828/341, 827/6/23. Imobil traversat de limita UAT Dangeni si UAT Ungureni

* Suprafaţa este determinată in planul de proiecţie Stereo 70.

DETALII LINIARE IMOBIL

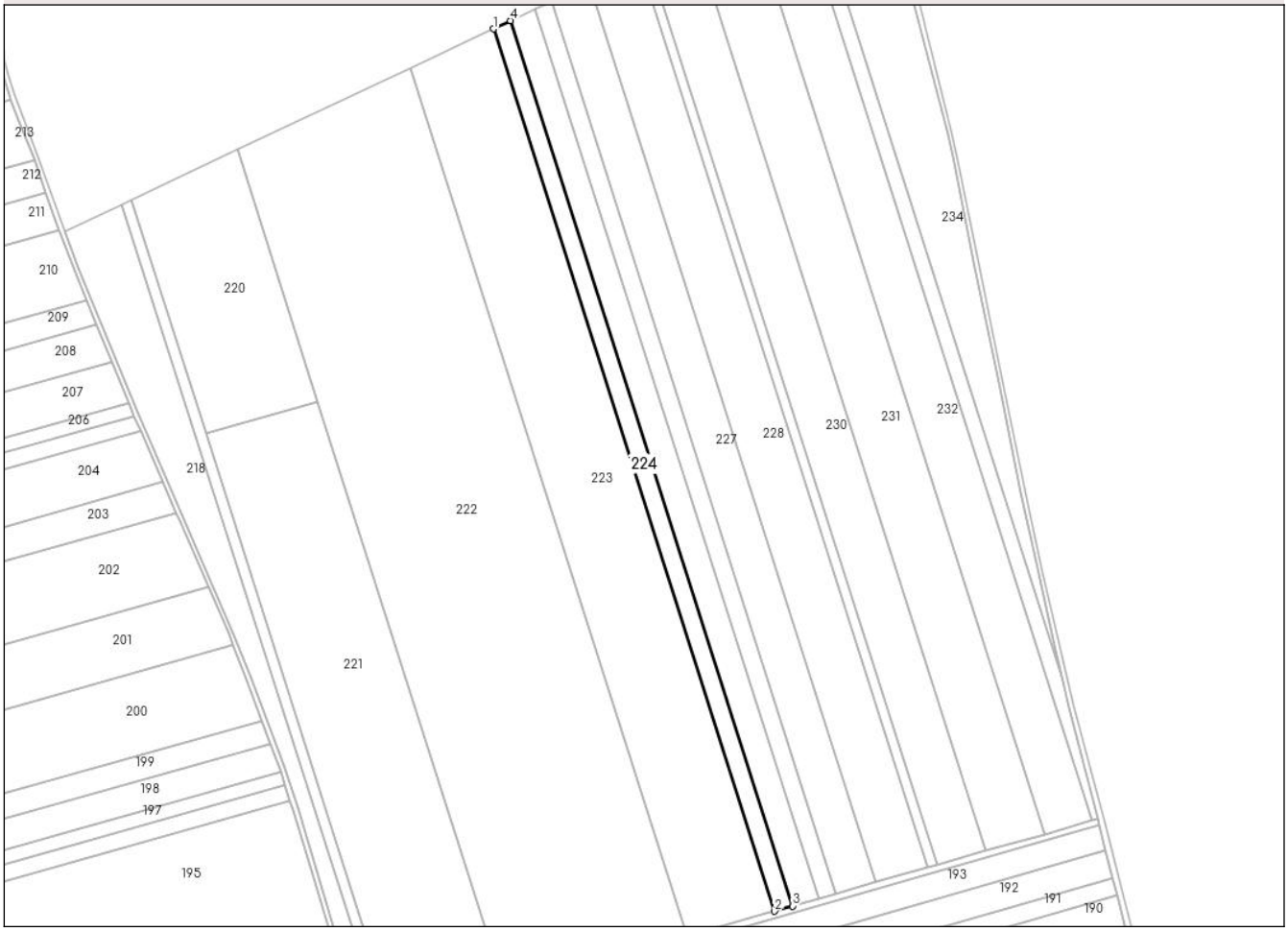

Date referitoare la teren

Crt	Categorie folosință	Intra vilan	Suprafaţa (mp)	Tarla	Parcelă	Nr. topo	Observaţii / Referinţe
1	arabil	NU	6.824	-	828/341	-	

Lungime Segmente
1) Valorile lungimilor segmentelor sunt obţinute din proiecţie în plan.

Punct început	X / Y	Punct sfârşit	X / Y	Lungime segment (** (m)
1	636.981,648 706.481,574	2	637.157,375 705.929,946	578.942
2	637.157,375 705.929,946	3	637.168,696 705.933,179	11.774
3	637.168,696 705.933,179	4	636.992,384 706.486,641	580.867
4	636.992,384 706.486,641	1	636.981,648 706.481,574	11.872

Document care conține date cu caracter personal, protejat de prevederile Regulamentului (UE) nr. 679/2016 și Legii 190/2018

** Lungimile segmentelor sunt determinate în planul de proiecţie Stereo 70 şi sunt rotunjite la 1 milimetru.
*** Distanţa dintre puncte este formată din segmente cumulate ce sunt mai mici decât valoarea 1 milimetru.

Document care conține date cu caracter personal, protejat de prevederile Regulamentului (UE) nr. 679/2016 și Legii 190/2018

DATE DESPRE IMOBILUL NR. 225

Oficiul de Cadastru şi Publicitate Imobiliară BOTOSANI
Biroul de Cadastru şi Publicitate Imobiliară Botosani

A. Partea I. Descrierea imobilului

Nr. CF vechi:52391
Nr. cadastral vechi:52391

TEREN Extravilan

Adresa: Jud. Botosani

Nr. Crt	Nr cadastral Nr. topografic	Suprafaţa* (mp)	Observaţii / Referinţe
A1	52391	9.760	Sector cadastral:1 Teren neimprejmuit; Imobil traversat de limita UAT Dangeni si UAT Ungureni

B. Partea II. Proprietari şi acte

Inscrieri privitoare la dreptul de proprietate şi alte drepturi reale		Referinţe
22896 / 20/03/2024		
Act Administrativ nr. 150916, din 31/05/2004 emis de Comisia Județeană Botoșani;		
B1	Intabulare, drept de PROPRIETATE, dobandit prin Reconstituire, cota actuala 3/16, cota initiala 13/16	A1
	1) **PATATU MARIA**, bun propriu	
Act Notarial nr. 16, din 21/02/2023 emis de BNI Nastasă Alexandru Loc. Botoşani;		
B7	Intabulare, drept de PROPRIETATE, dobandit prin Succesiune, cota actuala 14/96, cota initiala 14/96	A1
	1) **PATATU MARIA**, bun propriu	
Act Notarial nr. 514, din 03/05/2023 emis de BNI Nastasă Alexandru Loc. Botoşani;		
B10	Intabulare, drept de PROPRIETATE, dobandit prin Iesire Din Indiviziune, cota actuala 64/96, cota initiala 64/96	A1
	1) **PATATU MARIA**, bun propriu	

C. Partea III. SARCINI .

Inscrieri privind dezmembramintele dreptului de proprietate, drepturi reale de garanţie şi sarcini	Referinţe
NU SUNT	

Document care conține date cu caracter personal, protejat de prevederile Regulamentului (UE) nr. 679/2016 și Legii 190/2018

Anexa Nr. 1 La Partea I

Teren

Nr cadastral	Suprafaţa (mp)*	Observaţii / Referinţe
52391	9.760	Imobil traversat de limita UAT Dangeni si UAT Ungureni

* Suprafaţa este determinată in planul de proiecţie Stereo 70.

DETALII LINIARE IMOBIL

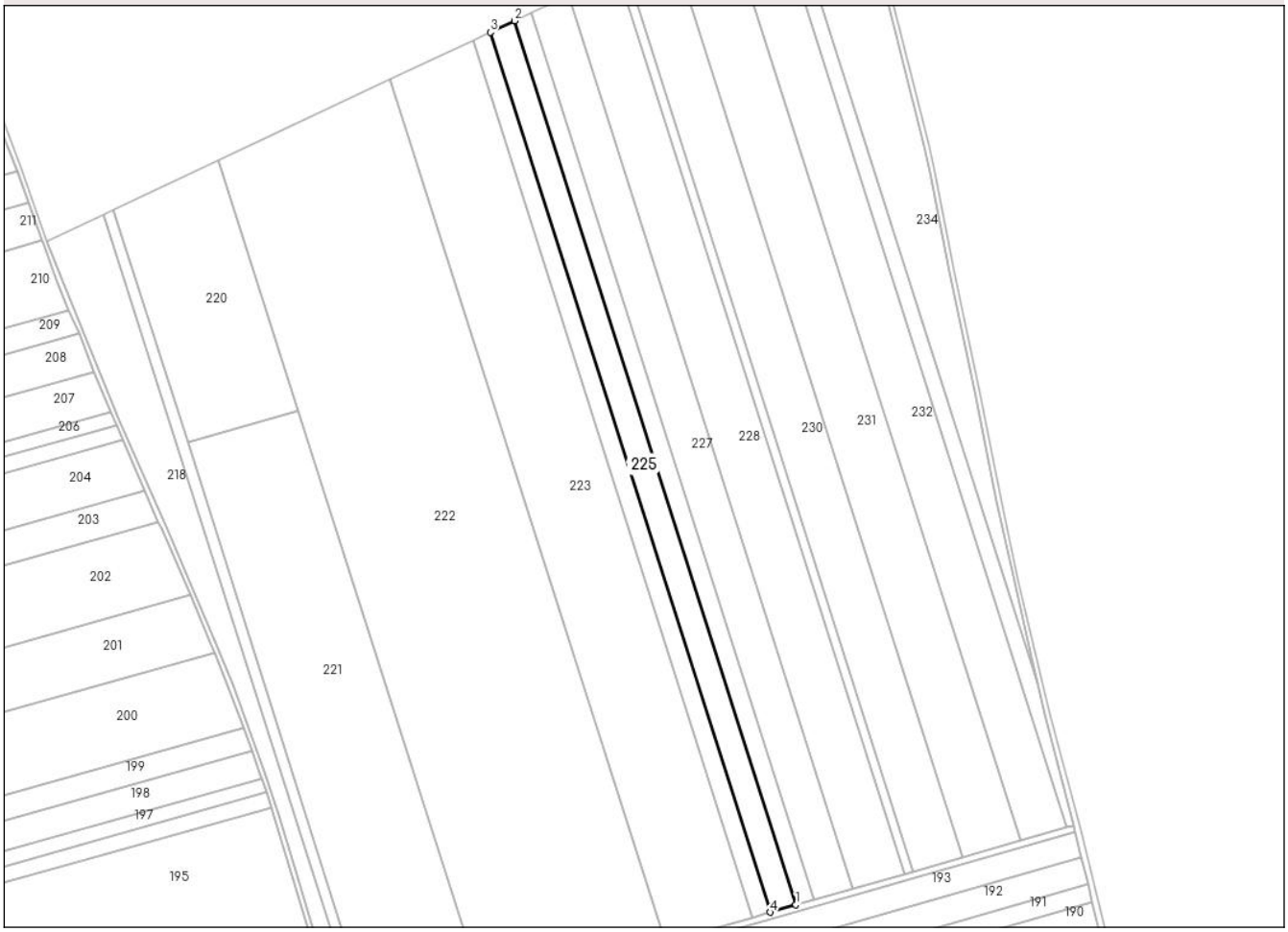

Date referitoare la teren

Crt	Categorie folosință	Intra vilan	Suprafaţa (mp)	Tarla	Parcelă	Nr. topo	Observaţii / Referinţe
1	arabil	NU	9.760	-	828/16	-	

Lungime Segmente
1) Valorile lungimilor segmentelor sunt obţinute din proiecţie în plan.

Punct început	X / Y	Punct sfârşit	X / Y	Lungime segment (** (m)
1	637.184,821 705.937,784	2	637.007,677 706.493,858	583.608
2	637.007,677 706.493,858	3	636.992,384 706.486,641	16.91
3	636.992,384 706.486,641	4	637.168,696 705.933,179	580.867
4	637.168,696 705.933,179	1	637.184,821 705.937,784	16.77

**** Lungimile segmentelor sunt determinate în planul de proiecţie Stereo 70 şi sunt rotunjite la 1 milimetru.**

Document care conține date cu caracter personal, protejat de prevederile Regulamentului (UE) nr. 679/2016 și Legii 190/2018

***** Distanţa dintre puncte este formată din segmente cumulate ce sunt mai mici decât valoarea 1 milimetru.**

DATE DESPRE IMOBILUL NR. 226

Oficiul de Cadastru şi Publicitate Imobiliară BOTOSANI
Biroul de Cadastru şi Publicitate Imobiliară Botosani

A. Partea I. Descrierea imobilului

TEREN Extravilan

Adresa: Jud. Botosani

Nr. Crt	Nr cadastral Nr. topografic	Suprafaţa* (mp)	Observaţii / Referinţe
A1		6.767	Sector cadastral:1 Teren neimprejmuit; Imobil traversat de limita UAT Dangeni si UAT Ungureni

B. Partea II. Proprietari şi acte

Inscrieri privitoare la dreptul de proprietate şi alte drepturi reale		Referinţe
/		
Act Administrativ nr. 122413, din 30/10/2002 emis de CJSDPT BOTOSANI (Titlu proprietate. insotit de Protocol emis de Primaria comunei Curtesti din data 12-09-2001);		
B1	Intabulare, drept de PROPRIETATE, dobandit prin Reconstituire, cota actuala 1/1, cota initiala 1/1	A1
	1) **SIMION ALEXANDRU**, Lipsa C.N.P.	

C. Partea III. SARCINI .

Inscrieri privind dezmembramintele dreptului de proprietate, drepturi reale de garanţie şi sarcini	Referinţe
NU SUNT	

Anexa Nr. 1 La Partea I

Teren

Nr cadastral	Suprafaţa (mp)*	Observaţii / Referinţe
	6.767	Imobil traversat de limita UAT Dangeni si UAT Ungureni

* Suprafaţa este determinată in planul de proiecţie Stereo 70.

DETALII LINIARE IMOBIL

Date referitoare la teren

Crt	Categorie folosință	Intra vilan	Suprafaţa (mp)	Tarla	Parcelă	Nr. topo	Observaţii / Referinţe
1	arabil	NU	6.767	63	828/41	-	

Lungime Segmente
1) Valorile lungimilor segmentelor sunt obţinute din proiecţie în plan.

Punct început	X / Y	Punct sfârşit	X / Y	Lungime segment (** (m)
1	637.184,821 705.937,784	2	637.195,958 705.940,964	11.582
2	637.195,958 705.940,964	3	637.018,239 706.498,843	585.502
3	637.018,239 706.498,843	4	637.007,677 706.493,858	11.679
4	637.007,677 706.493,858	1	637.184,821 705.937,784	583.608

**** Lungimile segmentelor sunt determinate în planul de proiecţie Stereo 70 şi sunt rotunjite la 1 milimetru.**

Document care conține date cu caracter personal, protejat de prevederile Regulamentului (UE) nr. 679/2016 și Legii 190/2018

***** Distanţa dintre puncte este formată din segmente cumulate ce sunt mai mici decât valoarea 1 milimetru.**

DATE DESPRE IMOBILUL NR. 227

Oficiul de Cadastru şi Publicitate Imobiliară BOTOSANI
Biroul de Cadastru şi Publicitate Imobiliară Botosani

A. Partea I. Descrierea imobilului

Nr. CF vechi:51347
Nr. cadastral vechi:51347

TEREN Extravilan

Adresa: Jud. Botosani

Nr. Crt	Nr cadastral Nr. topografic	Suprafaţa* (mp)	Observaţii / Referinţe
A1	51347	15.080	Sector cadastral:1 Teren neimprejmuit; Imobil traversat de limita UAT Dangeni si UAT Ungureni

B. Partea II. Proprietari şi acte

Inscrieri privitoare la dreptul de proprietate şi alte drepturi reale		Referinţe
29417 / 11/04/2024		
Act Notarial nr. 1531, din 09/04/2024 emis de SPN Anței și Asociații;		
B4	Intabulare, drept de PROPRIETATE, dobandit prin Conventie, cota actuala 1/1, cota initiala 1/1	A1
	1) **WESTBOT AGRO SRL**, CIF:32179487	

C. Partea III. SARCINI .

Inscrieri privind dezmembramintele dreptului de proprietate, drepturi reale de garanţie şi sarcini	Referinţe
NU SUNT	

Document care conține date cu caracter personal, protejat de prevederile Regulamentului (UE) nr. 679/2016 și Legii 190/2018

Anexa Nr. 1 La Partea I

Teren

Nr cadastral	Suprafaţa (mp)*	Observaţii / Referinţe
51347	15.080	Imobil traversat de limita UAT Dangeni si UAT Ungureni

* Suprafaţa este determinată in planul de proiecţie Stereo 70.

DETALII LINIARE IMOBIL

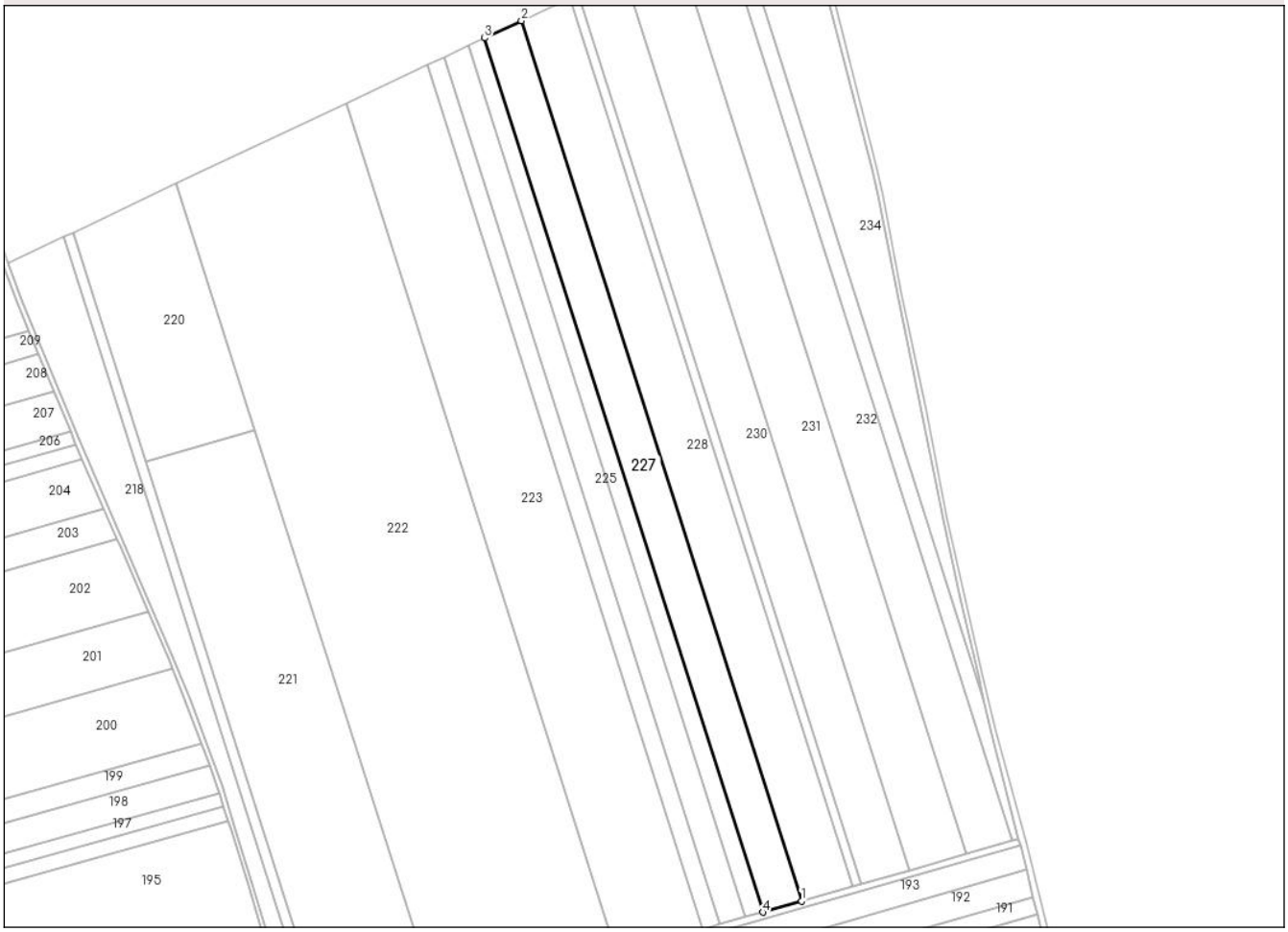

Date referitoare la teren

Crt	Categorie folosință	Intra vilan	Suprafaţa (mp)	Tarla	Parcelă	Nr. topo	Observaţii / Referinţe
1	arabil	NU	15.080	63	828/26	-	

Lungime Segmente
1) Valorile lungimilor segmentelor sunt obţinute din proiecţie în plan.

Punct început	X / Y	Punct sfârşit	X / Y	Lungime segment (** (m)
1	637.220,646 705.948,015	2	637.041,653 706.509,892	589.698
2	637.041,653 706.509,892	3	637.018,239 706.498,843	25.89
3	637.018,239 706.498,843	4	637.195,958 705.940,964	585.502
4	637.195,958 705.940,964	1	637.220,646 705.948,015	25.675

**** Lungimile segmentelor sunt determinate în planul de proiecţie Stereo 70 şi sunt rotunjite la 1 milimetru.**

Document care conține date cu caracter personal, protejat de prevederile Regulamentului (UE) nr. 679/2016 și Legii 190/2018

***** Distanţa dintre puncte este formată din segmente cumulate ce sunt mai mici decât valoarea 1 milimetru.**

DATE DESPRE IMOBILUL NR. 228

Oficiul de Cadastru şi Publicitate Imobiliară BOTOSANI
Biroul de Cadastru şi Publicitate Imobiliară Botosani

A. Partea I. Descrierea imobilului

Nr. CF vechi:50804
Nr. cadastral vechi:50804

TEREN Extravilan

Adresa: Jud. Botosani

Nr. Crt	Nr cadastral Nr. topografic	Suprafaţa* (mp)	Observaţii / Referinţe
A1	50804	20.000	Sector cadastral:1 Teren neimprejmuit; Imobil traversat de limita UAT Dangeni si UAT Ungureni

B. Partea II. Proprietari şi acte

Inscrieri privitoare la dreptul de proprietate şi alte drepturi reale		Referinţe
72334 / 15/10/2014		
Act Notarial nr. 1940, din 14/10/2014 emis de BIN PUSCASU GABRIEL TIBERIU;		
B2	Intabulare, drept de PROPRIETATE, dobandit prin Conventie, cota actuala 1/1, cota initiala 1/1	A1
	1) **PRO REAL ESTATE DEVELOPMENT SRL**, CIF:19237998	

C. Partea III. SARCINI .

Inscrieri privind dezmembramintele dreptului de proprietate, drepturi reale de garanţie şi sarcini	Referinţe
NU SUNT	

Document care conține date cu caracter personal, protejat de prevederile Regulamentului (UE) nr. 679/2016 și Legii 190/2018

Anexa Nr. 1 La Partea I

Teren

Nr cadastral	Suprafaţa (mp)*	Observaţii / Referinţe
50804	20.000	Imobil traversat de limita UAT Dangeni si UAT Ungureni

* Suprafaţa este determinată in planul de proiecţie Stereo 70.

DETALII LINIARE IMOBIL

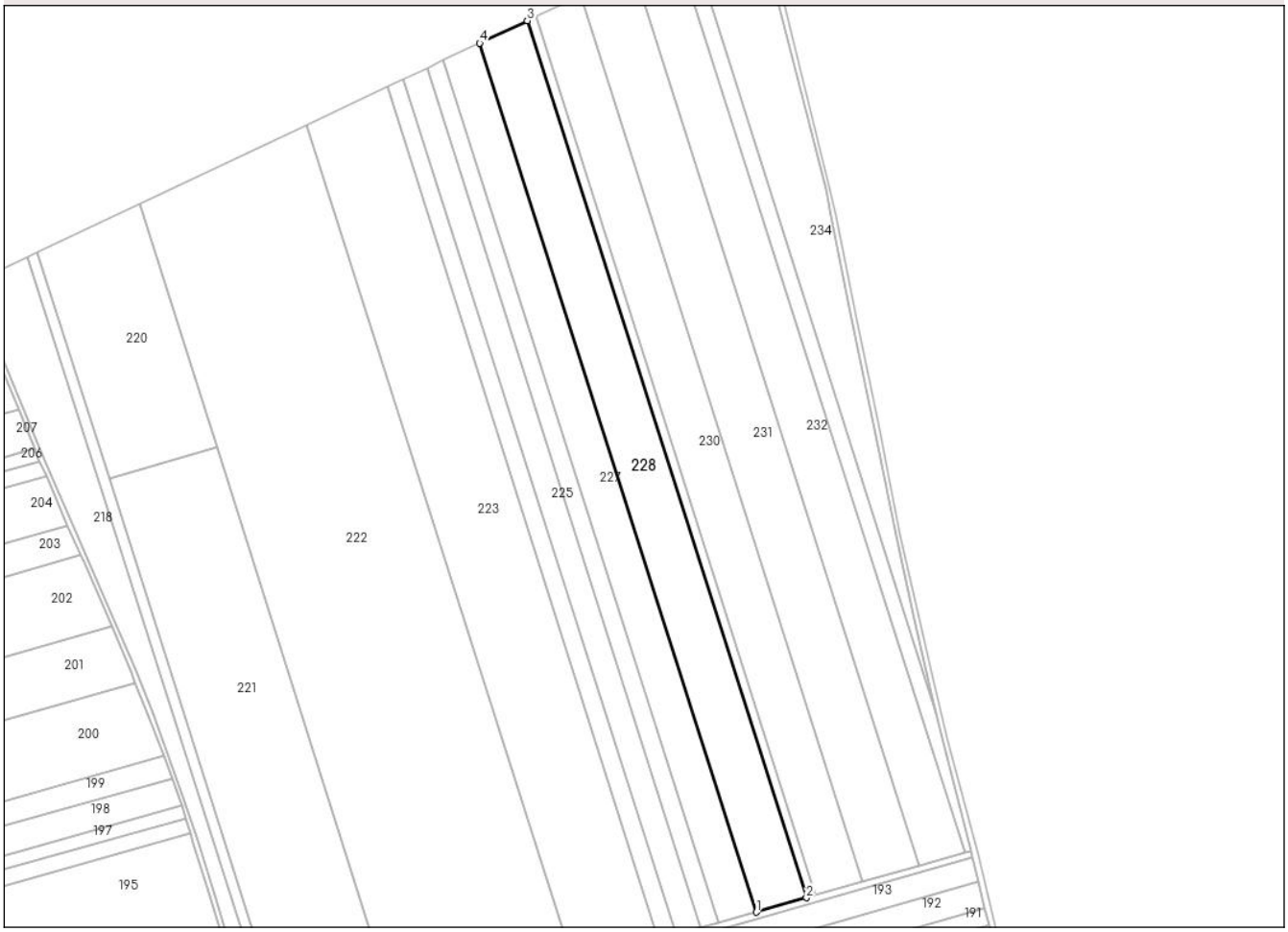

Date referitoare la teren

Crt	Categorie folosință	Intra vilan	Suprafaţa (mp)	Tarla	Parcelă	Nr. topo	Observaţii / Referinţe
1	arabil	NU	20.000	63	828/4	-	

Lungime Segmente
1) Valorile lungimilor segmentelor sunt obţinute din proiecţie în plan.

Punct început	X / Y	Punct sfârşit	X / Y	Lungime segment (** (m)
1	637.220,646 705.948,015	2	637.253,121 705.957,289	33.773
2	637.253,121 705.957,289	3	637.072,452 706.524,427	595.22
3	637.072,452 706.524,427	4	637.041,653 706.509,892	34.056
4	637.041,653 706.509,892	1	637.220,646 705.948,015	589.698

**** Lungimile segmentelor sunt determinate în planul de proiecţie Stereo 70 şi sunt rotunjite la 1 milimetru.**

Document care conține date cu caracter personal, protejat de prevederile Regulamentului (UE) nr. 679/2016 și Legii 190/2018

***** Distanţa dintre puncte este formată din segmente cumulate ce sunt mai mici decât valoarea 1 milimetru.**

DATE DESPRE IMOBILUL NR. 229

Oficiul de Cadastru şi Publicitate Imobiliară BOTOSANI
Biroul de Cadastru şi Publicitate Imobiliară Botosani

A. Partea I. Descrierea imobilului

TEREN Extravilan

Adresa: Jud. Botosani

Nr. Crt	Nr cadastral Nr. topografic	Suprafaţa* (mp)	Observaţii / Referinţe
A1		3.526	Sector cadastral:1 Teren neimprejmuit; Imobil traversat de limita UAT Dangeni si UAT Ungureni

B. Partea II. Proprietari şi acte

Inscrieri privitoare la dreptul de proprietate şi alte drepturi reale		Referinţe
/		
Act Administrativ nr. 93012, din 28/11/2001 emis de CJSDPT BOTOSANI (Titlu proprietate. insotit de protocol nr. 4162/204 din 19-07-2001 si protocol din 12-09-2001 emis de Primaria Curtesti);		
B1	Intabulare, drept de PROPRIETATE, dobandit prin Reconstituire, cota actuala 1/1, cota initiala 1/1	A1
	1) **VLĂDEANU VICTOR**, Lipsa C.N.P.	

C. Partea III. SARCINI .

Inscrieri privind dezmembramintele dreptului de proprietate, drepturi reale de garanţie şi sarcini	Referinţe
NU SUNT	

Document care conține date cu caracter personal, protejat de prevederile Regulamentului (UE) nr. 679/2016 și Legii 190/2018

Anexa Nr. 1 La Partea I

Teren

Nr cadastral	Suprafaţa (mp)*	Observaţii / Referinţe
	3.526	Imobil traversat de limita UAT Dangeni si UAT Ungureni

* Suprafaţa este determinată in planul de proiecţie Stereo 70.

DETALII LINIARE IMOBIL

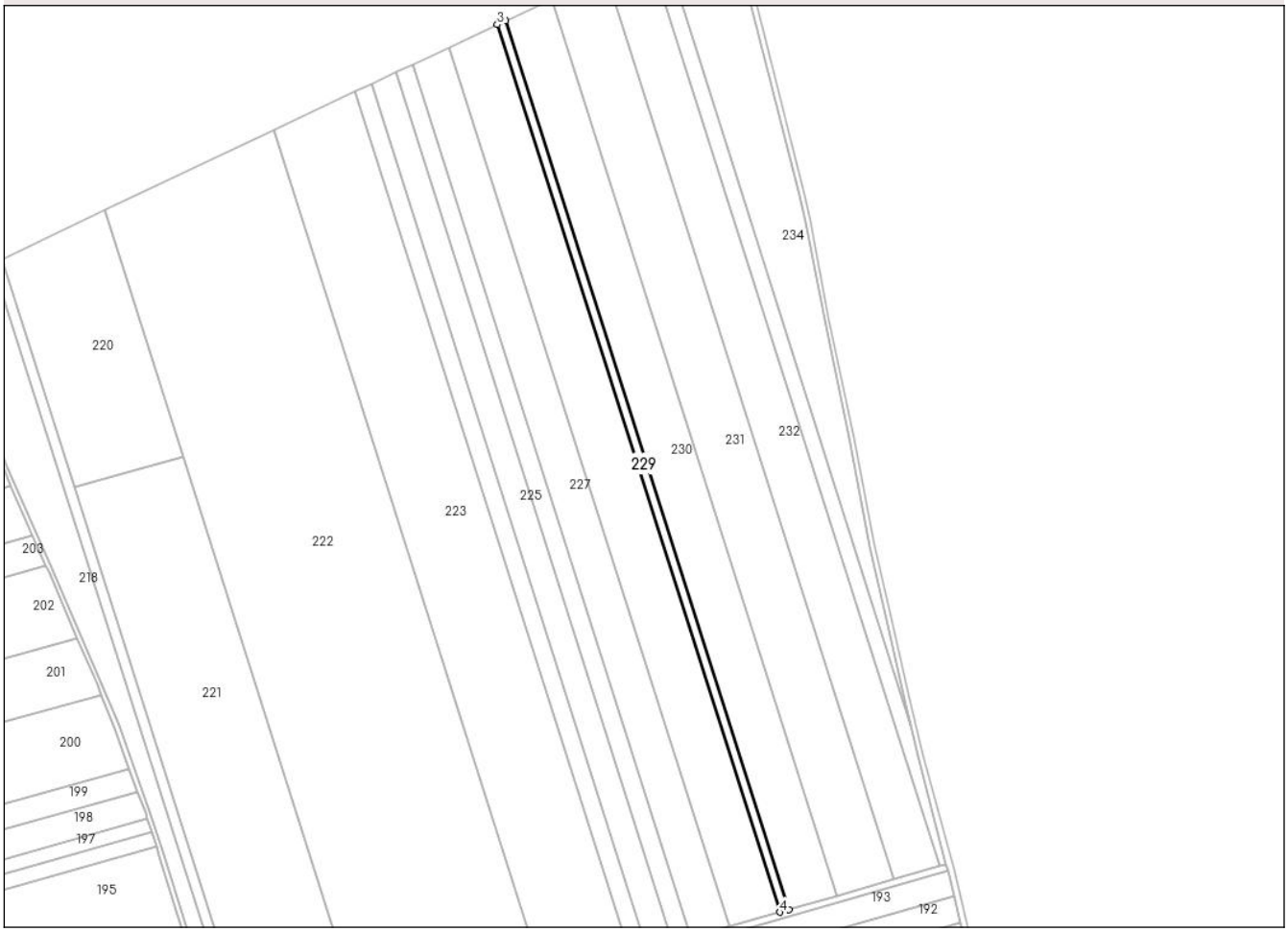

Date referitoare la teren

Crt	Categorie folosință	Intra vilan	Suprafaţa (mp)	Tarla	Parcelă	Nr. topo	Observaţii / Referinţe
1	arabil	NU	3.526	63	828/12/7	-	

Lungime Segmente
1) Valorile lungimilor segmentelor sunt obţinute din proiecţie în plan.

Punct început	X / Y	Punct sfârşit	X / Y	Lungime segment (** (m)
1	637.258,815 705.958,915	2	637.077,853 706.526,976	596.188
2	637.077,853 706.526,976	3	637.072,452 706.524,427	5.972
3	637.072,452 706.524,427	4	637.253,121 705.957,289	595.22
4	637.253,121 705.957,289	1	637.258,815 705.958,915	5.922

**** Lungimile segmentelor sunt determinate în planul de proiecţie Stereo 70 şi sunt rotunjite la 1 milimetru.**

Document care conține date cu caracter personal, protejat de prevederile Regulamentului (UE) nr. 679/2016 și Legii 190/2018

***** Distanţa dintre puncte este formată din segmente cumulate ce sunt mai mici decât valoarea 1 milimetru.**

DATE DESPRE IMOBILUL NR. 230

Oficiul de Cadastru şi Publicitate Imobiliară BOTOSANI
Biroul de Cadastru şi Publicitate Imobiliară Botosani

A. Partea I. Descrierea imobilului

TEREN Extravilan

Adresa: Jud. Botosani

Nr. Crt	Nr cadastral Nr. topografic	Suprafaţa* (mp)	Observaţii / Referinţe
A1		19.100	Sector cadastral:1 Teren neimprejmuit; Imobil traversat de limita UAT Dangeni si UAT Ungureni

B. Partea II. Proprietari şi acte

Inscrieri privitoare la dreptul de proprietate şi alte drepturi reale		Referinţe
/		
Act Administrativ nr. 93011, din 28/11/2001 emis de CJSDPT BOTOSANI (Titlu proprietate. insotit de protocol nr. 4162/204 din 19-07-2001 eliberat de Comuna Curtesti);		
B1	Intabulare, drept de PROPRIETATE, dobandit prin Reconstituire, cota actuala 1/1, cota initiala 1/1	A1
	1) **PETRARIU TATIANA**, Lipsa C.N.P. 2) **VLĂDEANU PAUL-JEAN**, Lipsa C.N.P. 3) **CIOBANU MINODORA**, Lipsa C.N.P. 4) **AMARANDEI MARIA**, Lipsa C.N.P. 5) **VLĂDEANU VICTOR**, Lipsa C.N.P.	

C. Partea III. SARCINI .

Inscrieri privind dezmembramintele dreptului de proprietate, drepturi reale de garanţie şi sarcini	Referinţe
NU SUNT	

Anexa Nr. 1 La Partea I

Teren

Nr cadastral	Suprafaţa (mp)*	Observaţii / Referinţe
	19.100	Imobil traversat de limita UAT Dangeni si UAT Ungureni

* Suprafaţa este determinată in planul de proiecţie Stereo 70.

DETALII LINIARE IMOBIL

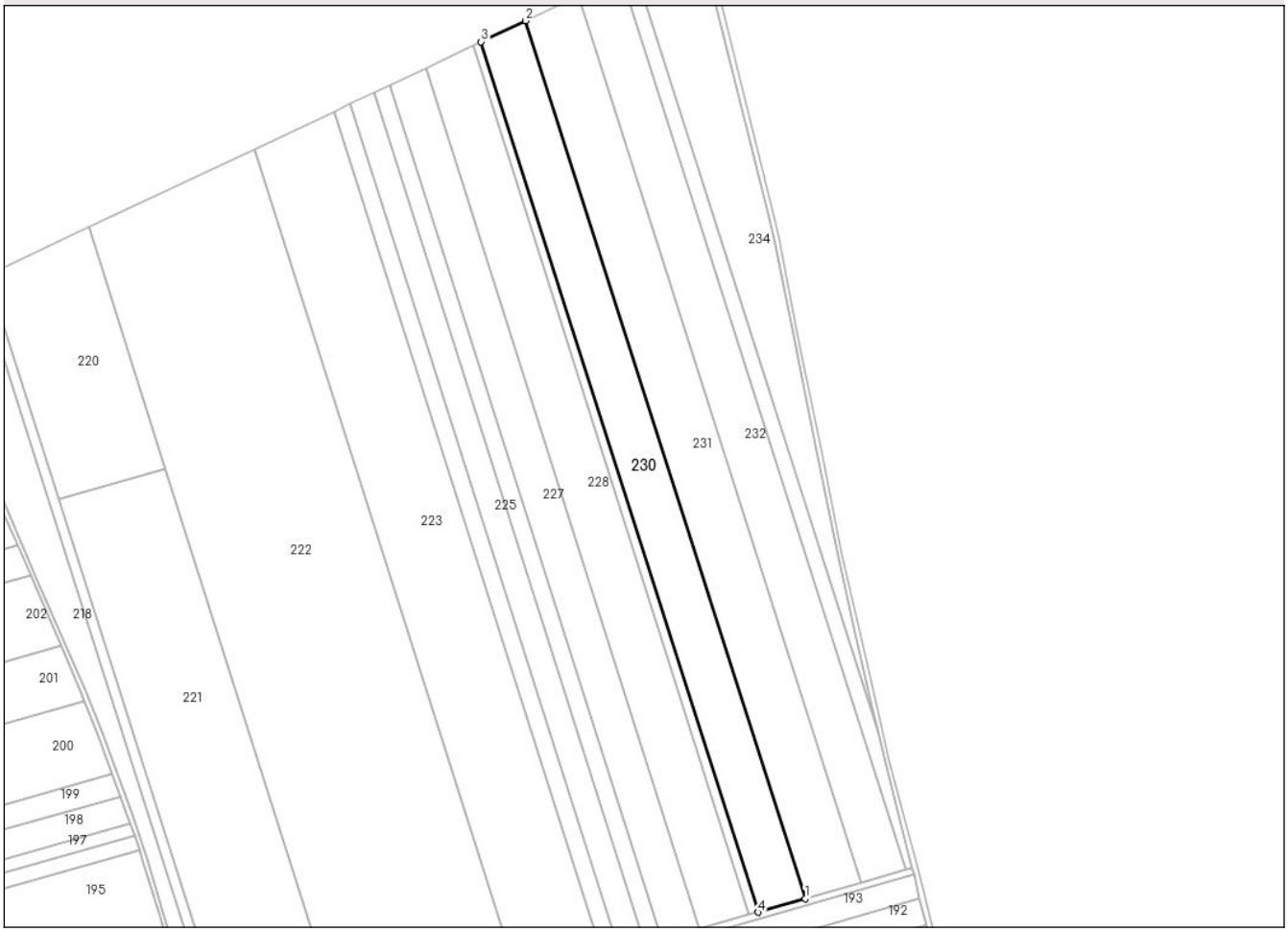

Date referitoare la teren

Crt	Categorie folosință	Intra vilan	Suprafaţa (mp)	Tarla	Parcelă	Nr. topo	Observaţii / Referinţe
1	arabil	NU	19.100	63	828/12/6	-	

Lungime Segmente
1) Valorile lungimilor segmentelor sunt obţinute din proiecţie în plan.

Punct început	X / Y	Punct sfârşit	X / Y	Lungime segment (** (m)
1	637.289,5 705.967,678	2	637.106,954 706.540,709	601.405
2	637.106,954 706.540,709	3	637.077,853 706.526,976	32.179
3	637.077,853 706.526,976	4	637.258,815 705.958,915	596.188
4	637.258,815 705.958,915	1	637.289,5 705.967,678	31.912

**** Lungimile segmentelor sunt determinate în planul de proiecţie Stereo 70 şi sunt rotunjite la 1 milimetru.**

Document care conține date cu caracter personal, protejat de prevederile Regulamentului (UE) nr. 679/2016 și Legii 190/2018

***** Distanţa dintre puncte este formată din segmente cumulate ce sunt mai mici decât valoarea 1 milimetru.**

DATE DESPRE IMOBILUL NR. 231

Oficiul de Cadastru şi Publicitate Imobiliară BOTOSANI
Biroul de Cadastru şi Publicitate Imobiliară Botosani

A. Partea I. Descrierea imobilului

Nr. CF vechi:51883
Nr. cadastral vechi:51883

TEREN Extravilan

Adresa: Jud. Botosani

Nr. Crt	Nr cadastral Nr. topografic	Suprafaţa* (mp)	Observaţii / Referinţe
A1	51883	22.945	Sector cadastral:1 Teren neimprejmuit; Imobil traversat de limita UAT Dangeni si UAT Ungureni

B. Partea II. Proprietari şi acte

Inscrieri privitoare la dreptul de proprietate şi alte drepturi reale		Referinţe
98288 / 06/12/2019		
Act Notarial nr. 229, din 09/09/2009 emis de BNPA RETA ANIȚEI- ANA- MARIA VATAVU;		
B2	Intabulare, drept de PROPRIETATE, dobandit prin Succesiune, cota actuala 1/1, cota initiala 1/1	A1
	1) **BUTNARIU FELICIA**, bun propriu	

C. Partea III. SARCINI .

Inscrieri privind dezmembramintele dreptului de proprietate, drepturi reale de garanţie şi sarcini	Referinţe
NU SUNT	

Document care conține date cu caracter personal, protejat de prevederile Regulamentului (UE) nr. 679/2016 și Legii 190/2018

Anexa Nr. 1 La Partea I

Teren

Nr cadastral	Suprafaţa (mp)*	Observaţii / Referinţe
51883	22.945	Imobil traversat de limita UAT Dangeni si UAT Ungureni

* Suprafaţa este determinată in planul de proiecţie Stereo 70.

DETALII LINIARE IMOBIL

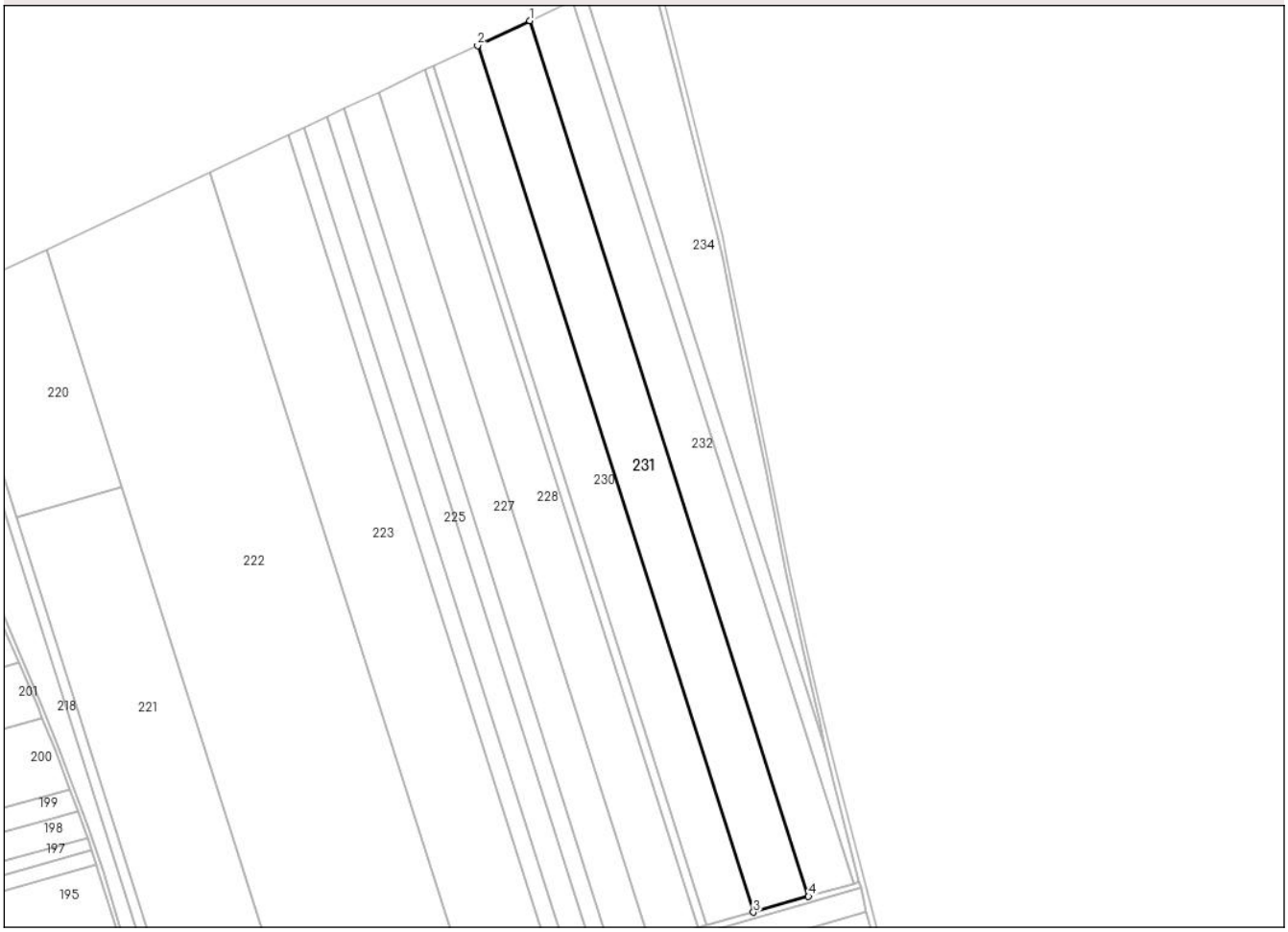

Date referitoare la teren

Crt	Categorie folosință	Intra vilan	Suprafaţa (mp)	Tarla	Parcelă	Nr. topo	Observaţii / Referinţe
1	arabil	NU	22.945	63	828/12/13	-	

Lungime Segmente
1) Valorile lungimilor segmentelor sunt obţinute din proiecţie în plan.

Punct început	X / Y	Punct sfârşit	X / Y	Lungime segment (** (m)
1	637.141,584 706.557,052	2	637.106,954 706.540,709	38.293
2	637.106,954 706.540,709	3	637.289,5 705.967,678	601.405
3	637.289,5 705.967,678	4	637.326,014 705.978,105	37.974
4	637.326,014 705.978,105	1	637.141,584 706.557,052	607.613

**** Lungimile segmentelor sunt determinate în planul de proiecţie Stereo 70 şi sunt rotunjite la 1 milimetru.**

Document care conține date cu caracter personal, protejat de prevederile Regulamentului (UE) nr. 679/2016 și Legii 190/2018

***** Distanţa dintre puncte este formată din segmente cumulate ce sunt mai mici decât valoarea 1 milimetru.**

DATE DESPRE IMOBILUL NR. 232

Oficiul de Cadastru şi Publicitate Imobiliară BOTOSANI
Biroul de Cadastru şi Publicitate Imobiliară Botosani

A. Partea I. Descrierea imobilului

Nr. CF vechi:50084
Nr. cadastral vechi:50084

TEREN Extravilan

Adresa: Jud. Botosani

Nr. Crt	Nr cadastral Nr. topografic	Suprafaţa* (mp)	Observaţii / Referinţe
A1	50084	18.790	Sector cadastral:1 Teren neimprejmuit; Imobil traversat de limita UAT Dangeni si UAT Ungureni

B. Partea II. Proprietari şi acte

Inscrieri privitoare la dreptul de proprietate şi alte drepturi reale		Referinţe
10069 / 26/04/2010		
Act Notarial nr. 2347, din 23/04/2010 emis de BNPA" RETA ANITEI-ANA MARIA VATAVU"-Botoşani;		
B2	Intabulare, drept de PROPRIETATE, dobandit prin Conventie, cota actuala 1/1, cota initiala 1/1	A1
	1) **CHIPĂRUŞ GHEORGHE**, căsătorit cu 2) **CHIPĂRUŞ LUCIA**, bun comun. Lipsa C.N.P.	

C. Partea III. SARCINI .

Inscrieri privind dezmembramintele dreptului de proprietate, drepturi reale de garanţie şi sarcini	Referinţe
NU SUNT	

Document care conține date cu caracter personal, protejat de prevederile Regulamentului (UE) nr. 679/2016 și Legii 190/2018

Anexa Nr. 1 La Partea I

Teren

Nr cadastral	Suprafaţa (mp)*	Observaţii / Referinţe
50084	18.790	Imobil traversat de limita UAT Dangeni si UAT Ungureni

* Suprafaţa este determinată in planul de proiecţie Stereo 70.

DETALII LINIARE IMOBIL

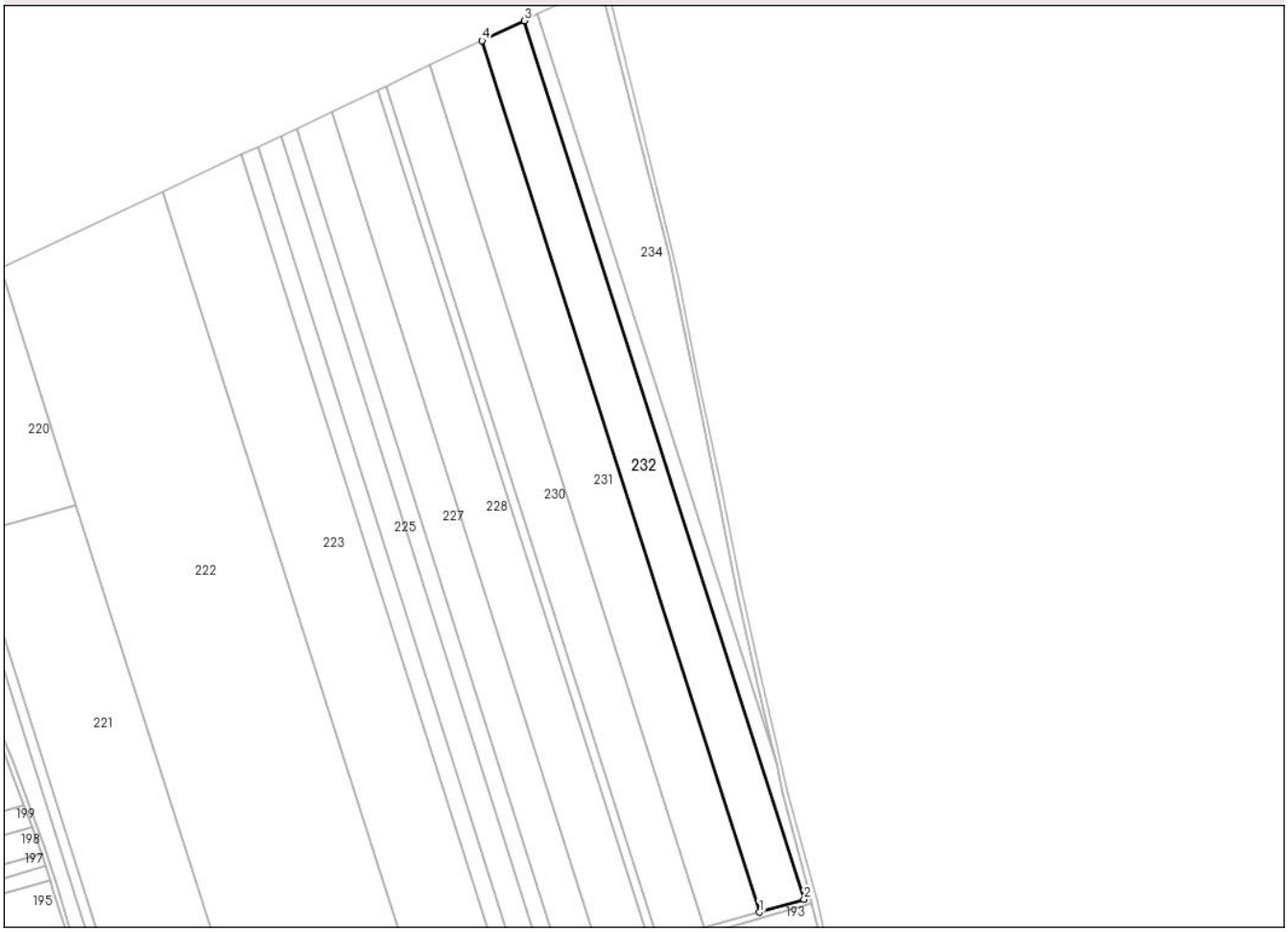

Date referitoare la teren

Crt	Categorie folosință	Intra vilan	Suprafaţa (mp)	Tarla	Parcelă	Nr. topo	Observaţii / Referinţe
1	arabil	NU	15.982	63	828/12/12	-	
2	arabil	NU	2.808	63	828/21	-	

Lungime Segmente
1) Valorile lungimilor segmentelor sunt obţinute din proiecţie în plan.

Punct început	X / Y	Punct sfârşit	X / Y	Lungime segment (** (m)
1	637.326,014 705.978,105	2	637.355,641 705.986,566	30.811
2	637.355,641 705.986,566	3	637.169,681 706.570,312	612.65
3	637.169,681 706.570,312	4	637.141,584 706.557,052	31.069
4	637.141,584 706.557,052	1	637.326,014 705.978,105	607.613

Document care conține date cu caracter personal, protejat de prevederile Regulamentului (UE) nr. 679/2016 și Legii 190/2018

** Lungimile segmentelor sunt determinate în planul de proiecţie Stereo 70 şi sunt rotunjite la 1 milimetru.
*** Distanţa dintre puncte este formată din segmente cumulate ce sunt mai mici decât valoarea 1 milimetru.

Document care conține date cu caracter personal, protejat de prevederile Regulamentului (UE) nr. 679/2016 și Legii 190/2018

DATE DESPRE IMOBILUL NR. 233

Oficiul de Cadastru şi Publicitate Imobiliară BOTOSANI
Biroul de Cadastru şi Publicitate Imobiliară Botosani

A. Partea I. Descrierea imobilului

Nr. CF vechi:50504
Nr. cadastral vechi:50504

TEREN Extravilan

Adresa: Jud. Botosani

Nr. Crt	Nr cadastral Nr. topografic	Suprafaţa* (mp)	Observaţii / Referinţe
A1	50504	5.724	Sector cadastral:1 Teren neimprejmuit; Imobil traversat de limita UAT Dangeni si UAT Ungureni

B. Partea II. Proprietari şi acte

Inscrieri privitoare la dreptul de proprietate şi alte drepturi reale		Referinţe
9383 / 13/02/2013		
Act Notarial nr. 351, din 13/02/2013 emis de BNPA ”Cornelia Agachi-Stelian Agachi” Botoşani;		
B7	Intabulare, drept de PROPRIETATE, dobandit prin Conventie, cota actuala 1/1, cota initiala 1/1	A1
	1) **CHIPĂRUŞ GHEORGHE**, căsătorit cu 2) **CHIPĂRUŞ LUCICA**, bun comun	

C. Partea III. SARCINI .

Inscrieri privind dezmembramintele dreptului de proprietate, drepturi reale de garanţie şi sarcini	Referinţe
NU SUNT	

Document care conține date cu caracter personal, protejat de prevederile Regulamentului (UE) nr. 679/2016 și Legii 190/2018

Anexa Nr. 1 La Partea I

Teren

Nr cadastral	Suprafaţa (mp)*	Observaţii / Referinţe
50504	5.724	Imobil traversat de limita UAT Dangeni si UAT Ungureni

* Suprafaţa este determinată in planul de proiecţie Stereo 70.

DETALII LINIARE IMOBIL

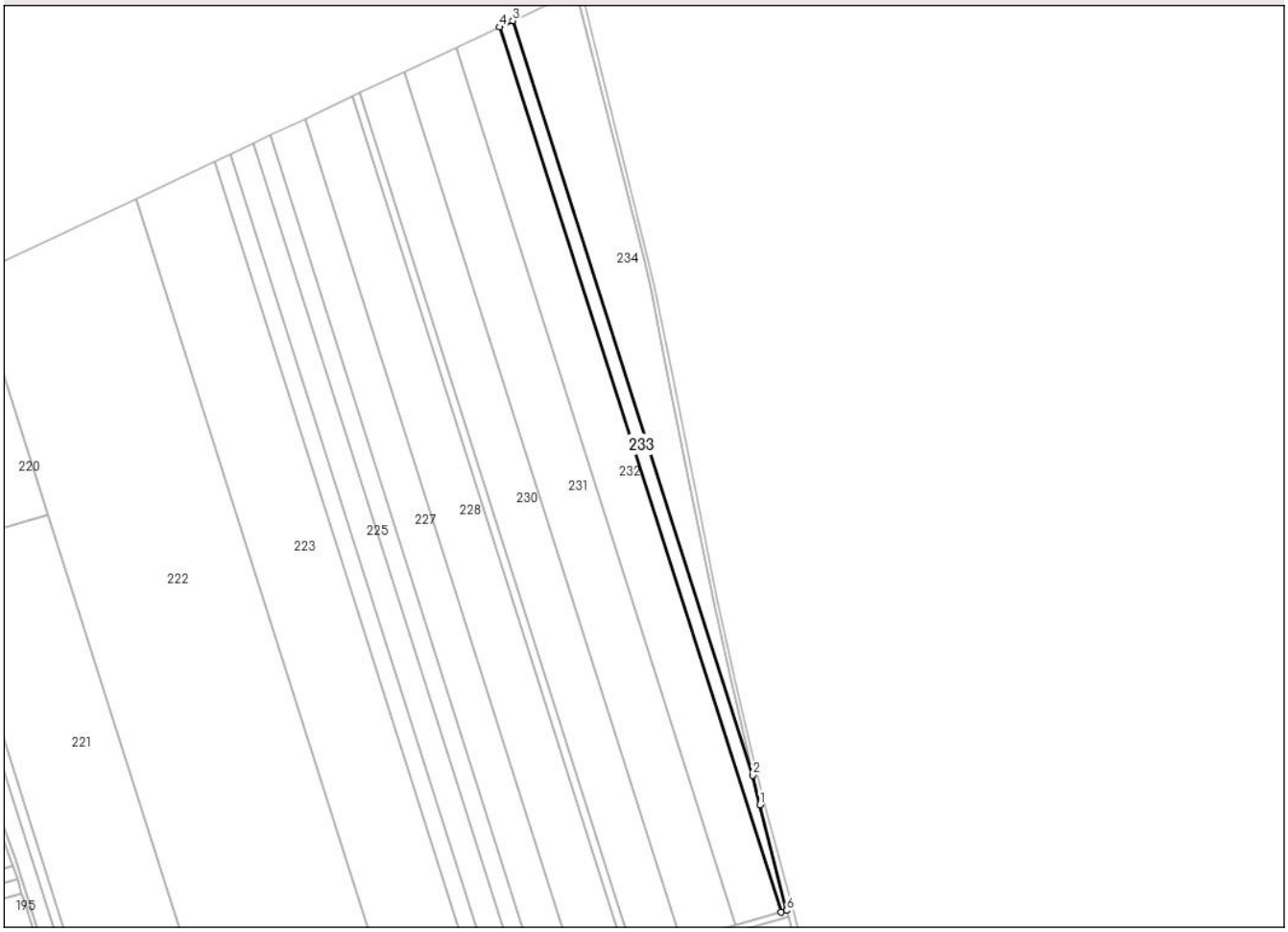

Date referitoare la teren

Crt	Categorie folosință	Intra vilan	Suprafaţa (mp)	Tarla	Parcelă	Nr. topo	Observaţii / Referinţe
1	arabil	NU	5.724	63	828/12/11	-	

Lungime Segmente
1) Valorile lungimilor segmentelor sunt obţinute din proiecţie în plan.

Punct început	X / Y	Punct sfârşit	X / Y	Lungime segment (** (m)
1	637.341,717 706.057,468	2	637.337,117 706.076,948	20.016
2	637.337,117 706.076,948	3	637.178,608 706.574,524	522.214
3	637.178,608 706.574,524	4	637.169,681 706.570,312	9.871
4	637.169,681 706.570,312	5	637.355,641 705.986,566	612.65
5	637.355,641 705.986,566	6	637.359,51 705.987,671	4.024

Document care conține date cu caracter personal, protejat de prevederile Regulamentului (UE) nr. 679/2016 și Legii 190/2018

Punct început	X / Y	Punct sfârşit	X / Y	Lungime segment (** (m)
6	637.359,51 705.987,671	1	637.341,717 706.057,468	72.029

** Lungimile segmentelor sunt determinate în planul de proiecţie Stereo 70 şi sunt rotunjite la 1 milimetru.
*** Distanţa dintre puncte este formată din segmente cumulate ce sunt mai mici decât valoarea 1 milimetru.

Document care conține date cu caracter personal, protejat de prevederile Regulamentului (UE) nr. 679/2016 și Legii 190/2018

DATE DESPRE IMOBILUL NR. 234

Oficiul de Cadastru şi Publicitate Imobiliară BOTOSANI
Biroul de Cadastru şi Publicitate Imobiliară Botosani

A. Partea I. Descrierea imobilului

Nr. CF vechi:50081
Nr. cadastral vechi:50081

TEREN Extravilan

Adresa: Jud. Botosani

Nr. Crt	Nr cadastral Nr. topografic	Suprafaţa* (mp)	Observaţii / Referinţe
A1	50081	12.849	Sector cadastral:1 Teren neimprejmuit; Imobil traversat de limita UAT Dangeni si UAT Ungureni

B. Partea II. Proprietari şi acte

Inscrieri privitoare la dreptul de proprietate şi alte drepturi reale		Referinţe
10071 / 26/04/2010		
Act Notarial nr. 2347, din 23/04/2010 emis de BNPA RETA ANITEI-ANA MARIA VATAVU;		
B2	Intabulare, drept de PROPRIETATE, dobandit prin Conventie, cota actuala 1/1, cota initiala 1/1	A1
	1) **CHIPĂRUŞ GHEORGHE**, căsătorit cu 2) **CHIPĂRUŞ LUCIA**, , bun comun. Lipsa C.N.P.	

C. Partea III. SARCINI .

Inscrieri privind dezmembramintele dreptului de proprietate, drepturi reale de garanţie şi sarcini	Referinţe
NU SUNT	

Anexa Nr. 1 La Partea I

Teren

Nr cadastral	Suprafaţa (mp)*	Observaţii / Referinţe
50081	12.849	Imobil traversat de limita UAT Dangeni si UAT Ungureni

* Suprafaţa este determinată in planul de proiecţie Stereo 70.

DETALII LINIARE IMOBIL

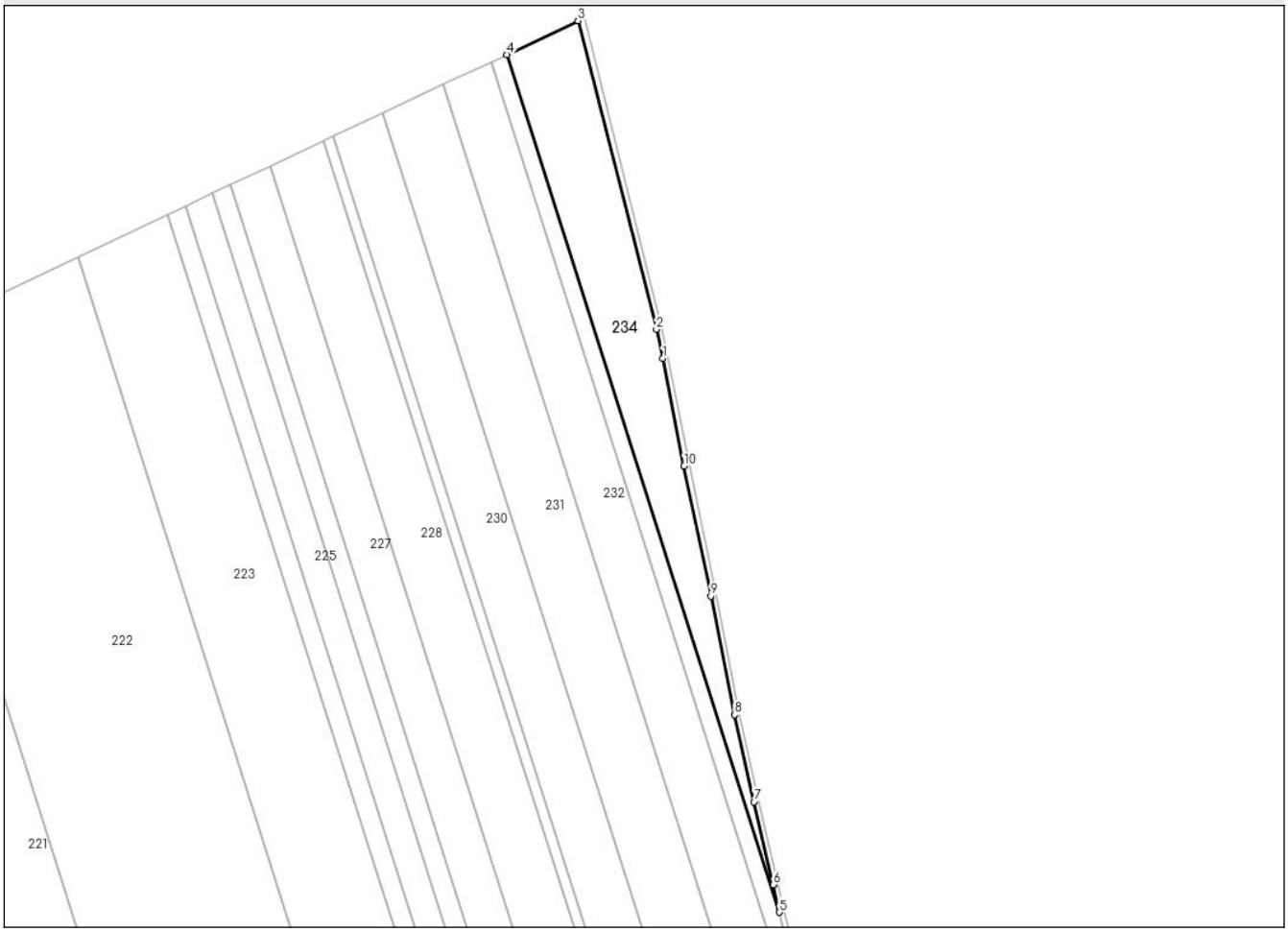

Date referitoare la teren

Crt	Categorie folosință	Intra vilan	Suprafaţa (mp)	Tarla	Parcelă	Nr. topo	Observaţii / Referinţe
1	arabil	NU	12.849	63	828/12/8	-	

Lungime Segmente
1) Valorile lungimilor segmentelor sunt obţinute din proiecţie în plan.

Punct început	X / Y	Punct sfârşit	X / Y	Lungime segment (** (m)
1	637.269,395 706.398,132	2	637.265,583 706.415,07	17.362
2	637.265,583 706.415,07	3	637.220,088 706.594,1	184.72
3	637.220,088 706.594,1	4	637.178,608 706.574,524	45.867
4	637.178,608 706.574,524	5	637.337,117 706.076,948	522.214
5	637.337,117 706.076,948	6	637.333,346 706.092,914	16.405

Document care conține date cu caracter personal, protejat de prevederile Regulamentului (UE) nr. 679/2016 și Legii 190/2018

Punct început	X / Y	Punct sfârşit	X / Y	Lungime segment (** (m)
6	637.333,346 706.092,914	7	637.322,23 706.140,923	49.279
7	637.322,23 706.140,923	8	637.310,946 706.191,422	51.744
8	637.310,946 706.191,422	9	637.297,278 706.260,385	70.304
9	637.297,278 706.260,385	10	637.281,655 706.335,716	76.934
10	637.281,655 706.335,716	1	637.269,395 706.398,132	63.609

** Lungimile segmentelor sunt determinate în planul de proiecţie Stereo 70 şi sunt rotunjite la 1 milimetru.
*** Distanţa dintre puncte este formată din segmente cumulate ce sunt mai mici decât valoarea 1 milimetru.

Document care conține date cu caracter personal, protejat de prevederile Regulamentului (UE) nr. 679/2016 și Legii 190/2018

DATE DESPRE IMOBILUL NR. 235

Oficiul de Cadastru şi Publicitate Imobiliară BOTOSANI
Biroul de Cadastru şi Publicitate Imobiliară Botosani

A. Partea I. Descrierea imobilului

TEREN Extravilan

Adresa: Jud. Botosani

Nr. Crt	Nr cadastral Nr. topografic	Suprafaţa* (mp)	Observaţii / Referinţe
A1		5.526	Sector cadastral:1 Teren neimprejmuit; Imobil traversat de limita UAT Dangeni si UAT Ungureni

B. Partea II. Proprietari şi acte

Inscrieri privitoare la dreptul de proprietate şi alte drepturi reale		Referinţe
/		
Act Normativ nr. 268, din 28/05/2001 emis de Parlamentul Romaniei (Lege. Hotararea de Guvern nr. 626/06-07-2001 emisa de Guvernul Romaniei, act administrativ nr. 154/20-02-2025 + anexa emis de Agentia Domeniilor Statului);		
B1	Intabulare, drept de PROPRIETATE, dobandit prin Lege, cota actuala 1/1, cota initiala 1/1	A1
	1) **STATUL ROMAN**, CIF:9999999999999, Lipsa C.U.I. domeniu privat	
B2	Intabulare, drept de ADMINISTRARE, dobandit prin Lege, cota actuala 1/1, cota initiala 1/1	A1
	1) **AGENTIA DOMENIILOR STATULUI**, CIF:12708834	

C. Partea III. SARCINI .

Inscrieri privind dezmembramintele dreptului de proprietate, drepturi reale de garanţie şi sarcini	Referinţe
NU SUNT	

Anexa Nr. 1 La Partea I

Teren

Nr cadastral	Suprafaţa (mp)*	Observaţii / Referinţe
	5.526	Imobil traversat de limita UAT Dangeni si UAT Ungureni

* Suprafaţa este determinată in planul de proiecţie Stereo 70.

DETALII LINIARE IMOBIL

Date referitoare la teren

Crt	Categorie folosință	Intra vilan	Suprafaţa (mp)	Tarla	Parcelă	Nr. topo	Observaţii / Referinţe
1	drum	NU	5.526	-	828/1	-	

Lungime Segmente

1) Valorile lungimilor segmentelor sunt obţinute din proiecţie în plan.

Punct început	X / Y	Punct sfârşit	X / Y	Lungime segment
1	637.416,936 705.776,731	2	637.450,533 705.671,621	110.349
4	637.473,108 705.600,997	5	637.477,711 705.586,595	15.12
7	637.502,596 705.511,853	8	637.503,221 705.509,974	1.98
10	637.531,692 705.421,602	11	637.554,591 705.338,895	85.818
13	637.613,027 705.142,493	14	637.616,78 705.143,895	4.006
16	637.535,525 705.422,749	17	637.507,022 705.511,219	92.948

Punct început	X / Y	Punct sfârşit	X / Y	Lungime segment
2	637.450,533 705.671,621	3	637.466,033 705.623,131	50.907
5	637.477,711 705.586,595	6	637.486,944 705.558,863	29.229
8	637.503,221 705.509,974	9	637.529,029 705.429,869	84.16
11	637.554,591 705.338,895	12	637.574,42 705.267,274	74.315
14	637.616,78 705.143,895	15	637.578,259 705.268,399	130.327
17	637.507,022 705.511,219	18	637.481,514 705.587,836	80.752

Punct început	X / Y	Punct sfârşit	X / Y	Lungime segment
3	637.466,033 705.623,131	4	637.473,108 705.600,997	23.237
6	637.486,944 705.558,863	7	637.502,596 705.511,853	49.547
9	637.529,029 705.429,869	10	637.531,692 705.421,602	8.685
12	637.574,42 705.267,274	13	637.613,027 705.142,493	130.617
15	637.578,259 705.268,399	16	637.535,525 705.422,749	160.157
18	637.481,514 705.587,836	19	637.420,746 705.777,949	199.589

Document care conține date cu caracter personal, protejat de prevederile Regulamentului (UE) nr. 679/2016 și Legii 190/2018

Punct început	X / Y	Punct sfârşit	X / Y	Lungime segment
19	637.420,746 705.777,949	20	637.381,218 705.916,1	143.695
22	637.344,63 706.058,184	23	637.336,268 706.093,597	36.387
25	637.313,881 706.192,04	26	637.300,218 706.260,982	70.283
28	637.272,331 706.398,751	29	637.268,503 706.415,761	17.435
31	637.220,088 706.594,1	32	637.265,583 706.415,07	184.72
34	637.281,655 706.335,716	35	637.297,278 706.260,385	76.934
37	637.322,23 706.140,923	38	637.333,346 706.092,914	49.279
40	637.341,717 706.057,468	41	637.359,51 705.987,671	72.029
43	637.364,416 705.967,882	44	637.368,606 705.950,774	17.614
46	637.377,333 705.915,149	47	637.403,006 705.825,419	93.33
49	637.415,737 705.780,921	1	637.416,936 705.776,731	4.358

Punct început	X / Y	Punct sfârşit	X / Y	Lungime segment
20	637.381,218 705.916,1	21	637.364,393 705.984,786	70.717
23	637.336,268 706.093,597	24	637.325,155 706.141,589	49.262
26	637.300,218 706.260,982	27	637.284,596 706.336,309	76.93
29	637.268,503 706.415,761	30	637.223,732 706.596,035	185.75
32	637.265,583 706.415,07	33	637.269,395 706.398,132	17.362
35	637.297,278 706.260,385	36	637.310,946 706.191,422	70.304
38	637.333,346 706.092,914	39	637.337,117 706.076,948	16.405
41	637.359,51 705.987,671	42	637.360,517 705.983,799	4.001
44	637.368,606 705.950,774	45	637.371,33 705.939,658	11.445
47	637.403,006 705.825,419	48	637.412,035 705.793,86	32.825

Punct început	X / Y	Punct sfârşit	X / Y	Lungime segment
21	637.364,393 705.984,786	22	637.344,63 706.058,184	76.012
24	637.325,155 706.141,589	25	637.313,881 706.192,04	51.695
27	637.284,596 706.336,309	28	637.272,331 706.398,751	63.635
30	637.223,732 706.596,035	31	637.220,088 706.594,1	4.126
33	637.269,395 706.398,132	34	637.281,655 706.335,716	63.609
36	637.310,946 706.191,422	37	637.322,23 706.140,923	51.744
39	637.337,117 706.076,948	40	637.341,717 706.057,468	20.016
42	637.360,517 705.983,799	43	637.364,416 705.967,882	16.388
45	637.371,33 705.939,658	46	637.377,333 705.915,149	25.233
48	637.412,035 705.793,86	49	637.415,737 705.780,921	13.458

** Lungimile segmentelor sunt determinate în planul de proiecţie Stereo 70 şi sunt rotunjite la 1 milimetru.
*** Distanţa dintre puncte este formată din segmente cumulate ce sunt mai mici decât valoarea 1 milimetru.

Document care conține date cu caracter personal, protejat de prevederile Regulamentului (UE) nr. 679/2016 și Legii 190/2018

DATE DESPRE IMOBILUL NR. 530

Oficiul de Cadastru şi Publicitate Imobiliară BOTOSANI
Biroul de Cadastru şi Publicitate Imobiliară Botosani

A. Partea I. Descrierea imobilului

TEREN Extravilan

Adresa: Jud. Botosani

Nr. Crt	Nr cadastral Nr. topografic	Suprafaţa* (mp)	Observaţii / Referinţe
A1		43.600	Sector cadastral:1 Teren neimprejmuit;

B. Partea II. Proprietari şi acte

Inscrieri privitoare la dreptul de proprietate şi alte drepturi reale		Referinţe
/		
Act Administrativ nr. 83908, din 16/02/1999 emis de CJSDPT BOTOSANI (Titlu proprietate);		
B1	Intabulare, drept de PROPRIETATE, dobandit prin Reconstituire, cota actuala 1/1, cota initiala 1/1	A1
	1) **MITOSERIU VICTORIA**, Lipsa C.N.P.	

C. Partea III. SARCINI .

Inscrieri privind dezmembramintele dreptului de proprietate, drepturi reale de garanţie şi sarcini	Referinţe
NU SUNT	

Document care conține date cu caracter personal, protejat de prevederile Regulamentului (UE) nr. 679/2016 și Legii 190/2018

Anexa Nr. 1 La Partea I

Teren

Nr cadastral	Suprafaţa (mp)*	Observaţii / Referinţe
	43.600	

* Suprafaţa este determinată in planul de proiecţie Stereo 70.

DETALII LINIARE IMOBIL

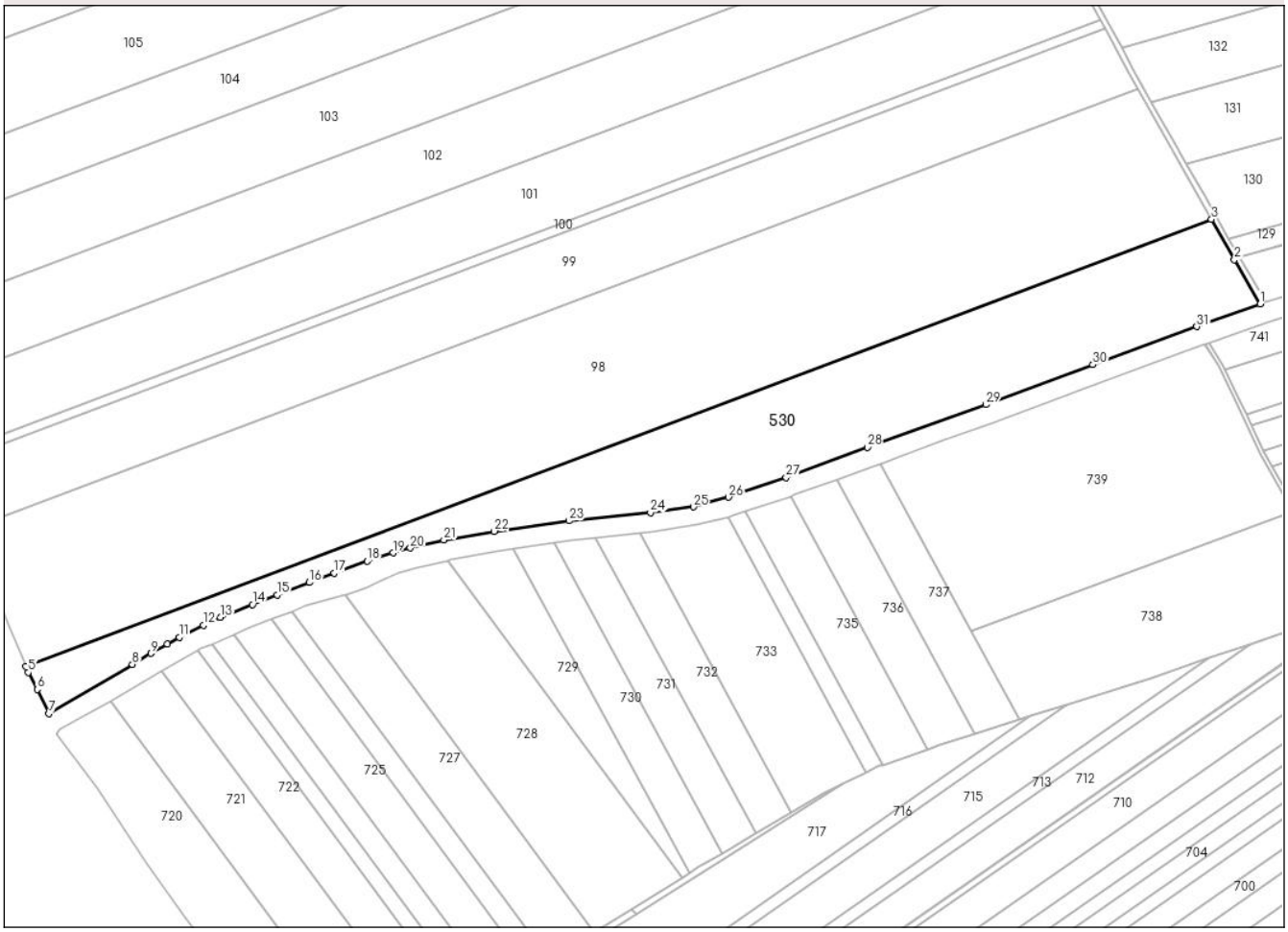

Date referitoare la teren

Crt	Categorie folosinţă	Intra vilan	Suprafaţa (mp)	Tarla	Parcelă	Nr. topo	Observaţii / Referinţe
1	arabil	NU	43.600	63	836/49	-	

Lungime Segmente

1) Valorile lungimilor segmentelor sunt obţinute din proiecţie în plan.

Punct început	X / Y	Punct sfârşit	X / Y	Lungime segment (** (m)
1	636.271,947 704.764,899	2	636.252,976 704.797,254	37.507
3	636.236,217 704.826,756	4	635.368,481 704.499,687	927.329
5	635.370,241 704.495,484	6	635.376,671 704.483,067	13.983
7	635.385,22 704.465,326	8	635.446,384 704.501,362	70.99
9	635.460,043 704.509,412	10	635.472,014 704.516,42	13.871

Punct început	X / Y	Punct sfârşit	X / Y	Lungime segment (** (m)
2	636.252,976 704.797,254	3	636.236,217 704.826,756	33.93
4	635.368,481 704.499,687	5	635.370,241 704.495,484	4.557
6	635.376,671 704.483,067	7	635.385,22 704.465,326	19.693
8	635.446,384 704.501,362	9	635.460,043 704.509,412	15.855
10	635.472,014 704.516,42	11	635.480,732 704.521,186	9.936

Document care conține date cu caracter personal, protejat de prevederile Regulamentului (UE) nr. 679/2016 și Legii 190/2018

Punct început	X / Y	Punct sfârşit	X / Y	Lungime segment (** (m)
11	635.480,732 704.521,186	12	635.498,286 704.529,919	19.606
13	635.510,747 704.535,62	14	635.534,202 704.545,088	25.294
15	635.552,277 704.552,172	16	635.575,934 704.561,194	25.319
17	635.594,226 704.568,144	18	635.618,321 704.576,817	25.608
19	635.637,191 704.582,904	20	635.649,784 704.586,381	13.064
21	635.674,447 704.592,216	22	635.711,288 704.598,65	37.399
23	635.765,884 704.606,246	24	635.825,585 704.612,418	60.019
25	635.856,96 704.616,469	26	635.882,777 704.623,523	26.763
27	635.924,873 704.638,046	28	635.984,442 704.659,959	63.472
29	636.071,1 704.691,181	30	636.149,424 704.720,426	83.606
31	636.225,547 704.748,302	1	636.271,947 704.764,899	49.279

Punct început	X / Y	Punct sfârşit	X / Y	Lungime segment (** (m)
12	635.498,286 704.529,919	13	635.510,747 704.535,62	13.703
14	635.534,202 704.545,088	15	635.552,277 704.552,172	19.414
16	635.575,934 704.561,194	17	635.594,226 704.568,144	19.568
18	635.618,321 704.576,817	19	635.637,191 704.582,904	19.827
20	635.649,784 704.586,381	21	635.674,447 704.592,216	25.344
22	635.711,288 704.598,65	23	635.765,884 704.606,246	55.122
24	635.825,585 704.612,418	25	635.856,96 704.616,469	31.635
26	635.882,777 704.623,523	27	635.924,873 704.638,046	44.531
28	635.984,442 704.659,959	29	636.071,1 704.691,181	92.111
30	636.149,424 704.720,426	31	636.225,547 704.748,302	81.067

** Lungimile segmentelor sunt determinate în planul de proiecţie Stereo 70 şi sunt rotunjite la 1 milimetru.
*** Distanţa dintre puncte este formată din segmente cumulate ce sunt mai mici decât valoarea 1 milimetru.

Document care conține date cu caracter personal, protejat de prevederile Regulamentului (UE) nr. 679/2016 și Legii 190/2018