DATE DESPRE IMOBILUL NR. 3819

Oficiul de Cadastru şi Publicitate Imobiliară NEAMT
Biroul de Cadastru şi Publicitate Imobiliară Roman

A. Partea I. Descrierea imobilului

TEREN Extravilan

Adresa: Jud. Neamt, Tarla Dealul Viei

Nr. Crt	Nr cadastral Nr. topografic	Suprafaţa* (mp)	Observaţii / Referinţe
A1		9.000	Sector cadastral:71 Teren neimprejmuit; Tarla Dealul Viei

B. Partea II. Proprietari şi acte

Inscrieri privitoare la dreptul de proprietate şi alte drepturi reale		Referinţe
/		
Act Administrativ nr. 48/888, din 21/07/2003 emis de CJSDPAT NEAMȚ (titlu de proprietate);		
B1	Intabulare, drept de PROPRIETATE, dobandit prin Reconstituire, cota actuala 1/1	A1
	1) **LUPAN N MARIA**	

C. Partea III. SARCINI .

Inscrieri privind dezmembramintele dreptului de proprietate, drepturi reale de garanţie şi sarcini	Referinţe
NU SUNT	

Document care conține date cu caracter personal, protejat de prevederile Regulamentului (UE) nr. 679/2016 și Legii 190/2018

Anexa Nr. 1 La Partea I

Teren

Nr cadastral	Suprafaţa (mp)*	Observaţii / Referinţe
	9.000	Tarla Dealul Viei

* Suprafaţa este determinată in planul de proiecţie Stereo 70.

DETALII LINIARE IMOBIL

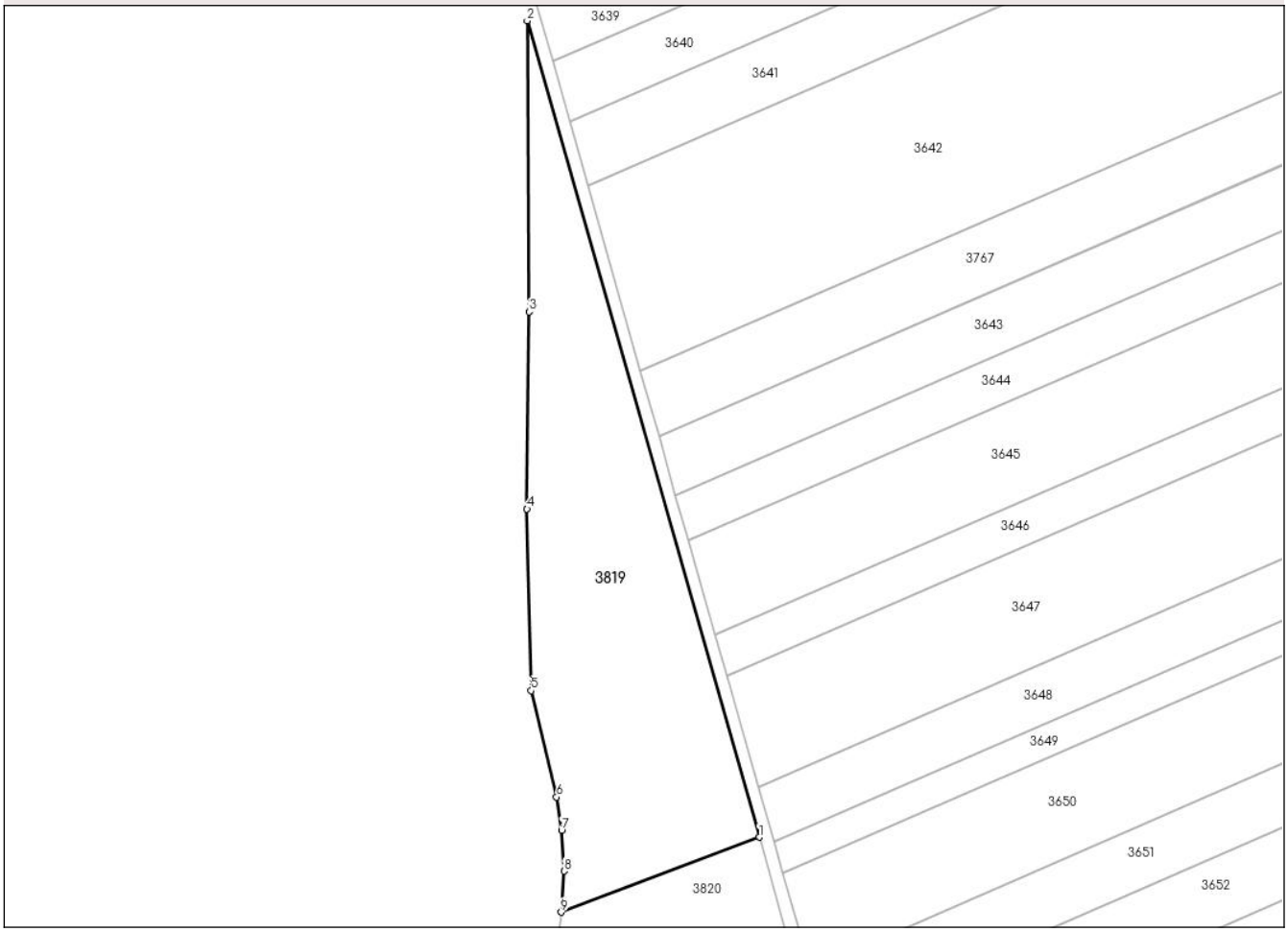

Date referitoare la teren

Crt	Categorie folosință	Intra vilan	Suprafaţa (mp)	Tarla	Parcelă	Nr. topo	Observaţii / Referinţe
1	arabil	NU	9.000	46	366/3/109	-	47/368/3/109 conform plan 1:10000

Lungime Segmente
1) Valorile lungimilor segmentelor sunt obţinute din proiecţie în plan.

Punct început	X / Y	Punct sfârşit	X / Y	Lungime segment (** (m)
1	627.539,273 592.739,744	2	627.468,961 592.986,919	256.981
2	627.468,961 592.986,919	3	627.469,587 592.898,758	88.163
3	627.469,587 592.898,758	4	627.468,893 592.839,107	59.656
4	627.468,893 592.839,107	5	627.470,207 592.784,125	54.997
5	627.470,207 592.784,125	6	627.477,888 592.751,879	33.148

Document care conține date cu caracter personal, protejat de prevederile Regulamentului (UE) nr. 679/2016 și Legii 190/2018

Punct început	X / Y	Punct sfârşit	X / Y	Lungime segment (** (m)
6	627.477,888 592.751,879	7	627.479,38 592.741,759	10.229
7	627.479,38 592.741,759	8	627.480,102 592.729,483	12.298
8	627.480,102 592.729,483	9	627.479,244 592.717,056	12.456
9	627.479,244 592.717,056	1	627.539,273 592.739,744	64.174

** Lungimile segmentelor sunt determinate în planul de proiecţie Stereo 70 şi sunt rotunjite la 1 milimetru.
*** Distanţa dintre puncte este formată din segmente cumulate ce sunt mai mici decât valoarea 1 milimetru.

Document care conține date cu caracter personal, protejat de prevederile Regulamentului (UE) nr. 679/2016 și Legii 190/2018

DATE DESPRE IMOBILUL NR. 3820

Oficiul de Cadastru şi Publicitate Imobiliară NEAMT
Biroul de Cadastru şi Publicitate Imobiliară Roman

A. Partea I. Descrierea imobilului

TEREN Extravilan

Adresa: Jud. Neamt, Tarla Dealul Viei

Nr. Crt	Nr cadastral Nr. topografic	Suprafaţa* (mp)	Observaţii / Referinţe
A1		5.400	Sector cadastral:71 Teren neimprejmuit; Tarla Dealul Viei

B. Partea II. Proprietari şi acte

Inscrieri privitoare la dreptul de proprietate şi alte drepturi reale		Referinţe
/		
Act Administrativ nr. 41/499, din 26/02/1996 emis de CJSDPAT NEAMȚ (titlu de proprietate);		
B1	Intabulare, drept de PROPRIETATE, dobandit prin Reconstituire, cota actuala 1/1	A1
	1) **MORARU N NECULAI**	

C. Partea III. SARCINI .

Inscrieri privind dezmembramintele dreptului de proprietate, drepturi reale de garanţie şi sarcini	Referinţe
NU SUNT	

Document care conține date cu caracter personal, protejat de prevederile Regulamentului (UE) nr. 679/2016 și Legii 190/2018

Anexa Nr. 1 La Partea I

Teren

Nr cadastral	Suprafaţa (mp)*	Observaţii / Referinţe
	5.400	Tarla Dealul Viei

* Suprafaţa este determinată in planul de proiecţie Stereo 70.

DETALII LINIARE IMOBIL

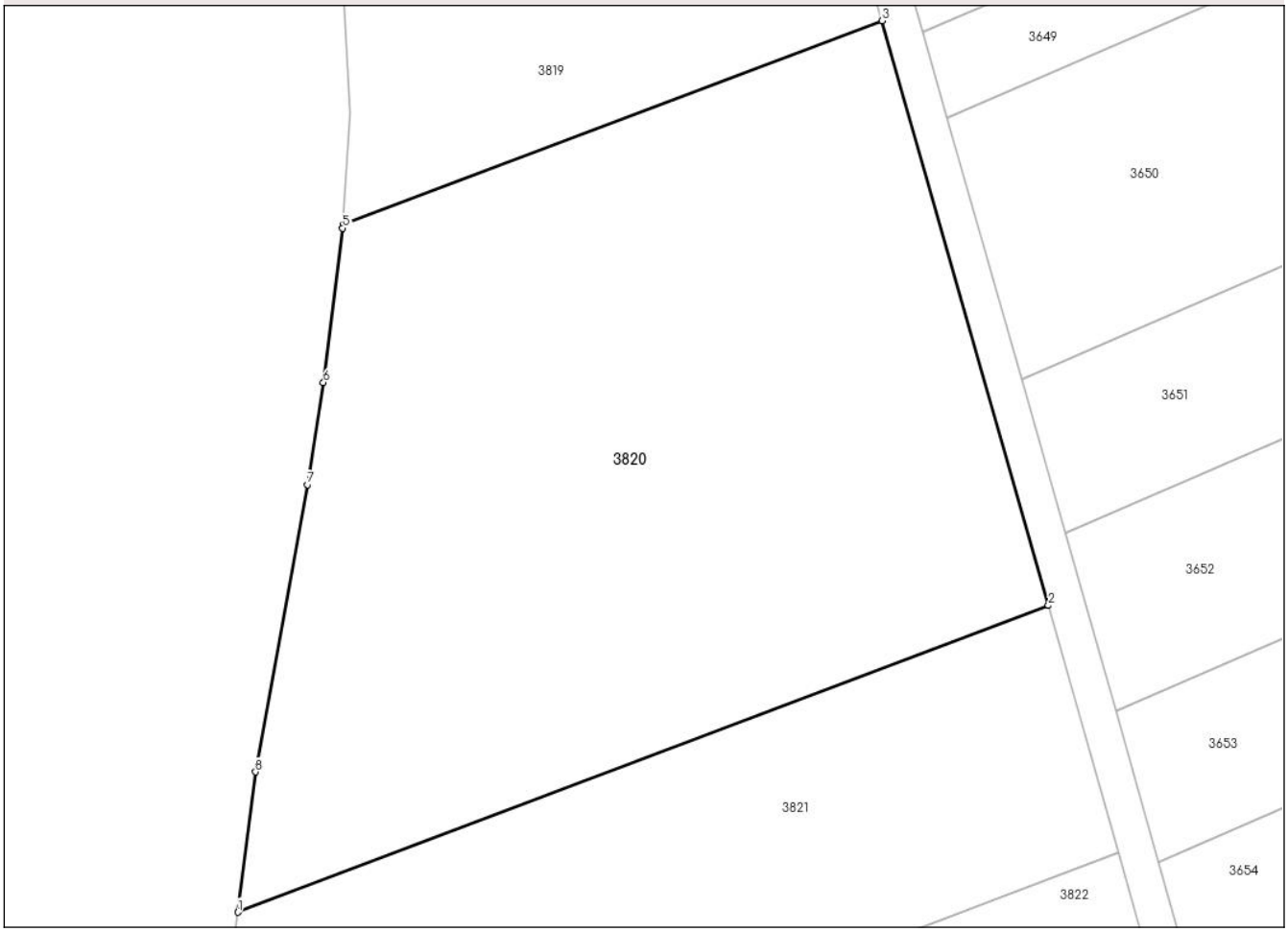

Date referitoare la teren

Crt	Categorie folosință	Intra vilan	Suprafaţa (mp)	Tarla	Parcelă	Nr. topo	Observaţii / Referinţe
1	arabil	NU	5.400	46	366/109	-	47/368/109 conform plan 1:10000

Lungime Segmente
1) Valorile lungimilor segmentelor sunt obţinute din proiecţie în plan.

Punct început	X / Y	Punct sfârşit	X / Y	Lungime segment (** (m)
1	627.467,533 592.640,636	2	627.557,764 592.674,739	96.46
2	627.557,764 592.674,739	3	627.539,273 592.739,744	67.584
3	627.539,273 592.739,744	4	627.479,244 592.717,056	64.174
4	627.479,244 592.717,056	5	627.479,218 592.716,691	0.366
5	627.479,218 592.716,691	6	627.477,071 592.699,511	17.314

Document care conține date cu caracter personal, protejat de prevederile Regulamentului (UE) nr. 679/2016 și Legii 190/2018

Punct început	X / Y	Punct sfârşit	X / Y	Lungime segment (** (m)
6	627.477,071 592.699,511	7	627.475,322 592.688,169	11.476
7	627.475,322 592.688,169	8	627.469,515 592.656,223	32.47
8	627.469,515 592.656,223	1	627.467,533 592.640,636	15.712

** Lungimile segmentelor sunt determinate în planul de proiecţie Stereo 70 şi sunt rotunjite la 1 milimetru.
*** Distanţa dintre puncte este formată din segmente cumulate ce sunt mai mici decât valoarea 1 milimetru.

Document care conține date cu caracter personal, protejat de prevederile Regulamentului (UE) nr. 679/2016 și Legii 190/2018

DATE DESPRE IMOBILUL NR. 3821

Oficiul de Cadastru şi Publicitate Imobiliară NEAMT
Biroul de Cadastru şi Publicitate Imobiliară Roman

A. Partea I. Descrierea imobilului

TEREN Extravilan

Adresa: Jud. Neamt, Tarla Dealul Viei

Nr. Crt	Nr cadastral Nr. topografic	Suprafaţa* (mp)	Observaţii / Referinţe
A1	54641	2.900	Sector cadastral:71 Teren neimprejmuit; Tarla Dealul Viei

B. Partea II. Proprietari şi acte

Inscrieri privitoare la dreptul de proprietate şi alte drepturi reale		Referinţe
15235 / 14/03/2024		
Act Administrativ nr. Titu de Proprietate nr. 54/80, din 03/11/1995 emis de CJSDPT Neamț (act administrativ nr Certificat de Atestare Fiscală nr. 1827 din 11.03.2024, emis de Primăria Români);		
B1	Intabulare, drept de PROPRIETATE, dobandit prin Reconstituire, cota actuala 1/1	A1
	1) **MURARU GHEORGHE**, decedat	

C. Partea III. SARCINI .

Inscrieri privind dezmembramintele dreptului de proprietate, drepturi reale de garanţie şi sarcini	Referinţe
NU SUNT	

Document care conține date cu caracter personal, protejat de prevederile Regulamentului (UE) nr. 679/2016 și Legii 190/2018

Anexa Nr. 1 La Partea I

Teren

Nr cadastral	Suprafaţa (mp)*	Observaţii / Referinţe
54641	2.900	Tarla Dealul Viei

* Suprafaţa este determinată in planul de proiecţie Stereo 70.

DETALII LINIARE IMOBIL

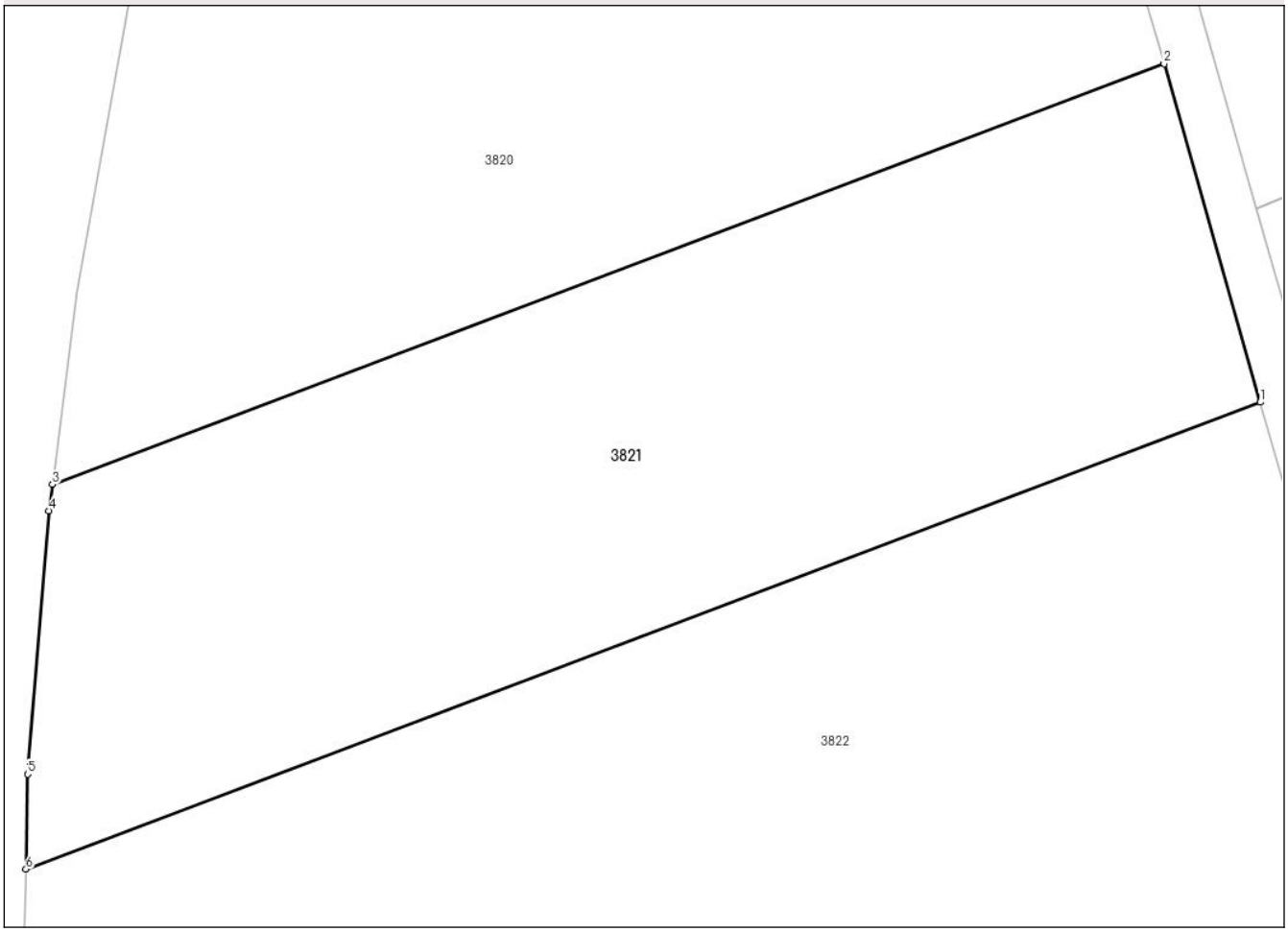

Date referitoare la teren

Crt	Categorie folosință	Intra vilan	Suprafaţa (mp)	Tarla	Parcelă	Nr. topo	Observaţii / Referinţe
1	arabil	NU	2.900	46	366/106	-	47/368/106 conform plan 1:10000

Lungime Segmente
1) Valorile lungimilor segmentelor sunt obţinute din proiecţie în plan.

Punct început	X / Y	Punct sfârşit	X / Y	Lungime segment (** (m)
1	627.565,569 592.647,302	2	627.557,764 592.674,739	28.526
2	627.557,764 592.674,739	3	627.467,533 592.640,636	96.46
3	627.467,533 592.640,636	4	627.467,263 592.638,507	2.146
4	627.467,263 592.638,507	5	627.465,54 592.617,148	21.429
5	627.465,54 592.617,148	6	627.465,391 592.609,44	7.709

Document care conține date cu caracter personal, protejat de prevederile Regulamentului (UE) nr. 679/2016 și Legii 190/2018

Punct început	X / Y	Punct sfârşit	X / Y	Lungime segment (** (m)
6	627.465,391 592.609,44	1	627.565,569 592.647,302	107.095

** Lungimile segmentelor sunt determinate în planul de proiecţie Stereo 70 şi sunt rotunjite la 1 milimetru.
*** Distanţa dintre puncte este formată din segmente cumulate ce sunt mai mici decât valoarea 1 milimetru.

DATE DESPRE IMOBILUL NR. 3822

Oficiul de Cadastru şi Publicitate Imobiliară NEAMT
Biroul de Cadastru şi Publicitate Imobiliară Roman

A. Partea I. Descrierea imobilului

TEREN Extravilan

Adresa: Jud. Neamt, Tarla Dealul Viei

Nr. Crt	Nr cadastral Nr. topografic	Suprafaţa* (mp)	Observaţii / Referinţe
A1		8.600	Sector cadastral:71 Teren neimprejmuit; Tarla Dealul Viei

B. Partea II. Proprietari şi acte

Inscrieri privitoare la dreptul de proprietate şi alte drepturi reale		Referinţe
/		
Act Administrativ nr. 54/561, din 03/10/1996 emis de CJSDPAT NEAMȚ (titlu de proprietate);		
B1	Intabulare, drept de PROPRIETATE, dobandit prin Reconstituire, cota actuala 1/1	A1
	1) **IRIMIOAIA D VASILE**	

C. Partea III. SARCINI .

Inscrieri privind dezmembramintele dreptului de proprietate, drepturi reale de garanţie şi sarcini	Referinţe
NU SUNT	

Anexa Nr. 1 La Partea I

Teren

Nr cadastral	Suprafaţa (mp)*	Observaţii / Referinţe
	8.600	Tarla Dealul Viei

* Suprafaţa este determinată in planul de proiecţie Stereo 70.

DETALII LINIARE IMOBIL

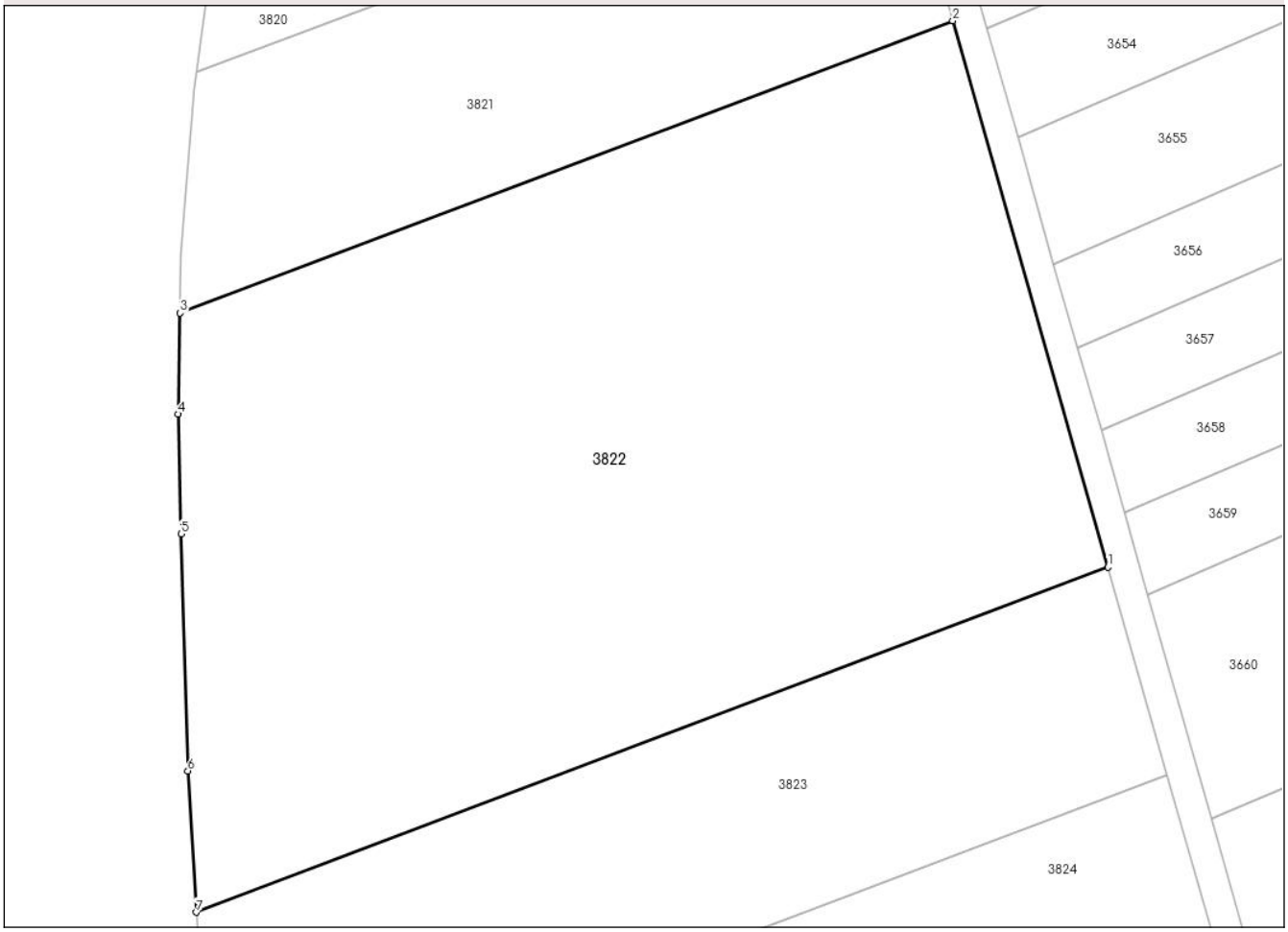

Date referitoare la teren

Crt	Categorie folosință	Intra vilan	Suprafaţa (mp)	Tarla	Parcelă	Nr. topo	Observaţii / Referinţe
1	arabil	NU	8.600	46	366/105	-	47/368/105 conform plan 1:10000

Lungime Segmente
1) Valorile lungimilor segmentelor sunt obţinute din proiecţie în plan.

Punct început	X / Y	Punct sfârşit	X / Y	Lungime segment (** (m)
1	627.585,709 592.576,503	2	627.565,569 592.647,302	73.607
2	627.565,569 592.647,302	3	627.465,391 592.609,44	107.095
3	627.465,391 592.609,44	4	627.465,138 592.596,336	13.106
4	627.465,138 592.596,336	5	627.465,534 592.580,818	15.523
5	627.465,534 592.580,818	6	627.466,399 592.550,14	30.69

Document care conține date cu caracter personal, protejat de prevederile Regulamentului (UE) nr. 679/2016 și Legii 190/2018

Punct început	X / Y	Punct sfârşit	X / Y	Lungime segment (** (m)
6	627.466,399 592.550,14	7	627.467,508 592.531,83	18.344
7	627.467,508 592.531,83	1	627.585,709 592.576,503	126.361

** Lungimile segmentelor sunt determinate în planul de proiecţie Stereo 70 şi sunt rotunjite la 1 milimetru.
*** Distanţa dintre puncte este formată din segmente cumulate ce sunt mai mici decât valoarea 1 milimetru.

Document care conține date cu caracter personal, protejat de prevederile Regulamentului (UE) nr. 679/2016 și Legii 190/2018

DATE DESPRE IMOBILUL NR. 3823

Oficiul de Cadastru şi Publicitate Imobiliară NEAMT
Biroul de Cadastru şi Publicitate Imobiliară Roman

A. Partea I. Descrierea imobilului

TEREN Extravilan

Adresa: Jud. Neamt, Tarla Dealul Viei

Nr. Crt	Nr cadastral Nr. topografic	Suprafaţa* (mp)	Observaţii / Referinţe
A1		3.600	Sector cadastral:71 Teren neimprejmuit; Tarla Dealul Viei

B. Partea II. Proprietari şi acte

Inscrieri privitoare la dreptul de proprietate şi alte drepturi reale		Referinţe
/		
Act Administrativ nr. 54/84, din 18/10/1995 emis de CJSDPAT NEAMȚ (titlu de proprietate);		
B1	Intabulare, drept de PROPRIETATE, dobandit prin Reconstituire, cota actuala 1/1	A1
	1) **MITREA C ION**	

C. Partea III. SARCINI .

Inscrieri privind dezmembramintele dreptului de proprietate, drepturi reale de garanţie şi sarcini	Referinţe
NU SUNT	

Document care conține date cu caracter personal, protejat de prevederile Regulamentului (UE) nr. 679/2016 și Legii 190/2018

Anexa Nr. 1 La Partea I

Teren

Nr cadastral	Suprafaţa (mp)*	Observaţii / Referinţe
	3.600	Tarla Dealul Viei

* Suprafaţa este determinată in planul de proiecţie Stereo 70.

DETALII LINIARE IMOBIL

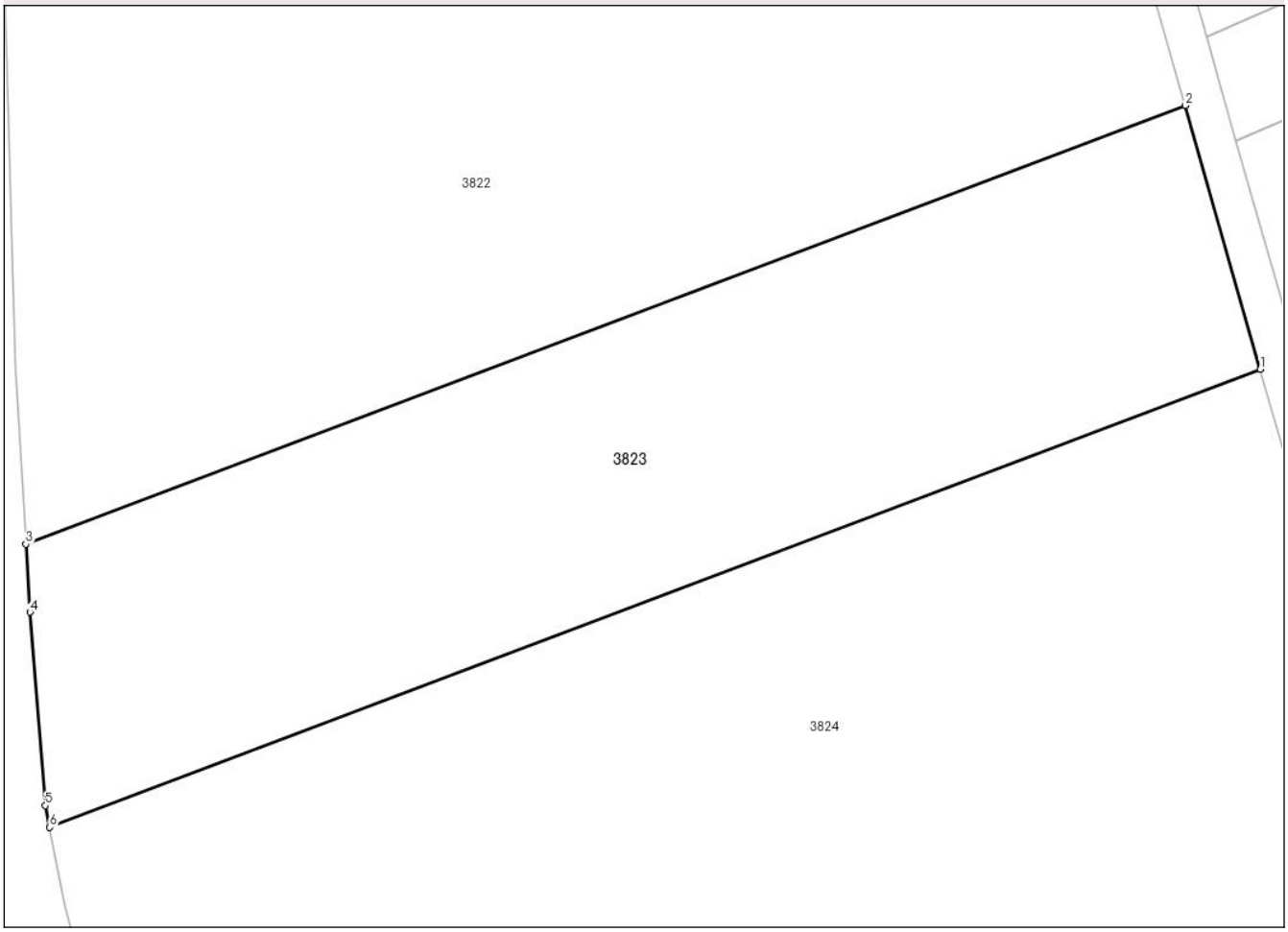

Date referitoare la teren

Crt	Categorie folosință	Intra vilan	Suprafaţa (mp)	Tarla	Parcelă	Nr. topo	Observaţii / Referinţe
1	arabil	NU	3.600	46	366/104	-	47/368/104 conform plan 1:10000

Lungime Segmente
1) Valorile lungimilor segmentelor sunt obţinute din proiecţie în plan.

Punct început	X / Y	Punct sfârşit	X / Y	Lungime segment (** (m)
1	627.593,352 592.549,634	2	627.585,709 592.576,503	27.936
2	627.585,709 592.576,503	3	627.467,508 592.531,83	126.361
3	627.467,508 592.531,83	4	627.467,929 592.524,896	6.946
4	627.467,929 592.524,896	5	627.469,499 592.505,202	19.757
5	627.469,499 592.505,202	6	627.469,92 592.502,982	2.259

Document care conține date cu caracter personal, protejat de prevederile Regulamentului (UE) nr. 679/2016 și Legii 190/2018

Punct început	X / Y	Punct sfârşit	X / Y	Lungime segment (** (m)
6	627.469,92 592.502,982	1	627.593,352 592.549,634	131.954

** Lungimile segmentelor sunt determinate în planul de proiecţie Stereo 70 şi sunt rotunjite la 1 milimetru.
*** Distanţa dintre puncte este formată din segmente cumulate ce sunt mai mici decât valoarea 1 milimetru.

Document care conține date cu caracter personal, protejat de prevederile Regulamentului (UE) nr. 679/2016 și Legii 190/2018

DATE DESPRE IMOBILUL NR. 3824

Oficiul de Cadastru şi Publicitate Imobiliară NEAMT
Biroul de Cadastru şi Publicitate Imobiliară Roman

A. Partea I. Descrierea imobilului

TEREN Extravilan

Adresa: Jud. Neamt, Tarla Dealul Viei

Nr. Crt	Nr cadastral Nr. topografic	Suprafaţa* (mp)	Observaţii / Referinţe
A1		7.400	Sector cadastral:71 Teren neimprejmuit; Tarla Dealul Viei

B. Partea II. Proprietari şi acte

Inscrieri privitoare la dreptul de proprietate şi alte drepturi reale		Referinţe
/		
Act Administrativ nr. 54/1034, din 02/10/2002 emis de CJSDPAT NEAMȚ (titlu de proprietate);		
B1	Intabulare, drept de PROPRIETATE, dobandit prin Reconstituire, cota actuala 3/4	A1
	1) **URSU C NECULAI** 2) **URSU C DUMITRU** 3) **URSU C CONSTANTIN** 4) **URSU C VASILE** 5) **BRAN C CORINA** 6) **ROMANESCU C ANA**	
Act Notarial nr. 20, din 29/04/2015 emis de BIN TUDOR SORIN (certificat de moștenitor);		
B2	Intabulare, drept de PROPRIETATE, dobandit prin Succesiune, cota actuala 1/24	A1
	1) **BRAN C CORINA**	
B3	Intabulare, drept de PROPRIETATE, dobandit prin Succesiune, cota actuala 1/24	A1
	1) **URSU C NECULAI**	
B4	Intabulare, drept de PROPRIETATE, dobandit prin Succesiune, cota actuala 1/24	A1
	1) **ROMANESCU C ANA**	
B5	Intabulare, drept de PROPRIETATE, dobandit prin Succesiune, cota actuala 1/24	A1
	1) **URSU C DUMITRU**	
B6	Intabulare, drept de PROPRIETATE, dobandit prin Succesiune, cota actuala 1/24	A1
	1) **URSU C CONSTANTIN**	
B7	Intabulare, drept de PROPRIETATE, dobandit prin Succesiune, cota actuala 1/24	A1
	1) **URSU C VASILE**	

C. Partea III. SARCINI .

Inscrieri privind dezmembramintele dreptului de proprietate, drepturi reale de garanţie şi sarcini	Referinţe
NU SUNT	

Document care conține date cu caracter personal, protejat de prevederile Regulamentului (UE) nr. 679/2016 și Legii 190/2018

Anexa Nr. 1 La Partea I

Teren

Nr cadastral	Suprafaţa (mp)*	Observaţii / Referinţe
	7.400	Tarla Dealul Viei

* Suprafaţa este determinată in planul de proiecţie Stereo 70.

DETALII LINIARE IMOBIL

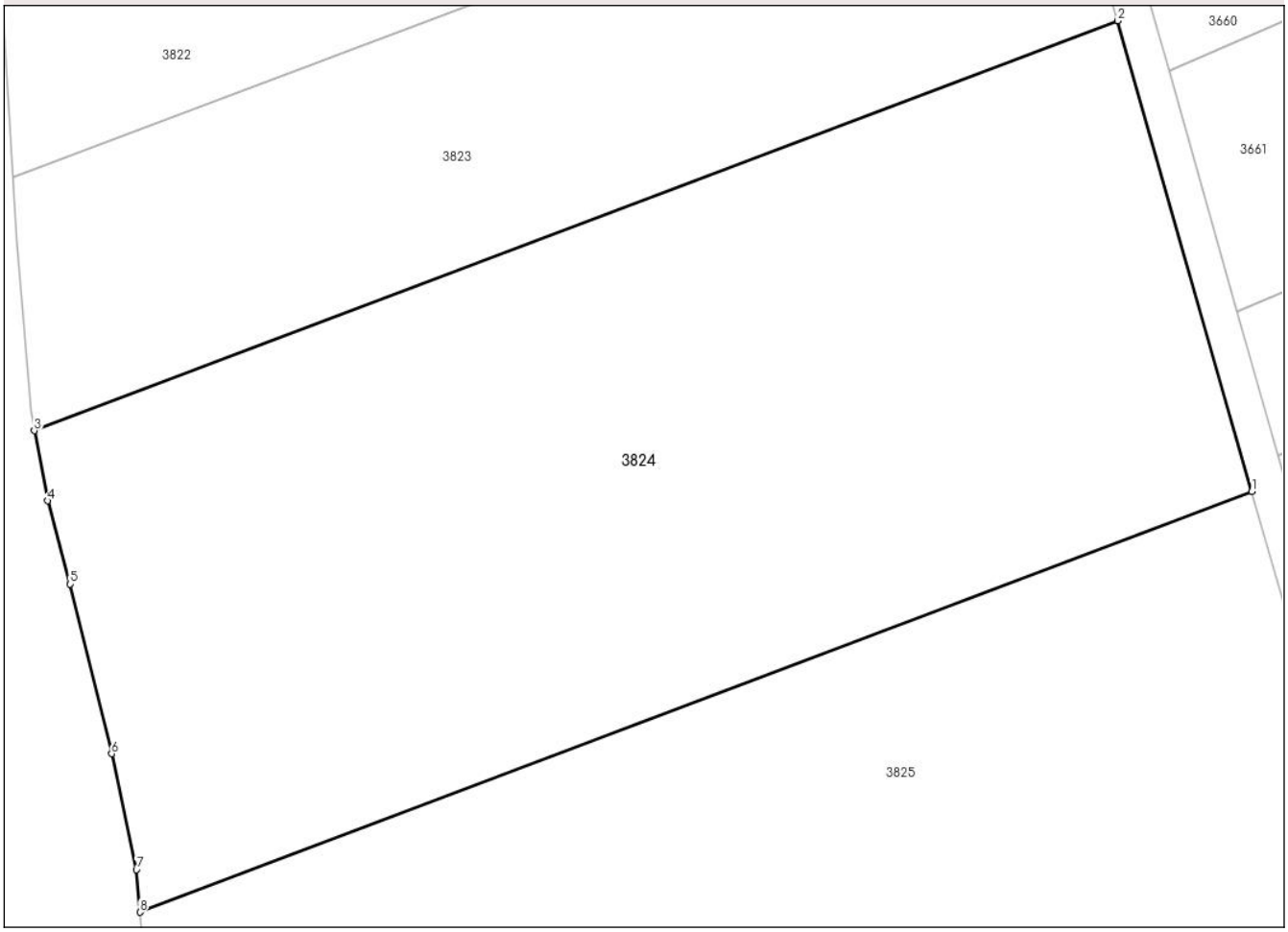

Date referitoare la teren

Crt	Categorie folosință	Intra vilan	Suprafaţa (mp)	Tarla	Parcelă	Nr. topo	Observaţii / Referinţe
1	arabil	NU	7.400	46	366/103	-	47/368/103 conform plan 1:10000

Lungime Segmente
1) Valorile lungimilor segmentelor sunt obţinute din proiecţie în plan.

Punct început	X / Y	Punct sfârşit	X / Y	Lungime segment (** (m)
1	627.608,592 592.496,06	2	627.593,352 592.549,634	55.699
2	627.593,352 592.549,634	3	627.469,92 592.502,982	131.954
3	627.469,92 592.502,982	4	627.471,431 592.495,007	8.117
4	627.471,431 592.495,007	5	627.473,993 592.485,523	9.825
5	627.473,993 592.485,523	6	627.478,71 592.466,228	19.863

Document care conține date cu caracter personal, protejat de prevederile Regulamentului (UE) nr. 679/2016 și Legii 190/2018

Punct început	X / Y	Punct sfârşit	X / Y	Lungime segment (** (m)
6	627.478,71 592.466,228	7	627.481,539 592.453,017	13.511
7	627.481,539 592.453,017	8	627.481,934 592.448,19	4.843
8	627.481,934 592.448,19	1	627.608,592 592.496,06	135.402

** Lungimile segmentelor sunt determinate în planul de proiecţie Stereo 70 şi sunt rotunjite la 1 milimetru.
*** Distanţa dintre puncte este formată din segmente cumulate ce sunt mai mici decât valoarea 1 milimetru.

Document care conține date cu caracter personal, protejat de prevederile Regulamentului (UE) nr. 679/2016 și Legii 190/2018

DATE DESPRE IMOBILUL NR. 3825

Oficiul de Cadastru şi Publicitate Imobiliară NEAMT
Biroul de Cadastru şi Publicitate Imobiliară Roman

A. Partea I. Descrierea imobilului

TEREN Extravilan

Adresa: Jud. Neamt, Tarla Dealul Viei

Nr. Crt	Nr cadastral Nr. topografic	Suprafaţa* (mp)	Observaţii / Referinţe
A1	51661	8.200	Sector cadastral:71 Teren neimprejmuit; Tarla Dealul Viei

B. Partea II. Proprietari şi acte

Inscrieri privitoare la dreptul de proprietate şi alte drepturi reale		Referinţe
28652 / 26/07/2018		
Act Notarial nr. Contract de donație cu rezerva dreptului de uzufruct viager autentificat sub nr. 1088, din 25/07/2018 emis de N.P. Marcoci Iulian Remus;		
B3	Intabulare, drept de PROPRIETATE, cu titlu de donație, dobandit prin Conventie, cota actuala 1/2	A1
	1) **GRASU DANIELA**	
B4	Intabulare, drept de PROPRIETATE, cu titlu de donație, dobandit prin Conventie, cota actuala 1/2	A1
	1) **MITREA NICOLETA**	

C. Partea III. SARCINI

Inscrieri privind dezmembramintele dreptului de proprietate, drepturi reale de garanţie şi sarcini		Referinţe
28652 / 26/07/2018		
Act Notarial nr. Contract de donație cu rezerva dreptului de uzufruct viager autentificat sub nr. 1088, din 25/07/2018 emis de N.P. Marcoci Iulian Remus;		
C1	Intabulare, drept de UZUFRUCT VIAGER, dobandit prin Conventie, cota actuala 1/1, cota initiala 1/1	A1
	1) **MITREA NECULAI**	

Document care conține date cu caracter personal, protejat de prevederile Regulamentului (UE) nr. 679/2016 și Legii 190/2018

Anexa Nr. 1 La Partea I

Teren

Nr cadastral	Suprafaţa (mp)*	Observaţii / Referinţe
51661	8.200	Tarla Dealul Viei

* Suprafaţa este determinată in planul de proiecţie Stereo 70.

DETALII LINIARE IMOBIL

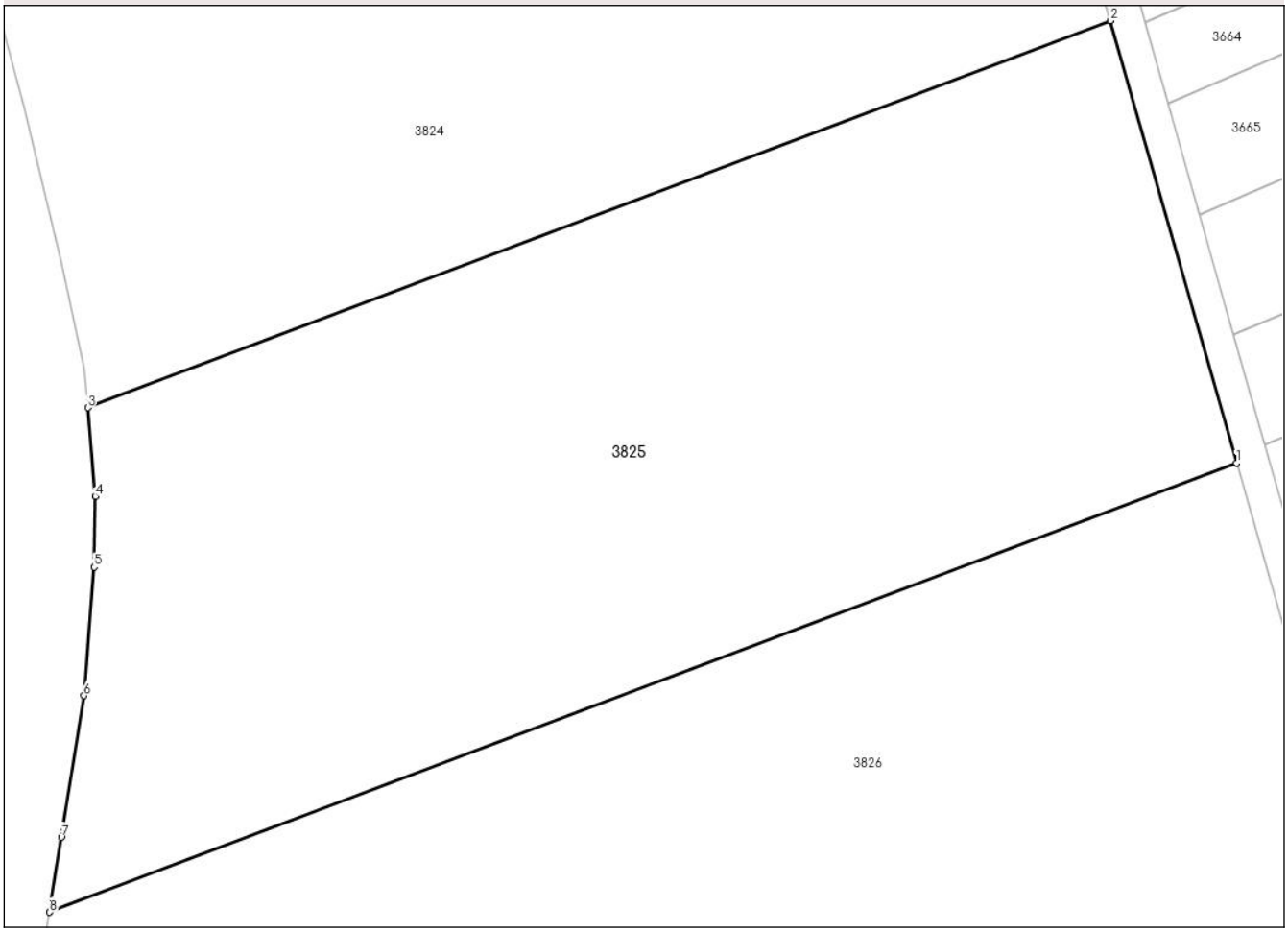

Date referitoare la teren

Crt	Categorie folosință	Intra vilan	Suprafaţa (mp)	Tarla	Parcelă	Nr. topo	Observaţii / Referinţe
1	arabil	NU	8.200	46	368/3/86	-	47/368/3/86 conform plan 1:10000

Lungime Segmente
1) Valorile lungimilor segmentelor sunt obţinute din proiecţie în plan.

Punct început	X / Y	Punct sfârşit	X / Y	Lungime segment (** (m)
1	627.624,16 592.441,33	2	627.608,592 592.496,06	56.902
2	627.608,592 592.496,06	3	627.481,934 592.448,19	135.402
3	627.481,934 592.448,19	4	627.482,828 592.437,257	10.969
4	627.482,828 592.437,257	5	627.482,714 592.428,457	8.801
5	627.482,714 592.428,457	6	627.481,474 592.412,574	15.931

Document care conține date cu caracter personal, protejat de prevederile Regulamentului (UE) nr. 679/2016 și Legii 190/2018

Punct început	X / Y	Punct sfârşit	X / Y	Lungime segment (** (m)
6	627.481,474 592.412,574	7	627.478,654 592.395,068	17.731
7	627.478,654 592.395,068	8	627.477,21 592.385,79	9.39
8	627.477,21 592.385,79	1	627.624,16 592.441,33	157.096

** Lungimile segmentelor sunt determinate în planul de proiecţie Stereo 70 şi sunt rotunjite la 1 milimetru.
*** Distanţa dintre puncte este formată din segmente cumulate ce sunt mai mici decât valoarea 1 milimetru.

Document care conține date cu caracter personal, protejat de prevederile Regulamentului (UE) nr. 679/2016 și Legii 190/2018

DATE DESPRE IMOBILUL NR. 3826

Oficiul de Cadastru şi Publicitate Imobiliară NEAMT
Biroul de Cadastru şi Publicitate Imobiliară Roman

A. Partea I. Descrierea imobilului

TEREN Extravilan

Adresa: Jud. Neamt, Tarla Dealul Viei

Nr. Crt	Nr cadastral Nr. topografic	Suprafaţa* (mp)	Observaţii / Referinţe
A1		10.700	Sector cadastral:71 Teren neimprejmuit; Tarla Dealul Viei

B. Partea II. Proprietari şi acte

Inscrieri privitoare la dreptul de proprietate şi alte drepturi reale		Referinţe
/		
Act Administrativ nr. 54, din 20/11/2002 emis de CJSDPAT NEAMȚ (titlu de proprietate);		
B1	Intabulare, drept de PROPRIETATE, dobandit prin Reconstituire, cota actuala 1/1	A1
	1) **TURCU ION** 2) **MITREA C GHEORGHE** 3) **IRIMIA C ANICA** 4) **MITREA C CONSTANTIN** 5) **MITREA C PETRU** 6) **URSU C MARIA** 7) **MITREA C VASILE** 8) **MITREA C ION** 9) **MITREA C NECULAI**	

C. Partea III. SARCINI .

Inscrieri privind dezmembramintele dreptului de proprietate, drepturi reale de garanţie şi sarcini	Referinţe
NU SUNT	

Document care conține date cu caracter personal, protejat de prevederile Regulamentului (UE) nr. 679/2016 și Legii 190/2018

Anexa Nr. 1 La Partea I

Teren

Nr cadastral	Suprafaţa (mp)*	Observaţii / Referinţe
	10.700	Tarla Dealul Viei

* Suprafaţa este determinată in planul de proiecţie Stereo 70.

DETALII LINIARE IMOBIL

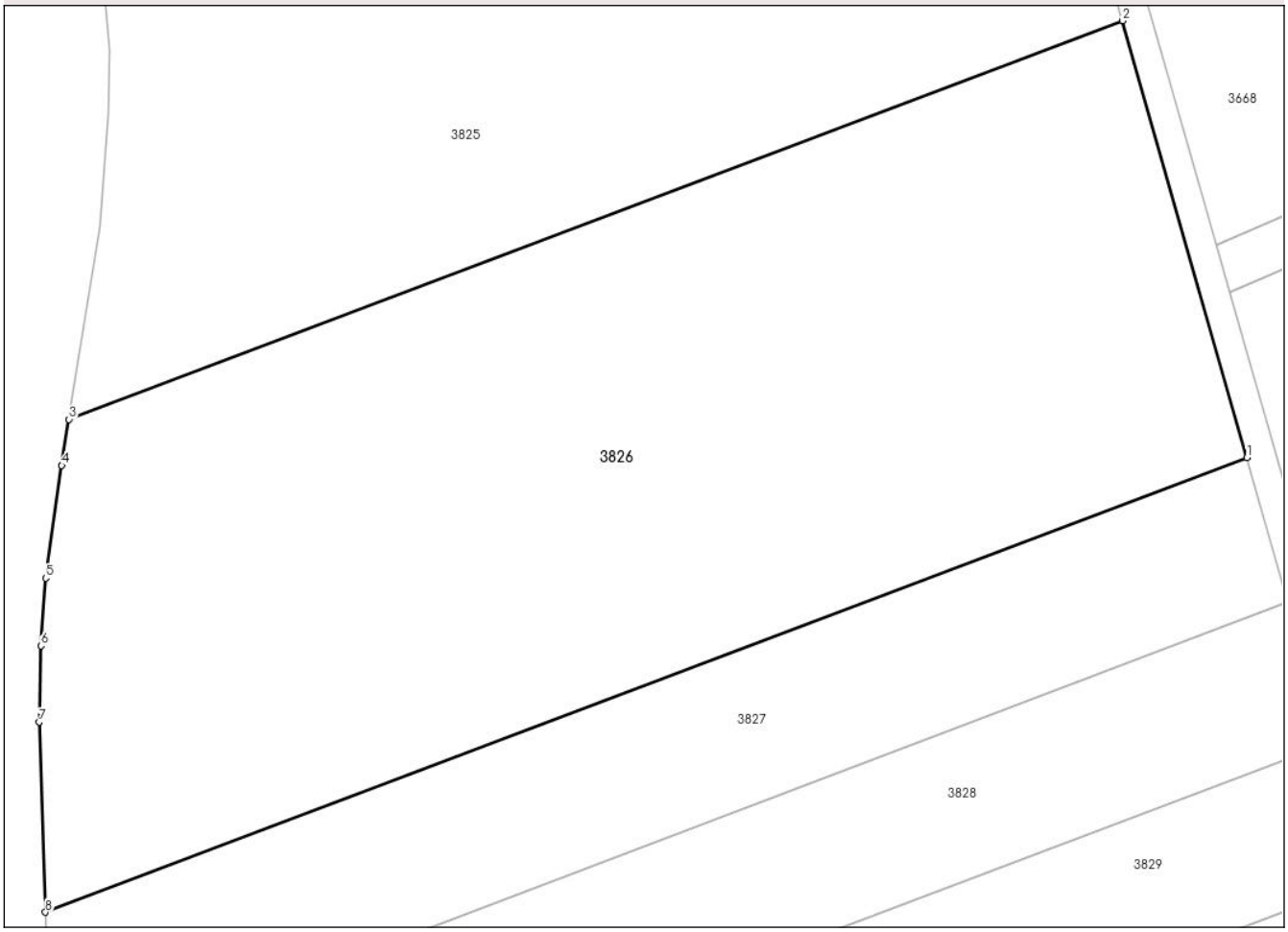

Date referitoare la teren

Crt	Categorie folosință	Intra vilan	Suprafaţa (mp)	Tarla	Parcelă	Nr. topo	Observaţii / Referinţe
1	arabil	NU	10.700	46	366/101	-	47/368/101 conform plan 1:10000

Lungime Segmente
1) Valorile lungimilor segmentelor sunt obţinute din proiecţie în plan.

Punct început	X / Y	Punct sfârşit	X / Y	Lungime segment (** (m)
1	627.641,477 592.380,455	2	627.624,16 592.441,33	63.29
2	627.624,16 592.441,33	3	627.477,21 592.385,79	157.096
3	627.477,21 592.385,79	4	627.476,209 592.379,354	6.514
4	627.476,209 592.379,354	5	627.473,966 592.363,668	15.846
5	627.473,966 592.363,668	6	627.473,343 592.354,224	9.464

Document care conține date cu caracter personal, protejat de prevederile Regulamentului (UE) nr. 679/2016 și Legii 190/2018

Punct început	X / Y	Punct sfârşit	X / Y	Lungime segment (** (m)
6	627.473,343 592.354,224	7	627.473,074 592.343,606	10.621
7	627.473,074 592.343,606	8	627.473,919 592.317,126	26.493
8	627.473,919 592.317,126	1	627.641,477 592.380,455	179.127

** Lungimile segmentelor sunt determinate în planul de proiecţie Stereo 70 şi sunt rotunjite la 1 milimetru.
*** Distanţa dintre puncte este formată din segmente cumulate ce sunt mai mici decât valoarea 1 milimetru.

Document care conține date cu caracter personal, protejat de prevederile Regulamentului (UE) nr. 679/2016 și Legii 190/2018

DATE DESPRE IMOBILUL NR. 3827

Oficiul de Cadastru şi Publicitate Imobiliară NEAMT
Biroul de Cadastru şi Publicitate Imobiliară Roman

A. Partea I. Descrierea imobilului

TEREN Extravilan

Adresa: Jud. Neamt, Tarla Dealul Viei

Nr. Crt	Nr cadastral Nr. topografic	Suprafaţa* (mp)	Observaţii / Referinţe
A1		3.800	Sector cadastral:71 Teren neimprejmuit; Tarla Dealul Viei

B. Partea II. Proprietari şi acte

Inscrieri privitoare la dreptul de proprietate şi alte drepturi reale		Referinţe
/		
Act Notarial nr. 67, din 26/06/2007 emis de BNP BLOJU VERONICA (certificat de moștenitor);		
B1	Intabulare, drept de PROPRIETATE, dobandit prin Conventie, cota actuala 1/1	A1
	1) **AXINTE ELENA**	

C. Partea III. SARCINI .

Inscrieri privind dezmembramintele dreptului de proprietate, drepturi reale de garanţie şi sarcini	Referinţe
NU SUNT	

Document care conține date cu caracter personal, protejat de prevederile Regulamentului (UE) nr. 679/2016 și Legii 190/2018

Anexa Nr. 1 La Partea I

Teren

Nr cadastral	Suprafaţa (mp)*	Observaţii / Referinţe
	3.800	Tarla Dealul Viei

* Suprafaţa este determinată in planul de proiecţie Stereo 70.

DETALII LINIARE IMOBIL

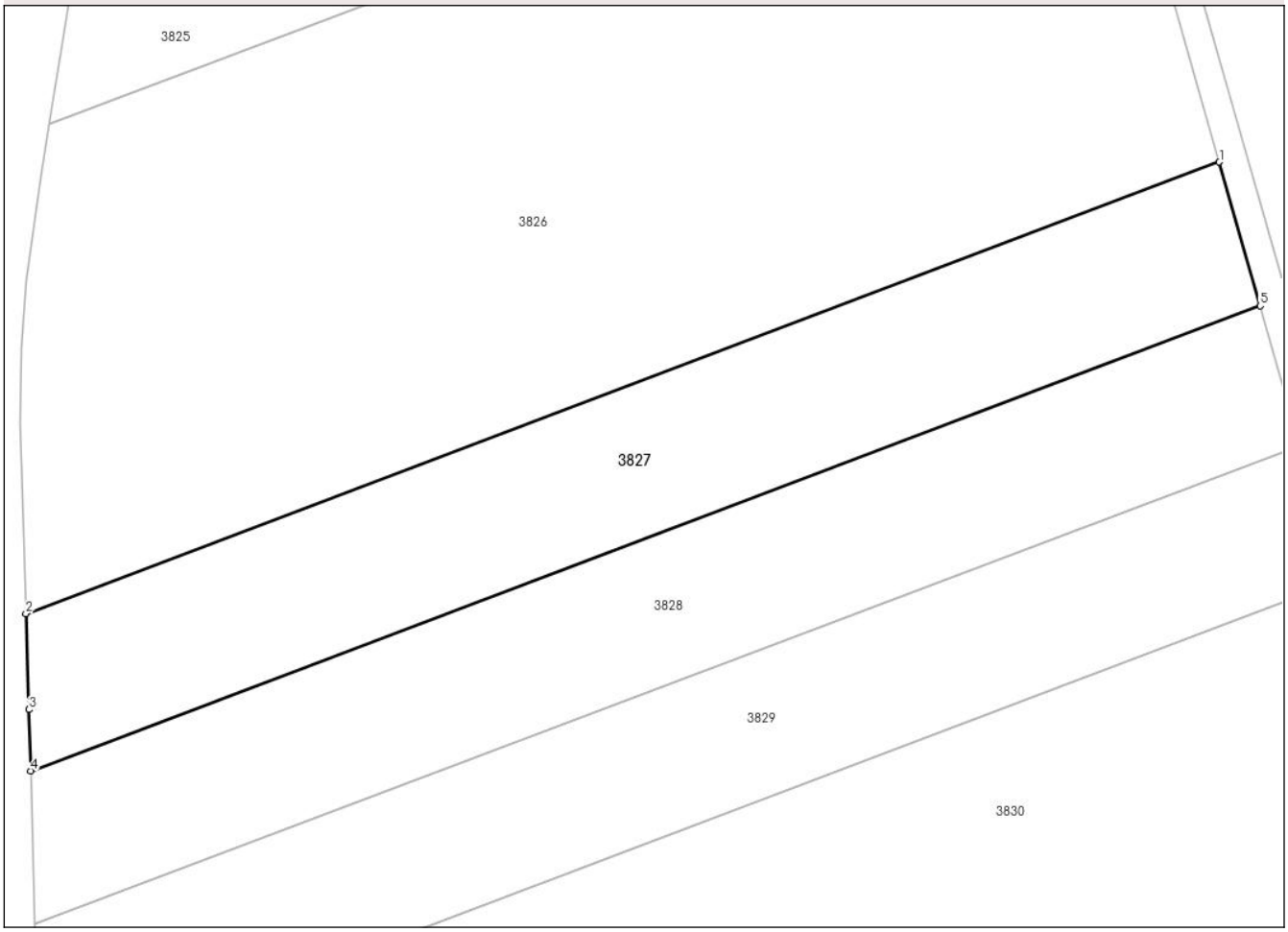

Date referitoare la teren

Crt	Categorie folosință	Intra vilan	Suprafaţa (mp)	Tarla	Parcelă	Nr. topo	Observaţii / Referinţe
1	arabil	NU	3.800	17	192/11	-	47/368/11 conform plan 1:10000

Lungime Segmente
1) Valorile lungimilor segmentelor sunt obţinute din proiecţie în plan.

Punct început	X / Y	Punct sfârşit	X / Y	Lungime segment (** (m)
1	627.641,477 592.380,455	2	627.473,919 592.317,126	179.127
2	627.473,919 592.317,126	3	627.474,348 592.303,652	13.481
3	627.474,348 592.303,652	4	627.474,592 592.295,038	8.617
4	627.474,592 592.295,038	5	627.647,216 592.360,282	184.542
5	627.647,216 592.360,282	1	627.641,477 592.380,455	20.974

Document care conține date cu caracter personal, protejat de prevederile Regulamentului (UE) nr. 679/2016 și Legii 190/2018

** Lungimile segmentelor sunt determinate în planul de proiecţie Stereo 70 şi sunt rotunjite la 1 milimetru.
*** Distanţa dintre puncte este formată din segmente cumulate ce sunt mai mici decât valoarea 1 milimetru.

Document care conține date cu caracter personal, protejat de prevederile Regulamentului (UE) nr. 679/2016 și Legii 190/2018

DATE DESPRE IMOBILUL NR. 3828

Oficiul de Cadastru şi Publicitate Imobiliară NEAMT
Biroul de Cadastru şi Publicitate Imobiliară Roman

A. Partea I. Descrierea imobilului

TEREN Extravilan

Adresa: Jud. Neamt, Tarla Dealul Viei

Nr. Crt	Nr cadastral Nr. topografic	Suprafaţa* (mp)	Observaţii / Referinţe
A1	52090	3.800	Sector cadastral:71 Teren neimprejmuit; Tarla Dealul Viei

B. Partea II. Proprietari şi acte

Inscrieri privitoare la dreptul de proprietate şi alte drepturi reale		Referinţe
46649 / 18/10/2021		
Act Notarial nr. Contract De Donație autentificat sub Nr. 2189, din 18/10/2021 emis de N.P. Bursuc Raluca;		
B3	Intabulare, drept de PROPRIETATEcu titlu de donație, dobandit prin Conventie, cota actuala 1/1	A1
	1) **AXINTE ELENA**, bun propriu	

C. Partea III. SARCINI .

Inscrieri privind dezmembramintele dreptului de proprietate, drepturi reale de garanţie şi sarcini	Referinţe
NU SUNT	

Document care conține date cu caracter personal, protejat de prevederile Regulamentului (UE) nr. 679/2016 și Legii 190/2018

Anexa Nr. 1 La Partea I

Teren

Nr cadastral	Suprafaţa (mp)*	Observaţii / Referinţe
52090	3.800	Tarla Dealul Viei

* Suprafaţa este determinată in planul de proiecţie Stereo 70.

DETALII LINIARE IMOBIL

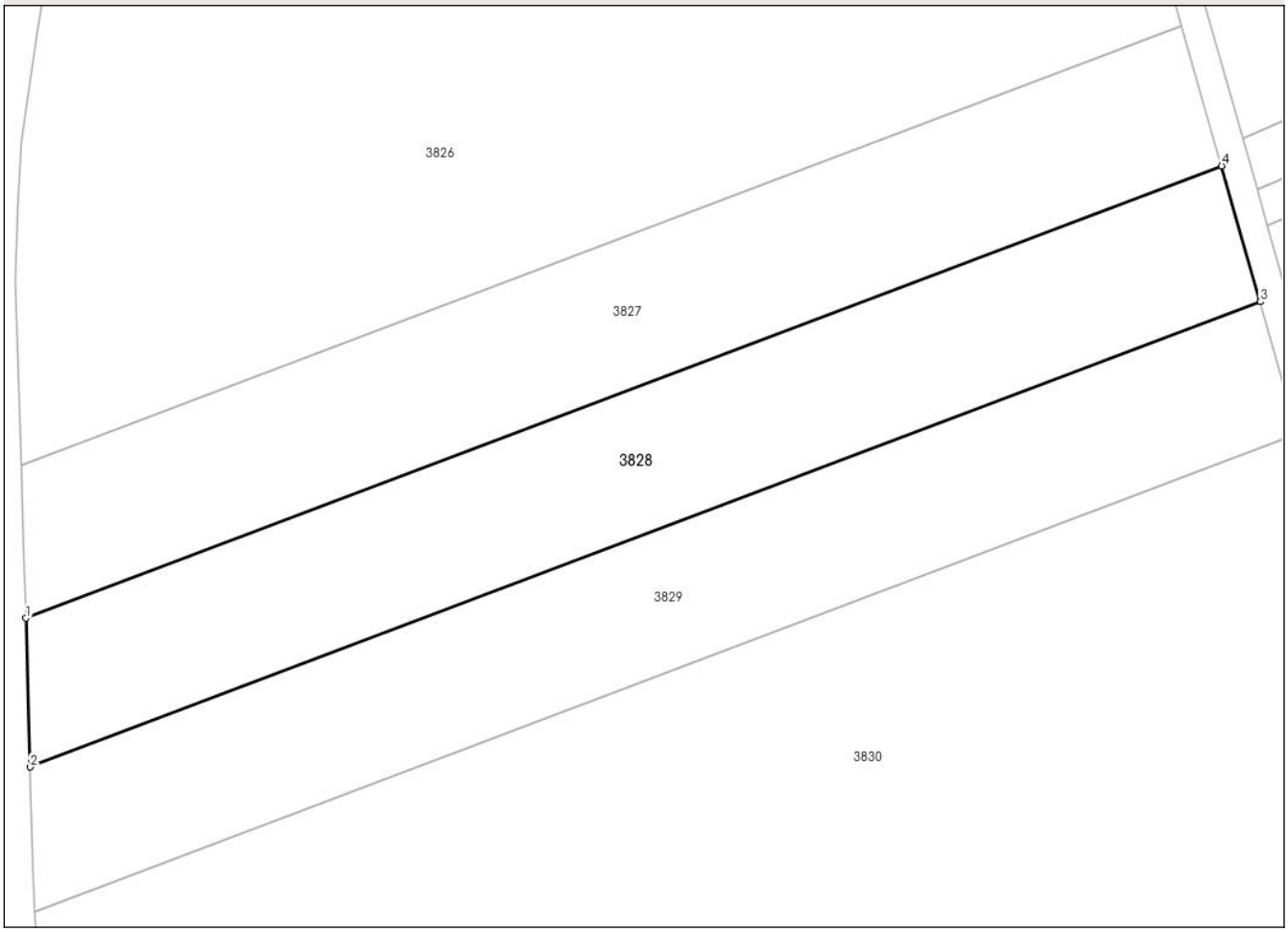

Date referitoare la teren

Crt	Categorie folosință	Intra vilan	Suprafaţa (mp)	Tarla	Parcelă	Nr. topo	Observaţii / Referinţe
1	arabil	NU	3.800	17	192/11	-	47/368/11 conform plan 1:10000

Lungime Segmente
1) Valorile lungimilor segmentelor sunt obţinute din proiecţie în plan.

Punct început	X / Y	Punct sfârşit	X / Y	Lungime segment (** (m)
1	627.474,592 592.295,038	2	627.475,198 592.273,567	21.48
2	627.475,198 592.273,567	3	627.652,79 592.340,687	189.852
3	627.652,79 592.340,687	4	627.647,216 592.360,282	20.372
4	627.647,216 592.360,282	1	627.474,592 592.295,038	184.542

**** Lungimile segmentelor sunt determinate în planul de proiecţie Stereo 70 şi sunt rotunjite la 1 milimetru.**

Document care conține date cu caracter personal, protejat de prevederile Regulamentului (UE) nr. 679/2016 și Legii 190/2018

***** Distanţa dintre puncte este formată din segmente cumulate ce sunt mai mici decât valoarea 1 milimetru.**

DATE DESPRE IMOBILUL NR. 3829

Oficiul de Cadastru şi Publicitate Imobiliară NEAMT
Biroul de Cadastru şi Publicitate Imobiliară Roman

A. Partea I. Descrierea imobilului

TEREN Extravilan

Adresa: Jud. Neamt, Tarla Dealul Viei

Nr. Crt	Nr cadastral Nr. topografic	Suprafaţa* (mp)	Observaţii / Referinţe
A1		3.800	Sector cadastral:71 Teren neimprejmuit; Tarla Dealul Viei

B. Partea II. Proprietari şi acte

Inscrieri privitoare la dreptul de proprietate şi alte drepturi reale		Referinţe
/		
Act Notarial nr. 67, din 26/06/2007 emis de BNP BLOJU VERONICA (certificat de moștenitor);		
B1	Intabulare, drept de PROPRIETATE, dobandit prin Conventie, cota actuala 1/1	A1
	1) **VIERIU MARIA**	

C. Partea III. SARCINI .

Inscrieri privind dezmembramintele dreptului de proprietate, drepturi reale de garanţie şi sarcini	Referinţe
NU SUNT	

Document care conține date cu caracter personal, protejat de prevederile Regulamentului (UE) nr. 679/2016 și Legii 190/2018

Anexa Nr. 1 La Partea I

Teren

Nr cadastral	Suprafaţa (mp)*	Observaţii / Referinţe
	3.800	Tarla Dealul Viei

* Suprafaţa este determinată in planul de proiecţie Stereo 70.

DETALII LINIARE IMOBIL

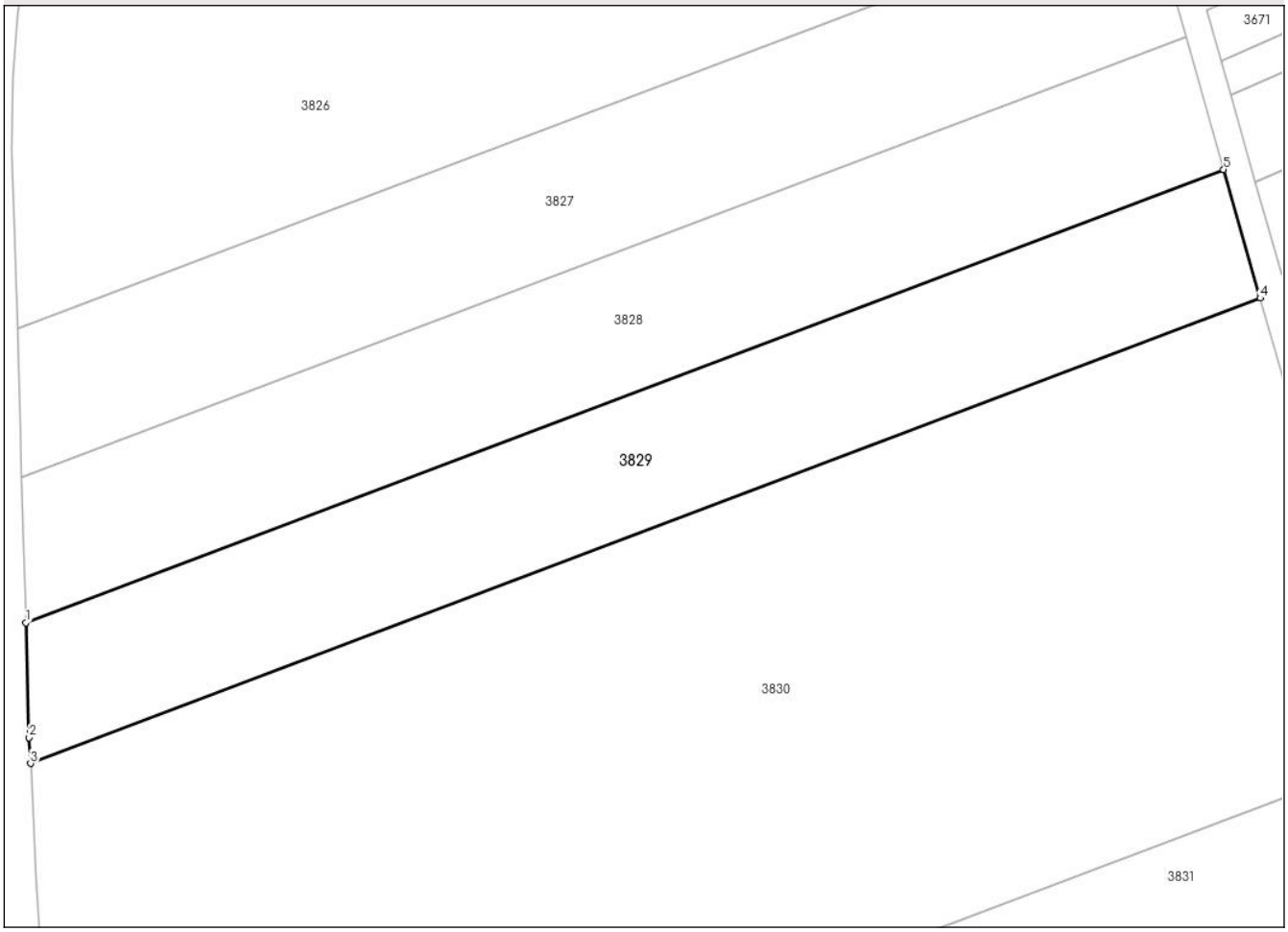

Date referitoare la teren

Crt	Categorie folosință	Intra vilan	Suprafaţa (mp)	Tarla	Parcelă	Nr. topo	Observaţii / Referinţe
1	arabil	NU	3.800	17	192/11	-	47/368/11 conform plan 1:10000

Lungime Segmente
1) Valorile lungimilor segmentelor sunt obţinute din proiecţie în plan.

Punct început	X / Y	Punct sfârşit	X / Y	Lungime segment (** (m)
1	627.475,198 592.273,567	2	627.475,679 592.256,534	17.04
2	627.475,679 592.256,534	3	627.475,881 592.252,714	3.825
3	627.475,881 592.252,714	4	627.658,212 592.321,625	194.919
4	627.658,212 592.321,625	5	627.652,79 592.340,687	19.818
5	627.652,79 592.340,687	1	627.475,198 592.273,567	189.852

Document care conține date cu caracter personal, protejat de prevederile Regulamentului (UE) nr. 679/2016 și Legii 190/2018

** Lungimile segmentelor sunt determinate în planul de proiecţie Stereo 70 şi sunt rotunjite la 1 milimetru.
*** Distanţa dintre puncte este formată din segmente cumulate ce sunt mai mici decât valoarea 1 milimetru.

Document care conține date cu caracter personal, protejat de prevederile Regulamentului (UE) nr. 679/2016 și Legii 190/2018

DATE DESPRE IMOBILUL NR. 3830

Oficiul de Cadastru şi Publicitate Imobiliară NEAMT
Biroul de Cadastru şi Publicitate Imobiliară Roman

A. Partea I. Descrierea imobilului

TEREN Extravilan

Adresa: Jud. Neamt, Tarla Dealul Viei

Nr. Crt	Nr cadastral Nr. topografic	Suprafaţa* (mp)	Observaţii / Referinţe
A1		14.300	Sector cadastral:71 Teren neimprejmuit; Tarla Dealul Viei

B. Partea II. Proprietari şi acte

Inscrieri privitoare la dreptul de proprietate şi alte drepturi reale		Referinţe
/		
Act Notarial nr. 81, din 16/09/2002 emis de BN AURICA NEGRU (certificat de moștenitor);		
B1	Intabulare, drept de PROPRIETATE, dobandit prin Succesiune, cota actuala 1/3	A1
	1) **CRISTE ELENA**	
Act Notarial nr. 2298, din 30/10/2007 emis de BNP CASAPU ALEXANDRU (contract de vânzare-cumpărare);		
B1	Intabulare, drept de PROPRIETATE, dobandit prin Conventie, cota actuala 2/3	A1
	1) **CRISTE ELENA** 2) **CRISTE VALENTIN-ALEXANDRU**	

C. Partea III. SARCINI .

Inscrieri privind dezmembramintele dreptului de proprietate, drepturi reale de garanţie şi sarcini	Referinţe
NU SUNT	

Document care conține date cu caracter personal, protejat de prevederile Regulamentului (UE) nr. 679/2016 și Legii 190/2018

Anexa Nr. 1 La Partea I

Teren

Nr cadastral	Suprafaţa (mp)*	Observaţii / Referinţe
	14.300	Tarla Dealul Viei

* Suprafaţa este determinată in planul de proiecţie Stereo 70.

DETALII LINIARE IMOBIL

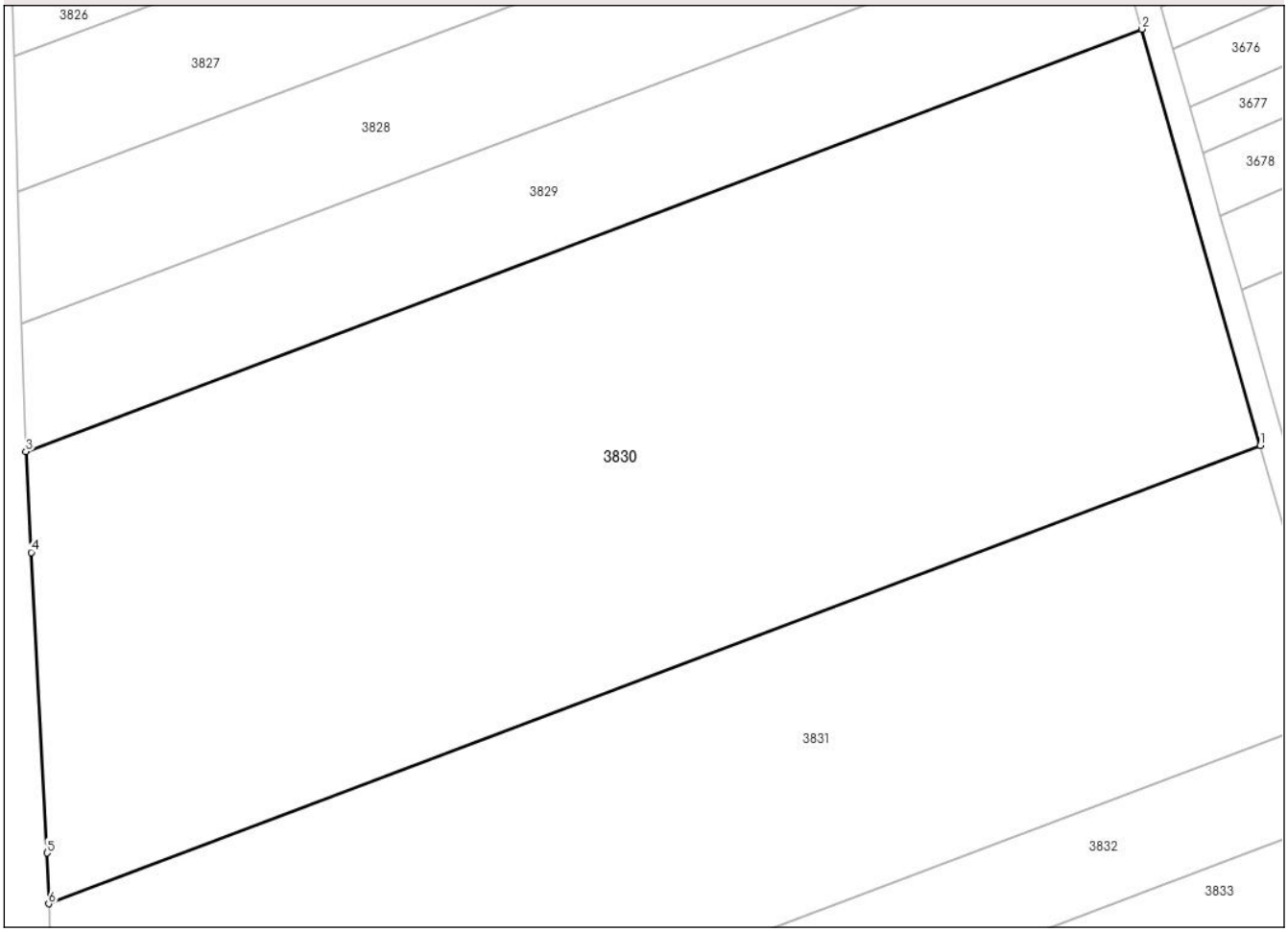

Date referitoare la teren

Crt	Categorie folosință	Intra vilan	Suprafaţa (mp)	Tarla	Parcelă	Nr. topo	Observaţii / Referinţe
1	arabil	NU	14.300	46	366/3/99	-	47/368/3/99 conform plan 1:10000

Lungime Segmente
1) Valorile lungimilor segmentelor sunt obţinute din proiecţie în plan.

Punct început	X / Y	Punct sfârşit	X / Y	Lungime segment (** (m)
1	627.677,537 592.253,689	2	627.658,212 592.321,625	70.632
2	627.658,212 592.321,625	3	627.475,881 592.252,714	194.919
3	627.475,881 592.252,714	4	627.476,753 592.236,22	16.517
4	627.476,753 592.236,22	5	627.479,335 592.187,178	49.109
5	627.479,335 592.187,178	6	627.479,601 592.178,88	8.303

Document care conține date cu caracter personal, protejat de prevederile Regulamentului (UE) nr. 679/2016 și Legii 190/2018

Punct început	X / Y	Punct sfârşit	X / Y	Lungime segment (** (m)
6	627.479,601 592.178,88	1	627.677,537 592.253,689	211.601

** Lungimile segmentelor sunt determinate în planul de proiecţie Stereo 70 şi sunt rotunjite la 1 milimetru.
*** Distanţa dintre puncte este formată din segmente cumulate ce sunt mai mici decât valoarea 1 milimetru.

Document care conține date cu caracter personal, protejat de prevederile Regulamentului (UE) nr. 679/2016 și Legii 190/2018

DATE DESPRE IMOBILUL NR. 3831

Oficiul de Cadastru şi Publicitate Imobiliară NEAMT
Biroul de Cadastru şi Publicitate Imobiliară Roman

A. Partea I. Descrierea imobilului

TEREN Extravilan

Adresa: Jud. Neamt, Tarla Dealul Viei

Nr. Crt	Nr cadastral Nr. topografic	Suprafaţa* (mp)	Observaţii / Referinţe
A1		9.900	Sector cadastral:71 Teren neimprejmuit; Tarla Dealul Viei

B. Partea II. Proprietari şi acte

Inscrieri privitoare la dreptul de proprietate şi alte drepturi reale		Referinţe
/		
Act Administrativ nr. 55/850, din 21/09/1994 emis de CJSDPAT NEAMȚ (titlu de proprietate);		
B1	Intabulare, drept de PROPRIETATE, dobandit prin Reconstituire, cota actuala 1/1	A1
	1) **CARABELEA D CONSTANTIN**	

C. Partea III. SARCINI .

Inscrieri privind dezmembramintele dreptului de proprietate, drepturi reale de garanţie şi sarcini	Referinţe
NU SUNT	

Anexa Nr. 1 La Partea I

Teren

Nr cadastral	Suprafaţa (mp)*	Observaţii / Referinţe
	9.900	Tarla Dealul Viei

* Suprafaţa este determinată in planul de proiecţie Stereo 70.

DETALII LINIARE IMOBIL

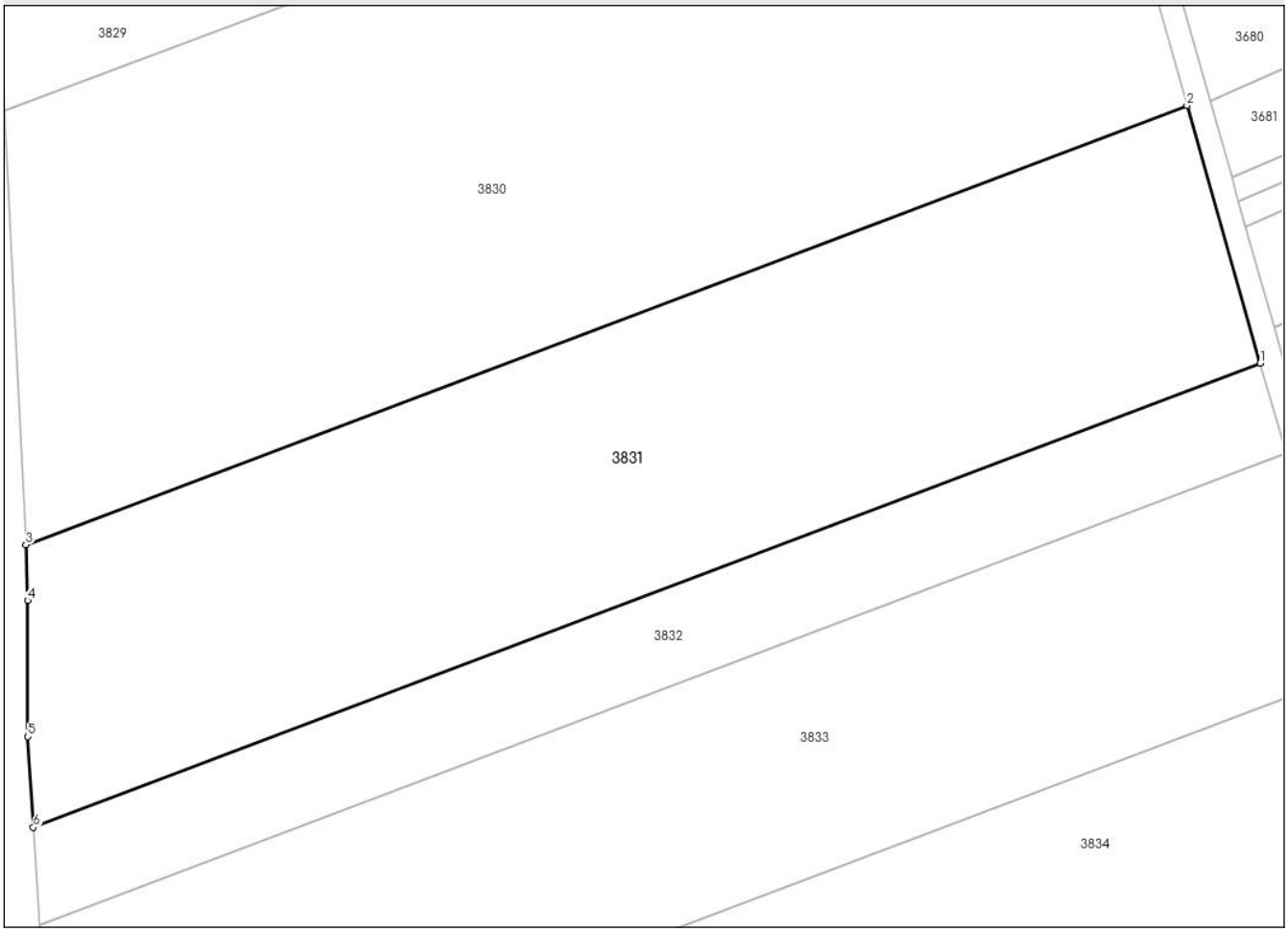

Date referitoare la teren

Crt	Categorie folosință	Intra vilan	Suprafaţa (mp)	Tarla	Parcelă	Nr. topo	Observaţii / Referinţe
1	arabil	NU	9.900	46	366/43	-	47/368/43 conform plan 1:10000

Lungime Segmente
1) Valorile lungimilor segmentelor sunt obţinute din proiecţie în plan.

Punct început	X / Y	Punct sfârşit	X / Y	Lungime segment (** (m)
1	627.690,019 592.209,811	2	627.677,537 592.253,689	45.619
2	627.677,537 592.253,689	3	627.479,601 592.178,88	211.601
3	627.479,601 592.178,88	4	627.479,906 592.169,413	9.471
4	627.479,906 592.169,413	5	627.479,959 592.146,234	23.179
5	627.479,959 592.146,234	6	627.480,878 592.130,767	15.495

Document care conține date cu caracter personal, protejat de prevederile Regulamentului (UE) nr. 679/2016 și Legii 190/2018

Punct început	X / Y	Punct sfârşit	X / Y	Lungime segment (** (m)
6	627.480,878 592.130,767	1	627.690,019 592.209,811	223.579

** Lungimile segmentelor sunt determinate în planul de proiecţie Stereo 70 şi sunt rotunjite la 1 milimetru.
*** Distanţa dintre puncte este formată din segmente cumulate ce sunt mai mici decât valoarea 1 milimetru.

Document care conține date cu caracter personal, protejat de prevederile Regulamentului (UE) nr. 679/2016 și Legii 190/2018

DATE DESPRE IMOBILUL NR. 3832

Oficiul de Cadastru şi Publicitate Imobiliară NEAMT
Biroul de Cadastru şi Publicitate Imobiliară Roman

A. Partea I. Descrierea imobilului

TEREN Extravilan

Adresa: Jud. Neamt, Tarla Dealul Viei

Nr. Crt	Nr cadastral Nr. topografic	Suprafaţa* (mp)	Observaţii / Referinţe
A1		3.600	Sector cadastral:71 Teren neimprejmuit; Tarla Dealul Viei

B. Partea II. Proprietari şi acte

Inscrieri privitoare la dreptul de proprietate şi alte drepturi reale		Referinţe
/		
Act Administrativ nr. 54/662, din 05/12/2001 emis de CJSDPAT NEAMȚ (titlu de proprietate);		
B1	Intabulare, drept de PROPRIETATE, dobandit prin Reconstituire, cota actuala 1/1	A1
	1) **SĂCĂLEANU I NECULAI**	

C. Partea III. SARCINI .

Inscrieri privind dezmembramintele dreptului de proprietate, drepturi reale de garanţie şi sarcini	Referinţe
NU SUNT	

Anexa Nr. 1 La Partea I

Teren

Nr cadastral	Suprafaţa (mp)*	Observaţii / Referinţe
	3.600	Tarla Dealul Viei

* Suprafaţa este determinată in planul de proiecţie Stereo 70.

DETALII LINIARE IMOBIL

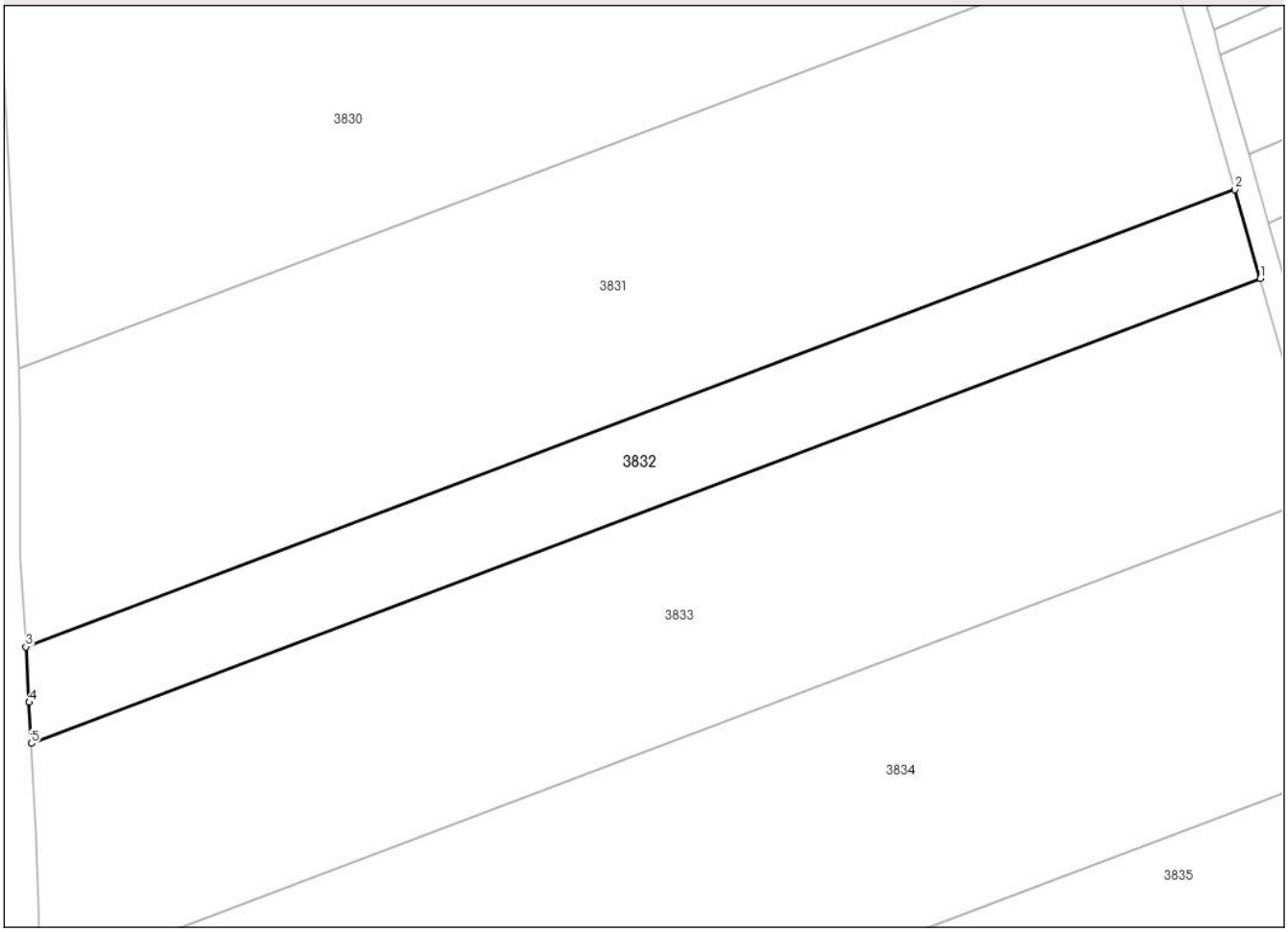

Date referitoare la teren

Crt	Categorie folosință	Intra vilan	Suprafaţa (mp)	Tarla	Parcelă	Nr. topo	Observaţii / Referinţe
1	arabil	NU	3.600	46	366/3/97	-	47/368/3/97 conform plan 1:10000

Lungime Segmente
1) Valorile lungimilor segmentelor sunt obţinute din proiecţie în plan.

Punct început	X / Y	Punct sfârşit	X / Y	Lungime segment (** (m)
1	627.694,404 592.194,394	2	627.690,019 592.209,811	16.028
2	627.690,019 592.209,811	3	627.480,878 592.130,767	223.579
3	627.480,878 592.130,767	4	627.481,45 592.121,161	9.622
4	627.481,45 592.121,161	5	627.481,839 592.114,055	7.117
5	627.481,839 592.114,055	1	627.694,404 592.194,394	227.241

Document care conține date cu caracter personal, protejat de prevederile Regulamentului (UE) nr. 679/2016 și Legii 190/2018

** Lungimile segmentelor sunt determinate în planul de proiecţie Stereo 70 şi sunt rotunjite la 1 milimetru.
*** Distanţa dintre puncte este formată din segmente cumulate ce sunt mai mici decât valoarea 1 milimetru.

Document care conține date cu caracter personal, protejat de prevederile Regulamentului (UE) nr. 679/2016 și Legii 190/2018

DATE DESPRE IMOBILUL NR. 3833

Oficiul de Cadastru şi Publicitate Imobiliară NEAMT
Biroul de Cadastru şi Publicitate Imobiliară Roman

A. Partea I. Descrierea imobilului

TEREN Extravilan

Adresa: Jud. Neamt, Tarla Dealul Viei

Nr. Crt	Nr cadastral Nr. topografic	Suprafaţa* (mp)	Observaţii / Referinţe
A1		9.000	Sector cadastral:71 Teren neimprejmuit; Tarla Dealul Viei

B. Partea II. Proprietari şi acte

Inscrieri privitoare la dreptul de proprietate şi alte drepturi reale		Referinţe
/		
Act Administrativ nr. 48/885, din 21/08/2003 emis de CJSDPAT NEAMȚ (titlu de proprietate);		
B1	Intabulare, drept de PROPRIETATE, dobandit prin Reconstituire, cota actuala 1/1	A1
	1) **LUPAN GH CONSTANTIN**	

C. Partea III. SARCINI .

Inscrieri privind dezmembramintele dreptului de proprietate, drepturi reale de garanţie şi sarcini	Referinţe
NU SUNT	

Document care conține date cu caracter personal, protejat de prevederile Regulamentului (UE) nr. 679/2016 și Legii 190/2018

Anexa Nr. 1 La Partea I

Teren

Nr cadastral	Suprafaţa (mp)*	Observaţii / Referinţe
	9.000	Tarla Dealul Viei

* Suprafaţa este determinată in planul de proiecţie Stereo 70.

DETALII LINIARE IMOBIL

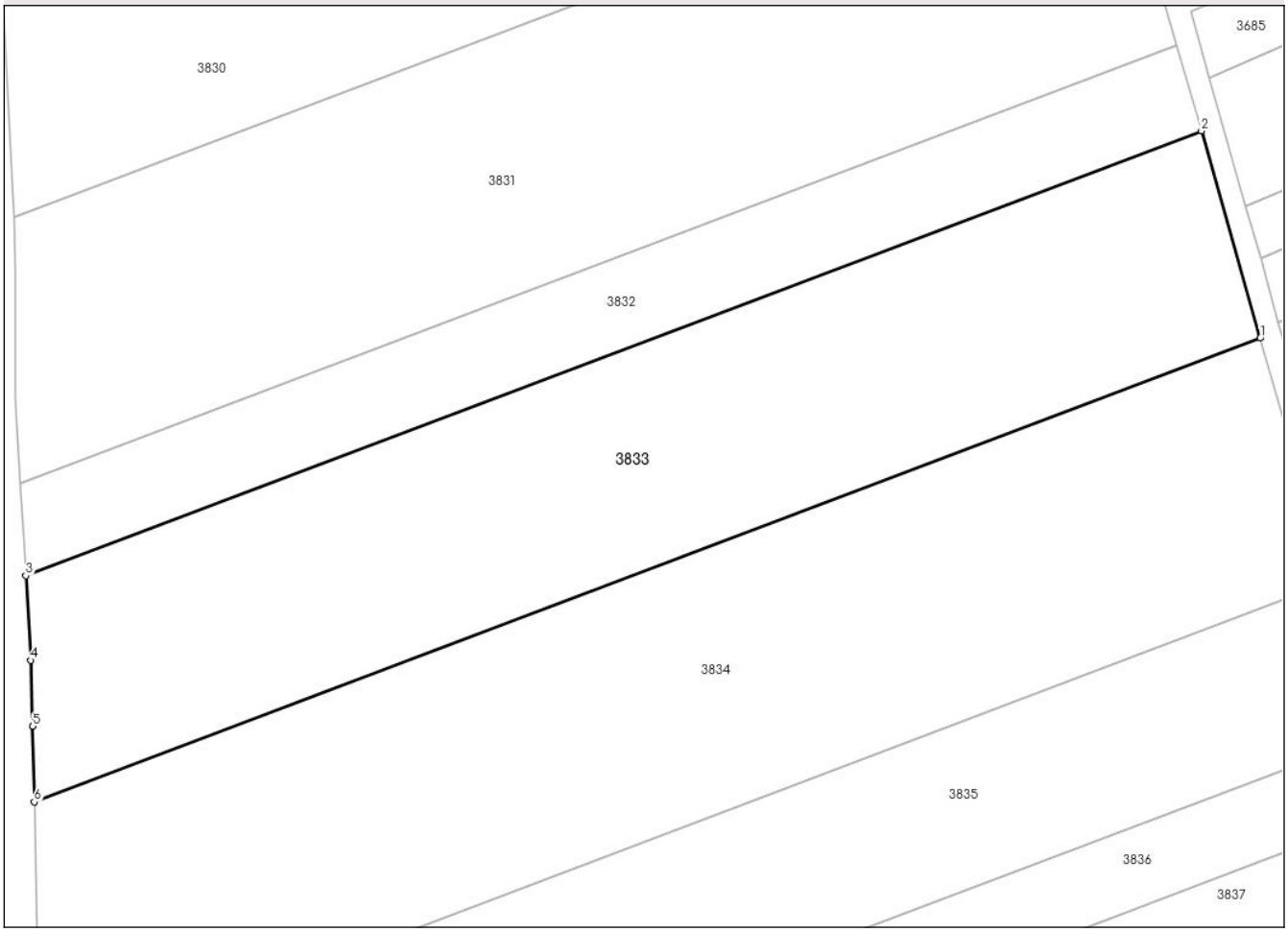

Date referitoare la teren

Crt	Categorie folosință	Intra vilan	Suprafaţa (mp)	Tarla	Parcelă	Nr. topo	Observaţii / Referinţe
1	arabil	NU	9.000	46	366/3/96	-	47/368/3/96 conform plan 1:10000

Lungime Segmente
1) Valorile lungimilor segmentelor sunt obţinute din proiecţie în plan.

Punct început	X / Y	Punct sfârşit	X / Y	Lungime segment (** (m)
1	627.705,058 592.156,941	2	627.694,404 592.194,394	38.939
2	627.694,404 592.194,394	3	627.481,839 592.114,055	227.241
3	627.481,839 592.114,055	4	627.482,676 592.098,756	15.322
4	627.482,676 592.098,756	5	627.483,082 592.086,829	11.935
5	627.483,082 592.086,829	6	627.483,346 592.073,146	13.686

Document care conține date cu caracter personal, protejat de prevederile Regulamentului (UE) nr. 679/2016 și Legii 190/2018

Punct început	X / Y	Punct sfârşit	X / Y	Lungime segment (** (m)
6	627.483,346 592.073,146	1	627.705,058 592.156,941	237.019

** Lungimile segmentelor sunt determinate în planul de proiecţie Stereo 70 şi sunt rotunjite la 1 milimetru.
*** Distanţa dintre puncte este formată din segmente cumulate ce sunt mai mici decât valoarea 1 milimetru.

Document care conține date cu caracter personal, protejat de prevederile Regulamentului (UE) nr. 679/2016 și Legii 190/2018

DATE DESPRE IMOBILUL NR. 3834

Oficiul de Cadastru şi Publicitate Imobiliară NEAMT
Biroul de Cadastru şi Publicitate Imobiliară Roman

A. Partea I. Descrierea imobilului

TEREN Extravilan

Adresa: Jud. Neamt, Tarla Dealul Viei

Nr. Crt	Nr cadastral Nr. topografic	Suprafaţa* (mp)	Observaţii / Referinţe
A1	51947	11.100	Sector cadastral:71 Teren neimprejmuit; Tarla Dealul Viei

B. Partea II. Proprietari şi acte

Inscrieri privitoare la dreptul de proprietate şi alte drepturi reale		Referinţe
23547 / 31/07/2020		
Act Notarial nr. CONTRACT DE Donație imobiliară autentificat sub nr. 927, din 31/07/2020 emis de N.P. Ababei Gheorghe;		
B3	Intabulare, drept de PROPRIETATEcu titlul de donație, dobandit prin Conventie, cota actuala 1/1	A1
	1) **MÂNDRILĂ DUMITRU**	

C. Partea III. SARCINI .

Inscrieri privind dezmembramintele dreptului de proprietate, drepturi reale de garanţie şi sarcini	Referinţe
NU SUNT	

Anexa Nr. 1 La Partea I

Teren

Nr cadastral	Suprafaţa (mp)*	Observaţii / Referinţe
51947	11.100	Tarla Dealul Viei

* Suprafaţa este determinată in planul de proiecţie Stereo 70.

DETALII LINIARE IMOBIL

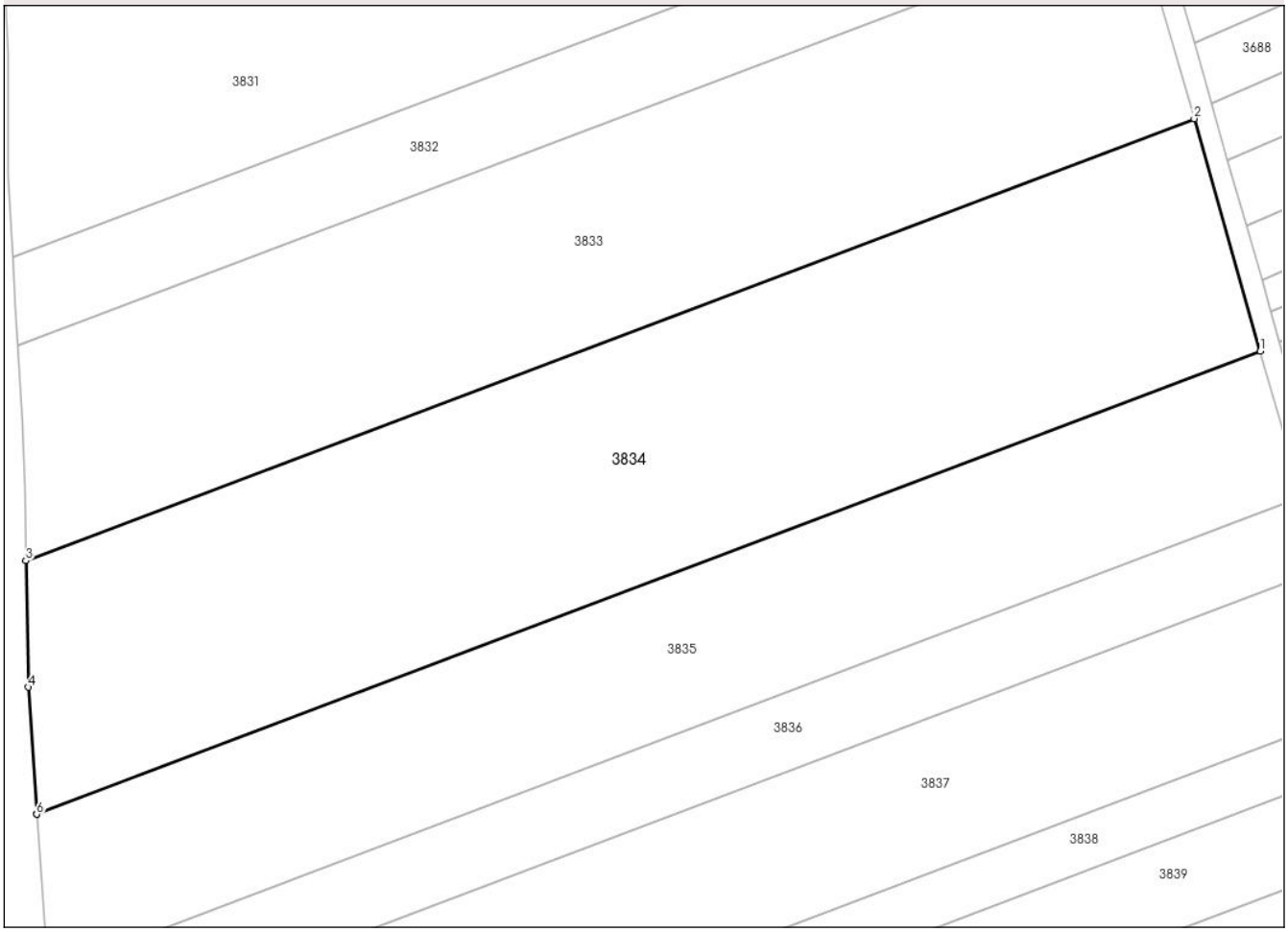

Date referitoare la teren

Crt	Categorie folosință	Intra vilan	Suprafaţa (mp)	Tarla	Parcelă	Nr. topo	Observaţii / Referinţe
1	arabil	NU	11.100	46	366/3/95	-	47/368/3/95 conform plan 1:10000

Lungime Segmente
1) Valorile lungimilor segmentelor sunt obţinute din proiecţie în plan.

Punct început	X / Y	Punct sfârşit	X / Y	Lungime segment (** (m)
1	627.717,604 592.112,836	2	627.705,058 592.156,941	45.855
2	627.705,058 592.156,941	3	627.483,346 592.073,146	237.019
3	627.483,346 592.073,146	4	627.483,809 592.049,153	23.997
4	627.483,809 592.049,153	5	627.485,376 592.025,106	24.099
5	627.485,376 592.025,106	6	627.485,379 592.025,067	0.039

Document care conține date cu caracter personal, protejat de prevederile Regulamentului (UE) nr. 679/2016 și Legii 190/2018

Punct început	X / Y	Punct sfârşit	X / Y	Lungime segment (** (m)
6	627.485,379 592.025,067	1	627.717,604 592.112,836	248.259

** Lungimile segmentelor sunt determinate în planul de proiecţie Stereo 70 şi sunt rotunjite la 1 milimetru.
*** Distanţa dintre puncte este formată din segmente cumulate ce sunt mai mici decât valoarea 1 milimetru.

DATE DESPRE IMOBILUL NR. 3835

Oficiul de Cadastru şi Publicitate Imobiliară NEAMT
Biroul de Cadastru şi Publicitate Imobiliară Roman

A. Partea I. Descrierea imobilului

TEREN Extravilan

Adresa: Jud. Neamt, Tarla Dealul Viei

Nr. Crt	Nr cadastral Nr. topografic	Suprafaţa* (mp)	Observaţii / Referinţe
A1		7.200	Sector cadastral:71 Teren neimprejmuit; Tarla Dealul Viei

B. Partea II. Proprietari şi acte

Inscrieri privitoare la dreptul de proprietate şi alte drepturi reale		Referinţe
/		
Act Administrativ nr. 54/597, din 29/09/1995 emis de CJSDPAT NEAMȚ (titlu de proprietate);		
B1	Intabulare, drept de PROPRIETATE, dobandit prin Reconstituire, cota actuala 1/1	A1
	1) **MACOVEI V GHEORGHE**	

C. Partea III. SARCINI .

Inscrieri privind dezmembramintele dreptului de proprietate, drepturi reale de garanţie şi sarcini	Referinţe
NU SUNT	

Document care conține date cu caracter personal, protejat de prevederile Regulamentului (UE) nr. 679/2016 și Legii 190/2018

Anexa Nr. 1 La Partea I

Teren

Nr cadastral	Suprafaţa (mp)*	Observaţii / Referinţe
	7.200	Tarla Dealul Viei

* Suprafaţa este determinată in planul de proiecţie Stereo 70.

DETALII LINIARE IMOBIL

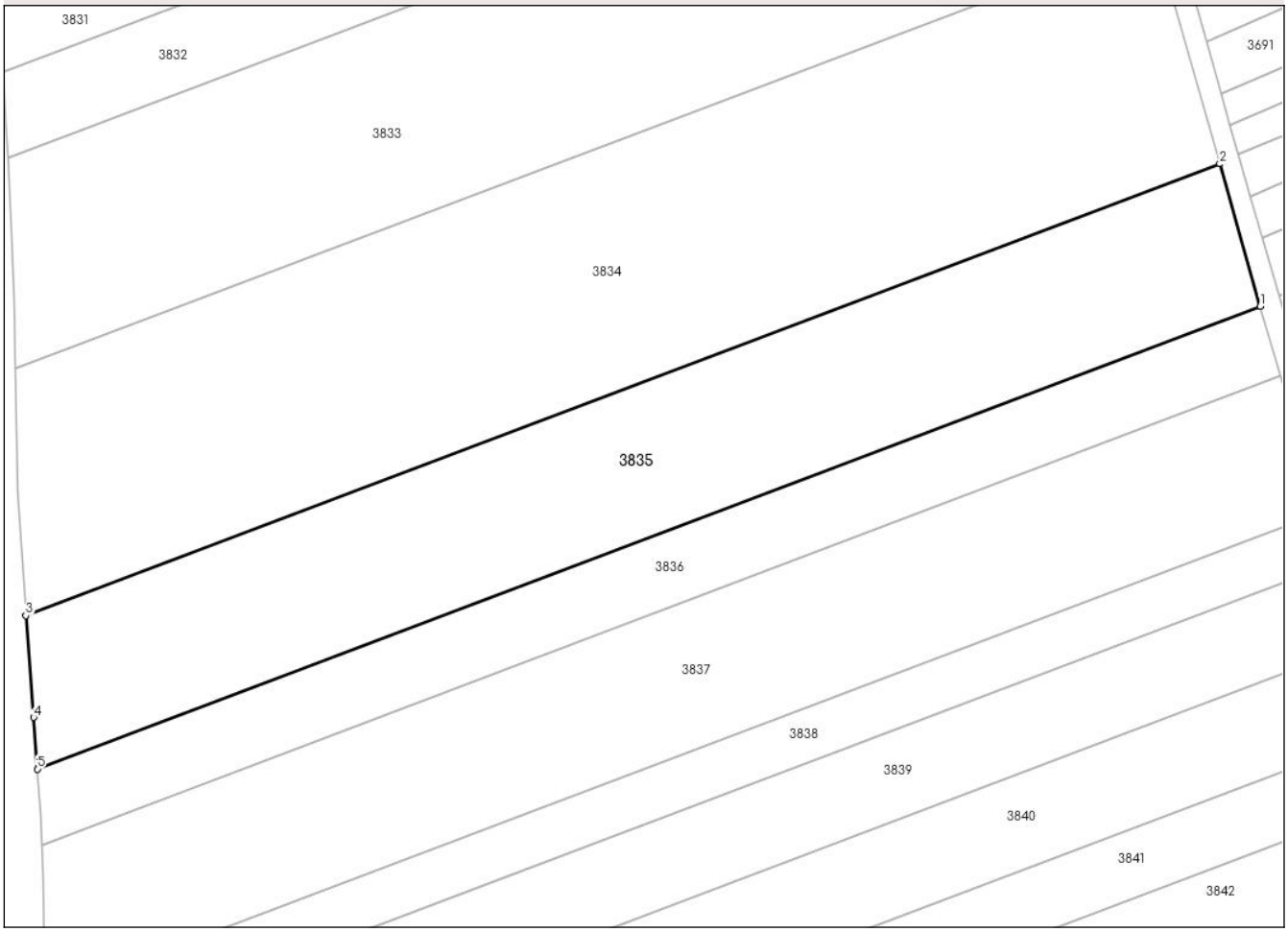

Date referitoare la teren

Crt	Categorie folosință	Intra vilan	Suprafaţa (mp)	Tarla	Parcelă	Nr. topo	Observaţii / Referinţe
1	arabil	NU	7.200	46	366/94	-	47/368/94 conform plan 1:10000

Lungime Segmente
1) Valorile lungimilor segmentelor sunt obţinute din proiecţie în plan.

Punct început	X / Y	Punct sfârşit	X / Y	Lungime segment (** (m)
1	627.725,473 592.085,176	2	627.717,604 592.112,836	28.757
2	627.717,604 592.112,836	3	627.485,379 592.025,067	248.259
3	627.485,379 592.025,067	4	627.486,888 592.005,297	19.827
4	627.486,888 592.005,297	5	627.487,575 591.995,263	10.057
5	627.487,575 591.995,263	1	627.725,473 592.085,176	254.322

Document care conține date cu caracter personal, protejat de prevederile Regulamentului (UE) nr. 679/2016 și Legii 190/2018

** Lungimile segmentelor sunt determinate în planul de proiecţie Stereo 70 şi sunt rotunjite la 1 milimetru.
*** Distanţa dintre puncte este formată din segmente cumulate ce sunt mai mici decât valoarea 1 milimetru.

Document care conține date cu caracter personal, protejat de prevederile Regulamentului (UE) nr. 679/2016 și Legii 190/2018

DATE DESPRE IMOBILUL NR. 3836

Oficiul de Cadastru şi Publicitate Imobiliară NEAMT
Biroul de Cadastru şi Publicitate Imobiliară Roman

A. Partea I. Descrierea imobilului

TEREN Extravilan

Adresa: Jud. Neamt, Tarla Dealul Viei

Nr. Crt	Nr cadastral Nr. topografic	Suprafaţa* (mp)	Observaţii / Referinţe
A1		3.600	Sector cadastral:71 Teren neimprejmuit; Tarla Dealul Viei

B. Partea II. Proprietari şi acte

Inscrieri privitoare la dreptul de proprietate şi alte drepturi reale		Referinţe
/		
Act Administrativ nr. 21/235, din 28/02/1996 emis de CJSDPAT NEAMȚ (titlu de proprietate);		
B1	Intabulare, drept de PROPRIETATE, dobandit prin Reconstituire, cota actuala 1/1	A1
	1) **MACOVEI V VASILE**	

C. Partea III. SARCINI .

Inscrieri privind dezmembramintele dreptului de proprietate, drepturi reale de garanţie şi sarcini	Referinţe
NU SUNT	

Document care conține date cu caracter personal, protejat de prevederile Regulamentului (UE) nr. 679/2016 și Legii 190/2018

Anexa Nr. 1 La Partea I

Teren

Nr cadastral	Suprafaţa (mp)*	Observaţii / Referinţe
	3.600	Tarla Dealul Viei

* Suprafaţa este determinată in planul de proiecţie Stereo 70.

DETALII LINIARE IMOBIL

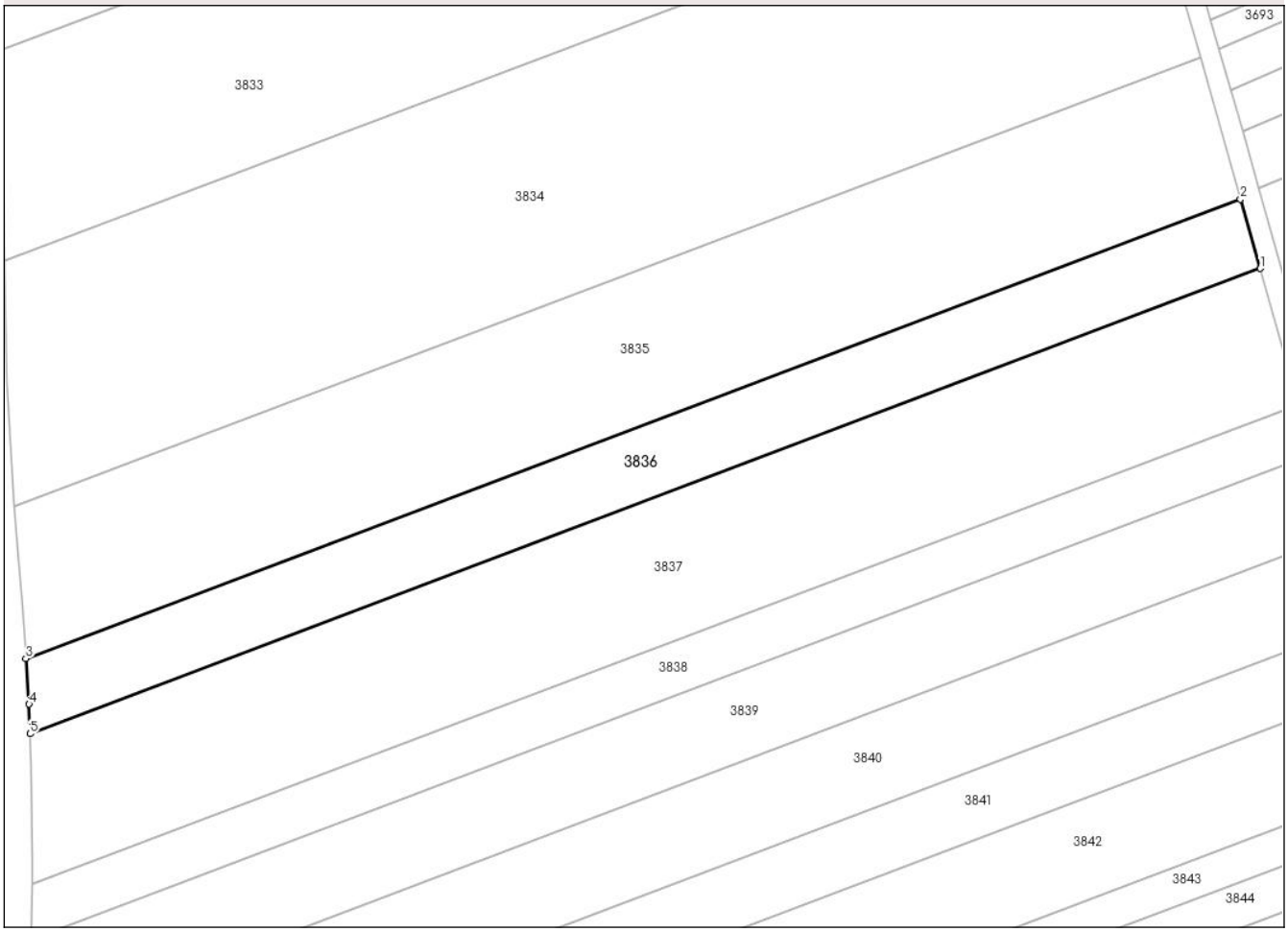

Date referitoare la teren

Crt	Categorie folosință	Intra vilan	Suprafaţa (mp)	Tarla	Parcelă	Nr. topo	Observaţii / Referinţe
1	arabil	NU	3.600	46	366/93	-	47/368/93 conform plan 1:10000

Lungime Segmente
1) Valorile lungimilor segmentelor sunt obţinute din proiecţie în plan.

Punct început	X / Y	Punct sfârşit	X / Y	Lungime segment (** (m)
1	627.729,336 592.071,596	2	627.725,473 592.085,176	14.119
2	627.725,473 592.085,176	3	627.487,575 591.995,263	254.322
3	627.487,575 591.995,263	4	627.488,184 591.986,36	8.924
4	627.488,184 591.986,36	5	627.488,407 591.980,538	5.826
5	627.488,407 591.980,538	1	627.729,336 592.071,596	257.562

Document care conține date cu caracter personal, protejat de prevederile Regulamentului (UE) nr. 679/2016 și Legii 190/2018

** Lungimile segmentelor sunt determinate în planul de proiecţie Stereo 70 şi sunt rotunjite la 1 milimetru.
*** Distanţa dintre puncte este formată din segmente cumulate ce sunt mai mici decât valoarea 1 milimetru.

Document care conține date cu caracter personal, protejat de prevederile Regulamentului (UE) nr. 679/2016 și Legii 190/2018

DATE DESPRE IMOBILUL NR. 3837

Oficiul de Cadastru şi Publicitate Imobiliară NEAMT
Biroul de Cadastru şi Publicitate Imobiliară Roman

A. Partea I. Descrierea imobilului

TEREN Extravilan

Adresa: Jud. Neamt, Tarla Dealul Viei

Nr. Crt	Nr cadastral Nr. topografic	Suprafaţa* (mp)	Observaţii / Referinţe
A1	52918	7.200	Sector cadastral:71 Teren neimprejmuit; Tarla Dealul Viei

B. Partea II. Proprietari şi acte

Inscrieri privitoare la dreptul de proprietate şi alte drepturi reale		Referinţe
31018 / 22/06/2023		
Act Notarial nr. CONTRACT DE VÂNZARE aut. 913, din 22/06/2023 emis de BIN FLOAREȘ Anca;		
B6	Intabulare, drept de PROPRIETATE- cu titlu de drept de CUMPĂRARE, dobandit prin Conventie, cota actuala 1/1	A1
	1) **VLAD CONSTANTIN - CĂTĂLIN**, - bun propriu	

C. Partea III. SARCINI .

Inscrieri privind dezmembramintele dreptului de proprietate, drepturi reale de garanţie şi sarcini	Referinţe
NU SUNT	

Document care conține date cu caracter personal, protejat de prevederile Regulamentului (UE) nr. 679/2016 și Legii 190/2018

Anexa Nr. 1 La Partea I

Teren

Nr cadastral	Suprafaţa (mp)*	Observaţii / Referinţe
52918	7.200	Tarla Dealul Viei

* Suprafaţa este determinată in planul de proiecţie Stereo 70.

DETALII LINIARE IMOBIL

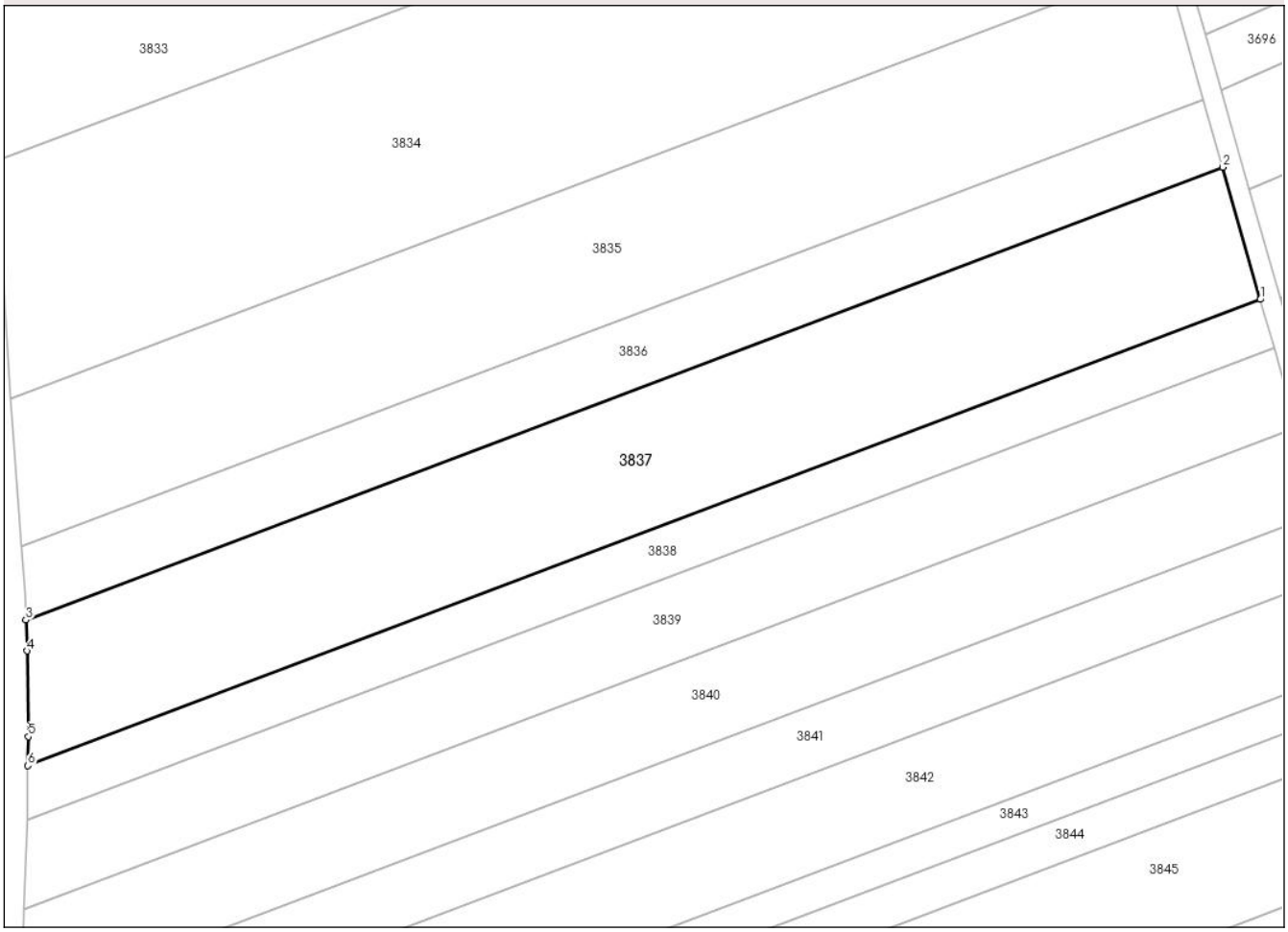

Date referitoare la teren

Crt	Categorie folosință	Intra vilan	Suprafaţa (mp)	Tarla	Parcelă	Nr. topo	Observaţii / Referinţe
1	arabil	NU	7.200	46	366/92	-	47/368/92 conform plan 1:10000

Lungime Segmente
1) Valorile lungimilor segmentelor sunt obţinute din proiecţie în plan.

Punct început	X / Y	Punct sfârşit	X / Y	Lungime segment (** (m)
1	627.736,903 592.044,995	2	627.729,336 592.071,596	27.657
2	627.729,336 592.071,596	3	627.488,407 591.980,538	257.562
3	627.488,407 591.980,538	4	627.488,645 591.974,321	6.221
4	627.488,645 591.974,321	5	627.488,891 591.957,081	17.242
5	627.488,891 591.957,081	6	627.488,802 591.951,226	5.856

Document care conține date cu caracter personal, protejat de prevederile Regulamentului (UE) nr. 679/2016 și Legii 190/2018

Punct început	X / Y	Punct sfârşit	X / Y	Lungime segment (** (m)
6	627.488,802 591.951,226	1	627.736,903 592.044,995	265.23

** Lungimile segmentelor sunt determinate în planul de proiecţie Stereo 70 şi sunt rotunjite la 1 milimetru.
*** Distanţa dintre puncte este formată din segmente cumulate ce sunt mai mici decât valoarea 1 milimetru.

Document care conține date cu caracter personal, protejat de prevederile Regulamentului (UE) nr. 679/2016 și Legii 190/2018

DATE DESPRE IMOBILUL NR. 3838

Oficiul de Cadastru şi Publicitate Imobiliară NEAMT
Biroul de Cadastru şi Publicitate Imobiliară Roman

A. Partea I. Descrierea imobilului

TEREN Extravilan

Adresa: Jud. Neamt, Tarla Dealul Viei

Nr. Crt	Nr cadastral Nr. topografic	Suprafaţa* (mp)	Observaţii / Referinţe
A1		2.700	Sector cadastral:71 Teren neimprejmuit; Tarla Dealul Viei

B. Partea II. Proprietari şi acte

Inscrieri privitoare la dreptul de proprietate şi alte drepturi reale		Referinţe
/		
Act Administrativ nr. 54/513, din 29/08/1994 emis de CJSDPAT NEAMȚ (titlu de proprietate);		
B1	Intabulare, drept de PROPRIETATE, dobandit prin Reconstituire, cota actuala 1/1	A1
	1) **BUCĂTARU D GHEORGHE**	

C. Partea III. SARCINI .

Inscrieri privind dezmembramintele dreptului de proprietate, drepturi reale de garanţie şi sarcini	Referinţe
NU SUNT	

Anexa Nr. 1 La Partea I

Teren

Nr cadastral	Suprafaţa (mp)*	Observaţii / Referinţe
	2.700	Tarla Dealul Viei

* Suprafaţa este determinată in planul de proiecţie Stereo 70.

DETALII LINIARE IMOBIL

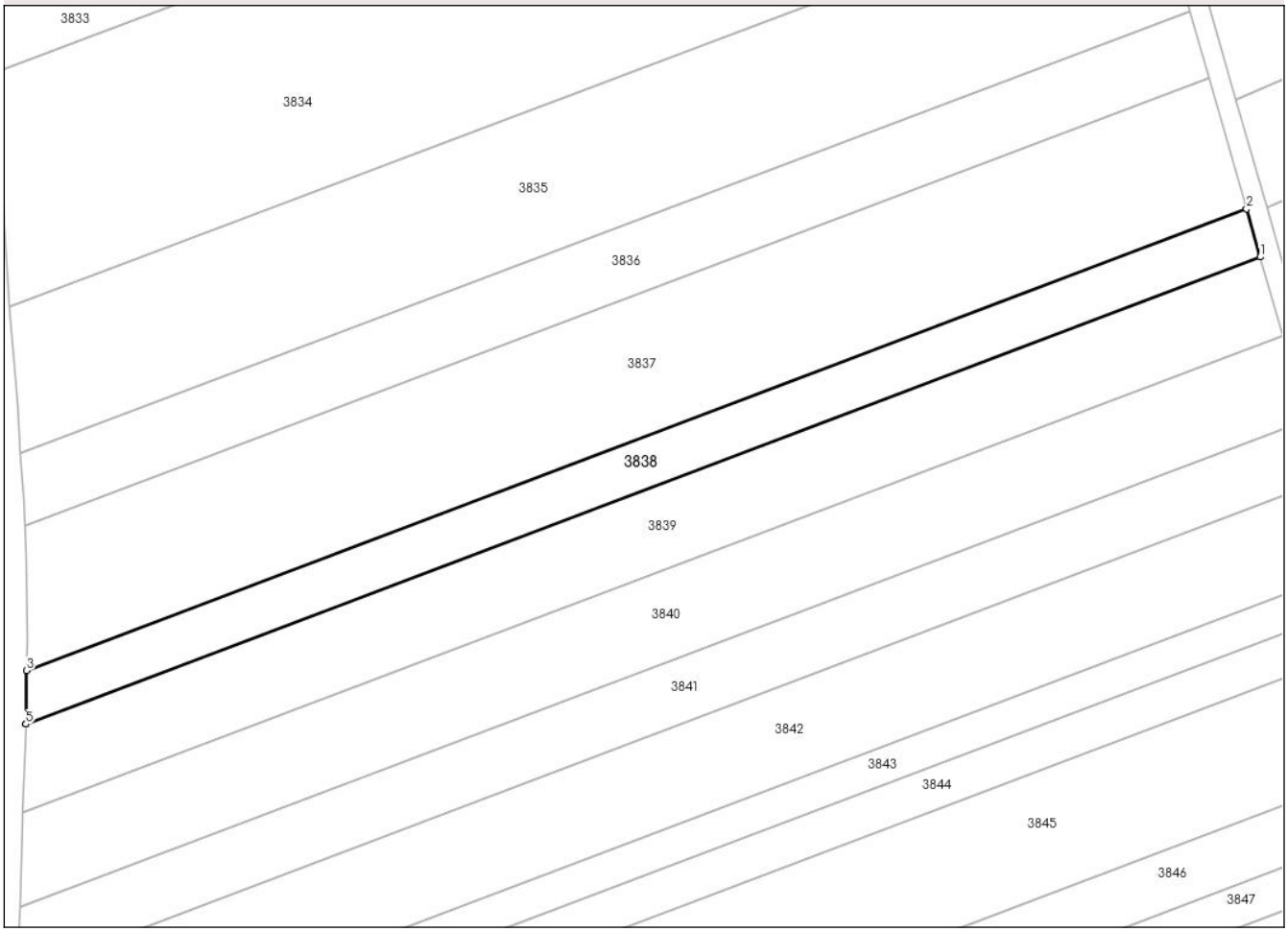

Date referitoare la teren

Crt	Categorie folosință	Intra vilan	Suprafaţa (mp)	Tarla	Parcelă	Nr. topo	Observaţii / Referinţe
1	arabil	NU	2.700	47	368/3/84	-	

Lungime Segmente
1) Valorile lungimilor segmentelor sunt obţinute din proiecţie în plan.

Punct început	X / Y	Punct sfârşit	X / Y	Lungime segment (** (m)
1	627.739,681 592.035,227	2	627.736,903 592.044,995	10.156
2	627.736,903 592.044,995	3	627.488,802 591.951,226	265.23
3	627.488,802 591.951,226	4	627.488,637 591.940,359	10.868
4	627.488,637 591.940,359	5	627.488,637 591.940,345	0.014
5	627.488,637 591.940,345	1	627.739,681 592.035,227	268.377

Document care conține date cu caracter personal, protejat de prevederile Regulamentului (UE) nr. 679/2016 și Legii 190/2018

** Lungimile segmentelor sunt determinate în planul de proiecţie Stereo 70 şi sunt rotunjite la 1 milimetru.
*** Distanţa dintre puncte este formată din segmente cumulate ce sunt mai mici decât valoarea 1 milimetru.

Document care conține date cu caracter personal, protejat de prevederile Regulamentului (UE) nr. 679/2016 și Legii 190/2018

DATE DESPRE IMOBILUL NR. 3839

Oficiul de Cadastru şi Publicitate Imobiliară NEAMT
Biroul de Cadastru şi Publicitate Imobiliară Roman

A. Partea I. Descrierea imobilului

TEREN Extravilan

Adresa: Jud. Neamt, Tarla Dealul Viei

Nr. Crt	Nr cadastral Nr. topografic	Suprafaţa* (mp)	Observaţii / Referinţe
A1		4.500	Sector cadastral:71 Teren neimprejmuit; Tarla Dealul Viei

B. Partea II. Proprietari şi acte

Inscrieri privitoare la dreptul de proprietate şi alte drepturi reale		Referinţe
/		
Act Administrativ nr. 54/581, din 18/06/1993 emis de CJSDPAT NEAMȚ (titlu de proprietate);		
B1	Intabulare, drept de PROPRIETATE, dobandit prin Reconstituire, cota actuala 1/1	A1
	1) **MACOVEIU V CONSTANTIN**	

C. Partea III. SARCINI .

Inscrieri privind dezmembramintele dreptului de proprietate, drepturi reale de garanţie şi sarcini	Referinţe
NU SUNT	

Document care conține date cu caracter personal, protejat de prevederile Regulamentului (UE) nr. 679/2016 și Legii 190/2018

Anexa Nr. 1 La Partea I

Teren

Nr cadastral	Suprafaţa (mp)*	Observaţii / Referinţe
	4.500	Tarla Dealul Viei

* Suprafaţa este determinată in planul de proiecţie Stereo 70.

DETALII LINIARE IMOBIL

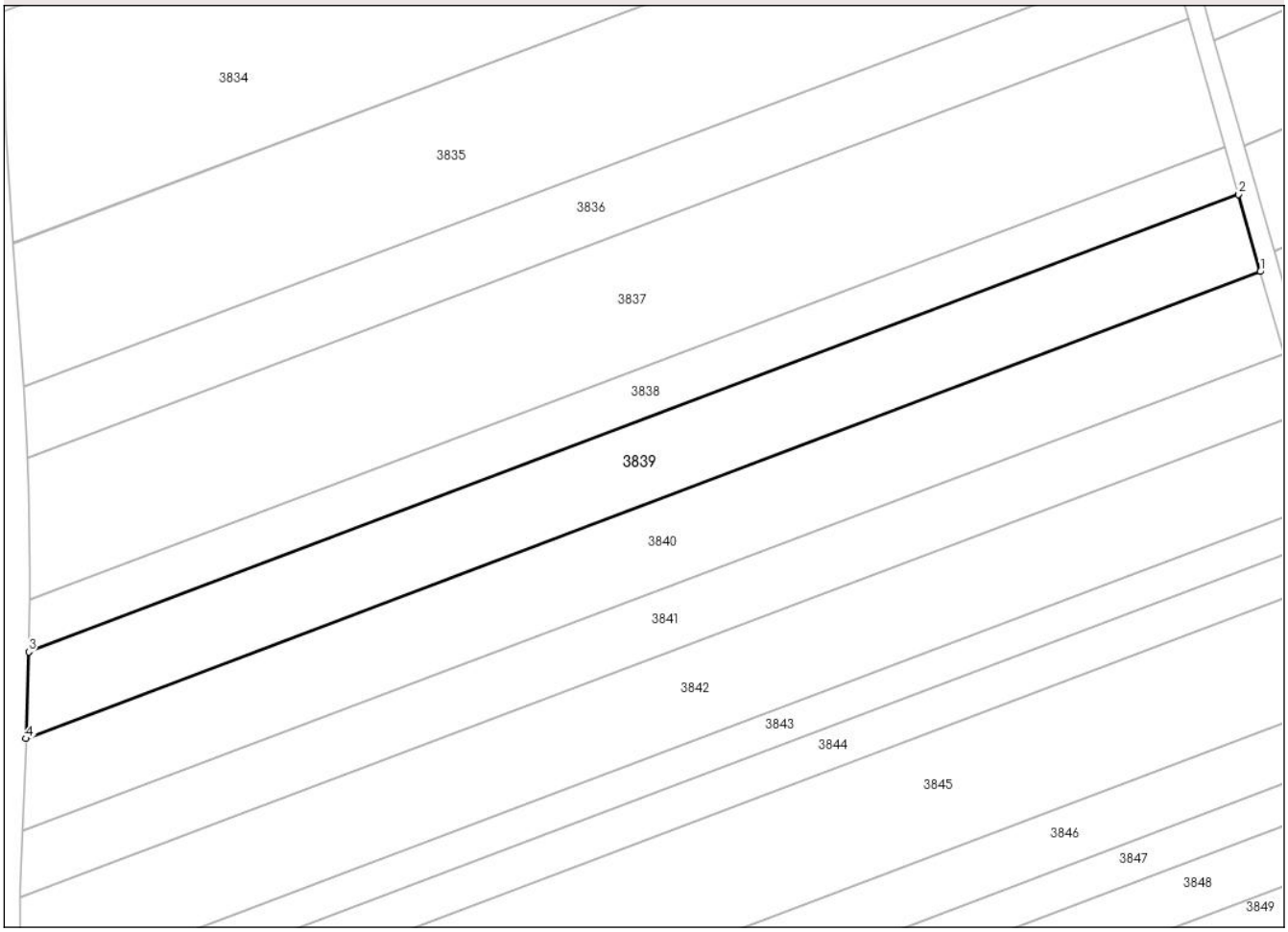

Date referitoare la teren

Crt	Categorie folosință	Intra vilan	Suprafaţa (mp)	Tarla	Parcelă	Nr. topo	Observaţii / Referinţe
1	arabil	NU	4.500	47	368/3/83	-	

Lungime Segmente
1) Valorile lungimilor segmentelor sunt obţinute din proiecţie în plan.

Punct început	X / Y	Punct sfârşit	X / Y	Lungime segment (** (m)
1	627.744,239 592.019,205	2	627.739,681 592.035,227	16.657
2	627.739,681 592.035,227	3	627.488,637 591.940,345	268.377
3	627.488,637 591.940,345	4	627.488,065 591.922,385	17.969
4	627.488,065 591.922,385	1	627.744,239 592.019,205	273.86

**** Lungimile segmentelor sunt determinate în planul de proiecţie Stereo 70 şi sunt rotunjite la 1 milimetru.**

Document care conține date cu caracter personal, protejat de prevederile Regulamentului (UE) nr. 679/2016 și Legii 190/2018

***** Distanţa dintre puncte este formată din segmente cumulate ce sunt mai mici decât valoarea 1 milimetru.**

DATE DESPRE IMOBILUL NR. 3840

Oficiul de Cadastru şi Publicitate Imobiliară NEAMT
Biroul de Cadastru şi Publicitate Imobiliară Roman

A. Partea I. Descrierea imobilului

TEREN Extravilan

Adresa: Jud. Neamt, Tarla Dealul Viei

Nr. Crt	Nr cadastral Nr. topografic	Suprafaţa* (mp)	Observaţii / Referinţe
A1		4.900	Sector cadastral:71 Teren neimprejmuit; Tarla Dealul Viei

B. Partea II. Proprietari şi acte

Inscrieri privitoare la dreptul de proprietate şi alte drepturi reale		Referinţe
/		
Act Administrativ nr. 54/963, din 13/01/2000 emis de CJSDPAT NEAMȚ (titlu de proprietate);		
B1	Intabulare, drept de PROPRIETATE, dobandit prin Reconstituire, cota actuala 1/1	A1
	1) **POENARU V VALERIA**	

C. Partea III. SARCINI .

Inscrieri privind dezmembramintele dreptului de proprietate, drepturi reale de garanţie şi sarcini	Referinţe
NU SUNT	

Document care conține date cu caracter personal, protejat de prevederile Regulamentului (UE) nr. 679/2016 și Legii 190/2018

Anexa Nr. 1 La Partea I

Teren

Nr cadastral	Suprafaţa (mp)*	Observaţii / Referinţe
	4.900	Tarla Dealul Viei

* Suprafaţa este determinată in planul de proiecţie Stereo 70.

DETALII LINIARE IMOBIL

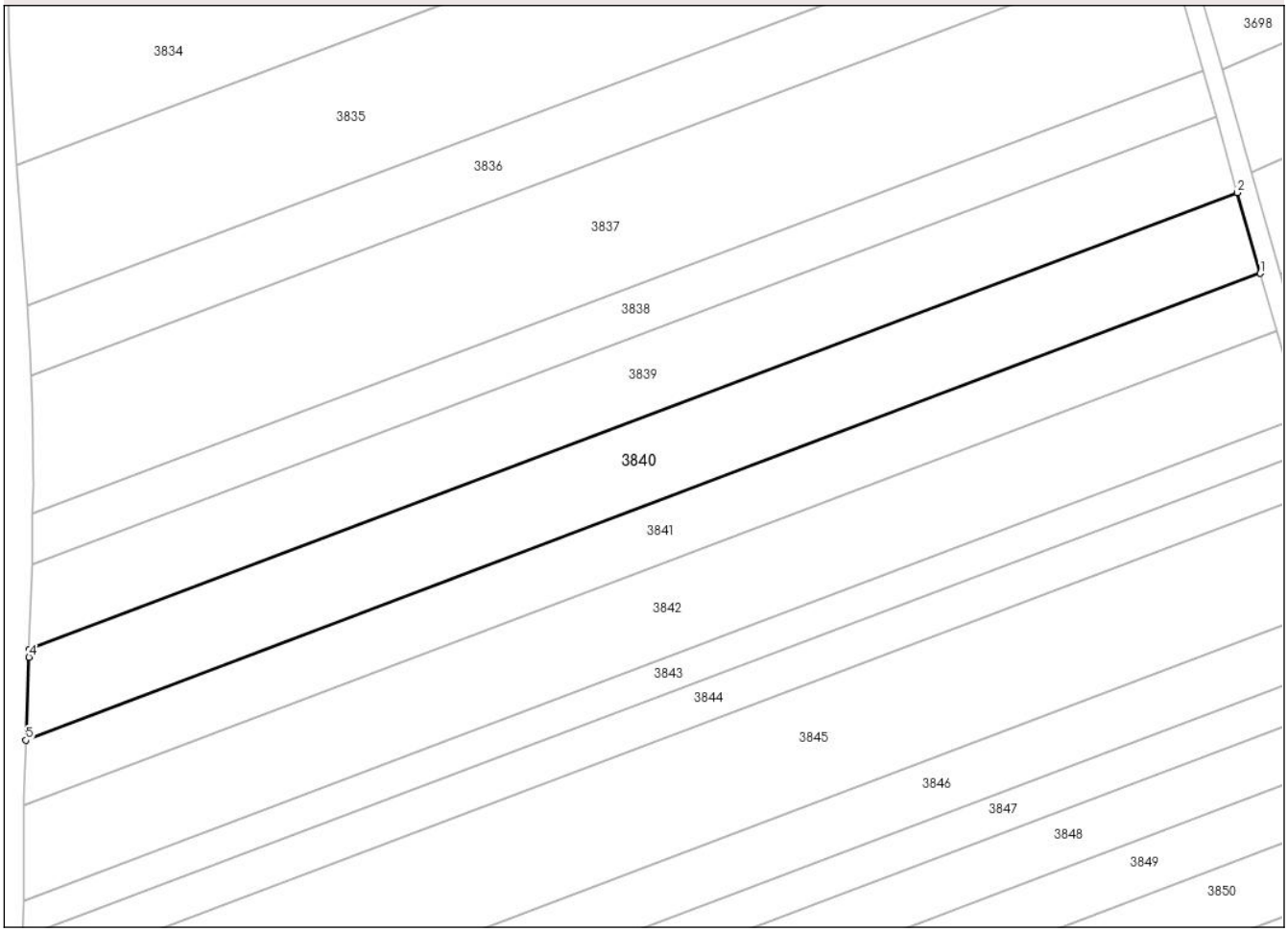

Date referitoare la teren

Crt	Categorie folosință	Intra vilan	Suprafaţa (mp)	Tarla	Parcelă	Nr. topo	Observaţii / Referinţe
1	arabil	NU	4.900	46	366/3/90	-	47/368/3/90 conform plan 1:10000

Lungime Segmente
1) Valorile lungimilor segmentelor sunt obţinute din proiecţie în plan.

Punct început	X / Y	Punct sfârşit	X / Y	Lungime segment (** (m)
1	627.749,099 592.002,12	2	627.744,239 592.019,205	17.764
2	627.744,239 592.019,205	3	627.488,065 591.922,385	273.86
3	627.488,065 591.922,385	4	627.488,016 591.920,828	1.558
4	627.488,016 591.920,828	5	627.487,366 591.903,198	17.641
5	627.487,366 591.903,198	1	627.749,099 592.002,12	279.803

Document care conține date cu caracter personal, protejat de prevederile Regulamentului (UE) nr. 679/2016 și Legii 190/2018

** Lungimile segmentelor sunt determinate în planul de proiecţie Stereo 70 şi sunt rotunjite la 1 milimetru.
*** Distanţa dintre puncte este formată din segmente cumulate ce sunt mai mici decât valoarea 1 milimetru.

DATE DESPRE IMOBILUL NR. 3841

Oficiul de Cadastru şi Publicitate Imobiliară NEAMT
Biroul de Cadastru şi Publicitate Imobiliară Roman

A. Partea I. Descrierea imobilului

TEREN Extravilan

Adresa: Jud. Neamt, Tarla Dealul Viei

Nr. Crt	Nr cadastral Nr. topografic	Suprafaţa* (mp)	Observaţii / Referinţe
A1		3.600	Sector cadastral:71 Teren neimprejmuit; Tarla Dealul Viei

B. Partea II. Proprietari şi acte

Inscrieri privitoare la dreptul de proprietate şi alte drepturi reale		Referinţe
/		
Act Administrativ nr. 54/459, din 30/03/2000 emis de CJSDPAT NEAMȚ (titlu de proprietate);		
B1	Intabulare, drept de PROPRIETATE, dobandit prin Reconstituire, cota actuala 1/1	A1
	1) **CHELARU V ANICA**	

C. Partea III. SARCINI .

Inscrieri privind dezmembramintele dreptului de proprietate, drepturi reale de garanţie şi sarcini	Referinţe
NU SUNT	

Document care conține date cu caracter personal, protejat de prevederile Regulamentului (UE) nr. 679/2016 și Legii 190/2018

Anexa Nr. 1 La Partea I

Teren

Nr cadastral	Suprafaţa (mp)*	Observaţii / Referinţe
	3.600	Tarla Dealul Viei

* Suprafaţa este determinată in planul de proiecţie Stereo 70.

DETALII LINIARE IMOBIL

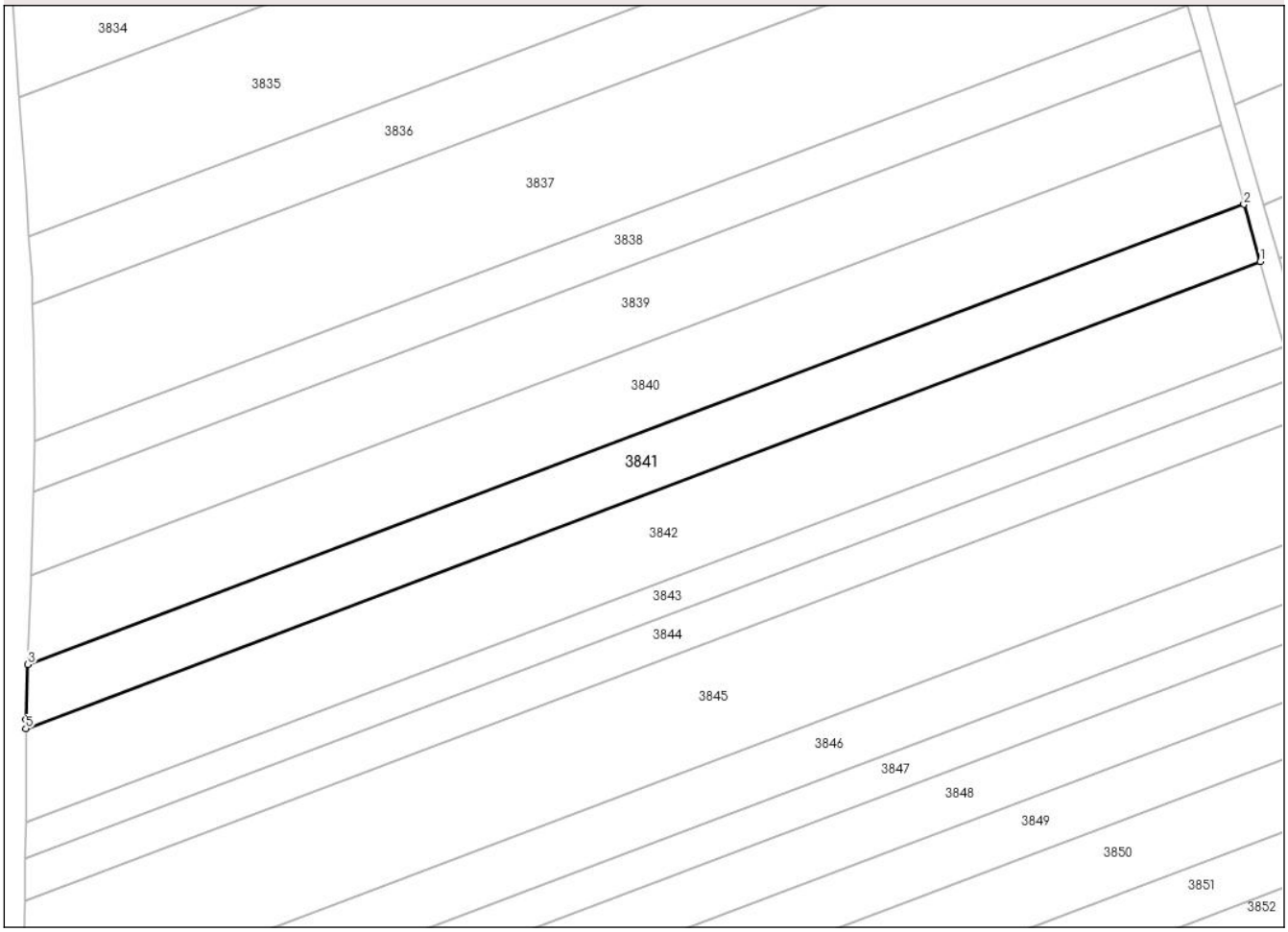

Date referitoare la teren

Crt	Categorie folosință	Intra vilan	Suprafaţa (mp)	Tarla	Parcelă	Nr. topo	Observaţii / Referinţe
1	arabil	NU	3.600	46	366/3/89	-	47/368/3/89 conform plan 1:10000

Lungime Segmente
1) Valorile lungimilor segmentelor sunt obţinute din proiecţie în plan.

Punct început	X / Y	Punct sfârşit	X / Y	Lungime segment (** (m)
1	627.752,605 591.989,795	2	627.749,099 592.002,12	12.814
2	627.749,099 592.002,12	3	627.487,366 591.903,198	279.803
3	627.487,366 591.903,198	4	627.486,928 591.891,311	11.895
4	627.486,928 591.891,311	5	627.486,933 591.889,384	1.927
5	627.486,933 591.889,384	1	627.752,605 591.989,795	284.014

Document care conține date cu caracter personal, protejat de prevederile Regulamentului (UE) nr. 679/2016 și Legii 190/2018

** Lungimile segmentelor sunt determinate în planul de proiecţie Stereo 70 şi sunt rotunjite la 1 milimetru.
*** Distanţa dintre puncte este formată din segmente cumulate ce sunt mai mici decât valoarea 1 milimetru.

Document care conține date cu caracter personal, protejat de prevederile Regulamentului (UE) nr. 679/2016 și Legii 190/2018

DATE DESPRE IMOBILUL NR. 3842

Oficiul de Cadastru şi Publicitate Imobiliară NEAMT
Biroul de Cadastru şi Publicitate Imobiliară Roman

A. Partea I. Descrierea imobilului

TEREN Extravilan

Adresa: Jud. Neamt, Tarla Dealul Viei

Nr. Crt	Nr cadastral Nr. topografic	Suprafaţa* (mp)	Observaţii / Referinţe
A1		5.400	Sector cadastral:71 Teren neimprejmuit; Tarla Dealul Viei

B. Partea II. Proprietari şi acte

Inscrieri privitoare la dreptul de proprietate şi alte drepturi reale		Referinţe
/		
Act Administrativ nr. 54/505, din 25/03/1996 emis de CJSDPAT NEAMȚ (titlu de proprietate);		
B1	Intabulare, drept de PROPRIETATE, dobandit prin Reconstituire, cota actuala 1/1	A1
	1) **BARCAN A GHEORGHE**	

C. Partea III. SARCINI .

Inscrieri privind dezmembramintele dreptului de proprietate, drepturi reale de garanţie şi sarcini	Referinţe
NU SUNT	

Document care conține date cu caracter personal, protejat de prevederile Regulamentului (UE) nr. 679/2016 și Legii 190/2018

Anexa Nr. 1 La Partea I

Teren

Nr cadastral	Suprafaţa (mp)*	Observaţii / Referinţe
	5.400	Tarla Dealul Viei

* Suprafaţa este determinată in planul de proiecţie Stereo 70.

DETALII LINIARE IMOBIL

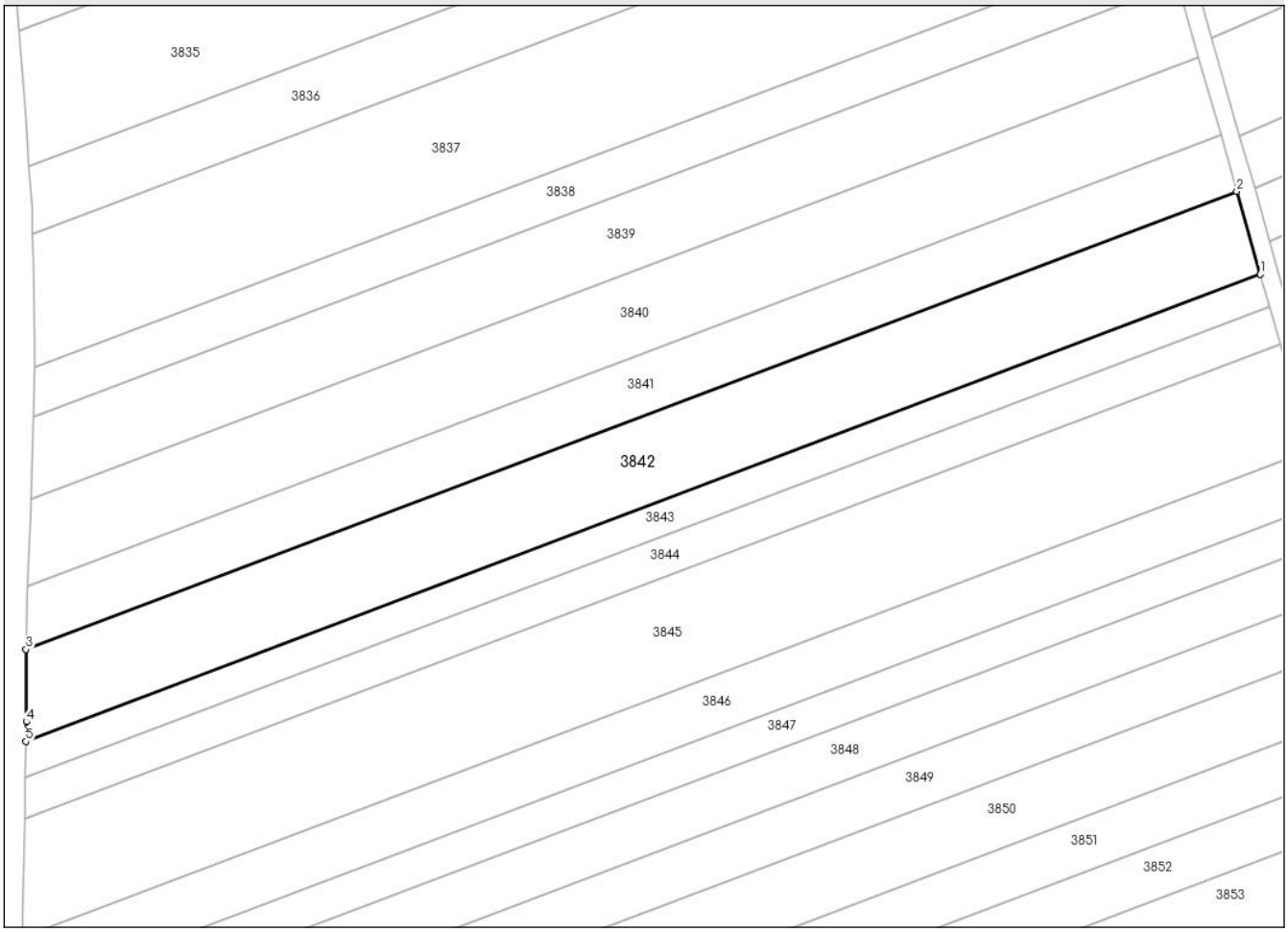

Date referitoare la teren

Crt	Categorie folosință	Intra vilan	Suprafaţa (mp)	Tarla	Parcelă	Nr. topo	Observaţii / Referinţe
1	arabil	NU	5.400	46	366/89	-	47/368/89 conform plan 1:10000

Lungime Segmente
1) Valorile lungimilor segmentelor sunt obţinute din proiecţie în plan.

Punct început	X / Y	Punct sfârşit	X / Y	Lungime segment (** (m)
1	627.757,776 591.971,618	2	627.752,605 591.989,795	18.898
2	627.752,605 591.989,795	3	627.486,933 591.889,384	284.014
3	627.486,933 591.889,384	4	627.486,973 591.873,559	15.826
4	627.486,973 591.873,559	5	627.486,9 591.869,241	4.318
5	627.486,9 591.869,241	1	627.757,776 591.971,618	289.576

Document care conține date cu caracter personal, protejat de prevederile Regulamentului (UE) nr. 679/2016 și Legii 190/2018

** Lungimile segmentelor sunt determinate în planul de proiecţie Stereo 70 şi sunt rotunjite la 1 milimetru.
*** Distanţa dintre puncte este formată din segmente cumulate ce sunt mai mici decât valoarea 1 milimetru.

Document care conține date cu caracter personal, protejat de prevederile Regulamentului (UE) nr. 679/2016 și Legii 190/2018

DATE DESPRE IMOBILUL NR. 3843

Oficiul de Cadastru şi Publicitate Imobiliară NEAMT
Biroul de Cadastru şi Publicitate Imobiliară Roman

A. Partea I. Descrierea imobilului

TEREN Extravilan

Adresa: Jud. Neamt, Tarla Dealul Viei

Nr. Crt	Nr cadastral Nr. topografic	Suprafaţa* (mp)	Observaţii / Referinţe
A1		2.100	Sector cadastral:71 Teren neimprejmuit; Tarla Dealul Viei

B. Partea II. Proprietari şi acte

Inscrieri privitoare la dreptul de proprietate şi alte drepturi reale		Referinţe
/		
Act Administrativ nr. 54/969, din 18/04/1997 emis de CJSDPAT NEAMȚ (titlu de proprietate);		
B1	Intabulare, drept de PROPRIETATE, dobandit prin Reconstituire, cota actuala 1/1	A1
	1) **PĂDURARU N MARIA**	

C. Partea III. SARCINI .

Inscrieri privind dezmembramintele dreptului de proprietate, drepturi reale de garanţie şi sarcini	Referinţe
NU SUNT	

Document care conține date cu caracter personal, protejat de prevederile Regulamentului (UE) nr. 679/2016 și Legii 190/2018

Anexa Nr. 1 La Partea I

Teren

Nr cadastral	Suprafaţa (mp)*	Observaţii / Referinţe
	2.100	Tarla Dealul Viei

* Suprafaţa este determinată in planul de proiecţie Stereo 70.

DETALII LINIARE IMOBIL

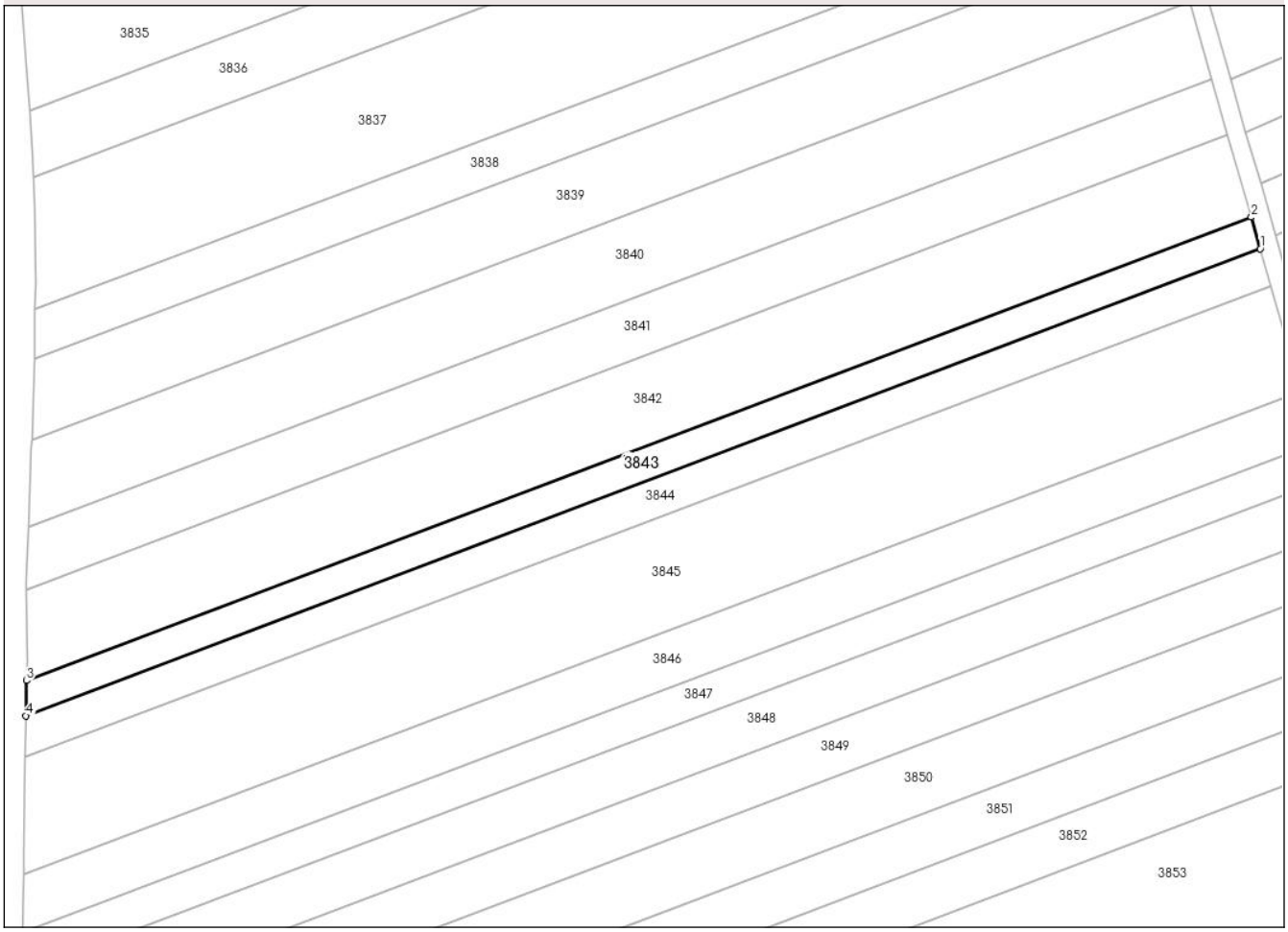

Date referitoare la teren

Crt	Categorie folosință	Intra vilan	Suprafaţa (mp)	Tarla	Parcelă	Nr. topo	Observaţii / Referinţe
1	arabil	NU	2.100	46	366/3/88	-	47/368/3/88 conform plan 1:10000

Lungime Segmente
1) Valorile lungimilor segmentelor sunt obţinute din proiecţie în plan.

Punct început	X / Y	Punct sfârşit	X / Y	Lungime segment (** (m)
1	627.759,759 591.964,645	2	627.757,776 591.971,618	7.249
2	627.757,776 591.971,618	3	627.486,9 591.869,241	289.576
3	627.486,9 591.869,241	4	627.486,769 591.861,469	7.773
4	627.486,769 591.861,469	1	627.759,759 591.964,645	291.837

**** Lungimile segmentelor sunt determinate în planul de proiecţie Stereo 70 şi sunt rotunjite la 1 milimetru.**

Document care conține date cu caracter personal, protejat de prevederile Regulamentului (UE) nr. 679/2016 și Legii 190/2018

***** Distanţa dintre puncte este formată din segmente cumulate ce sunt mai mici decât valoarea 1 milimetru.**

DATE DESPRE IMOBILUL NR. 3844

Oficiul de Cadastru şi Publicitate Imobiliară NEAMT
Biroul de Cadastru şi Publicitate Imobiliară Roman

A. Partea I. Descrierea imobilului

TEREN Extravilan

Adresa: Jud. Neamt, Tarla Dealul Viei

Nr. Crt	Nr cadastral Nr. topografic	Suprafaţa* (mp)	Observaţii / Referinţe
A1		2.500	Sector cadastral:71 Teren neimprejmuit; Tarla Dealul Viei

B. Partea II. Proprietari şi acte

Inscrieri privitoare la dreptul de proprietate şi alte drepturi reale		Referinţe
/		
Act Administrativ nr. 54/623, din 26/06/2000 emis de CJSDPAT NEAMȚ (titlu de proprietate);		
B1	Intabulare, drept de PROPRIETATE, dobandit prin Reconstituire, cota actuala 1/1	A1
	1) **PĂDURARU I DUMITRU**	

C. Partea III. SARCINI .

Inscrieri privind dezmembramintele dreptului de proprietate, drepturi reale de garanţie şi sarcini	Referinţe
NU SUNT	

Document care conține date cu caracter personal, protejat de prevederile Regulamentului (UE) nr. 679/2016 și Legii 190/2018

Anexa Nr. 1 La Partea I

Teren

Nr cadastral	Suprafaţa (mp)*	Observaţii / Referinţe
	2.500	Tarla Dealul Viei

* Suprafaţa este determinată in planul de proiecţie Stereo 70.

DETALII LINIARE IMOBIL

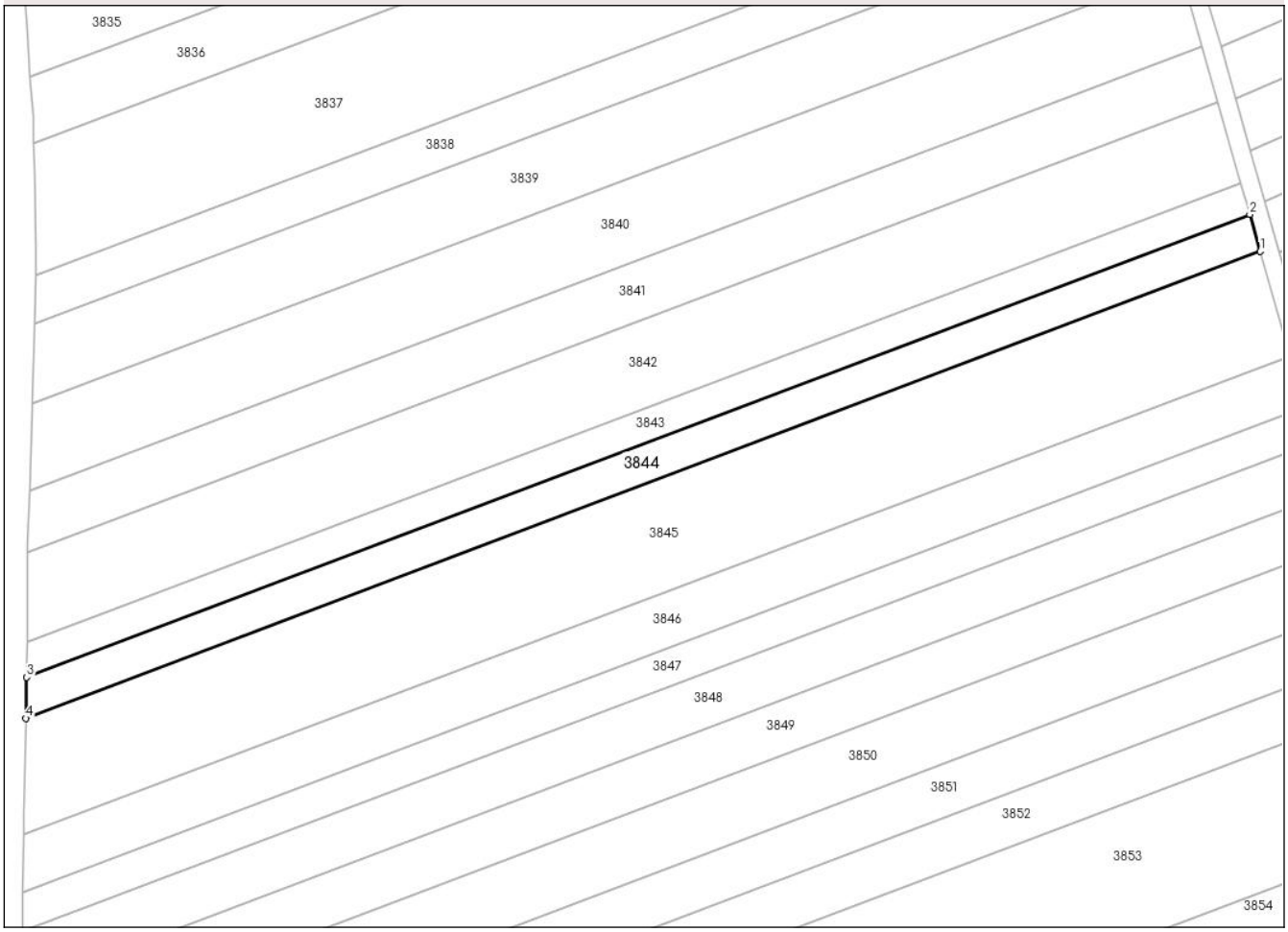

Date referitoare la teren

Crt	Categorie folosință	Intra vilan	Suprafaţa (mp)	Tarla	Parcelă	Nr. topo	Observaţii / Referinţe
1	arabil	NU	2.500	46	366/3/86	-	47/368/3/86 conform plan 1:10000

Lungime Segmente
1) Valorile lungimilor segmentelor sunt obţinute din proiecţie în plan.

Punct început	X / Y	Punct sfârşit	X / Y	Lungime segment (** (m)
1	627.762,101 591.956,414	2	627.759,759 591.964,645	8.558
2	627.759,759 591.964,645	3	627.486,769 591.861,469	291.837
3	627.486,769 591.861,469	4	627.486,614 591.852,294	9.176
4	627.486,614 591.852,294	1	627.762,101 591.956,414	294.506

**** Lungimile segmentelor sunt determinate în planul de proiecţie Stereo 70 şi sunt rotunjite la 1 milimetru.**

Document care conține date cu caracter personal, protejat de prevederile Regulamentului (UE) nr. 679/2016 și Legii 190/2018

***** Distanţa dintre puncte este formată din segmente cumulate ce sunt mai mici decât valoarea 1 milimetru.**

DATE DESPRE IMOBILUL NR. 3845

Oficiul de Cadastru şi Publicitate Imobiliară NEAMT
Biroul de Cadastru şi Publicitate Imobiliară Roman

A. Partea I. Descrierea imobilului

TEREN Extravilan

Adresa: Jud. Neamt, Tarla Dealul Viei

Nr. Crt	Nr cadastral Nr. topografic	Suprafaţa* (mp)	Observaţii / Referinţe
A1		7.200	Sector cadastral:71 Teren neimprejmuit; Tarla Dealul Viei

B. Partea II. Proprietari şi acte

Inscrieri privitoare la dreptul de proprietate şi alte drepturi reale		Referinţe
/		
Act Administrativ nr. 54/631, din 29/01/1999 emis de CJSDPAT NEAMȚ (titlu de proprietate);		
B1	Intabulare, drept de PROPRIETATE, dobandit prin Reconstituire, cota actuala 1/1	A1
	1) **PĂDURARU I CONSTANTIN**	

C. Partea III. SARCINI .

Inscrieri privind dezmembramintele dreptului de proprietate, drepturi reale de garanţie şi sarcini	Referinţe
NU SUNT	

Document care conține date cu caracter personal, protejat de prevederile Regulamentului (UE) nr. 679/2016 și Legii 190/2018

Anexa Nr. 1 La Partea I

Teren

Nr cadastral	Suprafaţa (mp)*	Observaţii / Referinţe
	7.200	Tarla Dealul Viei

* Suprafaţa este determinată in planul de proiecţie Stereo 70.

DETALII LINIARE IMOBIL

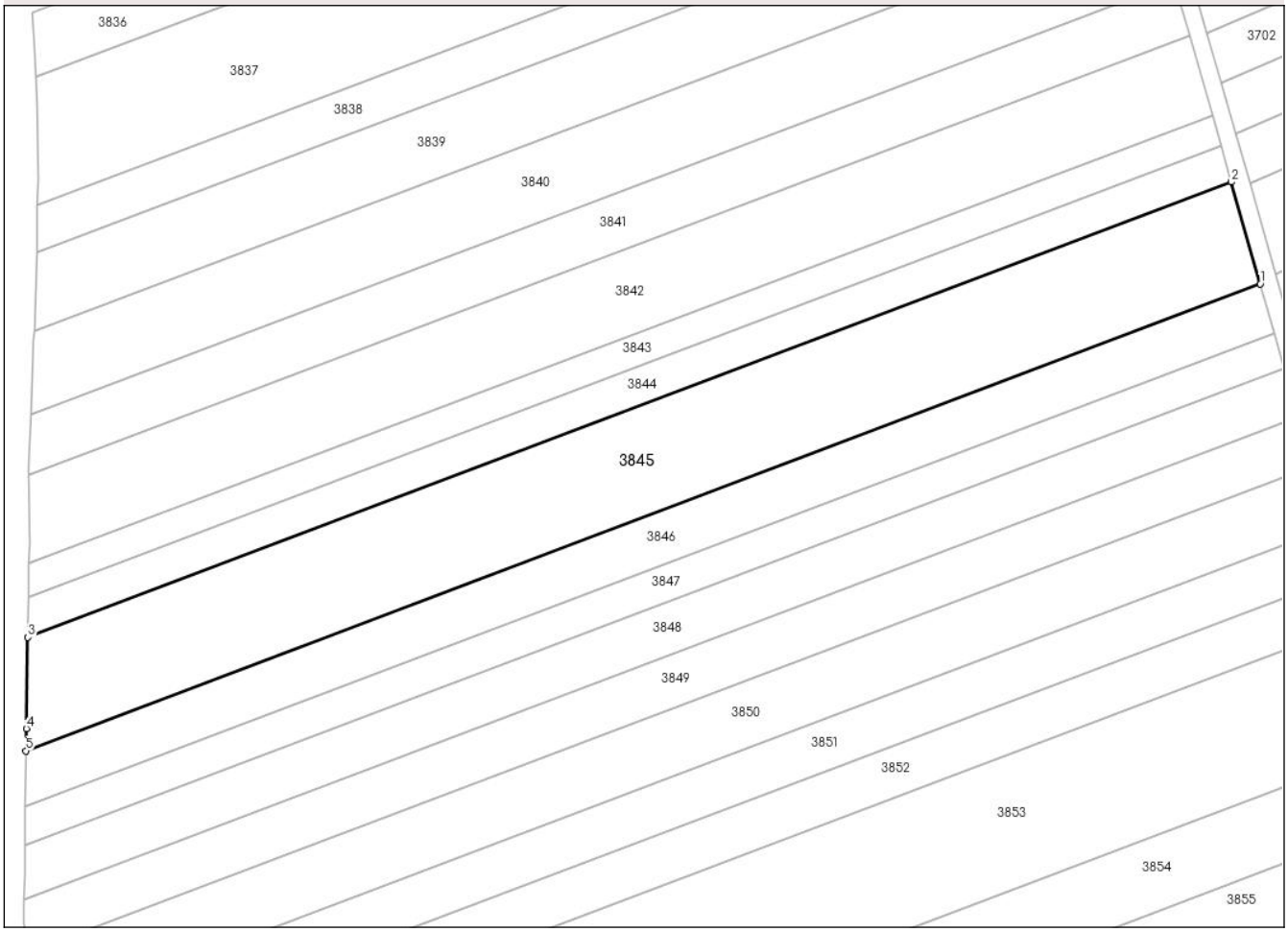

Date referitoare la teren

Crt	Categorie folosință	Intra vilan	Suprafaţa (mp)	Tarla	Parcelă	Nr. topo	Observaţii / Referinţe
1	arabil	NU	7.200	46	366/3/85	-	47/368/3/85 conform plan 1:10000

Lungime Segmente
1) Valorile lungimilor segmentelor sunt obţinute din proiecţie în plan.

Punct început	X / Y	Punct sfârşit	X / Y	Lungime segment (** (m)
1	627.768,729 591.933,114	2	627.762,101 591.956,414	24.224
2	627.762,101 591.956,414	3	627.486,614 591.852,294	294.506
3	627.486,614 591.852,294	4	627.486,262 591.831,419	20.878
4	627.486,262 591.831,419	5	627.486,174 591.826,323	5.096
5	627.486,174 591.826,323	1	627.768,729 591.933,114	302.062

Document care conține date cu caracter personal, protejat de prevederile Regulamentului (UE) nr. 679/2016 și Legii 190/2018

** Lungimile segmentelor sunt determinate în planul de proiecţie Stereo 70 şi sunt rotunjite la 1 milimetru.
*** Distanţa dintre puncte este formată din segmente cumulate ce sunt mai mici decât valoarea 1 milimetru.

Document care conține date cu caracter personal, protejat de prevederile Regulamentului (UE) nr. 679/2016 și Legii 190/2018

DATE DESPRE IMOBILUL NR. 3846

Oficiul de Cadastru şi Publicitate Imobiliară NEAMT
Biroul de Cadastru şi Publicitate Imobiliară Roman

A. Partea I. Descrierea imobilului

TEREN Extravilan

Adresa: Jud. Neamt, Tarla Dealul Viei

Nr. Crt	Nr cadastral Nr. topografic	Suprafaţa* (mp)	Observaţii / Referinţe
A1		3.600	Sector cadastral:71 Teren neimprejmuit; Tarla Dealul Viei

B. Partea II. Proprietari şi acte

Inscrieri privitoare la dreptul de proprietate şi alte drepturi reale		Referinţe
/		
Act Administrativ nr. 54/615, din 09/09/1998 emis de CJSDPAT NEAMȚ (titlu de proprietate);		
B1	Intabulare, drept de PROPRIETATE, dobandit prin Reconstituire, cota actuala 1/1	A1
	1) **PĂDURARU I ION**	

C. Partea III. SARCINI .

Inscrieri privind dezmembramintele dreptului de proprietate, drepturi reale de garanţie şi sarcini	Referinţe
NU SUNT	

Document care conține date cu caracter personal, protejat de prevederile Regulamentului (UE) nr. 679/2016 și Legii 190/2018

Anexa Nr. 1 La Partea I

Teren

Nr cadastral	Suprafaţa (mp)*	Observaţii / Referinţe
	3.600	Tarla Dealul Viei

* Suprafaţa este determinată in planul de proiecţie Stereo 70.

DETALII LINIARE IMOBIL

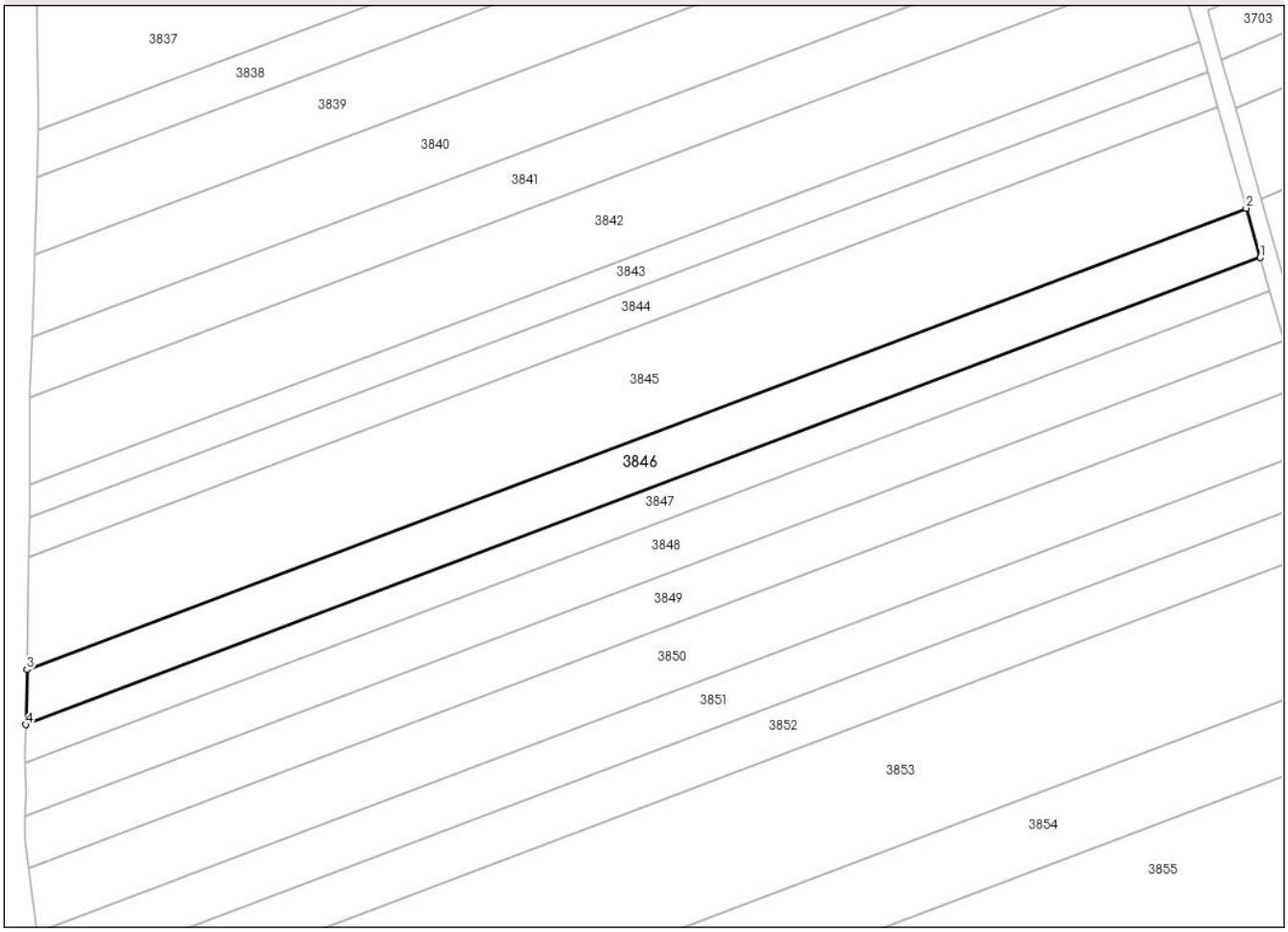

Date referitoare la teren

Crt	Categorie folosință	Intra vilan	Suprafaţa (mp)	Tarla	Parcelă	Nr. topo	Observaţii / Referinţe
1	arabil	NU	3.600	46	366/3/83	-	47/368/3/83 conform plan 1:10000

Lungime Segmente
1) Valorile lungimilor segmentelor sunt obţinute din proiecţie în plan.

Punct început	X / Y	Punct sfârşit	X / Y	Lungime segment (** (m)
1	627.771,981 591.921,68	2	627.768,729 591.933,114	11.887
2	627.768,729 591.933,114	3	627.486,174 591.826,323	302.062
3	627.486,174 591.826,323	4	627.485,954 591.813,577	12.748
4	627.485,954 591.813,577	1	627.771,981 591.921,68	305.774

**** Lungimile segmentelor sunt determinate în planul de proiecţie Stereo 70 şi sunt rotunjite la 1 milimetru.**

Document care conține date cu caracter personal, protejat de prevederile Regulamentului (UE) nr. 679/2016 și Legii 190/2018

***** Distanţa dintre puncte este formată din segmente cumulate ce sunt mai mici decât valoarea 1 milimetru.**

DATE DESPRE IMOBILUL NR. 3847

Oficiul de Cadastru şi Publicitate Imobiliară NEAMT
Biroul de Cadastru şi Publicitate Imobiliară Roman

A. Partea I. Descrierea imobilului

TEREN Extravilan

Adresa: Jud. Neamt, Tarla Dealul Viei

Nr. Crt	Nr cadastral Nr. topografic	Suprafaţa* (mp)	Observaţii / Referinţe
A1		2.500	Sector cadastral:71 Teren neimprejmuit; Tarla Dealul Viei

B. Partea II. Proprietari şi acte

Inscrieri privitoare la dreptul de proprietate şi alte drepturi reale		Referinţe
/		
Act Administrativ nr. 54/637, din 28/02/1997 emis de CJSDPAT NEAMȚ (titlu de proprietate);		
B1	Intabulare, drept de PROPRIETATE, dobandit prin Reconstituire, cota actuala 1/1	A1
	1) **PĂDURARU I VASILE**	

C. Partea III. SARCINI .

Inscrieri privind dezmembramintele dreptului de proprietate, drepturi reale de garanţie şi sarcini	Referinţe
NU SUNT	

Document care conține date cu caracter personal, protejat de prevederile Regulamentului (UE) nr. 679/2016 și Legii 190/2018

Anexa Nr. 1 La Partea I

Teren

Nr cadastral	Suprafaţa (mp)*	Observaţii / Referinţe
	2.500	Tarla Dealul Viei

* Suprafaţa este determinată in planul de proiecţie Stereo 70.

DETALII LINIARE IMOBIL

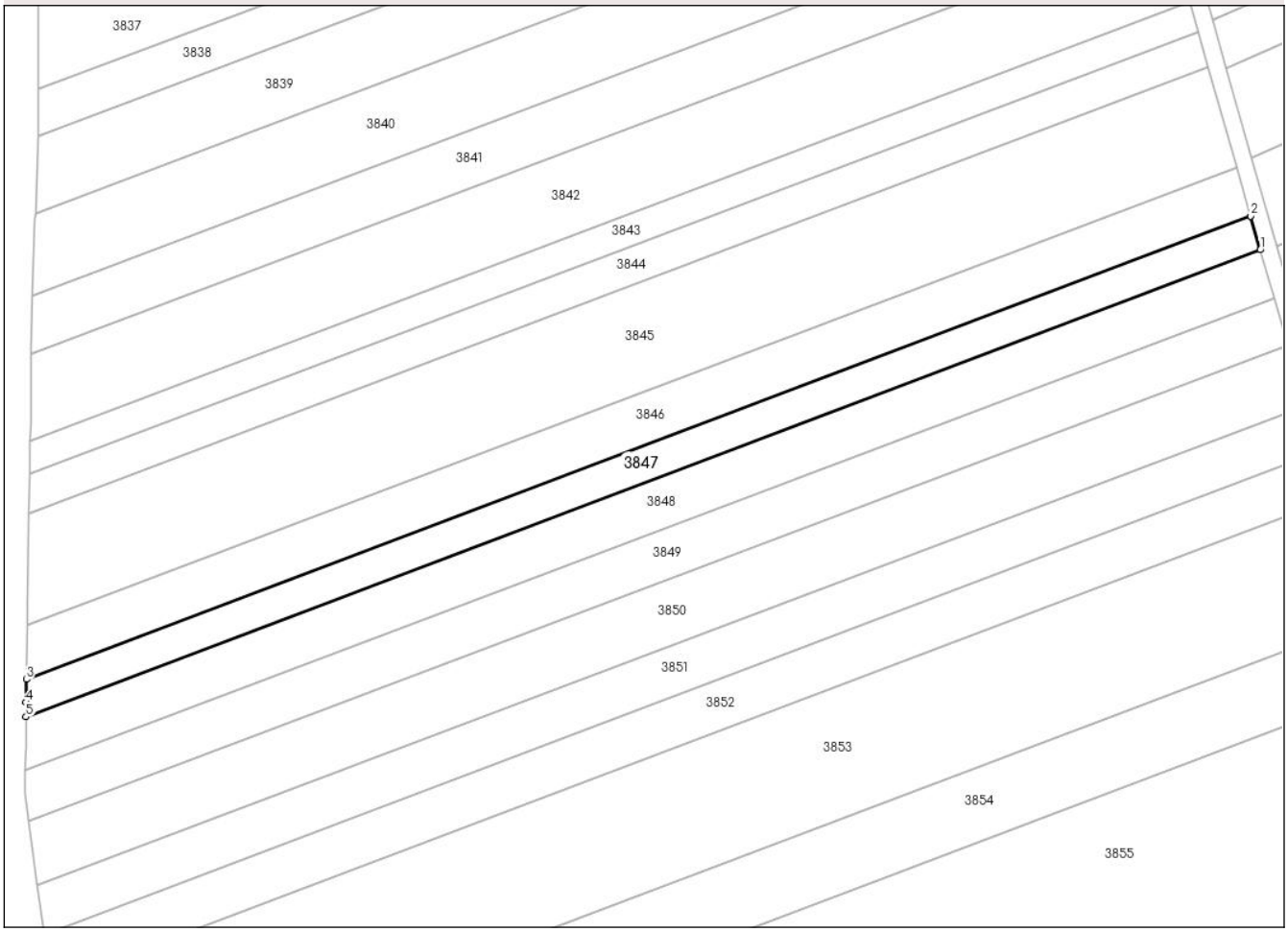

Date referitoare la teren

Crt	Categorie folosință	Intra vilan	Suprafaţa (mp)	Tarla	Parcelă	Nr. topo	Observaţii / Referinţe
1	arabil	NU	2.500	46	366/3/84	-	47/368/3/84 conform plan 1:10000

Lungime Segmente
1) Valorile lungimilor segmentelor sunt obţinute din proiecţie în plan.

Punct început	X / Y	Punct sfârşit	X / Y	Lungime segment (** (m)
1	627.774,217 591.913,821	2	627.771,981 591.921,68	8.171
2	627.771,981 591.921,68	3	627.485,954 591.813,577	305.774
3	627.485,954 591.813,577	4	627.485,862 591.808,228	5.349
4	627.485,862 591.808,228	5	627.485,88 591.804,844	3.384
5	627.485,88 591.804,844	1	627.774,217 591.913,821	308.243

Document care conține date cu caracter personal, protejat de prevederile Regulamentului (UE) nr. 679/2016 și Legii 190/2018

** Lungimile segmentelor sunt determinate în planul de proiecţie Stereo 70 şi sunt rotunjite la 1 milimetru.
*** Distanţa dintre puncte este formată din segmente cumulate ce sunt mai mici decât valoarea 1 milimetru.

Document care conține date cu caracter personal, protejat de prevederile Regulamentului (UE) nr. 679/2016 și Legii 190/2018

DATE DESPRE IMOBILUL NR. 3848

Oficiul de Cadastru şi Publicitate Imobiliară NEAMT
Biroul de Cadastru şi Publicitate Imobiliară Roman

A. Partea I. Descrierea imobilului

TEREN Extravilan

Adresa: Jud. Neamt, Tarla Dealul Viei

Nr. Crt	Nr cadastral Nr. topografic	Suprafaţa* (mp)	Observaţii / Referinţe
A1		3.600	Sector cadastral:71 Teren neimprejmuit; Tarla Dealul Viei

B. Partea II. Proprietari şi acte

Inscrieri privitoare la dreptul de proprietate şi alte drepturi reale		Referinţe
/		
Act Administrativ nr. 54/3070, din 21/03/2005 emis de CJSDPAT NEAMȚ (titlu de proprietate);		
B1	Intabulare, drept de PROPRIETATE, dobandit prin Reconstituire, cota actuala 1/1	A1
	1) **AILENI DUMITRU**	

C. Partea III. SARCINI .

Inscrieri privind dezmembramintele dreptului de proprietate, drepturi reale de garanţie şi sarcini	Referinţe
NU SUNT	

Document care conține date cu caracter personal, protejat de prevederile Regulamentului (UE) nr. 679/2016 și Legii 190/2018

Anexa Nr. 1 La Partea I

Teren

Nr cadastral	Suprafaţa (mp)*	Observaţii / Referinţe
	3.600	Tarla Dealul Viei

* Suprafaţa este determinată in planul de proiecţie Stereo 70.

DETALII LINIARE IMOBIL

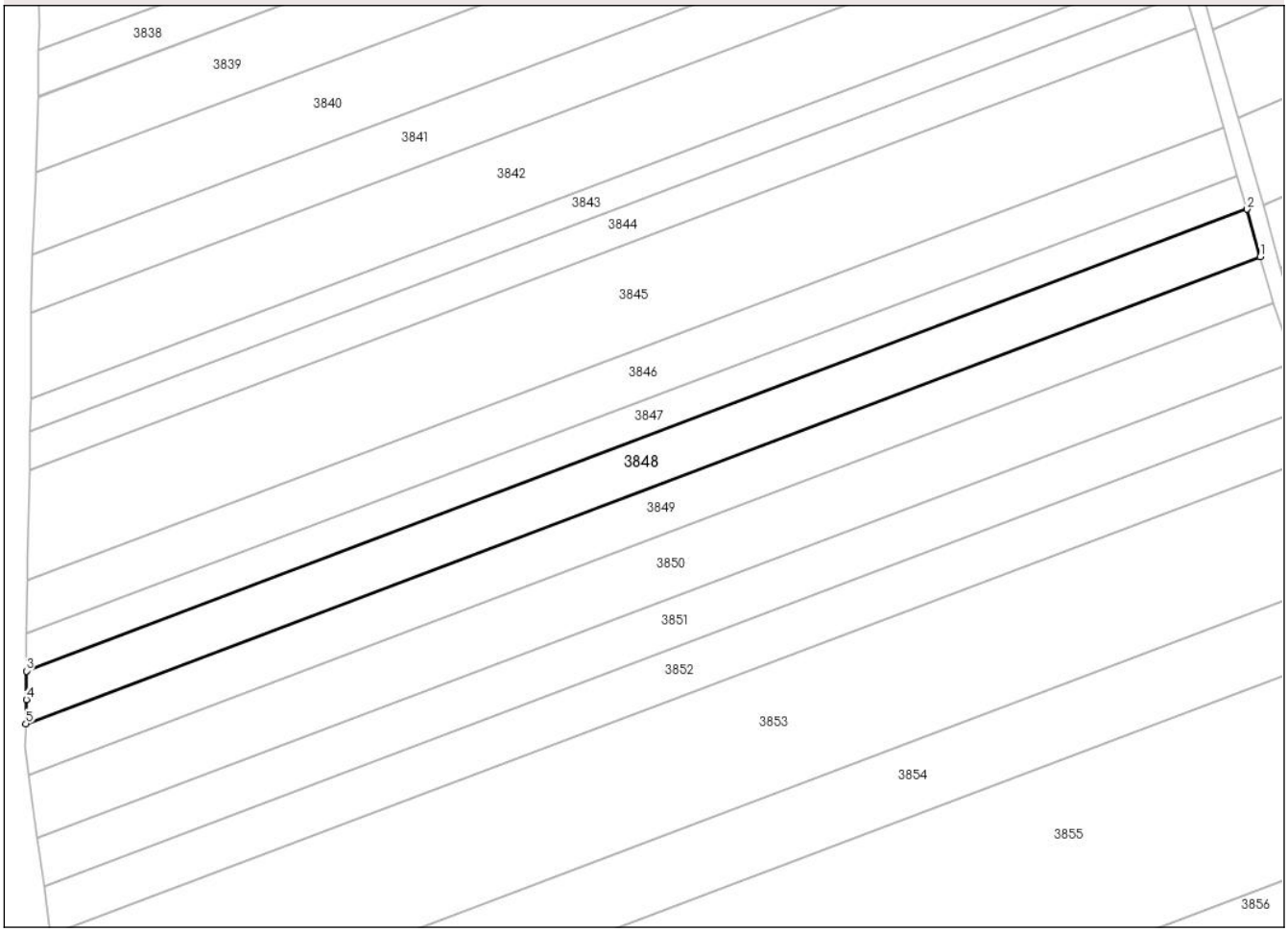

Date referitoare la teren

Crt	Categorie folosință	Intra vilan	Suprafaţa (mp)	Tarla	Parcelă	Nr. topo	Observaţii / Referinţe
1	arabil	NU	3.600	46	366/3/82	-	47/368/3/82 conform plan 1:10000

Lungime Segmente
1) Valorile lungimilor segmentelor sunt obţinute din proiecţie în plan.

Punct început	X / Y	Punct sfârşit	X / Y	Lungime segment (** (m)
1	627.777,406 591.902,61	2	627.774,217 591.913,821	11.656
2	627.774,217 591.913,821	3	627.485,88 591.804,844	308.243
3	627.485,88 591.804,844	4	627.485,917 591.798,115	6.729
4	627.485,917 591.798,115	5	627.485,792 591.792,394	5.722
5	627.485,792 591.792,394	1	627.777,406 591.902,61	311.747

Document care conține date cu caracter personal, protejat de prevederile Regulamentului (UE) nr. 679/2016 și Legii 190/2018

** Lungimile segmentelor sunt determinate în planul de proiecţie Stereo 70 şi sunt rotunjite la 1 milimetru.
*** Distanţa dintre puncte este formată din segmente cumulate ce sunt mai mici decât valoarea 1 milimetru.

Document care conține date cu caracter personal, protejat de prevederile Regulamentului (UE) nr. 679/2016 și Legii 190/2018

DATE DESPRE IMOBILUL NR. 3849

Oficiul de Cadastru şi Publicitate Imobiliară NEAMT
Biroul de Cadastru şi Publicitate Imobiliară Roman

A. Partea I. Descrierea imobilului

TEREN Extravilan

Adresa: Jud. Neamt, Tarla Dealul Viei

Nr. Crt	Nr cadastral Nr. topografic	Suprafaţa* (mp)	Observaţii / Referinţe
A1		3.600	Sector cadastral:71 Teren neimprejmuit; Tarla Dealul Viei

B. Partea II. Proprietari şi acte

Inscrieri privitoare la dreptul de proprietate şi alte drepturi reale		Referinţe
/		
Act Administrativ nr. 54/649, din 29/05/2002 emis de CJSDPAT NEAMȚ (titlu de proprietate);		
B1	Intabulare, drept de PROPRIETATE, dobandit prin Reconstituire, cota actuala 1/1	A1
	1) **SĂCĂLEANU N NECULAI**	

C. Partea III. SARCINI .

Inscrieri privind dezmembramintele dreptului de proprietate, drepturi reale de garanţie şi sarcini	Referinţe
NU SUNT	

Document care conține date cu caracter personal, protejat de prevederile Regulamentului (UE) nr. 679/2016 și Legii 190/2018

Anexa Nr. 1 La Partea I

Teren

Nr cadastral	Suprafaţa (mp)*	Observaţii / Referinţe
	3.600	Tarla Dealul Viei

* Suprafaţa este determinată in planul de proiecţie Stereo 70.

DETALII LINIARE IMOBIL

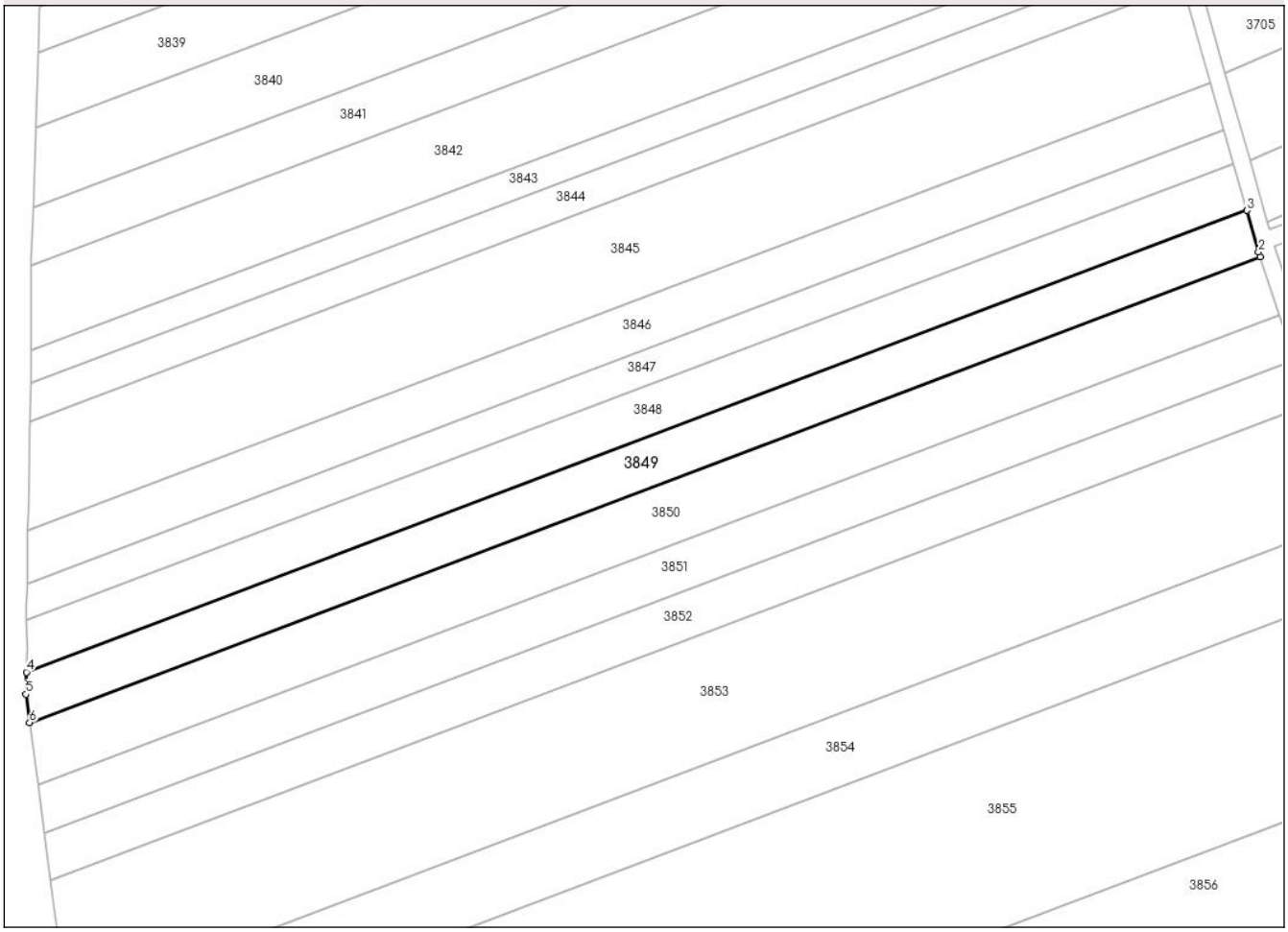

Date referitoare la teren

Crt	Categorie folosință	Intra vilan	Suprafaţa (mp)	Tarla	Parcelă	Nr. topo	Observaţii / Referinţe
1	arabil	NU	3.600	46	366/82	-	47/368/82 conform plan 1:10000

Lungime Segmente
1) Valorile lungimilor segmentelor sunt obţinute din proiecţie în plan.

Punct început	X / Y	Punct sfârşit	X / Y	Lungime segment (** (m)
1	627.780,613 591.891,536	2	627.780,231 591.892,677	1.203
2	627.780,231 591.892,677	3	627.777,406 591.902,61	10.326
3	627.777,406 591.902,61	4	627.485,792 591.792,394	311.747
4	627.485,792 591.792,394	5	627.485,677 591.787,135	5.26
5	627.485,677 591.787,135	6	627.486,566 591.780,402	6.792

Document care conține date cu caracter personal, protejat de prevederile Regulamentului (UE) nr. 679/2016 și Legii 190/2018

Punct început	X / Y	Punct sfârşit	X / Y	Lungime segment (** (m)
6	627.486,566 591.780,402	1	627.780,613 591.891,536	314.347

** Lungimile segmentelor sunt determinate în planul de proiecţie Stereo 70 şi sunt rotunjite la 1 milimetru.
*** Distanţa dintre puncte este formată din segmente cumulate ce sunt mai mici decât valoarea 1 milimetru.

Document care conține date cu caracter personal, protejat de prevederile Regulamentului (UE) nr. 679/2016 și Legii 190/2018

DATE DESPRE IMOBILUL NR. 3850

Oficiul de Cadastru şi Publicitate Imobiliară NEAMT
Biroul de Cadastru şi Publicitate Imobiliară Roman

A. Partea I. Descrierea imobilului

TEREN Extravilan

Adresa: Jud. Neamt, Tarla Dealul Viei

Nr. Crt	Nr cadastral Nr. topografic	Suprafaţa* (mp)	Observaţii / Referinţe
A1		4.600	Sector cadastral:71 Teren neimprejmuit; Tarla Dealul Viei

B. Partea II. Proprietari şi acte

Inscrieri privitoare la dreptul de proprietate şi alte drepturi reale		Referinţe
/		
Act Administrativ nr. 54/519, din 20/09/1993 emis de CJSDPAT NEAMȚ (titlu de proprietate);		
B1	Intabulare, drept de PROPRIETATE, dobandit prin Reconstituire, cota actuala 1/1	A1
	1) **CIOBANU V NECULAI**	

C. Partea III. SARCINI .

Inscrieri privind dezmembramintele dreptului de proprietate, drepturi reale de garanţie şi sarcini	Referinţe
NU SUNT	

Document care conține date cu caracter personal, protejat de prevederile Regulamentului (UE) nr. 679/2016 și Legii 190/2018

Anexa Nr. 1 La Partea I

Teren

Nr cadastral	Suprafaţa (mp)*	Observaţii / Referinţe
	4.600	Tarla Dealul Viei

* Suprafaţa este determinată in planul de proiecţie Stereo 70.

DETALII LINIARE IMOBIL

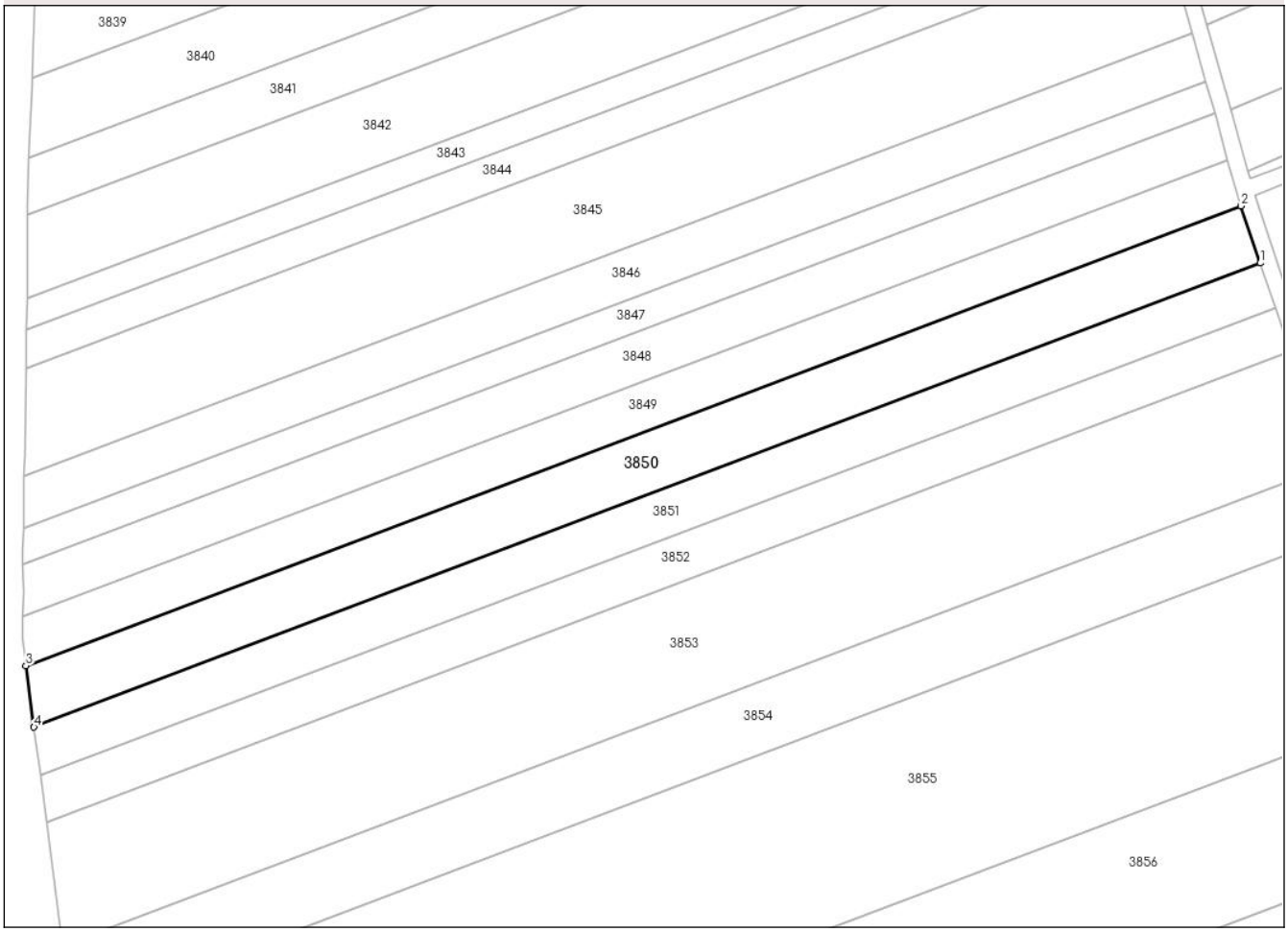

Date referitoare la teren

Crt	Categorie folosință	Intra vilan	Suprafaţa (mp)	Tarla	Parcelă	Nr. topo	Observaţii / Referinţe
1	arabil	NU	4.600	47	368/3/76	-	

Lungime Segmente
1) Valorile lungimilor segmentelor sunt obţinute din proiecţie în plan.

Punct început	X / Y	Punct sfârşit	X / Y	Lungime segment (** (m)
1	627.785,233 591.877,709	2	627.780,613 591.891,536	14.579
2	627.780,613 591.891,536	3	627.486,566 591.780,402	314.347
3	627.486,566 591.780,402	4	627.488,525 591.765,568	14.962
4	627.488,525 591.765,568	1	627.785,233 591.877,709	317.192

**** Lungimile segmentelor sunt determinate în planul de proiecţie Stereo 70 şi sunt rotunjite la 1 milimetru.**

Document care conține date cu caracter personal, protejat de prevederile Regulamentului (UE) nr. 679/2016 și Legii 190/2018

***** Distanţa dintre puncte este formată din segmente cumulate ce sunt mai mici decât valoarea 1 milimetru.**

DATE DESPRE IMOBILUL NR. 3851

Oficiul de Cadastru şi Publicitate Imobiliară NEAMT
Biroul de Cadastru şi Publicitate Imobiliară Roman

A. Partea I. Descrierea imobilului

TEREN Extravilan

Adresa: Jud. Neamt, Tarla Dealul Viei

Nr. Crt	Nr cadastral Nr. topografic	Suprafaţa* (mp)	Observaţii / Referinţe
A1		3.600	Sector cadastral:71 Teren neimprejmuit; Tarla Dealul Viei

B. Partea II. Proprietari şi acte

Inscrieri privitoare la dreptul de proprietate şi alte drepturi reale		Referinţe
/		
Act Administrativ nr. 54/515, din 11/06/1996 emis de CJSDPAT NEAMȚ (titlu de proprietate);		
B1	Intabulare, drept de PROPRIETATE, dobandit prin Reconstituire, cota actuala 1/1	A1
	1) **CIOBANU V VASILE**	

C. Partea III. SARCINI .

Inscrieri privind dezmembramintele dreptului de proprietate, drepturi reale de garanţie şi sarcini	Referinţe
NU SUNT	

Document care conține date cu caracter personal, protejat de prevederile Regulamentului (UE) nr. 679/2016 și Legii 190/2018

Anexa Nr. 1 La Partea I

Teren

Nr cadastral	Suprafaţa (mp)*	Observaţii / Referinţe
	3.600	Tarla Dealul Viei

* Suprafaţa este determinată in planul de proiecţie Stereo 70.

DETALII LINIARE IMOBIL

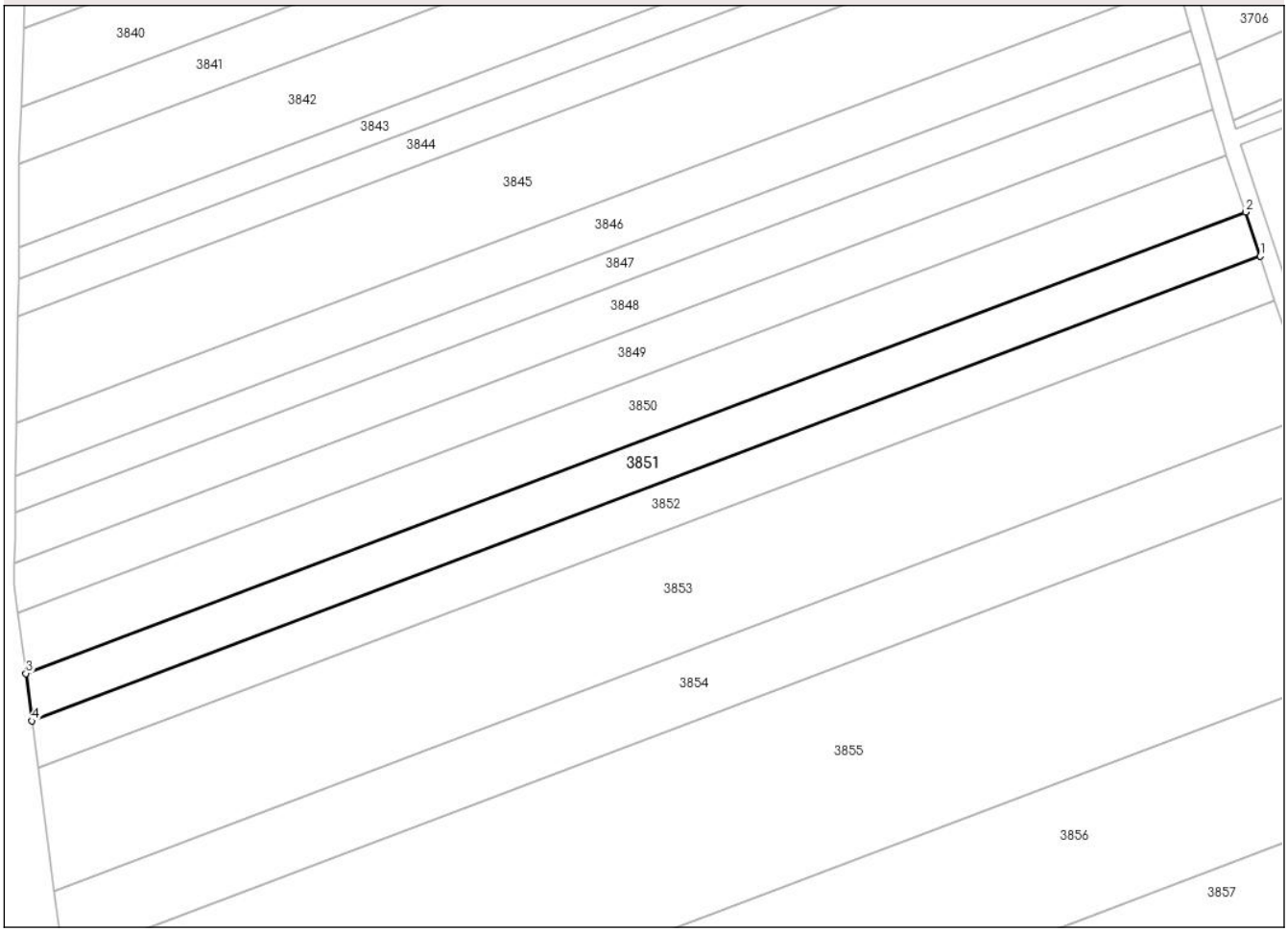

Date referitoare la teren

Crt	Categorie folosință	Intra vilan	Suprafaţa (mp)	Tarla	Parcelă	Nr. topo	Observaţii / Referinţe
1	arabil	NU	3.600	46	366/80	-	47/368/80 conform plan 1:10000

Lungime Segmente
1) Valorile lungimilor segmentelor sunt obţinute din proiecţie în plan.

Punct început	X / Y	Punct sfârşit	X / Y	Lungime segment (** (m)
1	627.788,82 591.866,974	2	627.785,233 591.877,709	11.319
2	627.785,233 591.877,709	3	627.488,525 591.765,568	317.192
3	627.488,525 591.765,568	4	627.490,046 591.754,052	11.616
4	627.490,046 591.754,052	1	627.788,82 591.866,974	319.402

**** Lungimile segmentelor sunt determinate în planul de proiecţie Stereo 70 şi sunt rotunjite la 1 milimetru.**

Document care conține date cu caracter personal, protejat de prevederile Regulamentului (UE) nr. 679/2016 și Legii 190/2018

***** Distanţa dintre puncte este formată din segmente cumulate ce sunt mai mici decât valoarea 1 milimetru.**

DATE DESPRE IMOBILUL NR. 3852

Oficiul de Cadastru şi Publicitate Imobiliară NEAMT
Biroul de Cadastru şi Publicitate Imobiliară Roman

A. Partea I. Descrierea imobilului

TEREN Extravilan

Adresa: Jud. Neamt, Tarla Dealul Viei

Nr. Crt	Nr cadastral Nr. topografic	Suprafaţa* (mp)	Observaţii / Referinţe
A1		3.600	Sector cadastral:71 Teren neimprejmuit; Tarla Dealul Viei

B. Partea II. Proprietari şi acte

Inscrieri privitoare la dreptul de proprietate şi alte drepturi reale		Referinţe
/		
Act Administrativ nr. 54/516, din 25/03/1996 emis de CJSDPAT NEAMȚ (titlu de proprietate);		
B1	Intabulare, drept de PROPRIETATE, dobandit prin Reconstituire, cota actuala 1/1	A1
	1) **CIOBANU V PETREA**	

C. Partea III. SARCINI .

Inscrieri privind dezmembramintele dreptului de proprietate, drepturi reale de garanţie şi sarcini	Referinţe
NU SUNT	

Document care conține date cu caracter personal, protejat de prevederile Regulamentului (UE) nr. 679/2016 și Legii 190/2018

Anexa Nr. 1 La Partea I

Teren

Nr cadastral	Suprafaţa (mp)*	Observaţii / Referinţe
	3.600	Tarla Dealul Viei

* Suprafaţa este determinată in planul de proiecţie Stereo 70.

DETALII LINIARE IMOBIL

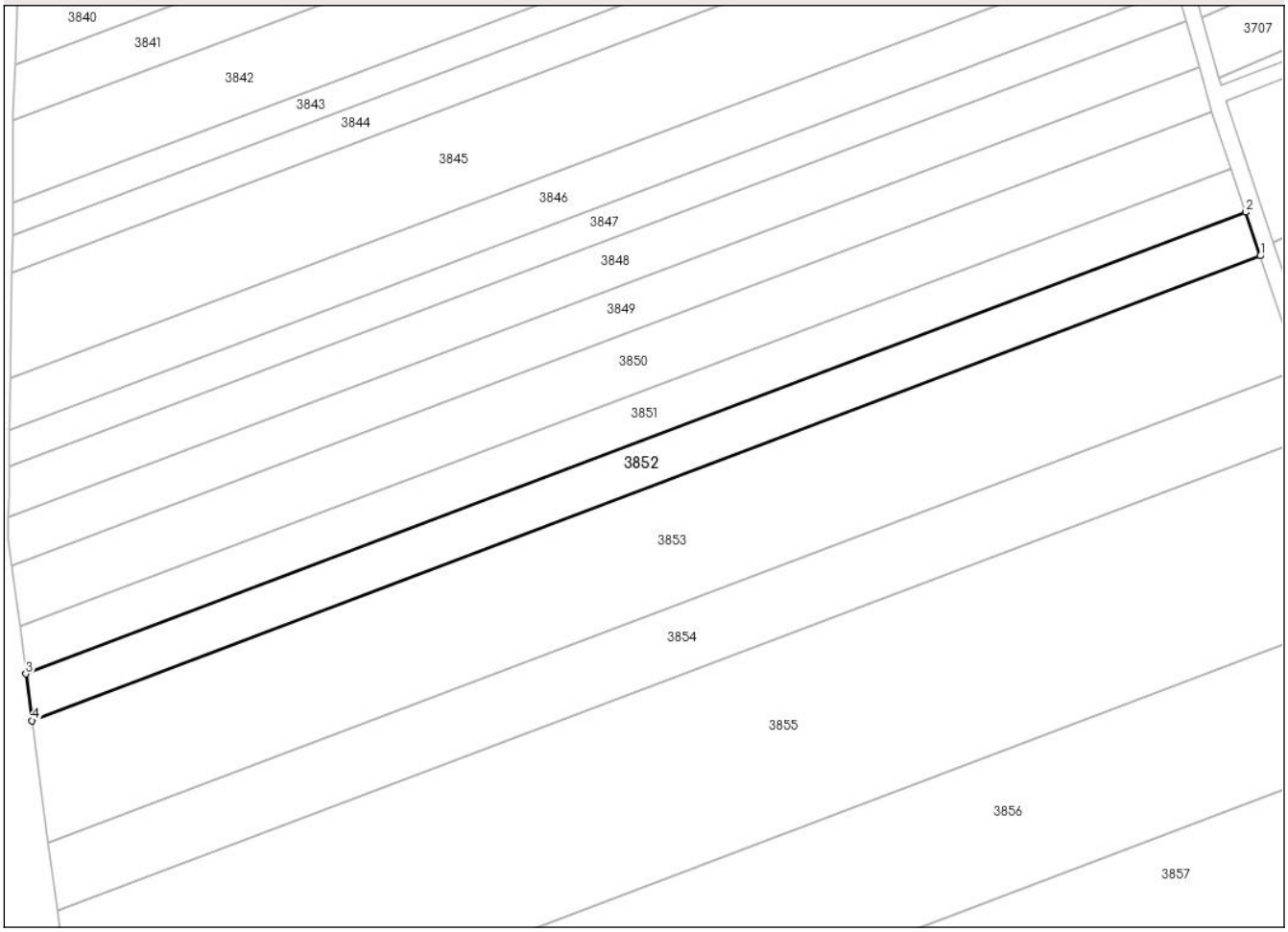

Date referitoare la teren

Crt	Categorie folosință	Intra vilan	Suprafaţa (mp)	Tarla	Parcelă	Nr. topo	Observaţii / Referinţe
1	arabil	NU	3.600	46	366/79	-	47/368/79 conform plan 1:10000

Lungime Segmente
1) Valorile lungimilor segmentelor sunt obţinute din proiecţie în plan.

Punct început	X / Y	Punct sfârşit	X / Y	Lungime segment (** (m)
1	627.792,382 591.856,312	2	627.788,82 591.866,974	11.241
2	627.788,82 591.866,974	3	627.490,046 591.754,052	319.402
3	627.490,046 591.754,052	4	627.491,556 591.742,615	11.536
4	627.491,556 591.742,615	1	627.792,382 591.856,312	321.595

**** Lungimile segmentelor sunt determinate în planul de proiecţie Stereo 70 şi sunt rotunjite la 1 milimetru.**

Document care conține date cu caracter personal, protejat de prevederile Regulamentului (UE) nr. 679/2016 și Legii 190/2018

***** Distanţa dintre puncte este formată din segmente cumulate ce sunt mai mici decât valoarea 1 milimetru.**

DATE DESPRE IMOBILUL NR. 3853

Oficiul de Cadastru şi Publicitate Imobiliară NEAMT
Biroul de Cadastru şi Publicitate Imobiliară Roman

A. Partea I. Descrierea imobilului

TEREN Extravilan

Adresa: Jud. Neamt, Tarla Dealul Viei

Nr. Crt	Nr cadastral Nr. topografic	Suprafaţa* (mp)	Observaţii / Referinţe
A1		9.500	Sector cadastral:71 Teren neimprejmuit; Tarla Dealul Viei

B. Partea II. Proprietari şi acte

Inscrieri privitoare la dreptul de proprietate şi alte drepturi reale		Referinţe
/		
Act Administrativ nr. 54/880, din 22/03/1996 emis de CJSDPAT NEAMȚ (titlu de proprietate);		
B1	Intabulare, drept de PROPRIETATE, dobandit prin Reconstituire, cota actuala 1/1	A1
	1) **CHELARU N VASILE** 2) **CHELARU N ION** 3) **PĂDURARU N MARIA** 4) **AILENEI N VALERIA** 5) **MARIAN N ELENA** 6) **CHELARU P LĂCRĂMIOARA**	

C. Partea III. SARCINI .

Inscrieri privind dezmembramintele dreptului de proprietate, drepturi reale de garanţie şi sarcini	Referinţe
NU SUNT	

Document care conține date cu caracter personal, protejat de prevederile Regulamentului (UE) nr. 679/2016 și Legii 190/2018

Anexa Nr. 1 La Partea I

Teren

Nr cadastral	Suprafaţa (mp)*	Observaţii / Referinţe
	9.500	Tarla Dealul Viei

* Suprafaţa este determinată in planul de proiecţie Stereo 70.

DETALII LINIARE IMOBIL

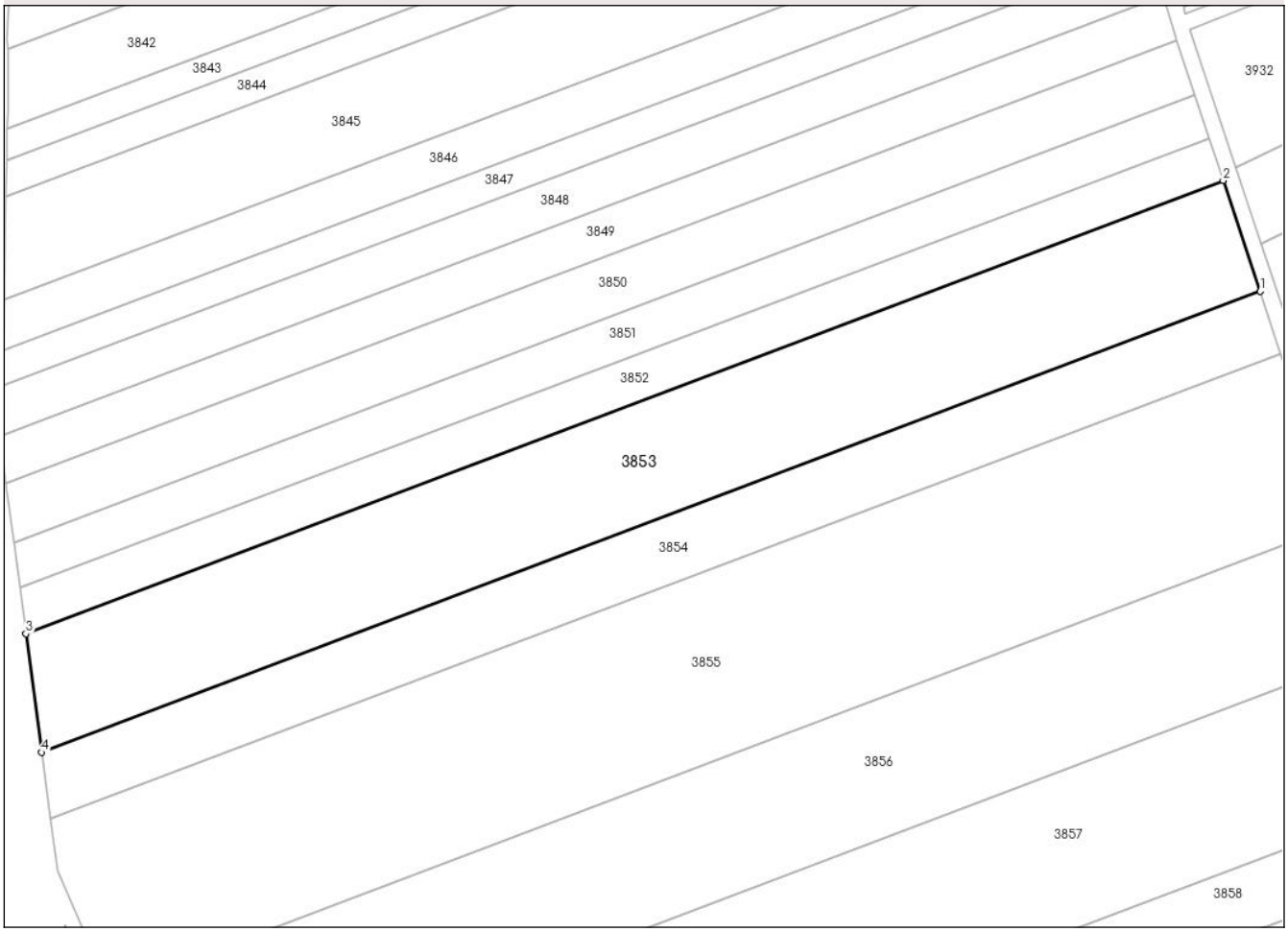

Date referitoare la teren

Crt	Categorie folosință	Intra vilan	Suprafaţa (mp)	Tarla	Parcelă	Nr. topo	Observaţii / Referinţe
1	arabil	NU	9.500	46	366/78	-	47/368/78 conform plan 1:10000

Lungime Segmente
1) Valorile lungimilor segmentelor sunt obţinute din proiecţie în plan.

Punct început	X / Y	Punct sfârşit	X / Y	Lungime segment (** (m)
1	627.801,668 591.828,52	2	627.792,382 591.856,312	29.302
2	627.792,382 591.856,312	3	627.491,556 591.742,615	321.595
3	627.491,556 591.742,615	4	627.495,492 591.712,801	30.072
4	627.495,492 591.712,801	1	627.801,668 591.828,52	327.314

**** Lungimile segmentelor sunt determinate în planul de proiecţie Stereo 70 şi sunt rotunjite la 1 milimetru.**

Document care conține date cu caracter personal, protejat de prevederile Regulamentului (UE) nr. 679/2016 și Legii 190/2018

***** Distanţa dintre puncte este formată din segmente cumulate ce sunt mai mici decât valoarea 1 milimetru.**

DATE DESPRE IMOBILUL NR. 3854

Oficiul de Cadastru şi Publicitate Imobiliară NEAMT
Biroul de Cadastru şi Publicitate Imobiliară Roman

A. Partea I. Descrierea imobilului

TEREN Extravilan

Adresa: Jud. Neamt, Tarla Dealul Viei

Nr. Crt	Nr cadastral Nr. topografic	Suprafaţa* (mp)	Observaţii / Referinţe
A1		5.400	Sector cadastral:71 Teren neimprejmuit; Tarla Dealul Viei

B. Partea II. Proprietari şi acte

Inscrieri privitoare la dreptul de proprietate şi alte drepturi reale		Referinţe
/		
Act Administrativ nr. 54/572, din 09/09/1998 emis de CJSDPAT NEAMȚ (titlu de proprietate);		
B1	Intabulare, drept de PROPRIETATE, dobandit prin Reconstituire, cota actuala 1/1	A1
	1) **LUPU N DUMITRU**	

C. Partea III. SARCINI .

Inscrieri privind dezmembramintele dreptului de proprietate, drepturi reale de garanţie şi sarcini	Referinţe
NU SUNT	

Document care conține date cu caracter personal, protejat de prevederile Regulamentului (UE) nr. 679/2016 și Legii 190/2018

Anexa Nr. 1 La Partea I

Teren

Nr cadastral	Suprafaţa (mp)*	Observaţii / Referinţe
	5.400	Tarla Dealul Viei

* Suprafaţa este determinată in planul de proiecţie Stereo 70.

DETALII LINIARE IMOBIL

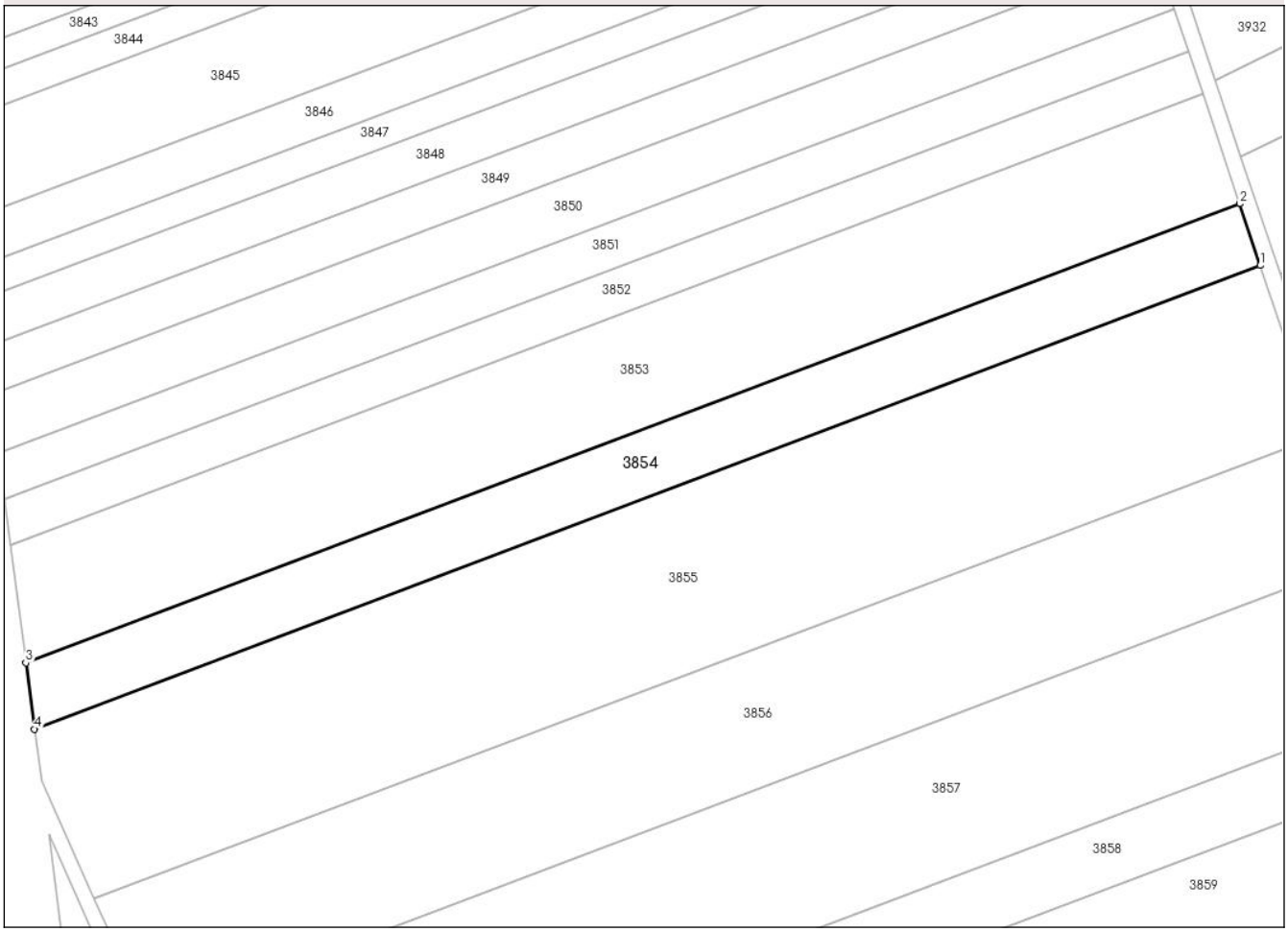

Date referitoare la teren

Crt	Categorie folosință	Intra vilan	Suprafaţa (mp)	Tarla	Parcelă	Nr. topo	Observaţii / Referinţe
1	arabil	NU	5.400	46	366/76	-	47/368/76 conform plan 1:10000

Lungime Segmente
1) Valorile lungimilor segmentelor sunt obţinute din proiecţie în plan.

Punct început	X / Y	Punct sfârşit	X / Y	Lungime segment (** (m)
1	627.806,875 591.812,937	2	627.801,668 591.828,52	16.43
2	627.801,668 591.828,52	3	627.495,492 591.712,801	327.314
3	627.495,492 591.712,801	4	627.497,7 591.696,085	16.862
4	627.497,7 591.696,085	1	627.806,875 591.812,937	330.521

**** Lungimile segmentelor sunt determinate în planul de proiecţie Stereo 70 şi sunt rotunjite la 1 milimetru.**

Document care conține date cu caracter personal, protejat de prevederile Regulamentului (UE) nr. 679/2016 și Legii 190/2018

***** Distanţa dintre puncte este formată din segmente cumulate ce sunt mai mici decât valoarea 1 milimetru.**

DATE DESPRE IMOBILUL NR. 3855

Oficiul de Cadastru şi Publicitate Imobiliară NEAMT
Biroul de Cadastru şi Publicitate Imobiliară Roman

A. Partea I. Descrierea imobilului

TEREN Extravilan

Adresa: Jud. Neamt, Tarla Dealul Viei

Nr. Crt	Nr cadastral Nr. topografic	Suprafaţa* (mp)	Observaţii / Referinţe
A1		15.000	Sector cadastral:71 Teren neimprejmuit; Tarla Dealul Viei

B. Partea II. Proprietari şi acte

Inscrieri privitoare la dreptul de proprietate şi alte drepturi reale		Referinţe
/		
Act Administrativ nr. 54/546, din 08/09/1998 emis de CJSDPAT NEAMȚ (titlu de proprietate);		
B1	Intabulare, drept de PROPRIETATE, dobandit prin Reconstituire, cota actuala 1/1	A1
	1) **GAVRIL D PETRU**	

C. Partea III. SARCINI .

Inscrieri privind dezmembramintele dreptului de proprietate, drepturi reale de garanţie şi sarcini	Referinţe
NU SUNT	

Anexa Nr. 1 La Partea I

Teren

Nr cadastral	Suprafaţa (mp)*	Observaţii / Referinţe
	15.000	Tarla Dealul Viei

* Suprafaţa este determinată in planul de proiecţie Stereo 70.

DETALII LINIARE IMOBIL

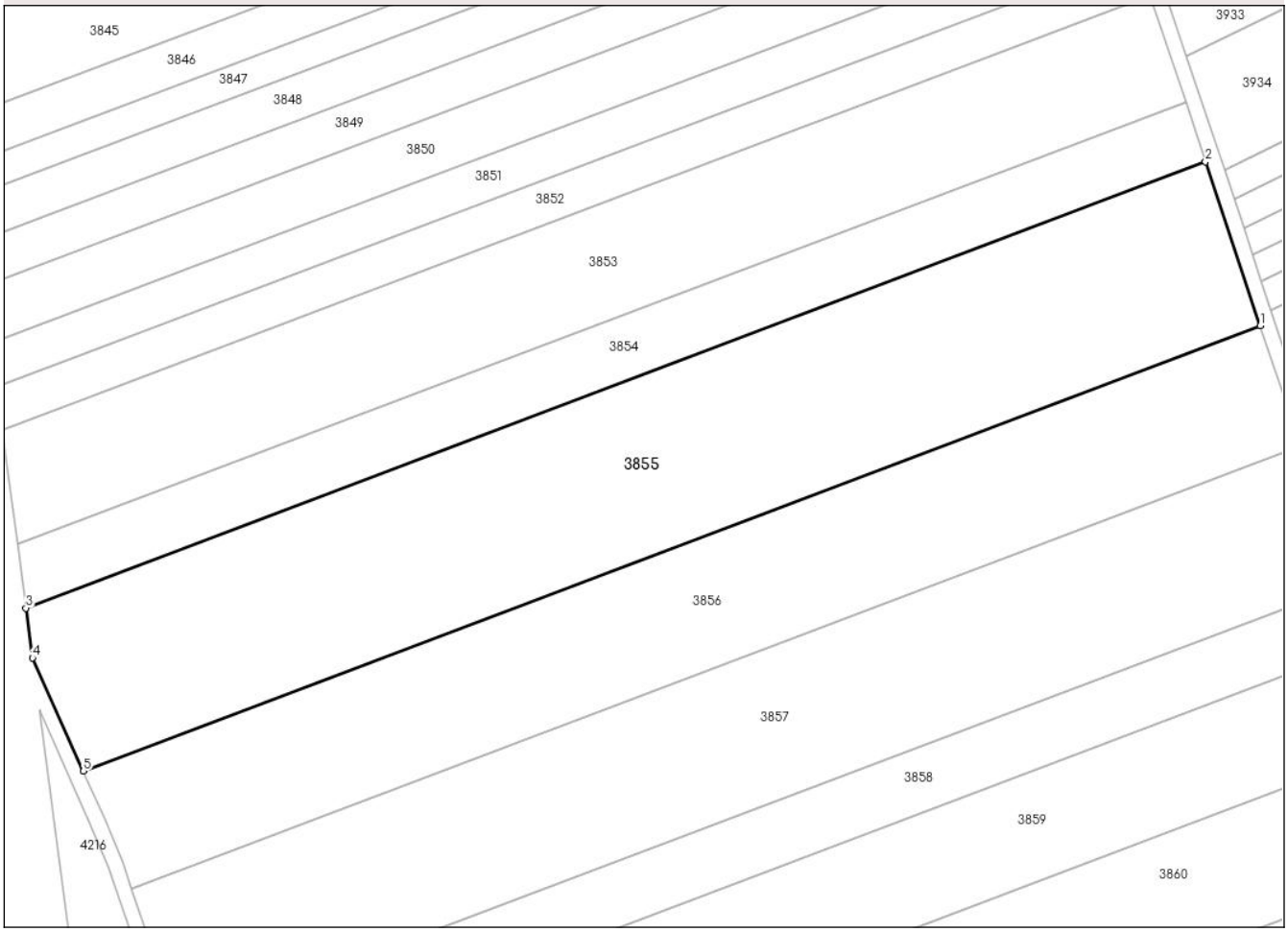

Date referitoare la teren

Crt	Categorie folosință	Intra vilan	Suprafaţa (mp)	Tarla	Parcelă	Nr. topo	Observaţii / Referinţe
1	arabil	NU	15.000	46	366/3/75	-	47/368/3/75 conform plan 1:10000

Lungime Segmente
1) Valorile lungimilor segmentelor sunt obţinute din proiecţie în plan.

Punct început	X / Y	Punct sfârşit	X / Y	Lungime segment (** (m)
1	627.821,226 591.769,988	2	627.806,875 591.812,937	45.284
2	627.806,875 591.812,937	3	627.497,7 591.696,085	330.521
3	627.497,7 591.696,085	4	627.499,42 591.683,05	13.148
4	627.499,42 591.683,05	5	627.512,767 591.653,406	32.51
5	627.512,767 591.653,406	1	627.821,226 591.769,988	329.754

Document care conține date cu caracter personal, protejat de prevederile Regulamentului (UE) nr. 679/2016 și Legii 190/2018

** Lungimile segmentelor sunt determinate în planul de proiecţie Stereo 70 şi sunt rotunjite la 1 milimetru.
*** Distanţa dintre puncte este formată din segmente cumulate ce sunt mai mici decât valoarea 1 milimetru.

Document care conține date cu caracter personal, protejat de prevederile Regulamentului (UE) nr. 679/2016 și Legii 190/2018

DATE DESPRE IMOBILUL NR. 3856

Oficiul de Cadastru şi Publicitate Imobiliară NEAMT
Biroul de Cadastru şi Publicitate Imobiliară Roman

A. Partea I. Descrierea imobilului

TEREN Extravilan

Adresa: Jud. Neamt, Tarla Dealul Viei

Nr. Crt	Nr cadastral Nr. topografic	Suprafaţa* (mp)	Observaţii / Referinţe
A1		10.900	Sector cadastral:71 Teren neimprejmuit; Tarla Dealul Viei

B. Partea II. Proprietari şi acte

Inscrieri privitoare la dreptul de proprietate şi alte drepturi reale		Referinţe
/		
Act Administrativ nr. 54/1820, din 07/02/2000 emis de CJSDPAT NEAMŢ (titlu de proprietate);		
B1	Intabulare, drept de PROPRIETATE, dobandit prin Reconstituire, cota actuala 1/1	A1
	1) **CREŢULESCU L ION**	

C. Partea III. SARCINI .

Inscrieri privind dezmembramintele dreptului de proprietate, drepturi reale de garanţie şi sarcini	Referinţe
NU SUNT	

Document care conține date cu caracter personal, protejat de prevederile Regulamentului (UE) nr. 679/2016 și Legii 190/2018

Anexa Nr. 1 La Partea I

Teren

Nr cadastral	Suprafaţa (mp)*	Observaţii / Referinţe
	10.900	Tarla Dealul Viei

* Suprafaţa este determinată in planul de proiecţie Stereo 70.

DETALII LINIARE IMOBIL

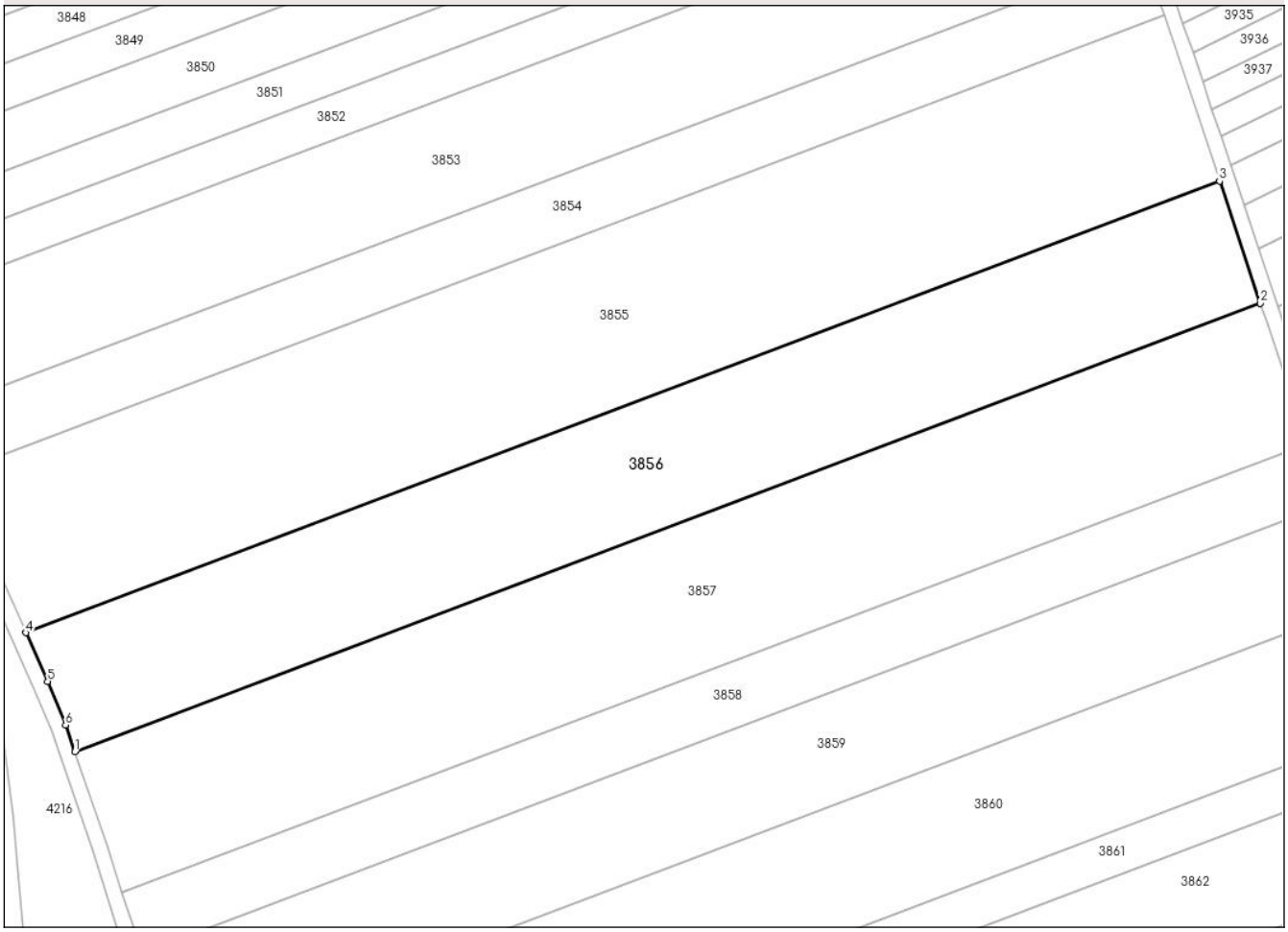

Date referitoare la teren

Crt	Categorie folosință	Intra vilan	Suprafaţa (mp)	Tarla	Parcelă	Nr. topo	Observaţii / Referinţe
1	arabil	NU	10.900	46	366/3/74	-	47/368/3/74 conform plan 1:10000

Lungime Segmente
1) Valorile lungimilor segmentelor sunt obţinute din proiecţie în plan.

Punct început	X / Y	Punct sfârşit	X / Y	Lungime segment (** (m)
1	627.525,425 591.622,698	2	627.831,755 591.738,476	327.479
2	627.831,755 591.738,476	3	627.821,226 591.769,988	33.225
3	627.821,226 591.769,988	4	627.512,767 591.653,406	329.754
4	627.512,767 591.653,406	5	627.518,4 591.640,895	13.72
5	627.518,4 591.640,895	6	627.523,036 591.629,621	12.19

Document care conține date cu caracter personal, protejat de prevederile Regulamentului (UE) nr. 679/2016 și Legii 190/2018

Punct început	X / Y	Punct sfârşit	X / Y	Lungime segment (** (m)
6	627.523,036 591.629,621	1	627.525,425 591.622,698	7.323

** Lungimile segmentelor sunt determinate în planul de proiecţie Stereo 70 şi sunt rotunjite la 1 milimetru.
*** Distanţa dintre puncte este formată din segmente cumulate ce sunt mai mici decât valoarea 1 milimetru.

DATE DESPRE IMOBILUL NR. 3857

Oficiul de Cadastru şi Publicitate Imobiliară NEAMT
Biroul de Cadastru şi Publicitate Imobiliară Roman

A. Partea I. Descrierea imobilului

TEREN Extravilan

Adresa: Jud. Neamt, Tarla Dealul Viei

Nr. Crt	Nr cadastral Nr. topografic	Suprafaţa* (mp)	Observaţii / Referinţe
A1		12.500	Sector cadastral:71 Teren neimprejmuit; Tarla Dealul Viei

B. Partea II. Proprietari şi acte

Inscrieri privitoare la dreptul de proprietate şi alte drepturi reale		Referinţe
/		
Act Administrativ nr. 54/1041, din 23/10/2002 emis de CJSDPAT NEAMȚ (titlu de proprietate);		
B1	Intabulare, drept de PROPRIETATE, dobandit prin Reconstituire, cota actuala 1/1	A1
	1) **VREMERA V MARIA**	

C. Partea III. SARCINI .

Inscrieri privind dezmembramintele dreptului de proprietate, drepturi reale de garanţie şi sarcini	Referinţe
NU SUNT	

Document care conține date cu caracter personal, protejat de prevederile Regulamentului (UE) nr. 679/2016 și Legii 190/2018

Anexa Nr. 1 La Partea I

Teren

Nr cadastral	Suprafaţa (mp)*	Observaţii / Referinţe
	12.500	Tarla Dealul Viei

* Suprafaţa este determinată in planul de proiecţie Stereo 70.

DETALII LINIARE IMOBIL

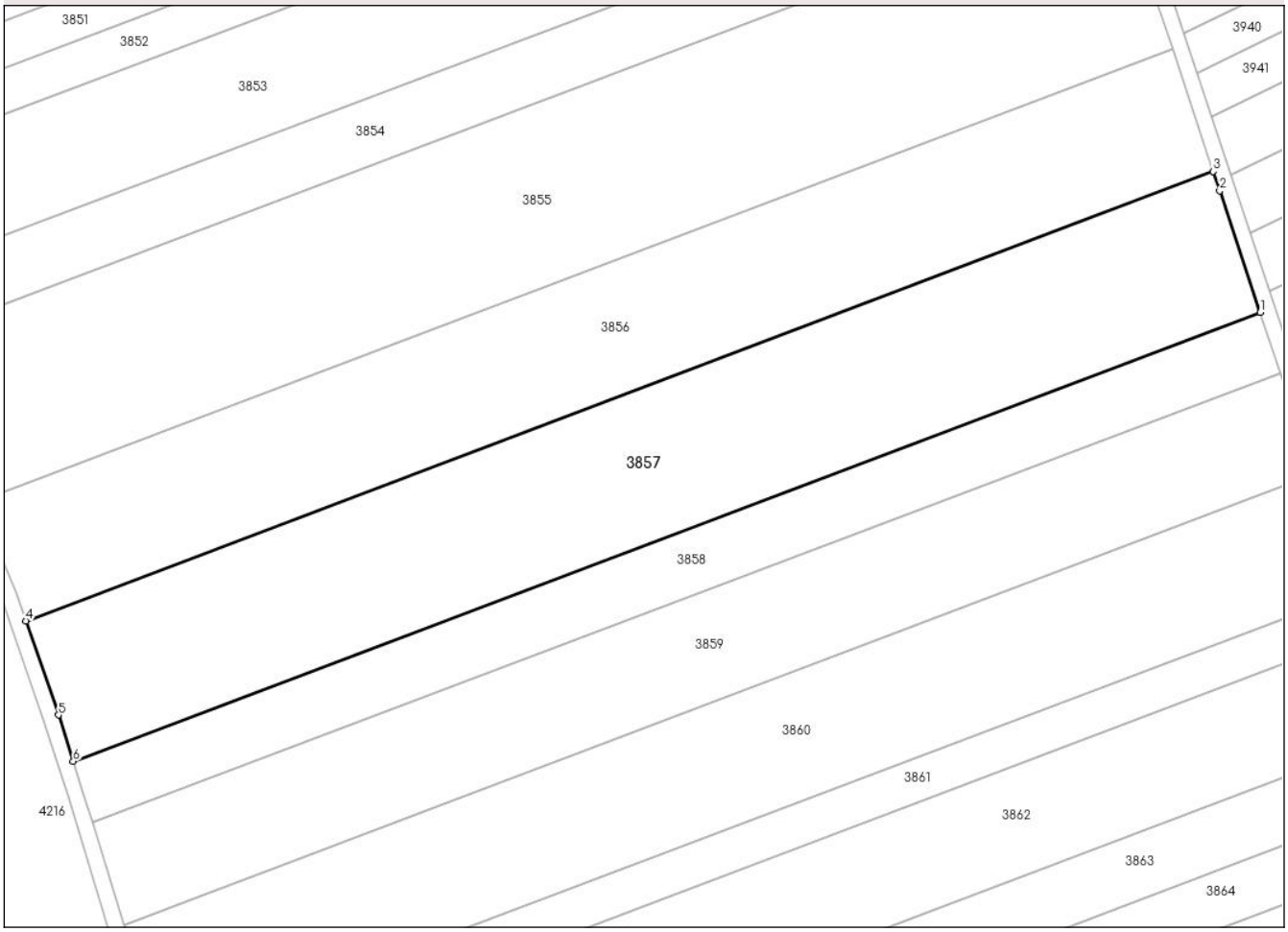

Date referitoare la teren

Crt	Categorie folosință	Intra vilan	Suprafaţa (mp)	Tarla	Parcelă	Nr. topo	Observaţii / Referinţe
1	arabil	NU	12.500	46	366/3/73	-	47/368/3/73 conform plan 1:10000

Lungime Segmente
1) Valorile lungimilor segmentelor sunt obţinute din proiecţie în plan.

Punct început	X / Y	Punct sfârşit	X / Y	Lungime segment (** (m)
1	627.843,857 591.702,226	2	627.833,419 591.733,495	32.966
2	627.833,419 591.733,495	3	627.831,755 591.738,476	5.251
3	627.831,755 591.738,476	4	627.525,425 591.622,698	327.479
4	627.525,425 591.622,698	5	627.533,801 591.598,43	25.673
5	627.533,801 591.598,43	6	627.537,624 591.586,485	12.542

Document care conține date cu caracter personal, protejat de prevederile Regulamentului (UE) nr. 679/2016 și Legii 190/2018

Punct început	X / Y	Punct sfârşit	X / Y	Lungime segment (** (m)
6	627.537,624 591.586,485	1	627.843,857 591.702,226	327.375

** Lungimile segmentelor sunt determinate în planul de proiecţie Stereo 70 şi sunt rotunjite la 1 milimetru.
*** Distanţa dintre puncte este formată din segmente cumulate ce sunt mai mici decât valoarea 1 milimetru.

Document care conține date cu caracter personal, protejat de prevederile Regulamentului (UE) nr. 679/2016 și Legii 190/2018

DATE DESPRE IMOBILUL NR. 3858

Oficiul de Cadastru şi Publicitate Imobiliară NEAMT
Biroul de Cadastru şi Publicitate Imobiliară Roman

A. Partea I. Descrierea imobilului

TEREN Extravilan

Adresa: Jud. Neamt, Tarla Dealul Viei

Nr. Crt	Nr cadastral Nr. topografic	Suprafaţa* (mp)	Observaţii / Referinţe
A1	54646	5.400	Sector cadastral:71 Teren neimprejmuit; Tarla Dealul Viei

B. Partea II. Proprietari şi acte

Inscrieri privitoare la dreptul de proprietate şi alte drepturi reale		Referinţe
35828 / 09/07/2024		
Act Notarial nr. Contract De Donație Imobiliară autentificat sub Nr.668, din 09/07/2024 emis de N.P. Ababei Gheorghe;		
B3	Intabulare, drept de PROPRIETATEcu titlu de donație, dobandit prin Conventie, cota actuala 1/1	A1
	1) **URSU CONSTANTIN BOGDAN**, bun propriu	

C. Partea III. SARCINI .

Inscrieri privind dezmembramintele dreptului de proprietate, drepturi reale de garanţie şi sarcini	Referinţe
NU SUNT	

Anexa Nr. 1 La Partea I

Teren

Nr cadastral	Suprafaţa (mp)*	Observaţii / Referinţe
54646	5.400	Tarla Dealul Viei

* Suprafaţa este determinată in planul de proiecţie Stereo 70.

DETALII LINIARE IMOBIL

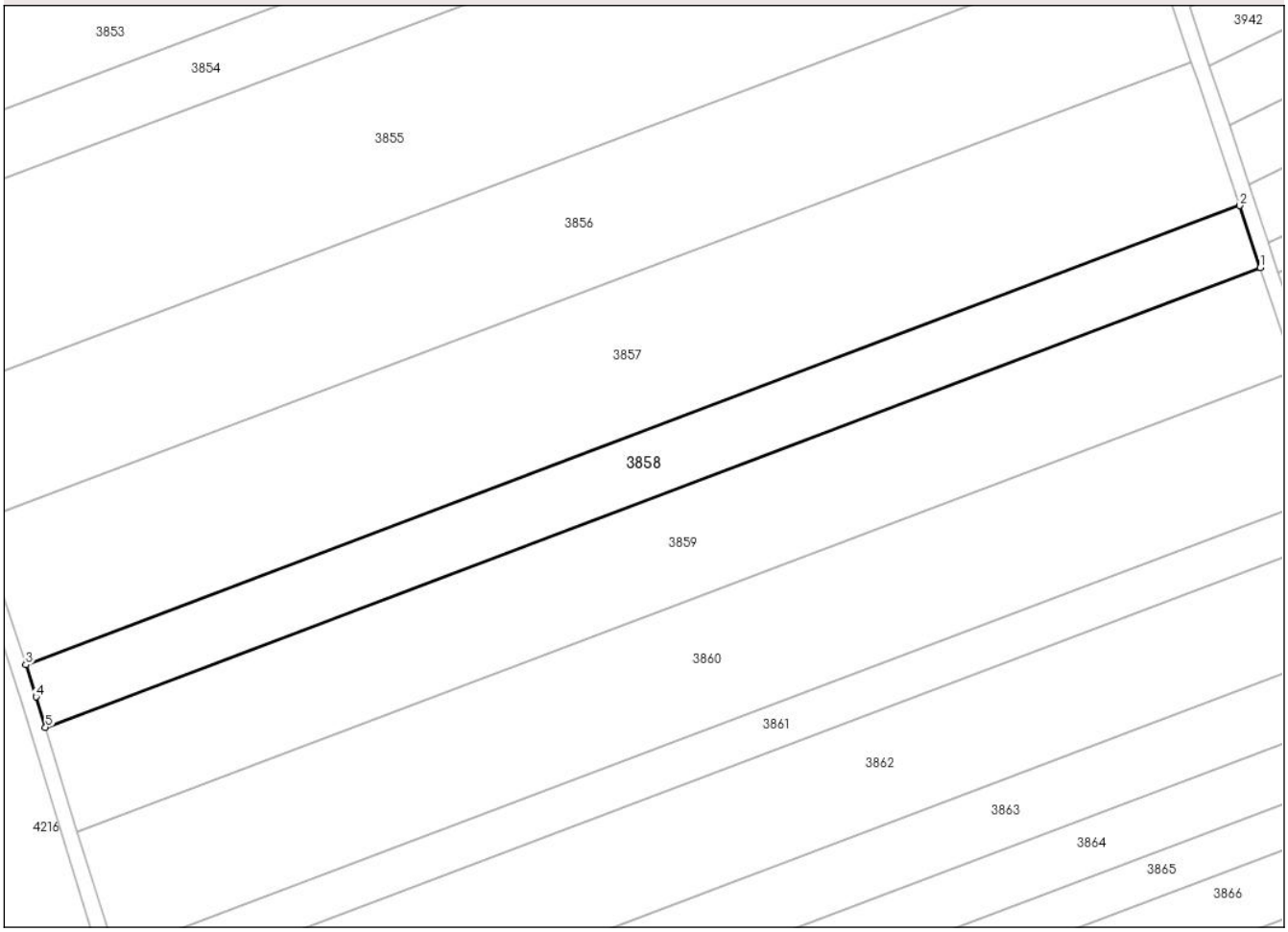

Date referitoare la teren

Crt	Categorie folosință	Intra vilan	Suprafaţa (mp)	Tarla	Parcelă	Nr. topo	Observaţii / Referinţe
1	arabil	NU	5.400	46	366/72	-	47/368/3/72 conform plan 1:10000

Lungime Segmente
1) Valorile lungimilor segmentelor sunt obţinute din proiecţie în plan.

Punct început	X / Y	Punct sfârşit	X / Y	Lungime segment (** (m)
1	627.849,082 591.686,574	2	627.843,857 591.702,226	16.501
2	627.843,857 591.702,226	3	627.537,624 591.586,485	327.375
3	627.537,624 591.586,485	4	627.540,207 591.578,416	8.473
4	627.540,207 591.578,416	5	627.542,569 591.570,728	8.043
5	627.542,569 591.570,728	1	627.849,082 591.686,574	327.675

Document care conține date cu caracter personal, protejat de prevederile Regulamentului (UE) nr. 679/2016 și Legii 190/2018

** Lungimile segmentelor sunt determinate în planul de proiecţie Stereo 70 şi sunt rotunjite la 1 milimetru.
*** Distanţa dintre puncte este formată din segmente cumulate ce sunt mai mici decât valoarea 1 milimetru.

Document care conține date cu caracter personal, protejat de prevederile Regulamentului (UE) nr. 679/2016 și Legii 190/2018

DATE DESPRE IMOBILUL NR. 3859

Oficiul de Cadastru şi Publicitate Imobiliară NEAMT
Biroul de Cadastru şi Publicitate Imobiliară Roman

A. Partea I. Descrierea imobilului

TEREN Extravilan

Adresa: Jud. Neamt, Tarla Dealul Viei

Nr. Crt	Nr cadastral Nr. topografic	Suprafaţa* (mp)	Observaţii / Referinţe
A1		9.000	Sector cadastral:71 Teren neimprejmuit; Tarla Dealul Viei

B. Partea II. Proprietari şi acte

Inscrieri privitoare la dreptul de proprietate şi alte drepturi reale		Referinţe
/		
Act Administrativ nr. 54/497, din 28/02/1997 emis de CJSDPAT NEAMȚ (titlu de proprietate);		
B1	Intabulare, drept de PROPRIETATE, dobandit prin Reconstituire, cota actuala 1/1	A1
	1) **BERUICĂ GH ION**	

C. Partea III. SARCINI .

Inscrieri privind dezmembramintele dreptului de proprietate, drepturi reale de garanţie şi sarcini	Referinţe
NU SUNT	

Document care conține date cu caracter personal, protejat de prevederile Regulamentului (UE) nr. 679/2016 și Legii 190/2018

Anexa Nr. 1 La Partea I

Teren

Nr cadastral	Suprafaţa (mp)*	Observaţii / Referinţe
	9.000	Tarla Dealul Viei

* Suprafaţa este determinată in planul de proiecţie Stereo 70.

DETALII LINIARE IMOBIL

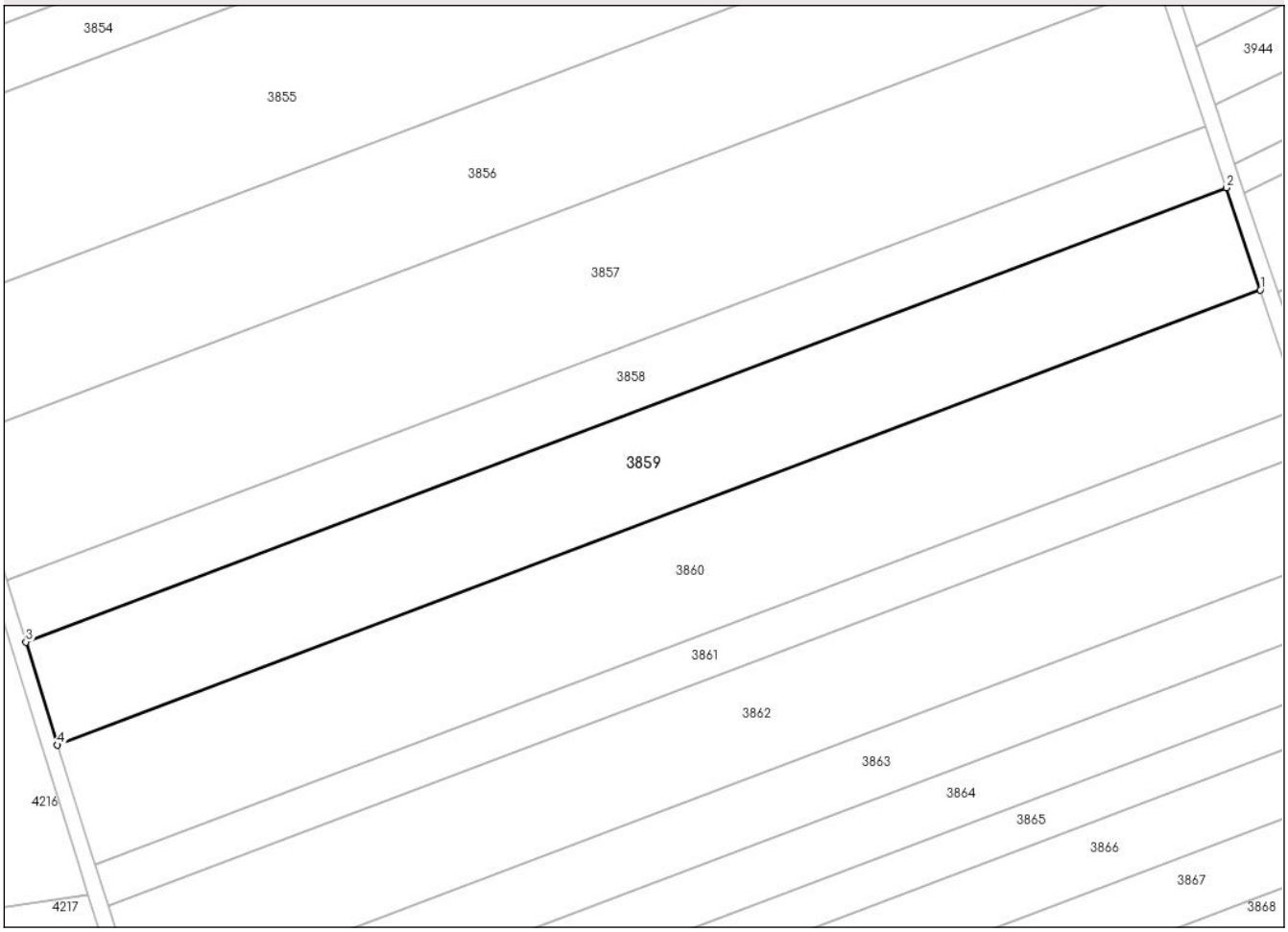

Date referitoare la teren

Crt	Categorie folosință	Intra vilan	Suprafaţa (mp)	Tarla	Parcelă	Nr. topo	Observaţii / Referinţe
1	arabil	NU	9.000	46	366/72	-	47/368/72 conform plan 1:10000

Lungime Segmente
1) Valorile lungimilor segmentelor sunt obţinute din proiecţie în plan.

Punct început	X / Y	Punct sfârşit	X / Y	Lungime segment (** (m)
1	627.857,777 591.660,527	2	627.849,082 591.686,574	27.46
2	627.849,082 591.686,574	3	627.542,569 591.570,728	327.675
3	627.542,569 591.570,728	4	627.550,644 591.544,446	27.493
4	627.550,644 591.544,446	1	627.857,777 591.660,527	328.338

**** Lungimile segmentelor sunt determinate în planul de proiecţie Stereo 70 şi sunt rotunjite la 1 milimetru.**

Document care conține date cu caracter personal, protejat de prevederile Regulamentului (UE) nr. 679/2016 și Legii 190/2018

***** Distanţa dintre puncte este formată din segmente cumulate ce sunt mai mici decât valoarea 1 milimetru.**

DATE DESPRE IMOBILUL NR. 3860

Oficiul de Cadastru şi Publicitate Imobiliară NEAMT
Biroul de Cadastru şi Publicitate Imobiliară Roman

A. Partea I. Descrierea imobilului

TEREN Extravilan

Adresa: Jud. Neamt, Tarla Dealul Viei

Nr. Crt	Nr cadastral Nr. topografic	Suprafaţa* (mp)	Observaţii / Referinţe
A1		10.500	Sector cadastral:71 Teren neimprejmuit; Tarla Dealul Viei

B. Partea II. Proprietari şi acte

Inscrieri privitoare la dreptul de proprietate şi alte drepturi reale		Referinţe
/		
Act Administrativ nr. 54/501, din 31/10/2002 emis de CJSDPAT NEAMȚ (titlu de proprietate);		
B1	Intabulare, drept de PROPRIETATE, dobandit prin Reconstituire, cota actuala 1/1	A1
	1) **BURLACU I CONSTANTIN**	

C. Partea III. SARCINI .

Inscrieri privind dezmembramintele dreptului de proprietate, drepturi reale de garanţie şi sarcini	Referinţe
NU SUNT	

Document care conține date cu caracter personal, protejat de prevederile Regulamentului (UE) nr. 679/2016 și Legii 190/2018

Anexa Nr. 1 La Partea I

Teren

Nr cadastral	Suprafaţa (mp)*	Observaţii / Referinţe
	10.500	Tarla Dealul Viei

* Suprafaţa este determinată in planul de proiecţie Stereo 70.

DETALII LINIARE IMOBIL

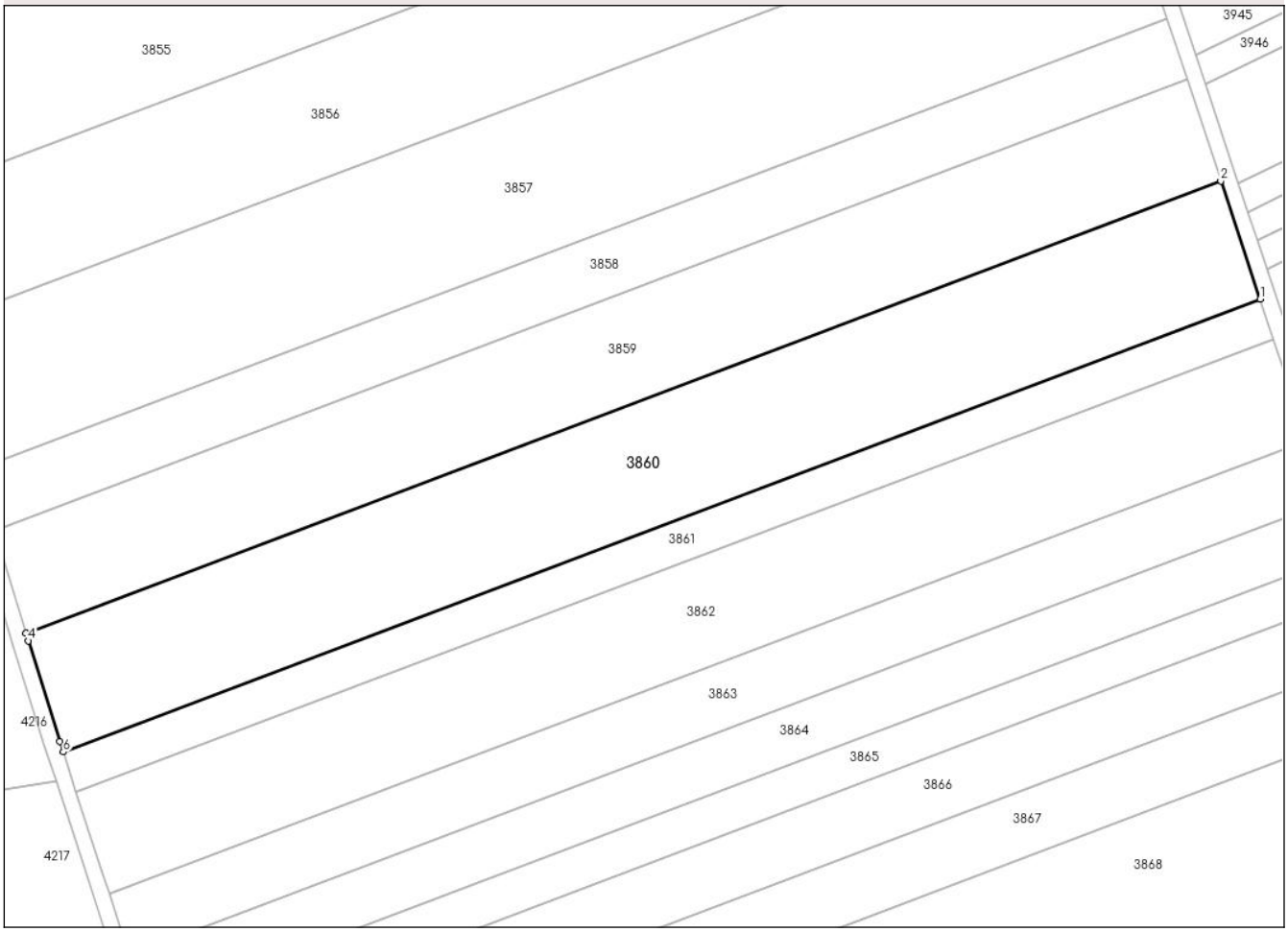

Date referitoare la teren

Crt	Categorie folosință	Intra vilan	Suprafaţa (mp)	Tarla	Parcelă	Nr. topo	Observaţii / Referinţe
1	arabil	NU	10.500	46	366/3/70	-	47/368/3/70 conform plan 1:10000

Lungime Segmente
1) Valorile lungimilor segmentelor sunt obţinute din proiecţie în plan.

Punct început	X / Y	Punct sfârşit	X / Y	Lungime segment (** (m)
1	627.867,901 591.630,198	2	627.857,777 591.660,527	31.974
2	627.857,777 591.660,527	3	627.550,644 591.544,446	328.338
3	627.550,644 591.544,446	4	627.551,264 591.542,428	2.112
4	627.551,264 591.542,428	5	627.559,326 591.516,693	26.968
5	627.559,326 591.516,693	6	627.560,227 591.513,913	2.923

Document care conține date cu caracter personal, protejat de prevederile Regulamentului (UE) nr. 679/2016 și Legii 190/2018

Punct început	X / Y	Punct sfârşit	X / Y	Lungime segment (** (m)
6	627.560,227 591.513,913	1	627.867,901 591.630,198	328.916

** Lungimile segmentelor sunt determinate în planul de proiecţie Stereo 70 şi sunt rotunjite la 1 milimetru.
*** Distanţa dintre puncte este formată din segmente cumulate ce sunt mai mici decât valoarea 1 milimetru.

Document care conține date cu caracter personal, protejat de prevederile Regulamentului (UE) nr. 679/2016 și Legii 190/2018

DATE DESPRE IMOBILUL NR. 3861

Oficiul de Cadastru şi Publicitate Imobiliară NEAMT
Biroul de Cadastru şi Publicitate Imobiliară Roman

A. Partea I. Descrierea imobilului

TEREN Extravilan

Adresa: Jud. Neamt, Tarla Dealul Viei

Nr. Crt	Nr cadastral Nr. topografic	Suprafaţa* (mp)	Observaţii / Referinţe
A1		3.600	Sector cadastral:71 Teren neimprejmuit; Tarla Dealul Viei

B. Partea II. Proprietari şi acte

Inscrieri privitoare la dreptul de proprietate şi alte drepturi reale		Referinţe
/		
Act Administrativ nr. 54/867, din 31/10/2002 emis de CJSDPAT NEAMȚ (titlu de proprietate);		
B1	Intabulare, drept de PROPRIETATE, dobandit prin Reconstituire, cota actuala 1/1	A1
	1) **BURLACU I CONSTANTIN** 2) **PELIN I VALERIA** 3) **PUSCASU I MARIA** 4) **BERUICA I ION**	

C. Partea III. SARCINI .

Inscrieri privind dezmembramintele dreptului de proprietate, drepturi reale de garanţie şi sarcini	Referinţe
NU SUNT	

Document care conține date cu caracter personal, protejat de prevederile Regulamentului (UE) nr. 679/2016 și Legii 190/2018

Anexa Nr. 1 La Partea I

Teren

Nr cadastral	Suprafaţa (mp)*	Observaţii / Referinţe
	3.600	Tarla Dealul Viei

* Suprafaţa este determinată in planul de proiecţie Stereo 70.

DETALII LINIARE IMOBIL

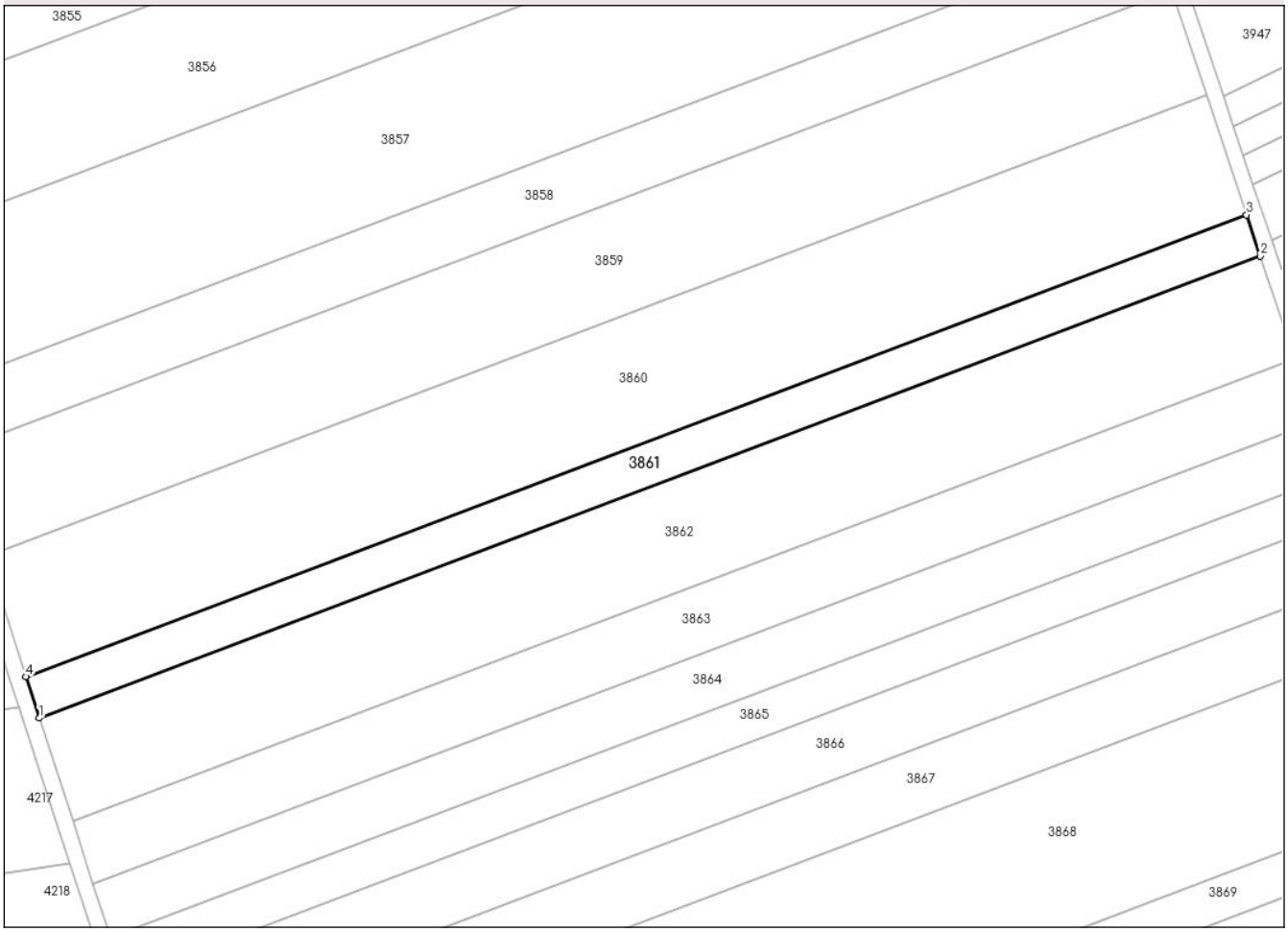

Date referitoare la teren

Crt	Categorie folosință	Intra vilan	Suprafaţa (mp)	Tarla	Parcelă	Nr. topo	Observaţii / Referinţe
1	arabil	NU	3.600	46	366/3/69	-	47/368/3/69 conform plan 1:10000

Lungime Segmente
1) Valorile lungimilor segmentelor sunt obţinute din proiecţie în plan.

Punct început	X / Y	Punct sfârşit	X / Y	Lungime segment (** (m)
1	627.563,606 591.503,492	2	627.871,369 591.619,81	329.011
2	627.871,369 591.619,81	3	627.867,901 591.630,198	10.952
3	627.867,901 591.630,198	4	627.560,227 591.513,913	328.916
4	627.560,227 591.513,913	1	627.563,606 591.503,492	10.956

**** Lungimile segmentelor sunt determinate în planul de proiecţie Stereo 70 şi sunt rotunjite la 1 milimetru.**

Document care conține date cu caracter personal, protejat de prevederile Regulamentului (UE) nr. 679/2016 și Legii 190/2018

***** Distanţa dintre puncte este formată din segmente cumulate ce sunt mai mici decât valoarea 1 milimetru.**

DATE DESPRE IMOBILUL NR. 3862

Oficiul de Cadastru şi Publicitate Imobiliară NEAMT
Biroul de Cadastru şi Publicitate Imobiliară Roman

A. Partea I. Descrierea imobilului

TEREN Extravilan

Adresa: Jud. Neamt, Tarla Dealul Viei

Nr. Crt	Nr cadastral Nr. topografic	Suprafaţa* (mp)	Observaţii / Referinţe
A1		9.000	Sector cadastral:71 Teren neimprejmuit; Tarla Dealul Viei

B. Partea II. Proprietari şi acte

Inscrieri privitoare la dreptul de proprietate şi alte drepturi reale		Referinţe
/		
Act Administrativ nr. 54/2274, din 25/09/2003 emis de CJSDPAT NEAMȚ (titlu de proprietate);		
B1	Intabulare, drept de PROPRIETATE, dobandit prin Reconstituire, cota actuala 1/1	A1
	1) **BERUICA VALERIAN**	

C. Partea III. SARCINI .

Inscrieri privind dezmembramintele dreptului de proprietate, drepturi reale de garanţie şi sarcini	Referinţe
NU SUNT	

Document care conține date cu caracter personal, protejat de prevederile Regulamentului (UE) nr. 679/2016 și Legii 190/2018

Anexa Nr. 1 La Partea I

Teren

Nr cadastral	Suprafaţa (mp)*	Observaţii / Referinţe
	9.000	Tarla Dealul Viei

* Suprafaţa este determinată in planul de proiecţie Stereo 70.

DETALII LINIARE IMOBIL

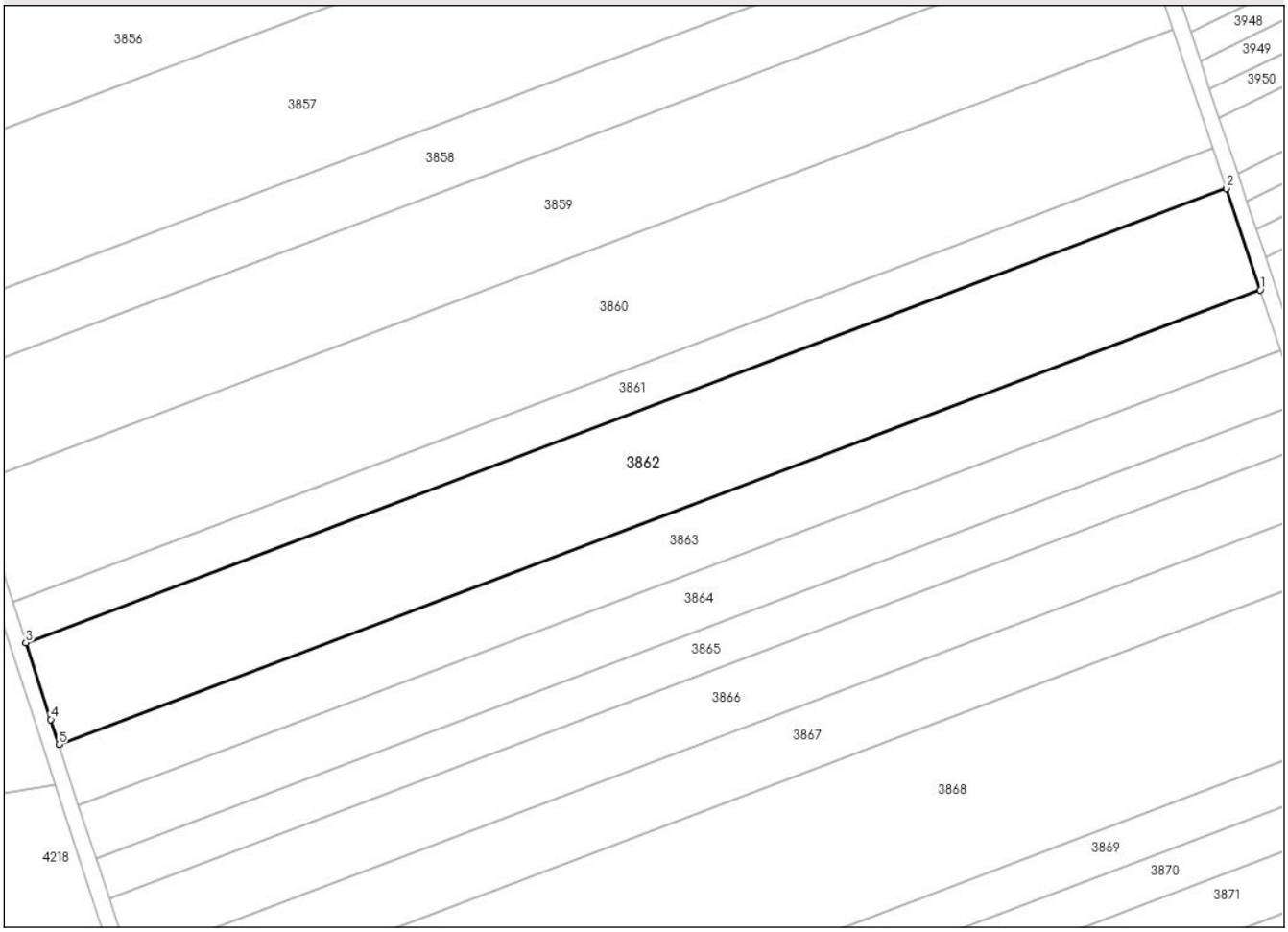

Date referitoare la teren

Crt	Categorie folosință	Intra vilan	Suprafaţa (mp)	Tarla	Parcelă	Nr. topo	Observaţii / Referinţe
1	arabil	NU	9.000	46	366/3/68	-	47/368/3/68 conform plan 1:10000

Lungime Segmente
1) Valorile lungimilor segmentelor sunt obţinute din proiecţie în plan.

Punct început	X / Y	Punct sfârşit	X / Y	Lungime segment (** (m)
1	627.880,034 591.593,852	2	627.871,369 591.619,81	27.366
2	627.871,369 591.619,81	3	627.563,606 591.503,492	329.011
3	627.563,606 591.503,492	4	627.569,974 591.483,853	20.645
4	627.569,974 591.483,853	5	627.572,061 591.477,454	6.731
5	627.572,061 591.477,454	1	627.880,034 591.593,852	329.236

Document care conține date cu caracter personal, protejat de prevederile Regulamentului (UE) nr. 679/2016 și Legii 190/2018

** Lungimile segmentelor sunt determinate în planul de proiecţie Stereo 70 şi sunt rotunjite la 1 milimetru.
*** Distanţa dintre puncte este formată din segmente cumulate ce sunt mai mici decât valoarea 1 milimetru.

Document care conține date cu caracter personal, protejat de prevederile Regulamentului (UE) nr. 679/2016 și Legii 190/2018

DATE DESPRE IMOBILUL NR. 3863

Oficiul de Cadastru şi Publicitate Imobiliară NEAMT
Biroul de Cadastru şi Publicitate Imobiliară Roman

A. Partea I. Descrierea imobilului

TEREN Extravilan

Adresa: Jud. Neamt, Tarla Dealul Viei

Nr. Crt	Nr cadastral Nr. topografic	Suprafaţa* (mp)	Observaţii / Referinţe
A1		5.400	Sector cadastral:71 Teren neimprejmuit; Tarla Dealul Viei

B. Partea II. Proprietari şi acte

Inscrieri privitoare la dreptul de proprietate şi alte drepturi reale		Referinţe
/		
Act Administrativ nr. 54/512, din 25/07/1997 emis de CJSDPAT NEAMȚ (titlu de proprietate);		
B1	Intabulare, drept de PROPRIETATE, dobandit prin Reconstituire, cota actuala 1/1	A1
	1) **BERUICĂ V VALERIAN**	

C. Partea III. SARCINI .

Inscrieri privind dezmembramintele dreptului de proprietate, drepturi reale de garanţie şi sarcini	Referinţe
NU SUNT	

Anexa Nr. 1 La Partea I

Teren

Nr cadastral	Suprafaţa (mp)*	Observaţii / Referinţe
	5.400	Tarla Dealul Viei

* Suprafaţa este determinată in planul de proiecţie Stereo 70.

DETALII LINIARE IMOBIL

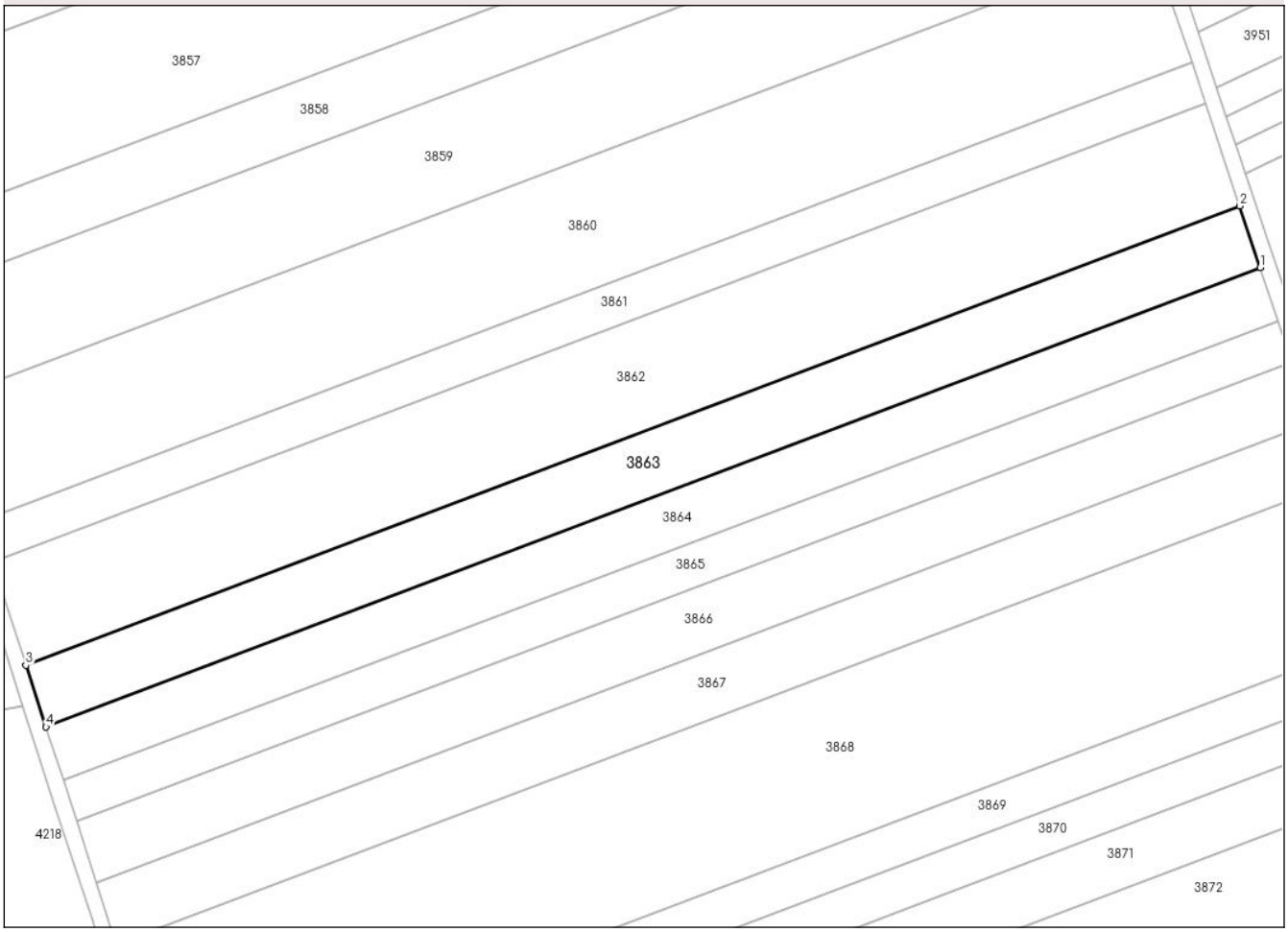

Date referitoare la teren

Crt	Categorie folosință	Intra vilan	Suprafaţa (mp)	Tarla	Parcelă	Nr. topo	Observaţii / Referinţe
1	arabil	NU	5.400	46	366/67	-	47/368/67 conform plan 1:10000

Lungime Segmente
1) Valorile lungimilor segmentelor sunt obţinute din proiecţie în plan.

Punct început	X / Y	Punct sfârşit	X / Y	Lungime segment (** (m)
1	627.885,231 591.578,285	2	627.880,034 591.593,852	16.411
2	627.880,034 591.593,852	3	627.572,061 591.477,454	329.236
3	627.572,061 591.477,454	4	627.577,15 591.461,846	16.416
4	627.577,15 591.461,846	1	627.885,231 591.578,285	329.351

**** Lungimile segmentelor sunt determinate în planul de proiecţie Stereo 70 şi sunt rotunjite la 1 milimetru.**

Document care conține date cu caracter personal, protejat de prevederile Regulamentului (UE) nr. 679/2016 și Legii 190/2018

***** Distanţa dintre puncte este formată din segmente cumulate ce sunt mai mici decât valoarea 1 milimetru.**

DATE DESPRE IMOBILUL NR. 3864

Oficiul de Cadastru şi Publicitate Imobiliară NEAMT
Biroul de Cadastru şi Publicitate Imobiliară Roman

A. Partea I. Descrierea imobilului

TEREN Extravilan

Adresa: Jud. Neamt, Tarla Dealul Viei

Nr. Crt	Nr cadastral Nr. topografic	Suprafaţa* (mp)	Observaţii / Referinţe
A1		4.700	Sector cadastral:71 Teren neimprejmuit; Tarla Dealul Viei

B. Partea II. Proprietari şi acte

Inscrieri privitoare la dreptul de proprietate şi alte drepturi reale		Referinţe
/		
Act Administrativ nr. 54/858, din 09/08/1999 emis de CJSDPAT NEAMȚ (titlu de proprietate);		
B1	Intabulare, drept de PROPRIETATE, dobandit prin Reconstituire, cota actuala 1/1	A1
	1) **BERUICĂ ELENA**	

C. Partea III. SARCINI .

Inscrieri privind dezmembramintele dreptului de proprietate, drepturi reale de garanţie şi sarcini	Referinţe
NU SUNT	

Document care conține date cu caracter personal, protejat de prevederile Regulamentului (UE) nr. 679/2016 și Legii 190/2018

Anexa Nr. 1 La Partea I

Teren

Nr cadastral	Suprafaţa (mp)*	Observaţii / Referinţe
	4.700	Tarla Dealul Viei

* Suprafaţa este determinată in planul de proiecţie Stereo 70.

DETALII LINIARE IMOBIL

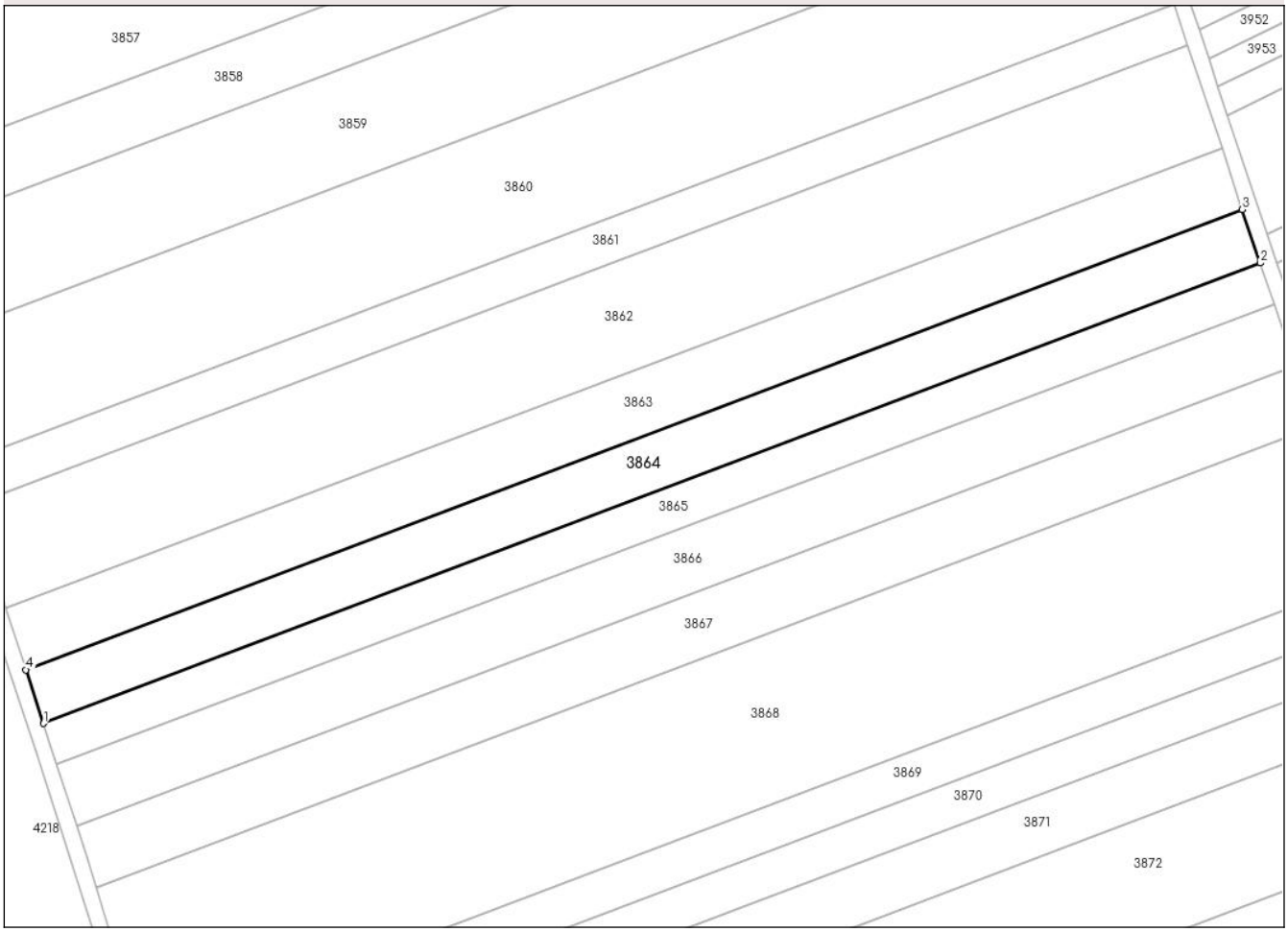

Date referitoare la teren

Crt	Categorie folosință	Intra vilan	Suprafaţa (mp)	Tarla	Parcelă	Nr. topo	Observaţii / Referinţe
1	arabil	NU	4.700	46	366/3/66	-	47/368/3/66 conform plan 1:10000

Lungime Segmente
1) Valorile lungimilor segmentelor sunt obţinute din proiecţie în plan.

Punct început	X / Y	Punct sfârşit	X / Y	Lungime segment (** (m)
1	627.581,578 591.448,267	2	627.889,752 591.564,741	329.45
2	627.889,752 591.564,741	3	627.885,231 591.578,285	14.279
3	627.885,231 591.578,285	4	627.577,15 591.461,846	329.351
4	627.577,15 591.461,846	1	627.581,578 591.448,267	14.283

**** Lungimile segmentelor sunt determinate în planul de proiecţie Stereo 70 şi sunt rotunjite la 1 milimetru.**

Document care conține date cu caracter personal, protejat de prevederile Regulamentului (UE) nr. 679/2016 și Legii 190/2018

***** Distanţa dintre puncte este formată din segmente cumulate ce sunt mai mici decât valoarea 1 milimetru.**

DATE DESPRE IMOBILUL NR. 3865

Oficiul de Cadastru şi Publicitate Imobiliară NEAMT
Biroul de Cadastru şi Publicitate Imobiliară Roman

A. Partea I. Descrierea imobilului

TEREN Extravilan

Adresa: Jud. Neamt, Tarla Dealul Viei

Nr. Crt	Nr cadastral Nr. topografic	Suprafaţa* (mp)	Observaţii / Referinţe
A1		3.600	Sector cadastral:71 Teren neimprejmuit; Tarla Dealul Viei

B. Partea II. Proprietari şi acte

Inscrieri privitoare la dreptul de proprietate şi alte drepturi reale		Referinţe
/		
Act Administrativ nr. 54/633, din 28/02/1997 emis de CJSDPAT NEAMȚ (titlu de proprietate);		
B1	Intabulare, drept de PROPRIETATE, dobandit prin Reconstituire, cota actuala 1/1	A1
	1) **PANAITE GH GHEORGHE I**	

C. Partea III. SARCINI .

Inscrieri privind dezmembramintele dreptului de proprietate, drepturi reale de garanţie şi sarcini	Referinţe
NU SUNT	

Document care conține date cu caracter personal, protejat de prevederile Regulamentului (UE) nr. 679/2016 și Legii 190/2018

Anexa Nr. 1 La Partea I

Teren

Nr cadastral	Suprafaţa (mp)*	Observaţii / Referinţe
	3.600	Tarla Dealul Viei

* Suprafaţa este determinată in planul de proiecţie Stereo 70.

DETALII LINIARE IMOBIL

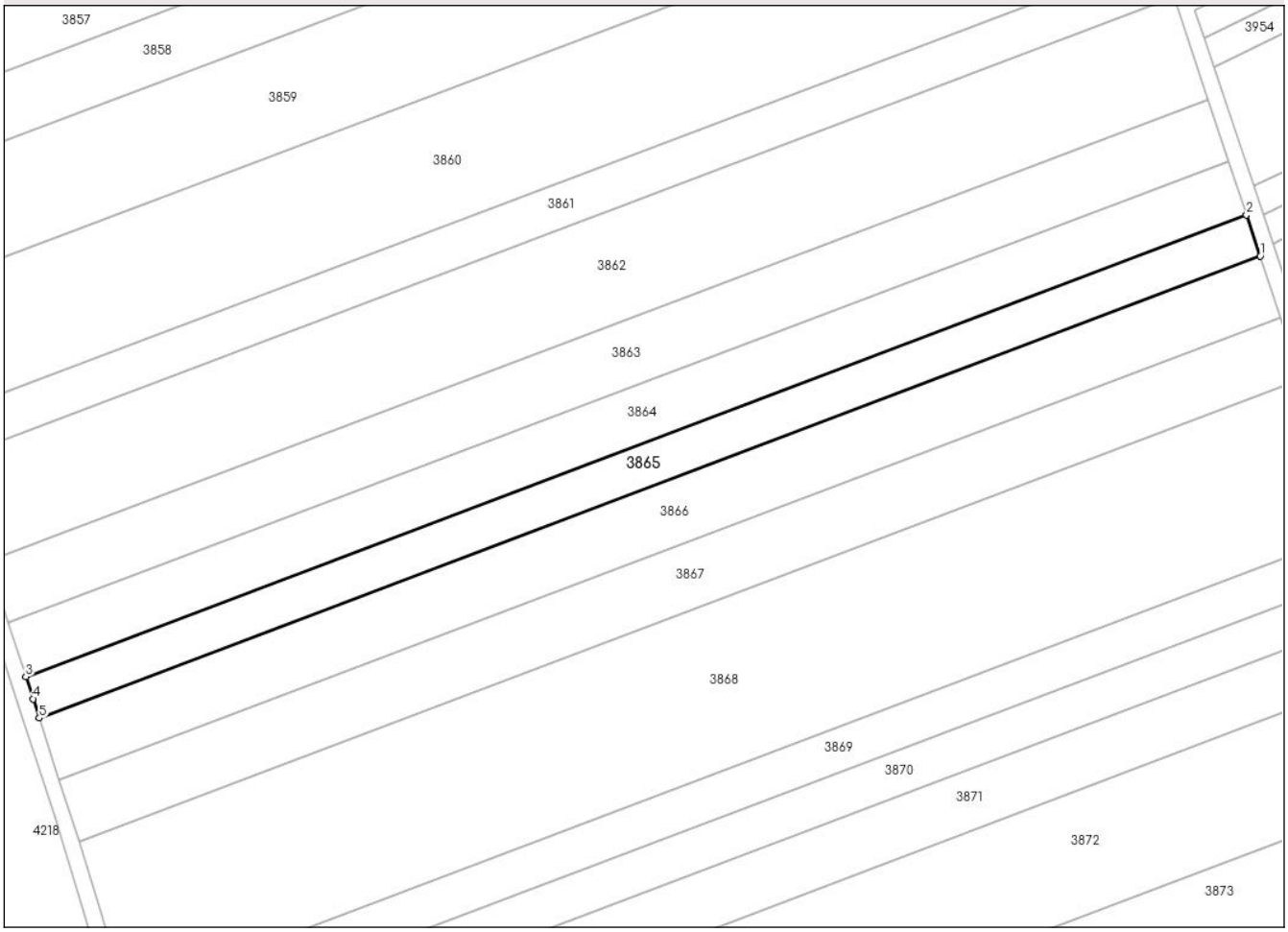

Date referitoare la teren

Crt	Categorie folosință	Intra vilan	Suprafaţa (mp)	Tarla	Parcelă	Nr. topo	Observaţii / Referinţe
1	arabil	NU	3.600	46	366/3/65	-	47/368/3/65 conform plan 1:10000

Lungime Segmente
1) Valorile lungimilor segmentelor sunt obţinute din proiecţie în plan.

Punct început	X / Y	Punct sfârşit	X / Y	Lungime segment (** (m)
1	627.893,214 591.554,369	2	627.889,752 591.564,741	10.934
2	627.889,752 591.564,741	3	627.581,578 591.448,267	329.45
3	627.581,578 591.448,267	4	627.583,398 591.442,686	5.869
4	627.583,398 591.442,686	5	627.584,956 591.437,863	5.069
5	627.584,956 591.437,863	1	627.893,214 591.554,369	329.541

Document care conține date cu caracter personal, protejat de prevederile Regulamentului (UE) nr. 679/2016 și Legii 190/2018

** Lungimile segmentelor sunt determinate în planul de proiecţie Stereo 70 şi sunt rotunjite la 1 milimetru.
*** Distanţa dintre puncte este formată din segmente cumulate ce sunt mai mici decât valoarea 1 milimetru.

Document care conține date cu caracter personal, protejat de prevederile Regulamentului (UE) nr. 679/2016 și Legii 190/2018

DATE DESPRE IMOBILUL NR. 3866

Oficiul de Cadastru şi Publicitate Imobiliară NEAMT
Biroul de Cadastru şi Publicitate Imobiliară Roman

A. Partea I. Descrierea imobilului

TEREN Extravilan

Adresa: Jud. Neamt, Tarla Dealul Viei

Nr. Crt	Nr cadastral Nr. topografic	Suprafaţa* (mp)	Observaţii / Referinţe
A1		5.400	Sector cadastral:71 Teren neimprejmuit; Tarla Dealul Viei

B. Partea II. Proprietari şi acte

Inscrieri privitoare la dreptul de proprietate şi alte drepturi reale		Referinţe
/		
Hotarare Judecatoreasca nr. 143, din 24/01/2005 emis de JUDECĂTORIA ROMAN (act notarial Certificat de moştenitor nr. 94 din 12.10.2004 emis de BN AURICA NEGRU);		
B1	Intabulare, drept de PROPRIETATE, dobandit prin Hotarare Judecatoreasca, cota actuala 1/1	A1
	1) **CHIRILOI I GHEORGHE**	

C. Partea III. SARCINI .

Inscrieri privind dezmembramintele dreptului de proprietate, drepturi reale de garanţie şi sarcini	Referinţe
NU SUNT	

Anexa Nr. 1 La Partea I

Teren

Nr cadastral	Suprafaţa (mp)*	Observaţii / Referinţe
	5.400	Tarla Dealul Viei

* Suprafaţa este determinată in planul de proiecţie Stereo 70.

DETALII LINIARE IMOBIL

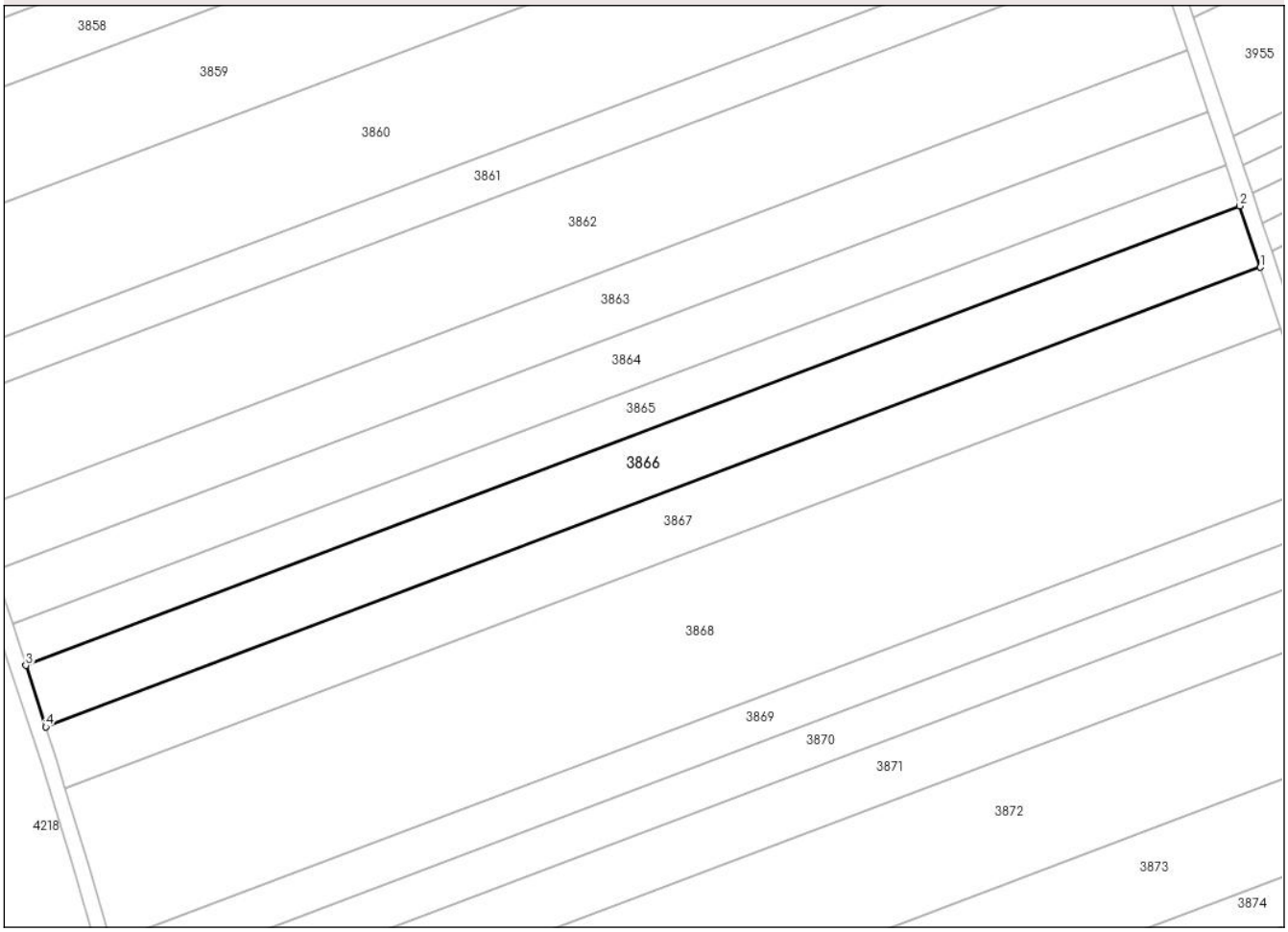

Date referitoare la teren

Crt	Categorie folosință	Intra vilan	Suprafaţa (mp)	Tarla	Parcelă	Nr. topo	Observaţii / Referinţe
1	arabil	NU	5.400	46	366/3/64	-	47/368/3/64 conform plan 1:10000

Lungime Segmente
1) Valorile lungimilor segmentelor sunt obţinute din proiecţie în plan.

Punct început	X / Y	Punct sfârşit	X / Y	Lungime segment (** (m)
1	627.898,406 591.538,818	2	627.893,214 591.554,369	16.395
2	627.893,214 591.554,369	3	627.584,956 591.437,863	329.541
3	627.584,956 591.437,863	4	627.589,998 591.422,255	16.402
4	627.589,998 591.422,255	1	627.898,406 591.538,818	329.7

**** Lungimile segmentelor sunt determinate în planul de proiecţie Stereo 70 şi sunt rotunjite la 1 milimetru.**

Document care conține date cu caracter personal, protejat de prevederile Regulamentului (UE) nr. 679/2016 și Legii 190/2018

***** Distanţa dintre puncte este formată din segmente cumulate ce sunt mai mici decât valoarea 1 milimetru.**

DATE DESPRE IMOBILUL NR. 3867

Oficiul de Cadastru şi Publicitate Imobiliară NEAMT
Biroul de Cadastru şi Publicitate Imobiliară Roman

A. Partea I. Descrierea imobilului

TEREN Extravilan

Adresa: Jud. Neamt, Tarla Dealul Viei

Nr. Crt	Nr cadastral Nr. topografic	Suprafaţa* (mp)	Observaţii / Referinţe
A1	51798	5.400	Sector cadastral:71 Teren neimprejmuit; Tarla Dealul Viei

B. Partea II. Proprietari şi acte

Inscrieri privitoare la dreptul de proprietate şi alte drepturi reale		Referinţe
32336 / 23/08/2019		
Act Notarial nr. Contract De Vânzare autentificat sub Nr. 1036, din 23/08/2019 emis de N.P. Burlui Buznea Lacramioara;		
B4	Intabulare, drept de PROPRIETATEcu titlu de cumpărare, dobandit prin Conventie, cota actuala 1/1	A1
	1) **SC AICBAC SA**, CIF:945055	
12929 / 09/04/2020		
Act Notarial nr. Contract De Ipotecă autentificat sub Nr.302, din 08/04/2020 emis de N.P. Burlui Buznea Lăcrămioara;		
B6	se notează interdictiile de instrainare, grevare cu sarcini, inchiriere, dezmembrare si alipire, construire si demolare, restructurare si amenajare	A1
	1) **OTP BANK ROMANIA S.A**, CIF:7926069, prin Sucursala Bacau	
33091 / 03/07/2023		
Act Notarial nr. Contract de ipotecă autentificat sub nr. 421, din 03/07/2023 emis de N.P. Burlui Buznea Lacramioara;		
B7	se notează interdictiile de instrainare, grevare cu sarcini, inchiriere, dezmembrare si alipire, construire si demolare, restructurare si amenajare	A1
	1) **OTP BANK ROMANIA S.A**, CIF:7926069	

C. Partea III. SARCINI

Inscrieri privind dezmembramintele dreptului de proprietate, drepturi reale de garanţie şi sarcini		Referinţe
12929 / 09/04/2020		
Act Notarial nr. Contract De Ipotecă autentificat sub Nr.302, din 08/04/2020 emis de N.P. Burlui Buznea Lăcrămioara;		
C1	Intabulare, drept de IPOTECA, Valoare:8247000 RONși celelalte obligații de plată aferente creditului	A1
	1) **OTP BANK ROMANIA S.A**, CIF:7926069, prin Sucursala Bacau	
49340 / 03/11/2022		
Act Notarial nr. Act adițional autentificat sub nr. 1150, din 03/11/2022 emis de N.P. Burlui Buznea Lacramioara;		
C2	se notează modificarea sumei și a monedei creditului de la suma de 7.278.828 LEI rezultată ca urmare a diminuării creditului la suma de 1.375.000 EURO	A1
33091 / 03/07/2023		
Act Notarial nr. Contract de ipotecă autentificat sub nr. 421, din 03/07/2023 emis de N.P. Burlui Buznea Lacramioara;		
C3	Intabulare, drept de IPOTECA, Valoare:548860 EUR. reprezentând majorarea creditului initial de 1.375.000 euro rezultând suma de 1.923.860 euro, celelalte obligatii de plata aferente creditului, dobandit prin Conventie, cota actuala 1/1, cota initiala 1/1	A1
	1) **OTP BANK ROMANIA S.A**, CIF:7926069	

Document care conține date cu caracter personal, protejat de prevederile Regulamentului (UE) nr. 679/2016 și Legii 190/2018

Anexa Nr. 1 La Partea I

Teren

Nr cadastral	Suprafaţa (mp)*	Observaţii / Referinţe
51798	5.400	Tarla Dealul Viei

* Suprafaţa este determinată in planul de proiecţie Stereo 70.

DETALII LINIARE IMOBIL

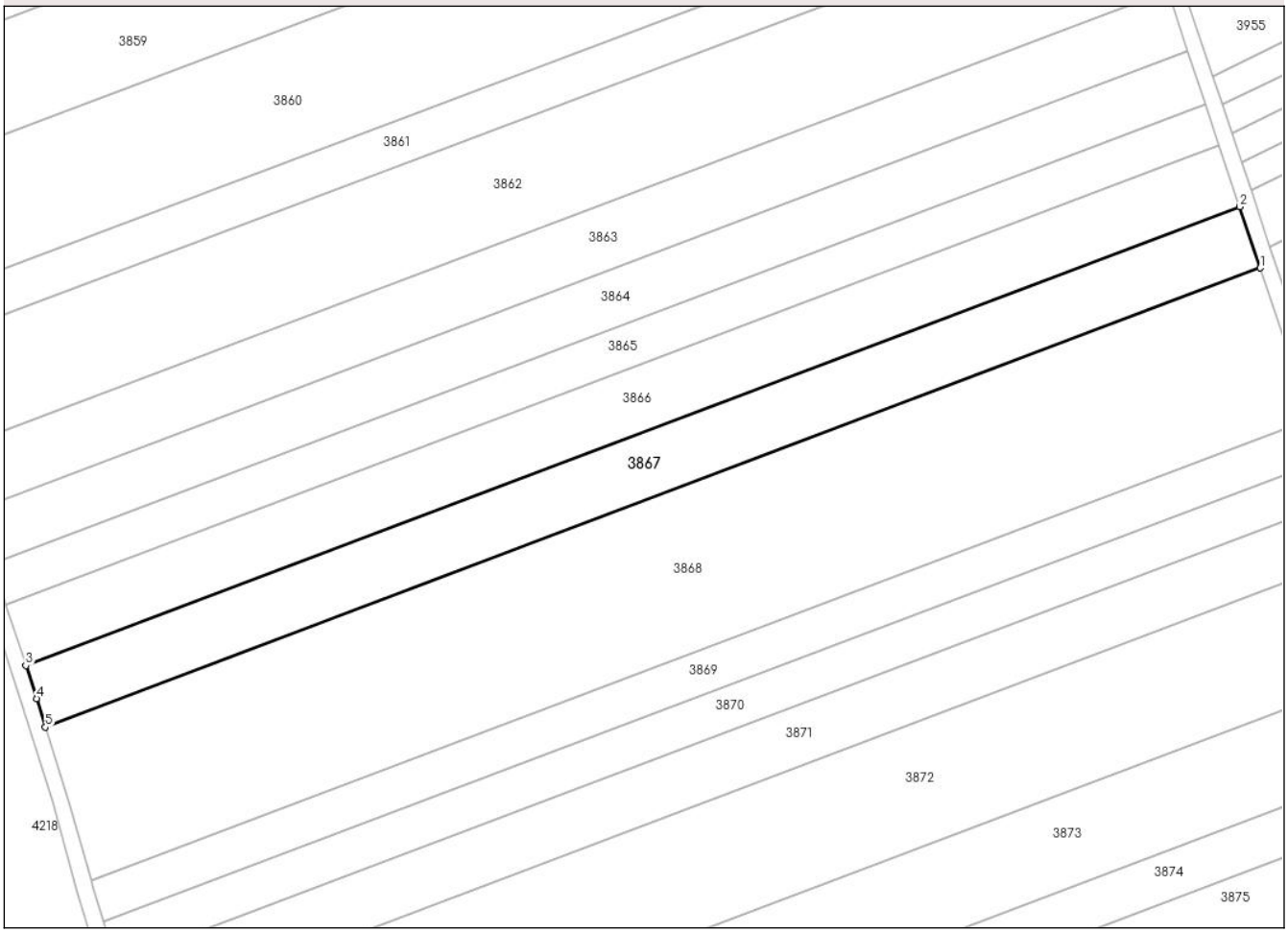

Date referitoare la teren

Crt	Categorie folosință	Intra vilan	Suprafaţa (mp)	Tarla	Parcelă	Nr. topo	Observaţii / Referinţe
1	arabil	NU	5.400	46	366/3/64	-	47/368/3/64 conform plan 1:10000

Lungime Segmente
1) Valorile lungimilor segmentelor sunt obţinute din proiecţie în plan.

Punct început	X / Y	Punct sfârşit	X / Y	Lungime segment (** (m)
1	627.903,594 591.523,274	2	627.898,406 591.538,818	16.386
2	627.898,406 591.538,818	3	627.589,998 591.422,255	329.7
3	627.589,998 591.422,255	4	627.592,696 591.413,905	8.775
4	627.592,696 591.413,905	5	627.594,963 591.406,628	7.623
5	627.594,963 591.406,628	1	627.903,594 591.523,274	329.939

Document care conține date cu caracter personal, protejat de prevederile Regulamentului (UE) nr. 679/2016 și Legii 190/2018

** Lungimile segmentelor sunt determinate în planul de proiecţie Stereo 70 şi sunt rotunjite la 1 milimetru.
*** Distanţa dintre puncte este formată din segmente cumulate ce sunt mai mici decât valoarea 1 milimetru.

Document care conține date cu caracter personal, protejat de prevederile Regulamentului (UE) nr. 679/2016 și Legii 190/2018

DATE DESPRE IMOBILUL NR. 3868

Oficiul de Cadastru şi Publicitate Imobiliară NEAMT
Biroul de Cadastru şi Publicitate Imobiliară Roman

A. Partea I. Descrierea imobilului

TEREN Extravilan

Adresa: Jud. Neamt, Tarla Dealul Viei

Nr. Crt	Nr cadastral Nr. topografic	Suprafaţa* (mp)	Observaţii / Referinţe
A1	52068	13.400	Sector cadastral:71 Teren neimprejmuit; Tarla Dealul Viei

B. Partea II. Proprietari şi acte

Inscrieri privitoare la dreptul de proprietate şi alte drepturi reale		Referinţe
58357 / 20/12/2021		
Act Notarial nr. Contract de vânzare cumpărare autentificat sub nr. 1399, din 20/12/2021 emis de N.P. Burlui Buznea Lacramioara;		
B4	Intabulare, drept de PROPRIETATE, cu titlu de cumpărare, dobandit prin Conventie, cota actuala 1/1	A1
	1) **AICBAC S.A**, CIF:945055	
5296 / 11/02/2022		
Act Notarial nr. Contract de ipotecă autentificat sub nr. 140, din 10/02/2022 emis de N.P. Burlui Buznea Lacramioara;		
B5	se notează interdicțiile de înstrăinare , grevare cu sarcini , închiriere , dezmembrare și alipire , construire și demolare , restructurare și amenajare	A1
	1) **OTP BANK ROMANIA SA**, CIF:7926069, prin Sucursala Bacău ;	

C. Partea III. SARCINI

Inscrieri privind dezmembramintele dreptului de proprietate, drepturi reale de garanţie şi sarcini		Referinţe
5296 / 11/02/2022		
Act Notarial nr. Contract de ipotecă autentificat sub nr. 140, din 10/02/2022 emis de N.P. Burlui Buznea Lacramioara;		
C1	Intabulare, drept de IPOTECA, Valoare:103320 LEI, și celelalte obligații de plată aferente creditului, dobandit prin Conventie, cota actuala 1/1, cota initiala 1/1	A1
	1) **OTP BANK ROMANIA SA**, CIF:7926069, prin Sucursala Bacău	

Document care conține date cu caracter personal, protejat de prevederile Regulamentului (UE) nr. 679/2016 și Legii 190/2018

Anexa Nr. 1 La Partea I

Teren

Nr cadastral	Suprafaţa (mp)*	Observaţii / Referinţe
52068	13.400	Tarla Dealul Viei

* Suprafaţa este determinată in planul de proiecţie Stereo 70.

DETALII LINIARE IMOBIL

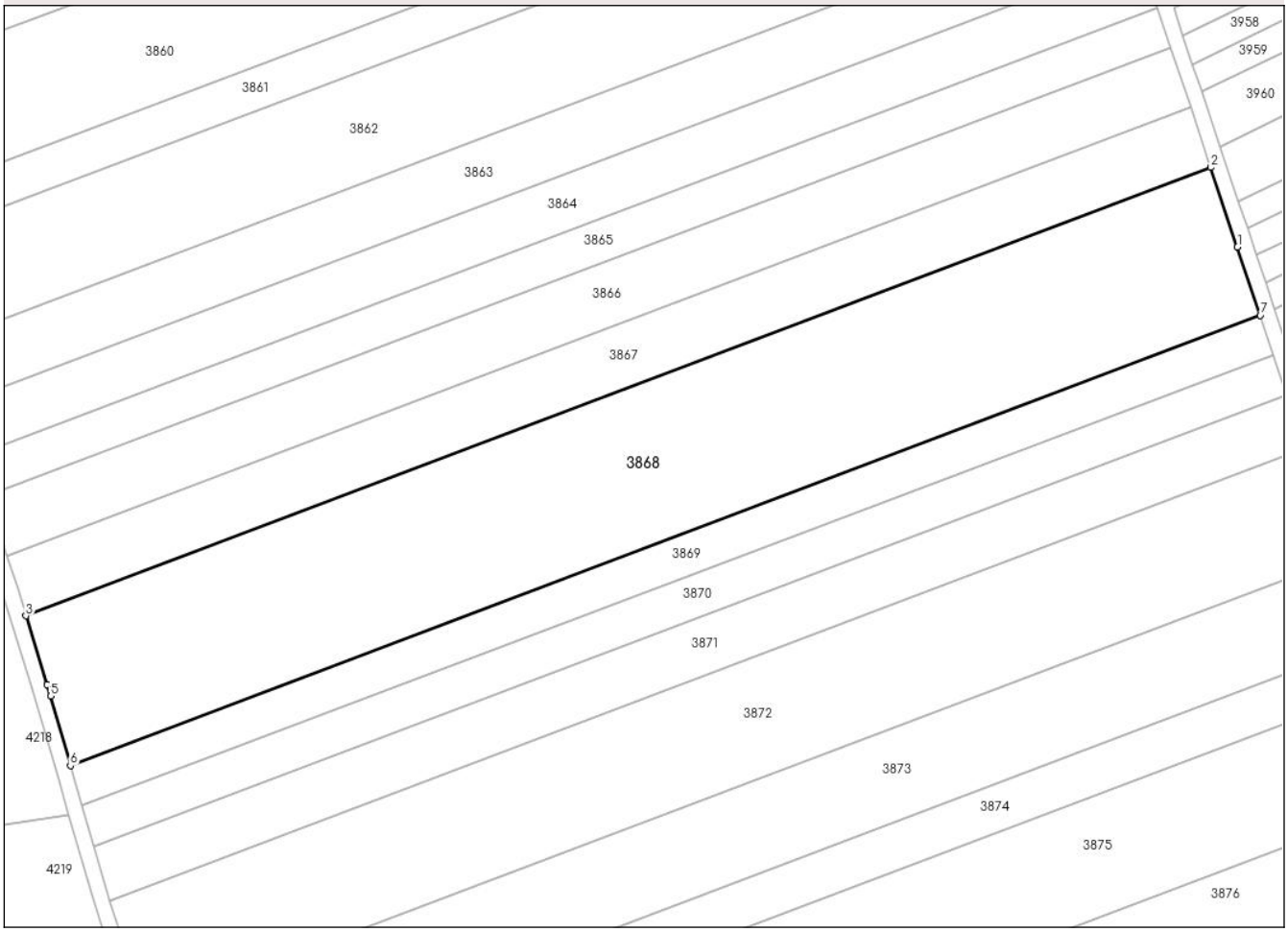

Date referitoare la teren

Crt	Categorie folosință	Intra vilan	Suprafaţa (mp)	Tarla	Parcelă	Nr. topo	Observaţii / Referinţe
1	arabil	NU	13.400	46	366/62, 366/3/63	-	47/368/62, 47/368/3/63 conform plan 1:10000

Lungime Segmente
1) Valorile lungimilor segmentelor sunt obţinute din proiecţie în plan.

Punct început	X / Y	Punct sfârşit	X / Y	Lungime segment (** (m)
1	627.910,505 591.502,574	2	627.903,594 591.523,274	21.824
2	627.903,594 591.523,274	3	627.594,963 591.406,628	329.939
3	627.594,963 591.406,628	4	627.600,528 591.388,764	18.71
4	627.600,528 591.388,764	5	627.601,387 591.385,743	3.141
5	627.601,387 591.385,743	6	627.606,535 591.367,657	18.804

Document care conține date cu caracter personal, protejat de prevederile Regulamentului (UE) nr. 679/2016 și Legii 190/2018

Punct început	X / Y	Punct sfârşit	X / Y	Lungime segment (** (m)
6	627.606,535 591.367,657	7	627.916,442 591.484,786	331.304
7	627.916,442 591.484,786	1	627.910,505 591.502,574	18.752

** Lungimile segmentelor sunt determinate în planul de proiecţie Stereo 70 şi sunt rotunjite la 1 milimetru.
*** Distanţa dintre puncte este formată din segmente cumulate ce sunt mai mici decât valoarea 1 milimetru.

Document care conține date cu caracter personal, protejat de prevederile Regulamentului (UE) nr. 679/2016 și Legii 190/2018

DATE DESPRE IMOBILUL NR. 3869

Oficiul de Cadastru şi Publicitate Imobiliară NEAMT
Biroul de Cadastru şi Publicitate Imobiliară Roman

A. Partea I. Descrierea imobilului

TEREN Extravilan

Adresa: Jud. Neamt, Tarla Dealul Viei

Nr. Crt	Nr cadastral Nr. topografic	Suprafaţa* (mp)	Observaţii / Referinţe
A1		3.600	Sector cadastral:71 Teren neimprejmuit; Tarla Dealul Viei

B. Partea II. Proprietari şi acte

Inscrieri privitoare la dreptul de proprietate şi alte drepturi reale		Referinţe
/		
Act Administrativ nr. 54/2953, din 15/02/1999 emis de CJSDPAT NEAMȚ (titlu de proprietate);		
B1	Intabulare, drept de PROPRIETATE, dobandit prin Reconstituire, cota actuala 1/1	A1
	1) **PILAT D MARIA** 2) **VREMERĂ D NATALIA**	

C. Partea III. SARCINI .

Inscrieri privind dezmembramintele dreptului de proprietate, drepturi reale de garanţie şi sarcini	Referinţe
NU SUNT	

Document care conține date cu caracter personal, protejat de prevederile Regulamentului (UE) nr. 679/2016 și Legii 190/2018

Anexa Nr. 1 La Partea I

Teren

Nr cadastral	Suprafaţa (mp)*	Observaţii / Referinţe
	3.600	Tarla Dealul Viei

* Suprafaţa este determinată in planul de proiecţie Stereo 70.

DETALII LINIARE IMOBIL

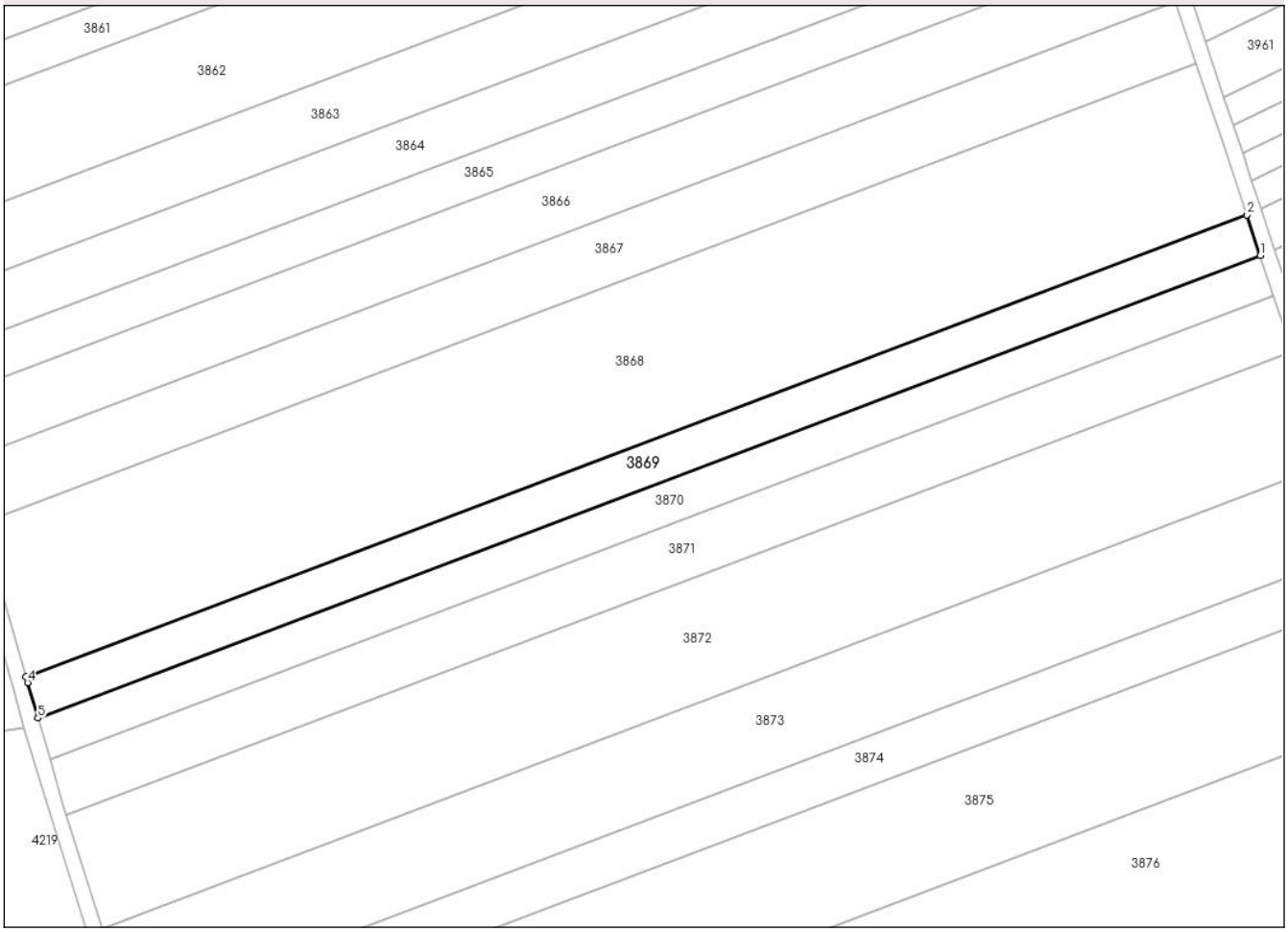

Date referitoare la teren

Crt	Categorie folosință	Intra vilan	Suprafaţa (mp)	Tarla	Parcelă	Nr. topo	Observaţii / Referinţe
1	arabil	NU	3.600	46	366/3/61	-	47/368/3/61 conform plan 1:10000

Lungime Segmente
1) Valorile lungimilor segmentelor sunt obţinute din proiecţie în plan.

Punct început	X / Y	Punct sfârşit	X / Y	Lungime segment (** (m)
1	627.919,884 591.474,478	2	627.916,442 591.484,786	10.867
2	627.916,442 591.484,786	3	627.606,535 591.367,657	331.304
3	627.606,535 591.367,657	4	627.606,953 591.366,185	1.53
4	627.606,953 591.366,185	5	627.609,583 591.357,2	9.362
5	627.609,583 591.357,2	1	627.919,884 591.474,478	331.723

Document care conține date cu caracter personal, protejat de prevederile Regulamentului (UE) nr. 679/2016 și Legii 190/2018

** Lungimile segmentelor sunt determinate în planul de proiecţie Stereo 70 şi sunt rotunjite la 1 milimetru.
*** Distanţa dintre puncte este formată din segmente cumulate ce sunt mai mici decât valoarea 1 milimetru.

Document care conține date cu caracter personal, protejat de prevederile Regulamentului (UE) nr. 679/2016 și Legii 190/2018

DATE DESPRE IMOBILUL NR. 3870

Oficiul de Cadastru şi Publicitate Imobiliară NEAMT
Biroul de Cadastru şi Publicitate Imobiliară Roman

A. Partea I. Descrierea imobilului

TEREN Extravilan

Adresa: Jud. Neamt, Tarla Dealul Viei

Nr. Crt	Nr cadastral Nr. topografic	Suprafaţa* (mp)	Observaţii / Referinţe
A1		3.600	Sector cadastral:71 Teren neimprejmuit; Tarla Dealul Viei

B. Partea II. Proprietari şi acte

Inscrieri privitoare la dreptul de proprietate şi alte drepturi reale		Referinţe
/		
Act Administrativ nr. 54/444, din 02/10/2000 emis de CJSDPAT NEAMȚ (titlu de proprietate);		
B1	Intabulare, drept de PROPRIETATE, dobandit prin Reconstituire, cota actuala 1/1	A1
	1) **ȘERBAN I DUMITRU** 2) **ȘARBAN C PROFIRA** 3) **ȘERBAN I NECULAI**	

C. Partea III. SARCINI .

Inscrieri privind dezmembramintele dreptului de proprietate, drepturi reale de garanţie şi sarcini	Referinţe
NU SUNT	

Document care conține date cu caracter personal, protejat de prevederile Regulamentului (UE) nr. 679/2016 și Legii 190/2018

Anexa Nr. 1 La Partea I

Teren

Nr cadastral	Suprafaţa (mp)*	Observaţii / Referinţe
	3.600	Tarla Dealul Viei

* Suprafaţa este determinată in planul de proiecţie Stereo 70.

DETALII LINIARE IMOBIL

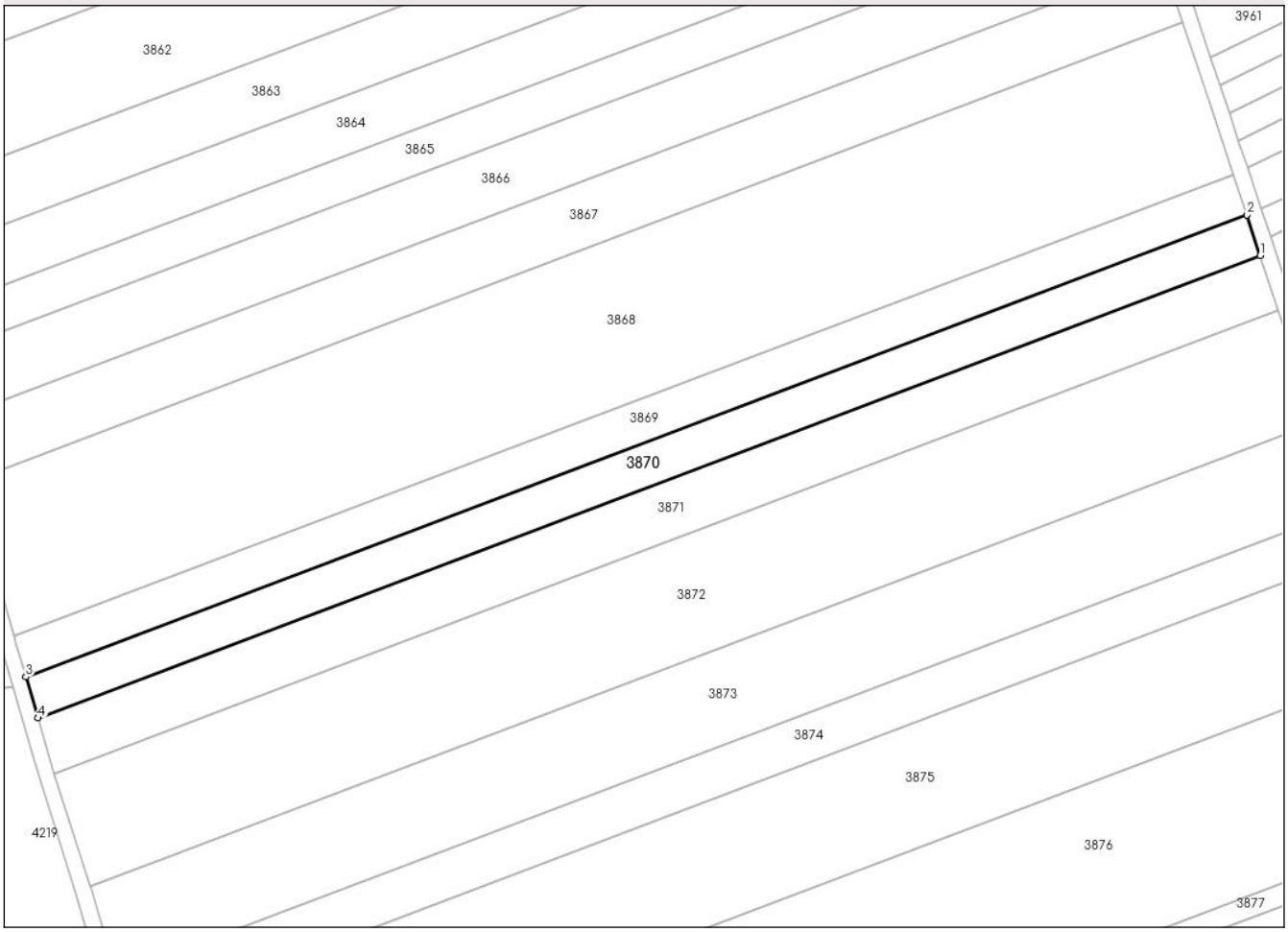

Date referitoare la teren

Crt	Categorie folosință	Intra vilan	Suprafaţa (mp)	Tarla	Parcelă	Nr. topo	Observaţii / Referinţe
1	arabil	NU	3.600	46	366/3/60	-	47/368/3/60 conform plan 1:10000

Lungime Segmente
1) Valorile lungimilor segmentelor sunt obţinute din proiecţie în plan.

Punct început	X / Y	Punct sfârşit	X / Y	Lungime segment (** (m)
1	627.923,32 591.464,182	2	627.919,884 591.474,478	10.854
2	627.919,884 591.474,478	3	627.609,583 591.357,2	331.723
3	627.609,583 591.357,2	4	627.612,639 591.346,76	10.878
4	627.612,639 591.346,76	1	627.923,32 591.464,182	332.131

**** Lungimile segmentelor sunt determinate în planul de proiecţie Stereo 70 şi sunt rotunjite la 1 milimetru.**

Document care conține date cu caracter personal, protejat de prevederile Regulamentului (UE) nr. 679/2016 și Legii 190/2018

***** Distanţa dintre puncte este formată din segmente cumulate ce sunt mai mici decât valoarea 1 milimetru.**

DATE DESPRE IMOBILUL NR. 3871

Oficiul de Cadastru şi Publicitate Imobiliară NEAMT
Biroul de Cadastru şi Publicitate Imobiliară Roman

A. Partea I. Descrierea imobilului

TEREN Extravilan

Adresa: Jud. Neamt, Tarla Dealul Viei

Nr. Crt	Nr cadastral Nr. topografic	Suprafaţa* (mp)	Observaţii / Referinţe
A1	52047	4.900	Sector cadastral:71 Teren neimprejmuit; Tarla Dealul Viei

B. Partea II. Proprietari şi acte

Inscrieri privitoare la dreptul de proprietate şi alte drepturi reale		Referinţe
58354 / 20/12/2021		
Act Notarial nr. Contract De Vânzare-Cumpărare autentificat sub Nr. 1398, din 20/12/2021 emis de N.P. Burlui Buznea Lăcrămioara;		
B5	Intabulare, drept de PROPRIETATEcu titlu de cumpărare, dobandit prin Conventie, cota actuala 1/1	A1
	1) **AICBAC S.A**, CIF:945055	
5293 / 11/02/2022		
Act Notarial nr. Contract de ipotecă autentificat sub nr. 140, din 10/02/2022 emis de N.P. Burlui Buznea Lacramioara;		
B6	se notează interdicțiile de înstrăinare , grevare cu sarcini , închiriere , dezmembrare și alipire , construire și demolare , restructurare și amenajare	A1
	1) **OTP BANK ROMANIA SA**, CIF:7926069, prin Sucursala Bacău ;	

C. Partea III. SARCINI

Inscrieri privind dezmembramintele dreptului de proprietate, drepturi reale de garanţie şi sarcini		Referinţe
5293 / 11/02/2022		
Act Notarial nr. Contract de ipotecă autentificat sub nr. 140, din 10/02/2022 emis de N.P. Burlui Buznea Lacramioara;		
C1	Intabulare, drept de IPOTECA, Valoare:103320 LEI, și celelalte obligații de plată aferente creditului, dobandit prin Conventie, cota actuala 1/1, cota initiala 1/1	A1
	1) **OTP BANK ROMANIA SA**, CIF:7926069, prin Sucursala Bacău	

Document care conține date cu caracter personal, protejat de prevederile Regulamentului (UE) nr. 679/2016 și Legii 190/2018

Anexa Nr. 1 La Partea I

Teren

Nr cadastral	Suprafaţa (mp)*	Observaţii / Referinţe
52047	4.900	Tarla Dealul Viei

* Suprafaţa este determinată in planul de proiecţie Stereo 70.

DETALII LINIARE IMOBIL

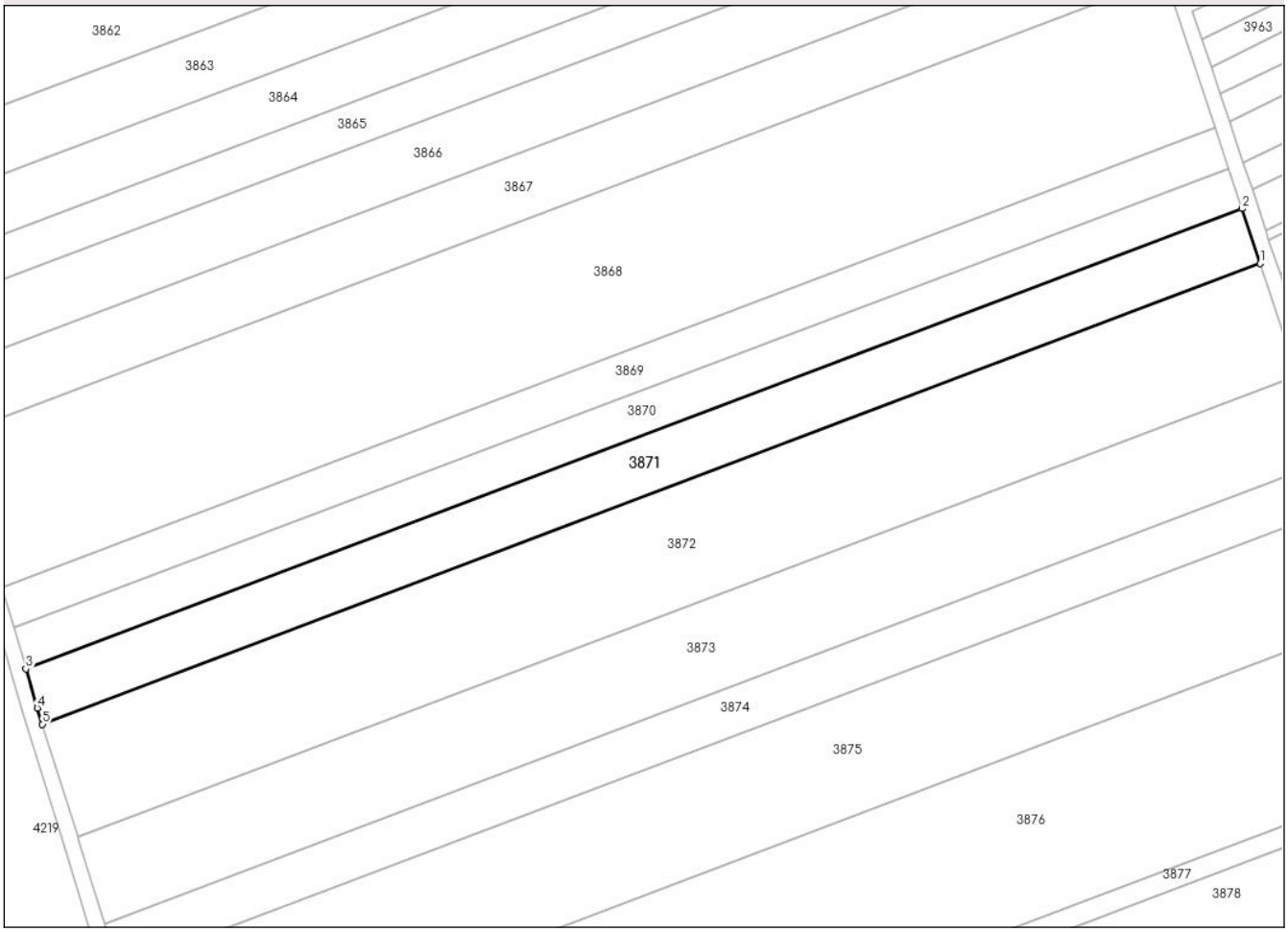

Date referitoare la teren

Crt	Categorie folosință	Intra vilan	Suprafaţa (mp)	Tarla	Parcelă	Nr. topo	Observaţii / Referinţe
1	arabil	NU	4.900	46	366/3/59	-	47/368/3/59 conform plan 1:10000

Lungime Segmente
1) Valorile lungimilor segmentelor sunt obţinute din proiecţie în plan.

Punct început	X / Y	Punct sfârşit	X / Y	Lungime segment (** (m)
1	627.927,992 591.450,189	2	627.923,32 591.464,182	14.753
2	627.923,32 591.464,182	3	627.612,639 591.346,76	332.131
3	627.612,639 591.346,76	4	627.615,574 591.336,732	10.449
4	627.615,574 591.336,732	5	627.616,874 591.332,602	4.33
5	627.616,874 591.332,602	1	627.927,992 591.450,189	332.597

Document care conține date cu caracter personal, protejat de prevederile Regulamentului (UE) nr. 679/2016 și Legii 190/2018

** Lungimile segmentelor sunt determinate în planul de proiecţie Stereo 70 şi sunt rotunjite la 1 milimetru.
*** Distanţa dintre puncte este formată din segmente cumulate ce sunt mai mici decât valoarea 1 milimetru.

Document care conține date cu caracter personal, protejat de prevederile Regulamentului (UE) nr. 679/2016 și Legii 190/2018

DATE DESPRE IMOBILUL NR. 3872

Oficiul de Cadastru şi Publicitate Imobiliară NEAMT
Biroul de Cadastru şi Publicitate Imobiliară Roman

A. Partea I. Descrierea imobilului

TEREN Extravilan

Adresa: Jud. Neamt, Tarla Dealul Viei

Nr. Crt	Nr cadastral Nr. topografic	Suprafaţa* (mp)	Observaţii / Referinţe
A1		10.000	Sector cadastral:71 Teren neimprejmuit; Tarla Dealul Viei

B. Partea II. Proprietari şi acte

Inscrieri privitoare la dreptul de proprietate şi alte drepturi reale		Referinţe
/		
Act Administrativ nr. 54/2143, din 30/11/2000 emis de CJSDPAT NEAMȚ (titlu de proprietate);		
B1	Intabulare, drept de PROPRIETATE, dobandit prin Reconstituire, cota actuala 1/1	A1
	1) **MITREA ADELA**	

C. Partea III. SARCINI .

Inscrieri privind dezmembramintele dreptului de proprietate, drepturi reale de garanţie şi sarcini	Referinţe
NU SUNT	

Document care conține date cu caracter personal, protejat de prevederile Regulamentului (UE) nr. 679/2016 și Legii 190/2018

Anexa Nr. 1 La Partea I

Teren

Nr cadastral	Suprafaţa (mp)*	Observaţii / Referinţe
	10.000	Tarla Dealul Viei

* Suprafaţa este determinată in planul de proiecţie Stereo 70.

DETALII LINIARE IMOBIL

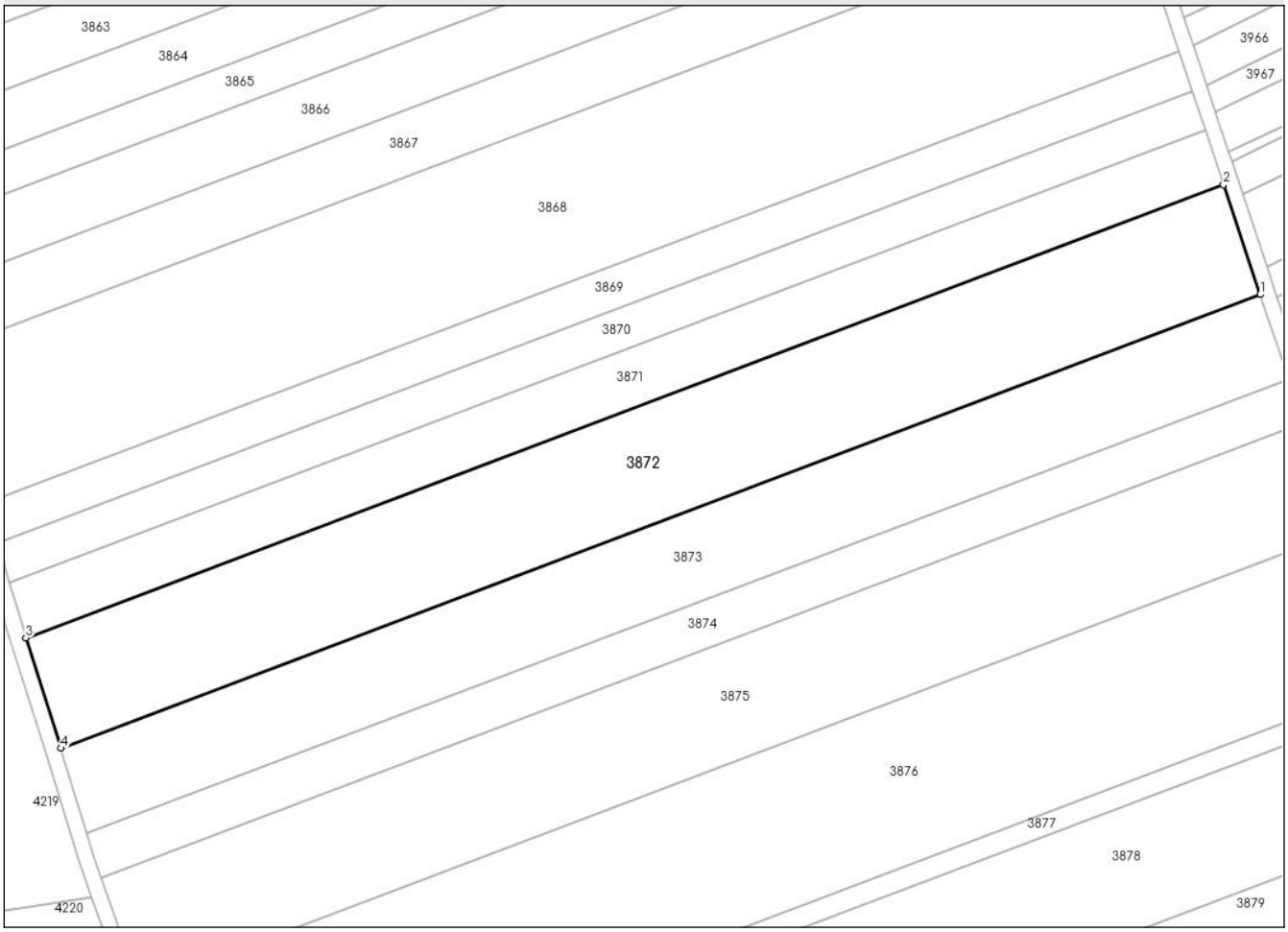

Date referitoare la teren

Crt	Categorie folosință	Intra vilan	Suprafaţa (mp)	Tarla	Parcelă	Nr. topo	Observaţii / Referinţe
1	arabil	NU	10.000	46	366/3/58	-	47/368/3/58 conform plan 1:10000

Lungime Segmente
1) Valorile lungimilor segmentelor sunt obţinute din proiecţie în plan.

Punct început	X / Y	Punct sfârşit	X / Y	Lungime segment (** (m)
1	627.937,512 591.421,67	2	627.927,992 591.450,189	30.066
2	627.927,992 591.450,189	3	627.616,874 591.332,602	332.597
3	627.616,874 591.332,602	4	627.625,91 591.303,9	30.091
4	627.625,91 591.303,9	1	627.937,512 591.421,67	333.115

**** Lungimile segmentelor sunt determinate în planul de proiecţie Stereo 70 şi sunt rotunjite la 1 milimetru.**

Document care conține date cu caracter personal, protejat de prevederile Regulamentului (UE) nr. 679/2016 și Legii 190/2018

***** Distanţa dintre puncte este formată din segmente cumulate ce sunt mai mici decât valoarea 1 milimetru.**

DATE DESPRE IMOBILUL NR. 3873

Oficiul de Cadastru şi Publicitate Imobiliară NEAMT
Biroul de Cadastru şi Publicitate Imobiliară Roman

A. Partea I. Descrierea imobilului

TEREN Extravilan

Adresa: Jud. Neamt, Tarla Dealul Viei

Nr. Crt	Nr cadastral Nr. topografic	Suprafaţa* (mp)	Observaţii / Referinţe
A1	51222	7.700	Sector cadastral:71 Teren neimprejmuit; Tarla Dealul Viei

B. Partea II. Proprietari şi acte

Inscrieri privitoare la dreptul de proprietate şi alte drepturi reale		Referinţe
11052 / 20/03/2015		
Act Notarial nr. contract de vânzare autentificat sub nr. 213, din 18/03/2015 emis de N.P. NASTASA MIHAELA;		
B4	Intabulare, drept de PROPRIETATEcu titlul de cumpărare, dobandit prin Conventie, cota actuala 1/1	A1
	1) **COZMA VASILE** 2) **COZMA ELENA**, , soți	

C. Partea III. SARCINI .

Inscrieri privind dezmembramintele dreptului de proprietate, drepturi reale de garanţie şi sarcini	Referinţe
NU SUNT	

Anexa Nr. 1 La Partea I

Teren

Nr cadastral	Suprafaţa (mp)*	Observaţii / Referinţe
51222	7.700	Tarla Dealul Viei

* Suprafaţa este determinată in planul de proiecţie Stereo 70.

DETALII LINIARE IMOBIL

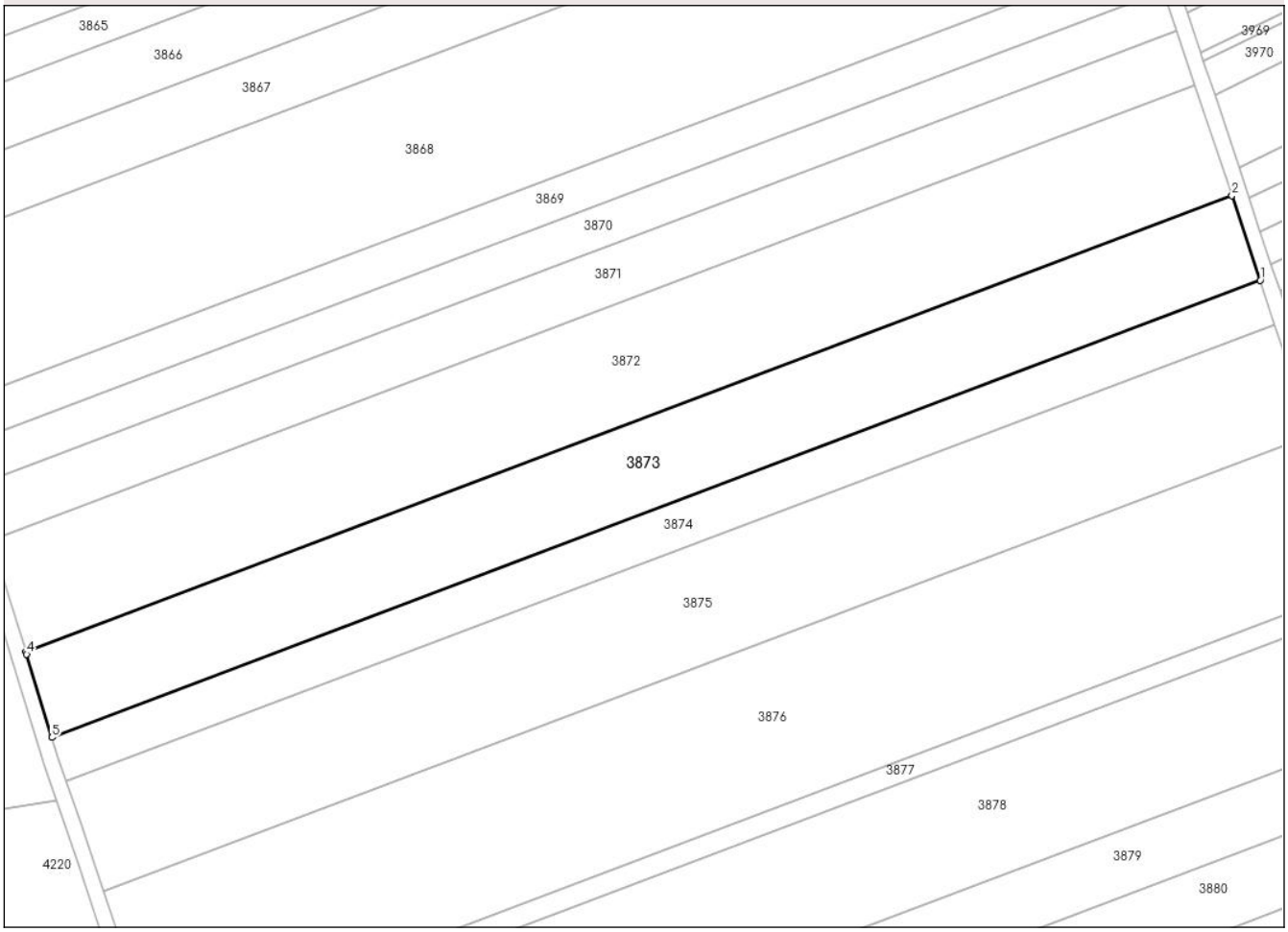

Date referitoare la teren

Crt	Categorie folosință	Intra vilan	Suprafaţa (mp)	Tarla	Parcelă	Nr. topo	Observaţii / Referinţe
1	arabil	NU	7.700	46	366/58	-	47/368/58 conform plan 1:10000

Lungime Segmente
1) Valorile lungimilor segmentelor sunt obţinute din proiecţie în plan.

Punct început	X / Y	Punct sfârşit	X / Y	Lungime segment (** (m)
1	627.944,83 591.399,747	2	627.937,512 591.421,67	23.111
2	627.937,512 591.421,67	3	627.625,91 591.303,9	333.115
3	627.625,91 591.303,9	4	627.626,107 591.303,272	0.658
4	627.626,107 591.303,272	5	627.632,64 591.281,756	22.486
5	627.632,64 591.281,756	1	627.944,83 591.399,747	333.743

Document care conține date cu caracter personal, protejat de prevederile Regulamentului (UE) nr. 679/2016 și Legii 190/2018

** Lungimile segmentelor sunt determinate în planul de proiecţie Stereo 70 şi sunt rotunjite la 1 milimetru.
*** Distanţa dintre puncte este formată din segmente cumulate ce sunt mai mici decât valoarea 1 milimetru.

Document care conține date cu caracter personal, protejat de prevederile Regulamentului (UE) nr. 679/2016 și Legii 190/2018

DATE DESPRE IMOBILUL NR. 3874

Oficiul de Cadastru şi Publicitate Imobiliară NEAMT
Biroul de Cadastru şi Publicitate Imobiliară Roman

A. Partea I. Descrierea imobilului

TEREN Extravilan

Adresa: Jud. Neamt, Tarla Dealul Viei

Nr. Crt	Nr cadastral Nr. topografic	Suprafaţa* (mp)	Observaţii / Referinţe
A1		4.000	Sector cadastral:71 Teren neimprejmuit; Tarla Dealul Viei

B. Partea II. Proprietari şi acte

Inscrieri privitoare la dreptul de proprietate şi alte drepturi reale		Referinţe
/		
Act Administrativ nr. 54/689, din 04/12/1998 emis de CJSDPAT NEAMȚ (titlu de proprietate);		
B1	Intabulare, drept de PROPRIETATE, dobandit prin Reconstituire, cota actuala 1/1	A1
	1) **URSU D DUMITRU**	

C. Partea III. SARCINI .

Inscrieri privind dezmembramintele dreptului de proprietate, drepturi reale de garanţie şi sarcini	Referinţe
NU SUNT	

Document care conține date cu caracter personal, protejat de prevederile Regulamentului (UE) nr. 679/2016 și Legii 190/2018

Anexa Nr. 1 La Partea I

Teren

Nr cadastral	Suprafaţa (mp)*	Observaţii / Referinţe
	4.000	Tarla Dealul Viei

* Suprafaţa este determinată in planul de proiecţie Stereo 70.

DETALII LINIARE IMOBIL

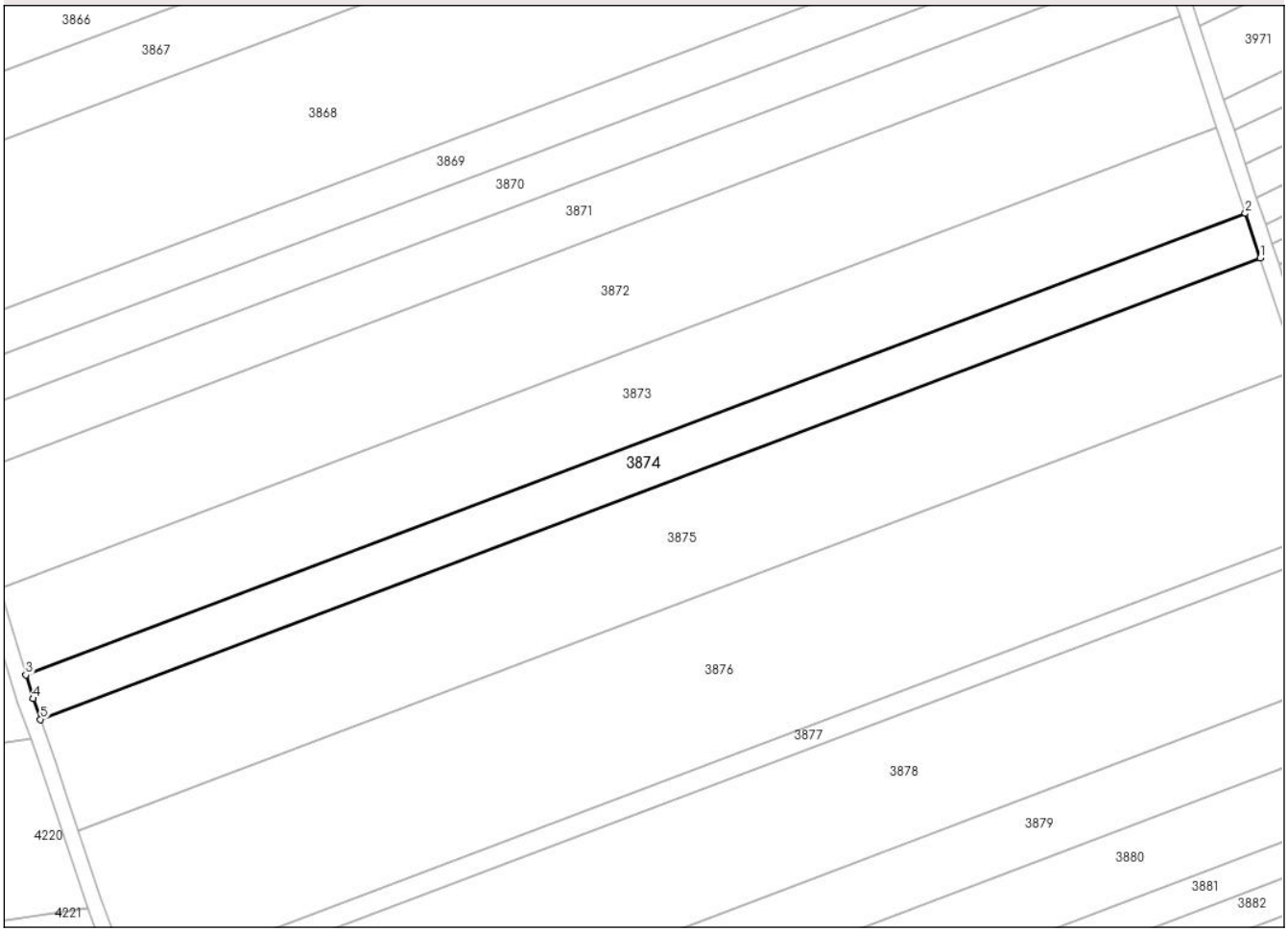

Date referitoare la teren

Crt	Categorie folosință	Intra vilan	Suprafaţa (mp)	Tarla	Parcelă	Nr. topo	Observaţii / Referinţe
1	arabil	NU	4.000	46	366/3/56	-	47/368/3/56 conform plan 1:10000

Lungime Segmente
1) Valorile lungimilor segmentelor sunt obţinute din proiecţie în plan.

Punct început	X / Y	Punct sfârşit	X / Y	Lungime segment (** (m)
1	627.948,627 591.388,374	2	627.944,83 591.399,747	11.991
2	627.944,83 591.399,747	3	627.632,64 591.281,756	333.743
3	627.632,64 591.281,756	4	627.634,482 591.275,69	6.339
4	627.634,482 591.275,69	5	627.636,372 591.270,358	5.658
5	627.636,372 591.270,358	1	627.948,627 591.388,374	333.812

Document care conține date cu caracter personal, protejat de prevederile Regulamentului (UE) nr. 679/2016 și Legii 190/2018

** Lungimile segmentelor sunt determinate în planul de proiecţie Stereo 70 şi sunt rotunjite la 1 milimetru.
*** Distanţa dintre puncte este formată din segmente cumulate ce sunt mai mici decât valoarea 1 milimetru.

Document care conține date cu caracter personal, protejat de prevederile Regulamentului (UE) nr. 679/2016 și Legii 190/2018

DATE DESPRE IMOBILUL NR. 3875

Oficiul de Cadastru şi Publicitate Imobiliară NEAMT
Biroul de Cadastru şi Publicitate Imobiliară Roman

A. Partea I. Descrierea imobilului

TEREN Extravilan

Adresa: Jud. Neamt, Tarla Dealul Viei

Nr. Crt	Nr cadastral Nr. topografic	Suprafaţa* (mp)	Observaţii / Referinţe
A1		10.000	Sector cadastral:71 Teren neimprejmuit; Tarla Dealul Viei

B. Partea II. Proprietari şi acte

Inscrieri privitoare la dreptul de proprietate şi alte drepturi reale		Referinţe
/		
Act Administrativ nr. 54/591, din 09/12/2002 emis de CJSDPAT NEAMȚ (titlu de proprietate);		
B1	Intabulare, drept de PROPRIETATE, dobandit prin Reconstituire, cota actuala 1/1	A1
	1) **MIHAI V NECULAI**	

C. Partea III. SARCINI .

Inscrieri privind dezmembramintele dreptului de proprietate, drepturi reale de garanţie şi sarcini	Referinţe
NU SUNT	

Document care conține date cu caracter personal, protejat de prevederile Regulamentului (UE) nr. 679/2016 și Legii 190/2018

Anexa Nr. 1 La Partea I

Teren

Nr cadastral	Suprafaţa (mp)*	Observaţii / Referinţe
	10.000	Tarla Dealul Viei

* Suprafaţa este determinată in planul de proiecţie Stereo 70.

DETALII LINIARE IMOBIL

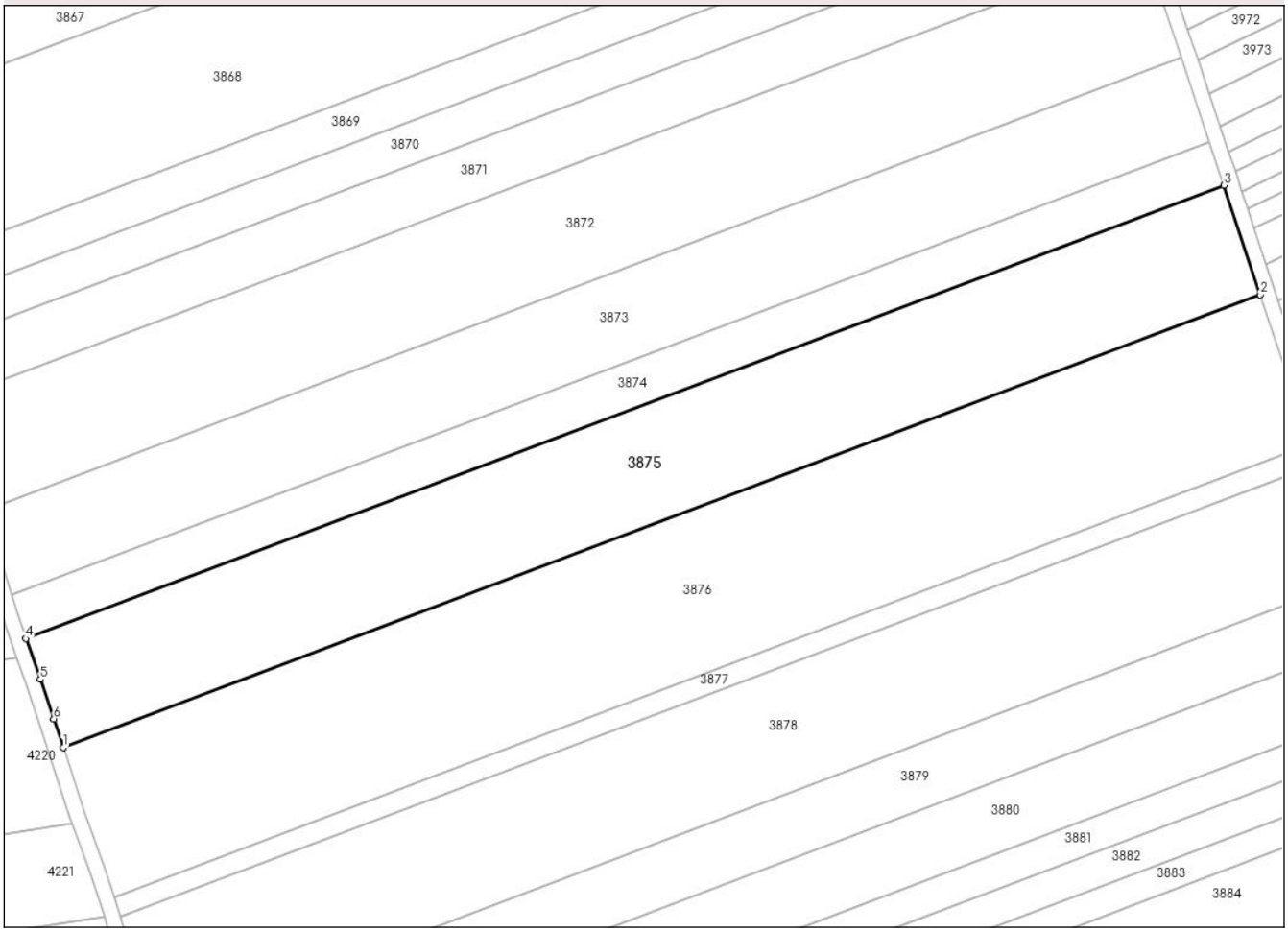

Date referitoare la teren

Crt	Categorie folosință	Intra vilan	Suprafaţa (mp)	Tarla	Parcelă	Nr. topo	Observaţii / Referinţe
1	arabil	NU	10.000	46	366/3/56	-	47/368/3/56 conform plan 1:10000

Lungime Segmente
1) Valorile lungimilor segmentelor sunt obţinute din proiecţie în plan.

Punct început	X / Y	Punct sfârşit	X / Y	Lungime segment (** (m)
1	627.646,081 591.241,984	2	627.958,125 591.359,92	333.587
2	627.958,125 591.359,92	3	627.948,627 591.388,374	29.997
3	627.948,627 591.388,374	4	627.636,372 591.270,358	333.812
4	627.636,372 591.270,358	5	627.640,131 591.259,756	11.248
5	627.640,131 591.259,756	6	627.643,617 591.249,465	10.866

Document care conține date cu caracter personal, protejat de prevederile Regulamentului (UE) nr. 679/2016 și Legii 190/2018

Punct început	X / Y	Punct sfârşit	X / Y	Lungime segment (** (m)
6	627.643,617 591.249,465	1	627.646,081 591.241,984	7.877

** Lungimile segmentelor sunt determinate în planul de proiecţie Stereo 70 şi sunt rotunjite la 1 milimetru.
*** Distanţa dintre puncte este formată din segmente cumulate ce sunt mai mici decât valoarea 1 milimetru.

Document care conține date cu caracter personal, protejat de prevederile Regulamentului (UE) nr. 679/2016 și Legii 190/2018

DATE DESPRE IMOBILUL NR. 3876

Oficiul de Cadastru şi Publicitate Imobiliară NEAMT
Biroul de Cadastru şi Publicitate Imobiliară Roman

A. Partea I. Descrierea imobilului

TEREN Extravilan

Adresa: Jud. Neamt, Tarla Dealul Viei

Nr. Crt	Nr cadastral Nr. topografic	Suprafaţa* (mp)	Observaţii / Referinţe
A1		13.700	Sector cadastral:71 Teren neimprejmuit; Tarla Dealul Viei

B. Partea II. Proprietari şi acte

Inscrieri privitoare la dreptul de proprietate şi alte drepturi reale		Referinţe
/		
Act Administrativ nr. 54/853, din 29/11/1999 emis de CJSDPAT NEAMȚ (titlu de proprietate);		
B1	Intabulare, drept de PROPRIETATE, dobandit prin Reconstituire, cota actuala 1/1	A1
	1) **ASIMIONESESEI V VASILE** 2) **TEACĂ V ANICA** 3) **URSU V MARIA** 4) **ASIMIONESEI C CONSTANTIN** 5) **ASIMIONESEI C MARIA** 6) **ASIMIONESEI V NECULAI**	

C. Partea III. SARCINI .

Inscrieri privind dezmembramintele dreptului de proprietate, drepturi reale de garanţie şi sarcini	Referinţe
NU SUNT	

Document care conține date cu caracter personal, protejat de prevederile Regulamentului (UE) nr. 679/2016 și Legii 190/2018

Anexa Nr. 1 La Partea I

Teren

Nr cadastral	Suprafaţa (mp)*	Observaţii / Referinţe
	13.700	Tarla Dealul Viei

* Suprafaţa este determinată in planul de proiecţie Stereo 70.

DETALII LINIARE IMOBIL

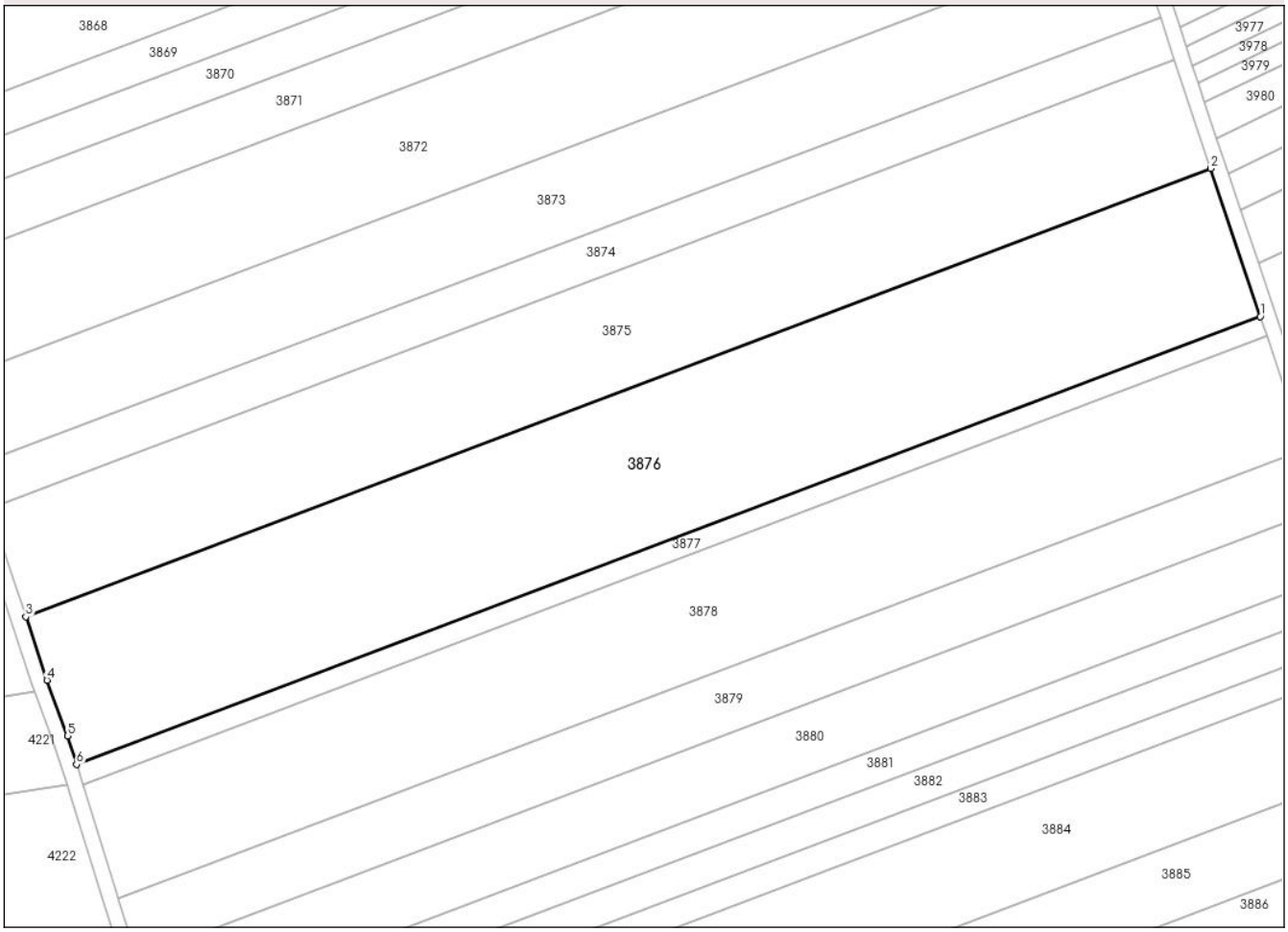

Date referitoare la teren

Crt	Categorie folosință	Intra vilan	Suprafaţa (mp)	Tarla	Parcelă	Nr. topo	Observaţii / Referinţe
1	arabil	NU	13.700	46	366/5/54	-	47/368/5/54 conform plan 1:10000

Lungime Segmente
1) Valorile lungimilor segmentelor sunt obţinute din proiecţie în plan.

Punct început	X / Y	Punct sfârşit	X / Y	Lungime segment (** (m)
1	627.971,145 591.320,917	2	627.958,125 591.359,92	41.119
2	627.958,125 591.359,92	3	627.646,081 591.241,984	333.587
3	627.646,081 591.241,984	4	627.651,586 591.225,272	17.596
4	627.651,586 591.225,272	5	627.657,07 591.210,677	15.591
5	627.657,07 591.210,677	6	627.659,432 591.203,106	7.931

Document care conține date cu caracter personal, protejat de prevederile Regulamentului (UE) nr. 679/2016 și Legii 190/2018

Punct început	X / Y	Punct sfârşit	X / Y	Lungime segment (** (m)
6	627.659,432 591.203,106	1	627.971,145 591.320,917	333.233

** Lungimile segmentelor sunt determinate în planul de proiecţie Stereo 70 şi sunt rotunjite la 1 milimetru.
*** Distanţa dintre puncte este formată din segmente cumulate ce sunt mai mici decât valoarea 1 milimetru.

Document care conține date cu caracter personal, protejat de prevederile Regulamentului (UE) nr. 679/2016 și Legii 190/2018

DATE DESPRE IMOBILUL NR. 3877

Oficiul de Cadastru şi Publicitate Imobiliară NEAMT
Biroul de Cadastru şi Publicitate Imobiliară Roman

A. Partea I. Descrierea imobilului

TEREN Extravilan

Adresa: Jud. Neamt, Tarla Dealul Viei

Nr. Crt	Nr cadastral Nr. topografic	Suprafaţa* (mp)	Observaţii / Referinţe
A1		1.800	Sector cadastral:71 Teren neimprejmuit; Tarla Dealul Viei

B. Partea II. Proprietari şi acte

Inscrieri privitoare la dreptul de proprietate şi alte drepturi reale		Referinţe
/		
Act Administrativ nr. 41/748, din 02/06/1995 emis de CJSDPAT NEAMȚ (titlu de proprietate);		
B1	Intabulare, drept de PROPRIETATE, dobandit prin Reconstituire, cota actuala 1/1	A1
	1) **VIZITIU N NECULAI**	

C. Partea III. SARCINI .

Inscrieri privind dezmembramintele dreptului de proprietate, drepturi reale de garanţie şi sarcini	Referinţe
NU SUNT	

Document care conține date cu caracter personal, protejat de prevederile Regulamentului (UE) nr. 679/2016 și Legii 190/2018

Anexa Nr. 1 La Partea I

Teren

Nr cadastral	Suprafaţa (mp)*	Observaţii / Referinţe
	1.800	Tarla Dealul Viei

* Suprafaţa este determinată in planul de proiecţie Stereo 70.

DETALII LINIARE IMOBIL

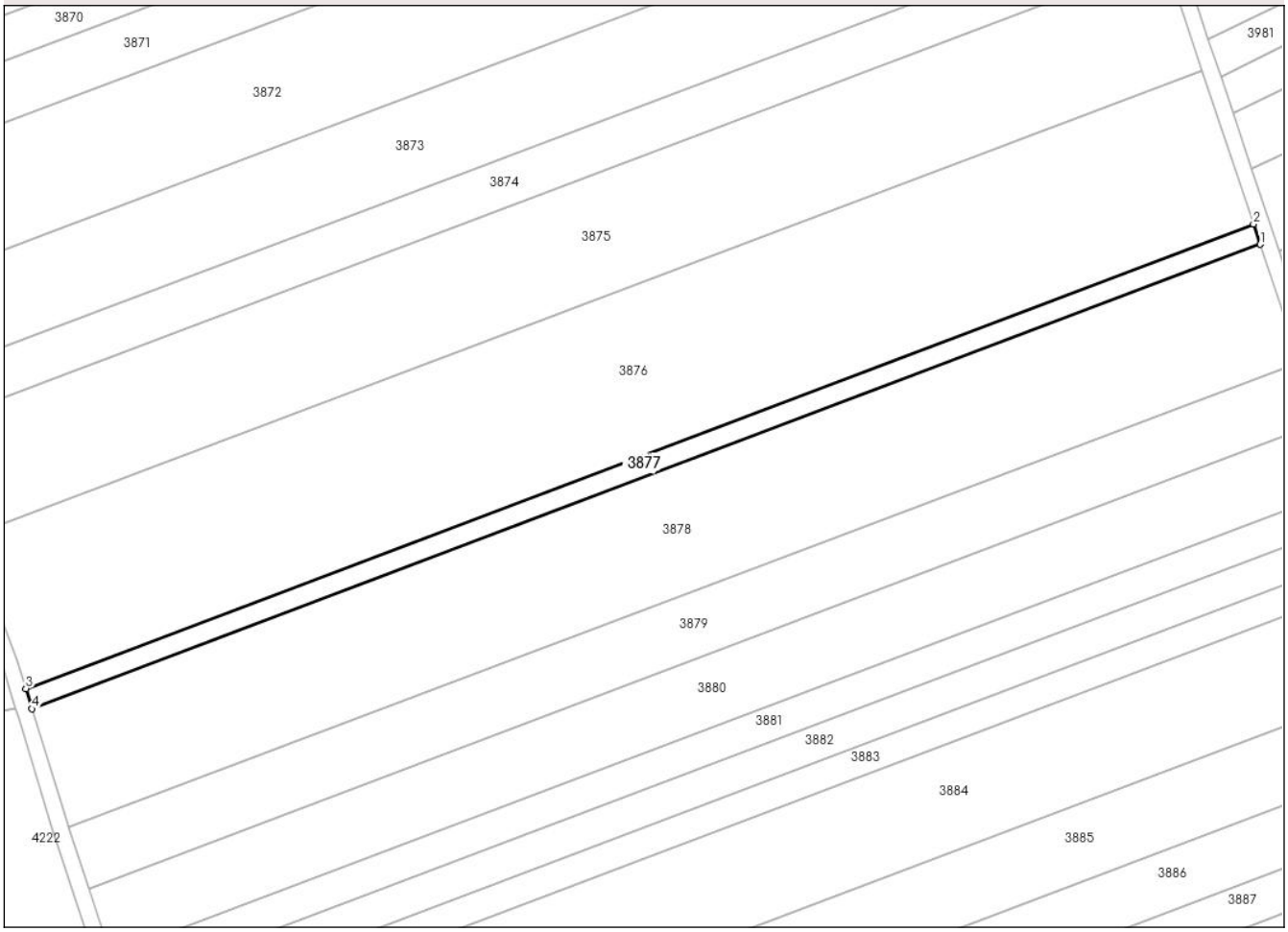

Date referitoare la teren

Crt	Categorie folosință	Intra vilan	Suprafaţa (mp)	Tarla	Parcelă	Nr. topo	Observaţii / Referinţe
1	arabil	NU	1.800	46	366/54	-	47/368/54 conform plan 1:10000

Lungime Segmente
1) Valorile lungimilor segmentelor sunt obţinute din proiecţie în plan.

Punct început	X / Y	Punct sfârşit	X / Y	Lungime segment (** (m)
1	627.972,856 591.315,79	2	627.971,145 591.320,917	5.405
2	627.971,145 591.320,917	3	627.659,432 591.203,106	333.233
3	627.659,432 591.203,106	4	627.661,043 591.197,941	5.41
4	627.661,043 591.197,941	1	627.972,856 591.315,79	333.34

**** Lungimile segmentelor sunt determinate în planul de proiecţie Stereo 70 şi sunt rotunjite la 1 milimetru.**

Document care conține date cu caracter personal, protejat de prevederile Regulamentului (UE) nr. 679/2016 și Legii 190/2018

***** Distanţa dintre puncte este formată din segmente cumulate ce sunt mai mici decât valoarea 1 milimetru.**

DATE DESPRE IMOBILUL NR. 3878

Oficiul de Cadastru şi Publicitate Imobiliară NEAMT
Biroul de Cadastru şi Publicitate Imobiliară Roman

A. Partea I. Descrierea imobilului

TEREN Extravilan

Adresa: Jud. Neamt, Tarla Dealul Viei

Nr. Crt	Nr cadastral Nr. topografic	Suprafaţa* (mp)	Observaţii / Referinţe
A1		10.500	Sector cadastral:71 Teren neimprejmuit; Tarla Dealul Viei

B. Partea II. Proprietari şi acte

Inscrieri privitoare la dreptul de proprietate şi alte drepturi reale		Referinţe
/		
Act Administrativ nr. 54/861, din 26/06/2002 emis de CJSDPAT NEAMȚ (titlu de proprietate);		
B1	Intabulare, drept de PROPRIETATE, dobandit prin Reconstituire, cota actuala 1/1	A1
	1) **BUCĂTARU ELENA** 2) **BUCĂTARU A DUMITRU** 3) **AMOȘCULESEI A ANA** 4) **COZMA A ADELA** 5) **BUCĂTARU A ION** 6) **TULAN A ELENA**	

C. Partea III. SARCINI .

Inscrieri privind dezmembramintele dreptului de proprietate, drepturi reale de garanţie şi sarcini	Referinţe
NU SUNT	

Document care conține date cu caracter personal, protejat de prevederile Regulamentului (UE) nr. 679/2016 și Legii 190/2018

Anexa Nr. 1 La Partea I

Teren

Nr cadastral	Suprafaţa (mp)*	Observaţii / Referinţe
	10.500	Tarla Dealul Viei

* Suprafaţa este determinată in planul de proiecţie Stereo 70.

DETALII LINIARE IMOBIL

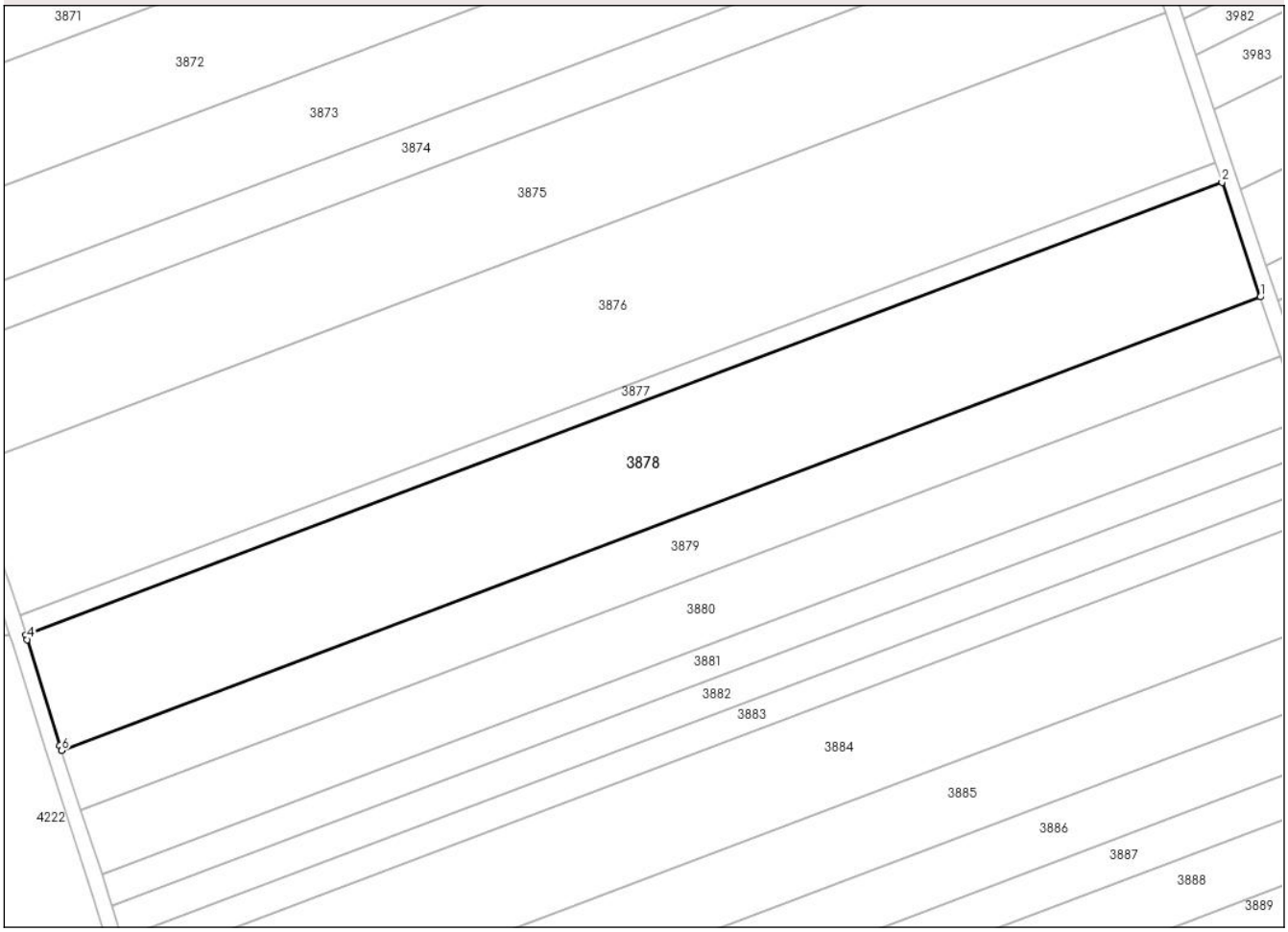

Date referitoare la teren

Crt	Categorie folosință	Intra vilan	Suprafaţa (mp)	Tarla	Parcelă	Nr. topo	Observaţii / Referinţe
1	arabil	NU	10.500	46	366/3/53	-	47/368/3/53 conform plan 1:10000

Lungime Segmente
1) Valorile lungimilor segmentelor sunt obţinute din proiecţie în plan.

Punct început	X / Y	Punct sfârşit	X / Y	Lungime segment (** (m)
1	627.982,826 591.285,923	2	627.972,856 591.315,79	31.488
2	627.972,856 591.315,79	3	627.661,043 591.197,941	333.34
3	627.661,043 591.197,941	4	627.661,421 591.196,729	1.269
4	627.661,421 591.196,729	5	627.669,882 591.169,166	28.832
5	627.669,882 591.169,166	6	627.670,323 591.167,812	1.424

Document care conține date cu caracter personal, protejat de prevederile Regulamentului (UE) nr. 679/2016 și Legii 190/2018

Punct început	X / Y	Punct sfârşit	X / Y	Lungime segment (** (m)
6	627.670,323 591.167,812	1	627.982,826 591.285,923	334.078

** Lungimile segmentelor sunt determinate în planul de proiecţie Stereo 70 şi sunt rotunjite la 1 milimetru.
*** Distanţa dintre puncte este formată din segmente cumulate ce sunt mai mici decât valoarea 1 milimetru.

Document care conține date cu caracter personal, protejat de prevederile Regulamentului (UE) nr. 679/2016 și Legii 190/2018

DATE DESPRE IMOBILUL NR. 3879

Oficiul de Cadastru şi Publicitate Imobiliară NEAMT
Biroul de Cadastru şi Publicitate Imobiliară Roman

A. Partea I. Descrierea imobilului

TEREN Extravilan

Adresa: Jud. Neamt, Tarla Dealul Viei

Nr. Crt	Nr cadastral Nr. topografic	Suprafaţa* (mp)	Observaţii / Referinţe
A1		5.400	Sector cadastral:71 Teren neimprejmuit; Tarla Dealul Viei

B. Partea II. Proprietari şi acte

Inscrieri privitoare la dreptul de proprietate şi alte drepturi reale		Referinţe
/		
Act Administrativ nr. 54/570, din 22/06/1998 emis de CJSDPAT NEAMȚ (titlu de proprietate);		
B1	Intabulare, drept de PROPRIETATE, dobandit prin Reconstituire, cota actuala 1/1	A1
	1) **LUCA D DUMITRU**	

C. Partea III. SARCINI .

Inscrieri privind dezmembramintele dreptului de proprietate, drepturi reale de garanţie şi sarcini	Referinţe
NU SUNT	

Document care conține date cu caracter personal, protejat de prevederile Regulamentului (UE) nr. 679/2016 și Legii 190/2018

Anexa Nr. 1 La Partea I

Teren

Nr cadastral	Suprafaţa (mp)*	Observaţii / Referinţe
	5.400	Tarla Dealul Viei

* Suprafaţa este determinată in planul de proiecţie Stereo 70.

DETALII LINIARE IMOBIL

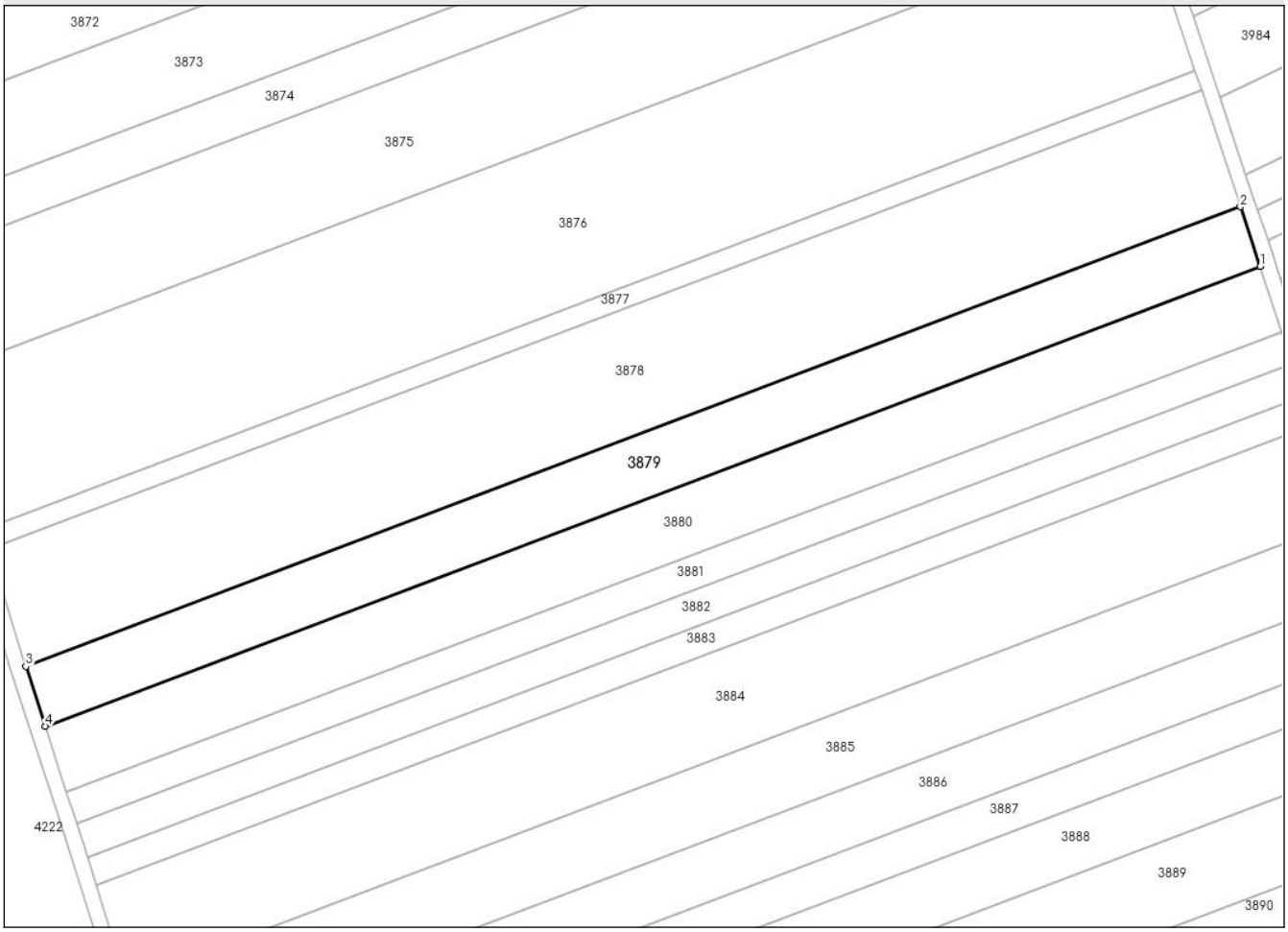

Date referitoare la teren

Crt	Categorie folosință	Intra vilan	Suprafaţa (mp)	Tarla	Parcelă	Nr. topo	Observaţii / Referinţe
1	arabil	NU	5.400	46	366/3/52	-	47/368/3/52 conform plan 1:10000

Lungime Segmente
1) Valorile lungimilor segmentelor sunt obţinute din proiecţie în plan.

Punct început	X / Y	Punct sfârşit	X / Y	Lungime segment (** (m)
1	627.987,948 591.270,581	2	627.982,826 591.285,923	16.174
2	627.982,826 591.285,923	3	627.670,323 591.167,812	334.078
3	627.670,323 591.167,812	4	627.675,339 591.152,431	16.178
4	627.675,339 591.152,431	1	627.987,948 591.270,581	334.191

**** Lungimile segmentelor sunt determinate în planul de proiecţie Stereo 70 şi sunt rotunjite la 1 milimetru.**

Document care conține date cu caracter personal, protejat de prevederile Regulamentului (UE) nr. 679/2016 și Legii 190/2018

***** Distanţa dintre puncte este formată din segmente cumulate ce sunt mai mici decât valoarea 1 milimetru.**

DATE DESPRE IMOBILUL NR. 3880

Oficiul de Cadastru şi Publicitate Imobiliară NEAMT
Biroul de Cadastru şi Publicitate Imobiliară Roman

A. Partea I. Descrierea imobilului

TEREN Extravilan

Adresa: Jud. Neamt, Tarla Dealul Viei

Nr. Crt	Nr cadastral Nr. topografic	Suprafaţa* (mp)	Observaţii / Referinţe
A1		5.900	Sector cadastral:71 Teren neimprejmuit; Tarla Dealul Viei

B. Partea II. Proprietari şi acte

Inscrieri privitoare la dreptul de proprietate şi alte drepturi reale		Referinţe
/		
Act Administrativ nr. 54/484, din 02/11/2001 emis de CJSDPAT NEAMȚ (titlu de proprietate);		
B1	Intabulare, drept de PROPRIETATE, dobandit prin Reconstituire, cota actuala 1/1	A1
	1) **AILENEI C NECULAI**	

C. Partea III. SARCINI .

Inscrieri privind dezmembramintele dreptului de proprietate, drepturi reale de garanţie şi sarcini	Referinţe
NU SUNT	

Document care conține date cu caracter personal, protejat de prevederile Regulamentului (UE) nr. 679/2016 și Legii 190/2018

Anexa Nr. 1 La Partea I

Teren

Nr cadastral	Suprafaţa (mp)*	Observaţii / Referinţe
	5.900	Tarla Dealul Viei

* Suprafaţa este determinată in planul de proiecţie Stereo 70.

DETALII LINIARE IMOBIL

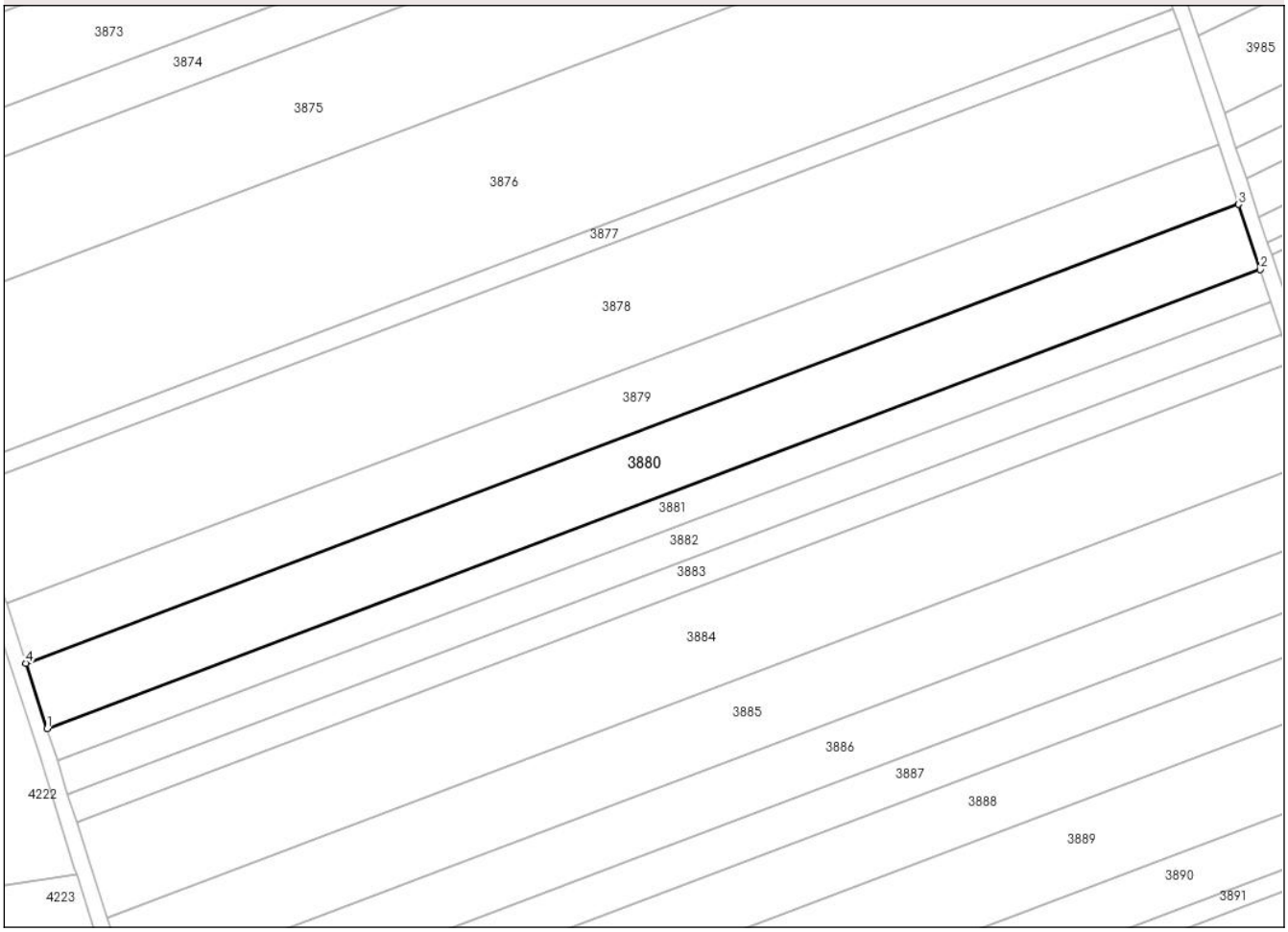

Date referitoare la teren

Crt	Categorie folosință	Intra vilan	Suprafaţa (mp)	Tarla	Parcelă	Nr. topo	Observaţii / Referinţe
1	arabil	NU	5.900	46	366/3/50	-	47/368/3/50 conform plan 1:10000

Lungime Segmente
1) Valorile lungimilor segmentelor sunt obţinute din proiecţie în plan.

Punct început	X / Y	Punct sfârşit	X / Y	Lungime segment (** (m)
1	627.680,818 591.135,632	2	627.993,541 591.253,825	334.313
2	627.993,541 591.253,825	3	627.987,948 591.270,581	17.665
3	627.987,948 591.270,581	4	627.675,339 591.152,431	334.191
4	627.675,339 591.152,431	1	627.680,818 591.135,632	17.67

**** Lungimile segmentelor sunt determinate în planul de proiecţie Stereo 70 şi sunt rotunjite la 1 milimetru.**

Document care conține date cu caracter personal, protejat de prevederile Regulamentului (UE) nr. 679/2016 și Legii 190/2018

***** Distanţa dintre puncte este formată din segmente cumulate ce sunt mai mici decât valoarea 1 milimetru.**

DATE DESPRE IMOBILUL NR. 3881

Oficiul de Cadastru şi Publicitate Imobiliară NEAMT
Biroul de Cadastru şi Publicitate Imobiliară Roman

A. Partea I. Descrierea imobilului

TEREN Extravilan

Adresa: Jud. Neamt, Tarla Dealul Viei

Nr. Crt	Nr cadastral Nr. topografic	Suprafaţa* (mp)	Observaţii / Referinţe
A1		2.900	Sector cadastral:71 Teren neimprejmuit; Tarla Dealul Viei

B. Partea II. Proprietari şi acte

Inscrieri privitoare la dreptul de proprietate şi alte drepturi reale		Referinţe
/		
Act Administrativ nr. 54/961, din 11/11/2002 emis de CJSDPAT NEAMȚ (titlu de proprietate);		
B1	Intabulare, drept de PROPRIETATE, dobandit prin Reconstituire, cota actuala 1/1	A1
	1) **MIHAI C VASILE**	

C. Partea III. SARCINI .

Inscrieri privind dezmembramintele dreptului de proprietate, drepturi reale de garanţie şi sarcini	Referinţe
NU SUNT	

Anexa Nr. 1 La Partea I

Teren

Nr cadastral	Suprafaţa (mp)*	Observaţii / Referinţe
	2.900	Tarla Dealul Viei

* Suprafaţa este determinată in planul de proiecţie Stereo 70.

DETALII LINIARE IMOBIL

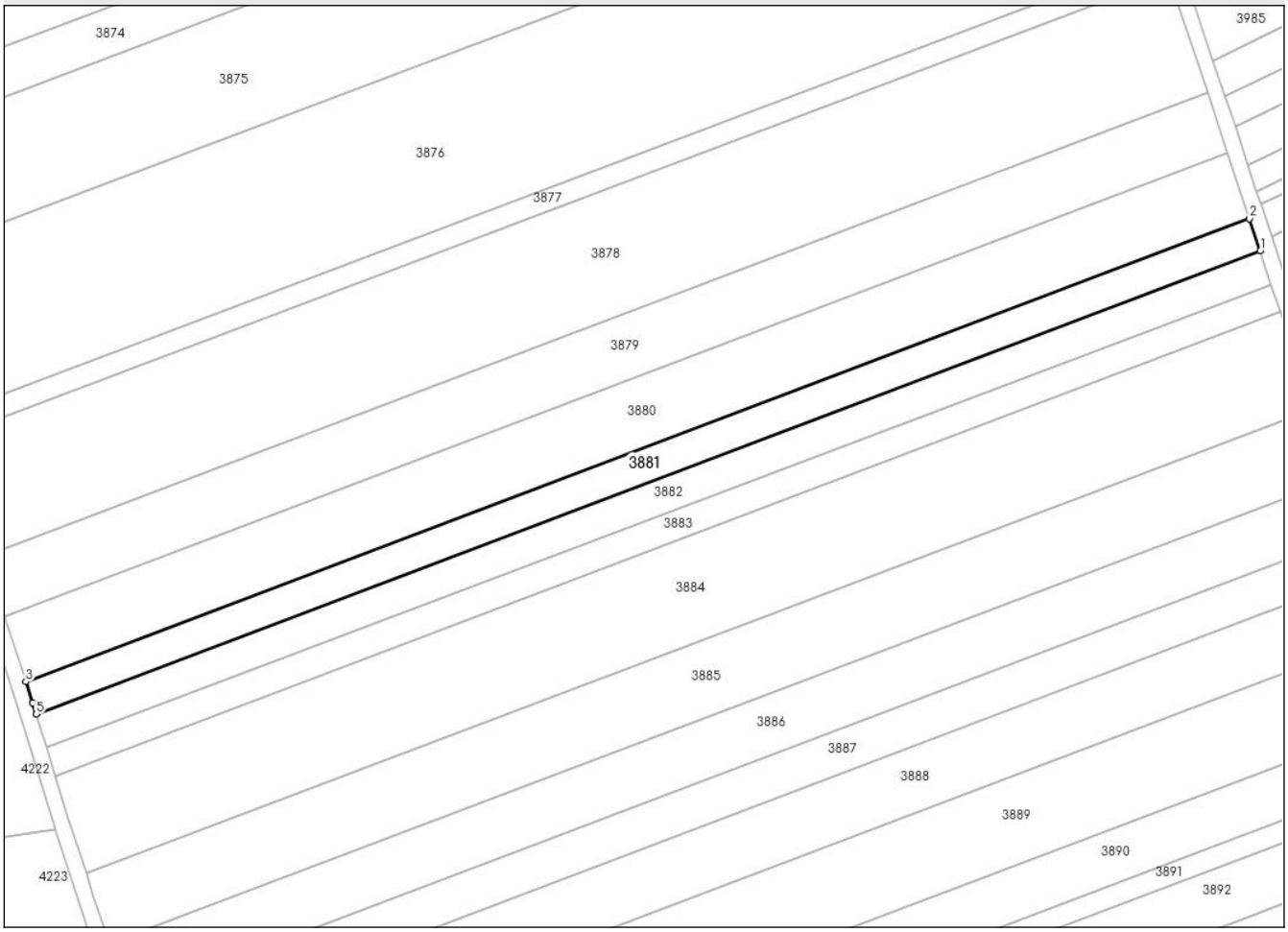

Date referitoare la teren

Crt	Categorie folosință	Intra vilan	Suprafaţa (mp)	Tarla	Parcelă	Nr. topo	Observaţii / Referinţe
1	arabil	NU	2.900	46	366/49	-	47/368/49 conform plan 1:10000

Lungime Segmente
1) Valorile lungimilor segmentelor sunt obţinute din proiecţie în plan.

Punct început	X / Y	Punct sfârşit	X / Y	Lungime segment (** (m)
1	627.996,29 591.245,592	2	627.993,541 591.253,825	8.68
2	627.993,541 591.253,825	3	627.680,818 591.135,632	334.313
3	627.680,818 591.135,632	4	627.682,566 591.130,272	5.638
4	627.682,566 591.130,272	5	627.683,472 591.127,363	3.047
5	627.683,472 591.127,363	1	627.996,29 591.245,592	334.414

Document care conține date cu caracter personal, protejat de prevederile Regulamentului (UE) nr. 679/2016 și Legii 190/2018

** Lungimile segmentelor sunt determinate în planul de proiecţie Stereo 70 şi sunt rotunjite la 1 milimetru.
*** Distanţa dintre puncte este formată din segmente cumulate ce sunt mai mici decât valoarea 1 milimetru.

Document care conține date cu caracter personal, protejat de prevederile Regulamentului (UE) nr. 679/2016 și Legii 190/2018

DATE DESPRE IMOBILUL NR. 3882

Oficiul de Cadastru şi Publicitate Imobiliară NEAMT
Biroul de Cadastru şi Publicitate Imobiliară Roman

A. Partea I. Descrierea imobilului

TEREN Extravilan

Adresa: Jud. Neamt, Tarla Dealul Viei

Nr. Crt	Nr cadastral Nr. topografic	Suprafaţa* (mp)	Observaţii / Referinţe
A1		3.000	Sector cadastral:71 Teren neimprejmuit; Tarla Dealul Viei

B. Partea II. Proprietari şi acte

Inscrieri privitoare la dreptul de proprietate şi alte drepturi reale		Referinţe
/		
Act Administrativ nr. 54/589, din 02/09/2002 emis de CJSDPAT NEAMȚ (titlu de proprietate);		
B1	Intabulare, drept de PROPRIETATE, dobandit prin Reconstituire, cota actuala 1/1	A1
	1) **MIHAI M MANOLE**	

C. Partea III. SARCINI .

Inscrieri privind dezmembramintele dreptului de proprietate, drepturi reale de garanţie şi sarcini	Referinţe
NU SUNT	

Document care conține date cu caracter personal, protejat de prevederile Regulamentului (UE) nr. 679/2016 și Legii 190/2018

Anexa Nr. 1 La Partea I

Teren

Nr cadastral	Suprafaţa (mp)*	Observaţii / Referinţe
	3.000	Tarla Dealul Viei

* Suprafaţa este determinată in planul de proiecţie Stereo 70.

DETALII LINIARE IMOBIL

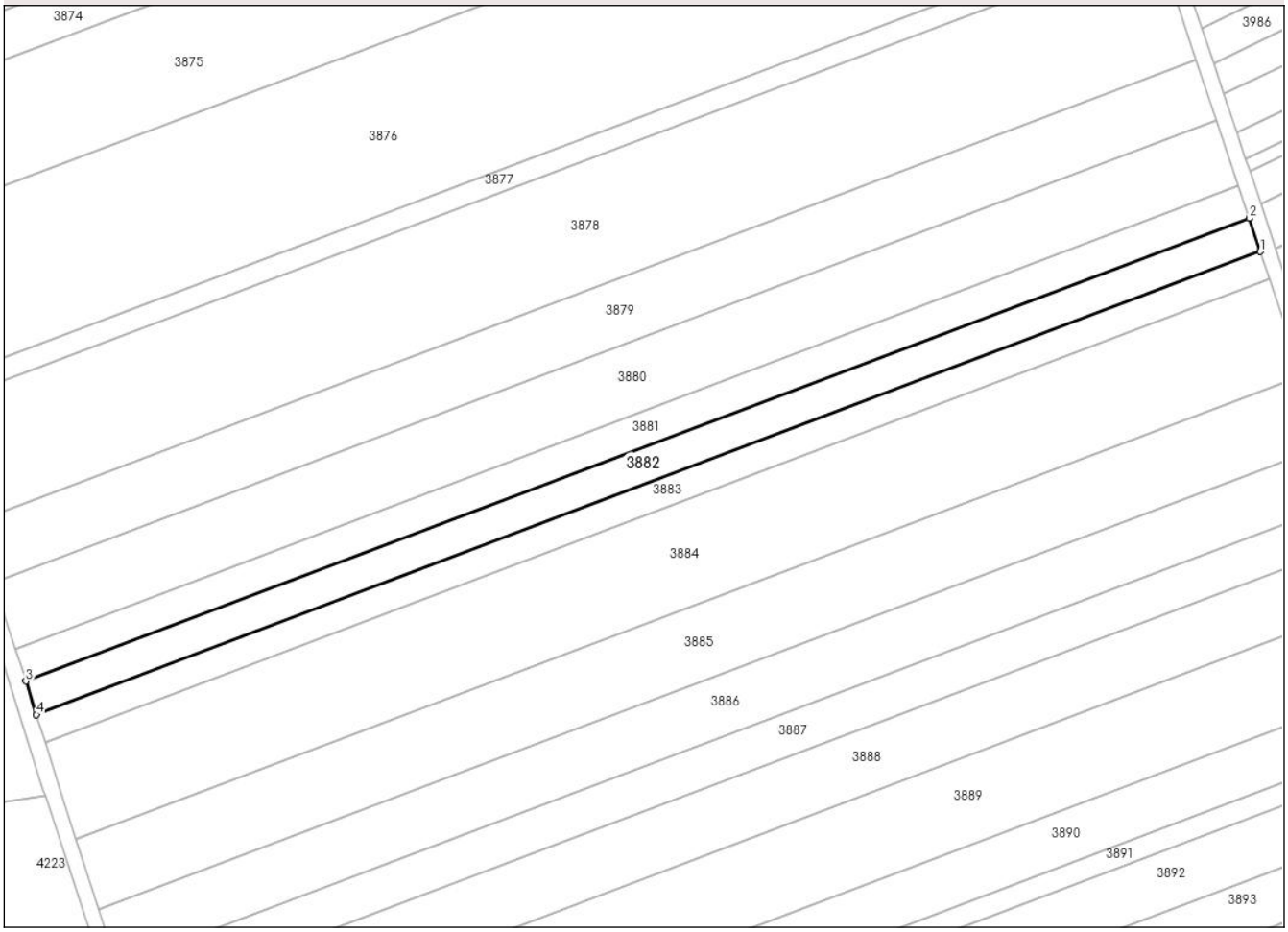

Date referitoare la teren

Crt	Categorie folosință	Intra vilan	Suprafaţa (mp)	Tarla	Parcelă	Nr. topo	Observaţii / Referinţe
1	arabil	NU	3.000	46	366/3/48	-	47/368/3/48 conform plan 1:10000

Lungime Segmente
1) Valorile lungimilor segmentelor sunt obţinute din proiecţie în plan.

Punct început	X / Y	Punct sfârşit	X / Y	Lungime segment (** (m)
1	627.999,132 591.237,078	2	627.996,29 591.245,592	8.975
2	627.996,29 591.245,592	3	627.683,472 591.127,363	334.414
3	627.683,472 591.127,363	4	627.686,142 591.118,784	8.984
4	627.686,142 591.118,784	1	627.999,132 591.237,078	334.598

**** Lungimile segmentelor sunt determinate în planul de proiecţie Stereo 70 şi sunt rotunjite la 1 milimetru.**

Document care conține date cu caracter personal, protejat de prevederile Regulamentului (UE) nr. 679/2016 și Legii 190/2018

***** Distanţa dintre puncte este formată din segmente cumulate ce sunt mai mici decât valoarea 1 milimetru.**

DATE DESPRE IMOBILUL NR. 3883

Oficiul de Cadastru şi Publicitate Imobiliară NEAMT
Biroul de Cadastru şi Publicitate Imobiliară Roman

A. Partea I. Descrierea imobilului

TEREN Extravilan

Adresa: Jud. Neamt, Tarla Dealul Viei

Nr. Crt	Nr cadastral Nr. topografic	Suprafaţa* (mp)	Observaţii / Referinţe
A1		2.500	Sector cadastral:71 Teren neimprejmuit; Tarla Dealul Viei

B. Partea II. Proprietari şi acte

Inscrieri privitoare la dreptul de proprietate şi alte drepturi reale		Referinţe
/		
Act Administrativ nr. 54/994, din 07/12/1995 emis de CJSDPAT NEAMȚ (titlu de proprietate);		
B1	Intabulare, drept de PROPRIETATE, dobandit prin Reconstituire, cota actuala 1/1	A1
	1) **RUSU C VASILE** 2) **MARIAN C ELEONORA** 3) **VIERU MARIA** 4) **RUSU C CONSTANTIN** 5) **IRIMIA C ANICA**	

C. Partea III. SARCINI .

Inscrieri privind dezmembramintele dreptului de proprietate, drepturi reale de garanţie şi sarcini	Referinţe
NU SUNT	

Document care conține date cu caracter personal, protejat de prevederile Regulamentului (UE) nr. 679/2016 și Legii 190/2018

Anexa Nr. 1 La Partea I

Teren

Nr cadastral	Suprafaţa (mp)*	Observaţii / Referinţe
	2.500	Tarla Dealul Viei

* Suprafaţa este determinată in planul de proiecţie Stereo 70.

DETALII LINIARE IMOBIL

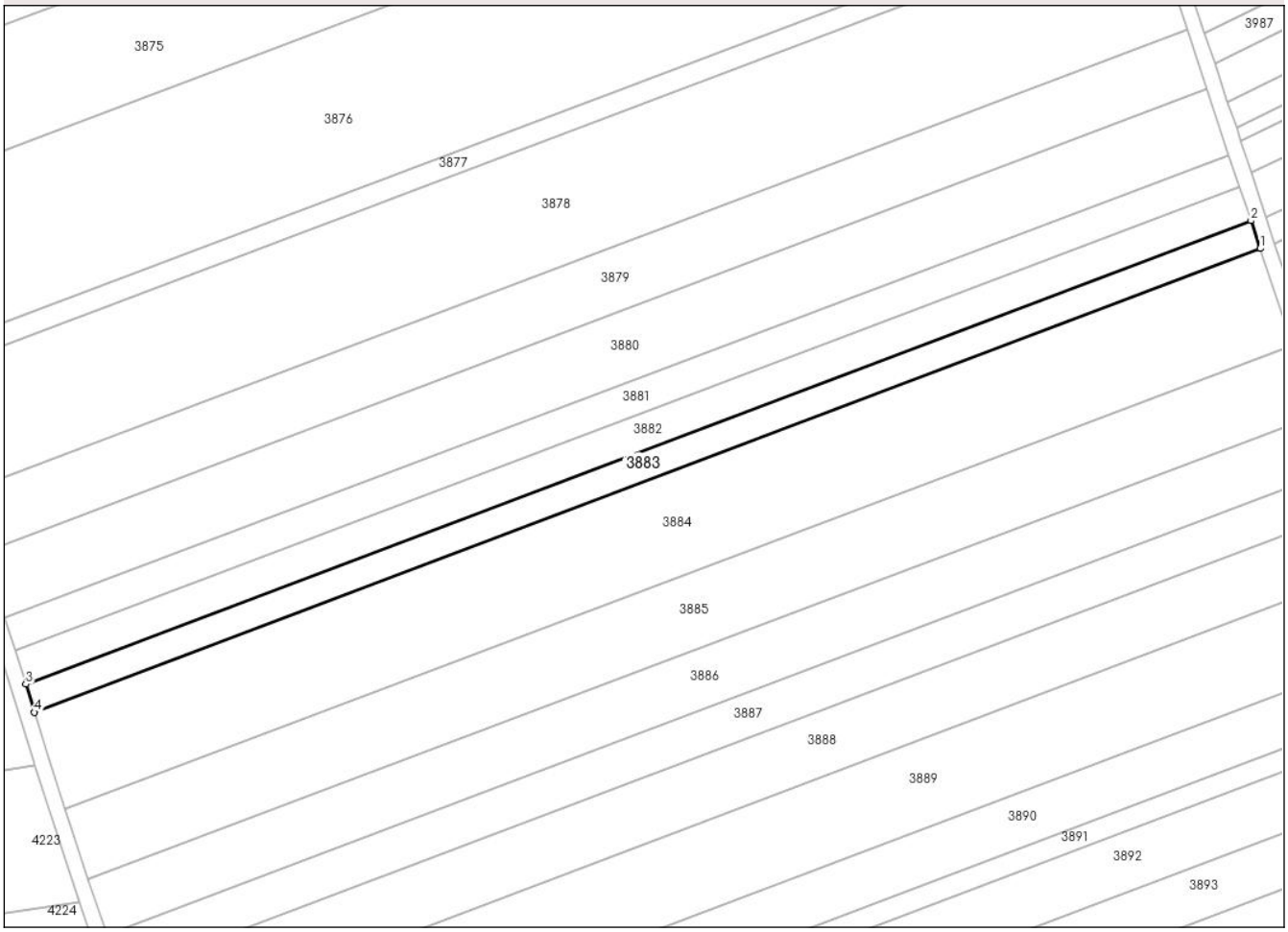

Date referitoare la teren

Crt	Categorie folosință	Intra vilan	Suprafaţa (mp)	Tarla	Parcelă	Nr. topo	Observaţii / Referinţe
1	arabil	NU	2.500	46	366/48	-	47/368/48 conform plan 1:10000

Lungime Segmente
1) Valorile lungimilor segmentelor sunt obţinute din proiecţie în plan.

Punct început	X / Y	Punct sfârşit	X / Y	Lungime segment (** (m)
1	628.001,499 591.229,987	2	627.999,132 591.237,078	7.476
2	627.999,132 591.237,078	3	627.686,142 591.118,784	334.598
3	627.686,142 591.118,784	4	627.688,366 591.111,639	7.483
4	627.688,366 591.111,639	1	628.001,499 591.229,987	334.751

**** Lungimile segmentelor sunt determinate în planul de proiecţie Stereo 70 şi sunt rotunjite la 1 milimetru.**

Document care conține date cu caracter personal, protejat de prevederile Regulamentului (UE) nr. 679/2016 și Legii 190/2018

***** Distanţa dintre puncte este formată din segmente cumulate ce sunt mai mici decât valoarea 1 milimetru.**

DATE DESPRE IMOBILUL NR. 3884

Oficiul de Cadastru şi Publicitate Imobiliară NEAMT
Biroul de Cadastru şi Publicitate Imobiliară Roman

A. Partea I. Descrierea imobilului

TEREN Extravilan

Adresa: Jud. Neamt, Tarla Dealul Viei

Nr. Crt	Nr cadastral Nr. topografic	Suprafaţa* (mp)	Observaţii / Referinţe
A1		8.700	Sector cadastral:71 Teren neimprejmuit; Tarla Dealul Viei

B. Partea II. Proprietari şi acte

Inscrieri privitoare la dreptul de proprietate şi alte drepturi reale		Referinţe
/		
Act Administrativ nr. 54/896, din 12/05/2004 emis de CJSDPAT NEAMȚ (titlu de proprietate);		
B1	Intabulare, drept de PROPRIETATE, dobandit prin Reconstituire, cota actuala 1/1	A1
	1) **DUMITRACHE GH MARIA**	

C. Partea III. SARCINI .

Inscrieri privind dezmembramintele dreptului de proprietate, drepturi reale de garanţie şi sarcini	Referinţe
NU SUNT	

Document care conține date cu caracter personal, protejat de prevederile Regulamentului (UE) nr. 679/2016 și Legii 190/2018

Anexa Nr. 1 La Partea I

Teren

Nr cadastral	Suprafaţa (mp)*	Observaţii / Referinţe
	8.700	Tarla Dealul Viei

* Suprafaţa este determinată in planul de proiecţie Stereo 70.

DETALII LINIARE IMOBIL

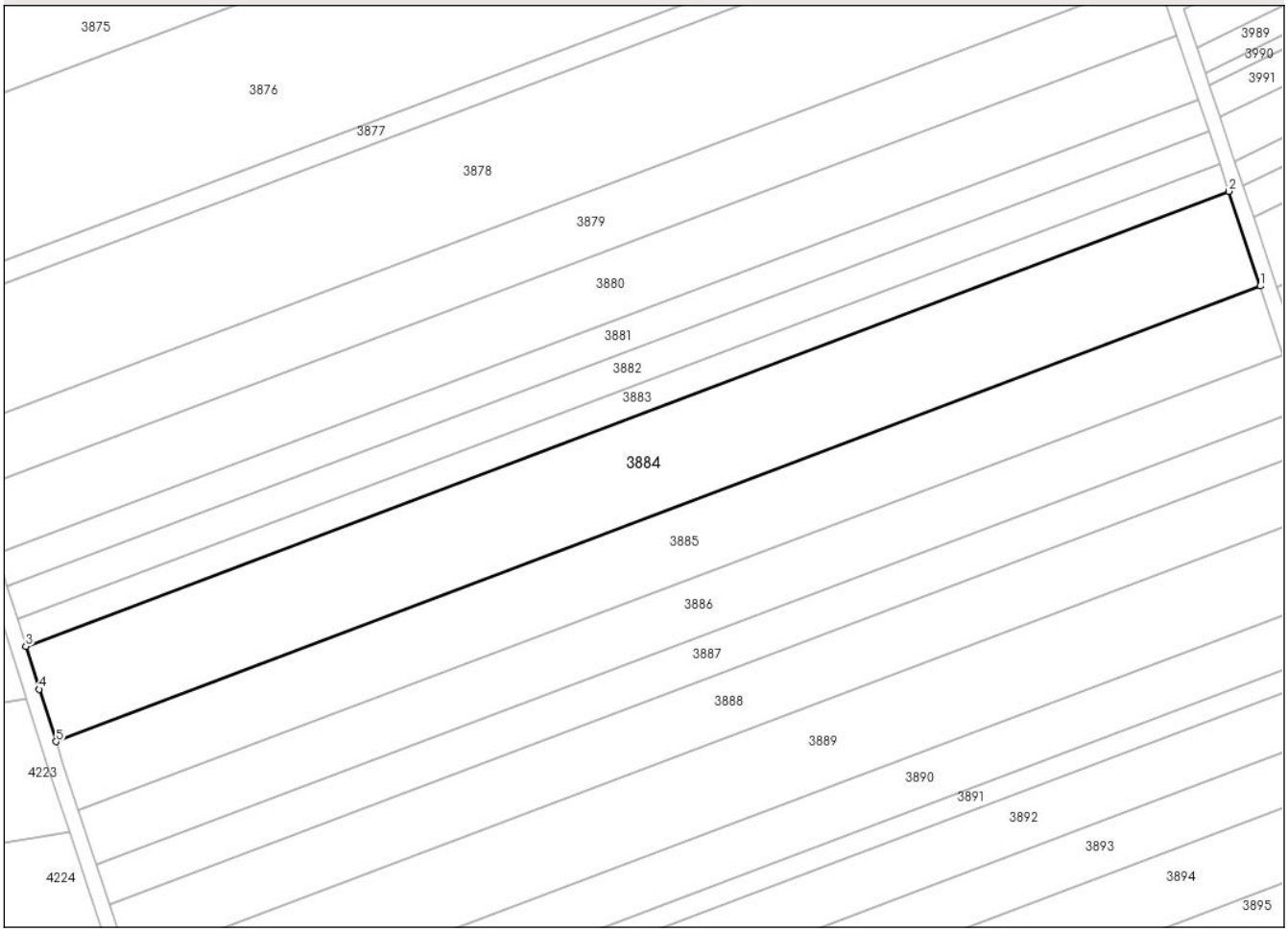

Date referitoare la teren

Crt	Categorie folosință	Intra vilan	Suprafaţa (mp)	Tarla	Parcelă	Nr. topo	Observaţii / Referinţe
1	arabil	NU	8.700	46	366/3/46	-	47/368/3/46 conform plan 1:10000

Lungime Segmente
1) Valorile lungimilor segmentelor sunt obţinute din proiecţie în plan.

Punct început	X / Y	Punct sfârşit	X / Y	Lungime segment (** (m)
1	628.009,729 591.205,333	2	628.001,499 591.229,987	25.992
2	628.001,499 591.229,987	3	627.688,366 591.111,639	334.751
3	627.688,366 591.111,639	4	627.691,84 591.100,482	11.686
4	627.691,84 591.100,482	5	627.696,239 591.086,85	14.324
5	627.696,239 591.086,85	1	628.009,729 591.205,333	335.132

Document care conține date cu caracter personal, protejat de prevederile Regulamentului (UE) nr. 679/2016 și Legii 190/2018

** Lungimile segmentelor sunt determinate în planul de proiecţie Stereo 70 şi sunt rotunjite la 1 milimetru.
*** Distanţa dintre puncte este formată din segmente cumulate ce sunt mai mici decât valoarea 1 milimetru.

Document care conține date cu caracter personal, protejat de prevederile Regulamentului (UE) nr. 679/2016 și Legii 190/2018

DATE DESPRE IMOBILUL NR. 3885

Oficiul de Cadastru şi Publicitate Imobiliară NEAMT
Biroul de Cadastru şi Publicitate Imobiliară Roman

A. Partea I. Descrierea imobilului

TEREN Extravilan

Adresa: Jud. Neamt, Tarla Dealul Viei

Nr. Crt	Nr cadastral Nr. topografic	Suprafaţa* (mp)	Observaţii / Referinţe
A1	50852	6.300	Sector cadastral:71 Teren neimprejmuit; Tarla Dealul Viei

B. Partea II. Proprietari şi acte

Inscrieri privitoare la dreptul de proprietate şi alte drepturi reale		Referinţe
31692 / 21/12/2012		
Act Notarial nr. 1209, din 19/12/2012 emis de NASTASA MIHAELA;		
B3	Intabulare, drept de PROPRIETATEbun comun în devălmășie, cu titlul de cumpărare, dobandit prin Conventie, cota actuala 1/2	A1
	1) **URSU MARIA**	
2453 / 17/01/2024		
Act Notarial nr. Certificat De Moștenitor Suplimentar Nr.2, din 17/01/2024 emis de N.P. Tanase Adrian Alin;		
B4	Intabulare, drept de PROPRIETATEcu titlu de moștenire după defunctul Ursu Dumitru, dobandit prin Succesiune, cota actuala 2/16	A1
	1) **URSU MARIA**	
B5	Intabulare, drept de PROPRIETATEcu titlu de moștenire după defunctul Ursu Dumitru, dobandit prin Succesiune, cota actuala 3/16	A1
	1) **AILENEI CLAUDIA-MARIA**	
B6	Intabulare, drept de PROPRIETATEcu titlu de moștenire după defunctul Ursu Dumitru, dobandit prin Succesiune, cota actuala 3/16	A1
	1) **URSU CONSTANTIN-BOGDAN**	

C. Partea III. SARCINI .

Inscrieri privind dezmembramintele dreptului de proprietate, drepturi reale de garanţie şi sarcini	Referinţe
NU SUNT	

Anexa Nr. 1 La Partea I

Teren

Nr cadastral	Suprafaţa (mp)*	Observaţii / Referinţe
50852	6.300	Tarla Dealul Viei

* Suprafaţa este determinată in planul de proiecţie Stereo 70.

DETALII LINIARE IMOBIL

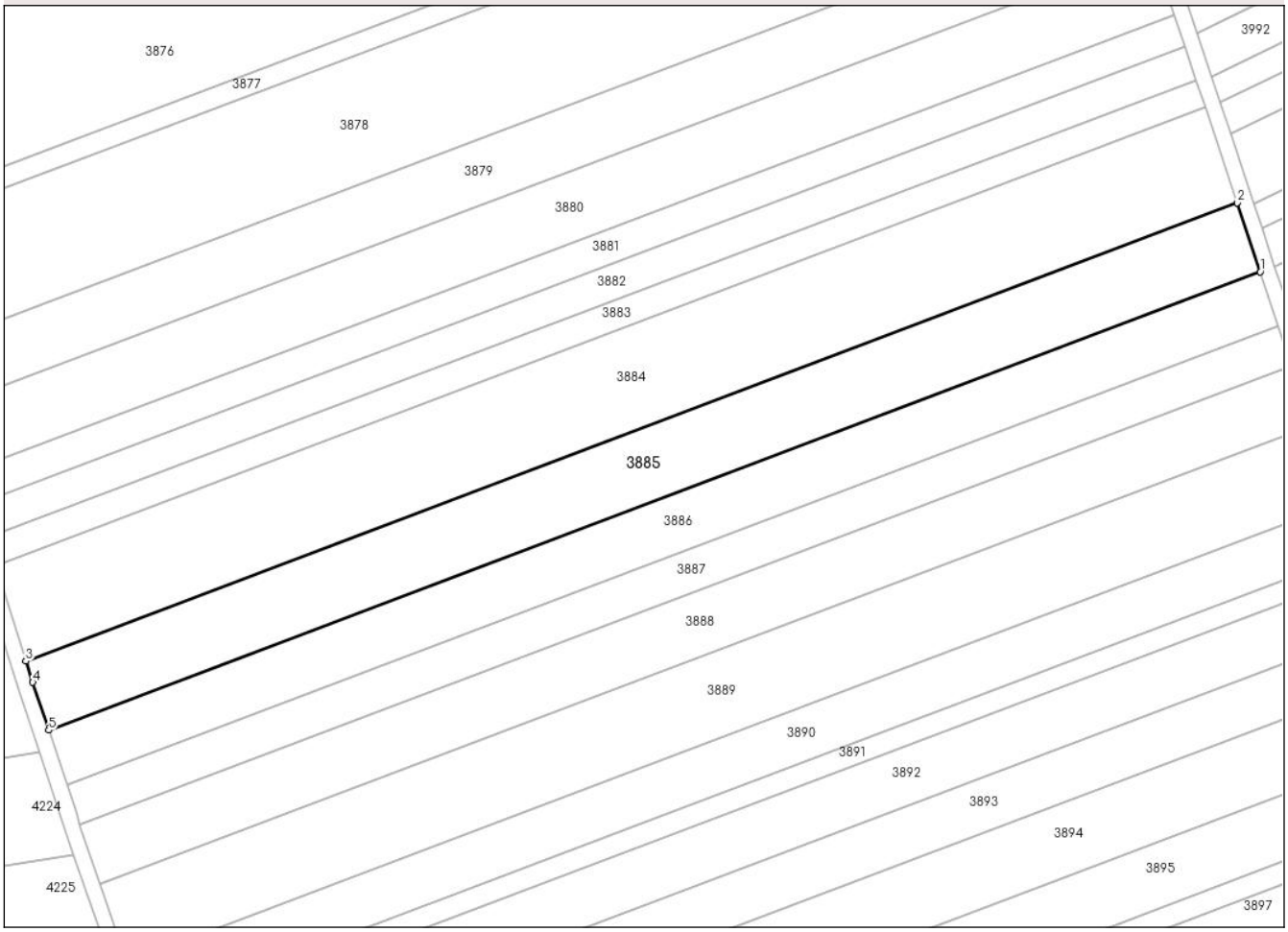

Date referitoare la teren

Crt	Categorie folosință	Intra vilan	Suprafaţa (mp)	Tarla	Parcelă	Nr. topo	Observaţii / Referinţe
1	arabil	NU	6.300	46	366/46	-	47/368/46 conform plan 1:10000

Lungime Segmente
1) Valorile lungimilor segmentelor sunt obţinute din proiecţie în plan.

Punct început	X / Y	Punct sfârşit	X / Y	Lungime segment (** (m)
1	628.015,685 591.187,491	2	628.009,729 591.205,333	18.81
2	628.009,729 591.205,333	3	627.696,239 591.086,85	335.132
3	627.696,239 591.086,85	4	627.698,018 591.081,339	5.791
4	627.698,018 591.081,339	5	627.702,118 591.068,978	13.022
5	627.702,118 591.068,978	1	628.015,685 591.187,491	335.215

Document care conține date cu caracter personal, protejat de prevederile Regulamentului (UE) nr. 679/2016 și Legii 190/2018

** Lungimile segmentelor sunt determinate în planul de proiecţie Stereo 70 şi sunt rotunjite la 1 milimetru.
*** Distanţa dintre puncte este formată din segmente cumulate ce sunt mai mici decât valoarea 1 milimetru.

Document care conține date cu caracter personal, protejat de prevederile Regulamentului (UE) nr. 679/2016 și Legii 190/2018

DATE DESPRE IMOBILUL NR. 3886

Oficiul de Cadastru şi Publicitate Imobiliară NEAMT
Biroul de Cadastru şi Publicitate Imobiliară Roman

A. Partea I. Descrierea imobilului

TEREN Extravilan

Adresa: Jud. Neamt, Tarla Dealul Viei

Nr. Crt	Nr cadastral Nr. topografic	Suprafaţa* (mp)	Observaţii / Referinţe
A1		5.000	Sector cadastral:71 Teren neimprejmuit; Tarla Dealul Viei

B. Partea II. Proprietari şi acte

Inscrieri privitoare la dreptul de proprietate şi alte drepturi reale		Referinţe
/		
Act Administrativ nr. 54/574, din 02/09/2002 emis de CJSDPAT NEAMȚ (titlu de proprietate);		
B1	Intabulare, drept de PROPRIETATE, dobandit prin Reconstituire, cota actuala 1/1	A1
	1) **MACOVEI GH NECULAI**	

C. Partea III. SARCINI .

Inscrieri privind dezmembramintele dreptului de proprietate, drepturi reale de garanţie şi sarcini	Referinţe
NU SUNT	

Document care conține date cu caracter personal, protejat de prevederile Regulamentului (UE) nr. 679/2016 și Legii 190/2018

Anexa Nr. 1 La Partea I

Teren

Nr cadastral	Suprafaţa (mp)*	Observaţii / Referinţe
	5.000	Tarla Dealul Viei

* Suprafaţa este determinată in planul de proiecţie Stereo 70.

DETALII LINIARE IMOBIL

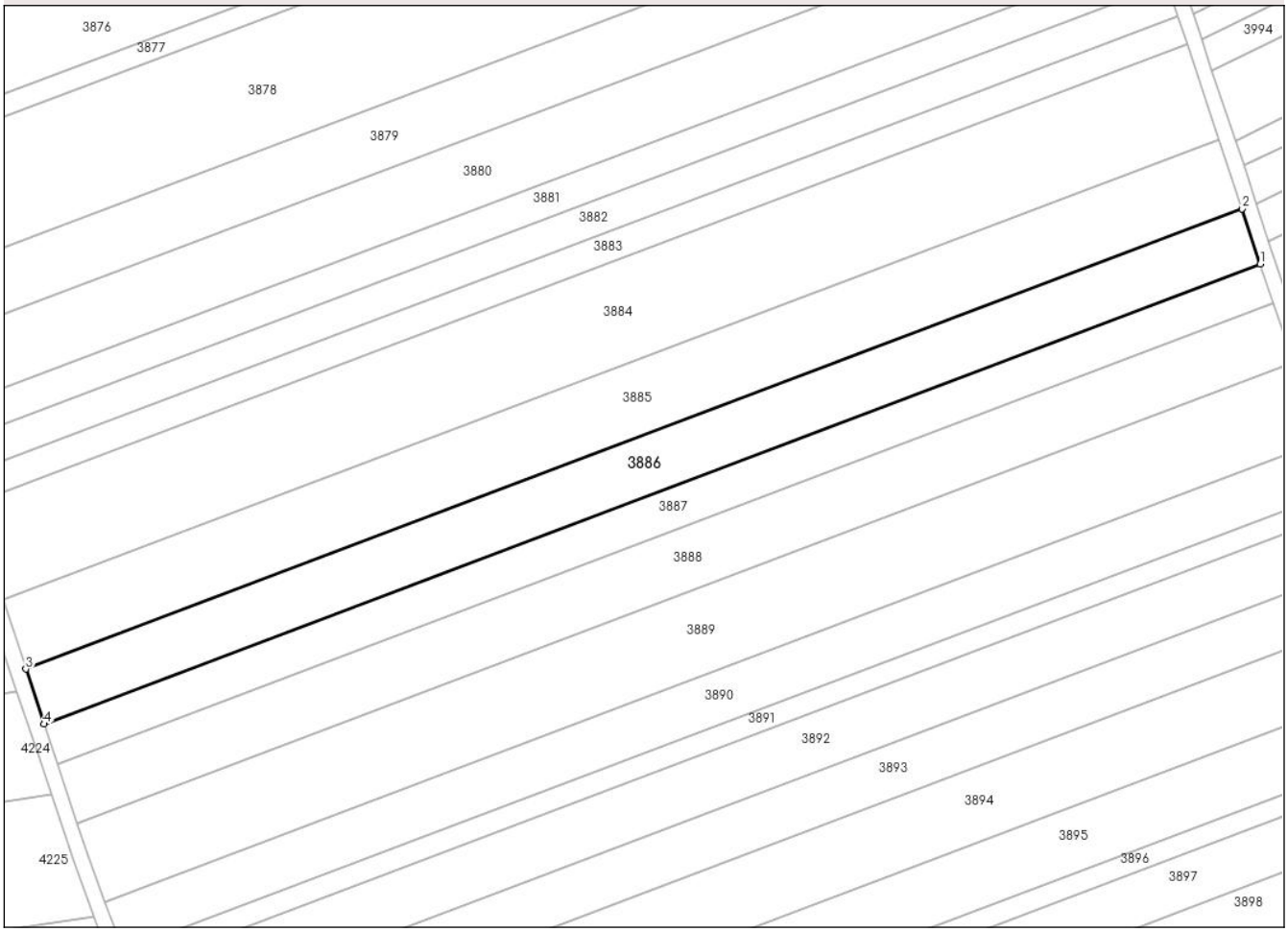

Date referitoare la teren

Crt	Categorie folosință	Intra vilan	Suprafaţa (mp)	Tarla	Parcelă	Nr. topo	Observaţii / Referinţe
1	arabil	NU	5.000	46	366/3/44	-	47/368/3/44 conform plan 1:10000

Lungime Segmente
1) Valorile lungimilor segmentelor sunt obţinute din proiecţie în plan.

Punct început	X / Y	Punct sfârşit	X / Y	Lungime segment (** (m)
1	628.020,411 591.173,332	2	628.015,685 591.187,491	14.927
2	628.015,685 591.187,491	3	627.702,118 591.068,978	335.215
3	627.702,118 591.068,978	4	627.706,817 591.054,81	14.928
4	627.706,817 591.054,81	1	628.020,411 591.173,332	335.244

**** Lungimile segmentelor sunt determinate în planul de proiecţie Stereo 70 şi sunt rotunjite la 1 milimetru.**

Document care conține date cu caracter personal, protejat de prevederile Regulamentului (UE) nr. 679/2016 și Legii 190/2018

***** Distanţa dintre puncte este formată din segmente cumulate ce sunt mai mici decât valoarea 1 milimetru.**

DATE DESPRE IMOBILUL NR. 3887

Oficiul de Cadastru şi Publicitate Imobiliară NEAMT
Biroul de Cadastru şi Publicitate Imobiliară Roman

A. Partea I. Descrierea imobilului

TEREN Extravilan

Adresa: Jud. Neamt, Tarla Dealul Viei

Nr. Crt	Nr cadastral Nr. topografic	Suprafaţa* (mp)	Observaţii / Referinţe
A1		3.600	Sector cadastral:71 Teren neimprejmuit; Tarla Dealul Viei

B. Partea II. Proprietari şi acte

Inscrieri privitoare la dreptul de proprietate şi alte drepturi reale		Referinţe
/		
Act Administrativ nr. 54/1042, din 30/03/2000 emis de CJSDPAT NEAMȚ (titlu de proprietate);		
B1	Intabulare, drept de PROPRIETATE, dobandit prin Reconstituire, cota actuala 1/1	A1
	1) **MACOVEI V ANICA** 2) **VIERU V DUMITRU**	

C. Partea III. SARCINI .

Inscrieri privind dezmembramintele dreptului de proprietate, drepturi reale de garanţie şi sarcini	Referinţe
NU SUNT	

Document care conține date cu caracter personal, protejat de prevederile Regulamentului (UE) nr. 679/2016 și Legii 190/2018

Anexa Nr. 1 La Partea I

Teren

Nr cadastral	Suprafaţa (mp)*	Observaţii / Referinţe
	3.600	Tarla Dealul Viei

* Suprafaţa este determinată in planul de proiecţie Stereo 70.

DETALII LINIARE IMOBIL

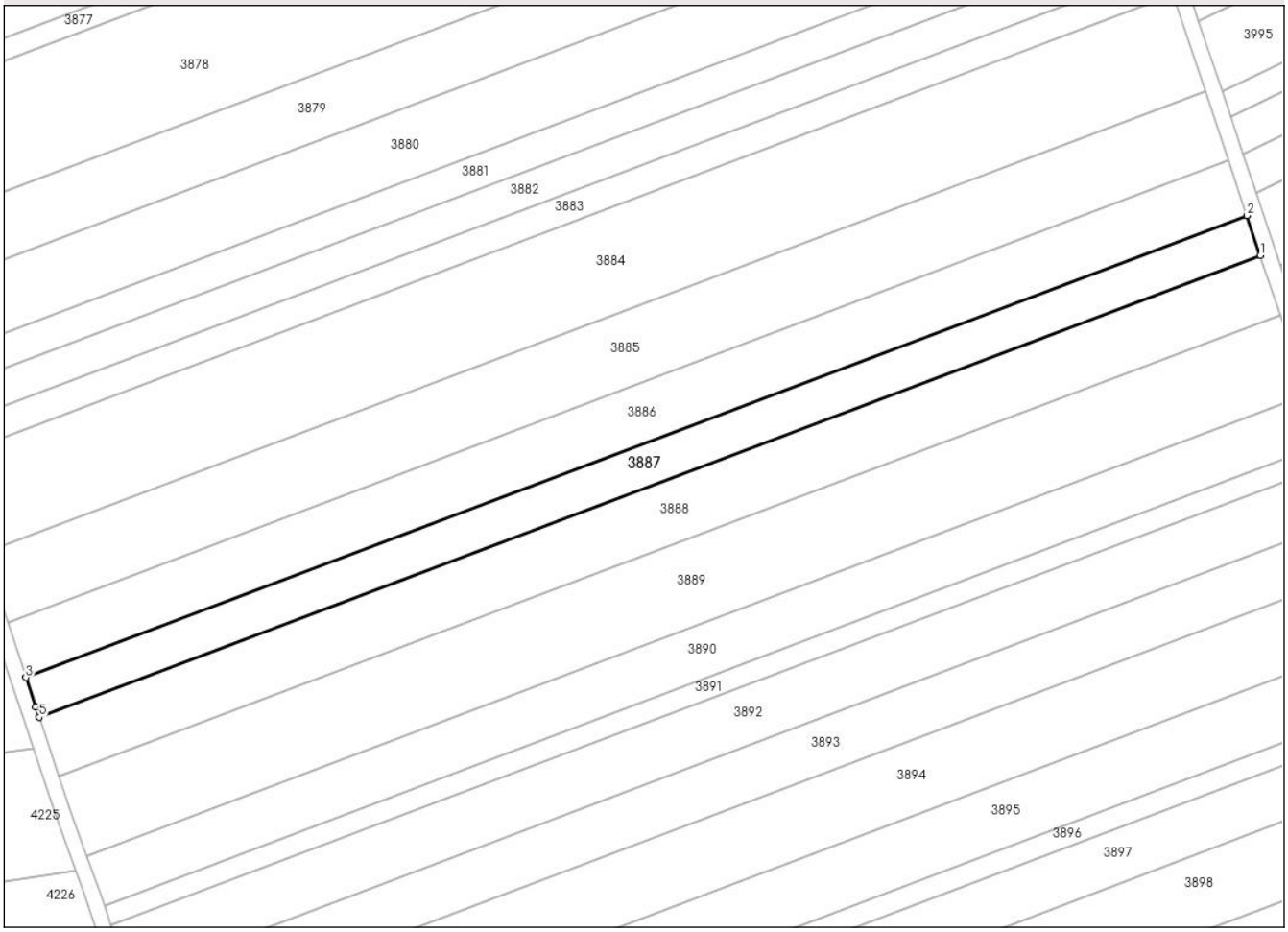

Date referitoare la teren

Crt	Categorie folosință	Intra vilan	Suprafaţa (mp)	Tarla	Parcelă	Nr. topo	Observaţii / Referinţe
1	arabil	NU	3.600	46	366/3/43	-	47/368/3/43 conform plan 1:10000

Lungime Segmente
1) Valorile lungimilor segmentelor sunt obţinute din proiecţie în plan.

Punct început	X / Y	Punct sfârşit	X / Y	Lungime segment (** (m)
1	628.023,814 591.163,139	2	628.020,411 591.173,332	10.746
2	628.020,411 591.173,332	3	627.706,817 591.054,81	335.244
3	627.706,817 591.054,81	4	627.709,315 591.047,28	7.933
4	627.709,315 591.047,28	5	627.710,218 591.044,616	2.813
5	627.710,218 591.044,616	1	628.023,814 591.163,139	335.246

Document care conține date cu caracter personal, protejat de prevederile Regulamentului (UE) nr. 679/2016 și Legii 190/2018

** Lungimile segmentelor sunt determinate în planul de proiecţie Stereo 70 şi sunt rotunjite la 1 milimetru.
*** Distanţa dintre puncte este formată din segmente cumulate ce sunt mai mici decât valoarea 1 milimetru.

Document care conține date cu caracter personal, protejat de prevederile Regulamentului (UE) nr. 679/2016 și Legii 190/2018

DATE DESPRE IMOBILUL NR. 3888

Oficiul de Cadastru şi Publicitate Imobiliară NEAMT
Biroul de Cadastru şi Publicitate Imobiliară Roman

A. Partea I. Descrierea imobilului

TEREN Extravilan

Adresa: Jud. Neamt, Tarla Dealul Viei

Nr. Crt	Nr cadastral Nr. topografic	Suprafaţa* (mp)	Observaţii / Referinţe
A1		5.400	Sector cadastral:71 Teren neimprejmuit; Tarla Dealul Viei

B. Partea II. Proprietari şi acte

Inscrieri privitoare la dreptul de proprietate şi alte drepturi reale		Referinţe
/		
Act Administrativ nr. 54/1045, din 28/05/1999 emis de CJSDPAT NEAMŢ (titlu de proprietate);		
B1	Intabulare, drept de PROPRIETATE, dobandit prin Reconstituire, cota actuala 1/1	A1
	1) **CRĂCIUN GH ECATERINA** 2) **POENARU GH ELENA** 3) **GURIŢĂ GH PROFIRA**	

C. Partea III. SARCINI .

Inscrieri privind dezmembramintele dreptului de proprietate, drepturi reale de garanţie şi sarcini	Referinţe
NU SUNT	

Document care conține date cu caracter personal, protejat de prevederile Regulamentului (UE) nr. 679/2016 și Legii 190/2018

Anexa Nr. 1 La Partea I

Teren

Nr cadastral	Suprafaţa (mp)*	Observaţii / Referinţe
	5.400	Tarla Dealul Viei

* Suprafaţa este determinată in planul de proiecţie Stereo 70.

DETALII LINIARE IMOBIL

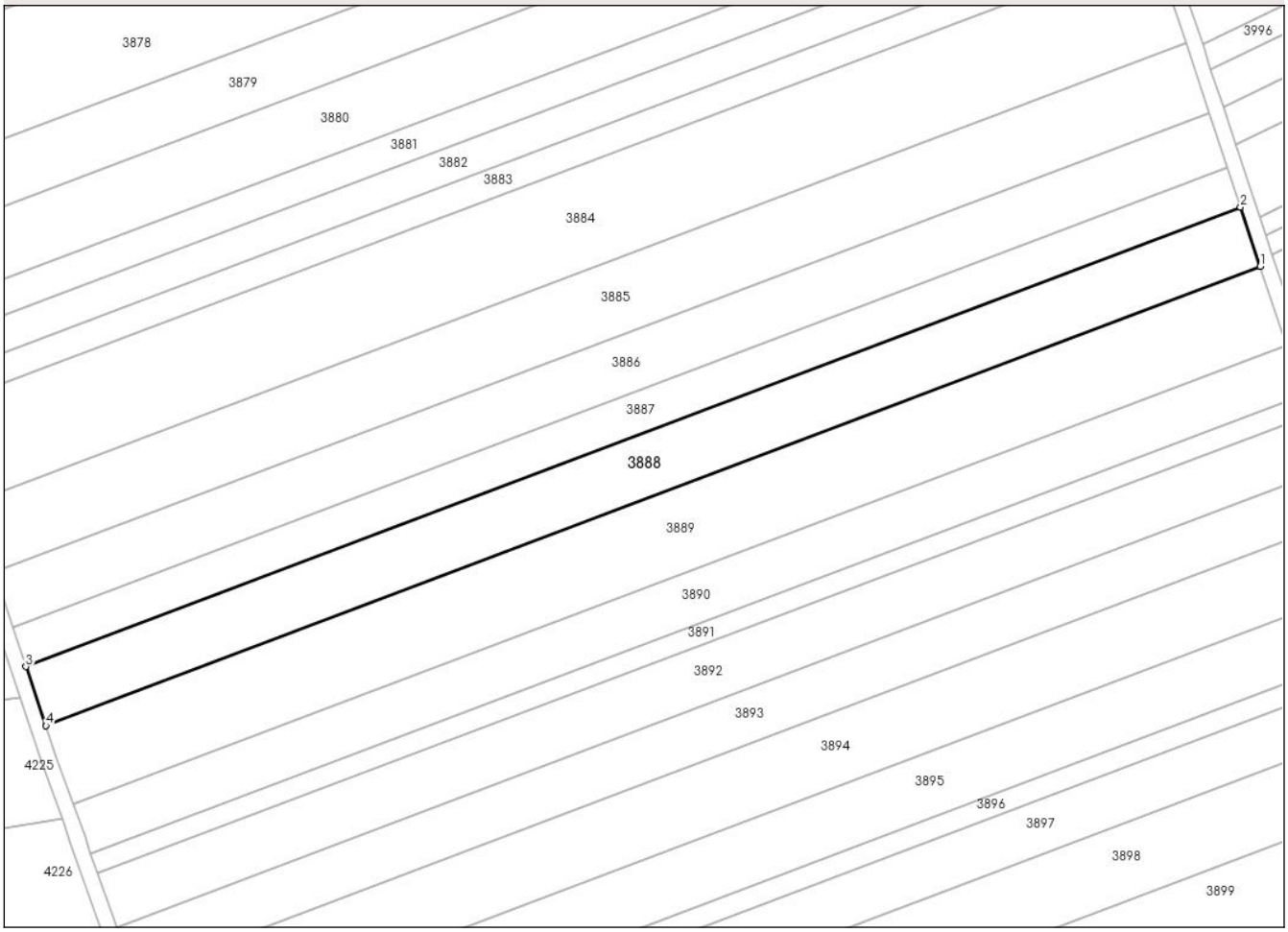

Date referitoare la teren

Crt	Categorie folosință	Intra vilan	Suprafaţa (mp)	Tarla	Parcelă	Nr. topo	Observaţii / Referinţe
1	arabil	NU	5.400	46	366/3/42	-	47/368/3/42 conform plan 1:10000

Lungime Segmente
1) Valorile lungimilor segmentelor sunt obţinute din proiecţie în plan.

Punct început	X / Y	Punct sfârşit	X / Y	Lungime segment (** (m)
1	628.028,919 591.147,846	2	628.023,814 591.163,139	16.122
2	628.023,814 591.163,139	3	627.710,218 591.044,616	335.246
3	627.710,218 591.044,616	4	627.715,396 591.029,351	16.119
4	627.715,396 591.029,351	1	628.028,919 591.147,846	335.168

**** Lungimile segmentelor sunt determinate în planul de proiecţie Stereo 70 şi sunt rotunjite la 1 milimetru.**

Document care conține date cu caracter personal, protejat de prevederile Regulamentului (UE) nr. 679/2016 și Legii 190/2018

***** Distanţa dintre puncte este formată din segmente cumulate ce sunt mai mici decât valoarea 1 milimetru.**

DATE DESPRE IMOBILUL NR. 3889

Oficiul de Cadastru şi Publicitate Imobiliară NEAMT
Biroul de Cadastru şi Publicitate Imobiliară Roman

A. Partea I. Descrierea imobilului

TEREN Extravilan

Adresa: Jud. Neamt, Tarla Dealul Viei

Nr. Crt	Nr cadastral Nr. topografic	Suprafaţa* (mp)	Observaţii / Referinţe
A1		7.200	Sector cadastral:71 Teren neimprejmuit; Tarla Dealul Viei

B. Partea II. Proprietari şi acte

Inscrieri privitoare la dreptul de proprietate şi alte drepturi reale		Referinţe
/		
Act Administrativ nr. 54/698, din 26/06/2000 emis de CJSDPAT NEAMȚ (titlu de proprietate);		
B1	Intabulare, drept de PROPRIETATE, dobandit prin Reconstituire, cota actuala 1/1	A1
	1) **VIERIU V DUMITRU**	

C. Partea III. SARCINI .

Inscrieri privind dezmembramintele dreptului de proprietate, drepturi reale de garanţie şi sarcini	Referinţe
NU SUNT	

Document care conține date cu caracter personal, protejat de prevederile Regulamentului (UE) nr. 679/2016 și Legii 190/2018

Anexa Nr. 1 La Partea I

Teren

Nr cadastral	Suprafaţa (mp)*	Observaţii / Referinţe
	7.200	Tarla Dealul Viei

* Suprafaţa este determinată in planul de proiecţie Stereo 70.

DETALII LINIARE IMOBIL

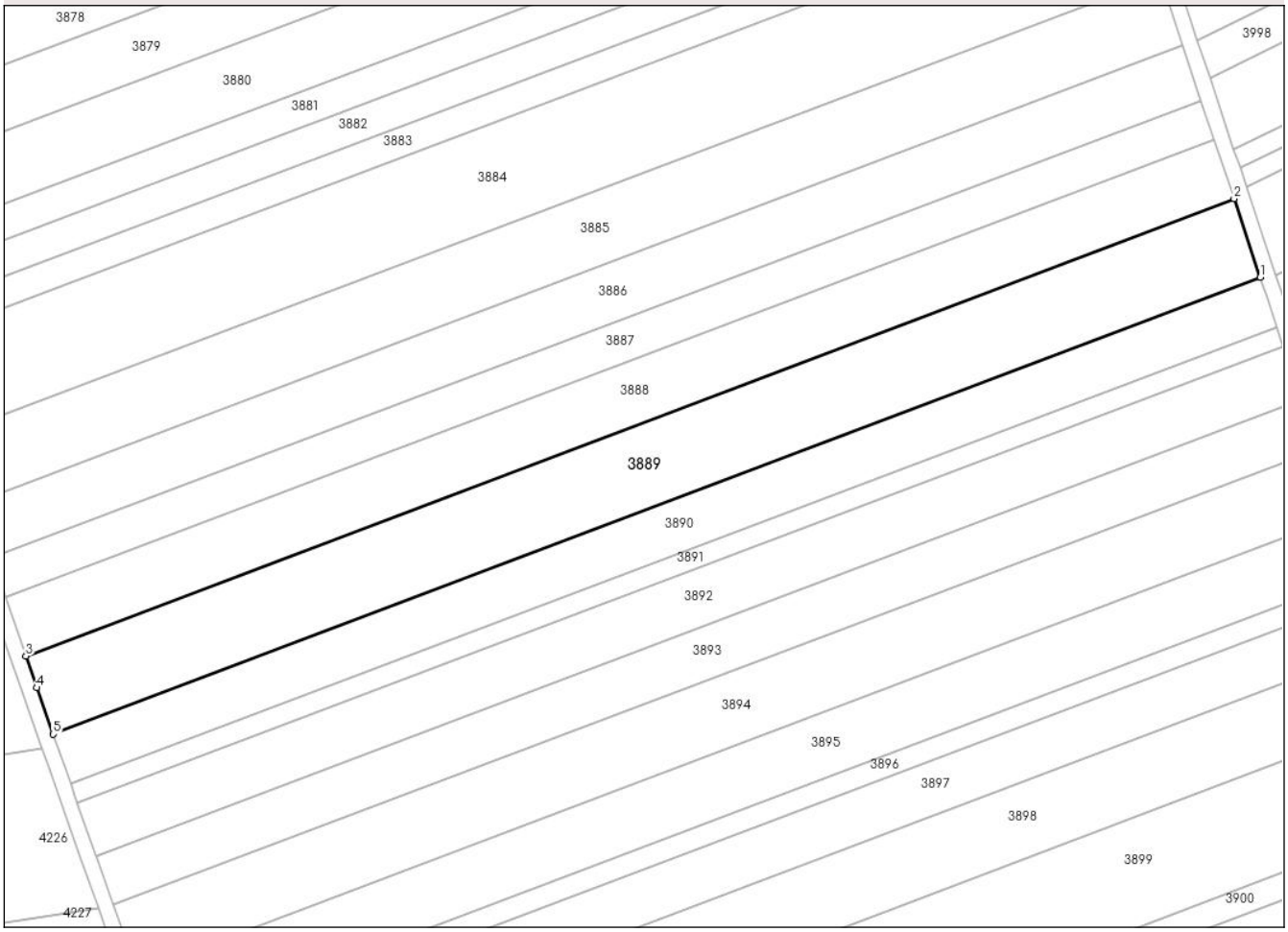

Date referitoare la teren

Crt	Categorie folosință	Intra vilan	Suprafaţa (mp)	Tarla	Parcelă	Nr. topo	Observaţii / Referinţe
1	arabil	NU	7.200	46	366/3/41	-	47/368/3/41 conform plan 1:10000

Lungime Segmente
1) Valorile lungimilor segmentelor sunt obţinute din proiecţie în plan.

Punct început	X / Y	Punct sfârşit	X / Y	Lungime segment (** (m)
1	628.035,728 591.127,448	2	628.028,919 591.147,846	21.505
2	628.028,919 591.147,846	3	627.715,396 591.029,351	335.168
3	627.715,396 591.029,351	4	627.718,201 591.021,082	8.732
4	627.718,201 591.021,082	5	627.722,482 591.009,057	12.765
5	627.722,482 591.009,057	1	628.035,728 591.127,448	334.873

Document care conține date cu caracter personal, protejat de prevederile Regulamentului (UE) nr. 679/2016 și Legii 190/2018

** Lungimile segmentelor sunt determinate în planul de proiecţie Stereo 70 şi sunt rotunjite la 1 milimetru.
*** Distanţa dintre puncte este formată din segmente cumulate ce sunt mai mici decât valoarea 1 milimetru.

Document care conține date cu caracter personal, protejat de prevederile Regulamentului (UE) nr. 679/2016 și Legii 190/2018

DATE DESPRE IMOBILUL NR. 3890

Oficiul de Cadastru şi Publicitate Imobiliară NEAMT
Biroul de Cadastru şi Publicitate Imobiliară Roman

A. Partea I. Descrierea imobilului

TEREN Extravilan

Adresa: Jud. Neamt, Tarla Dealul Viei

Nr. Crt	Nr cadastral Nr. topografic	Suprafaţa* (mp)	Observaţii / Referinţe
A1	51386	4.500	Sector cadastral:71 Teren neimprejmuit; Tarla Dealul Viei

B. Partea II. Proprietari şi acte

Inscrieri privitoare la dreptul de proprietate şi alte drepturi reale		Referinţe
14576 / 28/04/2016		
Act Notarial nr. Contract de donație autentificat sub nr. 479, din 27/04/2016 emis de N.P. MANOLE LILIANA;		
B3	Intabulare, drept de PROPRIETATEcu titlu de donație, dobandit prin Conventie, cota actuala 1/1	A1
	1) **ICHIM LUCICA**	

C. Partea III. SARCINI .

Inscrieri privind dezmembramintele dreptului de proprietate, drepturi reale de garanţie şi sarcini	Referinţe
NU SUNT	

Document care conține date cu caracter personal, protejat de prevederile Regulamentului (UE) nr. 679/2016 și Legii 190/2018

Anexa Nr. 1 La Partea I

Teren

Nr cadastral	Suprafaţa (mp)*	Observaţii / Referinţe
51386	4.500	Tarla Dealul Viei

* Suprafaţa este determinată in planul de proiecţie Stereo 70.

DETALII LINIARE IMOBIL

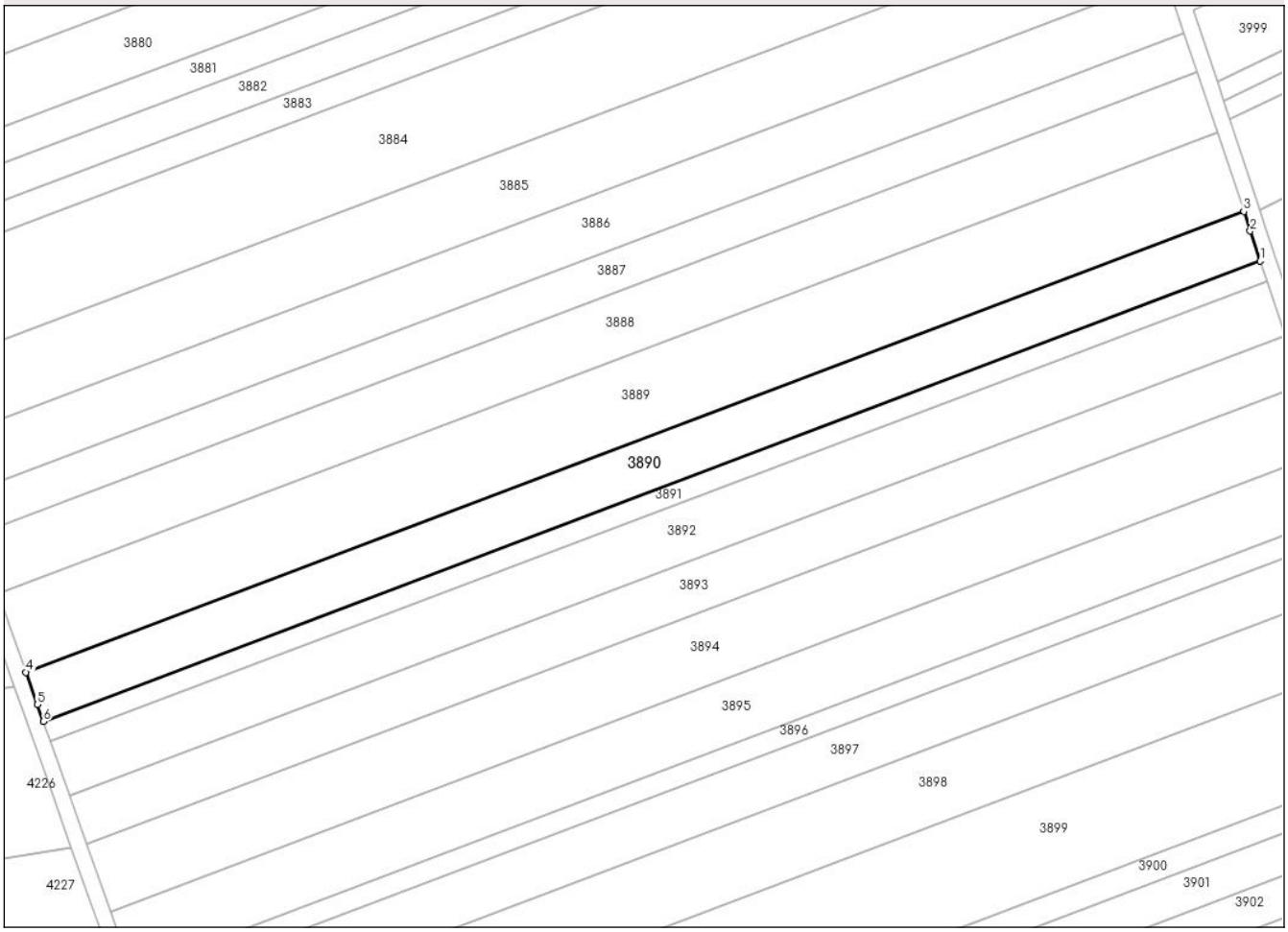

Date referitoare la teren

Crt	Categorie folosință	Intra vilan	Suprafaţa (mp)	Tarla	Parcelă	Nr. topo	Observaţii / Referinţe
1	arabil	NU	4.500	46	366/3/41	-	47/368/3/41 conform plan 1:10000

Lungime Segmente
1) Valorile lungimilor segmentelor sunt obţinute din proiecţie în plan.

Punct început	X / Y	Punct sfârşit	X / Y	Lungime segment (** (m)
1	628.039,971 591.114,68	2	628.037,403 591.122,43	8.164
2	628.037,403 591.122,43	3	628.035,728 591.127,448	5.29
3	628.035,728 591.127,448	4	627.722,482 591.009,057	334.873
4	627.722,482 591.009,057	5	627.725,448 591.000,724	8.844
5	627.725,448 591.000,724	6	627.726,97 590.996,382	4.602

Document care conține date cu caracter personal, protejat de prevederile Regulamentului (UE) nr. 679/2016 și Legii 190/2018

Punct început	X / Y	Punct sfârşit	X / Y	Lungime segment (** (m)
6	627.726,97 590.996,382	1	628.039,971 591.114,68	334.61

** Lungimile segmentelor sunt determinate în planul de proiecţie Stereo 70 şi sunt rotunjite la 1 milimetru.
*** Distanţa dintre puncte este formată din segmente cumulate ce sunt mai mici decât valoarea 1 milimetru.

Document care conține date cu caracter personal, protejat de prevederile Regulamentului (UE) nr. 679/2016 și Legii 190/2018

DATE DESPRE IMOBILUL NR. 3891

Oficiul de Cadastru şi Publicitate Imobiliară NEAMT
Biroul de Cadastru şi Publicitate Imobiliară Roman

A. Partea I. Descrierea imobilului

TEREN Extravilan

Adresa: Jud. Neamt, Tarla Dealul Viei

Nr. Crt	Nr cadastral Nr. topografic	Suprafaţa* (mp)	Observaţii / Referinţe
A1		1.800	Sector cadastral:71 Teren neimprejmuit; Tarla Dealul Viei

B. Partea II. Proprietari şi acte

Inscrieri privitoare la dreptul de proprietate şi alte drepturi reale		Referinţe
/		
Act Administrativ nr. 54/502, din 07/11/2000 emis de CJSDPAT NEAMȚ (titlu de proprietate);		
B1	Intabulare, drept de PROPRIETATE, dobandit prin Reconstituire, cota actuala 1/1	A1
	1) **BERUICĂ I ION**	

C. Partea III. SARCINI .

Inscrieri privind dezmembramintele dreptului de proprietate, drepturi reale de garanţie şi sarcini	Referinţe
NU SUNT	

Document care conține date cu caracter personal, protejat de prevederile Regulamentului (UE) nr. 679/2016 și Legii 190/2018

Anexa Nr. 1 La Partea I

Teren

Nr cadastral	Suprafaţa (mp)*	Observaţii / Referinţe
	1.800	Tarla Dealul Viei

* Suprafaţa este determinată in planul de proiecţie Stereo 70.

DETALII LINIARE IMOBIL

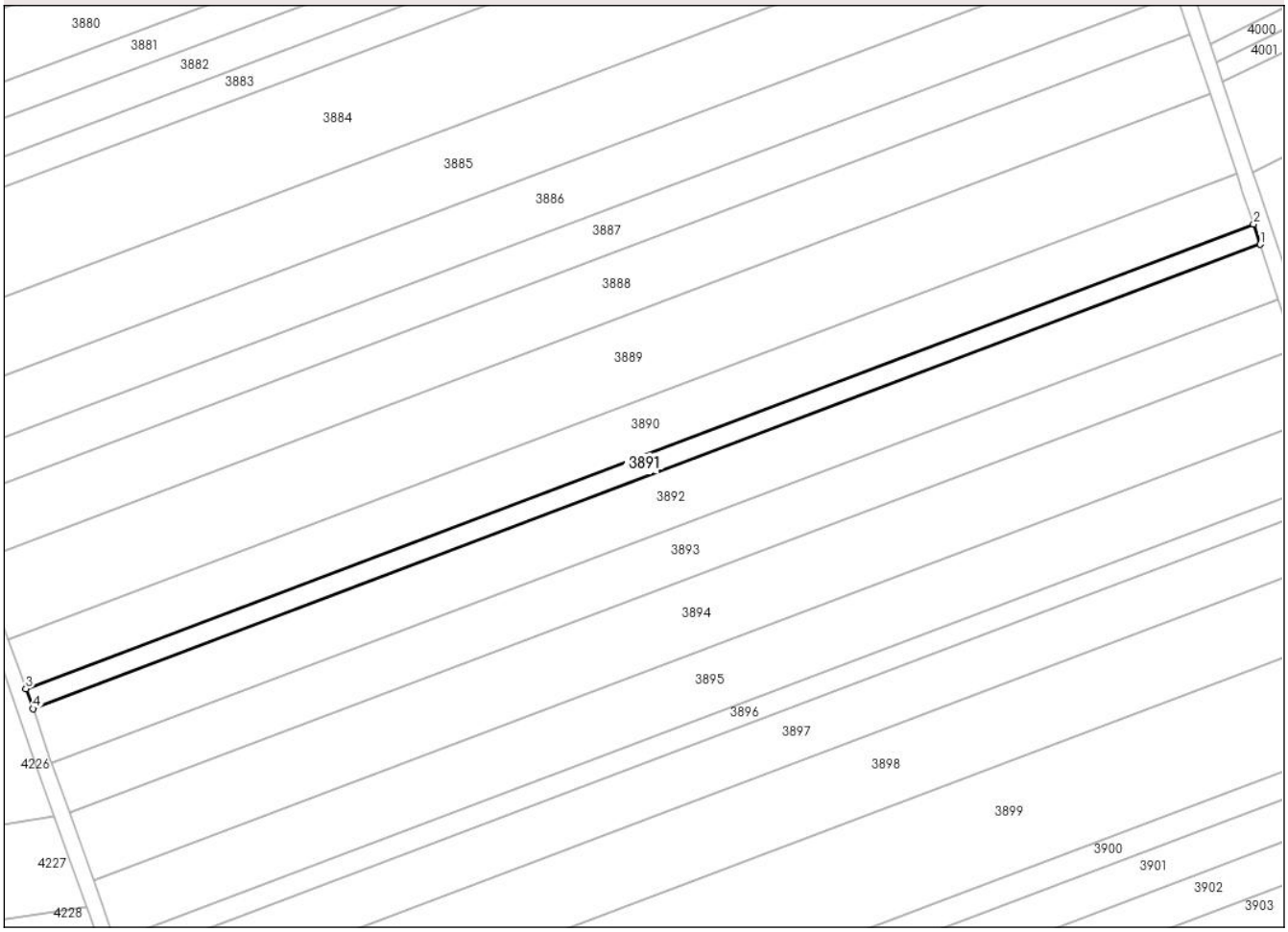

Date referitoare la teren

Crt	Categorie folosință	Intra vilan	Suprafaţa (mp)	Tarla	Parcelă	Nr. topo	Observaţii / Referinţe
1	arabil	NU	1.800	46	366/3/39	-	47/368/3/39 conform plan 1:10000

Lungime Segmente
1) Valorile lungimilor segmentelor sunt obţinute din proiecţie în plan.

Punct început	X / Y	Punct sfârşit	X / Y	Lungime segment (** (m)
1	628.041,664 591.109,568	2	628.039,971 591.114,68	5.385
2	628.039,971 591.114,68	3	627.726,97 590.996,382	334.61
3	627.726,97 590.996,382	4	627.728,75 590.991,303	5.382
4	627.728,75 590.991,303	1	628.041,664 591.109,568	334.518

**** Lungimile segmentelor sunt determinate în planul de proiecţie Stereo 70 şi sunt rotunjite la 1 milimetru.**

Document care conține date cu caracter personal, protejat de prevederile Regulamentului (UE) nr. 679/2016 și Legii 190/2018

***** Distanţa dintre puncte este formată din segmente cumulate ce sunt mai mici decât valoarea 1 milimetru.**

DATE DESPRE IMOBILUL NR. 3892

Oficiul de Cadastru şi Publicitate Imobiliară NEAMT
Biroul de Cadastru şi Publicitate Imobiliară Roman

A. Partea I. Descrierea imobilului

TEREN Extravilan

Adresa: Jud. Neamt, Tarla Dealul Viei

Nr. Crt	Nr cadastral Nr. topografic	Suprafaţa* (mp)	Observaţii / Referinţe
A1		4.900	Sector cadastral:71 Teren neimprejmuit; Tarla Dealul Viei

B. Partea II. Proprietari şi acte

Inscrieri privitoare la dreptul de proprietate şi alte drepturi reale		Referinţe
/		
Act Administrativ nr. 54/866, din 07/12/2001 emis de CJSDPAT NEAMȚ (titlu de proprietate);		
B1	Intabulare, drept de PROPRIETATE, dobandit prin Reconstituire, cota actuala 1/1	A1
	1) **BERUICA I GHEORGHE** 2) **POENARU I ADELA** 3) **NEAMTU I VALERIA** 4) **TOFOLEANU I ANICA** 5) **ZAVATE I MARIA** 6) **JIPA I ELENA** 7) **BERUICA I ION** 8) **CHELARU I CORINA** 9) **TANASĂ I ANGELA** 10) **BERUICĂ I NECULAI** 11) **BERUICĂ I VASILE** 12) **STIRBU I SILVIA**	

C. Partea III. SARCINI .

Inscrieri privind dezmembramintele dreptului de proprietate, drepturi reale de garanţie şi sarcini	Referinţe
NU SUNT	

Anexa Nr. 1 La Partea I

Teren

Nr cadastral	Suprafaţa (mp)*	Observaţii / Referinţe
	4.900	Tarla Dealul Viei

* Suprafaţa este determinată in planul de proiecţie Stereo 70.

DETALII LINIARE IMOBIL

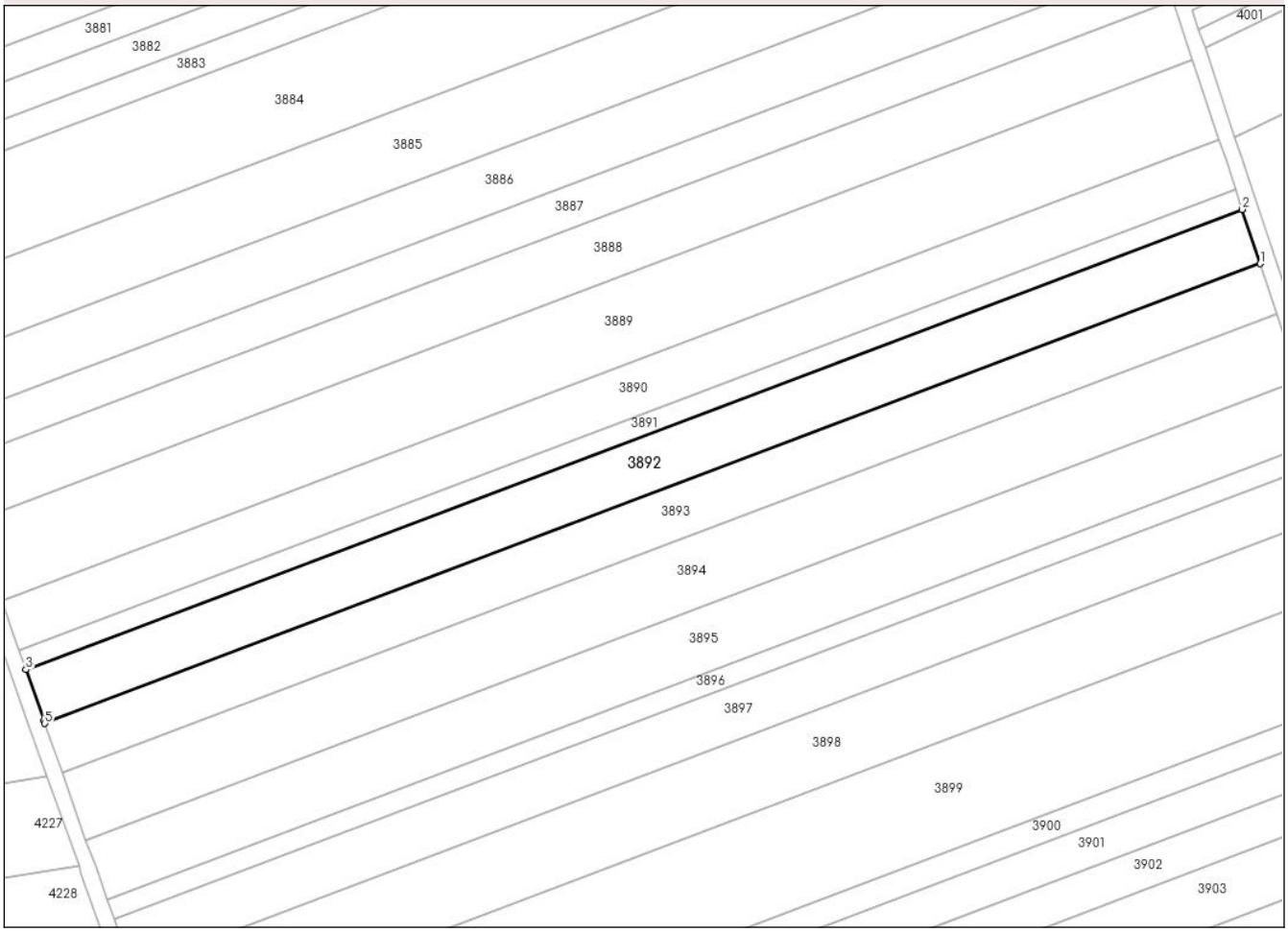

Date referitoare la teren

Crt	Categorie folosință	Intra vilan	Suprafaţa (mp)	Tarla	Parcelă	Nr. topo	Observaţii / Referinţe
1	arabil	NU	4.900	46	366/3/38	-	47/368/3/38 conform plan 1:10000

Lungime Segmente
1) Valorile lungimilor segmentelor sunt obţinute din proiecţie în plan.

Punct început	X / Y	Punct sfârşit	X / Y	Lungime segment (** (m)
1	628.046,276 591.095,646	2	628.041,664 591.109,568	14.666
2	628.041,664 591.109,568	3	627.728,75 590.991,303	334.518
3	627.728,75 590.991,303	4	627.733,359 590.978,151	13.936
4	627.733,359 590.978,151	5	627.733,601 590.977,471	0.722
5	627.733,601 590.977,471	1	628.046,276 591.095,646	334.263

Document care conține date cu caracter personal, protejat de prevederile Regulamentului (UE) nr. 679/2016 și Legii 190/2018

** Lungimile segmentelor sunt determinate în planul de proiecţie Stereo 70 şi sunt rotunjite la 1 milimetru.
*** Distanţa dintre puncte este formată din segmente cumulate ce sunt mai mici decât valoarea 1 milimetru.

Document care conține date cu caracter personal, protejat de prevederile Regulamentului (UE) nr. 679/2016 și Legii 190/2018

DATE DESPRE IMOBILUL NR. 3893

Oficiul de Cadastru şi Publicitate Imobiliară NEAMT
Biroul de Cadastru şi Publicitate Imobiliară Roman

A. Partea I. Descrierea imobilului

TEREN Extravilan

Adresa: Jud. Neamt, Tarla Dealul Viei

Nr. Crt	Nr cadastral Nr. topografic	Suprafaţa* (mp)	Observaţii / Referinţe
A1		4.500	Sector cadastral:71 Teren neimprejmuit; Tarla Dealul Viei

B. Partea II. Proprietari şi acte

Inscrieri privitoare la dreptul de proprietate şi alte drepturi reale		Referinţe
/		
Act Administrativ nr. 54/1021, din 29/09/1995 emis de CJSDPAT NEAMȚ (titlu de proprietate);		
B1	Intabulare, drept de PROPRIETATE, dobandit prin Reconstituire, cota actuala 1/1	A1
	1) **SANDU I ANICA**	

C. Partea III. SARCINI .

Inscrieri privind dezmembramintele dreptului de proprietate, drepturi reale de garanţie şi sarcini	Referinţe
NU SUNT	

Document care conține date cu caracter personal, protejat de prevederile Regulamentului (UE) nr. 679/2016 și Legii 190/2018

Anexa Nr. 1 La Partea I

Teren

Nr cadastral	Suprafaţa (mp)*	Observaţii / Referinţe
	4.500	Tarla Dealul Viei

* Suprafaţa este determinată in planul de proiecţie Stereo 70.

DETALII LINIARE IMOBIL

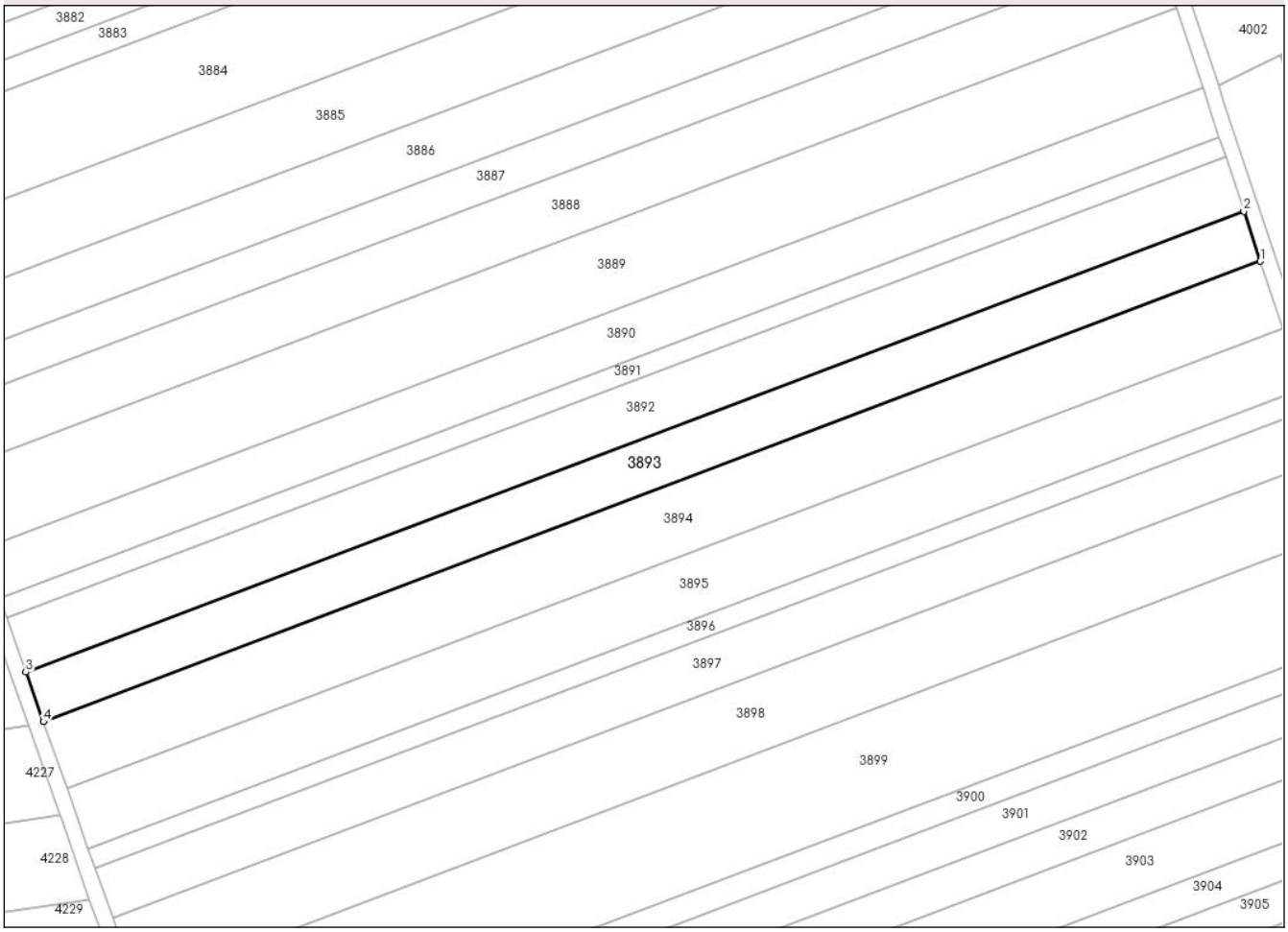

Date referitoare la teren

Crt	Categorie folosință	Intra vilan	Suprafaţa (mp)	Tarla	Parcelă	Nr. topo	Observaţii / Referinţe
1	arabil	NU	4.500	46	366/38	-	47/368/38 conform plan 1:10000

Lungime Segmente
1) Valorile lungimilor segmentelor sunt obţinute din proiecţie în plan.

Punct început	X / Y	Punct sfârşit	X / Y	Lungime segment (** (m)
1	628.050,516 591.082,85	2	628.046,276 591.095,646	13.48
2	628.046,276 591.095,646	3	627.733,601 590.977,471	334.263
3	627.733,601 590.977,471	4	627.738,104 590.964,775	13.471
4	627.738,104 590.964,775	1	628.050,516 591.082,85	333.98

**** Lungimile segmentelor sunt determinate în planul de proiecţie Stereo 70 şi sunt rotunjite la 1 milimetru.**

Document care conține date cu caracter personal, protejat de prevederile Regulamentului (UE) nr. 679/2016 și Legii 190/2018

***** Distanţa dintre puncte este formată din segmente cumulate ce sunt mai mici decât valoarea 1 milimetru.**

DATE DESPRE IMOBILUL NR. 3894

Oficiul de Cadastru şi Publicitate Imobiliară NEAMT
Biroul de Cadastru şi Publicitate Imobiliară Roman

A. Partea I. Descrierea imobilului

TEREN Extravilan

Adresa: Jud. Neamt, Tarla Dealul Viei

Nr. Crt	Nr cadastral Nr. topografic	Suprafaţa* (mp)	Observaţii / Referinţe
A1		6.100	Sector cadastral:71 Teren neimprejmuit; Tarla Dealul Viei

B. Partea II. Proprietari şi acte

Inscrieri privitoare la dreptul de proprietate şi alte drepturi reale		Referinţe
/		
Act Administrativ nr. 54/657, din 11/11/2002 emis de CJSDPAT NEAMȚ (titlu de proprietate);		
B1	Intabulare, drept de PROPRIETATE, dobandit prin Reconstituire, cota actuala 1/1	A1
	1) **SANDU N GHEORGHE**	

C. Partea III. SARCINI .

Inscrieri privind dezmembramintele dreptului de proprietate, drepturi reale de garanţie şi sarcini	Referinţe
NU SUNT	

Document care conține date cu caracter personal, protejat de prevederile Regulamentului (UE) nr. 679/2016 și Legii 190/2018

Anexa Nr. 1 La Partea I

Teren

Nr cadastral	Suprafaţa (mp)*	Observaţii / Referinţe
	6.100	Tarla Dealul Viei

* Suprafaţa este determinată in planul de proiecţie Stereo 70.

DETALII LINIARE IMOBIL

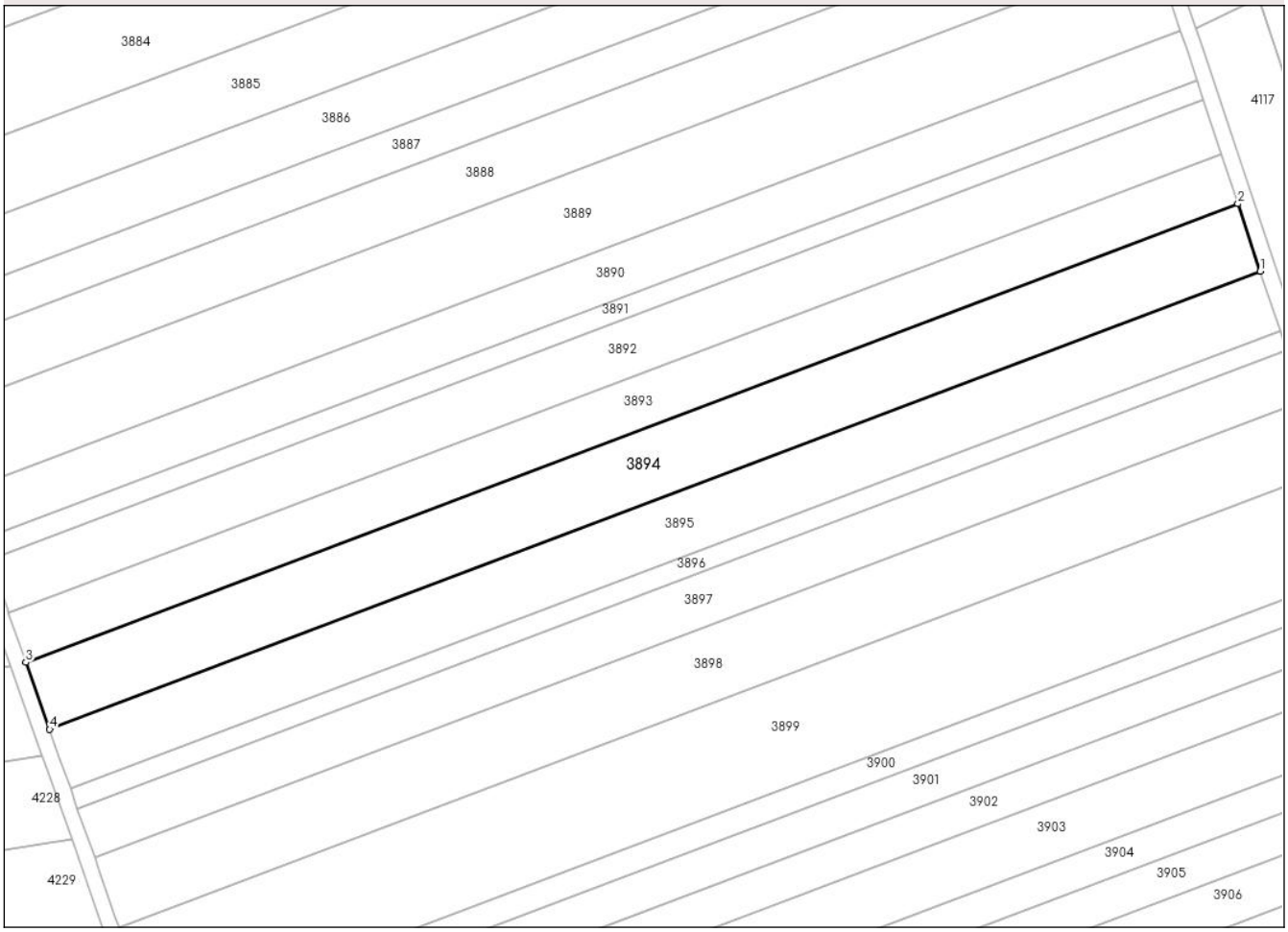

Date referitoare la teren

Crt	Categorie folosință	Intra vilan	Suprafaţa (mp)	Tarla	Parcelă	Nr. topo	Observaţii / Referinţe
1	arabil	NU	6.100	46	366/36	-	47/368/36 conform plan 1:10000

Lungime Segmente
1) Valorile lungimilor segmentelor sunt obţinute din proiecţie în plan.

Punct început	X / Y	Punct sfârşit	X / Y	Lungime segment (** (m)
1	628.056,268 591.065,488	2	628.050,516 591.082,85	18.291
2	628.050,516 591.082,85	3	627.738,104 590.964,775	333.98
3	627.738,104 590.964,775	4	627.744,215 590.947,548	18.279
4	627.744,215 590.947,548	1	628.056,268 591.065,488	333.596

**** Lungimile segmentelor sunt determinate în planul de proiecţie Stereo 70 şi sunt rotunjite la 1 milimetru.**

Document care conține date cu caracter personal, protejat de prevederile Regulamentului (UE) nr. 679/2016 și Legii 190/2018

***** Distanţa dintre puncte este formată din segmente cumulate ce sunt mai mici decât valoarea 1 milimetru.**

DATE DESPRE IMOBILUL NR. 3895

Oficiul de Cadastru şi Publicitate Imobiliară NEAMT
Biroul de Cadastru şi Publicitate Imobiliară Roman

A. Partea I. Descrierea imobilului

TEREN Extravilan

Adresa: Jud. Neamt, Tarla Dealul Viei

Nr. Crt	Nr cadastral Nr. topografic	Suprafaţa* (mp)	Observaţii / Referinţe
A1		5.400	Sector cadastral:71 Teren neimprejmuit; Tarla Dealul Viei

B. Partea II. Proprietari şi acte

Inscrieri privitoare la dreptul de proprietate şi alte drepturi reale		Referinţe
/		
Act Administrativ nr. 54/100, din 21/02/1997 emis de CJSDPAT NEAMȚ (titlu de proprietate);		
B1	Intabulare, drept de PROPRIETATE, dobandit prin Reconstituire, cota actuala 1/1	A1
	1) **NEAMȚU GH DUMITRU**	

C. Partea III. SARCINI .

Inscrieri privind dezmembramintele dreptului de proprietate, drepturi reale de garanţie şi sarcini	Referinţe
NU SUNT	

Document care conține date cu caracter personal, protejat de prevederile Regulamentului (UE) nr. 679/2016 și Legii 190/2018

Anexa Nr. 1 La Partea I

Teren

Nr cadastral	Suprafaţa (mp)*	Observaţii / Referinţe
	5.400	Tarla Dealul Viei

* Suprafaţa este determinată in planul de proiecţie Stereo 70.

DETALII LINIARE IMOBIL

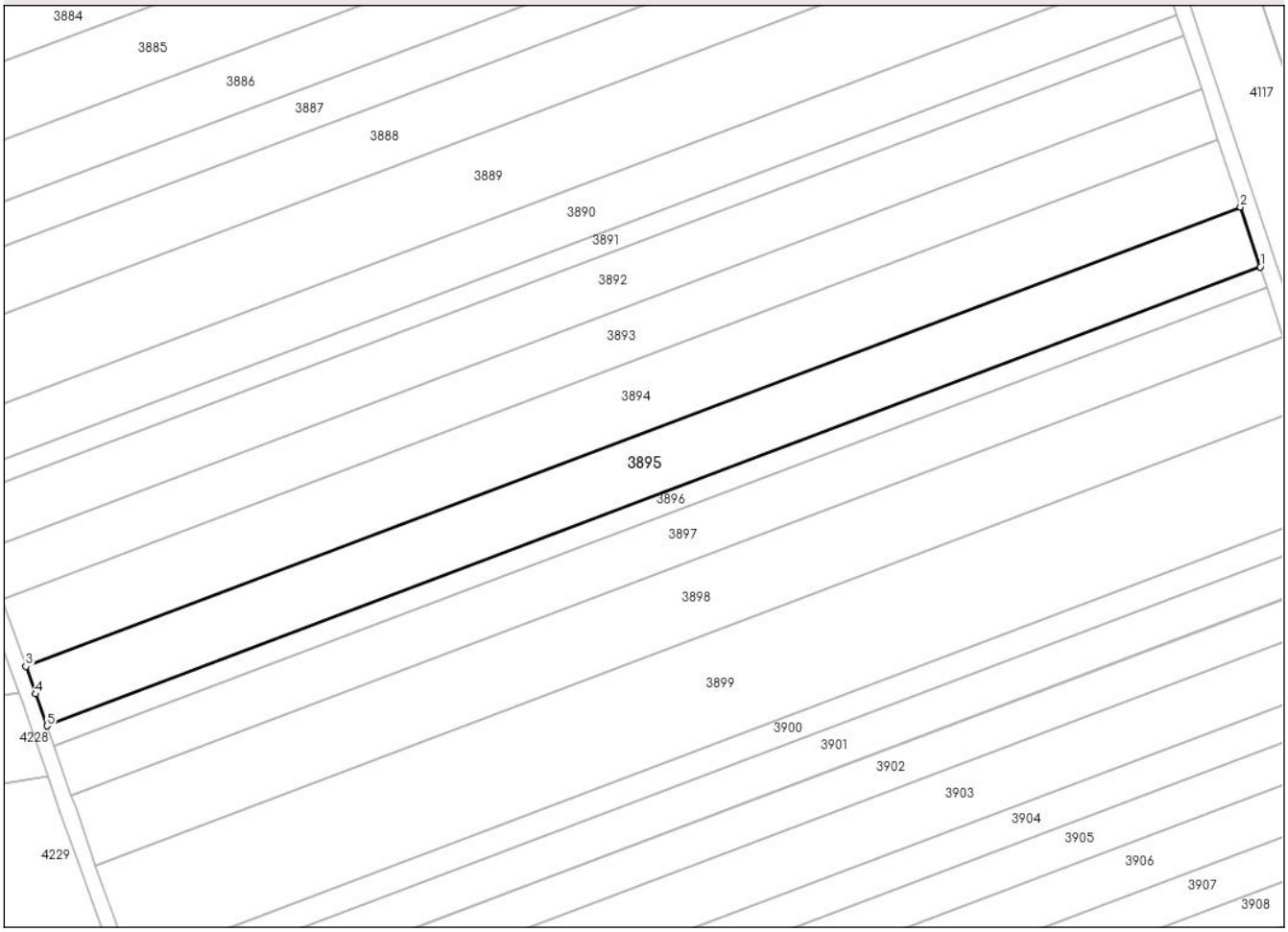

Date referitoare la teren

Crt	Categorie folosință	Intra vilan	Suprafaţa (mp)	Tarla	Parcelă	Nr. topo	Observaţii / Referinţe
1	arabil	NU	5.400	46	366/3/36	-	47/368/3/36 conform plan 1:10000

Lungime Segmente
1) Valorile lungimilor segmentelor sunt obţinute din proiecţie în plan.

Punct început	X / Y	Punct sfârşit	X / Y	Lungime segment (** (m)
1	628.061,365 591.050,101	2	628.056,268 591.065,488	16.209
2	628.056,268 591.065,488	3	627.744,215 590.947,548	333.596
3	627.744,215 590.947,548	4	627.746,716 590.940,498	7.481
4	627.746,716 590.940,498	5	627.749,608 590.932,273	8.719
5	627.749,608 590.932,273	1	628.061,365 591.050,101	333.281

Document care conține date cu caracter personal, protejat de prevederile Regulamentului (UE) nr. 679/2016 și Legii 190/2018

** Lungimile segmentelor sunt determinate în planul de proiecţie Stereo 70 şi sunt rotunjite la 1 milimetru.
*** Distanţa dintre puncte este formată din segmente cumulate ce sunt mai mici decât valoarea 1 milimetru.

Document care conține date cu caracter personal, protejat de prevederile Regulamentului (UE) nr. 679/2016 și Legii 190/2018

DATE DESPRE IMOBILUL NR. 3896

Oficiul de Cadastru şi Publicitate Imobiliară NEAMT
Biroul de Cadastru şi Publicitate Imobiliară Roman

A. Partea I. Descrierea imobilului

TEREN Extravilan

Adresa: Jud. Neamt, Tarla Dealul Viei

Nr. Crt	Nr cadastral Nr. topografic	Suprafaţa* (mp)	Observaţii / Referinţe
A1		1.800	Sector cadastral:71 Teren neimprejmuit; Tarla Dealul Viei

B. Partea II. Proprietari şi acte

Inscrieri privitoare la dreptul de proprietate şi alte drepturi reale		Referinţe
/		
Act Administrativ nr. 54/784, din 20/09/1993 emis de CJSDPAT NEAMȚ (titlu de proprietate);		
B1	Intabulare, drept de PROPRIETATE, dobandit prin Reconstituire, cota actuala 1/1	A1
	1) **MURARU C ION**	

C. Partea III. SARCINI .

Inscrieri privind dezmembramintele dreptului de proprietate, drepturi reale de garanţie şi sarcini	Referinţe
NU SUNT	

Anexa Nr. 1 La Partea I

Teren

Nr cadastral	Suprafaţa (mp)*	Observaţii / Referinţe
	1.800	Tarla Dealul Viei

* Suprafaţa este determinată in planul de proiecţie Stereo 70.

DETALII LINIARE IMOBIL

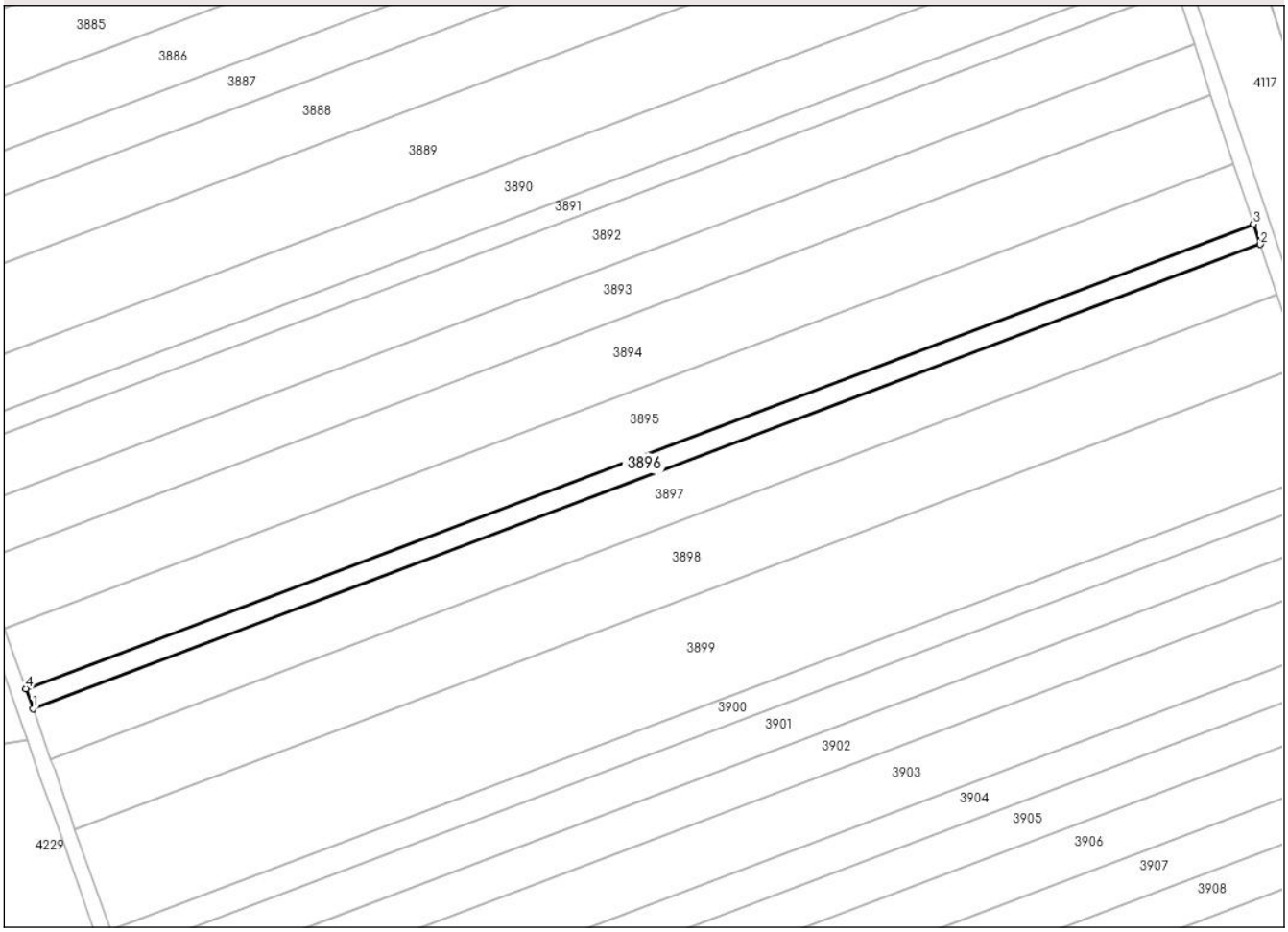

Date referitoare la teren

Crt	Categorie folosință	Intra vilan	Suprafaţa (mp)	Tarla	Parcelă	Nr. topo	Observaţii / Referinţe
1	arabil	NU	1.800	47	368/3/26	-	

Lungime Segmente
1) Valorile lungimilor segmentelor sunt obţinute din proiecţie în plan.

Punct început	X / Y	Punct sfârşit	X / Y	Lungime segment (** (m)
1	627.751,4 590.927,175	2	628.063,066 591.044,969	333.183
2	628.063,066 591.044,969	3	628.061,365 591.050,101	5.406
3	628.061,365 591.050,101	4	627.749,608 590.932,273	333.281
4	627.749,608 590.932,273	1	627.751,4 590.927,175	5.403

**** Lungimile segmentelor sunt determinate în planul de proiecţie Stereo 70 şi sunt rotunjite la 1 milimetru.**

Document care conține date cu caracter personal, protejat de prevederile Regulamentului (UE) nr. 679/2016 și Legii 190/2018

***** Distanţa dintre puncte este formată din segmente cumulate ce sunt mai mici decât valoarea 1 milimetru.**

DATE DESPRE IMOBILUL NR. 3897

Oficiul de Cadastru şi Publicitate Imobiliară NEAMT
Biroul de Cadastru şi Publicitate Imobiliară Roman

A. Partea I. Descrierea imobilului

TEREN Extravilan

Adresa: Jud. Neamt, Tarla Dealul Viei

Nr. Crt	Nr cadastral Nr. topografic	Suprafaţa* (mp)	Observaţii / Referinţe
A1		4.500	Sector cadastral:71 Teren neimprejmuit; Tarla Dealul Viei

B. Partea II. Proprietari şi acte

Inscrieri privitoare la dreptul de proprietate şi alte drepturi reale		Referinţe
/		
Act Administrativ nr. 54/883, din 19/01/1996 emis de CJSDPAT NEAMȚ (titlu de proprietate);		
B1	Intabulare, drept de PROPRIETATE, dobandit prin Reconstituire, cota actuala 1/1	A1
	1) **LUPU N OLIMPIA** 2) **CHELARIU N ORTANSA** 3) **POENARU N MARIA** 4) **MALINICI N VIRGINIA** 5) **CHELARU N ELENA** 6) **MURARU N VALERIA**	

C. Partea III. SARCINI .

Inscrieri privind dezmembramintele dreptului de proprietate, drepturi reale de garanţie şi sarcini	Referinţe
NU SUNT	

Document care conține date cu caracter personal, protejat de prevederile Regulamentului (UE) nr. 679/2016 și Legii 190/2018

Anexa Nr. 1 La Partea I

Teren

Nr cadastral	Suprafaţa (mp)*	Observaţii / Referinţe
	4.500	Tarla Dealul Viei

* Suprafaţa este determinată in planul de proiecţie Stereo 70.

DETALII LINIARE IMOBIL

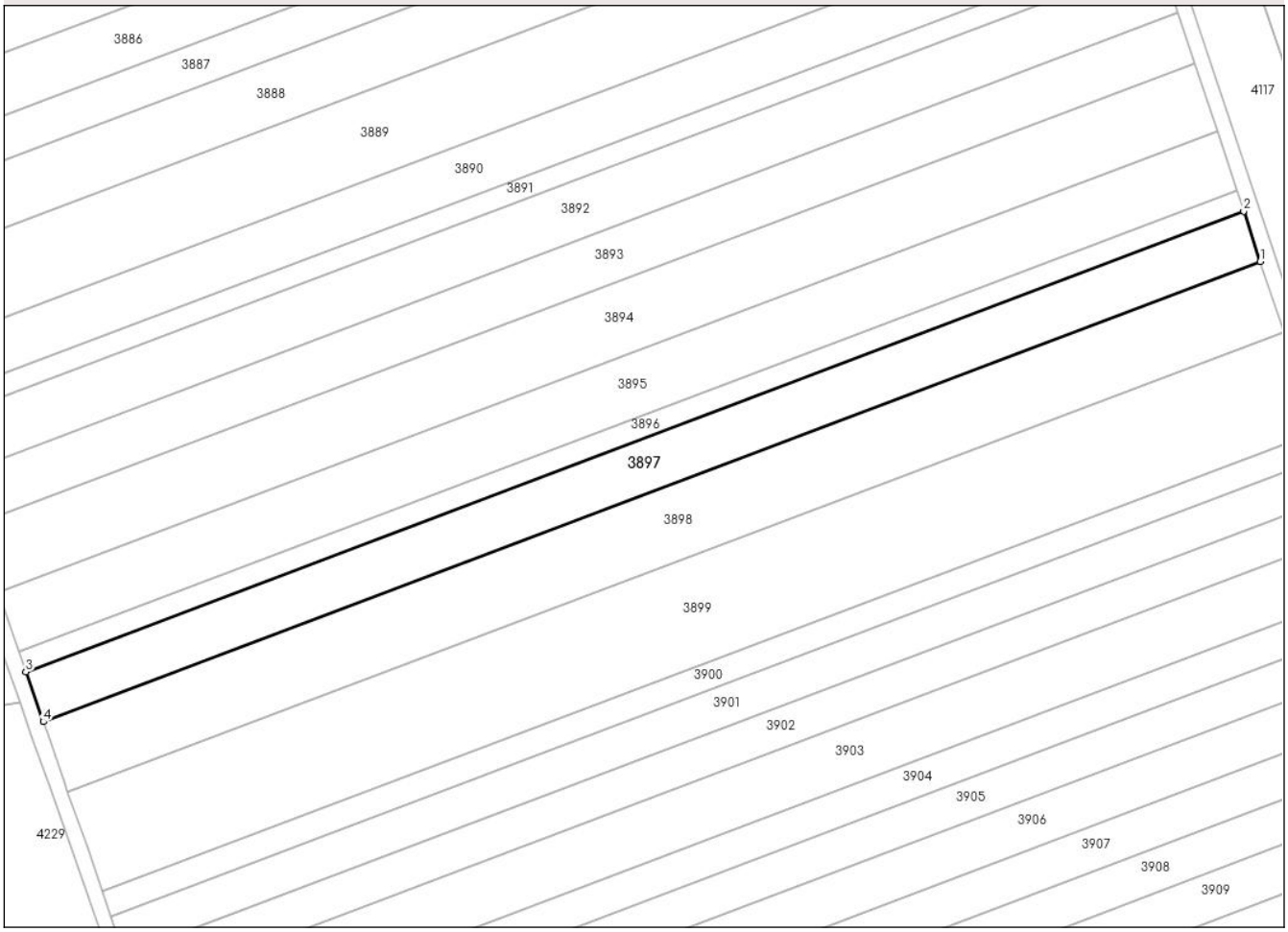

Date referitoare la teren

Crt	Categorie folosință	Intra vilan	Suprafaţa (mp)	Tarla	Parcelă	Nr. topo	Observaţii / Referinţe
1	arabil	NU	4.500	46	366/34	-	47/368/34 conform plan 1:10000

Lungime Segmente
1) Valorile lungimilor segmentelor sunt obţinute din proiecţie în plan.

Punct început	X / Y	Punct sfârşit	X / Y	Lungime segment (** (m)
1	628.067,318 591.032,132	2	628.063,066 591.044,969	13.523
2	628.063,066 591.044,969	3	627.751,4 590.927,175	333.183
3	627.751,4 590.927,175	4	627.755,882 590.914,426	13.515
4	627.755,882 590.914,426	1	628.067,318 591.032,132	332.938

**** Lungimile segmentelor sunt determinate în planul de proiecţie Stereo 70 şi sunt rotunjite la 1 milimetru.**

Document care conține date cu caracter personal, protejat de prevederile Regulamentului (UE) nr. 679/2016 și Legii 190/2018

***** Distanţa dintre puncte este formată din segmente cumulate ce sunt mai mici decât valoarea 1 milimetru.**

DATE DESPRE IMOBILUL NR. 3898

Oficiul de Cadastru şi Publicitate Imobiliară NEAMT
Biroul de Cadastru şi Publicitate Imobiliară Roman

A. Partea I. Descrierea imobilului

TEREN Extravilan

Adresa: Jud. Neamt, Tarla Dealul Viei

Nr. Crt	Nr cadastral Nr. topografic	Suprafaţa* (mp)	Observaţii / Referinţe
A1		6.300	Sector cadastral:71 Teren neimprejmuit; Tarla Dealul Viei

B. Partea II. Proprietari şi acte

Inscrieri privitoare la dreptul de proprietate şi alte drepturi reale		Referinţe
/		
Act Administrativ nr. 54/3009, din 04/04/2003 emis de CJSDPAT NEAMȚ (titlu de proprietate);		
B1	Intabulare, drept de PROPRIETATE, dobandit prin Reconstituire, cota actuala 1/1	A1
	1) **VÂRVAREI GH VALERIA**	

C. Partea III. SARCINI .

Inscrieri privind dezmembramintele dreptului de proprietate, drepturi reale de garanţie şi sarcini	Referinţe
NU SUNT	

Anexa Nr. 1 La Partea I

Teren

Nr cadastral	Suprafaţa (mp)*	Observaţii / Referinţe
	6.300	Tarla Dealul Viei

* Suprafaţa este determinată in planul de proiecţie Stereo 70.

DETALII LINIARE IMOBIL

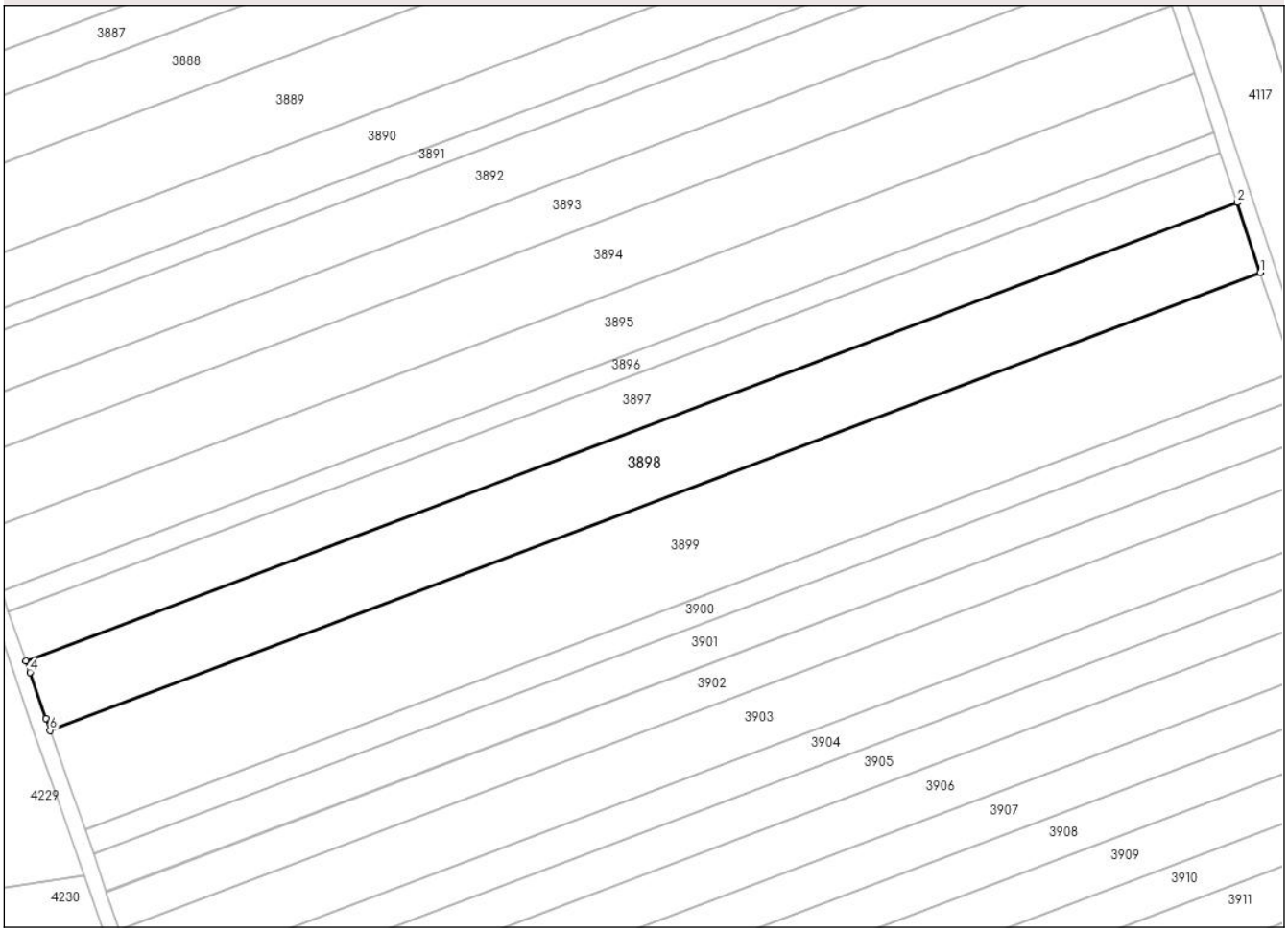

Date referitoare la teren

Crt	Categorie folosință	Intra vilan	Suprafaţa (mp)	Tarla	Parcelă	Nr. topo	Observaţii / Referinţe
1	arabil	NU	6.300	46	366/32	-	47/368/32 conform plan 1:10000

Lungime Segmente
1) Valorile lungimilor segmentelor sunt obţinute din proiecţie în plan.

Punct început	X / Y	Punct sfârşit	X / Y	Lungime segment (** (m)
1	628.073,276 591.014,148	2	628.067,318 591.032,132	18.946
2	628.067,318 591.032,132	3	627.755,882 590.914,426	332.938
3	627.755,882 590.914,426	4	627.756,92 590.911,472	3.13
4	627.756,92 590.911,472	5	627.760,99 590.899,581	12.568
5	627.760,99 590.899,581	6	627.762,083 590.896,533	3.238

Document care conține date cu caracter personal, protejat de prevederile Regulamentului (UE) nr. 679/2016 și Legii 190/2018

Punct început	X / Y	Punct sfârşit	X / Y	Lungime segment (** (m)
6	627.762,083 590.896,533	1	628.073,276 591.014,148	332.678

** Lungimile segmentelor sunt determinate în planul de proiecţie Stereo 70 şi sunt rotunjite la 1 milimetru.
*** Distanţa dintre puncte este formată din segmente cumulate ce sunt mai mici decât valoarea 1 milimetru.

Document care conține date cu caracter personal, protejat de prevederile Regulamentului (UE) nr. 679/2016 și Legii 190/2018

DATE DESPRE IMOBILUL NR. 3899

Oficiul de Cadastru şi Publicitate Imobiliară NEAMT
Biroul de Cadastru şi Publicitate Imobiliară Roman

A. Partea I. Descrierea imobilului

TEREN Extravilan

Adresa: Jud. Neamt, Tarla Dealul Viei

Nr. Crt	Nr cadastral Nr. topografic	Suprafaţa* (mp)	Observaţii / Referinţe
A1		9.000	Sector cadastral:71 Teren neimprejmuit; Tarla Dealul Viei

B. Partea II. Proprietari şi acte

Inscrieri privitoare la dreptul de proprietate şi alte drepturi reale		Referinţe
/		
Act Administrativ nr. 54/894, din 19/07/2001 emis de CJSDPAT NEAMȚ (titlu de proprietate);		
B1	Intabulare, drept de PROPRIETATE, dobandit prin Reconstituire, cota actuala 1/1	A1
	1) **DORNESCU GH CASANDRA** 2) **MAZĂRE I MARIA**	

C. Partea III. SARCINI .

Inscrieri privind dezmembramintele dreptului de proprietate, drepturi reale de garanţie şi sarcini	Referinţe
NU SUNT	

Document care conține date cu caracter personal, protejat de prevederile Regulamentului (UE) nr. 679/2016 și Legii 190/2018

Anexa Nr. 1 La Partea I

Teren

Nr cadastral	Suprafaţa (mp)*	Observaţii / Referinţe
	9.000	Tarla Dealul Viei

* Suprafaţa este determinată in planul de proiecţie Stereo 70.

DETALII LINIARE IMOBIL

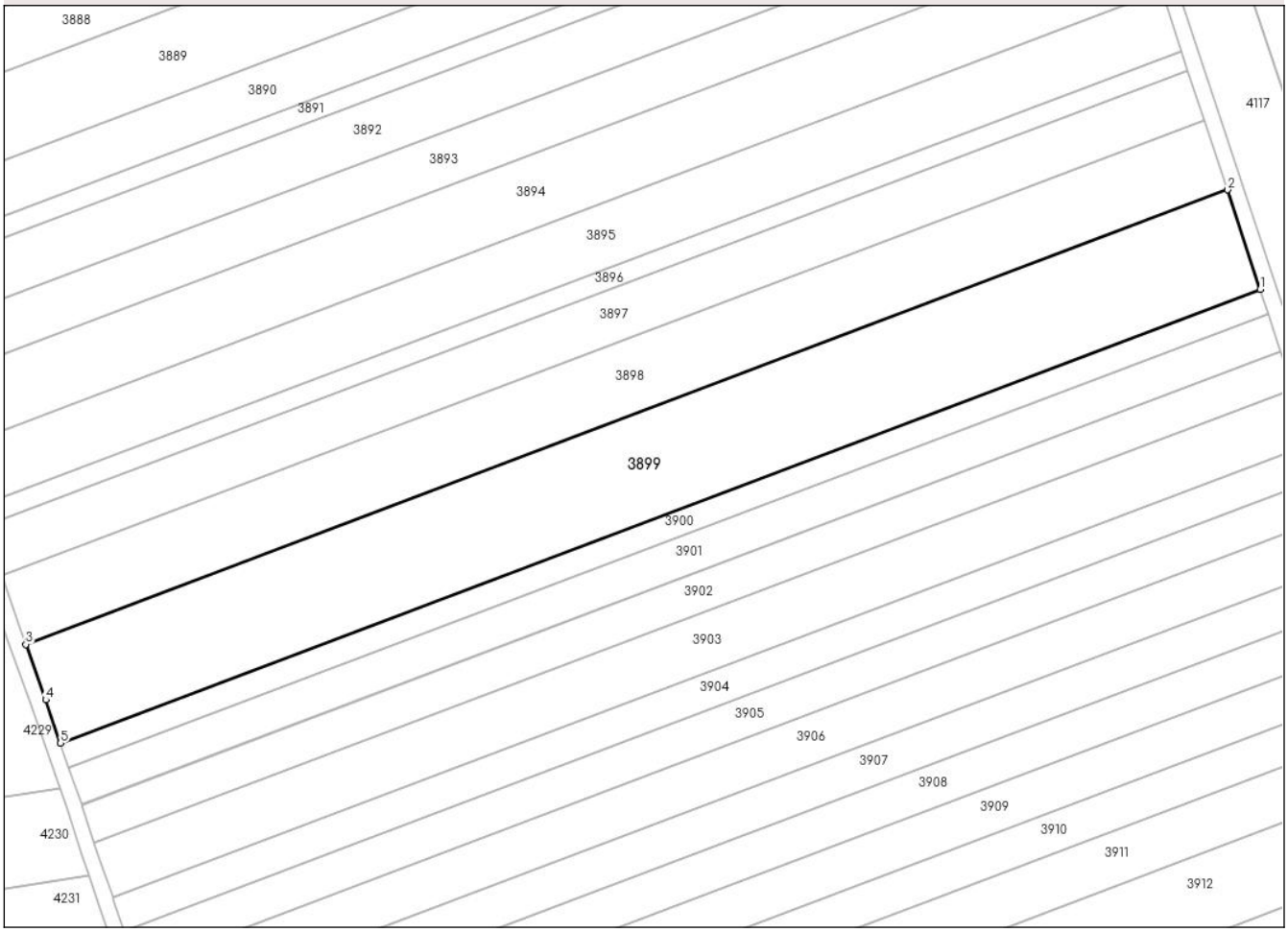

Date referitoare la teren

Crt	Categorie folosință	Intra vilan	Suprafaţa (mp)	Tarla	Parcelă	Nr. topo	Observaţii / Referinţe
1	arabil	NU	9.000	46	366/3/31	-	47/368/3/31 conform plan 1:10000

Lungime Segmente
1) Valorile lungimilor segmentelor sunt obţinute din proiecţie în plan.

Punct început	X / Y	Punct sfârşit	X / Y	Lungime segment (** (m)
1	628.081,799 590.988,423	2	628.073,276 591.014,148	27.101
2	628.073,276 591.014,148	3	627.762,083 590.896,533	332.678
3	627.762,083 590.896,533	4	627.767,231 590.882,172	15.256
4	627.767,231 590.882,172	5	627.771,082 590.870,988	11.829
5	627.771,082 590.870,988	1	628.081,799 590.988,423	332.169

Document care conține date cu caracter personal, protejat de prevederile Regulamentului (UE) nr. 679/2016 și Legii 190/2018

** Lungimile segmentelor sunt determinate în planul de proiecţie Stereo 70 şi sunt rotunjite la 1 milimetru.
*** Distanţa dintre puncte este formată din segmente cumulate ce sunt mai mici decât valoarea 1 milimetru.

Document care conține date cu caracter personal, protejat de prevederile Regulamentului (UE) nr. 679/2016 și Legii 190/2018

DATE DESPRE IMOBILUL NR. 3900

Oficiul de Cadastru şi Publicitate Imobiliară NEAMT
Biroul de Cadastru şi Publicitate Imobiliară Roman

A. Partea I. Descrierea imobilului

TEREN Extravilan

Adresa: Jud. Neamt, Tarla Dealul Viei

Nr. Crt	Nr cadastral Nr. topografic	Suprafaţa* (mp)	Observaţii / Referinţe
A1		2.200	Sector cadastral:71 Teren neimprejmuit; Tarla Dealul Viei

B. Partea II. Proprietari şi acte

Inscrieri privitoare la dreptul de proprietate şi alte drepturi reale		Referinţe
/		
Act Administrativ nr. 54/709, din 28/09/2000 emis de CJSDPAT NEAMȚ (titlu de proprietate);		
B1	Intabulare, drept de PROPRIETATE, dobandit prin Reconstituire, cota actuala 1/1	A1
	1) **ZĂBAVĂ N IRINA**	

C. Partea III. SARCINI .

Inscrieri privind dezmembramintele dreptului de proprietate, drepturi reale de garanţie şi sarcini	Referinţe
NU SUNT	

Document care conține date cu caracter personal, protejat de prevederile Regulamentului (UE) nr. 679/2016 și Legii 190/2018

Anexa Nr. 1 La Partea I

Teren

Nr cadastral	Suprafaţa (mp)*	Observaţii / Referinţe
	2.200	Tarla Dealul Viei

* Suprafaţa este determinată in planul de proiecţie Stereo 70.

DETALII LINIARE IMOBIL

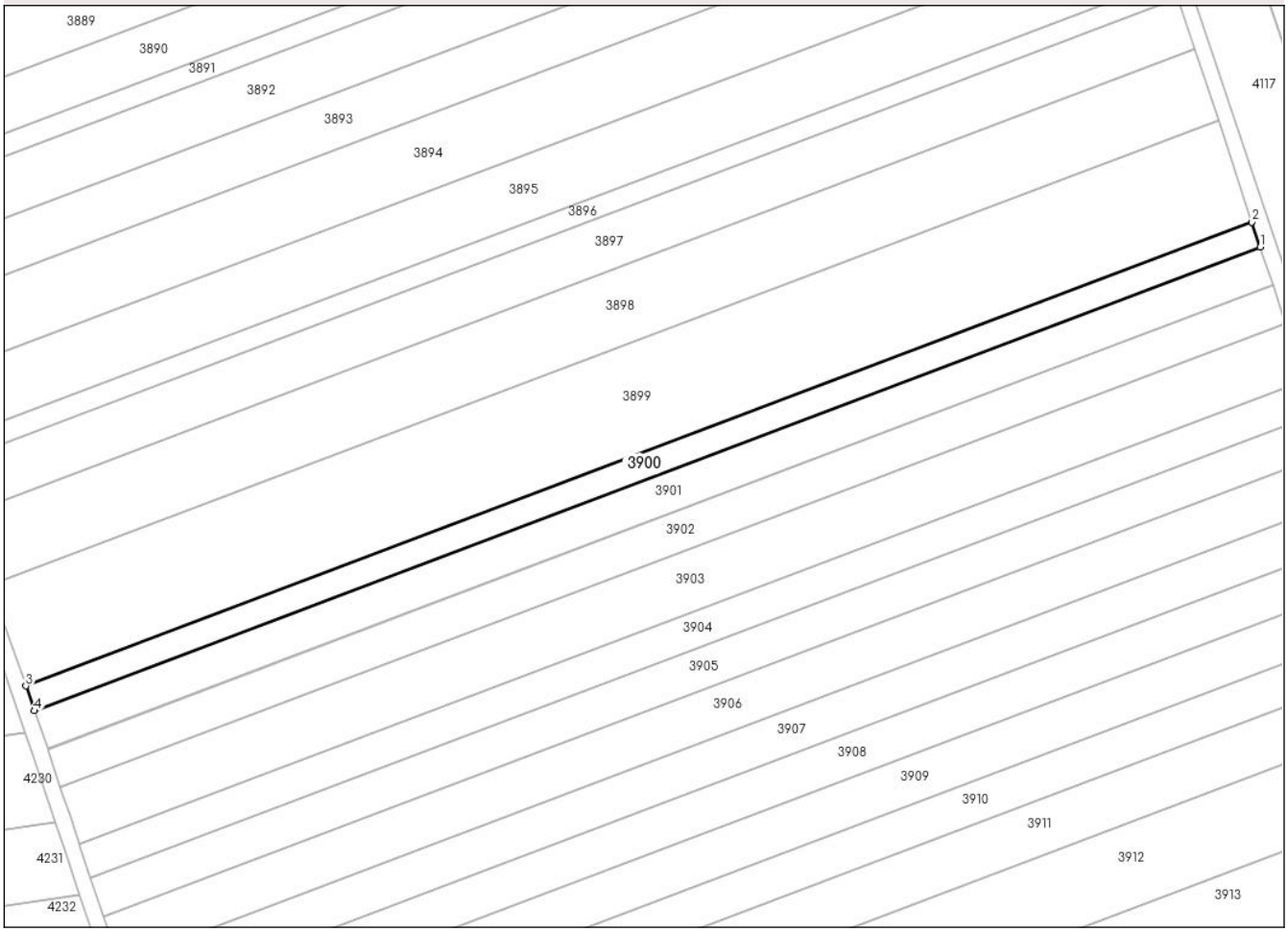

Date referitoare la teren

Crt	Categorie folosință	Intra vilan	Suprafaţa (mp)	Tarla	Parcelă	Nr. topo	Observaţii / Referinţe
1	arabil	NU	2.200	46	366/3/30	-	47/368/3/30 conform plan 1:10000

Lungime Segmente
1) Valorile lungimilor segmentelor sunt obţinute din proiecţie în plan.

Punct început	X / Y	Punct sfârşit	X / Y	Lungime segment (** (m)
1	628.083,884 590.982,129	2	628.081,799 590.988,423	6.63
2	628.081,799 590.988,423	3	627.771,082 590.870,988	332.169
3	627.771,082 590.870,988	4	627.773,239 590.864,722	6.627
4	627.773,239 590.864,722	1	628.083,884 590.982,129	332.092

**** Lungimile segmentelor sunt determinate în planul de proiecţie Stereo 70 şi sunt rotunjite la 1 milimetru.**

Document care conține date cu caracter personal, protejat de prevederile Regulamentului (UE) nr. 679/2016 și Legii 190/2018

***** Distanţa dintre puncte este formată din segmente cumulate ce sunt mai mici decât valoarea 1 milimetru.**

DATE DESPRE IMOBILUL NR. 3901

Oficiul de Cadastru şi Publicitate Imobiliară NEAMT
Biroul de Cadastru şi Publicitate Imobiliară Roman

A. Partea I. Descrierea imobilului

TEREN Extravilan

Adresa: Jud. Neamt, Tarla Dealul Viei

Nr. Crt	Nr cadastral Nr. topografic	Suprafaţa* (mp)	Observaţii / Referinţe
A1	51876	3.400	Sector cadastral:71 Teren neimprejmuit; Tarla Dealul Viei

B. Partea II. Proprietari şi acte

Inscrieri privitoare la dreptul de proprietate şi alte drepturi reale		Referinţe
24864 / 17/06/2021		
Act Notarial nr. Contract de donație autentificat sub nr. 902, din 16/06/2021 emis de N.P. BĂLAN Oana;		
B3	Intabulare, drept de PROPRIETATE, cu titlu de drept de donație, dobandit prin Conventie, cota actuala 1/2	A1
	1) **HURJUI LUCICA**, bun propriu	
B4	Intabulare, drept de PROPRIETATE, cu titlu de drept de donație, dobandit prin Conventie, cota actuala 1/2	A1
	1) **HURJUI VIOREL**, bun propriu	

C. Partea III. SARCINI .

Inscrieri privind dezmembramintele dreptului de proprietate, drepturi reale de garanţie şi sarcini	Referinţe
NU SUNT	

Anexa Nr. 1 La Partea I

Teren

Nr cadastral	Suprafaţa (mp)*	Observaţii / Referinţe
51876	3.400	Tarla Dealul Viei

* Suprafaţa este determinată in planul de proiecţie Stereo 70.

DETALII LINIARE IMOBIL

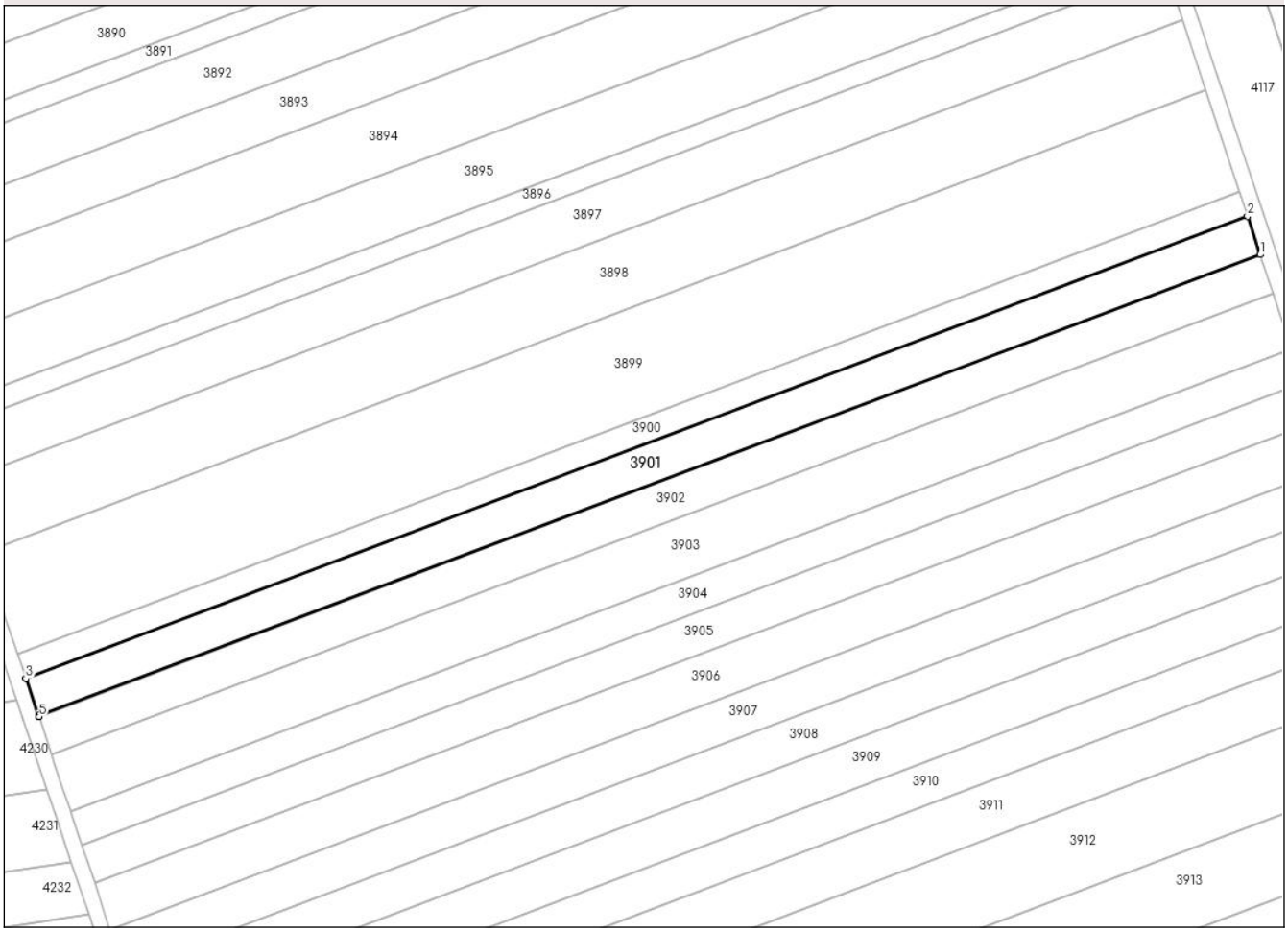

Date referitoare la teren

Crt	Categorie folosință	Intra vilan	Suprafaţa (mp)	Tarla	Parcelă	Nr. topo	Observaţii / Referinţe
1	arabil	NU	3.400	46	366/3/29	-	47/368/3/29 conform plan 1:10000

Lungime Segmente
1) Valorile lungimilor segmentelor sunt obţinute din proiecţie în plan.

Punct început	X / Y	Punct sfârşit	X / Y	Lungime segment (** (m)
1	628.087,107 590.972,401	2	628.083,884 590.982,129	10.249
2	628.083,884 590.982,129	3	627.773,239 590.864,722	332.092
3	627.773,239 590.864,722	4	627.776,54 590.855,136	10.138
4	627.776,54 590.855,136	5	627.776,573 590.855,035	0.106
5	627.776,573 590.855,035	1	628.087,107 590.972,401	331.973

Document care conține date cu caracter personal, protejat de prevederile Regulamentului (UE) nr. 679/2016 și Legii 190/2018

** Lungimile segmentelor sunt determinate în planul de proiecţie Stereo 70 şi sunt rotunjite la 1 milimetru.
*** Distanţa dintre puncte este formată din segmente cumulate ce sunt mai mici decât valoarea 1 milimetru.

Document care conține date cu caracter personal, protejat de prevederile Regulamentului (UE) nr. 679/2016 și Legii 190/2018

DATE DESPRE IMOBILUL NR. 3902

Oficiul de Cadastru şi Publicitate Imobiliară NEAMT
Biroul de Cadastru şi Publicitate Imobiliară Roman

A. Partea I. Descrierea imobilului

TEREN Extravilan

Adresa: Jud. Neamt, Tarla Dealul Viei

Nr. Crt	Nr cadastral Nr. topografic	Suprafaţa* (mp)	Observaţii / Referinţe
A1		3.400	Sector cadastral:71 Teren neimprejmuit; Tarla Dealul Viei

B. Partea II. Proprietari şi acte

Inscrieri privitoare la dreptul de proprietate şi alte drepturi reale		Referinţe
/		
Act Administrativ nr. 54/526, din 22/04/2002 emis de CJSDPAT NEAMȚ (titlu de proprietate);		
B1	Intabulare, drept de PROPRIETATE, dobandit prin Reconstituire, cota actuala 1/1	A1
	1) **CHELARU N GRIGORE**	

C. Partea III. SARCINI .

Inscrieri privind dezmembramintele dreptului de proprietate, drepturi reale de garanţie şi sarcini	Referinţe
NU SUNT	

Document care conține date cu caracter personal, protejat de prevederile Regulamentului (UE) nr. 679/2016 și Legii 190/2018

Anexa Nr. 1 La Partea I

Teren

Nr cadastral	Suprafaţa (mp)*	Observaţii / Referinţe
	3.400	Tarla Dealul Viei

* Suprafaţa este determinată in planul de proiecţie Stereo 70.

DETALII LINIARE IMOBIL

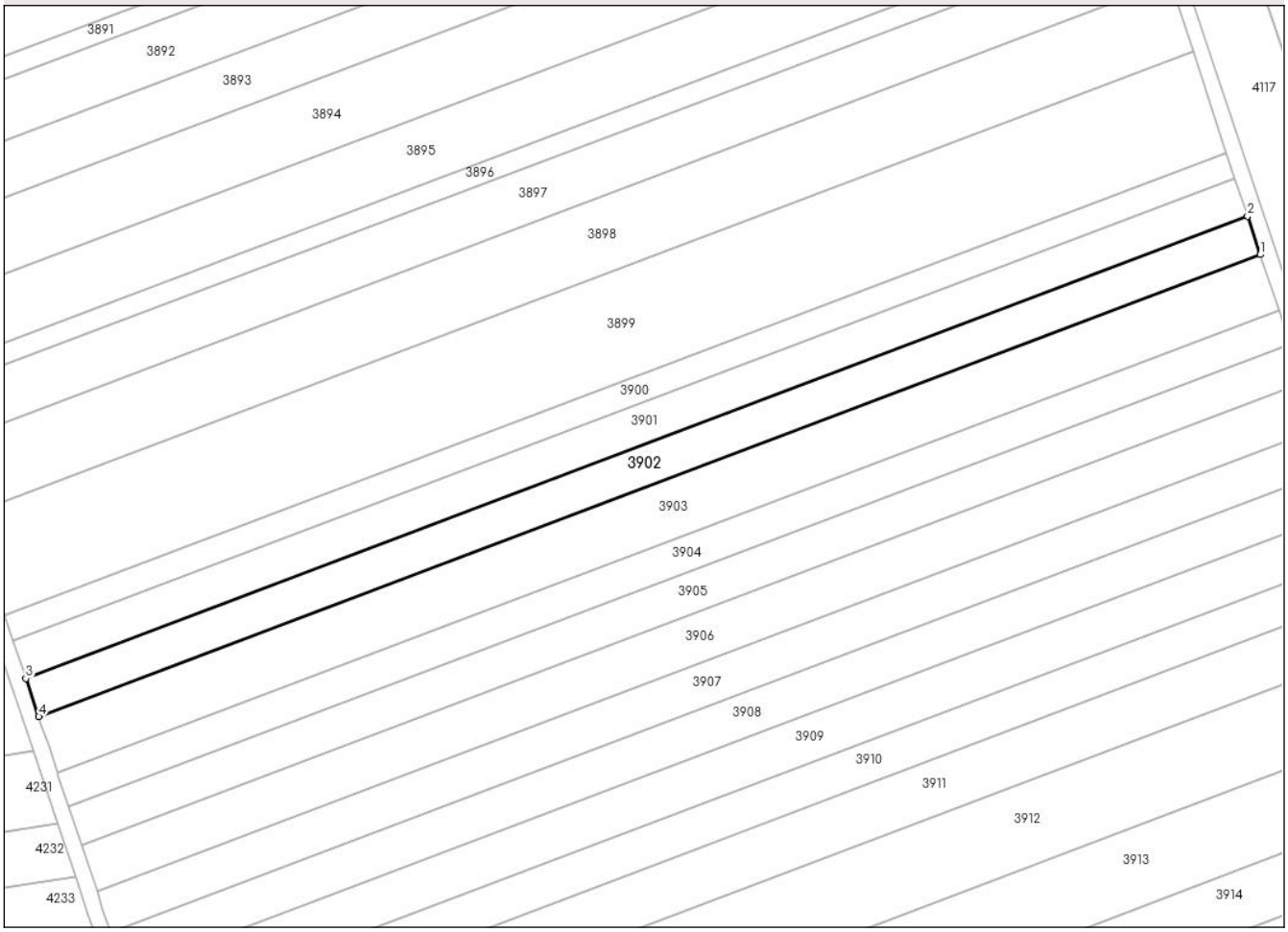

Date referitoare la teren

Crt	Categorie folosință	Intra vilan	Suprafaţa (mp)	Tarla	Parcelă	Nr. topo	Observaţii / Referinţe
1	arabil	NU	3.400	46	366/3/28	-	47/368/3/28 conform plan 1:10000

Lungime Segmente

1) Valorile lungimilor segmentelor sunt obţinute din proiecţie în plan.

Punct început	X / Y	Punct sfârşit	X / Y	Lungime segment (** (m)
1	628.090,331 590.962,67	2	628.087,107 590.972,401	10.251
2	628.087,107 590.972,401	3	627.776,573 590.855,035	331.973
3	627.776,573 590.855,035	4	627.779,838 590.845,319	10.25
4	627.779,838 590.845,319	1	628.090,331 590.962,67	331.93

**** Lungimile segmentelor sunt determinate în planul de proiecţie Stereo 70 şi sunt rotunjite la 1 milimetru.**

Document care conține date cu caracter personal, protejat de prevederile Regulamentului (UE) nr. 679/2016 și Legii 190/2018

***** Distanţa dintre puncte este formată din segmente cumulate ce sunt mai mici decât valoarea 1 milimetru.**

DATE DESPRE IMOBILUL NR. 3903

Oficiul de Cadastru şi Publicitate Imobiliară NEAMT
Biroul de Cadastru şi Publicitate Imobiliară Roman

A. Partea I. Descrierea imobilului

TEREN Extravilan

Adresa: Jud. Neamt, Tarla Dealul Viei

Nr. Crt	Nr cadastral Nr. topografic	Suprafaţa* (mp)	Observaţii / Referinţe
A1		5.000	Sector cadastral:71 Teren neimprejmuit; Tarla Dealul Viei

B. Partea II. Proprietari şi acte

Inscrieri privitoare la dreptul de proprietate şi alte drepturi reale		Referinţe
/		
Act Administrativ nr. 54/533, din 07/07/1997 emis de CJSDPAT NEAMȚ;		
B1	Intabulare, drept de PROPRIETATE, dobandit prin Reconstituire, cota actuala 1/1	A1
	1) **CHELARIU I MIHAI**	

C. Partea III. SARCINI .

Inscrieri privind dezmembramintele dreptului de proprietate, drepturi reale de garanţie şi sarcini	Referinţe
NU SUNT	

Document care conține date cu caracter personal, protejat de prevederile Regulamentului (UE) nr. 679/2016 și Legii 190/2018

Anexa Nr. 1 La Partea I

Teren

Nr cadastral	Suprafaţa (mp)*	Observaţii / Referinţe
	5.000	Tarla Dealul Viei

* Suprafaţa este determinată in planul de proiecţie Stereo 70.

DETALII LINIARE IMOBIL

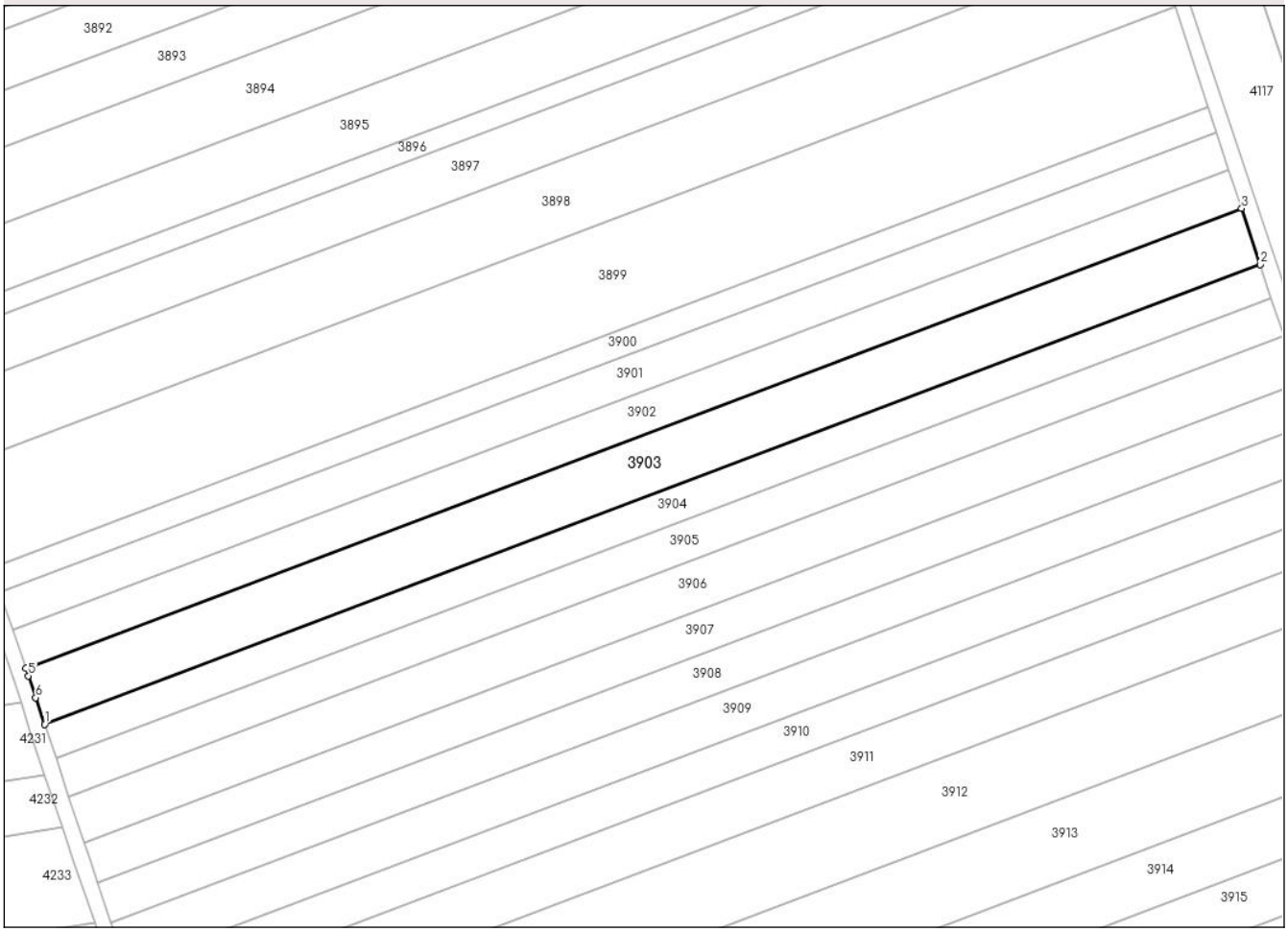

Date referitoare la teren

Crt	Categorie folosință	Intra vilan	Suprafaţa (mp)	Tarla	Parcelă	Nr. topo	Observaţii / Referinţe
1	arabil	NU	5.000	46	366/28	-	47/368/28 conform plan 1:10000

Lungime Segmente
1) Valorile lungimilor segmentelor sunt obţinute din proiecţie în plan.

Punct început	X / Y	Punct sfârşit	X / Y	Lungime segment (** (m)
1	627.784,634 590.831,027	2	628.095,073 590.948,357	331.871
2	628.095,073 590.948,357	3	628.090,331 590.962,67	15.078
3	628.090,331 590.962,67	4	627.779,838 590.845,319	331.93
4	627.779,838 590.845,319	5	627.780,473 590.843,428	1.995
5	627.780,473 590.843,428	6	627.782,338 590.837,869	5.864

Document care conține date cu caracter personal, protejat de prevederile Regulamentului (UE) nr. 679/2016 și Legii 190/2018

Punct început	X / Y	Punct sfârşit	X / Y	Lungime segment (** (m)
6	627.782,338 590.837,869	1	627.784,634 590.831,027	7.217

** Lungimile segmentelor sunt determinate în planul de proiecţie Stereo 70 şi sunt rotunjite la 1 milimetru.
*** Distanţa dintre puncte este formată din segmente cumulate ce sunt mai mici decât valoarea 1 milimetru.

Document care conține date cu caracter personal, protejat de prevederile Regulamentului (UE) nr. 679/2016 și Legii 190/2018

DATE DESPRE IMOBILUL NR. 3904

Oficiul de Cadastru şi Publicitate Imobiliară NEAMT
Biroul de Cadastru şi Publicitate Imobiliară Roman

A. Partea I. Descrierea imobilului

TEREN Extravilan

Adresa: Jud. Neamt, Tarla Dealul Viei

Nr. Crt	Nr cadastral Nr. topografic	Suprafaţa* (mp)	Observaţii / Referinţe
A1		3.000	Sector cadastral:71 Teren neimprejmuit; Tarla Dealul Viei

B. Partea II. Proprietari şi acte

Inscrieri privitoare la dreptul de proprietate şi alte drepturi reale		Referinţe
/		
Act Administrativ nr. 54/750, din 02/05/1995 emis de CJSDPAT NEAMȚ (titlu de proprietate);		
B1	Intabulare, drept de PROPRIETATE, dobandit prin Reconstituire, cota actuala 1/1	A1
	1) **CHELARU I EUGEN**	

C. Partea III. SARCINI .

Inscrieri privind dezmembramintele dreptului de proprietate, drepturi reale de garanţie şi sarcini	Referinţe
NU SUNT	

Document care conține date cu caracter personal, protejat de prevederile Regulamentului (UE) nr. 679/2016 și Legii 190/2018

Anexa Nr. 1 La Partea I

Teren

Nr cadastral	Suprafaţa (mp)*	Observaţii / Referinţe
	3.000	Tarla Dealul Viei

* Suprafaţa este determinată in planul de proiecţie Stereo 70.

DETALII LINIARE IMOBIL

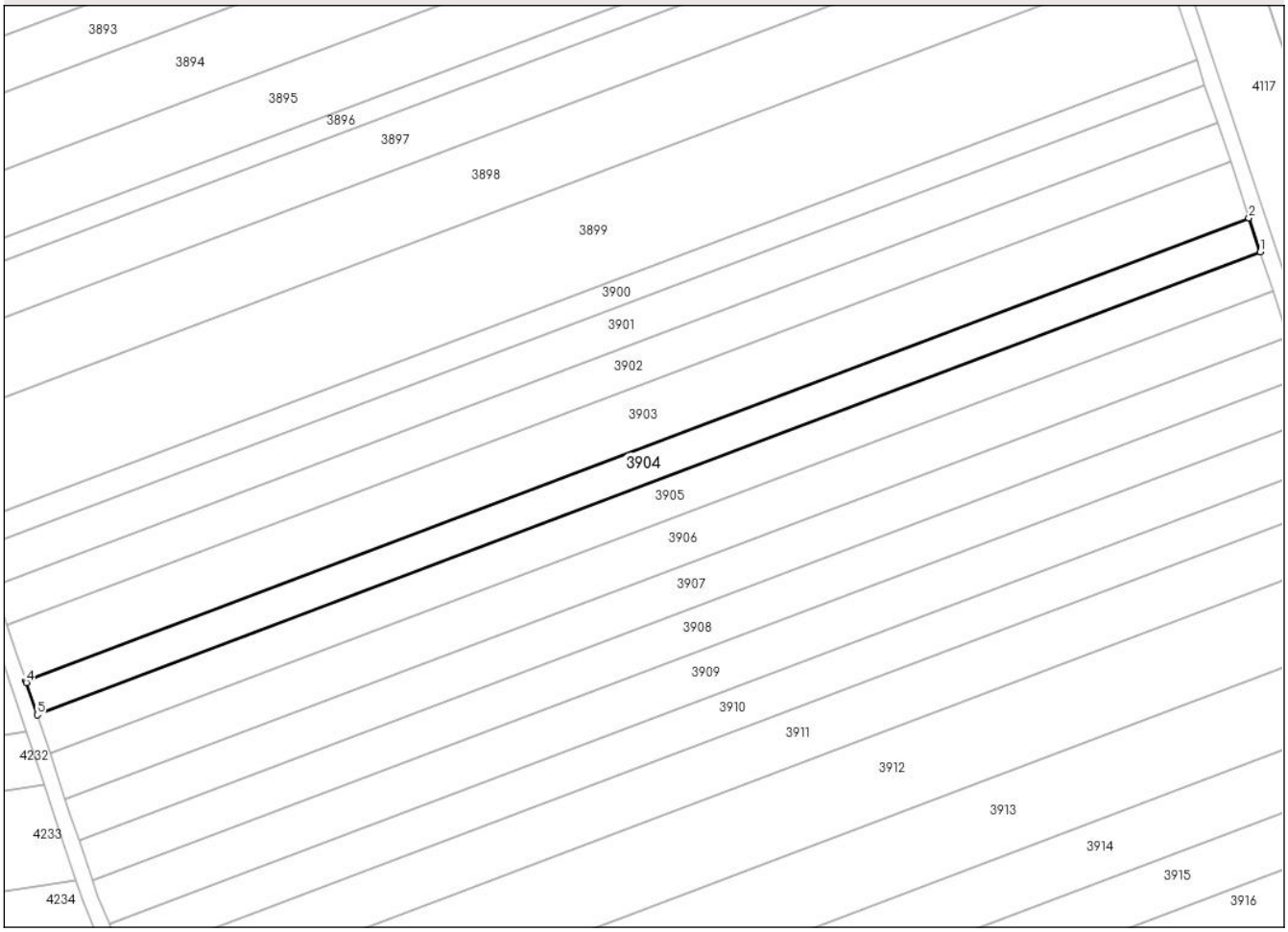

Date referitoare la teren

Crt	Categorie folosință	Intra vilan	Suprafaţa (mp)	Tarla	Parcelă	Nr. topo	Observaţii / Referinţe
1	arabil	NU	3.000	46	366/27	-	47/368/27 conform plan 1:10000

Lungime Segmente
1) Valorile lungimilor segmentelor sunt obţinute din proiecţie în plan.

Punct început	X / Y	Punct sfârşit	X / Y	Lungime segment (** (m)
1	628.097,918 590.939,768	2	628.095,073 590.948,357	9.048
2	628.095,073 590.948,357	3	627.784,634 590.831,027	331.871
3	627.784,634 590.831,027	4	627.784,774 590.830,61	0.439
4	627.784,774 590.830,61	5	627.787,493 590.822,444	8.608
5	627.787,493 590.822,444	1	628.097,918 590.939,768	331.856

Document care conține date cu caracter personal, protejat de prevederile Regulamentului (UE) nr. 679/2016 și Legii 190/2018

** Lungimile segmentelor sunt determinate în planul de proiecţie Stereo 70 şi sunt rotunjite la 1 milimetru.
*** Distanţa dintre puncte este formată din segmente cumulate ce sunt mai mici decât valoarea 1 milimetru.

Document care conține date cu caracter personal, protejat de prevederile Regulamentului (UE) nr. 679/2016 și Legii 190/2018

DATE DESPRE IMOBILUL NR. 3905

Oficiul de Cadastru şi Publicitate Imobiliară NEAMT
Biroul de Cadastru şi Publicitate Imobiliară Roman

A. Partea I. Descrierea imobilului

TEREN Extravilan

Adresa: Jud. Neamt, Tarla Dealul Viei

Nr. Crt	Nr cadastral Nr. topografic	Suprafaţa* (mp)	Observaţii / Referinţe
A1		3.400	Sector cadastral:71 Teren neimprejmuit; Tarla Dealul Viei

B. Partea II. Proprietari şi acte

Inscrieri privitoare la dreptul de proprietate şi alte drepturi reale		Referinţe
/		
Act Administrativ nr. 54/877, din 04/04/2002 emis de CJSDPAT NEAMȚ (titlu de proprietate);		
B1	Intabulare, drept de PROPRIETATE, dobandit prin Reconstituire, cota actuala 1/1	A1
	1) **CHELARU GH ION**	

C. Partea III. SARCINI .

Inscrieri privind dezmembramintele dreptului de proprietate, drepturi reale de garanţie şi sarcini	Referinţe
NU SUNT	

Anexa Nr. 1 La Partea I

Teren

Nr cadastral	Suprafaţa (mp)*	Observaţii / Referinţe
	3.400	Tarla Dealul Viei

* Suprafaţa este determinată in planul de proiecţie Stereo 70.

DETALII LINIARE IMOBIL

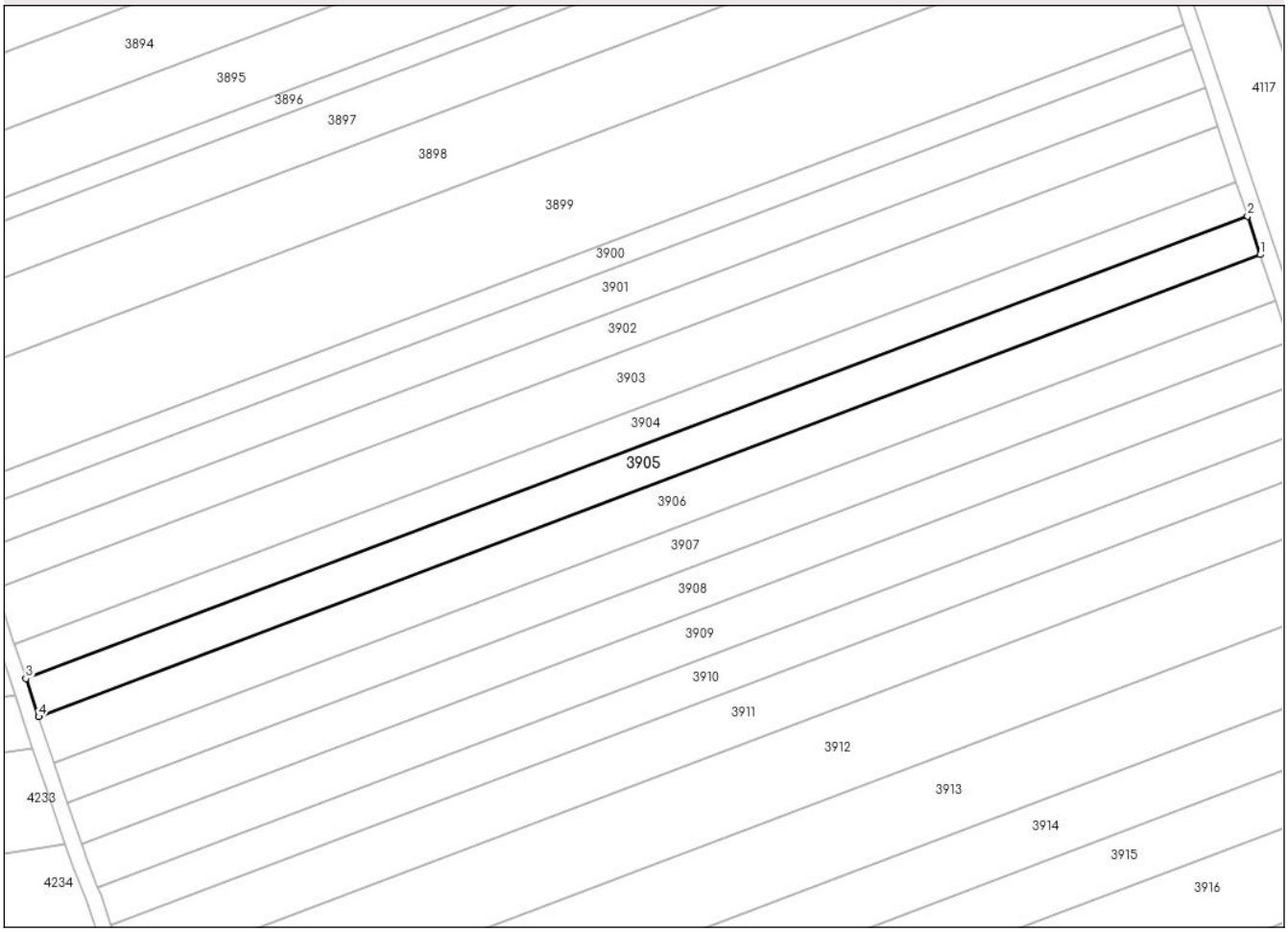

Date referitoare la teren

Crt	Categorie folosință	Intra vilan	Suprafaţa (mp)	Tarla	Parcelă	Nr. topo	Observaţii / Referinţe
1	arabil	NU	3.400	46	366/3/25	-	47/368/3/25 conform plan 1:10000

Lungime Segmente
1) Valorile lungimilor segmentelor sunt obţinute din proiecţie în plan.

Punct început	X / Y	Punct sfârşit	X / Y	Lungime segment (** (m)
1	628.101,143 590.930,034	2	628.097,918 590.939,768	10.254
2	628.097,918 590.939,768	3	627.787,493 590.822,444	331.856
3	627.787,493 590.822,444	4	627.790,732 590.812,715	10.254
4	627.790,732 590.812,715	1	628.101,143 590.930,034	331.841

**** Lungimile segmentelor sunt determinate în planul de proiecţie Stereo 70 şi sunt rotunjite la 1 milimetru.**

Document care conține date cu caracter personal, protejat de prevederile Regulamentului (UE) nr. 679/2016 și Legii 190/2018

***** Distanţa dintre puncte este formată din segmente cumulate ce sunt mai mici decât valoarea 1 milimetru.**

DATE DESPRE IMOBILUL NR. 3906

Oficiul de Cadastru şi Publicitate Imobiliară NEAMT
Biroul de Cadastru şi Publicitate Imobiliară Roman

A. Partea I. Descrierea imobilului

TEREN Extravilan

Adresa: Jud. Neamt, Tarla Dealul Viei

Nr. Crt	Nr cadastral Nr. topografic	Suprafaţa* (mp)	Observaţii / Referinţe
A1		4.100	Sector cadastral:71 Teren neimprejmuit; Tarla Dealul Viei

B. Partea II. Proprietari şi acte

Inscrieri privitoare la dreptul de proprietate şi alte drepturi reale		Referinţe
/		
Act Administrativ nr. 54/534, din 10/02/2000 emis de CJSDPAT NEAMȚ (titlu de proprietate);		
B1	Intabulare, drept de PROPRIETATE, dobandit prin Reconstituire, cota actuala 1/1	A1
	1) **CHELARIU GH ION**	

C. Partea III. SARCINI .

Inscrieri privind dezmembramintele dreptului de proprietate, drepturi reale de garanţie şi sarcini	Referinţe
NU SUNT	

Anexa Nr. 1 La Partea I

Teren

Nr cadastral	Suprafaţa (mp)*	Observaţii / Referinţe
	4.100	Tarla Dealul Viei

* Suprafaţa este determinată in planul de proiecţie Stereo 70.

DETALII LINIARE IMOBIL

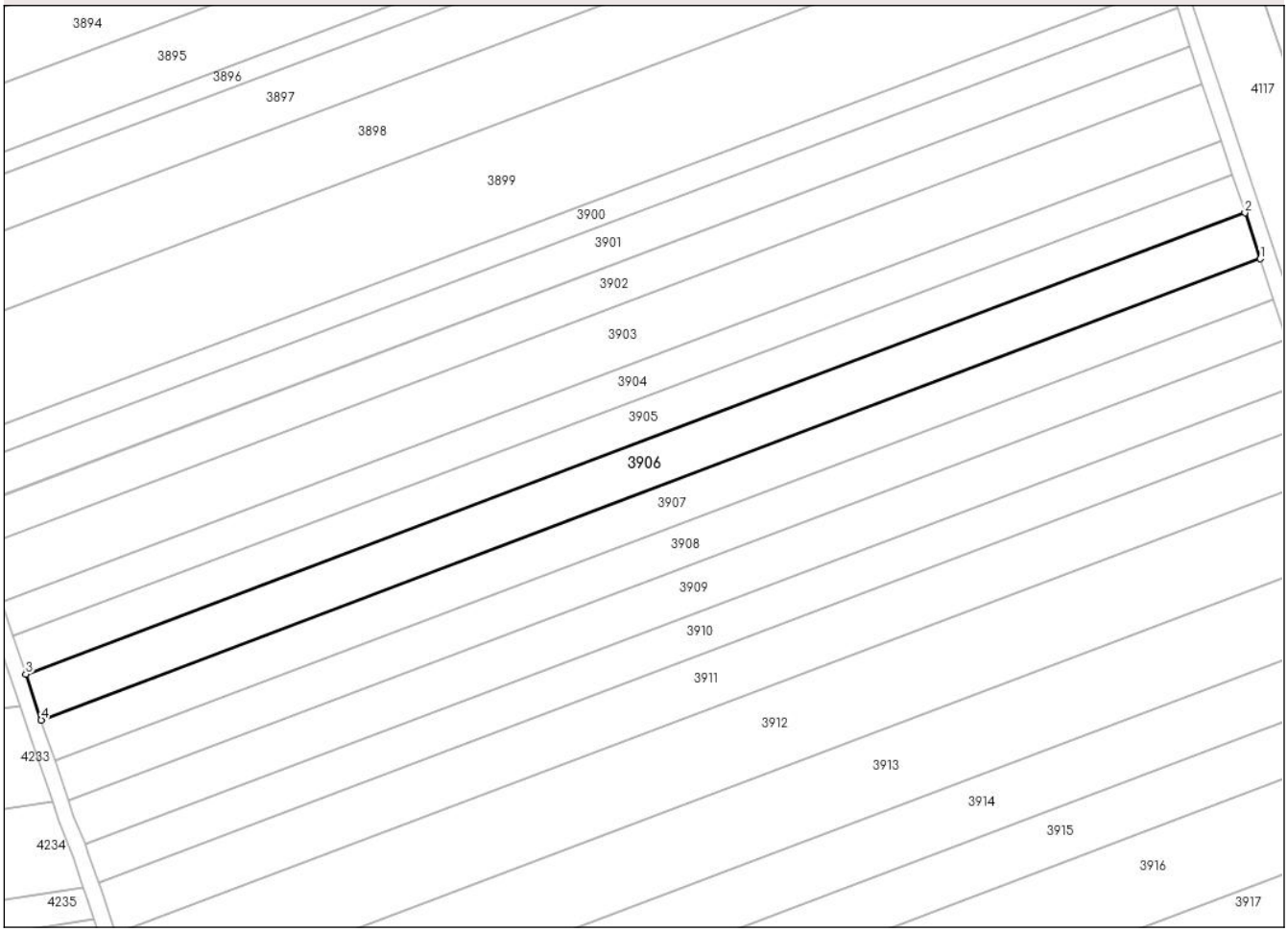

Date referitoare la teren

Crt	Categorie folosință	Intra vilan	Suprafaţa (mp)	Tarla	Parcelă	Nr. topo	Observaţii / Referinţe
1	arabil	NU	4.100	46	366/3/24	-	47/368/3/24 conform plan 1:10000

Lungime Segmente

1) Valorile lungimilor segmentelor sunt obţinute din proiecţie în plan.

Punct început	X / Y	Punct sfârşit	X / Y	Lungime segment (** (m)
1	628.105,032 590.918,295	2	628.101,143 590.930,034	12.366
2	628.101,143 590.930,034	3	627.790,732 590.812,715	331.841
3	627.790,732 590.812,715	4	627.794,638 590.800,982	12.366
4	627.794,638 590.800,982	1	628.105,032 590.918,295	331.823

**** Lungimile segmentelor sunt determinate în planul de proiecţie Stereo 70 şi sunt rotunjite la 1 milimetru.**

Document care conține date cu caracter personal, protejat de prevederile Regulamentului (UE) nr. 679/2016 și Legii 190/2018

***** Distanţa dintre puncte este formată din segmente cumulate ce sunt mai mici decât valoarea 1 milimetru.**

DATE DESPRE IMOBILUL NR. 3907

Oficiul de Cadastru şi Publicitate Imobiliară NEAMT
Biroul de Cadastru şi Publicitate Imobiliară Roman

A. Partea I. Descrierea imobilului

TEREN Extravilan

Adresa: Jud. Neamt, Tarla Dealul Viei

Nr. Crt	Nr cadastral Nr. topografic	Suprafaţa* (mp)	Observaţii / Referinţe
A1		3.600	Sector cadastral:71 Teren neimprejmuit; Tarla Dealul Viei

B. Partea II. Proprietari şi acte

Inscrieri privitoare la dreptul de proprietate şi alte drepturi reale		Referinţe
/		
Act Administrativ nr. 54/937, din 26/09/2003 emis de CJSDPAT NEAMȚ (titlu de proprietate);		
B1	Intabulare, drept de PROPRIETATE, dobandit prin Reconstituire, cota actuala 1/1	A1
	1) **MARIAN GH ELENA** 2) **MARIAN GH GHEORGHE** 3) **STENȚA GH ADELA** 4) **BURLACU GH MARIA** 5) **MITREA GH ANICA**	

C. Partea III. SARCINI .

Inscrieri privind dezmembramintele dreptului de proprietate, drepturi reale de garanţie şi sarcini	Referinţe
NU SUNT	

Document care conține date cu caracter personal, protejat de prevederile Regulamentului (UE) nr. 679/2016 și Legii 190/2018

Anexa Nr. 1 La Partea I

Teren

Nr cadastral	Suprafaţa (mp)*	Observaţii / Referinţe
	3.600	Tarla Dealul Viei

* Suprafaţa este determinată in planul de proiecţie Stereo 70.

DETALII LINIARE IMOBIL

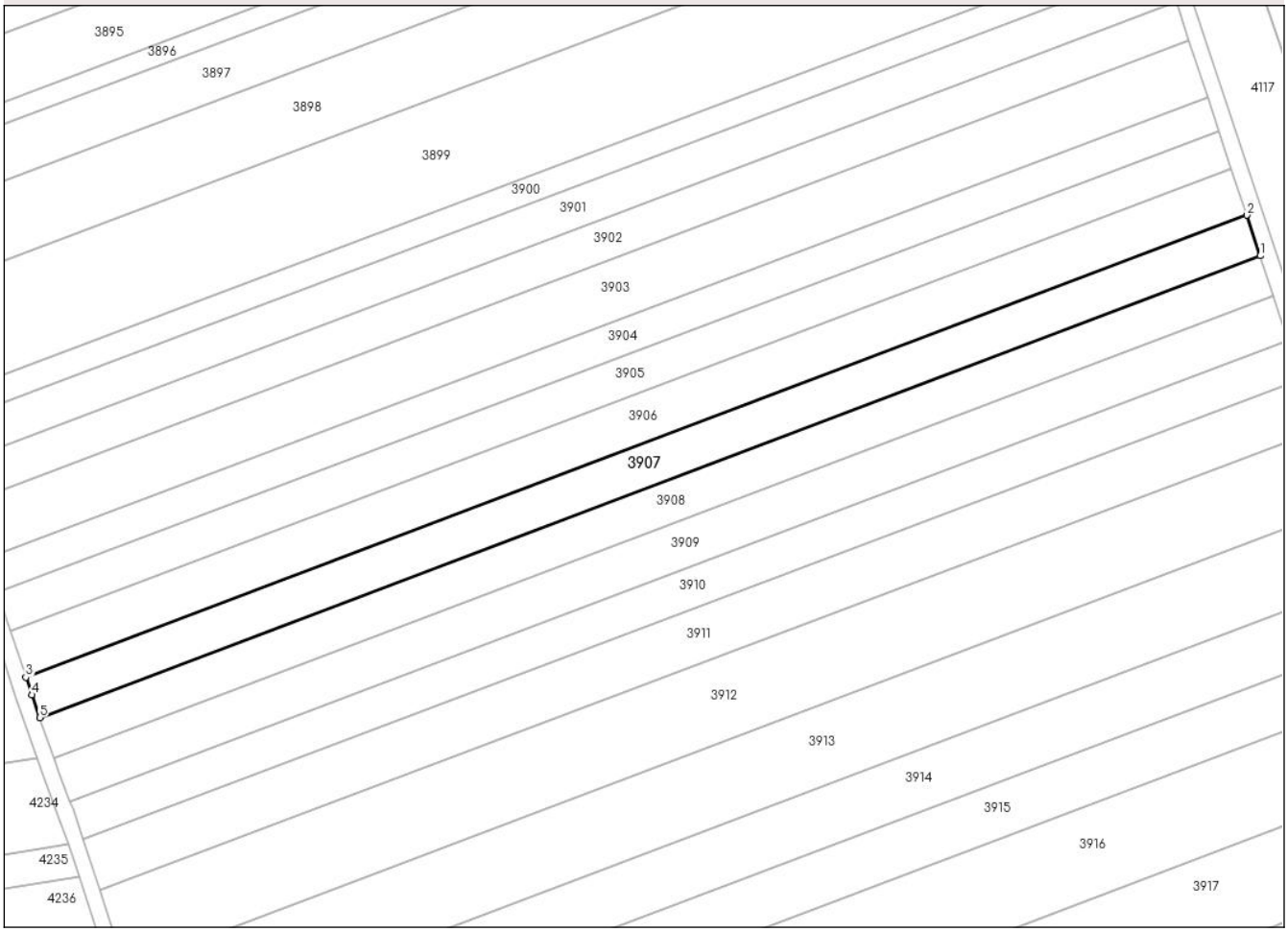

Date referitoare la teren

Crt	Categorie folosință	Intra vilan	Suprafaţa (mp)	Tarla	Parcelă	Nr. topo	Observaţii / Referinţe
1	arabil	NU	3.600	46	366/3/23	-	47/368/3/23 conform plan 1:10000

Lungime Segmente
1) Valorile lungimilor segmentelor sunt obţinute din proiecţie în plan.

Punct început	X / Y	Punct sfârşit	X / Y	Lungime segment (** (m)
1	628.108,447 590.907,987	2	628.105,032 590.918,295	10.859
2	628.105,032 590.918,295	3	627.794,638 590.800,982	331.823
3	627.794,638 590.800,982	4	627.796,135 590.796,485	4.74
4	627.796,135 590.796,485	5	627.798,122 590.790,7	6.116
5	627.798,122 590.790,7	1	628.108,447 590.907,987	331.75

Document care conține date cu caracter personal, protejat de prevederile Regulamentului (UE) nr. 679/2016 și Legii 190/2018

** Lungimile segmentelor sunt determinate în planul de proiecţie Stereo 70 şi sunt rotunjite la 1 milimetru.
*** Distanţa dintre puncte este formată din segmente cumulate ce sunt mai mici decât valoarea 1 milimetru.

Document care conține date cu caracter personal, protejat de prevederile Regulamentului (UE) nr. 679/2016 și Legii 190/2018

DATE DESPRE IMOBILUL NR. 3908

Oficiul de Cadastru şi Publicitate Imobiliară NEAMT
Biroul de Cadastru şi Publicitate Imobiliară Roman

A. Partea I. Descrierea imobilului

TEREN Extravilan

Adresa: Jud. Neamt, Tarla Dealul Viei

Nr. Crt	Nr cadastral Nr. topografic	Suprafaţa* (mp)	Observaţii / Referinţe
A1		3.600	Sector cadastral:71 Teren neimprejmuit; Tarla Dealul Viei

B. Partea II. Proprietari şi acte

Inscrieri privitoare la dreptul de proprietate şi alte drepturi reale		Referinţe
/		
Act Administrativ nr. 54/926, din 02/10/2002 emis de CJSDPAT NEAMȚ (titlu de proprietate);		
B1	Intabulare, drept de PROPRIETATE, dobandit prin Reconstituire, cota actuala 1/1	A1
	1) **MARIAN A ELENA**	

C. Partea III. SARCINI .

Inscrieri privind dezmembramintele dreptului de proprietate, drepturi reale de garanţie şi sarcini	Referinţe
NU SUNT	

Document care conține date cu caracter personal, protejat de prevederile Regulamentului (UE) nr. 679/2016 și Legii 190/2018

Anexa Nr. 1 La Partea I

Teren

Nr cadastral	Suprafaţa (mp)*	Observaţii / Referinţe
	3.600	Tarla Dealul Viei

* Suprafaţa este determinată in planul de proiecţie Stereo 70.

DETALII LINIARE IMOBIL

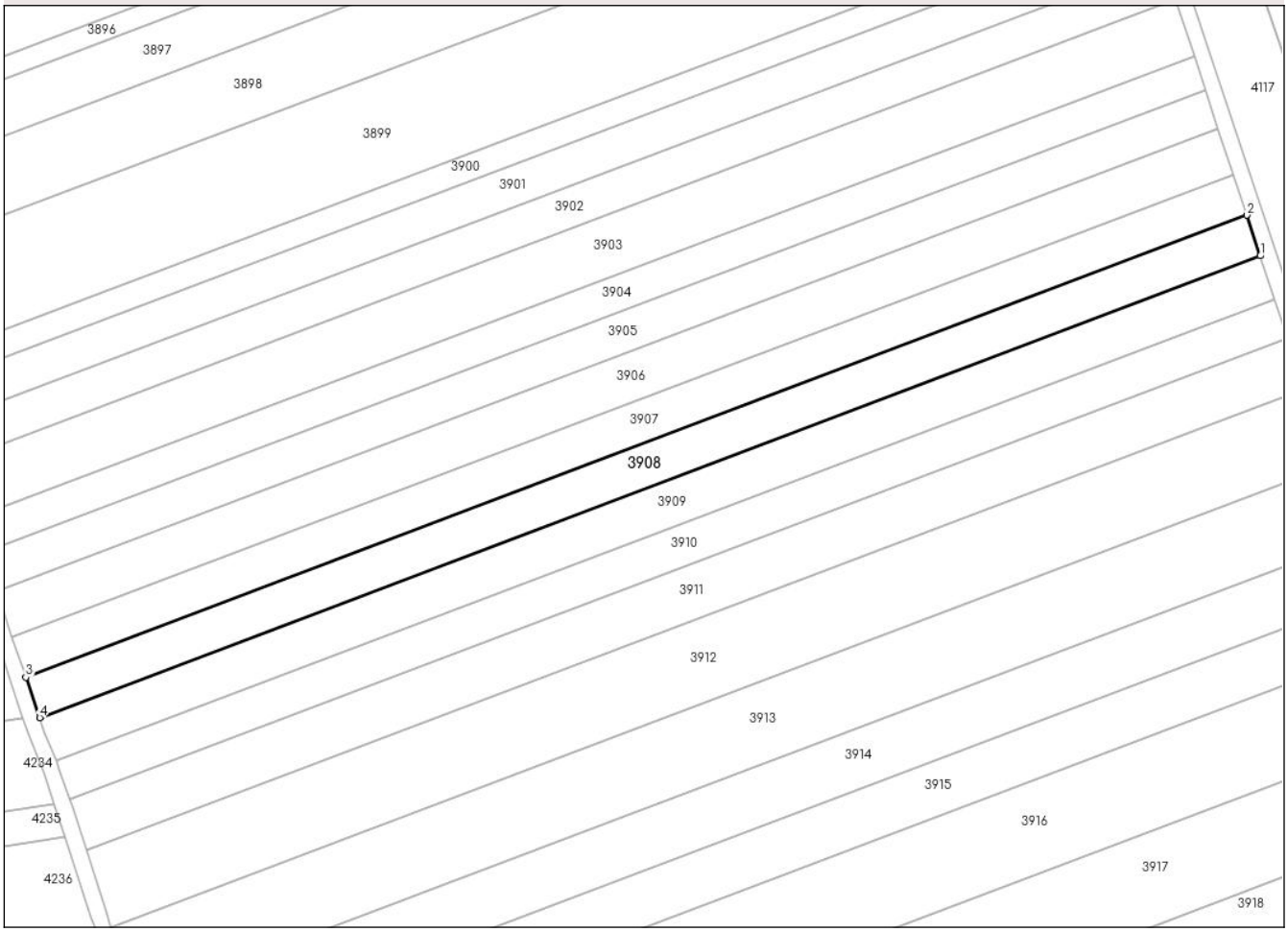

Date referitoare la teren

Crt	Categorie folosință	Intra vilan	Suprafaţa (mp)	Tarla	Parcelă	Nr. topo	Observaţii / Referinţe
1	arabil	NU	3.600	46	366/3/22	-	47/368/3/22 conform plan 1:10000

Lungime Segmente
1) Valorile lungimilor segmentelor sunt obţinute din proiecţie în plan.

Punct început	X / Y	Punct sfârşit	X / Y	Lungime segment (** (m)
1	628.111,863 590.897,675	2	628.108,447 590.907,987	10.863
2	628.108,447 590.907,987	3	627.798,122 590.790,7	331.75
3	627.798,122 590.790,7	4	627.801,648 590.780,43	10.859
4	627.801,648 590.780,43	1	628.111,863 590.897,675	331.632

**** Lungimile segmentelor sunt determinate în planul de proiecţie Stereo 70 şi sunt rotunjite la 1 milimetru.**

Document care conține date cu caracter personal, protejat de prevederile Regulamentului (UE) nr. 679/2016 și Legii 190/2018

***** Distanţa dintre puncte este formată din segmente cumulate ce sunt mai mici decât valoarea 1 milimetru.**

DATE DESPRE IMOBILUL NR. 3909

Oficiul de Cadastru şi Publicitate Imobiliară NEAMT
Biroul de Cadastru şi Publicitate Imobiliară Roman

A. Partea I. Descrierea imobilului

TEREN Extravilan

Adresa: Jud. Neamt, Tarla Dealul Viei

Nr. Crt	Nr cadastral Nr. topografic	Suprafaţa* (mp)	Observaţii / Referinţe
A1		3.900	Sector cadastral:71 Teren neimprejmuit; Tarla Dealul Viei

B. Partea II. Proprietari şi acte

Inscrieri privitoare la dreptul de proprietate şi alte drepturi reale		Referinţe
/		
Act Administrativ nr. 54/1005, din 27/09/2002 emis de CJSDPAT NEAMȚ (titlu de proprietate);		
B1	Intabulare, drept de PROPRIETATE, dobandit prin Reconstituire, cota actuala 1/1	A1
	1) **STRÎMBU GH IOAN** 2) **POENARU GH ANICA** 3) **BRAI GH MARIA** 4) **CERNAT GH ELENA** 5) **IANCU GH ANGHELINA**	

C. Partea III. SARCINI .

Inscrieri privind dezmembramintele dreptului de proprietate, drepturi reale de garanţie şi sarcini	Referinţe
NU SUNT	

Document care conține date cu caracter personal, protejat de prevederile Regulamentului (UE) nr. 679/2016 și Legii 190/2018

Anexa Nr. 1 La Partea I

Teren

Nr cadastral	Suprafaţa (mp)*	Observaţii / Referinţe
	3.900	Tarla Dealul Viei

* Suprafaţa este determinată in planul de proiecţie Stereo 70.

DETALII LINIARE IMOBIL

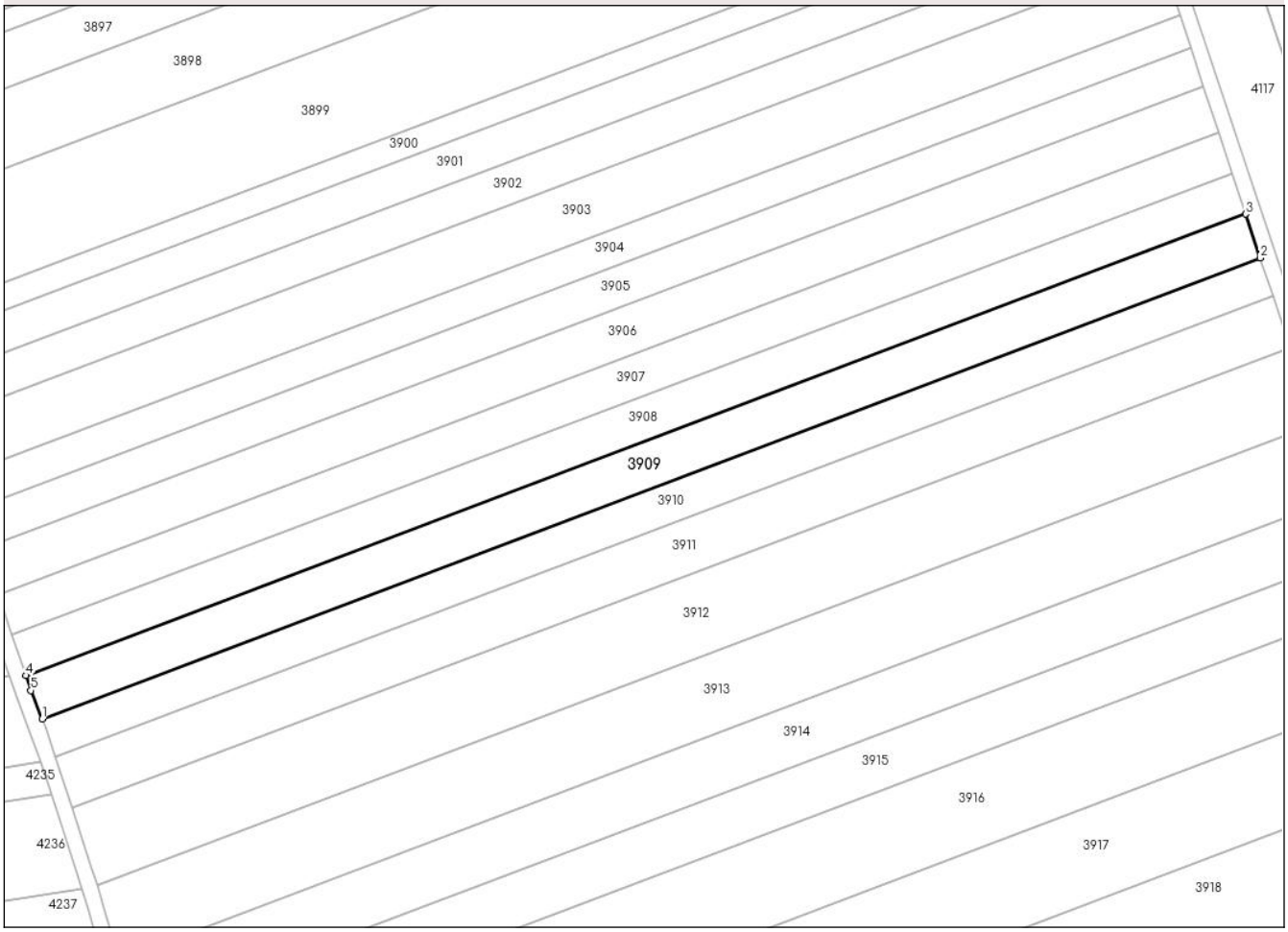

Date referitoare la teren

Crt	Categorie folosință	Intra vilan	Suprafaţa (mp)	Tarla	Parcelă	Nr. topo	Observaţii / Referinţe
1	arabil	NU	3.900	46	366/3/21	-	47/368/3/21 conform plan 1:10000

Lungime Segmente
1) Valorile lungimilor segmentelor sunt obţinute din proiecţie în plan.

Punct început	X / Y	Punct sfârşit	X / Y	Lungime segment (** (m)
1	627.805,771 590.769,41	2	628.115,567 590.886,497	331.184
2	628.115,567 590.886,497	3	628.111,863 590.897,675	11.776
3	628.111,863 590.897,675	4	627.801,648 590.780,43	331.632
4	627.801,648 590.780,43	5	627.802,953 590.776,628	4.019
5	627.802,953 590.776,628	1	627.805,771 590.769,41	7.749

Document care conține date cu caracter personal, protejat de prevederile Regulamentului (UE) nr. 679/2016 și Legii 190/2018

** Lungimile segmentelor sunt determinate în planul de proiecţie Stereo 70 şi sunt rotunjite la 1 milimetru.
*** Distanţa dintre puncte este formată din segmente cumulate ce sunt mai mici decât valoarea 1 milimetru.

Document care conține date cu caracter personal, protejat de prevederile Regulamentului (UE) nr. 679/2016 și Legii 190/2018

DATE DESPRE IMOBILUL NR. 3910

Oficiul de Cadastru şi Publicitate Imobiliară NEAMT
Biroul de Cadastru şi Publicitate Imobiliară Roman

A. Partea I. Descrierea imobilului

TEREN Extravilan

Adresa: Jud. Neamt, Tarla Dealul Viei

Nr. Crt	Nr cadastral Nr. topografic	Suprafaţa* (mp)	Observaţii / Referinţe
A1		3.400	Sector cadastral:71 Teren neimprejmuit; Tarla Dealul Viei

B. Partea II. Proprietari şi acte

Inscrieri privitoare la dreptul de proprietate şi alte drepturi reale		Referinţe
/		
Act Administrativ nr. 54/950, din 07/07/1997 emis de CJSDPAT NEAMȚ (titlu de proprietate);		
B1	Intabulare, drept de PROPRIETATE, dobandit prin Reconstituire, cota actuala 1/1	A1
	1) **MARIAN D DUMITRU** 2) **MARIAN GH GHEORGHE** 3) **MARIAN V VASILE** 4) **STRÎMBU GH ION**	

C. Partea III. SARCINI .

Inscrieri privind dezmembramintele dreptului de proprietate, drepturi reale de garanţie şi sarcini	Referinţe
NU SUNT	

Document care conține date cu caracter personal, protejat de prevederile Regulamentului (UE) nr. 679/2016 și Legii 190/2018

Anexa Nr. 1 La Partea I

Teren

Nr cadastral	Suprafaţa (mp)*	Observaţii / Referinţe
	3.400	Tarla Dealul Viei

* Suprafaţa este determinată in planul de proiecţie Stereo 70.

DETALII LINIARE IMOBIL

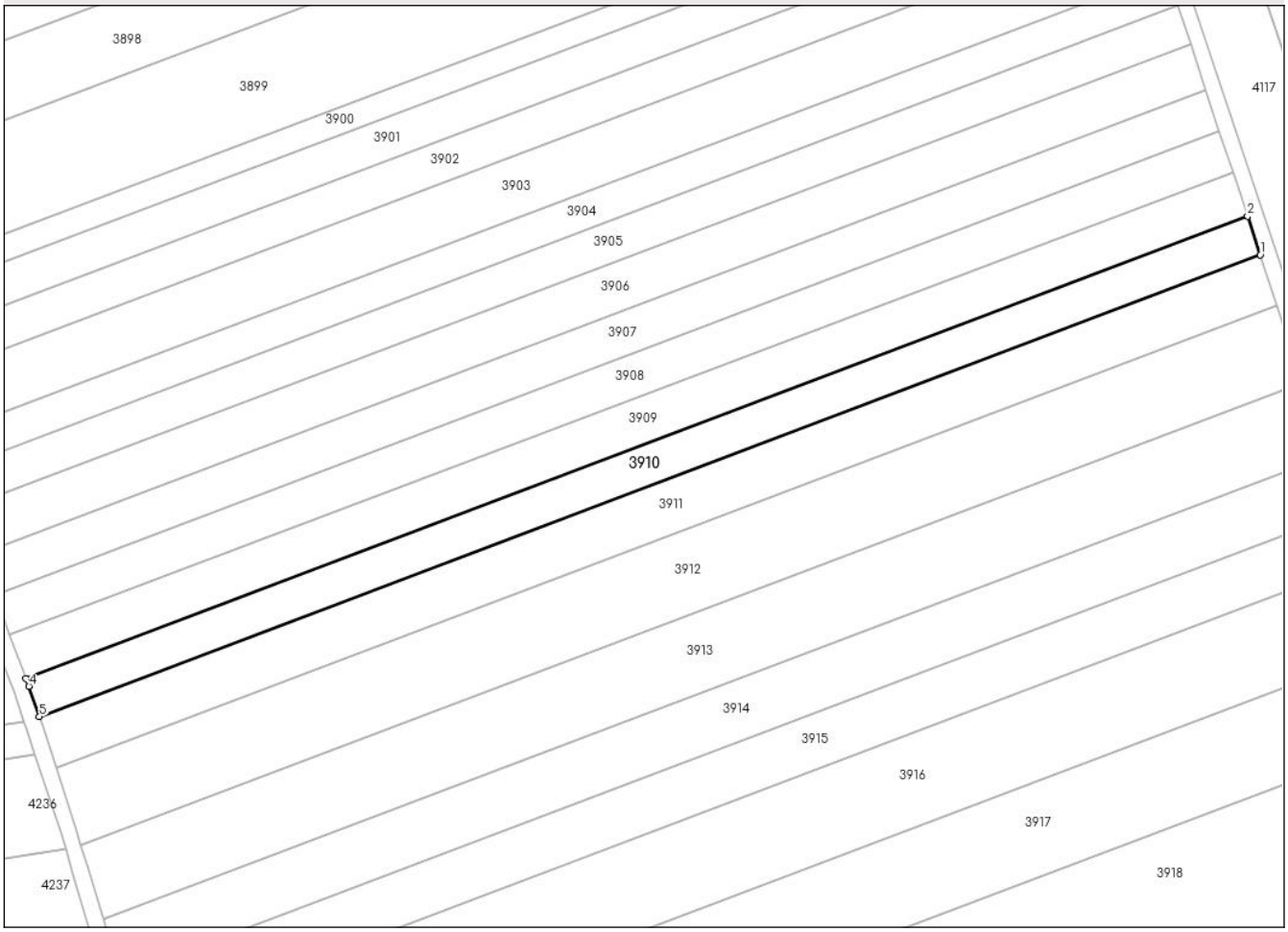

Date referitoare la teren

Crt	Categorie folosință	Intra vilan	Suprafaţa (mp)	Tarla	Parcelă	Nr. topo	Observaţii / Referinţe
1	arabil	NU	3.400	46	366/3/21	-	47/368/3/21 conform plan 1:10000

Lungime Segmente
1) Valorile lungimilor segmentelor sunt obţinute din proiecţie în plan.

Punct început	X / Y	Punct sfârşit	X / Y	Lungime segment (** (m)
1	628.118,799 590.876,739	2	628.115,567 590.886,497	10.279
2	628.115,567 590.886,497	3	627.805,771 590.769,41	331.184
3	627.805,771 590.769,41	4	627.806,55 590.767,416	2.141
4	627.806,55 590.767,416	5	627.809,186 590.759,721	8.133
5	627.809,186 590.759,721	1	628.118,799 590.876,739	330.988

Document care conține date cu caracter personal, protejat de prevederile Regulamentului (UE) nr. 679/2016 și Legii 190/2018

** Lungimile segmentelor sunt determinate în planul de proiecţie Stereo 70 şi sunt rotunjite la 1 milimetru.
*** Distanţa dintre puncte este formată din segmente cumulate ce sunt mai mici decât valoarea 1 milimetru.

Document care conține date cu caracter personal, protejat de prevederile Regulamentului (UE) nr. 679/2016 și Legii 190/2018

DATE DESPRE IMOBILUL NR. 3911

Oficiul de Cadastru şi Publicitate Imobiliară NEAMT
Biroul de Cadastru şi Publicitate Imobiliară Roman

A. Partea I. Descrierea imobilului

TEREN Extravilan

Adresa: Jud. Neamt, Tarla Dealul Viei

Nr. Crt	Nr cadastral Nr. topografic	Suprafaţa* (mp)	Observaţii / Referinţe
A1		4.500	Sector cadastral:71 Teren neimprejmuit; Tarla Dealul Viei

B. Partea II. Proprietari şi acte

Inscrieri privitoare la dreptul de proprietate şi alte drepturi reale		Referinţe
/		
Act Administrativ nr. 54/599, din 20/11/2002 emis de CJSDPAT NEAMȚ (titlu de proprietate);		
B1	Intabulare, drept de PROPRIETATE, dobandit prin Reconstituire, cota actuala 1/1	A1
	1) **MARIAN D DUMITRU**	

C. Partea III. SARCINI .

Inscrieri privind dezmembramintele dreptului de proprietate, drepturi reale de garanţie şi sarcini	Referinţe
NU SUNT	

Document care conține date cu caracter personal, protejat de prevederile Regulamentului (UE) nr. 679/2016 și Legii 190/2018

Anexa Nr. 1 La Partea I

Teren

Nr cadastral	Suprafaţa (mp)*	Observaţii / Referinţe
	4.500	Tarla Dealul Viei

* Suprafaţa este determinată in planul de proiecţie Stereo 70.

DETALII LINIARE IMOBIL

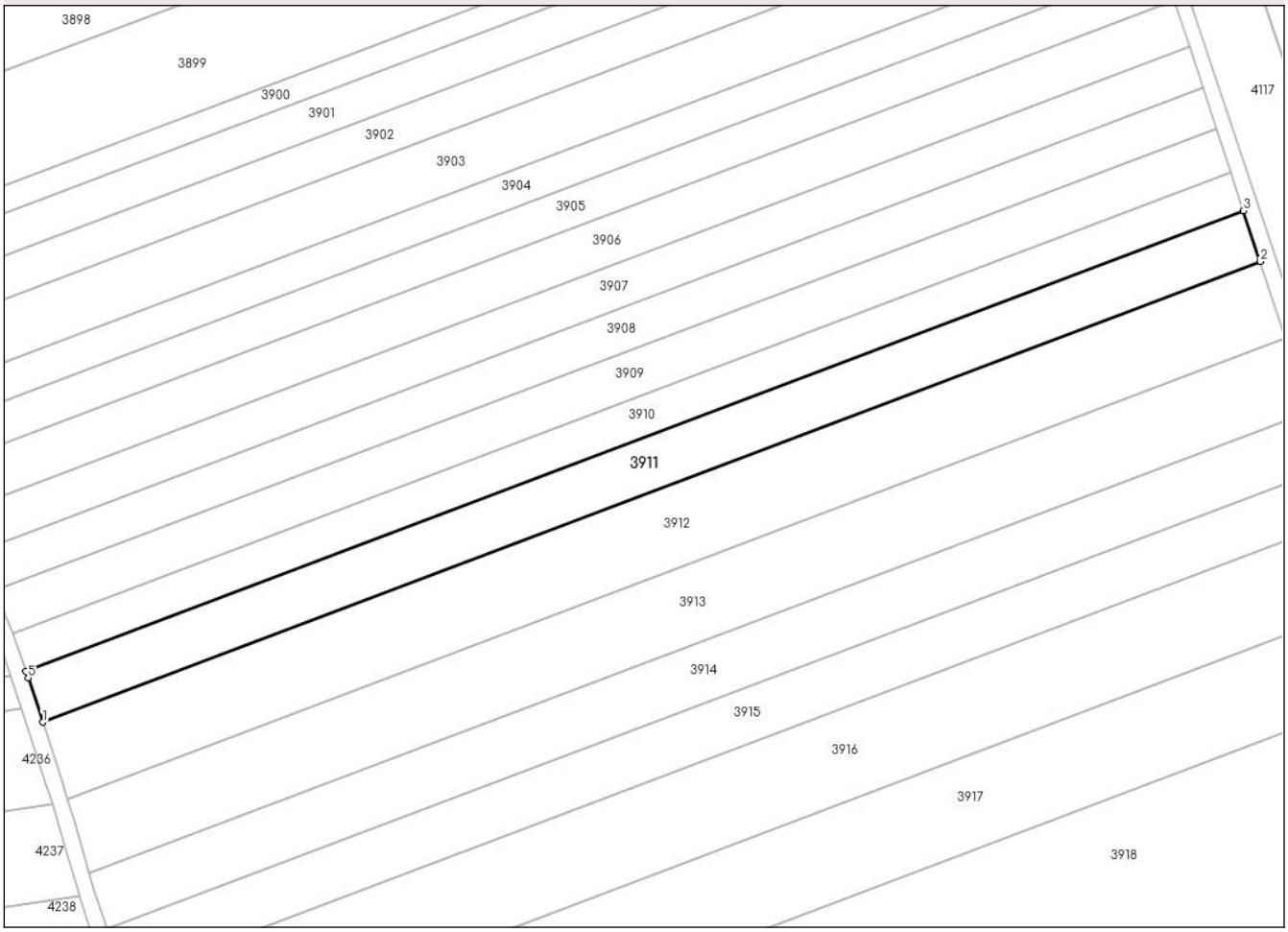

Date referitoare la teren

Crt	Categorie folosință	Intra vilan	Suprafaţa (mp)	Tarla	Parcelă	Nr. topo	Observaţii / Referinţe
1	arabil	NU	4.500	46	366/3/19	-	47/368/3/19 conform plan 1:10000

Lungime Segmente
1) Valorile lungimilor segmentelor sunt obţinute din proiecţie în plan.

Punct început	X / Y	Punct sfârşit	X / Y	Lungime segment (** (m)
1	627.813,444 590.746,796	2	628.123,079 590.863,822	331.011
2	628.123,079 590.863,822	3	628.118,799 590.876,739	13.607
3	628.118,799 590.876,739	4	627.809,186 590.759,721	330.988
4	627.809,186 590.759,721	5	627.809,764 590.758,037	1.78
5	627.809,764 590.758,037	1	627.813,444 590.746,796	11.828

Document care conține date cu caracter personal, protejat de prevederile Regulamentului (UE) nr. 679/2016 și Legii 190/2018

** Lungimile segmentelor sunt determinate în planul de proiecţie Stereo 70 şi sunt rotunjite la 1 milimetru.
*** Distanţa dintre puncte este formată din segmente cumulate ce sunt mai mici decât valoarea 1 milimetru.

Document care conține date cu caracter personal, protejat de prevederile Regulamentului (UE) nr. 679/2016 și Legii 190/2018

DATE DESPRE IMOBILUL NR. 3912

Oficiul de Cadastru şi Publicitate Imobiliară NEAMT
Biroul de Cadastru şi Publicitate Imobiliară Roman

A. Partea I. Descrierea imobilului

TEREN Extravilan

Adresa: Jud. Neamt, Tarla Dealul Viei

Nr. Crt	Nr cadastral Nr. topografic	Suprafaţa* (mp)	Observaţii / Referinţe
A1		6.800	Sector cadastral:71 Teren neimprejmuit; Tarla Dealul Viei

B. Partea II. Proprietari şi acte

Inscrieri privitoare la dreptul de proprietate şi alte drepturi reale		Referinţe
/		
Act Administrativ nr. 54/498, din 26/07/1993 emis de CJSDPAT NEAMȚ (titlu de proprietate);		
B1	Intabulare, drept de PROPRIETATE, dobandit prin Reconstituire, cota actuala 1/1	A1
	1) **BARNA I CONSTANTIN**	

C. Partea III. SARCINI .

Inscrieri privind dezmembramintele dreptului de proprietate, drepturi reale de garanţie şi sarcini	Referinţe
NU SUNT	

Document care conține date cu caracter personal, protejat de prevederile Regulamentului (UE) nr. 679/2016 și Legii 190/2018

Anexa Nr. 1 La Partea I

Teren

Nr cadastral	Suprafaţa (mp)*	Observaţii / Referinţe
	6.800	Tarla Dealul Viei

* Suprafaţa este determinată in planul de proiecţie Stereo 70.

DETALII LINIARE IMOBIL

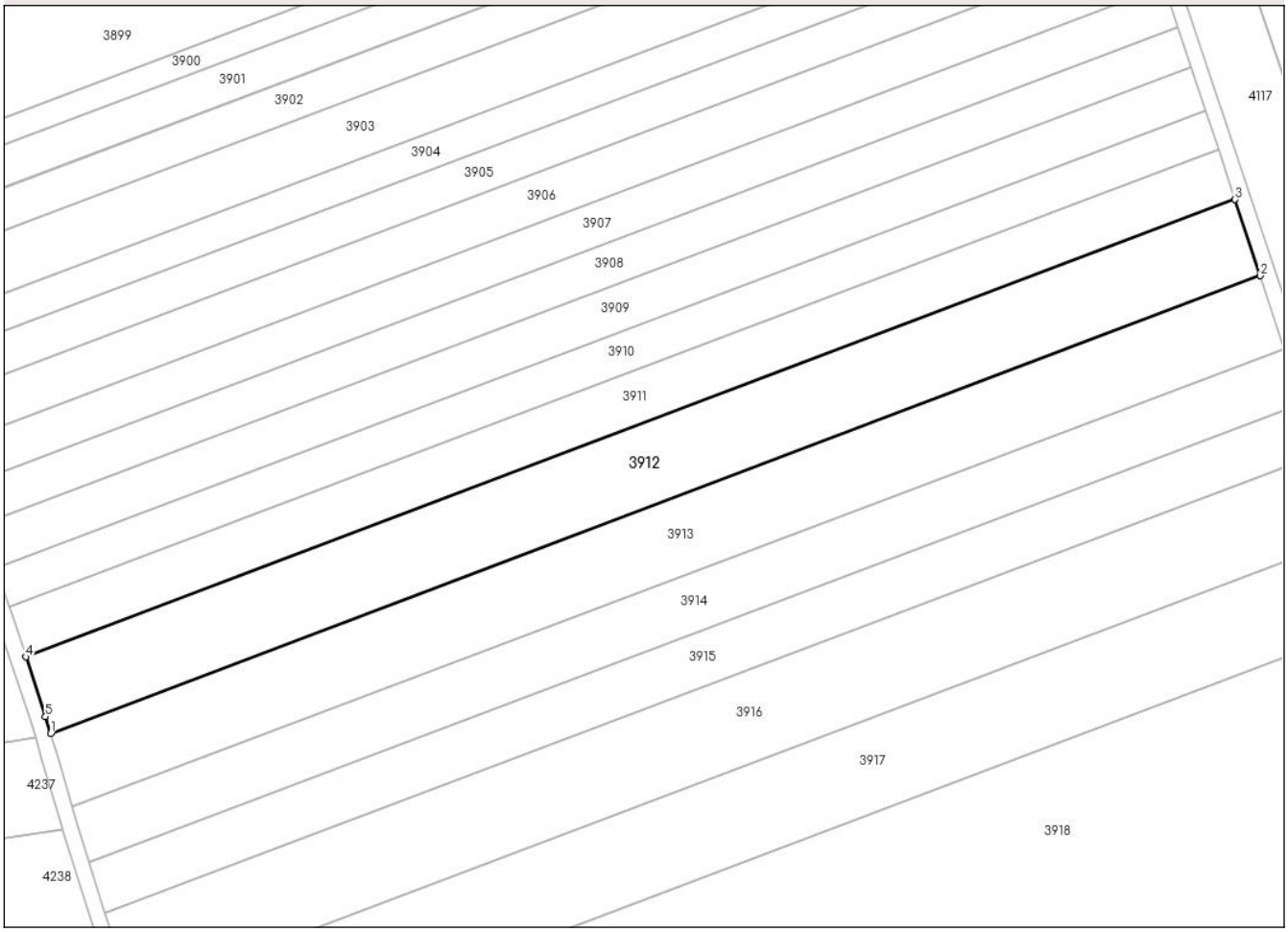

Date referitoare la teren

Crt	Categorie folosință	Intra vilan	Suprafaţa (mp)	Tarla	Parcelă	Nr. topo	Observaţii / Referinţe
1	arabil	NU	6.800	47	368/3/17	-	

Lungime Segmente
1) Valorile lungimilor segmentelor sunt obţinute din proiecţie în plan.

Punct început	X / Y	Punct sfârşit	X / Y	Lungime segment (** (m)
1	627.819,754 590.727,223	2	628.129,544 590.844,307	331.178
2	628.129,544 590.844,307	3	628.123,079 590.863,822	20.558
3	628.123,079 590.863,822	4	627.813,444 590.746,796	331.011
4	627.813,444 590.746,796	5	627.818,439 590.731,544	16.049
5	627.818,439 590.731,544	1	627.819,754 590.727,223	4.517

Document care conține date cu caracter personal, protejat de prevederile Regulamentului (UE) nr. 679/2016 și Legii 190/2018

** Lungimile segmentelor sunt determinate în planul de proiecţie Stereo 70 şi sunt rotunjite la 1 milimetru.
*** Distanţa dintre puncte este formată din segmente cumulate ce sunt mai mici decât valoarea 1 milimetru.

Document care conține date cu caracter personal, protejat de prevederile Regulamentului (UE) nr. 679/2016 și Legii 190/2018

DATE DESPRE IMOBILUL NR. 3913

Oficiul de Cadastru şi Publicitate Imobiliară NEAMT
Biroul de Cadastru şi Publicitate Imobiliară Roman

A. Partea I. Descrierea imobilului

TEREN Extravilan

Adresa: Jud. Neamt, Tarla Dealul Viei

Nr. Crt	Nr cadastral Nr. topografic	Suprafaţa* (mp)	Observaţii / Referinţe
A1		6.500	Sector cadastral:71 Teren neimprejmuit; Tarla Dealul Viei

B. Partea II. Proprietari şi acte

Inscrieri privitoare la dreptul de proprietate şi alte drepturi reale		Referinţe
/		
Act Administrativ nr. 54/1922, din 15/03/2001 emis de CJSDPAT NEAMȚ (titlu de proprietate);		
B1	Intabulare, drept de PROPRIETATE, dobandit prin Reconstituire, cota actuala 1/1	A1
	1) **VIERU CATINCA**	

C. Partea III. SARCINI .

Inscrieri privind dezmembramintele dreptului de proprietate, drepturi reale de garanţie şi sarcini	Referinţe
NU SUNT	

Document care conține date cu caracter personal, protejat de prevederile Regulamentului (UE) nr. 679/2016 și Legii 190/2018

Anexa Nr. 1 La Partea I

Teren

Nr cadastral	Suprafaţa (mp)*	Observaţii / Referinţe
	6.500	Tarla Dealul Viei

* Suprafaţa este determinată in planul de proiecţie Stereo 70.

DETALII LINIARE IMOBIL

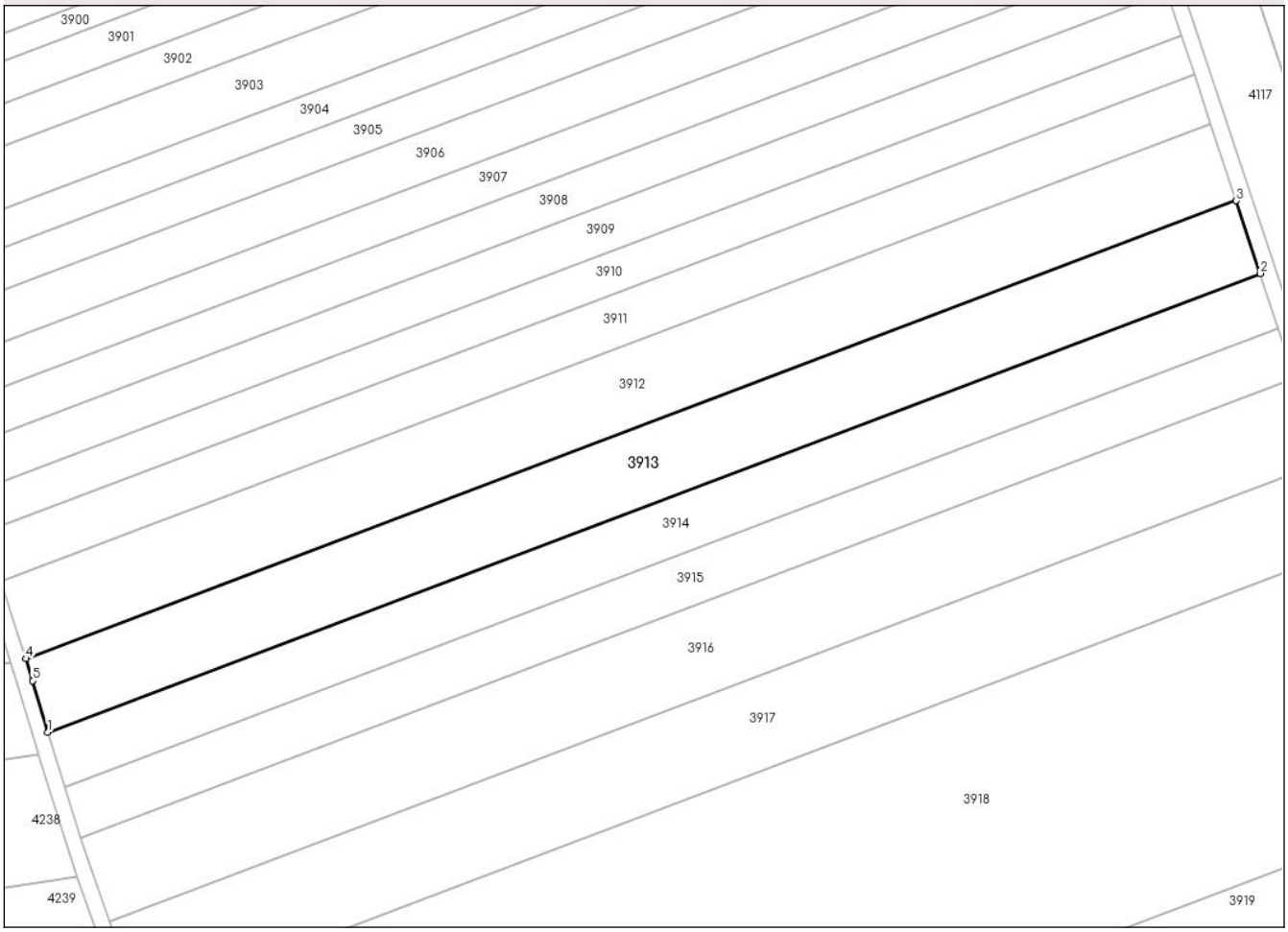

Date referitoare la teren

Crt	Categorie folosință	Intra vilan	Suprafaţa (mp)	Tarla	Parcelă	Nr. topo	Observaţii / Referinţe
1	arabil	NU	6.500	46	366/3/17	-	47/368/3/17 conform plan 1:10000

Lungime Segmente
1) Valorile lungimilor segmentelor sunt obţinute din proiecţie în plan.

Punct început	X / Y	Punct sfârşit	X / Y	Lungime segment (** (m)
1	627.825,378 590.708,384	2	628.135,716 590.825,676	331.764
2	628.135,716 590.825,676	3	628.129,544 590.844,307	19.627
3	628.129,544 590.844,307	4	627.819,754 590.727,223	331.178
4	627.819,754 590.727,223	5	627.821,477 590.721,56	5.919
5	627.821,477 590.721,56	1	627.825,378 590.708,384	13.741

Document care conține date cu caracter personal, protejat de prevederile Regulamentului (UE) nr. 679/2016 și Legii 190/2018

** Lungimile segmentelor sunt determinate în planul de proiecţie Stereo 70 şi sunt rotunjite la 1 milimetru.
*** Distanţa dintre puncte este formată din segmente cumulate ce sunt mai mici decât valoarea 1 milimetru.

Document care conține date cu caracter personal, protejat de prevederile Regulamentului (UE) nr. 679/2016 și Legii 190/2018

DATE DESPRE IMOBILUL NR. 3914

Oficiul de Cadastru şi Publicitate Imobiliară NEAMT
Biroul de Cadastru şi Publicitate Imobiliară Roman

A. Partea I. Descrierea imobilului

TEREN Extravilan

Adresa: Jud. Neamt, Tarla Dealul Viei

Nr. Crt	Nr cadastral Nr. topografic	Suprafaţa* (mp)	Observaţii / Referinţe
A1		4.900	Sector cadastral:71 Teren neimprejmuit; Tarla Dealul Viei

B. Partea II. Proprietari şi acte

Inscrieri privitoare la dreptul de proprietate şi alte drepturi reale		Referinţe
/		
Act Administrativ nr. 54/703, din 20/11/2002 emis de CJSDPAT NEAMȚ (titlu de proprietate);		
B1	Intabulare, drept de PROPRIETATE, dobandit prin Reconstituire, cota actuala 1/1	A1
	1) **VIERU V TOADER**	

C. Partea III. SARCINI .

Inscrieri privind dezmembramintele dreptului de proprietate, drepturi reale de garanţie şi sarcini	Referinţe
NU SUNT	

Document care conține date cu caracter personal, protejat de prevederile Regulamentului (UE) nr. 679/2016 și Legii 190/2018

Anexa Nr. 1 La Partea I

Teren

Nr cadastral	Suprafaţa (mp)*	Observaţii / Referinţe
	4.900	Tarla Dealul Viei

* Suprafaţa este determinată in planul de proiecţie Stereo 70.

DETALII LINIARE IMOBIL

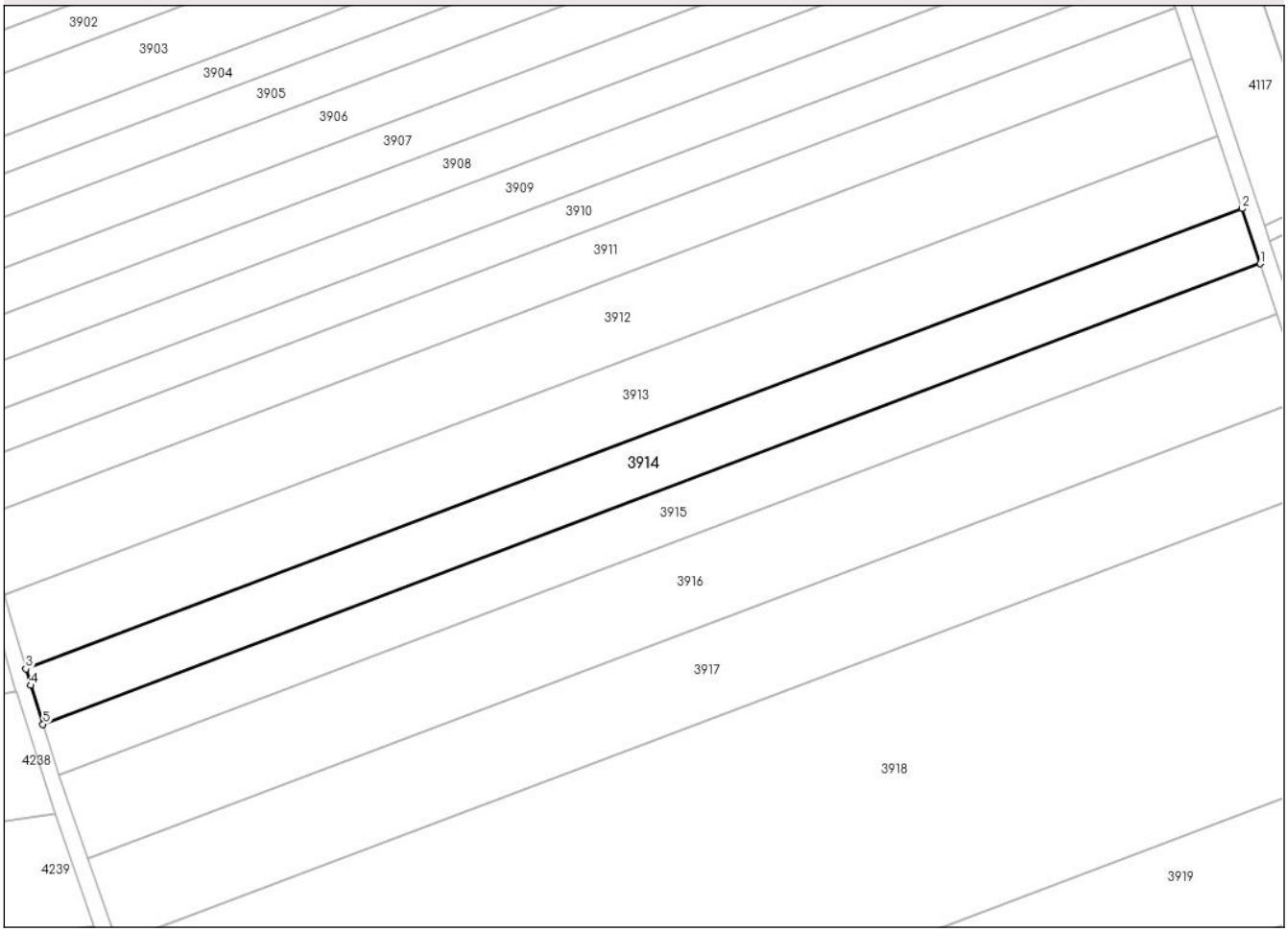

Date referitoare la teren

Crt	Categorie folosință	Intra vilan	Suprafaţa (mp)	Tarla	Parcelă	Nr. topo	Observaţii / Referinţe
1	arabil	NU	4.900	46	366/3/16	-	47/368/3/16 conform plan 1:10000

Lungime Segmente
1) Valorile lungimilor segmentelor sunt obţinute din proiecţie în plan.

Punct început	X / Y	Punct sfârşit	X / Y	Lungime segment (** (m)
1	628.140,363 590.811,651	2	628.135,716 590.825,676	14.774
2	628.135,716 590.825,676	3	627.825,378 590.708,384	331.764
3	627.825,378 590.708,384	4	627.826,626 590.704,169	4.395
4	627.826,626 590.704,169	5	627.829,726 590.694,246	10.396
5	627.829,726 590.694,246	1	628.140,363 590.811,651	332.083

Document care conține date cu caracter personal, protejat de prevederile Regulamentului (UE) nr. 679/2016 și Legii 190/2018

** Lungimile segmentelor sunt determinate în planul de proiecţie Stereo 70 şi sunt rotunjite la 1 milimetru.
*** Distanţa dintre puncte este formată din segmente cumulate ce sunt mai mici decât valoarea 1 milimetru.

Document care conține date cu caracter personal, protejat de prevederile Regulamentului (UE) nr. 679/2016 și Legii 190/2018

DATE DESPRE IMOBILUL NR. 3915

Oficiul de Cadastru şi Publicitate Imobiliară NEAMT
Biroul de Cadastru şi Publicitate Imobiliară Roman

A. Partea I. Descrierea imobilului

TEREN Extravilan

Adresa: Jud. Neamt, Tarla Dealul Viei

Nr. Crt	Nr cadastral Nr. topografic	Suprafaţa* (mp)	Observaţii / Referinţe
A1		4.500	Sector cadastral:71 Teren neimprejmuit; Tarla Dealul Viei

B. Partea II. Proprietari şi acte

Inscrieri privitoare la dreptul de proprietate şi alte drepturi reale		Referinţe
/		
Act Administrativ nr. 54/696, din 31/10/2002 emis de CJSDPAT NEAMȚ (titlu de proprietate);		
B1	Intabulare, drept de PROPRIETATE, dobandit prin Reconstituire, cota actuala 1/1	A1
	1) **VIERU V ION**	

C. Partea III. SARCINI .

Inscrieri privind dezmembramintele dreptului de proprietate, drepturi reale de garanţie şi sarcini	Referinţe
NU SUNT	

Document care conține date cu caracter personal, protejat de prevederile Regulamentului (UE) nr. 679/2016 și Legii 190/2018

Anexa Nr. 1 La Partea I

Teren

Nr cadastral	Suprafaţa (mp)*	Observaţii / Referinţe
	4.500	Tarla Dealul Viei

* Suprafaţa este determinată in planul de proiecţie Stereo 70.

DETALII LINIARE IMOBIL

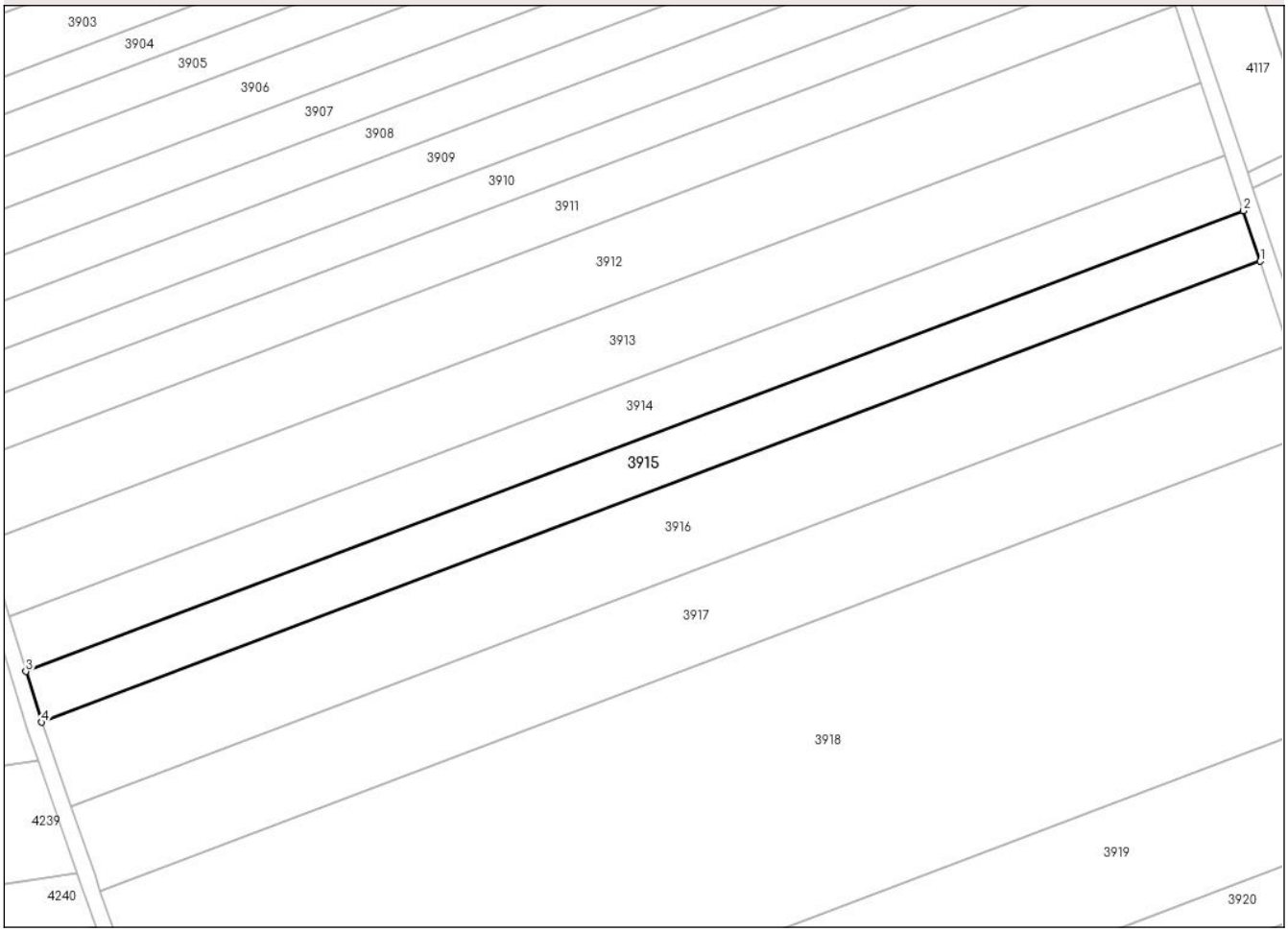

Date referitoare la teren

Crt	Categorie folosință	Intra vilan	Suprafaţa (mp)	Tarla	Parcelă	Nr. topo	Observaţii / Referinţe
1	arabil	NU	4.500	46	366/3/15	-	47/368/3/15 conform plan 1:10000

Lungime Segmente
1) Valorile lungimilor segmentelor sunt obţinute din proiecţie în plan.

Punct început	X / Y	Punct sfârşit	X / Y	Lungime segment (** (m)
1	628.144,626 590.798,782	2	628.140,363 590.811,651	13.558
2	628.140,363 590.811,651	3	627.829,726 590.694,246	332.083
3	627.829,726 590.694,246	4	627.833,772 590.681,294	13.569
4	627.833,772 590.681,294	1	628.144,626 590.798,782	332.316

**** Lungimile segmentelor sunt determinate în planul de proiecţie Stereo 70 şi sunt rotunjite la 1 milimetru.**

Document care conține date cu caracter personal, protejat de prevederile Regulamentului (UE) nr. 679/2016 și Legii 190/2018

***** Distanţa dintre puncte este formată din segmente cumulate ce sunt mai mici decât valoarea 1 milimetru.**

DATE DESPRE IMOBILUL NR. 3916

Oficiul de Cadastru şi Publicitate Imobiliară NEAMT
Biroul de Cadastru şi Publicitate Imobiliară Roman

A. Partea I. Descrierea imobilului

TEREN Extravilan

Adresa: Jud. Neamt, Tarla Dealul Viei

Nr. Crt	Nr cadastral Nr. topografic	Suprafaţa* (mp)	Observaţii / Referinţe
A1		7.500	Sector cadastral:71 Teren neimprejmuit; Tarla Dealul Viei

B. Partea II. Proprietari şi acte

Inscrieri privitoare la dreptul de proprietate şi alte drepturi reale		Referinţe
/		
Act Administrativ nr. 54/362, din 18/10/1995 emis de CJSDPAT NEAMȚ (titlu de proprietate);		
B1	Intabulare, drept de PROPRIETATE, dobandit prin Reconstituire, cota actuala 1/1	A1
	1) **CHIRILOI GH GHEORGHE**	

C. Partea III. SARCINI .

Inscrieri privind dezmembramintele dreptului de proprietate, drepturi reale de garanţie şi sarcini	Referinţe
NU SUNT	

Document care conține date cu caracter personal, protejat de prevederile Regulamentului (UE) nr. 679/2016 și Legii 190/2018

Anexa Nr. 1 La Partea I

Teren

Nr cadastral	Suprafaţa (mp)*	Observaţii / Referinţe
	7.500	Tarla Dealul Viei

* Suprafaţa este determinată in planul de proiecţie Stereo 70.

DETALII LINIARE IMOBIL

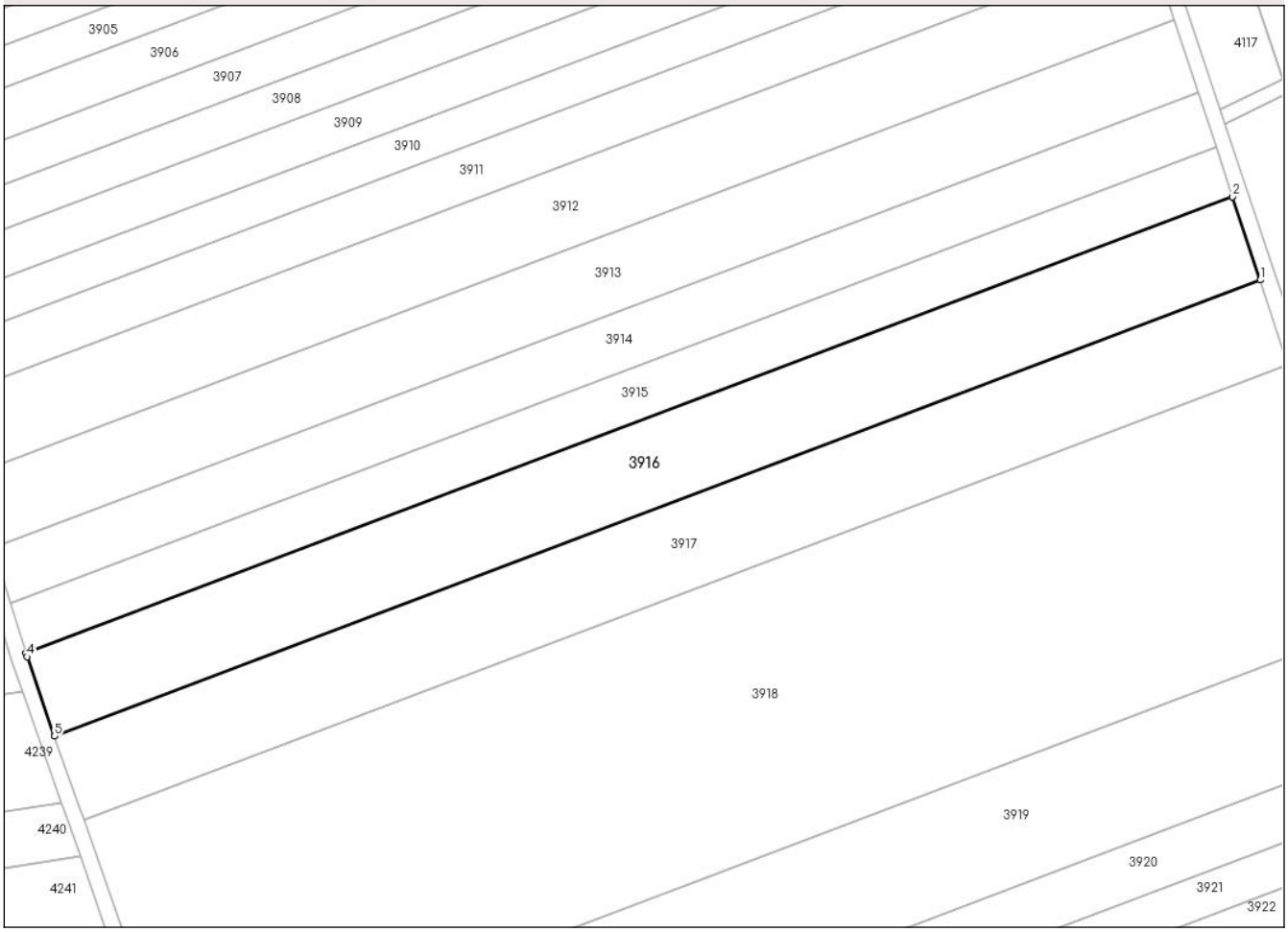

Date referitoare la teren

Crt	Categorie folosință	Intra vilan	Suprafaţa (mp)	Tarla	Parcelă	Nr. topo	Observaţii / Referinţe
1	arabil	NU	7.500	46	366/14	-	47/368/14 conform plan 1:10000

Lungime Segmente
1) Valorile lungimilor segmentelor sunt obţinute din proiecţie în plan.

Punct început	X / Y	Punct sfârşit	X / Y	Lungime segment (** (m)
1	628.151,733 590.777,331	2	628.144,626 590.798,782	22.597
2	628.144,626 590.798,782	3	627.833,772 590.681,294	332.316
3	627.833,772 590.681,294	4	627.834,054 590.680,391	0.947
4	627.834,054 590.680,391	5	627.841,149 590.659,946	21.641
5	627.841,149 590.659,946	1	628.151,733 590.777,331	332.026

Document care conține date cu caracter personal, protejat de prevederile Regulamentului (UE) nr. 679/2016 și Legii 190/2018

** Lungimile segmentelor sunt determinate în planul de proiecţie Stereo 70 şi sunt rotunjite la 1 milimetru.
*** Distanţa dintre puncte este formată din segmente cumulate ce sunt mai mici decât valoarea 1 milimetru.

Document care conține date cu caracter personal, protejat de prevederile Regulamentului (UE) nr. 679/2016 și Legii 190/2018

DATE DESPRE IMOBILUL NR. 3917

Oficiul de Cadastru şi Publicitate Imobiliară NEAMT
Biroul de Cadastru şi Publicitate Imobiliară Roman

A. Partea I. Descrierea imobilului

TEREN Extravilan

Adresa: Jud. Neamt, Tarla Dealul Viei

Nr. Crt	Nr cadastral Nr. topografic	Suprafaţa* (mp)	Observaţii / Referinţe
A1		7.600	Sector cadastral:71 Teren neimprejmuit; Tarla Dealul Viei

B. Partea II. Proprietari şi acte

Inscrieri privitoare la dreptul de proprietate şi alte drepturi reale		Referinţe
/		
Act Administrativ nr. 54/851, din 31/05/1999 emis de CJSDPAT NEAMȚ (titlu de proprietate);		
B1	Intabulare, drept de PROPRIETATE, dobandit prin Reconstituire, cota actuala 1/1	A1
	1) **ASANDEI V ELENA**	

C. Partea III. SARCINI .

Inscrieri privind dezmembramintele dreptului de proprietate, drepturi reale de garanţie şi sarcini	Referinţe
NU SUNT	

Document care conține date cu caracter personal, protejat de prevederile Regulamentului (UE) nr. 679/2016 și Legii 190/2018

Anexa Nr. 1 La Partea I

Teren

Nr cadastral	Suprafaţa (mp)*	Observaţii / Referinţe
	7.600	Tarla Dealul Viei

* Suprafaţa este determinată in planul de proiecţie Stereo 70.

DETALII LINIARE IMOBIL

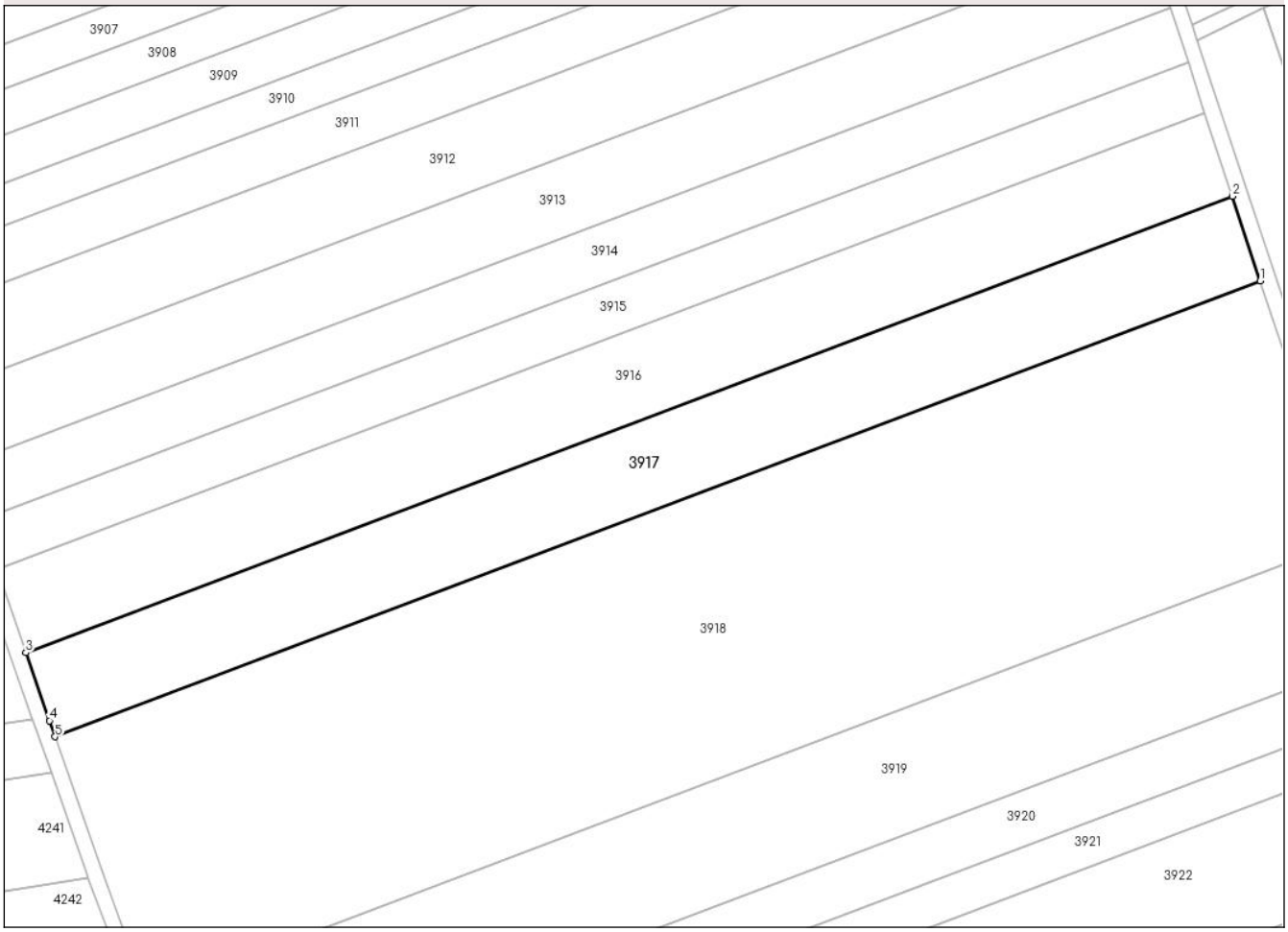

Date referitoare la teren

Crt	Categorie folosință	Intra vilan	Suprafaţa (mp)	Tarla	Parcelă	Nr. topo	Observaţii / Referinţe
1	arabil	NU	7.600	46	366/3/13	-	47/368/3/13 conform plan 1:10000

Lungime Segmente
1) Valorile lungimilor segmentelor sunt obţinute din proiecţie în plan.

Punct început	X / Y	Punct sfârşit	X / Y	Lungime segment (** (m)
1	628.158,941 590.755,573	2	628.151,733 590.777,331	22.921
2	628.151,733 590.777,331	3	627.841,149 590.659,946	332.026
3	627.841,149 590.659,946	4	627.847,224 590.642,439	18.531
4	627.847,224 590.642,439	5	627.848,676 590.638,309	4.378
5	627.848,676 590.638,309	1	628.158,941 590.755,573	331.686

Document care conține date cu caracter personal, protejat de prevederile Regulamentului (UE) nr. 679/2016 și Legii 190/2018

** Lungimile segmentelor sunt determinate în planul de proiecţie Stereo 70 şi sunt rotunjite la 1 milimetru.
*** Distanţa dintre puncte este formată din segmente cumulate ce sunt mai mici decât valoarea 1 milimetru.

Document care conține date cu caracter personal, protejat de prevederile Regulamentului (UE) nr. 679/2016 și Legii 190/2018

DATE DESPRE IMOBILUL NR. 3918

Oficiul de Cadastru şi Publicitate Imobiliară NEAMT
Biroul de Cadastru şi Publicitate Imobiliară Roman

A. Partea I. Descrierea imobilului

TEREN Extravilan

Adresa: Jud. Neamt, Tarla Dealul Viei

Nr. Crt	Nr cadastral Nr. topografic	Suprafaţa* (mp)	Observaţii / Referinţe
A1		23.300	Sector cadastral:71 Teren neimprejmuit; Tarla Dealul Viei

B. Partea II. Proprietari şi acte

Inscrieri privitoare la dreptul de proprietate şi alte drepturi reale		Referinţe
/		
Act Administrativ nr. 54/2267, din 15/09/1995 emis de CJSDPAT NEAMȚ (titlu de proprietate);		
B1	Intabulare, drept de PROPRIETATE, dobandit prin Reconstituire, cota actuala 1/1	A1
	1) **VIERU ADELA**	

C. Partea III. SARCINI .

Inscrieri privind dezmembramintele dreptului de proprietate, drepturi reale de garanţie şi sarcini	Referinţe
NU SUNT	

Document care conține date cu caracter personal, protejat de prevederile Regulamentului (UE) nr. 679/2016 și Legii 190/2018

Anexa Nr. 1 La Partea I

Teren

Nr cadastral	Suprafaţa (mp)*	Observaţii / Referinţe
	23.300	Tarla Dealul Viei

* Suprafaţa este determinată in planul de proiecţie Stereo 70.

DETALII LINIARE IMOBIL

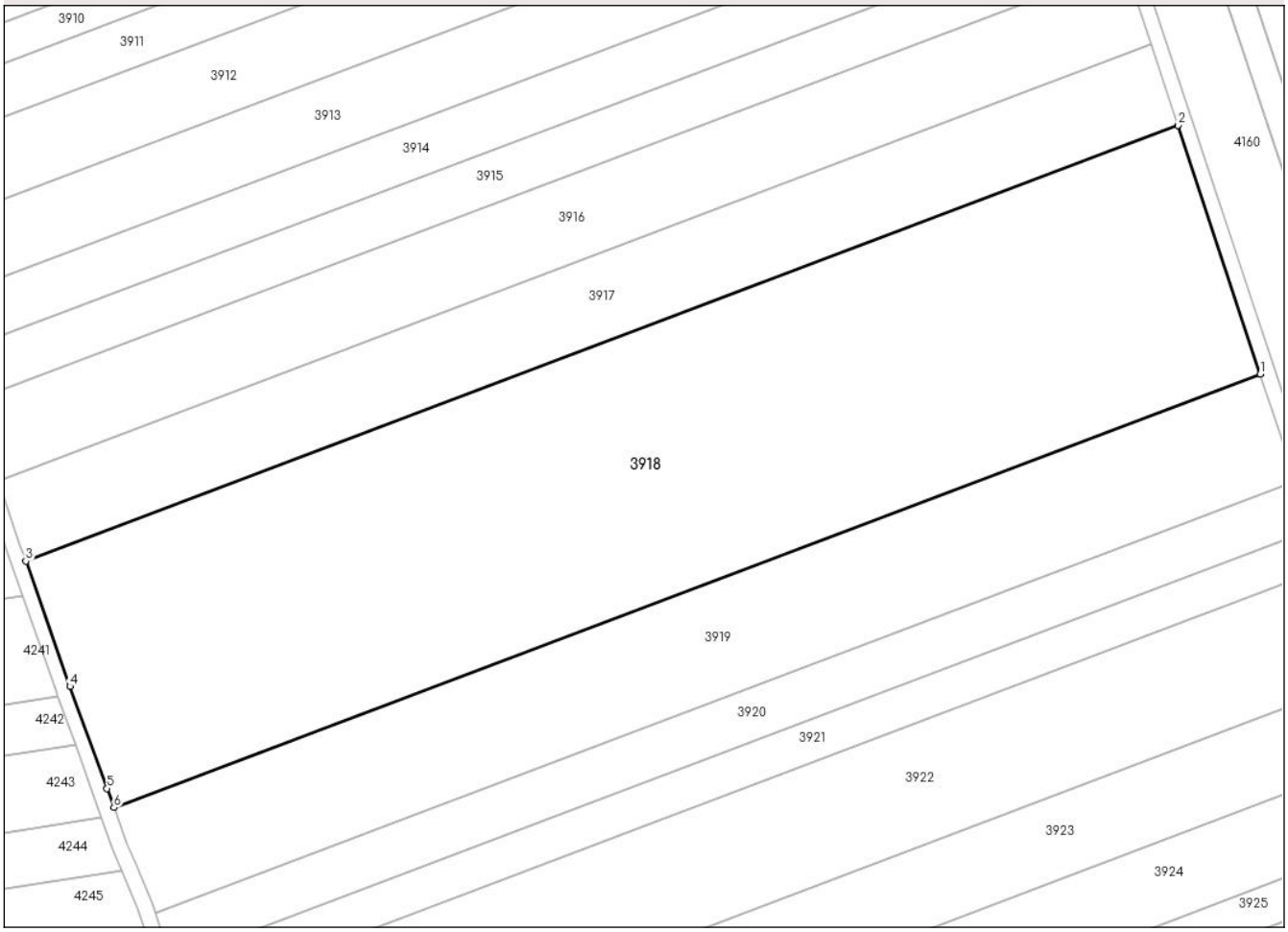

Date referitoare la teren

Crt	Categorie folosință	Intra vilan	Suprafaţa (mp)	Tarla	Parcelă	Nr. topo	Observaţii / Referinţe
1	arabil	NU	23.300	46	366/12	-	47/368/12 conform plan 1:10000

Lungime Segmente
1) Valorile lungimilor segmentelor sunt obţinute din proiecţie în plan.

Punct început	X / Y	Punct sfârşit	X / Y	Lungime segment (** (m)
1	628.181,101 590.688,684	2	628.158,941 590.755,573	70.465
2	628.158,941 590.755,573	3	627.848,676 590.638,309	331.686
3	627.848,676 590.638,309	4	627.860,515 590.604,621	35.708
4	627.860,515 590.604,621	5	627.870,558 590.577,145	29.254
5	627.870,558 590.577,145	6	627.872,355 590.571,994	5.456

Document care conține date cu caracter personal, protejat de prevederile Regulamentului (UE) nr. 679/2016 și Legii 190/2018

Punct început	X / Y	Punct sfârşit	X / Y	Lungime segment (** (m)
6	627.872,355 590.571,994	1	628.181,101 590.688,684	330.062

** Lungimile segmentelor sunt determinate în planul de proiecţie Stereo 70 şi sunt rotunjite la 1 milimetru.
*** Distanţa dintre puncte este formată din segmente cumulate ce sunt mai mici decât valoarea 1 milimetru.

DATE DESPRE IMOBILUL NR. 3919

Oficiul de Cadastru şi Publicitate Imobiliară NEAMT
Biroul de Cadastru şi Publicitate Imobiliară Roman

A. Partea I. Descrierea imobilului

TEREN Extravilan

Adresa: Jud. Neamt, Tarla Dealul Viei

Nr. Crt	Nr cadastral Nr. topografic	Suprafaţa* (mp)	Observaţii / Referinţe
A1		10.000	Sector cadastral:71 Teren neimprejmuit; Tarla Dealul Viei

B. Partea II. Proprietari şi acte

Inscrieri privitoare la dreptul de proprietate şi alte drepturi reale		Referinţe
/		
Act Administrativ nr. 54/711, din 18/09/1995 emis de CJSDPAT NEAMȚ (titlu de proprietate);		
B1	Intabulare, drept de PROPRIETATE, dobandit prin Reconstituire, cota actuala 1/1	A1
	1) **FRUNZA C ANICA** 2) **JUNCU GH GHEORGHE**	

C. Partea III. SARCINI .

Inscrieri privind dezmembramintele dreptului de proprietate, drepturi reale de garanţie şi sarcini	Referinţe
NU SUNT	

Document care conține date cu caracter personal, protejat de prevederile Regulamentului (UE) nr. 679/2016 și Legii 190/2018

Anexa Nr. 1 La Partea I

Teren

Nr cadastral	Suprafaţa (mp)*	Observaţii / Referinţe
	10.000	Tarla Dealul Viei

* Suprafaţa este determinată in planul de proiecţie Stereo 70.

DETALII LINIARE IMOBIL

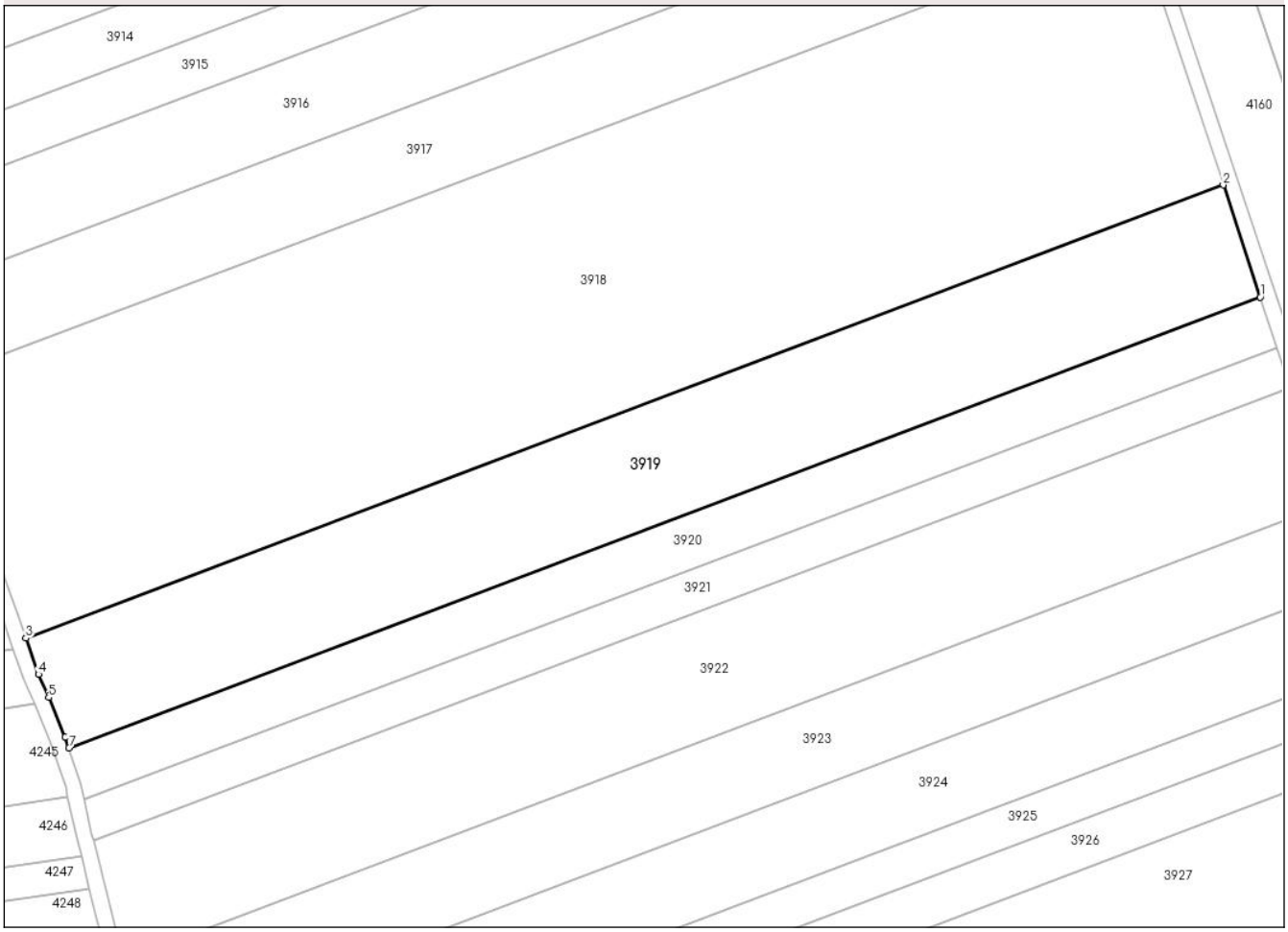

Date referitoare la teren

Crt	Categorie folosință	Intra vilan	Suprafaţa (mp)	Tarla	Parcelă	Nr. topo	Observaţii / Referinţe
1	arabil	NU	10.000	46	366/3/11	-	47/368/3/11 conform plan 1:10000

Lungime Segmente
1) Valorile lungimilor segmentelor sunt obţinute din proiecţie în plan.

Punct început	X / Y	Punct sfârşit	X / Y	Lungime segment (** (m)
1	628.190,658 590.659,836	2	628.181,101 590.688,684	30.389
2	628.181,101 590.688,684	3	627.872,355 590.571,994	330.062
3	627.872,355 590.571,994	4	627.875,614 590.562,653	9.893
4	627.875,614 590.562,653	5	627.878,23 590.556,684	6.517
5	627.878,23 590.556,684	6	627.882,526 590.546,483	11.069

Document care conține date cu caracter personal, protejat de prevederile Regulamentului (UE) nr. 679/2016 și Legii 190/2018

Punct început	X / Y	Punct sfârşit	X / Y	Lungime segment (** (m)
6	627.882,526 590.546,483	7	627.883,447 590.543,726	2.906
7	627.883,447 590.543,726	1	628.190,658 590.659,836	328.421

** Lungimile segmentelor sunt determinate în planul de proiecţie Stereo 70 şi sunt rotunjite la 1 milimetru.
*** Distanţa dintre puncte este formată din segmente cumulate ce sunt mai mici decât valoarea 1 milimetru.

Document care conține date cu caracter personal, protejat de prevederile Regulamentului (UE) nr. 679/2016 și Legii 190/2018

DATE DESPRE IMOBILUL NR. 3920

Oficiul de Cadastru şi Publicitate Imobiliară NEAMT
Biroul de Cadastru şi Publicitate Imobiliară Roman

A. Partea I. Descrierea imobilului

TEREN Extravilan

Adresa: Jud. Neamt, Tarla Dealul Viei

Nr. Crt	Nr cadastral Nr. topografic	Suprafaţa* (mp)	Observaţii / Referinţe
A1		4.500	Sector cadastral:71 Teren neimprejmuit; Tarla Dealul Viei

B. Partea II. Proprietari şi acte

Inscrieri privitoare la dreptul de proprietate şi alte drepturi reale		Referinţe
/		
Act Administrativ nr. 54/634, din 02/04/2002 emis de CJSDPAT NEAMȚ (titlu de proprietate);		
B1	Intabulare, drept de PROPRIETATE, dobandit prin Reconstituire, cota actuala 1/1	A1
	1) **PRISTAVU V ION**	

C. Partea III. SARCINI .

Inscrieri privind dezmembramintele dreptului de proprietate, drepturi reale de garanţie şi sarcini	Referinţe
NU SUNT	

Anexa Nr. 1 La Partea I

Teren

Nr cadastral	Suprafaţa (mp)*	Observaţii / Referinţe
	4.500	Tarla Dealul Viei

* Suprafaţa este determinată in planul de proiecţie Stereo 70.

DETALII LINIARE IMOBIL

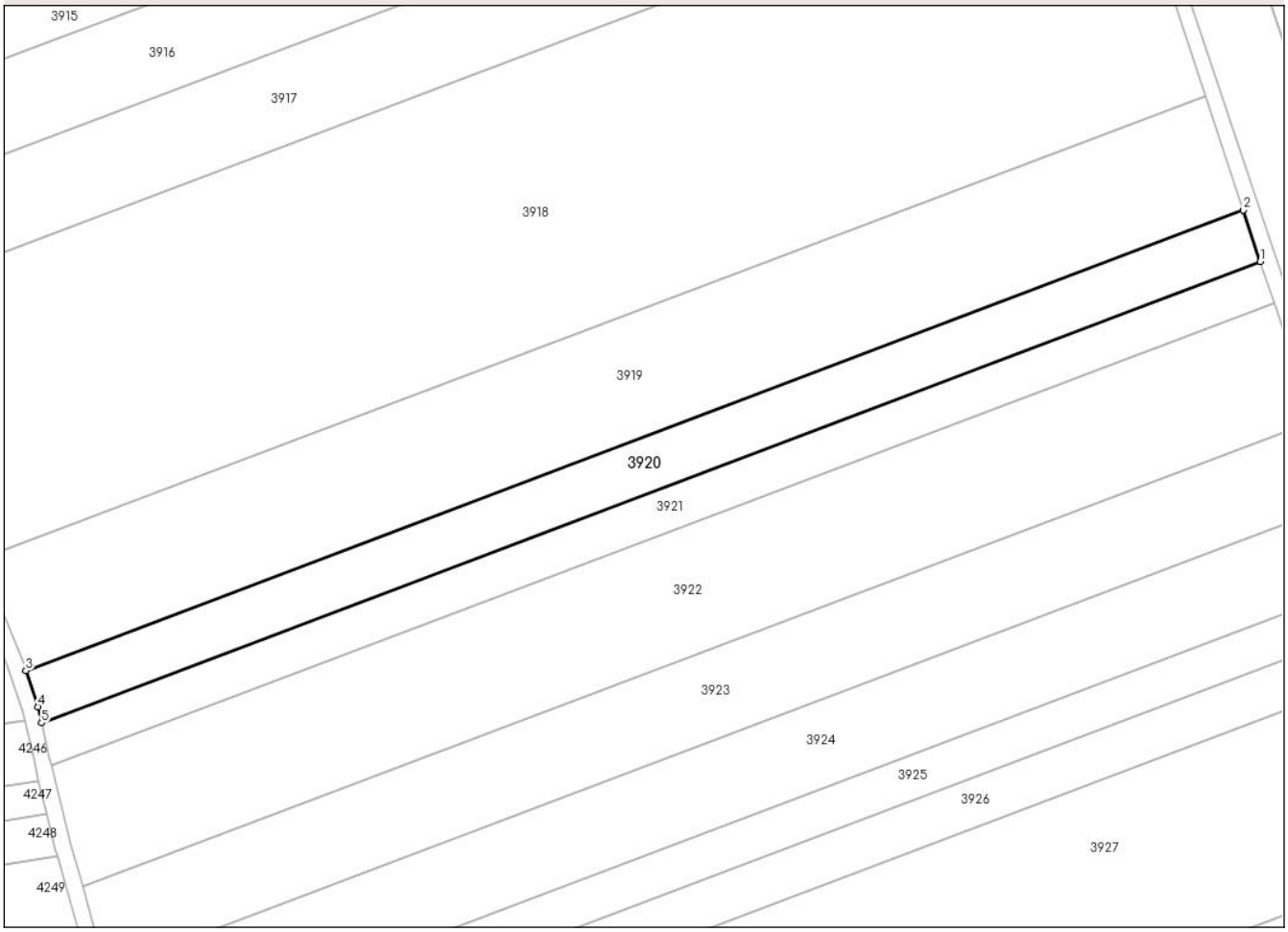

Date referitoare la teren

Crt	Categorie folosință	Intra vilan	Suprafaţa (mp)	Tarla	Parcelă	Nr. topo	Observaţii / Referinţe
1	arabil	NU	4.500	46	366/3/10	-	47/368/3/10 conform plan 1:10000

Lungime Segmente
1) Valorile lungimilor segmentelor sunt obţinute din proiecţie în plan.

Punct început	X / Y	Punct sfârşit	X / Y	Lungime segment (** (m)
1	628.194,97 590.646,82	2	628.190,658 590.659,836	13.712
2	628.190,658 590.659,836	3	627.883,447 590.543,726	328.421
3	627.883,447 590.543,726	4	627.886,498 590.534,583	9.639
4	627.886,498 590.534,583	5	627.887,393 590.530,572	4.109
5	627.887,393 590.530,572	1	628.194,97 590.646,82	328.812

Document care conține date cu caracter personal, protejat de prevederile Regulamentului (UE) nr. 679/2016 și Legii 190/2018

** Lungimile segmentelor sunt determinate în planul de proiecţie Stereo 70 şi sunt rotunjite la 1 milimetru.
*** Distanţa dintre puncte este formată din segmente cumulate ce sunt mai mici decât valoarea 1 milimetru.

Document care conține date cu caracter personal, protejat de prevederile Regulamentului (UE) nr. 679/2016 și Legii 190/2018

DATE DESPRE IMOBILUL NR. 3921

Oficiul de Cadastru şi Publicitate Imobiliară NEAMT
Biroul de Cadastru şi Publicitate Imobiliară Roman

A. Partea I. Descrierea imobilului

TEREN Extravilan

Adresa: Jud. Neamt, Tarla Dealul Viei

Nr. Crt	Nr cadastral Nr. topografic	Suprafaţa* (mp)	Observaţii / Referinţe
A1		3.600	Sector cadastral:71 Teren neimprejmuit; Tarla Dealul Viei

B. Partea II. Proprietari şi acte

Inscrieri privitoare la dreptul de proprietate şi alte drepturi reale		Referinţe
/		
Act Administrativ nr. 54/490, din 07/11/2000 emis de CJSDPAT NEAMȚ (titlu de proprietate);		
B1	Intabulare, drept de PROPRIETATE, dobandit prin Reconstituire, cota actuala 1/1	A1
	1) **ASIMIONESEI N VASILE**	

C. Partea III. SARCINI .

Inscrieri privind dezmembramintele dreptului de proprietate, drepturi reale de garanţie şi sarcini	Referinţe
NU SUNT	

Anexa Nr. 1 La Partea I

Teren

Nr cadastral	Suprafaţa (mp)*	Observaţii / Referinţe
	3.600	Tarla Dealul Viei

* Suprafaţa este determinată in planul de proiecţie Stereo 70.

DETALII LINIARE IMOBIL

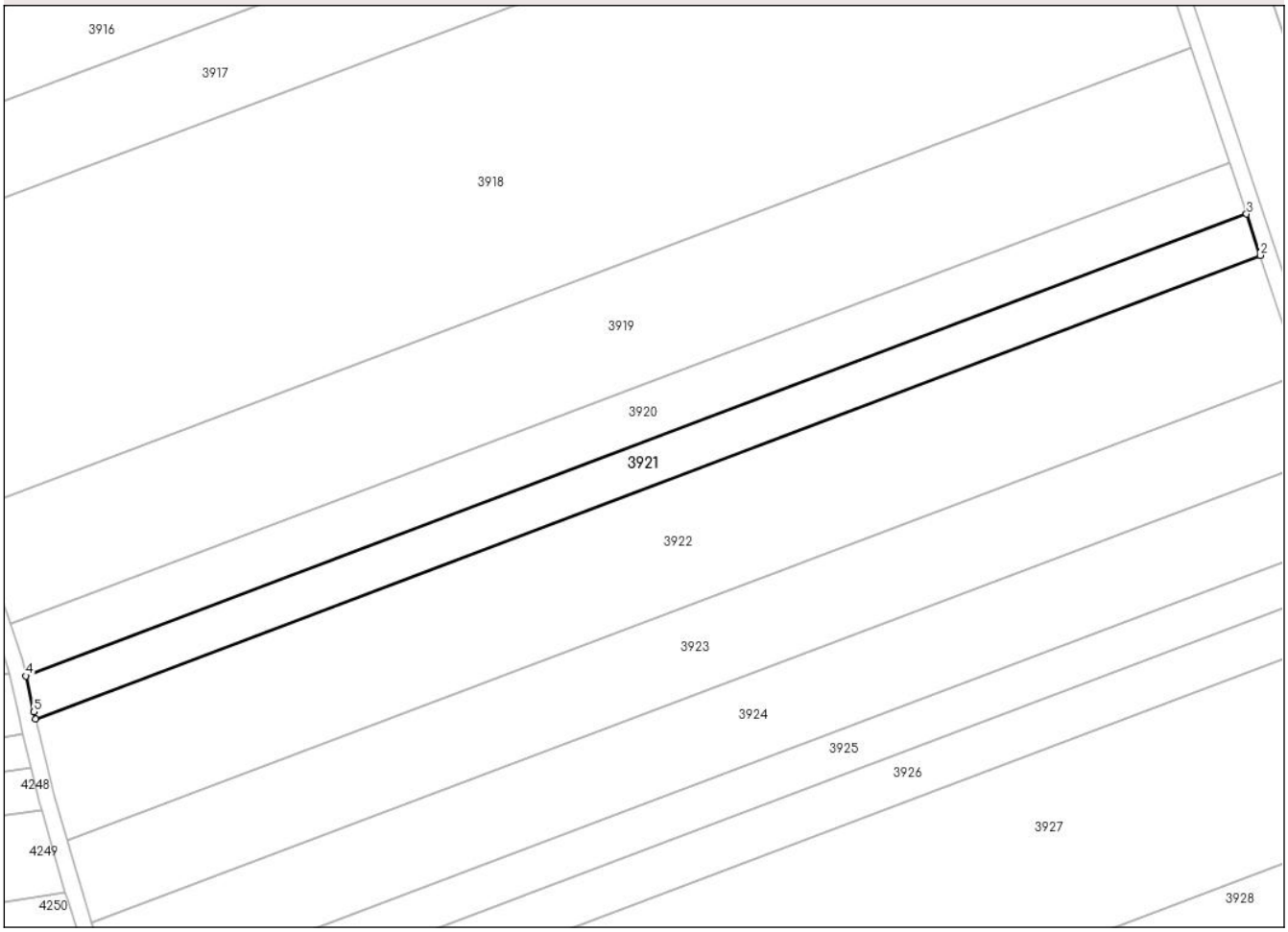

Date referitoare la teren

Crt	Categorie folosință	Intra vilan	Suprafaţa (mp)	Tarla	Parcelă	Nr. topo	Observaţii / Referinţe
1	arabil	NU	3.600	46	366/3/9	-	47/368/3/9 conform plan 1:10000

Lungime Segmente
1) Valorile lungimilor segmentelor sunt obţinute din proiecţie în plan.

Punct început	X / Y	Punct sfârşit	X / Y	Lungime segment (** (m)
1	627.889,831 590.519,808	2	628.198,411 590.636,436	329.884
2	628.198,411 590.636,436	3	628.194,97 590.646,82	10.94
3	628.194,97 590.646,82	4	627.887,393 590.530,572	328.812
4	627.887,393 590.530,572	5	627.889,407 590.521,544	9.25
5	627.889,407 590.521,544	1	627.889,831 590.519,808	1.786

Document care conține date cu caracter personal, protejat de prevederile Regulamentului (UE) nr. 679/2016 și Legii 190/2018

** Lungimile segmentelor sunt determinate în planul de proiecţie Stereo 70 şi sunt rotunjite la 1 milimetru.
*** Distanţa dintre puncte este formată din segmente cumulate ce sunt mai mici decât valoarea 1 milimetru.

Document care conține date cu caracter personal, protejat de prevederile Regulamentului (UE) nr. 679/2016 și Legii 190/2018

DATE DESPRE IMOBILUL NR. 3922

Oficiul de Cadastru şi Publicitate Imobiliară NEAMT
Biroul de Cadastru şi Publicitate Imobiliară Roman

A. Partea I. Descrierea imobilului

TEREN Extravilan

Adresa: Jud. Neamt, Tarla Dealul Viei

Nr. Crt	Nr cadastral Nr. topografic	Suprafaţa* (mp)	Observaţii / Referinţe
A1		10.400	Sector cadastral:71 Teren neimprejmuit; Tarla Dealul Viei

B. Partea II. Proprietari şi acte

Inscrieri privitoare la dreptul de proprietate şi alte drepturi reale		Referinţe
/		
Act Administrativ nr. 54/941, din 25/03/1996 emis de CJSDPAT NEAMȚ (titlu de proprietate);		
B1	Intabulare, drept de PROPRIETATE, dobandit prin Reconstituire, cota actuala 1/1	A1
	1) **SĂCĂLEANU I VALERIA** 2) **MITREA I CONSTANTIN** 3) **MURARU I ANICA** 4) **BOIȚA I ZEROFINA** 5) **PICIU I LUMINIȚA** 6) **MITREA GH ELENA** 7) **ASIMIONESEI I ELENA** 8) **MITREA I ION** 9) **NEDELCU I MARIA** 10) **MITREA I VASILE**	

C. Partea III. SARCINI .

Inscrieri privind dezmembramintele dreptului de proprietate, drepturi reale de garanţie şi sarcini	Referinţe
NU SUNT	

Anexa Nr. 1 La Partea I

Teren

Nr cadastral	Suprafaţa (mp)*	Observaţii / Referinţe
	10.400	Tarla Dealul Viei

* Suprafaţa este determinată in planul de proiecţie Stereo 70.

DETALII LINIARE IMOBIL

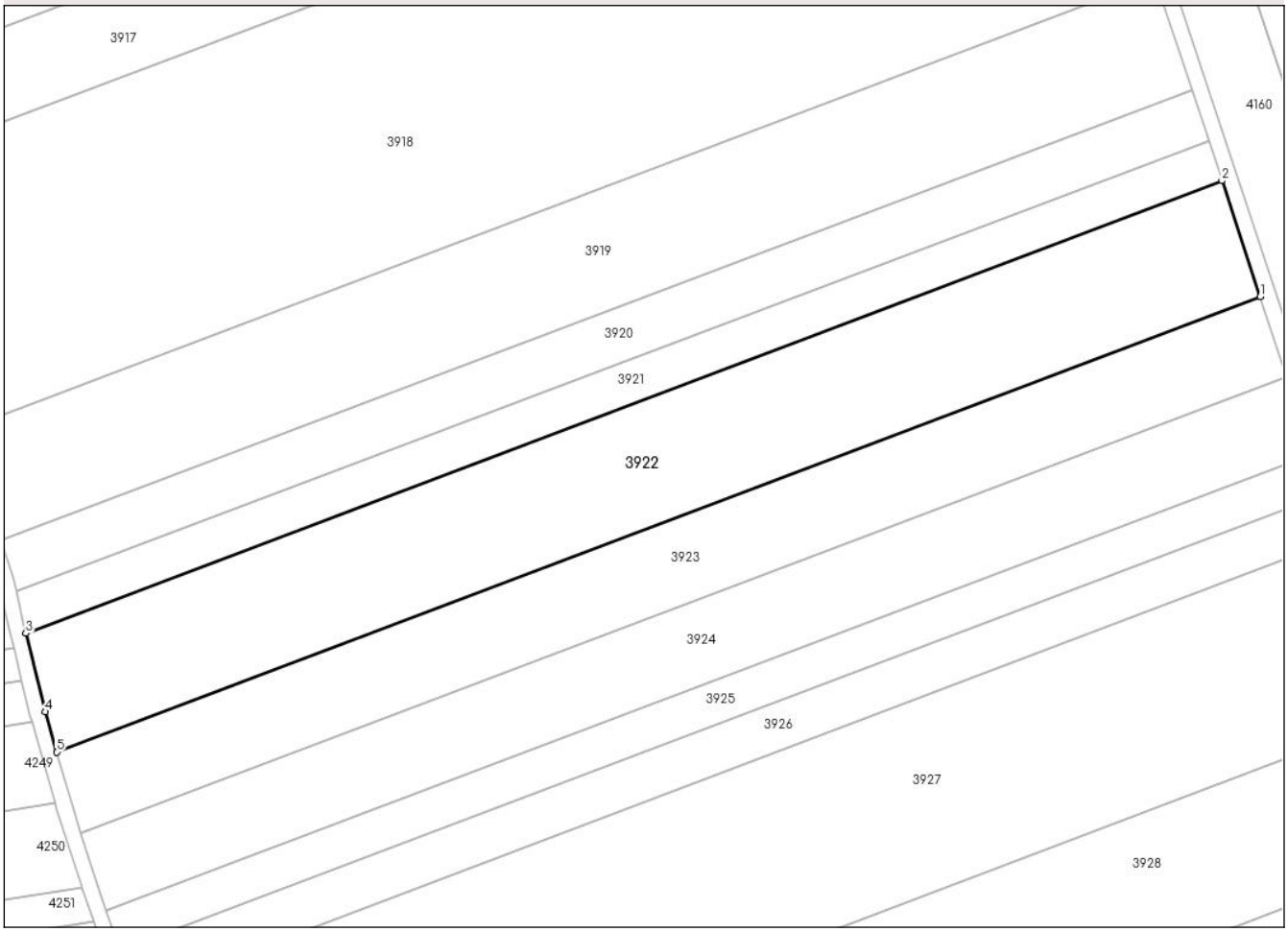

Date referitoare la teren

Crt	Categorie folosință	Intra vilan	Suprafaţa (mp)	Tarla	Parcelă	Nr. topo	Observaţii / Referinţe
1	arabil	NU	10.400	46	366/9	-	47/368/9 conform plan 1:10000

Lungime Segmente
1) Valorile lungimilor segmentelor sunt obţinute din proiecţie în plan.

Punct început	X / Y	Punct sfârşit	X / Y	Lungime segment (** (m)
1	628.208,298 590.606,592	2	628.198,411 590.636,436	31.439
2	628.198,411 590.636,436	3	627.889,831 590.519,808	329.884
3	627.889,831 590.519,808	4	627.894,771 590.499,594	20.809
4	627.894,771 590.499,594	5	627.897,75 590.489,22	10.793
5	627.897,75 590.489,22	1	628.208,298 590.606,592	331.988

Document care conține date cu caracter personal, protejat de prevederile Regulamentului (UE) nr. 679/2016 și Legii 190/2018

** Lungimile segmentelor sunt determinate în planul de proiecţie Stereo 70 şi sunt rotunjite la 1 milimetru.
*** Distanţa dintre puncte este formată din segmente cumulate ce sunt mai mici decât valoarea 1 milimetru.

Document care conține date cu caracter personal, protejat de prevederile Regulamentului (UE) nr. 679/2016 și Legii 190/2018

DATE DESPRE IMOBILUL NR. 3923

Oficiul de Cadastru şi Publicitate Imobiliară NEAMT
Biroul de Cadastru şi Publicitate Imobiliară Roman

A. Partea I. Descrierea imobilului

TEREN Extravilan

Adresa: Jud. Neamt, Tarla Dealul Viei

Nr. Crt	Nr cadastral Nr. topografic	Suprafaţa* (mp)	Observaţii / Referinţe
A1		7.200	Sector cadastral:71 Teren neimprejmuit; Tarla Dealul Viei

B. Partea II. Proprietari şi acte

Inscrieri privitoare la dreptul de proprietate şi alte drepturi reale		Referinţe
/		
Act Administrativ nr. 54/887, din 10/09/2002 emis de CJSDPAT NEAMȚ (titlu de proprietate);		
B1	Intabulare, drept de PROPRIETATE, dobandit prin Reconstituire, cota actuala 1/1	A1
	1) **MITREA D GHEORGHE** 2) **TANASA EMILIA** 3) **GISCA DUMITRU** 4) **BRAN C CORINA** 5) **URSU C NECULAI** 6) **URSU C CONSTANTIN** 7) **URSU C DUMITRU** 8) **URSU C VASILE** 9) **URSU C GHEORGHE** 10) **PADURARU ELENA** 11) **RUSU D CATINCA**	

C. Partea III. SARCINI .

Inscrieri privind dezmembramintele dreptului de proprietate, drepturi reale de garanţie şi sarcini	Referinţe
NU SUNT	

Document care conține date cu caracter personal, protejat de prevederile Regulamentului (UE) nr. 679/2016 și Legii 190/2018

Anexa Nr. 1 La Partea I

Teren

Nr cadastral	Suprafaţa (mp)*	Observaţii / Referinţe
	7.200	Tarla Dealul Viei

* Suprafaţa este determinată in planul de proiecţie Stereo 70.

DETALII LINIARE IMOBIL

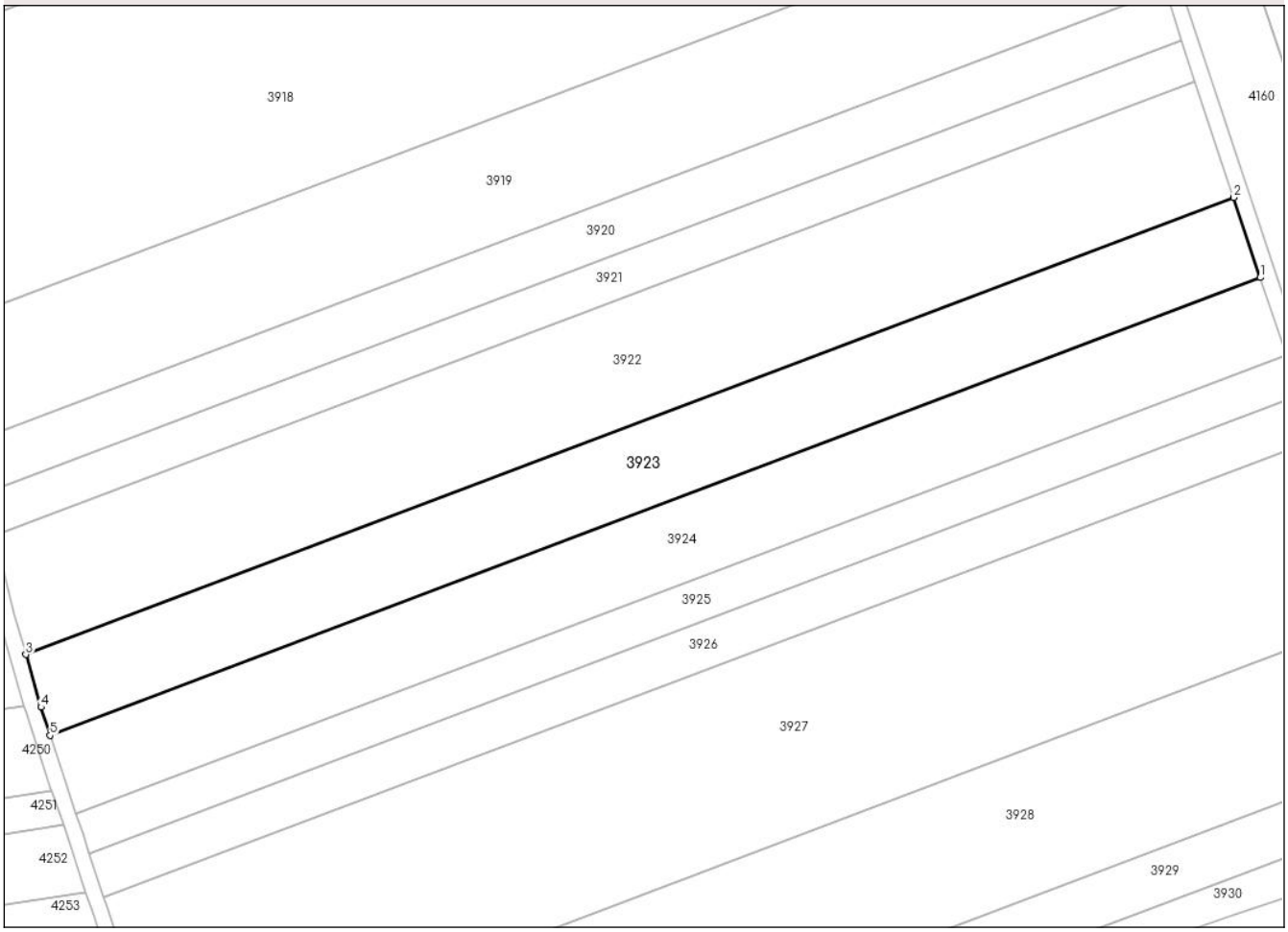

Date referitoare la teren

Crt	Categorie folosință	Intra vilan	Suprafaţa (mp)	Tarla	Parcelă	Nr. topo	Observaţii / Referinţe
1	arabil	NU	7.200	46	366/7	-	47/368/7 conform plan 1:10000

Lungime Segmente
1) Valorile lungimilor segmentelor sunt obţinute din proiecţie în plan.

Punct început	X / Y	Punct sfârşit	X / Y	Lungime segment (** (m)
1	628.215,116 590.586,011	2	628.208,298 590.606,592	21.68
2	628.208,298 590.606,592	3	627.897,75 590.489,22	331.988
3	627.897,75 590.489,22	4	627.901,639 590.475,682	14.086
4	627.901,639 590.475,682	5	627.903,97 590.468,414	7.632
5	627.903,97 590.468,414	1	628.215,116 590.586,011	332.627

Document care conține date cu caracter personal, protejat de prevederile Regulamentului (UE) nr. 679/2016 și Legii 190/2018

** Lungimile segmentelor sunt determinate în planul de proiecţie Stereo 70 şi sunt rotunjite la 1 milimetru.
*** Distanţa dintre puncte este formată din segmente cumulate ce sunt mai mici decât valoarea 1 milimetru.

Document care conține date cu caracter personal, protejat de prevederile Regulamentului (UE) nr. 679/2016 și Legii 190/2018

DATE DESPRE IMOBILUL NR. 3924

Oficiul de Cadastru şi Publicitate Imobiliară NEAMT
Biroul de Cadastru şi Publicitate Imobiliară Roman

A. Partea I. Descrierea imobilului

TEREN Extravilan

Adresa: Jud. Neamt, Tarla Dealul Viei

Nr. Crt	Nr cadastral Nr. topografic	Suprafaţa* (mp)	Observaţii / Referinţe
A1		7.000	Sector cadastral:71 Teren neimprejmuit; Tarla Dealul Viei

B. Partea II. Proprietari şi acte

Inscrieri privitoare la dreptul de proprietate şi alte drepturi reale		Referinţe
/		
Act Administrativ nr. 54/1034, din 02/10/2002 emis de CJSDPAT NEAMȚ (titlu de proprietate);		
B1	Intabulare, drept de PROPRIETATE, dobandit prin Reconstituire, cota actuala 3/4	A1
	1) **URSU C NECULAI** 2) **URSU C DUMITRU** 3) **URSU C CONSTANTIN** 4) **URSU C VASILE** 5) **BRAN C CORINA** 6) **ROMANESCU C ANA**	
Act Notarial nr. 20, din 29/04/2015 emis de BIN TUDOR SORIN (certificat de moștenitor);		
B2	Intabulare, drept de PROPRIETATE, dobandit prin Succesiune, cota actuala 1/24	A1
	1) **BRAN C CORINA**	
B3	Intabulare, drept de PROPRIETATE, dobandit prin Succesiune, cota actuala 1/24	A1
	1) **URSU C NECULAI**	
B4	Intabulare, drept de PROPRIETATE, dobandit prin Succesiune, cota actuala 1/24	A1
	1) **ROMANESCU C ANA**	
B5	Intabulare, drept de PROPRIETATE, dobandit prin Succesiune, cota actuala 1/24	A1
	1) **URSU C DUMITRU**	
B6	Intabulare, drept de PROPRIETATE, dobandit prin Succesiune, cota actuala 1/24	A1
	1) **URSU C CONSTANTIN**	
B7	Intabulare, drept de PROPRIETATE, dobandit prin Succesiune, cota actuala 1/24	A1
	1) **URSU C VASILE**	

C. Partea III. SARCINI .

Inscrieri privind dezmembramintele dreptului de proprietate, drepturi reale de garanţie şi sarcini	Referinţe
NU SUNT	

Document care conține date cu caracter personal, protejat de prevederile Regulamentului (UE) nr. 679/2016 și Legii 190/2018

Anexa Nr. 1 La Partea I

Teren

Nr cadastral	Suprafaţa (mp)*	Observaţii / Referinţe
	7.000	Tarla Dealul Viei

* Suprafaţa este determinată in planul de proiecţie Stereo 70.

DETALII LINIARE IMOBIL

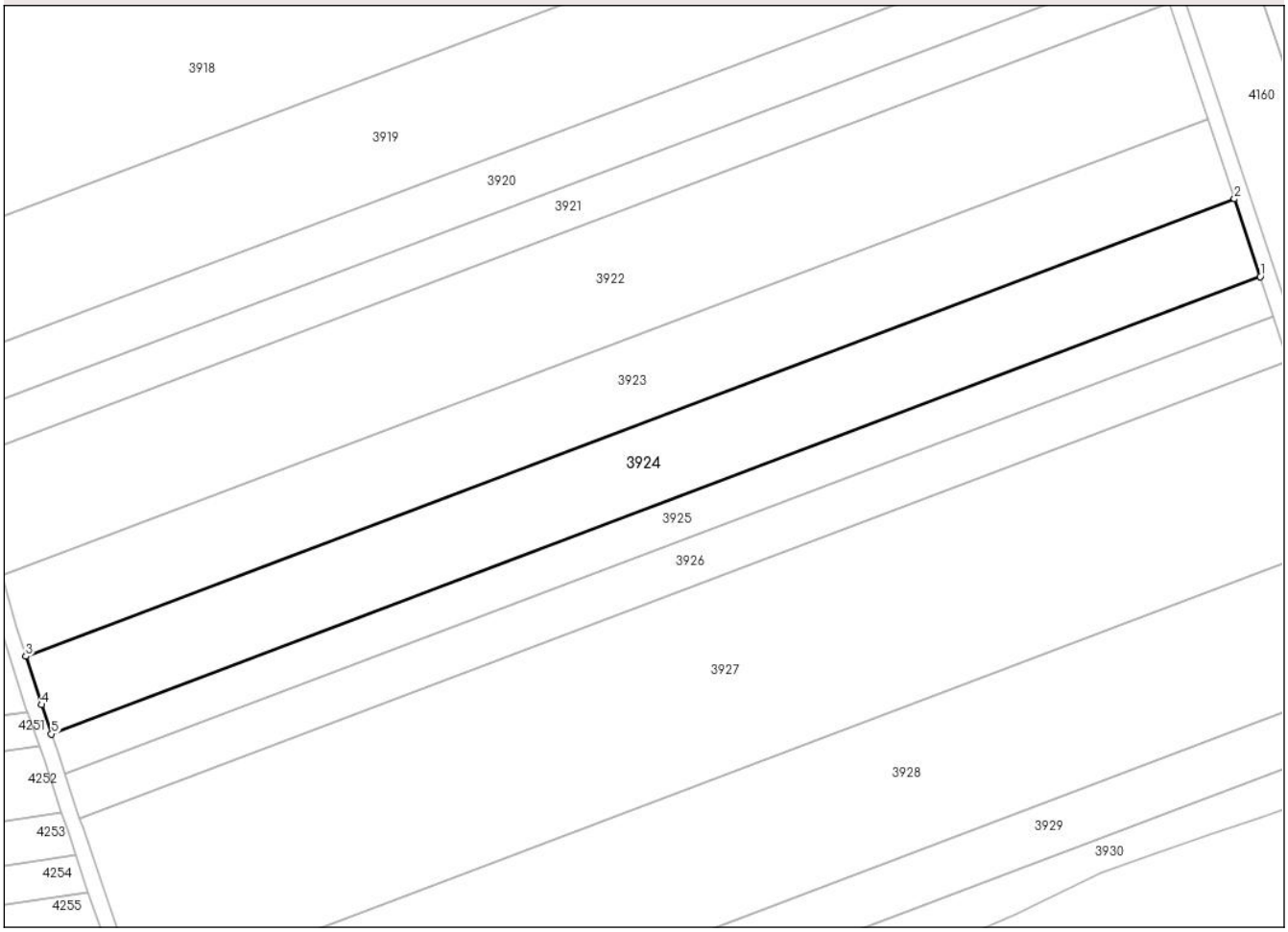

Date referitoare la teren

Crt	Categorie folosință	Intra vilan	Suprafaţa (mp)	Tarla	Parcelă	Nr. topo	Observaţii / Referinţe
1	arabil	NU	7.000	46	366/6	-	47/368/6 conform plan 1:10000

Lungime Segmente
1) Valorile lungimilor segmentelor sunt obţinute din proiecţie în plan.

Punct început	X / Y	Punct sfârşit	X / Y	Lungime segment (** (m)
1	628.221,739 590.566,021	2	628.215,116 590.586,011	21.058
2	628.215,116 590.586,011	3	627.903,97 590.468,414	332.627
3	627.903,97 590.468,414	4	627.907,968 590.455,952	13.087
4	627.907,968 590.455,952	5	627.910,559 590.448,412	7.974
5	627.910,559 590.448,412	1	628.221,739 590.566,021	332.663

Document care conține date cu caracter personal, protejat de prevederile Regulamentului (UE) nr. 679/2016 și Legii 190/2018

** Lungimile segmentelor sunt determinate în planul de proiecţie Stereo 70 şi sunt rotunjite la 1 milimetru.
*** Distanţa dintre puncte este formată din segmente cumulate ce sunt mai mici decât valoarea 1 milimetru.

Document care conține date cu caracter personal, protejat de prevederile Regulamentului (UE) nr. 679/2016 și Legii 190/2018

DATE DESPRE IMOBILUL NR. 3925

Oficiul de Cadastru şi Publicitate Imobiliară NEAMT
Biroul de Cadastru şi Publicitate Imobiliară Roman

A. Partea I. Descrierea imobilului

TEREN Extravilan

Adresa: Jud. Neamt, Tarla Dealul Viei

Nr. Crt	Nr cadastral Nr. topografic	Suprafaţa* (mp)	Observaţii / Referinţe
A1		3.600	Sector cadastral:71 Teren neimprejmuit; Tarla Dealul Viei

B. Partea II. Proprietari şi acte

Inscrieri privitoare la dreptul de proprietate şi alte drepturi reale		Referinţe
/		
Act Administrativ nr. 54/823, din 09/08/1999 emis de CJSDPAT NEAMȚ (titlu de proprietate);		
B1	Intabulare, drept de PROPRIETATE, dobandit prin Reconstituire, cota actuala 1/1	A1
	1) **URSU N GHEORGHE**	

C. Partea III. SARCINI .

Inscrieri privind dezmembramintele dreptului de proprietate, drepturi reale de garanţie şi sarcini	Referinţe
NU SUNT	

Anexa Nr. 1 La Partea I

Teren

Nr cadastral	Suprafaţa (mp)*	Observaţii / Referinţe
	3.600	Tarla Dealul Viei

* Suprafaţa este determinată in planul de proiecţie Stereo 70.

DETALII LINIARE IMOBIL

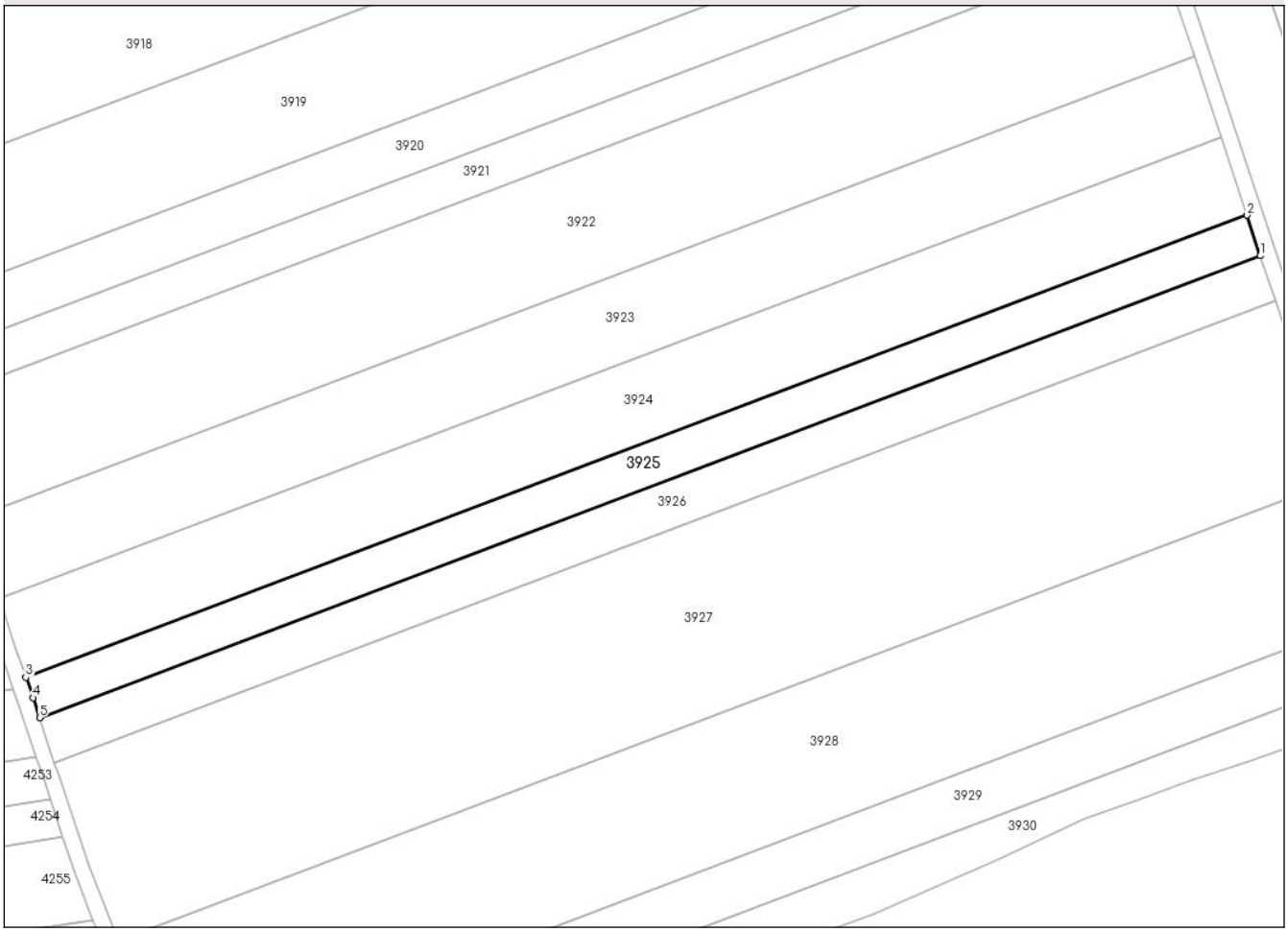

Date referitoare la teren

Crt	Categorie folosință	Intra vilan	Suprafaţa (mp)	Tarla	Parcelă	Nr. topo	Observaţii / Referinţe
1	arabil	NU	3.600	46	366/3/6	-	47/368/3/6 conform plan 1:10000

Lungime Segmente
1) Valorile lungimilor segmentelor sunt obţinute din proiecţie în plan.

Punct început	X / Y	Punct sfârşit	X / Y	Lungime segment (** (m)
1	628.225,146 590.555,738	2	628.221,739 590.566,021	10.833
2	628.221,739 590.566,021	3	627.910,559 590.448,412	332.663
3	627.910,559 590.448,412	4	627.912,353 590.443,192	5.519
4	627.912,353 590.443,192	5	627.914,027 590.438,151	5.312
5	627.914,027 590.438,151	1	628.225,146 590.555,738	332.598

Document care conține date cu caracter personal, protejat de prevederile Regulamentului (UE) nr. 679/2016 și Legii 190/2018

** Lungimile segmentelor sunt determinate în planul de proiecţie Stereo 70 şi sunt rotunjite la 1 milimetru.
*** Distanţa dintre puncte este formată din segmente cumulate ce sunt mai mici decât valoarea 1 milimetru.

Document care conține date cu caracter personal, protejat de prevederile Regulamentului (UE) nr. 679/2016 și Legii 190/2018

DATE DESPRE IMOBILUL NR. 3926

Oficiul de Cadastru şi Publicitate Imobiliară NEAMT
Biroul de Cadastru şi Publicitate Imobiliară Roman

A. Partea I. Descrierea imobilului

Nr. CF vechi:235/N
Nr. cadastral vechi:277

TEREN Extravilan

Adresa: Jud. Neamt, Tarla Dealul Viei

Nr. Crt	Nr cadastral Nr. topografic	Suprafaţa* (mp)	Observaţii / Referinţe
A1	50445	4.000	Sector cadastral:71 Teren neimprejmuit; Tarla Dealul Viei

B. Partea II. Proprietari şi acte

Inscrieri privitoare la dreptul de proprietate şi alte drepturi reale		Referinţe
4777 / 19/05/2005		
Act Notarial nr. 1284, din 19/05/2005 emis de BNP Gîrbea Dumitru;		
B1	Intabulare, drept de PROPRIETATE, dobandit prin Conventie, cota actuala 1/1	A1
	1) **IRIMIA MARIA** 2) **IRIMIA ŞTEFAN**	
	OBSERVATII: (provenita din conversia CF 235/N)	

C. Partea III. SARCINI .

Inscrieri privind dezmembramintele dreptului de proprietate, drepturi reale de garanţie şi sarcini	Referinţe
NU SUNT	

Document care conține date cu caracter personal, protejat de prevederile Regulamentului (UE) nr. 679/2016 și Legii 190/2018

Anexa Nr. 1 La Partea I

Teren

Nr cadastral	Suprafaţa (mp)*	Observaţii / Referinţe
50445	4.000	Tarla Dealul Viei

* Suprafaţa este determinată in planul de proiecţie Stereo 70.

DETALII LINIARE IMOBIL

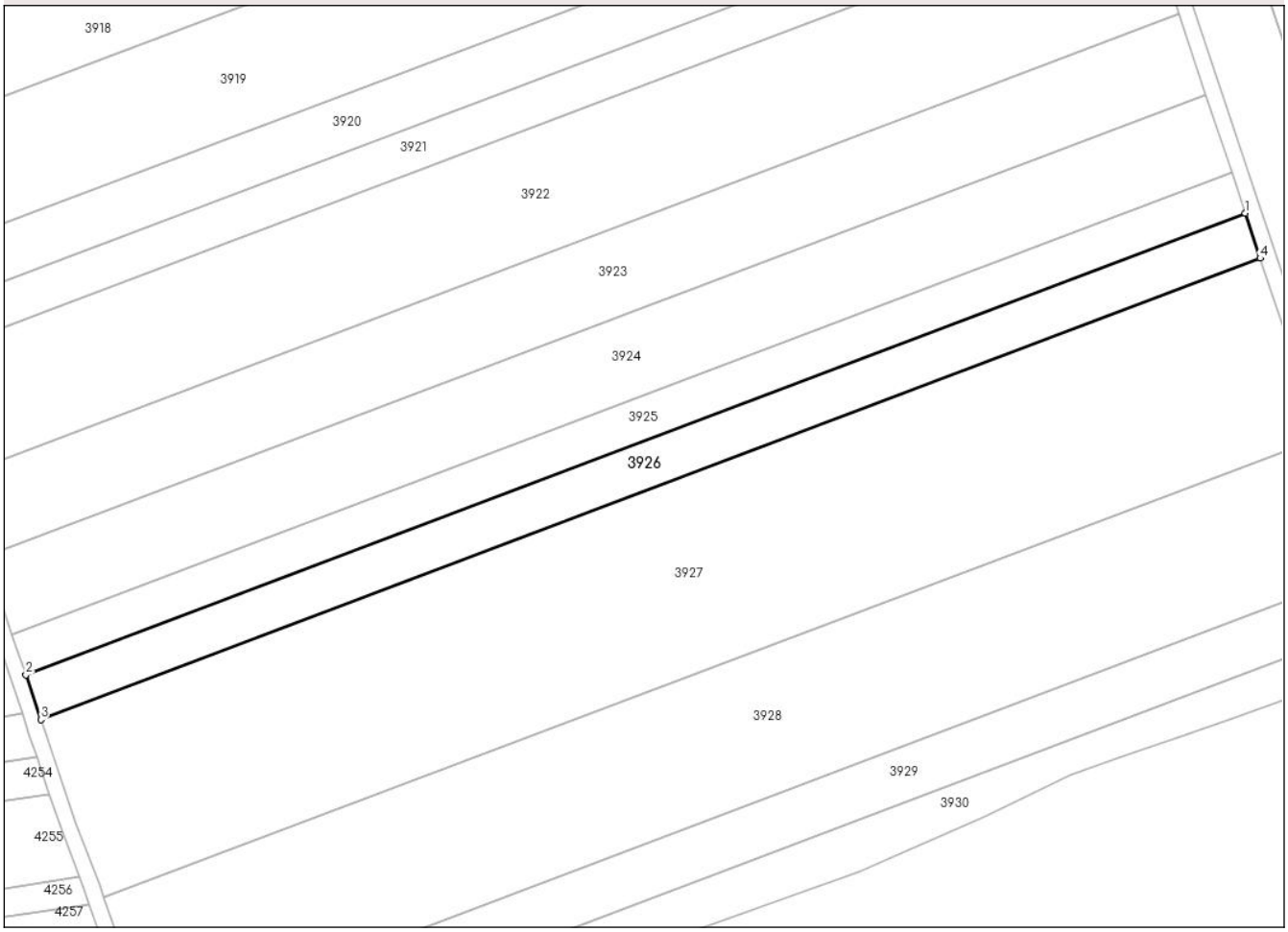

Date referitoare la teren

Crt	Categorie folosință	Intra vilan	Suprafaţa (mp)	Tarla	Parcelă	Nr. topo	Observaţii / Referinţe
1	arabil	NU	4.000	46	366/5	-	47/368/5 conform plan 1:10000

Lungime Segmente
1) Valorile lungimilor segmentelor sunt obţinute din proiecţie în plan.

Punct început	X / Y	Punct sfârşit	X / Y	Lungime segment (** (m)
1	628.225,146 590.555,738	2	627.914,027 590.438,151	332.598
2	627.914,027 590.438,151	3	627.917,819 590.426,728	12.037
3	627.917,819 590.426,728	4	628.228,931 590.544,312	332.591
4	628.228,931 590.544,312	1	628.225,146 590.555,738	12.037

**** Lungimile segmentelor sunt determinate în planul de proiecţie Stereo 70 şi sunt rotunjite la 1 milimetru.**

Document care conține date cu caracter personal, protejat de prevederile Regulamentului (UE) nr. 679/2016 și Legii 190/2018

***** Distanţa dintre puncte este formată din segmente cumulate ce sunt mai mici decât valoarea 1 milimetru.**

DATE DESPRE IMOBILUL NR. 3927

Oficiul de Cadastru şi Publicitate Imobiliară NEAMT
Biroul de Cadastru şi Publicitate Imobiliară Roman

A. Partea I. Descrierea imobilului

TEREN Extravilan

Adresa: Jud. Neamt, Tarla Dealul Viei

Nr. Crt	Nr cadastral Nr. topografic	Suprafaţa* (mp)	Observaţii / Referinţe
A1		Din acte: 20.000 Masurata: 16.000	Sector cadastral:71 Teren neimprejmuit; Tarla Dealul Viei; Diferența de suprafață de 4000 mp se regăsește la ID3926

B. Partea II. Proprietari şi acte

Inscrieri privitoare la dreptul de proprietate şi alte drepturi reale		Referinţe
/		
Act Administrativ nr. 54/406, din 21/11/1995 emis de CJSDPAT NEAMȚ (titlu de proprietate);		
B1	Intabulare, drept de PROPRIETATE, dobandit prin Reconstituire, cota actuala 1/1	A1
	1) **PILAT I VASILE** 2) **PILAT I MIHAI** 3) **PILAT I CONSTANTIN** 4) **MISSIR MARIA** 5) **CAPŞA EMIL** 6) **MĂNCIULESCU ANA** 7) **SAVINOIU ANA**	

C. Partea III. SARCINI .

Inscrieri privind dezmembramintele dreptului de proprietate, drepturi reale de garanţie şi sarcini	Referinţe
NU SUNT	

Anexa Nr. 1 La Partea I

Teren

Nr cadastral	Suprafaţa (mp)*	Observaţii / Referinţe
	Din acte: 20.000 Masurata: 16.000	Tarla Dealul Viei; Diferența de suprafață de 4000 mp se regăsește la ID3926

* Suprafaţa este determinată in planul de proiecţie Stereo 70.

DETALII LINIARE IMOBIL

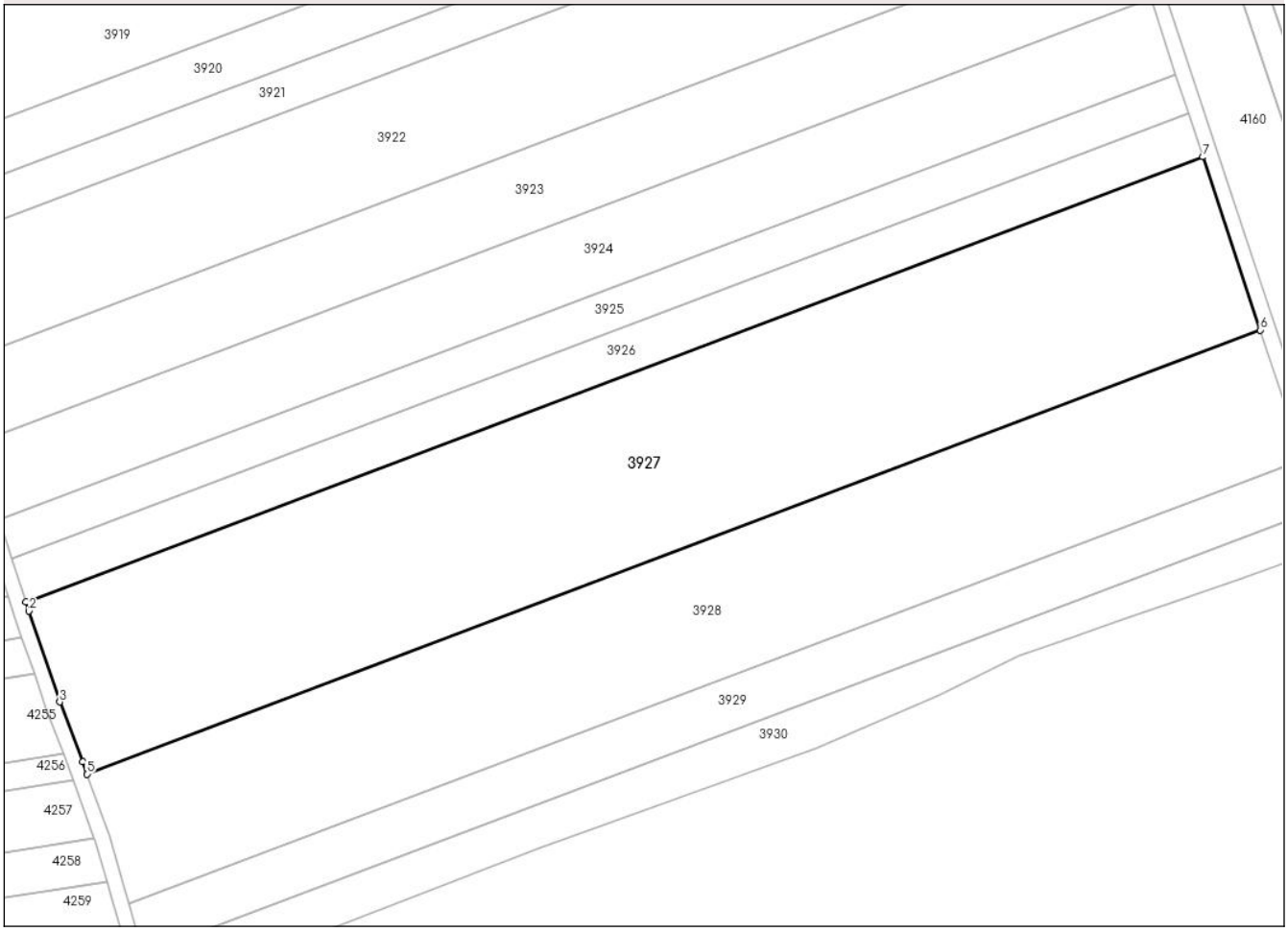

Date referitoare la teren

Crt	Categorie folosință	Intra vilan	Suprafaţa (mp)	Tarla	Parcelă	Nr. topo	Observaţii / Referinţe
1	arabil	NU	16.000	46	366/5	-	47/368/5 conform plan 1:10000

Lungime Segmente
1) Valorile lungimilor segmentelor sunt obţinute din proiecţie în plan.

Punct început	X / Y	Punct sfârşit	X / Y	Lungime segment (** (m)
1	627.917,819 590.426,728	2	627.918,598 590.424,382	2.472
2	627.918,598 590.424,382	3	627.926,753 590.400,378	25.351
3	627.926,753 590.400,378	4	627.932,762 590.384,559	16.922
4	627.932,762 590.384,559	5	627.933,919 590.381,335	3.425

Document care conține date cu caracter personal, protejat de prevederile Regulamentului (UE) nr. 679/2016 și Legii 190/2018

Punct început	X / Y	Punct sfârşit	X / Y	Lungime segment (** (m)
5	627.933,919 590.381,335	6	628.244,087 590.498,563	331.582
6	628.244,087 590.498,563	7	628.228,931 590.544,312	48.194
7	628.228,931 590.544,312	1	627.917,819 590.426,728	332.591

** Lungimile segmentelor sunt determinate în planul de proiecţie Stereo 70 şi sunt rotunjite la 1 milimetru.
*** Distanţa dintre puncte este formată din segmente cumulate ce sunt mai mici decât valoarea 1 milimetru.

Document care conține date cu caracter personal, protejat de prevederile Regulamentului (UE) nr. 679/2016 și Legii 190/2018

DATE DESPRE IMOBILUL NR. 3928

Oficiul de Cadastru şi Publicitate Imobiliară NEAMT
Biroul de Cadastru şi Publicitate Imobiliară Roman

A. Partea I. Descrierea imobilului

TEREN Extravilan

Adresa: Jud. Neamt, Tarla Dealul Viei

Nr. Crt	Nr cadastral Nr. topografic	Suprafaţa* (mp)	Observaţii / Referinţe
A1		11.900	Sector cadastral:71 Teren neimprejmuit; Tarla Dealul Viei

B. Partea II. Proprietari şi acte

Inscrieri privitoare la dreptul de proprietate şi alte drepturi reale		Referinţe
/		
Act Administrativ nr. 54/123, din 18/07/1996 emis de CJSDPAT NEAMȚ (titlu de proprietate);		
B1	Intabulare, drept de PROPRIETATE, dobandit prin Reconstituire, cota actuala 1/1	A1
	1) **CHILAT GH V CONSTANTIN**	

C. Partea III. SARCINI .

Inscrieri privind dezmembramintele dreptului de proprietate, drepturi reale de garanţie şi sarcini	Referinţe
NU SUNT	

Document care conține date cu caracter personal, protejat de prevederile Regulamentului (UE) nr. 679/2016 și Legii 190/2018

Anexa Nr. 1 La Partea I

Teren

Nr cadastral	Suprafaţa (mp)*	Observaţii / Referinţe
	11.900	Tarla Dealul Viei

* Suprafaţa este determinată in planul de proiecţie Stereo 70.

DETALII LINIARE IMOBIL

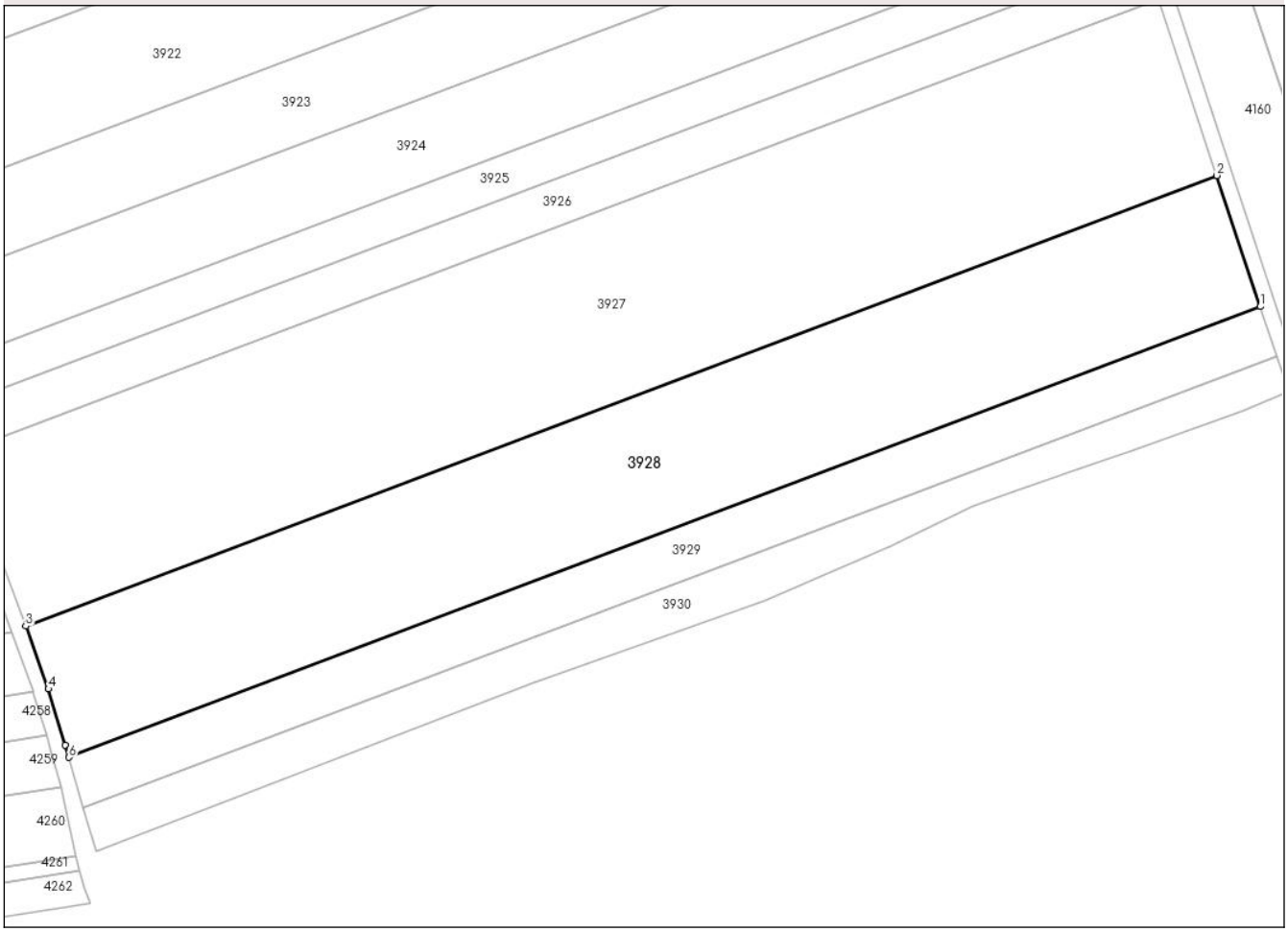

Date referitoare la teren

Crt	Categorie folosință	Intra vilan	Suprafaţa (mp)	Tarla	Parcelă	Nr. topo	Observaţii / Referinţe
1	arabil	NU	11.900	46	366/3	-	47/368/3 conform plan 1:10000

Lungime Segmente
1) Valorile lungimilor segmentelor sunt obţinute din proiecţie în plan.

Punct început	X / Y	Punct sfârşit	X / Y	Lungime segment (** (m)
1	628.255,39 590.464,446	2	628.244,087 590.498,563	35.941
2	628.244,087 590.498,563	3	627.933,919 590.381,335	331.582
3	627.933,919 590.381,335	4	627.939,787 590.364,995	17.362
4	627.939,787 590.364,995	5	627.944,187 590.350,418	15.226
5	627.944,187 590.350,418	6	627.945,117 590.347,179	3.37

Document care conține date cu caracter personal, protejat de prevederile Regulamentului (UE) nr. 679/2016 și Legii 190/2018

Punct început	X / Y	Punct sfârşit	X / Y	Lungime segment (** (m)
6	627.945,117 590.347,179	1	628.255,39 590.464,446	331.694

** Lungimile segmentelor sunt determinate în planul de proiecţie Stereo 70 şi sunt rotunjite la 1 milimetru.
*** Distanţa dintre puncte este formată din segmente cumulate ce sunt mai mici decât valoarea 1 milimetru.

Document care conține date cu caracter personal, protejat de prevederile Regulamentului (UE) nr. 679/2016 și Legii 190/2018

DATE DESPRE IMOBILUL NR. 3929

Oficiul de Cadastru şi Publicitate Imobiliară NEAMT
Biroul de Cadastru şi Publicitate Imobiliară Roman

A. Partea I. Descrierea imobilului

TEREN Extravilan

Adresa: Jud. Neamt, Tarla Dealul Viei

Nr. Crt	Nr cadastral Nr. topografic	Suprafaţa* (mp)	Observaţii / Referinţe
A1		4.500	Sector cadastral:71 Teren neimprejmuit; Tarla Dealul Viei

B. Partea II. Proprietari şi acte

Inscrieri privitoare la dreptul de proprietate şi alte drepturi reale		Referinţe
/		
Act Administrativ nr. 54/423, din 10/08/1999 emis de CJSDPAT NEAMȚ (titlu de proprietate);		
B1	Intabulare, drept de PROPRIETATE, dobandit prin Reconstituire, cota actuala 1/1	A1
	1) **MITREA V MARIA** 2) **PILAT V CONSTANTIN** 3) **PILAT V DUMITRU** 4) **TRIFAN V ANA**	

C. Partea III. SARCINI .

Inscrieri privind dezmembramintele dreptului de proprietate, drepturi reale de garanţie şi sarcini	Referinţe
NU SUNT	

Document care conține date cu caracter personal, protejat de prevederile Regulamentului (UE) nr. 679/2016 și Legii 190/2018

Anexa Nr. 1 La Partea I

Teren

Nr cadastral	Suprafaţa (mp)*	Observaţii / Referinţe
	4.500	Tarla Dealul Viei

* Suprafaţa este determinată in planul de proiecţie Stereo 70.

DETALII LINIARE IMOBIL

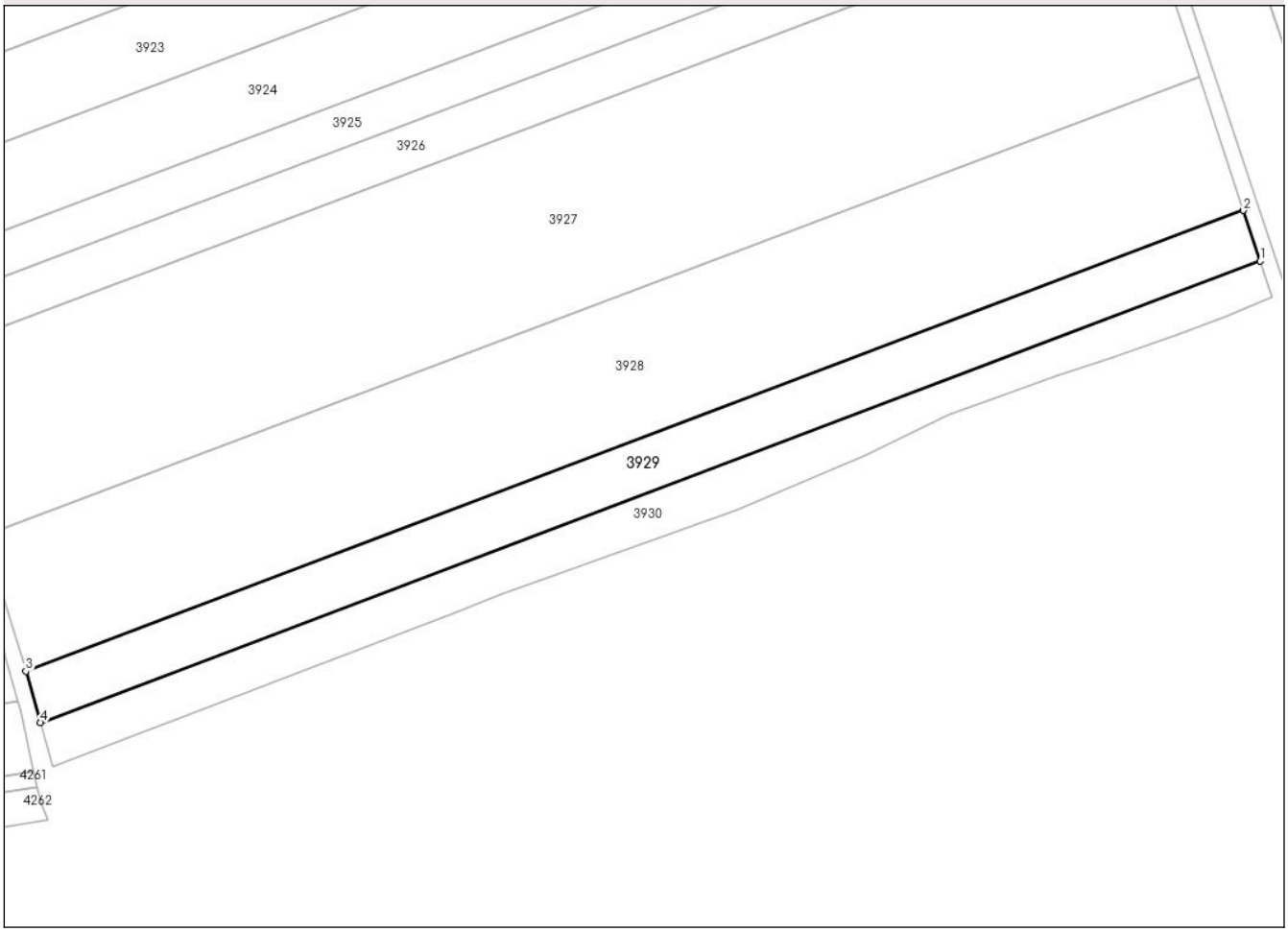

Date referitoare la teren

Crt	Categorie folosință	Intra vilan	Suprafaţa (mp)	Tarla	Parcelă	Nr. topo	Observaţii / Referinţe
1	arabil	NU	4.500	46	366/2	-	47/368/2 conform plan 1:10000

Lungime Segmente
1) Valorile lungimilor segmentelor sunt obţinute din proiecţie în plan.

Punct început	X / Y	Punct sfârşit	X / Y	Lungime segment (** (m)
1	628.259,657 590.451,567	2	628.255,39 590.464,446	13.567
2	628.255,39 590.464,446	3	627.945,117 590.347,179	331.694
3	627.945,117 590.347,179	4	627.948,872 590.334,106	13.601
4	627.948,872 590.334,106	1	628.259,657 590.451,567	332.242

**** Lungimile segmentelor sunt determinate în planul de proiecţie Stereo 70 şi sunt rotunjite la 1 milimetru.**

Document care conține date cu caracter personal, protejat de prevederile Regulamentului (UE) nr. 679/2016 și Legii 190/2018

***** Distanţa dintre puncte este formată din segmente cumulate ce sunt mai mici decât valoarea 1 milimetru.**

DATE DESPRE IMOBILUL NR. 3930

Oficiul de Cadastru şi Publicitate Imobiliară NEAMT
Biroul de Cadastru şi Publicitate Imobiliară Roman

A. Partea I. Descrierea imobilului

TEREN Extravilan

Adresa: Jud. Neamt, Tarla Dealul Viei

Nr. Crt	Nr cadastral Nr. topografic	Suprafaţa* (mp)	Observaţii / Referinţe
A1		3.600	Sector cadastral:71 Teren neimprejmuit; Tarla Dealul Viei

B. Partea II. Proprietari şi acte

Inscrieri privitoare la dreptul de proprietate şi alte drepturi reale		Referinţe
/		
Act Administrativ nr. 54/353, din 31/01/2000 emis de CJSDPAT NEAMȚ (titlu de proprietate);		
B1	Intabulare, drept de PROPRIETATE, dobandit prin Reconstituire, cota actuala 1/1	A1
	1) **CHILAT S MARIA**	

C. Partea III. SARCINI .

Inscrieri privind dezmembramintele dreptului de proprietate, drepturi reale de garanţie şi sarcini	Referinţe
NU SUNT	

Anexa Nr. 1 La Partea I

Teren

Nr cadastral	Suprafaţa (mp)*	Observaţii / Referinţe
	3.600	Tarla Dealul Viei

* Suprafaţa este determinată in planul de proiecţie Stereo 70.

DETALII LINIARE IMOBIL

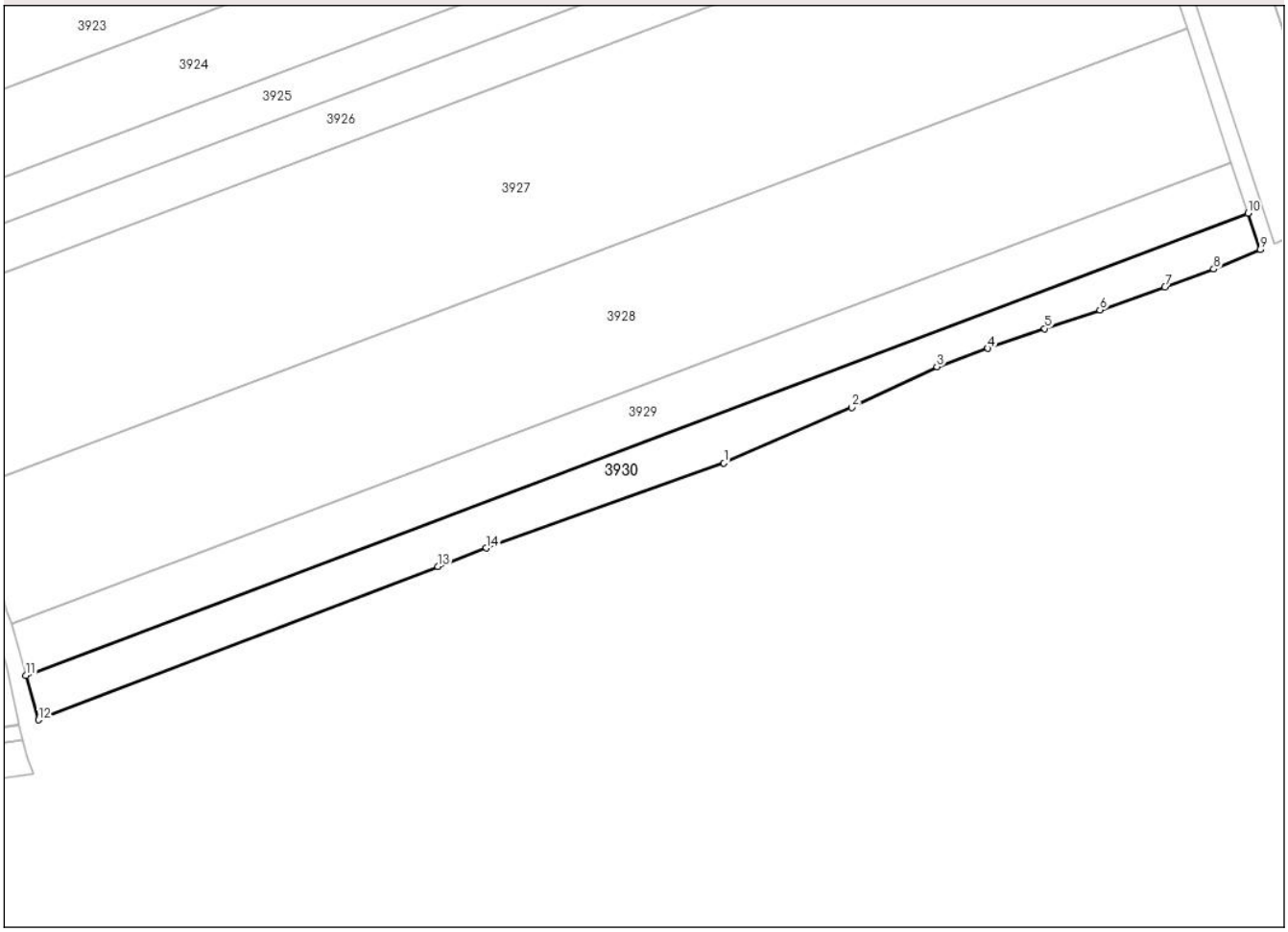

Date referitoare la teren

Crt	Categorie folosință	Intra vilan	Suprafaţa (mp)	Tarla	Parcelă	Nr. topo	Observaţii / Referinţe
1	arabil	NU	3.600	46	366/3/1	-	47/368/3/1 conform plan 1:10000

Lungime Segmente
1) Valorile lungimilor segmentelor sunt obţinute din proiecţie în plan.

Punct început	X / Y	Punct sfârşit	X / Y	Lungime segment (** (m)
1	628.126,383 590.388,036	2	628.158,899 590.402,179	35.458
2	628.158,899 590.402,179	3	628.180,53 590.412,558	23.993
3	628.180,53 590.412,558	4	628.193,518 590.417,196	13.791
4	628.193,518 590.417,196	5	628.207,953 590.422,252	15.295
5	628.207,953 590.422,252	6	628.222,003 590.426,967	14.82

Document care conține date cu caracter personal, protejat de prevederile Regulamentului (UE) nr. 679/2016 și Legii 190/2018

Punct început	X / Y	Punct sfârşit	X / Y	Lungime segment (** (m)
6	628.222,003 590.426,967	7	628.238,492 590.432,802	17.491
7	628.238,492 590.432,802	8	628.250,944 590.437,334	13.251
8	628.250,944 590.437,334	9	628.262,741 590.442,258	12.784
9	628.262,741 590.442,258	10	628.259,657 590.451,567	9.807
10	628.259,657 590.451,567	11	627.948,872 590.334,106	332.242
11	627.948,872 590.334,106	12	627.952,1 590.322,867	11.694
12	627.952,1 590.322,867	13	628.053,657 590.361,769	108.752
13	628.053,657 590.361,769	14	628.065,99 590.366,487	13.205
14	628.065,99 590.366,487	1	628.126,383 590.388,036	64.123

** Lungimile segmentelor sunt determinate în planul de proiecţie Stereo 70 şi sunt rotunjite la 1 milimetru.
*** Distanţa dintre puncte este formată din segmente cumulate ce sunt mai mici decât valoarea 1 milimetru.

Document care conține date cu caracter personal, protejat de prevederile Regulamentului (UE) nr. 679/2016 și Legii 190/2018