DATE DESPRE IMOBILUL NR. 1462

Oficiul de Cadastru şi Publicitate Imobiliară GORJ
Biroul de Cadastru şi Publicitate Imobiliară Targu Jiu

A. Partea I. Descrierea imobilului

TEREN Extravilan

Adresa: Jud. Gorj

Nr. Crt	Nr cadastral Nr. topografic	Suprafaţa* (mp)	Observaţii / Referinţe
A1		395	Sector cadastral:32 Teren neimprejmuit;

B. Partea II. Proprietari şi acte

Inscrieri privitoare la dreptul de proprietate şi alte drepturi reale		Referinţe
0 / 10/05/2025		
Act Administrativ nr. 2354, din 09/05/2025 emis de PRIMARIA STĂNEȘTI;		
B1	Inscrierea posesiei, drept de PROPRIETATE, dobandit prin Lege, cota actuala 1/1	A1
	1) **NEIDENTIFICAT NEIDENTIFICAT**	
/		
Act Normativ nr. 7, din 13/03/1996 emis de PARLAMENTUL ROMANIEI;		
B2	Se noteaza mentiunea de proprietar neidentificat	A1

C. Partea III. SARCINI .

Inscrieri privind dezmembramintele dreptului de proprietate, drepturi reale de garanţie şi sarcini	Referinţe
NU SUNT	

Document care conține date cu caracter personal, protejat de prevederile Regulamentului (UE) nr. 679/2016 și Legii 190/2018

Anexa Nr. 1 La Partea I

Teren

Nr cadastral	Suprafaţa (mp)*	Observaţii / Referinţe
	395	

* Suprafaţa este determinată in planul de proiecţie Stereo 70.

DETALII LINIARE IMOBIL

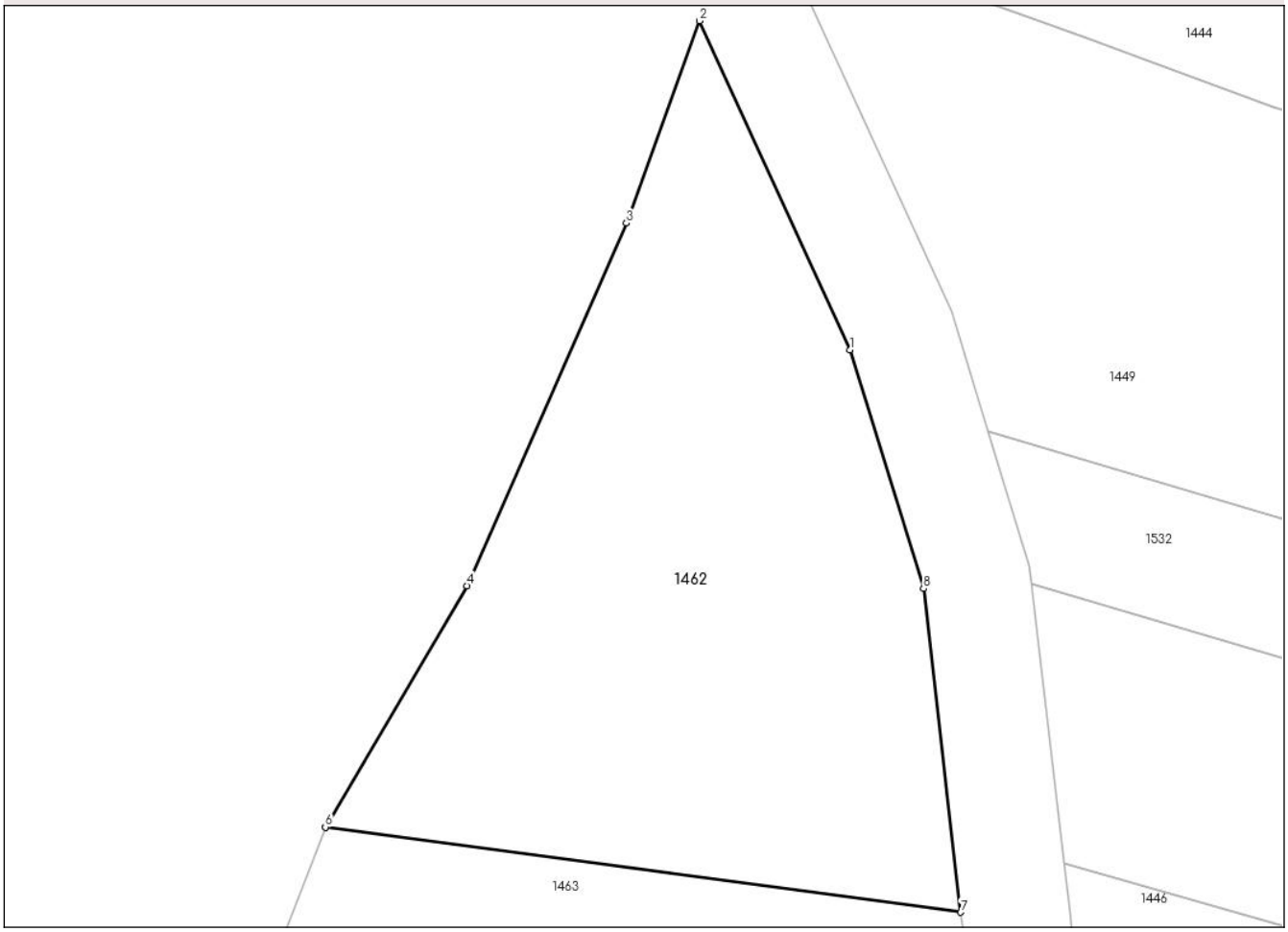

Date referitoare la teren

Crt	Categorie folosință	Intra vilan	Suprafaţa (mp)	Tarla	Parcelă	Nr. topo	Observaţii / Referinţe
1	pasune	NU	395	123	11704/1, 11705, 11706, 11707	-	

Lungime Segmente
1) Valorile lungimilor segmentelor sunt obţinute din proiecţie în plan.

Punct început	X / Y	Punct sfârşit	X / Y	Lungime segment (** (m)
1	362.648,822 405.210,009	2	362.643,255 405.222,183	13.386
2	362.643,255 405.222,183	3	362.640,543 405.214,704	7.956
3	362.640,543 405.214,704	4	362.634,653 405.201,29	14.65
4	362.634,653 405.201,29	5	362.629,401 405.192,369	10.352

Document care conține date cu caracter personal, protejat de prevederile Regulamentului (UE) nr. 679/2016 și Legii 190/2018

Punct început	X / Y	Punct sfârşit	X / Y	Lungime segment (** (m)
5	362.629,401 405.192,369	6	362.629,399 405.192,363	0.006
6	362.629,399 405.192,363	7	362.652,924 405.189,221	23.734
7	362.652,924 405.189,221	8	362.651,541 405.201,191	12.05
8	362.651,541 405.201,191	1	362.648,822 405.210,009	9.228

** Lungimile segmentelor sunt determinate în planul de proiecţie Stereo 70 şi sunt rotunjite la 1 milimetru.
*** Distanţa dintre puncte este formată din segmente cumulate ce sunt mai mici decât valoarea 1 milimetru.

Document care conține date cu caracter personal, protejat de prevederile Regulamentului (UE) nr. 679/2016 și Legii 190/2018

DATE DESPRE IMOBILUL NR. 1463

Oficiul de Cadastru şi Publicitate Imobiliară GORJ
Biroul de Cadastru şi Publicitate Imobiliară Targu Jiu

A. Partea I. Descrierea imobilului

TEREN Extravilan

Adresa: Jud. Gorj

Nr. Crt	Nr cadastral Nr. topografic	Suprafaţa* (mp)	Observaţii / Referinţe
A1		320	Sector cadastral:32 Teren neimprejmuit;

B. Partea II. Proprietari şi acte

Inscrieri privitoare la dreptul de proprietate şi alte drepturi reale		Referinţe
0 / 11/05/2025		
Act Normativ nr. 7, din 13/03/1996 emis de PARLAMENTUL ROMANIEI;		
B1	Intabulare, drept de PROPRIETATE, dobandit prin Lege, cota actuala 1/1	A1
	1) **NEIDENTIFICAT NEIDENTIFICAT**	
/		
Act Administrativ nr. 2354, din 09/05/2025 emis de PRIMARIA STĂNEȘTI;		
B2	Se noteaza posesia faptica in favoarea lui MIJA MARIA	A1
	1) **MIJA MARIA**	

C. Partea III. SARCINI .

Inscrieri privind dezmembramintele dreptului de proprietate, drepturi reale de garanţie şi sarcini	Referinţe
NU SUNT	

Anexa Nr. 1 La Partea I

Teren

Nr cadastral	Suprafaţa (mp)*	Observaţii / Referinţe
	320	

* Suprafaţa este determinată in planul de proiecţie Stereo 70.

DETALII LINIARE IMOBIL

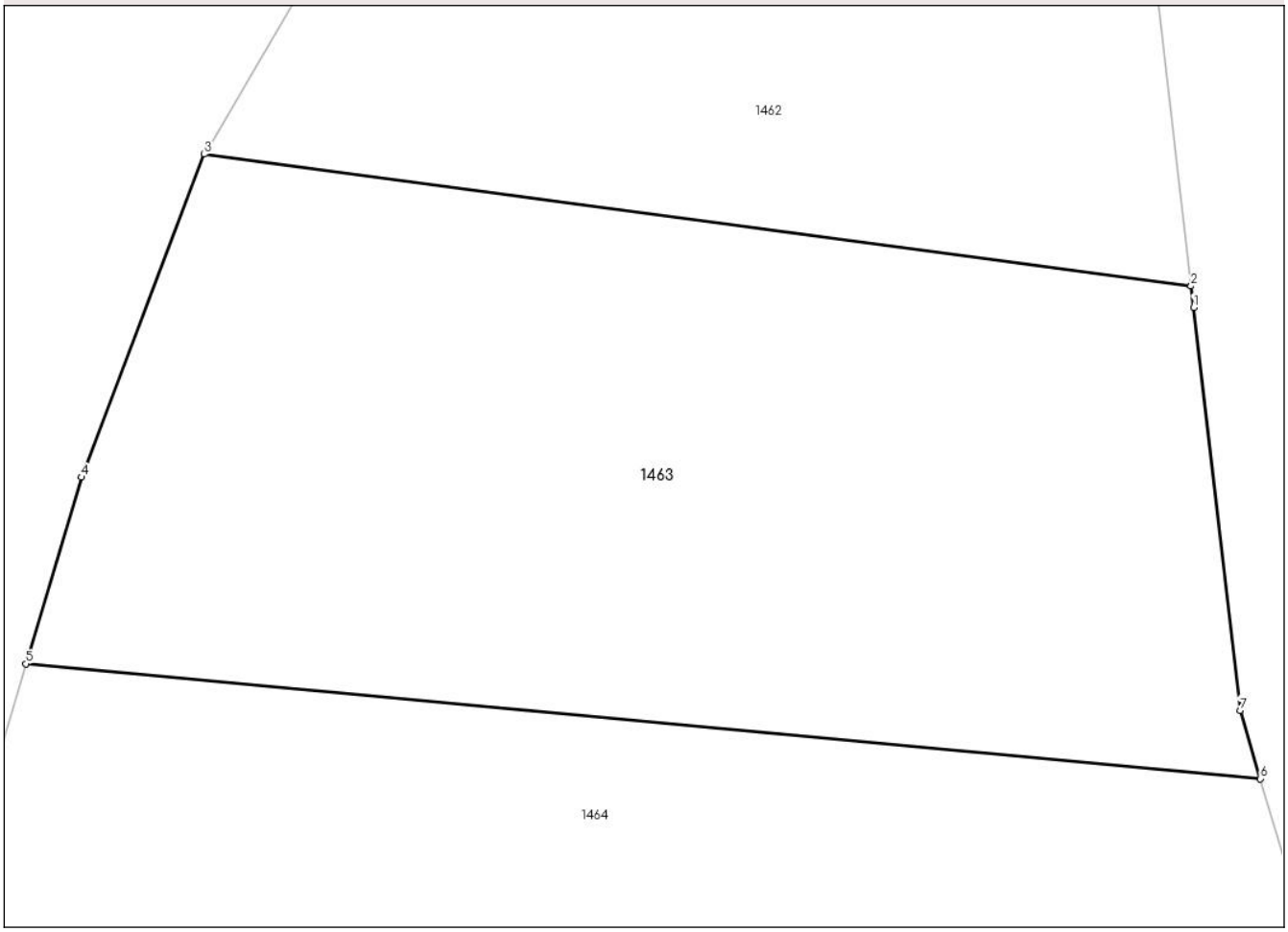

Date referitoare la teren

Crt	Categorie folosință	Intra vilan	Suprafaţa (mp)	Tarla	Parcelă	Nr. topo	Observaţii / Referinţe
1	pasune	NU	320	123	11704/1, 11703/1	-	

Lungime Segmente
1) Valorile lungimilor segmentelor sunt obţinute din proiecţie în plan.

Punct început	X / Y	Punct sfârşit	X / Y	Lungime segment (** (m)
1	362.652,983 405.188,712	2	362.652,924 405.189,221	0.512
2	362.652,924 405.189,221	3	362.629,399 405.192,363	23.734
3	362.629,399 405.192,363	4	362.626,462 405.184,668	8.236
4	362.626,462 405.184,668	5	362.625,142 405.180,223	4.637
5	362.625,142 405.180,223	6	362.654,574 405.177,487	29.559

Document care conține date cu caracter personal, protejat de prevederile Regulamentului (UE) nr. 679/2016 și Legii 190/2018

Punct început	X / Y	Punct sfârşit	X / Y	Lungime segment (** (m)
6	362.654,574 405.177,487	7	362.654,093 405.179,117	1.699
7	362.654,093 405.179,117	1	362.652,983 405.188,712	9.659

** Lungimile segmentelor sunt determinate în planul de proiecţie Stereo 70 şi sunt rotunjite la 1 milimetru.
*** Distanţa dintre puncte este formată din segmente cumulate ce sunt mai mici decât valoarea 1 milimetru.

Document care conține date cu caracter personal, protejat de prevederile Regulamentului (UE) nr. 679/2016 și Legii 190/2018

DATE DESPRE IMOBILUL NR. 1464

Oficiul de Cadastru şi Publicitate Imobiliară GORJ
Biroul de Cadastru şi Publicitate Imobiliară Targu Jiu

A. Partea I. Descrierea imobilului

TEREN Extravilan

Adresa: Jud. Gorj

Nr. Crt	Nr cadastral Nr. topografic	Suprafaţa* (mp)	Observaţii / Referinţe
A1		3.181	Sector cadastral:32 Teren neimprejmuit;

B. Partea II. Proprietari şi acte

Inscrieri privitoare la dreptul de proprietate şi alte drepturi reale		Referinţe
0 / 10/05/2025		
Act Administrativ nr. 2354, din 09/05/2025 emis de PRIMARIA STĂNEȘTI;		
B1	Inscrierea posesiei, drept de PROPRIETATE, dobandit prin Lege, cota actuala 1/1	A1
	1) **NEIDENTIFICAT NEIDENTIFICAT**	
/		
Act Normativ nr. 7, din 13/03/1996 emis de PARLAMENTUL ROMANIEI;		
B2	Se noteaza mentiunea de proprietar neidentificat	A1

C. Partea III. SARCINI .

Inscrieri privind dezmembramintele dreptului de proprietate, drepturi reale de garanţie şi sarcini	Referinţe
NU SUNT	

Document care conține date cu caracter personal, protejat de prevederile Regulamentului (UE) nr. 679/2016 și Legii 190/2018

Anexa Nr. 1 La Partea I

Teren

Nr cadastral	Suprafaţa (mp)*	Observaţii / Referinţe
	3.181	

* Suprafaţa este determinată in planul de proiecţie Stereo 70.

DETALII LINIARE IMOBIL

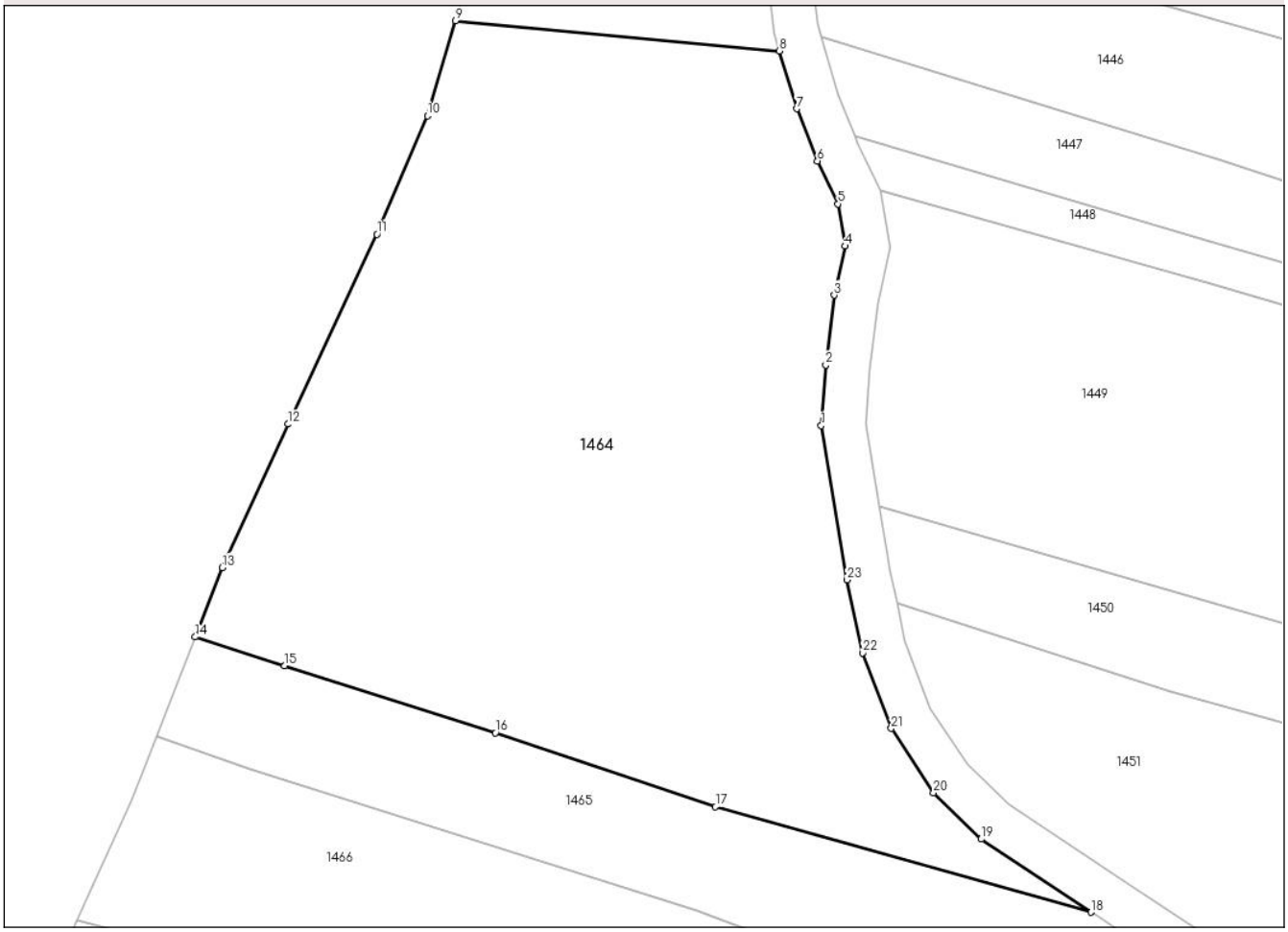

Date referitoare la teren

Crt	Categorie folosință	Intra vilan	Suprafaţa (mp)	Tarla	Parcelă	Nr. topo	Observaţii / Referinţe
1	pasune	NU	3.181	123	11698, ..., 11702	-	

Lungime Segmente

1) Valorile lungimilor segmentelor sunt obţinute din proiecţie în plan.

Punct început	X / Y	Punct sfârşit	X / Y	Lungime segment (** (m)
1	362.658,357 405.143,474	2	362.658,775 405.148,975	5.517
3	362.659,541 405.155,31	4	362.660,516 405.159,766	4.561
5	362.659,889 405.163,595	6	362.658,009 405.167,494	4.329
7	362.656,129 405.172,228	8	362.654,574 405.177,487	5.484
9	362.625,142 405.180,223	10	362.622,579 405.171,593	9.003

Punct început	X / Y	Punct sfârşit	X / Y	Lungime segment (** (m)
2	362.658,775 405.148,975	3	362.659,541 405.155,31	6.381
4	362.660,516 405.159,766	5	362.659,889 405.163,595	3.88
6	362.658,009 405.167,494	7	362.656,129 405.172,228	5.094
8	362.654,574 405.177,487	9	362.625,142 405.180,223	29.559
10	362.622,579 405.171,593	11	362.617,992 405.160,839	11.691

Document care conține date cu caracter personal, protejat de prevederile Regulamentului (UE) nr. 679/2016 și Legii 190/2018

Punct început	X / Y	Punct sfârşit	X / Y	Lungime segment (** (m)
11	362.617,992 405.160,839	12	362.609,909 405.143,611	19.03
13	362.603,946 405.130,594	14	362.601,488 405.124,289	6.767
15	362.609,6 405.121,686	16	362.628,765 405.115,58	20.114
17	362.648,752 405.108,874	18	362.682,863 405.099,31	35.426
19	362.672,898 405.105,952	20	362.668,567 405.110,161	6.039
21	362.664,717 405.115,995	22	362.662,13 405.122,85	7.327
23	362.660,687 405.129,465	1	362.658,357 405.143,474	14.201

Punct început	X / Y	Punct sfârşit	X / Y	Lungime segment (** (m)
12	362.609,909 405.143,611	13	362.603,946 405.130,594	14.318
14	362.601,488 405.124,289	15	362.609,6 405.121,686	8.519
16	362.628,765 405.115,58	17	362.648,752 405.108,874	21.082
18	362.682,863 405.099,31	19	362.672,898 405.105,952	11.976
20	362.668,567 405.110,161	21	362.664,717 405.115,995	6.99
22	362.662,13 405.122,85	23	362.660,687 405.129,465	6.771

** Lungimile segmentelor sunt determinate în planul de proiecţie Stereo 70 şi sunt rotunjite la 1 milimetru.
*** Distanţa dintre puncte este formată din segmente cumulate ce sunt mai mici decât valoarea 1 milimetru.

Document care conține date cu caracter personal, protejat de prevederile Regulamentului (UE) nr. 679/2016 și Legii 190/2018

DATE DESPRE IMOBILUL NR. 1465

Oficiul de Cadastru şi Publicitate Imobiliară GORJ
Biroul de Cadastru şi Publicitate Imobiliară Targu Jiu

A. Partea I. Descrierea imobilului

TEREN Extravilan

Adresa: Jud. Gorj

Nr. Crt	Nr cadastral Nr. topografic	Suprafaţa* (mp)	Observaţii / Referinţe
A1		1.067	Sector cadastral:32 Teren neimprejmuit;

B. Partea II. Proprietari şi acte

Inscrieri privitoare la dreptul de proprietate şi alte drepturi reale		Referinţe
0 / 11/05/2025		
Act Normativ nr. 7, din 13/03/1996 emis de PARLAMENTUL ROMANIEI;		
B1	Intabulare, drept de PROPRIETATE, dobandit prin Lege, cota actuala 1/1	A1
	1) **NEIDENTIFICAT NEIDENTIFICAT**	
/		
Act Administrativ nr. 2354, din 09/05/2025 emis de PRIMARIA STĂNEȘTI;		
B2	Se noteaza posesia faptica in favoarea lui ECOBESCU MARINEL-CRISTIAN	A1
	1) **ECOBESCU MARINEL-CRISTIAN**	

C. Partea III. SARCINI .

Inscrieri privind dezmembramintele dreptului de proprietate, drepturi reale de garanţie şi sarcini	Referinţe
NU SUNT	

Document care conține date cu caracter personal, protejat de prevederile Regulamentului (UE) nr. 679/2016 și Legii 190/2018

Anexa Nr. 1 La Partea I

Teren

Nr cadastral	Suprafaţa (mp)*	Observaţii / Referinţe
	1.067	

* Suprafaţa este determinată in planul de proiecţie Stereo 70.

DETALII LINIARE IMOBIL

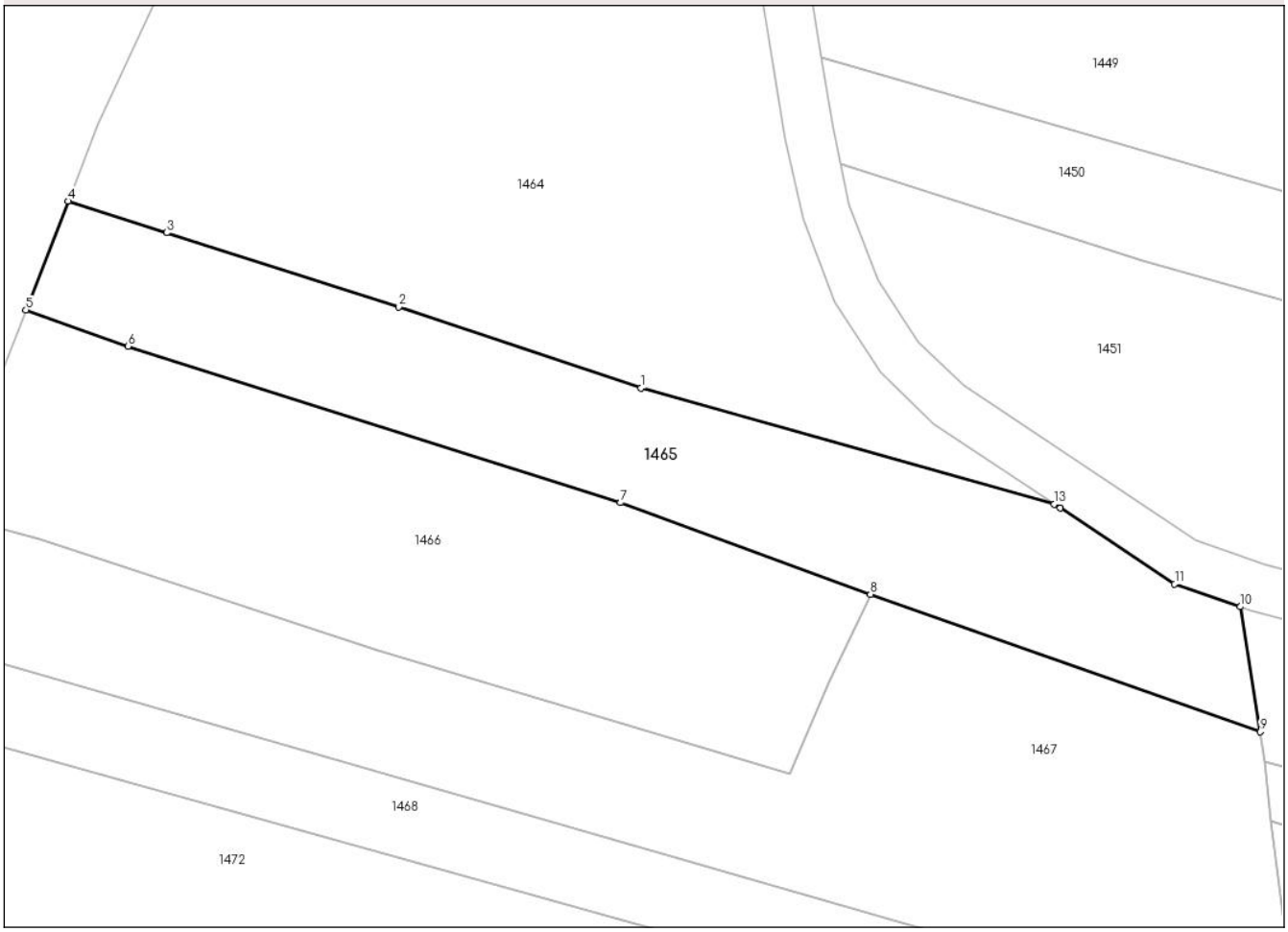

Date referitoare la teren

Crt	Categorie folosință	Intra vilan	Suprafaţa (mp)	Tarla	Parcelă	Nr. topo	Observaţii / Referinţe
1	pasune	NU	1.067	123	11697	-	PASUNE IMPADURITA

Lungime Segmente
1) Valorile lungimilor segmentelor sunt obţinute din proiecţie în plan.

Punct început	X / Y	Punct sfârşit	X / Y	Lungime segment (** (m)
1	362.648,752 405.108,874	2	362.628,765 405.115,58	21.082
2	362.628,765 405.115,58	3	362.609,6 405.121,686	20.114
3	362.609,6 405.121,686	4	362.601,488 405.124,289	8.519
4	362.601,488 405.124,289	5	362.597,986 405.115,308	9.64
5	362.597,986 405.115,308	6	362.606,406 405.112,322	8.934

Document care conține date cu caracter personal, protejat de prevederile Regulamentului (UE) nr. 679/2016 și Legii 190/2018

Punct început	X / Y	Punct sfârşit	X / Y	Lungime segment (** (m)
6	362.606,406 405.112,322	7	362.647,071 405.099,438	42.657
7	362.647,071 405.099,438	8	362.667,696 405.091,882	21.966
8	362.667,696 405.091,882	9	362.699,867 405.080,543	34.111
9	362.699,867 405.080,543	10	362.698,218 405.090,85	10.438
10	362.698,218 405.090,85	11	362.692,808 405.092,722	5.725
11	362.692,808 405.092,722	12	362.683,364 405.098,976	11.327
12	362.683,364 405.098,976	13	362.682,863 405.099,31	0.602
13	362.682,863 405.099,31	1	362.648,752 405.108,874	35.426

** Lungimile segmentelor sunt determinate în planul de proiecţie Stereo 70 şi sunt rotunjite la 1 milimetru.
*** Distanţa dintre puncte este formată din segmente cumulate ce sunt mai mici decât valoarea 1 milimetru.

Document care conține date cu caracter personal, protejat de prevederile Regulamentului (UE) nr. 679/2016 și Legii 190/2018

DATE DESPRE IMOBILUL NR. 1466

Oficiul de Cadastru şi Publicitate Imobiliară GORJ
Biroul de Cadastru şi Publicitate Imobiliară Targu Jiu

A. Partea I. Descrierea imobilului

TEREN Extravilan
Adresa: Jud. Gorj

Nr. Crt	Nr cadastral Nr. topografic	Suprafaţa* (mp)	Observaţii / Referinţe
A1		1.270	Sector cadastral:32 Teren neimprejmuit;

B. Partea II. Proprietari şi acte

Inscrieri privitoare la dreptul de proprietate şi alte drepturi reale		Referinţe
0 / 11/05/2025		
Act Normativ nr. 7, din 13/03/1996 emis de PARLAMENTUL ROMANIEI;		
B1	Intabulare, drept de PROPRIETATE, dobandit prin Lege, cota actuala 1/1	A1
	1) **NEIDENTIFICAT NEIDENTIFICAT**	
/		
Act Administrativ nr. 2354, din 09/05/2025 emis de PRIMARIA STĂNEȘTI;		
B2	Se noteaza posesia faptica in favoarea lui DUDĂU VASILE	A1
	1) **DUDĂU VASILE**	

C. Partea III. SARCINI .

Inscrieri privind dezmembramintele dreptului de proprietate, drepturi reale de garanţie şi sarcini	Referinţe
NU SUNT	

Document care conține date cu caracter personal, protejat de prevederile Regulamentului (UE) nr. 679/2016 și Legii 190/2018

Anexa Nr. 1 La Partea I

Teren

Nr cadastral	Suprafaţa (mp)*	Observaţii / Referinţe
	1.270	

* Suprafaţa este determinată in planul de proiecţie Stereo 70.

DETALII LINIARE IMOBIL

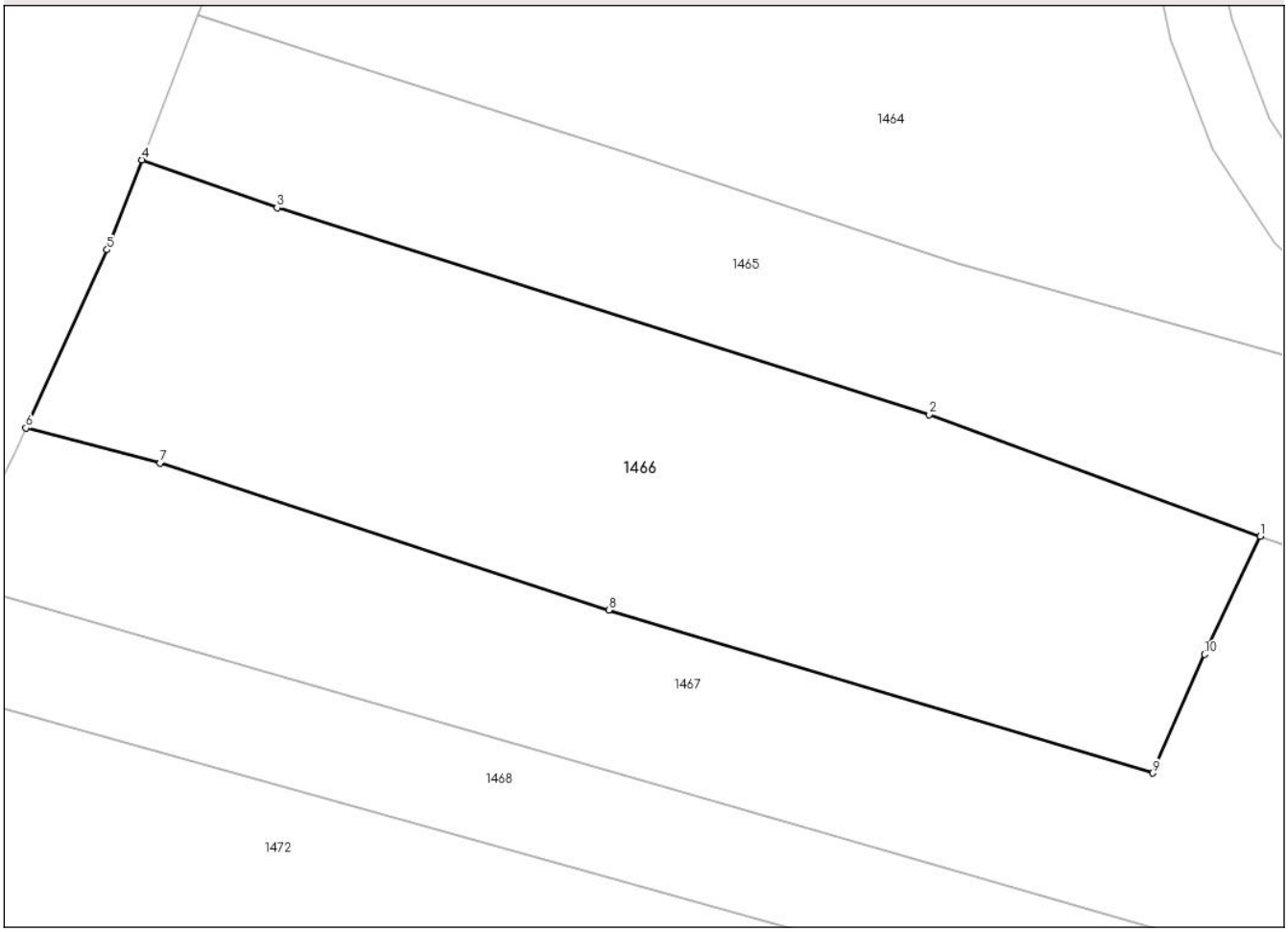

Date referitoare la teren

Crt	Categorie folosință	Intra vilan	Suprafaţa (mp)	Tarla	Parcelă	Nr. topo	Observaţii / Referinţe
1	pasune	NU	1.270	123	11696	-	PASUNE IMPADURITA

Lungime Segmente
1) Valorile lungimilor segmentelor sunt obţinute din proiecţie în plan.

Punct început	X / Y	Punct sfârşit	X / Y	Lungime segment (** (m)
1	362.667,696 405.091,882	2	362.647,071 405.099,438	21.966
2	362.647,071 405.099,438	3	362.606,406 405.112,322	42.657
3	362.606,406 405.112,322	4	362.597,986 405.115,308	8.934
4	362.597,986 405.115,308	5	362.595,803 405.109,71	6.009
5	362.595,803 405.109,71	6	362.590,747 405.098,603	12.204

Document care conține date cu caracter personal, protejat de prevederile Regulamentului (UE) nr. 679/2016 și Legii 190/2018

Punct început	X / Y	Punct sfârşit	X / Y	Lungime segment (** (m)
6	362.590,747 405.098,603	7	362.599,105 405.096,417	8.639
7	362.599,105 405.096,417	8	362.627,082 405.087,268	29.435
8	362.627,082 405.087,268	9	362.661,008 405.077,122	35.411
9	362.661,008 405.077,122	10	362.664,219 405.084,516	8.061
10	362.664,219 405.084,516	1	362.667,696 405.091,882	8.145

** Lungimile segmentelor sunt determinate în planul de proiecţie Stereo 70 şi sunt rotunjite la 1 milimetru.
*** Distanţa dintre puncte este formată din segmente cumulate ce sunt mai mici decât valoarea 1 milimetru.

Document care conține date cu caracter personal, protejat de prevederile Regulamentului (UE) nr. 679/2016 și Legii 190/2018

DATE DESPRE IMOBILUL NR. 1467

Oficiul de Cadastru şi Publicitate Imobiliară GORJ
Biroul de Cadastru şi Publicitate Imobiliară Targu Jiu

A. Partea I. Descrierea imobilului

TEREN Extravilan

Adresa: Jud. Gorj

Nr. Crt	Nr cadastral Nr. topografic	Suprafaţa* (mp)	Observaţii / Referinţe
A1		1.718	Sector cadastral:32 Teren neimprejmuit;

B. Partea II. Proprietari şi acte

Inscrieri privitoare la dreptul de proprietate şi alte drepturi reale		Referinţe
0 / 11/05/2025		
Act Normativ nr. 7, din 13/03/1996 emis de PARLAMENTUL ROMANIEI;		
B1	Intabulare, drept de PROPRIETATE, dobandit prin Lege, cota actuala 1/1	A1
	1) **NEIDENTIFICAT NEIDENTIFICAT**	
/		
Act Administrativ nr. 2354, din 09/05/2025 emis de PRIMARIA STĂNEȘTI;		
B2	Se noteaza posesia faptica in favoarea lui BĂLOI DUMITRU	A1
	1) **BĂLOI DUMITRU**	

C. Partea III. SARCINI .

Inscrieri privind dezmembramintele dreptului de proprietate, drepturi reale de garanţie şi sarcini	Referinţe
NU SUNT	

Anexa Nr. 1 La Partea I

Teren

Nr cadastral	Suprafaţa (mp)*	Observaţii / Referinţe
	1.718	

* Suprafaţa este determinată in planul de proiecţie Stereo 70.

DETALII LINIARE IMOBIL

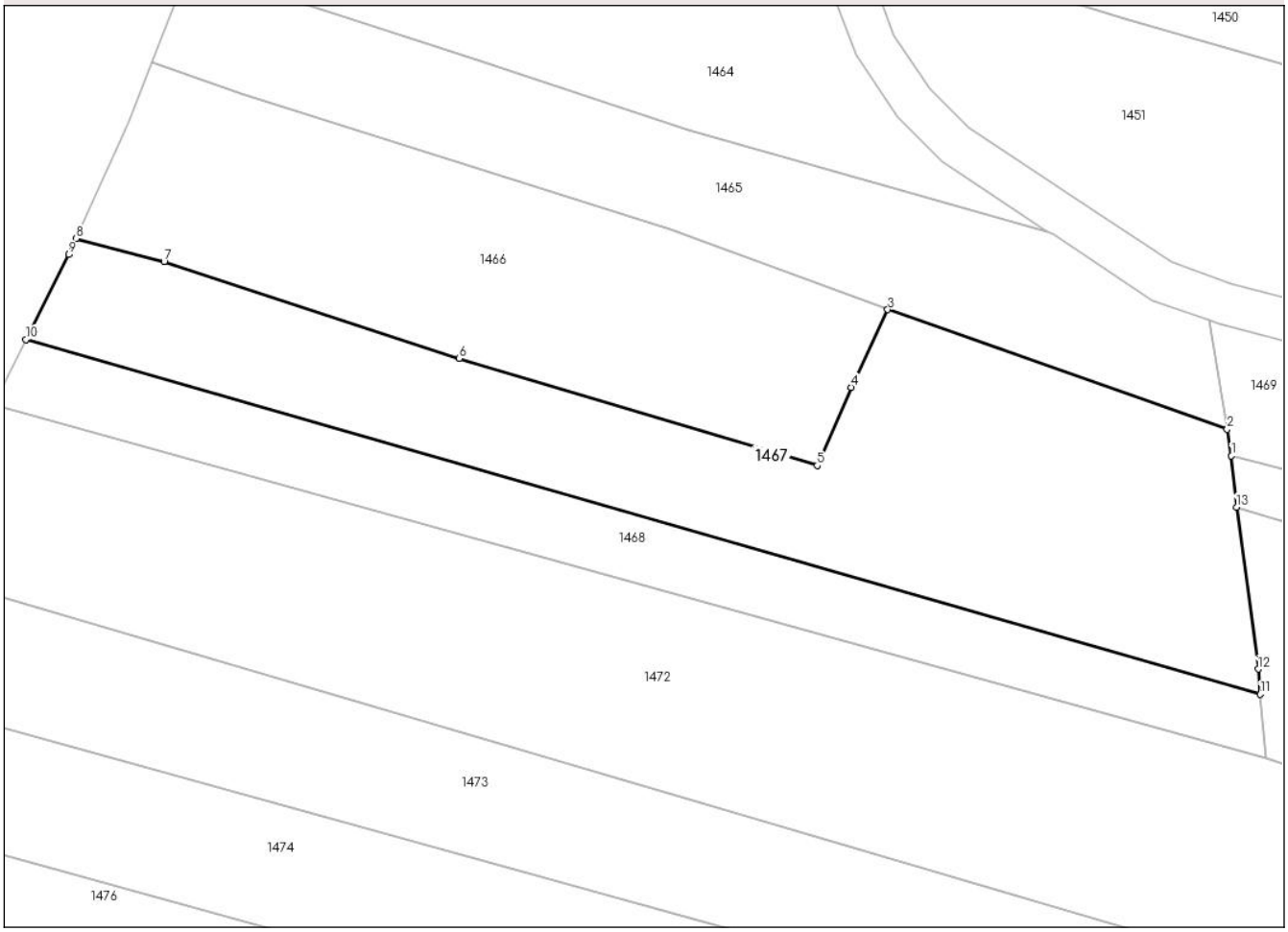

Date referitoare la teren

Crt	Categorie folosință	Intra vilan	Suprafaţa (mp)	Tarla	Parcelă	Nr. topo	Observaţii / Referinţe
1	pasune	NU	1.718	123	11695/1	-	PASUNE IMPADURITA

Lungime Segmente
1) Valorile lungimilor segmentelor sunt obţinute din proiecţie în plan.

Punct început	X / Y	Punct sfârşit	X / Y	Lungime segment (** (m)
1	362.700,27 405.078,028	2	362.699,867 405.080,543	2.547
2	362.699,867 405.080,543	3	362.667,696 405.091,882	34.111
3	362.667,696 405.091,882	4	362.664,219 405.084,516	8.145
4	362.664,219 405.084,516	5	362.661,008 405.077,122	8.061
5	362.661,008 405.077,122	6	362.627,082 405.087,268	35.411

Document care conține date cu caracter personal, protejat de prevederile Regulamentului (UE) nr. 679/2016 și Legii 190/2018

Punct început	X / Y	Punct sfârşit	X / Y	Lungime segment (** (m)
6	362.627,082 405.087,268	7	362.599,105 405.096,417	29.435
7	362.599,105 405.096,417	8	362.590,747 405.098,603	8.639
8	362.590,747 405.098,603	9	362.590,057 405.097,087	1.666
9	362.590,057 405.097,087	10	362.586,01 405.089,047	9.001
10	362.586,01 405.089,047	11	362.703,001 405.055,456	121.718
11	362.703,001 405.055,456	12	362.702,8 405.057,85	2.402
12	362.702,8 405.057,85	13	362.700,739 405.073,172	15.46
13	362.700,739 405.073,172	1	362.700,27 405.078,028	4.879

** Lungimile segmentelor sunt determinate în planul de proiecţie Stereo 70 şi sunt rotunjite la 1 milimetru.
*** Distanţa dintre puncte este formată din segmente cumulate ce sunt mai mici decât valoarea 1 milimetru.

Document care conține date cu caracter personal, protejat de prevederile Regulamentului (UE) nr. 679/2016 și Legii 190/2018

DATE DESPRE IMOBILUL NR. 1468

Oficiul de Cadastru şi Publicitate Imobiliară GORJ
Biroul de Cadastru şi Publicitate Imobiliară Targu Jiu

A. Partea I. Descrierea imobilului

TEREN Extravilan

Adresa: Jud. Gorj

Nr. Crt	Nr cadastral Nr. topografic	Suprafaţa* (mp)	Observaţii / Referinţe
A1		768	Sector cadastral:32 Teren neimprejmuit;

B. Partea II. Proprietari şi acte

Inscrieri privitoare la dreptul de proprietate şi alte drepturi reale		Referinţe
0 / 11/05/2025		
Act Normativ nr. 7, din 13/03/1996 emis de PARLAMENTUL ROMANIEI;		
B1	Intabulare, drept de PROPRIETATE, dobandit prin Lege, cota actuala 1/1	A1
	1) **NEIDENTIFICAT NEIDENTIFICAT**	
/		
Act Administrativ nr. 2354, din 09/05/2025 emis de PRIMARIA STĂNEȘTI;		
B2	Se noteaza posesia faptica in favoarea lui DIJMĂRESCU VASILE	A1
	1) **DIJMĂRESCU VASILE**	

C. Partea III. SARCINI .

Inscrieri privind dezmembramintele dreptului de proprietate, drepturi reale de garanţie şi sarcini	Referinţe
NU SUNT	

Document care conține date cu caracter personal, protejat de prevederile Regulamentului (UE) nr. 679/2016 și Legii 190/2018

Anexa Nr. 1 La Partea I

Teren

Nr cadastral	Suprafaţa (mp)*	Observaţii / Referinţe
	768	

* Suprafaţa este determinată in planul de proiecţie Stereo 70.

DETALII LINIARE IMOBIL

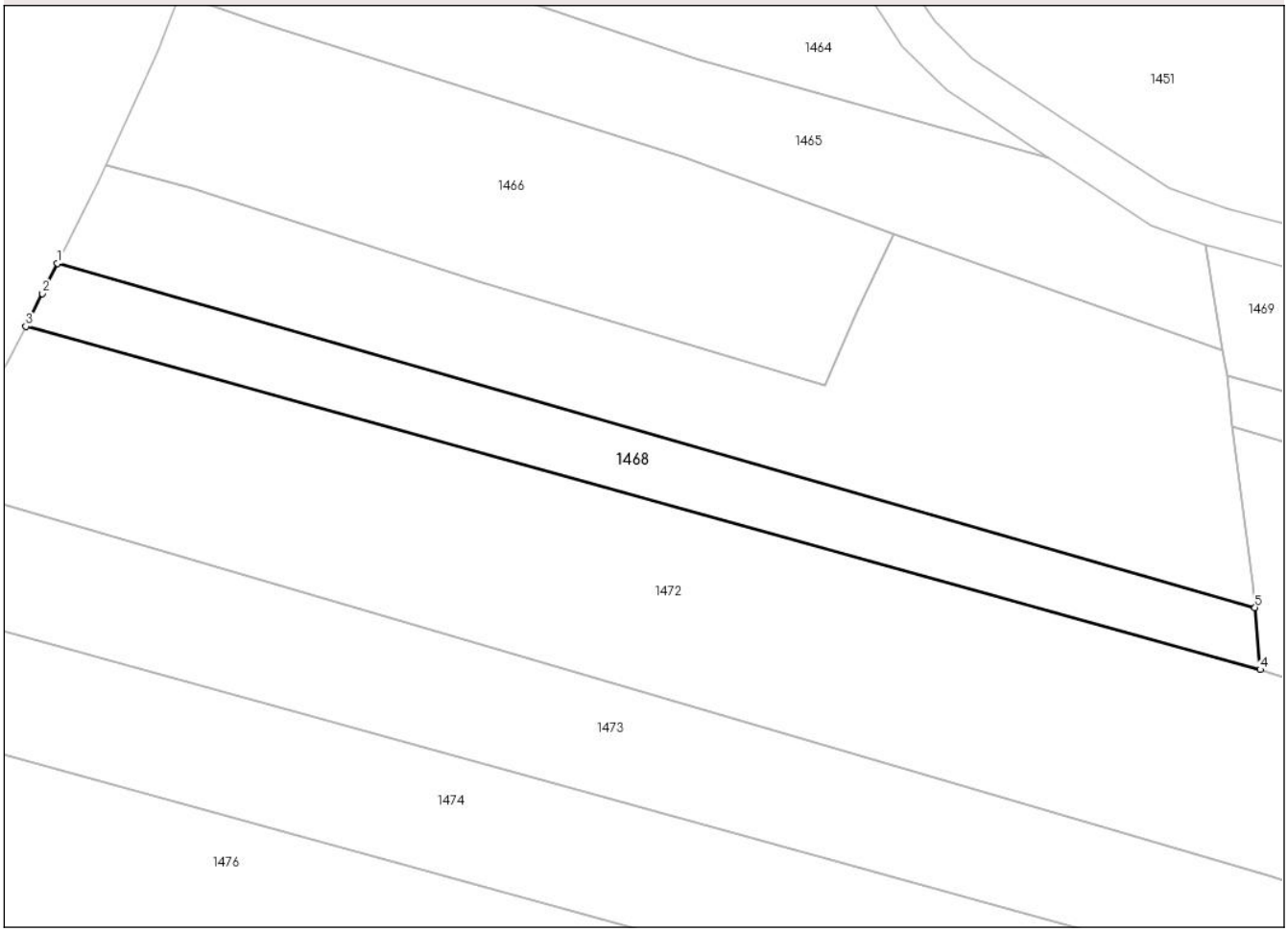

Date referitoare la teren

Crt	Categorie folosință	Intra vilan	Suprafaţa (mp)	Tarla	Parcelă	Nr. topo	Observaţii / Referinţe
1	pasune	NU	768	123	11695/2	-	PASUNE IMPADURITA

Lungime Segmente
1) Valorile lungimilor segmentelor sunt obţinute din proiecţie în plan.

Punct început	X / Y	Punct sfârşit	X / Y	Lungime segment (** (m)
1	362.586,01 405.089,047	2	362.584,529 405.086,105	3.294
2	362.584,529 405.086,105	3	362.582,91 405.082,901	3.59
3	362.582,91 405.082,901	4	362.703,51 405.049,403	125.166
4	362.703,51 405.049,403	5	362.703,001 405.055,456	6.074
5	362.703,001 405.055,456	1	362.586,01 405.089,047	121.718

Document care conține date cu caracter personal, protejat de prevederile Regulamentului (UE) nr. 679/2016 și Legii 190/2018

** Lungimile segmentelor sunt determinate în planul de proiecţie Stereo 70 şi sunt rotunjite la 1 milimetru.
*** Distanţa dintre puncte este formată din segmente cumulate ce sunt mai mici decât valoarea 1 milimetru.

DATE DESPRE IMOBILUL NR. 1469

Oficiul de Cadastru şi Publicitate Imobiliară GORJ
Biroul de Cadastru şi Publicitate Imobiliară Targu Jiu

A. Partea I. Descrierea imobilului

TEREN Extravilan

Adresa: Jud. Gorj

Nr. Crt	Nr cadastral Nr. topografic	Suprafaţa* (mp)	Observaţii / Referinţe
A1		712	Sector cadastral:32 Teren neimprejmuit;

B. Partea II. Proprietari şi acte

Inscrieri privitoare la dreptul de proprietate şi alte drepturi reale		Referinţe
0 / 11/05/2025		
Act Normativ nr. 7, din 13/03/1996 emis de PARLAMENTUL ROMANIEI;		
B1	Intabulare, drept de PROPRIETATE, dobandit prin Lege, cota actuala 1/1	A1
	1) **NEIDENTIFICAT NEIDENTIFICAT**	
/		
Act Administrativ nr. 2354, din 09/05/2025 emis de PRIMARIA STĂNEȘTI;		
B2	Se noteaza posesia faptica in favoarea lui COJOCARU ILINCA	A1
	1) **COJOCARU ILINCA**	

C. Partea III. SARCINI .

Inscrieri privind dezmembramintele dreptului de proprietate, drepturi reale de garanţie şi sarcini	Referinţe
NU SUNT	

Anexa Nr. 1 La Partea I

Teren

Nr cadastral	Suprafaţa (mp)*	Observaţii / Referinţe
	712	

* Suprafaţa este determinată in planul de proiecţie Stereo 70.

DETALII LINIARE IMOBIL

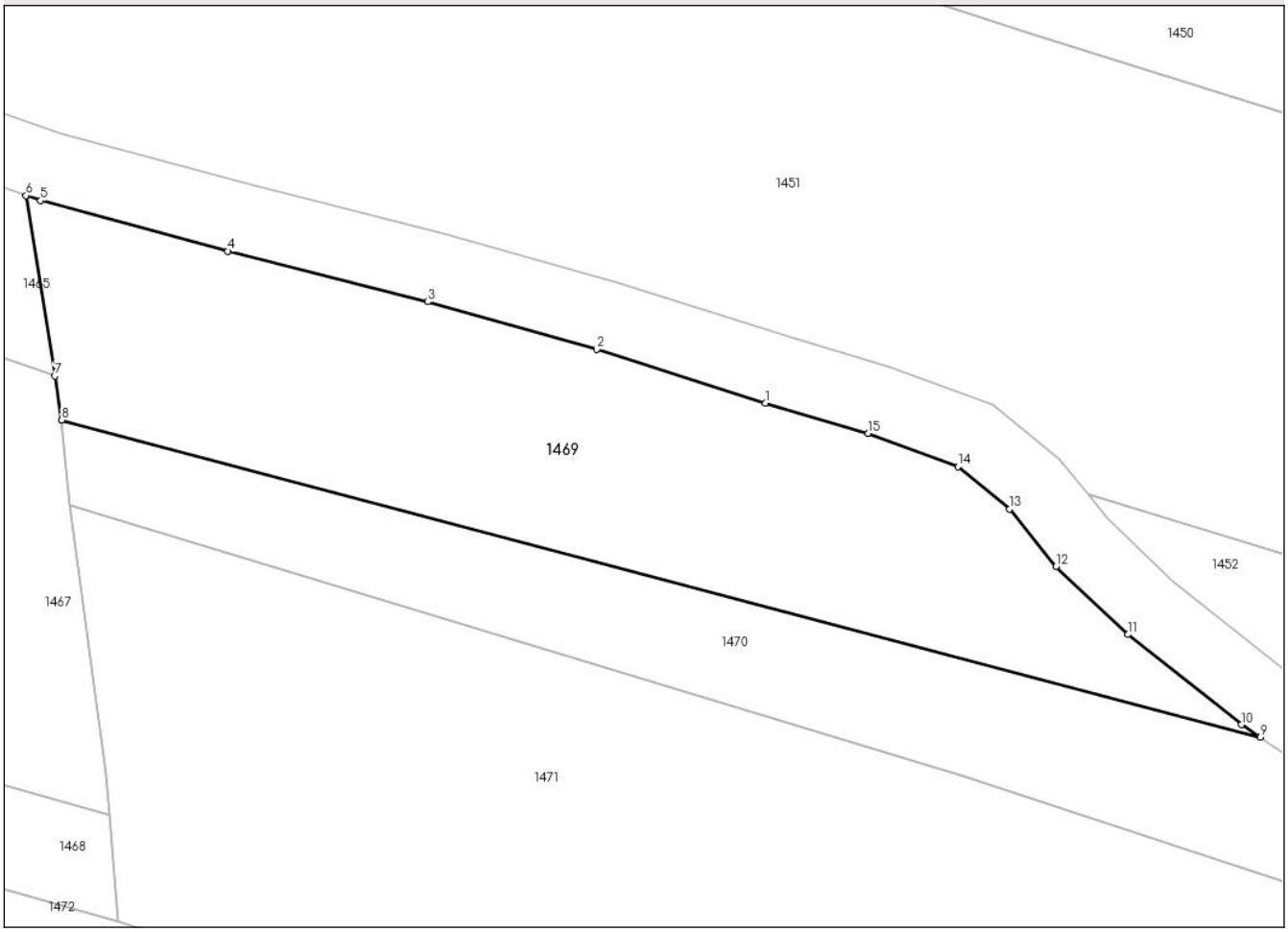

Date referitoare la teren

Crt	Categorie folosință	Intra vilan	Suprafaţa (mp)	Tarla	Parcelă	Nr. topo	Observaţii / Referinţe
1	pasune	NU	712	123	11694/1	-	PASUNE IMPADURITA

Lungime Segmente
1) Valorile lungimilor segmentelor sunt obţinute din proiecţie în plan.

Punct început	X / Y	Punct sfârşit	X / Y	Lungime segment (** (m)
1	362.740,506 405.078,983	2	362.730,851 405.082,056	10.132
2	362.730,851 405.082,056	3	362.721,2 405.084,784	10.029
3	362.721,2 405.084,784	4	362.709,771 405.087,671	11.788
4	362.709,771 405.087,671	5	362.699,064 405.090,557	11.089
5	362.699,064 405.090,557	6	362.698,218 405.090,85	0.895

Document care conține date cu caracter personal, protejat de prevederile Regulamentului (UE) nr. 679/2016 și Legii 190/2018

Punct început	X / Y	Punct sfârşit	X / Y	Lungime segment (** (m)
6	362.698,218 405.090,85	7	362.699,867 405.080,543	10.438
7	362.699,867 405.080,543	8	362.700,27 405.078,028	2.547
8	362.700,27 405.078,028	9	362.768,799 405.059,896	70.887
9	362.768,799 405.059,896	10	362.767,719 405.060,625	1.303
10	362.767,719 405.060,625	11	362.761,218 405.065,772	8.292
11	362.761,218 405.065,772	12	362.757,119 405.069,654	5.646
12	362.757,119 405.069,654	13	362.754,476 405.072,943	4.219
13	362.754,476 405.072,943	14	362.751,509 405.075,37	3.833
14	362.751,509 405.075,37	15	362.746,385 405.077,257	5.46
15	362.746,385 405.077,257	1	362.740,506 405.078,983	6.127

** Lungimile segmentelor sunt determinate în planul de proiecţie Stereo 70 şi sunt rotunjite la 1 milimetru.
*** Distanţa dintre puncte este formată din segmente cumulate ce sunt mai mici decât valoarea 1 milimetru.

Document care conține date cu caracter personal, protejat de prevederile Regulamentului (UE) nr. 679/2016 și Legii 190/2018

DATE DESPRE IMOBILUL NR. 1470

Oficiul de Cadastru şi Publicitate Imobiliară GORJ
Biroul de Cadastru şi Publicitate Imobiliară Targu Jiu

A. Partea I. Descrierea imobilului

TEREN Extravilan

Adresa: Jud. Gorj

Nr. Crt	Nr cadastral Nr. topografic	Suprafaţa* (mp)	Observaţii / Referinţe
A1		632	Sector cadastral:32 Teren neimprejmuit;

B. Partea II. Proprietari şi acte

Inscrieri privitoare la dreptul de proprietate şi alte drepturi reale		Referinţe
0 / 10/05/2025		
Act Administrativ nr. 2354, din 09/05/2025 emis de PRIMARIA STĂNEȘTI;		
B1	Inscrierea posesiei, drept de PROPRIETATE, dobandit prin Lege, cota actuala 1/1	A1
	1) **NEIDENTIFICAT NEIDENTIFICAT**	
/		
Act Normativ nr. 7, din 13/03/1996 emis de PARLAMENTUL ROMANIEI;		
B2	Se noteaza mentiunea de proprietar neidentificat	A1

C. Partea III. SARCINI .

Inscrieri privind dezmembramintele dreptului de proprietate, drepturi reale de garanţie şi sarcini	Referinţe
NU SUNT	

Document care conține date cu caracter personal, protejat de prevederile Regulamentului (UE) nr. 679/2016 și Legii 190/2018

Anexa Nr. 1 La Partea I

Teren

Nr cadastral	Suprafaţa (mp)*	Observaţii / Referinţe
	632	

* Suprafaţa este determinată in planul de proiecţie Stereo 70.

DETALII LINIARE IMOBIL

Date referitoare la teren

Crt	Categorie folosință	Intra vilan	Suprafaţa (mp)	Tarla	Parcelă	Nr. topo	Observaţii / Referinţe
1	pasune	NU	632	123	11694/2	-	PASUNE IMPADURITA

Lungime Segmente
1) Valorile lungimilor segmentelor sunt obţinute din proiecţie în plan.

Punct început	X / Y	Punct sfârşit	X / Y	Lungime segment (** (m)
1	362.776,047 405.055,007	2	362.768,799 405.059,896	8.743
2	362.768,799 405.059,896	3	362.700,27 405.078,028	70.887
3	362.700,27 405.078,028	4	362.700,739 405.073,172	4.879
4	362.700,739 405.073,172	5	362.751,872 405.057,686	53.427
5	362.751,872 405.057,686	6	362.788,062 405.045,779	38.098

Document care conține date cu caracter personal, protejat de prevederile Regulamentului (UE) nr. 679/2016 și Legii 190/2018

Punct început	X / Y	Punct sfârşit	X / Y	Lungime segment (** (m)
6	362.788,062 405.045,779	7	362.831,854 405.031,312	46.12
7	362.831,854 405.031,312	8	362.847,079 405.027,772	15.631
8	362.847,079 405.027,772	9	362.835,107 405.031,915	12.669
9	362.835,107 405.031,915	10	362.806,651 405.041,875	30.149
10	362.806,651 405.041,875	11	362.795,886 405.045,665	11.413
11	362.795,886 405.045,665	12	362.785,662 405.050,81	11.446
12	362.785,662 405.050,81	1	362.776,047 405.055,007	10.491

** Lungimile segmentelor sunt determinate în planul de proiecţie Stereo 70 şi sunt rotunjite la 1 milimetru.
*** Distanţa dintre puncte este formată din segmente cumulate ce sunt mai mici decât valoarea 1 milimetru.

Document care conține date cu caracter personal, protejat de prevederile Regulamentului (UE) nr. 679/2016 și Legii 190/2018

DATE DESPRE IMOBILUL NR. 1471

Oficiul de Cadastru şi Publicitate Imobiliară GORJ
Biroul de Cadastru şi Publicitate Imobiliară Targu Jiu

A. Partea I. Descrierea imobilului

TEREN Extravilan

Adresa: Jud. Gorj

Nr. Crt	Nr cadastral Nr. topografic	Suprafaţa* (mp)	Observaţii / Referinţe
A1		4.958	Sector cadastral:32 Teren neimprejmuit;

B. Partea II. Proprietari şi acte

Inscrieri privitoare la dreptul de proprietate şi alte drepturi reale		Referinţe
0 / 11/05/2025		
Act Normativ nr. 7, din 13/03/1996 emis de PARLAMENTUL ROMANIEI;		
B1	Intabulare, drept de PROPRIETATE, dobandit prin Lege, cota actuala 1/1	A1
	1) **NEIDENTIFICAT NEIDENTIFICAT**	
/		
Act Administrativ nr. 2354, din 09/05/2025 emis de PRIMARIA STĂNEȘTI;		
B2	Se noteaza posesia faptica in favoarea lui BRUCIU MARIA	A1
	1) **BRUCIU MARIA**	

C. Partea III. SARCINI .

Inscrieri privind dezmembramintele dreptului de proprietate, drepturi reale de garanţie şi sarcini	Referinţe
NU SUNT	

Document care conține date cu caracter personal, protejat de prevederile Regulamentului (UE) nr. 679/2016 și Legii 190/2018

Anexa Nr. 1 La Partea I

Teren

Nr cadastral	Suprafaţa (mp)*	Observaţii / Referinţe
	4.958	

* Suprafaţa este determinată in planul de proiecţie Stereo 70.

DETALII LINIARE IMOBIL

Date referitoare la teren

Crt	Categorie folosință	Intra vilan	Suprafaţa (mp)	Tarla	Parcelă	Nr. topo	Observaţii / Referinţe
1	arabil	NU	3.658	123	11693, 11694/3	-	
2	livada	NU	1.300	123	11693, 11694/3	-	

Lungime Segmente
1) Valorile lungimilor segmentelor sunt obţinute din proiecţie în plan.

Punct început	X / Y	Punct sfârşit	X / Y	Lungime segment (** (m)
1	362.751,872 405.057,686	2	362.700,739 405.073,172	53.427
2	362.700,739 405.073,172	3	362.702,8 405.057,85	15.46
3	362.702,8 405.057,85	4	362.703,001 405.055,456	2.402
4	362.703,001 405.055,456	5	362.703,51 405.049,403	6.074

Document care conține date cu caracter personal, protejat de prevederile Regulamentului (UE) nr. 679/2016 și Legii 190/2018

Punct început	X / Y	Punct sfârşit	X / Y	Lungime segment (** (m)
5	362.703,51 405.049,403	6	362.731,364 405.040,348	29.289
6	362.731,364 405.040,348	7	362.784,48 405.022,882	55.914
7	362.784,48 405.022,882	8	362.821,383 405.011,219	38.702
8	362.821,383 405.011,219	9	362.860,281 404.999,794	40.541
9	362.860,281 404.999,794	10	362.908,108 404.984,457	50.226
10	362.908,108 404.984,457	11	362.909,781 404.987,962	3.884
11	362.909,781 404.987,962	12	362.911,864 404.995,804	8.114
12	362.911,864 404.995,804	13	362.914,003 405.007,018	11.416
13	362.914,003 405.007,018	14	362.886,904 405.014,654	28.154
14	362.886,904 405.014,654	15	362.859,753 405.023,386	28.521
15	362.859,753 405.023,386	16	362.847,079 405.027,772	13.411
16	362.847,079 405.027,772	17	362.831,854 405.031,312	15.631
17	362.831,854 405.031,312	18	362.788,062 405.045,779	46.12
18	362.788,062 405.045,779	1	362.751,872 405.057,686	38.098

** Lungimile segmentelor sunt determinate în planul de proiecţie Stereo 70 şi sunt rotunjite la 1 milimetru.
*** Distanţa dintre puncte este formată din segmente cumulate ce sunt mai mici decât valoarea 1 milimetru.

Document care conține date cu caracter personal, protejat de prevederile Regulamentului (UE) nr. 679/2016 și Legii 190/2018

DATE DESPRE IMOBILUL NR. 1472

Oficiul de Cadastru şi Publicitate Imobiliară GORJ
Biroul de Cadastru şi Publicitate Imobiliară Targu Jiu

A. Partea I. Descrierea imobilului

TEREN Extravilan

Adresa: Jud. Gorj

Nr. Crt	Nr cadastral Nr. topografic	Suprafaţa* (mp)	Observaţii / Referinţe
A1	36005	6.175	Sector cadastral:32 Teren neimprejmuit;

B. Partea II. Proprietari şi acte

Inscrieri privitoare la dreptul de proprietate şi alte drepturi reale		Referinţe
3624 / 26/01/2015		
Act Notarial nr. 151, din 22/01/2015 emis de BNP MANOIU NATALIA;		
B1	Intabulare, drept de PROPRIETATEcu titlu de drept cumpărare, dobandit prin Conventie, cota actuala 1/1, cota initiala 1/1	A1
	1) **FÎCEA IOAN-MARIUS**, bun propriu	
B2	Se menţionează apartanenţa imobilului la patrimoniul de afectaţiune al persoanei fizice autorizate: FÎCEA IOAN MARIUS -PERSOANĂ FIZICĂ AUTORIZATĂ	A1

C. Partea III. SARCINI .

Inscrieri privind dezmembramintele dreptului de proprietate, drepturi reale de garanţie şi sarcini	Referinţe
NU SUNT	

Anexa Nr. 1 La Partea I

Teren

Nr cadastral	Suprafaţa (mp)*	Observaţii / Referinţe
36005	6.175	

* Suprafaţa este determinată in planul de proiecţie Stereo 70.

DETALII LINIARE IMOBIL

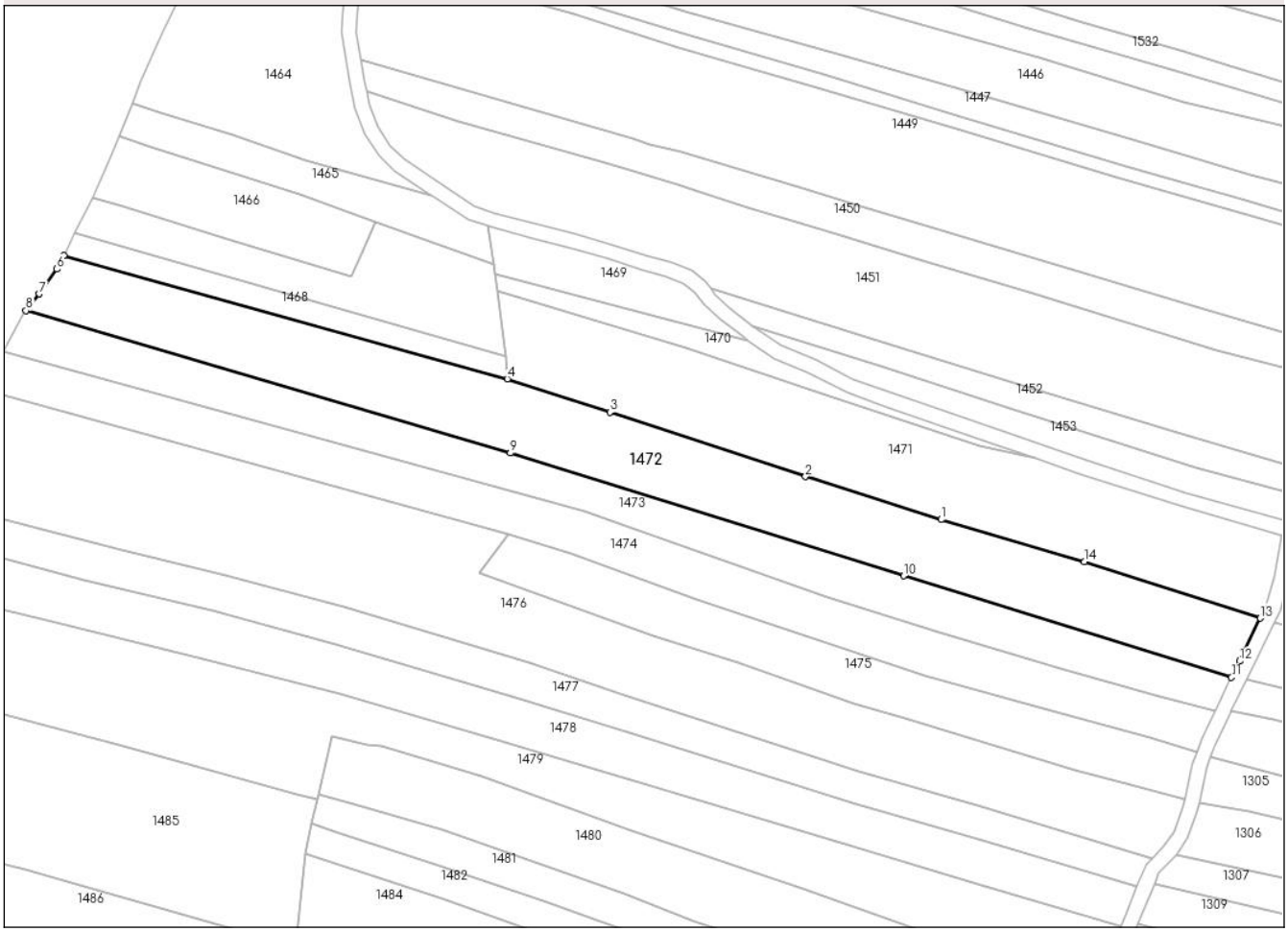

Date referitoare la teren

Crt	Categorie folosință	Intra vilan	Suprafaţa (mp)	Tarla	Parcelă	Nr. topo	Observaţii / Referinţe
1	faneata	NU	6.175	123	11691, 11692	-	

Lungime Segmente
1) Valorile lungimilor segmentelor sunt obţinute din proiecţie în plan.

Punct început	X / Y	Punct sfârşit	X / Y	Lungime segment (** (m)
1	362.821,383 405.011,219	2	362.784,48 405.022,882	38.702
2	362.784,48 405.022,882	3	362.731,364 405.040,348	55.914
3	362.731,364 405.040,348	4	362.703,51 405.049,403	29.289
4	362.703,51 405.049,403	5	362.582,91 405.082,901	125.166
5	362.582,91 405.082,901	6	362.581,042 405.079,205	4.141

Document care conține date cu caracter personal, protejat de prevederile Regulamentului (UE) nr. 679/2016 și Legii 190/2018

Punct început	X / Y	Punct sfârşit	X / Y	Lungime segment (** (m)
6	362.581,042 405.079,205	7	362.576,253 405.072,461	8.271
7	362.576,253 405.072,461	8	362.572,643 405.067,908	5.81
8	362.572,643 405.067,908	9	362.704,277 405.029,282	137.184
9	362.704,277 405.029,282	10	362.811,154 404.995,917	111.964
10	362.811,154 404.995,917	11	362.900,303 404.968,366	93.309
11	362.900,303 404.968,366	12	362.902,535 404.972,777	4.944
12	362.902,535 404.972,777	13	362.908,108 404.984,457	12.941
13	362.908,108 404.984,457	14	362.860,281 404.999,794	50.226
14	362.860,281 404.999,794	1	362.821,383 405.011,219	40.541

** Lungimile segmentelor sunt determinate în planul de proiecţie Stereo 70 şi sunt rotunjite la 1 milimetru.
*** Distanţa dintre puncte este formată din segmente cumulate ce sunt mai mici decât valoarea 1 milimetru.

Document care conține date cu caracter personal, protejat de prevederile Regulamentului (UE) nr. 679/2016 și Legii 190/2018

DATE DESPRE IMOBILUL NR. 1473

Oficiul de Cadastru şi Publicitate Imobiliară GORJ
Biroul de Cadastru şi Publicitate Imobiliară Targu Jiu

A. Partea I. Descrierea imobilului

TEREN Extravilan

Adresa: Jud. Gorj

Nr. Crt	Nr cadastral Nr. topografic	Suprafaţa* (mp)	Observaţii / Referinţe
A1		3.726	Sector cadastral:32 Teren neimprejmuit;

B. Partea II. Proprietari şi acte

Inscrieri privitoare la dreptul de proprietate şi alte drepturi reale		Referinţe
0 / 10/05/2025		
Act Administrativ nr. 2354, din 09/05/2025 emis de PRIMARIA STĂNEȘTI;		
B1	Inscrierea posesiei, drept de PROPRIETATE, dobandit prin Lege, cota actuala 1/1	A1
	1) **NEIDENTIFICAT NEIDENTIFICAT**	
/		
Act Normativ nr. 7, din 13/03/1996 emis de PARLAMENTUL ROMANIEI;		
B2	Se noteaza mentiunea de proprietar neidentificat	A1

C. Partea III. SARCINI .

Inscrieri privind dezmembramintele dreptului de proprietate, drepturi reale de garanţie şi sarcini	Referinţe
NU SUNT	

Document care conține date cu caracter personal, protejat de prevederile Regulamentului (UE) nr. 679/2016 și Legii 190/2018

Anexa Nr. 1 La Partea I

Teren

Nr cadastral	Suprafaţa (mp)*	Observaţii / Referinţe
	3.726	

* Suprafaţa este determinată in planul de proiecţie Stereo 70.

DETALII LINIARE IMOBIL

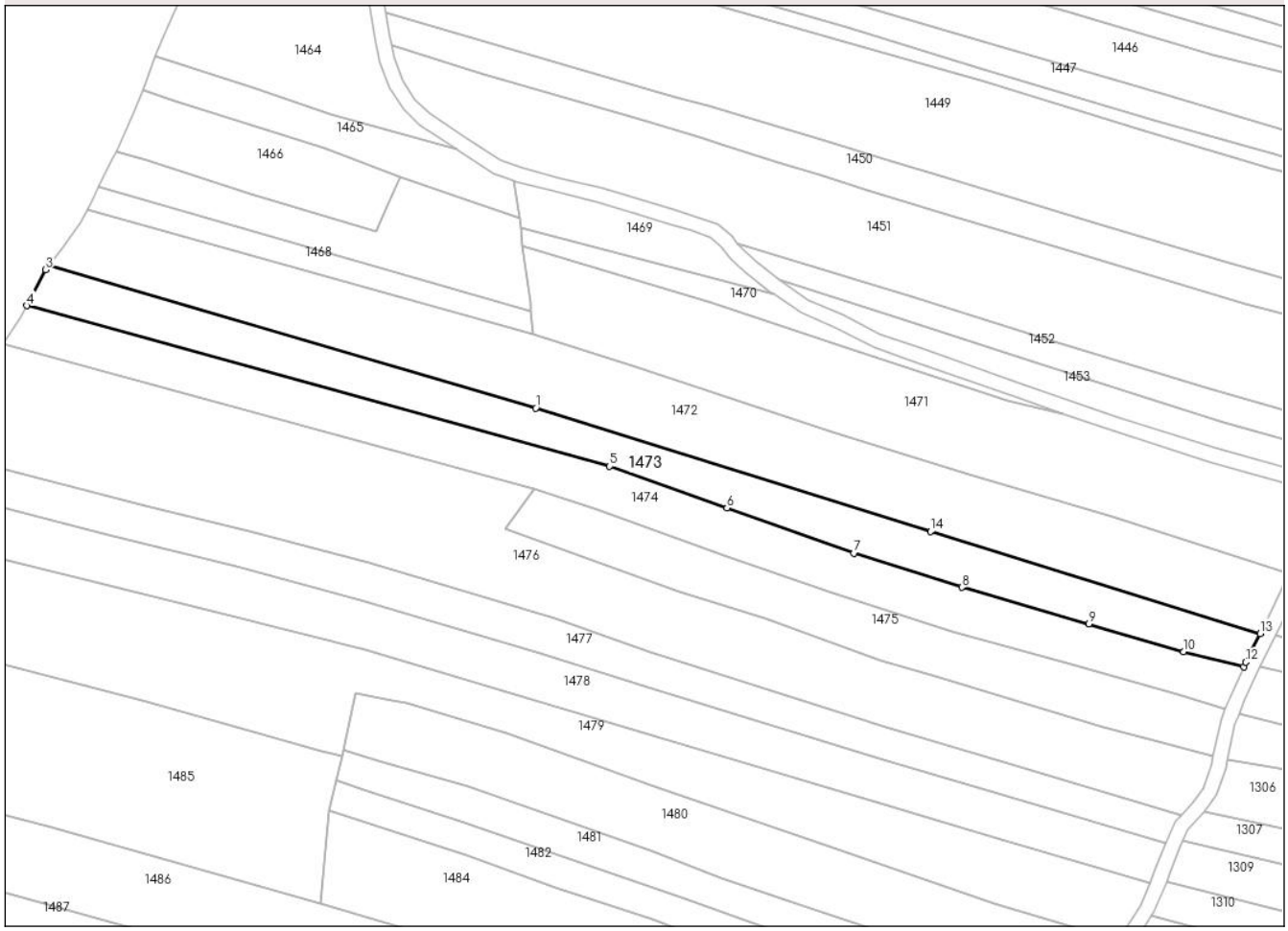

Date referitoare la teren

Crt	Categorie folosință	Intra vilan	Suprafaţa (mp)	Tarla	Parcelă	Nr. topo	Observaţii / Referinţe
1	pasune	NU	3.726	123	11689, 11690	-	

Lungime Segmente
1) Valorile lungimilor segmentelor sunt obţinute din proiecţie în plan.

Punct început	X / Y	Punct sfârşit	X / Y	Lungime segment (** (m)
1	362.704,277 405.029,282	2	362.572,643 405.067,908	137.184
2	362.572,643 405.067,908	3	362.571,672 405.066,683	1.563
3	362.571,672 405.066,683	4	362.566,619 405.056,997	10.925
4	362.566,619 405.056,997	5	362.724,31 405.013,585	163.557
5	362.724,31 405.013,585	6	362.756,04 405.002,286	33.682

Document care conține date cu caracter personal, protejat de prevederile Regulamentului (UE) nr. 679/2016 și Legii 190/2018

Punct început	X / Y	Punct sfârşit	X / Y	Lungime segment (** (m)
6	362.756,04 405.002,286	7	362.790,303 404.990,115	36.361
7	362.790,303 404.990,115	8	362.819,569 404.980,839	30.701
8	362.819,569 404.980,839	9	362.853,976 404.970,913	35.81
9	362.853,976 404.970,913	10	362.879,524 404.963,464	26.612
10	362.879,524 404.963,464	11	362.895,816 404.959,39	16.794
11	362.895,816 404.959,39	12	362.896,387 404.960,624	1.36
12	362.896,387 404.960,624	13	362.900,303 404.968,366	8.676
13	362.900,303 404.968,366	14	362.811,154 404.995,917	93.309
14	362.811,154 404.995,917	1	362.704,277 405.029,282	111.964

** Lungimile segmentelor sunt determinate în planul de proiecţie Stereo 70 şi sunt rotunjite la 1 milimetru.
*** Distanţa dintre puncte este formată din segmente cumulate ce sunt mai mici decât valoarea 1 milimetru.

Document care conține date cu caracter personal, protejat de prevederile Regulamentului (UE) nr. 679/2016 și Legii 190/2018

DATE DESPRE IMOBILUL NR. 1474

Oficiul de Cadastru şi Publicitate Imobiliară GORJ
Biroul de Cadastru şi Publicitate Imobiliară Targu Jiu

A. Partea I. Descrierea imobilului

TEREN Extravilan

Adresa: Jud. Gorj

Nr. Crt	Nr cadastral Nr. topografic	Suprafaţa* (mp)	Observaţii / Referinţe
A1		4.064	Sector cadastral:32 Teren neimprejmuit;

B. Partea II. Proprietari şi acte

Inscrieri privitoare la dreptul de proprietate şi alte drepturi reale		Referinţe
0 / 11/05/2025		
Act Normativ nr. 7, din 13/03/1996 emis de PARLAMENTUL ROMANIEI;		
B1	Intabulare, drept de PROPRIETATE, dobandit prin Lege, cota actuala 1/1	A1
	1) **NEIDENTIFICAT NEIDENTIFICAT**	
/		
Act Administrativ nr. 2354, din 09/05/2025 emis de PRIMARIA STĂNEȘTI;		
B2	Se noteaza posesia faptica in favoarea lui BĂLOI MARIUS-CLAUDIU	A1
	1) **BĂLOI MARIUS-CLAUDIU**	

C. Partea III. SARCINI .

Inscrieri privind dezmembramintele dreptului de proprietate, drepturi reale de garanţie şi sarcini	Referinţe
NU SUNT	

Document care conține date cu caracter personal, protejat de prevederile Regulamentului (UE) nr. 679/2016 și Legii 190/2018

Anexa Nr. 1 La Partea I

Teren

Nr cadastral	Suprafaţa (mp)*	Observaţii / Referinţe
	4.064	

* Suprafaţa este determinată in planul de proiecţie Stereo 70.

DETALII LINIARE IMOBIL

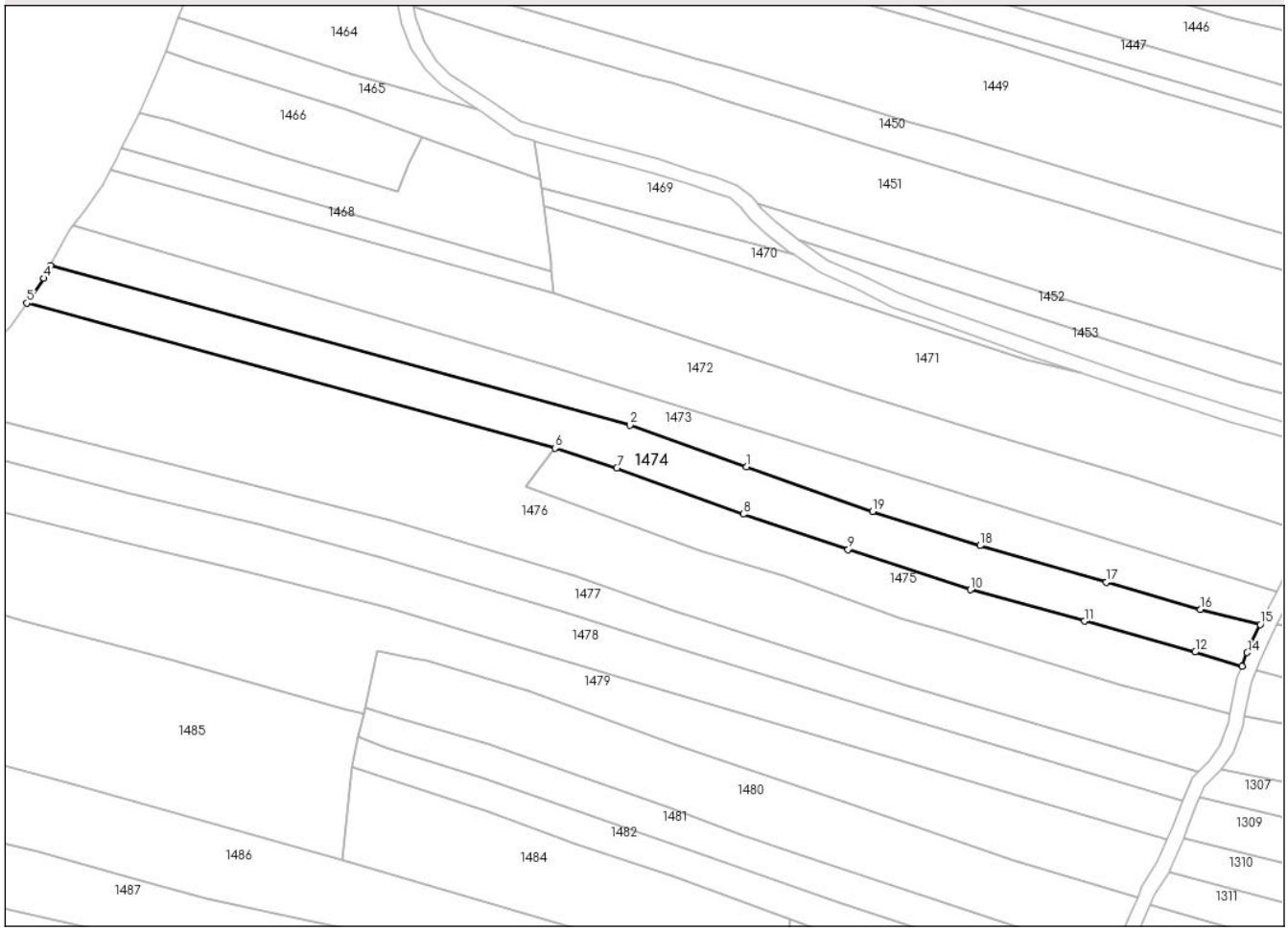

Date referitoare la teren

Crt	Categorie folosință	Intra vilan	Suprafaţa (mp)	Tarla	Parcelă	Nr. topo	Observaţii / Referinţe
1	pasune	NU	4.064	123	11688	-	

Lungime Segmente
1) Valorile lungimilor segmentelor sunt obţinute din proiecţie în plan.

Punct început	X / Y	Punct sfârşit	X / Y	Lungime segment (** (m)
1	362.756,04 405.002,286	2	362.724,31 405.013,585	33.682
2	362.724,31 405.013,585	3	362.566,619 405.056,997	163.557
3	362.566,619 405.056,997	4	362.564,811 405.053,531	3.909
4	362.564,811 405.053,531	5	362.560,173 405.046,777	8.193
5	362.560,173 405.046,777	6	362.703,882 405.007,323	149.026

Document care conține date cu caracter personal, protejat de prevederile Regulamentului (UE) nr. 679/2016 și Legii 190/2018

Punct început	X / Y	Punct sfârşit	X / Y	Lungime segment (** (m)
6	362.703,882 405.007,323	7	362.720,726 405.001,902	17.695
7	362.720,726 405.001,902	8	362.755,106 404.989,4	36.583
8	362.755,106 404.989,4	9	362.783,685 404.979,809	30.145
9	362.783,685 404.979,809	10	362.816,974 404.968,84	35.05
10	362.816,974 404.968,84	11	362.847,933 404.960,303	32.114
11	362.847,933 404.960,303	12	362.878,132 404.951,929	31.339
12	362.878,132 404.951,929	13	362.890,822 404.948,007	13.282
13	362.890,822 404.948,007	14	362.892,268 404.951,725	3.989
14	362.892,268 404.951,725	15	362.895,816 404.959,39	8.446
15	362.895,816 404.959,39	16	362.879,525 404.963,464	16.793
16	362.879,525 404.963,464	17	362.853,976 404.970,913	26.613
17	362.853,976 404.970,913	18	362.819,569 404.980,839	35.81
18	362.819,569 404.980,839	19	362.790,303 404.990,115	30.701
19	362.790,303 404.990,115	1	362.756,04 405.002,286	36.361

**** Lungimile segmentelor sunt determinate în planul de proiecţie Stereo 70 şi sunt rotunjite la 1 milimetru.**
***** Distanţa dintre puncte este formată din segmente cumulate ce sunt mai mici decât valoarea 1 milimetru.**

Document care conține date cu caracter personal, protejat de prevederile Regulamentului (UE) nr. 679/2016 și Legii 190/2018

DATE DESPRE IMOBILUL NR. 1475

Oficiul de Cadastru şi Publicitate Imobiliară GORJ
Biroul de Cadastru şi Publicitate Imobiliară Targu Jiu

A. Partea I. Descrierea imobilului

TEREN Extravilan
Adresa: Jud. Gorj

Nr. Crt	Nr cadastral Nr. topografic	Suprafaţa* (mp)	Observaţii / Referinţe
A1		2.620	Sector cadastral:32 Teren neimprejmuit;

B. Partea II. Proprietari şi acte

Inscrieri privitoare la dreptul de proprietate şi alte drepturi reale		Referinţe
0 / 11/05/2025		
Act Normativ nr. 7, din 13/03/1996 emis de PARLAMENTUL ROMANIEI;		
B1	Intabulare, drept de PROPRIETATE, dobandit prin Lege, cota actuala 1/1	A1
	1) **NEIDENTIFICAT NEIDENTIFICAT**	
/		
Act Administrativ nr. 2354, din 09/05/2025 emis de PRIMARIA STĂNEȘTI;		
B2	Se noteaza posesia faptica in favoarea lui GROZA GHEORGHE	A1
	1) **GROZA GHEORGHE**	

C. Partea III. SARCINI .

Inscrieri privind dezmembramintele dreptului de proprietate, drepturi reale de garanţie şi sarcini	Referinţe
NU SUNT	

Document care conține date cu caracter personal, protejat de prevederile Regulamentului (UE) nr. 679/2016 și Legii 190/2018

Anexa Nr. 1 La Partea I

Teren

Nr cadastral	Suprafaţa (mp)*	Observaţii / Referinţe
	2.620	

* Suprafaţa este determinată in planul de proiecţie Stereo 70.

DETALII LINIARE IMOBIL

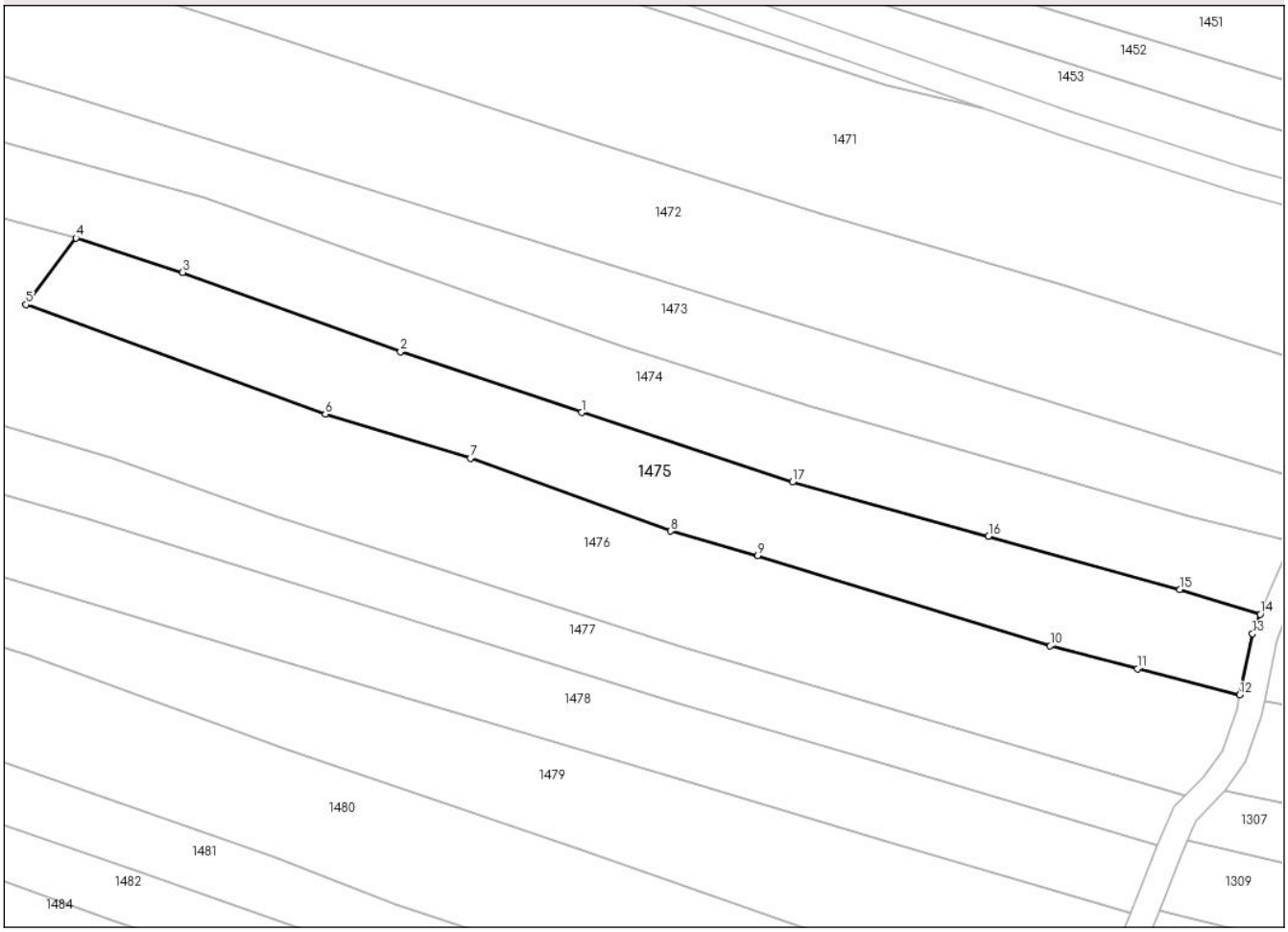

Date referitoare la teren

Crt	Categorie folosință	Intra vilan	Suprafaţa (mp)	Tarla	Parcelă	Nr. topo	Observaţii / Referinţe
1	pasune	NU	2.620	123	11685, 11686	-	

Lungime Segmente
1) Valorile lungimilor segmentelor sunt obţinute din proiecţie în plan.

Punct început	X / Y	Punct sfârşit	X / Y	Lungime segment (** (m)
1	362.783,685 404.979,809	2	362.755,106 404.989,4	30.145
2	362.755,106 404.989,4	3	362.720,726 405.001,902	36.583
3	362.720,726 405.001,902	4	362.703,882 405.007,323	17.695
4	362.703,882 405.007,323	5	362.695,99 404.996,813	13.143
5	362.695,99 404.996,813	6	362.743,246 404.979,581	50.3

Document care conține date cu caracter personal, protejat de prevederile Regulamentului (UE) nr. 679/2016 și Legii 190/2018

Punct început	X / Y	Punct sfârşit	X / Y	Lungime segment (** (m)
6	362.743,246 404.979,581	7	362.766,141 404.972,574	23.943
7	362.766,141 404.972,574	8	362.797,712 404.961,109	33.588
8	362.797,712 404.961,109	9	362.811,456 404.957,212	14.286
9	362.811,456 404.957,212	10	362.857,661 404.943,014	48.337
10	362.857,661 404.943,014	11	362.871,44 404.939,399	14.245
11	362.871,44 404.939,399	12	362.887,6 404.935,273	16.678
12	362.887,6 404.935,273	13	362.889,621 404.944,92	9.856
13	362.889,621 404.944,92	14	362.890,822 404.948,007	3.312
14	362.890,822 404.948,007	15	362.878,132 404.951,929	13.282
15	362.878,132 404.951,929	16	362.847,933 404.960,303	31.339
16	362.847,933 404.960,303	17	362.816,974 404.968,84	32.114
17	362.816,974 404.968,84	1	362.783,685 404.979,809	35.05

** Lungimile segmentelor sunt determinate în planul de proiecţie Stereo 70 şi sunt rotunjite la 1 milimetru.
*** Distanţa dintre puncte este formată din segmente cumulate ce sunt mai mici decât valoarea 1 milimetru.

Document care conține date cu caracter personal, protejat de prevederile Regulamentului (UE) nr. 679/2016 și Legii 190/2018

DATE DESPRE IMOBILUL NR. 1476

Oficiul de Cadastru şi Publicitate Imobiliară GORJ
Biroul de Cadastru şi Publicitate Imobiliară Targu Jiu

A. Partea I. Descrierea imobilului

TEREN Extravilan

Adresa: Jud. Gorj

Nr. Crt	Nr cadastral Nr. topografic	Suprafaţa* (mp)	Observaţii / Referinţe
A1		8.376	Sector cadastral:32 Teren neimprejmuit;

B. Partea II. Proprietari şi acte

Inscrieri privitoare la dreptul de proprietate şi alte drepturi reale		Referinţe
0 / 10/05/2025		
Act Administrativ nr. 2354, din 09/05/2025 emis de PRIMARIA STĂNEȘTI;		
B1	Inscrierea posesiei, drept de PROPRIETATE, dobandit prin Lege, cota actuala 1/1	A1
	1) **NEIDENTIFICAT NEIDENTIFICAT**	
/		
Act Normativ nr. 7, din 13/03/1996 emis de PARLAMENTUL ROMANIEI;		
B2	Se noteaza mentiunea de proprietar neidentificat	A1

C. Partea III. SARCINI .

Inscrieri privind dezmembramintele dreptului de proprietate, drepturi reale de garanţie şi sarcini	Referinţe
NU SUNT	

Document care conține date cu caracter personal, protejat de prevederile Regulamentului (UE) nr. 679/2016 și Legii 190/2018

Anexa Nr. 1 La Partea I

Teren

Nr cadastral	Suprafaţa (mp)*	Observaţii / Referinţe
	8.376	

* Suprafaţa este determinată in planul de proiecţie Stereo 70.

DETALII LINIARE IMOBIL

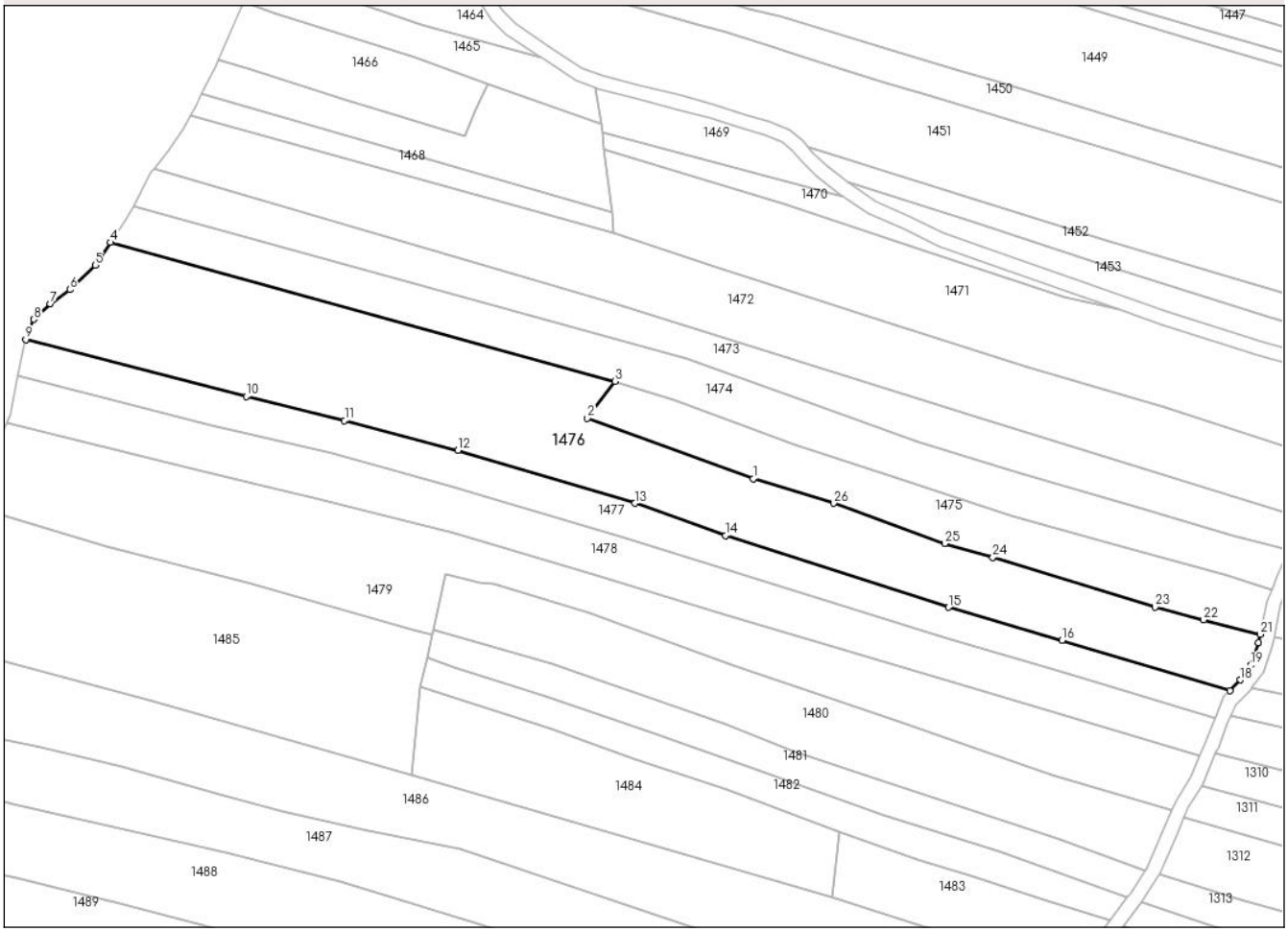

Date referitoare la teren

Crt	Categorie folosință	Intra vilan	Suprafaţa (mp)	Tarla	Parcelă	Nr. topo	Observaţii / Referinţe
1	pasune	NU	8.376	123	11681/1, 11682/1, 11683, 11684, 11687	-	

Lungime Segmente

1) Valorile lungimilor segmentelor sunt obţinute din proiecţie în plan.

Punct început	X / Y	Punct sfârşit	X / Y	Lungime segment (** (m)
1	362.743,246 404.979,581	2	362.695,99 404.996,813	50.3
3	362.703,882 405.007,323	4	362.560,173 405.046,777	149.026
5	362.555,772 405.040,368	6	362.548,561 405.033,372	10.047

Punct început	X / Y	Punct sfârşit	X / Y	Lungime segment (** (m)
2	362.695,99 404.996,813	3	362.703,882 405.007,323	13.143
4	362.560,173 405.046,777	5	362.555,772 405.040,368	7.775
6	362.548,561 405.033,372	7	362.543,032 405.029,263	6.889

Document care conține date cu caracter personal, protejat de prevederile Regulamentului (UE) nr. 679/2016 și Legii 190/2018

Punct început	X / Y	Punct sfârşit	X / Y	Lungime segment (** (m)
7	362.543,032 405.029,263	8	362.538,321 405.024,899	6.422
9	362.536,066 405.019,167	10	362.598,809 405.003,015	64.789
11	362.626,809 404.996,083	12	362.659,088 404.987,639	33.365
13	362.709,49 404.972,578	14	362.735,285 404.963,427	27.37
15	362.798,836 404.942,999	16	362.831,119 404.933,567	33.633
17	362.878,919 404.919,345	18	362.881,869 404.922,334	4.2
19	362.884,825 404.926,52	20	362.887,115 404.932,955	6.83
21	362.887,6 404.935,273	22	362.871,44 404.939,399	16.678
23	362.857,661 404.943,014	24	362.811,456 404.957,212	48.337
25	362.797,712 404.961,109	26	362.766,141 404.972,574	33.588

Punct început	X / Y	Punct sfârşit	X / Y	Lungime segment (** (m)
8	362.538,321 405.024,899	9	362.536,066 405.019,167	6.16
10	362.598,809 405.003,015	11	362.626,809 404.996,083	28.845
12	362.659,088 404.987,639	13	362.709,49 404.972,578	52.604
14	362.735,285 404.963,427	15	362.798,836 404.942,999	66.754
16	362.831,119 404.933,567	17	362.878,919 404.919,345	49.871
18	362.881,869 404.922,334	19	362.884,825 404.926,52	5.125
20	362.887,115 404.932,955	21	362.887,6 404.935,273	2.368
22	362.871,44 404.939,399	23	362.857,661 404.943,014	14.245
24	362.811,456 404.957,212	25	362.797,712 404.961,109	14.286
26	362.766,141 404.972,574	1	362.743,246 404.979,581	23.943

** Lungimile segmentelor sunt determinate în planul de proiecţie Stereo 70 şi sunt rotunjite la 1 milimetru.
*** Distanţa dintre puncte este formată din segmente cumulate ce sunt mai mici decât valoarea 1 milimetru.

Document care conține date cu caracter personal, protejat de prevederile Regulamentului (UE) nr. 679/2016 și Legii 190/2018

DATE DESPRE IMOBILUL NR. 1477

Oficiul de Cadastru şi Publicitate Imobiliară GORJ
Biroul de Cadastru şi Publicitate Imobiliară Targu Jiu

A. Partea I. Descrierea imobilului

TEREN Extravilan

Adresa: Jud. Gorj

Nr. Crt	Nr cadastral Nr. topografic	Suprafaţa* (mp)	Observaţii / Referinţe
A1		3.423	Sector cadastral:32 Teren neimprejmuit;

B. Partea II. Proprietari şi acte

Inscrieri privitoare la dreptul de proprietate şi alte drepturi reale		Referinţe
0 / 11/05/2025		
Act Normativ nr. 7, din 13/03/1996 emis de PARLAMENTUL ROMANIEI;		
B1	Intabulare, drept de PROPRIETATE, dobandit prin Lege, cota actuala 1/1	A1
	1) **NEIDENTIFICAT NEIDENTIFICAT**	
/		
Act Administrativ nr. 2354, din 09/05/2025 emis de PRIMARIA STĂNEȘTI;		
B2	Se noteaza posesia faptica in favoarea lui DRĂGUȘANU VIOREL	A1
	1) **DRĂGUȘANU VIOREL**	

C. Partea III. SARCINI .

Inscrieri privind dezmembramintele dreptului de proprietate, drepturi reale de garanţie şi sarcini	Referinţe
NU SUNT	

Document care conține date cu caracter personal, protejat de prevederile Regulamentului (UE) nr. 679/2016 și Legii 190/2018

Anexa Nr. 1 La Partea I

Teren

Nr cadastral	Suprafaţa (mp)*	Observaţii / Referinţe
	3.423	

* Suprafaţa este determinată in planul de proiecţie Stereo 70.

DETALII LINIARE IMOBIL

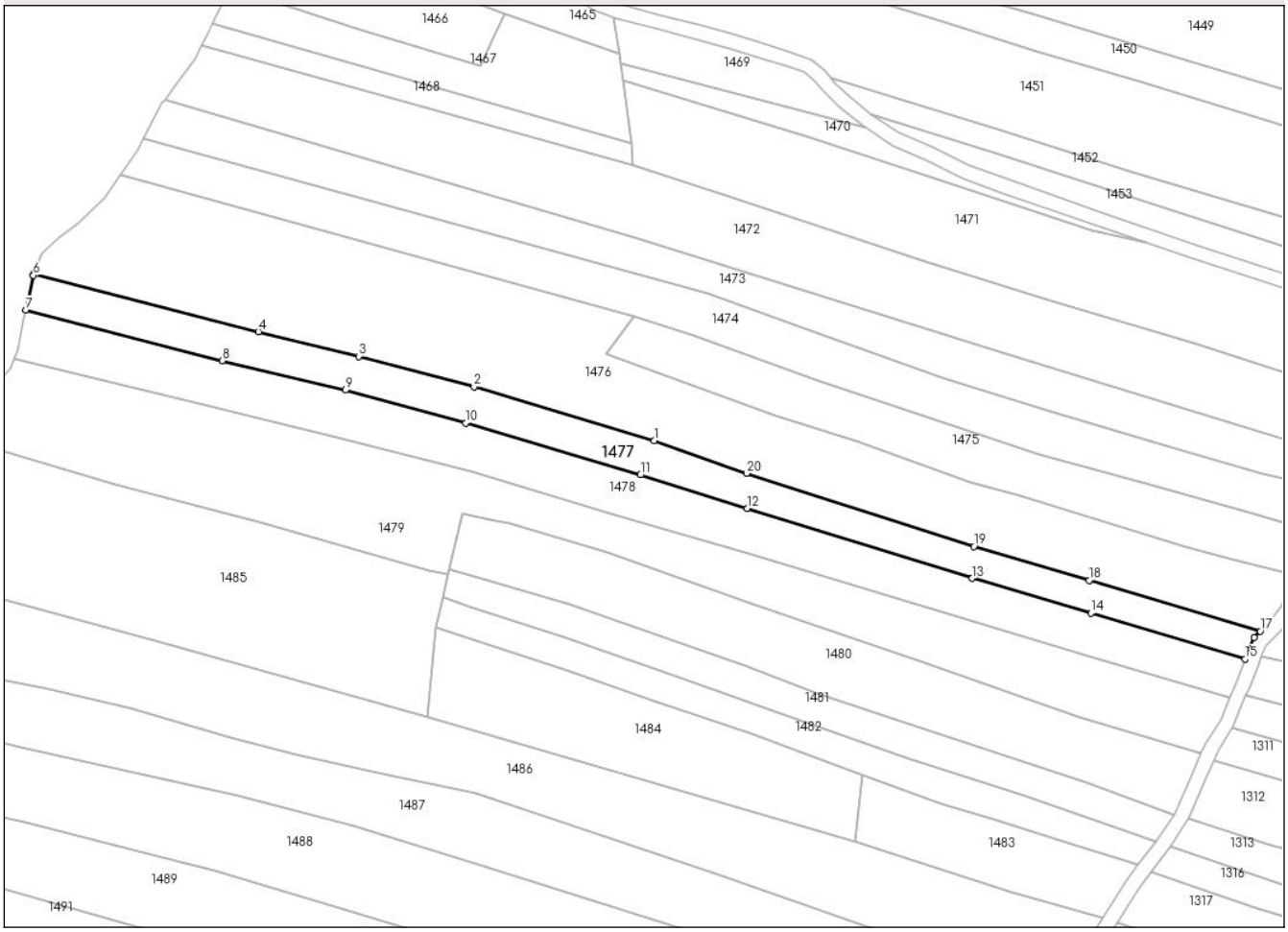

Date referitoare la teren

Crt	Categorie folosință	Intra vilan	Suprafaţa (mp)	Tarla	Parcelă	Nr. topo	Observaţii / Referinţe
1	pasune	NU	3.423	123	11680/1, 11681/2, 11682/2	-	

Lungime Segmente

1) Valorile lungimilor segmentelor sunt obţinute din proiecţie în plan.

Punct început	X / Y	Punct sfârşit	X / Y	Lungime segment (** (m)
1	362.709,49 404.972,578	2	362.659,088 404.987,639	52.604
2	362.659,088 404.987,639	3	362.626,809 404.996,083	33.365
3	362.626,809 404.996,083	4	362.598,809 405.003,015	28.845
4	362.598,809 405.003,015	5	362.536,066 405.019,167	64.789

Document care conține date cu caracter personal, protejat de prevederile Regulamentului (UE) nr. 679/2016 și Legii 190/2018

Punct început	X / Y	Punct sfârşit	X / Y	Lungime segment (** (m)
5	362.536,066 405.019,167	6	362.535,899 405.018,742	0.457
6	362.535,899 405.018,742	7	362.533,794 405.009,041	9.927
7	362.533,794 405.009,041	8	362.588,655 404.994,896	56.655
8	362.588,655 404.994,896	9	362.623,156 404.986,679	35.466
9	362.623,156 404.986,679	10	362.656,713 404.977,449	34.803
10	362.656,713 404.977,449	11	362.705,637 404.963,003	51.012
11	362.705,637 404.963,003	12	362.735,542 404.953,681	31.324
12	362.735,542 404.953,681	13	362.798,405 404.934,122	65.835
13	362.798,405 404.934,122	14	362.831,566 404.924,39	34.56
14	362.831,566 404.924,39	15	362.874,654 404.911,55	44.96
15	362.874,654 404.911,55	16	362.877,203 404.917,606	6.571
16	362.877,203 404.917,606	17	362.878,919 404.919,345	2.443
17	362.878,919 404.919,345	18	362.831,119 404.933,567	49.871
18	362.831,119 404.933,567	19	362.798,836 404.942,999	33.633
19	362.798,836 404.942,999	20	362.735,285 404.963,427	66.754
20	362.735,285 404.963,427	1	362.709,49 404.972,578	27.37

** Lungimile segmentelor sunt determinate în planul de proiecţie Stereo 70 şi sunt rotunjite la 1 milimetru.
*** Distanţa dintre puncte este formată din segmente cumulate ce sunt mai mici decât valoarea 1 milimetru.

Document care conține date cu caracter personal, protejat de prevederile Regulamentului (UE) nr. 679/2016 și Legii 190/2018

DATE DESPRE IMOBILUL NR. 1478

Oficiul de Cadastru şi Publicitate Imobiliară GORJ
Biroul de Cadastru şi Publicitate Imobiliară Targu Jiu

A. Partea I. Descrierea imobilului

TEREN Extravilan

Adresa: Jud. Gorj

Nr. Crt	Nr cadastral Nr. topografic	Suprafaţa* (mp)	Observaţii / Referinţe
A1	38160	4.409	Sector cadastral:32 Teren neimprejmuit;

B. Partea II. Proprietari şi acte

Inscrieri privitoare la dreptul de proprietate şi alte drepturi reale		Referinţe
66588 / 08/07/2024		
Act Notarial nr. 43, din 26/06/2024 emis de FETICA ILONA LAVINIA N.P. (CERTIFICAT DE MOSTENITOR ; act administrativ nr 3857 din 26.06.2024, emis de PRIMARIA STĂNEȘTI;act administrativ nr 3456 din 04.06.2024, emis de PRIMARIA STĂNEȘTI);		
B1	Intabulare, drept de PROPRIETATE, dobandit prin Succesiune, cota actuala 1/1, cota initiala 1/1	A1
	1) **DINU ELISABETA**, bun propriu	

C. Partea III. SARCINI .

Inscrieri privind dezmembramintele dreptului de proprietate, drepturi reale de garanţie şi sarcini	Referinţe
NU SUNT	

Document care conține date cu caracter personal, protejat de prevederile Regulamentului (UE) nr. 679/2016 și Legii 190/2018

Anexa Nr. 1 La Partea I

Teren

Nr cadastral	Suprafaţa (mp)*	Observaţii / Referinţe
38160	4.409	

* Suprafaţa este determinată in planul de proiecţie Stereo 70.

DETALII LINIARE IMOBIL

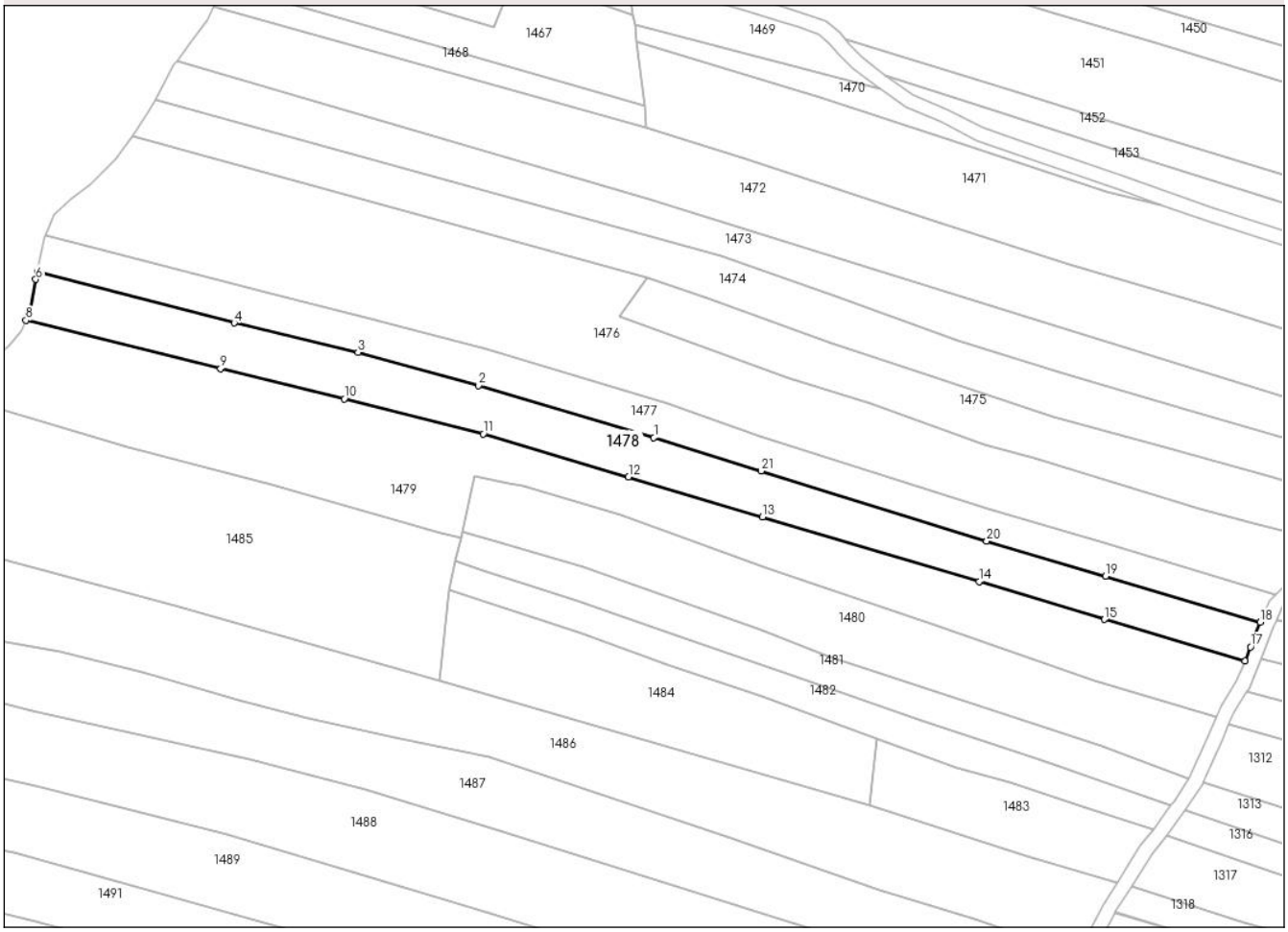

Date referitoare la teren

Crt	Categorie folosință	Intra vilan	Suprafaţa (mp)	Tarla	Parcelă	Nr. topo	Observaţii / Referinţe
1	faneata	NU	4.409	123	11679,11680	-	

Lungime Segmente

1) Valorile lungimilor segmentelor sunt obţinute din proiecţie în plan.

Punct început	X / Y	Punct sfârşit	X / Y	Lungime segment (** (m)
1	362.705,637 404.963,003	2	362.656,713 404.977,449	51.012
3	362.623,156 404.986,679	4	362.588,655 404.994,896	35.466
5	362.533,794 405.009,041	6	362.533,359 405.007,035	2.053
7	362.531,579 404.997,781	8	362.530,598 404.995,598	2.393
9	362.584,866 404.982,133	10	362.619,354 404.973,752	35.492

Punct început	X / Y	Punct sfârşit	X / Y	Lungime segment (** (m)
2	362.656,713 404.977,449	3	362.623,156 404.986,679	34.803
4	362.588,655 404.994,896	5	362.533,794 405.009,041	56.655
6	362.533,359 405.007,035	7	362.531,579 404.997,781	9.424
8	362.530,598 404.995,598	9	362.584,866 404.982,133	55.914
10	362.619,354 404.973,752	11	362.658,065 404.963,961	39.93

Document care conține date cu caracter personal, protejat de prevederile Regulamentului (UE) nr. 679/2016 și Legii 190/2018

Punct început	X / Y	Punct sfârşit	X / Y	Lungime segment (** (m)
11	362.658,065 404.963,961	12	362.698,579 404.951,979	42.249
13	362.735,922 404.940,861	14	362.796,307 404.922,867	63.009
15	362.831,233 404.912,333	16	362.870,366 404.900,812	40.794
17	362.871,96 404.904,661	18	362.874,654 404.911,55	7.397
19	362.831,566 404.924,39	20	362.798,405 404.934,122	34.56
21	362.735,542 404.953,681	1	362.705,637 404.963,003	31.324

Punct început	X / Y	Punct sfârşit	X / Y	Lungime segment (** (m)
12	362.698,579 404.951,979	13	362.735,922 404.940,861	38.963
14	362.796,307 404.922,867	15	362.831,233 404.912,333	36.48
16	362.870,366 404.900,812	17	362.871,96 404.904,661	4.166
18	362.874,654 404.911,55	19	362.831,566 404.924,39	44.96
20	362.798,405 404.934,122	21	362.735,542 404.953,681	65.835

** Lungimile segmentelor sunt determinate în planul de proiecţie Stereo 70 şi sunt rotunjite la 1 milimetru.
*** Distanţa dintre puncte este formată din segmente cumulate ce sunt mai mici decât valoarea 1 milimetru.

Document care conține date cu caracter personal, protejat de prevederile Regulamentului (UE) nr. 679/2016 și Legii 190/2018

DATE DESPRE IMOBILUL NR. 1479

Oficiul de Cadastru şi Publicitate Imobiliară GORJ
Biroul de Cadastru şi Publicitate Imobiliară Targu Jiu

A. Partea I. Descrierea imobilului

TEREN Extravilan

Adresa: Jud. Gorj

Nr. Crt	Nr cadastral Nr. topografic	Suprafaţa* (mp)	Observaţii / Referinţe
A1		6.895	Sector cadastral:32 Teren neimprejmuit;

B. Partea II. Proprietari şi acte

Inscrieri privitoare la dreptul de proprietate şi alte drepturi reale		Referinţe
0 / 11/05/2025		
Act Normativ nr. 7, din 13/03/1996 emis de PARLAMENTUL ROMANIEI;		
B1	Intabulare, drept de PROPRIETATE, dobandit prin Lege, cota actuala 1/1	A1
	1) **NEIDENTIFICAT NEIDENTIFICAT**	
/		
Act Administrativ nr. 2354, din 09/05/2025 emis de PRIMARIA STĂNEȘTI;		
B2	Se noteaza posesia faptica in favoarea lui CIOCA IONEL	A1
	1) **CIOCA IONEL**	

C. Partea III. SARCINI .

Inscrieri privind dezmembramintele dreptului de proprietate, drepturi reale de garanţie şi sarcini	Referinţe
NU SUNT	

Document care conține date cu caracter personal, protejat de prevederile Regulamentului (UE) nr. 679/2016 și Legii 190/2018

Anexa Nr. 1 La Partea I

Teren

Nr cadastral	Suprafaţa (mp)*	Observaţii / Referinţe
	6.895	

* Suprafaţa este determinată in planul de proiecţie Stereo 70.

DETALII LINIARE IMOBIL

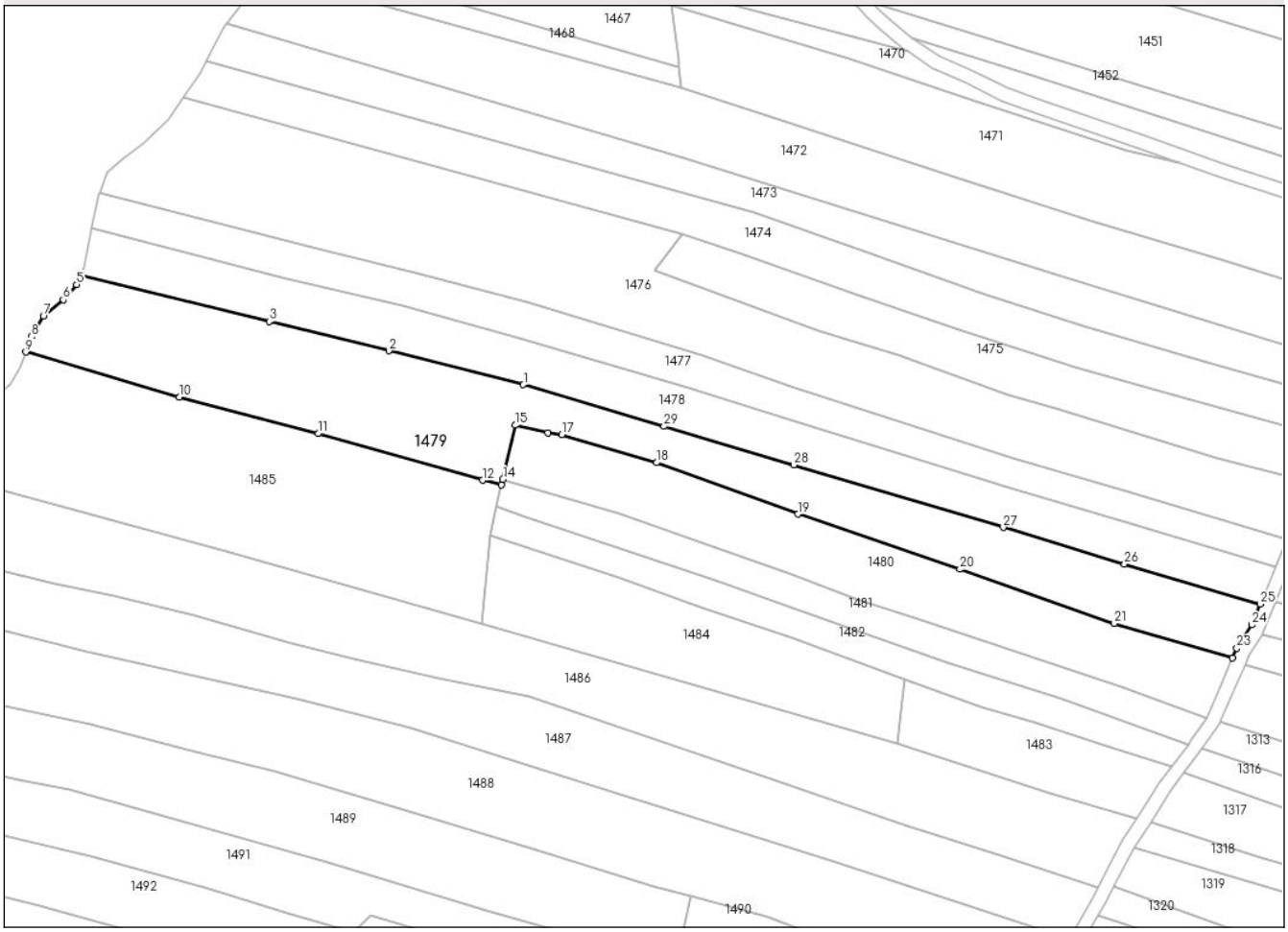

Date referitoare la teren

Crt	Categorie folosință	Intra vilan	Suprafaţa (mp)	Tarla	Parcelă	Nr. topo	Observaţii / Referinţe
1	pasune	NU	6.895	123	11677/1, 11678/1, 11679	-	

Lungime Segmente

1) Valorile lungimilor segmentelor sunt obţinute din proiecţie în plan.

Punct început	X / Y	Punct sfârşit	X / Y	Lungime segment (** (m)
1	362.658,065 404.963,961	2	362.619,354 404.973,752	39.93
3	362.584,866 404.982,133	4	362.530,598 404.995,598	55.914
5	362.529,33 404.992,775	6	362.525,528 404.988,406	5.792
7	362.519,786 404.983,646	8	362.516,397 404.977,769	6.784

Punct început	X / Y	Punct sfârşit	X / Y	Lungime segment (** (m)
2	362.619,354 404.973,752	3	362.584,866 404.982,133	35.492
4	362.530,598 404.995,598	5	362.529,33 404.992,775	3.095
6	362.525,528 404.988,406	7	362.519,786 404.983,646	7.458
8	362.516,397 404.977,769	9	362.514,751 404.973,392	4.676

Document care conține date cu caracter personal, protejat de prevederile Regulamentului (UE) nr. 679/2016 și Legii 190/2018

Punct început	X / Y	Punct sfârşit	X / Y	Lungime segment (** (m)
9	362.514,751 404.973,392	10	362.558,965 404.960,385	46.088
11	362.598,974 404.949,897	12	362.646,268 404.936,454	49.167
13	362.651,808 404.935,195	14	362.652,155 404.936,72	1.564
15	362.655,694 404.952,288	16	362.665,191 404.950,13	9.739
17	362.669,172 404.949,594	18	362.696,493 404.941,509	28.492
19	362.737,178 404.926,733	20	362.783,851 404.910,856	49.3
21	362.828,321 404.895,246	22	362.862,442 404.885,289	35.544
23	362.863,646 404.888,105	24	362.867,904 404.894,866	7.99
25	362.870,366 404.900,812	26	362.831,233 404.912,333	40.794
27	362.796,307 404.922,867	28	362.735,922 404.940,861	63.009
29	362.698,579 404.951,979	1	362.658,065 404.963,961	42.249

Punct început	X / Y	Punct sfârşit	X / Y	Lungime segment (** (m)
10	362.558,965 404.960,385	11	362.598,974 404.949,897	41.361
12	362.646,268 404.936,454	13	362.651,808 404.935,195	5.681
14	362.652,155 404.936,72	15	362.655,694 404.952,288	15.965
16	362.665,191 404.950,13	17	362.669,172 404.949,594	4.017
18	362.696,493 404.941,509	19	362.737,178 404.926,733	43.285
20	362.783,851 404.910,856	21	362.828,321 404.895,246	47.13
22	362.862,442 404.885,289	23	362.863,646 404.888,105	3.063
24	362.867,904 404.894,866	25	362.870,366 404.900,812	6.436
26	362.831,233 404.912,333	27	362.796,307 404.922,867	36.48
28	362.735,922 404.940,861	29	362.698,579 404.951,979	38.963

** Lungimile segmentelor sunt determinate în planul de proiecţie Stereo 70 şi sunt rotunjite la 1 milimetru.
*** Distanţa dintre puncte este formată din segmente cumulate ce sunt mai mici decât valoarea 1 milimetru.

Document care conține date cu caracter personal, protejat de prevederile Regulamentului (UE) nr. 679/2016 și Legii 190/2018

DATE DESPRE IMOBILUL NR. 1480

Oficiul de Cadastru şi Publicitate Imobiliară GORJ
Biroul de Cadastru şi Publicitate Imobiliară Targu Jiu

A. Partea I. Descrierea imobilului

TEREN Extravilan
Adresa: Jud. Gorj

Nr. Crt	Nr cadastral Nr. topografic	Suprafaţa* (mp)	Observaţii / Referinţe
A1		3.708	Sector cadastral:32 Teren neimprejmuit;

B. Partea II. Proprietari şi acte

Inscrieri privitoare la dreptul de proprietate şi alte drepturi reale		Referinţe
0 / 11/05/2025		
Act Normativ nr. 7, din 13/03/1996 emis de PARLAMENTUL ROMANIEI;		
B1	Intabulare, drept de PROPRIETATE, dobandit prin Lege, cota actuala 1/1	A1
	1) **NEIDENTIFICAT NEIDENTIFICAT**	
/		
Act Administrativ nr. 2354, din 09/05/2025 emis de PRIMARIA STĂNEȘTI;		
B2	Se noteaza posesia faptica in favoarea lui DALIU MARIA	A1
	1) **DALIU MARIA**	

C. Partea III. SARCINI .

Inscrieri privind dezmembramintele dreptului de proprietate, drepturi reale de garanţie şi sarcini	Referinţe
NU SUNT	

Document care conține date cu caracter personal, protejat de prevederile Regulamentului (UE) nr. 679/2016 și Legii 190/2018

Anexa Nr. 1 La Partea I

Teren

Nr cadastral	Suprafaţa (mp)*	Observaţii / Referinţe
	3.708	

* Suprafaţa este determinată in planul de proiecţie Stereo 70.

DETALII LINIARE IMOBIL

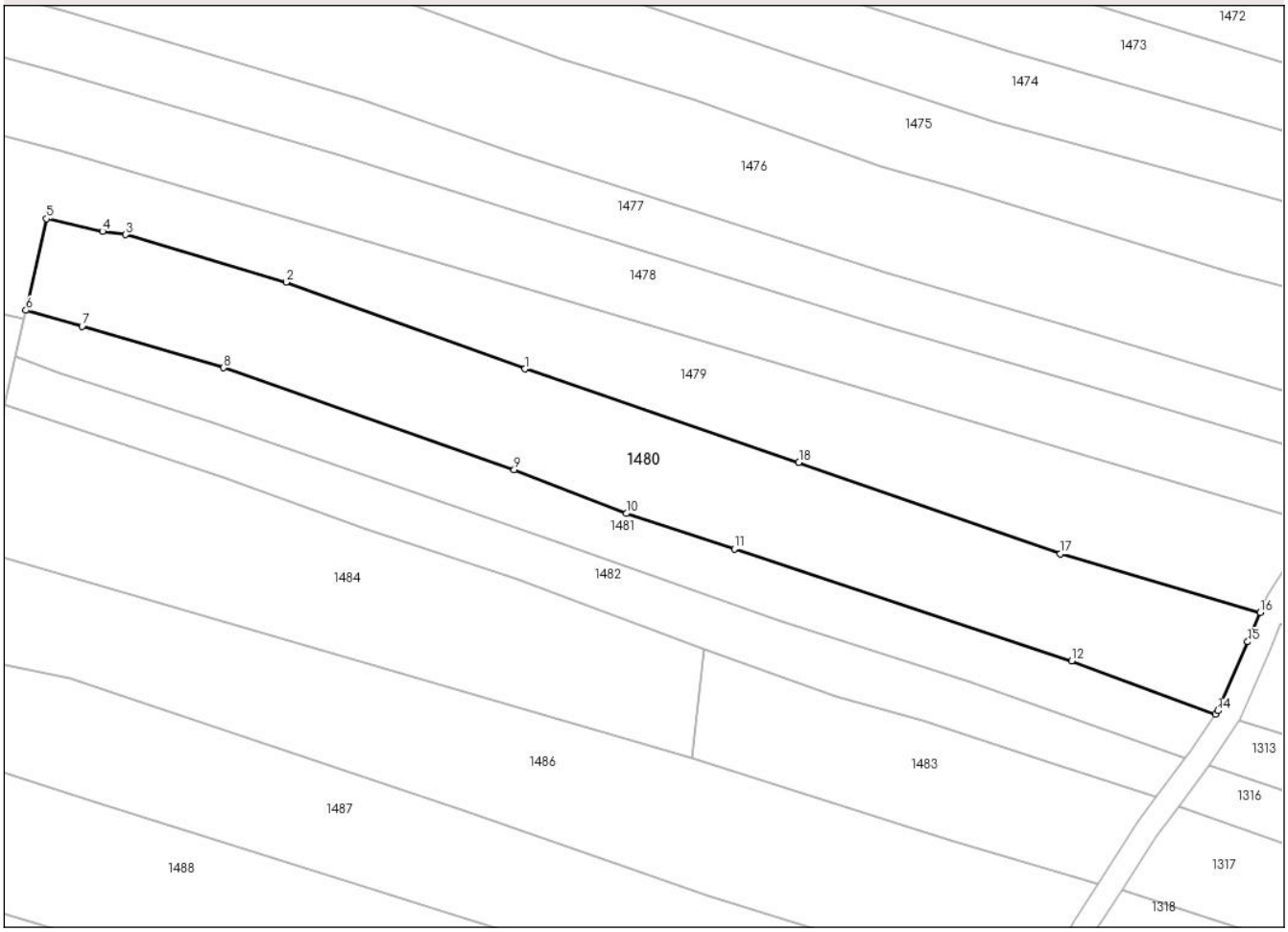

Date referitoare la teren

Crt	Categorie folosință	Intra vilan	Suprafaţa (mp)	Tarla	Parcelă	Nr. topo	Observaţii / Referinţe
1	pasune	NU	3.708	123	11677/2, 11678/2	-	

Lungime Segmente
1) Valorile lungimilor segmentelor sunt obţinute din proiecţie în plan.

Punct început	X / Y	Punct sfârşit	X / Y	Lungime segment (** (m)
1	362.737,178 404.926,733	2	362.696,493 404.941,509	43.285
2	362.696,493 404.941,509	3	362.669,172 404.949,594	28.492
3	362.669,172 404.949,594	4	362.665,191 404.950,13	4.017
4	362.665,191 404.950,13	5	362.655,694 404.952,288	9.739
5	362.655,694 404.952,288	6	362.652,155 404.936,72	15.965

Document care conține date cu caracter personal, protejat de prevederile Regulamentului (UE) nr. 679/2016 și Legii 190/2018

Punct început	X / Y	Punct sfârşit	X / Y	Lungime segment (** (m)
6	362.652,155 404.936,72	7	362.661,732 404.933,959	9.967
7	362.661,732 404.933,959	8	362.685,847 404.926,95	25.113
8	362.685,847 404.926,95	9	362.735,341 404.909,585	52.452
9	362.735,341 404.909,585	10	362.754,442 404.902,141	20.5
10	362.754,442 404.902,141	11	362.772,847 404.896,094	19.373
11	362.772,847 404.896,094	12	362.830,302 404.877,053	60.528
12	362.830,302 404.877,053	13	362.854,805 404.867,993	26.124
13	362.854,805 404.867,993	14	362.855,193 404.868,575	0.699
14	362.855,193 404.868,575	15	362.860,315 404.880,313	12.807
15	362.860,315 404.880,313	16	362.862,442 404.885,289	5.412
16	362.862,442 404.885,289	17	362.828,321 404.895,246	35.544
17	362.828,321 404.895,246	18	362.783,851 404.910,856	47.13
18	362.783,851 404.910,856	1	362.737,178 404.926,733	49.3

** Lungimile segmentelor sunt determinate în planul de proiecţie Stereo 70 şi sunt rotunjite la 1 milimetru.
*** Distanţa dintre puncte este formată din segmente cumulate ce sunt mai mici decât valoarea 1 milimetru.

Document care conține date cu caracter personal, protejat de prevederile Regulamentului (UE) nr. 679/2016 și Legii 190/2018

DATE DESPRE IMOBILUL NR. 1481

Oficiul de Cadastru şi Publicitate Imobiliară GORJ
Biroul de Cadastru şi Publicitate Imobiliară Targu Jiu

A. Partea I. Descrierea imobilului

TEREN Extravilan
Adresa: Jud. Gorj

Nr. Crt	Nr cadastral Nr. topografic	Suprafaţa* (mp)	Observaţii / Referinţe
A1		1.914	Sector cadastral:32 Teren neimprejmuit;

B. Partea II. Proprietari şi acte

Inscrieri privitoare la dreptul de proprietate şi alte drepturi reale		Referinţe
0 / 11/05/2025		
Act Normativ nr. 7, din 13/03/1996 emis de PARLAMENTUL ROMANIEI;		
B1	Intabulare, drept de PROPRIETATE, dobandit prin Lege, cota actuala 1/1	A1
	1) **NEIDENTIFICAT NEIDENTIFICAT**	
/		
Act Administrativ nr. 2354, din 09/05/2025 emis de PRIMARIA STĂNEȘTI;		
B2	Se noteaza posesia faptica in favoarea lui SIMU MANUELA	A1
	1) **SIMU MANUELA**	

C. Partea III. SARCINI .

Inscrieri privind dezmembramintele dreptului de proprietate, drepturi reale de garanţie şi sarcini	Referinţe
NU SUNT	

Anexa Nr. 1 La Partea I

Teren

Nr cadastral	Suprafaţa (mp)*	Observaţii / Referinţe
	1.914	

* Suprafaţa este determinată in planul de proiecţie Stereo 70.

DETALII LINIARE IMOBIL

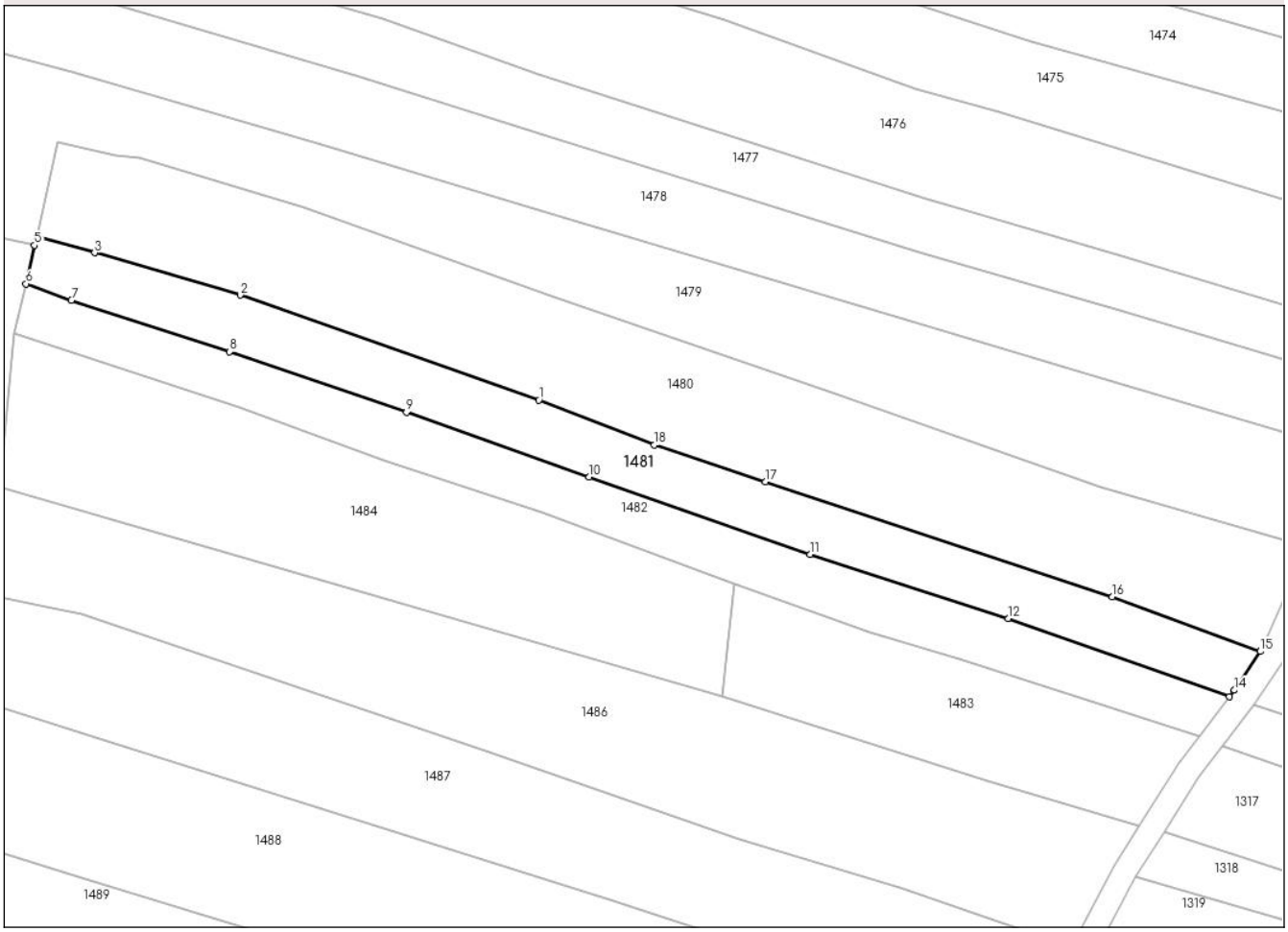

Date referitoare la teren

Crt	Categorie folosință	Intra vilan	Suprafaţa (mp)	Tarla	Parcelă	Nr. topo	Observaţii / Referinţe
1	arabil	NU	1.914	123	11676/1, 11677/3	-	

Lungime Segmente
1) Valorile lungimilor segmentelor sunt obţinute din proiecţie în plan.

Punct început	X / Y	Punct sfârşit	X / Y	Lungime segment (** (m)
1	362.735,341 404.909,585	2	362.685,847 404.926,95	52.452
2	362.685,847 404.926,95	3	362.661,732 404.933,959	25.113
3	362.661,732 404.933,959	4	362.652,155 404.936,72	9.967
4	362.652,155 404.936,72	5	362.651,808 404.935,195	1.564
5	362.651,808 404.935,195	6	362.650,356 404.928,807	6.551

Document care conține date cu caracter personal, protejat de prevederile Regulamentului (UE) nr. 679/2016 și Legii 190/2018

Punct început	X / Y	Punct sfârşit	X / Y	Lungime segment (** (m)
6	362.650,356 404.928,807	7	362.657,886 404.926,08	8.009
7	362.657,886 404.926,08	8	362.684,118 404.917,585	27.573
8	362.684,118 404.917,585	9	362.713,402 404.907,545	30.957
9	362.713,402 404.907,545	10	362.743,656 404.896,892	32.075
10	362.743,656 404.896,892	11	362.780,206 404.884,031	38.747
11	362.780,206 404.884,031	12	362.813,035 404.873,436	34.496
12	362.813,035 404.873,436	13	362.849,694 404.860,478	38.882
13	362.849,694 404.860,478	14	362.850,524 404.861,57	1.372
14	362.850,524 404.861,57	15	362.854,805 404.867,993	7.719
15	362.854,805 404.867,993	16	362.830,302 404.877,053	26.124
16	362.830,302 404.877,053	17	362.772,847 404.896,094	60.528
17	362.772,847 404.896,094	18	362.754,442 404.902,141	19.373
18	362.754,442 404.902,141	1	362.735,341 404.909,585	20.5

** Lungimile segmentelor sunt determinate în planul de proiecţie Stereo 70 şi sunt rotunjite la 1 milimetru.
*** Distanţa dintre puncte este formată din segmente cumulate ce sunt mai mici decât valoarea 1 milimetru.

Document care conține date cu caracter personal, protejat de prevederile Regulamentului (UE) nr. 679/2016 și Legii 190/2018

DATE DESPRE IMOBILUL NR. 1482

Oficiul de Cadastru şi Publicitate Imobiliară GORJ
Biroul de Cadastru şi Publicitate Imobiliară Targu Jiu

A. Partea I. Descrierea imobilului

TEREN Extravilan

Adresa: Jud. Gorj

Nr. Crt	Nr cadastral Nr. topografic	Suprafaţa* (mp)	Observaţii / Referinţe
A1		1.775	Sector cadastral:32 Teren neimprejmuit;

B. Partea II. Proprietari şi acte

Inscrieri privitoare la dreptul de proprietate şi alte drepturi reale		Referinţe
0 / 11/05/2025		
Act Normativ nr. 7, din 13/03/1996 emis de PARLAMENTUL ROMANIEI;		
B1	Intabulare, drept de PROPRIETATE, dobandit prin Lege, cota actuala 1/1	A1
	1) **NEIDENTIFICAT NEIDENTIFICAT**	
/		
Act Administrativ nr. 2354, din 09/05/2025 emis de PRIMARIA STĂNEȘTI;		
B2	Se noteaza posesia faptica in favoarea lui ROMANESCU LAURENȚIU-DUMITRU	A1
	1) **ROMANESCU LAURENȚIU-DUMITRU**	

C. Partea III. SARCINI .

Inscrieri privind dezmembramintele dreptului de proprietate, drepturi reale de garanţie şi sarcini	Referinţe
NU SUNT	

Document care conține date cu caracter personal, protejat de prevederile Regulamentului (UE) nr. 679/2016 și Legii 190/2018

Anexa Nr. 1 La Partea I

Teren

Nr cadastral	Suprafaţa (mp)*	Observaţii / Referinţe
	1.775	

* Suprafaţa este determinată in planul de proiecţie Stereo 70.

DETALII LINIARE IMOBIL

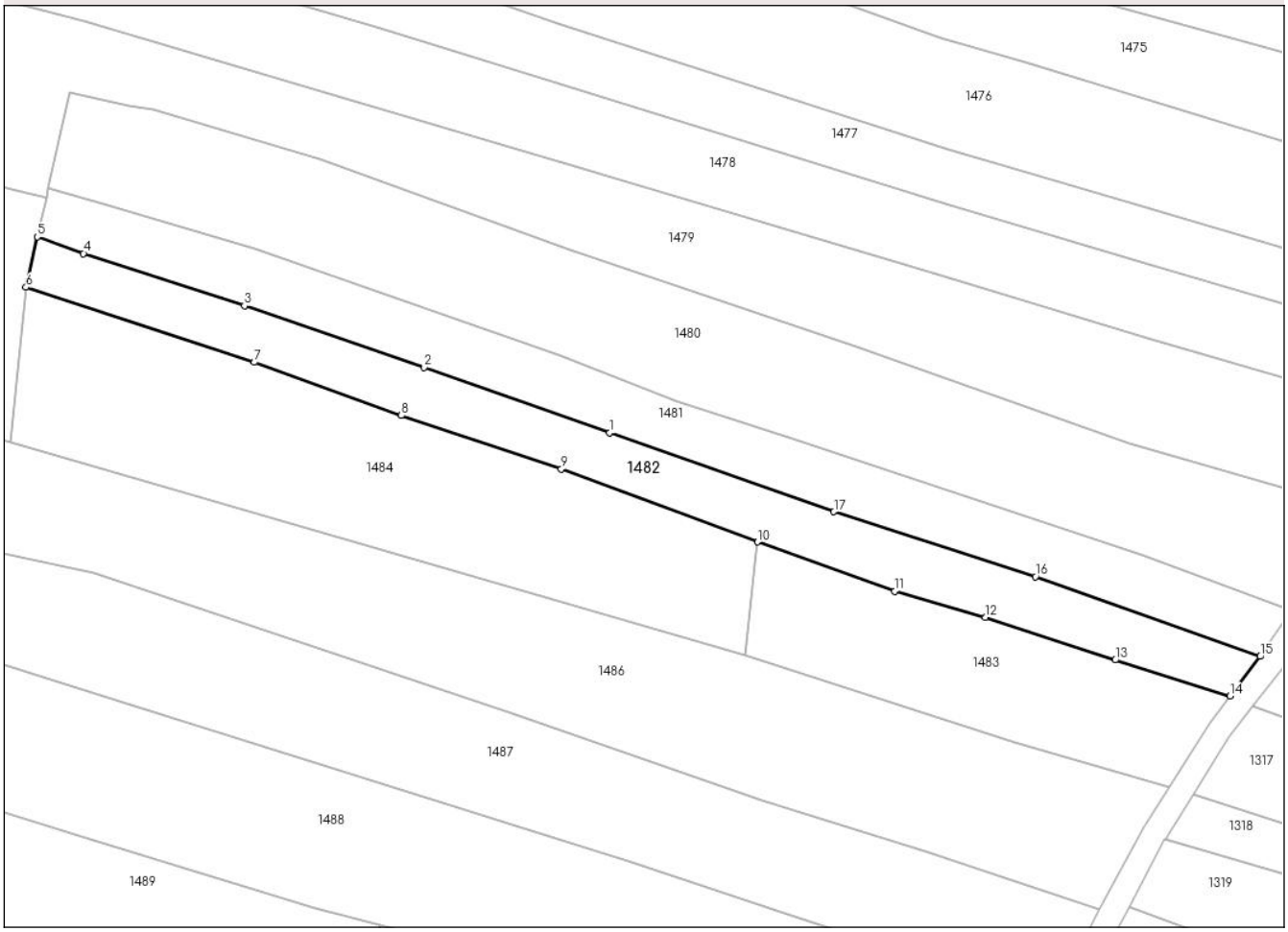

Date referitoare la teren

Crt	Categorie folosință	Intra vilan	Suprafaţa (mp)	Tarla	Parcelă	Nr. topo	Observaţii / Referinţe
1	livada	NU	1.775	123	11676/2	-	

Lungime Segmente
1) Valorile lungimilor segmentelor sunt obţinute din proiecţie în plan.

Punct început	X / Y	Punct sfârşit	X / Y	Lungime segment (** (m)
1	362.743,656 404.896,892	2	362.713,402 404.907,545	32.075
2	362.713,402 404.907,545	3	362.684,118 404.917,585	30.957
3	362.684,118 404.917,585	4	362.657,886 404.926,08	27.573
4	362.657,886 404.926,08	5	362.650,356 404.928,807	8.009
5	362.650,356 404.928,807	6	362.648,484 404.920,572	8.445

Document care conține date cu caracter personal, protejat de prevederile Regulamentului (UE) nr. 679/2016 și Legii 190/2018

Punct început	X / Y	Punct sfârşit	X / Y	Lungime segment (** (m)
6	362.648,484 404.920,572	7	362.685,705 404.908,371	39.17
7	362.685,705 404.908,371	8	362.709,672 404.899,691	25.49
8	362.709,672 404.899,691	9	362.735,77 404.890,977	27.514
9	362.735,77 404.890,977	10	362.767,775 404.879,109	34.135
10	362.767,775 404.879,109	11	362.790,086 404.871,075	23.713
11	362.790,086 404.871,075	12	362.804,919 404.866,828	15.429
12	362.804,919 404.866,828	13	362.826,065 404.859,883	22.257
13	362.826,065 404.859,883	14	362.844,775 404.854,005	19.612
14	362.844,775 404.854,005	15	362.849,694 404.860,478	8.13
15	362.849,694 404.860,478	16	362.813,035 404.873,436	38.882
16	362.813,035 404.873,436	17	362.780,206 404.884,031	34.496
17	362.780,206 404.884,031	1	362.743,656 404.896,892	38.747

** Lungimile segmentelor sunt determinate în planul de proiecţie Stereo 70 şi sunt rotunjite la 1 milimetru.
*** Distanţa dintre puncte este formată din segmente cumulate ce sunt mai mici decât valoarea 1 milimetru.

Document care conține date cu caracter personal, protejat de prevederile Regulamentului (UE) nr. 679/2016 și Legii 190/2018

DATE DESPRE IMOBILUL NR. 1483

Oficiul de Cadastru şi Publicitate Imobiliară GORJ
Biroul de Cadastru şi Publicitate Imobiliară Targu Jiu

A. Partea I. Descrierea imobilului

TEREN Extravilan
Adresa: Jud. Gorj

Nr. Crt	Nr cadastral Nr. topografic	Suprafaţa* (mp)	Observaţii / Referinţe
A1		1.350	Sector cadastral:32 Teren neimprejmuit;

B. Partea II. Proprietari şi acte

Inscrieri privitoare la dreptul de proprietate şi alte drepturi reale		Referinţe
0 / 11/05/2025		
Act Normativ nr. 7, din 13/03/1996 emis de PARLAMENTUL ROMANIEI;		
B1	Intabulare, drept de PROPRIETATE, dobandit prin Lege, cota actuala 1/1	A1
	1) **NEIDENTIFICAT NEIDENTIFICAT**	
/		
Act Administrativ nr. 2354, din 09/05/2025 emis de PRIMARIA STĂNEȘTI;		
B2	Se noteaza posesia faptica in favoarea lui MĂMARĂ MARIA	A1
	1) **MĂMARĂ MARIA**	

C. Partea III. SARCINI .

Inscrieri privind dezmembramintele dreptului de proprietate, drepturi reale de garanţie şi sarcini	Referinţe
NU SUNT	

Document care conține date cu caracter personal, protejat de prevederile Regulamentului (UE) nr. 679/2016 și Legii 190/2018

Anexa Nr. 1 La Partea I

Teren

Nr cadastral	Suprafaţa (mp)*	Observaţii / Referinţe
	1.350	

* Suprafaţa este determinată in planul de proiecţie Stereo 70.

DETALII LINIARE IMOBIL

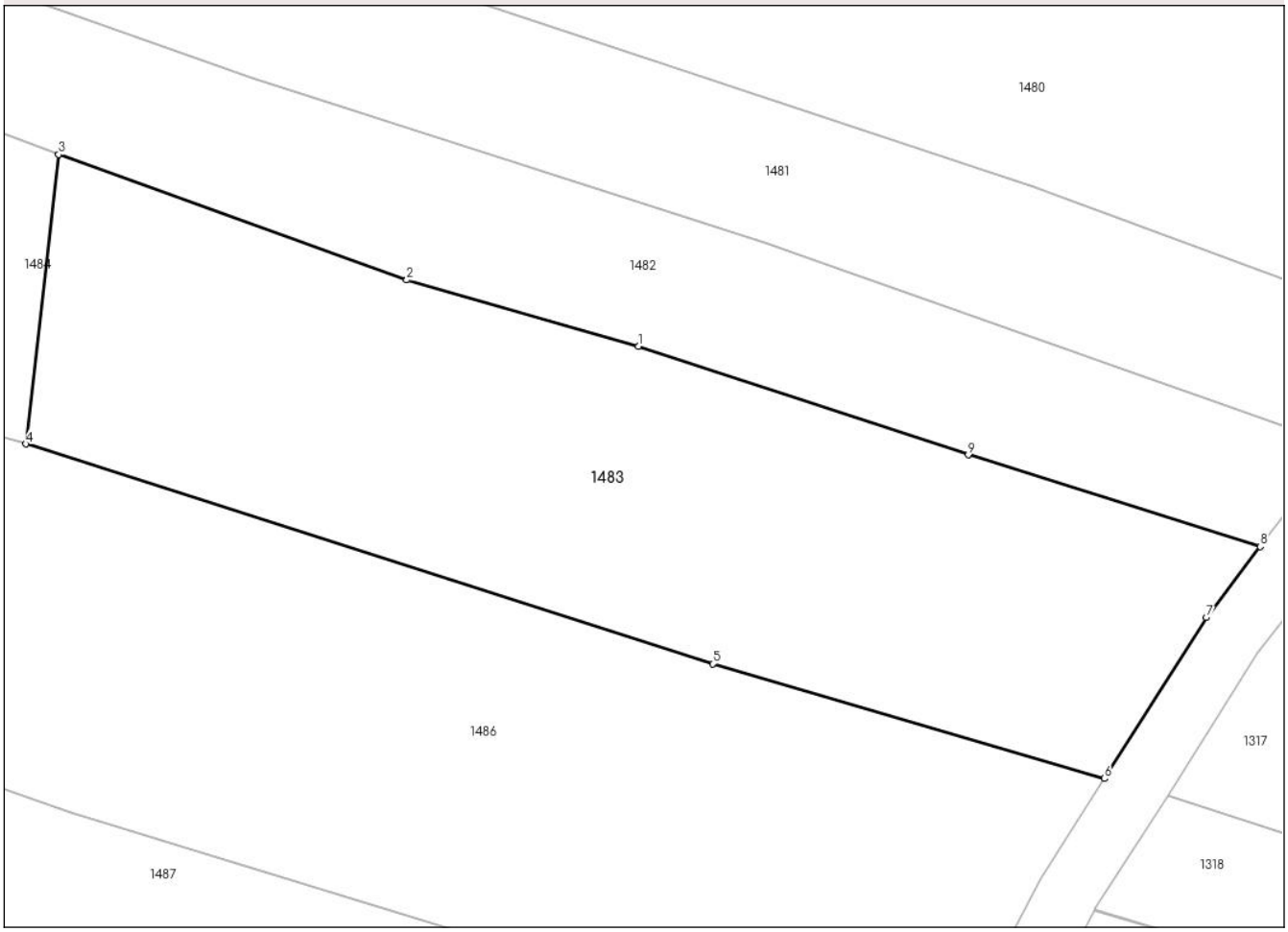

Date referitoare la teren

Crt	Categorie folosință	Intra vilan	Suprafaţa (mp)	Tarla	Parcelă	Nr. topo	Observaţii / Referinţe
1	pasune	NU	1.350	123	11675/2	-	

Lungime Segmente
1) Valorile lungimilor segmentelor sunt obţinute din proiecţie în plan.

Punct început	X / Y	Punct sfârşit	X / Y	Lungime segment (** (m)
1	362.804,919 404.866,828	2	362.790,086 404.871,075	15.429
2	362.790,086 404.871,075	3	362.767,775 404.879,109	23.713
3	362.767,775 404.879,109	4	362.765,678 404.860,57	18.657
4	362.765,678 404.860,57	5	362.809,68 404.846,504	46.196
5	362.809,68 404.846,504	6	362.834,777 404.839,162	26.149

Document care conține date cu caracter personal, protejat de prevederile Regulamentului (UE) nr. 679/2016 și Legii 190/2018

Punct început	X / Y	Punct sfârşit	X / Y	Lungime segment (** (m)
6	362.834,777 404.839,162	7	362.841,322 404.849,461	12.203
7	362.841,322 404.849,461	8	362.844,775 404.854,005	5.707
8	362.844,775 404.854,005	9	362.826,065 404.859,883	19.612
9	362.826,065 404.859,883	1	362.804,919 404.866,828	22.257

** Lungimile segmentelor sunt determinate în planul de proiecţie Stereo 70 şi sunt rotunjite la 1 milimetru.
*** Distanţa dintre puncte este formată din segmente cumulate ce sunt mai mici decât valoarea 1 milimetru.

Document care conține date cu caracter personal, protejat de prevederile Regulamentului (UE) nr. 679/2016 și Legii 190/2018

DATE DESPRE IMOBILUL NR. 1484

Oficiul de Cadastru şi Publicitate Imobiliară GORJ
Biroul de Cadastru şi Publicitate Imobiliară Targu Jiu

A. Partea I. Descrierea imobilului

TEREN Extravilan

Adresa: Jud. Gorj

Nr. Crt	Nr cadastral Nr. topografic	Suprafaţa* (mp)	Observaţii / Referinţe
A1		2.760	Sector cadastral:32 Teren neimprejmuit;

B. Partea II. Proprietari şi acte

Inscrieri privitoare la dreptul de proprietate şi alte drepturi reale		Referinţe
0 / 11/05/2025		
Act Normativ nr. 7, din 13/03/1996 emis de PARLAMENTUL ROMANIEI;		
B1	Intabulare, drept de PROPRIETATE, dobandit prin Lege, cota actuala 1/1	A1
	1) **NEIDENTIFICAT NEIDENTIFICAT**	
/		
Act Administrativ nr. 2354, din 09/05/2025 emis de PRIMARIA STĂNEȘTI;		
B2	Se noteaza posesia faptica in favoarea lui BĂLOI DUMITRU	A1
	1) **BĂLOI DUMITRU**	

C. Partea III. SARCINI .

Inscrieri privind dezmembramintele dreptului de proprietate, drepturi reale de garanţie şi sarcini	Referinţe
NU SUNT	

Anexa Nr. 1 La Partea I

Teren

Nr cadastral	Suprafaţa (mp)*	Observaţii / Referinţe
	2.760	

* Suprafaţa este determinată in planul de proiecţie Stereo 70.

DETALII LINIARE IMOBIL

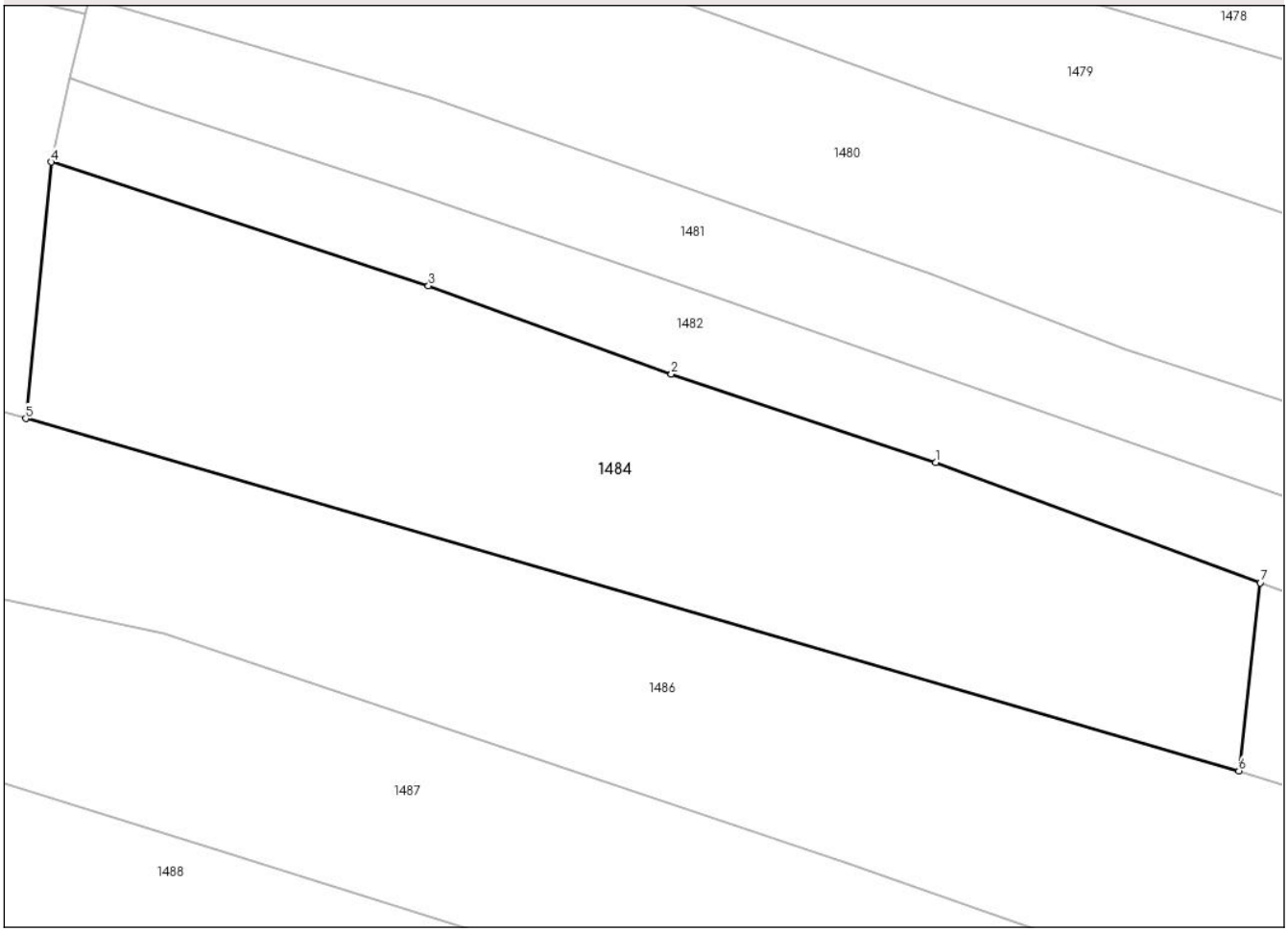

Date referitoare la teren

Crt	Categorie folosință	Intra vilan	Suprafaţa (mp)	Tarla	Parcelă	Nr. topo	Observaţii / Referinţe
1	pasune	NU	2.760	123	11673/2, 11674/2, 11675/1	-	

Lungime Segmente
1) Valorile lungimilor segmentelor sunt obţinute din proiecţie în plan.

Punct început	X / Y	Punct sfârşit	X / Y	Lungime segment (** (m)
1	362.735,77 404.890,977	2	362.709,672 404.899,691	27.514
2	362.709,672 404.899,691	3	362.685,705 404.908,371	25.49
3	362.685,705 404.908,371	4	362.648,484 404.920,572	39.17
4	362.648,484 404.920,572	5	362.645,984 404.895,283	25.412

Document care conține date cu caracter personal, protejat de prevederile Regulamentului (UE) nr. 679/2016 și Legii 190/2018

Punct început	X / Y	Punct sfârşit	X / Y	Lungime segment (** (m)
5	362.645,984 404.895,283	6	362.765,678 404.860,57	124.626
6	362.765,678 404.860,57	7	362.767,775 404.879,109	18.657
7	362.767,775 404.879,109	1	362.735,77 404.890,977	34.135

** Lungimile segmentelor sunt determinate în planul de proiecţie Stereo 70 şi sunt rotunjite la 1 milimetru.
*** Distanţa dintre puncte este formată din segmente cumulate ce sunt mai mici decât valoarea 1 milimetru.

Document care conține date cu caracter personal, protejat de prevederile Regulamentului (UE) nr. 679/2016 și Legii 190/2018

DATE DESPRE IMOBILUL NR. 1485

Oficiul de Cadastru şi Publicitate Imobiliară GORJ
Biroul de Cadastru şi Publicitate Imobiliară Targu Jiu

A. Partea I. Descrierea imobilului

TEREN Extravilan
Adresa: Jud. Gorj

Nr. Crt	Nr cadastral Nr. topografic	Suprafaţa* (mp)	Observaţii / Referinţe
A1		6.000	Sector cadastral:32 Teren neimprejmuit;

B. Partea II. Proprietari şi acte

Inscrieri privitoare la dreptul de proprietate şi alte drepturi reale		Referinţe
0 / 11/05/2025		
Act Normativ nr. 7, din 13/03/1996 emis de PARLAMENTUL ROMANIEI;		
B1	Intabulare, drept de PROPRIETATE, dobandit prin Lege, cota actuala 1/1	A1
	1) **NEIDENTIFICAT NEIDENTIFICAT**	
/		
Act Administrativ nr. 2354, din 09/05/2025 emis de PRIMARIA STĂNEȘTI;		
B2	Se noteaza posesia faptica in favoarea lui DALIU MARIA	A1
	1) **DALIU MARIA**	

C. Partea III. SARCINI .

Inscrieri privind dezmembramintele dreptului de proprietate, drepturi reale de garanţie şi sarcini	Referinţe
NU SUNT	

Document care conține date cu caracter personal, protejat de prevederile Regulamentului (UE) nr. 679/2016 și Legii 190/2018

Anexa Nr. 1 La Partea I

Teren

Nr cadastral	Suprafaţa (mp)*	Observaţii / Referinţe
	6.000	

* Suprafaţa este determinată in planul de proiecţie Stereo 70.

DETALII LINIARE IMOBIL

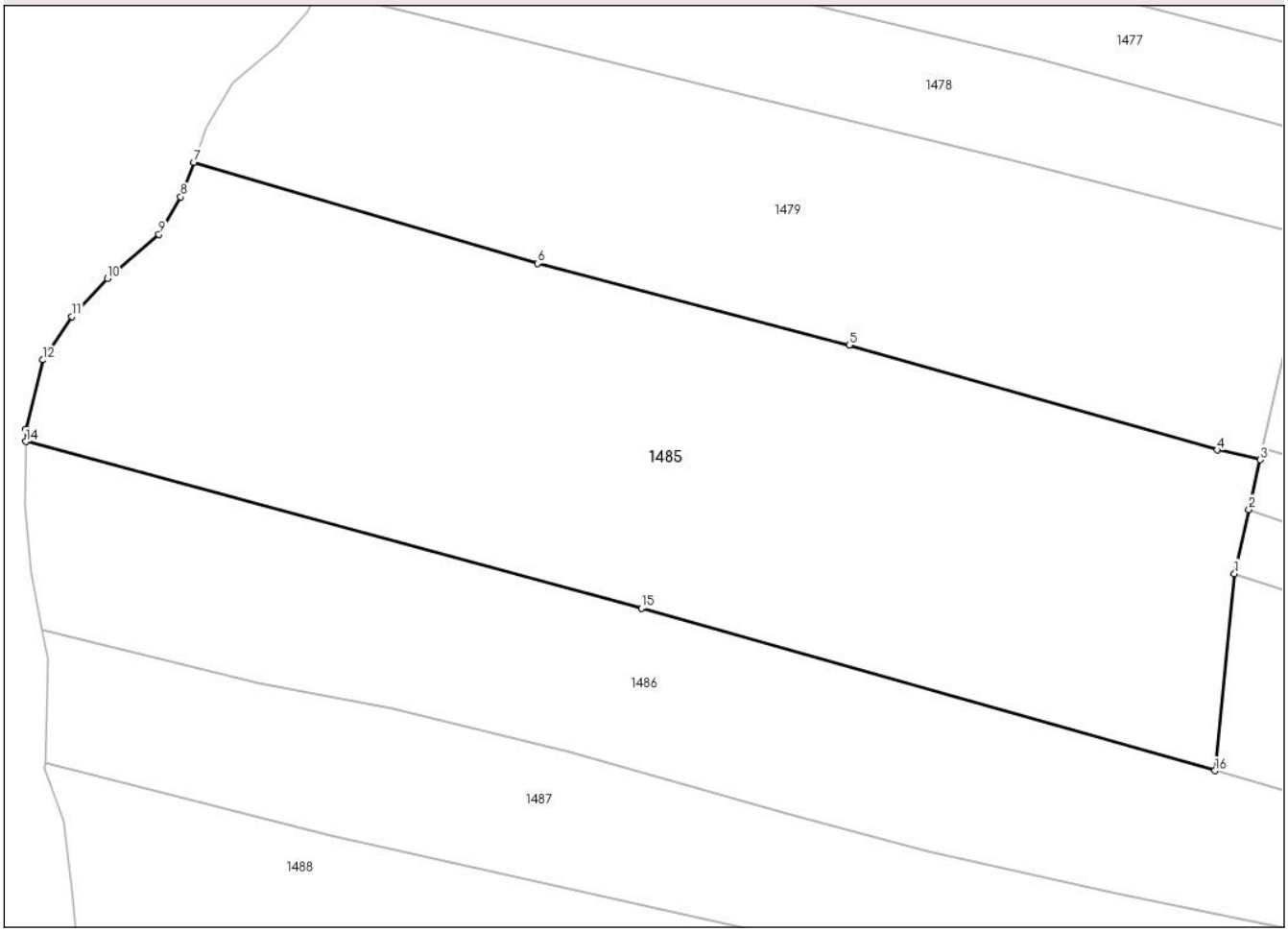

Date referitoare la teren

Crt	Categorie folosință	Intra vilan	Suprafaţa (mp)	Tarla	Parcelă	Nr. topo	Observaţii / Referinţe
1	livada	NU	6.000	123	11673/1, 11674/1, 11676/3, 11677/4	-	

Lungime Segmente
1) Valorile lungimilor segmentelor sunt obţinute din proiecţie în plan.

Punct început	X / Y	Punct sfârşit	X / Y	Lungime segment (** (m)
1	362.648,484 404.920,572	2	362.650,356 404.928,807	8.445
2	362.650,356 404.928,807	3	362.651,808 404.935,195	6.551
3	362.651,808 404.935,195	4	362.646,268 404.936,454	5.681
4	362.646,268 404.936,454	5	362.598,974 404.949,897	49.167

Document care conține date cu caracter personal, protejat de prevederile Regulamentului (UE) nr. 679/2016 și Legii 190/2018

Punct început	X / Y	Punct sfârşit	X / Y	Lungime segment (** (m)
5	362.598,974 404.949,897	6	362.558,965 404.960,385	41.361
6	362.558,965 404.960,385	7	362.514,751 404.973,392	46.088
7	362.514,751 404.973,392	8	362.513,084 404.968,96	4.735
8	362.513,084 404.968,96	9	362.510,271 404.964,129	5.59
9	362.510,271 404.964,129	10	362.503,646 404.958,482	8.705
10	362.503,646 404.958,482	11	362.499,089 404.953,594	6.683
11	362.499,089 404.953,594	12	362.495,383 404.948,009	6.703
12	362.495,383 404.948,009	13	362.493,21 404.939,15	9.122
13	362.493,21 404.939,15	14	362.493,181 404.937,523	1.627
14	362.493,181 404.937,523	15	362.572,269 404.916,136	81.929
15	362.572,269 404.916,136	16	362.645,984 404.895,283	76.608
16	362.645,984 404.895,283	1	362.648,484 404.920,572	25.412

** Lungimile segmentelor sunt determinate în planul de proiecţie Stereo 70 şi sunt rotunjite la 1 milimetru.
*** Distanţa dintre puncte este formată din segmente cumulate ce sunt mai mici decât valoarea 1 milimetru.

Document care conține date cu caracter personal, protejat de prevederile Regulamentului (UE) nr. 679/2016 și Legii 190/2018

DATE DESPRE IMOBILUL NR. 1486

Oficiul de Cadastru şi Publicitate Imobiliară GORJ
Biroul de Cadastru şi Publicitate Imobiliară Targu Jiu

A. Partea I. Descrierea imobilului

TEREN Extravilan

Adresa: Jud. Gorj

Nr. Crt	Nr cadastral Nr. topografic	Suprafaţa* (mp)	Observaţii / Referinţe
A1	37306	7.010	Sector cadastral:32 Teren neimprejmuit;

B. Partea II. Proprietari şi acte

Inscrieri privitoare la dreptul de proprietate şi alte drepturi reale		Referinţe
133365 / 31/12/2024		
Act Notarial nr. 1069, din 30/12/2024 emis de NP Manoiu Natalia;		
B4	Intabulare, drept de PROPRIETATEcu titlul de drept cumpărare, dobandit prin Conventie, cota actuala 1/1, cota initiala 1/1	A1
	1) **SIMU IONUŢ-ALEXANDRU**, bun propriu	

C. Partea III. SARCINI .

Inscrieri privind dezmembramintele dreptului de proprietate, drepturi reale de garanţie şi sarcini	Referinţe
NU SUNT	

Document care conține date cu caracter personal, protejat de prevederile Regulamentului (UE) nr. 679/2016 și Legii 190/2018

Anexa Nr. 1 La Partea I

Teren

Nr cadastral	Suprafaţa (mp)*	Observaţii / Referinţe
37306	7.010	

* Suprafaţa este determinată in planul de proiecţie Stereo 70.

DETALII LINIARE IMOBIL

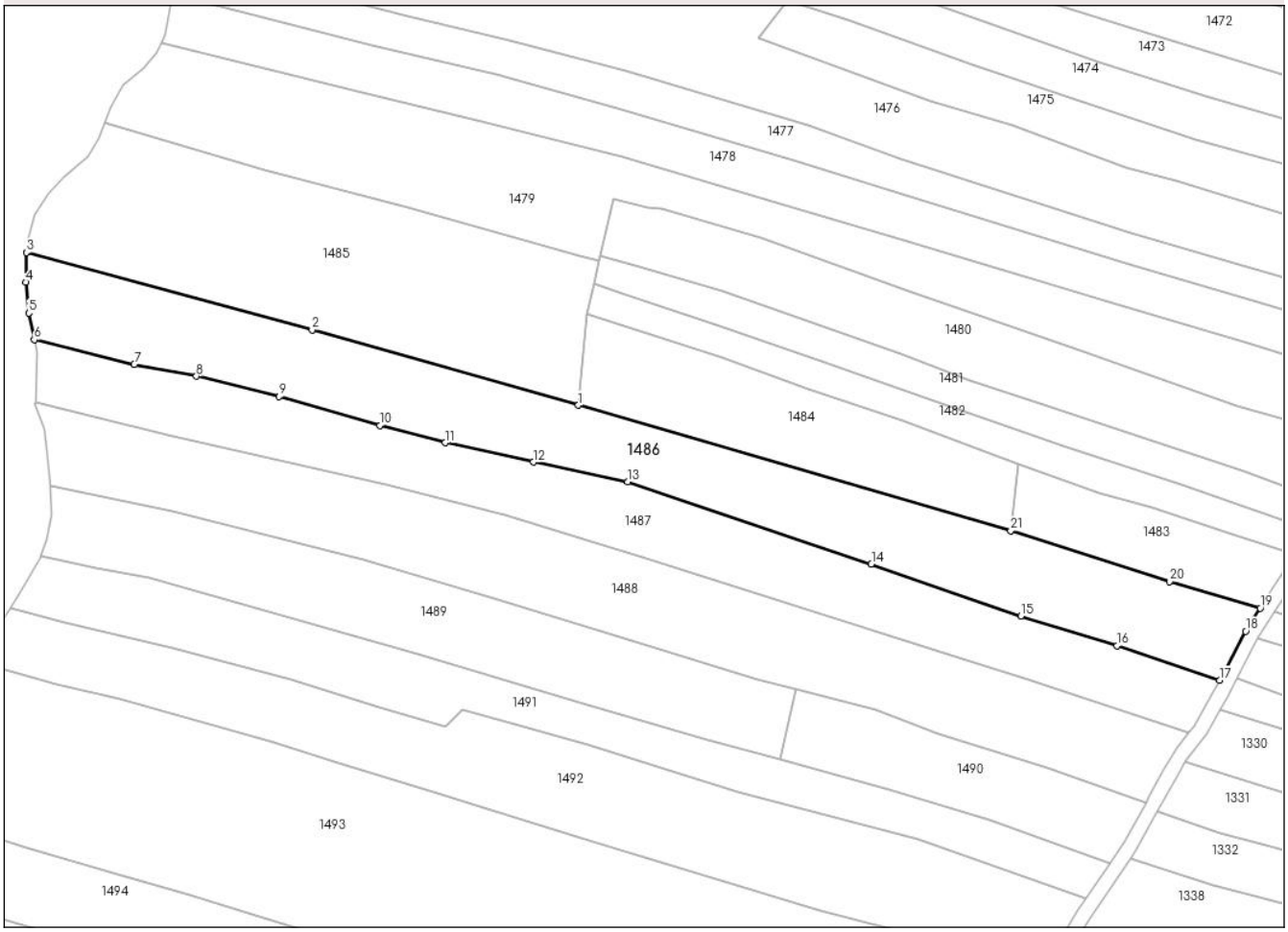

Date referitoare la teren

Crt	Categorie folosință	Intra vilan	Suprafaţa (mp)	Tarla	Parcelă	Nr. topo	Observaţii / Referinţe
1	faneata	NU	7.010	123	11672,11673 /1,11675/1	-	

Lungime Segmente

1) Valorile lungimilor segmentelor sunt obţinute din proiecţie în plan.

Punct început	X / Y	Punct sfârşit	X / Y	Lungime segment (** (m)
1	362.645,984 404.895,283	2	362.572,269 404.916,136	76.608
3	362.493,181 404.937,523	4	362.493,033 404.929,297	8.227
5	362.493,838 404.920,776	6	362.495,316 404.913,39	7.532
7	362.523,028 404.906,561	8	362.540,233 404.903,318	17.508
9	362.563,17 404.897,677	10	362.591,052 404.889,709	28.998

Punct început	X / Y	Punct sfârşit	X / Y	Lungime segment (** (m)
2	362.572,269 404.916,136	3	362.493,181 404.937,523	81.929
4	362.493,033 404.929,297	5	362.493,838 404.920,776	8.559
6	362.495,316 404.913,39	7	362.523,028 404.906,561	28.541
8	362.540,233 404.903,318	9	362.563,17 404.897,677	23.62
10	362.591,052 404.889,709	11	362.609,131 404.884,917	18.703

Document care conține date cu caracter personal, protejat de prevederile Regulamentului (UE) nr. 679/2016 și Legii 190/2018

Punct început	X / Y	Punct sfârşit	X / Y	Lungime segment (** (m)
11	362.609,131 404.884,917	12	362.633,499 404.879,538	24.955
13	362.659,657 404.874,131	14	362.727,095 404.851,392	71.168
15	362.768,554 404.837,016	16	362.795,124 404.828,827	27.803
17	362.823,519 404.819,2	18	362.830,723 404.832,785	15.377
19	362.834,777 404.839,162	20	362.809,68 404.846,504	26.149
21	362.765,678 404.860,57	1	362.645,984 404.895,283	124.626

Punct început	X / Y	Punct sfârşit	X / Y	Lungime segment (** (m)
12	362.633,499 404.879,538	13	362.659,657 404.874,131	26.711
14	362.727,095 404.851,392	15	362.768,554 404.837,016	43.881
16	362.795,124 404.828,827	17	362.823,519 404.819,2	29.983
18	362.830,723 404.832,785	19	362.834,777 404.839,162	7.557
20	362.809,68 404.846,504	21	362.765,678 404.860,57	46.196

** Lungimile segmentelor sunt determinate în planul de proiecţie Stereo 70 şi sunt rotunjite la 1 milimetru.
*** Distanţa dintre puncte este formată din segmente cumulate ce sunt mai mici decât valoarea 1 milimetru.

Document care conține date cu caracter personal, protejat de prevederile Regulamentului (UE) nr. 679/2016 și Legii 190/2018

DATE DESPRE IMOBILUL NR. 1487

Oficiul de Cadastru şi Publicitate Imobiliară GORJ
Biroul de Cadastru şi Publicitate Imobiliară Targu Jiu

A. Partea I. Descrierea imobilului

TEREN Extravilan

Adresa: Jud. Gorj

Nr. Crt	Nr cadastral Nr. topografic	Suprafaţa* (mp)	Observaţii / Referinţe
A1		5.691	Sector cadastral:32 Teren neimprejmuit;

B. Partea II. Proprietari şi acte

Inscrieri privitoare la dreptul de proprietate şi alte drepturi reale		Referinţe
0 / 11/05/2025		
Act Normativ nr. 7, din 13/03/1996 emis de PARLAMENTUL ROMANIEI;		
B1	Intabulare, drept de PROPRIETATE, dobandit prin Lege, cota actuala 1/1	A1
	1) **NEIDENTIFICAT NEIDENTIFICAT**	
/		
Act Administrativ nr. 2354, din 09/05/2025 emis de PRIMARIA STĂNEȘTI;		
B2	Se noteaza posesia faptica in favoarea lui BĂLOI DUMITRU	A1
	1) **BĂLOI DUMITRU**	

C. Partea III. SARCINI .

Inscrieri privind dezmembramintele dreptului de proprietate, drepturi reale de garanţie şi sarcini	Referinţe
NU SUNT	

Anexa Nr. 1 La Partea I

Teren

Nr cadastral	Suprafaţa (mp)*	Observaţii / Referinţe
	5.691	

* Suprafaţa este determinată in planul de proiecţie Stereo 70.

DETALII LINIARE IMOBIL

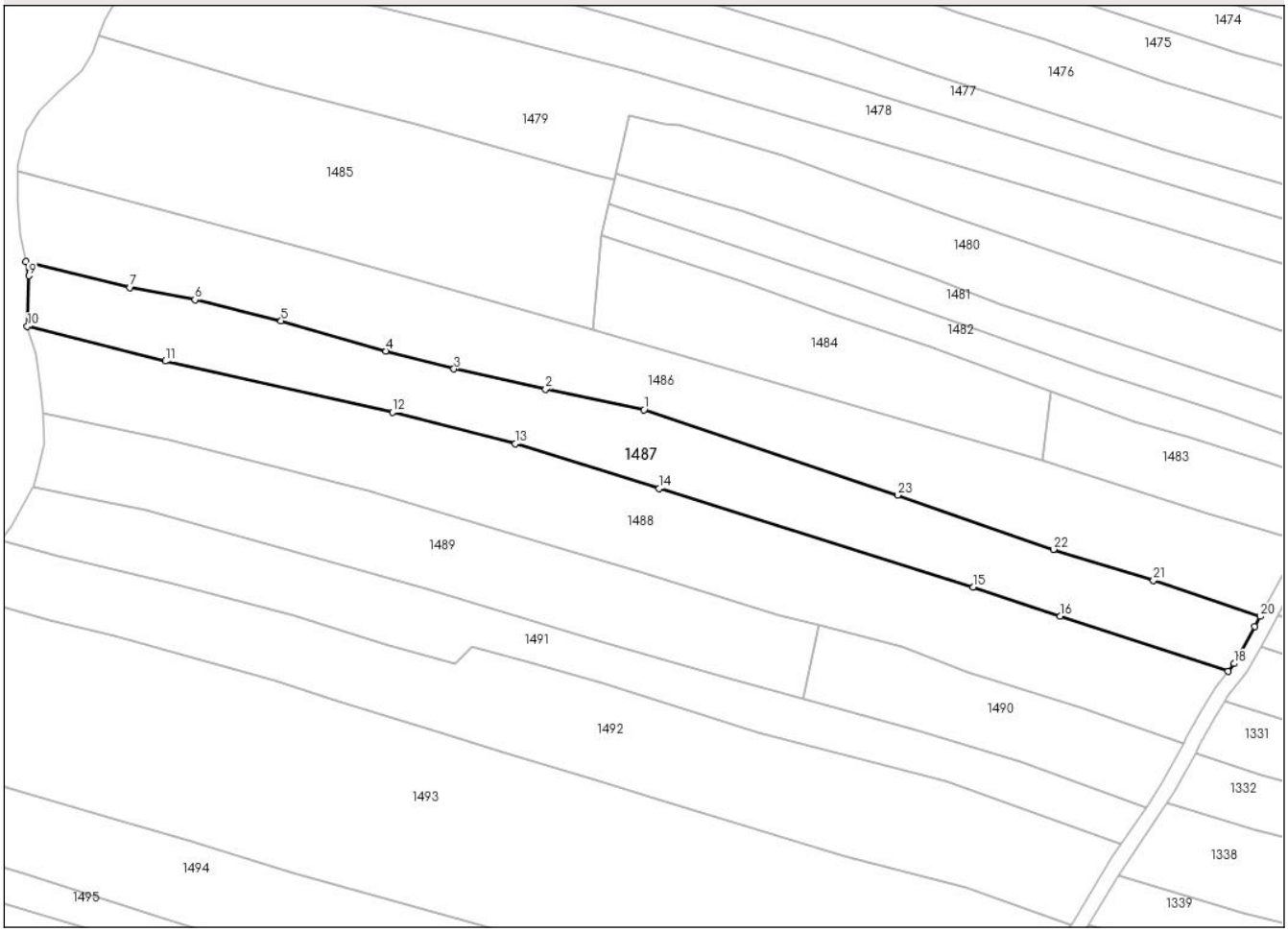

Date referitoare la teren

Crt	Categorie folosință	Intra vilan	Suprafaţa (mp)	Tarla	Parcelă	Nr. topo	Observaţii / Referinţe
1	faneata	NU	5.691	123	11670, 11671	-	

Lungime Segmente

1) Valorile lungimilor segmentelor sunt obţinute din proiecţie în plan.

Punct început	X / Y	Punct sfârşit	X / Y	Lungime segment (** (m)
1	362.659,657 404.874,131	2	362.633,499 404.879,538	26.711
3	362.609,131 404.884,917	4	362.591,052 404.889,709	18.703
5	362.563,17 404.897,677	6	362.540,233 404.903,318	23.62
7	362.523,028 404.906,561	8	362.495,316 404.913,39	28.541
9	362.496,053 404.909,705	10	362.495,682 404.896,229	13.481

Punct început	X / Y	Punct sfârşit	X / Y	Lungime segment (** (m)
2	362.633,499 404.879,538	3	362.609,131 404.884,917	24.955
4	362.591,052 404.889,709	5	362.563,17 404.897,677	28.998
6	362.540,233 404.903,318	7	362.523,028 404.906,561	17.508
8	362.495,316 404.913,39	9	362.496,053 404.909,705	3.758
10	362.495,682 404.896,229	11	362.532,356 404.887,013	37.814

Document care conține date cu caracter personal, protejat de prevederile Regulamentului (UE) nr. 679/2016 și Legii 190/2018

Punct început	X / Y	Punct sfârşit	X / Y	Lungime segment (** (m)
11	362.532,356 404.887,013	12	362.592,863 404.873,414	62.016
13	362.625,482 404.865,102	14	362.663,731 404.853,174	40.066
15	362.747,147 404.826,976	16	362.770,341 404.819,324	24.424
17	362.814,968 404.804,695	18	362.816,559 404.806,705	2.563
19	362.822,086 404.816,497	20	362.823,519 404.819,2	3.059
21	362.795,124 404.828,827	22	362.768,554 404.837,016	27.803
23	362.727,095 404.851,392	1	362.659,657 404.874,131	71.168

Punct început	X / Y	Punct sfârşit	X / Y	Lungime segment (** (m)
12	362.592,863 404.873,414	13	362.625,482 404.865,102	33.661
14	362.663,731 404.853,174	15	362.747,147 404.826,976	87.433
16	362.770,341 404.819,324	17	362.814,968 404.804,695	46.964
18	362.816,559 404.806,705	19	362.822,086 404.816,497	11.244
20	362.823,519 404.819,2	21	362.795,124 404.828,827	29.983
22	362.768,554 404.837,016	23	362.727,095 404.851,392	43.881

** Lungimile segmentelor sunt determinate în planul de proiecţie Stereo 70 şi sunt rotunjite la 1 milimetru.
*** Distanţa dintre puncte este formată din segmente cumulate ce sunt mai mici decât valoarea 1 milimetru.

Document care conține date cu caracter personal, protejat de prevederile Regulamentului (UE) nr. 679/2016 și Legii 190/2018

DATE DESPRE IMOBILUL NR. 1488

Oficiul de Cadastru şi Publicitate Imobiliară GORJ
Biroul de Cadastru şi Publicitate Imobiliară Targu Jiu

A. Partea I. Descrierea imobilului

TEREN Extravilan
Adresa: Jud. Gorj

Nr. Crt	Nr cadastral Nr. topografic	Suprafaţa* (mp)	Observaţii / Referinţe
A1		7.043	Sector cadastral:32 Teren neimprejmuit;

B. Partea II. Proprietari şi acte

Inscrieri privitoare la dreptul de proprietate şi alte drepturi reale		Referinţe
0 / 11/05/2025		
Act Normativ nr. 7, din 13/03/1996 emis de PARLAMENTUL ROMANIEI;		
B1	Intabulare, drept de PROPRIETATE, dobandit prin Lege, cota actuala 1/1	A1
	1) **NEIDENTIFICAT NEIDENTIFICAT**	
/		
Act Administrativ nr. 2354, din 09/05/2025 emis de PRIMARIA STĂNEȘTI;		
B2	Se noteaza posesia faptica in favoarea lui POPESCU DANA-FLORICA	A1
	1) **POPESCU DANA-FLORICA**	

C. Partea III. SARCINI .

Inscrieri privind dezmembramintele dreptului de proprietate, drepturi reale de garanţie şi sarcini	Referinţe
NU SUNT	

Document care conține date cu caracter personal, protejat de prevederile Regulamentului (UE) nr. 679/2016 și Legii 190/2018

Anexa Nr. 1 La Partea I

Teren

Nr cadastral	Suprafaţa (mp)*	Observaţii / Referinţe
	7.043	

* Suprafaţa este determinată in planul de proiecţie Stereo 70.

DETALII LINIARE IMOBIL

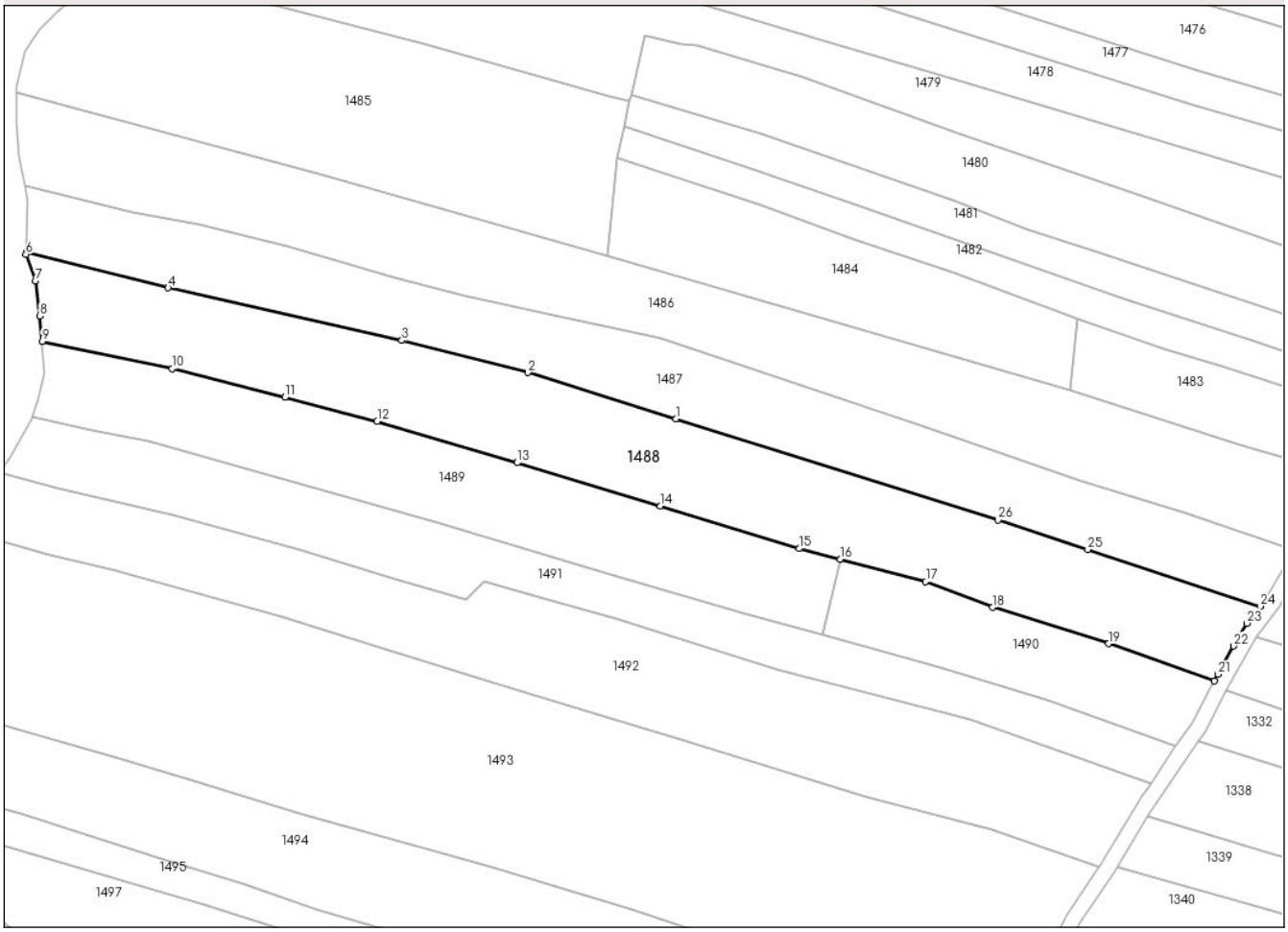

Date referitoare la teren

Crt	Categorie folosință	Intra vilan	Suprafaţa (mp)	Tarla	Parcelă	Nr. topo	Observaţii / Referinţe
1	faneata	NU	7.043	123	11669	-	

Lungime Segmente

1) Valorile lungimilor segmentelor sunt obţinute din proiecţie în plan.

Punct început	X / Y	Punct sfârşit	X / Y	Lungime segment (** (m)
1	362.663,731 404.853,174	2	362.625,482 404.865,102	40.066
3	362.592,863 404.873,414	4	362.532,356 404.887,013	62.016
5	362.495,682 404.896,229	6	362.495,57 404.895,701	0.54
7	362.498,007 404.888,798	8	362.499,178 404.879,747	9.126
9	362.499,758 404.873,17	10	362.533,454 404.866,115	34.427

Punct început	X / Y	Punct sfârşit	X / Y	Lungime segment (** (m)
2	362.625,482 404.865,102	3	362.592,863 404.873,414	33.661
4	362.532,356 404.887,013	5	362.495,682 404.896,229	37.814
6	362.495,57 404.895,701	7	362.498,007 404.888,798	7.321
8	362.499,178 404.879,747	9	362.499,758 404.873,17	6.603
10	362.533,454 404.866,115	11	362.562,583 404.858,684	30.062

Document care conține date cu caracter personal, protejat de prevederile Regulamentului (UE) nr. 679/2016 și Legii 190/2018

Punct început	X / Y	Punct sfârşit	X / Y	Lungime segment (** (m)
11	362.562,583 404.858,684	12	362.586,463 404.852,519	24.663
13	362.622,699 404.841,783	14	362.659,662 404.830,606	38.616
15	362.695,683 404.819,584	16	362.706,287 404.816,799	10.964
17	362.728,398 404.811,033	18	362.745,724 404.804,416	18.547
19	362.775,675 404.795,012	20	362.803,084 404.785,432	29.035
21	362.803,978 404.787,097	22	362.808,052 404.794,401	8.363
23	362.811,507 404.800,322	24	362.814,968 404.804,695	5.577
25	362.770,341 404.819,324	26	362.747,147 404.826,976	24.424

Punct început	X / Y	Punct sfârşit	X / Y	Lungime segment (** (m)
12	362.586,463 404.852,519	13	362.622,699 404.841,783	37.793
14	362.659,662 404.830,606	15	362.695,683 404.819,584	37.67
16	362.706,287 404.816,799	17	362.728,398 404.811,033	22.85
18	362.745,724 404.804,416	19	362.775,675 404.795,012	31.393
20	362.803,084 404.785,432	21	362.803,978 404.787,097	1.89
22	362.808,052 404.794,401	23	362.811,507 404.800,322	6.855
24	362.814,968 404.804,695	25	362.770,341 404.819,324	46.964
26	362.747,147 404.826,976	1	362.663,731 404.853,174	87.433

** Lungimile segmentelor sunt determinate în planul de proiecţie Stereo 70 şi sunt rotunjite la 1 milimetru.
*** Distanţa dintre puncte este formată din segmente cumulate ce sunt mai mici decât valoarea 1 milimetru.

Document care conține date cu caracter personal, protejat de prevederile Regulamentului (UE) nr. 679/2016 și Legii 190/2018

DATE DESPRE IMOBILUL NR. 1489

Oficiul de Cadastru şi Publicitate Imobiliară GORJ
Biroul de Cadastru şi Publicitate Imobiliară Targu Jiu

A. Partea I. Descrierea imobilului

TEREN Extravilan

Adresa: Jud. Gorj

Nr. Crt	Nr cadastral Nr. topografic	Suprafaţa* (mp)	Observaţii / Referinţe
A1		4.307	Sector cadastral:32 Teren neimprejmuit;

B. Partea II. Proprietari şi acte

Inscrieri privitoare la dreptul de proprietate şi alte drepturi reale		Referinţe
0 / 11/05/2025		
Act Normativ nr. 7, din 13/03/1996 emis de PARLAMENTUL ROMANIEI;		
B1	Intabulare, drept de PROPRIETATE, dobandit prin Lege, cota actuala 1/1	A1
	1) **NEIDENTIFICAT NEIDENTIFICAT**	
/		
Act Administrativ nr. 2354, din 09/05/2025 emis de PRIMARIA STĂNEȘTI;		
B2	Se noteaza posesia faptica in favoarea lui MAGDALENA CONSTANTIN-NINUȚ	A1
	1) **MAGDALENA CONSTANTIN-NINUȚ**	

C. Partea III. SARCINI .

Inscrieri privind dezmembramintele dreptului de proprietate, drepturi reale de garanţie şi sarcini	Referinţe
NU SUNT	

Document care conține date cu caracter personal, protejat de prevederile Regulamentului (UE) nr. 679/2016 și Legii 190/2018

Anexa Nr. 1 La Partea I

Teren

Nr cadastral	Suprafaţa (mp)*	Observaţii / Referinţe
	4.307	

* Suprafaţa este determinată in planul de proiecţie Stereo 70.

DETALII LINIARE IMOBIL

Date referitoare la teren

Crt	Categorie folosință	Intra vilan	Suprafaţa (mp)	Tarla	Parcelă	Nr. topo	Observaţii / Referinţe
1	faneata	NU	4.307	123	11666	-	

Lungime Segmente
1) Valorile lungimilor segmentelor sunt obţinute din proiecţie în plan.

Punct început	X / Y	Punct sfârşit	X / Y	Lungime segment (** (m)
1	362.659,662 404.830,606	2	362.622,699 404.841,783	38.616
2	362.622,699 404.841,783	3	362.586,463 404.852,519	37.793
3	362.586,463 404.852,519	4	362.562,583 404.858,684	24.663
4	362.562,583 404.858,684	5	362.533,454 404.866,115	30.062
5	362.533,454 404.866,115	6	362.499,758 404.873,17	34.427

Document care conține date cu caracter personal, protejat de prevederile Regulamentului (UE) nr. 679/2016 și Legii 190/2018

Punct început	X / Y	Punct sfârşit	X / Y	Lungime segment (** (m)
6	362.499,758 404.873,17	7	362.499,85 404.872,121	1.053
7	362.499,85 404.872,121	8	362.500,196 404.865,032	7.097
8	362.500,196 404.865,032	9	362.498,752 404.858,361	6.825
9	362.498,752 404.858,361	10	362.497,231 404.853,515	5.079
10	362.497,231 404.853,515	11	362.512,649 404.850,263	15.757
11	362.512,649 404.850,263	12	362.527,342 404.847,526	14.946
12	362.527,342 404.847,526	13	362.601,625 404.826,544	77.189
13	362.601,625 404.826,544	14	362.647,469 404.812,803	47.859
14	362.647,469 404.812,803	15	362.681,924 404.802,732	35.897
15	362.681,924 404.802,732	16	362.701,846 404.797,44	20.613
16	362.701,846 404.797,44	17	362.706,287 404.816,799	19.862
17	362.706,287 404.816,799	18	362.695,683 404.819,584	10.964
18	362.695,683 404.819,584	1	362.659,662 404.830,606	37.67

** Lungimile segmentelor sunt determinate în planul de proiecţie Stereo 70 şi sunt rotunjite la 1 milimetru.
*** Distanţa dintre puncte este formată din segmente cumulate ce sunt mai mici decât valoarea 1 milimetru.

Document care conține date cu caracter personal, protejat de prevederile Regulamentului (UE) nr. 679/2016 și Legii 190/2018

DATE DESPRE IMOBILUL NR. 1490

Oficiul de Cadastru şi Publicitate Imobiliară GORJ
Biroul de Cadastru şi Publicitate Imobiliară Targu Jiu

A. Partea I. Descrierea imobilului

TEREN Extravilan

Adresa: Jud. Gorj

Nr. Crt	Nr cadastral Nr. topografic	Suprafaţa* (mp)	Observaţii / Referinţe
A1		1.905	Sector cadastral:32 Teren neimprejmuit;

B. Partea II. Proprietari şi acte

Inscrieri privitoare la dreptul de proprietate şi alte drepturi reale		Referinţe
0 / 11/05/2025		
Act Normativ nr. 7, din 13/03/1996 emis de PARLAMENTUL ROMANIEI;		
B1	Intabulare, drept de PROPRIETATE, dobandit prin Lege, cota actuala 1/1	A1
	1) **NEIDENTIFICAT NEIDENTIFICAT**	
/		
Act Administrativ nr. 2354, din 09/05/2025 emis de PRIMARIA STĂNEȘTI;		
B2	Se noteaza posesia faptica in favoarea lui VÂRTOSU CONSTANTIN-GRIGORE	A1
	1) **VÂRTOSU CONSTANTIN-GRIGORE**	

C. Partea III. SARCINI .

Inscrieri privind dezmembramintele dreptului de proprietate, drepturi reale de garanţie şi sarcini	Referinţe
NU SUNT	

Document care conține date cu caracter personal, protejat de prevederile Regulamentului (UE) nr. 679/2016 și Legii 190/2018

Anexa Nr. 1 La Partea I

Teren

Nr cadastral	Suprafaţa (mp)*	Observaţii / Referinţe
	1.905	

* Suprafaţa este determinată in planul de proiecţie Stereo 70.

DETALII LINIARE IMOBIL

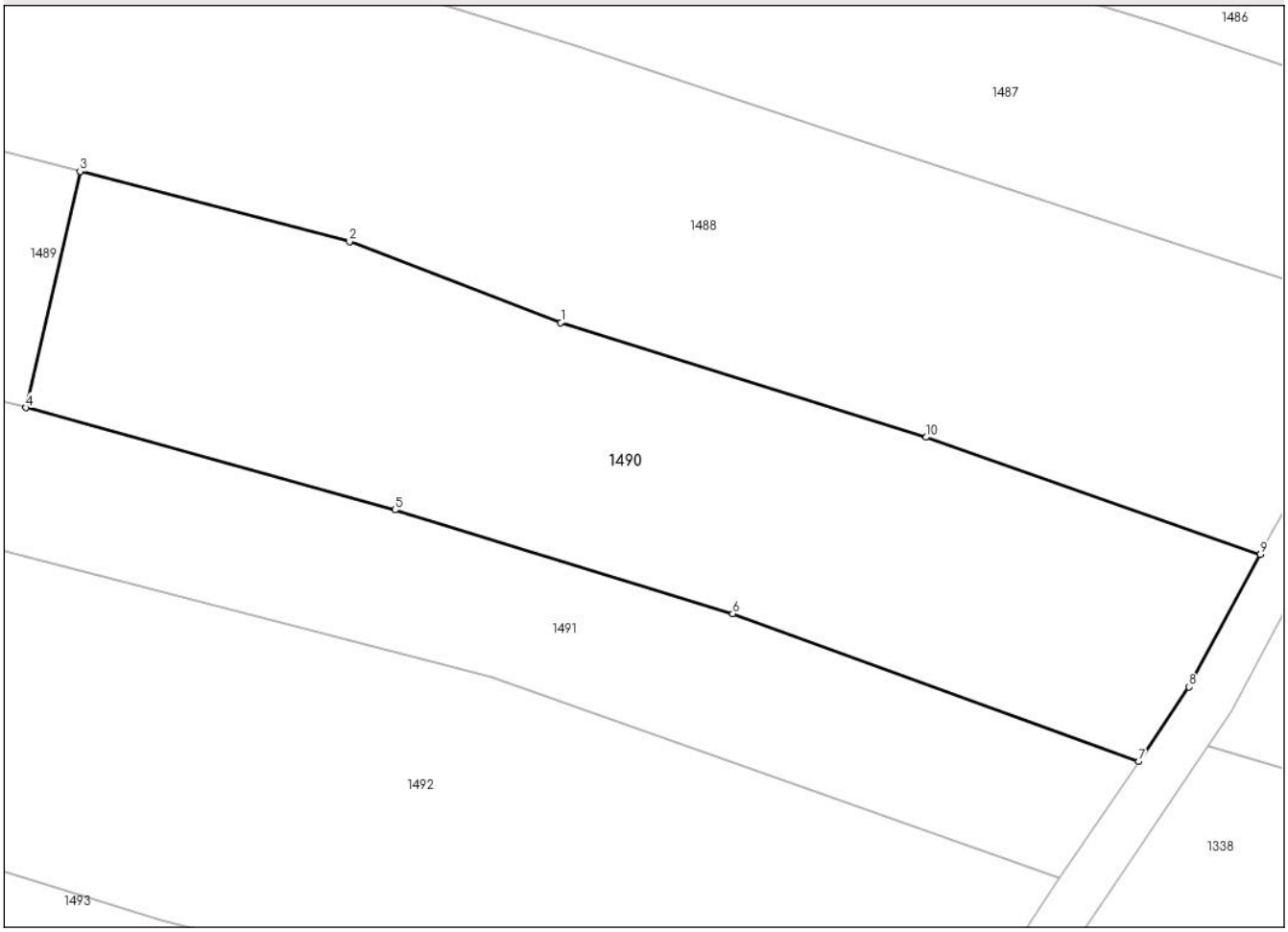

Date referitoare la teren

Crt	Categorie folosință	Intra vilan	Suprafaţa (mp)	Tarla	Parcelă	Nr. topo	Observaţii / Referinţe
1	faneata	NU	1.905	123	11667, 11668	-	

Lungime Segmente
1) Valorile lungimilor segmentelor sunt obţinute din proiecţie în plan.

Punct început	X / Y	Punct sfârşit	X / Y	Lungime segment (** (m)
1	362.745,724 404.804,416	2	362.728,398 404.811,033	18.547
2	362.728,398 404.811,033	3	362.706,287 404.816,799	22.85
3	362.706,287 404.816,799	4	362.701,846 404.797,44	19.862
4	362.701,846 404.797,44	5	362.732,111 404.789,064	31.403
5	362.732,111 404.789,064	6	362.759,814 404.780,557	28.98

Document care conține date cu caracter personal, protejat de prevederile Regulamentului (UE) nr. 679/2016 și Legii 190/2018

Punct început	X / Y	Punct sfârşit	X / Y	Lungime segment (** (m)
6	362.759,814 404.780,557	7	362.793,113 404.768,448	35.432
7	362.793,113 404.768,448	8	362.797,248 404.774,552	7.373
8	362.797,248 404.774,552	9	362.803,084 404.785,432	12.346
9	362.803,084 404.785,432	10	362.775,675 404.795,012	29.035
10	362.775,675 404.795,012	1	362.745,724 404.804,416	31.393

** Lungimile segmentelor sunt determinate în planul de proiecţie Stereo 70 şi sunt rotunjite la 1 milimetru.
*** Distanţa dintre puncte este formată din segmente cumulate ce sunt mai mici decât valoarea 1 milimetru.

Document care conține date cu caracter personal, protejat de prevederile Regulamentului (UE) nr. 679/2016 și Legii 190/2018

DATE DESPRE IMOBILUL NR. 1491

Oficiul de Cadastru şi Publicitate Imobiliară GORJ
Biroul de Cadastru şi Publicitate Imobiliară Targu Jiu

A. Partea I. Descrierea imobilului

TEREN Extravilan
Adresa: Jud. Gorj

Nr. Crt	Nr cadastral Nr. topografic	Suprafaţa* (mp)	Observaţii / Referinţe
A1		4.152	Sector cadastral:32 Teren neimprejmuit;

B. Partea II. Proprietari şi acte

Inscrieri privitoare la dreptul de proprietate şi alte drepturi reale		Referinţe
0 / 11/05/2025		
Act Normativ nr. 7, din 13/03/1996 emis de PARLAMENTUL ROMANIEI;		
B1	Intabulare, drept de PROPRIETATE, dobandit prin Lege, cota actuala 1/1	A1
	1) **NEIDENTIFICAT NEIDENTIFICAT**	
/		
Act Administrativ nr. 2354, din 09/05/2025 emis de PRIMARIA STĂNEȘTI;		
B2	Se noteaza posesia faptica in favoarea lui HÎRSU DUMITRU-COSMIN	A1
	1) **HÎRSU DUMITRU-COSMIN**	

C. Partea III. SARCINI .

Inscrieri privind dezmembramintele dreptului de proprietate, drepturi reale de garanţie şi sarcini	Referinţe
NU SUNT	

Document care conține date cu caracter personal, protejat de prevederile Regulamentului (UE) nr. 679/2016 și Legii 190/2018

Anexa Nr. 1 La Partea I

Teren

Nr cadastral	Suprafaţa (mp)*	Observaţii / Referinţe
	4.152	

* Suprafaţa este determinată in planul de proiecţie Stereo 70.

DETALII LINIARE IMOBIL

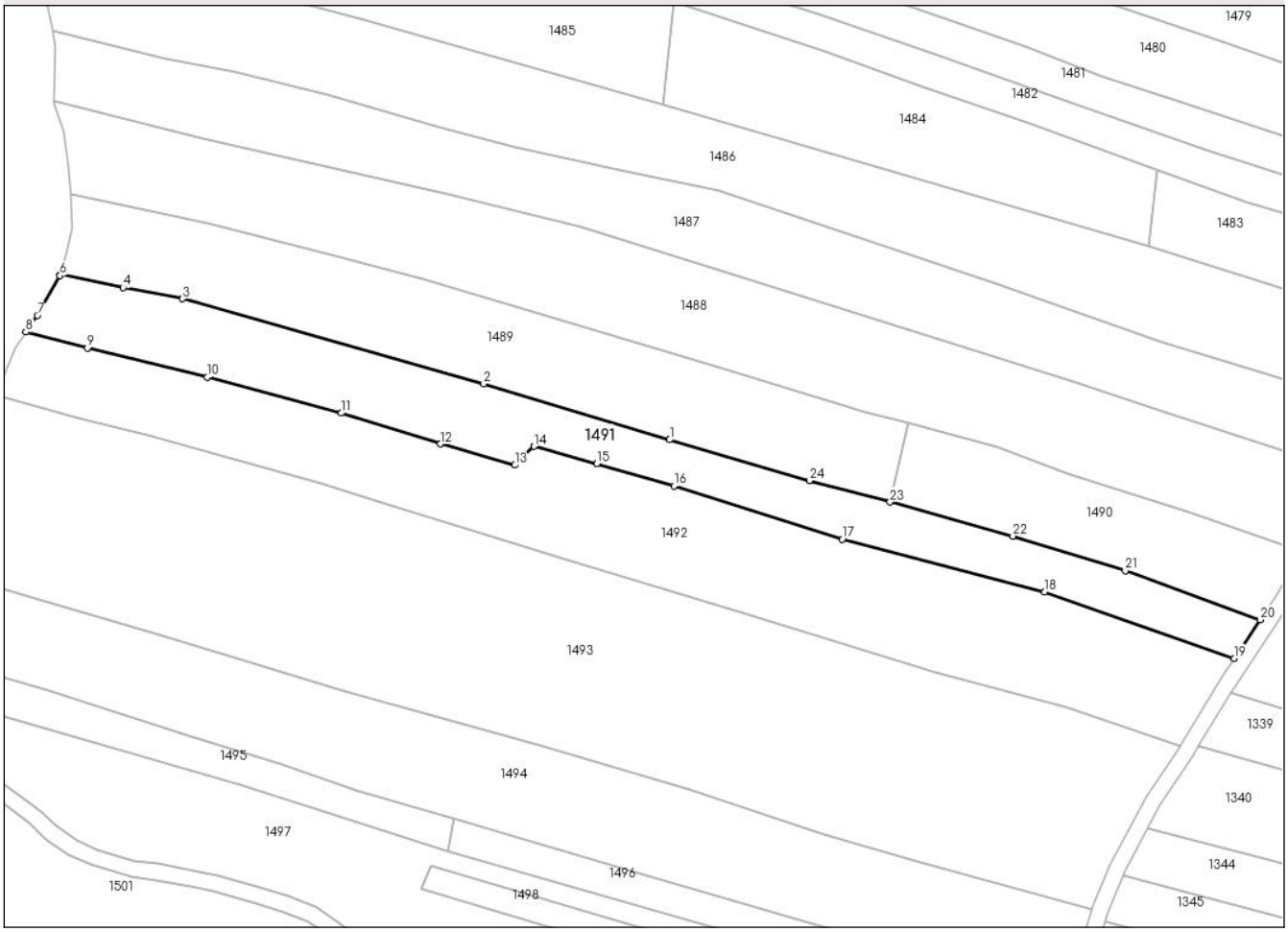

Date referitoare la teren

Crt	Categorie folosință	Intra vilan	Suprafaţa (mp)	Tarla	Parcelă	Nr. topo	Observaţii / Referinţe
1	faneata	NU	4.152	123	11665	-	

Lungime Segmente
1) Valorile lungimilor segmentelor sunt obţinute din proiecţie în plan.

Punct început	X / Y	Punct sfârşit	X / Y	Lungime segment (** (m)
1	362.647,469 404.812,803	2	362.601,625 404.826,544	47.859
3	362.527,342 404.847,526	4	362.512,649 404.850,263	14.946
5	362.497,231 404.853,515	6	362.497,143 404.853,235	0.294
7	362.491,543 404.843,438	8	362.488,732 404.839,294	5.007
9	362.503,896 404.835,347	10	362.533,455 404.828,175	30.417

Punct început	X / Y	Punct sfârşit	X / Y	Lungime segment (** (m)
2	362.601,625 404.826,544	3	362.527,342 404.847,526	77.189
4	362.512,649 404.850,263	5	362.497,231 404.853,515	15.757
6	362.497,143 404.853,235	7	362.491,543 404.843,438	11.285
8	362.488,732 404.839,294	9	362.503,896 404.835,347	15.669
10	362.533,455 404.828,175	11	362.566,529 404.819,366	34.227

Document care conține date cu caracter personal, protejat de prevederile Regulamentului (UE) nr. 679/2016 și Legii 190/2018

Punct început	X / Y	Punct sfârşit	X / Y	Lungime segment (** (m)
11	362.566,529 404.819,366	12	362.590,928 404.811,746	25.561
13	362.609,311 404.806,53	14	362.614,016 404.811,141	6.588
15	362.629,477 404.806,888	16	362.648,534 404.801,398	19.832
17	362.690,037 404.788,298	18	362.739,992 404.775,328	51.611
19	362.786,647 404.758,9	20	362.793,113 404.768,448	11.531
21	362.759,814 404.780,557	22	362.732,111 404.789,064	28.98
23	362.701,846 404.797,44	24	362.681,924 404.802,732	20.613

Punct început	X / Y	Punct sfârşit	X / Y	Lungime segment (** (m)
12	362.590,928 404.811,746	13	362.609,311 404.806,53	19.109
14	362.614,016 404.811,141	15	362.629,477 404.806,888	16.035
16	362.648,534 404.801,398	17	362.690,037 404.788,298	43.521
18	362.739,992 404.775,328	19	362.786,647 404.758,9	49.463
20	362.793,113 404.768,448	21	362.759,814 404.780,557	35.432
22	362.732,111 404.789,064	23	362.701,846 404.797,44	31.403
24	362.681,924 404.802,732	1	362.647,469 404.812,803	35.897

** Lungimile segmentelor sunt determinate în planul de proiecţie Stereo 70 şi sunt rotunjite la 1 milimetru.
*** Distanţa dintre puncte este formată din segmente cumulate ce sunt mai mici decât valoarea 1 milimetru.

Document care conține date cu caracter personal, protejat de prevederile Regulamentului (UE) nr. 679/2016 și Legii 190/2018

DATE DESPRE IMOBILUL NR. 1492

Oficiul de Cadastru şi Publicitate Imobiliară GORJ
Biroul de Cadastru şi Publicitate Imobiliară Targu Jiu

A. Partea I. Descrierea imobilului

TEREN Extravilan

Adresa: Jud. Gorj

Nr. Crt	Nr cadastral Nr. topografic	Suprafaţa* (mp)	Observaţii / Referinţe
A1		6.754	Sector cadastral:32 Teren neimprejmuit;

B. Partea II. Proprietari şi acte

Inscrieri privitoare la dreptul de proprietate şi alte drepturi reale		Referinţe
0 / 11/05/2025		
Act Normativ nr. 7, din 13/03/1996 emis de PARLAMENTUL ROMANIEI;		
B1	Intabulare, drept de PROPRIETATE, dobandit prin Lege, cota actuala 1/1	A1
	1) **NEIDENTIFICAT NEIDENTIFICAT**	
/		
Act Administrativ nr. 2354, din 09/05/2025 emis de PRIMARIA STĂNEȘTI;		
B2	Se noteaza posesia faptica in favoarea lui BĂLOI ELISABETA	A1
	1) **BĂLOI I. ELISABETA**	

C. Partea III. SARCINI .

Inscrieri privind dezmembramintele dreptului de proprietate, drepturi reale de garanţie şi sarcini	Referinţe
NU SUNT	

Anexa Nr. 1 La Partea I

Teren

Nr cadastral	Suprafaţa (mp)*	Observaţii / Referinţe
	6.754	

* Suprafaţa este determinată in planul de proiecţie Stereo 70.

DETALII LINIARE IMOBIL

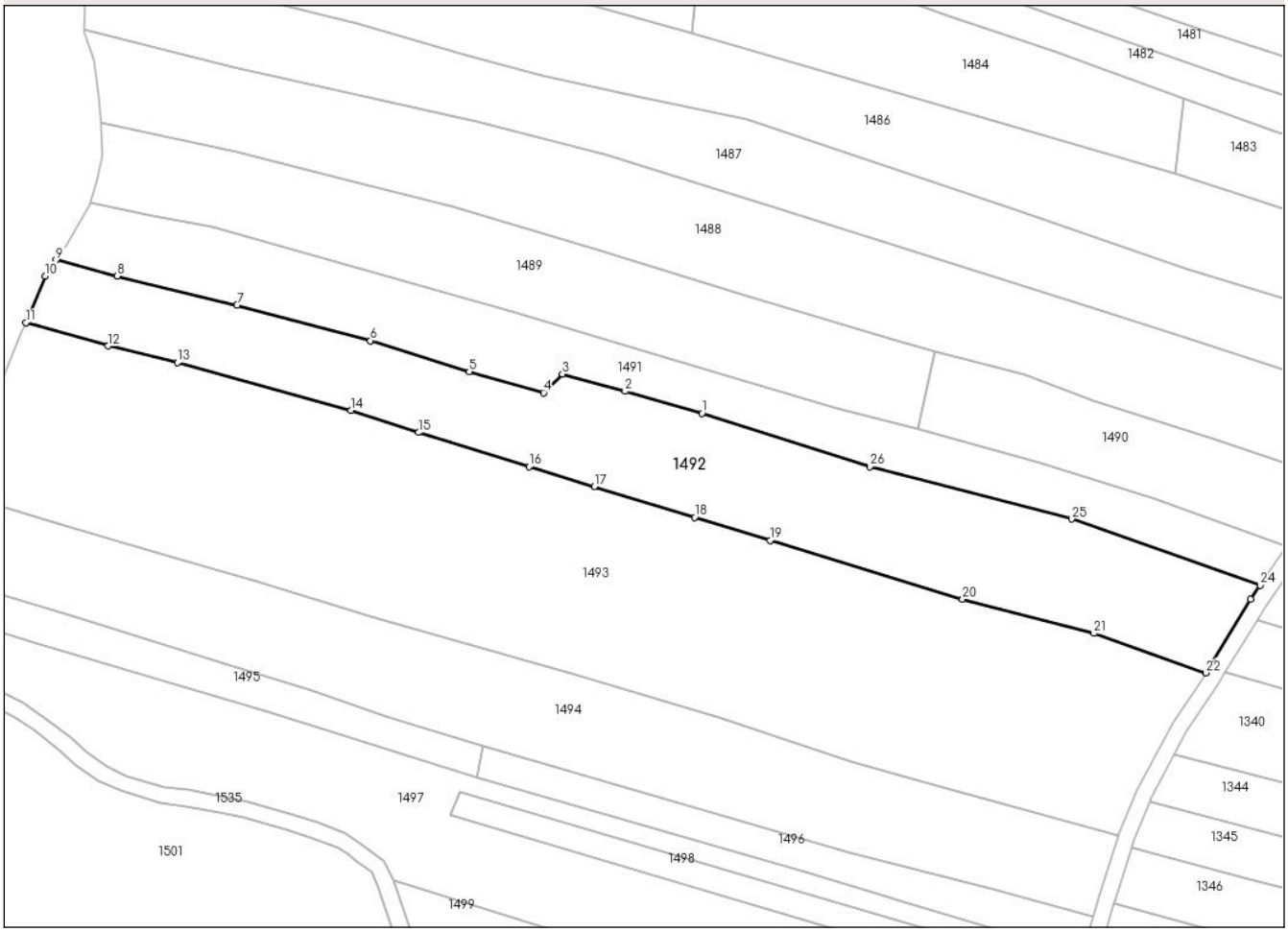

Date referitoare la teren

Crt	Categorie folosință	Intra vilan	Suprafaţa (mp)	Tarla	Parcelă	Nr. topo	Observaţii / Referinţe
1	livada	NU	6.754	123	11664	-	

Lungime Segmente

1) Valorile lungimilor segmentelor sunt obţinute din proiecţie în plan.

Punct început	X / Y	Punct sfârşit	X / Y	Lungime segment (** (m)
1	362.648,534 404.801,398	2	362.629,477 404.806,888	19.832
3	362.614,016 404.811,141	4	362.609,311 404.806,53	6.588
5	362.590,928 404.811,746	6	362.566,529 404.819,366	25.561
7	362.533,455 404.828,175	8	362.503,896 404.835,347	30.417
9	362.488,732 404.839,294	10	362.486,053 404.835,345	4.772

Punct început	X / Y	Punct sfârşit	X / Y	Lungime segment (** (m)
2	362.629,477 404.806,888	3	362.614,016 404.811,141	16.035
4	362.609,311 404.806,53	5	362.590,928 404.811,746	19.109
6	362.566,529 404.819,366	7	362.533,455 404.828,175	34.227
8	362.503,896 404.835,347	9	362.488,732 404.839,294	15.669
10	362.486,053 404.835,345	11	362.481,264 404.823,836	12.466

Document care conține date cu caracter personal, protejat de prevederile Regulamentului (UE) nr. 679/2016 și Legii 190/2018

Punct început	X / Y	Punct sfârşit	X / Y	Lungime segment (** (m)
11	362.481,264 404.823,836	12	362.501,64 404.818,078	21.174
13	362.518,717 404.813,963	14	362.561,658 404.802,118	44.545
15	362.578,42 404.796,686	16	362.605,725 404.788,218	28.588
17	362.621,869 404.783,349	18	362.646,694 404.775,687	25.981
19	362.665,402 404.770,056	20	362.713,016 404.755,455	49.802
21	362.745,488 404.747,037	22	362.773,222 404.737,305	29.392
23	362.784,319 404.755,463	24	362.786,647 404.758,9	4.151
25	362.739,992 404.775,328	26	362.690,037 404.788,298	51.611

Punct început	X / Y	Punct sfârşit	X / Y	Lungime segment (** (m)
12	362.501,64 404.818,078	13	362.518,717 404.813,963	17.566
14	362.561,658 404.802,118	15	362.578,42 404.796,686	17.62
16	362.605,725 404.788,218	17	362.621,869 404.783,349	16.862
18	362.646,694 404.775,687	19	362.665,402 404.770,056	19.537
20	362.713,016 404.755,455	21	362.745,488 404.747,037	33.545
22	362.773,222 404.737,305	23	362.784,319 404.755,463	21.28
24	362.786,647 404.758,9	25	362.739,992 404.775,328	49.463
26	362.690,037 404.788,298	1	362.648,534 404.801,398	43.521

** Lungimile segmentelor sunt determinate în planul de proiecţie Stereo 70 şi sunt rotunjite la 1 milimetru.
*** Distanţa dintre puncte este formată din segmente cumulate ce sunt mai mici decât valoarea 1 milimetru.

Document care conține date cu caracter personal, protejat de prevederile Regulamentului (UE) nr. 679/2016 și Legii 190/2018

DATE DESPRE IMOBILUL NR. 1493

Oficiul de Cadastru şi Publicitate Imobiliară GORJ
Biroul de Cadastru şi Publicitate Imobiliară Targu Jiu

A. Partea I. Descrierea imobilului

TEREN Extravilan

Adresa: Jud. Gorj

Nr. Crt	Nr cadastral Nr. topografic	Suprafaţa* (mp)	Observaţii / Referinţe
A1	36978	Din acte: 51.210 Masurata: 13.916	Sector cadastral:32 Teren neimprejmuit;

B. Partea II. Proprietari şi acte

Inscrieri privitoare la dreptul de proprietate şi alte drepturi reale		Referinţe
75151 / 30/05/2023		
Act Notarial nr. 3188, din 30/05/2023 emis de NP Davitoiu Raluca Nicolita;		
B5	Intabulare, drept de PROPRIETATEcu titlu de drept donație, dobandit prin Conventie, cota actuala 1/1, cota initiala 1/1	A1
	1) **CIOCA-VOICULESCU IONUŢ**, bun propriu	

C. Partea III. SARCINI .

Inscrieri privind dezmembramintele dreptului de proprietate, drepturi reale de garanţie şi sarcini	Referinţe
NU SUNT	

Anexa Nr. 1 La Partea I

Teren

Nr cadastral	Suprafaţa (mp)*	Observaţii / Referinţe
36978	Din acte: 51.210 Masurata: 13.916	

* Suprafaţa este determinată in planul de proiecţie Stereo 70.

DETALII LINIARE IMOBIL

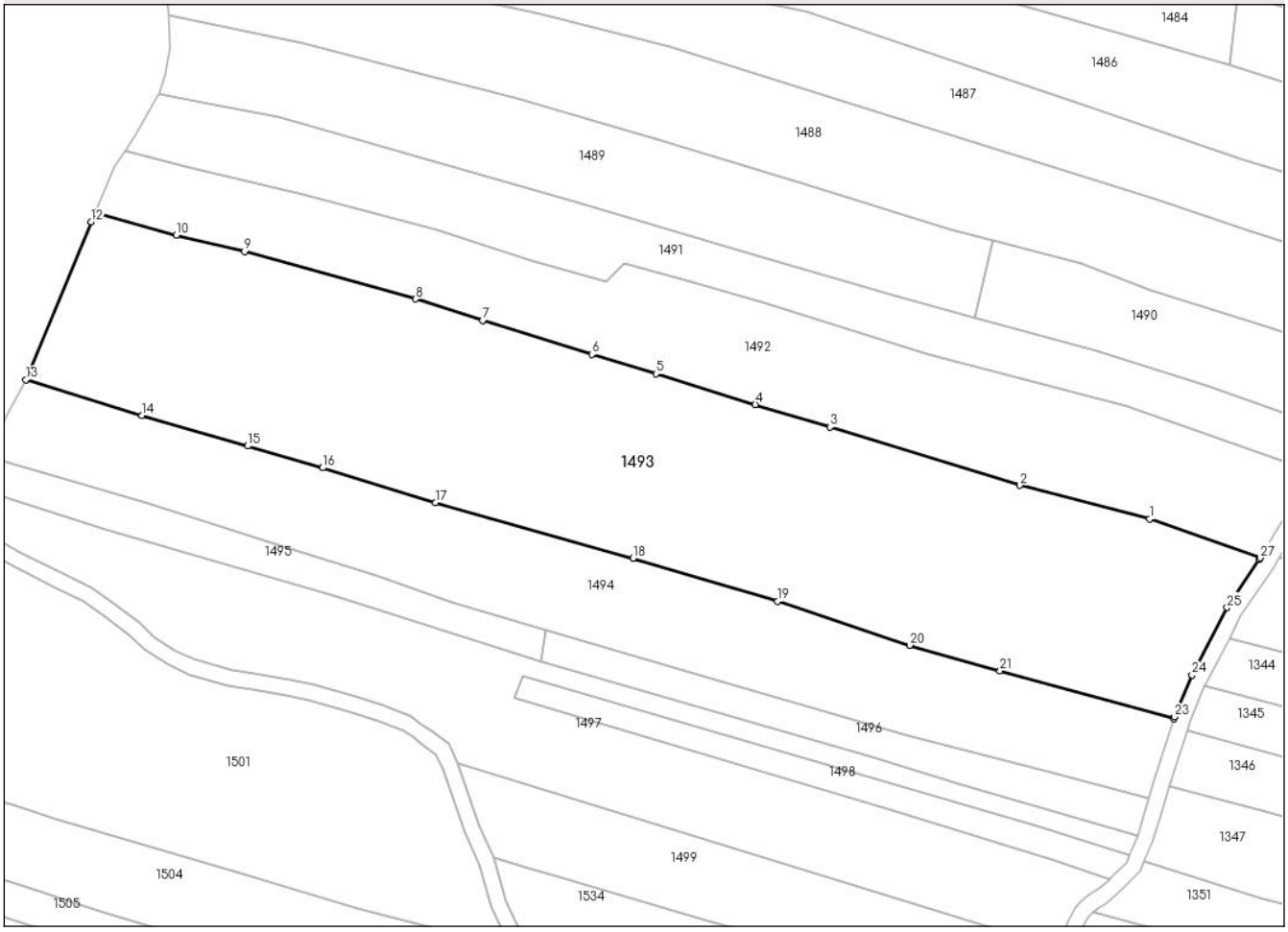

Date referitoare la teren

Crt	Categorie folosinţă	Intra vilan	Suprafaţa (mp)	Tarla	Parcelă	Nr. topo	Observaţii / Referinţe
1	faneata	NU	10.801	123	11662,11663,11664	-	
2	arabil	NU	3.115	123	11662,11664	-	

Lungime Segmente

1) Valorile lungimilor segmentelor sunt obţinute din proiecţie în plan.

Punct început	X / Y	Punct sfârşit	X / Y	Lungime segment (** (m)
1	362.745,488 404.747,037	2	362.713,016 404.755,455	33.545
3	362.665,402 404.770,056	4	362.646,694 404.775,687	19.537
5	362.621,869 404.783,349	6	362.605,725 404.788,218	16.862

Punct început	X / Y	Punct sfârşit	X / Y	Lungime segment (** (m)
2	362.713,016 404.755,455	3	362.665,402 404.770,056	49.802
4	362.646,694 404.775,687	5	362.621,869 404.783,349	25.981
6	362.605,725 404.788,218	7	362.578,42 404.796,686	28.588

Document care conține date cu caracter personal, protejat de prevederile Regulamentului (UE) nr. 679/2016 și Legii 190/2018

Punct început	X / Y	Punct sfârşit	X / Y	Lungime segment (** (m)
7	362.578,42 404.796,686	8	362.561,658 404.802,118	17.62
9	362.518,717 404.813,963	10	362.501,64 404.818,078	17.566
11	362.481,264 404.823,836	12	362.480,243 404.821,382	2.658
13	362.463,961 404.781,931	14	362.492,999 404.772,986	30.385
15	362.519,488 404.765,297	16	362.538,324 404.759,845	19.609
17	362.566,528 404.751,11	18	362.616,102 404.737,238	51.478
19	362.652,296 404.726,497	20	362.685,379 404.715,446	34.88
21	362.708,051 404.709,013	22	362.751,581 404.697,033	45.148
23	362.751,731 404.697,512	24	362.756,102 404.708,035	11.395
25	362.764,941 404.724,868	26	362.772,975 404.736,901	14.469
27	362.773,222 404.737,305	1	362.745,488 404.747,037	29.392

Punct început	X / Y	Punct sfârşit	X / Y	Lungime segment (** (m)
8	362.561,658 404.802,118	9	362.518,717 404.813,963	44.545
10	362.501,64 404.818,078	11	362.481,264 404.823,836	21.174
12	362.480,243 404.821,382	13	362.463,961 404.781,931	42.679
14	362.492,999 404.772,986	15	362.519,488 404.765,297	27.582
16	362.538,324 404.759,845	17	362.566,528 404.751,11	29.526
18	362.616,102 404.737,238	19	362.652,296 404.726,497	37.754
20	362.685,379 404.715,446	21	362.708,051 404.709,013	23.567
22	362.751,581 404.697,033	23	362.751,731 404.697,512	0.502
24	362.756,102 404.708,035	25	362.764,941 404.724,868	19.013
26	362.772,975 404.736,901	27	362.773,222 404.737,305	0.474

** Lungimile segmentelor sunt determinate în planul de proiecţie Stereo 70 şi sunt rotunjite la 1 milimetru.
*** Distanţa dintre puncte este formată din segmente cumulate ce sunt mai mici decât valoarea 1 milimetru.

Document care conține date cu caracter personal, protejat de prevederile Regulamentului (UE) nr. 679/2016 și Legii 190/2018

DATE DESPRE IMOBILUL NR. 1494

Oficiul de Cadastru şi Publicitate Imobiliară GORJ
Biroul de Cadastru şi Publicitate Imobiliară Targu Jiu

A. Partea I. Descrierea imobilului

TEREN Extravilan

Adresa: Jud. Gorj

Nr. Crt	Nr cadastral Nr. topografic	Suprafaţa* (mp)	Observaţii / Referinţe
A1		6.632	Sector cadastral:32 Teren neimprejmuit;

B. Partea II. Proprietari şi acte

Inscrieri privitoare la dreptul de proprietate şi alte drepturi reale		Referinţe
0 / 11/05/2025		
Act Normativ nr. 7, din 13/03/1996 emis de PARLAMENTUL ROMANIEI;		
B1	Intabulare, drept de PROPRIETATE, dobandit prin Lege, cota actuala 1/1	A1
	1) **NEIDENTIFICAT NEIDENTIFICAT**	
/		
Act Administrativ nr. 2354, din 09/05/2025 emis de PRIMARIA STĂNEȘTI;		
B2	Se noteaza posesia faptica in favoarea lui MANOLESCU NUȘA-TEODORA	A1
	1) **MANOLESCU NUȘA-TEODORA**	

C. Partea III. SARCINI .

Inscrieri privind dezmembramintele dreptului de proprietate, drepturi reale de garanţie şi sarcini	Referinţe
NU SUNT	

Document care conține date cu caracter personal, protejat de prevederile Regulamentului (UE) nr. 679/2016 și Legii 190/2018

Anexa Nr. 1 La Partea I

Teren

Nr cadastral	Suprafaţa (mp)*	Observaţii / Referinţe
	6.632	

* Suprafaţa este determinată in planul de proiecţie Stereo 70.

DETALII LINIARE IMOBIL

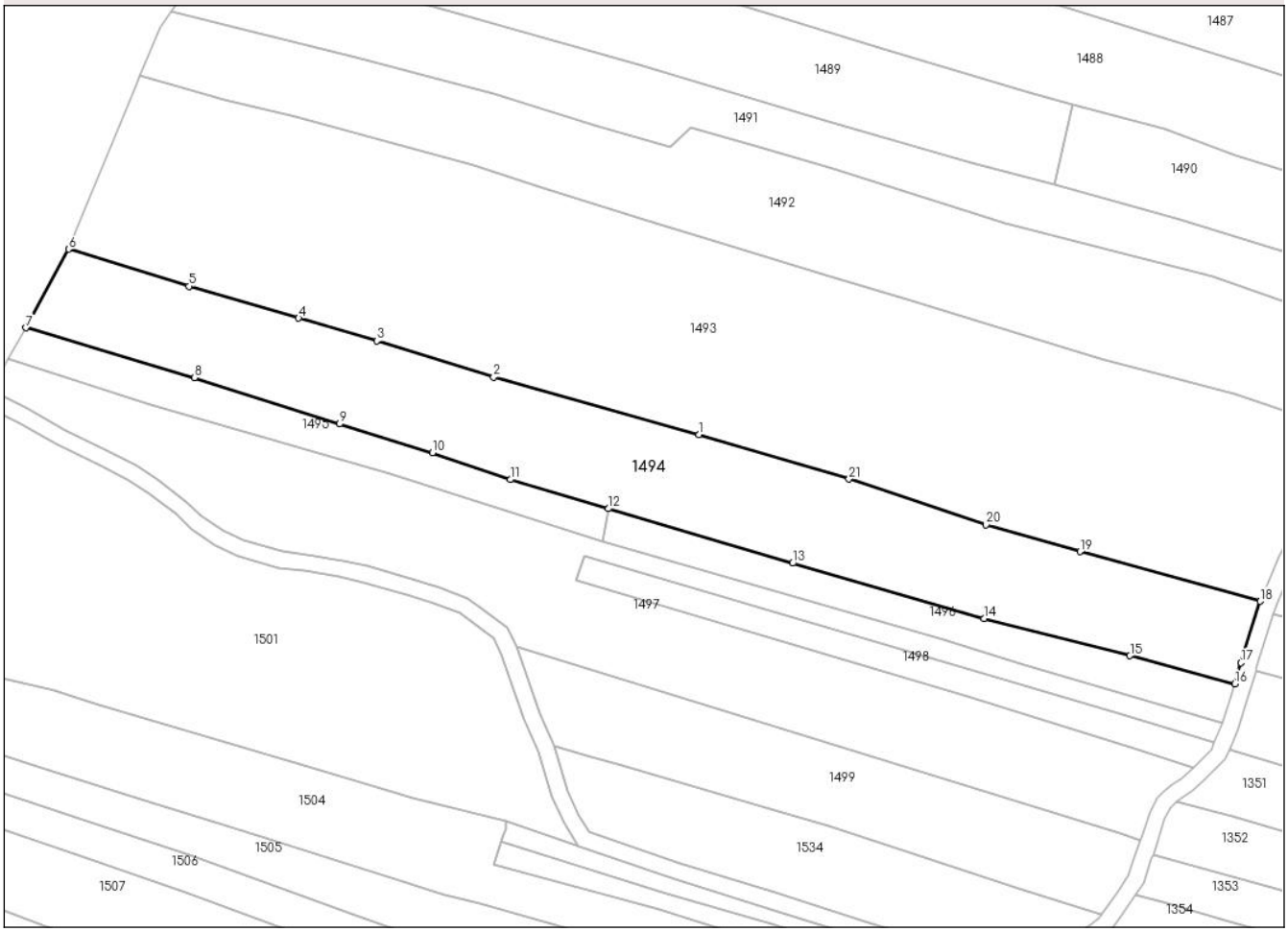

Date referitoare la teren

Crt	Categorie folosință	Intra vilan	Suprafaţa (mp)	Tarla	Parcelă	Nr. topo	Observaţii / Referinţe
1	pasune	NU	6.632	123	11661	-	

Lungime Segmente

1) Valorile lungimilor segmentelor sunt obţinute din proiecţie în plan.

Punct început	X / Y	Punct sfârşit	X / Y	Lungime segment (** (m)
1	362.616,102 404.737,238	2	362.566,528 404.751,11	51.478
3	362.538,324 404.759,845	4	362.519,488 404.765,297	19.609
5	362.492,999 404.772,986	6	362.463,961 404.781,931	30.385
7	362.453,648 404.762,987	8	362.494,304 404.750,964	42.396
9	362.529,366 404.739,772	10	362.551,793 404.732,851	23.471

Punct început	X / Y	Punct sfârşit	X / Y	Lungime segment (** (m)
2	362.566,528 404.751,11	3	362.538,324 404.759,845	29.526
4	362.519,488 404.765,297	5	362.492,999 404.772,986	27.582
6	362.463,961 404.781,931	7	362.453,648 404.762,987	21.569
8	362.494,304 404.750,964	9	362.529,366 404.739,772	36.805
10	362.551,793 404.732,851	11	362.570,595 404.726,361	19.891

Document care conține date cu caracter personal, protejat de prevederile Regulamentului (UE) nr. 679/2016 și Legii 190/2018

Punct început	X / Y	Punct sfârşit	X / Y	Lungime segment (** (m)
11	362.570,595 404.726,361	12	362.594,262 404.719,362	24.68
13	362.638,706 404.706,219	14	362.684,874 404.692,847	48.066
15	362.720,124 404.683,909	16	362.745,428 404.677,165	26.187
17	362.746,923 404.682,201	18	362.751,581 404.697,033	15.546
19	362.708,051 404.709,013	20	362.685,379 404.715,446	23.567
21	362.652,296 404.726,497	1	362.616,102 404.737,238	37.754

Punct început	X / Y	Punct sfârşit	X / Y	Lungime segment (** (m)
12	362.594,262 404.719,362	13	362.638,706 404.706,219	46.347
14	362.684,874 404.692,847	15	362.720,124 404.683,909	36.366
16	362.745,428 404.677,165	17	362.746,923 404.682,201	5.253
18	362.751,581 404.697,033	19	362.708,051 404.709,013	45.148
20	362.685,379 404.715,446	21	362.652,296 404.726,497	34.88

** Lungimile segmentelor sunt determinate în planul de proiecţie Stereo 70 şi sunt rotunjite la 1 milimetru.
*** Distanţa dintre puncte este formată din segmente cumulate ce sunt mai mici decât valoarea 1 milimetru.

Document care conține date cu caracter personal, protejat de prevederile Regulamentului (UE) nr. 679/2016 și Legii 190/2018

DATE DESPRE IMOBILUL NR. 1495

Oficiul de Cadastru şi Publicitate Imobiliară GORJ
Biroul de Cadastru şi Publicitate Imobiliară Targu Jiu

A. Partea I. Descrierea imobilului

TEREN Extravilan

Adresa: Jud. Gorj

Nr. Crt	Nr cadastral Nr. topografic	Suprafaţa* (mp)	Observaţii / Referinţe
A1		1.240	Sector cadastral:32 Teren neimprejmuit;

B. Partea II. Proprietari şi acte

Inscrieri privitoare la dreptul de proprietate şi alte drepturi reale		Referinţe
0 / 11/05/2025		
Act Normativ nr. 7, din 13/03/1996 emis de PARLAMENTUL ROMANIEI;		
B1	Intabulare, drept de PROPRIETATE, dobandit prin Lege, cota actuala 1/1	A1
	1) **NEIDENTIFICAT NEIDENTIFICAT**	
/		
Act Administrativ nr. 2354, din 09/05/2025 emis de PRIMARIA STĂNEȘTI;		
B2	Se noteaza posesia faptica in favoarea lui DANCI CONSTANTIN	A1
	1) **DANCI CONSTANTIN**	

C. Partea III. SARCINI .

Inscrieri privind dezmembramintele dreptului de proprietate, drepturi reale de garanţie şi sarcini	Referinţe
NU SUNT	

Anexa Nr. 1 La Partea I

Teren

Nr cadastral	Suprafaţa (mp)*	Observaţii / Referinţe
	1.240	

* Suprafaţa este determinată in planul de proiecţie Stereo 70.

DETALII LINIARE IMOBIL

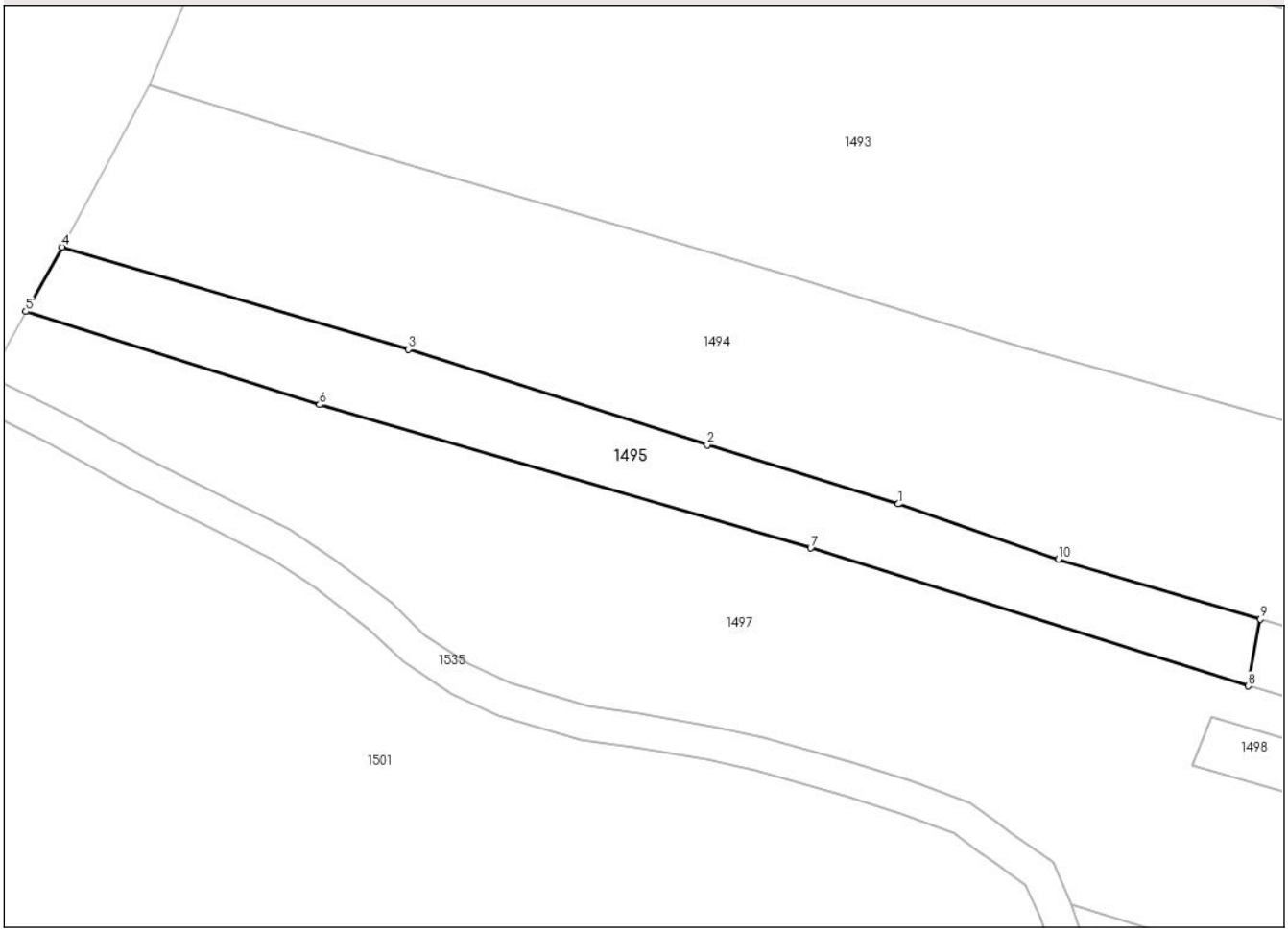

Date referitoare la teren

Crt	Categorie folosință	Intra vilan	Suprafaţa (mp)	Tarla	Parcelă	Nr. topo	Observaţii / Referinţe
1	pasune	NU	1.240	123	11658/1, 11659	-	

Lungime Segmente
1) Valorile lungimilor segmentelor sunt obţinute din proiecţie în plan.

Punct început	X / Y	Punct sfârşit	X / Y	Lungime segment (** (m)
1	362.551,793 404.732,851	2	362.529,366 404.739,772	23.471
2	362.529,366 404.739,772	3	362.494,304 404.750,964	36.805
3	362.494,304 404.750,964	4	362.453,648 404.762,987	42.396
4	362.453,648 404.762,987	5	362.449,411 404.755,42	8.672
5	362.449,411 404.755,42	6	362.483,879 404.744,498	36.157

Document care conține date cu caracter personal, protejat de prevederile Regulamentului (UE) nr. 679/2016 și Legii 190/2018

Punct început	X / Y	Punct sfârşit	X / Y	Lungime segment (** (m)
6	362.483,879 404.744,498	7	362.541,508 404.727,682	60.032
7	362.541,508 404.727,682	8	362.592,872 404.711,505	53.851
8	362.592,872 404.711,505	9	362.594,262 404.719,362	7.979
9	362.594,262 404.719,362	10	362.570,595 404.726,361	24.68
10	362.570,595 404.726,361	1	362.551,793 404.732,851	19.891

** Lungimile segmentelor sunt determinate în planul de proiecţie Stereo 70 şi sunt rotunjite la 1 milimetru.
*** Distanţa dintre puncte este formată din segmente cumulate ce sunt mai mici decât valoarea 1 milimetru.

Document care conține date cu caracter personal, protejat de prevederile Regulamentului (UE) nr. 679/2016 și Legii 190/2018

DATE DESPRE IMOBILUL NR. 1496

Oficiul de Cadastru şi Publicitate Imobiliară GORJ
Biroul de Cadastru şi Publicitate Imobiliară Targu Jiu

A. Partea I. Descrierea imobilului

TEREN Extravilan

Adresa: Jud. Gorj

Nr. Crt	Nr cadastral Nr. topografic	Suprafaţa* (mp)	Observaţii / Referinţe
A1		1.282	Sector cadastral:32 Teren neimprejmuit;

B. Partea II. Proprietari şi acte

Inscrieri privitoare la dreptul de proprietate şi alte drepturi reale		Referinţe
0 / 11/05/2025		
Act Normativ nr. 7, din 13/03/1996 emis de PARLAMENTUL ROMANIEI;		
B1	Intabulare, drept de PROPRIETATE, dobandit prin Lege, cota actuala 1/1	A1
	1) **NEIDENTIFICAT NEIDENTIFICAT**	
/		
Act Administrativ nr. 2354, din 09/05/2025 emis de PRIMARIA STĂNEȘTI;		
B2	Se noteaza posesia faptica in favoarea lui SIMU MANUELA	A1
	1) **SIMU MANUELA**	

C. Partea III. SARCINI .

Inscrieri privind dezmembramintele dreptului de proprietate, drepturi reale de garanţie şi sarcini	Referinţe
NU SUNT	

Document care conține date cu caracter personal, protejat de prevederile Regulamentului (UE) nr. 679/2016 și Legii 190/2018

Anexa Nr. 1 La Partea I

Teren

Nr cadastral	Suprafaţa (mp)*	Observaţii / Referinţe
	1.282	

* Suprafaţa este determinată in planul de proiecţie Stereo 70.

DETALII LINIARE IMOBIL

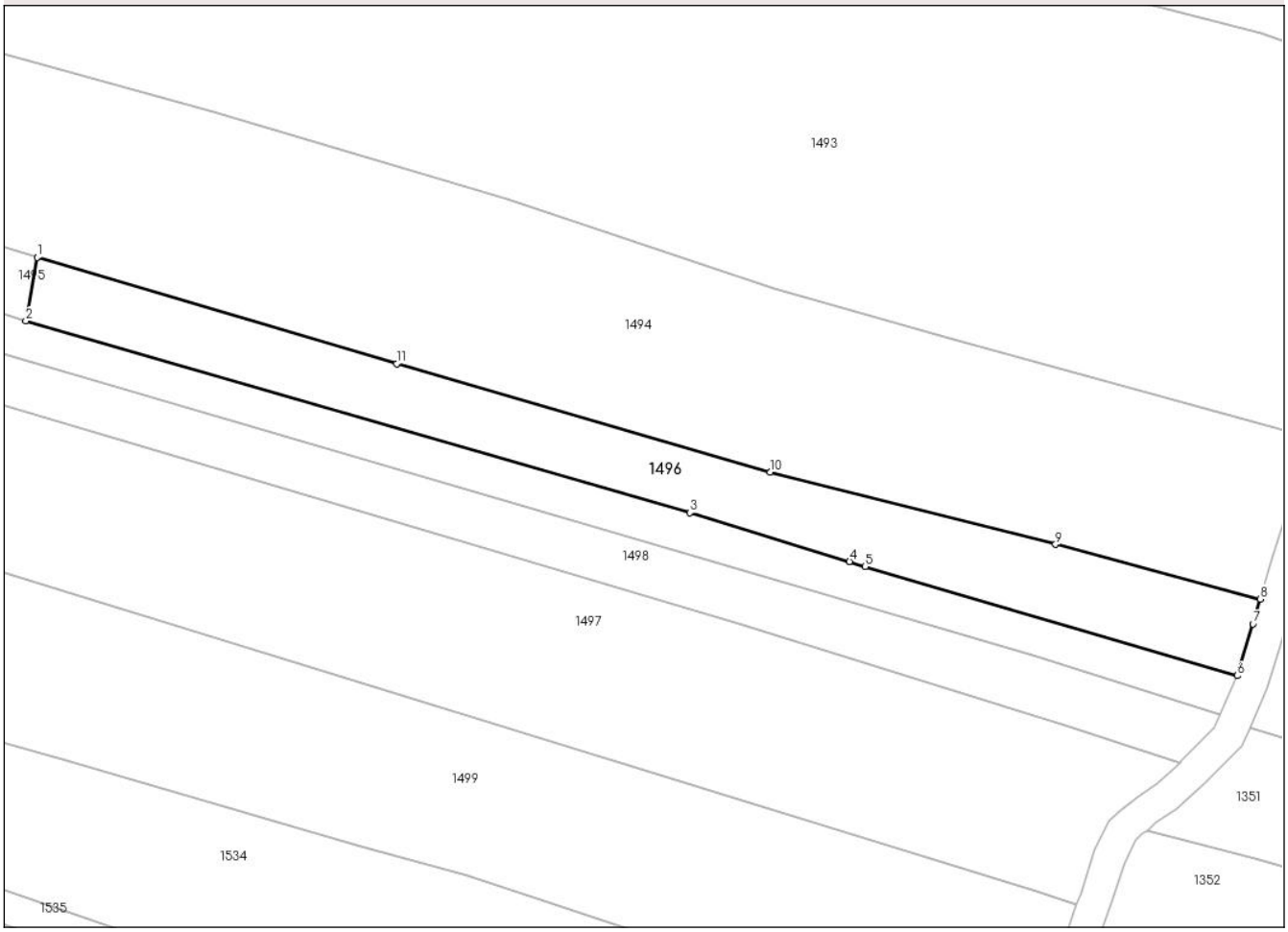

Date referitoare la teren

Crt	Categorie folosință	Intra vilan	Suprafaţa (mp)	Tarla	Parcelă	Nr. topo	Observaţii / Referinţe
1	pasune	NU	1.282	123	11660	-	

Lungime Segmente
1) Valorile lungimilor segmentelor sunt obţinute din proiecţie în plan.

Punct început	X / Y	Punct sfârşit	X / Y	Lungime segment (** (m)
1	362.594,262 404.719,362	2	362.592,872 404.711,505	7.979
2	362.592,872 404.711,505	3	362.674,97 404.687,835	85.442
3	362.674,97 404.687,835	4	362.694,67 404.681,79	20.607
4	362.694,67 404.681,79	5	362.696,584 404.681,166	2.013
5	362.696,584 404.681,166	6	362.742,592 404.667,708	47.936

Document care conține date cu caracter personal, protejat de prevederile Regulamentului (UE) nr. 679/2016 și Legii 190/2018

Punct început	X / Y	Punct sfârşit	X / Y	Lungime segment (** (m)
6	362.742,592 404.667,708	7	362.744,521 404.674,108	6.684
7	362.744,521 404.674,108	8	362.745,428 404.677,165	3.189
8	362.745,428 404.677,165	9	362.720,124 404.683,909	26.187
9	362.720,124 404.683,909	10	362.684,874 404.692,847	36.366
10	362.684,874 404.692,847	11	362.638,706 404.706,219	48.066
11	362.638,706 404.706,219	1	362.594,262 404.719,362	46.347

** Lungimile segmentelor sunt determinate în planul de proiecţie Stereo 70 şi sunt rotunjite la 1 milimetru.
*** Distanţa dintre puncte este formată din segmente cumulate ce sunt mai mici decât valoarea 1 milimetru.

Document care conține date cu caracter personal, protejat de prevederile Regulamentului (UE) nr. 679/2016 și Legii 190/2018

DATE DESPRE IMOBILUL NR. 1497

Oficiul de Cadastru şi Publicitate Imobiliară GORJ
Biroul de Cadastru şi Publicitate Imobiliară Targu Jiu

A. Partea I. Descrierea imobilului

TEREN Extravilan

Adresa: Jud. Gorj

Nr. Crt	Nr cadastral Nr. topografic	Suprafaţa* (mp)	Observaţii / Referinţe
A1		6.875	Sector cadastral:32 Teren neimprejmuit;

B. Partea II. Proprietari şi acte

Inscrieri privitoare la dreptul de proprietate şi alte drepturi reale		Referinţe
0 / 10/05/2025		
Act Administrativ nr. 2354, din 09/05/2025 emis de PRIMARIA STĂNEȘTI;		
B1	Inscrierea posesiei, drept de PROPRIETATE, dobandit prin Lege, cota actuala 1/1	A1
	1) **NEIDENTIFICAT NEIDENTIFICAT**	
/		
Act Normativ nr. 7, din 13/03/1996 emis de PARLAMENTUL ROMANIEI;		
B2	Se noteaza mentiunea de proprietar neidentificat	A1

C. Partea III. SARCINI .

Inscrieri privind dezmembramintele dreptului de proprietate, drepturi reale de garanţie şi sarcini	Referinţe
NU SUNT	

Document care conține date cu caracter personal, protejat de prevederile Regulamentului (UE) nr. 679/2016 și Legii 190/2018

Anexa Nr. 1 La Partea I

Teren

Nr cadastral	Suprafaţa (mp)*	Observaţii / Referinţe
	6.875	

* Suprafaţa este determinată in planul de proiecţie Stereo 70.

DETALII LINIARE IMOBIL

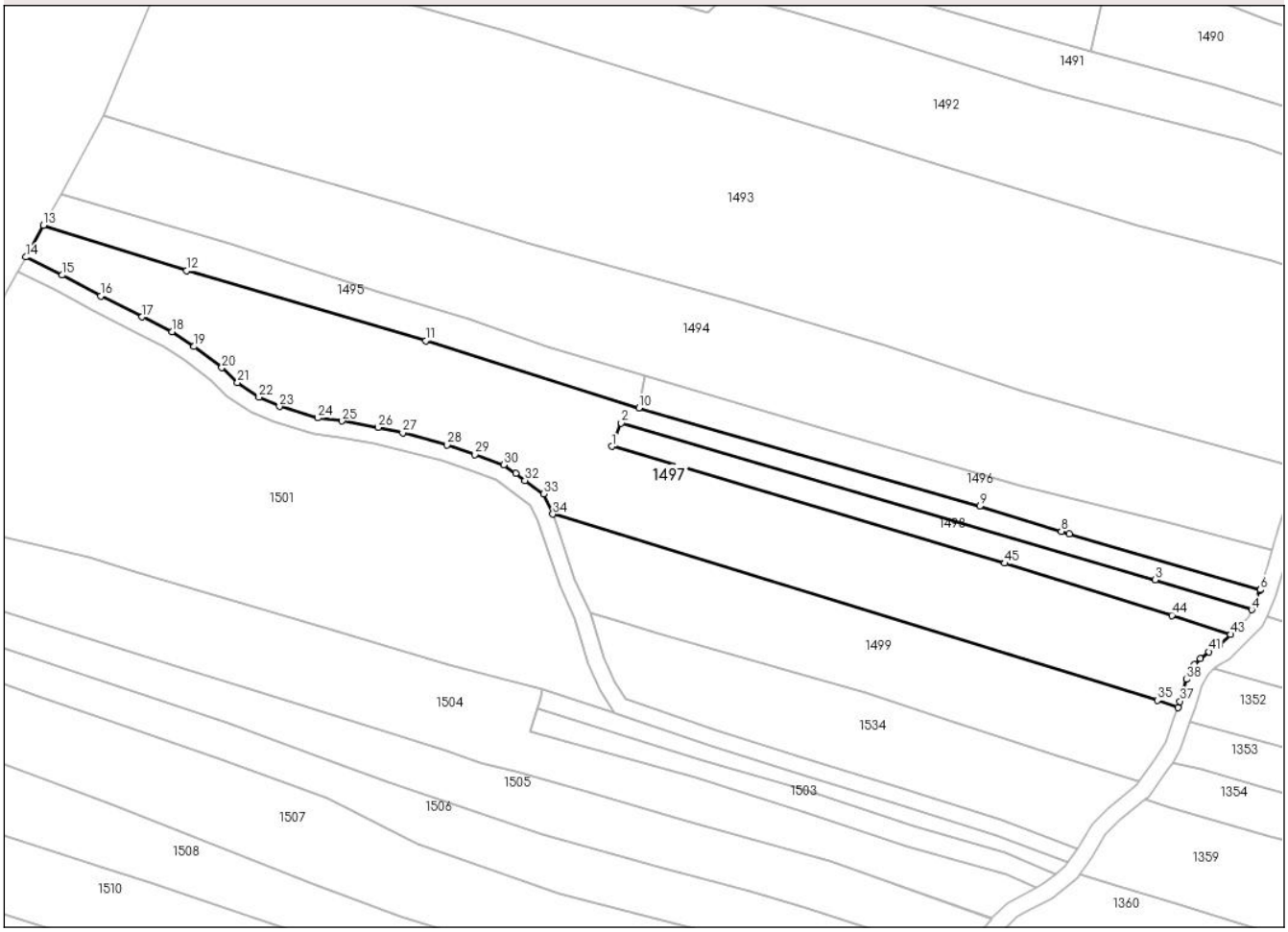

Date referitoare la teren

Crt	Categorie folosință	Intra vilan	Suprafaţa (mp)	Tarla	Parcelă	Nr. topo	Observaţii / Referinţe
1	pasune	NU	6.875	123	11654, 11655, 11657/2, 11658/1	-	

Lungime Segmente

1) Valorile lungimilor segmentelor sunt obţinute din proiecţie în plan.

Punct început	X / Y	Punct sfârşit	X / Y	Lungime segment
1	362.586,35 404.702,243	2	362.588,612 404.707,831	6.028
4	362.740,502 404.662,922	5	362.742,572 404.667,642	5.154
7	362.696,584 404.681,166	8	362.694,67 404.681,79	2.013
10	362.592,872 404.711,505	11	362.541,508 404.727,682	53.851

Punct început	X / Y	Punct sfârşit	X / Y	Lungime segment
2	362.588,612 404.707,831	3	362.717,314 404.670,167	134.1
5	362.742,572 404.667,642	6	362.742,592 404.667,708	0.069
8	362.694,67 404.681,79	9	362.674,97 404.687,835	20.607
11	362.541,508 404.727,682	12	362.483,879 404.744,498	60.032

Punct început	X / Y	Punct sfârşit	X / Y	Lungime segment
3	362.717,314 404.670,167	4	362.740,502 404.662,922	24.293
6	362.742,592 404.667,708	7	362.696,584 404.681,166	47.936
9	362.674,97 404.687,835	10	362.592,872 404.711,505	85.442
12	362.483,879 404.744,498	13	362.449,411 404.755,42	36.157

Document care conține date cu caracter personal, protejat de prevederile Regulamentului (UE) nr. 679/2016 și Legii 190/2018

Punct început	X / Y	Punct sfârşit	X / Y	Lungime segment
13	362.449,411 404.755,42	14	362.445,148 404.747,805	8.727
16	362.463,173 404.738,426	17	362.473,171 404.733,423	11.18
19	362.485,658 404.726,259	20	362.492,359 404.721,186	8.405
22	362.501,327 404.714,12	23	362.506,267 404.711,841	5.44
25	362.521,353 404.708,346	26	362.529,997 404.706,776	8.785
28	362.546,642 404.702,56	29	362.553,368 404.700,318	7.09
31	362.563,172 404.695,721	32	362.565,414 404.694,05	2.796
34	362.572,144 404.685,93	35	362.717,8 404.641,157	152.382
37	362.723,271 404.640,872	38	362.724,881 404.646,144	5.512
40	362.728,182 404.651,175	41	362.730,264 404.652,804	2.644
43	362.735,471 404.656,972	44	362.721,283 404.661,564	14.913

Punct început	X / Y	Punct sfârşit	X / Y	Lungime segment
14	362.445,148 404.747,805	15	362.453,917 404.743,473	9.781
17	362.473,171 404.733,423	18	362.480,392 404.729,841	8.061
20	362.492,359 404.721,186	21	362.496,159 404.717,577	5.241
23	362.506,267 404.711,841	24	362.515,425 404.709,105	9.558
26	362.529,997 404.706,776	27	362.535,963 404.705,485	6.104
29	362.553,368 404.700,318	30	362.560,246 404.697,773	7.334
32	362.565,414 404.694,05	33	362.569,912 404.690,801	5.549
35	362.717,8 404.641,157	36	362.722,73 404.639,394	5.236
38	362.724,881 404.646,144	39	362.726,792 404.649,692	4.03
41	362.730,264 404.652,804	42	362.732,652 404.654,396	2.87
44	362.721,283 404.661,564	45	362.680,991 404.674,117	42.202

Punct început	X / Y	Punct sfârşit	X / Y	Lungime segment
15	362.453,917 404.743,473	16	362.463,173 404.738,426	10.543
18	362.480,392 404.729,841	19	362.485,658 404.726,259	6.369
21	362.496,159 404.717,577	22	362.501,327 404.714,12	6.218
24	362.515,425 404.709,105	25	362.521,353 404.708,346	5.976
27	362.535,963 404.705,485	28	362.546,642 404.702,56	11.072
30	362.560,246 404.697,773	31	362.563,172 404.695,721	3.574
33	362.569,912 404.690,801	34	362.572,144 404.685,93	5.358
36	362.722,73 404.639,394	37	362.723,271 404.640,872	1.574
39	362.726,792 404.649,692	40	362.728,182 404.651,175	2.033
42	362.732,652 404.654,396	43	362.735,471 404.656,972	3.819
45	362.680,991 404.674,117	1	362.586,35 404.702,243	98.732

**** Lungimile segmentelor sunt determinate în planul de proiecţie Stereo 70 şi sunt rotunjite la 1 milimetru.**
***** Distanţa dintre puncte este formată din segmente cumulate ce sunt mai mici decât valoarea 1 milimetru.**

Document care conține date cu caracter personal, protejat de prevederile Regulamentului (UE) nr. 679/2016 și Legii 190/2018

DATE DESPRE IMOBILUL NR. 1498

Oficiul de Cadastru şi Publicitate Imobiliară GORJ
Biroul de Cadastru şi Publicitate Imobiliară Targu Jiu

A. Partea I. Descrierea imobilului

TEREN Extravilan
Adresa: Jud. Gorj

Nr. Crt	Nr cadastral Nr. topografic	Suprafaţa* (mp)	Observaţii / Referinţe
A1		1.016	Sector cadastral:32 Teren neimprejmuit;

B. Partea II. Proprietari şi acte

Inscrieri privitoare la dreptul de proprietate şi alte drepturi reale		Referinţe
0 / 11/05/2025		
Act Normativ nr. 7, din 13/03/1996 emis de PARLAMENTUL ROMANIEI;		
B1	Intabulare, drept de PROPRIETATE, dobandit prin Lege, cota actuala 1/1	A1
	1) **NEIDENTIFICAT NEIDENTIFICAT**	
/		
Act Administrativ nr. 2354, din 09/05/2025 emis de PRIMARIA STĂNEȘTI;		
B2	Se noteaza posesia faptica in favoarea lui CORNICIOIU SORIN	A1
	1) **CORNICIOIU SORIN**	

C. Partea III. SARCINI .

Inscrieri privind dezmembramintele dreptului de proprietate, drepturi reale de garanţie şi sarcini	Referinţe
NU SUNT	

Anexa Nr. 1 La Partea I

Teren

Nr cadastral	Suprafaţa (mp)*	Observaţii / Referinţe
	1.016	

* Suprafaţa este determinată in planul de proiecţie Stereo 70.

DETALII LINIARE IMOBIL

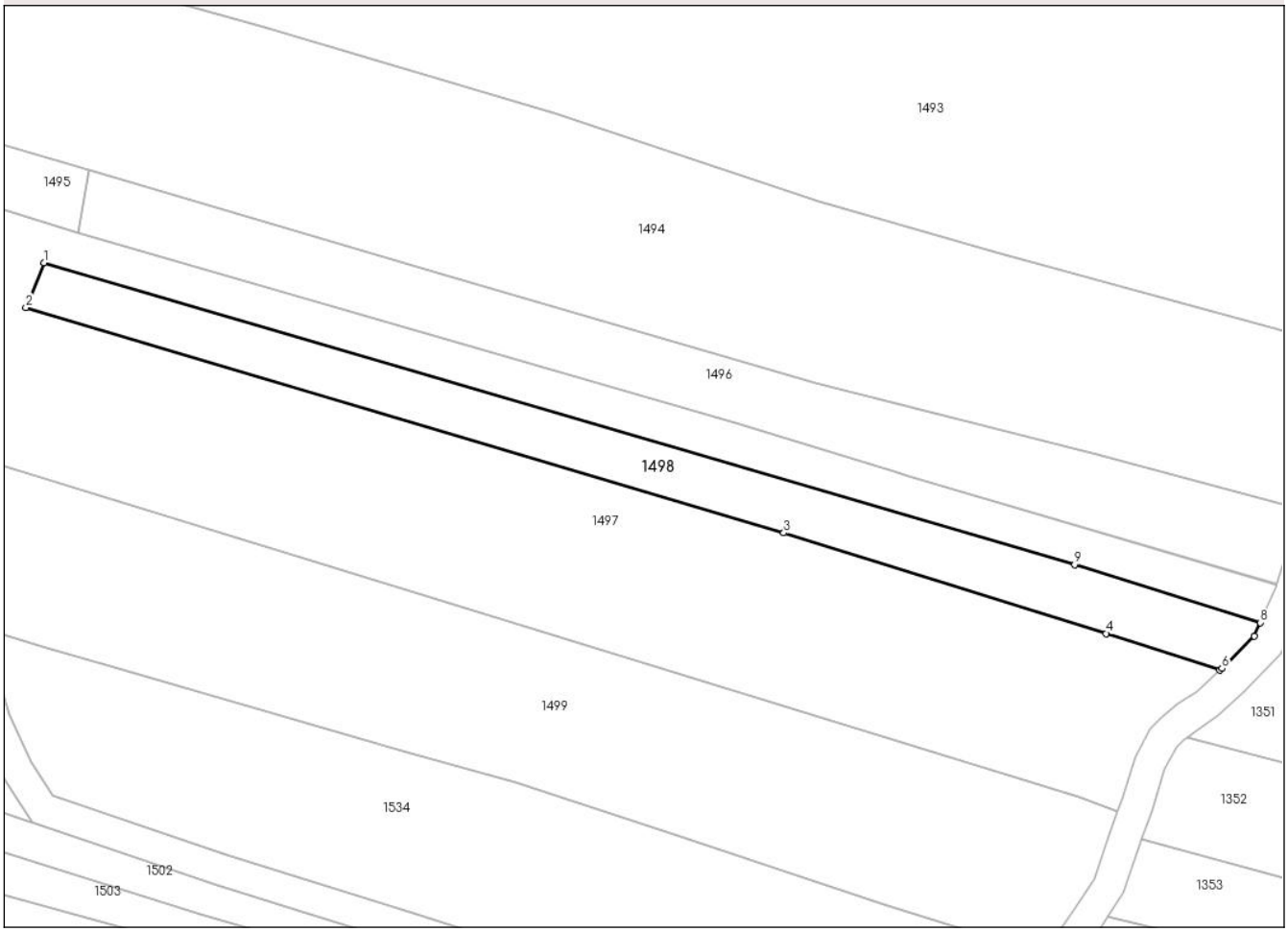

Date referitoare la teren

Crt	Categorie folosință	Intra vilan	Suprafaţa (mp)	Tarla	Parcelă	Nr. topo	Observaţii / Referinţe
1	pasune	NU	1.016	122	11617/1	-	

Lungime Segmente
1) Valorile lungimilor segmentelor sunt obţinute din proiecţie în plan.

Punct început	X / Y	Punct sfârşit	X / Y	Lungime segment (** (m)
1	362.588,612 404.707,831	2	362.586,35 404.702,243	6.028
2	362.586,35 404.702,243	3	362.680,991 404.674,117	98.732
3	362.680,991 404.674,117	4	362.721,283 404.661,564	42.202
4	362.721,283 404.661,564	5	362.735,471 404.656,972	14.913
5	362.735,471 404.656,972	6	362.735,735 404.657,214	0.358

Document care conține date cu caracter personal, protejat de prevederile Regulamentului (UE) nr. 679/2016 și Legii 190/2018

Punct început	X / Y	Punct sfârşit	X / Y	Lungime segment (** (m)
6	362.735,735 404.657,214	7	362.739,766 404.661,244	5.7
7	362.739,766 404.661,244	8	362.740,502 404.662,922	1.832
8	362.740,502 404.662,922	9	362.717,314 404.670,167	24.293
9	362.717,314 404.670,167	1	362.588,612 404.707,831	134.1

** Lungimile segmentelor sunt determinate în planul de proiecţie Stereo 70 şi sunt rotunjite la 1 milimetru.
*** Distanţa dintre puncte este formată din segmente cumulate ce sunt mai mici decât valoarea 1 milimetru.

Document care conține date cu caracter personal, protejat de prevederile Regulamentului (UE) nr. 679/2016 și Legii 190/2018

DATE DESPRE IMOBILUL NR. 1499

Oficiul de Cadastru şi Publicitate Imobiliară GORJ
Biroul de Cadastru şi Publicitate Imobiliară Targu Jiu

A. Partea I. Descrierea imobilului

TEREN Extravilan

Adresa: Jud. Gorj

Nr. Crt	Nr cadastral Nr. topografic	Suprafaţa* (mp)	Observaţii / Referinţe
A1		2.924	Sector cadastral:32 Teren neimprejmuit;

B. Partea II. Proprietari şi acte

Inscrieri privitoare la dreptul de proprietate şi alte drepturi reale		Referinţe
0 / 11/05/2025		
Act Normativ nr. 7, din 13/03/1996 emis de PARLAMENTUL ROMANIEI;		
B1	Intabulare, drept de PROPRIETATE, dobandit prin Lege, cota actuala 1/1	A1
	1) **NEIDENTIFICAT NEIDENTIFICAT**	
/		
Act Administrativ nr. 2354, din 09/05/2025 emis de PRIMARIA STĂNEȘTI;		
B2	Se noteaza posesia faptica in favoarea lui CIORA DUMITRU	A1
	1) **CIORA DUMITRU**	

C. Partea III. SARCINI .

Inscrieri privind dezmembramintele dreptului de proprietate, drepturi reale de garanţie şi sarcini	Referinţe
NU SUNT	

Document care conține date cu caracter personal, protejat de prevederile Regulamentului (UE) nr. 679/2016 și Legii 190/2018

Anexa Nr. 1 La Partea I

Teren

Nr cadastral	Suprafaţa (mp)*	Observaţii / Referinţe
	2.924	

* Suprafaţa este determinată in planul de proiecţie Stereo 70.

DETALII LINIARE IMOBIL

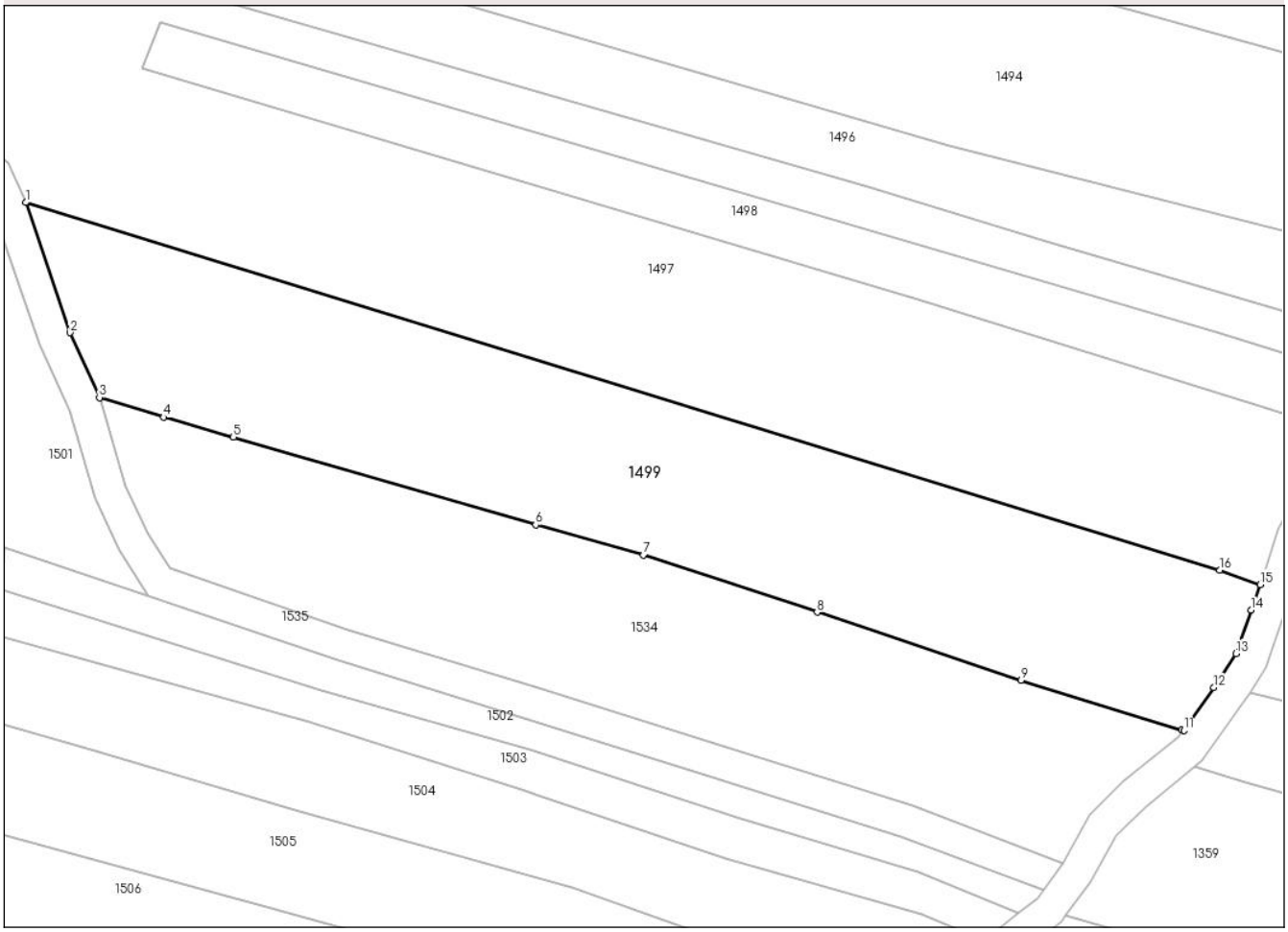

Date referitoare la teren

Crt	Categorie folosință	Intra vilan	Suprafaţa (mp)	Tarla	Parcelă	Nr. topo	Observaţii / Referinţe
1	arabil	NU	2.924	123	11653	-	

Lungime Segmente
1) Valorile lungimilor segmentelor sunt obţinute din proiecţie în plan.

Punct început	X / Y	Punct sfârşit	X / Y	Lungime segment (** (m)
1	362.572,144 404.685,93	2	362.577,537 404.670,083	16.74
2	362.577,537 404.670,083	3	362.581,115 404.662,168	8.686
3	362.581,115 404.662,168	4	362.588,931 404.659,772	8.175
4	362.588,931 404.659,772	5	362.597,458 404.657,35	8.864
5	362.597,458 404.657,35	6	362.634,338 404.646,654	38.4

Document care conține date cu caracter personal, protejat de prevederile Regulamentului (UE) nr. 679/2016 și Legii 190/2018

Punct început	X / Y	Punct sfârşit	X / Y	Lungime segment (** (m)
6	362.634,338 404.646,654	7	362.647,485 404.642,998	13.646
7	362.647,485 404.642,998	8	362.668,668 404.636,005	22.307
8	362.668,668 404.636,005	9	362.693,545 404.627,707	26.224
9	362.693,545 404.627,707	10	362.713,145 404.621,699	20.5
10	362.713,145 404.621,699	11	362.713,407 404.621,619	0.274
11	362.713,407 404.621,619	12	362.717,084 404.626,823	6.372
12	362.717,084 404.626,823	13	362.719,787 404.630,988	4.965
13	362.719,787 404.630,988	14	362.721,595 404.636,298	5.609
14	362.721,595 404.636,298	15	362.722,73 404.639,394	3.297
15	362.722,73 404.639,394	16	362.717,8 404.641,157	5.236
16	362.717,8 404.641,157	1	362.572,144 404.685,93	152.382

** Lungimile segmentelor sunt determinate în planul de proiecţie Stereo 70 şi sunt rotunjite la 1 milimetru.
*** Distanţa dintre puncte este formată din segmente cumulate ce sunt mai mici decât valoarea 1 milimetru.

Document care conține date cu caracter personal, protejat de prevederile Regulamentului (UE) nr. 679/2016 și Legii 190/2018

DATE DESPRE IMOBILUL NR. 1500

Oficiul de Cadastru şi Publicitate Imobiliară GORJ
Biroul de Cadastru şi Publicitate Imobiliară Targu Jiu

A. Partea I. Descrierea imobilului

TEREN Extravilan
Adresa: Jud. Gorj

Nr. Crt	Nr cadastral Nr. topografic	Suprafaţa* (mp)	Observaţii / Referinţe
A1		497	Sector cadastral:32 Teren neimprejmuit;

B. Partea II. Proprietari şi acte

Inscrieri privitoare la dreptul de proprietate şi alte drepturi reale		Referinţe
0 / 11/05/2025		
Act Normativ nr. 7, din 13/03/1996 emis de PARLAMENTUL ROMANIEI;		
B1	Intabulare, drept de PROPRIETATE, dobandit prin Lege, cota actuala 1/1	A1
	1) **NEIDENTIFICAT NEIDENTIFICAT**	
/		
Act Administrativ nr. 2354, din 09/05/2025 emis de PRIMARIA STĂNEȘTI;		
B2	Se noteaza posesia faptica in favoarea lui CORNICIOIU SORIN	A1
	1) **CORNICIOIU SORIN**	

C. Partea III. SARCINI .

Inscrieri privind dezmembramintele dreptului de proprietate, drepturi reale de garanţie şi sarcini	Referinţe
NU SUNT	

Anexa Nr. 1 La Partea I

Teren

Nr cadastral	Suprafaţa (mp)*	Observaţii / Referinţe
	497	

* Suprafaţa este determinată in planul de proiecţie Stereo 70.

DETALII LINIARE IMOBIL

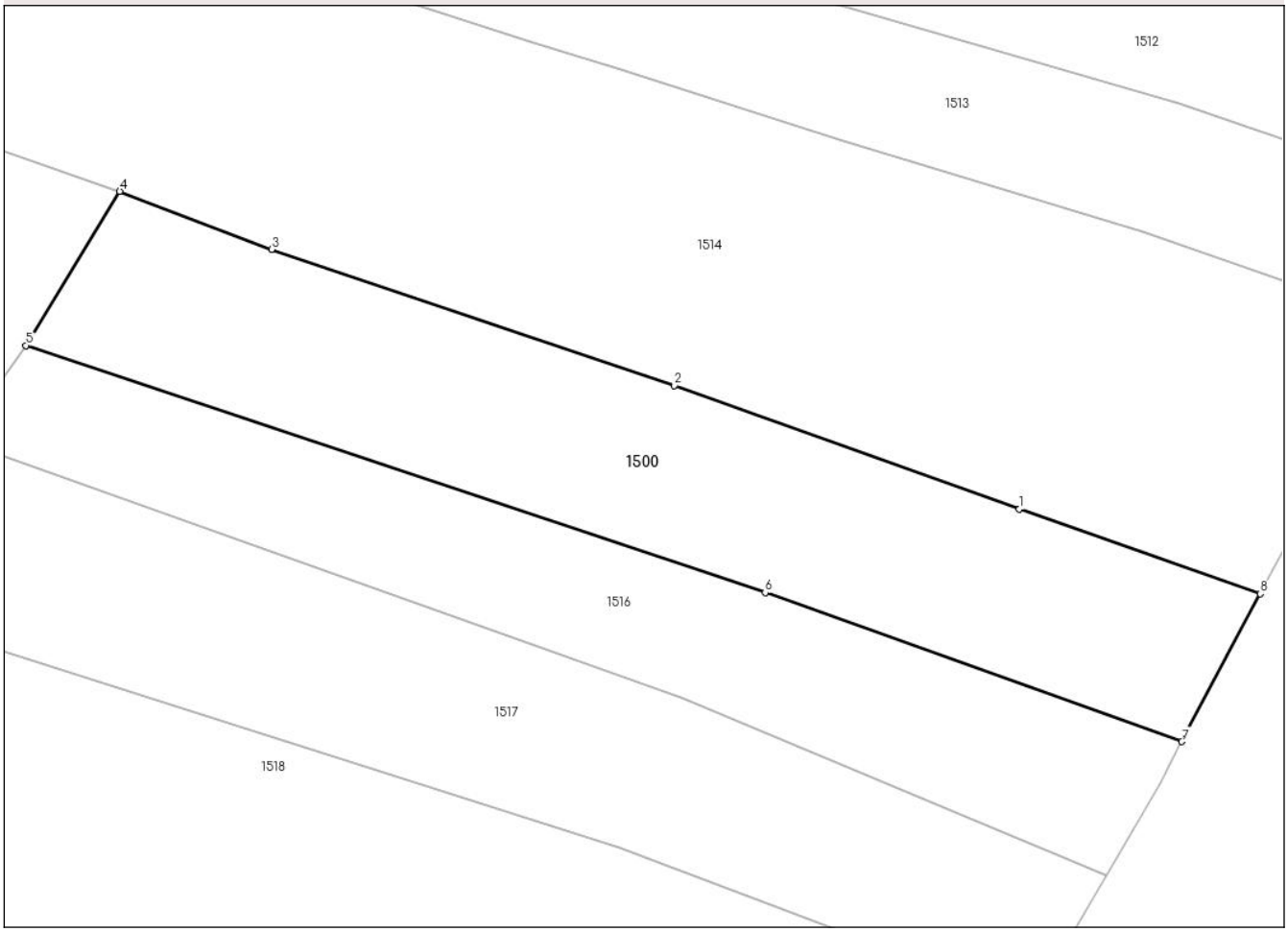

Date referitoare la teren

Crt	Categorie folosință	Intra vilan	Suprafaţa (mp)	Tarla	Parcelă	Nr. topo	Observaţii / Referinţe
1	pasune	NU	497	122	11656	-	

Lungime Segmente
1) Valorile lungimilor segmentelor sunt obţinute din proiecţie în plan.

Punct început	X / Y	Punct sfârşit	X / Y	Lungime segment (** (m)
1	362.600,586 404.502,227	2	362.583,525 404.508,319	18.116
2	362.583,525 404.508,319	3	362.563,599 404.515,06	21.035
3	362.563,599 404.515,06	4	362.556,092 404.517,93	8.037
4	362.556,092 404.517,93	5	362.551,452 404.510,308	8.923
5	362.551,452 404.510,308	6	362.588,008 404.498,097	38.542

Document care conține date cu caracter personal, protejat de prevederile Regulamentului (UE) nr. 679/2016 și Legii 190/2018

Punct început	X / Y	Punct sfârşit	X / Y	Lungime segment (** (m)
6	362.588,008 404.498,097	7	362.608,616 404.490,734	21.884
7	362.608,616 404.490,734	8	362.612,493 404.498,041	8.272
8	362.612,493 404.498,041	1	362.600,586 404.502,227	12.621

** Lungimile segmentelor sunt determinate în planul de proiecţie Stereo 70 şi sunt rotunjite la 1 milimetru.
*** Distanţa dintre puncte este formată din segmente cumulate ce sunt mai mici decât valoarea 1 milimetru.

Document care conține date cu caracter personal, protejat de prevederile Regulamentului (UE) nr. 679/2016 și Legii 190/2018

DATE DESPRE IMOBILUL NR. 1501

Oficiul de Cadastru şi Publicitate Imobiliară GORJ
Biroul de Cadastru şi Publicitate Imobiliară Targu Jiu

A. Partea I. Descrierea imobilului

TEREN Extravilan

Adresa: Jud. Gorj

Nr. Crt	Nr cadastral Nr. topografic	Suprafaţa* (mp)	Observaţii / Referinţe
A1		7.801	Sector cadastral:32 Teren neimprejmuit;

B. Partea II. Proprietari şi acte

Inscrieri privitoare la dreptul de proprietate şi alte drepturi reale		Referinţe
0 / 10/05/2025		
Act Administrativ nr. 2354, din 09/05/2025 emis de PRIMARIA STĂNEȘTI;		
B1	Inscrierea posesiei, drept de PROPRIETATE, dobandit prin Lege, cota actuala 1/1	A1
	1) **NEIDENTIFICAT NEIDENTIFICAT**	
/		
Act Normativ nr. 7, din 13/03/1996 emis de PARLAMENTUL ROMANIEI;		
B2	Se noteaza mentiunea de proprietar neidentificat	A1

C. Partea III. SARCINI .

Inscrieri privind dezmembramintele dreptului de proprietate, drepturi reale de garanţie şi sarcini	Referinţe
NU SUNT	

Document care conține date cu caracter personal, protejat de prevederile Regulamentului (UE) nr. 679/2016 și Legii 190/2018

Anexa Nr. 1 La Partea I

Teren

Nr cadastral	Suprafaţa (mp)*	Observaţii / Referinţe
	7.801	

* Suprafaţa este determinată in planul de proiecţie Stereo 70.

DETALII LINIARE IMOBIL

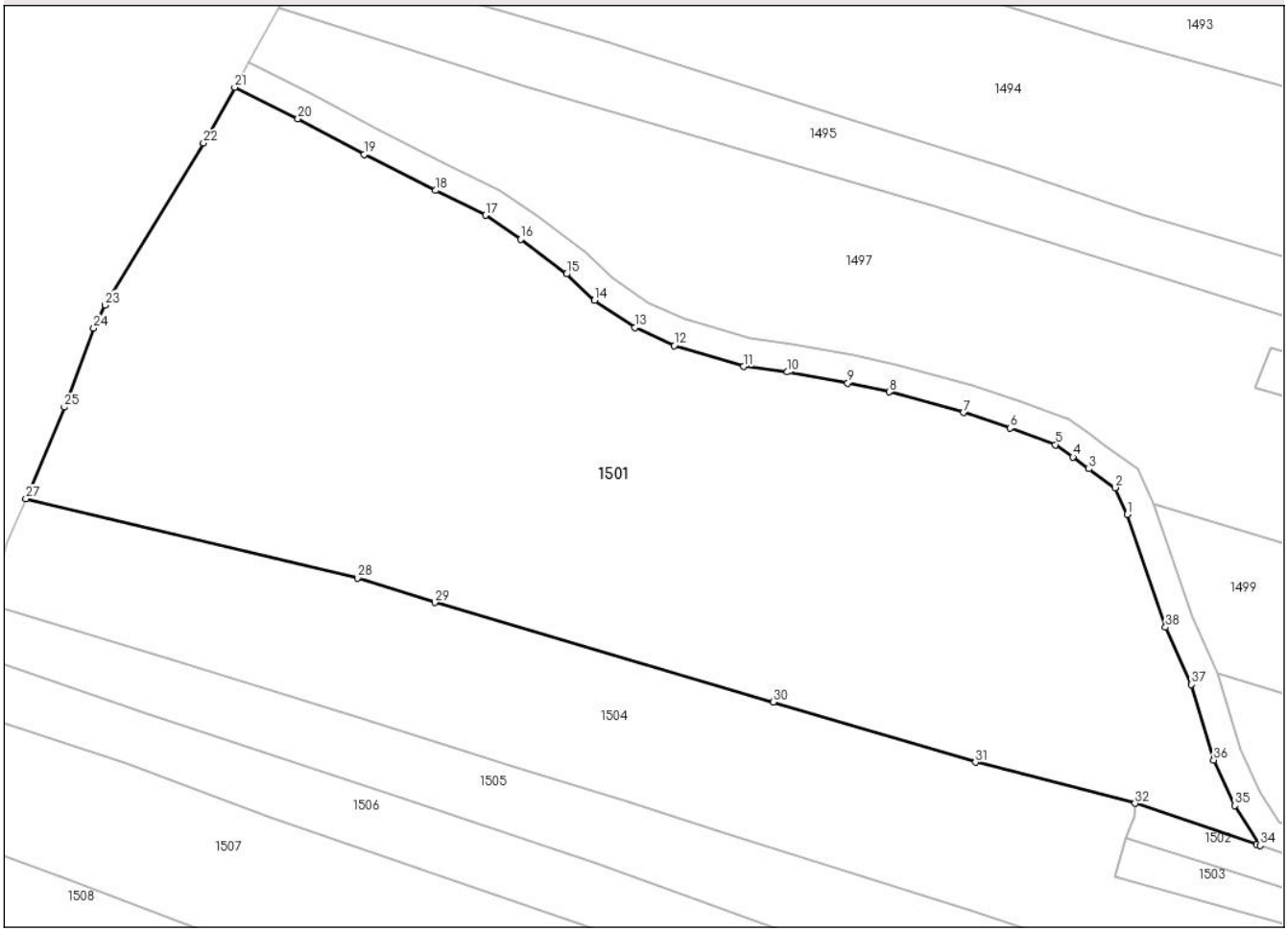

Date referitoare la teren

Crt	Categorie folosință	Intra vilan	Suprafaţa (mp)	Tarla	Parcelă	Nr. topo	Observaţii / Referinţe
1	pasune	NU	7.801	122	11648, 11647, 11646, 11644/1	-	

Lungime Segmente

1) Valorile lungimilor segmentelor sunt obţinute din proiecţie în plan.

Punct început	X / Y	Punct sfârşit	X / Y	Lungime segment (** (m)
1	362.568,423 404.684,449	2	362.566,715 404.688,176	4.1
3	362.563,047 404.690,825	4	362.560,828 404.692,48	2.768
5	362.558,373 404.694,201	6	362.552,041 404.696,544	6.752
7	362.545,48 404.698,73	8	362.535,011 404.701,598	10.855

Punct început	X / Y	Punct sfârşit	X / Y	Lungime segment (** (m)
2	362.566,715 404.688,176	3	362.563,047 404.690,825	4.525
4	362.560,828 404.692,48	5	362.558,373 404.694,201	2.998
6	362.552,041 404.696,544	7	362.545,48 404.698,73	6.916
8	362.535,011 404.701,598	9	362.529,217 404.702,853	5.928

Document care conține date cu caracter personal, protejat de prevederile Regulamentului (UE) nr. 679/2016 și Legii 190/2018

Punct început	X / Y	Punct sfârşit	X / Y	Lungime segment (** (m)
9	362.529,217 404.702,853	10	362.520,741 404.704,391	8.614
11	362.514,593 404.705,179	12	362.504,849 404.708,089	10.169
13	362.499,365 404.710,62	14	362.493,651 404.714,442	6.874
15	362.489,766 404.718,132	16	362.483,324 404.723,009	8.08
17	362.478,368 404.726,379	18	362.471,388 404.729,843	7.792
19	362.461,32 404.734,88	20	362.452,073 404.739,923	10.533
21	362.443,191 404.744,31	22	362.438,814 404.736,492	8.96
23	362.424,956 404.713,779	24	362.423,395 404.710,556	3.581
25	362.419,269 404.699,471	26	362.414,391 404.687,828	12.624
27	362.413,878 404.686,625	28	362.460,432 404.675,544	47.855
29	362.471,288 404.672,08	30	362.518,769 404.658,151	49.482
31	362.547,127 404.649,692	32	362.569,52 404.643,932	23.122
33	362.586,562 404.638,19	34	362.587,103 404.638,006	0.571
35	362.583,508 404.643,627	36	362.580,573 404.649,984	7.002
37	362.577,447 404.660,57	38	362.573,812 404.668,611	8.824

Punct început	X / Y	Punct sfârşit	X / Y	Lungime segment (** (m)
10	362.520,741 404.704,391	11	362.514,593 404.705,179	6.198
12	362.504,849 404.708,089	13	362.499,365 404.710,62	6.04
14	362.493,651 404.714,442	15	362.489,766 404.718,132	5.358
16	362.483,324 404.723,009	17	362.478,368 404.726,379	5.993
18	362.471,388 404.729,843	19	362.461,32 404.734,88	11.258
20	362.452,073 404.739,923	21	362.443,191 404.744,31	9.906
22	362.438,814 404.736,492	23	362.424,956 404.713,779	26.607
24	362.423,395 404.710,556	25	362.419,269 404.699,471	11.828
26	362.414,391 404.687,828	27	362.413,878 404.686,625	1.308
28	362.460,432 404.675,544	29	362.471,288 404.672,08	11.395
30	362.518,769 404.658,151	31	362.547,127 404.649,692	29.593
32	362.569,52 404.643,932	33	362.586,562 404.638,19	17.983
34	362.587,103 404.638,006	35	362.583,508 404.643,627	6.672
36	362.580,573 404.649,984	37	362.577,447 404.660,57	11.038
38	362.573,812 404.668,611	1	362.568,423 404.684,449	16.73

**** Lungimile segmentelor sunt determinate în planul de proiecţie Stereo 70 şi sunt rotunjite la 1 milimetru.**
***** Distanţa dintre puncte este formată din segmente cumulate ce sunt mai mici decât valoarea 1 milimetru.**

Document care conține date cu caracter personal, protejat de prevederile Regulamentului (UE) nr. 679/2016 și Legii 190/2018

DATE DESPRE IMOBILUL NR. 1502

Oficiul de Cadastru şi Publicitate Imobiliară GORJ
Biroul de Cadastru şi Publicitate Imobiliară Targu Jiu

A. Partea I. Descrierea imobilului

TEREN Extravilan
Adresa: Jud. Gorj

Nr. Crt	Nr cadastral Nr. topografic	Suprafaţa* (mp)	Observaţii / Referinţe
A1		519	Sector cadastral:32 Teren neimprejmuit;

B. Partea II. Proprietari şi acte

Inscrieri privitoare la dreptul de proprietate şi alte drepturi reale		Referinţe
0 / 11/05/2025		
Act Normativ nr. 7, din 13/03/1996 emis de PARLAMENTUL ROMANIEI;		
B1	Intabulare, drept de PROPRIETATE, dobandit prin Lege, cota actuala 1/1	A1
	1) **NEIDENTIFICAT NEIDENTIFICAT**	
/		
Act Administrativ nr. 2354, din 09/05/2025 emis de PRIMARIA STĂNEȘTI;		
B2	Se noteaza posesia faptica in favoarea lui BULACU RALUCA	A1
	1) **BULACU RALUCA**	

C. Partea III. SARCINI .

Inscrieri privind dezmembramintele dreptului de proprietate, drepturi reale de garanţie şi sarcini	Referinţe
NU SUNT	

Document care conține date cu caracter personal, protejat de prevederile Regulamentului (UE) nr. 679/2016 și Legii 190/2018

Anexa Nr. 1 La Partea I

Teren

Nr cadastral	Suprafaţa (mp)*	Observaţii / Referinţe
	519	

* Suprafaţa este determinată in planul de proiecţie Stereo 70.

DETALII LINIARE IMOBIL

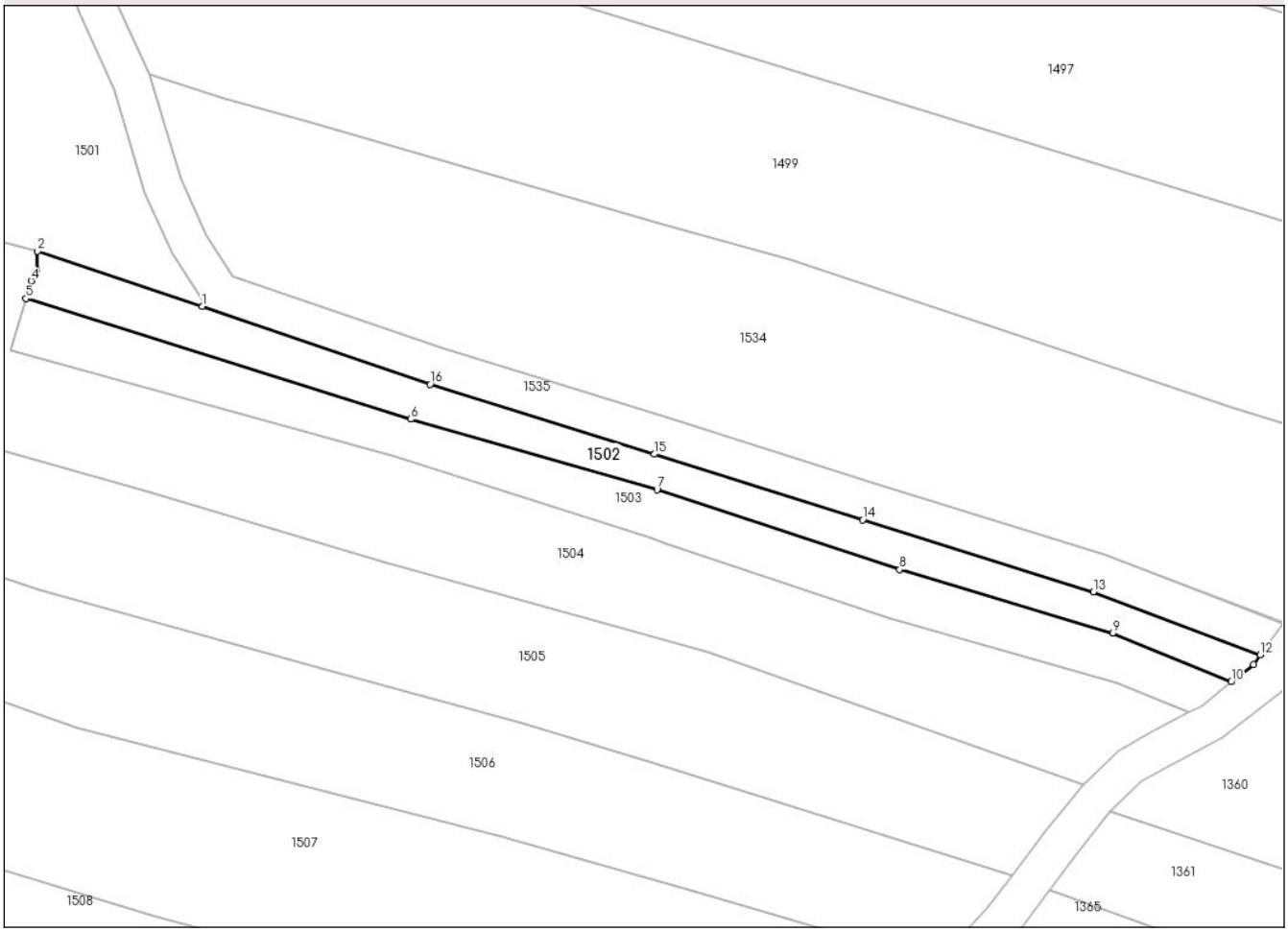

Date referitoare la teren

Crt	Categorie folosință	Intra vilan	Suprafaţa (mp)	Tarla	Parcelă	Nr. topo	Observaţii / Referinţe
1	pasune	NU	519	122, 123	11646, 11651/2	-	

Lungime Segmente
1) Valorile lungimilor segmentelor sunt obţinute din proiecţie în plan.

Punct început	X / Y	Punct sfârşit	X / Y	Lungime segment (** (m)
1	362.586,562 404.638,191	2	362.569,52 404.643,932	17.983
2	362.569,52 404.643,932	3	362.569,401 404.641,939	1.997
3	362.569,401 404.641,939	4	362.568,853 404.640,86	1.21
4	362.568,853 404.640,86	5	362.568,304 404.639,016	1.924
5	362.568,304 404.639,016	6	362.608,173 404.626,535	41.777

Document care conține date cu caracter personal, protejat de prevederile Regulamentului (UE) nr. 679/2016 și Legii 190/2018

Punct început	X / Y	Punct sfârşit	X / Y	Lungime segment (** (m)
6	362.608,173 404.626,535	7	362.633,719 404.619,231	26.57
7	362.633,719 404.619,231	8	362.658,865 404.610,943	26.477
8	362.658,865 404.610,943	9	362.680,955 404.604,396	23.04
9	362.680,955 404.604,396	10	362.693,25 404.599,331	13.297
10	362.693,25 404.599,331	11	362.695,538 404.601,142	2.918
11	362.695,538 404.601,142	12	362.696,243 404.602,115	1.202
12	362.696,243 404.602,115	13	362.678,927 404.608,651	18.508
13	362.678,927 404.608,651	14	362.655,031 404.616,116	25.035
14	362.655,031 404.616,116	15	362.633,419 404.622,9	22.652
15	362.633,419 404.622,9	16	362.610,209 404.630,136	24.312
16	362.610,209 404.630,136	1	362.586,562 404.638,191	24.981

** Lungimile segmentelor sunt determinate în planul de proiecţie Stereo 70 şi sunt rotunjite la 1 milimetru.
*** Distanţa dintre puncte este formată din segmente cumulate ce sunt mai mici decât valoarea 1 milimetru.

Document care conține date cu caracter personal, protejat de prevederile Regulamentului (UE) nr. 679/2016 și Legii 190/2018

DATE DESPRE IMOBILUL NR. 1503

Oficiul de Cadastru şi Publicitate Imobiliară GORJ
Biroul de Cadastru şi Publicitate Imobiliară Targu Jiu

A. Partea I. Descrierea imobilului

TEREN Extravilan
Adresa: Jud. Gorj

Nr. Crt	Nr cadastral Nr. topografic	Suprafaţa* (mp)	Observaţii / Referinţe
A1		630	Sector cadastral:32 Teren neimprejmuit;

B. Partea II. Proprietari şi acte

Inscrieri privitoare la dreptul de proprietate şi alte drepturi reale		Referinţe
0 / 11/05/2025		
Act Normativ nr. 7, din 13/03/1996 emis de PARLAMENTUL ROMANIEI;		
B1	Intabulare, drept de PROPRIETATE, dobandit prin Lege, cota actuala 1/1	A1
	1) **NEIDENTIFICAT NEIDENTIFICAT**	
/		
Act Administrativ nr. 2354, din 09/05/2025 emis de PRIMARIA STĂNEȘTI;		
B2	Se noteaza posesia faptica in favoarea lui CIULAVU STAICU	A1
	1) **CIULAVU I. STAICU**	

C. Partea III. SARCINI .

Inscrieri privind dezmembramintele dreptului de proprietate, drepturi reale de garanţie şi sarcini	Referinţe
NU SUNT	

Anexa Nr. 1 La Partea I

Teren

Nr cadastral	Suprafaţa (mp)*	Observaţii / Referinţe
	630	

* Suprafaţa este determinată in planul de proiecţie Stereo 70.

DETALII LINIARE IMOBIL

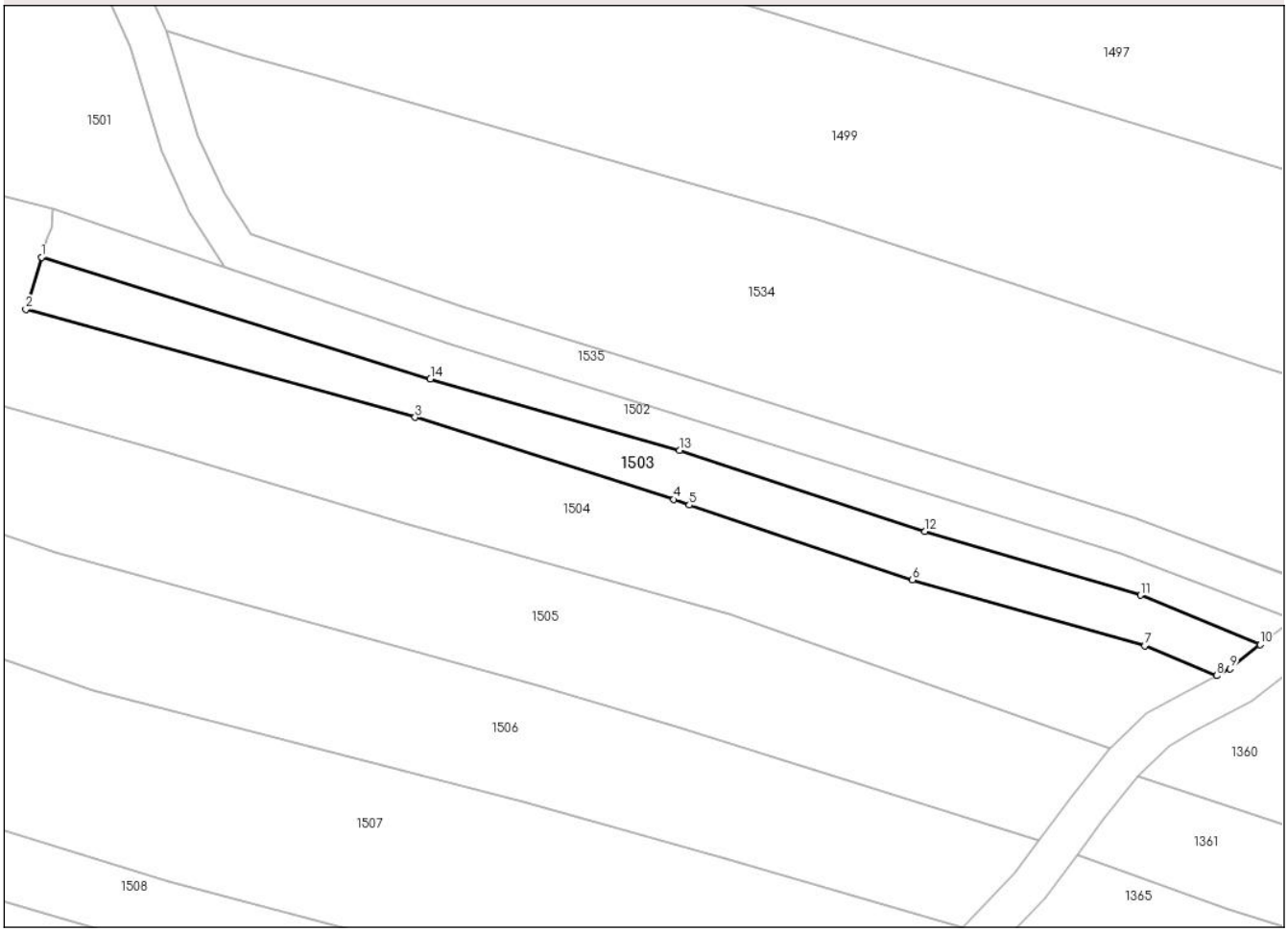

Date referitoare la teren

Crt	Categorie folosință	Intra vilan	Suprafaţa (mp)	Tarla	Parcelă	Nr. topo	Observaţii / Referinţe
1	pasune	NU	630	122, 123	11645, 11650	-	

Lungime Segmente
1) Valorile lungimilor segmentelor sunt obţinute din proiecţie în plan.

Punct început	X / Y	Punct sfârşit	X / Y	Lungime segment (** (m)
1	362.568,304 404.639,016	2	362.566,706 404.633,654	5.595
2	362.566,706 404.633,654	3	362.606,618 404.622,619	41.409
3	362.606,618 404.622,619	4	362.633,135 404.614,195	27.823
4	362.633,135 404.614,195	5	362.634,719 404.613,623	1.684
5	362.634,719 404.613,623	6	362.657,598 404.605,967	24.126

Document care conține date cu caracter personal, protejat de prevederile Regulamentului (UE) nr. 679/2016 și Legii 190/2018

Punct început	X / Y	Punct sfârşit	X / Y	Lungime segment (** (m)
6	362.657,598 404.605,967	7	362.681,429 404.599,203	24.772
7	362.681,429 404.599,203	8	362.688,778 404.596,145	7.96
8	362.688,778 404.596,145	9	362.690,142 404.596,871	1.545
9	362.690,142 404.596,871	10	362.693,25 404.599,331	3.964
10	362.693,25 404.599,331	11	362.680,955 404.604,396	13.297
11	362.680,955 404.604,396	12	362.658,865 404.610,943	23.04
12	362.658,865 404.610,943	13	362.633,719 404.619,231	26.477
13	362.633,719 404.619,231	14	362.608,173 404.626,535	26.57
14	362.608,173 404.626,535	1	362.568,304 404.639,016	41.777

** Lungimile segmentelor sunt determinate în planul de proiecţie Stereo 70 şi sunt rotunjite la 1 milimetru.
*** Distanţa dintre puncte este formată din segmente cumulate ce sunt mai mici decât valoarea 1 milimetru.

Document care conține date cu caracter personal, protejat de prevederile Regulamentului (UE) nr. 679/2016 și Legii 190/2018

DATE DESPRE IMOBILUL NR. 1504

Oficiul de Cadastru şi Publicitate Imobiliară GORJ
Biroul de Cadastru şi Publicitate Imobiliară Targu Jiu

A. Partea I. Descrierea imobilului

TEREN Extravilan
Adresa: Jud. Gorj

Nr. Crt	Nr cadastral Nr. topografic	Suprafaţa* (mp)	Observaţii / Referinţe
A1		4.303	Sector cadastral:32 Teren neimprejmuit;

B. Partea II. Proprietari şi acte

Inscrieri privitoare la dreptul de proprietate şi alte drepturi reale		Referinţe
0 / 11/05/2025		
Act Normativ nr. 7, din 13/03/1996 emis de PARLAMENTUL ROMANIEI;		
B1	Intabulare, drept de PROPRIETATE, dobandit prin Lege, cota actuala 1/1	A1
	1) **NEIDENTIFICAT NEIDENTIFICAT**	
/		
Act Administrativ nr. 2354, din 09/05/2025 emis de PRIMARIA STĂNEȘTI;		
B2	Se noteaza posesia faptica in favoarea lui IONAȘCU VASILE	A1
	1) **IONAȘCU VASILE**	

C. Partea III. SARCINI .

Inscrieri privind dezmembramintele dreptului de proprietate, drepturi reale de garanţie şi sarcini	Referinţe
NU SUNT	

Anexa Nr. 1 La Partea I

Teren

Nr cadastral	Suprafaţa (mp)*	Observaţii / Referinţe
	4.303	

* Suprafaţa este determinată in planul de proiecţie Stereo 70.

DETALII LINIARE IMOBIL

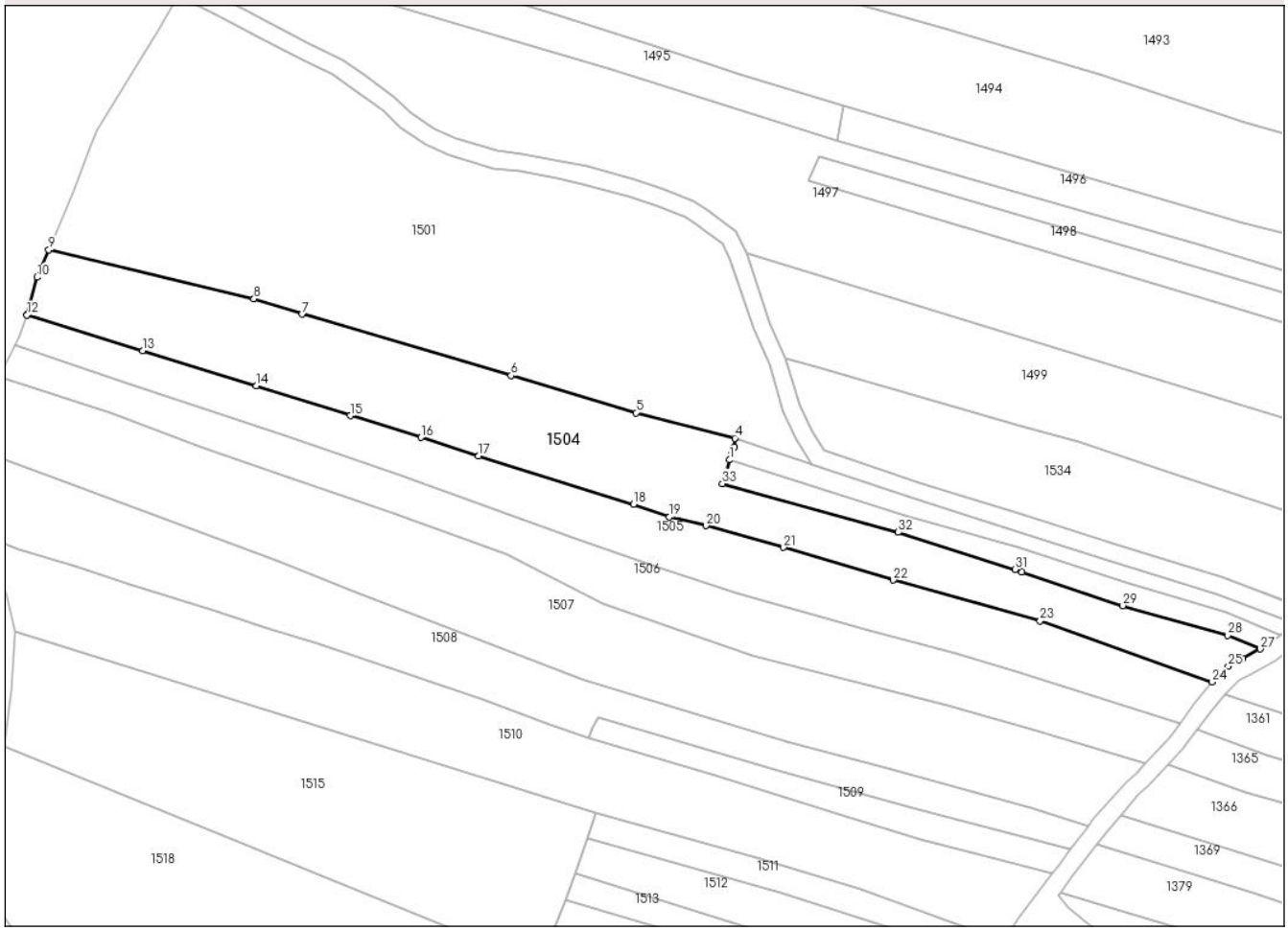

Date referitoare la teren

Crt	Categorie folosință	Intra vilan	Suprafaţa (mp)	Tarla	Parcelă	Nr. topo	Observaţii / Referinţe
1	pasune	NU	4.303	122	11640/1, 11641/1, 11642, 11643	-	

Lungime Segmente

1) Valorile lungimilor segmentelor sunt obţinute din proiecţie în plan.

Punct început	X / Y	Punct sfârşit	X / Y	Lungime segment (** (m)
1	362.568,304 404.639,016	2	362.568,853 404.640,86	1.924
3	362.569,401 404.641,939	4	362.569,52 404.643,932	1.997
5	362.547,127 404.649,692	6	362.518,769 404.658,151	29.593
7	362.471,288 404.672,08	8	362.460,432 404.675,544	11.395

Punct început	X / Y	Punct sfârşit	X / Y	Lungime segment (** (m)
2	362.568,853 404.640,86	3	362.569,401 404.641,939	1.21
4	362.569,52 404.643,932	5	362.547,127 404.649,692	23.122
6	362.518,769 404.658,151	7	362.471,288 404.672,08	49.482
8	362.460,432 404.675,544	9	362.413,878 404.686,625	47.855

Document care conține date cu caracter personal, protejat de prevederile Regulamentului (UE) nr. 679/2016 și Legii 190/2018

Punct început	X / Y	Punct sfârşit	X / Y	Lungime segment (** (m)
9	362.413,878 404.686,625	10	362.411,242 404.680,44	6.723
11	362.408,964 404.672,117	12	362.408,881 404.671,876	0.255
13	362.435,179 404.663,803	14	362.460,956 404.655,849	26.976
15	362.482,277 404.649,055	16	362.498,308 404.644,093	16.781
17	362.511,349 404.639,882	18	362.546,565 404.628,969	36.868
19	362.554,712 404.626,13	20	362.563,02 404.624,12	8.548
21	362.580,608 404.619,153	22	362.605,469 404.611,764	25.936
23	362.638,793 404.602,476	24	362.677,881 404.588,664	41.457
25	362.681,521 404.592,247	26	362.684,818 404.594,04	3.753
27	362.688,778 404.596,145	28	362.681,429 404.599,203	7.96
29	362.657,598 404.605,967	30	362.634,719 404.613,623	24.126
31	362.633,135 404.614,195	32	362.606,618 404.622,619	27.823
33	362.566,706 404.633,654	1	362.568,304 404.639,016	5.595

Punct început	X / Y	Punct sfârşit	X / Y	Lungime segment (** (m)
10	362.411,242 404.680,44	11	362.408,964 404.672,117	8.629
12	362.408,881 404.671,876	13	362.435,179 404.663,803	27.509
14	362.460,956 404.655,849	15	362.482,277 404.649,055	22.377
16	362.498,308 404.644,093	17	362.511,349 404.639,882	13.704
18	362.546,565 404.628,969	19	362.554,712 404.626,13	8.627
20	362.563,02 404.624,12	21	362.580,608 404.619,153	18.276
22	362.605,469 404.611,764	23	362.638,793 404.602,476	34.594
24	362.677,881 404.588,664	25	362.681,521 404.592,247	5.108
26	362.684,818 404.594,04	27	362.688,778 404.596,145	4.485
28	362.681,429 404.599,203	29	362.657,598 404.605,967	24.772
30	362.634,719 404.613,623	31	362.633,135 404.614,195	1.684
32	362.606,618 404.622,619	33	362.566,706 404.633,654	41.409

** Lungimile segmentelor sunt determinate în planul de proiecţie Stereo 70 şi sunt rotunjite la 1 milimetru.
*** Distanţa dintre puncte este formată din segmente cumulate ce sunt mai mici decât valoarea 1 milimetru.

Document care conține date cu caracter personal, protejat de prevederile Regulamentului (UE) nr. 679/2016 și Legii 190/2018

DATE DESPRE IMOBILUL NR. 1505

Oficiul de Cadastru şi Publicitate Imobiliară GORJ
Biroul de Cadastru şi Publicitate Imobiliară Targu Jiu

A. Partea I. Descrierea imobilului

TEREN Extravilan

Adresa: Jud. Gorj

Nr. Crt	Nr cadastral Nr. topografic	Suprafaţa* (mp)	Observaţii / Referinţe
A1		3.000	Sector cadastral:32 Teren neimprejmuit;

B. Partea II. Proprietari şi acte

Inscrieri privitoare la dreptul de proprietate şi alte drepturi reale		Referinţe
0 / 11/05/2025		
Act Normativ nr. 7, din 13/03/1996 emis de PARLAMENTUL ROMANIEI;		
B1	Intabulare, drept de PROPRIETATE, dobandit prin Lege, cota actuala 1/1	A1
	1) **NEIDENTIFICAT NEIDENTIFICAT**	
/		
Act Administrativ nr. 2354, din 09/05/2025 emis de PRIMARIA STĂNEȘTI;		
B2	Se noteaza posesia faptica in favoarea lui SIMU DUMITRU	A1
	1) **SIMU DUMITRU**	

C. Partea III. SARCINI .

Inscrieri privind dezmembramintele dreptului de proprietate, drepturi reale de garanţie şi sarcini	Referinţe
NU SUNT	

Anexa Nr. 1 La Partea I

Teren

Nr cadastral	Suprafaţa (mp)*	Observaţii / Referinţe
	3.000	

* Suprafaţa este determinată in planul de proiecţie Stereo 70.

DETALII LINIARE IMOBIL

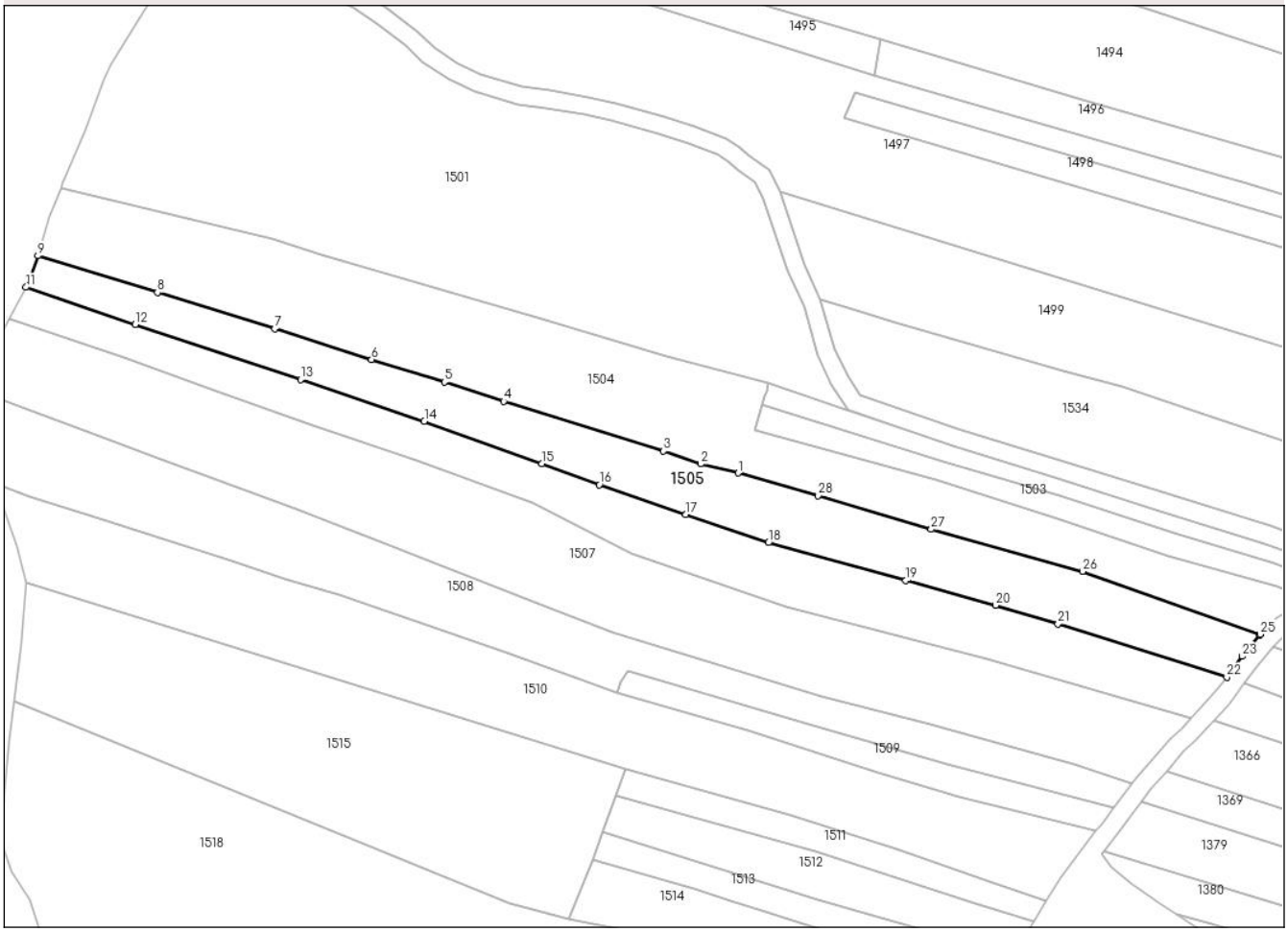

Date referitoare la teren

Crt	Categorie folosință	Intra vilan	Suprafaţa (mp)	Tarla	Parcelă	Nr. topo	Observaţii / Referinţe
1	faneata	NU	3.000	122	11639/1, 11640/2, 11641/2	-	

Lungime Segmente

1) Valorile lungimilor segmentelor sunt obţinute din proiecţie în plan.

Punct început	X / Y	Punct sfârşit	X / Y	Lungime segment (** (m)
1	362.563,02 404.624,12	2	362.554,712 404.626,13	8.548
3	362.546,565 404.628,969	4	362.511,349 404.639,882	36.868
5	362.498,308 404.644,093	6	362.482,277 404.649,055	16.781
7	362.460,956 404.655,849	8	362.435,179 404.663,803	26.976

Punct început	X / Y	Punct sfârşit	X / Y	Lungime segment (** (m)
2	362.554,712 404.626,13	3	362.546,565 404.628,969	8.627
4	362.511,349 404.639,882	5	362.498,308 404.644,093	13.704
6	362.482,277 404.649,055	7	362.460,956 404.655,849	22.377
8	362.435,179 404.663,803	9	362.408,881 404.671,876	27.509

Document care conține date cu caracter personal, protejat de prevederile Regulamentului (UE) nr. 679/2016 și Legii 190/2018

Punct început	X / Y	Punct sfârşit	X / Y	Lungime segment (** (m)
9	362.408,881 404.671,876	10	362.407,104 404.666,716	5.457
11	362.406,226 404.664,95	12	362.430,276 404.656,765	25.405
13	362.466,671 404.644,662	14	362.493,909 404.635,512	28.734
15	362.519,767 404.626,151	16	362.532,433 404.621,513	13.488
17	362.551,456 404.615,001	18	362.569,659 404.608,804	19.229
19	362.599,891 404.600,482	20	362.619,672 404.595,05	20.513
21	362.633,386 404.590,976	22	362.670,516 404.579,246	38.939
23	362.673,935 404.583,803	24	362.677,762 404.588,548	6.096
25	362.677,881 404.588,664	26	362.638,793 404.602,476	41.457
27	362.605,469 404.611,764	28	362.580,608 404.619,153	25.936

Punct început	X / Y	Punct sfârşit	X / Y	Lungime segment (** (m)
10	362.407,104 404.666,716	11	362.406,226 404.664,95	1.972
12	362.430,276 404.656,765	13	362.466,671 404.644,662	38.355
14	362.493,909 404.635,512	15	362.519,767 404.626,151	27.5
16	362.532,433 404.621,513	17	362.551,456 404.615,001	20.107
18	362.569,659 404.608,804	19	362.599,891 404.600,482	31.356
20	362.619,672 404.595,05	21	362.633,386 404.590,976	14.306
22	362.670,516 404.579,246	23	362.673,935 404.583,803	5.697
24	362.677,762 404.588,548	25	362.677,881 404.588,664	0.166
26	362.638,793 404.602,476	27	362.605,469 404.611,764	34.594
28	362.580,608 404.619,153	1	362.563,02 404.624,12	18.276

** Lungimile segmentelor sunt determinate în planul de proiecţie Stereo 70 şi sunt rotunjite la 1 milimetru.
*** Distanţa dintre puncte este formată din segmente cumulate ce sunt mai mici decât valoarea 1 milimetru.

Document care conține date cu caracter personal, protejat de prevederile Regulamentului (UE) nr. 679/2016 și Legii 190/2018

DATE DESPRE IMOBILUL NR. 1506

Oficiul de Cadastru şi Publicitate Imobiliară GORJ
Biroul de Cadastru şi Publicitate Imobiliară Targu Jiu

A. Partea I. Descrierea imobilului

TEREN Extravilan
Adresa: Jud. Gorj

Nr. Crt	Nr cadastral Nr. topografic	Suprafaţa* (mp)	Observaţii / Referinţe
A1		2.811	Sector cadastral:32 Teren neimprejmuit;

B. Partea II. Proprietari şi acte

Inscrieri privitoare la dreptul de proprietate şi alte drepturi reale		Referinţe
0 / 11/05/2025		
Act Normativ nr. 7, din 13/03/1996 emis de PARLAMENTUL ROMANIEI;		
B1	Intabulare, drept de PROPRIETATE, dobandit prin Lege, cota actuala 1/1	A1
	1) **NEIDENTIFICAT NEIDENTIFICAT**	
/		
Act Administrativ nr. 2354, din 09/05/2025 emis de PRIMARIA STĂNEȘTI;		
B2	Se noteaza posesia faptica in favoarea lui BULACU RALUCA	A1
	1) **BULACU RALUCA**	

C. Partea III. SARCINI .

Inscrieri privind dezmembramintele dreptului de proprietate, drepturi reale de garanţie şi sarcini	Referinţe
NU SUNT	

Document care conține date cu caracter personal, protejat de prevederile Regulamentului (UE) nr. 679/2016 și Legii 190/2018

Anexa Nr. 1 La Partea I

Teren

Nr cadastral	Suprafaţa (mp)*	Observaţii / Referinţe
	2.811	

* Suprafaţa este determinată in planul de proiecţie Stereo 70.

DETALII LINIARE IMOBIL

Date referitoare la teren

Crt	Categorie folosință	Intra vilan	Suprafaţa (mp)	Tarla	Parcelă	Nr. topo	Observaţii / Referinţe
1	faneata	NU	2.811	122	11638, 11639/2	-	

Lungime Segmente

1) Valorile lungimilor segmentelor sunt obţinute din proiecţie în plan.

Punct început	X / Y	Punct sfârşit	X / Y	Lungime segment (** (m)
1	362.551,456 404.615,001	2	362.532,433 404.621,513	20.107
3	362.519,767 404.626,152	4	362.493,909 404.635,512	27.5
5	362.466,671 404.644,662	6	362.430,276 404.656,765	38.355
7	362.406,226 404.664,95	8	362.404,701 404.661,884	3.424
9	362.402,493 404.657,92	10	362.427,767 404.649,584	26.613

Punct început	X / Y	Punct sfârşit	X / Y	Lungime segment (** (m)
2	362.532,433 404.621,513	3	362.519,767 404.626,152	13.489
4	362.493,909 404.635,512	5	362.466,671 404.644,662	28.734
6	362.430,276 404.656,765	7	362.406,226 404.664,95	25.405
8	362.404,701 404.661,884	9	362.402,493 404.657,92	4.537
10	362.427,767 404.649,584	11	362.448,234 404.641,995	21.829

Document care conține date cu caracter personal, protejat de prevederile Regulamentului (UE) nr. 679/2016 și Legii 190/2018

Punct început	X / Y	Punct sfârşit	X / Y	Lungime segment (** (m)
11	362.448,234 404.641,995	12	362.469,395 404.634,735	22.372
13	362.492,082 404.626,922	14	362.517,736 404.617,584	27.301
15	362.539,614 404.606,458	16	362.573,577 404.594,604	35.972
17	362.617,637 404.583,309	18	362.637,916 404.577,516	21.09
19	362.662,767 404.570,322	20	362.668,064 404.575,977	7.748
21	362.670,516 404.579,246	22	362.633,386 404.590,976	38.939
23	362.619,672 404.595,05	24	362.599,891 404.600,482	20.513
25	362.569,659 404.608,804	1	362.551,456 404.615,001	19.229

Punct început	X / Y	Punct sfârşit	X / Y	Lungime segment (** (m)
12	362.469,395 404.634,735	13	362.492,082 404.626,922	23.995
14	362.517,736 404.617,584	15	362.539,614 404.606,458	24.545
16	362.573,577 404.594,604	17	362.617,637 404.583,309	45.485
18	362.637,916 404.577,516	19	362.662,767 404.570,322	25.871
20	362.668,064 404.575,977	21	362.670,516 404.579,246	4.086
22	362.633,386 404.590,976	23	362.619,672 404.595,05	14.306
24	362.599,891 404.600,482	25	362.569,659 404.608,804	31.356

** Lungimile segmentelor sunt determinate în planul de proiecţie Stereo 70 şi sunt rotunjite la 1 milimetru.
*** Distanţa dintre puncte este formată din segmente cumulate ce sunt mai mici decât valoarea 1 milimetru.

Document care conține date cu caracter personal, protejat de prevederile Regulamentului (UE) nr. 679/2016 și Legii 190/2018

DATE DESPRE IMOBILUL NR. 1507

Oficiul de Cadastru şi Publicitate Imobiliară GORJ
Biroul de Cadastru şi Publicitate Imobiliară Targu Jiu

A. Partea I. Descrierea imobilului

TEREN Extravilan

Adresa: Jud. Gorj

Nr. Crt	Nr cadastral Nr. topografic	Suprafaţa* (mp)	Observaţii / Referinţe
A1		4.888	Sector cadastral:32 Teren neimprejmuit;

B. Partea II. Proprietari şi acte

Inscrieri privitoare la dreptul de proprietate şi alte drepturi reale		Referinţe
0 / 11/05/2025		
Act Normativ nr. 7, din 13/03/1996 emis de PARLAMENTUL ROMANIEI;		
B1	Intabulare, drept de PROPRIETATE, dobandit prin Lege, cota actuala 1/1	A1
	1) **NEIDENTIFICAT NEIDENTIFICAT**	
/		
Act Administrativ nr. 2354, din 09/05/2025 emis de PRIMARIA STĂNEȘTI;		
B2	Se noteaza posesia faptica in favoarea lui CIULAVU IOANA	A1
	1) **CIULAVU IOANA**	

C. Partea III. SARCINI .

Inscrieri privind dezmembramintele dreptului de proprietate, drepturi reale de garanţie şi sarcini	Referinţe
NU SUNT	

Document care conține date cu caracter personal, protejat de prevederile Regulamentului (UE) nr. 679/2016 și Legii 190/2018

Anexa Nr. 1 La Partea I

Teren

Nr cadastral	Suprafaţa (mp)*	Observaţii / Referinţe
	4.888	

* Suprafaţa este determinată in planul de proiecţie Stereo 70.

DETALII LINIARE IMOBIL

Date referitoare la teren

Crt	Categorie folosință	Intra vilan	Suprafaţa (mp)	Tarla	Parcelă	Nr. topo	Observaţii / Referinţe
1	faneata	NU	4.888	122	11636, 11637, 11639/3	-	

Lungime Segmente

1) Valorile lungimilor segmentelor sunt obţinute din proiecţie în plan.

Punct început	X / Y	Punct sfârşit	X / Y	Lungime segment (** (m)
1	362.539,614 404.606,458	2	362.517,736 404.617,584	24.545
3	362.492,082 404.626,922	4	362.469,395 404.634,735	23.995
5	362.448,234 404.641,995	6	362.427,767 404.649,584	21.829
7	362.402,493 404.657,92	8	362.398,726 404.651,159	7.74

Punct început	X / Y	Punct sfârşit	X / Y	Lungime segment (** (m)
2	362.517,736 404.617,584	3	362.492,082 404.626,922	27.301
4	362.469,395 404.634,735	5	362.448,234 404.641,995	22.372
6	362.427,767 404.649,584	7	362.402,493 404.657,92	26.613
8	362.398,726 404.651,159	9	362.396,641 404.641,718	9.668

Document care conține date cu caracter personal, protejat de prevederile Regulamentului (UE) nr. 679/2016 și Legii 190/2018

Punct început	X / Y	Punct sfârşit	X / Y	Lungime segment (** (m)
9	362.396,641 404.641,718	10	362.419,679 404.633,299	24.528
11	362.436,692 404.626,943	12	362.465,469 404.616,137	30.739
13	362.483,299 404.609,201	14	362.515,205 404.596,738	34.254
15	362.535,375 404.589,15	16	362.581,364 404.575,131	48.078
17	362.605,269 404.568,789	18	362.636,843 404.560,029	32.767
19	362.649,728 404.555,958	20	362.650,685 404.557,222	1.585
21	362.658,237 404.565,79	22	362.660,703 404.568,119	3.392
23	362.662,767 404.570,322	24	362.637,916 404.577,516	25.871
25	362.617,637 404.583,309	26	362.573,577 404.594,604	45.485

Punct început	X / Y	Punct sfârşit	X / Y	Lungime segment (** (m)
10	362.419,679 404.633,299	11	362.436,692 404.626,943	18.162
12	362.465,469 404.616,137	13	362.483,299 404.609,201	19.132
14	362.515,205 404.596,738	15	362.535,375 404.589,15	21.55
16	362.581,364 404.575,131	17	362.605,269 404.568,789	24.732
18	362.636,843 404.560,029	19	362.649,728 404.555,958	13.513
20	362.650,685 404.557,222	21	362.658,237 404.565,79	11.421
22	362.660,703 404.568,119	23	362.662,767 404.570,322	3.019
24	362.637,916 404.577,516	25	362.617,637 404.583,309	21.09
26	362.573,577 404.594,604	1	362.539,614 404.606,458	35.972

** Lungimile segmentelor sunt determinate în planul de proiecţie Stereo 70 şi sunt rotunjite la 1 milimetru.
*** Distanţa dintre puncte este formată din segmente cumulate ce sunt mai mici decât valoarea 1 milimetru.

Document care conține date cu caracter personal, protejat de prevederile Regulamentului (UE) nr. 679/2016 și Legii 190/2018

DATE DESPRE IMOBILUL NR. 1508

Oficiul de Cadastru şi Publicitate Imobiliară GORJ
Biroul de Cadastru şi Publicitate Imobiliară Targu Jiu

A. Partea I. Descrierea imobilului

TEREN Extravilan

Adresa: Jud. Gorj

Nr. Crt	Nr cadastral Nr. topografic	Suprafaţa* (mp)	Observaţii / Referinţe
A1	35115	3.010	Sector cadastral:32 Teren neimprejmuit;

B. Partea II. Proprietari şi acte

Inscrieri privitoare la dreptul de proprietate şi alte drepturi reale		Referinţe
45209 / 25/11/2010		
Act Notarial nr. 5879, din 24/11/2010 emis de NP BADEA SILVIA;		
B1	Intabulare, drept de PROPRIETATEcu titlul de drept cumpărare, dobandit prin Conventie, cota actuala 1/1, cota initiala 1/1	A1
	1) **MINDOIU MARIA** 2) **MINDOIU GHEORGHE**, bun comun	

C. Partea III. SARCINI .

Inscrieri privind dezmembramintele dreptului de proprietate, drepturi reale de garanţie şi sarcini	Referinţe
NU SUNT	

Anexa Nr. 1 La Partea I

Teren

Nr cadastral	Suprafaţa (mp)*	Observaţii / Referinţe
35115	3.010	

* Suprafaţa este determinată in planul de proiecţie Stereo 70.

DETALII LINIARE IMOBIL

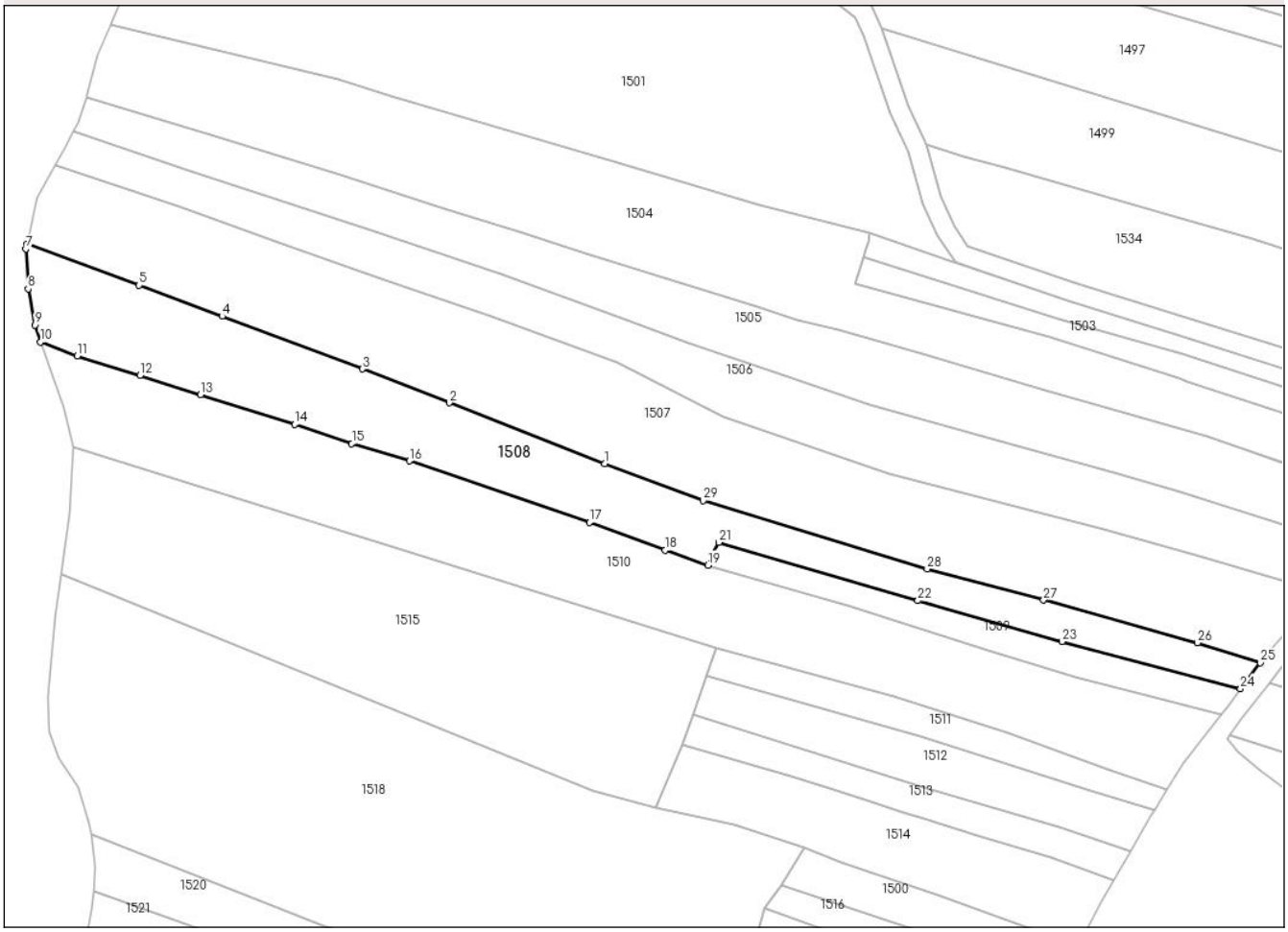

Date referitoare la teren

Crt	Categorie folosință	Intra vilan	Suprafaţa (mp)	Tarla	Parcelă	Nr. topo	Observaţii / Referinţe
1	faneata	NU	3.010	122	11634, 11635	-	

Lungime Segmente

1) Valorile lungimilor segmentelor sunt obţinute din proiecţie în plan.

Punct început	X / Y	Punct sfârşit	X / Y	Lungime segment (** (m)
1	362.515,205 404.596,738	2	362.483,299 404.609,201	34.254
3	362.465,469 404.616,137	4	362.436,692 404.626,944	30.739
5	362.419,679 404.633,299	6	362.396,641 404.641,718	24.528
7	362.396,437 404.640,793	8	362.396,909 404.632,57	8.237
9	362.398,261 404.625,134	10	362.399,462 404.621,704	3.634

Punct început	X / Y	Punct sfârşit	X / Y	Lungime segment (** (m)
2	362.483,299 404.609,201	3	362.465,469 404.616,137	19.132
4	362.436,692 404.626,944	5	362.419,679 404.633,299	18.161
6	362.396,641 404.641,718	7	362.396,437 404.640,793	0.947
8	362.396,909 404.632,57	9	362.398,261 404.625,134	7.558
10	362.399,462 404.621,704	11	362.406,985 404.618,824	8.055

Document care conține date cu caracter personal, protejat de prevederile Regulamentului (UE) nr. 679/2016 și Legii 190/2018

Punct început	X / Y	Punct sfârşit	X / Y	Lungime segment (** (m)
11	362.406,985 404.618,824	12	362.419,828 404.614,804	13.457
13	362.432,293 404.610,897	14	362.451,603 404.604,769	20.259
15	362.463,313 404.600,847	16	362.475,108 404.597,298	12.317
17	362.512,122 404.584,682	18	362.527,644 404.579,042	16.515
19	362.536,393 404.575,928	20	362.537,226 404.578,247	2.464
21	362.538,638 404.580,586	22	362.579,45 404.568,666	42.517
23	362.609,02 404.560,246	24	362.645,689 404.550,62	37.911
25	362.649,728 404.555,958	26	362.636,843 404.560,029	13.513
27	362.605,269 404.568,789	28	362.581,364 404.575,131	24.732
29	362.535,375 404.589,15	1	362.515,205 404.596,738	21.55

Punct început	X / Y	Punct sfârşit	X / Y	Lungime segment (** (m)
12	362.419,828 404.614,804	13	362.432,293 404.610,897	13.063
14	362.451,603 404.604,769	15	362.463,313 404.600,847	12.349
16	362.475,108 404.597,298	17	362.512,122 404.584,682	39.105
18	362.527,644 404.579,042	19	362.536,393 404.575,928	9.287
20	362.537,226 404.578,247	21	362.538,638 404.580,586	2.732
22	362.579,45 404.568,666	23	362.609,02 404.560,246	30.745
24	362.645,689 404.550,62	25	362.649,728 404.555,958	6.694
26	362.636,843 404.560,029	27	362.605,269 404.568,789	32.767
28	362.581,364 404.575,131	29	362.535,375 404.589,15	48.078

** Lungimile segmentelor sunt determinate în planul de proiecţie Stereo 70 şi sunt rotunjite la 1 milimetru.
*** Distanţa dintre puncte este formată din segmente cumulate ce sunt mai mici decât valoarea 1 milimetru.

Document care conține date cu caracter personal, protejat de prevederile Regulamentului (UE) nr. 679/2016 și Legii 190/2018

DATE DESPRE IMOBILUL NR. 1509

Oficiul de Cadastru şi Publicitate Imobiliară GORJ
Biroul de Cadastru şi Publicitate Imobiliară Targu Jiu

A. Partea I. Descrierea imobilului

TEREN Extravilan

Adresa: Jud. Gorj

Nr. Crt	Nr cadastral Nr. topografic	Suprafaţa* (mp)	Observaţii / Referinţe
A1		632	Sector cadastral:32 Teren neimprejmuit;

B. Partea II. Proprietari şi acte

Inscrieri privitoare la dreptul de proprietate şi alte drepturi reale		Referinţe
0 / 11/05/2025		
Act Normativ nr. 7, din 13/03/1996 emis de PARLAMENTUL ROMANIEI;		
B1	Intabulare, drept de PROPRIETATE, dobandit prin Lege, cota actuala 1/1	A1
	1) **NEIDENTIFICAT NEIDENTIFICAT**	
/		
Act Administrativ nr. 2354, din 09/05/2025 emis de PRIMARIA STĂNEȘTI;		
B2	Se noteaza posesia faptica in favoarea lui ILIEȘ CLAUDIA-MIRELA	A1
	1) **ILIEȘ CLAUDIA-MIRELA**	

C. Partea III. SARCINI .

Inscrieri privind dezmembramintele dreptului de proprietate, drepturi reale de garanţie şi sarcini	Referinţe
NU SUNT	

Document care conține date cu caracter personal, protejat de prevederile Regulamentului (UE) nr. 679/2016 și Legii 190/2018

Anexa Nr. 1 La Partea I

Teren

Nr cadastral	Suprafaţa (mp)*	Observaţii / Referinţe
	632	

* Suprafaţa este determinată in planul de proiecţie Stereo 70.

DETALII LINIARE IMOBIL

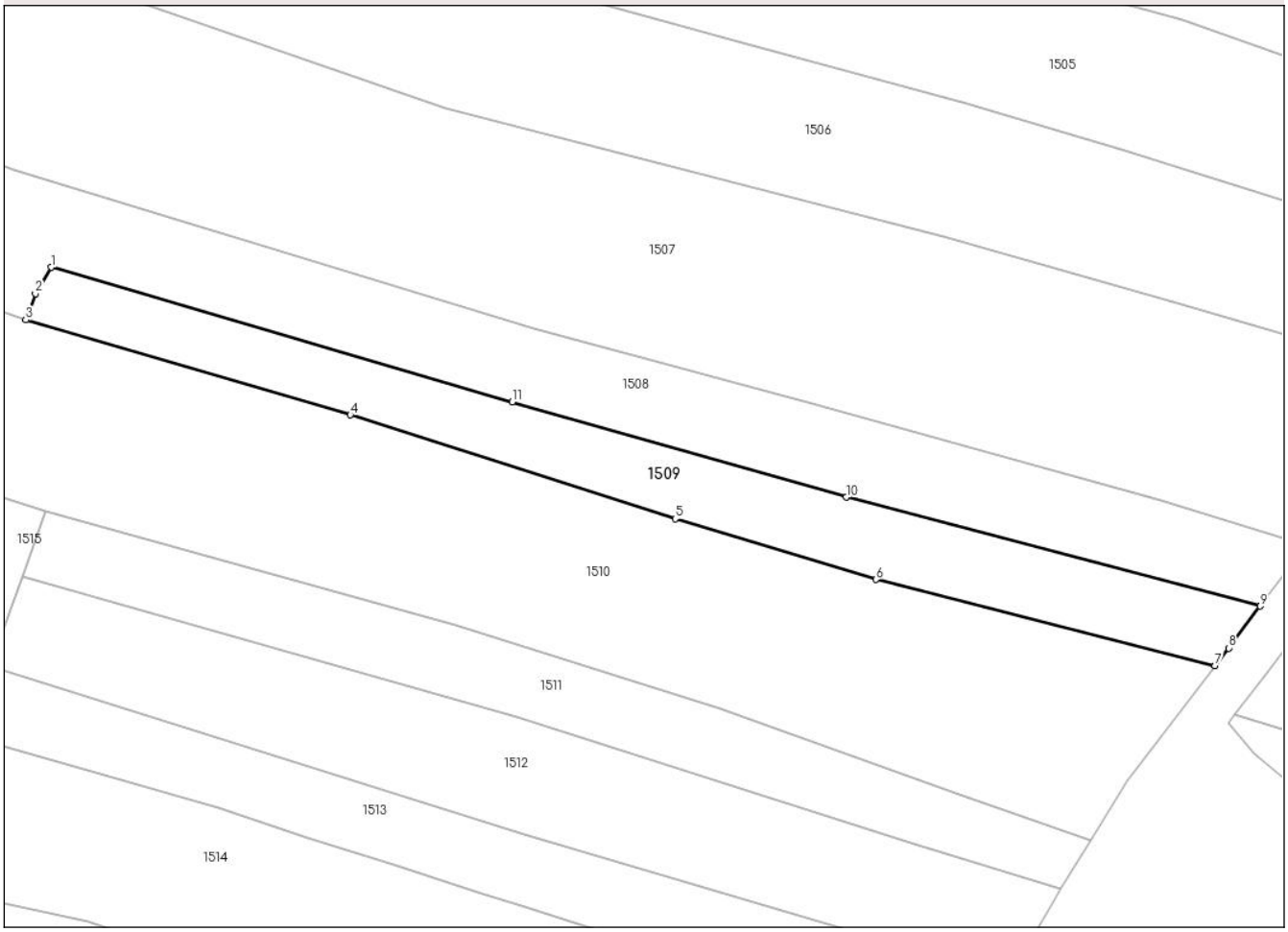

Date referitoare la teren

Crt	Categorie folosință	Intra vilan	Suprafaţa (mp)	Tarla	Parcelă	Nr. topo	Observaţii / Referinţe
1	pasune	NU	632	122	11633/1	-	

Lungime Segmente
1) Valorile lungimilor segmentelor sunt obţinute din proiecţie în plan.

Punct început	X / Y	Punct sfârşit	X / Y	Lungime segment (** (m)
1	362.538,638 404.580,586	2	362.537,226 404.578,247	2.732
2	362.537,226 404.578,247	3	362.536,393 404.575,928	2.464
3	362.536,393 404.575,928	4	362.565,124 404.567,539	29.931
4	362.565,124 404.567,539	5	362.593,896 404.558,348	30.204
5	362.593,896 404.558,348	6	362.611,654 404.552,97	18.554

Document care conține date cu caracter personal, protejat de prevederile Regulamentului (UE) nr. 679/2016 și Legii 190/2018

Punct început	X / Y	Punct sfârşit	X / Y	Lungime segment (** (m)
6	362.611,654 404.552,97	7	362.641,699 404.545,363	30.993
7	362.641,699 404.545,363	8	362.642,882 404.546,912	1.949
8	362.642,882 404.546,912	9	362.645,689 404.550,62	4.651
9	362.645,689 404.550,62	10	362.609,02 404.560,246	37.911
10	362.609,02 404.560,246	11	362.579,45 404.568,666	30.745
11	362.579,45 404.568,666	1	362.538,638 404.580,586	42.517

** Lungimile segmentelor sunt determinate în planul de proiecţie Stereo 70 şi sunt rotunjite la 1 milimetru.
*** Distanţa dintre puncte este formată din segmente cumulate ce sunt mai mici decât valoarea 1 milimetru.

Document care conține date cu caracter personal, protejat de prevederile Regulamentului (UE) nr. 679/2016 și Legii 190/2018

DATE DESPRE IMOBILUL NR. 1510

Oficiul de Cadastru şi Publicitate Imobiliară GORJ
Biroul de Cadastru şi Publicitate Imobiliară Targu Jiu

A. Partea I. Descrierea imobilului

TEREN Extravilan

Adresa: Jud. Gorj

Nr. Crt	Nr cadastral Nr. topografic	Suprafaţa* (mp)	Observaţii / Referinţe
A1		4.063	Sector cadastral:32 Teren neimprejmuit;

B. Partea II. Proprietari şi acte

Inscrieri privitoare la dreptul de proprietate şi alte drepturi reale		Referinţe
0 / 10/05/2025		
Act Administrativ nr. 2354, din 09/05/2025 emis de PRIMARIA STĂNEȘTI;		
B1	Inscrierea posesiei, drept de PROPRIETATE, dobandit prin Lege, cota actuala 1/1	A1
	1) **NEIDENTIFICAT NEIDENTIFICAT**	
/		
Act Normativ nr. 7, din 13/03/1996 emis de PARLAMENTUL ROMANIEI;		
B2	Se noteaza mentiunea de proprietar neidentificat	A1

C. Partea III. SARCINI .

Inscrieri privind dezmembramintele dreptului de proprietate, drepturi reale de garanţie şi sarcini	Referinţe
NU SUNT	

Document care conține date cu caracter personal, protejat de prevederile Regulamentului (UE) nr. 679/2016 și Legii 190/2018

Anexa Nr. 1 La Partea I

Teren

Nr cadastral	Suprafaţa (mp)*	Observaţii / Referinţe
	4.063	

* Suprafaţa este determinată in planul de proiecţie Stereo 70.

DETALII LINIARE IMOBIL

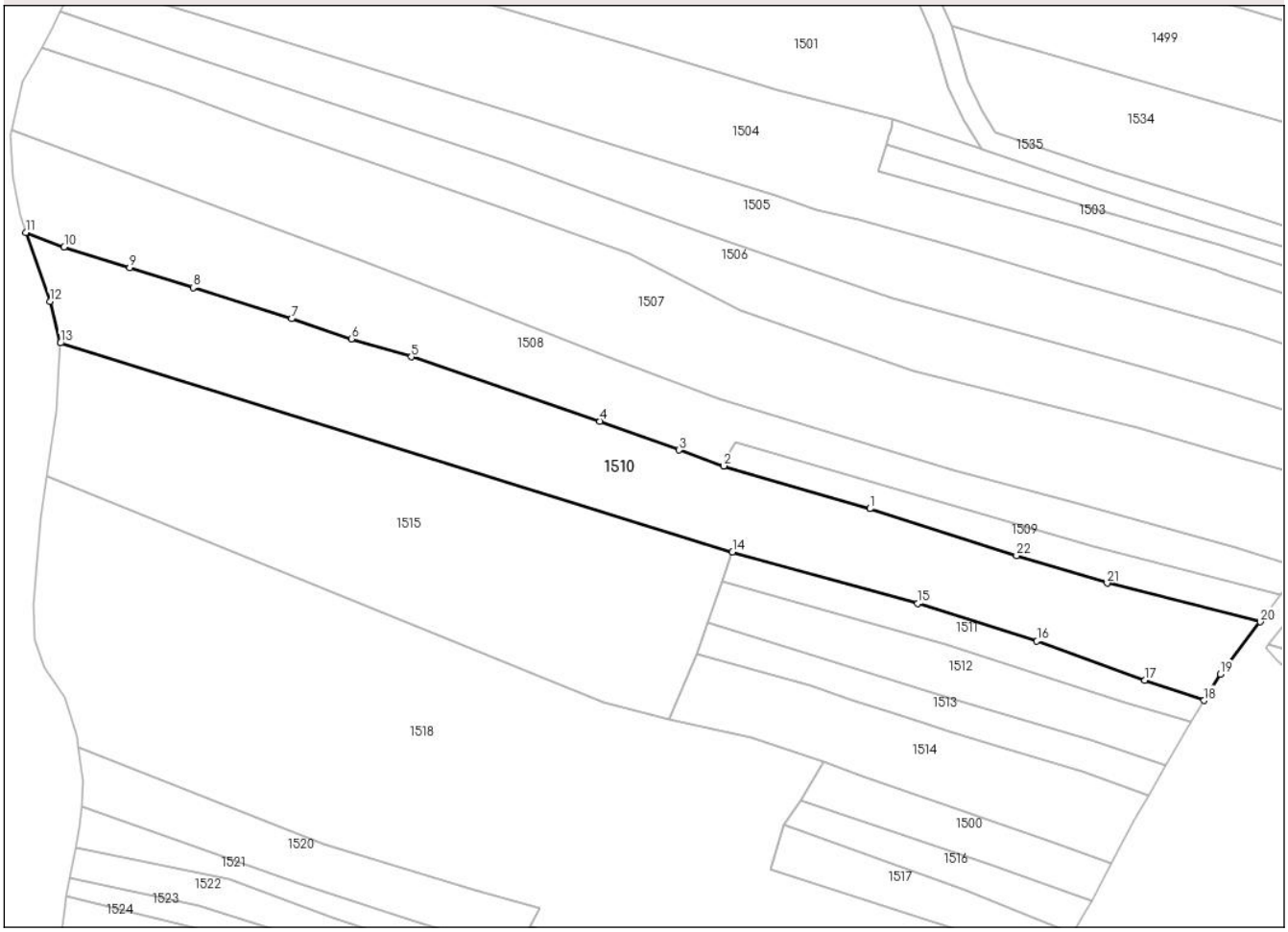

Date referitoare la teren

Crt	Categorie folosință	Intra vilan	Suprafaţa (mp)	Tarla	Parcelă	Nr. topo	Observaţii / Referinţe
1	pasune	NU	4.063	122	11630, 11631/1, 11632, 11633/2	-	

Lungime Segmente

1) Valorile lungimilor segmentelor sunt obţinute din proiecţie în plan.

Punct început	X / Y	Punct sfârşit	X / Y	Lungime segment (** (m)
1	362.565,124 404.567,539	2	362.536,393 404.575,928	29.931
3	362.527,645 404.579,042	4	362.512,122 404.584,682	16.516
5	362.475,108 404.597,298	6	362.463,313 404.600,847	12.317
7	362.451,603 404.604,769	8	362.432,293 404.610,897	20.259

Punct început	X / Y	Punct sfârşit	X / Y	Lungime segment (** (m)
2	362.536,393 404.575,928	3	362.527,645 404.579,042	9.286
4	362.512,122 404.584,682	5	362.475,108 404.597,298	39.105
6	362.463,313 404.600,847	7	362.451,603 404.604,769	12.349
8	362.432,293 404.610,897	9	362.419,828 404.614,804	13.063

Document care conține date cu caracter personal, protejat de prevederile Regulamentului (UE) nr. 679/2016 și Legii 190/2018

Punct început	X / Y	Punct sfârşit	X / Y	Lungime segment (** (m)
9	362.419,828 404.614,804	10	362.406,985 404.618,824	13.457
11	362.399,462 404.621,704	12	362.404,188 404.608,205	14.302
13	362.406,247 404.600,031	14	362.538,128 404.559,034	138.106
15	362.574,429 404.548,948	16	362.597,886 404.541,599	24.581
17	362.619,013 404.533,939	18	362.630,677 404.529,946	12.329
19	362.633,891 404.535,14	20	362.641,699 404.545,363	12.864
21	362.611,654 404.552,97	22	362.593,896 404.558,348	18.554

Punct început	X / Y	Punct sfârşit	X / Y	Lungime segment (** (m)
10	362.406,985 404.618,824	11	362.399,462 404.621,704	8.055
12	362.404,188 404.608,205	13	362.406,247 404.600,031	8.429
14	362.538,128 404.559,034	15	362.574,429 404.548,948	37.676
16	362.597,886 404.541,599	17	362.619,013 404.533,939	22.473
18	362.630,677 404.529,946	19	362.633,891 404.535,14	6.108
20	362.641,699 404.545,363	21	362.611,654 404.552,97	30.993
22	362.593,896 404.558,348	1	362.565,124 404.567,539	30.204

** Lungimile segmentelor sunt determinate în planul de proiecţie Stereo 70 şi sunt rotunjite la 1 milimetru.
*** Distanţa dintre puncte este formată din segmente cumulate ce sunt mai mici decât valoarea 1 milimetru.

Document care conține date cu caracter personal, protejat de prevederile Regulamentului (UE) nr. 679/2016 și Legii 190/2018

DATE DESPRE IMOBILUL NR. 1511

Oficiul de Cadastru şi Publicitate Imobiliară GORJ
Biroul de Cadastru şi Publicitate Imobiliară Targu Jiu

A. Partea I. Descrierea imobilului

TEREN Extravilan

Adresa: Jud. Gorj

Nr. Crt	Nr cadastral Nr. topografic	Suprafaţa* (mp)	Observaţii / Referinţe
A1		576	Sector cadastral:32 Teren neimprejmuit;

B. Partea II. Proprietari şi acte

Inscrieri privitoare la dreptul de proprietate şi alte drepturi reale		Referinţe
0 / 11/05/2025		
Act Normativ nr. 7, din 13/03/1996 emis de PARLAMENTUL ROMANIEI;		
B1	Intabulare, drept de PROPRIETATE, dobandit prin Lege, cota actuala 1/1	A1
	1) **NEIDENTIFICAT NEIDENTIFICAT**	
/		
Act Administrativ nr. 2354, din 09/05/2025 emis de PRIMARIA STĂNEȘTI;		
B2	Se noteaza posesia faptica in favoarea lui ILIEȘ CLAUDIA-MIRELA	A1
	1) **ILIEȘ CLAUDIA-MIRELA**	

C. Partea III. SARCINI .

Inscrieri privind dezmembramintele dreptului de proprietate, drepturi reale de garanţie şi sarcini	Referinţe
NU SUNT	

Document care conține date cu caracter personal, protejat de prevederile Regulamentului (UE) nr. 679/2016 și Legii 190/2018

Anexa Nr. 1 La Partea I

Teren

Nr cadastral	Suprafaţa (mp)*	Observaţii / Referinţe
	576	

* Suprafaţa este determinată in planul de proiecţie Stereo 70.

DETALII LINIARE IMOBIL

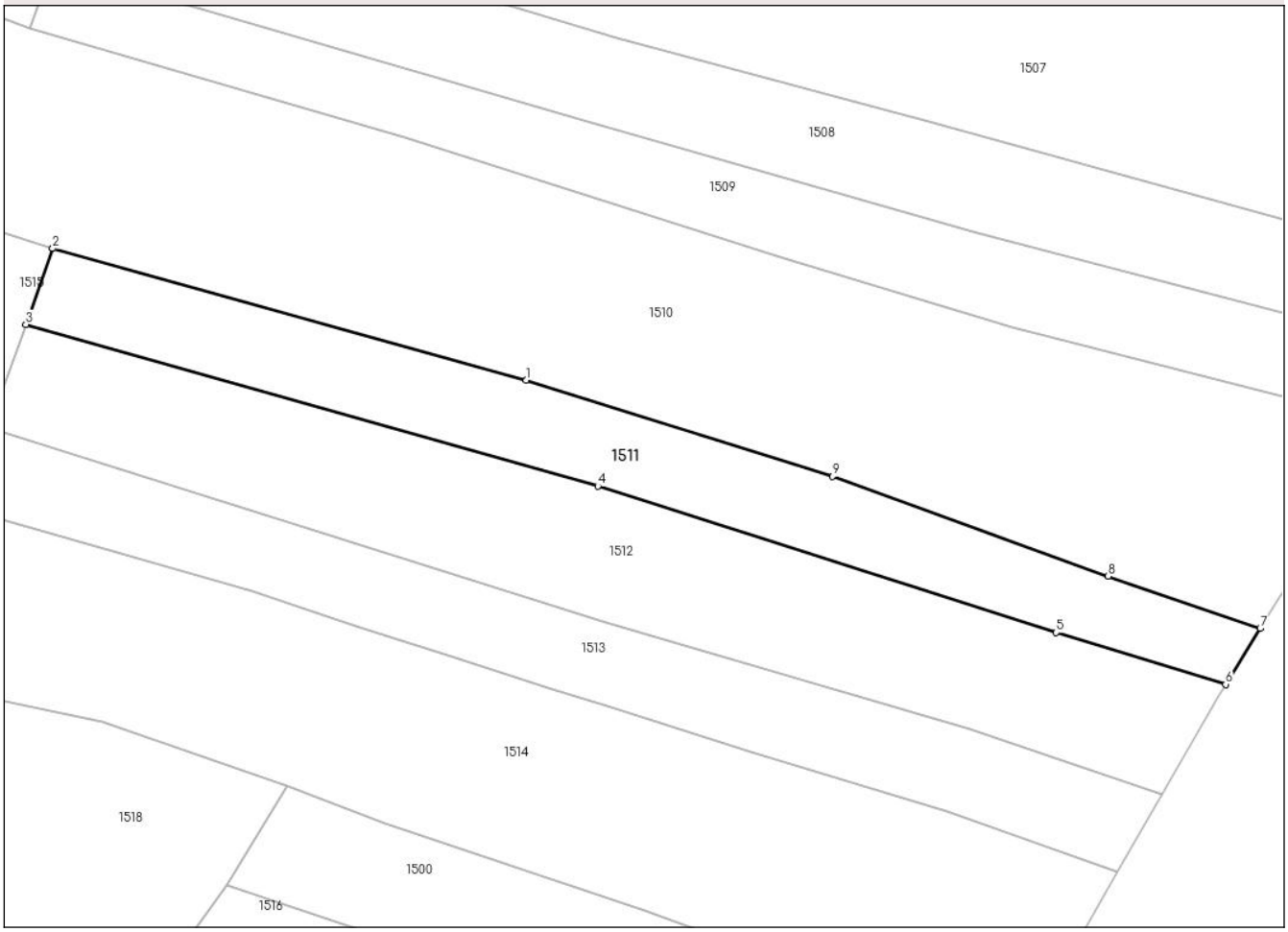

Date referitoare la teren

Crt	Categorie folosință	Intra vilan	Suprafaţa (mp)	Tarla	Parcelă	Nr. topo	Observaţii / Referinţe
1	pasune	NU	576	122	11628	-	

Lungime Segmente
1) Valorile lungimilor segmentelor sunt obţinute din proiecţie în plan.

Punct început	X / Y	Punct sfârşit	X / Y	Lungime segment (** (m)
1	362.574,429 404.548,948	2	362.538,128 404.559,034	37.676
2	362.538,128 404.559,034	3	362.536,069 404.553,227	6.161
3	362.536,069 404.553,227	4	362.579,911 404.540,836	45.559
4	362.579,911 404.540,836	5	362.615,039 404.529,625	36.874
5	362.615,039 404.529,625	6	362.628,027 404.525,663	13.579

Document care conține date cu caracter personal, protejat de prevederile Regulamentului (UE) nr. 679/2016 și Legii 190/2018

Punct început	X / Y	Punct sfârşit	X / Y	Lungime segment (** (m)
6	362.628,027 404.525,663	7	362.630,677 404.529,946	5.037
7	362.630,677 404.529,946	8	362.619,013 404.533,939	12.329
8	362.619,013 404.533,939	9	362.597,886 404.541,599	22.473
9	362.597,886 404.541,599	1	362.574,429 404.548,948	24.581

** Lungimile segmentelor sunt determinate în planul de proiecţie Stereo 70 şi sunt rotunjite la 1 milimetru.
*** Distanţa dintre puncte este formată din segmente cumulate ce sunt mai mici decât valoarea 1 milimetru.

Document care conține date cu caracter personal, protejat de prevederile Regulamentului (UE) nr. 679/2016 și Legii 190/2018

DATE DESPRE IMOBILUL NR. 1512

Oficiul de Cadastru şi Publicitate Imobiliară GORJ
Biroul de Cadastru şi Publicitate Imobiliară Targu Jiu

A. Partea I. Descrierea imobilului

TEREN Extravilan

Adresa: Jud. Gorj

Nr. Crt	Nr cadastral Nr. topografic	Suprafaţa* (mp)	Observaţii / Referinţe
A1		879	Sector cadastral:32 Teren neimprejmuit;

B. Partea II. Proprietari şi acte

Inscrieri privitoare la dreptul de proprietate şi alte drepturi reale		Referinţe
0 / 11/05/2025		
Act Normativ nr. 7, din 13/03/1996 emis de PARLAMENTUL ROMANIEI;		
B1	Intabulare, drept de PROPRIETATE, dobandit prin Lege, cota actuala 1/1	A1
	1) **NEIDENTIFICAT NEIDENTIFICAT**	
/		
Act Administrativ nr. 2354, din 09/05/2025 emis de PRIMARIA STĂNEȘTI;		
B2	Se noteaza posesia faptica in favoarea lui MANOLESCU NUȘA-TEODORA	A1
	1) **MANOLESCU NUȘA-TEODORA**	

C. Partea III. SARCINI .

Inscrieri privind dezmembramintele dreptului de proprietate, drepturi reale de garanţie şi sarcini	Referinţe
NU SUNT	

Document care conține date cu caracter personal, protejat de prevederile Regulamentului (UE) nr. 679/2016 și Legii 190/2018

Anexa Nr. 1 La Partea I

Teren

Nr cadastral	Suprafaţa (mp)*	Observaţii / Referinţe
	879	

* Suprafaţa este determinată in planul de proiecţie Stereo 70.

DETALII LINIARE IMOBIL

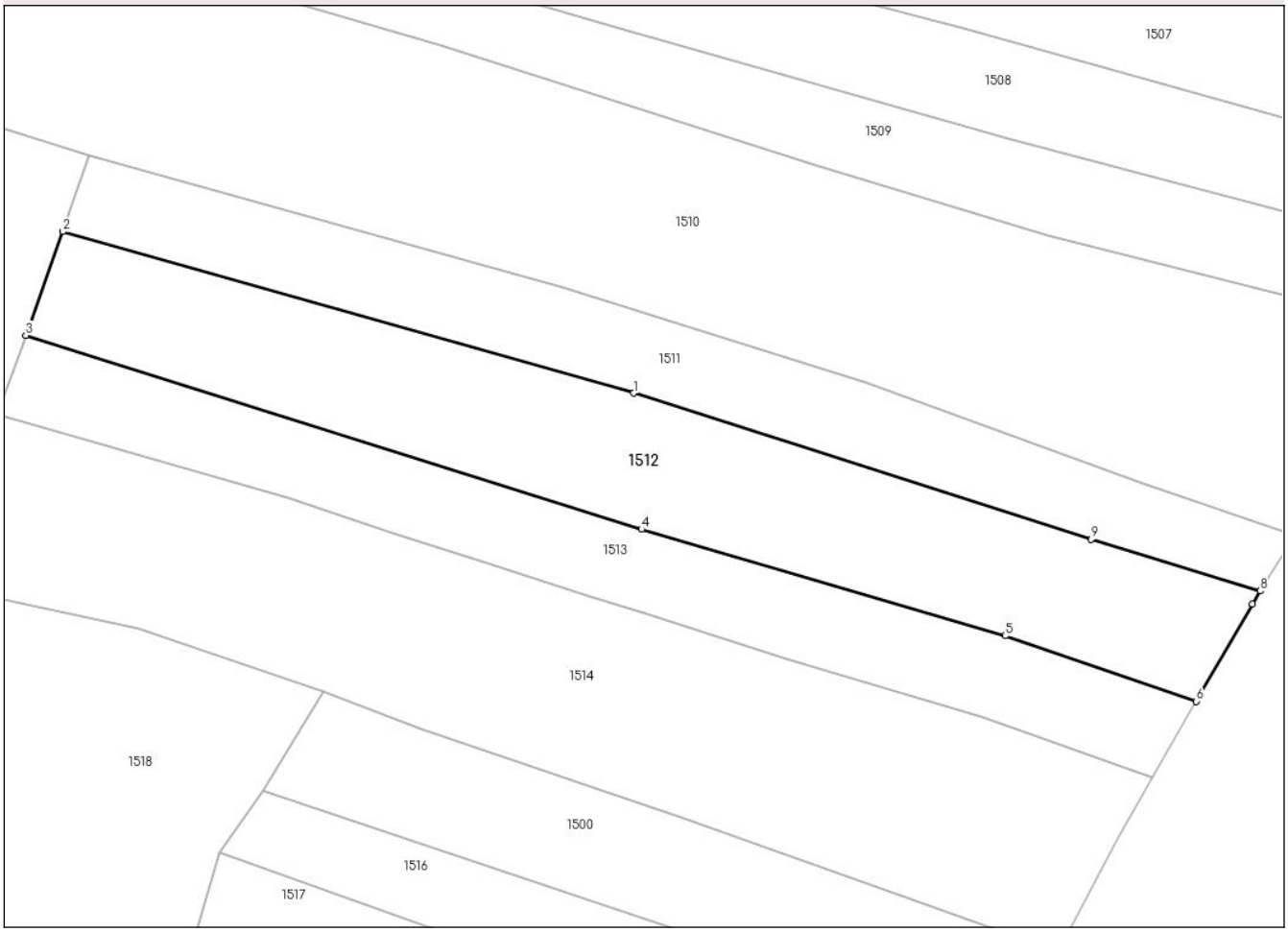

Date referitoare la teren

Crt	Categorie folosință	Intra vilan	Suprafaţa (mp)	Tarla	Parcelă	Nr. topo	Observaţii / Referinţe
1	pasune	NU	879	122	11627	-	

Lungime Segmente
1) Valorile lungimilor segmentelor sunt obţinute din proiecţie în plan.

Punct început	X / Y	Punct sfârşit	X / Y	Lungime segment (** (m)
1	362.579,911 404.540,836	2	362.536,069 404.553,227	45.559
2	362.536,069 404.553,227	3	362.533,25 404.545,273	8.439
3	362.533,25 404.545,273	4	362.580,526 404.530,402	49.56
4	362.580,526 404.530,402	5	362.608,452 404.522,236	29.095
5	362.608,452 404.522,236	6	362.623,125 404.517,205	15.512

Document care conține date cu caracter personal, protejat de prevederile Regulamentului (UE) nr. 679/2016 și Legii 190/2018

Punct început	X / Y	Punct sfârşit	X / Y	Lungime segment (** (m)
6	362.623,125 404.517,205	7	362.627,419 404.524,68	8.621
7	362.627,419 404.524,68	8	362.628,027 404.525,663	1.156
8	362.628,027 404.525,663	9	362.615,039 404.529,625	13.579
9	362.615,039 404.529,625	1	362.579,911 404.540,836	36.874

** Lungimile segmentelor sunt determinate în planul de proiecţie Stereo 70 şi sunt rotunjite la 1 milimetru.
*** Distanţa dintre puncte este formată din segmente cumulate ce sunt mai mici decât valoarea 1 milimetru.

Document care conține date cu caracter personal, protejat de prevederile Regulamentului (UE) nr. 679/2016 și Legii 190/2018

DATE DESPRE IMOBILUL NR. 1513

Oficiul de Cadastru şi Publicitate Imobiliară GORJ
Biroul de Cadastru şi Publicitate Imobiliară Targu Jiu

A. Partea I. Descrierea imobilului

TEREN Extravilan

Adresa: Jud. Gorj

Nr. Crt	Nr cadastral Nr. topografic	Suprafaţa* (mp)	Observaţii / Referinţe
A1		584	Sector cadastral:32 Teren neimprejmuit;

B. Partea II. Proprietari şi acte

Inscrieri privitoare la dreptul de proprietate şi alte drepturi reale		Referinţe
0 / 10/05/2025		
Act Administrativ nr. 2354, din 09/05/2025 emis de PRIMARIA STĂNEȘTI;		
B1	Inscrierea posesiei, drept de PROPRIETATE, dobandit prin Lege, cota actuala 1/1	A1
	1) **NEIDENTIFICAT NEIDENTIFICAT**	
/		
Act Normativ nr. 7, din 13/03/1996 emis de PARLAMENTUL ROMANIEI;		
B2	Se noteaza mentiunea de proprietar neidentificat	A1

C. Partea III. SARCINI .

Inscrieri privind dezmembramintele dreptului de proprietate, drepturi reale de garanţie şi sarcini	Referinţe
NU SUNT	

Document care conține date cu caracter personal, protejat de prevederile Regulamentului (UE) nr. 679/2016 și Legii 190/2018

Anexa Nr. 1 La Partea I

Teren

Nr cadastral	Suprafaţa (mp)*	Observaţii / Referinţe
	584	

* Suprafaţa este determinată in planul de proiecţie Stereo 70.

DETALII LINIARE IMOBIL

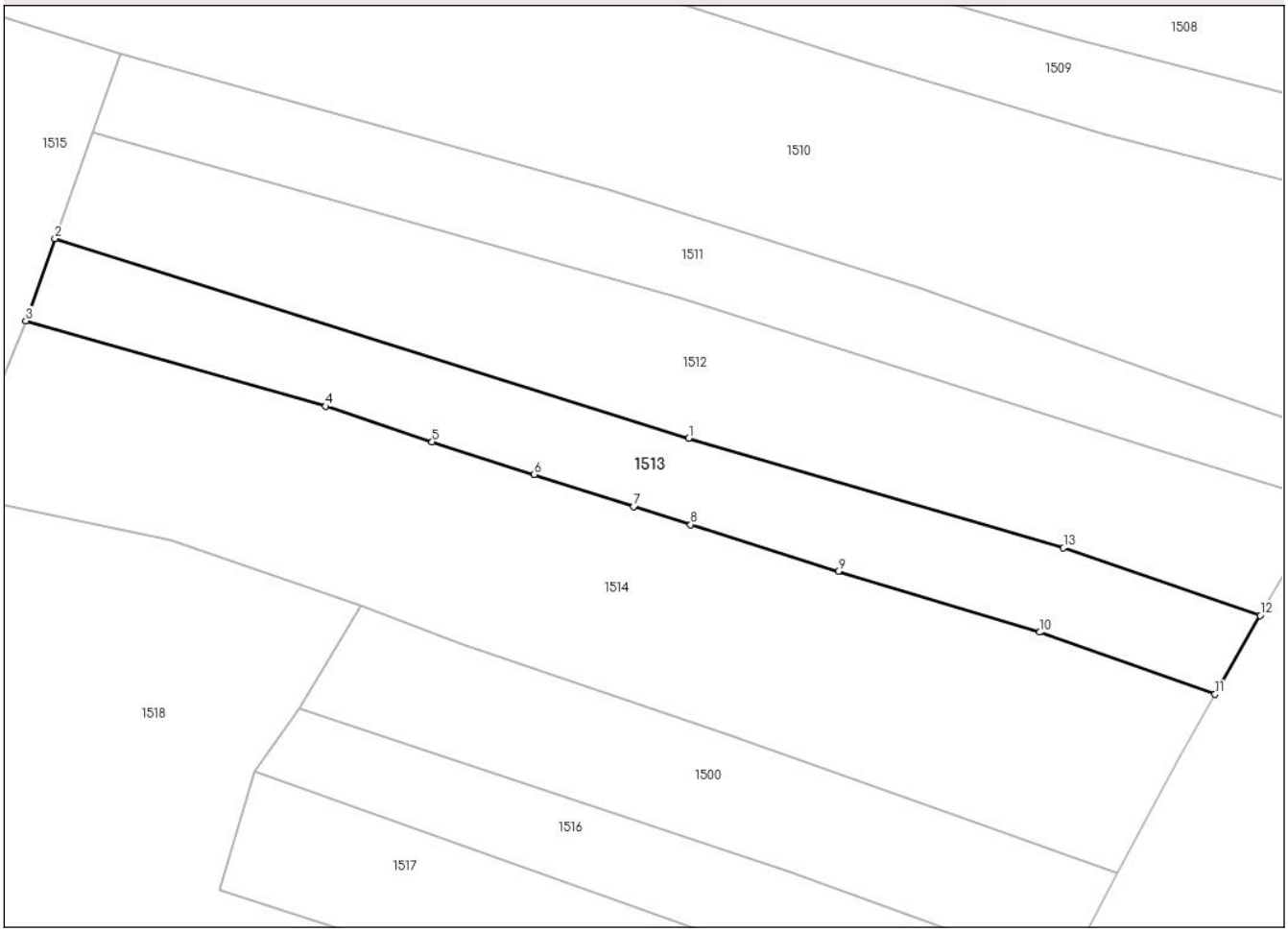

Date referitoare la teren

Crt	Categorie folosință	Intra vilan	Suprafaţa (mp)	Tarla	Parcelă	Nr. topo	Observaţii / Referinţe
1	pasune	NU	584	122	11624	-	

Lungime Segmente
1) Valorile lungimilor segmentelor sunt obţinute din proiecţie în plan.

Punct început	X / Y	Punct sfârşit	X / Y	Lungime segment (** (m)
1	362.580,526 404.530,402	2	362.533,25 404.545,273	49.56
2	362.533,25 404.545,273	3	362.531,084 404.539,163	6.483
3	362.531,084 404.539,163	4	362.553,444 404.532,79	23.25
4	362.553,444 404.532,79	5	362.561,372 404.530,146	8.357
5	362.561,372 404.530,146	6	362.568,992 404.527,718	7.997

Document care conține date cu caracter personal, protejat de prevederile Regulamentului (UE) nr. 679/2016 și Legii 190/2018

Punct început	X / Y	Punct sfârşit	X / Y	Lungime segment (** (m)
6	362.568,992 404.527,718	7	362.576,4 404.525,322	7.786
7	362.576,4 404.525,322	8	362.580,662 404.523,97	4.471
8	362.580,662 404.523,97	9	362.591,657 404.520,485	11.534
9	362.591,657 404.520,485	10	362.606,677 404.515,958	15.687
10	362.606,677 404.515,958	11	362.619,754 404.511,337	13.869
11	362.619,754 404.511,337	12	362.623,125 404.517,205	6.767
12	362.623,125 404.517,205	13	362.608,452 404.522,236	15.512
13	362.608,452 404.522,236	1	362.580,526 404.530,402	29.095

** Lungimile segmentelor sunt determinate în planul de proiecţie Stereo 70 şi sunt rotunjite la 1 milimetru.
*** Distanţa dintre puncte este formată din segmente cumulate ce sunt mai mici decât valoarea 1 milimetru.

Document care conține date cu caracter personal, protejat de prevederile Regulamentului (UE) nr. 679/2016 și Legii 190/2018

DATE DESPRE IMOBILUL NR. 1514

Oficiul de Cadastru şi Publicitate Imobiliară GORJ
Biroul de Cadastru şi Publicitate Imobiliară Targu Jiu

A. Partea I. Descrierea imobilului

TEREN Extravilan

Adresa: Jud. Gorj

Nr. Crt	Nr cadastral Nr. topografic	Suprafaţa* (mp)	Observaţii / Referinţe
A1		1.280	Sector cadastral:32 Teren neimprejmuit;

B. Partea II. Proprietari şi acte

Inscrieri privitoare la dreptul de proprietate şi alte drepturi reale		Referinţe
0 / 11/05/2025		
Act Normativ nr. 7, din 13/03/1996 emis de PARLAMENTUL ROMANIEI;		
B1	Intabulare, drept de PROPRIETATE, dobandit prin Lege, cota actuala 1/1	A1
	1) **NEIDENTIFICAT NEIDENTIFICAT**	
/		
Act Administrativ nr. 2354, din 09/05/2025 emis de PRIMARIA STĂNEȘTI;		
B2	Se noteaza posesia faptica in favoarea lui VĂDUVA GRIGORE	A1
	1) **VĂDUVA GRIGORE**	

C. Partea III. SARCINI .

Inscrieri privind dezmembramintele dreptului de proprietate, drepturi reale de garanţie şi sarcini	Referinţe
NU SUNT	

Anexa Nr. 1 La Partea I

Teren

Nr cadastral	Suprafaţa (mp)*	Observaţii / Referinţe
	1.280	

* Suprafaţa este determinată in planul de proiecţie Stereo 70.

DETALII LINIARE IMOBIL

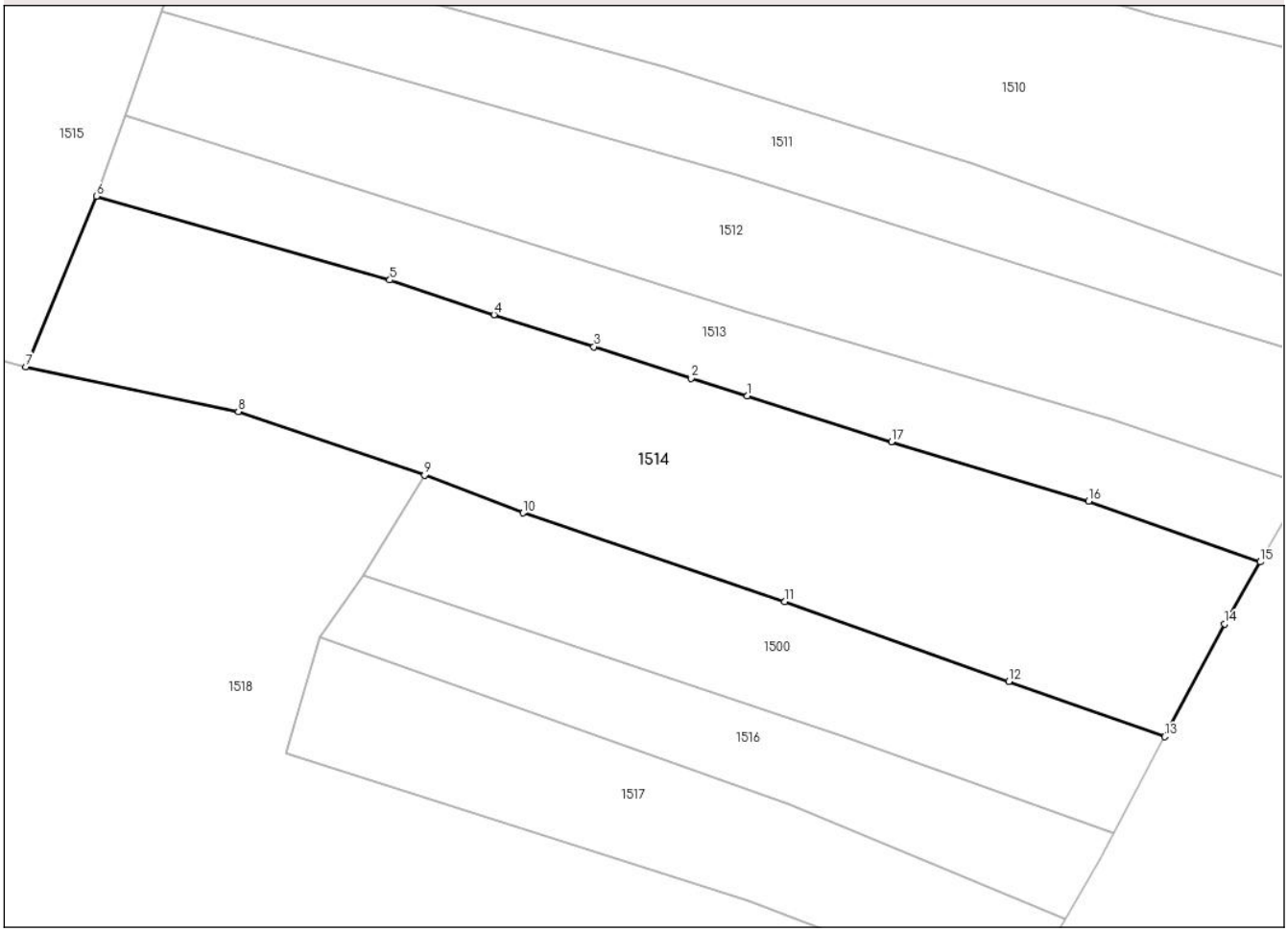

Date referitoare la teren

Crt	Categorie folosință	Intra vilan	Suprafaţa (mp)	Tarla	Parcelă	Nr. topo	Observaţii / Referinţe
1	pasune	NU	1.280	122	11623	-	

Lungime Segmente
1) Valorile lungimilor segmentelor sunt obţinute din proiecţie în plan.

Punct început	X / Y	Punct sfârşit	X / Y	Lungime segment (** (m)
1	362.580,662 404.523,97	2	362.576,4 404.525,322	4.471
2	362.576,4 404.525,322	3	362.568,992 404.527,718	7.786
3	362.568,992 404.527,718	4	362.561,372 404.530,146	7.997
4	362.561,372 404.530,146	5	362.553,444 404.532,79	8.357
5	362.553,444 404.532,79	6	362.531,084 404.539,163	23.25

Document care conține date cu caracter personal, protejat de prevederile Regulamentului (UE) nr. 679/2016 și Legii 190/2018

Punct început	X / Y	Punct sfârşit	X / Y	Lungime segment (** (m)
6	362.531,084 404.539,163	7	362.525,721 404.526,199	14.03
7	362.525,721 404.526,199	8	362.541,903 404.522,769	16.542
8	362.541,903 404.522,769	9	362.556,088 404.517,931	14.987
9	362.556,088 404.517,931	10	362.563,598 404.515,06	8.04
10	362.563,598 404.515,06	11	362.583,525 404.508,319	21.036
11	362.583,525 404.508,319	12	362.600,585 404.502,227	18.115
12	362.600,585 404.502,227	13	362.612,493 404.498,041	12.622
13	362.612,493 404.498,041	14	362.617,045 404.506,621	9.713
14	362.617,045 404.506,621	15	362.619,754 404.511,337	5.439
15	362.619,754 404.511,337	16	362.606,677 404.515,958	13.869
16	362.606,677 404.515,958	17	362.591,657 404.520,485	15.687
17	362.591,657 404.520,485	1	362.580,662 404.523,97	11.534

** Lungimile segmentelor sunt determinate în planul de proiecţie Stereo 70 şi sunt rotunjite la 1 milimetru.
*** Distanţa dintre puncte este formată din segmente cumulate ce sunt mai mici decât valoarea 1 milimetru.

Document care conține date cu caracter personal, protejat de prevederile Regulamentului (UE) nr. 679/2016 și Legii 190/2018

DATE DESPRE IMOBILUL NR. 1515

Oficiul de Cadastru şi Publicitate Imobiliară GORJ
Biroul de Cadastru şi Publicitate Imobiliară Targu Jiu

A. Partea I. Descrierea imobilului

TEREN Extravilan

Adresa: Jud. Gorj

Nr. Crt	Nr cadastral Nr. topografic	Suprafaţa* (mp)	Observaţii / Referinţe
A1		4.176	Sector cadastral:32 Teren neimprejmuit;

B. Partea II. Proprietari şi acte

Inscrieri privitoare la dreptul de proprietate şi alte drepturi reale		Referinţe
0 / 11/05/2025		
Act Normativ nr. 7, din 13/03/1996 emis de PARLAMENTUL ROMANIEI;		
B1	Intabulare, drept de PROPRIETATE, dobandit prin Lege, cota actuala 1/1	A1
	1) **NEIDENTIFICAT NEIDENTIFICAT**	
/		
Act Administrativ nr. 2354, din 09/05/2025 emis de PRIMARIA STĂNEȘTI;		
B2	Se noteaza posesia faptica in favoarea lui COICULESCU ECATERINA	A1
	1) **COICULESCU ECATERINA**	

C. Partea III. SARCINI .

Inscrieri privind dezmembramintele dreptului de proprietate, drepturi reale de garanţie şi sarcini	Referinţe
NU SUNT	

Anexa Nr. 1 La Partea I

Teren

Nr cadastral	Suprafaţa (mp)*	Observaţii / Referinţe
	4.176	

* Suprafaţa este determinată in planul de proiecţie Stereo 70.

DETALII LINIARE IMOBIL

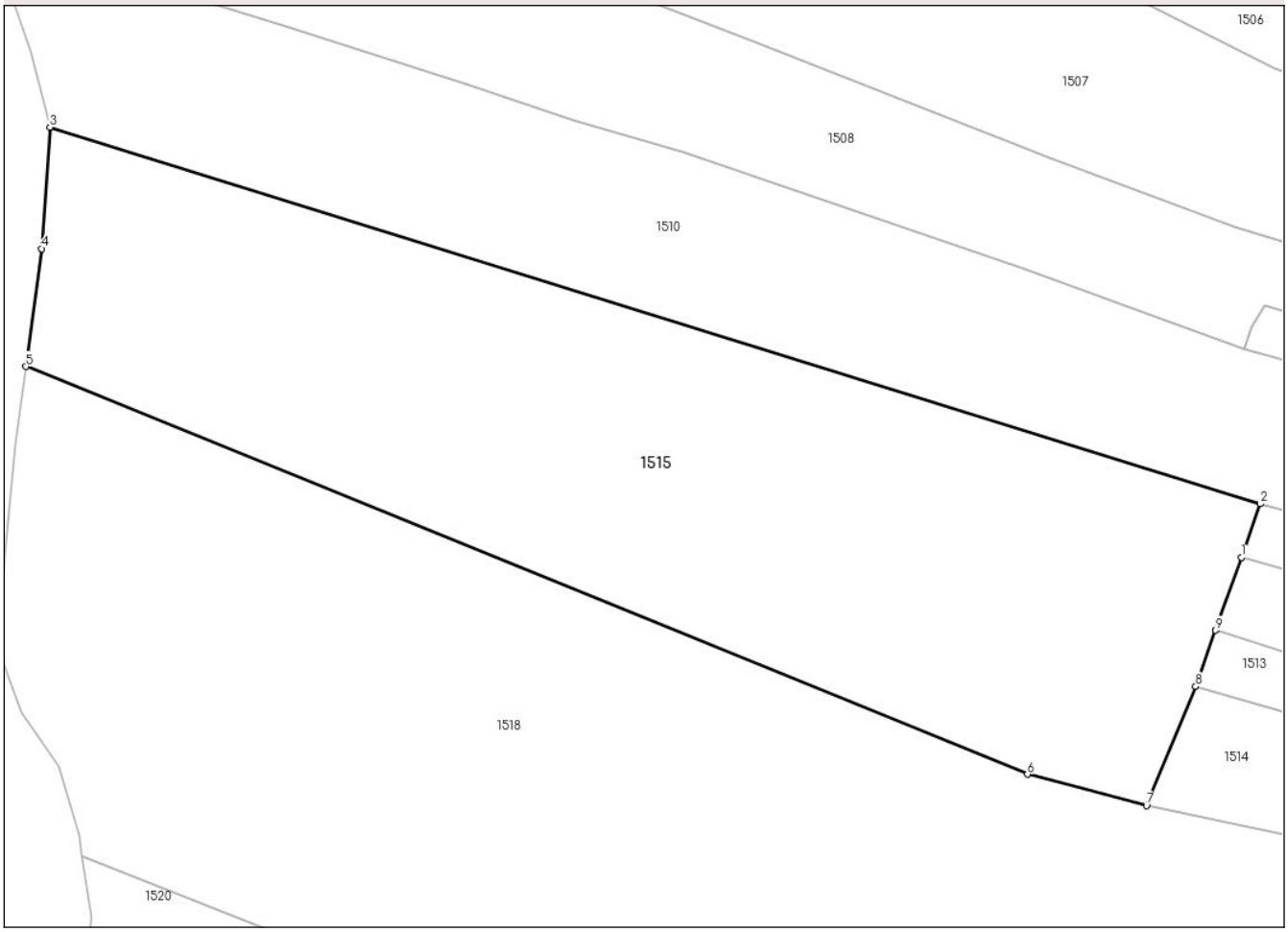

Date referitoare la teren

Crt	Categorie folosință	Intra vilan	Suprafaţa (mp)	Tarla	Parcelă	Nr. topo	Observaţii / Referinţe
1	pasune	NU	4.176	122	11621/1, 11625, 11626, 11629, 11631/2	-	PASUNE IMPADURITA

Lungime Segmente
1) Valorile lungimilor segmentelor sunt obţinute din proiecţie în plan.

Punct început	X / Y	Punct sfârşit	X / Y	Lungime segment (** (m)
1	362.536,069 404.553,227	2	362.538,128 404.559,034	6.161
2	362.538,128 404.559,034	3	362.406,247 404.600,031	138.106
3	362.406,247 404.600,031	4	362.405,362 404.586,824	13.237

Document care conține date cu caracter personal, protejat de prevederile Regulamentului (UE) nr. 679/2016 și Legii 190/2018

Punct început	X / Y	Punct sfârşit	X / Y	Lungime segment (** (m)
4	362.405,362 404.586,824	5	362.403,624 404.573,99	12.951
5	362.403,624 404.573,99	6	362.512,762 404.529,6	117.82
6	362.512,762 404.529,6	7	362.525,721 404.526,199	13.398
7	362.525,721 404.526,199	8	362.531,084 404.539,163	14.03
8	362.531,084 404.539,163	9	362.533,25 404.545,273	6.483
9	362.533,25 404.545,273	1	362.536,069 404.553,227	8.439

** Lungimile segmentelor sunt determinate în planul de proiecţie Stereo 70 şi sunt rotunjite la 1 milimetru.
*** Distanţa dintre puncte este formată din segmente cumulate ce sunt mai mici decât valoarea 1 milimetru.

Document care conține date cu caracter personal, protejat de prevederile Regulamentului (UE) nr. 679/2016 și Legii 190/2018

DATE DESPRE IMOBILUL NR. 1516

Oficiul de Cadastru şi Publicitate Imobiliară GORJ
Biroul de Cadastru şi Publicitate Imobiliară Targu Jiu

A. Partea I. Descrierea imobilului

TEREN Extravilan

Adresa: Jud. Gorj

Nr. Crt	Nr cadastral Nr. topografic	Suprafaţa* (mp)	Observaţii / Referinţe
A1		380	Sector cadastral:32 Teren neimprejmuit;

B. Partea II. Proprietari şi acte

Inscrieri privitoare la dreptul de proprietate şi alte drepturi reale		Referinţe
0 / 11/05/2025		
Act Normativ nr. 7, din 13/03/1996 emis de PARLAMENTUL ROMANIEI;		
B1	Intabulare, drept de PROPRIETATE, dobandit prin Lege, cota actuala 1/1	A1
	1) **NEIDENTIFICAT NEIDENTIFICAT**	
/		
Act Administrativ nr. 2354, din 09/05/2025 emis de PRIMARIA STĂNEȘTI;		
B2	Se noteaza posesia faptica in favoarea lui VÂRTOSU IONUȚ-PETRE	A1
	1) **VÂRTOSU IONUȚ-PETRE**	

C. Partea III. SARCINI .

Inscrieri privind dezmembramintele dreptului de proprietate, drepturi reale de garanţie şi sarcini	Referinţe
NU SUNT	

Document care conține date cu caracter personal, protejat de prevederile Regulamentului (UE) nr. 679/2016 și Legii 190/2018

Anexa Nr. 1 La Partea I

Teren

Nr cadastral	Suprafaţa (mp)*	Observaţii / Referinţe
	380	

* Suprafaţa este determinată in planul de proiecţie Stereo 70.

DETALII LINIARE IMOBIL

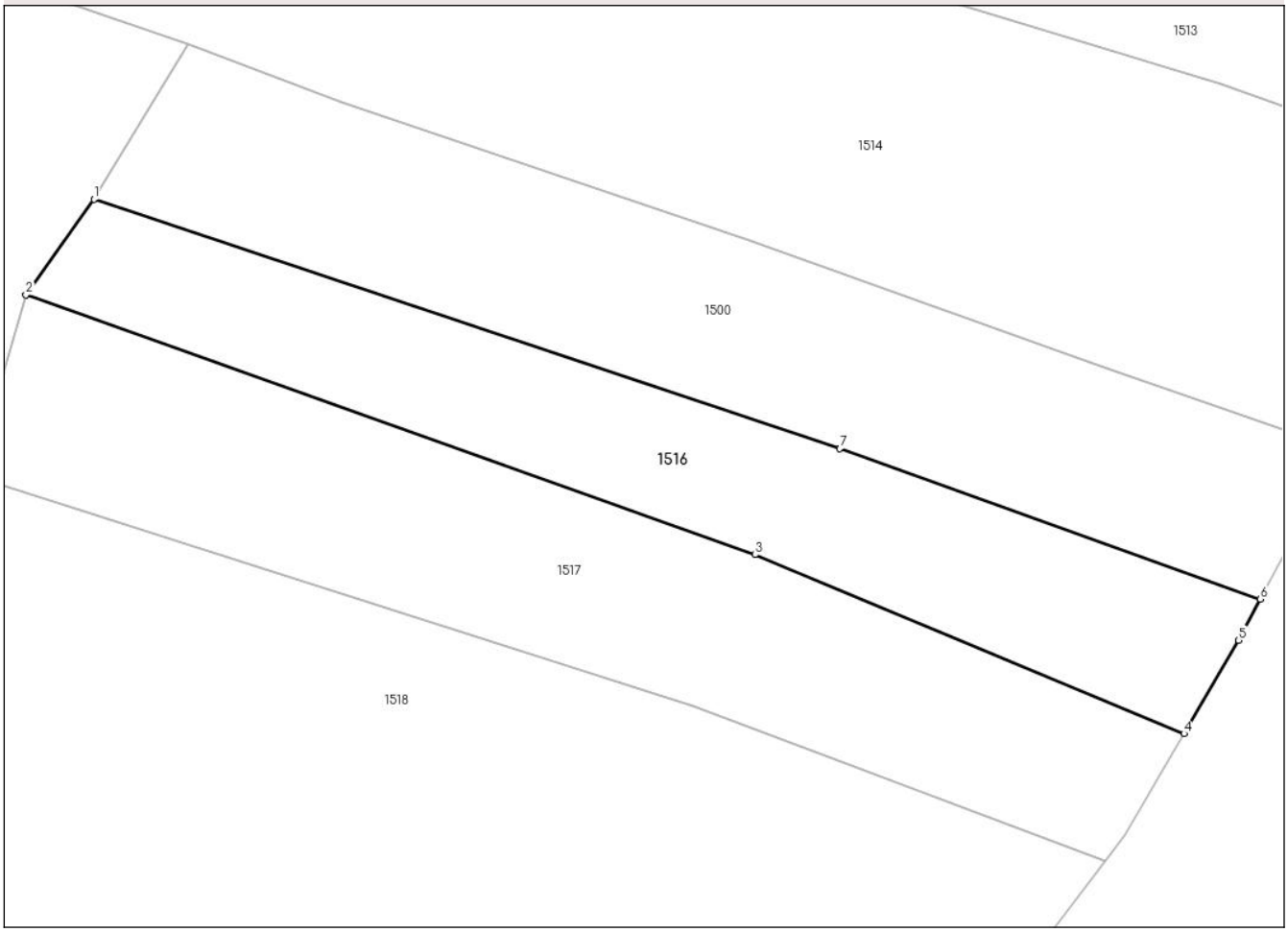

Date referitoare la teren

Crt	Categorie folosință	Intra vilan	Suprafaţa (mp)	Tarla	Parcelă	Nr. topo	Observaţii / Referinţe
1	pasune	NU	380	122	11617/2	-	

Lungime Segmente
1) Valorile lungimilor segmentelor sunt obţinute din proiecţie în plan.

Punct început	X / Y	Punct sfârşit	X / Y	Lungime segment (** (m)
1	362.551,452 404.510,308	2	362.548,116 404.505,631	5.745
2	362.548,116 404.505,631	3	362.583,848 404.492,906	37.93
3	362.583,848 404.492,906	4	362.604,879 404.484,147	22.782
4	362.604,879 404.484,147	5	362.607,548 404.488,721	5.296
5	362.607,548 404.488,721	6	362.608,616 404.490,734	2.279

Document care conține date cu caracter personal, protejat de prevederile Regulamentului (UE) nr. 679/2016 și Legii 190/2018

Punct început	X / Y	Punct sfârşit	X / Y	Lungime segment (** (m)
6	362.608,616 404.490,734	7	362.588,008 404.498,097	21.884
7	362.588,008 404.498,097	1	362.551,452 404.510,308	38.542

** Lungimile segmentelor sunt determinate în planul de proiecţie Stereo 70 şi sunt rotunjite la 1 milimetru.
*** Distanţa dintre puncte este formată din segmente cumulate ce sunt mai mici decât valoarea 1 milimetru.

Document care conține date cu caracter personal, protejat de prevederile Regulamentului (UE) nr. 679/2016 și Legii 190/2018

DATE DESPRE IMOBILUL NR. 1517

Oficiul de Cadastru şi Publicitate Imobiliară GORJ
Biroul de Cadastru şi Publicitate Imobiliară Targu Jiu

A. Partea I. Descrierea imobilului

TEREN Extravilan

Adresa: Jud. Gorj

Nr. Crt	Nr cadastral Nr. topografic	Suprafaţa* (mp)	Observaţii / Referinţe
A1		492	Sector cadastral:32 Teren neimprejmuit;

B. Partea II. Proprietari şi acte

Inscrieri privitoare la dreptul de proprietate şi alte drepturi reale		Referinţe
0 / 11/05/2025		
Act Normativ nr. 7, din 13/03/1996 emis de PARLAMENTUL ROMANIEI;		
B1	Intabulare, drept de PROPRIETATE, dobandit prin Lege, cota actuala 1/1	A1
	1) **NEIDENTIFICAT NEIDENTIFICAT**	
/		
Act Administrativ nr. 2354, din 09/05/2025 emis de PRIMARIA STĂNEȘTI;		
B2	Se noteaza posesia faptica in favoarea lui MANOLESCU NUȘA-TEODORA	A1
	1) **MANOLESCU NUȘA-TEODORA**	

C. Partea III. SARCINI .

Inscrieri privind dezmembramintele dreptului de proprietate, drepturi reale de garanţie şi sarcini	Referinţe
NU SUNT	

Document care conține date cu caracter personal, protejat de prevederile Regulamentului (UE) nr. 679/2016 și Legii 190/2018

Anexa Nr. 1 La Partea I

Teren

Nr cadastral	Suprafaţa (mp)*	Observaţii / Referinţe
	492	

* Suprafaţa este determinată in planul de proiecţie Stereo 70.

DETALII LINIARE IMOBIL

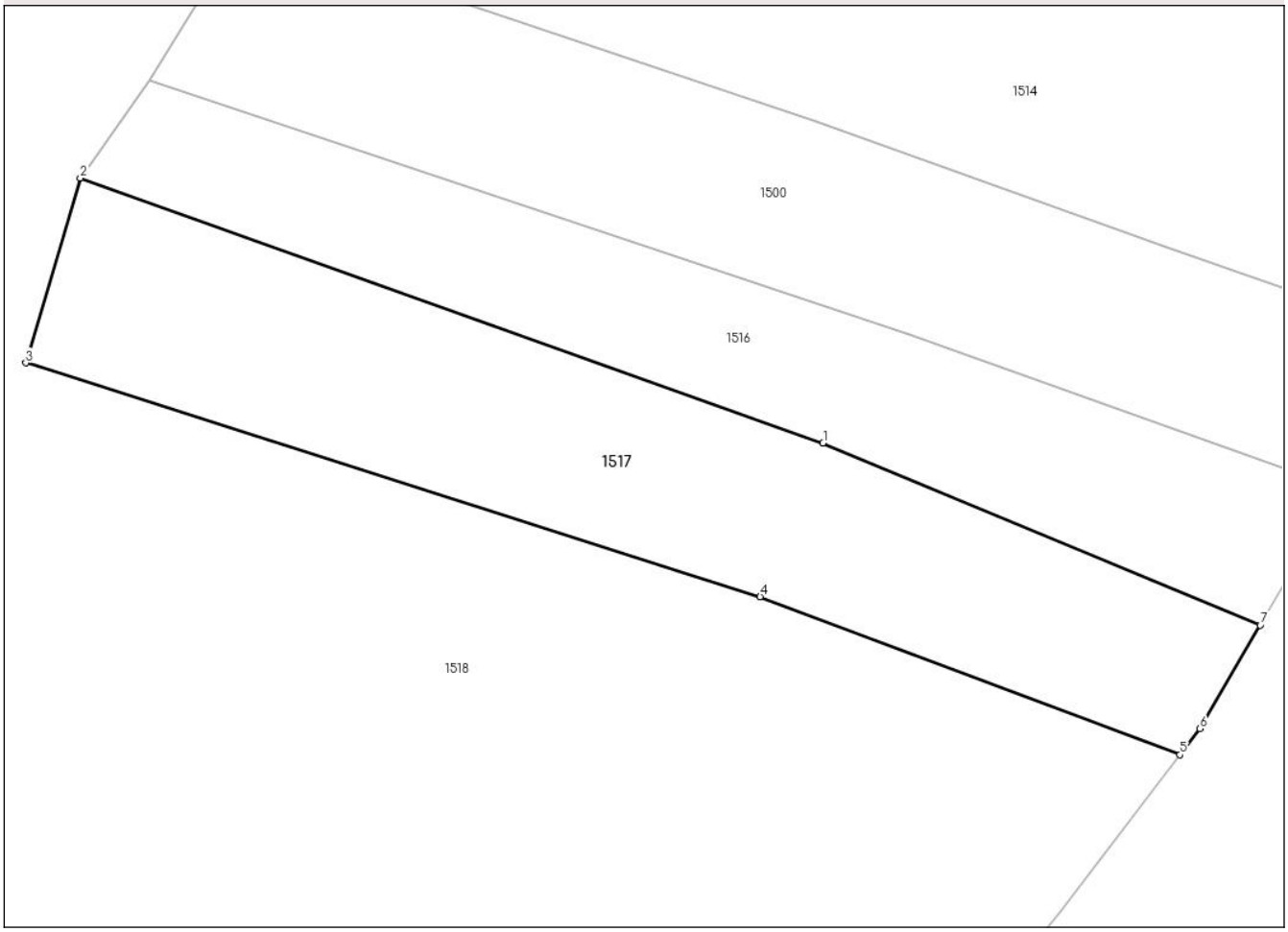

Date referitoare la teren

Crt	Categorie folosință	Intra vilan	Suprafaţa (mp)	Tarla	Parcelă	Nr. topo	Observaţii / Referinţe
1	pasune	NU	492	122	11616	-	

Lungime Segmente
1) Valorile lungimilor segmentelor sunt obţinute din proiecţie în plan.

Punct început	X / Y	Punct sfârşit	X / Y	Lungime segment (** (m)
1	362.583,848 404.492,906	2	362.548,116 404.505,631	37.93
2	362.548,116 404.505,631	3	362.545,502 404.496,753	9.255
3	362.545,502 404.496,753	4	362.580,822 404.485,514	37.065
4	362.580,822 404.485,514	5	362.601,017 404.477,919	21.576
5	362.601,017 404.477,919	6	362.601,982 404.479,182	1.589

Document care conține date cu caracter personal, protejat de prevederile Regulamentului (UE) nr. 679/2016 și Legii 190/2018

Punct început	X / Y	Punct sfârşit	X / Y	Lungime segment (** (m)
6	362.601,982 404.479,182	7	362.604,879 404.484,147	5.748
7	362.604,879 404.484,147	1	362.583,848 404.492,906	22.782

** Lungimile segmentelor sunt determinate în planul de proiecţie Stereo 70 şi sunt rotunjite la 1 milimetru.
*** Distanţa dintre puncte este formată din segmente cumulate ce sunt mai mici decât valoarea 1 milimetru.

Document care conține date cu caracter personal, protejat de prevederile Regulamentului (UE) nr. 679/2016 și Legii 190/2018

DATE DESPRE IMOBILUL NR. 1518

Oficiul de Cadastru şi Publicitate Imobiliară GORJ
Biroul de Cadastru şi Publicitate Imobiliară Targu Jiu

A. Partea I. Descrierea imobilului

TEREN Extravilan

Adresa: Jud. Gorj

Nr. Crt	Nr cadastral Nr. topografic	Suprafaţa* (mp)	Observaţii / Referinţe
A1		8.508	Sector cadastral:32 Teren neimprejmuit;

B. Partea II. Proprietari şi acte

Inscrieri privitoare la dreptul de proprietate şi alte drepturi reale		Referinţe
0 / 10/05/2025		
Act Administrativ nr. 2354, din 09/05/2025 emis de PRIMARIA STĂNEȘTI;		
B1	Inscrierea posesiei, drept de PROPRIETATE, dobandit prin Lege, cota actuala 1/1	A1
	1) **NEIDENTIFICAT NEIDENTIFICAT**	
/		
Act Normativ nr. 7, din 13/03/1996 emis de PARLAMENTUL ROMANIEI;		
B2	Se noteaza mentiunea de proprietar neidentificat	A1

C. Partea III. SARCINI .

Inscrieri privind dezmembramintele dreptului de proprietate, drepturi reale de garanţie şi sarcini	Referinţe
NU SUNT	

Document care conține date cu caracter personal, protejat de prevederile Regulamentului (UE) nr. 679/2016 și Legii 190/2018

Anexa Nr. 1 La Partea I

Teren

Nr cadastral	Suprafaţa (mp)*	Observaţii / Referinţe
	8.508	

* Suprafaţa este determinată in planul de proiecţie Stereo 70.

DETALII LINIARE IMOBIL

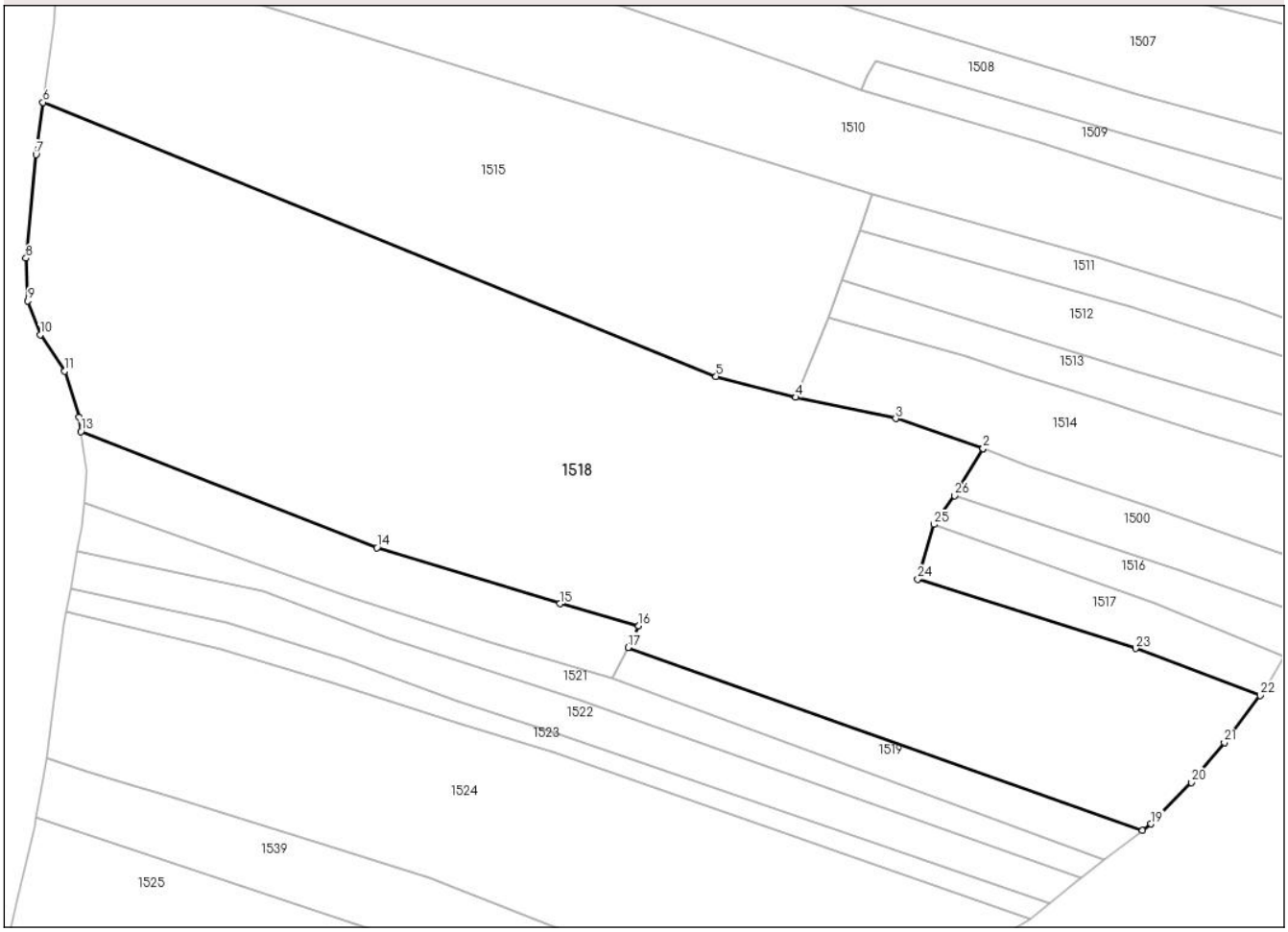

Date referitoare la teren

Crt	Categorie folosință	Intra vilan	Suprafaţa (mp)	Tarla	Parcelă	Nr. topo	Observaţii / Referinţe
1	pasune	NU	8.508	122	11608, 11609, 11610, 11611/1, 11612/1, 11613,	-	11614, 11615, 11618, 11619, 11620, 11621/2, 11622 PASUNE IMPADURITA

Lungime Segmente

1) Valorile lungimilor segmentelor sunt obţinute din proiecţie în plan.

Punct început	X / Y	Punct sfârşit	X / Y	Lungime segment (** (m)
1	362.556,092 404.517,93	2	362.556,088 404.517,931	0.004
3	362.541,903 404.522,769	4	362.525,721 404.526,199	16.542
5	362.512,762 404.529,6	6	362.403,624 404.573,99	117.82

Punct început	X / Y	Punct sfârşit	X / Y	Lungime segment (** (m)
2	362.556,088 404.517,931	3	362.541,903 404.522,769	14.987
4	362.525,721 404.526,199	5	362.512,762 404.529,6	13.398
6	362.403,624 404.573,99	7	362.402,478 404.565,526	8.541

Document care conține date cu caracter personal, protejat de prevederile Regulamentului (UE) nr. 679/2016 și Legii 190/2018

Punct început	X / Y	Punct sfârşit	X / Y	Lungime segment (** (m)
7	362.402,478 404.565,526	8	362.400,859 404.548,742	16.862
9	362.401,192 404.541,824	10	362.403,173 404.536,343	5.828
11	362.407,17 404.530,452	12	362.409,434 404.522,976	7.811
13	362.409,77 404.520,693	14	362.457,781 404.501,837	51.581
15	362.487,447 404.492,784	16	362.500,246 404.489,2	13.291
17	362.498,496 404.485,705	18	362.581,919 404.456,036	88.542
19	362.583,322 404.457,113	20	362.589,816 404.463,821	9.336
21	362.595,187 404.470,293	22	362.601,017 404.477,919	9.599
23	362.580,822 404.485,514	24	362.545,502 404.496,753	37.065
25	362.548,116 404.505,631	26	362.551,452 404.510,308	5.745

Punct început	X / Y	Punct sfârşit	X / Y	Lungime segment (** (m)
8	362.400,859 404.548,742	9	362.401,192 404.541,824	6.926
10	362.403,173 404.536,343	11	362.407,17 404.530,452	7.119
12	362.409,434 404.522,976	13	362.409,77 404.520,693	2.308
14	362.457,781 404.501,837	15	362.487,447 404.492,784	31.017
16	362.500,246 404.489,2	17	362.498,496 404.485,705	3.909
18	362.581,919 404.456,036	19	362.583,322 404.457,113	1.769
20	362.589,816 404.463,821	21	362.595,187 404.470,293	8.41
22	362.601,017 404.477,919	23	362.580,822 404.485,514	21.576
24	362.545,502 404.496,753	25	362.548,116 404.505,631	9.255
26	362.551,452 404.510,308	1	362.556,092 404.517,93	8.923

** Lungimile segmentelor sunt determinate în planul de proiecţie Stereo 70 şi sunt rotunjite la 1 milimetru.
*** Distanţa dintre puncte este formată din segmente cumulate ce sunt mai mici decât valoarea 1 milimetru.

Document care conține date cu caracter personal, protejat de prevederile Regulamentului (UE) nr. 679/2016 și Legii 190/2018

DATE DESPRE IMOBILUL NR. 1519

Oficiul de Cadastru şi Publicitate Imobiliară GORJ
Biroul de Cadastru şi Publicitate Imobiliară Targu Jiu

A. Partea I. Descrierea imobilului

TEREN Extravilan

Adresa: Jud. Gorj

Nr. Crt	Nr cadastral Nr. topografic	Suprafaţa* (mp)	Observaţii / Referinţe
A1		527	Sector cadastral:32 Teren neimprejmuit;

B. Partea II. Proprietari şi acte

Inscrieri privitoare la dreptul de proprietate şi alte drepturi reale		Referinţe
0 / 11/05/2025		
Act Normativ nr. 7, din 13/03/1996 emis de PARLAMENTUL ROMANIEI;		
B1	Intabulare, drept de PROPRIETATE, dobandit prin Lege, cota actuala 1/1	A1
	1) **NEIDENTIFICAT NEIDENTIFICAT**	
/		
Act Administrativ nr. 2354, din 09/05/2025 emis de PRIMARIA STĂNEȘTI;		
B2	Se noteaza posesia faptica in favoarea lui VÂRTOSU CONSTANTIN-GRIGORE	A1
	1) **VÂRTOSU CONSTANTIN-GRIGORE**	

C. Partea III. SARCINI .

Inscrieri privind dezmembramintele dreptului de proprietate, drepturi reale de garanţie şi sarcini	Referinţe
NU SUNT	

Document care conține date cu caracter personal, protejat de prevederile Regulamentului (UE) nr. 679/2016 și Legii 190/2018

Anexa Nr. 1 La Partea I

Teren

Nr cadastral	Suprafaţa (mp)*	Observaţii / Referinţe
	527	

* Suprafaţa este determinată in planul de proiecţie Stereo 70.

DETALII LINIARE IMOBIL

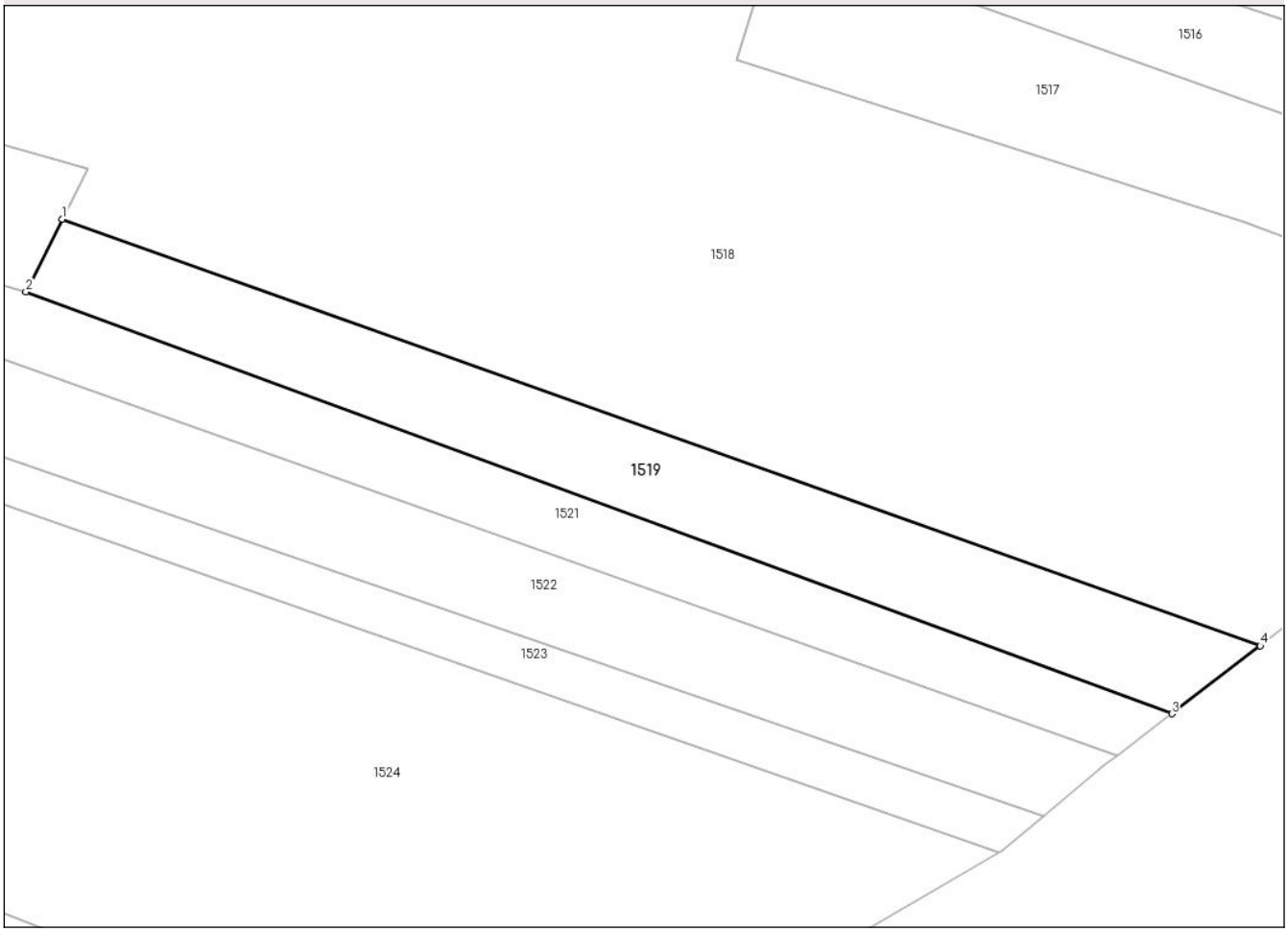

Date referitoare la teren

Crt	Categorie folosință	Intra vilan	Suprafaţa (mp)	Tarla	Parcelă	Nr. topo	Observaţii / Referinţe
1	pasune	NU	527	122	11607/1	-	PASUNE IMPADURITA

Lungime Segmente
1) Valorile lungimilor segmentelor sunt obţinute din proiecţie în plan.

Punct început	X / Y	Punct sfârşit	X / Y	Lungime segment (** (m)
1	362.498,496 404.485,705	2	362.495,971 404.480,66	5.642
2	362.495,971 404.480,66	3	362.575,758 404.451,306	85.015
3	362.575,758 404.451,306	4	362.581,919 404.456,036	7.767
4	362.581,919 404.456,036	1	362.498,496 404.485,705	88.542

**** Lungimile segmentelor sunt determinate în planul de proiecţie Stereo 70 şi sunt rotunjite la 1 milimetru.**

Document care conține date cu caracter personal, protejat de prevederile Regulamentului (UE) nr. 679/2016 și Legii 190/2018

***** Distanţa dintre puncte este formată din segmente cumulate ce sunt mai mici decât valoarea 1 milimetru.**

DATE DESPRE IMOBILUL NR. 1520

Oficiul de Cadastru şi Publicitate Imobiliară GORJ
Biroul de Cadastru şi Publicitate Imobiliară Targu Jiu

A. Partea I. Descrierea imobilului

TEREN Extravilan
Adresa: Jud. Gorj

Nr. Crt	Nr cadastral Nr. topografic	Suprafaţa* (mp)	Observaţii / Referinţe
A1		879	Sector cadastral:32 Teren neimprejmuit;

B. Partea II. Proprietari şi acte

Inscrieri privitoare la dreptul de proprietate şi alte drepturi reale		Referinţe
0 / 11/05/2025		
Act Normativ nr. 7, din 13/03/1996 emis de PARLAMENTUL ROMANIEI;		
B1	Intabulare, drept de PROPRIETATE, dobandit prin Lege, cota actuala 1/1	A1
	1) **NEIDENTIFICAT NEIDENTIFICAT**	
/		
Act Administrativ nr. 2354, din 09/05/2025 emis de PRIMARIA STĂNEȘTI;		
B2	Se noteaza posesia faptica in favoarea lui CÎRCIU GHEORGHE	A1
	1) **CÎRCIU GHEORGHE**	

C. Partea III. SARCINI .

Inscrieri privind dezmembramintele dreptului de proprietate, drepturi reale de garanţie şi sarcini	Referinţe
NU SUNT	

Document care conține date cu caracter personal, protejat de prevederile Regulamentului (UE) nr. 679/2016 și Legii 190/2018

Anexa Nr. 1 La Partea I

Teren

Nr cadastral	Suprafaţa (mp)*	Observaţii / Referinţe
	879	

* Suprafaţa este determinată in planul de proiecţie Stereo 70.

DETALII LINIARE IMOBIL

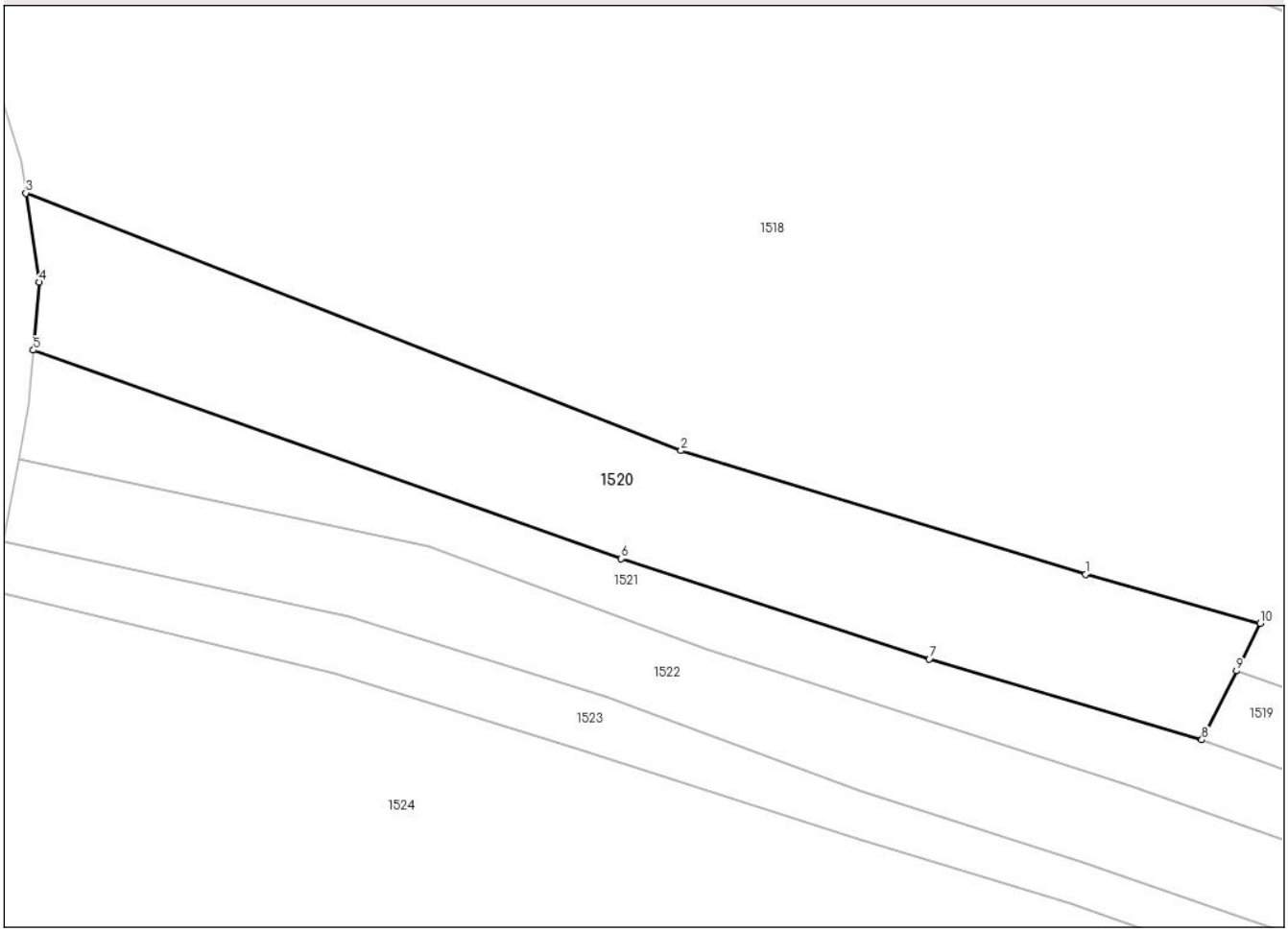

Date referitoare la teren

Crt	Categorie folosință	Intra vilan	Suprafaţa (mp)	Tarla	Parcelă	Nr. topo	Observaţii / Referinţe
1	pasune	NU	879	122	11611/2, 11612/2	-	

Lungime Segmente
1) Valorile lungimilor segmentelor sunt obţinute din proiecţie în plan.

Punct început	X / Y	Punct sfârşit	X / Y	Lungime segment (** (m)
1	362.487,447 404.492,784	2	362.457,781 404.501,837	31.017
2	362.457,781 404.501,837	3	362.409,77 404.520,693	51.581
3	362.409,77 404.520,693	4	362.410,732 404.514,164	6.599
4	362.410,732 404.514,164	5	362.410,315 404.509,192	4.989
5	362.410,315 404.509,192	6	362.453,413 404.493,921	45.724

Document care conține date cu caracter personal, protejat de prevederile Regulamentului (UE) nr. 679/2016 și Legii 190/2018

Punct început	X / Y	Punct sfârşit	X / Y	Lungime segment (** (m)
6	362.453,413 404.493,921	7	362.475,997 404.486,574	23.749
7	362.475,997 404.486,574	8	362.495,971 404.480,66	20.831
8	362.495,971 404.480,66	9	362.498,496 404.485,705	5.642
9	362.498,496 404.485,705	10	362.500,246 404.489,2	3.909
10	362.500,246 404.489,2	1	362.487,447 404.492,784	13.291

** Lungimile segmentelor sunt determinate în planul de proiecţie Stereo 70 şi sunt rotunjite la 1 milimetru.
*** Distanţa dintre puncte este formată din segmente cumulate ce sunt mai mici decât valoarea 1 milimetru.

Document care conține date cu caracter personal, protejat de prevederile Regulamentului (UE) nr. 679/2016 și Legii 190/2018

DATE DESPRE IMOBILUL NR. 1521

Oficiul de Cadastru şi Publicitate Imobiliară GORJ
Biroul de Cadastru şi Publicitate Imobiliară Targu Jiu

A. Partea I. Descrierea imobilului

TEREN Extravilan

Adresa: Jud. Gorj

Nr. Crt	Nr cadastral Nr. topografic	Suprafaţa* (mp)	Observaţii / Referinţe
A1		812	Sector cadastral:32 Teren neimprejmuit;

B. Partea II. Proprietari şi acte

Inscrieri privitoare la dreptul de proprietate şi alte drepturi reale		Referinţe
0 / 10/05/2025		
Act Administrativ nr. 2354, din 09/05/2025 emis de PRIMARIA STĂNEȘTI;		
B1	Inscrierea posesiei, drept de PROPRIETATE, dobandit prin Lege, cota actuala 1/1	A1
	1) **NEIDENTIFICAT NEIDENTIFICAT**	
/		
Act Normativ nr. 7, din 13/03/1996 emis de PARLAMENTUL ROMANIEI;		
B2	Se noteaza mentiunea de proprietar neidentificat	A1

C. Partea III. SARCINI .

Inscrieri privind dezmembramintele dreptului de proprietate, drepturi reale de garanţie şi sarcini	Referinţe
NU SUNT	

Document care conține date cu caracter personal, protejat de prevederile Regulamentului (UE) nr. 679/2016 și Legii 190/2018

Anexa Nr. 1 La Partea I

Teren

Nr cadastral	Suprafaţa (mp)*	Observaţii / Referinţe
	812	

* Suprafaţa este determinată in planul de proiecţie Stereo 70.

DETALII LINIARE IMOBIL

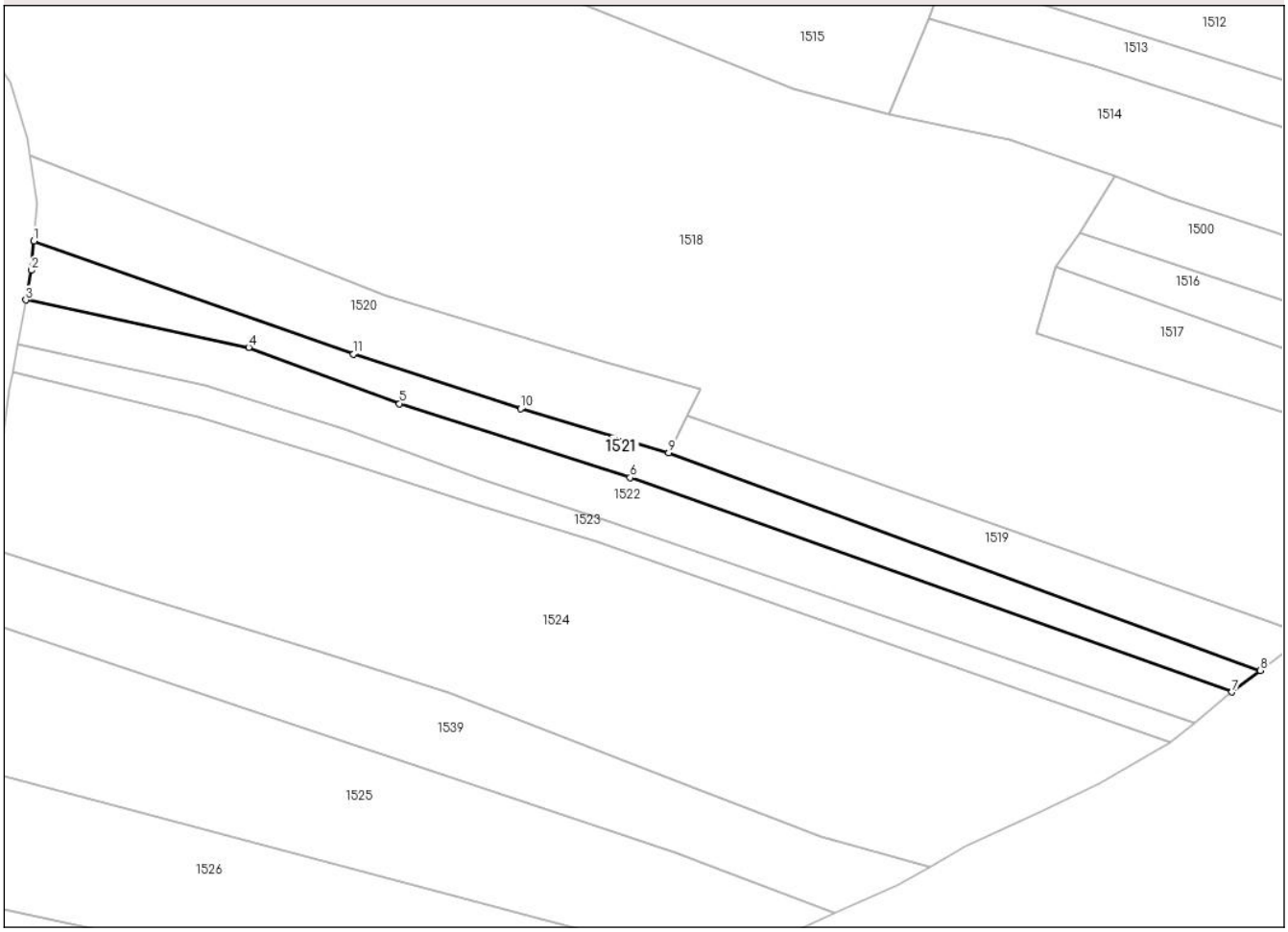

Date referitoare la teren

Crt	Categorie folosință	Intra vilan	Suprafaţa (mp)	Tarla	Parcelă	Nr. topo	Observaţii / Referinţe
1	pasune	NU	812	122	11607/2	-	

Lungime Segmente
1) Valorile lungimilor segmentelor sunt obţinute din proiecţie în plan.

Punct început	X / Y	Punct sfârşit	X / Y	Lungime segment (** (m)
1	362.410,315 404.509,192	2	362.409,982 404.505,227	3.979
2	362.409,982 404.505,227	3	362.409,236 404.501,217	4.079
3	362.409,236 404.501,217	4	362.439,298 404.494,841	30.731
4	362.439,298 404.494,841	5	362.459,649 404.487,26	21.717
5	362.459,649 404.487,26	6	362.490,747 404.477,274	32.662

Document care conține date cu caracter personal, protejat de prevederile Regulamentului (UE) nr. 679/2016 și Legii 190/2018

Punct început	X / Y	Punct sfârşit	X / Y	Lungime segment (** (m)
6	362.490,747 404.477,274	7	362.571,961 404.448,391	86.197
7	362.571,961 404.448,391	8	362.575,758 404.451,306	4.787
8	362.575,758 404.451,306	9	362.495,971 404.480,66	85.015
9	362.495,971 404.480,66	10	362.475,997 404.486,574	20.831
10	362.475,997 404.486,574	11	362.453,413 404.493,921	23.749
11	362.453,413 404.493,921	1	362.410,315 404.509,192	45.724

** Lungimile segmentelor sunt determinate în planul de proiecţie Stereo 70 şi sunt rotunjite la 1 milimetru.
*** Distanţa dintre puncte este formată din segmente cumulate ce sunt mai mici decât valoarea 1 milimetru.

Document care conține date cu caracter personal, protejat de prevederile Regulamentului (UE) nr. 679/2016 și Legii 190/2018

DATE DESPRE IMOBILUL NR. 1522

Oficiul de Cadastru şi Publicitate Imobiliară GORJ
Biroul de Cadastru şi Publicitate Imobiliară Targu Jiu

A. Partea I. Descrierea imobilului

TEREN Extravilan

Adresa: Jud. Gorj

Nr. Crt	Nr cadastral Nr. topografic	Suprafaţa* (mp)	Observaţii / Referinţe
A1		1.036	Sector cadastral:32 Teren neimprejmuit;

B. Partea II. Proprietari şi acte

Inscrieri privitoare la dreptul de proprietate şi alte drepturi reale		Referinţe
0 / 11/05/2025		
Act Normativ nr. 7, din 13/03/1996 emis de PARLAMENTUL ROMANIEI;		
B1	Intabulare, drept de PROPRIETATE, dobandit prin Lege, cota actuala 1/1	A1
	1) **NEIDENTIFICAT NEIDENTIFICAT**	
/		
Act Administrativ nr. 2354, din 09/05/2025 emis de PRIMARIA STĂNEȘTI;		
B2	Se noteaza posesia faptica in favoarea lui CÎRCIU GHEORGHE	A1
	1) **CÎRCIU GHEORGHE**	

C. Partea III. SARCINI .

Inscrieri privind dezmembramintele dreptului de proprietate, drepturi reale de garanţie şi sarcini	Referinţe
NU SUNT	

Document care conține date cu caracter personal, protejat de prevederile Regulamentului (UE) nr. 679/2016 și Legii 190/2018

Anexa Nr. 1 La Partea I

Teren

Nr cadastral	Suprafaţa (mp)*	Observaţii / Referinţe
	1.036	

* Suprafaţa este determinată in planul de proiecţie Stereo 70.

DETALII LINIARE IMOBIL

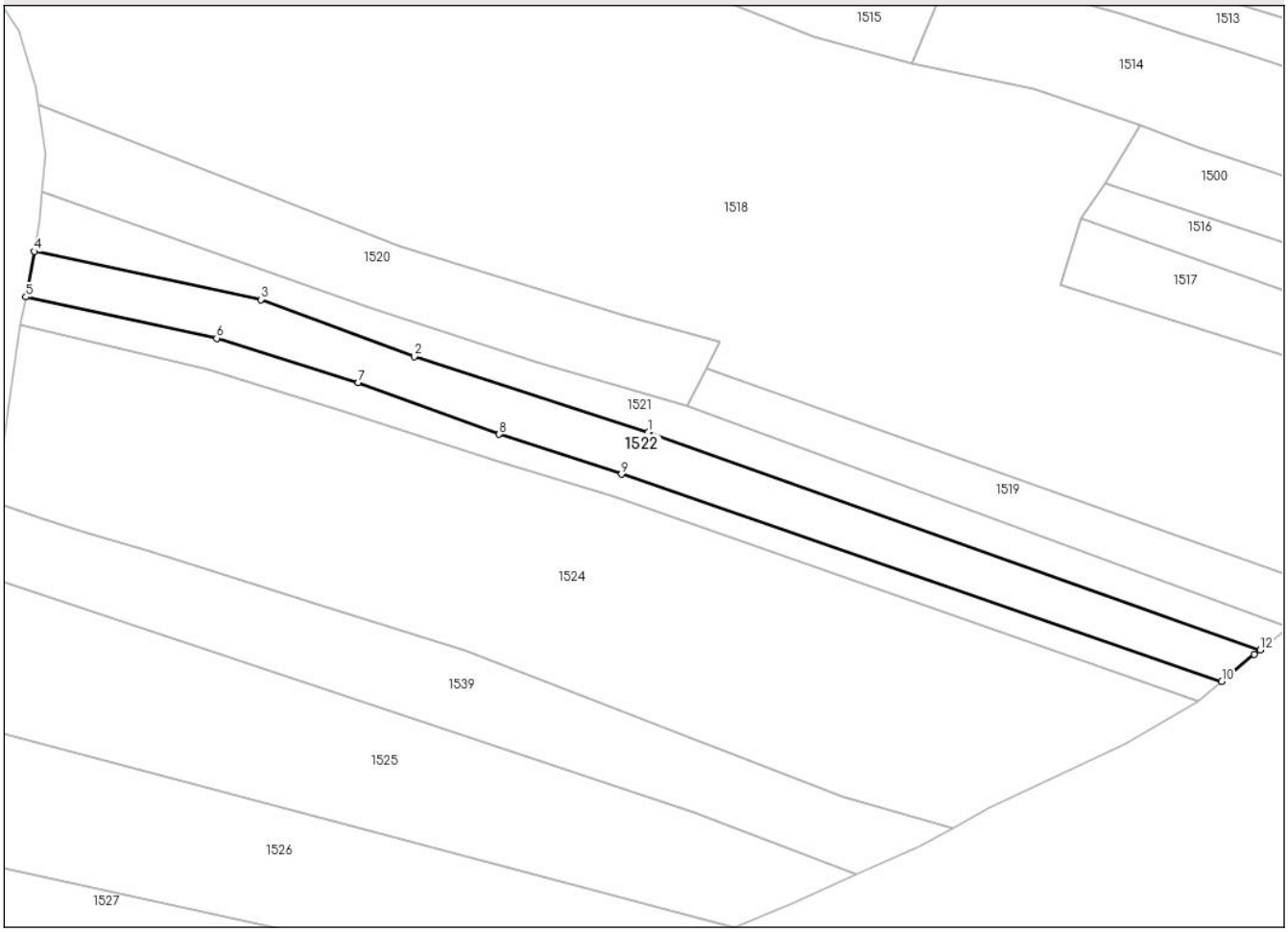

Date referitoare la teren

Crt	Categorie folosință	Intra vilan	Suprafaţa (mp)	Tarla	Parcelă	Nr. topo	Observaţii / Referinţe
1	pasune	NU	1.036	122	11606	-	

Lungime Segmente
1) Valorile lungimilor segmentelor sunt obţinute din proiecţie în plan.

Punct început	X / Y	Punct sfârşit	X / Y	Lungime segment (** (m)
1	362.490,747 404.477,274	2	362.459,649 404.487,26	32.662
2	362.459,649 404.487,26	3	362.439,298 404.494,841	21.717
3	362.439,298 404.494,841	4	362.409,236 404.501,217	30.731
4	362.409,236 404.501,217	5	362.408,116 404.495,197	6.123
5	362.408,116 404.495,197	6	362.433,443 404.489,703	25.916

Document care conține date cu caracter personal, protejat de prevederile Regulamentului (UE) nr. 679/2016 și Legii 190/2018

Punct început	X / Y	Punct sfârşit	X / Y	Lungime segment (** (m)
6	362.433,443 404.489,703	7	362.452,23 404.483,815	19.688
7	362.452,23 404.483,815	8	362.470,931 404.476,974	19.913
8	362.470,931 404.476,974	9	362.487,181 404.471,668	17.094
9	362.487,181 404.471,668	10	362.566,858 404.444,2	84.279
10	362.566,858 404.444,2	11	362.571,159 404.447,776	5.593
11	362.571,159 404.447,776	12	362.571,961 404.448,391	1.011
12	362.571,961 404.448,391	1	362.490,747 404.477,274	86.197

** Lungimile segmentelor sunt determinate în planul de proiecţie Stereo 70 şi sunt rotunjite la 1 milimetru.
*** Distanţa dintre puncte este formată din segmente cumulate ce sunt mai mici decât valoarea 1 milimetru.

Document care conține date cu caracter personal, protejat de prevederile Regulamentului (UE) nr. 679/2016 și Legii 190/2018

DATE DESPRE IMOBILUL NR. 1523

Oficiul de Cadastru şi Publicitate Imobiliară GORJ
Biroul de Cadastru şi Publicitate Imobiliară Targu Jiu

A. Partea I. Descrierea imobilului

TEREN Extravilan

Adresa: Jud. Gorj

Nr. Crt	Nr cadastral Nr. topografic	Suprafaţa* (mp)	Observaţii / Referinţe
A1		594	Sector cadastral:32 Teren neimprejmuit;

B. Partea II. Proprietari şi acte

Inscrieri privitoare la dreptul de proprietate şi alte drepturi reale		Referinţe
0 / 11/05/2025		
Act Normativ nr. 7, din 13/03/1996 emis de PARLAMENTUL ROMANIEI;		
B1	Intabulare, drept de PROPRIETATE, dobandit prin Lege, cota actuala 1/1	A1
	1) **NEIDENTIFICAT NEIDENTIFICAT**	
/		
Act Administrativ nr. 2354, din 09/05/2025 emis de PRIMARIA STĂNEȘTI;		
B2	Se noteaza posesia faptica in favoarea lui VĂDUVA GRIGORE	A1
	1) **VĂDUVA GRIGORE**	

C. Partea III. SARCINI .

Inscrieri privind dezmembramintele dreptului de proprietate, drepturi reale de garanţie şi sarcini	Referinţe
NU SUNT	

Anexa Nr. 1 La Partea I

Teren

Nr cadastral	Suprafaţa (mp)*	Observaţii / Referinţe
	594	

* Suprafaţa este determinată in planul de proiecţie Stereo 70.

DETALII LINIARE IMOBIL

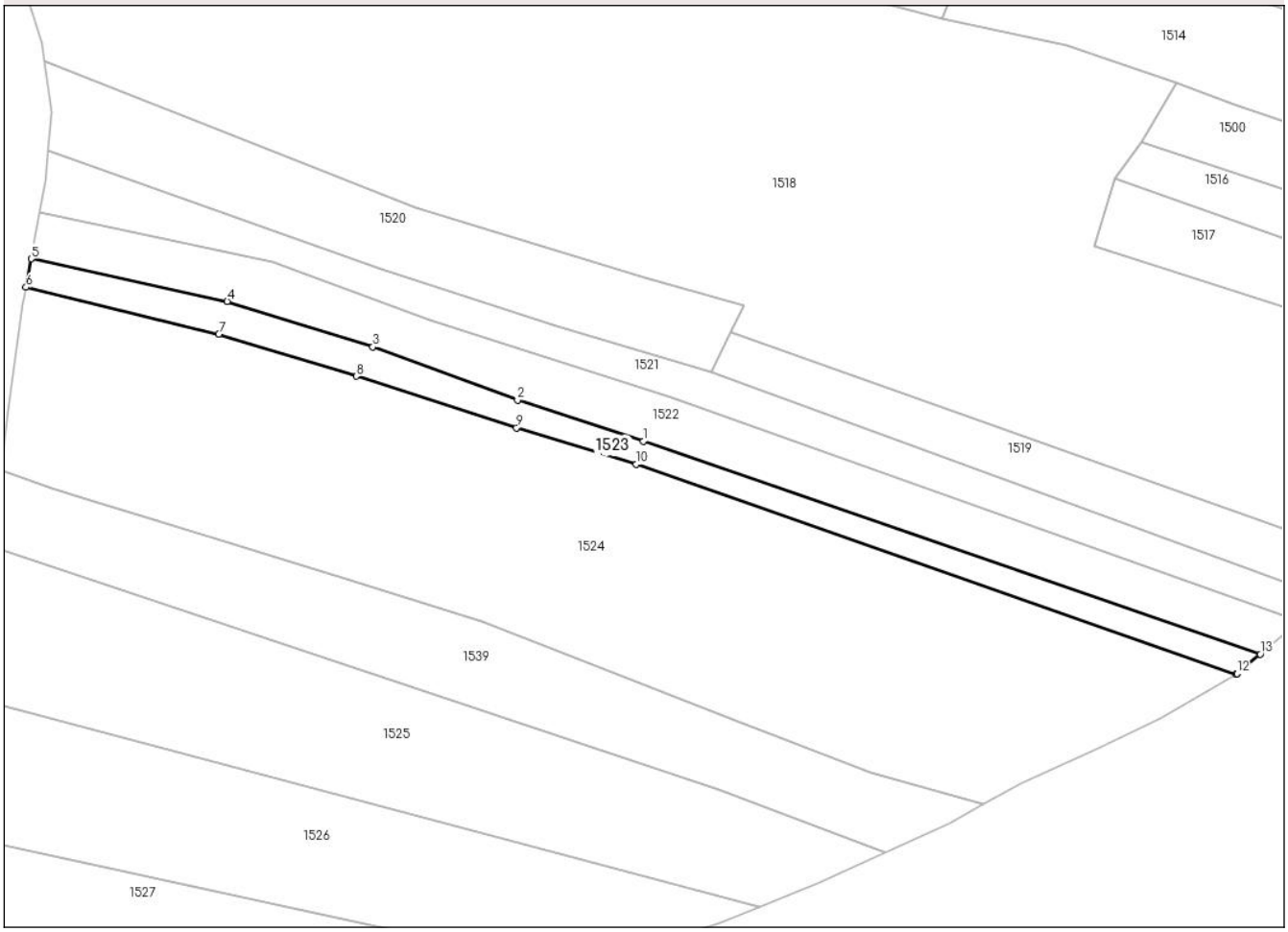

Date referitoare la teren

Crt	Categorie folosință	Intra vilan	Suprafaţa (mp)	Tarla	Parcelă	Nr. topo	Observaţii / Referinţe
1	pasune	NU	594	122	11605	-	

Lungime Segmente
1) Valorile lungimilor segmentelor sunt obţinute din proiecţie în plan.

Punct început	X / Y	Punct sfârşit	X / Y	Lungime segment (** (m)
1	362.487,181 404.471,668	2	362.470,931 404.476,974	17.094
2	362.470,931 404.476,974	3	362.452,23 404.483,815	19.913
3	362.452,23 404.483,815	4	362.433,443 404.489,703	19.688
4	362.433,443 404.489,703	5	362.408,116 404.495,197	25.916
5	362.408,116 404.495,197	6	362.407,435 404.491,534	3.726

Document care conține date cu caracter personal, protejat de prevederile Regulamentului (UE) nr. 679/2016 și Legii 190/2018

Punct început	X / Y	Punct sfârşit	X / Y	Lungime segment (** (m)
6	362.407,435 404.491,534	7	362.432,366 404.485,486	25.654
7	362.432,366 404.485,486	8	362.450,084 404.480,04	18.536
8	362.450,084 404.480,04	9	362.470,802 404.473,376	21.763
9	362.470,802 404.473,376	10	362.486,281 404.468,705	16.168
10	362.486,281 404.468,705	11	362.563,705 404.441,616	82.026
11	362.563,705 404.441,616	12	362.563,857 404.441,704	0.176
12	362.563,857 404.441,704	13	362.566,858 404.444,2	3.903
13	362.566,858 404.444,2	1	362.487,181 404.471,668	84.279

** Lungimile segmentelor sunt determinate în planul de proiecţie Stereo 70 şi sunt rotunjite la 1 milimetru.
*** Distanţa dintre puncte este formată din segmente cumulate ce sunt mai mici decât valoarea 1 milimetru.

Document care conține date cu caracter personal, protejat de prevederile Regulamentului (UE) nr. 679/2016 și Legii 190/2018

DATE DESPRE IMOBILUL NR. 1524

Oficiul de Cadastru şi Publicitate Imobiliară GORJ
Biroul de Cadastru şi Publicitate Imobiliară Targu Jiu

A. Partea I. Descrierea imobilului

TEREN Extravilan

Adresa: Jud. Gorj

Nr. Crt	Nr cadastral Nr. topografic	Suprafaţa* (mp)	Observaţii / Referinţe
A1		3.881	Sector cadastral:32 Teren neimprejmuit;

B. Partea II. Proprietari şi acte

Inscrieri privitoare la dreptul de proprietate şi alte drepturi reale		Referinţe
0 / 11/05/2025		
Act Normativ nr. 7, din 13/03/1996 emis de PARLAMENTUL ROMANIEI;		
B1	Intabulare, drept de PROPRIETATE, dobandit prin Lege, cota actuala 1/1	A1
	1) **NEIDENTIFICAT NEIDENTIFICAT**	
/		
Act Administrativ nr. 2354, din 09/05/2025 emis de PRIMARIA STĂNEȘTI;		
B2	Se noteaza posesia faptica in favoarea lui TUFAN LILIANA	A1
	1) **TUFAN LILIANA**	

C. Partea III. SARCINI .

Inscrieri privind dezmembramintele dreptului de proprietate, drepturi reale de garanţie şi sarcini	Referinţe
NU SUNT	

Document care conține date cu caracter personal, protejat de prevederile Regulamentului (UE) nr. 679/2016 și Legii 190/2018

Anexa Nr. 1 La Partea I

Teren

Nr cadastral	Suprafaţa (mp)*	Observaţii / Referinţe
	3.881	

* Suprafaţa este determinată in planul de proiecţie Stereo 70.

DETALII LINIARE IMOBIL

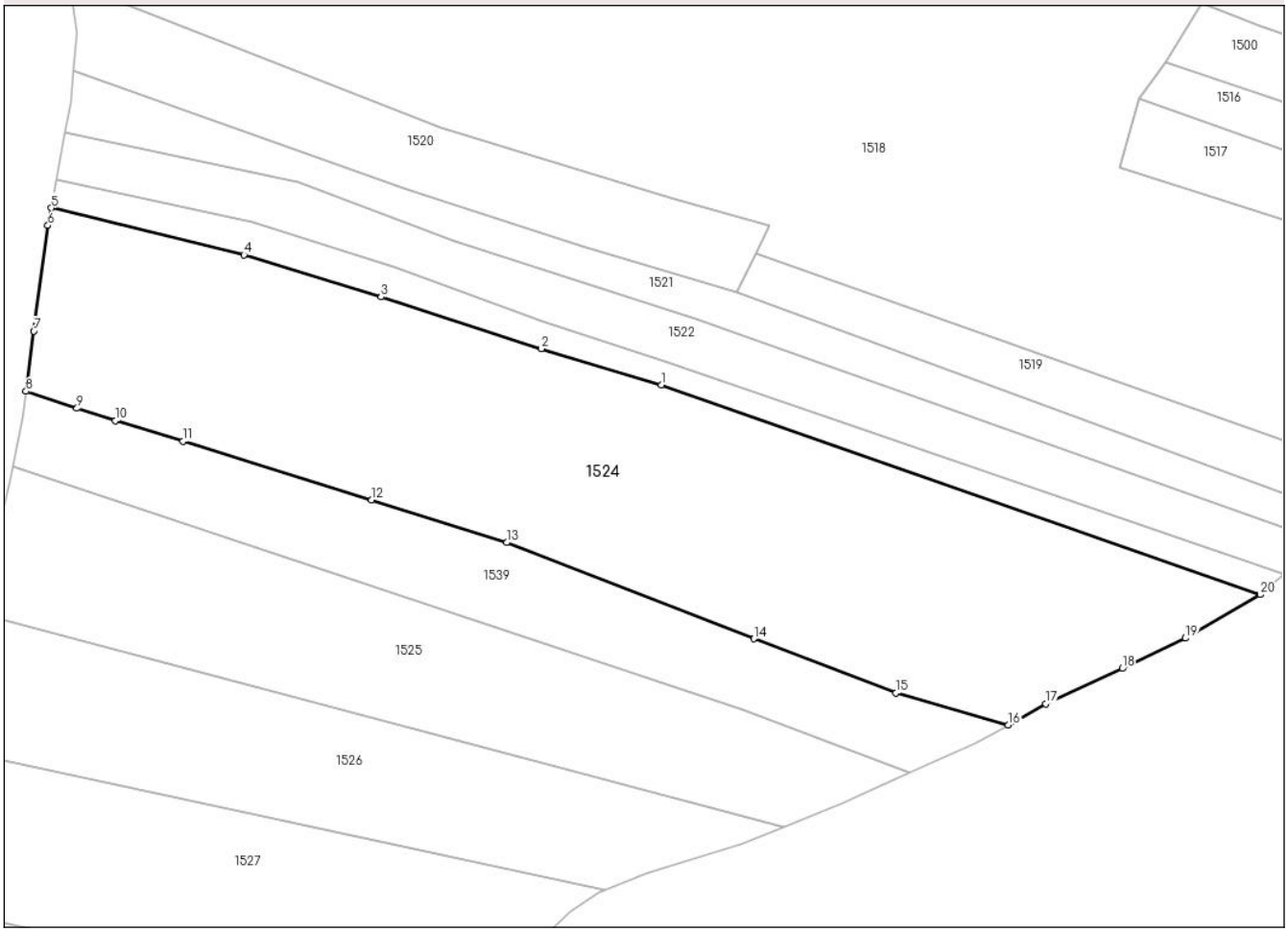

Date referitoare la teren

Crt	Categorie folosință	Intra vilan	Suprafaţa (mp)	Tarla	Parcelă	Nr. topo	Observaţii / Referinţe
1	pasune	NU	3.881	122	11603, 11604	-	

Lungime Segmente
1) Valorile lungimilor segmentelor sunt obţinute din proiecţie în plan.

Punct început	X / Y	Punct sfârşit	X / Y	Lungime segment (** (m)
1	362.486,281 404.468,705	2	362.470,802 404.473,376	16.168
2	362.470,802 404.473,376	3	362.450,084 404.480,04	21.763
3	362.450,084 404.480,04	4	362.432,366 404.485,486	18.536
4	362.432,366 404.485,486	5	362.407,435 404.491,534	25.654
5	362.407,435 404.491,534	6	362.407,012 404.489,263	2.31

Document care conține date cu caracter personal, protejat de prevederile Regulamentului (UE) nr. 679/2016 și Legii 190/2018

Punct început	X / Y	Punct sfârşit	X / Y	Lungime segment (** (m)
6	362.407,012 404.489,263	7	362.405,185 404.475,64	13.745
7	362.405,185 404.475,64	8	362.404,17 404.467,861	7.845
8	362.404,17 404.467,861	9	362.410,761 404.465,666	6.947
9	362.410,761 404.465,666	10	362.415,743 404.464,062	5.234
10	362.415,743 404.464,062	11	362.424,482 404.461,404	9.134
11	362.424,482 404.461,404	12	362.448,838 404.453,838	25.504
12	362.448,838 404.453,838	13	362.466,318 404.448,346	18.322
13	362.466,318 404.448,346	14	362.498,25 404.435,921	34.264
14	362.498,25 404.435,921	15	362.516,617 404.428,902	19.662
15	362.516,617 404.428,902	16	362.531,134 404.424,794	15.087
16	362.531,134 404.424,794	17	362.535,992 404.427,526	5.574
17	362.535,992 404.427,526	18	362.545,864 404.432,098	10.879
18	362.545,864 404.432,098	19	362.554,04 404.436,004	9.061
19	362.554,04 404.436,004	20	362.563,705 404.441,616	11.176
20	362.563,705 404.441,616	1	362.486,281 404.468,705	82.026

** Lungimile segmentelor sunt determinate în planul de proiecţie Stereo 70 şi sunt rotunjite la 1 milimetru.
*** Distanţa dintre puncte este formată din segmente cumulate ce sunt mai mici decât valoarea 1 milimetru.

Document care conține date cu caracter personal, protejat de prevederile Regulamentului (UE) nr. 679/2016 și Legii 190/2018

DATE DESPRE IMOBILUL NR. 1525

Oficiul de Cadastru şi Publicitate Imobiliară GORJ
Biroul de Cadastru şi Publicitate Imobiliară Targu Jiu

A. Partea I. Descrierea imobilului

TEREN Extravilan

Adresa: Jud. Gorj

Nr. Crt	Nr cadastral Nr. topografic	Suprafaţa* (mp)	Observaţii / Referinţe
A1		1.825	Sector cadastral:32 Teren neimprejmuit;

B. Partea II. Proprietari şi acte

Inscrieri privitoare la dreptul de proprietate şi alte drepturi reale		Referinţe
0 / 10/05/2025		
Act Administrativ nr. 2354, din 09/05/2025 emis de PRIMARIA STĂNEȘTI;		
B1	Inscrierea posesiei, drept de PROPRIETATE, dobandit prin Lege, cota actuala 1/1	A1
	1) **NEIDENTIFICAT NEIDENTIFICAT**	
/		
Act Normativ nr. 7, din 13/03/1996 emis de PARLAMENTUL ROMANIEI;		
B2	Se noteaza mentiunea de proprietar neidentificat	A1

C. Partea III. SARCINI .

Inscrieri privind dezmembramintele dreptului de proprietate, drepturi reale de garanţie şi sarcini	Referinţe
NU SUNT	

Document care conține date cu caracter personal, protejat de prevederile Regulamentului (UE) nr. 679/2016 și Legii 190/2018

Anexa Nr. 1 La Partea I

Teren

Nr cadastral	Suprafaţa (mp)*	Observaţii / Referinţe
	1.825	

* Suprafaţa este determinată in planul de proiecţie Stereo 70.

DETALII LINIARE IMOBIL

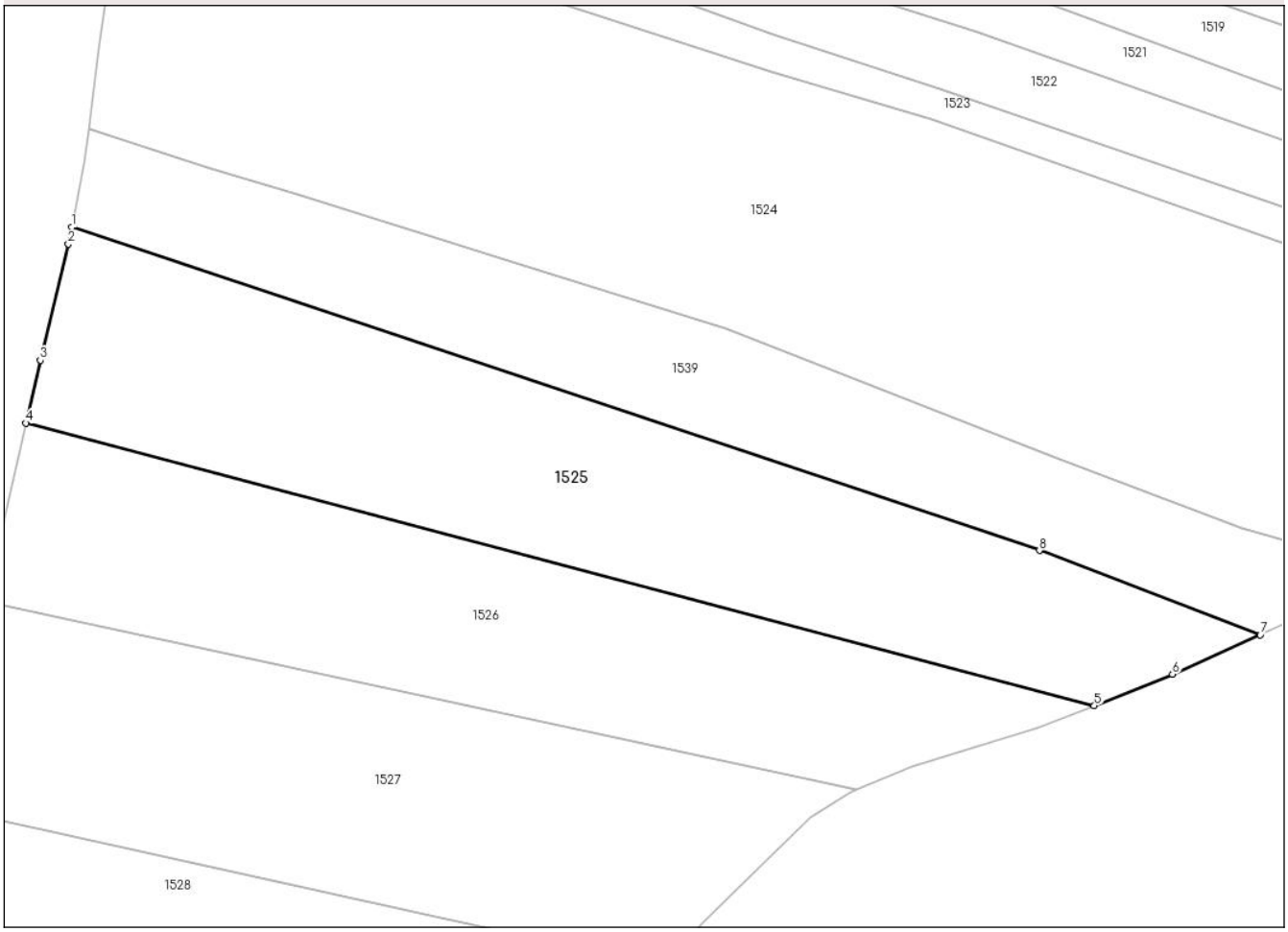

Date referitoare la teren

Crt	Categorie folosință	Intra vilan	Suprafaţa (mp)	Tarla	Parcelă	Nr. topo	Observaţii / Referinţe
1	pasune	NU	1.825	122	11602/1	-	PASUNE IMPADURITA

Lungime Segmente
1) Valorile lungimilor segmentelor sunt obţinute din proiecţie în plan.

Punct început	X / Y	Punct sfârşit	X / Y	Lungime segment (** (m)
1	362.402,53 404.458,236	2	362.402,214 404.456,591	1.675
2	362.402,214 404.456,591	3	362.399,475 404.445,275	11.643
3	362.399,475 404.445,275	4	362.398,074 404.439,162	6.271
4	362.398,074 404.439,162	5	362.502,195 404.411,654	107.693
5	362.502,195 404.411,654	6	362.509,816 404.414,734	8.22

Document care conține date cu caracter personal, protejat de prevederile Regulamentului (UE) nr. 679/2016 și Legii 190/2018

Punct început	X / Y	Punct sfârşit	X / Y	Lungime segment (** (m)
6	362.509,816 404.414,734	7	362.518,368 404.418,569	9.373
7	362.518,368 404.418,569	8	362.496,849 404.426,766	23.027
8	362.496,849 404.426,766	1	362.402,53 404.458,236	99.431

** Lungimile segmentelor sunt determinate în planul de proiecţie Stereo 70 şi sunt rotunjite la 1 milimetru.
*** Distanţa dintre puncte este formată din segmente cumulate ce sunt mai mici decât valoarea 1 milimetru.

Document care conține date cu caracter personal, protejat de prevederile Regulamentului (UE) nr. 679/2016 și Legii 190/2018

DATE DESPRE IMOBILUL NR. 1526

Oficiul de Cadastru şi Publicitate Imobiliară GORJ
Biroul de Cadastru şi Publicitate Imobiliară Targu Jiu

A. Partea I. Descrierea imobilului

TEREN Extravilan

Adresa: Jud. Gorj

Nr. Crt	Nr cadastral Nr. topografic	Suprafaţa* (mp)	Observaţii / Referinţe
A1		1.520	Sector cadastral:32 Teren neimprejmuit;

B. Partea II. Proprietari şi acte

Inscrieri privitoare la dreptul de proprietate şi alte drepturi reale		Referinţe
0 / 11/05/2025		
Act Normativ nr. 7, din 13/03/1996 emis de PARLAMENTUL ROMANIEI;		
B1	Intabulare, drept de PROPRIETATE, dobandit prin Lege, cota actuala 1/1	A1
	1) **NEIDENTIFICAT NEIDENTIFICAT**	
/		
Act Administrativ nr. 2354, din 09/05/2025 emis de PRIMARIA STĂNEȘTI;		
B2	Se noteaza posesia faptica in favoarea lui MANOLESCU NUȘA-TEODORA	A1
	1) **MANOLESCU NUȘA-TEODORA**	

C. Partea III. SARCINI .

Inscrieri privind dezmembramintele dreptului de proprietate, drepturi reale de garanţie şi sarcini	Referinţe
NU SUNT	

Document care conține date cu caracter personal, protejat de prevederile Regulamentului (UE) nr. 679/2016 și Legii 190/2018

Anexa Nr. 1 La Partea I

Teren

Nr cadastral	Suprafaţa (mp)*	Observaţii / Referinţe
	1.520	

* Suprafaţa este determinată in planul de proiecţie Stereo 70.

DETALII LINIARE IMOBIL

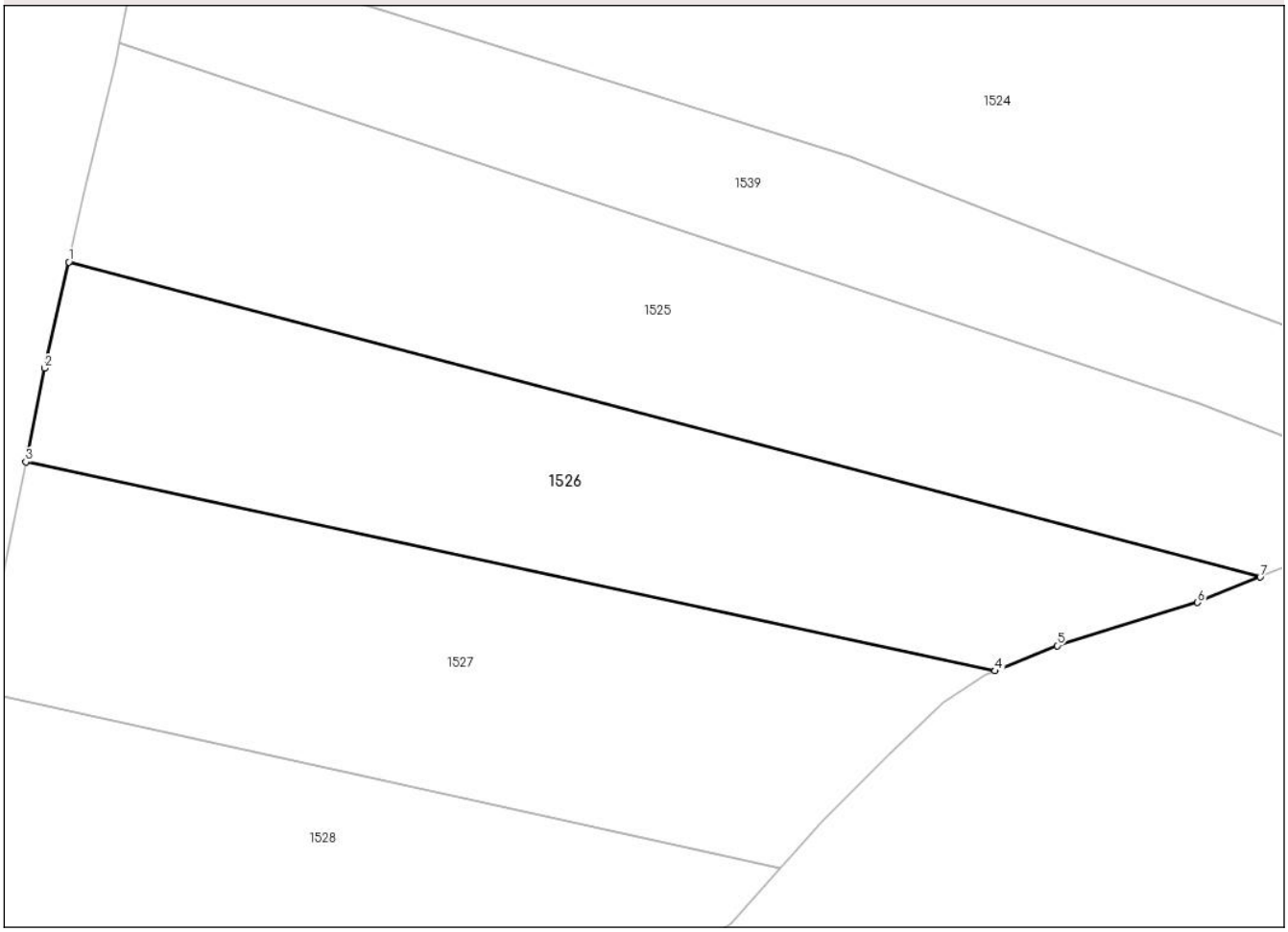

Date referitoare la teren

Crt	Categorie folosință	Intra vilan	Suprafaţa (mp)	Tarla	Parcelă	Nr. topo	Observaţii / Referinţe
1	pasune	NU	1.520	122	11601/1	-	PASUNE IMPADURITA

Lungime Segmente
1) Valorile lungimilor segmentelor sunt obţinute din proiecţie în plan.

Punct început	X / Y	Punct sfârşit	X / Y	Lungime segment (** (m)
1	362.398,074 404.439,162	2	362.395,949 404.429,893	9.509
2	362.395,949 404.429,893	3	362.394,327 404.421,708	8.344
3	362.394,327 404.421,708	4	362.479,023 404.403,459	86.64
4	362.479,023 404.403,459	5	362.484,439 404.405,674	5.851
5	362.484,439 404.405,674	6	362.496,721 404.409,442	12.847

Document care conține date cu caracter personal, protejat de prevederile Regulamentului (UE) nr. 679/2016 și Legii 190/2018

Punct început	X / Y	Punct sfârşit	X / Y	Lungime segment (** (m)
6	362.496,721 404.409,442	7	362.502,195 404.411,654	5.904
7	362.502,195 404.411,654	1	362.398,074 404.439,162	107.693

** Lungimile segmentelor sunt determinate în planul de proiecţie Stereo 70 şi sunt rotunjite la 1 milimetru.
*** Distanţa dintre puncte este formată din segmente cumulate ce sunt mai mici decât valoarea 1 milimetru.

Document care conține date cu caracter personal, protejat de prevederile Regulamentului (UE) nr. 679/2016 și Legii 190/2018

DATE DESPRE IMOBILUL NR. 1527

Oficiul de Cadastru şi Publicitate Imobiliară GORJ
Biroul de Cadastru şi Publicitate Imobiliară Targu Jiu

A. Partea I. Descrierea imobilului

TEREN Extravilan
Adresa: Jud. Gorj

Nr. Crt	Nr cadastral Nr. topografic	Suprafaţa* (mp)	Observaţii / Referinţe
A1		1.616	Sector cadastral:32 Teren neimprejmuit;

B. Partea II. Proprietari şi acte

Inscrieri privitoare la dreptul de proprietate şi alte drepturi reale		Referinţe
0 / 11/05/2025		
Act Normativ nr. 7, din 13/03/1996 emis de PARLAMENTUL ROMANIEI;		
B1	Intabulare, drept de PROPRIETATE, dobandit prin Lege, cota actuala 1/1	A1
	1) **NEIDENTIFICAT NEIDENTIFICAT**	
/		
Act Administrativ nr. 2354, din 09/05/2025 emis de PRIMARIA STĂNEȘTI;		
B2	Se noteaza posesia faptica in favoarea lui PÎRVULESCU FLOAREA	A1
	1) **PÎRVULESCU FLOAREA**	

C. Partea III. SARCINI .

Inscrieri privind dezmembramintele dreptului de proprietate, drepturi reale de garanţie şi sarcini	Referinţe
NU SUNT	

Document care conține date cu caracter personal, protejat de prevederile Regulamentului (UE) nr. 679/2016 și Legii 190/2018

Anexa Nr. 1 La Partea I

Teren

Nr cadastral	Suprafaţa (mp)*	Observaţii / Referinţe
	1.616	

* Suprafaţa este determinată in planul de proiecţie Stereo 70.

DETALII LINIARE IMOBIL

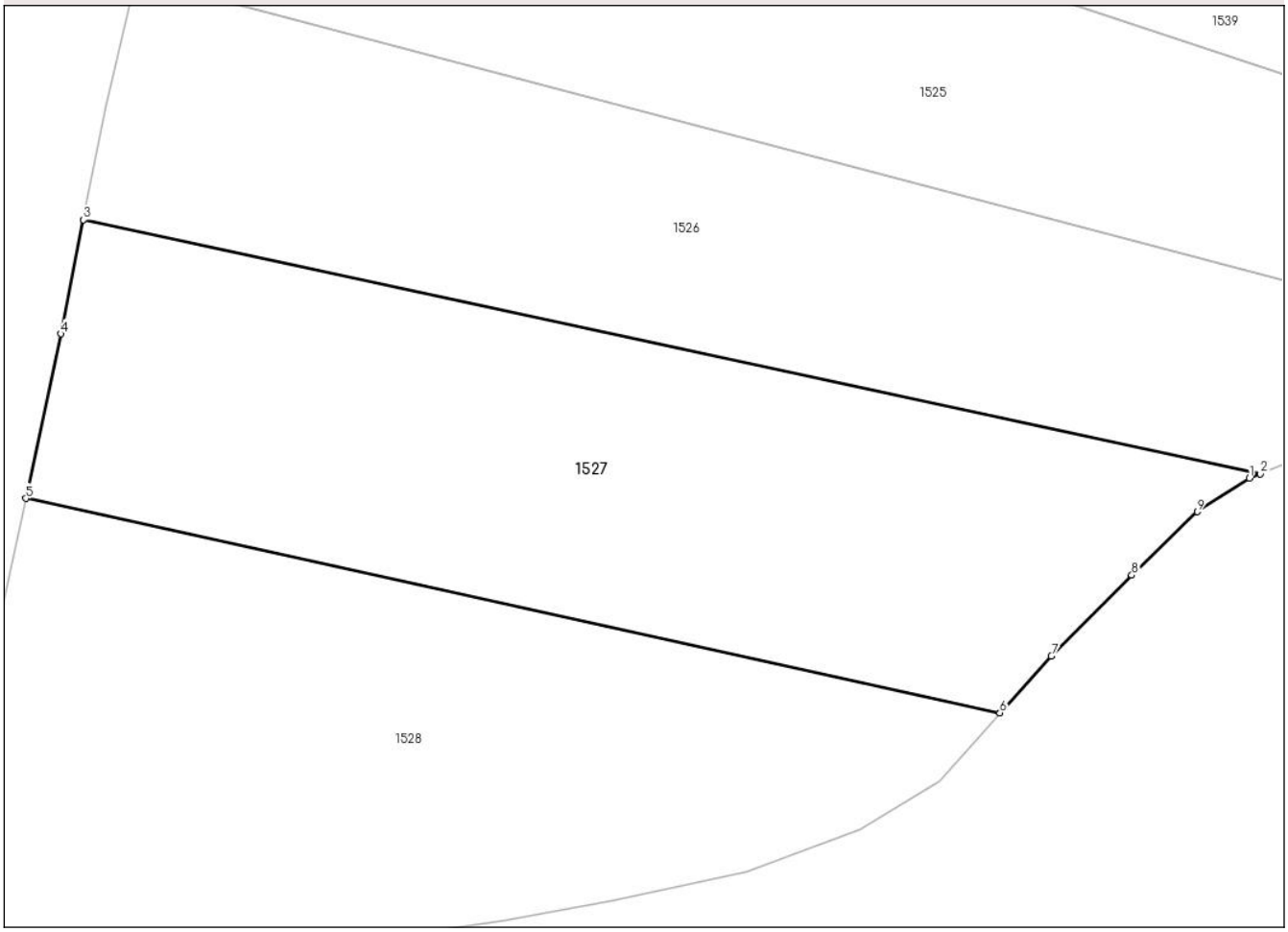

Date referitoare la teren

Crt	Categorie folosință	Intra vilan	Suprafaţa (mp)	Tarla	Parcelă	Nr. topo	Observaţii / Referinţe
1	pasune	NU	1.616	122	11599/1, 11600, 11601/2	-	PASUNE IMPADURITA

Lungime Segmente
1) Valorile lungimilor segmentelor sunt obţinute din proiecţie în plan.

Punct început	X / Y	Punct sfârşit	X / Y	Lungime segment (** (m)
1	362.478,248 404.403,142	2	362.479,023 404.403,459	0.837
2	362.479,023 404.403,459	3	362.394,327 404.421,708	86.64
3	362.394,327 404.421,708	4	362.392,704 404.413,512	8.355
4	362.392,704 404.413,512	5	362.390,187 404.401,683	12.094

Document care conține date cu caracter personal, protejat de prevederile Regulamentului (UE) nr. 679/2016 și Legii 190/2018

Punct început	X / Y	Punct sfârşit	X / Y	Lungime segment (** (m)
5	362.390,187 404.401,683	6	362.460,287 404.386,262	71.776
6	362.460,287 404.386,262	7	362.463,979 404.390,366	5.52
7	362.463,979 404.390,366	8	362.469,78 404.396,165	8.202
8	362.469,78 404.396,165	9	362.474,486 404.400,729	6.556
9	362.474,486 404.400,729	1	362.478,248 404.403,142	4.469

** Lungimile segmentelor sunt determinate în planul de proiecţie Stereo 70 şi sunt rotunjite la 1 milimetru.
*** Distanţa dintre puncte este formată din segmente cumulate ce sunt mai mici decât valoarea 1 milimetru.

Document care conține date cu caracter personal, protejat de prevederile Regulamentului (UE) nr. 679/2016 și Legii 190/2018

DATE DESPRE IMOBILUL NR. 1528

Oficiul de Cadastru şi Publicitate Imobiliară GORJ
Biroul de Cadastru şi Publicitate Imobiliară Targu Jiu

A. Partea I. Descrierea imobilului

TEREN Extravilan

Adresa: Jud. Gorj

Nr. Crt	Nr cadastral Nr. topografic	Suprafaţa* (mp)	Observaţii / Referinţe
A1		2.001	Sector cadastral:32 Teren neimprejmuit;

B. Partea II. Proprietari şi acte

Inscrieri privitoare la dreptul de proprietate şi alte drepturi reale		Referinţe
0 / 10/05/2025		
Act Administrativ nr. 2354, din 09/05/2025 emis de PRIMARIA STĂNEȘTI;		
B1	Inscrierea posesiei, drept de PROPRIETATE, dobandit prin Lege, cota actuala 1/1	A1
	1) **NEIDENTIFICAT NEIDENTIFICAT**	
/		
Act Normativ nr. 7, din 13/03/1996 emis de PARLAMENTUL ROMANIEI;		
B2	Se noteaza mentiunea de proprietar neidentificat	A1

C. Partea III. SARCINI .

Inscrieri privind dezmembramintele dreptului de proprietate, drepturi reale de garanţie şi sarcini	Referinţe
NU SUNT	

Document care conține date cu caracter personal, protejat de prevederile Regulamentului (UE) nr. 679/2016 și Legii 190/2018

Anexa Nr. 1 La Partea I

Teren

Nr cadastral	Suprafaţa (mp)*	Observaţii / Referinţe
	2.001	

* Suprafaţa este determinată in planul de proiecţie Stereo 70.

DETALII LINIARE IMOBIL

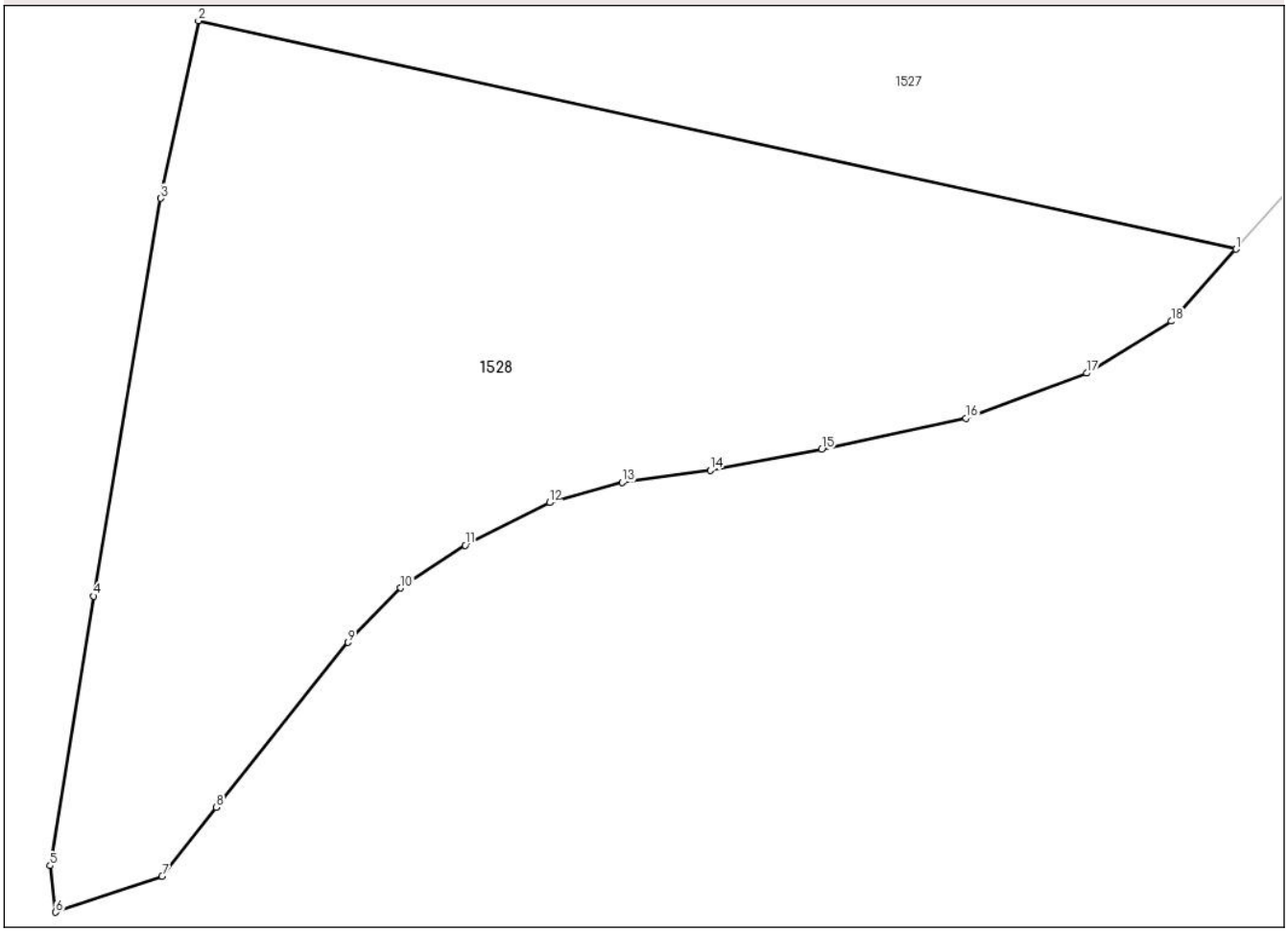

Date referitoare la teren

Crt	Categorie folosință	Intra vilan	Suprafaţa (mp)	Tarla	Parcelă	Nr. topo	Observaţii / Referinţe
1	pasune	NU	2.001	122	11587, 11594, 11596, 11598, 11599/2	-	PASUNE IMPADURITA

Lungime Segmente
1) Valorile lungimilor segmentelor sunt obţinute din proiecţie în plan.

Punct început	X / Y	Punct sfârşit	X / Y	Lungime segment (** (m)
1	362.460,287 404.386,262	2	362.390,187 404.401,683	71.776
2	362.390,187 404.401,683	3	362.387,636 404.389,694	12.257
3	362.387,636 404.389,694	4	362.383,114 404.362,852	27.22

Document care conține date cu caracter personal, protejat de prevederile Regulamentului (UE) nr. 679/2016 și Legii 190/2018

Punct început	X / Y	Punct sfârşit	X / Y	Lungime segment (** (m)
4	362.383,114 404.362,852	5	362.380,164 404.344,654	18.436
5	362.380,164 404.344,654	6	362.380,545 404.341,514	3.163
6	362.380,545 404.341,514	7	362.387,728 404.343,942	7.582
7	362.387,728 404.343,942	8	362.391,397 404.348,595	5.926
8	362.391,397 404.348,595	9	362.400,289 404.359,72	14.242
9	362.400,289 404.359,72	10	362.403,85 404.363,394	5.117
10	362.403,85 404.363,394	11	362.408,206 404.366,278	5.224
11	362.408,206 404.366,278	12	362.413,902 404.369,154	6.381
12	362.413,902 404.369,154	13	362.418,824 404.370,511	5.106
13	362.418,824 404.370,511	14	362.424,76 404.371,351	5.995
14	362.424,76 404.371,351	15	362.432,285 404.372,744	7.653
15	362.432,285 404.372,744	16	362.442,037 404.374,85	9.977
16	362.442,037 404.374,85	17	362.450,207 404.377,895	8.719
17	362.450,207 404.377,895	18	362.455,916 404.381,402	6.7
18	362.455,916 404.381,402	1	362.460,287 404.386,262	6.536

** Lungimile segmentelor sunt determinate în planul de proiecţie Stereo 70 şi sunt rotunjite la 1 milimetru.
*** Distanţa dintre puncte este formată din segmente cumulate ce sunt mai mici decât valoarea 1 milimetru.

Document care conține date cu caracter personal, protejat de prevederile Regulamentului (UE) nr. 679/2016 și Legii 190/2018

DATE DESPRE IMOBILUL NR. 1534

Oficiul de Cadastru şi Publicitate Imobiliară GORJ
Biroul de Cadastru şi Publicitate Imobiliară Targu Jiu

A. Partea I. Descrierea imobilului

TEREN Extravilan

Adresa: Jud. Gorj

Nr. Crt	Nr cadastral Nr. topografic	Suprafaţa* (mp)	Observaţii / Referinţe
A1		2.377	Sector cadastral:32 Teren neimprejmuit;

B. Partea II. Proprietari şi acte

Inscrieri privitoare la dreptul de proprietate şi alte drepturi reale		Referinţe
0 / 10/05/2025		
Act Administrativ nr. 2354, din 09/05/2025 emis de PRIMARIA STĂNEȘTI;		
B1	Inscrierea posesiei, drept de PROPRIETATE, dobandit prin Lege, cota actuala 1/1	A1
	1) **NEIDENTIFICAT NEIDENTIFICAT**	
/		
Act Normativ nr. 7, din 13/03/1996 emis de PARLAMENTUL ROMANIEI;		
B2	Se noteaza mentiunea de proprietar neidentificat	A1

C. Partea III. SARCINI .

Inscrieri privind dezmembramintele dreptului de proprietate, drepturi reale de garanţie şi sarcini	Referinţe
NU SUNT	

Document care conține date cu caracter personal, protejat de prevederile Regulamentului (UE) nr. 679/2016 și Legii 190/2018

Anexa Nr. 1 La Partea I

Teren

Nr cadastral	Suprafaţa (mp)*	Observaţii / Referinţe
	2.377	

* Suprafaţa este determinată in planul de proiecţie Stereo 70.

DETALII LINIARE IMOBIL

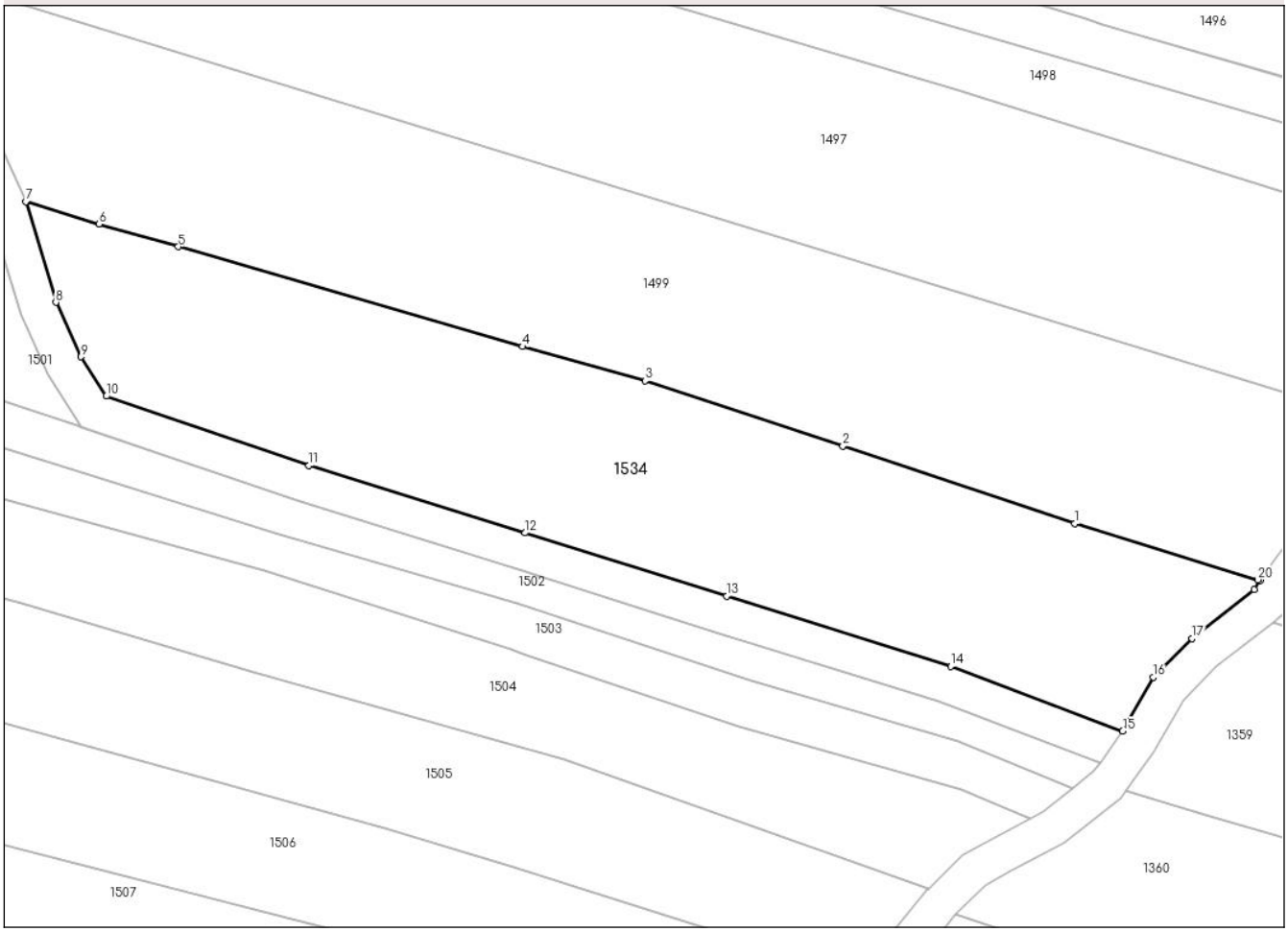

Date referitoare la teren

Crt	Categorie folosință	Intra vilan	Suprafaţa (mp)	Tarla	Parcelă	Nr. topo	Observaţii / Referinţe
1	faneata	NU	2.377	123	11652, 11651/1	-	

Lungime Segmente
1) Valorile lungimilor segmentelor sunt obţinute din proiecţie în plan.

Punct început	X / Y	Punct sfârşit	X / Y	Lungime segment (** (m)
1	362.693,545 404.627,707	2	362.668,668 404.636,005	26.224
2	362.668,668 404.636,005	3	362.647,485 404.642,998	22.307
3	362.647,485 404.642,998	4	362.634,338 404.646,654	13.646
4	362.634,338 404.646,654	5	362.597,458 404.657,35	38.4
5	362.597,458 404.657,35	6	362.588,931 404.659,772	8.864

Document care conține date cu caracter personal, protejat de prevederile Regulamentului (UE) nr. 679/2016 și Legii 190/2018

Punct început	X / Y	Punct sfârşit	X / Y	Lungime segment (** (m)
6	362.588,931 404.659,772	7	362.581,115 404.662,168	8.175
7	362.581,115 404.662,168	8	362.584,327 404.651,397	11.24
8	362.584,327 404.651,397	9	362.587,025 404.645,552	6.438
9	362.587,025 404.645,552	10	362.589,718 404.641,341	4.998
10	362.589,718 404.641,341	11	362.611,449 404.633,939	22.957
11	362.611,449 404.633,939	12	362.634,613 404.626,717	24.264
12	362.634,613 404.626,717	13	362.656,226 404.619,934	22.652
13	362.656,226 404.619,934	14	362.680,231 404.612,435	25.149
14	362.680,231 404.612,435	15	362.698,665 404.605,476	19.704
15	362.698,665 404.605,476	16	362.701,944 404.611,242	6.633
16	362.701,944 404.611,242	17	362.706,1 404.615,396	5.876
17	362.706,1 404.615,396	18	362.712,736 404.620,67	8.477
18	362.712,736 404.620,67	19	362.713,407 404.621,619	1.162
19	362.713,407 404.621,619	20	362.713,145 404.621,699	0.274
20	362.713,145 404.621,699	1	362.693,545 404.627,707	20.5

** Lungimile segmentelor sunt determinate în planul de proiecţie Stereo 70 şi sunt rotunjite la 1 milimetru.
*** Distanţa dintre puncte este formată din segmente cumulate ce sunt mai mici decât valoarea 1 milimetru.

Document care conține date cu caracter personal, protejat de prevederile Regulamentului (UE) nr. 679/2016 și Legii 190/2018

DATE DESPRE IMOBILUL NR. 1535

Oficiul de Cadastru şi Publicitate Imobiliară GORJ
Biroul de Cadastru şi Publicitate Imobiliară Targu Jiu

A. Partea I. Descrierea imobilului

TEREN Extravilan

Adresa: Jud. Gorj

Nr. Crt	Nr cadastral Nr. topografic	Suprafaţa* (mp)	Observaţii / Referinţe
A1		1.228	Sector cadastral:32 Teren neimprejmuit;

B. Partea II. Proprietari şi acte

Inscrieri privitoare la dreptul de proprietate şi alte drepturi reale		Referinţe
0 / 10/05/2025		
Act Administrativ nr. 2354, din 09/05/2025 emis de PRIMARIA STĂNEȘTI;		
B1	Inscrierea posesiei, drept de PROPRIETATE, dobandit prin Lege, cota actuala 1/1	A1
	1) **NEIDENTIFICAT NEIDENTIFICAT**	
/		
Act Normativ nr. 7, din 13/03/1996 emis de PARLAMENTUL ROMANIEI;		
B2	Se noteaza mentiunea de proprietar neidentificat	A1

C. Partea III. SARCINI .

Inscrieri privind dezmembramintele dreptului de proprietate, drepturi reale de garanţie şi sarcini	Referinţe
NU SUNT	

Document care conține date cu caracter personal, protejat de prevederile Regulamentului (UE) nr. 679/2016 și Legii 190/2018

Anexa Nr. 1 La Partea I

Teren

Nr cadastral	Suprafaţa (mp)*	Observaţii / Referinţe
	1.228	

* Suprafaţa este determinată in planul de proiecţie Stereo 70.

DETALII LINIARE IMOBIL

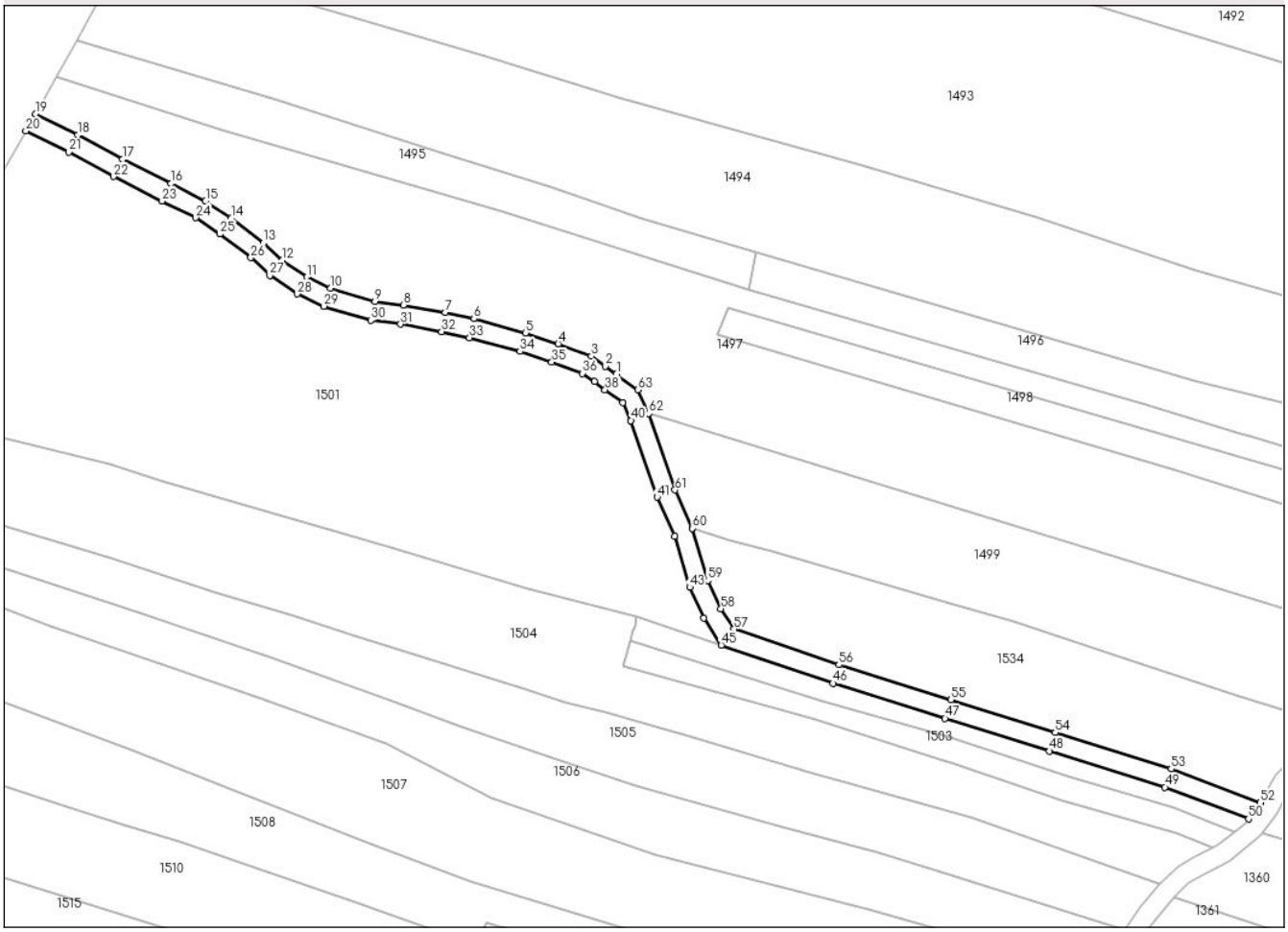

Date referitoare la teren

Crt	Categorie folosință	Intra vilan	Suprafaţa (mp)	Tarla	Parcelă	Nr. topo	Observaţii / Referinţe
1	drum	NU	1.228	122	11649	-	

Lungime Segmente

1) Valorile lungimilor segmentelor sunt obţinute din proiecţie în plan.

Punct început	X / Y	Punct sfârşit	X / Y	Lungime segment
1	362.565,414 404.694,05	2	362.563,172 404.695,721	2.796
4	362.553,368 404.700,318	5	362.546,642 404.702,56	7.09
7	362.529,997 404.706,776	8	362.521,353 404.708,346	8.785
10	362.506,267 404.711,841	11	362.501,327 404.714,12	5.44
13	362.492,359 404.721,186	14	362.485,658 404.726,259	8.405
16	362.473,171 404.733,423	17	362.463,173 404.738,426	11.18

Punct început	X / Y	Punct sfârşit	X / Y	Lungime segment
2	362.563,172 404.695,721	3	362.560,246 404.697,773	3.574
5	362.546,642 404.702,56	6	362.535,963 404.705,485	11.072
8	362.521,353 404.708,346	9	362.515,425 404.709,105	5.976
11	362.501,327 404.714,12	12	362.496,159 404.717,577	6.218
14	362.485,658 404.726,259	15	362.480,392 404.729,841	6.369
17	362.463,173 404.738,426	18	362.453,917 404.743,473	10.543

Punct început	X / Y	Punct sfârşit	X / Y	Lungime segment
3	362.560,246 404.697,773	4	362.553,368 404.700,318	7.334
6	362.535,963 404.705,485	7	362.529,997 404.706,776	6.104
9	362.515,425 404.709,105	10	362.506,267 404.711,841	9.558
12	362.496,159 404.717,577	13	362.492,359 404.721,186	5.241
15	362.480,392 404.729,841	16	362.473,171 404.733,423	8.061
18	362.453,917 404.743,473	19	362.445,148 404.747,805	9.781

Document care conține date cu caracter personal, protejat de prevederile Regulamentului (UE) nr. 679/2016 și Legii 190/2018

Punct început	X / Y	Punct sfârşit	X / Y	Lungime segment
19	362.445,148 404.747,805	20	362.443,191 404.744,31	4.006
22	362.461,32 404.734,88	23	362.471,388 404.729,843	11.258
25	362.483,324 404.723,009	26	362.489,766 404.718,132	8.08
28	362.499,365 404.710,62	29	362.504,849 404.708,089	6.04
31	362.520,741 404.704,391	32	362.529,217 404.702,853	8.614
34	362.545,48 404.698,73	35	362.552,041 404.696,544	6.916
37	362.560,828 404.692,48	38	362.563,047 404.690,825	2.768
40	362.568,423 404.684,449	41	362.573,812 404.668,611	16.73
43	362.580,573 404.649,984	44	362.583,508 404.643,627	7.002
46	362.610,209 404.630,136	47	362.633,419 404.622,9	24.312
49	362.678,927 404.608,651	50	362.696,243 404.602,115	18.508
52	362.698,665 404.605,476	53	362.680,231 404.612,435	19.704
55	362.634,613 404.626,717	56	362.611,449 404.633,939	24.264
58	362.587,025 404.645,552	59	362.584,327 404.651,397	6.438
61	362.577,537 404.670,083	62	362.572,144 404.685,93	16.74

Punct început	X / Y	Punct sfârşit	X / Y	Lungime segment
20	362.443,191 404.744,31	21	362.452,073 404.739,923	9.906
23	362.471,388 404.729,843	24	362.478,368 404.726,379	7.792
26	362.489,766 404.718,132	27	362.493,651 404.714,442	5.358
29	362.504,849 404.708,089	30	362.514,593 404.705,179	10.169
32	362.529,217 404.702,853	33	362.535,011 404.701,598	5.928
35	362.552,041 404.696,544	36	362.558,373 404.694,201	6.752
38	362.563,047 404.690,825	39	362.566,715 404.688,176	4.525
41	362.573,812 404.668,611	42	362.577,447 404.660,57	8.824
44	362.583,508 404.643,627	45	362.587,103 404.638,006	6.672
47	362.633,419 404.622,9	48	362.655,031 404.616,116	22.652
50	362.696,243 404.602,115	51	362.698,625 404.605,406	4.063
53	362.680,231 404.612,435	54	362.656,226 404.619,934	25.149
56	362.611,449 404.633,939	57	362.589,718 404.641,341	22.957
59	362.584,327 404.651,397	60	362.581,115 404.662,168	11.24
62	362.572,144 404.685,93	63	362.569,912 404.690,801	5.358

Punct început	X / Y	Punct sfârşit	X / Y	Lungime segment
21	362.452,073 404.739,923	22	362.461,32 404.734,88	10.533
24	362.478,368 404.726,379	25	362.483,324 404.723,009	5.993
27	362.493,651 404.714,442	28	362.499,365 404.710,62	6.874
30	362.514,593 404.705,179	31	362.520,741 404.704,391	6.198
33	362.535,011 404.701,598	34	362.545,48 404.698,73	10.855
36	362.558,373 404.694,201	37	362.560,828 404.692,48	2.998
39	362.566,715 404.688,176	40	362.568,423 404.684,449	4.1
42	362.577,447 404.660,57	43	362.580,573 404.649,984	11.038
45	362.587,103 404.638,006	46	362.610,209 404.630,136	24.41
48	362.655,031 404.616,116	49	362.678,927 404.608,651	25.035
51	362.698,625 404.605,406	52	362.698,665 404.605,476	0.081
54	362.656,226 404.619,934	55	362.634,613 404.626,717	22.652
57	362.589,718 404.641,341	58	362.587,025 404.645,552	4.998
60	362.581,115 404.662,168	61	362.577,537 404.670,083	8.686
63	362.569,912 404.690,801	1	362.565,414 404.694,05	5.549

**** Lungimile segmentelor sunt determinate în planul de proiecţie Stereo 70 şi sunt rotunjite la 1 milimetru.**
***** Distanţa dintre puncte este formată din segmente cumulate ce sunt mai mici decât valoarea 1 milimetru.**

Document care conține date cu caracter personal, protejat de prevederile Regulamentului (UE) nr. 679/2016 și Legii 190/2018

DATE DESPRE IMOBILUL NR. 1539

Oficiul de Cadastru şi Publicitate Imobiliară GORJ
Biroul de Cadastru şi Publicitate Imobiliară Targu Jiu

A. Partea I. Descrierea imobilului

TEREN Extravilan
Adresa: Jud. Gorj

Nr. Crt	Nr cadastral Nr. topografic	Suprafaţa* (mp)	Observaţii / Referinţe
A1		1.270	Sector cadastral:32 Teren neimprejmuit;

B. Partea II. Proprietari şi acte

Inscrieri privitoare la dreptul de proprietate şi alte drepturi reale		Referinţe
0 / 11/05/2025		
Act Normativ nr. 7, din 13/03/1996 emis de PARLAMENTUL ROMANIEI;		
B1	Intabulare, drept de PROPRIETATE, dobandit prin Lege, cota actuala 1/1	A1
	1) **NEIDENTIFICAT NEIDENTIFICAT**	
/		
Act Administrativ nr. 2354, din 09/05/2025 emis de PRIMARIA STĂNEȘTI;		
B2	Se noteaza posesia faptica in favoarea lui BESOI-MARCOVICI ION	A1
	1) **BESOI-MARCOVICI ION**	

C. Partea III. SARCINI .

Inscrieri privind dezmembramintele dreptului de proprietate, drepturi reale de garanţie şi sarcini	Referinţe
NU SUNT	

Document care conține date cu caracter personal, protejat de prevederile Regulamentului (UE) nr. 679/2016 și Legii 190/2018

Anexa Nr. 1 La Partea I

Teren

Nr cadastral	Suprafaţa (mp)*	Observaţii / Referinţe
	1.270	

* Suprafaţa este determinată in planul de proiecţie Stereo 70.

DETALII LINIARE IMOBIL

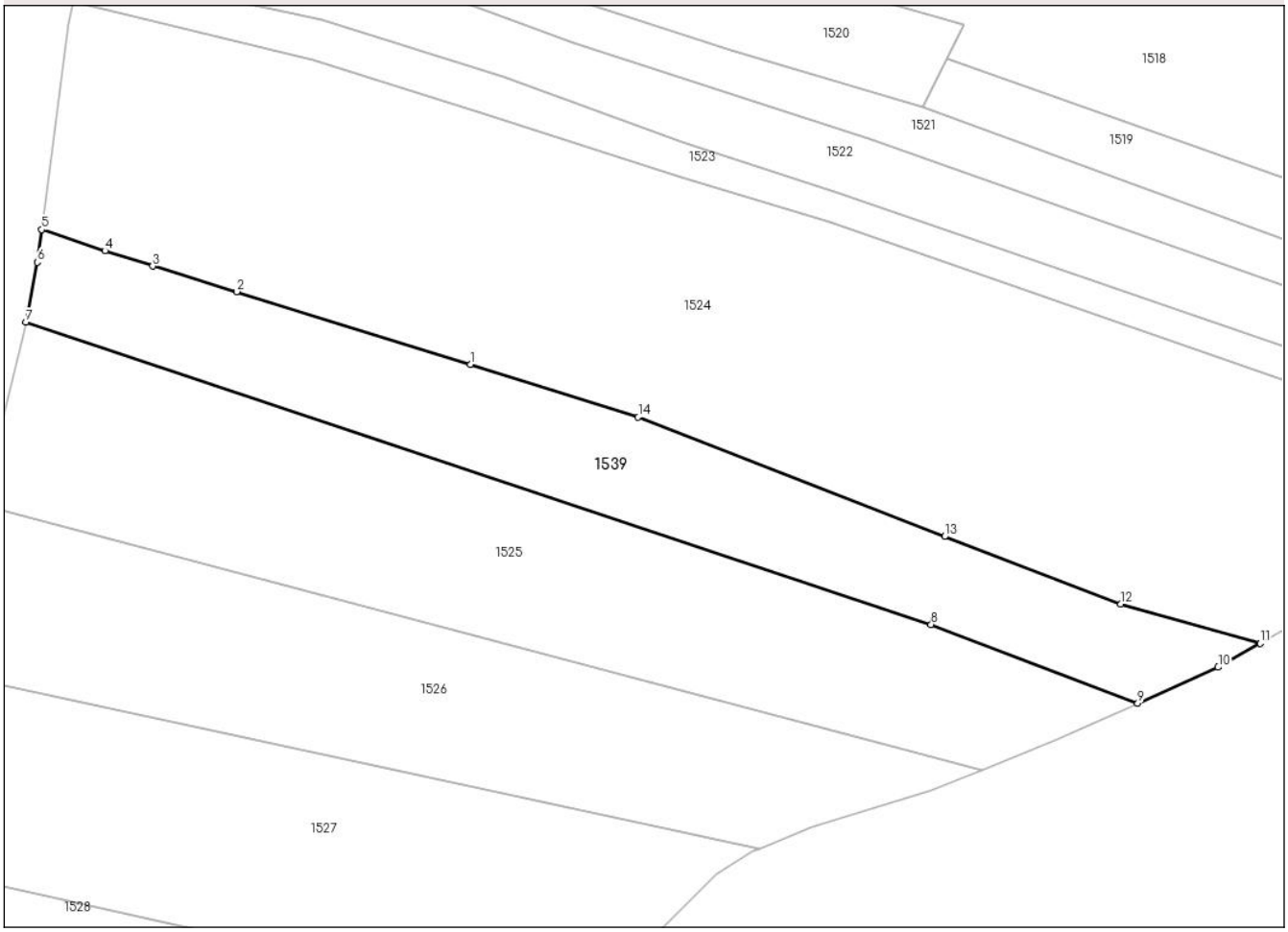

Date referitoare la teren

Crt	Categorie folosință	Intra vilan	Suprafaţa (mp)	Tarla	Parcelă	Nr. topo	Observaţii / Referinţe
1	pasune	NU	1.270	122	11602/2	-	PASUNE IMPADURITA

Lungime Segmente
1) Valorile lungimilor segmentelor sunt obţinute din proiecţie în plan.

Punct început	X / Y	Punct sfârşit	X / Y	Lungime segment (** (m)
1	362.448,838 404.453,839	2	362.424,482 404.461,404	25.504
2	362.424,482 404.461,404	3	362.415,743 404.464,062	9.134
3	362.415,743 404.464,062	4	362.410,761 404.465,666	5.234
4	362.410,761 404.465,666	5	362.404,17 404.467,861	6.947
5	362.404,17 404.467,861	6	362.403,727 404.464,462	3.428

Document care conține date cu caracter personal, protejat de prevederile Regulamentului (UE) nr. 679/2016 și Legii 190/2018

Punct început	X / Y	Punct sfârşit	X / Y	Lungime segment (** (m)
6	362.403,727 404.464,462	7	362.402,53 404.458,236	6.34
7	362.402,53 404.458,236	8	362.496,849 404.426,766	99.431
8	362.496,849 404.426,766	9	362.518,368 404.418,569	23.027
9	362.518,368 404.418,569	10	362.526,748 404.422,327	9.184
10	362.526,748 404.422,327	11	362.531,134 404.424,794	5.032
11	362.531,134 404.424,794	12	362.516,617 404.428,902	15.087
12	362.516,617 404.428,902	13	362.498,25 404.435,921	19.662
13	362.498,25 404.435,921	14	362.466,318 404.448,346	34.264
14	362.466,318 404.448,346	1	362.448,838 404.453,839	18.323

** Lungimile segmentelor sunt determinate în planul de proiecţie Stereo 70 şi sunt rotunjite la 1 milimetru.
*** Distanţa dintre puncte este formată din segmente cumulate ce sunt mai mici decât valoarea 1 milimetru.

Document care conține date cu caracter personal, protejat de prevederile Regulamentului (UE) nr. 679/2016 și Legii 190/2018