DATE DESPRE IMOBILUL NR. 7581

Oficiul de Cadastru şi Publicitate Imobiliară DOLJ
Biroul de Cadastru şi Publicitate Imobiliară Craiova

A. Partea I. Descrierea imobilului

TEREN Extravilan

Adresa: Jud. Dolj, De 223/2

Nr. Crt	Nr cadastral Nr. topografic	Suprafaţa* (mp)	Observaţii / Referinţe
A1		3.277	Sector cadastral:1 Teren neimprejmuit;

B. Partea II. Proprietari şi acte

Inscrieri privitoare la dreptul de proprietate şi alte drepturi reale		Referinţe
/		
Act Administrativ nr. Adeverinta nr.1341, din 14/05/2025 emis de PRIMARIA COMUNEI RADOVAN;		
B1	Inscrierea posesiei, drept de PROPRIETATE, dobandit prin Lege, cota actuala 1/1, cota initiala 1/1	A1
	1) **NEIDENTIFICAT NEIDENTIFICAT**, CIF:0000000000000	
Act Normativ nr. Legea 7, din 13/03/1996 emis de PARLAMENTUL ROMANIEI (art.13);		
B2	Se noteaza mentiunea de proprietar neidentificat.	A1

C. Partea III. SARCINI .

Inscrieri privind dezmembramintele dreptului de proprietate, drepturi reale de garanţie şi sarcini	Referinţe
NU SUNT	

Document care conține date cu caracter personal, protejat de prevederile Regulamentului (UE) nr. 679/2016 și Legii 190/2018

Anexa Nr. 1 La Partea I

Teren

Nr cadastral	Suprafaţa (mp)*	Observaţii / Referinţe
	3.277	

* Suprafaţa este determinată in planul de proiecţie Stereo 70.

DETALII LINIARE IMOBIL

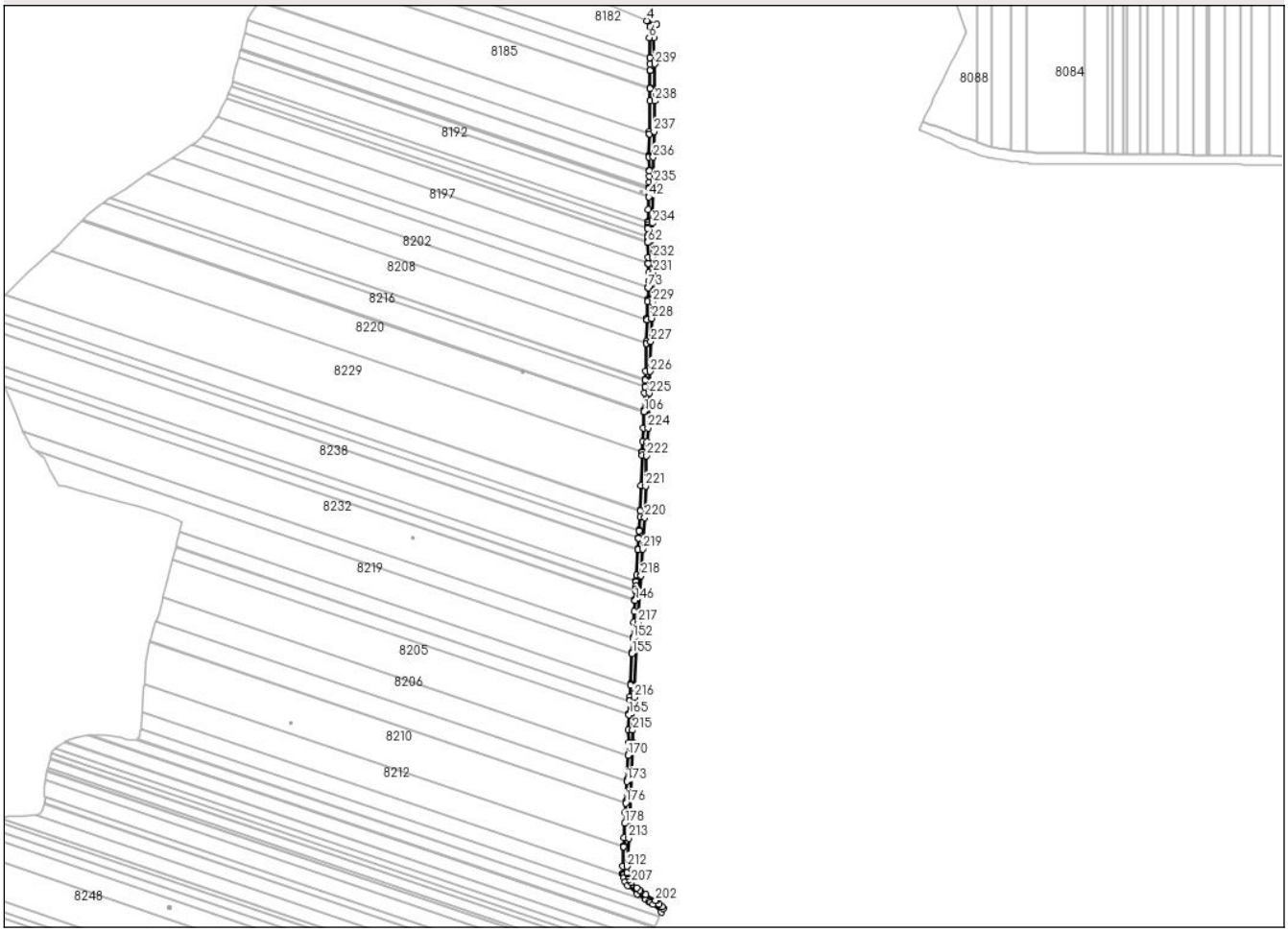

Date referitoare la teren

Crt	Categorie folosință	Intra vilan	Suprafaţa (mp)	Tarla	Parcelă	Nr. topo	Observaţii / Referinţe
1	drum	NU	3.277	De 223/2	-	-	

Lungime Segmente

1) Valorile lungimilor segmentelor sunt obţinute din proiecţie în plan.

Punct început	X / Y	Punct sfârşit	X / Y	Lungime segment
1	381.825,718 298.427,743	2	381.826,567 298.438,926	11.215
4	381.819,531 298.443,058	5	381.822,429 298.437,257	6.485
7	381.822,304 298.409,89	8	381.822,305 298.409,857	0.033
10	381.822,499 298.403,963	11	381.822,516 298.398,158	5.805
13	381.822,516 298.397,996	14	381.822,56 298.382,126	15.87
16	381.822,561 298.381,941	17	381.822,592 298.370,642	11.299

Punct început	X / Y	Punct sfârşit	X / Y	Lungime segment
2	381.826,567 298.438,926	3	381.828,223 298.439,58	1.78
5	381.822,429 298.437,257	6	381.821,713 298.427,829	9.455
8	381.822,305 298.409,857	9	381.822,309 298.409,743	0.114
11	381.822,516 298.398,158	12	381.822,516 298.398,122	0.036
14	381.822,56 298.382,126	15	381.822,56 298.382,086	0.04
17	381.822,592 298.370,642	18	381.822,033 298.343,21	27.438

Punct început	X / Y	Punct sfârşit	X / Y	Lungime segment
3	381.828,223 298.439,58	4	381.819,531 298.443,058	9.362
6	381.821,713 298.427,829	7	381.822,304 298.409,89	17.949
9	381.822,309 298.409,743	10	381.822,499 298.403,963	5.783
12	381.822,516 298.398,122	13	381.822,516 298.397,996	0.126
15	381.822,56 298.382,086	16	381.822,561 298.381,941	0.145
18	381.822,033 298.343,21	19	381.821,975 298.341,096	2.115

Document care conține date cu caracter personal, protejat de prevederile Regulamentului (UE) nr. 679/2016 și Legii 190/2018

Punct început	X / Y	Punct sfârşit	X / Y	Lungime segment
19	381.821,975 298.341,096	20	381.821,973 298.341,023	0.073
22	381.821,432 298.321,328	23	381.821,43 298.321,24	0.088
25	381.821,395 298.319,997	26	381.821,591 298.308,191	11.808
28	381.821,598 298.307,738	29	381.821,698 298.302,37	5.369
31	381.821,632 298.293,004	32	381.821,628 298.292,9	0.104
34	381.821,614 298.292,507	35	381.821,585 298.291,703	0.805
37	381.821,581 298.291,593	38	381.821,569 298.291,263	0.33
40	381.821,319 298.284,352	41	381.821,319 298.284,346	0.006
43	381.820,886 298.272,505	44	381.820,496 298.261,561	10.951
46	381.820,491 298.261,428	47	381.820,476 298.261,013	0.415
49	381.820,393 298.258,34	50	381.820,421 298.256,26	2.08
52	381.820,42 298.256,121	53	381.820,417 298.255,689	0.432
55	381.820,362 298.248,73	56	381.820,362 298.248,72	0.01
58	381.820,352 298.247,417	59	381.820,448 298.243,59	3.828
61	381.820,452 298.243,445	62	381.820,463 298.242,99	0.455
64	381.820,946 298.224,188	65	381.820,951 298.223,992	0.196
67	381.820,955 298.223,85	68	381.821,166 298.215,94	7.913
70	381.820,901 298.202,492	71	381.820,897 298.202,387	0.105
73	381.820,892 298.202,235	74	381.820,521 298.191,586	10.655
76	381.820,514 298.191,373	77	381.820,514 298.191,367	0.006
79	381.819,909 298.174,695	80	381.819,858 298.173,374	1.322
82	381.819,852 298.173,218	83	381.819,852 298.173,208	0.01
85	381.819,062 298.151,989	86	381.819,06 298.151,899	0.09
88	381.819,058 298.151,812	89	381.818,419 298.126,669	25.151
91	381.818,146 298.118,871	92	381.818,145 298.118,861	0.01
94	381.817,939 298.112,955	95	381.817,932 298.112,77	0.185
97	381.817,931 298.112,729	98	381.817,733 298.107,081	5.651
100	381.817,169 298.091,049	101	381.817,168 298.091,04	0.009
103	381.817,147 298.090,425	104	381.817,14 298.090,229	0.196
106	381.817,136 298.090,121	107	381.816,627 298.075,635	14.495
109	381.815,476 298.053,944	110	381.815,467 298.053,728	0.216
112	381.815,459 298.053,519	113	381.815,342 298.050,594	2.927
115	381.813,693 298.001,223	116	381.813,685 298.000,987	0.236

Punct început	X / Y	Punct sfârşit	X / Y	Lungime segment
20	381.821,973 298.341,023	21	381.821,966 298.340,764	0.259
23	381.821,43 298.321,24	24	381.821,421 298.320,929	0.311
26	381.821,591 298.308,191	27	381.821,593 298.308,09	0.101
29	381.821,698 298.302,37	30	381.821,776 298.297,002	5.369
32	381.821,628 298.292,9	33	381.821,628 298.292,894	0.006
35	381.821,585 298.291,703	36	381.821,581 298.291,599	0.104
38	381.821,569 298.291,263	39	381.821,323 298.284,462	6.805
41	381.821,319 298.284,346	42	381.821,306 298.283,996	0.35
44	381.820,496 298.261,561	45	381.820,491 298.261,435	0.126
47	381.820,476 298.261,013	48	381.820,454 298.260,42	0.593
50	381.820,421 298.256,26	51	381.820,42 298.256,13	0.13
53	381.820,417 298.255,689	54	381.820,363 298.248,864	6.825
56	381.820,362 298.248,72	57	381.820,358 298.248,268	0.452
59	381.820,448 298.243,59	60	381.820,451 298.243,455	0.135
62	381.820,463 298.242,99	63	381.820,812 298.229,197	13.797
65	381.820,951 298.223,992	66	381.820,955 298.223,86	0.132
68	381.821,166 298.215,94	69	381.821,091 298.207,968	7.972
71	381.820,897 298.202,387	72	381.820,892 298.202,245	0.142
74	381.820,521 298.191,586	75	381.820,519 298.191,525	0.061
77	381.820,514 298.191,367	78	381.820,444 298.189,351	2.017
80	381.819,858 298.173,374	81	381.819,858 298.173,364	0.01
83	381.819,852 298.173,208	84	381.819,107 298.153,748	19.474
86	381.819,06 298.151,899	87	381.819,058 298.151,822	0.077
89	381.818,419 298.126,669	90	381.818,152 298.119,053	7.621
92	381.818,145 298.118,861	93	381.818,145 298.118,847	0.014
95	381.817,932 298.112,77	96	381.817,932 298.112,761	0.009
98	381.817,733 298.107,081	99	381.817,176 298.091,245	15.846
101	381.817,168 298.091,04	102	381.817,165 298.090,945	0.095
104	381.817,14 298.090,229	105	381.817,14 298.090,219	0.01
107	381.816,627 298.075,635	108	381.815,845 298.063,154	12.505
110	381.815,467 298.053,728	111	381.815,467 298.053,718	0.01
113	381.815,342 298.050,594	114	381.814,439 298.023,419	27.19
116	381.813,685 298.000,987	117	381.813,685 298.000,976	0.011

Punct început	X / Y	Punct sfârşit	X / Y	Lungime segment
21	381.821,966 298.340,764	22	381.821,432 298.321,328	19.443
24	381.821,421 298.320,929	25	381.821,395 298.319,997	0.932
27	381.821,593 298.308,09	28	381.821,598 298.307,738	0.352
30	381.821,776 298.297,002	31	381.821,632 298.293,004	4.001
33	381.821,628 298.292,894	34	381.821,614 298.292,507	0.387
36	381.821,581 298.291,599	37	381.821,581 298.291,593	0.006
39	381.821,323 298.284,462	40	381.821,319 298.284,352	0.11
42	381.821,306 298.283,996	43	381.820,886 298.272,505	11.499
45	381.820,491 298.261,435	46	381.820,491 298.261,428	0.007
48	381.820,454 298.260,42	49	381.820,393 298.258,34	2.081
51	381.820,42 298.256,13	52	381.820,42 298.256,121	0.009
54	381.820,363 298.248,864	55	381.820,362 298.248,73	0.134
57	381.820,358 298.248,268	58	381.820,352 298.247,417	0.851
60	381.820,451 298.243,455	61	381.820,452 298.243,445	0.01
63	381.820,812 298.229,197	64	381.820,946 298.224,188	5.011
66	381.820,955 298.223,86	67	381.820,955 298.223,85	0.01
69	381.821,091 298.207,968	70	381.820,901 298.202,492	5.479
72	381.820,892 298.202,245	73	381.820,892 298.202,235	0.01
75	381.820,519 298.191,525	76	381.820,514 298.191,373	0.152
78	381.820,444 298.189,351	79	381.819,909 298.174,695	14.666
81	381.819,858 298.173,364	82	381.819,852 298.173,218	0.146
84	381.819,107 298.153,748	85	381.819,062 298.151,989	1.76
87	381.819,058 298.151,822	88	381.819,058 298.151,812	0.01
90	381.818,152 298.119,053	91	381.818,146 298.118,871	0.182
93	381.818,145 298.118,847	94	381.817,939 298.112,955	5.896
96	381.817,932 298.112,761	97	381.817,931 298.112,729	0.032
99	381.817,176 298.091,245	100	381.817,169 298.091,049	0.196
102	381.817,165 298.090,945	103	381.817,147 298.090,425	0.52
105	381.817,14 298.090,219	106	381.817,136 298.090,121	0.098
108	381.815,845 298.063,154	109	381.815,476 298.053,944	9.217
111	381.815,467 298.053,718	112	381.815,459 298.053,519	0.199
114	381.814,439 298.023,419	115	381.813,693 298.001,223	22.209
117	381.813,685 298.000,976	118	381.813,673 298.000,631	0.345

Document care conține date cu caracter personal, protejat de prevederile Regulamentului (UE) nr. 679/2016 și Legii 190/2018

Punct început	X / Y	Punct sfârşit	X / Y	Lungime segment
118	381.813,673 298.000,631	119	381.813,482 297.994,957	5.677
121	381.812,724 297.983,176	122	381.812,724 297.983,164	0.012
124	381.812,295 297.976,492	125	381.812,279 297.976,243	0.25
127	381.812,252 297.975,825	128	381.811,652 297.966,477	9.367
130	381.811,629 297.966,068	131	381.811,629 297.966,056	0.012
133	381.810,32 297.942,472	134	381.810,035 297.937,804	4.677
136	381.810,017 297.937,515	137	381.809,985 297.936,978	0.538
139	381.809,524 297.929,509	140	381.809,508 297.929,222	0.287
142	381.809,477 297.928,642	143	381.808,99 297.920,649	8.008
145	381.808,971 297.920,34	146	381.808,935 297.919,742	0.599
148	381.807,728 297.899,913	149	381.806,998 297.886,328	13.605
151	381.806,954 297.885,517	152	381.806,954 297.885,512	0.005
154	381.806,24 297.872,232	155	381.806,224 297.871,932	0.3
157	381.804,717 297.843,875	158	381.804,695 297.843,46	0.416
160	381.803,979 297.829,901	161	381.803,955 297.829,41	0.492
163	381.803,368 297.817,455	164	381.803,346 297.817,013	0.443
166	381.802,649 297.802,803	167	381.803,036 297.791,456	11.354
169	381.802,53 297.780,44	170	381.802,51 297.780,012	0.428
172	381.801,461 297.757,116	173	381.801,442 297.756,703	0.413
175	381.800,555 297.737,388	176	381.800,535 297.736,962	0.426
178	381.799,698 297.718,68	179	381.799,092 297.705,471	13.223
181	381.798,638 297.697,812	182	381.798,612 297.697,367	0.446
184	381.797,581 297.679,989	185	381.797,724 297.673,746	6.245
187	381.798,122 297.672,171	188	381.798,253 297.671,652	0.535
190	381.799,968 297.666,134	191	381.802,432 297.662,493	4.396
193	381.818,726 297.649,884	194	381.821,549 297.648,073	3.354
196	381.824,969 297.645,879	197	381.832,622 297.638,466	10.655
199	381.833,282 297.643,396	200	381.830,693 297.645,904	3.605
202	381.827,465 297.649,03	203	381.818,801 297.654,588	10.294
205	381.813,205 297.658,178	206	381.810,602 297.660,521	3.502
208	381.803,581 297.667,931	209	381.802,571 297.670,896	3.132
211	381.801,712 297.674,289	212	381.801,583 297.679,916	5.628
214	381.807,039 297.791,432	215	381.806,652 297.802,773	11.348

Punct început	X / Y	Punct sfârşit	X / Y	Lungime segment
119	381.813,482 297.994,957	120	381.812,74 297.983,419	11.562
122	381.812,724 297.983,164	123	381.812,699 297.982,776	0.389
125	381.812,279 297.976,243	126	381.812,278 297.976,232	0.011
128	381.811,652 297.966,477	129	381.811,644 297.966,325	0.152
131	381.811,629 297.966,056	132	381.811,604 297.965,617	0.44
134	381.810,035 297.937,804	135	381.810,018 297.937,527	0.278
137	381.809,985 297.936,978	138	381.809,705 297.932,812	4.175
140	381.809,508 297.929,222	141	381.809,508 297.929,209	0.013
143	381.808,99 297.920,649	144	381.808,972 297.920,352	0.298
146	381.808,935 297.919,742	147	381.808,302 297.909,829	9.933
149	381.806,998 297.886,328	150	381.806,971 297.885,825	0.504
152	381.806,954 297.885,512	153	381.806,268 297.872,748	12.782
155	381.806,224 297.871,932	156	381.804,746 297.844,424	27.548
158	381.804,695 297.843,46	159	381.804,118 297.832,733	10.743
161	381.803,955 297.829,41	162	381.803,935 297.828,994	0.416
164	381.803,346 297.817,013	165	381.803,326 297.816,609	0.404
167	381.803,036 297.791,456	168	381.802,544 297.780,735	10.732
170	381.802,51 297.780,012	171	381.801,521 297.758,417	21.618
173	381.801,442 297.756,703	174	381.800,612 297.738,598	18.124
176	381.800,535 297.736,962	177	381.800,144 297.728,64	8.331
179	381.799,092 297.705,471	180	381.798,7 297.698,857	6.626
182	381.798,612 297.697,367	183	381.798,611 297.697,354	0.013
185	381.797,724 297.673,746	186	381.797,855 297.673,226	0.536
188	381.798,253 297.671,652	189	381.798,733 297.669,758	1.954
191	381.802,432 297.662,493	192	381.810,771 297.654,987	11.22
194	381.821,549 297.648,073	195	381.823,073 297.647,095	1.811
197	381.832,622 297.638,466	198	381.834,665 297.642,057	4.131
200	381.830,693 297.645,904	201	381.827,663 297.648,839	4.218
203	381.818,801 297.654,588	204	381.813,63 297.657,906	6.144
206	381.810,602 297.660,521	207	381.805,471 297.665,139	6.903
209	381.802,571 297.670,896	210	381.802,054 297.672,938	2.106
212	381.801,583 297.679,916	213	381.803,087 297.705,261	25.39
215	381.806,652 297.802,773	216	381.808,113 297.832,528	29.791

Punct început	X / Y	Punct sfârşit	X / Y	Lungime segment
120	381.812,74 297.983,419	121	381.812,724 297.983,176	0.244
123	381.812,699 297.982,776	124	381.812,295 297.976,492	6.297
126	381.812,278 297.976,232	127	381.812,252 297.975,825	0.408
129	381.811,644 297.966,325	130	381.811,629 297.966,068	0.257
132	381.811,604 297.965,617	133	381.810,32 297.942,472	23.181
135	381.810,018 297.937,527	136	381.810,017 297.937,515	0.012
138	381.809,705 297.932,812	139	381.809,524 297.929,509	3.308
141	381.809,508 297.929,209	142	381.809,477 297.928,642	0.568
144	381.808,972 297.920,352	145	381.808,971 297.920,34	0.012
147	381.808,302 297.909,829	148	381.807,728 297.899,913	9.933
150	381.806,971 297.885,825	151	381.806,954 297.885,517	0.308
153	381.806,268 297.872,748	154	381.806,24 297.872,232	0.517
156	381.804,746 297.844,424	157	381.804,717 297.843,875	0.55
159	381.804,118 297.832,733	160	381.803,979 297.829,901	2.835
162	381.803,935 297.828,994	163	381.803,368 297.817,455	11.553
165	381.803,326 297.816,609	166	381.802,649 297.802,803	13.823
168	381.802,544 297.780,735	169	381.802,53 297.780,44	0.295
171	381.801,521 297.758,417	172	381.801,461 297.757,116	1.302
174	381.800,612 297.738,598	175	381.800,555 297.737,388	1.211
177	381.800,144 297.728,64	178	381.799,698 297.718,68	9.97
180	381.798,7 297.698,857	181	381.798,638 297.697,812	1.047
183	381.798,611 297.697,354	184	381.797,581 297.679,989	17.396
186	381.797,855 297.673,226	187	381.798,122 297.672,171	1.088
189	381.798,733 297.669,758	190	381.799,968 297.666,134	3.829
192	381.810,771 297.654,987	193	381.818,726 297.649,884	9.451
195	381.823,073 297.647,095	196	381.824,969 297.645,879	2.252
198	381.834,665 297.642,057	199	381.833,282 297.643,396	1.925
201	381.827,663 297.648,839	202	381.827,465 297.649,03	0.275
204	381.813,63 297.657,906	205	381.813,205 297.658,178	0.505
207	381.805,471 297.665,139	208	381.803,581 297.667,931	3.372
210	381.802,054 297.672,938	211	381.801,712 297.674,289	1.394
213	381.803,087 297.705,261	214	381.807,039 297.791,432	86.262
216	381.808,113 297.832,528	217	381.811,721 297.899,684	67.253

Document care conține date cu caracter personal, protejat de prevederile Regulamentului (UE) nr. 679/2016 și Legii 190/2018

Punct început	X / Y	Punct sfârşit	X / Y	Lungime segment
217	381.811,721 297.899,684	218	381.814,313 297.942,24	42.635
220	381.817,477 297.994,762	221	381.818,437 298.023,285	28.539
223	381.819,84 298.062,948	224	381.820,623 298.075,439	12.516
226	381.822,417 298.126,548	227	381.823,105 298.153,621	27.082
229	381.824,441 298.189,208	230	381.825,09 298.207,88	18.683
232	381.824,81 298.229,301	233	381.824,352 298.247,451	18.156
235	381.825,778 298.296,963	236	381.825,396 298.319,975	23.015
238	381.826,592 298.370,607	239	381.826,499 298.404,035	33.428

Punct început	X / Y	Punct sfârşit	X / Y	Lungime segment
218	381.814,313 297.942,24	219	381.815,645 297.966,238	24.035
221	381.818,437 298.023,285	222	381.819,339 298.050,448	27.178
224	381.820,623 298.075,439	225	381.821,73 298.106,941	31.521
227	381.823,105 298.153,621	228	381.823,907 298.174,546	20.94
230	381.825,09 298.207,88	231	381.825,167 298.215,975	8.095
233	381.824,352 298.247,451	234	381.824,454 298.260,332	12.881
236	381.825,396 298.319,975	237	381.826,032 298.343,115	23.149
239	381.826,499 298.404,035	1	381.825,718 298.427,743	23.721

Punct început	X / Y	Punct sfârşit	X / Y	Lungime segment
219	381.815,645 297.966,238	220	381.817,477 297.994,762	28.583
222	381.819,339 298.050,448	223	381.819,84 298.062,948	12.51
225	381.821,73 298.106,941	226	381.822,417 298.126,548	19.619
228	381.823,907 298.174,546	229	381.824,441 298.189,208	14.672
231	381.825,167 298.215,975	232	381.824,81 298.229,301	13.331
234	381.824,454 298.260,332	235	381.825,778 298.296,963	36.655
237	381.826,032 298.343,115	238	381.826,592 298.370,607	27.498

**** Lungimile segmentelor sunt determinate în planul de proiecţie Stereo 70 şi sunt rotunjite la 1 milimetru.**
***** Distanţa dintre puncte este formată din segmente cumulate ce sunt mai mici decât valoarea 1 milimetru.**

Document care conține date cu caracter personal, protejat de prevederile Regulamentului (UE) nr. 679/2016 și Legii 190/2018

DATE DESPRE IMOBILUL NR. 7837

Oficiul de Cadastru şi Publicitate Imobiliară DOLJ
Biroul de Cadastru şi Publicitate Imobiliară Craiova

A. Partea I. Descrierea imobilului

TEREN Extravilan

Adresa: Jud. Dolj, De 223/1

Nr. Crt	Nr cadastral Nr. topografic	Suprafaţa* (mp)	Observaţii / Referinţe
A1		6.979	Sector cadastral:1 Teren neimprejmuit;

B. Partea II. Proprietari şi acte

Inscrieri privitoare la dreptul de proprietate şi alte drepturi reale		Referinţe
/		
Act Administrativ nr. Adeverinta nr.1341, din 14/05/2025 emis de PRIMARIA COMUNEI RADOVAN;		
B1	Inscrierea posesiei, drept de PROPRIETATE, dobandit prin Lege, cota actuala 1/1, cota initiala 1/1	A1
	1) **NEIDENTIFICAT NEIDENTIFICAT**, CIF:0000000000000	
Act Normativ nr. Legea 7, din 13/03/1996 emis de PARLAMENTUL ROMANIEI (art.13);		
B2	Se noteaza mentiunea de proprietar neidentificat.	A1

C. Partea III. SARCINI .

Inscrieri privind dezmembramintele dreptului de proprietate, drepturi reale de garanţie şi sarcini	Referinţe
NU SUNT	

Document care conține date cu caracter personal, protejat de prevederile Regulamentului (UE) nr. 679/2016 și Legii 190/2018

Anexa Nr. 1 La Partea I

Teren

Nr cadastral	Suprafaţa (mp)*	Observaţii / Referinţe
	6.979	

* Suprafaţa este determinată in planul de proiecţie Stereo 70.

DETALII LINIARE IMOBIL

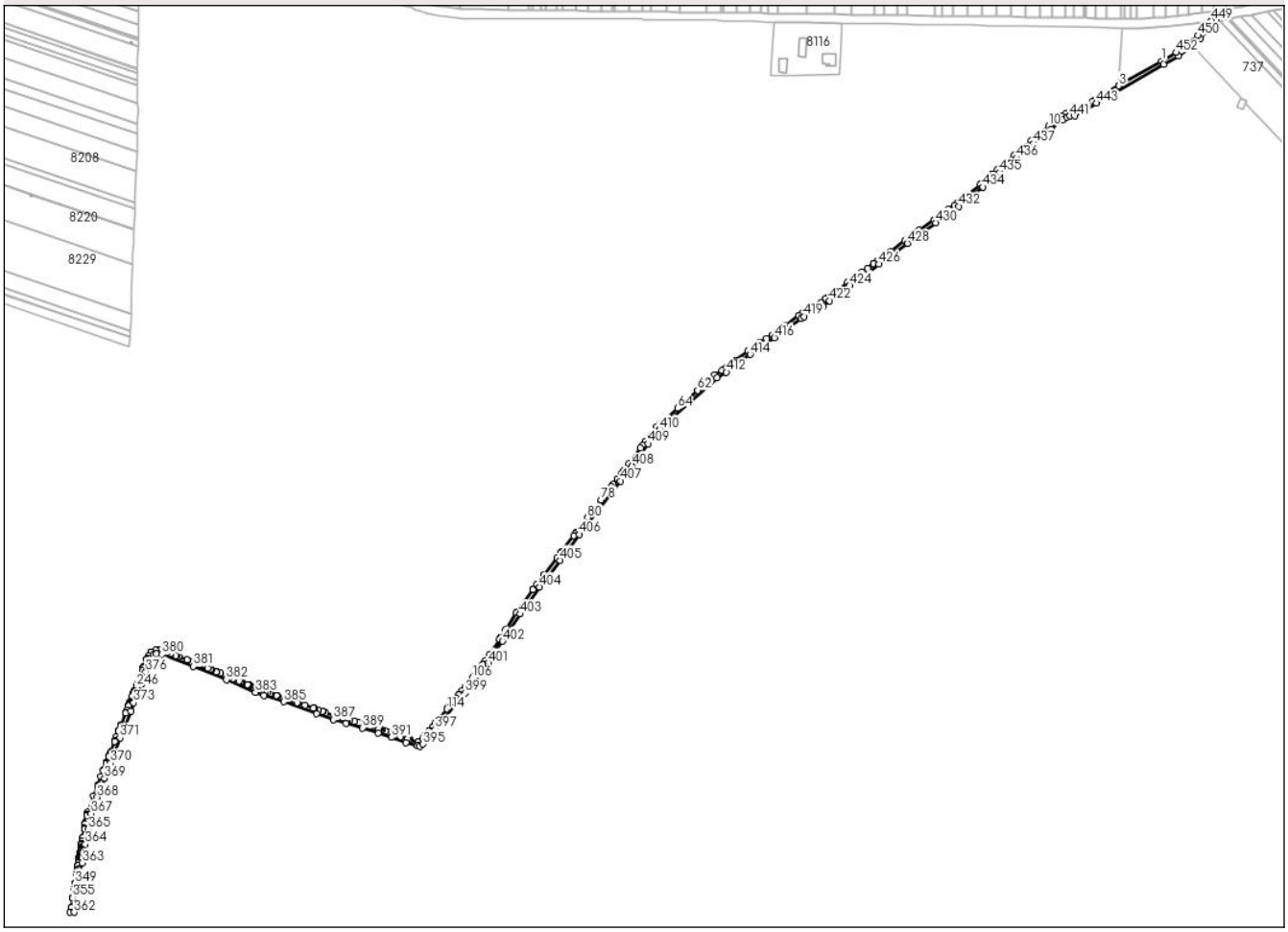

Date referitoare la teren

Crt	Categorie folosință	Intra vilan	Suprafaţa (mp)	Tarla	Parcelă	Nr. topo	Observaţii / Referinţe
1	drum	NU	6.979	De 223/1	-	-	

Lungime Segmente

1) Valorile lungimilor segmentelor sunt obţinute din proiecţie în plan.

Punct început	X / Y	Punct sfârşit	X / Y	Lungime segment
1	382.908,112 298.268,907	2	382.862,979 298.242,826	52.127
4	382.836,907 298.227,759	5	382.834,835 298.226,561	2.393
7	382.810,012 298.214,631	8	382.806,009 298.213,009	4.319
10	382.788,109 298.199,895	11	382.769,735 298.184,523	23.956
13	382.733,725 298.153,786	14	382.728,756 298.149,451	6.594
16	382.717,117 298.139,297	17	382.716,003 298.138,326	1.478

Punct început	X / Y	Punct sfârşit	X / Y	Lungime segment
2	382.862,979 298.242,826	3	382.862,69 298.242,659	0.334
5	382.834,835 298.226,561	6	382.814,645 298.214,895	23.318
8	382.806,009 298.213,009	9	382.801,448 298.210,73	5.099
11	382.769,735 298.184,523	12	382.751,535 298.169,155	23.82
14	382.728,756 298.149,451	15	382.728,694 298.149,397	0.082
17	382.716,003 298.138,326	18	382.697,913 298.124,001	23.075

Punct început	X / Y	Punct sfârşit	X / Y	Lungime segment
3	382.862,69 298.242,659	4	382.836,907 298.227,759	29.779
6	382.814,645 298.214,895	7	382.810,012 298.214,631	4.641
9	382.801,448 298.210,73	10	382.788,109 298.199,895	17.185
12	382.751,535 298.169,155	13	382.733,725 298.153,786	23.525
15	382.728,694 298.149,397	16	382.717,117 298.139,297	15.363
18	382.697,913 298.124,001	19	382.697,861 298.123,96	0.066

Document care conține date cu caracter personal, protejat de prevederile Regulamentului (UE) nr. 679/2016 și Legii 190/2018

Punct început	X / Y	Punct sfârşit	X / Y	Lungime segment
19	382.697,861 298.123,96	20	382.696,8 298.123,119	1.354
22	382.688,059 298.116,21	23	382.681,561 298.111,734	7.89
25	382.650,676 298.089,49	26	382.646,263 298.086,36	5.41
28	382.642,399 298.083,62	29	382.638,385 298.080,773	4.921
31	382.620,674 298.067,375	32	382.605,819 298.056,802	18.233
34	382.602,273 298.054,207	35	382.595,663 298.049,369	8.191
37	382.574,951 298.034,214	38	382.560,774 298.023,853	17.56
40	382.551,753 298.016,831	41	382.546,243 298.012,329	7.115
43	382.526,277 298.001,36	44	382.522,985 297.998,832	4.151
46	382.494,792 297.978,835	47	382.488,565 297.974,796	7.422
49	382.481,934 297.970,491	50	382.481,199 297.969,942	0.917
52	382.472,0 297.963,313	53	382.468,802 297.961,002	3.946
55	382.455,129 297.950,494	56	382.451,225 297.947,661	4.824
58	382.443,789 297.942,266	59	382.441,364 297.940,826	2.82
61	382.418,741 297.922,885	62	382.415,329 297.919,82	4.586
64	382.394,069 297.900,725	65	382.378,758 297.886,973	20.58
67	382.372,114 297.881,006	68	382.359,853 297.865,355	19.882
70	382.354,853 297.858,546	71	382.342,683 297.841,968	20.565
73	382.334,722 297.831,496	74	382.330,49 297.825,93	6.992
76	382.323,782 297.817,231	77	382.314,898 297.805,711	14.548
79	382.300,058 297.786,467	80	382.298,547 297.784,507	2.475
82	382.285,339 297.767,331	83	382.284,053 297.765,619	2.141
85	382.270,212 297.747,205	86	382.266,222 297.741,898	6.64
88	382.251,709 297.723,078	89	382.244,354 297.713,541	12.044
91	382.240,591 297.708,257	92	382.223,798 297.684,676	28.949
94	382.223,166 297.683,709	95	382.211,399 297.665,699	21.513
97	382.205,49 297.656,656	98	382.204,97 297.655,86	0.951
100	382.190,015 297.632,645	101	382.187,247 297.628,615	4.889
103	382.185,289 297.625,763	104	382.179,505 297.618,664	9.157
106	382.176,097 297.614,481	107	382.168,447 297.605,091	12.112
109	382.162,069 297.597,194	110	382.161,723 297.596,761	0.554
112	382.151,156 297.583,848	113	382.149,858 297.582,276	2.039
115	382.139,04 297.569,167	116	382.137,718 297.567,565	2.077

Punct început	X / Y	Punct sfârşit	X / Y	Lungime segment
20	382.696,8 298.123,119	21	382.690,583 298.117,949	8.086
23	382.681,561 298.111,734	24	382.666,096 298.100,707	18.994
26	382.646,263 298.086,36	27	382.646,238 298.086,342	0.031
29	382.638,385 298.080,773	30	382.635,568 298.078,775	3.454
32	382.605,819 298.056,802	33	382.602,295 298.054,223	4.367
35	382.595,663 298.049,369	36	382.590,285 298.045,433	6.664
38	382.560,774 298.023,853	39	382.553,088 298.017,921	9.709
41	382.546,243 298.012,329	42	382.538,177 298.009,053	8.706
44	382.522,985 297.998,832	45	382.507,917 297.988,452	18.297
47	382.488,565 297.974,796	48	382.481,963 297.970,513	7.87
50	382.481,199 297.969,942	51	382.476,244 297.966,38	6.102
53	382.468,802 297.961,002	54	382.456,242 297.951,302	15.87
56	382.451,225 297.947,661	57	382.445,109 297.943,224	7.556
59	382.441,364 297.940,826	60	382.433,554 297.936,19	9.082
62	382.415,329 297.919,82	63	382.397,149 297.903,492	24.436
65	382.378,758 297.886,973	66	382.375,945 297.884,447	3.781
68	382.359,853 297.865,355	69	382.357,36 297.861,961	4.211
71	382.342,683 297.841,968	72	382.336,837 297.834,278	9.66
74	382.330,49 297.825,93	75	382.325,7 297.819,719	7.844
77	382.314,898 297.805,711	78	382.313,156 297.803,451	2.853
80	382.298,547 297.784,507	81	382.286,793 297.769,265	19.248
83	382.284,053 297.765,619	84	382.271,298 297.748,65	21.228
86	382.266,222 297.741,898	87	382.252,541 297.724,157	22.403
89	382.244,354 297.713,541	90	382.241,276 297.709,218	5.307
92	382.223,798 297.684,676	93	382.223,61 297.684,388	0.344
95	382.211,399 297.665,699	96	382.205,674 297.656,937	10.467
98	382.204,97 297.655,86	99	382.193,943 297.638,742	20.362
101	382.187,247 297.628,615	102	382.187,17 297.628,502	0.137
104	382.179,505 297.618,664	105	382.179,342 297.618,464	0.258
107	382.168,447 297.605,091	108	382.165,232 297.601,146	5.089
110	382.161,723 297.596,761	111	382.158,91 297.593,246	4.502
113	382.149,858 297.582,276	114	382.149,389 297.581,708	0.737
116	382.137,718 297.567,565	117	382.137,129 297.566,85	0.926

Punct început	X / Y	Punct sfârşit	X / Y	Lungime segment
21	382.690,583 298.117,949	22	382.688,059 298.116,21	3.065
24	382.666,096 298.100,707	25	382.650,676 298.089,49	19.068
27	382.646,238 298.086,342	28	382.642,399 298.083,62	4.706
30	382.635,568 298.078,775	31	382.620,674 298.067,375	18.756
33	382.602,295 298.054,223	34	382.602,273 298.054,207	0.027
36	382.590,285 298.045,433	37	382.574,951 298.034,214	19.0
39	382.553,088 298.017,921	40	382.551,753 298.016,831	1.723
42	382.538,177 298.009,053	43	382.526,277 298.001,36	14.17
45	382.507,917 297.988,452	46	382.494,792 297.978,835	16.271
48	382.481,963 297.970,513	49	382.481,934 297.970,491	0.036
51	382.476,244 297.966,38	52	382.472,0 297.963,313	5.236
54	382.456,242 297.951,302	55	382.455,129 297.950,494	1.375
57	382.445,109 297.943,224	58	382.443,789 297.942,266	1.631
60	382.433,554 297.936,19	61	382.418,741 297.922,885	19.911
63	382.397,149 297.903,492	64	382.394,069 297.900,725	4.14
66	382.375,945 297.884,447	67	382.372,114 297.881,006	5.149
69	382.357,36 297.861,961	70	382.354,853 297.858,546	4.236
72	382.336,837 297.834,278	73	382.334,722 297.831,496	3.495
75	382.325,7 297.819,719	76	382.323,782 297.817,231	3.141
78	382.313,156 297.803,451	79	382.300,058 297.786,467	21.448
81	382.286,793 297.769,265	82	382.285,339 297.767,331	2.42
84	382.271,298 297.748,65	85	382.270,212 297.747,205	1.808
87	382.252,541 297.724,157	88	382.251,709 297.723,078	1.363
90	382.241,276 297.709,218	91	382.240,591 297.708,257	1.18
93	382.223,61 297.684,388	94	382.223,166 297.683,709	0.811
96	382.205,674 297.656,937	97	382.205,49 297.656,656	0.336
99	382.193,943 297.638,742	100	382.190,015 297.632,645	7.253
102	382.187,17 297.628,502	103	382.185,289 297.625,763	3.323
105	382.179,342 297.618,464	106	382.176,097 297.614,481	5.138
108	382.165,232 297.601,146	109	382.162,069 297.597,194	5.062
111	382.158,91 297.593,246	112	382.151,156 297.583,848	12.184
114	382.149,389 297.581,708	115	382.139,04 297.569,167	16.26
117	382.137,129 297.566,85	118	382.133,831 297.562,854	5.181

Document care conține date cu caracter personal, protejat de prevederile Regulamentului (UE) nr. 679/2016 și Legii 190/2018

Punct început	X / Y	Punct sfârşit	X / Y	Lungime segment
118	382.133,831 297.562,854	119	382.130,489 297.558,855	5.212
121	382.126,99 297.554,67	122	382.124,402 297.551,574	4.035
124	382.119,847 297.546,69	125	382.119,676 297.546,592	0.197
127	382.118,96 297.546,486	128	382.118,438 297.546,506	0.522
130	382.109,641 297.548,954	131	382.108,946 297.549,147	0.721
133	382.099,858 297.552,346	134	382.093,604 297.554,68	6.675
136	382.091,622 297.555,42	137	382.086,866 297.557,028	5.02
139	382.083,805 297.558,064	140	382.080,183 297.559,289	3.824
142	382.077,745 297.560,114	143	382.077,49 297.560,2	0.269
145	382.077,06 297.560,334	146	382.070,369 297.562,43	7.012
148	382.067,928 297.563,195	149	382.067,909 297.563,201	0.02
151	382.058,756 297.566,027	152	382.056,114 297.566,799	2.752
154	382.050,837 297.568,225	155	382.046,296 297.569,672	4.766
157	382.043,251 297.570,56	158	382.042,564 297.570,741	0.71
160	382.033,425 297.573,147	161	382.030,402 297.573,943	3.126
163	382.020,64 297.577,619	164	382.017,649 297.578,772	3.206
166	382.012,338 297.580,819	167	382.008,082 297.582,32	4.513
169	382.007,373 297.582,57	170	381.998,31 297.585,768	9.611
172	381.990,182 297.588,635	173	381.981,128 297.591,829	9.601
175	381.977,428 297.593,134	176	381.977,092 297.593,252	0.356
178	381.968,364 297.596,009	179	381.968,109 297.596,089	0.267
181	381.961,604 297.598,144	182	381.959,054 297.598,949	2.674
184	381.952,571 297.601,265	185	381.949,624 297.602,428	3.168
187	381.947,591 297.603,231	188	381.940,13 297.606,395	8.104
190	381.939,396 297.606,705	191	381.938,064 297.607,269	1.446
193	381.931,834 297.609,911	194	381.931,103 297.610,221	0.794
196	381.928,336 297.611,393	197	381.922,105 297.614,034	6.768
199	381.917,669 297.615,915	200	381.916,386 297.616,459	1.394
202	381.905,117 297.621,05	203	381.904,387 297.621,348	0.788
205	381.898,04 297.623,934	206	381.895,379 297.625,018	2.873
208	381.887,314 297.628,305	209	381.886,581 297.628,603	0.791
211	381.877,571 297.632,165	212	381.874,012 297.633,516	3.807
214	381.864,256 297.637,219	215	381.862,203 297.637,998	2.196

Punct început	X / Y	Punct sfârşit	X / Y	Lungime segment
119	382.130,489 297.558,855	120	382.129,829 297.558,066	1.029
122	382.124,402 297.551,574	123	382.121,252 297.547,498	5.151
125	382.119,676 297.546,592	126	382.119,458 297.546,466	0.252
128	382.118,438 297.546,506	129	382.109,844 297.548,897	8.92
131	382.108,946 297.549,147	132	382.106,921 297.549,711	2.102
134	382.093,604 297.554,68	135	382.092,938 297.554,928	0.711
137	382.086,866 297.557,028	138	382.086,205 297.557,252	0.698
140	382.080,183 297.559,289	141	382.079,524 297.559,512	0.696
143	382.077,49 297.560,2	144	382.077,085 297.560,326	0.424
146	382.070,369 297.562,43	147	382.068,573 297.562,993	1.882
149	382.067,909 297.563,201	150	382.060,743 297.565,445	7.509
152	382.056,114 297.566,799	153	382.055,442 297.566,996	0.7
155	382.046,296 297.569,672	156	382.043,355 297.570,533	3.064
158	382.042,564 297.570,741	159	382.038,022 297.572,048	4.726
161	382.030,402 297.573,943	162	382.029,694 297.574,13	0.732
164	382.017,649 297.578,772	165	382.016,943 297.579,044	0.757
167	382.008,082 297.582,32	168	382.007,883 297.582,39	0.211
170	381.998,31 297.585,768	171	381.990,897 297.588,383	7.861
173	381.981,128 297.591,829	174	381.978,146 297.592,881	3.162
176	381.977,092 297.593,252	177	381.968,835 297.595,86	8.659
179	381.968,109 297.596,089	180	381.962,334 297.597,913	6.056
182	381.959,054 297.598,949	183	381.955,959 297.599,926	3.246
185	381.949,624 297.602,428	186	381.948,888 297.602,719	0.791
188	381.940,13 297.606,395	189	381.939,895 297.606,494	0.255
191	381.938,064 297.607,269	192	381.937,332 297.607,58	0.795
194	381.931,103 297.610,221	195	381.930,402 297.610,518	0.761
197	381.922,105 297.614,034	198	381.918,398 297.615,606	4.027
200	381.916,386 297.616,459	201	381.908,662 297.619,606	8.34
203	381.904,387 297.621,348	204	381.898,77 297.623,636	6.065
206	381.895,379 297.625,018	207	381.889,033 297.627,604	6.853
209	381.886,581 297.628,603	210	381.881,503 297.630,672	5.483
212	381.874,012 297.633,516	213	381.873,278 297.633,794	0.785
215	381.862,203 297.637,998	216	381.861,462 297.638,279	0.792

Punct început	X / Y	Punct sfârşit	X / Y	Lungime segment
120	382.129,829 297.558,066	121	382.126,99 297.554,67	4.426
123	382.121,252 297.547,498	124	382.119,847 297.546,69	1.621
126	382.119,458 297.546,466	127	382.118,96 297.546,486	0.498
129	382.109,844 297.548,897	130	382.109,641 297.548,954	0.211
132	382.106,921 297.549,711	133	382.099,858 297.552,346	7.539
135	382.092,938 297.554,928	136	382.091,622 297.555,42	1.405
138	382.086,205 297.557,252	139	382.083,805 297.558,064	2.534
141	382.079,524 297.559,512	142	382.077,745 297.560,114	1.878
144	382.077,085 297.560,326	145	382.077,06 297.560,334	0.026
147	382.068,573 297.562,993	148	382.067,928 297.563,195	0.676
150	382.060,743 297.565,445	151	382.058,756 297.566,027	2.07
153	382.055,442 297.566,996	154	382.050,837 297.568,225	4.766
156	382.043,355 297.570,533	157	382.043,251 297.570,56	0.107
159	382.038,022 297.572,048	160	382.033,425 297.573,147	4.727
162	382.029,694 297.574,13	163	382.020,64 297.577,619	9.703
165	382.016,943 297.579,044	166	382.012,338 297.580,819	4.935
168	382.007,883 297.582,39	169	382.007,373 297.582,57	0.541
171	381.990,897 297.588,383	172	381.990,182 297.588,635	0.758
174	381.978,146 297.592,881	175	381.977,428 297.593,134	0.761
177	381.968,835 297.595,86	178	381.968,364 297.596,009	0.494
180	381.962,334 297.597,913	181	381.961,604 297.598,144	0.766
183	381.955,959 297.599,926	184	381.952,571 297.601,265	3.643
186	381.948,888 297.602,719	187	381.947,591 297.603,231	1.394
189	381.939,895 297.606,494	190	381.939,396 297.606,705	0.542
192	381.937,332 297.607,58	193	381.931,834 297.609,911	5.972
195	381.930,402 297.610,518	196	381.928,336 297.611,393	2.244
198	381.918,398 297.615,606	199	381.917,669 297.615,915	0.792
201	381.908,662 297.619,606	202	381.905,117 297.621,05	3.828
204	381.898,77 297.623,636	205	381.898,04 297.623,934	0.788
207	381.889,033 297.627,604	208	381.887,314 297.628,305	1.856
210	381.881,503 297.630,672	211	381.877,571 297.632,165	4.206
213	381.873,278 297.633,794	214	381.864,256 297.637,219	9.65
216	381.861,462 297.638,279	217	381.856,0 297.640,352	5.842

Document care conține date cu caracter personal, protejat de prevederile Regulamentului (UE) nr. 679/2016 și Legii 190/2018

Punct început	X / Y	Punct sfârşit	X / Y	Lungime segment
217	381.856,0 297.640,352	218	381.855,258 297.640,634	0.794
220	381.847,178 297.643,701	221	381.846,23 297.643,782	0.951
223	381.842,49 297.644,099	224	381.840,187 297.644,295	2.311
226	381.834,665 297.642,057	227	381.832,622 297.638,466	4.131
229	381.830,948 297.635,508	230	381.830,662 297.634,814	0.751
232	381.827,401 297.626,896	233	381.827,113 297.626,196	0.757
235	381.826,829 297.625,506	236	381.826,695 297.625,181	0.352
238	381.825,652 297.622,65	239	381.823,306 297.615,613	7.418
241	381.822,505 297.613,419	242	381.822,37 297.613,049	0.394
244	381.819,807 297.606,394	245	381.819,436 297.605,5	0.968
247	381.817,641 297.601,167	248	381.817,272 297.600,275	0.965
250	381.816,567 297.598,356	251	381.815,86 297.596,868	1.647
253	381.815,343 297.595,621	254	381.812,903 297.589,731	6.375
256	381.812,26 297.587,911	257	381.812,124 297.587,526	0.408
259	381.811,417 297.585,52	260	381.811,28 297.585,132	0.411
262	381.808,749 297.578,327	263	381.808,418 297.577,512	0.88
265	381.803,339 297.565,005	266	381.803,027 297.564,237	0.829
268	381.801,038 297.559,337	269	381.800,734 297.558,588	0.808
271	381.798,25 297.552,472	272	381.796,833 297.548,692	4.037
274	381.796,216 297.547,046	275	381.792,263 297.536,502	11.261
277	381.791,689 297.534,97	278	381.790,799 297.532,594	2.537
280	381.790,233 297.531,086	281	381.788,222 297.525,722	5.729
283	381.787,731 297.524,482	284	381.787,576 297.524,09	0.422
286	381.784,678 297.516,774	287	381.784,523 297.516,382	0.422
289	381.778,667 297.501,262	290	381.778,313 297.500,33	0.997
292	381.774,183 297.489,472	293	381.767,644 297.472,059	18.6
295	381.767,045 297.469,336	296	381.766,965 297.468,971	0.374
298	381.765,317 297.461,107	299	381.765,234 297.460,478	0.634
301	381.764,552 297.455,329	302	381.764,483 297.454,807	0.527
304	381.764,411 297.454,416	305	381.762,862 297.445,955	8.602
307	381.762,517 297.444,95	308	381.761,823 297.441,988	3.042
310	381.761,309 297.438,866	311	381.761,23 297.438,371	0.501
313	381.760,906 297.435,907	314	381.760,501 297.433,804	2.142

Punct început	X / Y	Punct sfârşit	X / Y	Lungime segment
218	381.855,258 297.640,634	219	381.852,449 297.641,701	3.005
221	381.846,23 297.643,782	222	381.843,254 297.644,034	2.987
224	381.840,187 297.644,295	225	381.834,901 297.642,472	5.592
227	381.832,622 297.638,466	228	381.830,971 297.635,562	3.341
230	381.830,662 297.634,814	231	381.830,496 297.634,412	0.435
233	381.827,113 297.626,196	234	381.826,98 297.625,874	0.348
236	381.826,695 297.625,181	237	381.826,543 297.624,813	0.398
239	381.823,306 297.615,613	240	381.822,852 297.614,369	1.324
242	381.822,37 297.613,049	243	381.820,929 297.609,102	4.202
245	381.819,436 297.605,5	246	381.819,283 297.605,132	0.399
248	381.817,272 297.600,275	249	381.817,12 297.599,908	0.397
251	381.815,86 297.596,868	252	381.815,497 297.595,992	0.948
254	381.812,903 297.589,731	255	381.812,565 297.588,774	1.015
257	381.812,124 297.587,526	258	381.811,718 297.586,374	1.221
260	381.811,28 297.585,132	261	381.809,734 297.580,753	4.644
263	381.808,418 297.577,512	264	381.808,262 297.577,128	0.414
266	381.803,027 297.564,237	267	381.802,865 297.563,839	0.43
269	381.800,734 297.558,588	270	381.800,57 297.558,184	0.436
272	381.796,833 297.548,692	273	381.796,368 297.547,452	1.324
275	381.792,263 297.536,502	276	381.791,838 297.535,367	1.212
278	381.790,799 297.532,594	279	381.790,382 297.531,483	1.187
281	381.788,222 297.525,722	282	381.788,155 297.525,552	0.183
284	381.787,576 297.524,09	285	381.785,084 297.517,8	6.766
287	381.784,523 297.516,382	288	381.781,897 297.509,754	7.129
290	381.778,313 297.500,33	291	381.778,163 297.499,937	0.421
293	381.767,644 297.472,059	294	381.767,202 297.470,048	2.059
296	381.766,965 297.468,971	297	381.765,437 297.462,017	7.12
299	381.765,234 297.460,478	300	381.765,188 297.460,13	0.351
302	381.764,483 297.454,807	303	381.764,472 297.454,75	0.058
305	381.762,862 297.445,955	306	381.762,583 297.445,281	0.729
308	381.761,823 297.441,988	309	381.761,328 297.438,987	3.042
311	381.761,23 297.438,371	312	381.761,176 297.438,032	0.343
314	381.760,501 297.433,804	315	381.760,425 297.433,331	0.479

Punct început	X / Y	Punct sfârşit	X / Y	Lungime segment
219	381.852,449 297.641,701	220	381.847,178 297.643,701	5.638
222	381.843,254 297.644,034	223	381.842,49 297.644,099	0.767
225	381.834,901 297.642,472	226	381.834,665 297.642,057	0.477
228	381.830,971 297.635,562	229	381.830,948 297.635,508	0.059
231	381.830,496 297.634,412	232	381.827,401 297.626,896	8.128
234	381.826,98 297.625,874	235	381.826,829 297.625,506	0.398
237	381.826,543 297.624,813	238	381.825,652 297.622,65	2.339
240	381.822,852 297.614,369	241	381.822,505 297.613,419	1.011
243	381.820,929 297.609,102	244	381.819,807 297.606,394	2.931
246	381.819,283 297.605,132	247	381.817,641 297.601,167	4.292
249	381.817,12 297.599,908	250	381.816,567 297.598,356	1.648
252	381.815,497 297.595,992	253	381.815,343 297.595,621	0.402
255	381.812,565 297.588,774	256	381.812,26 297.587,911	0.915
258	381.811,718 297.586,374	259	381.811,417 297.585,52	0.905
261	381.809,734 297.580,753	262	381.808,749 297.578,327	2.618
264	381.808,262 297.577,128	265	381.803,339 297.565,005	13.084
267	381.802,865 297.563,839	268	381.801,038 297.559,337	4.859
270	381.800,57 297.558,184	271	381.798,25 297.552,472	6.165
273	381.796,368 297.547,452	274	381.796,216 297.547,046	0.434
276	381.791,838 297.535,367	277	381.791,689 297.534,97	0.424
279	381.790,382 297.531,483	280	381.790,233 297.531,086	0.424
282	381.788,155 297.525,552	283	381.787,731 297.524,482	1.151
285	381.785,084 297.517,8	286	381.784,678 297.516,774	1.103
288	381.781,897 297.509,754	289	381.778,667 297.501,262	9.086
291	381.778,163 297.499,937	292	381.774,183 297.489,472	11.196
294	381.767,202 297.470,048	295	381.767,045 297.469,336	0.729
297	381.765,437 297.462,017	298	381.765,317 297.461,107	0.918
300	381.765,188 297.460,13	301	381.764,552 297.455,329	4.843
303	381.764,472 297.454,75	304	381.764,411 297.454,416	0.34
306	381.762,583 297.445,281	307	381.762,517 297.444,95	0.338
309	381.761,328 297.438,987	310	381.761,309 297.438,866	0.122
312	381.761,176 297.438,032	313	381.760,906 297.435,907	2.142
315	381.760,425 297.433,331	316	381.760,412 297.432,975	0.356

Document care conține date cu caracter personal, protejat de prevederile Regulamentului (UE) nr. 679/2016 și Legii 190/2018

Punct început	X / Y	Punct sfârşit	X / Y	Lungime segment
316	381.760,412 297.432,975	317	381.760,375 297.431,947	1.029
319	381.759,8 297.428,97	320	381.759,798 297.428,732	0.238
322	381.759,585 297.427,449	323	381.759,317 297.425,885	1.587
325	381.759,002 297.424,686	326	381.758,96 297.424,463	0.227
328	381.758,88 297.424,128	329	381.758,823 297.423,894	0.241
331	381.758,762 297.422,911	332	381.758,691 297.422,463	0.454
334	381.758,49 297.421,207	335	381.758,401 297.420,772	0.444
337	381.758,048 297.419,054	338	381.757,608 297.415,843	3.241
340	381.757,546 297.415,421	341	381.757,031 297.411,952	3.507
343	381.756,647 297.410,17	344	381.756,631 297.410,092	0.08
346	381.755,815 297.405,137	347	381.755,764 297.404,834	0.307
349	381.754,438 297.396,917	350	381.754,391 297.396,639	0.282
352	381.753,541 297.391,559	353	381.753,497 297.391,297	0.266
355	381.751,877 297.381,624	356	381.751,838 297.381,392	0.235
358	381.750,092 297.370,97	359	381.750,059 297.370,769	0.204
361	381.749,147 297.366,24	362	381.753,343 297.366,163	4.197
364	381.765,266 297.438,28	365	381.768,431 297.454,152	16.184
367	381.771,49 297.470,92	368	381.777,925 297.488,058	18.306
370	381.791,955 297.524,283	371	381.801,977 297.551,017	28.551
373	381.816,639 297.588,298	374	381.824,657 297.607,65	20.947
376	381.829,403 297.621,255	377	381.834,573 297.633,804	13.572
379	381.840,691 297.640,237	380	381.846,282 297.639,763	5.611
382	381.914,851 297.612,765	383	381.946,076 297.599,529	33.914
385	381.975,824 297.589,458	386	382.010,953 297.577,066	37.251
388	382.042,284 297.566,679	389	382.059,584 297.561,617	18.025
391	382.090,282 297.551,65	392	382.105,683 297.545,903	16.438
394	382.120,452 297.542,423	395	382.123,933 297.544,426	4.016
397	382.136,908 297.560,298	398	382.162,015 297.590,723	39.447
400	382.188,493 297.623,363	401	382.193,346 297.630,429	8.572
403	382.227,103 297.682,421	404	382.247,568 297.711,159	35.28
406	382.289,975 297.766,842	407	382.333,666 297.823,498	71.546
409	382.363,04 297.862,938	410	382.375,047 297.878,264	19.469
412	382.445,989 297.938,921	413	382.458,64 297.948,1	15.63

Punct început	X / Y	Punct sfârşit	X / Y	Lungime segment
317	381.760,375 297.431,947	318	381.760,081 297.429,681	2.285
320	381.759,798 297.428,732	321	381.759,779 297.428,615	0.119
323	381.759,317 297.425,885	324	381.759,08 297.424,903	1.01
326	381.758,96 297.424,463	327	381.758,953 297.424,426	0.038
329	381.758,823 297.423,894	330	381.758,775 297.423,39	0.506
332	381.758,691 297.422,463	333	381.758,636 297.422,117	0.35
335	381.758,401 297.420,772	336	381.758,331 297.420,43	0.349
338	381.757,608 297.415,843	339	381.757,558 297.415,501	0.346
341	381.757,031 297.411,952	342	381.756,711 297.410,486	1.501
344	381.756,631 297.410,092	345	381.756,123 297.407,576	2.567
347	381.755,764 297.404,834	348	381.755,752 297.404,759	0.076
350	381.754,391 297.396,639	351	381.754,38 297.396,571	0.069
353	381.753,497 297.391,297	354	381.753,486 297.391,234	0.064
356	381.751,838 297.381,392	357	381.751,829 297.381,337	0.056
359	381.750,059 297.370,769	360	381.750,051 297.370,724	0.046
362	381.753,343 297.366,163	363	381.762,102 297.418,454	53.02
365	381.768,431 297.454,152	366	381.769,38 297.461,324	7.235
368	381.777,925 297.488,058	369	381.785,626 297.508,306	21.663
371	381.801,977 297.551,017	372	381.813,475 297.579,334	30.562
374	381.824,657 297.607,65	375	381.827,083 297.614,294	7.073
377	381.834,573 297.633,804	378	381.837,632 297.639,183	6.188
380	381.846,282 297.639,763	381	381.880,039 297.626,949	36.107
383	381.946,076 297.599,529	384	381.954,62 297.596,155	9.186
386	382.010,953 297.577,066	387	382.028,464 297.570,317	18.767
389	382.059,584 297.561,617	390	382.076,251 297.556,396	17.466
392	382.105,683 297.545,903	393	382.117,814 297.542,528	12.592
395	382.123,933 297.544,426	396	382.127,52 297.549,067	5.866
398	382.162,015 297.590,723	399	382.168,345 297.598,633	10.131
401	382.193,346 297.630,429	402	382.208,326 297.653,683	27.661
404	382.247,568 297.711,159	405	382.269,405 297.739,475	35.758
407	382.333,666 297.823,498	408	382.345,887 297.839,574	20.194
410	382.375,047 297.878,264	411	382.435,934 297.932,951	81.841
413	382.458,64 297.948,1	414	382.471,196 297.957,797	15.865

Punct început	X / Y	Punct sfârşit	X / Y	Lungime segment
318	381.760,081 297.429,681	319	381.759,8 297.428,97	0.765
321	381.759,779 297.428,615	322	381.759,585 297.427,449	1.182
324	381.759,08 297.424,903	325	381.759,002 297.424,686	0.231
327	381.758,953 297.424,426	328	381.758,88 297.424,128	0.307
330	381.758,775 297.423,39	331	381.758,762 297.422,911	0.479
333	381.758,636 297.422,117	334	381.758,49 297.421,207	0.922
336	381.758,331 297.420,43	337	381.758,048 297.419,054	1.405
339	381.757,558 297.415,501	340	381.757,546 297.415,421	0.081
342	381.756,711 297.410,486	343	381.756,647 297.410,17	0.322
345	381.756,123 297.407,576	346	381.755,815 297.405,137	2.458
348	381.755,752 297.404,759	349	381.754,438 297.396,917	7.951
351	381.754,38 297.396,571	352	381.753,541 297.391,559	5.082
354	381.753,486 297.391,234	355	381.751,877 297.381,624	9.744
357	381.751,829 297.381,337	358	381.750,092 297.370,97	10.512
360	381.750,051 297.370,724	361	381.749,147 297.366,24	4.574
363	381.762,102 297.418,454	364	381.765,266 297.438,28	20.077
366	381.769,38 297.461,324	367	381.771,49 297.470,92	9.825
369	381.785,626 297.508,306	370	381.791,955 297.524,283	17.185
372	381.813,475 297.579,334	373	381.816,639 297.588,298	9.506
375	381.827,083 297.614,294	376	381.829,403 297.621,255	7.337
378	381.837,632 297.639,183	379	381.840,691 297.640,237	3.235
381	381.880,039 297.626,949	382	381.914,851 297.612,765	37.591
384	381.954,62 297.596,155	385	381.975,824 297.589,458	22.236
387	382.028,464 297.570,317	388	382.042,284 297.566,679	14.291
390	382.076,251 297.556,396	391	382.090,282 297.551,65	14.812
393	382.117,814 297.542,528	394	382.120,452 297.542,423	2.64
396	382.127,52 297.549,067	397	382.136,908 297.560,298	14.638
399	382.168,345 297.598,633	400	382.188,493 297.623,363	31.899
402	382.208,326 297.653,683	403	382.227,103 297.682,421	34.329
405	382.269,405 297.739,475	406	382.289,975 297.766,842	34.236
408	382.345,887 297.839,574	409	382.363,04 297.862,938	28.985
411	382.435,934 297.932,951	412	382.445,989 297.938,921	11.694
414	382.471,196 297.957,797	415	382.484,225 297.967,212	16.075

Document care conține date cu caracter personal, protejat de prevederile Regulamentului (UE) nr. 679/2016 și Legii 190/2018

Punct început	X / Y	Punct sfârşit	X / Y	Lungime segment
415	382.484,225 297.967,212	416	382.497,064 297.975,541	15.304
418	382.525,339 297.995,597	419	382.528,596 297.998,098	4.106
421	382.548,286 298.008,834	422	382.555,576 298.014,788	9.412
424	382.577,312 298.030,985	425	382.592,647 298.042,205	19.001
427	382.623,05 298.064,156	428	382.637,941 298.075,554	18.753
430	382.668,433 298.097,461	431	382.683,857 298.108,459	18.943
433	382.699,321 298.120,013	434	382.718,561 298.135,249	24.542
436	382.754,132 298.166,113	437	382.772,309 298.181,461	23.79
439	382.803,629 298.207,348	440	382.807,656 298.209,361	4.502
442	382.815,822 298.210,955	443	382.838,908 298.224,296	26.664
445	382.926,098 298.274,682	446	382.940,412 298.285,952	18.218
448	382.965,821 298.311,078	449	382.961,051 298.311,773	4.82
451	382.937,938 298.289,095	452	382.923,849 298.278,002	17.932

Punct început	X / Y	Punct sfârşit	X / Y	Lungime segment
416	382.497,064 297.975,541	417	382.510,234 297.985,191	16.327
419	382.528,596 297.998,098	420	382.539,973 298.005,578	13.616
422	382.555,576 298.014,788	423	382.563,177 298.020,654	9.601
425	382.592,647 298.042,205	426	382.608,16 298.053,559	19.224
428	382.637,941 298.075,554	429	382.653,009 298.086,241	18.473
431	382.683,857 298.108,459	432	382.693,001 298.114,757	11.103
434	382.718,561 298.135,249	435	382.736,347 298.150,765	23.603
437	382.772,309 298.181,461	438	382.790,654 298.196,809	23.919
440	382.807,656 298.209,361	441	382.810,994 298.210,68	3.589
443	382.838,908 298.224,296	444	382.910,113 298.265,444	82.239
446	382.940,412 298.285,952	447	382.949,559 298.293,153	11.641
449	382.961,051 298.311,773	450	382.946,821 298.296,088	21.178
452	382.923,849 298.278,002	1	382.908,112 298.268,907	18.176

Punct început	X / Y	Punct sfârşit	X / Y	Lungime segment
417	382.510,234 297.985,191	418	382.525,339 297.995,597	18.342
420	382.539,973 298.005,578	421	382.548,286 298.008,834	8.928
423	382.563,177 298.020,654	424	382.577,312 298.030,985	17.508
426	382.608,16 298.053,559	427	382.623,05 298.064,156	18.276
429	382.653,009 298.086,241	430	382.668,433 298.097,461	19.073
432	382.693,001 298.114,757	433	382.699,321 298.120,013	8.22
435	382.736,347 298.150,765	436	382.754,132 298.166,113	23.492
438	382.790,654 298.196,809	439	382.803,629 298.207,348	16.716
441	382.810,994 298.210,68	442	382.815,822 298.210,955	4.836
444	382.910,113 298.265,444	445	382.926,098 298.274,682	18.462
447	382.949,559 298.293,153	448	382.965,821 298.311,078	24.202
450	382.946,821 298.296,088	451	382.937,938 298.289,095	11.305

** Lungimile segmentelor sunt determinate în planul de proiecţie Stereo 70 şi sunt rotunjite la 1 milimetru.
*** Distanţa dintre puncte este formată din segmente cumulate ce sunt mai mici decât valoarea 1 milimetru.

Document care conține date cu caracter personal, protejat de prevederile Regulamentului (UE) nr. 679/2016 și Legii 190/2018

DATE DESPRE IMOBILUL NR. 8108

Oficiul de Cadastru şi Publicitate Imobiliară DOLJ
Biroul de Cadastru şi Publicitate Imobiliară Craiova

A. Partea I. Descrierea imobilului

TEREN Extravilan

Adresa: Jud. Dolj, T 23,P 98

Nr. Crt	Nr cadastral Nr. topografic	Suprafaţa* (mp)	Observaţii / Referinţe
A1		13.374	Sector cadastral:1 Teren neimprejmuit;

B. Partea II. Proprietari şi acte

Inscrieri privitoare la dreptul de proprietate şi alte drepturi reale		Referinţe
/		
Act Administrativ nr. TDP 1385-48305, din 20/11/1997 emis de CJSDPAT DOLJ;		
B1	Intabulare, drept de PROPRIETATE, dobandit prin Reconstituire, cota actuala 1/1, cota initiala 1/1	A1
	1) **STANCIU ZORICA**, LIPSA CNP	

C. Partea III. SARCINI .

Inscrieri privind dezmembramintele dreptului de proprietate, drepturi reale de garanţie şi sarcini	Referinţe
NU SUNT	

Anexa Nr. 1 La Partea I

Teren

Nr cadastral	Suprafaţa (mp)*	Observaţii / Referinţe
	13.374	

* Suprafaţa este determinată in planul de proiecţie Stereo 70.

DETALII LINIARE IMOBIL

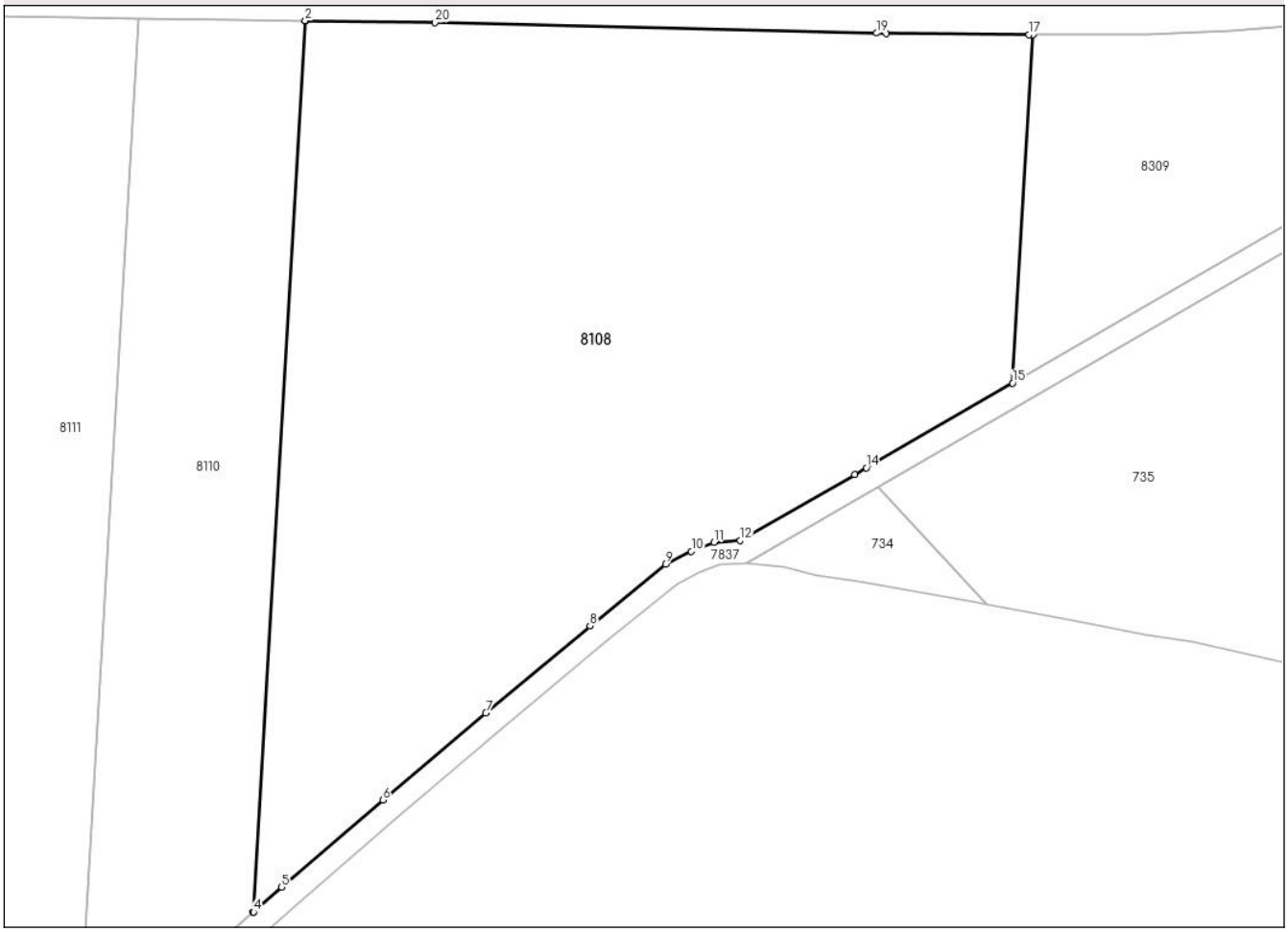

Date referitoare la teren

Crt	Categorie folosință	Intra vilan	Suprafaţa (mp)	Tarla	Parcelă	Nr. topo	Observaţii / Referinţe
1	arabil	NU	13.374	23	98	-	

Lungime Segmente
1) Valorile lungimilor segmentelor sunt obţinute din proiecţie în plan.

Punct început	X / Y	Punct sfârşit	X / Y	Lungime segment (** (m)
1	382.737,937 298.306,552	2	382.737,879 298.306,553	0.058
2	382.737,879 298.306,553	3	382.728,694 298.149,397	157.424
3	382.728,694 298.149,397	4	382.728,756 298.149,451	0.082
4	382.728,756 298.149,451	5	382.733,725 298.153,786	6.594
5	382.733,725 298.153,786	6	382.751,535 298.169,155	23.525

Document care conține date cu caracter personal, protejat de prevederile Regulamentului (UE) nr. 679/2016 și Legii 190/2018

Punct început	X / Y	Punct sfârşit	X / Y	Lungime segment (** (m)
6	382.751,535 298.169,155	7	382.769,735 298.184,523	23.82
7	382.769,735 298.184,523	8	382.788,109 298.199,895	23.956
8	382.788,109 298.199,895	9	382.801,448 298.210,73	17.185
9	382.801,448 298.210,73	10	382.806,009 298.213,009	5.099
10	382.806,009 298.213,009	11	382.810,012 298.214,631	4.319
11	382.810,012 298.214,631	12	382.814,645 298.214,895	4.641
12	382.814,645 298.214,895	13	382.834,835 298.226,561	23.318
13	382.834,835 298.226,561	14	382.836,907 298.227,759	2.393
14	382.836,907 298.227,759	15	382.862,69 298.242,659	29.779
15	382.862,69 298.242,659	16	382.866,281 298.304,103	61.549
16	382.866,281 298.304,103	17	382.865,612 298.304,099	0.669
17	382.865,612 298.304,099	18	382.840,447 298.304,326	25.166
18	382.840,447 298.304,326	19	382.838,741 298.304,367	1.706
19	382.838,741 298.304,367	20	382.760,795 298.306,261	77.969
20	382.760,795 298.306,261	1	382.737,937 298.306,552	22.86

** Lungimile segmentelor sunt determinate în planul de proiecţie Stereo 70 şi sunt rotunjite la 1 milimetru.
*** Distanţa dintre puncte este formată din segmente cumulate ce sunt mai mici decât valoarea 1 milimetru.

Document care conține date cu caracter personal, protejat de prevederile Regulamentului (UE) nr. 679/2016 și Legii 190/2018

DATE DESPRE IMOBILUL NR. 8110

Oficiul de Cadastru şi Publicitate Imobiliară DOLJ
Biroul de Cadastru şi Publicitate Imobiliară Craiova

A. Partea I. Descrierea imobilului

TEREN Extravilan

Adresa: Jud. Dolj, T23 P97

Nr. Crt	Nr cadastral Nr. topografic	Suprafaţa* (mp)	Observaţii / Referinţe
A1	31418	5.000	Sector cadastral:1 Teren neimprejmuit;

B. Partea II. Proprietari şi acte

Inscrieri privitoare la dreptul de proprietate şi alte drepturi reale		Referinţe
21370 / 31/01/2025		
Act Notarial nr. CONTRACT DE VANZARE AUT NR 241, din 31/01/2025 emis de NP Sorop Alexandru Oliviu;		
B3	Intabulare, drept de PROPRIETATE, dobandit prin Conventie, cota actuala 1/1, cota initiala 1/1	A1
	1) **DOBRICĂ PETRIŞOR** 2) **DOBRICĂ ANA**	
140039 / 27/05/2025		
Act Notarial nr. CONTRACT DE IPOTECA NR.917, din 26/05/2025 emis de Mladin Preoteasa Alina Corina;		
B4	Se noteaza interdictiile de instrainare, grevare, inchiriere, dezmembrare, alipire, restructurare, construire	A1
	1) **LIBRA INTERNET BANK S.A.**, CIF:8119644	
B5	se noteaza interdictia de arendare	A1
	1) **LIBRA INTERNET BANK S.A.**, CIF:8119644	

C. Partea III. SARCINI

Inscrieri privind dezmembramintele dreptului de proprietate, drepturi reale de garanţie şi sarcini		Referinţe
140039 / 27/05/2025		
Act Notarial nr. CONTRACT DE IPOTECA NR.917, din 26/05/2025 emis de Mladin Preoteasa Alina Corina;		
C3	Intabulare, drept de IPOTECA, Valoare:900000 LEI+ celelalte obligatii de plata aferente creditului	A1
	1) **LIBRA INTERNET BANK S.A.**, CIF:8119644	

Document care conține date cu caracter personal, protejat de prevederile Regulamentului (UE) nr. 679/2016 și Legii 190/2018

Anexa Nr. 1 La Partea I

Teren

Nr cadastral	Suprafaţa (mp)*	Observaţii / Referinţe
31418	5.000	

* Suprafaţa este determinată in planul de proiecţie Stereo 70.

DETALII LINIARE IMOBIL

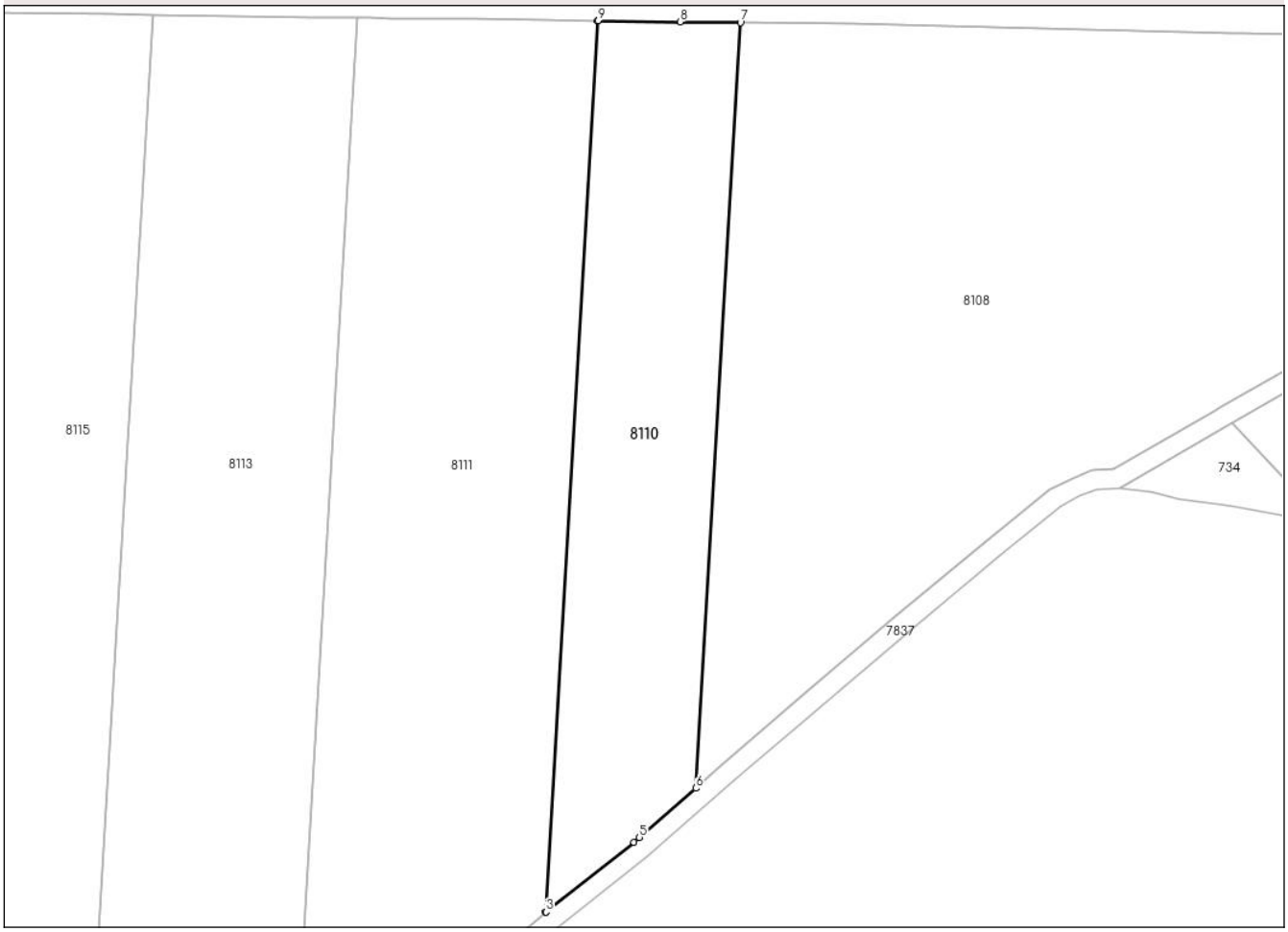

Date referitoare la teren

Crt	Categorie folosință	Intra vilan	Suprafaţa (mp)	Tarla	Parcelă	Nr. topo	Observaţii / Referinţe
1	arabil	NU	5.000	23	97	-	

Lungime Segmente
1) Valorile lungimilor segmentelor sunt obţinute din proiecţie în plan.

Punct început	X / Y	Punct sfârşit	X / Y	Lungime segment (** (m)
1	382.708,554 298.306,926	2	382.697,861 298.123,96	183.278
2	382.697,861 298.123,96	3	382.697,913 298.124,001	0.066
3	382.697,913 298.124,001	4	382.716,003 298.138,326	23.075
4	382.716,003 298.138,326	5	382.717,117 298.139,297	1.478
5	382.717,117 298.139,297	6	382.728,694 298.149,397	15.363

Document care conține date cu caracter personal, protejat de prevederile Regulamentului (UE) nr. 679/2016 și Legii 190/2018

Punct început	X / Y	Punct sfârşit	X / Y	Lungime segment (** (m)
6	382.728,694 298.149,397	7	382.737,879 298.306,553	157.424
7	382.737,879 298.306,553	8	382.725,523 298.306,71	12.357
8	382.725,523 298.306,71	9	382.708,604 298.306,925	16.92
9	382.708,604 298.306,925	1	382.708,554 298.306,926	0.05

** Lungimile segmentelor sunt determinate în planul de proiecţie Stereo 70 şi sunt rotunjite la 1 milimetru.
*** Distanţa dintre puncte este formată din segmente cumulate ce sunt mai mici decât valoarea 1 milimetru.

Document care conține date cu caracter personal, protejat de prevederile Regulamentului (UE) nr. 679/2016 și Legii 190/2018

DATE DESPRE IMOBILUL NR. 8111

Oficiul de Cadastru şi Publicitate Imobiliară DOLJ
Biroul de Cadastru şi Publicitate Imobiliară Craiova

A. Partea I. Descrierea imobilului

TEREN Extravilan

Adresa: Jud. Dolj, T23 P96

Nr. Crt	Nr cadastral Nr. topografic	Suprafaţa* (mp)	Observaţii / Referinţe
A1	31419	10.000	Sector cadastral:1 Teren neimprejmuit;

B. Partea II. Proprietari şi acte

Inscrieri privitoare la dreptul de proprietate şi alte drepturi reale		Referinţe
21341 / 31/01/2025		
Act Normativ nr. CONTRACT DE VANZARE AUT NR 241, din 31/01/2025 emis de NP Sorop Alexandru Oliviu;		
B3	Intabulare, drept de PROPRIETATE, dobandit prin Conventie, cota actuala 1/1, cota initiala 1/1	A1
	1) **DOBRICĂ PETRIŞOR** 2) **DOBRICĂ ANA**	
140030 / 27/05/2025		
Act Notarial nr. CONTRACT DE IPOTECA NR.917, din 26/05/2025 emis de Mladin Preoteasa Alina Corina;		
B4	Se noteaza interdictiile de instrainare, grevare, inchiriere, dezmembrare, alipire, restructurare, construire	A1
	1) **LIBRA INTERNET BANK S.A.**, CIF:8119644	
B5	Se notează obligaţia de a nu face, în sensul de a nu incheia un contract de arenda	A1
	1) **LIBRA INTERNET BANK S.A.**, CIF:8119644	

C. Partea III. SARCINI

Inscrieri privind dezmembramintele dreptului de proprietate, drepturi reale de garanţie şi sarcini		Referinţe
140030 / 27/05/2025		
Act Notarial nr. CONTRACT DE IPOTECA NR.917, din 26/05/2025 emis de Mladin Preoteasa Alina Corina;		
C3	Intabulare, drept de IPOTECA, Valoare:900000 LEIsi celelalte obligatii de plata aferente creditului	A1
	1) **LIBRA INTERNET BANK S.A.**, CIF:8119644	

Document care conține date cu caracter personal, protejat de prevederile Regulamentului (UE) nr. 679/2016 și Legii 190/2018

Anexa Nr. 1 La Partea I

Teren

Nr cadastral	Suprafaţa (mp)*	Observaţii / Referinţe
31419	10.000	

* Suprafaţa este determinată in planul de proiecţie Stereo 70.

DETALII LINIARE IMOBIL

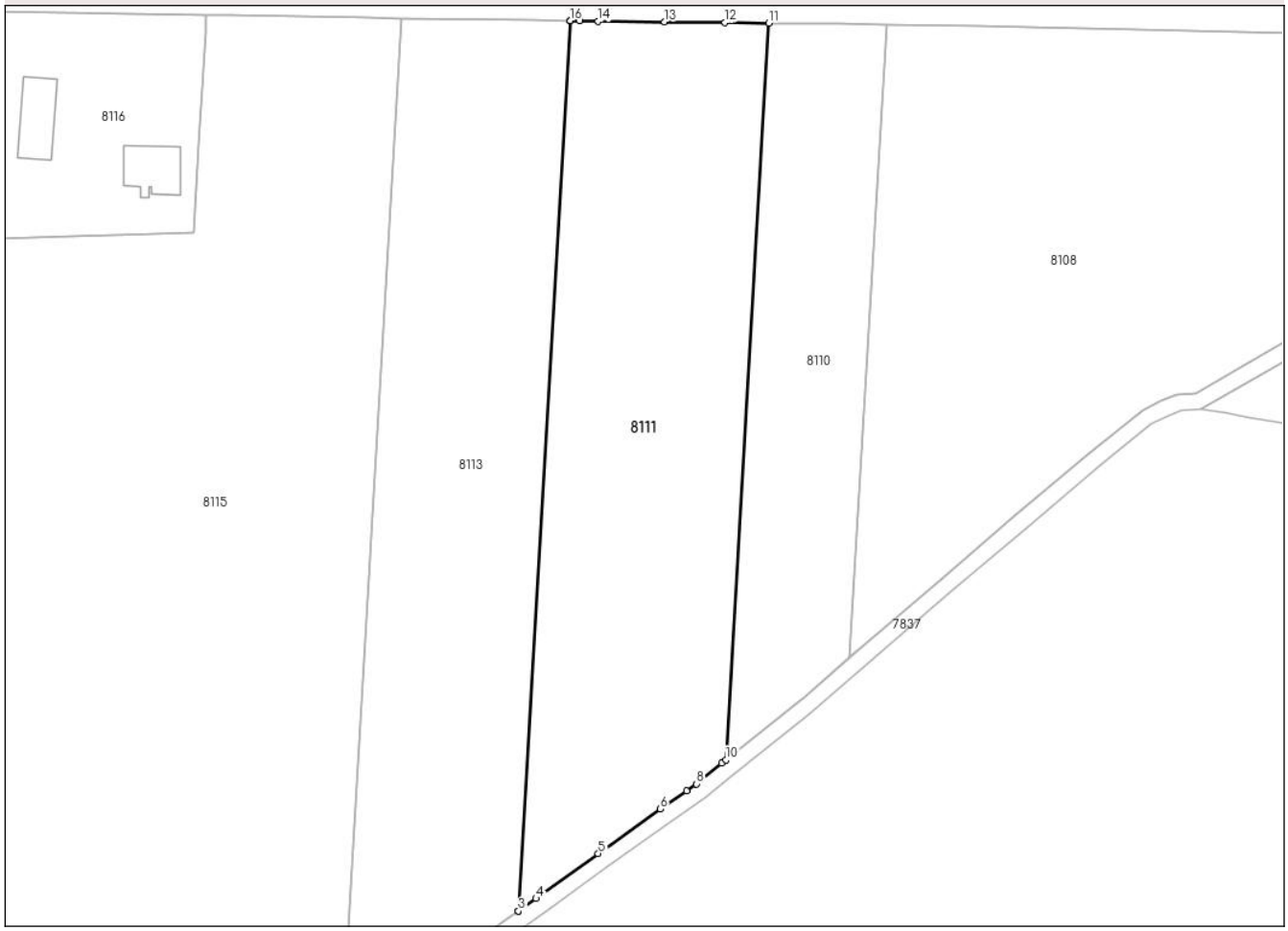

Date referitoare la teren

Crt	Categorie folosință	Intra vilan	Suprafaţa (mp)	Tarla	Parcelă	Nr. topo	Observaţii / Referinţe
1	arabil	NU	10.000	23	96	-	

Lungime Segmente
1) Valorile lungimilor segmentelor sunt obţinute din proiecţie în plan.

Punct început	X / Y	Punct sfârşit	X / Y	Lungime segment (** (m)
1	382.659,165 298.307,535	2	382.646,238 298.086,342	221.57
2	382.646,238 298.086,342	3	382.646,263 298.086,36	0.031
3	382.646,263 298.086,36	4	382.650,676 298.089,49	5.41
4	382.650,676 298.089,49	5	382.666,096 298.100,707	19.068
5	382.666,096 298.100,707	6	382.681,561 298.111,734	18.994

Document care conține date cu caracter personal, protejat de prevederile Regulamentului (UE) nr. 679/2016 și Legii 190/2018

Punct început	X / Y	Punct sfârşit	X / Y	Lungime segment (** (m)
6	382.681,561 298.111,734	7	382.688,059 298.116,21	7.89
7	382.688,059 298.116,21	8	382.690,583 298.117,949	3.065
8	382.690,583 298.117,949	9	382.696,8 298.123,119	8.086
9	382.696,8 298.123,119	10	382.697,861 298.123,96	1.354
10	382.697,861 298.123,96	11	382.708,554 298.306,926	183.278
11	382.708,554 298.306,926	12	382.697,642 298.307,065	10.913
12	382.697,642 298.307,065	13	382.682,629 298.307,256	15.014
13	382.682,629 298.307,256	14	382.666,104 298.307,431	16.526
14	382.666,104 298.307,431	15	382.661,547 298.307,499	4.558
15	382.661,547 298.307,499	16	382.659,188 298.307,535	2.359
16	382.659,188 298.307,535	1	382.659,165 298.307,535	0.023

** Lungimile segmentelor sunt determinate în planul de proiecţie Stereo 70 şi sunt rotunjite la 1 milimetru.
*** Distanţa dintre puncte este formată din segmente cumulate ce sunt mai mici decât valoarea 1 milimetru.

Document care conține date cu caracter personal, protejat de prevederile Regulamentului (UE) nr. 679/2016 și Legii 190/2018

DATE DESPRE IMOBILUL NR. 8113

Oficiul de Cadastru şi Publicitate Imobiliară DOLJ
Biroul de Cadastru şi Publicitate Imobiliară Craiova

A. Partea I. Descrierea imobilului

TEREN Extravilan

Adresa: Jud. Dolj, T 23, P 95

Nr. Crt	Nr cadastral Nr. topografic	Suprafaţa* (mp)	Observaţii / Referinţe
A1		10.000	Sector cadastral:1 Teren neimprejmuit; Diferenta de 36203 mp a fost instrainata conform CF 33216, 33217

B. Partea II. Proprietari şi acte

Inscrieri privitoare la dreptul de proprietate şi alte drepturi reale		Referinţe
/		
Act Notarial nr. CM 88, din 04/06/1998 emis de BNP ELVIRA DIACONESCU;		
B1	Intabulare, drept de PROPRIETATE, dobandit prin Reconstituire, cota actuala 1/1, cota initiala 1/1	A1
	1) **ŢECU ISAC MARIAN**, LIPSĂ CNP	

C. Partea III. SARCINI .

Inscrieri privind dezmembramintele dreptului de proprietate, drepturi reale de garanţie şi sarcini	Referinţe
NU SUNT	

Document care conține date cu caracter personal, protejat de prevederile Regulamentului (UE) nr. 679/2016 și Legii 190/2018

Anexa Nr. 1 La Partea I

Teren

Nr cadastral	Suprafaţa (mp)*	Observaţii / Referinţe
	10.000	Diferenta de 36203 mp a fost instrainata conform CF 33216, 33217

* Suprafaţa este determinată in planul de proiecţie Stereo 70.

DETALII LINIARE IMOBIL

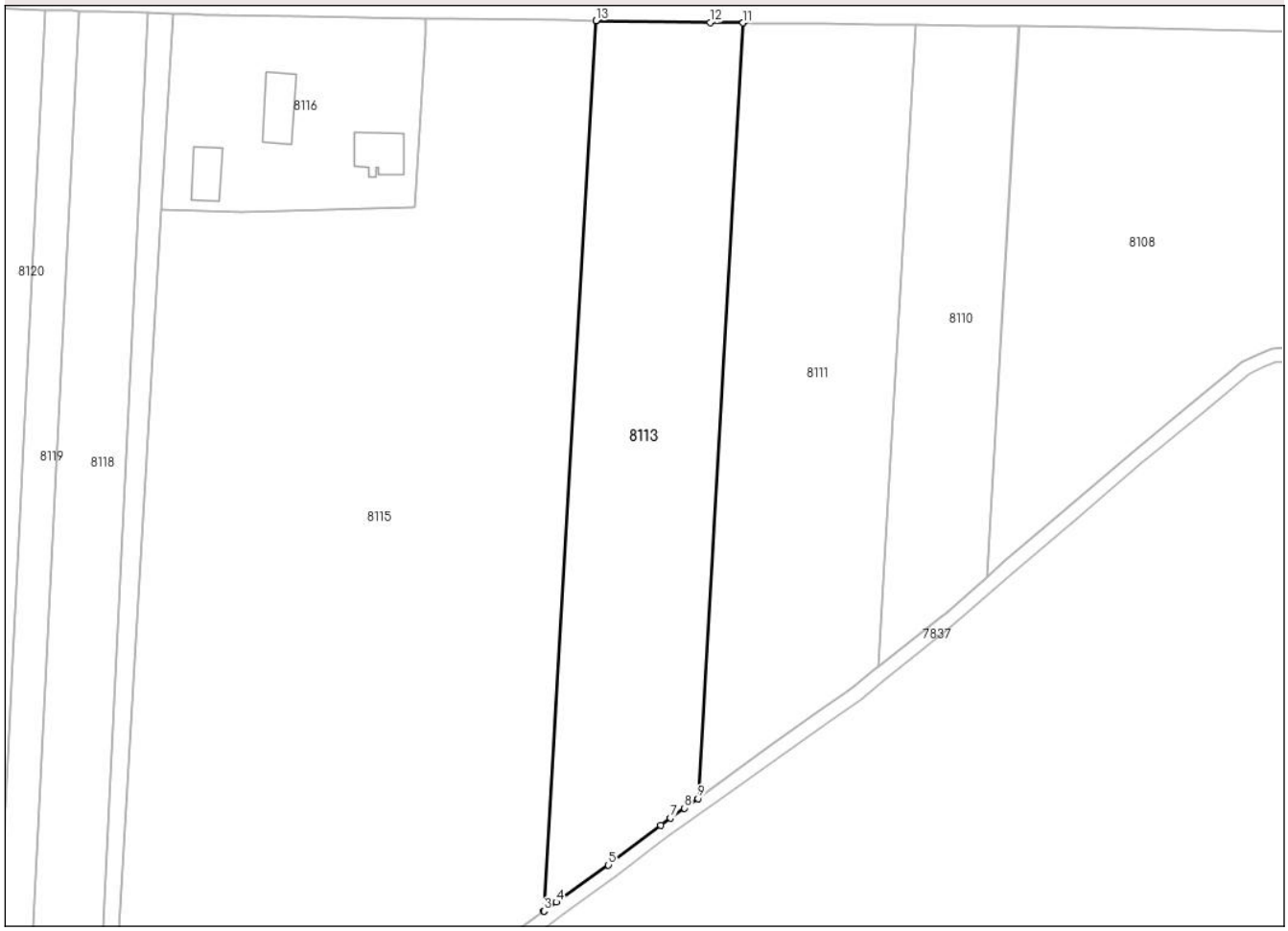

Date referitoare la teren

Crt	Categorie folosință	Intra vilan	Suprafaţa (mp)	Tarla	Parcelă	Nr. topo	Observaţii / Referinţe
1	arabil	NU	10.000	23	95	-	

Lungime Segmente
1) Valorile lungimilor segmentelor sunt obţinute din proiecţie în plan.

Punct început	X / Y	Punct sfârşit	X / Y	Lungime segment (** (m)
1	382.617,115 298.308,165	2	382.602,273 298.054,207	254.391
2	382.602,273 298.054,207	3	382.602,295 298.054,223	0.027
3	382.602,295 298.054,223	4	382.605,819 298.056,802	4.367
4	382.605,819 298.056,802	5	382.620,674 298.067,375	18.233
5	382.620,674 298.067,375	6	382.635,568 298.078,775	18.756

Document care conține date cu caracter personal, protejat de prevederile Regulamentului (UE) nr. 679/2016 și Legii 190/2018

Punct început	X / Y	Punct sfârşit	X / Y	Lungime segment (** (m)
6	382.635,568 298.078,775	7	382.638,385 298.080,773	3.454
7	382.638,385 298.080,773	8	382.642,399 298.083,62	4.921
8	382.642,399 298.083,62	9	382.646,238 298.086,342	4.706
9	382.646,238 298.086,342	10	382.659,165 298.307,535	221.57
10	382.659,165 298.307,535	11	382.659,115 298.307,536	0.05
11	382.659,115 298.307,536	12	382.649,778 298.307,676	9.338
12	382.649,778 298.307,676	13	382.617,135 298.308,165	32.647
13	382.617,135 298.308,165	1	382.617,115 298.308,165	0.02

** Lungimile segmentelor sunt determinate în planul de proiecţie Stereo 70 şi sunt rotunjite la 1 milimetru.
*** Distanţa dintre puncte este formată din segmente cumulate ce sunt mai mici decât valoarea 1 milimetru.

Document care conține date cu caracter personal, protejat de prevederile Regulamentului (UE) nr. 679/2016 și Legii 190/2018

DATE DESPRE IMOBILUL NR. 8115

Oficiul de Cadastru şi Publicitate Imobiliară DOLJ
Biroul de Cadastru şi Publicitate Imobiliară Craiova

A. Partea I. Descrierea imobilului

TEREN Extravilan

Adresa: Jud. Dolj, T23,P94,95

Nr. Crt	Nr cadastral Nr. topografic	Suprafaţa* (mp)	Observaţii / Referinţe
A1	33217	32.190	Sector cadastral:1 Teren neimprejmuit;

B. Partea II. Proprietari şi acte

Inscrieri privitoare la dreptul de proprietate şi alte drepturi reale		Referinţe
21402 / 31/01/2025		
Act Notarial nr. CONTRACT DE VANZARE AUT NR 241, din 31/01/2025 emis de NP Sorop Alexandru Oliviu;		
B6	Intabulare, drept de PROPRIETATE, dobandit prin Conventie, cota actuala 1/1, cota initiala 1/1	A1
	1) **DOBRICĂ PETRIŞOR** 2) **DOBRICĂ ANA**	

C. Partea III. SARCINI .

Inscrieri privind dezmembramintele dreptului de proprietate, drepturi reale de garanţie şi sarcini	Referinţe
NU SUNT	

Document care conține date cu caracter personal, protejat de prevederile Regulamentului (UE) nr. 679/2016 și Legii 190/2018

Anexa Nr. 1 La Partea I

Teren

Nr cadastral	Suprafaţa (mp)*	Observaţii / Referinţe
33217	32.190	

* Suprafaţa este determinată in planul de proiecţie Stereo 70.

DETALII LINIARE IMOBIL

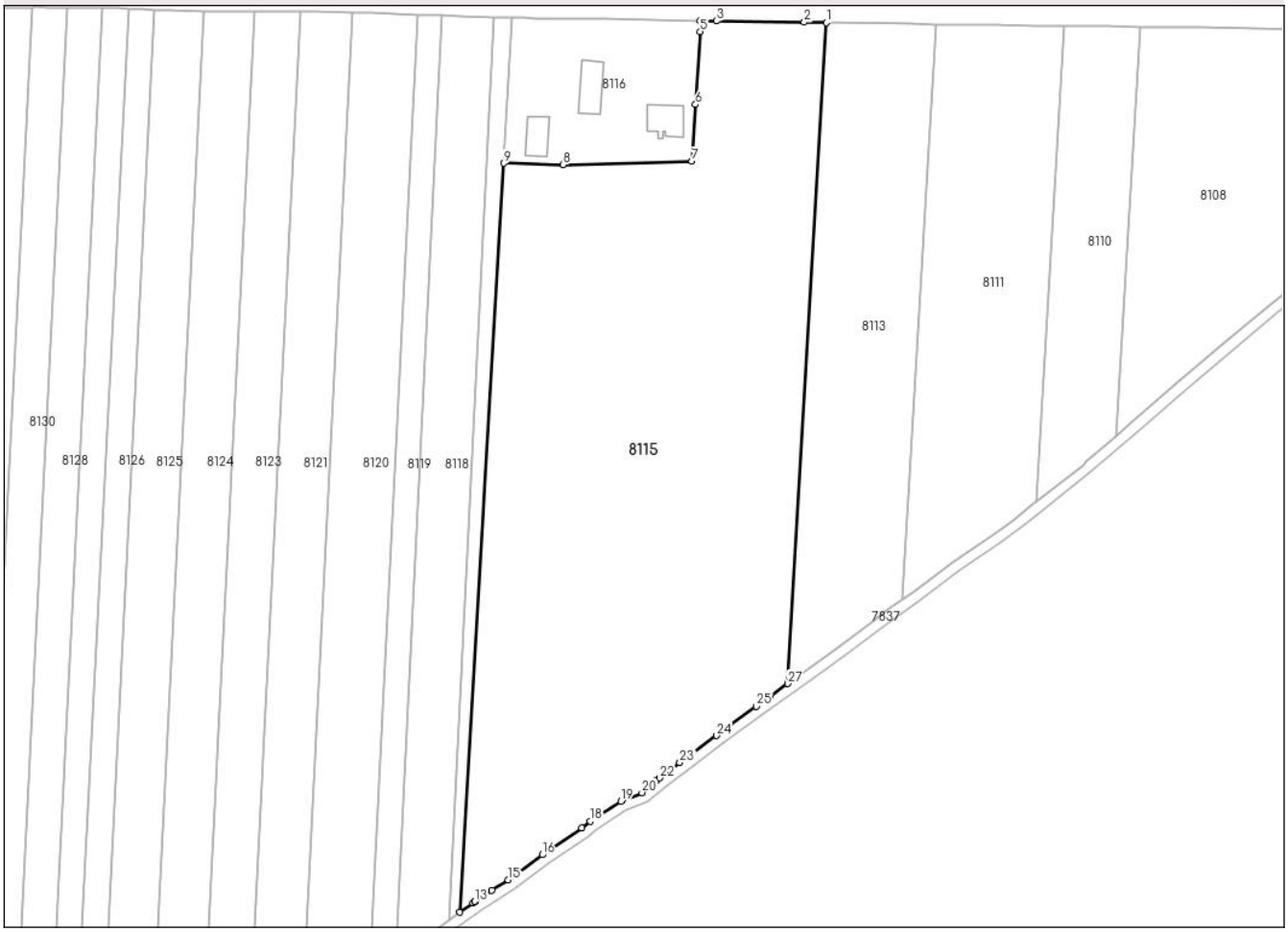

Date referitoare la teren

Crt	Categorie folosință	Intra vilan	Suprafaţa (mp)	Tarla	Parcelă	Nr. topo	Observaţii / Referinţe
1	arabil	NU	32.190	23	94,95	-	

Lungime Segmente

1) Valorile lungimilor segmentelor sunt obţinute din proiecţie în plan.

Punct început	X / Y	Punct sfârşit	X / Y	Lungime segment (** (m)
1	382.617,115 298.308,165	2	382.608,664 298.308,292	8.452
3	382.574,934 298.308,797	4	382.568,618 298.308,893	6.317
5	382.568,575 298.304,771	6	382.566,845 298.276,701	28.123
7	382.565,499 298.254,878	8	382.515,9 298.253,51	49.618
9	382.493,06 298.254,117	10	382.476,244 297.966,38	288.228

Punct început	X / Y	Punct sfârşit	X / Y	Lungime segment (** (m)
2	382.608,664 298.308,292	3	382.574,934 298.308,797	33.734
4	382.568,618 298.308,893	5	382.568,575 298.304,771	4.122
6	382.566,845 298.276,701	7	382.565,499 298.254,878	21.864
8	382.515,9 298.253,51	9	382.493,06 298.254,117	22.848
10	382.476,244 297.966,38	11	382.481,199 297.969,942	6.102

Document care conține date cu caracter personal, protejat de prevederile Regulamentului (UE) nr. 679/2016 și Legii 190/2018

Punct început	X / Y	Punct sfârşit	X / Y	Lungime segment (** (m)
11	382.481,199 297.969,942	12	382.481,934 297.970,491	0.917
13	382.481,963 297.970,513	14	382.488,565 297.974,796	7.87
15	382.494,792 297.978,835	16	382.507,917 297.988,452	16.271
17	382.522,985 297.998,832	18	382.526,277 298.001,36	4.151
19	382.538,177 298.009,053	20	382.546,243 298.012,329	8.706
21	382.551,753 298.016,831	22	382.553,088 298.017,921	1.723
23	382.560,774 298.023,853	24	382.574,951 298.034,214	17.56
25	382.590,285 298.045,433	26	382.595,663 298.049,369	6.664
27	382.602,273 298.054,207	1	382.617,115 298.308,165	254.391

Punct început	X / Y	Punct sfârşit	X / Y	Lungime segment (** (m)
12	382.481,934 297.970,491	13	382.481,963 297.970,513	0.036
14	382.488,565 297.974,796	15	382.494,792 297.978,835	7.422
16	382.507,917 297.988,452	17	382.522,985 297.998,832	18.297
18	382.526,277 298.001,36	19	382.538,177 298.009,053	14.17
20	382.546,243 298.012,329	21	382.551,753 298.016,831	7.115
22	382.553,088 298.017,921	23	382.560,774 298.023,853	9.709
24	382.574,951 298.034,214	25	382.590,285 298.045,433	19.0
26	382.595,663 298.049,369	27	382.602,273 298.054,207	8.191

** Lungimile segmentelor sunt determinate în planul de proiecţie Stereo 70 şi sunt rotunjite la 1 milimetru.
*** Distanţa dintre puncte este formată din segmente cumulate ce sunt mai mici decât valoarea 1 milimetru.

Document care conține date cu caracter personal, protejat de prevederile Regulamentului (UE) nr. 679/2016 și Legii 190/2018

DATE DESPRE IMOBILUL NR. 8116

Oficiul de Cadastru şi Publicitate Imobiliară DOLJ
Biroul de Cadastru şi Publicitate Imobiliară Craiova

A. Partea I. Descrierea imobilului

TEREN Extravilan

Adresa: Jud. Dolj, T23,P94,95

Nr. Crt	Nr cadastral Nr. topografic	Suprafaţa* (mp)	Observaţii / Referinţe
A1	33216	4.013	Sector cadastral:1 Teren neimprejmuit;

Construcţii

Crt	Nr cadastral Nr. topografic	Adresa	Observaţii / Referinţe
A1.1	33216-C1	Jud. Dolj, T23,P94,95	Nr. niveluri:2; S. construita la sol:159 mp; Nr. niveluri:2; An construire:1998; S. construita la sol:159 mp; Sediu agricol-Sd=193mp,zidarie din BCA,acoperita cu tigla, anul constr.1998.
A1.2	33216-C2	Jud. Dolj, T23,P94,95	Nr. niveluri:1; S. construita la sol:172 mp; Nr. niveluri:1; An construire:1998; S. construita la sol:172 mp; Patul-Sd=172mp,zidarie din lemn,acoperita cu tigla si tabla, anul constr. 1998.
A1.3	33216-C3	Jud. Dolj, T23,P94,95	Nr. niveluri:1; S. construita la sol:124 mp; Nr. niveluri:1; An construire:1998; S. construita la sol:124 mp; Grajd-Sd=124mp,zidarie din BCA,acoperita cu tigla, anul constr.1998.

B. Partea II. Proprietari şi acte

Inscrieri privitoare la dreptul de proprietate şi alte drepturi reale		Referinţe
21182 / 31/01/2025		
Act Notarial nr. CONTRACT DE VANZARE AUT NR 241, din 31/01/2025 emis de NP Sorop Alexandru Oliviu;		
B5	Intabulare, drept de PROPRIETATE, dobandit prin Conventie, cota actuala 1/1, cota initiala 1/1	A1, A1.1, A1.2, A1.3
	1) **DOBRICĂ PETRIŞOR** 2) **DOBRICĂ ANA**	

C. Partea III. SARCINI .

Inscrieri privind dezmembramintele dreptului de proprietate, drepturi reale de garanţie şi sarcini	Referinţe
NU SUNT	

Document care conține date cu caracter personal, protejat de prevederile Regulamentului (UE) nr. 679/2016 și Legii 190/2018

Anexa Nr. 1 La Partea I

Teren

Nr cadastral	Suprafaţa (mp)*	Observaţii / Referinţe
33216	4.013	

* Suprafaţa este determinată in planul de proiecţie Stereo 70.

DETALII LINIARE IMOBIL

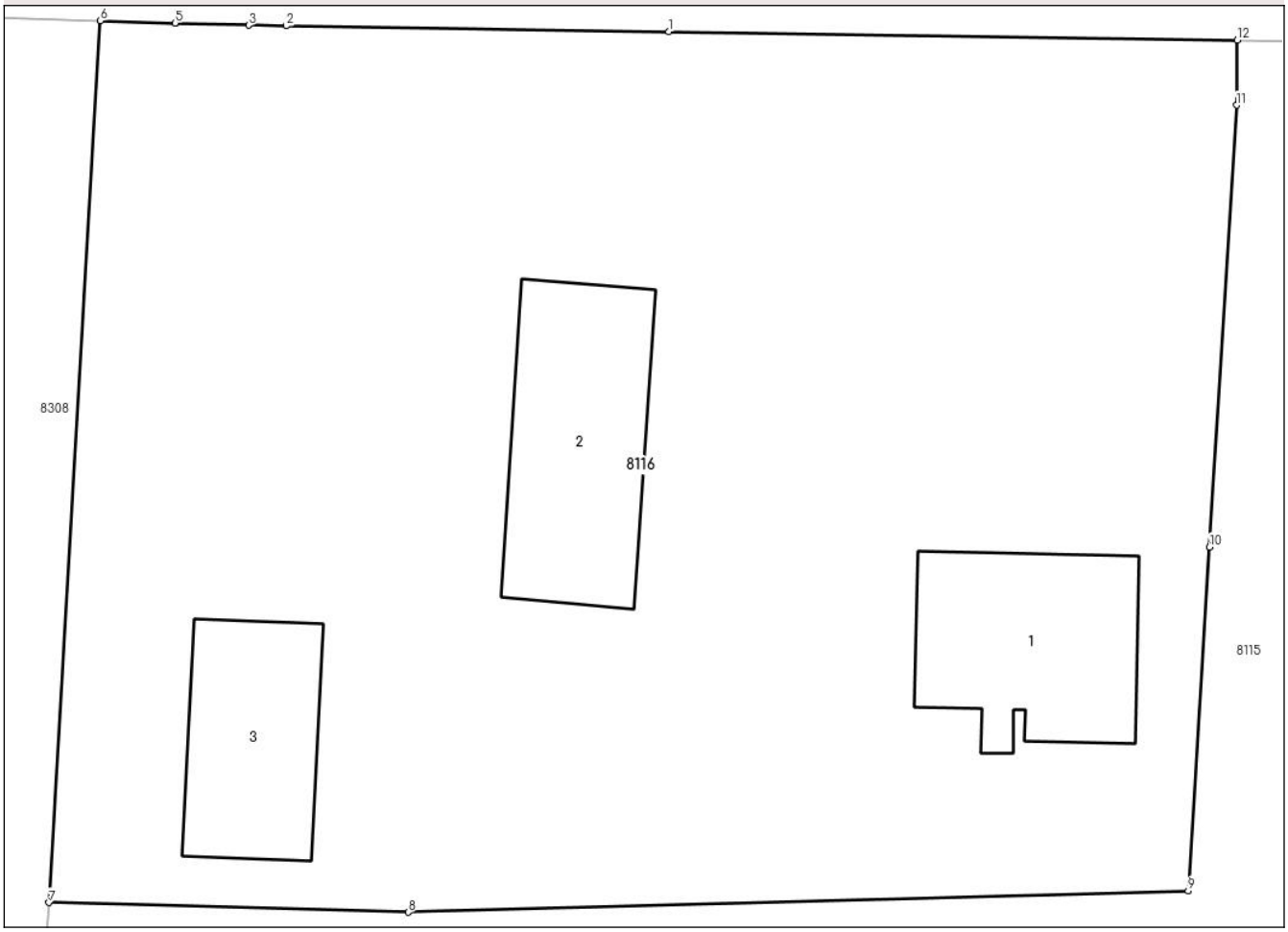

Date referitoare la teren

Crt	Categorie folosință	Intra vilan	Suprafaţa (mp)	Tarla	Parcelă	Nr. topo	Observaţii / Referinţe
1	curti constructii	NU	502	23	94,95	-	
2	arabil	NU	3.511	23	94,95	-	

Date referitoare la construcţii

Crt	Număr	Destinaţie construcţie	Supraf. (mp)	Situaţie juridică	Observaţii / Referinţe
A1.1	33216-C1	constructii administrative si social culturale	159	Cu acte	Nr. niveluri:2; S. construita la sol:159 mp; Nr. niveluri:2; An construire:1998; S. construita la sol:159 mp; Sediu agricol-Sd=193mp,zidarie din BCA,acoperita cu tigla, anul constr.1998.
A1.2	33216-C2	constructii industriale si edilitare	172	Cu acte	Nr. niveluri:1; S. construita la sol:172 mp; Nr. niveluri:1; An construire:1998; S. construita la sol:172 mp; Patul-Sd=172mp,zidarie din lemn,acoperita cu tigla si tabla, anul constr. 1998.
A1.3	33216-C3	constructii industriale si edilitare	124	Cu acte	Nr. niveluri:1; S. construita la sol:124 mp; Nr. niveluri:1; An construire:1998; S. construita la sol:124 mp; Grajd-Sd=124mp,zidarie din BCA,acoperita cu tigla, anul constr.1998.

Document care conține date cu caracter personal, protejat de prevederile Regulamentului (UE) nr. 679/2016 și Legii 190/2018

Lungime Segmente
1) Valorile lungimilor segmentelor sunt obţinute din proiecţie în plan.

Punct început	X / Y	Punct sfârşit	X / Y	Lungime segment (** (m)
1	382.532,477 298.309,439	2	382.508,144 298.309,807	24.336
2	382.508,144 298.309,807	3	382.505,756 298.309,843	2.388
3	382.505,756 298.309,843	4	382.501,124 298.309,986	4.634
4	382.501,124 298.309,986	5	382.501,071 298.309,988	0.053
5	382.501,071 298.309,988	6	382.496,334 298.310,135	4.739
6	382.496,334 298.310,135	7	382.493,06 298.254,117	56.114
7	382.493,06 298.254,117	8	382.515,9 298.253,51	22.848
8	382.515,9 298.253,51	9	382.565,499 298.254,878	49.618
9	382.565,499 298.254,878	10	382.566,845 298.276,701	21.864
10	382.566,845 298.276,701	11	382.568,575 298.304,771	28.123
11	382.568,575 298.304,771	12	382.568,618 298.308,893	4.122
12	382.568,618 298.308,893	1	382.532,477 298.309,439	36.145

** Lungimile segmentelor sunt determinate în planul de proiecţie Stereo 70 şi sunt rotunjite la 1 milimetru.
*** Distanţa dintre puncte este formată din segmente cumulate ce sunt mai mici decât valoarea 1 milimetru.

Document care conține date cu caracter personal, protejat de prevederile Regulamentului (UE) nr. 679/2016 și Legii 190/2018

DATE DESPRE IMOBILUL NR. 8118

Oficiul de Cadastru şi Publicitate Imobiliară DOLJ
Biroul de Cadastru şi Publicitate Imobiliară Craiova

A. Partea I. Descrierea imobilului

TEREN Extravilan

Adresa: Jud. Dolj, T 23,P 93

Nr. Crt	Nr cadastral Nr. topografic	Suprafaţa* (mp)	Observaţii / Referinţe
A1		7.100	Sector cadastral:1 Teren neimprejmuit;

B. Partea II. Proprietari şi acte

Inscrieri privitoare la dreptul de proprietate şi alte drepturi reale		Referinţe
/		
Act Administrativ nr. TDP 767-9664, din 26/05/1995 emis de CJSDPAT DOLJ;		
B1	Intabulare, drept de PROPRIETATE, dobandit prin Reconstituire, cota actuala 1/1, cota initiala 1/1	A1
	1) **DUŢĂ IOANA**, LIPSA CNP	

C. Partea III. SARCINI .

Inscrieri privind dezmembramintele dreptului de proprietate, drepturi reale de garanţie şi sarcini	Referinţe
NU SUNT	

Document care conține date cu caracter personal, protejat de prevederile Regulamentului (UE) nr. 679/2016 și Legii 190/2018

Anexa Nr. 1 La Partea I

Teren

Nr cadastral	Suprafaţa (mp)*	Observaţii / Referinţe
	7.100	

* Suprafaţa este determinată in planul de proiecţie Stereo 70.

DETALII LINIARE IMOBIL

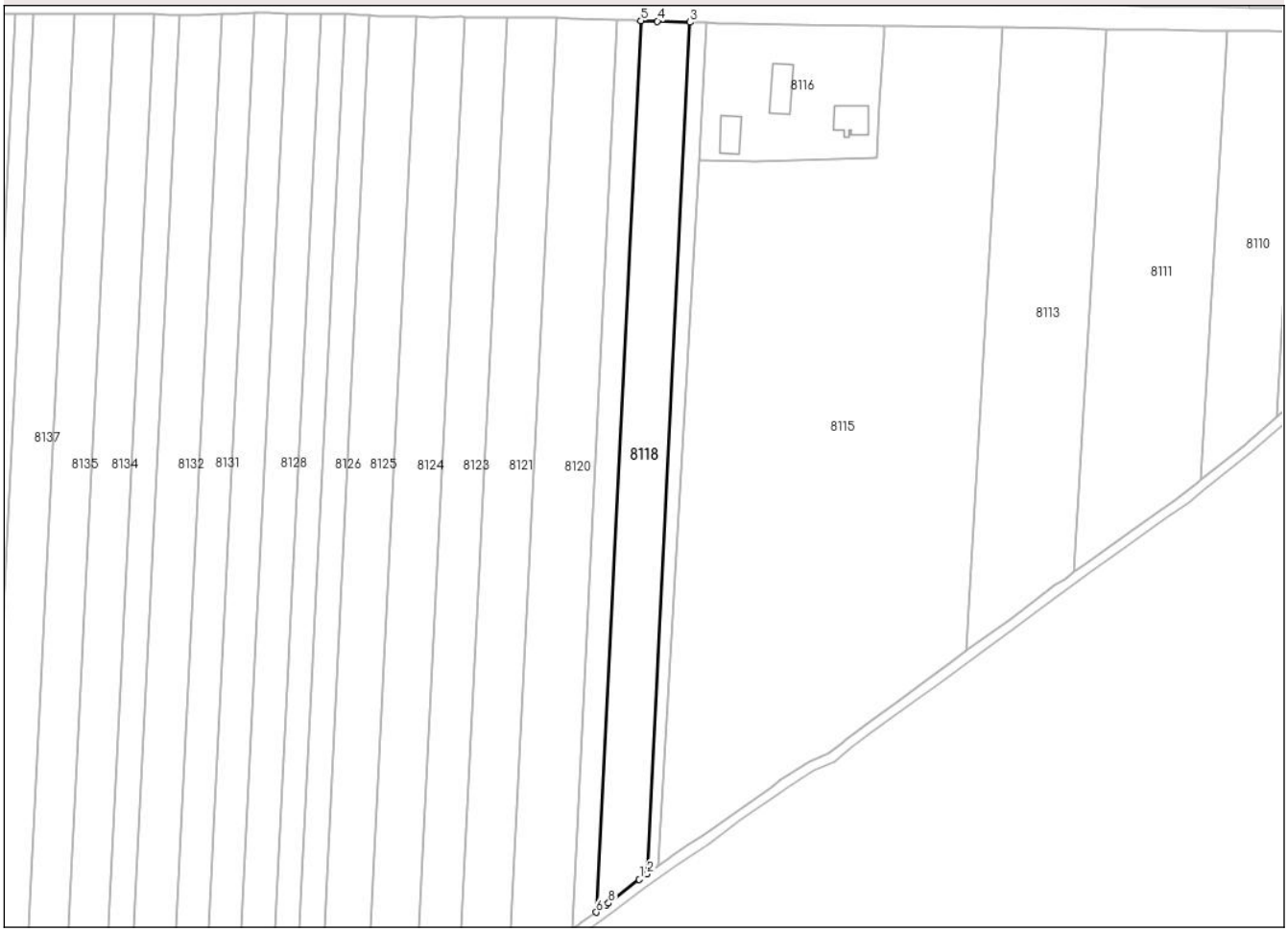

Date referitoare la teren

Crt	Categorie folosință	Intra vilan	Suprafaţa (mp)	Tarla	Parcelă	Nr. topo	Observaţii / Referinţe
1	arabil	NU	7.100	23	93	-	

Lungime Segmente
1) Valorile lungimilor segmentelor sunt obţinute din proiecţie în plan.

Punct început	X / Y	Punct sfârşit	X / Y	Lungime segment (** (m)
1	382.468,802 297.961,002	2	382.472,0 297.963,313	3.946
2	382.472,0 297.963,313	3	382.489,425 298.310,349	347.473
3	382.489,425 298.310,349	4	382.476,183 298.310,759	13.248
4	382.476,183 298.310,759	5	382.469,467 298.310,967	6.719
5	382.469,467 298.310,967	6	382.451,225 297.947,661	363.764

Document care conține date cu caracter personal, protejat de prevederile Regulamentului (UE) nr. 679/2016 și Legii 190/2018

Punct început	X / Y	Punct sfârşit	X / Y	Lungime segment (** (m)
6	382.451,225 297.947,661	7	382.455,129 297.950,494	4.824
7	382.455,129 297.950,494	8	382.456,242 297.951,302	1.375
8	382.456,242 297.951,302	1	382.468,802 297.961,002	15.87

** Lungimile segmentelor sunt determinate în planul de proiecţie Stereo 70 şi sunt rotunjite la 1 milimetru.
*** Distanţa dintre puncte este formată din segmente cumulate ce sunt mai mici decât valoarea 1 milimetru.

Document care conține date cu caracter personal, protejat de prevederile Regulamentului (UE) nr. 679/2016 și Legii 190/2018

DATE DESPRE IMOBILUL NR. 8119

Oficiul de Cadastru şi Publicitate Imobiliară DOLJ
Biroul de Cadastru şi Publicitate Imobiliară Craiova

A. Partea I. Descrierea imobilului

TEREN Extravilan

Adresa: Jud. Dolj, T 23, P 92

Nr. Crt	Nr cadastral Nr. topografic	Suprafaţa* (mp)	Observaţii / Referinţe
A1		3.493	Sector cadastral:1 Teren neimprejmuit;

B. Partea II. Proprietari şi acte

Inscrieri privitoare la dreptul de proprietate şi alte drepturi reale		Referinţe
/		
Act Administrativ nr. TDP 1121-45208, din 09/08/1996 emis de CJSDPAT DOLJ;		
B1	Intabulare, drept de PROPRIETATE, dobandit prin Reconstituire, cota actuala 1/1, cota initiala 1/1	A1
	1) **MITITELU GICA**, LIPSA CNP 2) **MITITELU GHEORGHIŢĂ**, LIPSA CNP	

C. Partea III. SARCINI .

Inscrieri privind dezmembramintele dreptului de proprietate, drepturi reale de garanţie şi sarcini	Referinţe
NU SUNT	

Document care conține date cu caracter personal, protejat de prevederile Regulamentului (UE) nr. 679/2016 și Legii 190/2018

Anexa Nr. 1 La Partea I

Teren

Nr cadastral	Suprafaţa (mp)*	Observaţii / Referinţe
	3.493	

* Suprafaţa este determinată in planul de proiecţie Stereo 70.

DETALII LINIARE IMOBIL

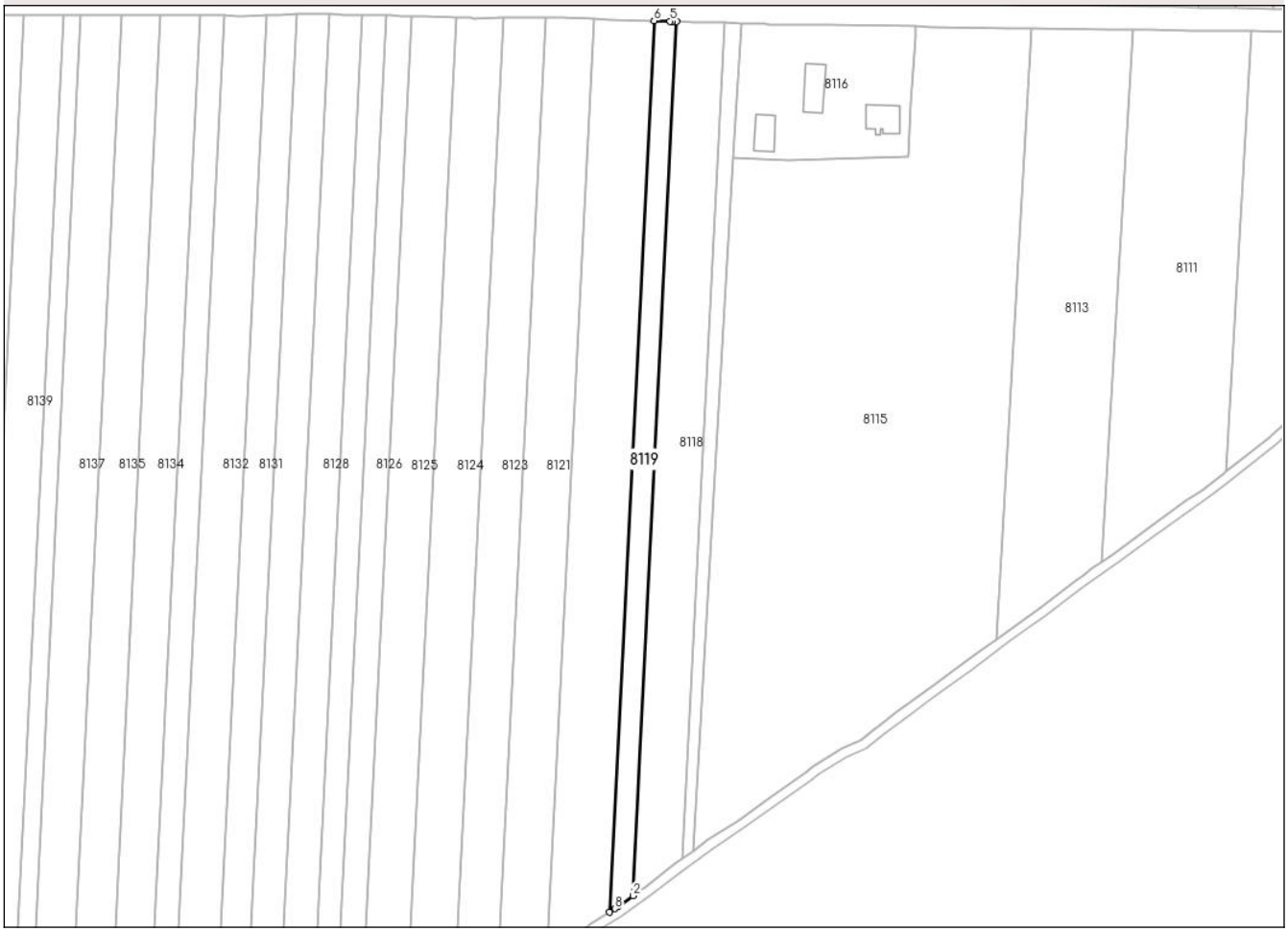

Date referitoare la teren

Crt	Categorie folosință	Intra vilan	Suprafaţa (mp)	Tarla	Parcelă	Nr. topo	Observaţii / Referinţe
1	arabil	NU	3.493	23	92	-	

Lungime Segmente
1) Valorile lungimilor segmentelor sunt obţinute din proiecţie în plan.

Punct început	X / Y	Punct sfârşit	X / Y	Lungime segment (** (m)
1	382.445,109 297.943,224	2	382.451,225 297.947,661	7.556
2	382.451,225 297.947,661	3	382.469,467 298.310,967	363.764
3	382.469,467 298.310,967	4	382.467,6 298.311,025	1.868
4	382.467,6 298.311,025	5	382.466,606 298.311,056	0.994
5	382.466,606 298.311,056	6	382.459,964 298.311,262	6.645

Document care conține date cu caracter personal, protejat de prevederile Regulamentului (UE) nr. 679/2016 și Legii 190/2018

Punct început	X / Y	Punct sfârşit	X / Y	Lungime segment (** (m)
6	382.459,964 298.311,262	7	382.441,364 297.940,826	370.903
7	382.441,364 297.940,826	8	382.443,789 297.942,266	2.82
8	382.443,789 297.942,266	1	382.445,109 297.943,224	1.631

** Lungimile segmentelor sunt determinate în planul de proiecţie Stereo 70 şi sunt rotunjite la 1 milimetru.
*** Distanţa dintre puncte este formată din segmente cumulate ce sunt mai mici decât valoarea 1 milimetru.

Document care conține date cu caracter personal, protejat de prevederile Regulamentului (UE) nr. 679/2016 și Legii 190/2018

DATE DESPRE IMOBILUL NR. 8120

Oficiul de Cadastru şi Publicitate Imobiliară DOLJ
Biroul de Cadastru şi Publicitate Imobiliară Craiova

A. Partea I. Descrierea imobilului

TEREN Extravilan

Adresa: Jud. Dolj, T 23, P 91

Nr. Crt	Nr cadastral Nr. topografic	Suprafaţa* (mp)	Observaţii / Referinţe
A1	30502	9.504	Sector cadastral:1 Teren neimprejmuit;

B. Partea II. Proprietari şi acte

Inscrieri privitoare la dreptul de proprietate şi alte drepturi reale		Referinţe
67750 / 05/06/2014		
Act Notarial nr. contract de vanzare cumparare aut nr 542, din 04/06/2014 emis de NP Diaconescu Gelu Emilian;		
B3	Intabulare, drept de PROPRIETATE, dobandit prin Conventie, cota actuala 1/1, cota initiala 1/1	A1
	1) **DOBRICA PETRISOR**, casatorit cu 2) **DOBRICA ANA**	
140237 / 27/05/2025		
Act Notarial nr. CONTRACT DE IPOTECA NR.917, din 26/05/2025 emis de Mladin Preoteasa Alina Corina;		
B4	Se noteaza interdictiile de instrainare, grevare, inchiriere, dezmembrare, alipire, restructurare, construire	A1
	1) **LIBRA INTERNET BANK S.A.**, CIF:8119644	
B5	Se notează obligaţia de a nu face, în sensul de a nu incheia un contract de arenda	A1
	1) **LIBRA INTERNET BANK S.A.**, CIF:8119644	

C. Partea III. SARCINI

Inscrieri privind dezmembramintele dreptului de proprietate, drepturi reale de garanţie şi sarcini		Referinţe
140237 / 27/05/2025		
Act Notarial nr. CONTRACT DE IPOTECA NR.917, din 26/05/2025 emis de Mladin Preoteasa Alina Corina;		
C3	Intabulare, drept de IPOTECA, Valoare:900000 LEI+ celelalte obligatii de plata aferente creditului	A1
	1) **LIBRA INTERNET BANK S.A.**, CIF:8119644	

Document care conține date cu caracter personal, protejat de prevederile Regulamentului (UE) nr. 679/2016 și Legii 190/2018

Anexa Nr. 1 La Partea I

Teren

Nr cadastral	Suprafaţa (mp)*	Observaţii / Referinţe
30502	9.504	

* Suprafaţa este determinată in planul de proiecţie Stereo 70.

DETALII LINIARE IMOBIL

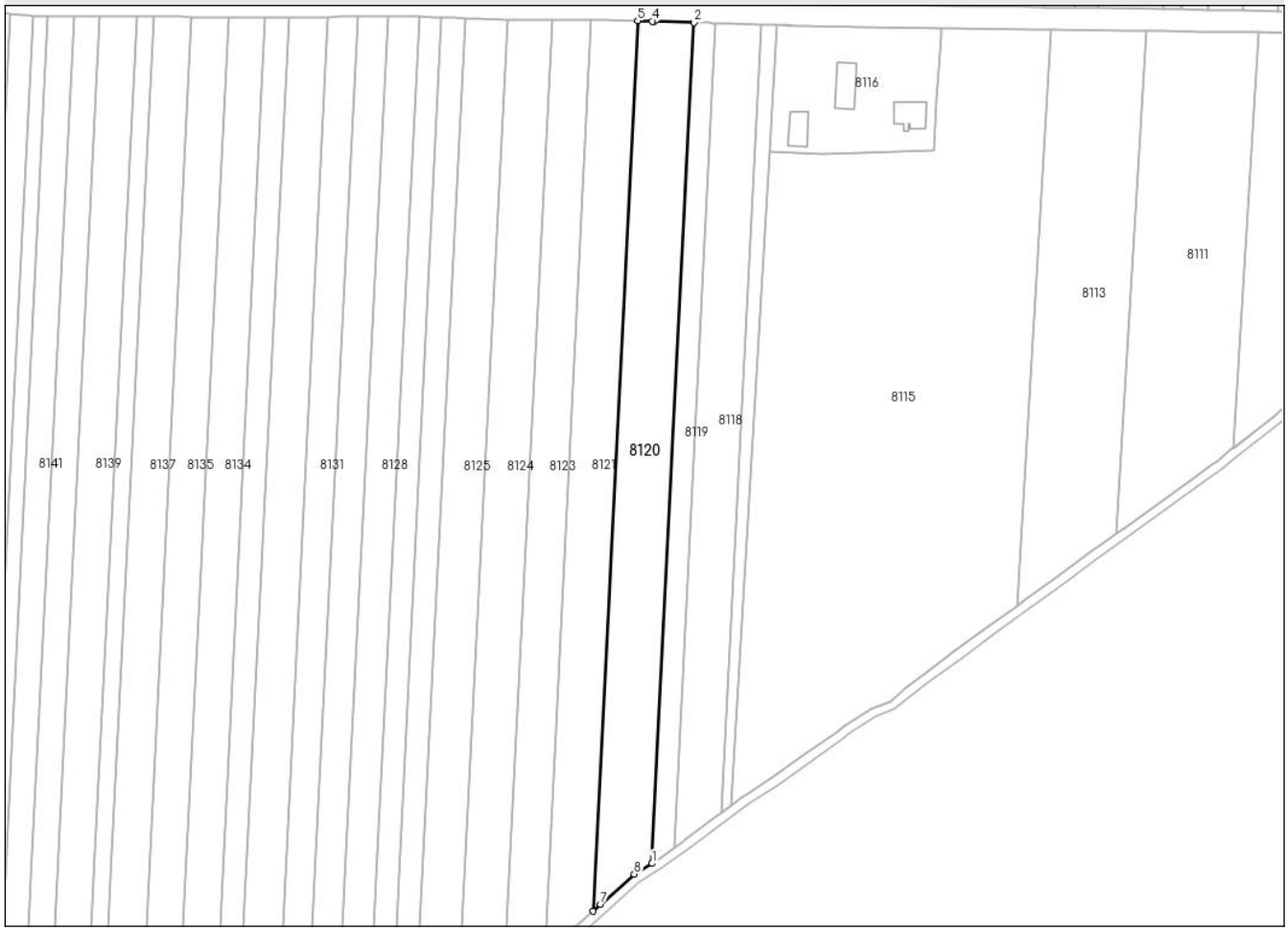

Date referitoare la teren

Crt	Categorie folosință	Intra vilan	Suprafaţa (mp)	Tarla	Parcelă	Nr. topo	Observaţii / Referinţe
1	arabil	NU	9.504	23	91	-	

Lungime Segmente
1) Valorile lungimilor segmentelor sunt obţinute din proiecţie în plan.

Punct început	X / Y	Punct sfârşit	X / Y	Lungime segment (** (m)
1	382.441,364 297.940,826	2	382.459,964 298.311,262	370.903
2	382.459,964 298.311,262	3	382.442,228 298.311,811	17.744
3	382.442,228 298.311,811	4	382.441,471 298.311,834	0.757
4	382.441,471 298.311,834	5	382.435,022 298.312,034	6.452
5	382.435,022 298.312,034	6	382.415,329 297.919,82	392.708

Document care conține date cu caracter personal, protejat de prevederile Regulamentului (UE) nr. 679/2016 și Legii 190/2018

Punct început	X / Y	Punct sfârşit	X / Y	Lungime segment (** (m)
6	382.415,329 297.919,82	7	382.418,741 297.922,885	4.586
7	382.418,741 297.922,885	8	382.433,554 297.936,19	19.911
8	382.433,554 297.936,19	1	382.441,364 297.940,826	9.082

** Lungimile segmentelor sunt determinate în planul de proiecţie Stereo 70 şi sunt rotunjite la 1 milimetru.
*** Distanţa dintre puncte este formată din segmente cumulate ce sunt mai mici decât valoarea 1 milimetru.

Document care conține date cu caracter personal, protejat de prevederile Regulamentului (UE) nr. 679/2016 și Legii 190/2018

DATE DESPRE IMOBILUL NR. 8121

Oficiul de Cadastru şi Publicitate Imobiliară DOLJ
Biroul de Cadastru şi Publicitate Imobiliară Craiova

A. Partea I. Descrierea imobilului

TEREN Extravilan

Adresa: Jud. Dolj, TARLAUA 23, PARCELA 90

Nr. Crt	Nr cadastral Nr. topografic	Suprafaţa* (mp)	Observaţii / Referinţe
A1	30503	8.162	Sector cadastral:1 Teren neimprejmuit;

B. Partea II. Proprietari şi acte

Inscrieri privitoare la dreptul de proprietate şi alte drepturi reale		Referinţe
32760 / 19/03/2014		
Act Notarial nr. CM Nr. 226, din 05/09/2005 emis de BNP DANA TOMITA (TDP Nr. 685-2171/24-02-1995 emis de Comisia Judeteana Dolj;);		
B2	Intabulare, drept de PROPRIETATE, dobandit prin Succesiune, cota actuala 3/4, cota initiala 3/4	A1
	1) **NATU LIVIU DANUT**	
20950 / 28/01/2021		
Act Notarial nr. Contract de vanzare Aut 244, din 28/01/2021 emis de NP Diaconescu Gelu Emilian;		
B4	Intabulare, drept de PROPRIETATE, dobandit prin Conventie, cota actuala 1/4, cota initiala 1/4	A1
	1) **DOBRICA ANA** 2) **DOBRICA PETRISOR**	

C. Partea III. SARCINI .

Inscrieri privind dezmembramintele dreptului de proprietate, drepturi reale de garanţie şi sarcini	Referinţe
NU SUNT	

Anexa Nr. 1 La Partea I

Teren

Nr cadastral	Suprafaţa (mp)*	Observaţii / Referinţe
30503	8.162	

* Suprafaţa este determinată in planul de proiecţie Stereo 70.

DETALII LINIARE IMOBIL

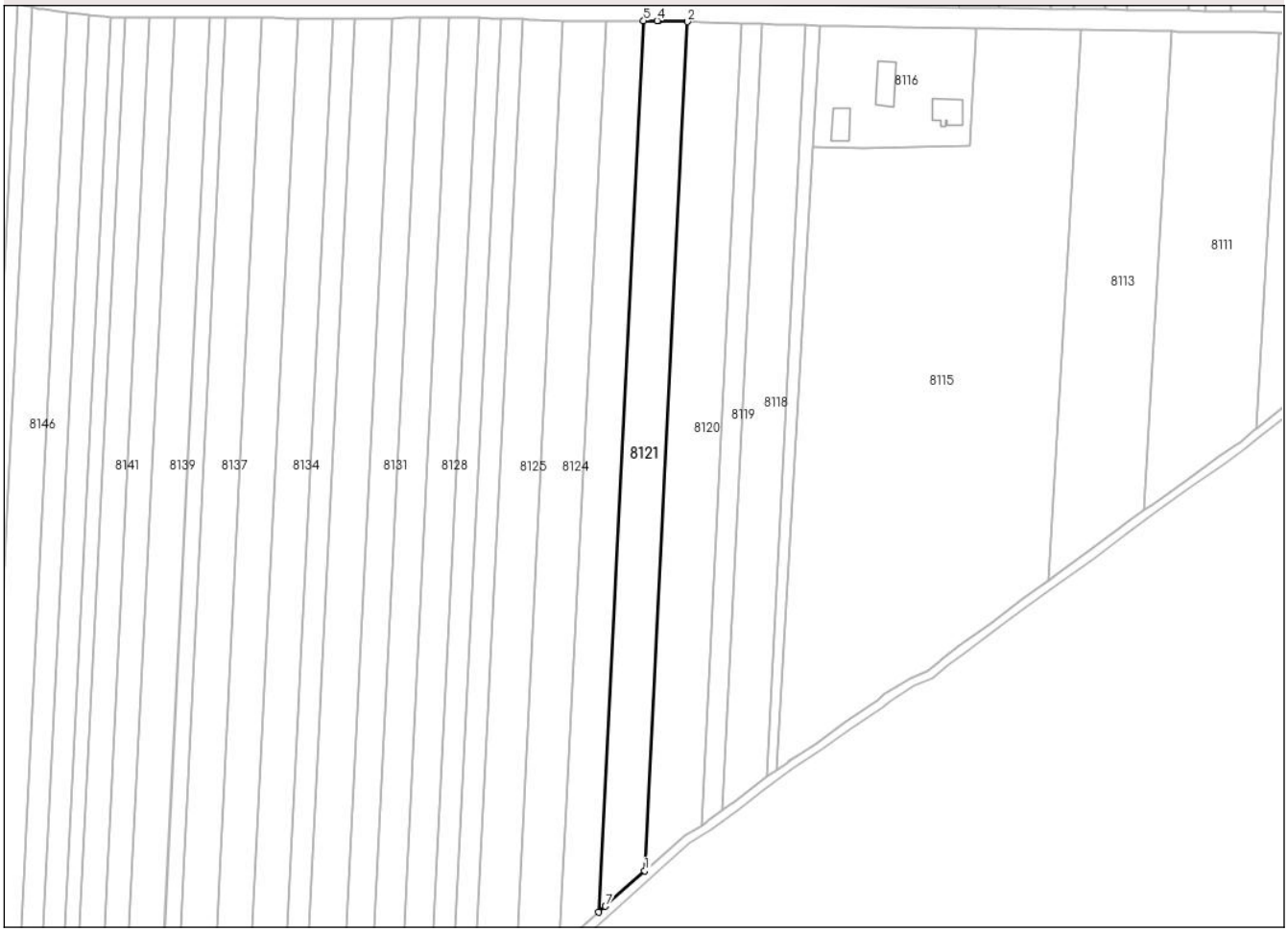

Date referitoare la teren

Crt	Categorie folosință	Intra vilan	Suprafaţa (mp)	Tarla	Parcelă	Nr. topo	Observaţii / Referinţe
1	arabil	NU	8.162	23	90	-	

Lungime Segmente
1) Valorile lungimilor segmentelor sunt obţinute din proiecţie în plan.

Punct început	X / Y	Punct sfârşit	X / Y	Lungime segment (** (m)
1	382.415,329 297.919,82	2	382.435,022 298.312,034	392.708
2	382.435,022 298.312,034	3	382.421,609 298.312,449	13.419
3	382.421,609 298.312,449	4	382.421,049 298.312,451	0.56
4	382.421,049 298.312,451	5	382.414,742 298.312,47	6.307
5	382.414,742 298.312,47	6	382.394,069 297.900,725	412.264

Document care conține date cu caracter personal, protejat de prevederile Regulamentului (UE) nr. 679/2016 și Legii 190/2018

Punct început	X / Y	Punct sfârşit	X / Y	Lungime segment (** (m)
6	382.394,069 297.900,725	7	382.397,149 297.903,492	4.14
7	382.397,149 297.903,492	1	382.415,329 297.919,82	24.436

**** Lungimile segmentelor sunt determinate în planul de proiecţie Stereo 70 şi sunt rotunjite la 1 milimetru.**
***** Distanţa dintre puncte este formată din segmente cumulate ce sunt mai mici decât valoarea 1 milimetru.**

Document care conține date cu caracter personal, protejat de prevederile Regulamentului (UE) nr. 679/2016 și Legii 190/2018

DATE DESPRE IMOBILUL NR. 8123

Oficiul de Cadastru şi Publicitate Imobiliară DOLJ
Biroul de Cadastru şi Publicitate Imobiliară Craiova

A. Partea I. Descrierea imobilului

TEREN Extravilan

Adresa: Jud. Dolj, T 23, P 89

Nr. Crt	Nr cadastral Nr. topografic	Suprafaţa* (mp)	Observaţii / Referinţe
A1		7.267	Sector cadastral:1 Teren neimprejmuit;

B. Partea II. Proprietari şi acte

Inscrieri privitoare la dreptul de proprietate şi alte drepturi reale		Referinţe
/		
Act Notarial nr. CM 115, din 23/09/2022 emis de BIN MARINESCU MARIA DANIELA;		
B1	Intabulare, drept de PROPRIETATE, dobandit prin Succesiune, cota actuala 1/1, cota initiala 1/1	A1
	1) **TUDOR GEORGETA**	

C. Partea III. SARCINI .

Inscrieri privind dezmembramintele dreptului de proprietate, drepturi reale de garanţie şi sarcini	Referinţe
NU SUNT	

Document care conține date cu caracter personal, protejat de prevederile Regulamentului (UE) nr. 679/2016 și Legii 190/2018

Anexa Nr. 1 La Partea I

Teren

Nr cadastral	Suprafaţa (mp)*	Observaţii / Referinţe
	7.267	

* Suprafaţa este determinată in planul de proiecţie Stereo 70.

DETALII LINIARE IMOBIL

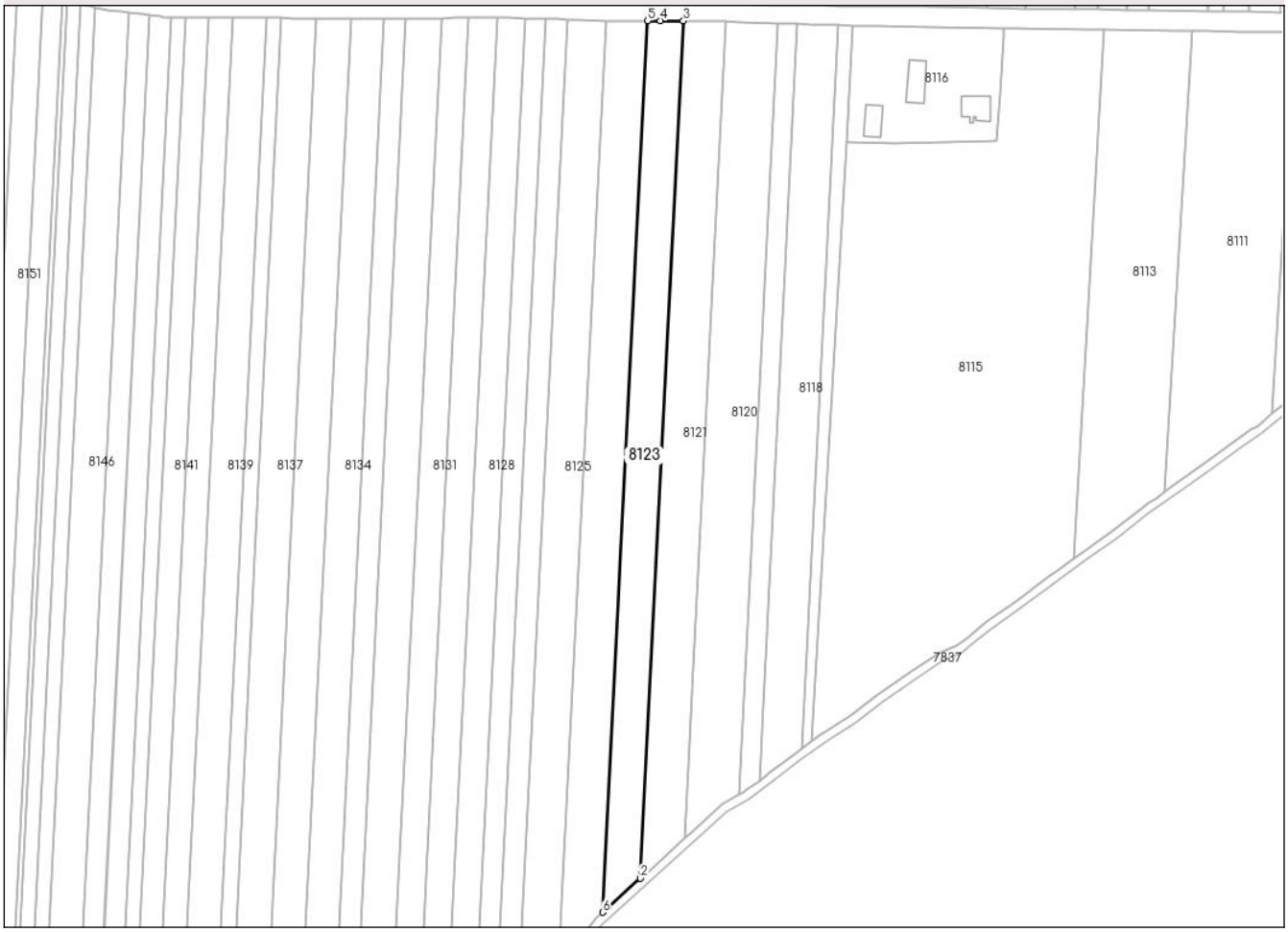

Date referitoare la teren

Crt	Categorie folosință	Intra vilan	Suprafaţa (mp)	Tarla	Parcelă	Nr. topo	Observaţii / Referinţe
1	arabil	NU	7.267	23	89	-	

Lungime Segmente
1) Valorile lungimilor segmentelor sunt obţinute din proiecţie în plan.

Punct început	X / Y	Punct sfârşit	X / Y	Lungime segment (** (m)
1	382.378,758 297.886,973	2	382.394,069 297.900,725	20.58
2	382.394,069 297.900,725	3	382.414,742 298.312,47	412.264
3	382.414,742 298.312,47	4	382.403,626 298.312,503	11.116
4	382.403,626 298.312,503	5	382.397,439 298.312,522	6.187
5	382.397,439 298.312,522	6	382.375,945 297.884,447	428.614

Document care conține date cu caracter personal, protejat de prevederile Regulamentului (UE) nr. 679/2016 și Legii 190/2018

Punct început	X / Y	Punct sfârşit	X / Y	Lungime segment (** (m)
6	382.375,945 297.884,447	1	382.378,758 297.886,973	3.781

** Lungimile segmentelor sunt determinate în planul de proiecţie Stereo 70 şi sunt rotunjite la 1 milimetru.
*** Distanţa dintre puncte este formată din segmente cumulate ce sunt mai mici decât valoarea 1 milimetru.

Document care conține date cu caracter personal, protejat de prevederile Regulamentului (UE) nr. 679/2016 și Legii 190/2018

DATE DESPRE IMOBILUL NR. 8124

Oficiul de Cadastru şi Publicitate Imobiliară DOLJ
Biroul de Cadastru şi Publicitate Imobiliară Craiova

A. Partea I. Descrierea imobilului

TEREN Extravilan

Adresa: Jud. Dolj, T 23, P 88/1

Nr. Crt	Nr cadastral Nr. topografic	Suprafaţa* (mp)	Observaţii / Referinţe
A1		8.711	Sector cadastral:1 Teren neimprejmuit;

B. Partea II. Proprietari şi acte

Inscrieri privitoare la dreptul de proprietate şi alte drepturi reale		Referinţe
/		
Act Administrativ nr. TDP 832-9689, din 23/03/1995 emis de CJSDPAT DOLJ;		
B1	Intabulare, drept de PROPRIETATE, dobandit prin Reconstituire, cota actuala 1/1, cota initiala 1/1	A1
	1) **BUZATU FLOREA**, LIPSA CNP	

C. Partea III. SARCINI .

Inscrieri privind dezmembramintele dreptului de proprietate, drepturi reale de garanţie şi sarcini	Referinţe
NU SUNT	

Document care conține date cu caracter personal, protejat de prevederile Regulamentului (UE) nr. 679/2016 și Legii 190/2018

Anexa Nr. 1 La Partea I

Teren

Nr cadastral	Suprafaţa (mp)*	Observaţii / Referinţe
	8.711	

* Suprafaţa este determinată in planul de proiecţie Stereo 70.

DETALII LINIARE IMOBIL

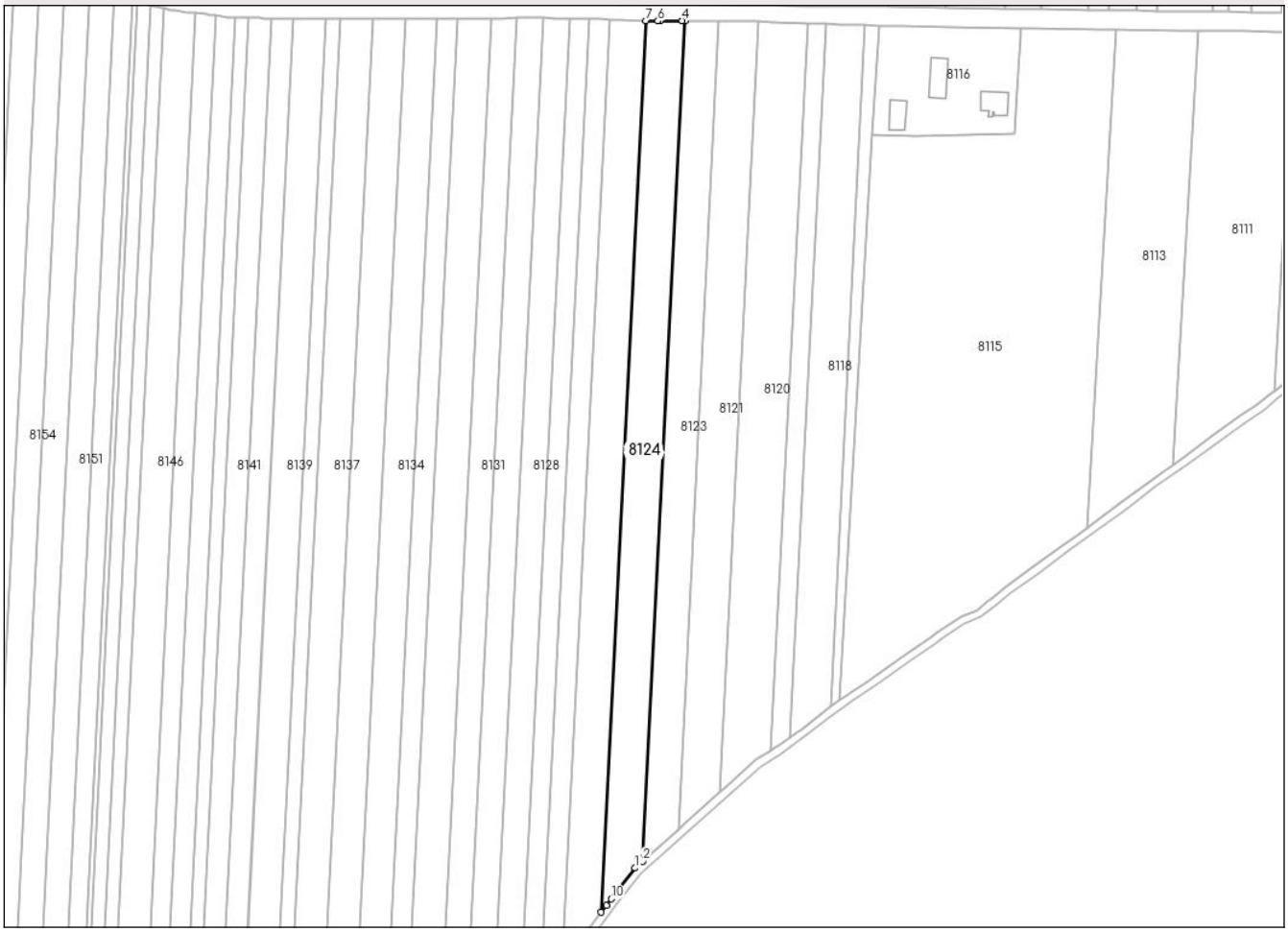

Date referitoare la teren

Crt	Categorie folosință	Intra vilan	Suprafaţa (mp)	Tarla	Parcelă	Nr. topo	Observaţii / Referinţe
1	arabil	NU	8.711	23	88/1	-	

Lungime Segmente
1) Valorile lungimilor segmentelor sunt obţinute din proiecţie în plan.

Punct început	X / Y	Punct sfârşit	X / Y	Lungime segment (** (m)
1	382.372,114 297.881,006	2	382.375,945 297.884,447	5.149
2	382.375,945 297.884,447	3	382.397,439 298.312,522	428.614
3	382.397,439 298.312,522	4	382.396,144 298.312,526	1.295
4	382.396,144 298.312,526	5	382.384,803 298.312,333	11.343
5	382.384,803 298.312,333	6	382.383,682 298.312,364	1.121

Document care conține date cu caracter personal, protejat de prevederile Regulamentului (UE) nr. 679/2016 și Legii 190/2018

Punct început	X / Y	Punct sfârşit	X / Y	Lungime segment (** (m)
6	382.383,682 298.312,364	7	382.377,648 298.312,534	6.036
7	382.377,648 298.312,534	8	382.354,853 297.858,546	454.56
8	382.354,853 297.858,546	9	382.357,36 297.861,961	4.236
9	382.357,36 297.861,961	10	382.359,853 297.865,355	4.211
10	382.359,853 297.865,355	1	382.372,114 297.881,006	19.882

** Lungimile segmentelor sunt determinate în planul de proiecţie Stereo 70 şi sunt rotunjite la 1 milimetru.
*** Distanţa dintre puncte este formată din segmente cumulate ce sunt mai mici decât valoarea 1 milimetru.

Document care conține date cu caracter personal, protejat de prevederile Regulamentului (UE) nr. 679/2016 și Legii 190/2018

DATE DESPRE IMOBILUL NR. 8125

Oficiul de Cadastru şi Publicitate Imobiliară DOLJ
Biroul de Cadastru şi Publicitate Imobiliară Craiova

A. Partea I. Descrierea imobilului

TEREN Extravilan

Adresa: Jud. Dolj, T 23, P 88

Nr. Crt	Nr cadastral Nr. topografic	Suprafaţa* (mp)	Observaţii / Referinţe
A1		8.784	Sector cadastral:1 Teren neimprejmuit;

B. Partea II. Proprietari şi acte

Inscrieri privitoare la dreptul de proprietate şi alte drepturi reale		Referinţe
/		
Act Administrativ nr. TDP 695-2171, din 28/02/1995 emis de CJSDPAT DOLJ;		
B1	Intabulare, drept de PROPRIETATE, dobandit prin Reconstituire, cota actuala 1/1, cota initiala 1/1	A1
	1) **PREDICI LEANCA**, LIPSA CNP	

C. Partea III. SARCINI .

Inscrieri privind dezmembramintele dreptului de proprietate, drepturi reale de garanţie şi sarcini	Referinţe
NU SUNT	

Document care conține date cu caracter personal, protejat de prevederile Regulamentului (UE) nr. 679/2016 și Legii 190/2018

Anexa Nr. 1 La Partea I

Teren

Nr cadastral	Suprafaţa (mp)*	Observaţii / Referinţe
	8.784	

* Suprafaţa este determinată in planul de proiecţie Stereo 70.

DETALII LINIARE IMOBIL

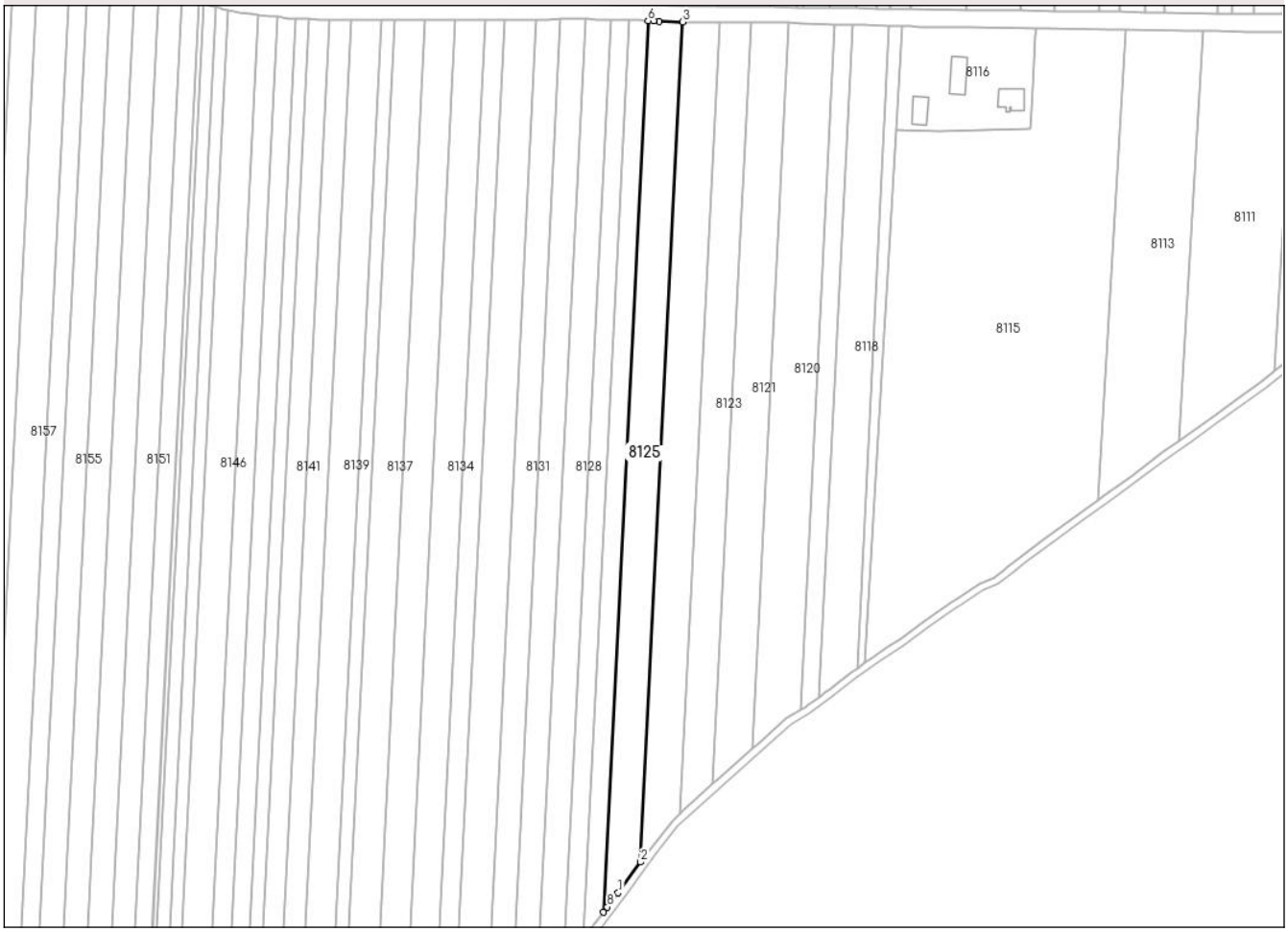

Date referitoare la teren

Crt	Categorie folosință	Intra vilan	Suprafaţa (mp)	Tarla	Parcelă	Nr. topo	Observaţii / Referinţe
1	arabil	NU	8.784	23	88	-	

Lungime Segmente
1) Valorile lungimilor segmentelor sunt obţinute din proiecţie în plan.

Punct început	X / Y	Punct sfârşit	X / Y	Lungime segment (** (m)
1	382.342,683 297.841,968	2	382.354,853 297.858,546	20.565
2	382.354,853 297.858,546	3	382.377,648 298.312,534	454.56
3	382.377,648 298.312,534	4	382.364,807 298.312,896	12.846
4	382.364,807 298.312,896	5	382.361,929 298.312,977	2.879
5	382.361,929 298.312,977	6	382.358,905 298.313,129	3.028

Document care conține date cu caracter personal, protejat de prevederile Regulamentului (UE) nr. 679/2016 și Legii 190/2018

Punct început	X / Y	Punct sfârşit	X / Y	Lungime segment (** (m)
6	382.358,905 298.313,129	7	382.334,722 297.831,496	482.24
7	382.334,722 297.831,496	8	382.336,837 297.834,278	3.495
8	382.336,837 297.834,278	1	382.342,683 297.841,968	9.66

** Lungimile segmentelor sunt determinate în planul de proiecţie Stereo 70 şi sunt rotunjite la 1 milimetru.
*** Distanţa dintre puncte este formată din segmente cumulate ce sunt mai mici decât valoarea 1 milimetru.

Document care conține date cu caracter personal, protejat de prevederile Regulamentului (UE) nr. 679/2016 și Legii 190/2018

DATE DESPRE IMOBILUL NR. 8126

Oficiul de Cadastru şi Publicitate Imobiliară DOLJ
Biroul de Cadastru şi Publicitate Imobiliară Craiova

A. Partea I. Descrierea imobilului

TEREN Extravilan

Adresa: Jud. Dolj, T 23,P 87

Nr. Crt	Nr cadastral Nr. topografic	Suprafaţa* (mp)	Observaţii / Referinţe
A1		5.000	Sector cadastral:1 Teren neimprejmuit;

B. Partea II. Proprietari şi acte

Inscrieri privitoare la dreptul de proprietate şi alte drepturi reale		Referinţe
/		
Act Administrativ nr. TDP 582-9604, din 06/02/1995 emis de CJSDPAT DOLJ;		
B1	Intabulare, drept de PROPRIETATE, dobandit prin Reconstituire, cota actuala 1/1, cota initiala 1/1	A1
	1) **GHENEA ŞTEFAN**, LIPSA CNP	

C. Partea III. SARCINI .

Inscrieri privind dezmembramintele dreptului de proprietate, drepturi reale de garanţie şi sarcini	Referinţe
NU SUNT	

Document care conține date cu caracter personal, protejat de prevederile Regulamentului (UE) nr. 679/2016 și Legii 190/2018

Anexa Nr. 1 La Partea I

Teren

Nr cadastral	Suprafaţa (mp)*	Observaţii / Referinţe
	5.000	

* Suprafaţa este determinată in planul de proiecţie Stereo 70.

DETALII LINIARE IMOBIL

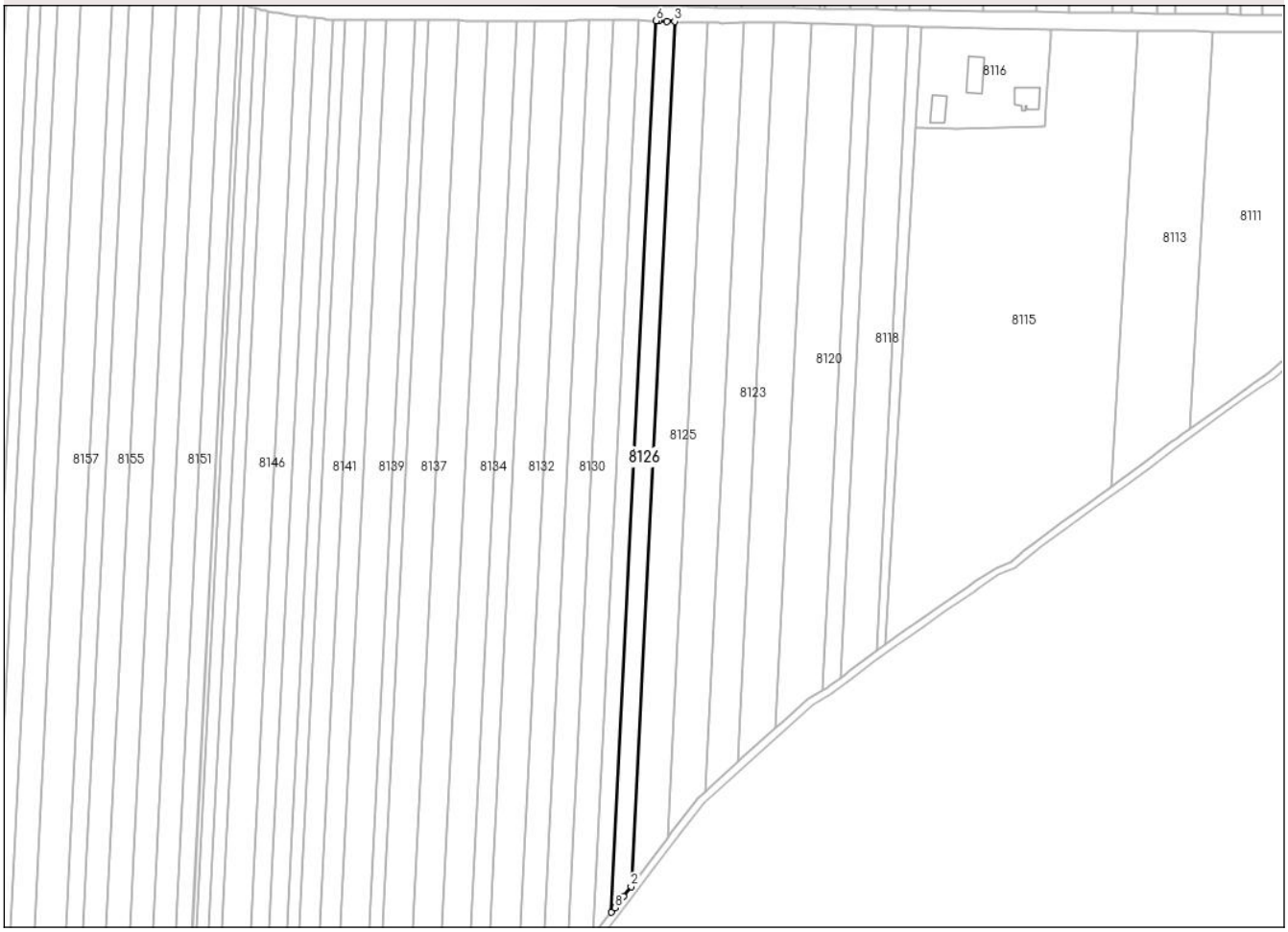

Date referitoare la teren

Crt	Categorie folosință	Intra vilan	Suprafaţa (mp)	Tarla	Parcelă	Nr. topo	Observaţii / Referinţe
1	arabil	NU	5.000	23	87	-	

Lungime Segmente
1) Valorile lungimilor segmentelor sunt obţinute din proiecţie în plan.

Punct început	X / Y	Punct sfârşit	X / Y	Lungime segment (** (m)
1	382.330,49 297.825,93	2	382.334,722 297.831,496	6.992
2	382.334,722 297.831,496	3	382.358,905 298.313,129	482.24
3	382.358,905 298.313,129	4	382.354,549 298.313,348	4.362
4	382.354,549 298.313,348	5	382.350,395 298.313,557	4.159
5	382.350,395 298.313,557	6	382.348,703 298.313,582	1.692

Document care conține date cu caracter personal, protejat de prevederile Regulamentului (UE) nr. 679/2016 și Legii 190/2018

Punct început	X / Y	Punct sfârşit	X / Y	Lungime segment (** (m)
6	382.348,703 298.313,582	7	382.323,782 297.817,231	496.976
7	382.323,782 297.817,231	8	382.325,7 297.819,719	3.141
8	382.325,7 297.819,719	1	382.330,49 297.825,93	7.844

** Lungimile segmentelor sunt determinate în planul de proiecţie Stereo 70 şi sunt rotunjite la 1 milimetru.
*** Distanţa dintre puncte este formată din segmente cumulate ce sunt mai mici decât valoarea 1 milimetru.

Document care conține date cu caracter personal, protejat de prevederile Regulamentului (UE) nr. 679/2016 și Legii 190/2018

DATE DESPRE IMOBILUL NR. 8127

Oficiul de Cadastru şi Publicitate Imobiliară DOLJ
Biroul de Cadastru şi Publicitate Imobiliară Craiova

A. Partea I. Descrierea imobilului

TEREN Extravilan

Adresa: Jud. Dolj, T 23, P 86

Nr. Crt	Nr cadastral Nr. topografic	Suprafaţa* (mp)	Observaţii / Referinţe
A1		5.000	Sector cadastral:1 Teren neimprejmuit;

B. Partea II. Proprietari şi acte

Inscrieri privitoare la dreptul de proprietate şi alte drepturi reale		Referinţe
/		
Act Administrativ nr. TDP 776-9664, din 25/05/1995 emis de CJSDPAT DOLJ;		
B1	Intabulare, drept de PROPRIETATE, dobandit prin Reconstituire, cota actuala 1/1, cota initiala 1/1	A1
	1) **RADU VIRGINIA**, LIPSA CNP	

C. Partea III. SARCINI .

Inscrieri privind dezmembramintele dreptului de proprietate, drepturi reale de garanţie şi sarcini	Referinţe
NU SUNT	

Document care conține date cu caracter personal, protejat de prevederile Regulamentului (UE) nr. 679/2016 și Legii 190/2018

Anexa Nr. 1 La Partea I

Teren

Nr cadastral	Suprafaţa (mp)*	Observaţii / Referinţe
	5.000	

* Suprafaţa este determinată in planul de proiecţie Stereo 70.

DETALII LINIARE IMOBIL

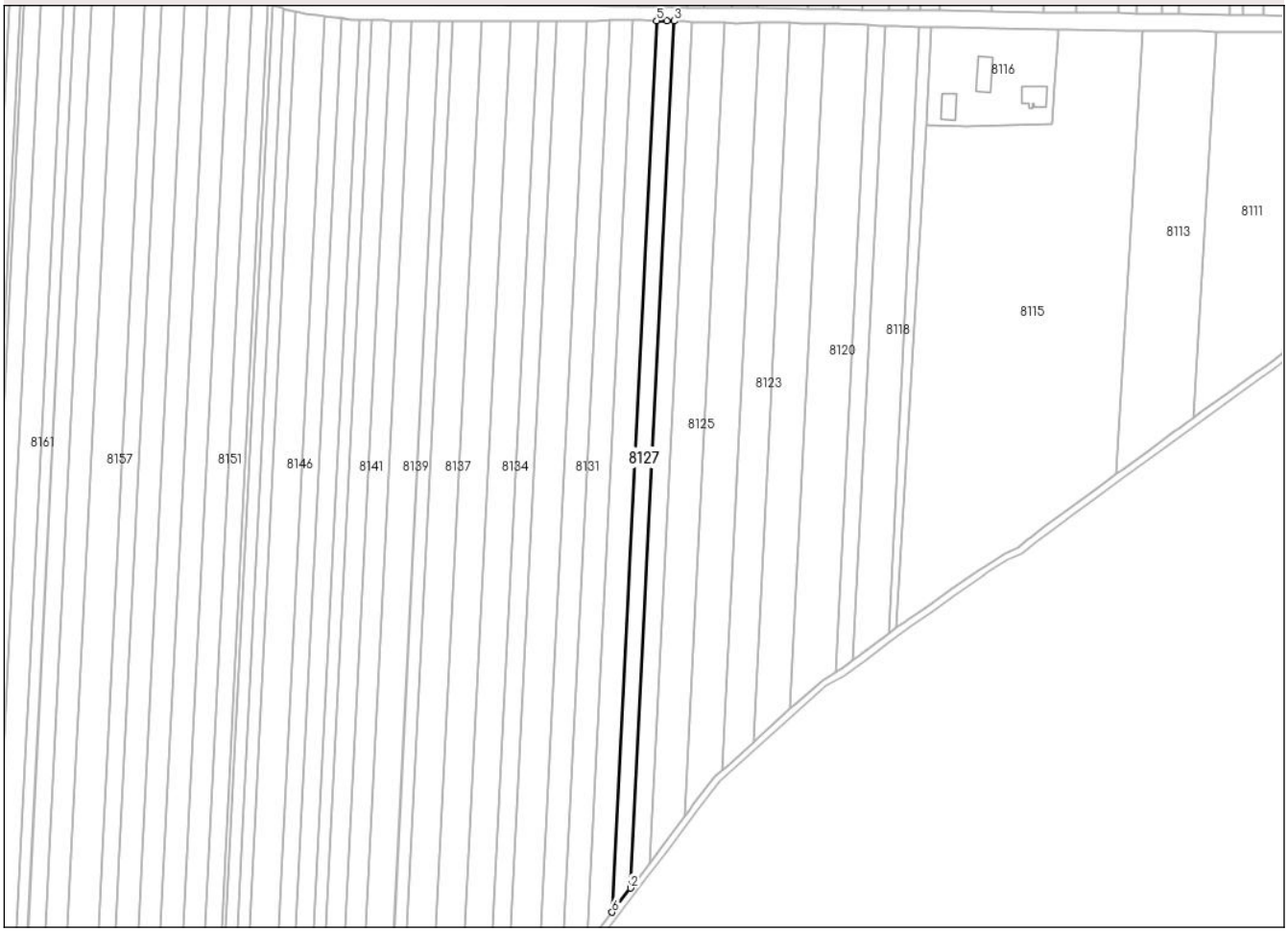

Date referitoare la teren

Crt	Categorie folosință	Intra vilan	Suprafaţa (mp)	Tarla	Parcelă	Nr. topo	Observaţii / Referinţe
1	arabil	NU	5.000	23	86	-	

Lungime Segmente
1) Valorile lungimilor segmentelor sunt obţinute din proiecţie în plan.

Punct început	X / Y	Punct sfârşit	X / Y	Lungime segment (** (m)
1	382.314,898 297.805,711	2	382.323,782 297.817,231	14.548
2	382.323,782 297.817,231	3	382.348,703 298.313,582	496.976
3	382.348,703 298.313,582	4	382.344,582 298.313,643	4.121
4	382.344,582 298.313,643	5	382.338,776 298.313,729	5.807
5	382.338,776 298.313,729	6	382.313,156 297.803,451	510.921

Document care conține date cu caracter personal, protejat de prevederile Regulamentului (UE) nr. 679/2016 și Legii 190/2018

Punct început	X / Y	Punct sfârşit	X / Y	Lungime segment (** (m)
6	382.313,156 297.803,451	1	382.314,898 297.805,711	2.853

** Lungimile segmentelor sunt determinate în planul de proiecţie Stereo 70 şi sunt rotunjite la 1 milimetru.
*** Distanţa dintre puncte este formată din segmente cumulate ce sunt mai mici decât valoarea 1 milimetru.

Document care conține date cu caracter personal, protejat de prevederile Regulamentului (UE) nr. 679/2016 și Legii 190/2018

DATE DESPRE IMOBILUL NR. 8128

Oficiul de Cadastru şi Publicitate Imobiliară DOLJ
Biroul de Cadastru şi Publicitate Imobiliară Craiova

A. Partea I. Descrierea imobilului

TEREN Extravilan

Adresa: Jud. Dolj, T 23, P 85

Nr. Crt	Nr cadastral Nr. topografic	Suprafaţa* (mp)	Observaţii / Referinţe
A1		7.100	Sector cadastral:1 Teren neimprejmuit;

B. Partea II. Proprietari şi acte

Inscrieri privitoare la dreptul de proprietate şi alte drepturi reale		Referinţe
/		
Act Administrativ nr. TDP 308-46171, din 17/05/1994 emis de CJSDPAT DOLJ;		
B1	Intabulare, drept de PROPRIETATE, dobandit prin Reconstituire, cota actuala 1/1, cota initiala 1/1	A1
	1) **TONEA EUGENIA**, LIPSA CNP	

C. Partea III. SARCINI .

Inscrieri privind dezmembramintele dreptului de proprietate, drepturi reale de garanţie şi sarcini	Referinţe
NU SUNT	

Document care conține date cu caracter personal, protejat de prevederile Regulamentului (UE) nr. 679/2016 și Legii 190/2018

Anexa Nr. 1 La Partea I

Teren

Nr cadastral	Suprafaţa (mp)*	Observaţii / Referinţe
	7.100	

* Suprafaţa este determinată in planul de proiecţie Stereo 70.

DETALII LINIARE IMOBIL

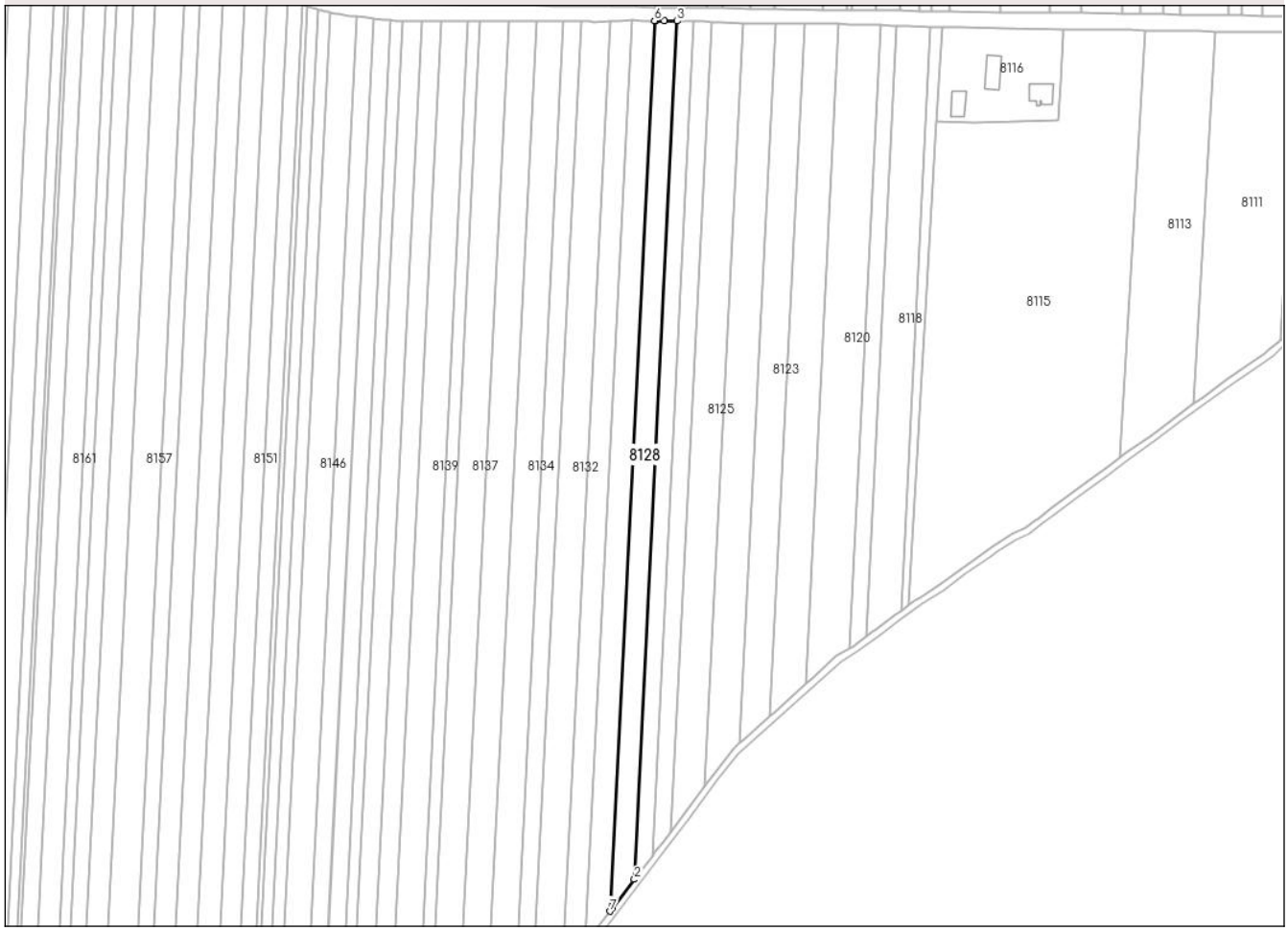

Date referitoare la teren

Crt	Categorie folosință	Intra vilan	Suprafaţa (mp)	Tarla	Parcelă	Nr. topo	Observaţii / Referinţe
1	arabil	NU	7.100	23	85	-	

Lungime Segmente
1) Valorile lungimilor segmentelor sunt obţinute din proiecţie în plan.

Punct început	X / Y	Punct sfârşit	X / Y	Lungime segment (** (m)
1	382.300,058 297.786,467	2	382.313,156 297.803,451	21.448
2	382.313,156 297.803,451	3	382.338,776 298.313,729	510.921
3	382.338,776 298.313,729	4	382.330,878 298.313,845	7.899
4	382.330,878 298.313,845	5	382.326,153 298.313,915	4.726
5	382.326,153 298.313,915	6	382.325,129 298.313,929	1.024

Document care conține date cu caracter personal, protejat de prevederile Regulamentului (UE) nr. 679/2016 și Legii 190/2018

Punct început	X / Y	Punct sfârşit	X / Y	Lungime segment (** (m)
6	382.325,129 298.313,929	7	382.298,547 297.784,507	530.089
7	382.298,547 297.784,507	1	382.300,058 297.786,467	2.475

** Lungimile segmentelor sunt determinate în planul de proiecţie Stereo 70 şi sunt rotunjite la 1 milimetru.
*** Distanţa dintre puncte este formată din segmente cumulate ce sunt mai mici decât valoarea 1 milimetru.

Document care conține date cu caracter personal, protejat de prevederile Regulamentului (UE) nr. 679/2016 și Legii 190/2018

DATE DESPRE IMOBILUL NR. 8130

Oficiul de Cadastru şi Publicitate Imobiliară DOLJ
Biroul de Cadastru şi Publicitate Imobiliară Craiova

A. Partea I. Descrierea imobilului

TEREN Extravilan

Adresa: Jud. Dolj, T 23,P 84

Nr. Crt	Nr cadastral Nr. topografic	Suprafaţa* (mp)	Observaţii / Referinţe
A1		7.300	Sector cadastral:1 Teren neimprejmuit;

B. Partea II. Proprietari şi acte

Inscrieri privitoare la dreptul de proprietate şi alte drepturi reale		Referinţe
/		
Act Administrativ nr. TDP 523-9604, din 02/02/1995 emis de CJSDPAT DOLJ;		
B1	Intabulare, drept de PROPRIETATE, dobandit prin Reconstituire, cota actuala 1/1, cota initiala 1/1	A1
	1) **PREDA ION**, LIPSA CNP 2) **PREDA VASILE**, LIPSA CNP	

C. Partea III. SARCINI .

Inscrieri privind dezmembramintele dreptului de proprietate, drepturi reale de garanţie şi sarcini	Referinţe
NU SUNT	

Document care conține date cu caracter personal, protejat de prevederile Regulamentului (UE) nr. 679/2016 și Legii 190/2018

Anexa Nr. 1 La Partea I

Teren

Nr cadastral	Suprafaţa (mp)*	Observaţii / Referinţe
	7.300	

* Suprafaţa este determinată in planul de proiecţie Stereo 70.

DETALII LINIARE IMOBIL

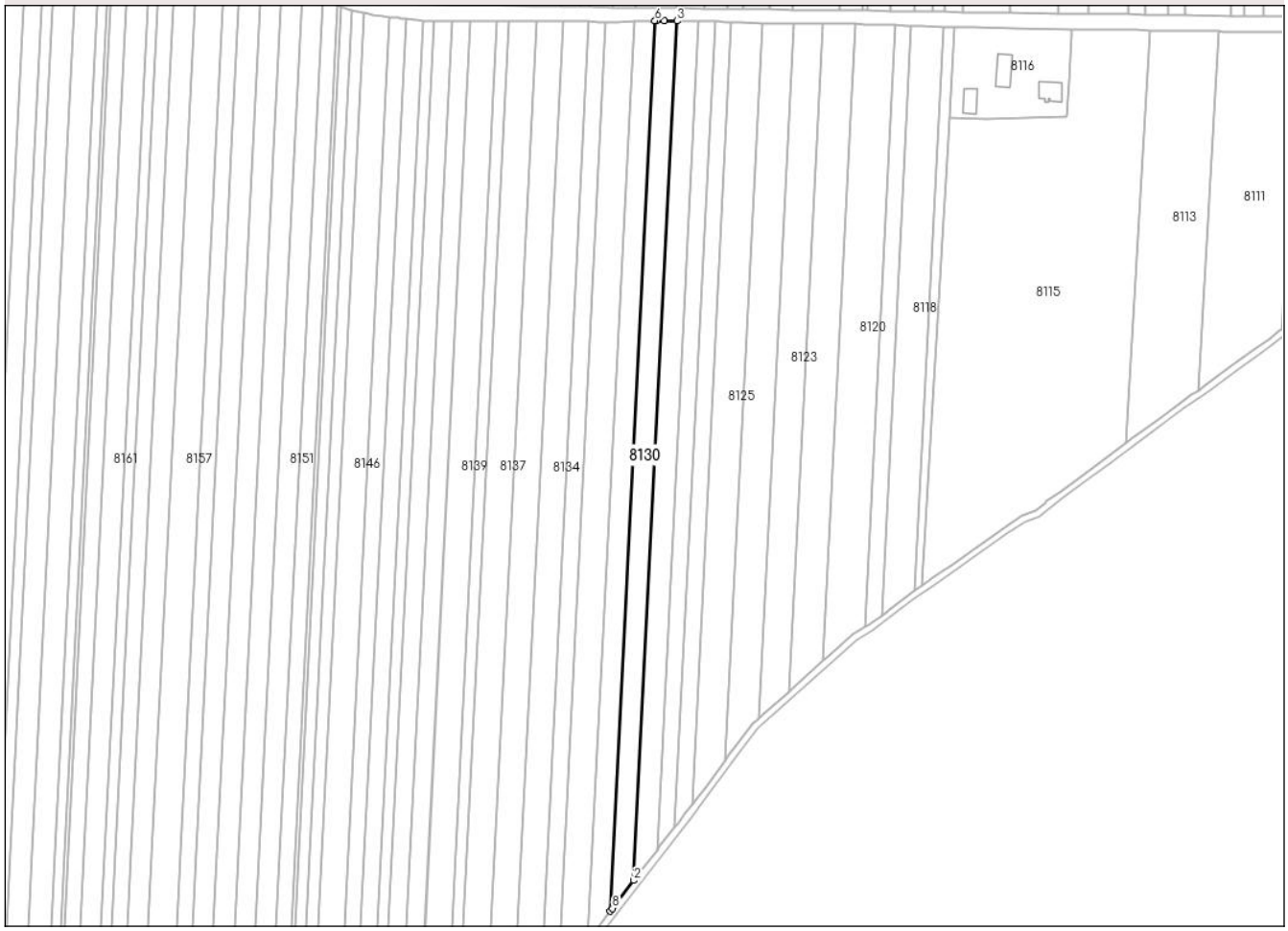

Date referitoare la teren

Crt	Categorie folosință	Intra vilan	Suprafaţa (mp)	Tarla	Parcelă	Nr. topo	Observaţii / Referinţe
1	arabil	NU	7.300	23	84	-	

Lungime Segmente
1) Valorile lungimilor segmentelor sunt obţinute din proiecţie în plan.

Punct început	X / Y	Punct sfârşit	X / Y	Lungime segment (** (m)
1	382.286,793 297.769,265	2	382.298,547 297.784,507	19.248
2	382.298,547 297.784,507	3	382.325,129 298.313,929	530.089
3	382.325,129 298.313,929	4	382.317,289 298.314,04	7.841
4	382.317,289 298.314,04	5	382.312,764 298.314,104	4.525
5	382.312,764 298.314,104	6	382.311,59 298.314,065	1.175

Document care conține date cu caracter personal, protejat de prevederile Regulamentului (UE) nr. 679/2016 și Legii 190/2018

Punct început	X / Y	Punct sfârşit	X / Y	Lungime segment (** (m)
6	382.311,59 298.314,065	7	382.284,053 297.765,619	549.137
7	382.284,053 297.765,619	8	382.285,339 297.767,331	2.141
8	382.285,339 297.767,331	1	382.286,793 297.769,265	2.42

** Lungimile segmentelor sunt determinate în planul de proiecţie Stereo 70 şi sunt rotunjite la 1 milimetru.
*** Distanţa dintre puncte este formată din segmente cumulate ce sunt mai mici decât valoarea 1 milimetru.

Document care conține date cu caracter personal, protejat de prevederile Regulamentului (UE) nr. 679/2016 și Legii 190/2018

DATE DESPRE IMOBILUL NR. 8131

Oficiul de Cadastru şi Publicitate Imobiliară DOLJ
Biroul de Cadastru şi Publicitate Imobiliară Craiova

A. Partea I. Descrierea imobilului

TEREN Extravilan

Adresa: Jud. Dolj, T23 P83

Nr. Crt	Nr cadastral Nr. topografic	Suprafaţa* (mp)	Observaţii / Referinţe
A1	31391	7.200	Sector cadastral:1 Teren neimprejmuit;

B. Partea II. Proprietari şi acte

Inscrieri privitoare la dreptul de proprietate şi alte drepturi reale		Referinţe
64136 / 27/04/2017		
Act Notarial nr. CONTRACT DE VANZARE NR. 173, din 27/04/2017 emis de Giurcan Gabriela;		
B2	Intabulare, drept de PROPRIETATE, dobandit prin Conventie, cota actuala 1/1, cota initiala 1/1	A1
	1) **STĂNICĂ CRISTIAN** 2) **STANICA ARGENTINA**	

C. Partea III. SARCINI .

Inscrieri privind dezmembramintele dreptului de proprietate, drepturi reale de garanţie şi sarcini	Referinţe
NU SUNT	

Document care conține date cu caracter personal, protejat de prevederile Regulamentului (UE) nr. 679/2016 și Legii 190/2018

Anexa Nr. 1 La Partea I

Teren

Nr cadastral	Suprafaţa (mp)*	Observaţii / Referinţe
31391	7.200	

* Suprafaţa este determinată in planul de proiecţie Stereo 70.

DETALII LINIARE IMOBIL

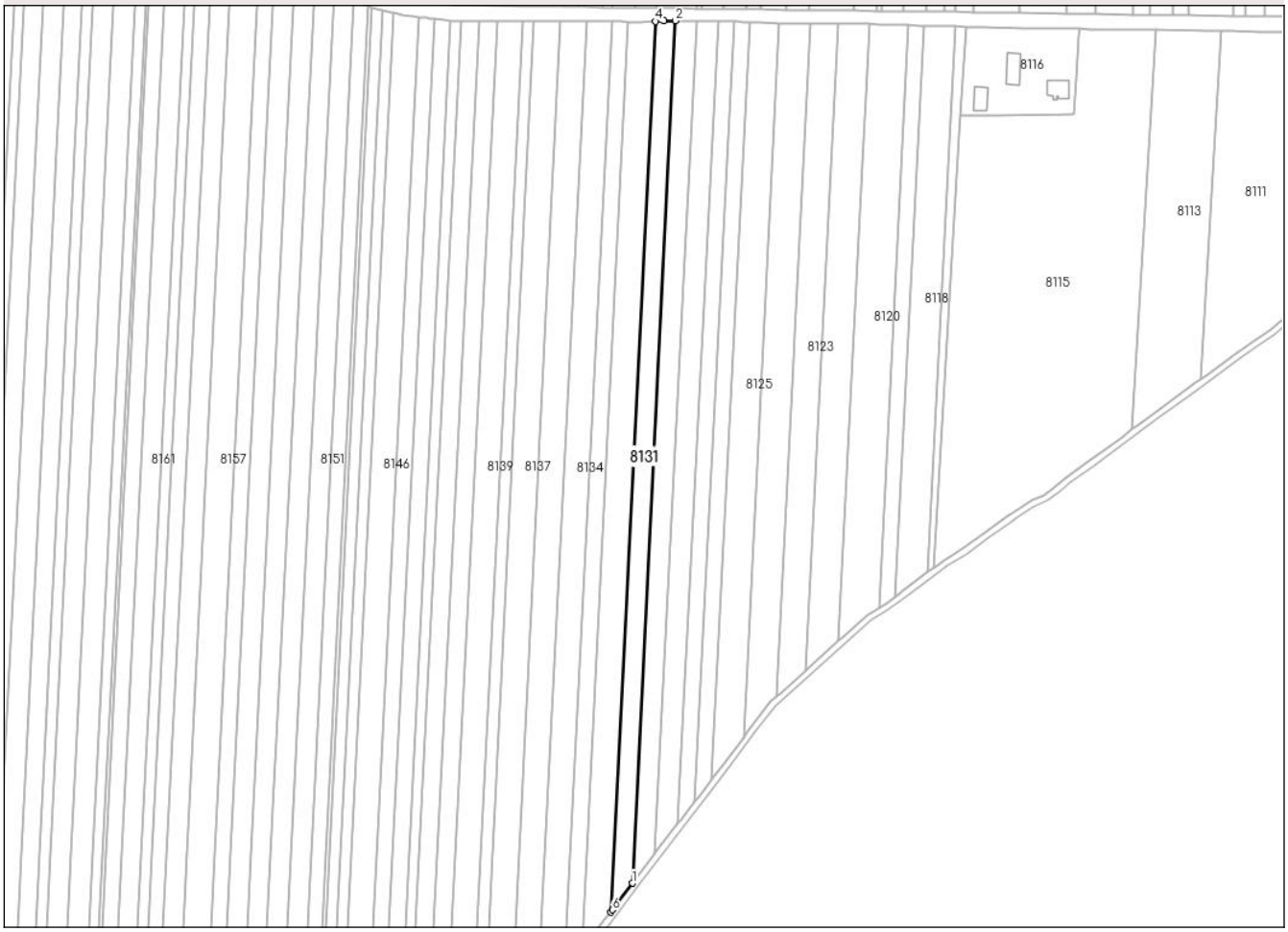

Date referitoare la teren

Crt	Categorie folosință	Intra vilan	Suprafaţa (mp)	Tarla	Parcelă	Nr. topo	Observaţii / Referinţe
1	arabil	NU	7.200	23	83	-	

Lungime Segmente
1) Valorile lungimilor segmentelor sunt obţinute din proiecţie în plan.

Punct început	X / Y	Punct sfârşit	X / Y	Lungime segment (** (m)
1	382.284,053 297.765,619	2	382.311,59 298.314,065	549.137
2	382.311,59 298.314,065	3	382.304,327 298.313,822	7.267
3	382.304,327 298.313,822	4	382.298,652 298.313,632	5.678
4	382.298,652 298.313,632	5	382.270,212 297.747,205	567.141
5	382.270,212 297.747,205	6	382.271,298 297.748,65	1.808

Document care conține date cu caracter personal, protejat de prevederile Regulamentului (UE) nr. 679/2016 și Legii 190/2018

Punct început	X / Y	Punct sfârşit	X / Y	Lungime segment (** (m)
6	382.271,298 297.748,65	1	382.284,053 297.765,619	21.228

** Lungimile segmentelor sunt determinate în planul de proiecţie Stereo 70 şi sunt rotunjite la 1 milimetru.
*** Distanţa dintre puncte este formată din segmente cumulate ce sunt mai mici decât valoarea 1 milimetru.

Document care conține date cu caracter personal, protejat de prevederile Regulamentului (UE) nr. 679/2016 și Legii 190/2018

DATE DESPRE IMOBILUL NR. 8132

Oficiul de Cadastru şi Publicitate Imobiliară DOLJ
Biroul de Cadastru şi Publicitate Imobiliară Craiova

A. Partea I. Descrierea imobilului

TEREN Extravilan

Adresa: Jud. Dolj, T 23, P 82

Nr. Crt	Nr cadastral Nr. topografic	Suprafaţa* (mp)	Observaţii / Referinţe
A1		10.000	Sector cadastral:1 Teren neimprejmuit;

B. Partea II. Proprietari şi acte

Inscrieri privitoare la dreptul de proprietate şi alte drepturi reale		Referinţe
/		
Act Administrativ nr. TDP 420-15035, din 12/01/1995 emis de CJSDPAT DOLJ;		
B1	Intabulare, drept de PROPRIETATE, dobandit prin Reconstituire, cota actuala 1/1, cota initiala 1/1	A1
	1) **BARBU PETRE**, LIPSA CNP	

C. Partea III. SARCINI .

Inscrieri privind dezmembramintele dreptului de proprietate, drepturi reale de garanţie şi sarcini	Referinţe
NU SUNT	

Document care conține date cu caracter personal, protejat de prevederile Regulamentului (UE) nr. 679/2016 și Legii 190/2018

Anexa Nr. 1 La Partea I

Teren

Nr cadastral	Suprafaţa (mp)*	Observaţii / Referinţe
	10.000	

* Suprafaţa este determinată in planul de proiecţie Stereo 70.

DETALII LINIARE IMOBIL

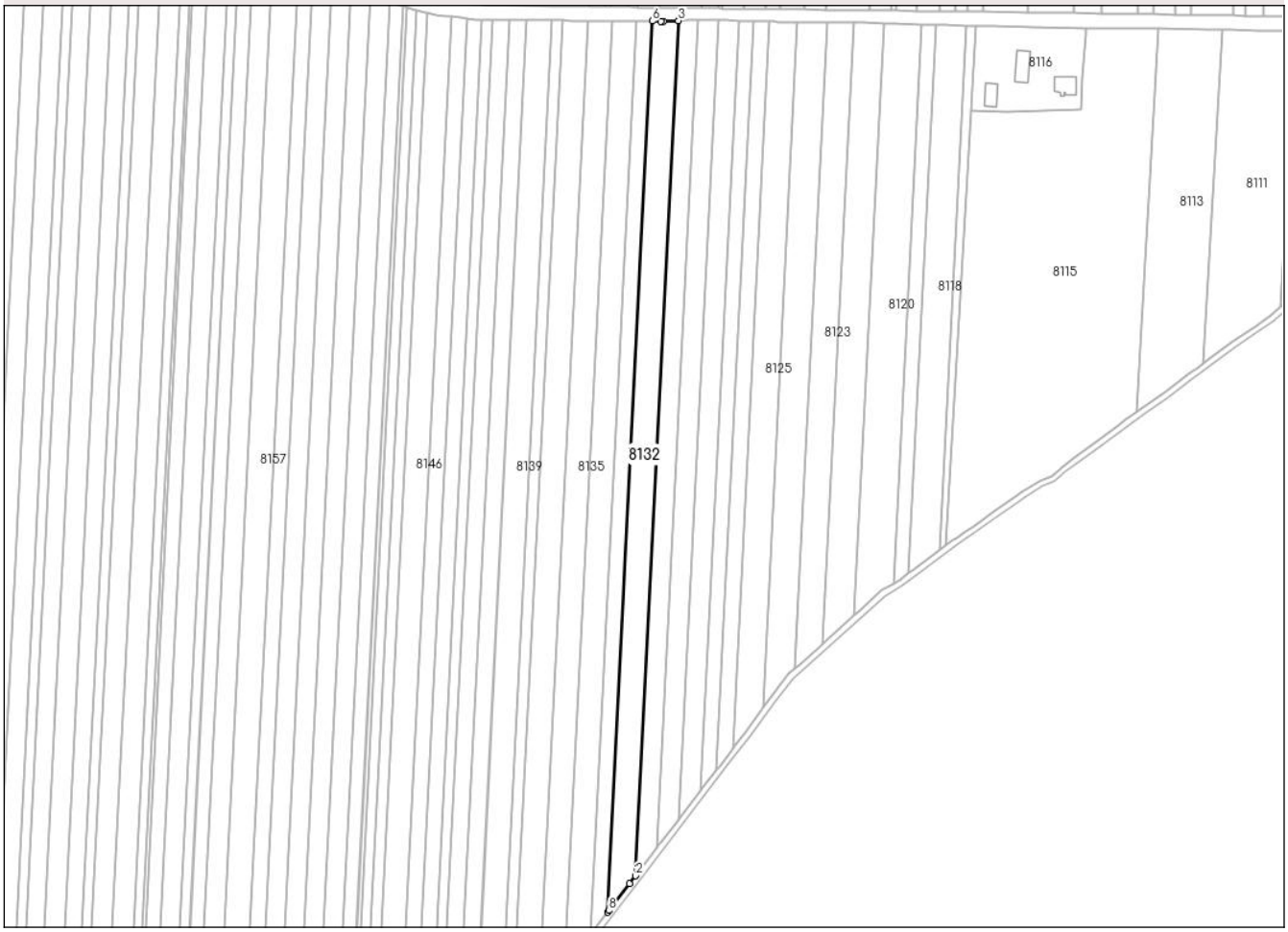

Date referitoare la teren

Crt	Categorie folosință	Intra vilan	Suprafaţa (mp)	Tarla	Parcelă	Nr. topo	Observaţii / Referinţe
1	arabil	NU	10.000	23	82	-	

Lungime Segmente
1) Valorile lungimilor segmentelor sunt obţinute din proiecţie în plan.

Punct început	X / Y	Punct sfârşit	X / Y	Lungime segment (** (m)
1	382.266,222 297.741,898	2	382.270,212 297.747,205	6.64
2	382.270,212 297.747,205	3	382.298,652 298.313,632	567.141
3	382.298,652 298.313,632	4	382.288,666 298.313,299	9.992
4	382.288,666 298.313,299	5	382.286,972 298.313,324	1.694
5	382.286,972 298.313,324	6	382.281,349 298.313,406	5.624

Document care conține date cu caracter personal, protejat de prevederile Regulamentului (UE) nr. 679/2016 și Legii 190/2018

Punct început	X / Y	Punct sfârşit	X / Y	Lungime segment (** (m)
6	382.281,349 298.313,406	7	382.251,709 297.723,078	591.072
7	382.251,709 297.723,078	8	382.252,541 297.724,157	1.363
8	382.252,541 297.724,157	1	382.266,222 297.741,898	22.403

** Lungimile segmentelor sunt determinate în planul de proiecţie Stereo 70 şi sunt rotunjite la 1 milimetru.
*** Distanţa dintre puncte este formată din segmente cumulate ce sunt mai mici decât valoarea 1 milimetru.

Document care conține date cu caracter personal, protejat de prevederile Regulamentului (UE) nr. 679/2016 și Legii 190/2018

DATE DESPRE IMOBILUL NR. 8133

Oficiul de Cadastru şi Publicitate Imobiliară DOLJ
Biroul de Cadastru şi Publicitate Imobiliară Craiova

A. Partea I. Descrierea imobilului

TEREN Extravilan

Adresa: Jud. Dolj, T 23,P 81

Nr. Crt	Nr cadastral Nr. topografic	Suprafaţa* (mp)	Observaţii / Referinţe
A1		6.200	Sector cadastral:1 Teren neimprejmuit;

B. Partea II. Proprietari şi acte

Inscrieri privitoare la dreptul de proprietate şi alte drepturi reale		Referinţe
/		
Act Administrativ nr. TDP 539-9604, din 01/02/1995 emis de CJSDPAT DOLJ;		
B1	Intabulare, drept de PROPRIETATE, dobandit prin Reconstituire, cota actuala 1/1, cota initiala 1/1	A1
	1) **ŢACU CONSTANTIN**, LIPSA CNP	

C. Partea III. SARCINI .

Inscrieri privind dezmembramintele dreptului de proprietate, drepturi reale de garanţie şi sarcini	Referinţe
NU SUNT	

Document care conține date cu caracter personal, protejat de prevederile Regulamentului (UE) nr. 679/2016 și Legii 190/2018

Anexa Nr. 1 La Partea I

Teren

Nr cadastral	Suprafaţa (mp)*	Observaţii / Referinţe
	6.200	

* Suprafaţa este determinată in planul de proiecţie Stereo 70.

DETALII LINIARE IMOBIL

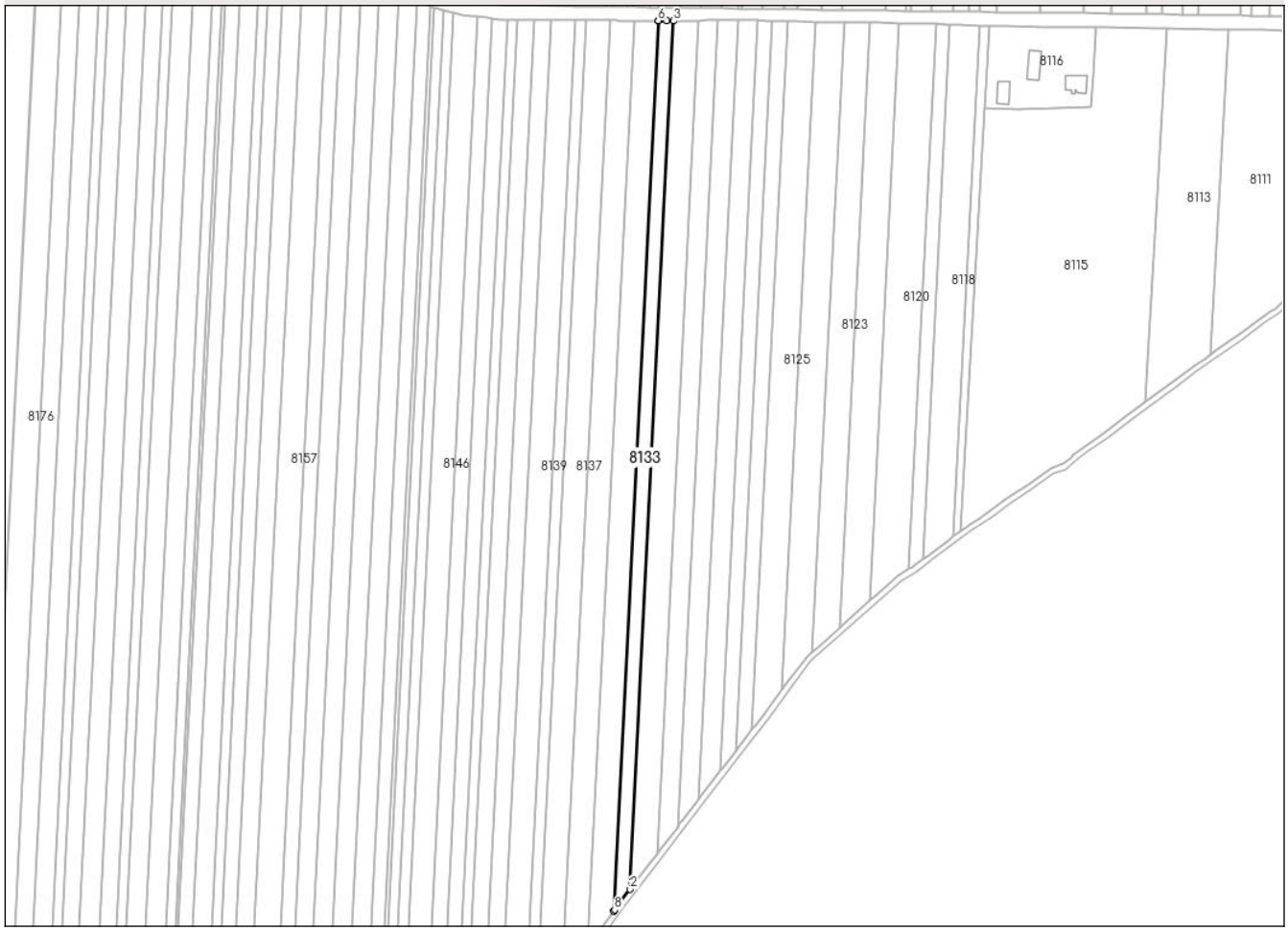

Date referitoare la teren

Crt	Categorie folosință	Intra vilan	Suprafaţa (mp)	Tarla	Parcelă	Nr. topo	Observaţii / Referinţe
1	arabil	NU	6.200	23	81	-	

Lungime Segmente
1) Valorile lungimilor segmentelor sunt obţinute din proiecţie în plan.

Punct început	X / Y	Punct sfârşit	X / Y	Lungime segment (** (m)
1	382.244,354 297.713,541	2	382.251,709 297.723,078	12.044
2	382.251,709 297.723,078	3	382.281,349 298.313,406	591.072
3	382.281,349 298.313,406	4	382.276,589 298.313,475	4.761
4	382.276,589 298.313,475	5	382.271,011 298.313,557	5.579
5	382.271,011 298.313,557	6	382.270,983 298.313,557	0.028

Document care conține date cu caracter personal, protejat de prevederile Regulamentului (UE) nr. 679/2016 și Legii 190/2018

Punct început	X / Y	Punct sfârşit	X / Y	Lungime segment (** (m)
6	382.270,983 298.313,557	7	382.240,591 297.708,257	606.063
7	382.240,591 297.708,257	8	382.241,276 297.709,218	1.18
8	382.241,276 297.709,218	1	382.244,354 297.713,541	5.307

** Lungimile segmentelor sunt determinate în planul de proiecţie Stereo 70 şi sunt rotunjite la 1 milimetru.
*** Distanţa dintre puncte este formată din segmente cumulate ce sunt mai mici decât valoarea 1 milimetru.

Document care conține date cu caracter personal, protejat de prevederile Regulamentului (UE) nr. 679/2016 și Legii 190/2018

DATE DESPRE IMOBILUL NR. 8134

Oficiul de Cadastru şi Publicitate Imobiliară DOLJ
Biroul de Cadastru şi Publicitate Imobiliară Craiova

A. Partea I. Descrierea imobilului

TEREN Extravilan

Adresa: Jud. Dolj, T 23, P 80

Nr. Crt	Nr cadastral Nr. topografic	Suprafaţa* (mp)	Observaţii / Referinţe
A1		10.000	Sector cadastral:1 Teren neimprejmuit;

B. Partea II. Proprietari şi acte

Inscrieri privitoare la dreptul de proprietate şi alte drepturi reale		Referinţe
/		
Act Administrativ nr. TDP 919-9651, din 18/12/1995 emis de CJSDPAT DOLJ;		
B1	Intabulare, drept de PROPRIETATE, dobandit prin Reconstituire, cota actuala 1/1, cota initiala 1/1	A1
	1) **BARBU GRIGORIE** 2) **BARBU NICOLAE**, LIPSĂ CNP 3) **BARBU MARIN**, LIPSĂ CNP 4) **BARBU FLOREA**, LIPSĂ CNP	

C. Partea III. SARCINI .

Inscrieri privind dezmembramintele dreptului de proprietate, drepturi reale de garanţie şi sarcini	Referinţe
NU SUNT	

Document care conține date cu caracter personal, protejat de prevederile Regulamentului (UE) nr. 679/2016 și Legii 190/2018

Anexa Nr. 1 La Partea I

Teren

Nr cadastral	Suprafaţa (mp)*	Observaţii / Referinţe
	10.000	

* Suprafaţa este determinată in planul de proiecţie Stereo 70.

DETALII LINIARE IMOBIL

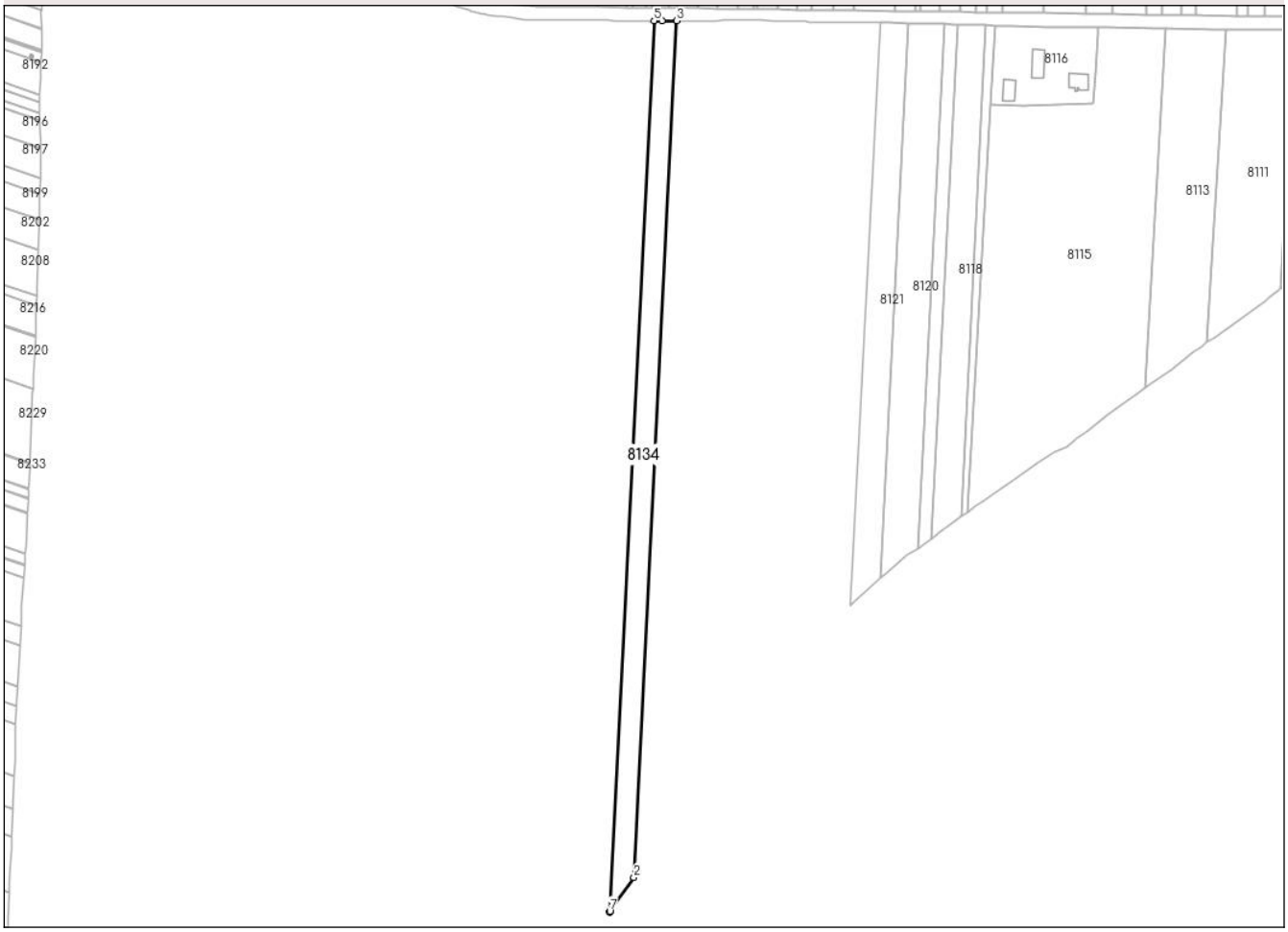

Date referitoare la teren

Crt	Categorie folosință	Intra vilan	Suprafaţa (mp)	Tarla	Parcelă	Nr. topo	Observaţii / Referinţe
1	arabil	NU	10.000	23	80	-	

Lungime Segmente
1) Valorile lungimilor segmentelor sunt obţinute din proiecţie în plan.

Punct început	X / Y	Punct sfârşit	X / Y	Lungime segment (** (m)
1	382.223,798 297.684,676	2	382.240,591 297.708,257	28.949
2	382.240,591 297.708,257	3	382.270,983 298.313,557	606.063
3	382.270,983 298.313,557	4	382.260,382 298.313,598	10.601
4	382.260,382 298.313,598	5	382.254,794 298.313,62	5.588
5	382.254,794 298.313,62	6	382.223,166 297.683,709	630.705

Document care conține date cu caracter personal, protejat de prevederile Regulamentului (UE) nr. 679/2016 și Legii 190/2018

Punct început	X / Y	Punct sfârşit	X / Y	Lungime segment (** (m)
6	382.223,166 297.683,709	7	382.223,61 297.684,388	0.811
7	382.223,61 297.684,388	1	382.223,798 297.684,676	0.344

** Lungimile segmentelor sunt determinate în planul de proiecţie Stereo 70 şi sunt rotunjite la 1 milimetru.
*** Distanţa dintre puncte este formată din segmente cumulate ce sunt mai mici decât valoarea 1 milimetru.

Document care conține date cu caracter personal, protejat de prevederile Regulamentului (UE) nr. 679/2016 și Legii 190/2018

DATE DESPRE IMOBILUL NR. 8135

Oficiul de Cadastru şi Publicitate Imobiliară DOLJ
Biroul de Cadastru şi Publicitate Imobiliară Craiova

A. Partea I. Descrierea imobilului

TEREN Extravilan

Adresa: Jud. Dolj, T 23,P 79

Nr. Crt	Nr cadastral Nr. topografic	Suprafaţa* (mp)	Observaţii / Referinţe
A1		10.500	Sector cadastral:1 Teren neimprejmuit;

B. Partea II. Proprietari şi acte

Inscrieri privitoare la dreptul de proprietate şi alte drepturi reale		Referinţe
/		
Act Administrativ nr. TDP 579-9604, din 06/02/1995 emis de CJSDPAT DOLJ;		
B1	Intabulare, drept de PROPRIETATE, dobandit prin Reconstituire, cota actuala 1/1, cota initiala 1/1	A1
	1) **BARBU ISPAS**, LIPSA CNP	

C. Partea III. SARCINI .

Inscrieri privind dezmembramintele dreptului de proprietate, drepturi reale de garanţie şi sarcini	Referinţe
NU SUNT	

Document care conține date cu caracter personal, protejat de prevederile Regulamentului (UE) nr. 679/2016 și Legii 190/2018

Anexa Nr. 1 La Partea I

Teren

Nr cadastral	Suprafaţa (mp)*	Observaţii / Referinţe
	10.500	

* Suprafaţa este determinată in planul de proiecţie Stereo 70.

DETALII LINIARE IMOBIL

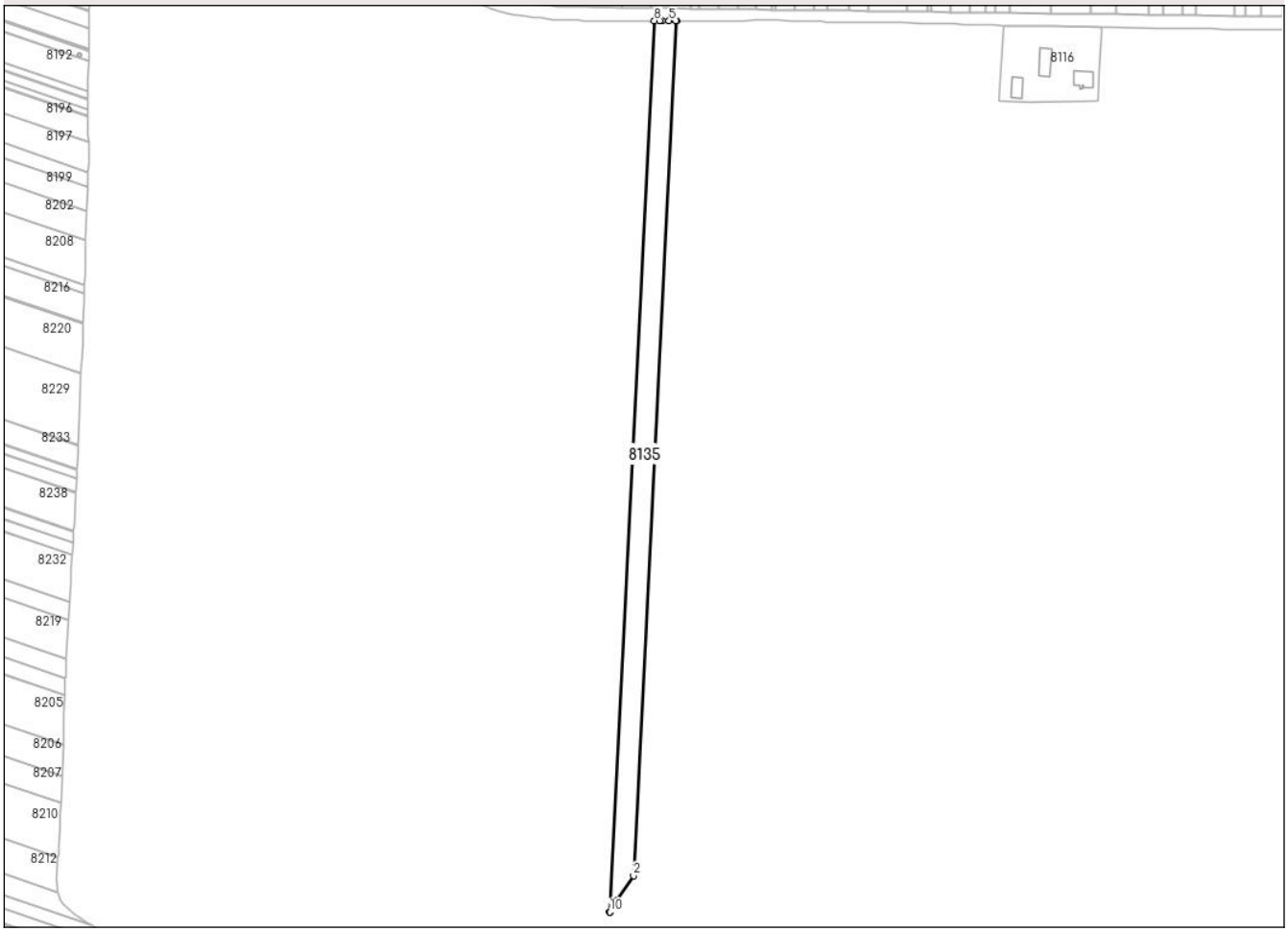

Date referitoare la teren

Crt	Categorie folosință	Intra vilan	Suprafaţa (mp)	Tarla	Parcelă	Nr. topo	Observaţii / Referinţe
1	arabil	NU	10.500	23	79	-	

Lungime Segmente
1) Valorile lungimilor segmentelor sunt obţinute din proiecţie în plan.

Punct început	X / Y	Punct sfârşit	X / Y	Lungime segment (** (m)
1	382.211,399 297.665,699	2	382.223,166 297.683,709	21.513
2	382.223,166 297.683,709	3	382.254,794 298.313,62	630.705
3	382.254,794 298.313,62	4	382.254,515 298.313,621	0.279
4	382.254,515 298.313,621	5	382.249,267 298.313,65	5.248
5	382.249,267 298.313,65	6	382.244,054 298.313,678	5.213

Document care conține date cu caracter personal, protejat de prevederile Regulamentului (UE) nr. 679/2016 și Legii 190/2018

Punct început	X / Y	Punct sfârşit	X / Y	Lungime segment (** (m)
6	382.244,054 298.313,678	7	382.242,595 298.313,686	1.459
7	382.242,595 298.313,686	8	382.238,481 298.313,703	4.114
8	382.238,481 298.313,703	9	382.205,49 297.656,656	657.875
9	382.205,49 297.656,656	10	382.205,674 297.656,937	0.336
10	382.205,674 297.656,937	1	382.211,399 297.665,699	10.467

** Lungimile segmentelor sunt determinate în planul de proiecţie Stereo 70 şi sunt rotunjite la 1 milimetru.
*** Distanţa dintre puncte este formată din segmente cumulate ce sunt mai mici decât valoarea 1 milimetru.

Document care conține date cu caracter personal, protejat de prevederile Regulamentului (UE) nr. 679/2016 și Legii 190/2018

DATE DESPRE IMOBILUL NR. 8137

Oficiul de Cadastru şi Publicitate Imobiliară DOLJ
Biroul de Cadastru şi Publicitate Imobiliară Craiova

A. Partea I. Descrierea imobilului

TEREN Extravilan

Adresa: Jud. Dolj, T 23,P 78

Nr. Crt	Nr cadastral Nr. topografic	Suprafaţa* (mp)	Observaţii / Referinţe
A1		11.300	Sector cadastral:1 Teren neimprejmuit;

B. Partea II. Proprietari şi acte

Inscrieri privitoare la dreptul de proprietate şi alte drepturi reale		Referinţe
/		
Act Administrativ nr. TDP 598-9604, din 07/02/1995 emis de CJSDPAT DOLJ;		
B1	Intabulare, drept de PROPRIETATE, dobandit prin Reconstituire, cota actuala 1/1, cota initiala 1/1	A1
	1) **PATA MIHAI**, LIPSA CNP	

C. Partea III. SARCINI .

Inscrieri privind dezmembramintele dreptului de proprietate, drepturi reale de garanţie şi sarcini	Referinţe
NU SUNT	

Document care conține date cu caracter personal, protejat de prevederile Regulamentului (UE) nr. 679/2016 și Legii 190/2018

Anexa Nr. 1 La Partea I

Teren

Nr cadastral	Suprafaţa (mp)*	Observaţii / Referinţe
	11.300	

* Suprafaţa este determinată in planul de proiecţie Stereo 70.

DETALII LINIARE IMOBIL

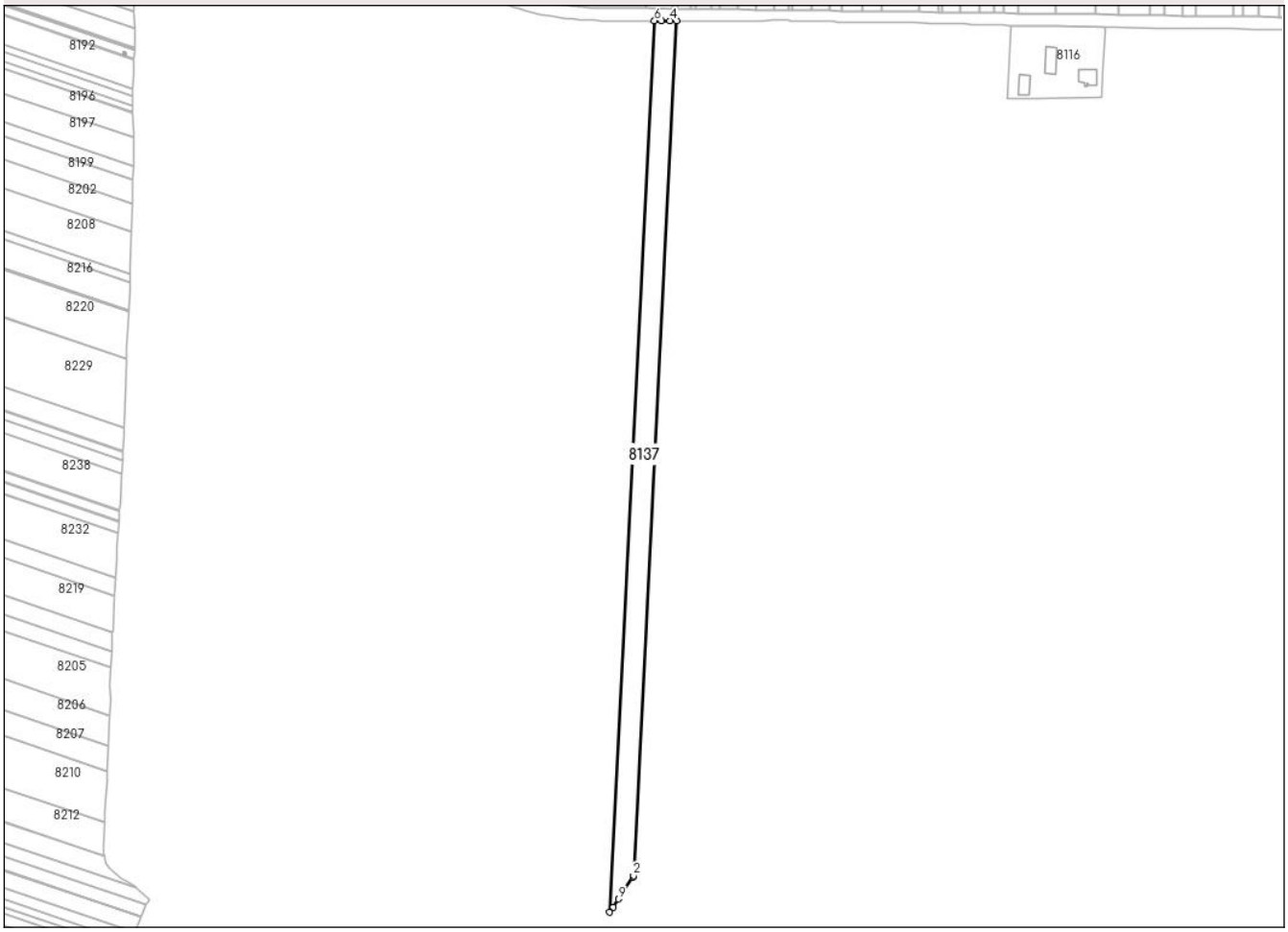

Date referitoare la teren

Crt	Categorie folosință	Intra vilan	Suprafaţa (mp)	Tarla	Parcelă	Nr. topo	Observaţii / Referinţe
1	arabil	NU	11.300	23	78	-	

Lungime Segmente
1) Valorile lungimilor segmentelor sunt obţinute din proiecţie în plan.

Punct început	X / Y	Punct sfârşit	X / Y	Lungime segment (** (m)
1	382.204,97 297.655,86	2	382.205,49 297.656,656	0.951
2	382.205,49 297.656,656	3	382.238,481 298.313,703	657.875
3	382.238,481 298.313,703	4	382.233,39 298.313,725	5.091
4	382.233,39 298.313,725	5	382.227,217 298.313,752	6.173
5	382.227,217 298.313,752	6	382.221,649 298.313,776	5.568

Document care conține date cu caracter personal, protejat de prevederile Regulamentului (UE) nr. 679/2016 și Legii 190/2018

Punct început	X / Y	Punct sfârşit	X / Y	Lungime segment (** (m)
6	382.221,649 298.313,776	7	382.187,247 297.628,615	686.024
7	382.187,247 297.628,615	8	382.190,015 297.632,645	4.889
8	382.190,015 297.632,645	9	382.193,943 297.638,742	7.253
9	382.193,943 297.638,742	1	382.204,97 297.655,86	20.362

** Lungimile segmentelor sunt determinate în planul de proiecţie Stereo 70 şi sunt rotunjite la 1 milimetru.
*** Distanţa dintre puncte este formată din segmente cumulate ce sunt mai mici decât valoarea 1 milimetru.

Document care conține date cu caracter personal, protejat de prevederile Regulamentului (UE) nr. 679/2016 și Legii 190/2018

DATE DESPRE IMOBILUL NR. 8138

Oficiul de Cadastru şi Publicitate Imobiliară DOLJ
Biroul de Cadastru şi Publicitate Imobiliară Craiova

A. Partea I. Descrierea imobilului

TEREN Extravilan

Adresa: Jud. Dolj, T23, P76

Nr. Crt	Nr cadastral Nr. topografic	Suprafaţa* (mp)	Observaţii / Referinţe
A1	31657	5.000	Sector cadastral:1 Teren neimprejmuit;

B. Partea II. Proprietari şi acte

Inscrieri privitoare la dreptul de proprietate şi alte drepturi reale		Referinţe
20239 / 04/02/2019		
Act Notarial nr. CM 231, din 16/11/2010 emis de NP CERNOBAI CLAUDIU (act notarial nr CM 663 din 10.12.2004, emis de NP AUREL BELU;act administrativ nr TDP nr. 540-9604 din 01.02.1995, emis de COMISIA JUDETEANA DOLJ);		
B1	Intabulare, drept de PROPRIETATE, dobandit prin Succesiune, cota actuala 1/1, cota initiala 1/1	A1
	1) **Tacu Victor**	

C. Partea III. SARCINI .

Inscrieri privind dezmembramintele dreptului de proprietate, drepturi reale de garanţie şi sarcini	Referinţe
NU SUNT	

Document care conține date cu caracter personal, protejat de prevederile Regulamentului (UE) nr. 679/2016 și Legii 190/2018

Anexa Nr. 1 La Partea I

Teren

Nr cadastral	Suprafaţa (mp)*	Observaţii / Referinţe
31657	5.000	

* Suprafaţa este determinată in planul de proiecţie Stereo 70.

DETALII LINIARE IMOBIL

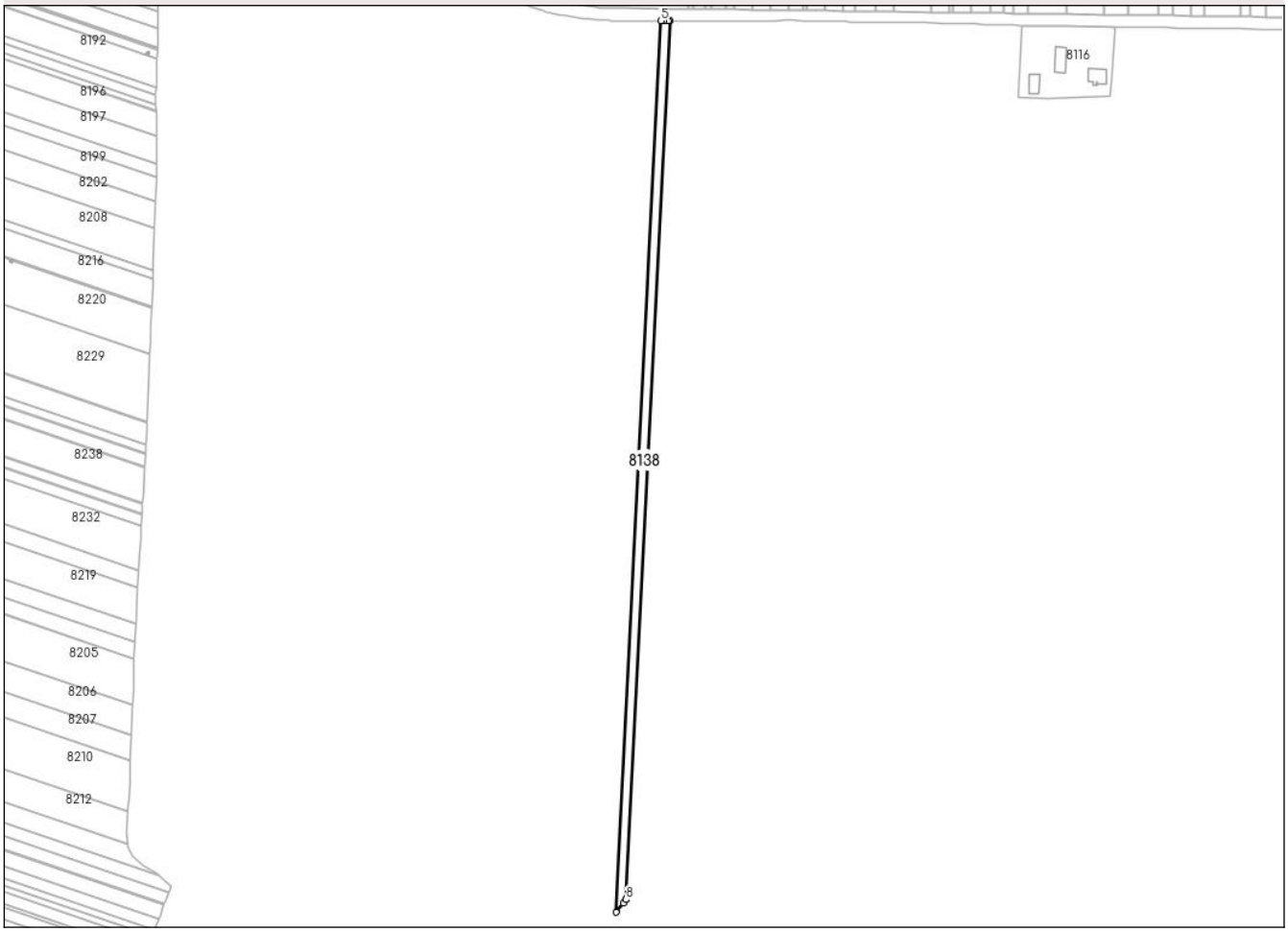

Date referitoare la teren

Crt	Categorie folosință	Intra vilan	Suprafaţa (mp)	Tarla	Parcelă	Nr. topo	Observaţii / Referinţe
1	arabil	NU	5.000	23	76	-	

Lungime Segmente
1) Valorile lungimilor segmentelor sunt obţinute din proiecţie în plan.

Punct început	X / Y	Punct sfârşit	X / Y	Lungime segment (** (m)
1	382.187,247 297.628,615	2	382.221,649 298.313,776	686.024
2	382.221,649 298.313,776	3	382.219,977 298.313,783	1.672
3	382.219,977 298.313,783	4	382.216,966 298.313,796	3.011
4	382.216,966 298.313,796	5	382.214,408 298.313,807	2.558
5	382.214,408 298.313,807	6	382.179,505 297.618,664	696.019

Document care conține date cu caracter personal, protejat de prevederile Regulamentului (UE) nr. 679/2016 și Legii 190/2018

Punct început	X / Y	Punct sfârşit	X / Y	Lungime segment (** (m)
6	382.179,505 297.618,664	7	382.185,289 297.625,763	9.157
7	382.185,289 297.625,763	8	382.187,17 297.628,502	3.323
8	382.187,17 297.628,502	1	382.187,247 297.628,615	0.137

** Lungimile segmentelor sunt determinate în planul de proiecţie Stereo 70 şi sunt rotunjite la 1 milimetru.
*** Distanţa dintre puncte este formată din segmente cumulate ce sunt mai mici decât valoarea 1 milimetru.

Document care conține date cu caracter personal, protejat de prevederile Regulamentului (UE) nr. 679/2016 și Legii 190/2018

DATE DESPRE IMOBILUL NR. 8139

Oficiul de Cadastru şi Publicitate Imobiliară DOLJ
Biroul de Cadastru şi Publicitate Imobiliară Craiova

A. Partea I. Descrierea imobilului

TEREN Extravilan

Adresa: Jud. Dolj, T 23, P 75

Nr. Crt	Nr cadastral Nr. topografic	Suprafaţa* (mp)	Observaţii / Referinţe
A1		11.546	Sector cadastral:1 Teren neimprejmuit;

B. Partea II. Proprietari şi acte

Inscrieri privitoare la dreptul de proprietate şi alte drepturi reale		Referinţe
/		
Act Administrativ nr. TDP 785-9664, din 23/05/1995 emis de CJSDPAT DOLJ;		
B1	Intabulare, drept de PROPRIETATE, dobandit prin Reconstituire, cota actuala 1/1, cota initiala 1/1	A1
	1) **MARIN DUMITRU**, LIPSA CNP	

C. Partea III. SARCINI .

Inscrieri privind dezmembramintele dreptului de proprietate, drepturi reale de garanţie şi sarcini	Referinţe
NU SUNT	

Document care conține date cu caracter personal, protejat de prevederile Regulamentului (UE) nr. 679/2016 și Legii 190/2018

Anexa Nr. 1 La Partea I

Teren

Nr cadastral	Suprafaţa (mp)*	Observaţii / Referinţe
	11.546	

* Suprafaţa este determinată in planul de proiecţie Stereo 70.

DETALII LINIARE IMOBIL

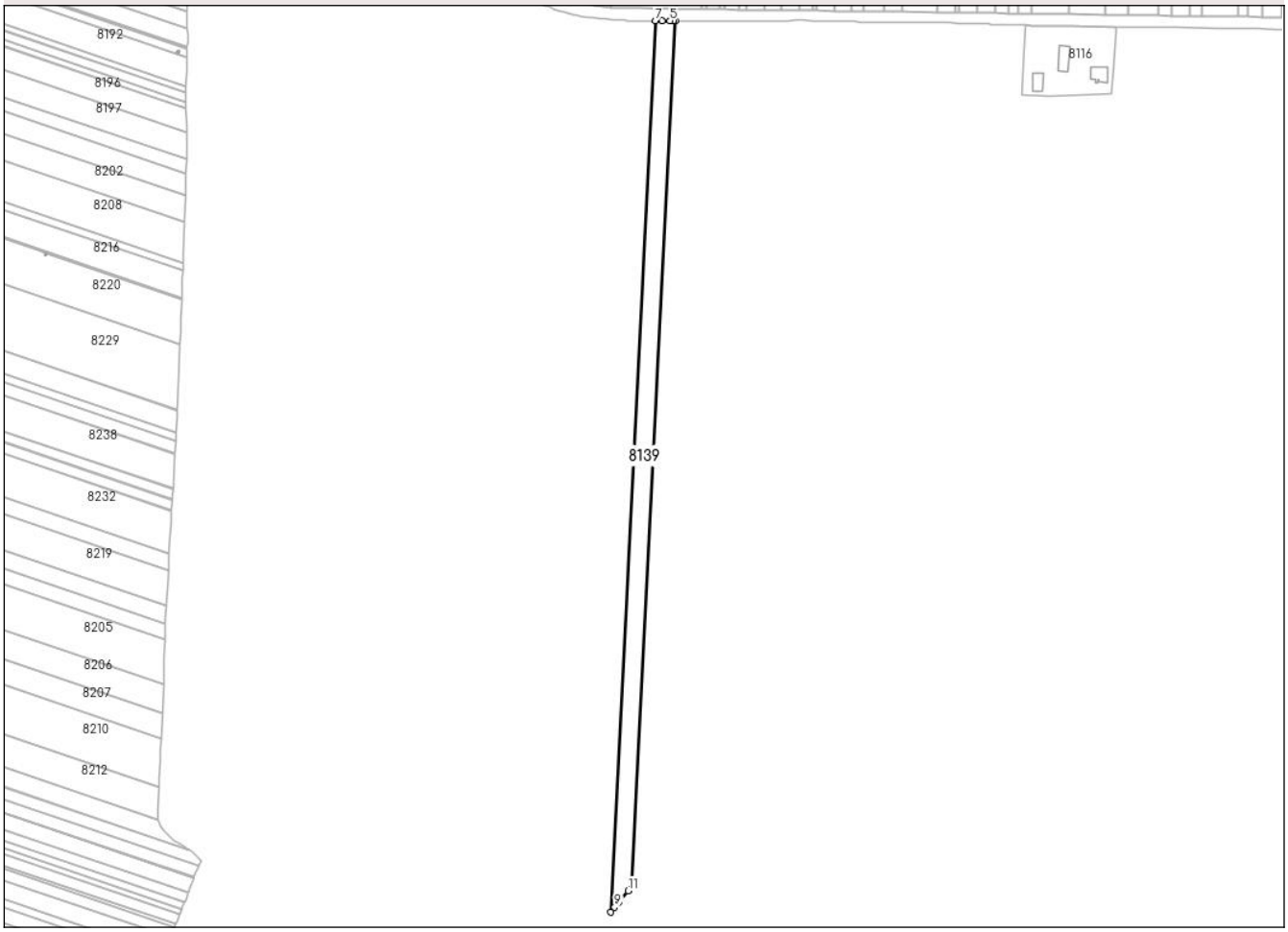

Date referitoare la teren

Crt	Categorie folosință	Intra vilan	Suprafaţa (mp)	Tarla	Parcelă	Nr. topo	Observaţii / Referinţe
1	vie	NU	11.546	23	75	-	

Lungime Segmente
1) Valorile lungimilor segmentelor sunt obţinute din proiecţie în plan.

Punct început	X / Y	Punct sfârşit	X / Y	Lungime segment (** (m)
1	382.179,342 297.618,464	2	382.179,505 297.618,664	0.258
2	382.179,505 297.618,664	3	382.214,408 298.313,807	696.019
3	382.214,408 298.313,807	4	382.212,632 298.313,815	1.776
4	382.212,632 298.313,815	5	382.209,865 298.313,815	2.767
5	382.209,865 298.313,815	6	382.203,628 298.313,815	6.237

Document care conține date cu caracter personal, protejat de prevederile Regulamentului (UE) nr. 679/2016 și Legii 190/2018

Punct început	X / Y	Punct sfârşit	X / Y	Lungime segment (** (m)
6	382.203,628 298.313,815	7	382.198,051 298.313,815	5.577
7	382.198,051 298.313,815	8	382.162,069 297.597,194	717.524
8	382.162,069 297.597,194	9	382.165,232 297.601,146	5.062
9	382.165,232 297.601,146	10	382.168,447 297.605,091	5.089
10	382.168,447 297.605,091	11	382.176,097 297.614,481	12.112
11	382.176,097 297.614,481	1	382.179,342 297.618,464	5.138

** Lungimile segmentelor sunt determinate în planul de proiecţie Stereo 70 şi sunt rotunjite la 1 milimetru.
*** Distanţa dintre puncte este formată din segmente cumulate ce sunt mai mici decât valoarea 1 milimetru.

Document care conține date cu caracter personal, protejat de prevederile Regulamentului (UE) nr. 679/2016 și Legii 190/2018

DATE DESPRE IMOBILUL NR. 8140

Oficiul de Cadastru şi Publicitate Imobiliară DOLJ
Biroul de Cadastru şi Publicitate Imobiliară Craiova

A. Partea I. Descrierea imobilului

TEREN Extravilan

Adresa: Jud. Dolj, T 23, P 74

Nr. Crt	Nr cadastral Nr. topografic	Suprafaţa* (mp)	Observaţii / Referinţe
A1		8.300	Sector cadastral:1 Teren neimprejmuit;

B. Partea II. Proprietari şi acte

Inscrieri privitoare la dreptul de proprietate şi alte drepturi reale		Referinţe
/		
Act Administrativ nr. TDP 18132, din 04/02/2014 emis de CJSDPAT DOLJ;		
B1	Intabulare, drept de PROPRIETATE, dobandit prin Reconstituire, cota actuala 1/1, cota initiala 1/1	A1
	1) **HĂRLĂUANU VALENTINA**	

C. Partea III. SARCINI .

Inscrieri privind dezmembramintele dreptului de proprietate, drepturi reale de garanţie şi sarcini	Referinţe
NU SUNT	

Document care conține date cu caracter personal, protejat de prevederile Regulamentului (UE) nr. 679/2016 și Legii 190/2018

Anexa Nr. 1 La Partea I

Teren

Nr cadastral	Suprafaţa (mp)*	Observaţii / Referinţe
	8.300	

* Suprafaţa este determinată in planul de proiecţie Stereo 70.

DETALII LINIARE IMOBIL

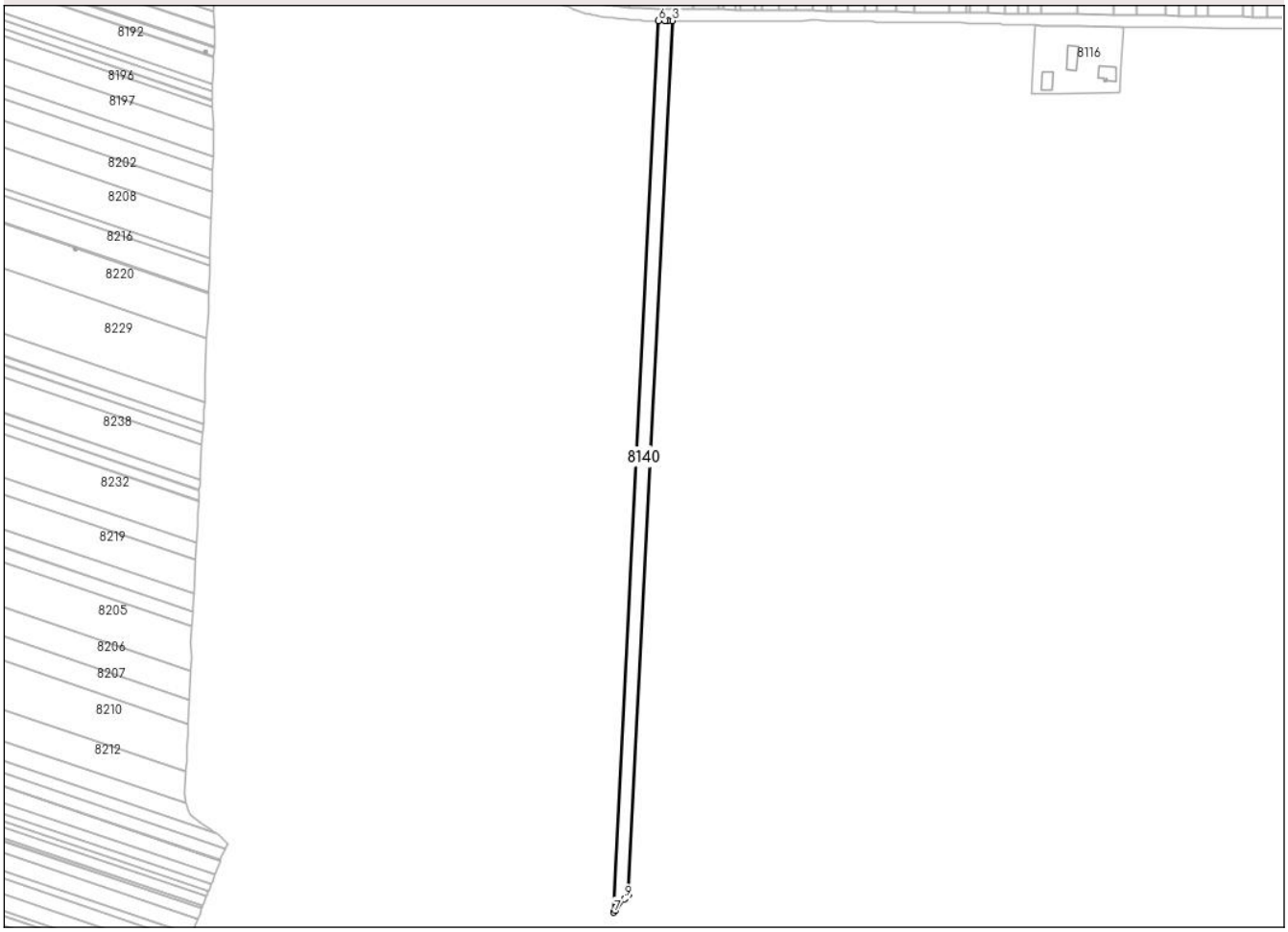

Date referitoare la teren

Crt	Categorie folosință	Intra vilan	Suprafaţa (mp)	Tarla	Parcelă	Nr. topo	Observaţii / Referinţe
1	arabil	NU	8.300	23	74	-	

Lungime Segmente
1) Valorile lungimilor segmentelor sunt obţinute din proiecţie în plan.

Punct început	X / Y	Punct sfârşit	X / Y	Lungime segment (** (m)
1	382.161,723 297.596,761	2	382.162,069 297.597,194	0.554
2	382.162,069 297.597,194	3	382.198,051 298.313,815	717.524
3	382.198,051 298.313,815	4	382.193,816 298.313,815	4.235
4	382.193,816 298.313,815	5	382.192,174 298.313,815	1.642
5	382.192,174 298.313,815	6	382.186,589 298.313,815	5.585

Document care conține date cu caracter personal, protejat de prevederile Regulamentului (UE) nr. 679/2016 și Legii 190/2018

Punct început	X / Y	Punct sfârşit	X / Y	Lungime segment (** (m)
6	382.186,589 298.313,815	7	382.149,858 297.582,276	732.461
7	382.149,858 297.582,276	8	382.151,156 297.583,848	2.039
8	382.151,156 297.583,848	9	382.158,91 297.593,246	12.184
9	382.158,91 297.593,246	1	382.161,723 297.596,761	4.502

** Lungimile segmentelor sunt determinate în planul de proiecţie Stereo 70 şi sunt rotunjite la 1 milimetru.
*** Distanţa dintre puncte este formată din segmente cumulate ce sunt mai mici decât valoarea 1 milimetru.

Document care conține date cu caracter personal, protejat de prevederile Regulamentului (UE) nr. 679/2016 și Legii 190/2018

DATE DESPRE IMOBILUL NR. 8141

Oficiul de Cadastru şi Publicitate Imobiliară DOLJ
Biroul de Cadastru şi Publicitate Imobiliară Craiova

A. Partea I. Descrierea imobilului

TEREN Extravilan

Adresa: Jud. Dolj, T 23, P 73

Nr. Crt	Nr cadastral Nr. topografic	Suprafaţa* (mp)	Observaţii / Referinţe
A1		8.425	Sector cadastral:1 Teren neimprejmuit;

B. Partea II. Proprietari şi acte

Inscrieri privitoare la dreptul de proprietate şi alte drepturi reale		Referinţe
/		
Act Administrativ nr. TDP 226-14977, din 05/05/1994 emis de CJSDPAT DOLJ;		
B1	Intabulare, drept de PROPRIETATE, dobandit prin Reconstituire, cota actuala 1/1, cota initiala 1/1	A1
	1) **BĂRĂSCU MITRA**, LIPSA CNP	

C. Partea III. SARCINI .

Inscrieri privind dezmembramintele dreptului de proprietate, drepturi reale de garanţie şi sarcini	Referinţe
NU SUNT	

Document care conține date cu caracter personal, protejat de prevederile Regulamentului (UE) nr. 679/2016 și Legii 190/2018

Anexa Nr. 1 La Partea I

Teren

Nr cadastral	Suprafaţa (mp)*	Observaţii / Referinţe
	8.425	

* Suprafaţa este determinată in planul de proiecţie Stereo 70.

DETALII LINIARE IMOBIL

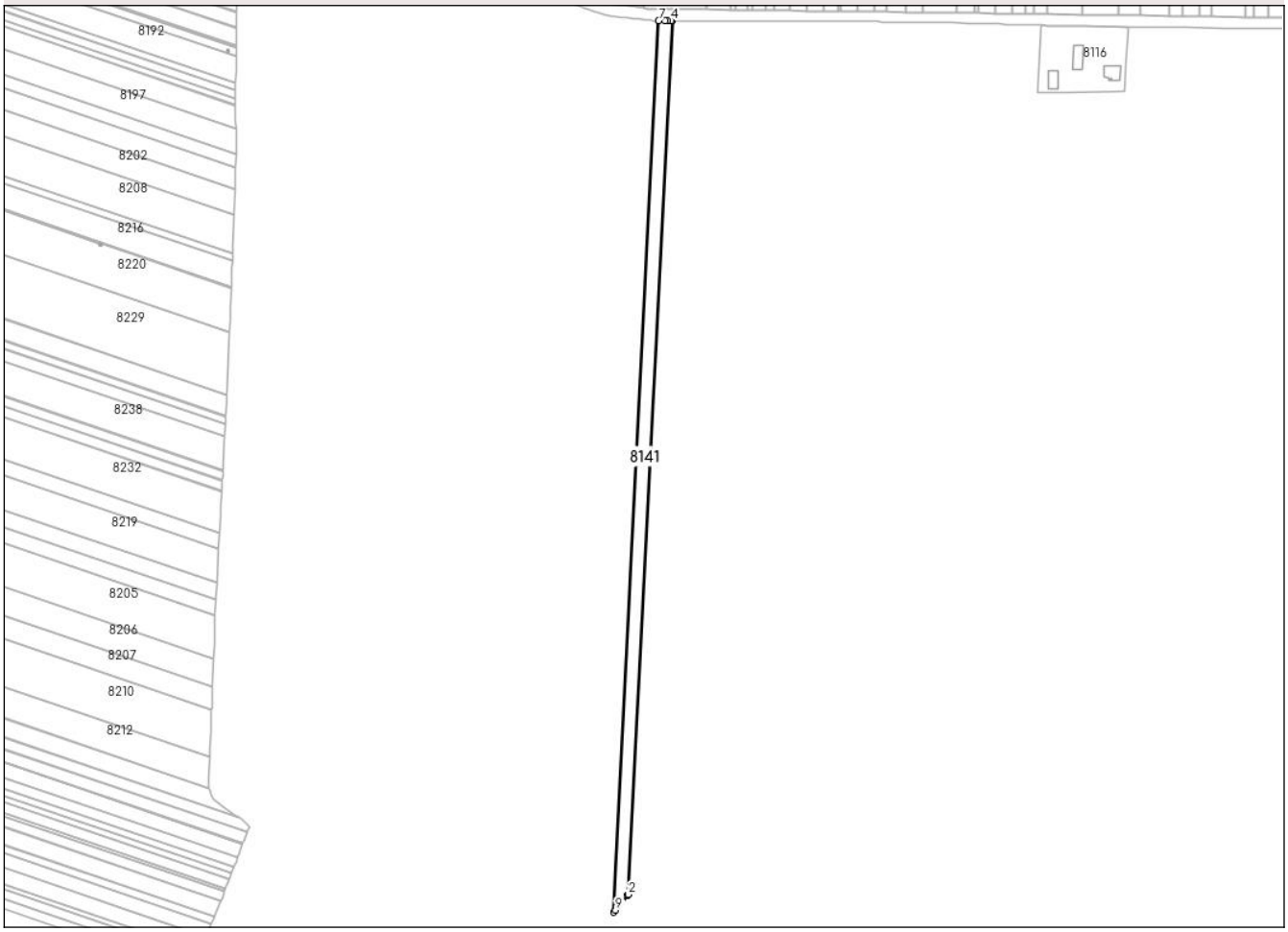

Date referitoare la teren

Crt	Categorie folosință	Intra vilan	Suprafaţa (mp)	Tarla	Parcelă	Nr. topo	Observaţii / Referinţe
1	arabil	NU	8.425	23	73	-	

Lungime Segmente
1) Valorile lungimilor segmentelor sunt obţinute din proiecţie în plan.

Punct început	X / Y	Punct sfârşit	X / Y	Lungime segment (** (m)
1	382.149,389 297.581,708	2	382.149,858 297.582,276	0.737
2	382.149,858 297.582,276	3	382.186,589 298.313,815	732.461
3	382.186,589 298.313,815	4	382.185,698 298.313,815	0.891
4	382.185,698 298.313,815	5	382.182,561 298.313,856	3.137
5	382.182,561 298.313,856	6	382.180,786 298.313,879	1.775

Document care conține date cu caracter personal, protejat de prevederile Regulamentului (UE) nr. 679/2016 și Legii 190/2018

Punct început	X / Y	Punct sfârşit	X / Y	Lungime segment (** (m)
6	382.180,786 298.313,879	7	382.175,195 298.313,953	5.591
7	382.175,195 298.313,953	8	382.137,718 297.567,565	747.328
8	382.137,718 297.567,565	9	382.139,04 297.569,167	2.077
9	382.139,04 297.569,167	1	382.149,389 297.581,708	16.26

** Lungimile segmentelor sunt determinate în planul de proiecţie Stereo 70 şi sunt rotunjite la 1 milimetru.
*** Distanţa dintre puncte este formată din segmente cumulate ce sunt mai mici decât valoarea 1 milimetru.

Document care conține date cu caracter personal, protejat de prevederile Regulamentului (UE) nr. 679/2016 și Legii 190/2018

DATE DESPRE IMOBILUL NR. 8142

Oficiul de Cadastru şi Publicitate Imobiliară DOLJ
Biroul de Cadastru şi Publicitate Imobiliară Craiova

A. Partea I. Descrierea imobilului

TEREN Extravilan

Adresa: Jud. Dolj, T 23, P 72

Nr. Crt	Nr cadastral Nr. topografic	Suprafaţa* (mp)	Observaţii / Referinţe
A1		5.100	Sector cadastral:1 Teren neimprejmuit;

B. Partea II. Proprietari şi acte

Inscrieri privitoare la dreptul de proprietate şi alte drepturi reale		Referinţe
/		
Act Administrativ nr. TDP 409-15035, din 10/01/1995 emis de CJSDPAT DOLJ;		
B1	Intabulare, drept de PROPRIETATE, dobandit prin Reconstituire, cota actuala 1/1, cota initiala 1/1	A1
	1) **OPREA ION**, LIPSA CNP	

C. Partea III. SARCINI .

Inscrieri privind dezmembramintele dreptului de proprietate, drepturi reale de garanţie şi sarcini	Referinţe
NU SUNT	

Document care conține date cu caracter personal, protejat de prevederile Regulamentului (UE) nr. 679/2016 și Legii 190/2018

Anexa Nr. 1 La Partea I

Teren

Nr cadastral	Suprafaţa (mp)*	Observaţii / Referinţe
	5.100	

* Suprafaţa este determinată in planul de proiecţie Stereo 70.

DETALII LINIARE IMOBIL

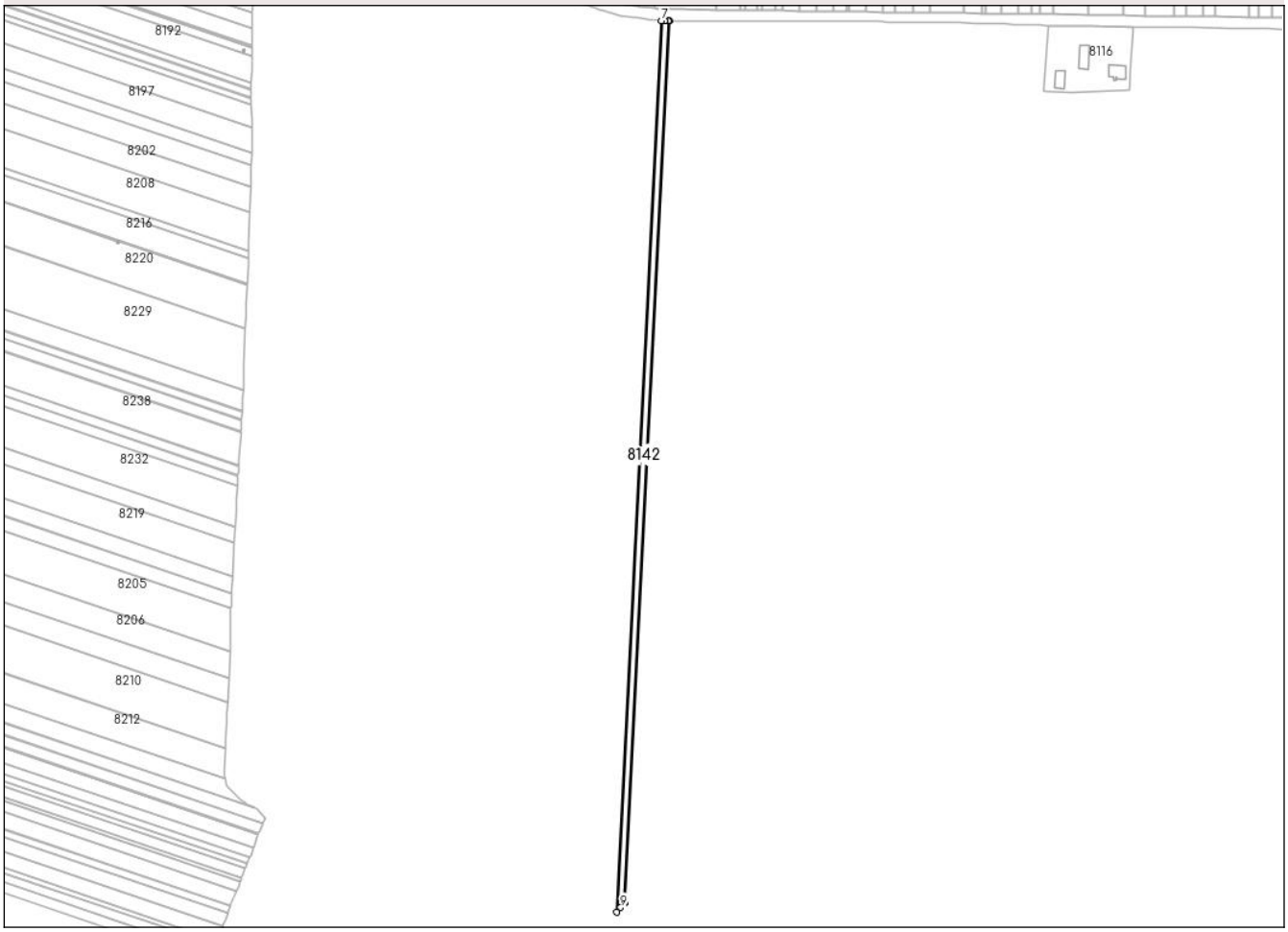

Date referitoare la teren

Crt	Categorie folosință	Intra vilan	Suprafaţa (mp)	Tarla	Parcelă	Nr. topo	Observaţii / Referinţe
1	arabil	NU	5.100	23	72	-	

Lungime Segmente
1) Valorile lungimilor segmentelor sunt obţinute din proiecţie în plan.

Punct început	X / Y	Punct sfârşit	X / Y	Lungime segment (** (m)
1	382.137,129 297.566,85	2	382.137,718 297.567,565	0.926
2	382.137,718 297.567,565	3	382.175,195 298.313,953	747.328
3	382.175,195 298.313,953	4	382.174,005 298.313,969	1.19
4	382.174,005 298.313,969	5	382.171,367 298.314,003	2.638
5	382.171,367 298.314,003	6	382.171,007 298.314,008	0.36

Document care conține date cu caracter personal, protejat de prevederile Regulamentului (UE) nr. 679/2016 și Legii 190/2018

Punct început	X / Y	Punct sfârşit	X / Y	Lungime segment (** (m)
6	382.171,007 298.314,008	7	382.168,411 298.314,124	2.599
7	382.168,411 298.314,124	8	382.130,489 297.558,855	756.22
8	382.130,489 297.558,855	9	382.133,831 297.562,854	5.212
9	382.133,831 297.562,854	1	382.137,129 297.566,85	5.181

** Lungimile segmentelor sunt determinate în planul de proiecţie Stereo 70 şi sunt rotunjite la 1 milimetru.
*** Distanţa dintre puncte este formată din segmente cumulate ce sunt mai mici decât valoarea 1 milimetru.

Document care conține date cu caracter personal, protejat de prevederile Regulamentului (UE) nr. 679/2016 și Legii 190/2018

DATE DESPRE IMOBILUL NR. 8143

Oficiul de Cadastru şi Publicitate Imobiliară DOLJ
Biroul de Cadastru şi Publicitate Imobiliară Craiova

A. Partea I. Descrierea imobilului

TEREN Extravilan

Adresa: Jud. Dolj, T 23,P 71

Nr. Crt	Nr cadastral Nr. topografic	Suprafaţa* (mp)	Observaţii / Referinţe
A1		7.772	Sector cadastral:1 Teren neimprejmuit;

B. Partea II. Proprietari şi acte

Inscrieri privitoare la dreptul de proprietate şi alte drepturi reale		Referinţe
/		
Act Administrativ nr. TDP 783-9664, din 23/05/1995 emis de CJSDPAT DOLJ;		
B1	Intabulare, drept de PROPRIETATE, dobandit prin Reconstituire, cota actuala 1/1, cota initiala 1/1	A1
	1) **GHENEA ADRIAN**, LIPSA CNP	

C. Partea III. SARCINI .

Inscrieri privind dezmembramintele dreptului de proprietate, drepturi reale de garanţie şi sarcini	Referinţe
NU SUNT	

Document care conține date cu caracter personal, protejat de prevederile Regulamentului (UE) nr. 679/2016 și Legii 190/2018

Anexa Nr. 1 La Partea I

Teren

Nr cadastral	Suprafaţa (mp)*	Observaţii / Referinţe
	7.772	

* Suprafaţa este determinată in planul de proiecţie Stereo 70.

DETALII LINIARE IMOBIL

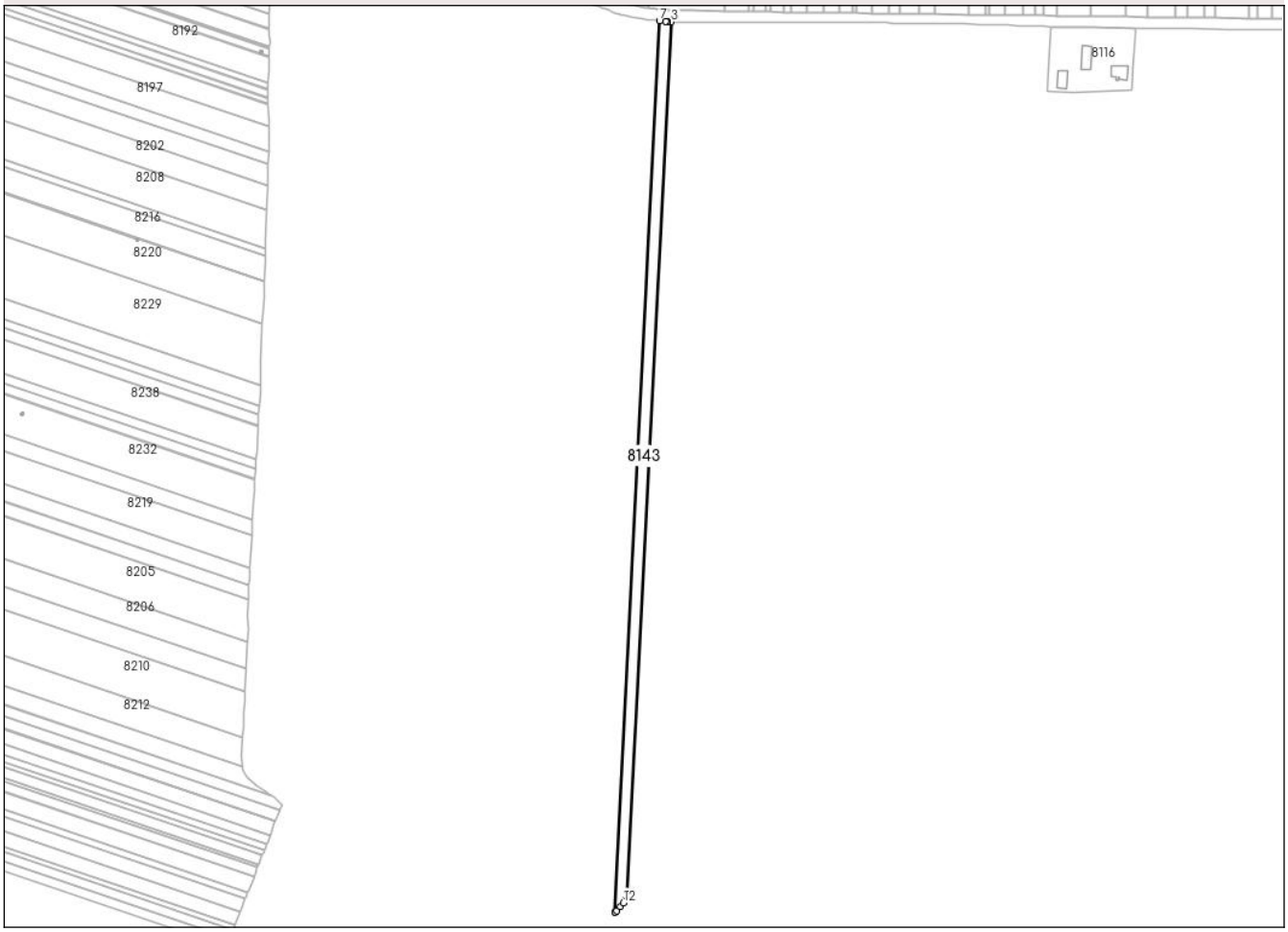

Date referitoare la teren

Crt	Categorie folosință	Intra vilan	Suprafaţa (mp)	Tarla	Parcelă	Nr. topo	Observaţii / Referinţe
1	arabil	NU	7.772	23	71	-	

Lungime Segmente
1) Valorile lungimilor segmentelor sunt obţinute din proiecţie în plan.

Punct început	X / Y	Punct sfârşit	X / Y	Lungime segment (** (m)
1	382.129,829 297.558,066	2	382.130,489 297.558,855	1.029
2	382.130,489 297.558,855	3	382.168,411 298.314,124	756.22
3	382.168,411 298.314,124	4	382.165,208 298.314,266	3.206
4	382.165,208 298.314,266	5	382.164,709 298.314,334	0.504
5	382.164,709 298.314,334	6	382.163,841 298.314,454	0.876

Document care conține date cu caracter personal, protejat de prevederile Regulamentului (UE) nr. 679/2016 și Legii 190/2018

Punct început	X / Y	Punct sfârşit	X / Y	Lungime segment (** (m)
6	382.163,841 298.314,454	7	382.158,269 298.315,22	5.624
7	382.158,269 298.315,22	8	382.119,676 297.546,592	769.596
8	382.119,676 297.546,592	9	382.119,847 297.546,69	0.197
9	382.119,847 297.546,69	10	382.121,252 297.547,498	1.621
10	382.121,252 297.547,498	11	382.124,402 297.551,574	5.151
11	382.124,402 297.551,574	12	382.126,99 297.554,67	4.035
12	382.126,99 297.554,67	1	382.129,829 297.558,066	4.426

** Lungimile segmentelor sunt determinate în planul de proiecţie Stereo 70 şi sunt rotunjite la 1 milimetru.
*** Distanţa dintre puncte este formată din segmente cumulate ce sunt mai mici decât valoarea 1 milimetru.

Document care conține date cu caracter personal, protejat de prevederile Regulamentului (UE) nr. 679/2016 și Legii 190/2018

DATE DESPRE IMOBILUL NR. 8145

Oficiul de Cadastru şi Publicitate Imobiliară DOLJ
Biroul de Cadastru şi Publicitate Imobiliară Craiova

A. Partea I. Descrierea imobilului

TEREN Extravilan

Adresa: Jud. Dolj, T 23, P 70

Nr. Crt	Nr cadastral Nr. topografic	Suprafaţa* (mp)	Observaţii / Referinţe
A1		7.800	Sector cadastral:1 Teren neimprejmuit;

B. Partea II. Proprietari şi acte

Inscrieri privitoare la dreptul de proprietate şi alte drepturi reale		Referinţe
/		
Act Administrativ nr. TDP 914-9651, din 23/10/1995 emis de CJSDPAT DOLJ;		
B1	Intabulare, drept de PROPRIETATE, dobandit prin Reconstituire, cota actuala 1/1, cota initiala 1/1	A1
	1) **CAMEN GHEORGHE**, LIPSA CNP	

C. Partea III. SARCINI .

Inscrieri privind dezmembramintele dreptului de proprietate, drepturi reale de garanţie şi sarcini	Referinţe
NU SUNT	

Document care conține date cu caracter personal, protejat de prevederile Regulamentului (UE) nr. 679/2016 și Legii 190/2018

Anexa Nr. 1 La Partea I

Teren

Nr cadastral	Suprafaţa (mp)*	Observaţii / Referinţe
	7.800	

* Suprafaţa este determinată in planul de proiecţie Stereo 70.

DETALII LINIARE IMOBIL

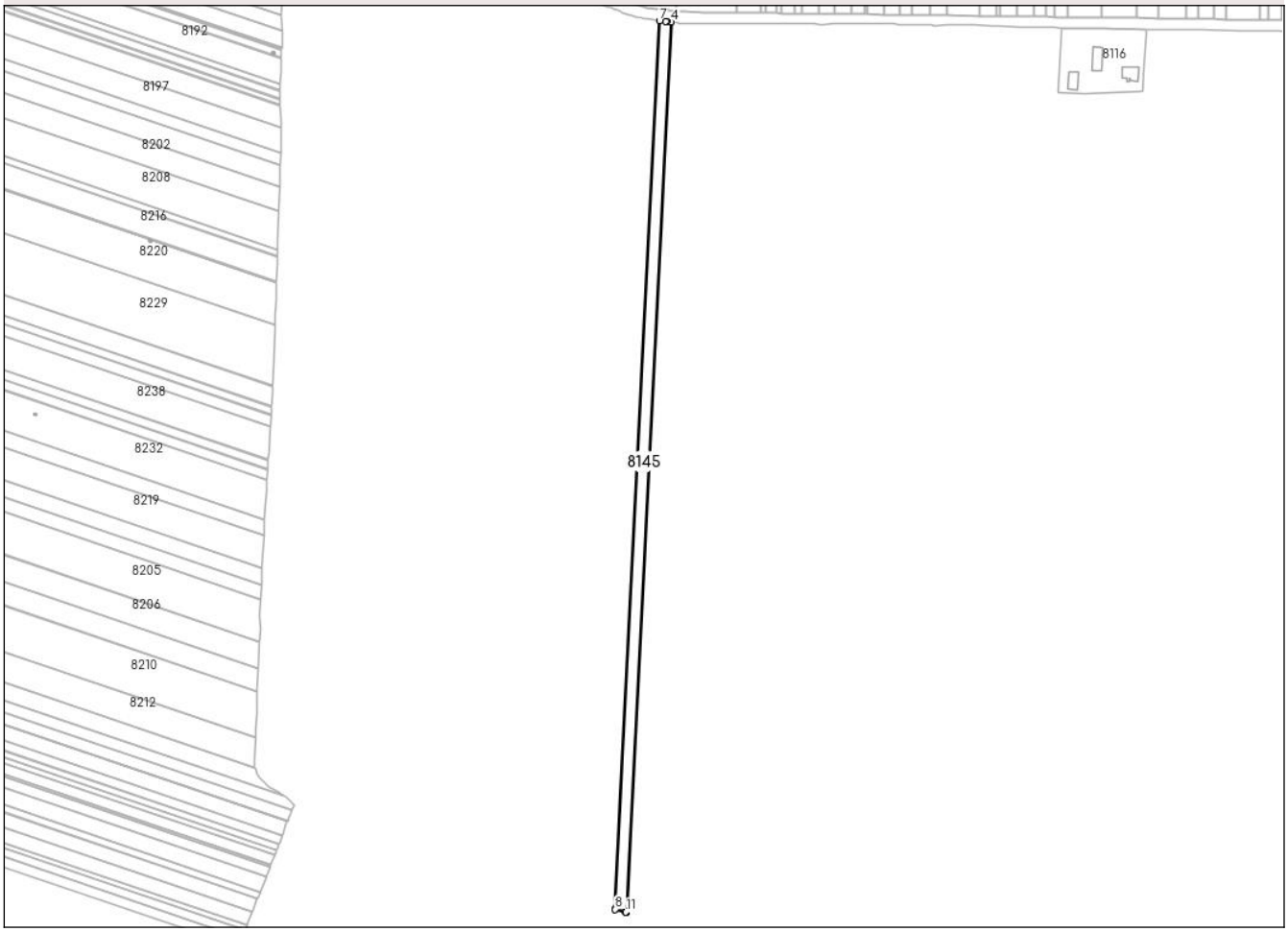

Date referitoare la teren

Crt	Categorie folosință	Intra vilan	Suprafaţa (mp)	Tarla	Parcelă	Nr. topo	Observaţii / Referinţe
1	arabil	NU	7.800	23	70	-	

Lungime Segmente
1) Valorile lungimilor segmentelor sunt obţinute din proiecţie în plan.

Punct început	X / Y	Punct sfârşit	X / Y	Lungime segment (** (m)
1	382.119,458 297.546,466	2	382.119,676 297.546,592	0.252
2	382.119,676 297.546,592	3	382.158,269 298.315,22	769.596
3	382.158,269 298.315,22	4	382.158,184 298.315,232	0.086
4	382.158,184 298.315,232	5	382.154,653 298.315,63	3.553
5	382.154,653 298.315,63	6	382.153,746 298.315,732	0.913

Document care conține date cu caracter personal, protejat de prevederile Regulamentului (UE) nr. 679/2016 și Legii 190/2018

Punct început	X / Y	Punct sfârşit	X / Y	Lungime segment (** (m)
6	382.153,746 298.315,732	7	382.148,173 298.316,36	5.608
7	382.148,173 298.316,36	8	382.109,641 297.548,954	768.373
8	382.109,641 297.548,954	9	382.109,844 297.548,897	0.211
9	382.109,844 297.548,897	10	382.118,438 297.546,506	8.92
10	382.118,438 297.546,506	11	382.118,96 297.546,486	0.522
11	382.118,96 297.546,486	1	382.119,458 297.546,466	0.498

** Lungimile segmentelor sunt determinate în planul de proiecţie Stereo 70 şi sunt rotunjite la 1 milimetru.
*** Distanţa dintre puncte este formată din segmente cumulate ce sunt mai mici decât valoarea 1 milimetru.

Document care conține date cu caracter personal, protejat de prevederile Regulamentului (UE) nr. 679/2016 și Legii 190/2018

DATE DESPRE IMOBILUL NR. 8146

Oficiul de Cadastru şi Publicitate Imobiliară DOLJ
Biroul de Cadastru şi Publicitate Imobiliară Craiova

A. Partea I. Descrierea imobilului

TEREN Extravilan

Adresa: Jud. Dolj, T 23,P 69

Nr. Crt	Nr cadastral Nr. topografic	Suprafaţa* (mp)	Observaţii / Referinţe
A1		12.500	Sector cadastral:1 Teren neimprejmuit;

B. Partea II. Proprietari şi acte

Inscrieri privitoare la dreptul de proprietate şi alte drepturi reale		Referinţe
/		
Act Administrativ nr. TDP 588-9604, din 07/02/1995 emis de CJSDPAT DOLJ;		
B1	Intabulare, drept de PROPRIETATE, dobandit prin Reconstituire, cota actuala 1/1, cota initiala 1/1	A1
	1) **DUŢA NICOLAE**, LIPSA CNP	

C. Partea III. SARCINI .

Inscrieri privind dezmembramintele dreptului de proprietate, drepturi reale de garanţie şi sarcini	Referinţe
NU SUNT	

Document care conține date cu caracter personal, protejat de prevederile Regulamentului (UE) nr. 679/2016 și Legii 190/2018

Anexa Nr. 1 La Partea I

Teren

Nr cadastral	Suprafaţa (mp)*	Observaţii / Referinţe
	12.500	

* Suprafaţa este determinată in planul de proiecţie Stereo 70.

DETALII LINIARE IMOBIL

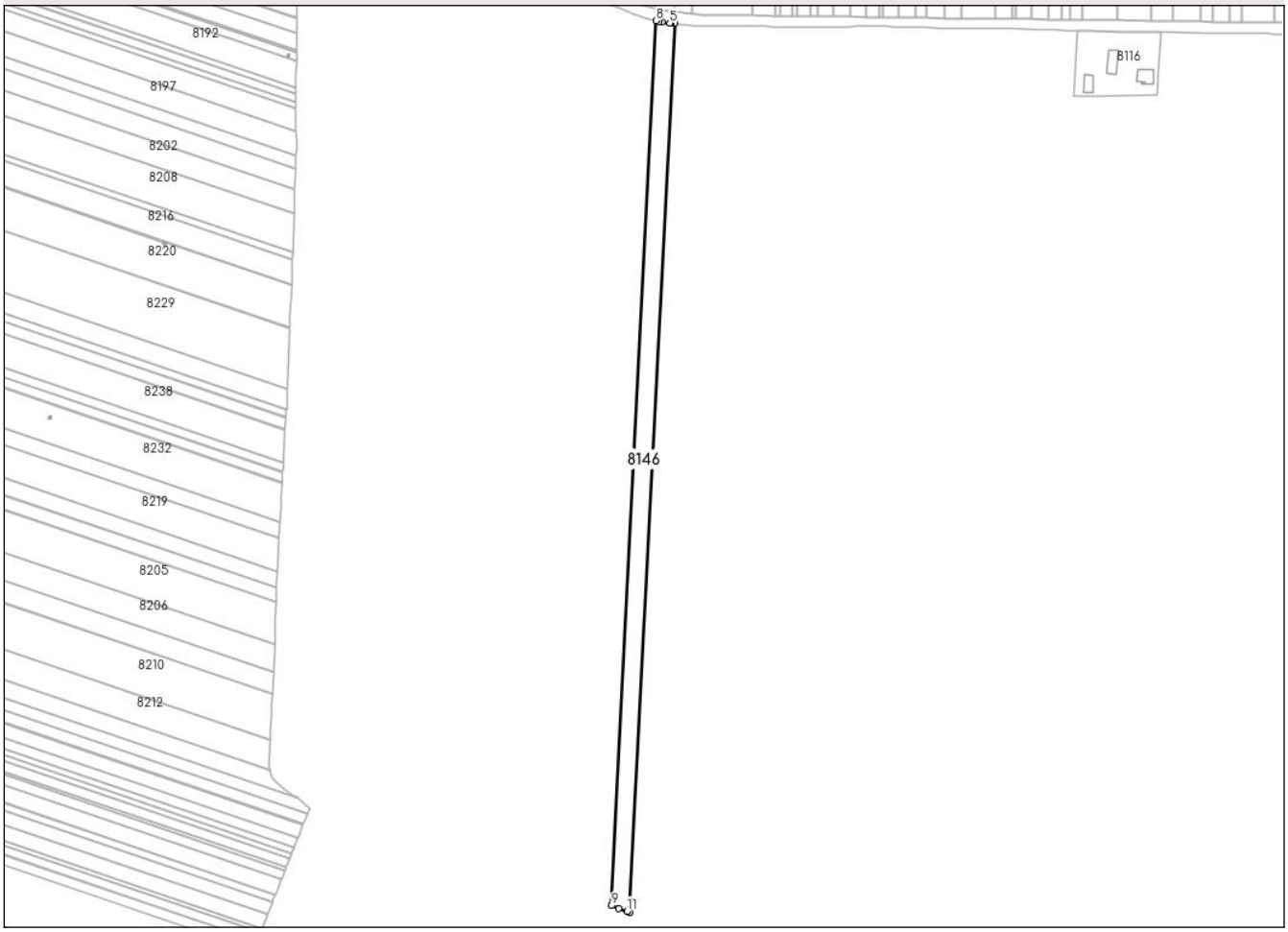

Date referitoare la teren

Crt	Categorie folosință	Intra vilan	Suprafaţa (mp)	Tarla	Parcelă	Nr. topo	Observaţii / Referinţe
1	arabil	NU	12.500	23	69	-	

Lungime Segmente
1) Valorile lungimilor segmentelor sunt obţinute din proiecţie în plan.

Punct început	X / Y	Punct sfârşit	X / Y	Lungime segment (** (m)
1	382.108,946 297.549,147	2	382.109,641 297.548,954	0.721
2	382.109,641 297.548,954	3	382.148,173 298.316,36	768.373
3	382.148,173 298.316,36	4	382.144,533 298.316,77	3.663
4	382.144,533 298.316,77	5	382.143,88 298.316,843	0.657
5	382.143,88 298.316,843	6	382.137,518 298.317,758	6.427

Document care conține date cu caracter personal, protejat de prevederile Regulamentului (UE) nr. 679/2016 și Legii 190/2018

Punct început	X / Y	Punct sfârşit	X / Y	Lungime segment (** (m)
6	382.137,518 298.317,758	7	382.134,923 298.318,132	2.622
7	382.134,923 298.318,132	8	382.131,971 298.318,802	3.027
8	382.131,971 298.318,802	9	382.093,604 297.554,68	765.085
9	382.093,604 297.554,68	10	382.099,858 297.552,346	6.675
10	382.099,858 297.552,346	11	382.106,921 297.549,711	7.539
11	382.106,921 297.549,711	1	382.108,946 297.549,147	2.102

** Lungimile segmentelor sunt determinate în planul de proiecţie Stereo 70 şi sunt rotunjite la 1 milimetru.
*** Distanţa dintre puncte este formată din segmente cumulate ce sunt mai mici decât valoarea 1 milimetru.

Document care conține date cu caracter personal, protejat de prevederile Regulamentului (UE) nr. 679/2016 și Legii 190/2018

DATE DESPRE IMOBILUL NR. 8147

Oficiul de Cadastru şi Publicitate Imobiliară DOLJ
Biroul de Cadastru şi Publicitate Imobiliară Craiova

A. Partea I. Descrierea imobilului

TEREN Extravilan

Adresa: Jud. Dolj, T 23, P 68

Nr. Crt	Nr cadastral Nr. topografic	Suprafaţa* (mp)	Observaţii / Referinţe
A1		5.236	Sector cadastral:1 Teren neimprejmuit;

B. Partea II. Proprietari şi acte

Inscrieri privitoare la dreptul de proprietate şi alte drepturi reale		Referinţe
/		
Act Administrativ nr. TDP 351-46171, din 30/09/1994 emis de CJSDPAT DOLJ;		
B1	Intabulare, drept de PROPRIETATE, dobandit prin Reconstituire, cota actuala 1/1, cota initiala 1/1	A1
	1) **PRODAN ANA**, LIPSA CNP 2) **RADU AUREL**, LIPSA CNP	

C. Partea III. SARCINI .

Inscrieri privind dezmembramintele dreptului de proprietate, drepturi reale de garanţie şi sarcini	Referinţe
NU SUNT	

Document care conține date cu caracter personal, protejat de prevederile Regulamentului (UE) nr. 679/2016 și Legii 190/2018

Anexa Nr. 1 La Partea I

Teren

Nr cadastral	Suprafaţa (mp)*	Observaţii / Referinţe
	5.236	

* Suprafaţa este determinată in planul de proiecţie Stereo 70.

DETALII LINIARE IMOBIL

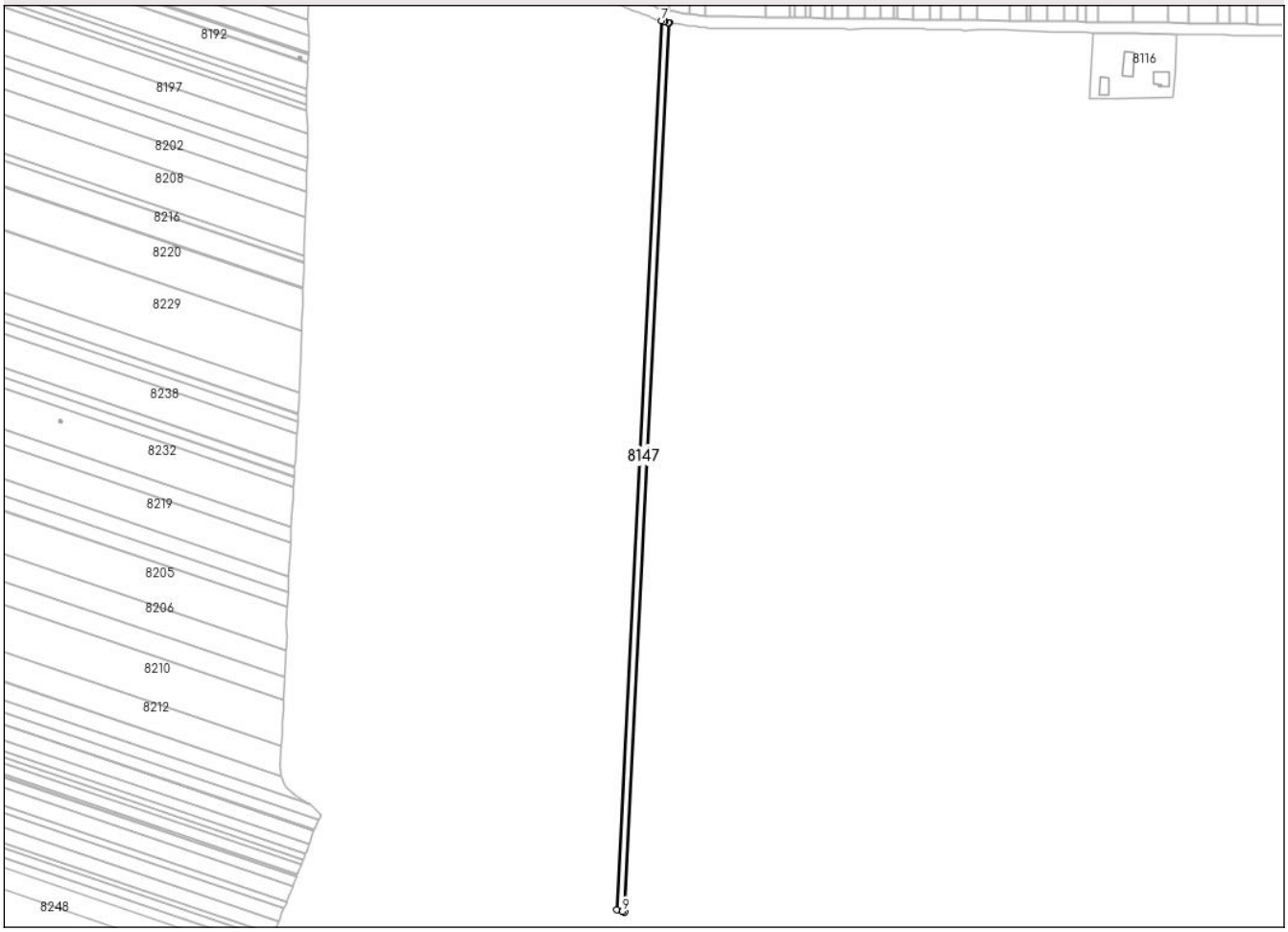

Date referitoare la teren

Crt	Categorie folosință	Intra vilan	Suprafaţa (mp)	Tarla	Parcelă	Nr. topo	Observaţii / Referinţe
1	arabil	NU	5.236	23	68	-	

Lungime Segmente
1) Valorile lungimilor segmentelor sunt obţinute din proiecţie în plan.

Punct început	X / Y	Punct sfârşit	X / Y	Lungime segment (** (m)
1	382.092,938 297.554,928	2	382.093,604 297.554,68	0.711
2	382.093,604 297.554,68	3	382.131,971 298.318,802	765.085
3	382.131,971 298.318,802	4	382.130,727 298.319,084	1.276
4	382.130,727 298.319,084	5	382.128,312 298.319,632	2.476
5	382.128,312 298.319,632	6	382.127,255 298.319,872	1.084

Document care conține date cu caracter personal, protejat de prevederile Regulamentului (UE) nr. 679/2016 și Legii 190/2018

Punct început	X / Y	Punct sfârşit	X / Y	Lungime segment (** (m)
6	382.127,255 298.319,872	7	382.125,2 298.320,502	2.149
7	382.125,2 298.320,502	8	382.086,866 297.557,028	764.436
8	382.086,866 297.557,028	9	382.091,622 297.555,42	5.02
9	382.091,622 297.555,42	1	382.092,938 297.554,928	1.405

** Lungimile segmentelor sunt determinate în planul de proiecţie Stereo 70 şi sunt rotunjite la 1 milimetru.
*** Distanţa dintre puncte este formată din segmente cumulate ce sunt mai mici decât valoarea 1 milimetru.

Document care conține date cu caracter personal, protejat de prevederile Regulamentului (UE) nr. 679/2016 și Legii 190/2018

DATE DESPRE IMOBILUL NR. 8148

Oficiul de Cadastru şi Publicitate Imobiliară DOLJ
Biroul de Cadastru şi Publicitate Imobiliară Craiova

A. Partea I. Descrierea imobilului

TEREN Extravilan

Adresa: Jud. Dolj, T 23, P 67

Nr. Crt	Nr cadastral Nr. topografic	Suprafaţa* (mp)	Observaţii / Referinţe
A1		5.188	Sector cadastral:1 Teren neimprejmuit;

B. Partea II. Proprietari şi acte

Inscrieri privitoare la dreptul de proprietate şi alte drepturi reale		Referinţe
/		
Act Administrativ nr. TDP 223-14977, din 03/05/1994 emis de CJSDPAT DOLJ;		
B1	Intabulare, drept de PROPRIETATE, dobandit prin Reconstituire, cota actuala 1/1, cota initiala 1/1	A1
	1) **BUZATU PETRA**, LIPSA CNP	

C. Partea III. SARCINI .

Inscrieri privind dezmembramintele dreptului de proprietate, drepturi reale de garanţie şi sarcini	Referinţe
NU SUNT	

Document care conține date cu caracter personal, protejat de prevederile Regulamentului (UE) nr. 679/2016 și Legii 190/2018

Anexa Nr. 1 La Partea I

Teren

Nr cadastral	Suprafaţa (mp)*	Observaţii / Referinţe
	5.188	

* Suprafaţa este determinată in planul de proiecţie Stereo 70.

DETALII LINIARE IMOBIL

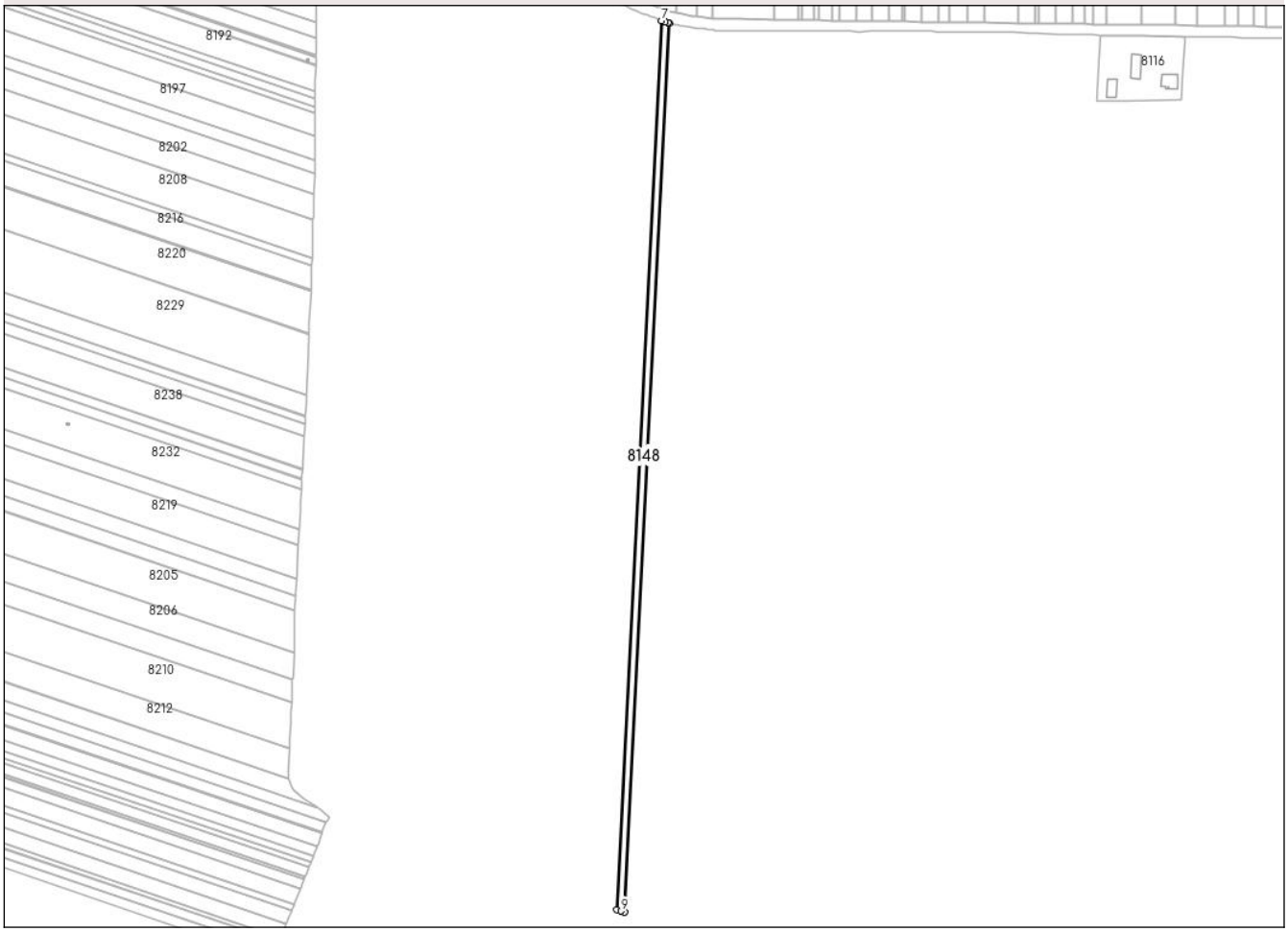

Date referitoare la teren

Crt	Categorie folosință	Intra vilan	Suprafaţa (mp)	Tarla	Parcelă	Nr. topo	Observaţii / Referinţe
1	arabil	NU	5.188	23	67	-	

Lungime Segmente
1) Valorile lungimilor segmentelor sunt obţinute din proiecţie în plan.

Punct început	X / Y	Punct sfârşit	X / Y	Lungime segment (** (m)
1	382.086,205 297.557,252	2	382.086,866 297.557,028	0.698
2	382.086,866 297.557,028	3	382.125,2 298.320,502	764.436
3	382.125,2 298.320,502	4	382.124,018 298.320,864	1.236
4	382.124,018 298.320,864	5	382.121,575 298.321,613	2.555
5	382.121,575 298.321,613	6	382.121,551 298.321,62	0.025

Document care conține date cu caracter personal, protejat de prevederile Regulamentului (UE) nr. 679/2016 și Legii 190/2018

Punct început	X / Y	Punct sfârşit	X / Y	Lungime segment (** (m)
6	382.121,551 298.321,62	7	382.118,507 298.322,554	3.184
7	382.118,507 298.322,554	8	382.080,183 297.559,289	764.227
8	382.080,183 297.559,289	9	382.083,805 297.558,064	3.824
9	382.083,805 297.558,064	1	382.086,205 297.557,252	2.534

** Lungimile segmentelor sunt determinate în planul de proiecţie Stereo 70 şi sunt rotunjite la 1 milimetru.
*** Distanţa dintre puncte este formată din segmente cumulate ce sunt mai mici decât valoarea 1 milimetru.

Document care conține date cu caracter personal, protejat de prevederile Regulamentului (UE) nr. 679/2016 și Legii 190/2018

DATE DESPRE IMOBILUL NR. 8149

Oficiul de Cadastru şi Publicitate Imobiliară DOLJ
Biroul de Cadastru şi Publicitate Imobiliară Craiova

A. Partea I. Descrierea imobilului

TEREN Extravilan

Adresa: Jud. Dolj, T 23, P 66

Nr. Crt	Nr cadastral Nr. topografic	Suprafaţa* (mp)	Observaţii / Referinţe
A1		1.893	Sector cadastral:1 Teren neimprejmuit;

B. Partea II. Proprietari şi acte

Inscrieri privitoare la dreptul de proprietate şi alte drepturi reale		Referinţe
/		
Act Administrativ nr. TDP 218-14977, din 03/05/1994 emis de CJSDPAT DOLJ (CD SERIA DS NR. 969191/17.10.2009);		
B1	Intabulare, drept de PROPRIETATE, dobandit prin Reconstituire, cota actuala 1/1, cota initiala 1/1	A1
	1) **LASCU ION** DEFUNCT:Da	

C. Partea III. SARCINI .

Inscrieri privind dezmembramintele dreptului de proprietate, drepturi reale de garanţie şi sarcini	Referinţe
NU SUNT	

Document care conține date cu caracter personal, protejat de prevederile Regulamentului (UE) nr. 679/2016 și Legii 190/2018

Anexa Nr. 1 La Partea I

Teren

Nr cadastral	Suprafaţa (mp)*	Observaţii / Referinţe
	1.893	

* Suprafaţa este determinată in planul de proiecţie Stereo 70.

DETALII LINIARE IMOBIL

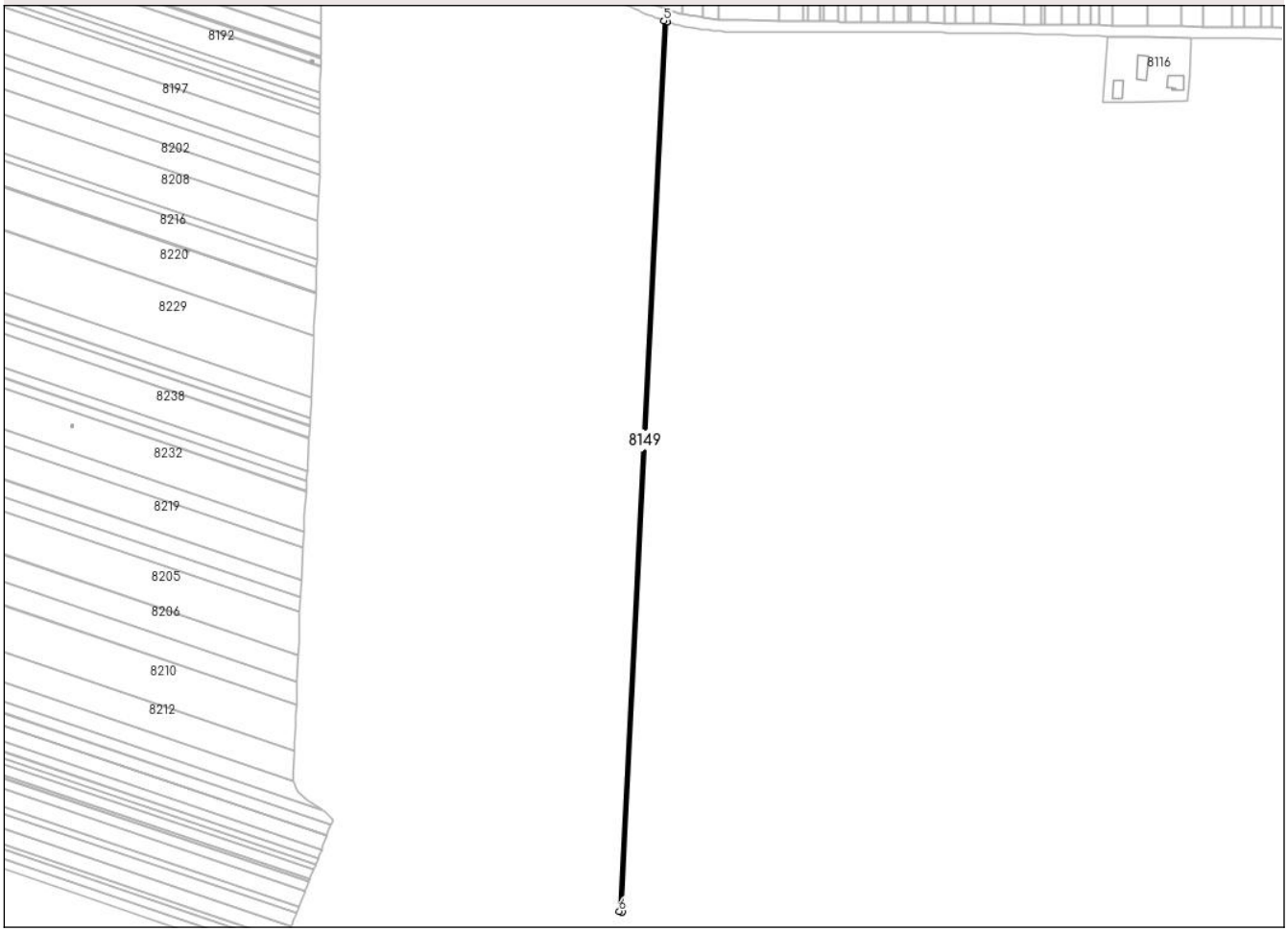

Date referitoare la teren

Crt	Categorie folosință	Intra vilan	Suprafaţa (mp)	Tarla	Parcelă	Nr. topo	Observaţii / Referinţe
1	arabil	NU	1.893	23	66	-	

Lungime Segmente
1) Valorile lungimilor segmentelor sunt obţinute din proiecţie în plan.

Punct început	X / Y	Punct sfârşit	X / Y	Lungime segment (** (m)
1	382.079,524 297.559,512	2	382.080,183 297.559,289	0.696
2	382.080,183 297.559,289	3	382.118,507 298.322,554	764.227
3	382.118,507 298.322,554	4	382.118,428 298.322,578	0.083
4	382.118,428 298.322,578	5	382.116,074 298.323,488	2.524
5	382.116,074 298.323,488	6	382.077,745 297.560,114	764.336

Document care conține date cu caracter personal, protejat de prevederile Regulamentului (UE) nr. 679/2016 și Legii 190/2018

Punct început	X / Y	Punct sfârşit	X / Y	Lungime segment (** (m)
6	382.077,745 297.560,114	1	382.079,524 297.559,512	1.878

** Lungimile segmentelor sunt determinate în planul de proiecţie Stereo 70 şi sunt rotunjite la 1 milimetru.
*** Distanţa dintre puncte este formată din segmente cumulate ce sunt mai mici decât valoarea 1 milimetru.

Document care conține date cu caracter personal, protejat de prevederile Regulamentului (UE) nr. 679/2016 și Legii 190/2018

DATE DESPRE IMOBILUL NR. 8150

Oficiul de Cadastru şi Publicitate Imobiliară DOLJ
Biroul de Cadastru şi Publicitate Imobiliară Craiova

A. Partea I. Descrierea imobilului

TEREN Extravilan

Adresa: Jud. Dolj, T 23, P 65

Nr. Crt	Nr cadastral Nr. topografic	Suprafaţa* (mp)	Observaţii / Referinţe
A1		7.115	Sector cadastral:1 Teren neimprejmuit;

B. Partea II. Proprietari şi acte

Inscrieri privitoare la dreptul de proprietate şi alte drepturi reale		Referinţe
/		
Act Administrativ nr. TDP 309-46171, din 17/05/1994 emis de CJSDPAT DOLJ;		
B1	Intabulare, drept de PROPRIETATE, dobandit prin Reconstituire, cota actuala 1/1, cota initiala 1/1	A1
	1) **ZORZON DANIEL**, LIPSA CNP	

C. Partea III. SARCINI .

Inscrieri privind dezmembramintele dreptului de proprietate, drepturi reale de garanţie şi sarcini	Referinţe
NU SUNT	

Document care conține date cu caracter personal, protejat de prevederile Regulamentului (UE) nr. 679/2016 și Legii 190/2018

Anexa Nr. 1 La Partea I

Teren

Nr cadastral	Suprafaţa (mp)*	Observaţii / Referinţe
	7.115	

* Suprafaţa este determinată in planul de proiecţie Stereo 70.

DETALII LINIARE IMOBIL

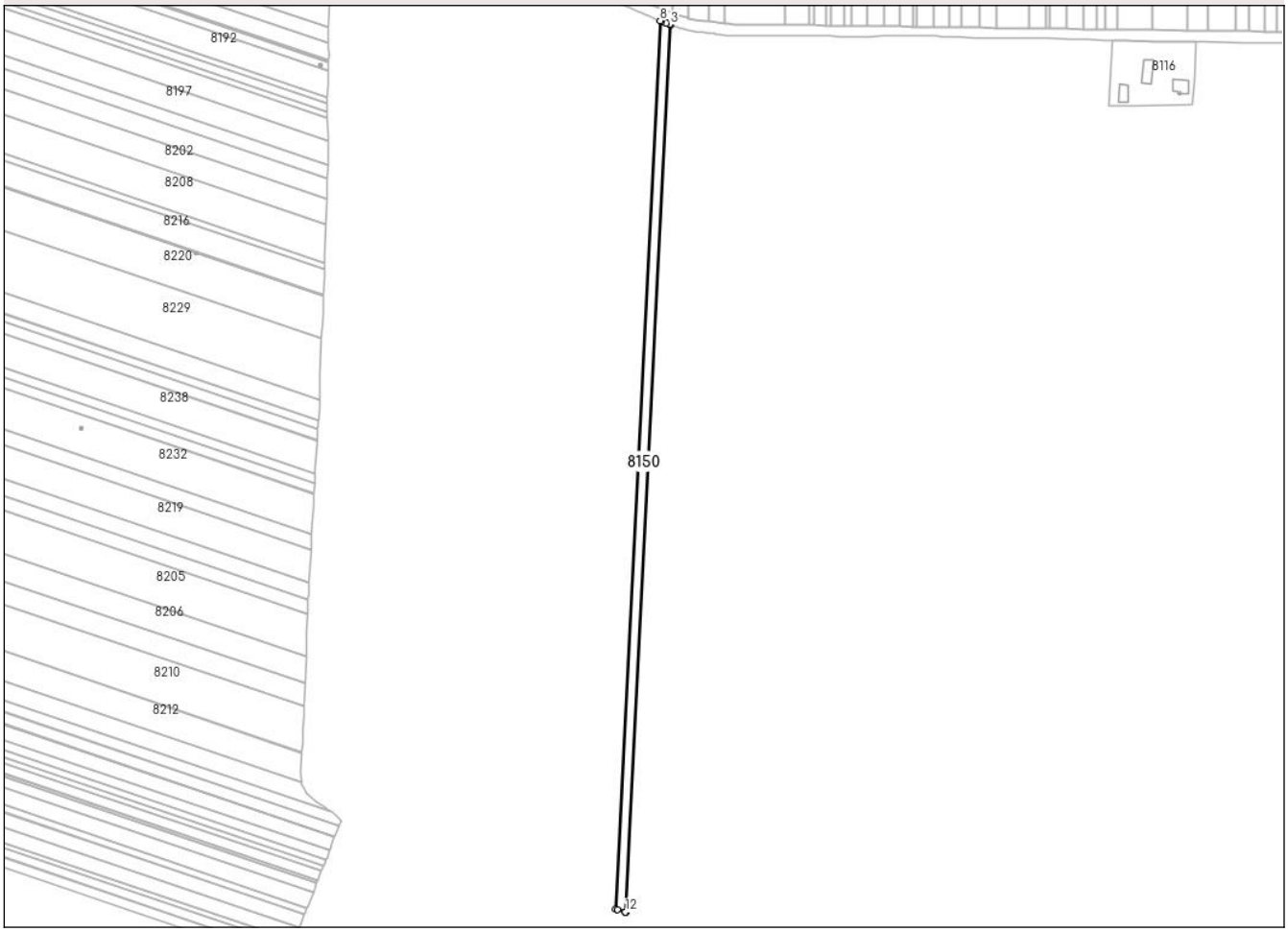

Date referitoare la teren

Crt	Categorie folosință	Intra vilan	Suprafaţa (mp)	Tarla	Parcelă	Nr. topo	Observaţii / Referinţe
1	arabil	NU	7.115	23	65	-	

Lungime Segmente
1) Valorile lungimilor segmentelor sunt obţinute din proiecţie în plan.

Punct început	X / Y	Punct sfârşit	X / Y	Lungime segment (** (m)
1	382.077,49 297.560,2	2	382.077,745 297.560,114	0.269
2	382.077,745 297.560,114	3	382.116,074 298.323,488	764.336
3	382.116,074 298.323,488	4	382.114,873 298.323,953	1.288
4	382.114,873 298.323,953	5	382.112,443 298.324,893	2.605
5	382.112,443 298.324,893	6	382.112,423 298.324,9	0.021

Document care conține date cu caracter personal, protejat de prevederile Regulamentului (UE) nr. 679/2016 și Legii 190/2018

Punct început	X / Y	Punct sfârşit	X / Y	Lungime segment (** (m)
6	382.112,423 298.324,9	7	382.108,264 298.326,509	4.459
7	382.108,264 298.326,509	8	382.106,933 298.326,975	1.41
8	382.106,933 298.326,975	9	382.068,573 297.562,993	764.944
9	382.068,573 297.562,993	10	382.070,369 297.562,43	1.882
10	382.070,369 297.562,43	11	382.077,06 297.560,334	7.012
11	382.077,06 297.560,334	12	382.077,085 297.560,326	0.026
12	382.077,085 297.560,326	1	382.077,49 297.560,2	0.424

** Lungimile segmentelor sunt determinate în planul de proiecţie Stereo 70 şi sunt rotunjite la 1 milimetru.
*** Distanţa dintre puncte este formată din segmente cumulate ce sunt mai mici decât valoarea 1 milimetru.

Document care conține date cu caracter personal, protejat de prevederile Regulamentului (UE) nr. 679/2016 și Legii 190/2018

DATE DESPRE IMOBILUL NR. 8151

Oficiul de Cadastru şi Publicitate Imobiliară DOLJ
Biroul de Cadastru şi Publicitate Imobiliară Craiova

A. Partea I. Descrierea imobilului

TEREN Extravilan

Adresa: Jud. Dolj, TARLAUA 23, PARCELA 65

Nr. Crt	Nr cadastral Nr. topografic	Suprafaţa* (mp)	Observaţii / Referinţe
A1	30512	9.670	Sector cadastral:1 Teren neimprejmuit;

B. Partea II. Proprietari şi acte

Inscrieri privitoare la dreptul de proprietate şi alte drepturi reale		Referinţe
73723 / 02/04/2018		
Act Notarial nr. Contract de Vanzare aut. nr. 645, din 30/03/2018 emis de NP Diaconescu Gelu Emilian;		
B3	Intabulare, drept de PROPRIETATE, dobandit prin Conventie, cota actuala 1/1, cota initiala 1/1	A1
	1) **DOBRICA ANA** 2) **DOBRICA PETRISOR**	
270740 / 03/12/2019		
Act Notarial nr. Contract de ipoteca imobiliara aut nr.4116, din 02/12/2019 emis de Marinescu Maria Daniela;		
B4	se noteaza interdictiile de instrainare, grevare ,inchiriere, dezmembrare ,comasare ,construire si restructurare	A1
	1) **LIBRA INTERNET BANK SA**, CIF:8119644	
B5	se noteaza interdictia de arendare	A1
	1) **LIBRA INTERNET BANK SA**, CIF:8119644	

C. Partea III. SARCINI

Inscrieri privind dezmembramintele dreptului de proprietate, drepturi reale de garanţie şi sarcini		Referinţe
270740 / 03/12/2019		
Act Notarial nr. Contract de ipoteca imobiliara aut nr.4116, din 02/12/2019 emis de Marinescu Maria Daniela;		
C1	Intabulare, drept de IPOTECA, Valoare:500000 LEIsi celelalte obligatii de plata aferente creditului	A1
	1) **LIBRA INTERNET BANK SA**, CIF:8119644	

Document care conține date cu caracter personal, protejat de prevederile Regulamentului (UE) nr. 679/2016 și Legii 190/2018

Anexa Nr. 1 La Partea I

Teren

Nr cadastral	Suprafaţa (mp)*	Observaţii / Referinţe
30512	9.670	

* Suprafaţa este determinată in planul de proiecţie Stereo 70.

DETALII LINIARE IMOBIL

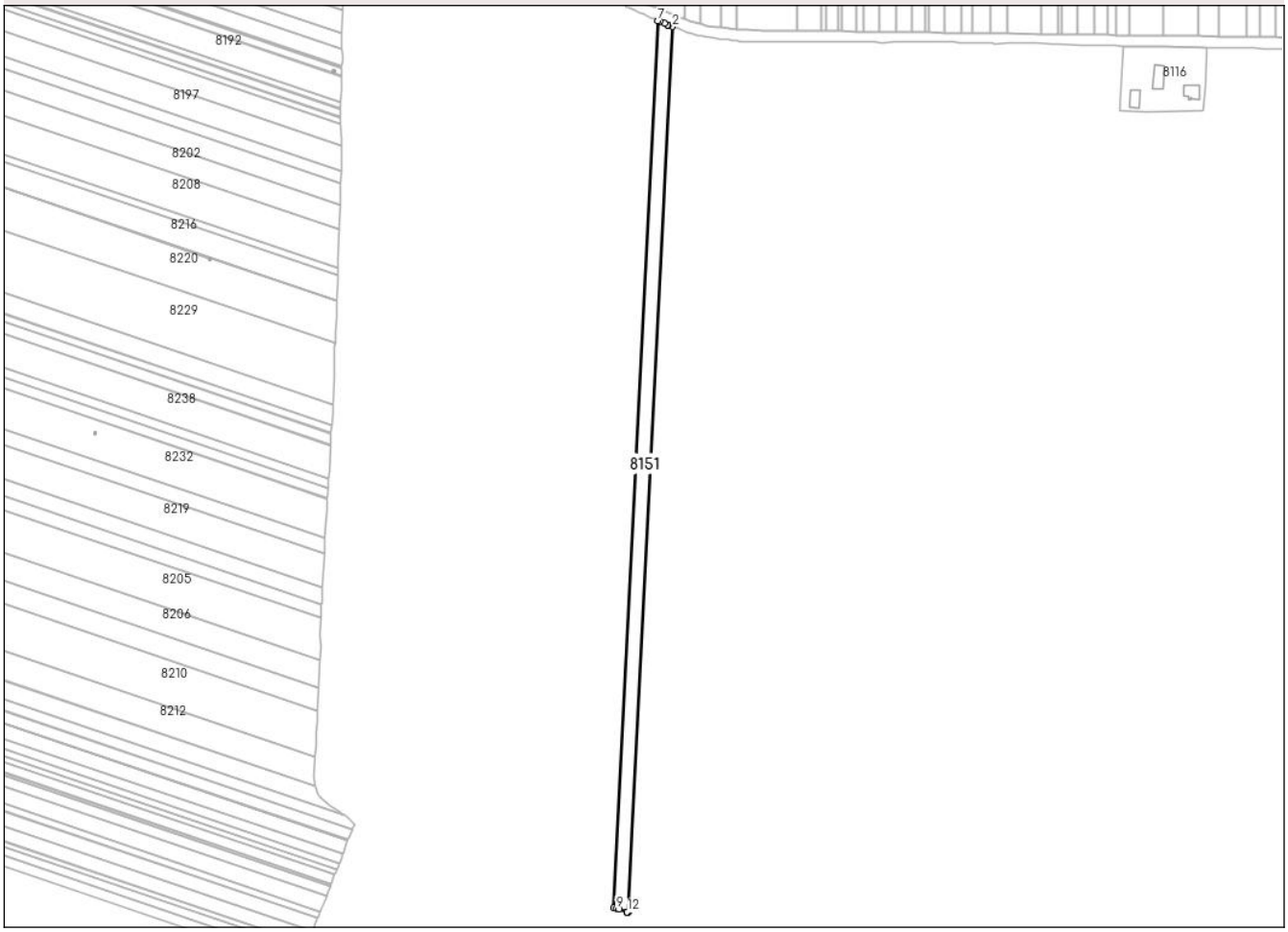

Date referitoare la teren

Crt	Categorie folosință	Intra vilan	Suprafaţa (mp)	Tarla	Parcelă	Nr. topo	Observaţii / Referinţe
1	arabil	NU	9.670	23	65	-	

Lungime Segmente
1) Valorile lungimilor segmentelor sunt obţinute din proiecţie în plan.

Punct început	X / Y	Punct sfârşit	X / Y	Lungime segment (** (m)
1	382.068,573 297.562,993	2	382.106,933 298.326,975	764.944
2	382.106,933 298.326,975	3	382.103,301 298.328,245	3.848
3	382.103,301 298.328,245	4	382.102,574 298.328,499	0.77
4	382.102,574 298.328,499	5	382.100,01 298.329,622	2.799
5	382.100,01 298.329,622	6	382.095,861 298.331,439	4.529

Document care conține date cu caracter personal, protejat de prevederile Regulamentului (UE) nr. 679/2016 și Legii 190/2018

Punct început	X / Y	Punct sfârşit	X / Y	Lungime segment (** (m)
6	382.095,861 298.331,439	7	382.094,536 298.332,019	1.446
7	382.094,536 298.332,019	8	382.056,114 297.566,799	766.184
8	382.056,114 297.566,799	9	382.058,756 297.566,027	2.752
9	382.058,756 297.566,027	10	382.060,743 297.565,445	2.07
10	382.060,743 297.565,445	11	382.067,909 297.563,201	7.509
11	382.067,909 297.563,201	12	382.067,928 297.563,195	0.02
12	382.067,928 297.563,195	1	382.068,573 297.562,993	0.676

** Lungimile segmentelor sunt determinate în planul de proiecţie Stereo 70 şi sunt rotunjite la 1 milimetru.
*** Distanţa dintre puncte este formată din segmente cumulate ce sunt mai mici decât valoarea 1 milimetru.

Document care conține date cu caracter personal, protejat de prevederile Regulamentului (UE) nr. 679/2016 și Legii 190/2018

DATE DESPRE IMOBILUL NR. 8152

Oficiul de Cadastru şi Publicitate Imobiliară DOLJ
Biroul de Cadastru şi Publicitate Imobiliară Craiova

A. Partea I. Descrierea imobilului

TEREN Extravilan

Adresa: Jud. Dolj, T 23, P 63

Nr. Crt	Nr cadastral Nr. topografic	Suprafaţa* (mp)	Observaţii / Referinţe
A1		10.000	Sector cadastral:1 Teren neimprejmuit;

B. Partea II. Proprietari şi acte

Inscrieri privitoare la dreptul de proprietate şi alte drepturi reale		Referinţe
/		
Act Administrativ nr. TDP 301-46171, din 17/05/1994 emis de CJSDPAT DOLJ;		
B1	Intabulare, drept de PROPRIETATE, dobandit prin Reconstituire, cota actuala 1/1, cota initiala 1/1	A1
	1) **VALU MATILDA**, LIPSA CNP	

C. Partea III. SARCINI .

Inscrieri privind dezmembramintele dreptului de proprietate, drepturi reale de garanţie şi sarcini	Referinţe
NU SUNT	

Document care conține date cu caracter personal, protejat de prevederile Regulamentului (UE) nr. 679/2016 și Legii 190/2018

Anexa Nr. 1 La Partea I

Teren

Nr cadastral	Suprafaţa (mp)*	Observaţii / Referinţe
	10.000	

* Suprafaţa este determinată in planul de proiecţie Stereo 70.

DETALII LINIARE IMOBIL

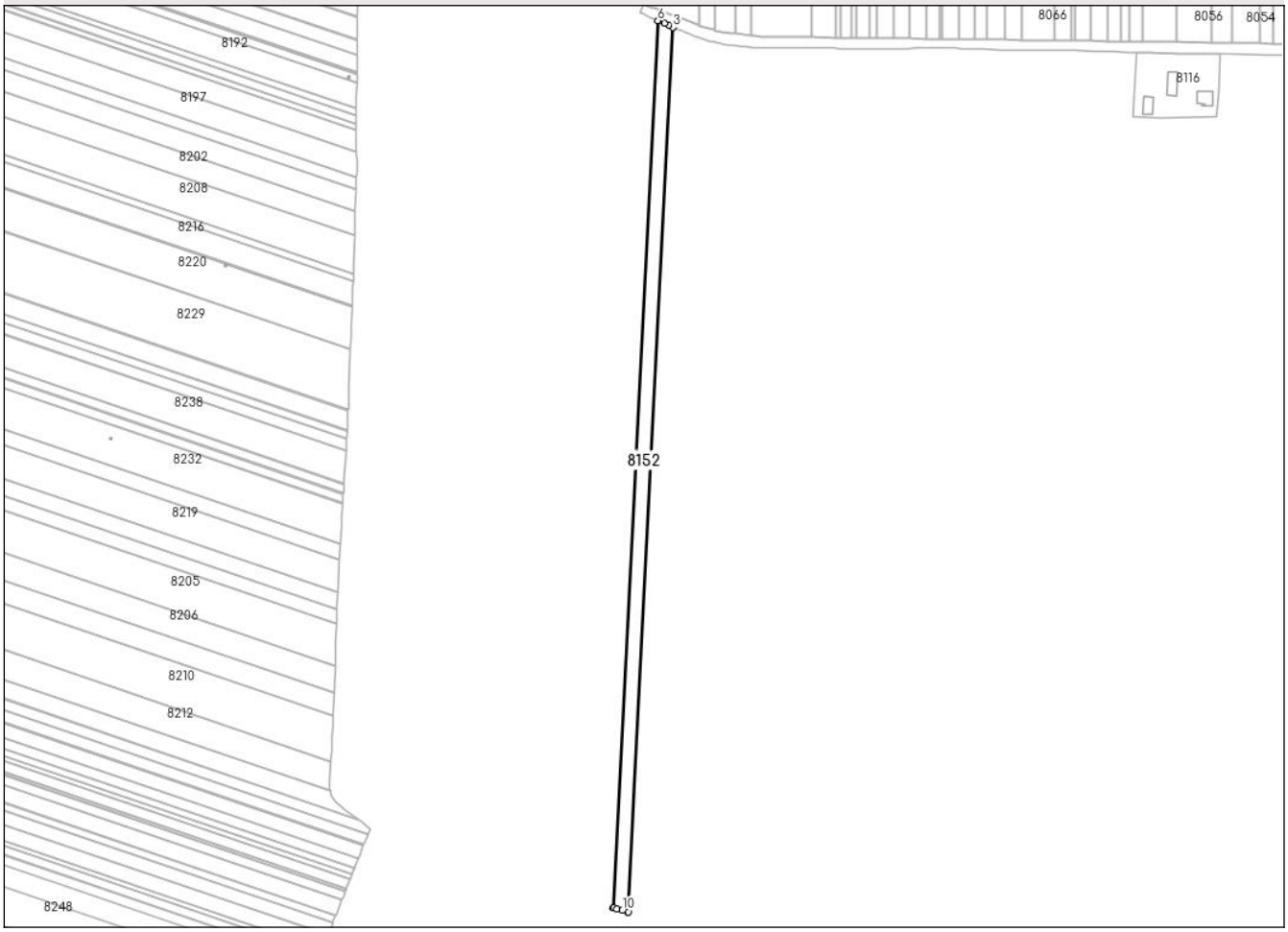

Date referitoare la teren

Crt	Categorie folosință	Intra vilan	Suprafaţa (mp)	Tarla	Parcelă	Nr. topo	Observaţii / Referinţe
1	arabil	NU	10.000	23	63	-	

Lungime Segmente
1) Valorile lungimilor segmentelor sunt obţinute din proiecţie în plan.

Punct început	X / Y	Punct sfârşit	X / Y	Lungime segment (** (m)
1	382.055,442 297.566,996	2	382.056,114 297.566,799	0.7
2	382.056,114 297.566,799	3	382.094,536 298.332,019	766.184
3	382.094,536 298.332,019	4	382.090,941 298.333,594	3.925
4	382.090,941 298.333,594	5	382.087,24 298.335,214	4.04
5	382.087,24 298.335,214	6	382.081,765 298.337,612	5.977

Document care conține date cu caracter personal, protejat de prevederile Regulamentului (UE) nr. 679/2016 și Legii 190/2018

Punct început	X / Y	Punct sfârşit	X / Y	Lungime segment (** (m)
6	382.081,765 298.337,612	7	382.043,251 297.570,56	768.018
7	382.043,251 297.570,56	8	382.043,355 297.570,533	0.107
8	382.043,355 297.570,533	9	382.046,296 297.569,672	3.064
9	382.046,296 297.569,672	10	382.050,837 297.568,225	4.766
10	382.050,837 297.568,225	1	382.055,442 297.566,996	4.766

** Lungimile segmentelor sunt determinate în planul de proiecţie Stereo 70 şi sunt rotunjite la 1 milimetru.
*** Distanţa dintre puncte este formată din segmente cumulate ce sunt mai mici decât valoarea 1 milimetru.

Document care conține date cu caracter personal, protejat de prevederile Regulamentului (UE) nr. 679/2016 și Legii 190/2018

DATE DESPRE IMOBILUL NR. 8154

Oficiul de Cadastru şi Publicitate Imobiliară DOLJ
Biroul de Cadastru şi Publicitate Imobiliară Craiova

A. Partea I. Descrierea imobilului

TEREN Extravilan

Adresa: Jud. Dolj, T 23,P 62

Nr. Crt	Nr cadastral Nr. topografic	Suprafaţa* (mp)	Observaţii / Referinţe
A1		10.000	Sector cadastral:1 Teren neimprejmuit;

B. Partea II. Proprietari şi acte

Inscrieri privitoare la dreptul de proprietate şi alte drepturi reale		Referinţe
/		
Act Administrativ nr. TDP 807-9689, din 24/03/1995 emis de CJSDPAT DOLJ;		
B1	Intabulare, drept de PROPRIETATE, dobandit prin Reconstituire, cota actuala 1/1, cota initiala 1/1	A1
	1) **VIERU COLIŢA**, LIPSA CNP	

C. Partea III. SARCINI .

Inscrieri privind dezmembramintele dreptului de proprietate, drepturi reale de garanţie şi sarcini	Referinţe
NU SUNT	

Document care conține date cu caracter personal, protejat de prevederile Regulamentului (UE) nr. 679/2016 și Legii 190/2018

Anexa Nr. 1 La Partea I

Teren

Nr cadastral	Suprafaţa (mp)*	Observaţii / Referinţe
	10.000	

* Suprafaţa este determinată in planul de proiecţie Stereo 70.

DETALII LINIARE IMOBIL

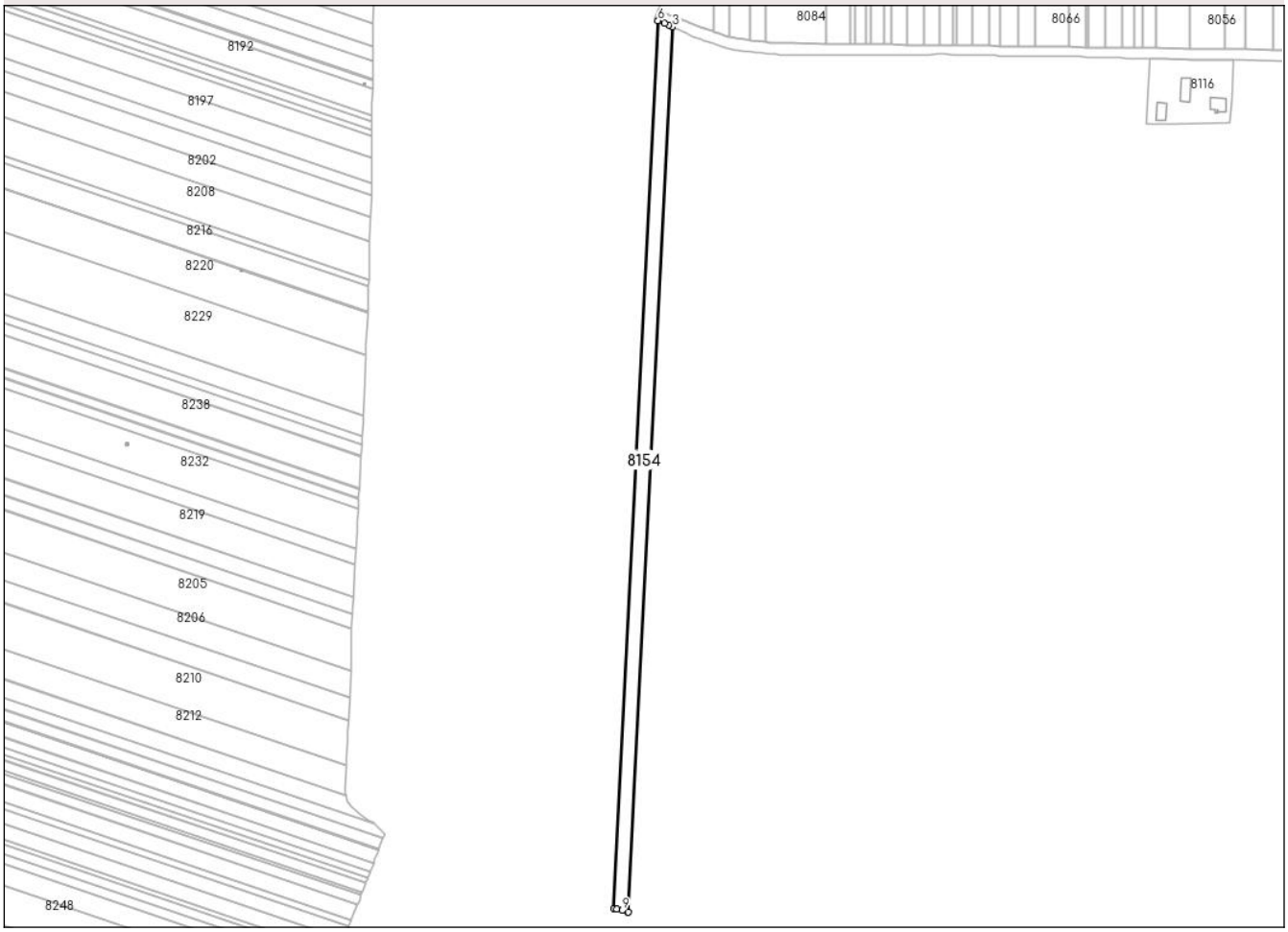

Date referitoare la teren

Crt	Categorie folosință	Intra vilan	Suprafaţa (mp)	Tarla	Parcelă	Nr. topo	Observaţii / Referinţe
1	arabil	NU	10.000	23	62	-	

Lungime Segmente
1) Valorile lungimilor segmentelor sunt obţinute din proiecţie în plan.

Punct început	X / Y	Punct sfârşit	X / Y	Lungime segment (** (m)
1	382.042,564 297.570,741	2	382.043,251 297.570,56	0.71
2	382.043,251 297.570,56	3	382.081,765 298.337,612	768.018
3	382.081,765 298.337,612	4	382.078,193 298.339,176	3.899
4	382.078,193 298.339,176	5	382.074,499 298.340,793	4.032
5	382.074,499 298.340,793	6	382.069,026 298.343,19	5.975

Document care conține date cu caracter personal, protejat de prevederile Regulamentului (UE) nr. 679/2016 și Legii 190/2018

Punct început	X / Y	Punct sfârşit	X / Y	Lungime segment (** (m)
6	382.069,026 298.343,19	7	382.030,402 297.573,943	770.216
7	382.030,402 297.573,943	8	382.033,425 297.573,147	3.126
8	382.033,425 297.573,147	9	382.038,022 297.572,048	4.727
9	382.038,022 297.572,048	1	382.042,564 297.570,741	4.726

** Lungimile segmentelor sunt determinate în planul de proiecţie Stereo 70 şi sunt rotunjite la 1 milimetru.
*** Distanţa dintre puncte este formată din segmente cumulate ce sunt mai mici decât valoarea 1 milimetru.

Document care conține date cu caracter personal, protejat de prevederile Regulamentului (UE) nr. 679/2016 și Legii 190/2018

DATE DESPRE IMOBILUL NR. 8155

Oficiul de Cadastru şi Publicitate Imobiliară DOLJ
Biroul de Cadastru şi Publicitate Imobiliară Craiova

A. Partea I. Descrierea imobilului

TEREN Extravilan

Adresa: Jud. Dolj, T 23,P 61

Nr. Crt	Nr cadastral Nr. topografic	Suprafaţa* (mp)	Observaţii / Referinţe
A1		10.000	Sector cadastral:1 Teren neimprejmuit;

B. Partea II. Proprietari şi acte

Inscrieri privitoare la dreptul de proprietate şi alte drepturi reale		Referinţe
/		
Act Administrativ nr. TDP 516-9604, din 02/02/1995 emis de CJSDPAT DOLJ;		
B1	Intabulare, drept de PROPRIETATE, dobandit prin Reconstituire, cota actuala 1/1, cota initiala 1/1	A1
	1) **ŢECU NICOLIŢA**, LIPSA CNP	

C. Partea III. SARCINI .

Inscrieri privind dezmembramintele dreptului de proprietate, drepturi reale de garanţie şi sarcini	Referinţe
NU SUNT	

Document care conține date cu caracter personal, protejat de prevederile Regulamentului (UE) nr. 679/2016 și Legii 190/2018

Anexa Nr. 1 La Partea I

Teren

Nr cadastral	Suprafaţa (mp)*	Observaţii / Referinţe
	10.000	

* Suprafaţa este determinată in planul de proiecţie Stereo 70.

DETALII LINIARE IMOBIL

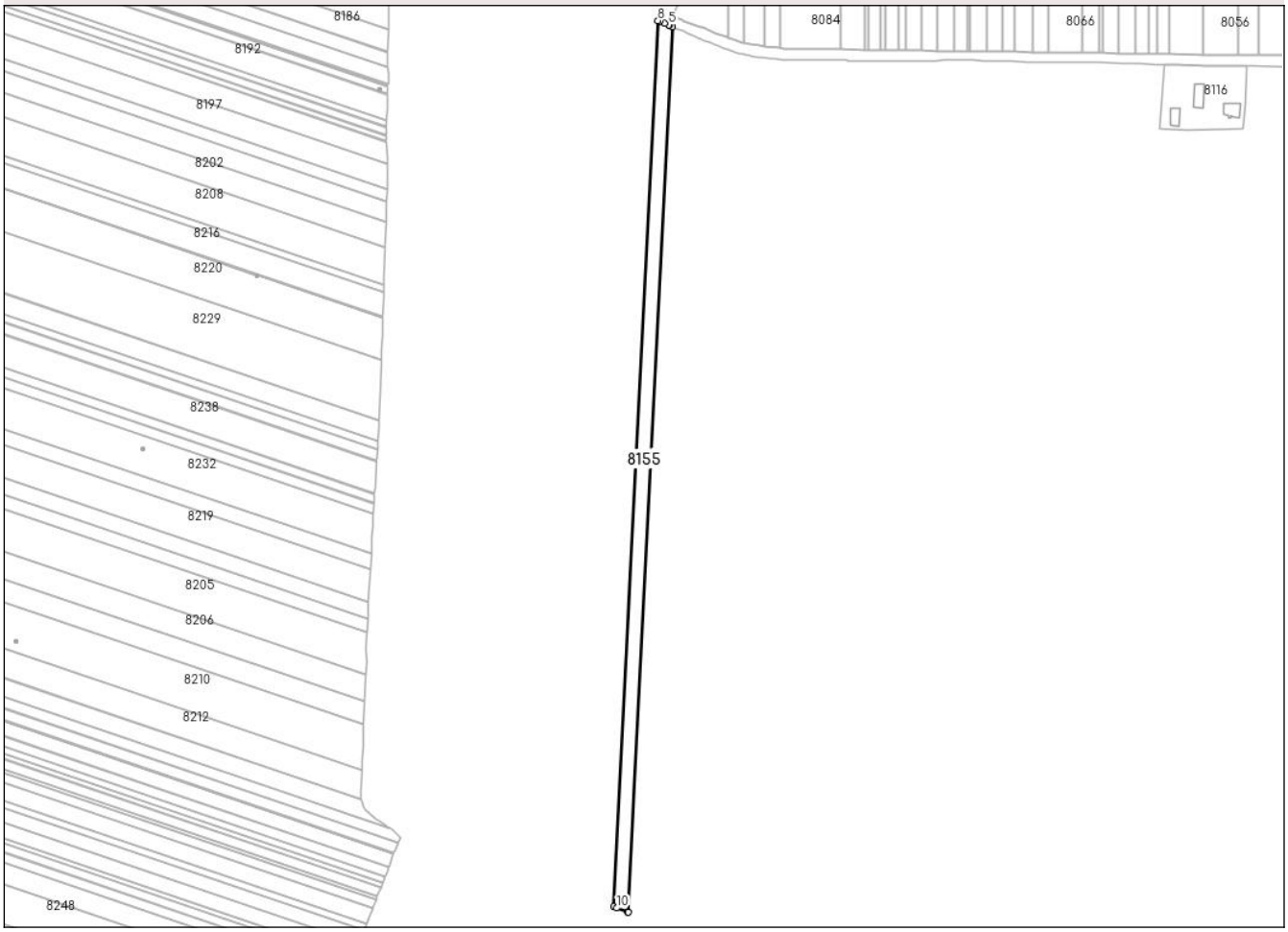

Date referitoare la teren

Crt	Categorie folosință	Intra vilan	Suprafaţa (mp)	Tarla	Parcelă	Nr. topo	Observaţii / Referinţe
1	arabil	NU	10.000	23	61	-	

Lungime Segmente
1) Valorile lungimilor segmentelor sunt obţinute din proiecţie în plan.

Punct început	X / Y	Punct sfârşit	X / Y	Lungime segment (** (m)
1	382.029,694 297.574,13	2	382.030,402 297.573,943	0.732
2	382.030,402 297.573,943	3	382.069,026 298.343,19	770.216
3	382.069,026 298.343,19	4	382.066,034 298.344,5	3.266
4	382.066,034 298.344,5	5	382.065,47 298.344,719	0.605
5	382.065,47 298.344,719	6	382.061,773 298.346,153	3.965

Document care conține date cu caracter personal, protejat de prevederile Regulamentului (UE) nr. 679/2016 și Legii 190/2018

Punct început	X / Y	Punct sfârşit	X / Y	Lungime segment (** (m)
6	382.061,773 298.346,153	7	382.057,853 298.347,673	4.204
7	382.057,853 298.347,673	8	382.056,287 298.348,301	1.687
8	382.056,287 298.348,301	9	382.017,649 297.578,772	770.498
9	382.017,649 297.578,772	10	382.020,64 297.577,619	3.206
10	382.020,64 297.577,619	1	382.029,694 297.574,13	9.703

** Lungimile segmentelor sunt determinate în planul de proiecţie Stereo 70 şi sunt rotunjite la 1 milimetru.
*** Distanţa dintre puncte este formată din segmente cumulate ce sunt mai mici decât valoarea 1 milimetru.

Document care conține date cu caracter personal, protejat de prevederile Regulamentului (UE) nr. 679/2016 și Legii 190/2018

DATE DESPRE IMOBILUL NR. 8156

Oficiul de Cadastru şi Publicitate Imobiliară DOLJ
Biroul de Cadastru şi Publicitate Imobiliară Craiova

A. Partea I. Descrierea imobilului

TEREN Extravilan

Adresa: Jud. Dolj, T 23,P 60

Nr. Crt	Nr cadastral Nr. topografic	Suprafaţa* (mp)	Observaţii / Referinţe
A1		7.500	Sector cadastral:1 Teren neimprejmuit;

B. Partea II. Proprietari şi acte

Inscrieri privitoare la dreptul de proprietate şi alte drepturi reale		Referinţe
/		
Act Administrativ nr. TDP 517-9604, din 02/02/1995 emis de CJSDPAT DOLJ;		
B1	Intabulare, drept de PROPRIETATE, dobandit prin Reconstituire, cota actuala 1/1, cota initiala 1/1	A1
	1) **ŢECU STAN**, LIPSA CNP	

C. Partea III. SARCINI .

Inscrieri privind dezmembramintele dreptului de proprietate, drepturi reale de garanţie şi sarcini	Referinţe
NU SUNT	

Document care conține date cu caracter personal, protejat de prevederile Regulamentului (UE) nr. 679/2016 și Legii 190/2018

Anexa Nr. 1 La Partea I

Teren

Nr cadastral	Suprafaţa (mp)*	Observaţii / Referinţe
	7.500	

* Suprafaţa este determinată in planul de proiecţie Stereo 70.

DETALII LINIARE IMOBIL

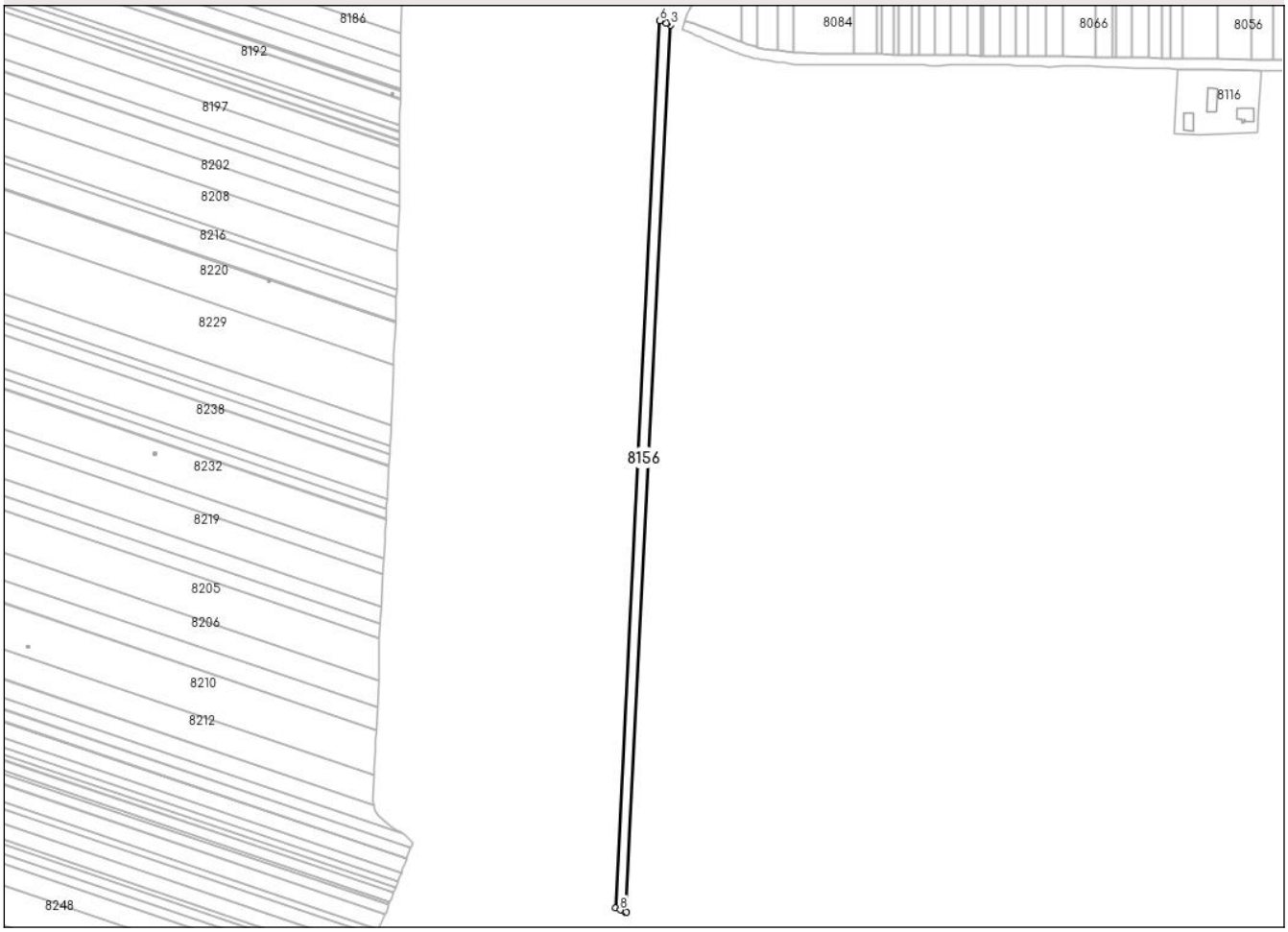

Date referitoare la teren

Crt	Categorie folosință	Intra vilan	Suprafaţa (mp)	Tarla	Parcelă	Nr. topo	Observaţii / Referinţe
1	arabil	NU	7.500	23	60	-	

Lungime Segmente
1) Valorile lungimilor segmentelor sunt obţinute din proiecţie în plan.

Punct început	X / Y	Punct sfârşit	X / Y	Lungime segment (** (m)
1	382.016,943 297.579,044	2	382.017,649 297.578,772	0.757
2	382.017,649 297.578,772	3	382.056,287 298.348,301	770.498
3	382.056,287 298.348,301	4	382.052,728 298.349,73	3.835
4	382.052,728 298.349,73	5	382.052,218 298.349,934	0.549
5	382.052,218 298.349,934	6	382.046,735 298.352,134	5.908

Document care conține date cu caracter personal, protejat de prevederile Regulamentului (UE) nr. 679/2016 și Legii 190/2018

Punct început	X / Y	Punct sfârşit	X / Y	Lungime segment (** (m)
6	382.046,735 298.352,134	7	382.008,082 297.582,32	770.784
7	382.008,082 297.582,32	8	382.012,338 297.580,819	4.513
8	382.012,338 297.580,819	1	382.016,943 297.579,044	4.935

** Lungimile segmentelor sunt determinate în planul de proiecţie Stereo 70 şi sunt rotunjite la 1 milimetru.
*** Distanţa dintre puncte este formată din segmente cumulate ce sunt mai mici decât valoarea 1 milimetru.

Document care conține date cu caracter personal, protejat de prevederile Regulamentului (UE) nr. 679/2016 și Legii 190/2018

DATE DESPRE IMOBILUL NR. 8157

Oficiul de Cadastru şi Publicitate Imobiliară DOLJ
Biroul de Cadastru şi Publicitate Imobiliară Craiova

A. Partea I. Descrierea imobilului

TEREN Extravilan

Adresa: Jud. Dolj, Tarla 23, Parcela 59

Nr. Crt	Nr cadastral Nr. topografic	Suprafaţa* (mp)	Observaţii / Referinţe
A1	33225	13.471	Sector cadastral:1 Teren neimprejmuit;

B. Partea II. Proprietari şi acte

Inscrieri privitoare la dreptul de proprietate şi alte drepturi reale		Referinţe
222002 / 08/11/2022		
Act Notarial nr. CONTRACT DE VANZARE AUT NR 1950, din 07/11/2022 emis de Zavoi Aurelian Paul;		
B2	Intabulare, drept de PROPRIETATE, dobandit prin Conventie, cota actuala 1/1, cota initiala 1/1	A1
	1) **GHERGU DANIELA-ELENA**	

C. Partea III. SARCINI .

Inscrieri privind dezmembramintele dreptului de proprietate, drepturi reale de garanţie şi sarcini	Referinţe
NU SUNT	

Anexa Nr. 1 La Partea I

Teren

Nr cadastral	Suprafaţa (mp)*	Observaţii / Referinţe
33225	13.471	

* Suprafaţa este determinată in planul de proiecţie Stereo 70.

DETALII LINIARE IMOBIL

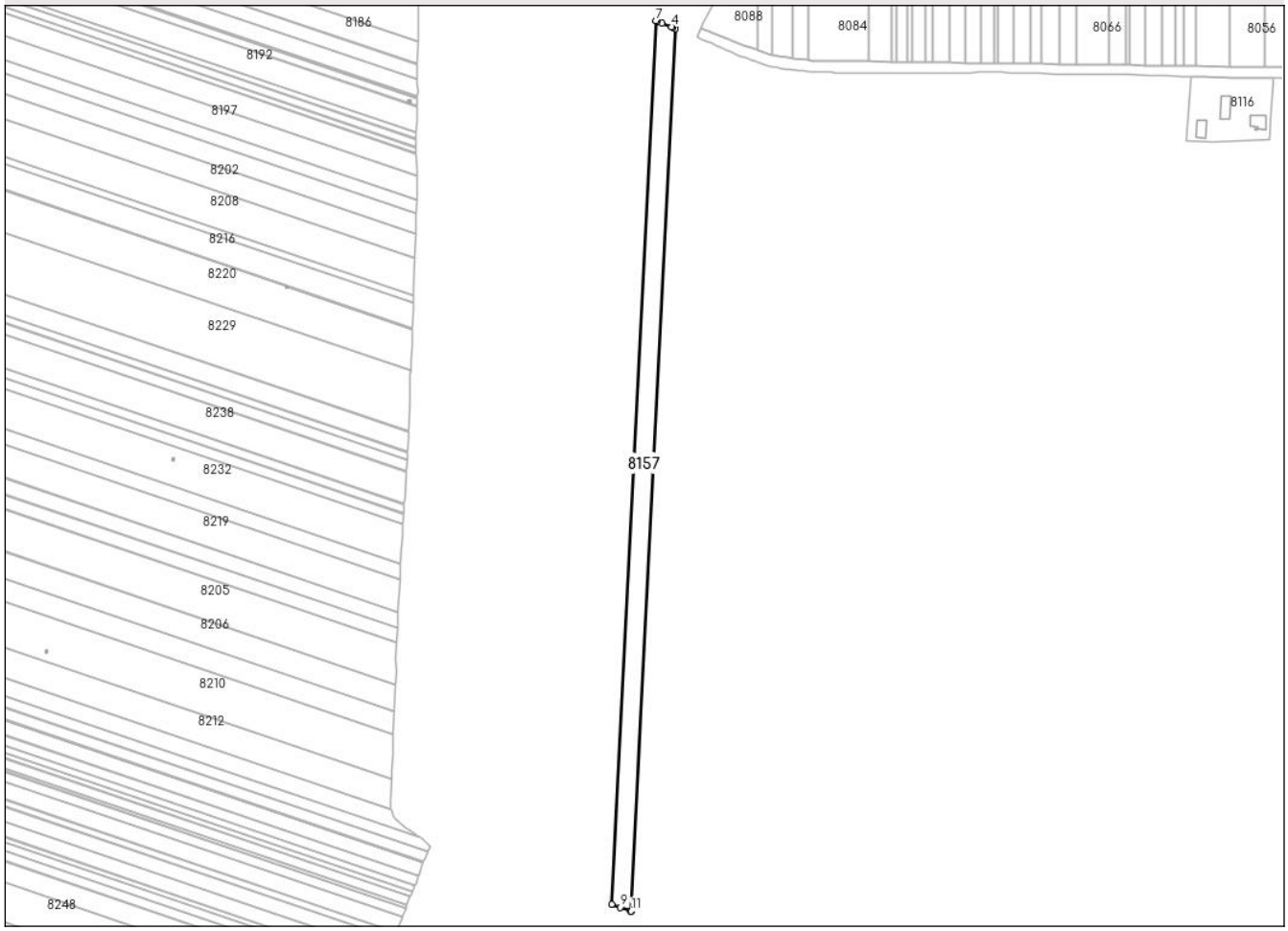

Date referitoare la teren

Crt	Categorie folosință	Intra vilan	Suprafaţa (mp)	Tarla	Parcelă	Nr. topo	Observaţii / Referinţe
1	arabil	NU	13.471	23	59	-	

Lungime Segmente
1) Valorile lungimilor segmentelor sunt obţinute din proiecţie în plan.

Punct început	X / Y	Punct sfârşit	X / Y	Lungime segment (** (m)
1	382.008,082 297.582,32	2	382.046,735 298.352,134	770.784
2	382.046,735 298.352,134	3	382.044,229 298.353,14	2.7
3	382.044,229 298.353,14	4	382.043,181 298.353,56	1.129
4	382.043,181 298.353,56	5	382.035,075 298.356,808	8.733
5	382.035,075 298.356,808	6	382.030,866 298.358,495	4.534

Document care conține date cu caracter personal, protejat de prevederile Regulamentului (UE) nr. 679/2016 și Legii 190/2018

Punct început	X / Y	Punct sfârşit	X / Y	Lungime segment (** (m)
6	382.030,866 298.358,495	7	382.029,59 298.359,001	1.373
7	382.029,59 298.359,001	8	381.990,897 297.588,383	771.589
8	381.990,897 297.588,383	9	381.998,31 297.585,768	7.861
9	381.998,31 297.585,768	10	382.007,373 297.582,57	9.611
10	382.007,373 297.582,57	11	382.007,883 297.582,39	0.541
11	382.007,883 297.582,39	1	382.008,082 297.582,32	0.211

** Lungimile segmentelor sunt determinate în planul de proiecţie Stereo 70 şi sunt rotunjite la 1 milimetru.
*** Distanţa dintre puncte este formată din segmente cumulate ce sunt mai mici decât valoarea 1 milimetru.

Document care conține date cu caracter personal, protejat de prevederile Regulamentului (UE) nr. 679/2016 și Legii 190/2018

DATE DESPRE IMOBILUL NR. 8158

Oficiul de Cadastru şi Publicitate Imobiliară DOLJ
Biroul de Cadastru şi Publicitate Imobiliară Craiova

A. Partea I. Descrierea imobilului

TEREN Extravilan

Adresa: Jud. Dolj, T 23, P 58

Nr. Crt	Nr cadastral Nr. topografic	Suprafaţa* (mp)	Observaţii / Referinţe
A1		10.003	Sector cadastral:1 Teren neimprejmuit;

B. Partea II. Proprietari şi acte

Inscrieri privitoare la dreptul de proprietate şi alte drepturi reale		Referinţe
/		
Act Administrativ nr. TDP 830-9689, din 23/03/1995 emis de CJSDPAT DOLJ;		
B1	Intabulare, drept de PROPRIETATE, dobandit prin Reconstituire, cota actuala 1/1, cota initiala 1/1	A1
	1) **STOIAN FLOREA**, LIPSA CNP	

C. Partea III. SARCINI .

Inscrieri privind dezmembramintele dreptului de proprietate, drepturi reale de garanţie şi sarcini	Referinţe
NU SUNT	

Document care conține date cu caracter personal, protejat de prevederile Regulamentului (UE) nr. 679/2016 și Legii 190/2018

Anexa Nr. 1 La Partea I

Teren

Nr cadastral	Suprafaţa (mp)*	Observaţii / Referinţe
	10.003	

* Suprafaţa este determinată in planul de proiecţie Stereo 70.

DETALII LINIARE IMOBIL

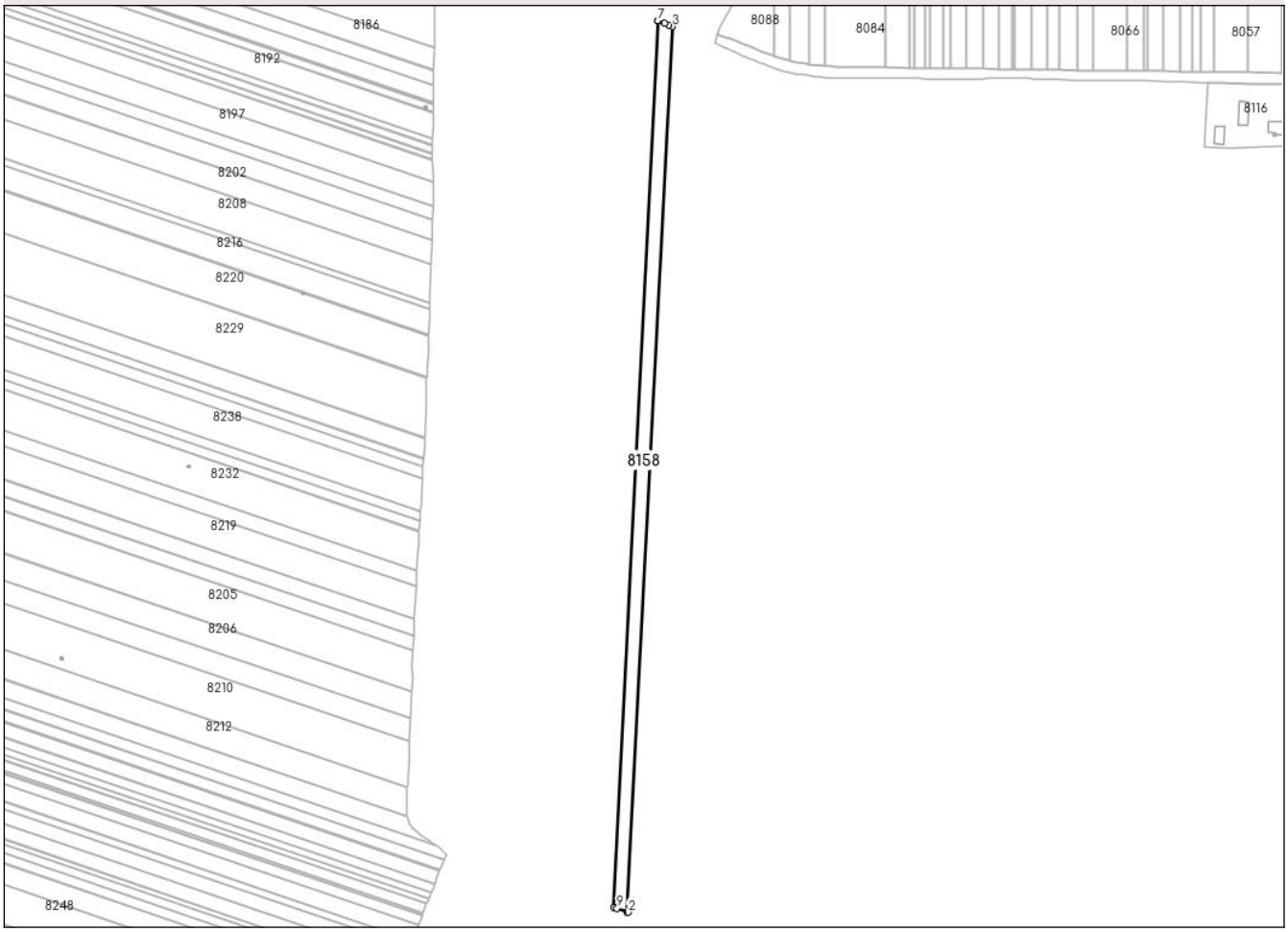

Date referitoare la teren

Crt	Categorie folosință	Intra vilan	Suprafaţa (mp)	Tarla	Parcelă	Nr. topo	Observaţii / Referinţe
1	arabil	NU	10.003	23	58	-	

Lungime Segmente
1) Valorile lungimilor segmentelor sunt obţinute din proiecţie în plan.

Punct început	X / Y	Punct sfârşit	X / Y	Lungime segment (** (m)
1	381.990,182 297.588,635	2	381.990,897 297.588,383	0.758
2	381.990,897 297.588,383	3	382.029,59 298.359,001	771.589
3	382.029,59 298.359,001	4	382.026,045 298.360,406	3.813
4	382.026,045 298.360,406	5	382.022,353 298.361,869	3.971
5	382.022,353 298.361,869	6	382.016,98 298.363,998	5.779

Document care conține date cu caracter personal, protejat de prevederile Regulamentului (UE) nr. 679/2016 și Legii 190/2018

Punct început	X / Y	Punct sfârşit	X / Y	Lungime segment (** (m)
6	382.016,98 298.363,998	7	382.016,867 298.364,045	0.122
7	382.016,867 298.364,045	8	381.978,146 297.592,881	772.136
8	381.978,146 297.592,881	9	381.981,128 297.591,829	3.162
9	381.981,128 297.591,829	1	381.990,182 297.588,635	9.601

** Lungimile segmentelor sunt determinate în planul de proiecţie Stereo 70 şi sunt rotunjite la 1 milimetru.
*** Distanţa dintre puncte este formată din segmente cumulate ce sunt mai mici decât valoarea 1 milimetru.

Document care conține date cu caracter personal, protejat de prevederile Regulamentului (UE) nr. 679/2016 și Legii 190/2018

DATE DESPRE IMOBILUL NR. 8159

Oficiul de Cadastru şi Publicitate Imobiliară DOLJ
Biroul de Cadastru şi Publicitate Imobiliară Craiova

A. Partea I. Descrierea imobilului

TEREN Extravilan

Adresa: Jud. Dolj, T 23, P 57

Nr. Crt	Nr cadastral Nr. topografic	Suprafaţa* (mp)	Observaţii / Referinţe
A1		7.300	Sector cadastral:1 Teren neimprejmuit;

B. Partea II. Proprietari şi acte

Inscrieri privitoare la dreptul de proprietate şi alte drepturi reale		Referinţe
/		
Act Administrativ nr. TDP 412-15035, din 11/01/1995 emis de CJSDPAT DOLJ;		
B1	Intabulare, drept de PROPRIETATE, dobandit prin Reconstituire, cota actuala 1/1, cota initiala 1/1	A1
	1) **STOIAN MARIN**, LIPSA CNP	

C. Partea III. SARCINI .

Inscrieri privind dezmembramintele dreptului de proprietate, drepturi reale de garanţie şi sarcini	Referinţe
NU SUNT	

Anexa Nr. 1 La Partea I

Teren

Nr cadastral	Suprafaţa (mp)*	Observaţii / Referinţe
	7.300	

* Suprafaţa este determinată in planul de proiecţie Stereo 70.

DETALII LINIARE IMOBIL

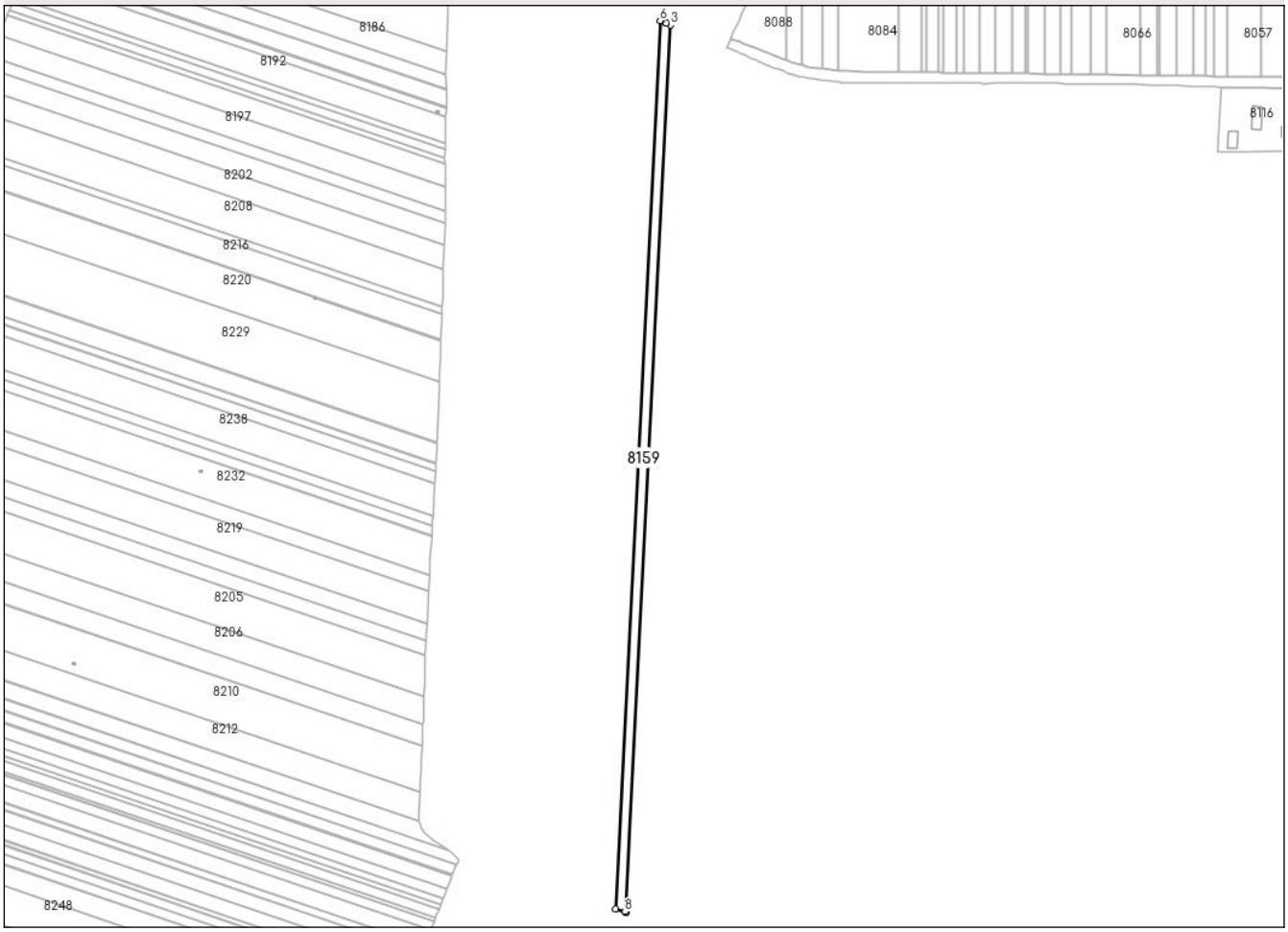

Date referitoare la teren

Crt	Categorie folosință	Intra vilan	Suprafaţa (mp)	Tarla	Parcelă	Nr. topo	Observaţii / Referinţe
1	arabil	NU	7.300	23	57	-	

Lungime Segmente
1) Valorile lungimilor segmentelor sunt obţinute din proiecţie în plan.

Punct început	X / Y	Punct sfârşit	X / Y	Lungime segment (** (m)
1	381.977,428 297.593,134	2	381.978,146 297.592,881	0.761
2	381.978,146 297.592,881	3	382.016,867 298.364,045	772.136
3	382.016,867 298.364,045	4	382.013,334 298.365,499	3.82
4	382.013,334 298.365,499	5	382.013,08 298.365,604	0.275
5	382.013,08 298.365,604	6	382.007,597 298.367,862	5.93

Document care conține date cu caracter personal, protejat de prevederile Regulamentului (UE) nr. 679/2016 și Legii 190/2018

Punct început	X / Y	Punct sfârşit	X / Y	Lungime segment (** (m)
6	382.007,597 298.367,862	7	381.968,835 297.595,86	772.975
7	381.968,835 297.595,86	8	381.977,092 297.593,252	8.659
8	381.977,092 297.593,252	1	381.977,428 297.593,134	0.356

** Lungimile segmentelor sunt determinate în planul de proiecţie Stereo 70 şi sunt rotunjite la 1 milimetru.
*** Distanţa dintre puncte este formată din segmente cumulate ce sunt mai mici decât valoarea 1 milimetru.

Document care conține date cu caracter personal, protejat de prevederile Regulamentului (UE) nr. 679/2016 și Legii 190/2018

DATE DESPRE IMOBILUL NR. 8160

Oficiul de Cadastru şi Publicitate Imobiliară DOLJ
Biroul de Cadastru şi Publicitate Imobiliară Craiova

A. Partea I. Descrierea imobilului

TEREN Extravilan

Adresa: Jud. Dolj, T 23,P 55

Nr. Crt	Nr cadastral Nr. topografic	Suprafaţa* (mp)	Observaţii / Referinţe
A1		5.100	Sector cadastral:1 Teren neimprejmuit;

B. Partea II. Proprietari şi acte

Inscrieri privitoare la dreptul de proprietate şi alte drepturi reale		Referinţe
/		
Act Administrativ nr. TDP 806-9689, din 24/03/1995 emis de CJSDPAT DOLJ;		
B1	Intabulare, drept de PROPRIETATE, dobandit prin Reconstituire, cota actuala 1/1, cota initiala 1/1	A1
	1) **OPREA FLOREA**, LIPSA CNP	

C. Partea III. SARCINI .

Inscrieri privind dezmembramintele dreptului de proprietate, drepturi reale de garanţie şi sarcini	Referinţe
NU SUNT	

Document care conține date cu caracter personal, protejat de prevederile Regulamentului (UE) nr. 679/2016 și Legii 190/2018

Anexa Nr. 1 La Partea I

Teren

Nr cadastral	Suprafaţa (mp)*	Observaţii / Referinţe
	5.100	

* Suprafaţa este determinată in planul de proiecţie Stereo 70.

DETALII LINIARE IMOBIL

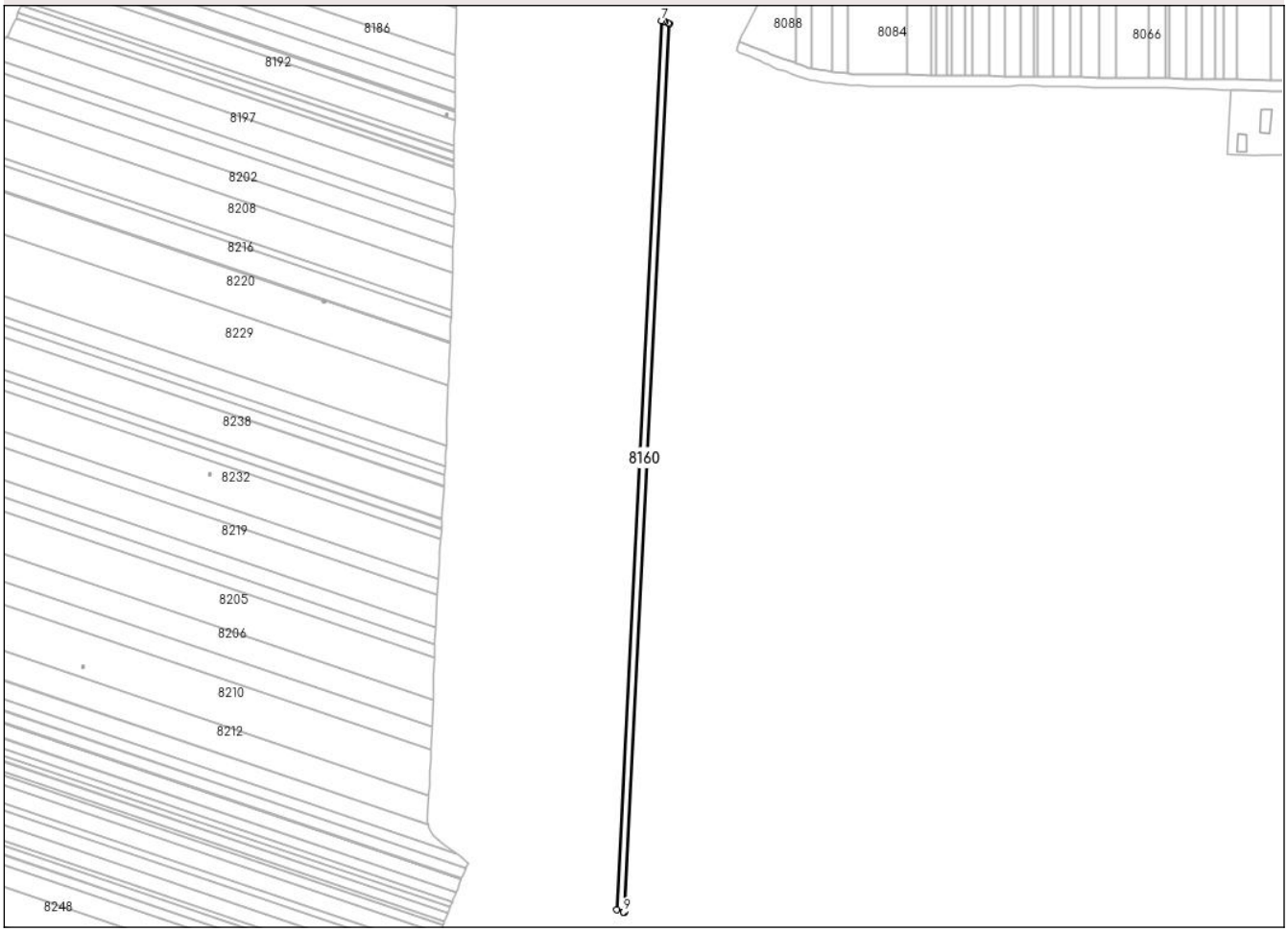

Date referitoare la teren

Crt	Categorie folosință	Intra vilan	Suprafaţa (mp)	Tarla	Parcelă	Nr. topo	Observaţii / Referinţe
1	arabil	NU	5.100	23	55	-	

Lungime Segmente
1) Valorile lungimilor segmentelor sunt obţinute din proiecţie în plan.

Punct început	X / Y	Punct sfârşit	X / Y	Lungime segment (** (m)
1	381.968,364 297.596,009	2	381.968,835 297.595,86	0.494
2	381.968,835 297.595,86	3	382.007,597 298.367,862	772.975
3	382.007,597 298.367,862	4	382.006,611 298.368,268	1.066
4	382.006,611 298.368,268	5	382.004,075 298.369,312	2.742
5	382.004,075 298.369,312	6	382.002,797 298.369,838	1.382

Document care conține date cu caracter personal, protejat de prevederile Regulamentului (UE) nr. 679/2016 și Legii 190/2018

Punct început	X / Y	Punct sfârşit	X / Y	Lungime segment (** (m)
6	382.002,797 298.369,838	7	382.001,127 298.370,507	1.799
7	382.001,127 298.370,507	8	381.962,334 297.597,913	773.567
8	381.962,334 297.597,913	9	381.968,109 297.596,089	6.056
9	381.968,109 297.596,089	1	381.968,364 297.596,009	0.267

** Lungimile segmentelor sunt determinate în planul de proiecţie Stereo 70 şi sunt rotunjite la 1 milimetru.
*** Distanţa dintre puncte este formată din segmente cumulate ce sunt mai mici decât valoarea 1 milimetru.

Document care conține date cu caracter personal, protejat de prevederile Regulamentului (UE) nr. 679/2016 și Legii 190/2018

DATE DESPRE IMOBILUL NR. 8161

Oficiul de Cadastru şi Publicitate Imobiliară DOLJ
Biroul de Cadastru şi Publicitate Imobiliară Craiova

A. Partea I. Descrierea imobilului

TEREN Extravilan

Adresa: Jud. Dolj, T 23, P 54

Nr. Crt	Nr cadastral Nr. topografic	Suprafaţa* (mp)	Observaţii / Referinţe
A1		10.000	Sector cadastral:1 Teren neimprejmuit;

B. Partea II. Proprietari şi acte

Inscrieri privitoare la dreptul de proprietate şi alte drepturi reale		Referinţe
/		
Act Administrativ nr. TDP 13087, din 27/04/2009 emis de CJSDPAT DOLJ;		
B1	Intabulare, drept de PROPRIETATE, dobandit prin Reconstituire, cota actuala 1/1, cota initiala 1/1	A1
	1) **PANĂ GHEORGHE**, LIPSA CNP	

C. Partea III. SARCINI .

Inscrieri privind dezmembramintele dreptului de proprietate, drepturi reale de garanţie şi sarcini	Referinţe
NU SUNT	

Document care conține date cu caracter personal, protejat de prevederile Regulamentului (UE) nr. 679/2016 și Legii 190/2018

Anexa Nr. 1 La Partea I

Teren

Nr cadastral	Suprafaţa (mp)*	Observaţii / Referinţe
	10.000	

* Suprafaţa este determinată in planul de proiecţie Stereo 70.

DETALII LINIARE IMOBIL

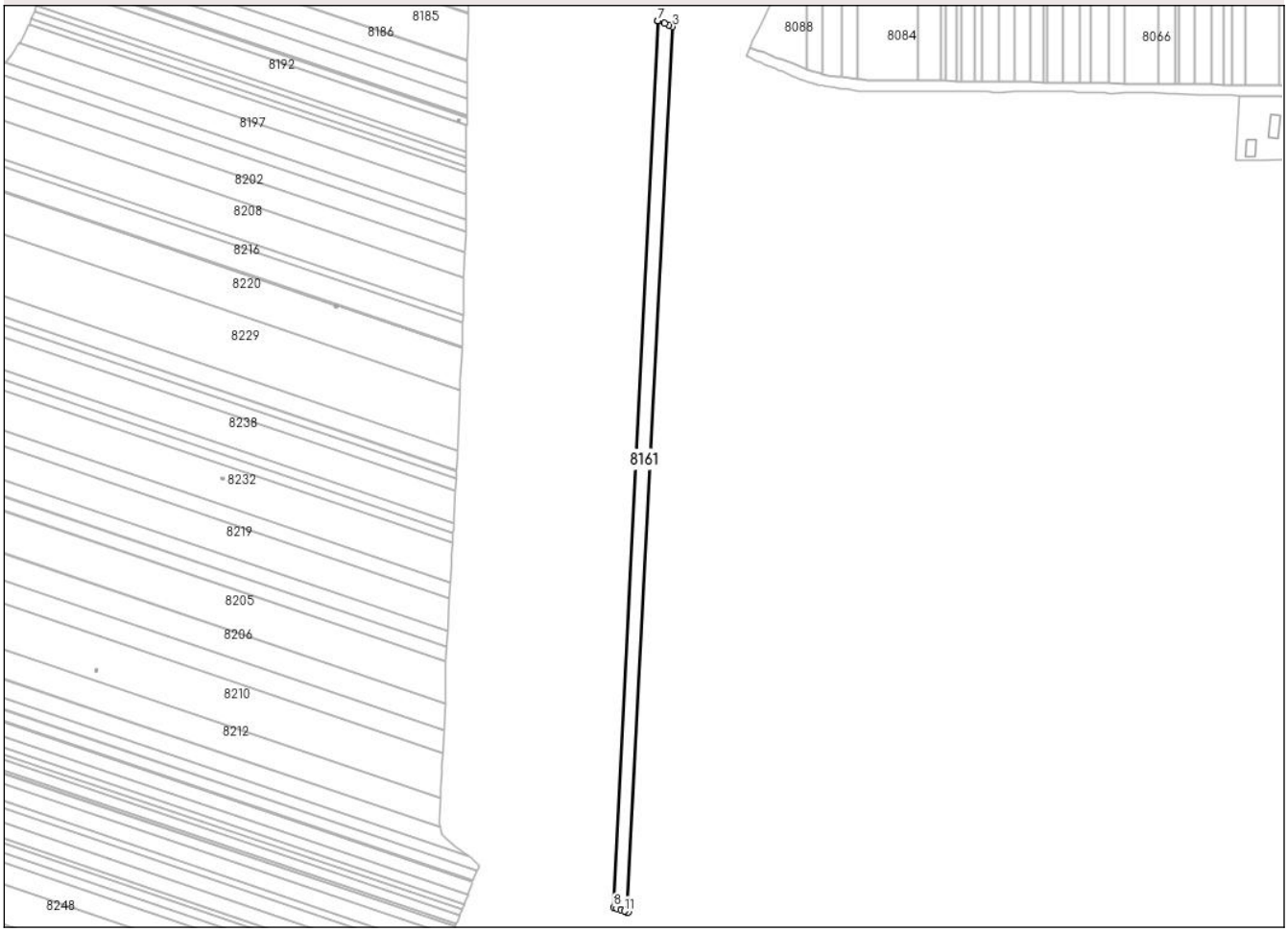

Date referitoare la teren

Crt	Categorie folosință	Intra vilan	Suprafaţa (mp)	Tarla	Parcelă	Nr. topo	Observaţii / Referinţe
1	arabil	NU	10.000	23	54	-	

Lungime Segmente
1) Valorile lungimilor segmentelor sunt obţinute din proiecţie în plan.

Punct început	X / Y	Punct sfârşit	X / Y	Lungime segment (** (m)
1	381.961,604 297.598,144	2	381.962,334 297.597,913	0.766
2	381.962,334 297.597,913	3	382.001,127 298.370,507	773.567
3	382.001,127 298.370,507	4	381.997,609 298.371,917	3.79
4	381.997,609 298.371,917	5	381.993,927 298.373,392	3.966
5	381.993,927 298.373,392	6	381.988,501 298.375,566	5.845

Document care conține date cu caracter personal, protejat de prevederile Regulamentului (UE) nr. 679/2016 și Legii 190/2018

Punct început	X / Y	Punct sfârşit	X / Y	Lungime segment (** (m)
6	381.988,501 298.375,566	7	381.988,445 298.375,588	0.06
7	381.988,445 298.375,588	8	381.949,624 297.602,428	774.134
8	381.949,624 297.602,428	9	381.952,571 297.601,265	3.168
9	381.952,571 297.601,265	10	381.955,959 297.599,926	3.643
10	381.955,959 297.599,926	11	381.959,054 297.598,949	3.246
11	381.959,054 297.598,949	1	381.961,604 297.598,144	2.674

** Lungimile segmentelor sunt determinate în planul de proiecţie Stereo 70 şi sunt rotunjite la 1 milimetru.
*** Distanţa dintre puncte este formată din segmente cumulate ce sunt mai mici decât valoarea 1 milimetru.

Document care conține date cu caracter personal, protejat de prevederile Regulamentului (UE) nr. 679/2016 și Legii 190/2018

DATE DESPRE IMOBILUL NR. 8163

Oficiul de Cadastru şi Publicitate Imobiliară DOLJ
Biroul de Cadastru şi Publicitate Imobiliară Craiova

A. Partea I. Descrierea imobilului

TEREN Extravilan

Adresa: Jud. Dolj, T 23, P 53

Nr. Crt	Nr cadastral Nr. topografic	Suprafaţa* (mp)	Observaţii / Referinţe
A1		7.494	Sector cadastral:1 Teren neimprejmuit;

B. Partea II. Proprietari şi acte

Inscrieri privitoare la dreptul de proprietate şi alte drepturi reale		Referinţe
/		
Act Notarial nr. CM 306, din 29/11/2013 emis de BNI BELU AUREL;		
B1	Intabulare, drept de PROPRIETATE, dobandit prin Succesiune, cota actuala 1/1, cota initiala 1/1	A1
	1) **PREDICI STANA**	

C. Partea III. SARCINI .

Inscrieri privind dezmembramintele dreptului de proprietate, drepturi reale de garanţie şi sarcini	Referinţe
NU SUNT	

Document care conține date cu caracter personal, protejat de prevederile Regulamentului (UE) nr. 679/2016 și Legii 190/2018

Anexa Nr. 1 La Partea I

Teren

Nr cadastral	Suprafaţa (mp)*	Observaţii / Referinţe
	7.494	

* Suprafaţa este determinată in planul de proiecţie Stereo 70.

DETALII LINIARE IMOBIL

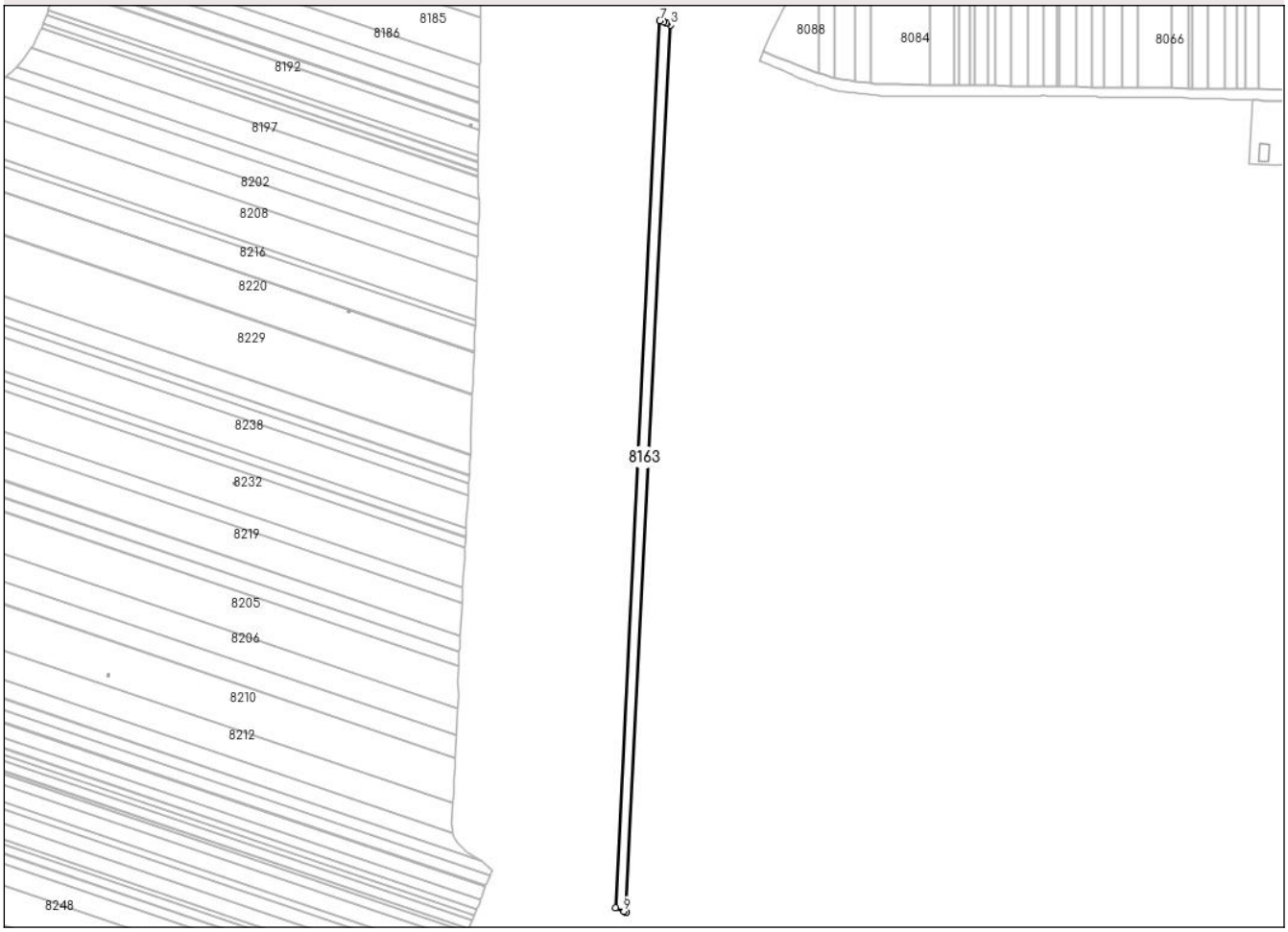

Date referitoare la teren

Crt	Categorie folosință	Intra vilan	Suprafaţa (mp)	Tarla	Parcelă	Nr. topo	Observaţii / Referinţe
1	arabil	NU	7.494	23	53	-	

Lungime Segmente
1) Valorile lungimilor segmentelor sunt obţinute din proiecţie în plan.

Punct început	X / Y	Punct sfârşit	X / Y	Lungime segment (** (m)
1	381.948,888 297.602,719	2	381.949,624 297.602,428	0.791
2	381.949,624 297.602,428	3	381.988,445 298.375,588	774.134
3	381.988,445 298.375,588	4	381.984,923 298.376,966	3.782
4	381.984,923 298.376,966	5	381.984,422 298.377,162	0.538
5	381.984,422 298.377,162	6	381.982,354 298.377,971	2.221

Document care conține date cu caracter personal, protejat de prevederile Regulamentului (UE) nr. 679/2016 și Legii 190/2018

Punct început	X / Y	Punct sfârşit	X / Y	Lungime segment (** (m)
6	381.982,354 298.377,971	7	381.978,938 298.379,308	3.668
7	381.978,938 298.379,308	8	381.940,13 297.606,395	773.887
8	381.940,13 297.606,395	9	381.947,591 297.603,231	8.104
9	381.947,591 297.603,231	1	381.948,888 297.602,719	1.394

** Lungimile segmentelor sunt determinate în planul de proiecţie Stereo 70 şi sunt rotunjite la 1 milimetru.
*** Distanţa dintre puncte este formată din segmente cumulate ce sunt mai mici decât valoarea 1 milimetru.

Document care conține date cu caracter personal, protejat de prevederile Regulamentului (UE) nr. 679/2016 și Legii 190/2018

DATE DESPRE IMOBILUL NR. 8164

Oficiul de Cadastru şi Publicitate Imobiliară DOLJ
Biroul de Cadastru şi Publicitate Imobiliară Craiova

A. Partea I. Descrierea imobilului

TEREN Extravilan

Adresa: Jud. Dolj, T 23, P 52

Nr. Crt	Nr cadastral Nr. topografic	Suprafaţa* (mp)	Observaţii / Referinţe
A1		1.630	Sector cadastral:1 Teren neimprejmuit;

B. Partea II. Proprietari şi acte

Inscrieri privitoare la dreptul de proprietate şi alte drepturi reale		Referinţe
/		
Act Administrativ nr. TDP 234-14977, din 05/05/1994 emis de CJSDPAT DOLJ;		
B1	Intabulare, drept de PROPRIETATE, dobandit prin Reconstituire, cota actuala 1/1, cota initiala 1/1	A1
	1) **NATU GHEORGHE**, LIPSA CNP 2) **NATU ILIE**, LIPSA CNP	

C. Partea III. SARCINI .

Inscrieri privind dezmembramintele dreptului de proprietate, drepturi reale de garanţie şi sarcini	Referinţe
NU SUNT	

Document care conține date cu caracter personal, protejat de prevederile Regulamentului (UE) nr. 679/2016 și Legii 190/2018

Anexa Nr. 1 La Partea I

Teren

Nr cadastral	Suprafaţa (mp)*	Observaţii / Referinţe
	1.630	

* Suprafaţa este determinată in planul de proiecţie Stereo 70.

DETALII LINIARE IMOBIL

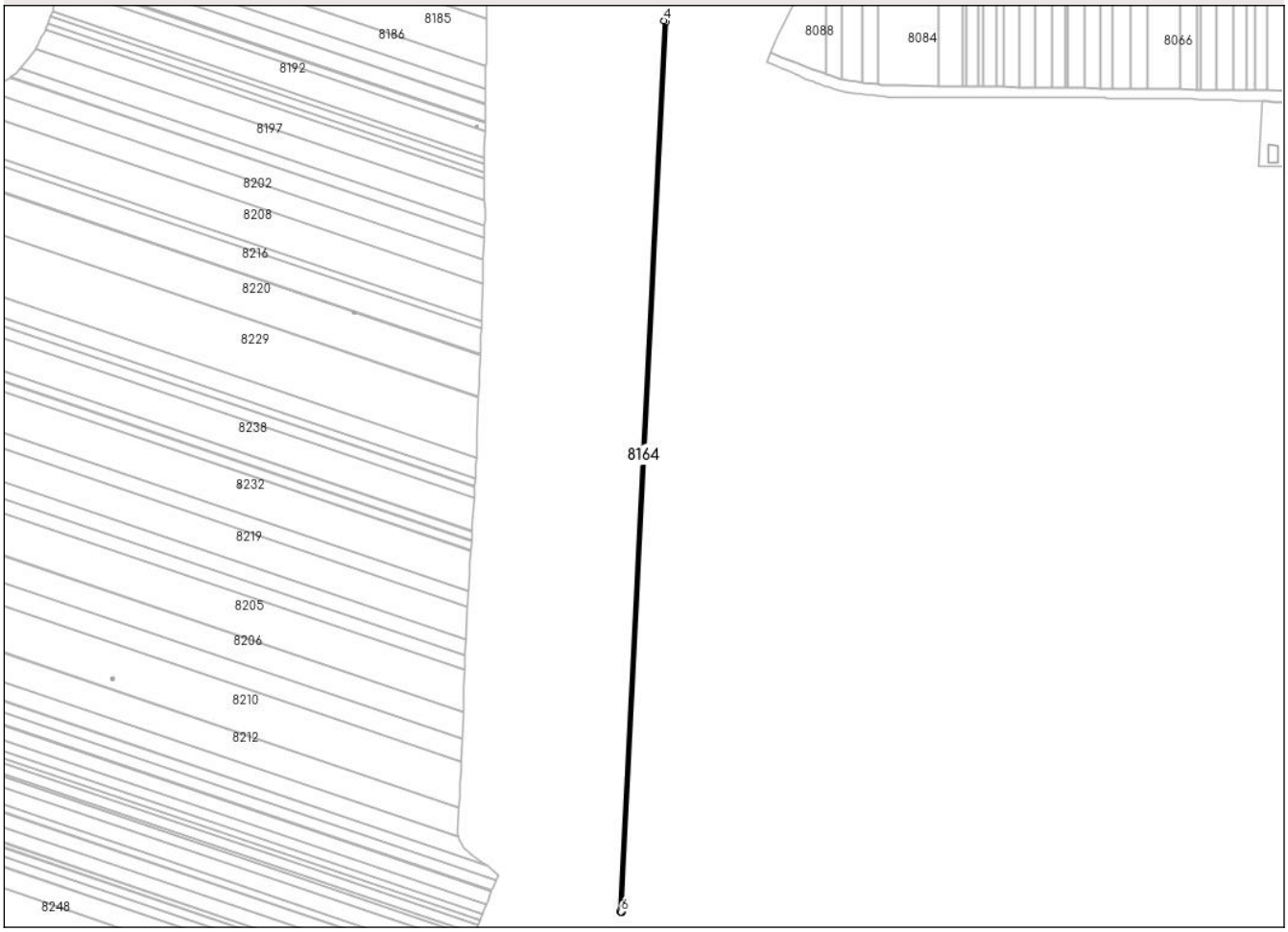

Date referitoare la teren

Crt	Categorie folosință	Intra vilan	Suprafaţa (mp)	Tarla	Parcelă	Nr. topo	Observaţii / Referinţe
1	arabil	NU	1.630	23	52	-	

Lungime Segmente
1) Valorile lungimilor segmentelor sunt obţinute din proiecţie în plan.

Punct început	X / Y	Punct sfârşit	X / Y	Lungime segment (** (m)
1	381.939,895 297.606,494	2	381.940,13 297.606,395	0.255
2	381.940,13 297.606,395	3	381.978,938 298.379,308	773.887
3	381.978,938 298.379,308	4	381.976,87 298.380,117	2.221
4	381.976,87 298.380,117	5	381.938,064 297.607,269	773.822
5	381.938,064 297.607,269	6	381.939,396 297.606,705	1.446

Document care conține date cu caracter personal, protejat de prevederile Regulamentului (UE) nr. 679/2016 și Legii 190/2018

Punct început	X / Y	Punct sfârşit	X / Y	Lungime segment (** (m)
6	381.939,396 297.606,705	1	381.939,895 297.606,494	0.542

** Lungimile segmentelor sunt determinate în planul de proiecţie Stereo 70 şi sunt rotunjite la 1 milimetru.
*** Distanţa dintre puncte este formată din segmente cumulate ce sunt mai mici decât valoarea 1 milimetru.

Document care conține date cu caracter personal, protejat de prevederile Regulamentului (UE) nr. 679/2016 și Legii 190/2018

DATE DESPRE IMOBILUL NR. 8165

Oficiul de Cadastru şi Publicitate Imobiliară DOLJ
Biroul de Cadastru şi Publicitate Imobiliară Craiova

A. Partea I. Descrierea imobilului

TEREN Extravilan

Adresa: Jud. Dolj, T 23, P 52

Nr. Crt	Nr cadastral Nr. topografic	Suprafaţa* (mp)	Observaţii / Referinţe
A1	30513	4.917	Sector cadastral:1 Teren neimprejmuit;

B. Partea II. Proprietari şi acte

Inscrieri privitoare la dreptul de proprietate şi alte drepturi reale		Referinţe
68611 / 10/06/2014		
Act Notarial nr. CVC aut nr 554, din 06/06/2014 emis de Diaconescu Gelu Emilian;		
B4	Intabulare, drept de PROPRIETATE, dobandit prin Conventie, cota actuala 1/1, cota initiala 1/1	A1
	1) **DOBRICA PETRISOR** 2) **DOBRICA ANA**	
140088 / 27/05/2025		
Act Notarial nr. CONTRACT DE IPOTECA NR.917, din 26/05/2025 emis de NP Mladin Preoteasa Alina Corina;		
B5	Se noteaza interdictiile de instrainare, grevare, inchiriere,dezlipire, alipire, restructurare, construire	A1
	1) **LIBRA INTERNET BANK S.A.**, CIF:8119644	
B6	Se notează obligaţia de a nu face, în sensul de a nu incheia un contract de arenda	A1
	1) **LIBRA INTERNET BANK S.A.**, CIF:8119644	

C. Partea III. SARCINI

Inscrieri privind dezmembramintele dreptului de proprietate, drepturi reale de garanţie şi sarcini		Referinţe
140088 / 27/05/2025		
Act Notarial nr. CONTRACT DE IPOTECA NR.917, din 26/05/2025 emis de NP Mladin Preoteasa Alina Corina;		
C3	Intabulare, drept de IPOTECA, Valoare:900000 RON+alte obligatii aferente creditului	A1
	1) **LIBRA INTERNET BANK S.A.**, CIF:8119644	

Document care conține date cu caracter personal, protejat de prevederile Regulamentului (UE) nr. 679/2016 și Legii 190/2018

Anexa Nr. 1 La Partea I

Teren

Nr cadastral	Suprafaţa (mp)*	Observaţii / Referinţe
30513	4.917	

* Suprafaţa este determinată in planul de proiecţie Stereo 70.

DETALII LINIARE IMOBIL

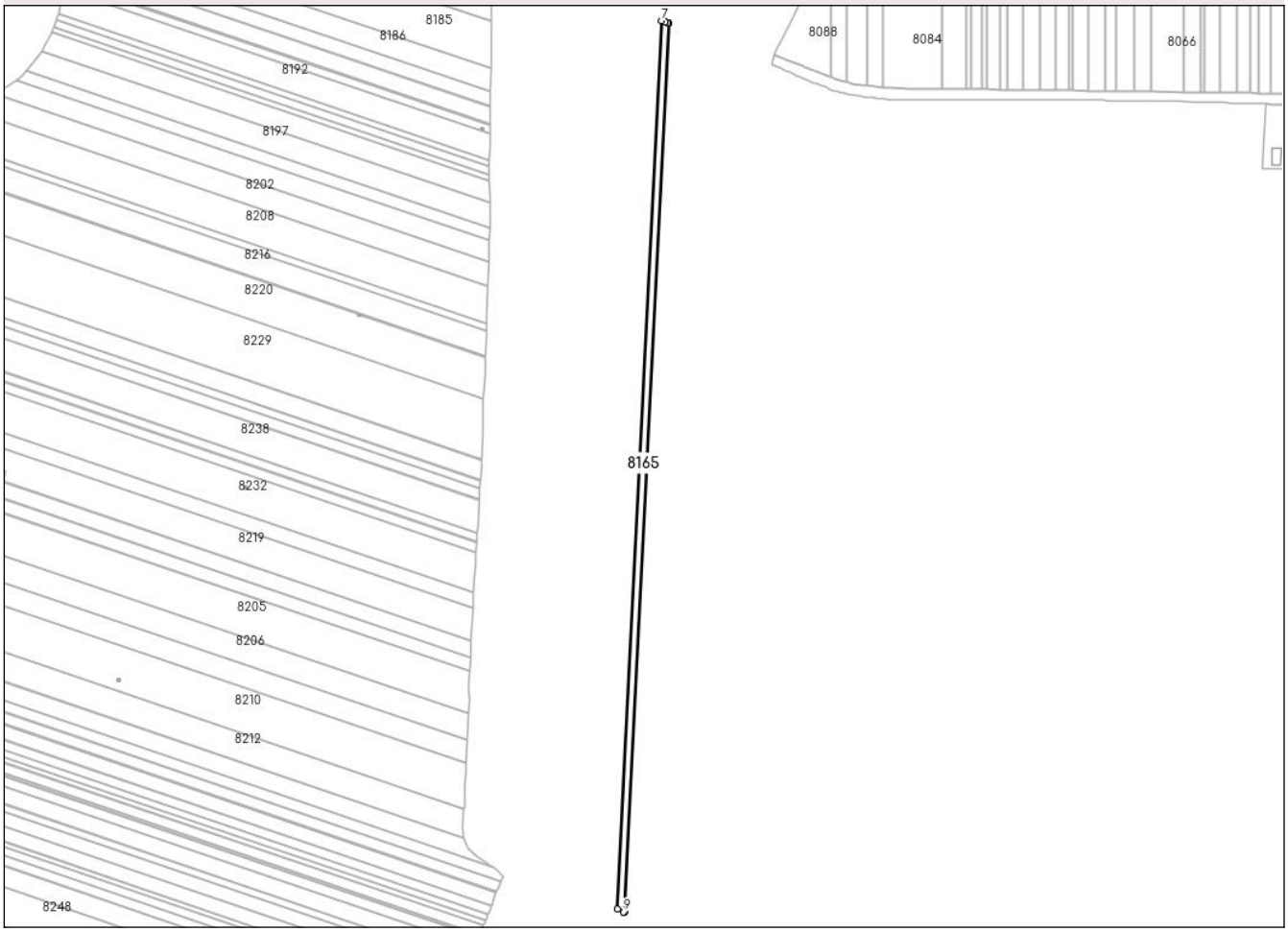

Date referitoare la teren

Crt	Categorie folosință	Intra vilan	Suprafaţa (mp)	Tarla	Parcelă	Nr. topo	Observaţii / Referinţe
1	arabil	NU	4.917	23	52	-	

Lungime Segmente
1) Valorile lungimilor segmentelor sunt obţinute din proiecţie în plan.

Punct început	X / Y	Punct sfârşit	X / Y	Lungime segment (** (m)
1	381.938,064 297.607,269	2	381.976,87 298.380,117	773.822
2	381.976,87 298.380,117	3	381.976,113 298.380,413	0.813
3	381.976,113 298.380,413	4	381.975,412 298.380,687	0.753
4	381.975,412 298.380,687	5	381.973,383 298.381,481	2.179
5	381.973,383 298.381,481	6	381.973,342 298.381,497	0.044

Document care conține date cu caracter personal, protejat de prevederile Regulamentului (UE) nr. 679/2016 și Legii 190/2018

Punct început	X / Y	Punct sfârşit	X / Y	Lungime segment (** (m)
6	381.973,342 298.381,497	7	381.970,63 298.382,578	2.92
7	381.970,63 298.382,578	8	381.931,834 297.609,911	773.64
8	381.931,834 297.609,911	9	381.937,332 297.607,58	5.972
9	381.937,332 297.607,58	1	381.938,064 297.607,269	0.795

** Lungimile segmentelor sunt determinate în planul de proiecţie Stereo 70 şi sunt rotunjite la 1 milimetru.
*** Distanţa dintre puncte este formată din segmente cumulate ce sunt mai mici decât valoarea 1 milimetru.

Document care conține date cu caracter personal, protejat de prevederile Regulamentului (UE) nr. 679/2016 și Legii 190/2018

DATE DESPRE IMOBILUL NR. 8166

Oficiul de Cadastru şi Publicitate Imobiliară DOLJ
Biroul de Cadastru şi Publicitate Imobiliară Craiova

A. Partea I. Descrierea imobilului

TEREN Extravilan

Adresa: Jud. Dolj, T 23,P 51

Nr. Crt	Nr cadastral Nr. topografic	Suprafaţa* (mp)	Observaţii / Referinţe
A1		10.600	Sector cadastral:1 Teren neimprejmuit;

B. Partea II. Proprietari şi acte

Inscrieri privitoare la dreptul de proprietate şi alte drepturi reale		Referinţe
/		
Act Administrativ nr. TDP 537-9604, din 01/02/1995 emis de CJSDPAT DOLJ;		
B1	Intabulare, drept de PROPRIETATE, dobandit prin Reconstituire, cota actuala 1/1, cota initiala 1/1	A1
	1) **MIREA CONSTANTIN**, LIPSA CNP	

C. Partea III. SARCINI .

Inscrieri privind dezmembramintele dreptului de proprietate, drepturi reale de garanţie şi sarcini	Referinţe
NU SUNT	

Document care conține date cu caracter personal, protejat de prevederile Regulamentului (UE) nr. 679/2016 și Legii 190/2018

Anexa Nr. 1 La Partea I

Teren

Nr cadastral	Suprafaţa (mp)*	Observaţii / Referinţe
	10.600	

* Suprafaţa este determinată in planul de proiecţie Stereo 70.

DETALII LINIARE IMOBIL

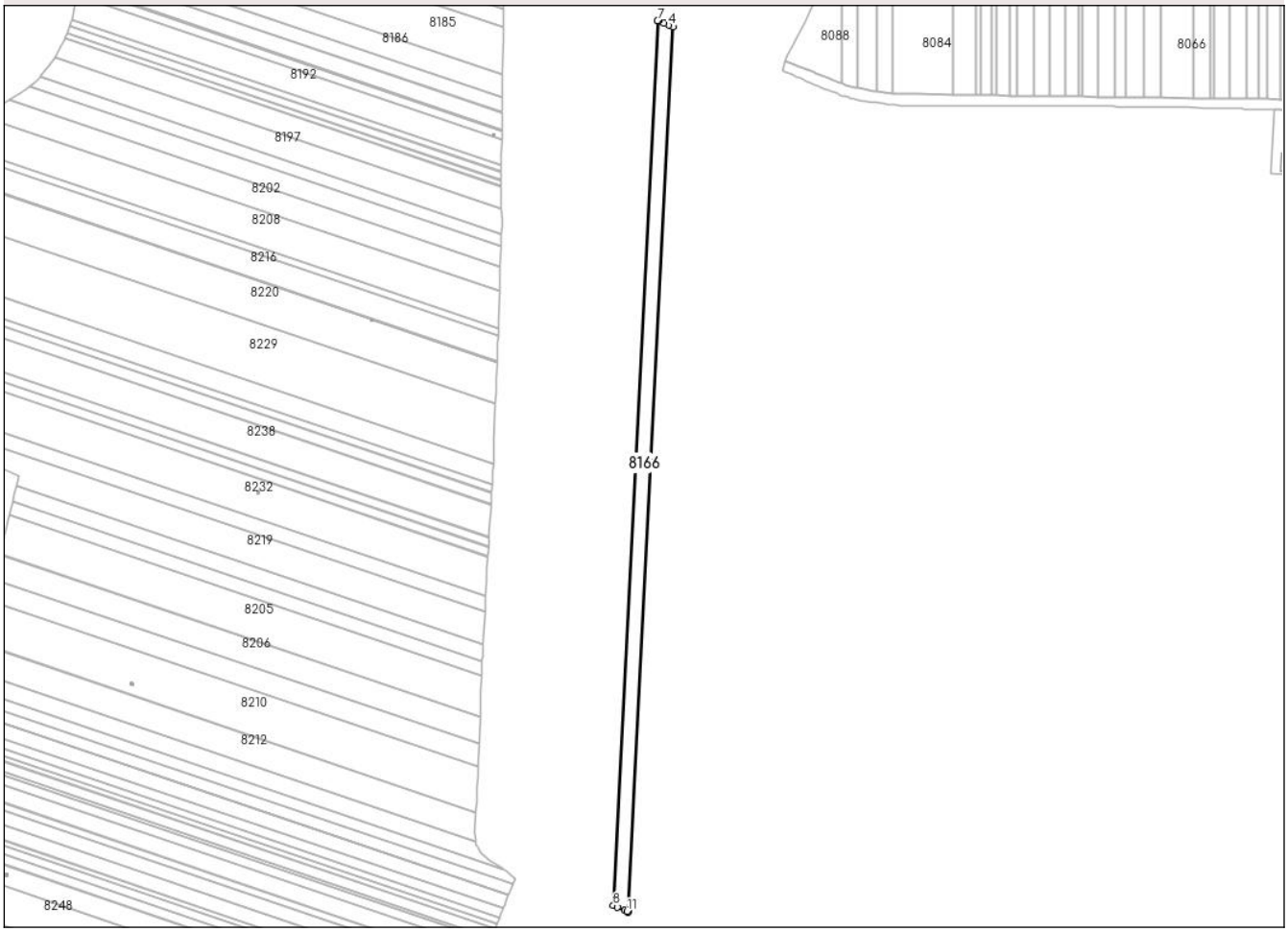

Date referitoare la teren

Crt	Categorie folosință	Intra vilan	Suprafaţa (mp)	Tarla	Parcelă	Nr. topo	Observaţii / Referinţe
1	arabil	NU	10.600	23	51	-	

Lungime Segmente
1) Valorile lungimilor segmentelor sunt obţinute din proiecţie în plan.

Punct început	X / Y	Punct sfârşit	X / Y	Lungime segment (** (m)
1	381.931,103 297.610,221	2	381.931,834 297.609,911	0.794
2	381.931,834 297.609,911	3	381.970,63 298.382,578	773.64
3	381.970,63 298.382,578	4	381.967,102 298.383,985	3.798
4	381.967,102 298.383,985	5	381.962,659 298.385,756	4.783
5	381.962,659 298.385,756	6	381.957,893 298.387,656	5.131

Document care conține date cu caracter personal, protejat de prevederile Regulamentului (UE) nr. 679/2016 și Legii 190/2018

Punct început	X / Y	Punct sfârşit	X / Y	Lungime segment (** (m)
6	381.957,893 298.387,656	7	381.957,178 298.387,952	0.774
7	381.957,178 298.387,952	8	381.918,398 297.615,606	773.319
8	381.918,398 297.615,606	9	381.922,105 297.614,034	4.027
9	381.922,105 297.614,034	10	381.928,336 297.611,393	6.768
10	381.928,336 297.611,393	11	381.930,402 297.610,518	2.244
11	381.930,402 297.610,518	1	381.931,103 297.610,221	0.761

** Lungimile segmentelor sunt determinate în planul de proiecţie Stereo 70 şi sunt rotunjite la 1 milimetru.
*** Distanţa dintre puncte este formată din segmente cumulate ce sunt mai mici decât valoarea 1 milimetru.

Document care conține date cu caracter personal, protejat de prevederile Regulamentului (UE) nr. 679/2016 și Legii 190/2018

DATE DESPRE IMOBILUL NR. 8167

Oficiul de Cadastru şi Publicitate Imobiliară DOLJ
Biroul de Cadastru şi Publicitate Imobiliară Craiova

A. Partea I. Descrierea imobilului

TEREN Extravilan

Adresa: Jud. Dolj, T 23, P 50

Nr. Crt	Nr cadastral Nr. topografic	Suprafaţa* (mp)	Observaţii / Referinţe
A1		10.469	Sector cadastral:1 Teren neimprejmuit;

B. Partea II. Proprietari şi acte

Inscrieri privitoare la dreptul de proprietate şi alte drepturi reale		Referinţe
/		
Act Administrativ nr. TDP 21131, din 04/10/2019 emis de CJSDPAT DOLJ;		
B1	Intabulare, drept de PROPRIETATE, dobandit prin Reconstituire, cota actuala 1/1, cota initiala 1/1	A1
	1) **LASCU ANGELA**	

C. Partea III. SARCINI .

Inscrieri privind dezmembramintele dreptului de proprietate, drepturi reale de garanţie şi sarcini	Referinţe
NU SUNT	

Document care conține date cu caracter personal, protejat de prevederile Regulamentului (UE) nr. 679/2016 și Legii 190/2018

Anexa Nr. 1 La Partea I

Teren

Nr cadastral	Suprafaţa (mp)*	Observaţii / Referinţe
	10.469	

* Suprafaţa este determinată in planul de proiecţie Stereo 70.

DETALII LINIARE IMOBIL

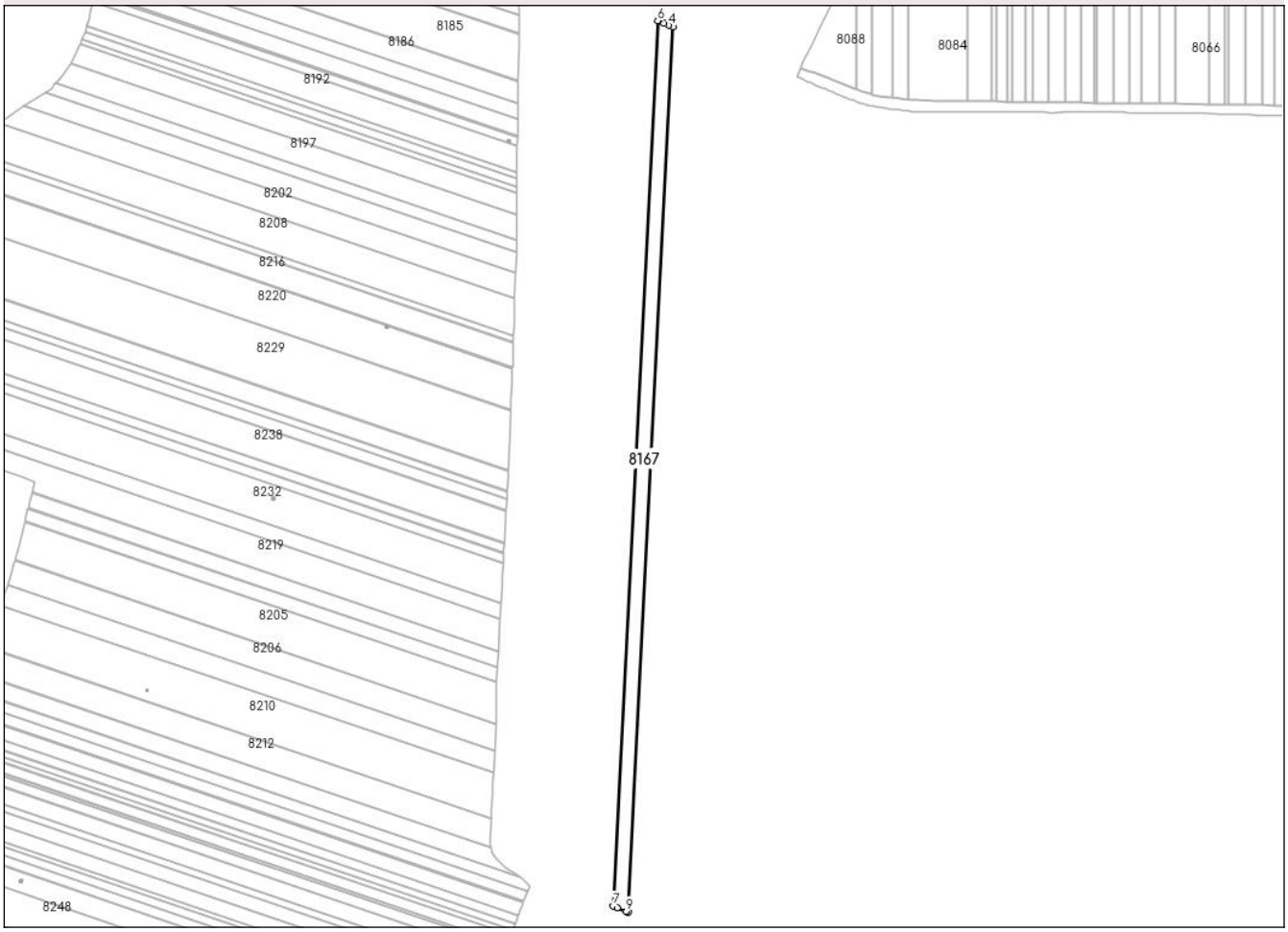

Date referitoare la teren

Crt	Categorie folosință	Intra vilan	Suprafaţa (mp)	Tarla	Parcelă	Nr. topo	Observaţii / Referinţe
1	arabil	NU	10.469	23	50	-	

Lungime Segmente
1) Valorile lungimilor segmentelor sunt obţinute din proiecţie în plan.

Punct început	X / Y	Punct sfârşit	X / Y	Lungime segment (** (m)
1	381.917,669 297.615,915	2	381.918,398 297.615,606	0.792
2	381.918,398 297.615,606	3	381.957,178 298.387,952	773.319
3	381.957,178 298.387,952	4	381.953,65 298.389,414	3.819
4	381.953,65 298.389,414	5	381.949,377 298.391,184	4.625
5	381.949,377 298.391,184	6	381.943,9 298.393,453	5.928

Document care conține date cu caracter personal, protejat de prevederile Regulamentului (UE) nr. 679/2016 și Legii 190/2018

Punct început	X / Y	Punct sfârşit	X / Y	Lungime segment (** (m)
6	381.943,9 298.393,453	7	381.905,117 297.621,05	773.376
7	381.905,117 297.621,05	8	381.908,662 297.619,606	3.828
8	381.908,662 297.619,606	9	381.916,386 297.616,459	8.34
9	381.916,386 297.616,459	1	381.917,669 297.615,915	1.394

** Lungimile segmentelor sunt determinate în planul de proiecţie Stereo 70 şi sunt rotunjite la 1 milimetru.
*** Distanţa dintre puncte este formată din segmente cumulate ce sunt mai mici decât valoarea 1 milimetru.

Document care conține date cu caracter personal, protejat de prevederile Regulamentului (UE) nr. 679/2016 și Legii 190/2018

DATE DESPRE IMOBILUL NR. 8168

Oficiul de Cadastru şi Publicitate Imobiliară DOLJ
Biroul de Cadastru şi Publicitate Imobiliară Craiova

A. Partea I. Descrierea imobilului

TEREN Extravilan

Adresa: Jud. Dolj, T 23, P 49

Nr. Crt	Nr cadastral Nr. topografic	Suprafaţa* (mp)	Observaţii / Referinţe
A1		5.003	Sector cadastral:1 Teren neimprejmuit;

B. Partea II. Proprietari şi acte

Inscrieri privitoare la dreptul de proprietate şi alte drepturi reale		Referinţe
/		
Act Administrativ nr. TDP 492-15035, din 01/02/1995 emis de CJSDPAT DOLJ;		
B1	Intabulare, drept de PROPRIETATE, dobandit prin Reconstituire, cota actuala 1/1, cota initiala 1/1	A1
	1) **DUŢĂ EUGEN**, LIPSA CNP	

C. Partea III. SARCINI .

Inscrieri privind dezmembramintele dreptului de proprietate, drepturi reale de garanţie şi sarcini	Referinţe
NU SUNT	

Document care conține date cu caracter personal, protejat de prevederile Regulamentului (UE) nr. 679/2016 și Legii 190/2018

Anexa Nr. 1 La Partea I

Teren

Nr cadastral	Suprafaţa (mp)*	Observaţii / Referinţe
	5.003	

* Suprafaţa este determinată in planul de proiecţie Stereo 70.

DETALII LINIARE IMOBIL

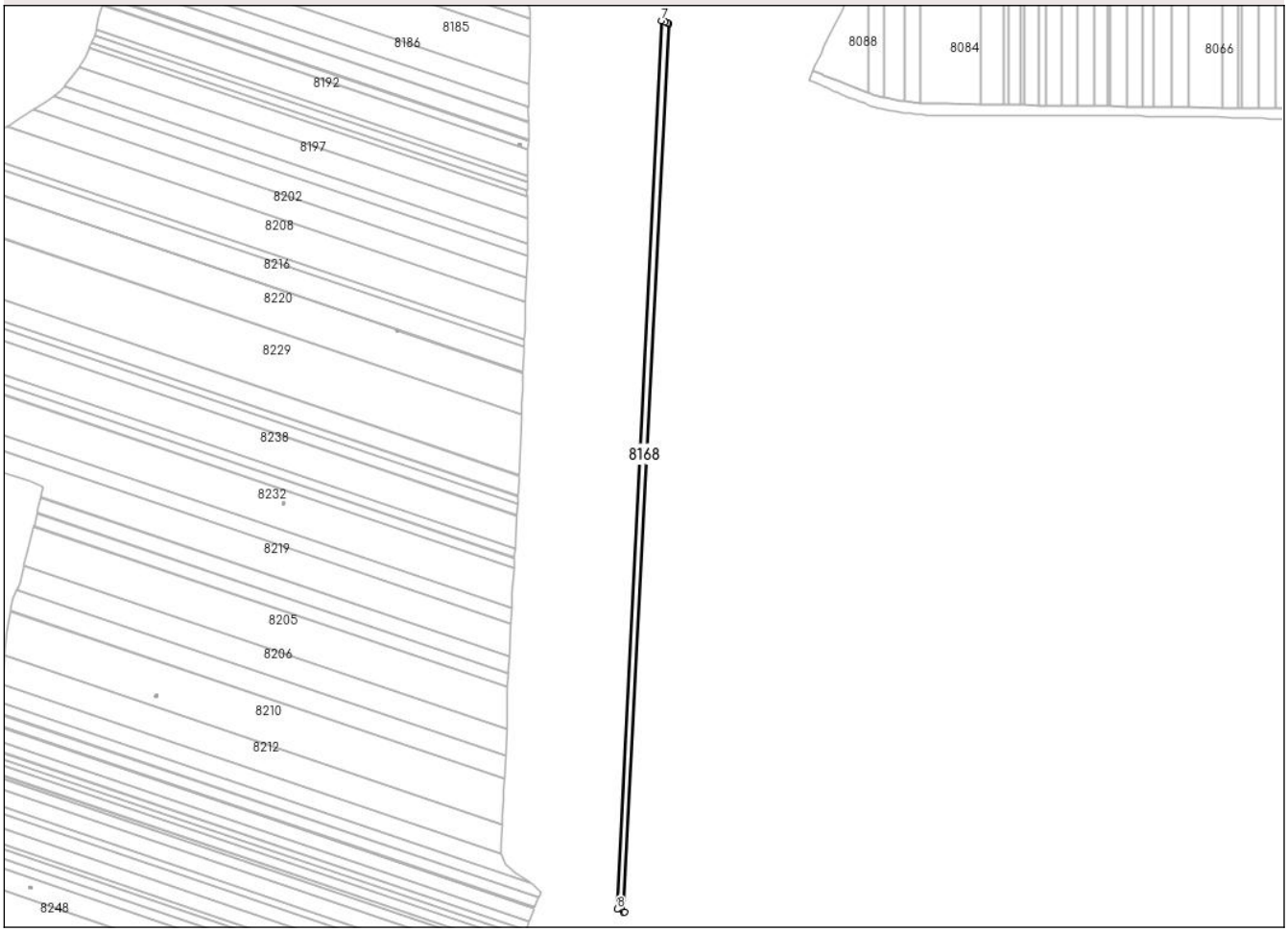

Date referitoare la teren

Crt	Categorie folosință	Intra vilan	Suprafaţa (mp)	Tarla	Parcelă	Nr. topo	Observaţii / Referinţe
1	arabil	NU	5.003	23	49	-	

Lungime Segmente
1) Valorile lungimilor segmentelor sunt obţinute din proiecţie în plan.

Punct început	X / Y	Punct sfârşit	X / Y	Lungime segment (** (m)
1	381.904,387 297.621,348	2	381.905,117 297.621,05	0.788
2	381.905,117 297.621,05	3	381.943,9 298.393,453	773.376
3	381.943,9 298.393,453	4	381.943,032 298.393,813	0.94
4	381.943,032 298.393,813	5	381.942,627 298.393,981	0.438
5	381.942,627 298.393,981	6	381.940,376 298.394,963	2.456

Document care conține date cu caracter personal, protejat de prevederile Regulamentului (UE) nr. 679/2016 și Legii 190/2018

Punct început	X / Y	Punct sfârşit	X / Y	Lungime segment (** (m)
6	381.940,376 298.394,963	7	381.937,561 298.396,191	3.071
7	381.937,561 298.396,191	8	381.898,77 297.623,636	773.528
8	381.898,77 297.623,636	1	381.904,387 297.621,348	6.065

** Lungimile segmentelor sunt determinate în planul de proiecţie Stereo 70 şi sunt rotunjite la 1 milimetru.
*** Distanţa dintre puncte este formată din segmente cumulate ce sunt mai mici decât valoarea 1 milimetru.

Document care conține date cu caracter personal, protejat de prevederile Regulamentului (UE) nr. 679/2016 și Legii 190/2018

DATE DESPRE IMOBILUL NR. 8169

Oficiul de Cadastru şi Publicitate Imobiliară DOLJ
Biroul de Cadastru şi Publicitate Imobiliară Craiova

A. Partea I. Descrierea imobilului

TEREN Extravilan

Adresa: Jud. Dolj, Tarla 23, Parcela 48

Nr. Crt	Nr cadastral Nr. topografic	Suprafaţa* (mp)	Observaţii / Referinţe
A1	33230	9.034	Sector cadastral:1 Teren neimprejmuit;

B. Partea II. Proprietari şi acte

Inscrieri privitoare la dreptul de proprietate şi alte drepturi reale		Referinţe
221998 / 08/11/2022		
Act Notarial nr. CONTRACT DE VANZARE AUT NR 1951, din 07/11/2022 emis de Zavoi Aurelian Paul;		
B3	Intabulare, drept de PROPRIETATE, dobandit prin Conventie, cota actuala 1/1, cota initiala 1/1	A1
	1) **GHERGU DANIELA-ELENA**	

C. Partea III. SARCINI .

Inscrieri privind dezmembramintele dreptului de proprietate, drepturi reale de garanţie şi sarcini	Referinţe
NU SUNT	

Anexa Nr. 1 La Partea I

Teren

Nr cadastral	Suprafaţa (mp)*	Observaţii / Referinţe
33230	9.034	

* Suprafaţa este determinată in planul de proiecţie Stereo 70.

DETALII LINIARE IMOBIL

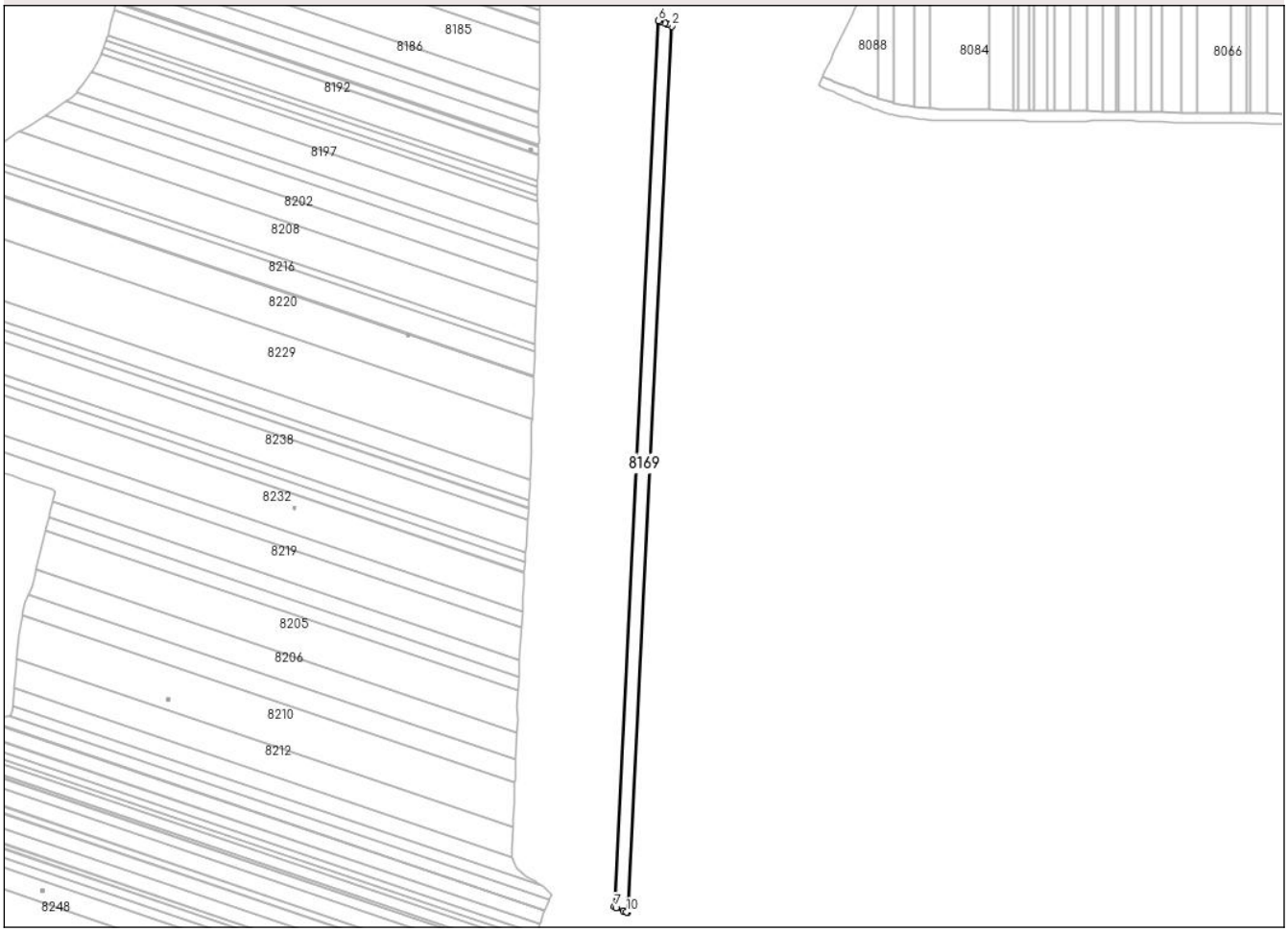

Date referitoare la teren

Crt	Categorie folosință	Intra vilan	Suprafaţa (mp)	Tarla	Parcelă	Nr. topo	Observaţii / Referinţe
1	arabil	NU	9.034	23	48	-	

Lungime Segmente
1) Valorile lungimilor segmentelor sunt obţinute din proiecţie în plan.

Punct început	X / Y	Punct sfârşit	X / Y	Lungime segment (** (m)
1	381.898,77 297.623,636	2	381.937,561 298.396,191	773.528
2	381.937,561 298.396,191	3	381.934,04 298.397,726	3.841
3	381.934,04 298.397,726	4	381.931,591 298.398,794	2.672
4	381.931,591 298.398,794	5	381.927,697 298.400,493	4.249
5	381.927,697 298.400,493	6	381.926,116 298.401,093	1.691

Document care conține date cu caracter personal, protejat de prevederile Regulamentului (UE) nr. 679/2016 și Legii 190/2018

Punct început	X / Y	Punct sfârşit	X / Y	Lungime segment (** (m)
6	381.926,116 298.401,093	7	381.887,314 297.628,305	773.762
7	381.887,314 297.628,305	8	381.889,033 297.627,604	1.856
8	381.889,033 297.627,604	9	381.895,379 297.625,018	6.853
9	381.895,379 297.625,018	10	381.898,04 297.623,934	2.873
10	381.898,04 297.623,934	1	381.898,77 297.623,636	0.788

** Lungimile segmentelor sunt determinate în planul de proiecţie Stereo 70 şi sunt rotunjite la 1 milimetru.
*** Distanţa dintre puncte este formată din segmente cumulate ce sunt mai mici decât valoarea 1 milimetru.

Document care conține date cu caracter personal, protejat de prevederile Regulamentului (UE) nr. 679/2016 și Legii 190/2018

DATE DESPRE IMOBILUL NR. 8170

Oficiul de Cadastru şi Publicitate Imobiliară DOLJ
Biroul de Cadastru şi Publicitate Imobiliară Craiova

A. Partea I. Descrierea imobilului

TEREN Extravilan

Adresa: Jud. Dolj, T 23, P 47

Nr. Crt	Nr cadastral Nr. topografic	Suprafaţa* (mp)	Observaţii / Referinţe
A1		10.480	Sector cadastral:1 Teren neimprejmuit;

B. Partea II. Proprietari şi acte

Inscrieri privitoare la dreptul de proprietate şi alte drepturi reale		Referinţe
/		
Act Administrativ nr. TDP 233-14977, din 05/05/1994 emis de CJSDPAT DOLJ;		
B1	Intabulare, drept de PROPRIETATE, dobandit prin Reconstituire, cota actuala 1/1, cota initiala 1/1	A1
	1) **BULGĂ ELENA**, LIPSA CNP	

C. Partea III. SARCINI .

Inscrieri privind dezmembramintele dreptului de proprietate, drepturi reale de garanţie şi sarcini	Referinţe
NU SUNT	

Document care conține date cu caracter personal, protejat de prevederile Regulamentului (UE) nr. 679/2016 și Legii 190/2018

Anexa Nr. 1 La Partea I

Teren

Nr cadastral	Suprafaţa (mp)*	Observaţii / Referinţe
	10.480	

* Suprafaţa este determinată in planul de proiecţie Stereo 70.

DETALII LINIARE IMOBIL

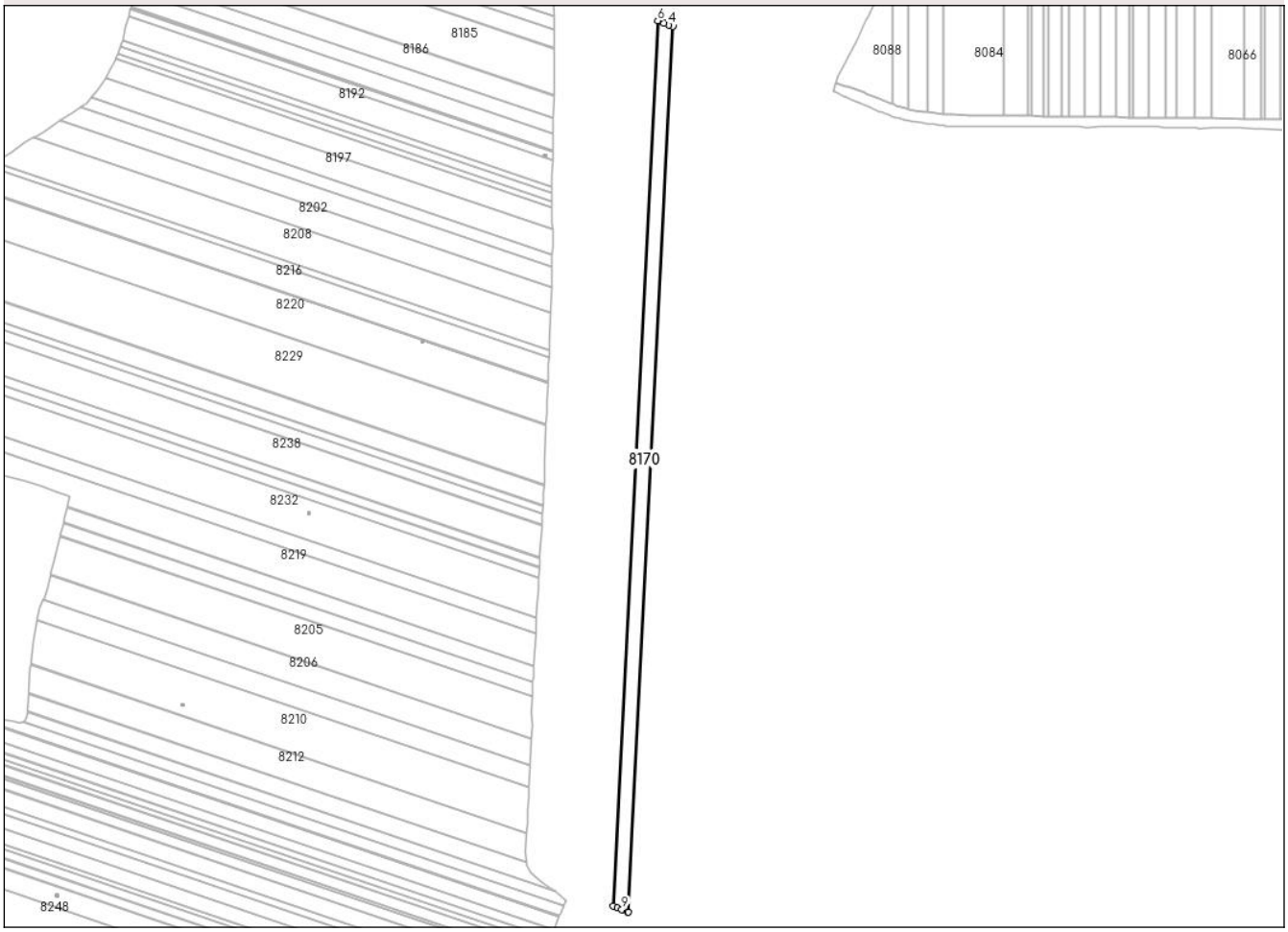

Date referitoare la teren

Crt	Categorie folosință	Intra vilan	Suprafaţa (mp)	Tarla	Parcelă	Nr. topo	Observaţii / Referinţe
1	arabil	NU	10.480	23	47	-	

Lungime Segmente
1) Valorile lungimilor segmentelor sunt obţinute din proiecţie în plan.

Punct început	X / Y	Punct sfârşit	X / Y	Lungime segment (** (m)
1	381.886,581 297.628,603	2	381.887,314 297.628,305	0.791
2	381.887,314 297.628,305	3	381.926,116 298.401,093	773.762
3	381.926,116 298.401,093	4	381.922,587 298.402,432	3.774
4	381.922,587 298.402,432	5	381.918,293 298.404,061	4.593
5	381.918,293 298.404,061	6	381.912,806 298.406,143	5.869

Document care conține date cu caracter personal, protejat de prevederile Regulamentului (UE) nr. 679/2016 și Legii 190/2018

Punct început	X / Y	Punct sfârşit	X / Y	Lungime segment (** (m)
6	381.912,806 298.406,143	7	381.874,012 297.633,516	773.6
7	381.874,012 297.633,516	8	381.877,571 297.632,165	3.807
8	381.877,571 297.632,165	9	381.881,503 297.630,672	4.206
9	381.881,503 297.630,672	1	381.886,581 297.628,603	5.483

** Lungimile segmentelor sunt determinate în planul de proiecţie Stereo 70 şi sunt rotunjite la 1 milimetru.
*** Distanţa dintre puncte este formată din segmente cumulate ce sunt mai mici decât valoarea 1 milimetru.

Document care conține date cu caracter personal, protejat de prevederile Regulamentului (UE) nr. 679/2016 și Legii 190/2018

DATE DESPRE IMOBILUL NR. 8172

Oficiul de Cadastru şi Publicitate Imobiliară DOLJ
Biroul de Cadastru şi Publicitate Imobiliară Craiova

A. Partea I. Descrierea imobilului

TEREN Extravilan

Adresa: Jud. Dolj, T 23, P 46

Nr. Crt	Nr cadastral Nr. topografic	Suprafaţa* (mp)	Observaţii / Referinţe
A1		9.300	Sector cadastral:1 Teren neimprejmuit;

B. Partea II. Proprietari şi acte

Inscrieri privitoare la dreptul de proprietate şi alte drepturi reale		Referinţe
/		
Act Administrativ nr. TDP 353-46171, din 03/10/1994 emis de CJSDPAT DOLJ;		
B1	Intabulare, drept de PROPRIETATE, dobandit prin Reconstituire, cota actuala 1/1, cota initiala 1/1	A1
	1) **BARBU EUGEN**, LIPSA CNP	

C. Partea III. SARCINI .

Inscrieri privind dezmembramintele dreptului de proprietate, drepturi reale de garanţie şi sarcini	Referinţe
NU SUNT	

Document care conține date cu caracter personal, protejat de prevederile Regulamentului (UE) nr. 679/2016 și Legii 190/2018

Anexa Nr. 1 La Partea I

Teren

Nr cadastral	Suprafaţa (mp)*	Observaţii / Referinţe
	9.300	

* Suprafaţa este determinată in planul de proiecţie Stereo 70.

DETALII LINIARE IMOBIL

Date referitoare la teren

Crt	Categorie folosință	Intra vilan	Suprafaţa (mp)	Tarla	Parcelă	Nr. topo	Observaţii / Referinţe
1	arabil	NU	9.300	23	46	-	

Lungime Segmente
1) Valorile lungimilor segmentelor sunt obţinute din proiecţie în plan.

Punct început	X / Y	Punct sfârşit	X / Y	Lungime segment (** (m)
1	381.873,278 297.633,794	2	381.874,012 297.633,516	0.785
2	381.874,012 297.633,516	3	381.912,806 298.406,143	773.6
3	381.912,806 298.406,143	4	381.912,206 298.406,37	0.642
4	381.912,206 298.406,37	5	381.909,277 298.407,586	3.171
5	381.909,277 298.407,586	6	381.906,489 298.408,743	3.019

Document care conține date cu caracter personal, protejat de prevederile Regulamentului (UE) nr. 679/2016 și Legii 190/2018

Punct început	X / Y	Punct sfârşit	X / Y	Lungime segment (** (m)
6	381.906,489 298.408,743	7	381.901,016 298.411,014	5.925
7	381.901,016 298.411,014	8	381.862,203 297.637,998	773.99
8	381.862,203 297.637,998	9	381.864,256 297.637,219	2.196
9	381.864,256 297.637,219	1	381.873,278 297.633,794	9.65

** Lungimile segmentelor sunt determinate în planul de proiecţie Stereo 70 şi sunt rotunjite la 1 milimetru.
*** Distanţa dintre puncte este formată din segmente cumulate ce sunt mai mici decât valoarea 1 milimetru.

Document care conține date cu caracter personal, protejat de prevederile Regulamentului (UE) nr. 679/2016 și Legii 190/2018

DATE DESPRE IMOBILUL NR. 8173

Oficiul de Cadastru şi Publicitate Imobiliară DOLJ
Biroul de Cadastru şi Publicitate Imobiliară Craiova

A. Partea I. Descrierea imobilului

TEREN Extravilan

Adresa: Jud. Dolj, T 23, P 45

Nr. Crt	Nr cadastral Nr. topografic	Suprafaţa* (mp)	Observaţii / Referinţe
A1	30526	4.887	Sector cadastral:1 Teren neimprejmuit;

B. Partea II. Proprietari şi acte

Inscrieri privitoare la dreptul de proprietate şi alte drepturi reale		Referinţe
62773 / 14/03/2018		
Act Notarial nr. CONTRACT DE VANZARE AUT 492, din 13/03/2018 emis de Diaconescu Gelu Emilian;		
B3	Intabulare, drept de PROPRIETATE, dobandit prin Conventie, cota actuala 1/1, cota initiala 1/1	A1
	1) **DOBRICA ANA** 2) **DOBRICA PETRISOR**	
271769 / 04/12/2019		
Act Notarial nr. IPOTECA NR 4116, din 02/12/2019 emis de Marinescu Maria Daniela;		
B4	Se noteaza interdictiile de instrainare ,grevare , inchiriere , dezmembrare , comasare , construire , restructurare	A1
	1) **LIBRA INTERNET BANK SA**, CIF:8119644	
B5	Se noteaza interdictia de arendare	A1
	1) **LIBRA INTERNET BANK SA**, CIF:8119644	

C. Partea III. SARCINI

Inscrieri privind dezmembramintele dreptului de proprietate, drepturi reale de garanţie şi sarcini		Referinţe
271769 / 04/12/2019		
Act Notarial nr. IPOTECA NR 4116, din 02/12/2019 emis de Marinescu Maria Daniela;		
C1	Intabulare, drept de IPOTECA, Valoare:500000 LEI,plus celelalte obligatii de plata aferente creditului	A1
	1) **LIBRA INTERNET BANK SA**, CIF:8119644	

Document care conține date cu caracter personal, protejat de prevederile Regulamentului (UE) nr. 679/2016 și Legii 190/2018

Anexa Nr. 1 La Partea I

Teren

Nr cadastral	Suprafaţa (mp)*	Observaţii / Referinţe
30526	4.887	

* Suprafaţa este determinată in planul de proiecţie Stereo 70.

DETALII LINIARE IMOBIL

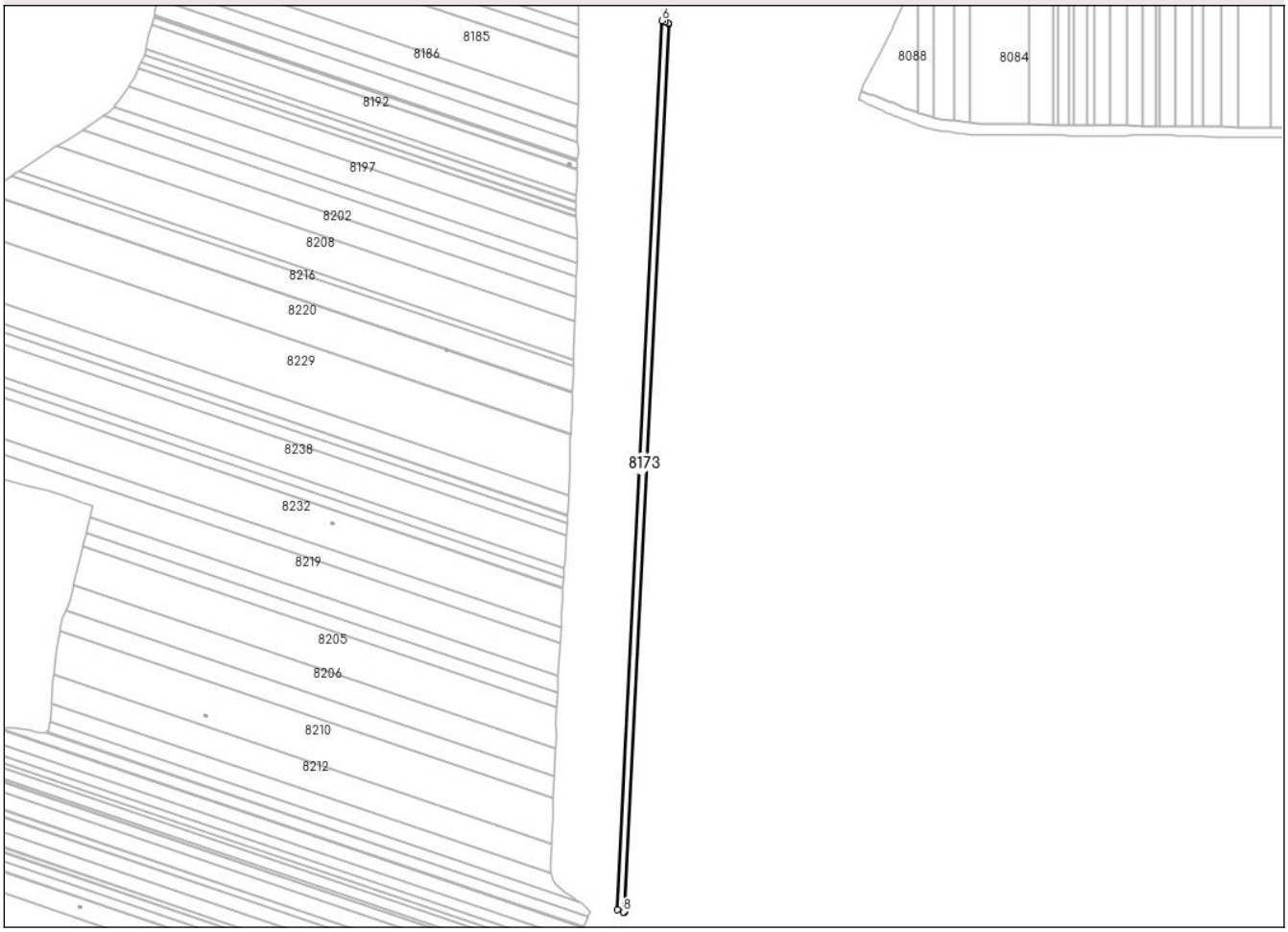

Date referitoare la teren

Crt	Categorie folosință	Intra vilan	Suprafaţa (mp)	Tarla	Parcelă	Nr. topo	Observaţii / Referinţe
1	arabil	NU	4.887	23	45	-	

Lungime Segmente
1) Valorile lungimilor segmentelor sunt obţinute din proiecţie în plan.

Punct început	X / Y	Punct sfârşit	X / Y	Lungime segment (** (m)
1	381.862,203 297.637,998	2	381.901,016 298.411,014	773.99
2	381.901,016 298.411,014	3	381.900,297 298.411,313	0.779
3	381.900,297 298.411,313	4	381.897,687 298.412,396	2.826
4	381.897,687 298.412,396	5	381.897,494 298.412,47	0.207
5	381.897,494 298.412,47	6	381.894,82 298.413,495	2.864

Document care conține date cu caracter personal, protejat de prevederile Regulamentului (UE) nr. 679/2016 și Legii 190/2018

Punct început	X / Y	Punct sfârşit	X / Y	Lungime segment (** (m)
6	381.894,82 298.413,495	7	381.856,0 297.640,352	774.117
7	381.856,0 297.640,352	8	381.861,462 297.638,279	5.842
8	381.861,462 297.638,279	1	381.862,203 297.637,998	0.792

** Lungimile segmentelor sunt determinate în planul de proiecţie Stereo 70 şi sunt rotunjite la 1 milimetru.
*** Distanţa dintre puncte este formată din segmente cumulate ce sunt mai mici decât valoarea 1 milimetru.

Document care conține date cu caracter personal, protejat de prevederile Regulamentului (UE) nr. 679/2016 și Legii 190/2018

DATE DESPRE IMOBILUL NR. 8174

Oficiul de Cadastru şi Publicitate Imobiliară DOLJ
Biroul de Cadastru şi Publicitate Imobiliară Craiova

A. Partea I. Descrierea imobilului

TEREN Extravilan

Adresa: Jud. Dolj, T 23, P 44

Nr. Crt	Nr cadastral Nr. topografic	Suprafaţa* (mp)	Observaţii / Referinţe
A1		10.000	Sector cadastral:1 Teren neimprejmuit;

B. Partea II. Proprietari şi acte

Inscrieri privitoare la dreptul de proprietate şi alte drepturi reale		Referinţe
/		
Act Administrativ nr. TDP 781-9664, din 25/05/1995 emis de CJSDPAT DOLJ;		
B1	Intabulare, drept de PROPRIETATE, dobandit prin Reconstituire, cota actuala 1/1, cota initiala 1/1	A1
	1) **GEAMANU MARIA**, LIPSA CNP 2) **BUCĂ MIHAELA**, LIPSA CNP 3) **CAMEN GHEROGHE**, LIPSA CNP	

C. Partea III. SARCINI .

Inscrieri privind dezmembramintele dreptului de proprietate, drepturi reale de garanţie şi sarcini	Referinţe
NU SUNT	

Document care conține date cu caracter personal, protejat de prevederile Regulamentului (UE) nr. 679/2016 și Legii 190/2018

Anexa Nr. 1 La Partea I

Teren

Nr cadastral	Suprafaţa (mp)*	Observaţii / Referinţe
	10.000	

* Suprafaţa este determinată in planul de proiecţie Stereo 70.

DETALII LINIARE IMOBIL

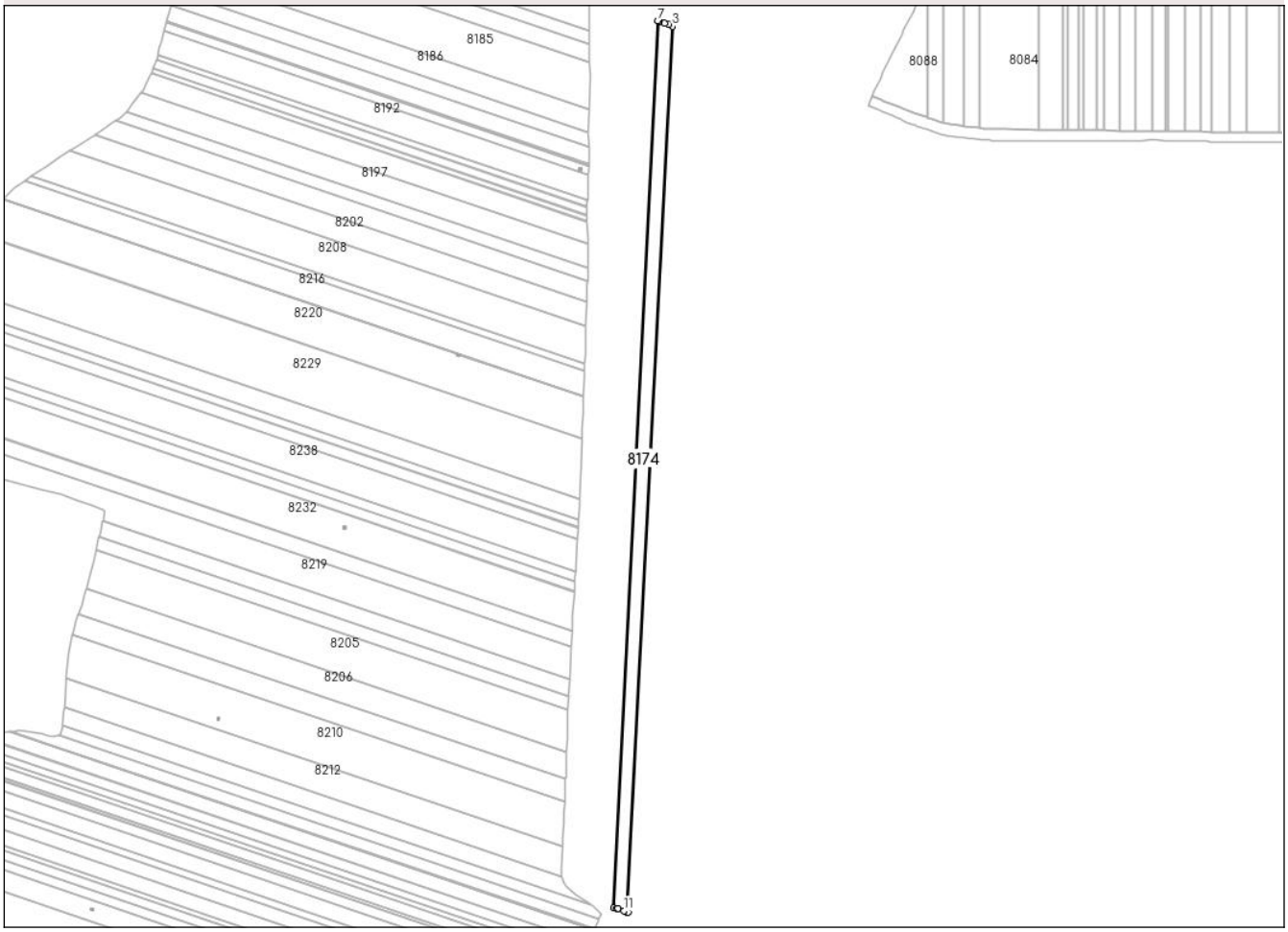

Date referitoare la teren

Crt	Categorie folosință	Intra vilan	Suprafaţa (mp)	Tarla	Parcelă	Nr. topo	Observaţii / Referinţe
1	arabil	NU	10.000	23	44	-	

Lungime Segmente
1) Valorile lungimilor segmentelor sunt obţinute din proiecţie în plan.

Punct început	X / Y	Punct sfârşit	X / Y	Lungime segment (** (m)
1	381.855,258 297.640,634	2	381.856,0 297.640,352	0.794
2	381.856,0 297.640,352	3	381.894,82 298.413,495	774.117
3	381.894,82 298.413,495	4	381.891,292 298.414,846	3.778
4	381.891,292 298.414,846	5	381.887,616 298.416,255	3.937
5	381.887,616 298.416,255	6	381.883,129 298.417,974	4.805

Document care conține date cu caracter personal, protejat de prevederile Regulamentului (UE) nr. 679/2016 și Legii 190/2018

Punct început	X / Y	Punct sfârşit	X / Y	Lungime segment (** (m)
6	381.883,129 298.417,974	7	381.882,133 298.418,36	1.068
7	381.882,133 298.418,36	8	381.843,254 297.644,034	775.301
8	381.843,254 297.644,034	9	381.846,23 297.643,782	2.987
9	381.846,23 297.643,782	10	381.847,178 297.643,701	0.951
10	381.847,178 297.643,701	11	381.852,449 297.641,701	5.638
11	381.852,449 297.641,701	1	381.855,258 297.640,634	3.005

** Lungimile segmentelor sunt determinate în planul de proiecţie Stereo 70 şi sunt rotunjite la 1 milimetru.
*** Distanţa dintre puncte este formată din segmente cumulate ce sunt mai mici decât valoarea 1 milimetru.

Document care conține date cu caracter personal, protejat de prevederile Regulamentului (UE) nr. 679/2016 și Legii 190/2018

DATE DESPRE IMOBILUL NR. 8175

Oficiul de Cadastru şi Publicitate Imobiliară DOLJ
Biroul de Cadastru şi Publicitate Imobiliară Craiova

A. Partea I. Descrierea imobilului

TEREN Extravilan

Adresa: Jud. Dolj, Tarlaua 23, Parcela 42

Nr. Crt	Nr cadastral Nr. topografic	Suprafaţa* (mp)	Observaţii / Referinţe
A1	30521	9.833	Sector cadastral:1 Teren neimprejmuit;

B. Partea II. Proprietari şi acte

Inscrieri privitoare la dreptul de proprietate şi alte drepturi reale		Referinţe
67776 / 05/06/2014		
Act Notarial nr. CVC AUT NR 542, din 04/06/2014 emis de BNP Diaconescu Gelu Emilian;		
B3	Intabulare, drept de PROPRIETATE, dobandit prin Conventie, cota actuala 1/1, cota initiala 1/1	A1
	1) **DOBRICA PETRISOR** 2) **DOBRICA ANA**	
140243 / 27/05/2025		
Act Notarial nr. CONTRACT DE IPOTECA NR.917, din 26/05/2025 emis de NP Mladin Preoteasa Alina Corina;		
B4	Se noteaza interdictiile de instrainare, grevare, inchiriere, dezmembrare, alipire, restructurare,construire	A1
	1) **LIBRA INTERNET BANK S.A.**, CIF:8119644	
B5	se noteaza interdictia de arendare	A1
	1) **LIBRA INTERNET BANK S.A.**, CIF:8119644	

C. Partea III. SARCINI

Inscrieri privind dezmembramintele dreptului de proprietate, drepturi reale de garanţie şi sarcini		Referinţe
140243 / 27/05/2025		
Act Notarial nr. CONTRACT DE IPOTECA NR.917, din 26/05/2025 emis de NP Mladin Preoteasa Alina Corina;		
C3	Intabulare, drept de IPOTECA, Valoare:900000 RONsi celelalte obligatii de plata aferente creditului	A1
	1) **LIBRA INTERNET BANK S.A.**, CIF:8119644	

Document care conține date cu caracter personal, protejat de prevederile Regulamentului (UE) nr. 679/2016 și Legii 190/2018

Anexa Nr. 1 La Partea I

Teren

Nr cadastral	Suprafaţa (mp)*	Observaţii / Referinţe
30521	9.833	

* Suprafaţa este determinată in planul de proiecţie Stereo 70.

DETALII LINIARE IMOBIL

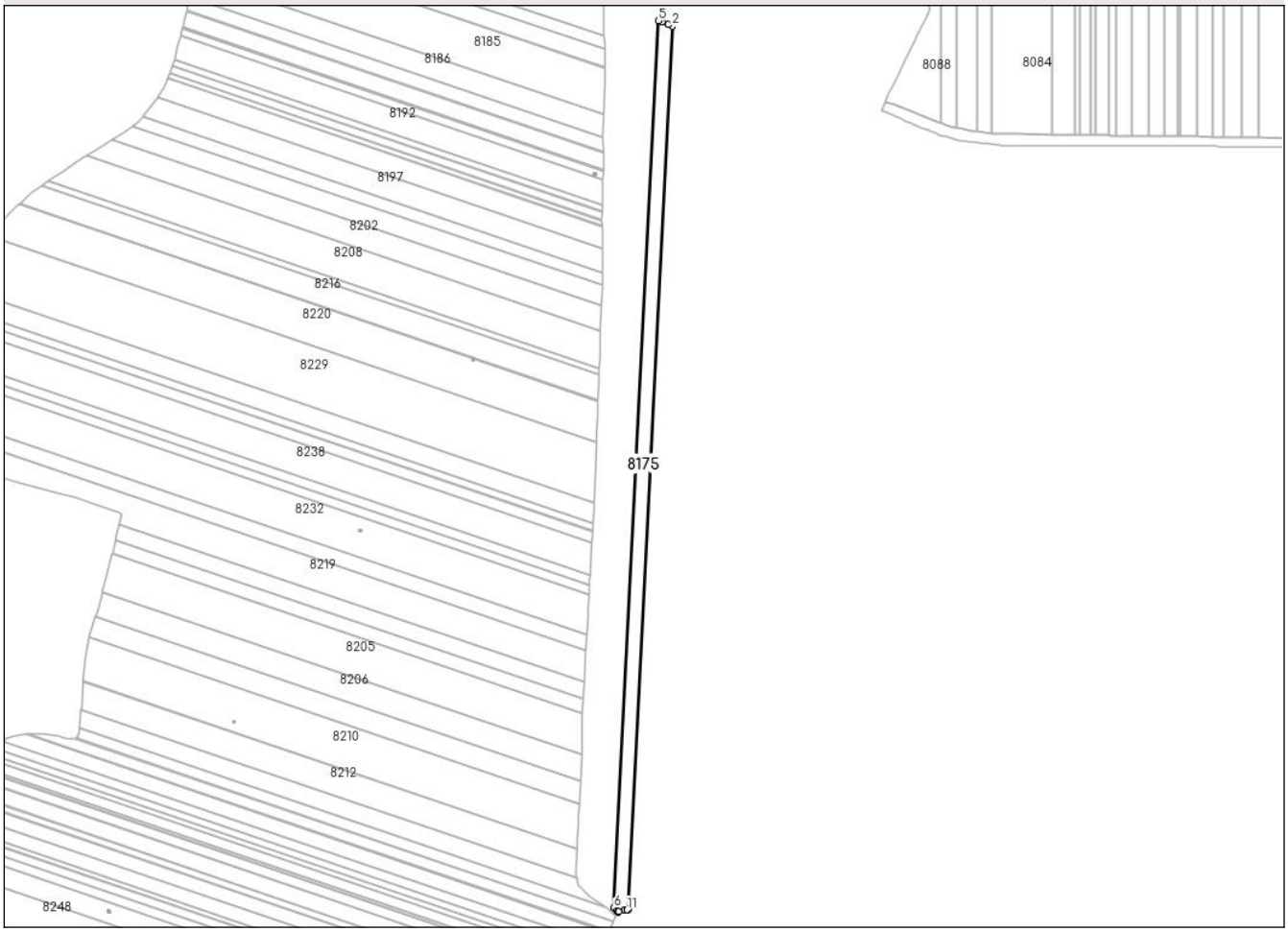

Date referitoare la teren

Crt	Categorie folosință	Intra vilan	Suprafaţa (mp)	Tarla	Parcelă	Nr. topo	Observaţii / Referinţe
1	arabil	NU	9.833	23	42	-	

Lungime Segmente
1) Valorile lungimilor segmentelor sunt obţinute din proiecţie în plan.

Punct început	X / Y	Punct sfârşit	X / Y	Lungime segment (** (m)
1	381.843,254 297.644,034	2	381.882,133 298.418,36	775.301
2	381.882,133 298.418,36	3	381.878,651 298.419,708	3.734
3	381.878,651 298.419,708	4	381.872,844 298.421,956	6.227
4	381.872,844 298.421,956	5	381.869,719 298.423,166	3.351
5	381.869,719 298.423,166	6	381.830,693 297.645,904	778.241

Document care conține date cu caracter personal, protejat de prevederile Regulamentului (UE) nr. 679/2016 și Legii 190/2018

Punct început	X / Y	Punct sfârşit	X / Y	Lungime segment (** (m)
6	381.830,693 297.645,904	7	381.833,282 297.643,396	3.605
7	381.833,282 297.643,396	8	381.834,665 297.642,057	1.925
8	381.834,665 297.642,057	9	381.834,901 297.642,472	0.477
9	381.834,901 297.642,472	10	381.840,187 297.644,295	5.592
10	381.840,187 297.644,295	11	381.842,49 297.644,099	2.311
11	381.842,49 297.644,099	1	381.843,254 297.644,034	0.767

** Lungimile segmentelor sunt determinate în planul de proiecţie Stereo 70 şi sunt rotunjite la 1 milimetru.
*** Distanţa dintre puncte este formată din segmente cumulate ce sunt mai mici decât valoarea 1 milimetru.

Document care conține date cu caracter personal, protejat de prevederile Regulamentului (UE) nr. 679/2016 și Legii 190/2018

DATE DESPRE IMOBILUL NR. 8176

Oficiul de Cadastru şi Publicitate Imobiliară DOLJ
Biroul de Cadastru şi Publicitate Imobiliară Craiova

A. Partea I. Descrierea imobilului

TEREN Extravilan

Adresa: Jud. Dolj, T 23, P 41

Nr. Crt	Nr cadastral Nr. topografic	Suprafaţa* (mp)	Observaţii / Referinţe
A1		13.680	Sector cadastral:1 Teren neimprejmuit;

B. Partea II. Proprietari şi acte

Inscrieri privitoare la dreptul de proprietate şi alte drepturi reale		Referinţe
/		
Act Administrativ nr. TDP 494-15035, din 02/02/1995 emis de CJSDPAT DOLJ;		
B1	Intabulare, drept de PROPRIETATE, dobandit prin Reconstituire, cota actuala 1/1, cota initiala 1/1	A1
	1) **CIOCOIU ION**, LIPSA CNP	

C. Partea III. SARCINI .

Inscrieri privind dezmembramintele dreptului de proprietate, drepturi reale de garanţie şi sarcini	Referinţe
NU SUNT	

Document care conține date cu caracter personal, protejat de prevederile Regulamentului (UE) nr. 679/2016 și Legii 190/2018

Anexa Nr. 1 La Partea I

Teren

Nr cadastral	Suprafaţa (mp)*	Observaţii / Referinţe
	13.680	

* Suprafaţa este determinată in planul de proiecţie Stereo 70.

DETALII LINIARE IMOBIL

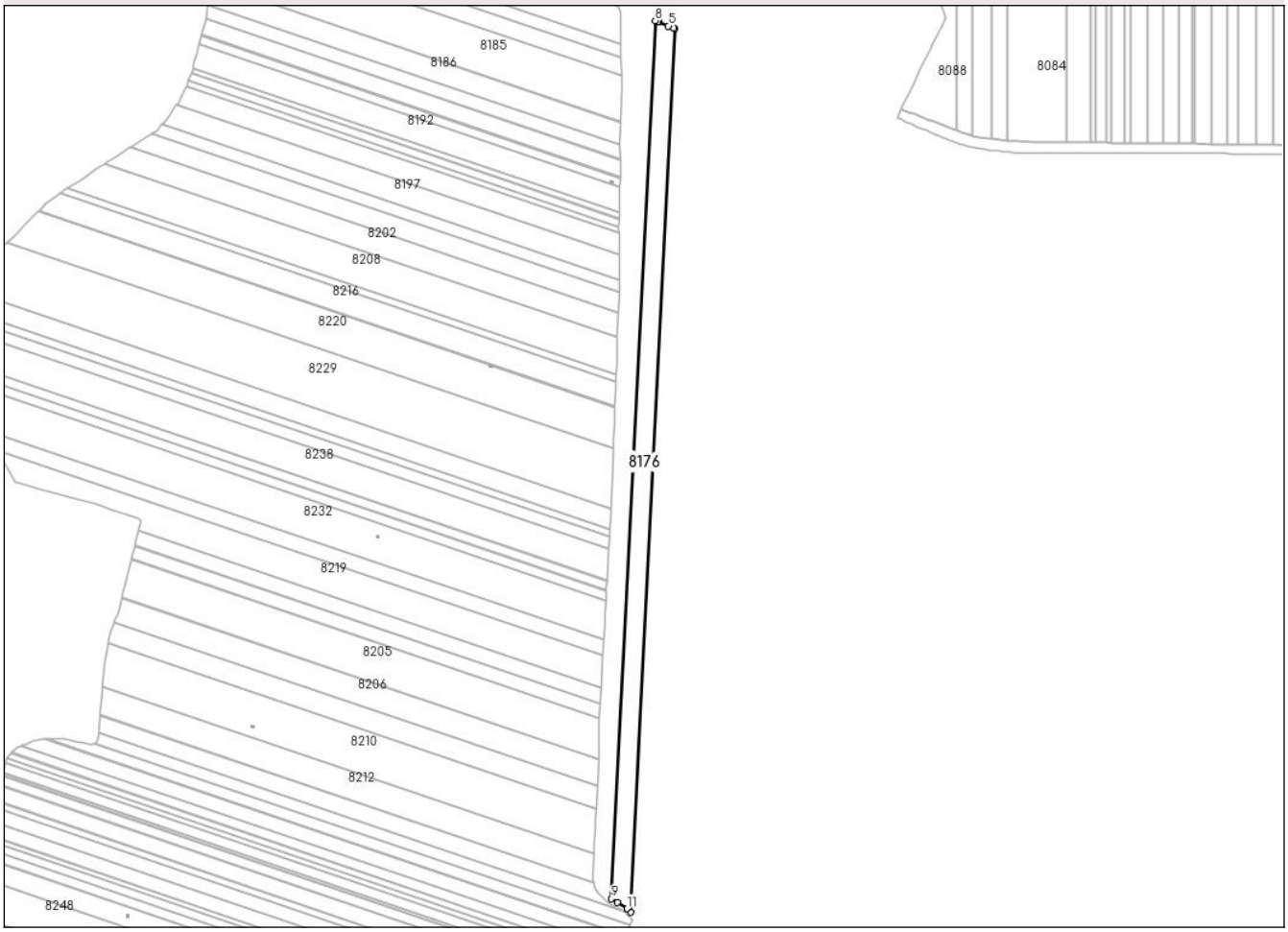

Date referitoare la teren

Crt	Categorie folosință	Intra vilan	Suprafaţa (mp)	Tarla	Parcelă	Nr. topo	Observaţii / Referinţe
1	arabil	NU	13.680	23	41	-	

Lungime Segmente
1) Valorile lungimilor segmentelor sunt obţinute din proiecţie în plan.

Punct început	X / Y	Punct sfârşit	X / Y	Lungime segment (** (m)
1	381.827,663 297.648,839	2	381.830,693 297.645,904	4.218
2	381.830,693 297.645,904	3	381.869,719 298.423,166	778.241
3	381.869,719 298.423,166	4	381.868,721 298.423,553	1.07
4	381.868,721 298.423,553	5	381.863,858 298.425,557	5.26
5	381.863,858 298.425,557	6	381.855,513 298.428,995	9.025

Document care conține date cu caracter personal, protejat de prevederile Regulamentului (UE) nr. 679/2016 și Legii 190/2018

Punct început	X / Y	Punct sfârşit	X / Y	Lungime segment (** (m)
6	381.855,513 298.428,995	7	381.854,911 298.429,243	0.651
7	381.854,911 298.429,243	8	381.852,407 298.430,193	2.678
8	381.852,407 298.430,193	9	381.813,63 297.657,906	773.26
9	381.813,63 297.657,906	10	381.818,801 297.654,588	6.144
10	381.818,801 297.654,588	11	381.827,465 297.649,03	10.294
11	381.827,465 297.649,03	1	381.827,663 297.648,839	0.275

** Lungimile segmentelor sunt determinate în planul de proiecţie Stereo 70 şi sunt rotunjite la 1 milimetru.
*** Distanţa dintre puncte este formată din segmente cumulate ce sunt mai mici decât valoarea 1 milimetru.

Document care conține date cu caracter personal, protejat de prevederile Regulamentului (UE) nr. 679/2016 și Legii 190/2018

DATE DESPRE IMOBILUL NR. 8177

Oficiul de Cadastru şi Publicitate Imobiliară DOLJ
Biroul de Cadastru şi Publicitate Imobiliară Craiova

A. Partea I. Descrierea imobilului

TEREN Extravilan

Adresa: Jud. Dolj, T 23, P 41/1

Nr. Crt	Nr cadastral Nr. topografic	Suprafaţa* (mp)	Observaţii / Referinţe
A1		12.437	Sector cadastral:1 Teren neimprejmuit;

B. Partea II. Proprietari şi acte

Inscrieri privitoare la dreptul de proprietate şi alte drepturi reale		Referinţe
/		
Act Administrativ nr. Adeverinta nr.1341, din 14/05/2025 emis de PRIMARIA COMUNEI RADOVAN;		
B1	Inscrierea posesiei, drept de PROPRIETATE, dobandit prin Lege, cota actuala 1/1, cota initiala 1/1	A1
	1) **NEIDENTIFICAT NEIDENTIFICAT**, CIF:0000000000000	
Act Normativ nr. Legea 7, din 13/03/1996 emis de PARLAMENTUL ROMANIEI (art.13);		
B2	Se noteaza mentiunea de proprietar neidentificat.	A1

C. Partea III. SARCINI .

Inscrieri privind dezmembramintele dreptului de proprietate, drepturi reale de garanţie şi sarcini	Referinţe
NU SUNT	

Document care conține date cu caracter personal, protejat de prevederile Regulamentului (UE) nr. 679/2016 și Legii 190/2018

Anexa Nr. 1 La Partea I

Teren

Nr cadastral	Suprafaţa (mp)*	Observaţii / Referinţe
	12.437	

* Suprafaţa este determinată in planul de proiecţie Stereo 70.

DETALII LINIARE IMOBIL

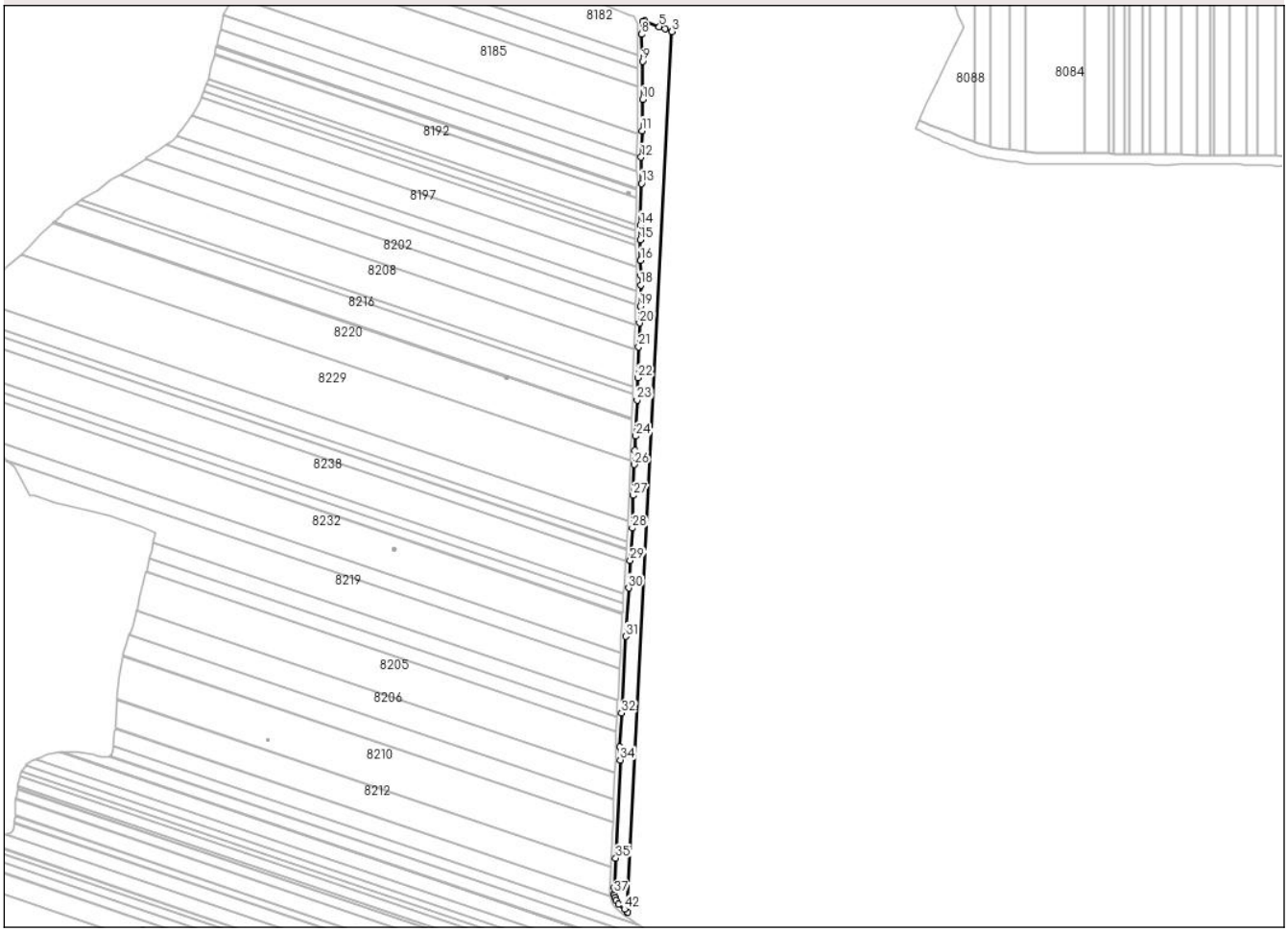

Date referitoare la teren

Crt	Categorie folosință	Intra vilan	Suprafaţa (mp)	Tarla	Parcelă	Nr. topo	Observaţii / Referinţe
1	arabil	NU	12.437	23	41/1	-	

Lungime Segmente

1) Valorile lungimilor segmentelor sunt obţinute din proiecţie în plan.

Punct început	X / Y	Punct sfârşit	X / Y	Lungime segment
1	381.813,205 297.658,178	2	381.813,63 297.657,906	0.505
4	381.846,442 298.432,456	5	381.841,287 298.434,411	5.513
7	381.826,567 298.438,926	8	381.825,718 298.427,743	11.215
10	381.826,592 298.370,607	11	381.826,032 298.343,115	27.498
13	381.825,778 298.296,963	14	381.824,454 298.260,332	36.655
16	381.824,81 298.229,301	17	381.825,167 298.215,975	13.331

Punct început	X / Y	Punct sfârşit	X / Y	Lungime segment
2	381.813,63 297.657,906	3	381.852,407 298.430,193	773.26
5	381.841,287 298.434,411	6	381.828,223 298.439,58	14.049
8	381.825,718 298.427,743	9	381.826,499 298.404,035	23.721
11	381.826,032 298.343,115	12	381.825,396 298.319,975	23.149
14	381.824,454 298.260,332	15	381.824,352 298.247,451	12.881
17	381.825,167 298.215,975	18	381.825,09 298.207,88	8.095

Punct început	X / Y	Punct sfârşit	X / Y	Lungime segment
3	381.852,407 298.430,193	4	381.846,442 298.432,456	6.38
6	381.828,223 298.439,58	7	381.826,567 298.438,926	1.78
9	381.826,499 298.404,035	10	381.826,592 298.370,607	33.428
12	381.825,396 298.319,975	13	381.825,778 298.296,963	23.015
15	381.824,352 298.247,451	16	381.824,81 298.229,301	18.156
18	381.825,09 298.207,88	19	381.824,441 298.189,208	18.683

Document care conține date cu caracter personal, protejat de prevederile Regulamentului (UE) nr. 679/2016 și Legii 190/2018

Punct început	X / Y	Punct sfârşit	X / Y	Lungime segment
19	381.824,441 298.189,208	20	381.823,907 298.174,546	14.672
22	381.822,417 298.126,548	23	381.821,73 298.106,941	19.619
25	381.819,84 298.062,948	26	381.819,339 298.050,448	12.51
28	381.817,477 297.994,762	29	381.815,645 297.966,238	28.583
31	381.811,721 297.899,684	32	381.808,113 297.832,528	67.253
34	381.807,039 297.791,432	35	381.803,087 297.705,261	86.262
37	381.801,712 297.674,289	38	381.802,054 297.672,938	1.394
40	381.803,581 297.667,931	41	381.805,471 297.665,139	3.372

Punct început	X / Y	Punct sfârşit	X / Y	Lungime segment
20	381.823,907 298.174,546	21	381.823,105 298.153,621	20.94
23	381.821,73 298.106,941	24	381.820,623 298.075,439	31.521
26	381.819,339 298.050,448	27	381.818,437 298.023,285	27.178
29	381.815,645 297.966,238	30	381.814,313 297.942,24	24.035
32	381.808,113 297.832,528	33	381.806,652 297.802,773	29.791
35	381.803,087 297.705,261	36	381.801,583 297.679,916	25.39
38	381.802,054 297.672,938	39	381.802,571 297.670,896	2.106
41	381.805,471 297.665,139	42	381.810,602 297.660,521	6.903

Punct început	X / Y	Punct sfârşit	X / Y	Lungime segment
21	381.823,105 298.153,621	22	381.822,417 298.126,548	27.082
24	381.820,623 298.075,439	25	381.819,84 298.062,948	12.516
27	381.818,437 298.023,285	28	381.817,477 297.994,762	28.539
30	381.814,313 297.942,24	31	381.811,721 297.899,684	42.635
33	381.806,652 297.802,773	34	381.807,039 297.791,432	11.348
36	381.801,583 297.679,916	37	381.801,712 297.674,289	5.628
39	381.802,571 297.670,896	40	381.803,581 297.667,931	3.132
42	381.810,602 297.660,521	1	381.813,205 297.658,178	3.502

**** Lungimile segmentelor sunt determinate în planul de proiecţie Stereo 70 şi sunt rotunjite la 1 milimetru.**
***** Distanţa dintre puncte este formată din segmente cumulate ce sunt mai mici decât valoarea 1 milimetru.**

Document care conține date cu caracter personal, protejat de prevederile Regulamentului (UE) nr. 679/2016 și Legii 190/2018

DATE DESPRE IMOBILUL NR. 8178

Oficiul de Cadastru şi Publicitate Imobiliară DOLJ
Biroul de Cadastru şi Publicitate Imobiliară Craiova

A. Partea I. Descrierea imobilului

TEREN Extravilan

Adresa: Jud. Dolj, T 23, P32/1

Nr. Crt	Nr cadastral Nr. topografic	Suprafaţa* (mp)	Observaţii / Referinţe
A1		4	Sector cadastral:1 Teren neimprejmuit;

B. Partea II. Proprietari şi acte

Inscrieri privitoare la dreptul de proprietate şi alte drepturi reale		Referinţe
/		
Act Administrativ nr. Adeverinta nr. 1341, din 14/05/2025 emis de PRIMARIA COMUNEI RADOVAN;		
B1	Inscrierea posesiei, drept de PROPRIETATE, dobandit prin Lege, cota actuala 1/1, cota initiala 1/1	A1
	1) **NEIDENTIFICAT NEIDENTIFICAT**, CIF:0000000000000	
Act Normativ nr. Legea 7, din 13/03/1996 emis de PARLAMENTUL ROMANIEI (art.13);		
B2	Se noteaza mentiunea de proprietar neidentificat.	A1

C. Partea III. SARCINI .

Inscrieri privind dezmembramintele dreptului de proprietate, drepturi reale de garanţie şi sarcini	Referinţe
NU SUNT	

Document care conține date cu caracter personal, protejat de prevederile Regulamentului (UE) nr. 679/2016 și Legii 190/2018

Anexa Nr. 1 La Partea I

Teren

Nr cadastral	Suprafaţa (mp)*	Observaţii / Referinţe
	4	

* Suprafaţa este determinată in planul de proiecţie Stereo 70.

DETALII LINIARE IMOBIL

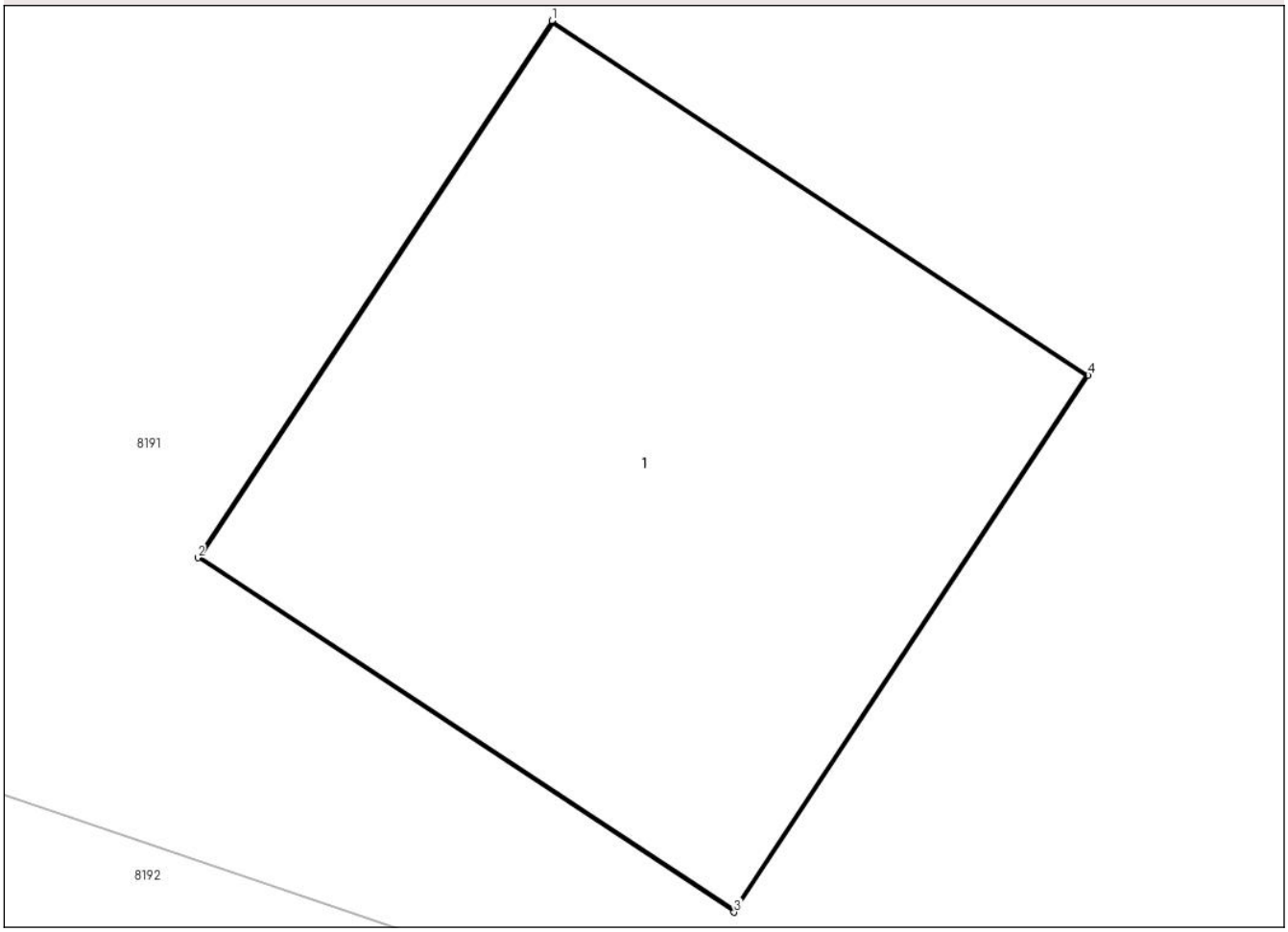

Date referitoare la teren

Crt	Categorie folosință	Intra vilan	Suprafaţa (mp)	Tarla	Parcelă	Nr. topo	Observaţii / Referinţe
1	curti constructii	NU	4	23	A32/1	-	

Date referitoare la construcţii

Crt	Număr	Destinaţie construcţie	Supraf. (mp)	Situaţie juridică	Observaţii / Referinţe
A1.1		constructii industriale si edilitare	4	Fara acte	Nr. niveluri:1; S. construita la sol:4 mp;

Lungime Segmente
1) Valorile lungimilor segmentelor sunt obţinute din proiecţie în plan.

Punct început	X / Y	Punct sfârşit	X / Y	Lungime segment (** (m)
1	381.813,979 298.289,816	2	381.812,877 298.288,147	2.0
2	381.812,877 298.288,147	3	381.814,546 298.287,045	2.0
3	381.814,546 298.287,045	4	381.815,648 298.288,714	2.0

Document care conține date cu caracter personal, protejat de prevederile Regulamentului (UE) nr. 679/2016 și Legii 190/2018

Punct început	X / Y	Punct sfârşit	X / Y	Lungime segment (** (m)
4	381.815,648 298.288,714	1	381.813,979 298.289,816	2.0

** Lungimile segmentelor sunt determinate în planul de proiecţie Stereo 70 şi sunt rotunjite la 1 milimetru.
*** Distanţa dintre puncte este formată din segmente cumulate ce sunt mai mici decât valoarea 1 milimetru.

Document care conține date cu caracter personal, protejat de prevederile Regulamentului (UE) nr. 679/2016 și Legii 190/2018

DATE DESPRE IMOBILUL NR. 8181

Oficiul de Cadastru şi Publicitate Imobiliară DOLJ
Biroul de Cadastru şi Publicitate Imobiliară Craiova

A. Partea I. Descrierea imobilului

TEREN Extravilan

Adresa: Jud. Dolj, T 23,P 16/1

Nr. Crt	Nr cadastral Nr. topografic	Suprafaţa* (mp)	Observaţii / Referinţe
A1		4	Sector cadastral:1 Teren neimprejmuit;

B. Partea II. Proprietari şi acte

Inscrieri privitoare la dreptul de proprietate şi alte drepturi reale		Referinţe
/		
Act Administrativ nr. Adeverinta nr. 1341, din 14/05/2025 emis de PRIMARIA COMUNEI RADOVAN;		
B1	Inscrierea posesiei, drept de PROPRIETATE, dobandit prin Lege, cota actuala 1/1, cota initiala 1/1	A1
	1) **NEIDENTIFICAT NEIDENTIFICAT**, CIF:0000000000000	
Act Normativ nr. Legea 7, din 13/03/1996 emis de PARLAMENTUL ROMANIEI (art.13);		
B2	Se noteaza mentiunea de proprietar neidentificat.	A1

C. Partea III. SARCINI .

Inscrieri privind dezmembramintele dreptului de proprietate, drepturi reale de garanţie şi sarcini	Referinţe
NU SUNT	

Document care conține date cu caracter personal, protejat de prevederile Regulamentului (UE) nr. 679/2016 și Legii 190/2018

Anexa Nr. 1 La Partea I

Teren

Nr cadastral	Suprafaţa (mp)*	Observaţii / Referinţe
	4	

* Suprafaţa este determinată in planul de proiecţie Stereo 70.

DETALII LINIARE IMOBIL

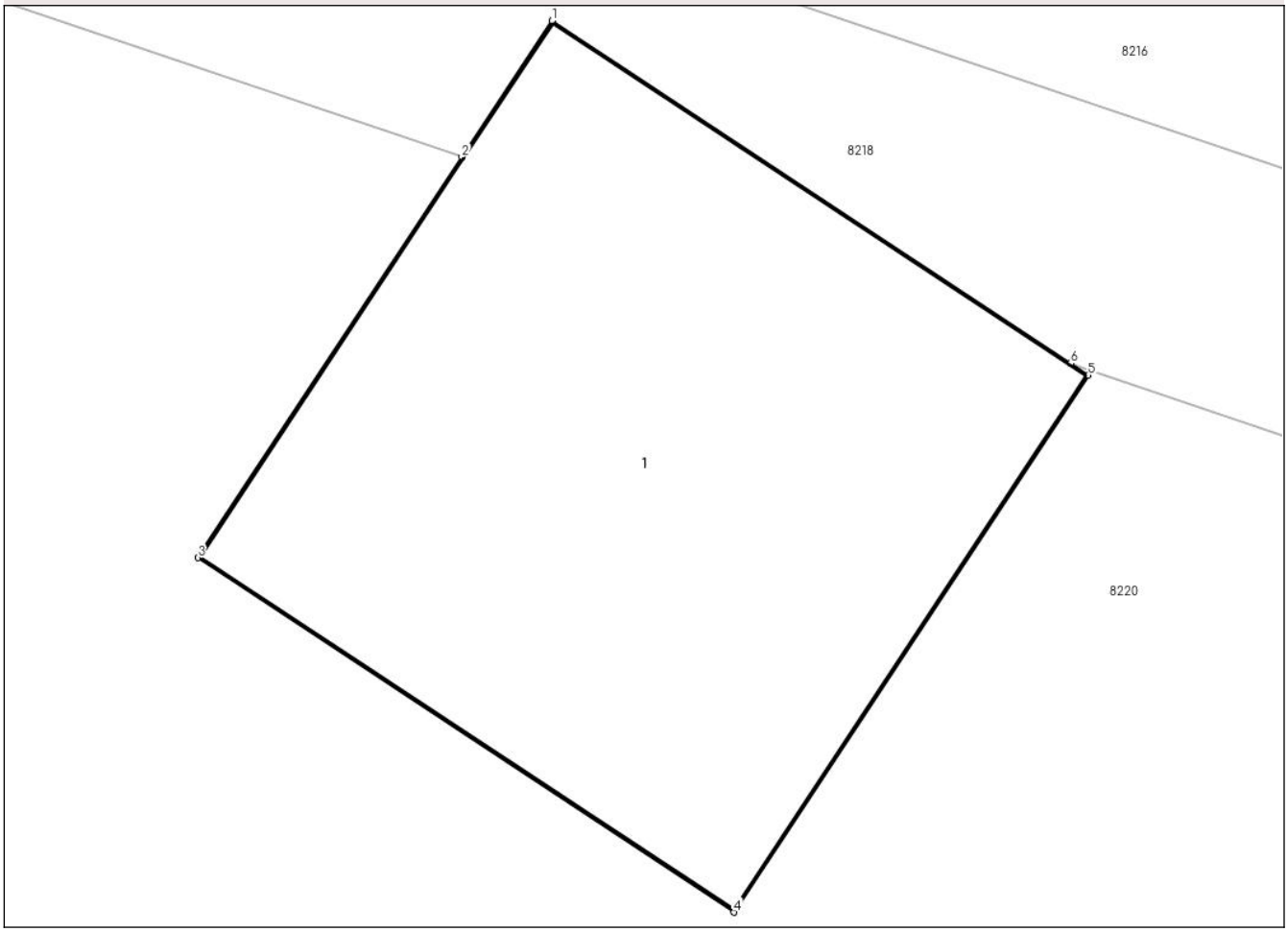

Date referitoare la teren

Crt	Categorie folosință	Intra vilan	Suprafaţa (mp)	Tarla	Parcelă	Nr. topo	Observaţii / Referinţe
1	curti constructii	NU	4	23	16/1	-	

Date referitoare la construcţii

Crt	Număr	Destinaţie construcţie	Supraf. (mp)	Situaţie juridică	Observaţii / Referinţe
A1.1		constructii industriale si edilitare	4	Fara acte	Nr. niveluri:1; S. construita la sol:4 mp;

Lungime Segmente
1) Valorile lungimilor segmentelor sunt obţinute din proiecţie în plan.

Punct început	X / Y	Punct sfârşit	X / Y	Lungime segment (** (m)
1	381.707,166 298.128,001	2	381.706,886 298.127,577	0.508
2	381.706,886 298.127,577	3	381.706,064 298.126,332	1.492
3	381.706,064 298.126,332	4	381.707,733 298.125,23	2.0

Document care conține date cu caracter personal, protejat de prevederile Regulamentului (UE) nr. 679/2016 și Legii 190/2018

Punct început	X / Y	Punct sfârşit	X / Y	Lungime segment (** (m)
4	381.707,733 298.125,23	5	381.708,835 298.126,899	2.0
5	381.708,835 298.126,899	6	381.708,78 298.126,936	0.066
6	381.708,78 298.126,936	1	381.707,166 298.128,001	1.934

** Lungimile segmentelor sunt determinate în planul de proiecţie Stereo 70 şi sunt rotunjite la 1 milimetru.
*** Distanţa dintre puncte este formată din segmente cumulate ce sunt mai mici decât valoarea 1 milimetru.

Document care conține date cu caracter personal, protejat de prevederile Regulamentului (UE) nr. 679/2016 și Legii 190/2018

DATE DESPRE IMOBILUL NR. 8182

Oficiul de Cadastru şi Publicitate Imobiliară DOLJ
Biroul de Cadastru şi Publicitate Imobiliară Craiova

A. Partea I. Descrierea imobilului

TEREN Extravilan

Adresa: Jud. Dolj, T 23, P 40

Nr. Crt	Nr cadastral Nr. topografic	Suprafaţa* (mp)	Observaţii / Referinţe
A1		8.487	Sector cadastral:1 Teren neimprejmuit; Imobilul a fost diminuat cu un procent de 4.64%

B. Partea II. Proprietari şi acte

Inscrieri privitoare la dreptul de proprietate şi alte drepturi reale		Referinţe
/		
Act Administrativ nr. TDP 1640-48445, din 25/05/1999 emis de CJSDPAT DOLJ;		
B1	Intabulare, drept de PROPRIETATE, dobandit prin Reconstituire, cota actuala 1/1, cota initiala 1/1	A1
	1) **COANDĂ ALEXANDRU**, LIPSA CNP	

C. Partea III. SARCINI .

Inscrieri privind dezmembramintele dreptului de proprietate, drepturi reale de garanţie şi sarcini	Referinţe
NU SUNT	

Document care conține date cu caracter personal, protejat de prevederile Regulamentului (UE) nr. 679/2016 și Legii 190/2018

Anexa Nr. 1 La Partea I

Teren

Nr cadastral	Suprafaţa (mp)*	Observaţii / Referinţe
	8.487	Imobilul a fost diminuat cu un procent de 4.64%

* Suprafaţa este determinată in planul de proiecţie Stereo 70.

DETALII LINIARE IMOBIL

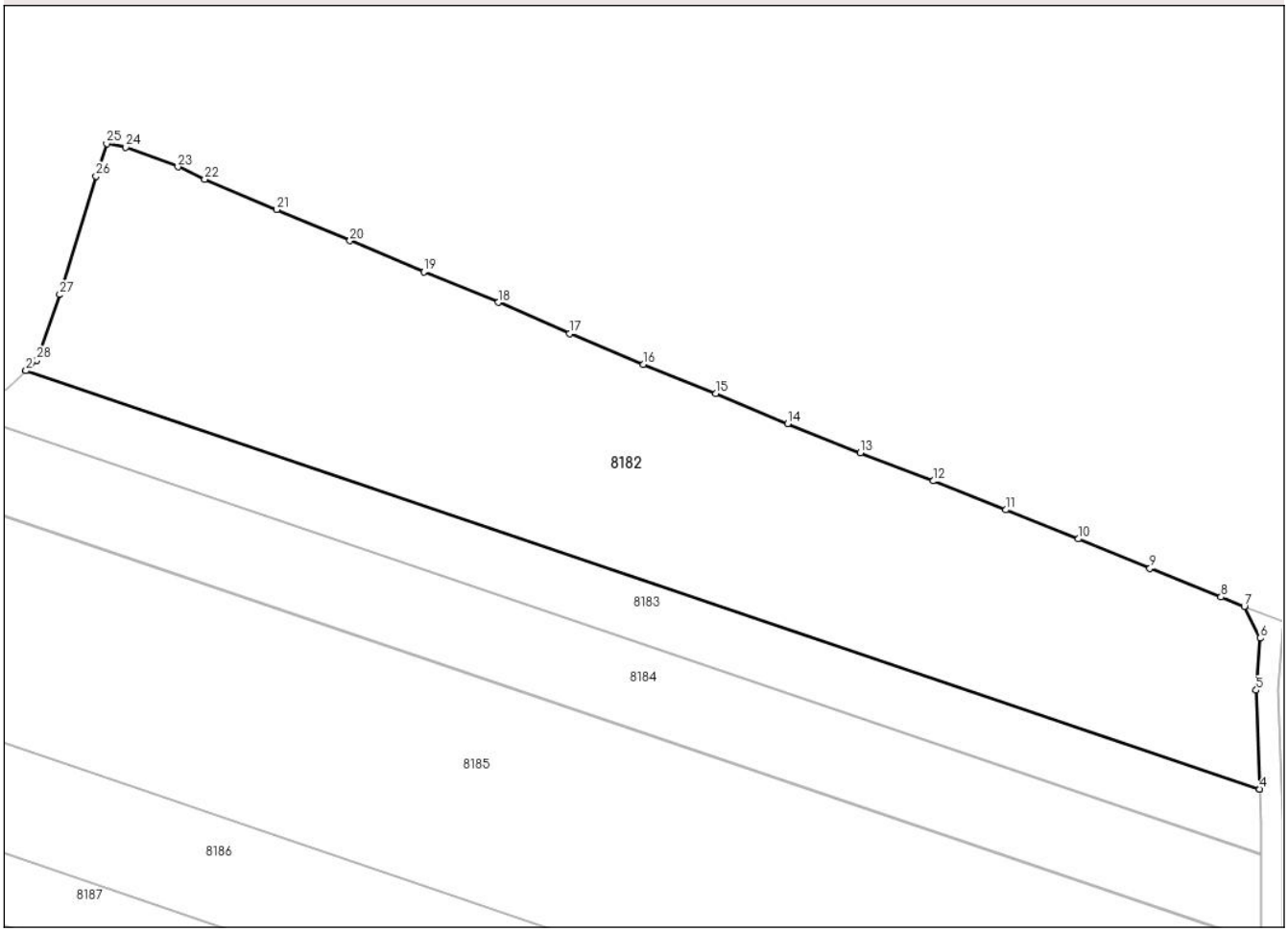

Date referitoare la teren

Crt	Categorie folosință	Intra vilan	Suprafaţa (mp)	Tarla	Parcelă	Nr. topo	Observaţii / Referinţe
1	arabil	NU	8.487	23	40	-	

Lungime Segmente

1) Valorile lungimilor segmentelor sunt obţinute din proiecţie în plan.

Punct început	X / Y	Punct sfârşit	X / Y	Lungime segment (** (m)
1	381.598,232 298.485,815	2	381.598,207 298.485,791	0.035
3	381.822,305 298.409,857	4	381.822,304 298.409,89	0.033
5	381.821,713 298.427,829	6	381.822,429 298.437,257	9.455
7	381.819,531 298.443,058	8	381.815,308 298.444,748	4.549
9	381.802,393 298.449,915	10	381.789,404 298.455,27	14.05

Punct început	X / Y	Punct sfârşit	X / Y	Lungime segment (** (m)
2	381.598,207 298.485,791	3	381.822,305 298.409,857	236.613
4	381.822,304 298.409,89	5	381.821,713 298.427,829	17.949
6	381.822,429 298.437,257	7	381.819,531 298.443,058	6.485
8	381.815,308 298.444,748	9	381.802,393 298.449,915	13.91
10	381.789,404 298.455,27	11	381.776,191 298.460,55	14.229

Document care conține date cu caracter personal, protejat de prevederile Regulamentului (UE) nr. 679/2016 și Legii 190/2018

Punct început	X / Y	Punct sfârşit	X / Y	Lungime segment (** (m)
11	381.776,191 298.460,55	12	381.763,014 298.465,793	14.182
13	381.749,801 298.470,924	14	381.736,587 298.476,204	14.23
15	381.723,523 298.481,633	16	381.710,347 298.486,95	14.208
17	381.697,021 298.492,566	18	381.684,032 298.498,182	14.151
19	381.670,482 298.503,724	20	381.657,083 298.509,377	14.543
21	381.643,795 298.515,03	22	381.630,694 298.520,534	14.21
23	381.625,842 298.522,773	24	381.616,361 298.526,317	10.122
25	381.612,869 298.526,986	26	381.610,959 298.521,084	6.203
27	381.604,36 298.499,603	28	381.600,193 298.487,713	12.599

Punct început	X / Y	Punct sfârşit	X / Y	Lungime segment (** (m)
12	381.763,014 298.465,793	13	381.749,801 298.470,924	14.174
14	381.736,587 298.476,204	15	381.723,523 298.481,633	14.147
16	381.710,347 298.486,95	17	381.697,021 298.492,566	14.461
18	381.684,032 298.498,182	19	381.670,482 298.503,724	14.64
20	381.657,083 298.509,377	21	381.643,795 298.515,03	14.44
22	381.630,694 298.520,534	23	381.625,842 298.522,773	5.344
24	381.616,361 298.526,317	25	381.612,869 298.526,986	3.556
26	381.610,959 298.521,084	27	381.604,36 298.499,603	22.472
28	381.600,193 298.487,713	1	381.598,232 298.485,815	2.729

** Lungimile segmentelor sunt determinate în planul de proiecţie Stereo 70 şi sunt rotunjite la 1 milimetru.
*** Distanţa dintre puncte este formată din segmente cumulate ce sunt mai mici decât valoarea 1 milimetru.

Document care conține date cu caracter personal, protejat de prevederile Regulamentului (UE) nr. 679/2016 și Legii 190/2018

DATE DESPRE IMOBILUL NR. 8183

Oficiul de Cadastru şi Publicitate Imobiliară DOLJ
Biroul de Cadastru şi Publicitate Imobiliară Craiova

A. Partea I. Descrierea imobilului

TEREN Extravilan

Adresa: Jud. Dolj, T 23, P 39

Nr. Crt	Nr cadastral Nr. topografic	Suprafaţa* (mp)	Observaţii / Referinţe
A1		2.709	Sector cadastral:1 Teren neimprejmuit; Imobilul a fost diminuat cu un procent de 4.64%

B. Partea II. Proprietari şi acte

Inscrieri privitoare la dreptul de proprietate şi alte drepturi reale		Referinţe
/		
Act Administrativ nr. TDP 217-14977, din 03/05/1994 emis de CJSDPAT DOLJ;		
B1	Intabulare, drept de PROPRIETATE, dobandit prin Reconstituire, cota actuala 1/1, cota initiala 1/1	A1
	1) **VASILACHE EUGEN**, LIPSA CNP	

C. Partea III. SARCINI .

Inscrieri privind dezmembramintele dreptului de proprietate, drepturi reale de garanţie şi sarcini	Referinţe
NU SUNT	

Document care conține date cu caracter personal, protejat de prevederile Regulamentului (UE) nr. 679/2016 și Legii 190/2018

Anexa Nr. 1 La Partea I

Teren

Nr cadastral	Suprafaţa (mp)*	Observaţii / Referinţe
	2.709	Imobilul a fost diminuat cu un procent de 4.64%

* Suprafaţa este determinată in planul de proiecţie Stereo 70.

DETALII LINIARE IMOBIL

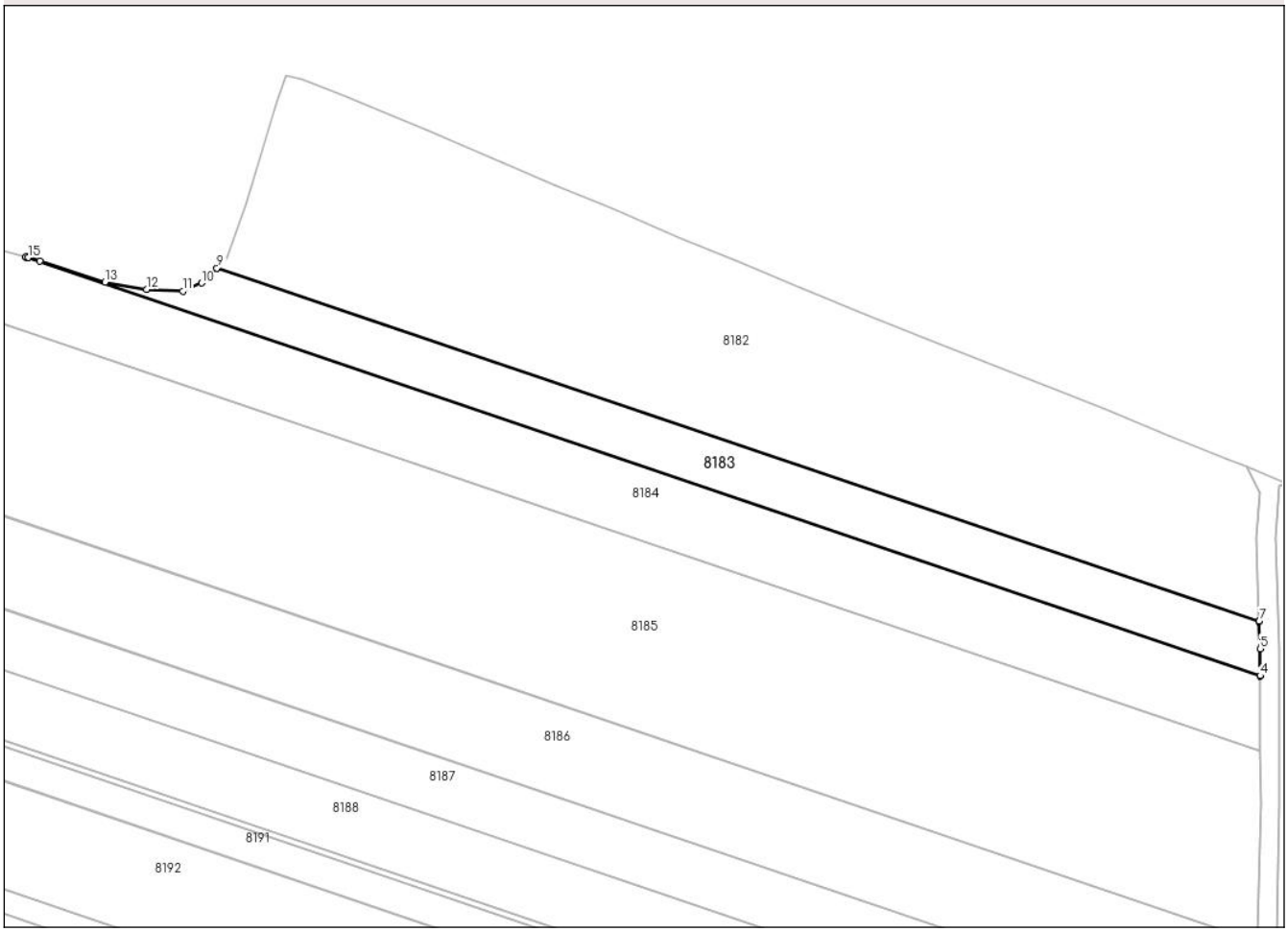

Date referitoare la teren

Crt	Categorie folosință	Intra vilan	Suprafaţa (mp)	Tarla	Parcelă	Nr. topo	Observaţii / Referinţe
1	arabil	NU	2.709	23	39	-	

Lungime Segmente
1) Valorile lungimilor segmentelor sunt obţinute din proiecţie în plan.

Punct început	X / Y	Punct sfârşit	X / Y	Lungime segment (** (m)
1	381.557,077 298.488,067	2	381.557,04 298.488,076	0.038
2	381.557,04 298.488,076	3	381.822,516 298.398,122	280.302
3	381.822,516 298.398,122	4	381.822,516 298.398,158	0.036
4	381.822,516 298.398,158	5	381.822,499 298.403,963	5.805
5	381.822,499 298.403,963	6	381.822,309 298.409,743	5.783

Document care conține date cu caracter personal, protejat de prevederile Regulamentului (UE) nr. 679/2016 și Legii 190/2018

Punct început	X / Y	Punct sfârşit	X / Y	Lungime segment (** (m)
6	381.822,309 298.409,743	7	381.822,305 298.409,857	0.114
7	381.822,305 298.409,857	8	381.598,207 298.485,791	236.613
8	381.598,207 298.485,791	9	381.598,12 298.485,707	0.121
9	381.598,12 298.485,707	10	381.594,81 298.482,505	4.605
10	381.594,81 298.482,505	11	381.590,817 298.480,769	4.354
11	381.590,817 298.480,769	12	381.583,003 298.481,16	7.824
12	381.583,003 298.481,16	13	381.574,061 298.482,722	9.077
13	381.574,061 298.482,722	14	381.560,083 298.487,279	14.702
14	381.560,083 298.487,279	15	381.557,503 298.487,955	2.667
15	381.557,503 298.487,955	1	381.557,077 298.488,067	0.44

** Lungimile segmentelor sunt determinate în planul de proiecţie Stereo 70 şi sunt rotunjite la 1 milimetru.
*** Distanţa dintre puncte este formată din segmente cumulate ce sunt mai mici decât valoarea 1 milimetru.

Document care conține date cu caracter personal, protejat de prevederile Regulamentului (UE) nr. 679/2016 și Legii 190/2018

DATE DESPRE IMOBILUL NR. 8184

Oficiul de Cadastru şi Publicitate Imobiliară DOLJ
Biroul de Cadastru şi Publicitate Imobiliară Craiova

A. Partea I. Descrierea imobilului

TEREN Extravilan

Adresa: Jud. Dolj, T 23, P 38

Nr. Crt	Nr cadastral Nr. topografic	Suprafaţa* (mp)	Observaţii / Referinţe
A1		5.340	Sector cadastral:1 Teren neimprejmuit; Imobilul a fost diminuat cu un procent de 4.64%

B. Partea II. Proprietari şi acte

Inscrieri privitoare la dreptul de proprietate şi alte drepturi reale		Referinţe
/		
Act Administrativ nr. TDP 2104, din 25/03/2005 emis de CJSDPAT DOLJ;		
B1	Intabulare, drept de PROPRIETATE, dobandit prin Reconstituire, cota actuala 1/1, cota initiala 1/1	A1
	1) **OPREA MARIA**, LIPSA CNP	

C. Partea III. SARCINI .

Inscrieri privind dezmembramintele dreptului de proprietate, drepturi reale de garanţie şi sarcini	Referinţe
NU SUNT	

Document care conține date cu caracter personal, protejat de prevederile Regulamentului (UE) nr. 679/2016 și Legii 190/2018

Anexa Nr. 1 La Partea I

Teren

Nr cadastral	Suprafaţa (mp)*	Observaţii / Referinţe
	5.340	Imobilul a fost diminuat cu un procent de 4.64%

* Suprafaţa este determinată in planul de proiecţie Stereo 70.

DETALII LINIARE IMOBIL

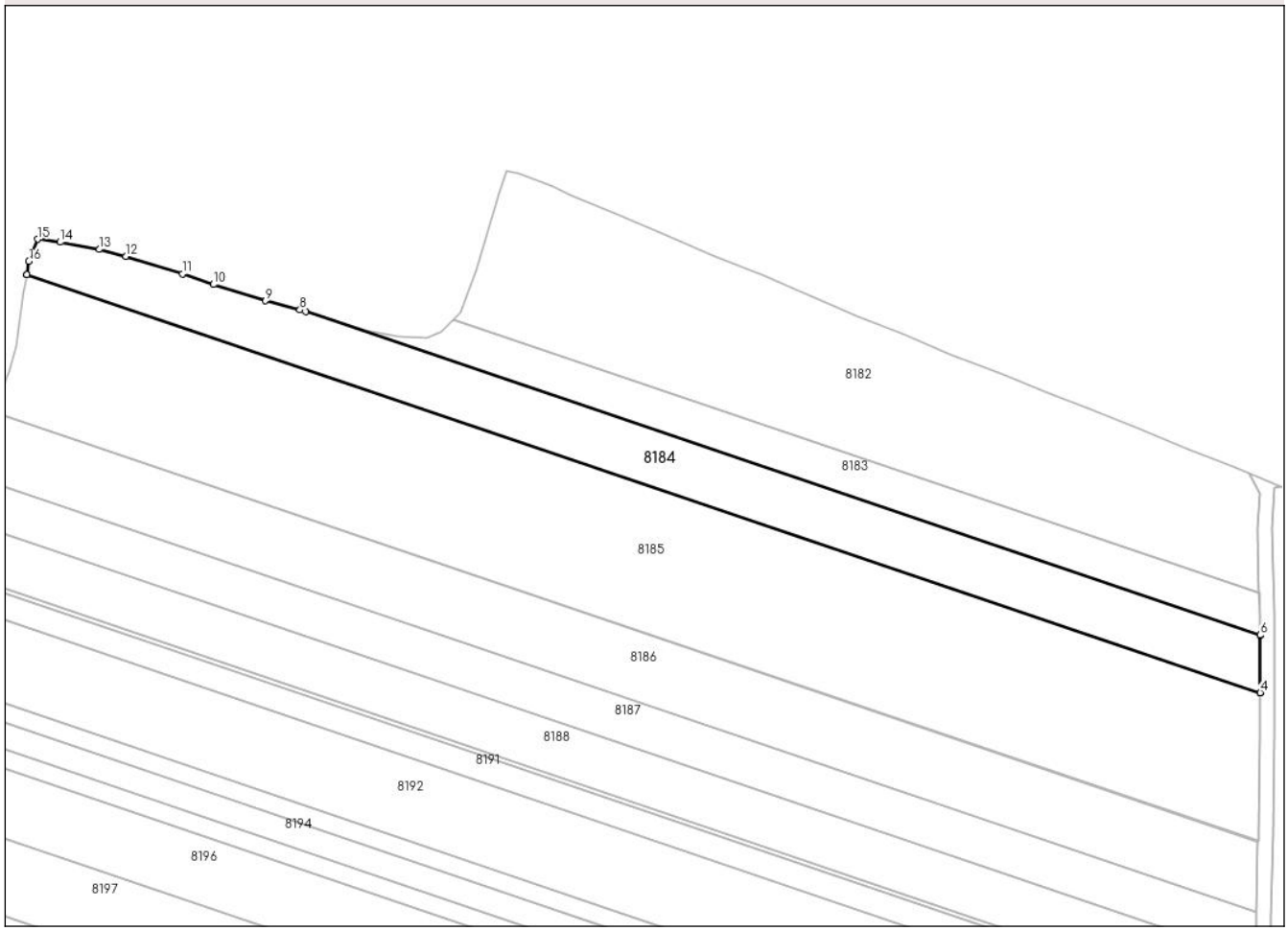

Date referitoare la teren

Crt	Categorie folosință	Intra vilan	Suprafaţa (mp)	Tarla	Parcelă	Nr. topo	Observaţii / Referinţe
1	arabil	NU	5.340	23	38	-	

Lungime Segmente
1) Valorile lungimilor segmentelor sunt obţinute din proiecţie în plan.

Punct început	X / Y	Punct sfârşit	X / Y	Lungime segment (** (m)
1	381.479,453 298.498,386	2	381.479,447 298.498,347	0.039
2	381.479,447 298.498,347	3	381.822,56 298.382,086	362.275
3	381.822,56 298.382,086	4	381.822,56 298.382,126	0.04
4	381.822,56 298.382,126	5	381.822,516 298.397,996	15.87
5	381.822,516 298.397,996	6	381.822,516 298.398,122	0.126

Document care conține date cu caracter personal, protejat de prevederile Regulamentului (UE) nr. 679/2016 și Legii 190/2018

Punct început	X / Y	Punct sfârşit	X / Y	Lungime segment (** (m)
6	381.822,516 298.398,122	7	381.557,04 298.488,076	280.302
7	381.557,04 298.488,076	8	381.555,398 298.488,507	1.698
8	381.555,398 298.488,507	9	381.545,844 298.491,011	9.877
9	381.545,844 298.491,011	10	381.531,346 298.495,567	15.197
10	381.531,346 298.495,567	11	381.522,75 298.498,519	9.089
11	381.522,75 298.498,519	12	381.507,036 298.503,422	16.461
12	381.507,036 298.503,422	13	381.499,657 298.505,332	7.622
13	381.499,657 298.505,332	14	381.488,718 298.507,328	11.12
14	381.488,718 298.507,328	15	381.482,467 298.508,196	6.311
15	381.482,467 298.508,196	16	381.480,036 298.501,99	6.665
16	381.480,036 298.501,99	1	381.479,453 298.498,386	3.651

** Lungimile segmentelor sunt determinate în planul de proiecţie Stereo 70 şi sunt rotunjite la 1 milimetru.
*** Distanţa dintre puncte este formată din segmente cumulate ce sunt mai mici decât valoarea 1 milimetru.

Document care conține date cu caracter personal, protejat de prevederile Regulamentului (UE) nr. 679/2016 și Legii 190/2018

DATE DESPRE IMOBILUL NR. 8185

Oficiul de Cadastru şi Publicitate Imobiliară DOLJ
Biroul de Cadastru şi Publicitate Imobiliară Craiova

A. Partea I. Descrierea imobilului

TEREN Extravilan

Adresa: Jud. Dolj, T 23, P 37

Nr. Crt	Nr cadastral Nr. topografic	Suprafaţa* (mp)	Observaţii / Referinţe
A1		14.301	Sector cadastral:1 Teren neimprejmuit; Imobilul a fost diminuat cu un procent de 4.64%

B. Partea II. Proprietari şi acte

Inscrieri privitoare la dreptul de proprietate şi alte drepturi reale		Referinţe
/		
Act Administrativ nr. TDP 304-46171, din 17/05/1994 emis de CJSDPAT DOLJ;		
B1	Intabulare, drept de PROPRIETATE, dobandit prin Reconstituire, cota actuala 1/1, cota initiala 1/1	A1
	1) **PAŢA VICTORIA**, LIPSA CNP	

C. Partea III. SARCINI .

Inscrieri privind dezmembramintele dreptului de proprietate, drepturi reale de garanţie şi sarcini	Referinţe
NU SUNT	

Document care conține date cu caracter personal, protejat de prevederile Regulamentului (UE) nr. 679/2016 și Legii 190/2018

Anexa Nr. 1 La Partea I

Teren

Nr cadastral	Suprafaţa (mp)*	Observaţii / Referinţe
	14.301	Imobilul a fost diminuat cu un procent de 4.64%

* Suprafaţa este determinată in planul de proiecţie Stereo 70.

DETALII LINIARE IMOBIL

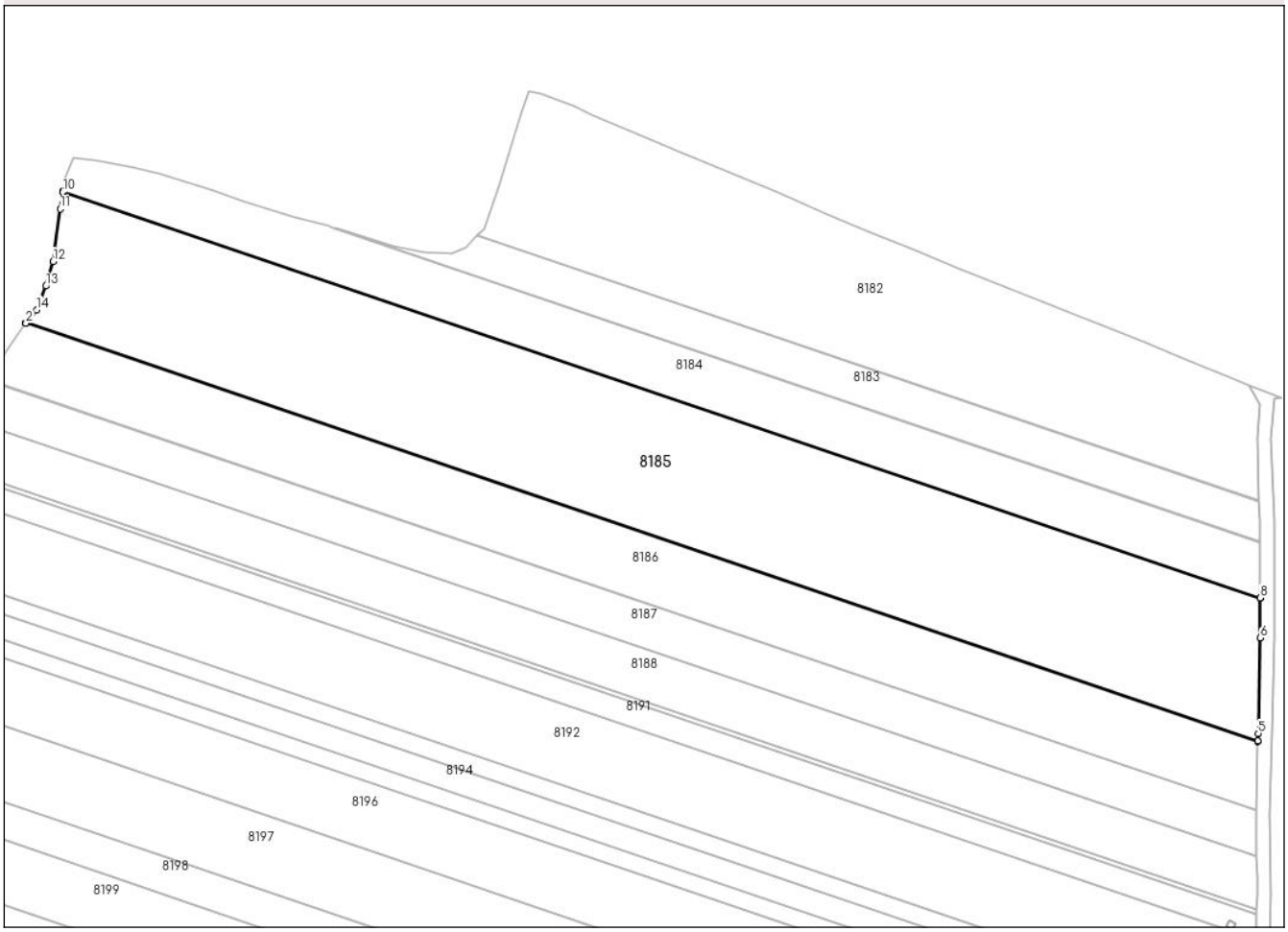

Date referitoare la teren

Crt	Categorie folosință	Intra vilan	Suprafaţa (mp)	Tarla	Parcelă	Nr. topo	Observaţii / Referinţe
1	arabil	NU	14.301	23	37	-	

Lungime Segmente
1) Valorile lungimilor segmentelor sunt obţinute din proiecţie în plan.

Punct început	X / Y	Punct sfârşit	X / Y	Lungime segment (** (m)
1	381.468,881 298.460,74	2	381.468,834 298.460,682	0.075
2	381.468,834 298.460,682	3	381.821,973 298.341,023	372.861
3	381.821,973 298.341,023	4	381.821,975 298.341,096	0.073
4	381.821,975 298.341,096	5	381.822,033 298.343,21	2.115
5	381.822,033 298.343,21	6	381.822,592 298.370,642	27.438

Document care conține date cu caracter personal, protejat de prevederile Regulamentului (UE) nr. 679/2016 și Legii 190/2018

Punct început	X / Y	Punct sfârşit	X / Y	Lungime segment (** (m)
6	381.822,592 298.370,642	7	381.822,561 298.381,941	11.299
7	381.822,561 298.381,941	8	381.822,56 298.382,086	0.145
8	381.822,56 298.382,086	9	381.479,447 298.498,347	362.275
9	381.479,447 298.498,347	10	381.479,425 298.498,21	0.139
10	381.479,425 298.498,21	11	381.478,647 298.493,398	4.874
11	381.478,647 298.493,398	12	381.476,65 298.478,383	15.147
12	381.476,65 298.478,383	13	381.474,566 298.471,309	7.375
13	381.474,566 298.471,309	14	381.471,961 298.464,539	7.254
14	381.471,961 298.464,539	1	381.468,881 298.460,74	4.891

** Lungimile segmentelor sunt determinate în planul de proiecţie Stereo 70 şi sunt rotunjite la 1 milimetru.
*** Distanţa dintre puncte este formată din segmente cumulate ce sunt mai mici decât valoarea 1 milimetru.

Document care conține date cu caracter personal, protejat de prevederile Regulamentului (UE) nr. 679/2016 și Legii 190/2018

DATE DESPRE IMOBILUL NR. 8186

Oficiul de Cadastru şi Publicitate Imobiliară DOLJ
Biroul de Cadastru şi Publicitate Imobiliară Craiova

A. Partea I. Descrierea imobilului

TEREN Extravilan

Adresa: Jud. Dolj, T 23, P 36

Nr. Crt	Nr cadastral Nr. topografic	Suprafaţa* (mp)	Observaţii / Referinţe
A1		7.153	Sector cadastral:1 Teren neimprejmuit; Imobilul a fost diminuat cu un procent de 4.64%

B. Partea II. Proprietari şi acte

Inscrieri privitoare la dreptul de proprietate şi alte drepturi reale		Referinţe
/		
Act Administrativ nr. TDP 1328-48305, din 06/02/1997 emis de CJSDPAT DOLJ;		
B1	Intabulare, drept de PROPRIETATE, dobandit prin Reconstituire, cota actuala 1/1, cota initiala 1/1	A1
	1) **GHENEA VASILE**, LIPSA CNP	

C. Partea III. SARCINI .

Inscrieri privind dezmembramintele dreptului de proprietate, drepturi reale de garanţie şi sarcini	Referinţe
NU SUNT	

Document care conține date cu caracter personal, protejat de prevederile Regulamentului (UE) nr. 679/2016 și Legii 190/2018

Anexa Nr. 1 La Partea I

Teren

Nr cadastral	Suprafaţa (mp)*	Observaţii / Referinţe
	7.153	Imobilul a fost diminuat cu un procent de 4.64%

* Suprafaţa este determinată in planul de proiecţie Stereo 70.

DETALII LINIARE IMOBIL

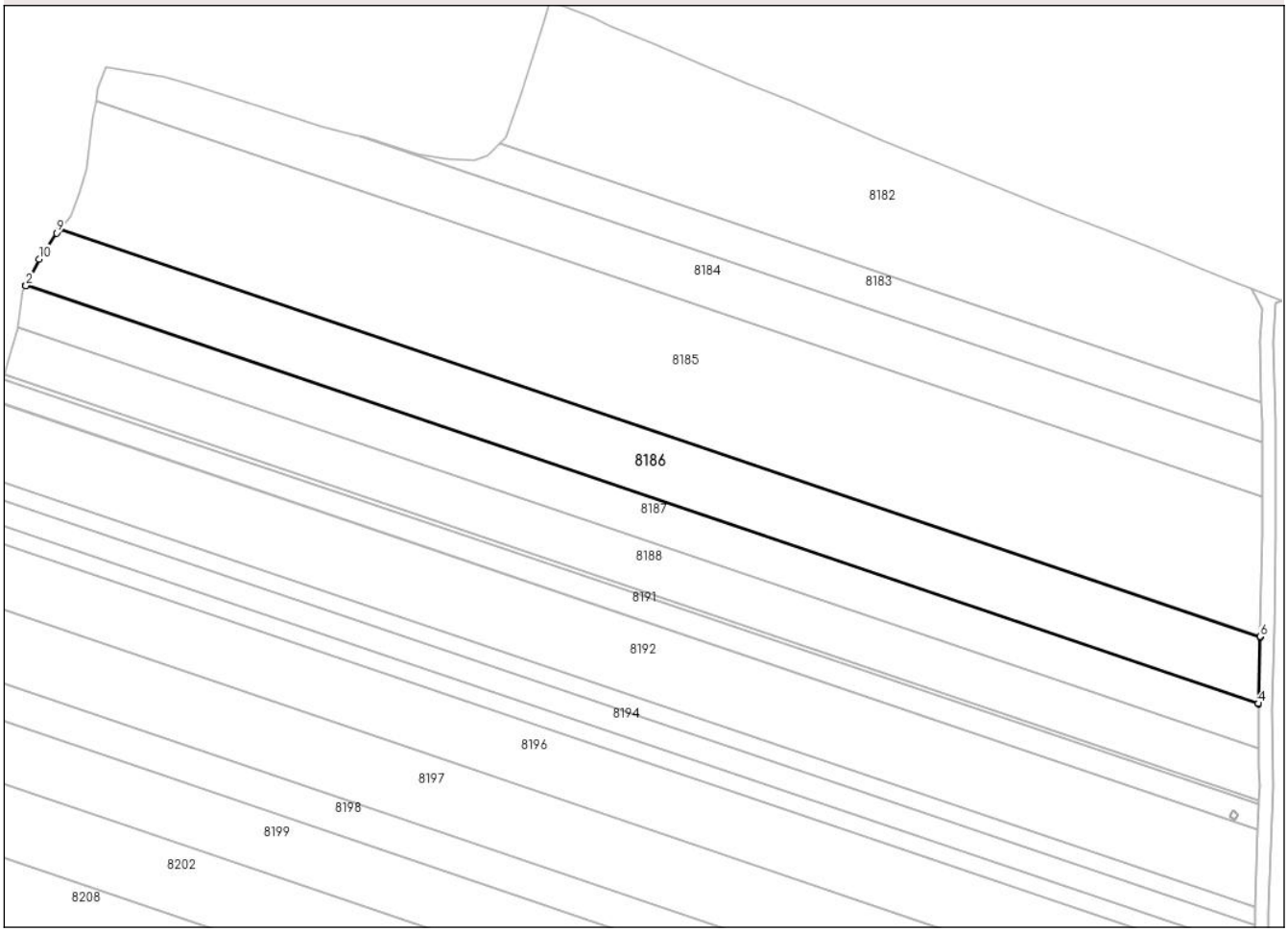

Date referitoare la teren

Crt	Categorie folosință	Intra vilan	Suprafaţa (mp)	Tarla	Parcelă	Nr. topo	Observaţii / Referinţe
1	arabil	NU	7.153	23	36	-	

Lungime Segmente
1) Valorile lungimilor segmentelor sunt obţinute din proiecţie în plan.

Punct început	X / Y	Punct sfârşit	X / Y	Lungime segment (** (m)
1	381.458,919 298.444,162	2	381.458,881 298.444,086	0.085
2	381.458,881 298.444,086	3	381.821,43 298.321,24	382.796
3	381.821,43 298.321,24	4	381.821,432 298.321,328	0.088
4	381.821,432 298.321,328	5	381.821,966 298.340,764	19.443
5	381.821,966 298.340,764	6	381.821,973 298.341,023	0.259

Document care conține date cu caracter personal, protejat de prevederile Regulamentului (UE) nr. 679/2016 și Legii 190/2018

Punct început	X / Y	Punct sfârşit	X / Y	Lungime segment (** (m)
6	381.821,973 298.341,023	7	381.468,834 298.460,682	372.861
7	381.468,834 298.460,682	8	381.468,668 298.460,477	0.264
8	381.468,668 298.460,477	9	381.467,881 298.459,505	1.251
9	381.467,881 298.459,505	10	381.462,758 298.451,911	9.16
10	381.462,758 298.451,911	1	381.458,919 298.444,162	8.648

** Lungimile segmentelor sunt determinate în planul de proiecţie Stereo 70 şi sunt rotunjite la 1 milimetru.
*** Distanţa dintre puncte este formată din segmente cumulate ce sunt mai mici decât valoarea 1 milimetru.

Document care conține date cu caracter personal, protejat de prevederile Regulamentului (UE) nr. 679/2016 și Legii 190/2018

DATE DESPRE IMOBILUL NR. 8187

Oficiul de Cadastru şi Publicitate Imobiliară DOLJ
Biroul de Cadastru şi Publicitate Imobiliară Craiova

A. Partea I. Descrierea imobilului

TEREN Extravilan

Adresa: Jud. Dolj, T 23,P 35

Nr. Crt	Nr cadastral Nr. topografic	Suprafaţa* (mp)	Observaţii / Referinţe
A1		4.766	Sector cadastral:1 Teren neimprejmuit; Imobilul a fost diminuat cu un procent de 4.64%

B. Partea II. Proprietari şi acte

Inscrieri privitoare la dreptul de proprietate şi alte drepturi reale		Referinţe
/		
Act Administrativ nr. TDP 535-9604, din 01/02/1995 emis de CJSDPAT DOLJ;		
B1	Intabulare, drept de PROPRIETATE, dobandit prin Reconstituire, cota actuala 1/1, cota initiala 1/1	A1
	1) **IOŢA ION**, LIPSA CNP	

C. Partea III. SARCINI .

Inscrieri privind dezmembramintele dreptului de proprietate, drepturi reale de garanţie şi sarcini	Referinţe
NU SUNT	

Anexa Nr. 1 La Partea I

Teren

Nr cadastral	Suprafaţa (mp)*	Observaţii / Referinţe
	4.766	Imobilul a fost diminuat cu un procent de 4.64%

* Suprafaţa este determinată in planul de proiecţie Stereo 70.

DETALII LINIARE IMOBIL

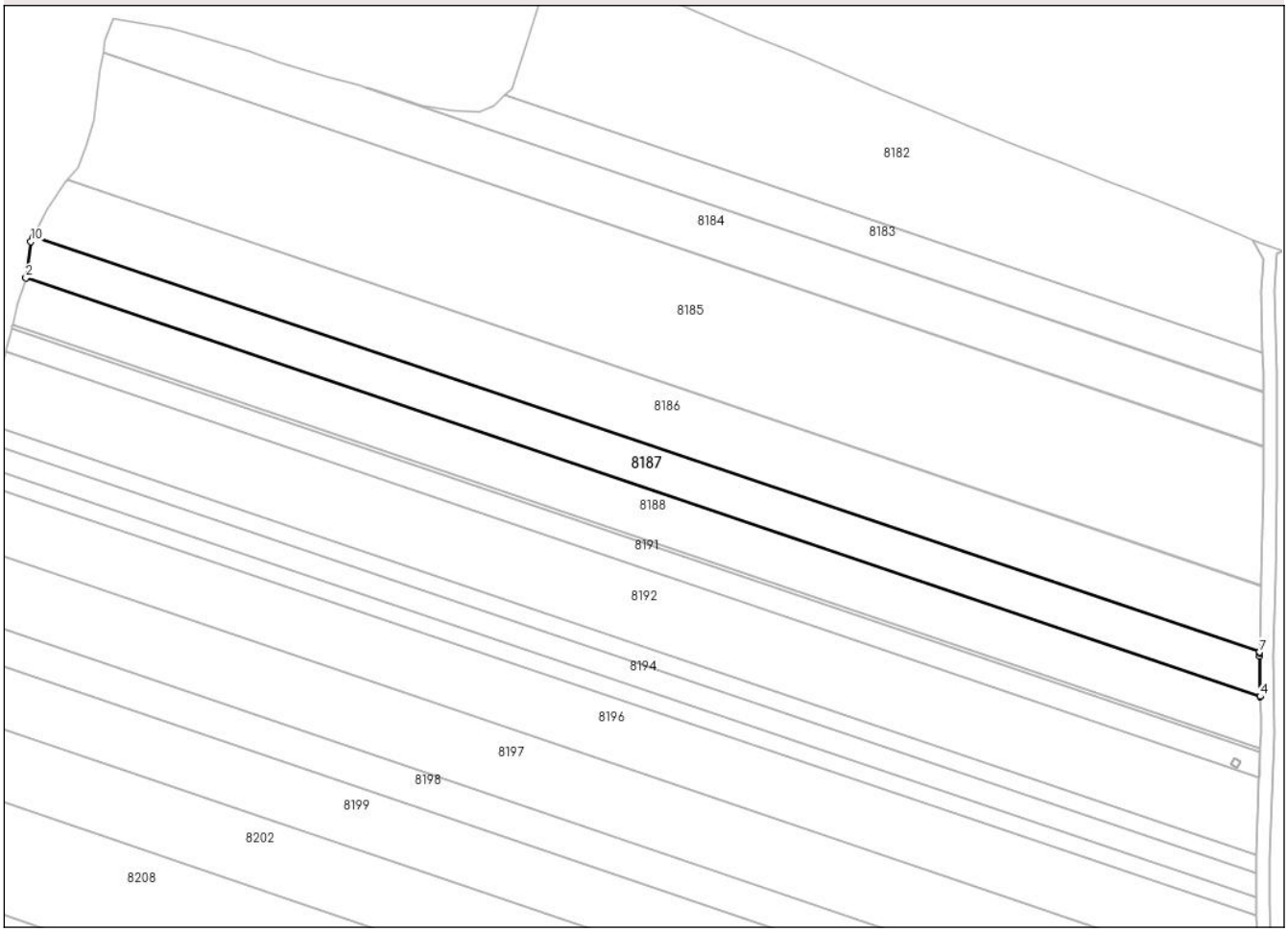

Date referitoare la teren

Crt	Categorie folosință	Intra vilan	Suprafaţa (mp)	Tarla	Parcelă	Nr. topo	Observaţii / Referinţe
1	arabil	NU	4.766	23	35	-	

Lungime Segmente
1) Valorile lungimilor segmentelor sunt obţinute din proiecţie în plan.

Punct început	X / Y	Punct sfârşit	X / Y	Lungime segment (** (m)
1	381.456,629 298.431,855	2	381.456,616 298.431,76	0.096
2	381.456,616 298.431,76	3	381.821,593 298.308,09	385.36
3	381.821,593 298.308,09	4	381.821,591 298.308,191	0.101
4	381.821,591 298.308,191	5	381.821,395 298.319,997	11.808
5	381.821,395 298.319,997	6	381.821,421 298.320,929	0.932

Document care conține date cu caracter personal, protejat de prevederile Regulamentului (UE) nr. 679/2016 și Legii 190/2018

Punct început	X / Y	Punct sfârşit	X / Y	Lungime segment (** (m)
6	381.821,421 298.320,929	7	381.821,43 298.321,24	0.311
7	381.821,43 298.321,24	8	381.458,881 298.444,086	382.796
8	381.458,881 298.444,086	9	381.458,748 298.443,818	0.299
9	381.458,748 298.443,818	10	381.458,07 298.442,451	1.526
10	381.458,07 298.442,451	1	381.456,629 298.431,855	10.694

** Lungimile segmentelor sunt determinate în planul de proiecţie Stereo 70 şi sunt rotunjite la 1 milimetru.
*** Distanţa dintre puncte este formată din segmente cumulate ce sunt mai mici decât valoarea 1 milimetru.

Document care conține date cu caracter personal, protejat de prevederile Regulamentului (UE) nr. 679/2016 și Legii 190/2018

DATE DESPRE IMOBILUL NR. 8188

Oficiul de Cadastru şi Publicitate Imobiliară DOLJ
Biroul de Cadastru şi Publicitate Imobiliară Craiova

A. Partea I. Descrierea imobilului

TEREN Extravilan

Adresa: Jud. Dolj, T 23, P 34

Nr. Crt	Nr cadastral Nr. topografic	Suprafaţa* (mp)	Observaţii / Referinţe
A1		5.575	Sector cadastral:1 Teren neimprejmuit; Imobilul a fost diminuat cu un procent de 4.64%

B. Partea II. Proprietari şi acte

Inscrieri privitoare la dreptul de proprietate şi alte drepturi reale		Referinţe
/		
Act Administrativ nr. TDP 835-9689, din 23/03/1995 emis de CJSDPAT DOLJ;		
B1	Intabulare, drept de PROPRIETATE, dobandit prin Reconstituire, cota actuala 1/1, cota initiala 1/1	A1
	1) **ZĂVALAŞ MARIA**, LIPSA CNP 2) **NITA MARIA**, LIPSA CNP 3) **DINCA IACOB**, LIPSA CNP	

C. Partea III. SARCINI .

Inscrieri privind dezmembramintele dreptului de proprietate, drepturi reale de garanţie şi sarcini	Referinţe
NU SUNT	

Document care conține date cu caracter personal, protejat de prevederile Regulamentului (UE) nr. 679/2016 și Legii 190/2018

Anexa Nr. 1 La Partea I

Teren

Nr cadastral	Suprafaţa (mp)*	Observaţii / Referinţe
	5.575	Imobilul a fost diminuat cu un procent de 4.64%

* Suprafaţa este determinată in planul de proiecţie Stereo 70.

DETALII LINIARE IMOBIL

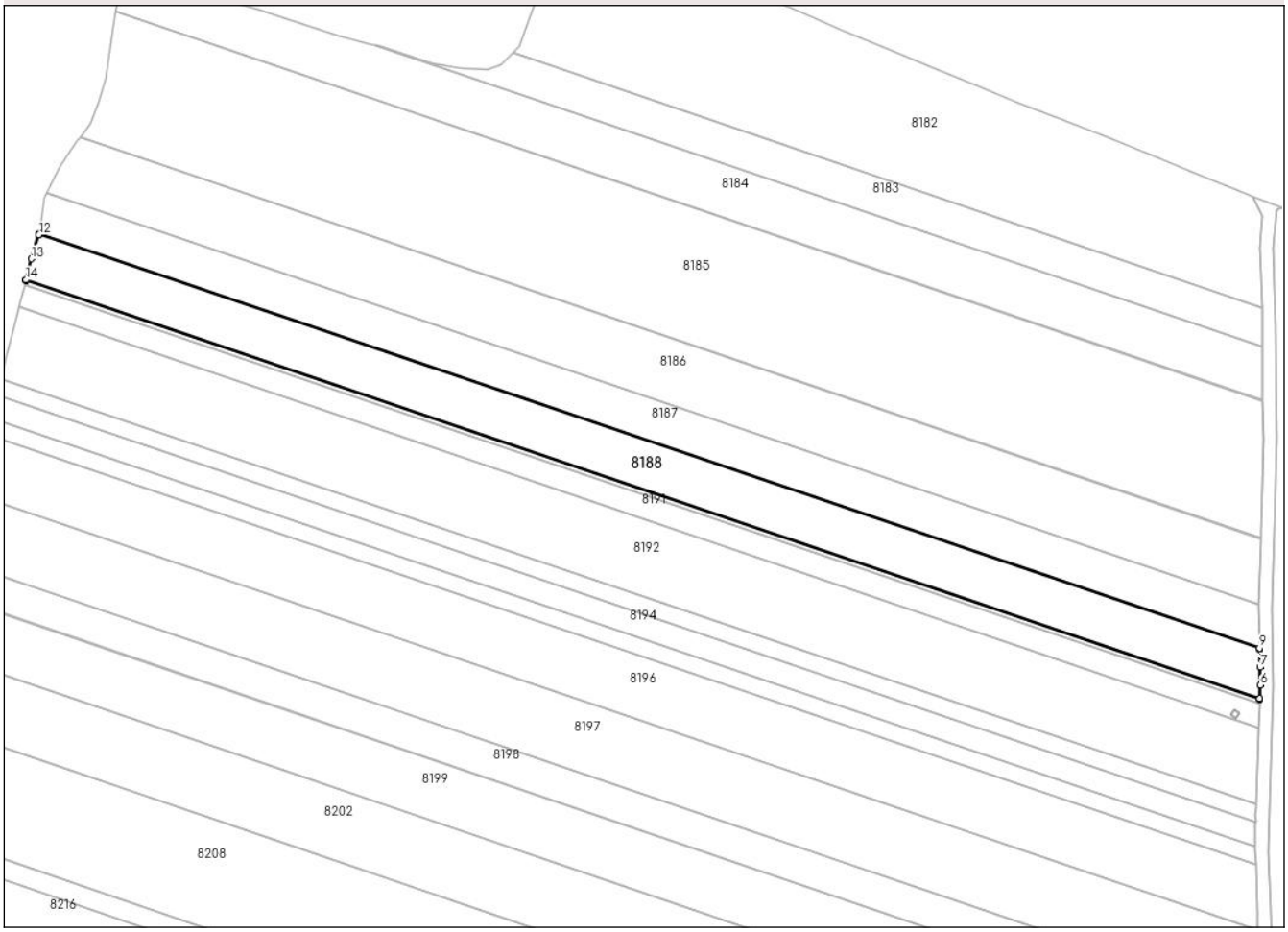

Date referitoare la teren

Crt	Categorie folosință	Intra vilan	Suprafaţa (mp)	Tarla	Parcelă	Nr. topo	Observaţii / Referinţe
1	arabil	NU	5.575	23	34	-	

Lungime Segmente
1) Valorile lungimilor segmentelor sunt obţinute din proiecţie în plan.

Punct început	X / Y	Punct sfârşit	X / Y	Lungime segment (** (m)
1	381.452,661 298.417,922	2	381.452,66 298.417,916	0.006
2	381.452,66 298.417,916	3	381.821,628 298.292,894	389.574
3	381.821,628 298.292,894	4	381.821,628 298.292,9	0.006
4	381.821,628 298.292,9	5	381.821,632 298.293,004	0.104
5	381.821,632 298.293,004	6	381.821,776 298.297,002	4.001

Document care conține date cu caracter personal, protejat de prevederile Regulamentului (UE) nr. 679/2016 și Legii 190/2018

Punct început	X / Y	Punct sfârşit	X / Y	Lungime segment (** (m)
6	381.821,776 298.297,002	7	381.821,698 298.302,37	5.369
7	381.821,698 298.302,37	8	381.821,598 298.307,738	5.369
8	381.821,598 298.307,738	9	381.821,593 298.308,09	0.352
9	381.821,593 298.308,09	10	381.456,616 298.431,76	385.36
10	381.456,616 298.431,76	11	381.456,594 298.431,601	0.161
11	381.456,594 298.431,601	12	381.456,542 298.431,435	0.174
12	381.456,542 298.431,435	13	381.454,336 298.424,354	7.417
13	381.454,336 298.424,354	14	381.452,686 298.418,018	6.547
14	381.452,686 298.418,018	1	381.452,661 298.417,922	0.099

** Lungimile segmentelor sunt determinate în planul de proiecţie Stereo 70 şi sunt rotunjite la 1 milimetru.
*** Distanţa dintre puncte este formată din segmente cumulate ce sunt mai mici decât valoarea 1 milimetru.

Document care conține date cu caracter personal, protejat de prevederile Regulamentului (UE) nr. 679/2016 și Legii 190/2018

DATE DESPRE IMOBILUL NR. 8190

Oficiul de Cadastru şi Publicitate Imobiliară DOLJ
Biroul de Cadastru şi Publicitate Imobiliară Craiova

A. Partea I. Descrierea imobilului

TEREN Extravilan

Adresa: Jud. Dolj, T23P34

Nr. Crt	Nr cadastral Nr. topografic	Suprafaţa* (mp)	Observaţii / Referinţe
A1	33081	486	Sector cadastral:1 Teren neimprejmuit;

B. Partea II. Proprietari şi acte

Inscrieri privitoare la dreptul de proprietate şi alte drepturi reale		Referinţe
237914 / 20/11/2020		
Act Notarial nr. Contract de vanzare Aut 2260, din 19/11/2020 emis de Diaconescu Gelu Emilian;		
B2	Intabulare, drept de PROPRIETATE, dobandit prin Conventie, cota actuala 1/1, cota initiala 1/1	A1
	1) **DOBRICA ANA** 2) **DOBRICA PETRISOR**	

C. Partea III. SARCINI .

Inscrieri privind dezmembramintele dreptului de proprietate, drepturi reale de garanţie şi sarcini	Referinţe
NU SUNT	

Document care conține date cu caracter personal, protejat de prevederile Regulamentului (UE) nr. 679/2016 și Legii 190/2018

Anexa Nr. 1 La Partea I

Teren

Nr cadastral	Suprafaţa (mp)*	Observaţii / Referinţe
33081	486	

* Suprafaţa este determinată in planul de proiecţie Stereo 70.

DETALII LINIARE IMOBIL

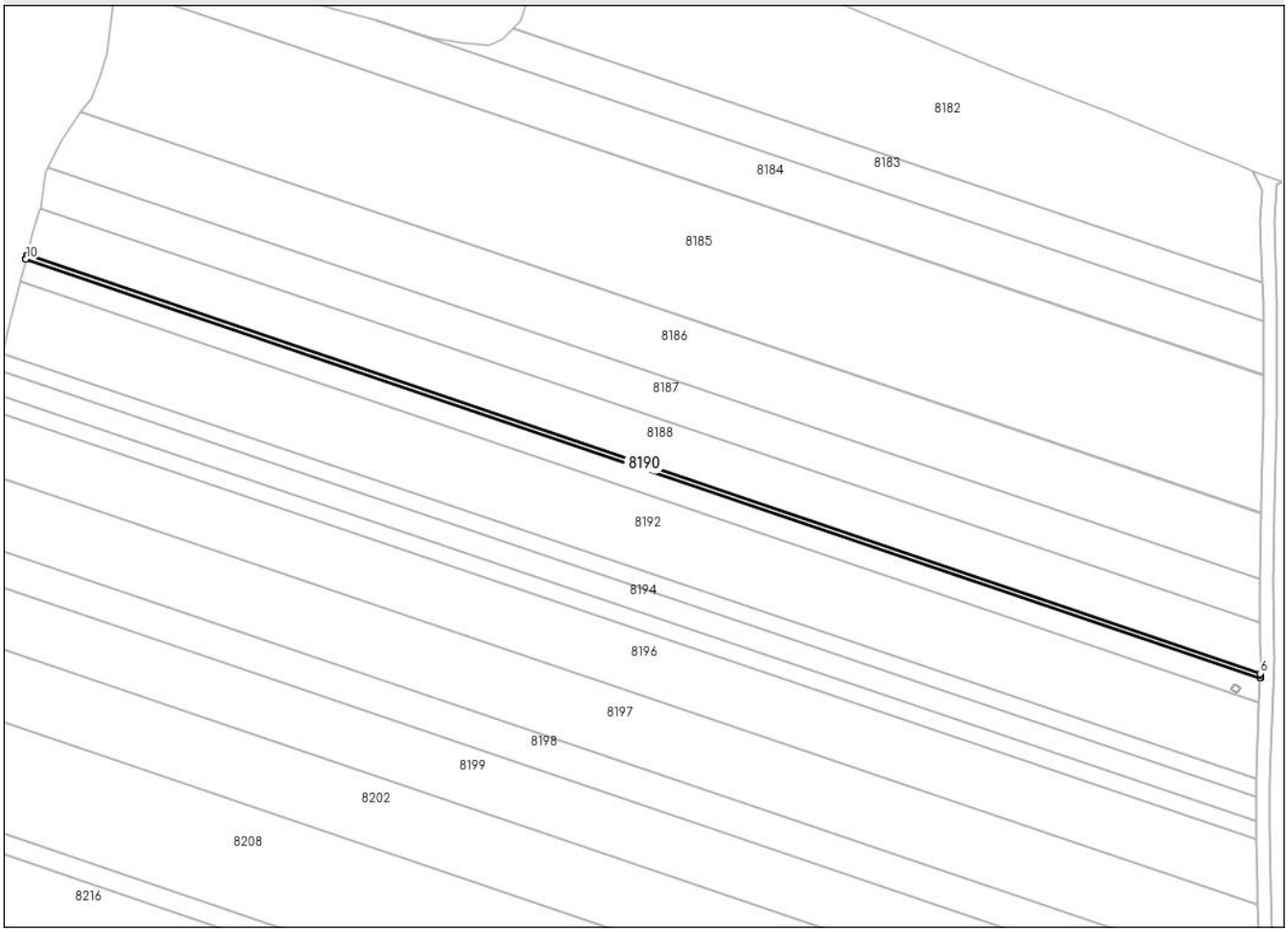

Date referitoare la teren

Crt	Categorie folosință	Intra vilan	Suprafaţa (mp)	Tarla	Parcelă	Nr. topo	Observaţii / Referinţe
1	arabil	NU	486	23	34	-	

Lungime Segmente
1) Valorile lungimilor segmentelor sunt obţinute din proiecţie în plan.

Punct început	X / Y	Punct sfârşit	X / Y	Lungime segment (** (m)
1	381.452,345 298.416,706	2	381.821,581 298.291,593	389.857
2	381.821,581 298.291,593	3	381.821,581 298.291,599	0.006
3	381.821,581 298.291,599	4	381.821,585 298.291,703	0.104
4	381.821,585 298.291,703	5	381.821,614 298.292,507	0.805
5	381.821,614 298.292,507	6	381.821,628 298.292,894	0.387

Document care conține date cu caracter personal, protejat de prevederile Regulamentului (UE) nr. 679/2016 și Legii 190/2018

Punct început	X / Y	Punct sfârşit	X / Y	Lungime segment (** (m)
6	381.821,628 298.292,894	7	381.452,66 298.417,916	389.574
7	381.452,66 298.417,916	8	381.452,566 298.417,556	0.372
8	381.452,566 298.417,556	9	381.452,371 298.416,808	0.773
9	381.452,371 298.416,808	10	381.452,346 298.416,712	0.099
10	381.452,346 298.416,712	1	381.452,345 298.416,706	0.006

** Lungimile segmentelor sunt determinate în planul de proiecţie Stereo 70 şi sunt rotunjite la 1 milimetru.
*** Distanţa dintre puncte este formată din segmente cumulate ce sunt mai mici decât valoarea 1 milimetru.

Document care conține date cu caracter personal, protejat de prevederile Regulamentului (UE) nr. 679/2016 și Legii 190/2018

DATE DESPRE IMOBILUL NR. 8191

Oficiul de Cadastru şi Publicitate Imobiliară DOLJ
Biroul de Cadastru şi Publicitate Imobiliară Craiova

A. Partea I. Descrierea imobilului

TEREN Extravilan

Adresa: Jud. Dolj, T 23,P 32

Nr. Crt	Nr cadastral Nr. topografic	Suprafaţa* (mp)	Observaţii / Referinţe
A1		2.710	Sector cadastral:1 Teren neimprejmuit; Imobilul a fost diminuat cu un procent de 4.64%

B. Partea II. Proprietari şi acte

Inscrieri privitoare la dreptul de proprietate şi alte drepturi reale		Referinţe
/		
Act Administrativ nr. TDP 597-9604, din 07/02/1995 emis de CJSDPAT DOLJ;		
B1	Intabulare, drept de PROPRIETATE, dobandit prin Reconstituire, cota actuala 1/1, cota initiala 1/1	A1
	1) **PAŢA MIHAI**, LIPSA CNP	

C. Partea III. SARCINI .

Inscrieri privind dezmembramintele dreptului de proprietate, drepturi reale de garanţie şi sarcini	Referinţe
NU SUNT	

Document care conține date cu caracter personal, protejat de prevederile Regulamentului (UE) nr. 679/2016 și Legii 190/2018

Anexa Nr. 1 La Partea I

Teren

Nr cadastral	Suprafaţa (mp)*	Observaţii / Referinţe
	2.710	Imobilul a fost diminuat cu un procent de 4.64%

* Suprafaţa este determinată in planul de proiecţie Stereo 70.

DETALII LINIARE IMOBIL

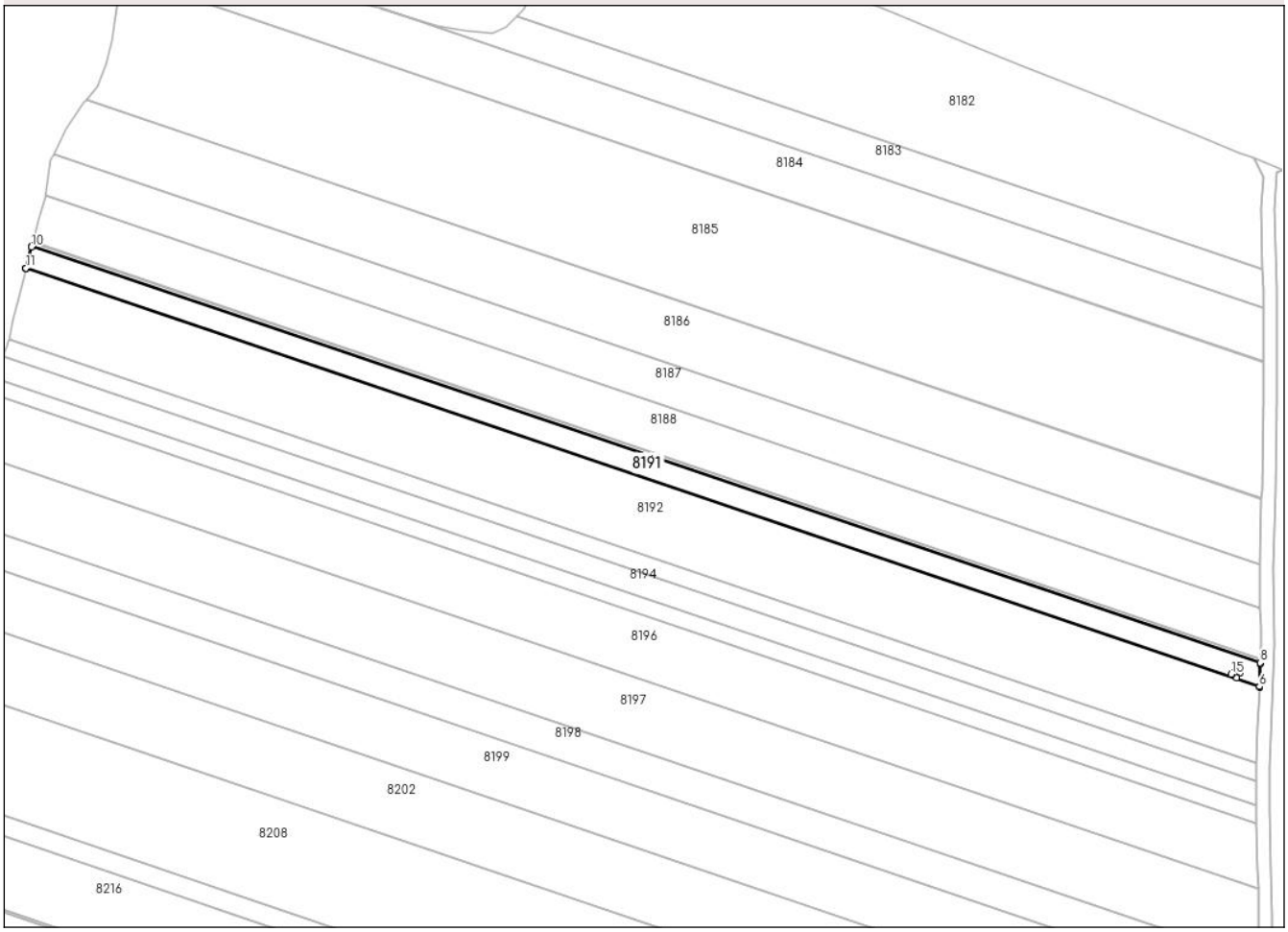

Date referitoare la teren

Crt	Categorie folosință	Intra vilan	Suprafaţa (mp)	Tarla	Parcelă	Nr. topo	Observaţii / Referinţe
1	arabil	NU	2.710	23	32	-	

Lungime Segmente
1) Valorile lungimilor segmentelor sunt obţinute din proiecţie în plan.

Punct început	X / Y	Punct sfârşit	X / Y	Lungime segment (** (m)
1	381.450,618 298.410,072	2	381.450,592 298.409,971	0.104
2	381.450,592 298.409,971	3	381.450,59 298.409,965	0.006
3	381.450,59 298.409,965	4	381.821,319 298.284,346	391.433
4	381.821,319 298.284,346	5	381.821,319 298.284,352	0.006
5	381.821,319 298.284,352	6	381.821,323 298.284,462	0.11

Document care conține date cu caracter personal, protejat de prevederile Regulamentului (UE) nr. 679/2016 și Legii 190/2018

Punct început	X / Y	Punct sfârşit	X / Y	Lungime segment (** (m)
6	381.821,323 298.284,462	7	381.821,569 298.291,263	6.805
7	381.821,569 298.291,263	8	381.821,581 298.291,593	0.33
8	381.821,581 298.291,593	9	381.452,345 298.416,706	389.857
9	381.452,345 298.416,706	10	381.452,265 298.416,399	0.317
10	381.452,265 298.416,399	11	381.450,618 298.410,072	6.538
11	381.450,618 298.410,072	12	381.813,979 298.289,816	382.744
12	381.813,979 298.289,816	13	381.815,648 298.288,714	2.0
13	381.815,648 298.288,714	14	381.814,546 298.287,045	2.0
14	381.814,546 298.287,045	15	381.812,877 298.288,147	2.0
15	381.812,877 298.288,147	1	381.813,979 298.289,816	2.0

** Lungimile segmentelor sunt determinate în planul de proiecţie Stereo 70 şi sunt rotunjite la 1 milimetru.
*** Distanţa dintre puncte este formată din segmente cumulate ce sunt mai mici decât valoarea 1 milimetru.

Document care conține date cu caracter personal, protejat de prevederile Regulamentului (UE) nr. 679/2016 și Legii 190/2018

DATE DESPRE IMOBILUL NR. 8192

Oficiul de Cadastru şi Publicitate Imobiliară DOLJ
Biroul de Cadastru şi Publicitate Imobiliară Craiova

A. Partea I. Descrierea imobilului

TEREN Extravilan

Adresa: Jud. Dolj, T 23, P 31

Nr. Crt	Nr cadastral Nr. topografic	Suprafaţa* (mp)	Observaţii / Referinţe
A1		8.653	Sector cadastral:1 Teren neimprejmuit; Imobilul a fost diminuat cu un procent de 4.64%

B. Partea II. Proprietari şi acte

Inscrieri privitoare la dreptul de proprietate şi alte drepturi reale		Referinţe
/		
Act Administrativ nr. TDP 304-46171, din 17/05/1994 emis de CJSDPAT DOLJ;		
B1	Intabulare, drept de PROPRIETATE, dobandit prin Reconstituire, cota actuala 1/1, cota initiala 1/1	A1
	1) **PAŢA VICTORIA**, LIPSA CNP	

C. Partea III. SARCINI .

Inscrieri privind dezmembramintele dreptului de proprietate, drepturi reale de garanţie şi sarcini	Referinţe
NU SUNT	

Document care conține date cu caracter personal, protejat de prevederile Regulamentului (UE) nr. 679/2016 și Legii 190/2018

Anexa Nr. 1 La Partea I

Teren

Nr cadastral	Suprafaţa (mp)*	Observaţii / Referinţe
	8.653	Imobilul a fost diminuat cu un procent de 4.64%

* Suprafaţa este determinată in planul de proiecţie Stereo 70.

DETALII LINIARE IMOBIL

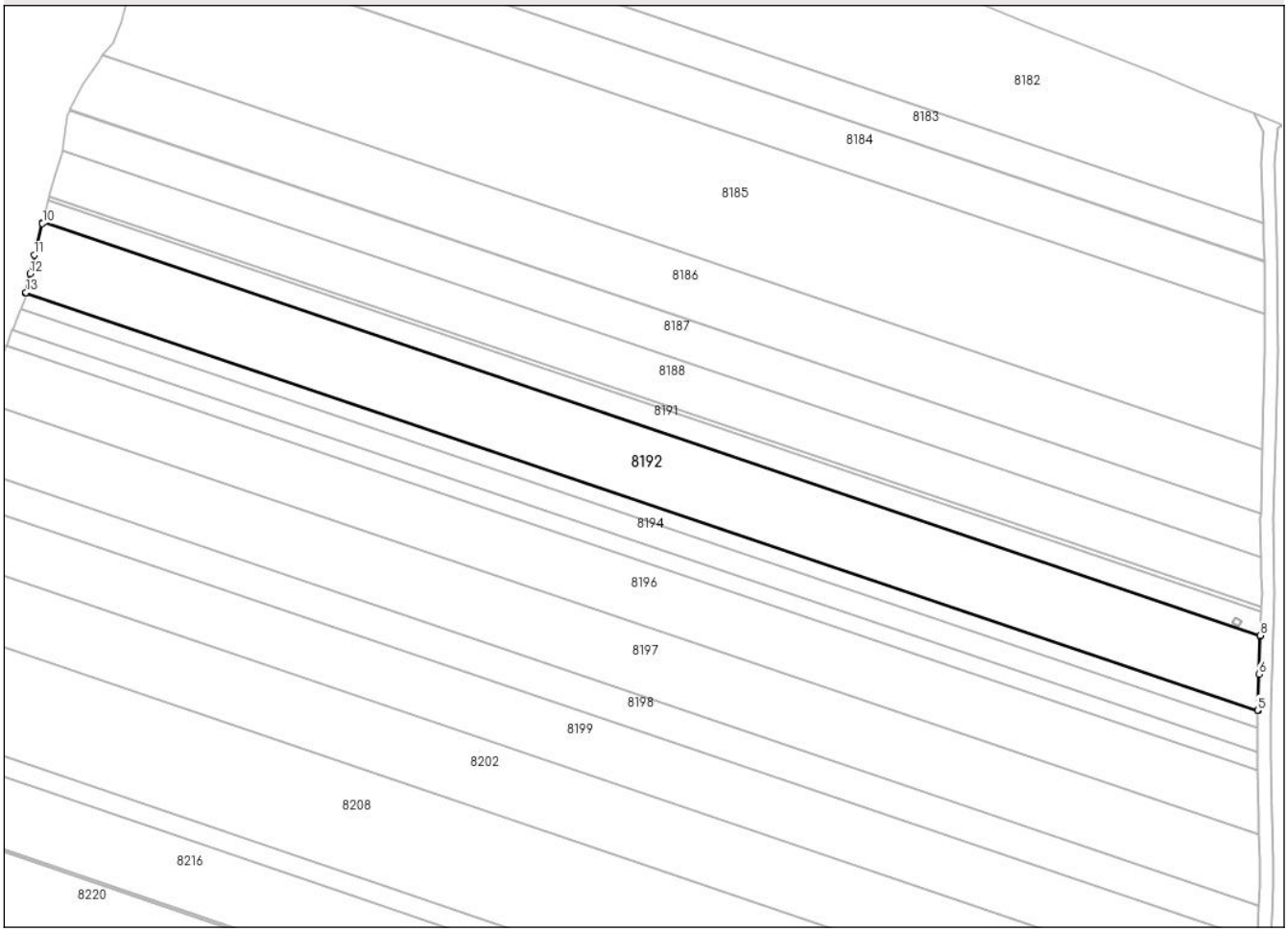

Date referitoare la teren

Crt	Categorie folosință	Intra vilan	Suprafaţa (mp)	Tarla	Parcelă	Nr. topo	Observaţii / Referinţe
1	arabil	NU	8.653	23	31	-	

Lungime Segmente
1) Valorile lungimilor segmentelor sunt obţinute din proiecţie în plan.

Punct început	X / Y	Punct sfârşit	X / Y	Lungime segment (** (m)
1	381.445,475 298.388,507	2	381.445,474 298.388,5	0.007
2	381.445,474 298.388,5	3	381.820,491 298.261,428	395.961
3	381.820,491 298.261,428	4	381.820,491 298.261,435	0.007
4	381.820,491 298.261,435	5	381.820,496 298.261,561	0.126
5	381.820,496 298.261,561	6	381.820,886 298.272,505	10.951

Document care conține date cu caracter personal, protejat de prevederile Regulamentului (UE) nr. 679/2016 și Legii 190/2018

Punct început	X / Y	Punct sfârşit	X / Y	Lungime segment (** (m)
6	381.820,886 298.272,505	7	381.821,306 298.283,996	11.499
7	381.821,306 298.283,996	8	381.821,319 298.284,346	0.35
8	381.821,319 298.284,346	9	381.450,59 298.409,965	391.433
9	381.450,59 298.409,965	10	381.450,505 298.409,639	0.337
10	381.450,505 298.409,639	11	381.447,998 298.400,009	9.951
11	381.447,998 298.400,009	12	381.446,717 298.394,324	5.828
12	381.446,717 298.394,324	13	381.445,501 298.388,625	5.827
13	381.445,501 298.388,625	1	381.445,475 298.388,507	0.121

** Lungimile segmentelor sunt determinate în planul de proiecţie Stereo 70 şi sunt rotunjite la 1 milimetru.
*** Distanţa dintre puncte este formată din segmente cumulate ce sunt mai mici decât valoarea 1 milimetru.

Document care conține date cu caracter personal, protejat de prevederile Regulamentului (UE) nr. 679/2016 și Legii 190/2018

DATE DESPRE IMOBILUL NR. 8193

Oficiul de Cadastru şi Publicitate Imobiliară DOLJ
Biroul de Cadastru şi Publicitate Imobiliară Craiova

A. Partea I. Descrierea imobilului

TEREN Extravilan

Adresa: Jud. Dolj, T 23,P 30

Nr. Crt	Nr cadastral Nr. topografic	Suprafaţa* (mp)	Observaţii / Referinţe
A1		2.002	Sector cadastral:1 Teren neimprejmuit; Imobilul a fost diminuat cu un procent de 4.64%

B. Partea II. Proprietari şi acte

Inscrieri privitoare la dreptul de proprietate şi alte drepturi reale		Referinţe
/		
Act Administrativ nr. TDP 803-9689, din 24/03/1995 emis de CJSDPAT DOLJ;		
B1	Intabulare, drept de PROPRIETATE, dobandit prin Reconstituire, cota actuala 1/1, cota initiala 1/1	A1
	1) **GHERGU CONSTANTIN**, LIPSA CNP	

C. Partea III. SARCINI .

Inscrieri privind dezmembramintele dreptului de proprietate, drepturi reale de garanţie şi sarcini	Referinţe
NU SUNT	

Document care conține date cu caracter personal, protejat de prevederile Regulamentului (UE) nr. 679/2016 și Legii 190/2018

Anexa Nr. 1 La Partea I

Teren

Nr cadastral	Suprafaţa (mp)*	Observaţii / Referinţe
	2.002	Imobilul a fost diminuat cu un procent de 4.64%

* Suprafaţa este determinată in planul de proiecţie Stereo 70.

DETALII LINIARE IMOBIL

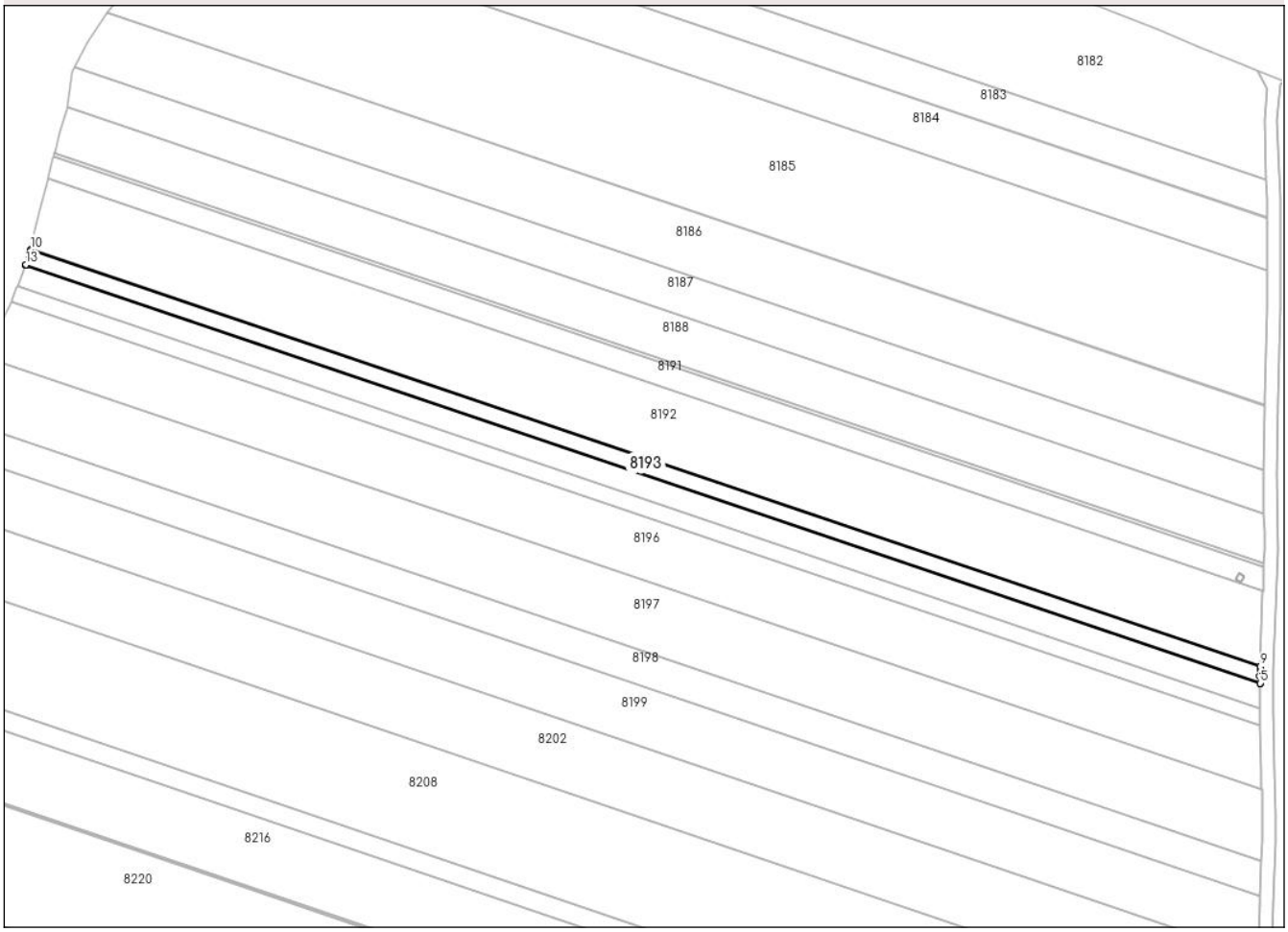

Date referitoare la teren

Crt	Categorie folosință	Intra vilan	Suprafaţa (mp)	Tarla	Parcelă	Nr. topo	Observaţii / Referinţe
1	arabil	NU	2.002	23	30	-	

Lungime Segmente
1) Valorile lungimilor segmentelor sunt obţinute din proiecţie în plan.

Punct început	X / Y	Punct sfârşit	X / Y	Lungime segment (** (m)
1	381.443,917 298.383,706	2	381.443,914 298.383,698	0.009
2	381.443,914 298.383,698	3	381.820,42 298.256,121	397.533
3	381.820,42 298.256,121	4	381.820,42 298.256,13	0.009
4	381.820,42 298.256,13	5	381.820,421 298.256,26	0.13
5	381.820,421 298.256,26	6	381.820,393 298.258,34	2.08

Document care conține date cu caracter personal, protejat de prevederile Regulamentului (UE) nr. 679/2016 și Legii 190/2018

Punct început	X / Y	Punct sfârşit	X / Y	Lungime segment (** (m)
6	381.820,393 298.258,34	7	381.820,454 298.260,42	2.081
7	381.820,454 298.260,42	8	381.820,476 298.261,013	0.593
8	381.820,476 298.261,013	9	381.820,491 298.261,428	0.415
9	381.820,491 298.261,428	10	381.445,474 298.388,5	395.961
10	381.445,474 298.388,5	11	381.445,388 298.388,109	0.4
11	381.445,388 298.388,109	12	381.445,047 298.386,556	1.59
12	381.445,047 298.386,556	13	381.443,962 298.383,82	2.943
13	381.443,962 298.383,82	1	381.443,917 298.383,706	0.123

** Lungimile segmentelor sunt determinate în planul de proiecţie Stereo 70 şi sunt rotunjite la 1 milimetru.
*** Distanţa dintre puncte este formată din segmente cumulate ce sunt mai mici decât valoarea 1 milimetru.

Document care conține date cu caracter personal, protejat de prevederile Regulamentului (UE) nr. 679/2016 și Legii 190/2018

DATE DESPRE IMOBILUL NR. 8194

Oficiul de Cadastru şi Publicitate Imobiliară DOLJ
Biroul de Cadastru şi Publicitate Imobiliară Craiova

A. Partea I. Descrierea imobilului

TEREN Extravilan

Adresa: Jud. Dolj, T 23, P 29

Nr. Crt	Nr cadastral Nr. topografic	Suprafaţa* (mp)	Observaţii / Referinţe
A1		2.803	Sector cadastral:1 Teren neimprejmuit; Imobilul a fost diminuat cu un procent de 4.64%

B. Partea II. Proprietari şi acte

Inscrieri privitoare la dreptul de proprietate şi alte drepturi reale		Referinţe
/		
Act Administrativ nr. TDP 230-14977, din 05/05/1994 emis de CJSDPAT DOLJ;		
B1	Intabulare, drept de PROPRIETATE, dobandit prin Reconstituire, cota actuala 1/1, cota initiala 1/1	A1
	1) **BOIERICĂ MARIN**, LIPSA CNP	

C. Partea III. SARCINI .

Inscrieri privind dezmembramintele dreptului de proprietate, drepturi reale de garanţie şi sarcini	Referinţe
NU SUNT	

Document care conține date cu caracter personal, protejat de prevederile Regulamentului (UE) nr. 679/2016 și Legii 190/2018

Anexa Nr. 1 La Partea I

Teren

Nr cadastral	Suprafaţa (mp)*	Observaţii / Referinţe
	2.803	Imobilul a fost diminuat cu un procent de 4.64%

* Suprafaţa este determinată in planul de proiecţie Stereo 70.

DETALII LINIARE IMOBIL

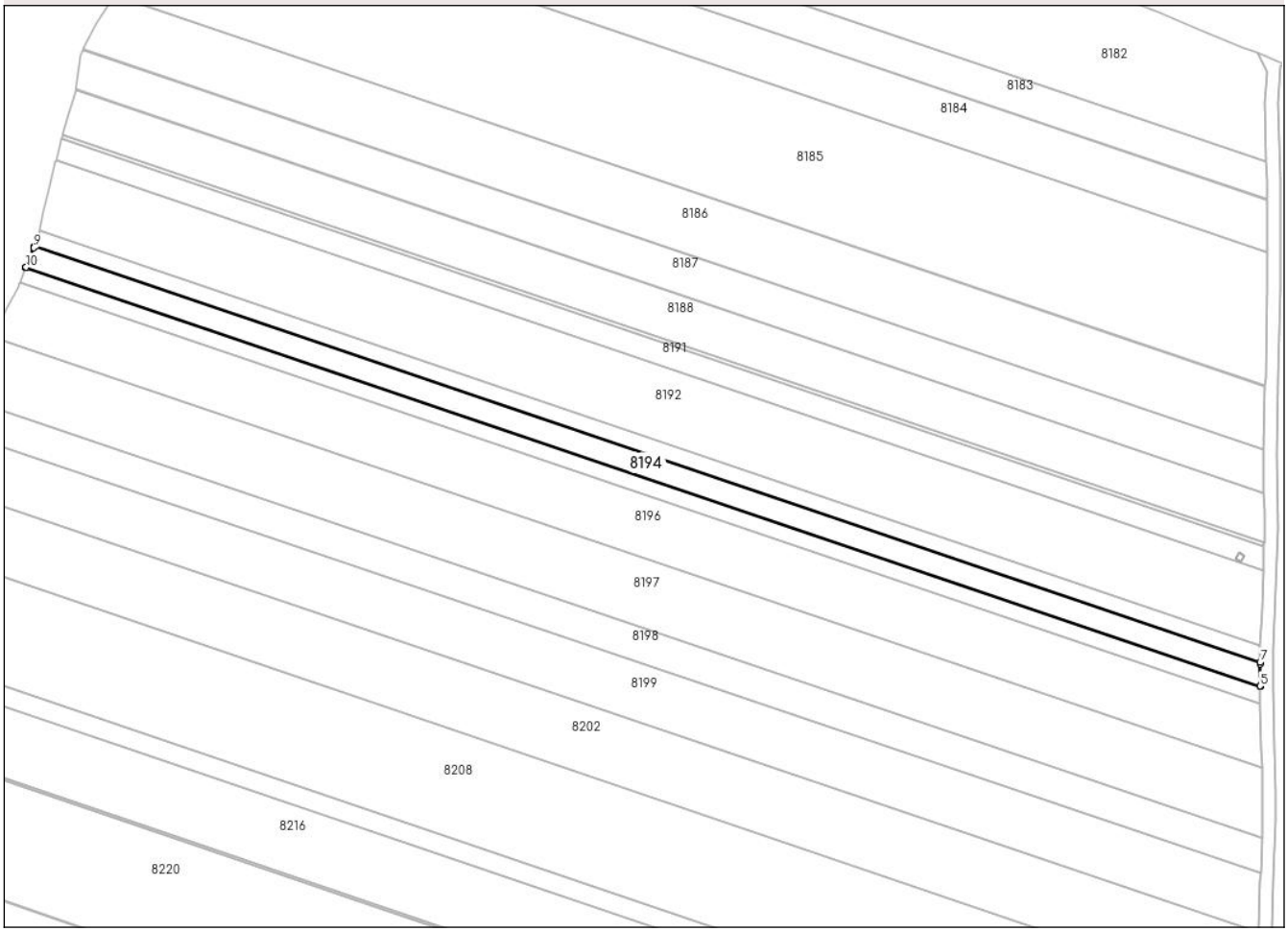

Date referitoare la teren

Crt	Categorie folosință	Intra vilan	Suprafaţa (mp)	Tarla	Parcelă	Nr. topo	Observaţii / Referinţe
1	arabil	NU	2.803	23	29	-	

Lungime Segmente
1) Valorile lungimilor segmentelor sunt obţinute din proiecţie în plan.

Punct început	X / Y	Punct sfârşit	X / Y	Lungime segment (** (m)
1	381.441,322 298.377,165	2	381.441,319 298.377,156	0.009
2	381.441,319 298.377,156	3	381.820,362 298.248,72	400.212
3	381.820,362 298.248,72	4	381.820,362 298.248,73	0.01
4	381.820,362 298.248,73	5	381.820,363 298.248,864	0.134
5	381.820,363 298.248,864	6	381.820,417 298.255,689	6.825

Document care conține date cu caracter personal, protejat de prevederile Regulamentului (UE) nr. 679/2016 și Legii 190/2018

Punct început	X / Y	Punct sfârşit	X / Y	Lungime segment (** (m)
6	381.820,417 298.255,689	7	381.820,42 298.256,121	0.432
7	381.820,42 298.256,121	8	381.443,914 298.383,698	397.533
8	381.443,914 298.383,698	9	381.443,762 298.383,315	0.412
9	381.443,762 298.383,315	10	381.441,369 298.377,283	6.489
10	381.441,369 298.377,283	1	381.441,322 298.377,165	0.127

** Lungimile segmentelor sunt determinate în planul de proiecţie Stereo 70 şi sunt rotunjite la 1 milimetru.
*** Distanţa dintre puncte este formată din segmente cumulate ce sunt mai mici decât valoarea 1 milimetru.

Document care conține date cu caracter personal, protejat de prevederile Regulamentului (UE) nr. 679/2016 și Legii 190/2018

DATE DESPRE IMOBILUL NR. 8195

Oficiul de Cadastru şi Publicitate Imobiliară DOLJ
Biroul de Cadastru şi Publicitate Imobiliară Craiova

A. Partea I. Descrierea imobilului

TEREN Extravilan

Adresa: Jud. Dolj, TARLAUA 23, PARCELA 27

Nr. Crt	Nr cadastral Nr. topografic	Suprafaţa* (mp)	Observaţii / Referinţe
A1	30510	1.993	Sector cadastral:1 Teren neimprejmuit;

B. Partea II. Proprietari şi acte

Inscrieri privitoare la dreptul de proprietate şi alte drepturi reale		Referinţe
32734 / 19/03/2014		
Act Notarial nr. CM nr. 277, din 01/07/2004 emis de NP Aurel Belu (TDP nr 1351-48305/06.02.1997 CJ Dolj);		
B1	Intabulare, drept de PROPRIETATE, dobandit prin Reconstituire, cota actuala 1/2, cota initiala 1/2	A1
	1) **FAINA FLOAREA**	
B2	Intabulare, drept de PROPRIETATE, dobandit prin Succesiune, cota actuala 1/2, cota initiala 1/2	A1
	1) **CRISTINA FLOREA**	

C. Partea III. SARCINI .

Inscrieri privind dezmembramintele dreptului de proprietate, drepturi reale de garanţie şi sarcini	Referinţe
NU SUNT	

Document care conține date cu caracter personal, protejat de prevederile Regulamentului (UE) nr. 679/2016 și Legii 190/2018

Anexa Nr. 1 La Partea I

Teren

Nr cadastral	Suprafaţa (mp)*	Observaţii / Referinţe
30510	1.993	

* Suprafaţa este determinată in planul de proiecţie Stereo 70.

DETALII LINIARE IMOBIL

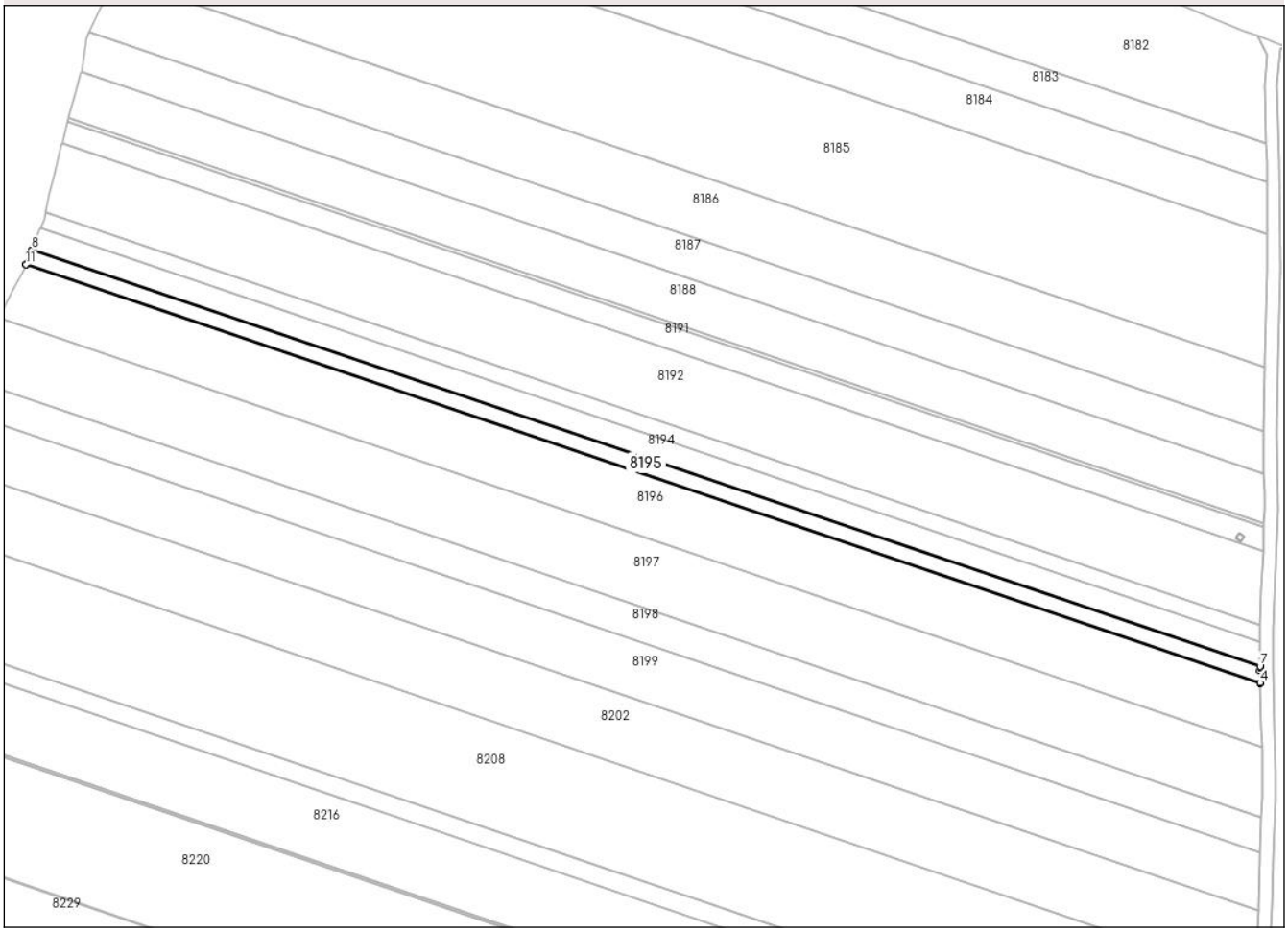

Date referitoare la teren

Crt	Categorie folosință	Intra vilan	Suprafaţa (mp)	Tarla	Parcelă	Nr. topo	Observaţii / Referinţe
1	arabil	NU	1.993	23	27	-	

Lungime Segmente
1) Valorile lungimilor segmentelor sunt obţinute din proiecţie în plan.

Punct început	X / Y	Punct sfârşit	X / Y	Lungime segment (** (m)
1	381.439,485 298.372,533	2	381.820,452 298.243,445	402.243
2	381.820,452 298.243,445	3	381.820,451 298.243,455	0.01
3	381.820,451 298.243,455	4	381.820,448 298.243,59	0.135
4	381.820,448 298.243,59	5	381.820,352 298.247,417	3.828
5	381.820,352 298.247,417	6	381.820,358 298.248,268	0.851

Document care conține date cu caracter personal, protejat de prevederile Regulamentului (UE) nr. 679/2016 și Legii 190/2018

Punct început	X / Y	Punct sfârşit	X / Y	Lungime segment (** (m)
6	381.820,358 298.248,268	7	381.820,362 298.248,72	0.452
7	381.820,362 298.248,72	8	381.441,319 298.377,156	400.212
8	381.441,319 298.377,156	9	381.441,16 298.376,757	0.43
9	381.441,16 298.376,757	10	381.439,535 298.372,659	4.408
10	381.439,535 298.372,659	11	381.439,488 298.372,541	0.127
11	381.439,488 298.372,541	1	381.439,485 298.372,533	0.009

** Lungimile segmentelor sunt determinate în planul de proiecţie Stereo 70 şi sunt rotunjite la 1 milimetru.
*** Distanţa dintre puncte este formată din segmente cumulate ce sunt mai mici decât valoarea 1 milimetru.

Document care conține date cu caracter personal, protejat de prevederile Regulamentului (UE) nr. 679/2016 și Legii 190/2018

DATE DESPRE IMOBILUL NR. 8196

Oficiul de Cadastru şi Publicitate Imobiliară DOLJ
Biroul de Cadastru şi Publicitate Imobiliară Craiova

A. Partea I. Descrierea imobilului

TEREN Extravilan

Adresa: Jud. Dolj, TARLAUA 23, PARCELA 26

Nr. Crt	Nr cadastral Nr. topografic	Suprafaţa* (mp)	Observaţii / Referinţe
A1	30527	7.485	Sector cadastral:1 Teren neimprejmuit;

B. Partea II. Proprietari şi acte

Inscrieri privitoare la dreptul de proprietate şi alte drepturi reale		Referinţe
32732 / 19/03/2014		
Act Notarial nr. CM Nr. 277, din 01/07/2004 emis de BNP AUREL BELU (TDP Nr. 1351-48305/06-02-1997 emis de Comisia Judeteana Dolj;);		
B1	Intabulare, drept de PROPRIETATE, dobandit prin Lege, cota actuala 1/2, cota initiala 1/2	A1
	1) **FAINA FLOAREA**	
B2	Intabulare, drept de PROPRIETATE, dobandit prin Succesiune, cota actuala 1/2, cota initiala 1/2	A1
	1) **CRISTINA FLOREA**	

C. Partea III. SARCINI .

Inscrieri privind dezmembramintele dreptului de proprietate, drepturi reale de garanţie şi sarcini	Referinţe
NU SUNT	

Document care conține date cu caracter personal, protejat de prevederile Regulamentului (UE) nr. 679/2016 și Legii 190/2018

Anexa Nr. 1 La Partea I

Teren

Nr cadastral	Suprafaţa (mp)*	Observaţii / Referinţe
30527	7.485	

* Suprafaţa este determinată in planul de proiecţie Stereo 70.

DETALII LINIARE IMOBIL

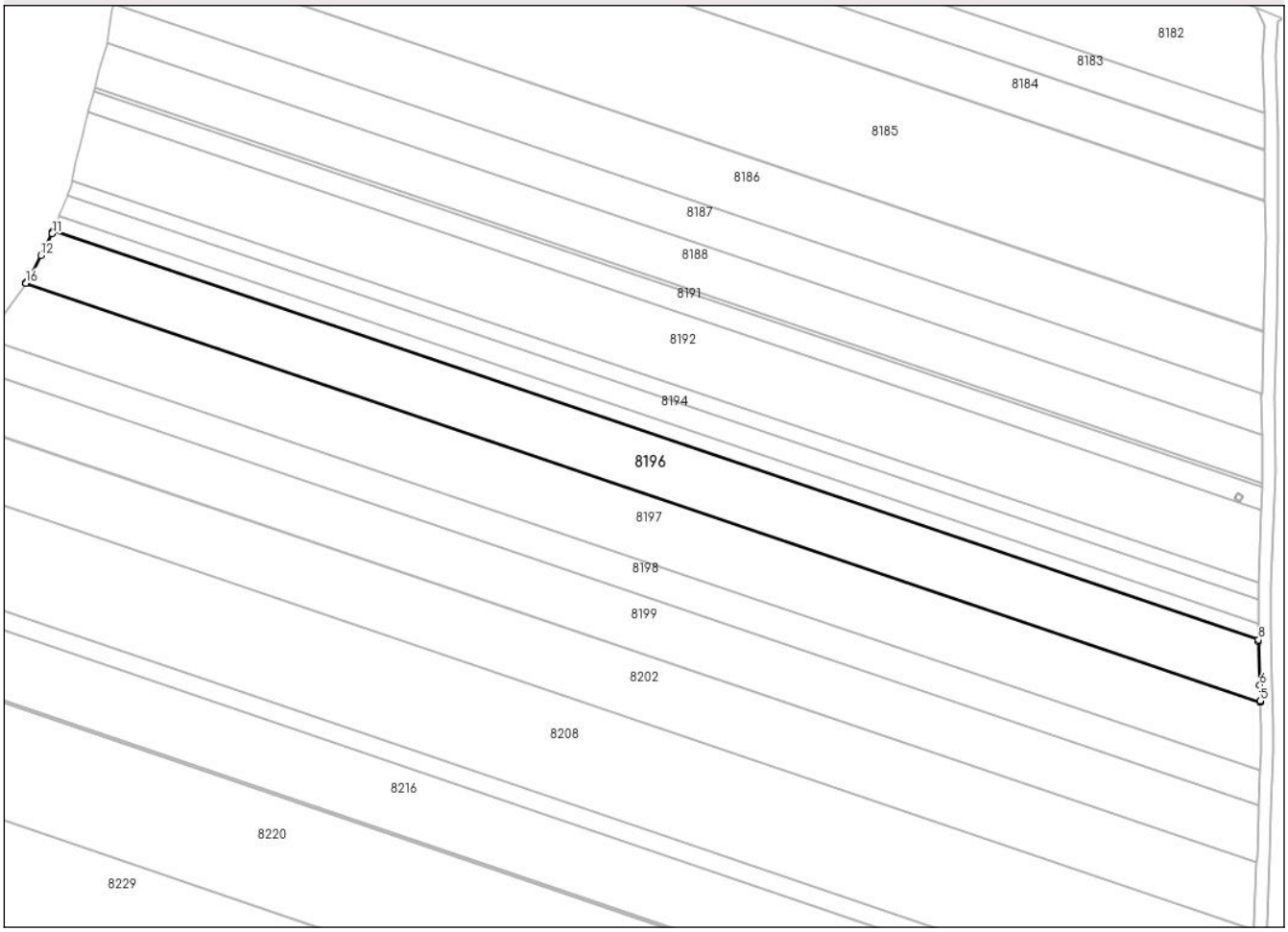

Date referitoare la teren

Crt	Categorie folosință	Intra vilan	Suprafaţa (mp)	Tarla	Parcelă	Nr. topo	Observaţii / Referinţe
1	arabil	NU	7.485	23	26	-	

Lungime Segmente
1) Valorile lungimilor segmentelor sunt obţinute din proiecţie în plan.

Punct început	X / Y	Punct sfârşit	X / Y	Lungime segment (** (m)
1	381.430,859 298.356,031	2	381.820,955 298.223,85	411.882
2	381.820,955 298.223,85	3	381.820,955 298.223,86	0.01
3	381.820,955 298.223,86	4	381.820,951 298.223,992	0.132
4	381.820,951 298.223,992	5	381.820,946 298.224,188	0.196
5	381.820,946 298.224,188	6	381.820,812 298.229,197	5.011

Document care conține date cu caracter personal, protejat de prevederile Regulamentului (UE) nr. 679/2016 și Legii 190/2018

Punct început	X / Y	Punct sfârşit	X / Y	Lungime segment (** (m)
6	381.820,812 298.229,197	7	381.820,463 298.242,99	13.797
7	381.820,463 298.242,99	8	381.820,452 298.243,445	0.455
8	381.820,452 298.243,445	9	381.439,485 298.372,533	402.243
9	381.439,485 298.372,533	10	381.439,327 298.372,135	0.428
10	381.439,327 298.372,135	11	381.439,143 298.371,671	0.499
11	381.439,143 298.371,671	12	381.435,638 298.364,787	7.725
12	381.435,638 298.364,787	13	381.432,197 298.357,871	7.725
13	381.432,197 298.357,871	14	381.431,054 298.356,3	1.943
14	381.431,054 298.356,3	15	381.430,941 298.356,144	0.193
15	381.430,941 298.356,144	16	381.430,865 298.356,039	0.13
16	381.430,865 298.356,039	1	381.430,859 298.356,031	0.01

** Lungimile segmentelor sunt determinate în planul de proiecţie Stereo 70 şi sunt rotunjite la 1 milimetru.
*** Distanţa dintre puncte este formată din segmente cumulate ce sunt mai mici decât valoarea 1 milimetru.

Document care conține date cu caracter personal, protejat de prevederile Regulamentului (UE) nr. 679/2016 și Legii 190/2018

DATE DESPRE IMOBILUL NR. 8197

Oficiul de Cadastru şi Publicitate Imobiliară DOLJ
Biroul de Cadastru şi Publicitate Imobiliară Craiova

A. Partea I. Descrierea imobilului

TEREN Extravilan

Adresa: Jud. Dolj, T 23, P 24

Nr. Crt	Nr cadastral Nr. topografic	Suprafaţa* (mp)	Observaţii / Referinţe
A1		8.581	Sector cadastral:1 Teren neimprejmuit; Imobilul a fost diminuat cu un procent de 4.64%

B. Partea II. Proprietari şi acte

Inscrieri privitoare la dreptul de proprietate şi alte drepturi reale		Referinţe
/		
Act Administrativ nr. TDP 2005, din 13/02/2003 emis de CJSDPAT DOLJ;		
B1	Intabulare, drept de PROPRIETATE, dobandit prin Reconstituire, cota actuala 1/1, cota initiala 1/1	A1
	1) **RADU TUDORIŢA**, LIPSA CNP	

C. Partea III. SARCINI .

Inscrieri privind dezmembramintele dreptului de proprietate, drepturi reale de garanţie şi sarcini	Referinţe
NU SUNT	

Document care conține date cu caracter personal, protejat de prevederile Regulamentului (UE) nr. 679/2016 și Legii 190/2018

Anexa Nr. 1 La Partea I

Teren

Nr cadastral	Suprafaţa (mp)*	Observaţii / Referinţe
	8.581	Imobilul a fost diminuat cu un procent de 4.64%

* Suprafaţa este determinată in planul de proiecţie Stereo 70.

DETALII LINIARE IMOBIL

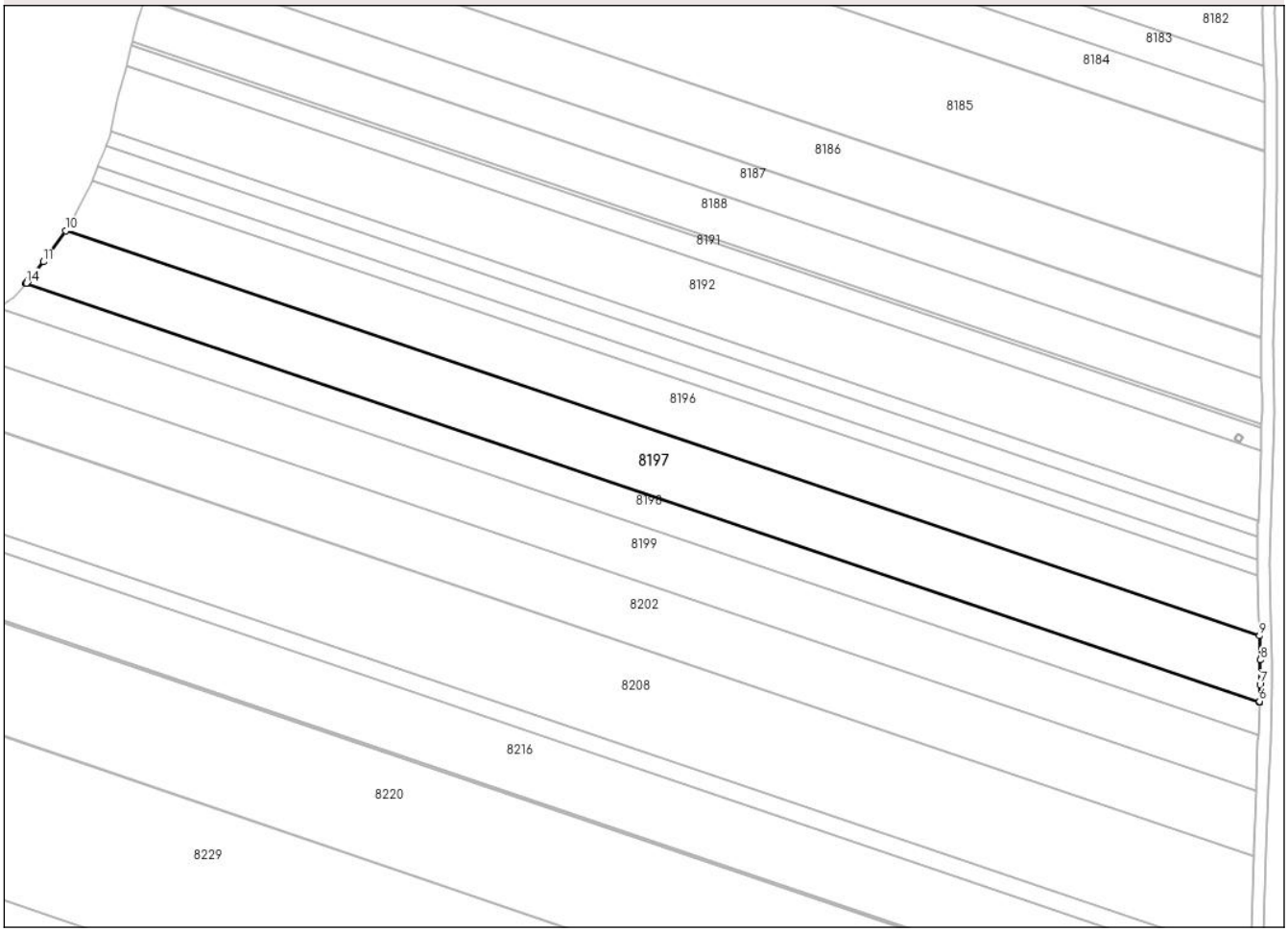

Date referitoare la teren

Crt	Categorie folosință	Intra vilan	Suprafaţa (mp)	Tarla	Parcelă	Nr. topo	Observaţii / Referinţe
1	arabil	NU	8.581	23	24	-	

Lungime Segmente
1) Valorile lungimilor segmentelor sunt obţinute din proiecţie în plan.

Punct început	X / Y	Punct sfârşit	X / Y	Lungime segment (** (m)
1	381.417,8 298.338,829	2	381.417,794 298.338,822	0.009
2	381.417,794 298.338,822	3	381.820,892 298.202,235	425.61
3	381.820,892 298.202,235	4	381.820,892 298.202,245	0.01
4	381.820,892 298.202,245	5	381.820,897 298.202,387	0.142
5	381.820,897 298.202,387	6	381.820,901 298.202,492	0.105

Document care conține date cu caracter personal, protejat de prevederile Regulamentului (UE) nr. 679/2016 și Legii 190/2018

Punct început	X / Y	Punct sfârşit	X / Y	Lungime segment (** (m)
6	381.820,901 298.202,492	7	381.821,091 298.207,968	5.479
7	381.821,091 298.207,968	8	381.821,166 298.215,94	7.972
8	381.821,166 298.215,94	9	381.820,955 298.223,85	7.913
9	381.820,955 298.223,85	10	381.430,859 298.356,031	411.882
10	381.430,859 298.356,031	11	381.423,516 298.345,937	12.482
11	381.423,516 298.345,937	12	381.418,48 298.339,601	8.094
12	381.418,48 298.339,601	13	381.417,97 298.339,022	0.772
13	381.417,97 298.339,022	14	381.417,898 298.338,94	0.109
14	381.417,898 298.338,94	1	381.417,8 298.338,829	0.148

** Lungimile segmentelor sunt determinate în planul de proiecţie Stereo 70 şi sunt rotunjite la 1 milimetru.
*** Distanţa dintre puncte este formată din segmente cumulate ce sunt mai mici decât valoarea 1 milimetru.

Document care conține date cu caracter personal, protejat de prevederile Regulamentului (UE) nr. 679/2016 și Legii 190/2018

DATE DESPRE IMOBILUL NR. 8198

Oficiul de Cadastru şi Publicitate Imobiliară DOLJ
Biroul de Cadastru şi Publicitate Imobiliară Craiova

A. Partea I. Descrierea imobilului

TEREN Extravilan

Adresa: Jud. Dolj, T 23, P 23

Nr. Crt	Nr cadastral Nr. topografic	Suprafaţa* (mp)	Observaţii / Referinţe
A1		4.476	Sector cadastral:1 Teren neimprejmuit; Imobilul a fost diminuat cu un procent de 4.64%

B. Partea II. Proprietari şi acte

Inscrieri privitoare la dreptul de proprietate şi alte drepturi reale		Referinţe
/		
Act Administrativ nr. TDP 244-14977, din 05/05/1994 emis de CJSDPAT DOLJ;		
B1	Intabulare, drept de PROPRIETATE, dobandit prin Reconstituire, cota actuala 1/1, cota initiala 1/1	A1
	1) **CAMEN GHEORGHIŢA**, LIPSA CNP	

C. Partea III. SARCINI .

Inscrieri privind dezmembramintele dreptului de proprietate, drepturi reale de garanţie şi sarcini	Referinţe
NU SUNT	

Document care conține date cu caracter personal, protejat de prevederile Regulamentului (UE) nr. 679/2016 și Legii 190/2018

Anexa Nr. 1 La Partea I

Teren

Nr cadastral	Suprafaţa (mp)*	Observaţii / Referinţe
	4.476	Imobilul a fost diminuat cu un procent de 4.64%

* Suprafaţa este determinată in planul de proiecţie Stereo 70.

DETALII LINIARE IMOBIL

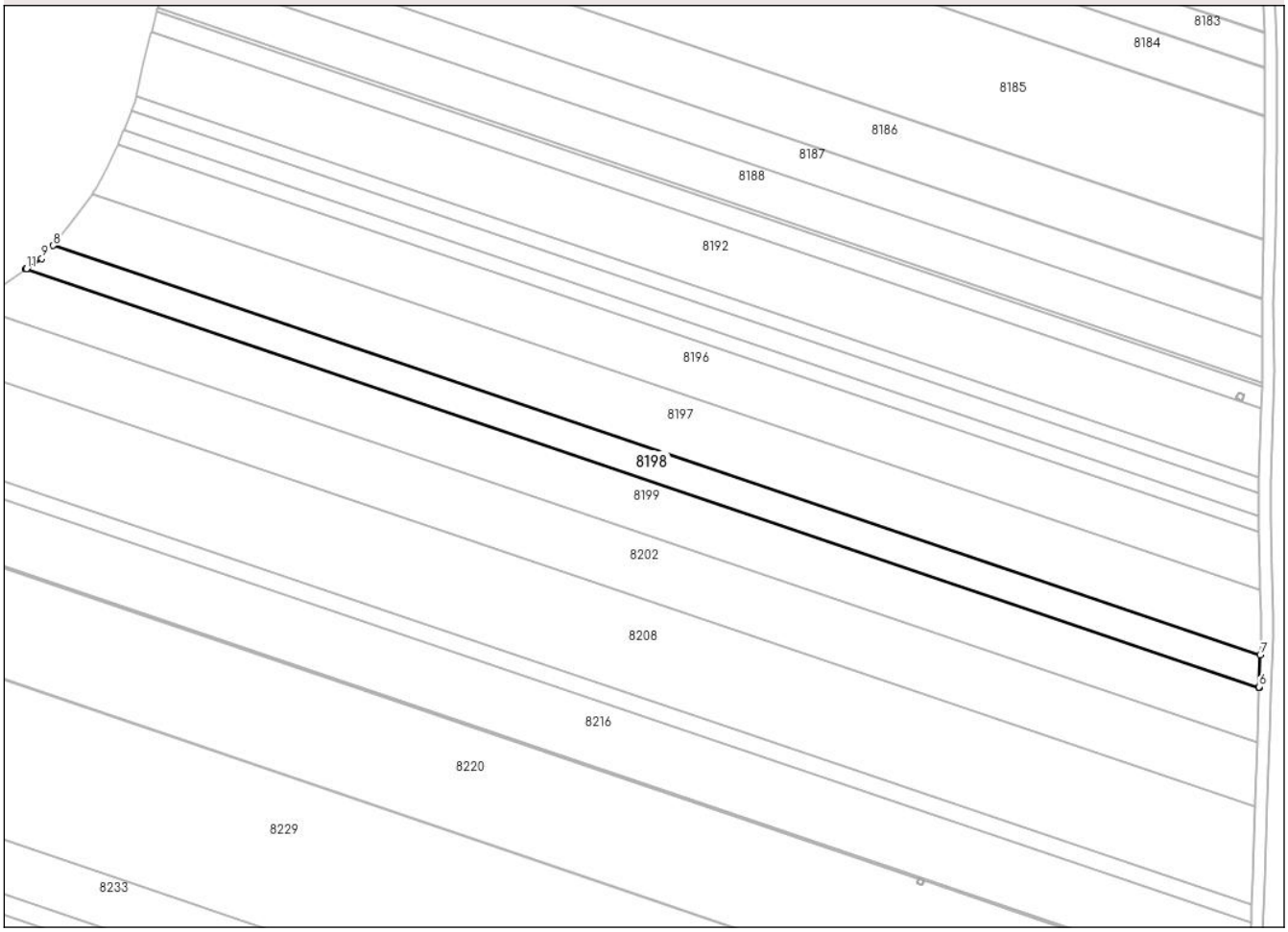

Date referitoare la teren

Crt	Categorie folosință	Intra vilan	Suprafaţa (mp)	Tarla	Parcelă	Nr. topo	Observaţii / Referinţe
1	arabil	NU	4.476	23	23	-	

Lungime Segmente
1) Valorile lungimilor segmentelor sunt obţinute din proiecţie în plan.

Punct început	X / Y	Punct sfârşit	X / Y	Lungime segment (** (m)
1	381.408,697 298.330,918	2	381.408,687 298.330,911	0.012
2	381.408,687 298.330,911	3	381.820,514 298.191,367	434.826
3	381.820,514 298.191,367	4	381.820,514 298.191,373	0.006
4	381.820,514 298.191,373	5	381.820,519 298.191,525	0.152
5	381.820,519 298.191,525	6	381.820,521 298.191,586	0.061

Document care conține date cu caracter personal, protejat de prevederile Regulamentului (UE) nr. 679/2016 și Legii 190/2018

Punct început	X / Y	Punct sfârşit	X / Y	Lungime segment (** (m)
6	381.820,521 298.191,586	7	381.820,892 298.202,235	10.655
7	381.820,892 298.202,235	8	381.417,794 298.338,822	425.61
8	381.417,794 298.338,822	9	381.413,965 298.334,481	5.788
9	381.413,965 298.334,481	10	381.408,906 298.331,059	6.108
10	381.408,906 298.331,059	11	381.408,845 298.331,018	0.073
11	381.408,845 298.331,018	1	381.408,697 298.330,918	0.179

** Lungimile segmentelor sunt determinate în planul de proiecţie Stereo 70 şi sunt rotunjite la 1 milimetru.
*** Distanţa dintre puncte este formată din segmente cumulate ce sunt mai mici decât valoarea 1 milimetru.

Document care conține date cu caracter personal, protejat de prevederile Regulamentului (UE) nr. 679/2016 și Legii 190/2018

DATE DESPRE IMOBILUL NR. 8199

Oficiul de Cadastru şi Publicitate Imobiliară DOLJ
Biroul de Cadastru şi Publicitate Imobiliară Craiova

A. Partea I. Descrierea imobilului

TEREN Extravilan

Adresa: Jud. Dolj, T 23, P 22

Nr. Crt	Nr cadastral Nr. topografic	Suprafaţa* (mp)	Observaţii / Referinţe
A1		7.732	Sector cadastral:1 Teren neimprejmuit; Imobilul a fost diminuat cu un procent de 4.64%

B. Partea II. Proprietari şi acte

Inscrieri privitoare la dreptul de proprietate şi alte drepturi reale		Referinţe
/		
Act Administrativ nr. TDP 679-2171, din 23/02/1995 emis de CJSDPAT DOLJ;		
B1	Intabulare, drept de PROPRIETATE, dobandit prin Reconstituire, cota actuala 1/1, cota initiala 1/1	A1
	1) **NICOLA MARIN**, LIPSA CNP	

C. Partea III. SARCINI .

Inscrieri privind dezmembramintele dreptului de proprietate, drepturi reale de garanţie şi sarcini	Referinţe
NU SUNT	

Document care conține date cu caracter personal, protejat de prevederile Regulamentului (UE) nr. 679/2016 și Legii 190/2018

Anexa Nr. 1 La Partea I

Teren

Nr cadastral	Suprafaţa (mp)*	Observaţii / Referinţe
	7.732	Imobilul a fost diminuat cu un procent de 4.64%

* Suprafaţa este determinată in planul de proiecţie Stereo 70.

DETALII LINIARE IMOBIL

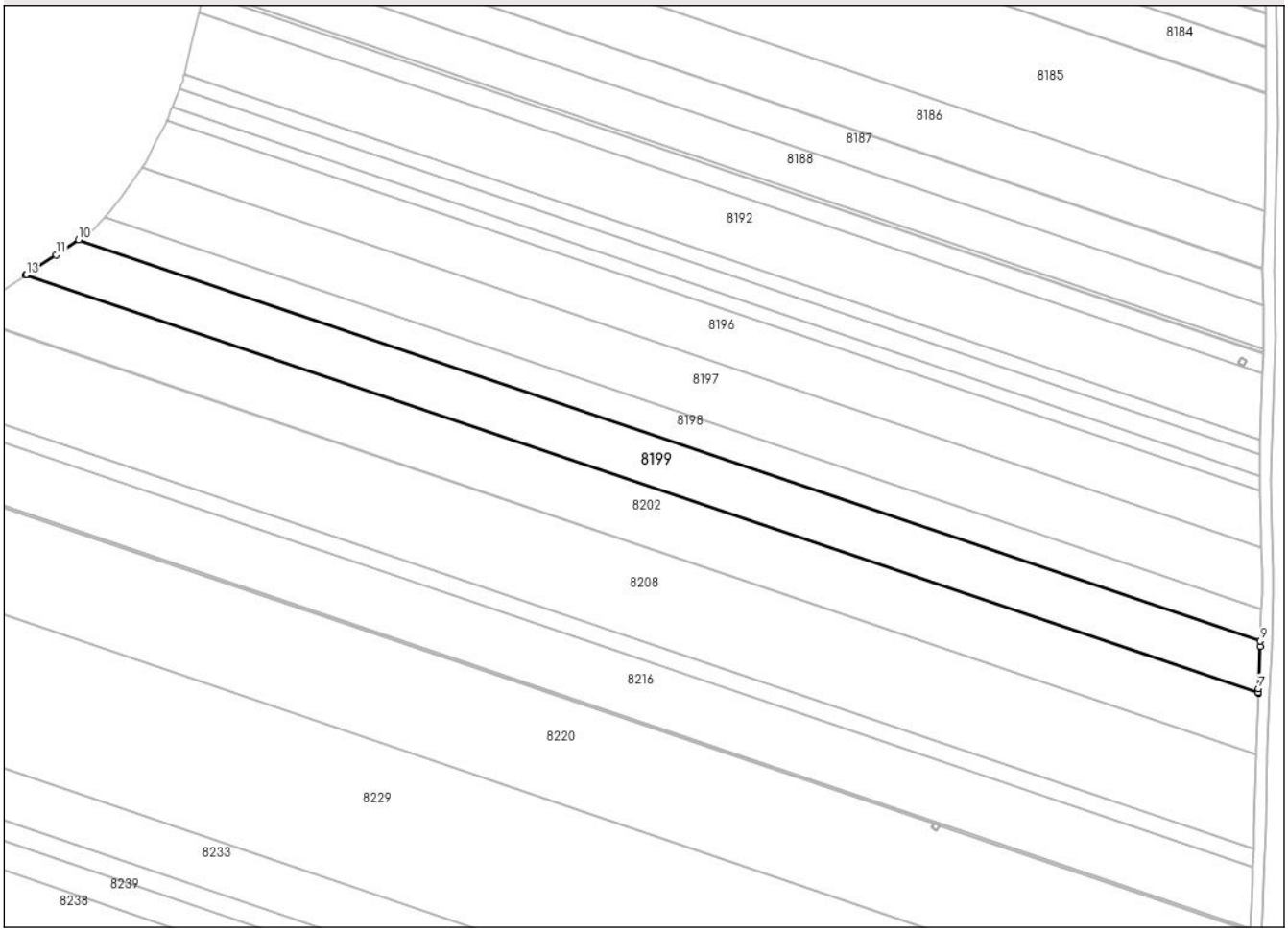

Date referitoare la teren

Crt	Categorie folosință	Intra vilan	Suprafaţa (mp)	Tarla	Parcelă	Nr. topo	Observaţii / Referinţe
1	arabil	NU	7.732	23	22	-	

Lungime Segmente
1) Valorile lungimilor segmentelor sunt obţinute din proiecţie în plan.

Punct început	X / Y	Punct sfârşit	X / Y	Lungime segment (** (m)
1	381.390,338 298.318,755	2	381.390,328 298.318,749	0.012
2	381.390,328 298.318,749	3	381.819,852 298.173,208	453.512
3	381.819,852 298.173,208	4	381.819,852 298.173,218	0.01
4	381.819,852 298.173,218	5	381.819,858 298.173,364	0.146
5	381.819,858 298.173,364	6	381.819,858 298.173,374	0.01

Document care conține date cu caracter personal, protejat de prevederile Regulamentului (UE) nr. 679/2016 și Legii 190/2018

Punct început	X / Y	Punct sfârşit	X / Y	Lungime segment (** (m)
6	381.819,858 298.173,374	7	381.819,909 298.174,695	1.322
7	381.819,909 298.174,695	8	381.820,444 298.189,351	14.666
8	381.820,444 298.189,351	9	381.820,514 298.191,367	2.017
9	381.820,514 298.191,367	10	381.408,687 298.330,911	434.826
10	381.408,687 298.330,911	11	381.400,942 298.325,671	9.351
11	381.400,942 298.325,671	12	381.390,498 298.318,86	12.469
12	381.390,498 298.318,86	13	381.390,488 298.318,853	0.012
13	381.390,488 298.318,853	1	381.390,338 298.318,755	0.179

** Lungimile segmentelor sunt determinate în planul de proiecţie Stereo 70 şi sunt rotunjite la 1 milimetru.
*** Distanţa dintre puncte este formată din segmente cumulate ce sunt mai mici decât valoarea 1 milimetru.

Document care conține date cu caracter personal, protejat de prevederile Regulamentului (UE) nr. 679/2016 și Legii 190/2018

DATE DESPRE IMOBILUL NR. 8200

Oficiul de Cadastru şi Publicitate Imobiliară DOLJ
Biroul de Cadastru şi Publicitate Imobiliară Craiova

A. Partea I. Descrierea imobilului

TEREN Extravilan

Adresa: Jud. Dolj, T 23, P7/2

Nr. Crt	Nr cadastral Nr. topografic	Suprafaţa* (mp)	Observaţii / Referinţe
A1		4	Sector cadastral:1 Teren neimprejmuit;

B. Partea II. Proprietari şi acte

Inscrieri privitoare la dreptul de proprietate şi alte drepturi reale		Referinţe
/		
Act Administrativ nr. Adeverinta nr. 1341, din 14/05/2025 emis de PRIMARIA COMUNEI RADOVAN;		
B1	Inscrierea posesiei, drept de PROPRIETATE, dobandit prin Lege, cota actuala 1/1, cota initiala 1/1	A1
	1) **NEIDENTIFICAT NEIDENTIFICAT**, CIF:0000000000000	
Act Normativ nr. Legea 7, din 13/03/1996 emis de PARLAMENTUL ROMANIEI (art.13);		
B2	Se noteaza mentiunea de proprietar neidentificat.	A1

C. Partea III. SARCINI .

Inscrieri privind dezmembramintele dreptului de proprietate, drepturi reale de garanţie şi sarcini	Referinţe
NU SUNT	

Document care conține date cu caracter personal, protejat de prevederile Regulamentului (UE) nr. 679/2016 și Legii 190/2018

Anexa Nr. 1 La Partea I

Teren

Nr cadastral	Suprafaţa (mp)*	Observaţii / Referinţe
	4	

* Suprafaţa este determinată in planul de proiecţie Stereo 70.

DETALII LINIARE IMOBIL

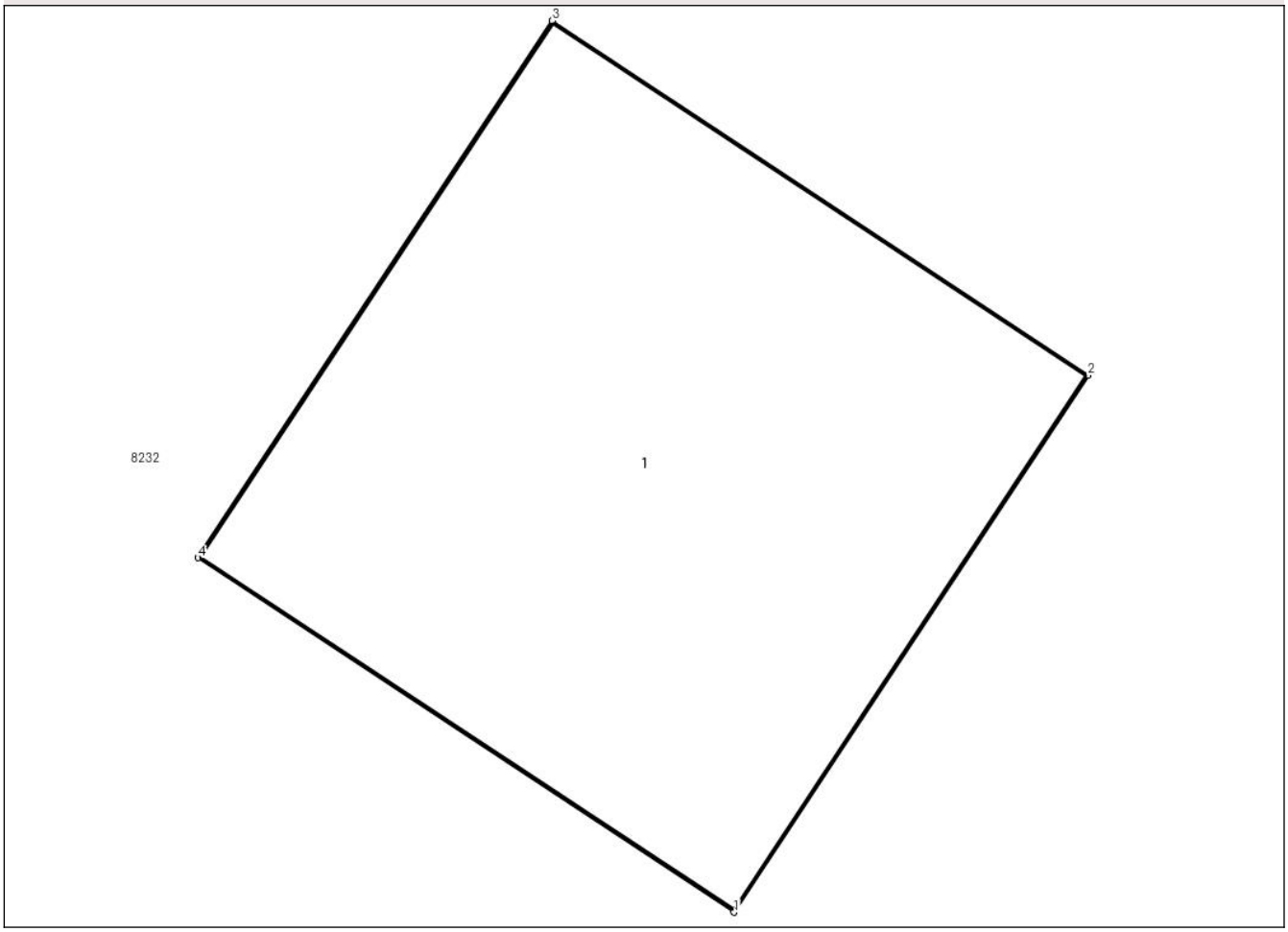

Date referitoare la teren

Crt	Categorie folosință	Intra vilan	Suprafaţa (mp)	Tarla	Parcelă	Nr. topo	Observaţii / Referinţe
1	curti constructii	NU	4	23	A7/2	-	

Date referitoare la construcţii

Crt	Număr	Destinaţie construcţie	Supraf. (mp)	Situaţie juridică	Observaţii / Referinţe
A1.1		constructii industriale si edilitare	4	Fara acte	Nr. niveluri:1; S. construita la sol:4 mp;

Lungime Segmente
1) Valorile lungimilor segmentelor sunt obţinute din proiecţie în plan.

Punct început	X / Y	Punct sfârşit	X / Y	Lungime segment (** (m)
1	381.608,544 297.974,898	2	381.609,646 297.976,567	2.0
2	381.609,646 297.976,567	3	381.607,977 297.977,669	2.0
3	381.607,977 297.977,669	4	381.606,875 297.976,0	2.0

Document care conține date cu caracter personal, protejat de prevederile Regulamentului (UE) nr. 679/2016 și Legii 190/2018

Punct început	X / Y	Punct sfârşit	X / Y	Lungime segment (** (m)
4	381.606,875 297.976,0	1	381.608,544 297.974,898	2.0

** Lungimile segmentelor sunt determinate în planul de proiecţie Stereo 70 şi sunt rotunjite la 1 milimetru.
*** Distanţa dintre puncte este formată din segmente cumulate ce sunt mai mici decât valoarea 1 milimetru.

Document care conține date cu caracter personal, protejat de prevederile Regulamentului (UE) nr. 679/2016 și Legii 190/2018

DATE DESPRE IMOBILUL NR. 8201

Oficiul de Cadastru şi Publicitate Imobiliară DOLJ
Biroul de Cadastru şi Publicitate Imobiliară Craiova

A. Partea I. Descrierea imobilului

TEREN Extravilan

Adresa: Jud. Dolj, T 23, P 4

Nr. Crt	Nr cadastral Nr. topografic	Suprafaţa* (mp)	Observaţii / Referinţe
A1		6.020	Sector cadastral:1 Teren neimprejmuit; Imobilul a fost diminuat cu un procent de 4.64%

B. Partea II. Proprietari şi acte

Inscrieri privitoare la dreptul de proprietate şi alte drepturi reale		Referinţe
/		
Act Administrativ nr. TDP 703-9664, din 06/03/1995 emis de CJSDPAT DOLJ;		
B1	Intabulare, drept de PROPRIETATE, dobandit prin Reconstituire, cota actuala 1/1, cota initiala 1/1	A1
	1) **PREDICI ELENA**, LIPSA CNP	

C. Partea III. SARCINI .

Inscrieri privind dezmembramintele dreptului de proprietate, drepturi reale de garanţie şi sarcini	Referinţe
NU SUNT	

Document care conține date cu caracter personal, protejat de prevederile Regulamentului (UE) nr. 679/2016 și Legii 190/2018

Anexa Nr. 1 La Partea I

Teren

Nr cadastral	Suprafaţa (mp)*	Observaţii / Referinţe
	6.020	Imobilul a fost diminuat cu un procent de 4.64%

* Suprafaţa este determinată in planul de proiecţie Stereo 70.

DETALII LINIARE IMOBIL

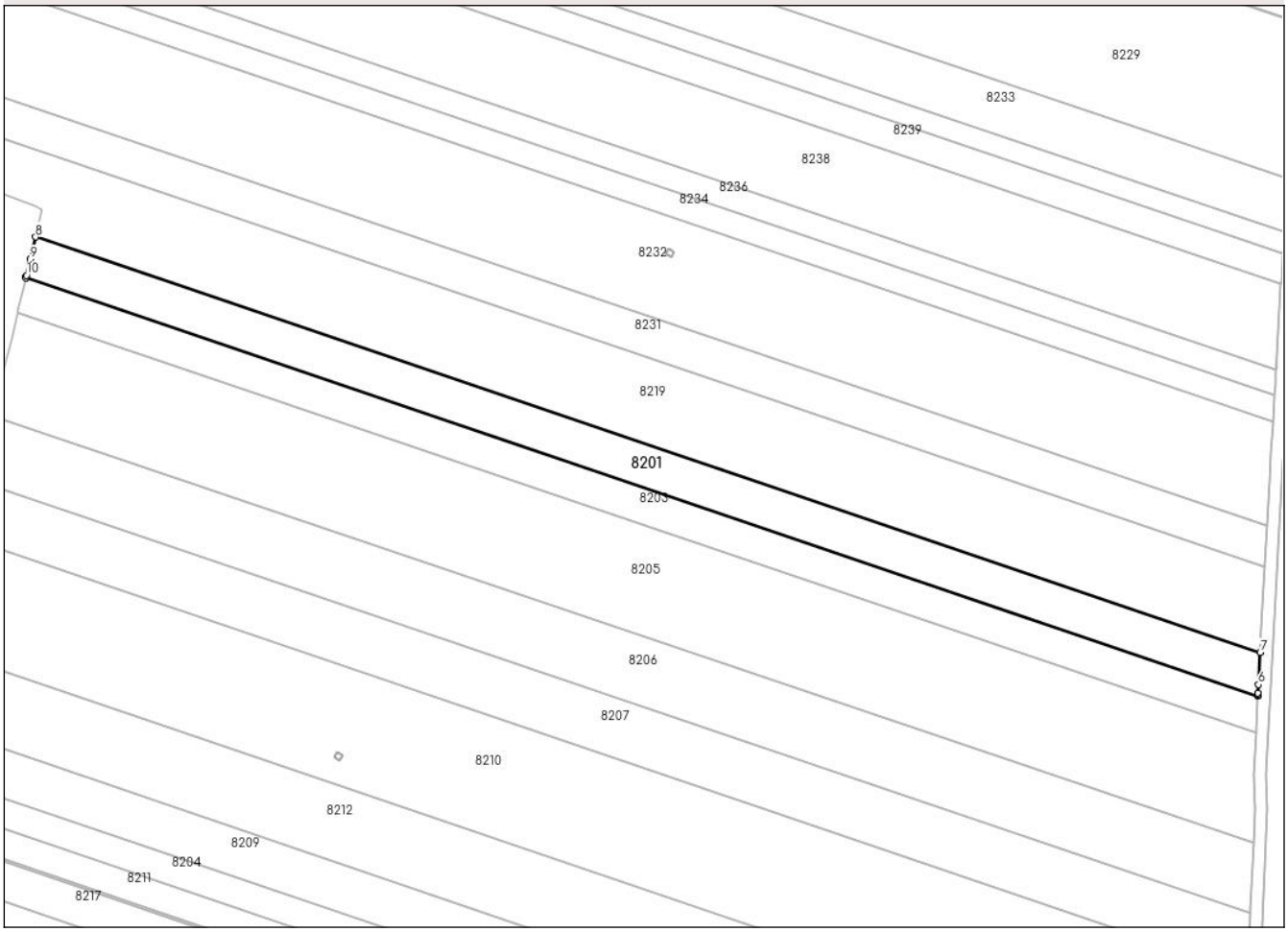

Date referitoare la teren

Crt	Categorie folosință	Intra vilan	Suprafaţa (mp)	Tarla	Parcelă	Nr. topo	Observaţii / Referinţe
1	arabil	NU	6.020	23	4	-	

Lungime Segmente
1) Valorile lungimilor segmentelor sunt obţinute din proiecţie în plan.

Punct început	X / Y	Punct sfârşit	X / Y	Lungime segment (** (m)
1	381.393,91 297.968,35	2	381.393,817 297.967,96	0.401
2	381.393,817 297.967,96	3	381.803,935 297.828,994	433.022
3	381.803,935 297.828,994	4	381.803,955 297.829,41	0.416
4	381.803,955 297.829,41	5	381.803,979 297.829,901	0.492
5	381.803,979 297.829,901	6	381.804,118 297.832,733	2.835

Document care conține date cu caracter personal, protejat de prevederile Regulamentului (UE) nr. 679/2016 și Legii 190/2018

Punct început	X / Y	Punct sfârşit	X / Y	Lungime segment (** (m)
6	381.804,118 297.832,733	7	381.804,695 297.843,46	10.743
7	381.804,695 297.843,46	8	381.397,069 297.981,581	430.391
8	381.397,069 297.981,581	9	381.395,305 297.974,188	7.601
9	381.395,305 297.974,188	10	381.394,021 297.968,813	5.526
10	381.394,021 297.968,813	1	381.393,91 297.968,35	0.476

** Lungimile segmentelor sunt determinate în planul de proiecţie Stereo 70 şi sunt rotunjite la 1 milimetru.
*** Distanţa dintre puncte este formată din segmente cumulate ce sunt mai mici decât valoarea 1 milimetru.

Document care conține date cu caracter personal, protejat de prevederile Regulamentului (UE) nr. 679/2016 și Legii 190/2018

DATE DESPRE IMOBILUL NR. 8202

Oficiul de Cadastru şi Publicitate Imobiliară DOLJ
Biroul de Cadastru şi Publicitate Imobiliară Craiova

A. Partea I. Descrierea imobilului

TEREN Extravilan

Adresa: Jud. Dolj, T 23, P 21

Nr. Crt	Nr cadastral Nr. topografic	Suprafaţa* (mp)	Observaţii / Referinţe
A1		9.536	Sector cadastral:1 Teren neimprejmuit; Imobilul a fost diminuat cu un procent de 4.64%

B. Partea II. Proprietari şi acte

Inscrieri privitoare la dreptul de proprietate şi alte drepturi reale		Referinţe
/		
Act Administrativ nr. TDP 1121-45208, din 09/08/1996 emis de CJSDPAT DOLJ;		
B1	Intabulare, drept de PROPRIETATE, dobandit prin Reconstituire, cota actuala 1/1, cota initiala 1/1	A1
	1) **MITITELU GICA**, LIPSA CNP 2) **MITITELU GHEORGHIŢĂ**, LIPSA CNP	

C. Partea III. SARCINI .

Inscrieri privind dezmembramintele dreptului de proprietate, drepturi reale de garanţie şi sarcini	Referinţe
NU SUNT	

Document care conține date cu caracter personal, protejat de prevederile Regulamentului (UE) nr. 679/2016 și Legii 190/2018

Anexa Nr. 1 La Partea I

Teren

Nr cadastral	Suprafaţa (mp)*	Observaţii / Referinţe
	9.536	Imobilul a fost diminuat cu un procent de 4.64%

* Suprafaţa este determinată in planul de proiecţie Stereo 70.

DETALII LINIARE IMOBIL

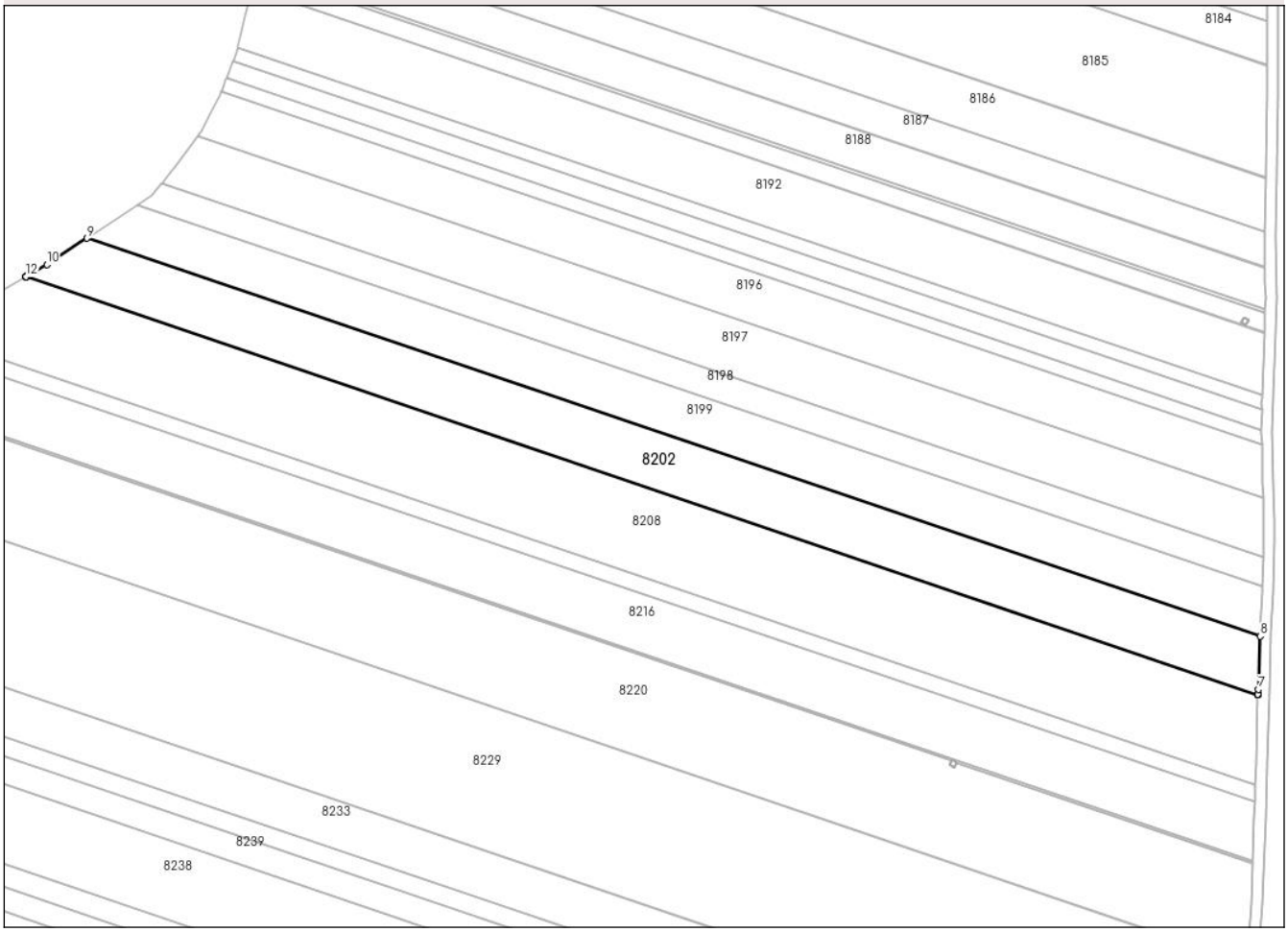

Date referitoare la teren

Crt	Categorie folosință	Intra vilan	Suprafaţa (mp)	Tarla	Parcelă	Nr. topo	Observaţii / Referinţe
1	arabil	NU	9.536	23	21	-	

Lungime Segmente
1) Valorile lungimilor segmentelor sunt obţinute din proiecţie în plan.

Punct început	X / Y	Punct sfârşit	X / Y	Lungime segment (** (m)
1	381.367,964 298.304,672	2	381.367,953 298.304,665	0.013
2	381.367,953 298.304,665	3	381.819,058 298.151,812	476.298
3	381.819,058 298.151,812	4	381.819,058 298.151,822	0.01
4	381.819,058 298.151,822	5	381.819,06 298.151,899	0.077
5	381.819,06 298.151,899	6	381.819,062 298.151,989	0.09

Document care conține date cu caracter personal, protejat de prevederile Regulamentului (UE) nr. 679/2016 și Legii 190/2018

Punct început	X / Y	Punct sfârşit	X / Y	Lungime segment (** (m)
6	381.819,062 298.151,989	7	381.819,107 298.153,748	1.76
7	381.819,107 298.153,748	8	381.819,852 298.173,208	19.474
8	381.819,852 298.173,208	9	381.390,328 298.318,749	453.512
9	381.390,328 298.318,749	10	381.375,591 298.309,137	17.595
10	381.375,591 298.309,137	11	381.368,146 298.304,778	8.627
11	381.368,146 298.304,778	12	381.368,048 298.304,721	0.113
12	381.368,048 298.304,721	1	381.367,964 298.304,672	0.097

** Lungimile segmentelor sunt determinate în planul de proiecţie Stereo 70 şi sunt rotunjite la 1 milimetru.
*** Distanţa dintre puncte este formată din segmente cumulate ce sunt mai mici decât valoarea 1 milimetru.

Document care conține date cu caracter personal, protejat de prevederile Regulamentului (UE) nr. 679/2016 și Legii 190/2018

DATE DESPRE IMOBILUL NR. 8203

Oficiul de Cadastru şi Publicitate Imobiliară DOLJ
Biroul de Cadastru şi Publicitate Imobiliară Craiova

A. Partea I. Descrierea imobilului

TEREN Extravilan

Adresa: Jud. Dolj, T 23,P 3

Nr. Crt	Nr cadastral Nr. topografic	Suprafaţa* (mp)	Observaţii / Referinţe
A1		5.178	Sector cadastral:1 Teren neimprejmuit; Imobilul a fost diminuat cu un procent de 4.64%

B. Partea II. Proprietari şi acte

Inscrieri privitoare la dreptul de proprietate şi alte drepturi reale		Referinţe
/		
Act Administrativ nr. TDP 782-9664, din 23/05/1995 emis de CJSDPAT DOLJ;		
B1	Intabulare, drept de PROPRIETATE, dobandit prin Reconstituire, cota actuala 1/1, cota initiala 1/1	A1
	1) **PREDICI ANGELA**, LIPSA CNP	

C. Partea III. SARCINI .

Inscrieri privind dezmembramintele dreptului de proprietate, drepturi reale de garanţie şi sarcini	Referinţe
NU SUNT	

Document care conține date cu caracter personal, protejat de prevederile Regulamentului (UE) nr. 679/2016 și Legii 190/2018

Anexa Nr. 1 La Partea I

Teren

Nr cadastral	Suprafaţa (mp)*	Observaţii / Referinţe
	5.178	Imobilul a fost diminuat cu un procent de 4.64%

* Suprafaţa este determinată in planul de proiecţie Stereo 70.

DETALII LINIARE IMOBIL

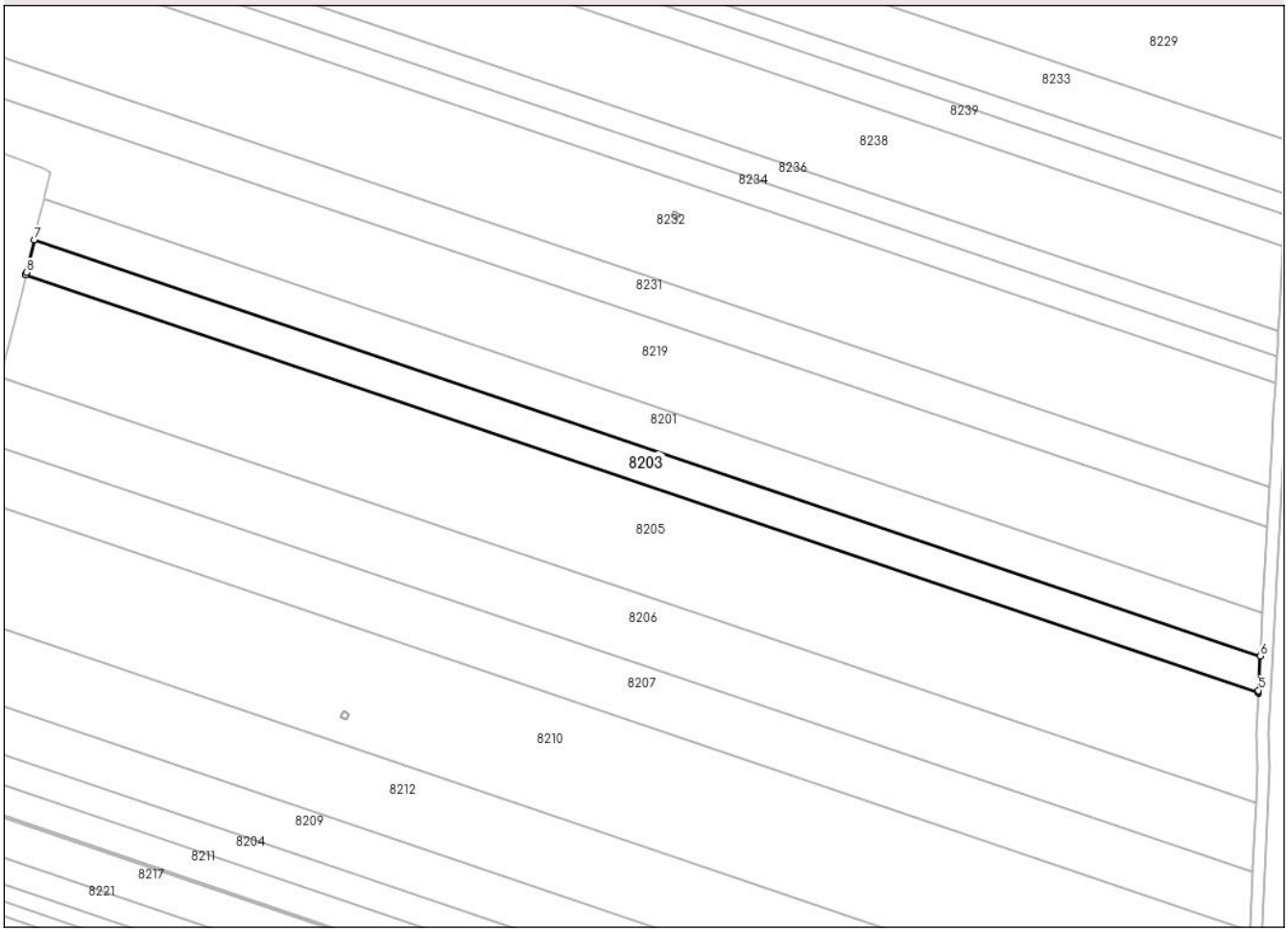

Date referitoare la teren

Crt	Categorie folosință	Intra vilan	Suprafaţa (mp)	Tarla	Parcelă	Nr. topo	Observaţii / Referinţe
1	arabil	NU	5.178	23	3	-	

Lungime Segmente
1) Valorile lungimilor segmentelor sunt obţinute din proiecţie în plan.

Punct început	X / Y	Punct sfârşit	X / Y	Lungime segment (** (m)
1	381.391,125 297.956,691	2	381.391,034 297.956,311	0.391
2	381.391,034 297.956,311	3	381.803,326 297.816,609	435.318
3	381.803,326 297.816,609	4	381.803,346 297.817,013	0.404
4	381.803,346 297.817,013	5	381.803,368 297.817,455	0.443
5	381.803,368 297.817,455	6	381.803,935 297.828,994	11.553

Document care conține date cu caracter personal, protejat de prevederile Regulamentului (UE) nr. 679/2016 și Legii 190/2018

Punct început	X / Y	Punct sfârşit	X / Y	Lungime segment (** (m)
6	381.803,935 297.828,994	7	381.393,817 297.967,96	433.022
7	381.393,817 297.967,96	8	381.391,224 297.957,106	11.159
8	381.391,224 297.957,106	1	381.391,125 297.956,691	0.427

** Lungimile segmentelor sunt determinate în planul de proiecţie Stereo 70 şi sunt rotunjite la 1 milimetru.
*** Distanţa dintre puncte este formată din segmente cumulate ce sunt mai mici decât valoarea 1 milimetru.

Document care conține date cu caracter personal, protejat de prevederile Regulamentului (UE) nr. 679/2016 și Legii 190/2018

DATE DESPRE IMOBILUL NR. 8204

Oficiul de Cadastru şi Publicitate Imobiliară DOLJ
Biroul de Cadastru şi Publicitate Imobiliară Craiova

A. Partea I. Descrierea imobilului

TEREN Extravilan

Adresa: Jud. Dolj, T 23,P 107

Nr. Crt	Nr cadastral Nr. topografic	Suprafaţa* (mp)	Observaţii / Referinţe
A1		4.768	Sector cadastral:1 Teren neimprejmuit; Imobilul a fost diminuat cu un procent de 4.64%

B. Partea II. Proprietari şi acte

Inscrieri privitoare la dreptul de proprietate şi alte drepturi reale		Referinţe
/		
Act Administrativ nr. TDP 589-9604, din 07/02/1995 emis de CJSDPAT DOLJ;		
B1	Intabulare, drept de PROPRIETATE, dobandit prin Reconstituire, cota actuala 1/1, cota initiala 1/1	A1
	1) **POENARU ION**, LIPSA CNP	

C. Partea III. SARCINI .

Inscrieri privind dezmembramintele dreptului de proprietate, drepturi reale de garanţie şi sarcini	Referinţe
NU SUNT	

Document care conține date cu caracter personal, protejat de prevederile Regulamentului (UE) nr. 679/2016 și Legii 190/2018

Anexa Nr. 1 La Partea I

Teren

Nr cadastral	Suprafaţa (mp)*	Observaţii / Referinţe
	4.768	Imobilul a fost diminuat cu un procent de 4.64%

* Suprafaţa este determinată in planul de proiecţie Stereo 70.

DETALII LINIARE IMOBIL

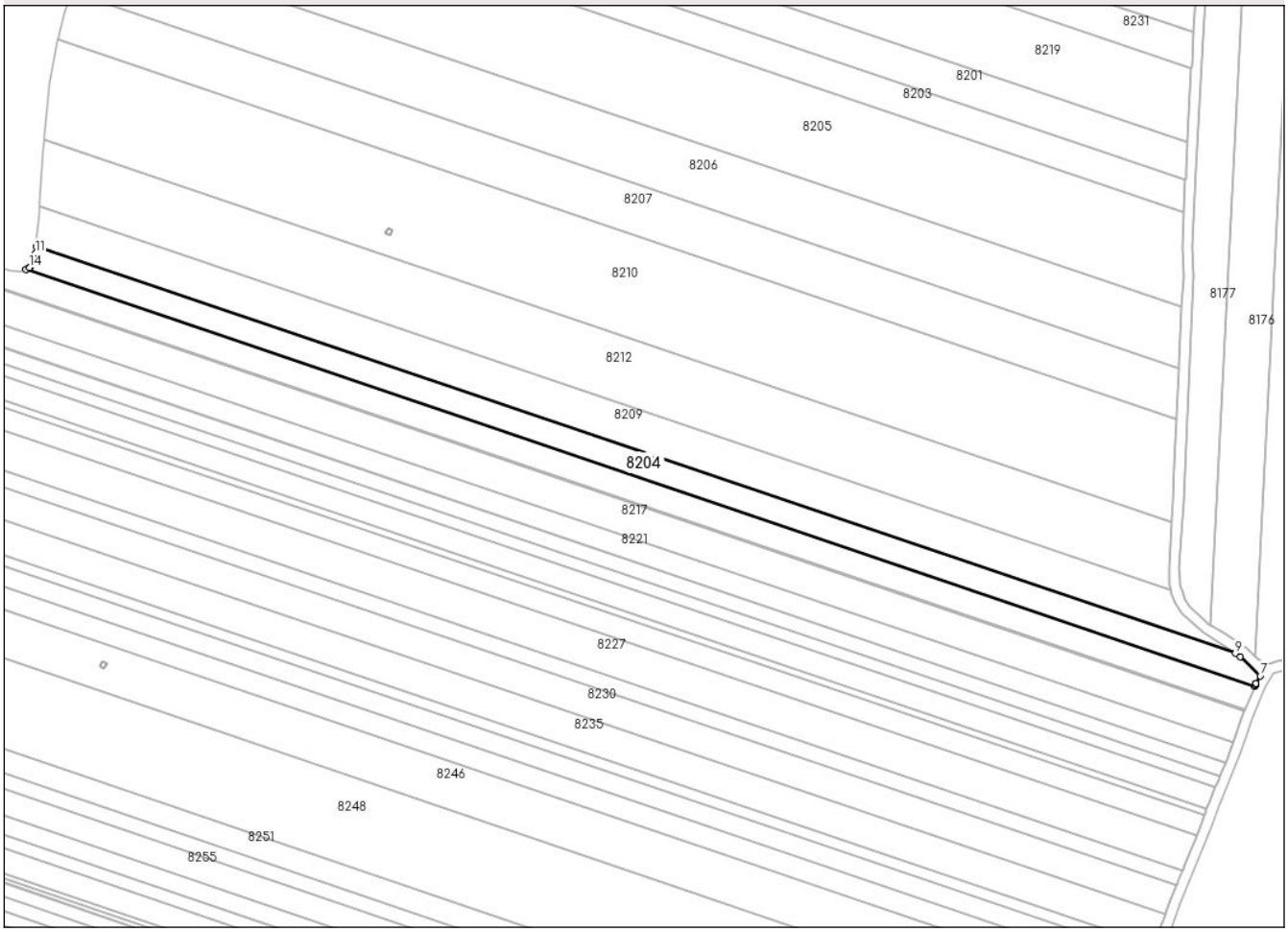

Date referitoare la teren

Crt	Categorie folosință	Intra vilan	Suprafaţa (mp)	Tarla	Parcelă	Nr. topo	Observaţii / Referinţe
1	arabil	NU	4.768	23	107	-	

Lungime Segmente
1) Valorile lungimilor segmentelor sunt obţinute din proiecţie în plan.

Punct început	X / Y	Punct sfârşit	X / Y	Lungime segment (** (m)
1	381.358,673 297.794,743	2	381.358,173 297.794,455	0.577
2	381.358,173 297.794,455	3	381.830,496 297.634,412	498.701
3	381.830,496 297.634,412	4	381.830,662 297.634,814	0.435
4	381.830,662 297.634,814	5	381.830,948 297.635,508	0.751
5	381.830,948 297.635,508	6	381.830,971 297.635,562	0.059

Document care conține date cu caracter personal, protejat de prevederile Regulamentului (UE) nr. 679/2016 și Legii 190/2018

Punct început	X / Y	Punct sfârşit	X / Y	Lungime segment (** (m)
6	381.830,971 297.635,562	7	381.832,622 297.638,466	3.341
7	381.832,622 297.638,466	8	381.824,969 297.645,879	10.655
8	381.824,969 297.645,879	9	381.823,073 297.647,095	2.252
9	381.823,073 297.647,095	10	381.362,067 297.803,304	486.752
10	381.362,067 297.803,304	11	381.361,826 297.800,826	2.49
11	381.361,826 297.800,826	12	381.360,94 297.797,638	3.309
12	381.360,94 297.797,638	13	381.359,701 297.795,336	2.614
13	381.359,701 297.795,336	14	381.359,538 297.795,242	0.188
14	381.359,538 297.795,242	1	381.358,673 297.794,743	0.999

** Lungimile segmentelor sunt determinate în planul de proiecţie Stereo 70 şi sunt rotunjite la 1 milimetru.
*** Distanţa dintre puncte este formată din segmente cumulate ce sunt mai mici decât valoarea 1 milimetru.

Document care conține date cu caracter personal, protejat de prevederile Regulamentului (UE) nr. 679/2016 și Legii 190/2018

DATE DESPRE IMOBILUL NR. 8205

Oficiul de Cadastru şi Publicitate Imobiliară DOLJ
Biroul de Cadastru şi Publicitate Imobiliară Craiova

A. Partea I. Descrierea imobilului

TEREN Extravilan

Adresa: Jud. Dolj, T 23, P 1

Nr. Crt	Nr cadastral Nr. topografic	Suprafaţa* (mp)	Observaţii / Referinţe
A1		15.343	Sector cadastral:1 Teren neimprejmuit; Imobilul a fost diminuat cu un procent de 4.64%

B. Partea II. Proprietari şi acte

Inscrieri privitoare la dreptul de proprietate şi alte drepturi reale		Referinţe
/		
Act Administrativ nr. TDP 1672-48445, din 25/10/1999 emis de CJSDPAT DOLJ;		
B1	Intabulare, drept de PROPRIETATE, dobandit prin Reconstituire, cota actuala 1/1, cota initiala 1/1	A1
	1) **ŢECU FLOAREA**, LIPSA CNP 2) **ŢECU STELICĂ**, LIPSA CNP	

C. Partea III. SARCINI .

Inscrieri privind dezmembramintele dreptului de proprietate, drepturi reale de garanţie şi sarcini	Referinţe
NU SUNT	

Document care conține date cu caracter personal, protejat de prevederile Regulamentului (UE) nr. 679/2016 și Legii 190/2018

Anexa Nr. 1 La Partea I

Teren

Nr cadastral	Suprafaţa (mp)*	Observaţii / Referinţe
	15.343	Imobilul a fost diminuat cu un procent de 4.64%

* Suprafaţa este determinată in planul de proiecţie Stereo 70.

DETALII LINIARE IMOBIL

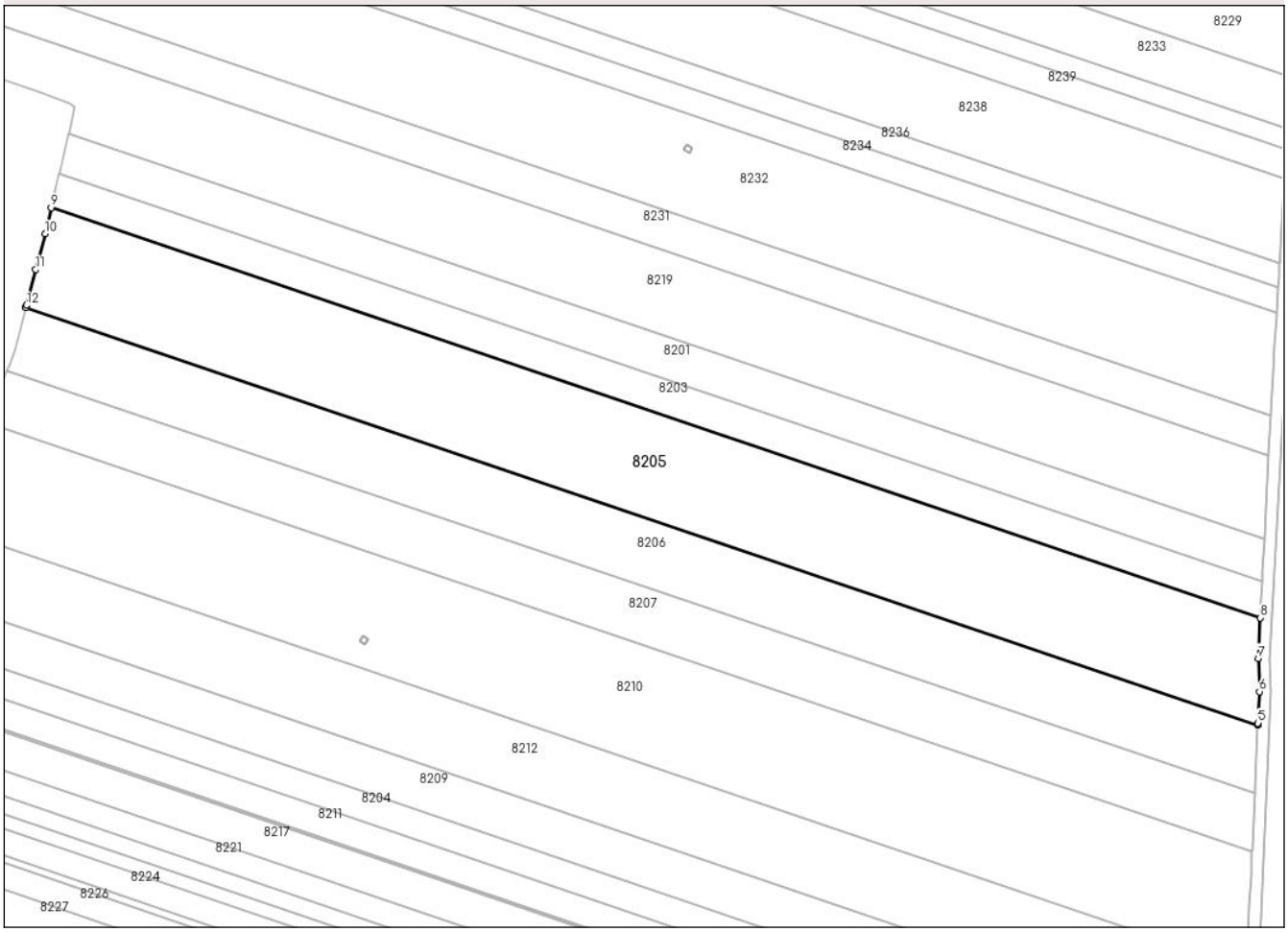

Date referitoare la teren

Crt	Categorie folosință	Intra vilan	Suprafaţa (mp)	Tarla	Parcelă	Nr. topo	Observaţii / Referinţe
1	arabil	NU	15.343	23	1	-	

Lungime Segmente
1) Valorile lungimilor segmentelor sunt obţinute din proiecţie în plan.

Punct început	X / Y	Punct sfârşit	X / Y	Lungime segment (** (m)
1	381.382,526 297.922,755	2	381.382,422 297.922,355	0.413
2	381.382,422 297.922,355	3	381.802,51 297.780,012	443.549
3	381.802,51 297.780,012	4	381.802,53 297.780,44	0.428
4	381.802,53 297.780,44	5	381.802,544 297.780,735	0.295
5	381.802,544 297.780,735	6	381.803,036 297.791,456	10.732

Document care conține date cu caracter personal, protejat de prevederile Regulamentului (UE) nr. 679/2016 și Legii 190/2018

Punct început	X / Y	Punct sfârşit	X / Y	Lungime segment (** (m)
6	381.803,036 297.791,456	7	381.802,649 297.802,803	11.354
7	381.802,649 297.802,803	8	381.803,326 297.816,609	13.823
8	381.803,326 297.816,609	9	381.391,034 297.956,311	435.318
9	381.391,034 297.956,311	10	381.388,928 297.947,493	9.066
10	381.388,928 297.947,493	11	381.385,748 297.935,266	12.634
11	381.385,748 297.935,266	12	381.382,597 297.923,031	12.634
12	381.382,597 297.923,031	1	381.382,526 297.922,755	0.285

** Lungimile segmentelor sunt determinate în planul de proiecţie Stereo 70 şi sunt rotunjite la 1 milimetru.
*** Distanţa dintre puncte este formată din segmente cumulate ce sunt mai mici decât valoarea 1 milimetru.

Document care conține date cu caracter personal, protejat de prevederile Regulamentului (UE) nr. 679/2016 și Legii 190/2018

DATE DESPRE IMOBILUL NR. 8206

Oficiul de Cadastru şi Publicitate Imobiliară DOLJ
Biroul de Cadastru şi Publicitate Imobiliară Craiova

A. Partea I. Descrierea imobilului

TEREN Extravilan

Adresa: Jud. Dolj, T23P99

Nr. Crt	Nr cadastral Nr. topografic	Suprafaţa* (mp)	Observaţii / Referinţe
A1	33288	10.000	Sector cadastral:1 Teren neimprejmuit;

B. Partea II. Proprietari şi acte

Inscrieri privitoare la dreptul de proprietate şi alte drepturi reale		Referinţe
7271 / 17/01/2022		
Hotarare Judecatoreasca nr. SC nr. 1289, din 30/10/2019 emis de Judecatoria Bailesti-Dosar nr. 2679/183/2018 (act administrativ nr TDP nr.575-9604 din 03.02.1995, emis de Comisia Jud. Dolj);		
B1	Intabulare, drept de PROPRIETATE, dobandit prin Hotarare Judecatoreasca, cota actuala 1/1, cota initiala 1/1	A1
	1) **ROBEANU ANA**	

C. Partea III. SARCINI .

Inscrieri privind dezmembramintele dreptului de proprietate, drepturi reale de garanţie şi sarcini	Referinţe
NU SUNT	

Anexa Nr. 1 La Partea I

Teren

Nr cadastral	Suprafaţa (mp)*	Observaţii / Referinţe
33288	10.000	

* Suprafaţa este determinată in planul de proiecţie Stereo 70.

DETALII LINIARE IMOBIL

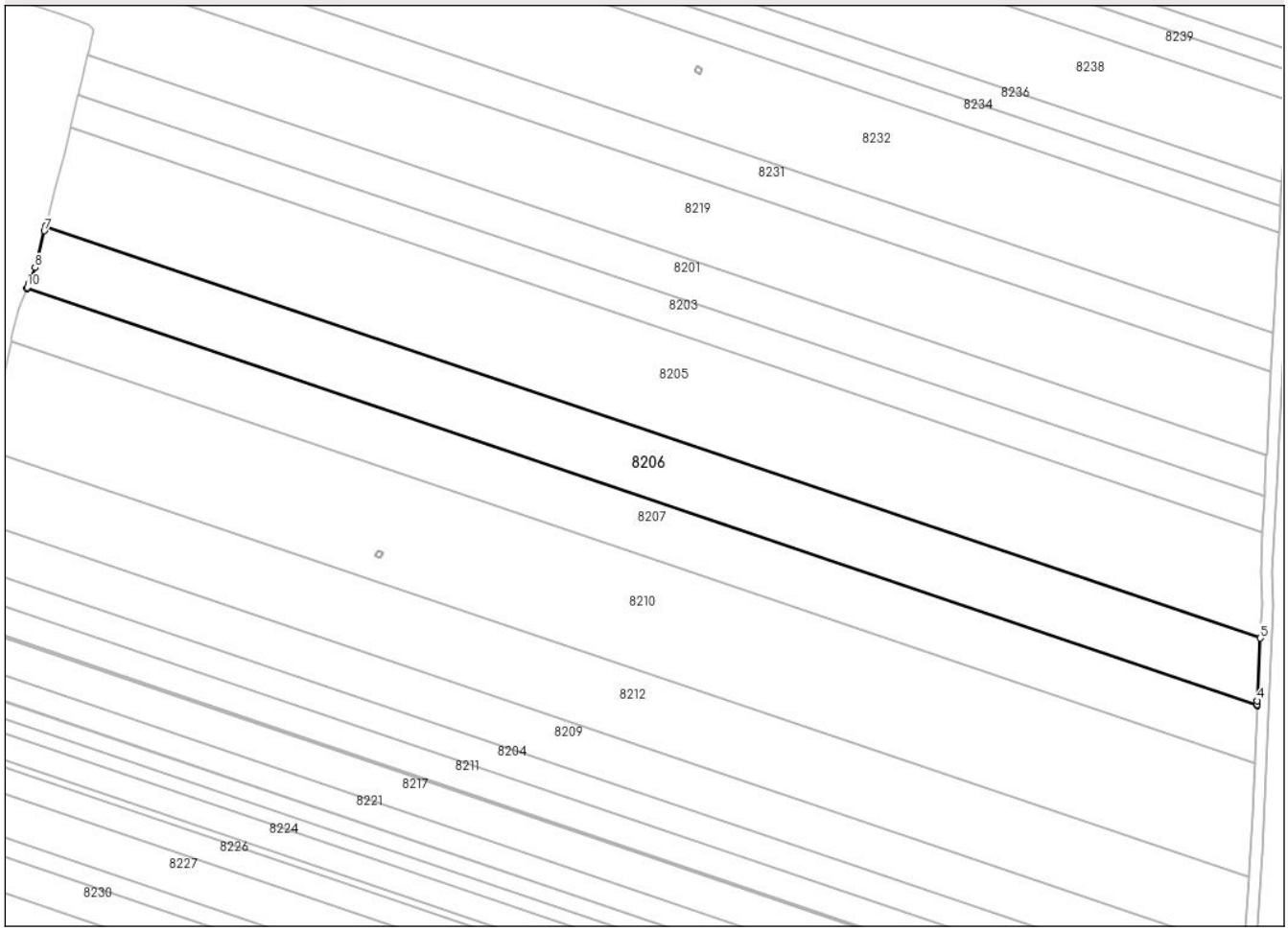

Date referitoare la teren

Crt	Categorie folosință	Intra vilan	Suprafaţa (mp)	Tarla	Parcelă	Nr. topo	Observaţii / Referinţe
1	arabil	NU	10.000	23	99	-	

Lungime Segmente
1) Valorile lungimilor segmentelor sunt obţinute din proiecţie în plan.

Punct început	X / Y	Punct sfârşit	X / Y	Lungime segment (** (m)
1	381.375,984 297.900,866	2	381.801,442 297.756,703	449.219
2	381.801,442 297.756,703	3	381.801,461 297.757,116	0.413
3	381.801,461 297.757,116	4	381.801,521 297.758,417	1.302
4	381.801,521 297.758,417	5	381.802,51 297.780,012	21.618
5	381.802,51 297.780,012	6	381.382,422 297.922,355	443.549

Document care conține date cu caracter personal, protejat de prevederile Regulamentului (UE) nr. 679/2016 și Legii 190/2018

Punct început	X / Y	Punct sfârşit	X / Y	Lungime segment (** (m)
6	381.382,422 297.922,355	7	381.382,019 297.920,798	1.608
7	381.382,019 297.920,798	8	381.378,831 297.908,048	13.143
8	381.378,831 297.908,048	9	381.376,593 297.902,401	6.074
9	381.376,593 297.902,401	10	381.376,131 297.901,236	1.253
10	381.376,131 297.901,236	1	381.375,984 297.900,866	0.398

** Lungimile segmentelor sunt determinate în planul de proiecţie Stereo 70 şi sunt rotunjite la 1 milimetru.
*** Distanţa dintre puncte este formată din segmente cumulate ce sunt mai mici decât valoarea 1 milimetru.

Document care conține date cu caracter personal, protejat de prevederile Regulamentului (UE) nr. 679/2016 și Legii 190/2018

DATE DESPRE IMOBILUL NR. 8207

Oficiul de Cadastru şi Publicitate Imobiliară DOLJ
Biroul de Cadastru şi Publicitate Imobiliară Craiova

A. Partea I. Descrierea imobilului

TEREN Extravilan

Adresa: Jud. Dolj, T 23,P 100

Nr. Crt	Nr cadastral Nr. topografic	Suprafaţa* (mp)	Observaţii / Referinţe
A1		8.582	Sector cadastral:1 Teren neimprejmuit; Imobilul a fost diminuat cu un procent de 4.64%

B. Partea II. Proprietari şi acte

Inscrieri privitoare la dreptul de proprietate şi alte drepturi reale		Referinţe
/		
Act Administrativ nr. TDP 590-9604, din 07/02/1995 emis de CJSDPAT DOLJ;		
B1	Intabulare, drept de PROPRIETATE, dobandit prin Reconstituire, cota actuala 1/1, cota initiala 1/1	A1
	1) **ZĂVĂLAŞ DUMITRU**, LIPSA CNP	

C. Partea III. SARCINI .

Inscrieri privind dezmembramintele dreptului de proprietate, drepturi reale de garanţie şi sarcini	Referinţe
NU SUNT	

Document care conține date cu caracter personal, protejat de prevederile Regulamentului (UE) nr. 679/2016 și Legii 190/2018

Anexa Nr. 1 La Partea I

Teren

Nr cadastral	Suprafaţa (mp)*	Observaţii / Referinţe
	8.582	Imobilul a fost diminuat cu un procent de 4.64%

* Suprafaţa este determinată in planul de proiecţie Stereo 70.

DETALII LINIARE IMOBIL

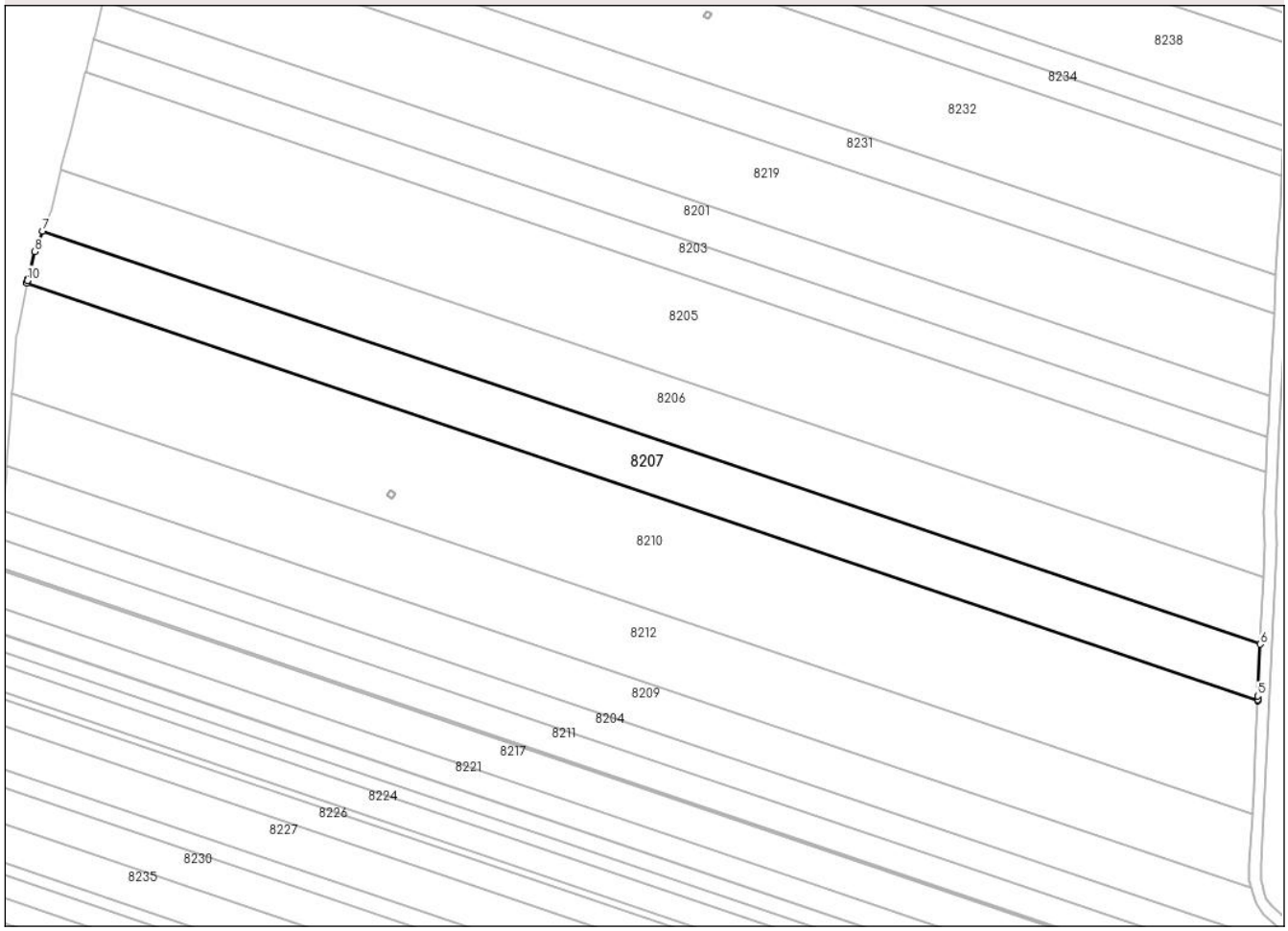

Date referitoare la teren

Crt	Categorie folosință	Intra vilan	Suprafaţa (mp)	Tarla	Parcelă	Nr. topo	Observaţii / Referinţe
1	arabil	NU	8.582	23	100	-	

Lungime Segmente
1) Valorile lungimilor segmentelor sunt obţinute din proiecţie în plan.

Punct început	X / Y	Punct sfârşit	X / Y	Lungime segment (** (m)
1	381.370,572 297.883,084	2	381.370,493 297.882,679	0.413
2	381.370,493 297.882,679	3	381.800,535 297.736,962	454.059
3	381.800,535 297.736,962	4	381.800,555 297.737,388	0.426
4	381.800,555 297.737,388	5	381.800,612 297.738,598	1.211
5	381.800,612 297.738,598	6	381.801,442 297.756,703	18.124

Document care conține date cu caracter personal, protejat de prevederile Regulamentului (UE) nr. 679/2016 și Legii 190/2018

Punct început	X / Y	Punct sfârşit	X / Y	Lungime segment (** (m)
6	381.801,442 297.756,703	7	381.375,984 297.900,866	449.219
7	381.375,984 297.900,866	8	381.373,163 297.893,749	7.656
8	381.373,163 297.893,749	9	381.370,824 297.884,229	9.803
9	381.370,824 297.884,229	10	381.370,683 297.883,655	0.591
10	381.370,683 297.883,655	1	381.370,572 297.883,084	0.582

** Lungimile segmentelor sunt determinate în planul de proiecţie Stereo 70 şi sunt rotunjite la 1 milimetru.
*** Distanţa dintre puncte este formată din segmente cumulate ce sunt mai mici decât valoarea 1 milimetru.

Document care conține date cu caracter personal, protejat de prevederile Regulamentului (UE) nr. 679/2016 și Legii 190/2018

DATE DESPRE IMOBILUL NR. 8208

Oficiul de Cadastru şi Publicitate Imobiliară DOLJ
Biroul de Cadastru şi Publicitate Imobiliară Craiova

A. Partea I. Descrierea imobilului

TEREN Extravilan

Adresa: Jud. Dolj, T 23, P 20

Nr. Crt	Nr cadastral Nr. topografic	Suprafaţa* (mp)	Observaţii / Referinţe
A1		15.543	Sector cadastral:1 Teren neimprejmuit; Imobilul a fost diminuat cu un procent de 4.64%

B. Partea II. Proprietari şi acte

Inscrieri privitoare la dreptul de proprietate şi alte drepturi reale		Referinţe
/		
Act Administrativ nr. TDP 846-9689, din 22/03/1995 emis de CJSDPAT DOLJ;		
B1	Intabulare, drept de PROPRIETATE, dobandit prin Reconstituire, cota actuala 1/1, cota initiala 1/1	A1
	1) **NAIDIN IONEL**, LIPSA CNP	

C. Partea III. SARCINI .

Inscrieri privind dezmembramintele dreptului de proprietate, drepturi reale de garanţie şi sarcini	Referinţe
NU SUNT	

Document care conține date cu caracter personal, protejat de prevederile Regulamentului (UE) nr. 679/2016 și Legii 190/2018

Anexa Nr. 1 La Partea I

Teren

Nr cadastral	Suprafaţa (mp)*	Observaţii / Referinţe
	15.543	Imobilul a fost diminuat cu un procent de 4.64%

* Suprafaţa este determinată in planul de proiecţie Stereo 70.

DETALII LINIARE IMOBIL

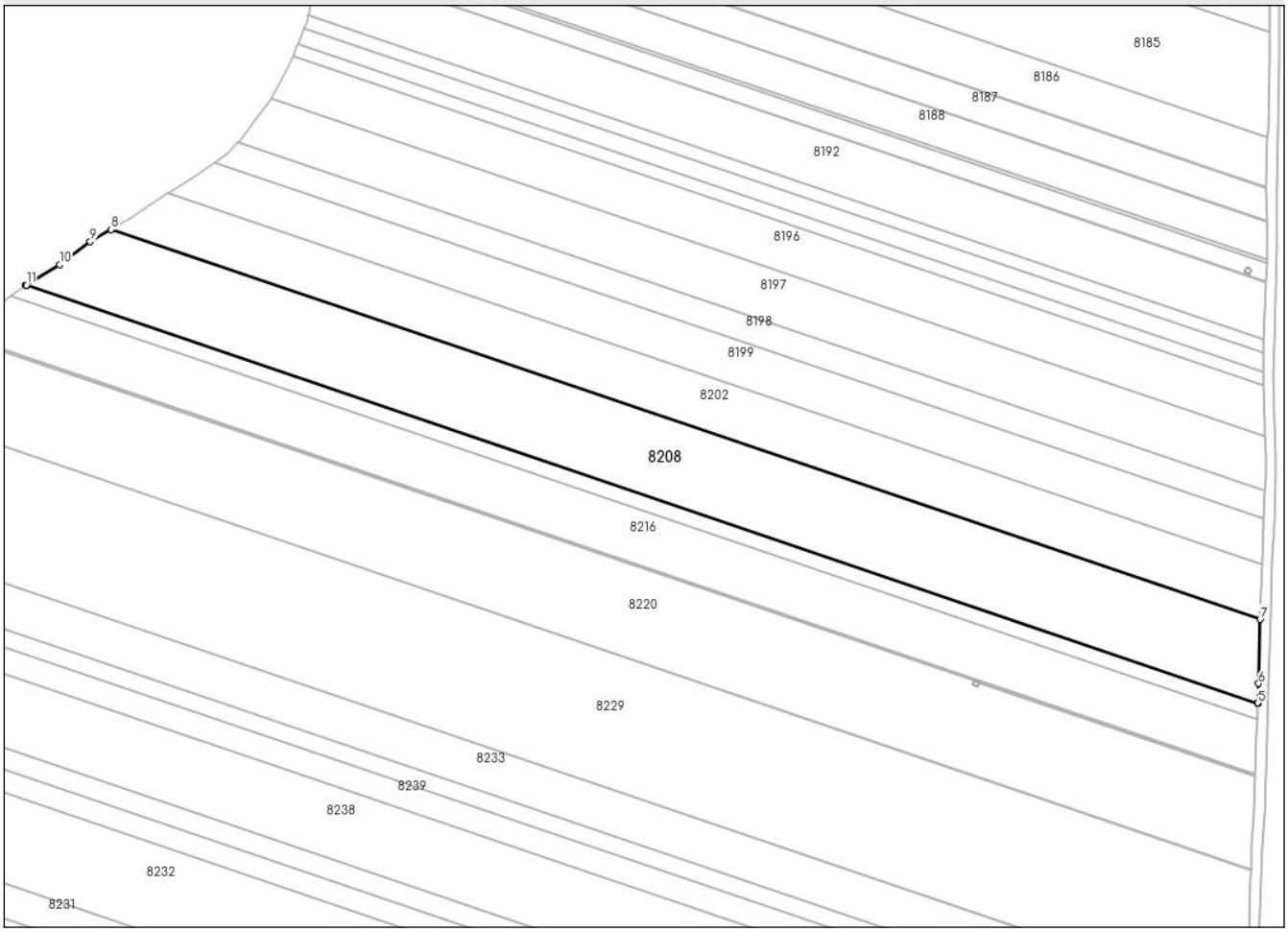

Date referitoare la teren

Crt	Categorie folosință	Intra vilan	Suprafaţa (mp)	Tarla	Parcelă	Nr. topo	Observaţii / Referinţe
1	arabil	NU	15.543	23	20	-	

Lungime Segmente
1) Valorile lungimilor segmentelor sunt obţinute din proiecţie în plan.

Punct început	X / Y	Punct sfârşit	X / Y	Lungime segment (** (m)
1	381.334,636 298.282,705	2	381.334,626 298.282,698	0.012
2	381.334,626 298.282,698	3	381.818,145 298.118,861	510.522
3	381.818,145 298.118,861	4	381.818,146 298.118,871	0.01
4	381.818,146 298.118,871	5	381.818,152 298.119,053	0.182
5	381.818,152 298.119,053	6	381.818,419 298.126,669	7.621

Document care conține date cu caracter personal, protejat de prevederile Regulamentului (UE) nr. 679/2016 și Legii 190/2018

Punct început	X / Y	Punct sfârşit	X / Y	Lungime segment (** (m)
6	381.818,419 298.126,669	7	381.819,058 298.151,812	25.151
7	381.819,058 298.151,812	8	381.367,953 298.304,665	476.298
8	381.367,953 298.304,665	9	381.359,877 298.299,937	9.358
9	381.359,877 298.299,937	10	381.347,809 298.290,867	15.096
10	381.347,809 298.290,867	11	381.334,828 298.282,823	15.271
11	381.334,828 298.282,823	1	381.334,636 298.282,705	0.225

** Lungimile segmentelor sunt determinate în planul de proiecţie Stereo 70 şi sunt rotunjite la 1 milimetru.
*** Distanţa dintre puncte este formată din segmente cumulate ce sunt mai mici decât valoarea 1 milimetru.

Document care conține date cu caracter personal, protejat de prevederile Regulamentului (UE) nr. 679/2016 și Legii 190/2018

DATE DESPRE IMOBILUL NR. 8209

Oficiul de Cadastru şi Publicitate Imobiliară DOLJ
Biroul de Cadastru şi Publicitate Imobiliară Craiova

A. Partea I. Descrierea imobilului

TEREN Extravilan

Adresa: Jud. Dolj, T 23,P 106

Nr. Crt	Nr cadastral Nr. topografic	Suprafaţa* (mp)	Observaţii / Referinţe
A1		7.152	Sector cadastral:1 Teren neimprejmuit; Imobilul a fost diminuat cu un procent de 4.64%

B. Partea II. Proprietari şi acte

Inscrieri privitoare la dreptul de proprietate şi alte drepturi reale		Referinţe
/		
Act Administrativ nr. TDP 581-9604, din 06/02/1995 emis de CJSDPAT DOLJ;		
B1	Intabulare, drept de PROPRIETATE, dobandit prin Reconstituire, cota actuala 1/1, cota initiala 1/1	A1
	1) **MIREA FLOREA**, LIPSA CNP	

C. Partea III. SARCINI .

Inscrieri privind dezmembramintele dreptului de proprietate, drepturi reale de garanţie şi sarcini	Referinţe
NU SUNT	

Document care conține date cu caracter personal, protejat de prevederile Regulamentului (UE) nr. 679/2016 și Legii 190/2018

Anexa Nr. 1 La Partea I

Teren

Nr cadastral	Suprafaţa (mp)*	Observaţii / Referinţe
	7.152	Imobilul a fost diminuat cu un procent de 4.64%

* Suprafaţa este determinată in planul de proiecţie Stereo 70.

DETALII LINIARE IMOBIL

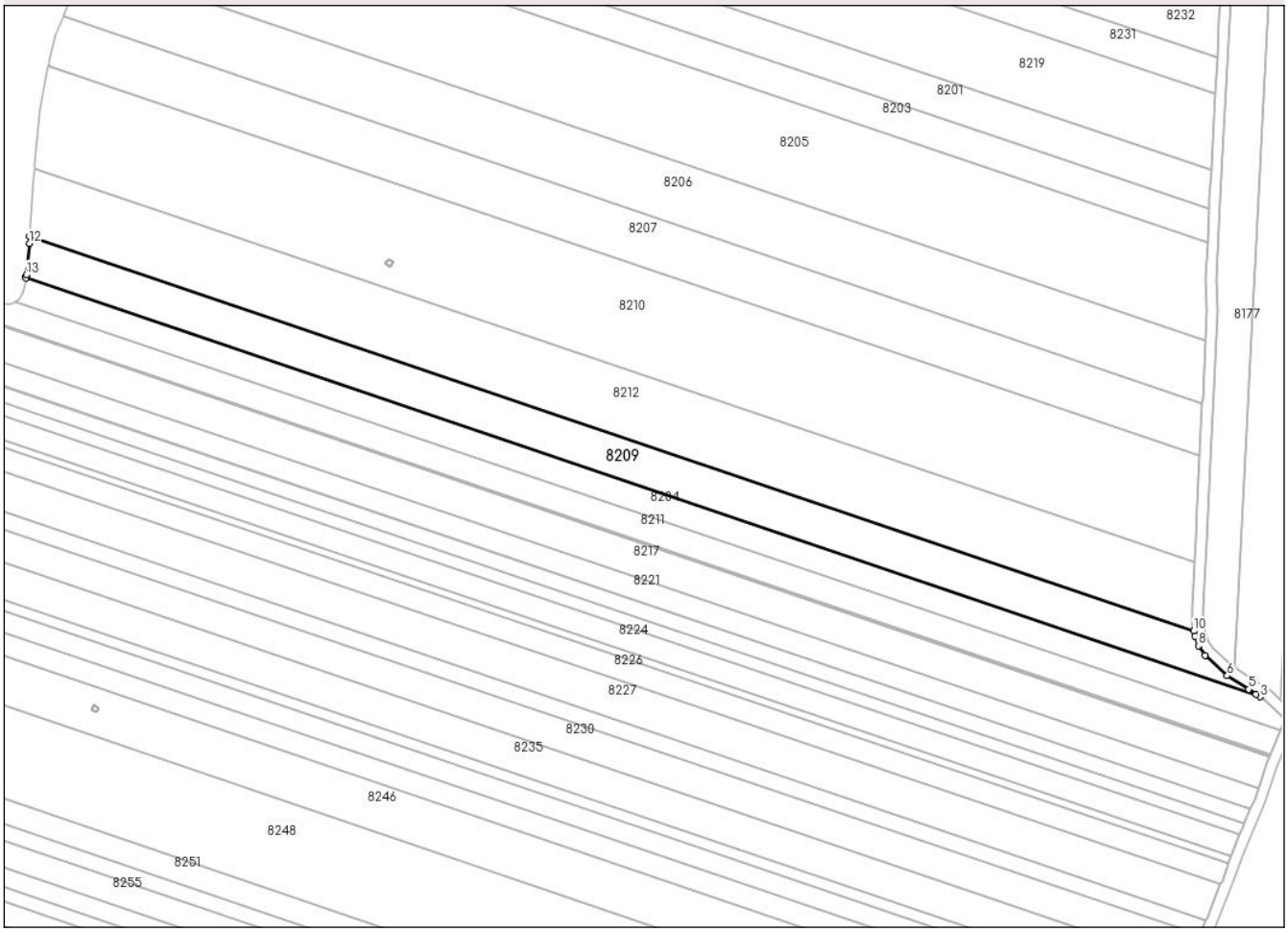

Date referitoare la teren

Crt	Categorie folosință	Intra vilan	Suprafaţa (mp)	Tarla	Parcelă	Nr. topo	Observaţii / Referinţe
1	arabil	NU	7.152	23	106	-	

Lungime Segmente
1) Valorile lungimilor segmentelor sunt obţinute din proiecţie în plan.

Punct început	X / Y	Punct sfârşit	X / Y	Lungime segment (** (m)
1	381.362,11 297.803,75	2	381.362,067 297.803,304	0.448
2	381.362,067 297.803,304	3	381.823,073 297.647,095	486.752
3	381.823,073 297.647,095	4	381.821,549 297.648,073	1.811
4	381.821,549 297.648,073	5	381.818,726 297.649,884	3.354
5	381.818,726 297.649,884	6	381.810,771 297.654,987	9.451

Document care conține date cu caracter personal, protejat de prevederile Regulamentului (UE) nr. 679/2016 și Legii 190/2018

Punct început	X / Y	Punct sfârşit	X / Y	Lungime segment (** (m)
6	381.810,771 297.654,987	7	381.802,432 297.662,493	11.22
7	381.802,432 297.662,493	8	381.799,968 297.666,134	4.396
8	381.799,968 297.666,134	9	381.798,733 297.669,758	3.829
9	381.798,733 297.669,758	10	381.798,253 297.671,652	1.954
10	381.798,253 297.671,652	11	381.363,507 297.818,963	459.026
11	381.363,507 297.818,963	12	381.363,332 297.816,32	2.649
12	381.363,332 297.816,32	13	381.362,191 297.804,578	11.797
13	381.362,191 297.804,578	1	381.362,11 297.803,75	0.832

** Lungimile segmentelor sunt determinate în planul de proiecţie Stereo 70 şi sunt rotunjite la 1 milimetru.
*** Distanţa dintre puncte este formată din segmente cumulate ce sunt mai mici decât valoarea 1 milimetru.

Document care conține date cu caracter personal, protejat de prevederile Regulamentului (UE) nr. 679/2016 și Legii 190/2018

DATE DESPRE IMOBILUL NR. 8210

Oficiul de Cadastru şi Publicitate Imobiliară DOLJ
Biroul de Cadastru şi Publicitate Imobiliară Craiova

A. Partea I. Descrierea imobilului

TEREN Extravilan

Adresa: Jud. Dolj, T 23, P 101, 102

Nr. Crt	Nr cadastral Nr. topografic	Suprafaţa* (mp)	Observaţii / Referinţe
A1		17.393	Sector cadastral:1 Teren neimprejmuit; Imobilul a fost diminuat cu un procent de 4.64%

B. Partea II. Proprietari şi acte

Inscrieri privitoare la dreptul de proprietate şi alte drepturi reale		Referinţe
/		
Act Administrativ nr. TDP 2004, din 13/02/2003 emis de CJSDPAT DOLJ;		
B1	Intabulare, drept de PROPRIETATE, dobandit prin Reconstituire, cota actuala 1/1, cota initiala 1/1	A1
	1) **DRUNEA CONSTANŢA**, LIPSA CNP 2) **CONSTANTINESCU CORNEL**, LIPSA CNP 3) **STOIAN FLOREA**, LIPSA CNP	

C. Partea III. SARCINI .

Inscrieri privind dezmembramintele dreptului de proprietate, drepturi reale de garanţie şi sarcini	Referinţe
NU SUNT	

Anexa Nr. 1 La Partea I

Teren

Nr cadastral	Suprafaţa (mp)*	Observaţii / Referinţe
	17.393	Imobilul a fost diminuat cu un procent de 4.64%

* Suprafaţa este determinată in planul de proiecţie Stereo 70.

DETALII LINIARE IMOBIL

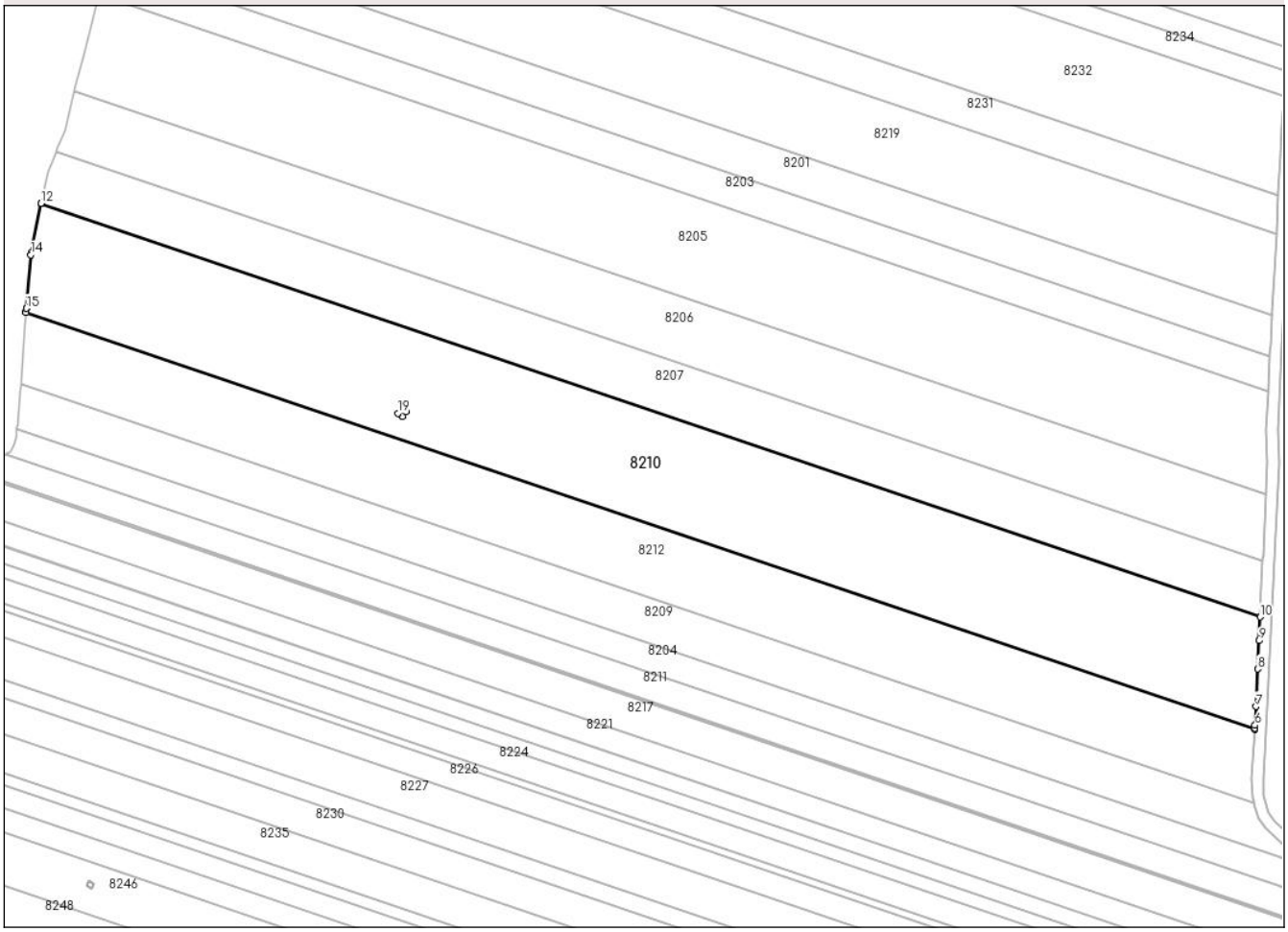

Date referitoare la teren

Crt	Categorie folosință	Intra vilan	Suprafaţa (mp)	Tarla	Parcelă	Nr. topo	Observaţii / Referinţe
1	arabil	NU	17.393	23	101, 102	-	

Lungime Segmente
1) Valorile lungimilor segmentelor sunt obţinute din proiecţie în plan.

Punct început	X / Y	Punct sfârşit	X / Y	Lungime segment (** (m)
1	381.365,368 297.845,688	2	381.365,281 297.844,651	1.041
2	381.365,281 297.844,651	3	381.365,244 297.844,21	0.443
3	381.365,244 297.844,21	4	381.798,612 297.697,367	457.57
4	381.798,612 297.697,367	5	381.798,638 297.697,812	0.446
5	381.798,638 297.697,812	6	381.798,7 297.698,857	1.047

Document care conține date cu caracter personal, protejat de prevederile Regulamentului (UE) nr. 679/2016 și Legii 190/2018

Punct început	X / Y	Punct sfârşit	X / Y	Lungime segment (** (m)
6	381.798,7 297.698,857	7	381.799,092 297.705,471	6.626
7	381.799,092 297.705,471	8	381.799,698 297.718,68	13.223
8	381.799,698 297.718,68	9	381.800,144 297.728,64	9.97
9	381.800,144 297.728,64	10	381.800,535 297.736,962	8.331
10	381.800,535 297.736,962	11	381.370,493 297.882,679	454.059
11	381.370,493 297.882,679	12	381.370,49 297.882,666	0.013
12	381.370,49 297.882,666	13	381.367,097 297.865,263	17.731
13	381.367,097 297.865,263	14	381.366,963 297.864,575	0.701
14	381.366,963 297.864,575	15	381.365,368 297.845,688	18.954
15	381.365,368 297.845,688	16	381.497,492 297.810,425	136.749
16	381.497,492 297.810,425	17	381.499,161 297.809,323	2.0
17	381.499,161 297.809,323	18	381.498,059 297.807,654	2.0
18	381.498,059 297.807,654	19	381.496,39 297.808,756	2.0
19	381.496,39 297.808,756	1	381.497,492 297.810,425	2.0

** Lungimile segmentelor sunt determinate în planul de proiecţie Stereo 70 şi sunt rotunjite la 1 milimetru.
*** Distanţa dintre puncte este formată din segmente cumulate ce sunt mai mici decât valoarea 1 milimetru.

Document care conține date cu caracter personal, protejat de prevederile Regulamentului (UE) nr. 679/2016 și Legii 190/2018

DATE DESPRE IMOBILUL NR. 8211

Oficiul de Cadastru şi Publicitate Imobiliară DOLJ
Biroul de Cadastru şi Publicitate Imobiliară Craiova

A. Partea I. Descrierea imobilului

TEREN Extravilan

Adresa: Jud. Dolj, T: 23, P: 108

Nr. Crt	Nr cadastral Nr. topografic	Suprafaţa* (mp)	Observaţii / Referinţe
A1	33234	5.000	Sector cadastral:1 Teren neimprejmuit;

B. Partea II. Proprietari şi acte

Inscrieri privitoare la dreptul de proprietate şi alte drepturi reale		Referinţe
134748 / 06/06/2023		
Act Notarial nr. CONTRACT DE VANZARE AUT 1047, din 31/05/2023 emis de Diaconescu Gelu Emilian;		
B3	Intabulare, drept de PROPRIETATE, dobandit prin Conventie, cota actuala 1/1, cota initiala 1/1	A1
	1) **LASCU GHEORGHE** 2) **LASCU CORNELIA**	

C. Partea III. SARCINI .

Inscrieri privind dezmembramintele dreptului de proprietate, drepturi reale de garanţie şi sarcini	Referinţe
NU SUNT	

Document care conține date cu caracter personal, protejat de prevederile Regulamentului (UE) nr. 679/2016 și Legii 190/2018

Anexa Nr. 1 La Partea I

Teren

Nr cadastral	Suprafaţa (mp)*	Observaţii / Referinţe
33234	5.000	

* Suprafaţa este determinată in planul de proiecţie Stereo 70.

DETALII LINIARE IMOBIL

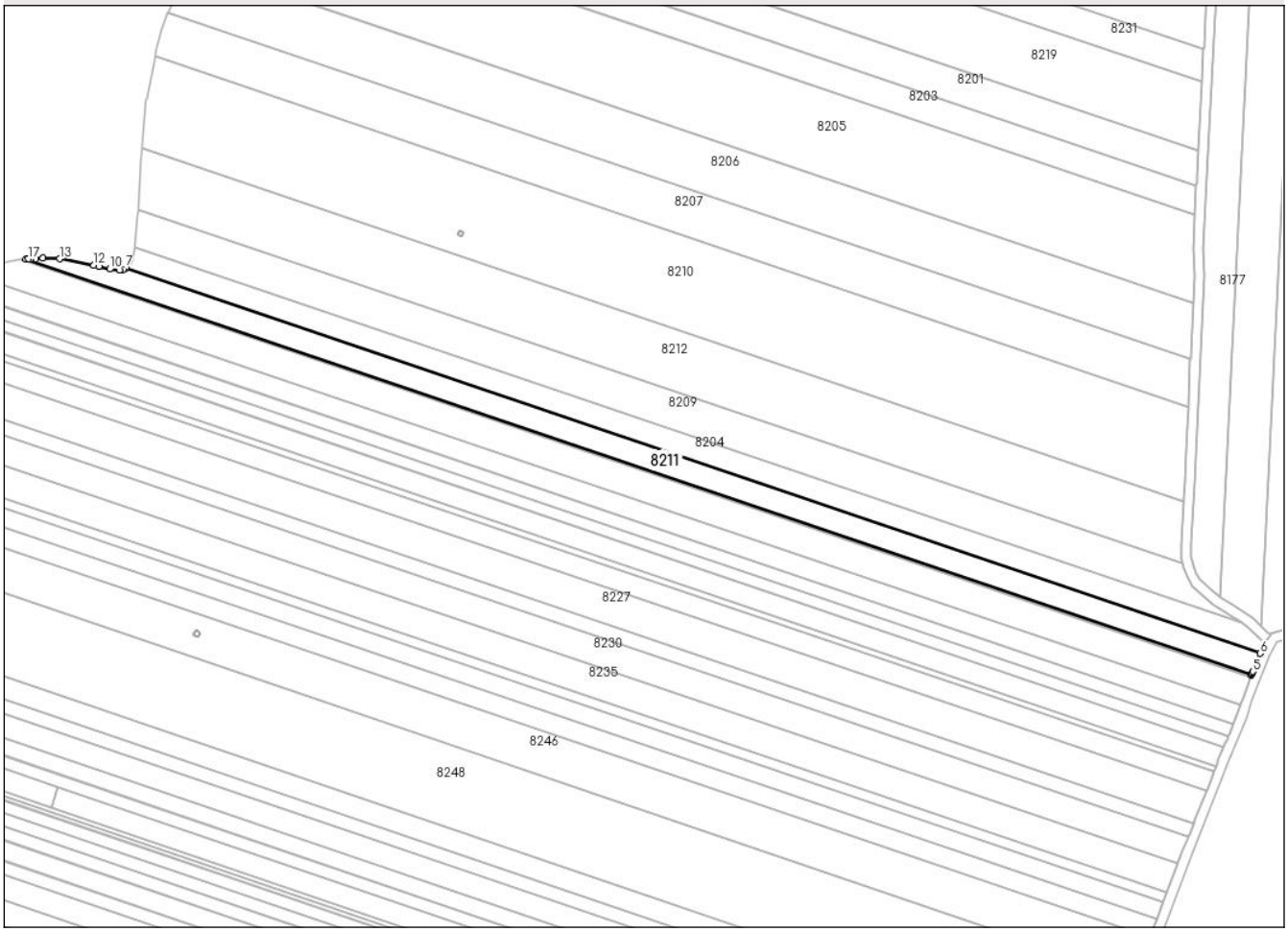

Date referitoare la teren

Crt	Categorie folosință	Intra vilan	Suprafaţa (mp)	Tarla	Parcelă	Nr. topo	Observaţii / Referinţe
1	arabil	NU	5.000	23	108	-	

Lungime Segmente
1) Valorile lungimilor segmentelor sunt obţinute din proiecţie în plan.

Punct început	X / Y	Punct sfârşit	X / Y	Lungime segment (** (m)
1	381.316,806 297.798,323	2	381.826,829 297.625,506	538.506
2	381.826,829 297.625,506	3	381.826,98 297.625,874	0.398
3	381.826,98 297.625,874	4	381.827,113 297.626,196	0.348
4	381.827,113 297.626,196	5	381.827,401 297.626,896	0.757
5	381.827,401 297.626,896	6	381.830,496 297.634,412	8.128

Document care conține date cu caracter personal, protejat de prevederile Regulamentului (UE) nr. 679/2016 și Legii 190/2018

Punct început	X / Y	Punct sfârşit	X / Y	Lungime segment (** (m)
6	381.830,496 297.634,412	7	381.358,173 297.794,455	498.701
7	381.358,173 297.794,455	8	381.357,398 297.794,008	0.895
8	381.357,398 297.794,008	9	381.355,803 297.793,698	1.625
9	381.355,803 297.793,698	10	381.351,641 297.794,141	4.186
10	381.351,641 297.794,141	11	381.347,166 297.795,293	4.621
11	381.347,166 297.795,293	12	381.345,089 297.795,778	2.133
12	381.345,089 297.795,778	13	381.330,916 297.798,435	14.42
13	381.330,916 297.798,435	14	381.323,742 297.798,701	7.179
14	381.323,742 297.798,701	15	381.320,834 297.798,542	2.912
15	381.320,834 297.798,542	16	381.318,807 297.798,432	2.03
16	381.318,807 297.798,432	17	381.317,874 297.798,381	0.934
17	381.317,874 297.798,381	1	381.316,806 297.798,323	1.07

** Lungimile segmentelor sunt determinate în planul de proiecţie Stereo 70 şi sunt rotunjite la 1 milimetru.
*** Distanţa dintre puncte este formată din segmente cumulate ce sunt mai mici decât valoarea 1 milimetru.

Document care conține date cu caracter personal, protejat de prevederile Regulamentului (UE) nr. 679/2016 și Legii 190/2018

DATE DESPRE IMOBILUL NR. 8212

Oficiul de Cadastru şi Publicitate Imobiliară DOLJ
Biroul de Cadastru şi Publicitate Imobiliară Craiova

A. Partea I. Descrierea imobilului

TEREN Extravilan

Adresa: Jud. Dolj, T 23, P 105

Nr. Crt	Nr cadastral Nr. topografic	Suprafaţa* (mp)	Observaţii / Referinţe
A1		11.203	Sector cadastral:1 Teren neimprejmuit; Imobilul a fost diminuat cu un procent de 4.64%

B. Partea II. Proprietari şi acte

Inscrieri privitoare la dreptul de proprietate şi alte drepturi reale		Referinţe
/		
Act Administrativ nr. TDP 1503-59367, din 05/08/1998 emis de CJSDPAT DOLJ;		
B1	Intabulare, drept de PROPRIETATE, dobandit prin Reconstituire, cota actuala 1/1, cota initiala 1/1	A1
	1) **OPREA DUMITRU**, LIPSA CNP	

C. Partea III. SARCINI .

Inscrieri privind dezmembramintele dreptului de proprietate, drepturi reale de garanţie şi sarcini	Referinţe
NU SUNT	

Document care conține date cu caracter personal, protejat de prevederile Regulamentului (UE) nr. 679/2016 și Legii 190/2018

Anexa Nr. 1 La Partea I

Teren

Nr cadastral	Suprafaţa (mp)*	Observaţii / Referinţe
	11.203	Imobilul a fost diminuat cu un procent de 4.64%

* Suprafaţa este determinată in planul de proiecţie Stereo 70.

DETALII LINIARE IMOBIL

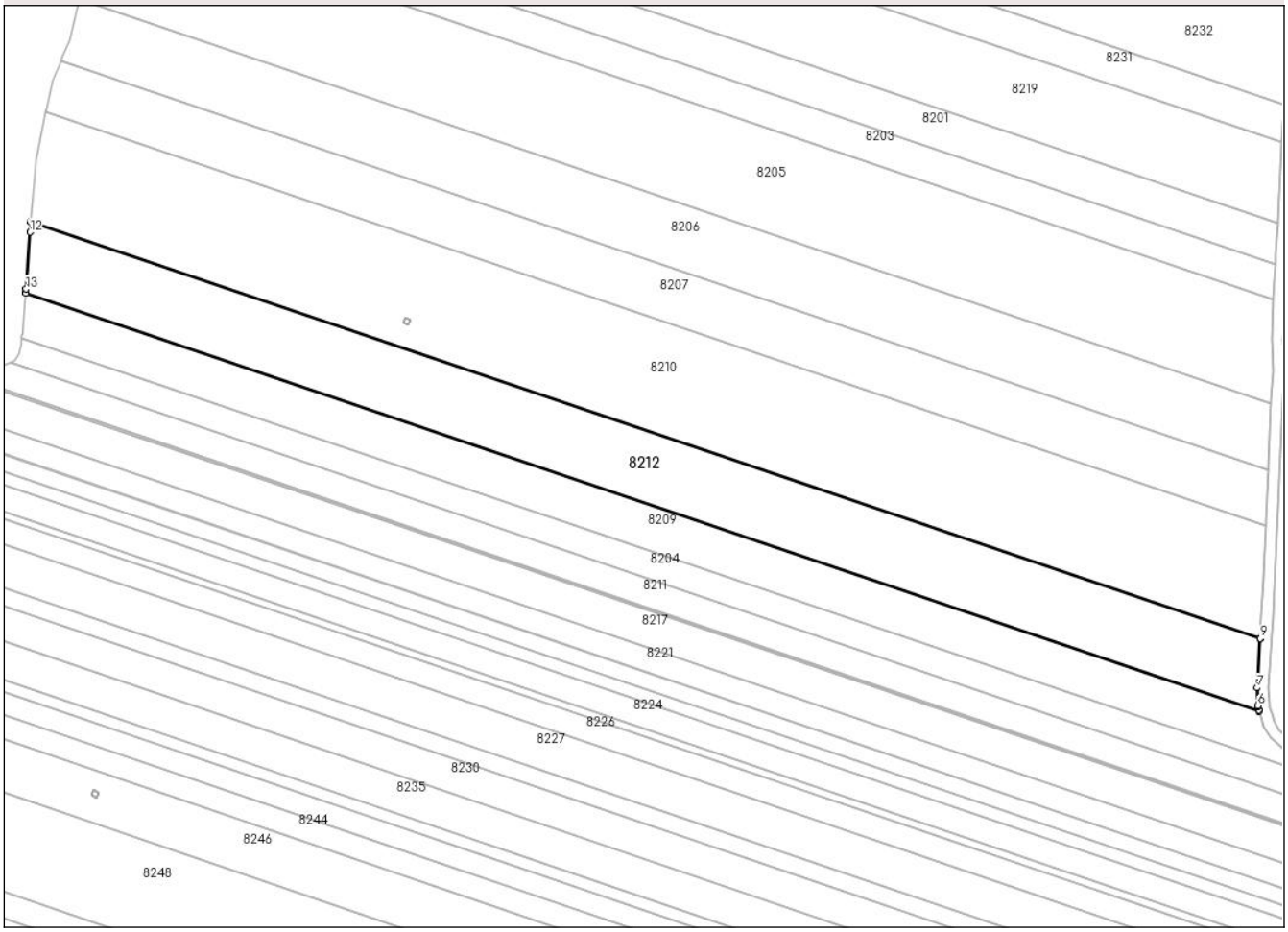

Date referitoare la teren

Crt	Categorie folosință	Intra vilan	Suprafaţa (mp)	Tarla	Parcelă	Nr. topo	Observaţii / Referinţe
1	arabil	NU	11.203	23	105	-	

Lungime Segmente
1) Valorile lungimilor segmentelor sunt obţinute din proiecţie în plan.

Punct început	X / Y	Punct sfârşit	X / Y	Lungime segment (** (m)
1	381.363,538 297.819,427	2	381.363,507 297.818,963	0.465
2	381.363,507 297.818,963	3	381.798,253 297.671,652	459.026
3	381.798,253 297.671,652	4	381.798,122 297.672,171	0.535
4	381.798,122 297.672,171	5	381.797,855 297.673,226	1.088
5	381.797,855 297.673,226	6	381.797,724 297.673,746	0.536

Document care conține date cu caracter personal, protejat de prevederile Regulamentului (UE) nr. 679/2016 și Legii 190/2018

Punct început	X / Y	Punct sfârşit	X / Y	Lungime segment (** (m)
6	381.797,724 297.673,746	7	381.797,581 297.679,989	6.245
7	381.797,581 297.679,989	8	381.798,611 297.697,354	17.396
8	381.798,611 297.697,354	9	381.798,612 297.697,367	0.013
9	381.798,612 297.697,367	10	381.365,244 297.844,21	457.57
10	381.365,244 297.844,21	11	381.365,243 297.844,198	0.012
11	381.365,243 297.844,198	12	381.364,926 297.840,447	3.764
12	381.364,926 297.840,447	13	381.363,6 297.820,37	20.121
13	381.363,6 297.820,37	1	381.363,538 297.819,427	0.945

** Lungimile segmentelor sunt determinate în planul de proiecţie Stereo 70 şi sunt rotunjite la 1 milimetru.
*** Distanţa dintre puncte este formată din segmente cumulate ce sunt mai mici decât valoarea 1 milimetru.

Document care conține date cu caracter personal, protejat de prevederile Regulamentului (UE) nr. 679/2016 și Legii 190/2018

DATE DESPRE IMOBILUL NR. 8213

Oficiul de Cadastru şi Publicitate Imobiliară DOLJ
Biroul de Cadastru şi Publicitate Imobiliară Craiova

A. Partea I. Descrierea imobilului

TEREN Extravilan

Adresa: Jud. Dolj, T 23, P 19

Nr. Crt	Nr cadastral Nr. topografic	Suprafaţa* (mp)	Observaţii / Referinţe
A1		3.003	Sector cadastral:1 Teren neimprejmuit; Imobilul a fost diminuat cu un procent de 4.64%

B. Partea II. Proprietari şi acte

Inscrieri privitoare la dreptul de proprietate şi alte drepturi reale		Referinţe
/		
Act Administrativ nr. TDP 349-46171, din 29/09/1994 emis de CJSDPAT DOLJ;		
B1	Intabulare, drept de PROPRIETATE, dobandit prin Reconstituire, cota actuala 1/1, cota initiala 1/1	A1
	1) **TECU MARIN**, LIPSA CNP	

C. Partea III. SARCINI .

Inscrieri privind dezmembramintele dreptului de proprietate, drepturi reale de garanţie şi sarcini	Referinţe
NU SUNT	

Document care conține date cu caracter personal, protejat de prevederile Regulamentului (UE) nr. 679/2016 și Legii 190/2018

Anexa Nr. 1 La Partea I

Teren

Nr cadastral	Suprafaţa (mp)*	Observaţii / Referinţe
	3.003	Imobilul a fost diminuat cu un procent de 4.64%

* Suprafaţa este determinată in planul de proiecţie Stereo 70.

DETALII LINIARE IMOBIL

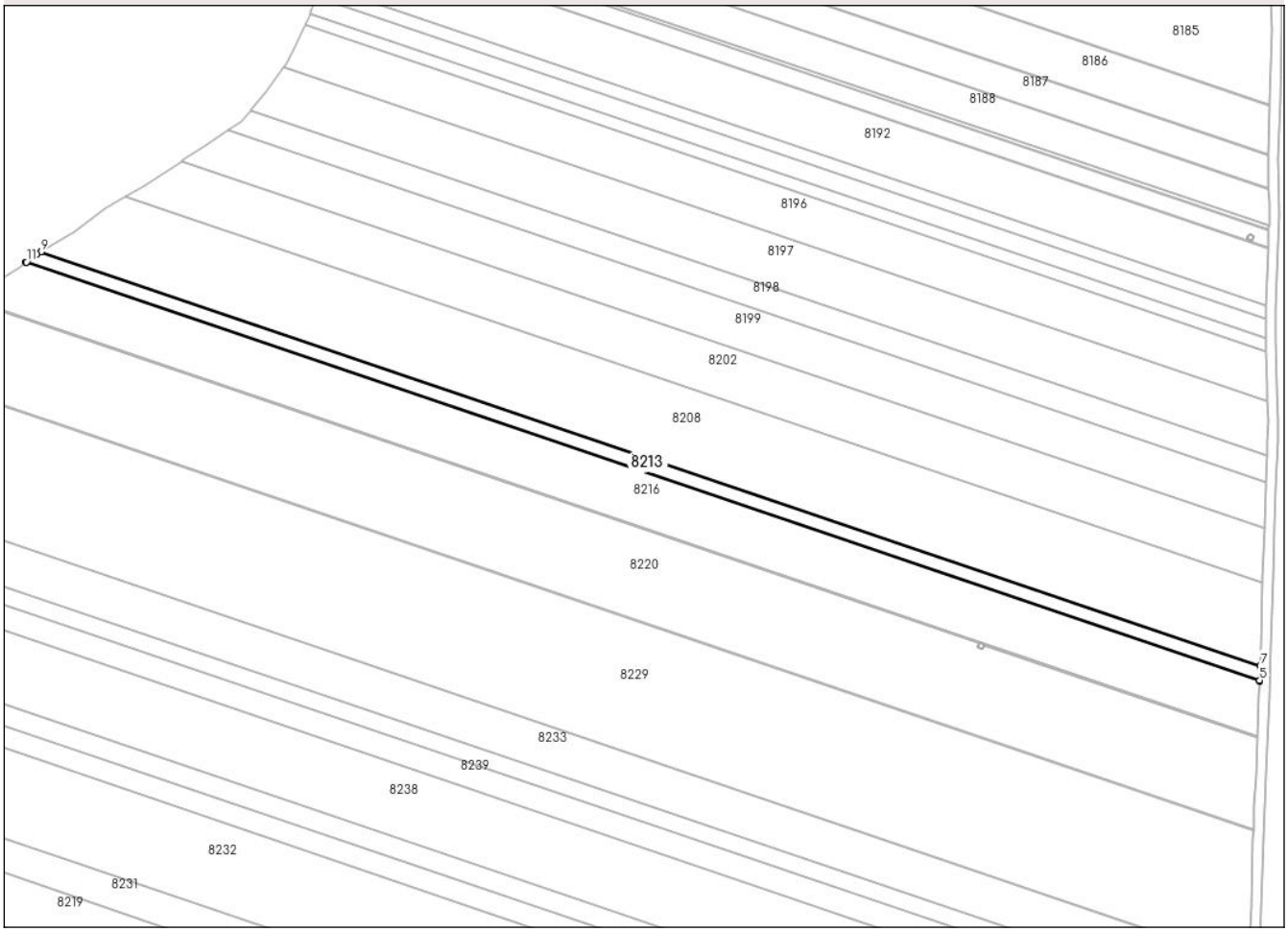

Date referitoare la teren

Crt	Categorie folosință	Intra vilan	Suprafaţa (mp)	Tarla	Parcelă	Nr. topo	Observaţii / Referinţe
1	arabil	NU	3.003	23	19	-	

Lungime Segmente
1) Valorile lungimilor segmentelor sunt obţinute din proiecţie în plan.

Punct început	X / Y	Punct sfârşit	X / Y	Lungime segment (** (m)
1	381.328,624 298.278,569	2	381.328,615 298.278,562	0.011
2	381.328,615 298.278,562	3	381.817,932 298.112,761	516.644
3	381.817,932 298.112,761	4	381.817,932 298.112,77	0.009
4	381.817,932 298.112,77	5	381.817,939 298.112,955	0.185
5	381.817,939 298.112,955	6	381.818,145 298.118,847	5.896

Document care conține date cu caracter personal, protejat de prevederile Regulamentului (UE) nr. 679/2016 și Legii 190/2018

Punct început	X / Y	Punct sfârşit	X / Y	Lungime segment (** (m)
6	381.818,145 298.118,847	7	381.818,145 298.118,861	0.014
7	381.818,145 298.118,861	8	381.334,626 298.282,698	510.522
8	381.334,626 298.282,698	9	381.334,611 298.282,689	0.017
9	381.334,611 298.282,689	10	381.332,962 298.281,667	1.94
10	381.332,962 298.281,667	11	381.328,802 298.278,696	5.112
11	381.328,802 298.278,696	1	381.328,624 298.278,569	0.219

** Lungimile segmentelor sunt determinate în planul de proiecţie Stereo 70 şi sunt rotunjite la 1 milimetru.
*** Distanţa dintre puncte este formată din segmente cumulate ce sunt mai mici decât valoarea 1 milimetru.

Document care conține date cu caracter personal, protejat de prevederile Regulamentului (UE) nr. 679/2016 și Legii 190/2018

DATE DESPRE IMOBILUL NR. 8214

Oficiul de Cadastru şi Publicitate Imobiliară DOLJ
Biroul de Cadastru şi Publicitate Imobiliară Craiova

A. Partea I. Descrierea imobilului

TEREN Extravilan

Adresa: Jud. Dolj, T 23, P 109

Nr. Crt	Nr cadastral Nr. topografic	Suprafaţa* (mp)	Observaţii / Referinţe
A1		403	Sector cadastral:1 Teren neimprejmuit; Imobilul a fost diminuat cu un procent de 4.64%

B. Partea II. Proprietari şi acte

Inscrieri privitoare la dreptul de proprietate şi alte drepturi reale		Referinţe
/		
Act Administrativ nr. TDP 1671-48445, din 25/10/1999 emis de CJSDPAT DOLJ;		
B1	Intabulare, drept de PROPRIETATE, dobandit prin Reconstituire, cota actuala 1/1, cota initiala 1/1	A1
	1) **DUŢĂ GHEORGHIŢA**, LIPSA CNP	

C. Partea III. SARCINI .

Inscrieri privind dezmembramintele dreptului de proprietate, drepturi reale de garanţie şi sarcini	Referinţe
NU SUNT	

Document care conține date cu caracter personal, protejat de prevederile Regulamentului (UE) nr. 679/2016 și Legii 190/2018

Anexa Nr. 1 La Partea I

Teren

Nr cadastral	Suprafaţa (mp)*	Observaţii / Referinţe
	403	Imobilul a fost diminuat cu un procent de 4.64%

* Suprafaţa este determinată in planul de proiecţie Stereo 70.

DETALII LINIARE IMOBIL

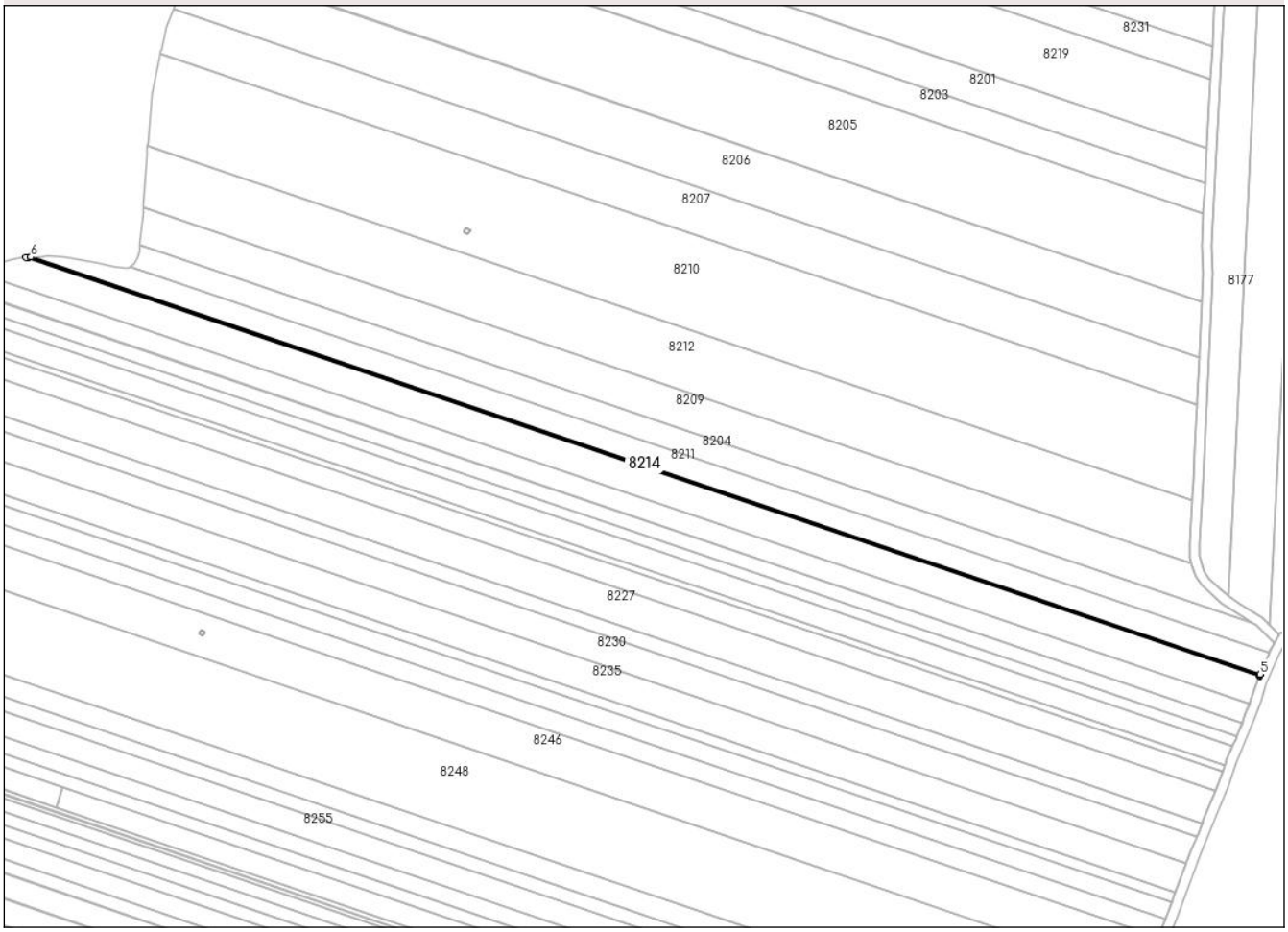

Date referitoare la teren

Crt	Categorie folosință	Intra vilan	Suprafaţa (mp)	Tarla	Parcelă	Nr. topo	Observaţii / Referinţe
1	arabil	NU	403	23	109	-	

Lungime Segmente
1) Valorile lungimilor segmentelor sunt obţinute din proiecţie în plan.

Punct început	X / Y	Punct sfârşit	X / Y	Lungime segment (** (m)
1	381.315,865 297.798,272	2	381.314,799 297.798,214	1.068
2	381.314,799 297.798,214	3	381.826,543 297.624,813	540.324
3	381.826,543 297.624,813	4	381.826,695 297.625,181	0.398
4	381.826,695 297.625,181	5	381.826,829 297.625,506	0.352
5	381.826,829 297.625,506	6	381.316,806 297.798,323	538.506

Document care conține date cu caracter personal, protejat de prevederile Regulamentului (UE) nr. 679/2016 și Legii 190/2018

Punct început	X / Y	Punct sfârşit	X / Y	Lungime segment (** (m)
6	381.316,806 297.798,323	1	381.315,865 297.798,272	0.942

** Lungimile segmentelor sunt determinate în planul de proiecţie Stereo 70 şi sunt rotunjite la 1 milimetru.
*** Distanţa dintre puncte este formată din segmente cumulate ce sunt mai mici decât valoarea 1 milimetru.

Document care conține date cu caracter personal, protejat de prevederile Regulamentului (UE) nr. 679/2016 și Legii 190/2018

DATE DESPRE IMOBILUL NR. 8216

Oficiul de Cadastru şi Publicitate Imobiliară DOLJ
Biroul de Cadastru şi Publicitate Imobiliară Craiova

A. Partea I. Descrierea imobilului

TEREN Extravilan

Adresa: Jud. Dolj, T 23, P 18

Nr. Crt	Nr cadastral Nr. topografic	Suprafaţa* (mp)	Observaţii / Referinţe
A1		10.966	Sector cadastral:1 Teren neimprejmuit; Imobilul a fost diminuat cu un procent de 4.64%

B. Partea II. Proprietari şi acte

Inscrieri privitoare la dreptul de proprietate şi alte drepturi reale		Referinţe
/		
Act Administrativ nr. TDP 1644-48445, din 10/09/1999 emis de CJSDPAT DOLJ;		
B1	Intabulare, drept de PROPRIETATE, dobandit prin Reconstituire, cota actuala 1/1, cota initiala 1/1	A1
	1) **ŢECU STEFAN**, LIPSA CNP	

C. Partea III. SARCINI .

Inscrieri privind dezmembramintele dreptului de proprietate, drepturi reale de garanţie şi sarcini	Referinţe
NU SUNT	

Document care conține date cu caracter personal, protejat de prevederile Regulamentului (UE) nr. 679/2016 și Legii 190/2018

Anexa Nr. 1 La Partea I

Teren

Nr cadastral	Suprafaţa (mp)*	Observaţii / Referinţe
	10.966	Imobilul a fost diminuat cu un procent de 4.64%

* Suprafaţa este determinată in planul de proiecţie Stereo 70.

DETALII LINIARE IMOBIL

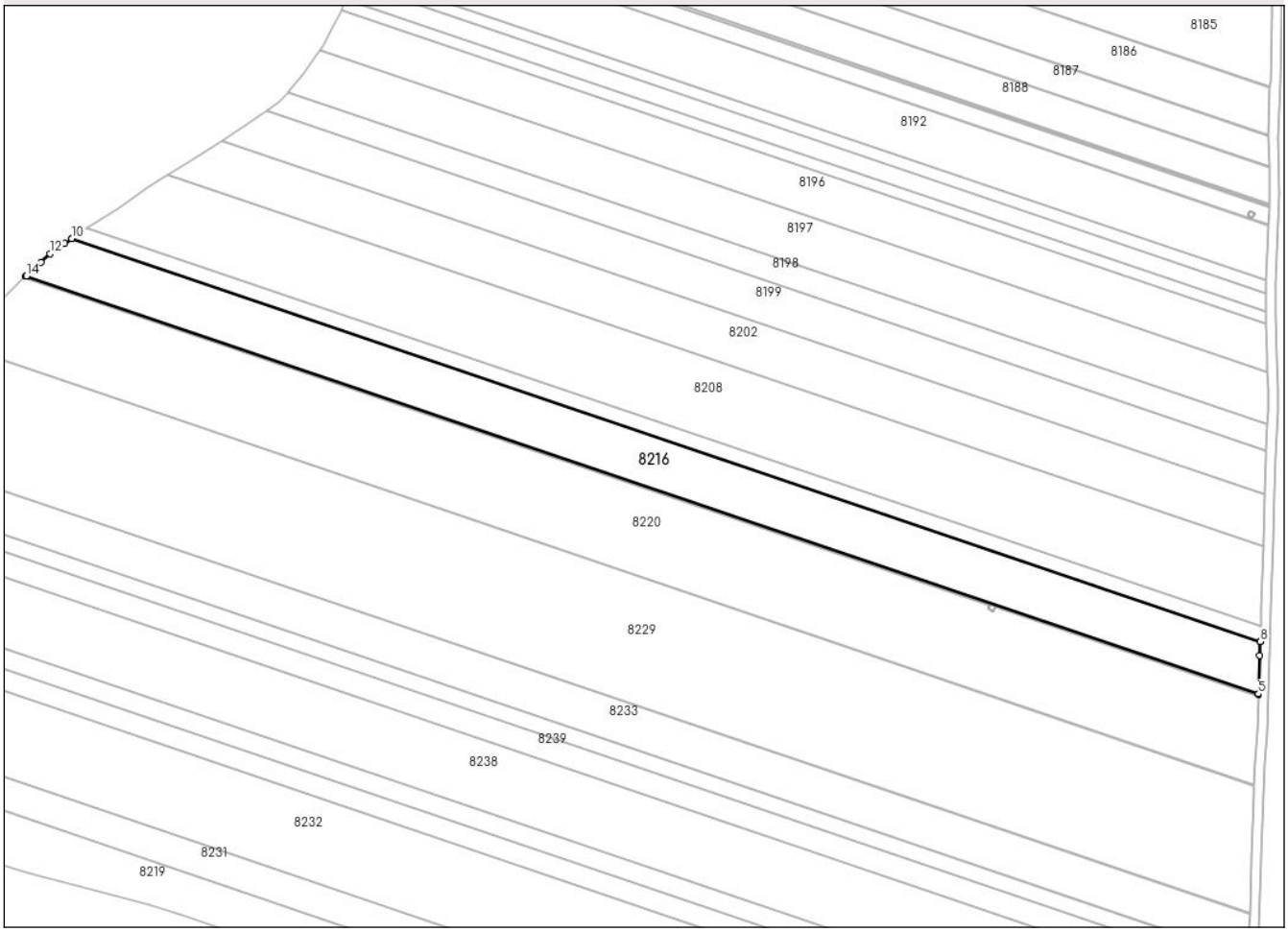

Date referitoare la teren

Crt	Categorie folosință	Intra vilan	Suprafaţa (mp)	Tarla	Parcelă	Nr. topo	Observaţii / Referinţe
1	arabil	NU	10.966	23	18	-	

Lungime Segmente
1) Valorile lungimilor segmentelor sunt obţinute din proiecţie în plan.

Punct început	X / Y	Punct sfârşit	X / Y	Lungime segment (** (m)
1	381.309,639 298.263,021	2	381.309,632 298.263,015	0.009
2	381.309,632 298.263,015	3	381.817,168 298.091,04	535.881
3	381.817,168 298.091,04	4	381.817,169 298.091,049	0.009
4	381.817,169 298.091,049	5	381.817,176 298.091,245	0.196
5	381.817,176 298.091,245	6	381.817,733 298.107,081	15.846

Document care conține date cu caracter personal, protejat de prevederile Regulamentului (UE) nr. 679/2016 și Legii 190/2018

Punct început	X / Y	Punct sfârşit	X / Y	Lungime segment (** (m)
6	381.817,733 298.107,081	7	381.817,931 298.112,729	5.651
7	381.817,931 298.112,729	8	381.817,932 298.112,761	0.032
8	381.817,932 298.112,761	9	381.328,615 298.278,562	516.644
9	381.328,615 298.278,562	10	381.328,584 298.278,54	0.038
10	381.328,584 298.278,54	11	381.325,67 298.276,46	3.58
11	381.325,67 298.276,46	12	381.319,506 298.272,294	7.44
12	381.319,506 298.272,294	13	381.315,859 298.268,778	5.066
13	381.315,859 298.268,778	14	381.309,797 298.263,167	8.26
14	381.309,797 298.263,167	1	381.309,639 298.263,021	0.215

** Lungimile segmentelor sunt determinate în planul de proiecţie Stereo 70 şi sunt rotunjite la 1 milimetru.
*** Distanţa dintre puncte este formată din segmente cumulate ce sunt mai mici decât valoarea 1 milimetru.

Document care conține date cu caracter personal, protejat de prevederile Regulamentului (UE) nr. 679/2016 și Legii 190/2018

DATE DESPRE IMOBILUL NR. 8217

Oficiul de Cadastru şi Publicitate Imobiliară DOLJ
Biroul de Cadastru şi Publicitate Imobiliară Craiova

A. Partea I. Descrierea imobilului

TEREN Extravilan

Adresa: Jud. Dolj, T 23, P 109/1

Nr. Crt	Nr cadastral Nr. topografic	Suprafaţa* (mp)	Observaţii / Referinţe
A1		6.867	Sector cadastral:1 Teren neimprejmuit; Imobilul a fost diminuat cu un procent de 4.64%

B. Partea II. Proprietari şi acte

Inscrieri privitoare la dreptul de proprietate şi alte drepturi reale		Referinţe
/		
Act Administrativ nr. TDP 2005, din 13/02/2003 emis de CJSDPAT DOLJ;		
B1	Intabulare, drept de PROPRIETATE, dobandit prin Reconstituire, cota actuala 1/1, cota initiala 1/1	A1
	1) **RADU TUDORIŢA**, LIPSA CNP	

C. Partea III. SARCINI .

Inscrieri privind dezmembramintele dreptului de proprietate, drepturi reale de garanţie şi sarcini	Referinţe
NU SUNT	

Document care conține date cu caracter personal, protejat de prevederile Regulamentului (UE) nr. 679/2016 și Legii 190/2018

Anexa Nr. 1 La Partea I

Teren

Nr cadastral	Suprafaţa (mp)*	Observaţii / Referinţe
	6.867	Imobilul a fost diminuat cu un procent de 4.64%

* Suprafaţa este determinată in planul de proiecţie Stereo 70.

DETALII LINIARE IMOBIL

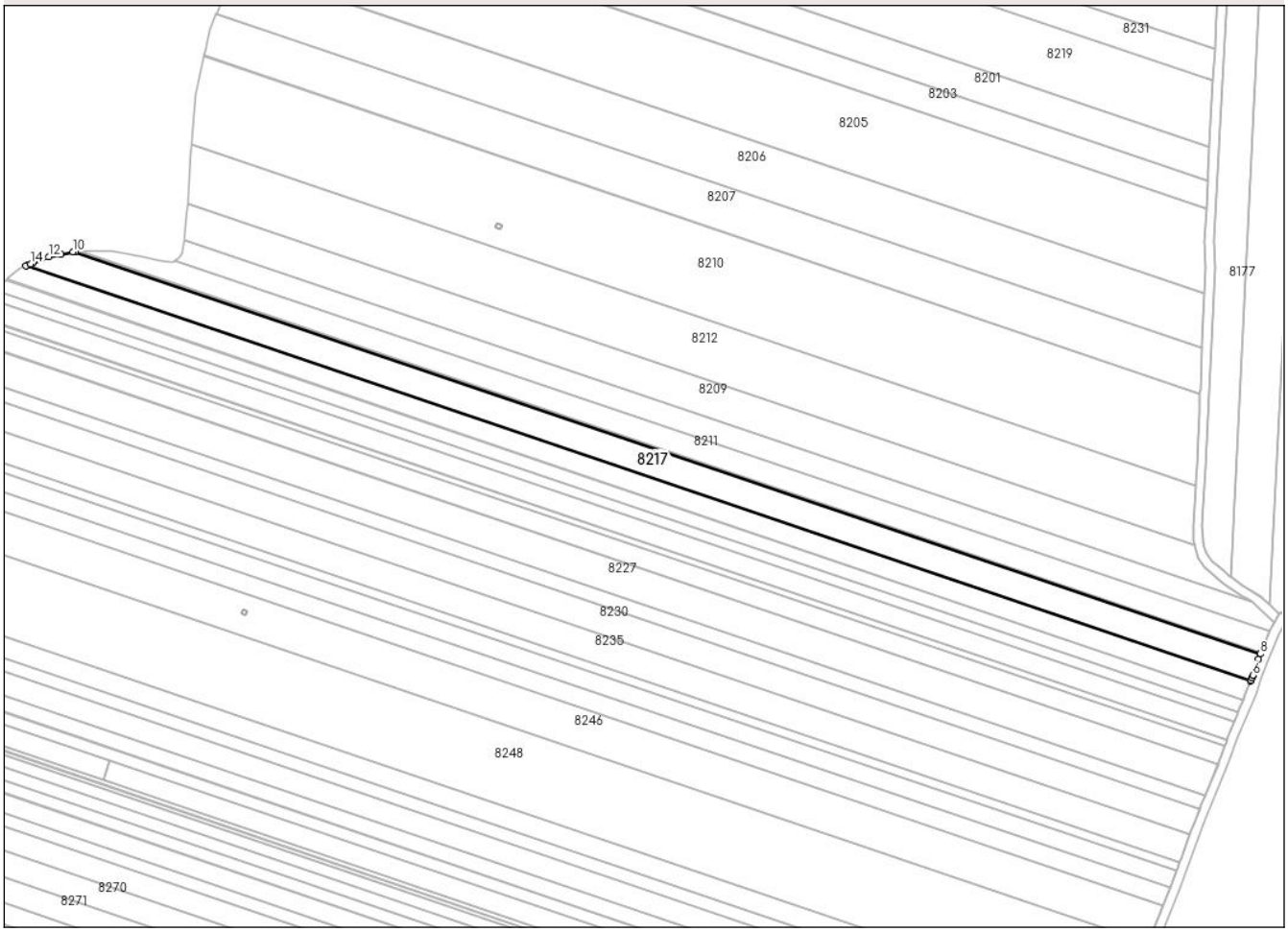

Date referitoare la teren

Crt	Categorie folosință	Intra vilan	Suprafaţa (mp)	Tarla	Parcelă	Nr. topo	Observaţii / Referinţe
1	arabil	NU	6.867	23	109/1	-	

Lungime Segmente
1) Valorile lungimilor segmentelor sunt obţinute din proiecţie în plan.

Punct început	X / Y	Punct sfârşit	X / Y	Lungime segment (** (m)
1	381.294,246 297.792,416	2	381.293,694 297.792,187	0.598
2	381.293,694 297.792,187	3	381.822,37 297.613,049	558.201
3	381.822,37 297.613,049	4	381.822,505 297.613,419	0.394
4	381.822,505 297.613,419	5	381.822,852 297.614,369	1.011
5	381.822,852 297.614,369	6	381.823,306 297.615,613	1.324

Document care conține date cu caracter personal, protejat de prevederile Regulamentului (UE) nr. 679/2016 și Legii 190/2018

Punct început	X / Y	Punct sfârşit	X / Y	Lungime segment (** (m)
6	381.823,306 297.615,613	7	381.825,652 297.622,65	7.418
7	381.825,652 297.622,65	8	381.826,543 297.624,813	2.339
8	381.826,543 297.624,813	9	381.314,799 297.798,214	540.324
9	381.314,799 297.798,214	10	381.314,0 297.798,17	0.8
10	381.314,0 297.798,17	11	381.308,809 297.797,132	5.294
11	381.308,809 297.797,132	12	381.303,638 297.796,0	5.293
12	381.303,638 297.796,0	13	381.296,907 297.793,521	7.173
13	381.296,907 297.793,521	14	381.295,661 297.793,004	1.349
14	381.295,661 297.793,004	1	381.294,246 297.792,416	1.532

** Lungimile segmentelor sunt determinate în planul de proiecţie Stereo 70 şi sunt rotunjite la 1 milimetru.
*** Distanţa dintre puncte este formată din segmente cumulate ce sunt mai mici decât valoarea 1 milimetru.

Document care conține date cu caracter personal, protejat de prevederile Regulamentului (UE) nr. 679/2016 și Legii 190/2018

DATE DESPRE IMOBILUL NR. 8218

Oficiul de Cadastru şi Publicitate Imobiliară DOLJ
Biroul de Cadastru şi Publicitate Imobiliară Craiova

A. Partea I. Descrierea imobilului

TEREN Extravilan

Adresa: Jud. Dolj, T 23,P 17

Nr. Crt	Nr cadastral Nr. topografic	Suprafaţa* (mp)	Observaţii / Referinţe
A1		422	Sector cadastral:1 Teren neimprejmuit; Imobilul a fost diminuat cu un procent de 4.64%

B. Partea II. Proprietari şi acte

Inscrieri privitoare la dreptul de proprietate şi alte drepturi reale		Referinţe
/		
Act Administrativ nr. TDP 873-9689, din 23/03/1995 emis de CJSDPAT DOLJ;		
B1	Intabulare, drept de PROPRIETATE, dobandit prin Reconstituire, cota actuala 1/1, cota initiala 1/1	A1
	1) **CAMEN PAUL**, LIPSA CNP 2) **CAMEN BANICA**, LIPSA CNP	

C. Partea III. SARCINI .

Inscrieri privind dezmembramintele dreptului de proprietate, drepturi reale de garanţie şi sarcini	Referinţe
NU SUNT	

Document care conține date cu caracter personal, protejat de prevederile Regulamentului (UE) nr. 679/2016 și Legii 190/2018

Anexa Nr. 1 La Partea I

Teren

Nr cadastral	Suprafaţa (mp)*	Observaţii / Referinţe
	422	Imobilul a fost diminuat cu un procent de 4.64%

* Suprafaţa este determinată in planul de proiecţie Stereo 70.

DETALII LINIARE IMOBIL

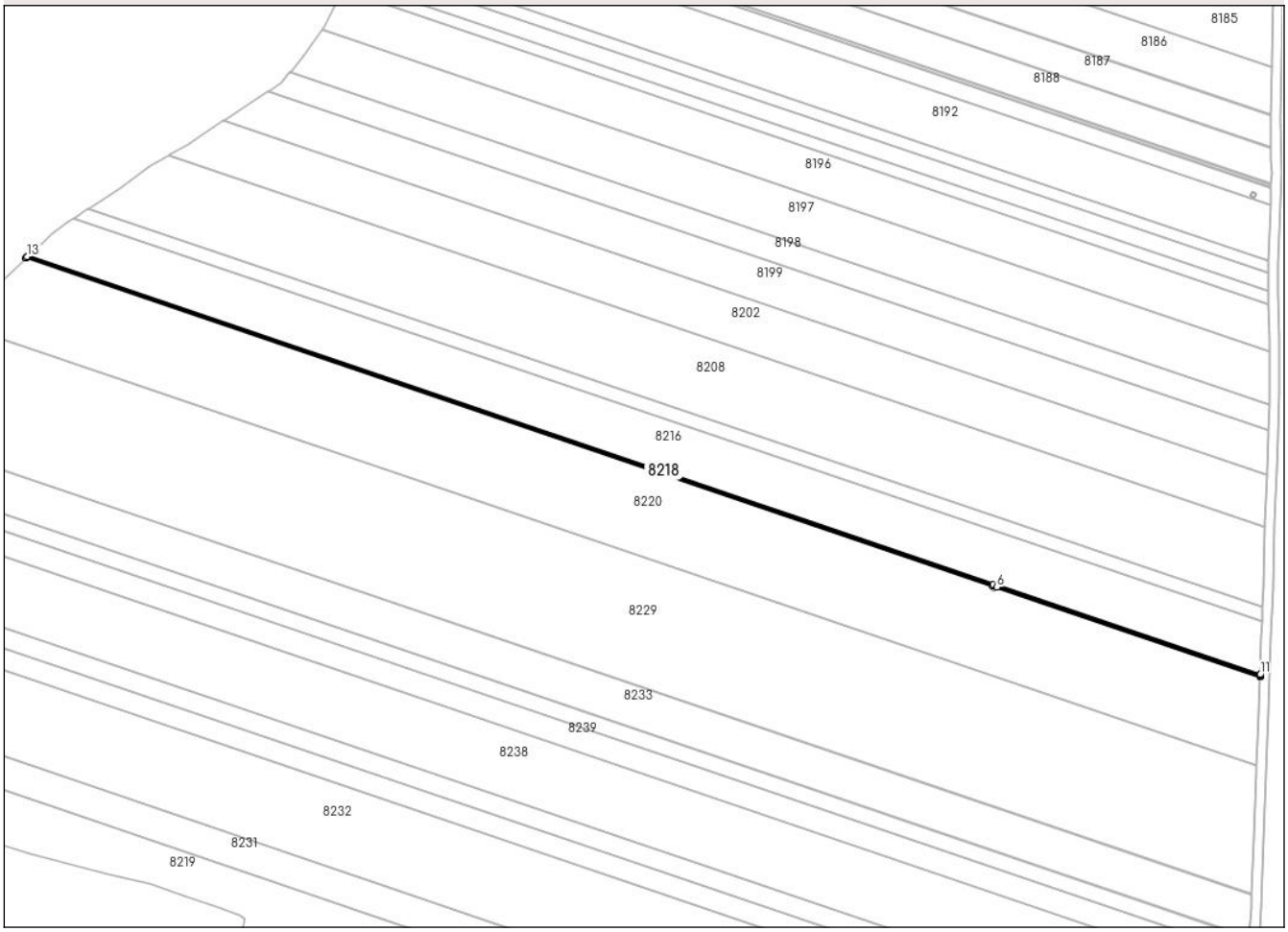

Date referitoare la teren

Crt	Categorie folosință	Intra vilan	Suprafaţa (mp)	Tarla	Parcelă	Nr. topo	Observaţii / Referinţe
1	arabil	NU	422	23	17	-	

Lungime Segmente
1) Valorile lungimilor segmentelor sunt obţinute din proiecţie în plan.

Punct început	X / Y	Punct sfârşit	X / Y	Lungime segment (** (m)
1	381.309,14 298.262,559	2	381.308,983 298.262,414	0.214
2	381.308,983 298.262,414	3	381.308,975 298.262,406	0.011
3	381.308,975 298.262,406	4	381.706,886 298.127,577	420.133
4	381.706,886 298.127,577	5	381.707,166 298.128,001	0.508
5	381.707,166 298.128,001	6	381.708,78 298.126,936	1.934

Document care conține date cu caracter personal, protejat de prevederile Regulamentului (UE) nr. 679/2016 și Legii 190/2018

Punct început	X / Y	Punct sfârşit	X / Y	Lungime segment (** (m)
6	381.708,78 298.126,936	7	381.817,14 298.090,219	114.412
7	381.817,14 298.090,219	8	381.817,14 298.090,229	0.01
8	381.817,14 298.090,229	9	381.817,147 298.090,425	0.196
9	381.817,147 298.090,425	10	381.817,165 298.090,945	0.52
10	381.817,165 298.090,945	11	381.817,168 298.091,04	0.095
11	381.817,168 298.091,04	12	381.309,632 298.263,015	535.881
12	381.309,632 298.263,015	13	381.309,556 298.262,944	0.104
13	381.309,556 298.262,944	1	381.309,14 298.262,559	0.567

** Lungimile segmentelor sunt determinate în planul de proiecţie Stereo 70 şi sunt rotunjite la 1 milimetru.
*** Distanţa dintre puncte este formată din segmente cumulate ce sunt mai mici decât valoarea 1 milimetru.

Document care conține date cu caracter personal, protejat de prevederile Regulamentului (UE) nr. 679/2016 și Legii 190/2018

DATE DESPRE IMOBILUL NR. 8219

Oficiul de Cadastru şi Publicitate Imobiliară DOLJ
Biroul de Cadastru şi Publicitate Imobiliară Craiova

A. Partea I. Descrierea imobilului

TEREN Extravilan

Adresa: Jud. Dolj, T 23, P 5

Nr. Crt	Nr cadastral Nr. topografic	Suprafaţa* (mp)	Observaţii / Referinţe
A1		14.219	Sector cadastral:1 Teren neimprejmuit; Imobilul a fost diminuat cu un procent de 4.64%

B. Partea II. Proprietari şi acte

Inscrieri privitoare la dreptul de proprietate şi alte drepturi reale		Referinţe
/		
Act Administrativ nr. TDP 677-2171, din 02/02/1995 emis de CJSDPAT DOLJ;		
B1	Intabulare, drept de PROPRIETATE, dobandit prin Reconstituire, cota actuala 1/1, cota initiala 1/1	A1
	1) **BAILISTEANU CONSTANTIN**, LIPSA CNP	

C. Partea III. SARCINI .

Inscrieri privind dezmembramintele dreptului de proprietate, drepturi reale de garanţie şi sarcini	Referinţe
NU SUNT	

Document care conține date cu caracter personal, protejat de prevederile Regulamentului (UE) nr. 679/2016 și Legii 190/2018

Anexa Nr. 1 La Partea I

Teren

Nr cadastral	Suprafaţa (mp)*	Observaţii / Referinţe
	14.219	Imobilul a fost diminuat cu un procent de 4.64%

* Suprafaţa este determinată in planul de proiecţie Stereo 70.

DETALII LINIARE IMOBIL

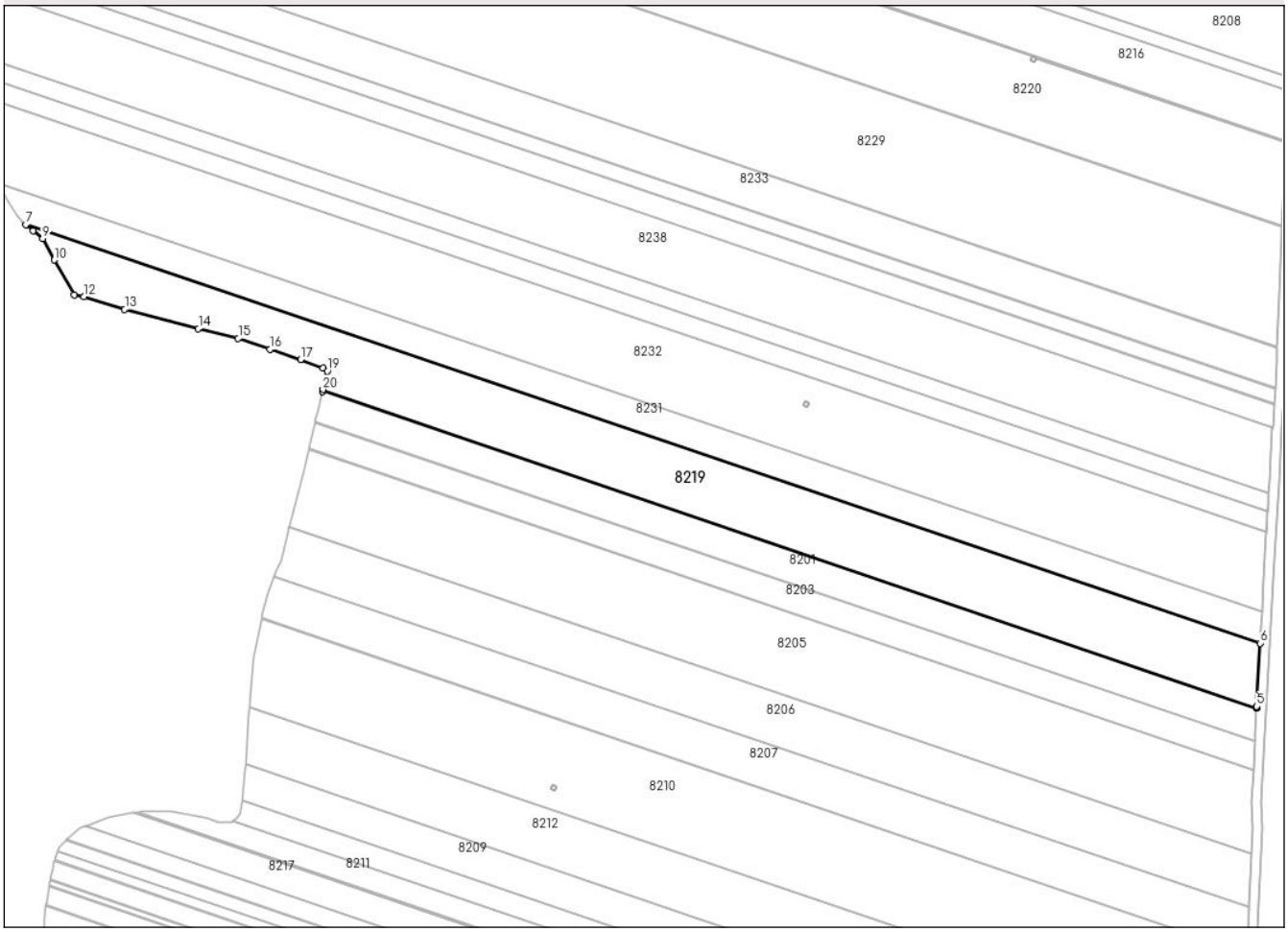

Date referitoare la teren

Crt	Categorie folosință	Intra vilan	Suprafaţa (mp)	Tarla	Parcelă	Nr. topo	Observaţii / Referinţe
1	arabil	NU	14.219	23	5	-	

Lungime Segmente
1) Valorile lungimilor segmentelor sunt obţinute din proiecţie în plan.

Punct început	X / Y	Punct sfârşit	X / Y	Lungime segment (** (m)
1	381.397,162 297.981,972	2	381.397,069 297.981,581	0.402
2	381.397,069 297.981,581	3	381.804,695 297.843,46	430.391
3	381.804,695 297.843,46	4	381.804,717 297.843,875	0.416
4	381.804,717 297.843,875	5	381.804,746 297.844,424	0.55
5	381.804,746 297.844,424	6	381.806,224 297.871,932	27.548

Document care conține date cu caracter personal, protejat de prevederile Regulamentului (UE) nr. 679/2016 și Legii 190/2018

Punct început	X / Y	Punct sfârşit	X / Y	Lungime segment (** (m)
6	381.806,224 297.871,932	7	381.267,623 298.054,433	568.681
7	381.267,623 298.054,433	8	381.270,744 298.051,68	4.162
8	381.270,744 298.051,68	9	381.274,952 298.048,339	5.373
9	381.274,952 298.048,339	10	381.279,903 298.038,936	10.627
10	381.279,903 298.038,936	11	381.288,758 298.023,771	17.561
11	381.288,758 298.023,771	12	381.293,01 298.022,974	4.326
12	381.293,01 298.022,974	13	381.310,723 298.017,44	18.557
13	381.310,723 298.017,44	14	381.342,873 298.008,985	33.243
14	381.342,873 298.008,985	15	381.360,232 298.004,735	17.872
15	381.360,232 298.004,735	16	381.374,226 298.000,086	14.746
16	381.374,226 298.000,086	17	381.387,511 297.995,571	14.031
17	381.387,511 297.995,571	18	381.397,254 297.991,852	10.429
18	381.397,254 297.991,852	19	381.399,202 297.990,524	2.358
19	381.399,202 297.990,524	20	381.397,285 297.982,489	8.261
20	381.397,285 297.982,489	1	381.397,162 297.981,972	0.531

** Lungimile segmentelor sunt determinate în planul de proiecţie Stereo 70 şi sunt rotunjite la 1 milimetru.
*** Distanţa dintre puncte este formată din segmente cumulate ce sunt mai mici decât valoarea 1 milimetru.

Document care conține date cu caracter personal, protejat de prevederile Regulamentului (UE) nr. 679/2016 și Legii 190/2018

DATE DESPRE IMOBILUL NR. 8220

Oficiul de Cadastru şi Publicitate Imobiliară DOLJ
Biroul de Cadastru şi Publicitate Imobiliară Craiova

A. Partea I. Descrierea imobilului

TEREN Extravilan

Adresa: Jud. Dolj, T 23, P 16

Nr. Crt	Nr cadastral Nr. topografic	Suprafaţa* (mp)	Observaţii / Referinţe
A1		19.314	Sector cadastral:1 Teren neimprejmuit; Imobilul a fost diminuat cu un procent de 4.64%

B. Partea II. Proprietari şi acte

Inscrieri privitoare la dreptul de proprietate şi alte drepturi reale		Referinţe
/		
Act Administrativ nr. TDP 1670-48445, din 19/10/1999 emis de CJSDPAT DOLJ;		
B1	Intabulare, drept de PROPRIETATE, dobandit prin Reconstituire, cota actuala 1/1, cota initiala 1/1	A1
	1) **VIDU MARIA**, LIPSA CNP	

C. Partea III. SARCINI .

Inscrieri privind dezmembramintele dreptului de proprietate, drepturi reale de garanţie şi sarcini	Referinţe
NU SUNT	

Document care conține date cu caracter personal, protejat de prevederile Regulamentului (UE) nr. 679/2016 și Legii 190/2018

Anexa Nr. 1 La Partea I

Teren

Nr cadastral	Suprafaţa (mp)*	Observaţii / Referinţe
	19.314	Imobilul a fost diminuat cu un procent de 4.64%

* Suprafaţa este determinată in planul de proiecţie Stereo 70.

DETALII LINIARE IMOBIL

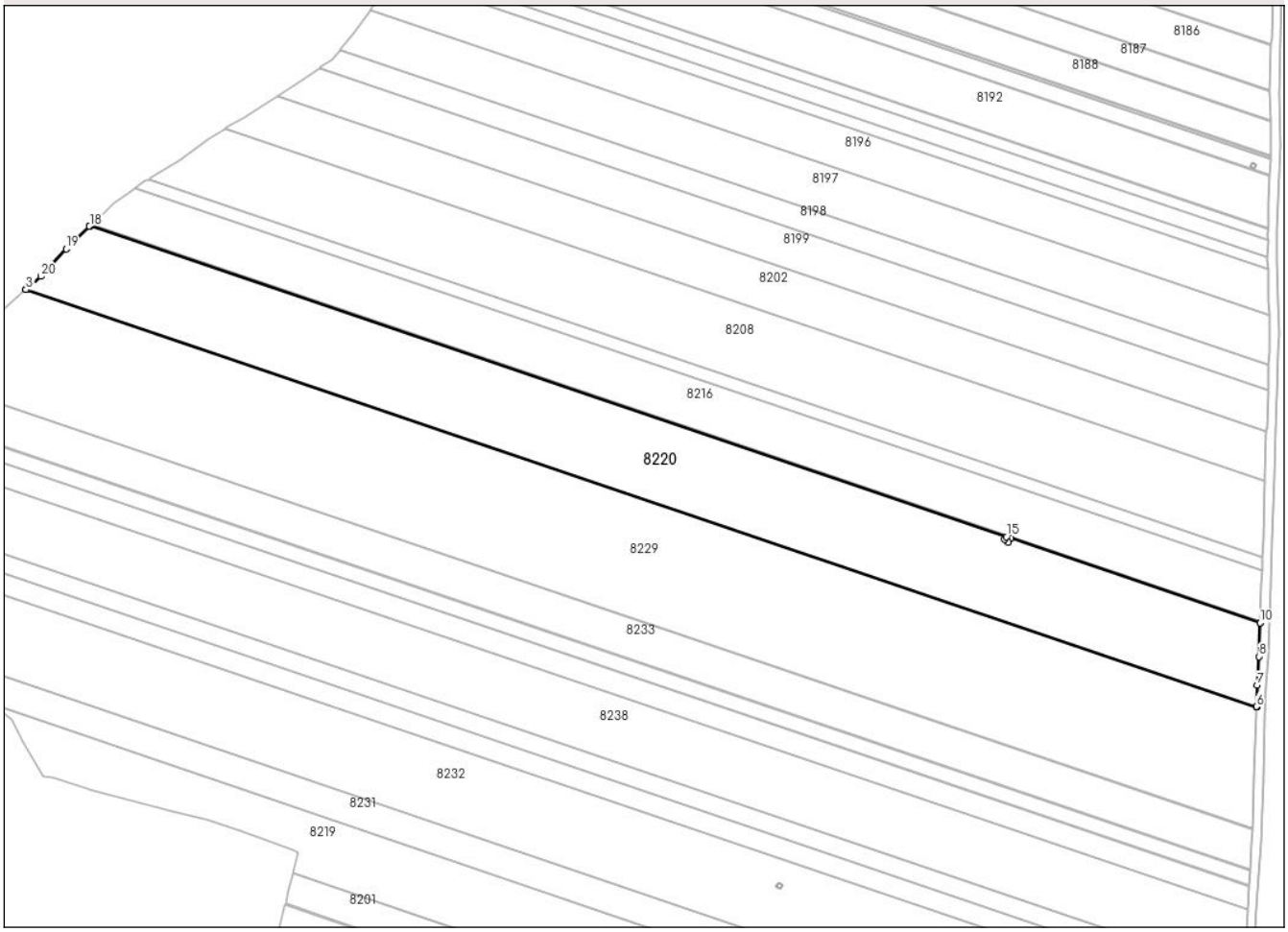

Date referitoare la teren

Crt	Categorie folosință	Intra vilan	Suprafaţa (mp)	Tarla	Parcelă	Nr. topo	Observaţii / Referinţe
1	arabil	NU	19.314	23	16	-	

Lungime Segmente
1) Valorile lungimilor segmentelor sunt obţinute din proiecţie în plan.

Punct început	X / Y	Punct sfârşit	X / Y	Lungime segment (** (m)
1	381.281,372 298.234,921	2	381.281,193 298.234,763	0.239
2	381.281,193 298.234,763	3	381.281,185 298.234,755	0.011
3	381.281,185 298.234,755	4	381.815,467 298.053,718	564.12
4	381.815,467 298.053,718	5	381.815,467 298.053,728	0.01
5	381.815,467 298.053,728	6	381.815,476 298.053,944	0.216

Document care conține date cu caracter personal, protejat de prevederile Regulamentului (UE) nr. 679/2016 și Legii 190/2018

Punct început	X / Y	Punct sfârşit	X / Y	Lungime segment (** (m)
6	381.815,476 298.053,944	7	381.815,845 298.063,154	9.217
7	381.815,845 298.063,154	8	381.816,627 298.075,635	12.505
8	381.816,627 298.075,635	9	381.817,136 298.090,121	14.495
9	381.817,136 298.090,121	10	381.817,14 298.090,219	0.098
10	381.817,14 298.090,219	11	381.708,78 298.126,936	114.412
11	381.708,78 298.126,936	12	381.708,835 298.126,899	0.066
12	381.708,835 298.126,899	13	381.707,733 298.125,23	2.0
13	381.707,733 298.125,23	14	381.706,064 298.126,332	2.0
14	381.706,064 298.126,332	15	381.706,886 298.127,577	1.492
15	381.706,886 298.127,577	16	381.308,975 298.262,406	420.133
16	381.308,975 298.262,406	17	381.308,897 298.262,334	0.106
17	381.308,897 298.262,334	18	381.308,827 298.262,269	0.096
18	381.308,827 298.262,269	19	381.298,669 298.252,375	14.18
19	381.298,669 298.252,375	20	381.287,729 298.240,528	16.126
20	381.287,729 298.240,528	1	381.281,372 298.234,921	8.476

** Lungimile segmentelor sunt determinate în planul de proiecţie Stereo 70 şi sunt rotunjite la 1 milimetru.
*** Distanţa dintre puncte este formată din segmente cumulate ce sunt mai mici decât valoarea 1 milimetru.

Document care conține date cu caracter personal, protejat de prevederile Regulamentului (UE) nr. 679/2016 și Legii 190/2018

DATE DESPRE IMOBILUL NR. 8221

Oficiul de Cadastru şi Publicitate Imobiliară DOLJ
Biroul de Cadastru şi Publicitate Imobiliară Craiova

A. Partea I. Descrierea imobilului

TEREN Extravilan

Adresa: Jud. Dolj, T 23, P 110

Nr. Crt	Nr cadastral Nr. topografic	Suprafaţa* (mp)	Observaţii / Referinţe
A1		4.768	Sector cadastral:1 Teren neimprejmuit; Imobilul a fost diminuat cu un procent de 4.64%

B. Partea II. Proprietari şi acte

Inscrieri privitoare la dreptul de proprietate şi alte drepturi reale		Referinţe
/		
Act Administrativ nr. TDP 904-9651, din 26/09/1995 emis de CJSDPAT DOLJ;		
B1	Intabulare, drept de PROPRIETATE, dobandit prin Reconstituire, cota actuala 1/1, cota initiala 1/1	A1
	1) **IVANOVICI TRIFU**, LIPSA CNP 2) **IONESCU DUMITRU**, LIPSA CNP 3) **PÎRVU CONSTANTA**, LIPSA CNP	

C. Partea III. SARCINI .

Inscrieri privind dezmembramintele dreptului de proprietate, drepturi reale de garanţie şi sarcini	Referinţe
NU SUNT	

Document care conține date cu caracter personal, protejat de prevederile Regulamentului (UE) nr. 679/2016 și Legii 190/2018

Anexa Nr. 1 La Partea I

Teren

Nr cadastral	Suprafaţa (mp)*	Observaţii / Referinţe
	4.768	Imobilul a fost diminuat cu un procent de 4.64%

* Suprafaţa este determinată in planul de proiecţie Stereo 70.

DETALII LINIARE IMOBIL

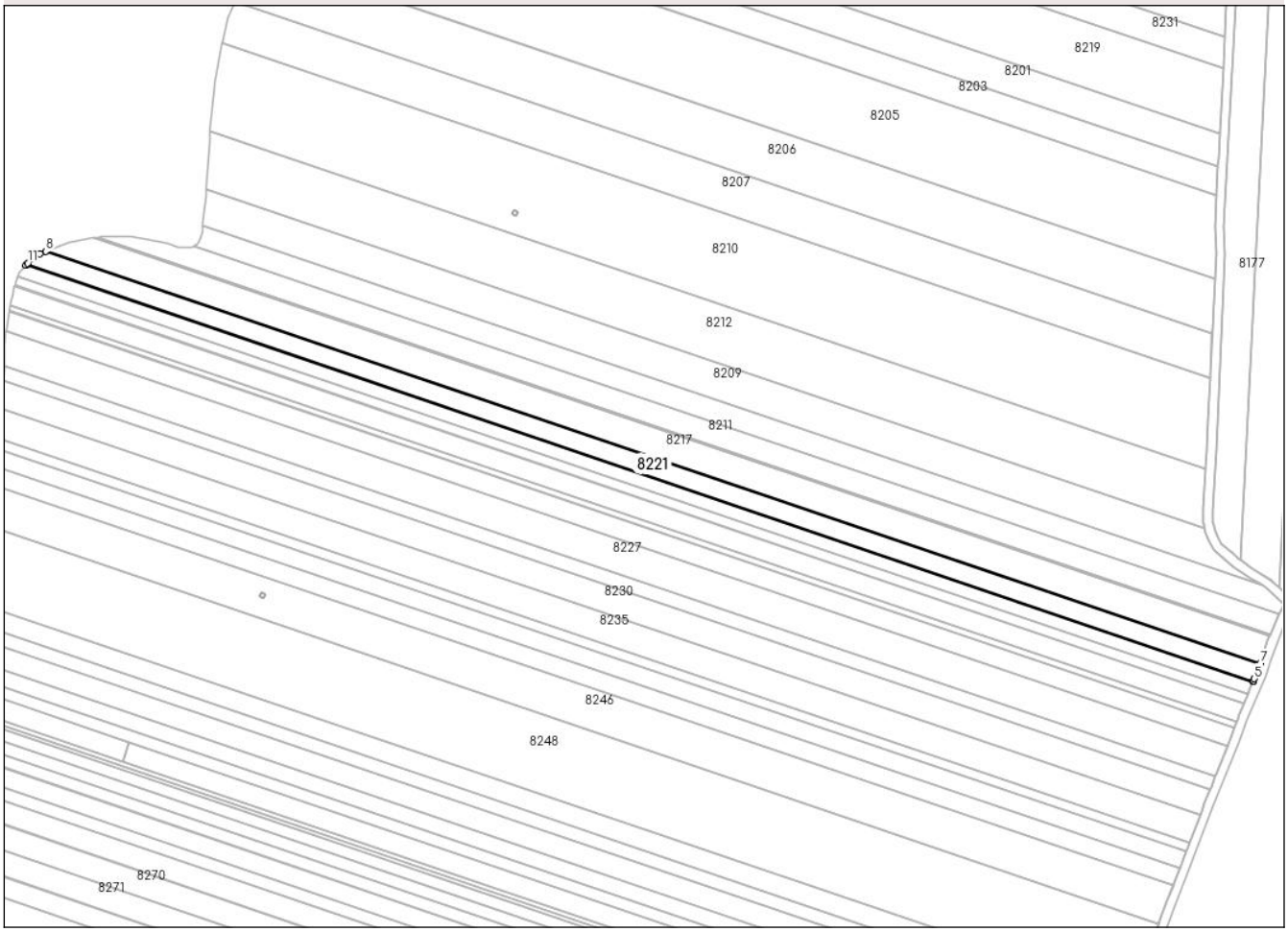

Date referitoare la teren

Crt	Categorie folosință	Intra vilan	Suprafaţa (mp)	Tarla	Parcelă	Nr. topo	Observaţii / Referinţe
1	arabil	NU	4.768	23	110	-	

Lungime Segmente
1) Valorile lungimilor segmentelor sunt obţinute din proiecţie în plan.

Punct început	X / Y	Punct sfârşit	X / Y	Lungime segment (** (m)
1	381.285,292 297.786,49	2	381.285,027 297.786,16	0.423
2	381.285,027 297.786,16	3	381.819,283 297.605,132	564.093
3	381.819,283 297.605,132	4	381.819,436 297.605,5	0.399
4	381.819,436 297.605,5	5	381.819,807 297.606,394	0.968
5	381.819,807 297.606,394	6	381.820,929 297.609,102	2.931

Document care conține date cu caracter personal, protejat de prevederile Regulamentului (UE) nr. 679/2016 și Legii 190/2018

Punct început	X / Y	Punct sfârşit	X / Y	Lungime segment (** (m)
6	381.820,929 297.609,102	7	381.822,37 297.613,049	4.202
7	381.822,37 297.613,049	8	381.293,694 297.792,187	558.201
8	381.293,694 297.792,187	9	381.291,15 297.791,13	2.755
9	381.291,15 297.791,13	10	381.286,021 297.787,264	6.423
10	381.286,021 297.787,264	11	381.285,748 297.787,057	0.343
11	381.285,748 297.787,057	1	381.285,292 297.786,49	0.728

** Lungimile segmentelor sunt determinate în planul de proiecţie Stereo 70 şi sunt rotunjite la 1 milimetru.
*** Distanţa dintre puncte este formată din segmente cumulate ce sunt mai mici decât valoarea 1 milimetru.

Document care conține date cu caracter personal, protejat de prevederile Regulamentului (UE) nr. 679/2016 și Legii 190/2018

DATE DESPRE IMOBILUL NR. 8222

Oficiul de Cadastru şi Publicitate Imobiliară DOLJ
Biroul de Cadastru şi Publicitate Imobiliară Craiova

A. Partea I. Descrierea imobilului

TEREN Extravilan

Adresa: Jud. Dolj, T23 P110/1

Nr. Crt	Nr cadastral Nr. topografic	Suprafaţa* (mp)	Observaţii / Referinţe
A1	31409	3.187	Sector cadastral:1 Teren neimprejmuit;

B. Partea II. Proprietari şi acte

Inscrieri privitoare la dreptul de proprietate şi alte drepturi reale		Referinţe
64139 / 27/04/2017		
Act Notarial nr. CONTRACT DE VANZARE NR. 173, din 27/04/2017 emis de Giurcan Gabriela;		
B2	Intabulare, drept de PROPRIETATE, dobandit prin Conventie, cota actuala 1/1, cota initiala 1/1	A1
	1) **STANICA ARGENTINA** 2) **STANICA CRISTIAN**	

C. Partea III. SARCINI .

Inscrieri privind dezmembramintele dreptului de proprietate, drepturi reale de garanţie şi sarcini	Referinţe
NU SUNT	

Document care conține date cu caracter personal, protejat de prevederile Regulamentului (UE) nr. 679/2016 și Legii 190/2018

Anexa Nr. 1 La Partea I

Teren

Nr cadastral	Suprafaţa (mp)*	Observaţii / Referinţe
31409	3.187	

* Suprafaţa este determinată in planul de proiecţie Stereo 70.

DETALII LINIARE IMOBIL

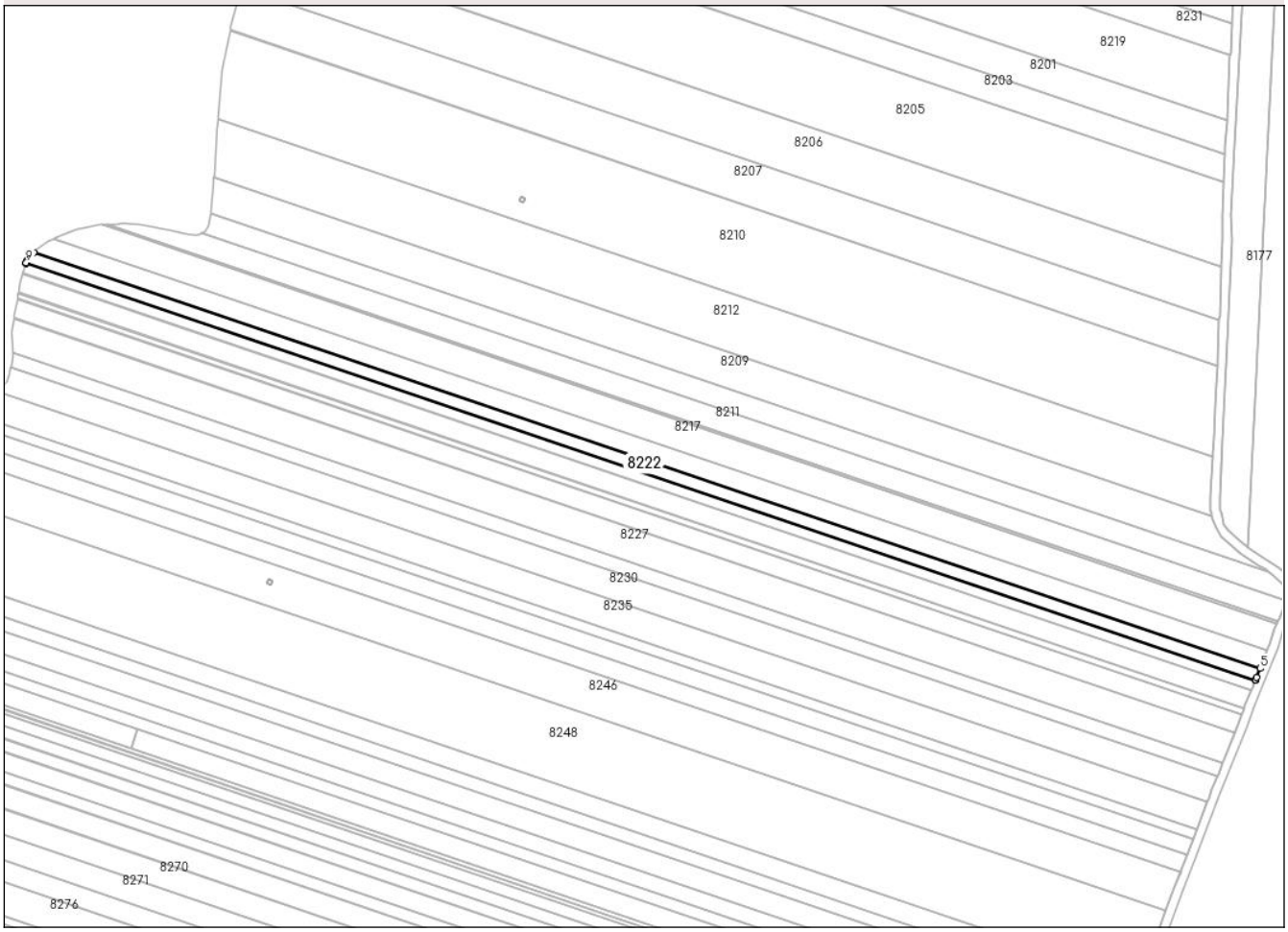

Date referitoare la teren

Crt	Categorie folosință	Intra vilan	Suprafaţa (mp)	Tarla	Parcelă	Nr. topo	Observaţii / Referinţe
1	arabil	NU	3.187	23	110/1	-	

Lungime Segmente
1) Valorile lungimilor segmentelor sunt obţinute din proiecţie în plan.

Punct început	X / Y	Punct sfârşit	X / Y	Lungime segment (** (m)
1	381.281,531 297.781,388	2	381.817,12 297.599,908	565.5
2	381.817,12 297.599,908	3	381.817,272 297.600,275	0.397
3	381.817,272 297.600,275	4	381.817,641 297.601,167	0.965
4	381.817,641 297.601,167	5	381.819,283 297.605,132	4.292
5	381.819,283 297.605,132	6	381.285,027 297.786,16	564.093

Document care conține date cu caracter personal, protejat de prevederile Regulamentului (UE) nr. 679/2016 și Legii 190/2018

Punct început	X / Y	Punct sfârşit	X / Y	Lungime segment (** (m)
6	381.285,027 297.786,16	7	381.282,171 297.782,608	4.558
7	381.282,171 297.782,608	8	381.281,762 297.782,099	0.653
8	381.281,762 297.782,099	9	381.281,654 297.781,766	0.35
9	381.281,654 297.781,766	1	381.281,531 297.781,388	0.398

** Lungimile segmentelor sunt determinate în planul de proiecţie Stereo 70 şi sunt rotunjite la 1 milimetru.
*** Distanţa dintre puncte este formată din segmente cumulate ce sunt mai mici decât valoarea 1 milimetru.

Document care conține date cu caracter personal, protejat de prevederile Regulamentului (UE) nr. 679/2016 și Legii 190/2018

DATE DESPRE IMOBILUL NR. 8223

Oficiul de Cadastru şi Publicitate Imobiliară DOLJ
Biroul de Cadastru şi Publicitate Imobiliară Craiova

A. Partea I. Descrierea imobilului

TEREN Extravilan

Adresa: Jud. Dolj, T 23,P 111

Nr. Crt	Nr cadastral Nr. topografic	Suprafaţa* (mp)	Observaţii / Referinţe
A1		2.618	Sector cadastral:1 Teren neimprejmuit; Imobilul a fost diminuat cu un procent de 4.64%

B. Partea II. Proprietari şi acte

Inscrieri privitoare la dreptul de proprietate şi alte drepturi reale		Referinţe
/		
Act Administrativ nr. TDP 588-9604, din 07/02/1995 emis de CJSDPAT DOLJ;		
B1	Intabulare, drept de PROPRIETATE, dobandit prin Reconstituire, cota actuala 1/1, cota initiala 1/1	A1
	1) **DUŢA NICOLAE**, LIPSA CNP	

C. Partea III. SARCINI .

Inscrieri privind dezmembramintele dreptului de proprietate, drepturi reale de garanţie şi sarcini	Referinţe
NU SUNT	

Document care conține date cu caracter personal, protejat de prevederile Regulamentului (UE) nr. 679/2016 și Legii 190/2018

Anexa Nr. 1 La Partea I

Teren

Nr cadastral	Suprafaţa (mp)*	Observaţii / Referinţe
	2.618	Imobilul a fost diminuat cu un procent de 4.64%

* Suprafaţa este determinată in planul de proiecţie Stereo 70.

DETALII LINIARE IMOBIL

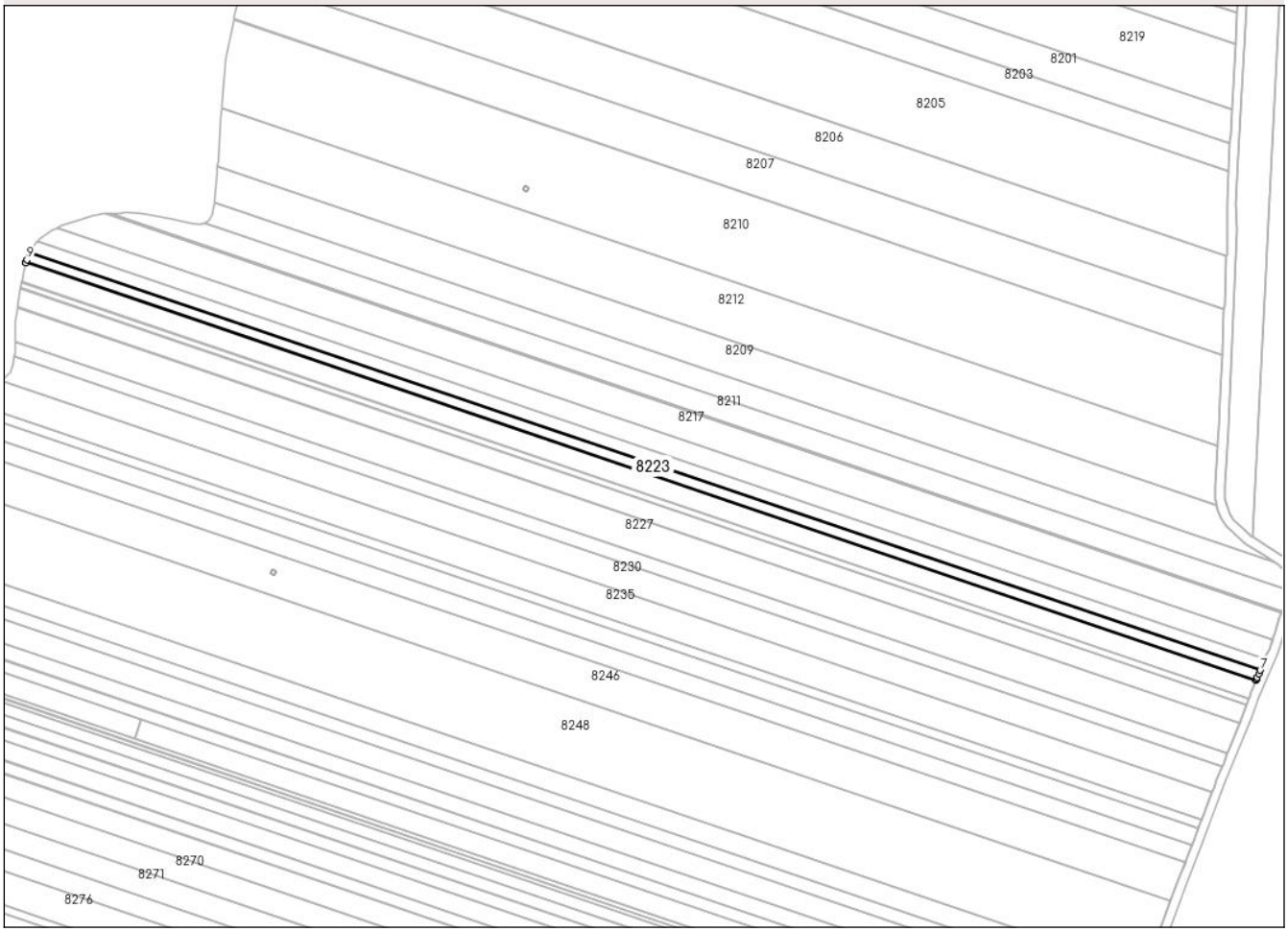

Date referitoare la teren

Crt	Categorie folosință	Intra vilan	Suprafaţa (mp)	Tarla	Parcelă	Nr. topo	Observaţii / Referinţe
1	arabil	NU	2.618	23	111	-	

Lungime Segmente
1) Valorile lungimilor segmentelor sunt obţinute din proiecţie în plan.

Punct început	X / Y	Punct sfârşit	X / Y	Lungime segment (** (m)
1	381.280,224 297.777,366	2	381.280,1 297.776,985	0.401
2	381.280,1 297.776,985	3	381.815,343 297.595,621	565.135
3	381.815,343 297.595,621	4	381.815,497 297.595,992	0.402
4	381.815,497 297.595,992	5	381.815,86 297.596,868	0.948
5	381.815,86 297.596,868	6	381.816,567 297.598,356	1.647

Document care conține date cu caracter personal, protejat de prevederile Regulamentului (UE) nr. 679/2016 și Legii 190/2018

Punct început	X / Y	Punct sfârşit	X / Y	Lungime segment (** (m)
6	381.816,567 297.598,356	7	381.817,12 297.599,908	1.648
7	381.817,12 297.599,908	8	381.281,531 297.781,388	565.5
8	381.281,531 297.781,388	9	381.280,516 297.778,266	3.283
9	381.280,516 297.778,266	1	381.280,224 297.777,366	0.946

** Lungimile segmentelor sunt determinate în planul de proiecţie Stereo 70 şi sunt rotunjite la 1 milimetru.
*** Distanţa dintre puncte este formată din segmente cumulate ce sunt mai mici decât valoarea 1 milimetru.

Document care conține date cu caracter personal, protejat de prevederile Regulamentului (UE) nr. 679/2016 și Legii 190/2018

DATE DESPRE IMOBILUL NR. 8224

Oficiul de Cadastru şi Publicitate Imobiliară DOLJ
Biroul de Cadastru şi Publicitate Imobiliară Craiova

A. Partea I. Descrierea imobilului

TEREN Extravilan

Adresa: Jud. Dolj, T 23,P 112

Nr. Crt	Nr cadastral Nr. topografic	Suprafaţa* (mp)	Observaţii / Referinţe
A1		4.911	Sector cadastral:1 Teren neimprejmuit; Imobilul a fost diminuat cu un procent de 4.64%

B. Partea II. Proprietari şi acte

Inscrieri privitoare la dreptul de proprietate şi alte drepturi reale		Referinţe
/		
Act Administrativ nr. TDP 582-9604, din 06/02/1995 emis de CJSDPAT DOLJ;		
B1	Intabulare, drept de PROPRIETATE, dobandit prin Reconstituire, cota actuala 1/1, cota initiala 1/1	A1
	1) **GHENEA ŞTEFAN**, LIPSA CNP	

C. Partea III. SARCINI .

Inscrieri privind dezmembramintele dreptului de proprietate, drepturi reale de garanţie şi sarcini	Referinţe
NU SUNT	

Document care conține date cu caracter personal, protejat de prevederile Regulamentului (UE) nr. 679/2016 și Legii 190/2018

Anexa Nr. 1 La Partea I

Teren

Nr cadastral	Suprafaţa (mp)*	Observaţii / Referinţe
	4.911	Imobilul a fost diminuat cu un procent de 4.64%

* Suprafaţa este determinată in planul de proiecţie Stereo 70.

DETALII LINIARE IMOBIL

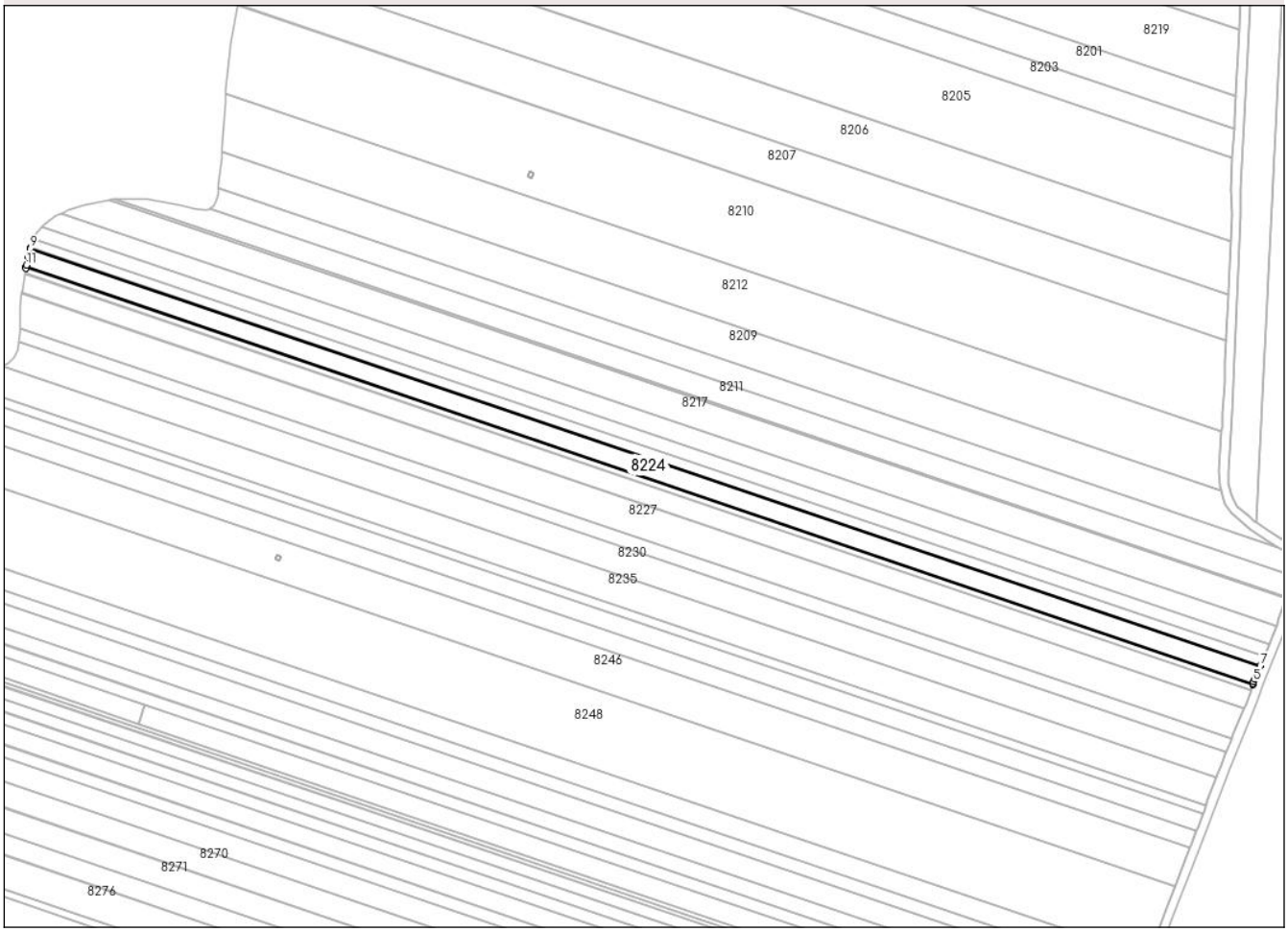

Date referitoare la teren

Crt	Categorie folosință	Intra vilan	Suprafaţa (mp)	Tarla	Parcelă	Nr. topo	Observaţii / Referinţe
1	arabil	NU	4.911	23	112	-	

Lungime Segmente
1) Valorile lungimilor segmentelor sunt obţinute din proiecţie în plan.

Punct început	X / Y	Punct sfârşit	X / Y	Lungime segment (** (m)
1	381.278,306 297.768,838	2	381.278,218 297.768,436	0.412
2	381.278,218 297.768,436	3	381.812,124 297.587,526	563.723
3	381.812,124 297.587,526	4	381.812,26 297.587,911	0.408
4	381.812,26 297.587,911	5	381.812,565 297.588,774	0.915
5	381.812,565 297.588,774	6	381.812,903 297.589,731	1.015

Document care conține date cu caracter personal, protejat de prevederile Regulamentului (UE) nr. 679/2016 și Legii 190/2018

Punct început	X / Y	Punct sfârşit	X / Y	Lungime segment (** (m)
6	381.812,903 297.589,731	7	381.815,343 297.595,621	6.375
7	381.815,343 297.595,621	8	381.280,1 297.776,985	565.135
8	381.280,1 297.776,985	9	381.280,079 297.776,92	0.068
9	381.280,079 297.776,92	10	381.279,242 297.773,339	3.678
10	381.279,242 297.773,339	11	381.278,503 297.769,737	3.677
11	381.278,503 297.769,737	1	381.278,306 297.768,838	0.92

** Lungimile segmentelor sunt determinate în planul de proiecţie Stereo 70 şi sunt rotunjite la 1 milimetru.
*** Distanţa dintre puncte este formată din segmente cumulate ce sunt mai mici decât valoarea 1 milimetru.

Document care conține date cu caracter personal, protejat de prevederile Regulamentului (UE) nr. 679/2016 și Legii 190/2018

DATE DESPRE IMOBILUL NR. 8225

Oficiul de Cadastru şi Publicitate Imobiliară DOLJ
Biroul de Cadastru şi Publicitate Imobiliară Craiova

A. Partea I. Descrierea imobilului

TEREN Extravilan

Adresa: Jud. Dolj, T 23,P 113

Nr. Crt	Nr cadastral Nr. topografic	Suprafaţa* (mp)	Observaţii / Referinţe
A1		1.430	Sector cadastral:1 Teren neimprejmuit; Imobilul a fost diminuat cu un procent de 4.64%

B. Partea II. Proprietari şi acte

Inscrieri privitoare la dreptul de proprietate şi alte drepturi reale		Referinţe
/		
Act Administrativ nr. TDP 583-9604, din 06/02/1995 emis de CJSDPAT DOLJ;		
B1	Intabulare, drept de PROPRIETATE, dobandit prin Reconstituire, cota actuala 1/1, cota initiala 1/1	A1
	1) **GHENEA CONSTANTIN**, LIPSA CNP	

C. Partea III. SARCINI .

Inscrieri privind dezmembramintele dreptului de proprietate, drepturi reale de garanţie şi sarcini	Referinţe
NU SUNT	

Document care conține date cu caracter personal, protejat de prevederile Regulamentului (UE) nr. 679/2016 și Legii 190/2018

Anexa Nr. 1 La Partea I

Teren

Nr cadastral	Suprafaţa (mp)*	Observaţii / Referinţe
	1.430	Imobilul a fost diminuat cu un procent de 4.64%

* Suprafaţa este determinată in planul de proiecţie Stereo 70.

DETALII LINIARE IMOBIL

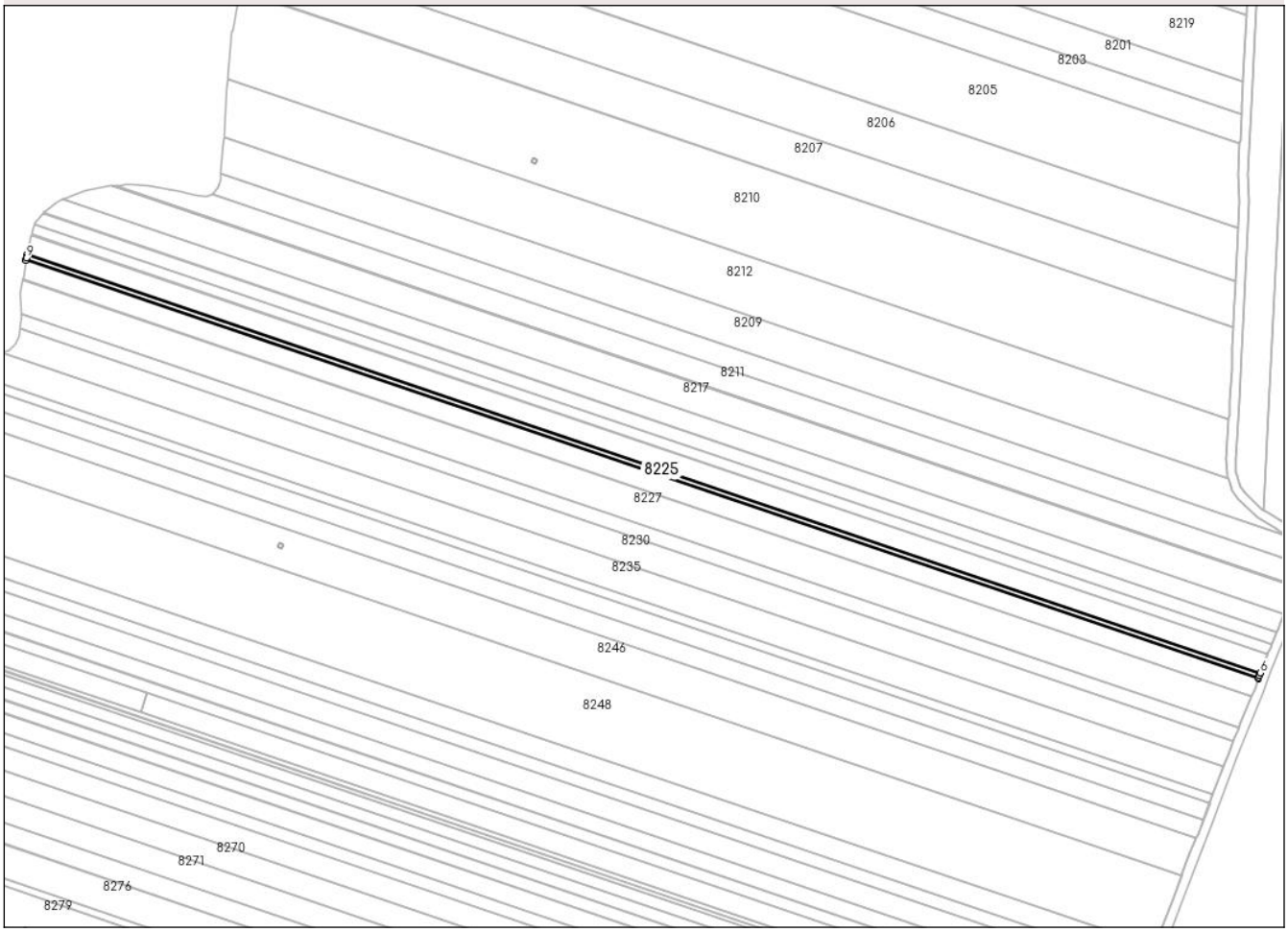

Date referitoare la teren

Crt	Categorie folosință	Intra vilan	Suprafaţa (mp)	Tarla	Parcelă	Nr. topo	Observaţii / Referinţe
1	arabil	NU	1.430	23	113	-	

Lungime Segmente
1) Valorile lungimilor segmentelor sunt obţinute din proiecţie în plan.

Punct început	X / Y	Punct sfârşit	X / Y	Lungime segment (** (m)
1	381.277,789 297.766,336	2	381.277,725 297.765,923	0.418
2	381.277,725 297.765,923	3	381.811,28 297.585,132	563.353
3	381.811,28 297.585,132	4	381.811,417 297.585,52	0.411
4	381.811,417 297.585,52	5	381.811,718 297.586,374	0.905
5	381.811,718 297.586,374	6	381.812,124 297.587,526	1.221

Document care conține date cu caracter personal, protejat de prevederile Regulamentului (UE) nr. 679/2016 și Legii 190/2018

Punct început	X / Y	Punct sfârşit	X / Y	Lungime segment (** (m)
6	381.812,124 297.587,526	7	381.278,218 297.768,436	563.723
7	381.278,218 297.768,436	8	381.277,955 297.767,236	1.228
8	381.277,955 297.767,236	9	381.277,865 297.766,826	0.42
9	381.277,865 297.766,826	1	381.277,789 297.766,336	0.496

** Lungimile segmentelor sunt determinate în planul de proiecţie Stereo 70 şi sunt rotunjite la 1 milimetru.
*** Distanţa dintre puncte este formată din segmente cumulate ce sunt mai mici decât valoarea 1 milimetru.

Document care conține date cu caracter personal, protejat de prevederile Regulamentului (UE) nr. 679/2016 și Legii 190/2018

DATE DESPRE IMOBILUL NR. 8226

Oficiul de Cadastru şi Publicitate Imobiliară DOLJ
Biroul de Cadastru şi Publicitate Imobiliară Craiova

A. Partea I. Descrierea imobilului

TEREN Extravilan

Adresa: Jud. Dolj, T 23,P 114

Nr. Crt	Nr cadastral Nr. topografic	Suprafaţa* (mp)	Observaţii / Referinţe
A1		4.809	Sector cadastral:1 Teren neimprejmuit; In TDP a fost inscris in mod eronat T17, corect fiind T23.. Imobilul a fost diminuat cu un procent de 4.64%

B. Partea II. Proprietari şi acte

Inscrieri privitoare la dreptul de proprietate şi alte drepturi reale		Referinţe
/		
Act Administrativ nr. TDP 599-9604, din 07/02/1995 emis de CJSDPAT DOLJ;		
B1	Intabulare, drept de PROPRIETATE, dobandit prin Reconstituire, cota actuala 1/1, cota initiala 1/1	A1
	1) **NIŢĂ NICOLAE**, LIPSA CNP	

C. Partea III. SARCINI .

Inscrieri privind dezmembramintele dreptului de proprietate, drepturi reale de garanţie şi sarcini	Referinţe
NU SUNT	

Document care conține date cu caracter personal, protejat de prevederile Regulamentului (UE) nr. 679/2016 și Legii 190/2018

Anexa Nr. 1 La Partea I

Teren

Nr cadastral	Suprafaţa (mp)*	Observaţii / Referinţe
	4.809	In TDP a fost inscris in mod eronat T17, corect fiind T23.. Imobilul a fost diminuat cu un procent de 4.64%

* Suprafaţa este determinată in planul de proiecţie Stereo 70.

DETALII LINIARE IMOBIL

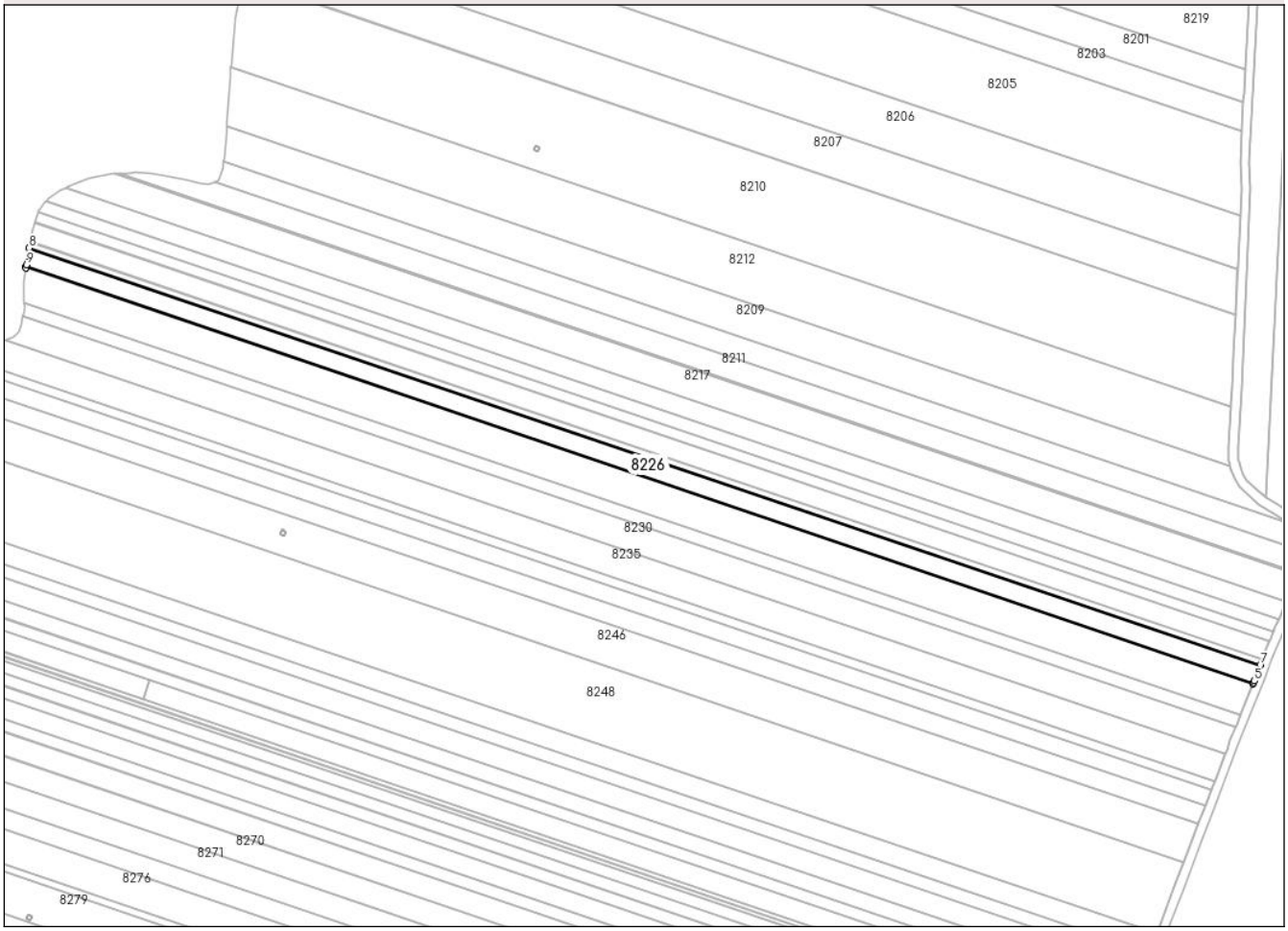

Date referitoare la teren

Crt	Categorie folosință	Intra vilan	Suprafaţa (mp)	Tarla	Parcelă	Nr. topo	Observaţii / Referinţe
1	arabil	NU	4.809	23	114	-	

Lungime Segmente
1) Valorile lungimilor segmentelor sunt obţinute din proiecţie în plan.

Punct început	X / Y	Punct sfârşit	X / Y	Lungime segment (** (m)
1	381.276,455 297.757,763	2	381.276,39 297.757,349	0.419
2	381.276,39 297.757,349	3	381.808,262 297.577,128	561.576
3	381.808,262 297.577,128	4	381.808,418 297.577,512	0.414
4	381.808,418 297.577,512	5	381.808,749 297.578,327	0.88
5	381.808,749 297.578,327	6	381.809,734 297.580,753	2.618

Document care conține date cu caracter personal, protejat de prevederile Regulamentului (UE) nr. 679/2016 și Legii 190/2018

Punct început	X / Y	Punct sfârşit	X / Y	Lungime segment (** (m)
6	381.809,734 297.580,753	7	381.811,28 297.585,132	4.644
7	381.811,28 297.585,132	8	381.277,725 297.765,923	563.353
8	381.277,725 297.765,923	9	381.276,592 297.758,644	7.367
9	381.276,592 297.758,644	1	381.276,455 297.757,763	0.892

** Lungimile segmentelor sunt determinate în planul de proiecţie Stereo 70 şi sunt rotunjite la 1 milimetru.
*** Distanţa dintre puncte este formată din segmente cumulate ce sunt mai mici decât valoarea 1 milimetru.

Document care conține date cu caracter personal, protejat de prevederile Regulamentului (UE) nr. 679/2016 și Legii 190/2018

DATE DESPRE IMOBILUL NR. 8227

Oficiul de Cadastru şi Publicitate Imobiliară DOLJ
Biroul de Cadastru şi Publicitate Imobiliară Craiova

A. Partea I. Descrierea imobilului

TEREN Extravilan

Adresa: Jud. Dolj, T 23, P 115

Nr. Crt	Nr cadastral Nr. topografic	Suprafaţa* (mp)	Observaţii / Referinţe
A1		8.010	Sector cadastral:1 Teren neimprejmuit; Imobilul a fost diminuat cu un procent de 4.64%

B. Partea II. Proprietari şi acte

Inscrieri privitoare la dreptul de proprietate şi alte drepturi reale		Referinţe
/		
Act Administrativ nr. TDP 835-9689, din 23/03/1995 emis de CJSDPAT DOLJ;		
B1	Intabulare, drept de PROPRIETATE, dobandit prin Reconstituire, cota actuala 1/1, cota initiala 1/1	A1
	1) **ZĂVALAŞ MARIA**, LIPSA CNP 2) **NITA MARIA**, LIPSA CNP 3) **DINCA IACOB**, LIPSA CNP	

C. Partea III. SARCINI .

Inscrieri privind dezmembramintele dreptului de proprietate, drepturi reale de garanţie şi sarcini	Referinţe
NU SUNT	

Document care conține date cu caracter personal, protejat de prevederile Regulamentului (UE) nr. 679/2016 și Legii 190/2018

Anexa Nr. 1 La Partea I

Teren

Nr cadastral	Suprafaţa (mp)*	Observaţii / Referinţe
	8.010	Imobilul a fost diminuat cu un procent de 4.64%

* Suprafaţa este determinată in planul de proiecţie Stereo 70.

DETALII LINIARE IMOBIL

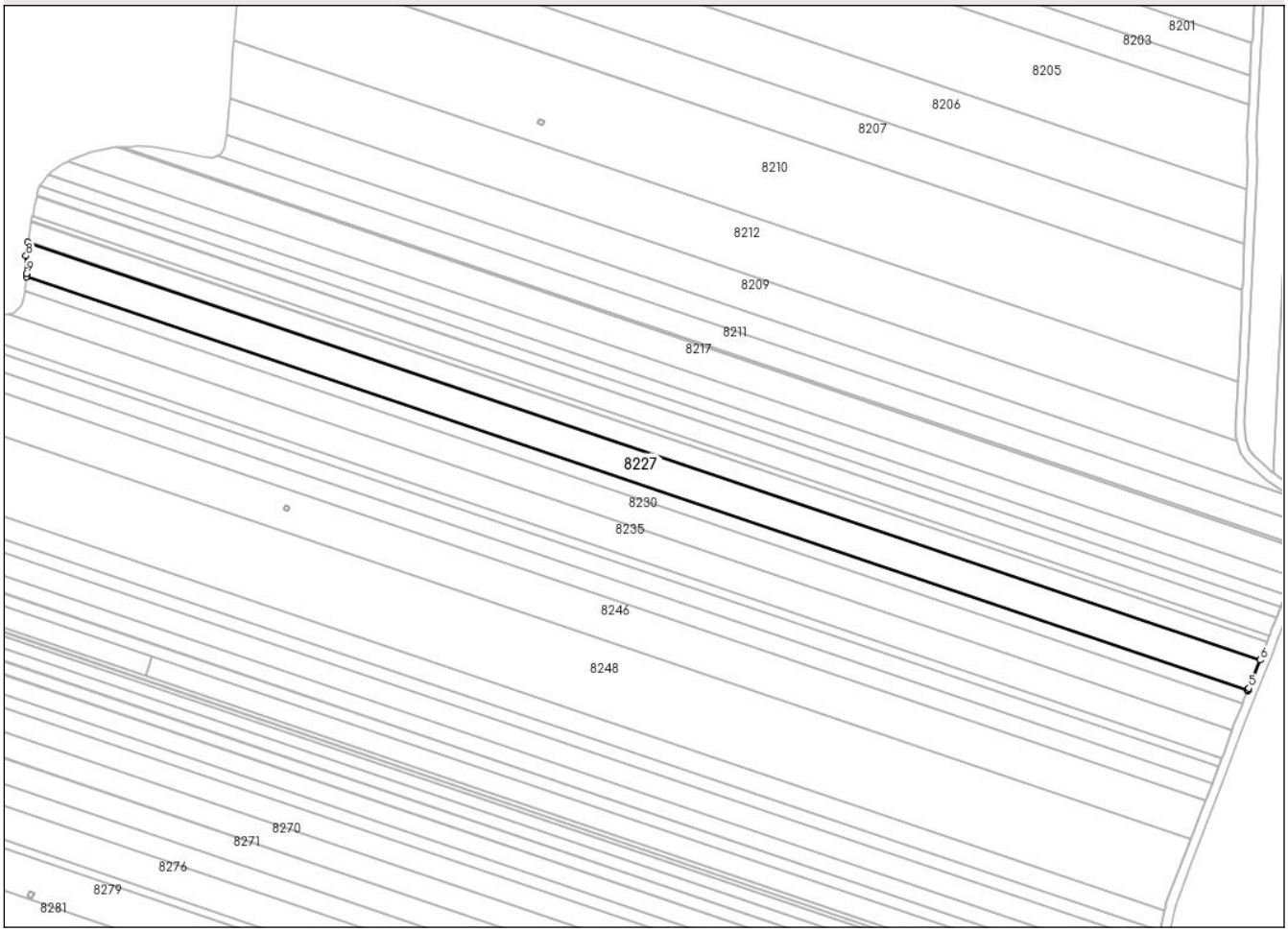

Date referitoare la teren

Crt	Categorie folosință	Intra vilan	Suprafaţa (mp)	Tarla	Parcelă	Nr. topo	Observaţii / Referinţe
1	arabil	NU	8.010	23	115	-	

Lungime Segmente
1) Valorile lungimilor segmentelor sunt obţinute din proiecţie în plan.

Punct început	X / Y	Punct sfârşit	X / Y	Lungime segment (** (m)
1	381.275,683 297.742,924	2	381.275,694 297.742,467	0.457
2	381.275,694 297.742,467	3	381.802,865 297.563,839	556.612
3	381.802,865 297.563,839	4	381.803,027 297.564,237	0.43
4	381.803,027 297.564,237	5	381.803,339 297.565,005	0.829
5	381.803,339 297.565,005	6	381.808,262 297.577,128	13.084

Document care conține date cu caracter personal, protejat de prevederile Regulamentului (UE) nr. 679/2016 și Legii 190/2018

Punct început	X / Y	Punct sfârşit	X / Y	Lungime segment (** (m)
6	381.808,262 297.577,128	7	381.276,39 297.757,349	561.576
7	381.276,39 297.757,349	8	381.275,474 297.751,465	5.955
8	381.275,474 297.751,465	9	381.275,661 297.743,805	7.662
9	381.275,661 297.743,805	1	381.275,683 297.742,924	0.881

** Lungimile segmentelor sunt determinate în planul de proiecţie Stereo 70 şi sunt rotunjite la 1 milimetru.
*** Distanţa dintre puncte este formată din segmente cumulate ce sunt mai mici decât valoarea 1 milimetru.

Document care conține date cu caracter personal, protejat de prevederile Regulamentului (UE) nr. 679/2016 și Legii 190/2018

DATE DESPRE IMOBILUL NR. 8228

Oficiul de Cadastru şi Publicitate Imobiliară DOLJ
Biroul de Cadastru şi Publicitate Imobiliară Craiova

A. Partea I. Descrierea imobilului

TEREN Extravilan

Adresa: Jud. Dolj, T 23, P 116

Nr. Crt	Nr cadastral Nr. topografic	Suprafaţa* (mp)	Observaţii / Referinţe
A1		3.385	Sector cadastral:1 Teren neimprejmuit; Imobilul a fost diminuat cu un procent de 4.64%

B. Partea II. Proprietari şi acte

Inscrieri privitoare la dreptul de proprietate şi alte drepturi reale		Referinţe
/		
Act Administrativ nr. TDP 686-2171, din 24/02/1995 emis de CJSDPAT DOLJ;		
B1	Intabulare, drept de PROPRIETATE, dobandit prin Reconstituire, cota actuala 1/1, cota initiala 1/1	A1
	1) **PÎRVU ELENA**, LIPSA CNP	

C. Partea III. SARCINI .

Inscrieri privind dezmembramintele dreptului de proprietate, drepturi reale de garanţie şi sarcini	Referinţe
NU SUNT	

Document care conține date cu caracter personal, protejat de prevederile Regulamentului (UE) nr. 679/2016 și Legii 190/2018

Anexa Nr. 1 La Partea I

Teren

Nr cadastral	Suprafaţa (mp)*	Observaţii / Referinţe
	3.385	Imobilul a fost diminuat cu un procent de 4.64%

* Suprafaţa este determinată in planul de proiecţie Stereo 70.

DETALII LINIARE IMOBIL

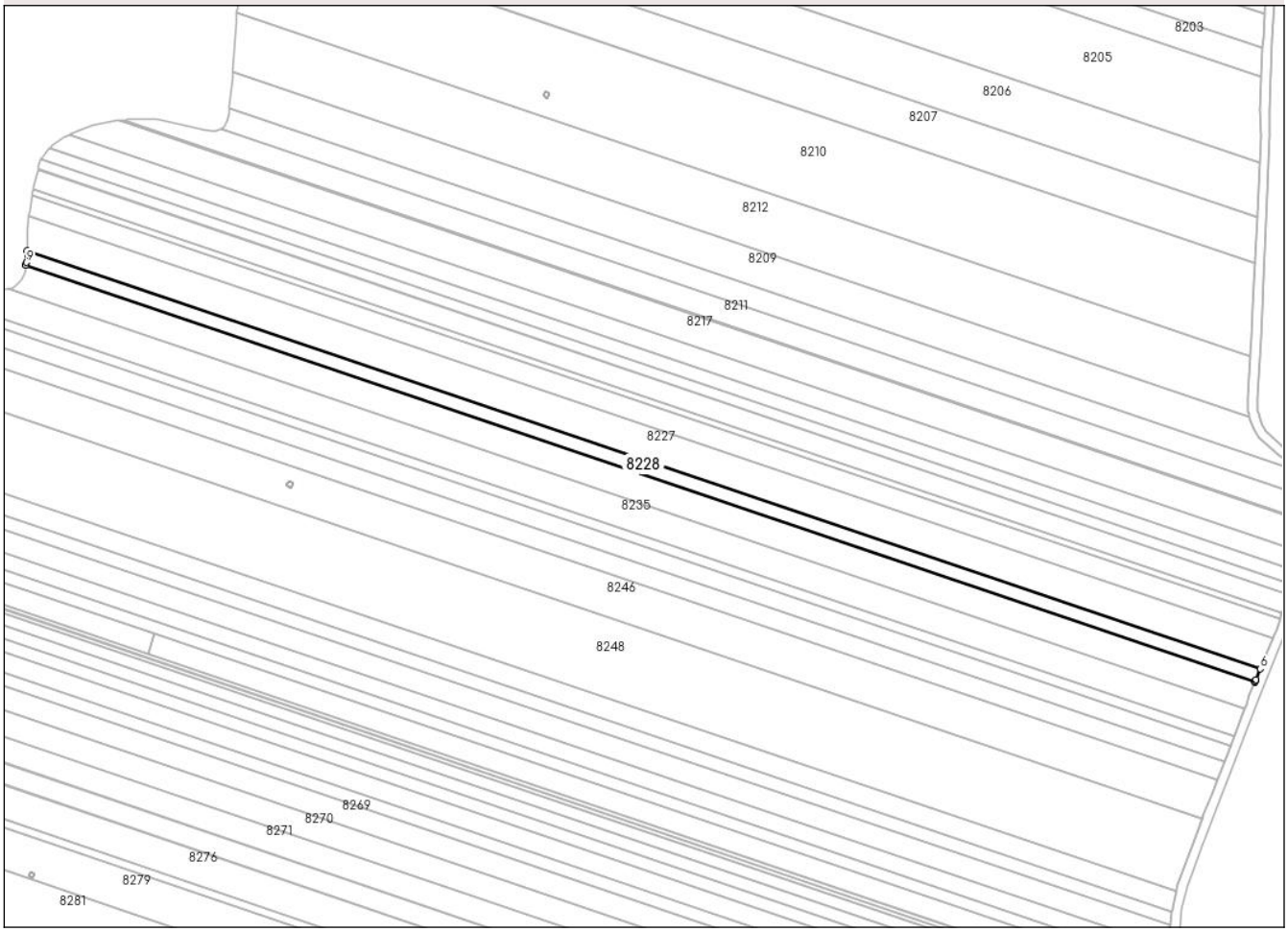

Date referitoare la teren

Crt	Categorie folosință	Intra vilan	Suprafaţa (mp)	Tarla	Parcelă	Nr. topo	Observaţii / Referinţe
1	arabil	NU	3.385	23	116	-	

Lungime Segmente
1) Valorile lungimilor segmentelor sunt obţinute din proiecţie în plan.

Punct început	X / Y	Punct sfârşit	X / Y	Lungime segment (** (m)
1	381.275,115 297.736,69	2	381.275,045 297.736,254	0.442
2	381.275,045 297.736,254	3	381.800,57 297.558,184	554.874
3	381.800,57 297.558,184	4	381.800,734 297.558,588	0.436
4	381.800,734 297.558,588	5	381.801,038 297.559,337	0.808
5	381.801,038 297.559,337	6	381.802,865 297.563,839	4.859

Document care conține date cu caracter personal, protejat de prevederile Regulamentului (UE) nr. 679/2016 și Legii 190/2018

Punct început	X / Y	Punct sfârşit	X / Y	Lungime segment (** (m)
6	381.802,865 297.563,839	7	381.275,694 297.742,467	556.612
7	381.275,694 297.742,467	8	381.275,74 297.740,574	1.894
8	381.275,74 297.740,574	9	381.275,245 297.737,499	3.115
9	381.275,245 297.737,499	1	381.275,115 297.736,69	0.819

** Lungimile segmentelor sunt determinate în planul de proiecţie Stereo 70 şi sunt rotunjite la 1 milimetru.
*** Distanţa dintre puncte este formată din segmente cumulate ce sunt mai mici decât valoarea 1 milimetru.

Document care conține date cu caracter personal, protejat de prevederile Regulamentului (UE) nr. 679/2016 și Legii 190/2018

DATE DESPRE IMOBILUL NR. 8229

Oficiul de Cadastru şi Publicitate Imobiliară DOLJ
Biroul de Cadastru şi Publicitate Imobiliară Craiova

A. Partea I. Descrierea imobilului

TEREN Extravilan

Adresa: Jud. Dolj, T 23, P 15

Nr. Crt	Nr cadastral Nr. topografic	Suprafaţa* (mp)	Observaţii / Referinţe
A1		29.586	Sector cadastral:1 Teren neimprejmuit; Imobilul a fost diminuat cu un procent de 4.64%

B. Partea II. Proprietari şi acte

Inscrieri privitoare la dreptul de proprietate şi alte drepturi reale		Referinţe
/		
Act Administrativ nr. TDP 495-15035, din 02/02/1995 emis de CJSDPAT DOLJ;		
B1	Intabulare, drept de PROPRIETATE, dobandit prin Reconstituire, cota actuala 1/1, cota initiala 1/1	A1
	1) **DUŢĂ ION**, LIPSA CNP	

C. Partea III. SARCINI .

Inscrieri privind dezmembramintele dreptului de proprietate, drepturi reale de garanţie şi sarcini	Referinţe
NU SUNT	

Document care conține date cu caracter personal, protejat de prevederile Regulamentului (UE) nr. 679/2016 și Legii 190/2018

Anexa Nr. 1 La Partea I

Teren

Nr cadastral	Suprafaţa (mp)*	Observaţii / Referinţe
	29.586	Imobilul a fost diminuat cu un procent de 4.64%

* Suprafaţa este determinată in planul de proiecţie Stereo 70.

DETALII LINIARE IMOBIL

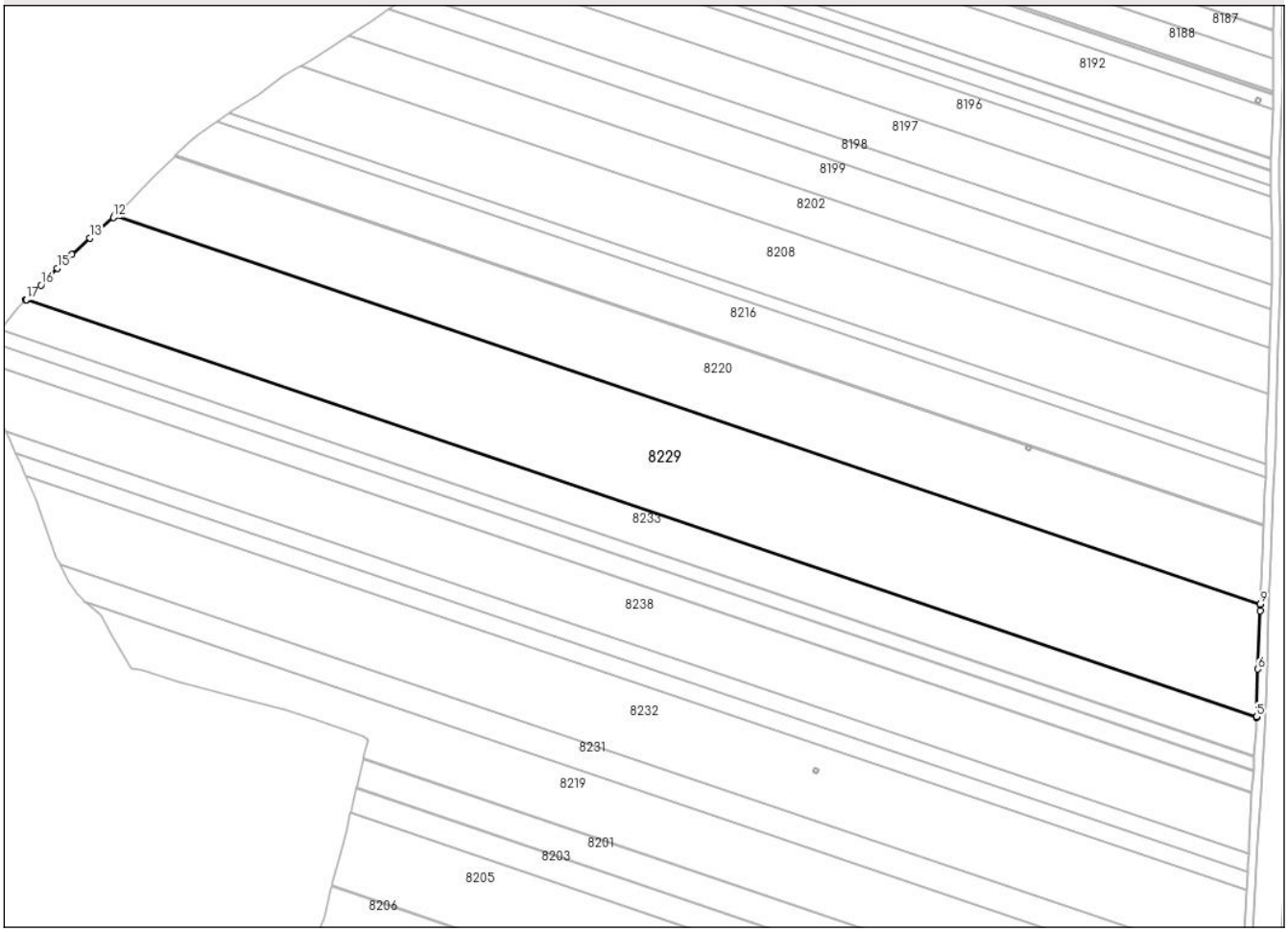

Date referitoare la teren

Crt	Categorie folosință	Intra vilan	Suprafaţa (mp)	Tarla	Parcelă	Nr. topo	Observaţii / Referinţe
1	arabil	NU	29.586	23	15	-	

Lungime Segmente
1) Valorile lungimilor segmentelor sunt obţinute din proiecţie în plan.

Punct început	X / Y	Punct sfârşit	X / Y	Lungime segment (** (m)
1	381.239,595 298.195,513	2	381.239,587 298.195,505	0.011
2	381.239,587 298.195,505	3	381.813,685 298.000,976	606.16
3	381.813,685 298.000,976	4	381.813,685 298.000,987	0.011
4	381.813,685 298.000,987	5	381.813,693 298.001,223	0.236
5	381.813,693 298.001,223	6	381.814,439 298.023,419	22.209

Document care conține date cu caracter personal, protejat de prevederile Regulamentului (UE) nr. 679/2016 și Legii 190/2018

Punct început	X / Y	Punct sfârşit	X / Y	Lungime segment (** (m)
6	381.814,439 298.023,419	7	381.815,342 298.050,594	27.19
7	381.815,342 298.050,594	8	381.815,459 298.053,519	2.927
8	381.815,459 298.053,519	9	381.815,467 298.053,718	0.199
9	381.815,467 298.053,718	10	381.281,185 298.234,755	564.12
10	381.281,185 298.234,755	11	381.281,02 298.234,61	0.22
11	381.281,02 298.234,61	12	381.280,35 298.234,018	0.894
12	381.280,35 298.234,018	13	381.269,41 298.224,384	14.577
13	381.269,41 298.224,384	14	381.260,902 298.216,616	11.521
14	381.260,902 298.216,616	15	381.254,217 298.210,193	9.271
15	381.254,217 298.210,193	16	381.246,664 298.202,382	10.866
16	381.246,664 298.202,382	17	381.239,777 298.195,69	9.603
17	381.239,777 298.195,69	1	381.239,595 298.195,513	0.254

** Lungimile segmentelor sunt determinate în planul de proiecţie Stereo 70 şi sunt rotunjite la 1 milimetru.
*** Distanţa dintre puncte este formată din segmente cumulate ce sunt mai mici decât valoarea 1 milimetru.

Document care conține date cu caracter personal, protejat de prevederile Regulamentului (UE) nr. 679/2016 și Legii 190/2018

DATE DESPRE IMOBILUL NR. 8230

Oficiul de Cadastru şi Publicitate Imobiliară DOLJ
Biroul de Cadastru şi Publicitate Imobiliară Craiova

A. Partea I. Descrierea imobilului

TEREN Extravilan

Adresa: Jud. Dolj, T23 P117

Nr. Crt	Nr cadastral Nr. topografic	Suprafaţa* (mp)	Observaţii / Referinţe
A1	31438	6.628	Sector cadastral:1 Teren neimprejmuit;

B. Partea II. Proprietari şi acte

Inscrieri privitoare la dreptul de proprietate şi alte drepturi reale		Referinţe
21392 / 31/01/2025		
Act Notarial nr. CONTRACT DE VANZARE AUT NR 241, din 31/01/2025 emis de NP Sorop Alexandru Oliviu;		
B3	Intabulare, drept de PROPRIETATE, dobandit prin Conventie, cota actuala 1/1, cota initiala 1/1	A1
	1) **DOBRICĂ PETRIŞOR** 2) **DOBRICĂ ANA**	
79788 / 21/03/2025		
Act Notarial nr. CONTRACT DE IPOTECA NR.497, din 20/03/2025 emis de Mladin Preoteasa Alina Corina;		
B4	se noteaza interdictiile de instrainare, grevare, inchiriere, dezlipire, alipire, restructurare si construire,	A1
	1) **LIBRA INTERNET BANK S.A.**, CIF:8119644	
B5	se notează obligaţia de a nu face, în sensul de a nu incheia un contract de arenda,	A1
	1) **LIBRA INTERNET BANK S.A.**, CIF:8119644	

C. Partea III. SARCINI

Inscrieri privind dezmembramintele dreptului de proprietate, drepturi reale de garanţie şi sarcini		Referinţe
79788 / 21/03/2025		
Act Notarial nr. CONTRACT DE IPOTECA NR.497, din 20/03/2025 emis de Mladin Preoteasa Alina Corina;		
C3	Intabulare, drept de IPOTECA, Valoare:1500000 RON+ celelalte obligatii de plata aferente creditului	A1
	1) **LIBRA INTERNET BANK S.A.**, CIF:8119644	

Document care conține date cu caracter personal, protejat de prevederile Regulamentului (UE) nr. 679/2016 și Legii 190/2018

Anexa Nr. 1 La Partea I

Teren

Nr cadastral	Suprafaţa (mp)*	Observaţii / Referinţe
31438	6.628	

* Suprafaţa este determinată in planul de proiecţie Stereo 70.

DETALII LINIARE IMOBIL

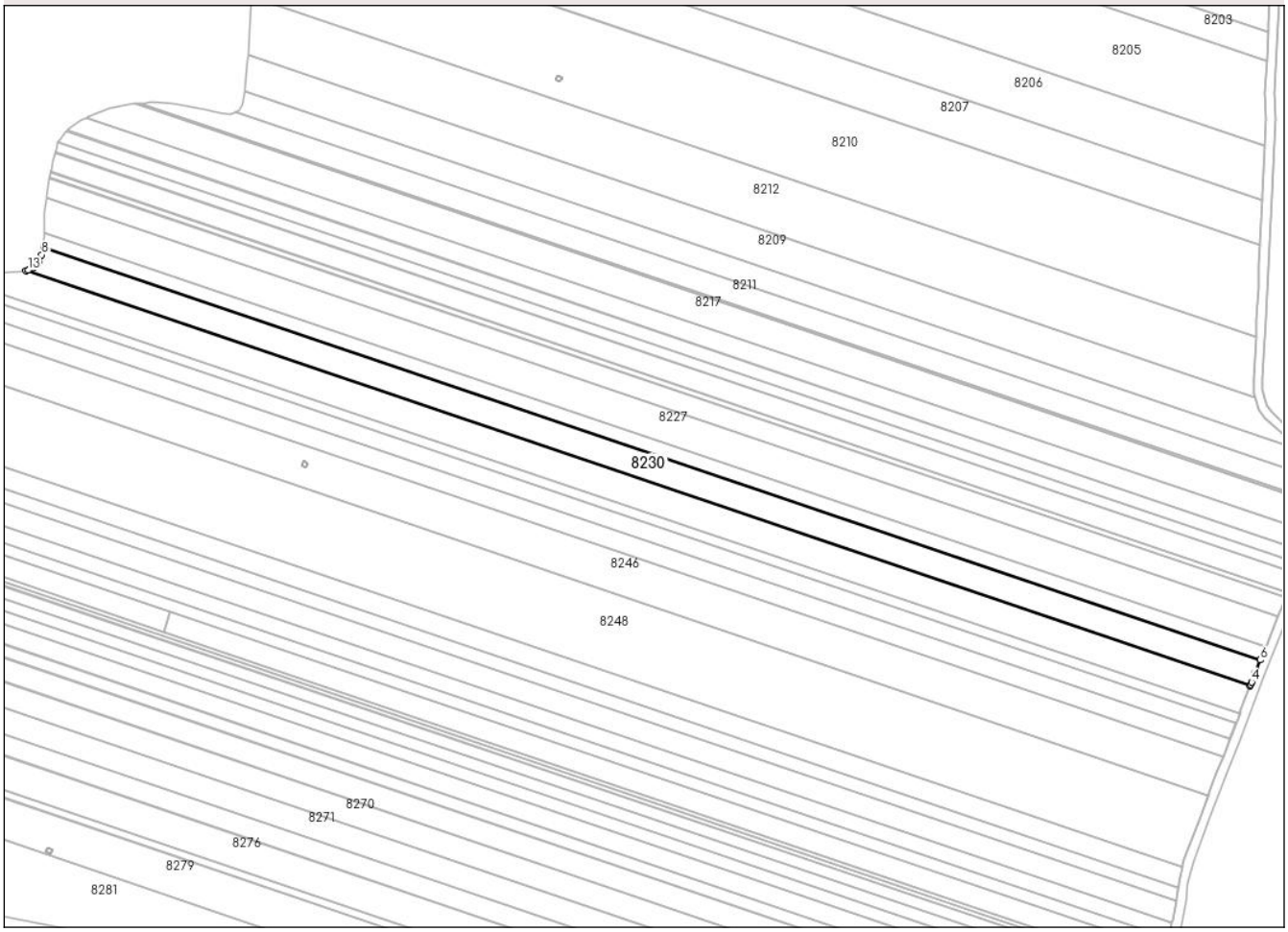

Date referitoare la teren

Crt	Categorie folosință	Intra vilan	Suprafaţa (mp)	Tarla	Parcelă	Nr. topo	Observaţii / Referinţe
1	arabil	NU	6.628	23	117	-	

Lungime Segmente
1) Valorile lungimilor segmentelor sunt obţinute din proiecţie în plan.

Punct început	X / Y	Punct sfârşit	X / Y	Lungime segment (** (m)
1	381.267,595 297.726,165	2	381.796,216 297.547,046	558.143
2	381.796,216 297.547,046	3	381.796,368 297.547,452	0.434
3	381.796,368 297.547,452	4	381.796,833 297.548,692	1.324
4	381.796,833 297.548,692	5	381.798,25 297.552,472	4.037
5	381.798,25 297.552,472	6	381.800,57 297.558,184	6.165

Document care conține date cu caracter personal, protejat de prevederile Regulamentului (UE) nr. 679/2016 și Legii 190/2018

Punct început	X / Y	Punct sfârşit	X / Y	Lungime segment (** (m)
6	381.800,57 297.558,184	7	381.275,045 297.736,254	554.874
7	381.275,045 297.736,254	8	381.274,5 297.732,871	3.427
8	381.274,5 297.732,871	9	381.273,348 297.729,772	3.306
9	381.273,348 297.729,772	10	381.271,223 297.727,647	3.005
10	381.271,223 297.727,647	11	381.270,289 297.727,108	1.078
11	381.270,289 297.727,108	12	381.268,92 297.726,319	1.58
12	381.268,92 297.726,319	13	381.268,6 297.726,282	0.322
13	381.268,6 297.726,282	1	381.267,595 297.726,165	1.012

** Lungimile segmentelor sunt determinate în planul de proiecţie Stereo 70 şi sunt rotunjite la 1 milimetru.
*** Distanţa dintre puncte este formată din segmente cumulate ce sunt mai mici decât valoarea 1 milimetru.

Document care conține date cu caracter personal, protejat de prevederile Regulamentului (UE) nr. 679/2016 și Legii 190/2018

DATE DESPRE IMOBILUL NR. 8231

Oficiul de Cadastru şi Publicitate Imobiliară DOLJ
Biroul de Cadastru şi Publicitate Imobiliară Craiova

A. Partea I. Descrierea imobilului

TEREN Extravilan

Adresa: Jud. Dolj, T23P6

Nr. Crt	Nr cadastral Nr. topografic	Suprafaţa* (mp)	Observaţii / Referinţe
A1	33074	7.551	Sector cadastral:1 Teren neimprejmuit;

B. Partea II. Proprietari şi acte

Inscrieri privitoare la dreptul de proprietate şi alte drepturi reale		Referinţe
105301 / 28/05/2020		
Act Notarial nr. Contract de dare in plata Aut 881, din 27/05/2020 emis de Diaconescu Gelu Emilian (act notarial nr Incheiere de rectificare nr 21 din 10.06.2020, emis de Diaconescu Gelu Emilian);		
B2	Intabulare, drept de PROPRIETATE, dobandit prin Conventie, cota actuala 1/1, cota initiala 1/1	A1
	1) **DOBRICA PETRISOR** 2) **DOBRICA ANA**	

C. Partea III. SARCINI .

Inscrieri privind dezmembramintele dreptului de proprietate, drepturi reale de garanţie şi sarcini	Referinţe
NU SUNT	

Document care conține date cu caracter personal, protejat de prevederile Regulamentului (UE) nr. 679/2016 și Legii 190/2018

Anexa Nr. 1 La Partea I

Teren

Nr cadastral	Suprafaţa (mp)*	Observaţii / Referinţe
33074	7.551	

* Suprafaţa este determinată in planul de proiecţie Stereo 70.

DETALII LINIARE IMOBIL

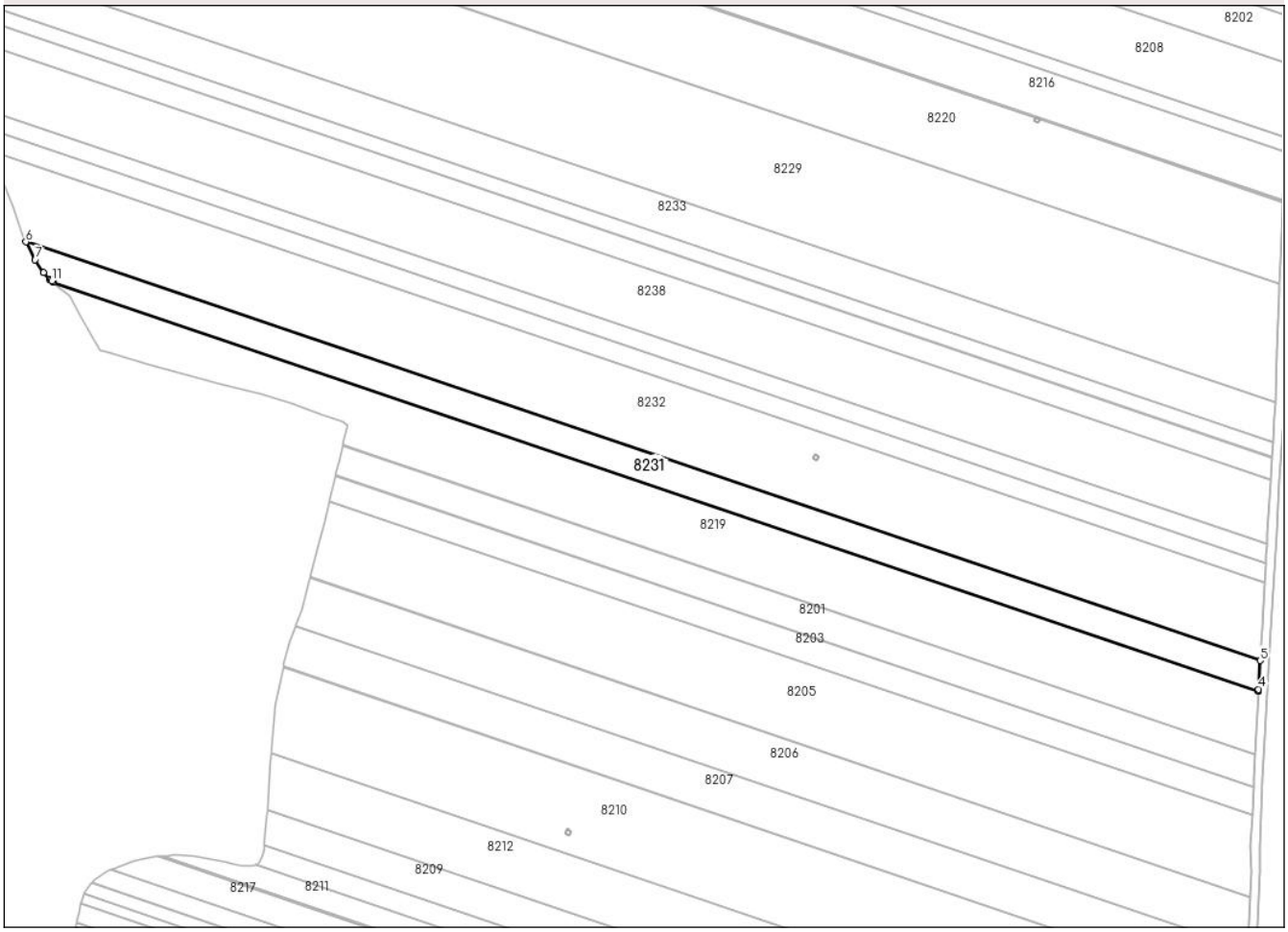

Date referitoare la teren

Crt	Categorie folosință	Intra vilan	Suprafaţa (mp)	Tarla	Parcelă	Nr. topo	Observaţii / Referinţe
1	arabil	NU	7.551	23	6	-	

Lungime Segmente
1) Valorile lungimilor segmentelor sunt obţinute din proiecţie în plan.

Punct început	X / Y	Punct sfârşit	X / Y	Lungime segment (** (m)
1	381.267,623 298.054,433	2	381.806,224 297.871,932	568.681
2	381.806,224 297.871,932	3	381.806,24 297.872,232	0.3
3	381.806,24 297.872,232	4	381.806,268 297.872,748	0.517
4	381.806,268 297.872,748	5	381.806,954 297.885,512	12.782
5	381.806,954 297.885,512	6	381.255,563 298.072,347	582.185

Document care conține date cu caracter personal, protejat de prevederile Regulamentului (UE) nr. 679/2016 și Legii 190/2018

Punct început	X / Y	Punct sfârşit	X / Y	Lungime segment (** (m)
6	381.255,563 298.072,347	7	381.259,729 298.064,424	8.952
7	381.259,729 298.064,424	8	381.263,442 298.058,609	6.899
8	381.263,442 298.058,609	9	381.266,193 298.055,749	3.968
9	381.266,193 298.055,749	10	381.266,536 298.055,392	0.495
10	381.266,536 298.055,392	11	381.267,061 298.054,929	0.7
11	381.267,061 298.054,929	1	381.267,623 298.054,433	0.75

** Lungimile segmentelor sunt determinate în planul de proiecţie Stereo 70 şi sunt rotunjite la 1 milimetru.
*** Distanţa dintre puncte este formată din segmente cumulate ce sunt mai mici decât valoarea 1 milimetru.

Document care conține date cu caracter personal, protejat de prevederile Regulamentului (UE) nr. 679/2016 și Legii 190/2018

DATE DESPRE IMOBILUL NR. 8232

Oficiul de Cadastru şi Publicitate Imobiliară DOLJ
Biroul de Cadastru şi Publicitate Imobiliară Craiova

A. Partea I. Descrierea imobilului

TEREN Extravilan

Adresa: Jud. Dolj, Tarlaua 23, Parcela A7

Nr. Crt	Nr cadastral Nr. topografic	Suprafaţa* (mp)	Observaţii / Referinţe
A1	30454	19.892	Sector cadastral:1 Teren neimprejmuit;

B. Partea II. Proprietari şi acte

Inscrieri privitoare la dreptul de proprietate şi alte drepturi reale		Referinţe
73674 / 02/04/2018		
Act Notarial nr. Contract de vanzare aut. nr. 649, din 30/03/2018 emis de Diaconescu Gelu Emilian;		
B4	Intabulare, drept de PROPRIETATE, dobandit prin Conventie, cota actuala 1/1, cota initiala 1/1	A1
	1) **DOBRICA PETRISOR** 2) **DOBRICA ANA**	
270777 / 03/12/2019		
Act Notarial nr. CONTRACT DE IPOTECA IMOBILIARA NR.4116, din 02/12/2019 emis de Marinescu Maria Daniela;		
B5	Se notează interdicţiile de înstrăinare, grevare, închiriere, dezmembrare, comasare, construire, restructurare	A1
	1) **LIBRA INTERNET BANK SA**, CIF:8119644	
B6	Se notează interdicţia de arendare	A1
	1) **LIBRA INTERNET BANK SA**, CIF:8119644	
246758 / 11/10/2023		
Act Notarial nr. CONTRACT DE IPOTECA IMOBILIARA AUTENTIFICAT SUB NR. 2030, din 09/10/2023 emis de Mladin Preoteasa Alina Corina;		
B7	se noteaza interdictiile de instrainare, grevare, inchiriere, dezmembrare, comasare, restructurare si construire,	A1
	1) **LIBRA INTERNET BANK SA**, CIF:8119644	
B8	se noteaza obligatia de a nu face, in sensul de a nu arenda,	A1
	1) **LIBRA INTERNET BANK SA**, CIF:8119644	

C. Partea III. SARCINI

Inscrieri privind dezmembramintele dreptului de proprietate, drepturi reale de garanţie şi sarcini		Referinţe
270777 / 03/12/2019		
Act Notarial nr. CONTRACT DE IPOTECA IMOBILIARA NR.4116, din 02/12/2019 emis de Marinescu Maria Daniela;		
C1	Intabulare, drept de IPOTECA, Valoare:500000 LEIplus celelalte obligatii aferente creditului	A1
	1) **LIBRA INTERNET BANK SA**, CIF:8119644	
246758 / 11/10/2023		
Act Notarial nr. CONTRACT DE IPOTECA IMOBILIARA AUTENTIFICAT SUB NR. 2030, din 09/10/2023 emis de Mladin Preoteasa Alina Corina;		
C2	Intabulare, drept de IPOTECA, Valoare:500000 LEIplus celelalte obligatii aferente creditului, dobandit prin Conventie, cota actuala 1/1, cota initiala 1/1	A1
	1) **LIBRA INTERNET BANK SA**, CIF:8119644	

Document care conține date cu caracter personal, protejat de prevederile Regulamentului (UE) nr. 679/2016 și Legii 190/2018

Anexa Nr. 1 La Partea I

Teren

Nr cadastral	Suprafaţa (mp)*	Observaţii / Referinţe
30454	19.892	

* Suprafaţa este determinată in planul de proiecţie Stereo 70.

DETALII LINIARE IMOBIL

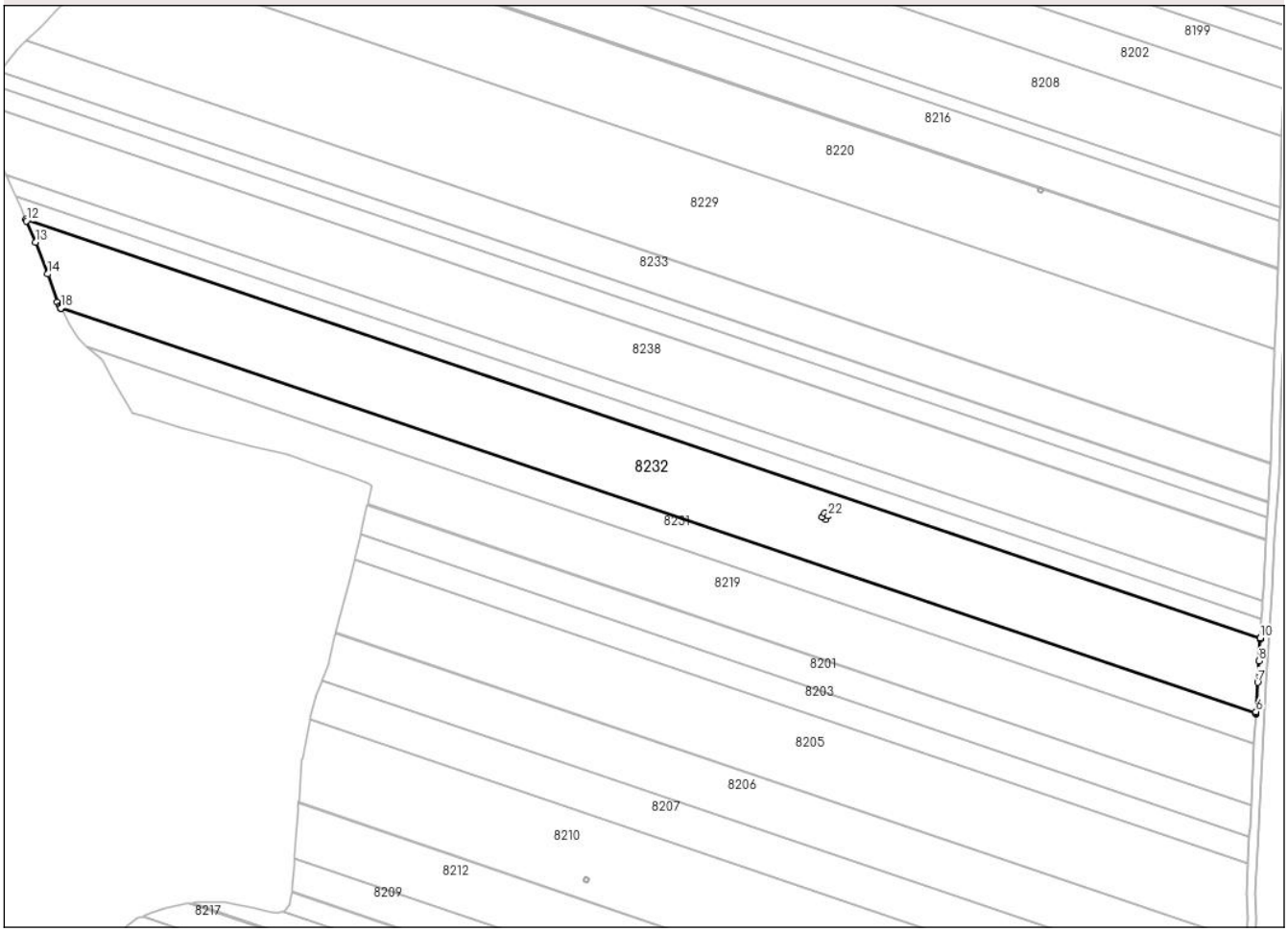

Date referitoare la teren

Crt	Categorie folosință	Intra vilan	Suprafaţa (mp)	Tarla	Parcelă	Nr. topo	Observaţii / Referinţe
1	arabil	NU	19.892	23	A7	-	

Lungime Segmente

1) Valorile lungimilor segmentelor sunt obţinute din proiecţie în plan.

Punct început	X / Y	Punct sfârşit	X / Y	Lungime segment (** (m)
1	381.255,56 298.072,353	2	381.255,563 298.072,347	0.007
3	381.806,954 297.885,512	4	381.806,954 297.885,517	0.005
5	381.806,971 297.885,825	6	381.806,998 297.886,328	0.504
7	381.807,728 297.899,913	8	381.808,302 297.909,829	9.933
9	381.808,935 297.919,742	10	381.808,971 297.920,34	0.599

Punct început	X / Y	Punct sfârşit	X / Y	Lungime segment (** (m)
2	381.255,563 298.072,347	3	381.806,954 297.885,512	582.185
4	381.806,954 297.885,517	5	381.806,971 297.885,825	0.308
6	381.806,998 297.886,328	7	381.807,728 297.899,913	13.605
8	381.808,302 297.909,829	9	381.808,935 297.919,742	9.933
10	381.808,971 297.920,34	11	381.239,473 298.113,31	601.303

Document care conține date cu caracter personal, protejat de prevederile Regulamentului (UE) nr. 679/2016 și Legii 190/2018

Punct început	X / Y	Punct sfârşit	X / Y	Lungime segment (** (m)
11	381.239,473 298.113,31	12	381.239,779 298.112,596	0.777
13	381.244,01 298.102,719	14	381.249,58 298.088,119	15.626
15	381.254,036 298.075,251	16	381.255,031 298.073,358	2.139
17	381.255,359 298.072,735	18	381.255,56 298.072,353	0.432
19	381.608,544 297.974,898	20	381.606,875 297.976,0	2.0
21	381.607,977 297.977,669	22	381.609,646 297.976,567	2.0

Punct început	X / Y	Punct sfârşit	X / Y	Lungime segment (** (m)
12	381.239,779 298.112,596	13	381.244,01 298.102,719	10.745
14	381.249,58 298.088,119	15	381.254,036 298.075,251	13.618
16	381.255,031 298.073,358	17	381.255,359 298.072,735	0.704
18	381.255,56 298.072,353	19	381.608,544 297.974,898	366.19
20	381.606,875 297.976,0	21	381.607,977 297.977,669	2.0
22	381.609,646 297.976,567	1	381.608,544 297.974,898	2.0

** Lungimile segmentelor sunt determinate în planul de proiecţie Stereo 70 şi sunt rotunjite la 1 milimetru.
*** Distanţa dintre puncte este formată din segmente cumulate ce sunt mai mici decât valoarea 1 milimetru.

Document care conține date cu caracter personal, protejat de prevederile Regulamentului (UE) nr. 679/2016 și Legii 190/2018

DATE DESPRE IMOBILUL NR. 8233

Oficiul de Cadastru şi Publicitate Imobiliară DOLJ
Biroul de Cadastru şi Publicitate Imobiliară Craiova

A. Partea I. Descrierea imobilului

TEREN Extravilan

Adresa: Jud. Dolj, T 23, P 14

Nr. Crt	Nr cadastral Nr. topografic	Suprafaţa* (mp)	Observaţii / Referinţe
A1		10.520	Sector cadastral:1 Teren neimprejmuit; Imobilul a fost diminuat cu un procent de 4.64%

B. Partea II. Proprietari şi acte

Inscrieri privitoare la dreptul de proprietate şi alte drepturi reale		Referinţe
/		
Act Administrativ nr. TDP 849-9689, din 22/03/1995 emis de CJSDPAT DOLJ;		
B1	Intabulare, drept de PROPRIETATE, dobandit prin Reconstituire, cota actuala 1/1, cota initiala 1/1	A1
	1) **DINCA POENARU IONEL**, LIPSA CNP 2) **DINCA MARIN FLOREA**, LIPSA CNP 3) **DINCA GHEORGHE**, LIPSA CNP	

C. Partea III. SARCINI .

Inscrieri privind dezmembramintele dreptului de proprietate, drepturi reale de garanţie şi sarcini	Referinţe
NU SUNT	

Document care conține date cu caracter personal, protejat de prevederile Regulamentului (UE) nr. 679/2016 și Legii 190/2018

Anexa Nr. 1 La Partea I

Teren

Nr cadastral	Suprafaţa (mp)*	Observaţii / Referinţe
	10.520	Imobilul a fost diminuat cu un procent de 4.64%

* Suprafaţa este determinată in planul de proiecţie Stereo 70.

DETALII LINIARE IMOBIL

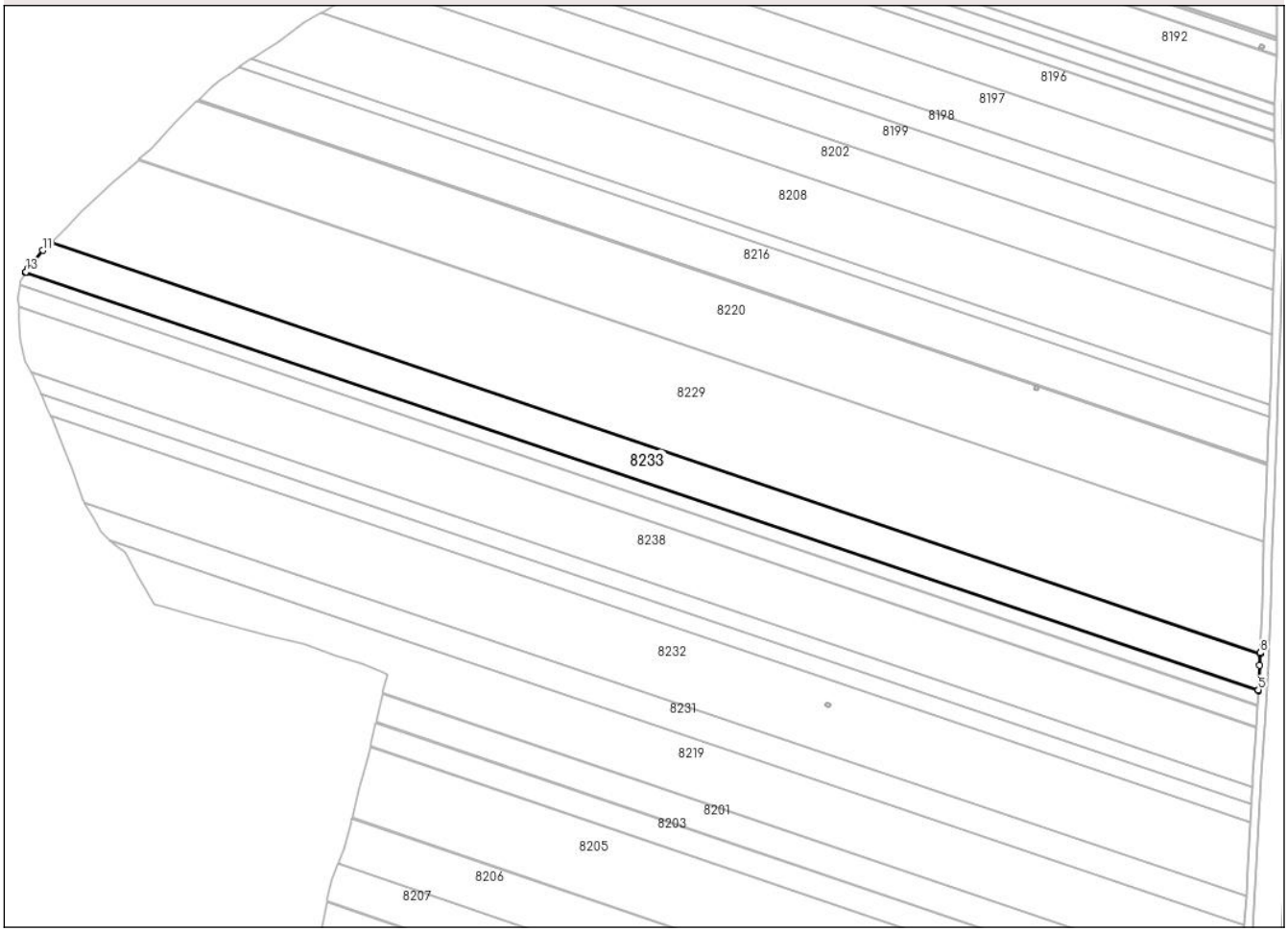

Date referitoare la teren

Crt	Categorie folosință	Intra vilan	Suprafaţa (mp)	Tarla	Parcelă	Nr. topo	Observaţii / Referinţe
1	arabil	NU	10.520	23	14	-	

Lungime Segmente
1) Valorile lungimilor segmentelor sunt obţinute din proiecţie în plan.

Punct început	X / Y	Punct sfârşit	X / Y	Lungime segment (** (m)
1	381.227,679 298.181,414	2	381.227,673 298.181,404	0.012
2	381.227,673 298.181,404	3	381.812,724 297.983,164	617.725
3	381.812,724 297.983,164	4	381.812,724 297.983,176	0.012
4	381.812,724 297.983,176	5	381.812,74 297.983,419	0.244
5	381.812,74 297.983,419	6	381.813,482 297.994,957	11.562

Document care conține date cu caracter personal, protejat de prevederile Regulamentului (UE) nr. 679/2016 și Legii 190/2018

Punct început	X / Y	Punct sfârşit	X / Y	Lungime segment (** (m)
6	381.813,482 297.994,957	7	381.813,673 298.000,631	5.677
7	381.813,673 298.000,631	8	381.813,685 298.000,976	0.345
8	381.813,685 298.000,976	9	381.239,587 298.195,505	606.16
9	381.239,587 298.195,505	10	381.239,32 298.195,246	0.372
10	381.239,32 298.195,246	11	381.235,811 298.191,837	4.892
11	381.235,811 298.191,837	12	381.228,953 298.183,418	10.859
12	381.228,953 298.183,418	13	381.227,809 298.181,618	2.133
13	381.227,809 298.181,618	1	381.227,679 298.181,414	0.242

** Lungimile segmentelor sunt determinate în planul de proiecţie Stereo 70 şi sunt rotunjite la 1 milimetru.
*** Distanţa dintre puncte este formată din segmente cumulate ce sunt mai mici decât valoarea 1 milimetru.

Document care conține date cu caracter personal, protejat de prevederile Regulamentului (UE) nr. 679/2016 și Legii 190/2018

DATE DESPRE IMOBILUL NR. 8234

Oficiul de Cadastru şi Publicitate Imobiliară DOLJ
Biroul de Cadastru şi Publicitate Imobiliară Craiova

A. Partea I. Descrierea imobilului

TEREN Extravilan

Adresa: Jud. Dolj, T 23, P 8

Nr. Crt	Nr cadastral Nr. topografic	Suprafaţa* (mp)	Observaţii / Referinţe
A1		5.178	Sector cadastral:1 Teren neimprejmuit; Imobilul a fost diminuat cu un procent de 4.64%

B. Partea II. Proprietari şi acte

Inscrieri privitoare la dreptul de proprietate şi alte drepturi reale		Referinţe
/		
Act Administrativ nr. TDP 1503-59367, din 05/08/1998 emis de CJSDPAT DOLJ;		
B1	Intabulare, drept de PROPRIETATE, dobandit prin Reconstituire, cota actuala 1/1, cota initiala 1/1	A1
	1) **OPREA DUMITRU**, LIPSA CNP	

C. Partea III. SARCINI .

Inscrieri privind dezmembramintele dreptului de proprietate, drepturi reale de garanţie şi sarcini	Referinţe
NU SUNT	

Document care conține date cu caracter personal, protejat de prevederile Regulamentului (UE) nr. 679/2016 și Legii 190/2018

Anexa Nr. 1 La Partea I

Teren

Nr cadastral	Suprafaţa (mp)*	Observaţii / Referinţe
	5.178	Imobilul a fost diminuat cu un procent de 4.64%

* Suprafaţa este determinată in planul de proiecţie Stereo 70.

DETALII LINIARE IMOBIL

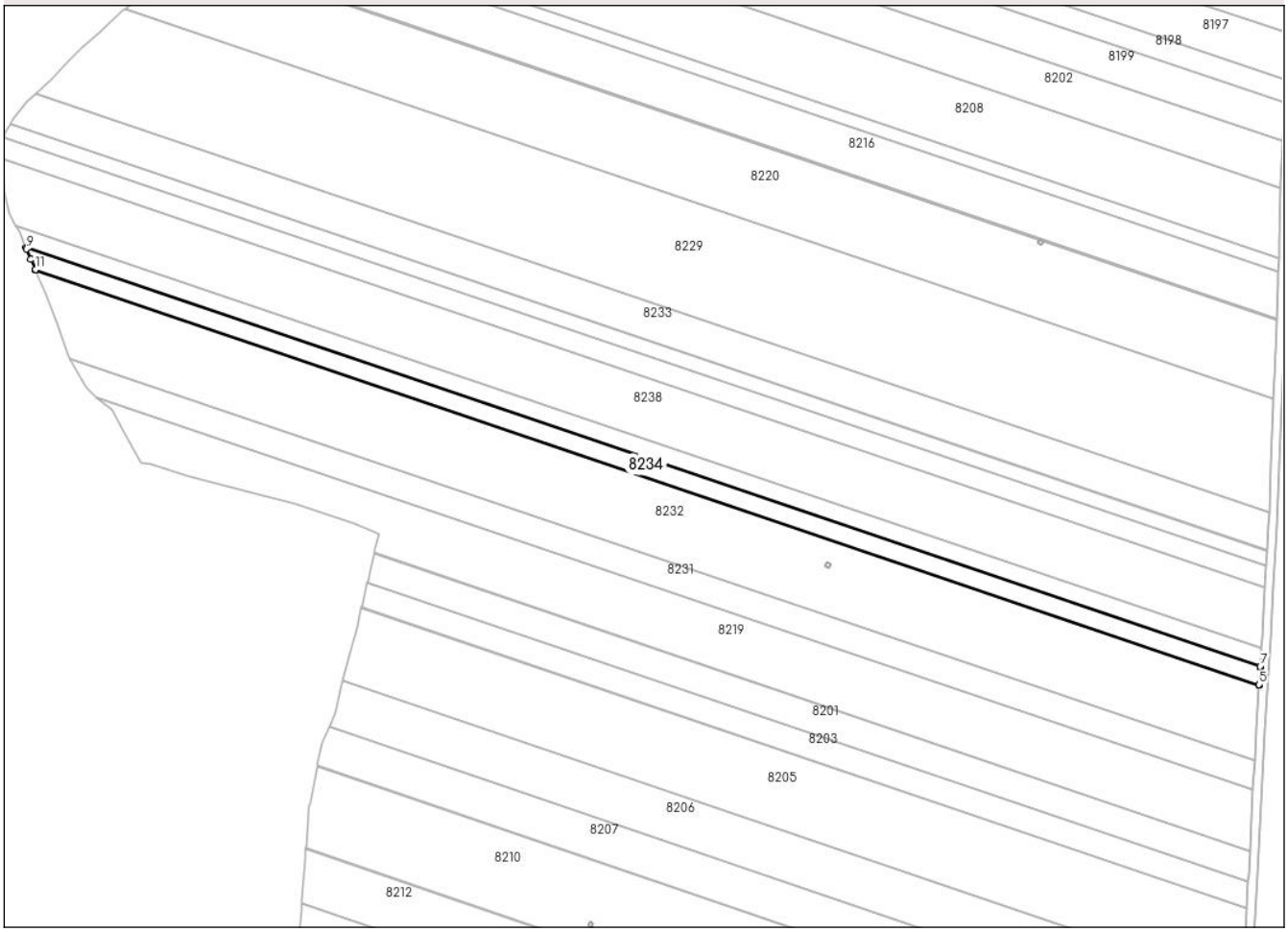

Date referitoare la teren

Crt	Categorie folosință	Intra vilan	Suprafaţa (mp)	Tarla	Parcelă	Nr. topo	Observaţii / Referinţe
1	arabil	NU	5.178	23	8	-	

Lungime Segmente
1) Valorile lungimilor segmentelor sunt obţinute din proiecţie în plan.

Punct început	X / Y	Punct sfârşit	X / Y	Lungime segment (** (m)
1	381.239,467 298.113,324	2	381.239,473 298.113,31	0.015
2	381.239,473 298.113,31	3	381.808,971 297.920,34	601.303
3	381.808,971 297.920,34	4	381.808,972 297.920,352	0.012
4	381.808,972 297.920,352	5	381.808,99 297.920,649	0.298
5	381.808,99 297.920,649	6	381.809,477 297.928,642	8.008

Document care conține date cu caracter personal, protejat de prevederile Regulamentului (UE) nr. 679/2016 și Legii 190/2018

Punct început	X / Y	Punct sfârşit	X / Y	Lungime segment (** (m)
6	381.809,477 297.928,642	7	381.809,508 297.929,209	0.568
7	381.809,508 297.929,209	8	381.234,937 298.123,898	606.659
8	381.234,937 298.123,898	9	381.235,227 298.123,222	0.736
9	381.235,227 298.123,222	10	381.237,211 298.118,425	5.191
10	381.237,211 298.118,425	11	381.239,315 298.113,679	5.191
11	381.239,315 298.113,679	1	381.239,467 298.113,324	0.386

** Lungimile segmentelor sunt determinate în planul de proiecţie Stereo 70 şi sunt rotunjite la 1 milimetru.
*** Distanţa dintre puncte este formată din segmente cumulate ce sunt mai mici decât valoarea 1 milimetru.

Document care conține date cu caracter personal, protejat de prevederile Regulamentului (UE) nr. 679/2016 și Legii 190/2018

DATE DESPRE IMOBILUL NR. 8235

Oficiul de Cadastru şi Publicitate Imobiliară DOLJ
Biroul de Cadastru şi Publicitate Imobiliară Craiova

A. Partea I. Descrierea imobilului

TEREN Extravilan

Adresa: Jud. Dolj, T 23,P 118

Nr. Crt	Nr cadastral Nr. topografic	Suprafaţa* (mp)	Observaţii / Referinţe
A1		7.392	Sector cadastral:1 Teren neimprejmuit; Imobilul a fost diminuat cu un procent de 4.64%

B. Partea II. Proprietari şi acte

Inscrieri privitoare la dreptul de proprietate şi alte drepturi reale		Referinţe
/		
Act Administrativ nr. TDP 804-9689, din 24/03/1995 emis de CJSDPAT DOLJ;		
B1	Intabulare, drept de PROPRIETATE, dobandit prin Reconstituire, cota actuala 1/1, cota initiala 1/1	A1
	1) **MÎRZEANU MARIA**, LIPSA CNP 2) **STAN PAULINA**, LIPSA CNP	

C. Partea III. SARCINI .

Inscrieri privind dezmembramintele dreptului de proprietate, drepturi reale de garanţie şi sarcini	Referinţe
NU SUNT	

Document care conține date cu caracter personal, protejat de prevederile Regulamentului (UE) nr. 679/2016 și Legii 190/2018

Anexa Nr. 1 La Partea I

Teren

Nr cadastral	Suprafaţa (mp)*	Observaţii / Referinţe
	7.392	Imobilul a fost diminuat cu un procent de 4.64%

* Suprafaţa este determinată in planul de proiecţie Stereo 70.

DETALII LINIARE IMOBIL

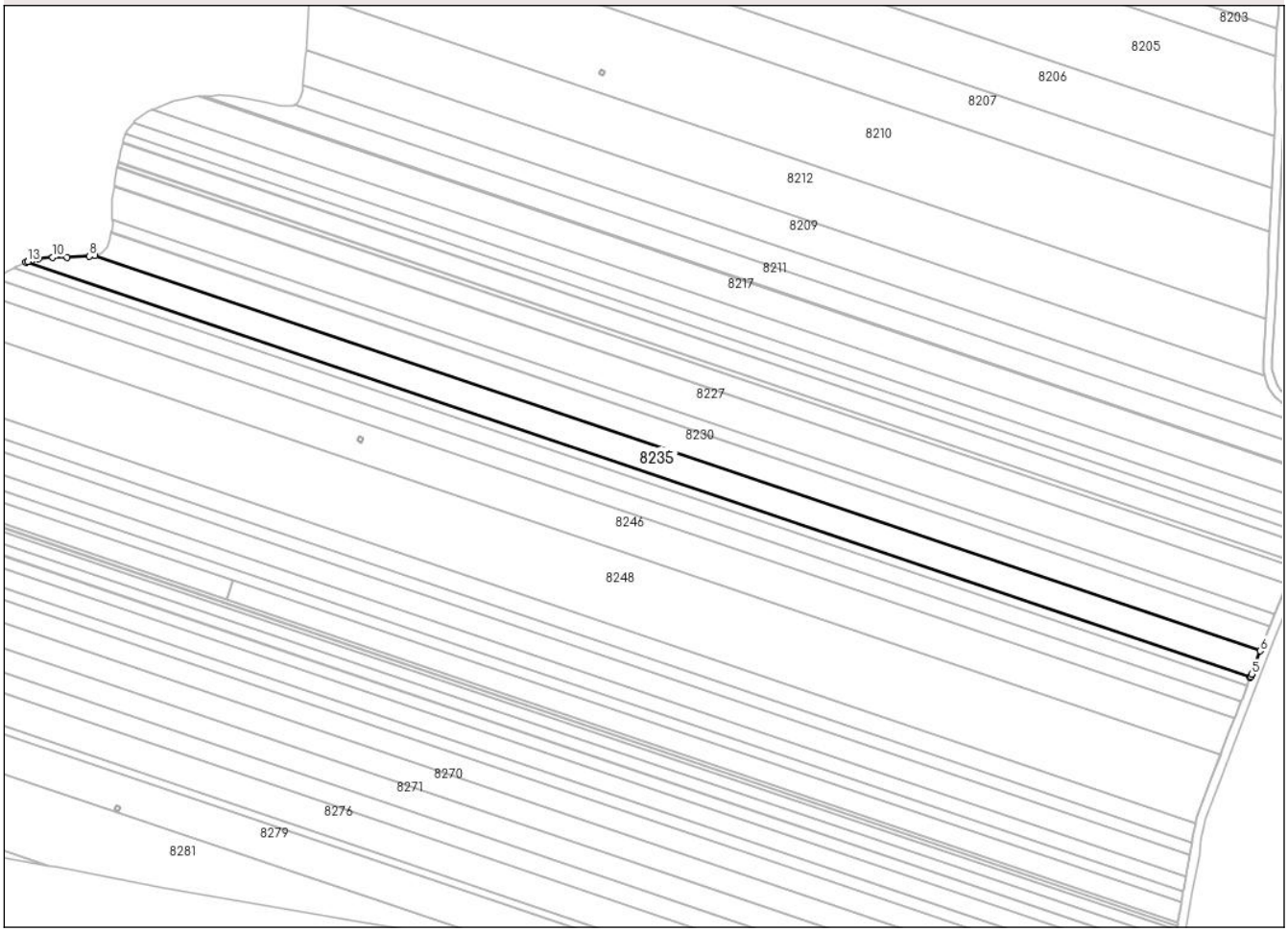

Date referitoare la teren

Crt	Categorie folosință	Intra vilan	Suprafaţa (mp)	Tarla	Parcelă	Nr. topo	Observaţii / Referinţe
1	arabil	NU	7.392	23	118	-	

Lungime Segmente
1) Valorile lungimilor segmentelor sunt obţinute din proiecţie în plan.

Punct început	X / Y	Punct sfârşit	X / Y	Lungime segment (** (m)
1	381.237,16 297.723,315	2	381.236,367 297.723,137	0.813
2	381.236,367 297.723,137	3	381.791,689 297.534,97	586.336
3	381.791,689 297.534,97	4	381.791,838 297.535,367	0.424
4	381.791,838 297.535,367	5	381.792,263 297.536,502	1.212
5	381.792,263 297.536,502	6	381.796,216 297.547,046	11.261

Document care conține date cu caracter personal, protejat de prevederile Regulamentului (UE) nr. 679/2016 și Legii 190/2018

Punct început	X / Y	Punct sfârşit	X / Y	Lungime segment (** (m)
6	381.796,216 297.547,046	7	381.267,595 297.726,165	558.143
7	381.267,595 297.726,165	8	381.265,111 297.725,876	2.501
8	381.265,111 297.725,876	9	381.255,103 297.725,389	10.02
9	381.255,103 297.725,389	10	381.248,549 297.725,301	6.555
10	381.248,549 297.725,301	11	381.242,261 297.724,769	6.31
11	381.242,261 297.724,769	12	381.239,131 297.723,927	3.241
12	381.239,131 297.723,927	13	381.237,264 297.723,338	1.958
13	381.237,264 297.723,338	1	381.237,16 297.723,315	0.107

** Lungimile segmentelor sunt determinate în planul de proiecţie Stereo 70 şi sunt rotunjite la 1 milimetru.
*** Distanţa dintre puncte este formată din segmente cumulate ce sunt mai mici decât valoarea 1 milimetru.

Document care conține date cu caracter personal, protejat de prevederile Regulamentului (UE) nr. 679/2016 și Legii 190/2018

DATE DESPRE IMOBILUL NR. 8236

Oficiul de Cadastru şi Publicitate Imobiliară DOLJ
Biroul de Cadastru şi Publicitate Imobiliară Craiova

A. Partea I. Descrierea imobilului

TEREN Extravilan

Adresa: Jud. Dolj, T 23, P 9

Nr. Crt	Nr cadastral Nr. topografic	Suprafaţa* (mp)	Observaţii / Referinţe
A1		4.892	Sector cadastral:1 Teren neimprejmuit; Imobilul a fost diminuat cu un procent de 4.64%

B. Partea II. Proprietari şi acte

Inscrieri privitoare la dreptul de proprietate şi alte drepturi reale		Referinţe
/		
Act Administrativ nr. TDP 393-46171, din 03/01/1995 emis de CJSDPAT DOLJ;		
B1	Intabulare, drept de PROPRIETATE, dobandit prin Reconstituire, cota actuala 1/1, cota initiala 1/1	A1
	1) **DUMITRU ION**, LIPSA CNP 2) **DUMITRU GHEORGHE**, LIPSA CNP	

C. Partea III. SARCINI .

Inscrieri privind dezmembramintele dreptului de proprietate, drepturi reale de garanţie şi sarcini	Referinţe
NU SUNT	

Document care conține date cu caracter personal, protejat de prevederile Regulamentului (UE) nr. 679/2016 și Legii 190/2018

Anexa Nr. 1 La Partea I

Teren

Nr cadastral	Suprafaţa (mp)*	Observaţii / Referinţe
	4.892	Imobilul a fost diminuat cu un procent de 4.64%

* Suprafaţa este determinată in planul de proiecţie Stereo 70.

DETALII LINIARE IMOBIL

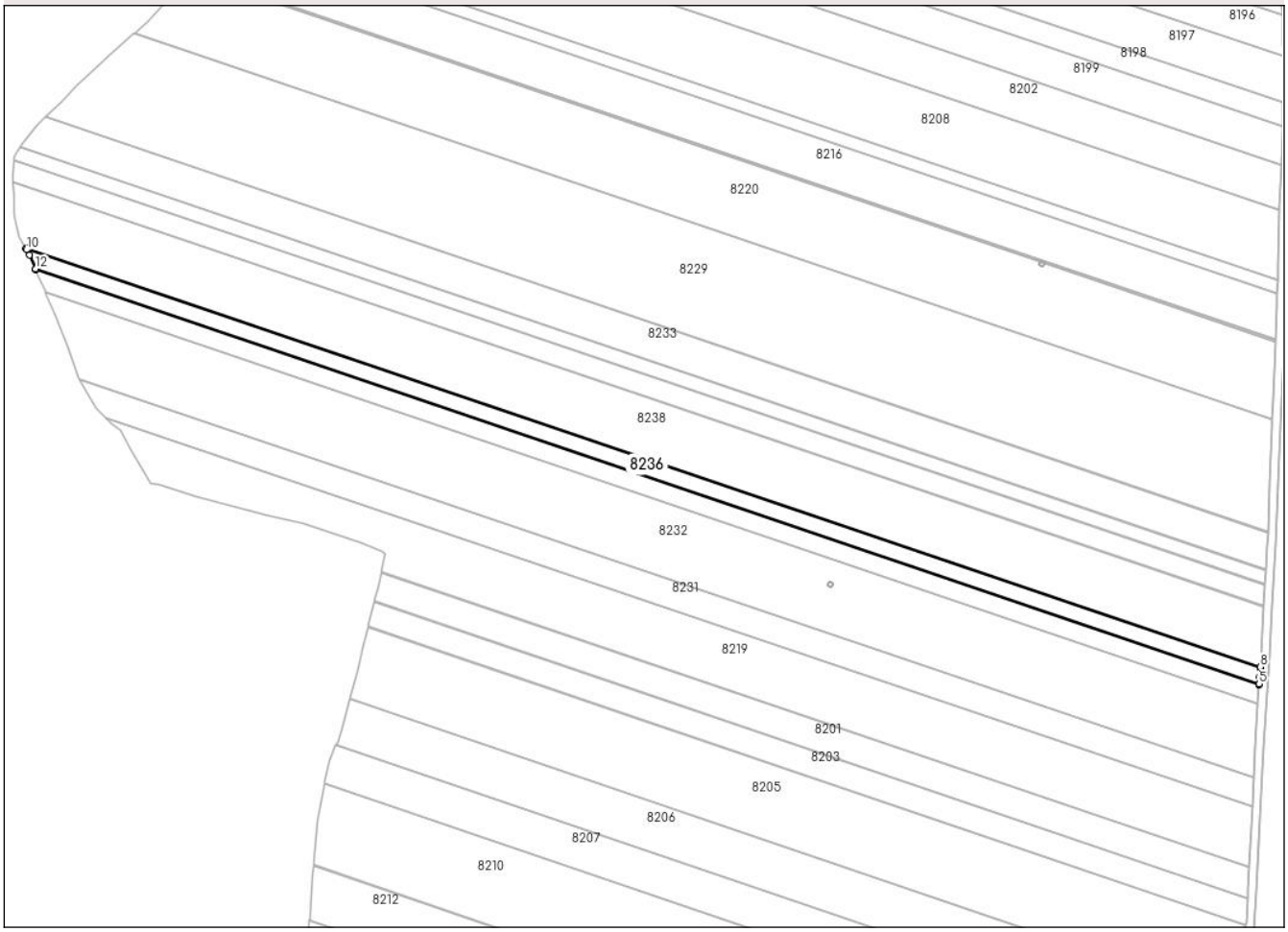

Date referitoare la teren

Crt	Categorie folosință	Intra vilan	Suprafaţa (mp)	Tarla	Parcelă	Nr. topo	Observaţii / Referinţe
1	arabil	NU	4.892	23	9	-	

Lungime Segmente
1) Valorile lungimilor segmentelor sunt obţinute din proiecţie în plan.

Punct început	X / Y	Punct sfârşit	X / Y	Lungime segment (** (m)
1	381.234,931 298.123,913	2	381.234,937 298.123,898	0.016
2	381.234,937 298.123,898	3	381.809,508 297.929,209	606.659
3	381.809,508 297.929,209	4	381.809,508 297.929,222	0.013
4	381.809,508 297.929,222	5	381.809,524 297.929,509	0.287
5	381.809,524 297.929,509	6	381.809,705 297.932,812	3.308

Document care conține date cu caracter personal, protejat de prevederile Regulamentului (UE) nr. 679/2016 și Legii 190/2018

Punct început	X / Y	Punct sfârşit	X / Y	Lungime segment (** (m)
6	381.809,705 297.932,812	7	381.809,985 297.936,978	4.175
7	381.809,985 297.936,978	8	381.810,017 297.937,515	0.538
8	381.810,017 297.937,515	9	381.230,287 298.133,952	612.107
9	381.230,287 298.133,952	10	381.230,645 298.133,283	0.759
10	381.230,645 298.133,283	11	381.232,005 298.130,743	2.881
11	381.232,005 298.130,743	12	381.234,784 298.124,256	7.057
12	381.234,784 298.124,256	1	381.234,931 298.123,913	0.373

** Lungimile segmentelor sunt determinate în planul de proiecţie Stereo 70 şi sunt rotunjite la 1 milimetru.
*** Distanţa dintre puncte este formată din segmente cumulate ce sunt mai mici decât valoarea 1 milimetru.

Document care conține date cu caracter personal, protejat de prevederile Regulamentului (UE) nr. 679/2016 și Legii 190/2018

DATE DESPRE IMOBILUL NR. 8237

Oficiul de Cadastru şi Publicitate Imobiliară DOLJ
Biroul de Cadastru şi Publicitate Imobiliară Craiova

A. Partea I. Descrierea imobilului

TEREN Extravilan

Adresa: Jud. Dolj, T 23, P 13

Nr. Crt	Nr cadastral Nr. topografic	Suprafaţa* (mp)	Observaţii / Referinţe
A1		4.155	Sector cadastral:1 Teren neimprejmuit; Imobilul a fost diminuat cu un procent de 4.64%

B. Partea II. Proprietari şi acte

Inscrieri privitoare la dreptul de proprietate şi alte drepturi reale		Referinţe
/		
Act Administrativ nr. TDP 324-46171, din 22/09/1994 emis de CJSDPAT DOLJ;		
B1	Intabulare, drept de PROPRIETATE, dobandit prin Constituire, cota actuala 1/1, cota initiala 1/1	A1
	1) **DUTA IORGU**, LIPSA CNP 2) **DUTA ION**, LIPSA CNP	

C. Partea III. SARCINI .

Inscrieri privind dezmembramintele dreptului de proprietate, drepturi reale de garanţie şi sarcini	Referinţe
NU SUNT	

Document care conține date cu caracter personal, protejat de prevederile Regulamentului (UE) nr. 679/2016 și Legii 190/2018

Anexa Nr. 1 La Partea I

Teren

Nr cadastral	Suprafaţa (mp)*	Observaţii / Referinţe
	4.155	Imobilul a fost diminuat cu un procent de 4.64%

* Suprafaţa este determinată in planul de proiecţie Stereo 70.

DETALII LINIARE IMOBIL

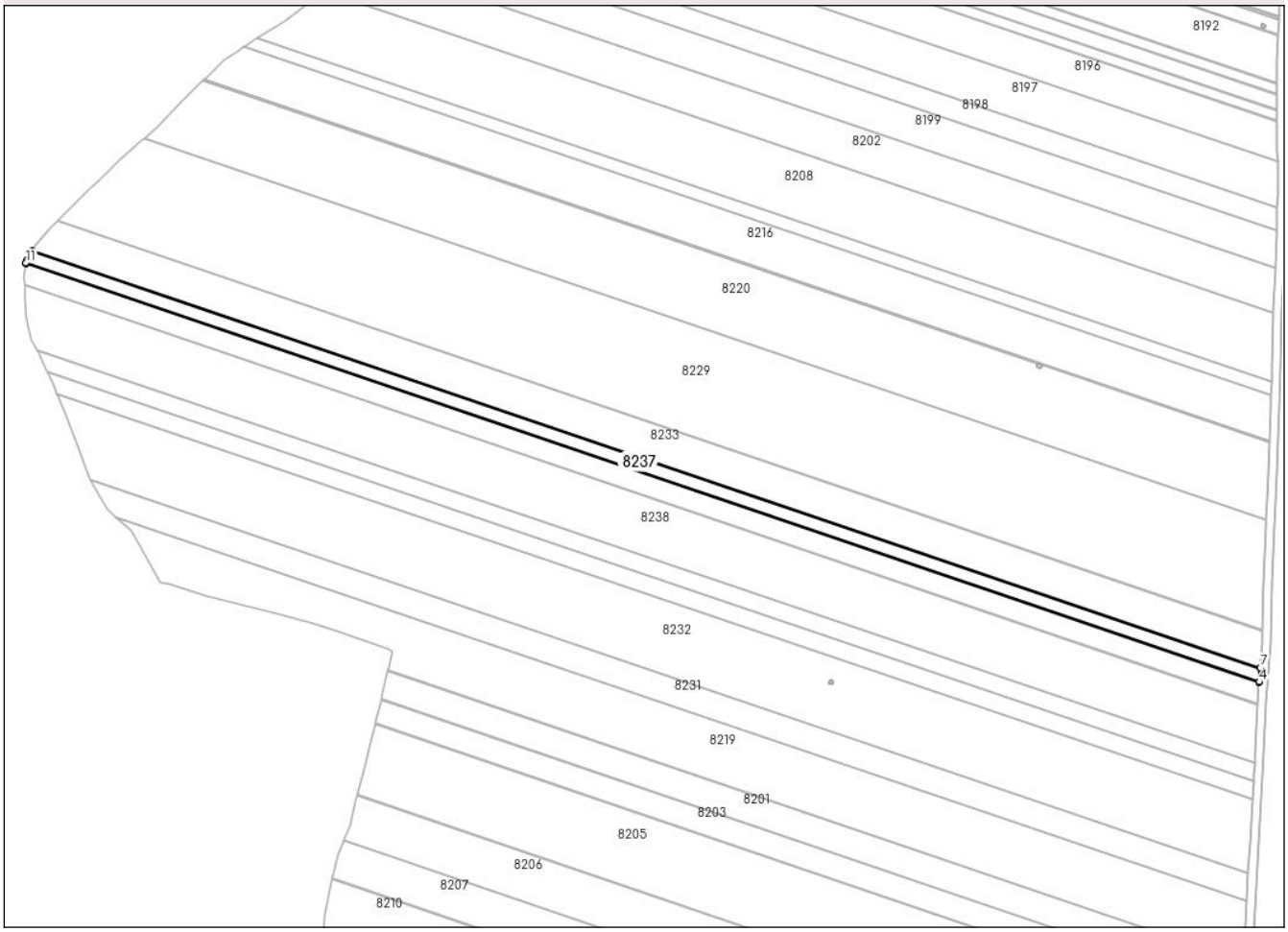

Date referitoare la teren

Crt	Categorie folosință	Intra vilan	Suprafaţa (mp)	Tarla	Parcelă	Nr. topo	Observaţii / Referinţe
1	arabil	NU	4.155	23	13	-	

Lungime Segmente
1) Valorile lungimilor segmentelor sunt obţinute din proiecţie în plan.

Punct început	X / Y	Punct sfârşit	X / Y	Lungime segment (** (m)
1	381.224,676 298.175,348	2	381.224,675 298.175,337	0.011
2	381.224,675 298.175,337	3	381.812,278 297.976,232	620.419
3	381.812,278 297.976,232	4	381.812,279 297.976,243	0.011
4	381.812,279 297.976,243	5	381.812,295 297.976,492	0.25
5	381.812,295 297.976,492	6	381.812,699 297.982,776	6.297

Document care conține date cu caracter personal, protejat de prevederile Regulamentului (UE) nr. 679/2016 și Legii 190/2018

Punct început	X / Y	Punct sfârşit	X / Y	Lungime segment (** (m)
6	381.812,699 297.982,776	7	381.812,724 297.983,164	0.389
7	381.812,724 297.983,164	8	381.227,673 298.181,404	617.725
8	381.227,673 298.181,404	9	381.227,466 298.181,078	0.386
9	381.227,466 298.181,078	10	381.224,872 298.176,995	4.837
10	381.224,872 298.176,995	11	381.224,705 298.175,592	1.413
11	381.224,705 298.175,592	1	381.224,676 298.175,348	0.246

** Lungimile segmentelor sunt determinate în planul de proiecţie Stereo 70 şi sunt rotunjite la 1 milimetru.
*** Distanţa dintre puncte este formată din segmente cumulate ce sunt mai mici decât valoarea 1 milimetru.

Document care conține date cu caracter personal, protejat de prevederile Regulamentului (UE) nr. 679/2016 și Legii 190/2018

DATE DESPRE IMOBILUL NR. 8238

Oficiul de Cadastru şi Publicitate Imobiliară DOLJ
Biroul de Cadastru şi Publicitate Imobiliară Craiova

A. Partea I. Descrierea imobilului

TEREN Extravilan

Adresa: Jud. Dolj, T 23, P 11

Nr. Crt	Nr cadastral Nr. topografic	Suprafaţa* (mp)	Observaţii / Referinţe
A1		17.019	Sector cadastral:1 Teren neimprejmuit; Imobilul a fost diminuat cu un procent de 4.64%

B. Partea II. Proprietari şi acte

Inscrieri privitoare la dreptul de proprietate şi alte drepturi reale		Referinţe
/		
Act Administrativ nr. TDP 408-15035, din 10/01/1995 emis de CJSDPAT DOLJ;		
B1	Intabulare, drept de PROPRIETATE, dobandit prin Reconstituire, cota actuala 1/1, cota initiala 1/1	A1
	1) **ŢENCU DUMITRU**, LIPSA CNP	

C. Partea III. SARCINI .

Inscrieri privind dezmembramintele dreptului de proprietate, drepturi reale de garanţie şi sarcini	Referinţe
NU SUNT	

Document care conține date cu caracter personal, protejat de prevederile Regulamentului (UE) nr. 679/2016 și Legii 190/2018

Anexa Nr. 1 La Partea I

Teren

Nr cadastral	Suprafaţa (mp)*	Observaţii / Referinţe
	17.019	Imobilul a fost diminuat cu un procent de 4.64%

* Suprafaţa este determinată in planul de proiecţie Stereo 70.

DETALII LINIARE IMOBIL

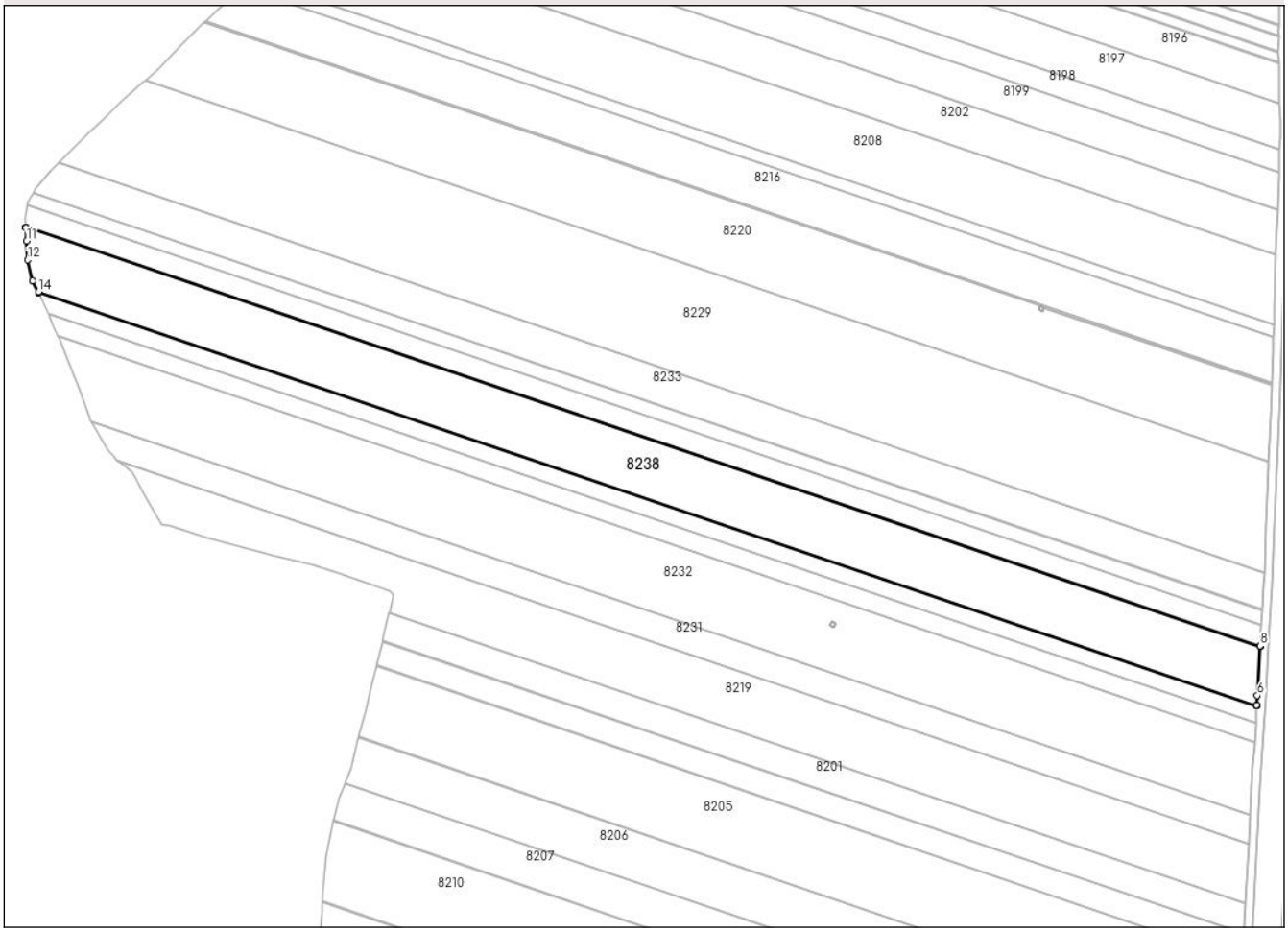

Date referitoare la teren

Crt	Categorie folosință	Intra vilan	Suprafaţa (mp)	Tarla	Parcelă	Nr. topo	Observaţii / Referinţe
1	arabil	NU	17.019	23	11	-	

Lungime Segmente
1) Valorile lungimilor segmentelor sunt obţinute din proiecţie în plan.

Punct început	X / Y	Punct sfârşit	X / Y	Lungime segment (** (m)
1	381.230,279 298.133,967	2	381.230,287 298.133,952	0.017
2	381.230,287 298.133,952	3	381.810,017 297.937,515	612.107
3	381.810,017 297.937,515	4	381.810,018 297.937,527	0.012
4	381.810,018 297.937,527	5	381.810,035 297.937,804	0.278
5	381.810,035 297.937,804	6	381.810,32 297.942,472	4.677

Document care conține date cu caracter personal, protejat de prevederile Regulamentului (UE) nr. 679/2016 și Legii 190/2018

Punct început	X / Y	Punct sfârşit	X / Y	Lungime segment (** (m)
6	381.810,32 297.942,472	7	381.811,604 297.965,617	23.181
7	381.811,604 297.965,617	8	381.811,629 297.966,056	0.44
8	381.811,629 297.966,056	9	381.224,141 298.165,122	620.298
9	381.224,141 298.165,122	10	381.224,168 298.164,666	0.457
10	381.224,168 298.164,666	11	381.224,525 298.158,552	6.124
11	381.224,525 298.158,552	12	381.224,959 298.149,525	9.037
12	381.224,959 298.149,525	13	381.227,302 298.139,528	10.268
13	381.227,302 298.139,528	14	381.230,094 298.134,313	5.915
14	381.230,094 298.134,313	1	381.230,279 298.133,967	0.392

** Lungimile segmentelor sunt determinate în planul de proiecţie Stereo 70 şi sunt rotunjite la 1 milimetru.
*** Distanţa dintre puncte este formată din segmente cumulate ce sunt mai mici decât valoarea 1 milimetru.

Document care conține date cu caracter personal, protejat de prevederile Regulamentului (UE) nr. 679/2016 și Legii 190/2018

DATE DESPRE IMOBILUL NR. 8239

Oficiul de Cadastru şi Publicitate Imobiliară DOLJ
Biroul de Cadastru şi Publicitate Imobiliară Craiova

A. Partea I. Descrierea imobilului

TEREN Extravilan

Adresa: Jud. Dolj, T 23, P 12

Nr. Crt	Nr cadastral Nr. topografic	Suprafaţa* (mp)	Observaţii / Referinţe
A1		6.110	Sector cadastral:1 Teren neimprejmuit; Imobilul a fost diminuat cu un procent de 4.64%

B. Partea II. Proprietari şi acte

Inscrieri privitoare la dreptul de proprietate şi alte drepturi reale		Referinţe
/		
Act Notarial nr. CM 81, din 04/09/2020 emis de NP GĂGEATU ILEANA-MĂDĂLINA;		
B1	Intabulare, drept de PROPRIETATE, dobandit prin Succesiune, cota actuala 1/1, cota initiala 1/1	A1
	1) **CONDREA MARIAN**	

C. Partea III. SARCINI .

Inscrieri privind dezmembramintele dreptului de proprietate, drepturi reale de garanţie şi sarcini	Referinţe
NU SUNT	

Document care conține date cu caracter personal, protejat de prevederile Regulamentului (UE) nr. 679/2016 și Legii 190/2018

Anexa Nr. 1 La Partea I

Teren

Nr cadastral	Suprafaţa (mp)*	Observaţii / Referinţe
	6.110	Imobilul a fost diminuat cu un procent de 4.64%

* Suprafaţa este determinată in planul de proiecţie Stereo 70.

DETALII LINIARE IMOBIL

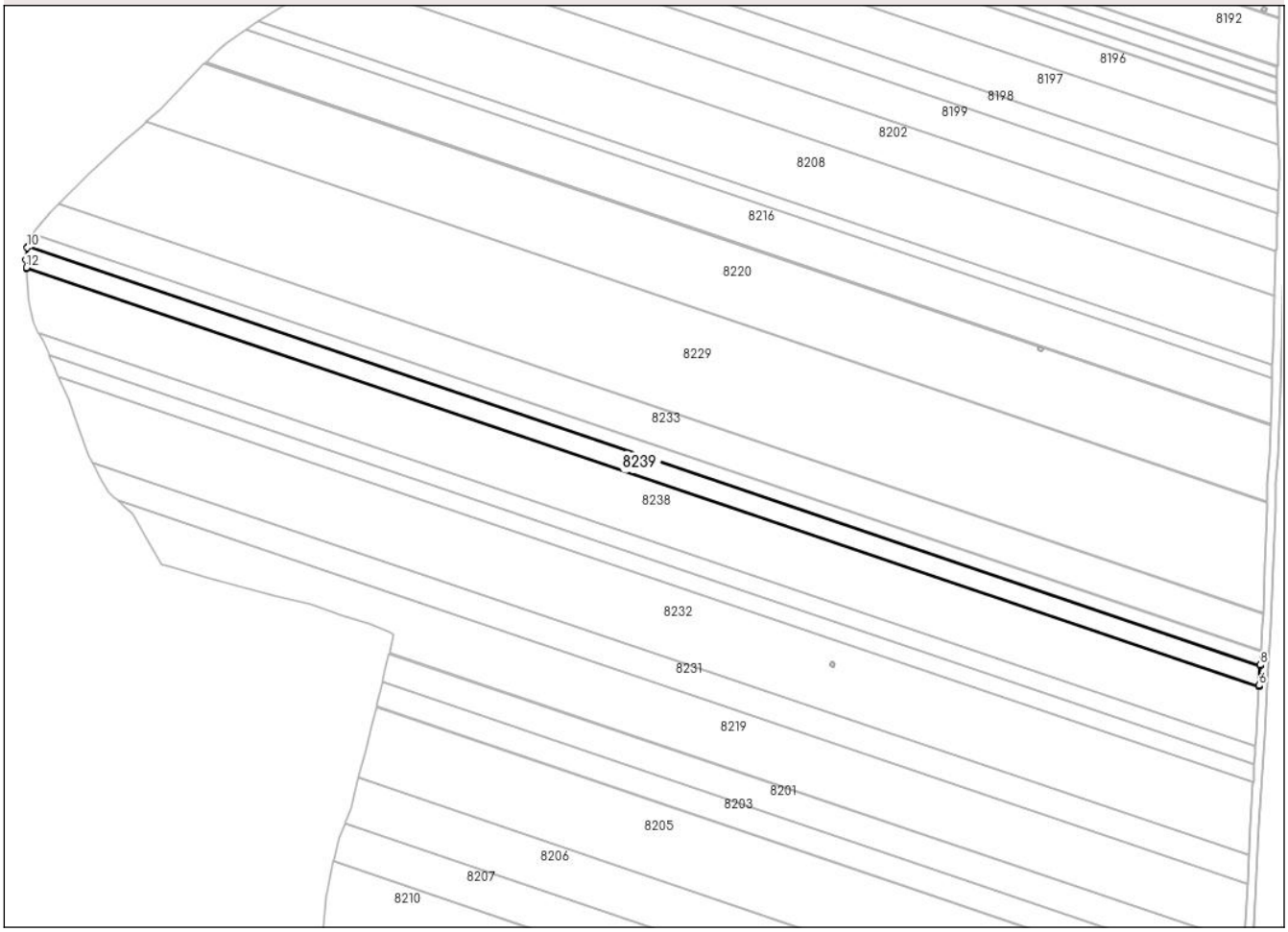

Date referitoare la teren

Crt	Categorie folosință	Intra vilan	Suprafaţa (mp)	Tarla	Parcelă	Nr. topo	Observaţii / Referinţe
1	arabil	NU	6.110	23	12	-	

Lungime Segmente
1) Valorile lungimilor segmentelor sunt obţinute din proiecţie în plan.

Punct început	X / Y	Punct sfârşit	X / Y	Lungime segment (** (m)
1	381.224,141 298.165,134	2	381.224,141 298.165,122	0.012
2	381.224,141 298.165,122	3	381.811,629 297.966,056	620.298
3	381.811,629 297.966,056	4	381.811,629 297.966,068	0.012
4	381.811,629 297.966,068	5	381.811,644 297.966,325	0.257
5	381.811,644 297.966,325	6	381.811,652 297.966,477	0.152

Document care conține date cu caracter personal, protejat de prevederile Regulamentului (UE) nr. 679/2016 și Legii 190/2018

Punct început	X / Y	Punct sfârşit	X / Y	Lungime segment (** (m)
6	381.811,652 297.966,477	7	381.812,252 297.975,825	9.367
7	381.812,252 297.975,825	8	381.812,278 297.976,232	0.408
8	381.812,278 297.976,232	9	381.224,675 298.175,337	620.419
9	381.224,675 298.175,337	10	381.224,627 298.174,938	0.402
10	381.224,627 298.174,938	11	381.223,917 298.168,967	6.013
11	381.223,917 298.168,967	12	381.224,125 298.165,401	3.572
12	381.224,125 298.165,401	1	381.224,141 298.165,134	0.267

** Lungimile segmentelor sunt determinate în planul de proiecţie Stereo 70 şi sunt rotunjite la 1 milimetru.
*** Distanţa dintre puncte este formată din segmente cumulate ce sunt mai mici decât valoarea 1 milimetru.

Document care conține date cu caracter personal, protejat de prevederile Regulamentului (UE) nr. 679/2016 și Legii 190/2018

DATE DESPRE IMOBILUL NR. 8241

Oficiul de Cadastru şi Publicitate Imobiliară DOLJ
Biroul de Cadastru şi Publicitate Imobiliară Craiova

A. Partea I. Descrierea imobilului

TEREN Extravilan

Adresa: Jud. Dolj, T 23,P 119

Nr. Crt	Nr cadastral Nr. topografic	Suprafaţa* (mp)	Observaţii / Referinţe
A1		2.440	Sector cadastral:1 Teren neimprejmuit; Imobilul a fost diminuat cu un procent de 4.64%

B. Partea II. Proprietari şi acte

Inscrieri privitoare la dreptul de proprietate şi alte drepturi reale		Referinţe
/		
Act Administrativ nr. TDP 806-9689, din 24/03/1995 emis de CJSDPAT DOLJ;		
B1	Intabulare, drept de PROPRIETATE, dobandit prin Reconstituire, cota actuala 1/1, cota initiala 1/1	A1
	1) **OPREA FLOREA**, LIPSA CNP	

C. Partea III. SARCINI .

Inscrieri privind dezmembramintele dreptului de proprietate, drepturi reale de garanţie şi sarcini	Referinţe
NU SUNT	

Document care conține date cu caracter personal, protejat de prevederile Regulamentului (UE) nr. 679/2016 și Legii 190/2018

Anexa Nr. 1 La Partea I

Teren

Nr cadastral	Suprafaţa (mp)*	Observaţii / Referinţe
	2.440	Imobilul a fost diminuat cu un procent de 4.64%

* Suprafaţa este determinată in planul de proiecţie Stereo 70.

DETALII LINIARE IMOBIL

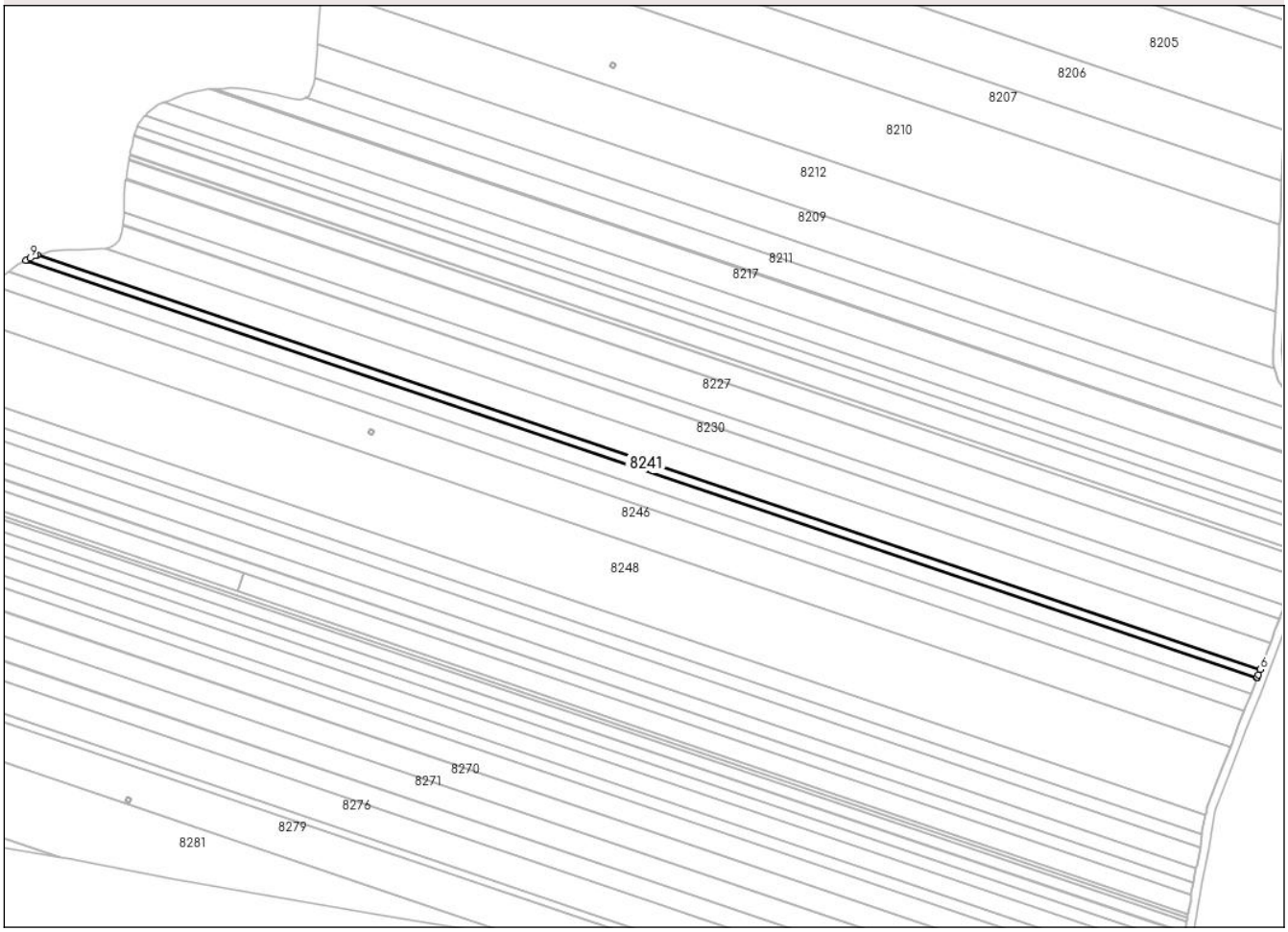

Date referitoare la teren

Crt	Categorie folosință	Intra vilan	Suprafaţa (mp)	Tarla	Parcelă	Nr. topo	Observaţii / Referinţe
1	arabil	NU	2.440	23	119	-	

Lungime Segmente
1) Valorile lungimilor segmentelor sunt obţinute din proiecţie în plan.

Punct început	X / Y	Punct sfârşit	X / Y	Lungime segment (** (m)
1	381.231,528 297.720,846	2	381.231,02 297.720,572	0.577
2	381.231,02 297.720,572	3	381.790,233 297.531,086	590.444
3	381.790,233 297.531,086	4	381.790,382 297.531,483	0.424
4	381.790,382 297.531,483	5	381.790,799 297.532,594	1.187
5	381.790,799 297.532,594	6	381.791,689 297.534,97	2.537

Document care conține date cu caracter personal, protejat de prevederile Regulamentului (UE) nr. 679/2016 și Legii 190/2018

Punct început	X / Y	Punct sfârşit	X / Y	Lungime segment (** (m)
6	381.791,689 297.534,97	7	381.236,367 297.723,137	586.336
7	381.236,367 297.723,137	8	381.235,353 297.722,91	1.039
8	381.235,353 297.722,91	9	381.232,954 297.721,616	2.726
9	381.232,954 297.721,616	1	381.231,528 297.720,846	1.621

** Lungimile segmentelor sunt determinate în planul de proiecţie Stereo 70 şi sunt rotunjite la 1 milimetru.
*** Distanţa dintre puncte este formată din segmente cumulate ce sunt mai mici decât valoarea 1 milimetru.

Document care conține date cu caracter personal, protejat de prevederile Regulamentului (UE) nr. 679/2016 și Legii 190/2018

DATE DESPRE IMOBILUL NR. 8242

Oficiul de Cadastru şi Publicitate Imobiliară DOLJ
Biroul de Cadastru şi Publicitate Imobiliară Craiova

A. Partea I. Descrierea imobilului

TEREN Extravilan

Adresa: Jud. Dolj, T 23, P 119/1

Nr. Crt	Nr cadastral Nr. topografic	Suprafaţa* (mp)	Observaţii / Referinţe
A1		4.439	Sector cadastral:1 Teren neimprejmuit; Imobilul a fost diminuat cu un procent de 4.64%

B. Partea II. Proprietari şi acte

Inscrieri privitoare la dreptul de proprietate şi alte drepturi reale		Referinţe
/		
Act Administrativ nr. TDP 410-15035, din 10/01/1995 emis de CJSDPAT DOLJ;		
B1	Intabulare, drept de PROPRIETATE, dobandit prin Reconstituire, cota actuala 1/1, cota initiala 1/1	A1
	1) **BARBU CONSTANTINA**, LIPSA CNP 2) **OPREA ALEXANDRU**, LIPSA CNP 3) **OPREA FLOAREA**, LIPSA CNP 4) **TOLEA CONSTANTA**, LIPSA CNP	

C. Partea III. SARCINI .

Inscrieri privind dezmembramintele dreptului de proprietate, drepturi reale de garanţie şi sarcini	Referinţe
NU SUNT	

Document care conține date cu caracter personal, protejat de prevederile Regulamentului (UE) nr. 679/2016 și Legii 190/2018

Anexa Nr. 1 La Partea I

Teren

Nr cadastral	Suprafaţa (mp)*	Observaţii / Referinţe
	4.439	Imobilul a fost diminuat cu un procent de 4.64%

* Suprafaţa este determinată in planul de proiecţie Stereo 70.

DETALII LINIARE IMOBIL

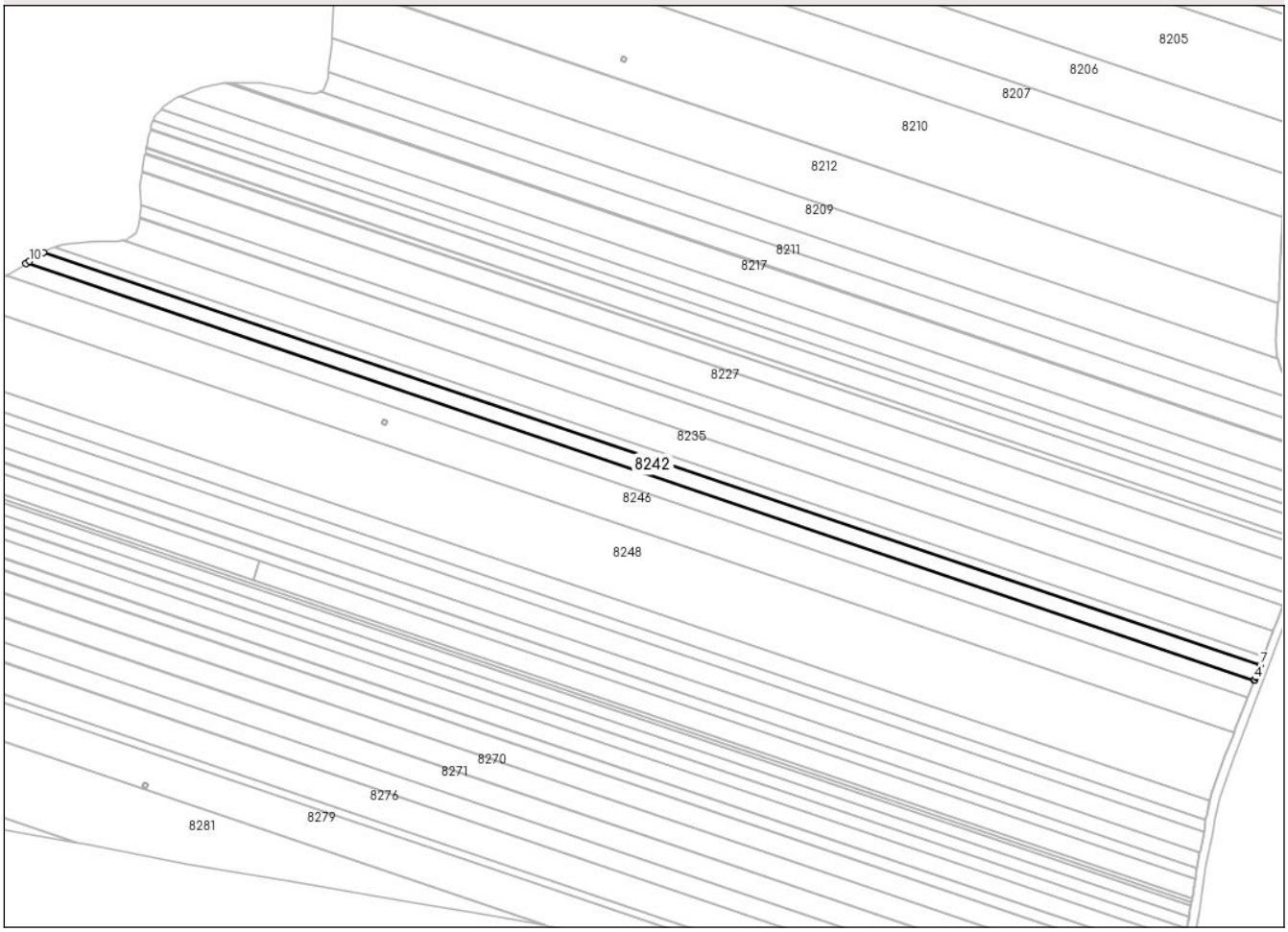

Date referitoare la teren

Crt	Categorie folosință	Intra vilan	Suprafaţa (mp)	Tarla	Parcelă	Nr. topo	Observaţii / Referinţe
1	arabil	NU	4.439	23	119/1	-	

Lungime Segmente
1) Valorile lungimilor segmentelor sunt obţinute din proiecţie în plan.

Punct început	X / Y	Punct sfârşit	X / Y	Lungime segment (** (m)
1	381.223,36 297.715,715	2	381.222,937 297.715,414	0.519
2	381.222,937 297.715,414	3	381.787,576 297.524,09	596.173
3	381.787,576 297.524,09	4	381.787,731 297.524,482	0.422
4	381.787,731 297.524,482	5	381.788,155 297.525,552	1.151
5	381.788,155 297.525,552	6	381.788,222 297.525,722	0.183

Document care conține date cu caracter personal, protejat de prevederile Regulamentului (UE) nr. 679/2016 și Legii 190/2018

Punct început	X / Y	Punct sfârşit	X / Y	Lungime segment (** (m)
6	381.788,222 297.525,722	7	381.790,233 297.531,086	5.729
7	381.790,233 297.531,086	8	381.231,02 297.720,572	590.444
8	381.231,02 297.720,572	9	381.227,559 297.718,704	3.933
9	381.227,559 297.718,704	10	381.224,516 297.716,538	3.735
10	381.224,516 297.716,538	1	381.223,36 297.715,715	1.419

** Lungimile segmentelor sunt determinate în planul de proiecţie Stereo 70 şi sunt rotunjite la 1 milimetru.
*** Distanţa dintre puncte este formată din segmente cumulate ce sunt mai mici decât valoarea 1 milimetru.

Document care conține date cu caracter personal, protejat de prevederile Regulamentului (UE) nr. 679/2016 și Legii 190/2018

DATE DESPRE IMOBILUL NR. 8244

Oficiul de Cadastru şi Publicitate Imobiliară DOLJ
Biroul de Cadastru şi Publicitate Imobiliară Craiova

A. Partea I. Descrierea imobilului

TEREN Extravilan

Adresa: Jud. Dolj, T 23, P 121

Nr. Crt	Nr cadastral Nr. topografic	Suprafaţa* (mp)	Observaţii / Referinţe
A1		4.963	Sector cadastral:1 Teren neimprejmuit; Imobilul a fost diminuat cu un procent de 4.64%

B. Partea II. Proprietari şi acte

Inscrieri privitoare la dreptul de proprietate şi alte drepturi reale		Referinţe
/		
Act Administrativ nr. TDP 407-15035, din 10/01/1995 emis de CJSDPAT DOLJ;		
B1	Intabulare, drept de PROPRIETATE, dobandit prin Reconstituire, cota actuala 1/1, cota initiala 1/1	A1
	1) **PANA MARIA**, LIPSA CNP 2) **PANA DUMITRU**, LIPSA CNP 3) **MINCA FILOFTEIA**, LIPSA CNP 4) **PANA CONSTANTIN**, LIPSA CNP	

C. Partea III. SARCINI .

Inscrieri privind dezmembramintele dreptului de proprietate, drepturi reale de garanţie şi sarcini	Referinţe
NU SUNT	

Anexa Nr. 1 La Partea I

Teren

Nr cadastral	Suprafaţa (mp)*	Observaţii / Referinţe
	4.963	Imobilul a fost diminuat cu un procent de 4.64%

* Suprafaţa este determinată in planul de proiecţie Stereo 70.

DETALII LINIARE IMOBIL

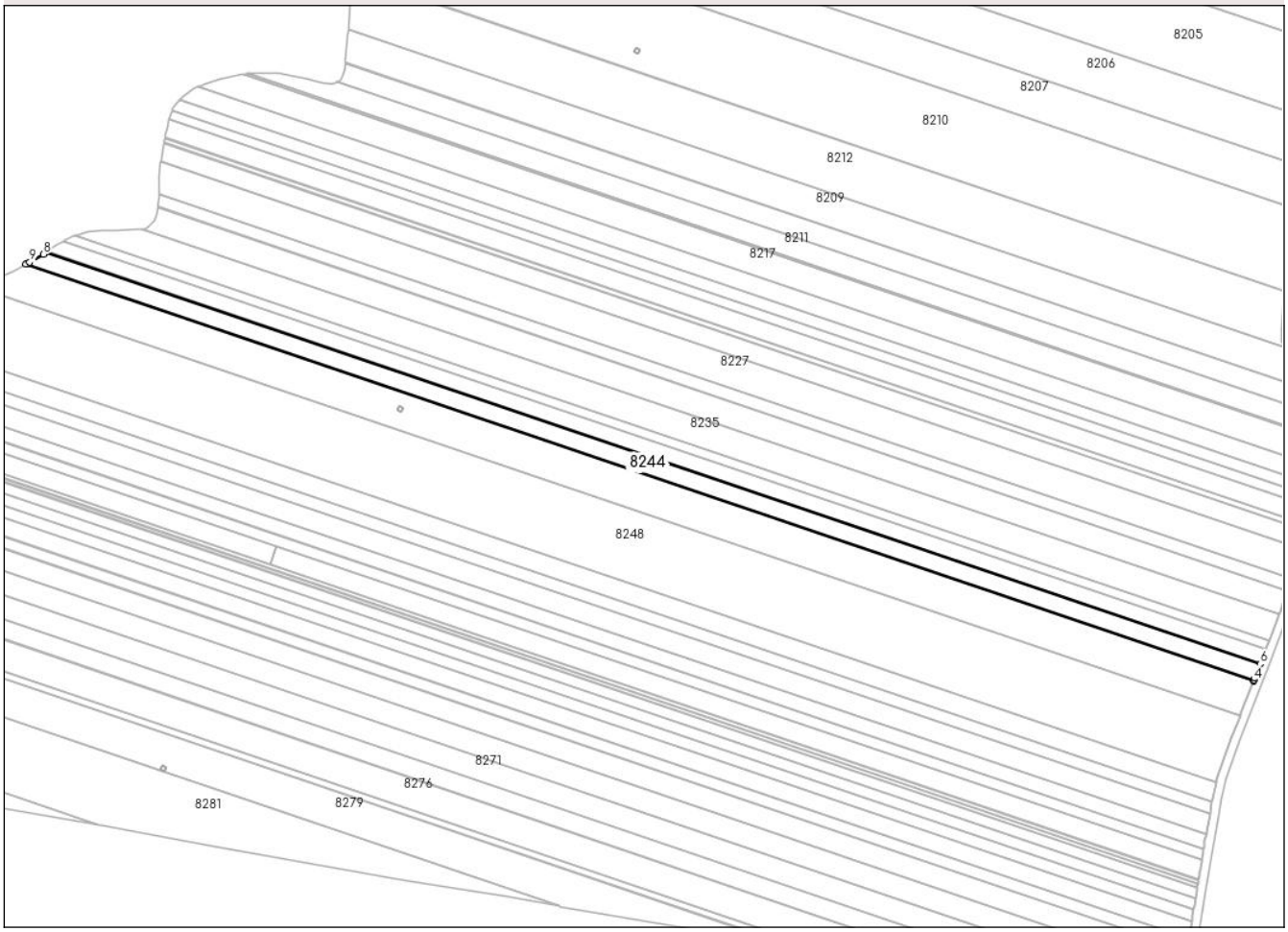

Date referitoare la teren

Crt	Categorie folosință	Intra vilan	Suprafaţa (mp)	Tarla	Parcelă	Nr. topo	Observaţii / Referinţe
1	arabil	NU	4.963	23	121	-	

Lungime Segmente
1) Valorile lungimilor segmentelor sunt obţinute din proiecţie în plan.

Punct început	X / Y	Punct sfârşit	X / Y	Lungime segment (** (m)
1	381.214,083 297.710,116	2	381.213,599 297.709,835	0.56
2	381.213,599 297.709,835	3	381.784,523 297.516,382	602.809
3	381.784,523 297.516,382	4	381.784,678 297.516,774	0.422
4	381.784,678 297.516,774	5	381.785,084 297.517,8	1.103
5	381.785,084 297.517,8	6	381.787,576 297.524,09	6.766

Document care conține date cu caracter personal, protejat de prevederile Regulamentului (UE) nr. 679/2016 și Legii 190/2018

Punct început	X / Y	Punct sfârşit	X / Y	Lungime segment (** (m)
6	381.787,576 297.524,09	7	381.222,937 297.715,414	596.173
7	381.222,937 297.715,414	8	381.221,714 297.714,543	1.501
8	381.221,714 297.714,543	9	381.215,348 297.710,85	7.36
9	381.215,348 297.710,85	1	381.214,083 297.710,116	1.463

** Lungimile segmentelor sunt determinate în planul de proiecţie Stereo 70 şi sunt rotunjite la 1 milimetru.
*** Distanţa dintre puncte este formată din segmente cumulate ce sunt mai mici decât valoarea 1 milimetru.

Document care conține date cu caracter personal, protejat de prevederile Regulamentului (UE) nr. 679/2016 și Legii 190/2018

DATE DESPRE IMOBILUL NR. 8245

Oficiul de Cadastru şi Publicitate Imobiliară DOLJ
Biroul de Cadastru şi Publicitate Imobiliară Craiova

A. Partea I. Descrierea imobilului

TEREN Extravilan

Adresa: Jud. Dolj, T 23, P 101, 102/2

Nr. Crt	Nr cadastral Nr. topografic	Suprafaţa* (mp)	Observaţii / Referinţe
A1		4	Sector cadastral:1 Teren neimprejmuit;

B. Partea II. Proprietari şi acte

Inscrieri privitoare la dreptul de proprietate şi alte drepturi reale		Referinţe
/		
Act Administrativ nr. Adeverinta nr. 1341, din 14/05/2025 emis de PRIMARIA COMUNEI RADOVAN;		
B1	Inscrierea posesiei, drept de PROPRIETATE, dobandit prin Lege, cota actuala 1/1, cota initiala 1/1	A1
	1) **NEIDENTIFICAT NEIDENTIFICAT**, CIF:0000000000000	
Act Normativ nr. Legea 7, din 13/03/1996 emis de PARLAMENTUL ROMANIEI (art.13);		
B2	Se noteaza mentiunea de proprietar neidentificat.	A1

C. Partea III. SARCINI .

Inscrieri privind dezmembramintele dreptului de proprietate, drepturi reale de garanţie şi sarcini	Referinţe
NU SUNT	

Document care conține date cu caracter personal, protejat de prevederile Regulamentului (UE) nr. 679/2016 și Legii 190/2018

Anexa Nr. 1 La Partea I

Teren

Nr cadastral	Suprafaţa (mp)*	Observaţii / Referinţe
	4	

* Suprafaţa este determinată in planul de proiecţie Stereo 70.

DETALII LINIARE IMOBIL

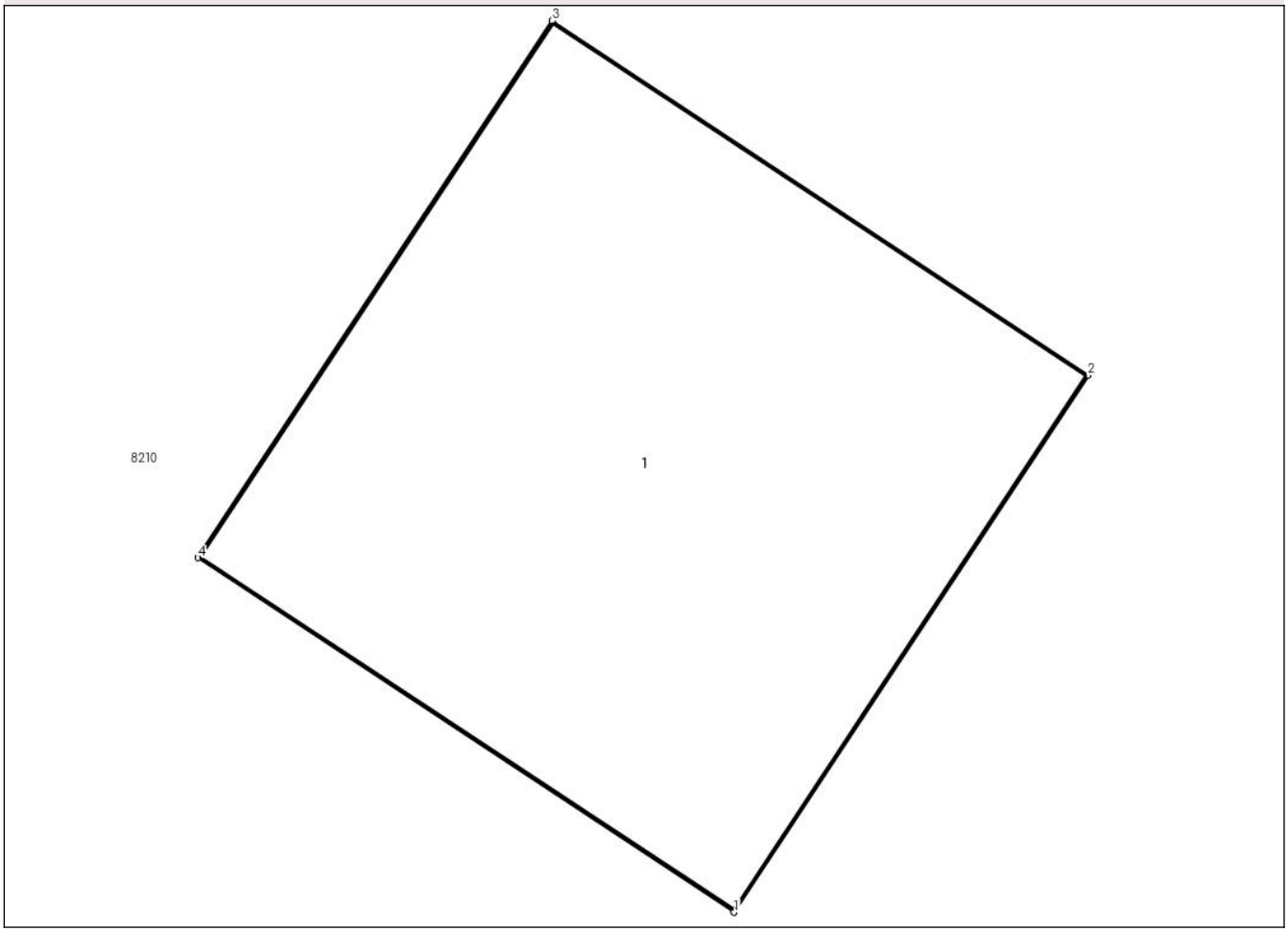

Date referitoare la teren

Crt	Categorie folosință	Intra vilan	Suprafaţa (mp)	Tarla	Parcelă	Nr. topo	Observaţii / Referinţe
1	curti constructii	NU	4	23	101, 102/2	-	

Date referitoare la construcţii

Crt	Număr	Destinaţie construcţie	Supraf. (mp)	Situaţie juridică	Observaţii / Referinţe
A1.1		constructii industriale si edilitare	4	Fara acte	Nr. niveluri:1; S. construita la sol:4 mp;

Lungime Segmente
1) Valorile lungimilor segmentelor sunt obţinute din proiecţie în plan.

Punct început	X / Y	Punct sfârşit	X / Y	Lungime segment (** (m)
1	381.498,059 297.807,654	2	381.499,161 297.809,323	2.0
2	381.499,161 297.809,323	3	381.497,492 297.810,425	2.0
3	381.497,492 297.810,425	4	381.496,39 297.808,756	2.0

Document care conține date cu caracter personal, protejat de prevederile Regulamentului (UE) nr. 679/2016 și Legii 190/2018

Punct început	X / Y	Punct sfârşit	X / Y	Lungime segment (** (m)
4	381.496,39 297.808,756	1	381.498,059 297.807,654	2.0

** Lungimile segmentelor sunt determinate în planul de proiecţie Stereo 70 şi sunt rotunjite la 1 milimetru.
*** Distanţa dintre puncte este formată din segmente cumulate ce sunt mai mici decât valoarea 1 milimetru.

DATE DESPRE IMOBILUL NR. 8246

Oficiul de Cadastru şi Publicitate Imobiliară DOLJ
Biroul de Cadastru şi Publicitate Imobiliară Craiova

A. Partea I. Descrierea imobilului

TEREN Extravilan

Adresa: Jud. Dolj, T 23, P 122

Nr. Crt	Nr cadastral Nr. topografic	Suprafaţa* (mp)	Observaţii / Referinţe
A1		10.782	Sector cadastral:1 Teren neimprejmuit; Imobilul a fost diminuat cu un procent de 4.64%

B. Partea II. Proprietari şi acte

Inscrieri privitoare la dreptul de proprietate şi alte drepturi reale		Referinţe
/		
Act Administrativ nr. TDP 436-15035, din 18/01/1995 emis de CJSDPAT DOLJ;		
B1	Intabulare, drept de PROPRIETATE, dobandit prin Reconstituire, cota actuala 1/1, cota initiala 1/1	A1
	1) **BARBU MARIA**, LIPSA CNP	

C. Partea III. SARCINI .

Inscrieri privind dezmembramintele dreptului de proprietate, drepturi reale de garanţie şi sarcini	Referinţe
NU SUNT	

Document care conține date cu caracter personal, protejat de prevederile Regulamentului (UE) nr. 679/2016 și Legii 190/2018

Anexa Nr. 1 La Partea I

Teren

Nr cadastral	Suprafaţa (mp)*	Observaţii / Referinţe
	10.782	Imobilul a fost diminuat cu un procent de 4.64%

* Suprafaţa este determinată in planul de proiecţie Stereo 70.

DETALII LINIARE IMOBIL

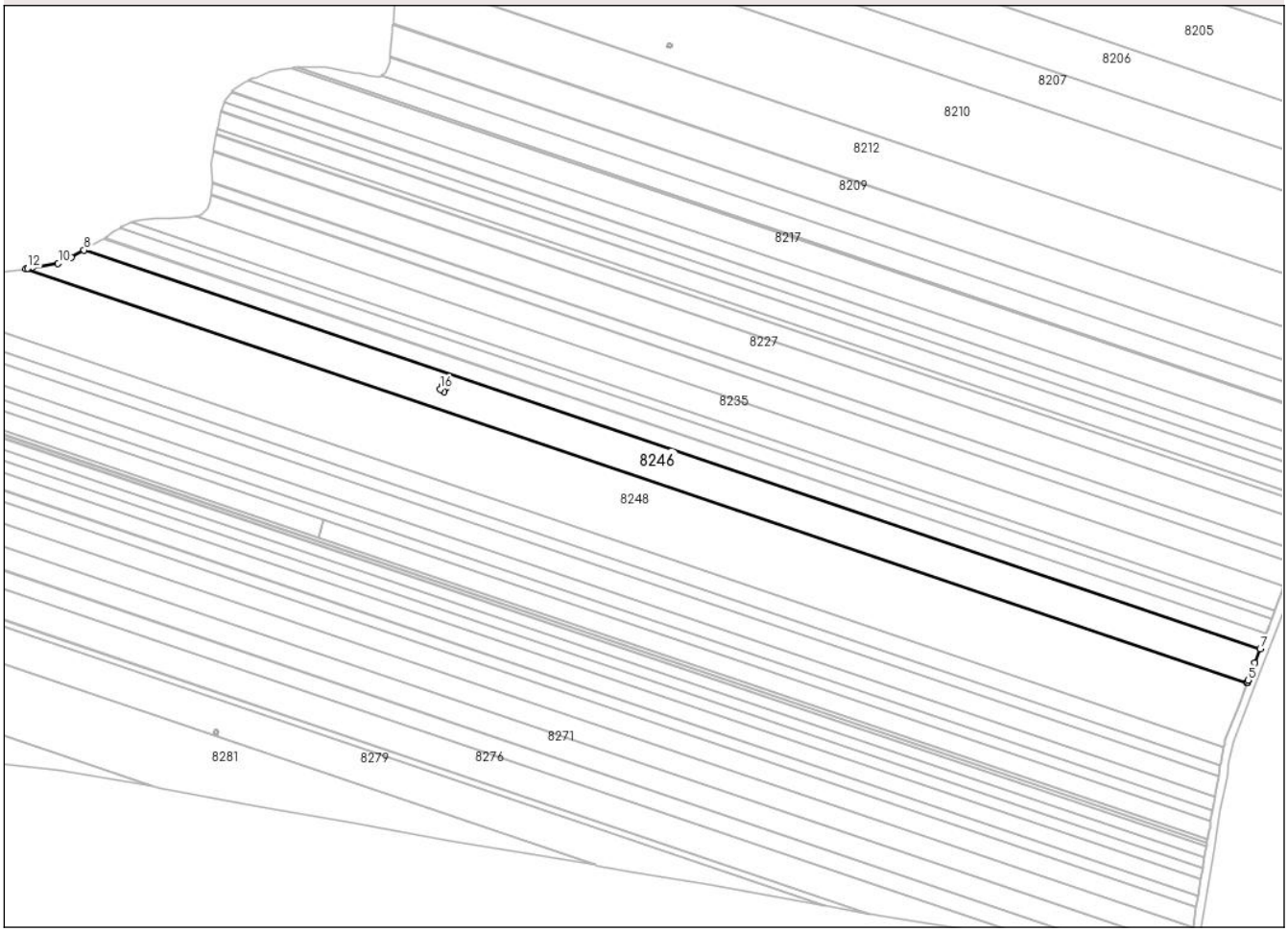

Date referitoare la teren

Crt	Categorie folosință	Intra vilan	Suprafaţa (mp)	Tarla	Parcelă	Nr. topo	Observaţii / Referinţe
1	arabil	NU	10.782	23	122	-	

Lungime Segmente
1) Valorile lungimilor segmentelor sunt obţinute din proiecţie în plan.

Punct început	X / Y	Punct sfârşit	X / Y	Lungime segment (** (m)
1	381.186,225 297.700,954	2	381.185,349 297.700,807	0.888
2	381.185,349 297.700,807	3	381.778,163 297.499,937	625.921
3	381.778,163 297.499,937	4	381.778,313 297.500,33	0.421
4	381.778,313 297.500,33	5	381.778,667 297.501,262	0.997
5	381.778,667 297.501,262	6	381.781,897 297.509,754	9.086

Document care conține date cu caracter personal, protejat de prevederile Regulamentului (UE) nr. 679/2016 și Legii 190/2018

Punct început	X / Y	Punct sfârşit	X / Y	Lungime segment (** (m)
6	381.781,897 297.509,754	7	381.784,523 297.516,382	7.129
7	381.784,523 297.516,382	8	381.213,599 297.709,835	602.809
8	381.213,599 297.709,835	9	381.207,366 297.706,22	7.205
9	381.207,366 297.706,22	10	381.200,989 297.703,431	6.96
10	381.200,989 297.703,431	11	381.188,302 297.701,303	12.864
11	381.188,302 297.701,303	12	381.186,225 297.700,954	2.106
12	381.186,225 297.700,954	13	381.387,602 297.644,027	209.269
13	381.387,602 297.644,027	14	381.389,271 297.642,925	2.0
14	381.389,271 297.642,925	15	381.388,169 297.641,256	2.0
15	381.388,169 297.641,256	16	381.386,5 297.642,358	2.0
16	381.386,5 297.642,358	1	381.387,602 297.644,027	2.0

** Lungimile segmentelor sunt determinate în planul de proiecţie Stereo 70 şi sunt rotunjite la 1 milimetru.
*** Distanţa dintre puncte este formată din segmente cumulate ce sunt mai mici decât valoarea 1 milimetru.

Document care conține date cu caracter personal, protejat de prevederile Regulamentului (UE) nr. 679/2016 și Legii 190/2018

DATE DESPRE IMOBILUL NR. 8248

Oficiul de Cadastru şi Publicitate Imobiliară DOLJ
Biroul de Cadastru şi Publicitate Imobiliară Craiova

A. Partea I. Descrierea imobilului

TEREN Extravilan

Adresa: Jud. Dolj, T 23, P 123

Nr. Crt	Nr cadastral Nr. topografic	Suprafaţa* (mp)	Observaţii / Referinţe
A1		21.980	Sector cadastral:1 Teren neimprejmuit; Imobilul a fost diminuat cu un procent de 4.64%

B. Partea II. Proprietari şi acte

Inscrieri privitoare la dreptul de proprietate şi alte drepturi reale		Referinţe
/		
Act Administrativ nr. TDP 403-15035, din 09/01/1995 emis de CJSDPAT DOLJ;		
B1	Intabulare, drept de PROPRIETATE, dobandit prin Reconstituire, cota actuala 1/1, cota initiala 1/1	A1
	1) **GHERGU ION**, LIPSA CNP	

C. Partea III. SARCINI .

Inscrieri privind dezmembramintele dreptului de proprietate, drepturi reale de garanţie şi sarcini	Referinţe
NU SUNT	

Anexa Nr. 1 La Partea I

Teren

Nr cadastral	Suprafaţa (mp)*	Observaţii / Referinţe
	21.980	Imobilul a fost diminuat cu un procent de 4.64%

* Suprafaţa este determinată in planul de proiecţie Stereo 70.

DETALII LINIARE IMOBIL

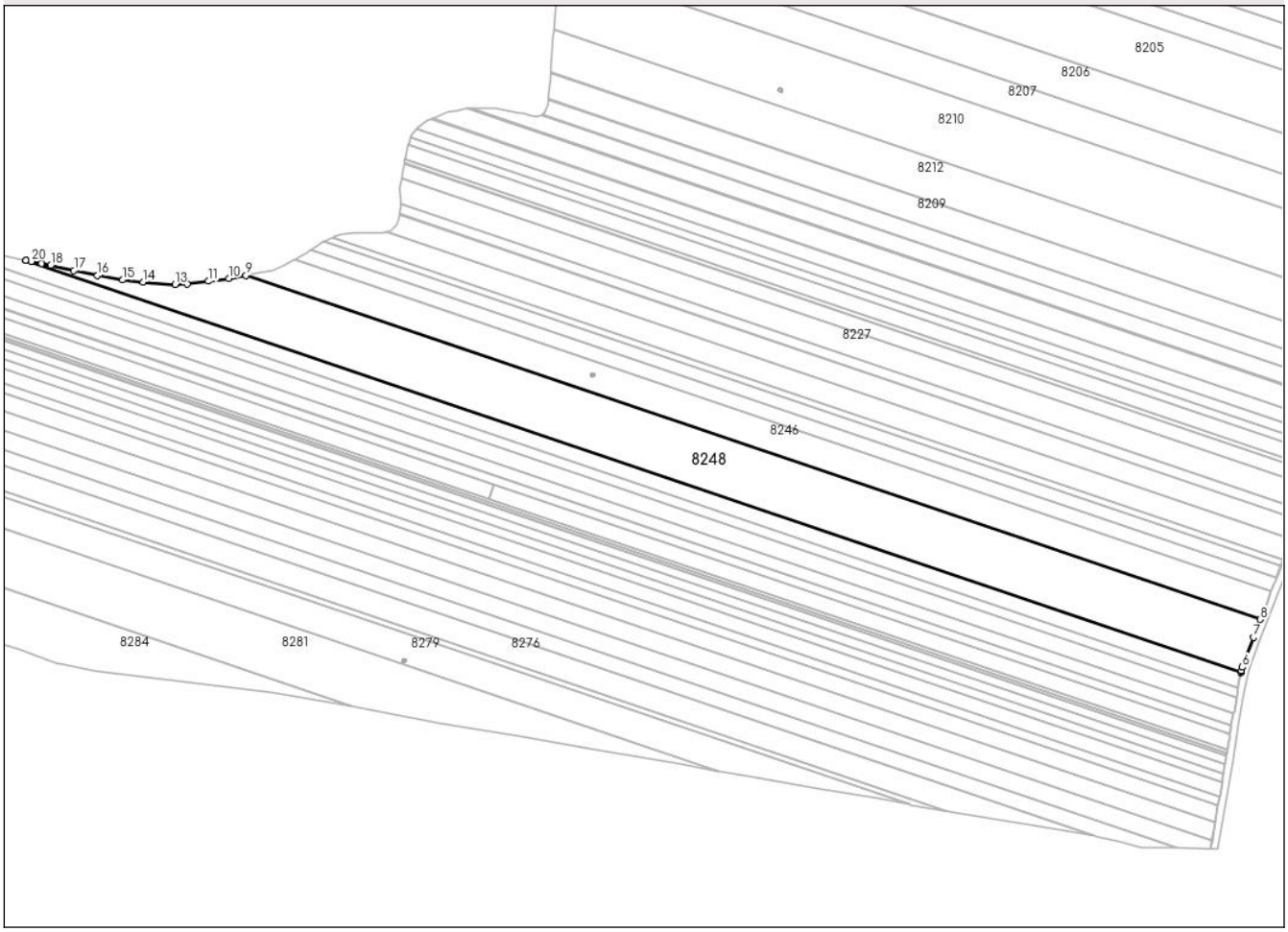

Date referitoare la teren

Crt	Categorie folosință	Intra vilan	Suprafaţa (mp)	Tarla	Parcelă	Nr. topo	Observaţii / Referinţe
1	arabil	NU	21.980	23	123	-	

Lungime Segmente
1) Valorile lungimilor segmentelor sunt obţinute din proiecţie în plan.

Punct început	X / Y	Punct sfârşit	X / Y	Lungime segment (** (m)
1	381.056,779 297.709,615	2	381.056,76 297.709,619	0.019
2	381.056,76 297.709,619	3	381.766,965 297.468,971	749.868
3	381.766,965 297.468,971	4	381.767,045 297.469,336	0.374
4	381.767,045 297.469,336	5	381.767,202 297.470,048	0.729
5	381.767,202 297.470,048	6	381.767,644 297.472,059	2.059

Document care conține date cu caracter personal, protejat de prevederile Regulamentului (UE) nr. 679/2016 și Legii 190/2018

Punct început	X / Y	Punct sfârşit	X / Y	Lungime segment (** (m)
6	381.767,644 297.472,059	7	381.774,183 297.489,472	18.6
7	381.774,183 297.489,472	8	381.778,163 297.499,937	11.196
8	381.778,163 297.499,937	9	381.185,349 297.700,807	625.921
9	381.185,349 297.700,807	10	381.175,393 297.699,137	10.095
10	381.175,393 297.699,137	11	381.163,259 297.697,394	12.259
11	381.163,259 297.697,394	12	381.151,126 297.695,639	12.259
12	381.151,126 297.695,639	13	381.143,952 297.695,551	7.175
13	381.143,952 297.695,551	14	381.125,264 297.696,835	18.732
14	381.125,264 297.696,835	15	381.113,308 297.698,163	12.03
15	381.113,308 297.698,163	16	381.098,517 297.700,687	15.005
16	381.098,517 297.700,687	17	381.084,827 297.703,602	13.997
17	381.084,827 297.703,602	18	381.071,15 297.706,574	13.996
18	381.071,15 297.706,574	19	381.065,856 297.707,694	5.411
19	381.065,856 297.707,694	20	381.059,839 297.708,967	6.15
20	381.059,839 297.708,967	1	381.056,779 297.709,615	3.128

** Lungimile segmentelor sunt determinate în planul de proiecţie Stereo 70 şi sunt rotunjite la 1 milimetru.
*** Distanţa dintre puncte este formată din segmente cumulate ce sunt mai mici decât valoarea 1 milimetru.

Document care conține date cu caracter personal, protejat de prevederile Regulamentului (UE) nr. 679/2016 și Legii 190/2018

DATE DESPRE IMOBILUL NR. 8251

Oficiul de Cadastru şi Publicitate Imobiliară DOLJ
Biroul de Cadastru şi Publicitate Imobiliară Craiova

A. Partea I. Descrierea imobilului

TEREN Extravilan

Adresa: Jud. Dolj, T 23,P 125

Nr. Crt	Nr cadastral Nr. topografic	Suprafaţa* (mp)	Observaţii / Referinţe
A1		7.077	Sector cadastral:1 Teren neimprejmuit; Imobilul a fost diminuat cu un procent de 4.64%

B. Partea II. Proprietari şi acte

Inscrieri privitoare la dreptul de proprietate şi alte drepturi reale		Referinţe
/		
Act Administrativ nr. TDP 598-9604, din 07/02/1995 emis de CJSDPAT DOLJ;		
B1	Intabulare, drept de PROPRIETATE, dobandit prin Reconstituire, cota actuala 1/1, cota initiala 1/1	A1
	1) **PATA MIHAI**, LIPSA CNP	

C. Partea III. SARCINI .

Inscrieri privind dezmembramintele dreptului de proprietate, drepturi reale de garanţie şi sarcini	Referinţe
NU SUNT	

Document care conține date cu caracter personal, protejat de prevederile Regulamentului (UE) nr. 679/2016 și Legii 190/2018

Anexa Nr. 1 La Partea I

Teren

Nr cadastral	Suprafaţa (mp)*	Observaţii / Referinţe
	7.077	Imobilul a fost diminuat cu un procent de 4.64%

* Suprafaţa este determinată in planul de proiecţie Stereo 70.

DETALII LINIARE IMOBIL

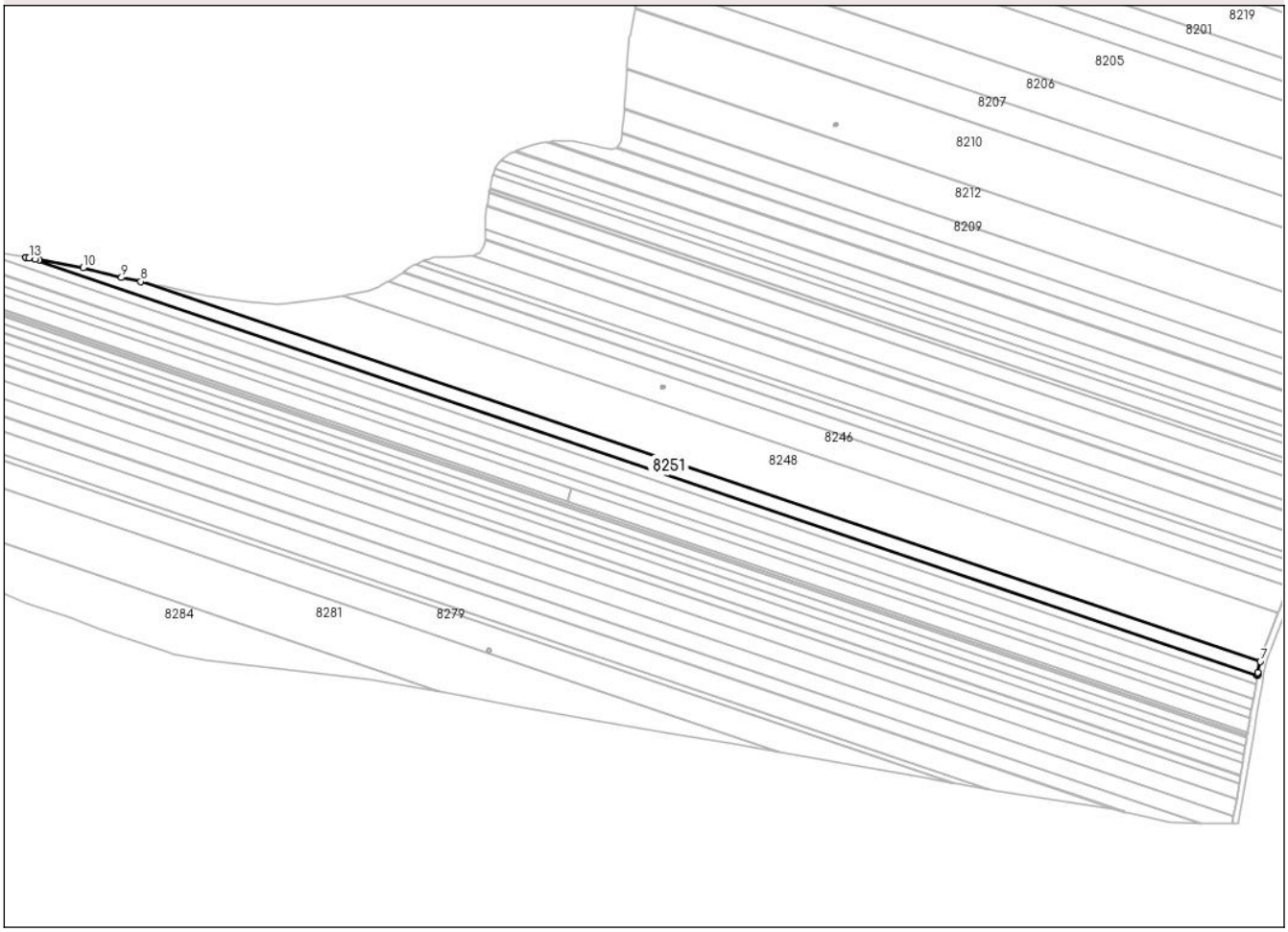

Date referitoare la teren

Crt	Categorie folosință	Intra vilan	Suprafaţa (mp)	Tarla	Parcelă	Nr. topo	Observaţii / Referinţe
1	arabil	NU	7.077	23	125	-	

Lungime Segmente
1) Valorile lungimilor segmentelor sunt obţinute din proiecţie în plan.

Punct început	X / Y	Punct sfârşit	X / Y	Lungime segment (** (m)
1	380.983,955 297.724,848	2	380.983,94 297.724,85	0.015
2	380.983,94 297.724,85	3	381.765,188 297.460,13	824.879
3	381.765,188 297.460,13	4	381.765,234 297.460,478	0.351
4	381.765,234 297.460,478	5	381.765,317 297.461,107	0.634
5	381.765,317 297.461,107	6	381.765,437 297.462,017	0.918

Document care conține date cu caracter personal, protejat de prevederile Regulamentului (UE) nr. 679/2016 și Legii 190/2018

Punct început	X / Y	Punct sfârşit	X / Y	Lungime segment (** (m)
6	381.765,437 297.462,017	7	381.766,965 297.468,971	7.12
7	381.766,965 297.468,971	8	381.056,76 297.709,619	749.868
8	381.056,76 297.709,619	9	381.044,579 297.712,197	12.451
9	381.044,579 297.712,197	10	381.020,223 297.718,35	25.121
10	381.020,223 297.718,35	11	380.992,501 297.723,442	28.186
11	380.992,501 297.723,442	12	380.989,794 297.723,887	2.743
12	380.989,794 297.723,887	13	380.986,026 297.724,507	3.819
13	380.986,026 297.724,507	1	380.983,955 297.724,848	2.099

** Lungimile segmentelor sunt determinate în planul de proiecţie Stereo 70 şi sunt rotunjite la 1 milimetru.
*** Distanţa dintre puncte este formată din segmente cumulate ce sunt mai mici decât valoarea 1 milimetru.

Document care conține date cu caracter personal, protejat de prevederile Regulamentului (UE) nr. 679/2016 și Legii 190/2018

DATE DESPRE IMOBILUL NR. 8252

Oficiul de Cadastru şi Publicitate Imobiliară DOLJ
Biroul de Cadastru şi Publicitate Imobiliară Craiova

A. Partea I. Descrierea imobilului

TEREN Extravilan

Adresa: Jud. Dolj, T 23, P 122/1

Nr. Crt	Nr cadastral Nr. topografic	Suprafaţa* (mp)	Observaţii / Referinţe
A1		4	Sector cadastral:1 Teren neimprejmuit;

B. Partea II. Proprietari şi acte

Inscrieri privitoare la dreptul de proprietate şi alte drepturi reale		Referinţe
/		
Act Administrativ nr. Adeverinta nr. 1341, din 14/05/2025 emis de PRIMARIA COMUNEI RADOVAN;		
B1	Inscrierea posesiei, drept de PROPRIETATE, dobandit prin Lege, cota actuala 1/1, cota initiala 1/1	A1
	1) **NEIDENTIFICAT NEIDENTIFICAT**, CIF:0000000000000	
Act Normativ nr. Legea 7, din 13/03/1996 emis de PARLAMENTUL ROMANIEI (art.13);		
B2	Se noteaza mentiunea de proprietar neidentificat.	A1

C. Partea III. SARCINI .

Inscrieri privind dezmembramintele dreptului de proprietate, drepturi reale de garanţie şi sarcini	Referinţe
NU SUNT	

Document care conține date cu caracter personal, protejat de prevederile Regulamentului (UE) nr. 679/2016 și Legii 190/2018

Anexa Nr. 1 La Partea I

Teren

Nr cadastral	Suprafaţa (mp)*	Observaţii / Referinţe
	4	

* Suprafaţa este determinată in planul de proiecţie Stereo 70.

DETALII LINIARE IMOBIL

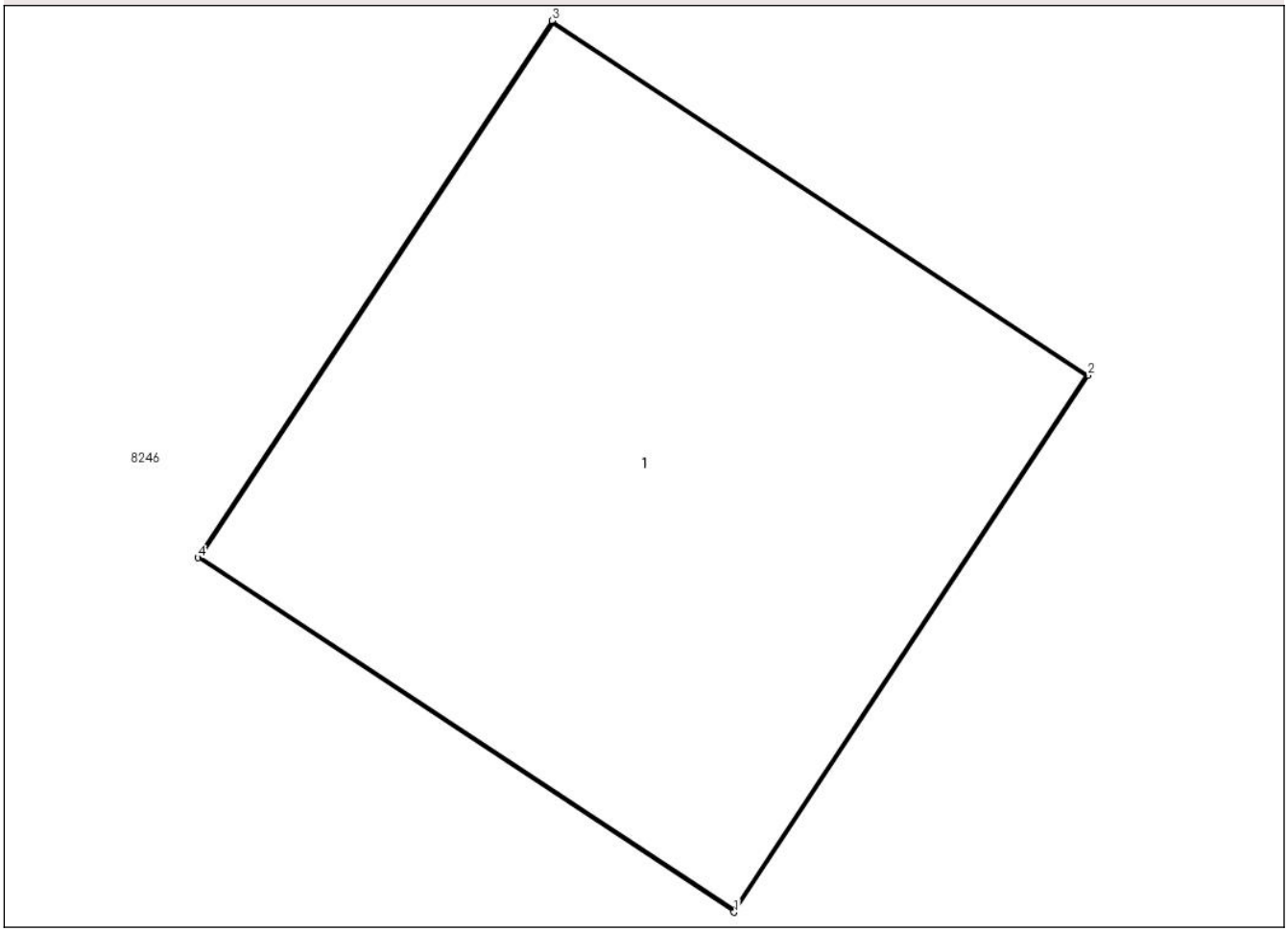

Date referitoare la teren

Crt	Categorie folosință	Intra vilan	Suprafaţa (mp)	Tarla	Parcelă	Nr. topo	Observaţii / Referinţe
1	curti constructii	NU	4	23	122/1	-	

Date referitoare la construcţii

Crt	Număr	Destinaţie construcţie	Supraf. (mp)	Situaţie juridică	Observaţii / Referinţe
A1.1		constructii industriale si edilitare	4	Fara acte	Nr. niveluri:1; S. construita la sol:4 mp;

Lungime Segmente
1) Valorile lungimilor segmentelor sunt obţinute din proiecţie în plan.

Punct început	X / Y	Punct sfârşit	X / Y	Lungime segment (** (m)
1	381.388,169 297.641,256	2	381.389,271 297.642,925	2.0
2	381.389,271 297.642,925	3	381.387,602 297.644,027	2.0
3	381.387,602 297.644,027	4	381.386,5 297.642,358	2.0

Document care conține date cu caracter personal, protejat de prevederile Regulamentului (UE) nr. 679/2016 și Legii 190/2018

Punct început	X / Y	Punct sfârşit	X / Y	Lungime segment (** (m)
4	381.386,5 297.642,358	1	381.388,169 297.641,256	2.0

** Lungimile segmentelor sunt determinate în planul de proiecţie Stereo 70 şi sunt rotunjite la 1 milimetru.
*** Distanţa dintre puncte este formată din segmente cumulate ce sunt mai mici decât valoarea 1 milimetru.

Document care conține date cu caracter personal, protejat de prevederile Regulamentului (UE) nr. 679/2016 și Legii 190/2018

DATE DESPRE IMOBILUL NR. 8254

Oficiul de Cadastru şi Publicitate Imobiliară DOLJ
Biroul de Cadastru şi Publicitate Imobiliară Craiova

A. Partea I. Descrierea imobilului

TEREN Extravilan

Adresa: Jud. Dolj, T 23, P 126

Nr. Crt	Nr cadastral Nr. topografic	Suprafaţa* (mp)	Observaţii / Referinţe
A1		4.770	Sector cadastral:1 Teren neimprejmuit; Imobilul a fost diminuat cu un procent de 4.64%

B. Partea II. Proprietari şi acte

Inscrieri privitoare la dreptul de proprietate şi alte drepturi reale		Referinţe
/		
Act Administrativ nr. TDP 1499-58800, din 13/07/1998 emis de CJSDPAT DOLJ;		
B1	Intabulare, drept de PROPRIETATE, dobandit prin Reconstituire, cota actuala 1/1, cota initiala 1/1	A1
	1) **DUŢĂ IONEL**, LIPSA CNP 2) **DUŢĂ MARIN**, LIPSA CNP	

C. Partea III. SARCINI .

Inscrieri privind dezmembramintele dreptului de proprietate, drepturi reale de garanţie şi sarcini	Referinţe
NU SUNT	

Document care conține date cu caracter personal, protejat de prevederile Regulamentului (UE) nr. 679/2016 și Legii 190/2018

Anexa Nr. 1 La Partea I

Teren

Nr cadastral	Suprafaţa (mp)*	Observaţii / Referinţe
	4.770	Imobilul a fost diminuat cu un procent de 4.64%

* Suprafaţa este determinată in planul de proiecţie Stereo 70.

DETALII LINIARE IMOBIL

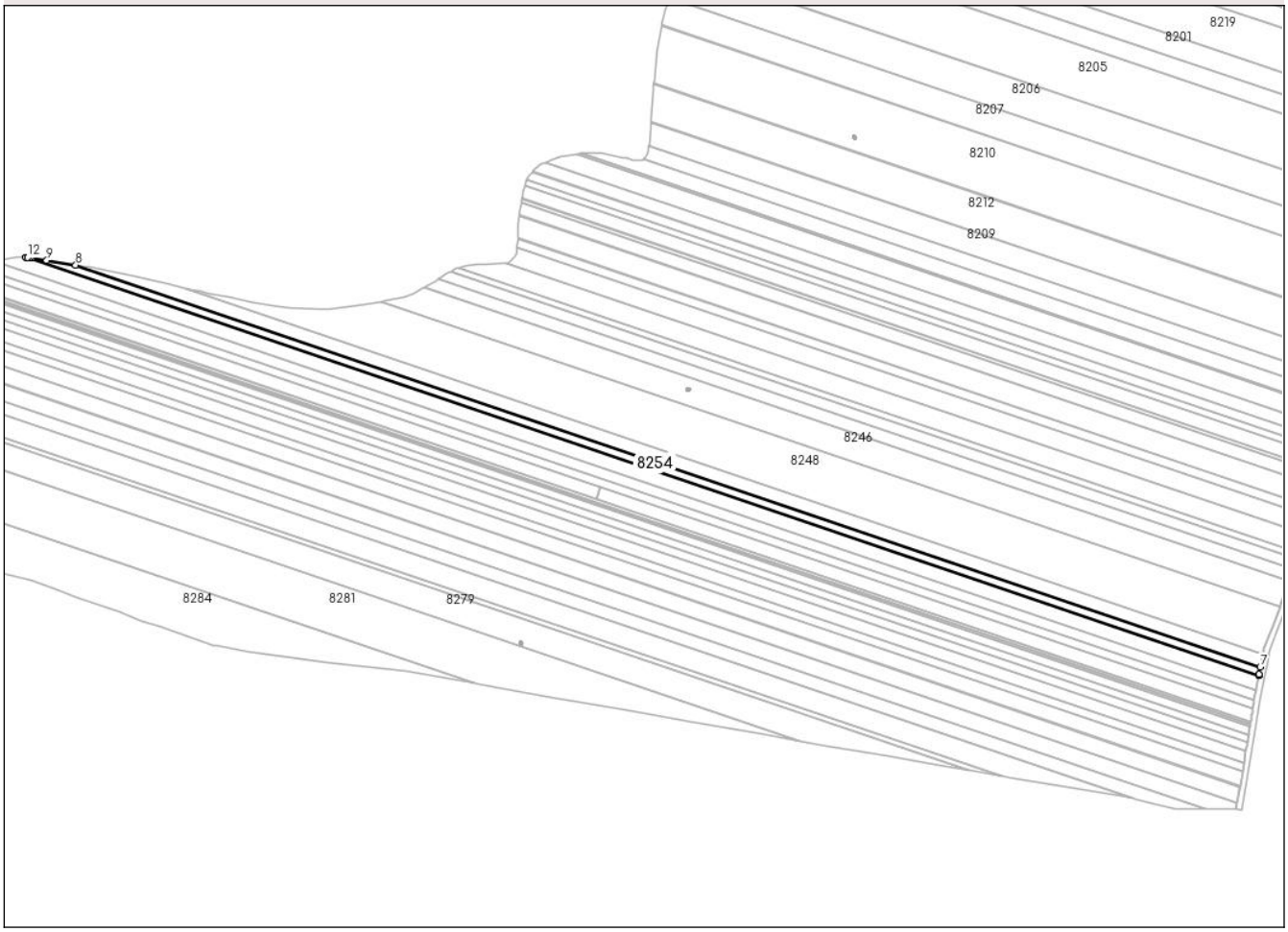

Date referitoare la teren

Crt	Categorie folosință	Intra vilan	Suprafaţa (mp)	Tarla	Parcelă	Nr. topo	Observaţii / Referinţe
1	arabil	NU	4.770	23	126	-	

Lungime Segmente
1) Valorile lungimilor segmentelor sunt obţinute din proiecţie în plan.

Punct început	X / Y	Punct sfârşit	X / Y	Lungime segment (** (m)
1	380.951,114 297.729,998	2	380.951,107 297.729,998	0.007
2	380.951,107 297.729,998	3	381.764,411 297.454,416	858.725
3	381.764,411 297.454,416	4	381.764,472 297.454,75	0.34
4	381.764,472 297.454,75	5	381.764,483 297.454,807	0.058
5	381.764,483 297.454,807	6	381.764,552 297.455,329	0.527

Document care conține date cu caracter personal, protejat de prevederile Regulamentului (UE) nr. 679/2016 și Legii 190/2018

Punct început	X / Y	Punct sfârşit	X / Y	Lungime segment (** (m)
6	381.764,552 297.455,329	7	381.765,188 297.460,13	4.843
7	381.765,188 297.460,13	8	380.983,94 297.724,85	824.879
8	380.983,94 297.724,85	9	380.964,78 297.728,001	19.417
9	380.964,78 297.728,001	10	380.954,977 297.729,648	9.94
10	380.954,977 297.729,648	11	380.953,709 297.729,861	1.286
11	380.953,709 297.729,861	12	380.952,344 297.729,933	1.367
12	380.952,344 297.729,933	1	380.951,114 297.729,998	1.232

** Lungimile segmentelor sunt determinate în planul de proiecţie Stereo 70 şi sunt rotunjite la 1 milimetru.
*** Distanţa dintre puncte este formată din segmente cumulate ce sunt mai mici decât valoarea 1 milimetru.

Document care conține date cu caracter personal, protejat de prevederile Regulamentului (UE) nr. 679/2016 și Legii 190/2018

DATE DESPRE IMOBILUL NR. 8255

Oficiul de Cadastru şi Publicitate Imobiliară DOLJ
Biroul de Cadastru şi Publicitate Imobiliară Craiova

A. Partea I. Descrierea imobilului

TEREN Extravilan

Adresa: Jud. Dolj, T 23,P 127

Nr. Crt	Nr cadastral Nr. topografic	Suprafaţa* (mp)	Observaţii / Referinţe
A1		8.328	Sector cadastral:1 Teren neimprejmuit; Imobilul a fost diminuat cu un procent de 4.64%

B. Partea II. Proprietari şi acte

Inscrieri privitoare la dreptul de proprietate şi alte drepturi reale		Referinţe
/		
Act Administrativ nr. TDP 850-9689, din 22/03/1995 emis de CJSDPAT DOLJ;		
B1	Intabulare, drept de PROPRIETATE, dobandit prin Reconstituire, cota actuala 1/1, cota initiala 1/1	A1
	1) **PAŢA ECATERINA**, LIPSA CNP	

C. Partea III. SARCINI .

Inscrieri privind dezmembramintele dreptului de proprietate, drepturi reale de garanţie şi sarcini	Referinţe
NU SUNT	

Document care conține date cu caracter personal, protejat de prevederile Regulamentului (UE) nr. 679/2016 și Legii 190/2018

Anexa Nr. 1 La Partea I

Teren

Nr cadastral	Suprafaţa (mp)*	Observaţii / Referinţe
	8.328	Imobilul a fost diminuat cu un procent de 4.64%

* Suprafaţa este determinată in planul de proiecţie Stereo 70.

DETALII LINIARE IMOBIL

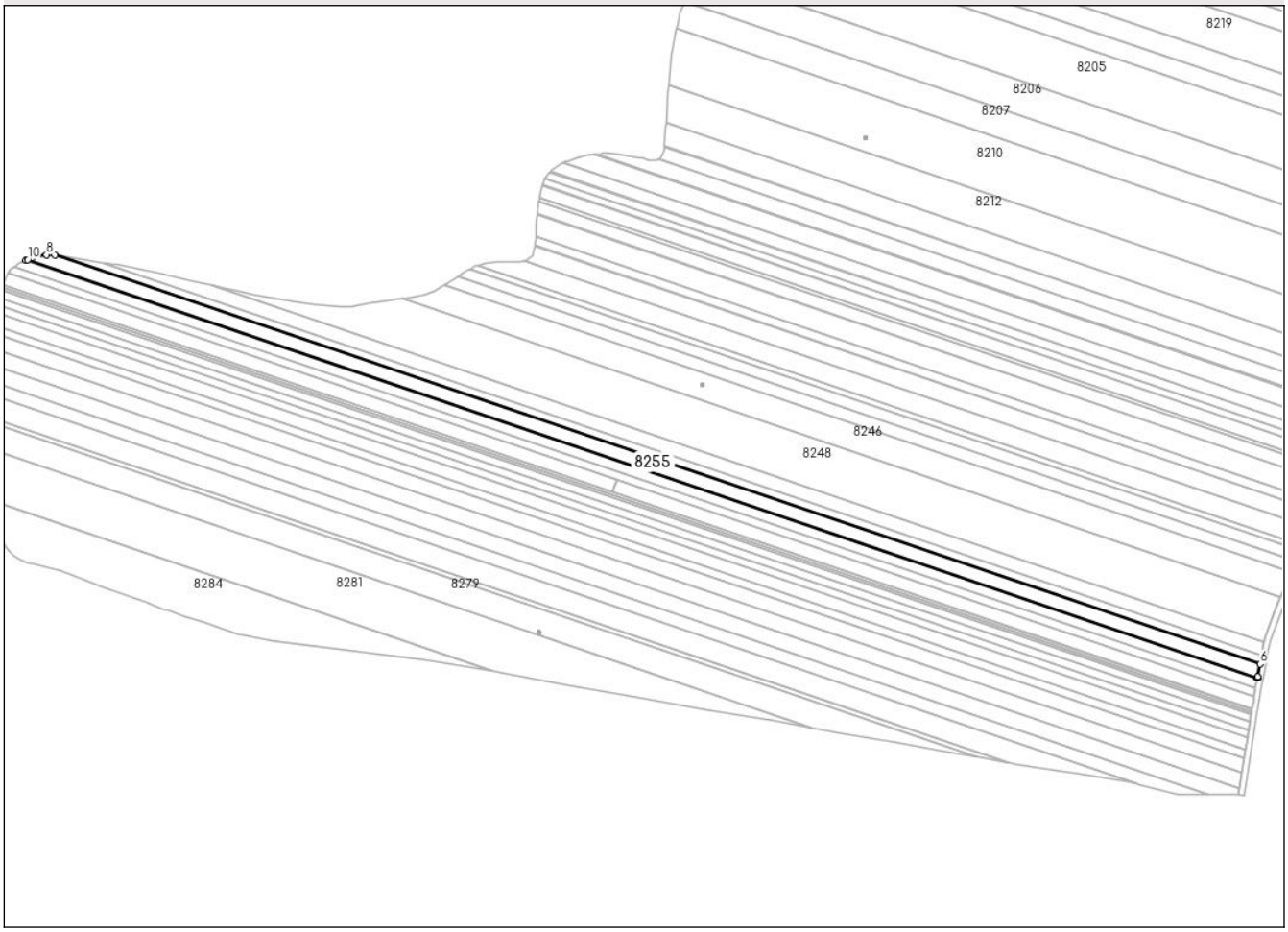

Date referitoare la teren

Crt	Categorie folosință	Intra vilan	Suprafaţa (mp)	Tarla	Parcelă	Nr. topo	Observaţii / Referinţe
1	arabil	NU	8.328	23	127	-	

Lungime Segmente
1) Valorile lungimilor segmentelor sunt obţinute din proiecţie în plan.

Punct început	X / Y	Punct sfârşit	X / Y	Lungime segment (** (m)
1	380.931,945 297.726,737	2	380.931,467 297.726,545	0.515
2	380.931,467 297.726,545	3	381.762,517 297.444,95	877.462
3	381.762,517 297.444,95	4	381.762,583 297.445,281	0.338
4	381.762,583 297.445,281	5	381.762,862 297.445,955	0.729
5	381.762,862 297.445,955	6	381.764,411 297.454,416	8.602

Document care conține date cu caracter personal, protejat de prevederile Regulamentului (UE) nr. 679/2016 și Legii 190/2018

Punct început	X / Y	Punct sfârşit	X / Y	Lungime segment (** (m)
6	381.764,411 297.454,416	7	380.951,107 297.729,998	858.725
7	380.951,107 297.729,998	8	380.945,295 297.730,303	5.82
8	380.945,295 297.730,303	9	380.936,084 297.728,4	9.406
9	380.936,084 297.728,4	10	380.932,694 297.727,038	3.653
10	380.932,694 297.727,038	1	380.931,945 297.726,737	0.807

** Lungimile segmentelor sunt determinate în planul de proiecţie Stereo 70 şi sunt rotunjite la 1 milimetru.
*** Distanţa dintre puncte este formată din segmente cumulate ce sunt mai mici decât valoarea 1 milimetru.

Document care conține date cu caracter personal, protejat de prevederile Regulamentului (UE) nr. 679/2016 și Legii 190/2018

DATE DESPRE IMOBILUL NR. 8257

Oficiul de Cadastru şi Publicitate Imobiliară DOLJ
Biroul de Cadastru şi Publicitate Imobiliară Craiova

A. Partea I. Descrierea imobilului

TEREN Extravilan

Adresa: Jud. Dolj, T 23, P 127/1

Nr. Crt	Nr cadastral Nr. topografic	Suprafaţa* (mp)	Observaţii / Referinţe
A1		6.154	Sector cadastral:1 Teren neimprejmuit; Imobilul a fost diminuat cu un procent de 4.64%

B. Partea II. Proprietari şi acte

Inscrieri privitoare la dreptul de proprietate şi alte drepturi reale		Referinţe
/		
Act Administrativ nr. TDP 1146-45208, din 28/08/1996 emis de CJSDPAT DOLJ;		
B1	Intabulare, drept de PROPRIETATE, dobandit prin Reconstituire, cota actuala 1/1, cota initiala 1/1	A1
	1) **PAŢA ECATERINA**, LIPSA CNP	

C. Partea III. SARCINI .

Inscrieri privind dezmembramintele dreptului de proprietate, drepturi reale de garanţie şi sarcini	Referinţe
NU SUNT	

Document care conține date cu caracter personal, protejat de prevederile Regulamentului (UE) nr. 679/2016 și Legii 190/2018

Anexa Nr. 1 La Partea I

Teren

Nr cadastral	Suprafaţa (mp)*	Observaţii / Referinţe
	6.154	Imobilul a fost diminuat cu un procent de 4.64%

* Suprafaţa este determinată in planul de proiecţie Stereo 70.

DETALII LINIARE IMOBIL

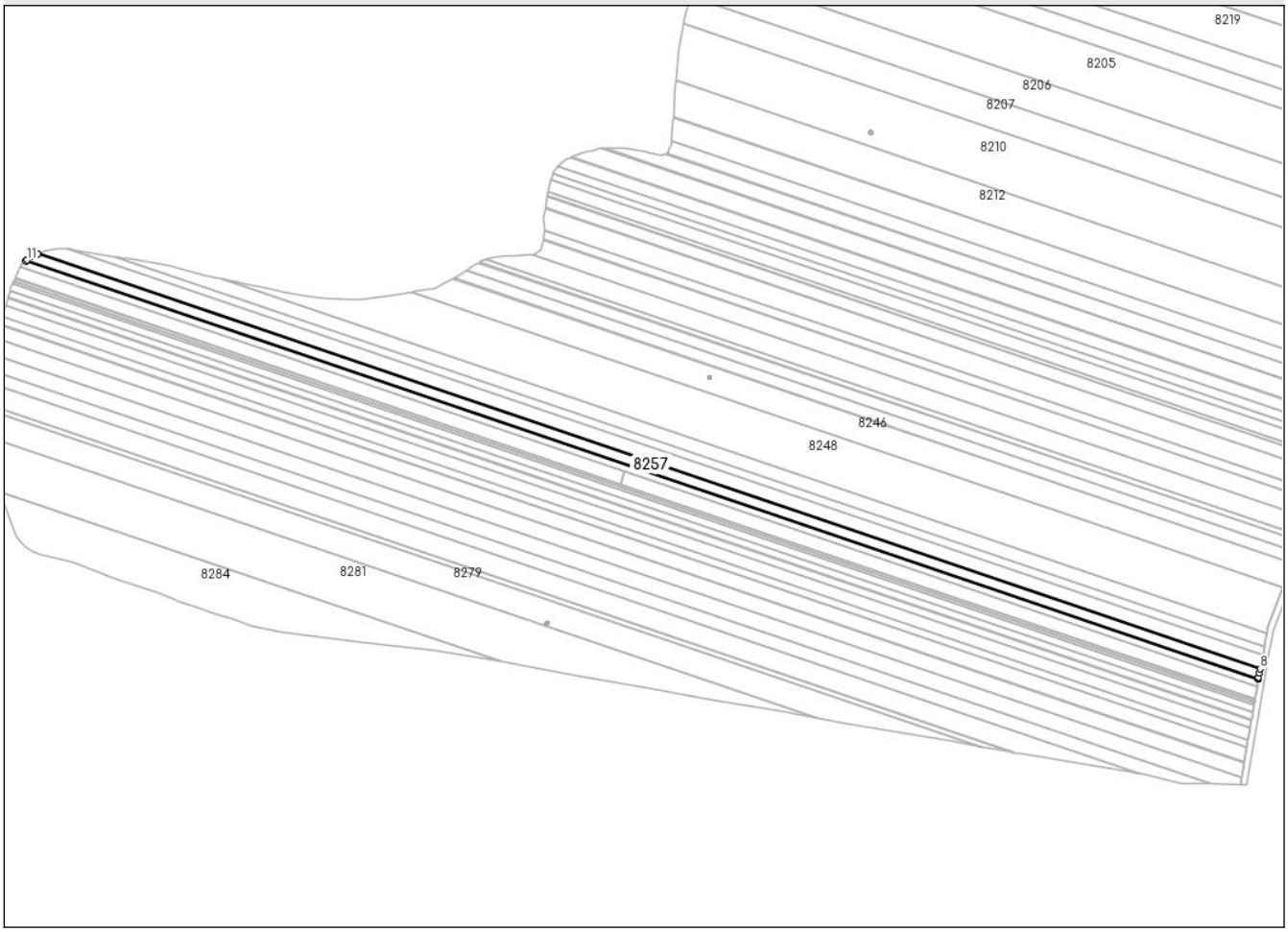

Date referitoare la teren

Crt	Categorie folosință	Intra vilan	Suprafaţa (mp)	Tarla	Parcelă	Nr. topo	Observaţii / Referinţe
1	arabil	NU	6.154	23	127/1	-	

Lungime Segmente
1) Valorile lungimilor segmentelor sunt obţinute din proiecţie în plan.

Punct început	X / Y	Punct sfârşit	X / Y	Lungime segment (** (m)
1	380.923,665 297.722,174	2	380.923,342 297.721,926	0.407
2	380.923,342 297.721,926	3	381.761,176 297.438,032	884.625
3	381.761,176 297.438,032	4	381.761,23 297.438,371	0.343
4	381.761,23 297.438,371	5	381.761,309 297.438,866	0.501
5	381.761,309 297.438,866	6	381.761,328 297.438,987	0.122

Document care conține date cu caracter personal, protejat de prevederile Regulamentului (UE) nr. 679/2016 și Legii 190/2018

Punct început	X / Y	Punct sfârşit	X / Y	Lungime segment (** (m)
6	381.761,328 297.438,987	7	381.761,823 297.441,988	3.042
7	381.761,823 297.441,988	8	381.762,517 297.444,95	3.042
8	381.762,517 297.444,95	9	380.931,467 297.726,545	877.462
9	380.931,467 297.726,545	10	380.927,051 297.724,77	4.759
10	380.927,051 297.724,77	11	380.924,137 297.722,536	3.672
11	380.924,137 297.722,536	1	380.923,665 297.722,174	0.595

** Lungimile segmentelor sunt determinate în planul de proiecţie Stereo 70 şi sunt rotunjite la 1 milimetru.
*** Distanţa dintre puncte este formată din segmente cumulate ce sunt mai mici decât valoarea 1 milimetru.

Document care conține date cu caracter personal, protejat de prevederile Regulamentului (UE) nr. 679/2016 și Legii 190/2018

DATE DESPRE IMOBILUL NR. 8258

Oficiul de Cadastru şi Publicitate Imobiliară DOLJ
Biroul de Cadastru şi Publicitate Imobiliară Craiova

A. Partea I. Descrierea imobilului

TEREN Extravilan

Adresa: Jud. Dolj, T 23, P 128

Nr. Crt	Nr cadastral Nr. topografic	Suprafaţa* (mp)	Observaţii / Referinţe
A1		4.464	Sector cadastral:1 Teren neimprejmuit; Imobilul a fost diminuat cu un procent de 4.64%

B. Partea II. Proprietari şi acte

Inscrieri privitoare la dreptul de proprietate şi alte drepturi reale		Referinţe
/		
Act Administrativ nr. TDP 1327-48305, din 06/02/1997 emis de CJSDPAT DOLJ;		
B1	Intabulare, drept de PROPRIETATE, dobandit prin Reconstituire, cota actuala 1/1, cota initiala 1/1	A1
	1) **TECU IOANA**, LIPSA CNP 2) **PREDA GHEORGHE**, LIPSA CNP 3) **PREDICI LENUŢA**, LIPSA CNP 4) **PREDA FLOAREA**, LIPSA CNP	

C. Partea III. SARCINI .

Inscrieri privind dezmembramintele dreptului de proprietate, drepturi reale de garanţie şi sarcini	Referinţe
NU SUNT	

Document care conține date cu caracter personal, protejat de prevederile Regulamentului (UE) nr. 679/2016 și Legii 190/2018

Anexa Nr. 1 La Partea I

Teren

Nr cadastral	Suprafaţa (mp)*	Observaţii / Referinţe
	4.464	Imobilul a fost diminuat cu un procent de 4.64%

* Suprafaţa este determinată in planul de proiecţie Stereo 70.

DETALII LINIARE IMOBIL

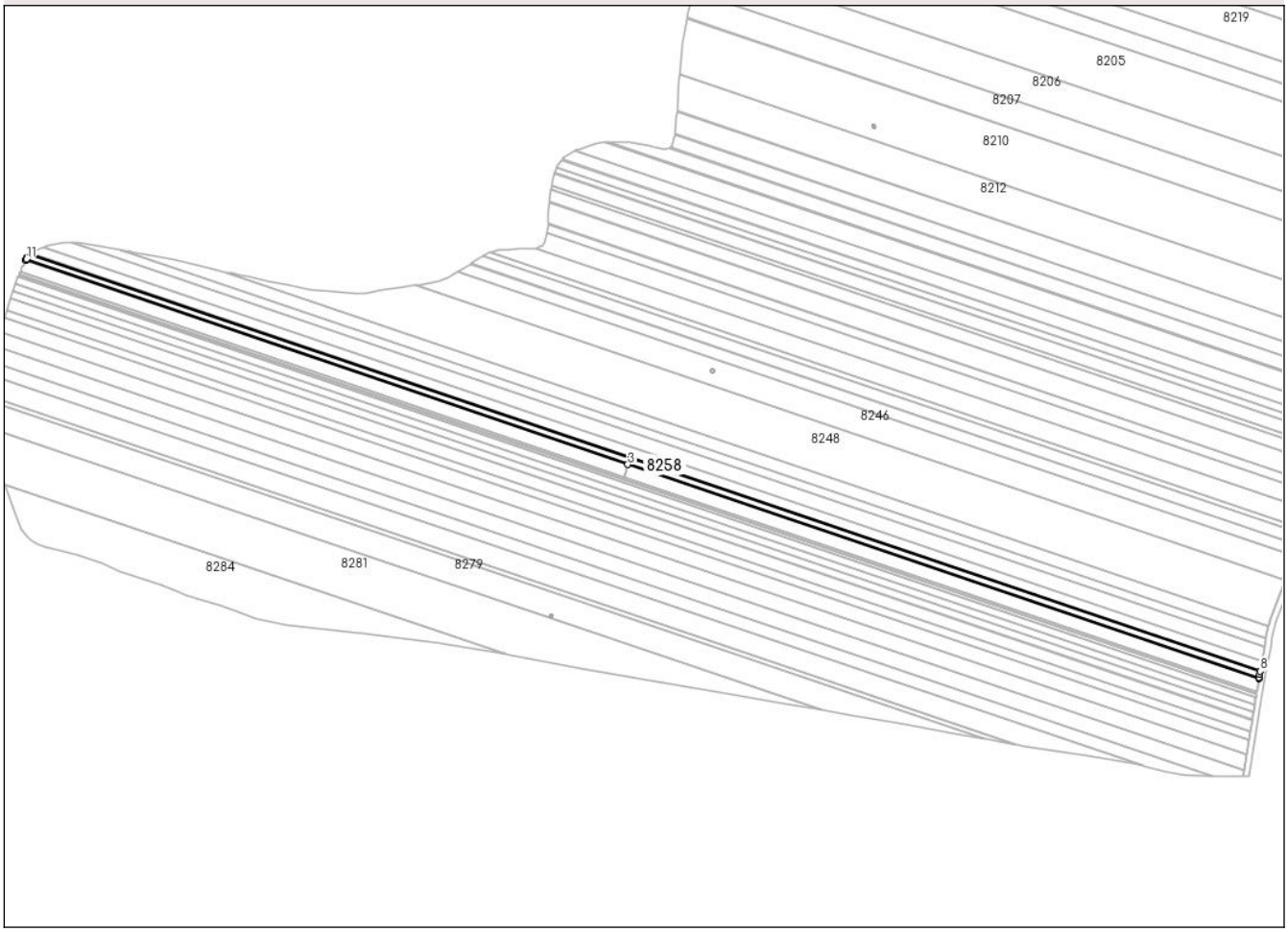

Date referitoare la teren

Crt	Categorie folosință	Intra vilan	Suprafaţa (mp)	Tarla	Parcelă	Nr. topo	Observaţii / Referinţe
1	arabil	NU	4.464	23	128	-	

Lungime Segmente
1) Valorile lungimilor segmentelor sunt obţinute din proiecţie în plan.

Punct început	X / Y	Punct sfârşit	X / Y	Lungime segment (** (m)
1	380.919,808 297.718,168	2	380.919,661 297.717,857	0.344
2	380.919,661 297.717,857	3	381.330,037 297.578,804	433.295
3	381.330,037 297.578,804	4	381.760,412 297.432,975	454.41
4	381.760,412 297.432,975	5	381.760,425 297.433,331	0.356
5	381.760,425 297.433,331	6	381.760,501 297.433,804	0.479

Document care conține date cu caracter personal, protejat de prevederile Regulamentului (UE) nr. 679/2016 și Legii 190/2018

Punct început	X / Y	Punct sfârşit	X / Y	Lungime segment (** (m)
6	381.760,501 297.433,804	7	381.760,906 297.435,907	2.142
7	381.760,906 297.435,907	8	381.761,176 297.438,032	2.142
8	381.761,176 297.438,032	9	380.923,342 297.721,926	884.625
9	380.923,342 297.721,926	10	380.920,585 297.719,812	3.474
10	380.920,585 297.719,812	11	380.920,011 297.718,598	1.343
11	380.920,011 297.718,598	1	380.919,808 297.718,168	0.476

** Lungimile segmentelor sunt determinate în planul de proiecţie Stereo 70 şi sunt rotunjite la 1 milimetru.
*** Distanţa dintre puncte este formată din segmente cumulate ce sunt mai mici decât valoarea 1 milimetru.

Document care conține date cu caracter personal, protejat de prevederile Regulamentului (UE) nr. 679/2016 și Legii 190/2018

DATE DESPRE IMOBILUL NR. 8259

Oficiul de Cadastru şi Publicitate Imobiliară DOLJ
Biroul de Cadastru şi Publicitate Imobiliară Craiova

A. Partea I. Descrierea imobilului

TEREN Extravilan

Adresa: Jud. Dolj, T 23, P 128

Nr. Crt	Nr cadastral Nr. topografic	Suprafaţa* (mp)	Observaţii / Referinţe
A1		3.850	Sector cadastral:1 Teren neimprejmuit; Imobilul a fost diminuat cu un procent de 4.64%

B. Partea II. Proprietari şi acte

Inscrieri privitoare la dreptul de proprietate şi alte drepturi reale		Referinţe
/		
Act Administrativ nr. TDP 1670-48445, din 19/10/1999 emis de CJSDPAT DOLJ;		
B1	Intabulare, drept de PROPRIETATE, dobandit prin Reconstituire, cota actuala 1/1, cota initiala 1/1	A1
	1) **VIDU MARIA**, LIPSA CNP	

C. Partea III. SARCINI .

Inscrieri privind dezmembramintele dreptului de proprietate, drepturi reale de garanţie şi sarcini	Referinţe
NU SUNT	

Document care conține date cu caracter personal, protejat de prevederile Regulamentului (UE) nr. 679/2016 și Legii 190/2018

Anexa Nr. 1 La Partea I

Teren

Nr cadastral	Suprafaţa (mp)*	Observaţii / Referinţe
	3.850	Imobilul a fost diminuat cu un procent de 4.64%

* Suprafaţa este determinată in planul de proiecţie Stereo 70.

DETALII LINIARE IMOBIL

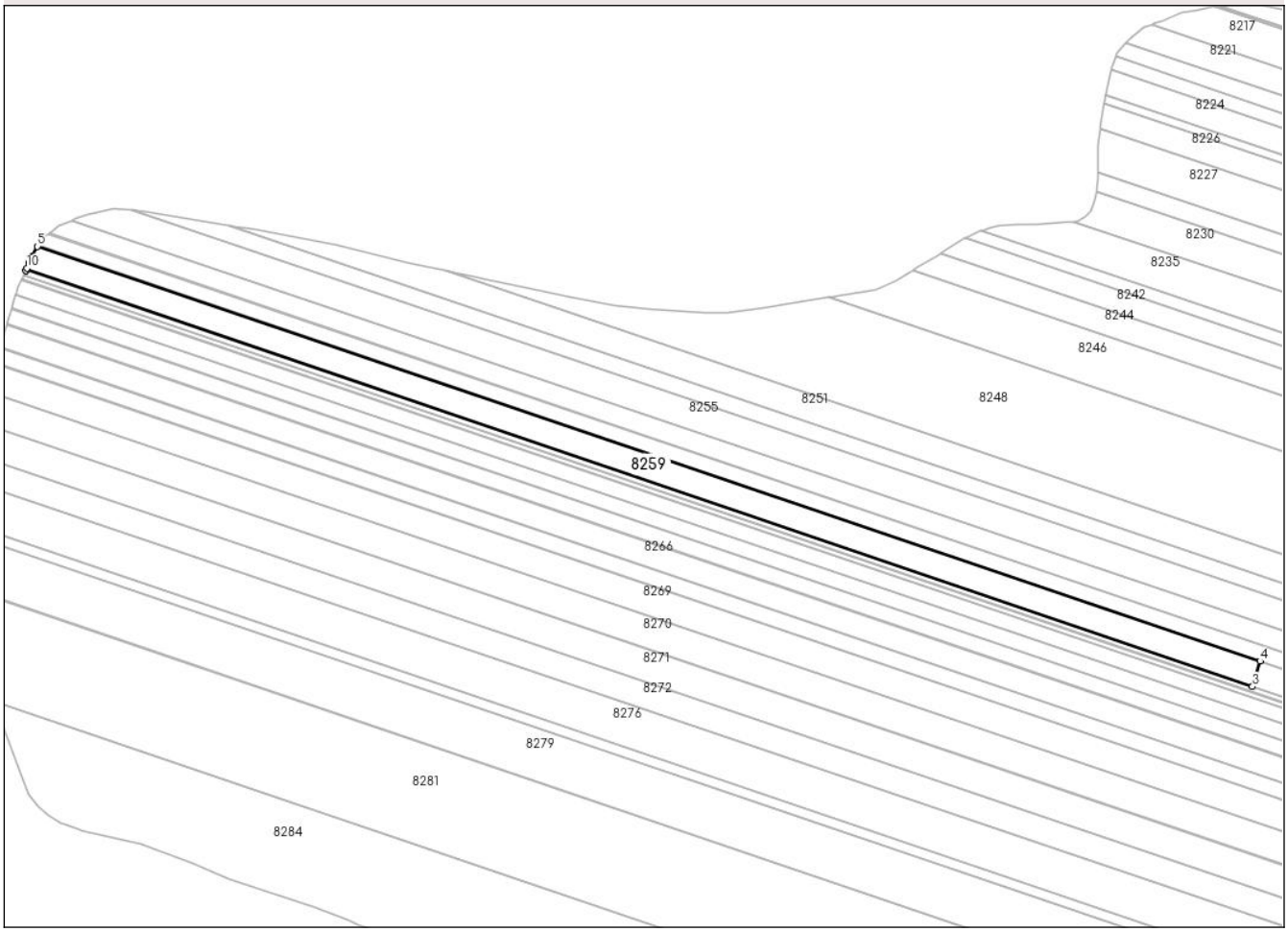

Date referitoare la teren

Crt	Categorie folosință	Intra vilan	Suprafaţa (mp)	Tarla	Parcelă	Nr. topo	Observaţii / Referinţe
1	arabil	NU	3.850	23	128	-	

Lungime Segmente
1) Valorile lungimilor segmentelor sunt obţinute din proiecţie în plan.

Punct început	X / Y	Punct sfârşit	X / Y	Lungime segment (** (m)
1	380.915,99 297.710,097	2	380.915,842 297.709,785	0.345
2	380.915,842 297.709,785	3	381.327,464 297.570,31	434.61
3	381.327,464 297.570,31	4	381.330,037 297.578,804	8.875
4	381.330,037 297.578,804	5	380.919,661 297.717,857	433.295
5	380.919,661 297.717,857	6	380.918,14 297.714,642	3.557

Document care conține date cu caracter personal, protejat de prevederile Regulamentului (UE) nr. 679/2016 și Legii 190/2018

Punct început	X / Y	Punct sfârşit	X / Y	Lungime segment (** (m)
6	380.918,14 297.714,642	7	380.917,944 297.714,227	0.459
7	380.917,944 297.714,227	8	380.917,797 297.713,917	0.343
8	380.917,797 297.713,917	9	380.916,93 297.712,244	1.884
9	380.916,93 297.712,244	10	380.916,186 297.710,512	1.885
10	380.916,186 297.710,512	1	380.915,99 297.710,097	0.459

** Lungimile segmentelor sunt determinate în planul de proiecţie Stereo 70 şi sunt rotunjite la 1 milimetru.
*** Distanţa dintre puncte este formată din segmente cumulate ce sunt mai mici decât valoarea 1 milimetru.

Document care conține date cu caracter personal, protejat de prevederile Regulamentului (UE) nr. 679/2016 și Legii 190/2018

DATE DESPRE IMOBILUL NR. 8260

Oficiul de Cadastru şi Publicitate Imobiliară DOLJ
Biroul de Cadastru şi Publicitate Imobiliară Craiova

A. Partea I. Descrierea imobilului

TEREN Extravilan

Adresa: Jud. Dolj, T 23, P 128

Nr. Crt	Nr cadastral Nr. topografic	Suprafaţa* (mp)	Observaţii / Referinţe
A1	33084	4.037	Sector cadastral:1 Teren neimprejmuit;

B. Partea II. Proprietari şi acte

Inscrieri privitoare la dreptul de proprietate şi alte drepturi reale		Referinţe
96916 / 25/05/2022		
Act Notarial nr. contract de vanzare aut 1116, din 24/05/2022 emis de Diaconescu Gelu Emilian;		
B2	Intabulare, drept de PROPRIETATE, dobandit prin Conventie, cota actuala 1/1, cota initiala 1/1	A1
	1) **DOBRICA PETRISOR** 2) **DOBRICA ANA**	

C. Partea III. SARCINI .

Inscrieri privind dezmembramintele dreptului de proprietate, drepturi reale de garanţie şi sarcini	Referinţe
NU SUNT	

Document care conține date cu caracter personal, protejat de prevederile Regulamentului (UE) nr. 679/2016 și Legii 190/2018

Anexa Nr. 1 La Partea I

Teren

Nr cadastral	Suprafaţa (mp)*	Observaţii / Referinţe
33084	4.037	

* Suprafaţa este determinată in planul de proiecţie Stereo 70.

DETALII LINIARE IMOBIL

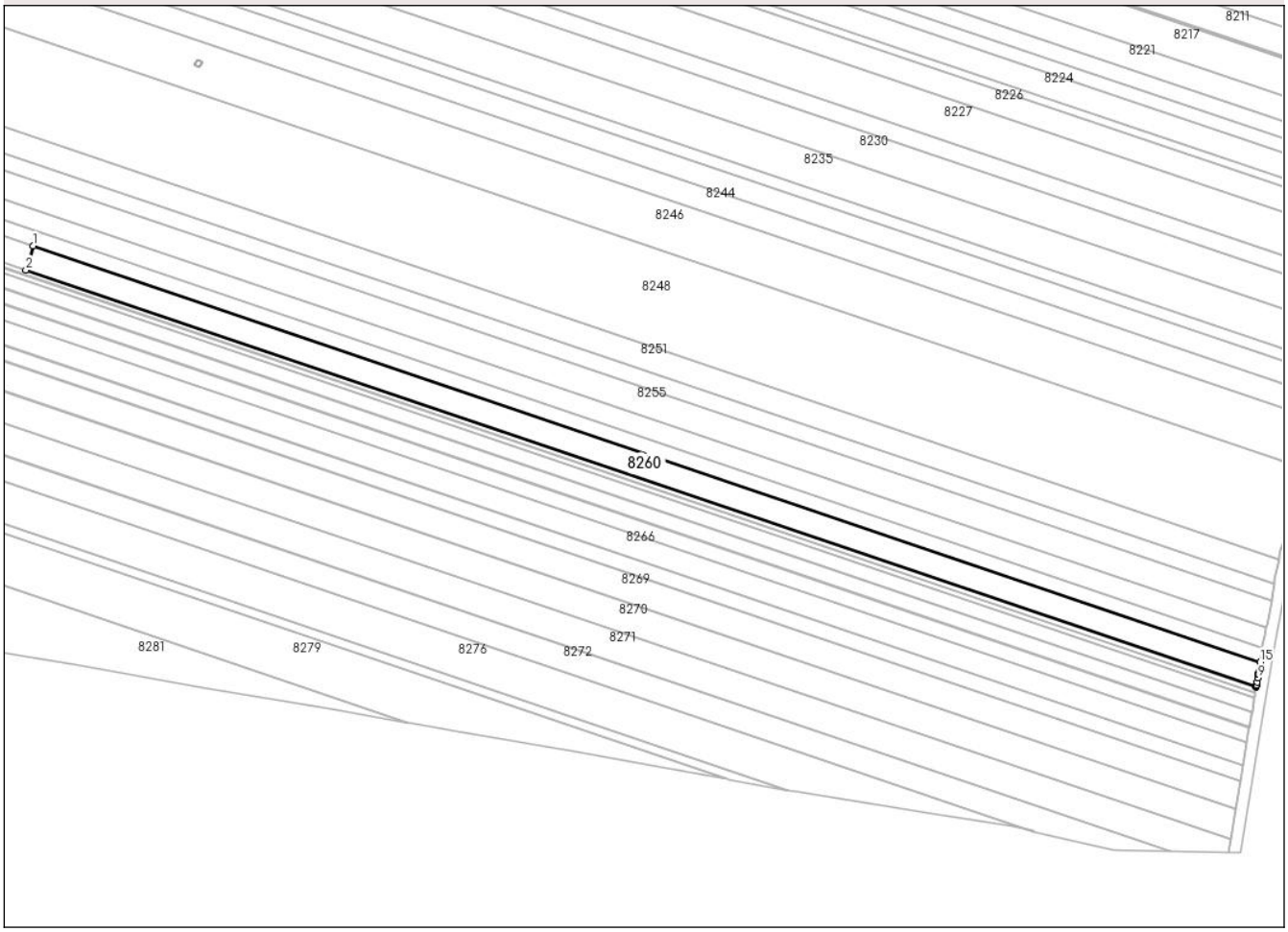

Date referitoare la teren

Crt	Categorie folosință	Intra vilan	Suprafaţa (mp)	Tarla	Parcelă	Nr. topo	Observaţii / Referinţe
1	arabil	NU	4.037	23	128	-	

Lungime Segmente
1) Valorile lungimilor segmentelor sunt obţinute din proiecţie în plan.

Punct început	X / Y	Punct sfârşit	X / Y	Lungime segment (** (m)
1	381.330,037 297.578,804	2	381.327,464 297.570,31	8.875
2	381.327,464 297.570,31	3	381.758,88 297.424,128	455.51
3	381.758,88 297.424,128	4	381.758,953 297.424,426	0.307
4	381.758,953 297.424,426	5	381.758,96 297.424,463	0.038
5	381.758,96 297.424,463	6	381.759,002 297.424,686	0.227

Document care conține date cu caracter personal, protejat de prevederile Regulamentului (UE) nr. 679/2016 și Legii 190/2018

Punct început	X / Y	Punct sfârşit	X / Y	Lungime segment (** (m)
6	381.759,002 297.424,686	7	381.759,08 297.424,903	0.231
7	381.759,08 297.424,903	8	381.759,317 297.425,885	1.01
8	381.759,317 297.425,885	9	381.759,585 297.427,449	1.587
9	381.759,585 297.427,449	10	381.759,779 297.428,615	1.182
10	381.759,779 297.428,615	11	381.759,798 297.428,732	0.119
11	381.759,798 297.428,732	12	381.759,8 297.428,97	0.238
12	381.759,8 297.428,97	13	381.760,081 297.429,681	0.765
13	381.760,081 297.429,681	14	381.760,375 297.431,947	2.285
14	381.760,375 297.431,947	15	381.760,412 297.432,975	1.029
15	381.760,412 297.432,975	1	381.330,037 297.578,804	454.41

** Lungimile segmentelor sunt determinate în planul de proiecţie Stereo 70 şi sunt rotunjite la 1 milimetru.
*** Distanţa dintre puncte este formată din segmente cumulate ce sunt mai mici decât valoarea 1 milimetru.

Document care conține date cu caracter personal, protejat de prevederile Regulamentului (UE) nr. 679/2016 și Legii 190/2018

DATE DESPRE IMOBILUL NR. 8261

Oficiul de Cadastru şi Publicitate Imobiliară DOLJ
Biroul de Cadastru şi Publicitate Imobiliară Craiova

A. Partea I. Descrierea imobilului

TEREN Extravilan

Adresa: Jud. Dolj, T 23, P 131

Nr. Crt	Nr cadastral Nr. topografic	Suprafaţa* (mp)	Observaţii / Referinţe
A1		1.766	Sector cadastral:1 Teren neimprejmuit; Imobilul a fost diminuat cu un procent de 4.64%

B. Partea II. Proprietari şi acte

Inscrieri privitoare la dreptul de proprietate şi alte drepturi reale		Referinţe
/		
Act Administrativ nr. TDP 904-9651, din 26/09/1995 emis de CJSDPAT DOLJ;		
B1	Intabulare, drept de PROPRIETATE, dobandit prin Reconstituire, cota actuala 1/1, cota initiala 1/1	A1
	1) **IVANOVICI TRIFU**, LIPSA CNP 2) **IONESCU DUMITRU**, LIPSA CNP 3) **PÎRVU CONSTANTA**, LIPSA CNP	

C. Partea III. SARCINI .

Inscrieri privind dezmembramintele dreptului de proprietate, drepturi reale de garanţie şi sarcini	Referinţe
NU SUNT	

Document care conține date cu caracter personal, protejat de prevederile Regulamentului (UE) nr. 679/2016 și Legii 190/2018

Anexa Nr. 1 La Partea I

Teren

Nr cadastral	Suprafaţa (mp)*	Observaţii / Referinţe
	1.766	Imobilul a fost diminuat cu un procent de 4.64%

* Suprafaţa este determinată in planul de proiecţie Stereo 70.

DETALII LINIARE IMOBIL

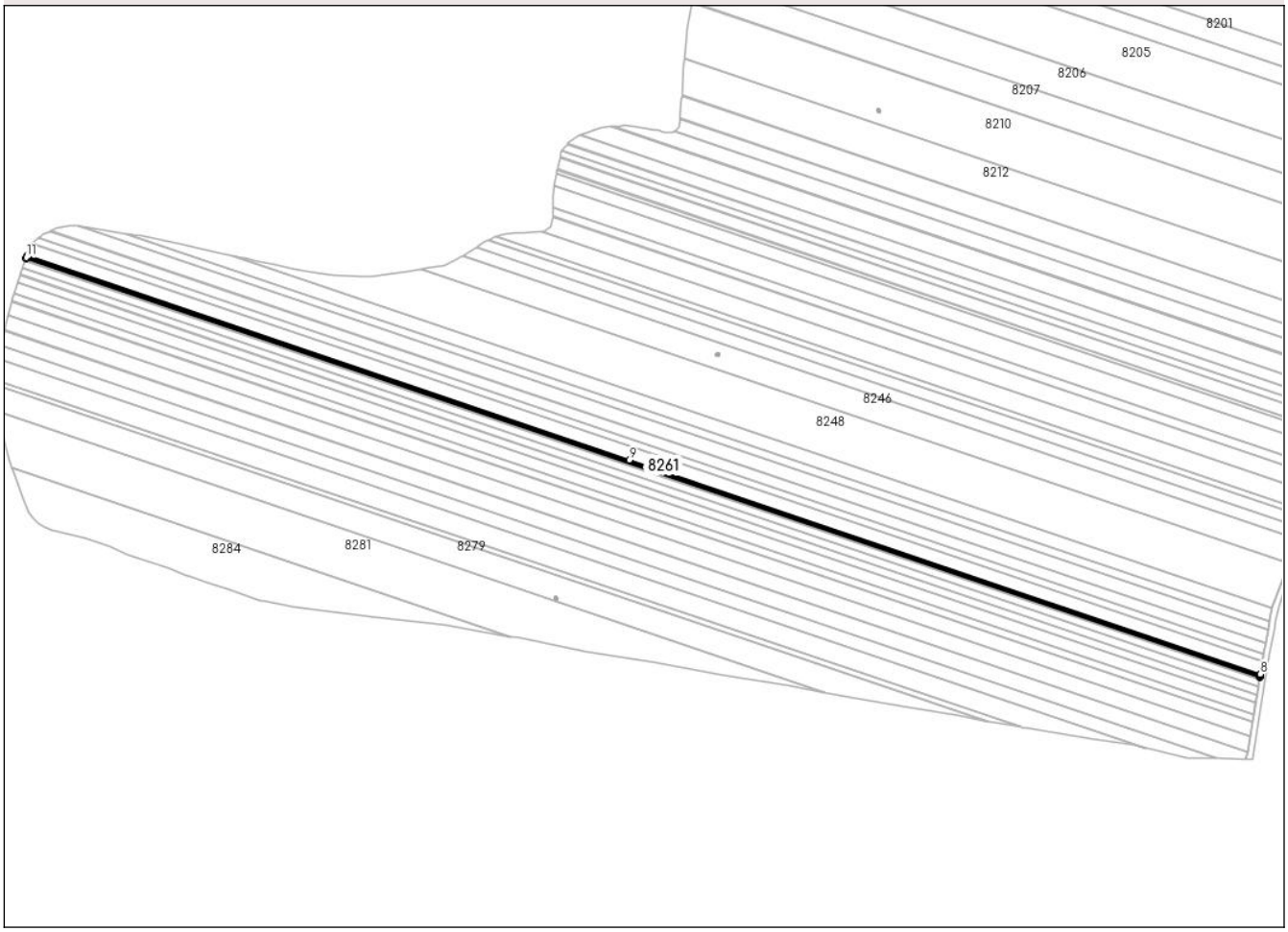

Date referitoare la teren

Crt	Categorie folosință	Intra vilan	Suprafaţa (mp)	Tarla	Parcelă	Nr. topo	Observaţii / Referinţe
1	arabil	NU	1.766	23	131	-	

Lungime Segmente
1) Valorile lungimilor segmentelor sunt obţinute din proiecţie în plan.

Punct început	X / Y	Punct sfârşit	X / Y	Lungime segment (** (m)
1	380.915,137 297.708,295	2	380.914,988 297.707,981	0.348
2	380.914,988 297.707,981	3	381.758,636 297.422,117	890.764
3	381.758,636 297.422,117	4	381.758,691 297.422,463	0.35
4	381.758,691 297.422,463	5	381.758,762 297.422,911	0.454
5	381.758,762 297.422,911	6	381.758,775 297.423,39	0.479

Document care conține date cu caracter personal, protejat de prevederile Regulamentului (UE) nr. 679/2016 și Legii 190/2018

Punct început	X / Y	Punct sfârşit	X / Y	Lungime segment (** (m)
6	381.758,775 297.423,39	7	381.758,823 297.423,894	0.506
7	381.758,823 297.423,894	8	381.758,88 297.424,128	0.241
8	381.758,88 297.424,128	9	381.327,464 297.570,31	455.51
9	381.327,464 297.570,31	10	380.915,842 297.709,785	434.61
10	380.915,842 297.709,785	11	380.915,33 297.708,702	1.198
11	380.915,33 297.708,702	1	380.915,137 297.708,295	0.45

** Lungimile segmentelor sunt determinate în planul de proiecţie Stereo 70 şi sunt rotunjite la 1 milimetru.
*** Distanţa dintre puncte este formată din segmente cumulate ce sunt mai mici decât valoarea 1 milimetru.

Document care conține date cu caracter personal, protejat de prevederile Regulamentului (UE) nr. 679/2016 și Legii 190/2018

DATE DESPRE IMOBILUL NR. 8262

Oficiul de Cadastru şi Publicitate Imobiliară DOLJ
Biroul de Cadastru şi Publicitate Imobiliară Craiova

A. Partea I. Descrierea imobilului

TEREN Extravilan

Adresa: Jud. Dolj, T 23, P 132

Nr. Crt	Nr cadastral Nr. topografic	Suprafaţa* (mp)	Observaţii / Referinţe
A1		1.511	Sector cadastral:1 Teren neimprejmuit; Imobilul a fost diminuat cu un procent de 4.64%

B. Partea II. Proprietari şi acte

Inscrieri privitoare la dreptul de proprietate şi alte drepturi reale		Referinţe
/		
Act Administrativ nr. TDP 2004, din 13/02/2003 emis de CJSDPAT DOLJ;		
B1	Intabulare, drept de PROPRIETATE, dobandit prin Reconstituire, cota actuala 1/1, cota initiala 1/1	A1
	1) **DRUNEA CONSTANŢA**, LIPSA CNP 2) **CONSTANTINESCU CORNEL**, LIPSA CNP 3) **STOIAN FLOREA**, LIPSA CNP	

C. Partea III. SARCINI .

Inscrieri privind dezmembramintele dreptului de proprietate, drepturi reale de garanţie şi sarcini	Referinţe
NU SUNT	

Anexa Nr. 1 La Partea I

Teren

Nr cadastral	Suprafaţa (mp)*	Observaţii / Referinţe
	1.511	Imobilul a fost diminuat cu un procent de 4.64%

* Suprafaţa este determinată in planul de proiecţie Stereo 70.

DETALII LINIARE IMOBIL

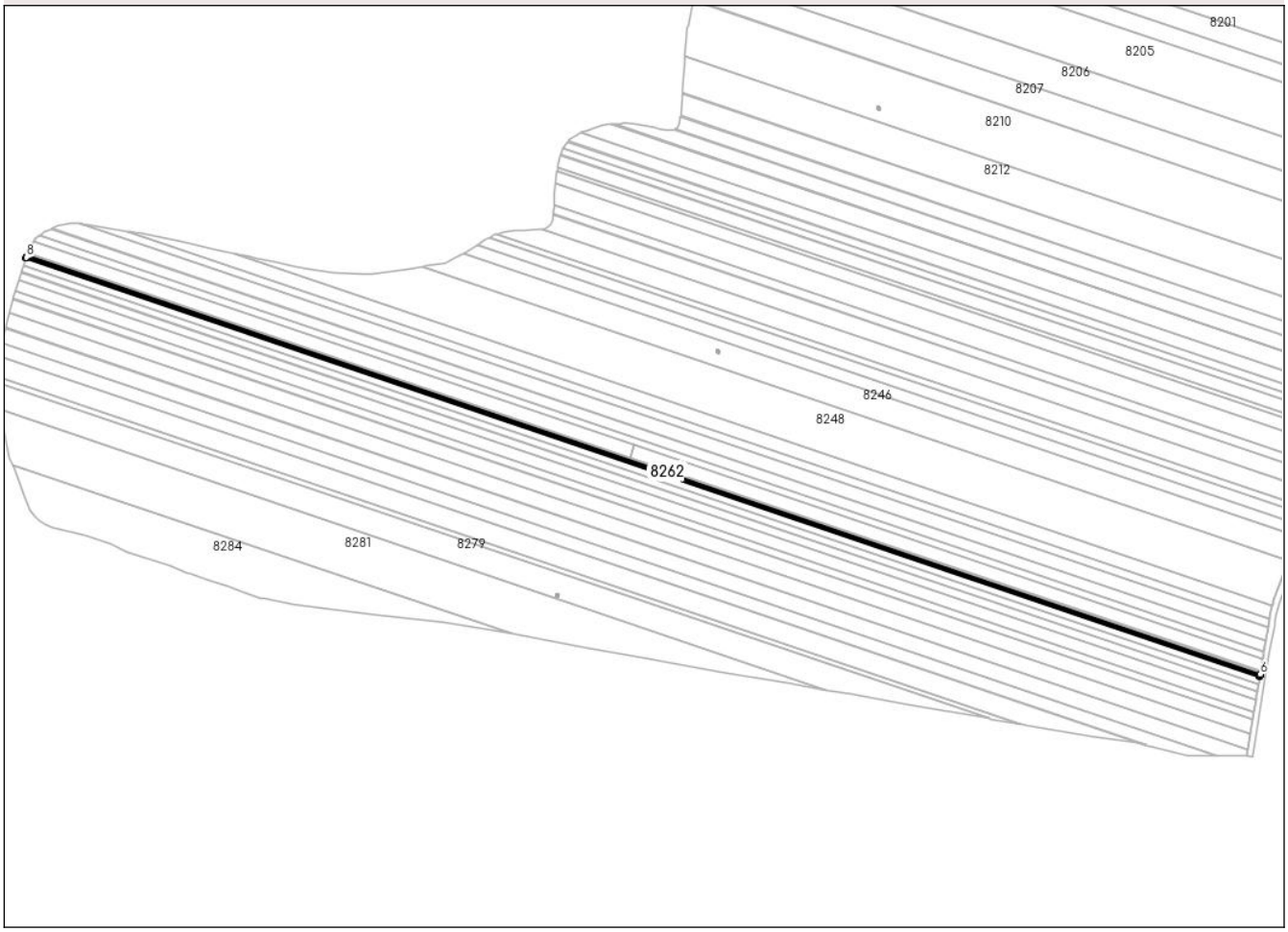

Date referitoare la teren

Crt	Categorie folosință	Intra vilan	Suprafaţa (mp)	Tarla	Parcelă	Nr. topo	Observaţii / Referinţe
1	arabil	NU	1.511	23	132	-	

Lungime Segmente
1) Valorile lungimilor segmentelor sunt obţinute din proiecţie în plan.

Punct început	X / Y	Punct sfârşit	X / Y	Lungime segment (** (m)
1	380.914,407 297.706,752	2	380.914,258 297.706,437	0.348
2	380.914,258 297.706,437	3	381.758,331 297.420,43	891.212
3	381.758,331 297.420,43	4	381.758,401 297.420,772	0.349
4	381.758,401 297.420,772	5	381.758,49 297.421,207	0.444
5	381.758,49 297.421,207	6	381.758,636 297.422,117	0.922

Document care conține date cu caracter personal, protejat de prevederile Regulamentului (UE) nr. 679/2016 și Legii 190/2018

Punct început	X / Y	Punct sfârşit	X / Y	Lungime segment (** (m)
6	381.758,636 297.422,117	7	380.914,988 297.707,981	890.764
7	380.914,988 297.707,981	8	380.914,597 297.707,154	0.915
8	380.914,597 297.707,154	1	380.914,407 297.706,752	0.445

** Lungimile segmentelor sunt determinate în planul de proiecţie Stereo 70 şi sunt rotunjite la 1 milimetru.
*** Distanţa dintre puncte este formată din segmente cumulate ce sunt mai mici decât valoarea 1 milimetru.

Document care conține date cu caracter personal, protejat de prevederile Regulamentului (UE) nr. 679/2016 și Legii 190/2018

DATE DESPRE IMOBILUL NR. 8263

Oficiul de Cadastru şi Publicitate Imobiliară DOLJ
Biroul de Cadastru şi Publicitate Imobiliară Craiova

A. Partea I. Descrierea imobilului

TEREN Extravilan

Adresa: Jud. Dolj, TARLAUA 23, PARCELA 133

Nr. Crt	Nr cadastral Nr. topografic	Suprafaţa* (mp)	Observaţii / Referinţe
A1	30560	4.384	Sector cadastral:1 Teren neimprejmuit;

B. Partea II. Proprietari şi acte

Inscrieri privitoare la dreptul de proprietate şi alte drepturi reale		Referinţe
62794 / 14/03/2018		
Act Notarial nr. CONTRACT DE VANZARE AUT 491, din 13/03/2018 emis de Diaconescu Gelu Emilian;		
B3	Intabulare, drept de PROPRIETATE, dobandit prin Conventie, cota actuala 1/1, cota initiala 1/1	A1
	1) **DOBRICA ANA** 2) **DOBRICA PETRISOR**	
270860 / 03/12/2019		
Act Notarial nr. CONTRACT DE IPOTECA IMOBILIARA NR.4116, din 02/12/2019 emis de Marinescu Maria Daniela;		
B4	se noteaza interdictiile de instrainare, grevare, inchiriere, dezmembrare, comasare, construirere, restructurare	A1
	1) **LIBRA INTERNET BANK SA**, CIF:8119644	
B5	se noteaza interdictia de arendare	A1
	1) **LIBRA INTERNET BANK SA**, CIF:8119644	

C. Partea III. SARCINI

Inscrieri privind dezmembramintele dreptului de proprietate, drepturi reale de garanţie şi sarcini		Referinţe
270860 / 03/12/2019		
Act Notarial nr. CONTRACT DE IPOTECA IMOBILIARA NR.4116, din 02/12/2019 emis de Marinescu Maria Daniela;		
C1	Intabulare, drept de IPOTECA, Valoare:500000 LEI, si celelalte obligatii de plata aferente creditului	A1
	1) **LIBRA INTERNET BANK SA**, CIF:8119644	

Document care conține date cu caracter personal, protejat de prevederile Regulamentului (UE) nr. 679/2016 și Legii 190/2018

Anexa Nr. 1 La Partea I

Teren

Nr cadastral	Suprafaţa (mp)*	Observaţii / Referinţe
30560	4.384	

* Suprafaţa este determinată in planul de proiecţie Stereo 70.

DETALII LINIARE IMOBIL

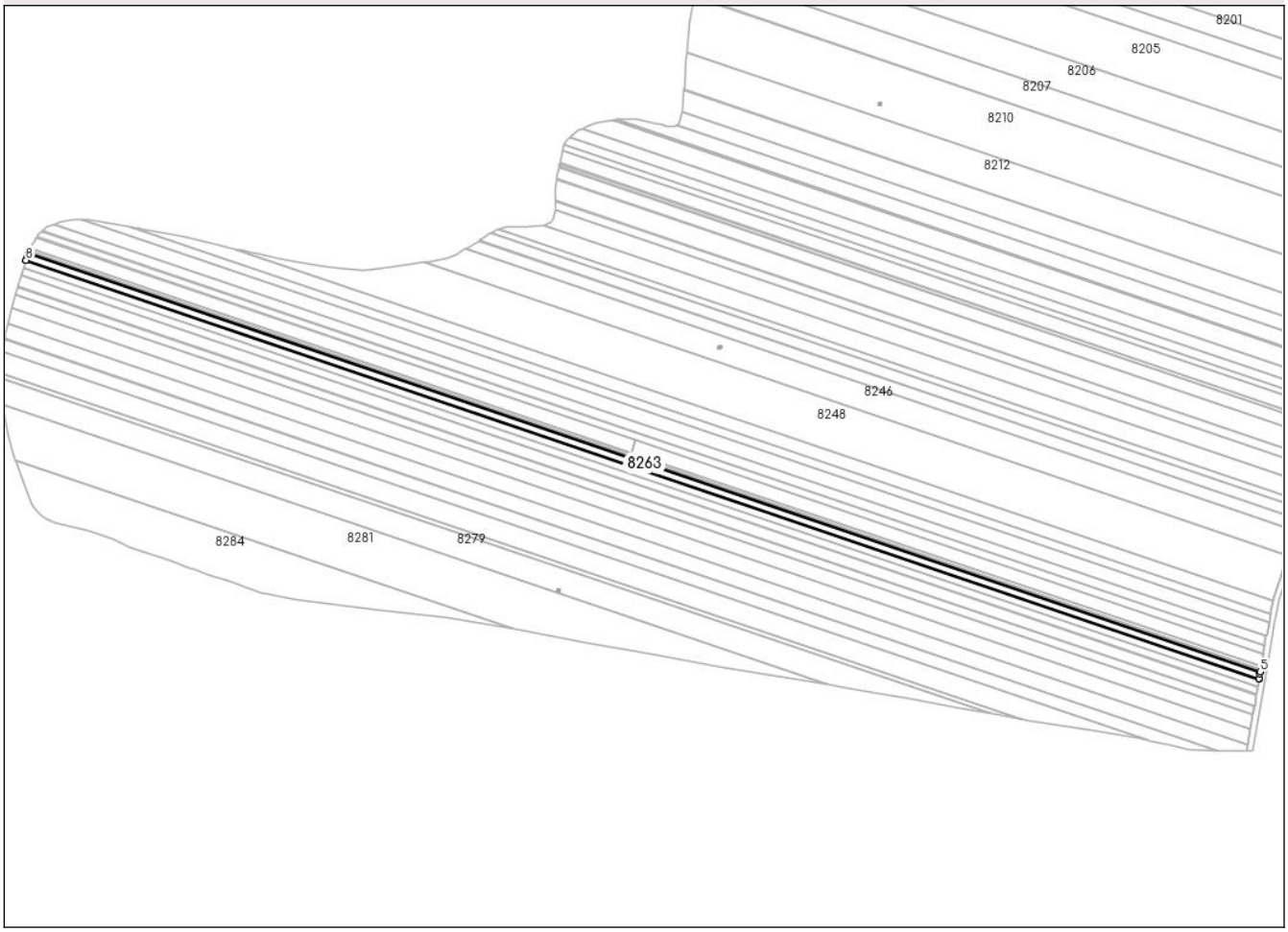

Date referitoare la teren

Crt	Categorie folosință	Intra vilan	Suprafaţa (mp)	Tarla	Parcelă	Nr. topo	Observaţii / Referinţe
1	arabil	NU	4.384	23	133	-	

Lungime Segmente
1) Valorile lungimilor segmentelor sunt obţinute din proiecţie în plan.

Punct început	X / Y	Punct sfârşit	X / Y	Lungime segment (** (m)
1	380.912,488 297.701,847	2	381.757,558 297.415,501	892.265
2	381.757,558 297.415,501	3	381.757,608 297.415,843	0.346
3	381.757,608 297.415,843	4	381.758,048 297.419,054	3.241
4	381.758,048 297.419,054	5	381.758,331 297.420,43	1.405
5	381.758,331 297.420,43	6	380.914,258 297.706,437	891.212

Document care conține date cu caracter personal, protejat de prevederile Regulamentului (UE) nr. 679/2016 și Legii 190/2018

Punct început	X / Y	Punct sfârşit	X / Y	Lungime segment (** (m)
6	380.914,258 297.706,437	7	380.913,234 297.704,273	2.394
7	380.913,234 297.704,273	8	380.912,588 297.702,172	2.198
8	380.912,588 297.702,172	1	380.912,488 297.701,847	0.34

** Lungimile segmentelor sunt determinate în planul de proiecţie Stereo 70 şi sunt rotunjite la 1 milimetru.
*** Distanţa dintre puncte este formată din segmente cumulate ce sunt mai mici decât valoarea 1 milimetru.

Document care conține date cu caracter personal, protejat de prevederile Regulamentului (UE) nr. 679/2016 și Legii 190/2018

DATE DESPRE IMOBILUL NR. 8264

Oficiul de Cadastru şi Publicitate Imobiliară DOLJ
Biroul de Cadastru şi Publicitate Imobiliară Craiova

A. Partea I. Descrierea imobilului

TEREN Extravilan

Adresa: Jud. Dolj, T 23, P 134

Nr. Crt	Nr cadastral Nr. topografic	Suprafaţa* (mp)	Observaţii / Referinţe
A1		4.768	Sector cadastral:1 Teren neimprejmuit; Imobilul a fost diminuat cu un procent de 4.64%

B. Partea II. Proprietari şi acte

Inscrieri privitoare la dreptul de proprietate şi alte drepturi reale		Referinţe
/		
Act Administrativ nr. TDP 444-15035, din 19/01/1995 emis de CJSDPAT DOLJ;		
B1	Intabulare, drept de PROPRIETATE, dobandit prin Reconstituire, cota actuala 1/1, cota initiala 1/1	A1
	1) **VASILE MARIN**, LIPSA CNP	

C. Partea III. SARCINI .

Inscrieri privind dezmembramintele dreptului de proprietate, drepturi reale de garanţie şi sarcini	Referinţe
NU SUNT	

Document care conține date cu caracter personal, protejat de prevederile Regulamentului (UE) nr. 679/2016 și Legii 190/2018

Anexa Nr. 1 La Partea I

Teren

Nr cadastral	Suprafaţa (mp)*	Observaţii / Referinţe
	4.768	Imobilul a fost diminuat cu un procent de 4.64%

* Suprafaţa este determinată in planul de proiecţie Stereo 70.

DETALII LINIARE IMOBIL

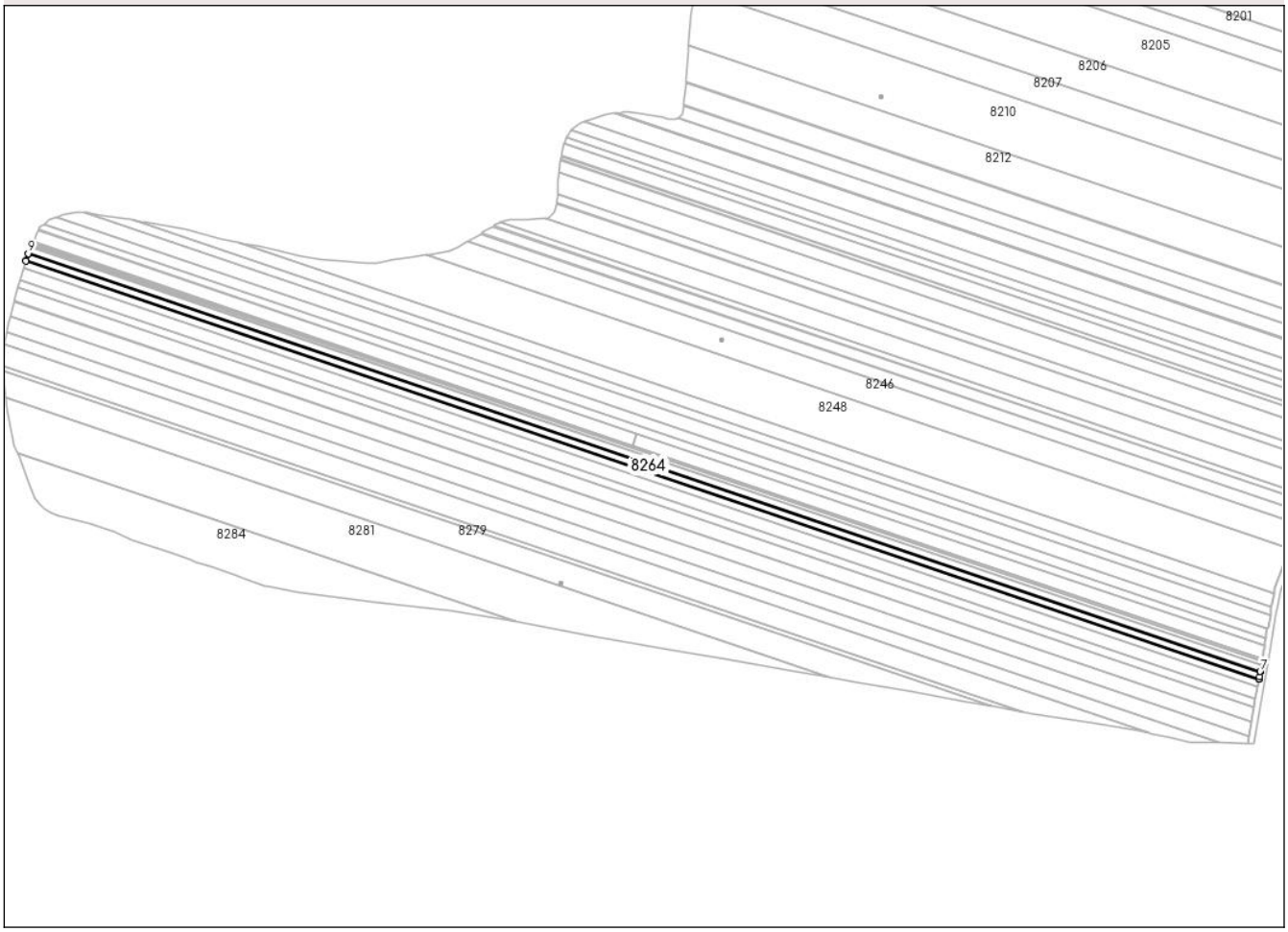

Date referitoare la teren

Crt	Categorie folosință	Intra vilan	Suprafaţa (mp)	Tarla	Parcelă	Nr. topo	Observaţii / Referinţe
1	arabil	NU	4.768	23	134	-	

Lungime Segmente
1) Valorile lungimilor segmentelor sunt obţinute din proiecţie în plan.

Punct început	X / Y	Punct sfârşit	X / Y	Lungime segment (** (m)
1	380.911,01 297.697,046	2	380.910,916 297.696,74	0.32
2	380.910,916 297.696,74	3	381.756,647 297.410,17	892.963
3	381.756,647 297.410,17	4	381.756,711 297.410,486	0.322
4	381.756,711 297.410,486	5	381.757,031 297.411,952	1.501
5	381.757,031 297.411,952	6	381.757,546 297.415,421	3.507

Document care conține date cu caracter personal, protejat de prevederile Regulamentului (UE) nr. 679/2016 și Legii 190/2018

Punct început	X / Y	Punct sfârşit	X / Y	Lungime segment (** (m)
6	381.757,546 297.415,421	7	381.757,558 297.415,501	0.081
7	381.757,558 297.415,501	8	380.912,488 297.701,847	892.265
8	380.912,488 297.701,847	9	380.912,464 297.701,77	0.081
9	380.912,464 297.701,77	1	380.911,01 297.697,046	4.943

** Lungimile segmentelor sunt determinate în planul de proiecţie Stereo 70 şi sunt rotunjite la 1 milimetru.
*** Distanţa dintre puncte este formată din segmente cumulate ce sunt mai mici decât valoarea 1 milimetru.

Document care conține date cu caracter personal, protejat de prevederile Regulamentului (UE) nr. 679/2016 și Legii 190/2018

DATE DESPRE IMOBILUL NR. 8265

Oficiul de Cadastru şi Publicitate Imobiliară DOLJ
Biroul de Cadastru şi Publicitate Imobiliară Craiova

A. Partea I. Descrierea imobilului

TEREN Extravilan

Adresa: Jud. Dolj, T 23, P 135

Nr. Crt	Nr cadastral Nr. topografic	Suprafaţa* (mp)	Observaţii / Referinţe
A1		4.768	Sector cadastral:1 Teren neimprejmuit; Imobilul a fost diminuat cu un procent de 4.64%

B. Partea II. Proprietari şi acte

Inscrieri privitoare la dreptul de proprietate şi alte drepturi reale		Referinţe
/		
Act Administrativ nr. TDP 21303, din 25/03/2020 emis de CJSDPAT DOLJ;		
B1	Intabulare, drept de PROPRIETATE, dobandit prin Reconstituire, cota actuala 1/1, cota initiala 1/1	A1
	1) **COJOCARU PETRE**, LIPSA CNP	

C. Partea III. SARCINI .

Inscrieri privind dezmembramintele dreptului de proprietate, drepturi reale de garanţie şi sarcini	Referinţe
NU SUNT	

Document care conține date cu caracter personal, protejat de prevederile Regulamentului (UE) nr. 679/2016 și Legii 190/2018

Anexa Nr. 1 La Partea I

Teren

Nr cadastral	Suprafaţa (mp)*	Observaţii / Referinţe
	4.768	Imobilul a fost diminuat cu un procent de 4.64%

* Suprafaţa este determinată in planul de proiecţie Stereo 70.

DETALII LINIARE IMOBIL

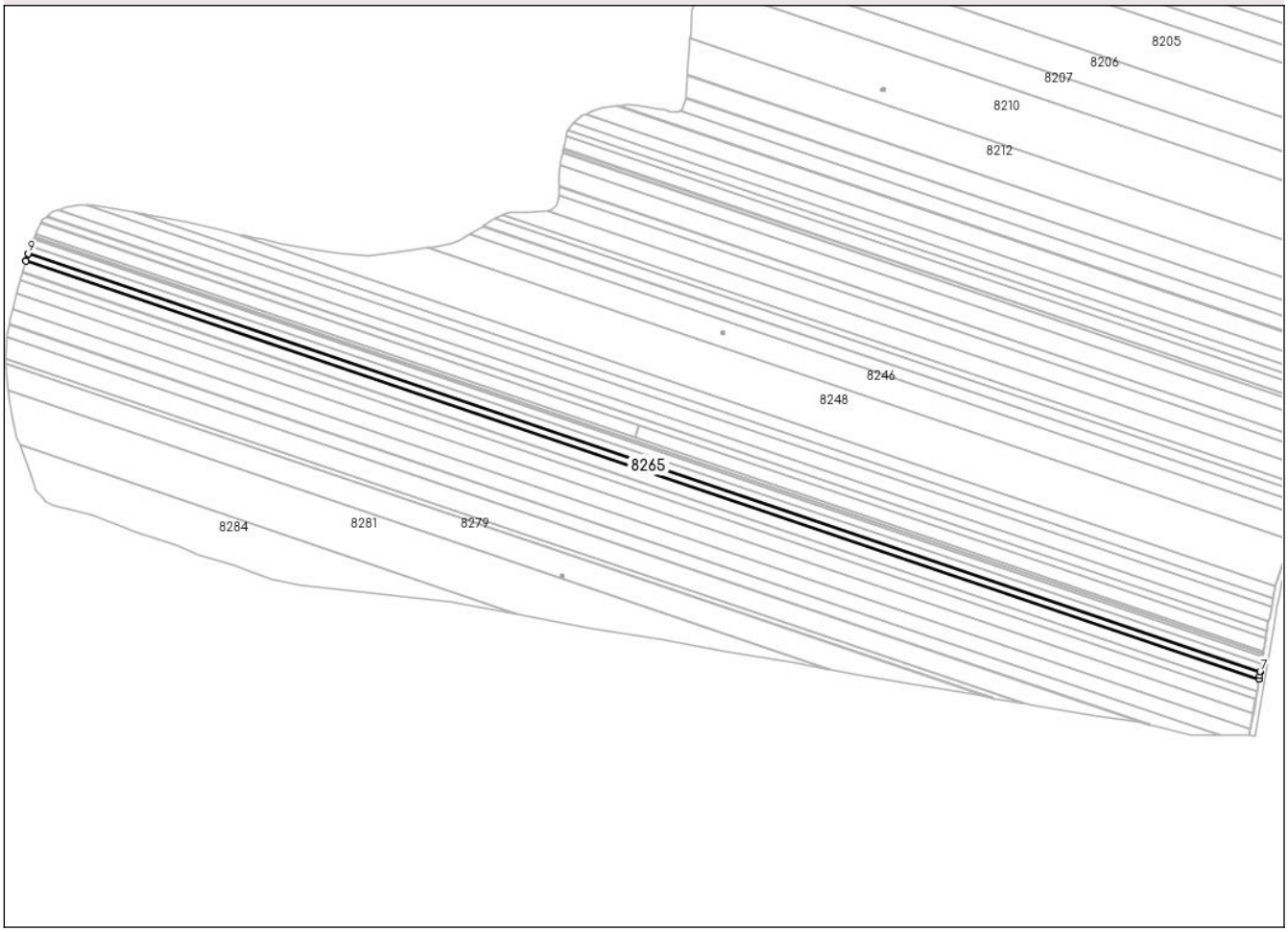

Date referitoare la teren

Crt	Categorie folosință	Intra vilan	Suprafaţa (mp)	Tarla	Parcelă	Nr. topo	Observaţii / Referinţe
1	arabil	NU	4.768	23	135	-	

Lungime Segmente
1) Valorile lungimilor segmentelor sunt obţinute din proiecţie în plan.

Punct început	X / Y	Punct sfârşit	X / Y	Lungime segment (** (m)
1	380.909,434 297.691,927	2	380.909,345 297.691,637	0.303
2	380.909,345 297.691,637	3	381.755,764 297.404,834	893.69
3	381.755,764 297.404,834	4	381.755,815 297.405,137	0.307
4	381.755,815 297.405,137	5	381.756,123 297.407,576	2.458
5	381.756,123 297.407,576	6	381.756,631 297.410,092	2.567

Document care conține date cu caracter personal, protejat de prevederile Regulamentului (UE) nr. 679/2016 și Legii 190/2018

Punct început	X / Y	Punct sfârşit	X / Y	Lungime segment (** (m)
6	381.756,631 297.410,092	7	381.756,647 297.410,17	0.08
7	381.756,647 297.410,17	8	380.910,916 297.696,74	892.963
8	380.910,916 297.696,74	9	380.910,892 297.696,664	0.08
9	380.910,892 297.696,664	1	380.909,434 297.691,927	4.956

** Lungimile segmentelor sunt determinate în planul de proiecţie Stereo 70 şi sunt rotunjite la 1 milimetru.
*** Distanţa dintre puncte este formată din segmente cumulate ce sunt mai mici decât valoarea 1 milimetru.

Document care conține date cu caracter personal, protejat de prevederile Regulamentului (UE) nr. 679/2016 și Legii 190/2018

DATE DESPRE IMOBILUL NR. 8266

Oficiul de Cadastru şi Publicitate Imobiliară DOLJ
Biroul de Cadastru şi Publicitate Imobiliară Craiova

A. Partea I. Descrierea imobilului

TEREN Extravilan

Adresa: Jud. Dolj, T 23, P 136

Nr. Crt	Nr cadastral Nr. topografic	Suprafaţa* (mp)	Observaţii / Referinţe
A1		7.335	Sector cadastral:1 Teren neimprejmuit; Imobilul a fost diminuat cu un procent de 4.64%

B. Partea II. Proprietari şi acte

Inscrieri privitoare la dreptul de proprietate şi alte drepturi reale		Referinţe
/		
Act Administrativ nr. TDP 2001, din 13/02/2003 emis de CJSDPAT DOLJ;		
B1	Intabulare, drept de PROPRIETATE, dobandit prin Reconstituire, cota actuala 1/1, cota initiala 1/1	A1
	1) **ŢENOVICI ALEXANDRU**, LIPSA CNP	

C. Partea III. SARCINI .

Inscrieri privind dezmembramintele dreptului de proprietate, drepturi reale de garanţie şi sarcini	Referinţe
NU SUNT	

Document care conține date cu caracter personal, protejat de prevederile Regulamentului (UE) nr. 679/2016 și Legii 190/2018

Anexa Nr. 1 La Partea I

Teren

Nr cadastral	Suprafaţa (mp)*	Observaţii / Referinţe
	7.335	Imobilul a fost diminuat cu un procent de 4.64%

* Suprafaţa este determinată in planul de proiecţie Stereo 70.

DETALII LINIARE IMOBIL

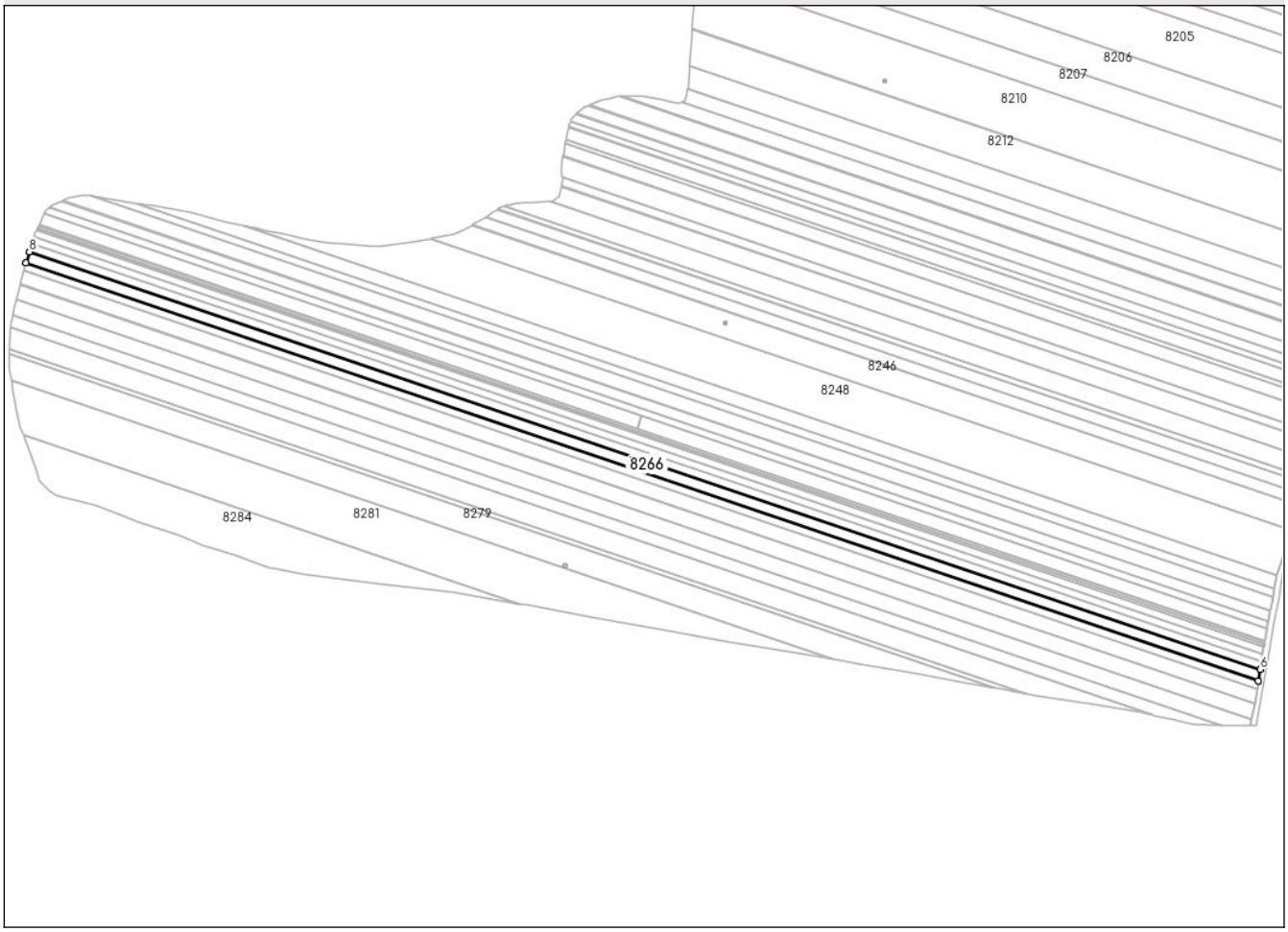

Date referitoare la teren

Crt	Categorie folosință	Intra vilan	Suprafaţa (mp)	Tarla	Parcelă	Nr. topo	Observaţii / Referinţe
1	arabil	NU	7.335	23	136	-	

Lungime Segmente
1) Valorile lungimilor segmentelor sunt obţinute din proiecţie în plan.

Punct început	X / Y	Punct sfârşit	X / Y	Lungime segment (** (m)
1	380.907,013 297.684,061	2	380.906,931 297.683,794	0.279
2	380.906,931 297.683,794	3	381.754,391 297.396,639	894.788
3	381.754,391 297.396,639	4	381.754,438 297.396,917	0.282
4	381.754,438 297.396,917	5	381.755,752 297.404,759	7.951
5	381.755,752 297.404,759	6	381.755,764 297.404,834	0.076

Document care conține date cu caracter personal, protejat de prevederile Regulamentului (UE) nr. 679/2016 și Legii 190/2018

Punct început	X / Y	Punct sfârşit	X / Y	Lungime segment (** (m)
6	381.755,764 297.404,834	7	380.909,345 297.691,637	893.69
7	380.909,345 297.691,637	8	380.909,323 297.691,565	0.075
8	380.909,323 297.691,565	1	380.907,013 297.684,061	7.852

** Lungimile segmentelor sunt determinate în planul de proiecţie Stereo 70 şi sunt rotunjite la 1 milimetru.
*** Distanţa dintre puncte este formată din segmente cumulate ce sunt mai mici decât valoarea 1 milimetru.

Document care conține date cu caracter personal, protejat de prevederile Regulamentului (UE) nr. 679/2016 și Legii 190/2018

DATE DESPRE IMOBILUL NR. 8267

Oficiul de Cadastru şi Publicitate Imobiliară DOLJ
Biroul de Cadastru şi Publicitate Imobiliară Craiova

A. Partea I. Descrierea imobilului

TEREN Extravilan

Adresa: Jud. Dolj, T 23, P 137

Nr. Crt	Nr cadastral Nr. topografic	Suprafaţa* (mp)	Observaţii / Referinţe
A1		4.786	Sector cadastral:1 Teren neimprejmuit; Imobilul a fost diminuat cu un procent de 4.64%

B. Partea II. Proprietari şi acte

Inscrieri privitoare la dreptul de proprietate şi alte drepturi reale		Referinţe
/		
Act Administrativ nr. TDP 903-9651, din 26/09/1995 emis de CJSDPAT DOLJ;		
B1	Intabulare, drept de PROPRIETATE, dobandit prin Reconstituire, cota actuala 1/1, cota initiala 1/1	A1
	1) **IONESCU DUMITRU**, LIPSA CNP	

C. Partea III. SARCINI .

Inscrieri privind dezmembramintele dreptului de proprietate, drepturi reale de garanţie şi sarcini	Referinţe
NU SUNT	

Document care conține date cu caracter personal, protejat de prevederile Regulamentului (UE) nr. 679/2016 și Legii 190/2018

Anexa Nr. 1 La Partea I

Teren

Nr cadastral	Suprafaţa (mp)*	Observaţii / Referinţe
	4.786	Imobilul a fost diminuat cu un procent de 4.64%

* Suprafaţa este determinată in planul de proiecţie Stereo 70.

DETALII LINIARE IMOBIL

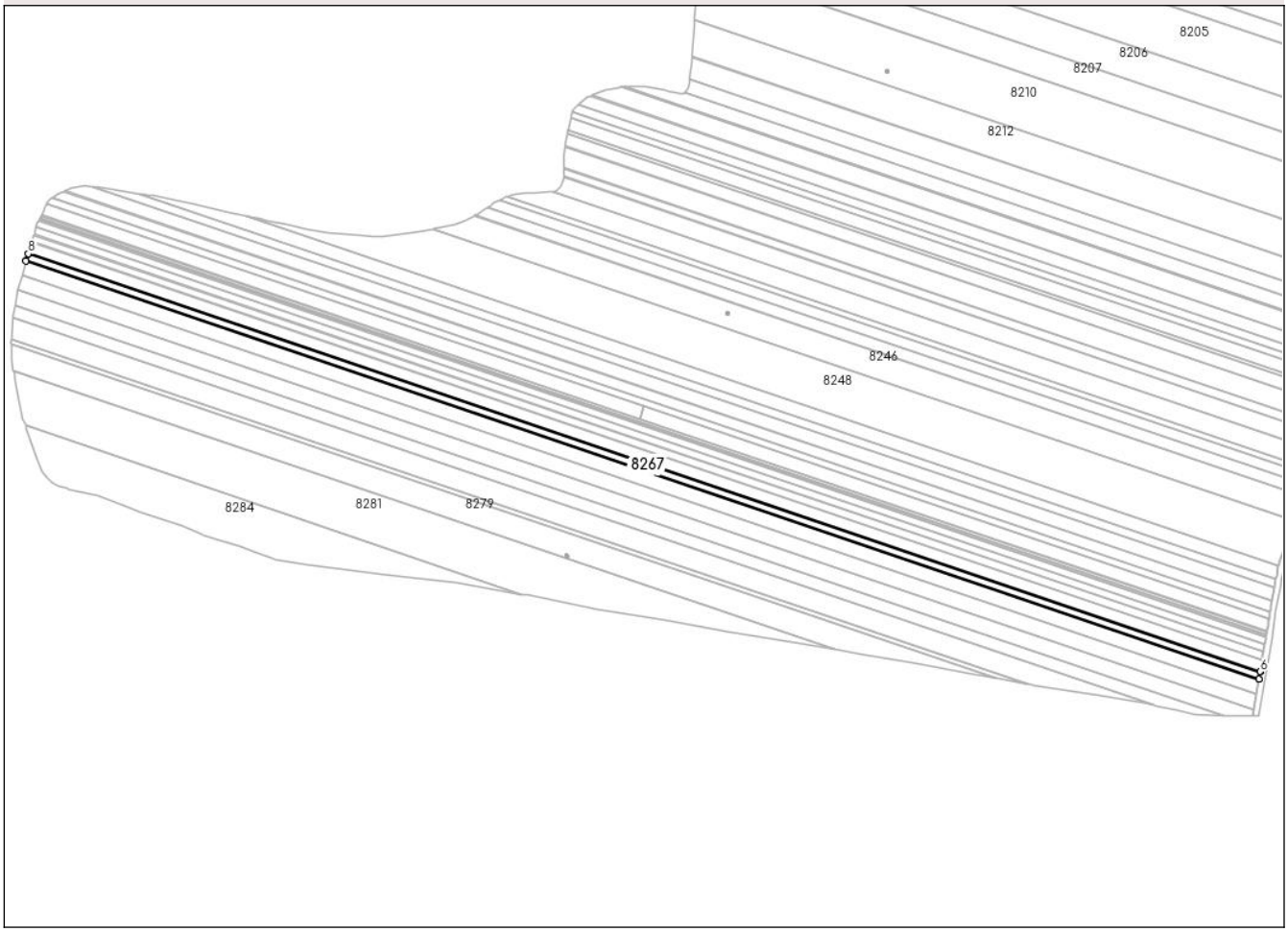

Date referitoare la teren

Crt	Categorie folosință	Intra vilan	Suprafaţa (mp)	Tarla	Parcelă	Nr. topo	Observaţii / Referinţe
1	arabil	NU	4.786	23	137	-	

Lungime Segmente
1) Valorile lungimilor segmentelor sunt obţinute din proiecţie în plan.

Punct început	X / Y	Punct sfârşit	X / Y	Lungime segment (** (m)
1	380.905,435 297.678,933	2	380.905,358 297.678,682	0.263
2	380.905,358 297.678,682	3	381.753,497 297.391,297	895.505
3	381.753,497 297.391,297	4	381.753,541 297.391,559	0.266
4	381.753,541 297.391,559	5	381.754,38 297.396,571	5.082
5	381.754,38 297.396,571	6	381.754,391 297.396,639	0.069

Document care conține date cu caracter personal, protejat de prevederile Regulamentului (UE) nr. 679/2016 și Legii 190/2018

Punct început	X / Y	Punct sfârşit	X / Y	Lungime segment (** (m)
6	381.754,391 297.396,639	7	380.906,931 297.683,794	894.788
7	380.906,931 297.683,794	8	380.906,911 297.683,729	0.068
8	380.906,911 297.683,729	1	380.905,435 297.678,933	5.018

** Lungimile segmentelor sunt determinate în planul de proiecţie Stereo 70 şi sunt rotunjite la 1 milimetru.
*** Distanţa dintre puncte este formată din segmente cumulate ce sunt mai mici decât valoarea 1 milimetru.

Document care conține date cu caracter personal, protejat de prevederile Regulamentului (UE) nr. 679/2016 și Legii 190/2018

DATE DESPRE IMOBILUL NR. 8269

Oficiul de Cadastru şi Publicitate Imobiliară DOLJ
Biroul de Cadastru şi Publicitate Imobiliară Craiova

A. Partea I. Descrierea imobilului

TEREN Extravilan

Adresa: Jud. Dolj, T 23, P 138

Nr. Crt	Nr cadastral Nr. topografic	Suprafaţa* (mp)	Observaţii / Referinţe
A1		8.882	Sector cadastral:1 Teren neimprejmuit; Imobilul a fost diminuat cu un procent de 4.64%

B. Partea II. Proprietari şi acte

Inscrieri privitoare la dreptul de proprietate şi alte drepturi reale		Referinţe
/		
Act Administrativ nr. TDP 1644-48445, din 10/09/1999 emis de CJSDPAT DOLJ;		
B1	Intabulare, drept de PROPRIETATE, dobandit prin Reconstituire, cota actuala 1/1, cota initiala 1/1	A1
	1) **ŢECU STEFAN**, LIPSA CNP	

C. Partea III. SARCINI .

Inscrieri privind dezmembramintele dreptului de proprietate, drepturi reale de garanţie şi sarcini	Referinţe
NU SUNT	

Document care conține date cu caracter personal, protejat de prevederile Regulamentului (UE) nr. 679/2016 și Legii 190/2018

Anexa Nr. 1 La Partea I

Teren

Nr cadastral	Suprafaţa (mp)*	Observaţii / Referinţe
	8.882	Imobilul a fost diminuat cu un procent de 4.64%

* Suprafaţa este determinată in planul de proiecţie Stereo 70.

DETALII LINIARE IMOBIL

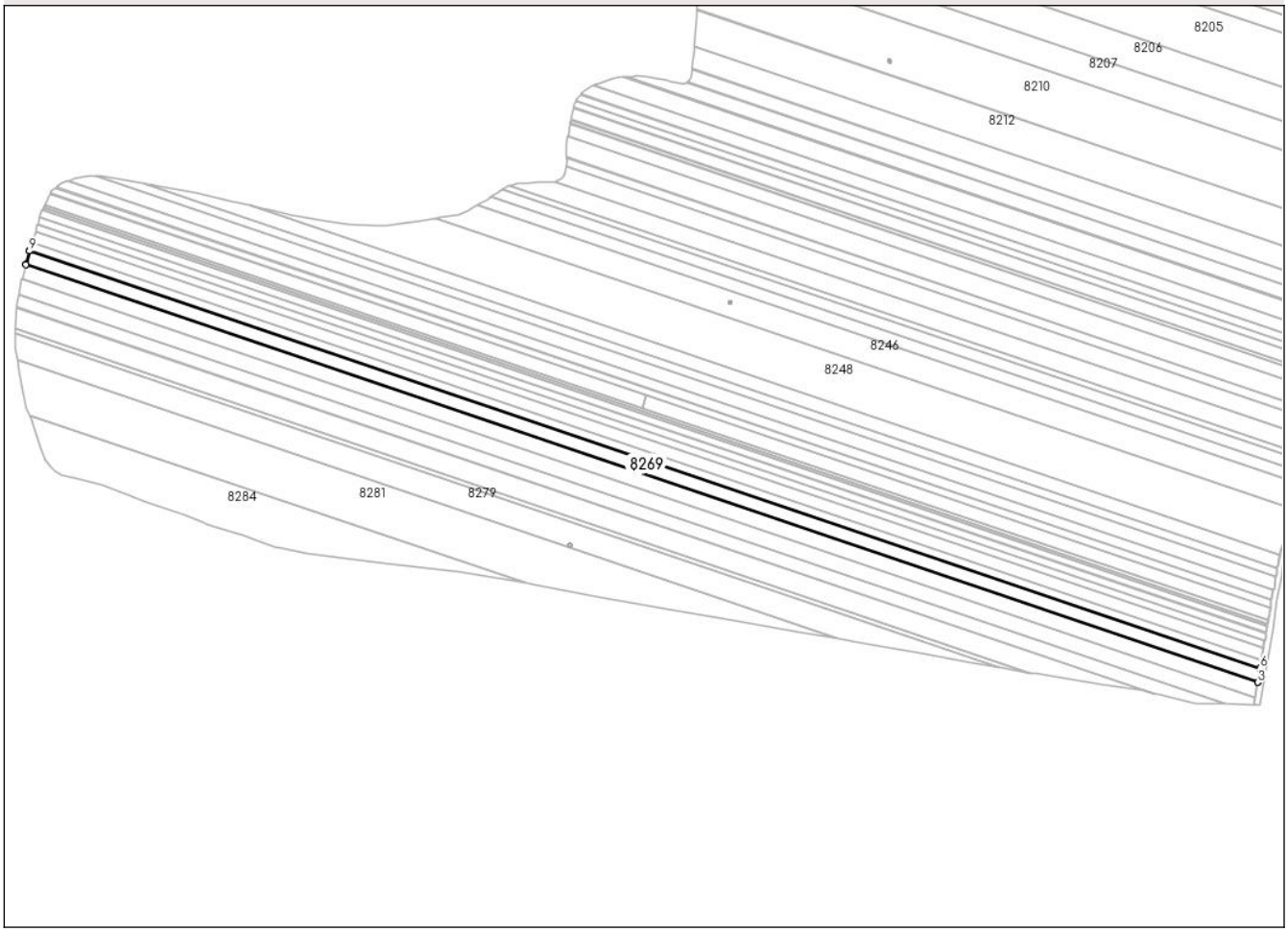

Date referitoare la teren

Crt	Categorie folosință	Intra vilan	Suprafaţa (mp)	Tarla	Parcelă	Nr. topo	Observaţii / Referinţe
1	arabil	NU	8.882	23	138	-	

Lungime Segmente
1) Valorile lungimilor segmentelor sunt obţinute din proiecţie în plan.

Punct început	X / Y	Punct sfârşit	X / Y	Lungime segment (** (m)
1	380.902,879 297.669,301	2	380.902,82 297.669,075	0.234
2	380.902,82 297.669,075	3	381.751,838 297.381,392	896.434
3	381.751,838 297.381,392	4	381.751,877 297.381,624	0.235
4	381.751,877 297.381,624	5	381.753,486 297.391,234	9.744
5	381.753,486 297.391,234	6	381.753,497 297.391,297	0.064

Document care conține date cu caracter personal, protejat de prevederile Regulamentului (UE) nr. 679/2016 și Legii 190/2018

Punct început	X / Y	Punct sfârşit	X / Y	Lungime segment (** (m)
6	381.753,497 297.391,297	7	380.905,358 297.678,682	895.505
7	380.905,358 297.678,682	8	380.905,339 297.678,622	0.063
8	380.905,339 297.678,622	9	380.905,263 297.678,374	0.259
9	380.905,263 297.678,374	1	380.902,879 297.669,301	9.381

** Lungimile segmentelor sunt determinate în planul de proiecţie Stereo 70 şi sunt rotunjite la 1 milimetru.
*** Distanţa dintre puncte este formată din segmente cumulate ce sunt mai mici decât valoarea 1 milimetru.

Document care conține date cu caracter personal, protejat de prevederile Regulamentului (UE) nr. 679/2016 și Legii 190/2018

DATE DESPRE IMOBILUL NR. 8270

Oficiul de Cadastru şi Publicitate Imobiliară DOLJ
Biroul de Cadastru şi Publicitate Imobiliară Craiova

A. Partea I. Descrierea imobilului

TEREN Extravilan

Adresa: Jud. Dolj, T 23, P 289/39

Nr. Crt	Nr cadastral Nr. topografic	Suprafaţa* (mp)	Observaţii / Referinţe
A1		9.536	Sector cadastral:1 Teren neimprejmuit; Imobilul a fost diminuat cu un procent de 4.64%

B. Partea II. Proprietari şi acte

Inscrieri privitoare la dreptul de proprietate şi alte drepturi reale		Referinţe
/		
Act Administrativ nr. TDP 1971, din 11/12/2002 emis de CJSDPAT DOLJ;		
B1	Intabulare, drept de PROPRIETATE, dobandit prin Reconstituire, cota actuala 1/1, cota initiala 1/1	A1
	1) **DUŢĂ MARIN**, LIPSA CNP	

C. Partea III. SARCINI .

Inscrieri privind dezmembramintele dreptului de proprietate, drepturi reale de garanţie şi sarcini	Referinţe
NU SUNT	

Document care conține date cu caracter personal, protejat de prevederile Regulamentului (UE) nr. 679/2016 și Legii 190/2018

Anexa Nr. 1 La Partea I

Teren

Nr cadastral	Suprafaţa (mp)*	Observaţii / Referinţe
	9.536	Imobilul a fost diminuat cu un procent de 4.64%

* Suprafaţa este determinată in planul de proiecţie Stereo 70.

DETALII LINIARE IMOBIL

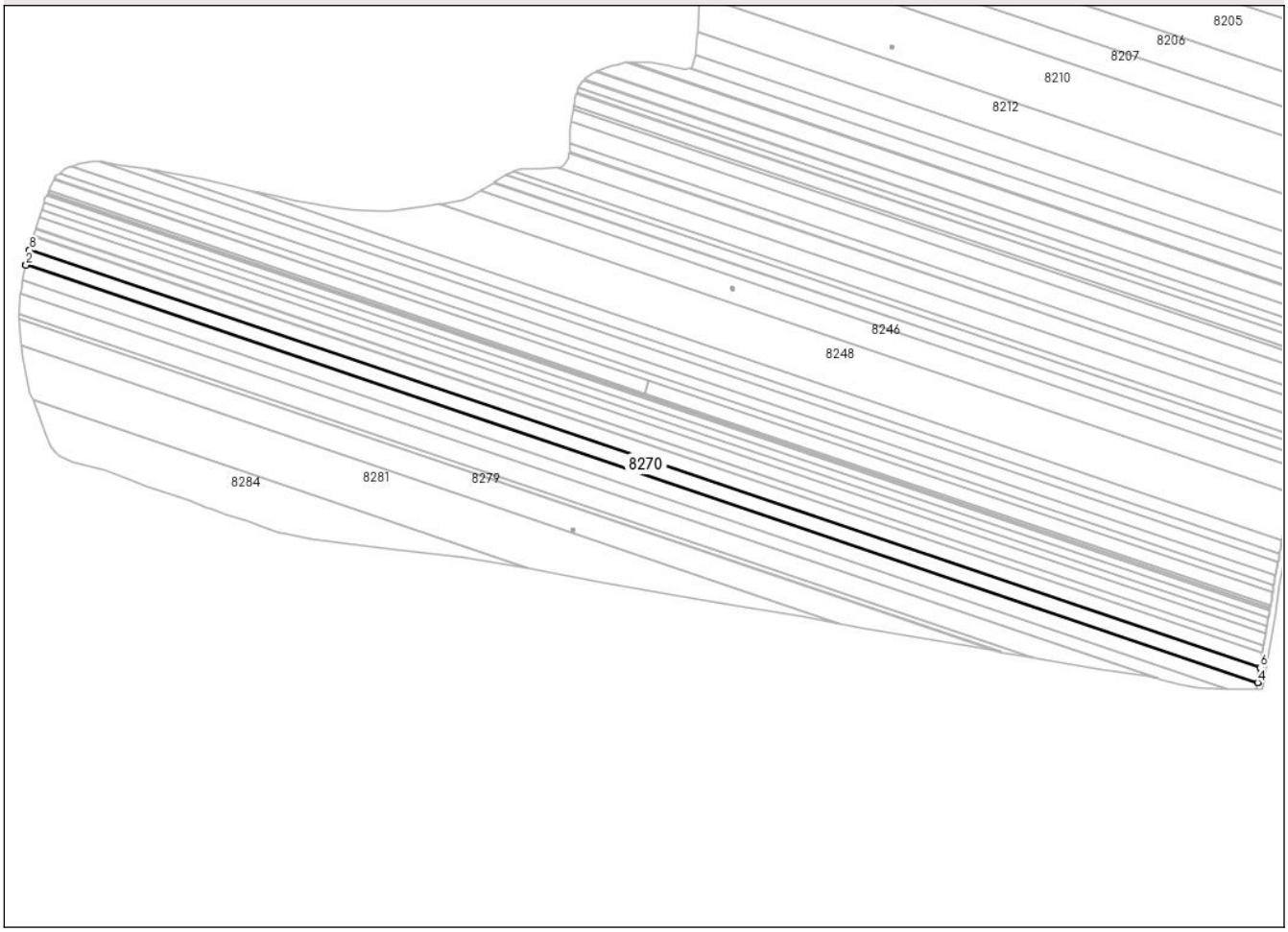

Date referitoare la teren

Crt	Categorie folosință	Intra vilan	Suprafaţa (mp)	Tarla	Parcelă	Nr. topo	Observaţii / Referinţe
1	arabil	NU	9.536	23	289/39	-	

Lungime Segmente
1) Valorile lungimilor segmentelor sunt obţinute din proiecţie în plan.

Punct început	X / Y	Punct sfârşit	X / Y	Lungime segment (** (m)
1	380.900,162 297.658,962	2	380.900,111 297.658,768	0.201
2	380.900,111 297.658,768	3	381.750,059 297.370,769	897.416
3	381.750,059 297.370,769	4	381.750,092 297.370,97	0.204
4	381.750,092 297.370,97	5	381.751,829 297.381,337	10.512
5	381.751,829 297.381,337	6	381.751,838 297.381,392	0.056

Document care conține date cu caracter personal, protejat de prevederile Regulamentului (UE) nr. 679/2016 și Legii 190/2018

Punct început	X / Y	Punct sfârşit	X / Y	Lungime segment (** (m)
6	381.751,838 297.381,392	7	380.902,82 297.669,075	896.434
7	380.902,82 297.669,075	8	380.902,806 297.669,022	0.055
8	380.902,806 297.669,022	1	380.900,162 297.658,962	10.402

** Lungimile segmentelor sunt determinate în planul de proiecţie Stereo 70 şi sunt rotunjite la 1 milimetru.
*** Distanţa dintre puncte este formată din segmente cumulate ce sunt mai mici decât valoarea 1 milimetru.

DATE DESPRE IMOBILUL NR. 8271

Oficiul de Cadastru şi Publicitate Imobiliară DOLJ
Biroul de Cadastru şi Publicitate Imobiliară Craiova

A. Partea I. Descrierea imobilului

TEREN Extravilan

Adresa: Jud. Dolj, T 23, P 289/40

Nr. Crt	Nr cadastral Nr. topografic	Suprafaţa* (mp)	Observaţii / Referinţe
A1		9.536	Sector cadastral:1 Teren neimprejmuit; Imobilul a fost diminuat cu un procent de 4.64%

B. Partea II. Proprietari şi acte

Inscrieri privitoare la dreptul de proprietate şi alte drepturi reale		Referinţe
/		
Act Administrativ nr. TDP 1972, din 11/12/2002 emis de CJSDPAT DOLJ;		
B1	Intabulare, drept de PROPRIETATE, dobandit prin Reconstituire, cota actuala 1/1, cota initiala 1/1	A1
	1) **BONEA VICTOR**, LIPSA CNP	

C. Partea III. SARCINI .

Inscrieri privind dezmembramintele dreptului de proprietate, drepturi reale de garanţie şi sarcini	Referinţe
NU SUNT	

Document care conține date cu caracter personal, protejat de prevederile Regulamentului (UE) nr. 679/2016 și Legii 190/2018

Anexa Nr. 1 La Partea I

Teren

Nr cadastral	Suprafaţa (mp)*	Observaţii / Referinţe
	9.536	Imobilul a fost diminuat cu un procent de 4.64%

* Suprafaţa este determinată in planul de proiecţie Stereo 70.

DETALII LINIARE IMOBIL

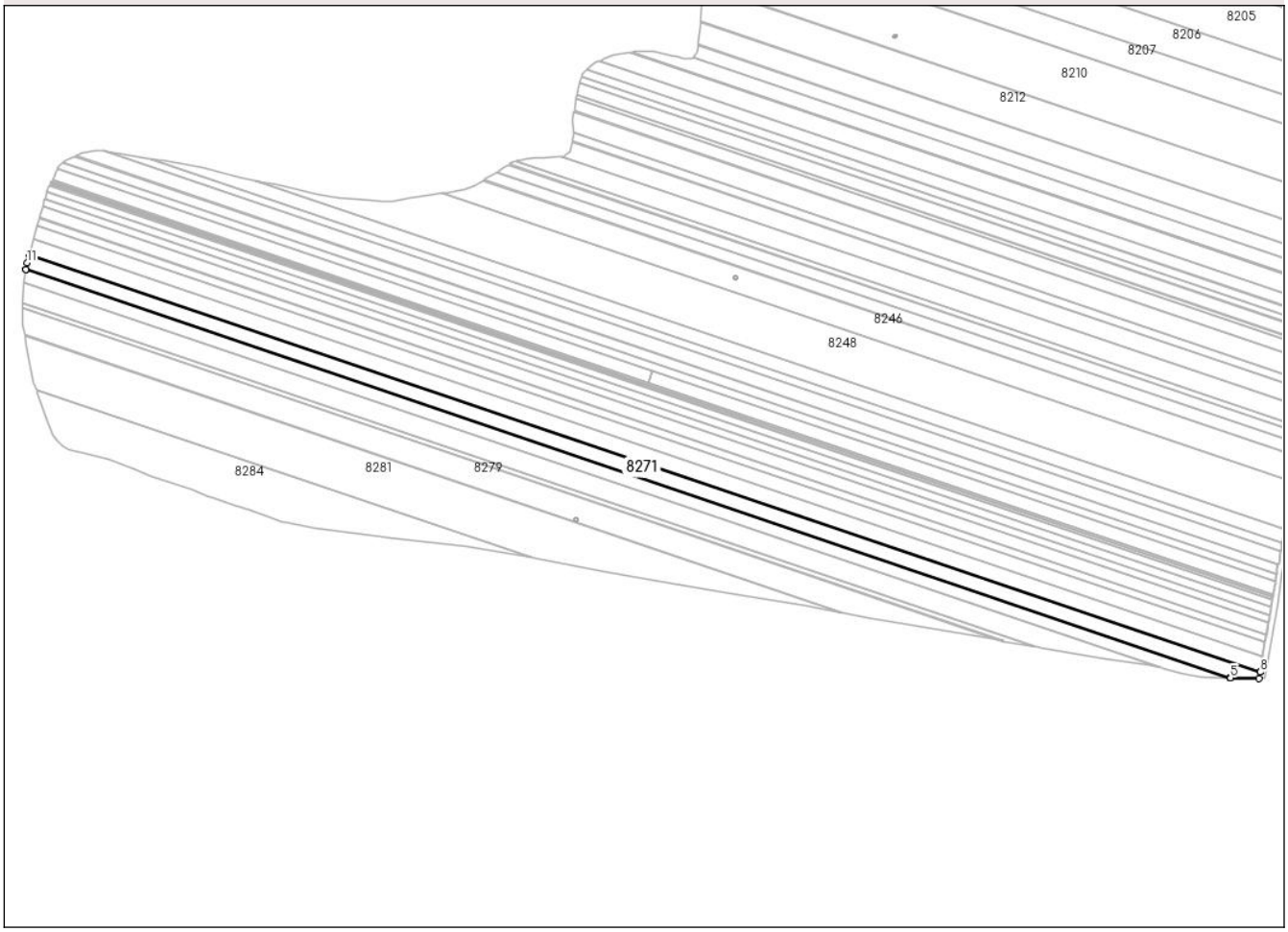

Date referitoare la teren

Crt	Categorie folosință	Intra vilan	Suprafaţa (mp)	Tarla	Parcelă	Nr. topo	Observaţii / Referinţe
1	arabil	NU	9.536	23	289/40	-	

Lungime Segmente
1) Valorile lungimilor segmentelor sunt obţinute din proiecţie în plan.

Punct început	X / Y	Punct sfârşit	X / Y	Lungime segment (** (m)
1	380.897,864 297.648,424	2	380.897,836 297.648,25	0.176
2	380.897,836 297.648,25	3	381.729,021 297.366,61	877.604
3	381.729,021 297.366,61	4	381.729,035 297.366,609	0.014
4	381.729,035 297.366,609	5	381.729,59 297.366,599	0.555
5	381.729,59 297.366,599	6	381.749,147 297.366,24	19.56

Document care conține date cu caracter personal, protejat de prevederile Regulamentului (UE) nr. 679/2016 și Legii 190/2018

Punct început	X / Y	Punct sfârşit	X / Y	Lungime segment (** (m)
6	381.749,147 297.366,24	7	381.750,051 297.370,724	4.574
7	381.750,051 297.370,724	8	381.750,059 297.370,769	0.046
8	381.750,059 297.370,769	9	380.900,111 297.658,768	897.416
9	380.900,111 297.658,768	10	380.900,099 297.658,723	0.047
10	380.900,099 297.658,723	11	380.898,621 297.653,096	5.818
11	380.898,621 297.653,096	1	380.897,864 297.648,424	4.733

** Lungimile segmentelor sunt determinate în planul de proiecţie Stereo 70 şi sunt rotunjite la 1 milimetru.
*** Distanţa dintre puncte este formată din segmente cumulate ce sunt mai mici decât valoarea 1 milimetru.

Document care conține date cu caracter personal, protejat de prevederile Regulamentului (UE) nr. 679/2016 și Legii 190/2018

DATE DESPRE IMOBILUL NR. 8272

Oficiul de Cadastru şi Publicitate Imobiliară DOLJ
Biroul de Cadastru şi Publicitate Imobiliară Craiova

A. Partea I. Descrierea imobilului

TEREN Extravilan

Adresa: Jud. Dolj, T 23, P 289/41

Nr. Crt	Nr cadastral Nr. topografic	Suprafaţa* (mp)	Observaţii / Referinţe
A1		7.533	Sector cadastral:1 Teren neimprejmuit; Imobilul a fost diminuat cu un procent de 4.64%

B. Partea II. Proprietari şi acte

Inscrieri privitoare la dreptul de proprietate şi alte drepturi reale		Referinţe
/		
Act Administrativ nr. TDP 1973, din 30/11/2002 emis de CJSDPAT DOLJ;		
B1	Intabulare, drept de PROPRIETATE, dobandit prin Reconstituire, cota actuala 1/1, cota initiala 1/1	A1
	1) **NICOLA MARIN**, LIPSA CNP	

C. Partea III. SARCINI .

Inscrieri privind dezmembramintele dreptului de proprietate, drepturi reale de garanţie şi sarcini	Referinţe
NU SUNT	

Document care conține date cu caracter personal, protejat de prevederile Regulamentului (UE) nr. 679/2016 și Legii 190/2018

Anexa Nr. 1 La Partea I

Teren

Nr cadastral	Suprafaţa (mp)*	Observaţii / Referinţe
	7.533	Imobilul a fost diminuat cu un procent de 4.64%

* Suprafaţa este determinată in planul de proiecţie Stereo 70.

DETALII LINIARE IMOBIL

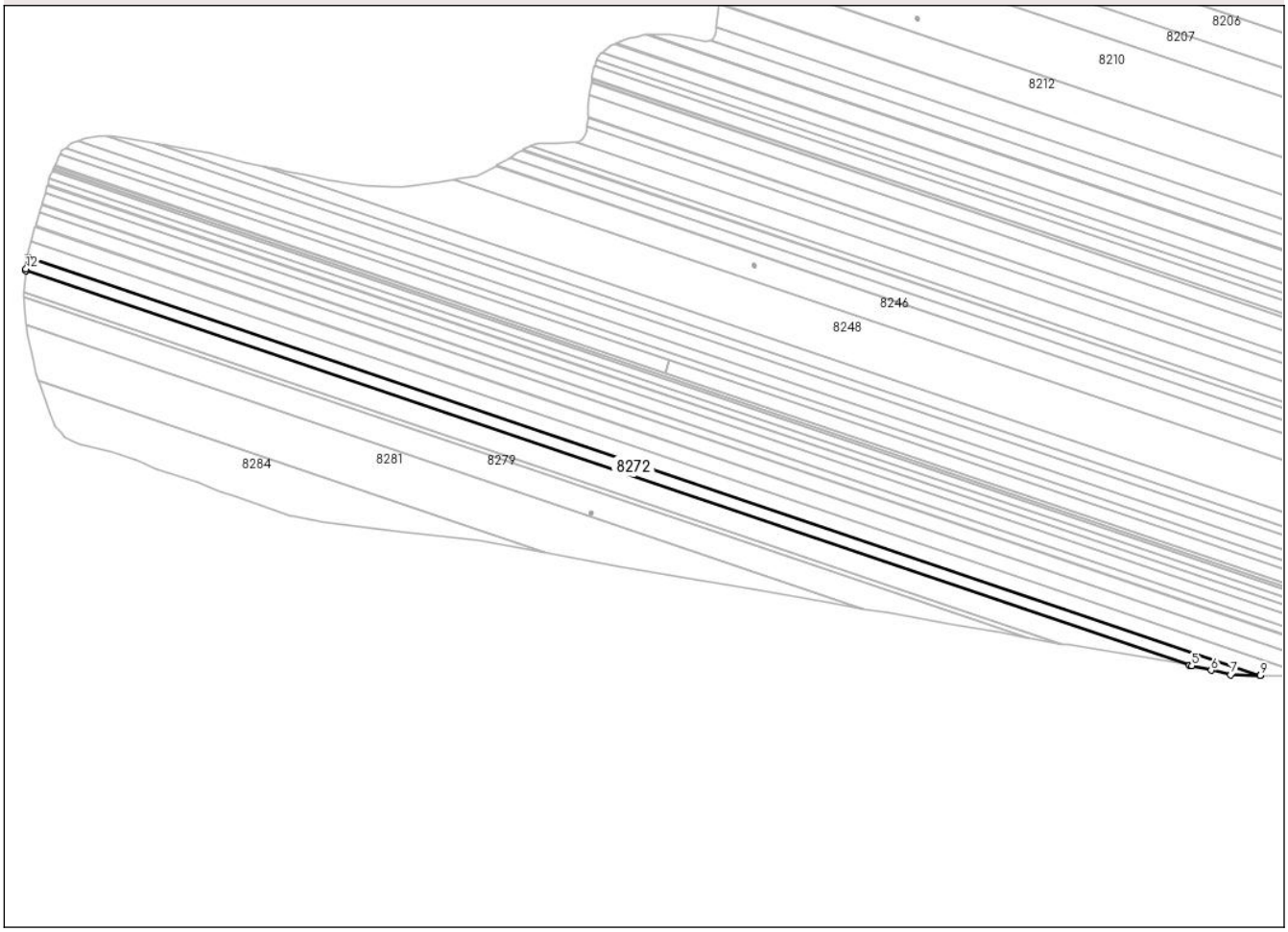

Date referitoare la teren

Crt	Categorie folosință	Intra vilan	Suprafaţa (mp)	Tarla	Parcelă	Nr. topo	Observaţii / Referinţe
1	arabil	NU	7.533	23	289/41	-	

Lungime Segmente
1) Valorile lungimilor segmentelor sunt obţinute din proiecţie în plan.

Punct început	X / Y	Punct sfârşit	X / Y	Lungime segment (** (m)
1	380.896,513 297.639,61	2	380.896,501 297.639,455	0.155
2	380.896,501 297.639,455	3	381.681,23 297.373,555	828.554
3	381.681,23 297.373,555	4	381.681,279 297.373,543	0.05
4	381.681,279 297.373,543	5	381.682,778 297.373,19	1.54
5	381.682,778 297.373,19	6	381.695,943 297.370,068	13.53

Document care conține date cu caracter personal, protejat de prevederile Regulamentului (UE) nr. 679/2016 și Legii 190/2018

Punct început	X / Y	Punct sfârşit	X / Y	Lungime segment (** (m)
6	381.695,943 297.370,068	7	381.709,114 297.366,975	13.529
7	381.709,114 297.366,975	8	381.728,899 297.366,612	19.788
8	381.728,899 297.366,612	9	381.729,021 297.366,61	0.122
9	381.729,021 297.366,61	10	380.897,836 297.648,25	877.604
10	380.897,836 297.648,25	11	380.897,83 297.648,213	0.037
11	380.897,83 297.648,213	12	380.896,584 297.640,523	7.79
12	380.896,584 297.640,523	1	380.896,513 297.639,61	0.916

** Lungimile segmentelor sunt determinate în planul de proiecţie Stereo 70 şi sunt rotunjite la 1 milimetru.
*** Distanţa dintre puncte este formată din segmente cumulate ce sunt mai mici decât valoarea 1 milimetru.

Document care conține date cu caracter personal, protejat de prevederile Regulamentului (UE) nr. 679/2016 și Legii 190/2018

DATE DESPRE IMOBILUL NR. 8275

Oficiul de Cadastru şi Publicitate Imobiliară DOLJ
Biroul de Cadastru şi Publicitate Imobiliară Craiova

A. Partea I. Descrierea imobilului

TEREN Extravilan

Adresa: Jud. Dolj, T 23, P 289/44/1

Nr. Crt	Nr cadastral Nr. topografic	Suprafaţa* (mp)	Observaţii / Referinţe
A1		4	Sector cadastral:1 Teren neimprejmuit;

B. Partea II. Proprietari şi acte

Inscrieri privitoare la dreptul de proprietate şi alte drepturi reale		Referinţe
/		
Act Administrativ nr. Adeverinta nr. 1341, din 14/05/2025 emis de PRIMARIA COMUNEI RADOVAN;		
B1	Inscrierea posesiei, drept de PROPRIETATE, dobandit prin Lege, cota actuala 1/1, cota initiala 1/1	A1
	1) **NEIDENTIFICAT NEIDENTIFICAT**, CIF:0000000000000	
Act Normativ nr. Legea 7, din 13/03/1996 emis de PARLAMENTUL ROMANIEI (art.13);		
B2	Se noteaza mentiunea de proprietar neidentificat.	A1

C. Partea III. SARCINI .

Inscrieri privind dezmembramintele dreptului de proprietate, drepturi reale de garanţie şi sarcini	Referinţe
NU SUNT	

Document care conține date cu caracter personal, protejat de prevederile Regulamentului (UE) nr. 679/2016 și Legii 190/2018

Anexa Nr. 1 La Partea I

Teren

Nr cadastral	Suprafaţa (mp)*	Observaţii / Referinţe
	4	

* Suprafaţa este determinată in planul de proiecţie Stereo 70.

DETALII LINIARE IMOBIL

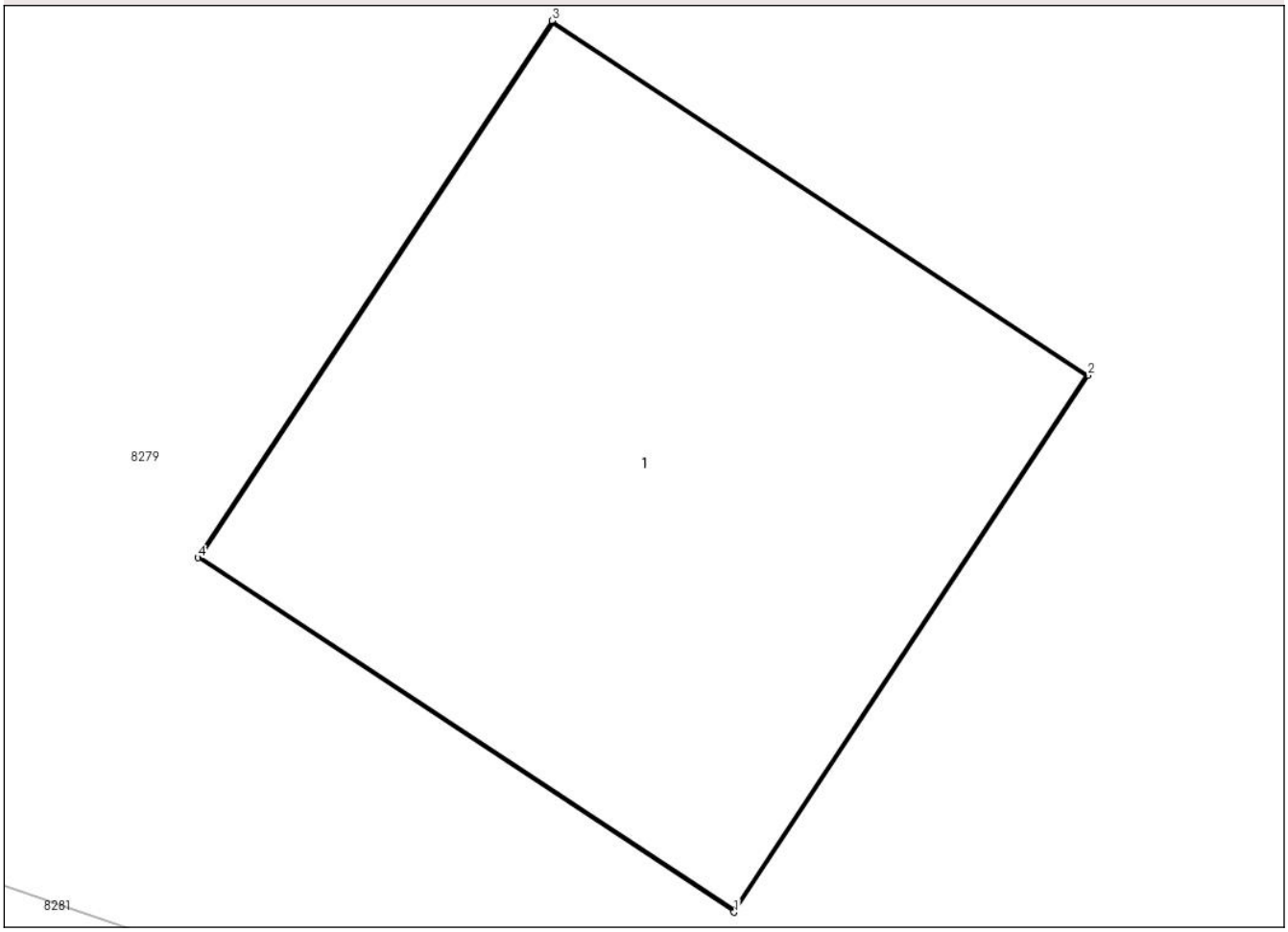

Date referitoare la teren

Crt	Categorie folosință	Intra vilan	Suprafaţa (mp)	Tarla	Parcelă	Nr. topo	Observaţii / Referinţe
1	curti constructii	NU	4	23	289/44/1	-	

Date referitoare la construcţii

Crt	Număr	Destinaţie construcţie	Supraf. (mp)	Situaţie juridică	Observaţii / Referinţe
A1.1		constructii industriale si edilitare	4	Fara acte	Nr. niveluri:1; S. construita la sol:4 mp;

Lungime Segmente
1) Valorile lungimilor segmentelor sunt obţinute din proiecţie în plan.

Punct început	X / Y	Punct sfârşit	X / Y	Lungime segment (** (m)
1	381.277,946 297.474,517	2	381.279,048 297.476,186	2.0
2	381.279,048 297.476,186	3	381.277,379 297.477,288	2.0
3	381.277,379 297.477,288	4	381.276,277 297.475,619	2.0

Document care conține date cu caracter personal, protejat de prevederile Regulamentului (UE) nr. 679/2016 și Legii 190/2018

Punct început	X / Y	Punct sfârşit	X / Y	Lungime segment (** (m)
4	381.276,277 297.475,619	1	381.277,946 297.474,517	2.0

** Lungimile segmentelor sunt determinate în planul de proiecţie Stereo 70 şi sunt rotunjite la 1 milimetru.
*** Distanţa dintre puncte este formată din segmente cumulate ce sunt mai mici decât valoarea 1 milimetru.

Document care conține date cu caracter personal, protejat de prevederile Regulamentului (UE) nr. 679/2016 și Legii 190/2018

DATE DESPRE IMOBILUL NR. 8276

Oficiul de Cadastru şi Publicitate Imobiliară DOLJ
Biroul de Cadastru şi Publicitate Imobiliară Craiova

A. Partea I. Descrierea imobilului

TEREN Extravilan

Adresa: Jud. Dolj, T 23, P 289/42

Nr. Crt	Nr cadastral Nr. topografic	Suprafaţa* (mp)	Observaţii / Referinţe
A1		10.966	Sector cadastral:1 Teren neimprejmuit; Imobilul a fost diminuat cu un procent de 4.64%

B. Partea II. Proprietari şi acte

Inscrieri privitoare la dreptul de proprietate şi alte drepturi reale		Referinţe
/		
Act Administrativ nr. TDP 1974, din 30/01/2002 emis de CJSDPAT DOLJ;		
B1	Intabulare, drept de PROPRIETATE, dobandit prin Reconstituire, cota actuala 1/1, cota initiala 1/1	A1
	1) **PANĂ GHEORGHE**, LIPSA CNP	

C. Partea III. SARCINI .

Inscrieri privind dezmembramintele dreptului de proprietate, drepturi reale de garanţie şi sarcini	Referinţe
NU SUNT	

Document care conține date cu caracter personal, protejat de prevederile Regulamentului (UE) nr. 679/2016 și Legii 190/2018

Anexa Nr. 1 La Partea I

Teren

Nr cadastral	Suprafaţa (mp)*	Observaţii / Referinţe
	10.966	Imobilul a fost diminuat cu un procent de 4.64%

* Suprafaţa este determinată in planul de proiecţie Stereo 70.

DETALII LINIARE IMOBIL

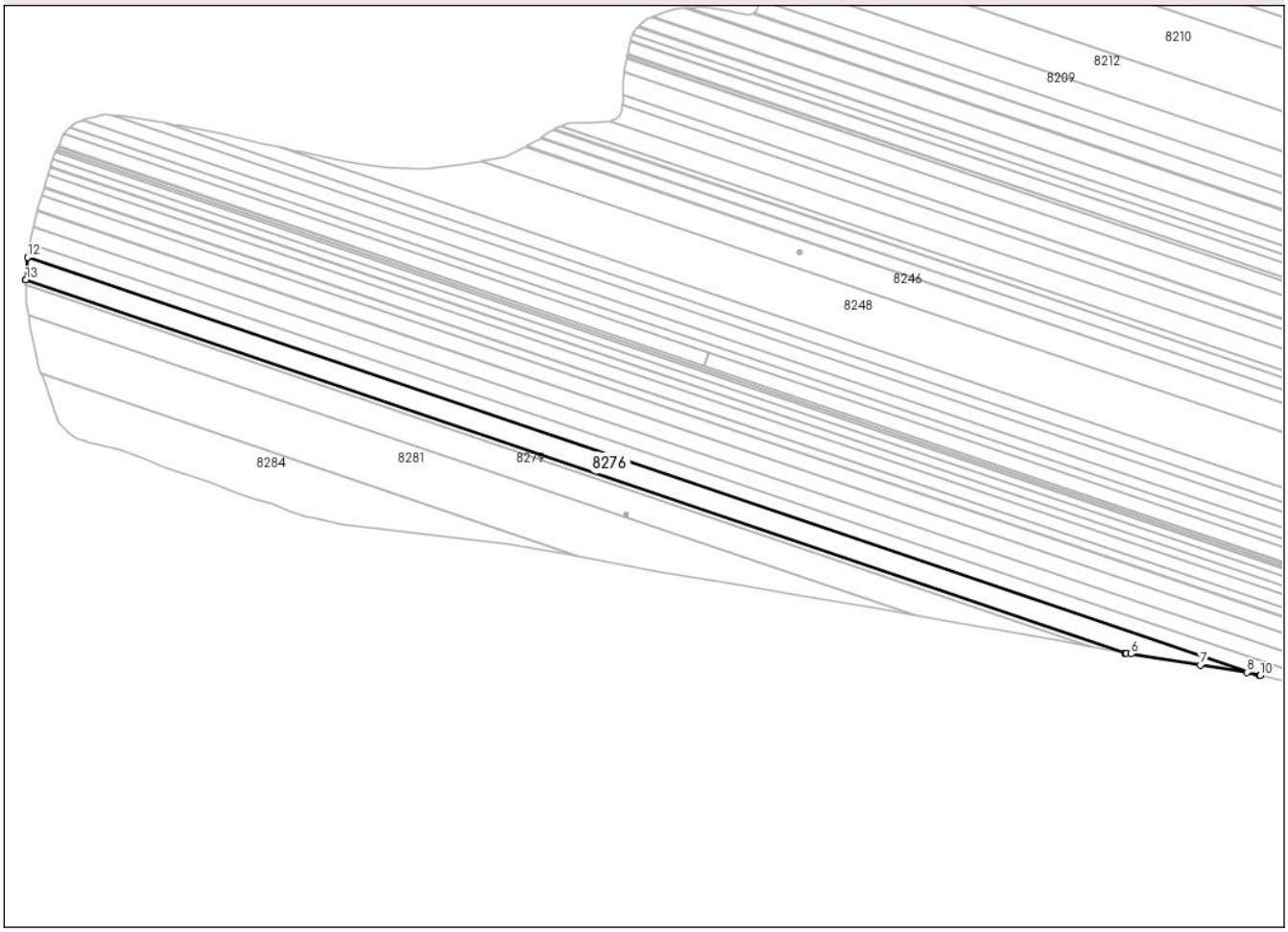

Date referitoare la teren

Crt	Categorie folosință	Intra vilan	Suprafaţa (mp)	Tarla	Parcelă	Nr. topo	Observaţii / Referinţe
1	arabil	NU	10.966	23	289/42	-	

Lungime Segmente
1) Valorile lungimilor segmentelor sunt obţinute din proiecţie în plan.

Punct început	X / Y	Punct sfârşit	X / Y	Lungime segment (** (m)
1	380.895,384 297.625,038	2	380.895,383 297.625,033	0.005
2	380.895,383 297.625,033	3	381.595,16 297.387,919	738.858
3	381.595,16 297.387,919	4	381.595,195 297.387,912	0.036
4	381.595,195 297.387,912	5	381.595,993 297.387,768	0.811
5	381.595,993 297.387,768	6	381.598,977 297.387,228	3.032

Document care conține date cu caracter personal, protejat de prevederile Regulamentului (UE) nr. 679/2016 și Legii 190/2018

Punct început	X / Y	Punct sfârşit	X / Y	Lungime segment (** (m)
6	381.598,977 297.387,228	7	381.643,033 297.380,209	44.612
7	381.643,033 297.380,209	8	381.672,936 297.375,512	30.27
8	381.672,936 297.375,512	9	381.680,853 297.373,644	8.134
9	381.680,853 297.373,644	10	381.681,23 297.373,555	0.387
10	381.681,23 297.373,555	11	380.896,501 297.639,455	828.554
11	380.896,501 297.639,455	12	380.896,498 297.639,417	0.038
12	380.896,498 297.639,417	13	380.895,393 297.625,161	14.299
13	380.895,393 297.625,161	1	380.895,384 297.625,038	0.123

** Lungimile segmentelor sunt determinate în planul de proiecţie Stereo 70 şi sunt rotunjite la 1 milimetru.
*** Distanţa dintre puncte este formată din segmente cumulate ce sunt mai mici decât valoarea 1 milimetru.

Document care conține date cu caracter personal, protejat de prevederile Regulamentului (UE) nr. 679/2016 și Legii 190/2018

DATE DESPRE IMOBILUL NR. 8277

Oficiul de Cadastru şi Publicitate Imobiliară DOLJ
Biroul de Cadastru şi Publicitate Imobiliară Craiova

A. Partea I. Descrierea imobilului

TEREN Extravilan

Adresa: Jud. Dolj, T 23, P 289/43

Nr. Crt	Nr cadastral Nr. topografic	Suprafaţa* (mp)	Observaţii / Referinţe
A1		2.384	Sector cadastral:1 Teren neimprejmuit; Imobilul a fost diminuat cu un procent de 4.64%

B. Partea II. Proprietari şi acte

Inscrieri privitoare la dreptul de proprietate şi alte drepturi reale		Referinţe
/		
Act Administrativ nr. TDP 1975, din 30/11/2002 emis de CJSDPAT DOLJ;		
B1	Intabulare, drept de PROPRIETATE, dobandit prin Reconstituire, cota actuala 1/1, cota initiala 1/1	A1
	1) **NAIDIN MARIA**, LIPSA CNP	

C. Partea III. SARCINI .

Inscrieri privind dezmembramintele dreptului de proprietate, drepturi reale de garanţie şi sarcini	Referinţe
NU SUNT	

Document care conține date cu caracter personal, protejat de prevederile Regulamentului (UE) nr. 679/2016 și Legii 190/2018

Anexa Nr. 1 La Partea I

Teren

Nr cadastral	Suprafaţa (mp)*	Observaţii / Referinţe
	2.384	Imobilul a fost diminuat cu un procent de 4.64%

* Suprafaţa este determinată in planul de proiecţie Stereo 70.

DETALII LINIARE IMOBIL

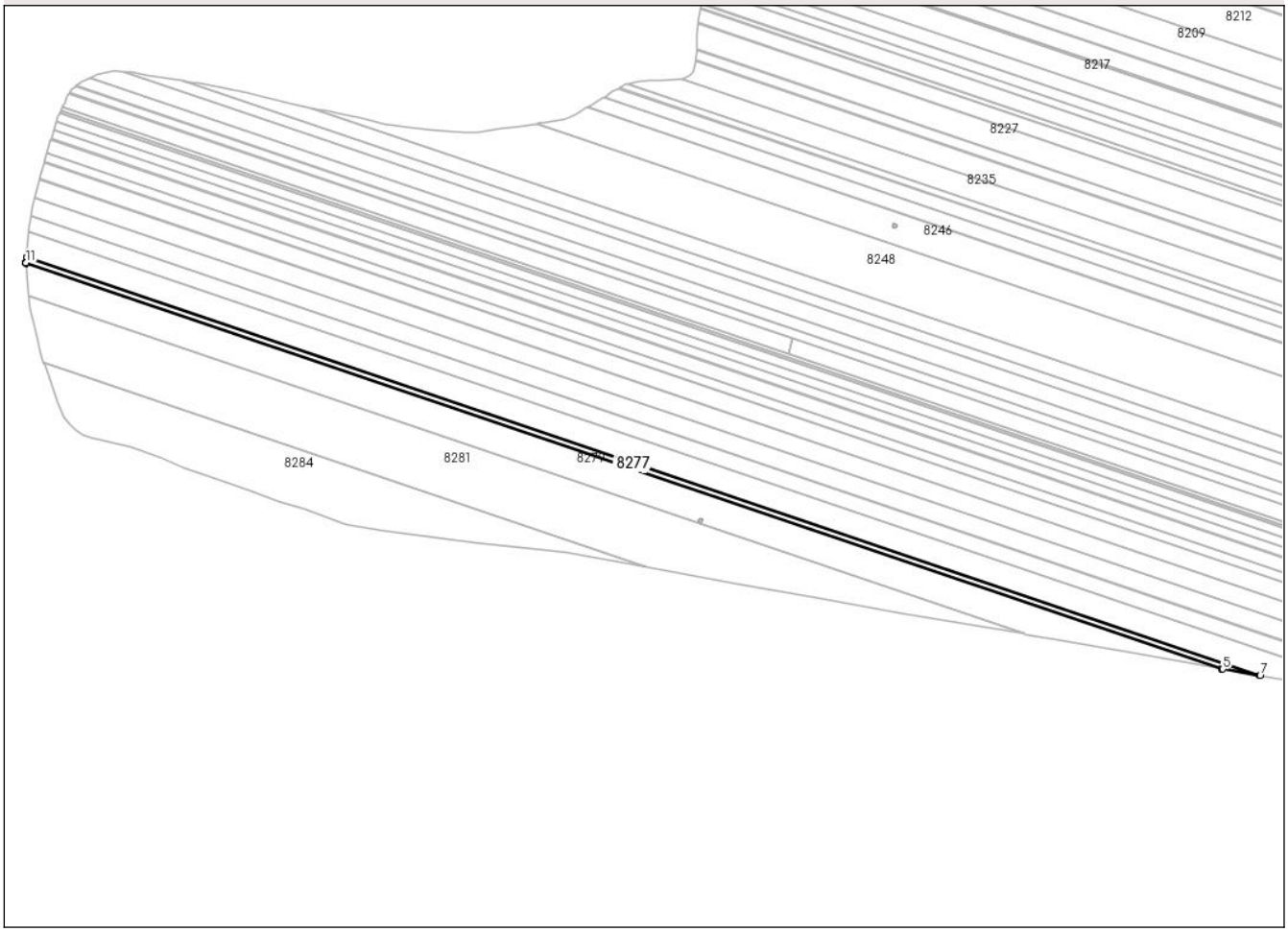

Date referitoare la teren

Crt	Categorie folosință	Intra vilan	Suprafaţa (mp)	Tarla	Parcelă	Nr. topo	Observaţii / Referinţe
1	arabil	NU	2.384	23	289/43	-	

Lungime Segmente
1) Valorile lungimilor segmentelor sunt obţinute din proiecţie în plan.

Punct început	X / Y	Punct sfârşit	X / Y	Lungime segment (** (m)
1	380.895,203 297.621,639	2	380.895,203 297.621,633	0.006
2	380.895,203 297.621,633	3	381.573,256 297.391,88	715.921
3	381.573,256 297.391,88	4	381.573,292 297.391,874	0.036
4	381.573,292 297.391,874	5	381.574,052 297.391,736	0.772
5	381.574,052 297.391,736	6	381.594,969 297.387,953	21.256

Document care conține date cu caracter personal, protejat de prevederile Regulamentului (UE) nr. 679/2016 și Legii 190/2018

Punct început	X / Y	Punct sfârşit	X / Y	Lungime segment (** (m)
6	381.594,969 297.387,953	7	381.595,16 297.387,919	0.194
7	381.595,16 297.387,919	8	380.895,383 297.625,033	738.858
8	380.895,383 297.625,033	9	380.895,381 297.625,003	0.03
9	380.895,381 297.625,003	10	380.895,167 297.622,239	2.772
10	380.895,167 297.622,239	11	380.895,196 297.621,761	0.479
11	380.895,196 297.621,761	1	380.895,203 297.621,639	0.122

** Lungimile segmentelor sunt determinate în planul de proiecţie Stereo 70 şi sunt rotunjite la 1 milimetru.
*** Distanţa dintre puncte este formată din segmente cumulate ce sunt mai mici decât valoarea 1 milimetru.

Document care conține date cu caracter personal, protejat de prevederile Regulamentului (UE) nr. 679/2016 și Legii 190/2018

DATE DESPRE IMOBILUL NR. 8279

Oficiul de Cadastru şi Publicitate Imobiliară DOLJ
Biroul de Cadastru şi Publicitate Imobiliară Craiova

A. Partea I. Descrierea imobilului

TEREN Extravilan

Adresa: Jud. Dolj, T 23, P 289/44

Nr. Crt	Nr cadastral Nr. topografic	Suprafaţa* (mp)	Observaţii / Referinţe
A1		11.252	Sector cadastral:1 Teren neimprejmuit; Imobilul a fost diminuat cu un procent de 4.64%

B. Partea II. Proprietari şi acte

Inscrieri privitoare la dreptul de proprietate şi alte drepturi reale		Referinţe
/		
Act Administrativ nr. TDP 1976, din 30/11/2002 emis de CJSDPAT DOLJ;		
B1	Intabulare, drept de PROPRIETATE, dobandit prin Reconstituire, cota actuala 1/1, cota initiala 1/1	A1
	1) **CĂLIN GHEORGHE**, LIPSA CNP	

C. Partea III. SARCINI .

Inscrieri privind dezmembramintele dreptului de proprietate, drepturi reale de garanţie şi sarcini	Referinţe
NU SUNT	

Document care conține date cu caracter personal, protejat de prevederile Regulamentului (UE) nr. 679/2016 și Legii 190/2018

Anexa Nr. 1 La Partea I

Teren

Nr cadastral	Suprafaţa (mp)*	Observaţii / Referinţe
	11.252	Imobilul a fost diminuat cu un procent de 4.64%

* Suprafaţa este determinată in planul de proiecţie Stereo 70.

DETALII LINIARE IMOBIL

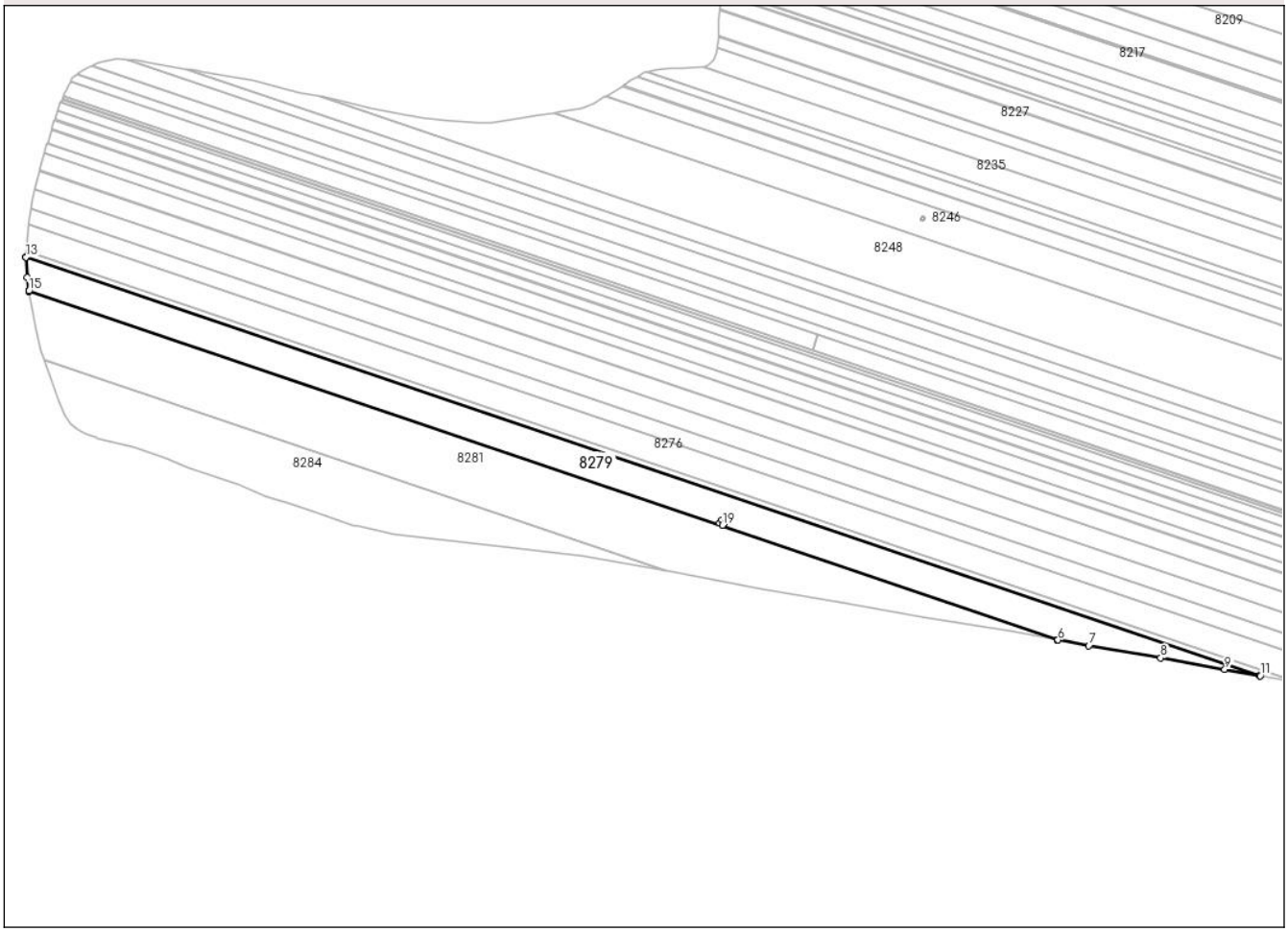

Date referitoare la teren

Crt	Categorie folosință	Intra vilan	Suprafaţa (mp)	Tarla	Parcelă	Nr. topo	Observaţii / Referinţe
1	arabil	NU	11.252	23	289/44	-	

Lungime Segmente
1) Valorile lungimilor segmentelor sunt obţinute din proiecţie în plan.

Punct început	X / Y	Punct sfârşit	X / Y	Lungime segment (** (m)
1	380.896,838 297.603,055	2	380.896,849 297.602,967	0.089
2	380.896,849 297.602,967	3	380.896,85 297.602,96	0.007
3	380.896,85 297.602,96	4	381.461,651 297.411,582	596.344
4	381.461,651 297.411,582	5	381.461,694 297.411,574	0.044
5	381.461,694 297.411,574	6	381.462,231 297.411,476	0.546

Document care conține date cu caracter personal, protejat de prevederile Regulamentului (UE) nr. 679/2016 și Legii 190/2018

Punct început	X / Y	Punct sfârşit	X / Y	Lungime segment (** (m)
6	381.462,231 297.411,476	7	381.479,05 297.408,412	17.096
7	381.479,05 297.408,412	8	381.518,596 297.401,651	40.12
8	381.518,596 297.401,651	9	381.553,763 297.395,405	35.717
9	381.553,763 297.395,405	10	381.573,081 297.391,912	19.631
10	381.573,081 297.391,912	11	381.573,256 297.391,88	0.178
11	381.573,256 297.391,88	12	380.895,203 297.621,633	715.921
12	380.895,203 297.621,633	13	380.895,205 297.621,604	0.029
13	380.895,205 297.621,604	14	380.895,875 297.610,552	11.072
14	380.895,875 297.610,552	15	380.896,838 297.603,055	7.559
15	380.896,838 297.603,055	16	381.276,277 297.475,619	400.267
16	381.276,277 297.475,619	17	381.277,379 297.477,288	2.0
17	381.277,379 297.477,288	18	381.279,048 297.476,186	2.0
18	381.279,048 297.476,186	19	381.277,946 297.474,517	2.0
19	381.277,946 297.474,517	1	381.276,277 297.475,619	2.0

** Lungimile segmentelor sunt determinate în planul de proiecţie Stereo 70 şi sunt rotunjite la 1 milimetru.
*** Distanţa dintre puncte este formată din segmente cumulate ce sunt mai mici decât valoarea 1 milimetru.

Document care conține date cu caracter personal, protejat de prevederile Regulamentului (UE) nr. 679/2016 și Legii 190/2018

DATE DESPRE IMOBILUL NR. 8281

Oficiul de Cadastru şi Publicitate Imobiliară DOLJ
Biroul de Cadastru şi Publicitate Imobiliară Craiova

A. Partea I. Descrierea imobilului

TEREN Extravilan

Adresa: Jud. Dolj, T 23, P 289/45

Nr. Crt	Nr cadastral Nr. topografic	Suprafaţa* (mp)	Observaţii / Referinţe
A1		15.829	Sector cadastral:1 Teren neimprejmuit; Imobilul a fost diminuat cu un procent de 4.64%

B. Partea II. Proprietari şi acte

Inscrieri privitoare la dreptul de proprietate şi alte drepturi reale		Referinţe
/		
Act Administrativ nr. TDP 1977, din 30/11/2002 emis de CJSDPAT DOLJ;		
B1	Intabulare, drept de PROPRIETATE, dobandit prin Reconstituire, cota actuala 1/1, cota initiala 1/1	A1
	1) **OPREA CORNEL**, LIPSA CNP	

C. Partea III. SARCINI .

Inscrieri privind dezmembramintele dreptului de proprietate, drepturi reale de garanţie şi sarcini	Referinţe
NU SUNT	

Document care conține date cu caracter personal, protejat de prevederile Regulamentului (UE) nr. 679/2016 și Legii 190/2018

Anexa Nr. 1 La Partea I

Teren

Nr cadastral	Suprafaţa (mp)*	Observaţii / Referinţe
	15.829	Imobilul a fost diminuat cu un procent de 4.64%

* Suprafaţa este determinată in planul de proiecţie Stereo 70.

DETALII LINIARE IMOBIL

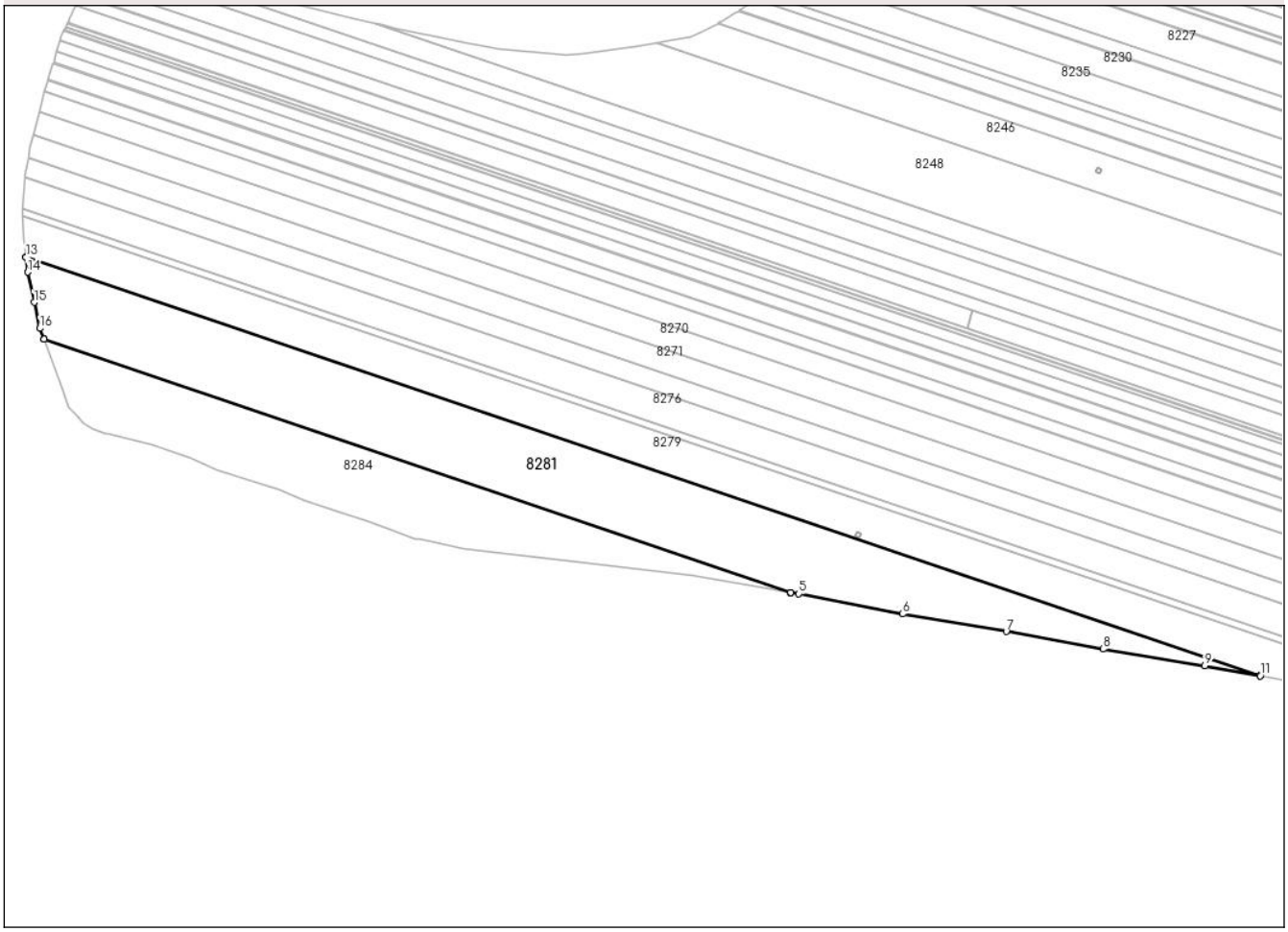

Date referitoare la teren

Crt	Categorie folosință	Intra vilan	Suprafaţa (mp)	Tarla	Parcelă	Nr. topo	Observaţii / Referinţe
1	arabil	NU	15.829	23	289/45	-	

Lungime Segmente
1) Valorile lungimilor segmentelor sunt obţinute din proiecţie în plan.

Punct început	X / Y	Punct sfârşit	X / Y	Lungime segment (** (m)
1	380.905,188 297.565,422	2	380.905,193 297.565,409	0.014
2	380.905,193 297.565,409	3	381.246,646 297.449,71	360.522
3	381.246,646 297.449,71	4	381.246,716 297.449,698	0.071
4	381.246,716 297.449,698	5	381.250,53 297.449,041	3.87
5	381.250,53 297.449,041	6	381.298,063 297.439,834	48.416

Document care conține date cu caracter personal, protejat de prevederile Regulamentului (UE) nr. 679/2016 și Legii 190/2018

Punct început	X / Y	Punct sfârşit	X / Y	Lungime segment (** (m)
6	381.298,063 297.439,834	7	381.345,467 297.431,785	48.082
7	381.345,467 297.431,785	8	381.389,78 297.423,865	45.015
8	381.389,78 297.423,865	9	381.436,283 297.416,203	47.13
9	381.436,283 297.416,203	10	381.461,545 297.411,601	25.678
10	381.461,545 297.411,601	11	381.461,651 297.411,582	0.108
11	381.461,651 297.411,582	12	380.896,85 297.602,96	596.344
12	380.896,85 297.602,96	13	380.896,852 297.602,943	0.017
13	380.896,852 297.602,943	14	380.897,735 297.596,076	6.924
14	380.897,735 297.596,076	15	380.900,658 297.582,263	14.119
15	380.900,658 297.582,263	16	380.903,227 297.570,355	12.182
16	380.903,227 297.570,355	1	380.905,188 297.565,422	5.308

** Lungimile segmentelor sunt determinate în planul de proiecţie Stereo 70 şi sunt rotunjite la 1 milimetru.
*** Distanţa dintre puncte este formată din segmente cumulate ce sunt mai mici decât valoarea 1 milimetru.

Document care conține date cu caracter personal, protejat de prevederile Regulamentului (UE) nr. 679/2016 și Legii 190/2018

DATE DESPRE IMOBILUL NR. 8284

Oficiul de Cadastru şi Publicitate Imobiliară DOLJ
Biroul de Cadastru şi Publicitate Imobiliară Craiova

A. Partea I. Descrierea imobilului

TEREN Extravilan

Adresa: Jud. Dolj, T23 P289/46

Nr. Crt	Nr cadastral Nr. topografic	Suprafaţa* (mp)	Observaţii / Referinţe
A1	33338	8.200	Sector cadastral:1 Teren neimprejmuit;

B. Partea II. Proprietari şi acte

Inscrieri privitoare la dreptul de proprietate şi alte drepturi reale		Referinţe
21831 / 25/01/2023		
Act Notarial nr. CONTRACT DE VANZARE AUT NR 83, din 20/01/2023 emis de Zavoi Aurelian Paul;		
B3	Intabulare, drept de PROPRIETATE, dobandit prin Conventie, cota actuala 1/1, cota initiala 1/1	A1
	1) **GHERGU DANIELA-ELENA**	

C. Partea III. SARCINI .

Inscrieri privind dezmembramintele dreptului de proprietate, drepturi reale de garanţie şi sarcini	Referinţe
NU SUNT	

Anexa Nr. 1 La Partea I

Teren

Nr cadastral	Suprafaţa (mp)*	Observaţii / Referinţe
33338	8.200	

* Suprafaţa este determinată in planul de proiecţie Stereo 70.

DETALII LINIARE IMOBIL

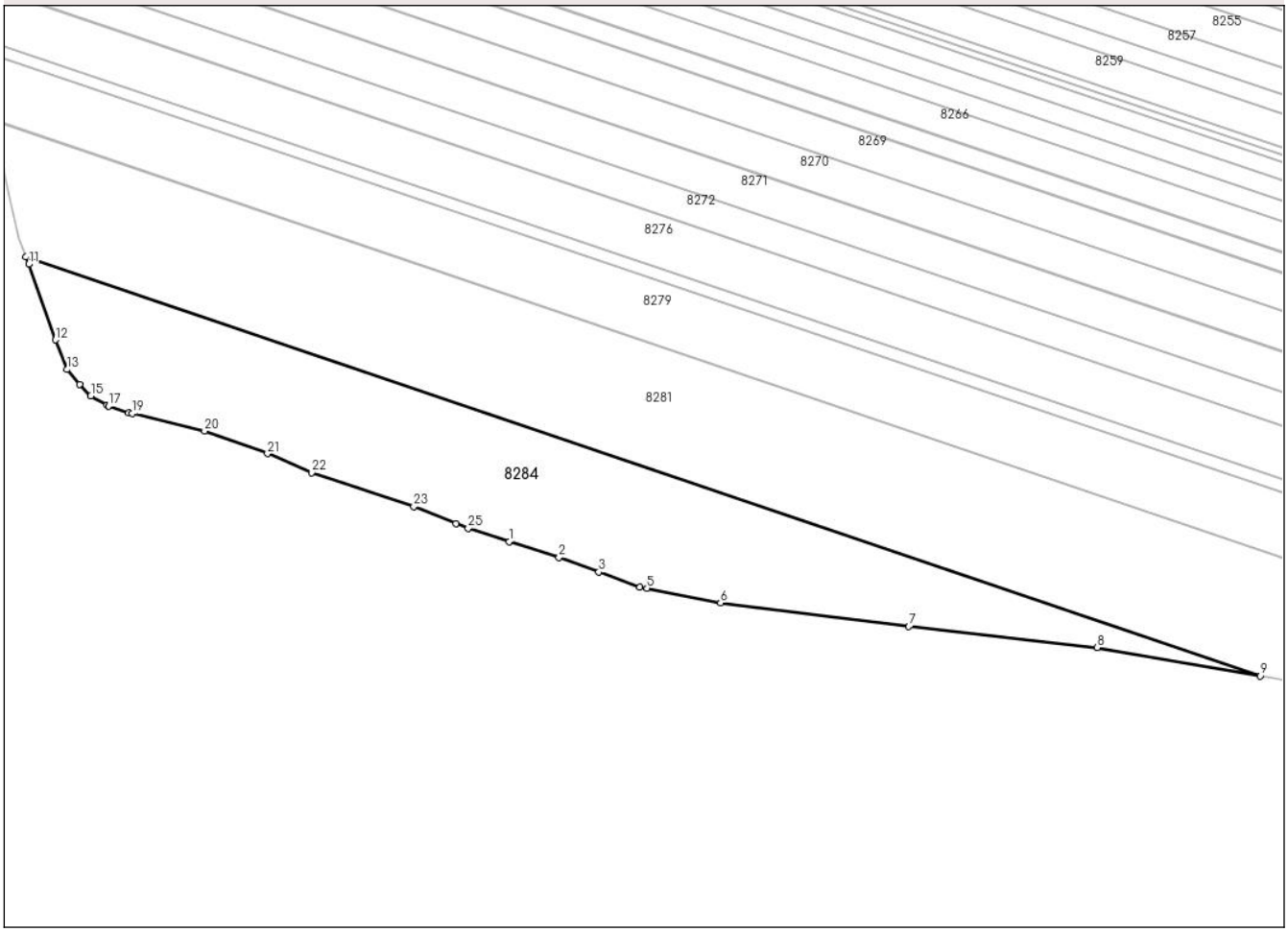

Date referitoare la teren

Crt	Categorie folosință	Intra vilan	Suprafaţa (mp)	Tarla	Parcelă	Nr. topo	Observaţii / Referinţe
1	arabil	NU	8.200	23	289/46	-	

Lungime Segmente

1) Valorile lungimilor segmentelor sunt obţinute din proiecţie în plan.

Punct început	X / Y	Punct sfârşit	X / Y	Lungime segment (** (m)
1	381.038,898 297.486,807	2	381.052,668 297.482,395	14.46
3	381.063,663 297.478,415	4	381.075,082 297.474,282	12.144
5	381.076,975 297.473,905	6	381.097,367 297.469,839	20.793
7	381.149,409 297.463,336	8	381.201,579 297.457,476	52.498
9	381.246,646 297.449,71	10	380.905,193 297.565,409	360.522

Punct început	X / Y	Punct sfârşit	X / Y	Lungime segment (** (m)
2	381.052,668 297.482,395	3	381.063,663 297.478,415	11.693
4	381.075,082 297.474,282	5	381.076,975 297.473,905	1.93
6	381.097,367 297.469,839	7	381.149,409 297.463,336	52.447
8	381.201,579 297.457,476	9	381.246,646 297.449,71	45.731
10	380.905,193 297.565,409	11	380.905,972 297.563,448	2.11

Document care conține date cu caracter personal, protejat de prevederile Regulamentului (UE) nr. 679/2016 și Legii 190/2018

Punct început	X / Y	Punct sfârşit	X / Y	Lungime segment (** (m)
11	380.905,972 297.563,448	12	380.913,411 297.542,508	22.222
13	380.916,6 297.534,362	14	380.920,054 297.530,29	5.34
15	380.923,154 297.527,102	16	380.927,588 297.524,523	5.129
17	380.928,025 297.524,269	18	380.933,642 297.522,381	5.926
19	380.934,554 297.522,163	20	380.954,639 297.517,358	20.652
21	380.972,029 297.511,112	22	380.984,267 297.505,833	13.328
23	381.012,477 297.496,496	24	381.024,211 297.491,783	12.645
25	381.027,548 297.490,443	1	381.038,898 297.486,807	11.918

Punct început	X / Y	Punct sfârşit	X / Y	Lungime segment (** (m)
12	380.913,411 297.542,508	13	380.916,6 297.534,362	8.748
14	380.920,054 297.530,29	15	380.923,154 297.527,102	4.447
16	380.927,588 297.524,523	17	380.928,025 297.524,269	0.505
18	380.933,642 297.522,381	19	380.934,554 297.522,163	0.938
20	380.954,639 297.517,358	21	380.972,029 297.511,112	18.478
22	380.984,267 297.505,833	23	381.012,477 297.496,496	29.715
24	381.024,211 297.491,783	25	381.027,548 297.490,443	3.596

** Lungimile segmentelor sunt determinate în planul de proiecţie Stereo 70 şi sunt rotunjite la 1 milimetru.
*** Distanţa dintre puncte este formată din segmente cumulate ce sunt mai mici decât valoarea 1 milimetru.

Document care conține date cu caracter personal, protejat de prevederile Regulamentului (UE) nr. 679/2016 și Legii 190/2018

DATE DESPRE IMOBILUL NR. 8308

Oficiul de Cadastru şi Publicitate Imobiliară DOLJ
Biroul de Cadastru şi Publicitate Imobiliară Craiova

A. Partea I. Descrierea imobilului

TEREN Extravilan

Adresa: Jud. Dolj, T 23,P 93/1

Nr. Crt	Nr cadastral Nr. topografic	Suprafaţa* (mp)	Observaţii / Referinţe
A1		1.899	Sector cadastral:1 Teren neimprejmuit;

B. Partea II. Proprietari şi acte

Inscrieri privitoare la dreptul de proprietate şi alte drepturi reale		Referinţe
/		
Act Administrativ nr. Adeverinta nr. 1341, din 14/05/2025 emis de PRIMARIA COMUNEI RADOVAN;		
B1	Inscrierea posesiei, drept de PROPRIETATE, dobandit prin Lege, cota actuala 1/1, cota initiala 1/1	A1
	1) **NEIDENTIFICAT NEIDENTIFICAT**, CIF:0000000000000	
Act Normativ nr. Legea 7, din 13/03/1996 emis de PARLAMENTUL ROMANIEI (art.13);		
B2	Se noteaza mentiunea de proprietar neidentificat.	A1

C. Partea III. SARCINI .

Inscrieri privind dezmembramintele dreptului de proprietate, drepturi reale de garanţie şi sarcini	Referinţe
NU SUNT	

Document care conține date cu caracter personal, protejat de prevederile Regulamentului (UE) nr. 679/2016 și Legii 190/2018

Anexa Nr. 1 La Partea I

Teren

Nr cadastral	Suprafaţa (mp)*	Observaţii / Referinţe
	1.899	

* Suprafaţa este determinată in planul de proiecţie Stereo 70.

DETALII LINIARE IMOBIL

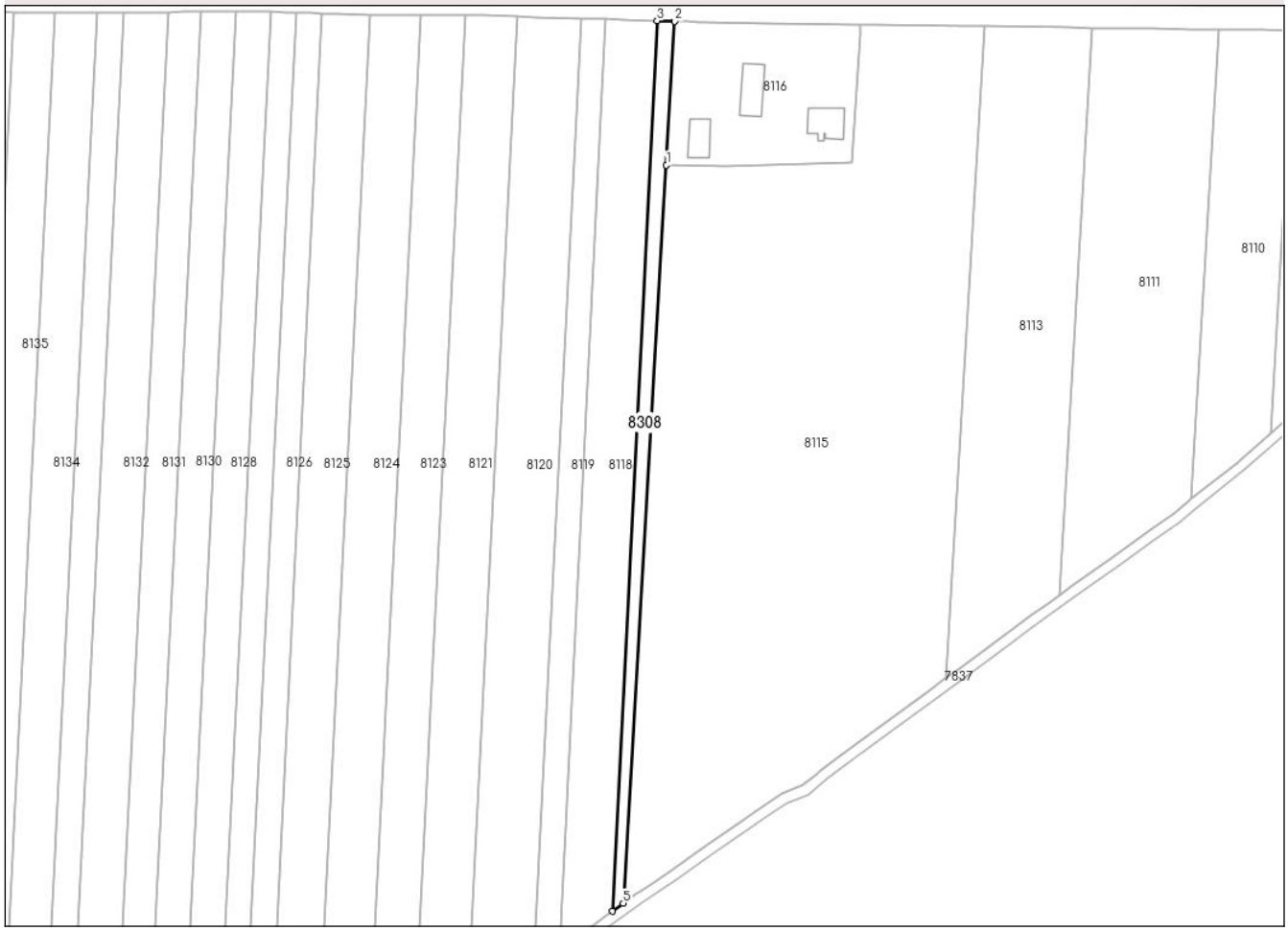

Date referitoare la teren

Crt	Categorie folosință	Intra vilan	Suprafaţa (mp)	Tarla	Parcelă	Nr. topo	Observaţii / Referinţe
1	arabil	NU	1.899	23	93/1	-	

Lungime Segmente
1) Valorile lungimilor segmentelor sunt obţinute din proiecţie în plan.

Punct început	X / Y	Punct sfârşit	X / Y	Lungime segment (** (m)
1	382.493,06 298.254,117	2	382.496,334 298.310,135	56.114
2	382.496,334 298.310,135	3	382.489,425 298.310,349	6.912
3	382.489,425 298.310,349	4	382.472,0 297.963,313	347.473
4	382.472,0 297.963,313	5	382.476,244 297.966,38	5.236
5	382.476,244 297.966,38	1	382.493,06 298.254,117	288.228

Document care conține date cu caracter personal, protejat de prevederile Regulamentului (UE) nr. 679/2016 și Legii 190/2018

** Lungimile segmentelor sunt determinate în planul de proiecţie Stereo 70 şi sunt rotunjite la 1 milimetru.
*** Distanţa dintre puncte este formată din segmente cumulate ce sunt mai mici decât valoarea 1 milimetru.

Document care conține date cu caracter personal, protejat de prevederile Regulamentului (UE) nr. 679/2016 și Legii 190/2018

DATE DESPRE IMOBILUL NR. 8309

Oficiul de Cadastru şi Publicitate Imobiliară DOLJ
Biroul de Cadastru şi Publicitate Imobiliară Craiova

A. Partea I. Descrierea imobilului

TEREN Extravilan

Adresa: Jud. Dolj, T 23,P 99/1

Nr. Crt	Nr cadastral Nr. topografic	Suprafaţa* (mp)	Observaţii / Referinţe
A1		3.186	Sector cadastral:1 Teren neimprejmuit;

B. Partea II. Proprietari şi acte

Inscrieri privitoare la dreptul de proprietate şi alte drepturi reale		Referinţe
/		
Act Administrativ nr. Adeverinta nr. 1341, din 14/05/2025 emis de PRIMARIA COMUNEI RADOVAN;		
B1	Inscrierea posesiei, drept de PROPRIETATE, dobandit prin Lege, cota actuala 1/1, cota initiala 1/1	A1
	1) **NEIDENTIFICAT NEIDENTIFICAT**, CIF:0000000000000	
Act Normativ nr. Legea 7, din 13/03/1996 emis de PARLAMENTUL ROMANIEI (art.13);		
B2	Se noteaza mentiunea de proprietar neidentificat.	A1

C. Partea III. SARCINI .

Inscrieri privind dezmembramintele dreptului de proprietate, drepturi reale de garanţie şi sarcini	Referinţe
NU SUNT	

Document care conține date cu caracter personal, protejat de prevederile Regulamentului (UE) nr. 679/2016 și Legii 190/2018

Anexa Nr. 1 La Partea I

Teren

Nr cadastral	Suprafaţa (mp)*	Observaţii / Referinţe
	3.186	

* Suprafaţa este determinată in planul de proiecţie Stereo 70.

DETALII LINIARE IMOBIL

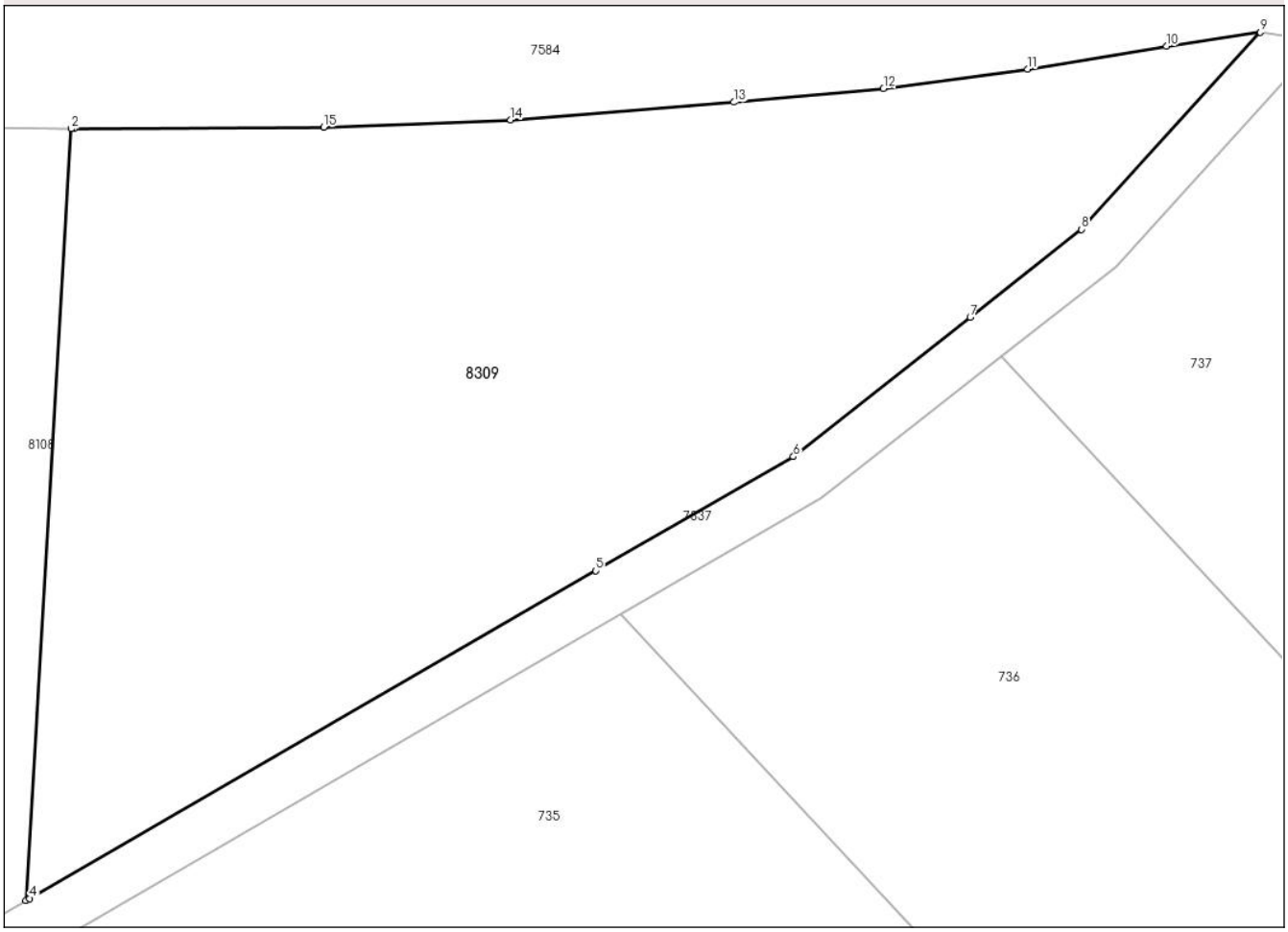

Date referitoare la teren

Crt	Categorie folosință	Intra vilan	Suprafaţa (mp)	Tarla	Parcelă	Nr. topo	Observaţii / Referinţe
1	arabil	NU	3.186	23	99/1	-	

Lungime Segmente
1) Valorile lungimilor segmentelor sunt obţinute din proiecţie în plan.

Punct început	X / Y	Punct sfârşit	X / Y	Lungime segment (** (m)
1	382.866,561 298.304,104	2	382.866,281 298.304,103	0.28
2	382.866,281 298.304,103	3	382.862,69 298.242,659	61.549
3	382.862,69 298.242,659	4	382.862,979 298.242,826	0.334
4	382.862,979 298.242,826	5	382.908,112 298.268,907	52.127
5	382.908,112 298.268,907	6	382.923,849 298.278,002	18.176

Document care conține date cu caracter personal, protejat de prevederile Regulamentului (UE) nr. 679/2016 și Legii 190/2018

Punct început	X / Y	Punct sfârşit	X / Y	Lungime segment (** (m)
6	382.923,849 298.278,002	7	382.937,938 298.289,095	17.932
7	382.937,938 298.289,095	8	382.946,821 298.296,088	11.305
8	382.946,821 298.296,088	9	382.961,051 298.311,773	21.178
9	382.961,051 298.311,773	10	382.953,573 298.310,657	7.561
10	382.953,573 298.310,657	11	382.942,491 298.308,853	11.228
11	382.942,491 298.308,853	12	382.931,021 298.307,307	11.574
12	382.931,021 298.307,307	13	382.919,101 298.306,211	11.97
13	382.919,101 298.306,211	14	382.901,316 298.304,794	17.841
14	382.901,316 298.304,794	15	382.886,432 298.304,214	14.895
15	382.886,432 298.304,214	1	382.866,561 298.304,104	19.871

** Lungimile segmentelor sunt determinate în planul de proiecţie Stereo 70 şi sunt rotunjite la 1 milimetru.
*** Distanţa dintre puncte este formată din segmente cumulate ce sunt mai mici decât valoarea 1 milimetru.

Document care conține date cu caracter personal, protejat de prevederile Regulamentului (UE) nr. 679/2016 și Legii 190/2018