DATE DESPRE IMOBILUL NR. 6478

Oficiul de Cadastru şi Publicitate Imobiliară DOLJ
Biroul de Cadastru şi Publicitate Imobiliară Craiova

A. Partea I. Descrierea imobilului

TEREN Extravilan

Adresa: Jud. Dolj, T 54, P 1/9

Nr. Crt	Nr cadastral Nr. topografic	Suprafaţa* (mp)	Observaţii / Referinţe
A1		17.847	Sector cadastral:8 Teren neimprejmuit;

B. Partea II. Proprietari şi acte

Inscrieri privitoare la dreptul de proprietate şi alte drepturi reale		Referinţe
/		
Act Normativ nr. Legea 7, din 13/03/1996 emis de Parlamentul Romaniei;		
B1	Intabulare, drept de PROPRIETATE, dobandit prin Lege, cota actuala 1/1, cota initiala 1/1	A1
	1) **UAT CERAT**, CIF:5046742, Rezerva comisiei locale de fond funciar	

C. Partea III. SARCINI .

Inscrieri privind dezmembramintele dreptului de proprietate, drepturi reale de garanţie şi sarcini	Referinţe
NU SUNT	

Anexa Nr. 1 La Partea I

Teren

Nr cadastral	Suprafaţa (mp)*	Observaţii / Referinţe
	17.847	

* Suprafaţa este determinată in planul de proiecţie Stereo 70.

DETALII LINIARE IMOBIL

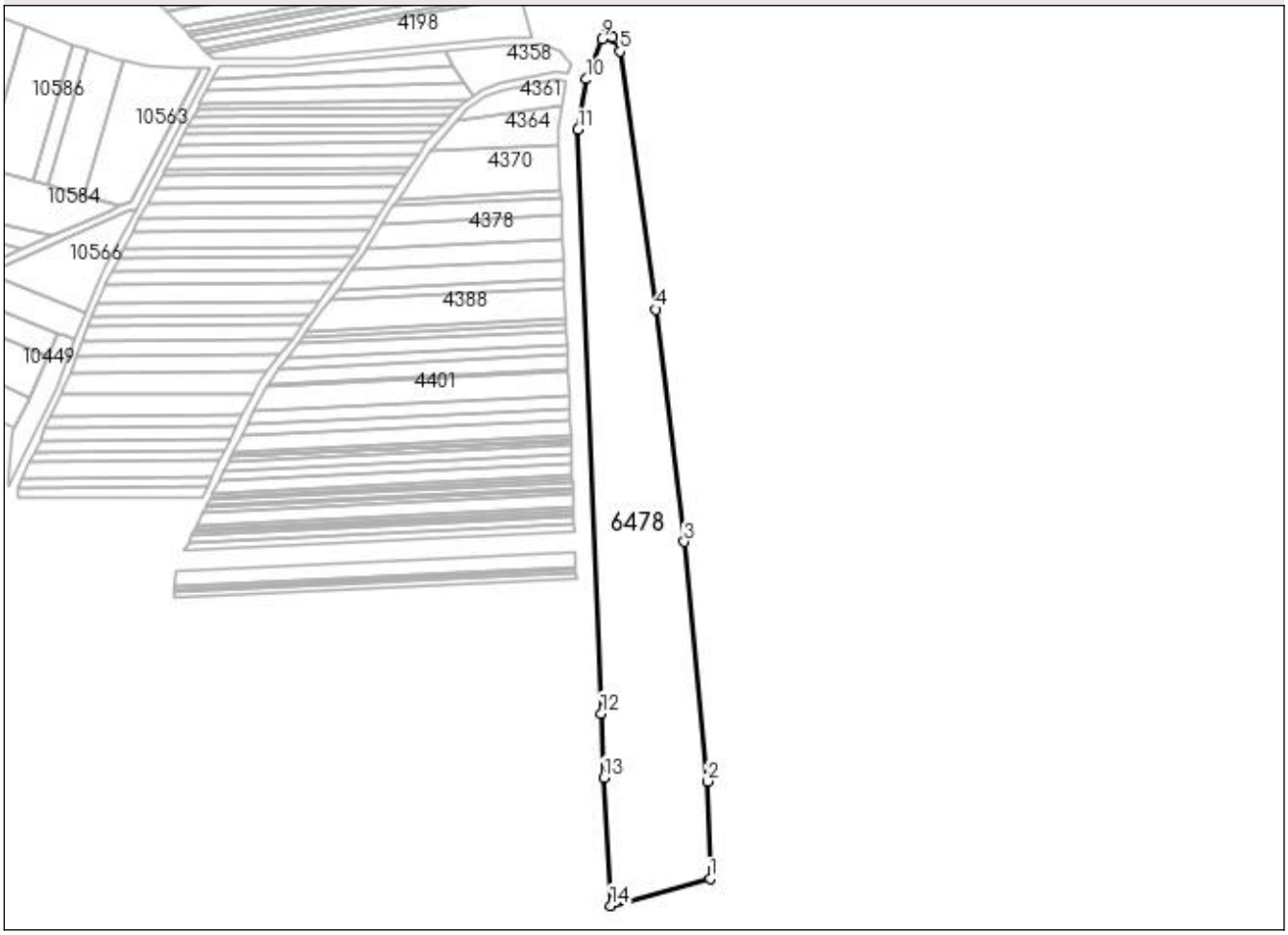

Date referitoare la teren

Crt	Categorie folosinţă	Intra vilan	Suprafaţa (mp)	Tarla	Parcelă	Nr. topo	Observaţii / Referinţe
1	arabil	NU	17.847	54	1/9	-	

Lungime Segmente
1) Valorile lungimilor segmentelor sunt obţinute din proiecţie în plan.

Punct început	X / Y	Punct sfârşit	X / Y	Lungime segment (** (m)
1	394.072,034 287.911,336	2	394.070,764 287.961,367	50.047
2	394.070,764 287.961,367	3	394.058,794 288.084,334	123.548
3	394.058,794 288.084,334	4	394.044,407 288.203,51	120.041
4	394.044,407 288.203,51	5	394.025,846 288.336,086	133.869
5	394.025,846 288.336,086	6	394.021,825 288.342,799	7.825

Punct început	X / Y	Punct sfârşit	X / Y	Lungime segment (** (m)
6	394.021,825 288.342,799	7	394.021,742 288.343,462	0.668
7	394.021,742 288.343,462	8	394.018,822 288.347,464	4.954
8	394.018,822 288.347,464	9	394.016,416 288.342,542	5.478
9	394.016,416 288.342,542	10	394.008,619 288.321,783	22.176
10	394.008,619 288.321,783	11	394.004,281 288.295,888	26.255
11	394.004,281 288.295,888	12	394.016,176 287.996,161	299.964
12	394.016,176 287.996,161	13	394.017,495 287.963,197	32.99
13	394.017,495 287.963,197	14	394.020,972 287.897,458	65.831
14	394.020,972 287.897,458	1	394.072,034 287.911,336	52.914

** Lungimile segmentelor sunt determinate în planul de proiecţie Stereo 70 şi sunt rotunjite la 1 milimetru.
*** Distanţa dintre puncte este formată din segmente cumulate ce sunt mai mici decât valoarea 1 milimetru.

DATE DESPRE IMOBILUL NR. 6479

Oficiul de Cadastru şi Publicitate Imobiliară DOLJ
Biroul de Cadastru şi Publicitate Imobiliară Craiova

A. Partea I. Descrierea imobilului

TEREN Extravilan

Adresa: Jud. Dolj, T 54, P 1/8

Nr. Crt	Nr cadastral Nr. topografic	Suprafaţa* (mp)	Observaţii / Referinţe
A1		1.500	Sector cadastral:8 Teren neimprejmuit;

B. Partea II. Proprietari şi acte

Inscrieri privitoare la dreptul de proprietate şi alte drepturi reale		Referinţe
/		
Act Administrativ nr. Titlu de proprietate 743-48633, din 30/05/1994 emis de CJSDPT Dolj;		
B1	Intabulare, drept de PROPRIETATE, dobandit prin Reconstituire, cota actuala 1/1, cota initiala 1/1	A1
	1) **ANCA MARIN**	

C. Partea III. SARCINI .

Inscrieri privind dezmembramintele dreptului de proprietate, drepturi reale de garanţie şi sarcini	Referinţe
NU SUNT	

Anexa Nr. 1 La Partea I

Teren

Nr cadastral	Suprafaţa (mp)*	Observaţii / Referinţe
	1.500	

* Suprafaţa este determinată in planul de proiecţie Stereo 70.

DETALII LINIARE IMOBIL

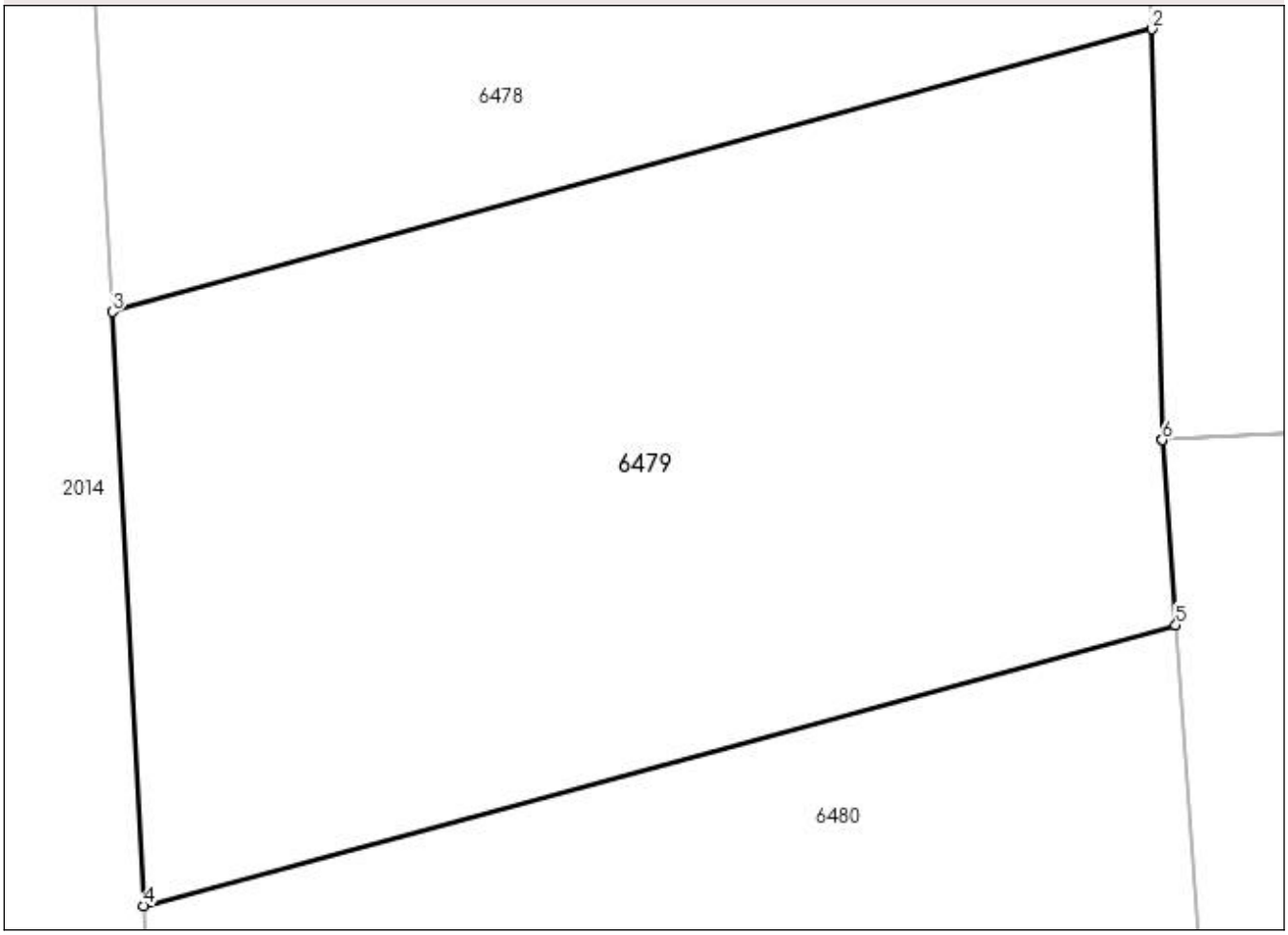

Date referitoare la teren

Crt	Categorie folosinţă	Intra vilan	Suprafaţa (mp)	Tarla	Parcelă	Nr. topo	Observaţii / Referinţe
1	arabil	NU	1.500	54	1/8	-	

Lungime Segmente
1) Valorile lungimilor segmentelor sunt obţinute din proiecţie în plan.

Punct început	X / Y	Punct sfârşit	X / Y	Lungime segment (** (m)
1	394.072,545 287.891,177	2	394.072,034 287.911,336	20.165
2	394.072,034 287.911,336	3	394.020,972 287.897,458	52.914
3	394.020,972 287.897,458	4	394.022,513 287.868,309	29.19
4	394.022,513 287.868,309	5	394.073,205 287.882,086	52.531
5	394.073,205 287.882,086	6	394.072,545 287.891,167	9.105

Punct început	X / Y	Punct sfârşit	X / Y	Lungime segment (** (m)
6	394.072,545 287.891,167	1	394.072,545 287.891,177	0.01

** Lungimile segmentelor sunt determinate în planul de proiecţie Stereo 70 şi sunt rotunjite la 1 milimetru.
*** Distanţa dintre puncte este formată din segmente cumulate ce sunt mai mici decât valoarea 1 milimetru.

DATE DESPRE IMOBILUL NR. 6480

Oficiul de Cadastru şi Publicitate Imobiliară DOLJ
Biroul de Cadastru şi Publicitate Imobiliară Craiova

A. Partea I. Descrierea imobilului

TEREN Extravilan

Adresa: Jud. Dolj, T 54, P 1/7

Nr. Crt	Nr cadastral Nr. topografic	Suprafaţa* (mp)	Observaţii / Referinţe
A1		800	Sector cadastral:8 Teren neimprejmuit;

B. Partea II. Proprietari şi acte

Inscrieri privitoare la dreptul de proprietate şi alte drepturi reale		Referinţe
/		
Act Administrativ nr. Titlu de proprietate 61460671, din 14/04/1994 emis de CJSDPT Dolj;		
B1	Inscrierea provizorie, drept de PROPRIETATE, dobandit prin Reconstituire, cota actuala 1/1, cota initiala 1/1	A1
	1) **ANCA GRIGORIE**	
Act Administrativ nr. Titlu de proprietate 1496-59370, din 26/01/1999 emis de CJSDPT Dolj;		
B2	Inscrierea provizorie, drept de PROPRIETATE, dobandit prin Reconstituire, cota actuala 1/1, cota initiala 1/1	A1
	1) **ANCA GRIGORIE**	
Act Normativ nr. Legea 7, din 13/03/1996 emis de Parlamentul Romaniei;		
B3	Se noteaza suprapunerea reala a doua acte de proprietate asupra imobilului A1 :Titlul de proprietate nr 614-60671/14.04.1994 emis de CJSDPT DOLJ ,prin care s-a inscris dreptul de proprietate in favoarea numitului ANCA GR.GRIGORIE si Titlul de proprietate nr 1496-59370/26.01.1999 emis de CJSDPT Dolj ,prin care s-a inscris dreptul de proprietate in favoarea numitului ANCA GR.GRIGORIE .	A1

C. Partea III. SARCINI .

Inscrieri privind dezmembramintele dreptului de proprietate, drepturi reale de garanţie şi sarcini	Referinţe
NU SUNT	

Anexa Nr. 1 La Partea I

Teren

Nr cadastral	Suprafaţa (mp)*	Observaţii / Referinţe
	800	

* Suprafaţa este determinată in planul de proiecţie Stereo 70.

DETALII LINIARE IMOBIL

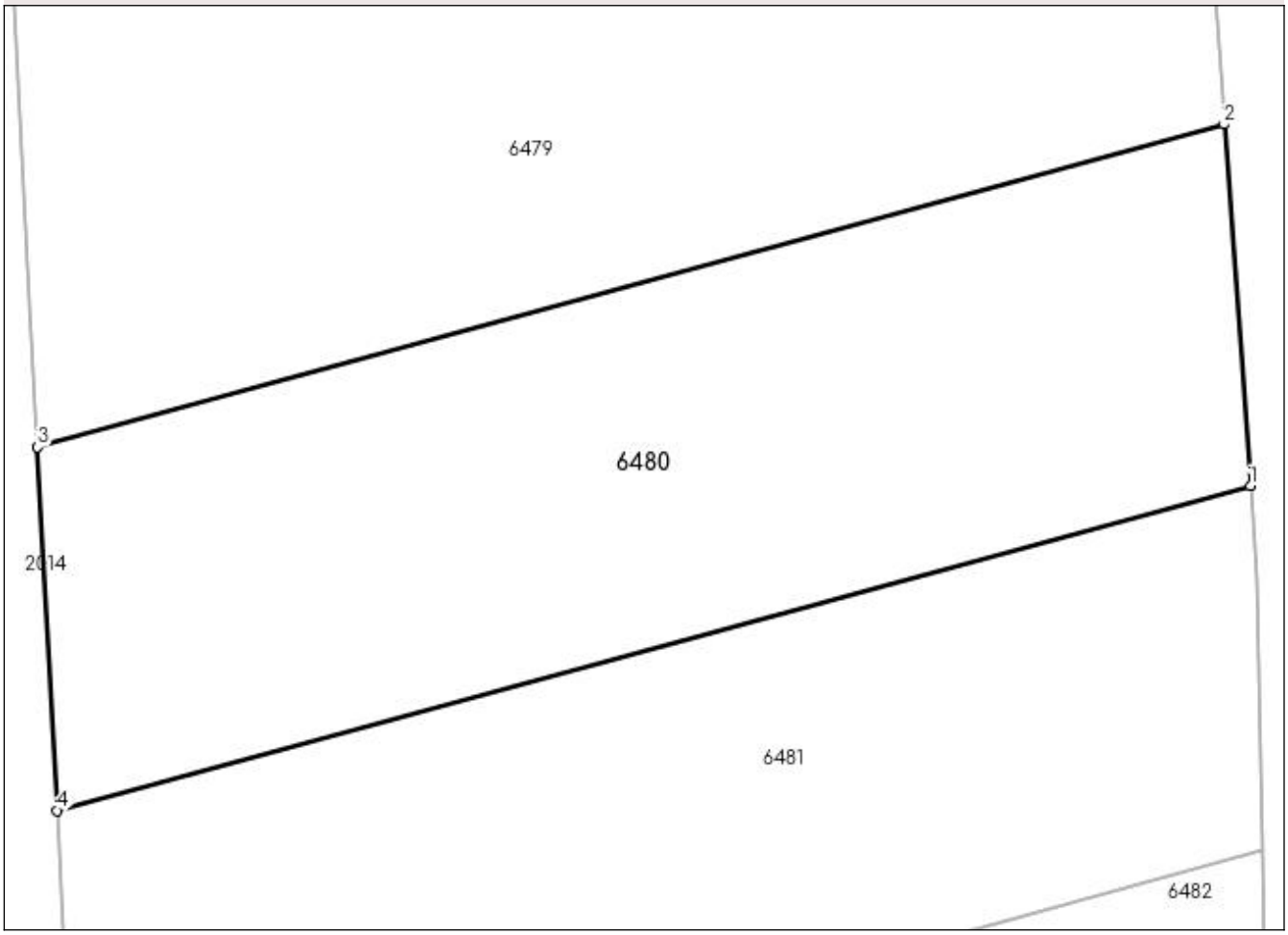

Date referitoare la teren

Crt	Categorie folosinţă	Intra vilan	Suprafaţa (mp)	Tarla	Parcelă	Nr. topo	Observaţii / Referinţe
1	arabil	NU	800	54	1/7	-	

Lungime Segmente
1) Valorile lungimilor segmentelor sunt obţinute din proiecţie în plan.

Punct început	X / Y	Punct sfârşit	X / Y	Lungime segment (** (m)
1	394.074,328 287.866,657	2	394.073,205 287.882,086	15.47
2	394.073,205 287.882,086	3	394.022,513 287.868,309	52.531
3	394.022,513 287.868,309	4	394.023,333 287.852,798	15.533
4	394.023,333 287.852,798	1	394.074,328 287.866,657	52.844

** Lungimile segmentelor sunt determinate în planul de proiecţie Stereo 70 şi sunt rotunjite la 1 milimetru.
*** Distanţa dintre puncte este formată din segmente cumulate ce sunt mai mici decât valoarea 1 milimetru.

DATE DESPRE IMOBILUL NR. 6481

Oficiul de Cadastru şi Publicitate Imobiliară DOLJ
Biroul de Cadastru şi Publicitate Imobiliară Craiova

A. Partea I. Descrierea imobilului

TEREN Extravilan

Adresa: Jud. Dolj, T 54, P 1/6

Nr. Crt	Nr cadastral Nr. topografic	Suprafaţa* (mp)	Observaţii / Referinţe
A1		800	Sector cadastral:8 Teren neimprejmuit;

B. Partea II. Proprietari şi acte

Inscrieri privitoare la dreptul de proprietate şi alte drepturi reale		Referinţe
/		
Act Notarial nr. Certificat de mostenitor 135, din 03/08/1999 emis de NP FLOREA GRIGORIE;		
B1	Intabulare, drept de PROPRIETATE, dobandit prin Succesiune, cota actuala 1/1, cota initiala 1/1	A1
	1) **FLOREA MARIA**	

C. Partea III. SARCINI .

Inscrieri privind dezmembramintele dreptului de proprietate, drepturi reale de garanţie şi sarcini	Referinţe
NU SUNT	

Anexa Nr. 1 La Partea I

Teren

Nr cadastral	Suprafaţa (mp)*	Observaţii / Referinţe
	800	

* Suprafaţa este determinată in planul de proiecţie Stereo 70.

DETALII LINIARE IMOBIL

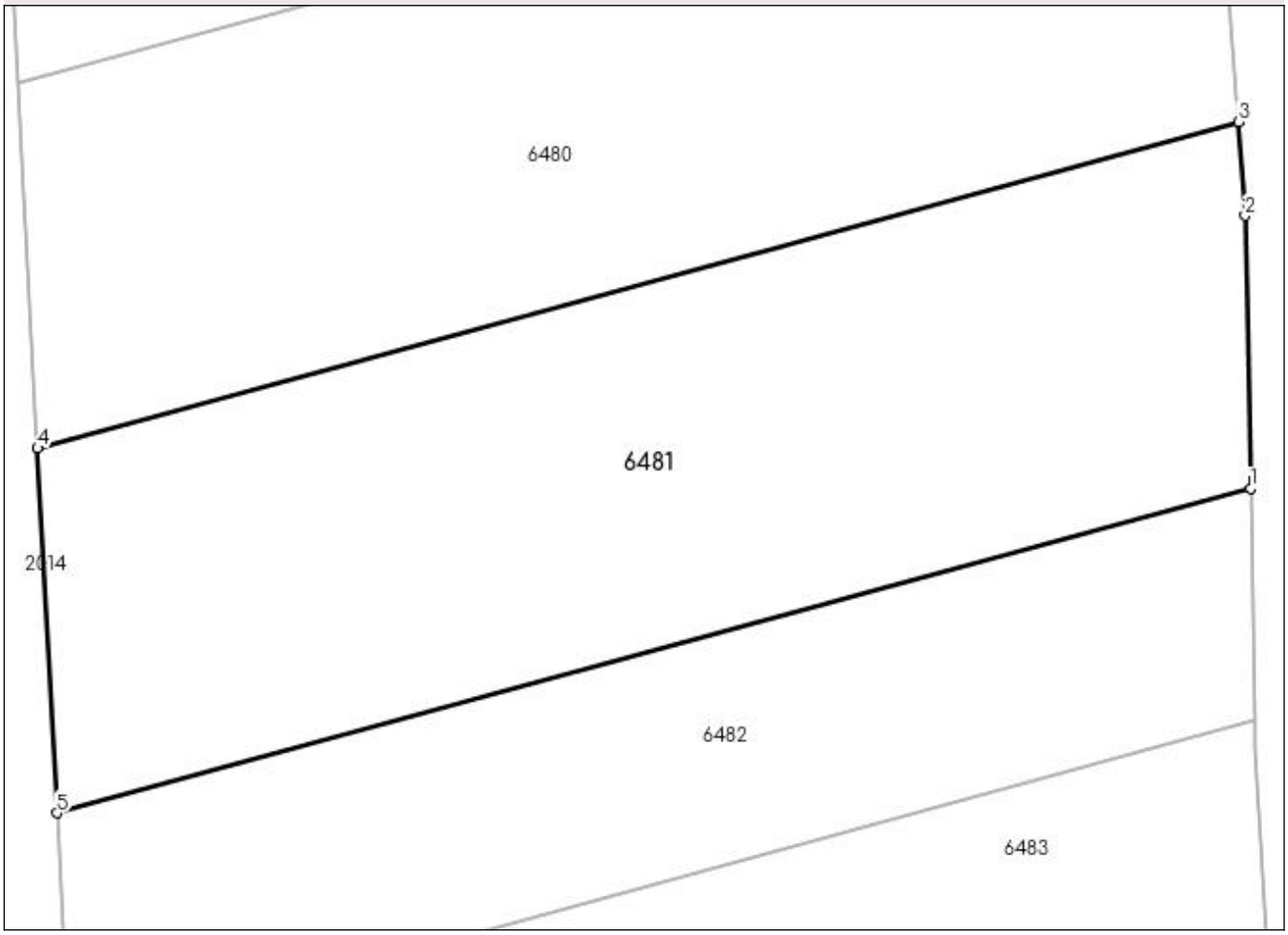

Date referitoare la teren

Crt	Categorie folosinţă	Intra vilan	Suprafaţa (mp)	Tarla	Parcelă	Nr. topo	Observaţii / Referinţe
1	arabil	NU	800	54	1/6	-	

Lungime Segmente
1) Valorile lungimilor segmentelor sunt obţinute din proiecţie în plan.

Punct început	X / Y	Punct sfârşit	X / Y	Lungime segment (** (m)
1	394.074,849 287.851,089	2	394.074,618 287.862,663	11.577
2	394.074,618 287.862,663	3	394.074,328 287.866,657	4.004
3	394.074,328 287.866,657	4	394.023,333 287.852,798	52.844
4	394.023,333 287.852,798	5	394.024,152 287.837,31	15.509
5	394.024,152 287.837,31	1	394.074,849 287.851,089	52.536

** Lungimile segmentelor sunt determinate în planul de proiecţie Stereo 70 şi sunt rotunjite la 1 milimetru.
*** Distanţa dintre puncte este formată din segmente cumulate ce sunt mai mici decât valoarea 1 milimetru.

DATE DESPRE IMOBILUL NR. 6482

Oficiul de Cadastru şi Publicitate Imobiliară DOLJ
Biroul de Cadastru şi Publicitate Imobiliară Craiova

A. Partea I. Descrierea imobilului

TEREN Extravilan

Adresa: Jud. Dolj, T 54, P 1/5

Nr. Crt	Nr cadastral Nr. topografic	Suprafaţa* (mp)	Observaţii / Referinţe
A1		500	Sector cadastral:8 Teren neimprejmuit;

B. Partea II. Proprietari şi acte

Inscrieri privitoare la dreptul de proprietate şi alte drepturi reale		Referinţe
/		
Act Administrativ nr. Titlu de proprietate 821-2207, din 03/01/1995 emis de CJSDPT Dolj;		
B1	Intabulare, drept de PROPRIETATE, dobandit prin Reconstituire, cota actuala 1/1, cota initiala 1/1	A1
	1) **IORDACHE ION** DEFUNCT:Da	

C. Partea III. SARCINI .

Inscrieri privind dezmembramintele dreptului de proprietate, drepturi reale de garanţie şi sarcini	Referinţe
NU SUNT	

Anexa Nr. 1 La Partea I

Teren

Nr cadastral	Suprafaţa (mp)*	Observaţii / Referinţe
	500	

* Suprafaţa este determinată in planul de proiecţie Stereo 70.

DETALII LINIARE IMOBIL

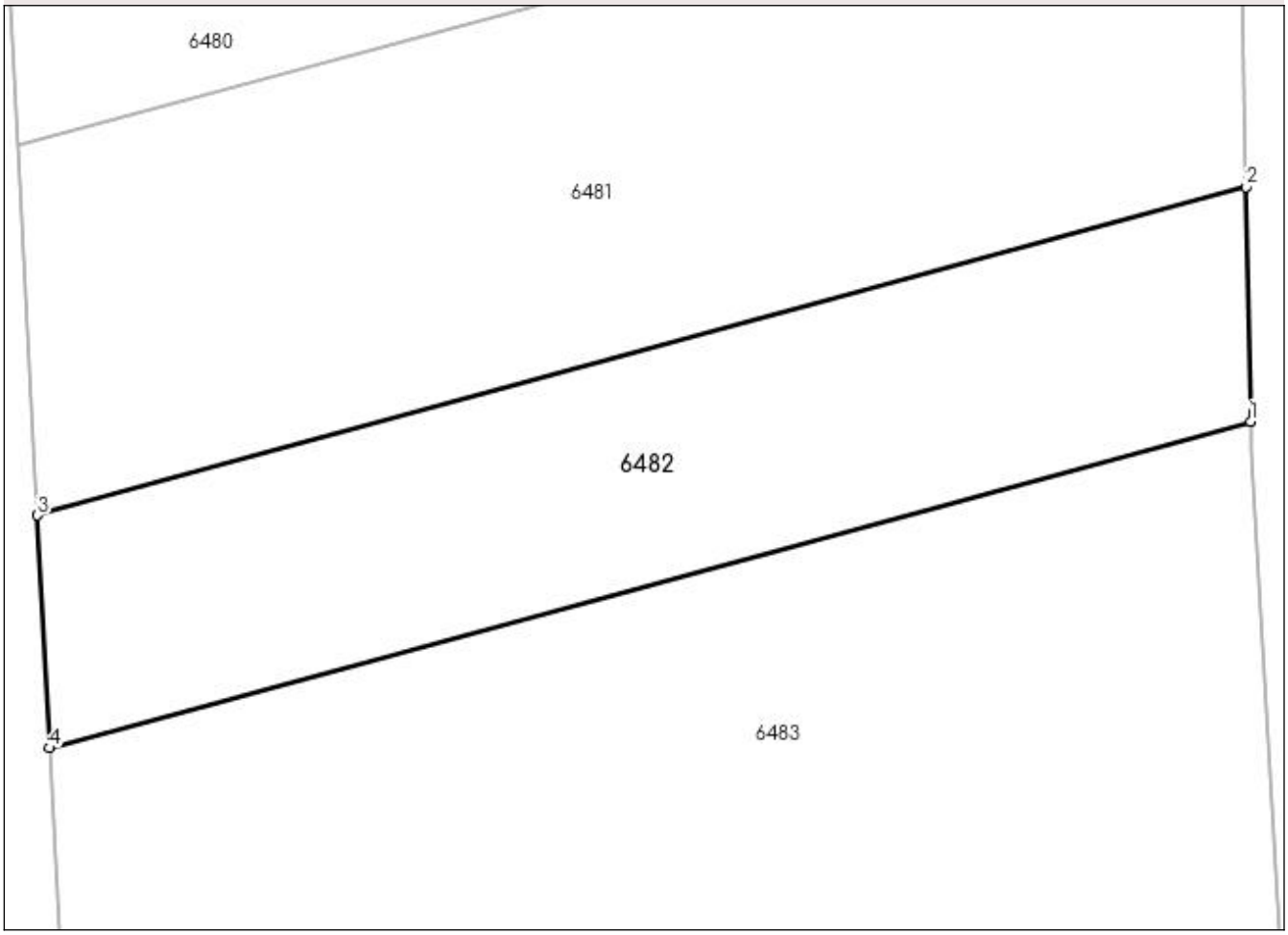

Date referitoare la teren

Crt	Categorie folosință	Intra vilan	Suprafaţa (mp)	Tarla	Parcelă	Nr. topo	Observaţii / Referinţe
1	arabil	NU	500	54	1/5	-	

Lungime Segmente
1) Valorile lungimilor segmentelor sunt obţinute din proiecţie în plan.

Punct început	X / Y	Punct sfârşit	X / Y	Lungime segment (** (m)
1	394.075,045 287.841,247	2	394.074,849 287.851,089	9.843
2	394.074,849 287.851,089	3	394.024,152 287.837,31	52.536
3	394.024,152 287.837,31	4	394.024,668 287.827,556	9.768
4	394.024,668 287.827,556	1	394.075,045 287.841,247	52.204

** Lungimile segmentelor sunt determinate în planul de proiecţie Stereo 70 şi sunt rotunjite la 1 milimetru.
*** Distanţa dintre puncte este formată din segmente cumulate ce sunt mai mici decât valoarea 1 milimetru.

DATE DESPRE IMOBILUL NR. 6483

Oficiul de Cadastru şi Publicitate Imobiliară DOLJ
Biroul de Cadastru şi Publicitate Imobiliară Craiova

A. Partea I. Descrierea imobilului

TEREN Extravilan

Adresa: Jud. Dolj, T 54, P 1/4

Nr. Crt	Nr cadastral Nr. topografic	Suprafaţa* (mp)	Observaţii / Referinţe
A1		1.200	Sector cadastral:8 Teren neimprejmuit;

B. Partea II. Proprietari şi acte

Inscrieri privitoare la dreptul de proprietate şi alte drepturi reale		Referinţe
/		
Act Administrativ nr. Titlu de proprietate 520-59059, din 30/03/1994 emis de CJSDPT Dolj;		
B1	Intabulare, drept de PROPRIETATE, dobandit prin Reconstituire, cota actuala 1/1, cota initiala 1/1	A1
	1) **BEŢIU ILIE**	

C. Partea III. SARCINI .

Inscrieri privind dezmembramintele dreptului de proprietate, drepturi reale de garanţie şi sarcini	Referinţe
NU SUNT	

Anexa Nr. 1 La Partea I

Teren

Nr cadastral	Suprafaţa (mp)*	Observaţii / Referinţe
	1.200	

* Suprafaţa este determinată in planul de proiecţie Stereo 70.

DETALII LINIARE IMOBIL

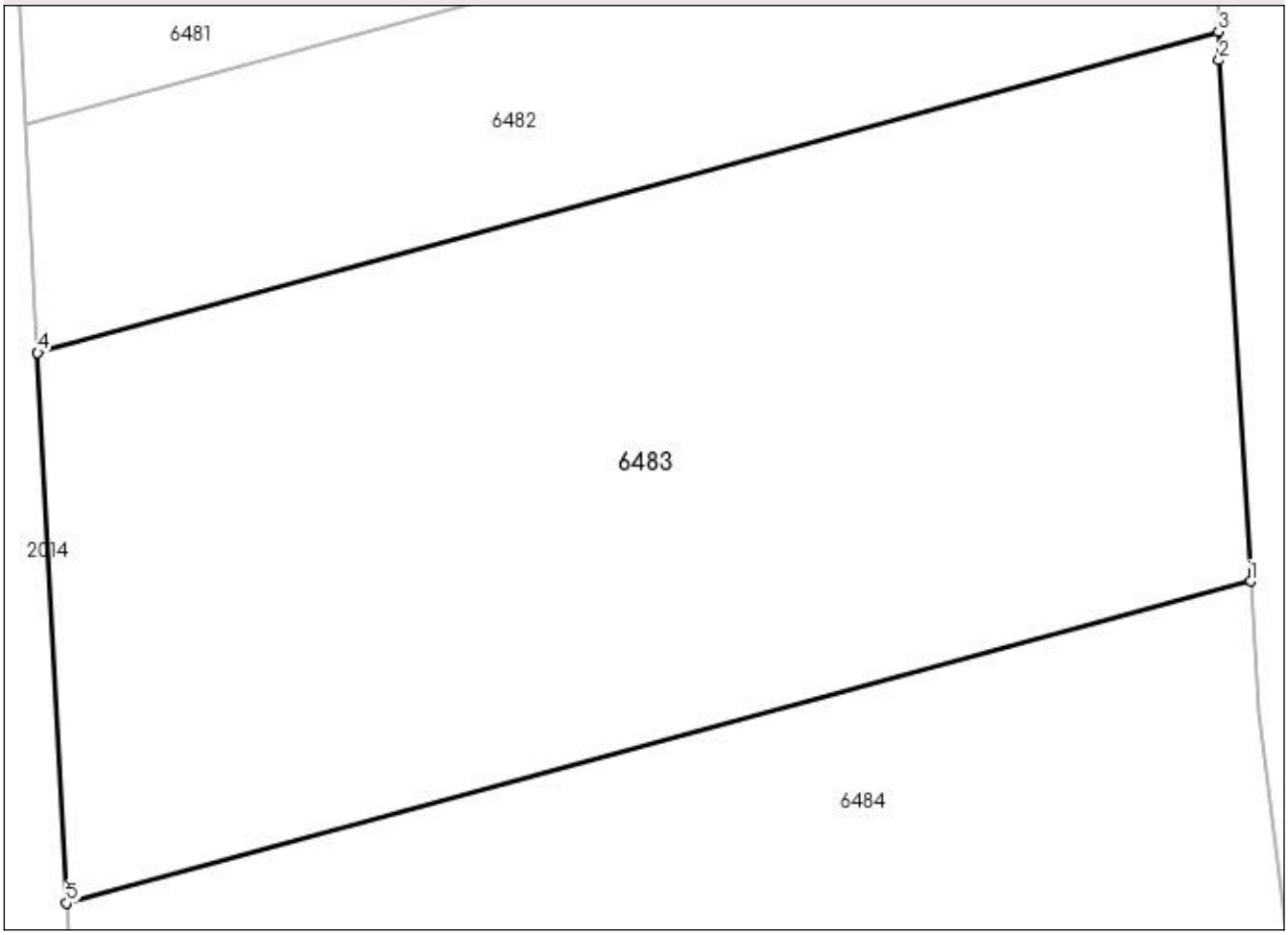

Date referitoare la teren

Crt	Categorie folosință	Intra vilan	Suprafaţa (mp)	Tarla	Parcelă	Nr. topo	Observaţii / Referinţe
1	arabil	NU	1.200	54	1/4	-	

Lungime Segmente
1) Valorile lungimilor segmentelor sunt obţinute din proiecţie în plan.

Punct început	X / Y	Punct sfârşit	X / Y	Lungime segment (** (m)
1	394.076,411 287.817,817	2	394.075,069 287.840,027	22.25
2	394.075,069 287.840,027	3	394.075,045 287.841,247	1.221
3	394.075,045 287.841,247	4	394.024,668 287.827,556	52.204
4	394.024,668 287.827,556	5	394.025,908 287.804,092	23.497
5	394.025,908 287.804,092	1	394.076,411 287.817,817	52.334

** Lungimile segmentelor sunt determinate în planul de proiecţie Stereo 70 şi sunt rotunjite la 1 milimetru.
*** Distanţa dintre puncte este formată din segmente cumulate ce sunt mai mici decât valoarea 1 milimetru.

DATE DESPRE IMOBILUL NR. 6484

Oficiul de Cadastru şi Publicitate Imobiliară DOLJ
Biroul de Cadastru şi Publicitate Imobiliară Craiova

A. Partea I. Descrierea imobilului

TEREN Extravilan

Adresa: Jud. Dolj, T 54, P 1/3

Nr. Crt	Nr cadastral Nr. topografic	Suprafaţa* (mp)	Observaţii / Referinţe
A1		1.900	Sector cadastral:8 Teren neimprejmuit;

B. Partea II. Proprietari şi acte

Inscrieri privitoare la dreptul de proprietate şi alte drepturi reale		Referinţe
/		
Act Administrativ nr. Titlu de proprietate 60560671, din 14/04/1994 emis de CJSDPT Dolj;		
B1	Intabulare, drept de PROPRIETATE, dobandit prin Reconstituire, cota actuala 1/1, cota initiala 1/1	A1
	1) **TUDORASCU ION** DEFUNCT:Da	

C. Partea III. SARCINI .

Inscrieri privind dezmembramintele dreptului de proprietate, drepturi reale de garanţie şi sarcini	Referinţe
NU SUNT	

Anexa Nr. 1 La Partea I

Teren

Nr cadastral	Suprafaţa (mp)*	Observaţii / Referinţe
	1.900	

* Suprafaţa este determinată in planul de proiecţie Stereo 70.

DETALII LINIARE IMOBIL

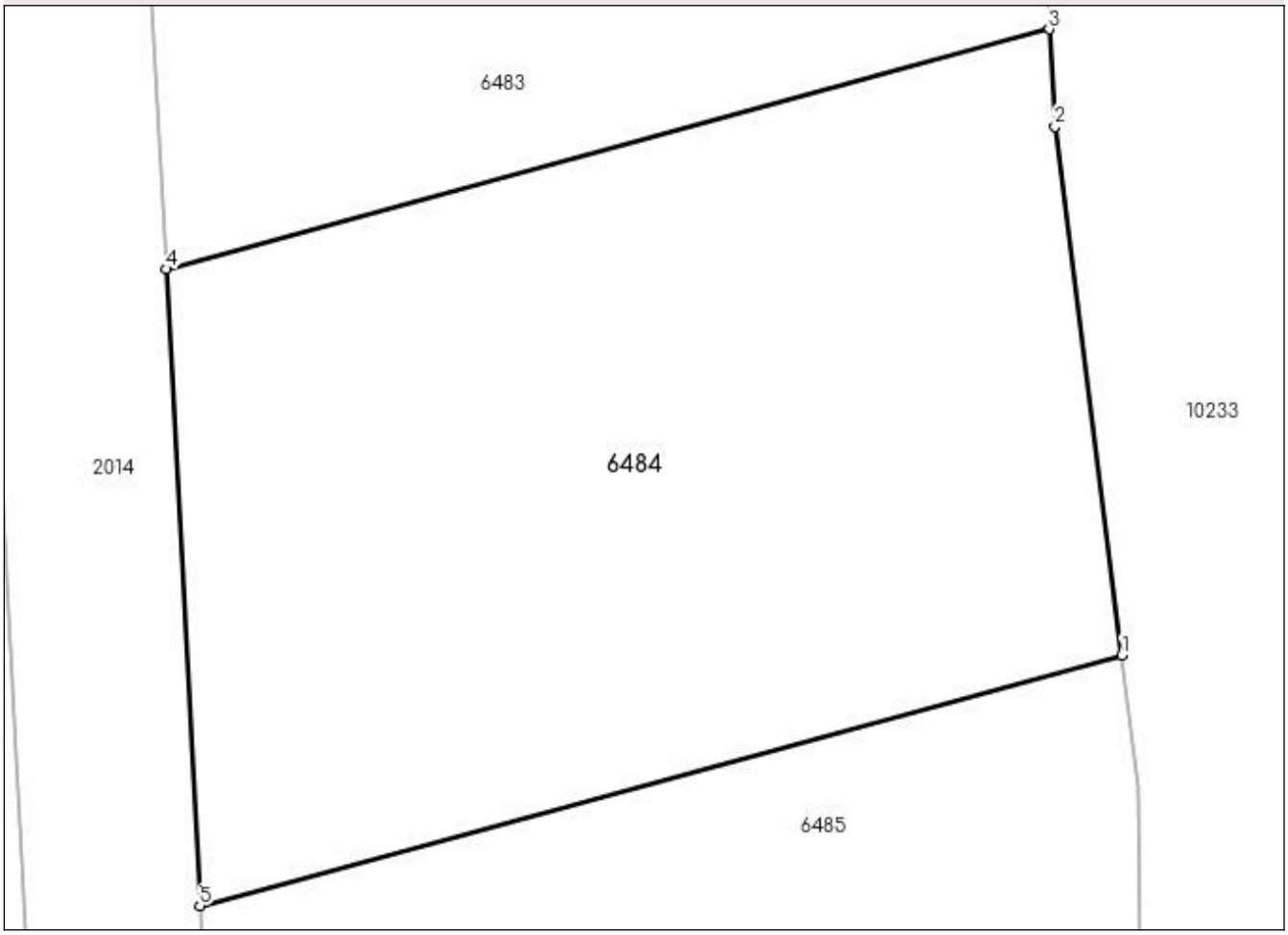

Date referitoare la teren

Crt	Categorie folosință	Intra vilan	Suprafaţa (mp)	Tarla	Parcelă	Nr. topo	Observaţii / Referinţe
1	arabil	NU	1.900	54	1/3	-	

Lungime Segmente
1) Valorile lungimilor segmentelor sunt obţinute din proiecţie în plan.

Punct început	X / Y	Punct sfârşit	X / Y	Lungime segment (** (m)
1	394.080,576 287.782,036	2	394.076,747 287.812,246	30.452
2	394.076,747 287.812,246	3	394.076,411 287.817,817	5.582
3	394.076,411 287.817,817	4	394.025,908 287.804,092	52.334
4	394.025,908 287.804,092	5	394.027,832 287.767,701	36.442
5	394.027,832 287.767,701	1	394.080,576 287.782,036	54.657

** Lungimile segmentelor sunt determinate în planul de proiecţie Stereo 70 şi sunt rotunjite la 1 milimetru.
*** Distanţa dintre puncte este formată din segmente cumulate ce sunt mai mici decât valoarea 1 milimetru.

DATE DESPRE IMOBILUL NR. 6485

Oficiul de Cadastru şi Publicitate Imobiliară DOLJ
Biroul de Cadastru şi Publicitate Imobiliară Craiova

A. Partea I. Descrierea imobilului

TEREN Extravilan

Adresa: Jud. Dolj, T 54, P 1/2

Nr. Crt	Nr cadastral Nr. topografic	Suprafaţa* (mp)	Observaţii / Referinţe
A1		2.100	Sector cadastral:8 Teren neimprejmuit;

B. Partea II. Proprietari şi acte

Inscrieri privitoare la dreptul de proprietate şi alte drepturi reale		Referinţe
/		
Act Administrativ nr. Titlu de proprietate 517-59059, din 30/03/1994 emis de CJSDPT Dolj;		
B1	Intabulare, drept de PROPRIETATE, dobandit prin Reconstituire, cota actuala 1/1, cota initiala 1/1	A1
	1) **DORÎNGA ELENA**	

C. Partea III. SARCINI .

Inscrieri privind dezmembramintele dreptului de proprietate, drepturi reale de garanţie şi sarcini	Referinţe
NU SUNT	

Anexa Nr. 1 La Partea I

Teren

Nr cadastral	Suprafaţa (mp)*	Observaţii / Referinţe
	2.100	

* Suprafaţa este determinată in planul de proiecţie Stereo 70.

DETALII LINIARE IMOBIL

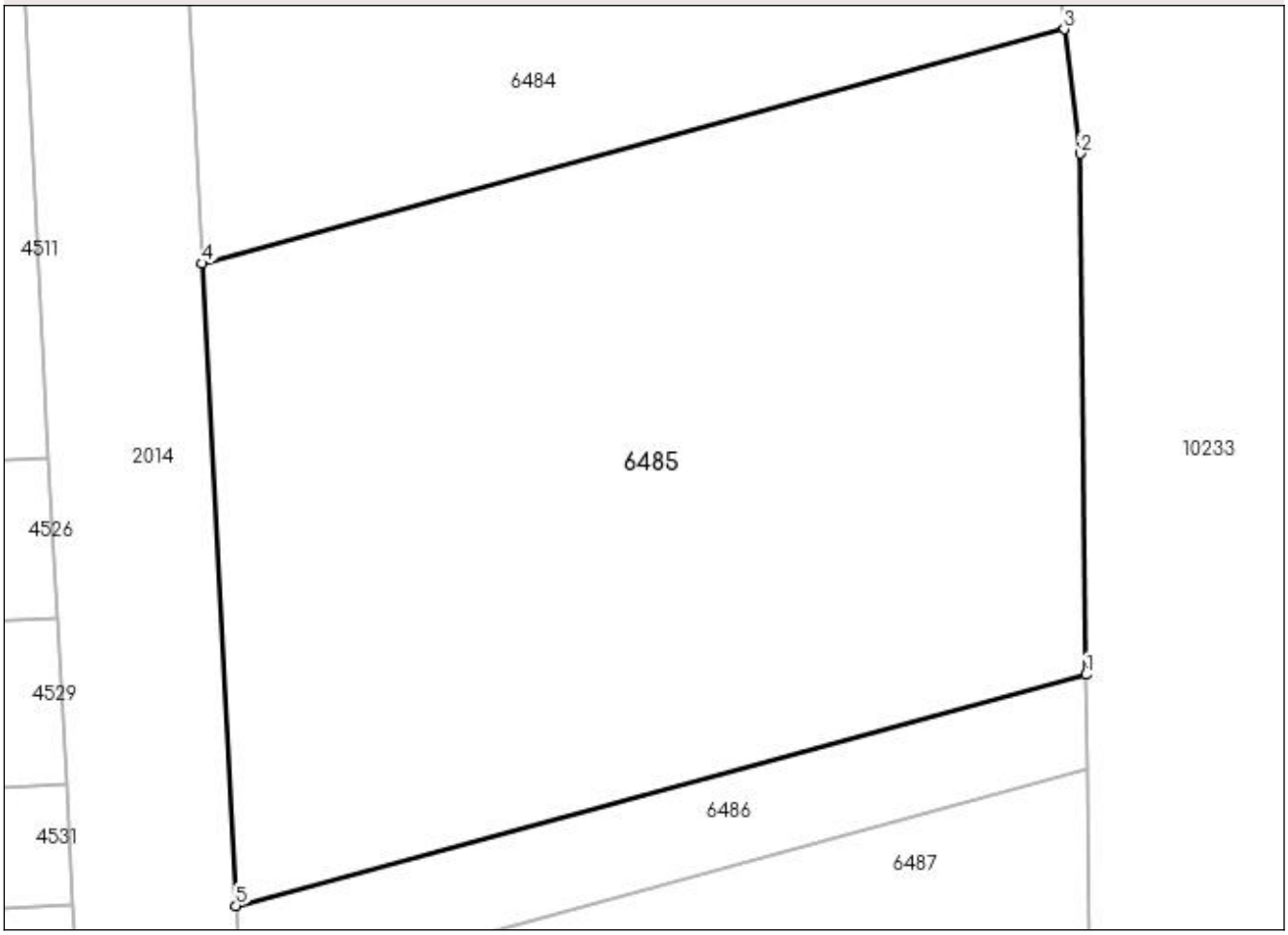

Date referitoare la teren

Crt	Categorie folosinţă	Intra vilan	Suprafaţa (mp)	Tarla	Parcelă	Nr. topo	Observaţii / Referinţe
1	arabil	NU	2.100	54	1/2	-	

Lungime Segmente
1) Valorile lungimilor segmentelor sunt obţinute din proiecţie în plan.

Punct început	X / Y	Punct sfârşit	X / Y	Lungime segment (** (m)
1	394.081,908 287.742,567	2	394.081,541 287.774,424	31.86
2	394.081,541 287.774,424	3	394.080,576 287.782,036	7.673
3	394.080,576 287.782,036	4	394.027,832 287.767,701	54.657
4	394.027,832 287.767,701	5	394.029,909 287.728,435	39.322
5	394.029,909 287.728,435	1	394.081,908 287.742,567	53.885

** Lungimile segmentelor sunt determinate în planul de proiecţie Stereo 70 şi sunt rotunjite la 1 milimetru.
*** Distanţa dintre puncte este formată din segmente cumulate ce sunt mai mici decât valoarea 1 milimetru.

DATE DESPRE IMOBILUL NR. 6486

Oficiul de Cadastru şi Publicitate Imobiliară DOLJ
Biroul de Cadastru şi Publicitate Imobiliară Craiova

A. Partea I. Descrierea imobilului

TEREN Extravilan

Adresa: Jud. Dolj, T 54, P 1

Nr. Crt	Nr cadastral Nr. topografic	Suprafaţa* (mp)	Observaţii / Referinţe
A1		300	Sector cadastral:8 Teren neimprejmuit;

B. Partea II. Proprietari şi acte

Inscrieri privitoare la dreptul de proprietate şi alte drepturi reale		Referinţe
/		
Act Notarial nr. Certificat de mostenitor 147, din 29/04/2015 emis de NP FLOREA GRIGORIE;		
B1	Intabulare, drept de PROPRIETATE, dobandit prin Succesiune, cota actuala 1/1, cota initiala 1/1	A1
	1) **LUNGU NICOLAE**	

C. Partea III. SARCINI .

Inscrieri privind dezmembramintele dreptului de proprietate, drepturi reale de garanţie şi sarcini	Referinţe
NU SUNT	

Anexa Nr. 1 La Partea I

Teren

Nr cadastral	Suprafaţa (mp)*	Observaţii / Referinţe
	300	

* Suprafaţa este determinată in planul de proiecţie Stereo 70.

DETALII LINIARE IMOBIL

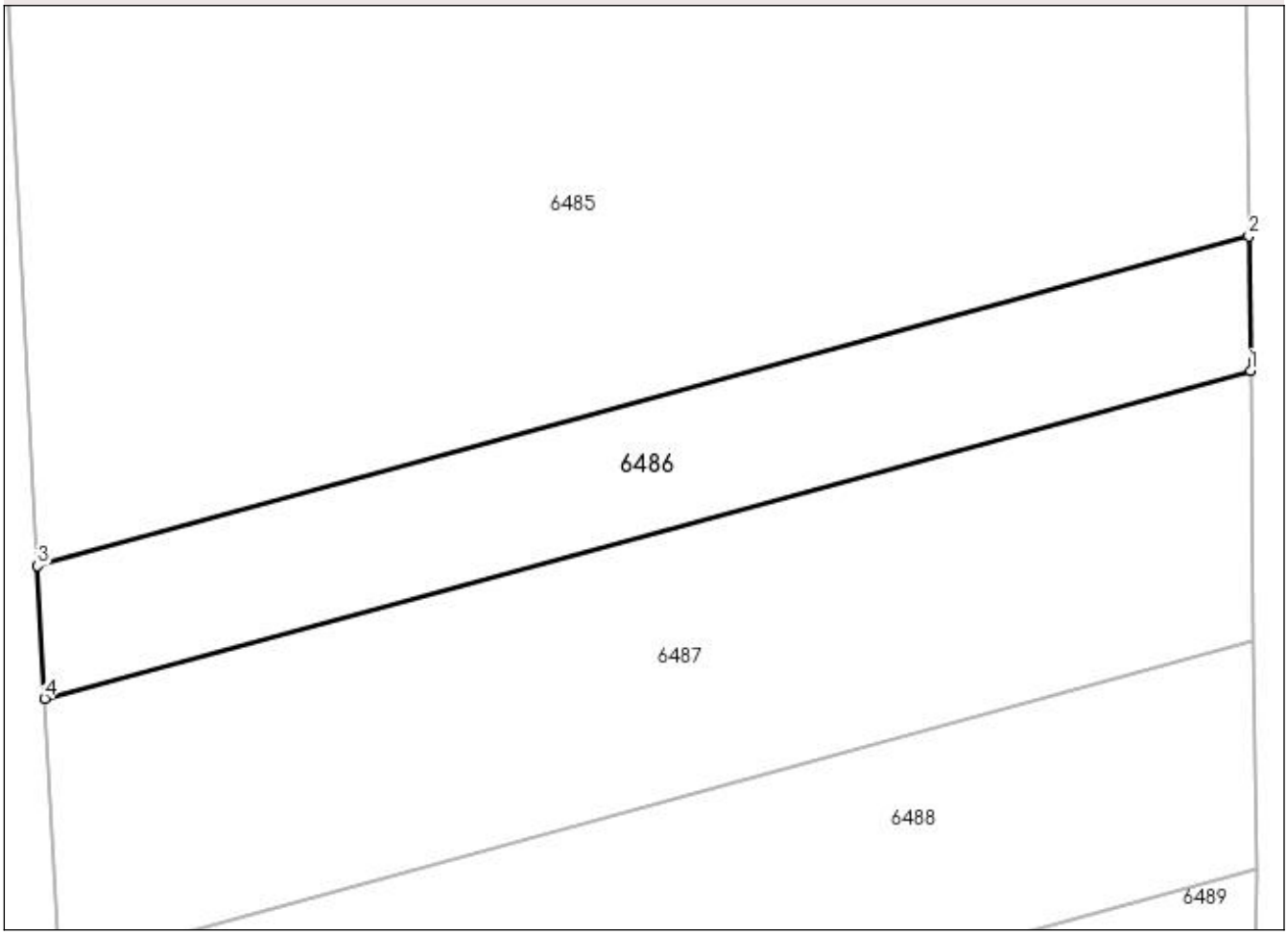

Date referitoare la teren

Crt	Categorie folosință	Intra vilan	Suprafaţa (mp)	Tarla	Parcelă	Nr. topo	Observaţii / Referinţe
1	arabil	NU	300	54	1	-	

Lungime Segmente
1) Valorile lungimilor segmentelor sunt obţinute din proiecţie în plan.

Punct început	X / Y	Punct sfârşit	X / Y	Lungime segment (** (m)
1	394.081,974 287.736,801	2	394.081,908 287.742,567	5.766
2	394.081,908 287.742,567	3	394.029,909 287.728,435	53.885
3	394.029,909 287.728,435	4	394.030,21 287.722,733	5.709
4	394.030,21 287.722,733	1	394.081,974 287.736,801	53.642

** Lungimile segmentelor sunt determinate în planul de proiecţie Stereo 70 şi sunt rotunjite la 1 milimetru.
*** Distanţa dintre puncte este formată din segmente cumulate ce sunt mai mici decât valoarea 1 milimetru.

DATE DESPRE IMOBILUL NR. 6487

Oficiul de Cadastru şi Publicitate Imobiliară DOLJ
Biroul de Cadastru şi Publicitate Imobiliară Craiova

A. Partea I. Descrierea imobilului

TEREN Extravilan

Adresa: Jud. Dolj, T 54, P 2

Nr. Crt	Nr cadastral Nr. topografic	Suprafaţa* (mp)	Observaţii / Referinţe
A1		600	Sector cadastral:8 Teren neimprejmuit;

B. Partea II. Proprietari şi acte

Inscrieri privitoare la dreptul de proprietate şi alte drepturi reale		Referinţe
/		
Act Administrativ nr. Titlu de proprietate 594-59059, din 12/04/1994 emis de CJSDPT Dolj;		
B1	Intabulare, drept de PROPRIETATE, dobandit prin Reconstituire, cota actuala 1/1, cota initiala 1/1	A1
	1) **IORDACHE ILIE**	

C. Partea III. SARCINI .

Inscrieri privind dezmembramintele dreptului de proprietate, drepturi reale de garanţie şi sarcini	Referinţe
NU SUNT	

Anexa Nr. 1 La Partea I

Teren

Nr cadastral	Suprafaţa (mp)*	Observaţii / Referinţe
	600	

* Suprafaţa este determinată in planul de proiecţie Stereo 70.

DETALII LINIARE IMOBIL

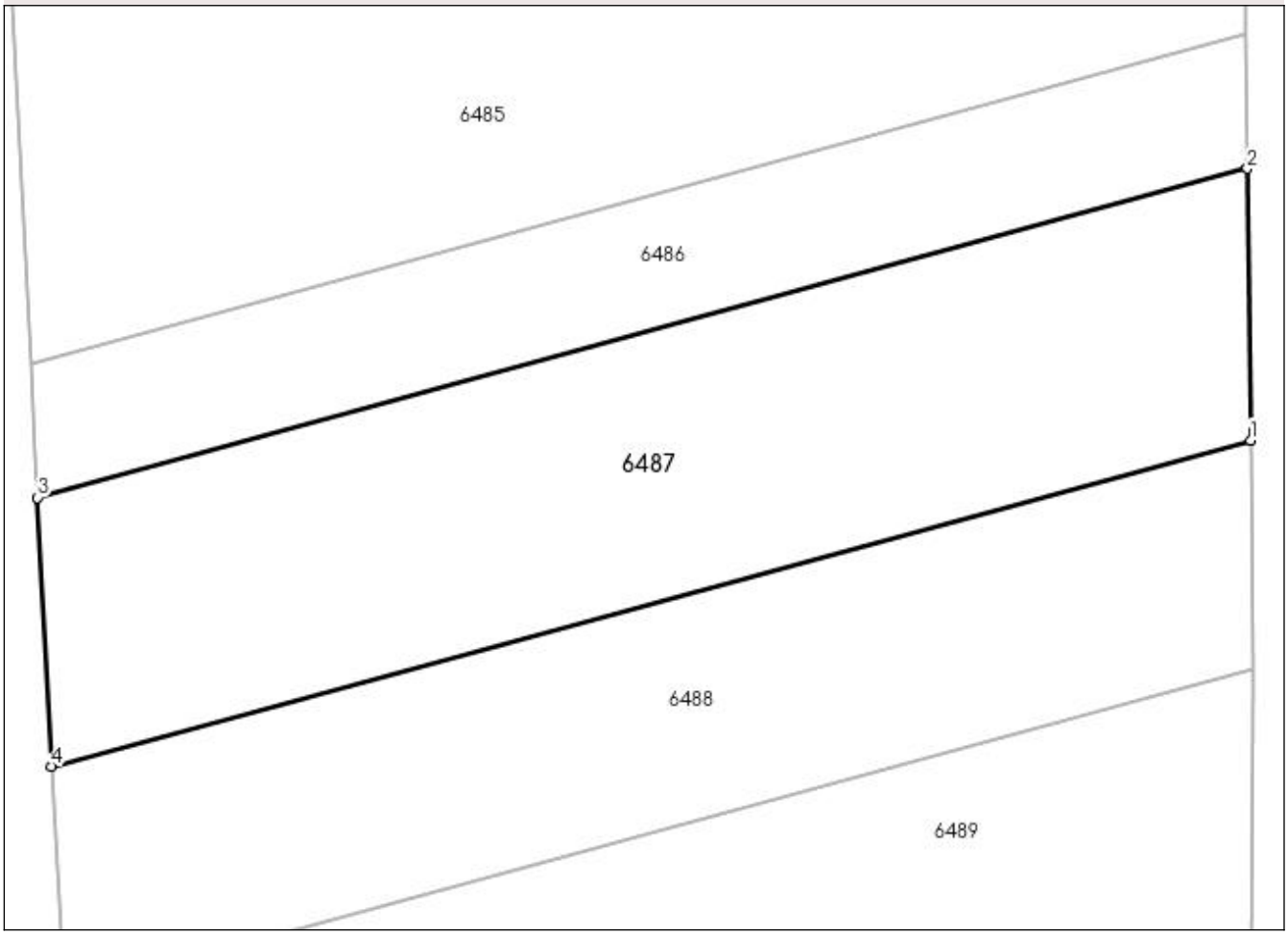

Date referitoare la teren

Crt	Categorie folosință	Intra vilan	Suprafaţa (mp)	Tarla	Parcelă	Nr. topo	Observaţii / Referinţe
1	arabil	NU	600	54	2	-	

Lungime Segmente
1) Valorile lungimilor segmentelor sunt obţinute din proiecţie în plan.

Punct început	X / Y	Punct sfârşit	X / Y	Lungime segment (** (m)
1	394.082,108 287.725,193	2	394.081,974 287.736,801	11.61
2	394.081,974 287.736,801	3	394.030,21 287.722,733	53.642
3	394.030,21 287.722,733	4	394.030,817 287.711,253	11.496
4	394.030,817 287.711,253	1	394.082,108 287.725,193	53.151

** Lungimile segmentelor sunt determinate în planul de proiecţie Stereo 70 şi sunt rotunjite la 1 milimetru.
*** Distanţa dintre puncte este formată din segmente cumulate ce sunt mai mici decât valoarea 1 milimetru.

DATE DESPRE IMOBILUL NR. 6488

Oficiul de Cadastru şi Publicitate Imobiliară DOLJ
Biroul de Cadastru şi Publicitate Imobiliară Craiova

A. Partea I. Descrierea imobilului

TEREN Extravilan

Adresa: Jud. Dolj, T 54, P 2/1

Nr. Crt	Nr cadastral Nr. topografic	Suprafaţa* (mp)	Observaţii / Referinţe
A1		500	Sector cadastral:8 Teren neimprejmuit;

B. Partea II. Proprietari şi acte

Inscrieri privitoare la dreptul de proprietate şi alte drepturi reale		Referinţe
/		
Act Notarial nr. Certificat de mostenitor 247, din 05/12/2008 emis de NP FLOREA GRIGORIE;		
B1	Intabulare, drept de PROPRIETATE, dobandit prin Succesiune, cota actuala 1/1, cota initiala 1/1	A1
	1) **TUTA DUMITRU** DEFUNCT:Da	

C. Partea III. SARCINI .

Inscrieri privind dezmembramintele dreptului de proprietate, drepturi reale de garanţie şi sarcini	Referinţe
NU SUNT	

Anexa Nr. 1 La Partea I

Teren

Nr cadastral	Suprafaţa (mp)*	Observaţii / Referinţe
	500	

* Suprafaţa este determinată in planul de proiecţie Stereo 70.

DETALII LINIARE IMOBIL

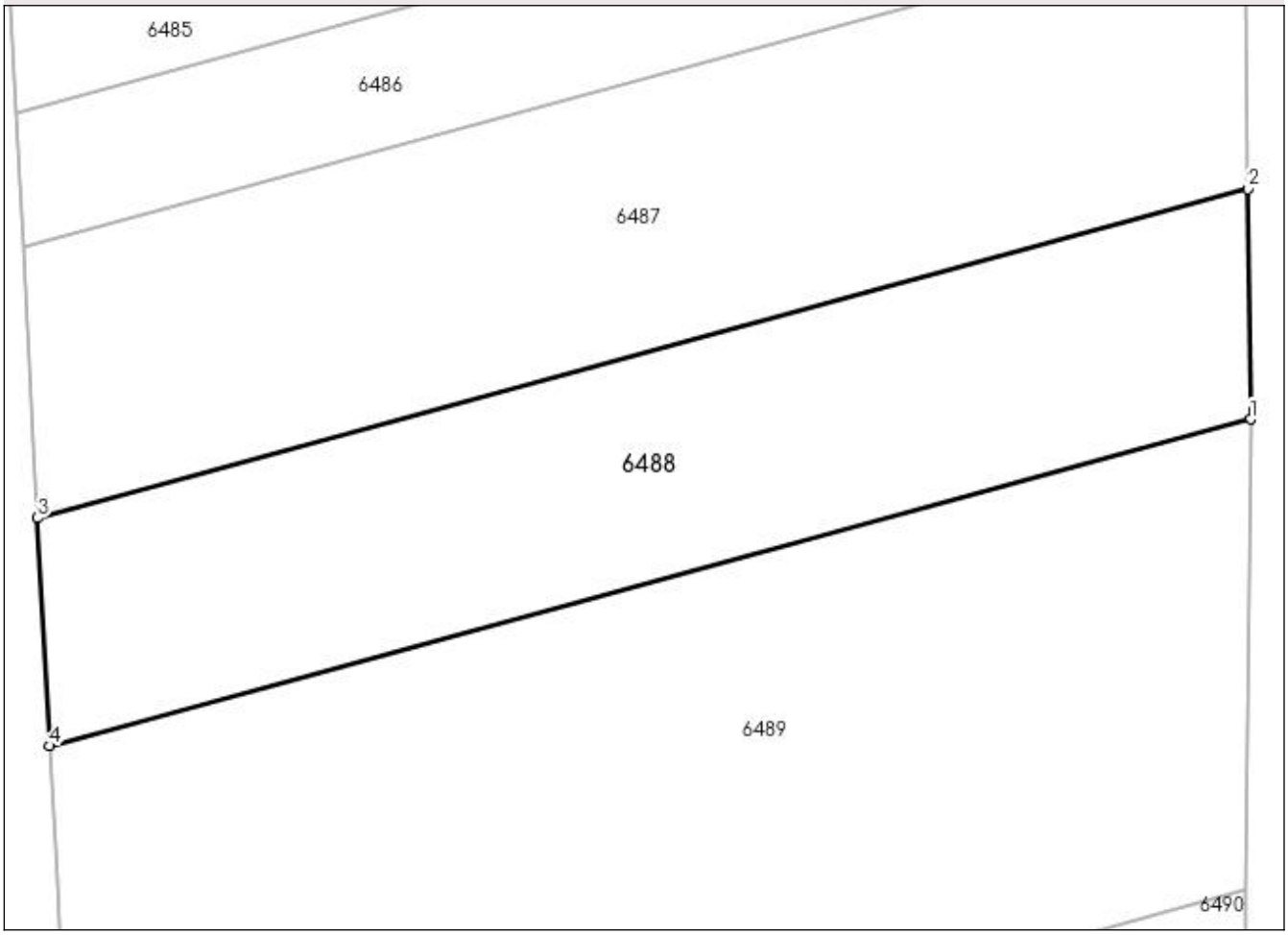

Date referitoare la teren

Crt	Categorie folosință	Intra vilan	Suprafaţa (mp)	Tarla	Parcelă	Nr. topo	Observaţii / Referinţe
1	arabil	NU	500	54	2/1	-	

Lungime Segmente
1) Valorile lungimilor segmentelor sunt obţinute din proiecţie în plan.

Punct început	X / Y	Punct sfârşit	X / Y	Lungime segment (** (m)
1	394.082,22 287.715,437	2	394.082,108 287.725,193	9.757
2	394.082,108 287.725,193	3	394.030,817 287.711,253	53.151
3	394.030,817 287.711,253	4	394.031,327 287.701,605	9.661
4	394.031,327 287.701,605	1	394.082,22 287.715,437	52.739

** Lungimile segmentelor sunt determinate în planul de proiecţie Stereo 70 şi sunt rotunjite la 1 milimetru.
*** Distanţa dintre puncte este formată din segmente cumulate ce sunt mai mici decât valoarea 1 milimetru.

DATE DESPRE IMOBILUL NR. 6489

Oficiul de Cadastru şi Publicitate Imobiliară DOLJ
Biroul de Cadastru şi Publicitate Imobiliară Craiova

A. Partea I. Descrierea imobilului

TEREN Extravilan

Adresa: Jud. Dolj, T 54, P 3

Nr. Crt	Nr cadastral Nr. topografic	Suprafaţa* (mp)	Observaţii / Referinţe
A1		1.000	Sector cadastral:8 Teren neimprejmuit;

B. Partea II. Proprietari şi acte

Inscrieri privitoare la dreptul de proprietate şi alte drepturi reale		Referinţe
/		
Act Administrativ nr. Titlu de proprietate 595-59059, din 12/04/1994 emis de CJSDPT Dolj;		
B1	Intabulare, drept de PROPRIETATE, dobandit prin Reconstituire, cota actuala 1/1, cota initiala 1/1	A1
	1) **MISCHIE CONSTANTIN** DEFUNCT:Da	

C. Partea III. SARCINI .

Inscrieri privind dezmembramintele dreptului de proprietate, drepturi reale de garanţie şi sarcini	Referinţe
NU SUNT	

Anexa Nr. 1 La Partea I

Teren

Nr cadastral	Suprafaţa (mp)*	Observaţii / Referinţe
	1.000	

* Suprafaţa este determinată in planul de proiecţie Stereo 70.

DETALII LINIARE IMOBIL

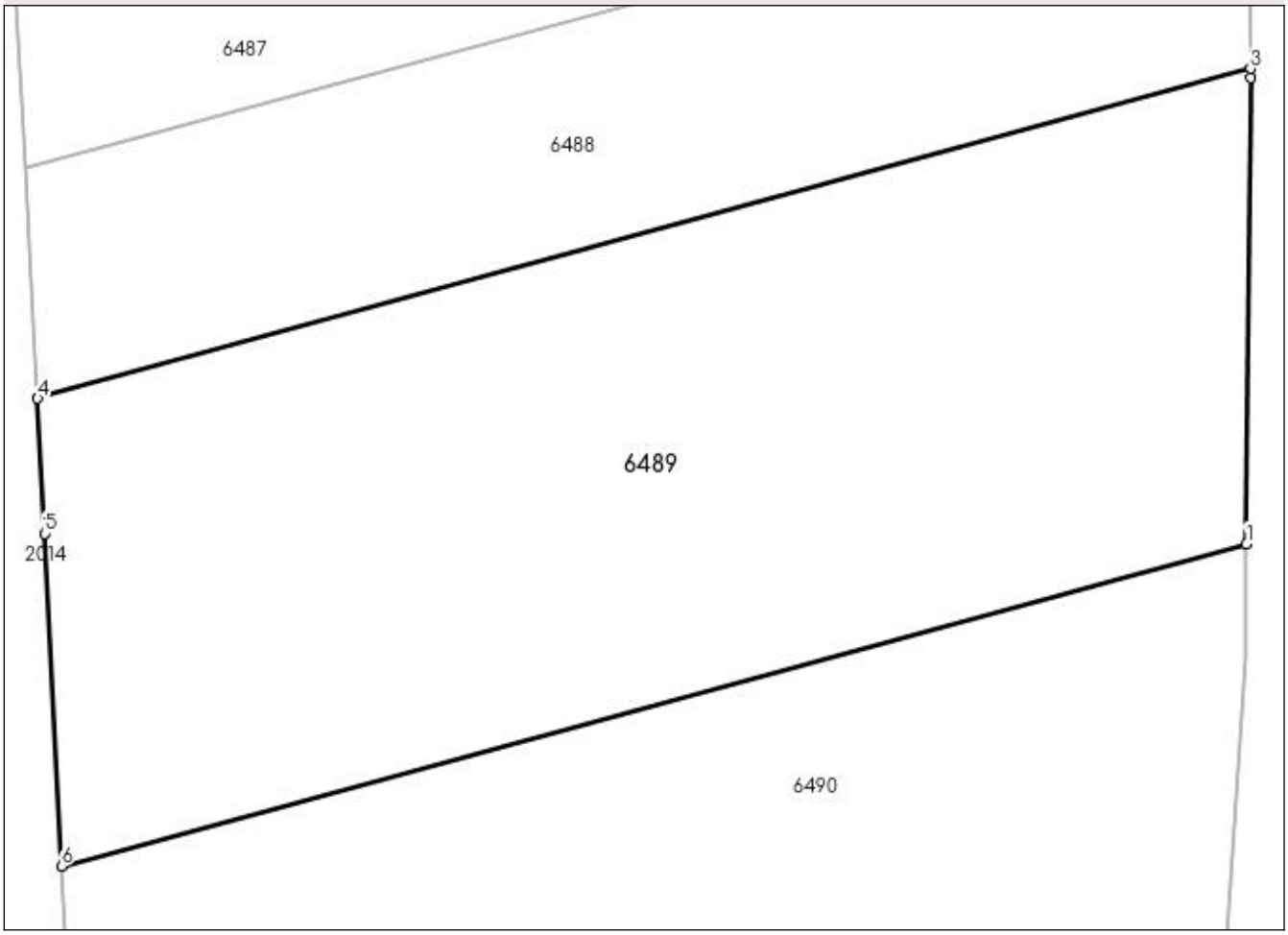

Date referitoare la teren

Crt	Categorie folosință	Intra vilan	Suprafaţa (mp)	Tarla	Parcelă	Nr. topo	Observaţii / Referinţe
1	arabil	NU	1.000	54	3	-	

Lungime Segmente
1) Valorile lungimilor segmentelor sunt obţinute din proiecţie în plan.

Punct început	X / Y	Punct sfârşit	X / Y	Lungime segment (** (m)
1	394.082,051 287.695,514	2	394.082,225 287.715,043	19.53
2	394.082,225 287.715,043	3	394.082,22 287.715,437	0.394
3	394.082,22 287.715,437	4	394.031,327 287.701,605	52.739
4	394.031,327 287.701,605	5	394.031,627 287.695,94	5.673
5	394.031,627 287.695,94	6	394.032,328 287.682,0	13.958

Punct început	X / Y	Punct sfârşit	X / Y	Lungime segment (** (m)
6	394.032,328 287.682,0	1	394.082,051 287.695,514	51.527

** Lungimile segmentelor sunt determinate în planul de proiecţie Stereo 70 şi sunt rotunjite la 1 milimetru.
*** Distanţa dintre puncte este formată din segmente cumulate ce sunt mai mici decât valoarea 1 milimetru.

DATE DESPRE IMOBILUL NR. 6490

Oficiul de Cadastru şi Publicitate Imobiliară DOLJ
Biroul de Cadastru şi Publicitate Imobiliară Craiova

A. Partea I. Descrierea imobilului

TEREN Extravilan

Adresa: Jud. Dolj, T 54, P 4

Nr. Crt	Nr cadastral Nr. topografic	Suprafaţa* (mp)	Observaţii / Referinţe
A1		1.400	Sector cadastral:8 Teren neimprejmuit;

B. Partea II. Proprietari şi acte

Inscrieri privitoare la dreptul de proprietate şi alte drepturi reale		Referinţe
/		
Act Administrativ nr. Titlu de proprietate 746-48633, din 30/05/1994 emis de CJSDPT Dolj;		
B1	Intabulare, drept de PROPRIETATE, dobandit prin Reconstituire, cota actuala 1/1, cota initiala 1/1	A1
	1) **OPRITA ION**	

C. Partea III. SARCINI .

Inscrieri privind dezmembramintele dreptului de proprietate, drepturi reale de garanţie şi sarcini	Referinţe
NU SUNT	

Anexa Nr. 1 La Partea I

Teren

Nr cadastral	Suprafaţa (mp)*	Observaţii / Referinţe
	1.400	

* Suprafaţa este determinată in planul de proiecţie Stereo 70.

DETALII LINIARE IMOBIL

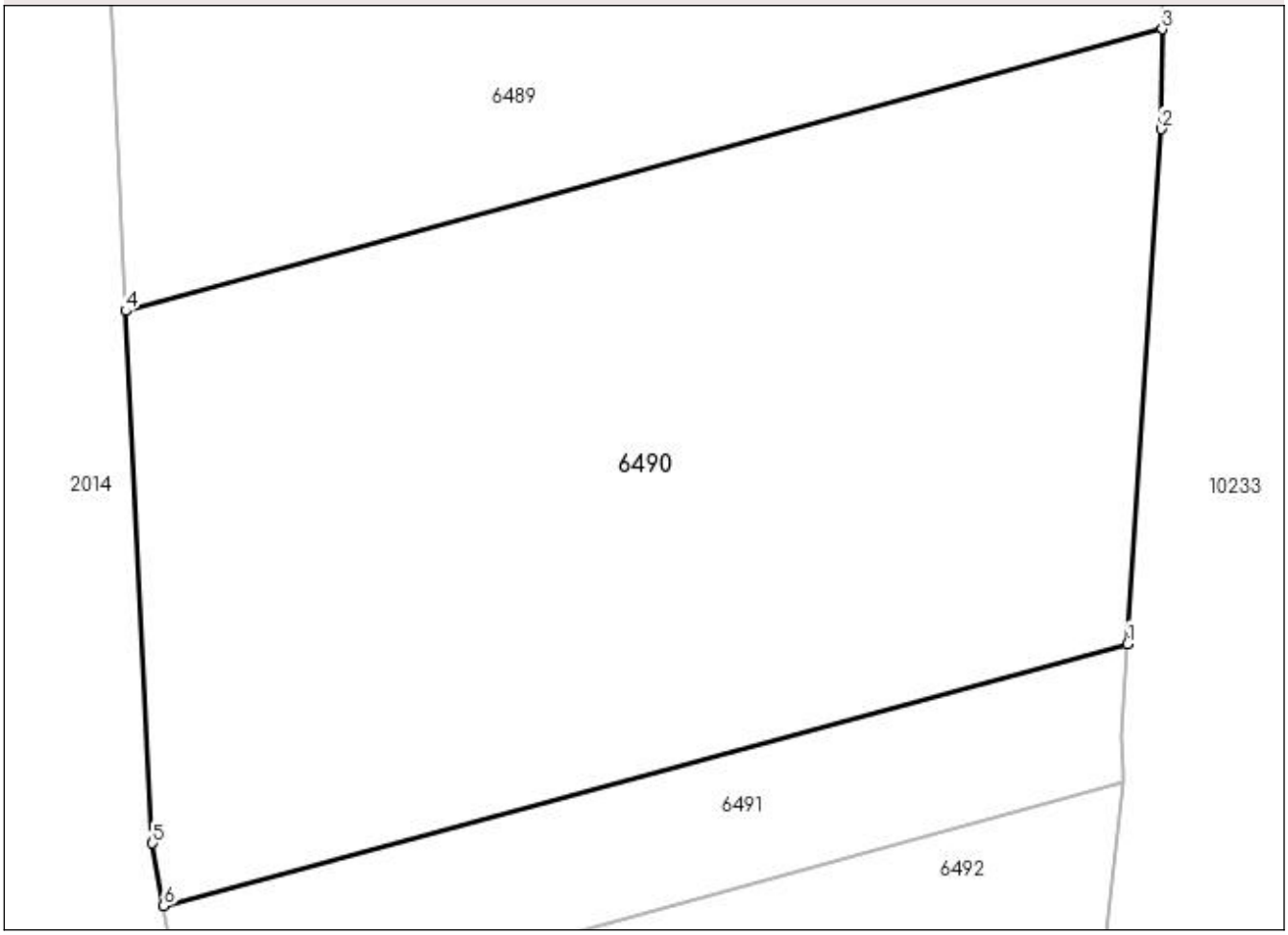

Date referitoare la teren

Crt	Categorie folosință	Intra vilan	Suprafaţa (mp)	Tarla	Parcelă	Nr. topo	Observaţii / Referinţe
1	arabil	NU	1.400	54	4	-	

Lungime Segmente
1) Valorile lungimilor segmentelor sunt obţinute din proiecţie în plan.

Punct început	X / Y	Punct sfârşit	X / Y	Lungime segment (** (m)
1	394.080,378 287.666,051	2	394.082,008 287.690,721	24.724
2	394.082,008 287.690,721	3	394.082,051 287.695,514	4.792
3	394.082,051 287.695,514	4	394.032,328 287.682,0	51.527
4	394.032,328 287.682,0	5	394.033,61 287.656,487	25.545
5	394.033,61 287.656,487	6	394.034,153 287.653,488	3.048

Punct început	X / Y	Punct sfârşit	X / Y	Lungime segment (** (m)
6	394.034,153 287.653,488	1	394.080,378 287.666,051	47.902

** Lungimile segmentelor sunt determinate în planul de proiecţie Stereo 70 şi sunt rotunjite la 1 milimetru.
*** Distanţa dintre puncte este formată din segmente cumulate ce sunt mai mici decât valoarea 1 milimetru.

DATE DESPRE IMOBILUL NR. 6491

Oficiul de Cadastru şi Publicitate Imobiliară DOLJ
Biroul de Cadastru şi Publicitate Imobiliară Craiova

A. Partea I. Descrierea imobilului

TEREN Extravilan

Adresa: Jud. Dolj, T 54, P 6

Nr. Crt	Nr cadastral Nr. topografic	Suprafaţa* (mp)	Observaţii / Referinţe
A1		300	Sector cadastral:8 Teren neimprejmuit;

B. Partea II. Proprietari şi acte

Inscrieri privitoare la dreptul de proprietate şi alte drepturi reale		Referinţe
/		
Act Administrativ nr. Titlu de proprietate 61660671, din 14/04/1994 emis de CJSDPT Dolj;		
B1	Intabulare, drept de PROPRIETATE, dobandit prin Reconstituire, cota actuala 1/1, cota initiala 1/1	A1
	1) **ANCA MARIA**	

C. Partea III. SARCINI .

Inscrieri privind dezmembramintele dreptului de proprietate, drepturi reale de garanţie şi sarcini	Referinţe
NU SUNT	

Anexa Nr. 1 La Partea I

Teren

Nr cadastral	Suprafaţa (mp)*	Observaţii / Referinţe
	300	

* Suprafaţa este determinată in planul de proiecţie Stereo 70.

DETALII LINIARE IMOBIL

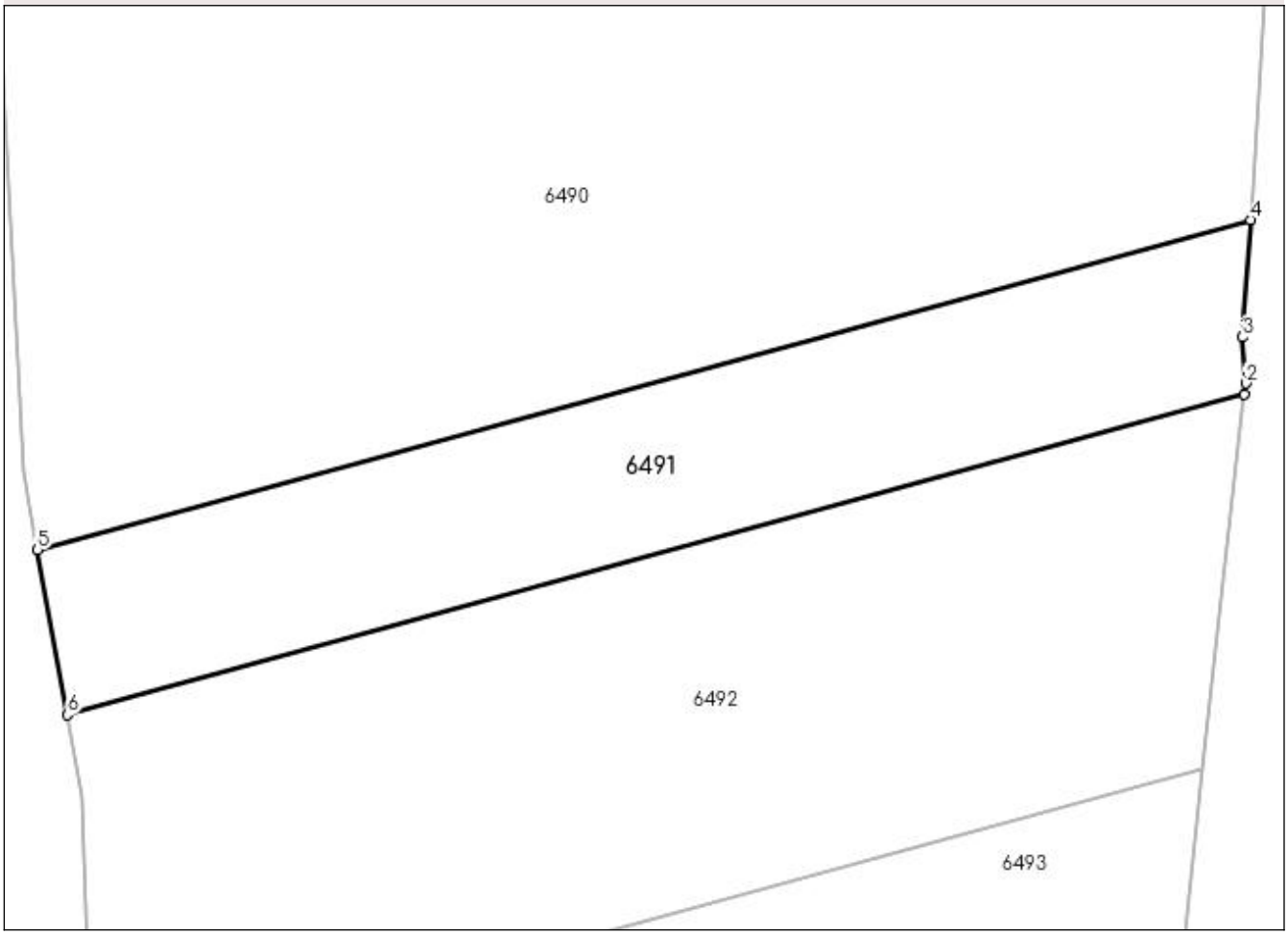

Date referitoare la teren

Crt	Categorie folosinţă	Intra vilan	Suprafaţa (mp)	Tarla	Parcelă	Nr. topo	Observaţii / Referinţe
1	arabil	NU	300	54	6	-	

Lungime Segmente
1) Valorile lungimilor segmentelor sunt obţinute din proiecţie în plan.

Punct început	X / Y	Punct sfârşit	X / Y	Lungime segment (** (m)
1	394.080,153 287.659,393	2	394.080,201 287.659,831	0.44
2	394.080,201 287.659,831	3	394.080,083 287.661,583	1.757
3	394.080,083 287.661,583	4	394.080,378 287.666,051	4.477
4	394.080,378 287.666,051	5	394.034,153 287.653,488	47.902
5	394.034,153 287.653,488	6	394.035,291 287.647,201	6.389

Punct început	X / Y	Punct sfârşit	X / Y	Lungime segment (** (m)
6	394.035,291 287.647,201	1	394.080,153 287.659,393	46.489

** Lungimile segmentelor sunt determinate în planul de proiecţie Stereo 70 şi sunt rotunjite la 1 milimetru.
*** Distanţa dintre puncte este formată din segmente cumulate ce sunt mai mici decât valoarea 1 milimetru.

DATE DESPRE IMOBILUL NR. 6492

Oficiul de Cadastru şi Publicitate Imobiliară DOLJ
Biroul de Cadastru şi Publicitate Imobiliară Craiova

A. Partea I. Descrierea imobilului

TEREN Extravilan

Adresa: Jud. Dolj, T 54, P 7

Nr. Crt	Nr cadastral Nr. topografic	Suprafaţa* (mp)	Observaţii / Referinţe
A1		600	Sector cadastral:8 Teren neimprejmuit;

B. Partea II. Proprietari şi acte

Inscrieri privitoare la dreptul de proprietate şi alte drepturi reale		Referinţe
/		
Act Administrativ nr. Titlu de proprietate 744-48633, din 30/05/1994 emis de CJSDPT Dolj (Adeverinta nr 2063/07.03.2023 emisa de Primaria Comunei Cerat.);		
B1	Intabulare, drept de PROPRIETATE, dobandit prin Reconstituire, cota actuala 1/1, cota initiala 1/1	A1
	1) **UNGUREANU ION** DEFUNCT:Da	

C. Partea III. SARCINI .

Inscrieri privind dezmembramintele dreptului de proprietate, drepturi reale de garanţie şi sarcini	Referinţe
NU SUNT	

Anexa Nr. 1 La Partea I

Teren

Nr cadastral	Suprafaţa (mp)*	Observaţii / Referinţe
	600	

* Suprafaţa este determinată in planul de proiecţie Stereo 70.

DETALII LINIARE IMOBIL

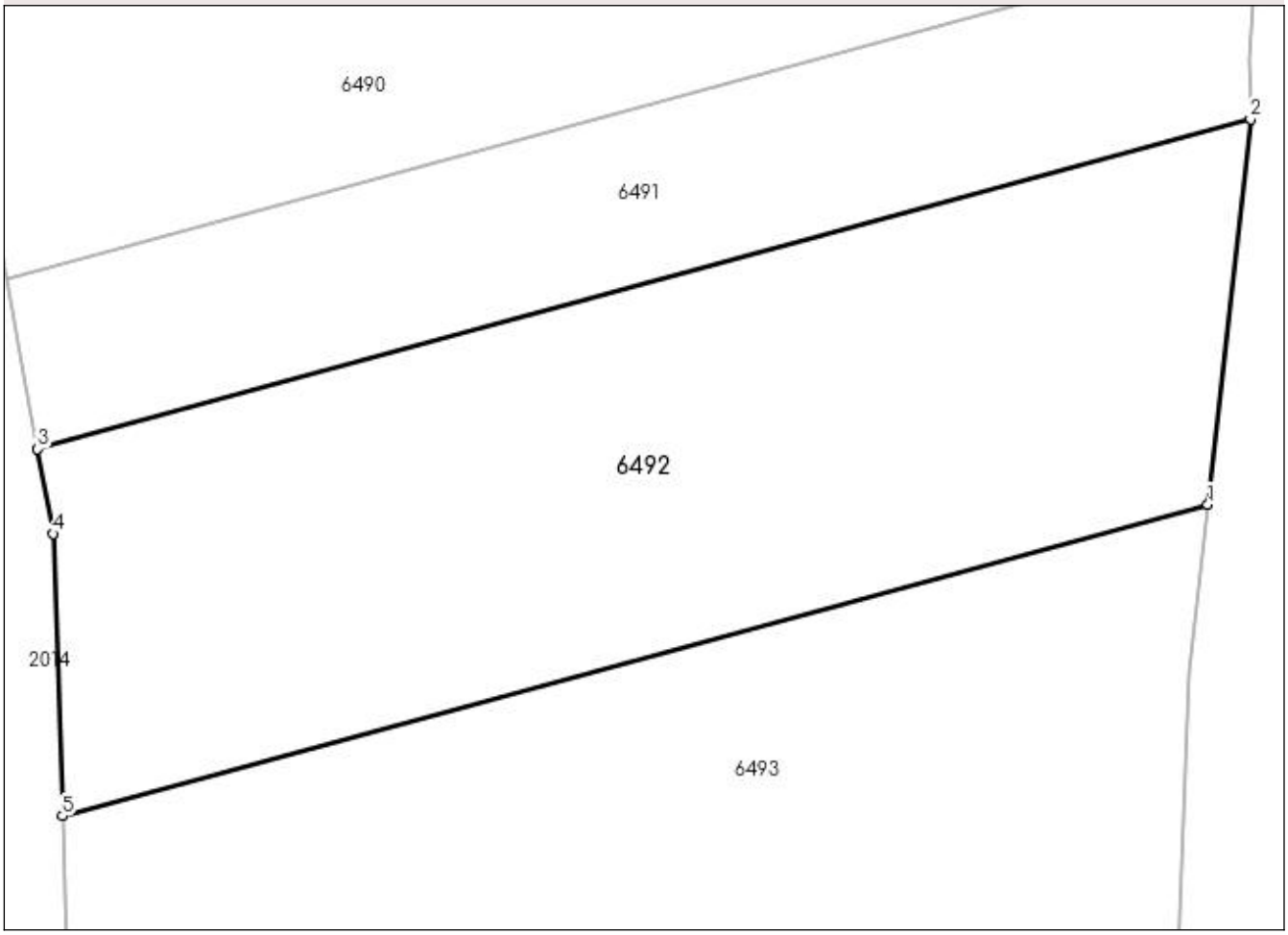

Date referitoare la teren

Crt	Categorie folosinţă	Intra vilan	Suprafaţa (mp)	Tarla	Parcelă	Nr. topo	Observaţii / Referinţe
1	arabil	NU	600	54	7	-	

Lungime Segmente
1) Valorile lungimilor segmentelor sunt obţinute din proiecţie în plan.

Punct început	X / Y	Punct sfârşit	X / Y	Lungime segment (** (m)
1	394.078,575 287.645,152	2	394.080,153 287.659,393	14.328
2	394.080,153 287.659,393	3	394.035,291 287.647,201	46.489
3	394.035,291 287.647,201	4	394.035,858 287.644,069	3.183
4	394.035,858 287.644,069	5	394.036,216 287.633,64	10.435
5	394.036,216 287.633,64	1	394.078,575 287.645,152	43.896

** Lungimile segmentelor sunt determinate în planul de proiecţie Stereo 70 şi sunt rotunjite la 1 milimetru.
*** Distanţa dintre puncte este formată din segmente cumulate ce sunt mai mici decât valoarea 1 milimetru.

DATE DESPRE IMOBILUL NR. 6493

Oficiul de Cadastru şi Publicitate Imobiliară DOLJ
Biroul de Cadastru şi Publicitate Imobiliară Craiova

A. Partea I. Descrierea imobilului

TEREN Extravilan

Adresa: Jud. Dolj, T54, P8

Nr. Crt	Nr cadastral Nr. topografic	Suprafaţa* (mp)	Observaţii / Referinţe
A1	30606	2.000	Sector cadastral:8 Teren neimprejmuit;

B. Partea II. Proprietari şi acte

Inscrieri privitoare la dreptul de proprietate şi alte drepturi reale		Referinţe
92427 / 01/08/2014		
Act Notarial nr. contract de vanzare -cumparare aut nr 856, din 01/08/2014 emis de NP FLOREA ANA MARIA;		
B1	Intabulare, drept de PROPRIETATE, dobandit prin Conventie, cota actuala 1/1, cota initiala 1/1	A1
	1) **SC CERVINA SA**, CIF:9999999999999	

C. Partea III. SARCINI .

Inscrieri privind dezmembramintele dreptului de proprietate, drepturi reale de garanţie şi sarcini	Referinţe
NU SUNT	

Anexa Nr. 1 La Partea I

Teren

Nr cadastral	Suprafaţa (mp)*	Observaţii / Referinţe
30606	2.000	

* Suprafaţa este determinată in planul de proiecţie Stereo 70.

DETALII LINIARE IMOBIL

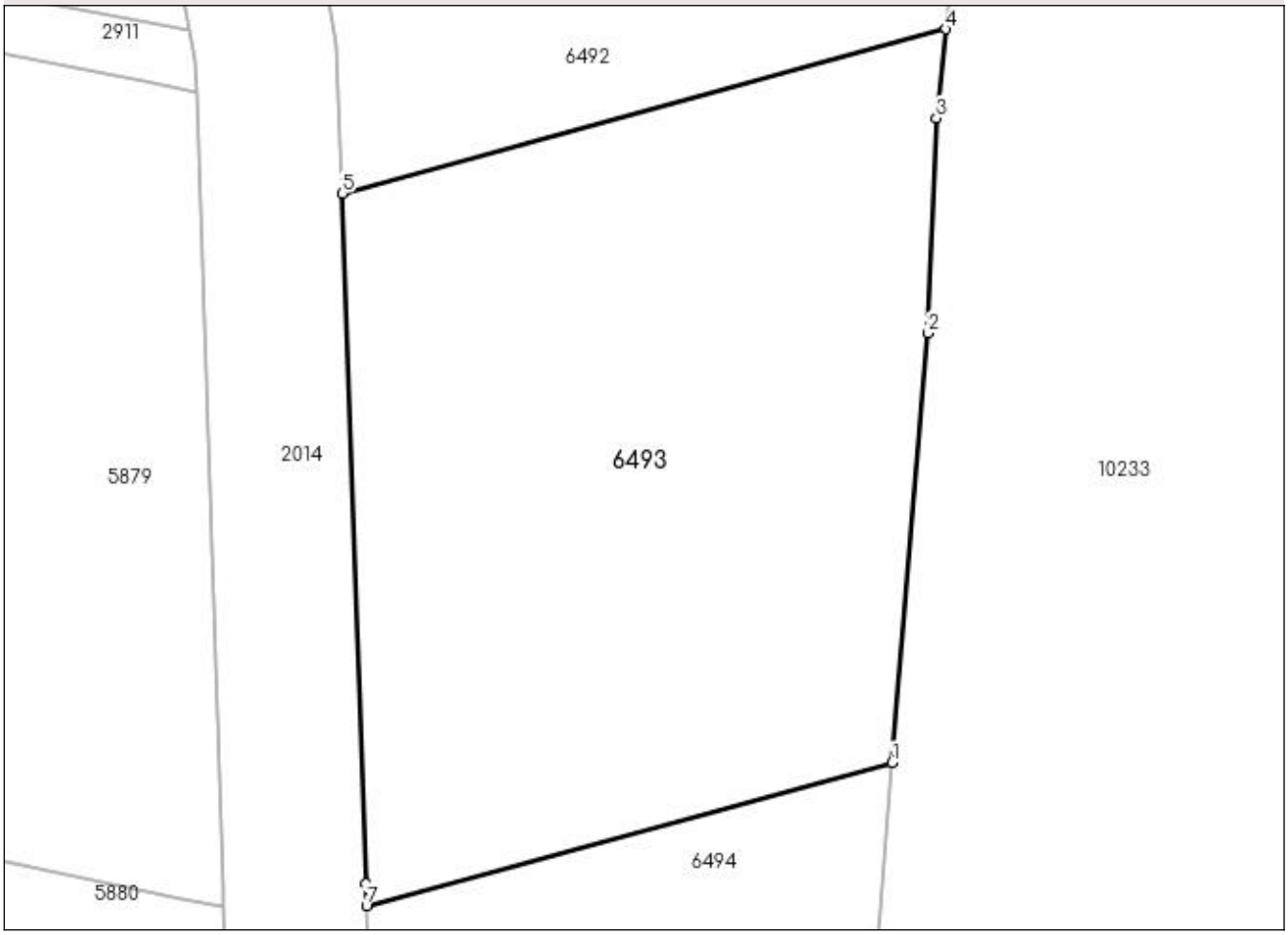

Date referitoare la teren

Crt	Categorie folosință	Intra vilan	Suprafaţa (mp)	Tarla	Parcelă	Nr. topo	Observaţii / Referinţe
1	arabil	NU	2.000	54	8	-	

Lungime Segmente
1) Valorile lungimilor segmentelor sunt obţinute din proiecţie în plan.

Punct început	X / Y	Punct sfârşit	X / Y	Lungime segment (** (m)
1	394.074,784 287.593,732	2	394.077,299 287.623,854	30.227
2	394.077,299 287.623,854	3	394.077,884 287.638,914	15.071
3	394.077,884 287.638,914	4	394.078,575 287.645,152	6.276
4	394.078,575 287.645,152	5	394.036,216 287.633,64	43.896
5	394.036,216 287.633,64	6	394.037,875 287.585,268	48.401

Punct început	X / Y	Punct sfârşit	X / Y	Lungime segment (** (m)
6	394.037,875 287.585,268	7	394.037,924 287.583,714	1.554
7	394.037,924 287.583,714	1	394.074,784 287.593,732	38.198

** Lungimile segmentelor sunt determinate în planul de proiecţie Stereo 70 şi sunt rotunjite la 1 milimetru.
*** Distanţa dintre puncte este formată din segmente cumulate ce sunt mai mici decât valoarea 1 milimetru.

DATE DESPRE IMOBILUL NR. 6494

Oficiul de Cadastru şi Publicitate Imobiliară DOLJ
Biroul de Cadastru şi Publicitate Imobiliară Craiova

A. Partea I. Descrierea imobilului

TEREN Extravilan

Adresa: Jud. Dolj, T 54, P 9

Nr. Crt	Nr cadastral Nr. topografic	Suprafaţa* (mp)	Observaţii / Referinţe
A1		2.800	Sector cadastral:8 Teren neimprejmuit;

B. Partea II. Proprietari şi acte

Inscrieri privitoare la dreptul de proprietate şi alte drepturi reale		Referinţe
/		
Act Administrativ nr. Titlu de proprietate 61160671, din 14/04/1994 emis de CJSDPT Dolj;		
B1	Intabulare, drept de PROPRIETATE, dobandit prin Reconstituire, cota actuala 1/1, cota initiala 1/1	A1
	1) **LUNGU ŞTEFAN**	

C. Partea III. SARCINI .

Inscrieri privind dezmembramintele dreptului de proprietate, drepturi reale de garanţie şi sarcini	Referinţe
NU SUNT	

Anexa Nr. 1 La Partea I

Teren

Nr cadastral	Suprafaţa (mp)*	Observaţii / Referinţe
	2.800	

* Suprafaţa este determinată in planul de proiecţie Stereo 70.

DETALII LINIARE IMOBIL

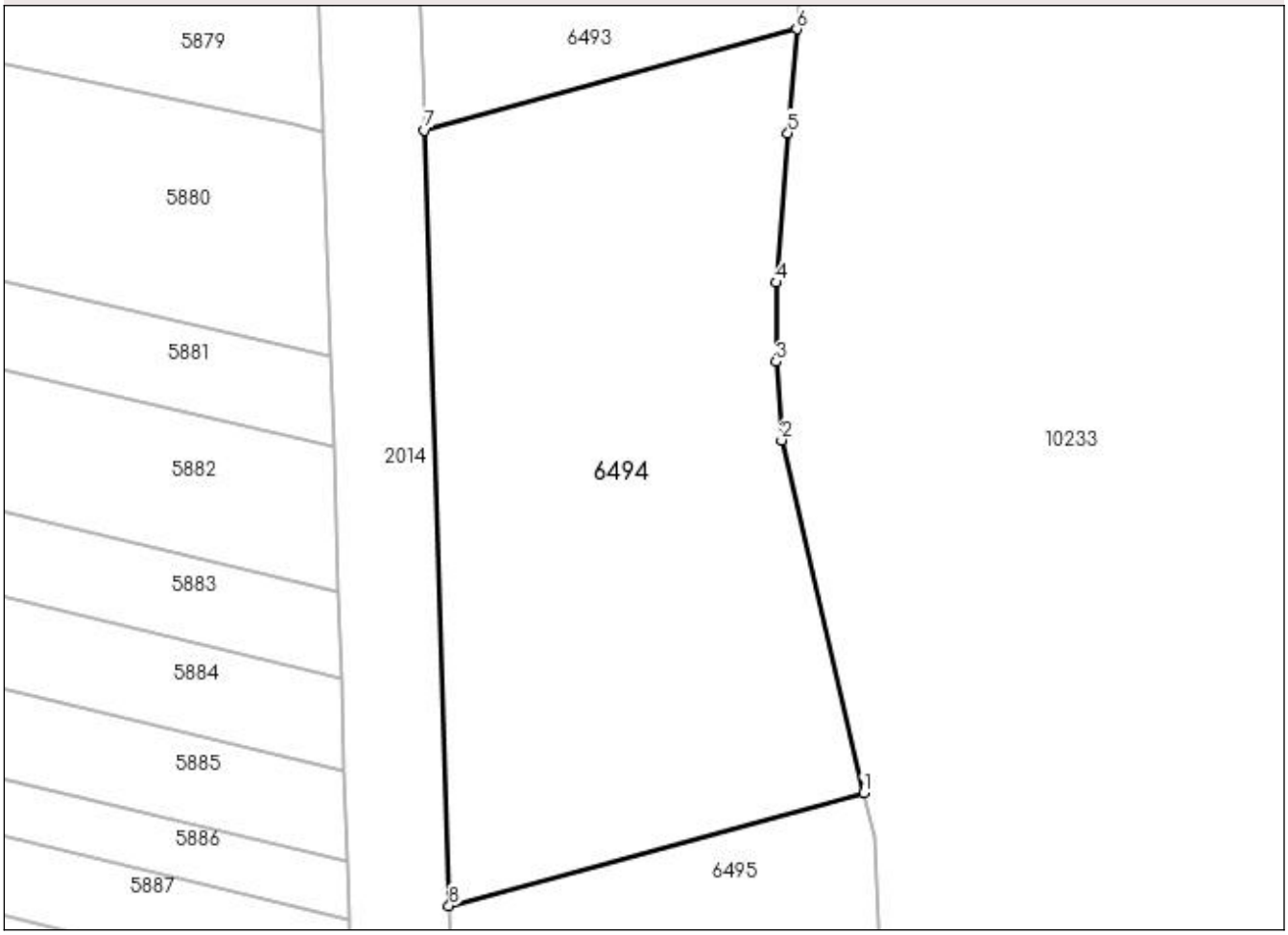

Date referitoare la teren

Crt	Categorie folosinţă	Intra vilan	Suprafaţa (mp)	Tarla	Parcelă	Nr. topo	Observaţii / Referinţe
1	arabil	NU	2.800	54	9	-	

Lungime Segmente
1) Valorile lungimilor segmentelor sunt obţinute din proiecţie în plan.

Punct început	X / Y	Punct sfârşit	X / Y	Lungime segment (** (m)
1	394.081,404 287.518,111	2	394.073,282 287.553,035	35.856
2	394.073,282 287.553,035	3	394.072,75 287.560,795	7.778
3	394.072,75 287.560,795	4	394.072,799 287.568,643	7.848
4	394.072,799 287.568,643	5	394.073,926 287.583,455	14.854
5	394.073,926 287.583,455	6	394.074,784 287.593,732	10.313

Punct început	X / Y	Punct sfârşit	X / Y	Lungime segment (** (m)
6	394.074,784 287.593,732	7	394.037,924 287.583,714	38.198
7	394.037,924 287.583,714	8	394.040,354 287.506,955	76.798
8	394.040,354 287.506,955	1	394.081,404 287.518,111	42.539

** Lungimile segmentelor sunt determinate în planul de proiecţie Stereo 70 şi sunt rotunjite la 1 milimetru.
*** Distanţa dintre puncte este formată din segmente cumulate ce sunt mai mici decât valoarea 1 milimetru.

DATE DESPRE IMOBILUL NR. 6495

Oficiul de Cadastru şi Publicitate Imobiliară DOLJ
Biroul de Cadastru şi Publicitate Imobiliară Craiova

A. Partea I. Descrierea imobilului

TEREN Extravilan

Adresa: Jud. Dolj, T 54, P 10

Nr. Crt	Nr cadastral Nr. topografic	Suprafaţa* (mp)	Observaţii / Referinţe
A1		2.200	Sector cadastral:8 Teren neimprejmuit;

B. Partea II. Proprietari şi acte

Inscrieri privitoare la dreptul de proprietate şi alte drepturi reale		Referinţe
/		
Act Administrativ nr. Titlu de proprietate 1422-59370, din 01/06/1998 emis de CJSDPT Dolj;		
B1	Intabulare, drept de PROPRIETATE, dobandit prin Reconstituire, cota actuala 1/1, cota initiala 1/1	A1
	1) **VÎLVOI MARIA** 2) **STANCIU ELENA** 3) **PREDA CONSTANTINA**	

C. Partea III. SARCINI .

Inscrieri privind dezmembramintele dreptului de proprietate, drepturi reale de garanţie şi sarcini	Referinţe
NU SUNT	

Anexa Nr. 1 La Partea I

Teren

Nr cadastral	Suprafaţa (mp)*	Observaţii / Referinţe
	2.200	

* Suprafaţa este determinată in planul de proiecţie Stereo 70.

DETALII LINIARE IMOBIL

Date referitoare la teren

Crt	Categorie folosință	Intra vilan	Suprafaţa (mp)	Tarla	Parcelă	Nr. topo	Observaţii / Referinţe
1	arabil	NU	2.200	54	10	-	

Lungime Segmente
1) Valorile lungimilor segmentelor sunt obţinute din proiecţie în plan.

Punct început	X / Y	Punct sfârşit	X / Y	Lungime segment (** (m)
1	394.085,089 287.467,038	2	394.082,419 287.513,747	46.786
2	394.082,419 287.513,747	3	394.081,404 287.518,111	4.48
3	394.081,404 287.518,111	4	394.040,354 287.506,955	42.539
4	394.040,354 287.506,955	5	394.040,833 287.491,83	15.133
5	394.040,833 287.491,83	6	394.041,34 287.480,98	10.861

Punct început	X / Y	Punct sfârşit	X / Y	Lungime segment (** (m)
6	394.041,34 287.480,98	7	394.042,284 287.459,423	21.578
7	394.042,284 287.459,423	8	394.042,399 287.455,458	3.966
8	394.042,399 287.455,458	9	394.042,531 287.455,494	0.136
9	394.042,531 287.455,494	10	394.042,532 287.455,472	0.023
10	394.042,532 287.455,472	1	394.085,089 287.467,038	44.101

** Lungimile segmentelor sunt determinate în planul de proiecţie Stereo 70 şi sunt rotunjite la 1 milimetru.
*** Distanţa dintre puncte este formată din segmente cumulate ce sunt mai mici decât valoarea 1 milimetru.

DATE DESPRE IMOBILUL NR. 6496

Oficiul de Cadastru şi Publicitate Imobiliară DOLJ
Biroul de Cadastru şi Publicitate Imobiliară Craiova

A. Partea I. Descrierea imobilului

TEREN Extravilan

Adresa: Jud. Dolj, T 54, P 11

Nr. Crt	Nr cadastral Nr. topografic	Suprafaţa* (mp)	Observaţii / Referinţe
A1		3.600	Sector cadastral:8 Teren neimprejmuit;

B. Partea II. Proprietari şi acte

Inscrieri privitoare la dreptul de proprietate şi alte drepturi reale		Referinţe
/		
Act Notarial nr. Act de partaj voluntar 638, din 01/07/2021 emis de NP OLTEANU IOANA;		
B1	Intabulare, drept de PROPRIETATE, dobandit prin Conventie, cota actuala 1/1, cota initiala 1/1	A1
	1) **PENA ION**	

C. Partea III. SARCINI .

Inscrieri privind dezmembramintele dreptului de proprietate, drepturi reale de garanţie şi sarcini	Referinţe
NU SUNT	

Anexa Nr. 1 La Partea I

Teren

Nr cadastral	Suprafaţa (mp)*	Observaţii / Referinţe
	3.600	

* Suprafaţa este determinată in planul de proiecţie Stereo 70.

DETALII LINIARE IMOBIL

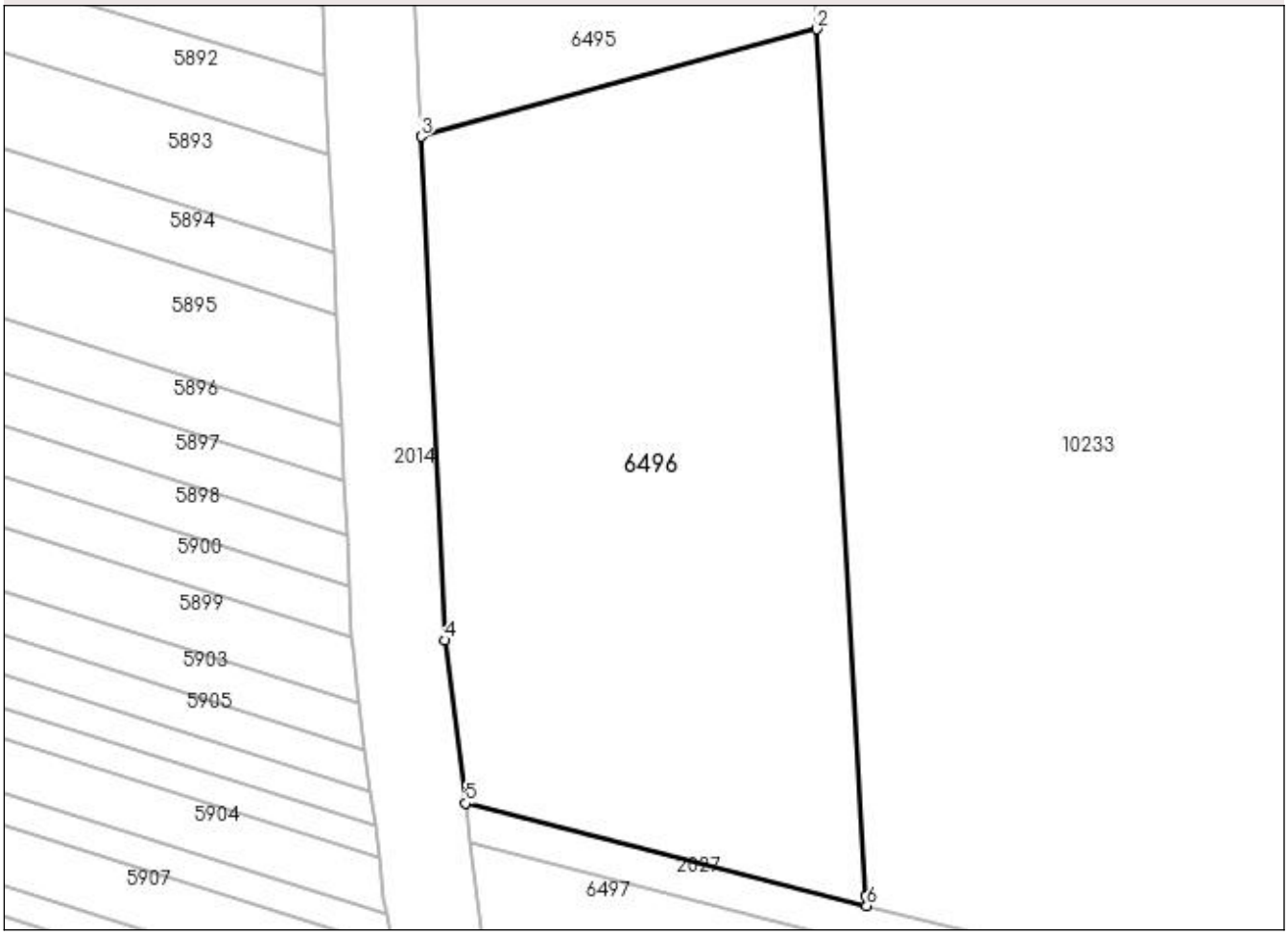

Date referitoare la teren

Crt	Categorie folosinţă	Intra vilan	Suprafaţa (mp)	Tarla	Parcelă	Nr. topo	Observaţii / Referinţe
1	arabil	NU	3.600	54	11	-	

Lungime Segmente
1) Valorile lungimilor segmentelor sunt obţinute din proiecţie în plan.

Punct început	X / Y	Punct sfârşit	X / Y	Lungime segment (** (m)
1	394.090,423 287.373,751	2	394.085,089 287.467,038	93.439
2	394.085,089 287.467,038	3	394.042,532 287.455,472	44.101
3	394.042,532 287.455,472	4	394.045,065 287.401,268	54.263
4	394.045,065 287.401,268	5	394.047,287 287.383,717	17.691
5	394.047,287 287.383,717	6	394.090,474 287.372,716	44.566

Punct început	X / Y	Punct sfârşit	X / Y	Lungime segment (** (m)
6	394.090,474 287.372,716	1	394.090,423 287.373,751	1.036

** Lungimile segmentelor sunt determinate în planul de proiecţie Stereo 70 şi sunt rotunjite la 1 milimetru.
*** Distanţa dintre puncte este formată din segmente cumulate ce sunt mai mici decât valoarea 1 milimetru.

DATE DESPRE IMOBILUL NR. 10233

Oficiul de Cadastru şi Publicitate Imobiliară DOLJ
Biroul de Cadastru şi Publicitate Imobiliară Craiova

A. Partea I. Descrierea imobilului

TEREN Extravilan

Adresa: Jud. Dolj, T90, P30

Nr. Crt	Nr cadastral Nr. topografic	Suprafaţa* (mp)	Observaţii / Referinţe
A1	32130	2.286.972	Sector cadastral:8 Teren neimprejmuit; Imobil traversat de limita unităţilor administrativ - teritoriale SEGARCEA și CERAT

B. Partea II. Proprietari şi acte

Inscrieri privitoare la dreptul de proprietate şi alte drepturi reale		Referinţe
248210 / 14/12/2022		
Act Normativ nr. 1705, din 21/12/2006 emis de Guvernul României;		
B1	Inscrierea provizorie, drept de PROPRIETATE, dobandit prin Lege, cota actuala 1/1	A1
	1) **STATUL ROMÂN**, CIF:9999999999999	
Act Normativ nr. 1625, din 13/09/2021 emis de MINISTERUL MEDIULUI, APELOR SI PADURILOR;		
B2	Inscrierea provizorie, drept de ADMINISTRARE	A1
	1) **RNP-ROMSILVA**, CIF:1590120	

C. Partea III. SARCINI .

Inscrieri privind dezmembramintele dreptului de proprietate, drepturi reale de garanţie şi sarcini	Referinţe
NU SUNT	

Anexa Nr. 1 La Partea I

Teren

Nr cadastral	Suprafaţa (mp)*	Observaţii / Referinţe
32130	2.286.972	Imobil traversat de limita unităţilor administrativ - teritoriale SEGARCEA și CERAT

* Suprafaţa este determinată in planul de proiecţie Stereo 70.

DETALII LINIARE IMOBIL

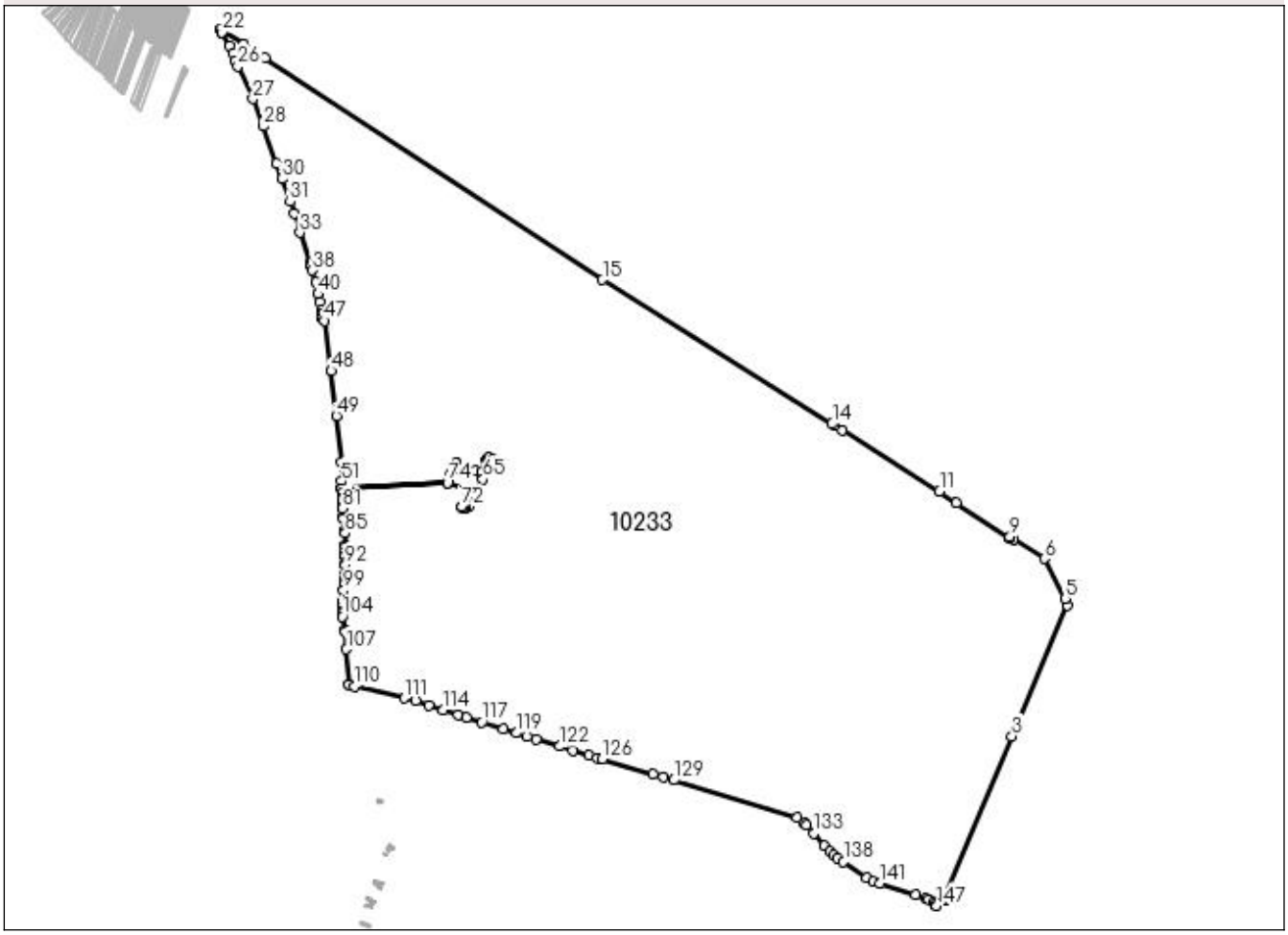

Date referitoare la teren

Crt	Categorie folosință	Intra vilan	Suprafaţa (mp)	Tarla	Parcelă	Nr. topo	Observaţii / Referinţe
1	padure	NU	2.286.972	U.P. III DESNATUI	-	-	ua 95VV2, 51C, 95VV1, 95VV1, 95VV1, 55C, 55B, 55A, 54B, 54A, 53, 52B, 52A, 51D, 51E, 51B, 51A, 50C, 50B, 50A, 49A, 49B, 48B, 48D, 48C, 48A, 47E, 47D, 47C, 47B, 47A, 46D, 46C, 46B, 46A, 45, 44C, 44B, 44D, 44E, 44F, 44A, 43C, 43B, 43A, 42C, 42E, 42D, 42B, 42A, 95VV1

Lungime Segmente

1) Valorile lungimilor segmentelor sunt obţinute din proiecţie în plan.

Punct început	X / Y	Punct sfârşit	X / Y	Lungime segment
1	395.671,315 286.801,516	2	395.666,284 286.810,436	10.241
4	395.994,642 287.583,13	5	395.988,736 287.601,231	19.04
7	395.852,07 287.758,359	8	395.841,237 287.760,691	11.081

Punct început	X / Y	Punct sfârşit	X / Y	Lungime segment
2	395.666,284 286.810,436	3	395.847,464 287.236,801	463.264
5	395.988,736 287.601,231	6	395.933,487 287.706,837	119.185
8	395.841,237 287.760,691	9	395.842,386 287.764,487	3.966

Punct început	X / Y	Punct sfârşit	X / Y	Lungime segment
3	395.847,464 287.236,801	4	395.994,642 287.583,13	376.305
6	395.933,487 287.706,837	7	395.852,07 287.758,359	96.35
9	395.842,386 287.764,487	10	395.700,552 287.854,24	167.847

Punct început	X / Y	Punct sfârşit	X / Y	Lungime segment
10	395.700,552 287.854,24	11	395.655,657 287.884,826	54.324
13	395.377,776 288.058,444	14	395.371,32 288.063,22	8.031
16	393.868,594 289.031,458	17	393.843,125 289.046,919	29.795
19	393.752,626 289.107,513	20	393.751,618 289.108,222	1.232
22	393.755,196 289.100,08	23	393.775,519 289.063,112	42.186
25	393.790,683 289.023,952	26	393.796,905 289.010,25	15.049
28	393.864,12 288.851,741	29	393.898,701 288.751,281	106.245
31	393.935,687 288.651,527	32	393.946,193 288.620,915	32.365
34	393.988,221 288.489,925	35	393.990,081 288.484,342	5.885
37	393.991,545 288.479,948	38	393.995,118 288.469,523	11.02
40	394.009,693 288.407,007	41	394.014,533 288.385,889	21.665
43	394.018,968 288.353,236	44	394.018,822 288.347,464	5.774
46	394.021,825 288.342,799	47	394.025,846 288.336,086	7.825
49	394.058,794 288.084,334	50	394.070,764 287.961,367	123.548
52	394.072,545 287.891,177	53	394.352,724 287.907,058	280.629
55	394.363,33 287.936,851	56	394.370,378 287.950,929	15.743
58	394.376,257 287.960,012	59	394.424,838 287.939,789	52.622
61	394.456,589 287.966,348	62	394.459,07 287.971,153	5.408
64	394.473,029 287.969,659	65	394.446,482 287.916,584	59.344
67	394.421,298 287.880,727	68	394.410,672 287.847,138	35.23
70	394.394,915 287.839,972	71	394.390,332 287.841,429	4.809
73	394.405,624 287.890,553	74	394.352,721 287.907,049	55.415
76	394.073,205 287.882,086	77	394.074,328 287.866,657	15.47
79	394.074,849 287.851,089	80	394.075,045 287.841,247	9.843
82	394.076,411 287.817,817	83	394.076,747 287.812,246	5.582
85	394.081,541 287.774,424	86	394.081,908 287.742,567	31.86
88	394.082,108 287.725,193	89	394.082,22 287.715,437	9.757
91	394.082,051 287.695,514	92	394.082,008 287.690,721	4.792
94	394.080,083 287.661,583	95	394.080,201 287.659,831	1.757
97	394.078,575 287.645,152	98	394.077,884 287.638,914	6.276
100	394.074,784 287.593,732	101	394.073,926 287.583,455	10.313
103	394.072,75 287.560,795	104	394.073,282 287.553,035	7.778
106	394.082,419 287.513,747	107	394.085,089 287.467,038	46.786

Punct început	X / Y	Punct sfârşit	X / Y	Lungime segment
11	395.655,657 287.884,826	12	395.397,696 288.046,672	304.529
14	395.371,32 288.063,22	15	394.762,833 288.444,989	718.334
17	393.843,125 289.046,919	18	393.812,572 289.068,199	37.233
20	393.751,618 289.108,222	21	393.755,18 289.100,109	8.861
23	393.775,519 289.063,112	24	393.784,317 289.043,027	21.927
26	393.796,905 289.010,25	27	393.836,85 288.923,944	95.102
29	393.898,701 288.751,281	30	393.913,8 288.711,668	42.394
32	393.946,193 288.620,915	33	393.961,644 288.569,707	53.488
35	393.990,081 288.484,342	36	393.990,698 288.482,484	1.957
38	393.995,118 288.469,523	39	394.003,063 288.438,266	32.251
41	394.014,533 288.385,889	42	394.018,484 288.364,415	21.835
44	394.018,822 288.347,464	45	394.021,742 288.343,462	4.954
47	394.025,846 288.336,086	48	394.044,407 288.203,51	133.869
50	394.070,764 287.961,367	51	394.072,034 287.911,336	50.047
53	394.352,724 287.907,058	54	394.360,606 287.929,967	24.227
56	394.370,378 287.950,929	57	394.375,102 287.958,565	8.979
59	394.424,838 287.939,789	60	394.443,247 287.936,469	18.706
62	394.459,07 287.971,153	63	394.461,969 287.974,285	4.268
65	394.446,482 287.916,584	66	394.427,586 287.885,274	36.57
68	394.410,672 287.847,138	69	394.400,663 287.840,805	11.844
71	394.390,332 287.841,429	72	394.391,08 287.844,101	2.775
74	394.352,721 287.907,049	75	394.072,545 287.891,167	280.626
77	394.074,328 287.866,657	78	394.074,618 287.862,663	4.004
80	394.075,045 287.841,247	81	394.075,069 287.840,027	1.221
83	394.076,747 287.812,246	84	394.080,576 287.782,036	30.452
86	394.081,908 287.742,567	87	394.081,974 287.736,801	5.766
89	394.082,22 287.715,437	90	394.082,225 287.715,043	0.394
92	394.082,008 287.690,721	93	394.080,378 287.666,051	24.724
95	394.080,201 287.659,831	96	394.080,153 287.659,393	0.44
98	394.077,884 287.638,914	99	394.077,299 287.623,854	15.071
101	394.073,926 287.583,455	102	394.072,799 287.568,643	14.854
104	394.073,282 287.553,035	105	394.081,404 287.518,111	35.856
107	394.085,089 287.467,038	108	394.090,423 287.373,751	93.439

Punct început	X / Y	Punct sfârşit	X / Y	Lungime segment
12	395.397,696 288.046,672	13	395.377,776 288.058,444	23.138
15	394.762,833 288.444,989	16	393.868,594 289.031,458	1069.397
18	393.812,572 289.068,199	19	393.752,626 289.107,513	71.688
21	393.755,18 289.100,109	22	393.755,196 289.100,08	0.034
24	393.784,317 289.043,027	25	393.790,683 289.023,952	20.109
27	393.836,85 288.923,944	28	393.864,12 288.851,741	77.181
30	393.913,8 288.711,668	31	393.935,687 288.651,527	64.0
33	393.961,644 288.569,707	34	393.988,221 288.489,925	84.093
36	393.990,698 288.482,484	37	393.991,545 288.479,948	2.674
39	394.003,063 288.438,266	40	394.009,693 288.407,007	31.955
42	394.018,484 288.364,415	43	394.018,968 288.353,236	11.19
45	394.021,742 288.343,462	46	394.021,825 288.342,799	0.668
48	394.044,407 288.203,51	49	394.058,794 288.084,334	120.041
51	394.072,034 287.911,336	52	394.072,545 287.891,177	20.165
54	394.360,606 287.929,967	55	394.363,33 287.936,851	7.404
57	394.375,102 287.958,565	58	394.376,257 287.960,012	1.852
60	394.443,247 287.936,469	61	394.456,589 287.966,348	32.723
63	394.461,969 287.974,285	64	394.473,029 287.969,659	11.988
66	394.427,586 287.885,274	67	394.421,298 287.880,727	7.76
69	394.400,663 287.840,805	70	394.394,915 287.839,972	5.808
72	394.391,08 287.844,101	73	394.405,624 287.890,553	48.676
75	394.072,545 287.891,167	76	394.073,205 287.882,086	9.105
78	394.074,618 287.862,663	79	394.074,849 287.851,089	11.577
81	394.075,069 287.840,027	82	394.076,411 287.817,817	22.25
84	394.080,576 287.782,036	85	394.081,541 287.774,424	7.673
87	394.081,974 287.736,801	88	394.082,108 287.725,193	11.61
90	394.082,225 287.715,043	91	394.082,051 287.695,514	19.53
93	394.080,378 287.666,051	94	394.080,083 287.661,583	4.477
96	394.080,153 287.659,393	97	394.078,575 287.645,152	14.328
99	394.077,299 287.623,854	100	394.074,784 287.593,732	30.227
102	394.072,799 287.568,643	103	394.072,75 287.560,795	7.848
105	394.081,404 287.518,111	106	394.082,419 287.513,747	4.48
108	394.090,423 287.373,751	109	394.090,474 287.372,716	1.036

Punct început	X / Y	Punct sfârşit	X / Y	Lungime segment
109	394.090,474 287.372,716	110	394.106,278 287.368,69	16.309
112	394.267,22 287.329,617	113	394.302,54 287.318,475	37.036
115	394.381,884 287.293,375	116	394.402,563 287.286,693	21.732
118	394.500,628 287.255,123	119	394.535,752 287.245,114	36.522
121	394.586,797 287.227,962	122	394.648,845 287.210,054	64.581
124	394.726,224 287.187,355	125	394.750,007 287.179,537	25.035
127	394.896,713 287.136,72	128	394.925,143 287.128,291	29.653
130	395.279,237 287.020,63	131	395.298,476 287.006,478	23.884
133	395.323,262 286.980,266	134	395.351,301 286.947,484	43.137
136	395.376,15 286.922,935	137	395.385,768 286.915,517	12.146
139	395.462,404 286.860,716	140	395.479,609 286.852,103	19.24
142	395.592,773 286.817,444	143	395.620,954 286.807,461	29.897
145	395.638,654 286.798,232	146	395.644,936 286.790,918	9.641

Punct început	X / Y	Punct sfârşit	X / Y	Lungime segment
110	394.106,278 287.368,69	111	394.239,022 287.337,216	136.424
113	394.302,54 287.318,475	114	394.341,513 287.306,177	40.868
116	394.402,563 287.286,693	117	394.443,362 287.273,974	42.735
119	394.535,752 287.245,114	120	394.563,901 287.235,653	29.697
122	394.648,845 287.210,054	123	394.684,564 287.199,22	37.326
125	394.750,007 287.179,537	126	394.762,711 287.176,47	13.069
128	394.925,143 287.128,291	129	394.951,119 287.120,1	27.237
131	395.298,476 287.006,478	132	395.303,131 287.002,534	6.101
134	395.351,301 286.947,484	135	395.366,583 286.931,297	22.262
137	395.385,768 286.915,517	138	395.401,549 286.905,169	18.871
140	395.479,609 286.852,103	141	395.497,559 286.847,268	18.59
143	395.620,954 286.807,461	144	395.628,602 286.803,637	8.55
146	395.644,936 286.790,918	147	395.648,56 286.787,946	4.686

Punct început	X / Y	Punct sfârşit	X / Y	Lungime segment
111	394.239,022 287.337,216	112	394.267,22 287.329,617	29.204
114	394.341,513 287.306,177	115	394.381,884 287.293,375	42.352
117	394.443,362 287.273,974	118	394.500,628 287.255,123	60.289
120	394.563,901 287.235,653	121	394.586,797 287.227,962	24.153
123	394.684,564 287.199,22	124	394.726,224 287.187,355	43.316
126	394.762,711 287.176,47	127	394.896,713 287.136,72	139.774
129	394.951,119 287.120,1	130	395.279,237 287.020,63	342.864
132	395.303,131 287.002,534	133	395.323,262 286.980,266	30.019
135	395.366,583 286.931,297	136	395.376,15 286.922,935	12.706
138	395.401,549 286.905,169	139	395.462,404 286.860,716	75.362
141	395.497,559 286.847,268	142	395.592,773 286.817,444	99.775
144	395.628,602 286.803,637	145	395.638,654 286.798,232	11.414
147	395.648,56 286.787,946	1	395.671,315 286.801,516	26.494

**** Lungimile segmentelor sunt determinate în planul de proiecţie Stereo 70 şi sunt rotunjite la 1 milimetru.**
***** Distanţa dintre puncte este formată din segmente cumulate ce sunt mai mici decât valoarea 1 milimetru.**

DATE DESPRE IMOBILUL NR. 10234

Oficiul de Cadastru şi Publicitate Imobiliară DOLJ
Biroul de Cadastru şi Publicitate Imobiliară Craiova

A. Partea I. Descrierea imobilului

TEREN Necunoscut

Adresa: Loc. Cerat, Jud. Dolj, U.P. III Desnatui, P43CC, P43AA

Nr. Crt	Nr cadastral Nr. topografic	Suprafaţa* (mp)	Observaţii / Referinţe
A1	32142	5.914	Sector cadastral:8 Teren neimprejmuit; Imobil traversat de PUG conform HCL nr.8/31.01.2011

B. Partea II. Proprietari şi acte

Inscrieri privitoare la dreptul de proprietate şi alte drepturi reale		Referinţe
248234 / 14/12/2022		
Act Normativ nr. 1705, din 21/12/2006 emis de Guvernul României;		
B1	Inscrierea provizorie, drept de PROPRIETATE, dobandit prin Lege, cota actuala 1/1	A1
	1) **STATUL ROMÂN**, CIF:9999999999999	
Act Normativ nr. 1625, din 13/09/2021 emis de MINISTERUL MEDIULUI, APELOR SI PADURILOR;		
B2	Inscrierea provizorie, drept de ADMINISTRARE	A1
	1) **RNP-ROMSILVA**, CIF:1590120	

C. Partea III. SARCINI .

Inscrieri privind dezmembramintele dreptului de proprietate, drepturi reale de garanţie şi sarcini	Referinţe
NU SUNT	

Anexa Nr. 1 La Partea I

Teren

Nr cadastral	Suprafaţa (mp)*	Observaţii / Referinţe
32142	5.914	Imobil traversat de PUG conform HCL nr.8/31.01.2011

* Suprafaţa este determinată in planul de proiecţie Stereo 70.

DETALII LINIARE IMOBIL

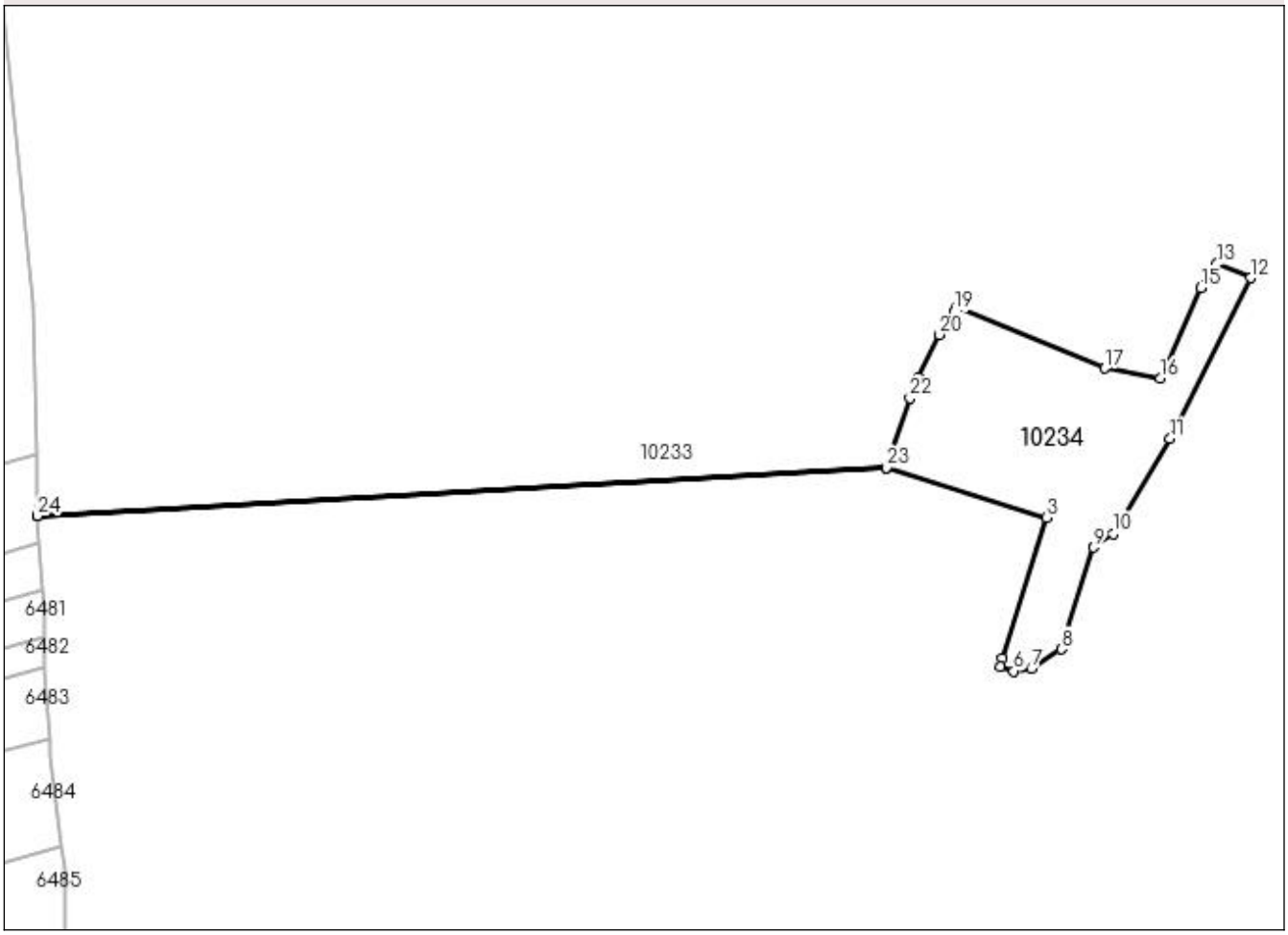

Date referitoare la teren

Crt	Categorie folosinţă	Intra vilan	Suprafaţa (mp)	Tarla	Parcelă	Nr. topo	Observaţii / Referinţe
1	padure	DA	4.073	U.P. III DESNATUI	43CC,43AA	-	Imobil inregistrat in planul cadastral cu coordonate determinate grafic, conform art 12^1, alin. (2) din Legea nr.46/2008 - Codul Silvic
2	padure	NU	1.841	U.P. III DESNATUI	43CC,43AA	-	

Lungime Segmente

1) Valorile lungimilor segmentelor sunt obţinute din proiecţie în plan.

Punct început	X / Y	Punct sfârşit	X / Y	Lungime segment (** (m)
1	394.072,545 287.891,167	2	394.352,721 287.907,049	280.626
3	394.405,624 287.890,553	4	394.391,08 287.844,101	48.676
5	394.390,332 287.841,429	6	394.394,915 287.839,972	4.809

Punct început	X / Y	Punct sfârşit	X / Y	Lungime segment (** (m)
2	394.352,721 287.907,049	3	394.405,624 287.890,553	55.415
4	394.391,08 287.844,101	5	394.390,332 287.841,429	2.775
6	394.394,915 287.839,972	7	394.400,663 287.840,805	5.808

Punct început	X / Y	Punct sfârşit	X / Y	Lungime segment (** (m)
7	394.400,663 287.840,805	8	394.410,672 287.847,138	11.844
9	394.421,298 287.880,727	10	394.427,586 287.885,274	7.76
11	394.446,482 287.916,584	12	394.473,029 287.969,659	59.344
13	394.461,969 287.974,285	14	394.459,07 287.971,153	4.268
15	394.456,589 287.966,348	16	394.443,247 287.936,469	32.723
17	394.424,838 287.939,789	18	394.376,257 287.960,012	52.622
19	394.375,102 287.958,565	20	394.370,378 287.950,929	8.979
21	394.363,33 287.936,851	22	394.360,606 287.929,967	7.404
23	394.352,724 287.907,058	24	394.072,545 287.891,177	280.629

Punct început	X / Y	Punct sfârşit	X / Y	Lungime segment (** (m)
8	394.410,672 287.847,138	9	394.421,298 287.880,727	35.23
10	394.427,586 287.885,274	11	394.446,482 287.916,584	36.57
12	394.473,029 287.969,659	13	394.461,969 287.974,285	11.988
14	394.459,07 287.971,153	15	394.456,589 287.966,348	5.408
16	394.443,247 287.936,469	17	394.424,838 287.939,789	18.706
18	394.376,257 287.960,012	19	394.375,102 287.958,565	1.852
20	394.370,378 287.950,929	21	394.363,33 287.936,851	15.743
22	394.360,606 287.929,967	23	394.352,724 287.907,058	24.227
24	394.072,545 287.891,177	1	394.072,545 287.891,167	0.01

** Lungimile segmentelor sunt determinate în planul de proiecţie Stereo 70 şi sunt rotunjite la 1 milimetru.
*** Distanţa dintre puncte este formată din segmente cumulate ce sunt mai mici decât valoarea 1 milimetru.