# DATE DESPRE IMOBILUL NR. 3191

**Oficiul de Cadastru şi Publicitate Imobiliară BOTOSANI**
**Biroul de Cadastru şi Publicitate Imobiliară Botosani**

## A. Partea I. Descrierea imobilului

**TEREN** Extravilan

**Adresa:** Jud. Botosani

| Nr. Crt | Nr cadastral Nr. topografic | Suprafaţa* (mp) | Observaţii / Referinţe |
|---|---|---|---|
| A1 | | 4.199 | Sector cadastral:28 Teren neimprejmuit; |

## B. Partea II. Proprietari şi acte

| Inscrieri privitoare la dreptul de proprietate şi alte drepturi reale | | Referinţe |
|---|---|---|
| / | | |
| Act Normativ nr. 07, din 13/03/1996 emis de PARLAMENTUL ROMANIEI ;; | | |
| B1 | Inscrierea posesiei, drept de PROPRIETATE, dobandit prin Constituire, cota actuala 1/1 | A1 |
| | 1) **NEIDENTIFICAT NEIDENTIFICAT** | |
| Act Normativ nr. 7, din 13/03/1996 emis de PARLAMENTUL ROMANIEI; | | |
| B2 | Se noteaza mentiunea de proprietar neidentificat. | A1 |

## C. Partea III. SARCINI .

| Inscrieri privind dezmembramintele dreptului de proprietate, drepturi reale de garanţie şi sarcini | Referinţe |
|---|---|
| NU SUNT | |

*Document care conține date cu caracter personal, protejat de prevederile Regulamentului (UE) nr. 679/2016 și Legii 190/2018*

# Anexa Nr. 1 La Partea I

## Teren

| Nr cadastral | Suprafaţa (mp)* | Observaţii / Referinţe |
|---|---|---|
| | 4.199 | |

* Suprafaţa este determinată in planul de proiecţie Stereo 70.

DETALII LINIARE IMOBIL

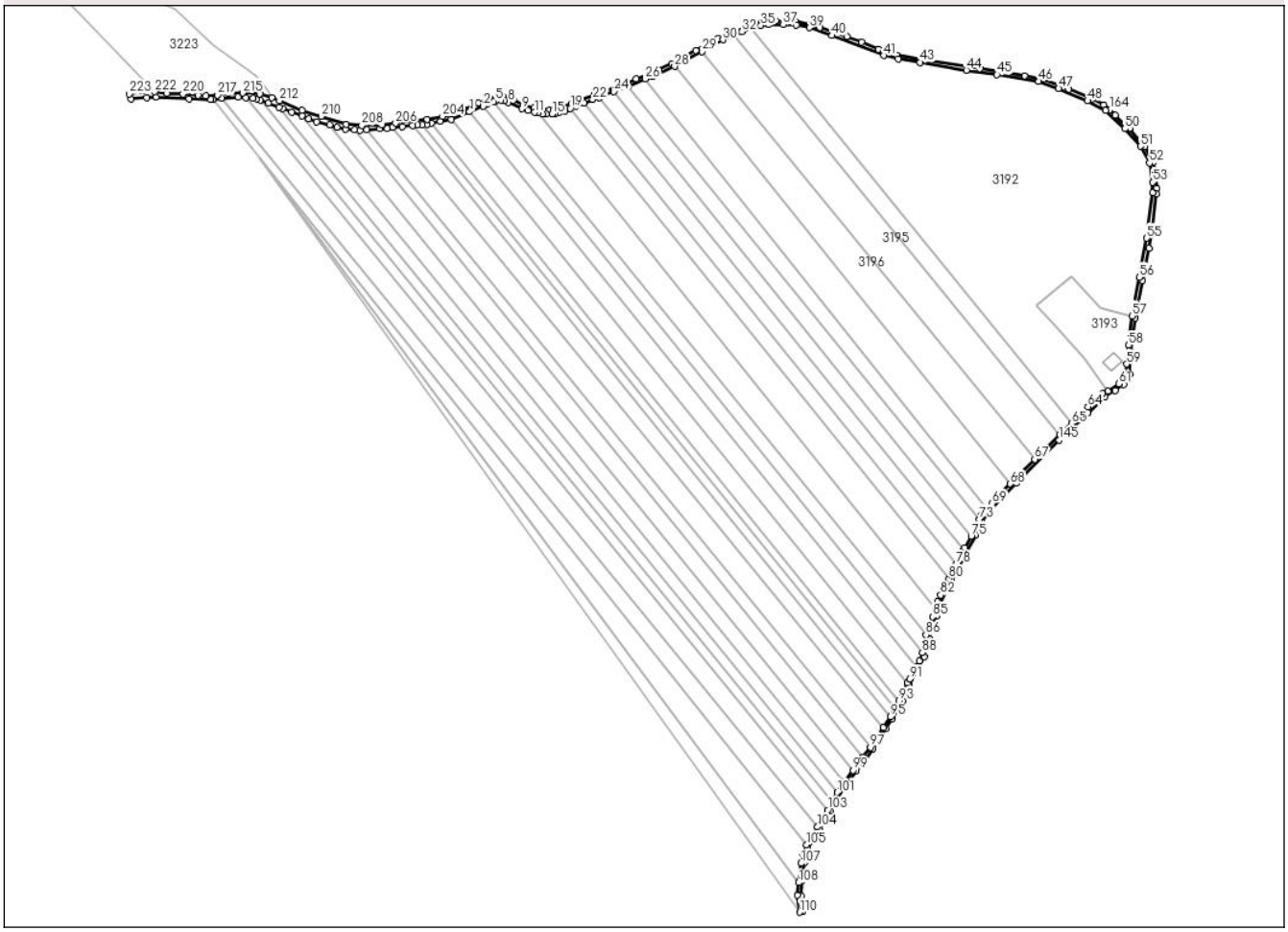


## Date referitoare la teren

| Crt | Categorie folosință | Intra vilan | Suprafaţa (mp) | Tarla | Parcelă | Nr. topo | Observaţii / Referinţe |
|---|---|---|---|---|---|---|---|
| 1 | arabil | NU | 4.199 | - | 189 | - | |

**Lungime Segmente**

**1) Valorile lungimilor segmentelor sunt obţinute din proiecţie în plan.**

| Punct început | X / Y | Punct sfârşit | X / Y | Lungime segment |
|---|---|---|---|---|
| 1 | 666.584,627 703.966,429 | 2 | 666.594,933 703.970,672 | 11.145 |
| 4 | 666.602,779 703.974,107 | 5 | 666.604,134 703.974,391 | 1.385 |
| 7 | 666.611,23 703.974,809 | 8 | 666.613,978 703.973,637 | 2.988 |
| 10 | 666.628,976 703.967,317 | 11 | 666.633,909 703.966,044 | 5.095 |
| 13 | 666.639,762 703.964,902 | 14 | 666.642,797 703.964,757 | 3.038 |
| 16 | 666.649,553 703.964,99 | 17 | 666.652,703 703.965,903 | 3.28 |

| Punct început | X / Y | Punct sfârşit | X / Y | Lungime segment |
|---|---|---|---|---|
| 2 | 666.594,933 703.970,672 | 3 | 666.597,7 703.972,161 | 3.142 |
| 5 | 666.604,134 703.974,391 | 6 | 666.608,226 703.975,101 | 4.153 |
| 8 | 666.613,978 703.973,637 | 9 | 666.624,28 703.968,668 | 11.437 |
| 11 | 666.633,909 703.966,044 | 12 | 666.636,943 703.965,44 | 3.093 |
| 14 | 666.642,797 703.964,757 | 15 | 666.647,372 703.964,736 | 4.575 |
| 17 | 666.652,703 703.965,903 | 18 | 666.656,971 703.967,17 | 4.453 |

| Punct început | X / Y | Punct sfârşit | X / Y | Lungime segment |
|---|---|---|---|---|
| 3 | 666.597,7 703.972,161 | 4 | 666.602,779 703.974,107 | 5.44 |
| 6 | 666.608,226 703.975,101 | 7 | 666.611,23 703.974,809 | 3.018 |
| 9 | 666.624,28 703.968,668 | 10 | 666.628,976 703.967,317 | 4.887 |
| 12 | 666.636,943 703.965,44 | 13 | 666.639,762 703.964,902 | 2.87 |
| 15 | 666.647,372 703.964,736 | 16 | 666.649,553 703.964,99 | 2.196 |
| 18 | 666.656,971 703.967,17 | 19 | 666.661,071 703.969,074 | 4.52 |

*Document care conține date cu caracter personal, protejat de prevederile Regulamentului (UE) nr. 679/2016 și Legii 190/2018*

| Punct început | X / Y | Punct sfârşit | X / Y | Lungime segment |
|---|---|---|---|---|
| 19 | 666.661,071 703.969,074 | 20 | 666.665,268 703.970,865 | 4.563 |
| 22 | 666.678,175 703.975,857 | 23 | 666.682,887 703.977,365 | 4.947 |
| 25 | 666.705,078 703.986,091 | 26 | 666.718,038 703.991,421 | 14.013 |
| 28 | 666.740,244 704.000,911 | 29 | 666.761,212 704.012,157 | 23.793 |
| 31 | 666.785,385 704.024,411 | 32 | 666.791,336 704.027,199 | 6.571 |
| 34 | 666.801,251 704.030,809 | 35 | 666.805,846 704.031,968 | 4.739 |
| 37 | 666.822,875 704.032,486 | 38 | 666.832,936 704.032,352 | 10.062 |
| 40 | 666.859,892 704.024,225 | 41 | 666.899,184 704.009,072 | 42.112 |
| 43 | 666.926,766 704.003,991 | 44 | 666.961,951 703.998,01 | 35.689 |
| 46 | 667.016,977 703.989,56 | 47 | 667.032,031 703.984,034 | 16.037 |
| 49 | 667.067,7 703.967,412 | 50 | 667.082,312 703.953,623 | 20.091 |
| 52 | 667.101,004 703.927,578 | 53 | 667.103,362 703.913,056 | 14.712 |
| 55 | 667.099,104 703.870,481 | 56 | 667.093,39 703.840,903 | 30.125 |
| 58 | 667.085,202 703.789,413 | 59 | 667.083,657 703.775,004 | 14.492 |
| 61 | 667.077,897 703.759,936 | 62 | 667.069,448 703.754,263 | 10.177 |
| 64 | 667.054,234 703.742,642 | 65 | 667.041,905 703.730,004 | 17.656 |
| 67 | 667.013,943 703.702,807 | 68 | 666.995,311 703.684,106 | 26.398 |
| 70 | 666.977,937 703.665,28 | 71 | 666.975,687 703.662,659 | 3.455 |
| 73 | 666.971,96 703.657,273 | 74 | 666.971,641 703.656,585 | 0.759 |
| 76 | 666.960,926 703.635,416 | 77 | 666.959,939 703.633,706 | 1.975 |
| 79 | 666.950,388 703.615,263 | 80 | 666.948,728 703.612,16 | 3.519 |
| 82 | 666.942,432 703.599,704 | 83 | 666.939,902 703.594,705 | 5.603 |
| 85 | 666.936,246 703.583,348 | 86 | 666.931,286 703.569,469 | 14.739 |
| 88 | 666.928,437 703.556,042 | 89 | 666.926,263 703.549,885 | 6.53 |
| 91 | 666.918,791 703.536,119 | 92 | 666.917,302 703.533,013 | 3.445 |
| 94 | 666.907,511 703.513,311 | 95 | 666.904,158 703.507,272 | 6.907 |
| 97 | 666.889,122 703.484,16 | 98 | 666.883,341 703.476,714 | 9.427 |
| 100 | 666.869,127 703.457,672 | 101 | 666.863,845 703.449,889 | 9.407 |
| 103 | 666.856,682 703.436,518 | 104 | 666.848,864 703.423,836 | 14.898 |
| 106 | 666.837,813 703.403,51 | 107 | 666.836,386 703.396,191 | 7.457 |
| 109 | 666.833,614 703.371,843 | 110 | 666.835,366 703.359,103 | 12.86 |
| 112 | 666.836,205 703.371,383 | 113 | 666.836,797 703.382,576 | 11.209 |
| 115 | 666.841,576 703.407,046 | 116 | 666.845,721 703.414,484 | 8.514 |

| Punct început | X / Y | Punct sfârşit | X / Y | Lungime segment |
|---|---|---|---|---|
| 20 | 666.665,268 703.970,865 | 21 | 666.671,429 703.973,188 | 6.584 |
| 23 | 666.682,887 703.977,365 | 24 | 666.694,33 703.981,701 | 12.237 |
| 26 | 666.718,038 703.991,421 | 27 | 666.723,398 703.993,065 | 5.607 |
| 29 | 666.761,212 704.012,157 | 30 | 666.776,998 704.021,083 | 18.135 |
| 32 | 666.791,336 704.027,199 | 33 | 666.798,09 704.029,884 | 7.268 |
| 35 | 666.805,846 704.031,968 | 36 | 666.811,8 704.032,756 | 6.006 |
| 38 | 666.832,936 704.032,352 | 39 | 666.842,641 704.030,221 | 9.936 |
| 41 | 666.899,184 704.009,072 | 42 | 666.910,157 704.006,355 | 11.305 |
| 44 | 666.961,951 703.998,01 | 45 | 666.985,197 703.994,55 | 23.502 |
| 47 | 667.032,031 703.984,034 | 48 | 667.054,084 703.974,772 | 23.918 |
| 50 | 667.082,312 703.953,623 | 51 | 667.094,108 703.940,28 | 17.809 |
| 53 | 667.103,362 703.913,056 | 54 | 667.103,546 703.905,172 | 7.886 |
| 56 | 667.093,39 703.840,903 | 57 | 667.087,66 703.811,639 | 29.82 |
| 59 | 667.083,657 703.775,004 | 60 | 667.082,219 703.764,943 | 10.163 |
| 62 | 667.069,448 703.754,263 | 63 | 667.065,346 703.752,608 | 4.423 |
| 65 | 667.041,905 703.730,004 | 66 | 667.032,914 703.721,404 | 12.442 |
| 68 | 666.995,311 703.684,106 | 69 | 666.981,582 703.669,312 | 20.183 |
| 71 | 666.975,687 703.662,659 | 72 | 666.973,778 703.660,2 | 3.113 |
| 74 | 666.971,641 703.656,585 | 75 | 666.965,675 703.644,508 | 13.47 |
| 77 | 666.959,939 703.633,706 | 78 | 666.954,382 703.623,25 | 11.84 |
| 80 | 666.948,728 703.612,16 | 81 | 666.944,768 703.605,041 | 8.146 |
| 83 | 666.939,902 703.594,705 | 84 | 666.938,449 703.590,349 | 4.592 |
| 86 | 666.931,286 703.569,469 | 87 | 666.930,254 703.562,691 | 6.856 |
| 89 | 666.926,263 703.549,885 | 90 | 666.924,104 703.545,188 | 5.169 |
| 92 | 666.917,302 703.533,013 | 93 | 666.910,788 703.519,488 | 15.011 |
| 95 | 666.904,158 703.507,272 | 96 | 666.899,015 703.499,174 | 9.594 |
| 98 | 666.883,341 703.476,714 | 99 | 666.876,065 703.466,825 | 12.277 |
| 101 | 666.863,845 703.449,889 | 102 | 666.860,057 703.443,401 | 7.513 |
| 104 | 666.848,864 703.423,836 | 105 | 666.840,68 703.410,166 | 15.933 |
| 107 | 666.836,386 703.396,191 | 108 | 666.834,665 703.381,519 | 14.773 |
| 110 | 666.835,366 703.359,103 | 111 | 666.837,86 703.359,467 | 2.52 |
| 113 | 666.836,797 703.382,576 | 114 | 666.839,359 703.396,832 | 14.484 |
| 116 | 666.845,721 703.414,484 | 117 | 666.849,941 703.421,691 | 8.352 |

| Punct început | X / Y | Punct sfârşit | X / Y | Lungime segment |
|---|---|---|---|---|
| 21 | 666.671,429 703.973,188 | 22 | 666.678,175 703.975,857 | 7.255 |
| 24 | 666.694,33 703.981,701 | 25 | 666.705,078 703.986,091 | 11.61 |
| 27 | 666.723,398 703.993,065 | 28 | 666.740,244 704.000,911 | 18.583 |
| 30 | 666.776,998 704.021,083 | 31 | 666.785,385 704.024,411 | 9.023 |
| 33 | 666.798,09 704.029,884 | 34 | 666.801,251 704.030,809 | 3.294 |
| 36 | 666.811,8 704.032,756 | 37 | 666.822,875 704.032,486 | 11.078 |
| 39 | 666.842,641 704.030,221 | 40 | 666.859,892 704.024,225 | 18.263 |
| 42 | 666.910,157 704.006,355 | 43 | 666.926,766 704.003,991 | 16.776 |
| 45 | 666.985,197 703.994,55 | 46 | 667.016,977 703.989,56 | 32.169 |
| 48 | 667.054,084 703.974,772 | 49 | 667.067,7 703.967,412 | 15.479 |
| 51 | 667.094,108 703.940,28 | 52 | 667.101,004 703.927,578 | 14.454 |
| 54 | 667.103,546 703.905,172 | 55 | 667.099,104 703.870,481 | 34.975 |
| 57 | 667.087,66 703.811,639 | 58 | 667.085,202 703.789,413 | 22.362 |
| 60 | 667.082,219 703.764,943 | 61 | 667.077,897 703.759,936 | 6.614 |
| 63 | 667.065,346 703.752,608 | 64 | 667.054,234 703.742,642 | 14.927 |
| 66 | 667.032,914 703.721,404 | 67 | 667.013,943 703.702,807 | 26.565 |
| 69 | 666.981,582 703.669,312 | 70 | 666.977,937 703.665,28 | 5.435 |
| 72 | 666.973,778 703.660,2 | 73 | 666.971,96 703.657,273 | 3.445 |
| 75 | 666.965,675 703.644,508 | 76 | 666.960,926 703.635,416 | 10.258 |
| 78 | 666.954,382 703.623,25 | 79 | 666.950,388 703.615,263 | 8.931 |
| 81 | 666.944,768 703.605,041 | 82 | 666.942,432 703.599,704 | 5.825 |
| 84 | 666.938,449 703.590,349 | 85 | 666.936,246 703.583,348 | 7.339 |
| 87 | 666.930,254 703.562,691 | 88 | 666.928,437 703.556,042 | 6.893 |
| 90 | 666.924,104 703.545,188 | 91 | 666.918,791 703.536,119 | 10.511 |
| 93 | 666.910,788 703.519,488 | 94 | 666.907,511 703.513,311 | 6.993 |
| 96 | 666.899,015 703.499,174 | 97 | 666.889,122 703.484,16 | 17.98 |
| 99 | 666.876,065 703.466,825 | 100 | 666.869,127 703.457,672 | 11.485 |
| 102 | 666.860,057 703.443,401 | 103 | 666.856,682 703.436,518 | 7.666 |
| 105 | 666.840,68 703.410,166 | 106 | 666.837,813 703.403,51 | 7.247 |
| 108 | 666.834,665 703.381,519 | 109 | 666.833,614 703.371,843 | 9.733 |
| 111 | 666.837,86 703.359,467 | 112 | 666.836,205 703.371,383 | 12.03 |
| 114 | 666.839,359 703.396,832 | 115 | 666.841,576 703.407,046 | 10.452 |
| 117 | 666.849,941 703.421,691 | 118 | 666.854,091 703.428,312 | 7.814 |

*Document care conține date cu caracter personal, protejat de prevederile Regulamentului (UE) nr. 679/2016 și Legii 190/2018*

| Punct început | X / Y | Punct sfârşit | X / Y | Lungime segment |
|---|---|---|---|---|
| 118 | 666.854,091 703.428,312 | 119 | 666.858,312 703.435,903 | 8.686 |
| 121 | 666.870,827 703.456,637 | 122 | 666.877,928 703.466,014 | 11.763 |
| 124 | 666.891,196 703.483,213 | 125 | 666.900,766 703.498,114 | 17.71 |
| 127 | 666.909,87 703.513,161 | 128 | 666.913,378 703.519,521 | 7.263 |
| 130 | 666.918,746 703.531,685 | 131 | 666.925,632 703.544,622 | 14.656 |
| 133 | 666.933,613 703.566,586 | 134 | 666.935,573 703.574,046 | 7.713 |
| 136 | 666.941,698 703.592,471 | 137 | 666.947,148 703.603,929 | 12.689 |
| 139 | 666.955,394 703.619,668 | 140 | 666.962,223 703.631,751 | 13.879 |
| 142 | 666.973,764 703.654,989 | 143 | 666.978,556 703.662,722 | 9.098 |
| 145 | 667.032,421 703.717,341 | 146 | 667.054,188 703.738,095 | 30.075 |
| 148 | 667.075,172 703.754,833 | 149 | 667.081,686 703.759,41 | 7.961 |
| 151 | 667.086,257 703.767,384 | 152 | 667.087,162 703.784,468 | 17.108 |
| 154 | 667.095,571 703.838,286 | 155 | 667.100,757 703.862,889 | 25.144 |
| 157 | 667.106,3 703.904,196 | 158 | 667.106,479 703.908,482 | 4.29 |
| 160 | 667.104,064 703.927,83 | 161 | 667.097,667 703.939,882 | 13.644 |
| 163 | 667.075,09 703.963,686 | 164 | 667.070,82 703.968,08 | 6.127 |
| 166 | 667.057,794 703.976,104 | 167 | 667.039,922 703.983,729 | 19.431 |
| 169 | 667.006,422 703.993,744 | 170 | 666.972,194 703.999,191 | 34.659 |
| 172 | 666.909,262 704.009,323 | 173 | 666.895,026 704.013,962 | 14.974 |
| 175 | 666.871,282 704.023,698 | 176 | 666.850,557 704.030,483 | 21.807 |
| 178 | 666.825,644 704.035,257 | 179 | 666.817,202 704.035,541 | 8.447 |
| 181 | 666.793,921 704.030,817 | 182 | 666.783,45 704.026,319 | 11.396 |
| 184 | 666.756,549 704.012,804 | 185 | 666.738,118 704.003,048 | 20.854 |
| 187 | 666.711,319 703.991,187 | 188 | 666.701,85 703.987,441 | 10.182 |
| 190 | 666.662,065 703.972,761 | 191 | 666.654,225 703.969,628 | 8.443 |
| 193 | 666.644,909 703.967,553 | 194 | 666.640,101 703.968,063 | 4.835 |
| 196 | 666.625,12 703.971,699 | 197 | 666.617,722 703.975,394 | 8.269 |
| 199 | 666.605,229 703.977,87 | 200 | 666.597,526 703.975,587 | 8.035 |
| 202 | 666.579,895 703.968,336 | 203 | 666.570,779 703.964,764 | 9.79 |
| 205 | 666.552,19 703.960,568 | 206 | 666.528,467 703.957,695 | 23.897 |
| 208 | 666.502,724 703.955,955 | 209 | 666.490,981 703.957,036 | 11.793 |
| 211 | 666.457,38 703.967,696 | 212 | 666.440,141 703.974,935 | 18.698 |
| 214 | 666.425,315 703.980,024 | 215 | 666.412,247 703.980,637 | 13.083 |

| Punct început | X / Y | Punct sfârşit | X / Y | Lungime segment |
|---|---|---|---|---|
| 119 | 666.858,312 703.435,903 | 120 | 666.861,424 703.441,808 | 6.674 |
| 122 | 666.877,928 703.466,014 | 123 | 666.885,484 703.475,564 | 12.178 |
| 125 | 666.900,766 703.498,114 | 126 | 666.905,553 703.506,301 | 9.484 |
| 128 | 666.913,378 703.519,521 | 129 | 666.915,661 703.524,596 | 5.566 |
| 131 | 666.925,632 703.544,622 | 132 | 666.929,94 703.553,144 | 9.548 |
| 134 | 666.935,573 703.574,046 | 135 | 666.939,162 703.583,644 | 10.247 |
| 137 | 666.947,148 703.603,929 | 138 | 666.950,542 703.610,555 | 7.444 |
| 140 | 666.962,223 703.631,751 | 141 | 666.968,986 703.645,283 | 15.128 |
| 143 | 666.978,556 703.662,722 | 144 | 666.999,856 703.684,65 | 30.57 |
| 146 | 667.054,188 703.738,095 | 147 | 667.067,191 703.750,42 | 17.916 |
| 149 | 667.081,686 703.759,41 | 150 | 667.084,708 703.763,435 | 5.034 |
| 152 | 667.087,162 703.784,468 | 153 | 667.090,266 703.810,003 | 25.722 |
| 155 | 667.100,757 703.862,889 | 156 | 667.103,259 703.878,425 | 15.737 |
| 158 | 667.106,479 703.908,482 | 159 | 667.105,531 703.920,813 | 12.367 |
| 161 | 667.097,667 703.939,882 | 162 | 667.085,992 703.953,704 | 18.093 |
| 164 | 667.070,82 703.968,08 | 165 | 667.066,534 703.971,649 | 5.577 |
| 167 | 667.039,922 703.983,729 | 168 | 667.019,376 703.991,362 | 21.918 |
| 170 | 666.972,194 703.999,191 | 171 | 666.929,891 704.005,902 | 42.832 |
| 173 | 666.895,026 704.013,962 | 174 | 666.882,493 704.019,31 | 13.626 |
| 176 | 666.850,557 704.030,483 | 177 | 666.832,442 704.034,846 | 18.633 |
| 179 | 666.817,202 704.035,541 | 180 | 666.806,885 704.034,909 | 10.336 |
| 182 | 666.783,45 704.026,319 | 183 | 666.773,35 704.021,911 | 11.02 |
| 185 | 666.738,118 704.003,048 | 186 | 666.727,92 703.998,425 | 11.197 |
| 188 | 666.701,85 703.987,441 | 189 | 666.679,427 703.979,499 | 23.789 |
| 191 | 666.654,225 703.969,628 | 192 | 666.648,854 703.968,008 | 5.61 |
| 194 | 666.640,101 703.968,063 | 195 | 666.633,466 703.969,121 | 6.719 |
| 197 | 666.617,722 703.975,394 | 198 | 666.609,63 703.977,971 | 8.493 |
| 200 | 666.597,526 703.975,587 | 201 | 666.591,149 703.973,007 | 6.879 |
| 203 | 666.570,779 703.964,764 | 204 | 666.564,076 703.962,978 | 6.936 |
| 206 | 666.528,467 703.957,695 | 207 | 666.517,815 703.956,539 | 10.715 |
| 209 | 666.490,981 703.957,036 | 210 | 666.471,892 703.963,028 | 20.007 |
| 212 | 666.440,141 703.974,935 | 213 | 666.434,456 703.977,367 | 6.184 |
| 215 | 666.412,247 703.980,637 | 216 | 666.401,19 703.980,16 | 11.067 |

| Punct început | X / Y | Punct sfârşit | X / Y | Lungime segment |
|---|---|---|---|---|
| 120 | 666.861,424 703.441,808 | 121 | 666.870,827 703.456,637 | 17.559 |
| 123 | 666.885,484 703.475,564 | 124 | 666.891,196 703.483,213 | 9.546 |
| 126 | 666.905,553 703.506,301 | 127 | 666.909,87 703.513,161 | 8.106 |
| 129 | 666.915,661 703.524,596 | 130 | 666.918,746 703.531,685 | 7.73 |
| 132 | 666.929,94 703.553,144 | 133 | 666.933,613 703.566,586 | 13.935 |
| 135 | 666.939,162 703.583,644 | 136 | 666.941,698 703.592,471 | 9.185 |
| 138 | 666.950,542 703.610,555 | 139 | 666.955,394 703.619,668 | 10.324 |
| 141 | 666.968,986 703.645,283 | 142 | 666.973,764 703.654,989 | 10.818 |
| 144 | 666.999,856 703.684,65 | 145 | 667.032,421 703.717,341 | 46.143 |
| 147 | 667.067,191 703.750,42 | 148 | 667.075,172 703.754,833 | 9.12 |
| 150 | 667.084,708 703.763,435 | 151 | 667.086,257 703.767,384 | 4.241 |
| 153 | 667.090,266 703.810,003 | 154 | 667.095,571 703.838,286 | 28.776 |
| 156 | 667.103,259 703.878,425 | 157 | 667.106,3 703.904,196 | 25.95 |
| 159 | 667.105,531 703.920,813 | 160 | 667.104,064 703.927,83 | 7.169 |
| 162 | 667.085,992 703.953,704 | 163 | 667.075,09 703.963,686 | 14.781 |
| 165 | 667.066,534 703.971,649 | 166 | 667.057,794 703.976,104 | 9.81 |
| 168 | 667.019,376 703.991,362 | 169 | 667.006,422 703.993,744 | 13.171 |
| 171 | 666.929,891 704.005,902 | 172 | 666.909,262 704.009,323 | 20.911 |
| 174 | 666.882,493 704.019,31 | 175 | 666.871,282 704.023,698 | 12.04 |
| 177 | 666.832,442 704.034,846 | 178 | 666.825,644 704.035,257 | 6.81 |
| 180 | 666.806,885 704.034,909 | 181 | 666.793,921 704.030,817 | 13.595 |
| 183 | 666.773,35 704.021,911 | 184 | 666.756,549 704.012,804 | 19.11 |
| 186 | 666.727,92 703.998,425 | 187 | 666.711,319 703.991,187 | 18.111 |
| 189 | 666.679,427 703.979,499 | 190 | 666.662,065 703.972,761 | 18.624 |
| 192 | 666.648,854 703.968,008 | 193 | 666.644,909 703.967,553 | 3.971 |
| 195 | 666.633,466 703.969,121 | 196 | 666.625,12 703.971,699 | 8.734 |
| 198 | 666.609,63 703.977,971 | 199 | 666.605,229 703.977,87 | 4.401 |
| 201 | 666.591,149 703.973,007 | 202 | 666.579,895 703.968,336 | 12.186 |
| 204 | 666.564,076 703.962,978 | 205 | 666.552,19 703.960,568 | 12.128 |
| 207 | 666.517,815 703.956,539 | 208 | 666.502,724 703.955,955 | 15.102 |
| 210 | 666.471,892 703.963,028 | 211 | 666.457,38 703.967,696 | 15.244 |
| 213 | 666.434,456 703.977,367 | 214 | 666.425,315 703.980,024 | 9.519 |
| 216 | 666.401,19 703.980,16 | 217 | 666.393,189 703.979,185 | 8.06 |

*Document care conține date cu caracter personal, protejat de prevederile Regulamentului (UE) nr. 679/2016 și Legii 190/2018*

| Punct început | X / Y | Punct sfârşit | X / Y | Lungime segment |
|---|---|---|---|---|
| 217 | 666.393,189 703.979,185 | 218 | 666.384,114 703.978,308 | 9.117 |
| 220 | 666.366,842 703.979,965 | 221 | 666.354,45 703.980,55 | 12.406 |
| 223 | 666.326,27 703.979,858 | 224 | 666.327,394 703.976,069 | 3.952 |
| 226 | 666.346,154 703.977,774 | 227 | 666.371,621 703.976,21 | 25.515 |
| 229 | 666.389,725 703.975,645 | 230 | 666.396,36 703.976,837 | 6.742 |
| 232 | 666.414,504 703.977,103 | 233 | 666.419,955 703.976,752 | 5.462 |
| 235 | 666.425,432 703.975,514 | 236 | 666.431,672 703.972,917 | 6.758 |
| 238 | 666.442,533 703.969,017 | 239 | 666.449,298 703.966,241 | 7.312 |
| 241 | 666.462,479 703.961,058 | 242 | 666.468,482 703.959,01 | 6.343 |
| 244 | 666.483,724 703.954,67 | 245 | 666.490,572 703.953,129 | 7.019 |
| 247 | 666.501,36 703.952,436 | 248 | 666.506,573 703.952,793 | 5.225 |
| 250 | 666.522,166 703.953,885 | 251 | 666.526,174 703.954,672 | 4.084 |
| 253 | 666.541,179 703.956,068 | 254 | 666.544,982 703.956,52 | 3.83 |
| 256 | 666.552,098 703.956,976 | 257 | 666.555,573 703.957,996 | 3.622 |
| 259 | 666.570,586 703.960,659 | 1 | 666.584,627 703.966,429 | 15.18 |

| Punct început | X / Y | Punct sfârşit | X / Y | Lungime segment |
|---|---|---|---|---|
| 218 | 666.384,114 703.978,308 | 219 | 666.378,552 703.978,795 | 5.584 |
| 221 | 666.354,45 703.980,55 | 222 | 666.345,473 703.981,525 | 9.03 |
| 224 | 666.327,394 703.976,069 | 225 | 666.339,183 703.976,921 | 11.82 |
| 227 | 666.371,621 703.976,21 | 228 | 666.387,84 703.975,784 | 16.225 |
| 230 | 666.396,36 703.976,837 | 231 | 666.408,83 703.977,666 | 12.498 |
| 233 | 666.419,955 703.976,752 | 234 | 666.422,955 703.976,429 | 3.017 |
| 236 | 666.431,672 703.972,917 | 237 | 666.439,886 703.969,969 | 8.727 |
| 239 | 666.449,298 703.966,241 | 240 | 666.457,137 703.963,251 | 8.39 |
| 242 | 666.468,482 703.959,01 | 243 | 666.478,258 703.956,693 | 10.047 |
| 245 | 666.490,572 703.953,129 | 246 | 666.497,27 703.952,749 | 6.708 |
| 248 | 666.506,573 703.952,793 | 249 | 666.516,39 703.953,526 | 9.845 |
| 251 | 666.526,174 703.954,672 | 252 | 666.533,468 703.955,079 | 7.306 |
| 254 | 666.544,982 703.956,52 | 255 | 666.548,572 703.956,693 | 3.593 |
| 257 | 666.555,573 703.957,996 | 258 | 666.562,609 703.959,016 | 7.109 |

| Punct început | X / Y | Punct sfârşit | X / Y | Lungime segment |
|---|---|---|---|---|
| 219 | 666.378,552 703.978,795 | 220 | 666.366,842 703.979,965 | 11.768 |
| 222 | 666.345,473 703.981,525 | 223 | 666.326,27 703.979,858 | 19.276 |
| 225 | 666.339,183 703.976,921 | 226 | 666.346,154 703.977,774 | 7.023 |
| 228 | 666.387,84 703.975,784 | 229 | 666.389,725 703.975,645 | 1.89 |
| 231 | 666.408,83 703.977,666 | 232 | 666.414,504 703.977,103 | 5.701 |
| 234 | 666.422,955 703.976,429 | 235 | 666.425,432 703.975,514 | 2.641 |
| 237 | 666.439,886 703.969,969 | 238 | 666.442,533 703.969,017 | 2.813 |
| 240 | 666.457,137 703.963,251 | 241 | 666.462,479 703.961,058 | 5.775 |
| 243 | 666.478,258 703.956,693 | 244 | 666.483,724 703.954,67 | 5.829 |
| 246 | 666.497,27 703.952,749 | 247 | 666.501,36 703.952,436 | 4.102 |
| 249 | 666.516,39 703.953,526 | 250 | 666.522,166 703.953,885 | 5.787 |
| 252 | 666.533,468 703.955,079 | 253 | 666.541,179 703.956,068 | 7.774 |
| 255 | 666.548,572 703.956,693 | 256 | 666.552,098 703.956,976 | 3.538 |
| 258 | 666.562,609 703.959,016 | 259 | 666.570,586 703.960,659 | 8.145 |

**** Lungimile segmentelor sunt determinate în planul de proiecţie Stereo 70 şi sunt rotunjite la 1 milimetru.**
***** Distanţa dintre puncte este formată din segmente cumulate ce sunt mai mici decât valoarea 1 milimetru.**

*Document care conține date cu caracter personal, protejat de prevederile Regulamentului (UE) nr. 679/2016 și Legii 190/2018*

# DATE DESPRE IMOBILUL NR. 3192

**Oficiul de Cadastru şi Publicitate Imobiliară BOTOSANI**
**Biroul de Cadastru şi Publicitate Imobiliară Botosani**

## A. Partea I. Descrierea imobilului

**TEREN** Extravilan

**Adresa:** Jud. Botosani

| Nr. Crt | Nr cadastral Nr. topografic | Suprafaţa* (mp) | Observaţii / Referinţe |
|---|---|---|---|
| A1 | | 39.398 | Sector cadastral:28 Teren neimprejmuit; |

## B. Partea II. Proprietari şi acte

| Inscrieri privitoare la dreptul de proprietate şi alte drepturi reale | | Referinţe |
|---|---|---|
| / | | |
| Act Administrativ nr. 101779, din 16/07/2002 emis de CJSDPT; | | |
| B1 | Intabulare, drept de PROPRIETATE, dobandit prin Constituire, cota actuala 1/1 | A1 |
| | 1) **PAROHIA STINCA**, CIF:9999999999999 | |

## C. Partea III. SARCINI .

| Inscrieri privind dezmembramintele dreptului de proprietate, drepturi reale de garanţie şi sarcini | Referinţe |
|---|---|
| NU SUNT | |

*Document care conține date cu caracter personal, protejat de prevederile Regulamentului (UE) nr. 679/2016 și Legii 190/2018*

# Anexa Nr. 1 La Partea I

## Teren

| Nr cadastral | Suprafaţa (mp)* | Observaţii / Referinţe |
|---|---|---|
| | 39.398 | |

* Suprafaţa este determinată in planul de proiecţie Stereo 70.

DETALII LINIARE IMOBIL

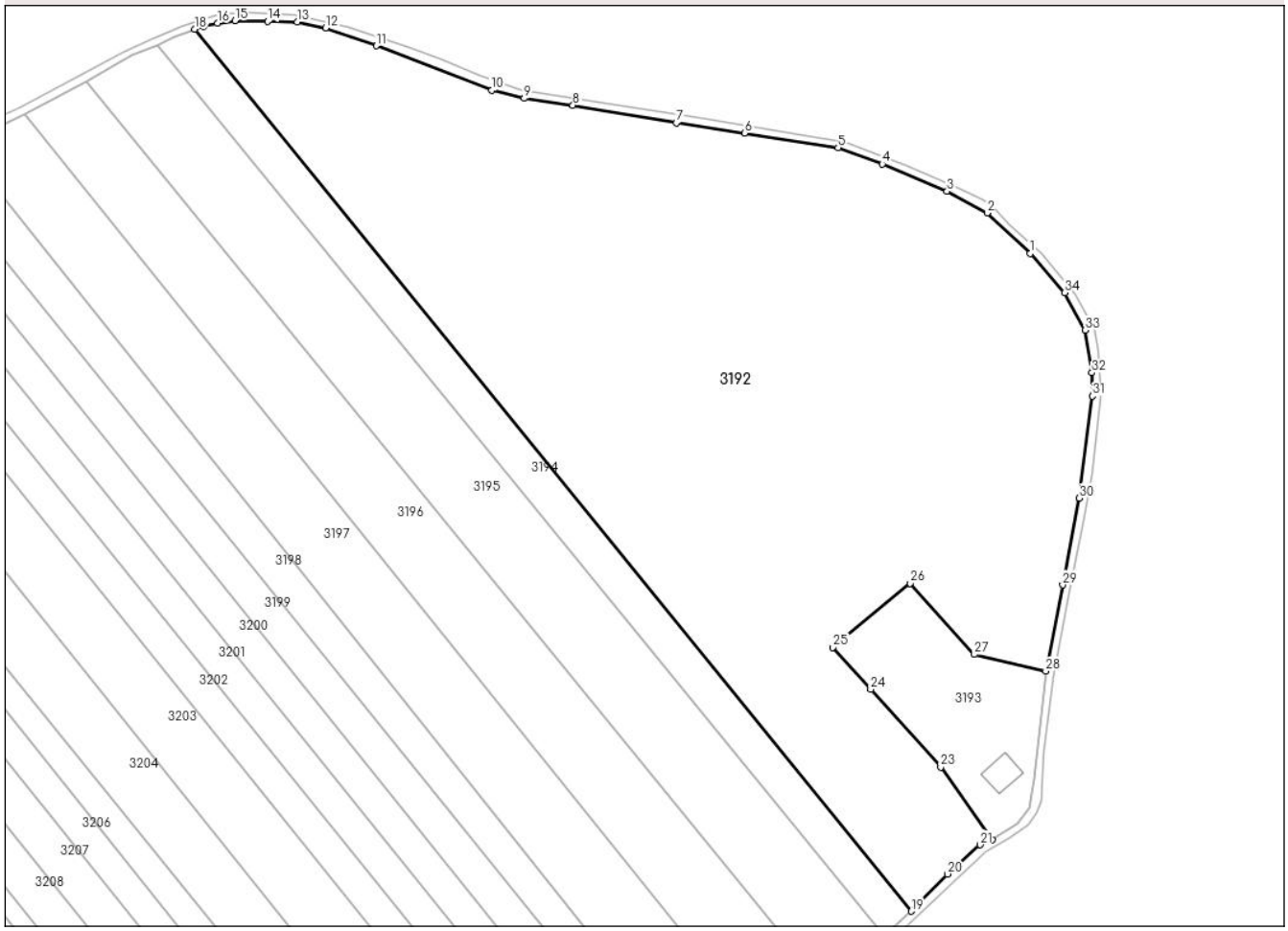


## Date referitoare la teren

| Crt | Categorie folosință | Intra vilan | Suprafaţa (mp) | Tarla | Parcelă | Nr. topo | Observaţii / Referinţe |
|---|---|---|---|---|---|---|---|
| 1 | arabil | NU | 39.398 | - | 189/26 | - | |

**Lungime Segmente**

**1) Valorile lungimilor segmentelor sunt obţinute din proiecţie în plan.**

| Punct început | X / Y | Punct sfârşit | X / Y | Lungime segment (** (m) |
|---|---|---|---|---|
| 1 | 667.082,312<br>703.953,623 | 2 | 667.067,7<br>703.967,412 | 20.091 |
| 3 | 667.054,084<br>703.974,772 | 4 | 667.032,031<br>703.984,034 | 23.918 |
| 5 | 667.016,977<br>703.989,56 | 6 | 666.985,197<br>703.994,55 | 32.169 |
| 7 | 666.961,951<br>703.998,01 | 8 | 666.926,766<br>704.003,991 | 35.689 |
| 9 | 666.910,157<br>704.006,355 | 10 | 666.899,184<br>704.009,072 | 11.305 |

| Punct început | X / Y | Punct sfârşit | X / Y | Lungime segment (** (m) |
|---|---|---|---|---|
| 2 | 667.067,7<br>703.967,412 | 3 | 667.054,084<br>703.974,772 | 15.479 |
| 4 | 667.032,031<br>703.984,034 | 5 | 667.016,977<br>703.989,56 | 16.037 |
| 6 | 666.985,197<br>703.994,55 | 7 | 666.961,951<br>703.998,01 | 23.502 |
| 8 | 666.926,766<br>704.003,991 | 9 | 666.910,157<br>704.006,355 | 16.776 |
| 10 | 666.899,184<br>704.009,072 | 11 | 666.859,892<br>704.024,225 | 42.112 |

*Document care conține date cu caracter personal, protejat de prevederile Regulamentului (UE) nr. 679/2016 și Legii 190/2018*

| Punct început | X / Y | Punct sfârşit | X / Y | Lungime segment (** (m) |
|---|---|---|---|---|
| 11 | 666.859,892<br>704.024,225 | 12 | 666.842,641<br>704.030,221 | 18.263 |
| 13 | 666.832,936<br>704.032,352 | 14 | 666.822,875<br>704.032,486 | 10.062 |
| 15 | 666.811,8<br>704.032,756 | 16 | 666.805,846<br>704.031,968 | 6.006 |
| 17 | 666.801,251<br>704.030,809 | 18 | 666.798,09<br>704.029,884 | 3.294 |
| 19 | 667.041,905<br>703.730,004 | 20 | 667.054,234<br>703.742,642 | 17.656 |
| 21 | 667.065,346<br>703.752,608 | 22 | 667.069,448<br>703.754,263 | 4.423 |
| 23 | 667.051,92<br>703.779,0 | 24 | 667.028,112<br>703.805,427 | 35.57 |
| 25 | 667.015,228<br>703.819,728 | 26 | 667.041,581<br>703.841,465 | 34.161 |
| 27 | 667.063,36<br>703.817,29 | 28 | 667.087,66<br>703.811,639 | 24.948 |
| 29 | 667.093,39<br>703.840,903 | 30 | 667.099,104<br>703.870,481 | 30.125 |
| 31 | 667.103,546<br>703.905,172 | 32 | 667.103,362<br>703.913,056 | 7.886 |
| 33 | 667.101,004<br>703.927,578 | 34 | 667.094,108<br>703.940,28 | 14.454 |

| Punct început | X / Y | Punct sfârşit | X / Y | Lungime segment (** (m) |
|---|---|---|---|---|
| 12 | 666.842,641<br>704.030,221 | 13 | 666.832,936<br>704.032,352 | 9.936 |
| 14 | 666.822,875<br>704.032,486 | 15 | 666.811,8<br>704.032,756 | 11.078 |
| 16 | 666.805,846<br>704.031,968 | 17 | 666.801,251<br>704.030,809 | 4.739 |
| 18 | 666.798,09<br>704.029,884 | 19 | 667.041,905<br>703.730,004 | 386.489 |
| 20 | 667.054,234<br>703.742,642 | 21 | 667.065,346<br>703.752,608 | 14.927 |
| 22 | 667.069,448<br>703.754,263 | 23 | 667.051,92<br>703.779,0 | 30.317 |
| 24 | 667.028,112<br>703.805,427 | 25 | 667.015,228<br>703.819,728 | 19.249 |
| 26 | 667.041,581<br>703.841,465 | 27 | 667.063,36<br>703.817,29 | 32.538 |
| 28 | 667.087,66<br>703.811,639 | 29 | 667.093,39<br>703.840,903 | 29.82 |
| 30 | 667.099,104<br>703.870,481 | 31 | 667.103,546<br>703.905,172 | 34.975 |
| 32 | 667.103,362<br>703.913,056 | 33 | 667.101,004<br>703.927,578 | 14.712 |
| 34 | 667.094,108<br>703.940,28 | 1 | 667.082,312<br>703.953,623 | 17.809 |

**** Lungimile segmentelor sunt determinate în planul de proiecţie Stereo 70 şi sunt rotunjite la 1 milimetru.**
***** Distanţa dintre puncte este formată din segmente cumulate ce sunt mai mici decât valoarea 1 milimetru.**

*Document care conține date cu caracter personal, protejat de prevederile Regulamentului (UE) nr. 679/2016 și Legii 190/2018*

# DATE DESPRE IMOBILUL NR. 3193

**Oficiul de Cadastru şi Publicitate Imobiliară BOTOSANI**
**Biroul de Cadastru şi Publicitate Imobiliară Botosani**

## A. Partea I. Descrierea imobilului

**TEREN** Extravilan

**Adresa:** Jud. Botosani

| Nr. Crt | Nr cadastral Nr. topografic | Suprafaţa* (mp) | Observaţii / Referinţe |
|---|---|---|---|
| A1 | 56149 | 3.000 | Sector cadastral:28 Teren neimprejmuit; |

## B. Partea II. Proprietari şi acte

| Inscrieri privitoare la dreptul de proprietate şi alte drepturi reale | | Referinţe |
|---|---|---|
| **41296 / 19/05/2022** | | |
| Act Normativ nr. 1098, din 02/11/2011 emis de Guvernul Romaniei (act administrativ nr Adeverinta nr. 5327 din 16.03.2022, emis de Consiliul Județean al mun. Botoșani); | | |
| B1 | Intabulare, drept de PROPRIETATE, dobandit prin Lege, cota actuala 1/1 | A1 |
| | 1) **JUDETUL BOTOSANI**, CIF:3372955, domeniu public | |

## C. Partea III. SARCINI .

| Inscrieri privind dezmembramintele dreptului de proprietate, drepturi reale de garanţie şi sarcini | Referinţe |
|---|---|
| NU SUNT | |

# Anexa Nr. 1 La Partea I

## Teren

| Nr cadastral | Suprafaţa (mp)* | Observaţii / Referinţe |
|---|---|---|
| 56149 | 3.000 | |

* Suprafaţa este determinată in planul de proiecţie Stereo 70.

DETALII LINIARE IMOBIL

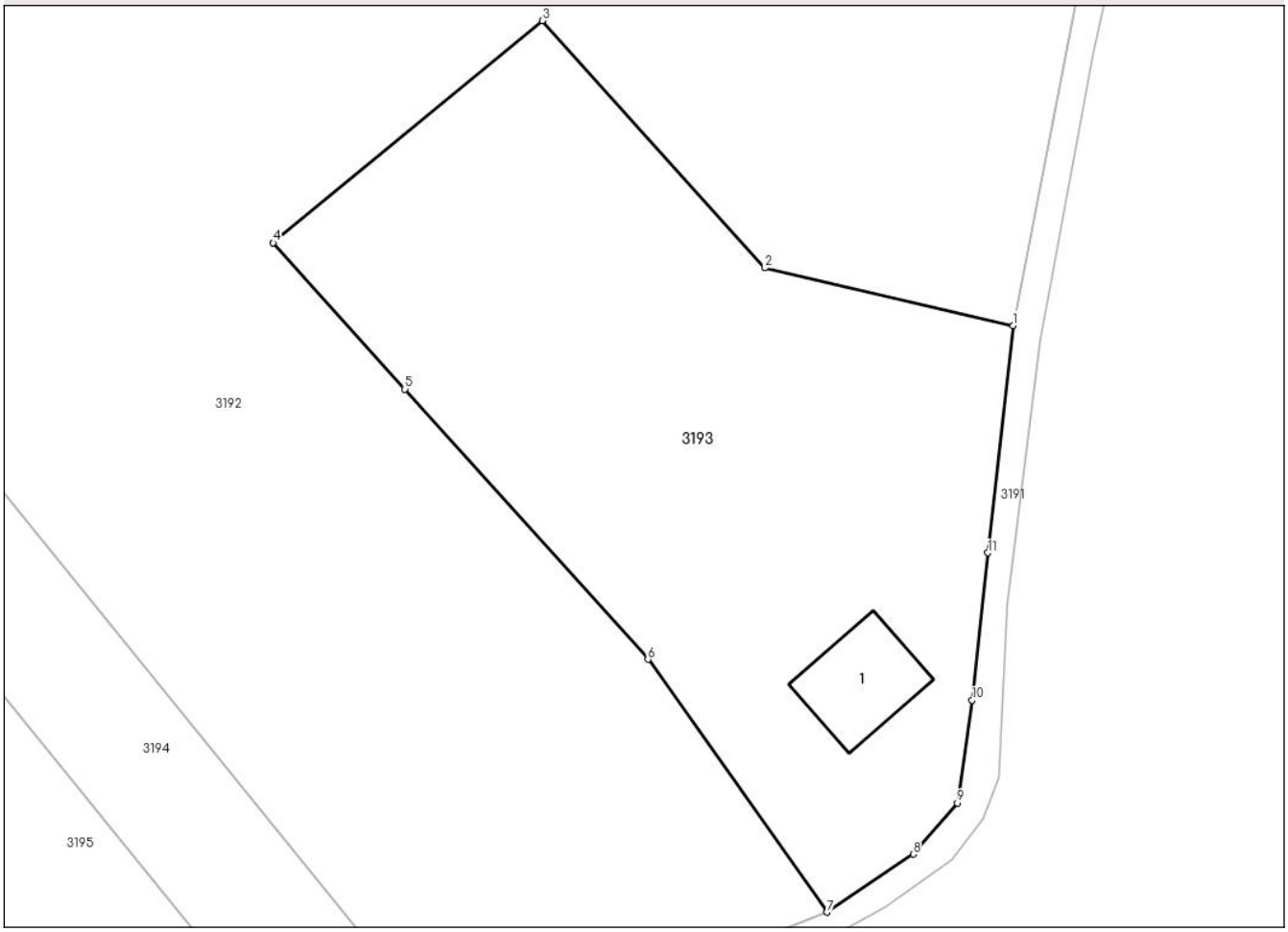


## Date referitoare la teren

| Crt | Categorie folosință | Intra vilan | Suprafaţa (mp) | Tarla | Parcelă | Nr. topo | Observaţii / Referinţe |
|---|---|---|---|---|---|---|---|
| 1 | arabil | NU | 3.000 | - | 189 | - | |

## Date referitoare la construcţii

| Crt | Număr | Destinaţie construcţie | Supraf. (mp) | Situaţie juridică | Observaţii / Referinţe |
|---|---|---|---|---|---|
| A1.1 | 56149-C1 | constructii industriale si edilitare | 99 | Fara acte | Nr. niveluri:1; S. construita la sol:99 mp; Constructie fara acte. |

**Lungime Segmente**
**1) Valorile lungimilor segmentelor sunt obţinute din proiecţie în plan.**

| Punct început | X / Y | Punct sfârşit | X / Y | Lungime segment (** (m) |
|---|---|---|---|---|
| 1 | 667.087,66<br>703.811,639 | 2 | 667.063,36<br>703.817,29 | 24.948 |
| 2 | 667.063,36<br>703.817,29 | 3 | 667.041,581<br>703.841,465 | 32.538 |
| 3 | 667.041,581<br>703.841,465 | 4 | 667.015,228<br>703.819,728 | 34.161 |

*Document care conține date cu caracter personal, protejat de prevederile Regulamentului (UE) nr. 679/2016 și Legii 190/2018*

| Punct început | X / Y | Punct sfârşit | X / Y | Lungime segment (** (m) |
|---|---|---|---|---|
| 4 | 667.015,228<br>703.819,728 | 5 | 667.028,112<br>703.805,427 | 19.249 |
| 5 | 667.028,112<br>703.805,427 | 6 | 667.051,92<br>703.779,0 | 35.57 |
| 6 | 667.051,92<br>703.779,0 | 7 | 667.069,448<br>703.754,263 | 30.317 |
| 7 | 667.069,448<br>703.754,263 | 8 | 667.077,897<br>703.759,936 | 10.177 |
| 8 | 667.077,897<br>703.759,936 | 9 | 667.082,219<br>703.764,943 | 6.614 |
| 9 | 667.082,219<br>703.764,943 | 10 | 667.083,657<br>703.775,004 | 10.163 |
| 10 | 667.083,657<br>703.775,004 | 11 | 667.085,202<br>703.789,413 | 14.492 |
| 11 | 667.085,202<br>703.789,413 | 1 | 667.087,66<br>703.811,639 | 22.362 |

** Lungimile segmentelor sunt determinate în planul de proiecţie Stereo 70 şi sunt rotunjite la 1 milimetru.
*** Distanţa dintre puncte este formată din segmente cumulate ce sunt mai mici decât valoarea 1 milimetru.

# DATE DESPRE IMOBILUL NR. 3194

**Oficiul de Cadastru şi Publicitate Imobiliară BOTOSANI**
**Biroul de Cadastru şi Publicitate Imobiliară Botosani**

## A. Partea I. Descrierea imobilului

**TEREN** Extravilan

**Adresa:** Jud. Botosani

| Nr. Crt | Nr cadastral Nr. topografic | Suprafaţa* (mp) | Observaţii / Referinţe |
|---|---|---|---|
| A1 | 55066 | 5.000 | Sector cadastral:28 Teren neimprejmuit; |

## B. Partea II. Proprietari şi acte

| Inscrieri privitoare la dreptul de proprietate şi alte drepturi reale | | Referinţe |
|---|---|---|
| **72230 / 16/09/2019** | | |
| Act Notarial nr. 2395, din 30/08/2019 emis de BIN Cosorianu Puscasu Lenuta; | | |
| B5 | Intabulare, drept de PROPRIETATE, dobandit prin Conventie, cota actuala 1/2 | A1 |
| | 1) **DEGHELUTA OANA**, bun propriu | |
| B6 | patrimoniu afectat desfasurarii activitatii Degheluta Oana Intreprindere Individuala | A1 |
| **78033 / 04/10/2019** | | |
| Act Notarial nr. 2960, din 02/10/2019 emis de BIN Cosorianu Puscasu Lenuta; | | |
| B7 | Intabulare, drept de PROPRIETATE, dobandit prin Conventie, cota actuala 1/2 | A1 |
| | 1) **DEGHELUTA OANA**, bun propriu | |
| B8 | patrimoniu afectat desfasurarii activitatii Degheluța Oana Intreprindere Individuala | A1 |

## C. Partea III. SARCINI .

| Inscrieri privind dezmembramintele dreptului de proprietate, drepturi reale de garanţie şi sarcini | Referinţe |
|---|---|
| NU SUNT | |

*Document care conține date cu caracter personal, protejat de prevederile Regulamentului (UE) nr. 679/2016 și Legii 190/2018*

# Anexa Nr. 1 La Partea I

## Teren

| Nr cadastral | Suprafaţa (mp)* | Observaţii / Referinţe |
|---|---|---|
| 55066 | 5.000 | |

* Suprafaţa este determinată in planul de proiecţie Stereo 70.

DETALII LINIARE IMOBIL

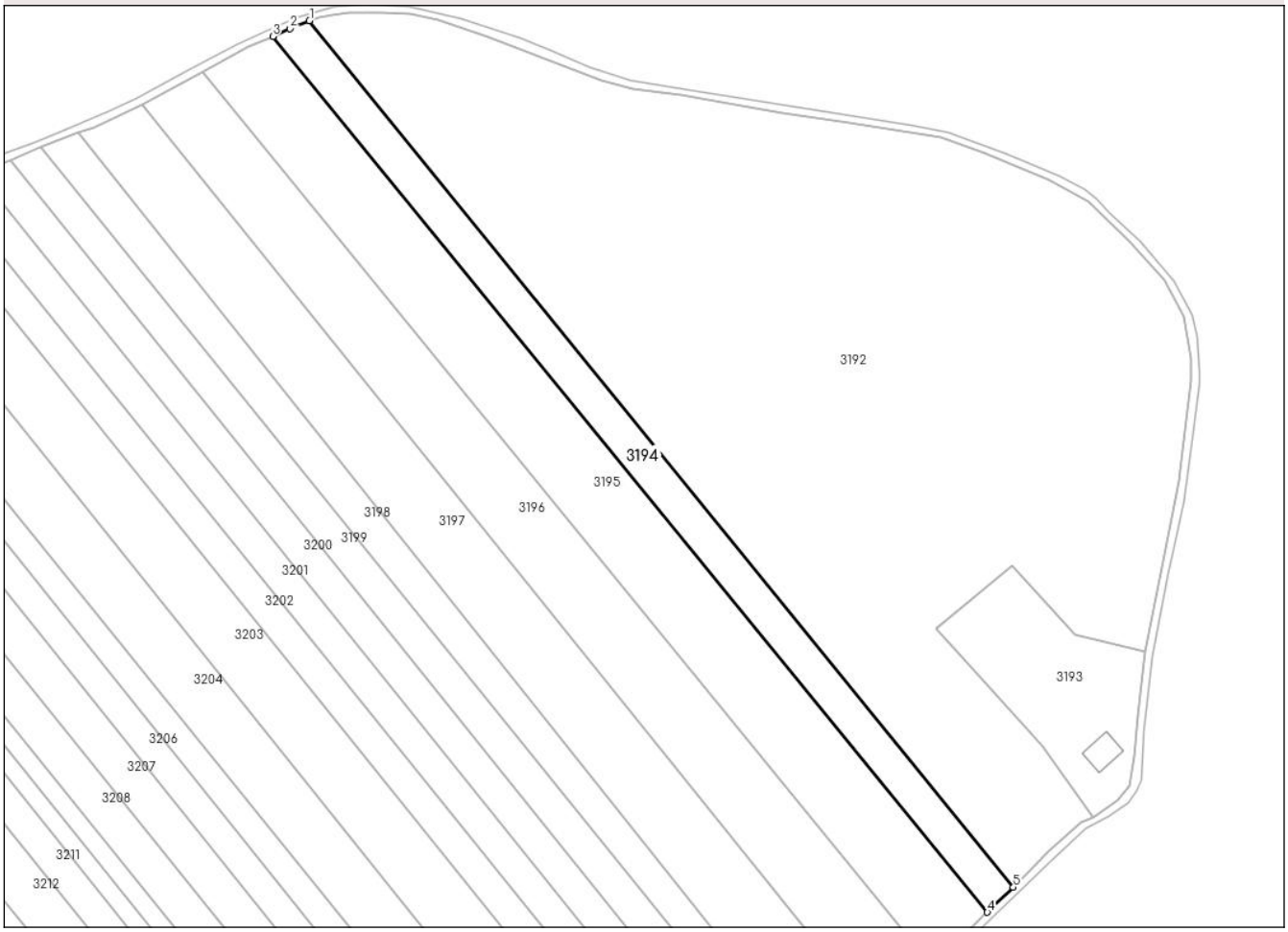


## Date referitoare la teren

| Crt | Categorie folosință | Intra vilan | Suprafaţa (mp) | Tarla | Parcelă | Nr. topo | Observaţii / Referinţe |
|---|---|---|---|---|---|---|---|
| 1 | arabil | NU | 5.000 | - | 189/25 | - | |

**Lungime Segmente**
**1) Valorile lungimilor segmentelor sunt obţinute din proiecţie în plan.**

| Punct început | X / Y | Punct sfârşit | X / Y | Lungime segment (** (m) |
|---|---|---|---|---|
| 1 | 666.798,09<br>704.029,884 | 2 | 666.791,336<br>704.027,199 | 7.268 |
| 2 | 666.791,336<br>704.027,199 | 3 | 666.785,385<br>704.024,411 | 6.571 |
| 3 | 666.785,385<br>704.024,411 | 4 | 667.032,914<br>703.721,404 | 391.259 |
| 4 | 667.032,914<br>703.721,404 | 5 | 667.041,905<br>703.730,004 | 12.442 |
| 5 | 667.041,905<br>703.730,004 | 1 | 666.798,09<br>704.029,884 | 386.489 |

*Document care conține date cu caracter personal, protejat de prevederile Regulamentului (UE) nr. 679/2016 și Legii 190/2018*

** Lungimile segmentelor sunt determinate în planul de proiecţie Stereo 70 şi sunt rotunjite la 1 milimetru.
*** Distanţa dintre puncte este formată din segmente cumulate ce sunt mai mici decât valoarea 1 milimetru.

# DATE DESPRE IMOBILUL NR. 3195

**Oficiul de Cadastru şi Publicitate Imobiliară BOTOSANI**
**Biroul de Cadastru şi Publicitate Imobiliară Botosani**

## A. Partea I. Descrierea imobilului

**TEREN** Extravilan

**Adresa:** Jud. Botosani

| Nr. Crt | Nr cadastral Nr. topografic | Suprafaţa* (mp) | Observaţii / Referinţe |
|---|---|---|---|
| A1 | | 10.474 | Sector cadastral:28 Teren neimprejmuit; |

## B. Partea II. Proprietari şi acte

| Inscrieri privitoare la dreptul de proprietate şi alte drepturi reale | | Referinţe |
|---|---|---|
| / | | |
| Act Administrativ nr. 86856, din 03/02/2000 emis de CJSDPT; | | |
| B1 | Intabulare, drept de PROPRIETATE, dobandit prin Constituire, cota actuala 1/1 | A1 |
| | 1) **ARUSTEI AUREL** | |

## C. Partea III. SARCINI .

| Inscrieri privind dezmembramintele dreptului de proprietate, drepturi reale de garanţie şi sarcini | Referinţe |
|---|---|
| NU SUNT | |

# Anexa Nr. 1 La Partea I

## Teren

| Nr cadastral | Suprafaţa (mp)* | Observaţii / Referinţe |
|---|---|---|
| | 10.474 | |

* Suprafaţa este determinată in planul de proiecţie Stereo 70.

DETALII LINIARE IMOBIL

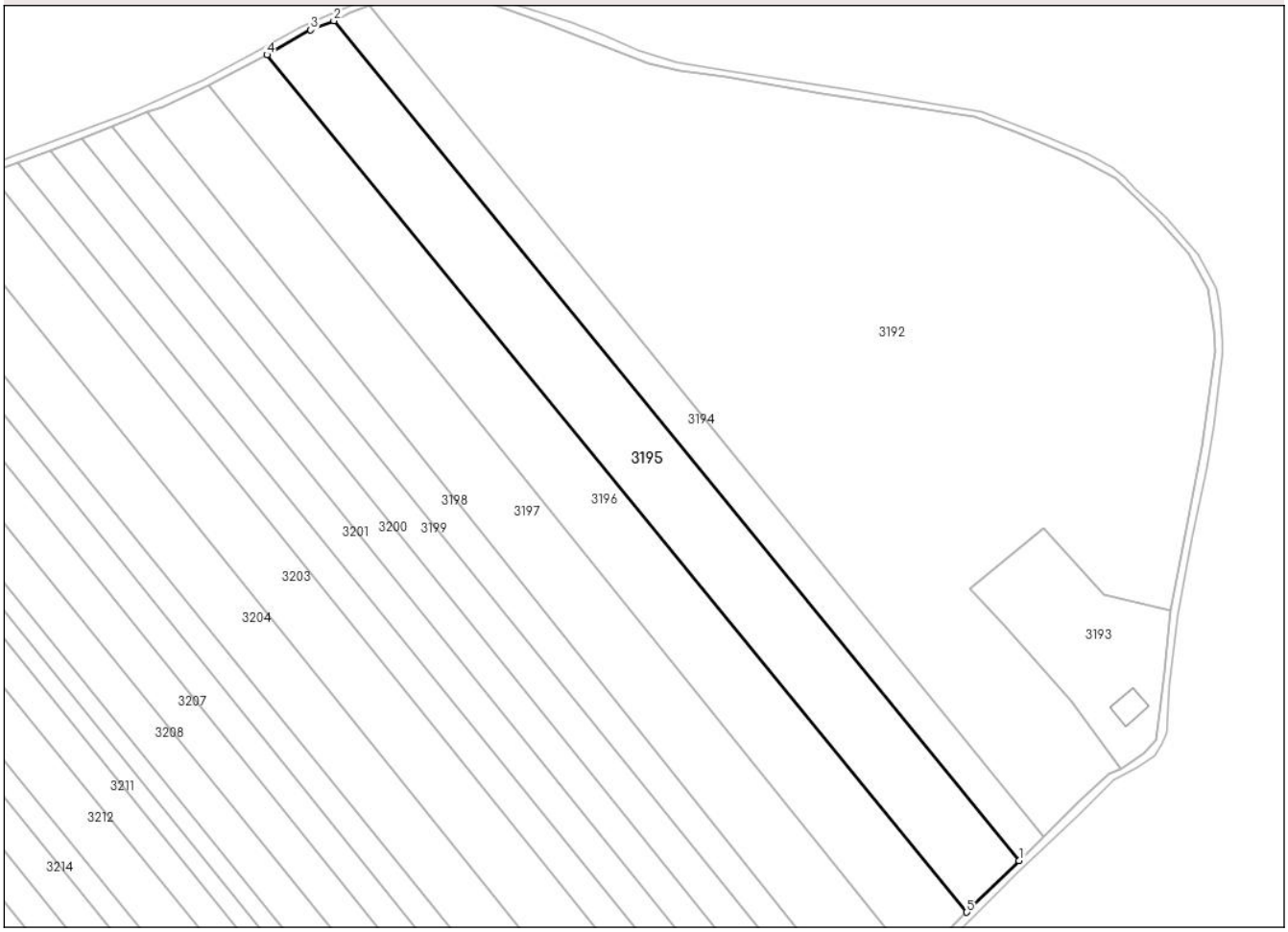


## Date referitoare la teren

| Crt | Categorie folosință | Intra vilan | Suprafaţa (mp) | Tarla | Parcelă | Nr. topo | Observaţii / Referinţe |
|---|---|---|---|---|---|---|---|
| 1 | arabil | NU | 10.474 | - | 189/34 | - | |

**Lungime Segmente**
**1) Valorile lungimilor segmentelor sunt obţinute din proiecţie în plan.**

| Punct început | X / Y | Punct sfârşit | X / Y | Lungime segment (** (m) |
|---|---|---|---|---|
| 1 | 667.032,914<br>703.721,404 | 2 | 666.785,385<br>704.024,411 | 391.259 |
| 2 | 666.785,385<br>704.024,411 | 3 | 666.776,998<br>704.021,083 | 9.023 |
| 3 | 666.776,998<br>704.021,083 | 4 | 666.761,212<br>704.012,157 | 18.135 |
| 4 | 666.761,212<br>704.012,157 | 5 | 667.013,943<br>703.702,807 | 399.463 |
| 5 | 667.013,943<br>703.702,807 | 1 | 667.032,914<br>703.721,404 | 26.565 |

*Document care conține date cu caracter personal, protejat de prevederile Regulamentului (UE) nr. 679/2016 și Legii 190/2018*

** Lungimile segmentelor sunt determinate în planul de proiecţie Stereo 70 şi sunt rotunjite la 1 milimetru.
*** Distanţa dintre puncte este formată din segmente cumulate ce sunt mai mici decât valoarea 1 milimetru.

# DATE DESPRE IMOBILUL NR. 3196

**Oficiul de Cadastru şi Publicitate Imobiliară BOTOSANI**
**Biroul de Cadastru şi Publicitate Imobiliară Botosani**

## A. Partea I. Descrierea imobilului

**TEREN** Extravilan

**Adresa:** Jud. Botosani

| Nr. Crt | Nr cadastral Nr. topografic | Suprafaţa* (mp) | Observaţii / Referinţe |
|---|---|---|---|
| A1 | | 10.000 | Sector cadastral:28 Teren neimprejmuit; |

## B. Partea II. Proprietari şi acte

| Inscrieri privitoare la dreptul de proprietate şi alte drepturi reale | | Referinţe |
|---|---|---|
| / | | |
| Act Administrativ nr. 84727, din 29/06/1999 emis de CJSDPT; | | |
| B1 | Intabulare, drept de PROPRIETATE, dobandit prin Reconstituire, cota actuala 1/1 | A1 |
| | 1) **AVIERITEI C NATALIA**<br>2) **PUNGA I CONSTANTIN** | |

## C. Partea III. SARCINI .

| Inscrieri privind dezmembramintele dreptului de proprietate, drepturi reale de garanţie şi sarcini | Referinţe |
|---|---|
| NU SUNT | |

*Document care conține date cu caracter personal, protejat de prevederile Regulamentului (UE) nr. 679/2016 și Legii 190/2018*

# Anexa Nr. 1 La Partea I

## Teren

| Nr cadastral | Suprafaţa (mp)* | Observaţii / Referinţe |
|---|---|---|
| | 10.000 | |

* Suprafaţa este determinată in planul de proiecţie Stereo 70.

DETALII LINIARE IMOBIL

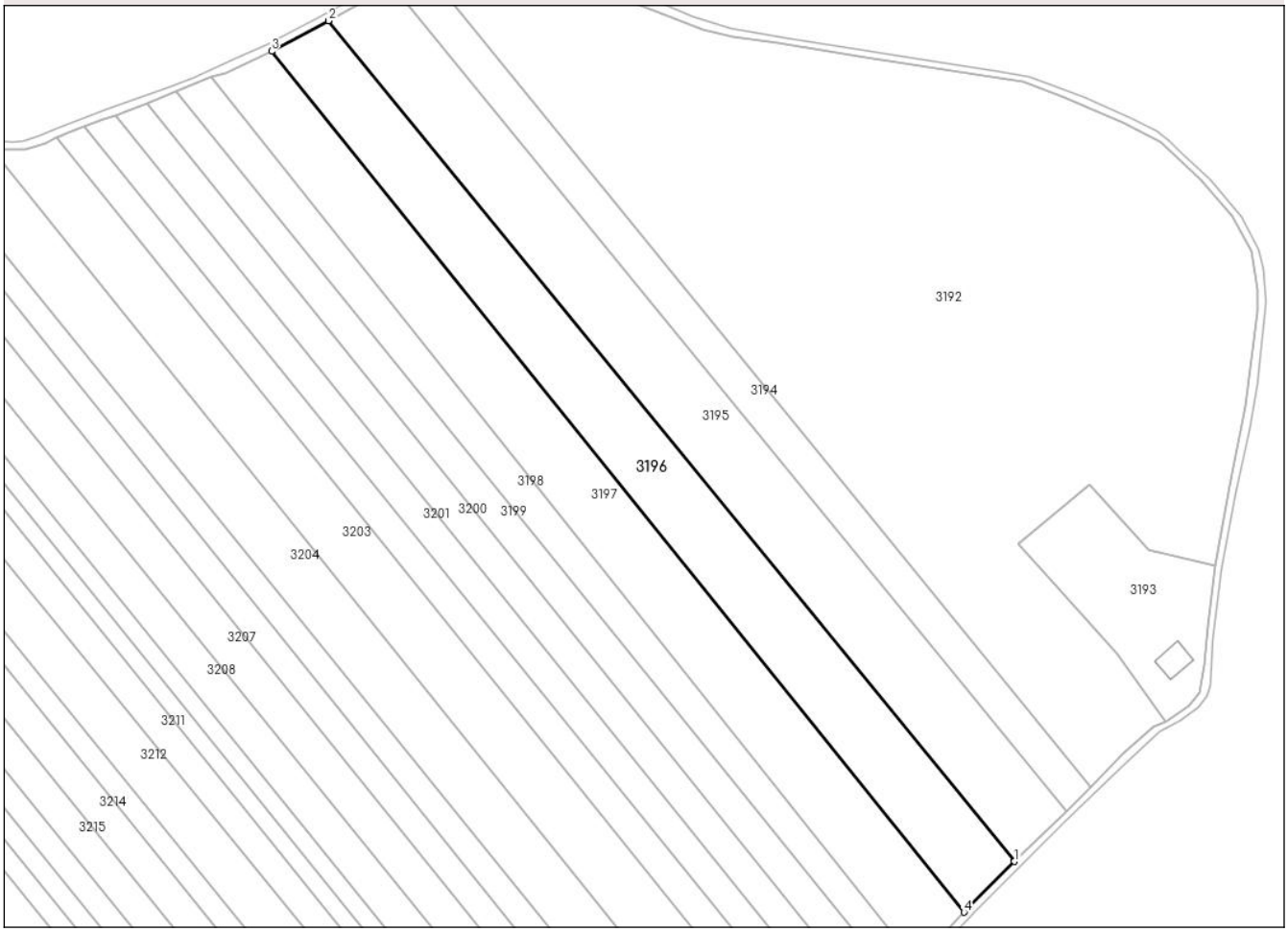


## Date referitoare la teren

| Crt | Categorie folosință | Intra vilan | Suprafaţa (mp) | Tarla | Parcelă | Nr. topo | Observaţii / Referinţe |
|---|---|---|---|---|---|---|---|
| 1 | arabil | NU | 10.000 | - | 189/30 | - | |

**Lungime Segmente**
**1) Valorile lungimilor segmentelor sunt obţinute din proiecţie în plan.**

| Punct început | X / Y | Punct sfârşit | X / Y | Lungime segment (** (m) |
|---|---|---|---|---|
| 1 | 667.013,943<br>703.702,807 | 2 | 666.761,219<br>704.012,148 | 399.452 |
| 2 | 666.761,219<br>704.012,148 | 3 | 666.740,244<br>704.000,911 | 23.795 |
| 3 | 666.740,244<br>704.000,911 | 4 | 666.995,311<br>703.684,106 | 406.724 |
| 4 | 666.995,311<br>703.684,106 | 1 | 667.013,943<br>703.702,807 | 26.398 |

**** Lungimile segmentelor sunt determinate în planul de proiecţie Stereo 70 şi sunt rotunjite la 1 milimetru.**

*Document care conține date cu caracter personal, protejat de prevederile Regulamentului (UE) nr. 679/2016 și Legii 190/2018*

***** Distanţa dintre puncte este formată din segmente cumulate ce sunt mai mici decât valoarea 1 milimetru.**

# DATE DESPRE IMOBILUL NR. 3197

**Oficiul de Cadastru şi Publicitate Imobiliară BOTOSANI**
**Biroul de Cadastru şi Publicitate Imobiliară Botosani**

## A. Partea I. Descrierea imobilului

**TEREN** Extravilan

**Adresa:** Jud. Botosani

| Nr. Crt | Nr cadastral Nr. topografic | Suprafaţa* (mp) | Observaţii / Referinţe |
|---|---|---|---|
| A1 | | 10.000 | Sector cadastral:28 Teren neimprejmuit; |

## B. Partea II. Proprietari şi acte

| Inscrieri privitoare la dreptul de proprietate şi alte drepturi reale | | Referinţe |
|---|---|---|
| / | | |
| Act Administrativ nr. 86793, din 20/03/1999 emis de CJSDPT; | | |
| B1 | Intabulare, drept de PROPRIETATE, dobandit prin Reconstituire, cota actuala 1/1 | A1 |
| | 1) **PUNGA I CONSTANTIN**<br>2) **PUNGA I VASILE**<br>3) **BICHEL I MARIA**<br>4) **DUMITRANU N ELENA** | |

## C. Partea III. SARCINI .

| Inscrieri privind dezmembramintele dreptului de proprietate, drepturi reale de garanţie şi sarcini | Referinţe |
|---|---|
| NU SUNT | |

# Anexa Nr. 1 La Partea I

## Teren

| Nr cadastral | Suprafaţa (mp)* | Observaţii / Referinţe |
|---|---|---|
| | 10.000 | |

* Suprafaţa este determinată in planul de proiecţie Stereo 70.

DETALII LINIARE IMOBIL

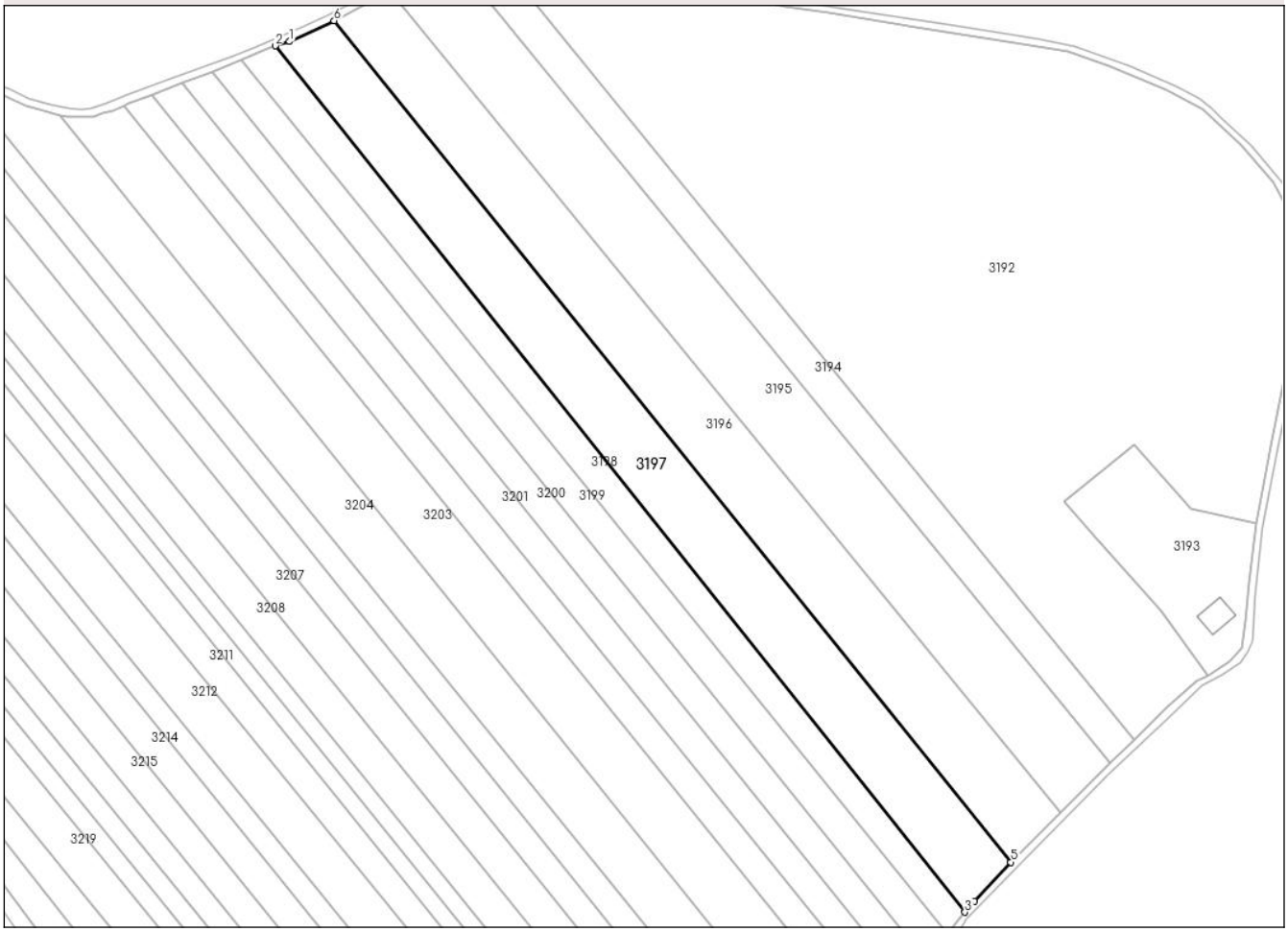


## Date referitoare la teren

| Crt | Categorie folosință | Intra vilan | Suprafaţa (mp) | Tarla | Parcelă | Nr. topo | Observaţii / Referinţe |
|---|---|---|---|---|---|---|---|
| 1 | arabil | NU | 10.000 | - | 189/24 | - | |

**Lungime Segmente**
**1) Valorile lungimilor segmentelor sunt obţinute din proiecţie în plan.**

| Punct început | X / Y | Punct sfârşit | X / Y | Lungime segment (** (m) |
|---|---|---|---|---|
| 1 | 666.723,398<br>703.993,065 | 2 | 666.718,038<br>703.991,421 | 5.607 |
| 2 | 666.718,038<br>703.991,421 | 3 | 666.977,935<br>703.665,282 | 417.029 |
| 3 | 666.977,935<br>703.665,282 | 4 | 666.981,58<br>703.669,314 | 5.435 |
| 4 | 666.981,58<br>703.669,314 | 5 | 666.995,31<br>703.684,108 | 20.183 |
| 5 | 666.995,31<br>703.684,108 | 6 | 666.740,244<br>704.000,911 | 406.722 |

*Document care conține date cu caracter personal, protejat de prevederile Regulamentului (UE) nr. 679/2016 și Legii 190/2018*

| Punct început | X / Y | Punct sfârşit | X / Y | Lungime segment (** (m) |
|---|---|---|---|---|
| 6 | 666.740,244<br>704.000,911 | 1 | 666.723,398<br>703.993,065 | 18.584 |

** Lungimile segmentelor sunt determinate în planul de proiecţie Stereo 70 şi sunt rotunjite la 1 milimetru.
*** Distanţa dintre puncte este formată din segmente cumulate ce sunt mai mici decât valoarea 1 milimetru.

*Document care conține date cu caracter personal, protejat de prevederile Regulamentului (UE) nr. 679/2016 și Legii 190/2018*

# DATE DESPRE IMOBILUL NR. 3198

**Oficiul de Cadastru şi Publicitate Imobiliară BOTOSANI**
**Biroul de Cadastru şi Publicitate Imobiliară Botosani**

## A. Partea I. Descrierea imobilului

**TEREN** Extravilan

**Adresa:** Jud. Botosani

| Nr. Crt | Nr cadastral Nr. topografic | Suprafaţa* (mp) | Observaţii / Referinţe |
|---|---|---|---|
| A1 | 52202 | 5.000 | Sector cadastral:28 Teren neimprejmuit; |

## B. Partea II. Proprietari şi acte

| Inscrieri privitoare la dreptul de proprietate şi alte drepturi reale | | Referinţe |
|---|---|---|
| **68114 / 02/12/2013** | | |
| Act Notarial nr. 1471, din 29/11/2013 emis de BNP Irina Mihaela Barculet; | | |
| B6 | Intabulare, drept de PROPRIETATE, dobandit prin Conventie, cota actuala 1/1 | A1 |
| | 1) **NEAMTU DENISA**, bun propriu | |

## C. Partea III. SARCINI .

| Inscrieri privind dezmembramintele dreptului de proprietate, drepturi reale de garanţie şi sarcini | Referinţe |
|---|---|
| NU SUNT | |

# Anexa Nr. 1 La Partea I

## Teren

| Nr cadastral | Suprafaţa (mp)* | Observaţii / Referinţe |
|---|---|---|
| 52202 | 5.000 | |

* Suprafaţa este determinată in planul de proiecţie Stereo 70.

DETALII LINIARE IMOBIL

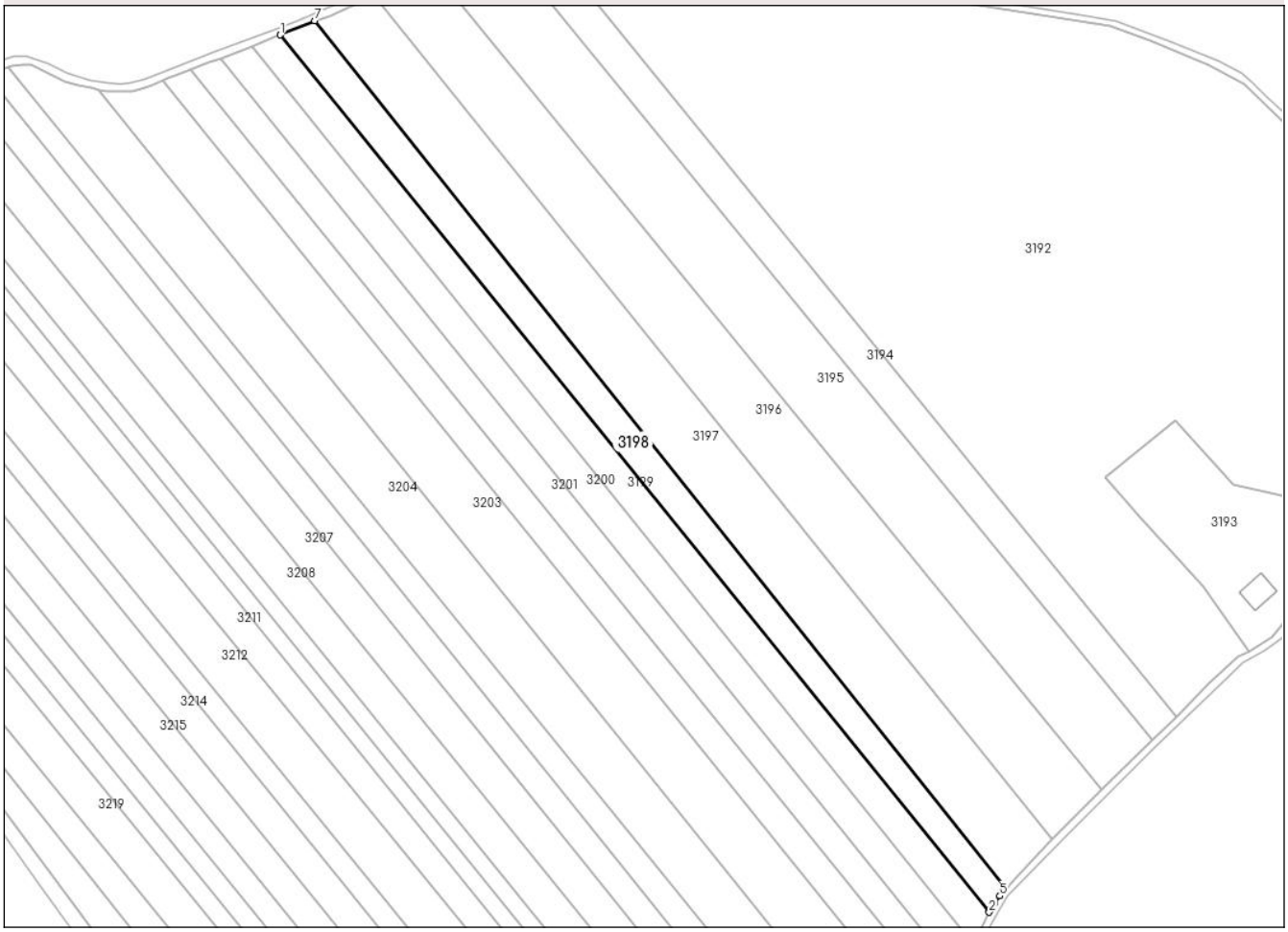


## Date referitoare la teren

| Crt | Categorie folosință | Intra vilan | Suprafaţa (mp) | Tarla | Parcelă | Nr. topo | Observaţii / Referinţe |
|---|---|---|---|---|---|---|---|
| 1 | arabil | NU | 5.000 | - | 189/23 | - | |

**Lungime Segmente**
**1) Valorile lungimilor segmentelor sunt obţinute din proiecţie în plan.**

| Punct început | X / Y | Punct sfârşit | X / Y | Lungime segment (** (m) |
|---|---|---|---|---|
| 1 | 666.705,078<br>703.986,091 | 2 | 666.971,64<br>703.656,586 | 423.826 |
| 2 | 666.971,64<br>703.656,586 | 3 | 666.971,959<br>703.657,274 | 0.758 |
| 3 | 666.971,959<br>703.657,274 | 4 | 666.973,775<br>703.660,202 | 3.446 |
| 4 | 666.973,775<br>703.660,202 | 5 | 666.975,685<br>703.662,662 | 3.114 |
| 5 | 666.975,685<br>703.662,662 | 6 | 666.977,935<br>703.665,282 | 3.454 |

*Document care conține date cu caracter personal, protejat de prevederile Regulamentului (UE) nr. 679/2016 și Legii 190/2018*

| Punct început | X / Y | Punct sfârşit | X / Y | Lungime segment (** (m) |
|---|---|---|---|---|
| 6 | 666.977,935<br>703.665,282 | 7 | 666.718,038<br>703.991,421 | 417.029 |
| 7 | 666.718,038<br>703.991,421 | 1 | 666.705,078<br>703.986,091 | 14.013 |

** Lungimile segmentelor sunt determinate în planul de proiecţie Stereo 70 şi sunt rotunjite la 1 milimetru.
*** Distanţa dintre puncte este formată din segmente cumulate ce sunt mai mici decât valoarea 1 milimetru.

# DATE DESPRE IMOBILUL NR. 3199

**Oficiul de Cadastru şi Publicitate Imobiliară BOTOSANI**
**Biroul de Cadastru şi Publicitate Imobiliară Botosani**

## A. Partea I. Descrierea imobilului

**TEREN** Extravilan

**Adresa:** Jud. Botosani

| Nr. Crt | Nr cadastral Nr. topografic | Suprafaţa* (mp) | Observaţii / Referinţe |
|---|---|---|---|
| A1 | 52705 | 5.000 | Sector cadastral:28 Teren neimprejmuit; |

## B. Partea II. Proprietari şi acte

| Inscrieri privitoare la dreptul de proprietate şi alte drepturi reale | | Referinţe |
|---|---|---|
| **86928 / 02/12/2015** | | |
| Act Notarial nr. 1477, din 27/11/2015 emis de BNP Irina Mihaela Barculet; | | |
| B2 | Intabulare, drept de PROPRIETATE, dobandit prin Conventie, cota actuala 1/1 | A1 |
| | 1) **NEAMTU MARCEL**, - bun propriu | |

## C. Partea III. SARCINI .

| Inscrieri privind dezmembramintele dreptului de proprietate, drepturi reale de garanţie şi sarcini | Referinţe |
|---|---|
| NU SUNT | |

*Document care conține date cu caracter personal, protejat de prevederile Regulamentului (UE) nr. 679/2016 și Legii 190/2018*

# Anexa Nr. 1 La Partea I

## Teren

| Nr cadastral | Suprafaţa (mp)* | Observaţii / Referinţe |
|---|---|---|
| 52705 | 5.000 | |

* Suprafaţa este determinată in planul de proiecţie Stereo 70.

DETALII LINIARE IMOBIL

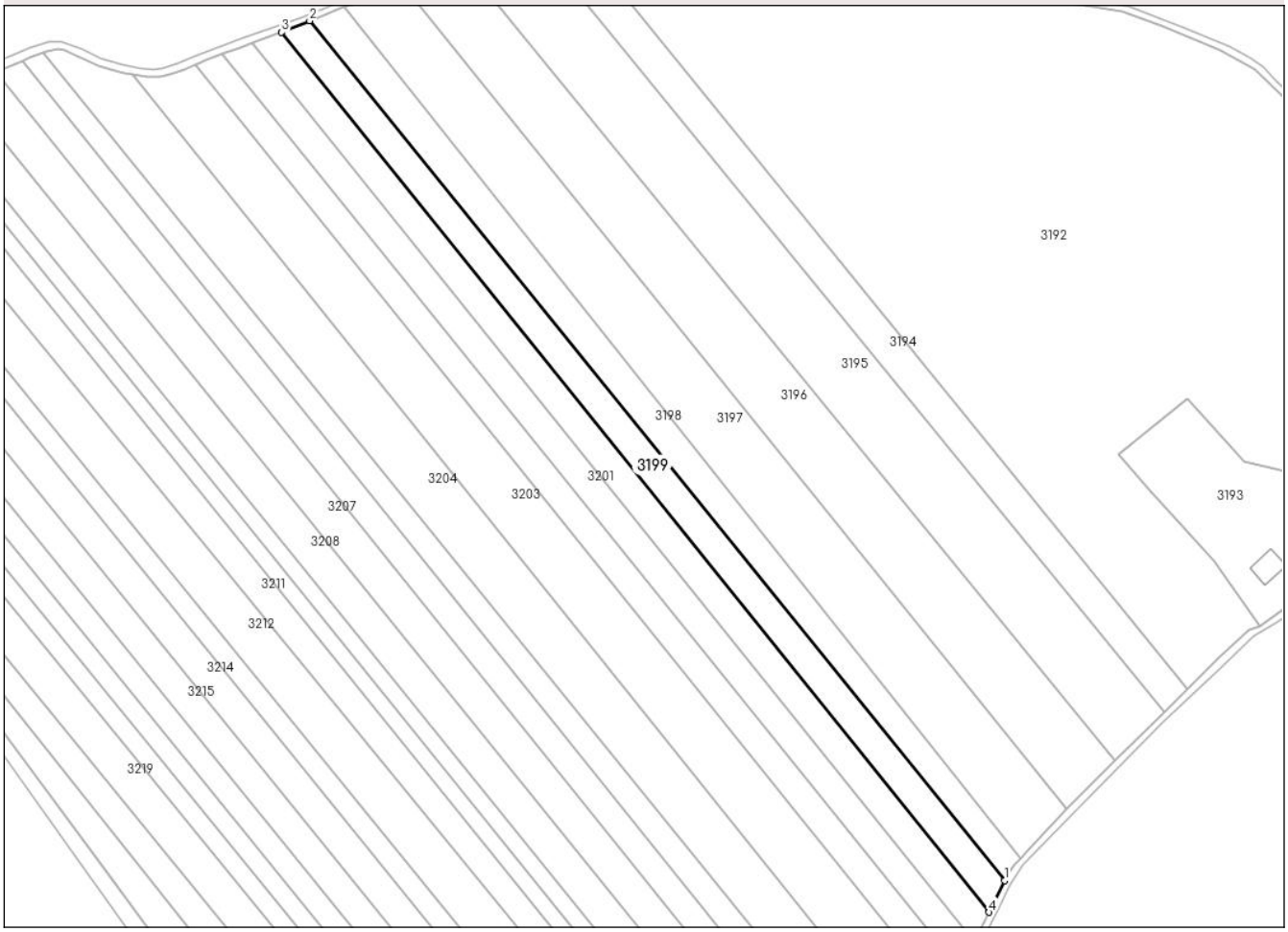


## Date referitoare la teren

| Crt | Categorie folosință | Intra vilan | Suprafaţa (mp) | Tarla | Parcelă | Nr. topo | Observaţii / Referinţe |
|---|---|---|---|---|---|---|---|
| 1 | arabil | NU | 5.000 | - | 189/20 | - | |

**Lungime Segmente**
**1) Valorile lungimilor segmentelor sunt obţinute din proiecţie în plan.**

| Punct început | X / Y | Punct sfârşit | X / Y | Lungime segment (** (m) |
|---|---|---|---|---|
| 1 | 666.971,64<br>703.656,585 | 2 | 666.705,078<br>703.986,091 | 423.827 |
| 2 | 666.705,078<br>703.986,091 | 3 | 666.694,33<br>703.981,701 | 11.61 |
| 3 | 666.694,33<br>703.981,701 | 4 | 666.965,675<br>703.644,508 | 432.813 |
| 4 | 666.965,675<br>703.644,508 | 1 | 666.971,64<br>703.656,585 | 13.47 |

**** Lungimile segmentelor sunt determinate în planul de proiecţie Stereo 70 şi sunt rotunjite la 1 milimetru.**

*Document care conține date cu caracter personal, protejat de prevederile Regulamentului (UE) nr. 679/2016 și Legii 190/2018*

***** Distanţa dintre puncte este formată din segmente cumulate ce sunt mai mici decât valoarea 1 milimetru.**

# DATE DESPRE IMOBILUL NR. 3200

**Oficiul de Cadastru şi Publicitate Imobiliară BOTOSANI**
**Biroul de Cadastru şi Publicitate Imobiliară Botosani**

## A. Partea I. Descrierea imobilului

**TEREN** Extravilan

**Adresa:** Jud. Botosani

| Nr. Crt | Nr cadastral Nr. topografic | Suprafaţa* (mp) | Observaţii / Referinţe |
|---|---|---|---|
| A1 | | 5.000 | Sector cadastral:28 Teren neimprejmuit; |

## B. Partea II. Proprietari şi acte

| Inscrieri privitoare la dreptul de proprietate şi alte drepturi reale | | Referinţe |
|---|---|---|
| / | | |
| Act Administrativ nr. 101711, din 29/03/2002 emis de CJSDPT; | | |
| B1 | Intabulare, drept de PROPRIETATE, dobandit prin Constituire, cota actuala 1/1 | A1 |
| | 1) **MOLOCEA MIHAI** | |

## C. Partea III. SARCINI .

| Inscrieri privind dezmembramintele dreptului de proprietate, drepturi reale de garanţie şi sarcini | Referinţe |
|---|---|
| NU SUNT | |

# Anexa Nr. 1 La Partea I

## Teren

| Nr cadastral | Suprafaţa (mp)* | Observaţii / Referinţe |
|---|---|---|
| | 5.000 | |

* Suprafaţa este determinată in planul de proiecţie Stereo 70.

DETALII LINIARE IMOBIL

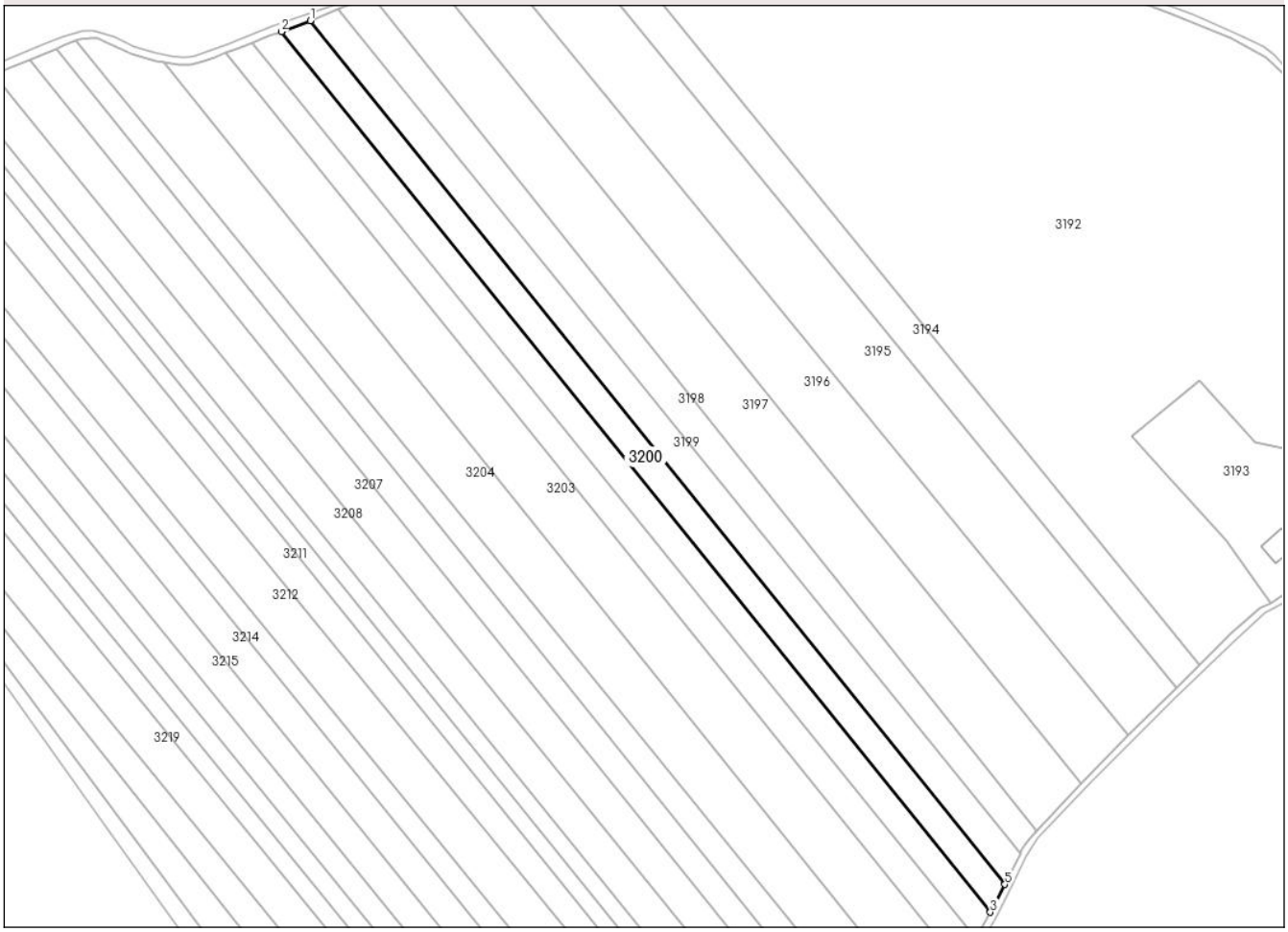


## Date referitoare la teren

| Crt | Categorie folosință | Intra vilan | Suprafaţa (mp) | Tarla | Parcelă | Nr. topo | Observaţii / Referinţe |
|---|---|---|---|---|---|---|---|
| 1 | arabil | NU | 5.000 | - | 189/31 | - | |

**Lungime Segmente**
**1) Valorile lungimilor segmentelor sunt obţinute din proiecţie în plan.**

| Punct început | X / Y | Punct sfârşit | X / Y | Lungime segment (** (m) |
|---|---|---|---|---|
| 1 | 666.694,33<br>703.981,701 | 2 | 666.682,887<br>703.977,365 | 12.237 |
| 2 | 666.682,887<br>703.977,365 | 3 | 666.959,939<br>703.633,706 | 441.429 |
| 3 | 666.959,939<br>703.633,706 | 4 | 666.960,926<br>703.635,416 | 1.975 |
| 4 | 666.960,926<br>703.635,416 | 5 | 666.965,675<br>703.644,508 | 10.258 |
| 5 | 666.965,675<br>703.644,508 | 1 | 666.694,33<br>703.981,701 | 432.813 |

*Document care conține date cu caracter personal, protejat de prevederile Regulamentului (UE) nr. 679/2016 și Legii 190/2018*

** Lungimile segmentelor sunt determinate în planul de proiecţie Stereo 70 şi sunt rotunjite la 1 milimetru.
*** Distanţa dintre puncte este formată din segmente cumulate ce sunt mai mici decât valoarea 1 milimetru.

# DATE DESPRE IMOBILUL NR. 3201

**Oficiul de Cadastru şi Publicitate Imobiliară BOTOSANI**
**Biroul de Cadastru şi Publicitate Imobiliară Botosani**

## A. Partea I. Descrierea imobilului

**TEREN** Extravilan

**Adresa:** Jud. Botosani

| Nr. Crt | Nr cadastral Nr. topografic | Suprafaţa* (mp) | Observaţii / Referinţe |
|---|---|---|---|
| A1 | | 5.000 | Sector cadastral:28 Teren neimprejmuit; |

## B. Partea II. Proprietari şi acte

| Inscrieri privitoare la dreptul de proprietate şi alte drepturi reale | | Referinţe |
|---|---|---|
| / | | |
| Act Administrativ nr. 119930, din 15/10/2002 emis de CJSDPT; | | |
| B1 | Intabulare, drept de PROPRIETATE, dobandit prin Reconstituire, cota actuala 1/1 | A1 |
| | 1) **NITA C ELENA** | |

## C. Partea III. SARCINI .

| Inscrieri privind dezmembramintele dreptului de proprietate, drepturi reale de garanţie şi sarcini | Referinţe |
|---|---|
| NU SUNT | |

*Document care conține date cu caracter personal, protejat de prevederile Regulamentului (UE) nr. 679/2016 și Legii 190/2018*

# Anexa Nr. 1 La Partea I

## Teren

| Nr cadastral | Suprafaţa (mp)* | Observaţii / Referinţe |
|---|---|---|
| | 5.000 | |

* Suprafaţa este determinată in planul de proiecţie Stereo 70.

DETALII LINIARE IMOBIL

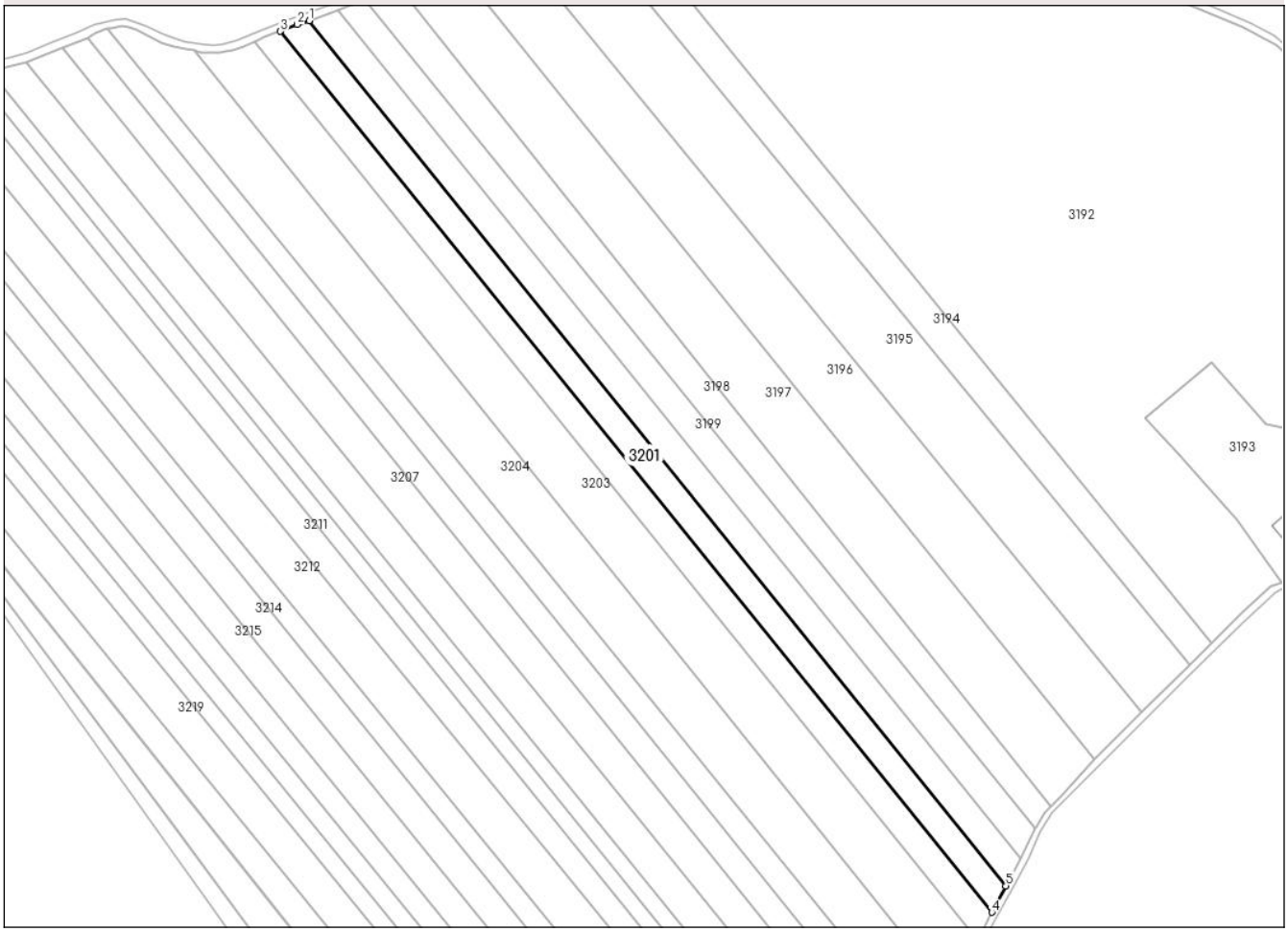


## Date referitoare la teren

| Crt | Categorie folosință | Intra vilan | Suprafaţa (mp) | Tarla | Parcelă | Nr. topo | Observaţii / Referinţe |
|---|---|---|---|---|---|---|---|
| 1 | arabil | NU | 5.000 | - | 189/21 | - | |

**Lungime Segmente**
**1) Valorile lungimilor segmentelor sunt obţinute din proiecţie în plan.**

| Punct început | X / Y | Punct sfârşit | X / Y | Lungime segment (** (m) |
|---|---|---|---|---|
| 1 | 666.682,887<br>703.977,365 | 2 | 666.678,175<br>703.975,857 | 4.947 |
| 2 | 666.678,175<br>703.975,857 | 3 | 666.671,429<br>703.973,188 | 7.255 |
| 3 | 666.671,429<br>703.973,188 | 4 | 666.954,382<br>703.623,25 | 450.022 |
| 4 | 666.954,382<br>703.623,25 | 5 | 666.959,939<br>703.633,706 | 11.84 |
| 5 | 666.959,939<br>703.633,706 | 1 | 666.682,887<br>703.977,365 | 441.429 |

*Document care conține date cu caracter personal, protejat de prevederile Regulamentului (UE) nr. 679/2016 și Legii 190/2018*

** Lungimile segmentelor sunt determinate în planul de proiecţie Stereo 70 şi sunt rotunjite la 1 milimetru.
*** Distanţa dintre puncte este formată din segmente cumulate ce sunt mai mici decât valoarea 1 milimetru.

# DATE DESPRE IMOBILUL NR. 3202

**Oficiul de Cadastru şi Publicitate Imobiliară BOTOSANI**
**Biroul de Cadastru şi Publicitate Imobiliară Botosani**

## A. Partea I. Descrierea imobilului

**TEREN** Extravilan

**Adresa:** Jud. Botosani

| Nr. Crt | Nr cadastral Nr. topografic | Suprafaţa* (mp) | Observaţii / Referinţe |
|---|---|---|---|
| A1 | | 5.000 | Sector cadastral:28 Teren neimprejmuit; |

## B. Partea II. Proprietari şi acte

| Inscrieri privitoare la dreptul de proprietate şi alte drepturi reale | | Referinţe |
|---|---|---|
| / | | |
| Act Administrativ nr. 94160, din 02/11/2000 emis de CJSDPT; | | |
| B1 | Intabulare, drept de PROPRIETATE, dobandit prin Reconstituire, cota actuala 1/1 | A1 |
| | 1) **CURCA V LUCRETIA**<br>2) **CHELM V ELENA**<br>3) **LUCA LUCRETIA** | |

## C. Partea III. SARCINI .

| Inscrieri privind dezmembramintele dreptului de proprietate, drepturi reale de garanţie şi sarcini | Referinţe |
|---|---|
| NU SUNT | |

# Anexa Nr. 1 La Partea I

## Teren

| Nr cadastral | Suprafaţa (mp)* | Observaţii / Referinţe |
|---|---|---|
| | 5.000 | |

* Suprafaţa este determinată in planul de proiecţie Stereo 70.

DETALII LINIARE IMOBIL

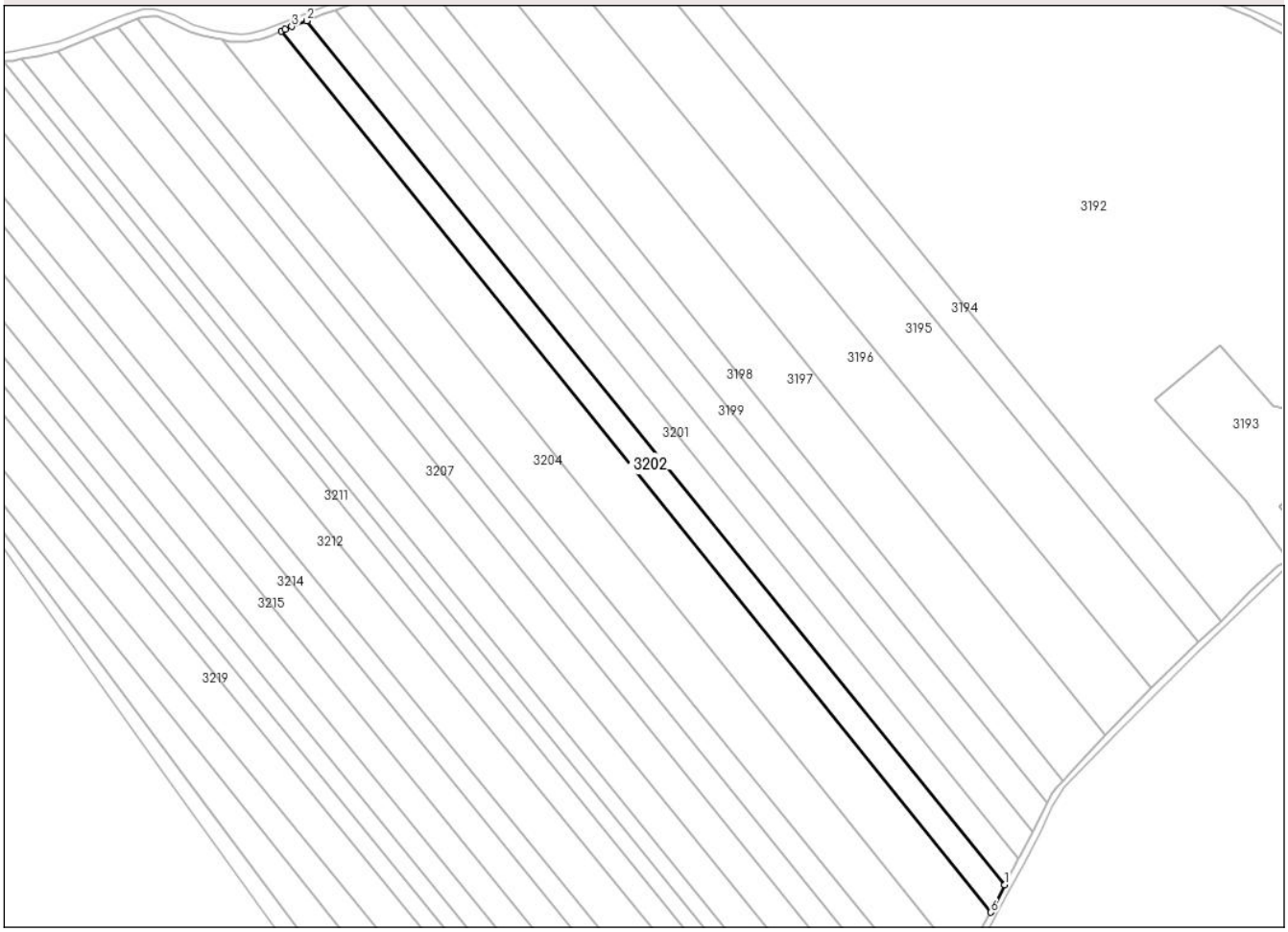


## Date referitoare la teren

| Crt | Categorie folosință | Intra vilan | Suprafaţa (mp) | Tarla | Parcelă | Nr. topo | Observaţii / Referinţe |
|---|---|---|---|---|---|---|---|
| 1 | arabil | NU | 5.000 | - | 189/22 | - | |

**Lungime Segmente**
**1) Valorile lungimilor segmentelor sunt obţinute din proiecţie în plan.**

| Punct început | X / Y | Punct sfârşit | X / Y | Lungime segment (** (m) |
|---|---|---|---|---|
| 1 | 666.954,382<br>703.623,25 | 2 | 666.671,429<br>703.973,188 | 450.022 |
| 2 | 666.671,429<br>703.973,188 | 3 | 666.665,268<br>703.970,865 | 6.584 |
| 3 | 666.665,268<br>703.970,865 | 4 | 666.662,548<br>703.969,703 | 2.958 |
| 4 | 666.662,548<br>703.969,703 | 5 | 666.661,071<br>703.969,074 | 1.605 |
| 5 | 666.661,071<br>703.969,074 | 6 | 666.948,728<br>703.612,16 | 458.404 |

*Document care conține date cu caracter personal, protejat de prevederile Regulamentului (UE) nr. 679/2016 și Legii 190/2018*

| Punct început | X / Y | Punct sfârşit | X / Y | Lungime segment (** (m) |
|---|---|---|---|---|
| 6 | 666.948,728<br>703.612,16 | 7 | 666.950,388<br>703.615,263 | 3.519 |
| 7 | 666.950,388<br>703.615,263 | 1 | 666.954,382<br>703.623,25 | 8.931 |

** Lungimile segmentelor sunt determinate în planul de proiecţie Stereo 70 şi sunt rotunjite la 1 milimetru.
*** Distanţa dintre puncte este formată din segmente cumulate ce sunt mai mici decât valoarea 1 milimetru.

*Document care conține date cu caracter personal, protejat de prevederile Regulamentului (UE) nr. 679/2016 și Legii 190/2018*

# DATE DESPRE IMOBILUL NR. 3203

**Oficiul de Cadastru şi Publicitate Imobiliară BOTOSANI**
**Biroul de Cadastru şi Publicitate Imobiliară Botosani**

## A. Partea I. Descrierea imobilului

**TEREN** Extravilan

**Adresa:** Jud. Botosani

| Nr. Crt | Nr cadastral Nr. topografic | Suprafaţa* (mp) | Observaţii / Referinţe |
|---|---|---|---|
| A1 | | 10.000 | Sector cadastral:28 Teren neimprejmuit; |

## B. Partea II. Proprietari şi acte

| Inscrieri privitoare la dreptul de proprietate şi alte drepturi reale | | Referinţe |
|---|---|---|
| / | | |
| Act Administrativ nr. 94160, din 02/11/2000 emis de CJSDPT; | | |
| B1 | Intabulare, drept de PROPRIETATE, dobandit prin Reconstituire, cota actuala 1/1 | A1 |
| | 1) **CURCA V LUCRETIA**<br>2) **CHELM V ELENA**<br>3) **LUCA LUCRETIA** | |

## C. Partea III. SARCINI .

| Inscrieri privind dezmembramintele dreptului de proprietate, drepturi reale de garanţie şi sarcini | Referinţe |
|---|---|
| NU SUNT | |

*Document care conține date cu caracter personal, protejat de prevederile Regulamentului (UE) nr. 679/2016 și Legii 190/2018*

# Anexa Nr. 1 La Partea I

## Teren

| Nr cadastral | Suprafaţa (mp)* | Observaţii / Referinţe |
|---|---|---|
| | 10.000 | |

* Suprafaţa este determinată in planul de proiecţie Stereo 70.

DETALII LINIARE IMOBIL

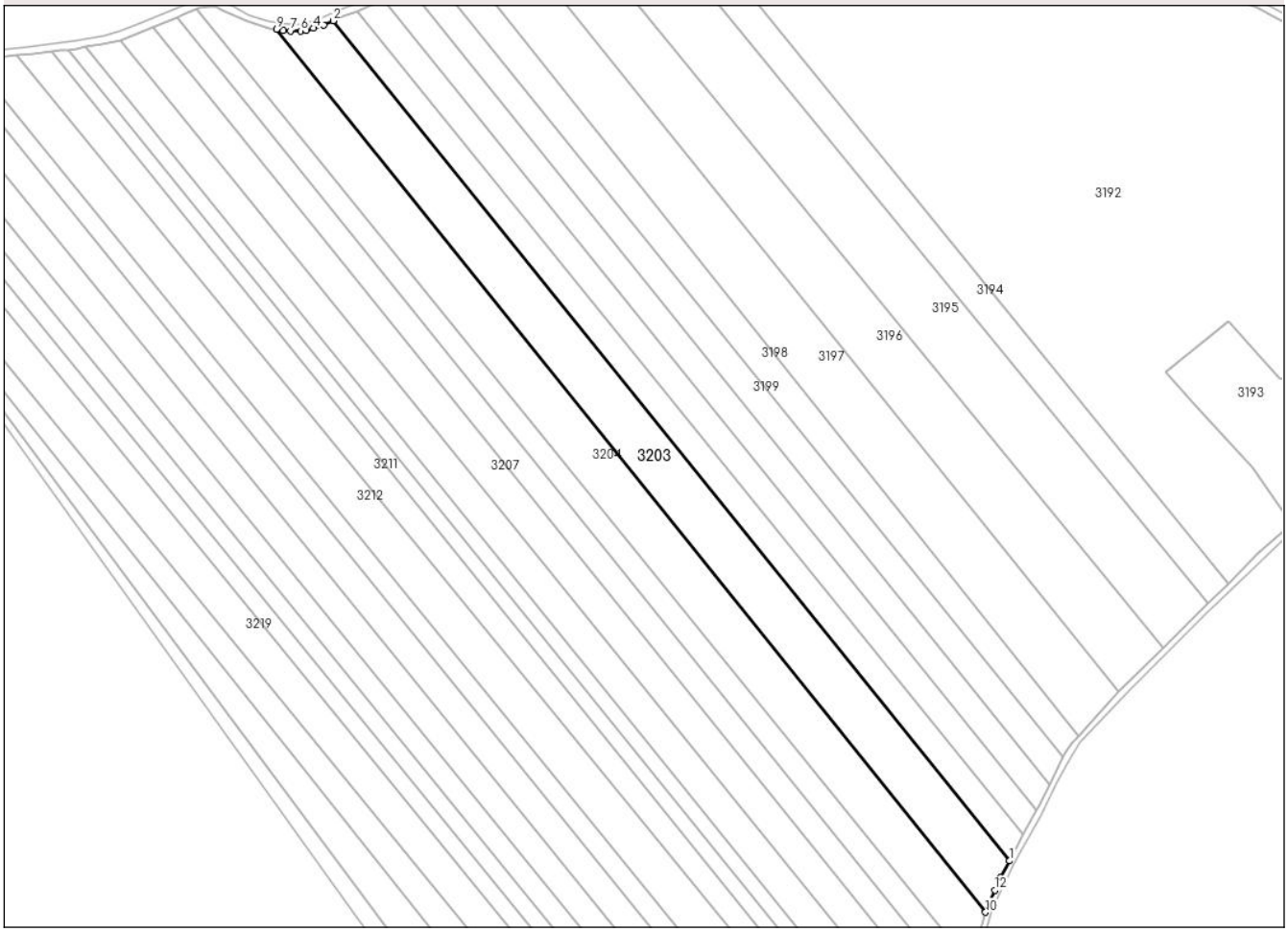


## Date referitoare la teren

| Crt | Categorie folosință | Intra vilan | Suprafaţa (mp) | Tarla | Parcelă | Nr. topo | Observaţii / Referinţe |
|---|---|---|---|---|---|---|---|
| 1 | arabil | NU | 10.000 | - | 189/19 | - | |

**Lungime Segmente**
**1) Valorile lungimilor segmentelor sunt obţinute din proiecţie în plan.**

| Punct început | X / Y | Punct sfârşit | X / Y | Lungime segment (** (m) |
|---|---|---|---|---|
| 1 | 666.948,728<br>703.612,16 | 2 | 666.661,071<br>703.969,074 | 458.404 |
| 2 | 666.661,071<br>703.969,074 | 3 | 666.656,971<br>703.967,17 | 4.52 |
| 3 | 666.656,971<br>703.967,17 | 4 | 666.652,703<br>703.965,903 | 4.453 |
| 4 | 666.652,703<br>703.965,903 | 5 | 666.649,553<br>703.964,99 | 3.28 |
| 5 | 666.649,553<br>703.964,99 | 6 | 666.647,372<br>703.964,736 | 2.196 |

*Document care conține date cu caracter personal, protejat de prevederile Regulamentului (UE) nr. 679/2016 și Legii 190/2018*

| Punct început | X / Y | Punct sfârşit | X / Y | Lungime segment (** (m) |
|---|---|---|---|---|
| 6 | 666.647,372<br>703.964,736 | 7 | 666.642,797<br>703.964,757 | 4.575 |
| 7 | 666.642,797<br>703.964,757 | 8 | 666.639,762<br>703.964,902 | 3.038 |
| 8 | 666.639,762<br>703.964,902 | 9 | 666.636,943<br>703.965,44 | 2.87 |
| 9 | 666.636,943<br>703.965,44 | 10 | 666.938,449<br>703.590,349 | 481.248 |
| 10 | 666.938,449<br>703.590,349 | 11 | 666.939,902<br>703.594,705 | 4.592 |
| 11 | 666.939,902<br>703.594,705 | 12 | 666.942,432<br>703.599,704 | 5.603 |
| 12 | 666.942,432<br>703.599,704 | 13 | 666.944,768<br>703.605,041 | 5.825 |
| 13 | 666.944,768<br>703.605,041 | 1 | 666.948,728<br>703.612,16 | 8.146 |

** Lungimile segmentelor sunt determinate în planul de proiecţie Stereo 70 şi sunt rotunjite la 1 milimetru.
*** Distanţa dintre puncte este formată din segmente cumulate ce sunt mai mici decât valoarea 1 milimetru.

*Document care conține date cu caracter personal, protejat de prevederile Regulamentului (UE) nr. 679/2016 și Legii 190/2018*

# DATE DESPRE IMOBILUL NR. 3204

**Oficiul de Cadastru şi Publicitate Imobiliară BOTOSANI**
**Biroul de Cadastru şi Publicitate Imobiliară Botosani**

## A. Partea I. Descrierea imobilului

**TEREN** Extravilan

**Adresa:** Jud. Botosani

| Nr. Crt | Nr cadastral Nr. topografic | Suprafaţa* (mp) | Observaţii / Referinţe |
|---|---|---|---|
| A1 | | 10.000 | Sector cadastral:28 Teren neimprejmuit; |

## B. Partea II. Proprietari şi acte

| Inscrieri privitoare la dreptul de proprietate şi alte drepturi reale | | Referinţe |
|---|---|---|
| / | | |
| Act Administrativ nr. 144370, din 30/01/2004 emis de CJSDPT; | | |
| B1 | Intabulare, drept de PROPRIETATE, dobandit prin Constituire, cota actuala 1/1 | A1 |
| | 1) **ALEXANDRU MANOLE** | |

## C. Partea III. SARCINI .

| Inscrieri privind dezmembramintele dreptului de proprietate, drepturi reale de garanţie şi sarcini | Referinţe |
|---|---|
| NU SUNT | |

# Anexa Nr. 1 La Partea I

## Teren

| Nr cadastral | Suprafaţa (mp)* | Observaţii / Referinţe |
|---|---|---|
| | 10.000 | |

* Suprafaţa este determinată in planul de proiecţie Stereo 70.

DETALII LINIARE IMOBIL

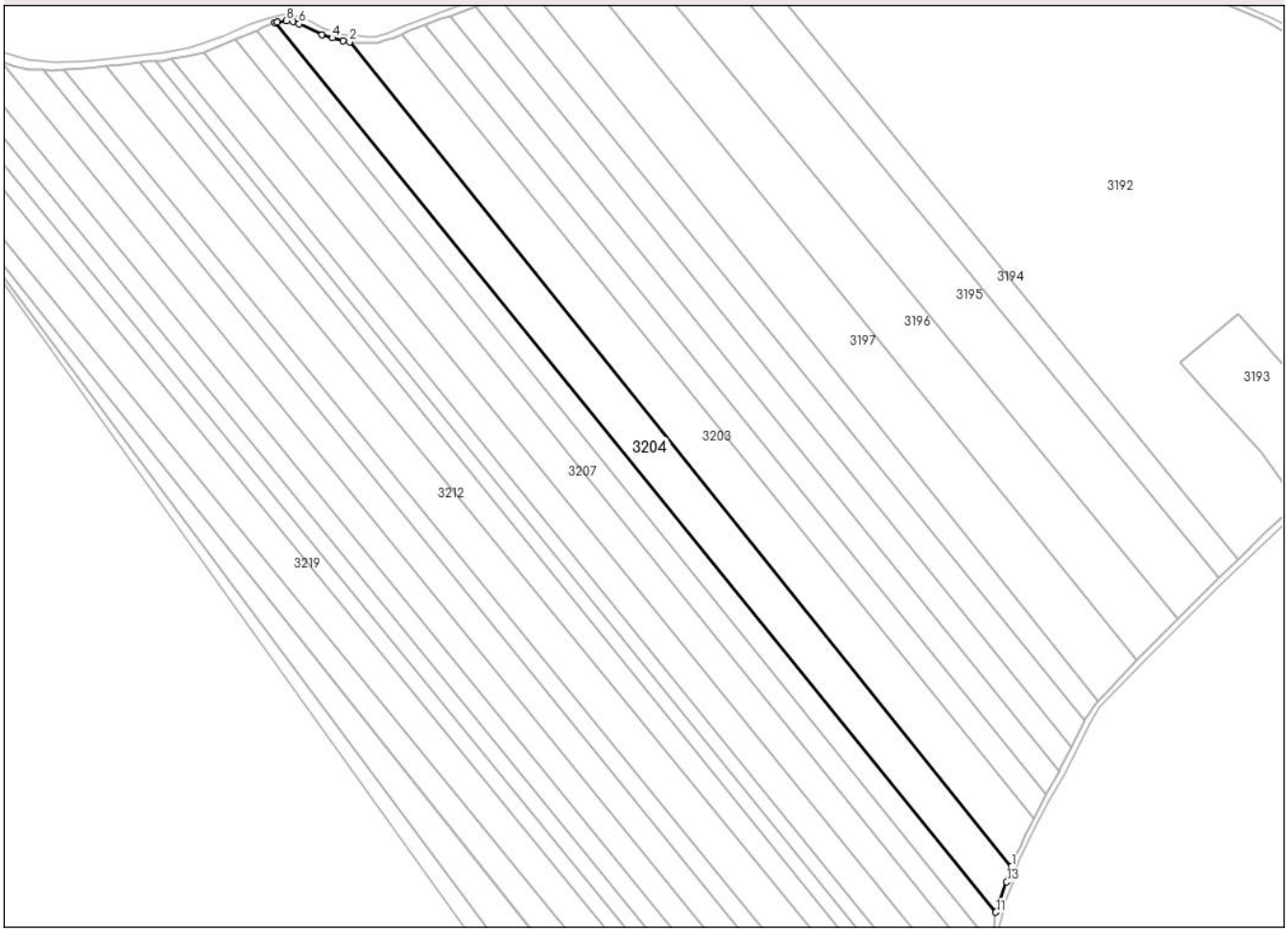


## Date referitoare la teren

| Crt | Categorie folosință | Intra vilan | Suprafaţa (mp) | Tarla | Parcelă | Nr. topo | Observaţii / Referinţe |
|---|---|---|---|---|---|---|---|
| 1 | arabil | NU | 10.000 | - | 189/18 | - | |

**Lungime Segmente**
**1) Valorile lungimilor segmentelor sunt obţinute din proiecţie în plan.**

| Punct început | X / Y | Punct sfârşit | X / Y | Lungime segment (** (m) |
|---|---|---|---|---|
| 1 | 666.938,449<br>703.590,349 | 2 | 666.636,943<br>703.965,44 | 481.248 |
| 2 | 666.636,943<br>703.965,44 | 3 | 666.633,909<br>703.966,044 | 3.093 |
| 3 | 666.633,909<br>703.966,044 | 4 | 666.628,976<br>703.967,317 | 5.095 |
| 4 | 666.628,976<br>703.967,317 | 5 | 666.624,28<br>703.968,668 | 4.887 |
| 5 | 666.624,28<br>703.968,668 | 6 | 666.613,978<br>703.973,637 | 11.437 |

*Document care conține date cu caracter personal, protejat de prevederile Regulamentului (UE) nr. 679/2016 și Legii 190/2018*

| Punct început | X / Y | Punct sfârşit | X / Y | Lungime segment (** (m) |
|---|---|---|---|---|
| 6 | 666.613,978<br>703.973,637 | 7 | 666.611,23<br>703.974,809 | 2.988 |
| 7 | 666.611,23<br>703.974,809 | 8 | 666.608,226<br>703.975,101 | 3.018 |
| 8 | 666.608,226<br>703.975,101 | 9 | 666.604,134<br>703.974,391 | 4.153 |
| 9 | 666.604,134<br>703.974,391 | 10 | 666.602,779<br>703.974,107 | 1.385 |
| 10 | 666.602,779<br>703.974,107 | 11 | 666.931,298<br>703.569,543 | 521.149 |
| 11 | 666.931,298<br>703.569,543 | 12 | 666.931,545<br>703.570,194 | 0.696 |
| 12 | 666.931,545<br>703.570,194 | 13 | 666.936,246<br>703.583,348 | 13.969 |
| 13 | 666.936,246<br>703.583,348 | 1 | 666.938,449<br>703.590,349 | 7.339 |

** Lungimile segmentelor sunt determinate în planul de proiecţie Stereo 70 şi sunt rotunjite la 1 milimetru.
*** Distanţa dintre puncte este formată din segmente cumulate ce sunt mai mici decât valoarea 1 milimetru.

*Document care conține date cu caracter personal, protejat de prevederile Regulamentului (UE) nr. 679/2016 și Legii 190/2018*

# DATE DESPRE IMOBILUL NR. 3205

**Oficiul de Cadastru şi Publicitate Imobiliară BOTOSANI**
**Biroul de Cadastru şi Publicitate Imobiliară Botosani**

## A. Partea I. Descrierea imobilului

**TEREN** Extravilan

**Adresa:** Jud. Botosani

| Nr. Crt | Nr cadastral Nr. topografic | Suprafaţa* (mp) | Observaţii / Referinţe |
|---|---|---|---|
| A1 | | 5.000 | Sector cadastral:28 Teren neimprejmuit; |

## B. Partea II. Proprietari şi acte

| Inscrieri privitoare la dreptul de proprietate şi alte drepturi reale | | Referinţe |
|---|---|---|
| / | | |
| Act Administrativ nr. 86814, din 15/07/1999 emis de CJSDPT; | | |
| B1 | Intabulare, drept de PROPRIETATE, dobandit prin Constituire, cota actuala 1/1 | A1 |
| | 1) **NITA IORGU CONSTANTIN** | |

## C. Partea III. SARCINI .

| Inscrieri privind dezmembramintele dreptului de proprietate, drepturi reale de garanţie şi sarcini | Referinţe |
|---|---|
| NU SUNT | |

*Document care conține date cu caracter personal, protejat de prevederile Regulamentului (UE) nr. 679/2016 și Legii 190/2018*

# Anexa Nr. 1 La Partea I

## Teren

| Nr cadastral | Suprafaţa (mp)* | Observaţii / Referinţe |
|---|---|---|
| | 5.000 | |

* Suprafaţa este determinată in planul de proiecţie Stereo 70.

DETALII LINIARE IMOBIL

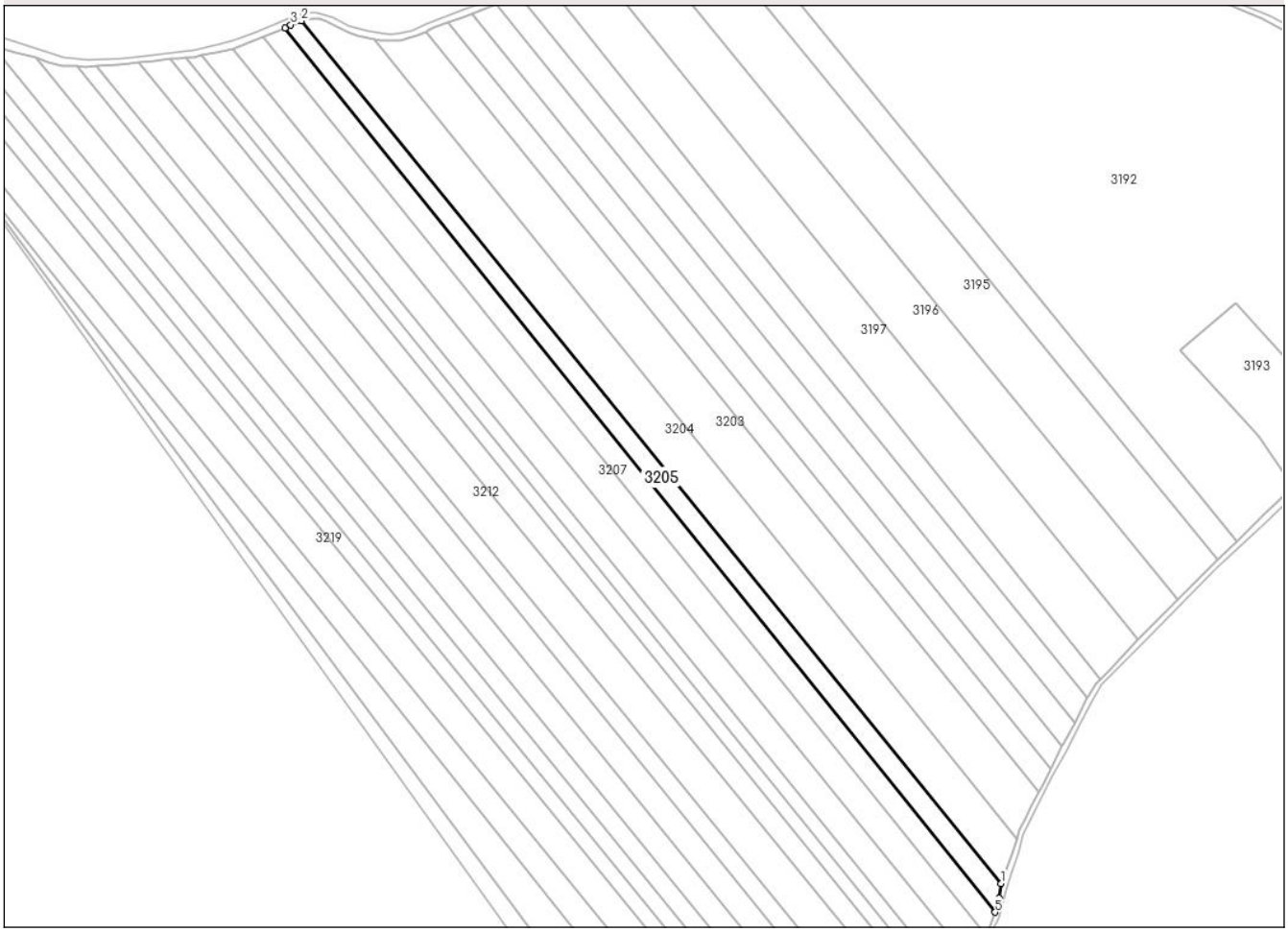


## Date referitoare la teren

| Crt | Categorie folosință | Intra vilan | Suprafaţa (mp) | Tarla | Parcelă | Nr. topo | Observaţii / Referinţe |
|---|---|---|---|---|---|---|---|
| 1 | arabil | NU | 5.000 | - | 189/17 | - | |

**Lungime Segmente**
**1) Valorile lungimilor segmentelor sunt obţinute din proiecţie în plan.**

| Punct început | X / Y | Punct sfârşit | X / Y | Lungime segment (** (m) |
|---|---|---|---|---|
| 1 | 666.931,298<br>703.569,543 | 2 | 666.602,779<br>703.974,107 | 521.149 |
| 2 | 666.602,779<br>703.974,107 | 3 | 666.597,7<br>703.972,161 | 5.44 |
| 3 | 666.597,7<br>703.972,161 | 4 | 666.594,933<br>703.970,672 | 3.142 |
| 4 | 666.594,933<br>703.970,672 | 5 | 666.928,437<br>703.556,042 | 532.112 |
| 5 | 666.928,437<br>703.556,042 | 6 | 666.930,254<br>703.562,691 | 6.893 |

*Document care conține date cu caracter personal, protejat de prevederile Regulamentului (UE) nr. 679/2016 și Legii 190/2018*

| Punct început | X / Y | Punct sfârşit | X / Y | Lungime segment (** (m) |
|---|---|---|---|---|
| 6 | 666.930,254<br>703.562,691 | 1 | 666.931,298<br>703.569,543 | 6.932 |

** Lungimile segmentelor sunt determinate în planul de proiecţie Stereo 70 şi sunt rotunjite la 1 milimetru.
*** Distanţa dintre puncte este formată din segmente cumulate ce sunt mai mici decât valoarea 1 milimetru.

# DATE DESPRE IMOBILUL NR. 3206

**Oficiul de Cadastru şi Publicitate Imobiliară BOTOSANI**
**Biroul de Cadastru şi Publicitate Imobiliară Botosani**

## A. Partea I. Descrierea imobilului

**TEREN** Extravilan

**Adresa:** Jud. Botosani

| Nr. Crt | Nr cadastral Nr. topografic | Suprafaţa* (mp) | Observaţii / Referinţe |
|---|---|---|---|
| A1 | | 5.600 | Sector cadastral:28 Teren neimprejmuit; |

## B. Partea II. Proprietari şi acte

| Inscrieri privitoare la dreptul de proprietate şi alte drepturi reale | | Referinţe |
|---|---|---|
| / | | |
| Act Administrativ nr. 93770, din 12/10/2000 emis de CJSDPT; | | |
| B1 | Intabulare, drept de PROPRIETATE, dobandit prin Constituire, cota actuala 1/1 | A1 |
| | 1) **PUNGA V MIHAI** | |

## C. Partea III. SARCINI .

| Inscrieri privind dezmembramintele dreptului de proprietate, drepturi reale de garanţie şi sarcini | Referinţe |
|---|---|
| NU SUNT | |

*Document care conține date cu caracter personal, protejat de prevederile Regulamentului (UE) nr. 679/2016 și Legii 190/2018*

# Anexa Nr. 1 La Partea I

## Teren

| Nr cadastral | Suprafaţa (mp)* | Observaţii / Referinţe |
|---|---|---|
| | 5.600 | |

* Suprafaţa este determinată in planul de proiecţie Stereo 70.

DETALII LINIARE IMOBIL

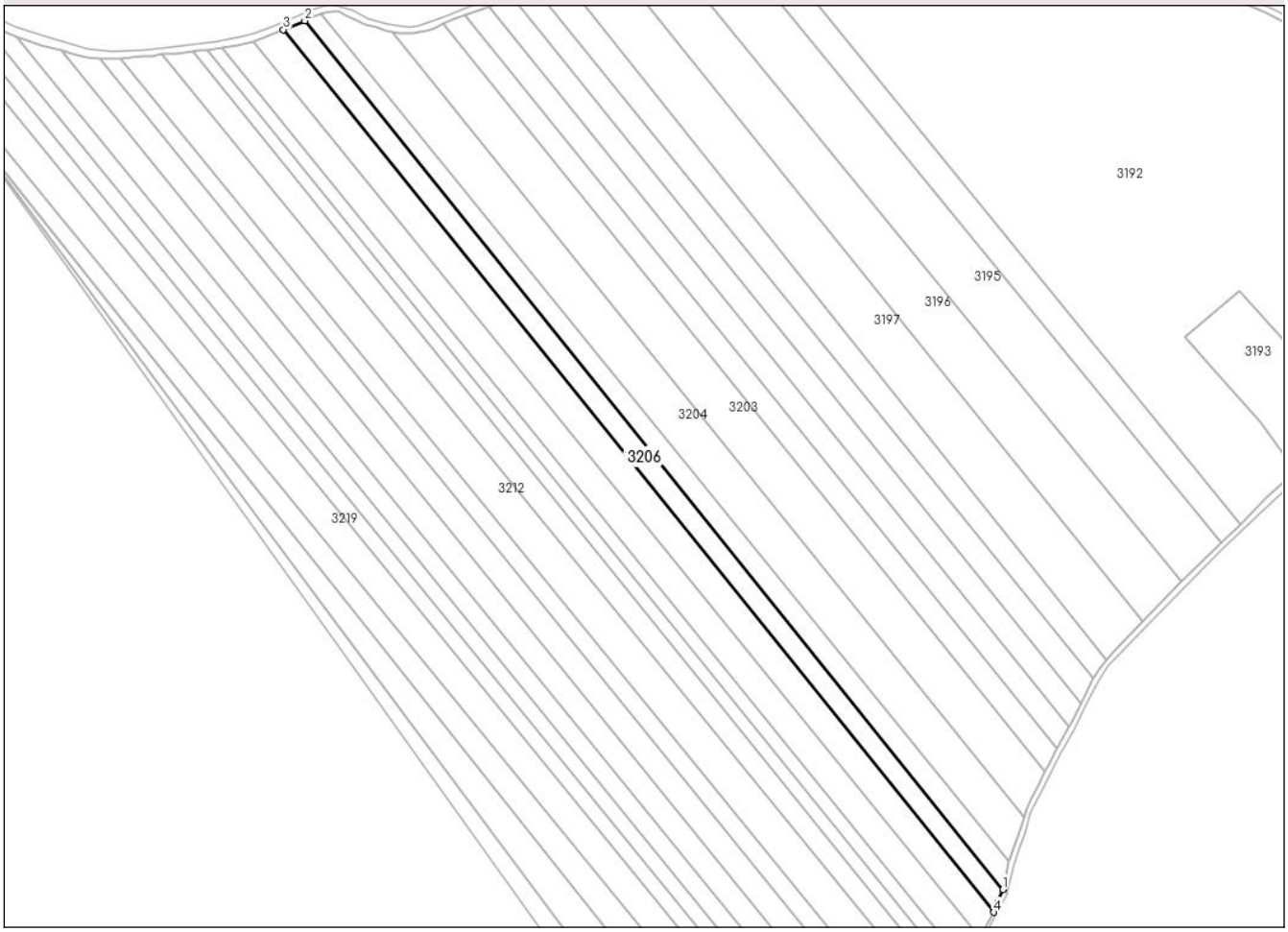


## Date referitoare la teren

| Crt | Categorie folosință | Intra vilan | Suprafaţa (mp) | Tarla | Parcelă | Nr. topo | Observaţii / Referinţe |
|---|---|---|---|---|---|---|---|
| 1 | arabil | NU | 5.600 | - | 189/15 | - | |

**Lungime Segmente**
**1) Valorile lungimilor segmentelor sunt obţinute din proiecţie în plan.**

| Punct început | X / Y | Punct sfârşit | X / Y | Lungime segment (** (m) |
|---|---|---|---|---|
| 1 | 666.928,437<br>703.556,042 | 2 | 666.594,933<br>703.970,672 | 532.112 |
| 2 | 666.594,933<br>703.970,672 | 3 | 666.584,627<br>703.966,429 | 11.145 |
| 3 | 666.584,627<br>703.966,429 | 4 | 666.924,104<br>703.545,188 | 541.007 |
| 4 | 666.924,104<br>703.545,188 | 5 | 666.926,263<br>703.549,885 | 5.169 |
| 5 | 666.926,263<br>703.549,885 | 1 | 666.928,437<br>703.556,042 | 6.53 |

*Document care conține date cu caracter personal, protejat de prevederile Regulamentului (UE) nr. 679/2016 și Legii 190/2018*

** Lungimile segmentelor sunt determinate în planul de proiecţie Stereo 70 şi sunt rotunjite la 1 milimetru.
*** Distanţa dintre puncte este formată din segmente cumulate ce sunt mai mici decât valoarea 1 milimetru.

# DATE DESPRE IMOBILUL NR. 3207

**Oficiul de Cadastru şi Publicitate Imobiliară BOTOSANI**
**Biroul de Cadastru şi Publicitate Imobiliară Botosani**

## A. Partea I. Descrierea imobilului

**TEREN** Extravilan

**Adresa:** Jud. Botosani

| Nr. Crt | Nr cadastral Nr. topografic | Suprafaţa* (mp) | Observaţii / Referinţe |
|---|---|---|---|
| A1 | | 7.500 | Sector cadastral:28 Teren neimprejmuit; |

## B. Partea II. Proprietari şi acte

| Inscrieri privitoare la dreptul de proprietate şi alte drepturi reale | | Referinţe |
|---|---|---|
| / | | |
| Act Administrativ nr. 86812, din 15/07/2000 emis de CJSDPT; | | |
| B1 | Intabulare, drept de PROPRIETATE, dobandit prin Constituire, cota actuala 1/1 | A1 |
| | 1) **RADU ELENA** | |

## C. Partea III. SARCINI .

| Inscrieri privind dezmembramintele dreptului de proprietate, drepturi reale de garanţie şi sarcini | Referinţe |
|---|---|
| NU SUNT | |

*Document care conține date cu caracter personal, protejat de prevederile Regulamentului (UE) nr. 679/2016 și Legii 190/2018*

# Anexa Nr. 1 La Partea I

## Teren

| Nr cadastral | Suprafaţa (mp)* | Observaţii / Referinţe |
|---|---|---|
| | 7.500 | |

* Suprafaţa este determinată in planul de proiecţie Stereo 70.

DETALII LINIARE IMOBIL

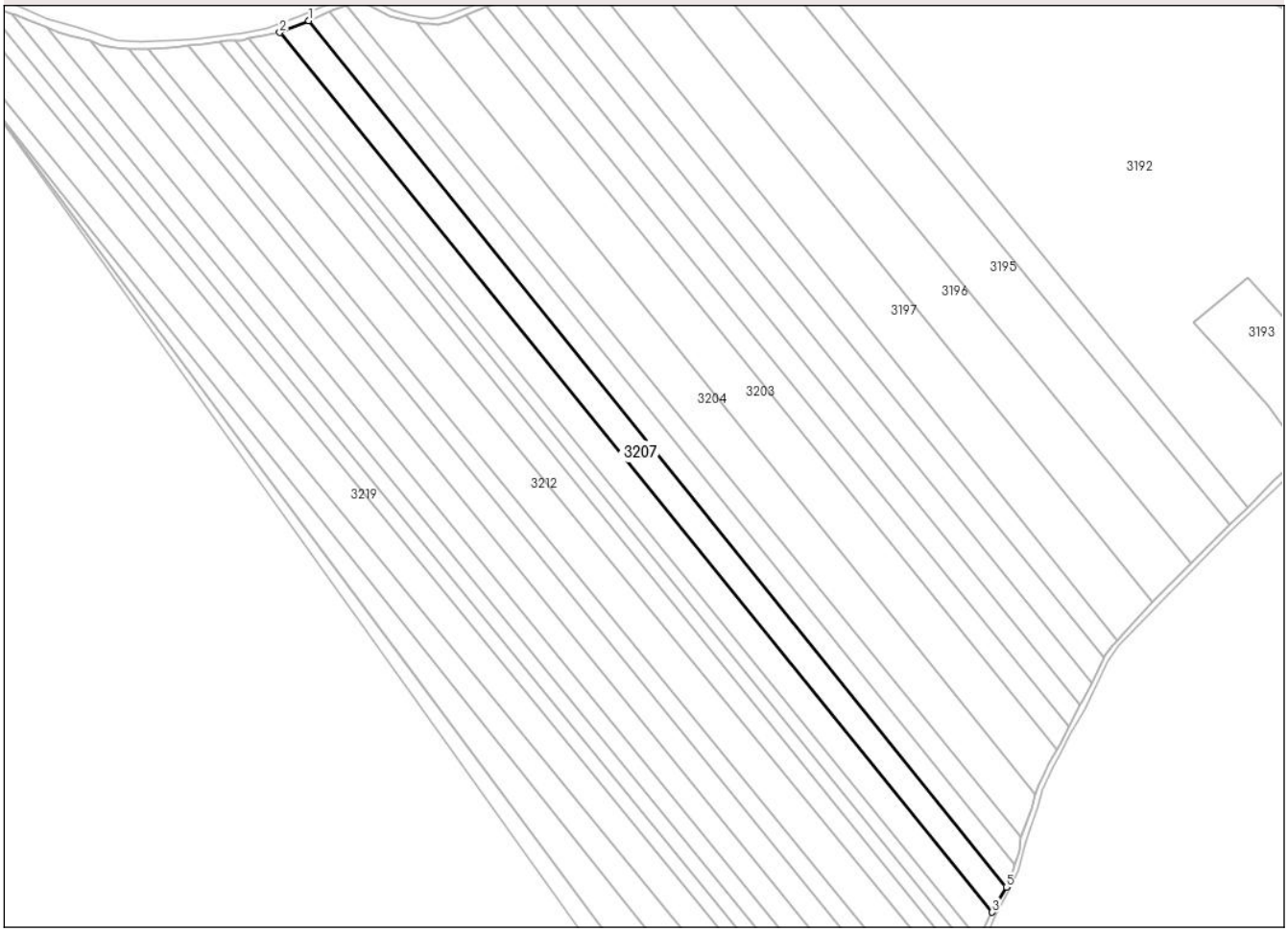


## Date referitoare la teren

| Crt | Categorie folosință | Intra vilan | Suprafaţa (mp) | Tarla | Parcelă | Nr. topo | Observaţii / Referinţe |
|---|---|---|---|---|---|---|---|
| 1 | arabil | NU | 7.500 | - | 189/14 | - | |

**Lungime Segmente**
**1) Valorile lungimilor segmentelor sunt obţinute din proiecţie în plan.**

| Punct început | X / Y | Punct sfârşit | X / Y | Lungime segment (** (m) |
|---|---|---|---|---|
| 1 | 666.584,627<br>703.966,429 | 2 | 666.570,586<br>703.960,659 | 15.18 |
| 2 | 666.570,586<br>703.960,659 | 3 | 666.917,302<br>703.533,013 | 550.539 |
| 3 | 666.917,302<br>703.533,013 | 4 | 666.918,791<br>703.536,119 | 3.445 |
| 4 | 666.918,791<br>703.536,119 | 5 | 666.924,104<br>703.545,188 | 10.511 |
| 5 | 666.924,104<br>703.545,188 | 1 | 666.584,627<br>703.966,429 | 541.007 |

*Document care conține date cu caracter personal, protejat de prevederile Regulamentului (UE) nr. 679/2016 și Legii 190/2018*

** Lungimile segmentelor sunt determinate în planul de proiecţie Stereo 70 şi sunt rotunjite la 1 milimetru.
*** Distanţa dintre puncte este formată din segmente cumulate ce sunt mai mici decât valoarea 1 milimetru.

# DATE DESPRE IMOBILUL NR. 3208

**Oficiul de Cadastru şi Publicitate Imobiliară BOTOSANI**
**Biroul de Cadastru şi Publicitate Imobiliară Botosani**

## A. Partea I. Descrierea imobilului

**TEREN** Extravilan

**Adresa:** Jud. Botosani

| Nr. Crt | Nr cadastral Nr. topografic | Suprafaţa* (mp) | Observaţii / Referinţe |
|---|---|---|---|
| A1 | | 7.500 | Sector cadastral:28 Teren neimprejmuit; |

## B. Partea II. Proprietari şi acte

| Inscrieri privitoare la dreptul de proprietate şi alte drepturi reale | | Referinţe |
|---|---|---|
| / | | |
| Act Administrativ nr. 101932, din 19/03/2002 emis de CJSDPT; | | |
| B1 | Intabulare, drept de PROPRIETATE, dobandit prin Reconstituire, cota actuala 1/1 | A1 |
| | 1) **PATACHE GHEORGHE**<br>2) **PATACHE MIHAI**<br>3) **PATACHE VERONA** | |

## C. Partea III. SARCINI .

| Inscrieri privind dezmembramintele dreptului de proprietate, drepturi reale de garanţie şi sarcini | Referinţe |
|---|---|
| NU SUNT | |

*Document care conține date cu caracter personal, protejat de prevederile Regulamentului (UE) nr. 679/2016 și Legii 190/2018*

# Anexa Nr. 1 La Partea I

## Teren

| Nr cadastral | Suprafaţa (mp)* | Observaţii / Referinţe |
|---|---|---|
| | 7.500 | |

* Suprafaţa este determinată in planul de proiecţie Stereo 70.

DETALII LINIARE IMOBIL

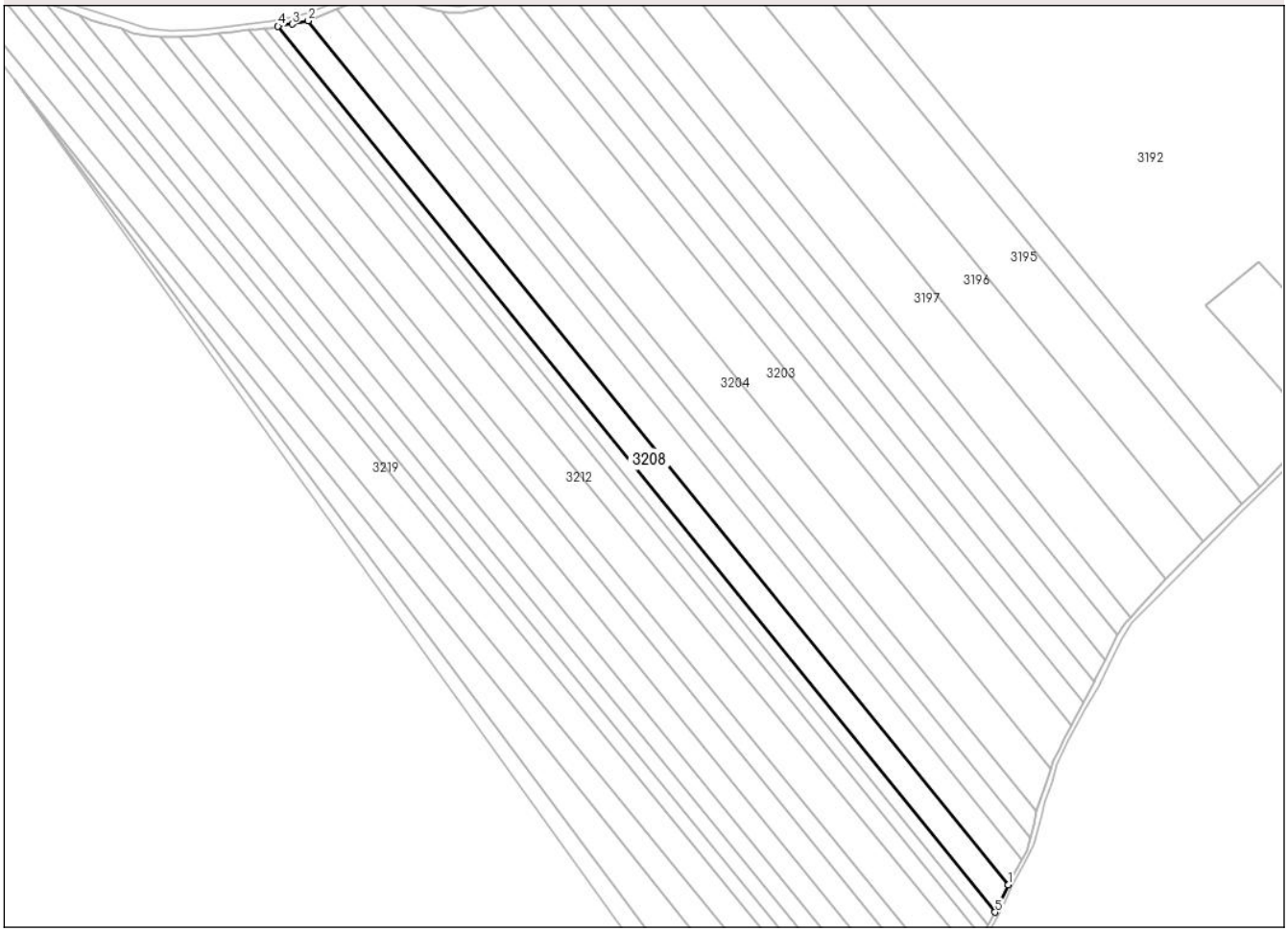


## Date referitoare la teren

| Crt | Categorie folosință | Intra vilan | Suprafaţa (mp) | Tarla | Parcelă | Nr. topo | Observaţii / Referinţe |
|---|---|---|---|---|---|---|---|
| 1 | arabil | NU | 7.500 | - | 189/13 | - | |

**Lungime Segmente**
**1) Valorile lungimilor segmentelor sunt obţinute din proiecţie în plan.**

| Punct început | X / Y | Punct sfârşit | X / Y | Lungime segment (** (m) |
|---|---|---|---|---|
| 1 | 666.917,302<br>703.533,013 | 2 | 666.570,586<br>703.960,659 | 550.539 |
| 2 | 666.570,586<br>703.960,659 | 3 | 666.562,609<br>703.959,016 | 8.145 |
| 3 | 666.562,609<br>703.959,016 | 4 | 666.555,573<br>703.957,996 | 7.109 |
| 4 | 666.555,573<br>703.957,996 | 5 | 666.910,788<br>703.519,488 | 564.329 |
| 5 | 666.910,788<br>703.519,488 | 1 | 666.917,302<br>703.533,013 | 15.011 |

*Document care conține date cu caracter personal, protejat de prevederile Regulamentului (UE) nr. 679/2016 și Legii 190/2018*

** Lungimile segmentelor sunt determinate în planul de proiecţie Stereo 70 şi sunt rotunjite la 1 milimetru.
*** Distanţa dintre puncte este formată din segmente cumulate ce sunt mai mici decât valoarea 1 milimetru.

# DATE DESPRE IMOBILUL NR. 3209

**Oficiul de Cadastru şi Publicitate Imobiliară BOTOSANI**
**Biroul de Cadastru şi Publicitate Imobiliară Botosani**

## A. Partea I. Descrierea imobilului

**TEREN** Extravilan

**Adresa:** Jud. Botosani

| Nr. Crt | Nr cadastral Nr. topografic | Suprafaţa* (mp) | Observaţii / Referinţe |
|---|---|---|---|
| A1 | | 3.600 | Sector cadastral:28 Teren neimprejmuit; |

## B. Partea II. Proprietari şi acte

| Inscrieri privitoare la dreptul de proprietate şi alte drepturi reale | | Referinţe |
|---|---|---|
| / | | |
| Act Administrativ nr. 94102, din 05/05/2000 emis de CJSDPT; | | |
| B1 | Intabulare, drept de PROPRIETATE, dobandit prin Reconstituire, cota actuala 1/1 | A1 |
| | 1) **BANTEA GH CONSTANTIN**<br>2) **BANTEA GH GHEORGHE**<br>3) **BANTEA GH PETRU**<br>4) **BEREJAN CATINCA**<br>5) **HOLIC D VIOREL** | |

## C. Partea III. SARCINI .

| Inscrieri privind dezmembramintele dreptului de proprietate, drepturi reale de garanţie şi sarcini | Referinţe |
|---|---|
| NU SUNT | |

*Document care conține date cu caracter personal, protejat de prevederile Regulamentului (UE) nr. 679/2016 și Legii 190/2018*

# Anexa Nr. 1 La Partea I

## Teren

| Nr cadastral | Suprafaţa (mp)* | Observaţii / Referinţe |
|---|---|---|
| | 3.600 | |

* Suprafaţa este determinată in planul de proiecţie Stereo 70.

DETALII LINIARE IMOBIL

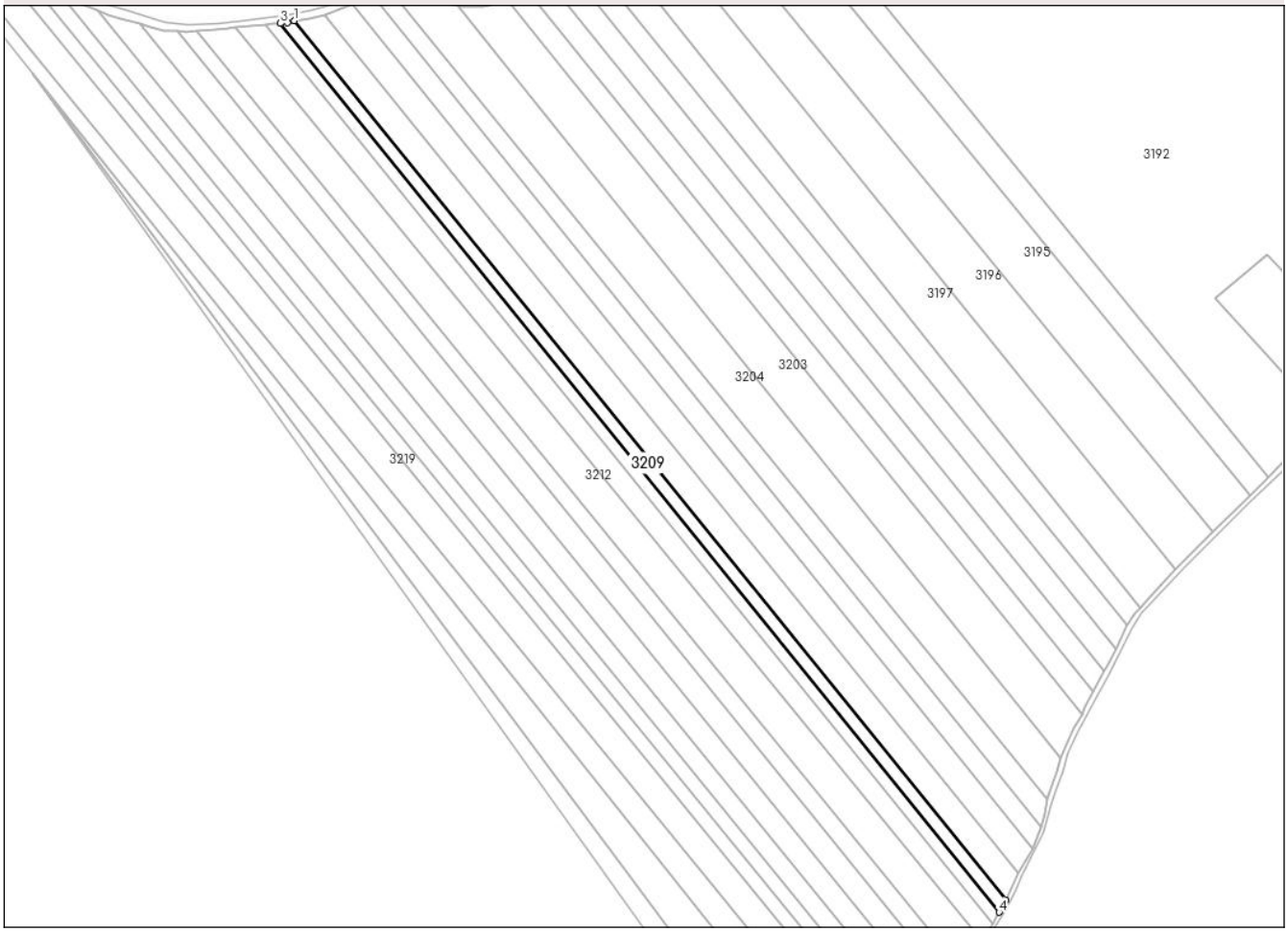


## Date referitoare la teren

| Crt | Categorie folosință | Intra vilan | Suprafaţa (mp) | Tarla | Parcelă | Nr. topo | Observaţii / Referinţe |
|---|---|---|---|---|---|---|---|
| 1 | arabil | NU | 3.600 | - | 189/12 | - | |

**Lungime Segmente**
**1) Valorile lungimilor segmentelor sunt obţinute din proiecţie în plan.**

| Punct început | X / Y | Punct sfârşit | X / Y | Lungime segment (** (m) |
|---|---|---|---|---|
| 1 | 666.555,573<br>703.957,996 | 2 | 666.552,098<br>703.956,976 | 3.622 |
| 2 | 666.552,098<br>703.956,976 | 3 | 666.548,572<br>703.956,693 | 3.538 |
| 3 | 666.548,572<br>703.956,693 | 4 | 666.907,511<br>703.513,311 | 570.46 |
| 4 | 666.907,511<br>703.513,311 | 5 | 666.910,788<br>703.519,488 | 6.993 |
| 5 | 666.910,788<br>703.519,488 | 1 | 666.555,573<br>703.957,996 | 564.329 |

*Document care conține date cu caracter personal, protejat de prevederile Regulamentului (UE) nr. 679/2016 și Legii 190/2018*

** Lungimile segmentelor sunt determinate în planul de proiecţie Stereo 70 şi sunt rotunjite la 1 milimetru.
*** Distanţa dintre puncte este formată din segmente cumulate ce sunt mai mici decât valoarea 1 milimetru.

# DATE DESPRE IMOBILUL NR. 3210

**Oficiul de Cadastru şi Publicitate Imobiliară BOTOSANI**
**Biroul de Cadastru şi Publicitate Imobiliară Botosani**

## A. Partea I. Descrierea imobilului

**TEREN** Extravilan

**Adresa:** Jud. Botosani

| Nr. Crt | Nr cadastral Nr. topografic | Suprafaţa* (mp) | Observaţii / Referinţe |
|---|---|---|---|
| A1 | | 3.600 | Sector cadastral:28 Teren neimprejmuit; |

## B. Partea II. Proprietari şi acte

| Inscrieri privitoare la dreptul de proprietate şi alte drepturi reale | | Referinţe |
|---|---|---|
| / | | |
| Act Administrativ nr. 131503, din 23/11/2002 emis de CJSDPT; | | |
| B1 | Intabulare, drept de PROPRIETATE, dobandit prin Constituire, cota actuala 1/1 | A1 |
| | 1) **BANTEA GH PETRU** | |

## C. Partea III. SARCINI .

| Inscrieri privind dezmembramintele dreptului de proprietate, drepturi reale de garanţie şi sarcini | Referinţe |
|---|---|
| NU SUNT | |

*Document care conține date cu caracter personal, protejat de prevederile Regulamentului (UE) nr. 679/2016 și Legii 190/2018*

# Anexa Nr. 1 La Partea I

## Teren

| Nr cadastral | Suprafaţa (mp)* | Observaţii / Referinţe |
|---|---|---|
| | 3.600 | |

* Suprafaţa este determinată in planul de proiecţie Stereo 70.

DETALII LINIARE IMOBIL

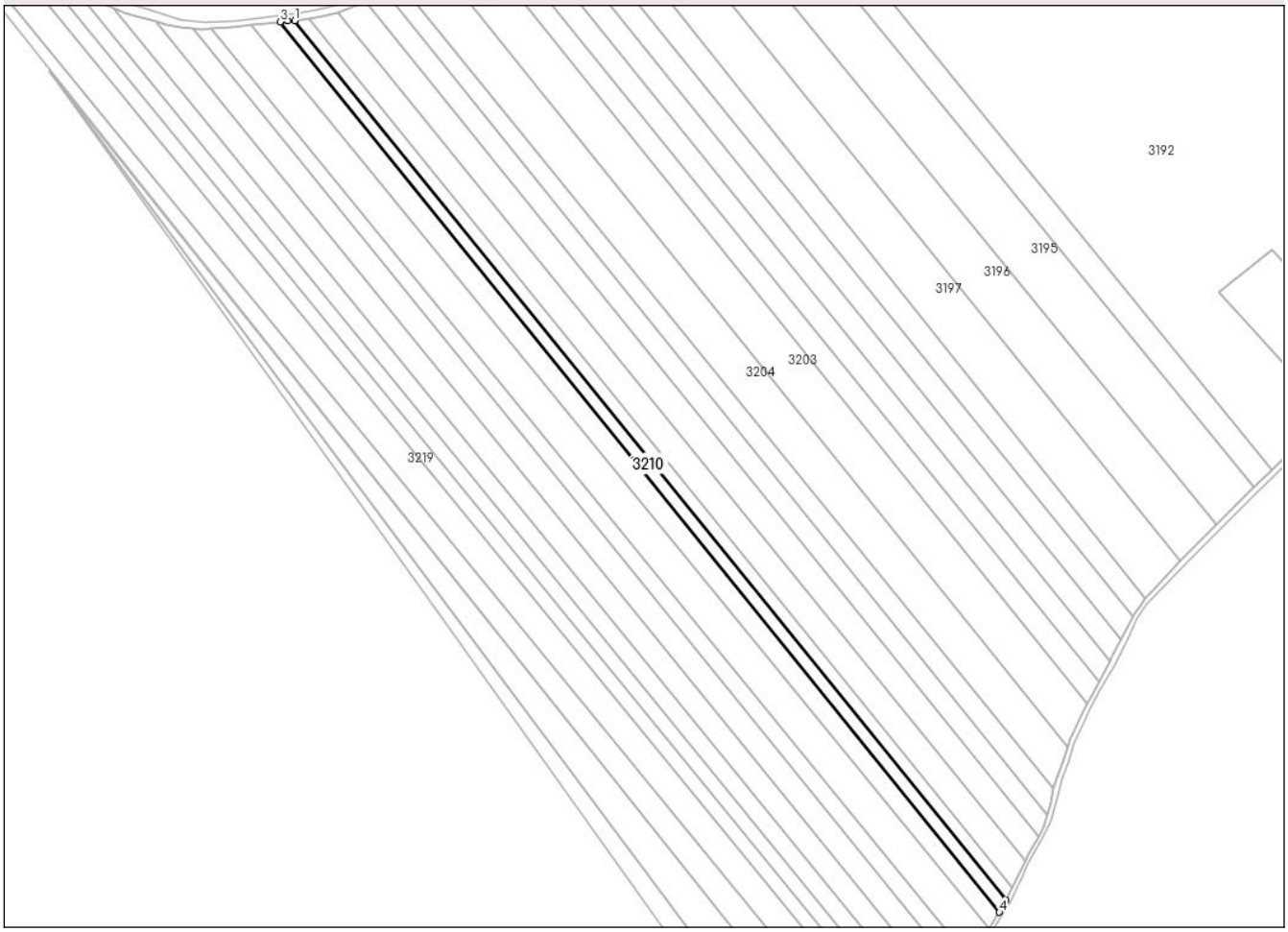


## Date referitoare la teren

| Crt | Categorie folosință | Intra vilan | Suprafaţa (mp) | Tarla | Parcelă | Nr. topo | Observaţii / Referinţe |
|---|---|---|---|---|---|---|---|
| 1 | arabil | NU | 3.600 | - | 189/11 | - | |

**Lungime Segmente**
**1) Valorile lungimilor segmentelor sunt obţinute din proiecţie în plan.**

| Punct început | X / Y | Punct sfârşit | X / Y | Lungime segment (** (m) |
|---|---|---|---|---|
| 1 | 666.548,572<br>703.956,693 | 2 | 666.544,982<br>703.956,52 | 3.593 |
| 2 | 666.544,982<br>703.956,52 | 3 | 666.541,179<br>703.956,068 | 3.83 |
| 3 | 666.541,179<br>703.956,068 | 4 | 666.904,158<br>703.507,272 | 577.21 |
| 4 | 666.904,158<br>703.507,272 | 5 | 666.907,511<br>703.513,311 | 6.907 |
| 5 | 666.907,511<br>703.513,311 | 1 | 666.548,572<br>703.956,693 | 570.46 |

*Document care conține date cu caracter personal, protejat de prevederile Regulamentului (UE) nr. 679/2016 și Legii 190/2018*

** Lungimile segmentelor sunt determinate în planul de proiecţie Stereo 70 şi sunt rotunjite la 1 milimetru.
*** Distanţa dintre puncte este formată din segmente cumulate ce sunt mai mici decât valoarea 1 milimetru.

# DATE DESPRE IMOBILUL NR. 3211

**Oficiul de Cadastru şi Publicitate Imobiliară BOTOSANI**
**Biroul de Cadastru şi Publicitate Imobiliară Botosani**

## A. Partea I. Descrierea imobilului

**TEREN** Extravilan

**Adresa:** Jud. Botosani

| Nr. Crt | Nr cadastral Nr. topografic | Suprafaţa* (mp) | Observaţii / Referinţe |
|---|---|---|---|
| A1 | | 6.300 | Sector cadastral:28 Teren neimprejmuit; |

## B. Partea II. Proprietari şi acte

| Inscrieri privitoare la dreptul de proprietate şi alte drepturi reale | | Referinţe |
|---|---|---|
| / | | |
| Act Administrativ nr. 94154, din 30/10/2000 emis de CJSDPT; | | |
| B1 | Intabulare, drept de PROPRIETATE, dobandit prin Constituire, cota actuala 1/1 | A1 |
| | 1) **MURARU CONSTANTIN** | |

## C. Partea III. SARCINI .

| Inscrieri privind dezmembramintele dreptului de proprietate, drepturi reale de garanţie şi sarcini | Referinţe |
|---|---|
| NU SUNT | |

*Document care conține date cu caracter personal, protejat de prevederile Regulamentului (UE) nr. 679/2016 și Legii 190/2018*

# Anexa Nr. 1 La Partea I

## Teren

| Nr cadastral | Suprafaţa (mp)* | Observaţii / Referinţe |
|---|---|---|
| | 6.300 | |

* Suprafaţa este determinată in planul de proiecţie Stereo 70.

DETALII LINIARE IMOBIL

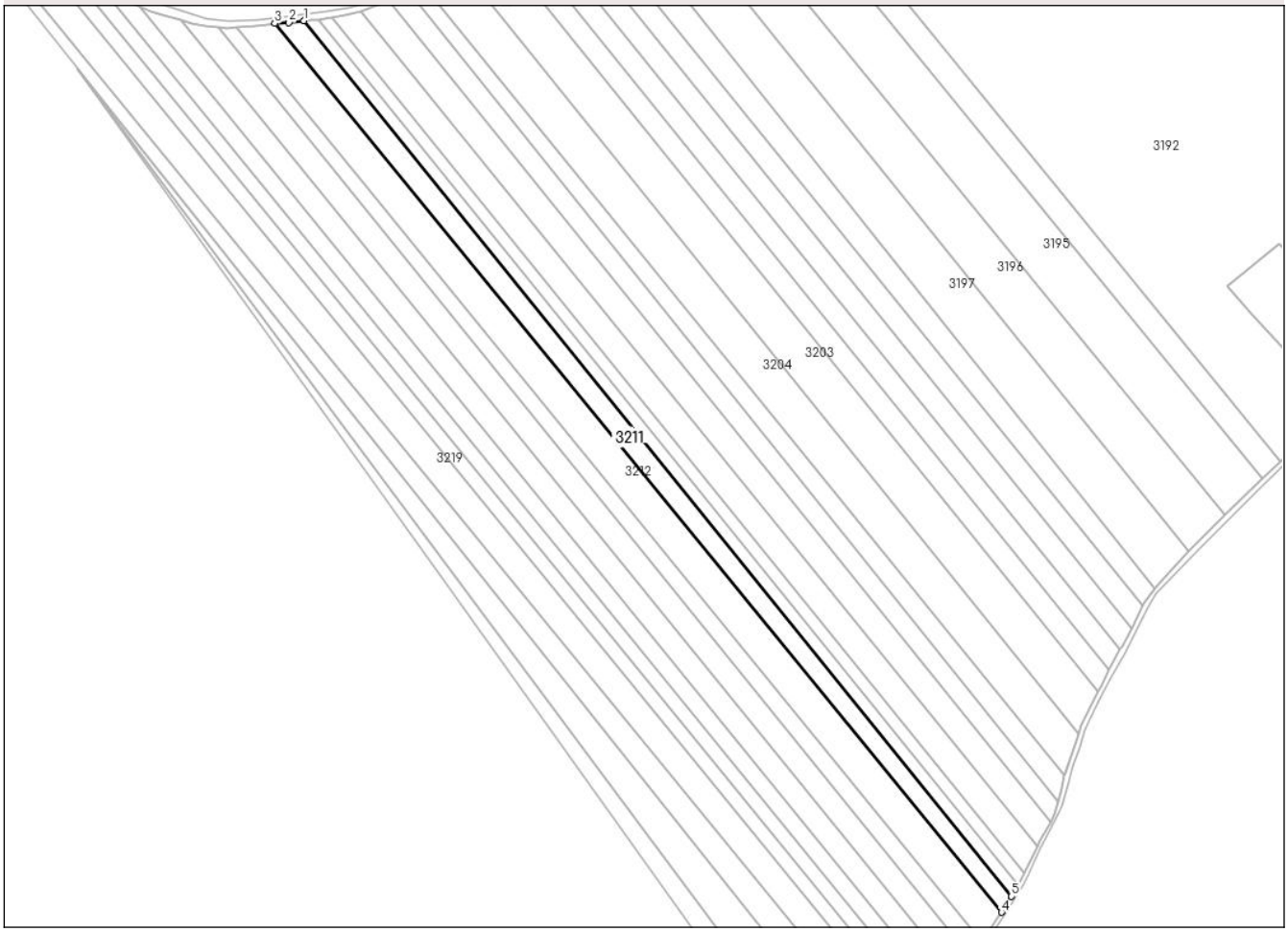


## Date referitoare la teren

| Crt | Categorie folosință | Intra vilan | Suprafaţa (mp) | Tarla | Parcelă | Nr. topo | Observaţii / Referinţe |
|---|---|---|---|---|---|---|---|
| 1 | arabil | NU | 6.300 | - | 189/10 | - | |

**Lungime Segmente**
**1) Valorile lungimilor segmentelor sunt obţinute din proiecţie în plan.**

| Punct început | X / Y | Punct sfârşit | X / Y | Lungime segment (** (m) |
|---|---|---|---|---|
| 1 | 666.541,179<br>703.956,068 | 2 | 666.533,468<br>703.955,079 | 7.774 |
| 2 | 666.533,468<br>703.955,079 | 3 | 666.526,174<br>703.954,672 | 7.306 |
| 3 | 666.526,174<br>703.954,672 | 4 | 666.899,015<br>703.499,174 | 588.633 |
| 4 | 666.899,015<br>703.499,174 | 5 | 666.904,158<br>703.507,272 | 9.594 |
| 5 | 666.904,158<br>703.507,272 | 1 | 666.541,179<br>703.956,068 | 577.21 |

*Document care conține date cu caracter personal, protejat de prevederile Regulamentului (UE) nr. 679/2016 și Legii 190/2018*

** Lungimile segmentelor sunt determinate în planul de proiecţie Stereo 70 şi sunt rotunjite la 1 milimetru.
*** Distanţa dintre puncte este formată din segmente cumulate ce sunt mai mici decât valoarea 1 milimetru.

# DATE DESPRE IMOBILUL NR. 3212

**Oficiul de Cadastru şi Publicitate Imobiliară BOTOSANI**
**Biroul de Cadastru şi Publicitate Imobiliară Botosani**

## A. Partea I. Descrierea imobilului

**TEREN** Extravilan

**Adresa:** Jud. Botosani

| Nr. Crt | Nr cadastral Nr. topografic | Suprafaţa* (mp) | Observaţii / Referinţe |
|---|---|---|---|
| A1 | | 10.000 | Sector cadastral:28 Teren neimprejmuit; |

## B. Partea II. Proprietari şi acte

| Inscrieri privitoare la dreptul de proprietate şi alte drepturi reale | | Referinţe |
|---|---|---|
| / | | |
| Act Administrativ nr. 137511, din 20/07/2003 emis de CJSDPT; | | |
| B1 | Intabulare, drept de PROPRIETATE, dobandit prin Constituire, cota actuala 1/1 | A1 |
| | 1) **OLARU MARIA** | |

## C. Partea III. SARCINI .

| Inscrieri privind dezmembramintele dreptului de proprietate, drepturi reale de garanţie şi sarcini | Referinţe |
|---|---|
| NU SUNT | |

*Document care conține date cu caracter personal, protejat de prevederile Regulamentului (UE) nr. 679/2016 și Legii 190/2018*

# Anexa Nr. 1 La Partea I

## Teren

| Nr cadastral | Suprafaţa (mp)* | Observaţii / Referinţe |
|---|---|---|
| | 10.000 | |

* Suprafaţa este determinată in planul de proiecţie Stereo 70.

DETALII LINIARE IMOBIL

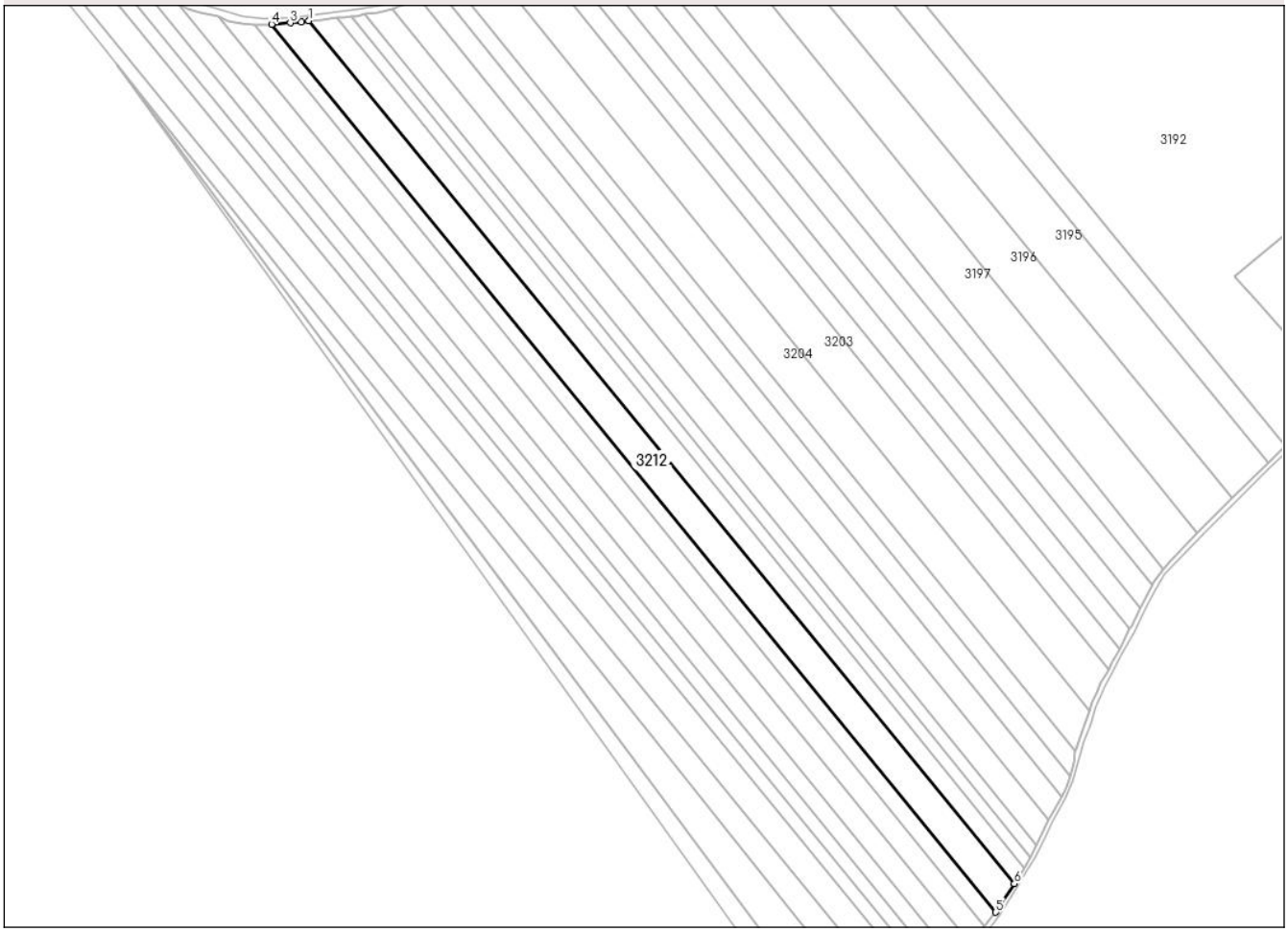


## Date referitoare la teren

| Crt | Categorie folosință | Intra vilan | Suprafaţa (mp) | Tarla | Parcelă | Nr. topo | Observaţii / Referinţe |
|---|---|---|---|---|---|---|---|
| 1 | arabil | NU | 10.000 | - | 189/9 | - | |

**Lungime Segmente**
**1) Valorile lungimilor segmentelor sunt obţinute din proiecţie în plan.**

| Punct început | X / Y | Punct sfârşit | X / Y | Lungime segment (** (m) |
|---|---|---|---|---|
| 1 | 666.526,174<br>703.954,672 | 2 | 666.522,166<br>703.953,885 | 4.084 |
| 2 | 666.522,166<br>703.953,885 | 3 | 666.516,39<br>703.953,526 | 5.787 |
| 3 | 666.516,39<br>703.953,526 | 4 | 666.506,573<br>703.952,793 | 9.845 |
| 4 | 666.506,573<br>703.952,793 | 5 | 666.889,122<br>703.484,16 | 604.947 |
| 5 | 666.889,122<br>703.484,16 | 6 | 666.899,015<br>703.499,174 | 17.98 |

*Document care conține date cu caracter personal, protejat de prevederile Regulamentului (UE) nr. 679/2016 și Legii 190/2018*

| Punct început | X / Y | Punct sfârşit | X / Y | Lungime segment (** (m) |
|---|---|---|---|---|
| 6 | 666.899,015<br>703.499,174 | 1 | 666.526,174<br>703.954,672 | 588.633 |

** Lungimile segmentelor sunt determinate în planul de proiecţie Stereo 70 şi sunt rotunjite la 1 milimetru.
*** Distanţa dintre puncte este formată din segmente cumulate ce sunt mai mici decât valoarea 1 milimetru.

# DATE DESPRE IMOBILUL NR. 3213

**Oficiul de Cadastru şi Publicitate Imobiliară BOTOSANI**
**Biroul de Cadastru şi Publicitate Imobiliară Botosani**

## A. Partea I. Descrierea imobilului

**TEREN** Extravilan

**Adresa:** Jud. Botosani

| Nr. Crt | Nr cadastral Nr. topografic | Suprafaţa* (mp) | Observaţii / Referinţe |
|---|---|---|---|
| A1 | | 5.000 | Sector cadastral:28 Teren neimprejmuit; |

## B. Partea II. Proprietari şi acte

| Inscrieri privitoare la dreptul de proprietate şi alte drepturi reale | | Referinţe |
|---|---|---|
| / | | |
| Act Administrativ nr. 108826, din 14/06/2002 emis de CJSDPT; | | |
| B1 | Intabulare, drept de PROPRIETATE, dobandit prin Reconstituire, cota actuala 1/1 | A1 |
| | 1) **BURCIU D DUMITRU**<br>2) **SPATARU M VALERIA** | |

## C. Partea III. SARCINI .

| Inscrieri privind dezmembramintele dreptului de proprietate, drepturi reale de garanţie şi sarcini | Referinţe |
|---|---|
| NU SUNT | |

*Document care conține date cu caracter personal, protejat de prevederile Regulamentului (UE) nr. 679/2016 și Legii 190/2018*

# Anexa Nr. 1 La Partea I

## Teren

| Nr cadastral | Suprafaţa (mp)* | Observaţii / Referinţe |
|---|---|---|
| | 5.000 | |

* Suprafaţa este determinată in planul de proiecţie Stereo 70.

DETALII LINIARE IMOBIL

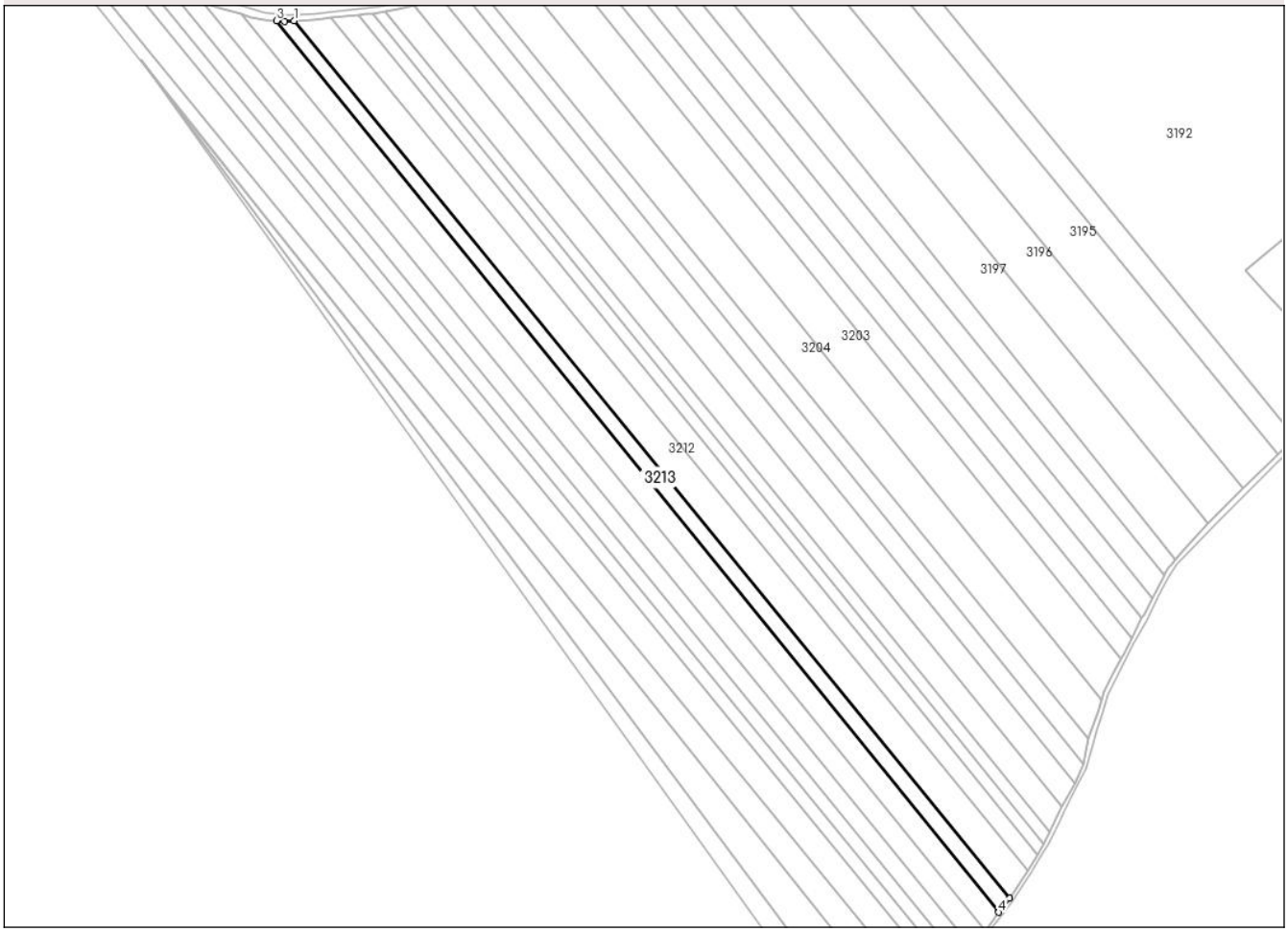


## Date referitoare la teren

| Crt | Categorie folosință | Intra vilan | Suprafaţa (mp) | Tarla | Parcelă | Nr. topo | Observaţii / Referinţe |
|---|---|---|---|---|---|---|---|
| 1 | arabil | NU | 5.000 | - | 189/8 | - | |

**Lungime Segmente**
**1) Valorile lungimilor segmentelor sunt obţinute din proiecţie în plan.**

| Punct început | X / Y | Punct sfârşit | X / Y | Lungime segment (** (m) |
|---|---|---|---|---|
| 1 | 666.506,573<br>703.952,793 | 2 | 666.501,36<br>703.952,436 | 5.225 |
| 2 | 666.501,36<br>703.952,436 | 3 | 666.497,27<br>703.952,749 | 4.102 |
| 3 | 666.497,27<br>703.952,749 | 4 | 666.883,341<br>703.476,714 | 612.911 |
| 4 | 666.883,341<br>703.476,714 | 5 | 666.889,122<br>703.484,16 | 9.427 |
| 5 | 666.889,122<br>703.484,16 | 1 | 666.506,573<br>703.952,793 | 604.947 |

*Document care conține date cu caracter personal, protejat de prevederile Regulamentului (UE) nr. 679/2016 și Legii 190/2018*

** Lungimile segmentelor sunt determinate în planul de proiecţie Stereo 70 şi sunt rotunjite la 1 milimetru.
*** Distanţa dintre puncte este formată din segmente cumulate ce sunt mai mici decât valoarea 1 milimetru.

# DATE DESPRE IMOBILUL NR. 3214

**Oficiul de Cadastru şi Publicitate Imobiliară BOTOSANI**
**Biroul de Cadastru şi Publicitate Imobiliară Botosani**

## A. Partea I. Descrierea imobilului

**TEREN** Extravilan

**Adresa:** Jud. Botosani

| Nr. Crt | Nr cadastral Nr. topografic | Suprafaţa* (mp) | Observaţii / Referinţe |
|---|---|---|---|
| A1 | | 7.500 | Sector cadastral:28 Teren neimprejmuit; |

## B. Partea II. Proprietari şi acte

| Inscrieri privitoare la dreptul de proprietate şi alte drepturi reale | | Referinţe |
|---|---|---|
| / | | |
| Act Administrativ nr. 93707, din 20/04/2000 emis de CJSDPT; | | |
| B1 | Intabulare, drept de PROPRIETATE, dobandit prin Constituire, cota actuala 1/1 | A1 |
| | 1) **BARABOI M ION** | |

## C. Partea III. SARCINI .

| Inscrieri privind dezmembramintele dreptului de proprietate, drepturi reale de garanţie şi sarcini | Referinţe |
|---|---|
| NU SUNT | |

# Anexa Nr. 1 La Partea I

## Teren

| Nr cadastral | Suprafaţa (mp)* | Observaţii / Referinţe |
|---|---|---|
| | 7.500 | |

* Suprafaţa este determinată in planul de proiecţie Stereo 70.

DETALII LINIARE IMOBIL

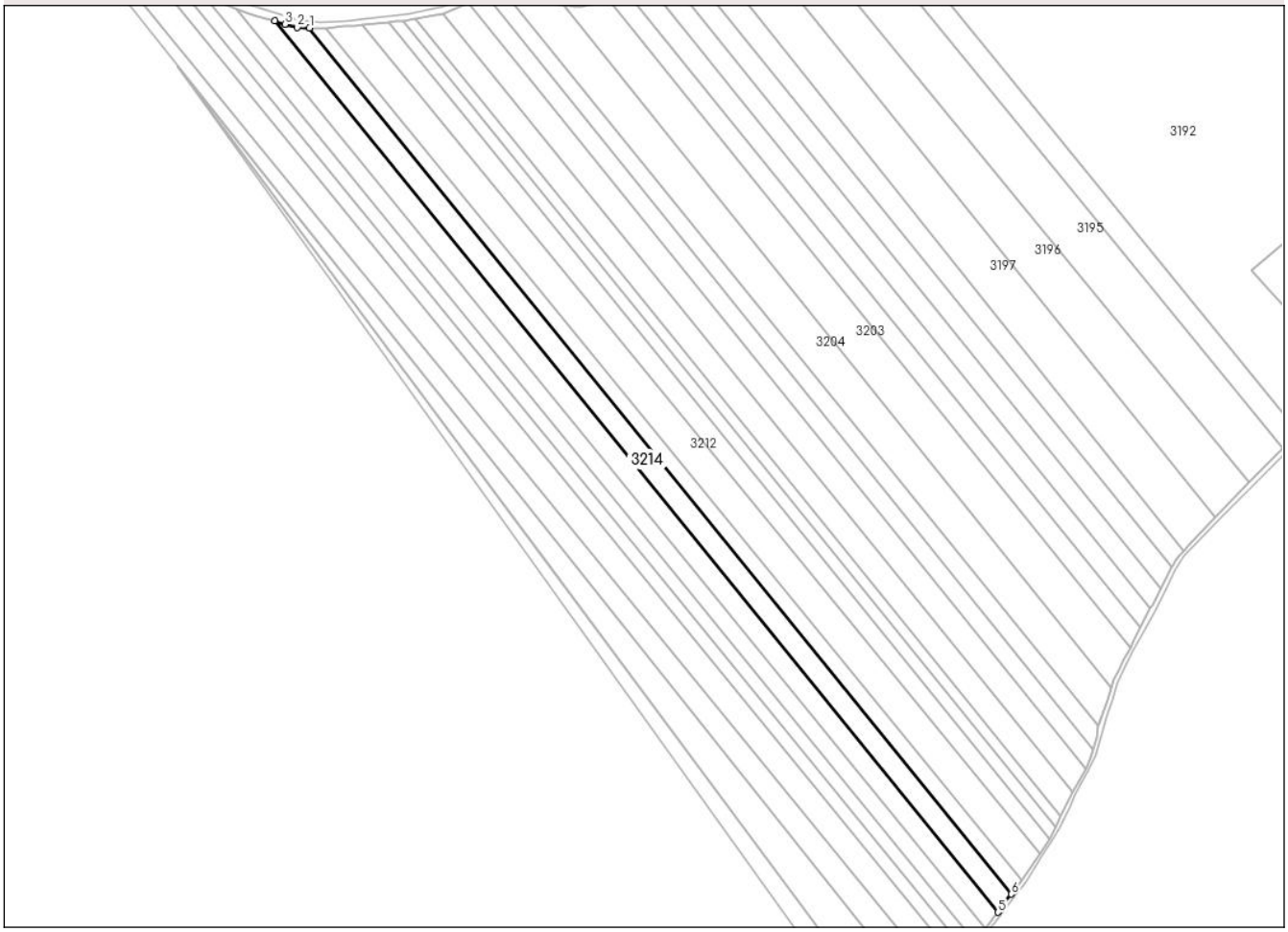


## Date referitoare la teren

| Crt | Categorie folosință | Intra vilan | Suprafaţa (mp) | Tarla | Parcelă | Nr. topo | Observaţii / Referinţe |
|---|---|---|---|---|---|---|---|
| 1 | arabil | NU | 7.500 | - | 189/7 | - | |

**Lungime Segmente**
**1) Valorile lungimilor segmentelor sunt obţinute din proiecţie în plan.**

| Punct început | X / Y | Punct sfârşit | X / Y | Lungime segment (** (m) |
|---|---|---|---|---|
| 1 | 666.497,27<br>703.952,749 | 2 | 666.490,572<br>703.953,129 | 6.708 |
| 2 | 666.490,572<br>703.953,129 | 3 | 666.483,724<br>703.954,67 | 7.019 |
| 3 | 666.483,724<br>703.954,67 | 4 | 666.478,258<br>703.956,693 | 5.829 |
| 4 | 666.478,258<br>703.956,693 | 5 | 666.876,065<br>703.466,825 | 631.048 |
| 5 | 666.876,065<br>703.466,825 | 6 | 666.883,341<br>703.476,714 | 12.277 |

*Document care conține date cu caracter personal, protejat de prevederile Regulamentului (UE) nr. 679/2016 și Legii 190/2018*

| Punct început | X / Y | Punct sfârşit | X / Y | Lungime segment (** (m) |
|---|---|---|---|---|
| 6 | 666.883,341<br>703.476,714 | 1 | 666.497,27<br>703.952,749 | 612.911 |

** Lungimile segmentelor sunt determinate în planul de proiecţie Stereo 70 şi sunt rotunjite la 1 milimetru.
*** Distanţa dintre puncte este formată din segmente cumulate ce sunt mai mici decât valoarea 1 milimetru.

# DATE DESPRE IMOBILUL NR. 3215

**Oficiul de Cadastru şi Publicitate Imobiliară BOTOSANI**
**Biroul de Cadastru şi Publicitate Imobiliară Botosani**

## A. Partea I. Descrierea imobilului

**TEREN** Extravilan

**Adresa:** Jud. Botosani

| Nr. Crt | Nr cadastral Nr. topografic | Suprafaţa* (mp) | Observaţii / Referinţe |
|---|---|---|---|
| A1 | | 7.500 | Sector cadastral:28 Teren neimprejmuit; |

## B. Partea II. Proprietari şi acte

| Inscrieri privitoare la dreptul de proprietate şi alte drepturi reale | | Referinţe |
|---|---|---|
| / | | |
| Act Administrativ nr. 86792, din 20/03/1999 emis de CJSDPT; | | |
| B1 | Intabulare, drept de PROPRIETATE, dobandit prin Reconstituire, cota actuala 1/1 | A1 |
| | 1) **CHIABURU C DUMITRU** | |

## C. Partea III. SARCINI .

| Inscrieri privind dezmembramintele dreptului de proprietate, drepturi reale de garanţie şi sarcini | Referinţe |
|---|---|
| NU SUNT | |

*Document care conține date cu caracter personal, protejat de prevederile Regulamentului (UE) nr. 679/2016 și Legii 190/2018*

# Anexa Nr. 1 La Partea I

## Teren

| Nr cadastral | Suprafaţa (mp)* | Observaţii / Referinţe |
|---|---|---|
| | 7.500 | |

* Suprafaţa este determinată in planul de proiecţie Stereo 70.

DETALII LINIARE IMOBIL

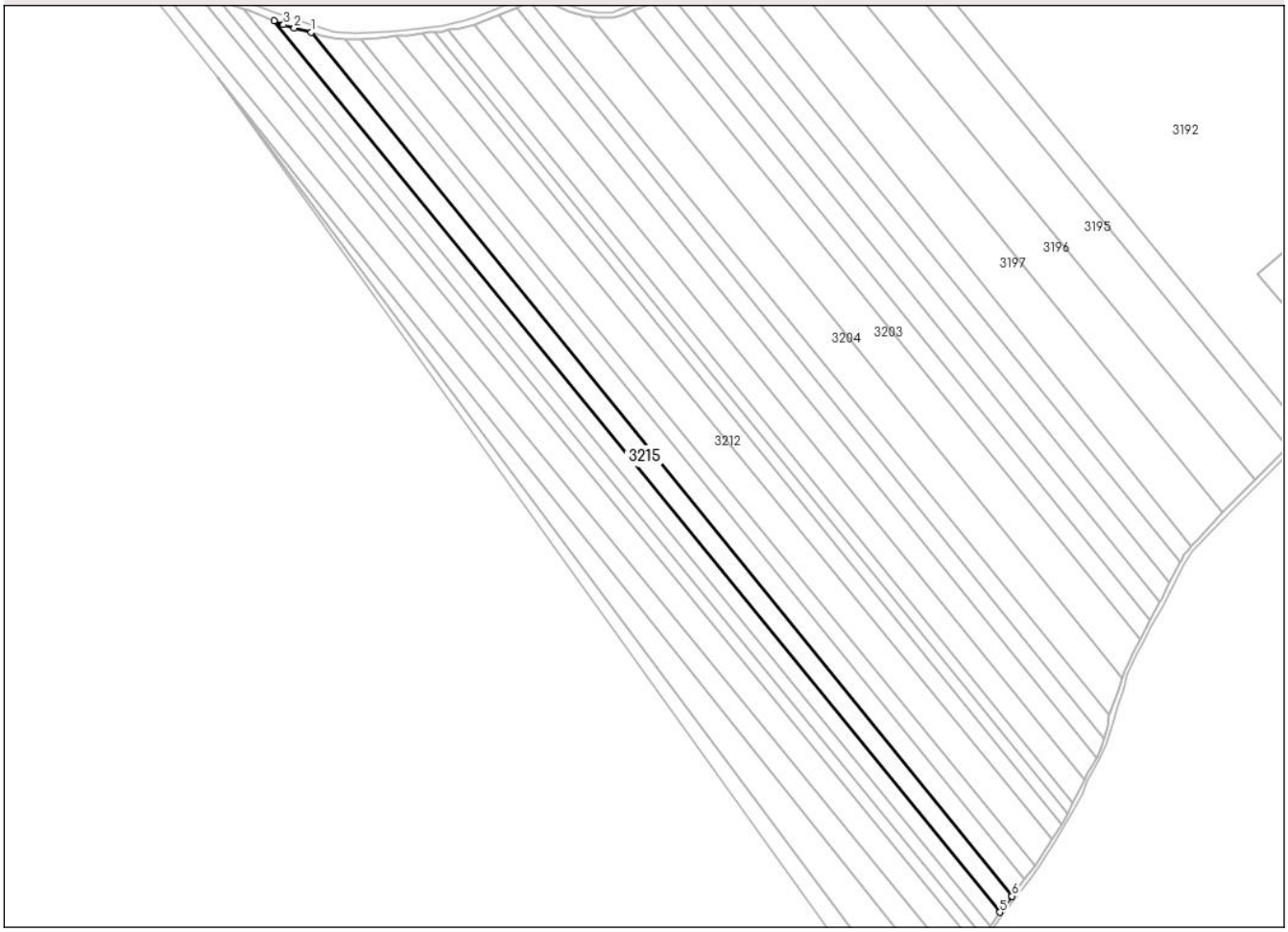


## Date referitoare la teren

| Crt | Categorie folosință | Intra vilan | Suprafaţa (mp) | Tarla | Parcelă | Nr. topo | Observaţii / Referinţe |
|---|---|---|---|---|---|---|---|
| 1 | arabil | NU | 7.500 | - | 189/6 | - | |

**Lungime Segmente**
**1) Valorile lungimilor segmentelor sunt obţinute din proiecţie în plan.**

| Punct început | X / Y | Punct sfârşit | X / Y | Lungime segment (** (m) |
|---|---|---|---|---|
| 1 | 666.478,258<br>703.956,693 | 2 | 666.468,482<br>703.959,01 | 10.047 |
| 2 | 666.468,482<br>703.959,01 | 3 | 666.462,479<br>703.961,058 | 6.343 |
| 3 | 666.462,479<br>703.961,058 | 4 | 666.457,137<br>703.963,251 | 5.775 |
| 4 | 666.457,137<br>703.963,251 | 5 | 666.869,127<br>703.457,672 | 652.185 |
| 5 | 666.869,127<br>703.457,672 | 6 | 666.876,065<br>703.466,825 | 11.485 |

*Document care conține date cu caracter personal, protejat de prevederile Regulamentului (UE) nr. 679/2016 și Legii 190/2018*

| Punct început | X / Y | Punct sfârşit | X / Y | Lungime segment (** (m) |
|---|---|---|---|---|
| 6 | 666.876,065<br>703.466,825 | 1 | 666.478,258<br>703.956,693 | 631.048 |

** Lungimile segmentelor sunt determinate în planul de proiecţie Stereo 70 şi sunt rotunjite la 1 milimetru.
*** Distanţa dintre puncte este formată din segmente cumulate ce sunt mai mici decât valoarea 1 milimetru.

*Document care conține date cu caracter personal, protejat de prevederile Regulamentului (UE) nr. 679/2016 și Legii 190/2018*

# DATE DESPRE IMOBILUL NR. 3216

**Oficiul de Cadastru şi Publicitate Imobiliară BOTOSANI**
**Biroul de Cadastru şi Publicitate Imobiliară Botosani**

## A. Partea I. Descrierea imobilului

**TEREN** Extravilan

**Adresa:** Jud. Botosani

| Nr. Crt | Nr cadastral Nr. topografic | Suprafaţa* (mp) | Observaţii / Referinţe |
|---|---|---|---|
| A1 | | 6.000 | Sector cadastral:28 Teren neimprejmuit; |

## B. Partea II. Proprietari şi acte

| Inscrieri privitoare la dreptul de proprietate şi alte drepturi reale | | Referinţe |
|---|---|---|
| / | | |
| Act Administrativ nr. 96531, din 19/06/2001 emis de CJSDPT; | | |
| B1 | Intabulare, drept de PROPRIETATE, dobandit prin Constituire, cota actuala 1/1 | A1 |
| | 1) **IGNAT M MIHAI** | |

## C. Partea III. SARCINI .

| Inscrieri privind dezmembramintele dreptului de proprietate, drepturi reale de garanţie şi sarcini | Referinţe |
|---|---|
| NU SUNT | |

# Anexa Nr. 1 La Partea I

## Teren

| Nr cadastral | Suprafaţa (mp)* | Observaţii / Referinţe |
|---|---|---|
| | 6.000 | |

* Suprafaţa este determinată in planul de proiecţie Stereo 70.

DETALII LINIARE IMOBIL

## Date referitoare la teren

| Crt | Categorie folosință | Intra vilan | Suprafaţa (mp) | Tarla | Parcelă | Nr. topo | Observaţii / Referinţe |
|---|---|---|---|---|---|---|---|
| 1 | arabil | NU | 6.000 | - | 189/5 | - | |

**Lungime Segmente**
**1) Valorile lungimilor segmentelor sunt obţinute din proiecţie în plan.**

| Punct început | X / Y | Punct sfârşit | X / Y | Lungime segment (** (m) |
|---|---|---|---|---|
| 1 | 666.457,137<br>703.963,251 | 2 | 666.449,298<br>703.966,241 | 8.39 |
| 2 | 666.449,298<br>703.966,241 | 3 | 666.442,533<br>703.969,017 | 7.312 |
| 3 | 666.442,533<br>703.969,017 | 4 | 666.439,886<br>703.969,969 | 2.813 |
| 4 | 666.439,886<br>703.969,969 | 5 | 666.863,845<br>703.449,889 | 670.988 |
| 5 | 666.863,845<br>703.449,889 | 6 | 666.869,127<br>703.457,672 | 9.407 |

*Document care conține date cu caracter personal, protejat de prevederile Regulamentului (UE) nr. 679/2016 și Legii 190/2018*

| Punct început | X / Y | Punct sfârşit | X / Y | Lungime segment (** (m) |
|---|---|---|---|---|
| 6 | 666.869,127<br>703.457,672 | 1 | 666.457,137<br>703.963,251 | 652.185 |

** Lungimile segmentelor sunt determinate în planul de proiecţie Stereo 70 şi sunt rotunjite la 1 milimetru.
*** Distanţa dintre puncte este formată din segmente cumulate ce sunt mai mici decât valoarea 1 milimetru.

# DATE DESPRE IMOBILUL NR. 3217

**Oficiul de Cadastru şi Publicitate Imobiliară BOTOSANI**
**Biroul de Cadastru şi Publicitate Imobiliară Botosani**

## A. Partea I. Descrierea imobilului

**TEREN** Extravilan

**Adresa:** Jud. Botosani

| Nr. Crt | Nr cadastral Nr. topografic | Suprafaţa* (mp) | Observaţii / Referinţe |
|---|---|---|---|
| A1 | | 5.000 | Sector cadastral:28 Teren neimprejmuit; |

## B. Partea II. Proprietari şi acte

| Inscrieri privitoare la dreptul de proprietate şi alte drepturi reale | | Referinţe |
|---|---|---|
| / | | |
| Act Administrativ nr. 94171, din 05/12/2000 emis de CJSDPT; | | |
| B1 | Intabulare, drept de PROPRIETATE, dobandit prin Constituire, cota actuala 1/1 | A1 |
| | 1) **GRASU I GHEORGHE** | |

## C. Partea III. SARCINI .

| Inscrieri privind dezmembramintele dreptului de proprietate, drepturi reale de garanţie şi sarcini | Referinţe |
|---|---|
| NU SUNT | |

# Anexa Nr. 1 La Partea I

## Teren

| Nr cadastral | Suprafaţa (mp)* | Observaţii / Referinţe |
|---|---|---|
| | 5.000 | |

* Suprafaţa este determinată in planul de proiecţie Stereo 70.

DETALII LINIARE IMOBIL

## Date referitoare la teren

| Crt | Categorie folosință | Intra vilan | Suprafaţa (mp) | Tarla | Parcelă | Nr. topo | Observaţii / Referinţe |
|---|---|---|---|---|---|---|---|
| 1 | arabil | NU | 5.000 | - | 189/4 | - | |

**Lungime Segmente**
**1) Valorile lungimilor segmentelor sunt obţinute din proiecţie în plan.**

| Punct început | X / Y | Punct sfârşit | X / Y | Lungime segment (** (m) |
|---|---|---|---|---|
| 1 | 666.439,886<br>703.969,969 | 2 | 666.431,672<br>703.972,917 | 8.727 |
| 2 | 666.431,672<br>703.972,917 | 3 | 666.425,432<br>703.975,514 | 6.758 |
| 3 | 666.425,432<br>703.975,514 | 4 | 666.860,057<br>703.443,401 | 687.054 |
| 4 | 666.860,057<br>703.443,401 | 5 | 666.863,845<br>703.449,889 | 7.513 |
| 5 | 666.863,845<br>703.449,889 | 1 | 666.439,886<br>703.969,969 | 670.988 |

*Document care conține date cu caracter personal, protejat de prevederile Regulamentului (UE) nr. 679/2016 și Legii 190/2018*

** Lungimile segmentelor sunt determinate în planul de proiecţie Stereo 70 şi sunt rotunjite la 1 milimetru.
*** Distanţa dintre puncte este formată din segmente cumulate ce sunt mai mici decât valoarea 1 milimetru.

# DATE DESPRE IMOBILUL NR. 3218

**Oficiul de Cadastru şi Publicitate Imobiliară BOTOSANI**
**Biroul de Cadastru şi Publicitate Imobiliară Botosani**

## A. Partea I. Descrierea imobilului

**TEREN** Extravilan

**Adresa:** Jud. Botosani

| Nr. Crt | Nr cadastral Nr. topografic | Suprafaţa* (mp) | Observaţii / Referinţe |
|---|---|---|---|
| A1 | | 5.000 | Sector cadastral:28 Teren neimprejmuit; |

## B. Partea II. Proprietari şi acte

| Inscrieri privitoare la dreptul de proprietate şi alte drepturi reale | | Referinţe |
|---|---|---|
| / | | |
| Act Administrativ nr. 108844, din 15/06/2002 emis de CJSDPT; | | |
| B1 | Intabulare, drept de PROPRIETATE, dobandit prin Constituire, cota actuala 1/1 | A1 |
| | 1) **ILIE N GRIGORE** | |

## C. Partea III. SARCINI .

| Inscrieri privind dezmembramintele dreptului de proprietate, drepturi reale de garanţie şi sarcini | Referinţe |
|---|---|
| NU SUNT | |

*Document care conține date cu caracter personal, protejat de prevederile Regulamentului (UE) nr. 679/2016 și Legii 190/2018*

# Anexa Nr. 1 La Partea I

## Teren

| Nr cadastral | Suprafaţa (mp)* | Observaţii / Referinţe |
|---|---|---|
| | 5.000 | |

* Suprafaţa este determinată in planul de proiecţie Stereo 70.

DETALII LINIARE IMOBIL

## Date referitoare la teren

| Crt | Categorie folosință | Intra vilan | Suprafaţa (mp) | Tarla | Parcelă | Nr. topo | Observaţii / Referinţe |
|---|---|---|---|---|---|---|---|
| 1 | arabil | NU | 5.000 | - | 189/33 | - | |

**Lungime Segmente**
**1) Valorile lungimilor segmentelor sunt obţinute din proiecţie în plan.**

| Punct început | X / Y | Punct sfârşit | X / Y | Lungime segment (** (m) |
|---|---|---|---|---|
| 1 | 666.425,432<br>703.975,514 | 2 | 666.422,955<br>703.976,429 | 2.641 |
| 2 | 666.422,955<br>703.976,429 | 3 | 666.419,955<br>703.976,752 | 3.017 |
| 3 | 666.419,955<br>703.976,752 | 4 | 666.414,504<br>703.977,103 | 5.462 |
| 4 | 666.414,504<br>703.977,103 | 5 | 666.856,682<br>703.436,518 | 698.394 |
| 5 | 666.856,682<br>703.436,518 | 6 | 666.860,057<br>703.443,401 | 7.666 |

*Document care conține date cu caracter personal, protejat de prevederile Regulamentului (UE) nr. 679/2016 și Legii 190/2018*

| Punct început | X / Y | Punct sfârşit | X / Y | Lungime segment (** (m) |
|---|---|---|---|---|
| 6 | 666.860,057<br>703.443,401 | 1 | 666.425,432<br>703.975,514 | 687.054 |

** Lungimile segmentelor sunt determinate în planul de proiecţie Stereo 70 şi sunt rotunjite la 1 milimetru.
*** Distanţa dintre puncte este formată din segmente cumulate ce sunt mai mici decât valoarea 1 milimetru.

# DATE DESPRE IMOBILUL NR. 3219

**Oficiul de Cadastru şi Publicitate Imobiliară BOTOSANI**
**Biroul de Cadastru şi Publicitate Imobiliară Botosani**

## A. Partea I. Descrierea imobilului

**TEREN** Extravilan

**Adresa:** Jud. Botosani

| Nr. Crt | Nr cadastral Nr. topografic | Suprafaţa* (mp) | Observaţii / Referinţe |
|---|---|---|---|
| A1 | 54024 | 10.000 | Sector cadastral:28 Teren neimprejmuit; |

## B. Partea II. Proprietari şi acte

| Inscrieri privitoare la dreptul de proprietate şi alte drepturi reale | | Referinţe |
|---|---|---|
| **32768 / 25/04/2019** | | |
| Act Notarial nr. 392, din 24/04/2019 emis de BNP Podut Valentina; | | |
| B2 | Intabulare, drept de PROPRIETATE, dobandit prin Conventie, cota actuala 1/1 | A1 |
| | 1) **IOSUB ELENA-CATALINA**, casatorita cu<br>2) **IOSUB VASILE**, bun comun | |

## C. Partea III. SARCINI .

| Inscrieri privind dezmembramintele dreptului de proprietate, drepturi reale de garanţie şi sarcini | Referinţe |
|---|---|
| NU SUNT | |

*Document care conține date cu caracter personal, protejat de prevederile Regulamentului (UE) nr. 679/2016 și Legii 190/2018*

# Anexa Nr. 1 La Partea I

## Teren

| Nr cadastral | Suprafaţa (mp)* | Observaţii / Referinţe |
|---|---|---|
| 54024 | 10.000 | |

* Suprafaţa este determinată in planul de proiecţie Stereo 70.

DETALII LINIARE IMOBIL

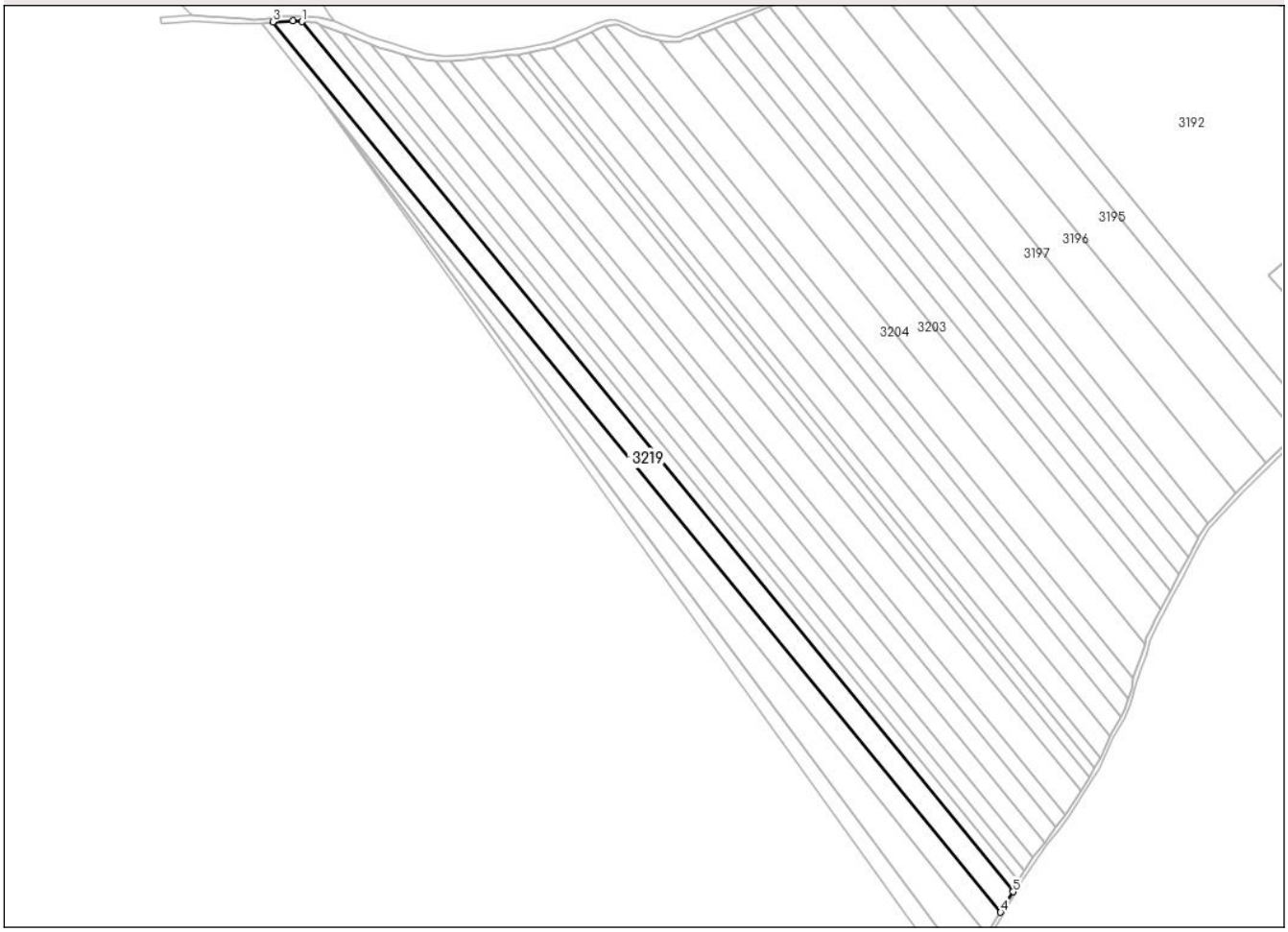


## Date referitoare la teren

| Crt | Categorie folosință | Intra vilan | Suprafaţa (mp) | Tarla | Parcelă | Nr. topo | Observaţii / Referinţe |
|---|---|---|---|---|---|---|---|
| 1 | arabil | NU | 10.000 | 26 | 189/3 | - | |

**Lungime Segmente**
**1) Valorile lungimilor segmentelor sunt obţinute din proiecţie în plan.**

| Punct început | X / Y | Punct sfârşit | X / Y | Lungime segment (** (m) |
|---|---|---|---|---|
| 1 | 666.414,504<br>703.977,103 | 2 | 666.408,83<br>703.977,666 | 5.701 |
| 2 | 666.408,83<br>703.977,666 | 3 | 666.396,36<br>703.976,837 | 12.498 |
| 3 | 666.396,36<br>703.976,837 | 4 | 666.848,864<br>703.423,836 | 714.541 |
| 4 | 666.848,864<br>703.423,836 | 5 | 666.856,682<br>703.436,518 | 14.898 |
| 5 | 666.856,682<br>703.436,518 | 1 | 666.414,504<br>703.977,103 | 698.394 |

*Document care conține date cu caracter personal, protejat de prevederile Regulamentului (UE) nr. 679/2016 și Legii 190/2018*

** Lungimile segmentelor sunt determinate în planul de proiecţie Stereo 70 şi sunt rotunjite la 1 milimetru.
*** Distanţa dintre puncte este formată din segmente cumulate ce sunt mai mici decât valoarea 1 milimetru.

# DATE DESPRE IMOBILUL NR. 3220

**Oficiul de Cadastru şi Publicitate Imobiliară BOTOSANI**
**Biroul de Cadastru şi Publicitate Imobiliară Botosani**

## A. Partea I. Descrierea imobilului

**TEREN** Extravilan

**Adresa:** Jud. Botosani

| Nr. Crt | Nr cadastral Nr. topografic | Suprafaţa* (mp) | Observaţii / Referinţe |
|---|---|---|---|
| A1 | | 7.500 | Sector cadastral:28 Teren neimprejmuit; |

## B. Partea II. Proprietari şi acte

| Inscrieri privitoare la dreptul de proprietate şi alte drepturi reale | | Referinţe |
|---|---|---|
| / | | |
| Act Administrativ nr. 93681, din 20/04/2000 emis de CJSDPT; | | |
| B1 | Intabulare, drept de PROPRIETATE, dobandit prin Constituire, cota actuala 1/1 | A1 |
| | 1) **BARABOI GH DUMITRU** | |

## C. Partea III. SARCINI .

| Inscrieri privind dezmembramintele dreptului de proprietate, drepturi reale de garanţie şi sarcini | Referinţe |
|---|---|
| NU SUNT | |

*Document care conține date cu caracter personal, protejat de prevederile Regulamentului (UE) nr. 679/2016 și Legii 190/2018*

# Anexa Nr. 1 La Partea I

## Teren

| Nr cadastral | Suprafaţa (mp)* | Observaţii / Referinţe |
|---|---|---|
| | 7.500 | |

* Suprafaţa este determinată in planul de proiecţie Stereo 70.

DETALII LINIARE IMOBIL

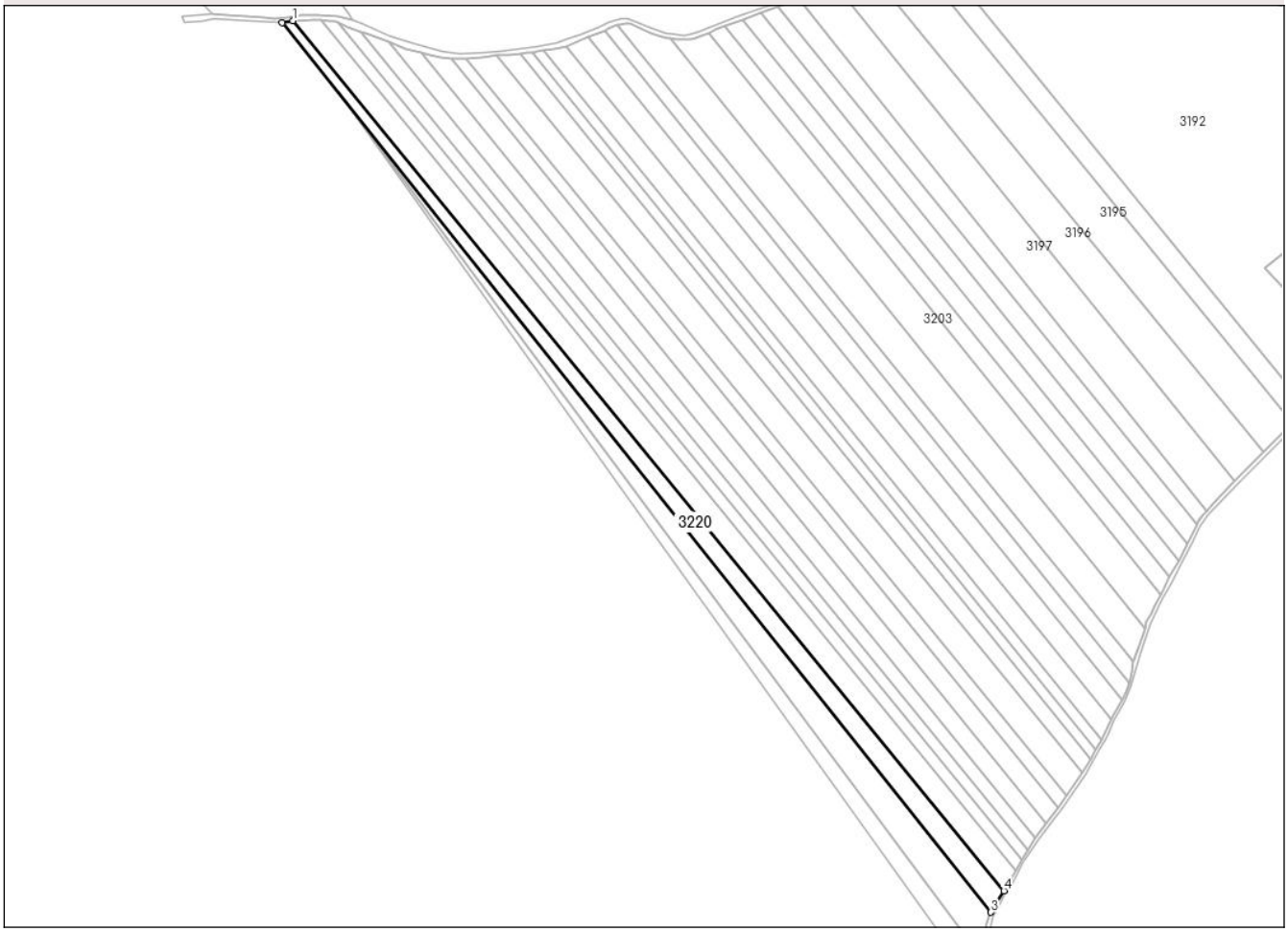


## Date referitoare la teren

| Crt | Categorie folosință | Intra vilan | Suprafaţa (mp) | Tarla | Parcelă | Nr. topo | Observaţii / Referinţe |
|---|---|---|---|---|---|---|---|
| 1 | arabil | NU | 7.500 | - | 189/2 | - | |

**Lungime Segmente**
**1) Valorile lungimilor segmentelor sunt obţinute din proiecţie în plan.**

| Punct început | X / Y | Punct sfârşit | X / Y | Lungime segment (** (m) |
|---|---|---|---|---|
| 1 | 666.396,36<br>703.976,837 | 2 | 666.389,729<br>703.975,645 | 6.738 |
| 2 | 666.389,729<br>703.975,645 | 3 | 666.840,68<br>703.410,166 | 723.273 |
| 3 | 666.840,68<br>703.410,166 | 4 | 666.848,864<br>703.423,836 | 15.933 |
| 4 | 666.848,864<br>703.423,836 | 1 | 666.396,36<br>703.976,837 | 714.541 |

**** Lungimile segmentelor sunt determinate în planul de proiecţie Stereo 70 şi sunt rotunjite la 1 milimetru.**

*Document care conține date cu caracter personal, protejat de prevederile Regulamentului (UE) nr. 679/2016 și Legii 190/2018*

***** Distanţa dintre puncte este formată din segmente cumulate ce sunt mai mici decât valoarea 1 milimetru.**

# DATE DESPRE IMOBILUL NR. 3221

**Oficiul de Cadastru şi Publicitate Imobiliară BOTOSANI**
**Biroul de Cadastru şi Publicitate Imobiliară Botosani**

## A. Partea I. Descrierea imobilului

**TEREN** Extravilan

**Adresa:** Jud. Botosani

| Nr. Crt | Nr cadastral Nr. topografic | Suprafaţa* (mp) | Observaţii / Referinţe |
|---|---|---|---|
| A1 | | 7.500 | Sector cadastral:28 Teren neimprejmuit; |

## B. Partea II. Proprietari şi acte

| Inscrieri privitoare la dreptul de proprietate şi alte drepturi reale | | Referinţe |
|---|---|---|
| / | | |
| Act Administrativ nr. 86871, din 03/02/2000 emis de CJSDPT; | | |
| B1 | Intabulare, drept de PROPRIETATE, dobandit prin Reconstituire, cota actuala 1/1 | A1 |
| | 1) **NITA V MIHAI**<br>2) **BANDEA ELENA**<br>3) **BARABOI LUCRETIA** | |

## C. Partea III. SARCINI .

| Inscrieri privind dezmembramintele dreptului de proprietate, drepturi reale de garanţie şi sarcini | Referinţe |
|---|---|
| NU SUNT | |

*Document care conține date cu caracter personal, protejat de prevederile Regulamentului (UE) nr. 679/2016 și Legii 190/2018*

# Anexa Nr. 1 La Partea I

## Teren

| Nr cadastral | Suprafaţa (mp)* | Observaţii / Referinţe |
|---|---|---|
| | 7.500 | |

* Suprafaţa este determinată in planul de proiecţie Stereo 70.

DETALII LINIARE IMOBIL

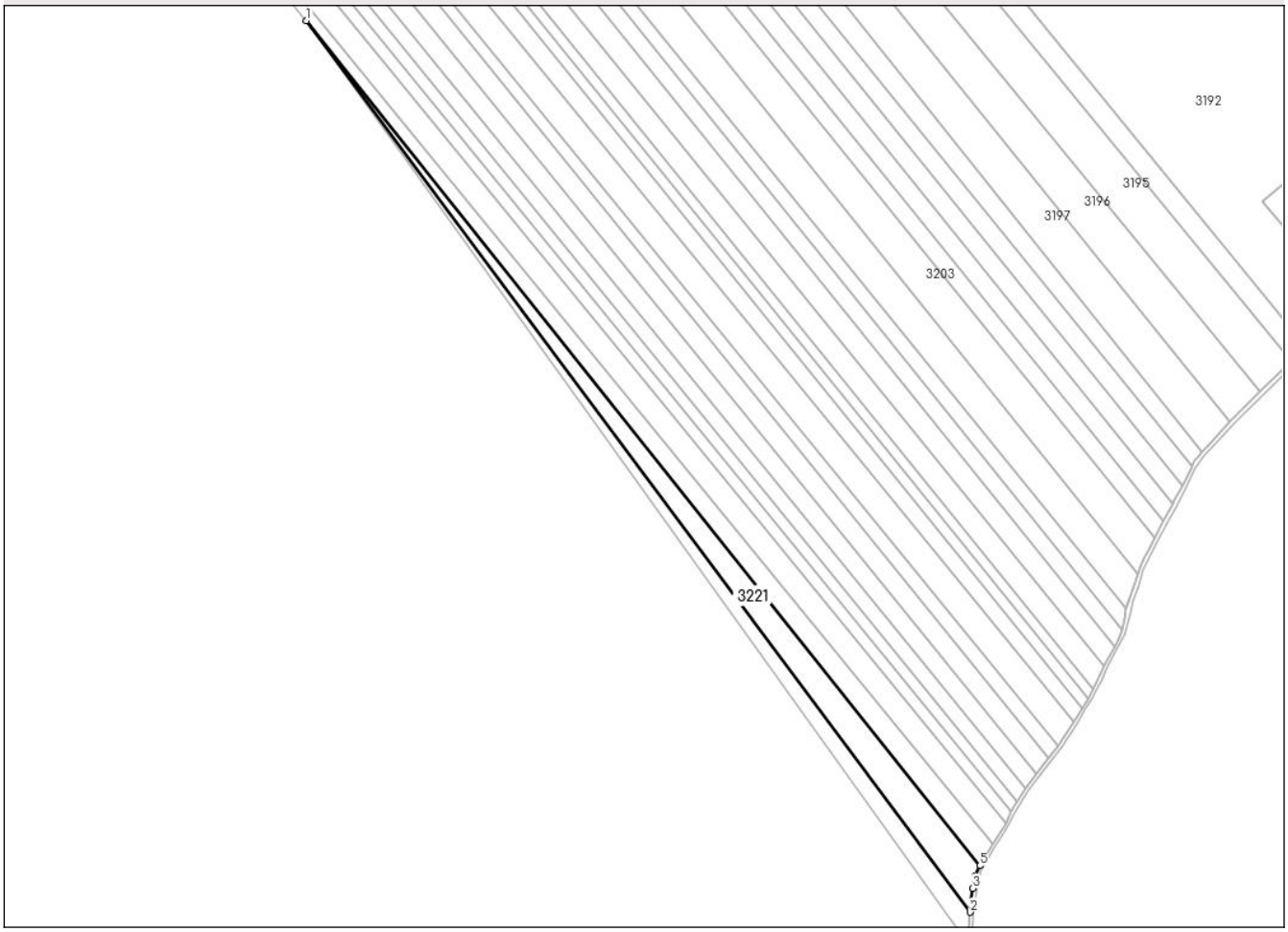


## Date referitoare la teren

| Crt | Categorie folosință | Intra vilan | Suprafaţa (mp) | Tarla | Parcelă | Nr. topo | Observaţii / Referinţe |
|---|---|---|---|---|---|---|---|
| 1 | arabil | NU | 7.500 | - | 189/1 | - | |

**Lungime Segmente**
**1) Valorile lungimilor segmentelor sunt obţinute din proiecţie în plan.**

| Punct început | X / Y | Punct sfârşit | X / Y | Lungime segment (** (m) |
|---|---|---|---|---|
| 1 | 666.424,797<br>703.931,616 | 2 | 666.834,665<br>703.381,519 | 686.002 |
| 2 | 666.834,665<br>703.381,519 | 3 | 666.836,386<br>703.396,191 | 14.773 |
| 3 | 666.836,386<br>703.396,191 | 4 | 666.837,813<br>703.403,51 | 7.457 |
| 4 | 666.837,813<br>703.403,51 | 5 | 666.840,68<br>703.410,166 | 7.247 |
| 5 | 666.840,68<br>703.410,166 | 1 | 666.424,797<br>703.931,616 | 666.985 |

*Document care conține date cu caracter personal, protejat de prevederile Regulamentului (UE) nr. 679/2016 și Legii 190/2018*

** Lungimile segmentelor sunt determinate în planul de proiecţie Stereo 70 şi sunt rotunjite la 1 milimetru.
*** Distanţa dintre puncte este formată din segmente cumulate ce sunt mai mici decât valoarea 1 milimetru.

# DATE DESPRE IMOBILUL NR. 3222

**Oficiul de Cadastru şi Publicitate Imobiliară BOTOSANI**
**Biroul de Cadastru şi Publicitate Imobiliară Botosani**

## A. Partea I. Descrierea imobilului

**TEREN** Extravilan

**Adresa:** Jud. Botosani

| Nr. Crt | Nr cadastral Nr. topografic | Suprafaţa* (mp) | Observaţii / Referinţe |
|---|---|---|---|
| A1 | | 4.380 | Sector cadastral:28 Teren neimprejmuit; |

## B. Partea II. Proprietari şi acte

| Inscrieri privitoare la dreptul de proprietate şi alte drepturi reale | | Referinţe |
|---|---|---|
| / | | |
| Act Normativ nr. 7, din 13/03/1996 emis de PARLAMENTUL ROMANIEI; | | |
| B1 | Inscrierea posesiei, drept de PROPRIETATE, dobandit prin Constituire, cota actuala 1/1 | A1 |
| | 1) **NEIDENTIFICAT NEIDENTIFICAT** | |
| B2 | Se noteaza mentiunea de proprietar neidentificat, rezerva a comisiei locale de fond funciar | A1 |

## C. Partea III. SARCINI .

| Inscrieri privind dezmembramintele dreptului de proprietate, drepturi reale de garanţie şi sarcini | Referinţe |
|---|---|
| NU SUNT | |

*Document care conține date cu caracter personal, protejat de prevederile Regulamentului (UE) nr. 679/2016 și Legii 190/2018*

# Anexa Nr. 1 La Partea I

## Teren

| Nr cadastral | Suprafaţa (mp)* | Observaţii / Referinţe |
|---|---|---|
| | 4.380 | |

* Suprafaţa este determinată in planul de proiecţie Stereo 70.

DETALII LINIARE IMOBIL

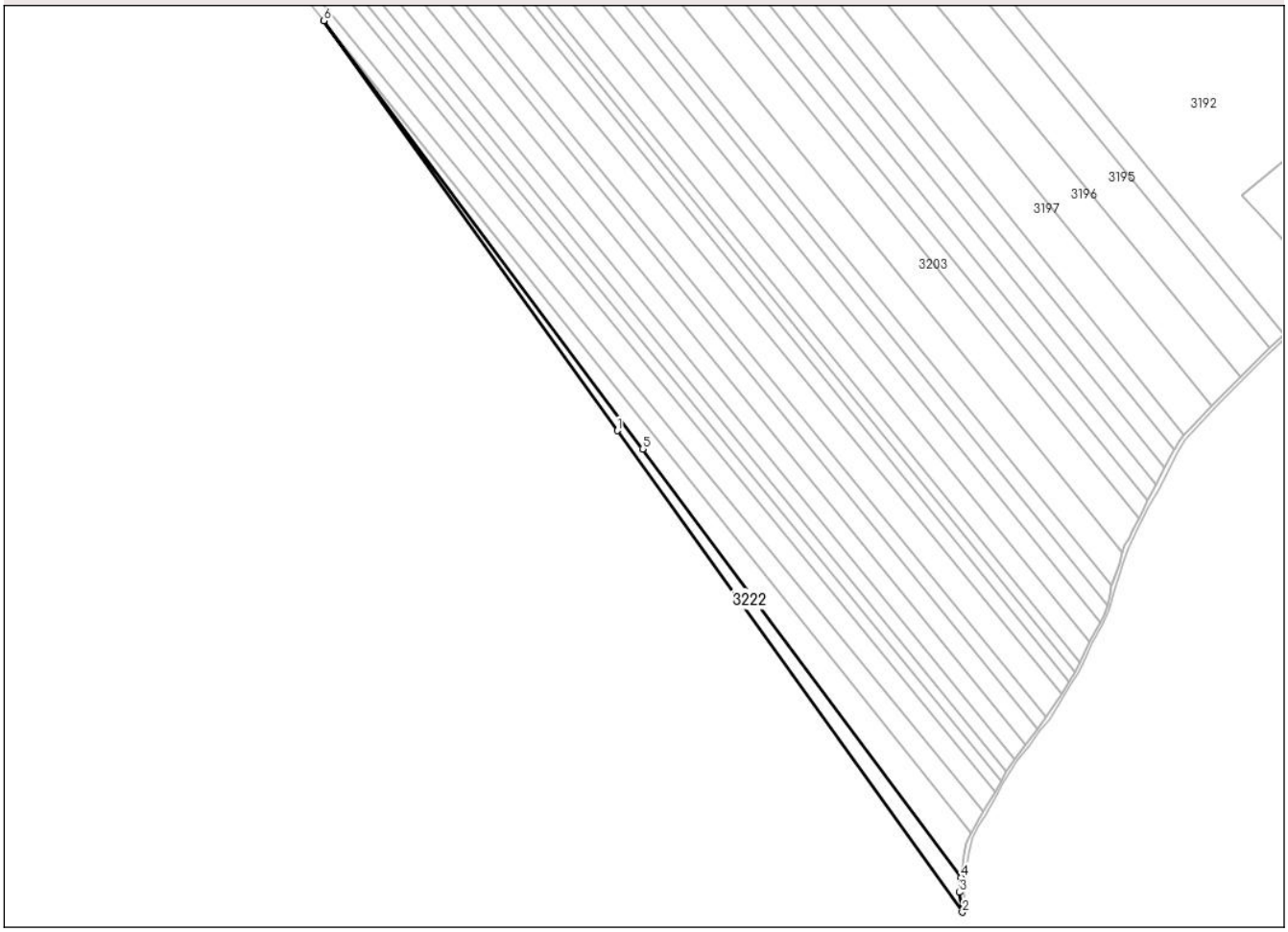


## Date referitoare la teren

| Crt | Categorie folosință | Intra vilan | Suprafaţa (mp) | Tarla | Parcelă | Nr. topo | Observaţii / Referinţe |
|---|---|---|---|---|---|---|---|
| 1 | arabil | NU | 4.380 | - | 189 | - | |

**Lungime Segmente**
**1) Valorile lungimilor segmentelor sunt obţinute din proiecţie în plan.**

| Punct început | X / Y | Punct sfârşit | X / Y | Lungime segment (** (m) |
|---|---|---|---|---|
| 1 | 666.613,658<br>703.668,286 | 2 | 666.835,366<br>703.359,103 | 380.458 |
| 2 | 666.835,366<br>703.359,103 | 3 | 666.833,614<br>703.371,843 | 12.86 |
| 3 | 666.833,614<br>703.371,843 | 4 | 666.834,665<br>703.381,519 | 9.733 |
| 4 | 666.834,665<br>703.381,519 | 5 | 666.629,731<br>703.656,567 | 343.001 |
| 5 | 666.629,731<br>703.656,567 | 6 | 666.424,797<br>703.931,616 | 343.001 |

*Document care conține date cu caracter personal, protejat de prevederile Regulamentului (UE) nr. 679/2016 și Legii 190/2018*

| Punct început | X / Y | Punct sfârşit | X / Y | Lungime segment (** (m) |
|---|---|---|---|---|
| 6 | 666.424,797<br>703.931,616 | 1 | 666.613,658<br>703.668,286 | 324.054 |

** Lungimile segmentelor sunt determinate în planul de proiecţie Stereo 70 şi sunt rotunjite la 1 milimetru.
*** Distanţa dintre puncte este formată din segmente cumulate ce sunt mai mici decât valoarea 1 milimetru.

# DATE DESPRE IMOBILUL NR. 3223

**Oficiul de Cadastru şi Publicitate Imobiliară BOTOSANI**
**Biroul de Cadastru şi Publicitate Imobiliară Botosani**

## A. Partea I. Descrierea imobilului

**TEREN** Extravilan

**Adresa:** Jud. Botosani

| Nr. Crt | Nr cadastral Nr. topografic | Suprafaţa* (mp) | Observaţii / Referinţe |
|---|---|---|---|
| A1 | 54658 | 8.173 | Sector cadastral:28 Teren neimprejmuit; |

## B. Partea II. Proprietari şi acte

| Inscrieri privitoare la dreptul de proprietate şi alte drepturi reale | | Referinţe |
|---|---|---|
| **29378 / 18/04/2018** | | |
| Act Administrativ nr. 160178, din 03/08/2016 emis de CJSDPT; | | |
| B1 | Intabulare, drept de PROPRIETATE, dobandit prin Reconstituire, cota actuala 3/4 | A1 |
| | 1) **BACAUANU ROZALIA**<br>2) **BEJAN MARIA**<br>3) **BACAUANU GH GHEORGHE**, bun comun | |
| **63604 / 22/08/2019** | | |
| Act Notarial nr. 1175, din 21/08/2019 emis de BNP Irina Mihaela Barculet; | | |
| B3 | Intabulare, drept de PROPRIETATE, dobandit prin Conventie, cota actuala 1/4 | A1 |
| | 1) **NEAMTU MARCEL**, bun propriu | |

## C. Partea III. SARCINI .

| Inscrieri privind dezmembramintele dreptului de proprietate, drepturi reale de garanţie şi sarcini | Referinţe |
|---|---|
| NU SUNT | |

# Anexa Nr. 1 La Partea I

## Teren

| Nr cadastral | Suprafaţa (mp)* | Observaţii / Referinţe |
|---|---|---|
| 54658 | 8.173 | |

* Suprafaţa este determinată in planul de proiecţie Stereo 70.

DETALII LINIARE IMOBIL

## Date referitoare la teren

| Crt | Categorie folosință | Intra vilan | Suprafaţa (mp) | Tarla | Parcelă | Nr. topo | Observaţii / Referinţe |
|---|---|---|---|---|---|---|---|
| 1 | arabil | NU | 8.173 | - | 189/16 | - | |

**Lungime Segmente**
**1) Valorile lungimilor segmentelor sunt obţinute din proiecţie în plan.**

| Punct început | X / Y | Punct sfârşit | X / Y | Lungime segment (** (m) |
|---|---|---|---|---|
| 1 | 666.341,836<br>704.052,316 | 2 | 666.322,027<br>704.063,527 | 22.762 |
| 3 | 666.307,879<br>704.072,204 | 4 | 666.288,461<br>704.083,318 | 22.373 |
| 5 | 666.253,84<br>704.102,705 | 6 | 666.247,828<br>704.106,87 | 7.313 |
| 7 | 666.243,237<br>704.109,592 | 8 | 666.232,548<br>704.099,038 | 15.022 |
| 9 | 666.267,959<br>704.061,654 | 10 | 666.345,473<br>703.981,525 | 111.485 |

| Punct început | X / Y | Punct sfârşit | X / Y | Lungime segment (** (m) |
|---|---|---|---|---|
| 2 | 666.322,027<br>704.063,527 | 3 | 666.307,879<br>704.072,204 | 16.597 |
| 4 | 666.288,461<br>704.083,318 | 5 | 666.253,84<br>704.102,705 | 39.68 |
| 6 | 666.247,828<br>704.106,87 | 7 | 666.243,237<br>704.109,592 | 5.338 |
| 8 | 666.232,548<br>704.099,038 | 9 | 666.267,959<br>704.061,654 | 51.494 |
| 10 | 666.345,473<br>703.981,525 | 11 | 666.354,45<br>703.980,55 | 9.03 |

*Document care conține date cu caracter personal, protejat de prevederile Regulamentului (UE) nr. 679/2016 și Legii 190/2018*

| Punct început | X / Y | Punct sfârşit | X / Y | Lungime segment (** (m) |
|---|---|---|---|---|
| 11 | 666.354,45<br>703.980,55 | 12 | 666.366,842<br>703.979,965 | 12.406 |
| 13 | 666.378,552<br>703.978,795 | 14 | 666.384,114<br>703.978,308 | 5.584 |
| 15 | 666.393,189<br>703.979,185 | 16 | 666.401,19<br>703.980,16 | 8.06 |
| 17 | 666.412,247<br>703.980,637 | 18 | 666.425,315<br>703.980,024 | 13.083 |
| 19 | 666.434,456<br>703.977,367 | 20 | 666.431,86<br>703.981,027 | 4.487 |
| 21 | 666.427,664<br>703.987,364 | 22 | 666.423,371<br>703.992,921 | 7.022 |
| 23 | 666.415,76<br>703.998,673 | 24 | 666.389,902<br>704.017,197 | 31.808 |
| 25 | 666.360,691<br>704.044,046 | 26 | 666.354,033<br>704.046,856 | 7.226 |

| Punct început | X / Y | Punct sfârşit | X / Y | Lungime segment (** (m) |
|---|---|---|---|---|
| 12 | 666.366,842<br>703.979,965 | 13 | 666.378,552<br>703.978,795 | 11.768 |
| 14 | 666.384,114<br>703.978,308 | 15 | 666.393,189<br>703.979,185 | 9.117 |
| 16 | 666.401,19<br>703.980,16 | 17 | 666.412,247<br>703.980,637 | 11.067 |
| 18 | 666.425,315<br>703.980,024 | 19 | 666.434,456<br>703.977,367 | 9.519 |
| 20 | 666.431,86<br>703.981,027 | 21 | 666.427,664<br>703.987,364 | 7.6 |
| 22 | 666.423,371<br>703.992,921 | 23 | 666.415,76<br>703.998,673 | 9.54 |
| 24 | 666.389,902<br>704.017,197 | 25 | 666.360,691<br>704.044,046 | 39.676 |
| 26 | 666.354,033<br>704.046,856 | 1 | 666.341,836<br>704.052,316 | 13.363 |

** Lungimile segmentelor sunt determinate în planul de proiecţie Stereo 70 şi sunt rotunjite la 1 milimetru.
*** Distanţa dintre puncte este formată din segmente cumulate ce sunt mai mici decât valoarea 1 milimetru.

*Document care conține date cu caracter personal, protejat de prevederile Regulamentului (UE) nr. 679/2016 și Legii 190/2018*

# DATE DESPRE IMOBILUL NR. 3224

**Oficiul de Cadastru şi Publicitate Imobiliară BOTOSANI**
**Biroul de Cadastru şi Publicitate Imobiliară Botosani**

## A. Partea I. Descrierea imobilului

**TEREN** Extravilan

**Adresa:** Jud. Botosani

| Nr. Crt | Nr cadastral Nr. topografic | Suprafaţa* (mp) | Observaţii / Referinţe |
|---|---|---|---|
| A1 | | 366 | Sector cadastral:28 Teren neimprejmuit; |

## B. Partea II. Proprietari şi acte

| Inscrieri privitoare la dreptul de proprietate şi alte drepturi reale | | Referinţe |
|---|---|---|
| / | | |
| Act Normativ nr. 7, din 13/03/1996 emis de PARLAMENTUL ROMANIEI; | | |
| B1 | Inscrierea posesiei, drept de PROPRIETATE, dobandit prin Constituire, cota actuala 1/1 | A1 |
| | 1) **NEIDENTIFICAT NEIDENTIFICAT** | |
| B2 | Se noteaza mentiunea de proprietar neidentificat, rezerva acomisiei locale de fonf funciar | A1 |

## C. Partea III. SARCINI .

| Inscrieri privind dezmembramintele dreptului de proprietate, drepturi reale de garanţie şi sarcini | Referinţe |
|---|---|
| NU SUNT | |

*Document care conține date cu caracter personal, protejat de prevederile Regulamentului (UE) nr. 679/2016 și Legii 190/2018*

# Anexa Nr. 1 La Partea I

## Teren

| Nr cadastral | Suprafaţa (mp)* | Observaţii / Referinţe |
|---|---|---|
| | 366 | |

* Suprafaţa este determinată in planul de proiecţie Stereo 70.

DETALII LINIARE IMOBIL

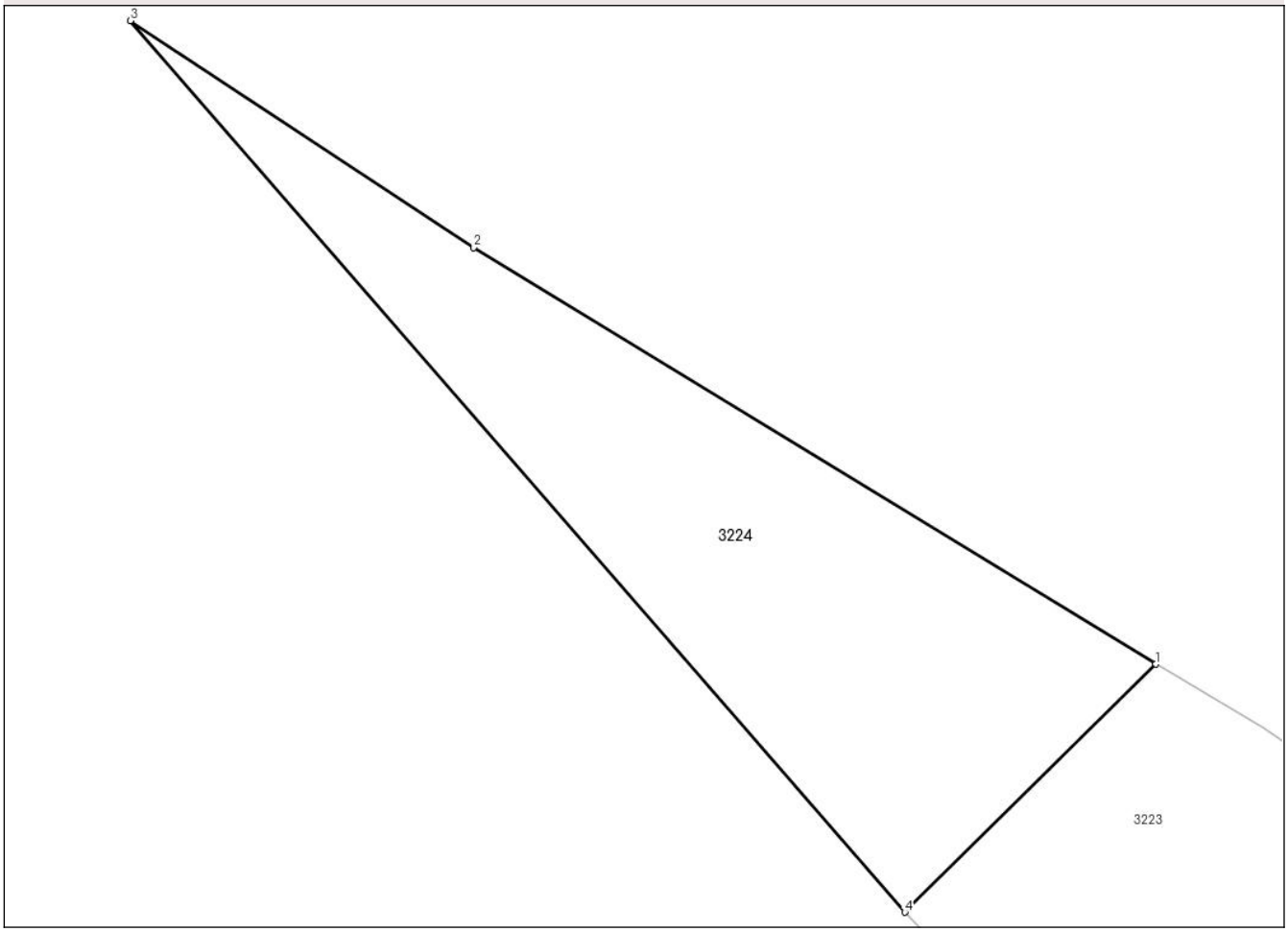


## Date referitoare la teren

| Crt | Categorie folosință | Intra vilan | Suprafaţa (mp) | Tarla | Parcelă | Nr. topo | Observaţii / Referinţe |
|---|---|---|---|---|---|---|---|
| 1 | arabil | NU | 366 | - | 189 | - | |

**Lungime Segmente**
**1) Valorile lungimilor segmentelor sunt obţinute din proiecţie în plan.**

| Punct început | X / Y | Punct sfârşit | X / Y | Lungime segment (** (m) |
|---|---|---|---|---|
| 1 | 666.243,237<br>704.109,592 | 2 | 666.214,162<br>704.127,32 | 34.053 |
| 2 | 666.214,162<br>704.127,32 | 3 | 666.199,542<br>704.136,98 | 17.523 |
| 3 | 666.199,542<br>704.136,98 | 4 | 666.232,548<br>704.099,038 | 50.289 |
| 4 | 666.232,548<br>704.099,038 | 1 | 666.243,237<br>704.109,592 | 15.022 |

**** Lungimile segmentelor sunt determinate în planul de proiecţie Stereo 70 şi sunt rotunjite la 1 milimetru.**

*Document care conține date cu caracter personal, protejat de prevederile Regulamentului (UE) nr. 679/2016 și Legii 190/2018*

***** Distanţa dintre puncte este formată din segmente cumulate ce sunt mai mici decât valoarea 1 milimetru.**