DATE DESPRE IMOBILUL NR. 1314

Oficiul de Cadastru şi Publicitate Imobiliară BOTOSANI
Biroul de Cadastru şi Publicitate Imobiliară Botosani

A. Partea I. Descrierea imobilului

TEREN Extravilan

Adresa: Jud. Botosani

Nr. Crt	Nr cadastral Nr. topografic	Suprafaţa* (mp)	Observaţii / Referinţe
A1		212	Sector cadastral:31 Teren neimprejmuit;

B. Partea II. Proprietari şi acte

Inscrieri privitoare la dreptul de proprietate şi alte drepturi reale		Referinţe
/		
Act Normativ nr. 7, din 13/03/1996 emis de Parlamentul Romaniei;		
B1	Inscrierea posesiei, drept de PROPRIETATE, dobandit prin Lege, cota actuala 1/1	A1
	1) **NEIDENTIFICAT NEIDENTIFICAT**	
Act Normativ nr. 7., din 13/03/1996 emis de Parlamentul Romaniei (art. 13);		
B2	Se notează mențiunea de proprietar neidentificat, rezervă la dispoziția comisiei de fond funciar.	A1

C. Partea III. SARCINI .

Inscrieri privind dezmembramintele dreptului de proprietate, drepturi reale de garanţie şi sarcini	Referinţe
NU SUNT	

Document care conține date cu caracter personal, protejat de prevederile Regulamentului (UE) nr. 679/2016 și Legii 190/2018

Anexa Nr. 1 La Partea I

Teren

Nr cadastral	Suprafaţa (mp)*	Observaţii / Referinţe
	212	

* Suprafaţa este determinată in planul de proiecţie Stereo 70.

DETALII LINIARE IMOBIL

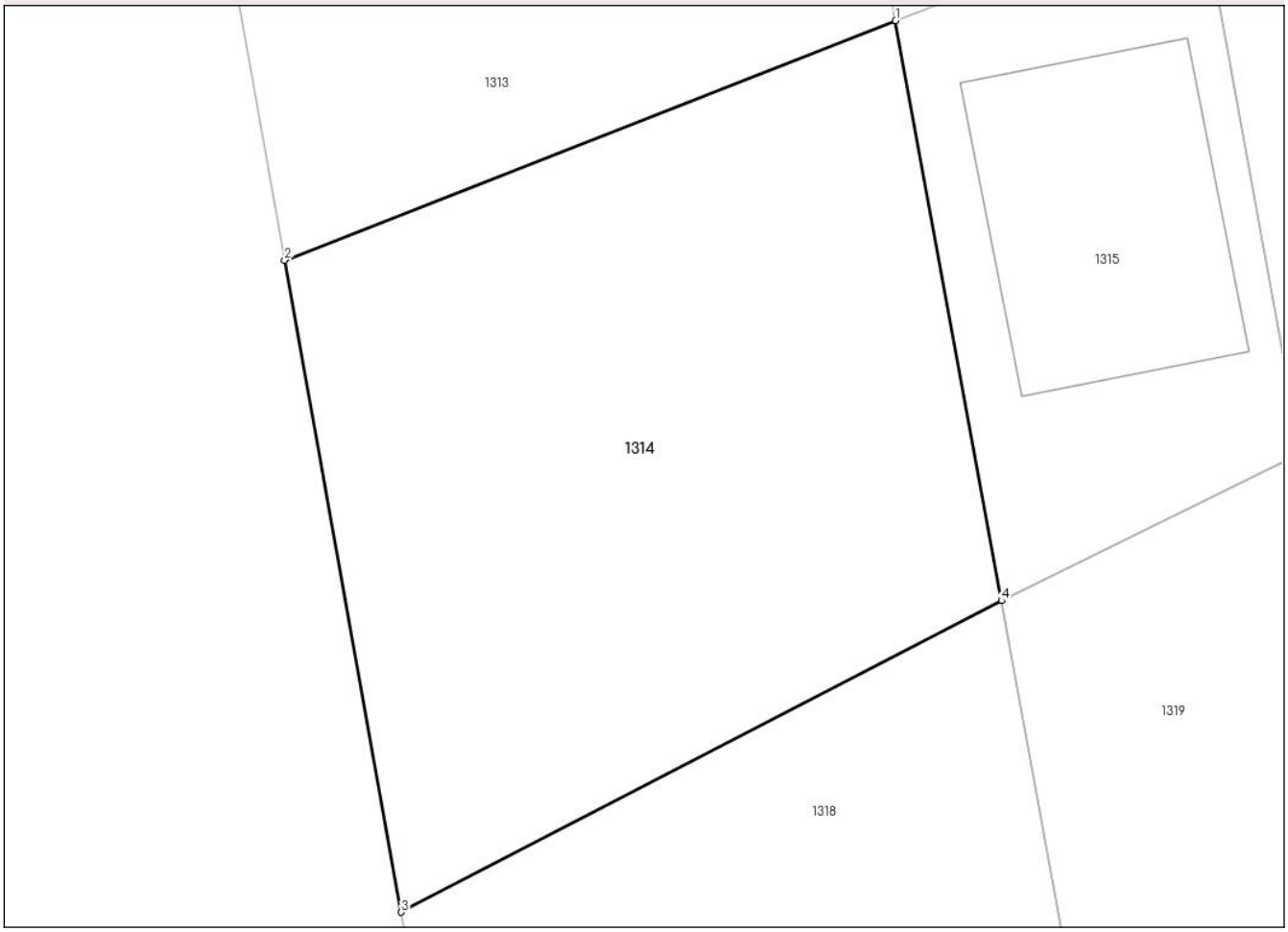

Date referitoare la teren

Crt	Categorie folosință	Intra vilan	Suprafaţa (mp)	Tarla	Parcelă	Nr. topo	Observaţii / Referinţe
1	drum	NU	212	32	297	-	

Lungime Segmente
1) Valorile lungimilor segmentelor sunt obţinute din proiecţie în plan.

Punct început	X / Y	Punct sfârşit	X / Y	Lungime segment (** (m)
1	662.948,393 710.315,219	2	662.934,397 710.309,738	15.031
2	662.934,397 710.309,738	3	662.937,068 710.294,815	15.16
3	662.937,068 710.294,815	4	662.950,82 710.301,945	15.49
4	662.950,82 710.301,945	1	662.948,393 710.315,219	13.494

**** Lungimile segmentelor sunt determinate în planul de proiecţie Stereo 70 şi sunt rotunjite la 1 milimetru.**

Document care conține date cu caracter personal, protejat de prevederile Regulamentului (UE) nr. 679/2016 și Legii 190/2018

***** Distanţa dintre puncte este formată din segmente cumulate ce sunt mai mici decât valoarea 1 milimetru.**

Document care conține date cu caracter personal, protejat de prevederile Regulamentului (UE) nr. 679/2016 și Legii 190/2018

DATE DESPRE IMOBILUL NR. 1315

Oficiul de Cadastru şi Publicitate Imobiliară BOTOSANI
Biroul de Cadastru şi Publicitate Imobiliară Botosani

A. Partea I. Descrierea imobilului

TEREN Extravilan

Adresa: Jud. Botosani

Nr. Crt	Nr cadastral Nr. topografic	Suprafaţa* (mp)	Observaţii / Referinţe
A1		97	Sector cadastral:31 Teren neimprejmuit; Canal irigatii. Diferenta de suprafata se regaseste la ID 1319 - sector 31 si ID 1214 - sector 24.

B. Partea II. Proprietari şi acte

Inscrieri privitoare la dreptul de proprietate şi alte drepturi reale		Referinţe
/		
Act Normativ nr. 1705, din 29/11/2006 emis de Parlamentul Romaniei (împreună cu anexa 3 pentru aprobarea inventarului centralizat al bunurilor din domeniul public al statului, completata prin HG 1044/2007.);		
B1	Intabulare, drept de PROPRIETATE, dobandit prin Lege, cota actuala 1/1	A1
	1) **STATUL ROMAN**, CIF:9999999999999	
B2	Intabulare, drept de ADMINISTRARE, dobandit prin Lege, cota actuala 1/1	A1
	1) **AGENȚIA NAȚIONALĂ DE ÎMBUNĂTĂȚIRI FUNCIARE**, CIF:9999999999999	
Act Administrativ nr. 1, din 19/05/2025 emis de Primaria Comunei Ripiceni;		
B3	Inscrierea provizorie, drept de PROPRIETATE, dobandit prin Construire, cota actuala 1/1	A1.1
	1) **COMUNA RIPICENI**, CIF:3571605, Domeniul Public.	

C. Partea III. SARCINI .

Inscrieri privind dezmembramintele dreptului de proprietate, drepturi reale de garanţie şi sarcini	Referinţe
NU SUNT	

Document care conține date cu caracter personal, protejat de prevederile Regulamentului (UE) nr. 679/2016 și Legii 190/2018

Anexa Nr. 1 La Partea I

Teren

Nr cadastral	Suprafaţa (mp)*	Observaţii / Referinţe
	97	Canal irigatii. Diferenta de suprafata se regaseste la ID 1319 - sector 31 si ID 1214 - sector 24.

* Suprafaţa este determinată in planul de proiecţie Stereo 70.

DETALII LINIARE IMOBIL

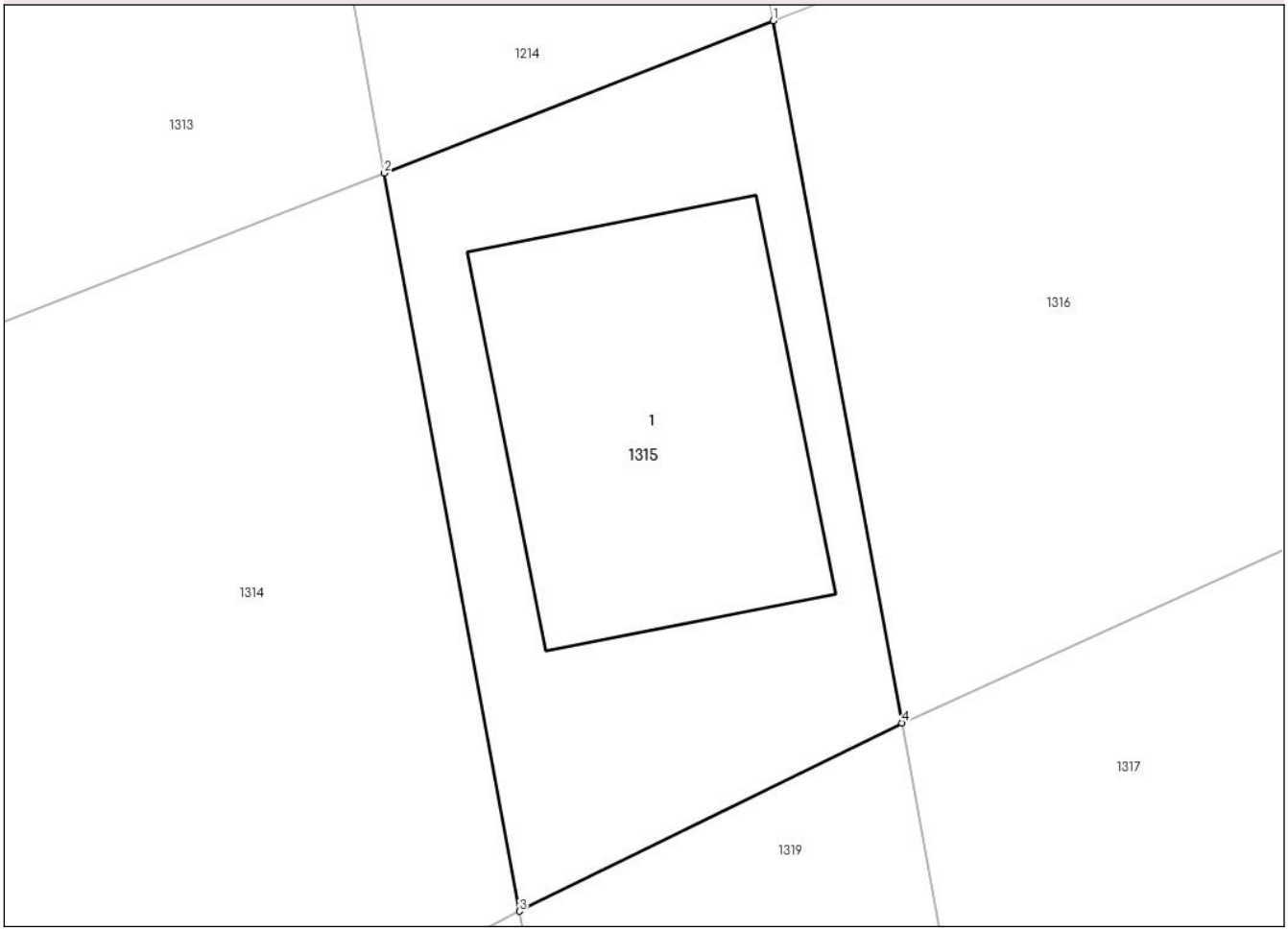

Date referitoare la teren

Crt	Categorie folosință	Intra vilan	Suprafaţa (mp)	Tarla	Parcelă	Nr. topo	Observaţii / Referinţe
1	ape curgatoare	NU	97	32	293	-	

Date referitoare la construcţii

Crt	Număr	Destinaţie construcţie	Supraf. (mp)	Situaţie juridică	Observaţii / Referinţe
A1.1		constructii industriale si edilitare	39	Fara acte	Nr. niveluri:1; S. construita la sol:39 mp; Pod.

Lungime Segmente
1) Valorile lungimilor segmentelor sunt obţinute din proiecţie în plan.

Punct început	X / Y	Punct sfârşit	X / Y	Lungime segment (** (m)
1	662.955,384 710.317,957	2	662.948,393 710.315,219	7.508
2	662.948,393 710.315,219	3	662.950,82 710.301,945	13.494
3	662.950,82 710.301,945	4	662.957,693 710.305,33	7.661

Document care conține date cu caracter personal, protejat de prevederile Regulamentului (UE) nr. 679/2016 și Legii 190/2018

Punct început	X / Y	Punct sfârşit	X / Y	Lungime segment (** (m)
4	662.957,693 710.305,33	1	662.955,384 710.317,957	12.836

** Lungimile segmentelor sunt determinate în planul de proiecţie Stereo 70 şi sunt rotunjite la 1 milimetru.
*** Distanţa dintre puncte este formată din segmente cumulate ce sunt mai mici decât valoarea 1 milimetru.

Document care conține date cu caracter personal, protejat de prevederile Regulamentului (UE) nr. 679/2016 și Legii 190/2018

DATE DESPRE IMOBILUL NR. 1316

Oficiul de Cadastru şi Publicitate Imobiliară BOTOSANI
Biroul de Cadastru şi Publicitate Imobiliară Botosani

A. Partea I. Descrierea imobilului

TEREN Extravilan

Adresa: Jud. Botosani

Nr. Crt	Nr cadastral Nr. topografic	Suprafaţa* (mp)	Observaţii / Referinţe
A1		3.907	Sector cadastral:31 Teren neimprejmuit;

B. Partea II. Proprietari şi acte

Inscrieri privitoare la dreptul de proprietate şi alte drepturi reale		Referinţe
/		
Act Normativ nr. 971, din 05/09/2002 emis de Parlamentul Romaniei (împreună cu anexa 52 - Inventarul bunurilor care aparțin domeniului public al comunei Ripiceni.);		
B1	Intabulare, drept de PROPRIETATE, dobandit prin Lege, cota actuala 1/1	A1
	1) **COMUNA RIPICENI**, CIF:3571605, Domeniul Public.	

C. Partea III. SARCINI .

Inscrieri privind dezmembramintele dreptului de proprietate, drepturi reale de garanţie şi sarcini	Referinţe
NU SUNT	

Document care conține date cu caracter personal, protejat de prevederile Regulamentului (UE) nr. 679/2016 și Legii 190/2018

Anexa Nr. 1 La Partea I

Teren

Nr cadastral	Suprafaţa (mp)*	Observaţii / Referinţe
	3.907	

* Suprafaţa este determinată in planul de proiecţie Stereo 70.

DETALII LINIARE IMOBIL

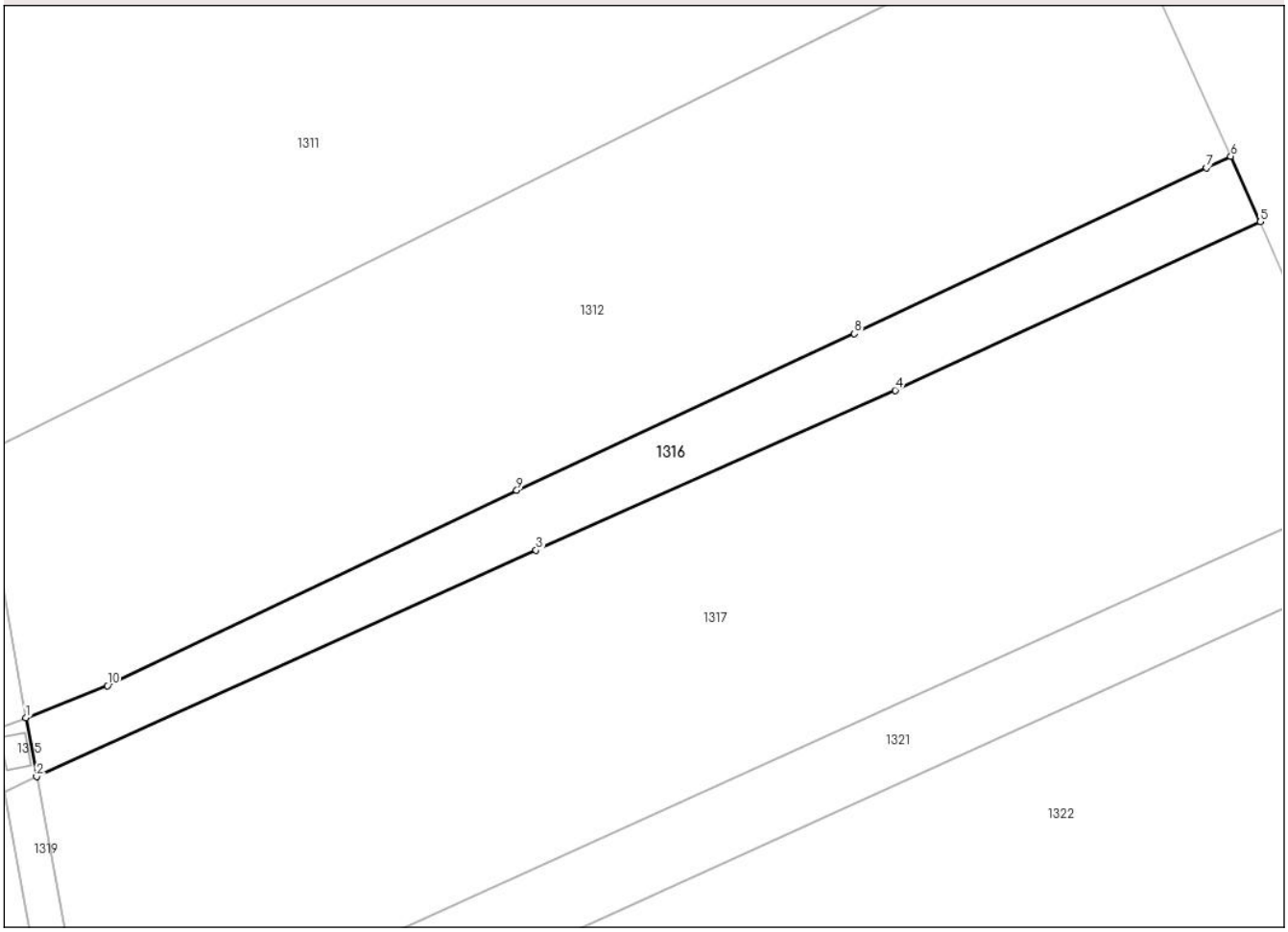

Date referitoare la teren

Crt	Categorie folosință	Intra vilan	Suprafaţa (mp)	Tarla	Parcelă	Nr. topo	Observaţii / Referinţe
1	drum	NU	3.907	32	296	-	

Lungime Segmente
1) Valorile lungimilor segmentelor sunt obţinute din proiecţie în plan.

Punct început	X / Y	Punct sfârşit	X / Y	Lungime segment (** (m)
1	662.955,384 710.317,957	2	662.957,693 710.305,33	12.836
2	662.957,693 710.305,33	3	663.064,809 710.353,85	117.593
3	663.064,809 710.353,85	4	663.141,798 710.388,093	84.261
4	663.141,798 710.388,093	5	663.220,122 710.424,198	86.245
5	663.220,122 710.424,198	6	663.213,8 710.438,199	15.362

Document care conține date cu caracter personal, protejat de prevederile Regulamentului (UE) nr. 679/2016 și Legii 190/2018

Punct început	X / Y	Punct sfârşit	X / Y	Lungime segment (** (m)
6	663.213,8 710.438,199	7	663.208,566 710.435,736	5.785
7	663.208,566 710.435,736	8	663.133,083 710.400,214	83.424
8	663.133,083 710.400,214	9	663.060,653 710.366,629	79.838
9	663.060,653 710.366,629	10	662.972,856 710.324,799	97.253
10	662.972,856 710.324,799	1	662.955,384 710.317,957	18.764

** Lungimile segmentelor sunt determinate în planul de proiecţie Stereo 70 şi sunt rotunjite la 1 milimetru.
*** Distanţa dintre puncte este formată din segmente cumulate ce sunt mai mici decât valoarea 1 milimetru.

Document care conține date cu caracter personal, protejat de prevederile Regulamentului (UE) nr. 679/2016 și Legii 190/2018

DATE DESPRE IMOBILUL NR. 1317

Oficiul de Cadastru şi Publicitate Imobiliară BOTOSANI
Biroul de Cadastru şi Publicitate Imobiliară Botosani

A. Partea I. Descrierea imobilului

TEREN Extravilan

Adresa: Jud. Botosani

Nr. Crt	Nr cadastral Nr. topografic	Suprafaţa* (mp)	Observaţii / Referinţe
A1	50681	18.166	Sector cadastral:31 Teren neimprejmuit; Diferenta de suprafata se regaseste la ID 1318- sector 31.

B. Partea II. Proprietari şi acte

Inscrieri privitoare la dreptul de proprietate şi alte drepturi reale		Referinţe
55637 / 07/08/2017		
Act Notarial nr. 747, din 07/08/2017 emis de BIN BĂRCULEŢ IRINA MIHAELA (Truşeşti, jud. Botoşani);		
B2	Intabulare, drept de PROPRIETATE, dobandit prin Conventie, cota actuala 1/1	A1
	1) **NEAMŢU MARCEL**, căsătorit cu 2) **NEAMŢU ELENA**, bun comun.	

C. Partea III. SARCINI .

Inscrieri privind dezmembramintele dreptului de proprietate, drepturi reale de garanţie şi sarcini	Referinţe
NU SUNT	

Document care conține date cu caracter personal, protejat de prevederile Regulamentului (UE) nr. 679/2016 și Legii 190/2018

Anexa Nr. 1 La Partea I

Teren

Nr cadastral	Suprafaţa (mp)*	Observaţii / Referinţe
50681	18.166	Diferenta de suprafata se regaseste la ID 1318- sector 31.

* Suprafaţa este determinată in planul de proiecţie Stereo 70.

DETALII LINIARE IMOBIL

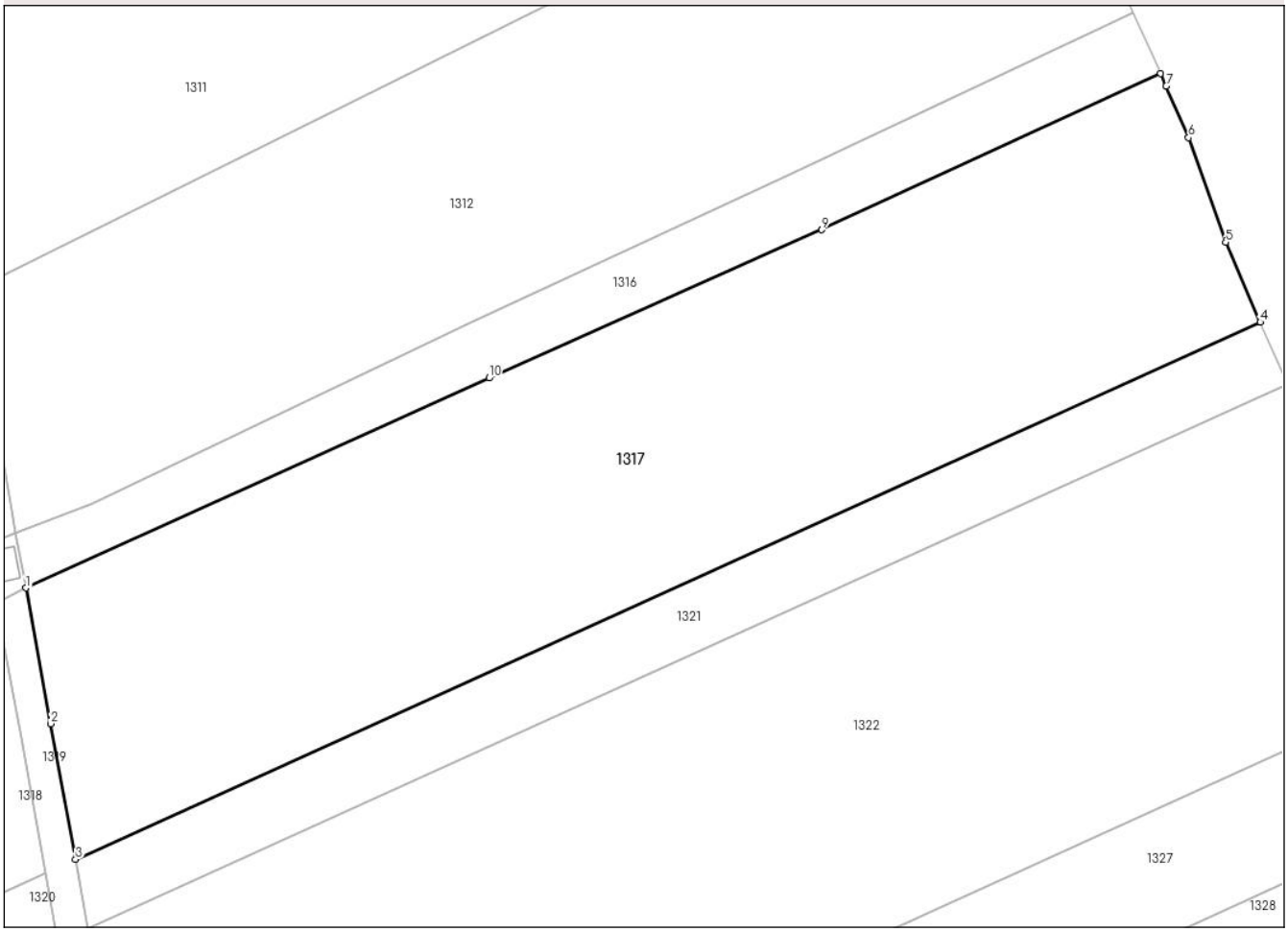

Date referitoare la teren

Crt	Categorie folosință	Intra vilan	Suprafaţa (mp)	Tarla	Parcelă	Nr. topo	Observaţii / Referinţe
1	arabil	NU	18.166	32	298/31	-	

Lungime Segmente
1) Valorile lungimilor segmentelor sunt obţinute din proiecţie în plan.

Punct început	X / Y	Punct sfârşit	X / Y	Lungime segment (** (m)
1	662.957,693 710.305,33	2	662.963,437 710.273,978	31.874
2	662.963,437 710.273,978	3	662.969,163 710.242,608	31.888
3	662.969,163 710.242,608	4	663.243,187 710.366,729	300.824
4	663.243,187 710.366,729	5	663.235,172 710.385,179	20.116
5	663.235,172 710.385,179	6	663.226,609 710.409,397	25.687

Document care conține date cu caracter personal, protejat de prevederile Regulamentului (UE) nr. 679/2016 și Legii 190/2018

Punct început	X / Y	Punct sfârşit	X / Y	Lungime segment (** (m)
6	663.226,609 710.409,397	7	663.221,428 710.421,305	12.986
7	663.221,428 710.421,305	8	663.220,122 710.424,198	3.174
8	663.220,122 710.424,198	9	663.141,798 710.388,093	86.245
9	663.141,798 710.388,093	10	663.064,809 710.353,85	84.261
10	663.064,809 710.353,85	1	662.957,693 710.305,33	117.593

** Lungimile segmentelor sunt determinate în planul de proiecţie Stereo 70 şi sunt rotunjite la 1 milimetru.
*** Distanţa dintre puncte este formată din segmente cumulate ce sunt mai mici decât valoarea 1 milimetru.

Document care conține date cu caracter personal, protejat de prevederile Regulamentului (UE) nr. 679/2016 și Legii 190/2018

DATE DESPRE IMOBILUL NR. 1318

Oficiul de Cadastru şi Publicitate Imobiliară BOTOSANI
Biroul de Cadastru şi Publicitate Imobiliară Botosani

A. Partea I. Descrierea imobilului

TEREN Extravilan

Adresa: Jud. Botosani

Nr. Crt	Nr cadastral Nr. topografic	Suprafaţa* (mp)	Observaţii / Referinţe
A1		942	Sector cadastral:31 Teren neimprejmuit; Diferenta de suprafata se regaseste inscrisa in CF 50681 la ID 1317- sector 31.

B. Partea II. Proprietari şi acte

Inscrieri privitoare la dreptul de proprietate şi alte drepturi reale		Referinţe
/		
Act Notarial nr. 747, din 07/08/2017 emis de BIN BĂRCULEŢ IRINA MIHAELA (Truşeşti, jud. Botoşani);		
B1	Intabulare, drept de PROPRIETATE, dobandit prin Conventie, cota actuala 1/1	A1
	1) **NEAMŢU MARCEL**, căsătorit cu 2) **NEAMŢU ELENA**, bun comun.	

C. Partea III. SARCINI .

Inscrieri privind dezmembramintele dreptului de proprietate, drepturi reale de garanţie şi sarcini	Referinţe
NU SUNT	

Document care conține date cu caracter personal, protejat de prevederile Regulamentului (UE) nr. 679/2016 și Legii 190/2018

Anexa Nr. 1 La Partea I

Teren

Nr cadastral	Suprafaţa (mp)*	Observaţii / Referinţe
	942	Diferenta de suprafata se regaseste inscrisa in CF 50681 la ID 1317- sector 31.

* Suprafaţa este determinată in planul de proiecţie Stereo 70.

DETALII LINIARE IMOBIL

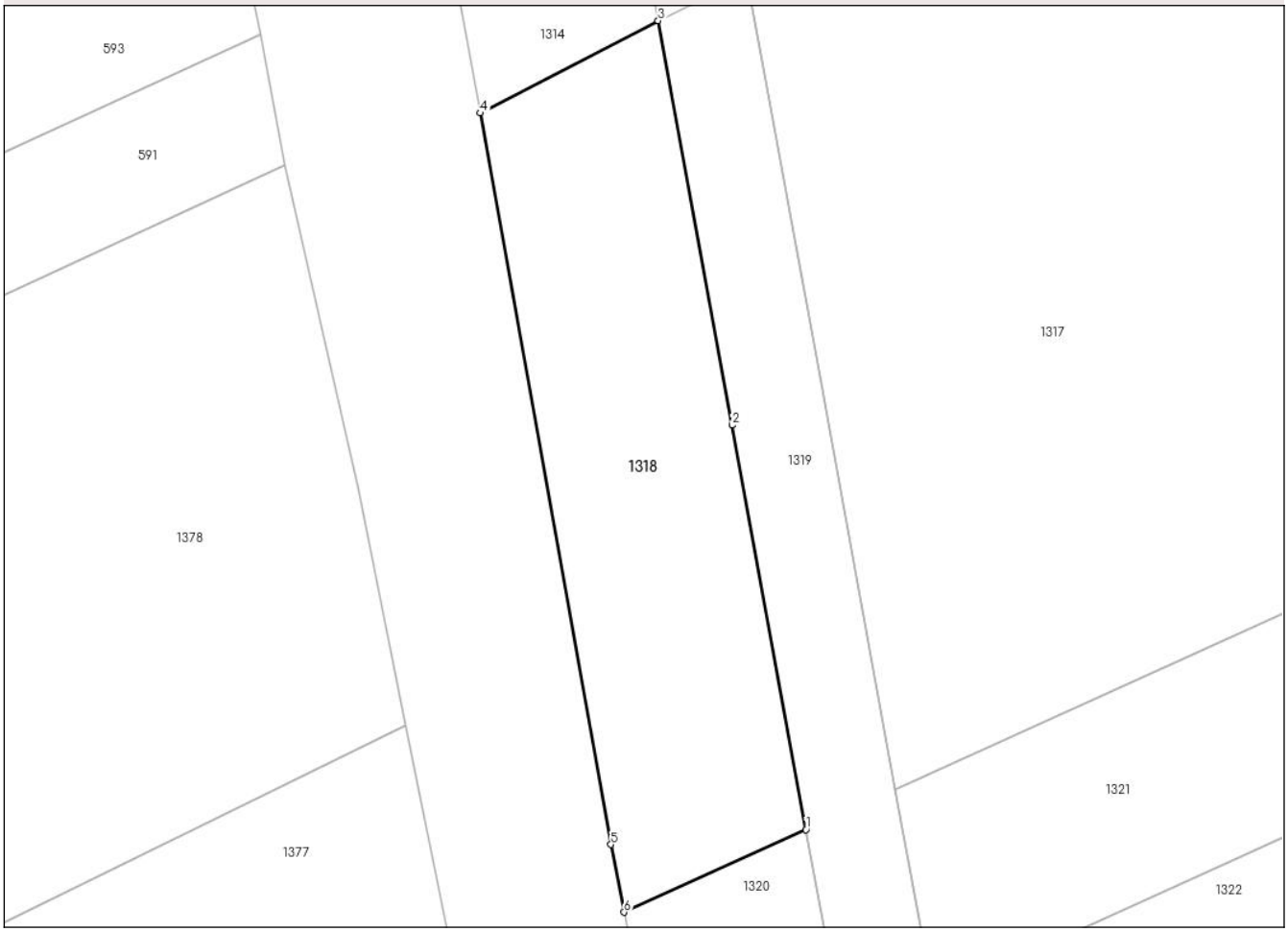

Date referitoare la teren

Crt	Categorie folosință	Intra vilan	Suprafaţa (mp)	Tarla	Parcelă	Nr. topo	Observaţii / Referinţe
1	arabil	NU	942	32	298/31	-	

Lungime Segmente
1) Valorile lungimilor segmentelor sunt obţinute din proiecţie în plan.

Punct început	X / Y	Punct sfârşit	X / Y	Lungime segment (** (m)
1	662.962,244 710.239,474	2	662.956,544 710.270,712	31.754
2	662.956,544 710.270,712	3	662.950,82 710.301,945	31.753
3	662.950,82 710.301,945	4	662.937,068 710.294,815	15.49
4	662.937,068 710.294,815	5	662.947,175 710.238,329	57.383
5	662.947,175 710.238,329	6	662.948,19 710.233,108	5.319

Document care conține date cu caracter personal, protejat de prevederile Regulamentului (UE) nr. 679/2016 și Legii 190/2018

Punct început	X / Y	Punct sfârşit	X / Y	Lungime segment (** (m)
6	662.948,19 710.233,108	1	662.962,244 710.239,474	15.429

** Lungimile segmentelor sunt determinate în planul de proiecţie Stereo 70 şi sunt rotunjite la 1 milimetru.
*** Distanţa dintre puncte este formată din segmente cumulate ce sunt mai mici decât valoarea 1 milimetru.

Document care conține date cu caracter personal, protejat de prevederile Regulamentului (UE) nr. 679/2016 și Legii 190/2018

DATE DESPRE IMOBILUL NR. 1319

Oficiul de Cadastru şi Publicitate Imobiliară BOTOSANI
Biroul de Cadastru şi Publicitate Imobiliară Botosani

A. Partea I. Descrierea imobilului

TEREN Extravilan

Adresa: Jud. Botosani

Nr. Crt	Nr cadastral Nr. topografic	Suprafaţa* (mp)	Observaţii / Referinţe
A1		6.416	Sector cadastral:31 Teren neimprejmuit; Canal irigatii. Diferenta de suprafata se regaseste la ID 1315 - sector 31 si ID 1214 - sector 24.

B. Partea II. Proprietari şi acte

Inscrieri privitoare la dreptul de proprietate şi alte drepturi reale		Referinţe
/		
Act Normativ nr. 1705, din 29/11/2006 emis de Parlamentul Romaniei (împreună cu anexa 3 pentru aprobarea inventarului centralizat al bunurilor din domeniul public al statului, completata prin HG 1044/2007.);		
B1	Intabulare, drept de PROPRIETATE, dobandit prin Lege, cota actuala 1/1	A1
	1) **STATUL ROMAN**, CIF:9999999999999	
B2	Intabulare, drept de ADMINISTRARE, dobandit prin Lege, cota actuala 1/1	A1
	1) **AGENȚIA NAȚIONALĂ DE ÎMBUNĂTĂȚIRI FUNCIARE**, CIF:9999999999999	

C. Partea III. SARCINI .

Inscrieri privind dezmembramintele dreptului de proprietate, drepturi reale de garanţie şi sarcini	Referinţe
NU SUNT	

Document care conține date cu caracter personal, protejat de prevederile Regulamentului (UE) nr. 679/2016 și Legii 190/2018

Anexa Nr. 1 La Partea I

Teren

Nr cadastral	Suprafaţa (mp)*	Observaţii / Referinţe
	6.416	Canal irigatii. Diferenta de suprafata se regaseste la ID 1315 - sector 31 si ID 1214 - sector 24.

* Suprafaţa este determinată in planul de proiecţie Stereo 70.

DETALII LINIARE IMOBIL

Date referitoare la teren

Crt	Categorie folosință	Intra vilan	Suprafaţa (mp)	Tarla	Parcelă	Nr. topo	Observaţii / Referinţe
1	ape curgatoare	NU	6.416	32	293	-	

Lungime Segmente

1) Valorile lungimilor segmentelor sunt obţinute din proiecţie în plan.

Punct început	X / Y	Punct sfârşit	X / Y	Lungime segment
1	663.012,929 709.962,306	2	663.015,894 709.946,096	16.479
4	663.029,126 709.873,739	5	663.029,319 709.872,679	1.077
7	663.043,631 709.797,655	8	663.046,054 709.783,974	13.894
10	663.065,142 709.671,668	11	663.062,067 709.641,324	30.499
13	663.058,281 709.606,263	14	663.051,566 709.583,865	23.383

Punct început	X / Y	Punct sfârşit	X / Y	Lungime segment
2	663.015,894 709.946,096	3	663.022,521 709.909,917	36.781
5	663.029,319 709.872,679	6	663.038,45 709.824,816	48.726
8	663.046,054 709.783,974	9	663.064,581 709.679,374	106.228
11	663.062,067 709.641,324	12	663.058,633 709.607,438	34.06
14	663.051,566 709.583,865	15	663.047,77 709.575,791	8.922

Punct început	X / Y	Punct sfârşit	X / Y	Lungime segment
3	663.022,521 709.909,917	4	663.029,126 709.873,739	36.776
6	663.038,45 709.824,816	7	663.043,631 709.797,655	27.651
9	663.064,581 709.679,374	10	663.065,142 709.671,668	7.726
12	663.058,633 709.607,438	13	663.058,281 709.606,263	1.227
15	663.047,77 709.575,791	16	663.044,2 709.569,326	7.385

Document care conține date cu caracter personal, protejat de prevederile Regulamentului (UE) nr. 679/2016 și Legii 190/2018

Punct început	X / Y	Punct sfârşit	X / Y	Lungime segment
16	663.044,2 709.569,326	17	663.036,291 709.559,58	12.551
19	663.023,174 709.548,074	20	663.019,103 709.545,109	5.036
22	662.963,778 709.512,783	23	662.962,016 709.511,411	2.233
25	662.960,102 709.506,777	26	662.960,061 709.505,825	0.953
28	662.960,715 709.499,751	29	662.963,28 709.498,062	3.071
31	662.973,232 709.504,548	32	662.972,519 709.506,024	1.639
34	663.023,19 709.538,969	35	663.035,827 709.548,172	15.633
37	663.044,158 709.557,579	38	663.050,318 709.565,169	9.775
40	663.058,446 709.581,23	41	663.065,895 709.605,995	25.861
43	663.069,831 709.644,841	44	663.072,538 709.671,564	26.86
46	663.052,983 709.787,112	47	663.050,856 709.798,98	12.057
49	663.036,564 709.874,033	50	663.036,045 709.876,873	2.887
52	663.022,813 709.949,23	53	663.019,848 709.965,44	16.479
55	663.000,842 710.069,375	56	662.996,145 710.094,992	26.044
58	662.986,324 710.148,766	59	662.979,208 710.187,718	39.597
61	662.969,163 710.242,608	62	662.963,437 710.273,978	31.888
64	662.950,82 710.301,945	65	662.956,544 710.270,712	31.753
67	662.965,159 710.223,533	68	662.972,292 710.184,585	39.596
70	662.984,553 710.117,479	71	662.993,923 710.066,241	52.088

Punct început	X / Y	Punct sfârşit	X / Y	Lungime segment
17	663.036,291 709.559,58	18	663.030,894 709.553,696	7.984
20	663.019,103 709.545,109	21	662.977,62 709.519,95	48.516
23	662.962,016 709.511,411	24	662.960,442 709.508,63	3.196
26	662.960,061 709.505,825	27	662.960,058 709.503,646	2.179
29	662.963,28 709.498,062	30	662.970,956 709.497,649	7.687
32	662.972,519 709.506,024	33	662.981,482 709.513,673	11.783
35	663.035,827 709.548,172	36	663.041,873 709.554,763	8.944
38	663.050,318 709.565,169	39	663.054,008 709.571,736	7.533
41	663.065,895 709.605,995	42	663.066,289 709.609,891	3.916
44	663.072,538 709.671,564	45	663.071,898 709.680,285	8.744
47	663.050,856 709.798,98	48	663.045,356 709.827,944	29.482
50	663.036,045 709.876,873	51	663.029,439 709.913,053	36.778
53	663.019,848 709.965,44	54	663.010,351 710.017,409	52.83
56	662.996,145 710.094,992	57	662.991,472 710.120,613	26.044
59	662.979,208 710.187,718	60	662.972,078 710.226,667	39.596
62	662.963,437 710.273,978	63	662.957,693 710.305,33	31.874
65	662.956,544 710.270,712	66	662.962,244 710.239,474	31.754
68	662.972,292 710.184,585	69	662.979,405 710.145,632	39.597
71	662.993,923 710.066,241	72	663.003,438 710.014,274	52.831

Punct început	X / Y	Punct sfârşit	X / Y	Lungime segment
18	663.030,894 709.553,696	19	663.023,174 709.548,074	9.55
21	662.977,62 709.519,95	22	662.963,778 709.512,783	15.587
24	662.960,442 709.508,63	25	662.960,102 709.506,777	1.884
27	662.960,058 709.503,646	28	662.960,715 709.499,751	3.95
30	662.970,956 709.497,649	31	662.973,232 709.504,548	7.265
33	662.981,482 709.513,673	34	663.023,19 709.538,969	48.78
36	663.041,873 709.554,763	37	663.044,158 709.557,579	3.626
39	663.054,008 709.571,736	40	663.058,446 709.581,23	10.48
42	663.066,289 709.609,891	43	663.069,831 709.644,841	35.129
45	663.071,898 709.680,285	46	663.052,983 709.787,112	108.489
48	663.045,356 709.827,944	49	663.036,564 709.874,033	46.92
51	663.029,439 709.913,053	52	663.022,813 709.949,23	36.779
54	663.010,351 710.017,409	55	663.000,842 710.069,375	52.829
57	662.991,472 710.120,613	58	662.986,324 710.148,766	28.62
60	662.972,078 710.226,667	61	662.969,163 710.242,608	16.205
63	662.957,693 710.305,33	64	662.950,82 710.301,945	7.661
66	662.962,244 710.239,474	67	662.965,159 710.223,533	16.205
69	662.979,405 710.145,632	70	662.984,553 710.117,479	28.62
72	663.003,438 710.014,274	1	663.012,929 709.962,306	52.828

**** Lungimile segmentelor sunt determinate în planul de proiecţie Stereo 70 şi sunt rotunjite la 1 milimetru.**
***** Distanţa dintre puncte este formată din segmente cumulate ce sunt mai mici decât valoarea 1 milimetru.**

Document care conține date cu caracter personal, protejat de prevederile Regulamentului (UE) nr. 679/2016 și Legii 190/2018

DATE DESPRE IMOBILUL NR. 1320

Oficiul de Cadastru şi Publicitate Imobiliară BOTOSANI
Biroul de Cadastru şi Publicitate Imobiliară Botosani

A. Partea I. Descrierea imobilului

TEREN Extravilan

Adresa: Jud. Botosani

Nr. Crt	Nr cadastral Nr. topografic	Suprafaţa* (mp)	Observaţii / Referinţe
A1		241	Sector cadastral:31 Teren neimprejmuit; Diferenta de suprafata se regaseste ID 1321- sector 31.

B. Partea II. Proprietari şi acte

Inscrieri privitoare la dreptul de proprietate şi alte drepturi reale		Referinţe
/		
Act Administrativ nr. 94151, din 30/10/2000 emis de Comisia Judeteana Botosani;		
B1	Intabulare, drept de PROPRIETATE, dobandit prin Reconstituire, cota actuala 1/1	A1
	1) **Maracovici Stefan**, Lipsă CNP, bun propriu.	

C. Partea III. SARCINI .

Inscrieri privind dezmembramintele dreptului de proprietate, drepturi reale de garanţie şi sarcini	Referinţe
NU SUNT	

Document care conține date cu caracter personal, protejat de prevederile Regulamentului (UE) nr. 679/2016 și Legii 190/2018

Anexa Nr. 1 La Partea I

Teren

Nr cadastral	Suprafaţa (mp)*	Observaţii / Referinţe
	241	Diferenta de suprafata se regaseste ID 1321- sector 31.

* Suprafaţa este determinată in planul de proiecţie Stereo 70.

DETALII LINIARE IMOBIL

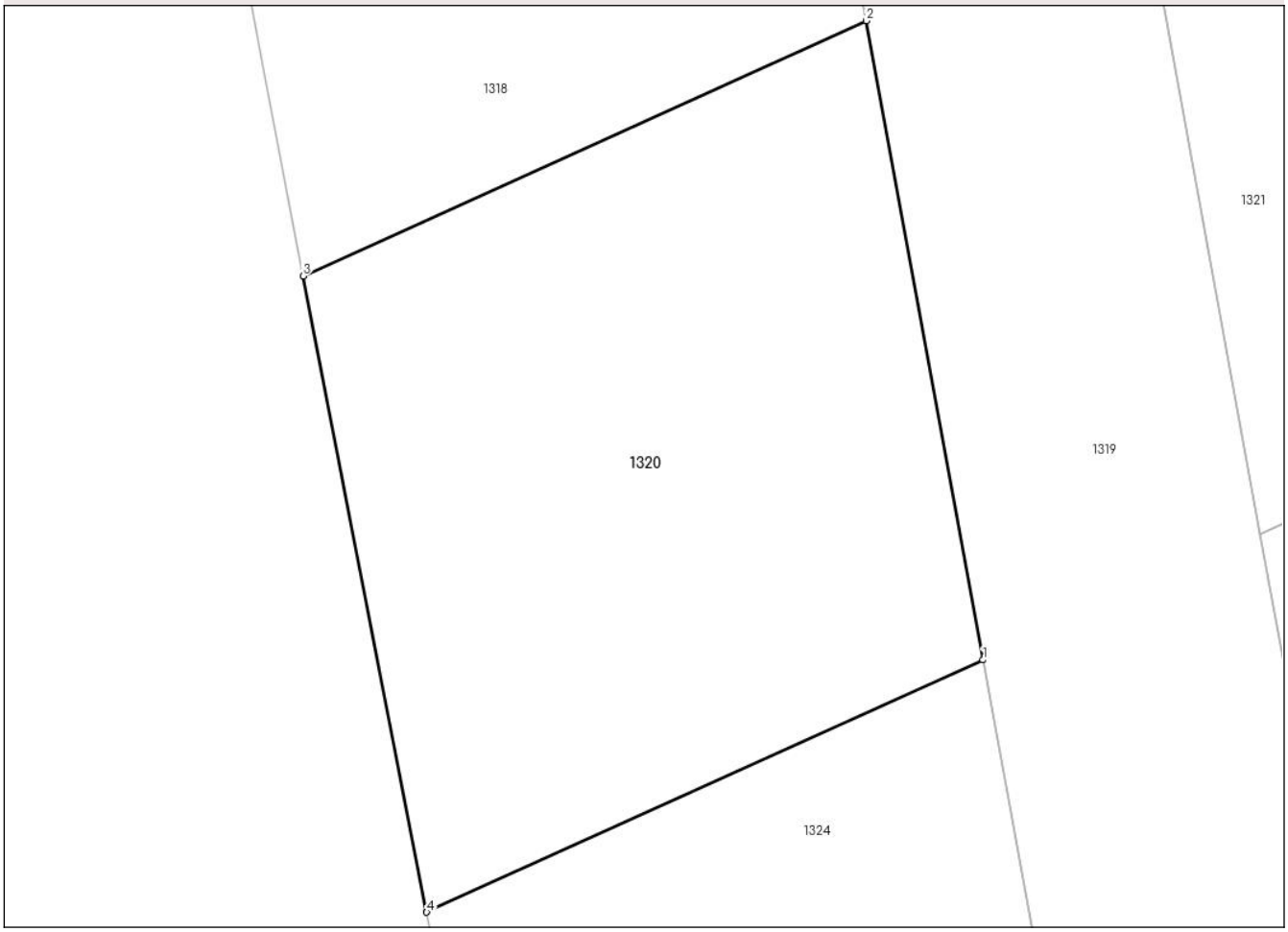

Date referitoare la teren

Crt	Categorie folosință	Intra vilan	Suprafaţa (mp)	Tarla	Parcelă	Nr. topo	Observaţii / Referinţe
1	arabil	NU	241	32	298/18	-	

Lungime Segmente
1) Valorile lungimilor segmentelor sunt obţinute din proiecţie în plan.

Punct început	X / Y	Punct sfârşit	X / Y	Lungime segment (** (m)
1	662.965,159 710.223,533	2	662.962,244 710.239,474	16.205
2	662.962,244 710.239,474	3	662.948,19 710.233,108	15.429
3	662.948,19 710.233,108	4	662.951,274 710.217,244	16.161
4	662.951,274 710.217,244	1	662.965,159 710.223,533	15.243

**** Lungimile segmentelor sunt determinate în planul de proiecţie Stereo 70 şi sunt rotunjite la 1 milimetru.**

Document care conține date cu caracter personal, protejat de prevederile Regulamentului (UE) nr. 679/2016 și Legii 190/2018

***** Distanţa dintre puncte este formată din segmente cumulate ce sunt mai mici decât valoarea 1 milimetru.**

Document care conține date cu caracter personal, protejat de prevederile Regulamentului (UE) nr. 679/2016 și Legii 190/2018

DATE DESPRE IMOBILUL NR. 1321

Oficiul de Cadastru şi Publicitate Imobiliară BOTOSANI
Biroul de Cadastru şi Publicitate Imobiliară Botosani

A. Partea I. Descrierea imobilului

TEREN Extravilan

Adresa: Jud. Botosani

Nr. Crt	Nr cadastral Nr. topografic	Suprafaţa* (mp)	Observaţii / Referinţe
A1		4.759	Sector cadastral:31 Teren neimprejmuit;

B. Partea II. Proprietari şi acte

Inscrieri privitoare la dreptul de proprietate şi alte drepturi reale		Referinţe
/		
Act Administrativ nr. 94151, din 30/10/2000 emis de Comisia Judeteana Botosani;		
B1	Intabulare, drept de PROPRIETATE, dobandit prin Reconstituire, cota actuala 1/1	A1
	1) **Maracovici Stefan**, Lipsă CNP, bun propriu.	

C. Partea III. SARCINI .

Inscrieri privind dezmembramintele dreptului de proprietate, drepturi reale de garanţie şi sarcini	Referinţe
NU SUNT	

Document care conține date cu caracter personal, protejat de prevederile Regulamentului (UE) nr. 679/2016 și Legii 190/2018

Anexa Nr. 1 La Partea I

Teren

Nr cadastral	Suprafaţa (mp)*	Observaţii / Referinţe
	4.759	

* Suprafaţa este determinată in planul de proiecţie Stereo 70.

DETALII LINIARE IMOBIL

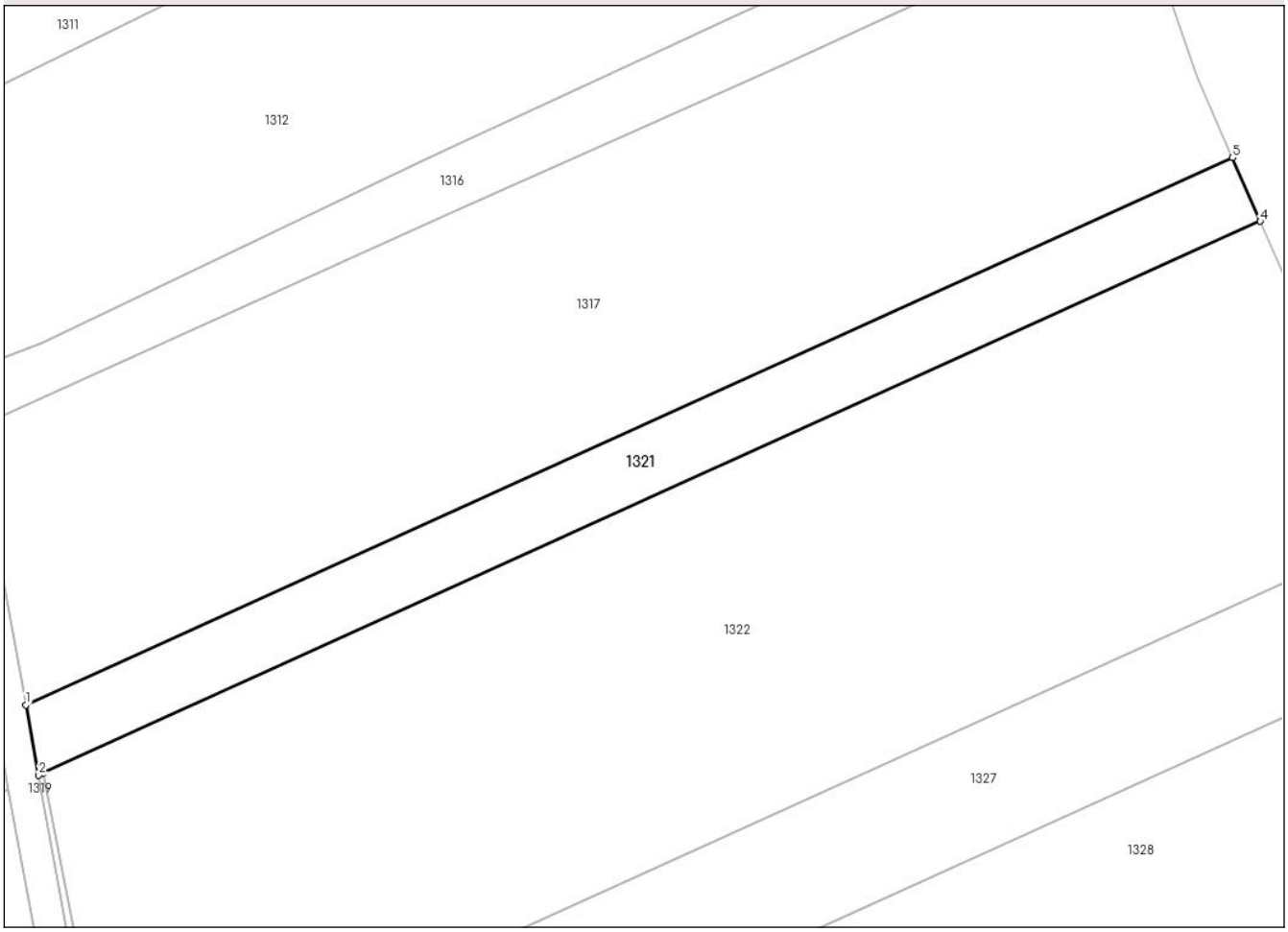

Date referitoare la teren

Crt	Categorie folosință	Intra vilan	Suprafaţa (mp)	Tarla	Parcelă	Nr. topo	Observaţii / Referinţe
1	arabil	NU	4.759	32	298/18	-	

Lungime Segmente
1) Valorile lungimilor segmentelor sunt obţinute din proiecţie în plan.

Punct început	X / Y	Punct sfârşit	X / Y	Lungime segment (** (m)
1	662.969,163 710.242,608	2	662.972,078 710.226,667	16.205
2	662.972,078 710.226,667	3	662.973,127 710.227,142	1.152
3	662.973,127 710.227,142	4	663.249,452 710.352,306	303.351
4	663.249,452 710.352,306	5	663.243,187 710.366,729	15.725
5	663.243,187 710.366,729	1	662.969,163 710.242,608	300.824

Document care conține date cu caracter personal, protejat de prevederile Regulamentului (UE) nr. 679/2016 și Legii 190/2018

** Lungimile segmentelor sunt determinate în planul de proiecţie Stereo 70 şi sunt rotunjite la 1 milimetru.
*** Distanţa dintre puncte este formată din segmente cumulate ce sunt mai mici decât valoarea 1 milimetru.

DATE DESPRE IMOBILUL NR. 1322

Oficiul de Cadastru şi Publicitate Imobiliară BOTOSANI
Biroul de Cadastru şi Publicitate Imobiliară Botosani

A. Partea I. Descrierea imobilului

TEREN Extravilan

Adresa: Jud. Botosani

Nr. Crt	Nr cadastral Nr. topografic	Suprafaţa* (mp)	Observaţii / Referinţe
A1	50760	23.927	Sector cadastral:31 Teren neimprejmuit; Diferenta de suprafata se regaseste ID 1320- sector 31.

B. Partea II. Proprietari şi acte

Inscrieri privitoare la dreptul de proprietate şi alte drepturi reale		Referinţe
60902 / 20/08/2015		
Act Notarial nr. 840, din 19/08/2015 emis de BNP Irina Mihaela Bărculeţ (Truşeşti);		
B5	Intabulare, drept de PROPRIETATE, dobandit prin Conventie, cota actuala 1/1	A1
	1) **NEAMŢU DENISA**, bun propriu.	

C. Partea III. SARCINI .

Inscrieri privind dezmembramintele dreptului de proprietate, drepturi reale de garanţie şi sarcini	Referinţe
NU SUNT	

Document care conține date cu caracter personal, protejat de prevederile Regulamentului (UE) nr. 679/2016 și Legii 190/2018

Anexa Nr. 1 La Partea I

Teren

Nr cadastral	Suprafaţa (mp)*	Observaţii / Referinţe
50760	23.927	Diferenta de suprafata se regaseste ID 1320- sector 31.

* Suprafaţa este determinată in planul de proiecţie Stereo 70.

DETALII LINIARE IMOBIL

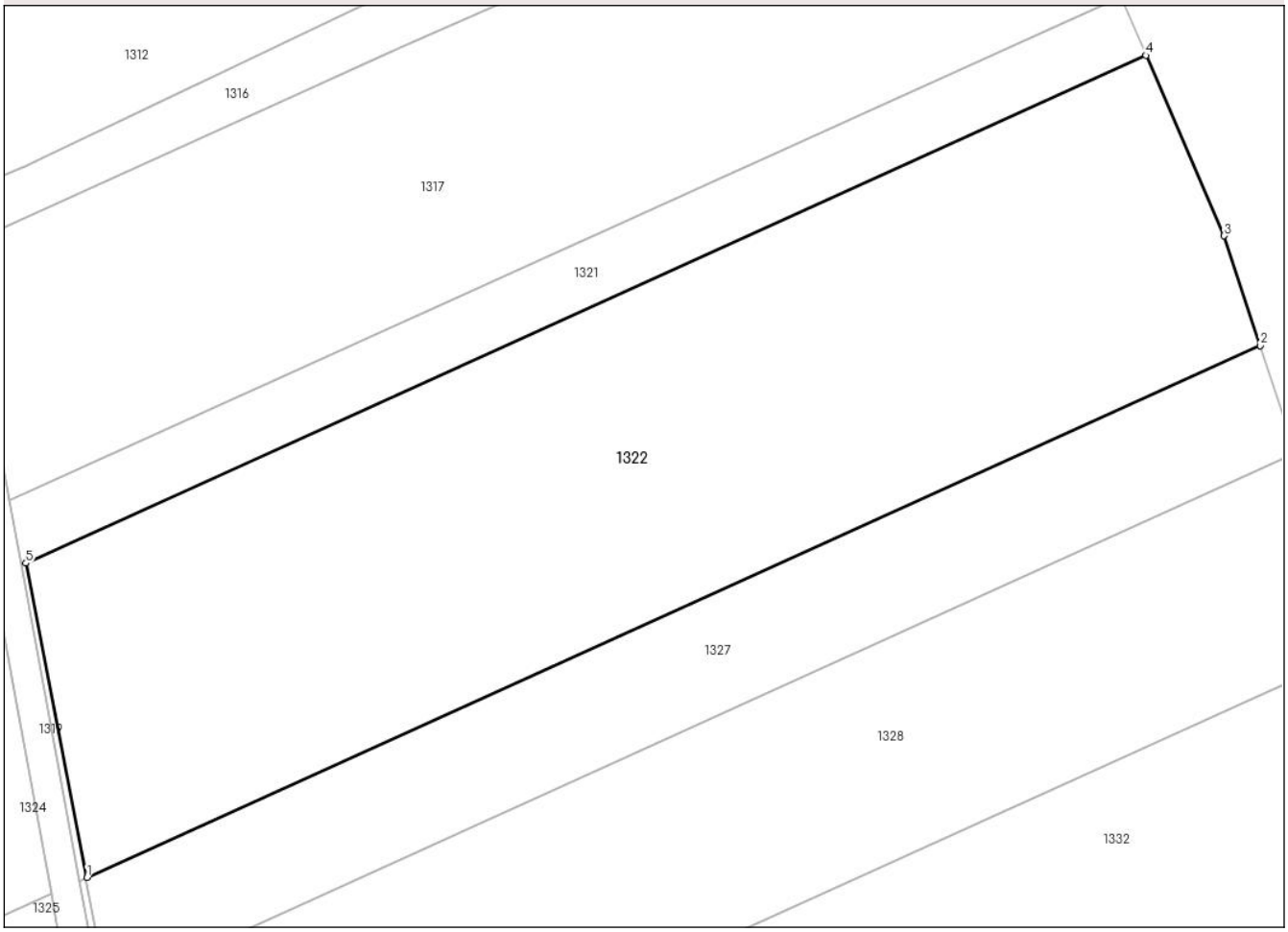

Date referitoare la teren

Crt	Categorie folosință	Intra vilan	Suprafaţa (mp)	Tarla	Parcelă	Nr. topo	Observaţii / Referinţe
1	arabil	NU	23.927	32	298/21	-	

Lungime Segmente
1) Valorile lungimilor segmentelor sunt obţinute din proiecţie în plan.

Punct început	X / Y	Punct sfârşit	X / Y	Lungime segment (** (m)
1	662.988,223 710.149,626	2	663.277,699 710.280,746	317.787
2	663.277,699 710.280,746	3	663.268,776 710.307,82	28.507
3	663.268,776 710.307,82	4	663.249,452 710.352,306	48.502
4	663.249,452 710.352,306	5	662.973,127 710.227,142	303.351
5	662.973,127 710.227,142	1	662.988,223 710.149,626	78.972

Document care conține date cu caracter personal, protejat de prevederile Regulamentului (UE) nr. 679/2016 și Legii 190/2018

** Lungimile segmentelor sunt determinate în planul de proiecţie Stereo 70 şi sunt rotunjite la 1 milimetru.
*** Distanţa dintre puncte este formată din segmente cumulate ce sunt mai mici decât valoarea 1 milimetru.

Document care conține date cu caracter personal, protejat de prevederile Regulamentului (UE) nr. 679/2016 și Legii 190/2018

DATE DESPRE IMOBILUL NR. 1323

Oficiul de Cadastru şi Publicitate Imobiliară BOTOSANI
Biroul de Cadastru şi Publicitate Imobiliară Botosani

A. Partea I. Descrierea imobilului

TEREN Extravilan

Adresa: Jud. Botosani

Nr. Crt	Nr cadastral Nr. topografic	Suprafaţa* (mp)	Observaţii / Referinţe
A1		124	Sector cadastral:31 Teren neimprejmuit;

B. Partea II. Proprietari şi acte

Inscrieri privitoare la dreptul de proprietate şi alte drepturi reale		Referinţe
/		
Act Notarial nr. 840, din 19/08/2015 emis de BNP Irina Mihaela Bărculeţ (Truşeşti);		
B1	Intabulare, drept de PROPRIETATE, dobandit prin Conventie, cota actuala 1/1	A1
	1) **NEAMŢU DENISA**, bun propriu.	

C. Partea III. SARCINI .

Inscrieri privind dezmembramintele dreptului de proprietate, drepturi reale de garanţie şi sarcini	Referinţe
NU SUNT	

Document care conține date cu caracter personal, protejat de prevederile Regulamentului (UE) nr. 679/2016 și Legii 190/2018

Anexa Nr. 1 La Partea I

Teren

Nr cadastral	Suprafaţa (mp)*	Observaţii / Referinţe
	124	

* Suprafaţa este determinată in planul de proiecţie Stereo 70.

DETALII LINIARE IMOBIL

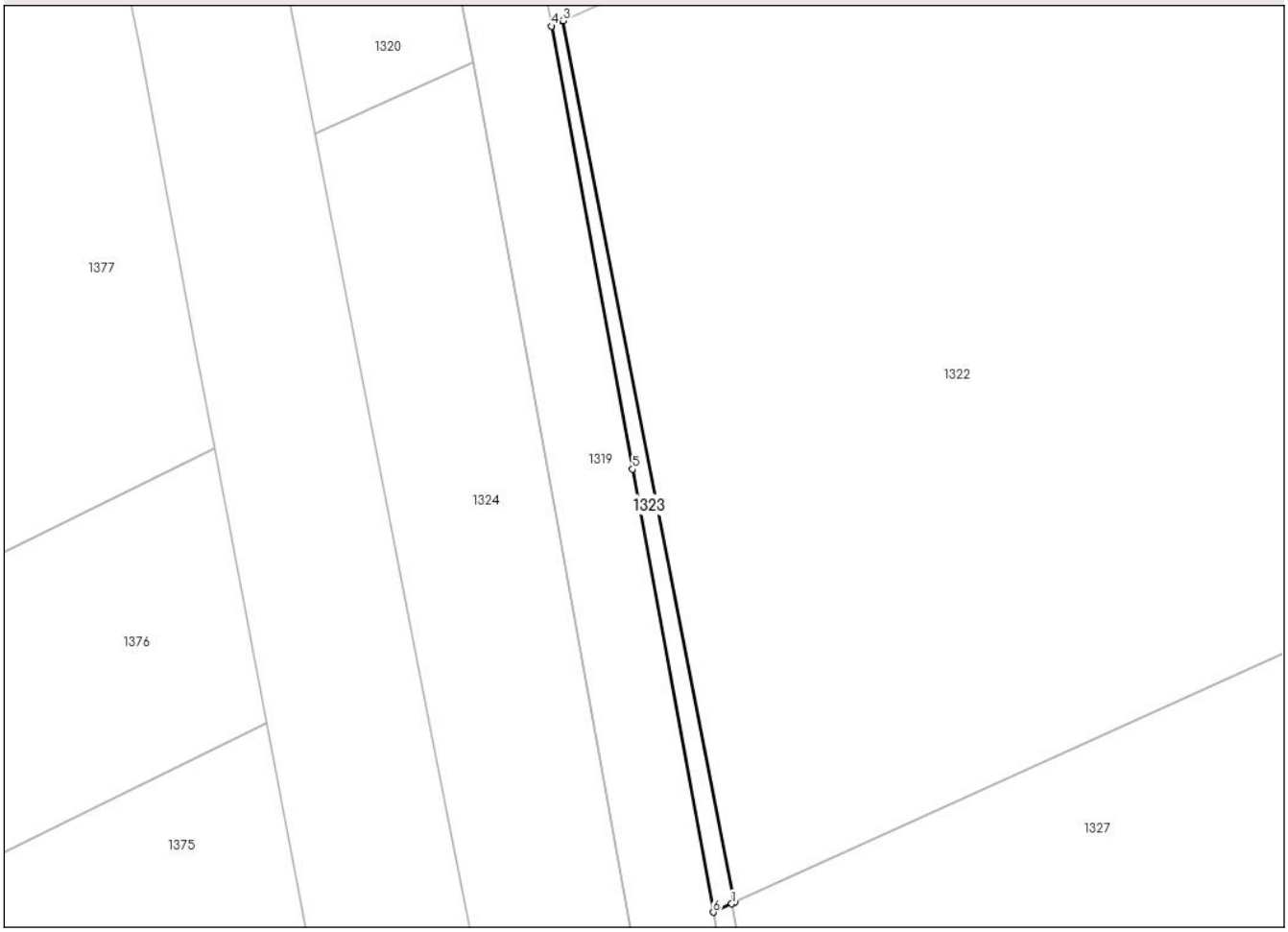

Date referitoare la teren

Crt	Categorie folosință	Intra vilan	Suprafaţa (mp)	Tarla	Parcelă	Nr. topo	Observaţii / Referinţe
1	arabil	NU	124	32	298/21	-	

Lungime Segmente
1) Valorile lungimilor segmentelor sunt obţinute din proiecţie în plan.

Punct început	X / Y	Punct sfârşit	X / Y	Lungime segment (** (m)
1	662.987,954 710.149,504	2	662.988,223 710.149,626	0.295
2	662.988,223 710.149,626	3	662.973,127 710.227,142	78.972
3	662.973,127 710.227,142	4	662.972,078 710.226,667	1.152
4	662.972,078 710.226,667	5	662.979,208 710.187,718	39.596
5	662.979,208 710.187,718	6	662.986,324 710.148,766	39.597

Document care conține date cu caracter personal, protejat de prevederile Regulamentului (UE) nr. 679/2016 și Legii 190/2018

Punct început	X / Y	Punct sfârşit	X / Y	Lungime segment (** (m)
6	662.986,324 710.148,766	1	662.987,954 710.149,504	1.789

** Lungimile segmentelor sunt determinate în planul de proiecţie Stereo 70 şi sunt rotunjite la 1 milimetru.
*** Distanţa dintre puncte este formată din segmente cumulate ce sunt mai mici decât valoarea 1 milimetru.

Document care conține date cu caracter personal, protejat de prevederile Regulamentului (UE) nr. 679/2016 și Legii 190/2018

DATE DESPRE IMOBILUL NR. 1324

Oficiul de Cadastru şi Publicitate Imobiliară BOTOSANI
Biroul de Cadastru şi Publicitate Imobiliară Botosani

A. Partea I. Descrierea imobilului

TEREN Extravilan

Adresa: Jud. Botosani

Nr. Crt	Nr cadastral Nr. topografic	Suprafaţa* (mp)	Observaţii / Referinţe
A1	50759	1.136	Sector cadastral:31 Teren neimprejmuit; Diferenta de suprafata se regaseste ID 1323- sector 31.

B. Partea II. Proprietari şi acte

Inscrieri privitoare la dreptul de proprietate şi alte drepturi reale		Referinţe
60901 / 20/08/2015		
Act Notarial nr. 840, din 19/08/2015 emis de BNP Irina Mihaela Bărculeţ (Truşeşti);		
B5	Intabulare, drept de PROPRIETATE, dobandit prin Conventie, cota actuala 1/1	A1
	1) **NEAMŢU DENISA**, bun propriu.	

C. Partea III. SARCINI .

Inscrieri privind dezmembramintele dreptului de proprietate, drepturi reale de garanţie şi sarcini	Referinţe
NU SUNT	

Document care conține date cu caracter personal, protejat de prevederile Regulamentului (UE) nr. 679/2016 și Legii 190/2018

Anexa Nr. 1 La Partea I

Teren

Nr cadastral	Suprafaţa (mp)*	Observaţii / Referinţe
50759	1.136	Diferenta de suprafata se regaseste ID 1323- sector 31.

* Suprafaţa este determinată in planul de proiecţie Stereo 70.

DETALII LINIARE IMOBIL

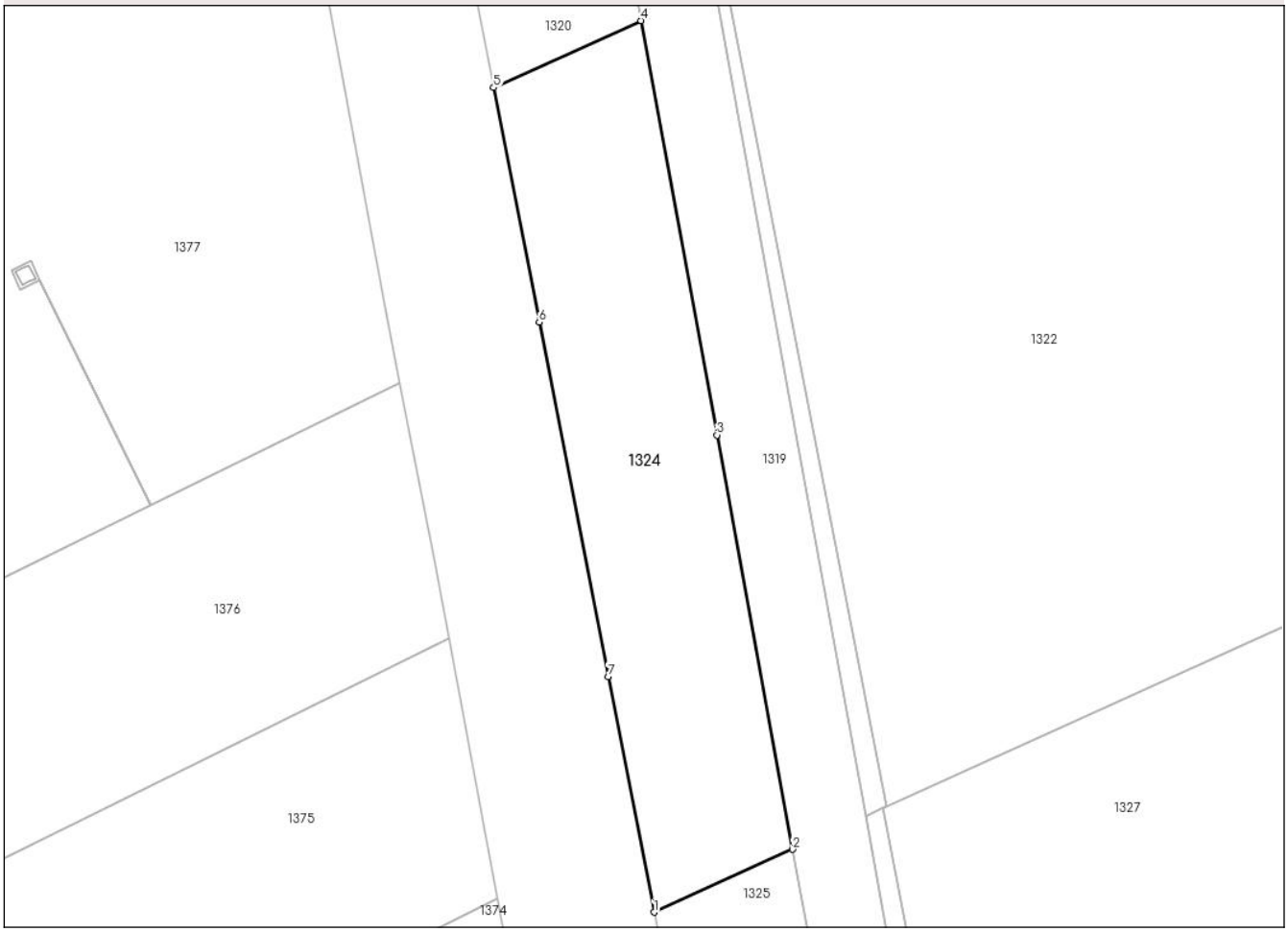

Date referitoare la teren

Crt	Categorie folosință	Intra vilan	Suprafaţa (mp)	Tarla	Parcelă	Nr. topo	Observaţii / Referinţe
1	arabil	NU	1.136	32	298/21	-	

Lungime Segmente
1) Valorile lungimilor segmentelor sunt obţinute din proiecţie în plan.

Punct început	X / Y	Punct sfârşit	X / Y	Lungime segment (** (m)
1	662.966,37 710.139,728	2	662.979,405 710.145,632	14.31
2	662.979,405 710.145,632	3	662.972,292 710.184,585	39.597
3	662.972,292 710.184,585	4	662.965,159 710.223,533	39.596
4	662.965,159 710.223,533	5	662.951,274 710.217,244	15.243
5	662.951,274 710.217,244	6	662.955,561 710.195,195	22.462

Document care conține date cu caracter personal, protejat de prevederile Regulamentului (UE) nr. 679/2016 și Legii 190/2018

Punct început	X / Y	Punct sfârşit	X / Y	Lungime segment (** (m)
6	662.955,561 710.195,195	7	662.962,051 710.161,889	33.932
7	662.962,051 710.161,889	1	662.966,37 710.139,728	22.578

** Lungimile segmentelor sunt determinate în planul de proiecţie Stereo 70 şi sunt rotunjite la 1 milimetru.
*** Distanţa dintre puncte este formată din segmente cumulate ce sunt mai mici decât valoarea 1 milimetru.

Document care conține date cu caracter personal, protejat de prevederile Regulamentului (UE) nr. 679/2016 și Legii 190/2018

DATE DESPRE IMOBILUL NR. 1325

Oficiul de Cadastru şi Publicitate Imobiliară BOTOSANI
Biroul de Cadastru şi Publicitate Imobiliară Botosani

A. Partea I. Descrierea imobilului

TEREN Extravilan

Adresa: Jud. Botosani, EXTRAV COM. RIPICENI, JUD. BOTOSANI

Nr. Crt	Nr cadastral Nr. topografic	Suprafaţa* (mp)	Observaţii / Referinţe
A1	50794	393	Sector cadastral:31 Teren neimprejmuit; Diferenta de suprafata se regaseste la ID 1326- sector 31.

B. Partea II. Proprietari şi acte

Inscrieri privitoare la dreptul de proprietate şi alte drepturi reale		Referinţe
64639 / 04/09/2015		
Act Notarial nr. 968, din 03/09/2015 emis de BIN Bărculeț Irina Mihaela;		
B4	Intabulare, drept de PROPRIETATE, dobandit prin Conventie, cota actuala 1/1	A1
	1) **NEAMŢU DENISA**, bun propriu.	

C. Partea III. SARCINI .

Inscrieri privind dezmembramintele dreptului de proprietate, drepturi reale de garanţie şi sarcini	Referinţe
NU SUNT	

Document care conține date cu caracter personal, protejat de prevederile Regulamentului (UE) nr. 679/2016 și Legii 190/2018

Anexa Nr. 1 La Partea I

Teren

Nr cadastral	Suprafaţa (mp)*	Observaţii / Referinţe
50794	393	Diferenta de suprafata se regaseste la ID 1326- sector 31.

* Suprafaţa este determinată in planul de proiecţie Stereo 70.

DETALII LINIARE IMOBIL

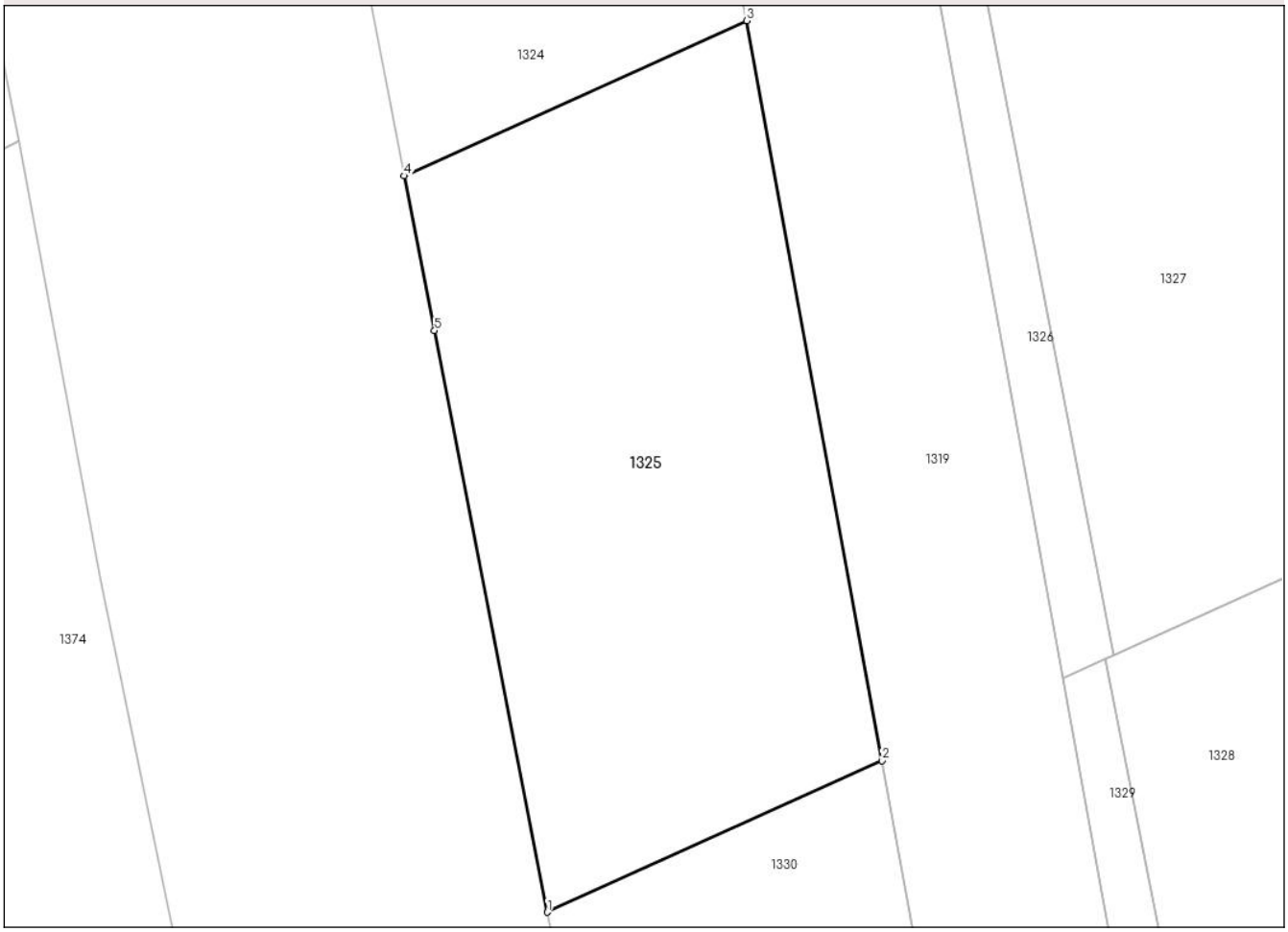

Date referitoare la teren

Crt	Categorie folosință	Intra vilan	Suprafaţa (mp)	Tarla	Parcelă	Nr. topo	Observaţii / Referinţe
1	arabil	NU	393	32	298/24	-	

Lungime Segmente
1) Valorile lungimilor segmentelor sunt obţinute din proiecţie în plan.

Punct început	X / Y	Punct sfârşit	X / Y	Lungime segment (** (m)
1	662.971,814 710.111,709	2	662.984,553 710.117,479	13.985
2	662.984,553 710.117,479	3	662.979,405 710.145,632	28.62
3	662.979,405 710.145,632	4	662.966,37 710.139,728	14.31
4	662.966,37 710.139,728	5	662.967,518 710.133,838	6.001
5	662.967,518 710.133,838	1	662.971,814 710.111,709	22.542

Document care conține date cu caracter personal, protejat de prevederile Regulamentului (UE) nr. 679/2016 și Legii 190/2018

** Lungimile segmentelor sunt determinate în planul de proiecţie Stereo 70 şi sunt rotunjite la 1 milimetru.
*** Distanţa dintre puncte este formată din segmente cumulate ce sunt mai mici decât valoarea 1 milimetru.

DATE DESPRE IMOBILUL NR. 1326

Oficiul de Cadastru şi Publicitate Imobiliară BOTOSANI
Biroul de Cadastru şi Publicitate Imobiliară Botosani

A. Partea I. Descrierea imobilului

TEREN Extravilan

Adresa: Jud. Botosani, EXTRAV COM. RIPICENI, JUD. BOTOSANI

Nr. Crt	Nr cadastral Nr. topografic	Suprafaţa* (mp)	Observaţii / Referinţe
A1		54	Sector cadastral:31 Teren neimprejmuit;

B. Partea II. Proprietari şi acte

Inscrieri privitoare la dreptul de proprietate şi alte drepturi reale		Referinţe
/		
Act Notarial nr. 968, din 03/09/2015 emis de BIN Bărculeț Irina Mihaela;		
B1	Intabulare, drept de PROPRIETATE, dobandit prin Conventie, cota actuala 1/1	A1
	1) **NEAMŢU DENISA**, bun propriu.	

C. Partea III. SARCINI .

Inscrieri privind dezmembramintele dreptului de proprietate, drepturi reale de garanţie şi sarcini	Referinţe
NU SUNT	

Anexa Nr. 1 La Partea I

Teren

Nr cadastral	Suprafaţa (mp)*	Observaţii / Referinţe
	54	

* Suprafaţa este determinată in planul de proiecţie Stereo 70.

DETALII LINIARE IMOBIL

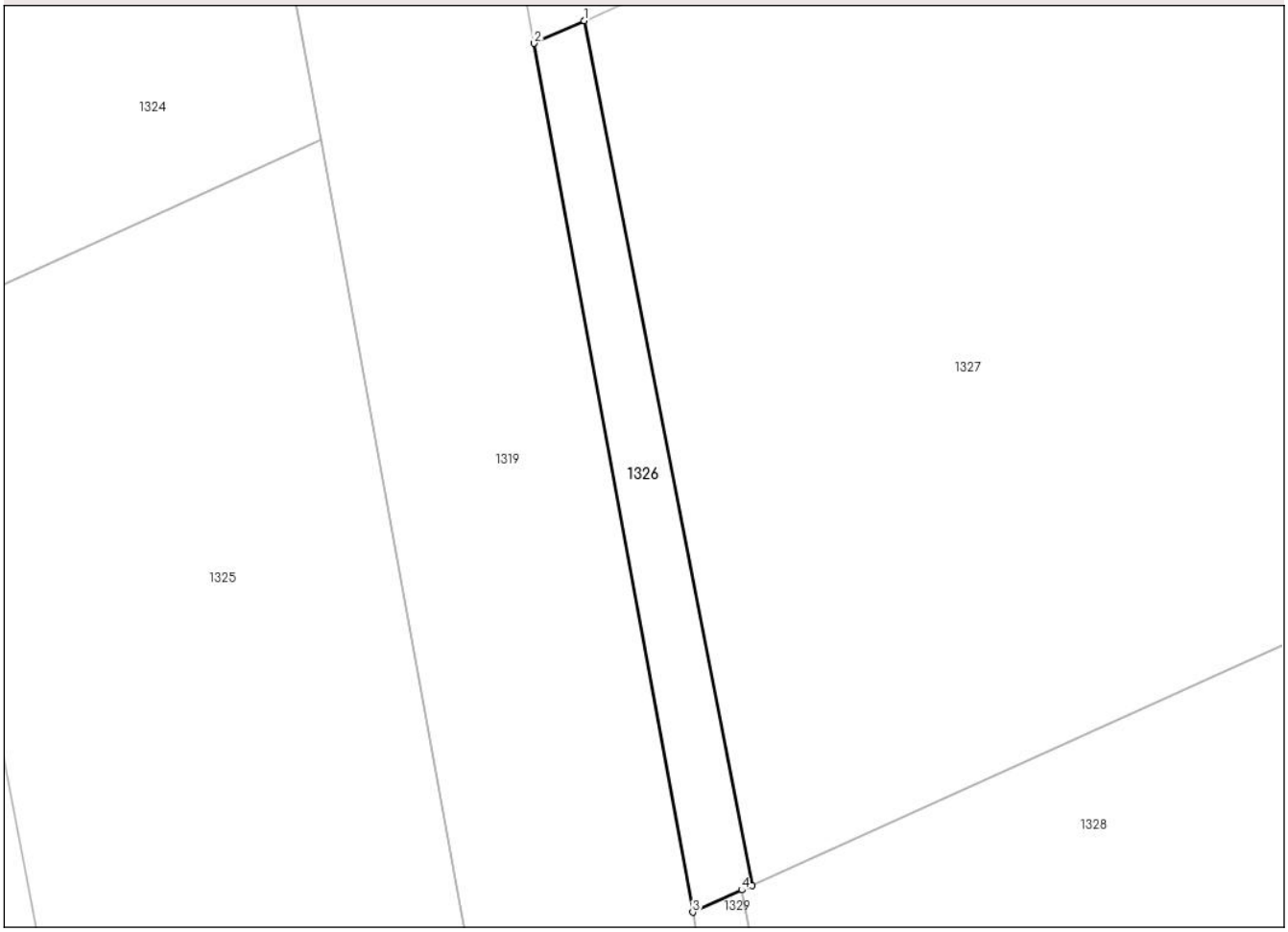

Date referitoare la teren

Crt	Categorie folosință	Intra vilan	Suprafaţa (mp)	Tarla	Parcelă	Nr. topo	Observaţii / Referinţe
1	arabil	NU	54	32	298/24	-	

Lungime Segmente
1) Valorile lungimilor segmentelor sunt obţinute din proiecţie în plan.

Punct început	X / Y	Punct sfârşit	X / Y	Lungime segment (** (m)
1	662.987,954 710.149,504	2	662.986,324 710.148,766	1.789
2	662.986,324 710.148,766	3	662.991,472 710.120,613	28.62
3	662.991,472 710.120,613	4	662.993,063 710.121,334	1.747
4	662.993,063 710.121,334	5	662.993,397 710.121,485	0.367
5	662.993,397 710.121,485	1	662.987,954 710.149,504	28.543

Document care conține date cu caracter personal, protejat de prevederile Regulamentului (UE) nr. 679/2016 și Legii 190/2018

** Lungimile segmentelor sunt determinate în planul de proiecţie Stereo 70 şi sunt rotunjite la 1 milimetru.
*** Distanţa dintre puncte este formată din segmente cumulate ce sunt mai mici decât valoarea 1 milimetru.

DATE DESPRE IMOBILUL NR. 1327

Oficiul de Cadastru şi Publicitate Imobiliară BOTOSANI
Biroul de Cadastru şi Publicitate Imobiliară Botosani

A. Partea I. Descrierea imobilului

TEREN Extravilan

Adresa: Jud. Botosani, .

Nr. Crt	Nr cadastral Nr. topografic	Suprafaţa* (mp)	Observaţii / Referinţe
A1	50791	8.879	Sector cadastral:31 Teren neimprejmuit; Diferenta de suprafata se regaseste inscrisa in CF 50794 la ID 1325- sector 31.

B. Partea II. Proprietari şi acte

Inscrieri privitoare la dreptul de proprietate şi alte drepturi reale		Referinţe
64638 / 04/09/2015		
Act Notarial nr. 968, din 03/09/2015 emis de BIN Bărculeț Irina Mihaela;		
B5	Intabulare, drept de PROPRIETATE, dobandit prin Conventie, cota actuala 1/1	A1
	1) **NEAMŢU DENISA**, bun propriu.	

C. Partea III. SARCINI .

Inscrieri privind dezmembramintele dreptului de proprietate, drepturi reale de garanţie şi sarcini	Referinţe
NU SUNT	

Document care conține date cu caracter personal, protejat de prevederile Regulamentului (UE) nr. 679/2016 și Legii 190/2018

Anexa Nr. 1 La Partea I

Teren

Nr cadastral	Suprafaţa (mp)*	Observaţii / Referinţe
50791	8.879	Diferenta de suprafata se regaseste inscrisa in CF 50794 la ID 1325- sector 31.

* Suprafaţa este determinată in planul de proiecţie Stereo 70.

DETALII LINIARE IMOBIL

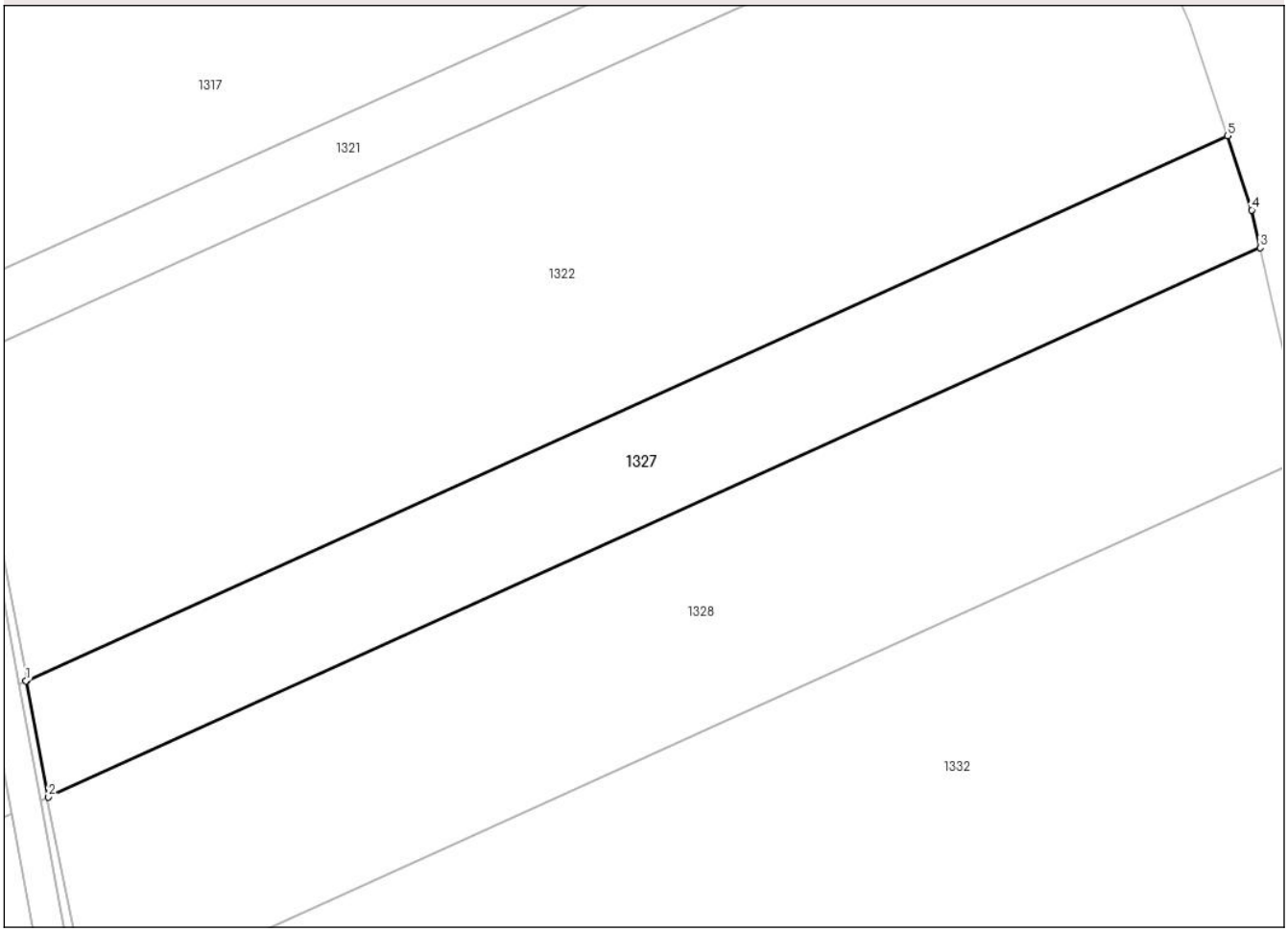

Date referitoare la teren

Crt	Categorie folosință	Intra vilan	Suprafaţa (mp)	Tarla	Parcelă	Nr. topo	Observaţii / Referinţe
1	arabil	NU	8.879	32	298/24	-	.

Lungime Segmente
1) Valorile lungimilor segmentelor sunt obţinute din proiecţie în plan.

Punct început	X / Y	Punct sfârşit	X / Y	Lungime segment (** (m)
1	662.987,954 710.149,504	2	662.993,397 710.121,485	28.543
2	662.993,397 710.121,485	3	663.285,617 710.253,848	320.8
3	663.285,617 710.253,848	4	663.283,579 710.262,904	9.282
4	663.283,579 710.262,904	5	663.277,699 710.280,746	18.786
5	663.277,699 710.280,746	6	662.988,223 710.149,626	317.787

Document care conține date cu caracter personal, protejat de prevederile Regulamentului (UE) nr. 679/2016 și Legii 190/2018

Punct început	X / Y	Punct sfârşit	X / Y	Lungime segment (** (m)
6	662.988,223 710.149,626	1	662.987,954 710.149,504	0.295

** Lungimile segmentelor sunt determinate în planul de proiecţie Stereo 70 şi sunt rotunjite la 1 milimetru.
*** Distanţa dintre puncte este formată din segmente cumulate ce sunt mai mici decât valoarea 1 milimetru.

Document care conține date cu caracter personal, protejat de prevederile Regulamentului (UE) nr. 679/2016 și Legii 190/2018

DATE DESPRE IMOBILUL NR. 1328

Oficiul de Cadastru şi Publicitate Imobiliară BOTOSANI
Biroul de Cadastru şi Publicitate Imobiliară Botosani

A. Partea I. Descrierea imobilului

TEREN Extravilan

Adresa: Jud. Botosani

Nr. Crt	Nr cadastral Nr. topografic	Suprafaţa* (mp)	Observaţii / Referinţe
A1	51748	16.263	Sector cadastral:31 Teren neimprejmuit; Diferenta de suprafata se regaseste inscrisa in CF 51747 la ID 1330- sector 31.

B. Partea II. Proprietari şi acte

Inscrieri privitoare la dreptul de proprietate şi alte drepturi reale		Referinţe
9418 / 03/02/2022		
Act Notarial nr. 144, din 28/01/2022 emis de BIN BARCULET Irina Mihaela;		
B3	Intabulare, drept de PROPRIETATE, dobandit prin Conventie, cota actuala 1/1	A1
	1) **NEAMŢU MARCEL**, căsătorit cu 2) **NEAMŢU ELENA**, bun comun.	

C. Partea III. SARCINI .

Inscrieri privind dezmembramintele dreptului de proprietate, drepturi reale de garanţie şi sarcini	Referinţe
NU SUNT	

Document care conține date cu caracter personal, protejat de prevederile Regulamentului (UE) nr. 679/2016 și Legii 190/2018

Anexa Nr. 1 La Partea I

Teren

Nr cadastral	Suprafaţa (mp)*	Observaţii / Referinţe
51748	16.263	Diferenta de suprafata se regaseste inscrisa in CF 51747 la ID 1330- sector 31.

* Suprafaţa este determinată in planul de proiecţie Stereo 70.

DETALII LINIARE IMOBIL

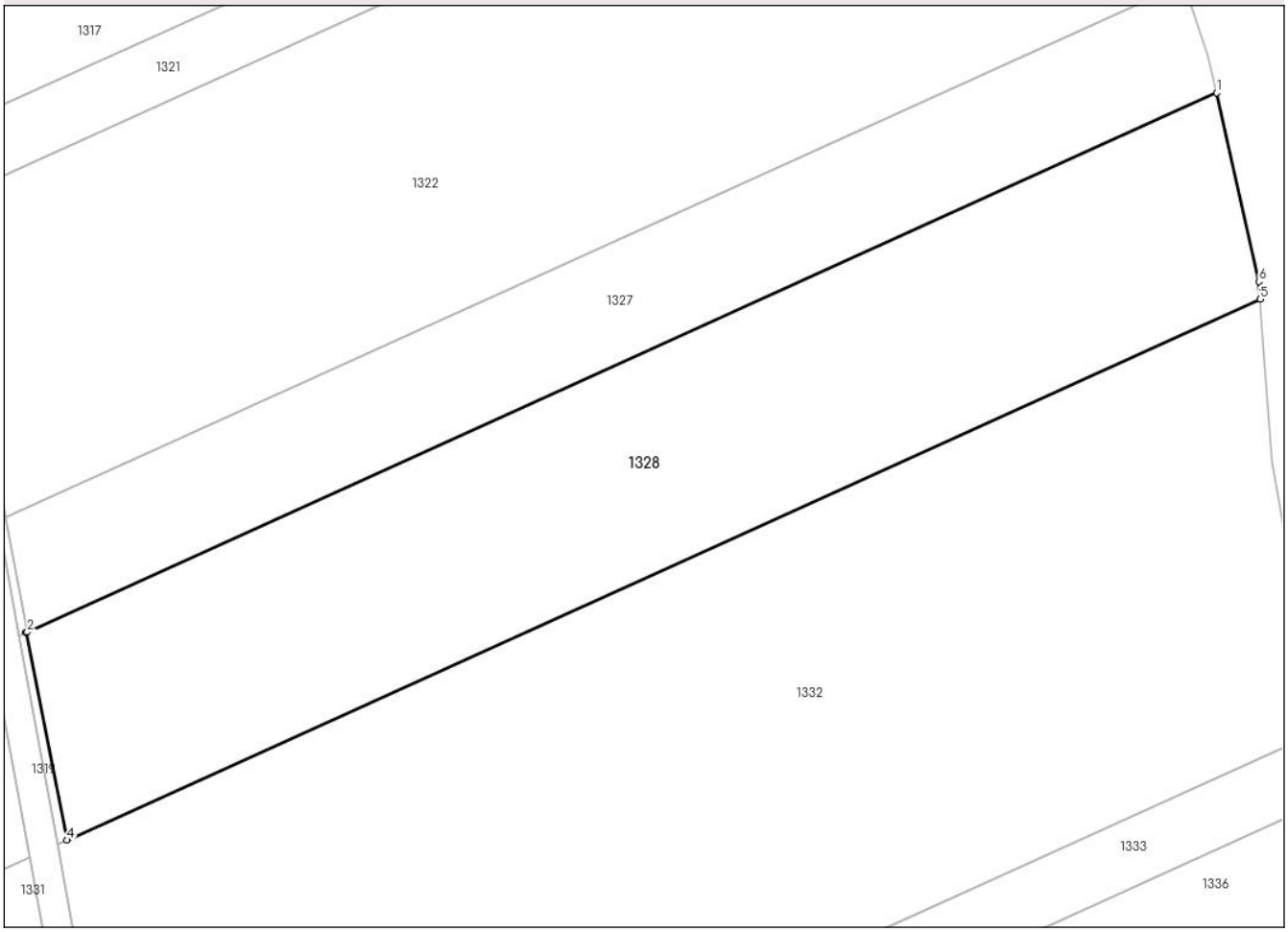

Date referitoare la teren

Crt	Categorie folosință	Intra vilan	Suprafaţa (mp)	Tarla	Parcelă	Nr. topo	Observaţii / Referinţe
1	arabil	NU	16.263	32	298/177	-	

Lungime Segmente
1) Valorile lungimilor segmentelor sunt obţinute din proiecţie în plan.

Punct început	X / Y	Punct sfârşit	X / Y	Lungime segment (** (m)
1	663.285,617 710.253,848	2	662.993,397 710.121,485	320.8
2	662.993,397 710.121,485	3	662.993,063 710.121,334	0.367
3	662.993,063 710.121,334	4	663.003,204 710.070,445	51.89
4	663.003,204 710.070,445	5	663.296,337 710.203,222	321.802
5	663.296,337 710.203,222	6	663.296,038 710.207,537	4.325

Document care conține date cu caracter personal, protejat de prevederile Regulamentului (UE) nr. 679/2016 și Legii 190/2018

Punct început	X / Y	Punct sfârşit	X / Y	Lungime segment (** (m)
6	663.296,038 710.207,537	1	663.285,617 710.253,848	47.469

** Lungimile segmentelor sunt determinate în planul de proiecţie Stereo 70 şi sunt rotunjite la 1 milimetru.
*** Distanţa dintre puncte este formată din segmente cumulate ce sunt mai mici decât valoarea 1 milimetru.

Document care conține date cu caracter personal, protejat de prevederile Regulamentului (UE) nr. 679/2016 și Legii 190/2018

DATE DESPRE IMOBILUL NR. 1329

Oficiul de Cadastru şi Publicitate Imobiliară BOTOSANI
Biroul de Cadastru şi Publicitate Imobiliară Botosani

A. Partea I. Descrierea imobilului

TEREN Extravilan

Adresa: Jud. Botosani

Nr. Crt	Nr cadastral Nr. topografic	Suprafaţa* (mp)	Observaţii / Referinţe
A1		110	Sector cadastral:31 Teren neimprejmuit;

B. Partea II. Proprietari şi acte

Inscrieri privitoare la dreptul de proprietate şi alte drepturi reale		Referinţe
/		
Act Notarial nr. 144, din 28/01/2022 emis de NP BARCULET Irina Mihaela;		
B1	Intabulare, drept de PROPRIETATE, dobandit prin Conventie, cota actuala 1/1	A1
	1) **NEAMŢU MARCEL**, căsătorit cu 2) **NEAMŢU ELENA**, bun comun.	

C. Partea III. SARCINI .

Inscrieri privind dezmembramintele dreptului de proprietate, drepturi reale de garanţie şi sarcini	Referinţe
NU SUNT	

Document care conține date cu caracter personal, protejat de prevederile Regulamentului (UE) nr. 679/2016 și Legii 190/2018

Anexa Nr. 1 La Partea I

Teren

Nr cadastral	Suprafaţa (mp)*	Observaţii / Referinţe
	110	

* Suprafaţa este determinată in planul de proiecţie Stereo 70.

DETALII LINIARE IMOBIL

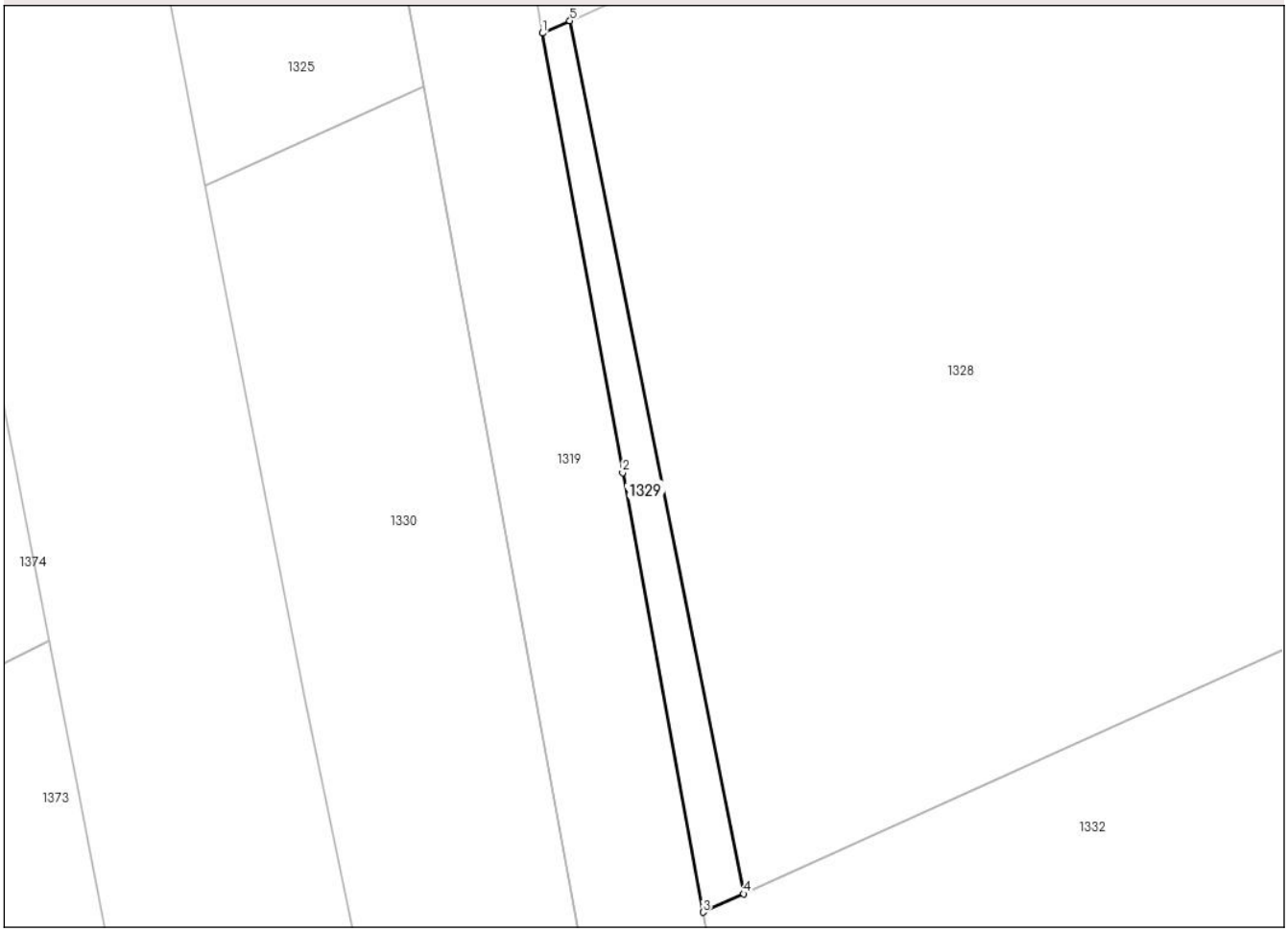

Date referitoare la teren

Crt	Categorie folosință	Intra vilan	Suprafaţa (mp)	Tarla	Parcelă	Nr. topo	Observaţii / Referinţe
1	arabil	NU	110	32	298/177	-	

Lungime Segmente
1) Valorile lungimilor segmentelor sunt obţinute din proiecţie în plan.

Punct început	X / Y	Punct sfârşit	X / Y	Lungime segment (** (m)
1	662.991,472 710.120,613	2	662.996,145 710.094,992	26.044
2	662.996,145 710.094,992	3	663.000,842 710.069,375	26.044
3	663.000,842 710.069,375	4	663.003,204 710.070,445	2.593
4	663.003,204 710.070,445	5	662.993,063 710.121,334	51.89
5	662.993,063 710.121,334	1	662.991,472 710.120,613	1.747

Document care conține date cu caracter personal, protejat de prevederile Regulamentului (UE) nr. 679/2016 și Legii 190/2018

** Lungimile segmentelor sunt determinate în planul de proiecţie Stereo 70 şi sunt rotunjite la 1 milimetru.
*** Distanţa dintre puncte este formată din segmente cumulate ce sunt mai mici decât valoarea 1 milimetru.

DATE DESPRE IMOBILUL NR. 1330

Oficiul de Cadastru şi Publicitate Imobiliară BOTOSANI
Biroul de Cadastru şi Publicitate Imobiliară Botosani

A. Partea I. Descrierea imobilului

TEREN Extravilan

Adresa: Jud. Botosani

Nr. Crt	Nr cadastral Nr. topografic	Suprafaţa* (mp)	Observaţii / Referinţe
A1	51747	689	Sector cadastral:31 Teren neimprejmuit; Diferenta de suprafata se regaseste la ID 1329- sector 31.

B. Partea II. Proprietari şi acte

Inscrieri privitoare la dreptul de proprietate şi alte drepturi reale		Referinţe
9419 / 03/02/2022		
Act Notarial nr. 144, din 28/01/2022 emis de NP BARCULET Irina Mihaela;		
B3	Intabulare, drept de PROPRIETATE, dobandit prin Conventie, cota actuala 1/1	A1
	1) **NEAMŢU MARCEL**, căsătorit cu 2) **NEAMŢU ELENA**, bun comun.	

C. Partea III. SARCINI .

Inscrieri privind dezmembramintele dreptului de proprietate, drepturi reale de garanţie şi sarcini	Referinţe
NU SUNT	

Document care conține date cu caracter personal, protejat de prevederile Regulamentului (UE) nr. 679/2016 și Legii 190/2018

Anexa Nr. 1 La Partea I

Teren

Nr cadastral	Suprafaţa (mp)*	Observaţii / Referinţe
51747	689	Diferenta de suprafata se regaseste la ID 1329- sector 31.

* Suprafaţa este determinată in planul de proiecţie Stereo 70.

DETALII LINIARE IMOBIL

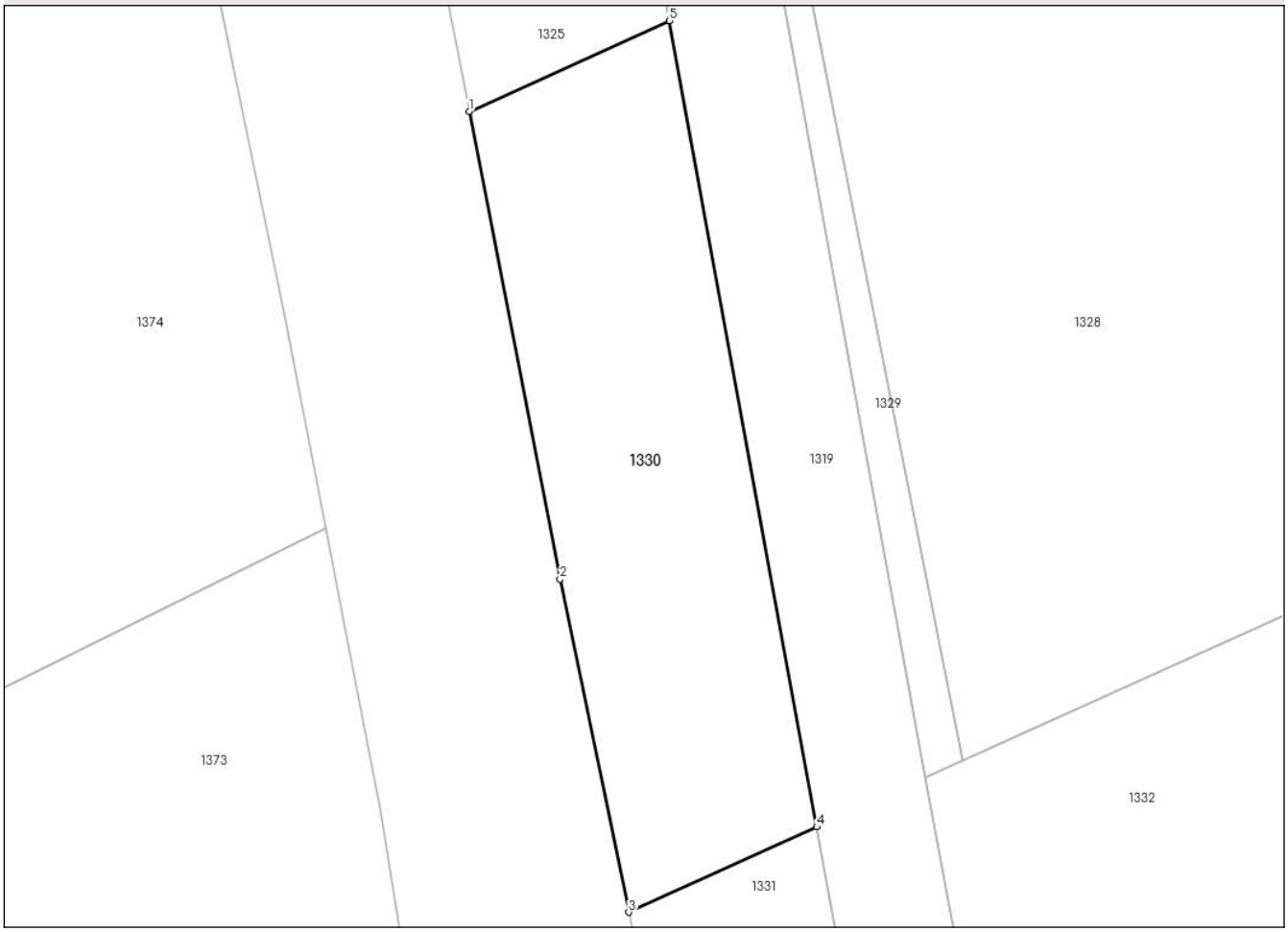

Date referitoare la teren

Crt	Categorie folosință	Intra vilan	Suprafaţa (mp)	Tarla	Parcelă	Nr. topo	Observaţii / Referinţe
1	arabil	NU	689	32	298/177	-	

Lungime Segmente
1) Valorile lungimilor segmentelor sunt obţinute din proiecţie în plan.

Punct început	X / Y	Punct sfârşit	X / Y	Lungime segment (** (m)
1	662.971,814 710.111,709	2	662.977,581 710.081,996	30.267
2	662.977,581 710.081,996	3	662.981,954 710.060,82	21.623
3	662.981,954 710.060,82	4	662.993,923 710.066,241	13.139
4	662.993,923 710.066,241	5	662.984,553 710.117,479	52.088
5	662.984,553 710.117,479	1	662.971,814 710.111,709	13.985

Document care conține date cu caracter personal, protejat de prevederile Regulamentului (UE) nr. 679/2016 și Legii 190/2018

** Lungimile segmentelor sunt determinate în planul de proiecţie Stereo 70 şi sunt rotunjite la 1 milimetru.
*** Distanţa dintre puncte este formată din segmente cumulate ce sunt mai mici decât valoarea 1 milimetru.

Document care conține date cu caracter personal, protejat de prevederile Regulamentului (UE) nr. 679/2016 și Legii 190/2018

DATE DESPRE IMOBILUL NR. 1331

Oficiul de Cadastru şi Publicitate Imobiliară BOTOSANI
Biroul de Cadastru şi Publicitate Imobiliară Botosani

A. Partea I. Descrierea imobilului

TEREN Extravilan

Adresa: Jud. Botosani

Nr. Crt	Nr cadastral Nr. topografic	Suprafaţa* (mp)	Observaţii / Referinţe
A1		1.244	Sector cadastral:31 Teren neimprejmuit; Diferenta de suprafata se regaseste la ID 1332 - sector 31.

B. Partea II. Proprietari şi acte

Inscrieri privitoare la dreptul de proprietate şi alte drepturi reale		Referinţe
/		
Act Administrativ nr. 84732, din 29/06/1999 emis de Comisia Judeteana Botosani;		
B1	Intabulare, drept de PROPRIETATE, dobandit prin Reconstituire, cota actuala 1/1	A1
	1) **Agrigoroaie Mihai**, Lipsă CNP, bun propriu.	

C. Partea III. SARCINI .

Inscrieri privind dezmembramintele dreptului de proprietate, drepturi reale de garanţie şi sarcini	Referinţe
NU SUNT	

Document care conține date cu caracter personal, protejat de prevederile Regulamentului (UE) nr. 679/2016 și Legii 190/2018

Anexa Nr. 1 La Partea I

Teren

Nr cadastral	Suprafaţa (mp)*	Observaţii / Referinţe
	1.244	Diferenta de suprafata se regaseste la ID 1332 - sector 31.

* Suprafaţa este determinată in planul de proiecţie Stereo 70.

DETALII LINIARE IMOBIL

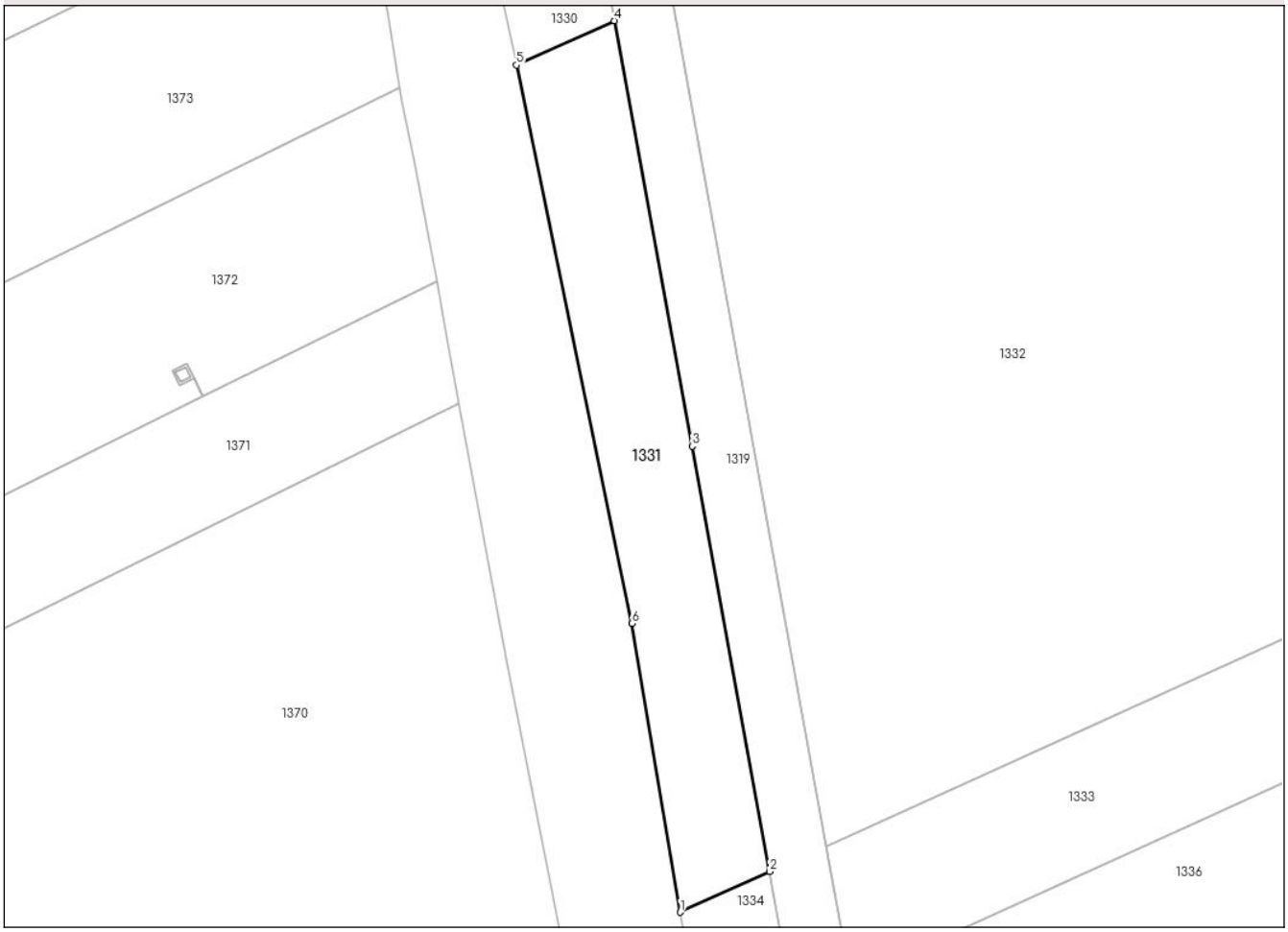

Date referitoare la teren

Crt	Categorie folosință	Intra vilan	Suprafaţa (mp)	Tarla	Parcelă	Nr. topo	Observaţii / Referinţe
1	arabil	NU	1.244	32	298/16	-	

Lungime Segmente
1) Valorile lungimilor segmentelor sunt obţinute din proiecţie în plan.

Punct început	X / Y	Punct sfârşit	X / Y	Lungime segment (** (m)
1	663.001,995 709.957,353	2	663.012,929 709.962,306	12.004
2	663.012,929 709.962,306	3	663.003,438 710.014,274	52.828
3	663.003,438 710.014,274	4	662.993,923 710.066,241	52.831
4	662.993,923 710.066,241	5	662.981,954 710.060,82	13.139
5	662.981,954 710.060,82	6	662.996,042 709.992,608	69.652

Document care conține date cu caracter personal, protejat de prevederile Regulamentului (UE) nr. 679/2016 și Legii 190/2018

Punct început	X / Y	Punct sfârşit	X / Y	Lungime segment (** (m)
6	662.996,042 709.992,608	1	663.001,995 709.957,353	35.754

** Lungimile segmentelor sunt determinate în planul de proiecţie Stereo 70 şi sunt rotunjite la 1 milimetru.
*** Distanţa dintre puncte este formată din segmente cumulate ce sunt mai mici decât valoarea 1 milimetru.

Document care conține date cu caracter personal, protejat de prevederile Regulamentului (UE) nr. 679/2016 și Legii 190/2018

DATE DESPRE IMOBILUL NR. 1332

Oficiul de Cadastru şi Publicitate Imobiliară BOTOSANI
Biroul de Cadastru şi Publicitate Imobiliară Botosani

A. Partea I. Descrierea imobilului

TEREN Extravilan

Adresa: Jud. Botosani

Nr. Crt	Nr cadastral Nr. topografic	Suprafaţa* (mp)	Observaţii / Referinţe
A1		32.856	Sector cadastral:31 Teren neimprejmuit; Diferenta de suprafata se regaseste la ID 1331 - sector 31.

B. Partea II. Proprietari şi acte

Inscrieri privitoare la dreptul de proprietate şi alte drepturi reale		Referinţe
/		
Act Administrativ nr. 84732, din 29/06/1999 emis de Comisia Judeteana Botosani;		
B1	Intabulare, drept de PROPRIETATE, dobandit prin Reconstituire, cota actuala 1/1	A1
	1) **Agrigoroaie Mihai**, Lipsă CNP, bun propriu.	

C. Partea III. SARCINI .

Inscrieri privind dezmembramintele dreptului de proprietate, drepturi reale de garanţie şi sarcini	Referinţe
NU SUNT	

Document care conține date cu caracter personal, protejat de prevederile Regulamentului (UE) nr. 679/2016 și Legii 190/2018

Anexa Nr. 1 La Partea I

Teren

Nr cadastral	Suprafaţa (mp)*	Observaţii / Referinţe
	32.856	Diferenta de suprafata se regaseste la ID 1331 - sector 31.

* Suprafaţa este determinată in planul de proiecţie Stereo 70.

DETALII LINIARE IMOBIL

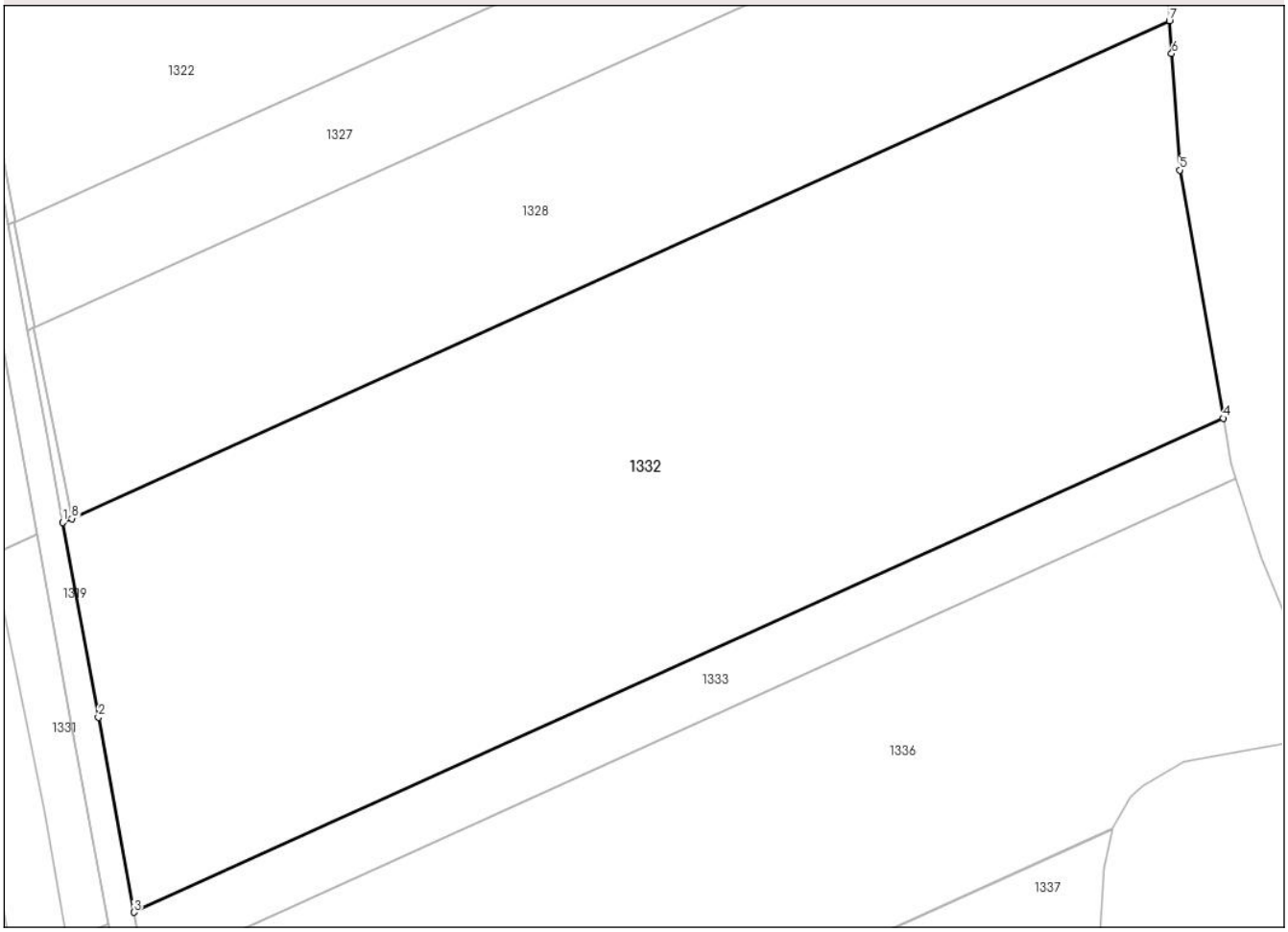

Date referitoare la teren

Crt	Categorie folosință	Intra vilan	Suprafaţa (mp)	Tarla	Parcelă	Nr. topo	Observaţii / Referinţe
1	arabil	NU	32.856	32	298/16	-	

Lungime Segmente
1) Valorile lungimilor segmentelor sunt obţinute din proiecţie în plan.

Punct început	X / Y	Punct sfârşit	X / Y	Lungime segment (** (m)
1	663.000,842 710.069,375	2	663.010,351 710.017,409	52.829
2	663.010,351 710.017,409	3	663.019,848 709.965,44	52.83
3	663.019,848 709.965,44	4	663.310,729 710.097,196	319.33
4	663.310,729 710.097,196	5	663.299,101 710.163,38	67.198
5	663.299,101 710.163,38	6	663.296,945 710.194,455	31.15

Document care conține date cu caracter personal, protejat de prevederile Regulamentului (UE) nr. 679/2016 și Legii 190/2018

Punct început	X / Y	Punct sfârşit	X / Y	Lungime segment (** (m)
6	663.296,945 710.194,455	7	663.296,337 710.203,222	8.788
7	663.296,337 710.203,222	8	663.003,204 710.070,445	321.802
8	663.003,204 710.070,445	1	663.000,842 710.069,375	2.593

** Lungimile segmentelor sunt determinate în planul de proiecţie Stereo 70 şi sunt rotunjite la 1 milimetru.
*** Distanţa dintre puncte este formată din segmente cumulate ce sunt mai mici decât valoarea 1 milimetru.

Document care conține date cu caracter personal, protejat de prevederile Regulamentului (UE) nr. 679/2016 și Legii 190/2018

DATE DESPRE IMOBILUL NR. 1333

Oficiul de Cadastru şi Publicitate Imobiliară BOTOSANI
Biroul de Cadastru şi Publicitate Imobiliară Botosani

A. Partea I. Descrierea imobilului

TEREN Extravilan

Adresa: Jud. Botosani

Nr. Crt	Nr cadastral Nr. topografic	Suprafaţa* (mp)	Observaţii / Referinţe
A1		5.106	Sector cadastral:31 Teren neimprejmuit;

B. Partea II. Proprietari şi acte

Inscrieri privitoare la dreptul de proprietate şi alte drepturi reale		Referinţe
/		
Act Administrativ nr. 10563, din 16/03/1993 emis de Comisia Judeteana Botosani;		
B1	Intabulare, drept de PROPRIETATE, dobandit prin Reconstituire, cota actuala 1/1	A1
	1) **Bizgan Dumitru**, Lipsă CNP, bun propriu.	

C. Partea III. SARCINI .

Inscrieri privind dezmembramintele dreptului de proprietate, drepturi reale de garanţie şi sarcini	Referinţe
NU SUNT	

Document care conține date cu caracter personal, protejat de prevederile Regulamentului (UE) nr. 679/2016 și Legii 190/2018

Anexa Nr. 1 La Partea I

Teren

Nr cadastral	Suprafaţa (mp)*	Observaţii / Referinţe
	5.106	

* Suprafaţa este determinată in planul de proiecţie Stereo 70.

DETALII LINIARE IMOBIL

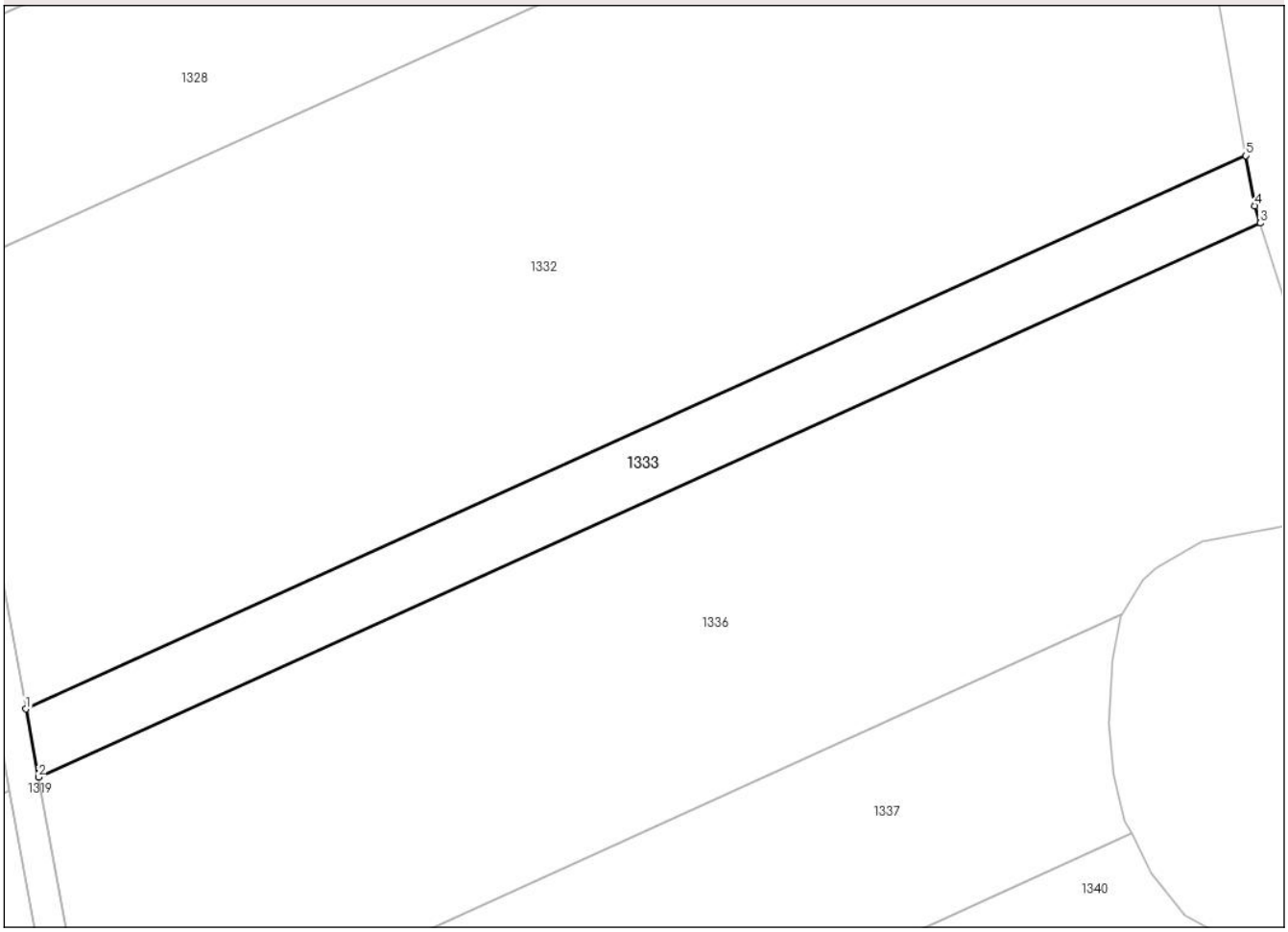

Date referitoare la teren

Crt	Categorie folosință	Intra vilan	Suprafaţa (mp)	Tarla	Parcelă	Nr. topo	Observaţii / Referinţe
1	arabil	NU	5.106	32	298/17	-	

Lungime Segmente
1) Valorile lungimilor segmentelor sunt obţinute din proiecţie în plan.

Punct început	X / Y	Punct sfârşit	X / Y	Lungime segment (** (m)
1	663.019,848 709.965,44	2	663.022,813 709.949,23	16.479
2	663.022,813 709.949,23	3	663.314,124 710.081,181	319.802
3	663.314,124 710.081,181	4	663.312,823 710.085,275	4.296
4	663.312,823 710.085,275	5	663.310,729 710.097,196	12.104
5	663.310,729 710.097,196	1	663.019,848 709.965,44	319.33

Document care conține date cu caracter personal, protejat de prevederile Regulamentului (UE) nr. 679/2016 și Legii 190/2018

** Lungimile segmentelor sunt determinate în planul de proiecţie Stereo 70 şi sunt rotunjite la 1 milimetru.
*** Distanţa dintre puncte este formată din segmente cumulate ce sunt mai mici decât valoarea 1 milimetru.

DATE DESPRE IMOBILUL NR. 1334

Oficiul de Cadastru şi Publicitate Imobiliară BOTOSANI
Biroul de Cadastru şi Publicitate Imobiliară Botosani

A. Partea I. Descrierea imobilului

TEREN Extravilan

Adresa: Jud. Botosani

Nr. Crt	Nr cadastral Nr. topografic	Suprafaţa* (mp)	Observaţii / Referinţe
A1		194	Sector cadastral:31 Teren neimprejmuit; Diferenta de suprafata se regaseste la ID 1333 - sector 31.

B. Partea II. Proprietari şi acte

Inscrieri privitoare la dreptul de proprietate şi alte drepturi reale		Referinţe
/		
Act Administrativ nr. 10563, din 16/03/1993 emis de Comisia Judeteana Botosani;		
B1	Intabulare, drept de PROPRIETATE, dobandit prin Reconstituire, cota actuala 1/1	A1
	1) **Bizgan Dumitru**, Lipsă CNP, bun propriu.	

C. Partea III. SARCINI .

Inscrieri privind dezmembramintele dreptului de proprietate, drepturi reale de garanţie şi sarcini	Referinţe
NU SUNT	

Document care conține date cu caracter personal, protejat de prevederile Regulamentului (UE) nr. 679/2016 și Legii 190/2018

Anexa Nr. 1 La Partea I

Teren

Nr cadastral	Suprafaţa (mp)*	Observaţii / Referinţe
	194	Diferenta de suprafata se regaseste la ID 1333 - sector 31.

* Suprafaţa este determinată in planul de proiecţie Stereo 70.

DETALII LINIARE IMOBIL

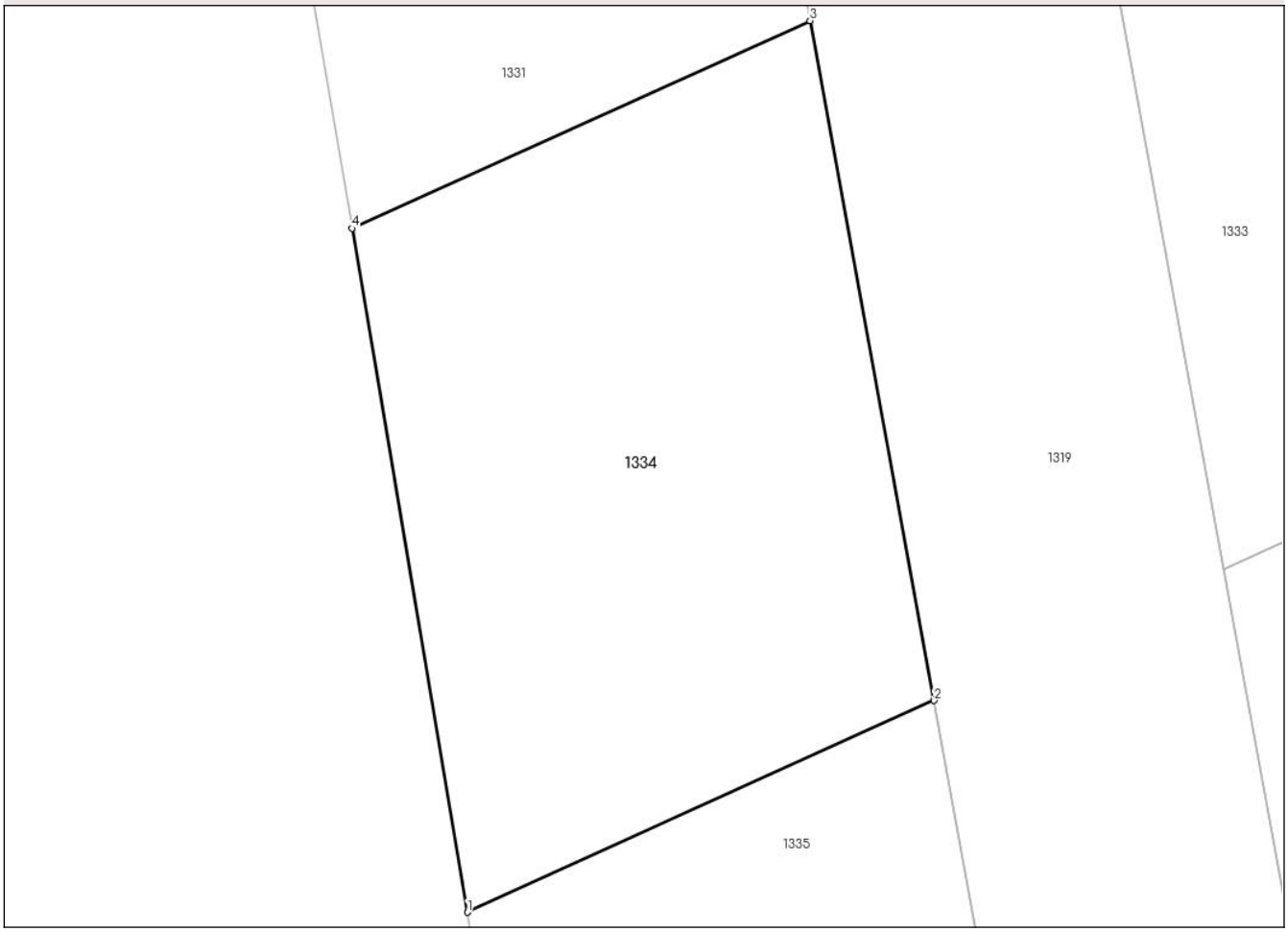

Date referitoare la teren

Crt	Categorie folosință	Intra vilan	Suprafaţa (mp)	Tarla	Parcelă	Nr. topo	Observaţii / Referinţe
1	arabil	NU	194	32	298/17	-	

Lungime Segmente
1) Valorile lungimilor segmentelor sunt obţinute din proiecţie în plan.

Punct început	X / Y	Punct sfârşit	X / Y	Lungime segment (** (m)
1	663.004,748 709.941,047	2	663.015,894 709.946,096	12.236
2	663.015,894 709.946,096	3	663.012,929 709.962,306	16.479
3	663.012,929 709.962,306	4	663.001,995 709.957,353	12.004
4	663.001,995 709.957,353	1	663.004,748 709.941,047	16.537

**** Lungimile segmentelor sunt determinate în planul de proiecţie Stereo 70 şi sunt rotunjite la 1 milimetru.**

Document care conține date cu caracter personal, protejat de prevederile Regulamentului (UE) nr. 679/2016 și Legii 190/2018

***** Distanţa dintre puncte este formată din segmente cumulate ce sunt mai mici decât valoarea 1 milimetru.**

Document care conține date cu caracter personal, protejat de prevederile Regulamentului (UE) nr. 679/2016 și Legii 190/2018

DATE DESPRE IMOBILUL NR. 1335

Oficiul de Cadastru şi Publicitate Imobiliară BOTOSANI
Biroul de Cadastru şi Publicitate Imobiliară Botosani

A. Partea I. Descrierea imobilului

TEREN Extravilan

Adresa: Jud. Botosani

Nr. Crt	Nr cadastral Nr. topografic	Suprafaţa* (mp)	Observaţii / Referinţe
A1		908	Sector cadastral:31 Teren neimprejmuit; Diferenta de suprafata se regaseste la ID 1336 - sector 31.

B. Partea II. Proprietari şi acte

Inscrieri privitoare la dreptul de proprietate şi alte drepturi reale		Referinţe
/		
Act Administrativ nr. 10558, din 16/03/1993 emis de Comisia Judeteana Botosani;		
B1	Intabulare, drept de PROPRIETATE, dobandit prin Reconstituire, cota actuala 1/1	A1
	1) **Bizgan Dumitru**, Lipsă CNP; 2) **Bizgan Mihai**, Lipsă CNP; 3) **Bizgan Mircea**, Lipsă CNP; 4) **Bizgan Rodica**, Lipsă CNP; 5) **Bizgan Stefan**, Lipsă CNP, bun comun.	

C. Partea III. SARCINI .

Inscrieri privind dezmembramintele dreptului de proprietate, drepturi reale de garanţie şi sarcini	Referinţe
NU SUNT	

Document care conține date cu caracter personal, protejat de prevederile Regulamentului (UE) nr. 679/2016 și Legii 190/2018

Anexa Nr. 1 La Partea I

Teren

Nr cadastral	Suprafaţa (mp)*	Observaţii / Referinţe
	908	Diferenta de suprafata se regaseste la ID 1336 - sector 31.

* Suprafaţa este determinată in planul de proiecţie Stereo 70.

DETALII LINIARE IMOBIL

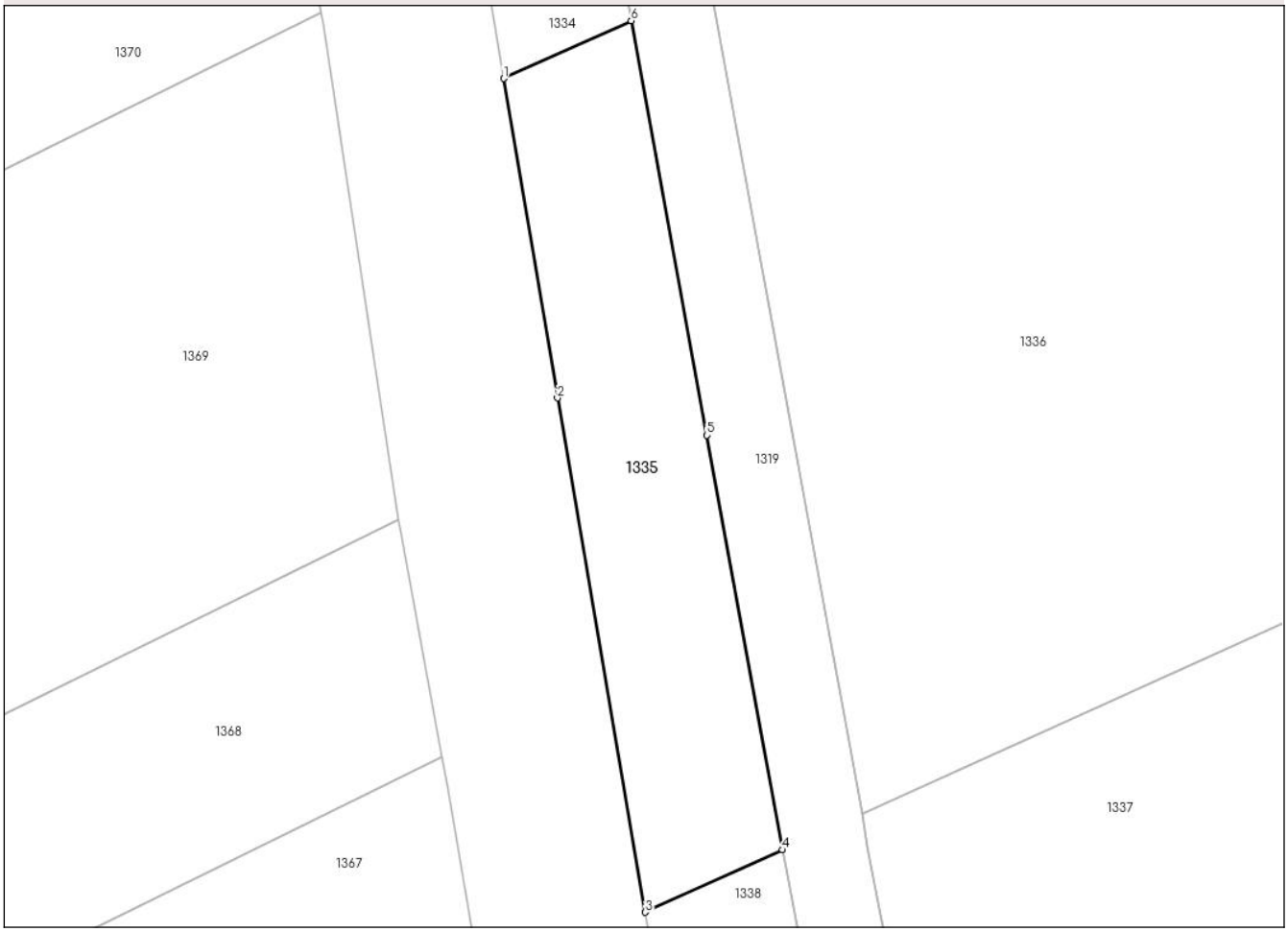

Date referitoare la teren

Crt	Categorie folosință	Intra vilan	Suprafaţa (mp)	Tarla	Parcelă	Nr. topo	Observaţii / Referinţe
1	arabil	NU	908	32	298/16	-	

Lungime Segmente
1) Valorile lungimilor segmentelor sunt obţinute din proiecţie în plan.

Punct început	X / Y	Punct sfârşit	X / Y	Lungime segment (** (m)
1	663.004,748 709.941,047	2	663.009,455 709.913,174	28.268
2	663.009,455 709.913,174	3	663.017,145 709.868,312	45.516
3	663.017,145 709.868,312	4	663.029,126 709.873,739	13.153
4	663.029,126 709.873,739	5	663.022,521 709.909,917	36.776
5	663.022,521 709.909,917	6	663.015,894 709.946,096	36.781

Document care conține date cu caracter personal, protejat de prevederile Regulamentului (UE) nr. 679/2016 și Legii 190/2018

Punct început	X / Y	Punct sfârşit	X / Y	Lungime segment (** (m)
6	663.015,894 709.946,096	1	663.004,748 709.941,047	12.236

** Lungimile segmentelor sunt determinate în planul de proiecţie Stereo 70 şi sunt rotunjite la 1 milimetru.
*** Distanţa dintre puncte este formată din segmente cumulate ce sunt mai mici decât valoarea 1 milimetru.

Document care conține date cu caracter personal, protejat de prevederile Regulamentului (UE) nr. 679/2016 și Legii 190/2018

DATE DESPRE IMOBILUL NR. 1336

Oficiul de Cadastru şi Publicitate Imobiliară BOTOSANI
Biroul de Cadastru şi Publicitate Imobiliară Botosani

A. Partea I. Descrierea imobilului

TEREN Extravilan

Adresa: Jud. Botosani

Nr. Crt	Nr cadastral Nr. topografic	Suprafaţa* (mp)	Observaţii / Referinţe
A1		22.892	Sector cadastral:31 Teren neimprejmuit; Diferenta de suprafata se regaseste la ID 1335 - sector 31.

B. Partea II. Proprietari şi acte

Inscrieri privitoare la dreptul de proprietate şi alte drepturi reale		Referinţe
/		
Act Administrativ nr. 10558, din 16/03/1993 emis de Comisia Judeteana Botosani;		
B1	Intabulare, drept de PROPRIETATE, dobandit prin Reconstituire, cota actuala 1/1	A1
	1) **Bizgan Dumitru**, Lipsă CNP; 2) **Bizgan Mihai**, Lipsă CNP; 3) **Bizgan Mircea**, Lipsă CNP; 4) **Bizgan Rodica**, Lipsă CNP; 5) **Bizgan Stefan**, Lipsă CNP, bun comun.	

C. Partea III. SARCINI .

Inscrieri privind dezmembramintele dreptului de proprietate, drepturi reale de garanţie şi sarcini	Referinţe
NU SUNT	

Document care conține date cu caracter personal, protejat de prevederile Regulamentului (UE) nr. 679/2016 și Legii 190/2018

Anexa Nr. 1 La Partea I

Teren

Nr cadastral	Suprafaţa (mp)*	Observaţii / Referinţe
	22.892	Diferenta de suprafata se regaseste la ID 1335 - sector 31.

* Suprafaţa este determinată in planul de proiecţie Stereo 70.

DETALII LINIARE IMOBIL

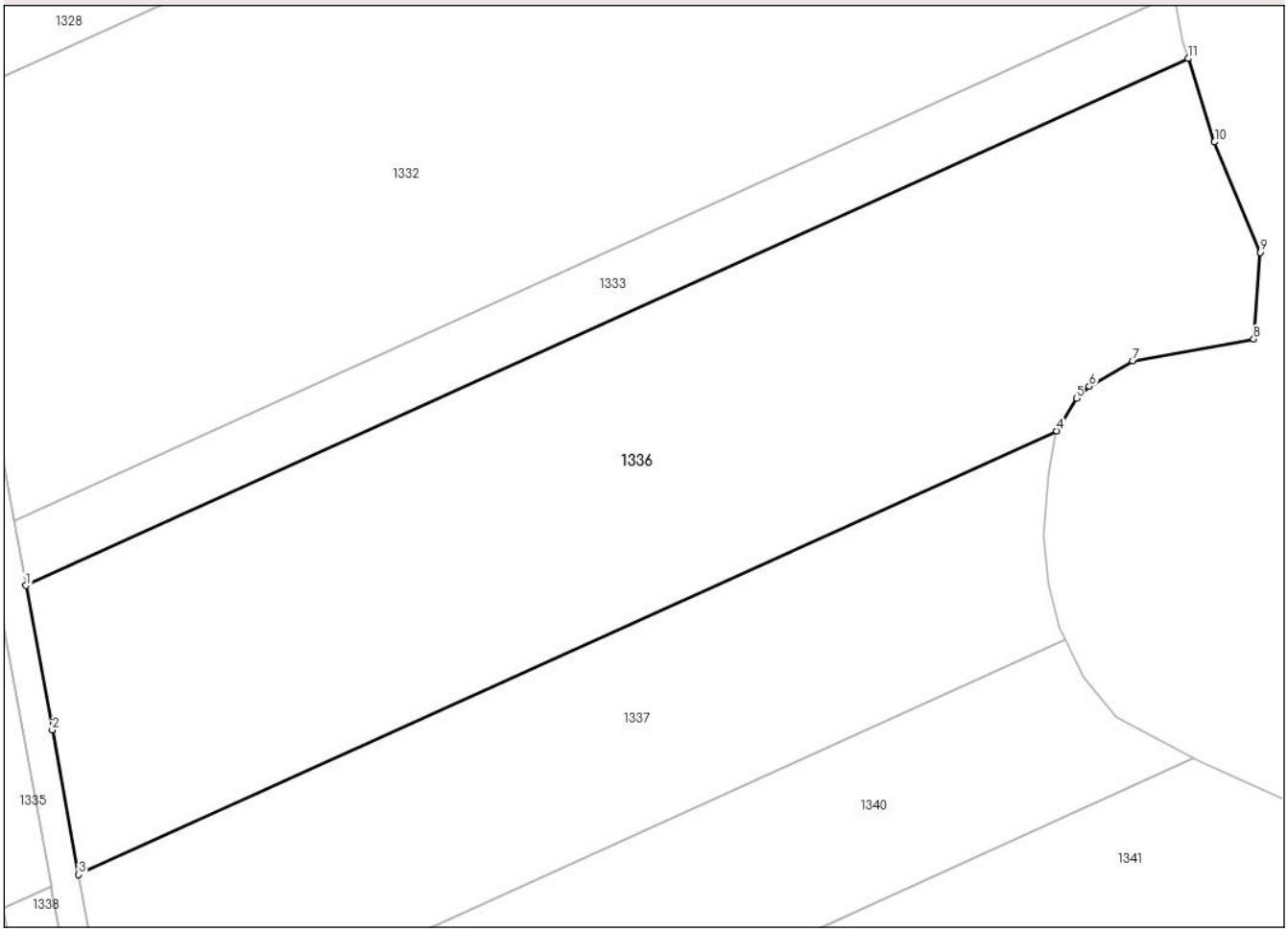

Date referitoare la teren

Crt	Categorie folosință	Intra vilan	Suprafaţa (mp)	Tarla	Parcelă	Nr. topo	Observaţii / Referinţe
1	arabil	NU	22.892	32	298/16	-	

Lungime Segmente
1) Valorile lungimilor segmentelor sunt obţinute din proiecţie în plan.

Punct început	X / Y	Punct sfârşit	X / Y	Lungime segment (** (m)
1	663.022,813 709.949,23	2	663.029,439 709.913,053	36.779
2	663.029,439 709.913,053	3	663.036,045 709.876,873	36.778
3	663.036,045 709.876,873	4	663.281,196 709.987,915	269.127
4	663.281,196 709.987,915	5	663.286,108 709.996,104	9.549
5	663.286,108 709.996,104	6	663.289,36 709.999,114	4.431

Document care conține date cu caracter personal, protejat de prevederile Regulamentului (UE) nr. 679/2016 și Legii 190/2018

Punct început	X / Y	Punct sfârşit	X / Y	Lungime segment (** (m)
6	663.289,36 709.999,114	7	663.300,204 710.005,469	12.569
7	663.300,204 710.005,469	8	663.330,585 710.010,955	30.872
8	663.330,585 710.010,955	9	663.332,214 710.032,65	21.756
9	663.332,214 710.032,65	10	663.320,771 710.060,255	29.883
10	663.320,771 710.060,255	11	663.314,124 710.081,181	21.956
11	663.314,124 710.081,181	1	663.022,813 709.949,23	319.802

** Lungimile segmentelor sunt determinate în planul de proiecţie Stereo 70 şi sunt rotunjite la 1 milimetru.
*** Distanţa dintre puncte este formată din segmente cumulate ce sunt mai mici decât valoarea 1 milimetru.

Document care conține date cu caracter personal, protejat de prevederile Regulamentului (UE) nr. 679/2016 și Legii 190/2018

DATE DESPRE IMOBILUL NR. 1337

Oficiul de Cadastru şi Publicitate Imobiliară BOTOSANI
Biroul de Cadastru şi Publicitate Imobiliară Botosani

A. Partea I. Descrierea imobilului

TEREN Extravilan

Adresa: Jud. Botosani

Nr. Crt	Nr cadastral Nr. topografic	Suprafaţa* (mp)	Observaţii / Referinţe
A1		12.694	Sector cadastral:31 Teren neimprejmuit; Diferenta de suprafata se regaseste la ID 1338 - sector 31.

B. Partea II. Proprietari şi acte

Inscrieri privitoare la dreptul de proprietate şi alte drepturi reale		Referinţe
/		
Act Administrativ nr. 10579, din 17/03/1993 emis de Comisia Judeteana Botosani;		
B1	Intabulare, drept de PROPRIETATE, dobandit prin Reconstituire, cota actuala 1/1	A1
	1) **Urioc Elena**, Lipsă CNP, bun propriu.	

C. Partea III. SARCINI .

Inscrieri privind dezmembramintele dreptului de proprietate, drepturi reale de garanţie şi sarcini	Referinţe
NU SUNT	

Document care conține date cu caracter personal, protejat de prevederile Regulamentului (UE) nr. 679/2016 și Legii 190/2018

Anexa Nr. 1 La Partea I

Teren

Nr cadastral	Suprafaţa (mp)*	Observaţii / Referinţe
	12.694	Diferenta de suprafata se regaseste la ID 1338 - sector 31.

* Suprafaţa este determinată in planul de proiecţie Stereo 70.

DETALII LINIARE IMOBIL

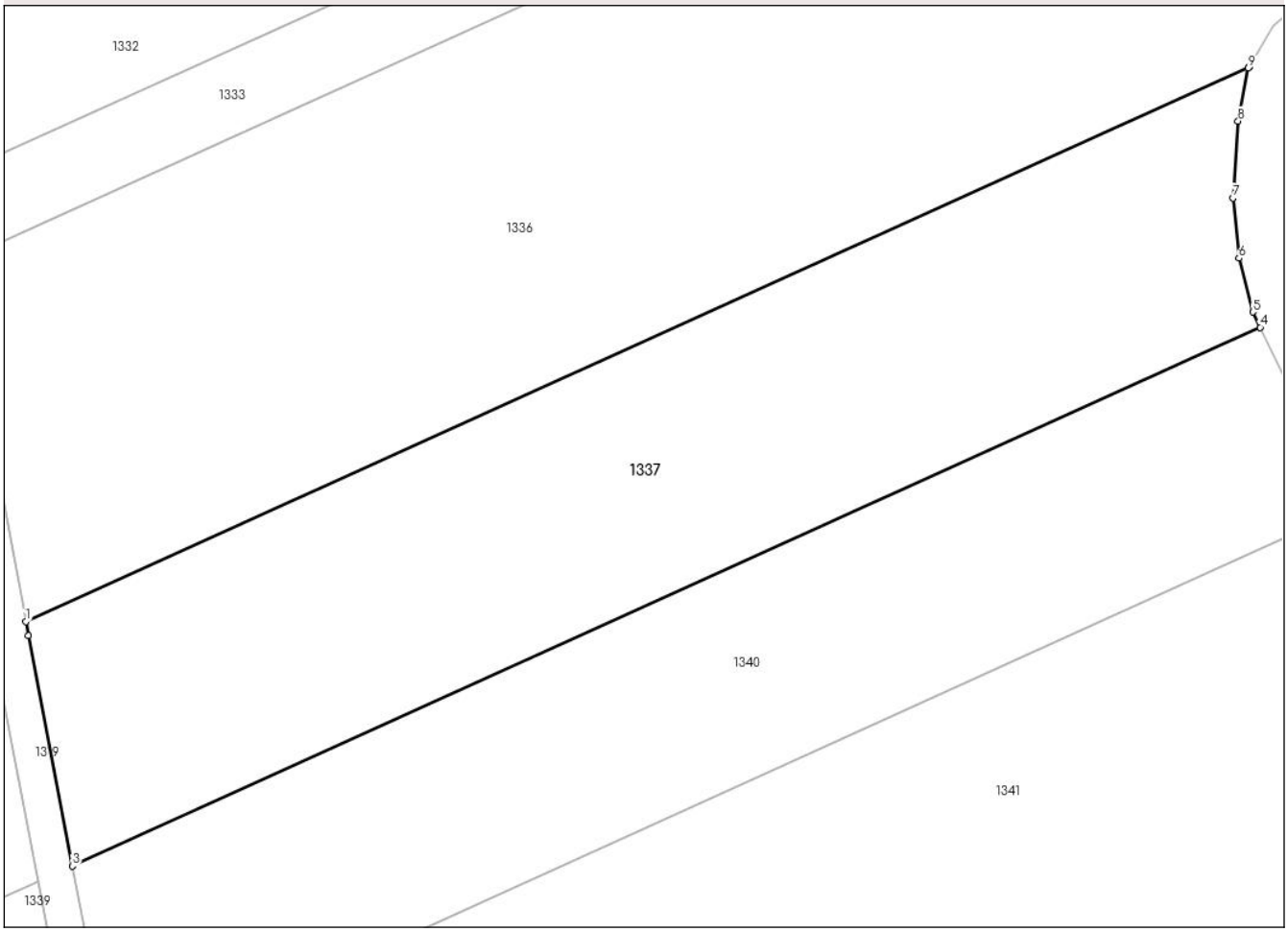

Date referitoare la teren

Crt	Categorie folosință	Intra vilan	Suprafaţa (mp)	Tarla	Parcelă	Nr. topo	Observaţii / Referinţe
1	arabil	NU	12.694	32	298/15	-	

Lungime Segmente
1) Valorile lungimilor segmentelor sunt obţinute din proiecţie în plan.

Punct început	X / Y	Punct sfârşit	X / Y	Lungime segment (** (m)
1	663.036,045 709.876,873	2	663.036,564 709.874,033	2.887
2	663.036,564 709.874,033	3	663.045,356 709.827,944	46.92
3	663.045,356 709.827,944	4	663.283,423 709.935,778	261.35
4	663.283,423 709.935,778	5	663.281,924 709.938,822	3.393
5	663.281,924 709.938,822	6	663.279,141 709.949,603	11.134

Document care conține date cu caracter personal, protejat de prevederile Regulamentului (UE) nr. 679/2016 și Legii 190/2018

Punct început	X / Y	Punct sfârşit	X / Y	Lungime segment (** (m)
6	663.279,141 709.949,603	7	663.277,957 709.961,695	12.15
7	663.277,957 709.961,695	8	663.278,995 709.977,055	15.395
8	663.278,995 709.977,055	9	663.281,043 709.987,66	10.801
9	663.281,043 709.987,66	10	663.281,196 709.987,915	0.297
10	663.281,196 709.987,915	1	663.036,045 709.876,873	269.127

** Lungimile segmentelor sunt determinate în planul de proiecţie Stereo 70 şi sunt rotunjite la 1 milimetru.
*** Distanţa dintre puncte este formată din segmente cumulate ce sunt mai mici decât valoarea 1 milimetru.

Document care conține date cu caracter personal, protejat de prevederile Regulamentului (UE) nr. 679/2016 și Legii 190/2018

DATE DESPRE IMOBILUL NR. 1338

Oficiul de Cadastru şi Publicitate Imobiliară BOTOSANI
Biroul de Cadastru şi Publicitate Imobiliară Botosani

A. Partea I. Descrierea imobilului

TEREN Extravilan

Adresa: Jud. Botosani

Nr. Crt	Nr cadastral Nr. topografic	Suprafaţa* (mp)	Observaţii / Referinţe
A1		706	Sector cadastral:31 Teren neimprejmuit; Diferenta de suprafata se regaseste la ID 1337 - sector 31.

B. Partea II. Proprietari şi acte

Inscrieri privitoare la dreptul de proprietate şi alte drepturi reale		Referinţe
/		
Act Administrativ nr. 10579, din 17/03/1993 emis de Comisia Judeteana Botosani;		
B1	Intabulare, drept de PROPRIETATE, dobandit prin Reconstituire, cota actuala 1/1	A1
	1) **Urioc Elena**, Lipsă CNP, bun propriu.	

C. Partea III. SARCINI .

Inscrieri privind dezmembramintele dreptului de proprietate, drepturi reale de garanţie şi sarcini	Referinţe
NU SUNT	

Document care conține date cu caracter personal, protejat de prevederile Regulamentului (UE) nr. 679/2016 și Legii 190/2018

Anexa Nr. 1 La Partea I

Teren

Nr cadastral	Suprafaţa (mp)*	Observaţii / Referinţe
	706	Diferenta de suprafata se regaseste la ID 1337 - sector 31.

* Suprafaţa este determinată in planul de proiecţie Stereo 70.

DETALII LINIARE IMOBIL

Date referitoare la teren

Crt	Categorie folosință	Intra vilan	Suprafaţa (mp)	Tarla	Parcelă	Nr. topo	Observaţii / Referinţe
1	arabil	NU	706	32	298/15	-	

Lungime Segmente
1) Valorile lungimilor segmentelor sunt obţinute din proiecţie în plan.

Punct început	X / Y	Punct sfârşit	X / Y	Lungime segment (** (m)
1	663.022,881 709.817,764	2	663.038,45 709.824,816	17.092
2	663.038,45 709.824,816	3	663.029,319 709.872,679	48.726
3	663.029,319 709.872,679	4	663.029,126 709.873,739	1.077
4	663.029,126 709.873,739	5	663.017,145 709.868,312	13.153
5	663.017,145 709.868,312	6	663.018,548 709.860,127	8.304

Document care conține date cu caracter personal, protejat de prevederile Regulamentului (UE) nr. 679/2016 și Legii 190/2018

Punct început	X / Y	Punct sfârşit	X / Y	Lungime segment (** (m)
6	663.018,548 709.860,127	7	663.021,832 709.834,504	25.833
7	663.021,832 709.834,504	1	663.022,881 709.817,764	16.773

** Lungimile segmentelor sunt determinate în planul de proiecţie Stereo 70 şi sunt rotunjite la 1 milimetru.
*** Distanţa dintre puncte este formată din segmente cumulate ce sunt mai mici decât valoarea 1 milimetru.

Document care conține date cu caracter personal, protejat de prevederile Regulamentului (UE) nr. 679/2016 și Legii 190/2018

DATE DESPRE IMOBILUL NR. 1339

Oficiul de Cadastru şi Publicitate Imobiliară BOTOSANI
Biroul de Cadastru şi Publicitate Imobiliară Botosani

A. Partea I. Descrierea imobilului

TEREN Extravilan

Adresa: Jud. Botosani

Nr. Crt	Nr cadastral Nr. topografic	Suprafaţa* (mp)	Observaţii / Referinţe
A1		850	Sector cadastral:31 Teren neimprejmuit; Diferenta de suprafata se regaseste inscrisa in CF 50034 la ID 1340- sector 31.

B. Partea II. Proprietari şi acte

Inscrieri privitoare la dreptul de proprietate şi alte drepturi reale		Referinţe
/		
Act Notarial nr. 1873, din 15/04/2014 emis de SPN ANIŢEI şi ASOCIAŢII (Botoşani);		
B1	Intabulare, drept de PROPRIETATE, dobandit prin Conventie, cota actuala 1/1	A1
	1) **NEAMŢU DENISA**, bun propriu.	

C. Partea III. SARCINI .

Inscrieri privind dezmembramintele dreptului de proprietate, drepturi reale de garanţie şi sarcini	Referinţe
NU SUNT	

Document care conține date cu caracter personal, protejat de prevederile Regulamentului (UE) nr. 679/2016 și Legii 190/2018

Anexa Nr. 1 La Partea I

Teren

Nr cadastral	Suprafaţa (mp)*	Observaţii / Referinţe
	850	Diferenta de suprafata se regaseste inscrisa in CF 50034 la ID 1340- sector 31.

* Suprafaţa este determinată in planul de proiecţie Stereo 70.

DETALII LINIARE IMOBIL

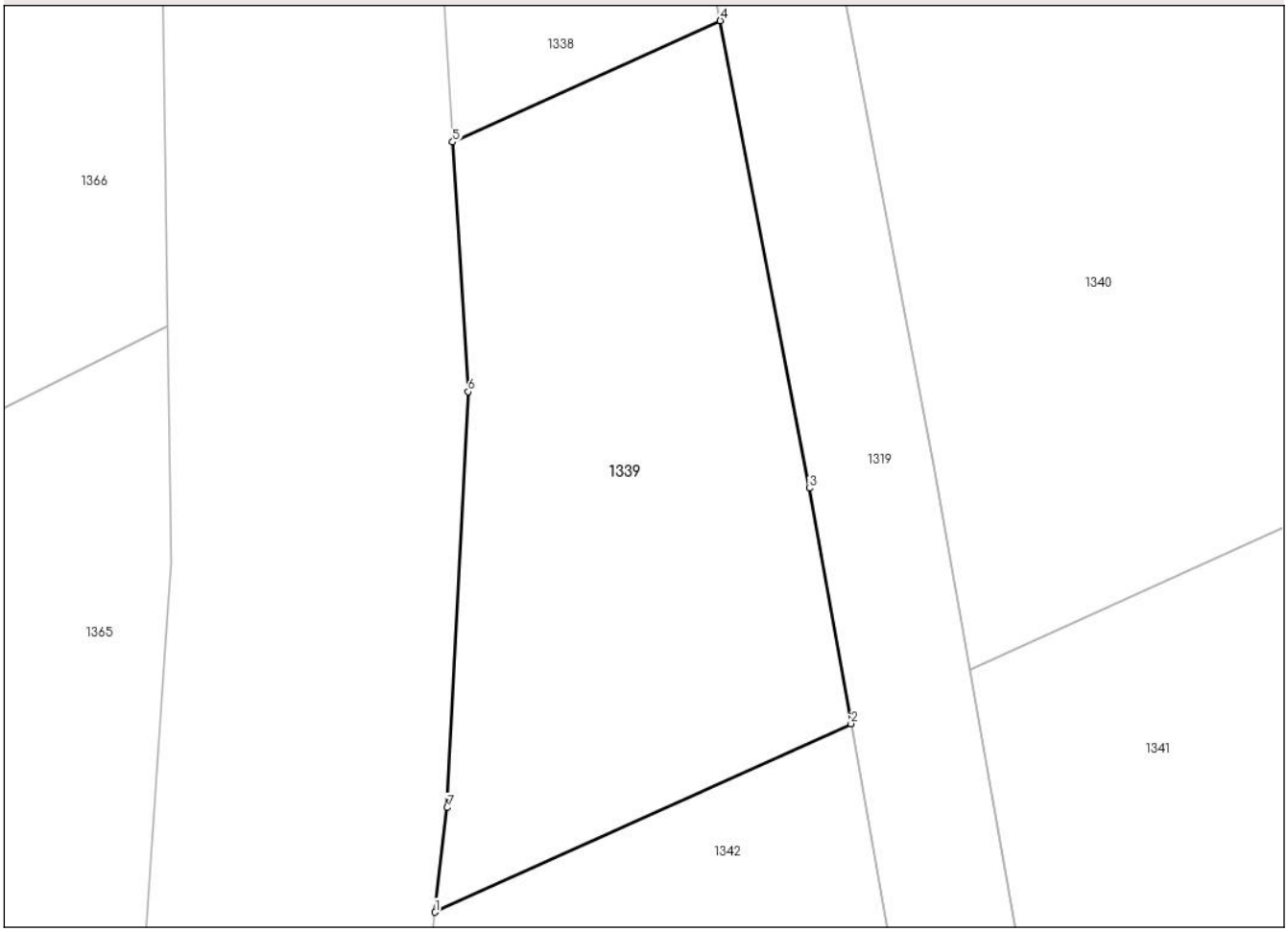

Date referitoare la teren

Crt	Categorie folosință	Intra vilan	Suprafaţa (mp)	Tarla	Parcelă	Nr. topo	Observaţii / Referinţe
1	arabil	NU	850	32	298/14	-	

Lungime Segmente
1) Valorile lungimilor segmentelor sunt obţinute din proiecţie în plan.

Punct început	X / Y	Punct sfârşit	X / Y	Lungime segment (** (m)
1	663.021,865 709.773,017	2	663.046,054 709.783,974	26.555
2	663.046,054 709.783,974	3	663.043,631 709.797,655	13.894
3	663.043,631 709.797,655	4	663.038,45 709.824,816	27.651
4	663.038,45 709.824,816	5	663.022,881 709.817,764	17.092
5	663.022,881 709.817,764	6	663.023,79 709.803,255	14.537

Document care conține date cu caracter personal, protejat de prevederile Regulamentului (UE) nr. 679/2016 și Legii 190/2018

Punct început	X / Y	Punct sfârşit	X / Y	Lungime segment (** (m)
6	663.023,79 709.803,255	7	663.022,571 709.779,091	24.195
7	663.022,571 709.779,091	1	663.021,865 709.773,017	6.115

** Lungimile segmentelor sunt determinate în planul de proiecţie Stereo 70 şi sunt rotunjite la 1 milimetru.
*** Distanţa dintre puncte este formată din segmente cumulate ce sunt mai mici decât valoarea 1 milimetru.

Document care conține date cu caracter personal, protejat de prevederile Regulamentului (UE) nr. 679/2016 și Legii 190/2018

DATE DESPRE IMOBILUL NR. 1340

Oficiul de Cadastru şi Publicitate Imobiliară BOTOSANI
Biroul de Cadastru şi Publicitate Imobiliară Botosani

A. Partea I. Descrierea imobilului

TEREN Extravilan

Adresa: Jud. Botosani

Nr. Crt	Nr cadastral Nr. topografic	Suprafaţa* (mp)	Observaţii / Referinţe
A1	50034	10.943	Sector cadastral:31 Teren neimprejmuit; Diferenta de suprafata se regaseste la ID 1339- sector 31.

B. Partea II. Proprietari şi acte

Inscrieri privitoare la dreptul de proprietate şi alte drepturi reale		Referinţe
28230 / 16/04/2014		
Act Notarial nr. 1873, din 15/04/2014 emis de SPN ANIŢEI şi ASOCIAŢII - Botoşani;		
B3	Intabulare, drept de PROPRIETATE, dobandit prin Conventie, cota actuala 1/1	A1
	1) **NEAMŢU DENISA**, bun propriu.	

C. Partea III. SARCINI .

Inscrieri privind dezmembramintele dreptului de proprietate, drepturi reale de garanţie şi sarcini	Referinţe
NU SUNT	

Document care conține date cu caracter personal, protejat de prevederile Regulamentului (UE) nr. 679/2016 și Legii 190/2018

Anexa Nr. 1 La Partea I

Teren

Nr cadastral	Suprafaţa (mp)*	Observaţii / Referinţe
50034	10.943	Diferenta de suprafata se regaseste la ID 1339- sector 31.

* Suprafaţa este determinată in planul de proiecţie Stereo 70.

DETALII LINIARE IMOBIL

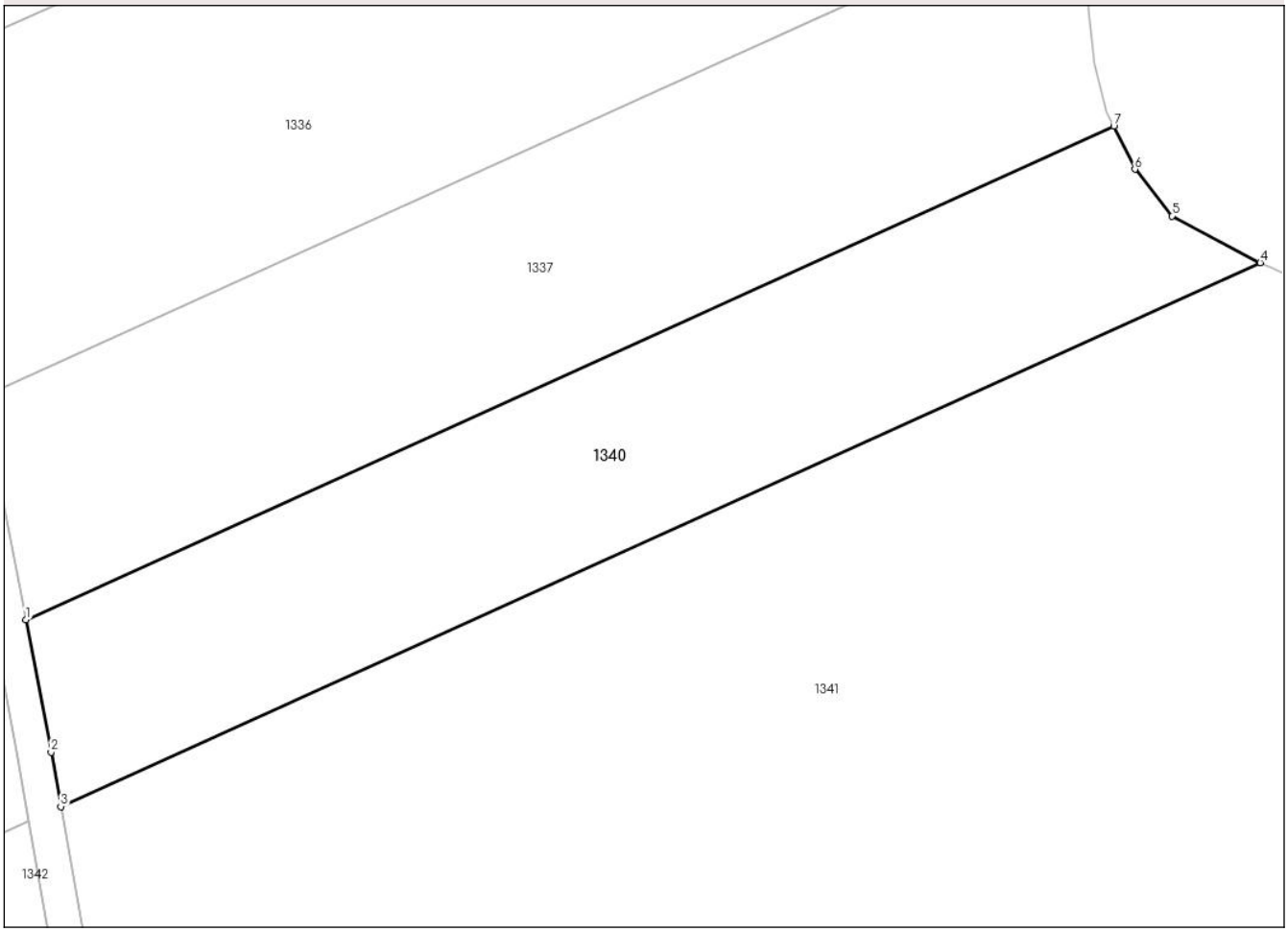

Date referitoare la teren

Crt	Categorie folosință	Intra vilan	Suprafaţa (mp)	Tarla	Parcelă	Nr. topo	Observaţii / Referinţe
1	arabil	NU	10.943	32	298/14	-	

Lungime Segmente
1) Valorile lungimilor segmentelor sunt obţinute din proiecţie în plan.

Punct început	X / Y	Punct sfârşit	X / Y	Lungime segment (** (m)
1	663.045,356 709.827,944	2	663.050,856 709.798,98	29.482
2	663.050,856 709.798,98	3	663.052,983 709.787,112	12.057
3	663.052,983 709.787,112	4	663.315,461 709.906,003	288.149
4	663.315,461 709.906,003	5	663.296,137 709.916,196	21.848
5	663.296,137 709.916,196	6	663.288,031 709.926,418	13.046

Document care conține date cu caracter personal, protejat de prevederile Regulamentului (UE) nr. 679/2016 și Legii 190/2018

Punct început	X / Y	Punct sfârşit	X / Y	Lungime segment (** (m)
6	663.288,031 709.926,418	7	663.283,423 709.935,778	10.433
7	663.283,423 709.935,778	1	663.045,356 709.827,944	261.35

**** Lungimile segmentelor sunt determinate în planul de proiecţie Stereo 70 şi sunt rotunjite la 1 milimetru.**
***** Distanţa dintre puncte este formată din segmente cumulate ce sunt mai mici decât valoarea 1 milimetru.**

Document care conține date cu caracter personal, protejat de prevederile Regulamentului (UE) nr. 679/2016 și Legii 190/2018

DATE DESPRE IMOBILUL NR. 1341

Oficiul de Cadastru şi Publicitate Imobiliară BOTOSANI
Biroul de Cadastru şi Publicitate Imobiliară Botosani

A. Partea I. Descrierea imobilului

TEREN Extravilan

Adresa: Jud. Botosani

Nr. Crt	Nr cadastral Nr. topografic	Suprafaţa* (mp)	Observaţii / Referinţe
A1		43.876	Sector cadastral:31 Teren neimprejmuit; Diferenta de suprafata se regaseste la ID 1342 - sector 31.

B. Partea II. Proprietari şi acte

Inscrieri privitoare la dreptul de proprietate şi alte drepturi reale		Referinţe
/		
Act Administrativ nr. 6821, din 17/02/1996 emis de Comisia Judeteana Botosani;		
B1	Intabulare, drept de PROPRIETATE, dobandit prin Reconstituire, cota actuala 1/1	A1
	1) **Ciomaga Mihai**, Lipsă CNP; 2) **Hristodor Rodica**, Lipsă CNP; 3) **Ungureanu Lucica**, Lipsă CNP, bun comun.	

C. Partea III. SARCINI .

Inscrieri privind dezmembramintele dreptului de proprietate, drepturi reale de garanţie şi sarcini	Referinţe
NU SUNT	

Document care conține date cu caracter personal, protejat de prevederile Regulamentului (UE) nr. 679/2016 și Legii 190/2018

Anexa Nr. 1 La Partea I

Teren

Nr cadastral	Suprafaţa (mp)*	Observaţii / Referinţe
	43.876	Diferenta de suprafata se regaseste la ID 1342 - sector 31.

* Suprafaţa este determinată in planul de proiecţie Stereo 70.

DETALII LINIARE IMOBIL

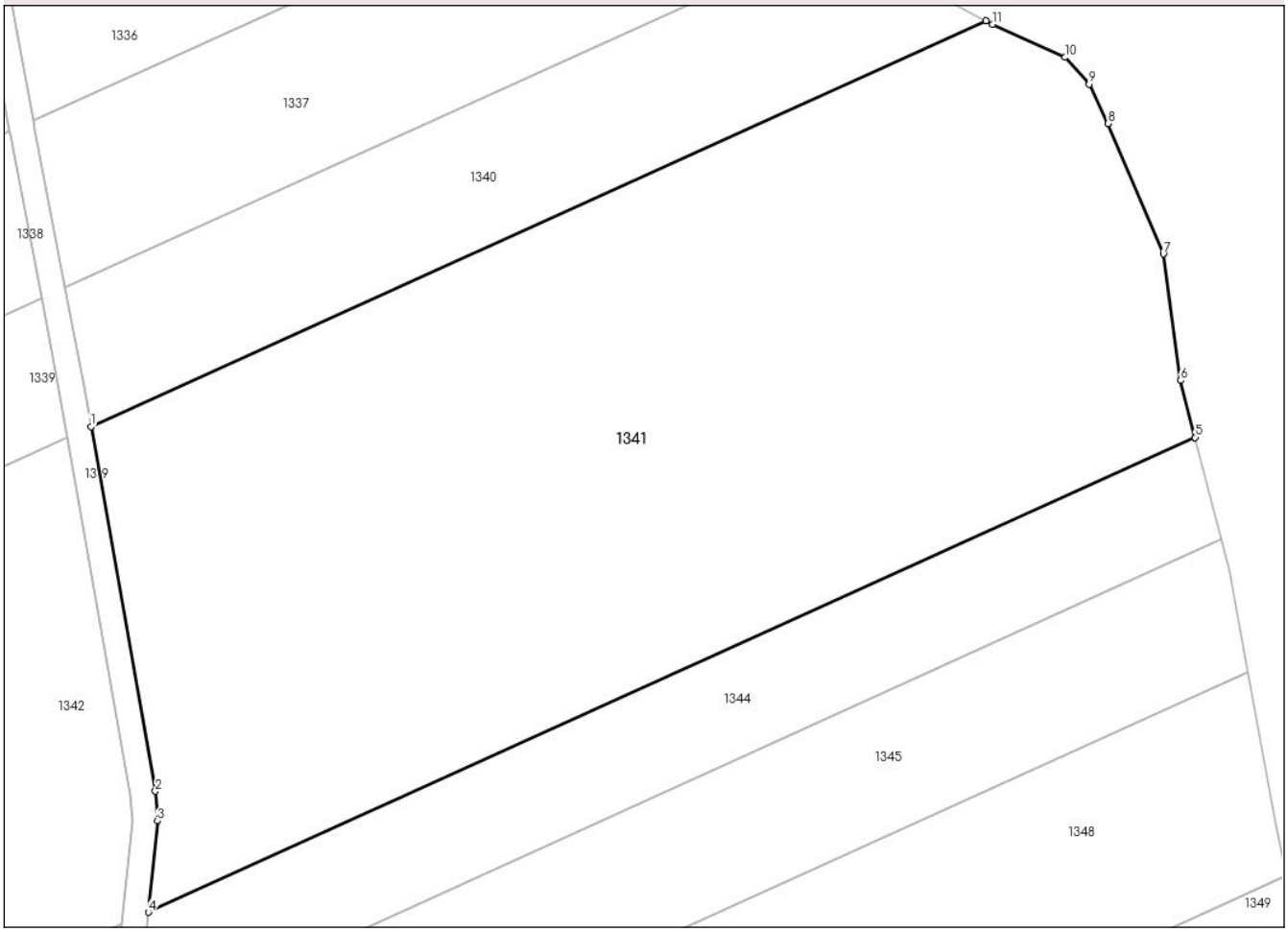

Date referitoare la teren

Crt	Categorie folosință	Intra vilan	Suprafaţa (mp)	Tarla	Parcelă	Nr. topo	Observaţii / Referinţe
1	arabil	NU	43.876	32	298/8	-	

Lungime Segmente
1) Valorile lungimilor segmentelor sunt obţinute din proiecţie în plan.

Punct început	X / Y	Punct sfârşit	X / Y	Lungime segment (** (m)
1	663.052,983 709.787,112	2	663.071,898 709.680,285	108.489
2	663.071,898 709.680,285	3	663.072,538 709.671,564	8.744
3	663.072,538 709.671,564	4	663.069,831 709.644,841	26.86
4	663.069,831 709.644,841	5	663.376,874 709.783,918	337.072
5	663.376,874 709.783,918	6	663.372,567 709.800,603	17.232

Document care conține date cu caracter personal, protejat de prevederile Regulamentului (UE) nr. 679/2016 și Legii 190/2018

Punct început	X / Y	Punct sfârşit	X / Y	Lungime segment (** (m)
6	663.372,567 709.800,603	7	663.367,527 709.837,64	37.378
7	663.367,527 709.837,64	8	663.351,293 709.875,835	41.502
8	663.351,293 709.875,835	9	663.345,733 709.887,396	12.828
9	663.345,733 709.887,396	10	663.338,65 709.895,261	10.584
10	663.338,65 709.895,261	11	663.317,416 709.904,971	23.349
11	663.317,416 709.904,971	12	663.315,461 709.906,003	2.211
12	663.315,461 709.906,003	1	663.052,983 709.787,112	288.149

** Lungimile segmentelor sunt determinate în planul de proiecţie Stereo 70 şi sunt rotunjite la 1 milimetru.
*** Distanţa dintre puncte este formată din segmente cumulate ce sunt mai mici decât valoarea 1 milimetru.

Document care conține date cu caracter personal, protejat de prevederile Regulamentului (UE) nr. 679/2016 și Legii 190/2018

DATE DESPRE IMOBILUL NR. 1342

Oficiul de Cadastru şi Publicitate Imobiliară BOTOSANI
Biroul de Cadastru şi Publicitate Imobiliară Botosani

A. Partea I. Descrierea imobilului

TEREN Extravilan

Adresa: Jud. Botosani

Nr. Crt	Nr cadastral Nr. topografic	Suprafaţa* (mp)	Observaţii / Referinţe
A1		7.724	Sector cadastral:31 Teren neimprejmuit; Diferenta de suprafata se regaseste la ID 1341 - sector 31.

B. Partea II. Proprietari şi acte

Inscrieri privitoare la dreptul de proprietate şi alte drepturi reale		Referinţe
/		
Act Administrativ nr. 6821, din 17/02/1996 emis de Comisia Judeteana Botosani;		
B1	Intabulare, drept de PROPRIETATE, dobandit prin Reconstituire, cota actuala 1/1	A1
	1) **Ciomaga Mihai**, Lipsă CNP; 2) **Hristodor Rodica**, Lipsă CNP; 3) **Ungureanu Lucica**, Lipsă CNP, bun comun.	

C. Partea III. SARCINI .

Inscrieri privind dezmembramintele dreptului de proprietate, drepturi reale de garanţie şi sarcini	Referinţe
NU SUNT	

Document care conține date cu caracter personal, protejat de prevederile Regulamentului (UE) nr. 679/2016 și Legii 190/2018

Anexa Nr. 1 La Partea I

Teren

Nr cadastral	Suprafaţa (mp)*	Observaţii / Referinţe
	7.724	Diferenta de suprafata se regaseste la ID 1341 - sector 31.

* Suprafaţa este determinată in planul de proiecţie Stereo 70.

DETALII LINIARE IMOBIL

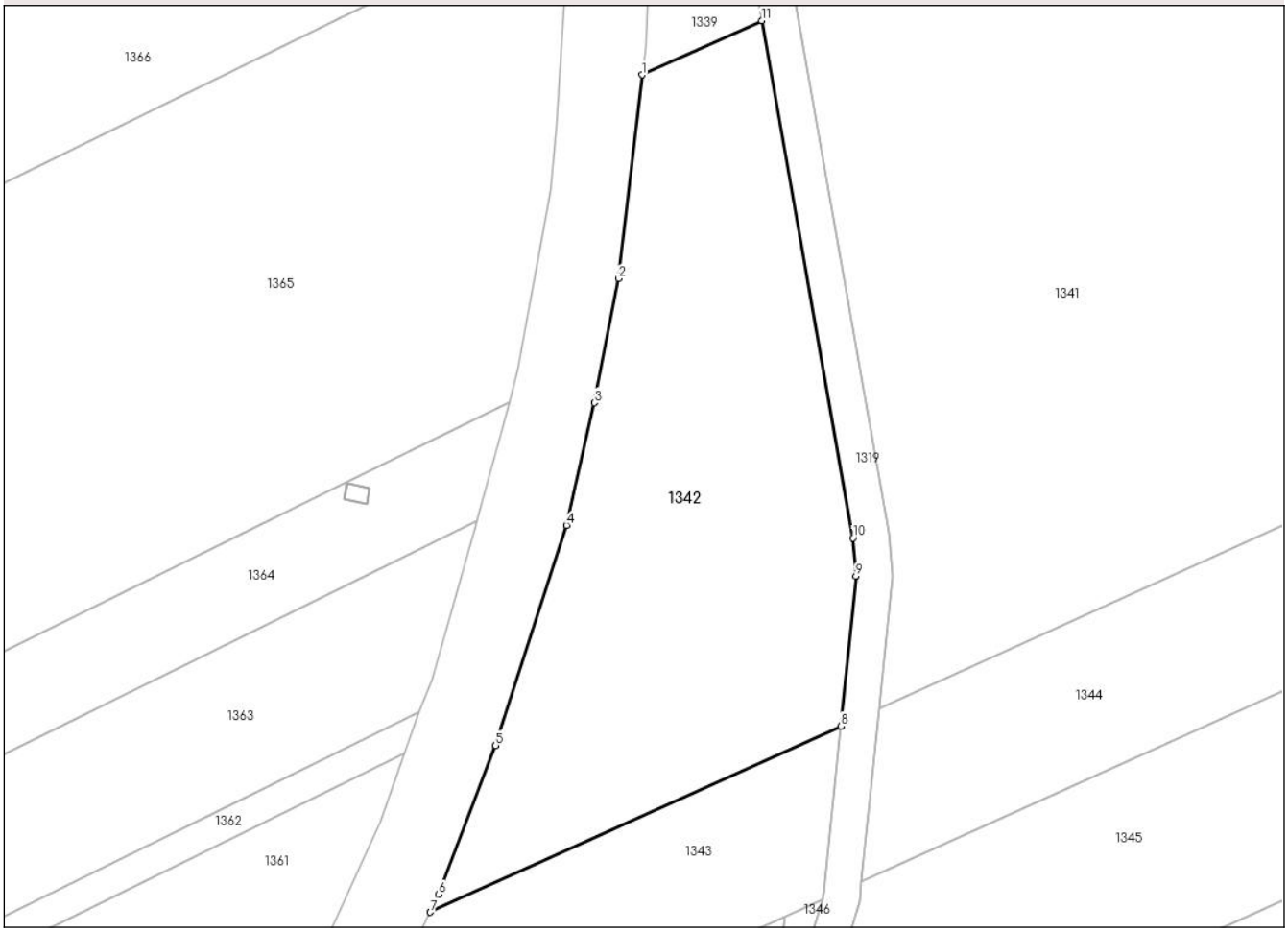

Date referitoare la teren

Crt	Categorie folosință	Intra vilan	Suprafaţa (mp)	Tarla	Parcelă	Nr. topo	Observaţii / Referinţe
1	arabil	NU	7.724	32	298/8	-	

Lungime Segmente
1) Valorile lungimilor segmentelor sunt obţinute din proiecţie în plan.

Punct început	X / Y	Punct sfârşit	X / Y	Lungime segment (** (m)
1	663.021,865 709.773,017	2	663.017,076 709.731,833	41.462
2	663.017,076 709.731,833	3	663.012,191 709.706,703	25.6
3	663.012,191 709.706,703	4	663.006,54 709.681,922	25.417
4	663.006,54 709.681,922	5	662.992,175 709.637,414	46.769
5	662.992,175 709.637,414	6	662.980,695 709.607,275	32.251

Document care conține date cu caracter personal, protejat de prevederile Regulamentului (UE) nr. 679/2016 și Legii 190/2018

Punct început	X / Y	Punct sfârşit	X / Y	Lungime segment (** (m)
6	662.980,695 709.607,275	7	662.978,978 709.603,689	3.976
7	662.978,978 709.603,689	8	663.062,067 709.641,324	91.215
8	663.062,067 709.641,324	9	663.065,142 709.671,668	30.499
9	663.065,142 709.671,668	10	663.064,581 709.679,374	7.726
10	663.064,581 709.679,374	11	663.046,054 709.783,974	106.228
11	663.046,054 709.783,974	1	663.021,865 709.773,017	26.555

** Lungimile segmentelor sunt determinate în planul de proiecţie Stereo 70 şi sunt rotunjite la 1 milimetru.
*** Distanţa dintre puncte este formată din segmente cumulate ce sunt mai mici decât valoarea 1 milimetru.

Document care conține date cu caracter personal, protejat de prevederile Regulamentului (UE) nr. 679/2016 și Legii 190/2018

DATE DESPRE IMOBILUL NR. 1343

Oficiul de Cadastru şi Publicitate Imobiliară BOTOSANI
Biroul de Cadastru şi Publicitate Imobiliară Botosani

A. Partea I. Descrierea imobilului

TEREN Extravilan

Adresa: Jud. Botosani

Nr. Crt	Nr cadastral Nr. topografic	Suprafaţa* (mp)	Observaţii / Referinţe
A1		3.074	Sector cadastral:31 Teren neimprejmuit; Diferenta de suprafata se regaseste la ID 1344 - sector 31.

B. Partea II. Proprietari şi acte

Inscrieri privitoare la dreptul de proprietate şi alte drepturi reale		Referinţe
/		
Act Administrativ nr. 19402, din 12/01/1994 emis de Comisia Judeteana Botosani;		
B1	Intabulare, drept de PROPRIETATE, dobandit prin Reconstituire, cota actuala 1/1	A1
	1) **Crap Iulian**, Lipsă CNP, bun propriu.	

C. Partea III. SARCINI .

Inscrieri privind dezmembramintele dreptului de proprietate, drepturi reale de garanţie şi sarcini	Referinţe
NU SUNT	

Document care conține date cu caracter personal, protejat de prevederile Regulamentului (UE) nr. 679/2016 și Legii 190/2018

Anexa Nr. 1 La Partea I

Teren

Nr cadastral	Suprafaţa (mp)*	Observaţii / Referinţe
	3.074	Diferenta de suprafata se regaseste la ID 1344 - sector 31.

* Suprafaţa este determinată in planul de proiecţie Stereo 70.

DETALII LINIARE IMOBIL

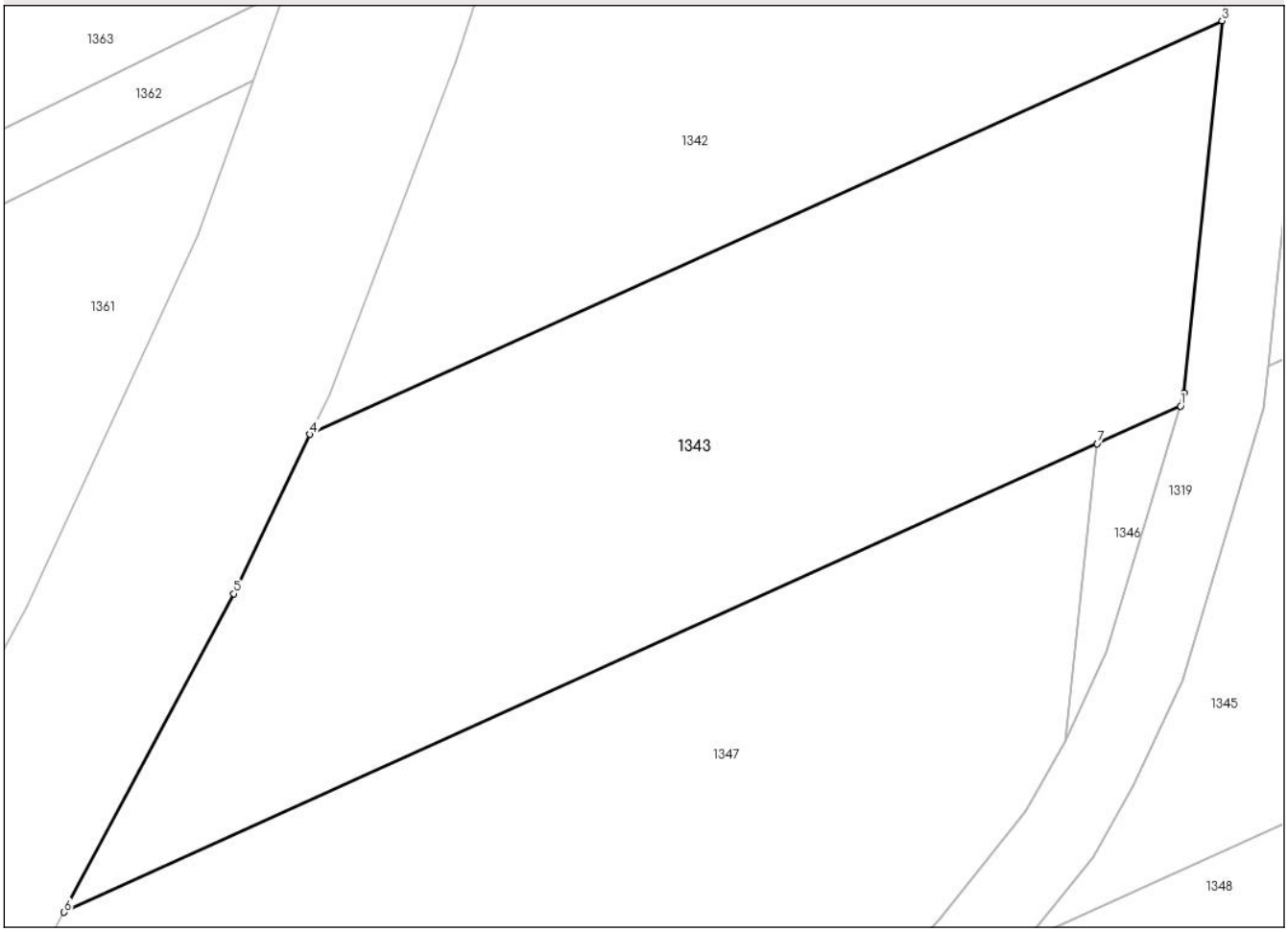

Date referitoare la teren

Crt	Categorie folosință	Intra vilan	Suprafaţa (mp)	Tarla	Parcelă	Nr. topo	Observaţii / Referinţe
1	arabil	NU	3.074	32	298/7	-	

Lungime Segmente
1) Valorile lungimilor segmentelor sunt obţinute din proiecţie în plan.

Punct început	X / Y	Punct sfârşit	X / Y	Lungime segment (** (m)
1	663.058,281 709.606,263	2	663.058,633 709.607,438	1.227
2	663.058,633 709.607,438	3	663.062,067 709.641,324	34.06
3	663.062,067 709.641,324	4	662.978,978 709.603,689	91.215
4	662.978,978 709.603,689	5	662.972,03 709.589,18	16.087
5	662.972,03 709.589,18	6	662.956,566 709.560,191	32.856

Document care conține date cu caracter personal, protejat de prevederile Regulamentului (UE) nr. 679/2016 și Legii 190/2018

Punct început	X / Y	Punct sfârşit	X / Y	Lungime segment (** (m)
6	662.956,566 709.560,191	7	663.050,689 709.602,825	103.329
7	663.050,689 709.602,825	1	663.058,281 709.606,263	8.334

** Lungimile segmentelor sunt determinate în planul de proiecţie Stereo 70 şi sunt rotunjite la 1 milimetru.
*** Distanţa dintre puncte este formată din segmente cumulate ce sunt mai mici decât valoarea 1 milimetru.

Document care conține date cu caracter personal, protejat de prevederile Regulamentului (UE) nr. 679/2016 și Legii 190/2018

DATE DESPRE IMOBILUL NR. 1344

Oficiul de Cadastru şi Publicitate Imobiliară BOTOSANI
Biroul de Cadastru şi Publicitate Imobiliară Botosani

A. Partea I. Descrierea imobilului

TEREN Extravilan

Adresa: Jud. Botosani

Nr. Crt	Nr cadastral Nr. topografic	Suprafaţa* (mp)	Observaţii / Referinţe
A1		10.426	Sector cadastral:31 Teren neimprejmuit; Diferenta de suprafata se regaseste la ID 1343 - sector 31.

B. Partea II. Proprietari şi acte

Inscrieri privitoare la dreptul de proprietate şi alte drepturi reale		Referinţe
/		
Act Administrativ nr. 19402, din 12/01/1994 emis de Comisia Judeteana Botosani;		
B1	Intabulare, drept de PROPRIETATE, dobandit prin Reconstituire, cota actuala 1/1	A1
	1) **Crap Iulian**, Lipsă CNP, bun propriu.	

C. Partea III. SARCINI .

Inscrieri privind dezmembramintele dreptului de proprietate, drepturi reale de garanţie şi sarcini	Referinţe
NU SUNT	

Document care conține date cu caracter personal, protejat de prevederile Regulamentului (UE) nr. 679/2016 și Legii 190/2018

Anexa Nr. 1 La Partea I

Teren

Nr cadastral	Suprafaţa (mp)*	Observaţii / Referinţe
	10.426	Diferenta de suprafata se regaseste la ID 1343 - sector 31.

* Suprafaţa este determinată in planul de proiecţie Stereo 70.

DETALII LINIARE IMOBIL

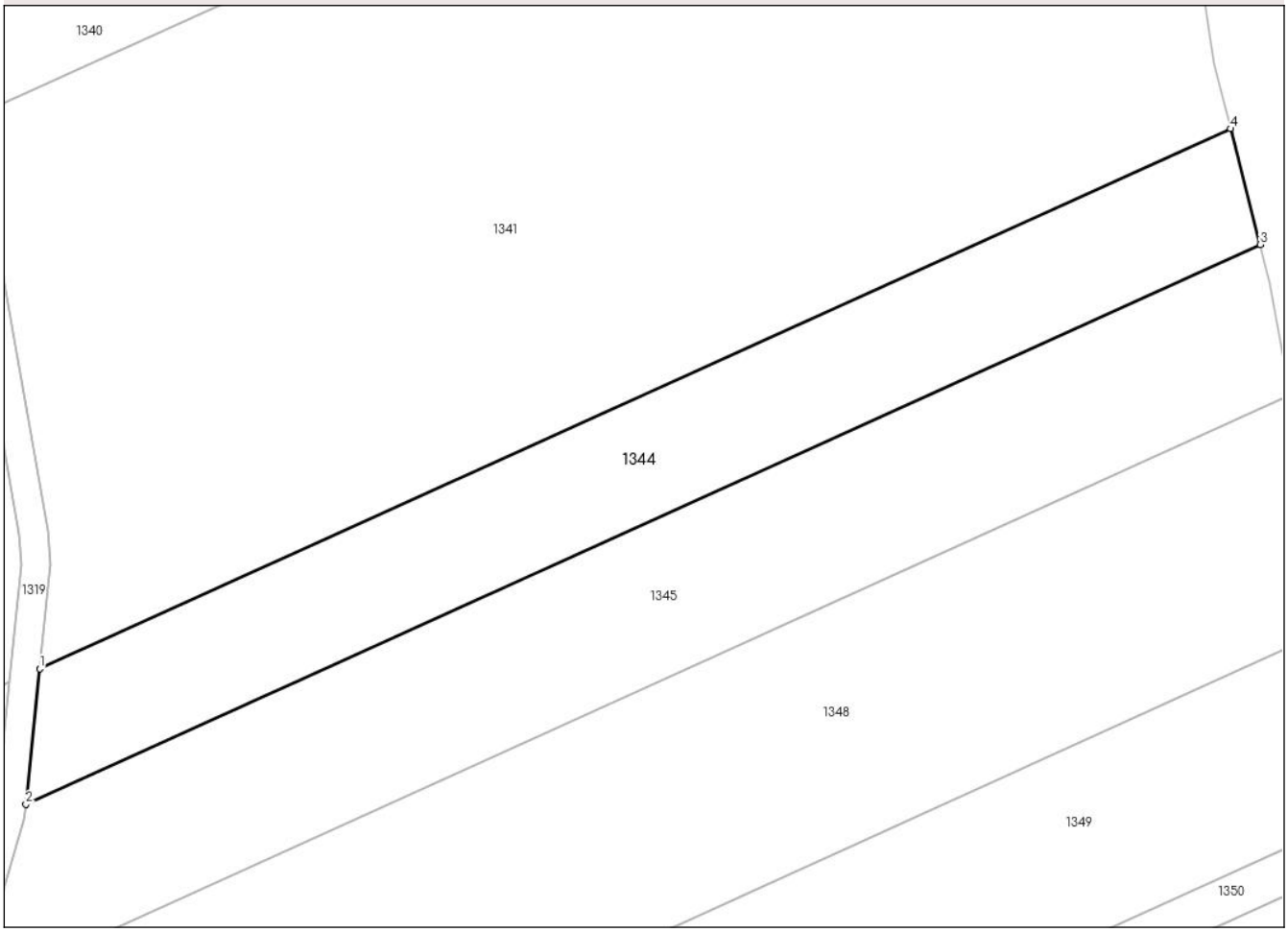

Date referitoare la teren

Crt	Categorie folosință	Intra vilan	Suprafaţa (mp)	Tarla	Parcelă	Nr. topo	Observaţii / Referinţe
1	arabil	NU	10.426	32	298/7	-	

Lungime Segmente
1) Valorile lungimilor segmentelor sunt obţinute din proiecţie în plan.

Punct început	X / Y	Punct sfârşit	X / Y	Lungime segment (** (m)
1	663.069,831 709.644,841	2	663.066,289 709.609,891	35.129
2	663.066,289 709.609,891	3	663.384,58 709.754,062	349.42
3	663.384,58 709.754,062	4	663.376,874 709.783,918	30.834
4	663.376,874 709.783,918	1	663.069,831 709.644,841	337.072

**** Lungimile segmentelor sunt determinate în planul de proiecţie Stereo 70 şi sunt rotunjite la 1 milimetru.**

Document care conține date cu caracter personal, protejat de prevederile Regulamentului (UE) nr. 679/2016 și Legii 190/2018

***** Distanţa dintre puncte este formată din segmente cumulate ce sunt mai mici decât valoarea 1 milimetru.**

Document care conține date cu caracter personal, protejat de prevederile Regulamentului (UE) nr. 679/2016 și Legii 190/2018

DATE DESPRE IMOBILUL NR. 1345

Oficiul de Cadastru şi Publicitate Imobiliară BOTOSANI
Biroul de Cadastru şi Publicitate Imobiliară Botosani

A. Partea I. Descrierea imobilului

TEREN Extravilan

Adresa: Jud. Botosani

Nr. Crt	Nr cadastral Nr. topografic	Suprafaţa* (mp)	Observaţii / Referinţe
A1	51381	13.960	Sector cadastral:31 Teren neimprejmuit; Diferenta de suprafata se regaseste la ID 1346 - sector 31.

B. Partea II. Proprietari şi acte

Inscrieri privitoare la dreptul de proprietate şi alte drepturi reale		Referinţe
88067 / 11/12/2020		
Act Notarial nr. 1521, din 10/12/2020 emis de BIN BARCULET Irina Mihaela;		
B2	Intabulare, drept de PROPRIETATE, dobandit prin Conventie, cota actuala 1/1	A1
	1) **JÎJIE FLORIN-MARIUS**, căsătorit cu 2) **JÎJIE ELENA- MONICA**, bun comun.	

C. Partea III. SARCINI .

Inscrieri privind dezmembramintele dreptului de proprietate, drepturi reale de garanţie şi sarcini	Referinţe
NU SUNT	

Document care conține date cu caracter personal, protejat de prevederile Regulamentului (UE) nr. 679/2016 și Legii 190/2018

Anexa Nr. 1 La Partea I

Teren

Nr cadastral	Suprafaţa (mp)*	Observaţii / Referinţe
51381	13.960	Diferenta de suprafata se regaseste la ID 1346 - sector 31.

* Suprafaţa este determinată in planul de proiecţie Stereo 70.

DETALII LINIARE IMOBIL

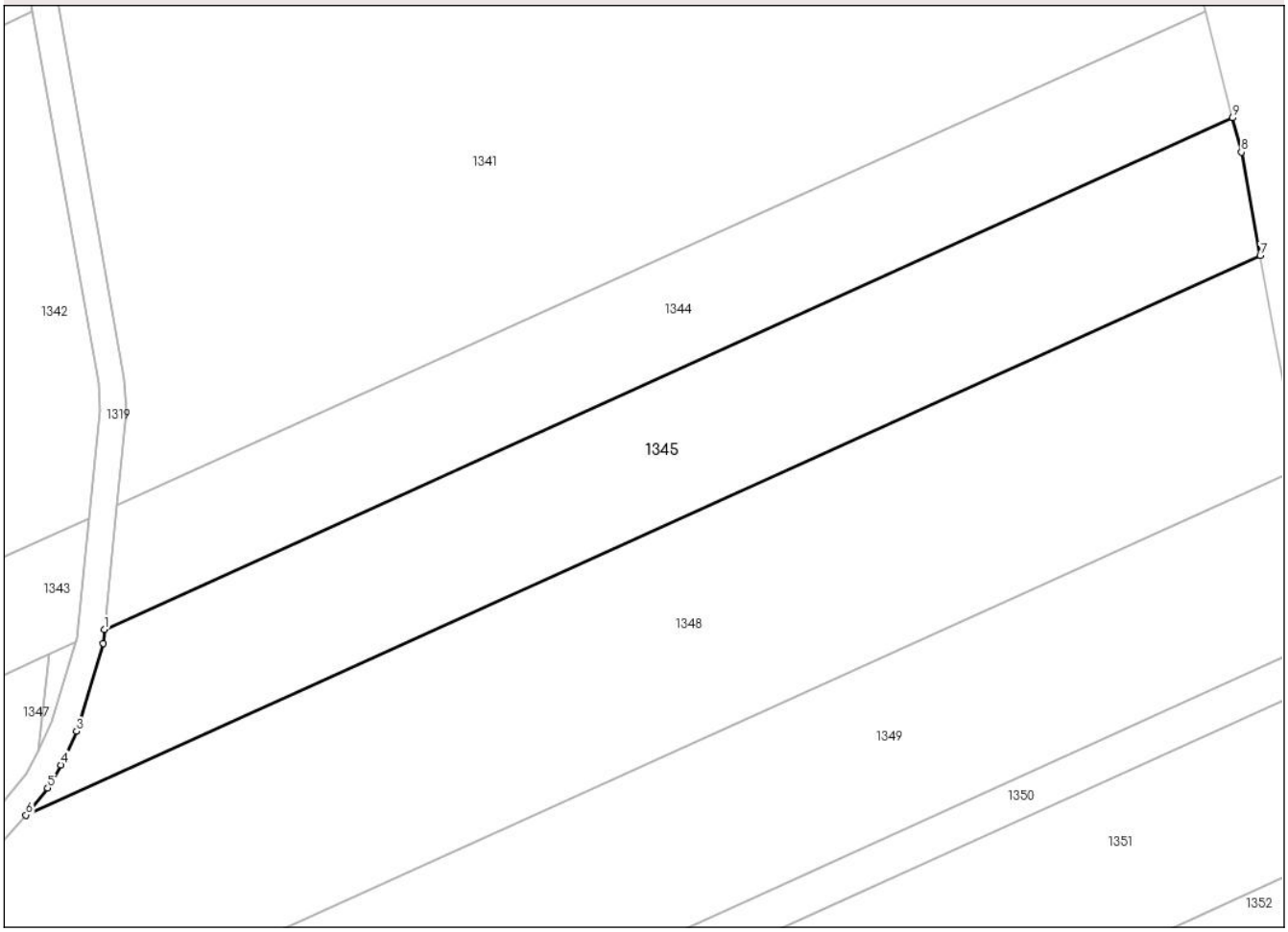

Date referitoare la teren

Crt	Categorie folosință	Intra vilan	Suprafaţa (mp)	Tarla	Parcelă	Nr. topo	Observaţii / Referinţe
1	arabil	NU	13.960	32	298/6	-	

Lungime Segmente
1) Valorile lungimilor segmentelor sunt obţinute din proiecţie în plan.

Punct început	X / Y	Punct sfârşit	X / Y	Lungime segment (** (m)
1	663.066,289 709.609,891	2	663.065,895 709.605,995	3.916
2	663.065,895 709.605,995	3	663.058,446 709.581,23	25.861
3	663.058,446 709.581,23	4	663.054,008 709.571,736	10.48
4	663.054,008 709.571,736	5	663.050,318 709.565,169	7.533
5	663.050,318 709.565,169	6	663.044,158 709.557,579	9.775

Document care conține date cu caracter personal, protejat de prevederile Regulamentului (UE) nr. 679/2016 și Legii 190/2018

Punct început	X / Y	Punct sfârşit	X / Y	Lungime segment (** (m)
6	663.044,158 709.557,579	7	663.392,376 709.715,306	382.274
7	663.392,376 709.715,306	8	663.387,072 709.744,407	29.58
8	663.387,072 709.744,407	9	663.384,58 709.754,062	9.971
9	663.384,58 709.754,062	1	663.066,289 709.609,891	349.42

** Lungimile segmentelor sunt determinate în planul de proiecţie Stereo 70 şi sunt rotunjite la 1 milimetru.
*** Distanţa dintre puncte este formată din segmente cumulate ce sunt mai mici decât valoarea 1 milimetru.

Document care conține date cu caracter personal, protejat de prevederile Regulamentului (UE) nr. 679/2016 și Legii 190/2018

DATE DESPRE IMOBILUL NR. 1346

Oficiul de Cadastru şi Publicitate Imobiliară BOTOSANI
Biroul de Cadastru şi Publicitate Imobiliară Botosani

A. Partea I. Descrierea imobilului

TEREN Extravilan

Adresa: Jud. Botosani

Nr. Crt	Nr cadastral Nr. topografic	Suprafaţa* (mp)	Observaţii / Referinţe
A1		113	Sector cadastral:31 Teren neimprejmuit; Diferenta de suprafata se regasesteinscrisa in CF 51381 la ID 1345 - sector 31.

B. Partea II. Proprietari şi acte

Inscrieri privitoare la dreptul de proprietate şi alte drepturi reale		Referinţe
/		
Act Notarial nr. 1521, din 10/12/2020 emis de BIN BARCULET Irina Mihaela;		
B1	Intabulare, drept de PROPRIETATE, dobandit prin Conventie, cota actuala 1/1	A1
	1) **JÎJIE FLORIN-MARIUS**, căsătorit cu 2) **JÎJIE ELENA- MONICA**, bun comun.	

C. Partea III. SARCINI .

Inscrieri privind dezmembramintele dreptului de proprietate, drepturi reale de garanţie şi sarcini	Referinţe
NU SUNT	

Document care conține date cu caracter personal, protejat de prevederile Regulamentului (UE) nr. 679/2016 și Legii 190/2018

Anexa Nr. 1 La Partea I

Teren

Nr cadastral	Suprafaţa (mp)*	Observaţii / Referinţe
	113	Diferenta de suprafata se regasesteinscrisa in CF 51381 la ID 1345 - sector 31.

* Suprafaţa este determinată in planul de proiecţie Stereo 70.

DETALII LINIARE IMOBIL

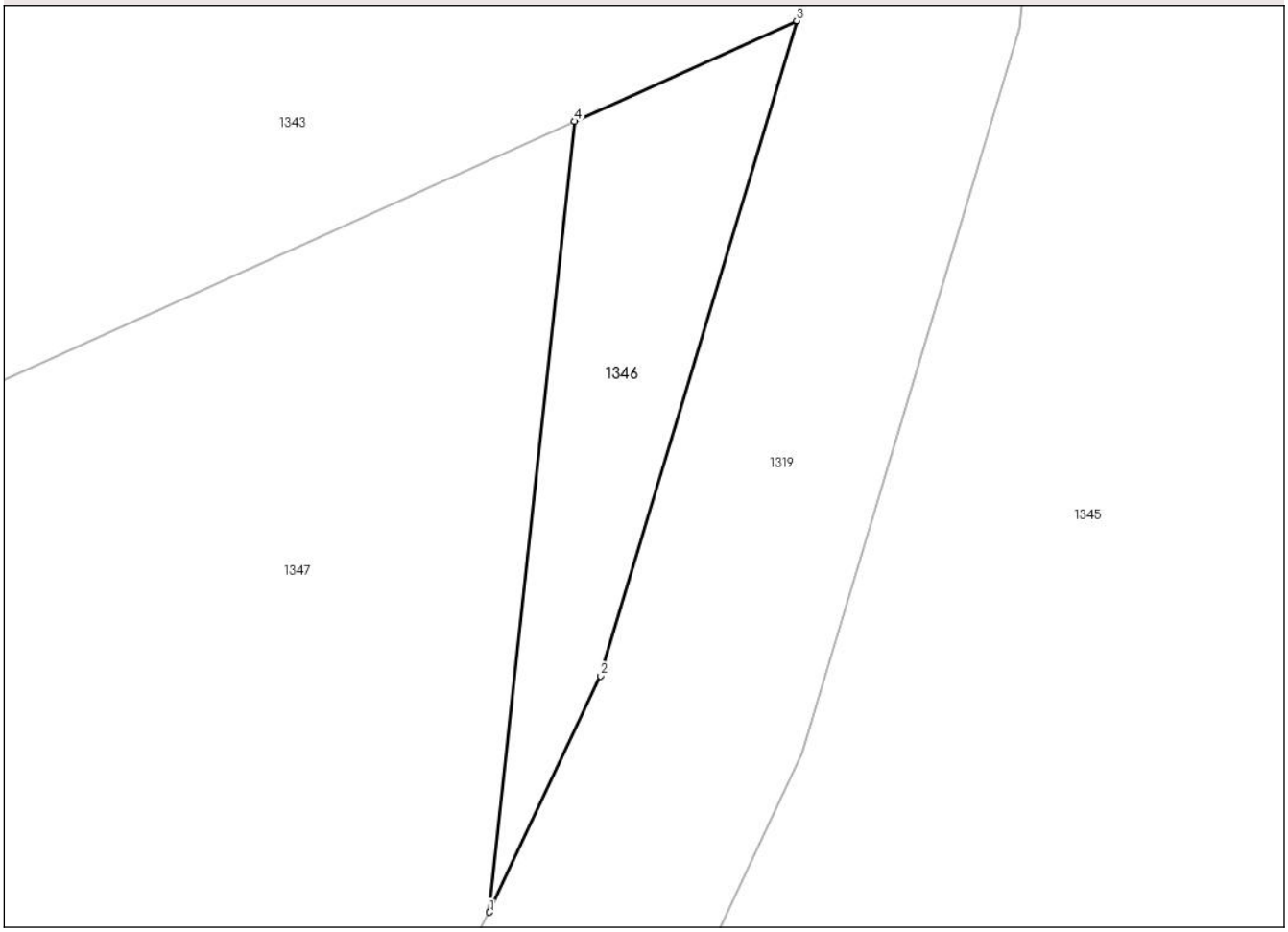

Date referitoare la teren

Crt	Categorie folosință	Intra vilan	Suprafaţa (mp)	Tarla	Parcelă	Nr. topo	Observaţii / Referinţe
1	arabil	NU	113	32	298/6	-	

Lungime Segmente
1) Valorile lungimilor segmentelor sunt obţinute din proiecţie în plan.

Punct început	X / Y	Punct sfârşit	X / Y	Lungime segment (** (m)
1	663.047,77 709.575,791	2	663.051,566 709.583,865	8.922
2	663.051,566 709.583,865	3	663.058,281 709.606,263	23.383
3	663.058,281 709.606,263	4	663.050,689 709.602,825	8.334
4	663.050,689 709.602,825	1	663.047,77 709.575,791	27.191

**** Lungimile segmentelor sunt determinate în planul de proiecţie Stereo 70 şi sunt rotunjite la 1 milimetru.**

Document care conține date cu caracter personal, protejat de prevederile Regulamentului (UE) nr. 679/2016 și Legii 190/2018

***** Distanţa dintre puncte este formată din segmente cumulate ce sunt mai mici decât valoarea 1 milimetru.**

Document care conține date cu caracter personal, protejat de prevederile Regulamentului (UE) nr. 679/2016 și Legii 190/2018

DATE DESPRE IMOBILUL NR. 1347

Oficiul de Cadastru şi Publicitate Imobiliară BOTOSANI
Biroul de Cadastru şi Publicitate Imobiliară Botosani

A. Partea I. Descrierea imobilului

TEREN Extravilan

Adresa: Jud. Botosani

Nr. Crt	Nr cadastral Nr. topografic	Suprafaţa* (mp)	Observaţii / Referinţe
A1	51382	4.515	Sector cadastral:31 Teren neimprejmuit;

B. Partea II. Proprietari şi acte

Inscrieri privitoare la dreptul de proprietate şi alte drepturi reale		Referinţe
88068 / 11/12/2020		
Act Notarial nr. 1521, din 10/12/2020 emis de BIN BARCULET Irina Mihaela;		
B2	Intabulare, drept de PROPRIETATE, dobandit prin Conventie, cota actuala 1/1	A1
	1) **JÎJIE FLORIN-MARIUS**, căsătorit cu 2) **JÎJIE ELENA- MONICA**, bun comun.	

C. Partea III. SARCINI .

Inscrieri privind dezmembramintele dreptului de proprietate, drepturi reale de garanţie şi sarcini	Referinţe
NU SUNT	

Document care conține date cu caracter personal, protejat de prevederile Regulamentului (UE) nr. 679/2016 și Legii 190/2018

Anexa Nr. 1 La Partea I

Teren

Nr cadastral	Suprafaţa (mp)*	Observaţii / Referinţe
51382	4.515	

* Suprafaţa este determinată in planul de proiecţie Stereo 70.

DETALII LINIARE IMOBIL

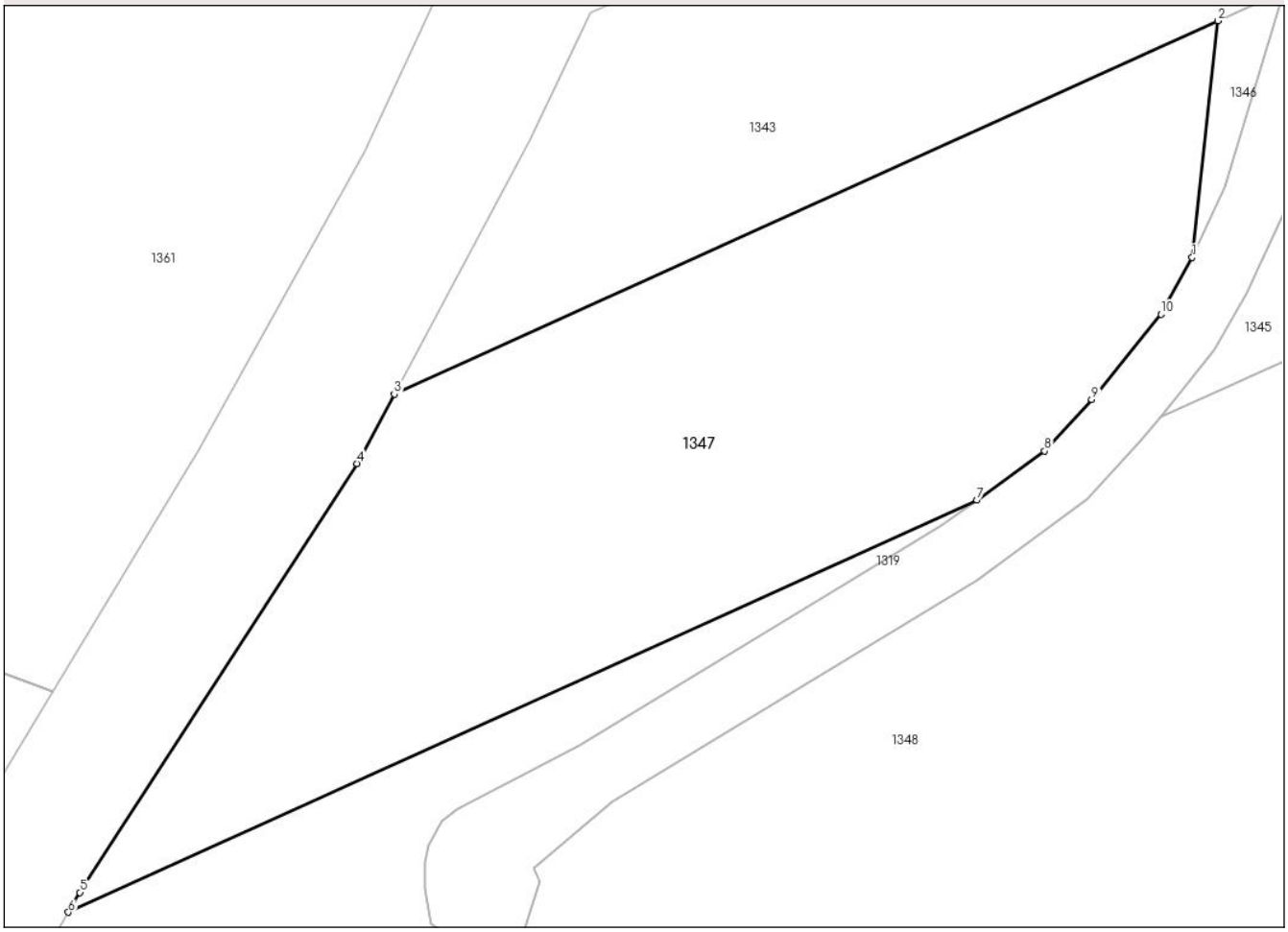

Date referitoare la teren

Crt	Categorie folosință	Intra vilan	Suprafaţa (mp)	Tarla	Parcelă	Nr. topo	Observaţii / Referinţe
1	arabil	NU	4.515	32	298/6	-	

Lungime Segmente
1) Valorile lungimilor segmentelor sunt obţinute din proiecţie în plan.

Punct început	X / Y	Punct sfârşit	X / Y	Lungime segment (** (m)
1	663.047,77 709.575,791	2	663.050,689 709.602,825	27.191
2	663.050,689 709.602,825	3	662.956,566 709.560,191	103.329
3	662.956,566 709.560,191	4	662.952,334 709.552,259	8.99
4	662.952,334 709.552,259	5	662.920,624 709.503,291	58.339
5	662.920,624 709.503,291	6	662.919,32 709.501,033	2.607

Document care conține date cu caracter personal, protejat de prevederile Regulamentului (UE) nr. 679/2016 și Legii 190/2018

Punct început	X / Y	Punct sfârşit	X / Y	Lungime segment (** (m)
6	662.919,32 709.501,033	7	663.023,174 709.548,074	114.011
7	663.023,174 709.548,074	8	663.030,894 709.553,696	9.55
8	663.030,894 709.553,696	9	663.036,291 709.559,58	7.984
9	663.036,291 709.559,58	10	663.044,2 709.569,326	12.551
10	663.044,2 709.569,326	1	663.047,77 709.575,791	7.385

** Lungimile segmentelor sunt determinate în planul de proiecţie Stereo 70 şi sunt rotunjite la 1 milimetru.
*** Distanţa dintre puncte este formată din segmente cumulate ce sunt mai mici decât valoarea 1 milimetru.

Document care conține date cu caracter personal, protejat de prevederile Regulamentului (UE) nr. 679/2016 și Legii 190/2018

DATE DESPRE IMOBILUL NR. 1348

Oficiul de Cadastru şi Publicitate Imobiliară BOTOSANI
Biroul de Cadastru şi Publicitate Imobiliară Botosani

A. Partea I. Descrierea imobilului

TEREN Extravilan

Adresa: Jud. Botosani

Nr. Crt	Nr cadastral Nr. topografic	Suprafaţa* (mp)	Observaţii / Referinţe
A1		31.912	Sector cadastral:31 Teren neimprejmuit;

B. Partea II. Proprietari şi acte

Inscrieri privitoare la dreptul de proprietate şi alte drepturi reale		Referinţe
/		
Act Administrativ nr. 6841, din 18/02/1993 emis de Comisia Judeteana Botosani;		
B1	Intabulare, drept de PROPRIETATE, dobandit prin Reconstituire, cota actuala 1/1	A1
	1) **Relinschi Elena**, Lipsă CNP, bun propriu.	

C. Partea III. SARCINI .

Inscrieri privind dezmembramintele dreptului de proprietate, drepturi reale de garanţie şi sarcini	Referinţe
NU SUNT	

Document care conține date cu caracter personal, protejat de prevederile Regulamentului (UE) nr. 679/2016 și Legii 190/2018

Anexa Nr. 1 La Partea I

Teren

Nr cadastral	Suprafaţa (mp)*	Observaţii / Referinţe
	31.912	

* Suprafaţa este determinată in planul de proiecţie Stereo 70.

DETALII LINIARE IMOBIL

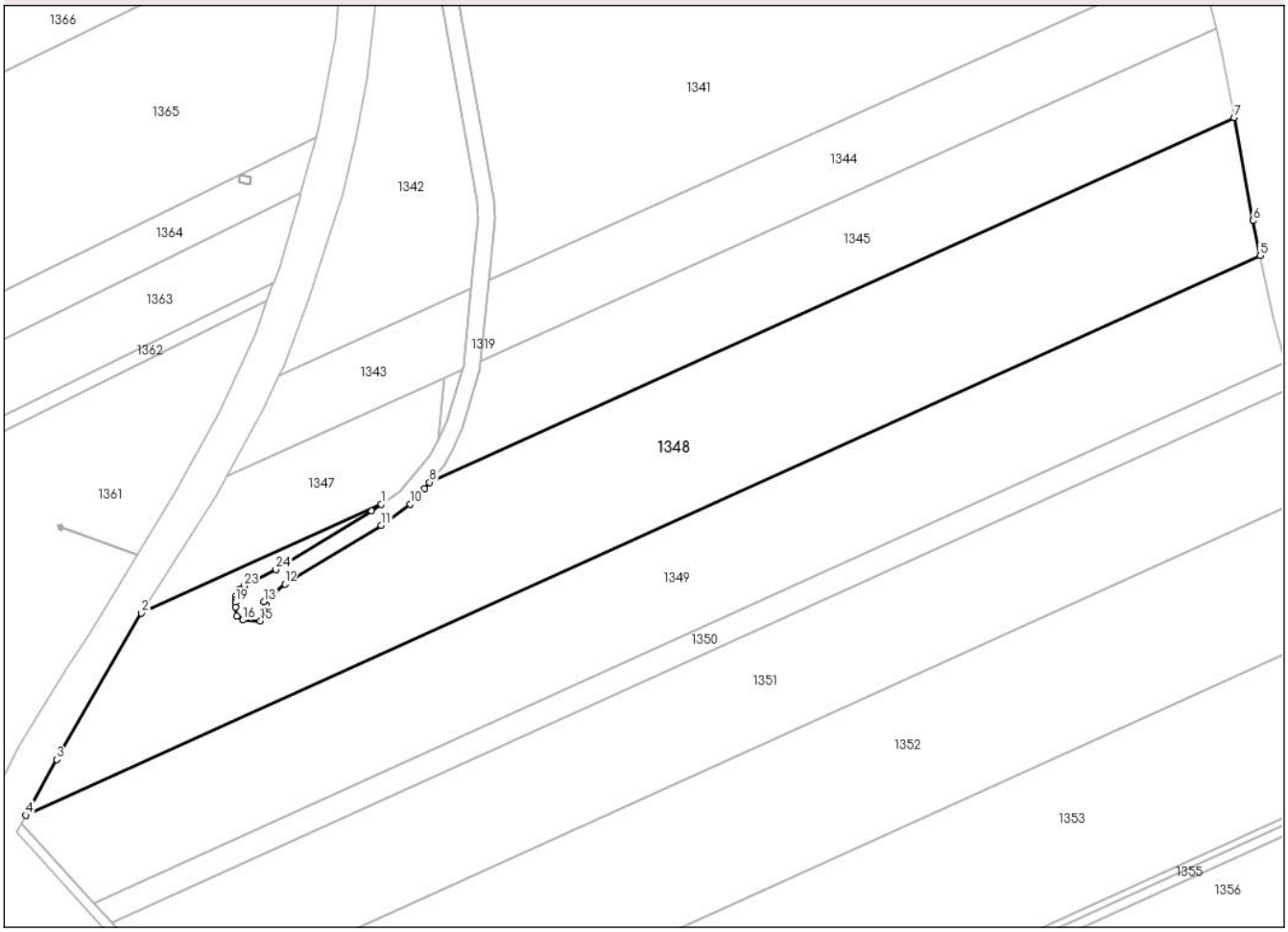

Date referitoare la teren

Crt	Categorie folosință	Intra vilan	Suprafaţa (mp)	Tarla	Parcelă	Nr. topo	Observaţii / Referinţe
1	arabil	NU	31.912	32	298/5	-	

Lungime Segmente

1) Valorile lungimilor segmentelor sunt obţinute din proiecţie în plan.

Punct început	X / Y	Punct sfârşit	X / Y	Lungime segment (** (m)
1	663.023,174 709.548,074	2	662.919,32 709.501,033	114.011
3	662.882,775 709.437,738	4	662.869,379 709.413,567	27.635
5	663.403,71 709.655,595	6	663.400,511 709.670,671	15.412
7	663.392,376 709.715,306	8	663.044,158 709.557,579	382.274
9	663.041,873 709.554,763	10	663.035,827 709.548,172	8.944

Punct început	X / Y	Punct sfârşit	X / Y	Lungime segment (** (m)
2	662.919,32 709.501,033	3	662.882,775 709.437,738	73.088
4	662.869,379 709.413,567	5	663.403,71 709.655,595	586.589
6	663.400,511 709.670,671	7	663.392,376 709.715,306	45.37
8	663.044,158 709.557,579	9	663.041,873 709.554,763	3.626
10	663.035,827 709.548,172	11	663.023,19 709.538,969	15.633

Document care conține date cu caracter personal, protejat de prevederile Regulamentului (UE) nr. 679/2016 și Legii 190/2018

Punct început	X / Y	Punct sfârşit	X / Y	Lungime segment (** (m)
11	663.023,19 709.538,969	12	662.981,482 709.513,673	48.78
13	662.972,519 709.506,024	14	662.973,232 709.504,548	1.639
15	662.970,956 709.497,649	16	662.963,28 709.498,062	7.687
17	662.960,715 709.499,751	18	662.960,058 709.503,646	3.95
19	662.960,061 709.505,825	20	662.960,102 709.506,777	0.953
21	662.960,442 709.508,63	22	662.962,016 709.511,411	3.196
23	662.963,778 709.512,783	24	662.977,62 709.519,95	15.587
25	663.019,103 709.545,109	1	663.023,174 709.548,074	5.036

Punct început	X / Y	Punct sfârşit	X / Y	Lungime segment (** (m)
12	662.981,482 709.513,673	13	662.972,519 709.506,024	11.783
14	662.973,232 709.504,548	15	662.970,956 709.497,649	7.265
16	662.963,28 709.498,062	17	662.960,715 709.499,751	3.071
18	662.960,058 709.503,646	19	662.960,061 709.505,825	2.179
20	662.960,102 709.506,777	21	662.960,442 709.508,63	1.884
22	662.962,016 709.511,411	23	662.963,778 709.512,783	2.233
24	662.977,62 709.519,95	25	663.019,103 709.545,109	48.516

** Lungimile segmentelor sunt determinate în planul de proiecţie Stereo 70 şi sunt rotunjite la 1 milimetru.
*** Distanţa dintre puncte este formată din segmente cumulate ce sunt mai mici decât valoarea 1 milimetru.

Document care conține date cu caracter personal, protejat de prevederile Regulamentului (UE) nr. 679/2016 și Legii 190/2018

DATE DESPRE IMOBILUL NR. 1349

Oficiul de Cadastru şi Publicitate Imobiliară BOTOSANI
Biroul de Cadastru şi Publicitate Imobiliară Botosani

A. Partea I. Descrierea imobilului

TEREN Extravilan

Adresa: Jud. Botosani

Nr. Crt	Nr cadastral Nr. topografic	Suprafaţa* (mp)	Observaţii / Referinţe
A1	50571	27.000	Sector cadastral:31 Teren neimprejmuit;

B. Partea II. Proprietari şi acte

Inscrieri privitoare la dreptul de proprietate şi alte drepturi reale		Referinţe
43606 / 18/06/2015		
Act Notarial nr. 553, din 15/06/2015 emis de BIN Bărculeţ Irina Mihaela;		
B7	Intabulare, drept de PROPRIETATE, dobandit prin Conventie, cota actuala 1/1	A1
	1) **NEAMŢU DENISA**, bun propriu.	

C. Partea III. SARCINI .

Inscrieri privind dezmembramintele dreptului de proprietate, drepturi reale de garanţie şi sarcini	Referinţe
NU SUNT	

Document care conține date cu caracter personal, protejat de prevederile Regulamentului (UE) nr. 679/2016 și Legii 190/2018

Anexa Nr. 1 La Partea I

Teren

Nr cadastral	Suprafaţa (mp)*	Observaţii / Referinţe
50571	27.000	

* Suprafaţa este determinată in planul de proiecţie Stereo 70.

DETALII LINIARE IMOBIL

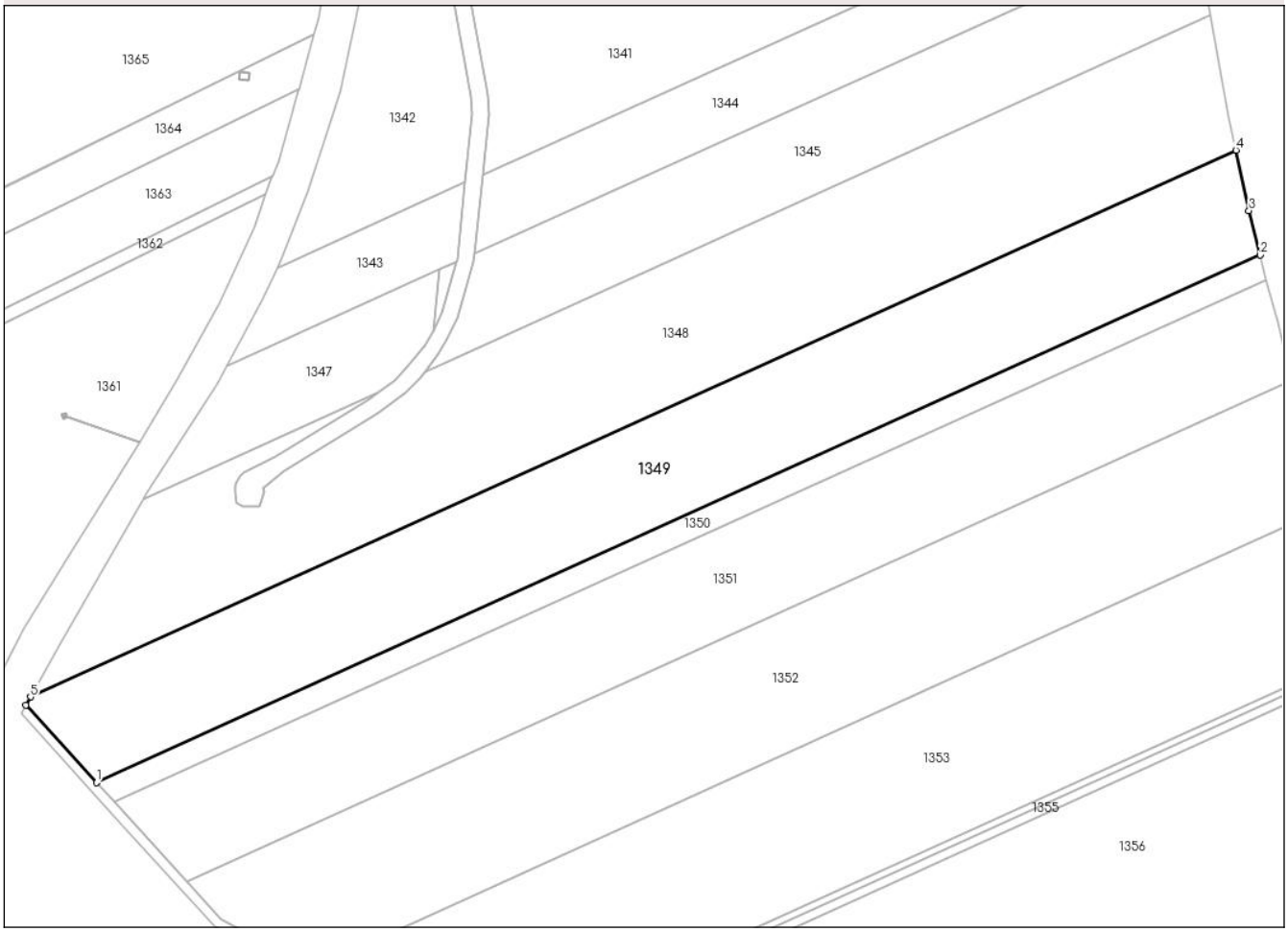

Date referitoare la teren

Crt	Categorie folosință	Intra vilan	Suprafaţa (mp)	Tarla	Parcelă	Nr. topo	Observaţii / Referinţe
1	arabil	NU	27.000	32	298/4	-	

Lungime Segmente
1) Valorile lungimilor segmentelor sunt obţinute din proiecţie în plan.

Punct început	X / Y	Punct sfârşit	X / Y	Lungime segment (** (m)
1	662.898,692 709.375,574	2	663.414,433 709.609,182	566.181
2	663.414,433 709.609,182	3	663.409,396 709.628,799	20.253
3	663.409,396 709.628,799	4	663.403,71 709.655,595	27.393
4	663.403,71 709.655,595	5	662.869,379 709.413,567	586.589
5	662.869,379 709.413,567	6	662.867,34 709.409,889	4.205

Document care conține date cu caracter personal, protejat de prevederile Regulamentului (UE) nr. 679/2016 și Legii 190/2018

Punct început	X / Y	Punct sfârşit	X / Y	Lungime segment (** (m)
6	662.867,34 709.409,889	1	662.898,692 709.375,574	46.481

** Lungimile segmentelor sunt determinate în planul de proiecţie Stereo 70 şi sunt rotunjite la 1 milimetru.
*** Distanţa dintre puncte este formată din segmente cumulate ce sunt mai mici decât valoarea 1 milimetru.

Document care conține date cu caracter personal, protejat de prevederile Regulamentului (UE) nr. 679/2016 și Legii 190/2018

DATE DESPRE IMOBILUL NR. 1350

Oficiul de Cadastru şi Publicitate Imobiliară BOTOSANI
Biroul de Cadastru şi Publicitate Imobiliară Botosani

A. Partea I. Descrierea imobilului

TEREN Extravilan

Adresa: Jud. Botosani

Nr. Crt	Nr cadastral Nr. topografic	Suprafaţa* (mp)	Observaţii / Referinţe
A1	51844	6.240	Sector cadastral:31 Teren neimprejmuit;

B. Partea II. Proprietari şi acte

Inscrieri privitoare la dreptul de proprietate şi alte drepturi reale		Referinţe
12172 / 03/02/2023		
Act Notarial nr. 940, din 30/03/2004 emis de BIN Elena Roman (incheiere de indreptare eroare materială nr. 16/16.01.2023 eliberată de NP Elena Roman);		
B2	Intabulare, drept de PROPRIETATE, dobandit prin Conventie, cota actuala 1/2	A1
	1) **MAXIM MARIEANA**, bun propriu.	
Act Notarial nr. 108, din 23/08/2011 emis de NP Marta Săndulache Dârjan (incheiere de indreptare eroare materială nr.459/19.11.2013 eliberată de NP Reta Aniței);		
B3	Intabulare, drept de PROPRIETATE, dobandit prin Succesiune, cota actuala 1/2	A1
	1) **MAXIM MARIEANA**, bun propriu.	

C. Partea III. SARCINI .

Inscrieri privind dezmembramintele dreptului de proprietate, drepturi reale de garanţie şi sarcini	Referinţe
NU SUNT	

Anexa Nr. 1 La Partea I

Teren

Nr cadastral	Suprafaţa (mp)*	Observaţii / Referinţe
51844	6.240	

* Suprafaţa este determinată in planul de proiecţie Stereo 70.

DETALII LINIARE IMOBIL

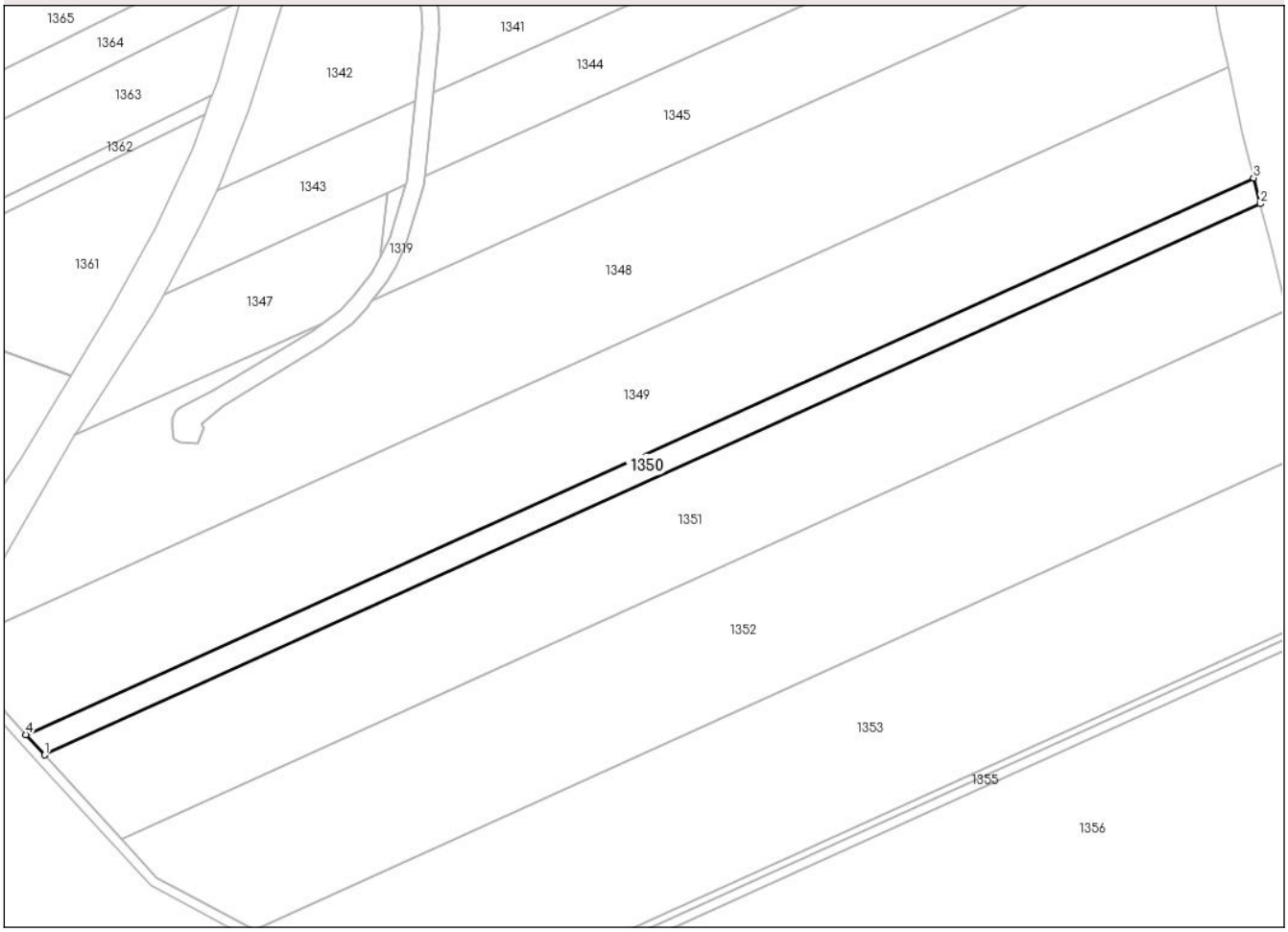

Date referitoare la teren

Crt	Categorie folosință	Intra vilan	Suprafaţa (mp)	Tarla	Parcelă	Nr. topo	Observaţii / Referinţe
1	arabil	NU	6.240	32	298/3	-	

Lungime Segmente
1) Valorile lungimilor segmentelor sunt obţinute din proiecţie în plan.

Punct început	X / Y	Punct sfârşit	X / Y	Lungime segment (** (m)
1	662.906,549 709.366,974	2	663.417,23 709.598,29	560.627
2	663.417,23 709.598,29	3	663.414,433 709.609,182	11.245
3	663.414,433 709.609,182	4	662.898,692 709.375,574	566.181
4	662.898,692 709.375,574	1	662.906,549 709.366,974	11.649

**** Lungimile segmentelor sunt determinate în planul de proiecţie Stereo 70 şi sunt rotunjite la 1 milimetru.**

Document care conține date cu caracter personal, protejat de prevederile Regulamentului (UE) nr. 679/2016 și Legii 190/2018

***** Distanţa dintre puncte este formată din segmente cumulate ce sunt mai mici decât valoarea 1 milimetru.**

Document care conține date cu caracter personal, protejat de prevederile Regulamentului (UE) nr. 679/2016 și Legii 190/2018

DATE DESPRE IMOBILUL NR. 1351

Oficiul de Cadastru şi Publicitate Imobiliară BOTOSANI
Biroul de Cadastru şi Publicitate Imobiliară Botosani

A. Partea I. Descrierea imobilului

TEREN Extravilan

Adresa: Jud. Botosani

Nr. Crt	Nr cadastral Nr. topografic	Suprafaţa* (mp)	Observaţii / Referinţe
A1	51260	25.000	Sector cadastral:31 Teren neimprejmuit;

B. Partea II. Proprietari şi acte

Inscrieri privitoare la dreptul de proprietate şi alte drepturi reale		Referinţe
72043 / 02/10/2018		
Act Notarial nr. 2491, din 23/04/2002 emis de SPN Cornelia Agachi-Stelian Agachi (Botoşani);		
B1	Intabulare, drept de PROPRIETATE, dobandit prin Conventie, cota actuala 1/1	A1
	1) **CRAP DANIELA**, căsătorită cu 2) **CRAP IOAN**, bun comun.	

C. Partea III. SARCINI .

Inscrieri privind dezmembramintele dreptului de proprietate, drepturi reale de garanţie şi sarcini	Referinţe
NU SUNT	

Document care conține date cu caracter personal, protejat de prevederile Regulamentului (UE) nr. 679/2016 și Legii 190/2018

Anexa Nr. 1 La Partea I

Teren

Nr cadastral	Suprafaţa (mp)*	Observaţii / Referinţe
51260	25.000	

* Suprafaţa este determinată in planul de proiecţie Stereo 70.

DETALII LINIARE IMOBIL

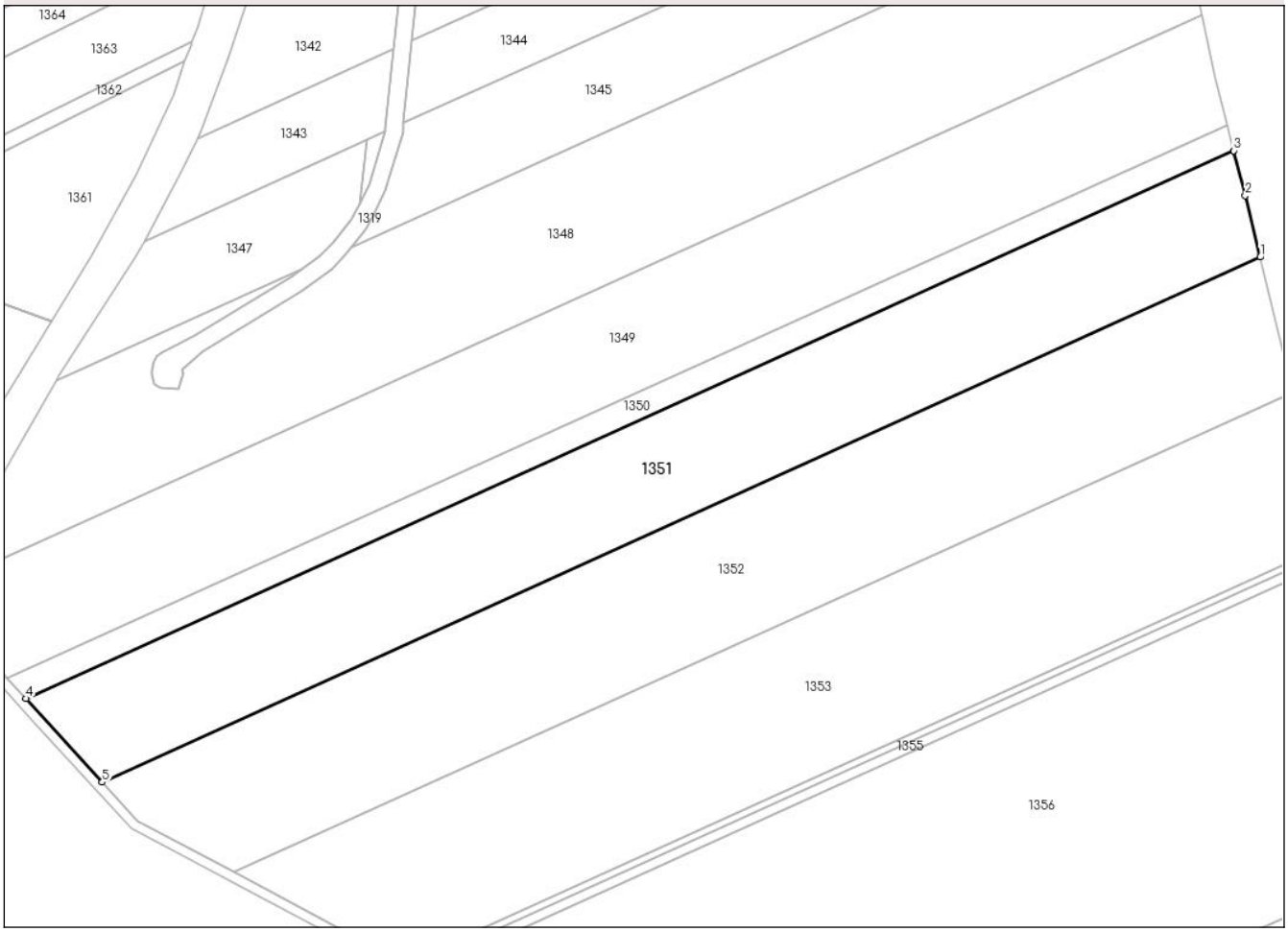

Date referitoare la teren

Crt	Categorie folosință	Intra vilan	Suprafaţa (mp)	Tarla	Parcelă	Nr. topo	Observaţii / Referinţe
1	arabil	NU	25.000	32	298/3	-	

Lungime Segmente
1) Valorile lungimilor segmentelor sunt obţinute din proiecţie în plan.

Punct început	X / Y	Punct sfârşit	X / Y	Lungime segment (** (m)
1	663.428,394 709.553,365	2	663.422,08 709.579,399	26.789
2	663.422,08 709.579,399	3	663.417,23 709.598,29	19.504
3	663.417,23 709.598,29	4	662.906,549 709.366,974	560.627
4	662.906,549 709.366,974	5	662.938,848 709.331,622	47.885
5	662.938,848 709.331,622	1	663.428,394 709.553,365	537.425

Document care conține date cu caracter personal, protejat de prevederile Regulamentului (UE) nr. 679/2016 și Legii 190/2018

** Lungimile segmentelor sunt determinate în planul de proiecţie Stereo 70 şi sunt rotunjite la 1 milimetru.
*** Distanţa dintre puncte este formată din segmente cumulate ce sunt mai mici decât valoarea 1 milimetru.

DATE DESPRE IMOBILUL NR. 1352

Oficiul de Cadastru şi Publicitate Imobiliară BOTOSANI
Biroul de Cadastru şi Publicitate Imobiliară Botosani

A. Partea I. Descrierea imobilului

TEREN Extravilan

Adresa: Jud. Botosani

Nr. Crt	Nr cadastral Nr. topografic	Suprafaţa* (mp)	Observaţii / Referinţe
A1	51797	29.800	Sector cadastral:31 Teren neimprejmuit;

B. Partea II. Proprietari şi acte

Inscrieri privitoare la dreptul de proprietate şi alte drepturi reale		Referinţe
38292 / 10/05/2022		
Act Notarial nr. 129, din 13/07/1996 emis de BNP Ana Ţăranu Botoşani;		
B2	Intabulare, drept de PROPRIETATE, dobandit prin Succesiune, cota actuala 1/2	A1
	1) **NECHIFOR ORTANȚA**, (decedată), bun propriu.	
Act Notarial nr. 55, din 18/04/2007 emis de BNP Marta Săndulache Dârjan Săveni;		
B4	Intabulare, drept de PROPRIETATE, dobandit prin Succesiune, cota actuala 1/2	A1
	1) **CRAP DANIELA**, bun propriu.	

C. Partea III. SARCINI .

Inscrieri privind dezmembramintele dreptului de proprietate, drepturi reale de garanţie şi sarcini	Referinţe
NU SUNT	

Document care conține date cu caracter personal, protejat de prevederile Regulamentului (UE) nr. 679/2016 și Legii 190/2018

Anexa Nr. 1 La Partea I

Teren

Nr cadastral	Suprafaţa (mp)*	Observaţii / Referinţe
51797	29.800	

* Suprafaţa este determinată in planul de proiecţie Stereo 70.

DETALII LINIARE IMOBIL

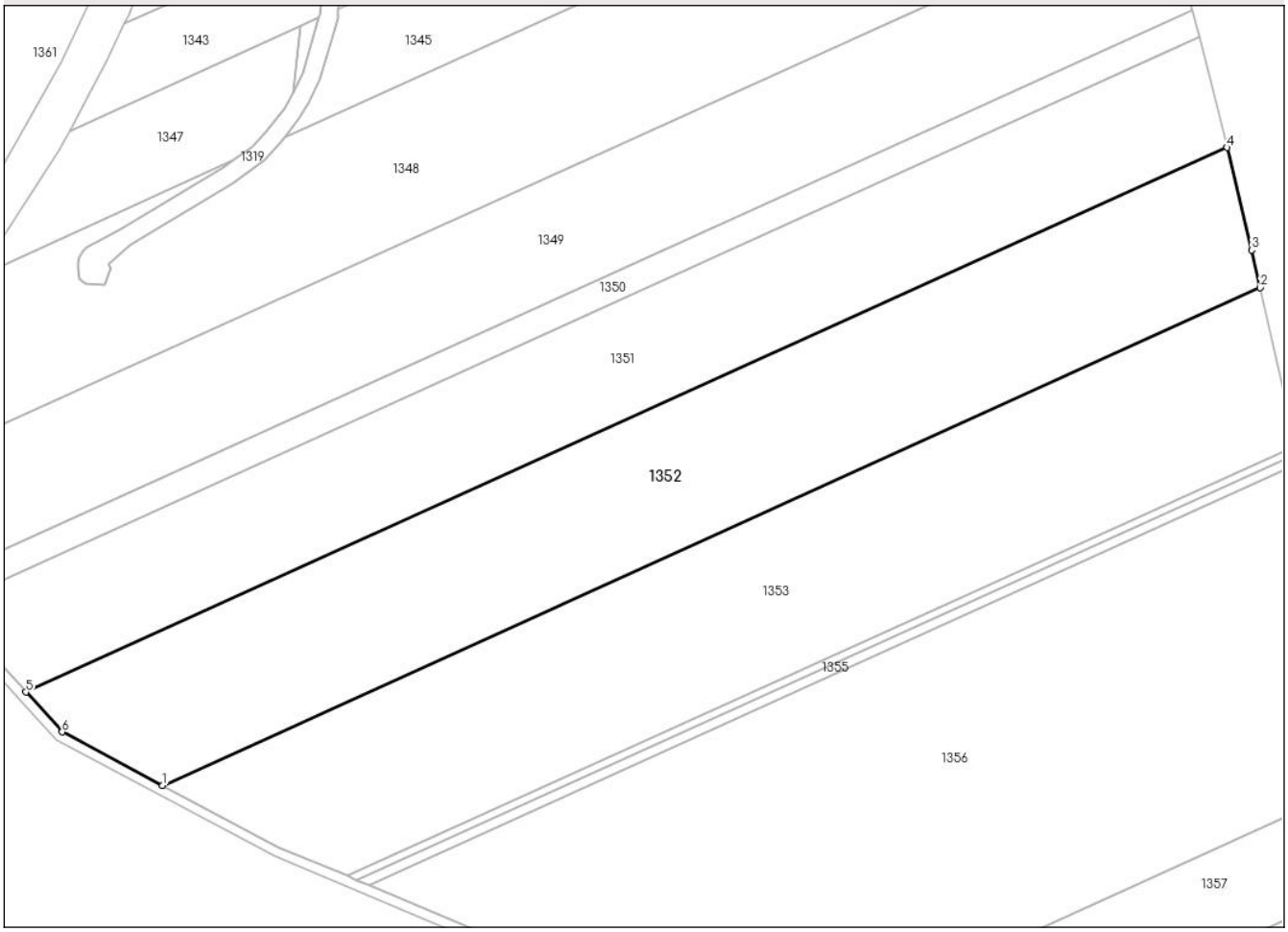

Date referitoare la teren

Crt	Categorie folosință	Intra vilan	Suprafaţa (mp)	Tarla	Parcelă	Nr. topo	Observaţii / Referinţe
1	arabil	NU	29.800	32	298/2	-	

Lungime Segmente
1) Valorile lungimilor segmentelor sunt obţinute din proiecţie în plan.

Punct început	X / Y	Punct sfârşit	X / Y	Lungime segment (** (m)
1	662.994,589 709.293,635	2	663.442,029 709.496,306	491.201
2	663.442,029 709.496,306	3	663.438,529 709.511,571	15.661
3	663.438,529 709.511,571	4	663.428,394 709.553,365	43.005
4	663.428,394 709.553,365	5	662.938,848 709.331,622	537.425
5	662.938,848 709.331,622	6	662.953,666 709.315,404	21.968

Document care conține date cu caracter personal, protejat de prevederile Regulamentului (UE) nr. 679/2016 și Legii 190/2018

Punct început	X / Y	Punct sfârşit	X / Y	Lungime segment (** (m)
6	662.953,666 709.315,404	1	662.994,589 709.293,635	46.353

** Lungimile segmentelor sunt determinate în planul de proiecţie Stereo 70 şi sunt rotunjite la 1 milimetru.
*** Distanţa dintre puncte este formată din segmente cumulate ce sunt mai mici decât valoarea 1 milimetru.

Document care conține date cu caracter personal, protejat de prevederile Regulamentului (UE) nr. 679/2016 și Legii 190/2018

DATE DESPRE IMOBILUL NR. 1353

Oficiul de Cadastru şi Publicitate Imobiliară BOTOSANI
Biroul de Cadastru şi Publicitate Imobiliară Botosani

A. Partea I. Descrierea imobilului

TEREN Extravilan

Adresa: Jud. Botosani

Nr. Crt	Nr cadastral Nr. topografic	Suprafaţa* (mp)	Observaţii / Referinţe
A1	50433	29.700	Sector cadastral:31 Teren neimprejmuit;

B. Partea II. Proprietari şi acte

Inscrieri privitoare la dreptul de proprietate şi alte drepturi reale		Referinţe
35233 / 27/06/2013		
Act Notarial nr. 3553, din 14/09/2001 emis de BNP Elena Roman - Botoşani (încheierea de rectificare a erorii materiale nr. 12/14.02.2013 eliberată de ”Elena Roman”-Birou Individual Notarial);		
B2	Intabulare, drept de PROPRIETATE, dobandit prin Conventie, cota actuala 1/1, cota initiala 1/1	A1
	1) **SC TERRE FERTILI SRL**, CIF:13911399, bun comun.	
61013 / 28/07/2022		
Certificat Grefa nr. 3312, din 26/07/2022 emis de Judecatoria Botosani;		
B3	se notează acțiunea civilă cu nr. 32/193/2022 având ca obiect hotărâre care să țină loc de act autentic , fiind promovată de catre reclamanta SC ADIGE SRL prin administrator Zanini Gaetano în contradictoriu cu pârâta SC TERE FERTILI SRL prin administrator Burgano Luigi	A1

C. Partea III. SARCINI .

Inscrieri privind dezmembramintele dreptului de proprietate, drepturi reale de garanţie şi sarcini	Referinţe
NU SUNT	

Anexa Nr. 1 La Partea I

Teren

Nr cadastral	Suprafaţa (mp)*	Observaţii / Referinţe
50433	29.700	

* Suprafaţa este determinată in planul de proiecţie Stereo 70.

DETALII LINIARE IMOBIL

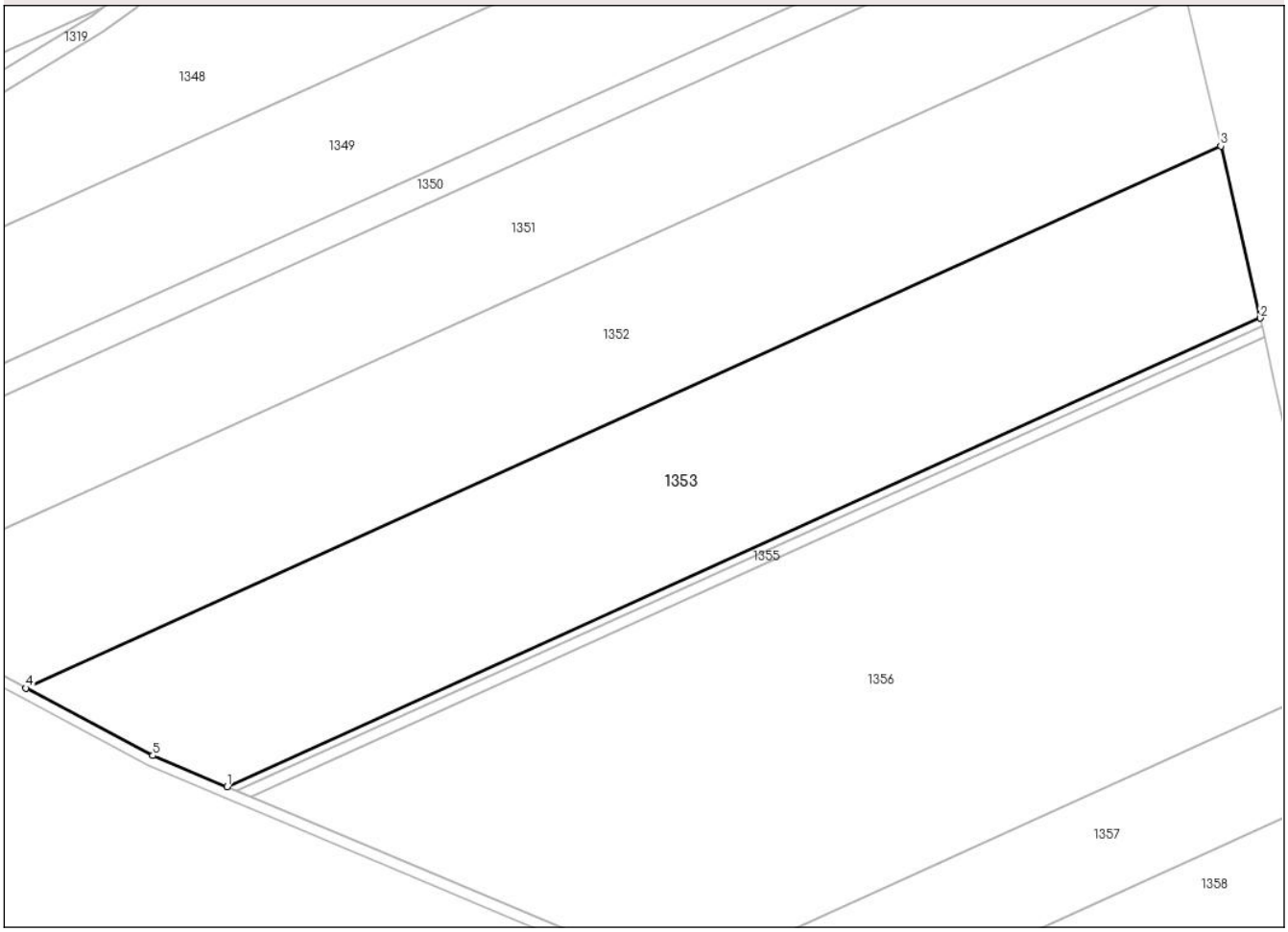

Date referitoare la teren

Crt	Categorie folosință	Intra vilan	Suprafaţa (mp)	Tarla	Parcelă	Nr. topo	Observaţii / Referinţe
1	arabil	NU	29.600	32	299/1/1	-	
2	arabil	NU	100	32	299/3	-	

Lungime Segmente
1) Valorile lungimilor segmentelor sunt obţinute din proiecţie în plan.

Punct început	X / Y	Punct sfârşit	X / Y	Lungime segment (** (m)
1	663.069,873 709.256,721	2	663.456,781 709.431,973	424.748
2	663.456,781 709.431,973	3	663.442,029 709.496,306	66.003
3	663.442,029 709.496,306	4	662.994,589 709.293,635	491.201
4	662.994,589 709.293,635	5	663.042,111 709.268,356	53.827

Document care conține date cu caracter personal, protejat de prevederile Regulamentului (UE) nr. 679/2016 și Legii 190/2018

Punct început	X / Y	Punct sfârşit	X / Y	Lungime segment (** (m)
5	663.042,111 709.268,356	1	663.069,873 709.256,721	30.102

** Lungimile segmentelor sunt determinate în planul de proiecţie Stereo 70 şi sunt rotunjite la 1 milimetru.
*** Distanţa dintre puncte este formată din segmente cumulate ce sunt mai mici decât valoarea 1 milimetru.

Document care conține date cu caracter personal, protejat de prevederile Regulamentului (UE) nr. 679/2016 și Legii 190/2018

DATE DESPRE IMOBILUL NR. 1354

Oficiul de Cadastru şi Publicitate Imobiliară BOTOSANI
Biroul de Cadastru şi Publicitate Imobiliară Botosani

A. Partea I. Descrierea imobilului

TEREN Extravilan

Adresa: Jud. Botosani

Nr. Crt	Nr cadastral Nr. topografic	Suprafaţa* (mp)	Observaţii / Referinţe
A1	50364	1.242	Sector cadastral:31 Teren neimprejmuit;

B. Partea II. Proprietari şi acte

Inscrieri privitoare la dreptul de proprietate şi alte drepturi reale		Referinţe
11323 / 25/02/2013		
Act Notarial nr. 857, din 22/02/2013 emis de BNPA Reta Aniţei-Ana Maria Vatavu;		
B8	Intabulare, drept de PROPRIETATE, dobandit prin Conventie, cota actuala 1/8	A1
	1) **SC ADIGE SRL**, CIF:13761984	
23724 / 29/04/2013		
Act Notarial nr. 817, din 26/04/2013 emis de NP Marian Viorica;		
B9	Intabulare, drept de PROPRIETATE, dobandit prin Conventie, cota actuala 7/8	A1
	1) **SC ADIGE SRL**, CIF:13761984	

C. Partea III. SARCINI .

Inscrieri privind dezmembramintele dreptului de proprietate, drepturi reale de garanţie şi sarcini	Referinţe
NU SUNT	

Document care conține date cu caracter personal, protejat de prevederile Regulamentului (UE) nr. 679/2016 și Legii 190/2018

Anexa Nr. 1 La Partea I

Teren

Nr cadastral	Suprafaţa (mp)*	Observaţii / Referinţe
50364	1.242	

* Suprafaţa este determinată in planul de proiecţie Stereo 70.

DETALII LINIARE IMOBIL

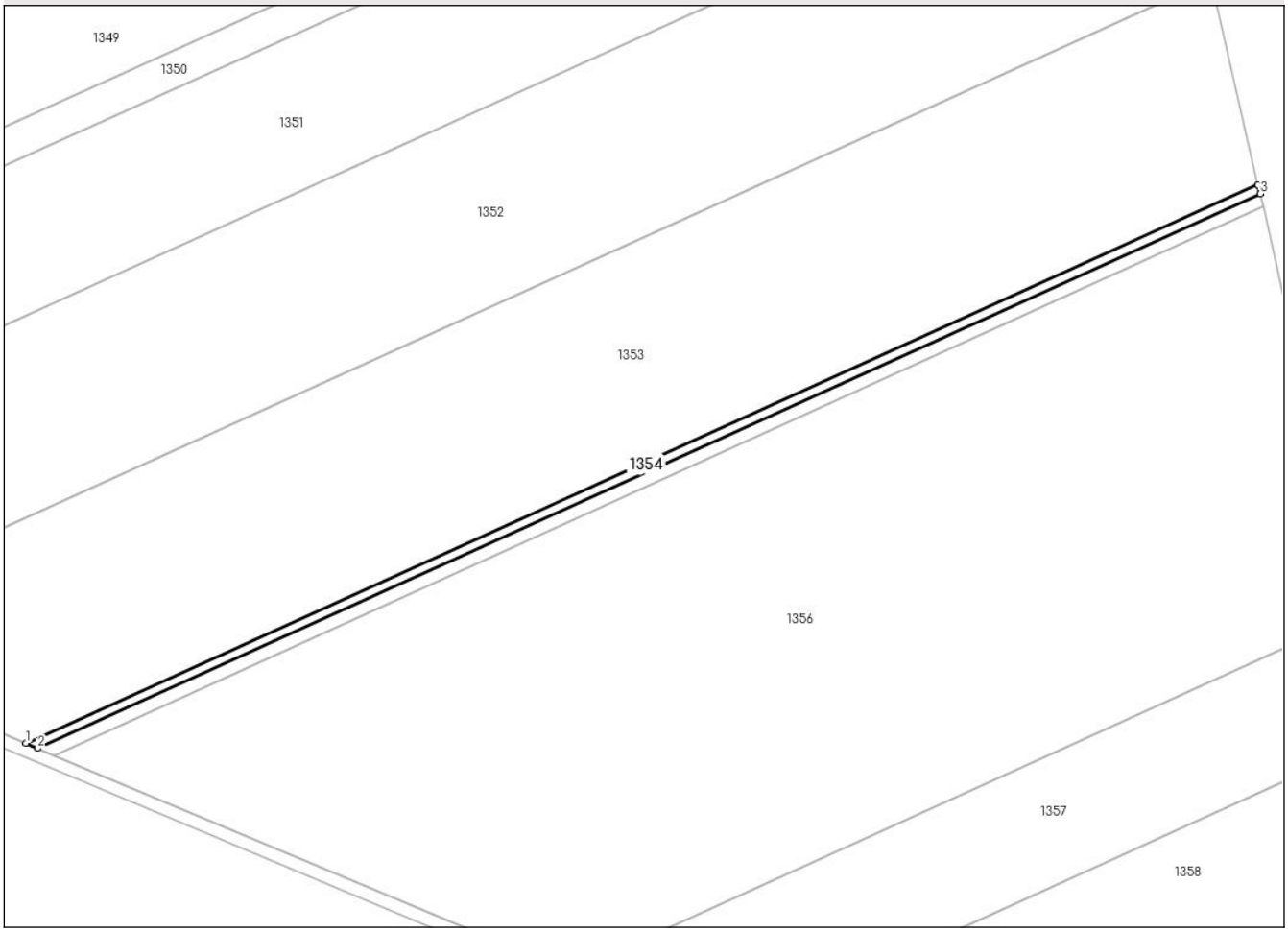

Date referitoare la teren

Crt	Categorie folosință	Intra vilan	Suprafaţa (mp)	Tarla	Parcelă	Nr. topo	Observaţii / Referinţe
1	arabil	NU	1.242	32	299/4	-	

Lungime Segmente
1) Valorile lungimilor segmentelor sunt obţinute din proiecţie în plan.

Punct început	X / Y	Punct sfârşit	X / Y	Lungime segment (** (m)
1	663.069,873 709.256,721	2	663.073,569 709.255,172	4.007
2	663.073,569 709.255,172	3	663.457,451 709.429,054	421.427
3	663.457,451 709.429,054	4	663.456,781 709.431,973	2.995
4	663.456,781 709.431,973	1	663.069,873 709.256,721	424.748

**** Lungimile segmentelor sunt determinate în planul de proiecţie Stereo 70 şi sunt rotunjite la 1 milimetru.**

Document care conține date cu caracter personal, protejat de prevederile Regulamentului (UE) nr. 679/2016 și Legii 190/2018

***** Distanţa dintre puncte este formată din segmente cumulate ce sunt mai mici decât valoarea 1 milimetru.**

DATE DESPRE IMOBILUL NR. 1355

Oficiul de Cadastru şi Publicitate Imobiliară BOTOSANI
Biroul de Cadastru şi Publicitate Imobiliară Botosani

A. Partea I. Descrierea imobilului

TEREN Extravilan

Adresa: Jud. Botosani

Nr. Crt	Nr cadastral Nr. topografic	Suprafaţa* (mp)	Observaţii / Referinţe
A1		1.700	Sector cadastral:31 Teren neimprejmuit;

B. Partea II. Proprietari şi acte

Inscrieri privitoare la dreptul de proprietate şi alte drepturi reale		Referinţe
/		
Act Administrativ nr. 6826, din 17/02/1993 emis de Comisia Judeteana Botosani;		
B1	Intabulare, drept de PROPRIETATE, dobandit prin Reconstituire, cota actuala 1/1	A1
	1) **Luca Costache**, Lipsă CNP; 2) **Luca Dumitru**, Lipsă CNP; 3) **Luca Gheorghe**, Lipsă CNP; 4) **Luca Lentuca**, Lipsă CNP; 5) **Luca Maria**, Lipsă CNP; 6) **Luca Petru**, Lipsă CNP; 7) **Pomaja Viorica**, Lipsă CNP, bun comun.	

C. Partea III. SARCINI .

Inscrieri privind dezmembramintele dreptului de proprietate, drepturi reale de garanţie şi sarcini	Referinţe
NU SUNT	

Document care conține date cu caracter personal, protejat de prevederile Regulamentului (UE) nr. 679/2016 și Legii 190/2018

Anexa Nr. 1 La Partea I

Teren

Nr cadastral	Suprafaţa (mp)*	Observaţii / Referinţe
	1.700	

* Suprafaţa este determinată in planul de proiecţie Stereo 70.

DETALII LINIARE IMOBIL

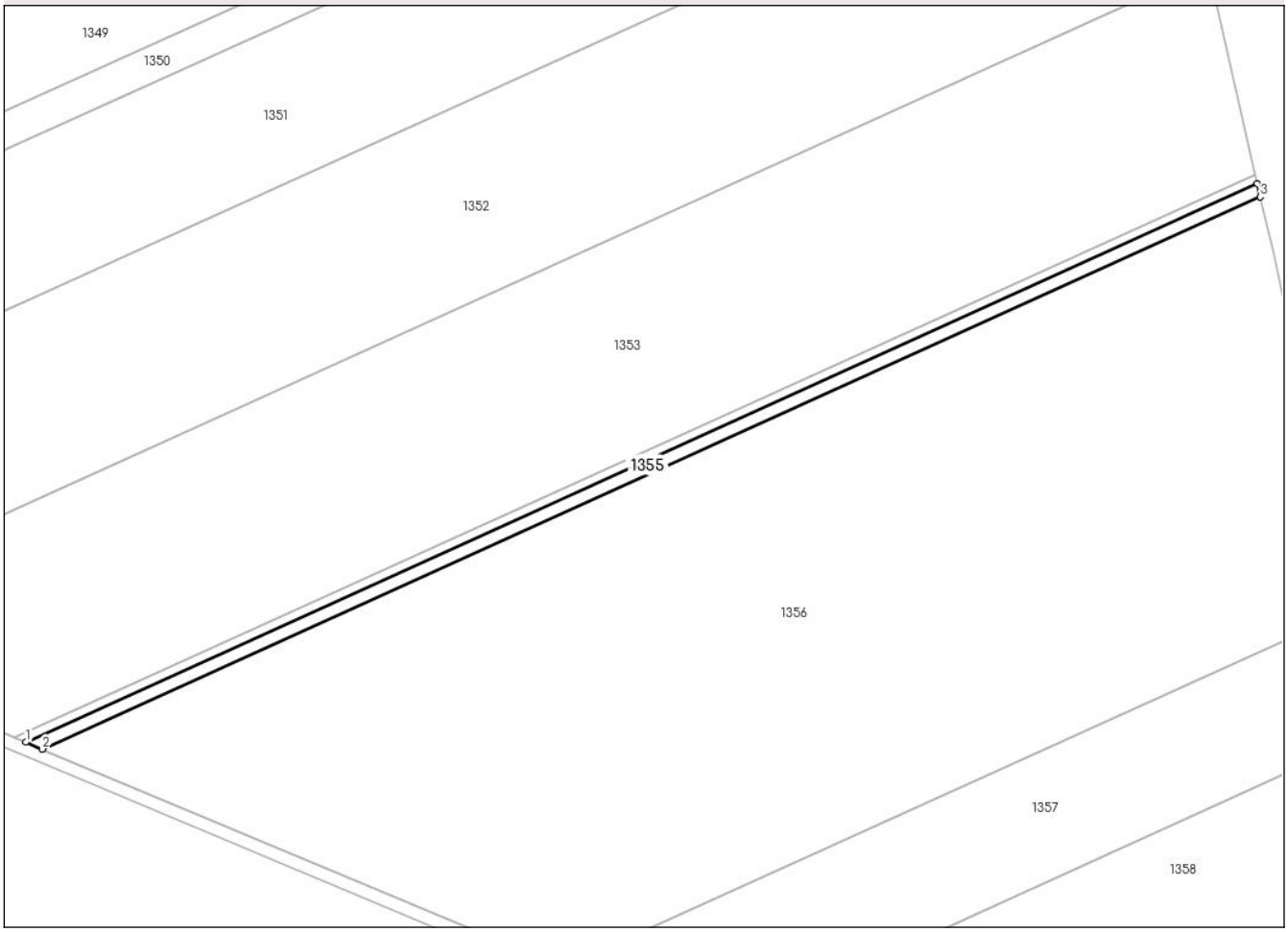

Date referitoare la teren

Crt	Categorie folosință	Intra vilan	Suprafaţa (mp)	Tarla	Parcelă	Nr. topo	Observaţii / Referinţe
1	arabil	NU	1.700	32	299/2	-	

Lungime Segmente
1) Valorile lungimilor segmentelor sunt obţinute din proiecţie în plan.

Punct început	X / Y	Punct sfârşit	X / Y	Lungime segment (** (m)
1	663.073,569 709.255,172	2	663.078,675 709.253,032	5.536
2	663.078,675 709.253,032	3	663.458,376 709.425,02	416.837
3	663.458,376 709.425,02	4	663.457,451 709.429,054	4.139
4	663.457,451 709.429,054	1	663.073,569 709.255,172	421.427

**** Lungimile segmentelor sunt determinate în planul de proiecţie Stereo 70 şi sunt rotunjite la 1 milimetru.**

Document care conține date cu caracter personal, protejat de prevederile Regulamentului (UE) nr. 679/2016 și Legii 190/2018

***** Distanţa dintre puncte este formată din segmente cumulate ce sunt mai mici decât valoarea 1 milimetru.**

Document care conține date cu caracter personal, protejat de prevederile Regulamentului (UE) nr. 679/2016 și Legii 190/2018

DATE DESPRE IMOBILUL NR. 1356

Oficiul de Cadastru şi Publicitate Imobiliară BOTOSANI
Biroul de Cadastru şi Publicitate Imobiliară Botosani

A. Partea I. Descrierea imobilului

TEREN Extravilan

Adresa: Jud. Botosani

Nr. Crt	Nr cadastral Nr. topografic	Suprafaţa* (mp)	Observaţii / Referinţe
A1		44.200	Sector cadastral:31 Teren neimprejmuit;

B. Partea II. Proprietari şi acte

Inscrieri privitoare la dreptul de proprietate şi alte drepturi reale		Referinţe
/		
Act Administrativ nr. 6826, din 17/02/1993 emis de Comisia Judeteana Botosani;		
B1	Intabulare, drept de PROPRIETATE, dobandit prin Reconstituire, cota actuala 1/1	A1
	1) **Luca Costache**, Lipsă CNP; 2) **Luca Dumitru**, Lipsă CNP; 3) **Luca Gheorghe**, Lipsă CNP; 4) **Luca Lentuca**, Lipsă CNP; 5) **Luca Maria**, Lipsă CNP; 6) **Luca Petru**, Lipsă CNP; 7) **Pomaja Viorica**, Lipsă CNP, bun comun.	

C. Partea III. SARCINI .

Inscrieri privind dezmembramintele dreptului de proprietate, drepturi reale de garanţie şi sarcini	Referinţe
NU SUNT	

Document care conține date cu caracter personal, protejat de prevederile Regulamentului (UE) nr. 679/2016 și Legii 190/2018

Anexa Nr. 1 La Partea I

Teren

Nr cadastral	Suprafaţa (mp)*	Observaţii / Referinţe
	44.200	

* Suprafaţa este determinată in planul de proiecţie Stereo 70.

DETALII LINIARE IMOBIL

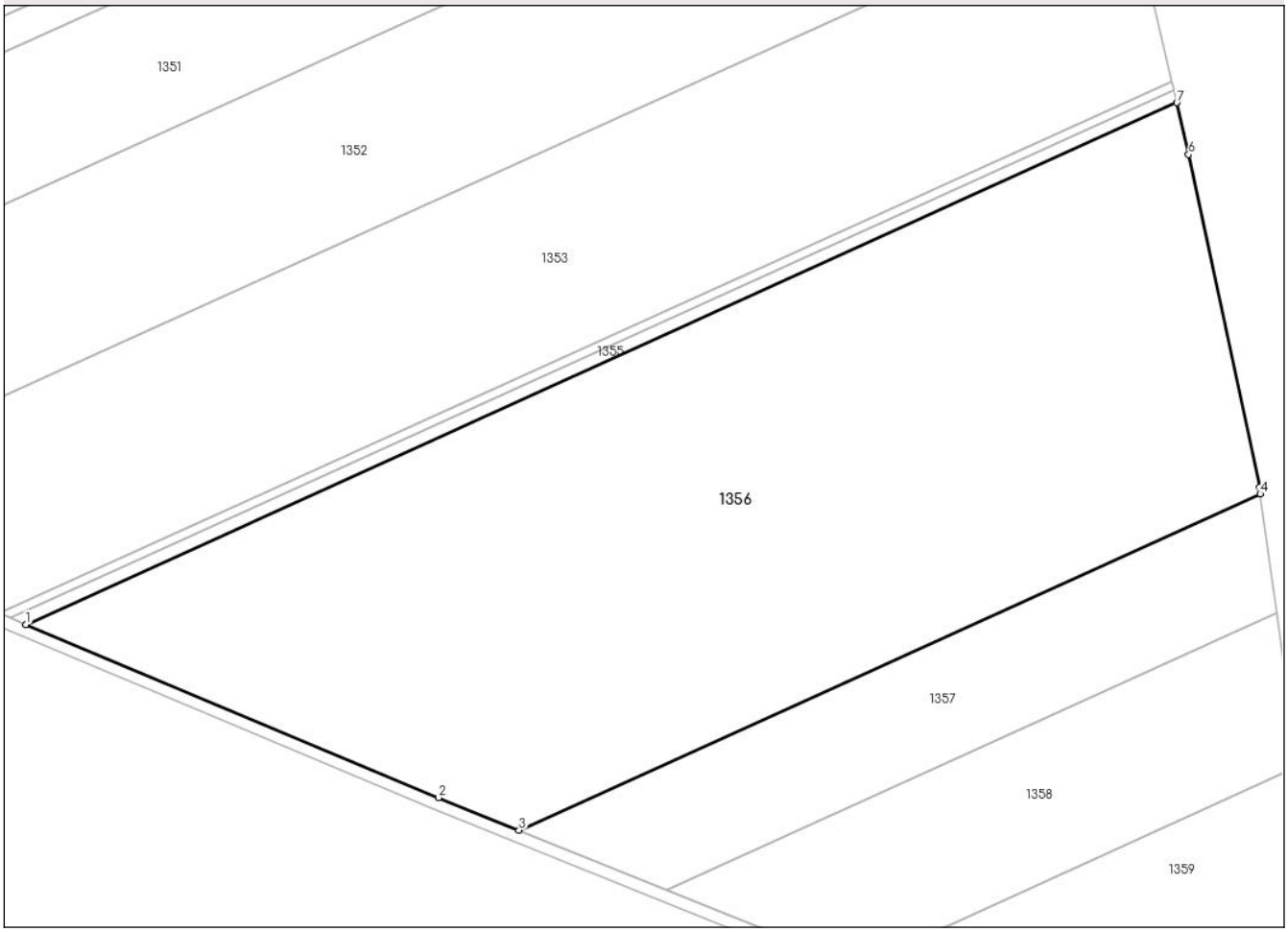

Date referitoare la teren

Crt	Categorie folosință	Intra vilan	Suprafaţa (mp)	Tarla	Parcelă	Nr. topo	Observaţii / Referinţe
1	arabil	NU	44.200	32	299	-	

Lungime Segmente
1) Valorile lungimilor segmentelor sunt obţinute din proiecţie în plan.

Punct început	X / Y	Punct sfârşit	X / Y	Lungime segment (** (m)
1	663.078,675 709.253,032	2	663.214,758 709.195,999	147.551
2	663.214,758 709.195,999	3	663.241,37 709.185,301	28.682
3	663.241,37 709.185,301	4	663.485,924 709.296,073	268.472
4	663.485,924 709.296,073	5	663.485,624 709.298,265	2.212
5	663.485,624 709.298,265	6	663.462,29 709.407,949	112.139

Document care conține date cu caracter personal, protejat de prevederile Regulamentului (UE) nr. 679/2016 și Legii 190/2018

Punct început	X / Y	Punct sfârşit	X / Y	Lungime segment (** (m)
6	663.462,29 709.407,949	7	663.458,376 709.425,02	17.514
7	663.458,376 709.425,02	1	663.078,675 709.253,032	416.837

** Lungimile segmentelor sunt determinate în planul de proiecţie Stereo 70 şi sunt rotunjite la 1 milimetru.
*** Distanţa dintre puncte este formată din segmente cumulate ce sunt mai mici decât valoarea 1 milimetru.

Document care conține date cu caracter personal, protejat de prevederile Regulamentului (UE) nr. 679/2016 și Legii 190/2018

DATE DESPRE IMOBILUL NR. 1357

Oficiul de Cadastru şi Publicitate Imobiliară BOTOSANI
Biroul de Cadastru şi Publicitate Imobiliară Botosani

A. Partea I. Descrierea imobilului

TEREN Extravilan

Adresa: Jud. Botosani

Nr. Crt	Nr cadastral Nr. topografic	Suprafaţa* (mp)	Observaţii / Referinţe
A1	51846	9.300	Sector cadastral:31 Teren neimprejmuit;

B. Partea II. Proprietari şi acte

Inscrieri privitoare la dreptul de proprietate şi alte drepturi reale		Referinţe
19035 / 22/02/2023		
Hotarare Judecatoreasca nr. 564, din 11/09/2008 emis de Judecatoria Saveni;		
B2	Intabulare, drept de PROPRIETATE, dobandit prin Hotarare Judecatoreasca, cota actuala 1/1	A1
	1) **AVĂDĂNEI IONEL** 2) **AVADANEI COSTICA**, decedat. 3) **AVĂDĂNEI FLORIN** 4) **AVADANEI MIHAI** 5) **ŞENDREA LĂCRĂMIOARA** 6) **GRIEROSU ELENA**	

C. Partea III. SARCINI .

Inscrieri privind dezmembramintele dreptului de proprietate, drepturi reale de garanţie şi sarcini	Referinţe
NU SUNT	

Document care conține date cu caracter personal, protejat de prevederile Regulamentului (UE) nr. 679/2016 și Legii 190/2018

Anexa Nr. 1 La Partea I

Teren

Nr cadastral	Suprafaţa (mp)*	Observaţii / Referinţe
51846	9.300	

* Suprafaţa este determinată in planul de proiecţie Stereo 70.

DETALII LINIARE IMOBIL

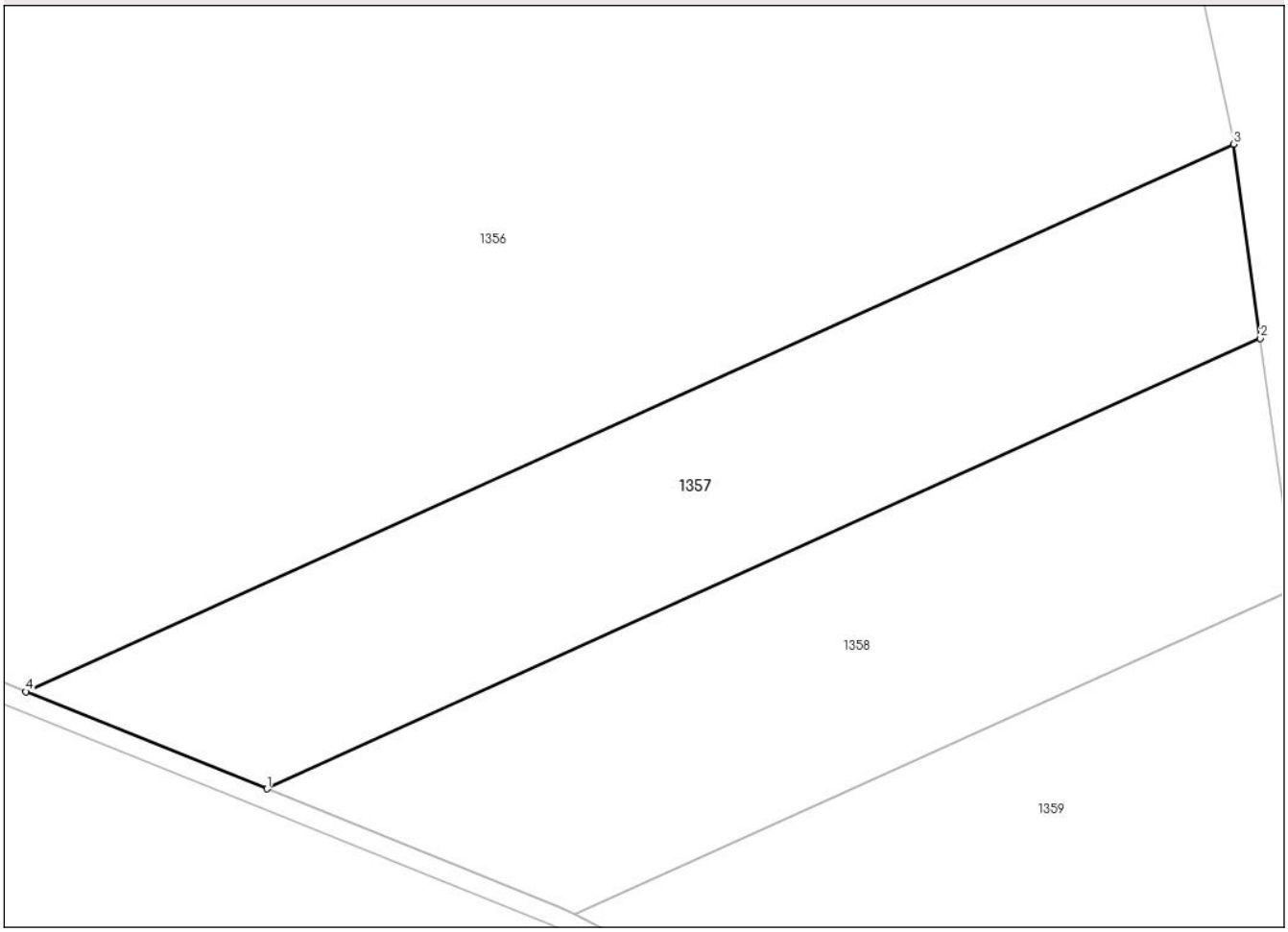

Date referitoare la teren

Crt	Categorie folosință	Intra vilan	Suprafaţa (mp)	Tarla	Parcelă	Nr. topo	Observaţii / Referinţe
1	arabil	NU	9.300	32	299/1	-	

Lungime Segmente
1) Valorile lungimilor segmentelor sunt obţinute din proiecţie în plan.

Punct început	X / Y	Punct sfârşit	X / Y	Lungime segment (** (m)
1	663.290,183 709.165,676	2	663.491,299 709.256,772	220.785
2	663.491,299 709.256,772	3	663.485,924 709.296,073	39.667
3	663.485,924 709.296,073	4	663.241,37 709.185,301	268.472
4	663.241,37 709.185,301	1	663.290,183 709.165,676	52.61

**** Lungimile segmentelor sunt determinate în planul de proiecţie Stereo 70 şi sunt rotunjite la 1 milimetru.**

Document care conține date cu caracter personal, protejat de prevederile Regulamentului (UE) nr. 679/2016 și Legii 190/2018

***** Distanţa dintre puncte este formată din segmente cumulate ce sunt mai mici decât valoarea 1 milimetru.**

Document care conține date cu caracter personal, protejat de prevederile Regulamentului (UE) nr. 679/2016 și Legii 190/2018

DATE DESPRE IMOBILUL NR. 1358

Oficiul de Cadastru şi Publicitate Imobiliară BOTOSANI
Biroul de Cadastru şi Publicitate Imobiliară Botosani

A. Partea I. Descrierea imobilului

TEREN Extravilan

Adresa: Jud. Botosani

Nr. Crt	Nr cadastral Nr. topografic	Suprafaţa* (mp)	Observaţii / Referinţe
A1	51432	9.300	Sector cadastral:31 Teren neimprejmuit;

B. Partea II. Proprietari şi acte

Inscrieri privitoare la dreptul de proprietate şi alte drepturi reale		Referinţe
90955 / 11/11/2019		
Act Notarial nr. 12644, din 11/12/2008 emis de BNPA Reta Aniţei-Ana Maria Vatavu (Botoşani);		
B3	Intabulare, drept de PROPRIETATE, dobandit prin Conventie, cota actuala 1/1	A1
	1) **SC ADIGE SRL**, CIF:13761984	

C. Partea III. SARCINI .

Inscrieri privind dezmembramintele dreptului de proprietate, drepturi reale de garanţie şi sarcini	Referinţe
NU SUNT	

Document care conține date cu caracter personal, protejat de prevederile Regulamentului (UE) nr. 679/2016 și Legii 190/2018

Anexa Nr. 1 La Partea I

Teren

Nr cadastral	Suprafaţa (mp)*	Observaţii / Referinţe
51432	9.300	

* Suprafaţa este determinată in planul de proiecţie Stereo 70.

DETALII LINIARE IMOBIL

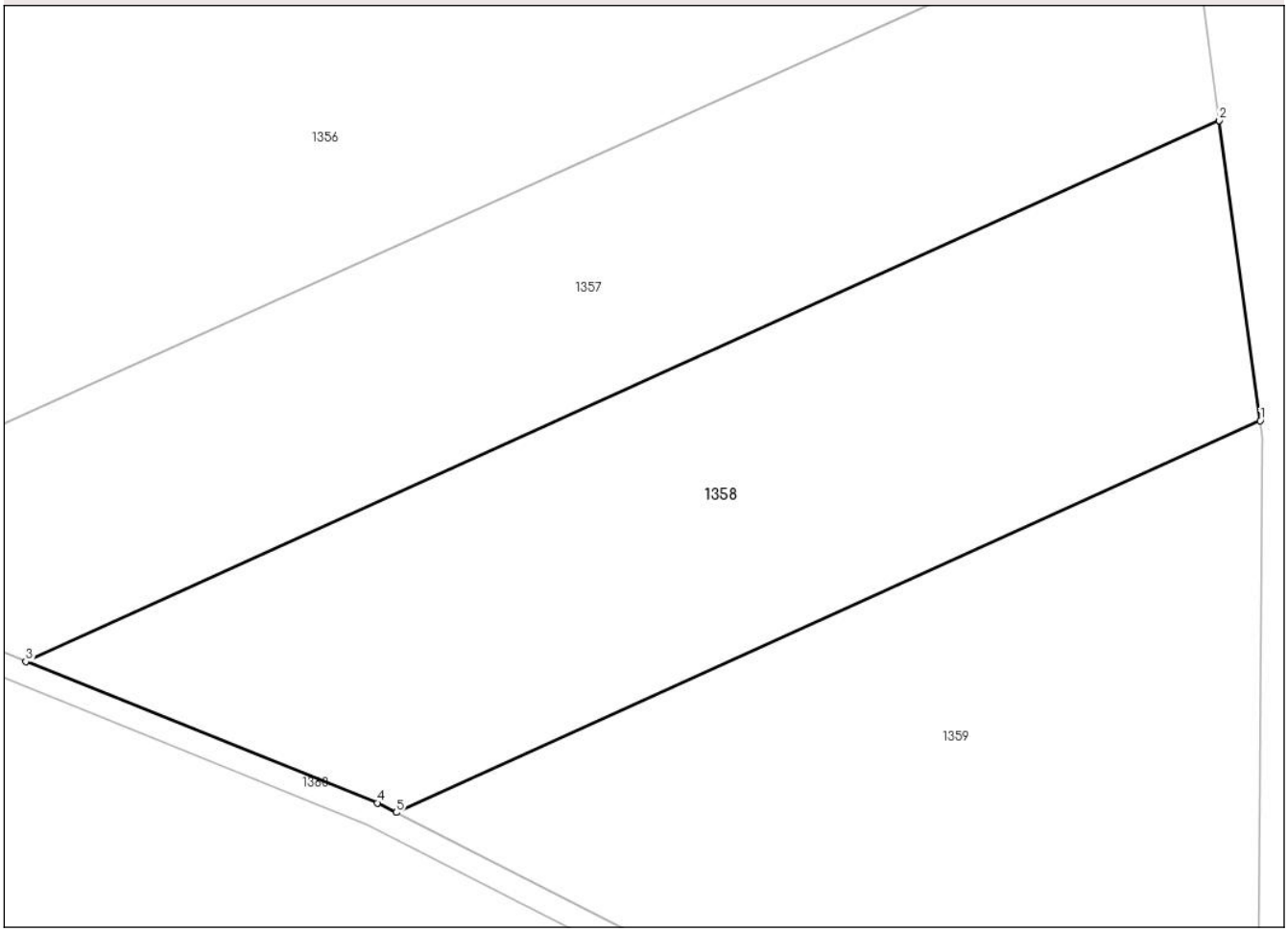

Date referitoare la teren

Crt	Categorie folosință	Intra vilan	Suprafaţa (mp)	Tarla	Parcelă	Nr. topo	Observaţii / Referinţe
1	arabil	NU	9.300	32	299/1	-	

Lungime Segmente
1) Valorile lungimilor segmentelor sunt obţinute din proiecţie în plan.

Punct început	X / Y	Punct sfârşit	X / Y	Lungime segment (** (m)
1	663.498,216 709.206,204	2	663.491,299 709.256,772	51.039
2	663.491,299 709.256,772	3	663.290,183 709.165,676	220.785
3	663.290,183 709.165,676	4	663.349,405 709.141,867	63.829
4	663.349,405 709.141,867	5	663.352,597 709.140,245	3.58
5	663.352,597 709.140,245	1	663.498,216 709.206,204	159.861

Document care conține date cu caracter personal, protejat de prevederile Regulamentului (UE) nr. 679/2016 și Legii 190/2018

** Lungimile segmentelor sunt determinate în planul de proiecţie Stereo 70 şi sunt rotunjite la 1 milimetru.
*** Distanţa dintre puncte este formată din segmente cumulate ce sunt mai mici decât valoarea 1 milimetru.

DATE DESPRE IMOBILUL NR. 1359

Oficiul de Cadastru şi Publicitate Imobiliară BOTOSANI
Biroul de Cadastru şi Publicitate Imobiliară Botosani

A. Partea I. Descrierea imobilului

TEREN Extravilan

Adresa: Jud. Botosani

Nr. Crt	Nr cadastral Nr. topografic	Suprafaţa* (mp)	Observaţii / Referinţe
A1	51434	9.400	Sector cadastral:31 Teren neimprejmuit;

B. Partea II. Proprietari şi acte

Inscrieri privitoare la dreptul de proprietate şi alte drepturi reale		Referinţe
90954 / 11/11/2019		
Act Notarial nr. 12643, din 11/12/2008 emis de BNPA Reta Aniţei-Ana Maria Vatavu (Botoșani);		
B3	Intabulare, drept de PROPRIETATE, dobandit prin Conventie, cota actuala 1/1	A1
	1) **SC ADIGE SRL**, CIF:13761984	

C. Partea III. SARCINI .

Inscrieri privind dezmembramintele dreptului de proprietate, drepturi reale de garanţie şi sarcini	Referinţe
NU SUNT	

Document care conține date cu caracter personal, protejat de prevederile Regulamentului (UE) nr. 679/2016 și Legii 190/2018

Anexa Nr. 1 La Partea I

Teren

Nr cadastral	Suprafaţa (mp)*	Observaţii / Referinţe
51434	9.400	

* Suprafaţa este determinată in planul de proiecţie Stereo 70.

DETALII LINIARE IMOBIL

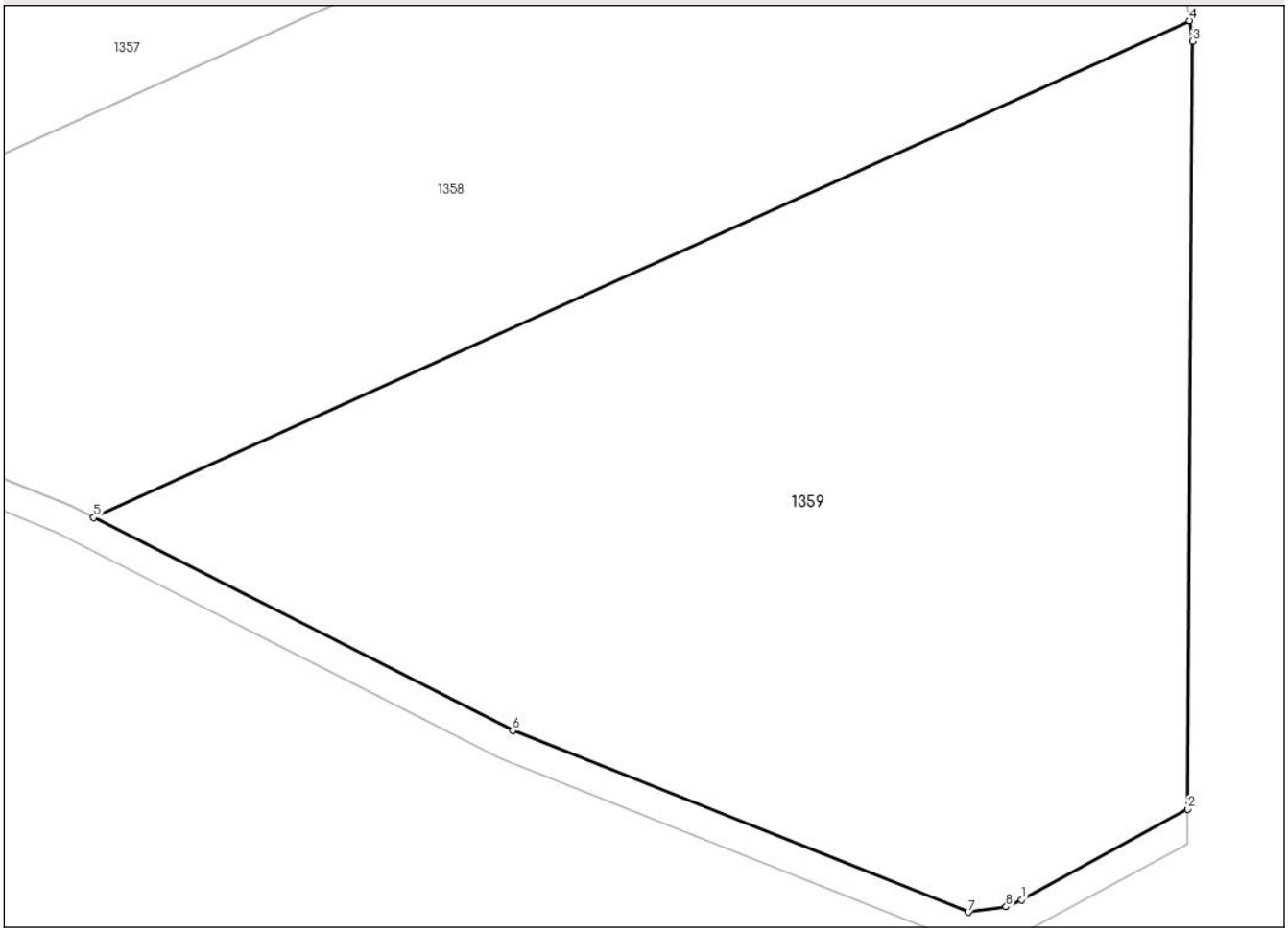

Date referitoare la teren

Crt	Categorie folosință	Intra vilan	Suprafaţa (mp)	Tarla	Parcelă	Nr. topo	Observaţii / Referinţe
1	arabil	NU	9.400	32	299/1	-	

Lungime Segmente
1) Valorile lungimilor segmentelor sunt obţinute din proiecţie în plan.

Punct început	X / Y	Punct sfârşit	X / Y	Lungime segment (** (m)
1	663.475,894 709.089,517	2	663.497,95 709.101,543	25.122
2	663.497,95 709.101,543	3	663.498,591 709.203,459	101.918
3	663.498,591 709.203,459	4	663.498,216 709.206,204	2.77
4	663.498,216 709.206,204	5	663.352,597 709.140,245	159.861
5	663.352,597 709.140,245	6	663.408,282 709.111,963	62.456

Document care conține date cu caracter personal, protejat de prevederile Regulamentului (UE) nr. 679/2016 și Legii 190/2018

Punct început	X / Y	Punct sfârşit	X / Y	Lungime segment (** (m)
6	663.408,282 709.111,963	7	663.468,849 709.087,865	65.185
7	663.468,849 709.087,865	8	663.473,842 709.088,587	5.045
8	663.473,842 709.088,587	1	663.475,894 709.089,517	2.253

** Lungimile segmentelor sunt determinate în planul de proiecţie Stereo 70 şi sunt rotunjite la 1 milimetru.
*** Distanţa dintre puncte este formată din segmente cumulate ce sunt mai mici decât valoarea 1 milimetru.

Document care conține date cu caracter personal, protejat de prevederile Regulamentului (UE) nr. 679/2016 și Legii 190/2018

DATE DESPRE IMOBILUL NR. 1360

Oficiul de Cadastru şi Publicitate Imobiliară BOTOSANI
Biroul de Cadastru şi Publicitate Imobiliară Botosani

A. Partea I. Descrierea imobilului

TEREN Extravilan

Adresa: Jud. Botosani

Nr. Crt	Nr cadastral Nr. topografic	Suprafaţa* (mp)	Observaţii / Referinţe
A1		2.914	Sector cadastral:31 Teren neimprejmuit;

B. Partea II. Proprietari şi acte

Inscrieri privitoare la dreptul de proprietate şi alte drepturi reale		Referinţe
/		
Act Normativ nr. 7, din 13/03/1996 emis de Parlamentul Romaniei;		
B1	Inscrierea posesiei, drept de PROPRIETATE, dobandit prin Lege, cota actuala 1/1	A1
	1) **NEIDENTIFICAT NEIDENTIFICAT**	
Act Normativ nr. 7., din 13/03/1996 emis de Parlamentul Romaniei (art. 13);		
B2	Se notează mențiunea de proprietar neidentificat, rezervă la dispoziția comisiei de fond funciar.	A1

C. Partea III. SARCINI .

Inscrieri privind dezmembramintele dreptului de proprietate, drepturi reale de garanţie şi sarcini	Referinţe
NU SUNT	

Document care conține date cu caracter personal, protejat de prevederile Regulamentului (UE) nr. 679/2016 și Legii 190/2018

Anexa Nr. 1 La Partea I

Teren

Nr cadastral	Suprafaţa (mp)*	Observaţii / Referinţe
	2.914	

* Suprafaţa este determinată in planul de proiecţie Stereo 70.

DETALII LINIARE IMOBIL

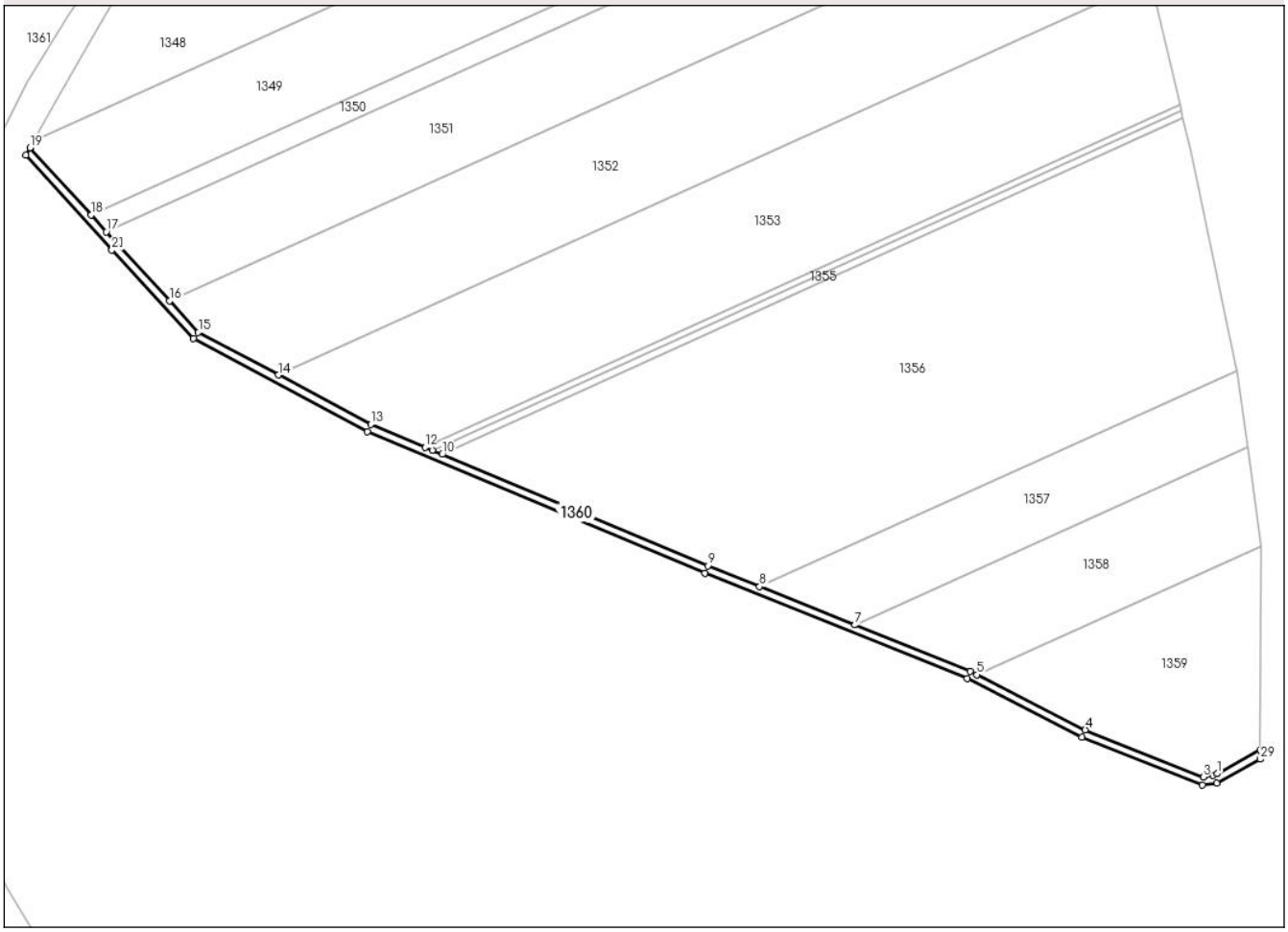

Date referitoare la teren

Crt	Categorie folosință	Intra vilan	Suprafaţa (mp)	Tarla	Parcelă	Nr. topo	Observaţii / Referinţe
1	drum	NU	2.914	32	298	-	

Lungime Segmente

1) Valorile lungimilor segmentelor sunt obţinute din proiecţie în plan.

Punct început	X / Y	Punct sfârşit	X / Y	Lungime segment (** (m)
1	663.475,894 709.089,517	2	663.473,842 709.088,587	2.253
3	663.468,849 709.087,865	4	663.408,282 709.111,963	65.185
5	663.352,597 709.140,245	6	663.349,405 709.141,867	3.58
7	663.290,183 709.165,676	8	663.241,37 709.185,301	52.61
9	663.214,758 709.195,999	10	663.078,675 709.253,032	147.551

Punct început	X / Y	Punct sfârşit	X / Y	Lungime segment (** (m)
2	663.473,842 709.088,587	3	663.468,849 709.087,865	5.045
4	663.408,282 709.111,963	5	663.352,597 709.140,245	62.456
6	663.349,405 709.141,867	7	663.290,183 709.165,676	63.829
8	663.241,37 709.185,301	9	663.214,758 709.195,999	28.682
10	663.078,675 709.253,032	11	663.073,569 709.255,172	5.536

Document care conține date cu caracter personal, protejat de prevederile Regulamentului (UE) nr. 679/2016 și Legii 190/2018

Punct început	X / Y	Punct sfârşit	X / Y	Lungime segment (** (m)
11	663.073,569 709.255,172	12	663.069,873 709.256,721	4.007
13	663.042,111 709.268,356	14	662.994,589 709.293,635	53.827
15	662.953,666 709.315,404	16	662.938,848 709.331,622	21.968
17	662.906,549 709.366,974	18	662.898,692 709.375,574	11.649
19	662.867,34 709.409,889	20	662.865,295 709.406,198	4.22
21	662.909,32 709.357,688	22	662.951,178 709.312,197	61.818
23	663.040,395 709.264,738	24	663.213,239 709.192,299	187.41
25	663.347,75 709.138,221	26	663.406,634 709.108,314	66.044
27	663.468,364 709.083,753	28	663.475,599 709.084,8	7.31
29	663.497,921 709.096,971	30	663.497,95 709.101,543	4.572

Punct început	X / Y	Punct sfârşit	X / Y	Lungime segment (** (m)
12	663.069,873 709.256,721	13	663.042,111 709.268,356	30.102
14	662.994,589 709.293,635	15	662.953,666 709.315,404	46.353
16	662.938,848 709.331,622	17	662.906,549 709.366,974	47.885
18	662.898,692 709.375,574	19	662.867,34 709.409,889	46.481
20	662.865,295 709.406,198	21	662.909,32 709.357,688	65.509
22	662.951,178 709.312,197	23	663.040,395 709.264,738	101.055
24	663.213,239 709.192,299	25	663.347,75 709.138,221	144.975
26	663.406,634 709.108,314	27	663.468,364 709.083,753	66.437
28	663.475,599 709.084,8	29	663.497,921 709.096,971	25.424
30	663.497,95 709.101,543	1	663.475,894 709.089,517	25.122

** Lungimile segmentelor sunt determinate în planul de proiecţie Stereo 70 şi sunt rotunjite la 1 milimetru.
*** Distanţa dintre puncte este formată din segmente cumulate ce sunt mai mici decât valoarea 1 milimetru.

Document care conține date cu caracter personal, protejat de prevederile Regulamentului (UE) nr. 679/2016 și Legii 190/2018