DATE DESPRE IMOBILUL NR. 1361

Oficiul de Cadastru şi Publicitate Imobiliară BOTOSANI
Biroul de Cadastru şi Publicitate Imobiliară Botosani

A. Partea I. Descrierea imobilului

TEREN Extravilan

Adresa: Jud. Botosani

Nr. Crt	Nr cadastral Nr. topografic	Suprafaţa* (mp)	Observaţii / Referinţe
A1		21.300	Sector cadastral:30 Teren neimprejmuit;

B. Partea II. Proprietari şi acte

Inscrieri privitoare la dreptul de proprietate şi alte drepturi reale		Referinţe
/		
Act Administrativ nr. 6812, din 17/02/1993 emis de Comisia Judeteana Botosani;		
B1	Intabulare, drept de PROPRIETATE, dobandit prin Reconstituire, cota actuala 1/1	A1
	1) **Luchian Dumitru**, Lipsă CNP; 2) **Luchian Gheorghe**, Lipsă CNP; 3) **Neagu Eugenia**, Lipsă CNP; 4) **Relinschi Lucica**, Lipsă CNP, bun comun.	

C. Partea III. SARCINI .

Inscrieri privind dezmembramintele dreptului de proprietate, drepturi reale de garanţie şi sarcini	Referinţe
NU SUNT	

Document care conține date cu caracter personal, protejat de prevederile Regulamentului (UE) nr. 679/2016 și Legii 190/2018

Anexa Nr. 1 La Partea I

Teren

Nr cadastral	Suprafaţa (mp)*	Observaţii / Referinţe
	21.300	

* Suprafaţa este determinată in planul de proiecţie Stereo 70.

DETALII LINIARE IMOBIL

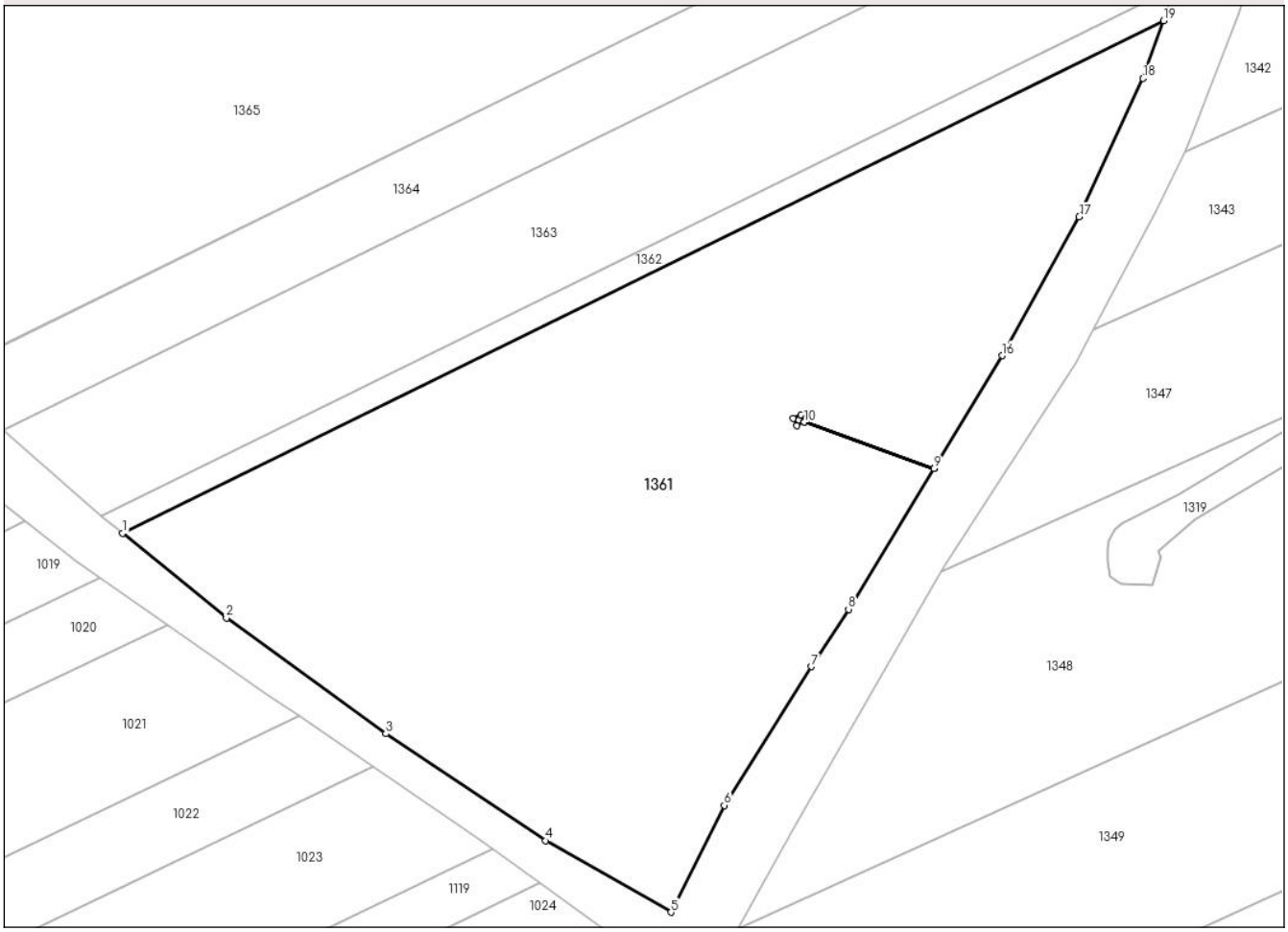

Date referitoare la teren

Crt	Categorie folosință	Intra vilan	Suprafaţa (mp)	Tarla	Parcelă	Nr. topo	Observaţii / Referinţe
1	arabil	NU	21.300	33	300	-	

Lungime Segmente
1) Valorile lungimilor segmentelor sunt obţinute din proiecţie în plan.

Punct început	X / Y	Punct sfârşit	X / Y	Lungime segment (** (m)
1	662.718,706 709.510,431	2	662.744,102 709.489,682	32.794
2	662.744,102 709.489,682	3	662.783,192 709.461,345	48.281
3	662.783,192 709.461,345	4	662.822,405 709.435,147	47.159
4	662.822,405 709.435,147	5	662.853,083 709.417,659	35.312
5	662.853,083 709.417,659	6	662.866,145 709.443,795	29.218

Document care conține date cu caracter personal, protejat de prevederile Regulamentului (UE) nr. 679/2016 și Legii 190/2018

Punct început	X / Y	Punct sfârşit	X / Y	Lungime segment (** (m)
6	662.866,145 709.443,795	7	662.887,44 709.477,793	40.117
7	662.887,44 709.477,793	8	662.896,61 709.491,798	16.74
8	662.896,61 709.491,798	9	662.917,562 709.526,257	40.329
9	662.917,562 709.526,257	10	662.885,778 709.537,615	33.752
10	662.885,778 709.537,615	11	662.883,986 709.536,743	1.993
11	662.883,986 709.536,743	12	662.883,111 709.538,542	2.001
12	662.883,111 709.538,542	13	662.884,91 709.539,417	2.001
13	662.884,91 709.539,417	14	662.885,785 709.537,618	2.001
14	662.885,785 709.537,618	15	662.917,564 709.526,262	33.747
15	662.917,564 709.526,262	16	662.934,262 709.553,894	32.285
16	662.934,262 709.553,894	17	662.953,129 709.587,871	38.864
17	662.953,129 709.587,871	18	662.968,784 709.621,788	37.356
18	662.968,784 709.621,788	19	662.973,787 709.635,905	14.977
19	662.973,787 709.635,905	1	662.718,706 709.510,431	284.271

**** Lungimile segmentelor sunt determinate în planul de proiecţie Stereo 70 şi sunt rotunjite la 1 milimetru.**
***** Distanţa dintre puncte este formată din segmente cumulate ce sunt mai mici decât valoarea 1 milimetru.**

Document care conține date cu caracter personal, protejat de prevederile Regulamentului (UE) nr. 679/2016 și Legii 190/2018

DATE DESPRE IMOBILUL NR. 1362

Oficiul de Cadastru şi Publicitate Imobiliară BOTOSANI
Biroul de Cadastru şi Publicitate Imobiliară Botosani

A. Partea I. Descrierea imobilului

TEREN Extravilan

Adresa: Jud. Botosani

Nr. Crt	Nr cadastral Nr. topografic	Suprafaţa* (mp)	Observaţii / Referinţe
A1		1.766	Sector cadastral:30 Teren neimprejmuit;

B. Partea II. Proprietari şi acte

Inscrieri privitoare la dreptul de proprietate şi alte drepturi reale		Referinţe
/		
Act Administrativ nr. 160125, din 19/03/2008 emis de Comisia Judeteana Botosani;		
B1	Intabulare, drept de PROPRIETATE, dobandit prin Reconstituire, cota actuala 1/1	A1
	1) **Cretu Relinschi Maria**, Lipsă CNP, bun propriu.	

C. Partea III. SARCINI .

Inscrieri privind dezmembramintele dreptului de proprietate, drepturi reale de garanţie şi sarcini	Referinţe
NU SUNT	

Document care conține date cu caracter personal, protejat de prevederile Regulamentului (UE) nr. 679/2016 și Legii 190/2018

Anexa Nr. 1 La Partea I

Teren

Nr cadastral	Suprafaţa (mp)*	Observaţii / Referinţe
	1.766	

* Suprafaţa este determinată in planul de proiecţie Stereo 70.

DETALII LINIARE IMOBIL

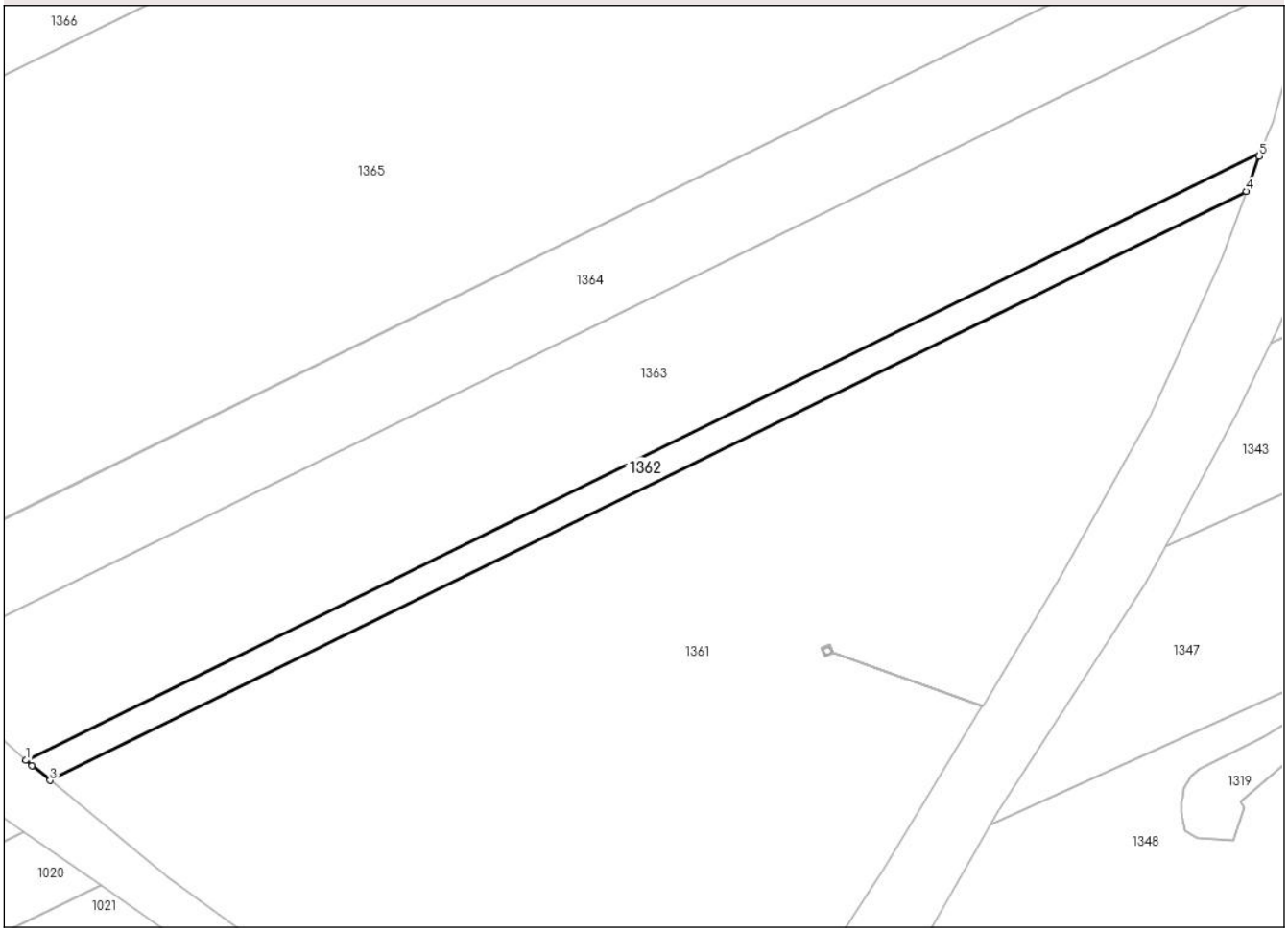

Date referitoare la teren

Crt	Categorie folosință	Intra vilan	Suprafaţa (mp)	Tarla	Parcelă	Nr. topo	Observaţii / Referinţe
1	arabil	NU	1.766	33	300/380	-	

Lungime Segmente
1) Valorile lungimilor segmentelor sunt obţinute din proiecţie în plan.

Punct început	X / Y	Punct sfârşit	X / Y	Lungime segment (** (m)
1	662.713,551 709.514,711	2	662.714,847 709.513,584	1.717
2	662.714,847 709.513,584	3	662.718,706 709.510,431	4.983
3	662.718,706 709.510,431	4	662.973,787 709.635,905	284.271
4	662.973,787 709.635,905	5	662.976,45 709.643,419	7.972
5	662.976,45 709.643,419	6	662.976,764 709.644,184	0.827

Document care conține date cu caracter personal, protejat de prevederile Regulamentului (UE) nr. 679/2016 și Legii 190/2018

Punct început	X / Y	Punct sfârşit	X / Y	Lungime segment (** (m)
6	662.976,764 709.644,184	1	662.713,551 709.514,711	293.333

** Lungimile segmentelor sunt determinate în planul de proiecţie Stereo 70 şi sunt rotunjite la 1 milimetru.
*** Distanţa dintre puncte este formată din segmente cumulate ce sunt mai mici decât valoarea 1 milimetru.

Document care conține date cu caracter personal, protejat de prevederile Regulamentului (UE) nr. 679/2016 și Legii 190/2018

DATE DESPRE IMOBILUL NR. 1363

Oficiul de Cadastru şi Publicitate Imobiliară BOTOSANI
Biroul de Cadastru şi Publicitate Imobiliară Botosani

A. Partea I. Descrierea imobilului

TEREN Extravilan

Adresa: Jud. Botosani

Nr. Crt	Nr cadastral Nr. topografic	Suprafaţa* (mp)	Observaţii / Referinţe
A1	51864	9.277	Sector cadastral:30 Teren neimprejmuit;

B. Partea II. Proprietari şi acte

Inscrieri privitoare la dreptul de proprietate şi alte drepturi reale		Referinţe
53342 / 12/06/2023		
Act Notarial nr. 215, din 26/08/2020 emis de BIN Coșorianu-Pușcașu Lenuța;		
B3	Intabulare, drept de PROPRIETATE, dobandit prin Succesiune, cota actuala 3/4	A1
	1) **AȘCHIOAPEI RITA-DOINIȚA**, bun propriu.	
B4	Intabulare, drept de PROPRIETATE, dobandit prin Succesiune, cota actuala 1/4	A1
	1) **AȘCHIOAPEI RITA-DOINIȚA**, bun propriu.	

C. Partea III. SARCINI .

Inscrieri privind dezmembramintele dreptului de proprietate, drepturi reale de garanţie şi sarcini	Referinţe
NU SUNT	

Anexa Nr. 1 La Partea I

Teren

Nr cadastral	Suprafaţa (mp)*	Observaţii / Referinţe
51864	9.277	

* Suprafaţa este determinată in planul de proiecţie Stereo 70.

DETALII LINIARE IMOBIL

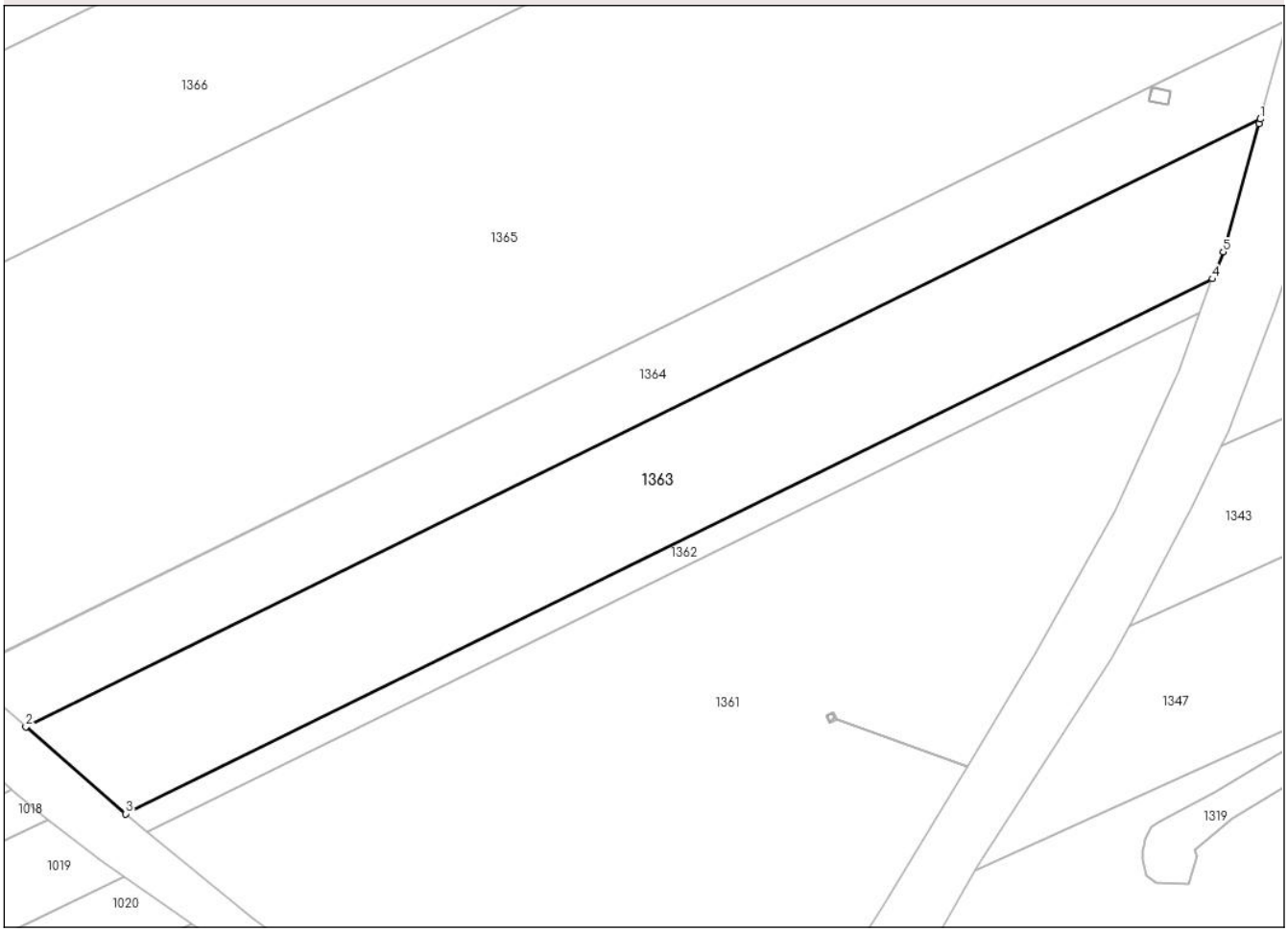

Date referitoare la teren

Crt	Categorie folosință	Intra vilan	Suprafaţa (mp)	Tarla	Parcelă	Nr. topo	Observaţii / Referinţe
1	arabil	NU	9.277	33	300/1	-	

Lungime Segmente
1) Valorile lungimilor segmentelor sunt obţinute din proiecţie în plan.

Punct început	X / Y	Punct sfârşit	X / Y	Lungime segment (** (m)
1	662.988,396 709.682,856	2	662.689,341 709.535,751	333.277
2	662.689,341 709.535,751	3	662.713,551 709.514,711	32.075
3	662.713,551 709.514,711	4	662.976,764 709.644,184	293.333
4	662.976,764 709.644,184	5	662.979,424 709.650,676	7.016
5	662.979,424 709.650,676	6	662.988,087 709.681,73	32.24

Document care conține date cu caracter personal, protejat de prevederile Regulamentului (UE) nr. 679/2016 și Legii 190/2018

Punct început	X / Y	Punct sfârşit	X / Y	Lungime segment (** (m)
6	662.988,087 709.681,73	1	662.988,396 709.682,856	1.168

** Lungimile segmentelor sunt determinate în planul de proiecţie Stereo 70 şi sunt rotunjite la 1 milimetru.
*** Distanţa dintre puncte este formată din segmente cumulate ce sunt mai mici decât valoarea 1 milimetru.

Document care conține date cu caracter personal, protejat de prevederile Regulamentului (UE) nr. 679/2016 și Legii 190/2018

DATE DESPRE IMOBILUL NR. 1364

Oficiul de Cadastru şi Publicitate Imobiliară BOTOSANI
Biroul de Cadastru şi Publicitate Imobiliară Botosani

A. Partea I. Descrierea imobilului

TEREN Extravilan

Adresa: Jud. Botosani

Nr. Crt	Nr cadastral Nr. topografic	Suprafaţa* (mp)	Observaţii / Referinţe
A1		6.416	Sector cadastral:30 Teren neimprejmuit;

B. Partea II. Proprietari şi acte

Inscrieri privitoare la dreptul de proprietate şi alte drepturi reale		Referinţe
/		
Act Administrativ nr. 94082, din 24/03/2000 emis de Comisia Judeteana Botosani;		
B1	Intabulare, drept de PROPRIETATE, dobandit prin Reconstituire, cota actuala 1/1	A1
	1) **Arusti Aurel**, Lipsă CNP, bun propriu.	

C. Partea III. SARCINI .

Inscrieri privind dezmembramintele dreptului de proprietate, drepturi reale de garanţie şi sarcini	Referinţe
NU SUNT	

Document care conține date cu caracter personal, protejat de prevederile Regulamentului (UE) nr. 679/2016 și Legii 190/2018

Anexa Nr. 1 La Partea I

Teren

Nr cadastral	Suprafaţa (mp)*	Observaţii / Referinţe
	6.416	

* Suprafaţa este determinată in planul de proiecţie Stereo 70.

DETALII LINIARE IMOBIL

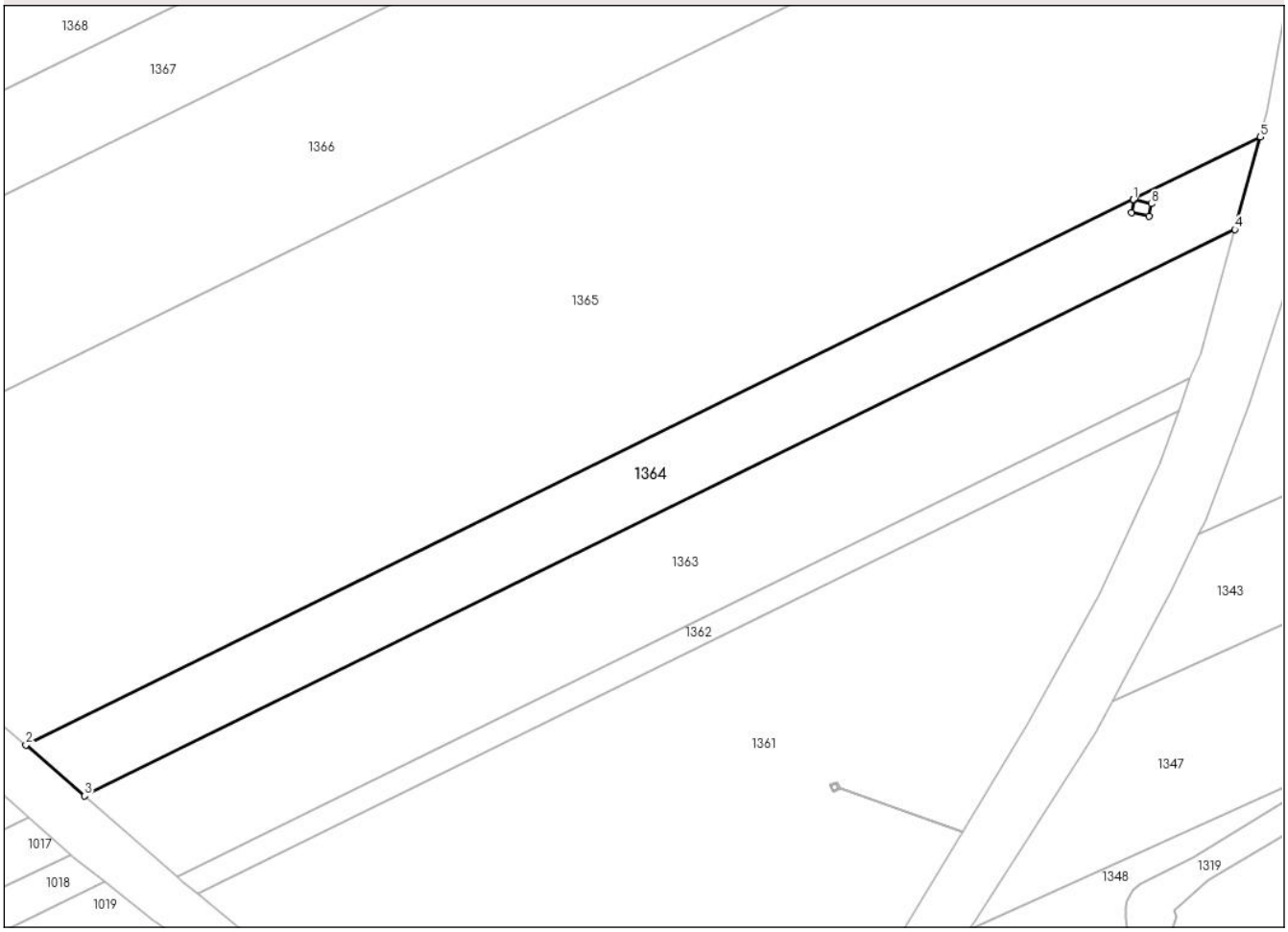

Date referitoare la teren

Crt	Categorie folosință	Intra vilan	Suprafaţa (mp)	Tarla	Parcelă	Nr. topo	Observaţii / Referinţe
1	arabil	NU	6.416	33	300/18	-	

Lungime Segmente
1) Valorile lungimilor segmentelor sunt obţinute din proiecţie în plan.

Punct început	X / Y	Punct sfârşit	X / Y	Lungime segment (** (m)
1	662.962,043 709.690,64	2	662.674,097 709.549,0	320.897
2	662.674,097 709.549,0	3	662.689,341 709.535,751	20.197
3	662.689,341 709.535,751	4	662.988,396 709.682,856	333.277
4	662.988,396 709.682,856	5	662.994,989 709.706,846	24.879
5	662.994,989 709.706,846	6	662.962,048 709.690,642	36.711

Document care conține date cu caracter personal, protejat de prevederile Regulamentului (UE) nr. 679/2016 și Legii 190/2018

Punct început	X / Y	Punct sfârşit	X / Y	Lungime segment (** (m)
6	662.962,048 709.690,642	7	662.962,144 709.690,445	0.219
7	662.962,144 709.690,445	8	662.966,708 709.689,495	4.662
8	662.966,708 709.689,495	9	662.966,05 709.686,335	3.228
9	662.966,05 709.686,335	10	662.961,48 709.687,287	4.668
10	662.961,48 709.687,287	11	662.962,138 709.690,447	3.228
11	662.962,138 709.690,447	1	662.962,043 709.690,64	0.215

** Lungimile segmentelor sunt determinate în planul de proiecţie Stereo 70 şi sunt rotunjite la 1 milimetru.
*** Distanţa dintre puncte este formată din segmente cumulate ce sunt mai mici decât valoarea 1 milimetru.

Document care conține date cu caracter personal, protejat de prevederile Regulamentului (UE) nr. 679/2016 și Legii 190/2018

DATE DESPRE IMOBILUL NR. 1365

Oficiul de Cadastru şi Publicitate Imobiliară BOTOSANI
Biroul de Cadastru şi Publicitate Imobiliară Botosani

A. Partea I. Descrierea imobilului

TEREN Extravilan

Adresa: Jud. Botosani

Nr. Crt	Nr cadastral Nr. topografic	Suprafaţa* (mp)	Observaţii / Referinţe
A1	51315	34.377	Sector cadastral:30 Teren neimprejmuit;

B. Partea II. Proprietari şi acte

Inscrieri privitoare la dreptul de proprietate şi alte drepturi reale		Referinţe
89296 / 23/11/2018		
Act Notarial nr. 867, din 10/02/2011 emis de BNPA RETA ANIȚEI- ANA-MARIA VATAVU (Botoșani);		
B3	Intabulare, drept de PROPRIETATE, dobandit prin Conventie, cota actuala 1/1	A1
	1) **SC ADIGE SRL**, CIF:13761984	

C. Partea III. SARCINI .

Inscrieri privind dezmembramintele dreptului de proprietate, drepturi reale de garanţie şi sarcini	Referinţe
NU SUNT	

Document care conține date cu caracter personal, protejat de prevederile Regulamentului (UE) nr. 679/2016 și Legii 190/2018

Anexa Nr. 1 La Partea I

Teren

Nr cadastral	Suprafaţa (mp)*	Observaţii / Referinţe
51315	34.377	

* Suprafaţa este determinată in planul de proiecţie Stereo 70.

DETALII LINIARE IMOBIL

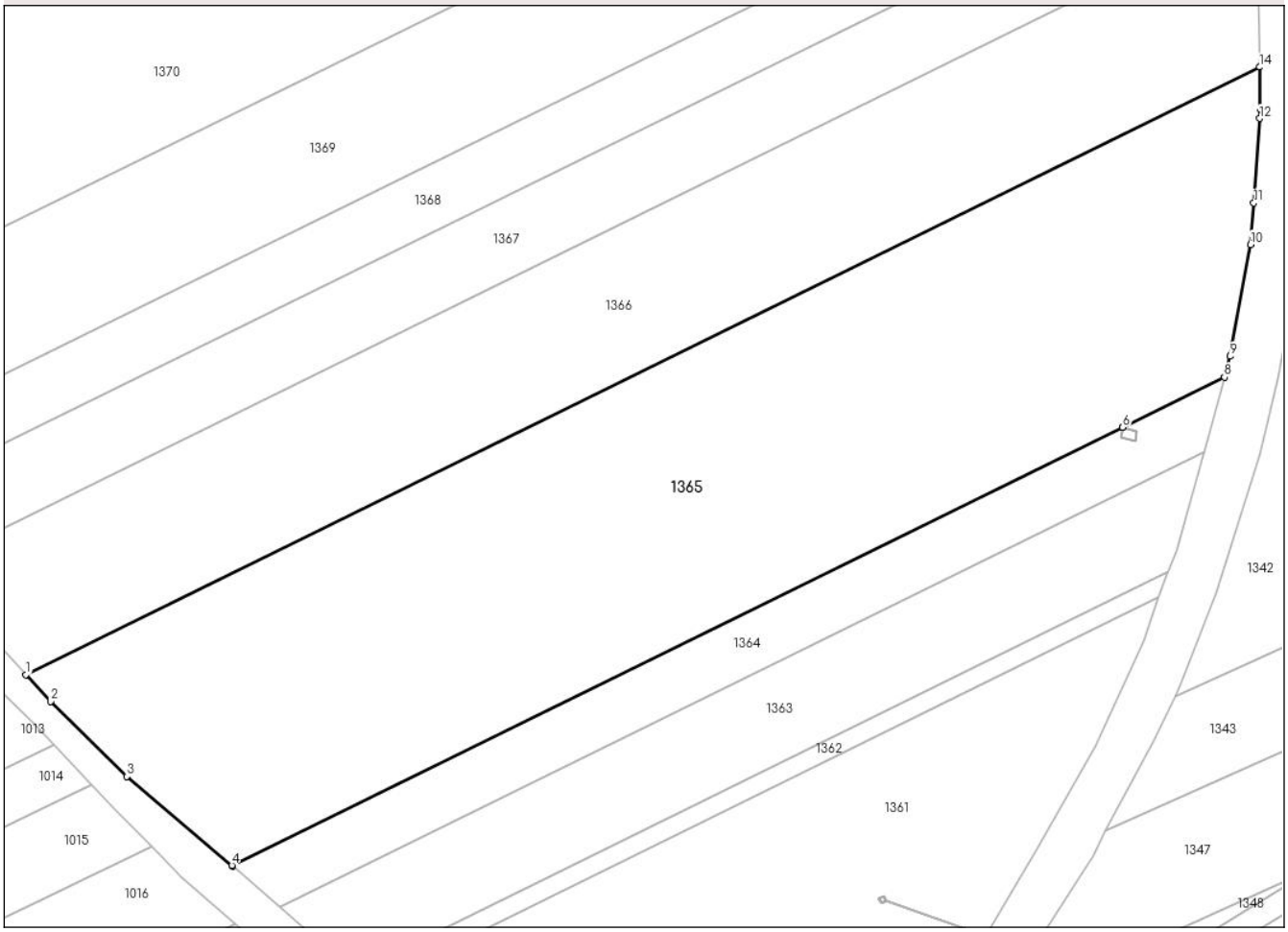

Date referitoare la teren

Crt	Categorie folosință	Intra vilan	Suprafaţa (mp)	Tarla	Parcelă	Nr. topo	Observaţii / Referinţe
1	arabil	NU	34.377	33	300/3	-	

Lungime Segmente
1) Valorile lungimilor segmentelor sunt obţinute din proiecţie în plan.

Punct început	X / Y	Punct sfârşit	X / Y	Lungime segment (** (m)
1	662.607,307 709.610,763	2	662.615,285 709.602,079	11.792
2	662.615,285 709.602,079	3	662.639,972 709.577,833	34.602
3	662.639,972 709.577,833	4	662.673,915 709.549,158	44.434
4	662.673,915 709.549,158	5	662.674,097 709.549,0	0.241
5	662.674,097 709.549,0	6	662.962,043 709.690,64	320.897

Document care conține date cu caracter personal, protejat de prevederile Regulamentului (UE) nr. 679/2016 și Legii 190/2018

Punct început	X / Y	Punct sfârşit	X / Y	Lungime segment (** (m)
6	662.962,043 709.690,64	7	662.962,048 709.690,642	0.005
7	662.962,048 709.690,642	8	662.994,989 709.706,846	36.711
8	662.994,989 709.706,846	9	662.996,853 709.713,63	7.035
9	662.996,853 709.713,63	10	663.003,368 709.749,709	36.663
10	663.003,368 709.749,709	11	663.004,474 709.763,144	13.48
11	663.004,474 709.763,144	12	663.006,336 709.790,425	27.344
12	663.006,336 709.790,425	13	663.006,536 709.793,365	2.947
13	663.006,536 709.793,365	14	663.006,321 709.807,038	13.675
14	663.006,321 709.807,038	1	662.607,307 709.610,763	444.675

** Lungimile segmentelor sunt determinate în planul de proiecţie Stereo 70 şi sunt rotunjite la 1 milimetru.
*** Distanţa dintre puncte este formată din segmente cumulate ce sunt mai mici decât valoarea 1 milimetru.

Document care conține date cu caracter personal, protejat de prevederile Regulamentului (UE) nr. 679/2016 și Legii 190/2018

DATE DESPRE IMOBILUL NR. 1366

Oficiul de Cadastru şi Publicitate Imobiliară BOTOSANI
Biroul de Cadastru şi Publicitate Imobiliară Botosani

A. Partea I. Descrierea imobilului

TEREN Extravilan

Adresa: Jud. Botosani

Nr. Crt	Nr cadastral Nr. topografic	Suprafaţa* (mp)	Observaţii / Referinţe
A1		21.141	Sector cadastral:30 Teren neimprejmuit;

B. Partea II. Proprietari şi acte

Inscrieri privitoare la dreptul de proprietate şi alte drepturi reale		Referinţe
/		
Act Administrativ nr. 6820, din 17/02/1993 emis de Comisia Judeteana Botosani;		
B1	Intabulare, drept de PROPRIETATE, dobandit prin Reconstituire, cota actuala 1/1	A1
	1) **Pintilie Elena**, Lipsă CNP, bun propriu.	

C. Partea III. SARCINI .

Inscrieri privind dezmembramintele dreptului de proprietate, drepturi reale de garanţie şi sarcini	Referinţe
NU SUNT	

Document care conține date cu caracter personal, protejat de prevederile Regulamentului (UE) nr. 679/2016 și Legii 190/2018

Anexa Nr. 1 La Partea I

Teren

Nr cadastral	Suprafaţa (mp)*	Observaţii / Referinţe
	21.141	

* Suprafaţa este determinată in planul de proiecţie Stereo 70.

DETALII LINIARE IMOBIL

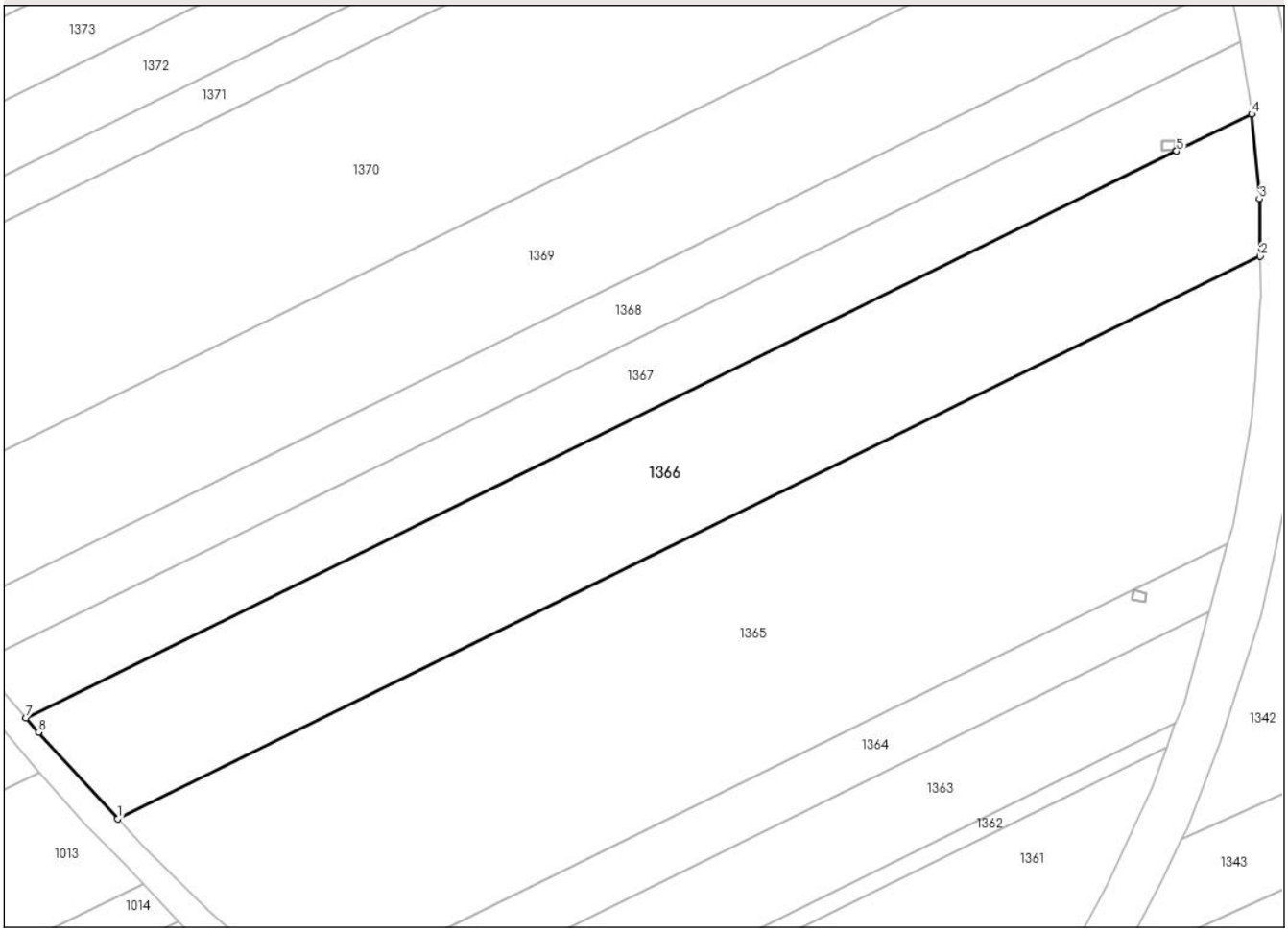

Date referitoare la teren

Crt	Categorie folosință	Intra vilan	Suprafaţa (mp)	Tarla	Parcelă	Nr. topo	Observaţii / Referinţe
1	arabil	NU	21.141	33	300/4	-	

Lungime Segmente
1) Valorile lungimilor segmentelor sunt obţinute din proiecţie în plan.

Punct început	X / Y	Punct sfârşit	X / Y	Lungime segment (** (m)
1	662.607,307 709.610,763	2	663.006,321 709.807,038	444.675
2	663.006,321 709.807,038	3	663.006,007 709.827,021	19.985
3	663.006,007 709.827,021	4	663.003,343 709.856,627	29.726
4	663.003,343 709.856,627	5	662.977,038 709.843,688	29.315
5	662.977,038 709.843,688	6	662.977,034 709.843,686	0.004

Document care conține date cu caracter personal, protejat de prevederile Regulamentului (UE) nr. 679/2016 și Legii 190/2018

Punct început	X / Y	Punct sfârşit	X / Y	Lungime segment (** (m)
6	662.977,034 709.843,686	7	662.575,225 709.646,036	447.79
7	662.575,225 709.646,036	8	662.579,611 709.640,913	6.744
8	662.579,611 709.640,913	1	662.607,307 709.610,763	40.94

** Lungimile segmentelor sunt determinate în planul de proiecţie Stereo 70 şi sunt rotunjite la 1 milimetru.
*** Distanţa dintre puncte este formată din segmente cumulate ce sunt mai mici decât valoarea 1 milimetru.

Document care conține date cu caracter personal, protejat de prevederile Regulamentului (UE) nr. 679/2016 și Legii 190/2018

DATE DESPRE IMOBILUL NR. 1367

Oficiul de Cadastru şi Publicitate Imobiliară BOTOSANI
Biroul de Cadastru şi Publicitate Imobiliară Botosani

A. Partea I. Descrierea imobilului

TEREN Extravilan

Adresa: Jud. Botosani

Nr. Crt	Nr cadastral Nr. topografic	Suprafaţa* (mp)	Observaţii / Referinţe
A1		11.822	Sector cadastral:30 Teren neimprejmuit;

B. Partea II. Proprietari şi acte

Inscrieri privitoare la dreptul de proprietate şi alte drepturi reale		Referinţe
/		
Act Normativ nr. 7, din 13/03/1996 emis de Parlamentul Romaniei;		
B1	Intabulare, drept de PROPRIETATE, dobandit prin Lege, cota actuala 1/1	A1
	1) **NEIDENTIFICAT NEIDENTIFICAT**	
Act Normativ nr. 7., din 13/03/1996 emis de Parlamentul Romaniei (art.13);		
B2	Se notează mențiunea de proprietar neidentificat, rezervă la dispoziția comisiei de fond funciar.	A1

C. Partea III. SARCINI .

Inscrieri privind dezmembramintele dreptului de proprietate, drepturi reale de garanţie şi sarcini	Referinţe
NU SUNT	

Document care conține date cu caracter personal, protejat de prevederile Regulamentului (UE) nr. 679/2016 și Legii 190/2018

Anexa Nr. 1 La Partea I

Teren

Nr cadastral	Suprafaţa (mp)*	Observaţii / Referinţe
	11.822	

* Suprafaţa este determinată in planul de proiecţie Stereo 70.

DETALII LINIARE IMOBIL

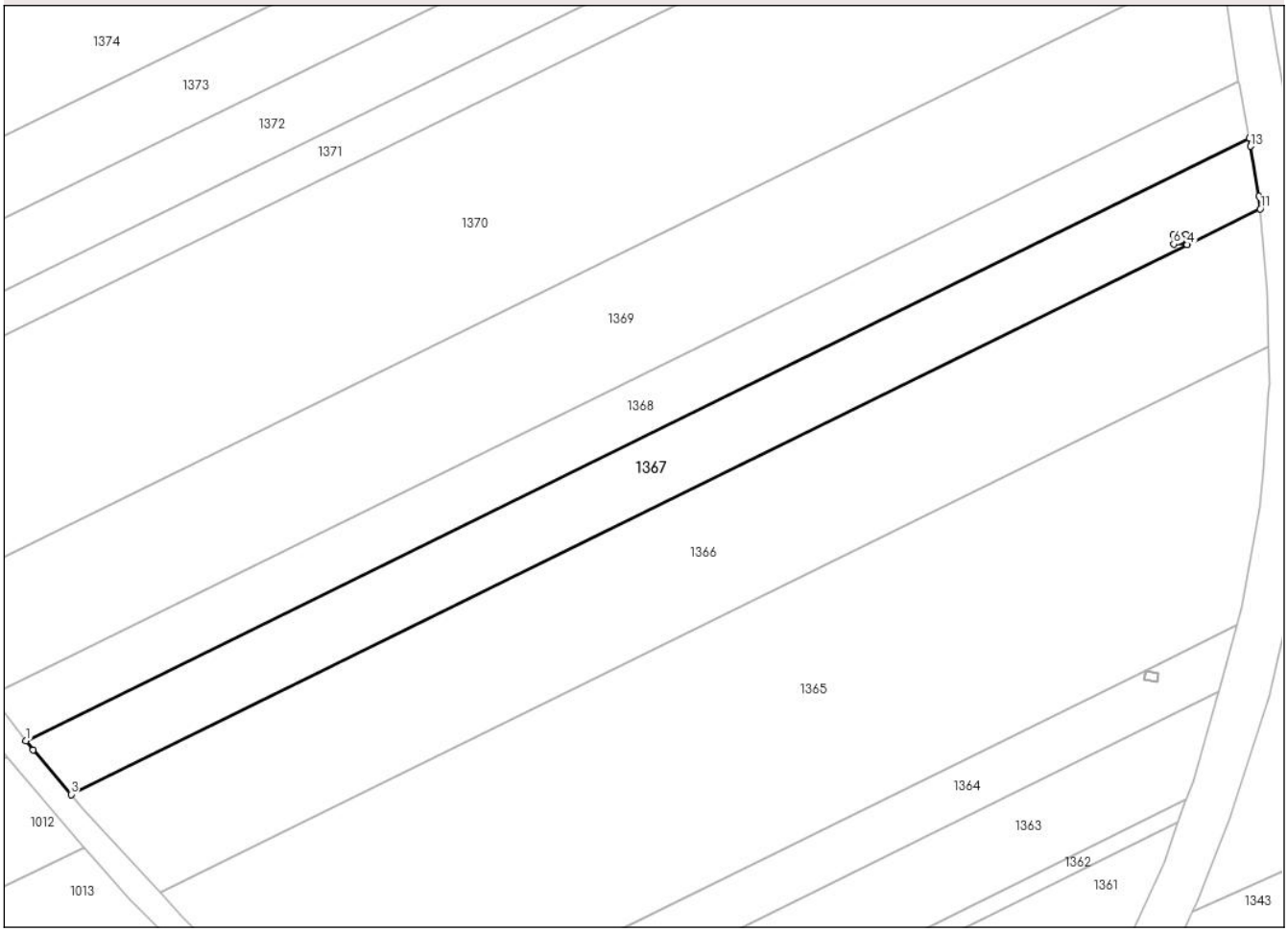

Date referitoare la teren

Crt	Categorie folosință	Intra vilan	Suprafaţa (mp)	Tarla	Parcelă	Nr. topo	Observaţii / Referinţe
1	arabil	NU	11.822	33	300	-	

Lungime Segmente
1) Valorile lungimilor segmentelor sunt obţinute din proiecţie în plan.

Punct început	X / Y	Punct sfârşit	X / Y	Lungime segment (** (m)
1	662.558,986 709.665,291	2	662.561,542 709.662,018	4.153
2	662.561,542 709.662,018	3	662.575,225 709.646,036	21.039
3	662.575,225 709.646,036	4	662.977,034 709.843,686	447.79
4	662.977,034 709.843,686	5	662.976,755 709.844,251	0.63
5	662.976,755 709.844,251	6	662.972,149 709.843,974	4.614

Document care conține date cu caracter personal, protejat de prevederile Regulamentului (UE) nr. 679/2016 și Legii 190/2018

Punct început	X / Y	Punct sfârşit	X / Y	Lungime segment (** (m)
6	662.972,149 709.843,974	7	662.971,96 709.847,11	3.142
7	662.971,96 709.847,11	8	662.976,572 709.847,388	4.62
8	662.976,572 709.847,388	9	662.976,761 709.844,252	3.142
9	662.976,761 709.844,252	10	662.977,038 709.843,688	0.628
10	662.977,038 709.843,688	11	663.003,343 709.856,627	29.315
11	663.003,343 709.856,627	12	663.002,934 709.861,172	4.563
12	663.002,934 709.861,172	13	662.999,881 709.879,075	18.161
13	662.999,881 709.879,075	14	662.999,361 709.881,911	2.883
14	662.999,361 709.881,911	1	662.558,986 709.665,291	490.769

** Lungimile segmentelor sunt determinate în planul de proiecţie Stereo 70 şi sunt rotunjite la 1 milimetru.
*** Distanţa dintre puncte este formată din segmente cumulate ce sunt mai mici decât valoarea 1 milimetru.

Document care conține date cu caracter personal, protejat de prevederile Regulamentului (UE) nr. 679/2016 și Legii 190/2018

DATE DESPRE IMOBILUL NR. 1368

Oficiul de Cadastru şi Publicitate Imobiliară BOTOSANI
Biroul de Cadastru şi Publicitate Imobiliară Botosani

A. Partea I. Descrierea imobilului

TEREN Extravilan

Adresa: Jud. Botosani

Nr. Crt	Nr cadastral Nr. topografic	Suprafaţa* (mp)	Observaţii / Referinţe
A1	51823	10.000	Sector cadastral:30 Teren neimprejmuit;

B. Partea II. Proprietari şi acte

Inscrieri privitoare la dreptul de proprietate şi alte drepturi reale		Referinţe
24262 / 25/03/2024		
Act Notarial nr. 257, din 22/03/2024 emis de BIN Bărculeț Irina Mihaela Trușești;		
B2	Intabulare, drept de PROPRIETATE, dobandit prin Conventie, cota actuala 1/1	A1
	1) **NEAMŢU MARCEL**, căsătorit cu 2) **NEAMŢU ELENA**, bun comun.	

C. Partea III. SARCINI .

Inscrieri privind dezmembramintele dreptului de proprietate, drepturi reale de garanţie şi sarcini	Referinţe
NU SUNT	

Document care conține date cu caracter personal, protejat de prevederile Regulamentului (UE) nr. 679/2016 și Legii 190/2018

Anexa Nr. 1 La Partea I

Teren

Nr cadastral	Suprafaţa (mp)*	Observaţii / Referinţe
51823	10.000	

* Suprafaţa este determinată in planul de proiecţie Stereo 70.

DETALII LINIARE IMOBIL

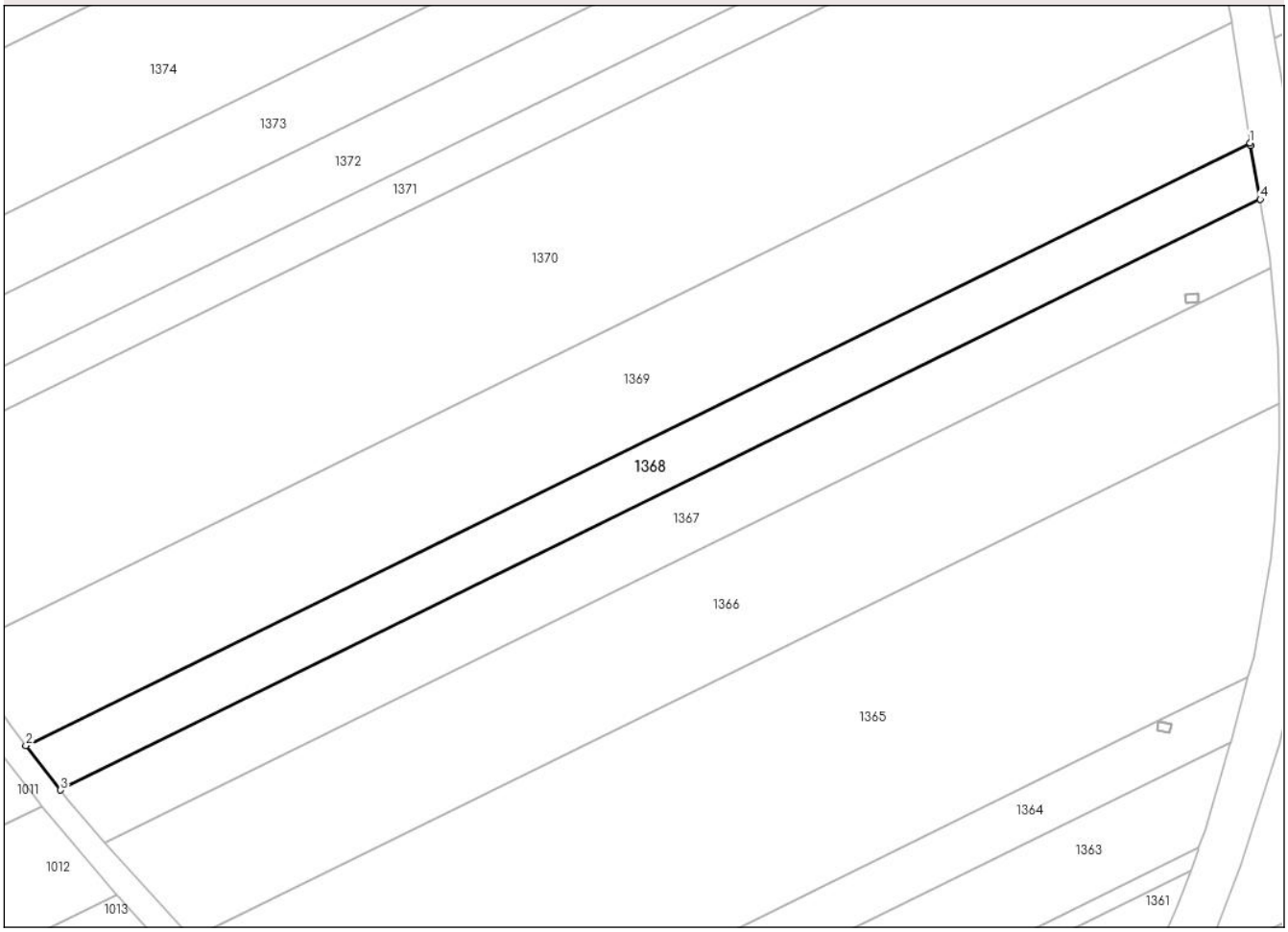

Date referitoare la teren

Crt	Categorie folosință	Intra vilan	Suprafaţa (mp)	Tarla	Parcelă	Nr. topo	Observaţii / Referinţe
1	arabil	NU	10.000	33	300/21	-	

Lungime Segmente
1) Valorile lungimilor segmentelor sunt obţinute din proiecţie în plan.

Punct început	X / Y	Punct sfârşit	X / Y	Lungime segment (** (m)
1	662.995,612 709.902,547	2	662.546,303 709.681,533	500.725
2	662.546,303 709.681,533	3	662.558,986 709.665,291	20.607
3	662.558,986 709.665,291	4	662.999,361 709.881,911	490.769
4	662.999,361 709.881,911	5	662.995,769 709.901,515	19.93
5	662.995,769 709.901,515	1	662.995,612 709.902,547	1.044

Document care conține date cu caracter personal, protejat de prevederile Regulamentului (UE) nr. 679/2016 și Legii 190/2018

** Lungimile segmentelor sunt determinate în planul de proiecţie Stereo 70 şi sunt rotunjite la 1 milimetru.
*** Distanţa dintre puncte este formată din segmente cumulate ce sunt mai mici decât valoarea 1 milimetru.

DATE DESPRE IMOBILUL NR. 1369

Oficiul de Cadastru şi Publicitate Imobiliară BOTOSANI
Biroul de Cadastru şi Publicitate Imobiliară Botosani

A. Partea I. Descrierea imobilului

TEREN Extravilan

Adresa: Jud. Botosani

Nr. Crt	Nr cadastral Nr. topografic	Suprafaţa* (mp)	Observaţii / Referinţe
A1		21.800	Sector cadastral:30 Teren neimprejmuit;

B. Partea II. Proprietari şi acte

Inscrieri privitoare la dreptul de proprietate şi alte drepturi reale		Referinţe
/		
Act Administrativ nr. 6825, din 17/02/1993 emis de Comisia Judeteana Botosani;		
B1	Intabulare, drept de PROPRIETATE, dobandit prin Reconstituire, cota actuala 1/1	A1
	1) **Neagu Sava Gheorghe**, Lipsă CNP, bun propriu.	

C. Partea III. SARCINI .

Inscrieri privind dezmembramintele dreptului de proprietate, drepturi reale de garanţie şi sarcini	Referinţe
NU SUNT	

Document care conține date cu caracter personal, protejat de prevederile Regulamentului (UE) nr. 679/2016 și Legii 190/2018

Anexa Nr. 1 La Partea I

Teren

Nr cadastral	Suprafaţa (mp)*	Observaţii / Referinţe
	21.800	

* Suprafaţa este determinată in planul de proiecţie Stereo 70.

DETALII LINIARE IMOBIL

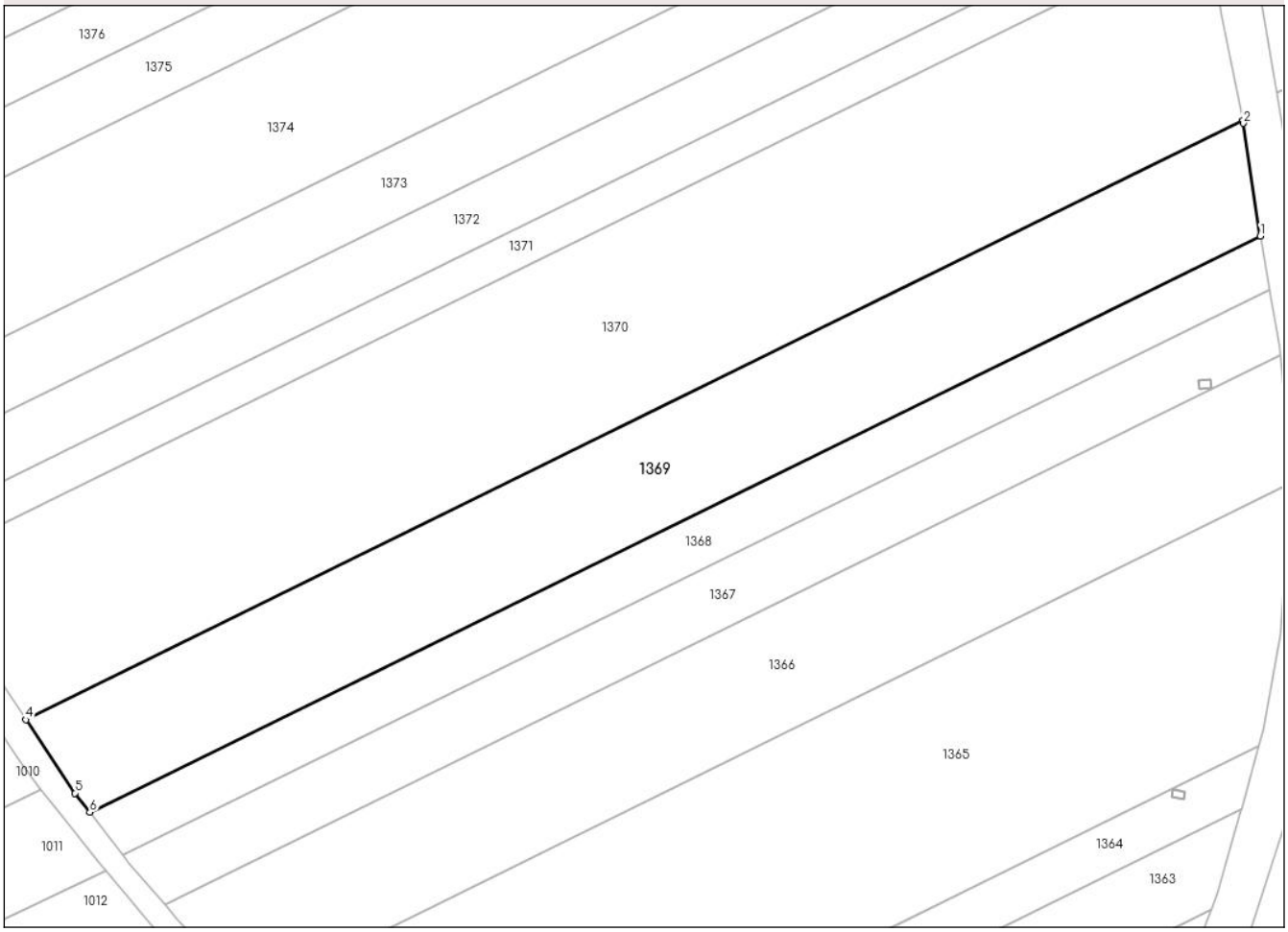

Date referitoare la teren

Crt	Categorie folosință	Intra vilan	Suprafaţa (mp)	Tarla	Parcelă	Nr. topo	Observaţii / Referinţe
1	arabil	NU	21.800	33	300/5	-	

Lungime Segmente
1) Valorile lungimilor segmentelor sunt obţinute din proiecţie în plan.

Punct început	X / Y	Punct sfârşit	X / Y	Lungime segment (** (m)
1	662.995,612 709.902,547	2	662.989,048 709.945,754	43.703
2	662.989,048 709.945,754	3	662.988,849 709.946,771	1.036
3	662.988,849 709.946,771	4	662.521,775 709.717,018	520.523
4	662.521,775 709.717,018	5	662.540,582 709.688,86	33.861
5	662.540,582 709.688,86	6	662.546,303 709.681,533	9.296

Document care conține date cu caracter personal, protejat de prevederile Regulamentului (UE) nr. 679/2016 și Legii 190/2018

Punct început	X / Y	Punct sfârşit	X / Y	Lungime segment (** (m)
6	662.546,303 709.681,533	1	662.995,612 709.902,547	500.725

** Lungimile segmentelor sunt determinate în planul de proiecţie Stereo 70 şi sunt rotunjite la 1 milimetru.
*** Distanţa dintre puncte este formată din segmente cumulate ce sunt mai mici decât valoarea 1 milimetru.

Document care conține date cu caracter personal, protejat de prevederile Regulamentului (UE) nr. 679/2016 și Legii 190/2018

DATE DESPRE IMOBILUL NR. 1370

Oficiul de Cadastru şi Publicitate Imobiliară BOTOSANI
Biroul de Cadastru şi Publicitate Imobiliară Botosani

A. Partea I. Descrierea imobilului

TEREN Extravilan

Adresa: Jud. Botosani

Nr. Crt	Nr cadastral Nr. topografic	Suprafaţa* (mp)	Observaţii / Referinţe
A1	50613	38.162	Sector cadastral:30 Teren neimprejmuit;

B. Partea II. Proprietari şi acte

Inscrieri privitoare la dreptul de proprietate şi alte drepturi reale		Referinţe
47484 / 15/07/2014		
Act Notarial nr. 10497, din 11/12/2009 emis de BNPA RETA ANIŢEI- ANA MARIA VATAVU (act notarial nr. 10498 din 11-12-2009 emis de BNPA RETA ANIŢEI- ANA MARIA VATAVU;);		
B4	Intabulare, drept de PROPRIETATE, dobandit prin Conventie, cota actuala 1/1, cota initiala 1/1	A1
	1) **SC ADIGE SRL**, CIF:13761984	

C. Partea III. SARCINI .

Inscrieri privind dezmembramintele dreptului de proprietate, drepturi reale de garanţie şi sarcini	Referinţe
NU SUNT	

Document care conține date cu caracter personal, protejat de prevederile Regulamentului (UE) nr. 679/2016 și Legii 190/2018

Anexa Nr. 1 La Partea I

Teren

Nr cadastral	Suprafaţa (mp)*	Observaţii / Referinţe
50613	38.162	

* Suprafaţa este determinată in planul de proiecţie Stereo 70.

DETALII LINIARE IMOBIL

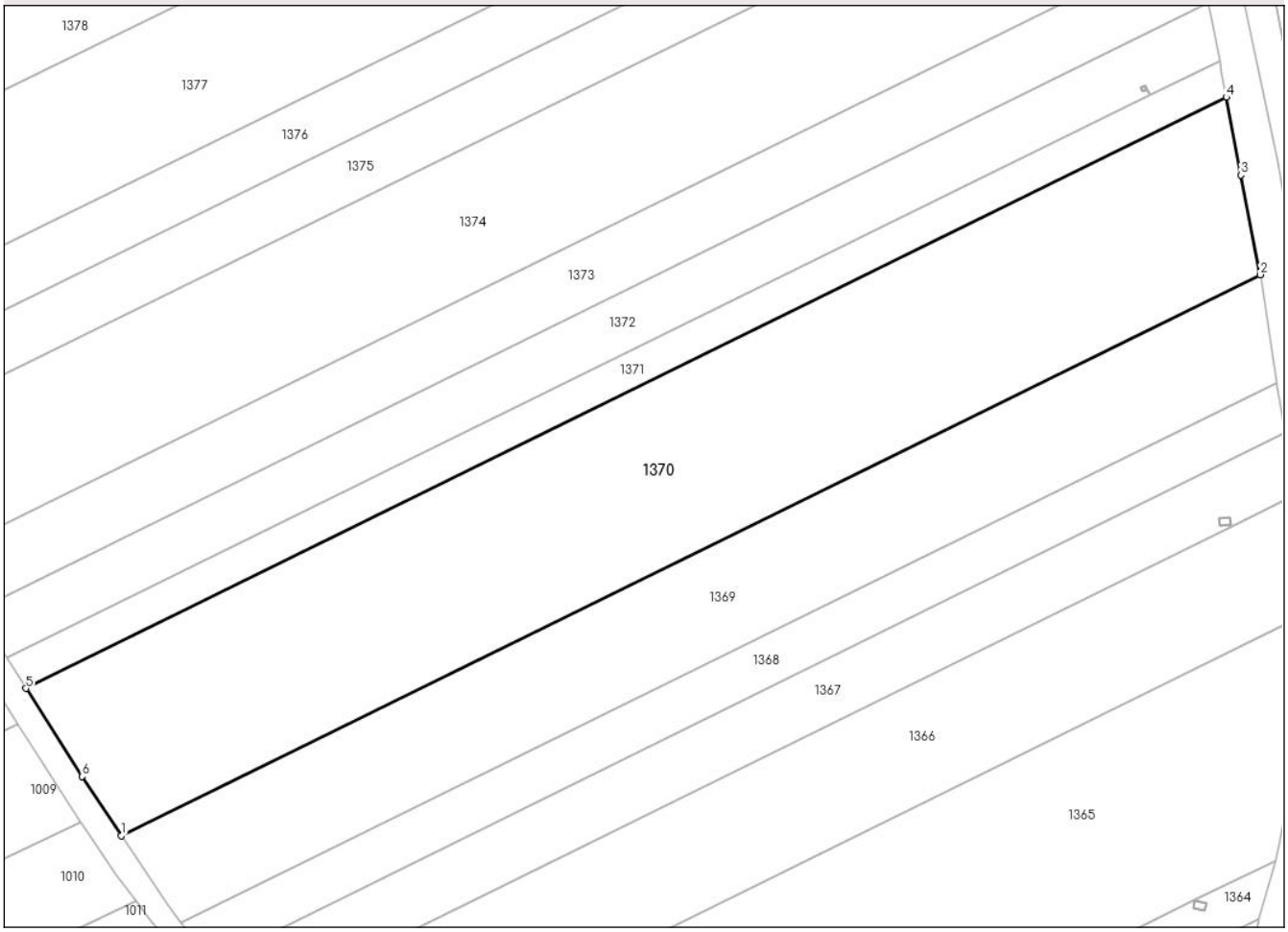

Date referitoare la teren

Crt	Categorie folosință	Intra vilan	Suprafaţa (mp)	Tarla	Parcelă	Nr. topo	Observaţii / Referinţe
1	arabil	NU	27.162	33	300/6	-	
2	arabil	NU	6.600	33	300/7	-	
3	arabil	NU	4.400	33	300/8	-	

Lungime Segmente
1) Valorile lungimilor segmentelor sunt obţinute din proiecţie în plan.

Punct început	X / Y	Punct sfârşit	X / Y	Lungime segment (** (m)
1	662.521,775 709.717,018	2	662.988,849 709.946,771	520.523
2	662.988,849 709.946,771	3	662.980,862 709.987,653	41.655
3	662.980,862 709.987,653	4	662.974,962 710.019,478	32.367
4	662.974,962 710.019,478	5	662.482,615 709.777,294	548.688

Document care conține date cu caracter personal, protejat de prevederile Regulamentului (UE) nr. 679/2016 și Legii 190/2018

Punct început	X / Y	Punct sfârşit	X / Y	Lungime segment (** (m)
5	662.482,615 709.777,294	6	662.505,594 709.741,246	42.749
6	662.505,594 709.741,246	1	662.521,775 709.717,018	29.135

** Lungimile segmentelor sunt determinate în planul de proiecţie Stereo 70 şi sunt rotunjite la 1 milimetru.
*** Distanţa dintre puncte este formată din segmente cumulate ce sunt mai mici decât valoarea 1 milimetru.

Document care conține date cu caracter personal, protejat de prevederile Regulamentului (UE) nr. 679/2016 și Legii 190/2018

DATE DESPRE IMOBILUL NR. 1371

Oficiul de Cadastru şi Publicitate Imobiliară BOTOSANI
Biroul de Cadastru şi Publicitate Imobiliară Botosani

A. Partea I. Descrierea imobilului

TEREN Extravilan

Adresa: Jud. Botosani

Nr. Crt	Nr cadastral Nr. topografic	Suprafaţa* (mp)	Observaţii / Referinţe
A1	53121	8.050	Sector cadastral:30 Teren neimprejmuit;

B. Partea II. Proprietari şi acte

Inscrieri privitoare la dreptul de proprietate şi alte drepturi reale		Referinţe
99836 / 03/10/2024		
Act Notarial nr. 853, din 02/10/2024 emis de BIN BARCULET Irina Mihaela;		
B8	Intabulare, drept de PROPRIETATE, dobandit prin Conventie, cota actuala 1/1	A1
	1) **NEAMŢU MARCEL**, căsătorit cu 2) **NEAMŢU ELENA**, bun comun.	

C. Partea III. SARCINI .

Inscrieri privind dezmembramintele dreptului de proprietate, drepturi reale de garanţie şi sarcini	Referinţe
NU SUNT	

Document care conține date cu caracter personal, protejat de prevederile Regulamentului (UE) nr. 679/2016 și Legii 190/2018

Anexa Nr. 1 La Partea I

Teren

Nr cadastral	Suprafaţa (mp)*	Observaţii / Referinţe
53121	8.050	

* Suprafaţa este determinată in planul de proiecţie Stereo 70.

DETALII LINIARE IMOBIL

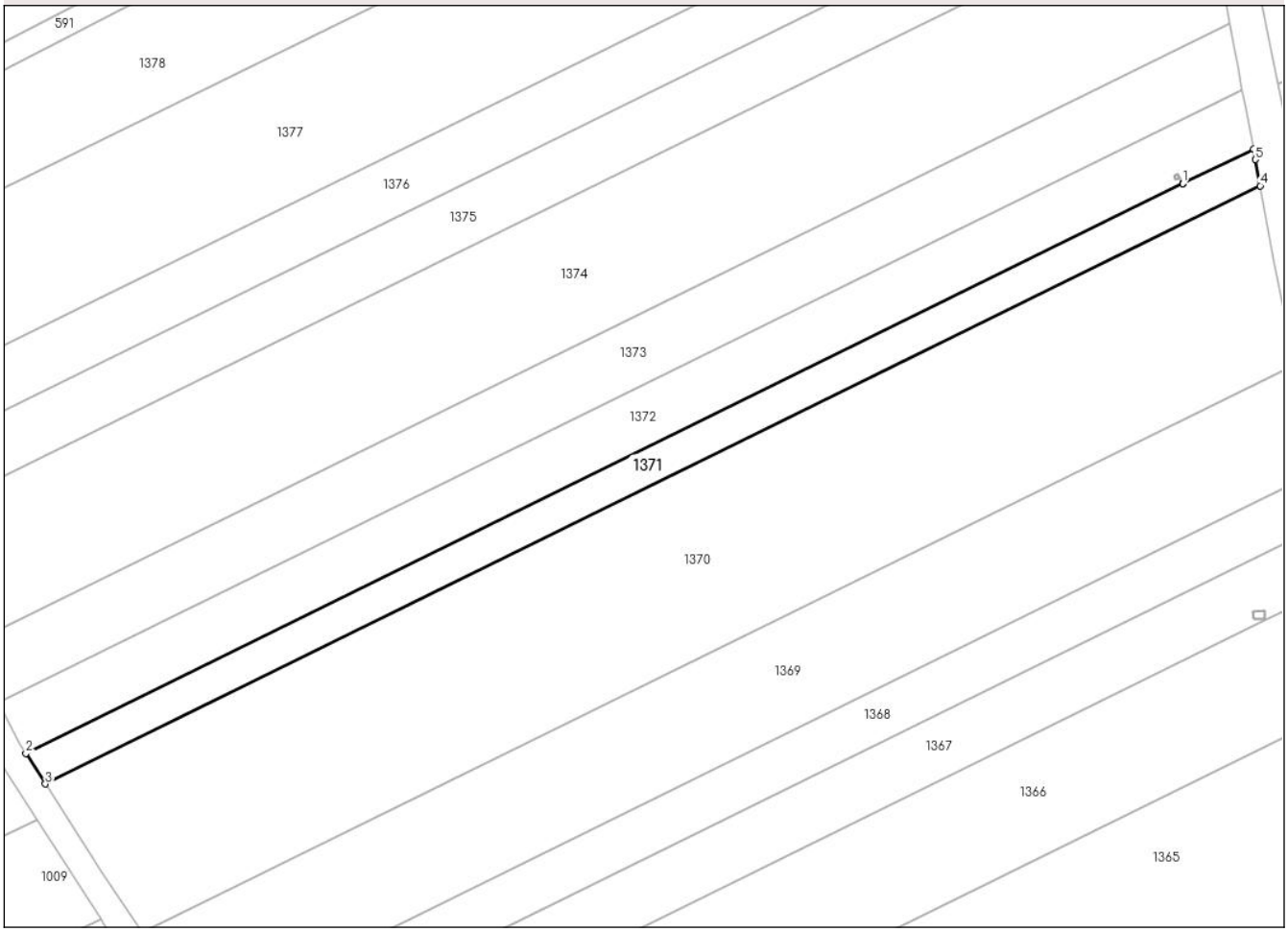

Date referitoare la teren

Crt	Categorie folosință	Intra vilan	Suprafaţa (mp)	Tarla	Parcelă	Nr. topo	Observaţii / Referinţe
1	arabil	NU	8.050	33	300/9	-	

Lungime Segmente
1) Valorile lungimilor segmentelor sunt obţinute din proiecţie în plan.

Punct început	X / Y	Punct sfârşit	X / Y	Lungime segment (** (m)
1	662.943,637 710.020,335	2	662.474,722 709.789,676	522.575
2	662.474,722 709.789,676	3	662.482,615 709.777,294	14.684
3	662.482,615 709.777,294	4	662.974,962 710.019,478	548.688
4	662.974,962 710.019,478	5	662.972,996 710.030,079	10.782
5	662.972,996 710.030,079	6	662.972,182 710.034,376	4.373

Document care conține date cu caracter personal, protejat de prevederile Regulamentului (UE) nr. 679/2016 și Legii 190/2018

Punct început	X / Y	Punct sfârşit	X / Y	Lungime segment (** (m)
6	662.972,182 710.034,376	7	662.943,642 710.020,337	31.806
7	662.943,642 710.020,337	1	662.943,637 710.020,335	0.005

** Lungimile segmentelor sunt determinate în planul de proiecţie Stereo 70 şi sunt rotunjite la 1 milimetru.
*** Distanţa dintre puncte este formată din segmente cumulate ce sunt mai mici decât valoarea 1 milimetru.

Document care conține date cu caracter personal, protejat de prevederile Regulamentului (UE) nr. 679/2016 și Legii 190/2018

DATE DESPRE IMOBILUL NR. 1372

Oficiul de Cadastru şi Publicitate Imobiliară BOTOSANI
Biroul de Cadastru şi Publicitate Imobiliară Botosani

A. Partea I. Descrierea imobilului

TEREN Extravilan

Adresa: Jud. Botosani

Nr. Crt	Nr cadastral Nr. topografic	Suprafaţa* (mp)	Observaţii / Referinţe
A1	53129	13.000	Sector cadastral:30 Teren neimprejmuit;

B. Partea II. Proprietari şi acte

Inscrieri privitoare la dreptul de proprietate şi alte drepturi reale		Referinţe
99834 / 03/10/2024		
Act Notarial nr. 853 - contract de schimb, din 02/10/2024 emis de BIN Bărculeţ Irina Mihaela - Truşeşti;		
B8	Intabulare, drept de PROPRIETATE, dobandit prin Conventie, cota actuala 1/1	A1
	1) **NEAMŢU MARCEL**, căsătorit cu 2) **NEAMŢU ELENA**, bun comun.	

C. Partea III. SARCINI .

Inscrieri privind dezmembramintele dreptului de proprietate, drepturi reale de garanţie şi sarcini	Referinţe
NU SUNT	

Document care conține date cu caracter personal, protejat de prevederile Regulamentului (UE) nr. 679/2016 și Legii 190/2018

Anexa Nr. 1 La Partea I

Teren

Nr cadastral	Suprafaţa (mp)*	Observaţii / Referinţe
53129	13.000	

* Suprafaţa este determinată in planul de proiecţie Stereo 70.

DETALII LINIARE IMOBIL

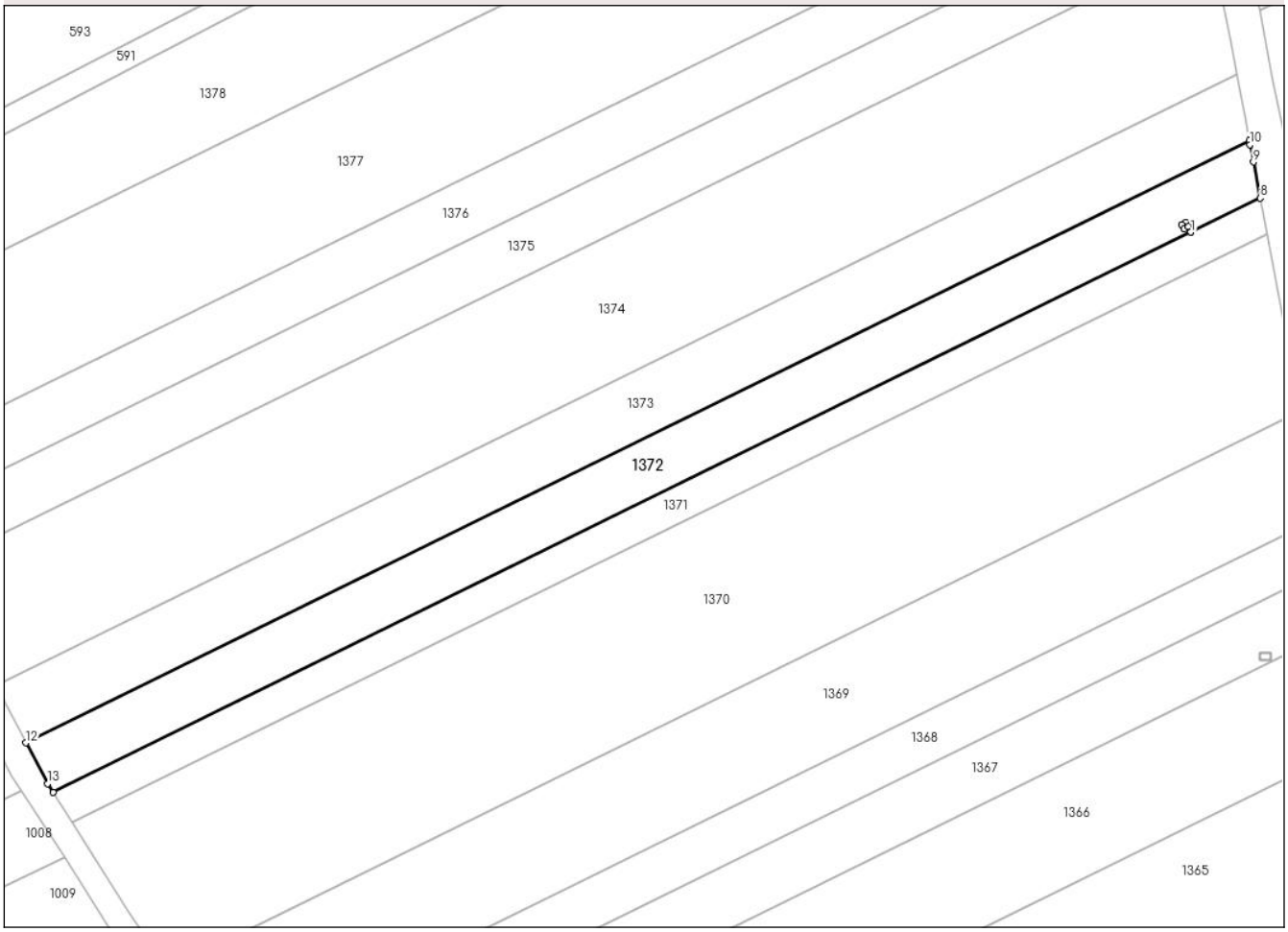

Date referitoare la teren

Crt	Categorie folosință	Intra vilan	Suprafaţa (mp)	Tarla	Parcelă	Nr. topo	Observaţii / Referinţe
1	arabil	NU	13.000	33	300/10	-	

Lungime Segmente
1) Valorile lungimilor segmentelor sunt obţinute din proiecţie în plan.

Punct început	X / Y	Punct sfârşit	X / Y	Lungime segment (** (m)
1	662.943,637 710.020,335	2	662.942,537 710.022,571	2.492
2	662.942,537 710.022,571	3	662.940,743 710.021,698	1.995
3	662.940,743 710.021,698	4	662.939,868 710.023,497	2.001
4	662.939,868 710.023,497	5	662.941,667 710.024,372	2.001
5	662.941,667 710.024,372	6	662.942,542 710.022,573	2.001

Document care conține date cu caracter personal, protejat de prevederile Regulamentului (UE) nr. 679/2016 și Legii 190/2018

Punct început	X / Y	Punct sfârşit	X / Y	Lungime segment (** (m)
6	662.942,542 710.022,573	7	662.943,642 710.020,337	2.492
7	662.943,642 710.020,337	8	662.972,182 710.034,376	31.806
8	662.972,182 710.034,376	9	662.969,374 710.049,192	15.08
9	662.969,374 710.049,192	10	662.967,927 710.056,261	7.216
10	662.967,927 710.056,261	11	662.967,632 710.058,098	1.861
11	662.967,632 710.058,098	12	662.463,49 709.810,111	561.833
12	662.463,49 709.810,111	13	662.472,41 709.793,303	19.028
13	662.472,41 709.793,303	14	662.474,722 709.789,676	4.301
14	662.474,722 709.789,676	1	662.943,637 710.020,335	522.575

** Lungimile segmentelor sunt determinate în planul de proiecţie Stereo 70 şi sunt rotunjite la 1 milimetru.
*** Distanţa dintre puncte este formată din segmente cumulate ce sunt mai mici decât valoarea 1 milimetru.

Document care conține date cu caracter personal, protejat de prevederile Regulamentului (UE) nr. 679/2016 și Legii 190/2018

DATE DESPRE IMOBILUL NR. 1373

Oficiul de Cadastru şi Publicitate Imobiliară BOTOSANI
Biroul de Cadastru şi Publicitate Imobiliară Botosani

A. Partea I. Descrierea imobilului

TEREN Extravilan

Adresa: Jud. Botosani

Nr. Crt	Nr cadastral Nr. topografic	Suprafaţa* (mp)	Observaţii / Referinţe
A1		15.000	Sector cadastral:30 Teren neimprejmuit;

B. Partea II. Proprietari şi acte

Inscrieri privitoare la dreptul de proprietate şi alte drepturi reale		Referinţe
/		
Act Administrativ nr. 6816, din 18/02/1993 emis de Comisia Judeteana Botosani;		
B1	Intabulare, drept de PROPRIETATE, dobandit prin Reconstituire, cota actuala 1/1	A1
	1) **Vara Maria Jan**, Lipsă CNP, bun propriu.	

C. Partea III. SARCINI .

Inscrieri privind dezmembramintele dreptului de proprietate, drepturi reale de garanţie şi sarcini	Referinţe
NU SUNT	

Document care conține date cu caracter personal, protejat de prevederile Regulamentului (UE) nr. 679/2016 și Legii 190/2018

Anexa Nr. 1 La Partea I

Teren

Nr cadastral	Suprafaţa (mp)*	Observaţii / Referinţe
	15.000	

* Suprafaţa este determinată in planul de proiecţie Stereo 70.

DETALII LINIARE IMOBIL

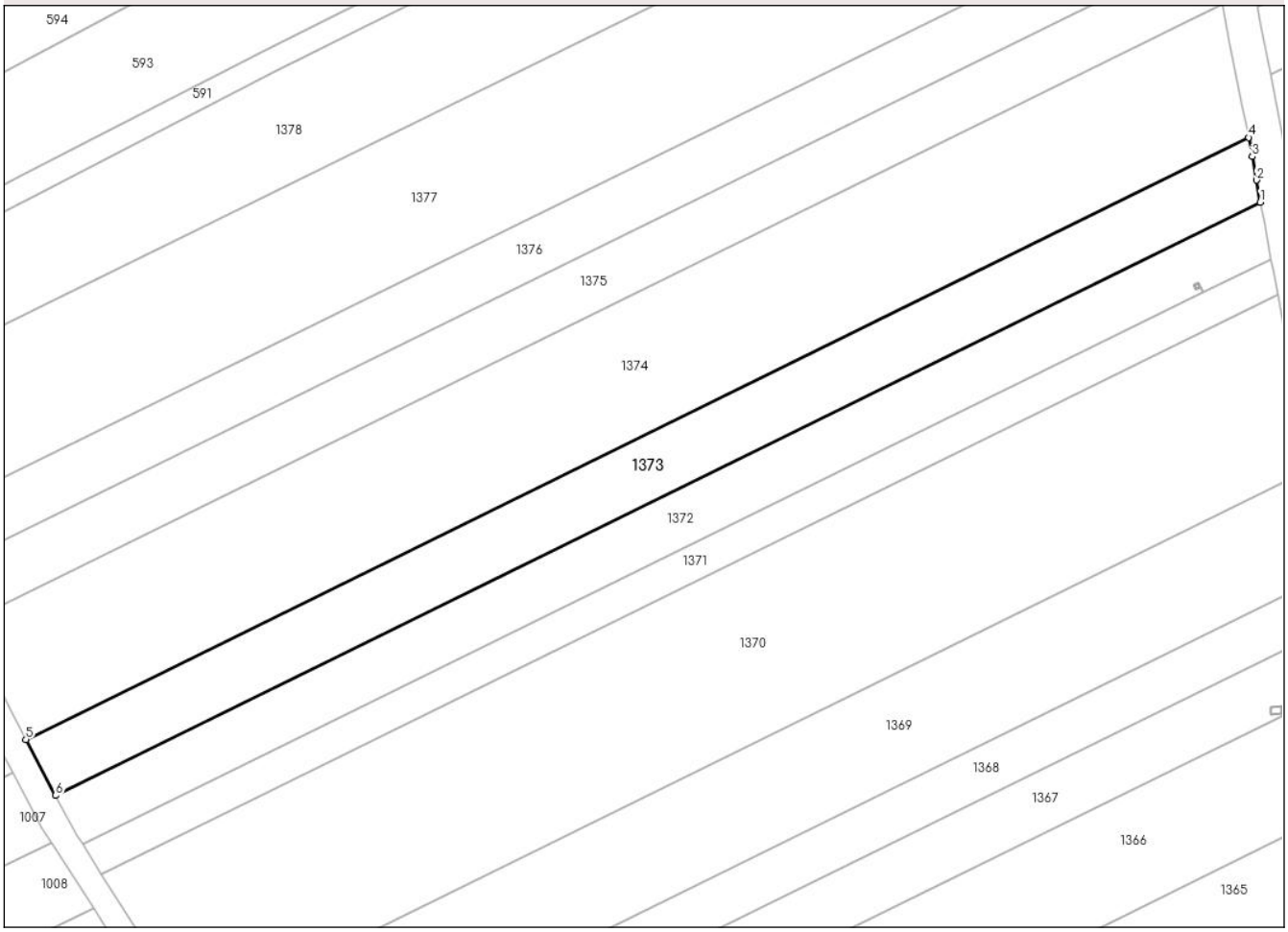

Date referitoare la teren

Crt	Categorie folosință	Intra vilan	Suprafaţa (mp)	Tarla	Parcelă	Nr. topo	Observaţii / Referinţe
1	arabil	NU	15.000	33	300/11	-	

Lungime Segmente
1) Valorile lungimilor segmentelor sunt obţinute din proiecţie în plan.

Punct început	X / Y	Punct sfârşit	X / Y	Lungime segment (** (m)
1	662.967,632 710.058,098	2	662.966,148 710.067,353	9.373
2	662.966,148 710.067,353	3	662.964,241 710.077,201	10.031
3	662.964,241 710.077,201	4	662.962,701 710.085,201	8.147
4	662.962,701 710.085,201	5	662.451,062 709.833,527	570.188
5	662.451,062 709.833,527	6	662.463,49 709.810,111	26.51

Document care conține date cu caracter personal, protejat de prevederile Regulamentului (UE) nr. 679/2016 și Legii 190/2018

Punct început	X / Y	Punct sfârşit	X / Y	Lungime segment (** (m)
6	662.463,49 709.810,111	1	662.967,632 710.058,098	561.833

** Lungimile segmentelor sunt determinate în planul de proiecţie Stereo 70 şi sunt rotunjite la 1 milimetru.
*** Distanţa dintre puncte este formată din segmente cumulate ce sunt mai mici decât valoarea 1 milimetru.

Document care conține date cu caracter personal, protejat de prevederile Regulamentului (UE) nr. 679/2016 și Legii 190/2018

DATE DESPRE IMOBILUL NR. 1374

Oficiul de Cadastru şi Publicitate Imobiliară BOTOSANI
Biroul de Cadastru şi Publicitate Imobiliară Botosani

A. Partea I. Descrierea imobilului

TEREN Extravilan

Adresa: Jud. Botosani

Nr. Crt	Nr cadastral Nr. topografic	Suprafaţa* (mp)	Observaţii / Referinţe
A1	50597	31.777	Sector cadastral:30 Teren neimprejmuit;

B. Partea II. Proprietari şi acte

Inscrieri privitoare la dreptul de proprietate şi alte drepturi reale		Referinţe
45289 / 04/07/2014		
Act Notarial nr. 7812, din 21/08/2008 emis de BNPA Reta Aniţei-Ana Maria Vatavu (Botoşani);		
B2	Intabulare, drept de PROPRIETATE, dobandit prin Conventie, cota actuala 1/1	A1
	1) **SC ADIGE SRL**, CIF:13761984	

C. Partea III. SARCINI .

Inscrieri privind dezmembramintele dreptului de proprietate, drepturi reale de garanţie şi sarcini	Referinţe
NU SUNT	

Document care conține date cu caracter personal, protejat de prevederile Regulamentului (UE) nr. 679/2016 și Legii 190/2018

Anexa Nr. 1 La Partea I

Teren

Nr cadastral	Suprafaţa (mp)*	Observaţii / Referinţe
50597	31.777	

* Suprafaţa este determinată in planul de proiecţie Stereo 70.

DETALII LINIARE IMOBIL

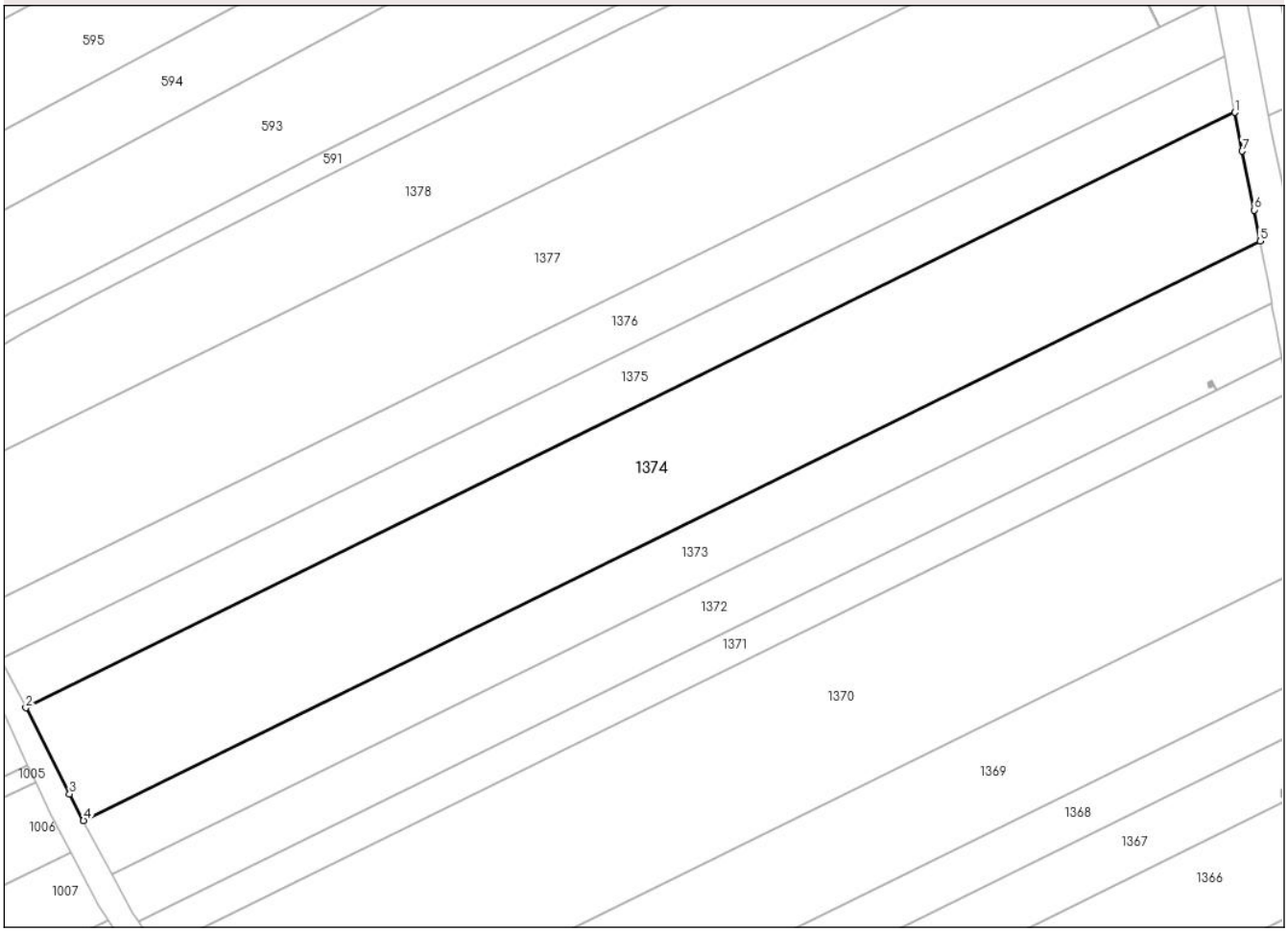

Date referitoare la teren

Crt	Categorie folosință	Intra vilan	Suprafaţa (mp)	Tarla	Parcelă	Nr. topo	Observaţii / Referinţe
1	arabil	NU	31.777	33	300/12	-	

Lungime Segmente
1) Valorile lungimilor segmentelor sunt obţinute din proiecţie în plan.

Punct început	X / Y	Punct sfârşit	X / Y	Lungime segment (** (m)
1	662.951,668 710.141,035	2	662.425,976 709.882,448	585.849
2	662.425,976 709.882,448	3	662.444,947 709.845,049	41.935
3	662.444,947 709.845,049	4	662.451,062 709.833,527	13.044
4	662.451,062 709.833,527	5	662.962,701 710.085,201	570.188
5	662.962,701 710.085,201	6	662.960,107 710.098,672	13.718

Document care conține date cu caracter personal, protejat de prevederile Regulamentului (UE) nr. 679/2016 și Legii 190/2018

Punct început	X / Y	Punct sfârşit	X / Y	Lungime segment (** (m)
6	662.960,107 710.098,672	7	662.954,824 710.124,251	26.119
7	662.954,824 710.124,251	1	662.951,668 710.141,035	17.078

** Lungimile segmentelor sunt determinate în planul de proiecţie Stereo 70 şi sunt rotunjite la 1 milimetru.
*** Distanţa dintre puncte este formată din segmente cumulate ce sunt mai mici decât valoarea 1 milimetru.

Document care conține date cu caracter personal, protejat de prevederile Regulamentului (UE) nr. 679/2016 și Legii 190/2018

DATE DESPRE IMOBILUL NR. 1375

Oficiul de Cadastru şi Publicitate Imobiliară BOTOSANI
Biroul de Cadastru şi Publicitate Imobiliară Botosani

A. Partea I. Descrierea imobilului

TEREN Extravilan

Adresa: Jud. Botosani

Nr. Crt	Nr cadastral Nr. topografic	Suprafaţa* (mp)	Observaţii / Referinţe
A1	50846	14.100	Sector cadastral:30 Teren neimprejmuit;

B. Partea II. Proprietari şi acte

Inscrieri privitoare la dreptul de proprietate şi alte drepturi reale		Referinţe
74957 / 16/10/2015		
Act Notarial nr. 3458, din 23/05/2007 emis de BNPA RETA ANIȚEI-ANA MARIA VATAVU;		
B3	Intabulare, drept de PROPRIETATE, dobandit prin Conventie, cota actuala 1/1	A1
	1) **SC ADIGE SRL**, CIF:13761984	

C. Partea III. SARCINI .

Inscrieri privind dezmembramintele dreptului de proprietate, drepturi reale de garanţie şi sarcini	Referinţe
NU SUNT	

Document care conține date cu caracter personal, protejat de prevederile Regulamentului (UE) nr. 679/2016 și Legii 190/2018

Anexa Nr. 1 La Partea I

Teren

Nr cadastral	Suprafaţa (mp)*	Observaţii / Referinţe
50846	14.100	

* Suprafaţa este determinată in planul de proiecţie Stereo 70.

DETALII LINIARE IMOBIL

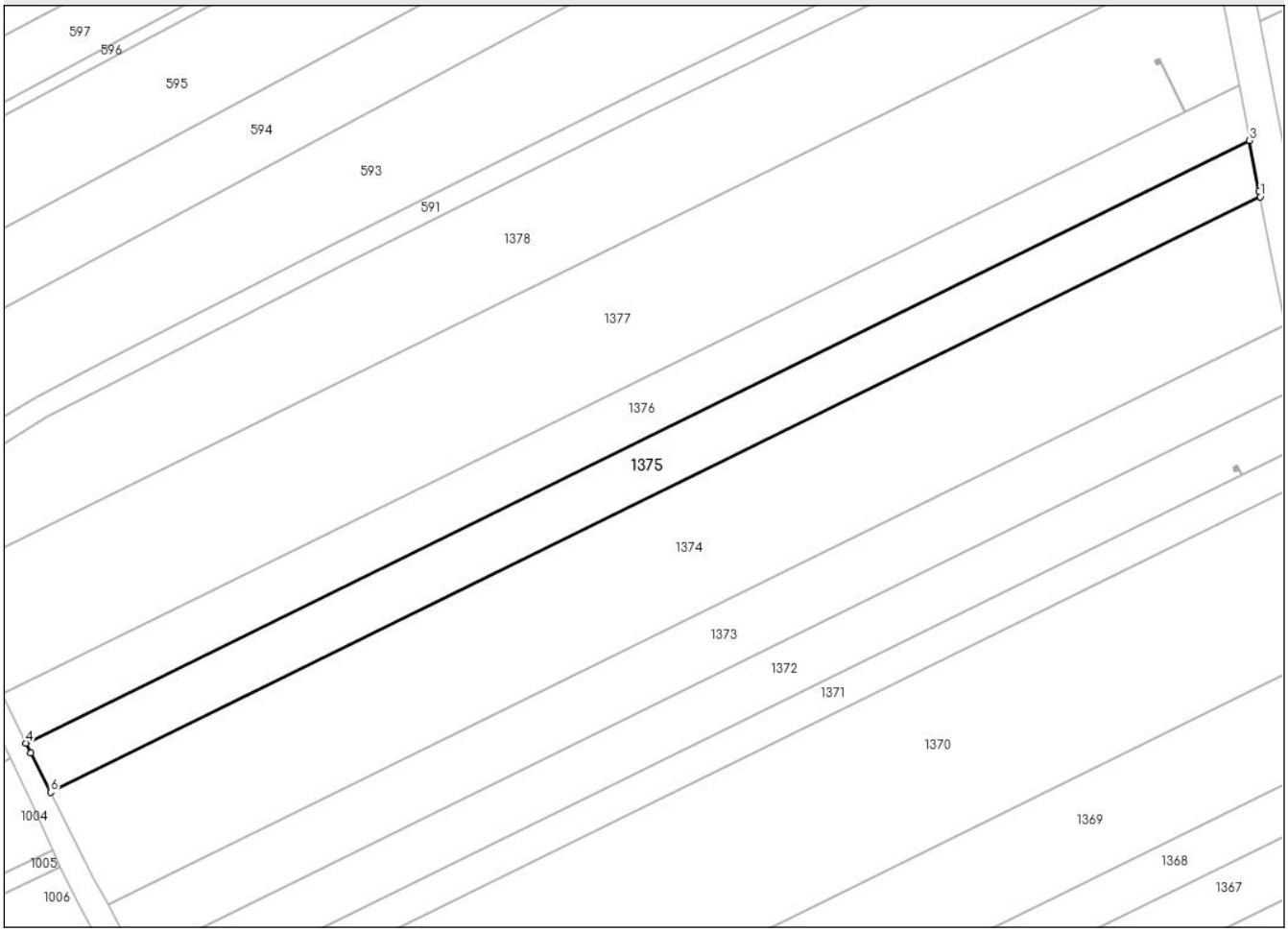

Date referitoare la teren

Crt	Categorie folosință	Intra vilan	Suprafaţa (mp)	Tarla	Parcelă	Nr. topo	Observaţii / Referinţe
1	arabil	NU	14.100	33	300/13	-	

Lungime Segmente
1) Valorile lungimilor segmentelor sunt obţinute din proiecţie în plan.

Punct început	X / Y	Punct sfârşit	X / Y	Lungime segment (** (m)
1	662.951,668 710.141,035	2	662.951,228 710.143,374	2.38
2	662.951,228 710.143,374	3	662.947,068 710.165,436	22.451
3	662.947,068 710.165,436	4	662.415,201 709.903,812	592.731
4	662.415,201 709.903,812	5	662.417,345 709.899,46	4.851
5	662.417,345 709.899,46	6	662.425,976 709.882,448	19.076

Document care conține date cu caracter personal, protejat de prevederile Regulamentului (UE) nr. 679/2016 și Legii 190/2018

Punct început	X / Y	Punct sfârşit	X / Y	Lungime segment (** (m)
6	662.425,976 709.882,448	1	662.951,668 710.141,035	585.849

** Lungimile segmentelor sunt determinate în planul de proiecţie Stereo 70 şi sunt rotunjite la 1 milimetru.
*** Distanţa dintre puncte este formată din segmente cumulate ce sunt mai mici decât valoarea 1 milimetru.

Document care conține date cu caracter personal, protejat de prevederile Regulamentului (UE) nr. 679/2016 și Legii 190/2018

DATE DESPRE IMOBILUL NR. 1376

Oficiul de Cadastru şi Publicitate Imobiliară BOTOSANI
Biroul de Cadastru şi Publicitate Imobiliară Botosani

A. Partea I. Descrierea imobilului

TEREN Extravilan

Adresa: Jud. Botosani

Nr. Crt	Nr cadastral Nr. topografic	Suprafaţa* (mp)	Observaţii / Referinţe
A1	51347	14.100	Sector cadastral:30 Teren neimprejmuit;

B. Partea II. Proprietari şi acte

Inscrieri privitoare la dreptul de proprietate şi alte drepturi reale		Referinţe
30117 / 16/04/2019		
Act Notarial nr. 498, din 15/04/2019 emis de NP BARCULET Irina Mihaela;		
B6	Intabulare, drept de PROPRIETATE, dobandit prin Conventie, cota actuala 1/1	A1
	1) **IONIŢĂ DUMITRU-DANIEL**, căsătorit cu 2) **IONIŢĂ CRISTINA-ELENA**, bun comun.	

C. Partea III. SARCINI .

Inscrieri privind dezmembramintele dreptului de proprietate, drepturi reale de garanţie şi sarcini	Referinţe
NU SUNT	

Document care conține date cu caracter personal, protejat de prevederile Regulamentului (UE) nr. 679/2016 și Legii 190/2018

Anexa Nr. 1 La Partea I

Teren

Nr cadastral	Suprafaţa (mp)*	Observaţii / Referinţe
51347	14.100	

* Suprafaţa este determinată in planul de proiecţie Stereo 70.

DETALII LINIARE IMOBIL

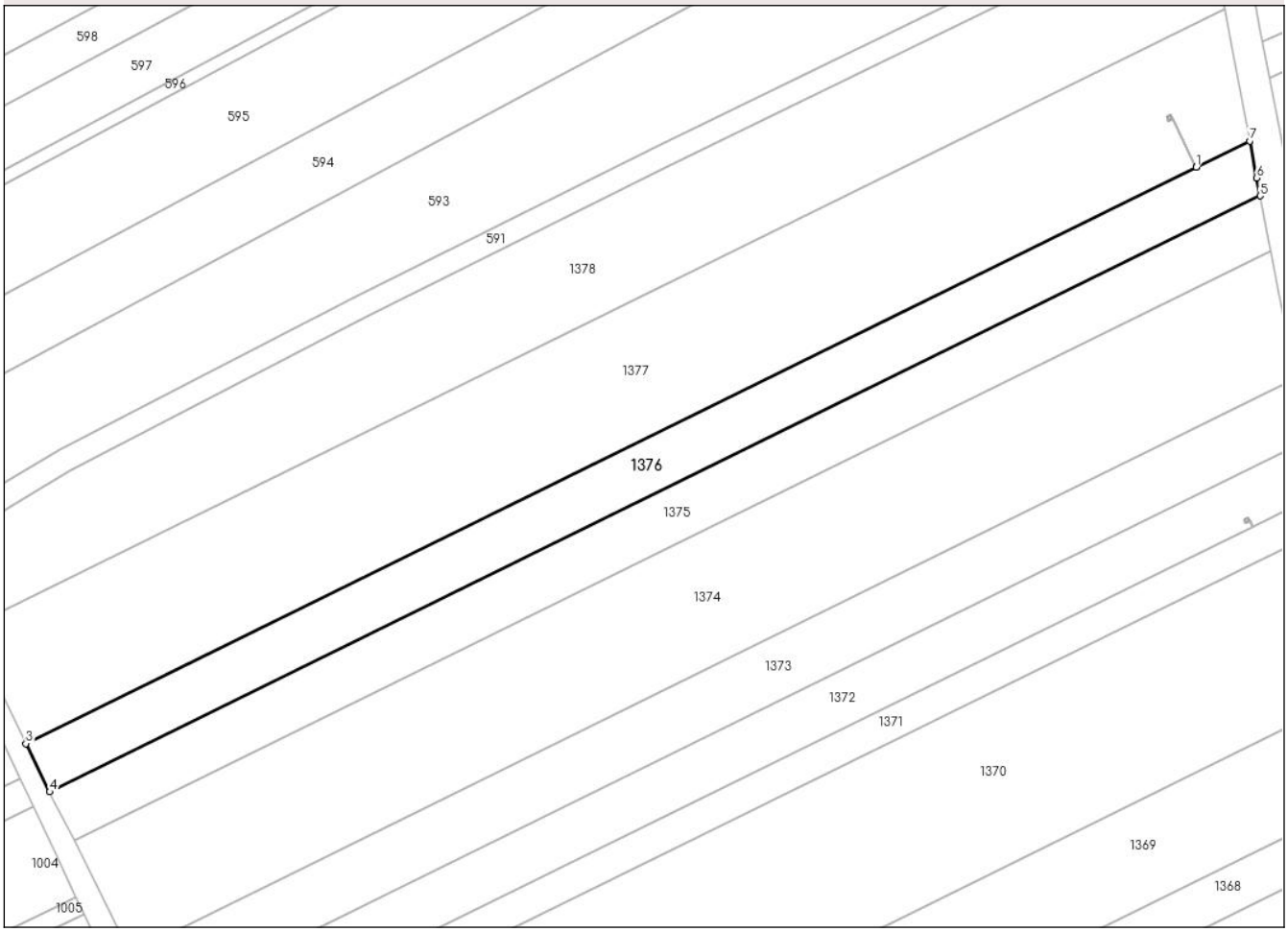

Date referitoare la teren

Crt	Categorie folosință	Intra vilan	Suprafaţa (mp)	Tarla	Parcelă	Nr. topo	Observaţii / Referinţe
1	arabil	NU	14.100	33	300/13	-	

Lungime Segmente
1) Valorile lungimilor segmentelor sunt obţinute din proiecţie în plan.

Punct început	X / Y	Punct sfârşit	X / Y	Lungime segment (** (m)
1	662.918,981 710.177,986	2	662.918,976 710.177,983	0.006
2	662.918,976 710.177,983	3	662.404,744 709.925,034	573.077
3	662.404,744 709.925,034	4	662.415,201 709.903,812	23.658
4	662.415,201 709.903,812	5	662.947,068 710.165,436	592.731
5	662.947,068 710.165,436	6	662.945,584 710.173,308	8.011

Document care conține date cu caracter personal, protejat de prevederile Regulamentului (UE) nr. 679/2016 și Legii 190/2018

Punct început	X / Y	Punct sfârşit	X / Y	Lungime segment (** (m)
6	662.945,584 710.173,308	7	662.942,419 710.189,515	16.513
7	662.942,419 710.189,515	1	662.918,981 710.177,986	26.12

**** Lungimile segmentelor sunt determinate în planul de proiecţie Stereo 70 şi sunt rotunjite la 1 milimetru.**
***** Distanţa dintre puncte este formată din segmente cumulate ce sunt mai mici decât valoarea 1 milimetru.**

Document care conține date cu caracter personal, protejat de prevederile Regulamentului (UE) nr. 679/2016 și Legii 190/2018

DATE DESPRE IMOBILUL NR. 1377

Oficiul de Cadastru şi Publicitate Imobiliară BOTOSANI
Biroul de Cadastru şi Publicitate Imobiliară Botosani

A. Partea I. Descrierea imobilului

TEREN Extravilan

Adresa: Jud. Botosani

Nr. Crt	Nr cadastral Nr. topografic	Suprafaţa* (mp)	Observaţii / Referinţe
A1		34.600	Sector cadastral:30 Teren neimprejmuit;

B. Partea II. Proprietari şi acte

Inscrieri privitoare la dreptul de proprietate şi alte drepturi reale		Referinţe
/		
Act Administrativ nr. 6824, din 17/02/1993 emis de Comisia Judeteana Botosani;		
B1	Intabulare, drept de PROPRIETATE, dobandit prin Reconstituire, cota actuala 1/1	A1
	1) **Iacob Mihai**, Lipsă CNP, bun propriu.	

C. Partea III. SARCINI .

Inscrieri privind dezmembramintele dreptului de proprietate, drepturi reale de garanţie şi sarcini	Referinţe
NU SUNT	

Document care conține date cu caracter personal, protejat de prevederile Regulamentului (UE) nr. 679/2016 și Legii 190/2018

Anexa Nr. 1 La Partea I

Teren

Nr cadastral	Suprafaţa (mp)*	Observaţii / Referinţe
	34.600	

* Suprafaţa este determinată in planul de proiecţie Stereo 70.

DETALII LINIARE IMOBIL

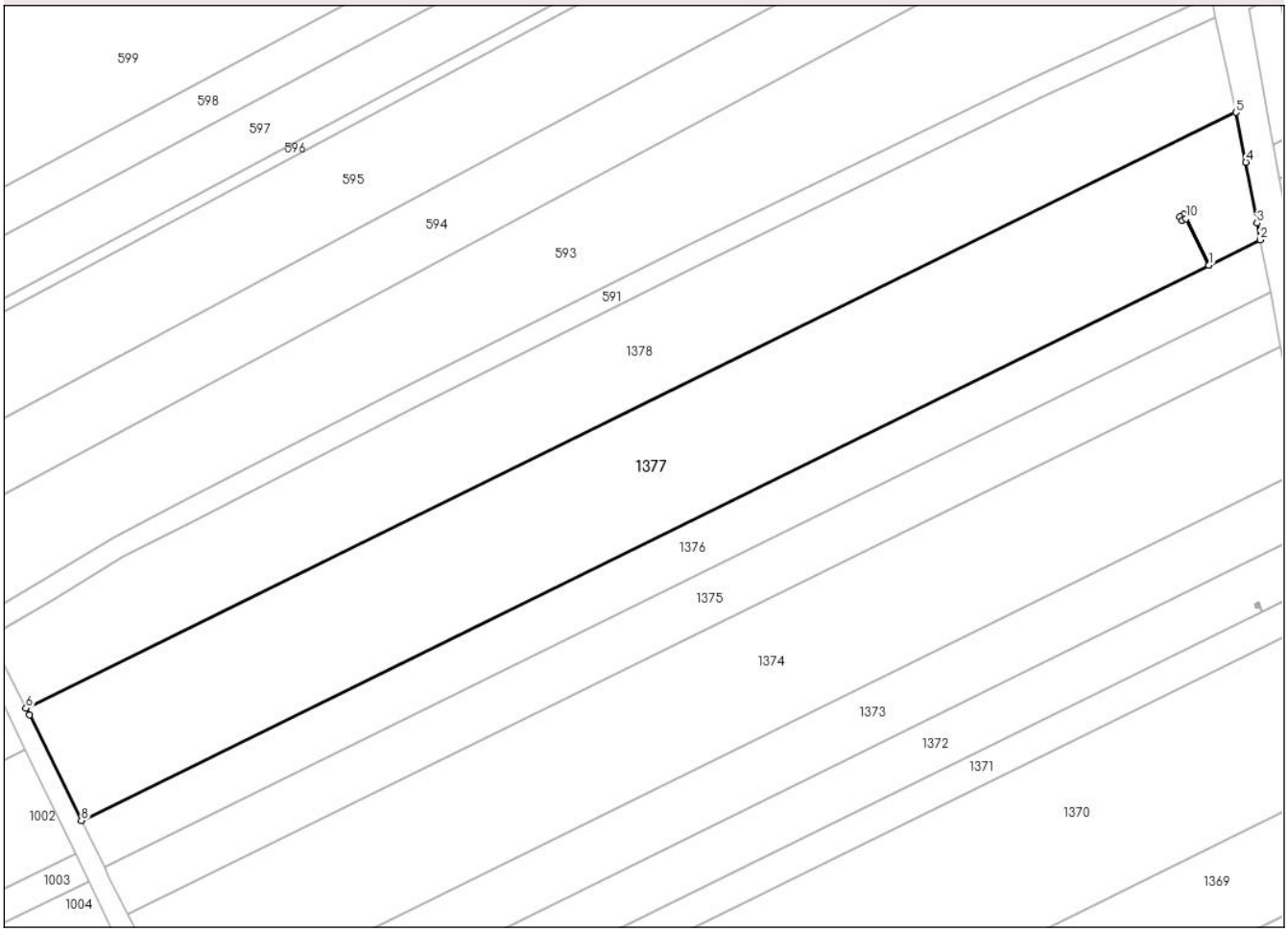

Date referitoare la teren

Crt	Categorie folosință	Intra vilan	Suprafaţa (mp)	Tarla	Parcelă	Nr. topo	Observaţii / Referinţe
1	arabil	NU	34.600	33	300/14	-	

Lungime Segmente
1) Valorile lungimilor segmentelor sunt obţinute din proiecţie în plan.

Punct început	X / Y	Punct sfârşit	X / Y	Lungime segment (** (m)
1	662.918,981 710.177,986	2	662.942,419 710.189,515	26.12
2	662.942,419 710.189,515	3	662.940,925 710.197,169	7.798
3	662.940,925 710.197,169	4	662.935,865 710.224,843	28.133
4	662.935,865 710.224,843	5	662.931,288 710.247,558	23.172
5	662.931,288 710.247,558	6	662.379,5 709.976,135	614.931

Document care conține date cu caracter personal, protejat de prevederile Regulamentului (UE) nr. 679/2016 și Legii 190/2018

Punct început	X / Y	Punct sfârşit	X / Y	Lungime segment (** (m)
6	662.379,5 709.976,135	7	662.381,092 709.973,033	3.487
7	662.381,092 709.973,033	8	662.404,744 709.925,034	53.51
8	662.404,744 709.925,034	9	662.918,976 710.177,983	573.077
9	662.918,976 710.177,983	10	662.908,559 710.199,16	23.6
10	662.908,559 710.199,16	11	662.906,765 710.198,287	1.995
11	662.906,765 710.198,287	12	662.905,89 710.200,086	2.001
12	662.905,89 710.200,086	13	662.907,689 710.200,961	2.001
13	662.907,689 710.200,961	14	662.908,564 710.199,162	2.001
14	662.908,564 710.199,162	1	662.918,981 710.177,986	23.6

** Lungimile segmentelor sunt determinate în planul de proiecţie Stereo 70 şi sunt rotunjite la 1 milimetru.
*** Distanţa dintre puncte este formată din segmente cumulate ce sunt mai mici decât valoarea 1 milimetru.

Document care conține date cu caracter personal, protejat de prevederile Regulamentului (UE) nr. 679/2016 și Legii 190/2018

DATE DESPRE IMOBILUL NR. 1378

Oficiul de Cadastru şi Publicitate Imobiliară BOTOSANI
Biroul de Cadastru şi Publicitate Imobiliară Botosani

A. Partea I. Descrierea imobilului

TEREN Extravilan

Adresa: Jud. Botosani

Nr. Crt	Nr cadastral Nr. topografic	Suprafaţa* (mp)	Observaţii / Referinţe
A1		27.400	Sector cadastral:30 Teren neimprejmuit;

B. Partea II. Proprietari şi acte

Inscrieri privitoare la dreptul de proprietate şi alte drepturi reale		Referinţe
/		
Act Administrativ nr. 6814, din 17/02/1993 emis de Comisia Judeteana Botosani;		
B1	Intabulare, drept de PROPRIETATE, dobandit prin Reconstituire, cota actuala 1/1	A1
	1) **Cristian Constantin**, Lipsă CNP; 2) **Cristian Dumitru**, Lipsă CNP; 3) **Cristian Gheorghe**, Lipsă CNP; 4) **Cristian Paul**, Lipsă CNP, bun comun.	

C. Partea III. SARCINI .

Inscrieri privind dezmembramintele dreptului de proprietate, drepturi reale de garanţie şi sarcini	Referinţe
NU SUNT	

Document care conține date cu caracter personal, protejat de prevederile Regulamentului (UE) nr. 679/2016 și Legii 190/2018

Anexa Nr. 1 La Partea I

Teren

Nr cadastral	Suprafaţa (mp)*	Observaţii / Referinţe
	27.400	

* Suprafaţa este determinată in planul de proiecţie Stereo 70.

DETALII LINIARE IMOBIL

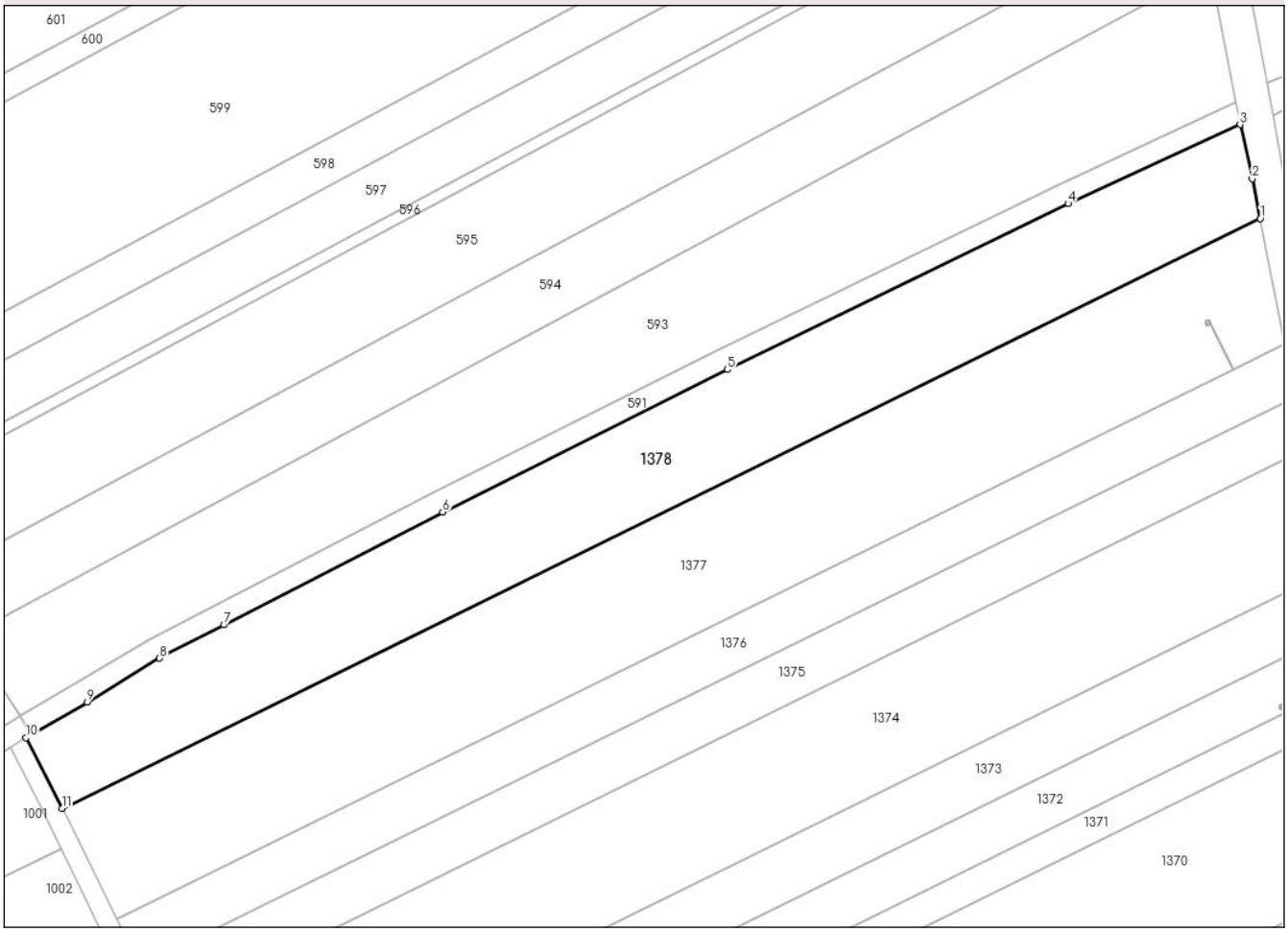

Date referitoare la teren

Crt	Categorie folosință	Intra vilan	Suprafaţa (mp)	Tarla	Parcelă	Nr. topo	Observaţii / Referinţe
1	arabil	NU	27.400	33	300/15	-	

Lungime Segmente
1) Valorile lungimilor segmentelor sunt obţinute din proiecţie în plan.

Punct început	X / Y	Punct sfârşit	X / Y	Lungime segment (** (m)
1	662.931,288 710.247,558	2	662.927,619 710.265,768	18.576
2	662.927,619 710.265,768	3	662.921,991 710.290,755	25.613
3	662.921,991 710.290,755	4	662.842,805 710.254,35	87.154
4	662.842,805 710.254,35	5	662.685,906 710.178,036	174.474
5	662.685,906 710.178,036	6	662.554,727 710.112,441	146.665

Document care conține date cu caracter personal, protejat de prevederile Regulamentului (UE) nr. 679/2016 și Legii 190/2018

Punct început	X / Y	Punct sfârşit	X / Y	Lungime segment (** (m)
6	662.554,727 710.112,441	7	662.454,116 710.060,608	113.178
7	662.454,116 710.060,608	8	662.424,418 710.045,287	33.417
8	662.424,418 710.045,287	9	662.391,113 710.025,091	38.95
9	662.391,113 710.025,091	10	662.362,854 710.008,566	32.736
10	662.362,854 710.008,566	11	662.379,5 709.976,135	36.454
11	662.379,5 709.976,135	1	662.931,288 710.247,558	614.931

** Lungimile segmentelor sunt determinate în planul de proiecţie Stereo 70 şi sunt rotunjite la 1 milimetru.
*** Distanţa dintre puncte este formată din segmente cumulate ce sunt mai mici decât valoarea 1 milimetru.

Document care conține date cu caracter personal, protejat de prevederile Regulamentului (UE) nr. 679/2016 și Legii 190/2018

DATE DESPRE IMOBILUL NR. 1379

Oficiul de Cadastru şi Publicitate Imobiliară BOTOSANI
Biroul de Cadastru şi Publicitate Imobiliară Botosani

A. Partea I. Descrierea imobilului

TEREN Extravilan

Adresa: Jud. Botosani

Nr. Crt	Nr cadastral Nr. topografic	Suprafaţa* (mp)	Observaţii / Referinţe
A1		4	Sector cadastral:30 Teren neimprejmuit;

Construcţii

Crt	Nr cadastral Nr. topografic	Adresa	Observaţii / Referinţe
A1.1		Jud. Botosani	Nr. niveluri:1; S. construita la sol:2 mp; S. construita desfasurata:2 mp; Stalp LEA.

B. Partea II. Proprietari şi acte

Inscrieri privitoare la dreptul de proprietate şi alte drepturi reale		Referinţe
/		
Act Normativ nr. 123, din 10/07/2012 emis de Parlamentul Romaniei;		
B1	Intabulare, drept de PROPRIETATE, dobandit prin Lege, cota actuala 1/1	A1, A1.1
	1) **STATUL ROMAN**, CIF:9999999999999	

C. Partea III. SARCINI .

Inscrieri privind dezmembramintele dreptului de proprietate, drepturi reale de garanţie şi sarcini	Referinţe
NU SUNT	

Document care conține date cu caracter personal, protejat de prevederile Regulamentului (UE) nr. 679/2016 și Legii 190/2018

Anexa Nr. 1 La Partea I

Teren

Nr cadastral	Suprafaţa (mp)*	Observaţii / Referinţe
	4	

* Suprafaţa este determinată in planul de proiecţie Stereo 70.

DETALII LINIARE IMOBIL

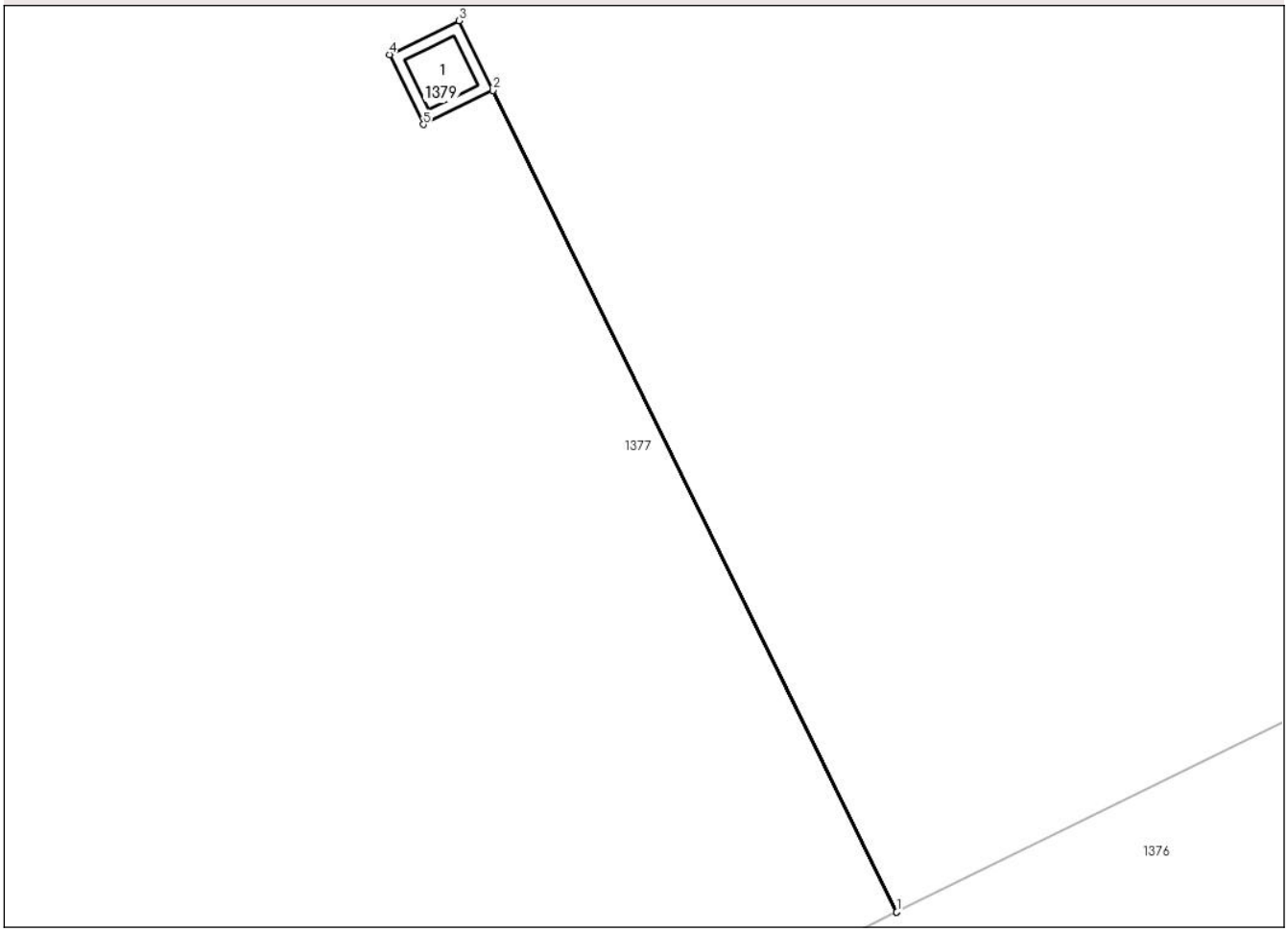

Date referitoare la teren

Crt	Categorie folosință	Intra vilan	Suprafaţa (mp)	Tarla	Parcelă	Nr. topo	Observaţii / Referinţe
1	curti constructii	NU	4	33	300	-	

Date referitoare la construcţii

Crt	Număr	Destinaţie construcţie	Supraf. (mp)	Situaţie juridică	Observaţii / Referinţe
A1.1		constructii industriale si edilitare	2	Cu acte	Nr. niveluri:1; S. construita la sol:2 mp; S. construita desfasurata:2 mp; Stalp LEA.

Lungime Segmente
1) Valorile lungimilor segmentelor sunt obţinute din proiecţie în plan.

Punct început	X / Y	Punct sfârşit	X / Y	Lungime segment (** (m)
1	662.918,981 710.177,986	2	662.908,564 710.199,162	23.6
2	662.908,564 710.199,162	3	662.907,689 710.200,961	2.001
3	662.907,689 710.200,961	4	662.905,89 710.200,086	2.001

Document care conține date cu caracter personal, protejat de prevederile Regulamentului (UE) nr. 679/2016 și Legii 190/2018

Punct început	X / Y	Punct sfârşit	X / Y	Lungime segment (** (m)
4	662.905,89 710.200,086	5	662.906,765 710.198,287	2.001
5	662.906,765 710.198,287	6	662.908,559 710.199,16	1.995
6	662.908,559 710.199,16	7	662.918,976 710.177,983	23.6
7	662.918,976 710.177,983	1	662.918,981 710.177,986	0.006

** Lungimile segmentelor sunt determinate în planul de proiecţie Stereo 70 şi sunt rotunjite la 1 milimetru.
*** Distanţa dintre puncte este formată din segmente cumulate ce sunt mai mici decât valoarea 1 milimetru.

Document care conține date cu caracter personal, protejat de prevederile Regulamentului (UE) nr. 679/2016 și Legii 190/2018

DATE DESPRE IMOBILUL NR. 1380

Oficiul de Cadastru şi Publicitate Imobiliară BOTOSANI
Biroul de Cadastru şi Publicitate Imobiliară Botosani

A. Partea I. Descrierea imobilului

TEREN Extravilan

Adresa: Jud. Botosani

Nr. Crt	Nr cadastral Nr. topografic	Suprafaţa* (mp)	Observaţii / Referinţe
A1		4	Sector cadastral:30 Teren neimprejmuit;

Construcţii

Crt	Nr cadastral Nr. topografic	Adresa	Observaţii / Referinţe
A1.1		Jud. Botosani	Nr. niveluri:1; S. construita la sol:2 mp; S. construita desfasurata:2 mp; Stalp LEA.

B. Partea II. Proprietari şi acte

Inscrieri privitoare la dreptul de proprietate şi alte drepturi reale		Referinţe
/		
Act Normativ nr. 123, din 10/07/2012 emis de Parlamentul Romaniei;		
B1	Intabulare, drept de PROPRIETATE, dobandit prin Lege, cota actuala 1/1	A1, A1.1
	1) **STATUL ROMAN**, CIF:9999999999999	

C. Partea III. SARCINI .

Inscrieri privind dezmembramintele dreptului de proprietate, drepturi reale de garanţie şi sarcini	Referinţe
NU SUNT	

Document care conține date cu caracter personal, protejat de prevederile Regulamentului (UE) nr. 679/2016 și Legii 190/2018

Anexa Nr. 1 La Partea I

Teren

Nr cadastral	Suprafaţa (mp)*	Observaţii / Referinţe
	4	

* Suprafaţa este determinată in planul de proiecţie Stereo 70.

DETALII LINIARE IMOBIL

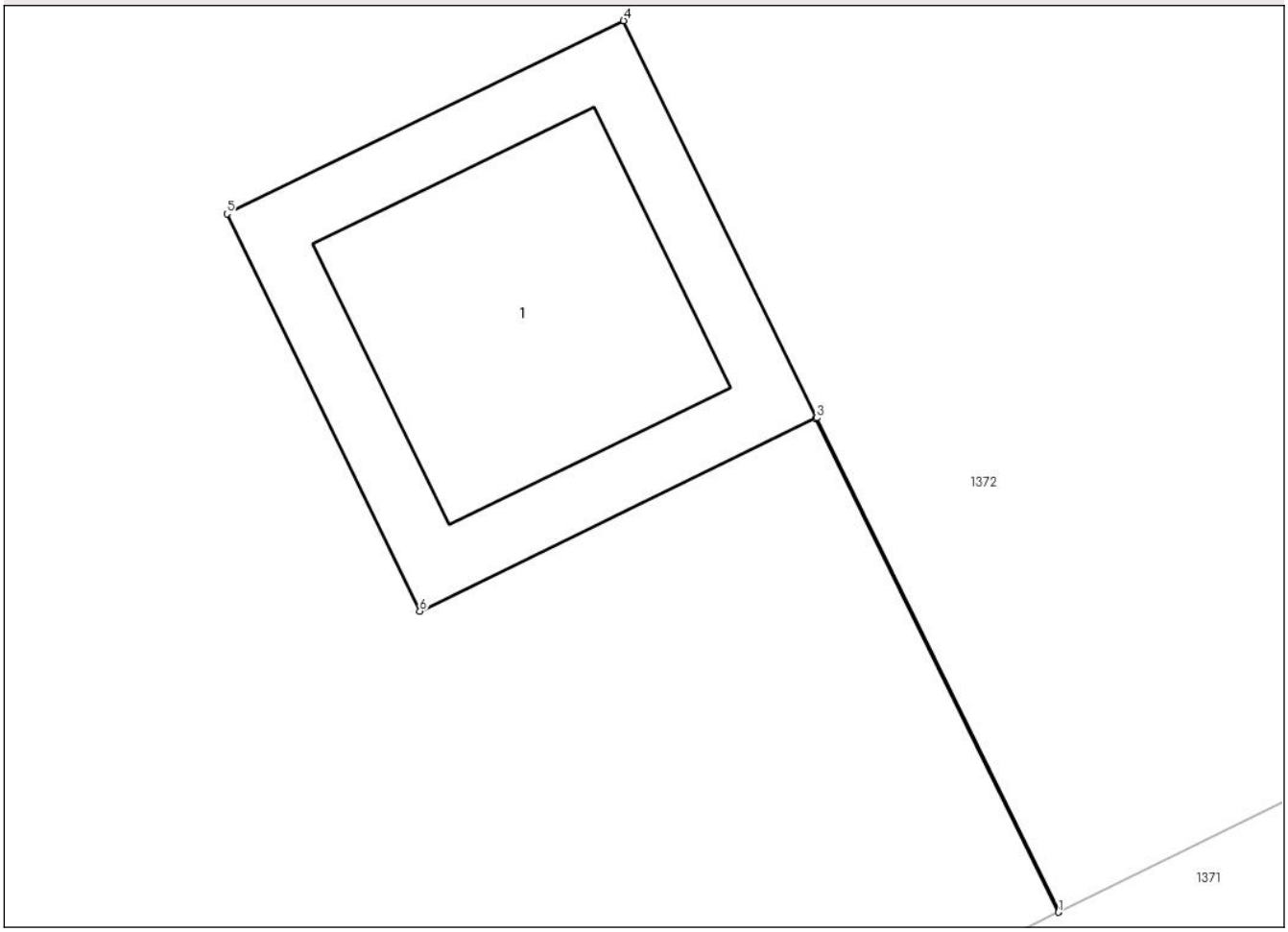

Date referitoare la teren

Crt	Categorie folosință	Intra vilan	Suprafaţa (mp)	Tarla	Parcelă	Nr. topo	Observaţii / Referinţe
1	curti constructii	NU	4	33	300	-	

Date referitoare la construcţii

Crt	Număr	Destinaţie construcţie	Supraf. (mp)	Situaţie juridică	Observaţii / Referinţe
A1.1		constructii industriale si edilitare	2	Cu acte	Nr. niveluri:1; S. construita la sol:2 mp; S. construita desfasurata:2 mp; Stalp LEA.

Lungime Segmente
1) Valorile lungimilor segmentelor sunt obţinute din proiecţie în plan.

Punct început	X / Y	Punct sfârşit	X / Y	Lungime segment (** (m)
1	662.943,637 710.020,335	2	662.943,642 710.020,337	0.005
2	662.943,642 710.020,337	3	662.942,542 710.022,573	2.492
3	662.942,542 710.022,573	4	662.941,667 710.024,372	2.001

Document care conține date cu caracter personal, protejat de prevederile Regulamentului (UE) nr. 679/2016 și Legii 190/2018

Punct început	X / Y	Punct sfârşit	X / Y	Lungime segment (** (m)
4	662.941,667 710.024,372	5	662.939,868 710.023,497	2.001
5	662.939,868 710.023,497	6	662.940,743 710.021,698	2.001
6	662.940,743 710.021,698	7	662.942,537 710.022,571	1.995
7	662.942,537 710.022,571	1	662.943,637 710.020,335	2.492

** Lungimile segmentelor sunt determinate în planul de proiecţie Stereo 70 şi sunt rotunjite la 1 milimetru.
*** Distanţa dintre puncte este formată din segmente cumulate ce sunt mai mici decât valoarea 1 milimetru.

Document care conține date cu caracter personal, protejat de prevederile Regulamentului (UE) nr. 679/2016 și Legii 190/2018

DATE DESPRE IMOBILUL NR. 1381

Oficiul de Cadastru şi Publicitate Imobiliară BOTOSANI
Biroul de Cadastru şi Publicitate Imobiliară Botosani

A. Partea I. Descrierea imobilului

TEREN Extravilan

Adresa: Jud. Botosani

Nr. Crt	Nr cadastral Nr. topografic	Suprafaţa* (mp)	Observaţii / Referinţe
A1		15	Sector cadastral:30 Teren neimprejmuit;

Construcţii

Crt	Nr cadastral Nr. topografic	Adresa	Observaţii / Referinţe
A1.1		Jud. Botosani	Nr. niveluri:1; S. construita la sol:15 mp; S. construita desfasurata:15 mp; Stalp LEA.

B. Partea II. Proprietari şi acte

Inscrieri privitoare la dreptul de proprietate şi alte drepturi reale		Referinţe
/		
Act Normativ nr. 123, din 10/07/2012 emis de Parlamentul Romaniei;		
B1	Intabulare, drept de PROPRIETATE, dobandit prin Lege, cota actuala 1/1	A1, A1.1
	1) **STATUL ROMAN**, CIF:9999999999999	

C. Partea III. SARCINI .

Inscrieri privind dezmembramintele dreptului de proprietate, drepturi reale de garanţie şi sarcini	Referinţe
NU SUNT	

Document care conține date cu caracter personal, protejat de prevederile Regulamentului (UE) nr. 679/2016 și Legii 190/2018

Anexa Nr. 1 La Partea I

Teren

Nr cadastral	Suprafaţa (mp)*	Observaţii / Referinţe
	15	

* Suprafaţa este determinată in planul de proiecţie Stereo 70.

DETALII LINIARE IMOBIL

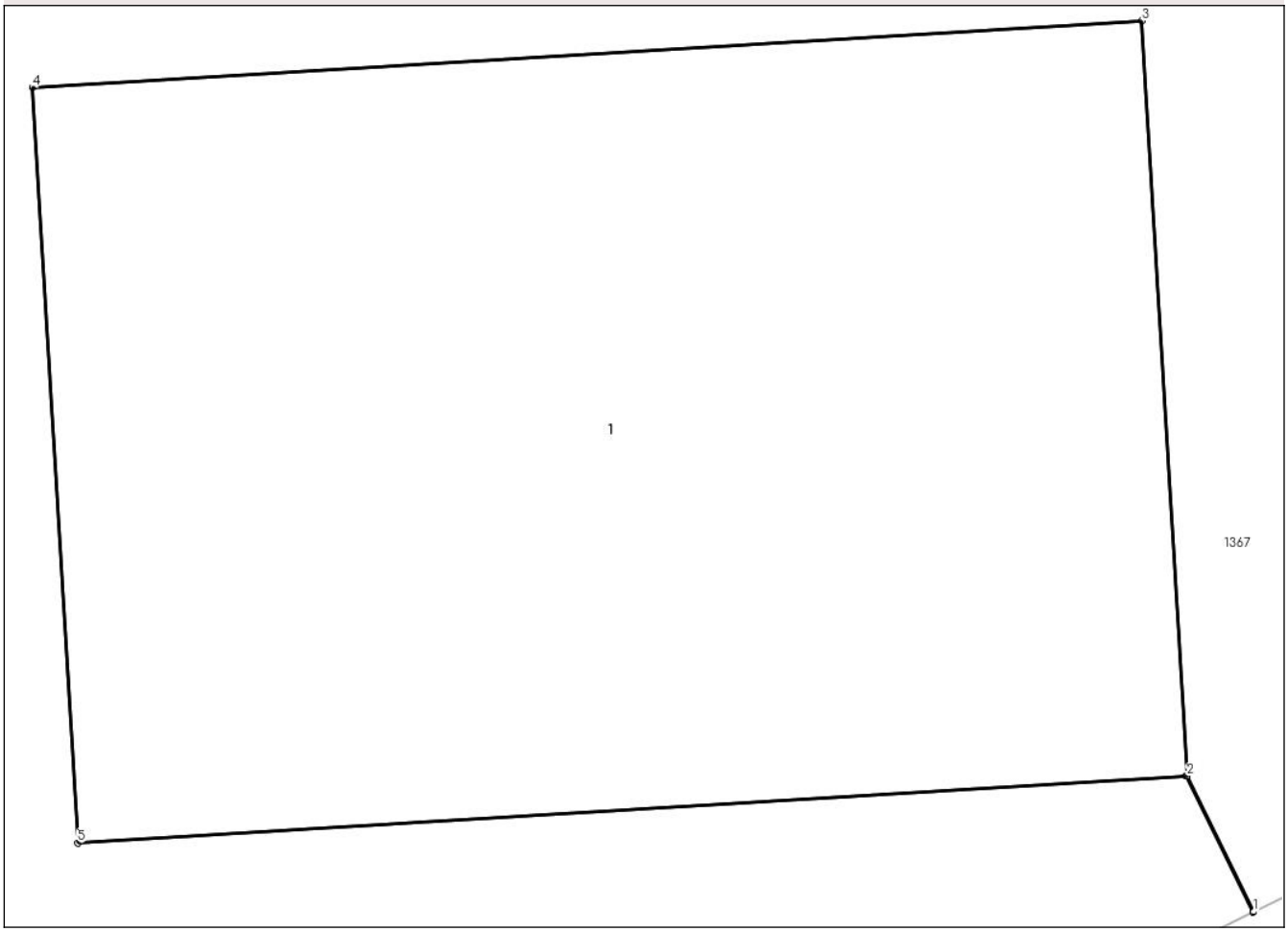

Date referitoare la teren

Crt	Categorie folosință	Intra vilan	Suprafaţa (mp)	Tarla	Parcelă	Nr. topo	Observaţii / Referinţe
1	curti constructii	NU	15	33	300	-	

Date referitoare la construcţii

Crt	Număr	Destinaţie construcţie	Supraf. (mp)	Situaţie juridică	Observaţii / Referinţe
A1.1		constructii industriale si edilitare	15	Cu acte	Nr. niveluri:1; S. construita la sol:15 mp; S. construita desfasurata:15 mp; Stalp LEA.

Lungime Segmente
1) Valorile lungimilor segmentelor sunt obţinute din proiecţie în plan.

Punct început	X / Y	Punct sfârşit	X / Y	Lungime segment (** (m)
1	662.977,038 709.843,688	2	662.976,761 709.844,252	0.628
2	662.976,761 709.844,252	3	662.976,572 709.847,388	3.142
3	662.976,572 709.847,388	4	662.971,96 709.847,11	4.62

Document care conține date cu caracter personal, protejat de prevederile Regulamentului (UE) nr. 679/2016 și Legii 190/2018

Punct început	X / Y	Punct sfârşit	X / Y	Lungime segment (** (m)
4	662.971,96 709.847,11	5	662.972,149 709.843,974	3.142
5	662.972,149 709.843,974	6	662.976,755 709.844,251	4.614
6	662.976,755 709.844,251	7	662.977,034 709.843,686	0.63
7	662.977,034 709.843,686	1	662.977,038 709.843,688	0.004

** Lungimile segmentelor sunt determinate în planul de proiecţie Stereo 70 şi sunt rotunjite la 1 milimetru.
*** Distanţa dintre puncte este formată din segmente cumulate ce sunt mai mici decât valoarea 1 milimetru.

Document care conține date cu caracter personal, protejat de prevederile Regulamentului (UE) nr. 679/2016 și Legii 190/2018

DATE DESPRE IMOBILUL NR. 1382

Oficiul de Cadastru şi Publicitate Imobiliară BOTOSANI
Biroul de Cadastru şi Publicitate Imobiliară Botosani

A. Partea I. Descrierea imobilului

TEREN Extravilan

Adresa: Jud. Botosani

Nr. Crt	Nr cadastral Nr. topografic	Suprafaţa* (mp)	Observaţii / Referinţe
A1		15	Sector cadastral:30 Teren neimprejmuit;

Construcţii

Crt	Nr cadastral Nr. topografic	Adresa	Observaţii / Referinţe
A1.1		Jud. Botosani	Nr. niveluri:1; S. construita la sol:15 mp; S. construita desfasurata:15 mp; Stalp LEA.

B. Partea II. Proprietari şi acte

Inscrieri privitoare la dreptul de proprietate şi alte drepturi reale		Referinţe
/		
Act Normativ nr. 123, din 10/07/2012 emis de Parlamentul Romaniei;		
B1	Intabulare, drept de PROPRIETATE, dobandit prin Lege, cota actuala 1/1	A1, A1.1
	1) **STATUL ROMAN**, CIF:9999999999999	

C. Partea III. SARCINI .

Inscrieri privind dezmembramintele dreptului de proprietate, drepturi reale de garanţie şi sarcini	Referinţe
NU SUNT	

Document care conține date cu caracter personal, protejat de prevederile Regulamentului (UE) nr. 679/2016 și Legii 190/2018

Anexa Nr. 1 La Partea I

Teren

Nr cadastral	Suprafaţa (mp)*	Observaţii / Referinţe
	15	

* Suprafaţa este determinată in planul de proiecţie Stereo 70.

DETALII LINIARE IMOBIL

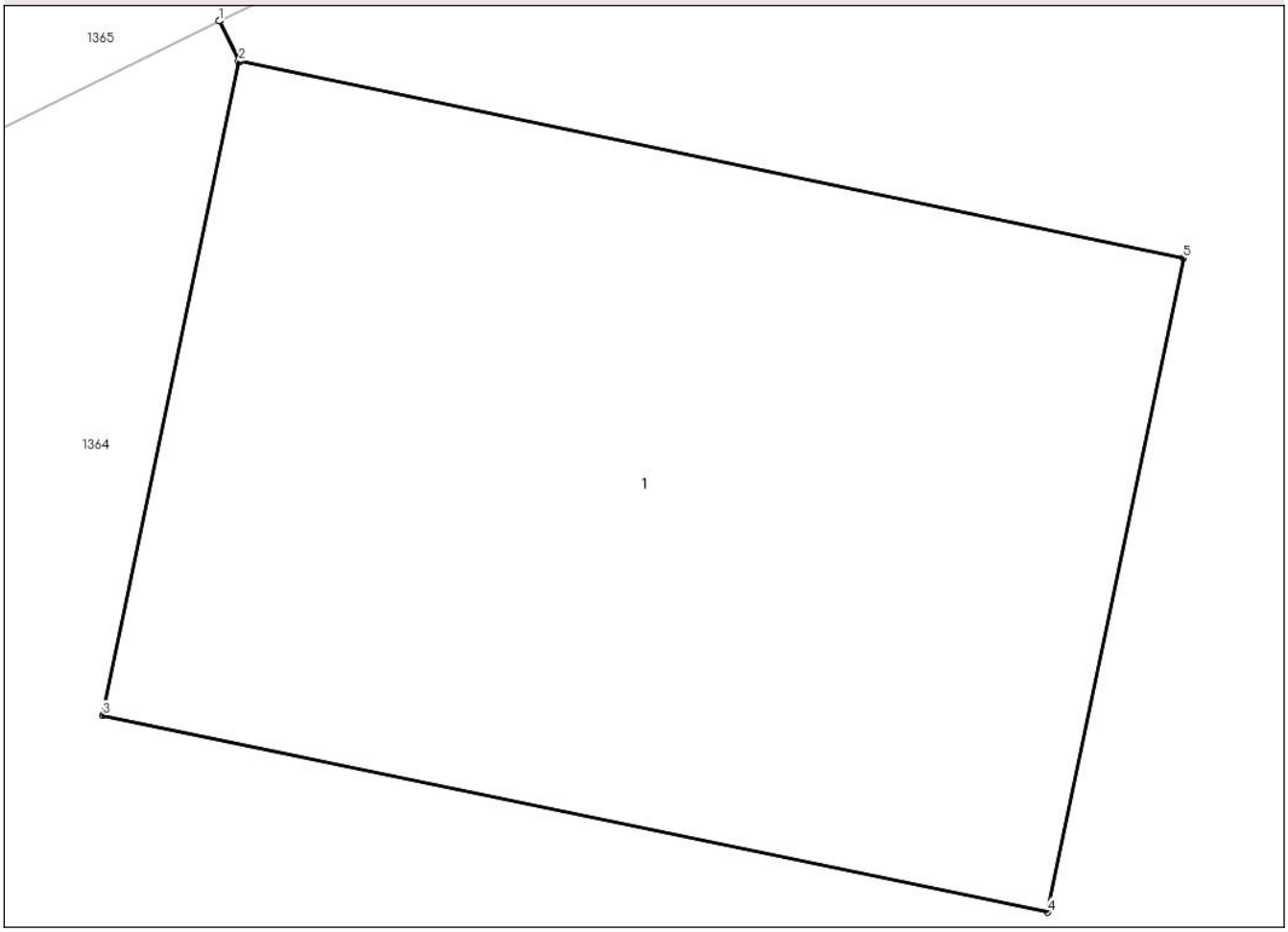

Date referitoare la teren

Crt	Categorie folosință	Intra vilan	Suprafaţa (mp)	Tarla	Parcelă	Nr. topo	Observaţii / Referinţe
1	curti constructii	NU	15	33	300	-	

Date referitoare la construcţii

Crt	Număr	Destinaţie construcţie	Supraf. (mp)	Situaţie juridică	Observaţii / Referinţe
A1.1		constructii industriale si edilitare	15	Cu acte	Nr. niveluri:1; S. construita la sol:15 mp; S. construita desfasurata:15 mp; Stalp LEA.

Lungime Segmente
1) Valorile lungimilor segmentelor sunt obţinute din proiecţie în plan.

Punct început	X / Y	Punct sfârşit	X / Y	Lungime segment (** (m)
1	662.962,043 709.690,64	2	662.962,138 709.690,447	0.215
2	662.962,138 709.690,447	3	662.961,48 709.687,287	3.228
3	662.961,48 709.687,287	4	662.966,05 709.686,335	4.668

Document care conține date cu caracter personal, protejat de prevederile Regulamentului (UE) nr. 679/2016 și Legii 190/2018

Punct început	X / Y	Punct sfârşit	X / Y	Lungime segment (** (m)
4	662.966,05 709.686,335	5	662.966,708 709.689,495	3.228
5	662.966,708 709.689,495	6	662.962,144 709.690,445	4.662
6	662.962,144 709.690,445	7	662.962,048 709.690,642	0.219
7	662.962,048 709.690,642	1	662.962,043 709.690,64	0.005

** Lungimile segmentelor sunt determinate în planul de proiecţie Stereo 70 şi sunt rotunjite la 1 milimetru.
*** Distanţa dintre puncte este formată din segmente cumulate ce sunt mai mici decât valoarea 1 milimetru.

Document care conține date cu caracter personal, protejat de prevederile Regulamentului (UE) nr. 679/2016 și Legii 190/2018

DATE DESPRE IMOBILUL NR. 1383

Oficiul de Cadastru şi Publicitate Imobiliară BOTOSANI
Biroul de Cadastru şi Publicitate Imobiliară Botosani

A. Partea I. Descrierea imobilului

TEREN Extravilan

Adresa: Jud. Botosani

Nr. Crt	Nr cadastral Nr. topografic	Suprafaţa* (mp)	Observaţii / Referinţe
A1		4	Sector cadastral:30 Teren neimprejmuit;

Construcţii

Crt	Nr cadastral Nr. topografic	Adresa	Observaţii / Referinţe
A1.1		Jud. Botosani	Nr. niveluri:1; S. construita la sol:2 mp; S. construita desfasurata:2 mp; Stalp LEA.

B. Partea II. Proprietari şi acte

Inscrieri privitoare la dreptul de proprietate şi alte drepturi reale		Referinţe
/		
Act Normativ nr. 123, din 10/07/2012 emis de Parlamentul Romaniei;		
B1	Intabulare, drept de PROPRIETATE, dobandit prin Lege, cota actuala 1/1	A1, A1.1
	1) **STATUL ROMAN**, CIF:9999999999999	

C. Partea III. SARCINI .

Inscrieri privind dezmembramintele dreptului de proprietate, drepturi reale de garanţie şi sarcini	Referinţe
NU SUNT	

Document care conține date cu caracter personal, protejat de prevederile Regulamentului (UE) nr. 679/2016 și Legii 190/2018

Anexa Nr. 1 La Partea I

Teren

Nr cadastral	Suprafaţa (mp)*	Observaţii / Referinţe
	4	

* Suprafaţa este determinată in planul de proiecţie Stereo 70.

DETALII LINIARE IMOBIL

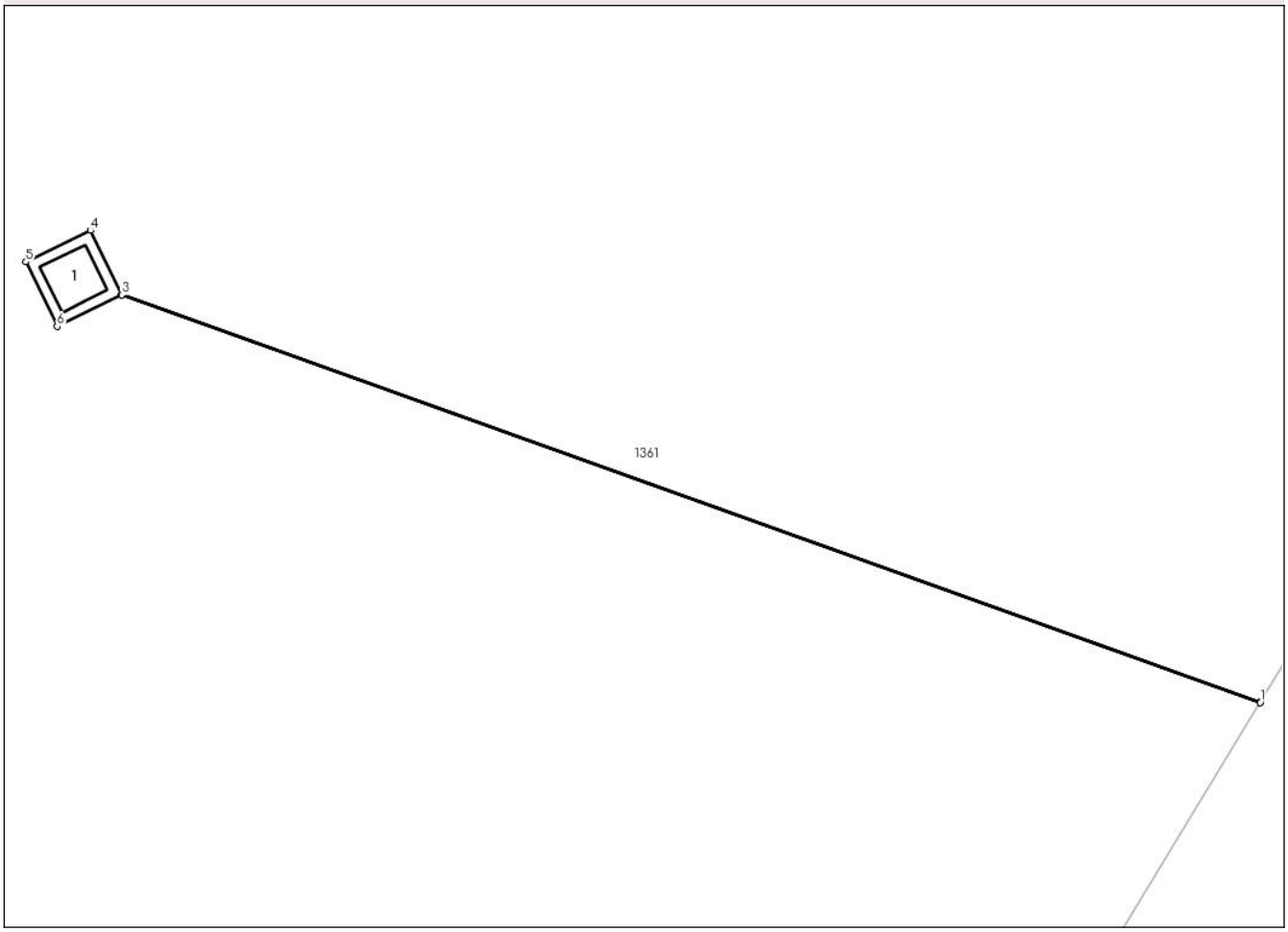

Date referitoare la teren

Crt	Categorie folosință	Intra vilan	Suprafaţa (mp)	Tarla	Parcelă	Nr. topo	Observaţii / Referinţe
1	curti constructii	NU	4	33	300	-	

Date referitoare la construcţii

Crt	Număr	Destinaţie construcţie	Supraf. (mp)	Situaţie juridică	Observaţii / Referinţe
A1.1		constructii industriale si edilitare	2	Cu acte	Nr. niveluri:1; S. construita la sol:2 mp; S. construita desfasurata:2 mp; Stalp LEA.

Lungime Segmente
1) Valorile lungimilor segmentelor sunt obţinute din proiecţie în plan.

Punct început	X / Y	Punct sfârşit	X / Y	Lungime segment (** (m)
1	662.917,562 709.526,257	2	662.917,564 709.526,262	0.005
2	662.917,564 709.526,262	3	662.885,785 709.537,618	33.747
3	662.885,785 709.537,618	4	662.884,91 709.539,417	2.001

Document care conține date cu caracter personal, protejat de prevederile Regulamentului (UE) nr. 679/2016 și Legii 190/2018

Punct început	X / Y	Punct sfârşit	X / Y	Lungime segment (** (m)
4	662.884,91 709.539,417	5	662.883,111 709.538,542	2.001
5	662.883,111 709.538,542	6	662.883,986 709.536,743	2.001
6	662.883,986 709.536,743	7	662.885,778 709.537,615	1.993
7	662.885,778 709.537,615	1	662.917,562 709.526,257	33.752

** Lungimile segmentelor sunt determinate în planul de proiecţie Stereo 70 şi sunt rotunjite la 1 milimetru.
*** Distanţa dintre puncte este formată din segmente cumulate ce sunt mai mici decât valoarea 1 milimetru.

Document care conține date cu caracter personal, protejat de prevederile Regulamentului (UE) nr. 679/2016 și Legii 190/2018