DATE DESPRE IMOBILUL NR. 1209

Oficiul de Cadastru şi Publicitate Imobiliară BOTOSANI
Biroul de Cadastru şi Publicitate Imobiliară Botosani

A. Partea I. Descrierea imobilului

TEREN Extravilan

Adresa: Jud. Botosani

Nr. Crt	Nr cadastral Nr. topografic	Suprafaţa* (mp)	Observaţii / Referinţe
A1	51046	13.000	Sector cadastral:24 Teren neimprejmuit;

B. Partea II. Proprietari şi acte

Inscrieri privitoare la dreptul de proprietate şi alte drepturi reale		Referinţe
40240 / 15/06/2017		
Act Notarial nr. 1708, din 14/06/2017 emis de SPN Cornelia Agachi-Stelian Agachi (Botoșani);		
B3	Intabulare, drept de PROPRIETATE, dobandit prin Conventie, cota actuala 1/1	A1
	1) **ZAHARIUC MIRELA-DĂNUȚA**, bun propriu.	

C. Partea III. SARCINI .

Inscrieri privind dezmembramintele dreptului de proprietate, drepturi reale de garanţie şi sarcini	Referinţe
NU SUNT	

Document care conține date cu caracter personal, protejat de prevederile Regulamentului (UE) nr. 679/2016 și Legii 190/2018

Anexa Nr. 1 La Partea I

Teren

Nr cadastral	Suprafaţa (mp)*	Observaţii / Referinţe
51046	13.000	

* Suprafaţa este determinată in planul de proiecţie Stereo 70.

DETALII LINIARE IMOBIL

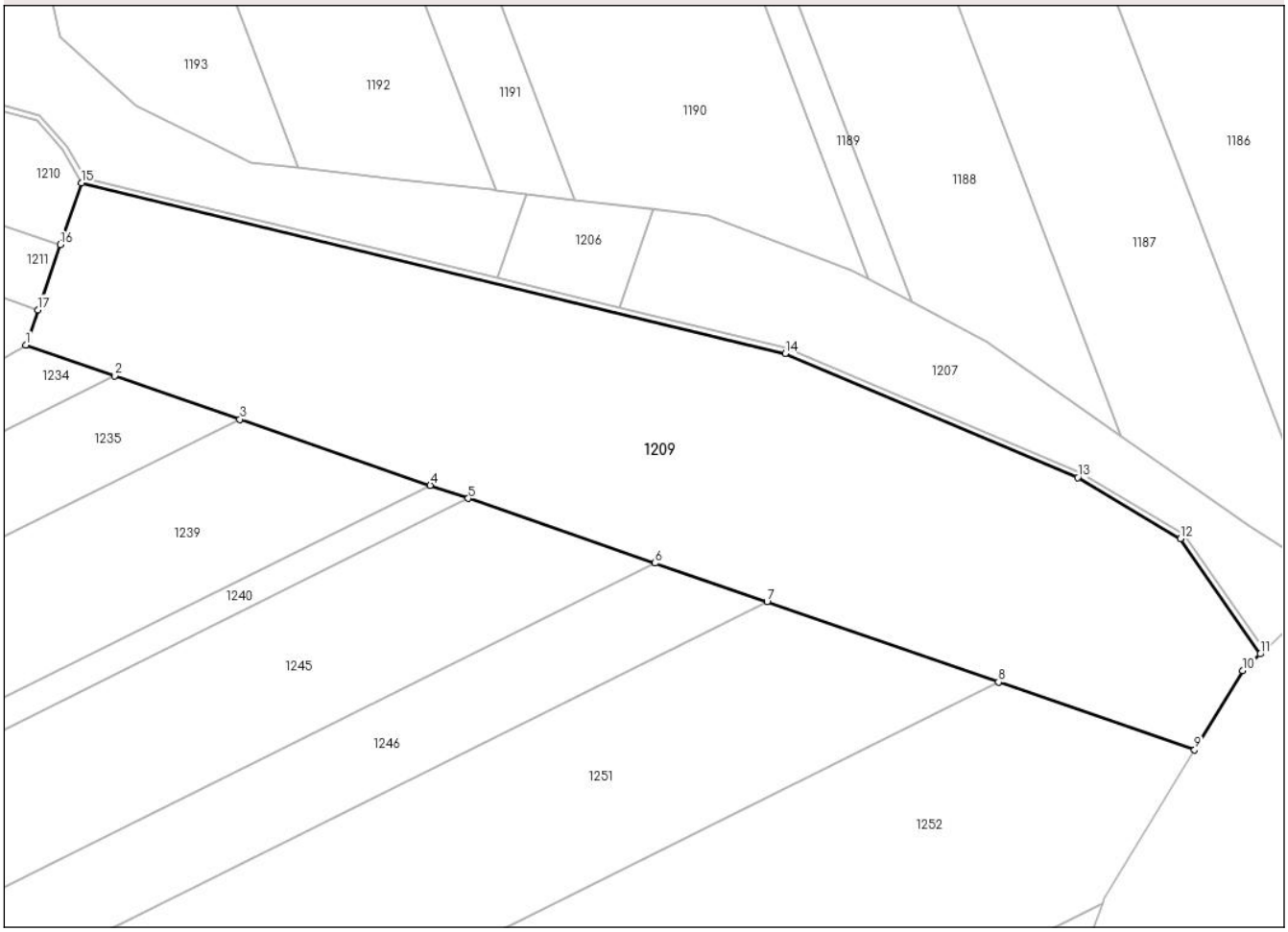

Date referitoare la teren

Crt	Categorie folosință	Intra vilan	Suprafaţa (mp)	Tarla	Parcelă	Nr. topo	Observaţii / Referinţe
1	arabil	NU	13.000	31	294/1	-	

Lungime Segmente
1) Valorile lungimilor segmentelor sunt obţinute din proiecţie în plan.

Punct început	X / Y	Punct sfârşit	X / Y	Lungime segment (** (m)
1	663.136,324 711.884,692	2	663.156,115 711.877,845	20.942
2	663.156,115 711.877,845	3	663.184,097 711.868,165	29.609
3	663.184,097 711.868,165	4	663.226,639 711.853,448	45.016
4	663.226,639 711.853,448	5	663.235,141 711.850,507	8.996
5	663.235,141 711.850,507	6	663.276,832 711.836,084	44.115

Document care conține date cu caracter personal, protejat de prevederile Regulamentului (UE) nr. 679/2016 și Legii 190/2018

Punct început	X / Y	Punct sfârşit	X / Y	Lungime segment (** (m)
6	663.276,832 711.836,084	7	663.301,847 711.827,43	26.47
7	663.301,847 711.827,43	8	663.353,54 711.809,547	54.699
8	663.353,54 711.809,547	9	663.397,349 711.794,391	46.357
9	663.397,349 711.794,391	10	663.408,052 711.812,061	20.659
10	663.408,052 711.812,061	11	663.412,003 711.815,797	5.438
11	663.412,003 711.815,797	12	663.394,163 711.841,503	31.29
12	663.394,163 711.841,503	13	663.371,226 711.855,162	26.696
13	663.371,226 711.855,162	14	663.305,881 711.882,829	70.961
14	663.305,881 711.882,829	15	663.148,708 711.920,891	161.716
15	663.148,708 711.920,891	16	663.144,017 711.907,18	14.491
16	663.144,017 711.907,18	17	663.139,027 711.892,594	15.416
17	663.139,027 711.892,594	1	663.136,324 711.884,692	8.352

** Lungimile segmentelor sunt determinate în planul de proiecţie Stereo 70 şi sunt rotunjite la 1 milimetru.
*** Distanţa dintre puncte este formată din segmente cumulate ce sunt mai mici decât valoarea 1 milimetru.

Document care conține date cu caracter personal, protejat de prevederile Regulamentului (UE) nr. 679/2016 și Legii 190/2018

DATE DESPRE IMOBILUL NR. 1210

Oficiul de Cadastru şi Publicitate Imobiliară BOTOSANI
Biroul de Cadastru şi Publicitate Imobiliară Botosani

A. Partea I. Descrierea imobilului

TEREN Extravilan

Adresa: Jud. Botosani

Nr. Crt	Nr cadastral Nr. topografic	Suprafaţa* (mp)	Observaţii / Referinţe
A1		2.300	Sector cadastral:24 Teren neimprejmuit; Conform Titlului de proprietate imobilul se afla in pc. 284/1.

B. Partea II. Proprietari şi acte

Inscrieri privitoare la dreptul de proprietate şi alte drepturi reale		Referinţe
/		
Act Administrativ nr. 20428, din 06/06/2012 emis de Comisia Judeteana Botosani;		
B1	Intabulare, drept de PROPRIETATE, dobandit prin Reconstituire, cota actuala 1/1	A1
	1) **DANILA GHEORGHE**, Lipsă CNP, bun propriu.	

C. Partea III. SARCINI .

Inscrieri privind dezmembramintele dreptului de proprietate, drepturi reale de garanţie şi sarcini	Referinţe
NU SUNT	

Document care conține date cu caracter personal, protejat de prevederile Regulamentului (UE) nr. 679/2016 și Legii 190/2018

Anexa Nr. 1 La Partea I

Teren

Nr cadastral	Suprafaţa (mp)*	Observaţii / Referinţe
	2.300	Conform Titlului de proprietate imobilul se afla in pc. 284/1.

* Suprafaţa este determinată in planul de proiecţie Stereo 70.

DETALII LINIARE IMOBIL

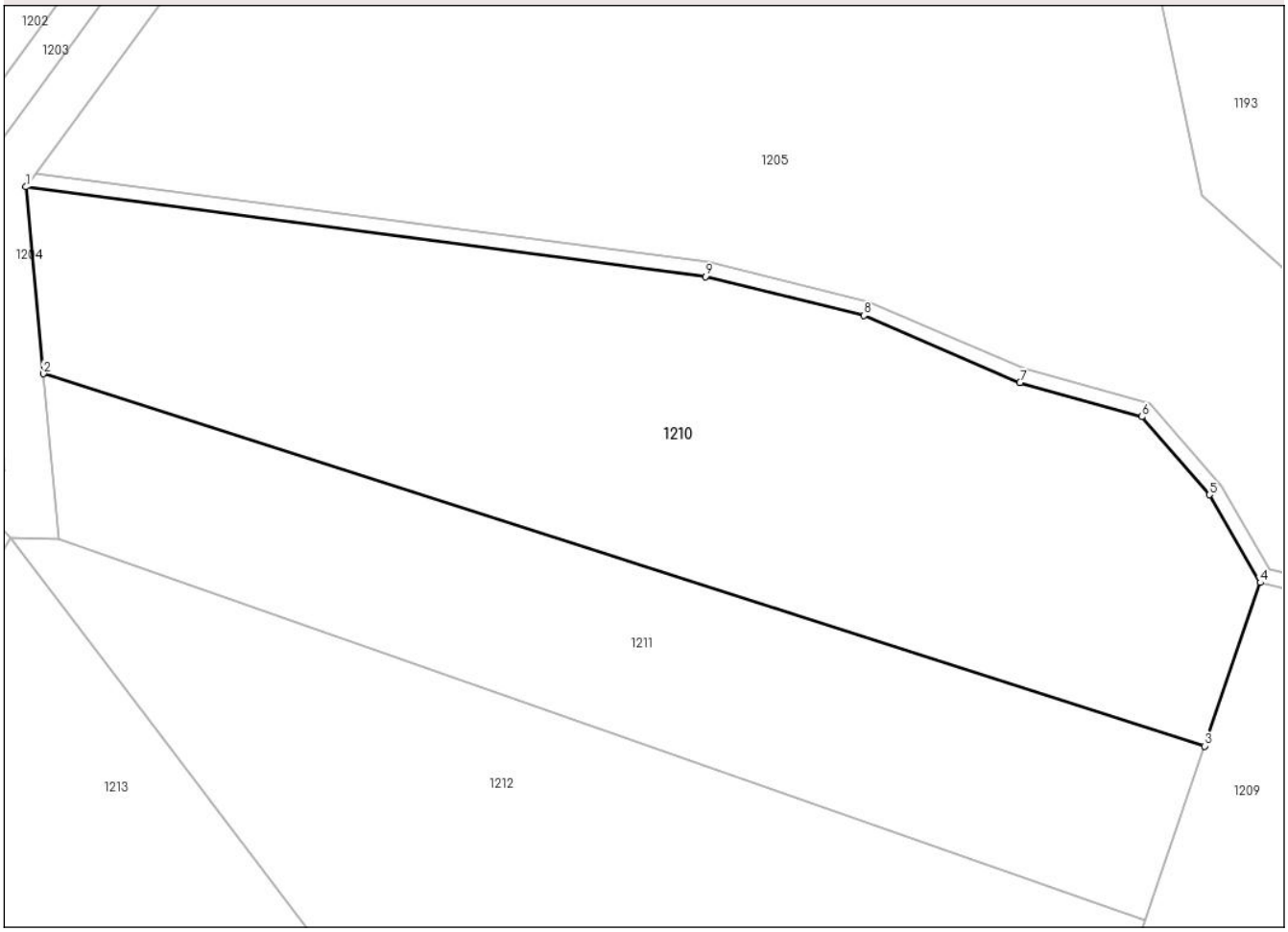

Date referitoare la teren

Crt	Categorie folosință	Intra vilan	Suprafaţa (mp)	Tarla	Parcelă	Nr. topo	Observaţii / Referinţe
1	arabil	NU	2.300	31	294	-	

Lungime Segmente
1) Valorile lungimilor segmentelor sunt obţinute din proiecţie în plan.

Punct început	X / Y	Punct sfârşit	X / Y	Lungime segment (** (m)
1	663.045,026 711.954,091	2	663.046,496 711.938,407	15.753
2	663.046,496 711.938,407	3	663.144,017 711.907,18	102.399
3	663.144,017 711.907,18	4	663.148,708 711.920,891	14.491
4	663.148,708 711.920,891	5	663.144,427 711.928,264	8.526
5	663.144,427 711.928,264	6	663.138,757 711.934,804	8.656

Document care conține date cu caracter personal, protejat de prevederile Regulamentului (UE) nr. 679/2016 și Legii 190/2018

Punct început	X / Y	Punct sfârşit	X / Y	Lungime segment (** (m)
6	663.138,757 711.934,804	7	663.128,515 711.937,665	10.634
7	663.128,515 711.937,665	8	663.115,422 711.943,305	14.256
8	663.115,422 711.943,305	9	663.102,119 711.946,575	13.699
9	663.102,119 711.946,575	1	663.045,026 711.954,091	57.586

** Lungimile segmentelor sunt determinate în planul de proiecţie Stereo 70 şi sunt rotunjite la 1 milimetru.
*** Distanţa dintre puncte este formată din segmente cumulate ce sunt mai mici decât valoarea 1 milimetru.

Document care conține date cu caracter personal, protejat de prevederile Regulamentului (UE) nr. 679/2016 și Legii 190/2018

DATE DESPRE IMOBILUL NR. 1211

Oficiul de Cadastru şi Publicitate Imobiliară BOTOSANI
Biroul de Cadastru şi Publicitate Imobiliară Botosani

A. Partea I. Descrierea imobilului

TEREN Extravilan

Adresa: Jud. Botosani

Nr. Crt	Nr cadastral Nr. topografic	Suprafaţa* (mp)	Observaţii / Referinţe
A1		1.400	Sector cadastral:24 Teren neimprejmuit; Conform Titlului de proprietate imobilul se afla in pc. 283/3.

B. Partea II. Proprietari şi acte

Inscrieri privitoare la dreptul de proprietate şi alte drepturi reale		Referinţe
/		
Act Administrativ nr. 26591, din 30/11/1993 emis de Comisia Judeteana Botosani;		
B1	Intabulare, drept de PROPRIETATE, dobandit prin Reconstituire, cota actuala 1/1	A1
	1) **BIDIU VETA**, Lipsă CNP; 2) **BORCILA ELENA**, Lipsă CNP; 3) **LUPU GHEORGHE**, Lipsă CNP; 4) **LUPU MARIA**, Lipsă CNP; 5) **RELINSCHI AGLAIA**, Lipsă CNP, bun comun.	

C. Partea III. SARCINI .

Inscrieri privind dezmembramintele dreptului de proprietate, drepturi reale de garanţie şi sarcini	Referinţe
NU SUNT	

Document care conține date cu caracter personal, protejat de prevederile Regulamentului (UE) nr. 679/2016 și Legii 190/2018

Anexa Nr. 1 La Partea I

Teren

Nr cadastral	Suprafaţa (mp)*	Observaţii / Referinţe
	1.400	Conform Titlului de proprietate imobilul se afla in pc. 283/3.

* Suprafaţa este determinată in planul de proiecţie Stereo 70.

DETALII LINIARE IMOBIL

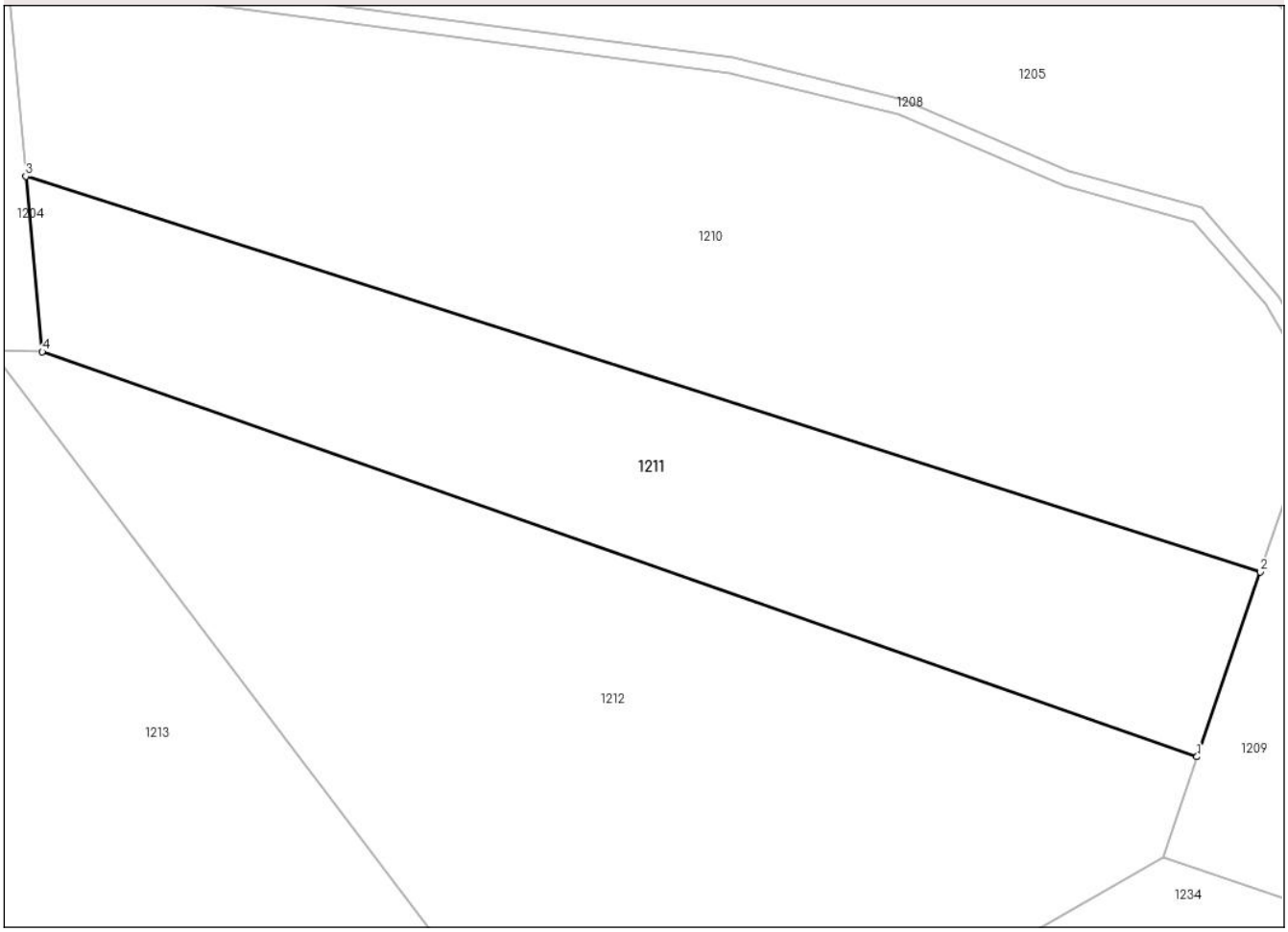

Date referitoare la teren

Crt	Categorie folosință	Intra vilan	Suprafaţa (mp)	Tarla	Parcelă	Nr. topo	Observaţii / Referinţe
1	arabil	NU	1.400	31	294	-	

Lungime Segmente
1) Valorile lungimilor segmentelor sunt obţinute din proiecţie în plan.

Punct început	X / Y	Punct sfârşit	X / Y	Lungime segment (** (m)
1	663.139,027 711.892,594	2	663.144,017 711.907,18	15.416
2	663.144,017 711.907,18	3	663.046,496 711.938,407	102.399
3	663.046,496 711.938,407	4	663.047,794 711.924,562	13.906
4	663.047,794 711.924,562	1	663.139,027 711.892,594	96.672

**** Lungimile segmentelor sunt determinate în planul de proiecţie Stereo 70 şi sunt rotunjite la 1 milimetru.**

Document care conține date cu caracter personal, protejat de prevederile Regulamentului (UE) nr. 679/2016 și Legii 190/2018

***** Distanţa dintre puncte este formată din segmente cumulate ce sunt mai mici decât valoarea 1 milimetru.**

Document care conține date cu caracter personal, protejat de prevederile Regulamentului (UE) nr. 679/2016 și Legii 190/2018

DATE DESPRE IMOBILUL NR. 1212

Oficiul de Cadastru şi Publicitate Imobiliară BOTOSANI
Biroul de Cadastru şi Publicitate Imobiliară Botosani

A. Partea I. Descrierea imobilului

TEREN Extravilan

Adresa: Jud. Botosani

Nr. Crt	Nr cadastral Nr. topografic	Suprafaţa* (mp)	Observaţii / Referinţe
A1		2.497	Sector cadastral:24 Teren neimprejmuit;

B. Partea II. Proprietari şi acte

Inscrieri privitoare la dreptul de proprietate şi alte drepturi reale		Referinţe
/		
Act Normativ nr. 7, din 13/03/1996 emis de Parlamentul Romaniei;		
B1	Inscrierea posesiei, drept de PROPRIETATE, dobandit prin Lege, cota actuala 1/1	A1
	1) **NEIDENTIFICAT NEIDENTIFICAT**	
Act Normativ nr. 7., din 13/03/1996 emis de Parlamentul Romaniei (art. 13);		
B2	Se notează mențiunea de proprietar neidentificat, rezervă la dispoziția comisiei de fond funciar.	A1

C. Partea III. SARCINI .

Inscrieri privind dezmembramintele dreptului de proprietate, drepturi reale de garanţie şi sarcini	Referinţe
NU SUNT	

Document care conține date cu caracter personal, protejat de prevederile Regulamentului (UE) nr. 679/2016 și Legii 190/2018

Anexa Nr. 1 La Partea I

Teren

Nr cadastral	Suprafaţa (mp)*	Observaţii / Referinţe
	2.497	

* Suprafaţa este determinată in planul de proiecţie Stereo 70.

DETALII LINIARE IMOBIL

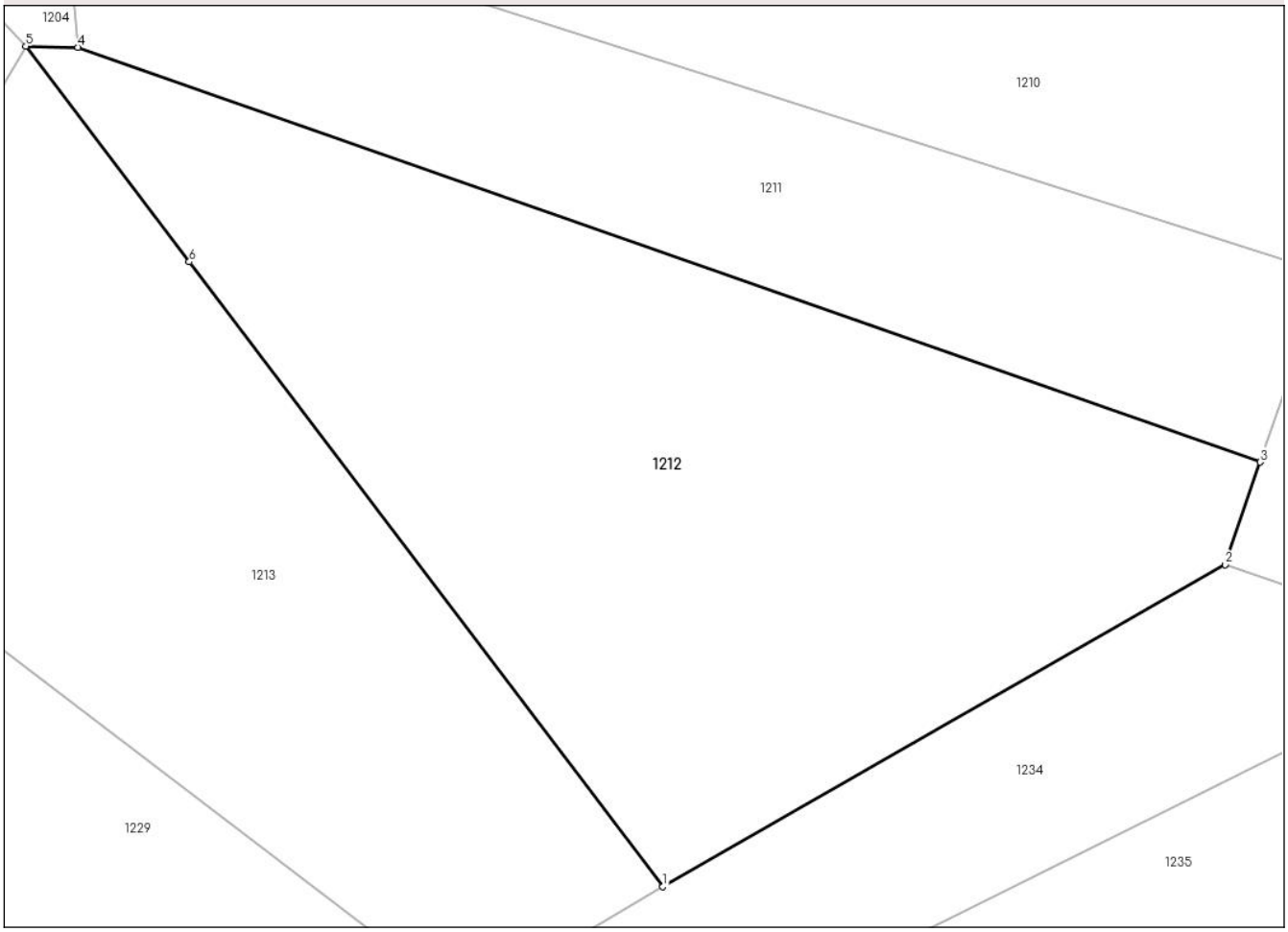

Date referitoare la teren

Crt	Categorie folosință	Intra vilan	Suprafaţa (mp)	Tarla	Parcelă	Nr. topo	Observaţii / Referinţe
1	arabil	NU	2.497	31	294	-	

Lungime Segmente
1) Valorile lungimilor segmentelor sunt obţinute din proiecţie în plan.

Punct început	X / Y	Punct sfârşit	X / Y	Lungime segment (** (m)
1	663.092,92 711.859,853	2	663.136,324 711.884,692	50.009
2	663.136,324 711.884,692	3	663.139,027 711.892,594	8.352
3	663.139,027 711.892,594	4	663.047,794 711.924,562	96.672
4	663.047,794 711.924,562	5	663.043,768 711.924,655	4.027
5	663.043,768 711.924,655	6	663.056,381 711.908,025	20.872

Document care conține date cu caracter personal, protejat de prevederile Regulamentului (UE) nr. 679/2016 și Legii 190/2018

Punct început	X / Y	Punct sfârşit	X / Y	Lungime segment (** (m)
6	663.056,381 711.908,025	1	663.092,92 711.859,853	60.462

** Lungimile segmentelor sunt determinate în planul de proiecţie Stereo 70 şi sunt rotunjite la 1 milimetru.
*** Distanţa dintre puncte este formată din segmente cumulate ce sunt mai mici decât valoarea 1 milimetru.

Document care conține date cu caracter personal, protejat de prevederile Regulamentului (UE) nr. 679/2016 și Legii 190/2018

DATE DESPRE IMOBILUL NR. 1213

Oficiul de Cadastru şi Publicitate Imobiliară BOTOSANI
Biroul de Cadastru şi Publicitate Imobiliară Botosani

A. Partea I. Descrierea imobilului

TEREN Extravilan

Adresa: Jud. Botosani

Nr. Crt	Nr cadastral Nr. topografic	Suprafaţa* (mp)	Observaţii / Referinţe
A1	50042	2.000	Sector cadastral:24 Teren neimprejmuit;

B. Partea II. Proprietari şi acte

Inscrieri privitoare la dreptul de proprietate şi alte drepturi reale		Referinţe
11463 / 10/05/2010		
Act Notarial nr. 177, din 21/02/2007 emis de BNP RENATA CIUMACENCO;		
B1	Intabulare, drept de PROPRIETATE, dobandit prin Conventie, cota actuala 1/1	A1
	1) **MUNTEANU GHEORGHE**, căsătorit cu 2) **MUNTEANU FLOAREA-GEORGETA**, bun comun.	

C. Partea III. SARCINI .

Inscrieri privind dezmembramintele dreptului de proprietate, drepturi reale de garanţie şi sarcini	Referinţe
NU SUNT	

Anexa Nr. 1 La Partea I

Teren

Nr cadastral	Suprafaţa (mp)*	Observaţii / Referinţe
50042	2.000	

* Suprafaţa este determinată in planul de proiecţie Stereo 70.

DETALII LINIARE IMOBIL

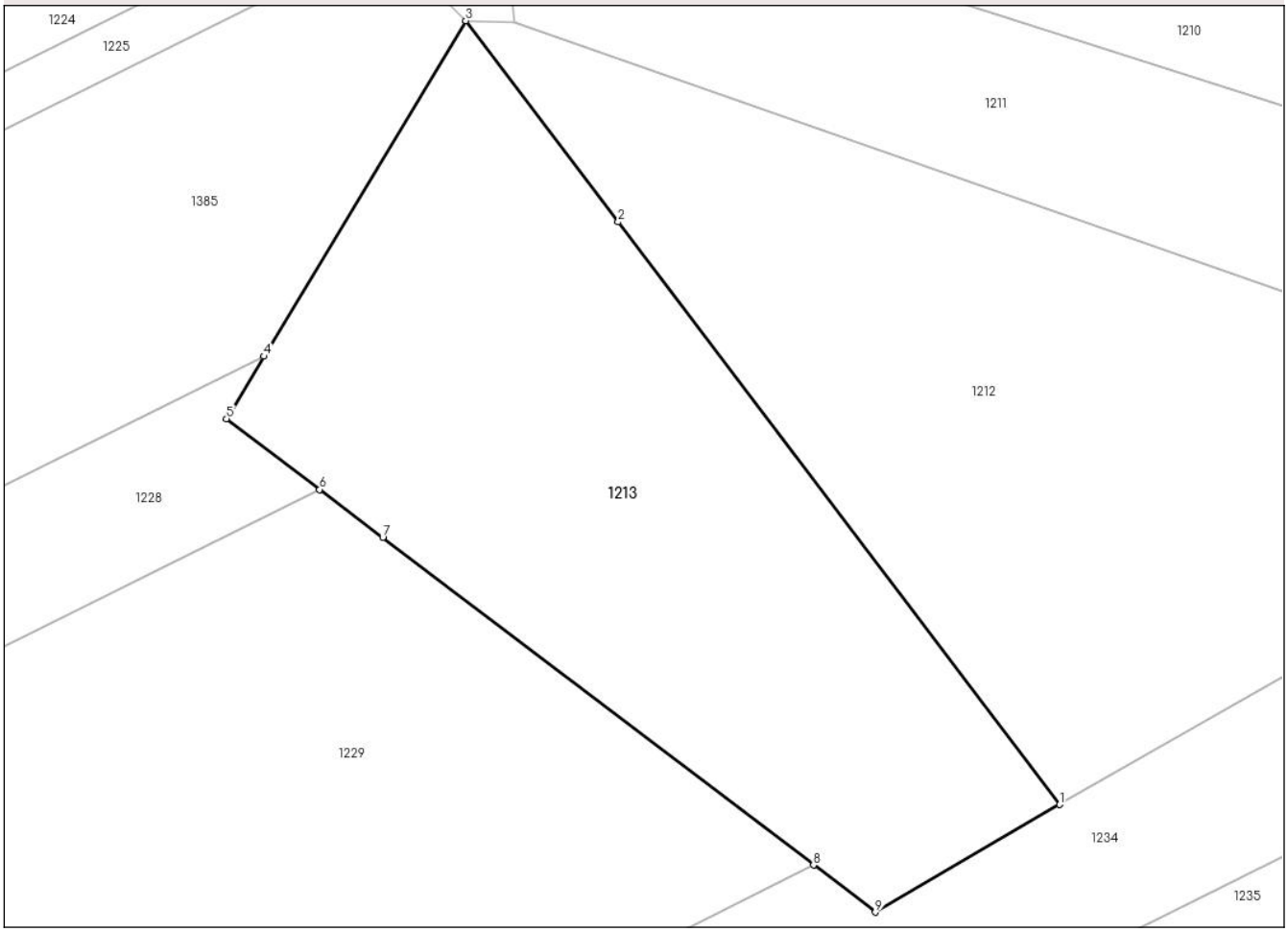

Date referitoare la teren

Crt	Categorie folosință	Intra vilan	Suprafaţa (mp)	Tarla	Parcelă	Nr. topo	Observaţii / Referinţe
1	arabil	NU	636	31	294/29	-	
2	livada	NU	1.364	31	292/1	-	

Lungime Segmente
1) Valorile lungimilor segmentelor sunt obţinute din proiecţie în plan.

Punct început	X / Y	Punct sfârşit	X / Y	Lungime segment (** (m)
1	663.092,92 711.859,853	2	663.056,381 711.908,025	60.462
2	663.056,381 711.908,025	3	663.043,768 711.924,655	20.872
3	663.043,768 711.924,655	4	663.027,072 711.896,913	32.379
4	663.027,072 711.896,913	5	663.023,969 711.891,758	6.017

Document care conține date cu caracter personal, protejat de prevederile Regulamentului (UE) nr. 679/2016 și Legii 190/2018

Punct început	X / Y	Punct sfârşit	X / Y	Lungime segment (** (m)
5	663.023,969 711.891,758	6	663.031,687 711.885,893	9.694
6	663.031,687 711.885,893	7	663.036,895 711.881,936	6.541
7	663.036,895 711.881,936	8	663.072,545 711.854,849	44.773
8	663.072,545 711.854,849	9	663.077,666 711.850,958	6.432
9	663.077,666 711.850,958	1	663.092,92 711.859,853	17.658

** Lungimile segmentelor sunt determinate în planul de proiecţie Stereo 70 şi sunt rotunjite la 1 milimetru.
*** Distanţa dintre puncte este formată din segmente cumulate ce sunt mai mici decât valoarea 1 milimetru.

Document care conține date cu caracter personal, protejat de prevederile Regulamentului (UE) nr. 679/2016 și Legii 190/2018

DATE DESPRE IMOBILUL NR. 1214

Oficiul de Cadastru şi Publicitate Imobiliară BOTOSANI
Biroul de Cadastru şi Publicitate Imobiliară Botosani

A. Partea I. Descrierea imobilului

TEREN Extravilan

Adresa: Jud. Botosani

Nr. Crt	Nr cadastral Nr. topografic	Suprafaţa* (mp)	Observaţii / Referinţe
A1		13.288	Sector cadastral:24 Teren neimprejmuit; Canal irigatii. Diferenta de suprafata se regaseste la ID 1315 si 1319, sector 31.

B. Partea II. Proprietari şi acte

Inscrieri privitoare la dreptul de proprietate şi alte drepturi reale		Referinţe
/		
Act Normativ nr. 1705, din 29/11/2006 emis de Parlamentul Romaniei (împreună cu anexa 3 pentru aprobarea inventarului centralizat al bunurilor din domeniul public al statului, completata prin HG 1044/2007.);		
B1	Intabulare, drept de PROPRIETATE, dobandit prin Lege, cota actuala 1/1	A1
	1) **STATUL ROMAN**, CIF:9999999999999	
B2	Intabulare, drept de ADMINISTRARE, dobandit prin Lege, cota actuala 1/1	A1
	1) **AGENȚIA NAȚIONALĂ DE ÎMBUNĂTĂȚIRI FUNCIARE**, CIF:9999999999999	

C. Partea III. SARCINI .

Inscrieri privind dezmembramintele dreptului de proprietate, drepturi reale de garanţie şi sarcini	Referinţe
NU SUNT	

Anexa Nr. 1 La Partea I

Teren

Nr cadastral	Suprafaţa (mp)*	Observaţii / Referinţe
	13.288	Canal irigatii. Diferenta de suprafata se regaseste la ID 1315 si 1319, sector 31.

* Suprafaţa este determinată in planul de proiecţie Stereo 70.

DETALII LINIARE IMOBIL

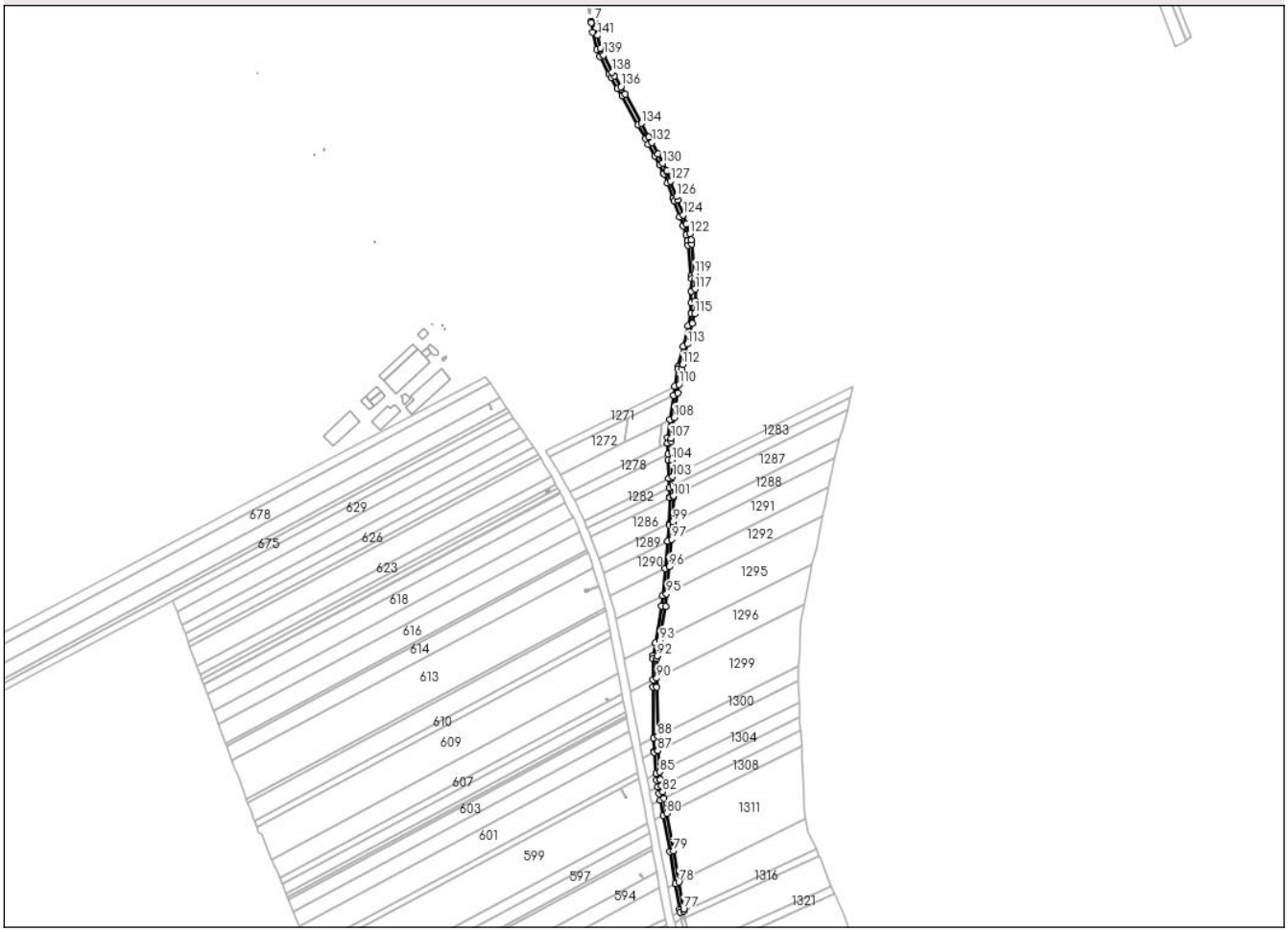

Date referitoare la teren

Crt	Categorie folosință	Intra vilan	Suprafaţa (mp)	Tarla	Parcelă	Nr. topo	Observaţii / Referinţe
1	ape curgatoare	NU	13.288	31	293	-	

Lungime Segmente

1) Valorile lungimilor segmentelor sunt obţinute din proiecţie în plan.

Punct început	X / Y	Punct sfârşit	X / Y	Lungime segment
1	662.787,961 712.037,231	2	662.787,995 712.038,368	1.138
4	662.786,664 712.043,133	5	662.784,494 712.040,022	3.793
7	662.781,756 712.054,401	8	662.773,743 712.053,095	8.119
10	662.776,941 712.031,812	11	662.784,922 711.999,226	33.549
13	662.808,807 711.950,147	14	662.813,112 711.943,053	8.298

Punct început	X / Y	Punct sfârşit	X / Y	Lungime segment
2	662.787,995 712.038,368	3	662.789,999 712.040,855	3.194
5	662.784,494 712.040,022	6	662.782,241 712.051,852	12.043
8	662.773,743 712.053,095	9	662.774,155 712.050,352	2.774
11	662.784,922 711.999,226	12	662.791,621 711.984,024	16.613
14	662.813,112 711.943,053	15	662.825,706 711.922,303	24.273

Punct început	X / Y	Punct sfârşit	X / Y	Lungime segment
3	662.789,999 712.040,855	4	662.786,664 712.043,133	4.039
6	662.782,241 712.051,852	7	662.781,756 712.054,401	2.595
9	662.774,155 712.050,352	10	662.776,941 712.031,812	18.748
12	662.791,621 711.984,024	13	662.808,807 711.950,147	37.987
15	662.825,706 711.922,303	16	662.834,588 711.907,65	17.135

Document care conține date cu caracter personal, protejat de prevederile Regulamentului (UE) nr. 679/2016 și Legii 190/2018

Punct început	X / Y	Punct sfârşit	X / Y	Lungime segment
16	662.834,588 711.907,65	17	662.865,618 711.850,942	64.643
19	662.886,092 711.813,512	20	662.898,541 711.790,754	25.94
22	662.915,405 711.758,178	23	662.916,539 711.755,988	2.466
25	662.934,091 711.708,009	26	662.936,31 711.701,945	6.457
28	662.953,717 711.654,36	29	662.960,13 711.636,831	18.665
31	662.963,534 711.615,658	32	662.969,466 711.557,728	58.233
34	662.969,926 711.527,063	35	662.969,691 711.504,224	22.84
37	662.963,582 711.459,323	38	662.953,811 711.419,266	41.231
40	662.943,201 711.375,843	41	662.938,081 711.341,072	35.146
43	662.928,513 711.276,094	44	662.923,268 711.240,472	36.006
46	662.924,081 711.208,946	47	662.924,359 711.197,509	11.44
49	662.926,892 711.143,228	50	662.927,726 711.125,245	18.002
52	662.926,534 711.072,968	53	662.926,476 711.070,417	2.552
55	662.918,677 710.985,345	56	662.913,853 710.932,723	52.843
58	662.899,798 710.841,014	59	662.895,578 710.816,217	25.154
61	662.895,107 710.768,222	62	662.895,189 710.754,443	13.779
64	662.897,099 710.629,765	65	662.897,362 710.626,958	2.819
67	662.902,457 710.573,013	68	662.904,901 710.559,279	13.95
70	662.909,567 710.533,445	71	662.914,814 710.504,393	29.522
73	662.938,623 710.370,727	74	662.947,456 710.320,34	51.155
76	662.955,384 710.317,957	77	662.954,711 710.321,639	3.743
79	662.934,858 710.434,881	80	662.921,686 710.507,809	74.108
82	662.914,14 710.549,795	83	662.911,773 710.562,695	13.115
85	662.908,348 710.588,748	86	662.904,464 710.630,166	41.6
88	662.904,027 710.658,666	89	662.902,559 710.754,522	95.867
91	662.902,229 710.809,945	92	662.902,871 710.815,147	5.241
94	662.919,351 710.911,972	95	662.921,607 710.936,578	24.709
97	662.931,317 711.042,488	98	662.933,838 711.069,996	27.623
100	662.935,099 711.125,332	101	662.935,009 711.127,29	1.96
103	662.933,265 711.164,911	104	662.931,718 711.197,774	32.899
106	662.930,813 711.233,775	107	662.930,652 711.240,027	6.254
109	662.943,571 711.327,768	110	662.946,119 711.345,068	17.487
112	662.952,661 711.383,507	113	662.962,466 711.423,568	41.243

Punct început	X / Y	Punct sfârşit	X / Y	Lungime segment
17	662.865,618 711.850,942	18	662.880,366 711.823,98	30.732
20	662.898,541 711.790,754	21	662.907,767 711.772,932	20.068
23	662.916,539 711.755,988	24	662.922,989 711.738,357	18.774
26	662.936,31 711.701,945	27	662.947,189 711.672,204	31.668
29	662.960,13 711.636,831	30	662.962,546 711.625,309	11.773
32	662.969,466 711.557,728	33	662.970,143 711.550,861	6.9
35	662.969,691 711.504,224	36	662.969,495 711.483,473	20.752
38	662.953,811 711.419,266	39	662.944,024 711.379,212	41.232
41	662.938,081 711.341,072	42	662.935,534 711.323,772	17.486
44	662.923,268 711.240,472	45	662.923,534 711.230,157	10.318
47	662.924,359 711.197,509	48	662.926,053 711.161,326	36.223
50	662.927,726 711.125,245	51	662.927,689 711.123,651	1.594
53	662.926,476 711.070,417	54	662.923,562 711.038,633	31.917
56	662.913,853 710.932,723	57	662.912,038 710.912,928	19.878
59	662.895,578 710.816,217	60	662.894,857 710.810,376	5.885
62	662.895,189 710.754,443	63	662.896,712 710.655,029	99.426
65	662.897,362 710.626,958	66	662.901,275 710.585,232	41.909
68	662.904,901 710.559,279	69	662.907,264 710.546,367	13.126
71	662.914,814 710.504,393	72	662.927,602 710.433,59	71.949
74	662.947,456 710.320,34	75	662.948,393 710.315,219	5.206
77	662.954,711 710.321,639	78	662.945,505 710.374,149	53.311
80	662.921,686 710.507,809	81	662.916,439 710.536,862	29.523
83	662.911,773 710.562,695	84	662.909,751 710.574,01	11.494
86	662.904,464 710.630,166	87	662.904,459 710.630,486	0.32
89	662.902,559 710.754,522	90	662.902,456 710.771,875	17.353
92	662.902,871 710.815,147	93	662.907,965 710.845,074	30.357
95	662.921,607 710.936,578	96	662.926,431 710.989,2	52.843
98	662.933,838 711.069,996	99	662.933,991 711.076,675	6.681
101	662.935,009 711.127,29	102	662.934,104 711.146,814	19.545
104	662.931,718 711.197,774	105	662.931,36 711.212,564	14.794
107	662.930,652 711.240,027	108	662.936,551 711.280,089	40.494
110	662.946,119 711.345,068	111	662.950,442 711.374,429	29.678
113	662.962,466 711.423,568	114	662.972,252 711.463,633	41.243

Punct început	X / Y	Punct sfârşit	X / Y	Lungime segment
18	662.880,366 711.823,98	19	662.886,092 711.813,512	11.932
21	662.907,767 711.772,932	22	662.915,405 711.758,178	16.614
24	662.922,989 711.738,357	25	662.934,091 711.708,009	32.315
27	662.947,189 711.672,204	28	662.953,717 711.654,36	19.001
30	662.962,546 711.625,309	31	662.963,534 711.615,658	9.701
33	662.970,143 711.550,861	34	662.969,926 711.527,063	23.799
36	662.969,495 711.483,473	37	662.963,582 711.459,323	24.863
39	662.944,024 711.379,212	40	662.943,201 711.375,843	3.468
42	662.935,534 711.323,772	43	662.928,513 711.276,094	48.192
45	662.923,534 711.230,157	46	662.924,081 711.208,946	21.218
48	662.926,053 711.161,326	49	662.926,892 711.143,228	18.117
51	662.927,689 711.123,651	52	662.926,534 711.072,968	50.696
54	662.923,562 711.038,633	55	662.918,677 710.985,345	53.511
57	662.912,038 710.912,928	58	662.899,798 710.841,014	72.948
60	662.894,857 710.810,376	61	662.895,107 710.768,222	42.155
63	662.896,712 710.655,029	64	662.897,099 710.629,765	25.267
66	662.901,275 710.585,232	67	662.902,457 710.573,013	12.276
69	662.907,264 710.546,367	70	662.909,567 710.533,445	13.126
72	662.927,602 710.433,59	73	662.938,623 710.370,727	63.822
75	662.948,393 710.315,219	76	662.955,384 710.317,957	7.508
78	662.945,505 710.374,149	79	662.934,858 710.434,881	61.658
81	662.916,439 710.536,862	82	662.914,14 710.549,795	13.136
84	662.909,751 710.574,01	85	662.908,348 710.588,748	14.805
87	662.904,459 710.630,486	88	662.904,027 710.658,666	28.183
90	662.902,456 710.771,875	91	662.902,229 710.809,945	38.071
93	662.907,965 710.845,074	94	662.919,351 710.911,972	67.86
96	662.926,431 710.989,2	97	662.931,317 711.042,488	53.512
99	662.933,991 711.076,675	100	662.935,099 711.125,332	48.67
102	662.934,104 711.146,814	103	662.933,265 711.164,911	18.116
105	662.931,36 711.212,564	106	662.930,813 711.233,775	21.218
108	662.936,551 711.280,089	109	662.943,571 711.327,768	48.193
111	662.950,442 711.374,429	112	662.952,661 711.383,507	9.345
114	662.972,252 711.463,633	115	662.976,89 711.482,548	19.475

Document care conține date cu caracter personal, protejat de prevederile Regulamentului (UE) nr. 679/2016 și Legii 190/2018

Punct început	X / Y	Punct sfârşit	X / Y	Lungime segment
115	662.976,89 711.482,548	116	662.977,123 711.507,919	25.372
118	662.977,502 711.551,185	119	662.976,515 711.561,233	10.096
121	662.969,838 711.626,444	122	662.967,234 711.638,864	12.69
124	662.953,829 711.675,505	125	662.942,949 711.705,246	31.669
127	662.929,629 711.741,658	128	662.923,299 711.758,961	18.425
130	662.914,368 711.776,213	131	662.905,047 711.794,217	20.274
133	662.886,97 711.827,263	134	662.872,222 711.854,226	30.733
136	662.832,329 711.925,595	137	662.819,735 711.946,346	24.274
139	662.798,284 711.987,179	140	662.791,935 712.001,588	15.746

Punct început	X / Y	Punct sfârşit	X / Y	Lungime segment
116	662.977,123 711.507,919	117	662.977,345 711.530,752	22.834
119	662.976,515 711.561,233	120	662.970,584 711.619,163	58.233
122	662.967,234 711.638,864	123	662.960,357 711.657,661	20.016
125	662.942,949 711.705,246	126	662.940,731 711.711,31	6.457
128	662.923,299 711.758,961	129	662.922,005 711.761,46	2.814
131	662.905,047 711.794,217	132	662.892,696 711.816,795	25.735
134	662.872,222 711.854,226	135	662.840,983 711.911,335	65.095
137	662.819,735 711.946,346	138	662.815,252 711.953,731	8.639
140	662.791,935 712.001,588	141	662.787,072 712.025,522	24.423

Punct început	X / Y	Punct sfârşit	X / Y	Lungime segment
117	662.977,345 711.530,752	118	662.977,502 711.551,185	20.434
120	662.970,584 711.619,163	121	662.969,838 711.626,444	7.319
123	662.960,357 711.657,661	124	662.953,829 711.675,505	19.001
126	662.940,731 711.711,31	127	662.929,629 711.741,658	32.315
129	662.922,005 711.761,46	130	662.914,368 711.776,213	16.612
132	662.892,696 711.816,795	133	662.886,97 711.827,263	11.932
135	662.840,983 711.911,335	136	662.832,329 711.925,595	16.681
138	662.815,252 711.953,731	139	662.798,284 711.987,179	37.506
141	662.787,072 712.025,522	1	662.787,961 712.037,231	11.743

**** Lungimile segmentelor sunt determinate în planul de proiecţie Stereo 70 şi sunt rotunjite la 1 milimetru.**
***** Distanţa dintre puncte este formată din segmente cumulate ce sunt mai mici decât valoarea 1 milimetru.**

Document care conține date cu caracter personal, protejat de prevederile Regulamentului (UE) nr. 679/2016 și Legii 190/2018

DATE DESPRE IMOBILUL NR. 1215

Oficiul de Cadastru şi Publicitate Imobiliară BOTOSANI
Biroul de Cadastru şi Publicitate Imobiliară Botosani

A. Partea I. Descrierea imobilului

TEREN Extravilan

Adresa: Jud. Botosani

Nr. Crt	Nr cadastral Nr. topografic	Suprafaţa* (mp)	Observaţii / Referinţe
A1		600	Sector cadastral:24 Teren neimprejmuit;

Construcţii

Crt	Nr cadastral Nr. topografic	Adresa	Observaţii / Referinţe
A1.1		Jud. Botosani	Nr. niveluri:1; S. construita la sol:31 mp; S. construita desfasurata:31 mp; Statie pompare.

B. Partea II. Proprietari şi acte

Inscrieri privitoare la dreptul de proprietate şi alte drepturi reale		Referinţe
/		
Act Normativ nr. 1705, din 29/11/2006 emis de Parlamentul Romaniei (împreună cu anexa 3 pentru aprobarea inventarului centralizat al bunurilor din domeniul public al statului, completata prin HG 1044/2007.);		
B1	Intabulare, drept de PROPRIETATE, dobandit prin Lege, cota actuala 1/1	A1, A1.1
	1) **STATUL ROMAN**, CIF:9999999999999	
B2	Intabulare, drept de ADMINISTRARE, dobandit prin Lege, cota actuala 1/1	A1, A1.1
	1) **AGENŢIA NAŢIONALĂ DE ÎMBUNĂTĂŢIRI FUNCIARE**, CIF:9999999999999	

C. Partea III. SARCINI .

Inscrieri privind dezmembramintele dreptului de proprietate, drepturi reale de garanţie şi sarcini	Referinţe
NU SUNT	

Anexa Nr. 1 La Partea I

Teren

Nr cadastral	Suprafaţa (mp)*	Observaţii / Referinţe
	600	

* Suprafaţa este determinată in planul de proiecţie Stereo 70.

DETALII LINIARE IMOBIL

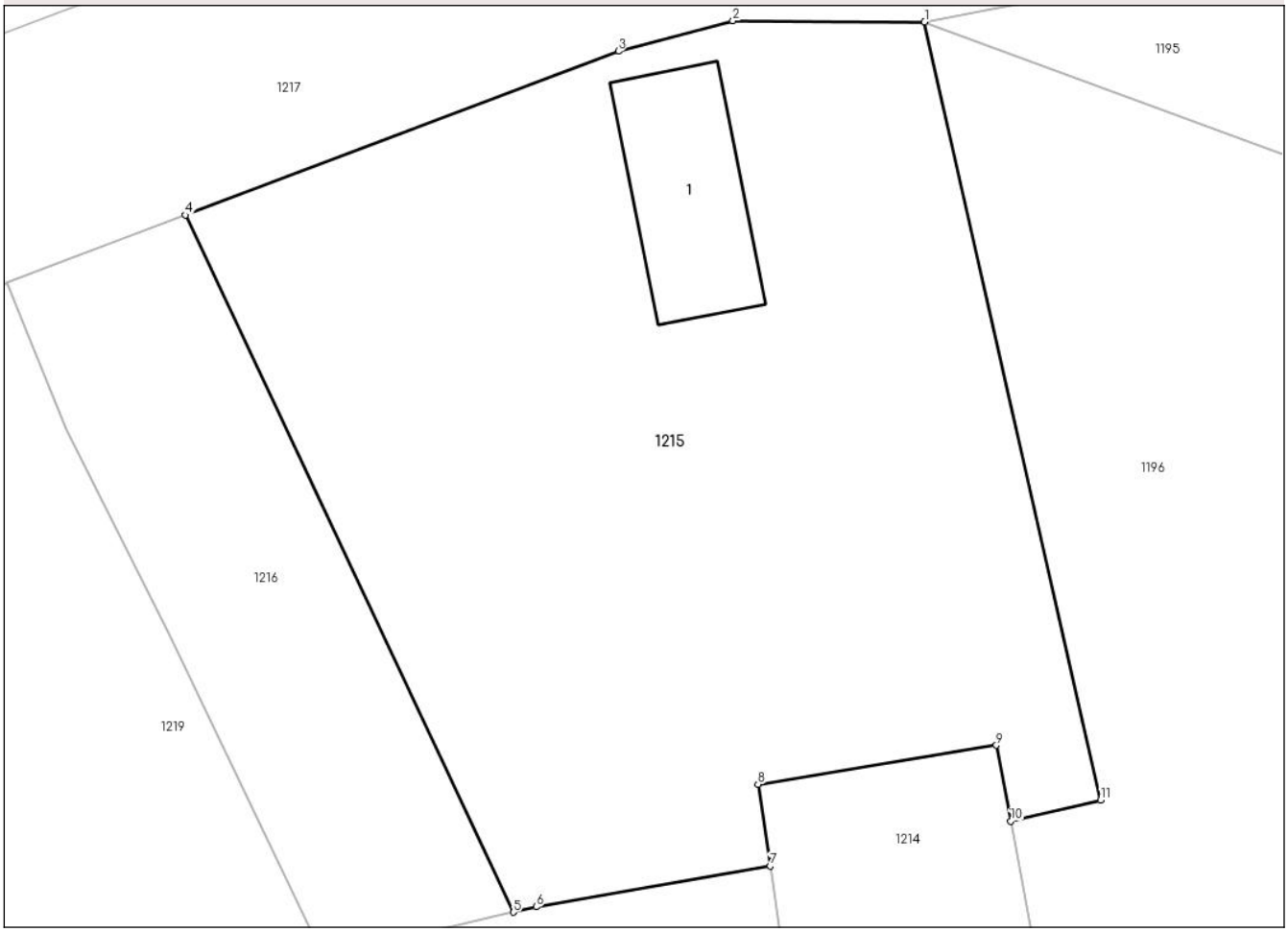

Date referitoare la teren

Crt	Categorie folosință	Intra vilan	Suprafaţa (mp)	Tarla	Parcelă	Nr. topo	Observaţii / Referinţe
1	curti constructii	NU	600	31	290	-	

Date referitoare la construcţii

Crt	Număr	Destinaţie construcţie	Supraf. (mp)	Situaţie juridică	Observaţii / Referinţe
A1.1		constructii industriale si edilitare	31	Cu acte	Nr. niveluri:1; S. construita la sol:31 mp; S. construita desfasurata:31 mp; Statie pompare.

Lungime Segmente
1) Valorile lungimilor segmentelor sunt obţinute din proiecţie în plan.

Punct început	X / Y	Punct sfârşit	X / Y	Lungime segment (** (m)
1	662.779,345 712.078,705	2	662.772,897 712.078,742	6.448
2	662.772,897 712.078,742	3	662.769,046 712.077,72	3.984
3	662.769,046 712.077,72	4	662.754,494 712.072,213	15.559

Document care conține date cu caracter personal, protejat de prevederile Regulamentului (UE) nr. 679/2016 și Legii 190/2018

Punct început	X / Y	Punct sfârşit	X / Y	Lungime segment (** (m)
4	662.754,494 712.072,213	5	662.765,511 712.048,797	25.878
5	662.765,511 712.048,797	6	662.766,284 712.048,977	0.794
6	662.766,284 712.048,977	7	662.774,155 712.050,352	7.99
7	662.774,155 712.050,352	8	662.773,743 712.053,095	2.774
8	662.773,743 712.053,095	9	662.781,756 712.054,401	8.119
9	662.781,756 712.054,401	10	662.782,241 712.051,852	2.595
10	662.782,241 712.051,852	11	662.785,262 712.052,565	3.104
11	662.785,262 712.052,565	1	662.779,345 712.078,705	26.801

** Lungimile segmentelor sunt determinate în planul de proiecţie Stereo 70 şi sunt rotunjite la 1 milimetru.
*** Distanţa dintre puncte este formată din segmente cumulate ce sunt mai mici decât valoarea 1 milimetru.

Document care conține date cu caracter personal, protejat de prevederile Regulamentului (UE) nr. 679/2016 și Legii 190/2018

DATE DESPRE IMOBILUL NR. 1216

Oficiul de Cadastru şi Publicitate Imobiliară BOTOSANI
Biroul de Cadastru şi Publicitate Imobiliară Botosani

A. Partea I. Descrierea imobilului

TEREN Extravilan

Adresa: Jud. Botosani

Nr. Crt	Nr cadastral Nr. topografic	Suprafaţa* (mp)	Observaţii / Referinţe
A1		166	Sector cadastral:24 Teren neimprejmuit;

B. Partea II. Proprietari şi acte

Inscrieri privitoare la dreptul de proprietate şi alte drepturi reale		Referinţe
/		
Act Normativ nr. 7, din 13/03/1996 emis de Parlamentul Romaniei;		
B1	Inscrierea posesiei, drept de PROPRIETATE, dobandit prin Lege, cota actuala 1/1	A1
	1) **NEIDENTIFICAT NEIDENTIFICAT**	
Act Normativ nr. 7., din 13/03/1996 emis de Parlamentul Romaniei (art. 13);		
B2	Se notează mențiunea de proprietar neidentificat, rezervă la dispoziția comisiei de fond funciar.	A1

C. Partea III. SARCINI .

Inscrieri privind dezmembramintele dreptului de proprietate, drepturi reale de garanţie şi sarcini	Referinţe
NU SUNT	

Document care conține date cu caracter personal, protejat de prevederile Regulamentului (UE) nr. 679/2016 și Legii 190/2018

Anexa Nr. 1 La Partea I

Teren

Nr cadastral	Suprafaţa (mp)*	Observaţii / Referinţe
	166	

* Suprafaţa este determinată in planul de proiecţie Stereo 70.

DETALII LINIARE IMOBIL

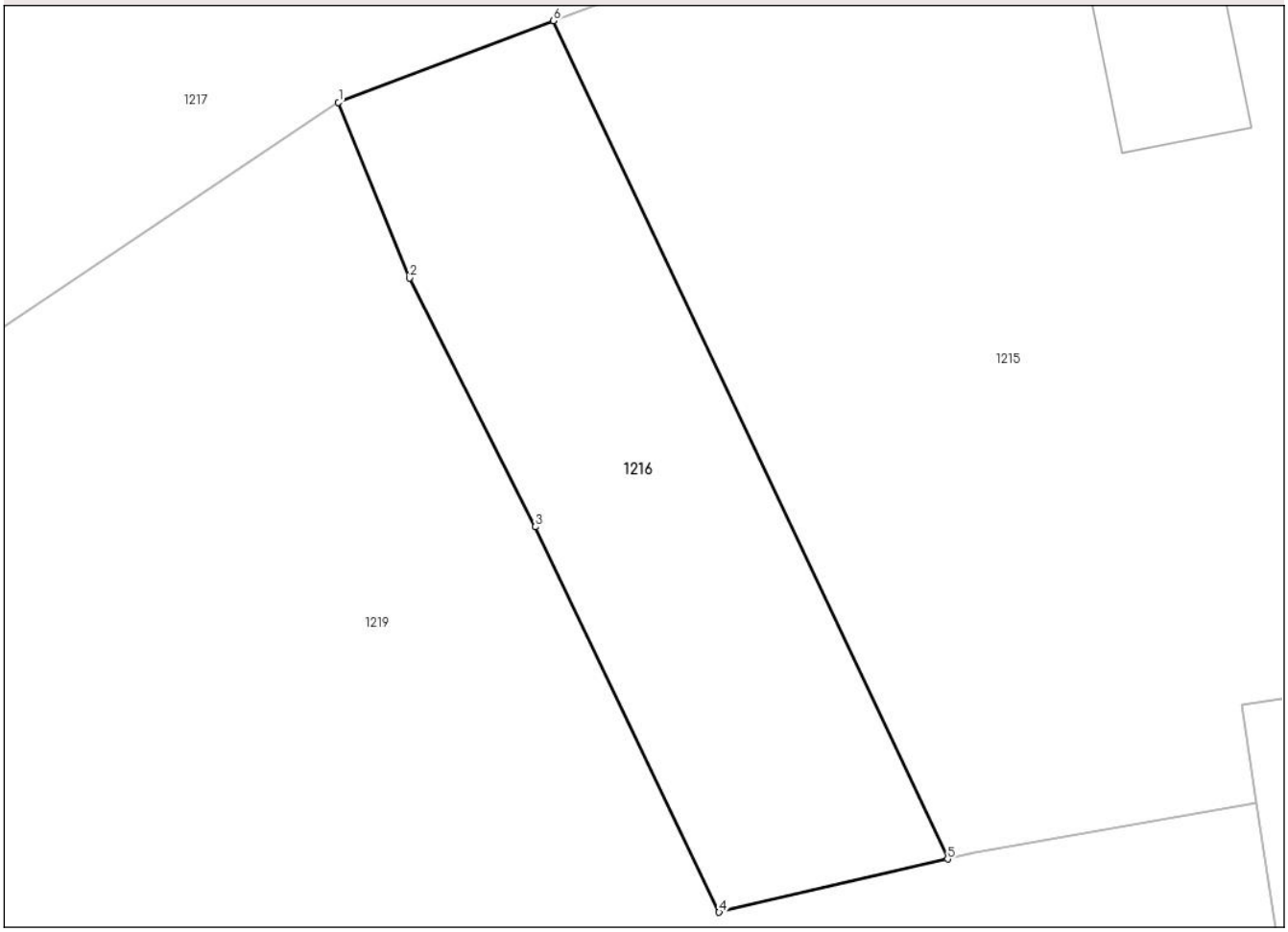

Date referitoare la teren

Crt	Categorie folosință	Intra vilan	Suprafaţa (mp)	Tarla	Parcelă	Nr. topo	Observaţii / Referinţe
1	arabil	NU	166	31	294	-	

Lungime Segmente
1) Valorile lungimilor segmentelor sunt obţinute din proiecţie în plan.

Punct început	X / Y	Punct sfârşit	X / Y	Lungime segment (** (m)
1	662.748,478 712.069,936	2	662.750,466 712.065,025	5.298
2	662.750,466 712.065,025	3	662.753,983 712.058,079	7.786
3	662.753,983 712.058,079	4	662.759,122 712.047,313	11.93
4	662.759,122 712.047,313	5	662.765,511 712.048,797	6.559
5	662.765,511 712.048,797	6	662.754,494 712.072,213	25.878

Document care conține date cu caracter personal, protejat de prevederile Regulamentului (UE) nr. 679/2016 și Legii 190/2018

Punct început	X / Y	Punct sfârşit	X / Y	Lungime segment (** (m)
6	662.754,494 712.072,213	1	662.748,478 712.069,936	6.432

** Lungimile segmentelor sunt determinate în planul de proiecţie Stereo 70 şi sunt rotunjite la 1 milimetru.
*** Distanţa dintre puncte este formată din segmente cumulate ce sunt mai mici decât valoarea 1 milimetru.

Document care conține date cu caracter personal, protejat de prevederile Regulamentului (UE) nr. 679/2016 și Legii 190/2018

DATE DESPRE IMOBILUL NR. 1217

Oficiul de Cadastru şi Publicitate Imobiliară BOTOSANI
Biroul de Cadastru şi Publicitate Imobiliară Botosani

A. Partea I. Descrierea imobilului

TEREN Extravilan

Adresa: Jud. Botosani

Nr. Crt	Nr cadastral Nr. topografic	Suprafaţa* (mp)	Observaţii / Referinţe
A1		4.930	Sector cadastral:24 Teren neimprejmuit;

B. Partea II. Proprietari şi acte

Inscrieri privitoare la dreptul de proprietate şi alte drepturi reale		Referinţe
/		
Act Normativ nr. 971, din 05/09/2002 emis de Parlamentul Romaniei (împreună cu anexa 52 - Inventarul bunurilor care aparțin domeniului public al comunei Ripiceni.);		
B1	Intabulare, drept de PROPRIETATE, dobandit prin Lege, cota actuala 1/1	A1
	1) **COMUNA RIPICENI**, CIF:3571605, Domeniul Public.	

C. Partea III. SARCINI .

Inscrieri privind dezmembramintele dreptului de proprietate, drepturi reale de garanţie şi sarcini	Referinţe
NU SUNT	

Document care conține date cu caracter personal, protejat de prevederile Regulamentului (UE) nr. 679/2016 și Legii 190/2018

Anexa Nr. 1 La Partea I

Teren

Nr cadastral	Suprafaţa (mp)*	Observaţii / Referinţe
	4.930	

* Suprafaţa este determinată in planul de proiecţie Stereo 70.

DETALII LINIARE IMOBIL

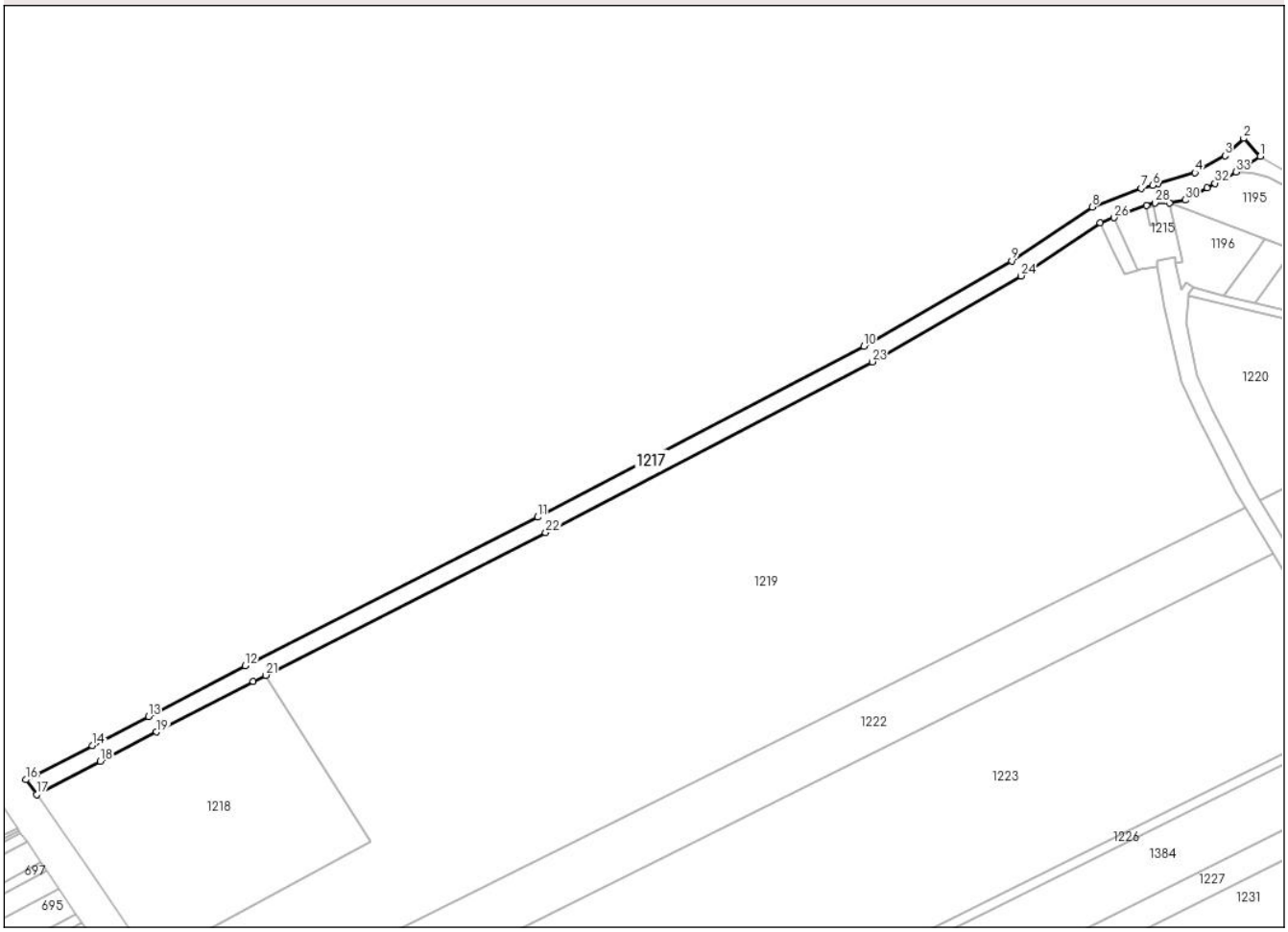

Date referitoare la teren

Crt	Categorie folosință	Intra vilan	Suprafaţa (mp)	Tarla	Parcelă	Nr. topo	Observaţii / Referinţe
1	drum	NU	4.930	31	289	-	

Lungime Segmente

1) Valorile lungimilor segmentelor sunt obţinute din proiecţie în plan.

Punct început	X / Y	Punct sfârşit	X / Y	Lungime segment (** (m)
1	662.819,897 712.099,521	2	662.812,515 712.107,523	10.887
3	662.804,142 712.099,799	4	662.790,716 712.092,33	15.364
5	662.774,336 712.087,374	6	662.771,89 712.086,636	2.555
7	662.766,632 712.085,24	8	662.744,841 712.076,993	23.299
9	662.708,897 712.052,935	10	662.642,766 712.014,792	76.343

Punct început	X / Y	Punct sfârşit	X / Y	Lungime segment (** (m)
2	662.812,515 712.107,523	3	662.804,142 712.099,799	11.392
4	662.790,716 712.092,33	5	662.774,336 712.087,374	17.113
6	662.771,89 712.086,636	7	662.766,632 712.085,24	5.44
8	662.744,841 712.076,993	9	662.708,897 712.052,935	43.252
10	662.642,766 712.014,792	11	662.497,122 711.938,626	164.358

Document care conține date cu caracter personal, protejat de prevederile Regulamentului (UE) nr. 679/2016 și Legii 190/2018

Punct început	X / Y	Punct sfârşit	X / Y	Lungime segment (** (m)
11	662.497,122 711.938,626	12	662.366,608 711.872,259	146.419
13	662.323,334 711.849,729	14	662.298,228 711.836,673	28.298
15	662.273,147 711.823,681	16	662.268,644 711.821,442	5.029
17	662.273,372 711.814,915	18	662.301,862 711.829,672	32.085
19	662.326,932 711.842,795	20	662.370,217 711.865,245	48.761
21	662.375,774 711.868,071	22	662.500,737 711.931,616	140.192
23	662.646,566 712.007,878	24	662.713,066 712.046,234	76.769
25	662.748,478 712.069,936	26	662.754,494 712.072,213	6.432
27	662.769,046 712.077,72	28	662.772,897 712.078,742	3.984
29	662.779,345 712.078,705	30	662.786,441 712.080,092	7.23
31	662.796,018 712.085,494	32	662.799,651 712.087,489	4.145
33	662.808,977 712.092,609	1	662.819,897 712.099,521	12.924

Punct început	X / Y	Punct sfârşit	X / Y	Lungime segment (** (m)
12	662.366,608 711.872,259	13	662.323,334 711.849,729	48.788
14	662.298,228 711.836,673	15	662.273,147 711.823,681	28.246
16	662.268,644 711.821,442	17	662.273,372 711.814,915	8.06
18	662.301,862 711.829,672	19	662.326,932 711.842,795	28.297
20	662.370,217 711.865,245	21	662.375,774 711.868,071	6.234
22	662.500,737 711.931,616	23	662.646,566 712.007,878	164.566
24	662.713,066 712.046,234	25	662.748,478 712.069,936	42.612
26	662.754,494 712.072,213	27	662.769,046 712.077,72	15.559
28	662.772,897 712.078,742	29	662.779,345 712.078,705	6.448
30	662.786,441 712.080,092	31	662.796,018 712.085,494	10.995
32	662.799,651 712.087,489	33	662.808,977 712.092,609	10.639

**** Lungimile segmentelor sunt determinate în planul de proiecţie Stereo 70 şi sunt rotunjite la 1 milimetru.**
***** Distanţa dintre puncte este formată din segmente cumulate ce sunt mai mici decât valoarea 1 milimetru.**

Document care conține date cu caracter personal, protejat de prevederile Regulamentului (UE) nr. 679/2016 și Legii 190/2018

DATE DESPRE IMOBILUL NR. 1218

Oficiul de Cadastru şi Publicitate Imobiliară BOTOSANI
Biroul de Cadastru şi Publicitate Imobiliară Botosani

A. Partea I. Descrierea imobilului

TEREN Extravilan

Adresa: Jud. Botosani

Nr. Crt	Nr cadastral Nr. topografic	Suprafaţa* (mp)	Observaţii / Referinţe
A1	50633	10.000	Sector cadastral:24 Teren neimprejmuit;

B. Partea II. Proprietari şi acte

Inscrieri privitoare la dreptul de proprietate şi alte drepturi reale		Referinţe
67689 / 24/09/2014		
Act Notarial nr. 5080, din 23/09/2014 emis de SPN Aniţei şi Asociaţii;		
B1	Se infiinteaza cartea funciara 50633 a imobilului cu numarul cadastral 50633/Ripiceni, rezultat din dezmembrarea imobilului cu numarul cadastral 50172 inscris in cartea funciara 50172;	A1
Act Notarial nr. 4808, din 20/08/1996 emis de BNP Reta Aniţei Botoşani;		
B2	Intabulare, drept de PROPRIETATE, dobandit prin Conventie, cota actuala 1/1	A1
	1) **SIMIONESCU TITEL**, căsătorit cu 2) **SIMIONESCU GETA**, bun comun.	

C. Partea III. SARCINI

Inscrieri privind dezmembramintele dreptului de proprietate, drepturi reale de garanţie şi sarcini		Referinţe
22239 / 03/04/2015		
Act Notarial nr. 1511, din 02/04/2015 emis de SPN ANIȚEI și ASOCIAȚII;		
C3	Intabulare, drept de SUPERFICIEpe o perioadă de 20 ani	A1
	1) **SC TOOP LERIS SRL**, CIF:31136445	

Document care conține date cu caracter personal, protejat de prevederile Regulamentului (UE) nr. 679/2016 și Legii 190/2018

Anexa Nr. 1 La Partea I

Teren

Nr cadastral	Suprafaţa (mp)*	Observaţii / Referinţe
50633	10.000	

* Suprafaţa este determinată in planul de proiecţie Stereo 70.

DETALII LINIARE IMOBIL

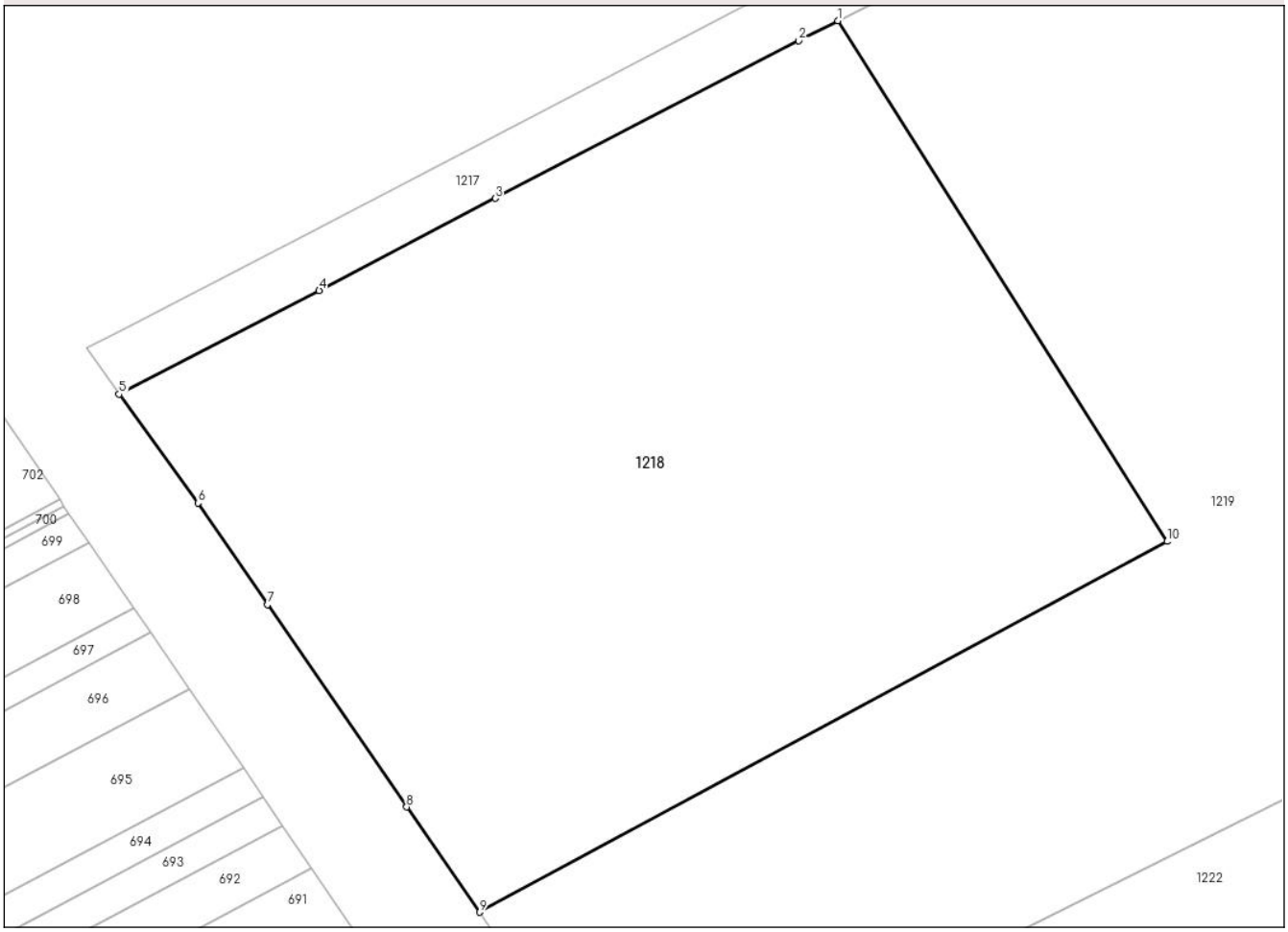

Date referitoare la teren

Crt	Categorie folosință	Intra vilan	Suprafaţa (mp)	Tarla	Parcelă	Nr. topo	Observaţii / Referinţe
1	arabil	NU	10.000	31	294/14	-	LOT 1.

Lungime Segmente
1) Valorile lungimilor segmentelor sunt obţinute din proiecţie în plan.

Punct început	X / Y	Punct sfârşit	X / Y	Lungime segment (** (m)
1	662.375,774 711.868,071	2	662.370,217 711.865,245	6.234
2	662.370,217 711.865,245	3	662.326,932 711.842,795	48.761
3	662.326,932 711.842,795	4	662.301,862 711.829,672	28.297
4	662.301,862 711.829,672	5	662.273,372 711.814,915	32.085
5	662.273,372 711.814,915	6	662.284,612 711.799,401	19.158

Document care conține date cu caracter personal, protejat de prevederile Regulamentului (UE) nr. 679/2016 și Legii 190/2018

Punct început	X / Y	Punct sfârşit	X / Y	Lungime segment (** (m)
6	662.284,612 711.799,401	7	662.294,49 711.784,943	17.51
7	662.294,49 711.784,943	8	662.314,332 711.756,144	34.973
8	662.314,332 711.756,144	9	662.324,755 711.741,17	18.244
9	662.324,755 711.741,17	10	662.422,68 711.793,943	111.24
10	662.422,68 711.793,943	1	662.375,774 711.868,071	87.722

** Lungimile segmentelor sunt determinate în planul de proiecţie Stereo 70 şi sunt rotunjite la 1 milimetru.
*** Distanţa dintre puncte este formată din segmente cumulate ce sunt mai mici decât valoarea 1 milimetru.

Document care conține date cu caracter personal, protejat de prevederile Regulamentului (UE) nr. 679/2016 și Legii 190/2018

DATE DESPRE IMOBILUL NR. 1219

Oficiul de Cadastru şi Publicitate Imobiliară BOTOSANI
Biroul de Cadastru şi Publicitate Imobiliară Botosani

A. Partea I. Descrierea imobilului

TEREN Extravilan

Adresa: Jud. Botosani

Nr. Crt	Nr cadastral Nr. topografic	Suprafaţa* (mp)	Observaţii / Referinţe
A1	50634	59.501	Sector cadastral:24 Teren neimprejmuit; Diferenta de suprafata se regaseste la ID 1220- sector 24.

B. Partea II. Proprietari şi acte

Inscrieri privitoare la dreptul de proprietate şi alte drepturi reale		Referinţe
67689 / 24/09/2014		
Act Notarial nr. 5080, din 23/09/2014 emis de SPN Aniţei şi Asociaţii;		
B1	Se infiinteaza cartea funciara 50634 a imobilului cu numarul cadastral 50634/Ripiceni, rezultat din dezmembrarea imobilului cu numarul cadastral 50172 inscris in cartea funciara 50172;	A1
Act Notarial nr. 4808, din 20/08/1996 emis de BNP Reta Aniţei Botoşani;		
B2	Intabulare, drept de PROPRIETATE, dobandit prin Conventie, cota actuala 1/1	A1
	1) **SIMIONESCU TITEL**, căsătorit cu 2) **SIMIONESCU GETA**, bun comun.	

C. Partea III. SARCINI

Inscrieri privind dezmembramintele dreptului de proprietate, drepturi reale de garanţie şi sarcini		Referinţe
50008 / 29/05/2023		
Inscris Sub Semnatura Privata nr. contract de locatiune nr 151, din 23/02/2022 emis de RCS & RDS S.A. si Siminionescu Geta (inscris sub semnatura privata nr act aditional la contract de locatiune nr 151 din 09.05.2023, emis de RCS & RDS S.A. si Siminionescu Geta);		
C1	se notează locațiunea pe suprafața de 225 m.p. din imobil pe o perioadă de 15 ani începând din data de 23.02.2022	A1
	1) **RCS & RDS S.A.**, CIF:5888716	

Document care conține date cu caracter personal, protejat de prevederile Regulamentului (UE) nr. 679/2016 și Legii 190/2018

Anexa Nr. 1 La Partea I

Teren

Nr cadastral	Suprafaţa (mp)*	Observaţii / Referinţe
50634	59.501	Diferenta de suprafata se regaseste la ID 1220- sector 24.

* Suprafaţa este determinată in planul de proiecţie Stereo 70.

DETALII LINIARE IMOBIL

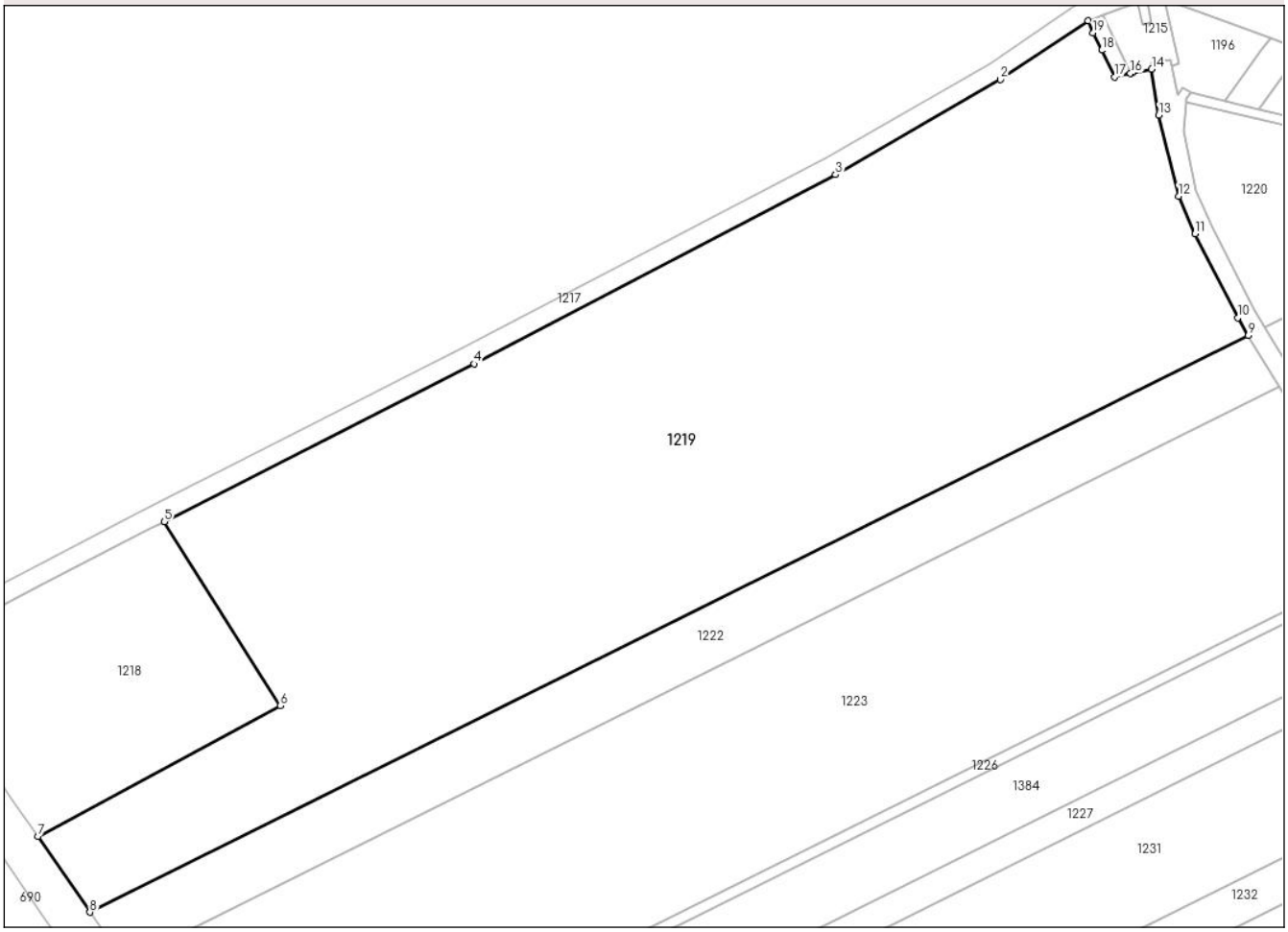

Date referitoare la teren

Crt	Categorie folosință	Intra vilan	Suprafaţa (mp)	Tarla	Parcelă	Nr. topo	Observaţii / Referinţe
1	arabil	NU	59.501	31	294/14	-	LOT 2.

Lungime Segmente
1) Valorile lungimilor segmentelor sunt obţinute din proiecţie în plan.

Punct început	X / Y	Punct sfârşit	X / Y	Lungime segment (** (m)
1	662.748,478 712.069,936	2	662.713,066 712.046,234	42.612
2	662.713,066 712.046,234	3	662.646,566 712.007,878	76.769
3	662.646,566 712.007,878	4	662.500,737 711.931,616	164.566
4	662.500,737 711.931,616	5	662.375,774 711.868,071	140.192
5	662.375,774 711.868,071	6	662.422,68 711.793,943	87.722

Document care conține date cu caracter personal, protejat de prevederile Regulamentului (UE) nr. 679/2016 și Legii 190/2018

Punct început	X / Y	Punct sfârşit	X / Y	Lungime segment (** (m)
6	662.422,68 711.793,943	7	662.324,755 711.741,17	111.24
7	662.324,755 711.741,17	8	662.345,711 711.710,689	36.99
8	662.345,711 711.710,689	9	662.813,112 711.943,053	521.974
9	662.813,112 711.943,053	10	662.808,807 711.950,147	8.298
10	662.808,807 711.950,147	11	662.791,621 711.984,024	37.987
11	662.791,621 711.984,024	12	662.784,922 711.999,226	16.613
12	662.784,922 711.999,226	13	662.776,941 712.031,812	33.549
13	662.776,941 712.031,812	14	662.774,155 712.050,352	18.748
14	662.774,155 712.050,352	15	662.766,284 712.048,977	7.99
15	662.766,284 712.048,977	16	662.765,511 712.048,797	0.794
16	662.765,511 712.048,797	17	662.759,122 712.047,313	6.559
17	662.759,122 712.047,313	18	662.753,983 712.058,079	11.93
18	662.753,983 712.058,079	19	662.750,466 712.065,025	7.786
19	662.750,466 712.065,025	1	662.748,478 712.069,936	5.298

** Lungimile segmentelor sunt determinate în planul de proiecţie Stereo 70 şi sunt rotunjite la 1 milimetru.
*** Distanţa dintre puncte este formată din segmente cumulate ce sunt mai mici decât valoarea 1 milimetru.

Document care conține date cu caracter personal, protejat de prevederile Regulamentului (UE) nr. 679/2016 și Legii 190/2018

DATE DESPRE IMOBILUL NR. 1220

Oficiul de Cadastru şi Publicitate Imobiliară BOTOSANI
Biroul de Cadastru şi Publicitate Imobiliară Botosani

A. Partea I. Descrierea imobilului

TEREN Extravilan

Adresa: Jud. Botosani

Nr. Crt	Nr cadastral Nr. topografic	Suprafaţa* (mp)	Observaţii / Referinţe
A1		6.499	Sector cadastral:24 Teren neimprejmuit; Diferenta de suprafata se regaseste inscrisa in CF 50634 la ID 1219- sector 24.

B. Partea II. Proprietari şi acte

Inscrieri privitoare la dreptul de proprietate şi alte drepturi reale		Referinţe
/		
Act Notarial nr. 5080, din 23/09/2014 emis de SPN 'Aniţei şi Asociaţii';		
B1	Se infiinteaza cartea funciara 50634 a imobilului cu numarul cadastral 50634/Ripiceni, rezultat din dezmembrarea imobilului cu numarul cadastral 50172 inscris in cartea funciara 50172;	A1
Act Notarial nr. 4808, din 20/08/1996 emis de BNP 'Reta Aniţei' Botoşani;		
B2	Intabulare, drept de PROPRIETATE, dobandit prin Conventie, cota actuala 1/1	A1
	1) **SIMIONESCU TITEL**, căsătorit cu 2) **SIMIONESCU GETA**, bun comun.	

C. Partea III. SARCINI

Inscrieri privind dezmembramintele dreptului de proprietate, drepturi reale de garanţie şi sarcini		Referinţe
/		
Inscris Sub Semnatura Privata nr. contract de locatiune nr 151, din 23/02/2022 emis de RCS & RDS S.A. si Siminionescu Geta (inscris sub semnatura privata nr act aditional la contract de locatiune nr 151 din 09.05.2023, emis de RCS & RDS S.A. si Siminionescu Geta);		
C1	se notează locațiunea pe suprafața de 225 m.p. din imobil pe o perioadă de 15 ani începând din data de 23.02.2022	A1
	1) **RCS & RDS S.A.**, CIF:5888716	

Document care conține date cu caracter personal, protejat de prevederile Regulamentului (UE) nr. 679/2016 și Legii 190/2018

Anexa Nr. 1 La Partea I

Teren

Nr cadastral	Suprafaţa (mp)*	Observaţii / Referinţe
	6.499	Diferenta de suprafata se regaseste inscrisa in CF 50634 la ID 1219- sector 24.

* Suprafaţa este determinată in planul de proiecţie Stereo 70.

DETALII LINIARE IMOBIL

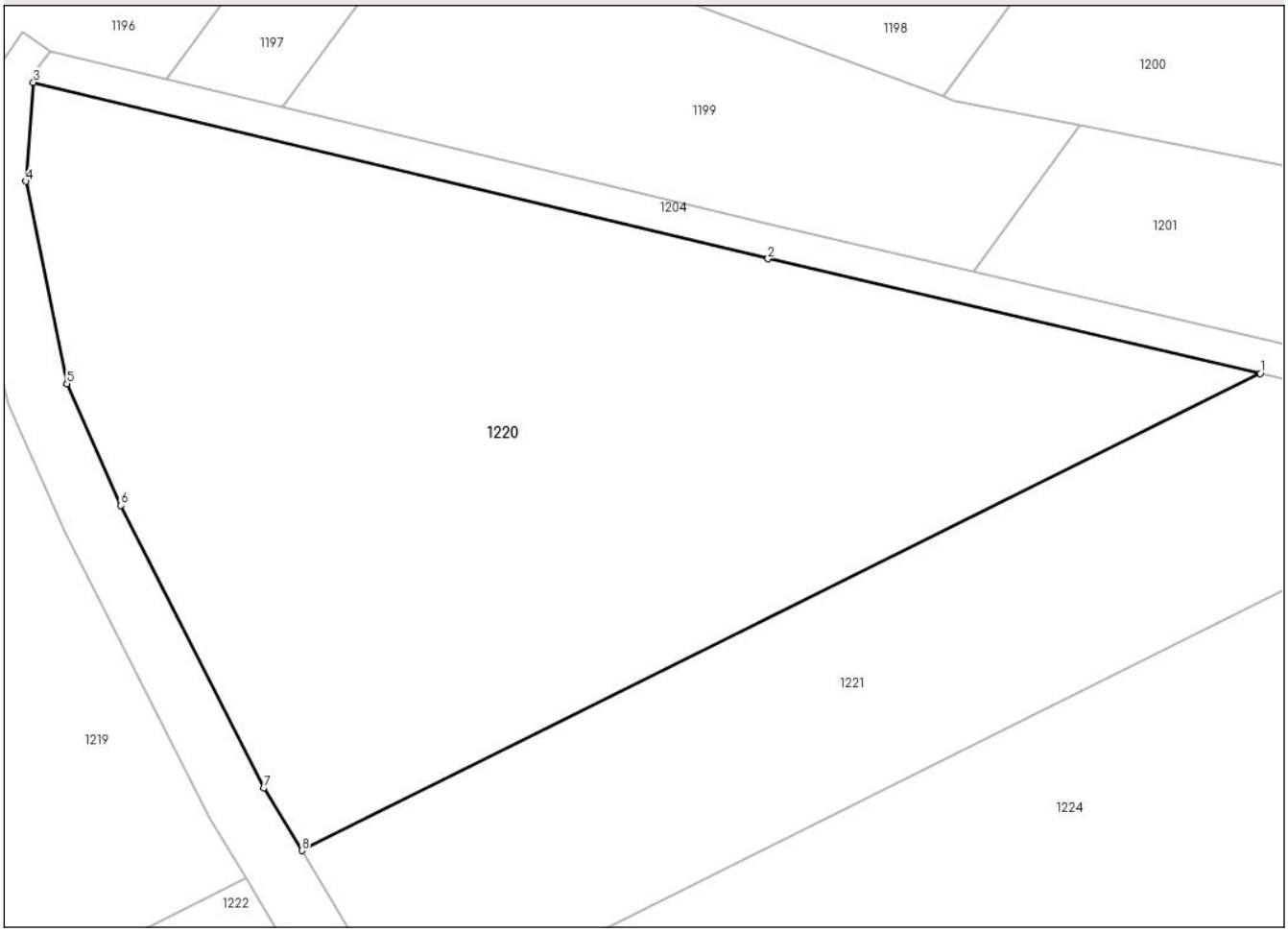

Date referitoare la teren

Crt	Categorie folosință	Intra vilan	Suprafaţa (mp)	Tarla	Parcelă	Nr. topo	Observaţii / Referinţe
1	arabil	NU	6.499	31	294/14	-	LOT 2.

Lungime Segmente
1) Valorile lungimilor segmentelor sunt obţinute din proiecţie în plan.

Punct început	X / Y	Punct sfârşit	X / Y	Lungime segment (** (m)
1	662.933,247 712.002,778	2	662.874,958 712.016,352	59.849
2	662.874,958 712.016,352	3	662.787,961 712.037,231	89.467
3	662.787,961 712.037,231	4	662.787,072 712.025,522	11.743
4	662.787,072 712.025,522	5	662.791,935 712.001,588	24.423
5	662.791,935 712.001,588	6	662.798,284 711.987,179	15.746

Document care conține date cu caracter personal, protejat de prevederile Regulamentului (UE) nr. 679/2016 și Legii 190/2018

Punct început	X / Y	Punct sfârşit	X / Y	Lungime segment (** (m)
6	662.798,284 711.987,179	7	662.815,252 711.953,731	37.506
7	662.815,252 711.953,731	8	662.819,735 711.946,346	8.639
8	662.819,735 711.946,346	1	662.933,247 712.002,778	126.766

** Lungimile segmentelor sunt determinate în planul de proiecţie Stereo 70 şi sunt rotunjite la 1 milimetru.
*** Distanţa dintre puncte este formată din segmente cumulate ce sunt mai mici decât valoarea 1 milimetru.

Document care conține date cu caracter personal, protejat de prevederile Regulamentului (UE) nr. 679/2016 și Legii 190/2018

DATE DESPRE IMOBILUL NR. 1221

Oficiul de Cadastru şi Publicitate Imobiliară BOTOSANI
Biroul de Cadastru şi Publicitate Imobiliară Botosani

A. Partea I. Descrierea imobilului

TEREN Extravilan

Adresa: Jud. Botosani

Nr. Crt	Nr cadastral Nr. topografic	Suprafaţa* (mp)	Observaţii / Referinţe
A1		3.392	Sector cadastral:24 Teren neimprejmuit; Diferenta de suprafata se regaseste inscrisa in CF 50264 la ID 1222- sector 24.

B. Partea II. Proprietari şi acte

Inscrieri privitoare la dreptul de proprietate şi alte drepturi reale		Referinţe
/		
Act Notarial nr. 1413, din 16/07/2012 emis de BNP COSORIANU-PUSCASU LENUTA;		
B1	Intabulare, drept de PROPRIETATE, dobandit prin Conventie, cota actuala 1/1	A1
	1) **SIMIONESCU TITEL**, căsătorit cu 2) **SIMIONESCU GETA**, bun comun.	

C. Partea III. SARCINI .

Inscrieri privind dezmembramintele dreptului de proprietate, drepturi reale de garanţie şi sarcini	Referinţe
NU SUNT	

Document care conține date cu caracter personal, protejat de prevederile Regulamentului (UE) nr. 679/2016 și Legii 190/2018

Anexa Nr. 1 La Partea I

Teren

Nr cadastral	Suprafaţa (mp)*	Observaţii / Referinţe
	3.392	Diferenta de suprafata se regaseste inscrisa in CF 50264 la ID 1222- sector 24.

* Suprafaţa este determinată in planul de proiecţie Stereo 70.

DETALII LINIARE IMOBIL

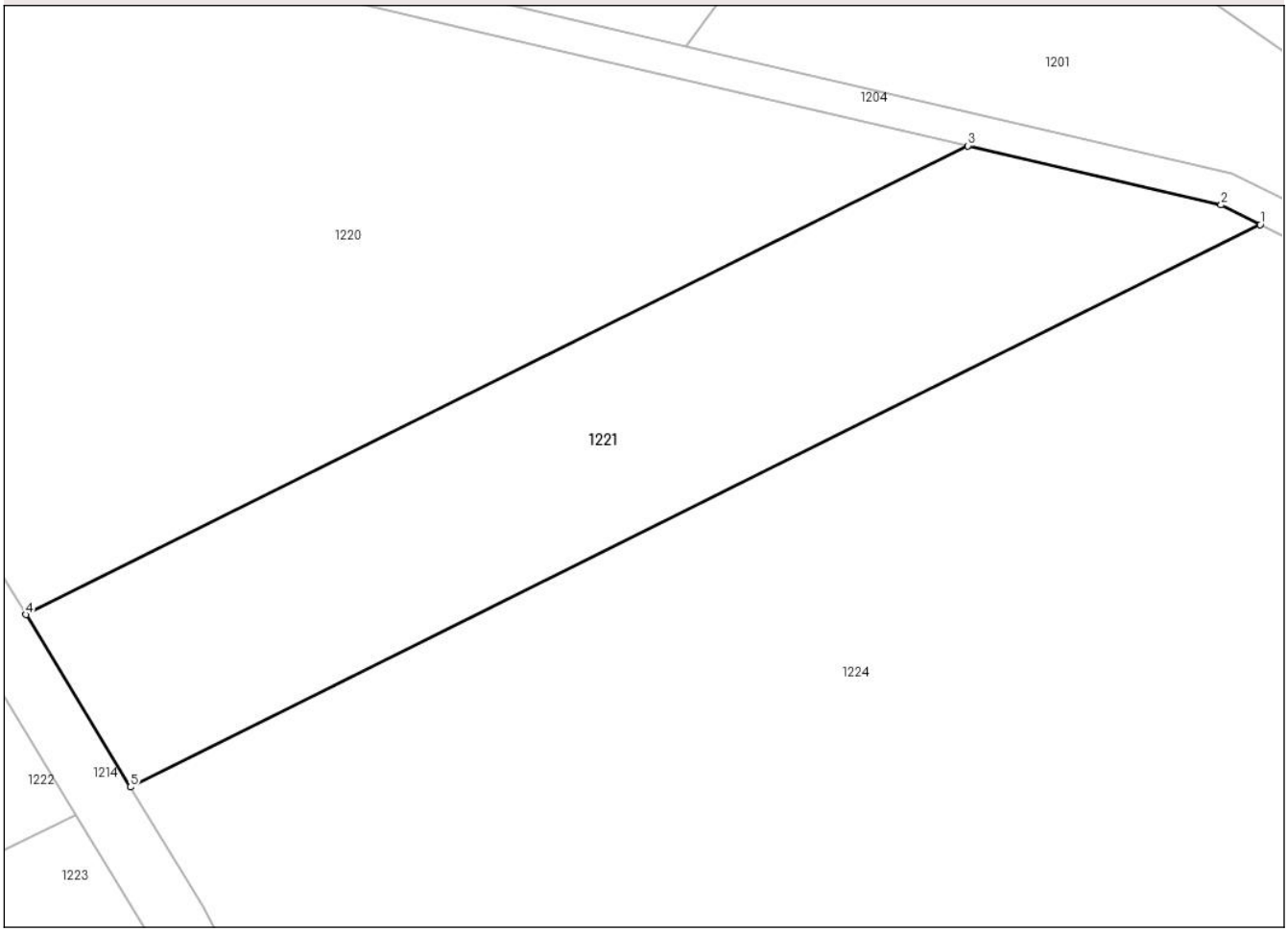

Date referitoare la teren

Crt	Categorie folosință	Intra vilan	Suprafaţa (mp)	Tarla	Parcelă	Nr. topo	Observaţii / Referinţe
1	arabil	NU	3.392	31	294/22	-	

Lungime Segmente
1) Valorile lungimilor segmentelor sunt obţinute din proiecţie în plan.

Punct început	X / Y	Punct sfârşit	X / Y	Lungime segment (** (m)
1	662.968,498 711.993,291	2	662.963,783 711.995,666	5.279
2	662.963,783 711.995,666	3	662.933,247 712.002,778	31.353
3	662.933,247 712.002,778	4	662.819,735 711.946,346	126.766
4	662.819,735 711.946,346	5	662.832,329 711.925,595	24.274
5	662.832,329 711.925,595	1	662.968,498 711.993,291	152.068

Document care conține date cu caracter personal, protejat de prevederile Regulamentului (UE) nr. 679/2016 și Legii 190/2018

** Lungimile segmentelor sunt determinate în planul de proiecţie Stereo 70 şi sunt rotunjite la 1 milimetru.
*** Distanţa dintre puncte este formată din segmente cumulate ce sunt mai mici decât valoarea 1 milimetru.

DATE DESPRE IMOBILUL NR. 1222

Oficiul de Cadastru şi Publicitate Imobiliară BOTOSANI
Biroul de Cadastru şi Publicitate Imobiliară Botosani

A. Partea I. Descrierea imobilului

TEREN Extravilan

Adresa: Jud. Botosani

Nr. Crt	Nr cadastral Nr. topografic	Suprafaţa* (mp)	Observaţii / Referinţe
A1	50264	12.608	Sector cadastral:24 Teren neimprejmuit; Diferenta de suprafata se regaseste la ID 1221- sector 24.

B. Partea II. Proprietari şi acte

Inscrieri privitoare la dreptul de proprietate şi alte drepturi reale		Referinţe
28905 / 18/07/2012		
Act Notarial nr. 1413, din 16/07/2012 emis de BNP COSORIANU-PUSCASU LENUTA;		
B2	Intabulare, drept de PROPRIETATE, dobandit prin Conventie, cota actuala 1/1	A1
	1) **SIMIONESCU TITEL**, căsătorit cu 2) **SIMIONESCU GETA**, bun comun.	

C. Partea III. SARCINI .

Inscrieri privind dezmembramintele dreptului de proprietate, drepturi reale de garanţie şi sarcini	Referinţe
NU SUNT	

Document care conține date cu caracter personal, protejat de prevederile Regulamentului (UE) nr. 679/2016 și Legii 190/2018

Anexa Nr. 1 La Partea I

Teren

Nr cadastral	Suprafaţa (mp)*	Observaţii / Referinţe
50264	12.608	Diferenta de suprafata se regaseste la ID 1221- sector 24.

* Suprafaţa este determinată in planul de proiecţie Stereo 70.

DETALII LINIARE IMOBIL

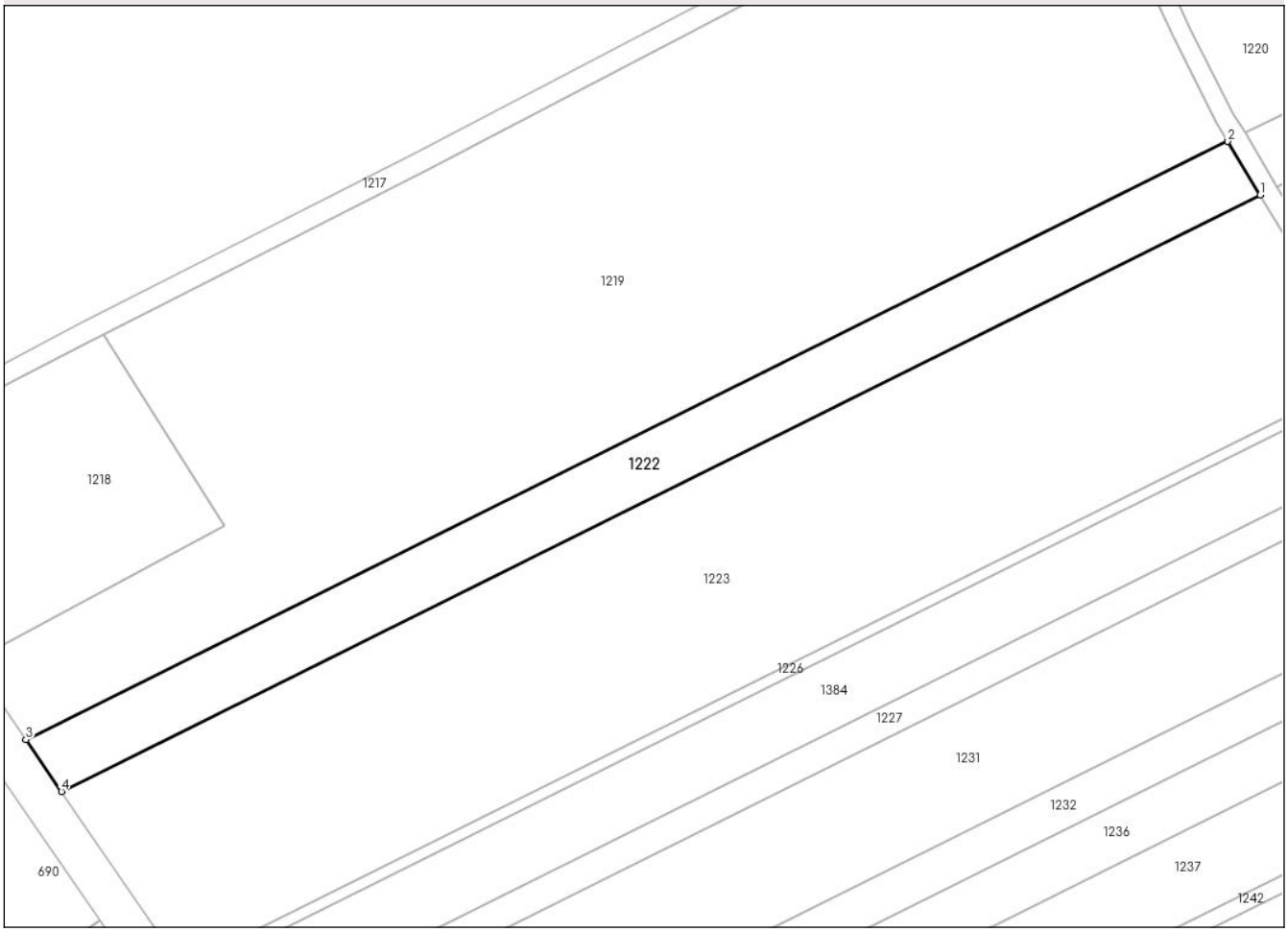

Date referitoare la teren

Crt	Categorie folosință	Intra vilan	Suprafaţa (mp)	Tarla	Parcelă	Nr. topo	Observaţii / Referinţe
1	arabil	NU	12.608	31	294/22	-	

Lungime Segmente
1) Valorile lungimilor segmentelor sunt obţinute din proiecţie în plan.

Punct început	X / Y	Punct sfârşit	X / Y	Lungime segment (** (m)
1	662.825,706 711.922,303	2	662.813,112 711.943,053	24.273
2	662.813,112 711.943,053	3	662.345,711 711.710,689	521.974
3	662.345,711 711.710,689	4	662.359,551 711.690,558	24.43
4	662.359,551 711.690,558	1	662.825,706 711.922,303	520.583

**** Lungimile segmentelor sunt determinate în planul de proiecţie Stereo 70 şi sunt rotunjite la 1 milimetru.**

Document care conține date cu caracter personal, protejat de prevederile Regulamentului (UE) nr. 679/2016 și Legii 190/2018

***** Distanţa dintre puncte este formată din segmente cumulate ce sunt mai mici decât valoarea 1 milimetru.**

Document care conține date cu caracter personal, protejat de prevederile Regulamentului (UE) nr. 679/2016 și Legii 190/2018

DATE DESPRE IMOBILUL NR. 1223

Oficiul de Cadastru şi Publicitate Imobiliară BOTOSANI
Biroul de Cadastru şi Publicitate Imobiliară Botosani

A. Partea I. Descrierea imobilului

TEREN Extravilan

Adresa: Jud. Botosani

Nr. Crt	Nr cadastral Nr. topografic	Suprafaţa* (mp)	Observaţii / Referinţe
A1	50253	42.228	Sector cadastral:24 Teren neimprejmuit; Diferenta de suprafata se regaseste la ID 1224- sector 24.

B. Partea II. Proprietari şi acte

Inscrieri privitoare la dreptul de proprietate şi alte drepturi reale		Referinţe
36386 / 03/09/2012		
Act Notarial nr. 1771, din 31/08/2012 emis de BNP COSORIANU-PUSCASU LENUTA;		
B3	Intabulare, drept de PROPRIETATE, dobandit prin Conventie, cota actuala 1/1	A1
	1) **SIMIONESCU TITEL**, căsătorit cu 2) **SIMIONESCU GETA**, bun comun.	

C. Partea III. SARCINI .

Inscrieri privind dezmembramintele dreptului de proprietate, drepturi reale de garanţie şi sarcini	Referinţe
NU SUNT	

Document care conține date cu caracter personal, protejat de prevederile Regulamentului (UE) nr. 679/2016 și Legii 190/2018

Anexa Nr. 1 La Partea I

Teren

Nr cadastral	Suprafaţa (mp)*	Observaţii / Referinţe
50253	42.228	Diferenta de suprafata se regaseste la ID 1224- sector 24.

* Suprafaţa este determinată in planul de proiecţie Stereo 70.

DETALII LINIARE IMOBIL

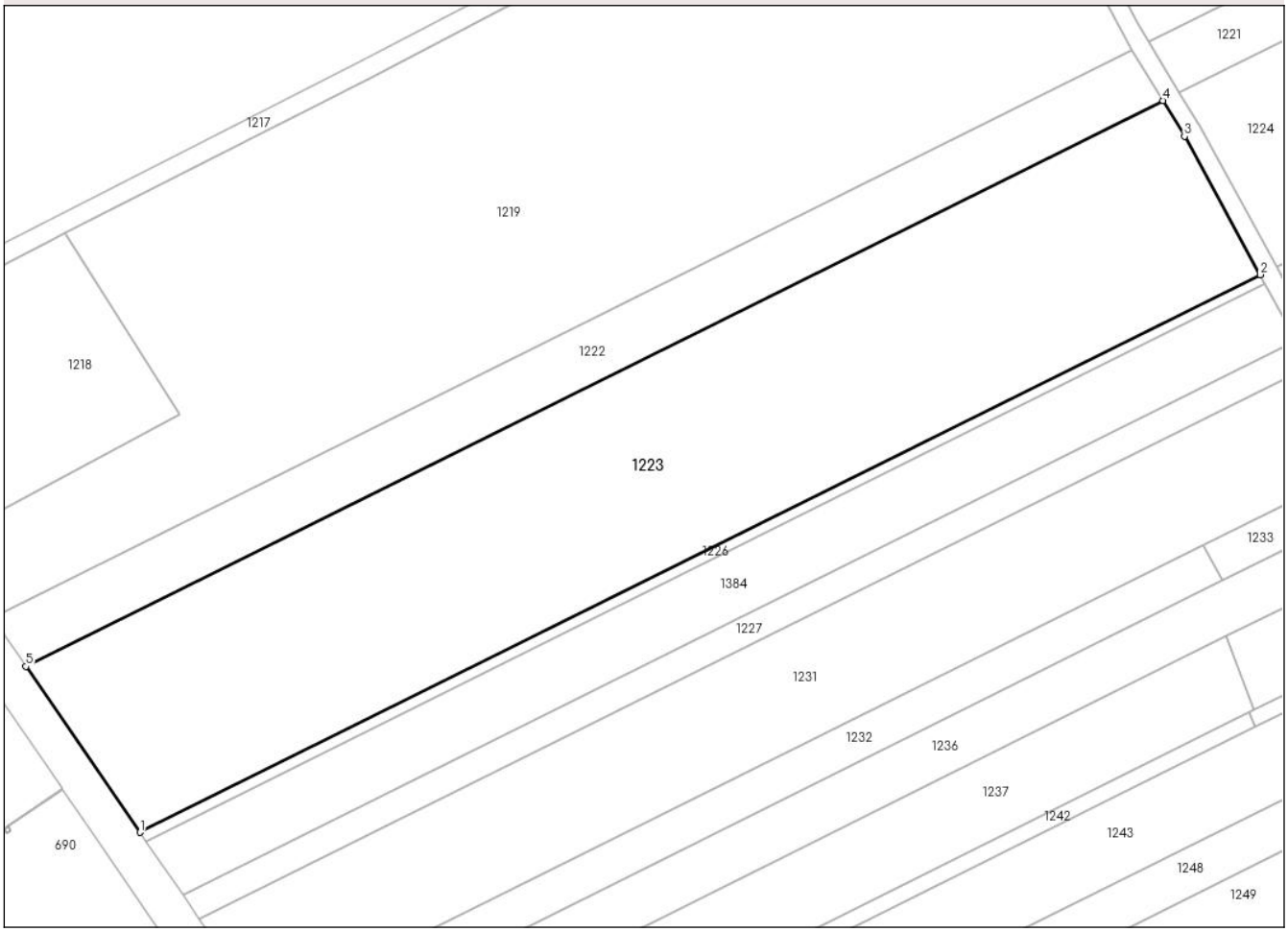

Date referitoare la teren

Crt	Categorie folosință	Intra vilan	Suprafaţa (mp)	Tarla	Parcelă	Nr. topo	Observaţii / Referinţe
1	arabil	NU	42.228	31	294/27	-	

Lungime Segmente
1) Valorile lungimilor segmentelor sunt obţinute din proiecţie în plan.

Punct început	X / Y	Punct sfârşit	X / Y	Lungime segment (** (m)
1	662.406,281 711.622,587	2	662.865,618 711.850,942	512.968
2	662.865,618 711.850,942	3	662.834,588 711.907,65	64.643
3	662.834,588 711.907,65	4	662.825,706 711.922,303	17.135
4	662.825,706 711.922,303	5	662.359,551 711.690,558	520.583
5	662.359,551 711.690,558	1	662.406,281 711.622,587	82.485

Document care conține date cu caracter personal, protejat de prevederile Regulamentului (UE) nr. 679/2016 și Legii 190/2018

** Lungimile segmentelor sunt determinate în planul de proiecţie Stereo 70 şi sunt rotunjite la 1 milimetru.
*** Distanţa dintre puncte este formată din segmente cumulate ce sunt mai mici decât valoarea 1 milimetru.

Document care conține date cu caracter personal, protejat de prevederile Regulamentului (UE) nr. 679/2016 și Legii 190/2018

DATE DESPRE IMOBILUL NR. 1224

Oficiul de Cadastru şi Publicitate Imobiliară BOTOSANI
Biroul de Cadastru şi Publicitate Imobiliară Botosani

A. Partea I. Descrierea imobilului

TEREN Extravilan

Adresa: Jud. Botosani

Nr. Crt	Nr cadastral Nr. topografic	Suprafaţa* (mp)	Observaţii / Referinţe
A1		13.772	Sector cadastral:24 Teren neimprejmuit; Diferenta de suprafata se regaseste inscrisa in CF 50253 la ID 1223 - sector 24.

B. Partea II. Proprietari şi acte

Inscrieri privitoare la dreptul de proprietate şi alte drepturi reale		Referinţe
/		
Act Notarial nr. 1771, din 31/08/2012 emis de BNP COSORIANU-PUSCASU LENUTA;		
B1	Intabulare, drept de PROPRIETATE, dobandit prin Conventie, cota actuala 1/1	A1
	1) **SIMIONESCU TITEL**, căsătorit cu 2) **SIMIONESCU GETA**, bun comun.	

C. Partea III. SARCINI .

Inscrieri privind dezmembramintele dreptului de proprietate, drepturi reale de garanţie şi sarcini	Referinţe
NU SUNT	

Document care conține date cu caracter personal, protejat de prevederile Regulamentului (UE) nr. 679/2016 și Legii 190/2018

Anexa Nr. 1 La Partea I

Teren

Nr cadastral	Suprafaţa (mp)*	Observaţii / Referinţe
	13.772	Diferenta de suprafata se regaseste inscrisa in CF 50253 la ID 1223 - sector 24.

* Suprafaţa este determinată in planul de proiecţie Stereo 70.

DETALII LINIARE IMOBIL

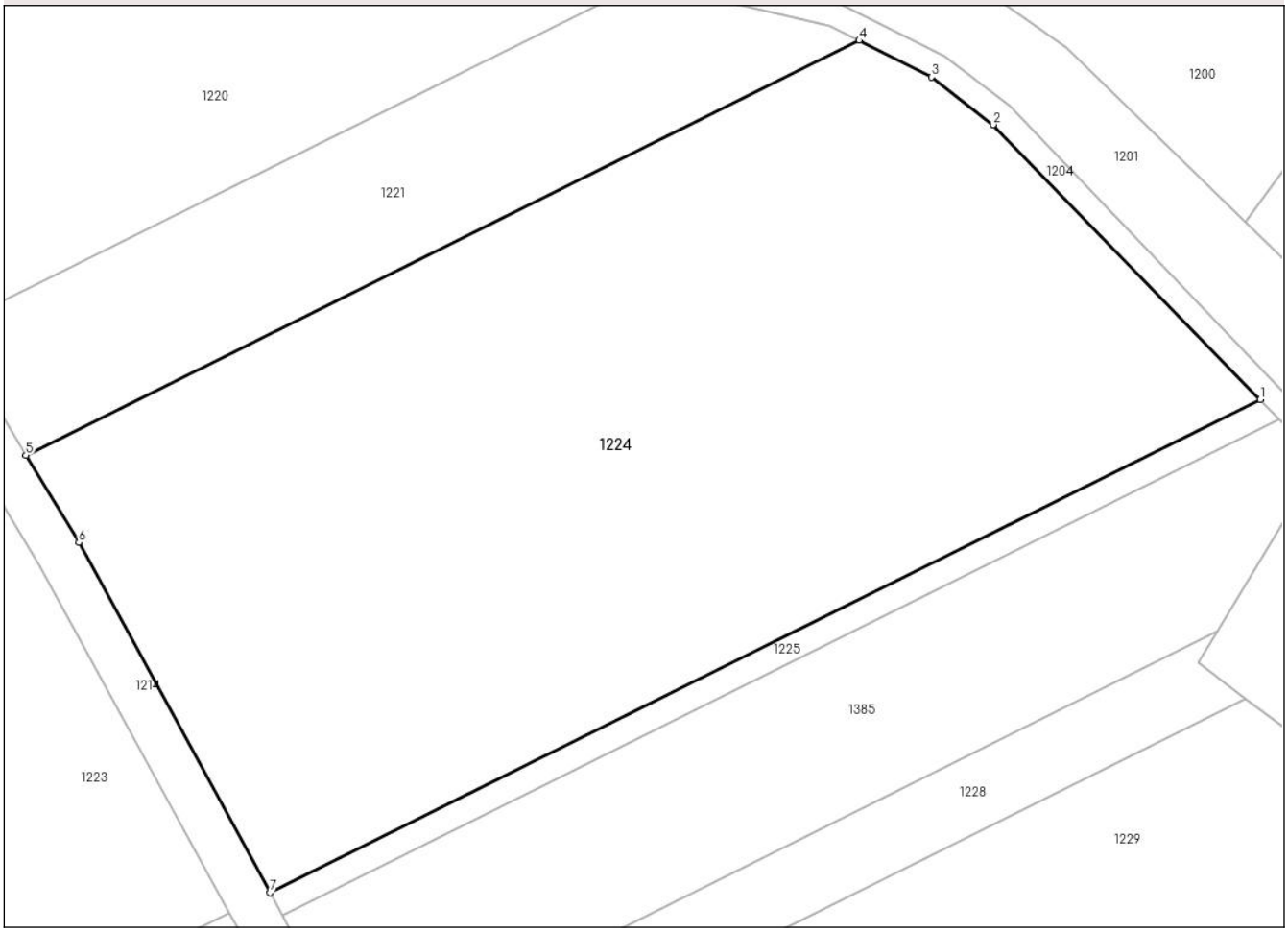

Date referitoare la teren

Crt	Categorie folosință	Intra vilan	Suprafaţa (mp)	Tarla	Parcelă	Nr. topo	Observaţii / Referinţe
1	arabil	NU	13.772	31	294/27	-	

Lungime Segmente
1) Valorile lungimilor segmentelor sunt obţinute din proiecţie în plan.

Punct început	X / Y	Punct sfârşit	X / Y	Lungime segment (** (m)
1	663.034,033 711.934,669	2	662.990,399 711.979,557	62.601
2	662.990,399 711.979,557	3	662.980,307 711.987,341	12.745
3	662.980,307 711.987,341	4	662.968,498 711.993,291	13.223
4	662.968,498 711.993,291	5	662.832,329 711.925,595	152.068
5	662.832,329 711.925,595	6	662.840,983 711.911,335	16.681

Document care conține date cu caracter personal, protejat de prevederile Regulamentului (UE) nr. 679/2016 și Legii 190/2018

Punct început	X / Y	Punct sfârşit	X / Y	Lungime segment (** (m)
6	662.840,983 711.911,335	7	662.872,222 711.854,226	65.095
7	662.872,222 711.854,226	1	663.034,033 711.934,669	180.704

** Lungimile segmentelor sunt determinate în planul de proiecţie Stereo 70 şi sunt rotunjite la 1 milimetru.
*** Distanţa dintre puncte este formată din segmente cumulate ce sunt mai mici decât valoarea 1 milimetru.

Document care conține date cu caracter personal, protejat de prevederile Regulamentului (UE) nr. 679/2016 și Legii 190/2018

DATE DESPRE IMOBILUL NR. 1225

Oficiul de Cadastru şi Publicitate Imobiliară BOTOSANI
Biroul de Cadastru şi Publicitate Imobiliară Botosani

A. Partea I. Descrierea imobilului

TEREN Extravilan

Adresa: Jud. Botosani

Nr. Crt	Nr cadastral Nr. topografic	Suprafaţa* (mp)	Observaţii / Referinţe
A1		784	Sector cadastral:24 Teren neimprejmuit; Diferenta de suprafata se regaseste inscrisa in CF 50290 la ID 1226- sector 24.

B. Partea II. Proprietari şi acte

Inscrieri privitoare la dreptul de proprietate şi alte drepturi reale		Referinţe
/		
Act Notarial nr. 5500, din 10/09/2012 emis de BNPA RETA ANIŢEI-ANA MARIA VATAVU;		
B1	Intabulare, drept de PROPRIETATE, dobandit prin Conventie, cota actuala 1/1	A1
	1) **SIMIONESCU TITEL**, căsătorit cu 2) **SIMIONESCU GETA**, bun comun.	

C. Partea III. SARCINI .

Inscrieri privind dezmembramintele dreptului de proprietate, drepturi reale de garanţie şi sarcini	Referinţe
NU SUNT	

Document care conține date cu caracter personal, protejat de prevederile Regulamentului (UE) nr. 679/2016 și Legii 190/2018

Anexa Nr. 1 La Partea I

Teren

Nr cadastral	Suprafaţa (mp)*	Observaţii / Referinţe
	784	Diferenta de suprafata se regaseste inscrisa in CF 50290 la ID 1226- sector 24.

* Suprafaţa este determinată in planul de proiecţie Stereo 70.

DETALII LINIARE IMOBIL

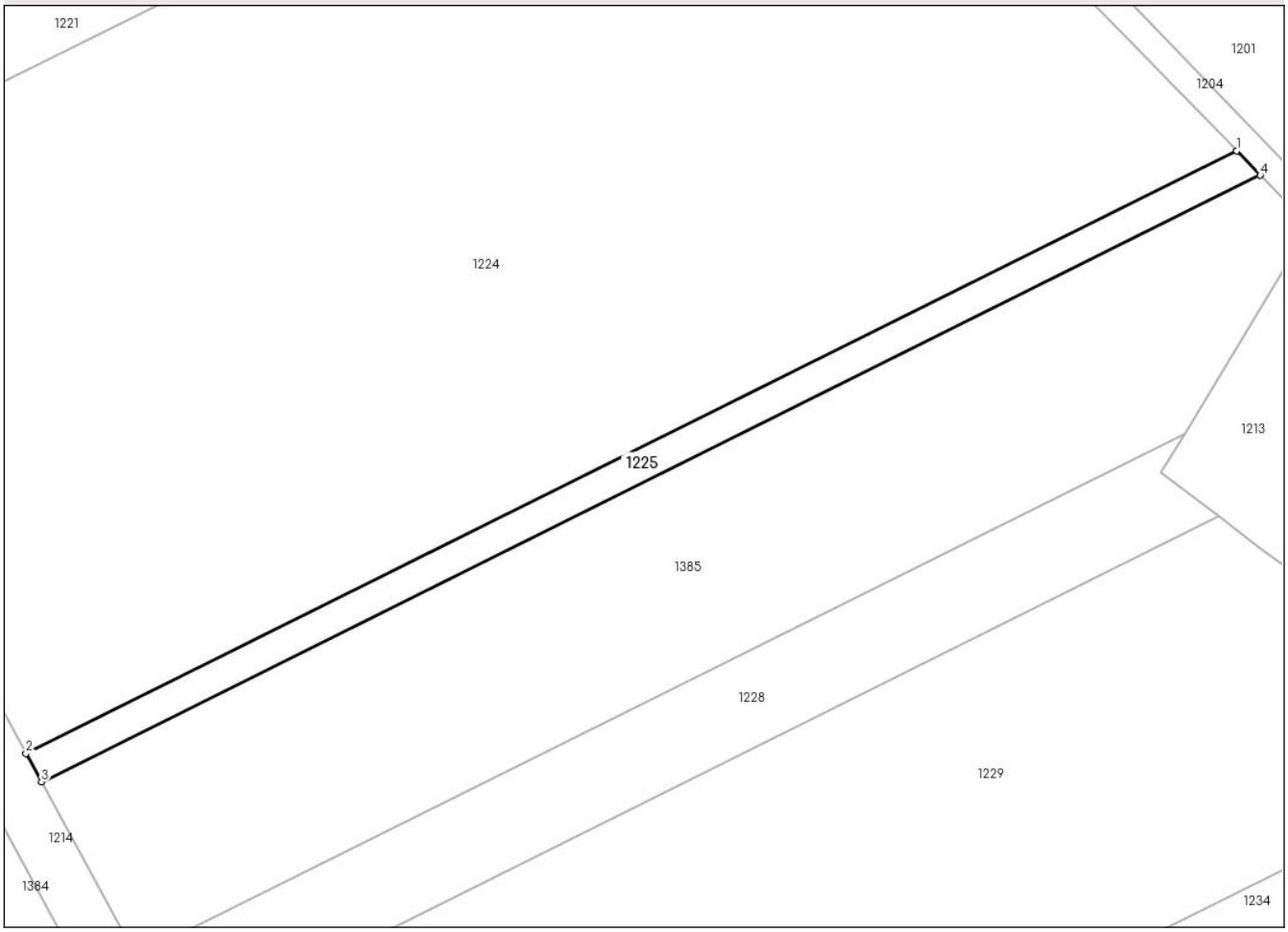

Date referitoare la teren

Crt	Categorie folosință	Intra vilan	Suprafaţa (mp)	Tarla	Parcelă	Nr. topo	Observaţii / Referinţe
1	arabil	NU	784	31	294/37	-	

Lungime Segmente
1) Valorile lungimilor segmentelor sunt obţinute din proiecţie în plan.

Punct început	X / Y	Punct sfârşit	X / Y	Lungime segment (** (m)
1	663.034,033 711.934,669	2	662.872,222 711.854,226	180.704
2	662.872,222 711.854,226	3	662.874,298 711.850,431	4.326
3	662.874,298 711.850,431	4	663.037,197 711.931,415	181.919
4	663.037,197 711.931,415	1	663.034,033 711.934,669	4.539

**** Lungimile segmentelor sunt determinate în planul de proiecţie Stereo 70 şi sunt rotunjite la 1 milimetru.**

Document care conține date cu caracter personal, protejat de prevederile Regulamentului (UE) nr. 679/2016 și Legii 190/2018

***** Distanţa dintre puncte este formată din segmente cumulate ce sunt mai mici decât valoarea 1 milimetru.**

Document care conține date cu caracter personal, protejat de prevederile Regulamentului (UE) nr. 679/2016 și Legii 190/2018

DATE DESPRE IMOBILUL NR. 1226

Oficiul de Cadastru şi Publicitate Imobiliară BOTOSANI
Biroul de Cadastru şi Publicitate Imobiliară Botosani

A. Partea I. Descrierea imobilului

TEREN Extravilan

Adresa: Jud. Botosani

Nr. Crt	Nr cadastral Nr. topografic	Suprafaţa* (mp)	Observaţii / Referinţe
A1	50290	2.216	Sector cadastral:24 Teren neimprejmuit; Diferenta de suprafata se regaseste la ID 1225- sector 24.

B. Partea II. Proprietari şi acte

Inscrieri privitoare la dreptul de proprietate şi alte drepturi reale		Referinţe
37774 / 11/09/2012		
Act Notarial nr. 5500, din 10/09/2012 emis de BNPA RETA ANIŢEI-ANA MARIA VATAVU;		
B3	Intabulare, drept de PROPRIETATE, dobandit prin Conventie, cota actuala 1/1	A1
	1) **SIMIONESCU TITEL**, căsătorit cu 2) **SIMIONESCU GETA**, bun comun.	

C. Partea III. SARCINI .

Inscrieri privind dezmembramintele dreptului de proprietate, drepturi reale de garanţie şi sarcini	Referinţe
NU SUNT	

Document care conține date cu caracter personal, protejat de prevederile Regulamentului (UE) nr. 679/2016 și Legii 190/2018

Anexa Nr. 1 La Partea I

Teren

Nr cadastral	Suprafaţa (mp)*	Observaţii / Referinţe
50290	2.216	Diferenta de suprafata se regaseste la ID 1225- sector 24.

* Suprafaţa este determinată in planul de proiecţie Stereo 70.

DETALII LINIARE IMOBIL

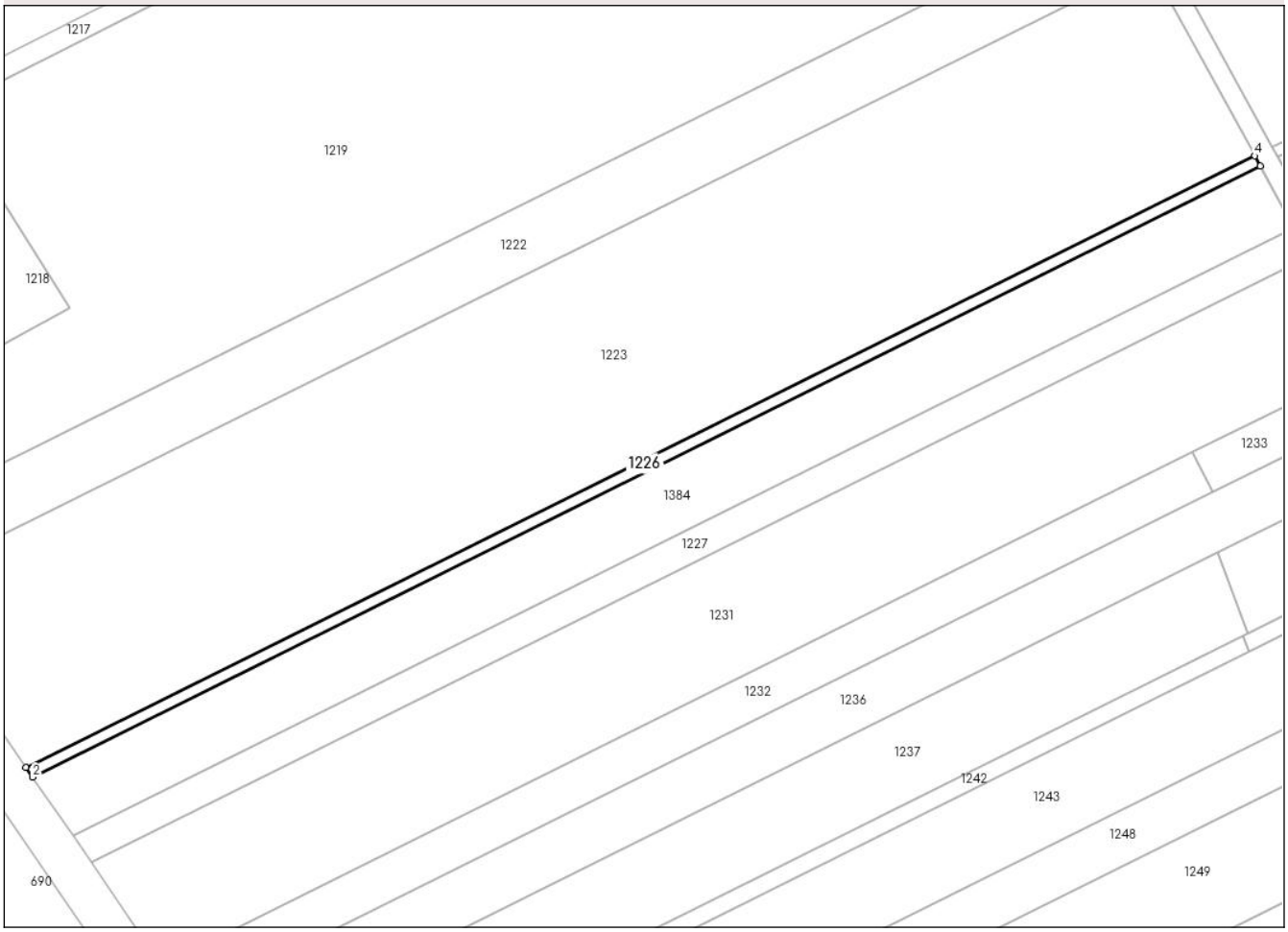

Date referitoare la teren

Crt	Categorie folosință	Intra vilan	Suprafaţa (mp)	Tarla	Parcelă	Nr. topo	Observaţii / Referinţe
1	arabil	NU	2.216	31	294/37	-	

Lungime Segmente
1) Valorile lungimilor segmentelor sunt obţinute din proiecţie în plan.

Punct început	X / Y	Punct sfârşit	X / Y	Lungime segment (** (m)
1	662.406,281 711.622,587	2	662.408,754 711.618,989	4.366
2	662.408,754 711.618,989	3	662.867,694 711.847,147	512.525
3	662.867,694 711.847,147	4	662.865,618 711.850,942	4.326
4	662.865,618 711.850,942	1	662.406,281 711.622,587	512.968

**** Lungimile segmentelor sunt determinate în planul de proiecţie Stereo 70 şi sunt rotunjite la 1 milimetru.**

Document care conține date cu caracter personal, protejat de prevederile Regulamentului (UE) nr. 679/2016 și Legii 190/2018

***** Distanţa dintre puncte este formată din segmente cumulate ce sunt mai mici decât valoarea 1 milimetru.**

Document care conține date cu caracter personal, protejat de prevederile Regulamentului (UE) nr. 679/2016 și Legii 190/2018

DATE DESPRE IMOBILUL NR. 1227

Oficiul de Cadastru şi Publicitate Imobiliară BOTOSANI
Biroul de Cadastru şi Publicitate Imobiliară Botosani

A. Partea I. Descrierea imobilului

TEREN Extravilan

Adresa: Jud. Botosani

Nr. Crt	Nr cadastral Nr. topografic	Suprafaţa* (mp)	Observaţii / Referinţe
A1	50412	6.071	Sector cadastral:24 Teren neimprejmuit; Diferenta de suprafata se regaseste la ID 1228- sector 24.

B. Partea II. Proprietari şi acte

Inscrieri privitoare la dreptul de proprietate şi alte drepturi reale		Referinţe
44278 / 12/08/2013		
Act Notarial nr. 1739, din 09/08/2013 emis de BIN Lenuţa Cosorianu Puscasu;		
B2	Intabulare, drept de PROPRIETATE, dobandit prin Conventie, cota actuala 1/1	A1
	1) **SIMIONESCU GETA**, bun comun. 2) **SIMIONESCU TITEL**, căsătorit cu	

C. Partea III. SARCINI .

Inscrieri privind dezmembramintele dreptului de proprietate, drepturi reale de garanţie şi sarcini	Referinţe
NU SUNT	

Document care conține date cu caracter personal, protejat de prevederile Regulamentului (UE) nr. 679/2016 și Legii 190/2018

Anexa Nr. 1 La Partea I

Teren

Nr cadastral	Suprafaţa (mp)*	Observaţii / Referinţe
50412	6.071	Diferenta de suprafata se regaseste la ID 1228- sector 24.

* Suprafaţa este determinată in planul de proiecţie Stereo 70.

DETALII LINIARE IMOBIL

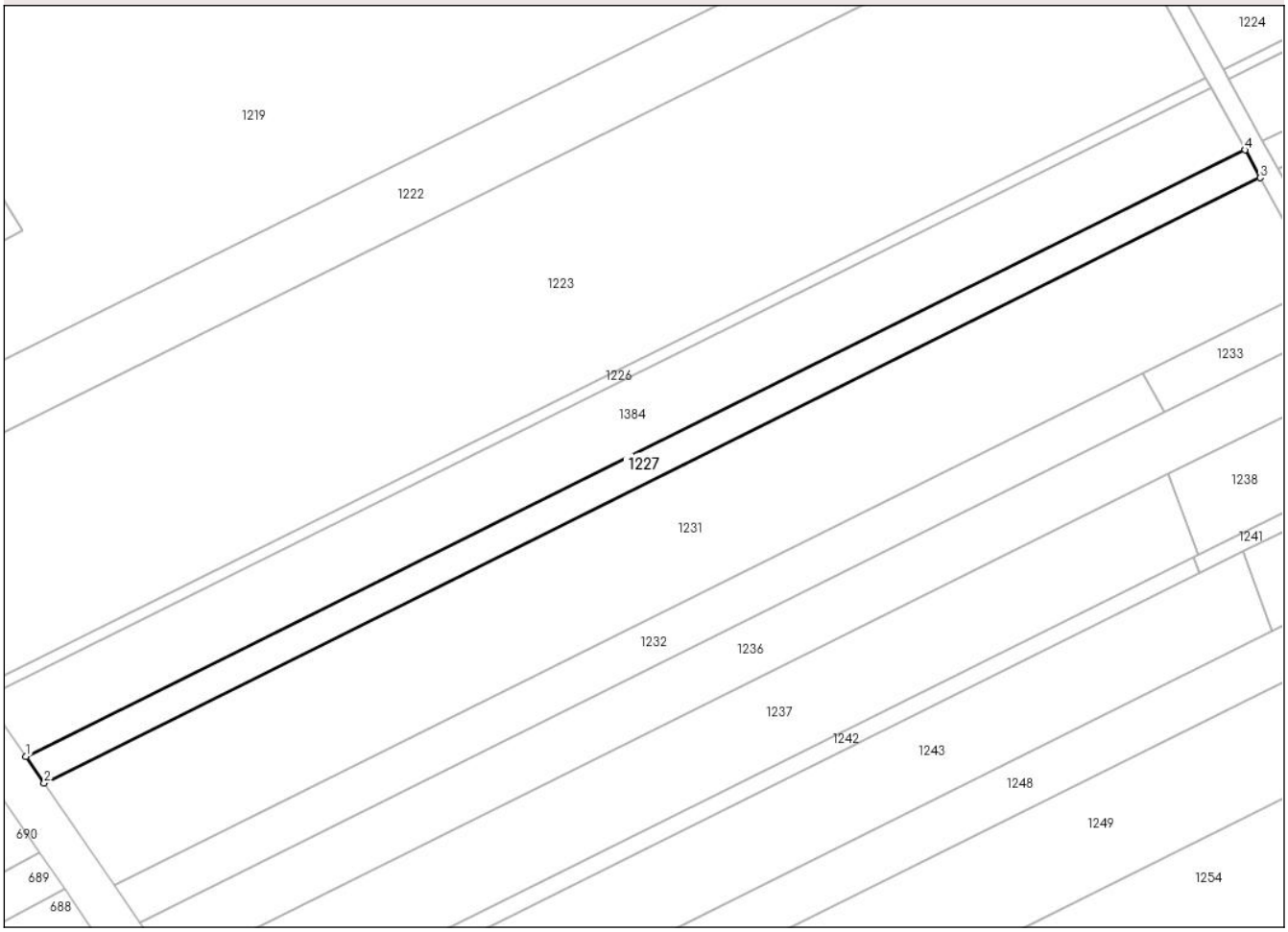

Date referitoare la teren

Crt	Categorie folosință	Intra vilan	Suprafaţa (mp)	Tarla	Parcelă	Nr. topo	Observaţii / Referinţe
1	arabil	NU	6.071	31	294/44	-	

Lungime Segmente
1) Valorile lungimilor segmentelor sunt obţinute din proiecţie în plan.

Punct început	X / Y	Punct sfârşit	X / Y	Lungime segment (** (m)
1	662.423,853 711.597,028	2	662.430,675 711.587,105	12.042
2	662.430,675 711.587,105	3	662.886,092 711.813,512	508.591
3	662.886,092 711.813,512	4	662.880,366 711.823,98	11.932
4	662.880,366 711.823,98	1	662.423,853 711.597,028	509.815

**** Lungimile segmentelor sunt determinate în planul de proiecţie Stereo 70 şi sunt rotunjite la 1 milimetru.**

Document care conține date cu caracter personal, protejat de prevederile Regulamentului (UE) nr. 679/2016 și Legii 190/2018

***** Distanţa dintre puncte este formată din segmente cumulate ce sunt mai mici decât valoarea 1 milimetru.**

Document care conține date cu caracter personal, protejat de prevederile Regulamentului (UE) nr. 679/2016 și Legii 190/2018

DATE DESPRE IMOBILUL NR. 1228

Oficiul de Cadastru şi Publicitate Imobiliară BOTOSANI
Biroul de Cadastru şi Publicitate Imobiliară Botosani

A. Partea I. Descrierea imobilului

TEREN Extravilan

Adresa: Jud. Botosani

Nr. Crt	Nr cadastral Nr. topografic	Suprafaţa* (mp)	Observaţii / Referinţe
A1		1.829	Sector cadastral:24 Teren neimprejmuit; Diferenta de suprafata se regaseste inscrisa in CF 50412 la ID 1227- sector 24.

B. Partea II. Proprietari şi acte

Inscrieri privitoare la dreptul de proprietate şi alte drepturi reale		Referinţe
/		
Act Notarial nr. 1739, din 09/08/2013 emis de BIN Lenuţa Cosorianu Puscasu;		
B1	Intabulare, drept de PROPRIETATE, dobandit prin Conventie, cota actuala 1/1	A1
	1) **SIMIONESCU TITEL**, căsătorit cu 2) **SIMIONESCU GETA**, bun comun.	

C. Partea III. SARCINI .

Inscrieri privind dezmembramintele dreptului de proprietate, drepturi reale de garanţie şi sarcini	Referinţe
NU SUNT	

Anexa Nr. 1 La Partea I

Teren

Nr cadastral	Suprafaţa (mp)*	Observaţii / Referinţe
	1.829	Diferenta de suprafata se regaseste inscrisa in CF 50412 la ID 1227- sector 24.

* Suprafaţa este determinată in planul de proiecţie Stereo 70.

DETALII LINIARE IMOBIL

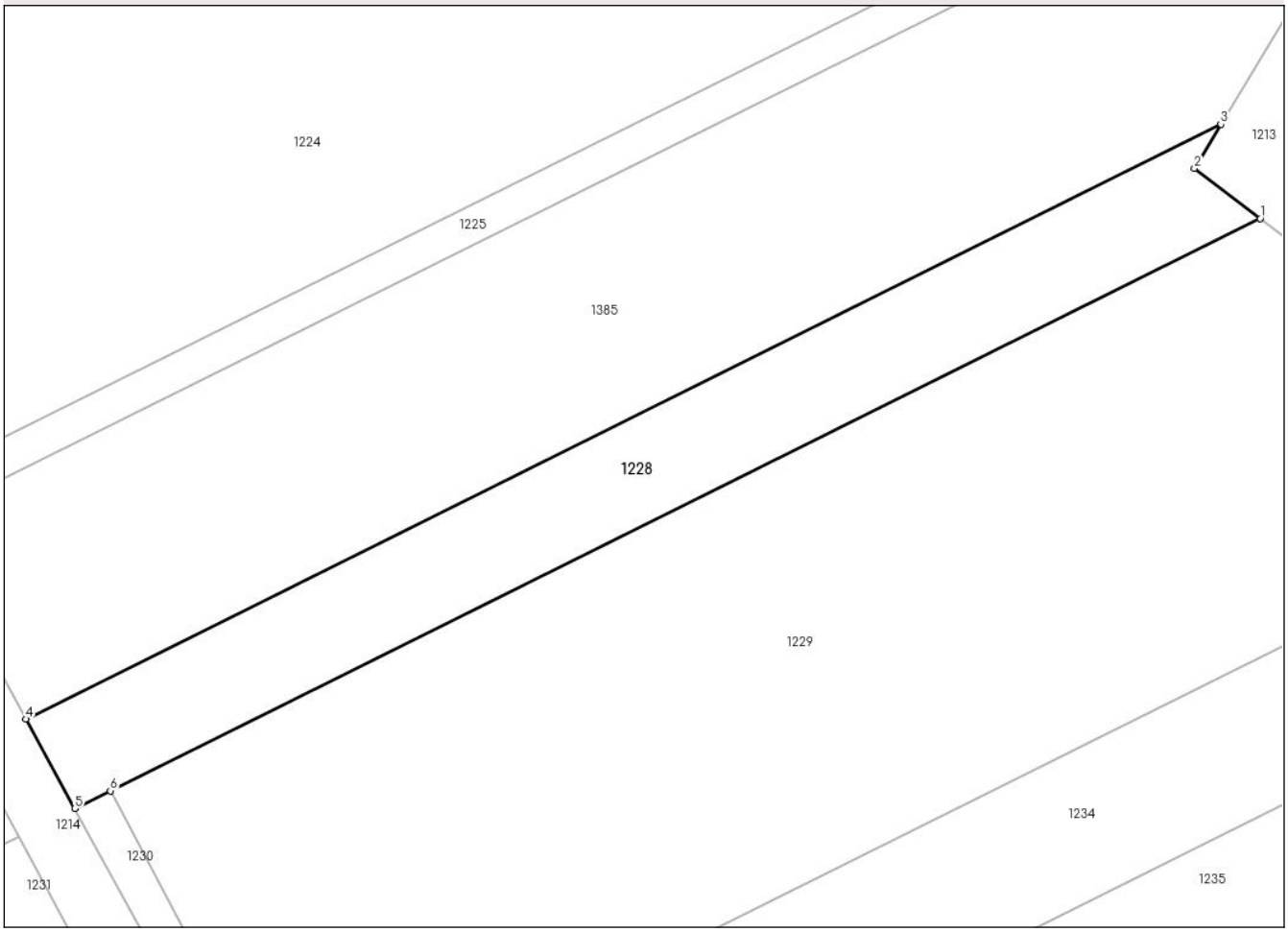

Date referitoare la teren

Crt	Categorie folosință	Intra vilan	Suprafaţa (mp)	Tarla	Parcelă	Nr. topo	Observaţii / Referinţe
1	arabil	NU	1.829	31	294/44	-	

Lungime Segmente
1) Valorile lungimilor segmentelor sunt obţinute din proiecţie în plan.

Punct început	X / Y	Punct sfârşit	X / Y	Lungime segment (** (m)
1	663.031,687 711.885,893	2	663.023,969 711.891,758	9.694
2	663.023,969 711.891,758	3	663.027,072 711.896,913	6.017
3	663.027,072 711.896,913	4	662.886,97 711.827,263	156.46
4	662.886,97 711.827,263	5	662.892,696 711.816,795	11.932
5	662.892,696 711.816,795	6	662.896,875 711.818,872	4.667

Document care conține date cu caracter personal, protejat de prevederile Regulamentului (UE) nr. 679/2016 și Legii 190/2018

Punct început	X / Y	Punct sfârşit	X / Y	Lungime segment (** (m)
6	662.896,875 711.818,872	1	663.031,687 711.885,893	150.553

** Lungimile segmentelor sunt determinate în planul de proiecţie Stereo 70 şi sunt rotunjite la 1 milimetru.
*** Distanţa dintre puncte este formată din segmente cumulate ce sunt mai mici decât valoarea 1 milimetru.

Document care conține date cu caracter personal, protejat de prevederile Regulamentului (UE) nr. 679/2016 și Legii 190/2018

DATE DESPRE IMOBILUL NR. 1229

Oficiul de Cadastru şi Publicitate Imobiliară BOTOSANI
Biroul de Cadastru şi Publicitate Imobiliară Botosani

A. Partea I. Descrierea imobilului

TEREN Extravilan

Adresa: Jud. Botosani

Nr. Crt	Nr cadastral Nr. topografic	Suprafaţa* (mp)	Observaţii / Referinţe
A1	51691	7.416	Sector cadastral:24 Teren neimprejmuit;

B. Partea II. Proprietari şi acte

Inscrieri privitoare la dreptul de proprietate şi alte drepturi reale		Referinţe
83412 / 02/11/2021		
Act Administrativ nr. 34308, din 29/03/1994 emis de Comisia Judeteana Botosani;		
B1	Intabulare, drept de PROPRIETATE, dobandit prin Reconstituire, cota actuala 1/1	A1
	1) **SIMIONESCU ANETA**, (decedată) 2) **SIMIONESCU TITEL**, bun comun.	

C. Partea III. SARCINI .

Inscrieri privind dezmembramintele dreptului de proprietate, drepturi reale de garanţie şi sarcini	Referinţe
NU SUNT	

Document care conține date cu caracter personal, protejat de prevederile Regulamentului (UE) nr. 679/2016 și Legii 190/2018

Anexa Nr. 1 La Partea I

Teren

Nr cadastral	Suprafaţa (mp)*	Observaţii / Referinţe
51691	7.416	

* Suprafaţa este determinată in planul de proiecţie Stereo 70.

DETALII LINIARE IMOBIL

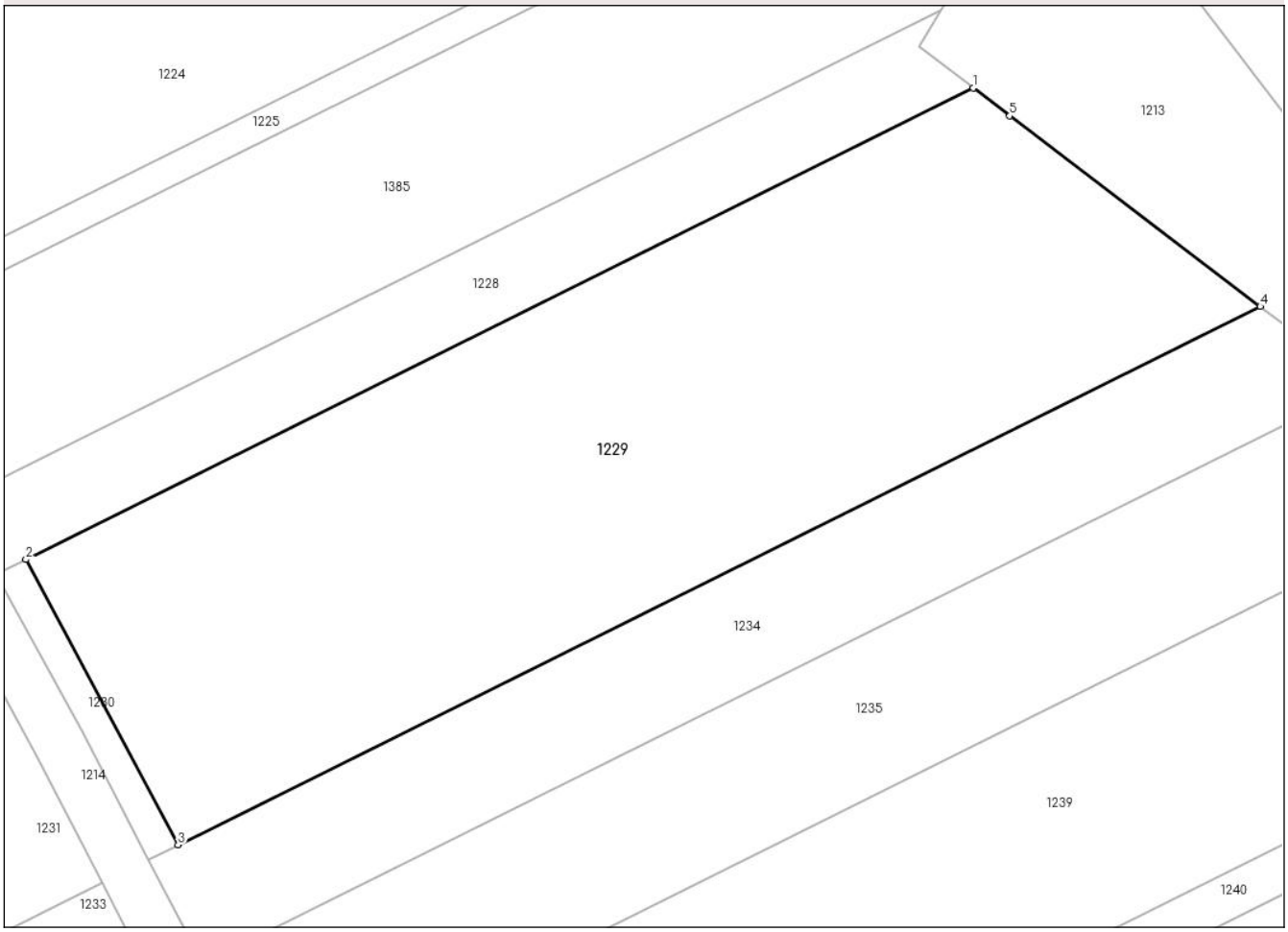

Date referitoare la teren

Crt	Categorie folosință	Intra vilan	Suprafaţa (mp)	Tarla	Parcelă	Nr. topo	Observaţii / Referinţe
1	arabil	NU	7.416	31	294/2	-	

Lungime Segmente
1) Valorile lungimilor segmentelor sunt obţinute din proiecţie în plan.

Punct început	X / Y	Punct sfârşit	X / Y	Lungime segment (** (m)
1	663.031,687 711.885,893	2	662.896,875 711.818,872	150.553
2	662.896,875 711.818,872	3	662.918,55 711.778,292	46.006
3	662.918,55 711.778,292	4	663.072,545 711.854,849	171.975
4	663.072,545 711.854,849	5	663.036,895 711.881,936	44.773
5	663.036,895 711.881,936	1	663.031,687 711.885,893	6.541

Document care conține date cu caracter personal, protejat de prevederile Regulamentului (UE) nr. 679/2016 și Legii 190/2018

** Lungimile segmentelor sunt determinate în planul de proiecţie Stereo 70 şi sunt rotunjite la 1 milimetru.
*** Distanţa dintre puncte este formată din segmente cumulate ce sunt mai mici decât valoarea 1 milimetru.

DATE DESPRE IMOBILUL NR. 1230

Oficiul de Cadastru şi Publicitate Imobiliară BOTOSANI
Biroul de Cadastru şi Publicitate Imobiliară Botosani

A. Partea I. Descrierea imobilului

TEREN Extravilan

Adresa: Jud. Botosani

Nr. Crt	Nr cadastral Nr. topografic	Suprafaţa* (mp)	Observaţii / Referinţe
A1		209	Sector cadastral:24 Teren neimprejmuit; Diferenta de suprafata se regaseste inscrisa in CF 51706 la ID 1231- sector 24.

B. Partea II. Proprietari şi acte

Inscrieri privitoare la dreptul de proprietate şi alte drepturi reale		Referinţe
/		
Act Administrativ nr. 34308, din 29/03/1994 emis de Comisia Judeteana Botosani;		
B1	Intabulare, drept de PROPRIETATE, dobandit prin Reconstituire, cota actuala 1/1	A1
	1) **SIMIONESCU ANETA**, (decedată) 2) **SIMIONESCU TITEL**, bun comun.	

C. Partea III. SARCINI .

Inscrieri privind dezmembramintele dreptului de proprietate, drepturi reale de garanţie şi sarcini	Referinţe
NU SUNT	

Document care conține date cu caracter personal, protejat de prevederile Regulamentului (UE) nr. 679/2016 și Legii 190/2018

Anexa Nr. 1 La Partea I

Teren

Nr cadastral	Suprafaţa (mp)*	Observaţii / Referinţe
	209	Diferenta de suprafata se regaseste inscrisa in CF 51706 la ID 1231- sector 24.

* Suprafaţa este determinată in planul de proiecţie Stereo 70.

DETALII LINIARE IMOBIL

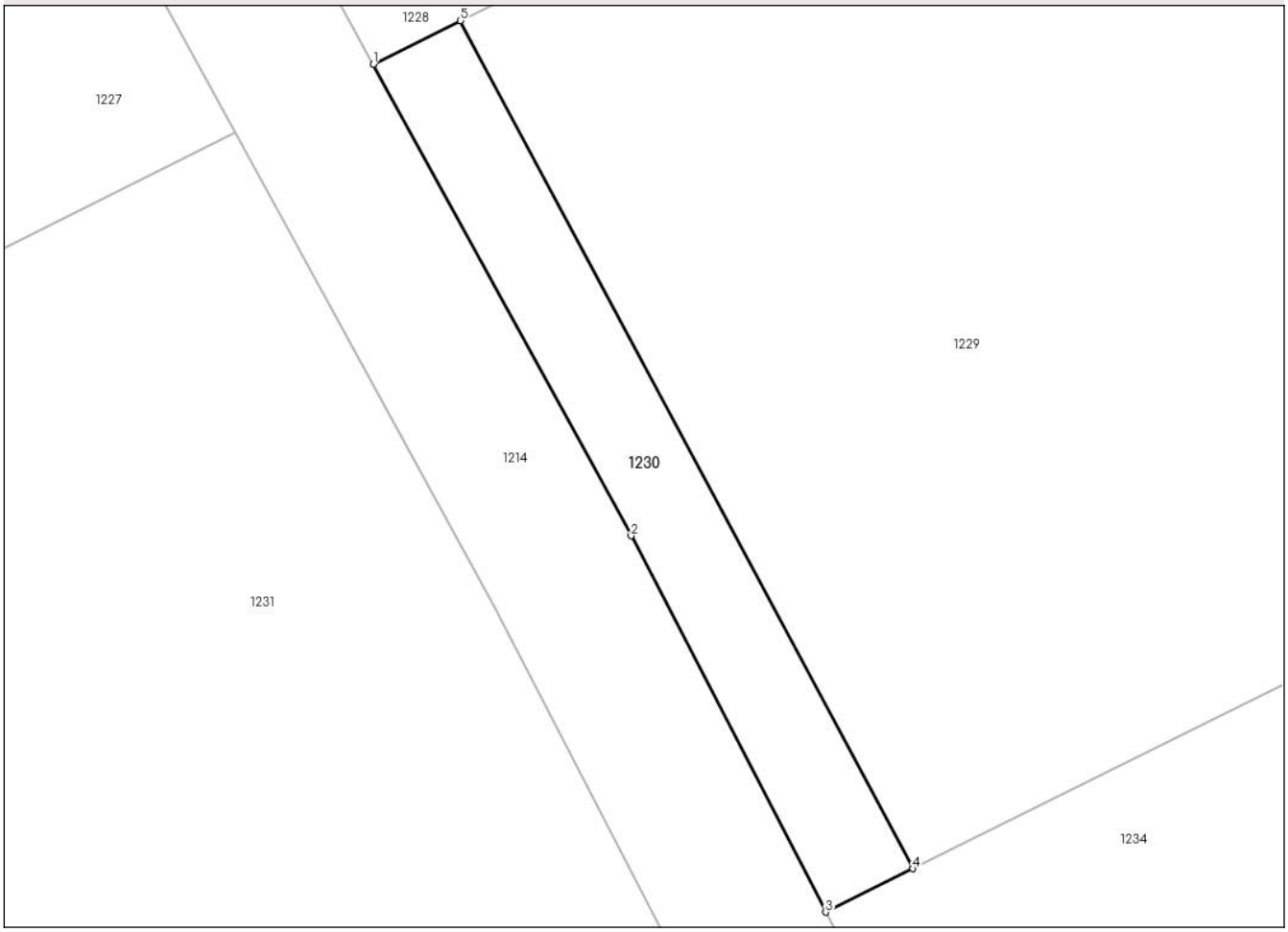

Date referitoare la teren

Crt	Categorie folosință	Intra vilan	Suprafaţa (mp)	Tarla	Parcelă	Nr. topo	Observaţii / Referinţe
1	arabil	NU	209	31	294/2	-	

Lungime Segmente
1) Valorile lungimilor segmentelor sunt obţinute din proiecţie în plan.

Punct început	X / Y	Punct sfârşit	X / Y	Lungime segment (** (m)
1	662.892,696 711.816,795	2	662.905,047 711.794,217	25.735
2	662.905,047 711.794,217	3	662.914,368 711.776,213	20.274
3	662.914,368 711.776,213	4	662.918,55 711.778,292	4.67
4	662.918,55 711.778,292	5	662.896,875 711.818,872	46.006
5	662.896,875 711.818,872	1	662.892,696 711.816,795	4.667

Document care conține date cu caracter personal, protejat de prevederile Regulamentului (UE) nr. 679/2016 și Legii 190/2018

** Lungimile segmentelor sunt determinate în planul de proiecţie Stereo 70 şi sunt rotunjite la 1 milimetru.
*** Distanţa dintre puncte este formată din segmente cumulate ce sunt mai mici decât valoarea 1 milimetru.

DATE DESPRE IMOBILUL NR. 1231

Oficiul de Cadastru şi Publicitate Imobiliară BOTOSANI
Biroul de Cadastru şi Publicitate Imobiliară Botosani

A. Partea I. Descrierea imobilului

TEREN Extravilan

Adresa: Jud. Botosani

Nr. Crt	Nr cadastral Nr. topografic	Suprafaţa* (mp)	Observaţii / Referinţe
A1	51706	23.275	Sector cadastral:24 Teren neimprejmuit; Diferenta de suprafata se regaseste la ID 1230- sector 24.

B. Partea II. Proprietari şi acte

Inscrieri privitoare la dreptul de proprietate şi alte drepturi reale		Referinţe
83411 / 02/11/2021		
Act Administrativ nr. 34308, din 29/03/1994 emis de Comisia Judeteana Botosani;		
B1	Intabulare, drept de PROPRIETATE, dobandit prin Reconstituire, cota actuala 1/1	A1
	1) **SIMIONESCU ANETA**, (decedată) 2) **SIMIONESCU TITEL**, bun comun.	

C. Partea III. SARCINI .

Inscrieri privind dezmembramintele dreptului de proprietate, drepturi reale de garanţie şi sarcini	Referinţe
NU SUNT	

Document care conține date cu caracter personal, protejat de prevederile Regulamentului (UE) nr. 679/2016 și Legii 190/2018

Anexa Nr. 1 La Partea I

Teren

Nr cadastral	Suprafaţa (mp)*	Observaţii / Referinţe
51706	23.275	Diferenta de suprafata se regaseste la ID 1230- sector 24.

* Suprafaţa este determinată in planul de proiecţie Stereo 70.

DETALII LINIARE IMOBIL

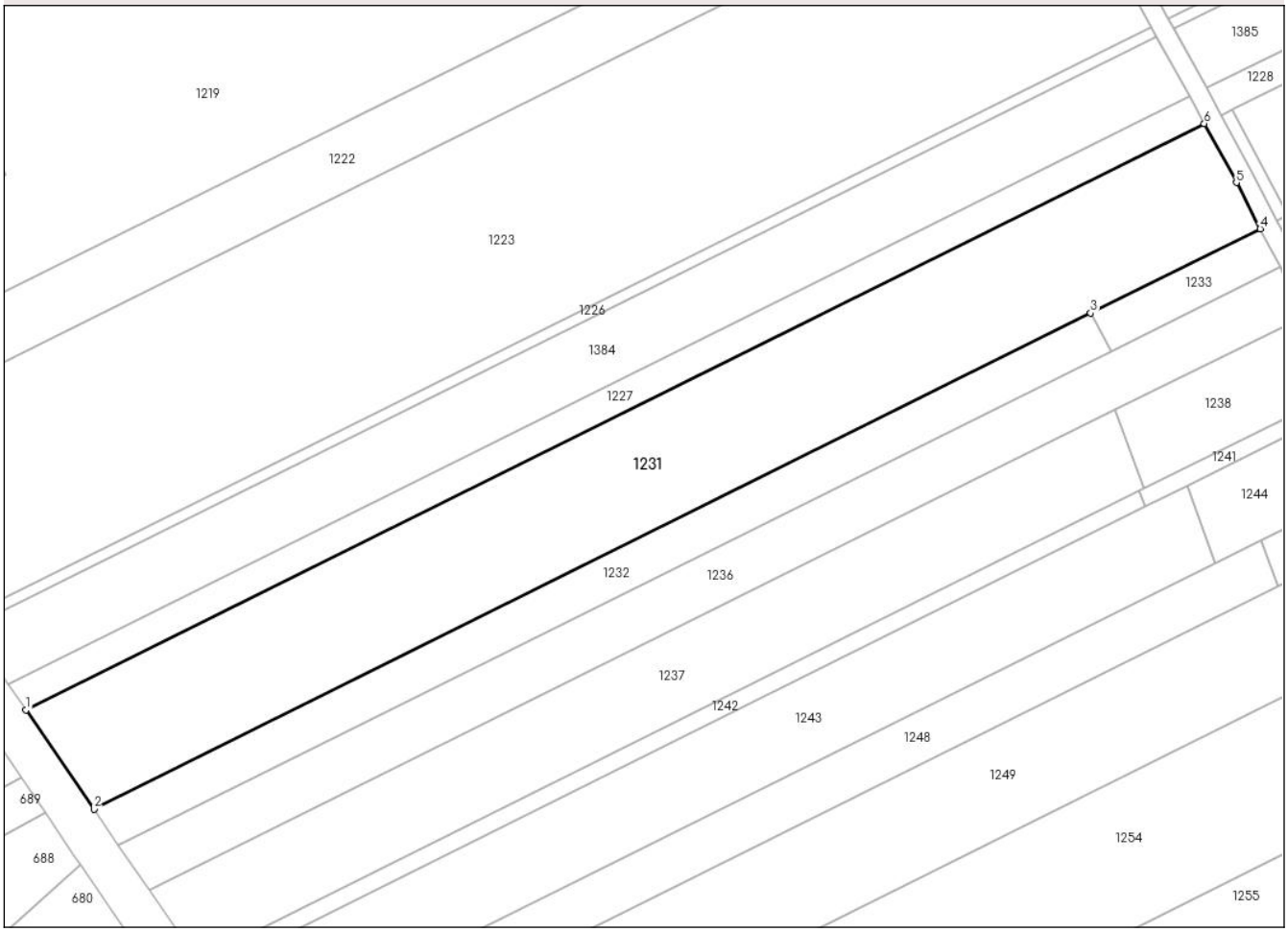

Date referitoare la teren

Crt	Categorie folosință	Intra vilan	Suprafaţa (mp)	Tarla	Parcelă	Nr. topo	Observaţii / Referinţe
1	arabil	NU	23.275	31	294/2	-	

Lungime Segmente
1) Valorile lungimilor segmentelor sunt obţinute din proiecţie în plan.

Punct început	X / Y	Punct sfârşit	X / Y	Lungime segment (** (m)
1	662.430,675 711.587,105	2	662.456,989 711.548,83	46.448
2	662.456,989 711.548,83	3	662.842,243 711.740,357	430.236
3	662.842,243 711.740,357	4	662.907,767 711.772,932	73.175
4	662.907,767 711.772,932	5	662.898,541 711.790,754	20.068
5	662.898,541 711.790,754	6	662.886,092 711.813,512	25.94

Document care conține date cu caracter personal, protejat de prevederile Regulamentului (UE) nr. 679/2016 și Legii 190/2018

Punct început	X / Y	Punct sfârşit	X / Y	Lungime segment (** (m)
6	662.886,092 711.813,512	1	662.430,675 711.587,105	508.591

** Lungimile segmentelor sunt determinate în planul de proiecţie Stereo 70 şi sunt rotunjite la 1 milimetru.
*** Distanţa dintre puncte este formată din segmente cumulate ce sunt mai mici decât valoarea 1 milimetru.

Document care conține date cu caracter personal, protejat de prevederile Regulamentului (UE) nr. 679/2016 și Legii 190/2018

DATE DESPRE IMOBILUL NR. 1232

Oficiul de Cadastru şi Publicitate Imobiliară BOTOSANI
Biroul de Cadastru şi Publicitate Imobiliară Botosani

A. Partea I. Descrierea imobilului

TEREN Extravilan

Adresa: Jud. Botosani

Nr. Crt	Nr cadastral Nr. topografic	Suprafaţa* (mp)	Observaţii / Referinţe
A1	51716	7.131	Sector cadastral:24 Teren neimprejmuit;

B. Partea II. Proprietari şi acte

Inscrieri privitoare la dreptul de proprietate şi alte drepturi reale		Referinţe
84061 / 04/11/2021		
Act Administrativ nr. 34308, din 29/03/1994 emis de Comisia Judeţeană Botoşani;		
B1	Intabulare, drept de PROPRIETATE, dobandit prin Reconstituire, cota actuala 1/1	A1
	1) **SIMIONESCU ANETA**, (decedată) 2) **SIMIONESCU TITEL**, bun comun.	

C. Partea III. SARCINI .

Inscrieri privind dezmembramintele dreptului de proprietate, drepturi reale de garanţie şi sarcini	Referinţe
NU SUNT	

Anexa Nr. 1 La Partea I

Teren

Nr cadastral	Suprafaţa (mp)*	Observaţii / Referinţe
51716	7.131	

* Suprafaţa este determinată in planul de proiecţie Stereo 70.

DETALII LINIARE IMOBIL

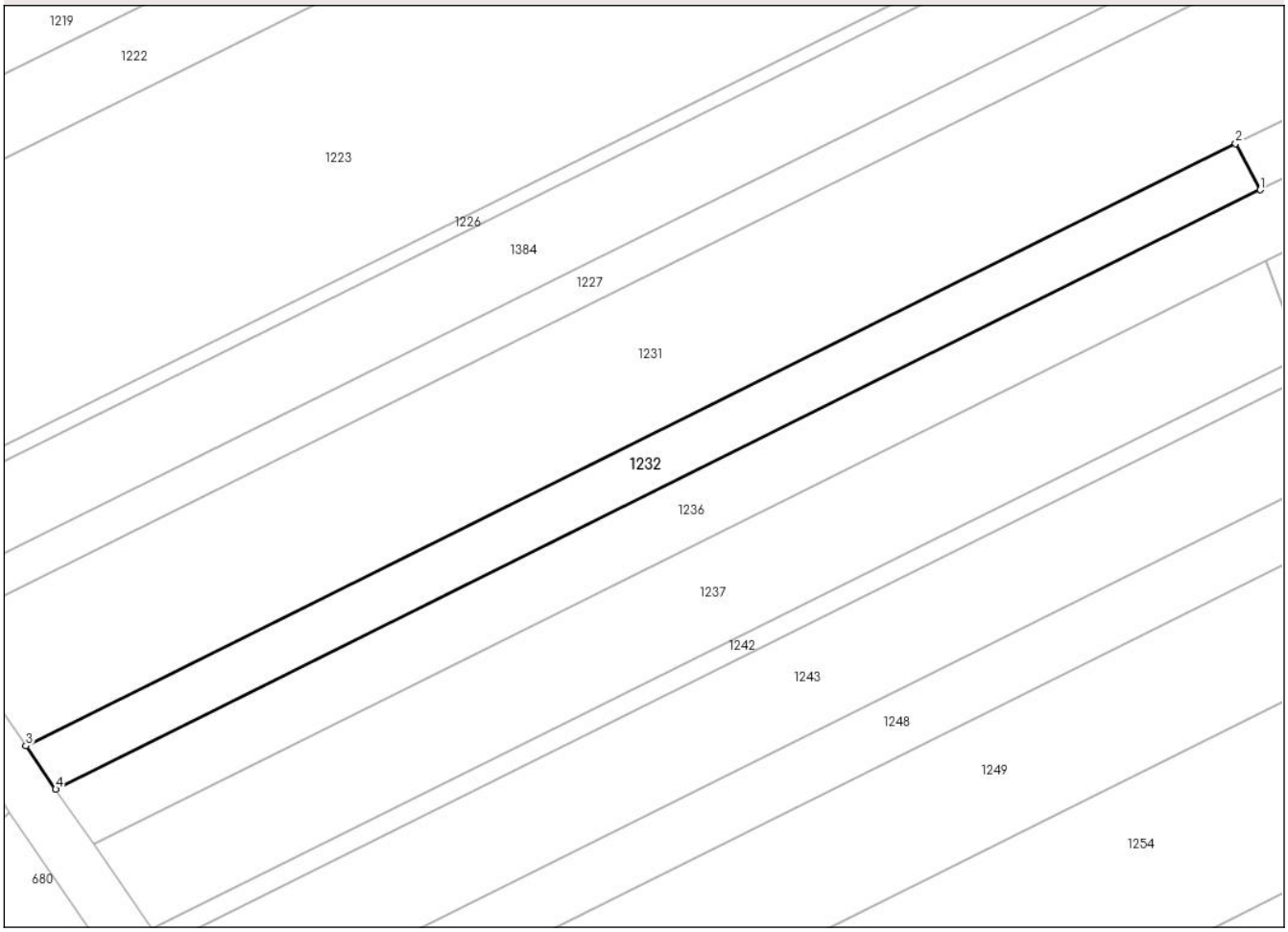

Date referitoare la teren

Crt	Categorie folosință	Intra vilan	Suprafaţa (mp)	Tarla	Parcelă	Nr. topo	Observaţii / Referinţe
1	arabil	NU	7.131	31	294/46	-	

Lungime Segmente
1) Valorile lungimilor segmentelor sunt obţinute din proiecţie în plan.

Punct început	X / Y	Punct sfârşit	X / Y	Lungime segment (** (m)
1	662.850,072 711.725,699	2	662.842,243 711.740,357	16.618
2	662.842,243 711.740,357	3	662.456,989 711.548,83	430.236
3	662.456,989 711.548,83	4	662.466,494 711.535,005	16.777
4	662.466,494 711.535,005	1	662.850,072 711.725,699	428.365

**** Lungimile segmentelor sunt determinate în planul de proiecţie Stereo 70 şi sunt rotunjite la 1 milimetru.**

Document care conține date cu caracter personal, protejat de prevederile Regulamentului (UE) nr. 679/2016 și Legii 190/2018

***** Distanţa dintre puncte este formată din segmente cumulate ce sunt mai mici decât valoarea 1 milimetru.**

Document care conține date cu caracter personal, protejat de prevederile Regulamentului (UE) nr. 679/2016 și Legii 190/2018

DATE DESPRE IMOBILUL NR. 1233

Oficiul de Cadastru şi Publicitate Imobiliară BOTOSANI
Biroul de Cadastru şi Publicitate Imobiliară Botosani

A. Partea I. Descrierea imobilului

TEREN Extravilan

Adresa: Jud. Botosani

Nr. Crt	Nr cadastral Nr. topografic	Suprafaţa* (mp)	Observaţii / Referinţe
A1		1.214	Sector cadastral:24 Teren neimprejmuit; Diferenta de suprafata se regaseste inscrisa in CF 51717 la ID 1234 - sector 24.

B. Partea II. Proprietari şi acte

Inscrieri privitoare la dreptul de proprietate şi alte drepturi reale		Referinţe
/		
Act Administrativ nr. 34308, din 29/03/1994 emis de Comisia Judeteana Botosani;		
B1	Intabulare, drept de PROPRIETATE, dobandit prin Reconstituire, cota actuala 1/1	A1
	1) **SIMIONESCU ANETA**, (decedată) 2) **SIMIONESCU TITEL**, bun comun.	

C. Partea III. SARCINI .

Inscrieri privind dezmembramintele dreptului de proprietate, drepturi reale de garanţie şi sarcini	Referinţe
NU SUNT	

Document care conține date cu caracter personal, protejat de prevederile Regulamentului (UE) nr. 679/2016 și Legii 190/2018

Anexa Nr. 1 La Partea I

Teren

Nr cadastral	Suprafaţa (mp)*	Observaţii / Referinţe
	1.214	Diferenta de suprafata se regaseste inscrisa in CF 51717 la ID 1234 - sector 24.

* Suprafaţa este determinată in planul de proiecţie Stereo 70.

DETALII LINIARE IMOBIL

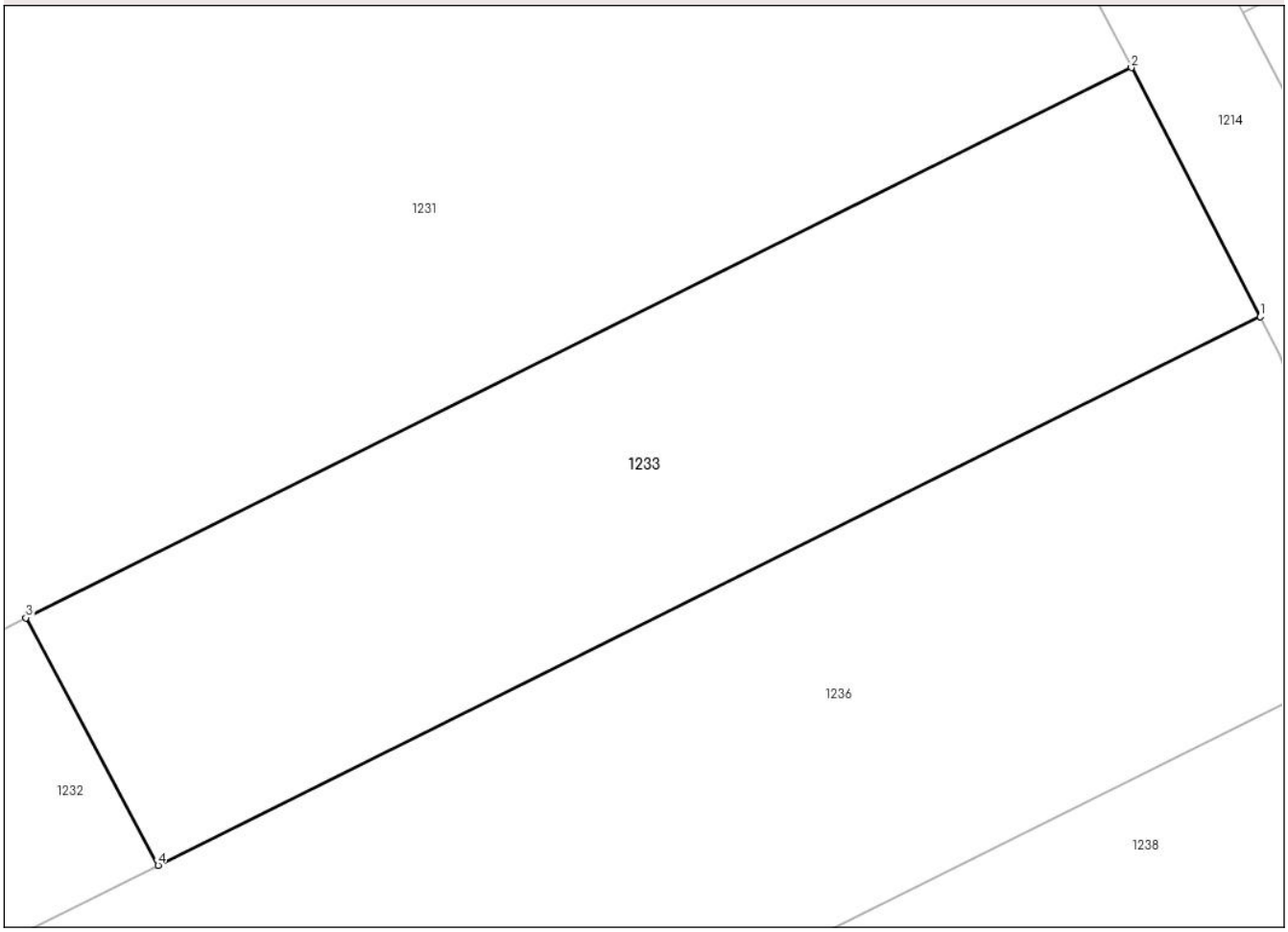

Date referitoare la teren

Crt	Categorie folosință	Intra vilan	Suprafaţa (mp)	Tarla	Parcelă	Nr. topo	Observaţii / Referinţe
1	arabil	NU	1.214	31	294/46	-	

Lungime Segmente
1) Valorile lungimilor segmentelor sunt obţinute din proiecţie în plan.

Punct început	X / Y	Punct sfârşit	X / Y	Lungime segment (** (m)
1	662.915,405 711.758,178	2	662.907,767 711.772,932	16.614
2	662.907,767 711.772,932	3	662.842,243 711.740,357	73.175
3	662.842,243 711.740,357	4	662.850,072 711.725,699	16.618
4	662.850,072 711.725,699	1	662.915,405 711.758,178	72.961

**** Lungimile segmentelor sunt determinate în planul de proiecţie Stereo 70 şi sunt rotunjite la 1 milimetru.**

Document care conține date cu caracter personal, protejat de prevederile Regulamentului (UE) nr. 679/2016 și Legii 190/2018

***** Distanţa dintre puncte este formată din segmente cumulate ce sunt mai mici decât valoarea 1 milimetru.**

Document care conține date cu caracter personal, protejat de prevederile Regulamentului (UE) nr. 679/2016 și Legii 190/2018

DATE DESPRE IMOBILUL NR. 1234

Oficiul de Cadastru şi Publicitate Imobiliară BOTOSANI
Biroul de Cadastru şi Publicitate Imobiliară Botosani

A. Partea I. Descrierea imobilului

TEREN Extravilan

Adresa: Jud. Botosani

Nr. Crt	Nr cadastral Nr. topografic	Suprafaţa* (mp)	Observaţii / Referinţe
A1	51717	3.955	Sector cadastral:24 Teren neimprejmuit; Diferenta de suprafata se regaseste la ID 1233 - sector 24.

B. Partea II. Proprietari şi acte

Inscrieri privitoare la dreptul de proprietate şi alte drepturi reale		Referinţe
84062 / 04/11/2021		
Act Administrativ nr. 34308, din 29/03/1994 emis de Comisia judeteana Botosani;		
B1	Intabulare, drept de PROPRIETATE, dobandit prin Reconstituire, cota actuala 1/1	A1
	1) **SIMIONESCU ANETA**, (decedată) 2) **SIMIONESCU TITEL**, bun comun.	

C. Partea III. SARCINI .

Inscrieri privind dezmembramintele dreptului de proprietate, drepturi reale de garanţie şi sarcini	Referinţe
NU SUNT	

Document care conține date cu caracter personal, protejat de prevederile Regulamentului (UE) nr. 679/2016 și Legii 190/2018

Anexa Nr. 1 La Partea I

Teren

Nr cadastral	Suprafaţa (mp)*	Observaţii / Referinţe
51717	3.955	Diferenta de suprafata se regaseste la ID 1233 - sector 24.

* Suprafaţa este determinată in planul de proiecţie Stereo 70.

DETALII LINIARE IMOBIL

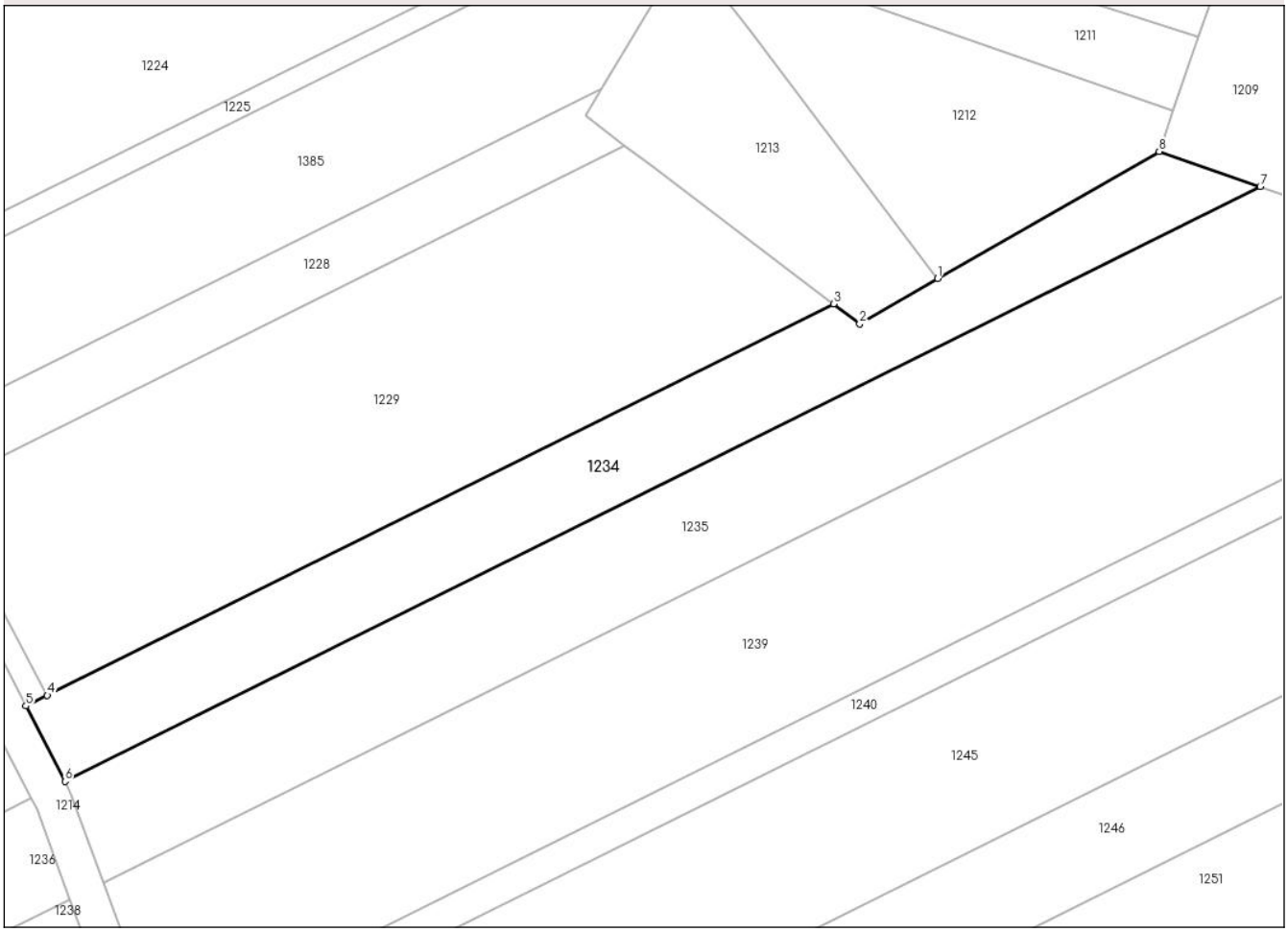

Date referitoare la teren

Crt	Categorie folosință	Intra vilan	Suprafaţa (mp)	Tarla	Parcelă	Nr. topo	Observaţii / Referinţe
1	arabil	NU	3.955	31	294/46	-	

Lungime Segmente
1) Valorile lungimilor segmentelor sunt obţinute din proiecţie în plan.

Punct început	X / Y	Punct sfârşit	X / Y	Lungime segment (** (m)
1	663.092,92 711.859,853	2	663.077,666 711.850,958	17.658
2	663.077,666 711.850,958	3	663.072,545 711.854,849	6.432
3	663.072,545 711.854,849	4	662.918,55 711.778,292	171.975
4	662.918,55 711.778,292	5	662.914,368 711.776,213	4.67
5	662.914,368 711.776,213	6	662.922,005 711.761,46	16.612

Document care conține date cu caracter personal, protejat de prevederile Regulamentului (UE) nr. 679/2016 și Legii 190/2018

Punct început	X / Y	Punct sfârşit	X / Y	Lungime segment (** (m)
6	662.922,005 711.761,46	7	663.156,115 711.877,845	261.444
7	663.156,115 711.877,845	8	663.136,324 711.884,692	20.942
8	663.136,324 711.884,692	1	663.092,92 711.859,853	50.009

** Lungimile segmentelor sunt determinate în planul de proiecţie Stereo 70 şi sunt rotunjite la 1 milimetru.
*** Distanţa dintre puncte este formată din segmente cumulate ce sunt mai mici decât valoarea 1 milimetru.

Document care conține date cu caracter personal, protejat de prevederile Regulamentului (UE) nr. 679/2016 și Legii 190/2018

DATE DESPRE IMOBILUL NR. 1235

Oficiul de Cadastru şi Publicitate Imobiliară BOTOSANI
Biroul de Cadastru şi Publicitate Imobiliară Botosani

A. Partea I. Descrierea imobilului

TEREN Extravilan

Adresa: Jud. Botosani

Nr. Crt	Nr cadastral Nr. topografic	Suprafaţa* (mp)	Observaţii / Referinţe
A1		5.760	Sector cadastral:24 Teren neimprejmuit; Diferenta de suprafata se regaseste inscrisa in CF 50636 la ID 1236- sector 24.

B. Partea II. Proprietari şi acte

Inscrieri privitoare la dreptul de proprietate şi alte drepturi reale		Referinţe
/		
Act Notarial nr. 4776, din 18/06/2009 emis de BNPA Reta Aniţei-Ana Maria Vatavu (Botoşani);		
B1	Intabulare, drept de PROPRIETATE, dobandit prin Conventie, cota actuala 1/1	A1
	1) **SIMIONESCU TITEL**, căsătorit cu 2) **SIMIONESCU GETA**, bun comun.	
	OBSERVATII: (provenita din conversia CF 183)	

C. Partea III. SARCINI .

Inscrieri privind dezmembramintele dreptului de proprietate, drepturi reale de garanţie şi sarcini	Referinţe
NU SUNT	

Document care conține date cu caracter personal, protejat de prevederile Regulamentului (UE) nr. 679/2016 și Legii 190/2018

Anexa Nr. 1 La Partea I

Teren

Nr cadastral	Suprafaţa (mp)*	Observaţii / Referinţe
	5.760	Diferenta de suprafata se regaseste inscrisa in CF 50636 la ID 1236- sector 24.

* Suprafaţa este determinată in planul de proiecţie Stereo 70.

DETALII LINIARE IMOBIL

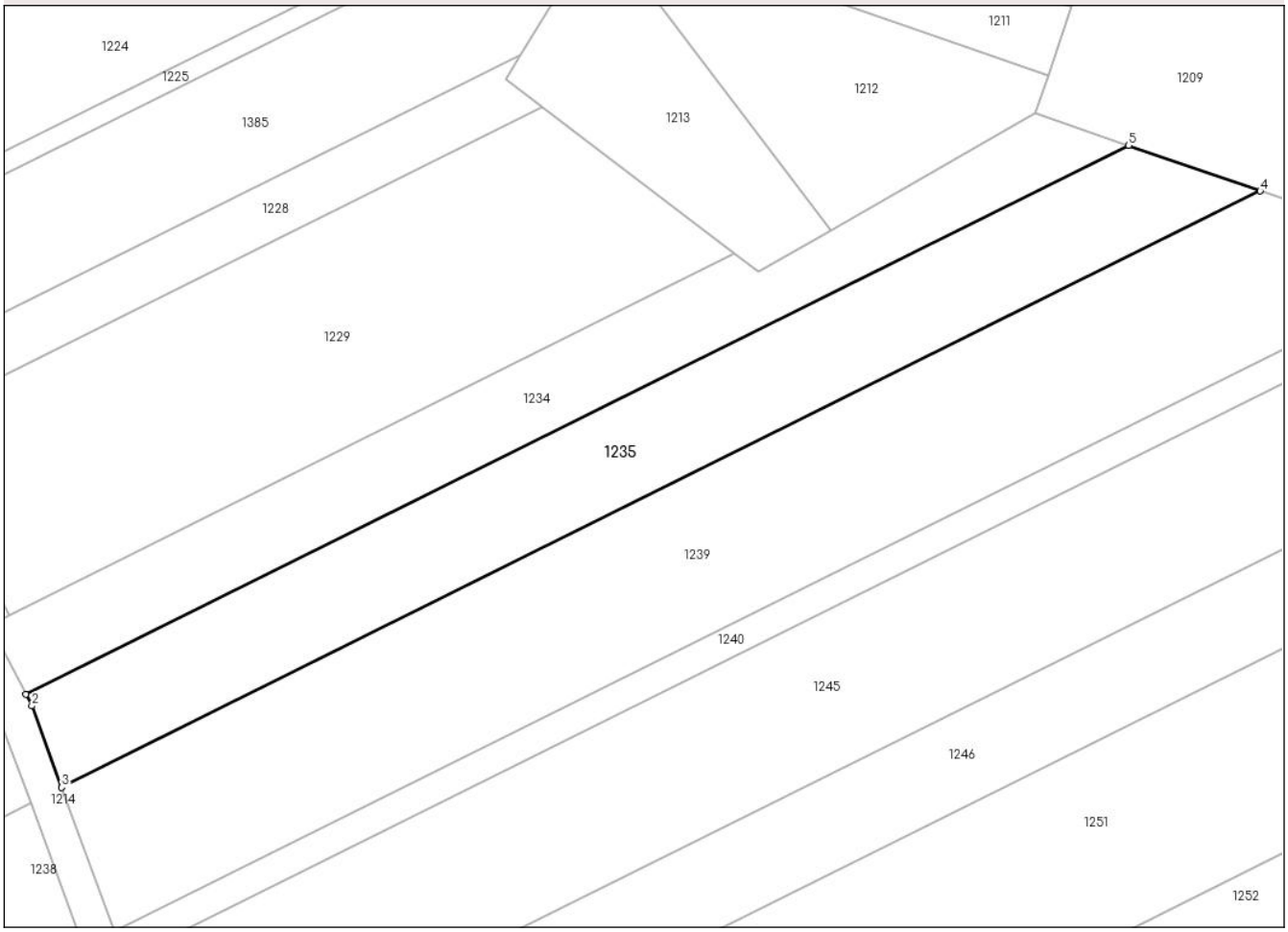

Date referitoare la teren

Crt	Categorie folosință	Intra vilan	Suprafaţa (mp)	Tarla	Parcelă	Nr. topo	Observaţii / Referinţe
1	arabil	NU	5.760	31	294/16	-	

Lungime Segmente
1) Valorile lungimilor segmentelor sunt obţinute din proiecţie în plan.

Punct început	X / Y	Punct sfârşit	X / Y	Lungime segment (** (m)
1	662.922,005 711.761,46	2	662.923,299 711.758,961	2.814
2	662.923,299 711.758,961	3	662.929,629 711.741,658	18.425
3	662.929,629 711.741,658	4	663.184,097 711.868,165	284.179
4	663.184,097 711.868,165	5	663.156,115 711.877,845	29.609
5	663.156,115 711.877,845	1	662.922,005 711.761,46	261.444

Document care conține date cu caracter personal, protejat de prevederile Regulamentului (UE) nr. 679/2016 și Legii 190/2018

** Lungimile segmentelor sunt determinate în planul de proiecţie Stereo 70 şi sunt rotunjite la 1 milimetru.
*** Distanţa dintre puncte este formată din segmente cumulate ce sunt mai mici decât valoarea 1 milimetru.

DATE DESPRE IMOBILUL NR. 1236

Oficiul de Cadastru şi Publicitate Imobiliară BOTOSANI
Biroul de Cadastru şi Publicitate Imobiliară Botosani

A. Partea I. Descrierea imobilului

TEREN Extravilan

Adresa: Jud. Botosani

Nr. Crt	Nr cadastral Nr. topografic	Suprafaţa* (mp)	Observaţii / Referinţe
A1	50636	10.540	Sector cadastral:24 Teren neimprejmuit; Diferenta de suprafata se regaseste la ID 1235- sector 24.

B. Partea II. Proprietari şi acte

Inscrieri privitoare la dreptul de proprietate şi alte drepturi reale		Referinţe
14329 / 23/06/2009		
Act Notarial nr. 4776, din 18/06/2009 emis de BNPA Reta Aniţei-Ana Maria Vatavu (Botoşani);		
B1	Intabulare, drept de PROPRIETATE, dobandit prin Conventie, cota actuala 1/1	A1
	1) **SIMIONESCU TITEL**, căsătorit cu 2) **SIMIONESCU GETA**, bun comun.	
	OBSERVATII: (provenita din conversia CF 183)	

C. Partea III. SARCINI .

Inscrieri privind dezmembramintele dreptului de proprietate, drepturi reale de garanţie şi sarcini	Referinţe
NU SUNT	

Document care conține date cu caracter personal, protejat de prevederile Regulamentului (UE) nr. 679/2016 și Legii 190/2018

Anexa Nr. 1 La Partea I

Teren

Nr cadastral	Suprafaţa (mp)*	Observaţii / Referinţe
50636	10.540	Diferenta de suprafata se regaseste la ID 1235- sector 24.

* Suprafaţa este determinată in planul de proiecţie Stereo 70.

DETALII LINIARE IMOBIL

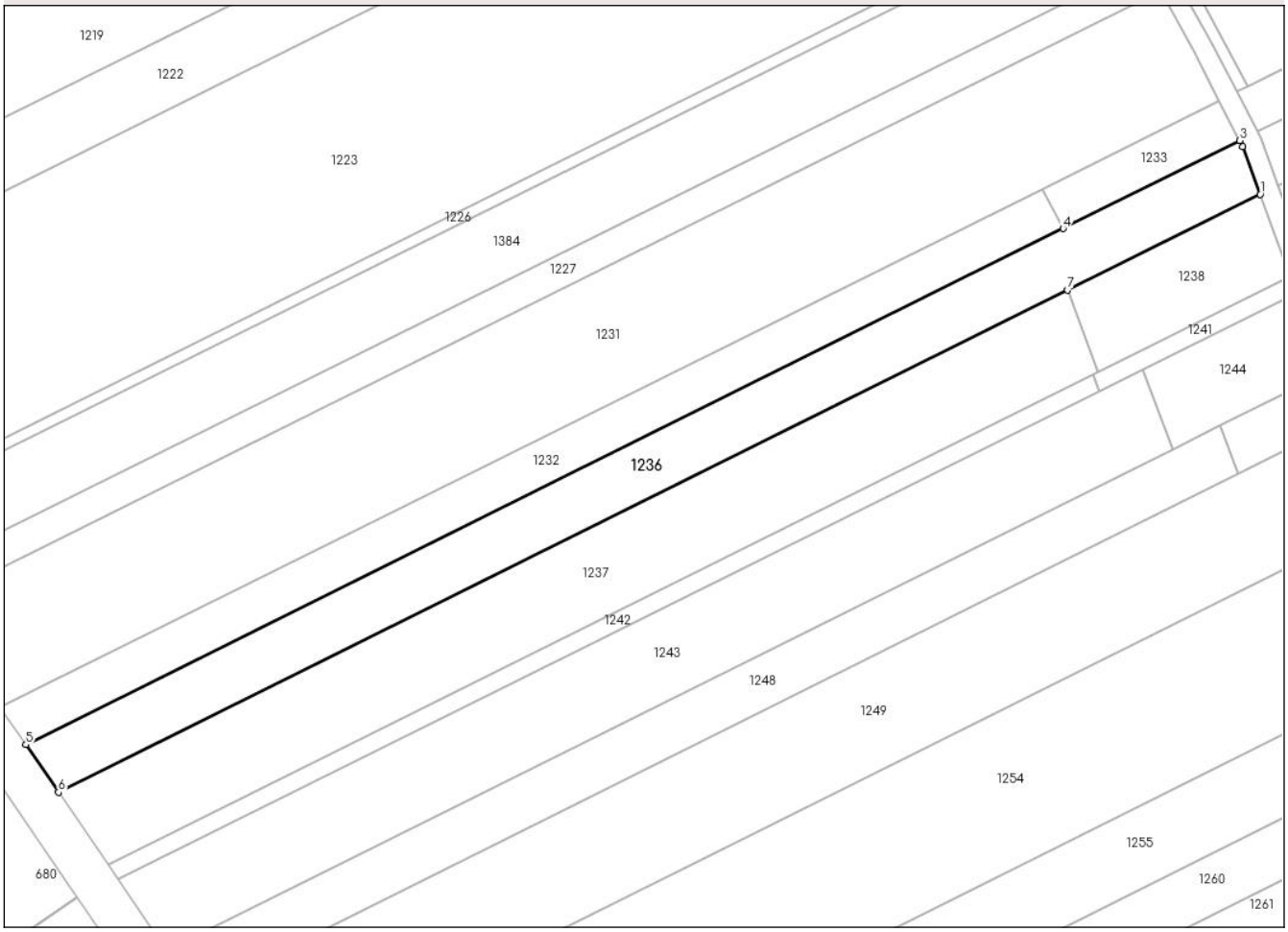

Date referitoare la teren

Crt	Categorie folosință	Intra vilan	Suprafaţa (mp)	Tarla	Parcelă	Nr. topo	Observaţii / Referinţe
1	arabil	NU	10.540	31	294/16	-	

Lungime Segmente
1) Valorile lungimilor segmentelor sunt obţinute din proiecţie în plan.

Punct început	X / Y	Punct sfârşit	X / Y	Lungime segment (** (m)
1	662.922,989 711.738,357	2	662.916,539 711.755,988	18.774
2	662.916,539 711.755,988	3	662.915,405 711.758,178	2.466
3	662.915,405 711.758,178	4	662.850,072 711.725,699	72.961
4	662.850,072 711.725,699	5	662.466,494 711.535,005	428.365
5	662.466,494 711.535,005	6	662.478,581 711.517,424	21.335

Document care conține date cu caracter personal, protejat de prevederile Regulamentului (UE) nr. 679/2016 și Legii 190/2018

Punct început	X / Y	Punct sfârşit	X / Y	Lungime segment (** (m)
6	662.478,581 711.517,424	7	662.851,778 711.702,955	416.771
7	662.851,778 711.702,955	1	662.922,989 711.738,357	79.526

** Lungimile segmentelor sunt determinate în planul de proiecţie Stereo 70 şi sunt rotunjite la 1 milimetru.
*** Distanţa dintre puncte este formată din segmente cumulate ce sunt mai mici decât valoarea 1 milimetru.

Document care conține date cu caracter personal, protejat de prevederile Regulamentului (UE) nr. 679/2016 și Legii 190/2018

DATE DESPRE IMOBILUL NR. 1237

Oficiul de Cadastru şi Publicitate Imobiliară BOTOSANI
Biroul de Cadastru şi Publicitate Imobiliară Botosani

A. Partea I. Descrierea imobilului

TEREN Extravilan

Adresa: Jud. Botosani

Nr. Crt	Nr cadastral Nr. topografic	Suprafaţa* (mp)	Observaţii / Referinţe
A1	51705	13.255	Sector cadastral:24 Teren neimprejmuit;

B. Partea II. Proprietari şi acte

Inscrieri privitoare la dreptul de proprietate şi alte drepturi reale		Referinţe
83600 / 02/11/2021		
Act Notarial nr. 9131, din 17/12/2004 emis de BNP Reta Anitei (Botoşani);		
B5	Intabulare, drept de PROPRIETATE, dobandit prin Conventie, cota actuala 1/1	A1
	1) **SIMIONESCU TITEL**, căsătorit cu 2) **SIMIONESCU GETA**, bun comun.	

C. Partea III. SARCINI .

Inscrieri privind dezmembramintele dreptului de proprietate, drepturi reale de garanţie şi sarcini	Referinţe
NU SUNT	

Document care conține date cu caracter personal, protejat de prevederile Regulamentului (UE) nr. 679/2016 și Legii 190/2018

Anexa Nr. 1 La Partea I

Teren

Nr cadastral	Suprafaţa (mp)*	Observaţii / Referinţe
51705	13.255	

* Suprafaţa este determinată in planul de proiecţie Stereo 70.

DETALII LINIARE IMOBIL

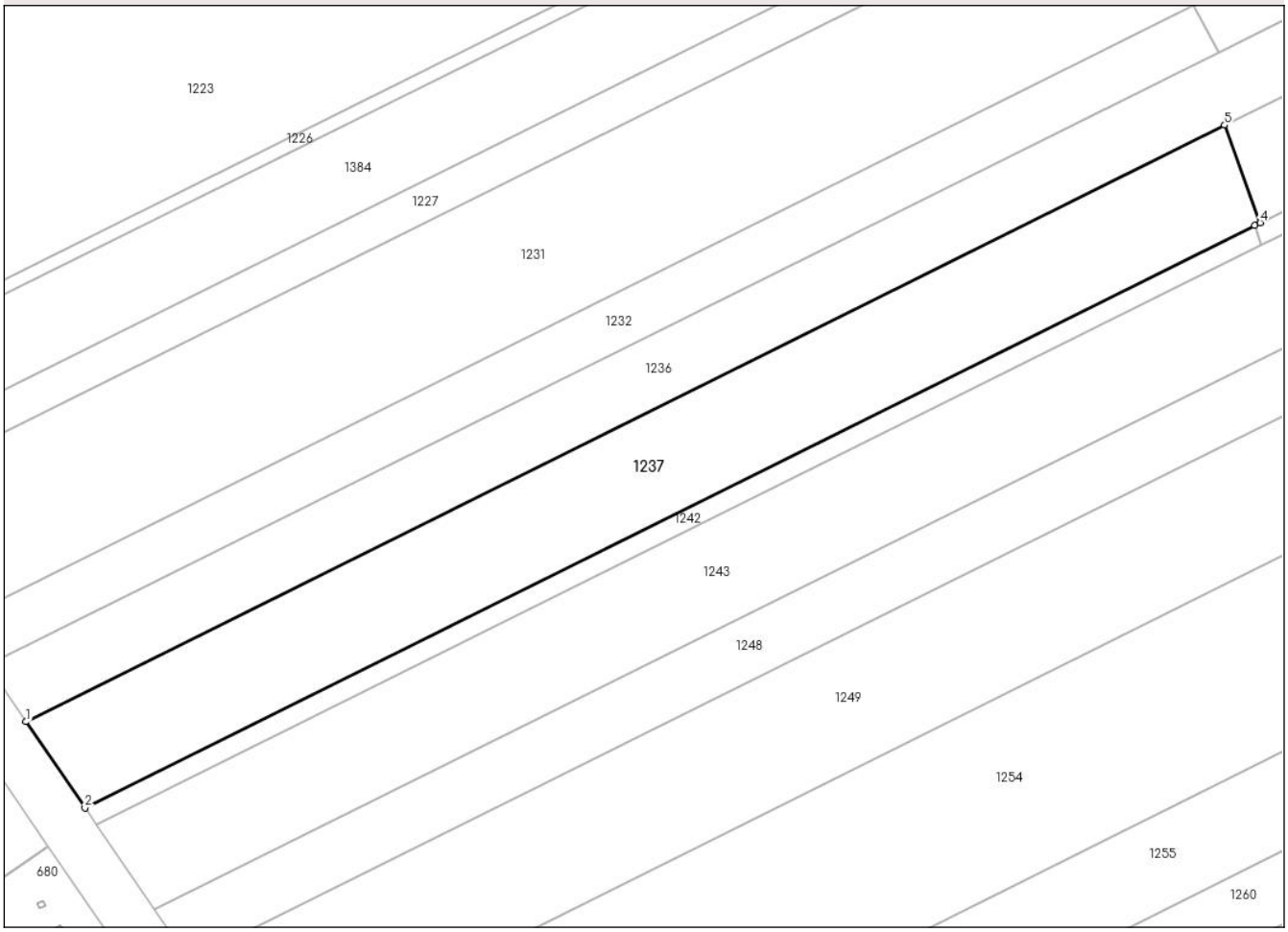

Date referitoare la teren

Crt	Categorie folosință	Intra vilan	Suprafaţa (mp)	Tarla	Parcelă	Nr. topo	Observaţii / Referinţe
1	arabil	NU	13.255	31	294/12	-	

Lungime Segmente
1) Valorile lungimilor segmentelor sunt obţinute din proiecţie în plan.

Punct început	X / Y	Punct sfârşit	X / Y	Lungime segment (** (m)
1	662.478,581 711.517,424	2	662.496,959 711.490,693	32.439
2	662.496,959 711.490,693	3	662.861,111 711.671,728	406.67
3	662.861,111 711.671,728	4	662.862,88 711.672,608	1.976
4	662.862,88 711.672,608	5	662.851,778 711.702,955	32.314
5	662.851,778 711.702,955	1	662.478,581 711.517,424	416.771

Document care conține date cu caracter personal, protejat de prevederile Regulamentului (UE) nr. 679/2016 și Legii 190/2018

** Lungimile segmentelor sunt determinate în planul de proiecţie Stereo 70 şi sunt rotunjite la 1 milimetru.
*** Distanţa dintre puncte este formată din segmente cumulate ce sunt mai mici decât valoarea 1 milimetru.

DATE DESPRE IMOBILUL NR. 1238

Oficiul de Cadastru şi Publicitate Imobiliară BOTOSANI
Biroul de Cadastru şi Publicitate Imobiliară Botosani

A. Partea I. Descrierea imobilului

TEREN Extravilan

Adresa: Jud. Botosani

Nr. Crt	Nr cadastral Nr. topografic	Suprafaţa* (mp)	Observaţii / Referinţe
A1		2.554	Sector cadastral:24 Teren neimprejmuit; Diferenta de suprafata se regaseste inscrisa in CF 51795 la ID 1239- sector 24.

B. Partea II. Proprietari şi acte

Inscrieri privitoare la dreptul de proprietate şi alte drepturi reale		Referinţe
/		
Act Notarial nr. 9131, din 17/12/2004 emis de BNP Reta Anitei, (Incheiere de indreptare a erorii materiale nr 67 din 13.04.2022 autentificata de SPN ANIȚEI și ASOCIAȚII);		
B1	Intabulare, drept de PROPRIETATE, dobandit prin Conventie, cota actuala 1/1	A1
	1) **SIMIONESCU TITEL**, căsătorit cu 2) **SIMIONESCU GETA**, bun comun.	

C. Partea III. SARCINI .

Inscrieri privind dezmembramintele dreptului de proprietate, drepturi reale de garanţie şi sarcini	Referinţe
NU SUNT	

Document care conține date cu caracter personal, protejat de prevederile Regulamentului (UE) nr. 679/2016 și Legii 190/2018

Anexa Nr. 1 La Partea I

Teren

Nr cadastral	Suprafaţa (mp)*	Observaţii / Referinţe
	2.554	Diferenta de suprafata se regaseste inscrisa in CF 51795 la ID 1239- sector 24.

* Suprafaţa este determinată in planul de proiecţie Stereo 70.

DETALII LINIARE IMOBIL

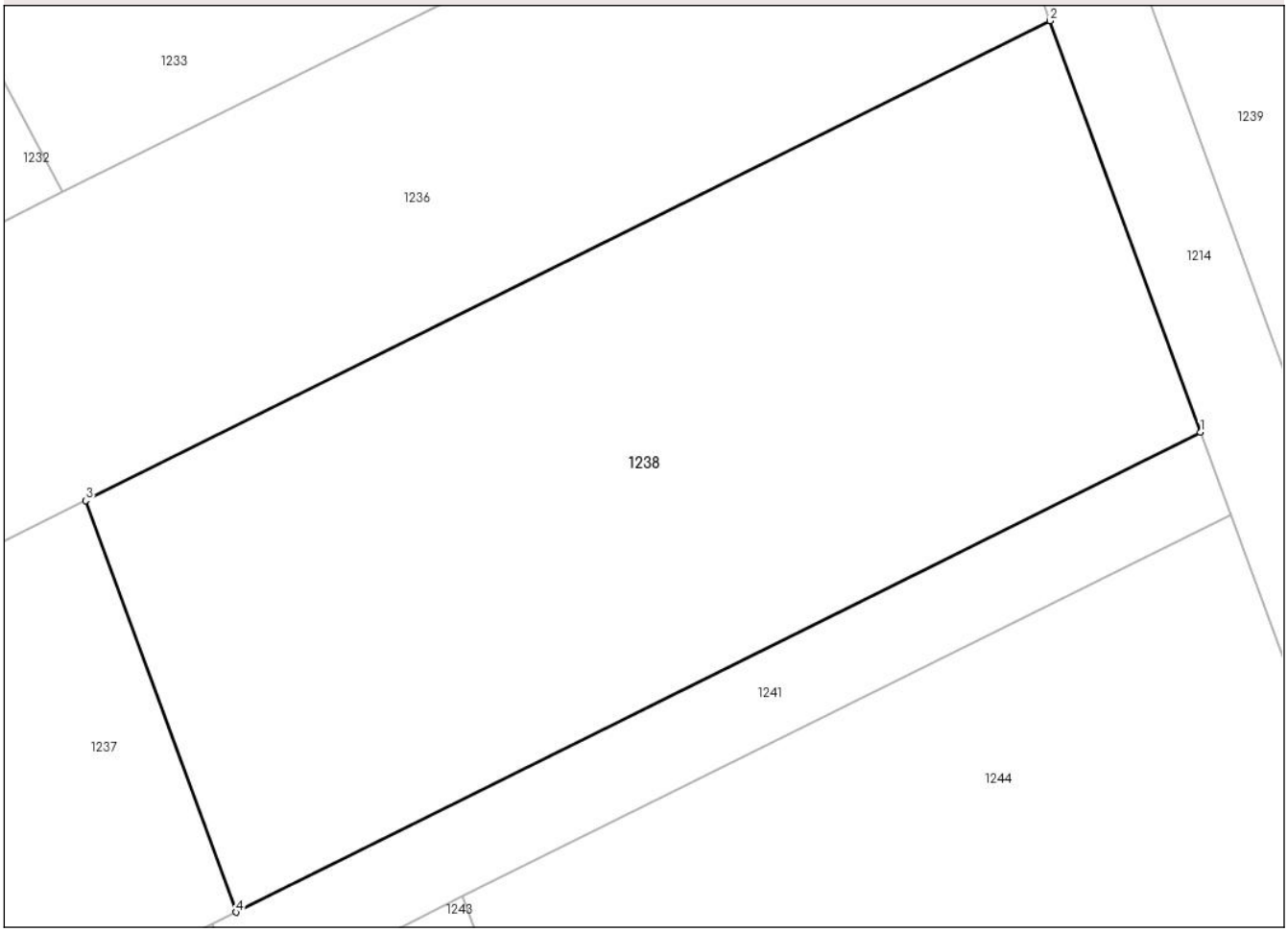

Date referitoare la teren

Crt	Categorie folosință	Intra vilan	Suprafaţa (mp)	Tarla	Parcelă	Nr. topo	Observaţii / Referinţe
1	arabil	NU	2.554	31	294/12	-	

Lungime Segmente
1) Valorile lungimilor segmentelor sunt obţinute din proiecţie în plan.

Punct început	X / Y	Punct sfârşit	X / Y	Lungime segment (** (m)
1	662.934,091 711.708,009	2	662.922,989 711.738,357	32.315
2	662.922,989 711.738,357	3	662.851,778 711.702,955	79.526
3	662.851,778 711.702,955	4	662.862,88 711.672,608	32.314
4	662.862,88 711.672,608	1	662.934,091 711.708,009	79.525

**** Lungimile segmentelor sunt determinate în planul de proiecţie Stereo 70 şi sunt rotunjite la 1 milimetru.**

Document care conține date cu caracter personal, protejat de prevederile Regulamentului (UE) nr. 679/2016 și Legii 190/2018

***** Distanţa dintre puncte este formată din segmente cumulate ce sunt mai mici decât valoarea 1 milimetru.**

Document care conține date cu caracter personal, protejat de prevederile Regulamentului (UE) nr. 679/2016 și Legii 190/2018

DATE DESPRE IMOBILUL NR. 1239

Oficiul de Cadastru şi Publicitate Imobiliară BOTOSANI
Biroul de Cadastru şi Publicitate Imobiliară Botosani

A. Partea I. Descrierea imobilului

TEREN Extravilan

Adresa: Jud. Botosani

Nr. Crt	Nr cadastral Nr. topografic	Suprafaţa* (mp)	Observaţii / Referinţe
A1	51795	9.691	Sector cadastral:24 Teren neimprejmuit; Diferenta de suprafata se regaseste la ID 1238 - sector 24.

B. Partea II. Proprietari şi acte

Inscrieri privitoare la dreptul de proprietate şi alte drepturi reale		Referinţe
36490 / 03/05/2022		
Act Notarial nr. 9131, din 17/12/2004 emis de BNP Reta Anitei (Incheiere de indreptare a erorii materiale nr 67 din 13.04.2022 autentificata de SPN ANIȚEI și ASOCIAȚII);		
B5	Intabulare, drept de PROPRIETATE, dobandit prin Conventie, cota actuala 1/1	A1
	1) **SIMIONESCU TITEL**, căsătorit cu 2) **SIMIONESCU GETA**, bun comun.	

C. Partea III. SARCINI .

Inscrieri privind dezmembramintele dreptului de proprietate, drepturi reale de garanţie şi sarcini	Referinţe
NU SUNT	

Document care conține date cu caracter personal, protejat de prevederile Regulamentului (UE) nr. 679/2016 și Legii 190/2018

Anexa Nr. 1 La Partea I

Teren

Nr cadastral	Suprafaţa (mp)*	Observaţii / Referinţe
51795	9.691	Diferenta de suprafata se regaseste la ID 1238 - sector 24.

* Suprafaţa este determinată in planul de proiecţie Stereo 70.

DETALII LINIARE IMOBIL

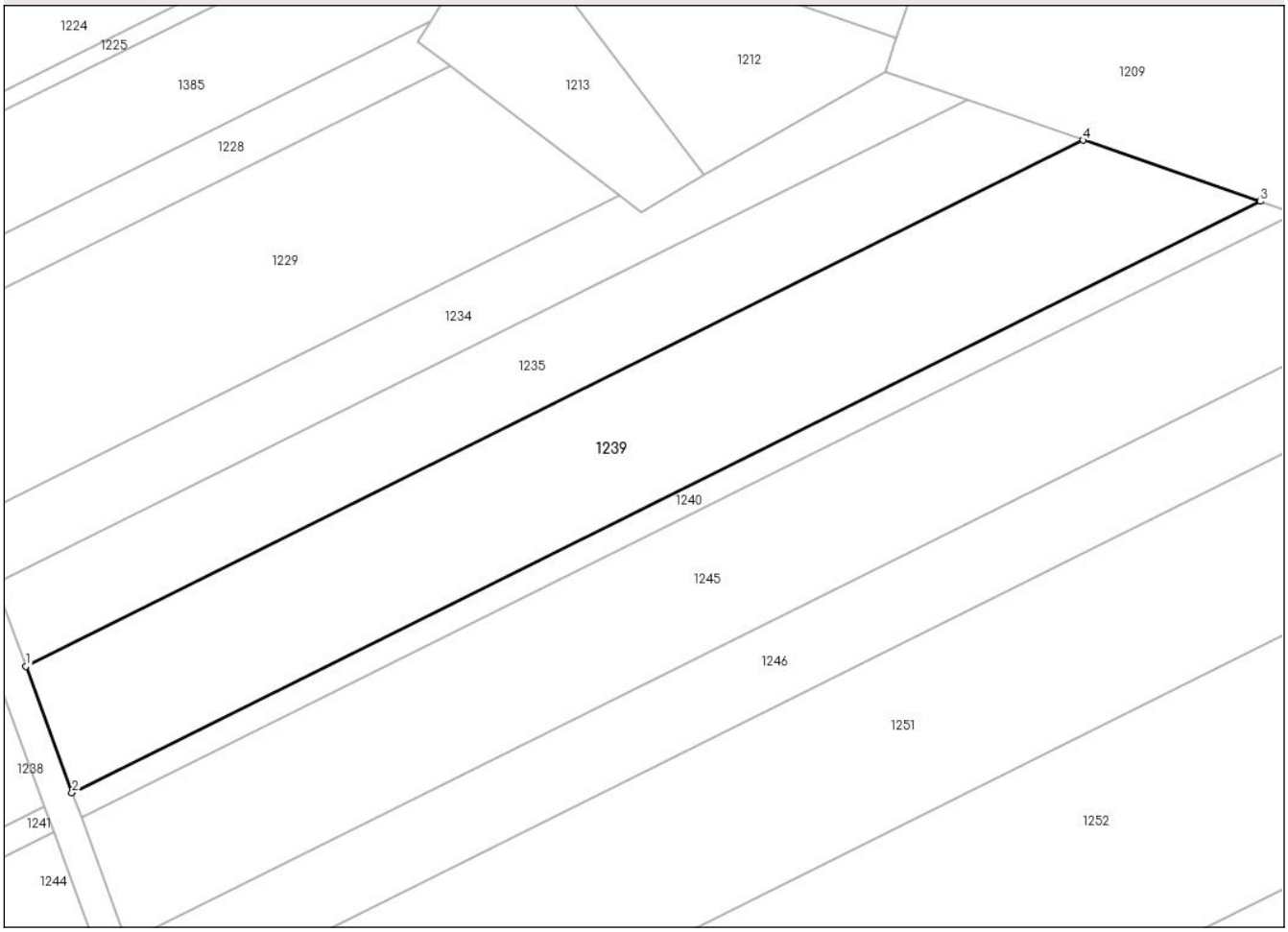

Date referitoare la teren

Crt	Categorie folosință	Intra vilan	Suprafaţa (mp)	Tarla	Parcelă	Nr. topo	Observaţii / Referinţe
1	arabil	NU	9.691	31	294/12	-	

Lungime Segmente
1) Valorile lungimilor segmentelor sunt obţinute din proiecţie în plan.

Punct început	X / Y	Punct sfârşit	X / Y	Lungime segment (** (m)
1	662.929,629 711.741,658	2	662.940,731 711.711,31	32.315
2	662.940,731 711.711,31	3	663.226,639 711.853,448	319.291
3	663.226,639 711.853,448	4	663.184,097 711.868,165	45.016
4	663.184,097 711.868,165	1	662.929,629 711.741,658	284.179

**** Lungimile segmentelor sunt determinate în planul de proiecţie Stereo 70 şi sunt rotunjite la 1 milimetru.**

Document care conține date cu caracter personal, protejat de prevederile Regulamentului (UE) nr. 679/2016 și Legii 190/2018

***** Distanţa dintre puncte este formată din segmente cumulate ce sunt mai mici decât valoarea 1 milimetru.**

Document care conține date cu caracter personal, protejat de prevederile Regulamentului (UE) nr. 679/2016 și Legii 190/2018

DATE DESPRE IMOBILUL NR. 1240

Oficiul de Cadastru şi Publicitate Imobiliară BOTOSANI
Biroul de Cadastru şi Publicitate Imobiliară Botosani

A. Partea I. Descrierea imobilului

TEREN Extravilan

Adresa: Jud. Botosani

Nr. Crt	Nr cadastral Nr. topografic	Suprafaţa* (mp)	Observaţii / Referinţe
A1	51684	2.072	Sector cadastral:24 Teren neimprejmuit; Diferenta de suprafata se regaseste la ID 1241 - sector 24.

B. Partea II. Proprietari şi acte

Inscrieri privitoare la dreptul de proprietate şi alte drepturi reale		Referinţe
83606 / 02/11/2021		
Act Notarial nr. 1708, din 24/08/2010 emis de BNPA Reta Aniţei-Ana Maria Vatavu (Circumscripția Săveni);		
B3	Intabulare, drept de PROPRIETATE, dobandit prin Conventie, cota actuala 1/1	A1
	1) **SIMIONESCU TITEL**, căsătorit cu 2) **SIMIONESCU GETA**, bun comun.	

C. Partea III. SARCINI .

Inscrieri privind dezmembramintele dreptului de proprietate, drepturi reale de garanţie şi sarcini	Referinţe
NU SUNT	

Document care conține date cu caracter personal, protejat de prevederile Regulamentului (UE) nr. 679/2016 și Legii 190/2018

Anexa Nr. 1 La Partea I

Teren

Nr cadastral	Suprafaţa (mp)*	Observaţii / Referinţe
51684	2.072	Diferenta de suprafata se regaseste la ID 1241 - sector 24.

* Suprafaţa este determinată in planul de proiecţie Stereo 70.

DETALII LINIARE IMOBIL

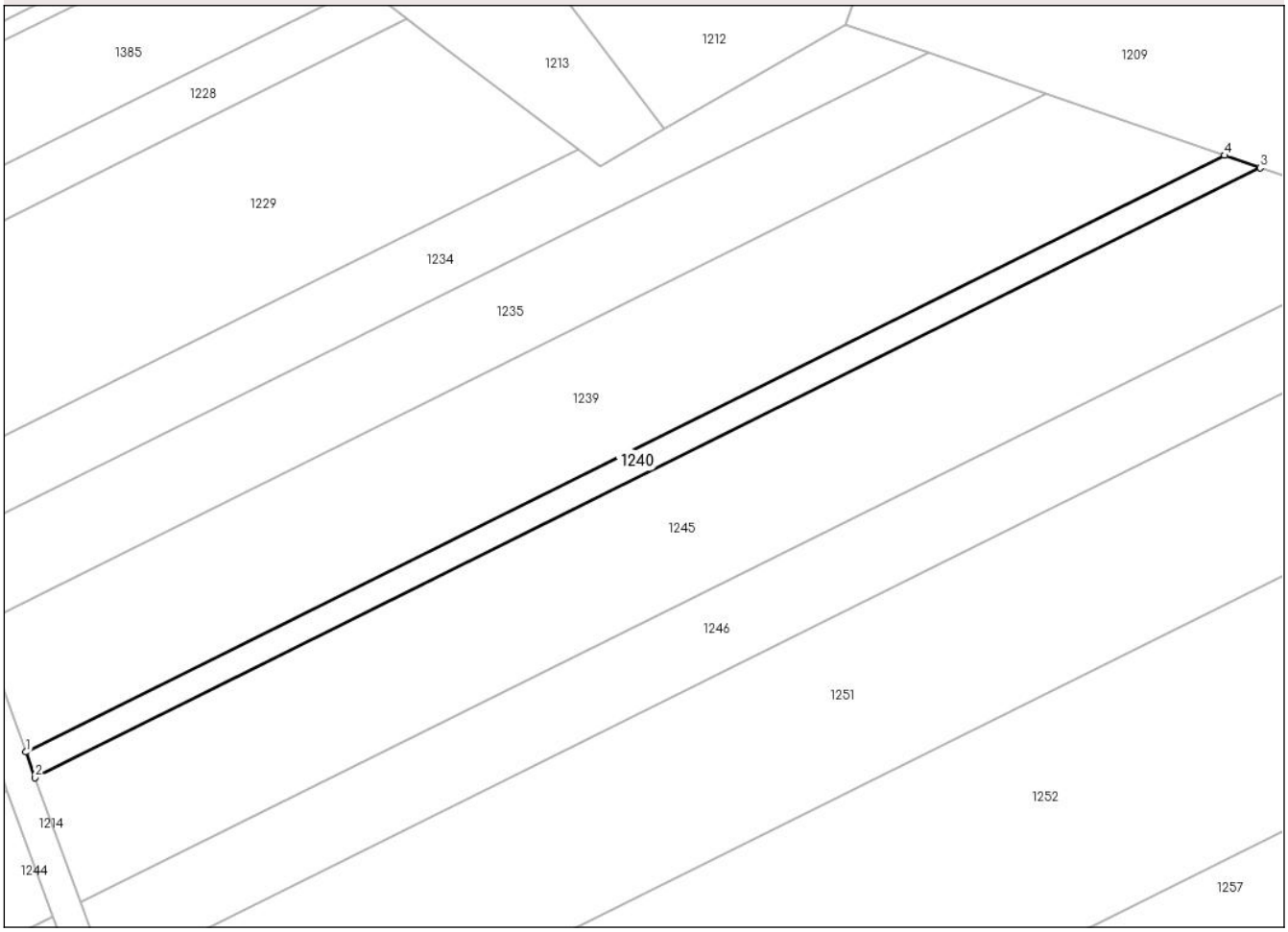

Date referitoare la teren

Crt	Categorie folosință	Intra vilan	Suprafaţa (mp)	Tarla	Parcelă	Nr. topo	Observaţii / Referinţe
1	arabil	NU	2.072	31	294/18	-	

Lungime Segmente
1) Valorile lungimilor segmentelor sunt obţinute din proiecţie în plan.

Punct început	X / Y	Punct sfârşit	X / Y	Lungime segment (** (m)
1	662.940,731 711.711,31	2	662.942,949 711.705,246	6.457
2	662.942,949 711.705,246	3	663.235,141 711.850,507	326.308
3	663.235,141 711.850,507	4	663.226,639 711.853,448	8.996
4	663.226,639 711.853,448	1	662.940,731 711.711,31	319.291

**** Lungimile segmentelor sunt determinate în planul de proiecţie Stereo 70 şi sunt rotunjite la 1 milimetru.**

Document care conține date cu caracter personal, protejat de prevederile Regulamentului (UE) nr. 679/2016 și Legii 190/2018

***** Distanţa dintre puncte este formată din segmente cumulate ce sunt mai mici decât valoarea 1 milimetru.**

Document care conține date cu caracter personal, protejat de prevederile Regulamentului (UE) nr. 679/2016 și Legii 190/2018

DATE DESPRE IMOBILUL NR. 1241

Oficiul de Cadastru şi Publicitate Imobiliară BOTOSANI
Biroul de Cadastru şi Publicitate Imobiliară Botosani

A. Partea I. Descrierea imobilului

TEREN Extravilan

Adresa: Jud. Botosani

Nr. Crt	Nr cadastral Nr. topografic	Suprafaţa* (mp)	Observaţii / Referinţe
A1		523	Sector cadastral:24 Teren neimprejmuit; Diferenta de suprafata se regaseste inscrisa in CF 51684 la ID 1240- sector 24.

B. Partea II. Proprietari şi acte

Inscrieri privitoare la dreptul de proprietate şi alte drepturi reale		Referinţe
/		
Act Notarial nr. 1708, din 24/08/2010 emis de BNPA Reta Aniţei-Ana Maria Vatavu (Circumscripția Săveni);		
B1	Intabulare, drept de PROPRIETATE, dobandit prin Conventie, cota actuala 1/1	A1
	1) **SIMIONESCU TITEL**, căsătorit cu 2) **SIMIONESCU GETA**, bun comun.	

C. Partea III. SARCINI .

Inscrieri privind dezmembramintele dreptului de proprietate, drepturi reale de garanţie şi sarcini	Referinţe
NU SUNT	

Document care conține date cu caracter personal, protejat de prevederile Regulamentului (UE) nr. 679/2016 și Legii 190/2018

Anexa Nr. 1 La Partea I

Teren

Nr cadastral	Suprafaţa (mp)*	Observaţii / Referinţe
	523	Diferenta de suprafata se regaseste inscrisa in CF 51684 la ID 1240- sector 24.

* Suprafaţa este determinată in planul de proiecţie Stereo 70.

DETALII LINIARE IMOBIL

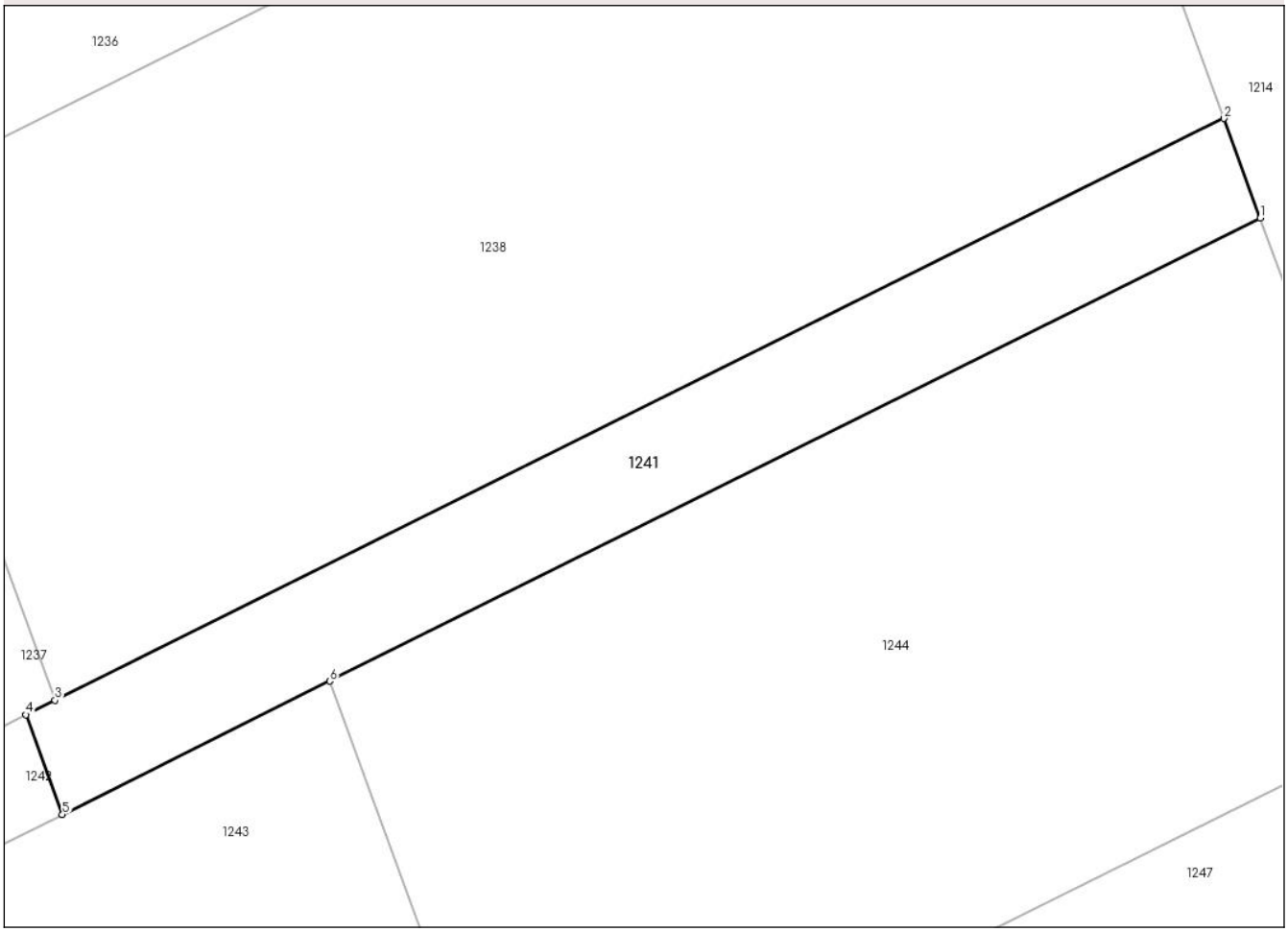

Date referitoare la teren

Crt	Categorie folosință	Intra vilan	Suprafaţa (mp)	Tarla	Parcelă	Nr. topo	Observaţii / Referinţe
1	arabil	NU	523	31	294/18	-	

Lungime Segmente
1) Valorile lungimilor segmentelor sunt obţinute din proiecţie în plan.

Punct început	X / Y	Punct sfârşit	X / Y	Lungime segment (** (m)
1	662.936,31 711.701,945	2	662.934,091 711.708,009	6.457
2	662.934,091 711.708,009	3	662.862,88 711.672,608	79.525
3	662.862,88 711.672,608	4	662.861,111 711.671,728	1.976
4	662.861,111 711.671,728	5	662.863,33 711.665,663	6.458
5	662.863,33 711.665,663	6	662.879,628 711.673,766	18.201

Document care conține date cu caracter personal, protejat de prevederile Regulamentului (UE) nr. 679/2016 și Legii 190/2018

Punct început	X / Y	Punct sfârşit	X / Y	Lungime segment (** (m)
6	662.879,628 711.673,766	1	662.936,31 711.701,945	63.3

** Lungimile segmentelor sunt determinate în planul de proiecţie Stereo 70 şi sunt rotunjite la 1 milimetru.
*** Distanţa dintre puncte este formată din segmente cumulate ce sunt mai mici decât valoarea 1 milimetru.

Document care conține date cu caracter personal, protejat de prevederile Regulamentului (UE) nr. 679/2016 și Legii 190/2018

DATE DESPRE IMOBILUL NR. 1242

Oficiul de Cadastru şi Publicitate Imobiliară BOTOSANI
Biroul de Cadastru şi Publicitate Imobiliară Botosani

A. Partea I. Descrierea imobilului

TEREN Extravilan

Adresa: Jud. Botosani

Nr. Crt	Nr cadastral Nr. topografic	Suprafaţa* (mp)	Observaţii / Referinţe
A1	51713	2.605	Sector cadastral:24 Teren neimprejmuit;

B. Partea II. Proprietari şi acte

Inscrieri privitoare la dreptul de proprietate şi alte drepturi reale		Referinţe
83605 / 02/11/2021		
Act Notarial nr. 1708, din 24/08/2010 emis de NP Reta Anitei;		
B3	Intabulare, drept de PROPRIETATE, dobandit prin Conventie, cota actuala 1/1	A1
	1) **SIMIONESCU TITEL**, căsătorit cu 2) **SIMIONESCU GETA**, bun comun.	

C. Partea III. SARCINI .

Inscrieri privind dezmembramintele dreptului de proprietate, drepturi reale de garanţie şi sarcini	Referinţe
NU SUNT	

Anexa Nr. 1 La Partea I

Teren

Nr cadastral	Suprafaţa (mp)*	Observaţii / Referinţe
51713	2.605	

* Suprafaţa este determinată in planul de proiecţie Stereo 70.

DETALII LINIARE IMOBIL

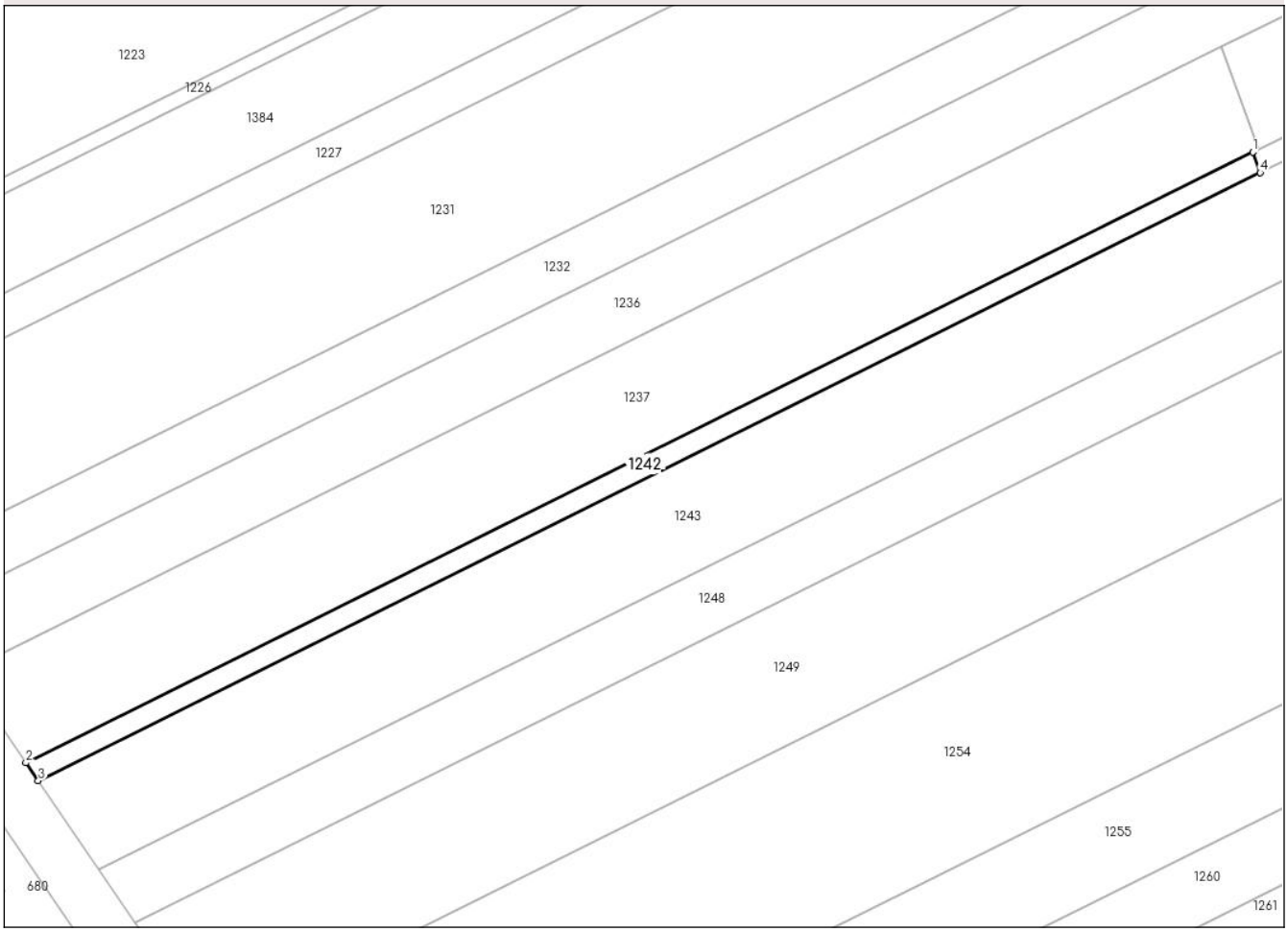

Date referitoare la teren

Crt	Categorie folosință	Intra vilan	Suprafaţa (mp)	Tarla	Parcelă	Nr. topo	Observaţii / Referinţe
1	arabil	NU	2.605	31	294/18	-	

Lungime Segmente
1) Valorile lungimilor segmentelor sunt obţinute din proiecţie în plan.

Punct început	X / Y	Punct sfârşit	X / Y	Lungime segment (** (m)
1	662.861,111 711.671,728	2	662.496,959 711.490,693	406.67
2	662.496,959 711.490,693	3	662.500,631 711.485,351	6.482
3	662.500,631 711.485,351	4	662.863,33 711.665,663	405.047
4	662.863,33 711.665,663	1	662.861,111 711.671,728	6.458

**** Lungimile segmentelor sunt determinate în planul de proiecţie Stereo 70 şi sunt rotunjite la 1 milimetru.**

Document care conține date cu caracter personal, protejat de prevederile Regulamentului (UE) nr. 679/2016 și Legii 190/2018

***** Distanţa dintre puncte este formată din segmente cumulate ce sunt mai mici decât valoarea 1 milimetru.**

DATE DESPRE IMOBILUL NR. 1243

Oficiul de Cadastru şi Publicitate Imobiliară BOTOSANI
Biroul de Cadastru şi Publicitate Imobiliară Botosani

A. Partea I. Descrierea imobilului

TEREN Extravilan

Adresa: Jud. Botosani

Nr. Crt	Nr cadastral Nr. topografic	Suprafaţa* (mp)	Observaţii / Referinţe
A1	51689	13.196	Sector cadastral:24 Teren neimprejmuit;

B. Partea II. Proprietari şi acte

Inscrieri privitoare la dreptul de proprietate şi alte drepturi reale		Referinţe
83608 / 02/11/2021		
Act Notarial nr. 2911, din 16/04/2005 emis de BNP Reta Aniței, Botoșani;		
B2	Intabulare, drept de PROPRIETATE, dobandit prin Conventie, cota actuala 1/1	A1
	1) **SIMIONESCU TITEL**, căsătorit cu 2) **SIMIONESCU GETA**, bun comun.	

C. Partea III. SARCINI .

Inscrieri privind dezmembramintele dreptului de proprietate, drepturi reale de garanţie şi sarcini	Referinţe
NU SUNT	

Document care conține date cu caracter personal, protejat de prevederile Regulamentului (UE) nr. 679/2016 și Legii 190/2018

Anexa Nr. 1 La Partea I

Teren

Nr cadastral	Suprafaţa (mp)*	Observaţii / Referinţe
51689	13.196	

* Suprafaţa este determinată in planul de proiecţie Stereo 70.

DETALII LINIARE IMOBIL

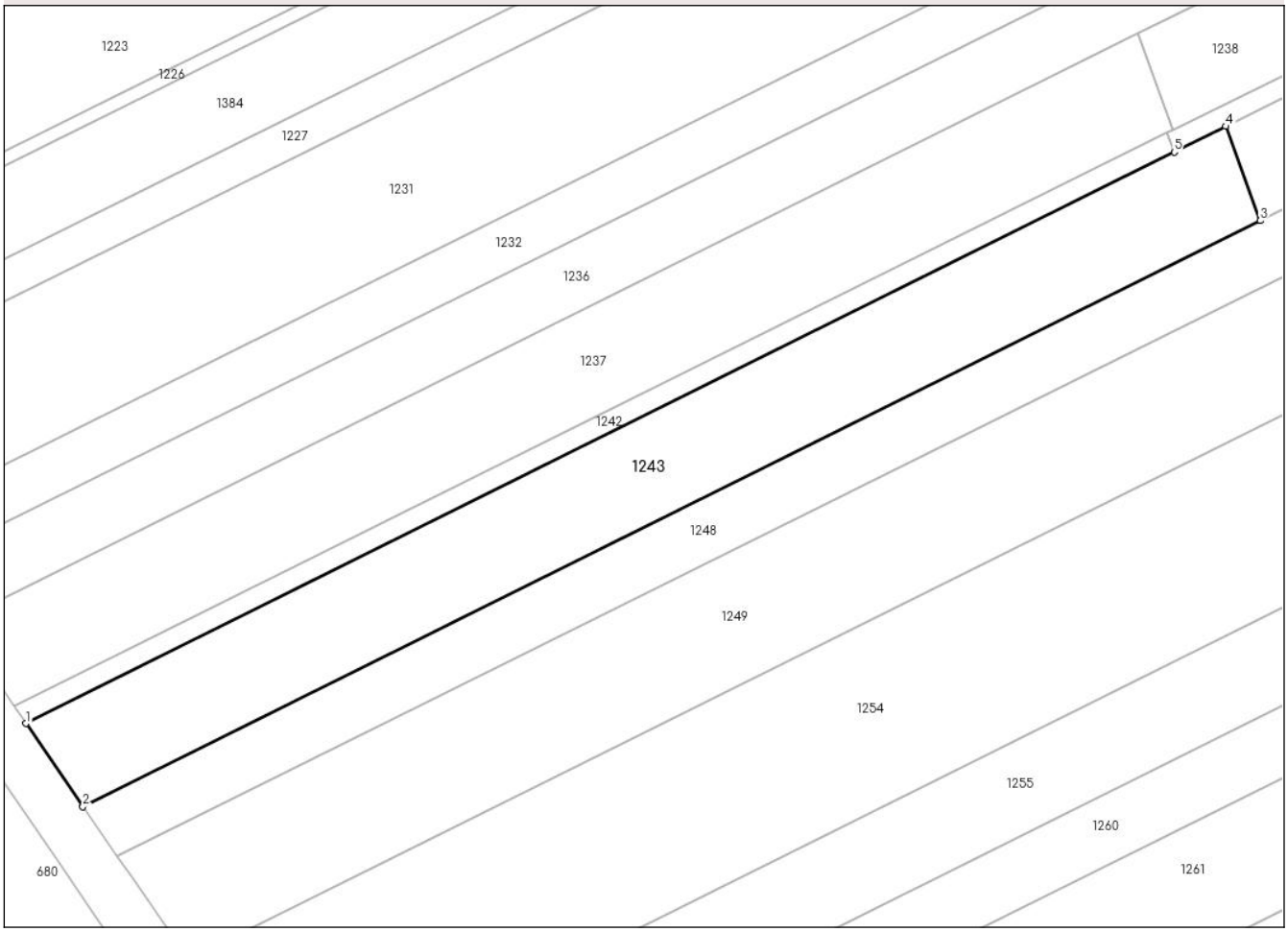

Date referitoare la teren

Crt	Categorie folosință	Intra vilan	Suprafaţa (mp)	Tarla	Parcelă	Nr. topo	Observaţii / Referinţe
1	arabil	NU	13.196	31	294/31	-	

Lungime Segmente
1) Valorile lungimilor segmentelor sunt obţinute din proiecţie în plan.

Punct început	X / Y	Punct sfârşit	X / Y	Lungime segment (** (m)
1	662.500,631 711.485,351	2	662.518,641 711.459,155	31.79
2	662.518,641 711.459,155	3	662.890,508 711.644,026	415.286
3	662.890,508 711.644,026	4	662.879,628 711.673,766	31.668
4	662.879,628 711.673,766	5	662.863,33 711.665,663	18.201
5	662.863,33 711.665,663	1	662.500,631 711.485,351	405.047

Document care conține date cu caracter personal, protejat de prevederile Regulamentului (UE) nr. 679/2016 și Legii 190/2018

** Lungimile segmentelor sunt determinate în planul de proiecţie Stereo 70 şi sunt rotunjite la 1 milimetru.
*** Distanţa dintre puncte este formată din segmente cumulate ce sunt mai mici decât valoarea 1 milimetru.

Document care conține date cu caracter personal, protejat de prevederile Regulamentului (UE) nr. 679/2016 și Legii 190/2018

DATE DESPRE IMOBILUL NR. 1244

Oficiul de Cadastru şi Publicitate Imobiliară BOTOSANI
Biroul de Cadastru şi Publicitate Imobiliară Botosani

A. Partea I. Descrierea imobilului

TEREN Extravilan

Adresa: Jud. Botosani

Nr. Crt	Nr cadastral Nr. topografic	Suprafaţa* (mp)	Observaţii / Referinţe
A1		1.992	Sector cadastral:24 Teren neimprejmuit; Diferenta de suprafata se regaseste inscrisa in CF 51704 la ID 1245- sector 24.

B. Partea II. Proprietari şi acte

Inscrieri privitoare la dreptul de proprietate şi alte drepturi reale		Referinţe
/		
Act Notarial nr. 2911, din 16/04/2005 emis de BNP Reta Aniței Botoșani;		
B1	Intabulare, drept de PROPRIETATE, dobandit prin Conventie, cota actuala 1/1	A1
	1) **SIMIONESCU TITEL**, căsătorit cu 2) **SIMIONESCU GETA**, bun comun.	

C. Partea III. SARCINI .

Inscrieri privind dezmembramintele dreptului de proprietate, drepturi reale de garanţie şi sarcini	Referinţe
NU SUNT	

Document care conține date cu caracter personal, protejat de prevederile Regulamentului (UE) nr. 679/2016 și Legii 190/2018

Anexa Nr. 1 La Partea I

Teren

Nr cadastral	Suprafaţa (mp)*	Observaţii / Referinţe
	1.992	Diferenta de suprafata se regaseste inscrisa in CF 51704 la ID 1245- sector 24.

* Suprafaţa este determinată in planul de proiecţie Stereo 70.

DETALII LINIARE IMOBIL

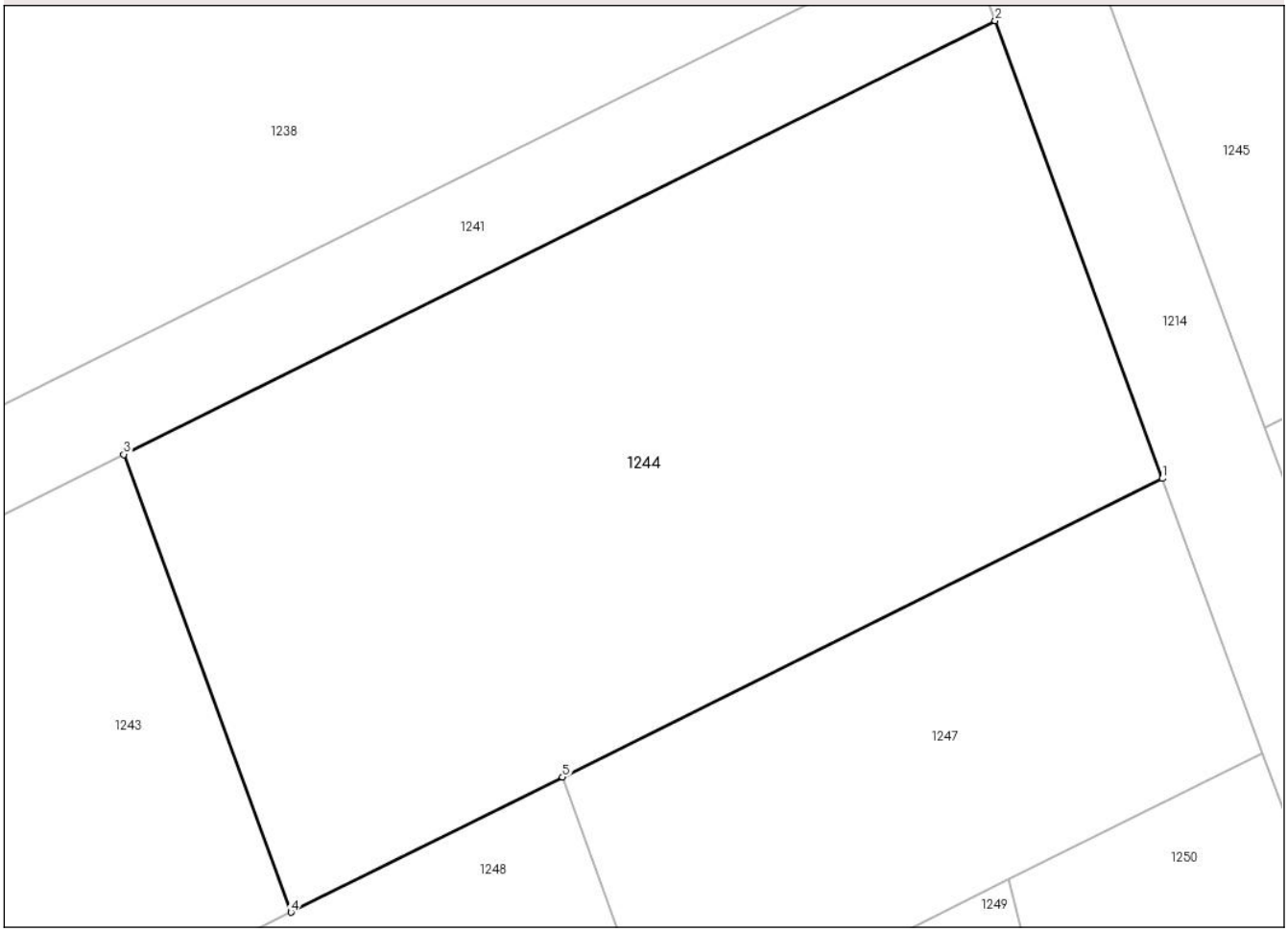

Date referitoare la teren

Crt	Categorie folosință	Intra vilan	Suprafaţa (mp)	Tarla	Parcelă	Nr. topo	Observaţii / Referinţe
1	arabil	NU	1.992	31	294/31	-	

Lungime Segmente
1) Valorile lungimilor segmentelor sunt obţinute din proiecţie în plan.

Punct început	X / Y	Punct sfârşit	X / Y	Lungime segment (** (m)
1	662.947,189 711.672,204	2	662.936,31 711.701,945	31.668
2	662.936,31 711.701,945	3	662.879,628 711.673,766	63.3
3	662.879,628 711.673,766	4	662.890,508 711.644,026	31.668
4	662.890,508 711.644,026	5	662.908,169 711.652,806	19.723
5	662.908,169 711.652,806	1	662.947,189 711.672,204	43.576

Document care conține date cu caracter personal, protejat de prevederile Regulamentului (UE) nr. 679/2016 și Legii 190/2018

** Lungimile segmentelor sunt determinate în planul de proiecţie Stereo 70 şi sunt rotunjite la 1 milimetru.
*** Distanţa dintre puncte este formată din segmente cumulate ce sunt mai mici decât valoarea 1 milimetru.

Document care conține date cu caracter personal, protejat de prevederile Regulamentului (UE) nr. 679/2016 și Legii 190/2018

DATE DESPRE IMOBILUL NR. 1245

Oficiul de Cadastru şi Publicitate Imobiliară BOTOSANI
Biroul de Cadastru şi Publicitate Imobiliară Botosani

A. Partea I. Descrierea imobilului

TEREN Extravilan

Adresa: Jud. Botosani

Nr. Crt	Nr cadastral Nr. topografic	Suprafaţa* (mp)	Observaţii / Referinţe
A1	51704	10.812	Sector cadastral:24 Teren neimprejmuit; Diferenta de suprafata se regaseste la ID 1244 - sector 24.

B. Partea II. Proprietari şi acte

Inscrieri privitoare la dreptul de proprietate şi alte drepturi reale		Referinţe
83607 / 02/11/2021		
Act Notarial nr. 2911, din 16/04/2005 emis de BNP Reta Aniței Botoșani;		
B2	Intabulare, drept de PROPRIETATE, dobandit prin Conventie, cota actuala 1/1	A1
	1) **SIMIONESCU TITEL**, căsătorit cu 2) **SIMIONESCU GETA**, bun comun.	

C. Partea III. SARCINI .

Inscrieri privind dezmembramintele dreptului de proprietate, drepturi reale de garanţie şi sarcini	Referinţe
NU SUNT	

Document care conține date cu caracter personal, protejat de prevederile Regulamentului (UE) nr. 679/2016 și Legii 190/2018

Anexa Nr. 1 La Partea I

Teren

Nr cadastral	Suprafaţa (mp)*	Observaţii / Referinţe
51704	10.812	Diferenta de suprafata se regaseste la ID 1244 - sector 24.

* Suprafaţa este determinată in planul de proiecţie Stereo 70.

DETALII LINIARE IMOBIL

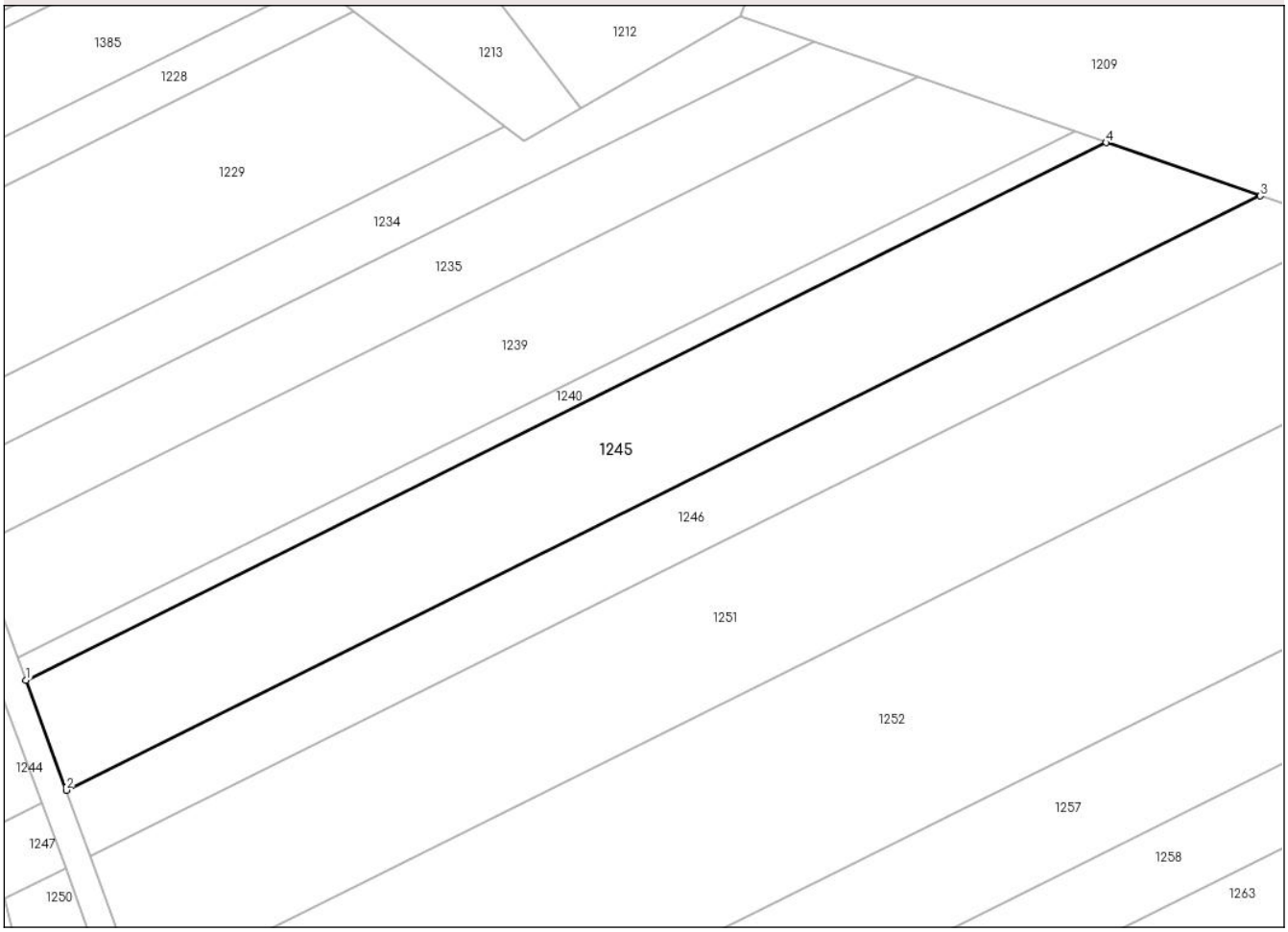

Date referitoare la teren

Crt	Categorie folosință	Intra vilan	Suprafaţa (mp)	Tarla	Parcelă	Nr. topo	Observaţii / Referinţe
1	arabil	NU	10.812	31	294/31	-	

Lungime Segmente
1) Valorile lungimilor segmentelor sunt obţinute din proiecţie în plan.

Punct început	X / Y	Punct sfârşit	X / Y	Lungime segment (** (m)
1	662.942,949 711.705,246	2	662.953,829 711.675,505	31.669
2	662.953,829 711.675,505	3	663.276,832 711.836,084	360.717
3	663.276,832 711.836,084	4	663.235,141 711.850,507	44.115
4	663.235,141 711.850,507	1	662.942,949 711.705,246	326.308

**** Lungimile segmentelor sunt determinate în planul de proiecţie Stereo 70 şi sunt rotunjite la 1 milimetru.**

Document care conține date cu caracter personal, protejat de prevederile Regulamentului (UE) nr. 679/2016 și Legii 190/2018

***** Distanţa dintre puncte este formată din segmente cumulate ce sunt mai mici decât valoarea 1 milimetru.**

Document care conține date cu caracter personal, protejat de prevederile Regulamentului (UE) nr. 679/2016 și Legii 190/2018

DATE DESPRE IMOBILUL NR. 1246

Oficiul de Cadastru şi Publicitate Imobiliară BOTOSANI
Biroul de Cadastru şi Publicitate Imobiliară Botosani

A. Partea I. Descrierea imobilului

TEREN Extravilan

Adresa: Jud. Botosani

Nr. Crt	Nr cadastral Nr. topografic	Suprafaţa* (mp)	Observaţii / Referinţe
A1	51712	7.007	Sector cadastral:24 Teren neimprejmuit; Diferenta de suprafata se regaseste la ID 1247 - sector 24.

B. Partea II. Proprietari şi acte

Inscrieri privitoare la dreptul de proprietate şi alte drepturi reale		Referinţe
83609 / 02/11/2021		
Act Notarial nr. 2687, din 19/11/2010 emis de BNPA Reta Anitei-Ana Maria Vatavu;		
B3	Intabulare, drept de PROPRIETATE, dobandit prin Conventie, cota actuala 1/1	A1
	1) **SIMIONESCU TITEL**, căsătorit cu 2) **SIMIONESCU GETA**, bun comun.	

C. Partea III. SARCINI .

Inscrieri privind dezmembramintele dreptului de proprietate, drepturi reale de garanţie şi sarcini	Referinţe
NU SUNT	

Document care conține date cu caracter personal, protejat de prevederile Regulamentului (UE) nr. 679/2016 și Legii 190/2018

Anexa Nr. 1 La Partea I

Teren

Nr cadastral	Suprafaţa (mp)*	Observaţii / Referinţe
51712	7.007	Diferenta de suprafata se regaseste la ID 1247 - sector 24.

* Suprafaţa este determinată in planul de proiecţie Stereo 70.

DETALII LINIARE IMOBIL

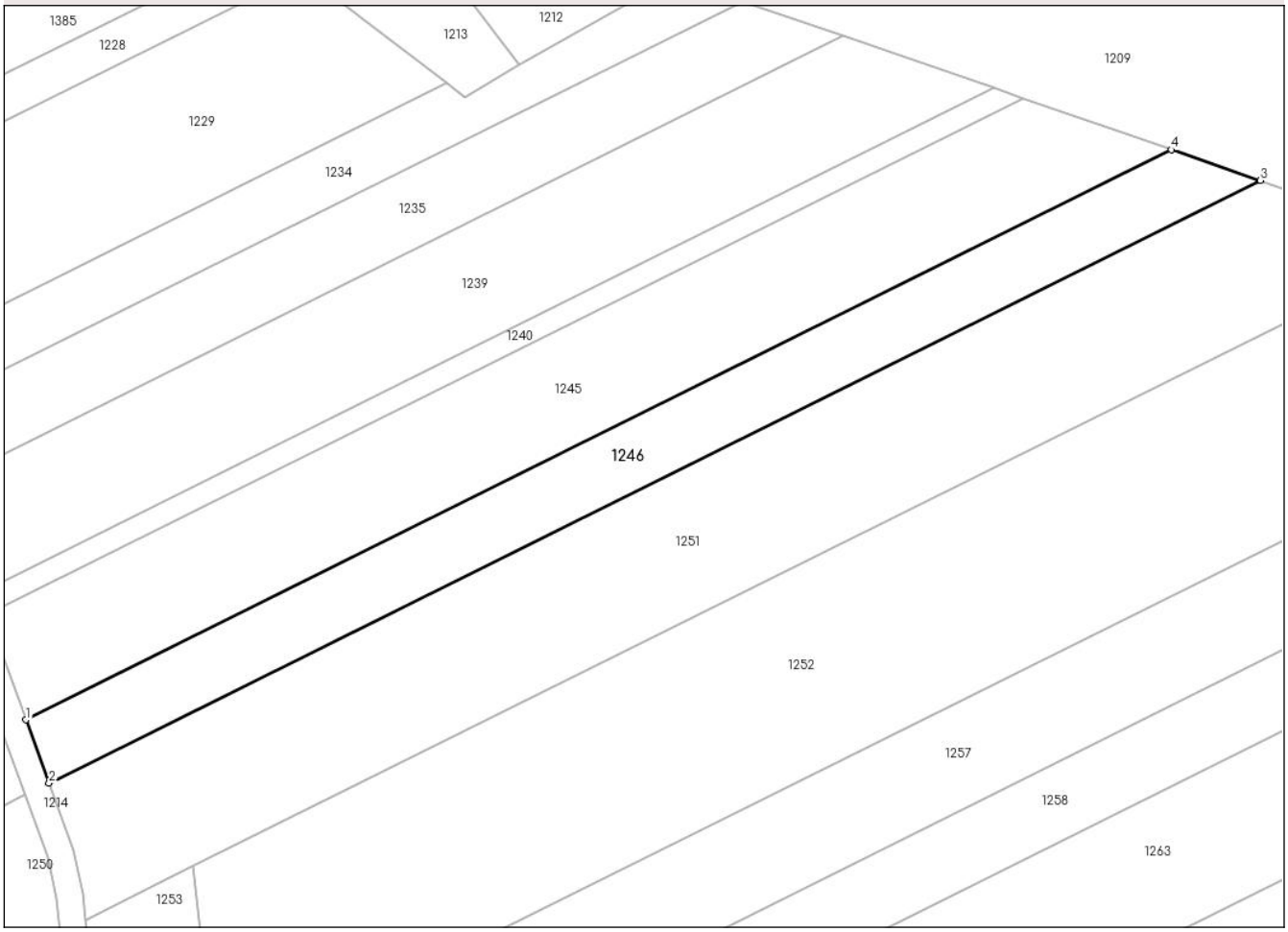

Date referitoare la teren

Crt	Categorie folosință	Intra vilan	Suprafaţa (mp)	Tarla	Parcelă	Nr. topo	Observaţii / Referinţe
1	arabil	NU	7.007	31	294/34	-	

Lungime Segmente
1) Valorile lungimilor segmentelor sunt obţinute din proiecţie în plan.

Punct început	X / Y	Punct sfârşit	X / Y	Lungime segment (** (m)
1	662.953,829 711.675,505	2	662.960,357 711.657,661	19.001
2	662.960,357 711.657,661	3	663.301,847 711.827,43	381.362
3	663.301,847 711.827,43	4	663.276,832 711.836,084	26.47
4	663.276,832 711.836,084	1	662.953,829 711.675,505	360.717

**** Lungimile segmentelor sunt determinate în planul de proiecţie Stereo 70 şi sunt rotunjite la 1 milimetru.**

Document care conține date cu caracter personal, protejat de prevederile Regulamentului (UE) nr. 679/2016 și Legii 190/2018

***** Distanţa dintre puncte este formată din segmente cumulate ce sunt mai mici decât valoarea 1 milimetru.**

DATE DESPRE IMOBILUL NR. 1247

Oficiul de Cadastru şi Publicitate Imobiliară BOTOSANI
Biroul de Cadastru şi Publicitate Imobiliară Botosani

A. Partea I. Descrierea imobilului

TEREN Extravilan

Adresa: Jud. Botosani

Nr. Crt	Nr cadastral Nr. topografic	Suprafaţa* (mp)	Observaţii / Referinţe
A1		823	Sector cadastral:24 Teren neimprejmuit; Diferenta de suprafata se regaseste inscrisa in CF 51712 la ID 1246- sector 24.

B. Partea II. Proprietari şi acte

Inscrieri privitoare la dreptul de proprietate şi alte drepturi reale		Referinţe
/		
Act Notarial nr. 2687, din 19/11/2010 emis de BNPA Reta Anitei-Ana Maria Vatavu;		
B1	Intabulare, drept de PROPRIETATE, dobandit prin Conventie, cota actuala 1/1	A1
	1) **SIMIONESCU TITEL**, căsătorit cu 2) **SIMIONESCU GETA**, bun comun.	

C. Partea III. SARCINI .

Inscrieri privind dezmembramintele dreptului de proprietate, drepturi reale de garanţie şi sarcini	Referinţe
NU SUNT	

Document care conține date cu caracter personal, protejat de prevederile Regulamentului (UE) nr. 679/2016 și Legii 190/2018

Anexa Nr. 1 La Partea I

Teren

Nr cadastral	Suprafaţa (mp)*	Observaţii / Referinţe
	823	Diferenta de suprafata se regaseste inscrisa in CF 51712 la ID 1246- sector 24.

* Suprafaţa este determinată in planul de proiecţie Stereo 70.

DETALII LINIARE IMOBIL

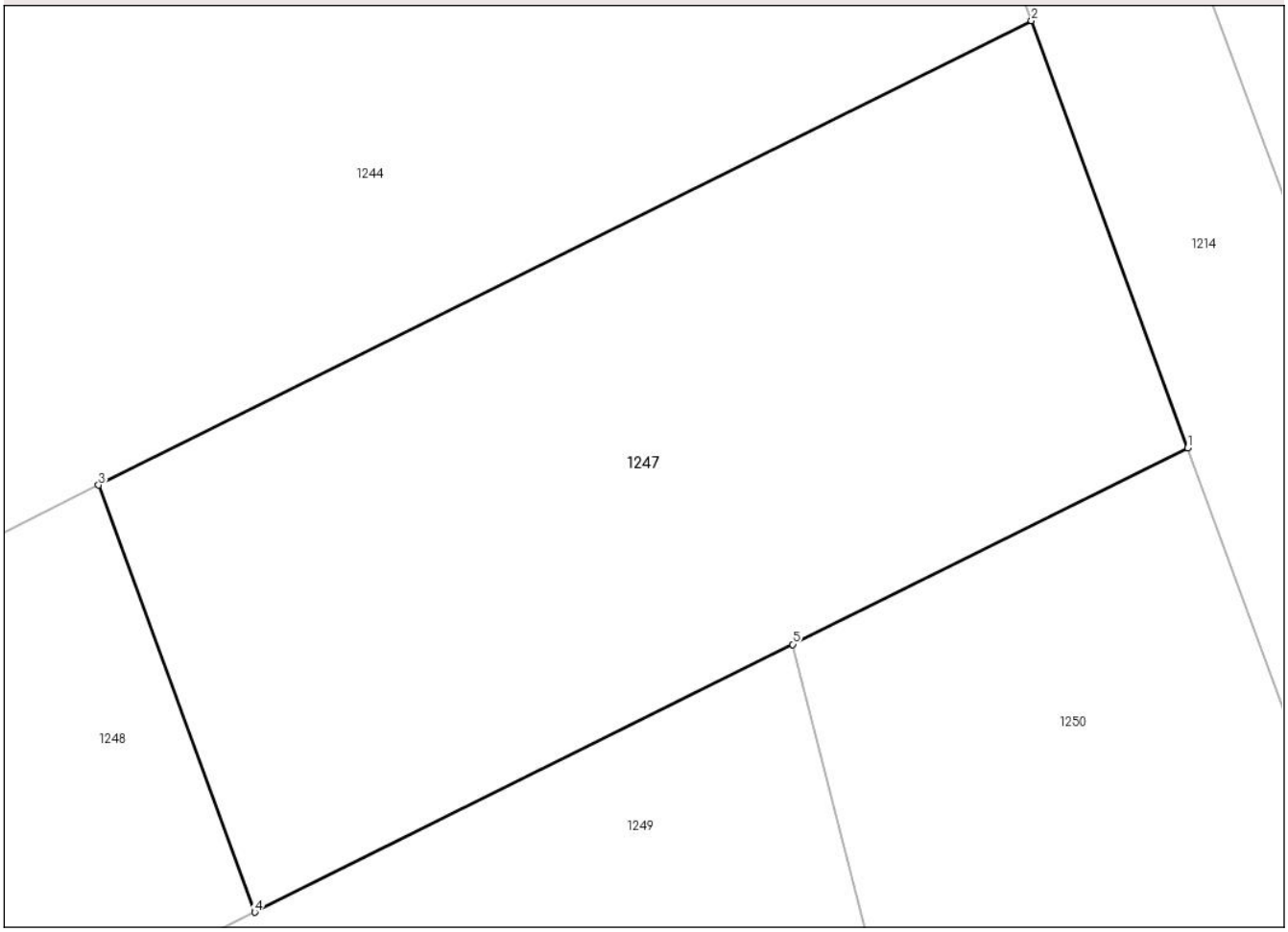

Date referitoare la teren

Crt	Categorie folosință	Intra vilan	Suprafaţa (mp)	Tarla	Parcelă	Nr. topo	Observaţii / Referinţe
1	arabil	NU	823	31	294/34	-	

Lungime Segmente
1) Valorile lungimilor segmentelor sunt obţinute din proiecţie în plan.

Punct început	X / Y	Punct sfârşit	X / Y	Lungime segment (** (m)
1	662.953,717 711.654,36	2	662.947,189 711.672,204	19.001
2	662.947,189 711.672,204	3	662.908,169 711.652,806	43.576
3	662.908,169 711.652,806	4	662.914,697 711.634,961	19.002
4	662.914,697 711.634,961	5	662.937,202 711.646,149	25.133
5	662.937,202 711.646,149	1	662.953,717 711.654,36	18.444

Document care conține date cu caracter personal, protejat de prevederile Regulamentului (UE) nr. 679/2016 și Legii 190/2018

** Lungimile segmentelor sunt determinate în planul de proiecţie Stereo 70 şi sunt rotunjite la 1 milimetru.
*** Distanţa dintre puncte este formată din segmente cumulate ce sunt mai mici decât valoarea 1 milimetru.

DATE DESPRE IMOBILUL NR. 1248

Oficiul de Cadastru şi Publicitate Imobiliară BOTOSANI
Biroul de Cadastru şi Publicitate Imobiliară Botosani

A. Partea I. Descrierea imobilului

TEREN Extravilan

Adresa: Jud. Botosani

Nr. Crt	Nr cadastral Nr. topografic	Suprafaţa* (mp)	Observaţii / Referinţe
A1	51683	8.170	Sector cadastral:24 Teren neimprejmuit;

B. Partea II. Proprietari şi acte

Inscrieri privitoare la dreptul de proprietate şi alte drepturi reale		Referinţe
83610 / 02/11/2021		
Act Notarial nr. 2687, din 19/11/2010 emis de NP Reta Anitei;		
B3	Intabulare, drept de PROPRIETATE, dobandit prin Conventie, cota actuala 1/1	A1
	1) **SIMIONESCU TITEL**, căsătorit cu 2) **SIMIONESCU GETA**, bun comun.	

C. Partea III. SARCINI .

Inscrieri privind dezmembramintele dreptului de proprietate, drepturi reale de garanţie şi sarcini	Referinţe
NU SUNT	

Anexa Nr. 1 La Partea I

Teren

Nr cadastral	Suprafaţa (mp)*	Observaţii / Referinţe
51683	8.170	

* Suprafaţa este determinată in planul de proiecţie Stereo 70.

DETALII LINIARE IMOBIL

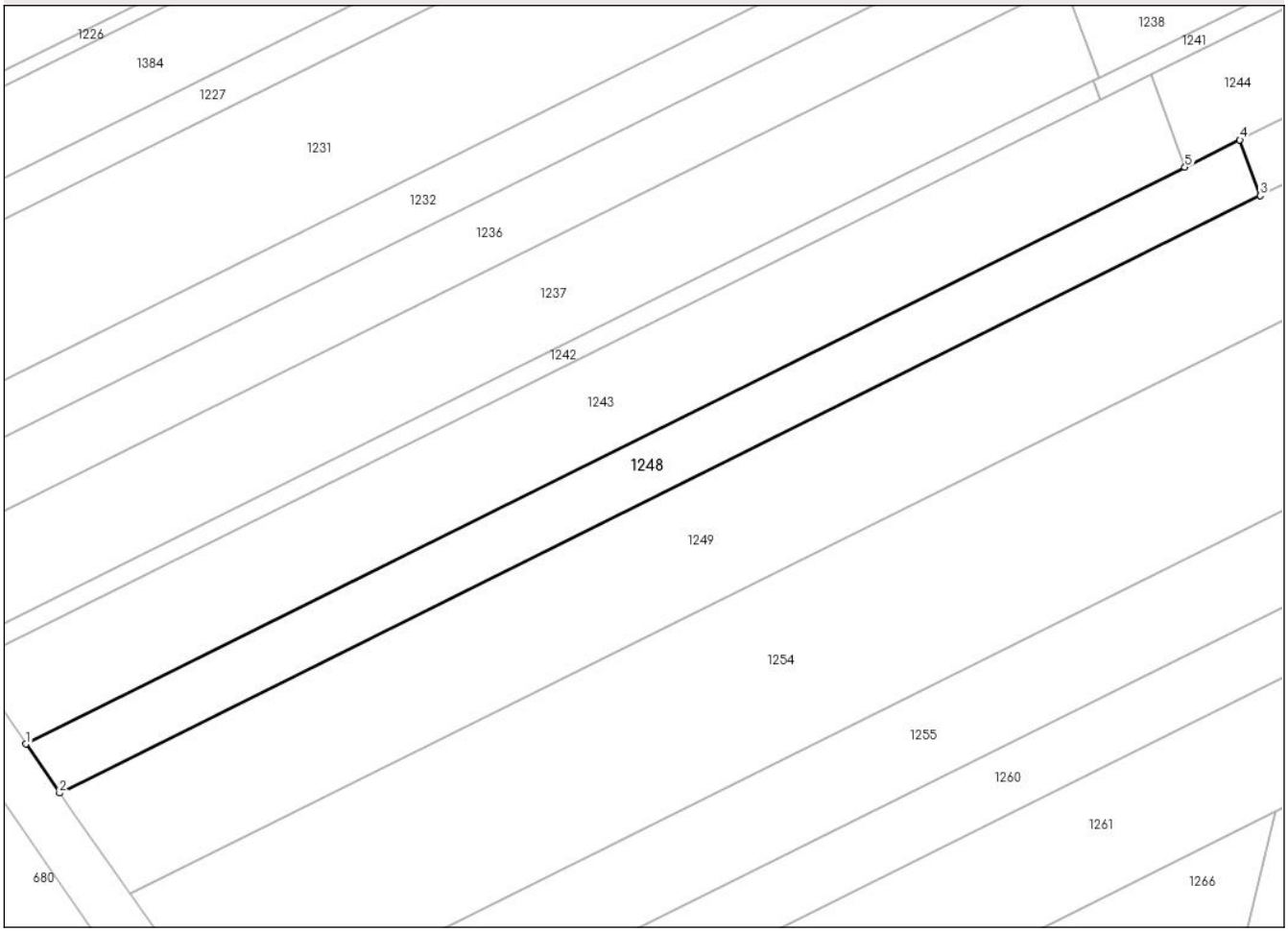

Date referitoare la teren

Crt	Categorie folosință	Intra vilan	Suprafaţa (mp)	Tarla	Parcelă	Nr. topo	Observaţii / Referinţe
1	arabil	NU	8.170	31	294/34	-	

Lungime Segmente
1) Valorile lungimilor segmentelor sunt obţinute din proiecţie în plan.

Punct început	X / Y	Punct sfârşit	X / Y	Lungime segment (** (m)
1	662.518,641 711.459,155	2	662.529,447 711.443,437	19.074
2	662.529,447 711.443,437	3	662.914,697 711.634,961	430.231
3	662.914,697 711.634,961	4	662.908,169 711.652,806	19.002
4	662.908,169 711.652,806	5	662.890,508 711.644,026	19.723
5	662.890,508 711.644,026	1	662.518,641 711.459,155	415.286

Document care conține date cu caracter personal, protejat de prevederile Regulamentului (UE) nr. 679/2016 și Legii 190/2018

** Lungimile segmentelor sunt determinate în planul de proiecţie Stereo 70 şi sunt rotunjite la 1 milimetru.
*** Distanţa dintre puncte este formată din segmente cumulate ce sunt mai mici decât valoarea 1 milimetru.

Document care conține date cu caracter personal, protejat de prevederile Regulamentului (UE) nr. 679/2016 și Legii 190/2018

DATE DESPRE IMOBILUL NR. 1249

Oficiul de Cadastru şi Publicitate Imobiliară BOTOSANI
Biroul de Cadastru şi Publicitate Imobiliară Botosani

A. Partea I. Descrierea imobilului

TEREN Extravilan

Adresa: Jud. Botosani

Nr. Crt	Nr cadastral Nr. topografic	Suprafaţa* (mp)	Observaţii / Referinţe
A1	51711	17.491	Sector cadastral:24 Teren neimprejmuit;

B. Partea II. Proprietari şi acte

Inscrieri privitoare la dreptul de proprietate şi alte drepturi reale		Referinţe
83614 / 02/11/2021		
Act Notarial nr. 5778, din 02/10/2009 emis de BNPA Marta Săndulache Dârjan- (Irina Mihaela Bărculeţ - Botoşani);		
B3	Intabulare, drept de PROPRIETATE, dobandit prin Conventie, cota actuala 1/1	A1
	1) **SIMIONESCU TITEL**, căsătorit cu 2) **SIMIONESCU GETA**, bun comun.	

C. Partea III. SARCINI .

Inscrieri privind dezmembramintele dreptului de proprietate, drepturi reale de garanţie şi sarcini	Referinţe
NU SUNT	

Document care conține date cu caracter personal, protejat de prevederile Regulamentului (UE) nr. 679/2016 și Legii 190/2018

Anexa Nr. 1 La Partea I

Teren

Nr cadastral	Suprafaţa (mp)*	Observaţii / Referinţe
51711	17.491	

* Suprafaţa este determinată in planul de proiecţie Stereo 70.

DETALII LINIARE IMOBIL

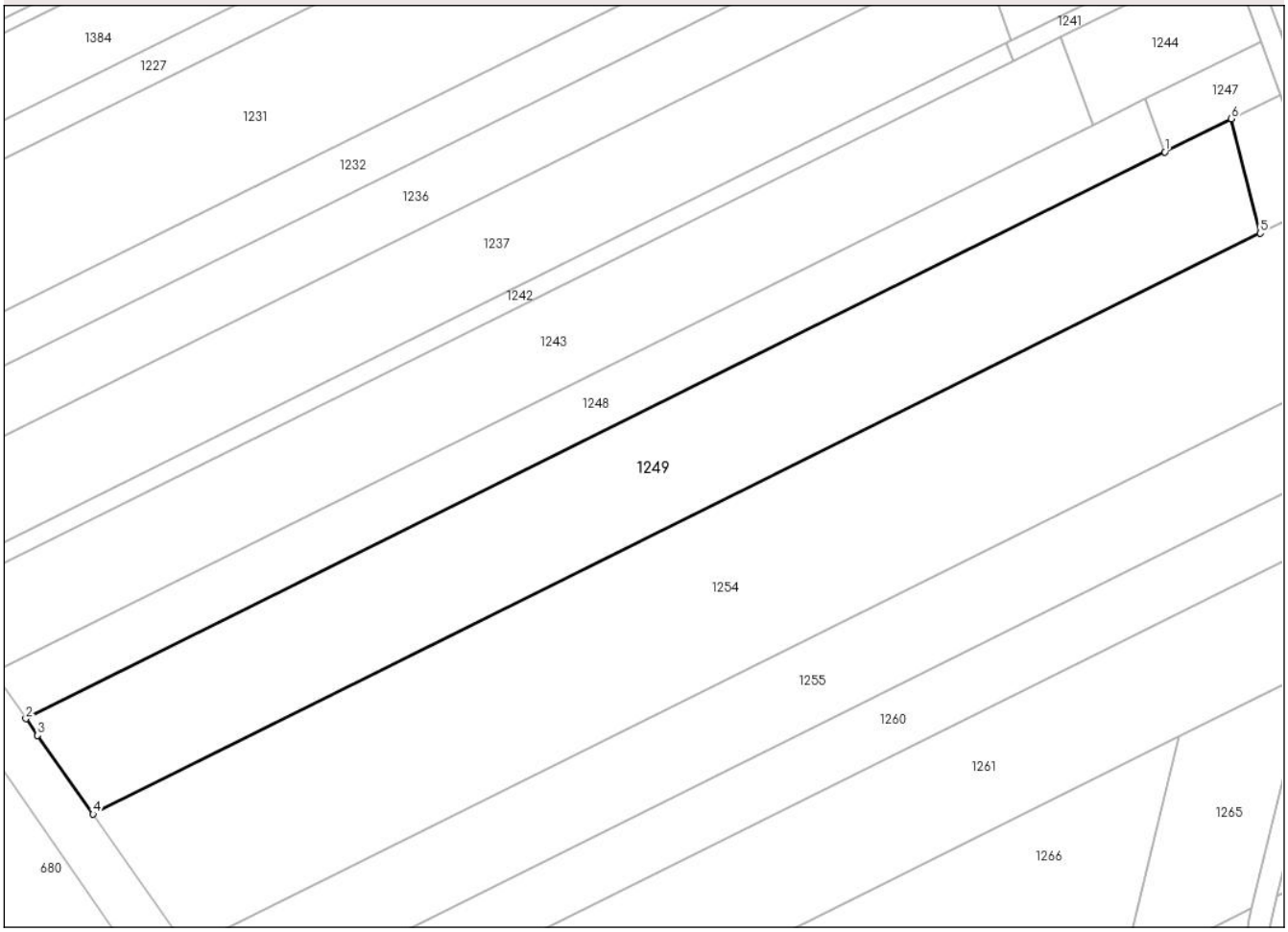

Date referitoare la teren

Crt	Categorie folosință	Intra vilan	Suprafaţa (mp)	Tarla	Parcelă	Nr. topo	Observaţii / Referinţe
1	arabil	NU	17.491	31	294/35	-	

Lungime Segmente
1) Valorile lungimilor segmentelor sunt obţinute din proiecţie în plan.

Punct început	X / Y	Punct sfârşit	X / Y	Lungime segment (** (m)
1	662.914,697 711.634,961	2	662.529,447 711.443,437	430.231
2	662.529,447 711.443,437	3	662.533,368 711.437,734	6.921
3	662.533,368 711.437,734	4	662.552,167 711.411,151	32.559
4	662.552,167 711.411,151	5	662.947,019 711.607,448	440.954
5	662.947,019 711.607,448	6	662.937,202 711.646,149	39.927

Document care conține date cu caracter personal, protejat de prevederile Regulamentului (UE) nr. 679/2016 și Legii 190/2018

Punct început	X / Y	Punct sfârşit	X / Y	Lungime segment (** (m)
6	662.937,202 711.646,149	1	662.914,697 711.634,961	25.133

** Lungimile segmentelor sunt determinate în planul de proiecţie Stereo 70 şi sunt rotunjite la 1 milimetru.
*** Distanţa dintre puncte este formată din segmente cumulate ce sunt mai mici decât valoarea 1 milimetru.

Document care conține date cu caracter personal, protejat de prevederile Regulamentului (UE) nr. 679/2016 și Legii 190/2018

DATE DESPRE IMOBILUL NR. 1250

Oficiul de Cadastru şi Publicitate Imobiliară BOTOSANI
Biroul de Cadastru şi Publicitate Imobiliară Botosani

A. Partea I. Descrierea imobilului

TEREN Extravilan

Adresa: Jud. Botosani

Nr. Crt	Nr cadastral Nr. topografic	Suprafaţa* (mp)	Observaţii / Referinţe
A1		764	Sector cadastral:24 Teren neimprejmuit; Diferenta de suprafata se regaseste inscrisa in CF 51688 la ID 1251 - sector 24.

B. Partea II. Proprietari şi acte

Inscrieri privitoare la dreptul de proprietate şi alte drepturi reale		Referinţe
/		
Act Notarial nr. 5778, din 02/10/2009 emis de BIN Irina Mihaela Barculet (loc. Trușești);		
B1	Intabulare, drept de PROPRIETATE, dobandit prin Conventie, cota actuala 1/1	A1
	1) **SIMIONESCU TITEL**, căsătorit cu 2) **SIMIONESCU GETA**, bun comun.	

C. Partea III. SARCINI .

Inscrieri privind dezmembramintele dreptului de proprietate, drepturi reale de garanţie şi sarcini	Referinţe
NU SUNT	

Document care conține date cu caracter personal, protejat de prevederile Regulamentului (UE) nr. 679/2016 și Legii 190/2018

Anexa Nr. 1 La Partea I

Teren

Nr cadastral	Suprafaţa (mp)*	Observaţii / Referinţe
	764	Diferenta de suprafata se regaseste inscrisa in CF 51688 la ID 1251 - sector 24.

* Suprafaţa este determinată in planul de proiecţie Stereo 70.

DETALII LINIARE IMOBIL

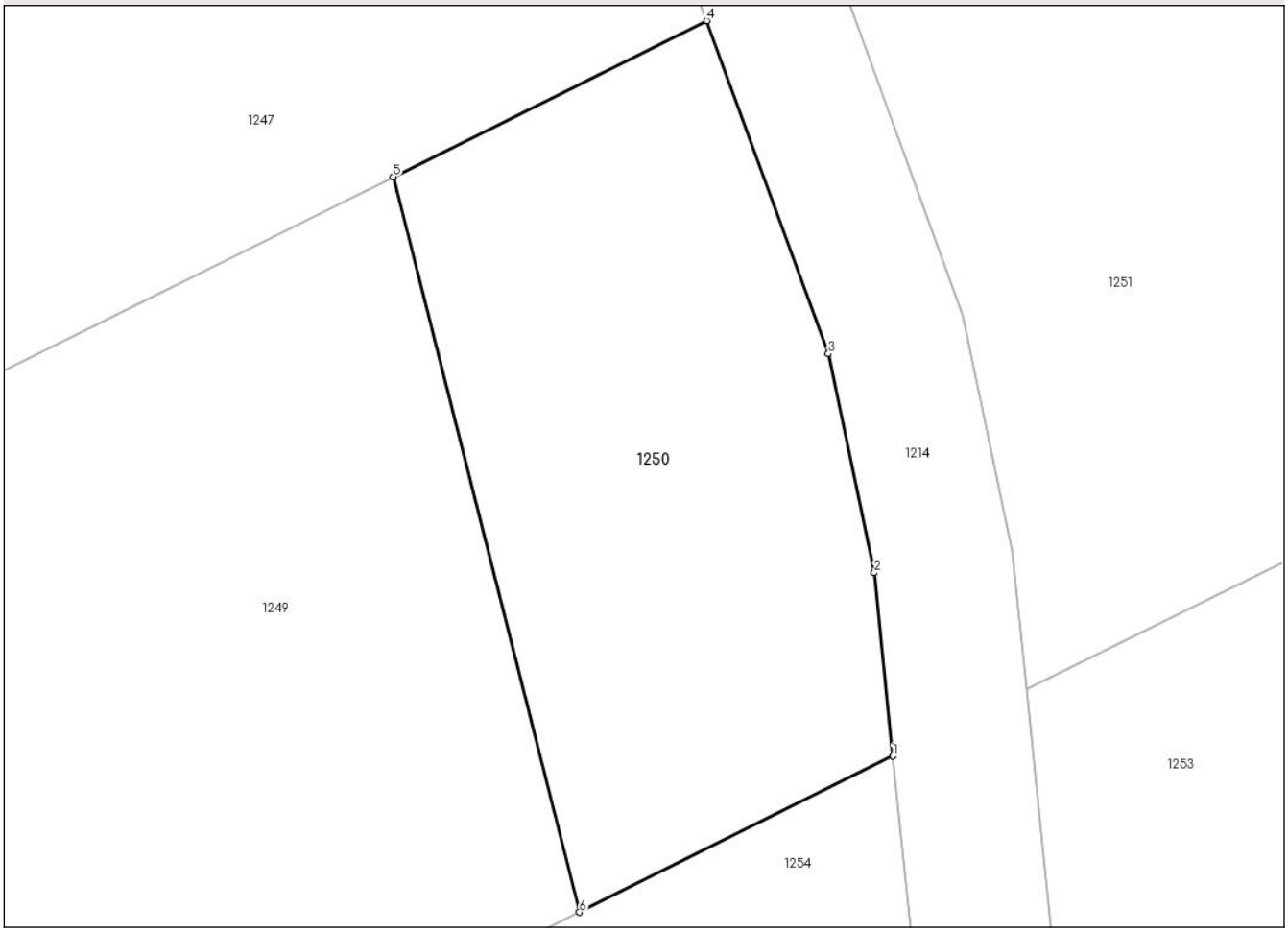

Date referitoare la teren

Crt	Categorie folosință	Intra vilan	Suprafaţa (mp)	Tarla	Parcelă	Nr. topo	Observaţii / Referinţe
1	arabil	NU	764	31	294/35	-	

Lungime Segmente
1) Valorile lungimilor segmentelor sunt obţinute din proiecţie în plan.

Punct început	X / Y	Punct sfârşit	X / Y	Lungime segment (** (m)
1	662.963,534 711.615,658	2	662.962,546 711.625,309	9.701
2	662.962,546 711.625,309	3	662.960,13 711.636,831	11.773
3	662.960,13 711.636,831	4	662.953,717 711.654,36	18.665
4	662.953,717 711.654,36	5	662.937,202 711.646,149	18.444
5	662.937,202 711.646,149	6	662.947,019 711.607,448	39.927

Document care conține date cu caracter personal, protejat de prevederile Regulamentului (UE) nr. 679/2016 și Legii 190/2018

Punct început	X / Y	Punct sfârşit	X / Y	Lungime segment (** (m)
6	662.947,019 711.607,448	1	662.963,534 711.615,658	18.443

** Lungimile segmentelor sunt determinate în planul de proiecţie Stereo 70 şi sunt rotunjite la 1 milimetru.
*** Distanţa dintre puncte este formată din segmente cumulate ce sunt mai mici decât valoarea 1 milimetru.

Document care conține date cu caracter personal, protejat de prevederile Regulamentului (UE) nr. 679/2016 și Legii 190/2018

DATE DESPRE IMOBILUL NR. 1251

Oficiul de Cadastru şi Publicitate Imobiliară BOTOSANI
Biroul de Cadastru şi Publicitate Imobiliară Botosani

A. Partea I. Descrierea imobilului

TEREN Extravilan

Adresa: Jud. Botosani

Nr. Crt	Nr cadastral Nr. topografic	Suprafaţa* (mp)	Observaţii / Referinţe
A1	51688	15.745	Sector cadastral:24 Teren neimprejmuit; Diferenta de suprafata se regaseste la ID 1250 - sector 24.

B. Partea II. Proprietari şi acte

Inscrieri privitoare la dreptul de proprietate şi alte drepturi reale		Referinţe
83612 / 02/11/2021		
Act Notarial nr. 5778, din 02/10/2009 emis de BIN Irina Mihaela Barculet (Trușești);		
B3	Intabulare, drept de PROPRIETATE, dobandit prin Conventie, cota actuala 1/1	A1
	1) **SIMIONESCU TITEL**, căsătorit cu 2) **SIMIONESCU GETA**, bun comun.	

C. Partea III. SARCINI .

Inscrieri privind dezmembramintele dreptului de proprietate, drepturi reale de garanţie şi sarcini	Referinţe
NU SUNT	

Document care conține date cu caracter personal, protejat de prevederile Regulamentului (UE) nr. 679/2016 și Legii 190/2018

Anexa Nr. 1 La Partea I

Teren

Nr cadastral	Suprafaţa (mp)*	Observaţii / Referinţe
51688	15.745	Diferenta de suprafata se regaseste la ID 1250 - sector 24.

* Suprafaţa este determinată in planul de proiecţie Stereo 70.

DETALII LINIARE IMOBIL

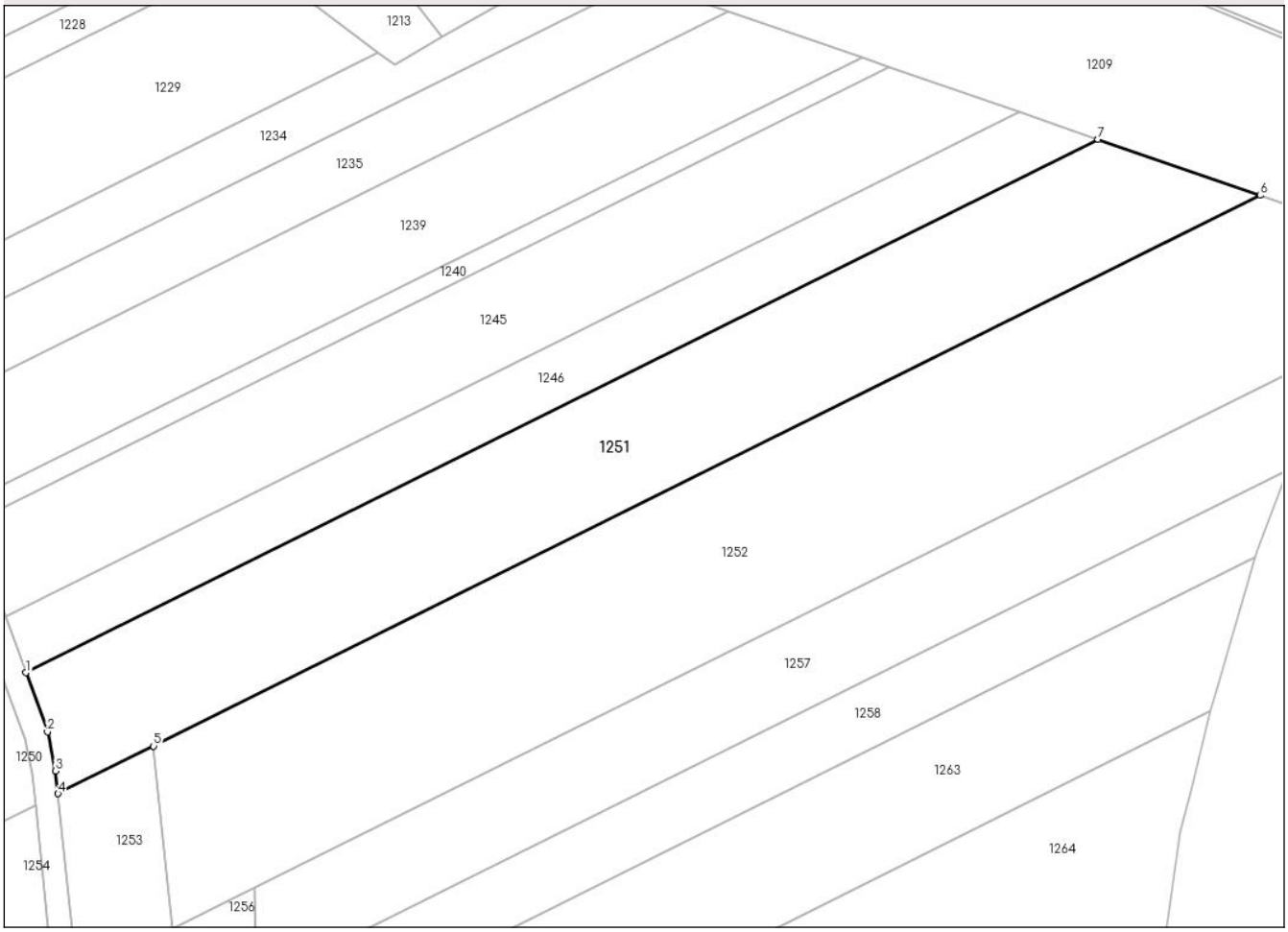

Date referitoare la teren

Crt	Categorie folosință	Intra vilan	Suprafaţa (mp)	Tarla	Parcelă	Nr. topo	Observaţii / Referinţe
1	arabil	NU	15.745	31	294/35	-	

Lungime Segmente
1) Valorile lungimilor segmentelor sunt obţinute din proiecţie în plan.

Punct început	X / Y	Punct sfârşit	X / Y	Lungime segment (** (m)
1	662.960,357 711.657,661	2	662.967,234 711.638,864	20.016
2	662.967,234 711.638,864	3	662.969,838 711.626,444	12.69
3	662.969,838 711.626,444	4	662.970,584 711.619,163	7.319
4	662.970,584 711.619,163	5	663.001,056 711.634,312	34.03
5	663.001,056 711.634,312	6	663.353,54 711.809,547	393.64

Document care conține date cu caracter personal, protejat de prevederile Regulamentului (UE) nr. 679/2016 și Legii 190/2018

Punct început	X / Y	Punct sfârşit	X / Y	Lungime segment (** (m)
6	663.353,54 711.809,547	7	663.301,847 711.827,43	54.699
7	663.301,847 711.827,43	1	662.960,357 711.657,661	381.362

** Lungimile segmentelor sunt determinate în planul de proiecţie Stereo 70 şi sunt rotunjite la 1 milimetru.
*** Distanţa dintre puncte este formată din segmente cumulate ce sunt mai mici decât valoarea 1 milimetru.

Document care conține date cu caracter personal, protejat de prevederile Regulamentului (UE) nr. 679/2016 și Legii 190/2018

DATE DESPRE IMOBILUL NR. 1252

Oficiul de Cadastru şi Publicitate Imobiliară BOTOSANI
Biroul de Cadastru şi Publicitate Imobiliară Botosani

A. Partea I. Descrierea imobilului

TEREN Extravilan

Adresa: Jud. Botosani

Nr. Crt	Nr cadastral Nr. topografic	Suprafaţa* (mp)	Observaţii / Referinţe
A1	51693	22.888	Sector cadastral:24 Teren neimprejmuit;

B. Partea II. Proprietari şi acte

Inscrieri privitoare la dreptul de proprietate şi alte drepturi reale		Referinţe
84079 / 04/11/2021		
Act Notarial nr. 4777, din 18/06/2009 emis de BNPA Reta Aniței - Ana-Maria Vatavu (Botoșani);		
B4	Intabulare, drept de PROPRIETATE, dobandit prin Conventie, cota actuala 1/1	A1
	1) **SIMIONESCU TITEL**, căsătorit cu 2) **SIMIONESCU GETA**, bun comun.	

C. Partea III. SARCINI .

Inscrieri privind dezmembramintele dreptului de proprietate, drepturi reale de garanţie şi sarcini	Referinţe
NU SUNT	

Document care conține date cu caracter personal, protejat de prevederile Regulamentului (UE) nr. 679/2016 și Legii 190/2018

Anexa Nr. 1 La Partea I

Teren

Nr cadastral	Suprafaţa (mp)*	Observaţii / Referinţe
51693	22.888	

* Suprafaţa este determinată in planul de proiecţie Stereo 70.

DETALII LINIARE IMOBIL

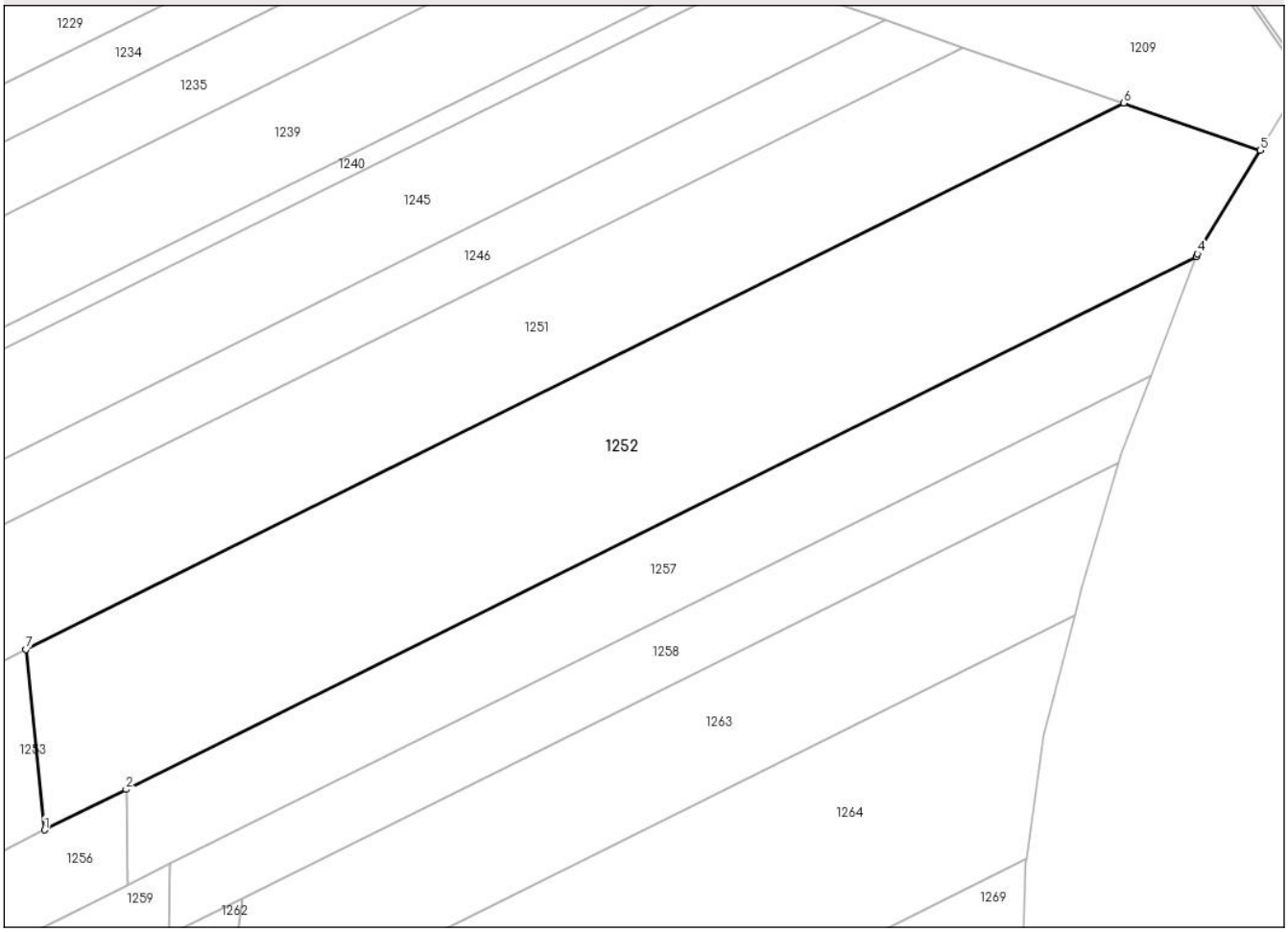

Date referitoare la teren

Crt	Categorie folosință	Intra vilan	Suprafaţa (mp)	Tarla	Parcelă	Nr. topo	Observaţii / Referinţe
1	arabil	NU	22.888	31	294/36	-	

Lungime Segmente
1) Valorile lungimilor segmentelor sunt obţinute din proiecţie în plan.

Punct început	X / Y	Punct sfârşit	X / Y	Lungime segment (** (m)
1	663.006,988 711.576,382	2	663.033,187 711.589,407	29.258
2	663.033,187 711.589,407	3	663.376,878 711.760,27	383.82
3	663.376,878 711.760,27	4	663.377,212 711.761,145	0.937
4	663.377,212 711.761,145	5	663.397,349 711.794,391	38.869
5	663.397,349 711.794,391	6	663.353,54 711.809,547	46.357

Document care conține date cu caracter personal, protejat de prevederile Regulamentului (UE) nr. 679/2016 și Legii 190/2018

Punct început	X / Y	Punct sfârşit	X / Y	Lungime segment (** (m)
6	663.353,54 711.809,547	7	663.001,056 711.634,312	393.64
7	663.001,056 711.634,312	1	663.006,988 711.576,382	58.233

** Lungimile segmentelor sunt determinate în planul de proiecţie Stereo 70 şi sunt rotunjite la 1 milimetru.
*** Distanţa dintre puncte este formată din segmente cumulate ce sunt mai mici decât valoarea 1 milimetru.

Document care conține date cu caracter personal, protejat de prevederile Regulamentului (UE) nr. 679/2016 și Legii 190/2018

DATE DESPRE IMOBILUL NR. 1253

Oficiul de Cadastru şi Publicitate Imobiliară BOTOSANI
Biroul de Cadastru şi Publicitate Imobiliară Botosani

A. Partea I. Descrierea imobilului

TEREN Extravilan

Adresa: Jud. Botosani

Nr. Crt	Nr cadastral Nr. topografic	Suprafaţa* (mp)	Observaţii / Referinţe
A1		1.855	Sector cadastral:24 Teren neimprejmuit; Diferenta de suprafata se regaseste inscrisa in CF 51719 la ID 1254- sector 24.

B. Partea II. Proprietari şi acte

Inscrieri privitoare la dreptul de proprietate şi alte drepturi reale		Referinţe
/		
Act Notarial nr. 4777, din 18/06/2009 emis de BNPA Reta Anitei-Ana Maria Vatavu;		
B1	Intabulare, drept de PROPRIETATE, dobandit prin Conventie, cota actuala 1/1	A1
	1) **SIMIONESCU TITEL**, căsătorit cu 2) **SIMIONESCU GETA**, bun comun.	

C. Partea III. SARCINI .

Inscrieri privind dezmembramintele dreptului de proprietate, drepturi reale de garanţie şi sarcini	Referinţe
NU SUNT	

Document care conține date cu caracter personal, protejat de prevederile Regulamentului (UE) nr. 679/2016 și Legii 190/2018

Anexa Nr. 1 La Partea I

Teren

Nr cadastral	Suprafaţa (mp)*	Observaţii / Referinţe
	1.855	Diferenta de suprafata se regaseste inscrisa in CF 51719 la ID 1254- sector 24.

* Suprafaţa este determinată in planul de proiecţie Stereo 70.

DETALII LINIARE IMOBIL

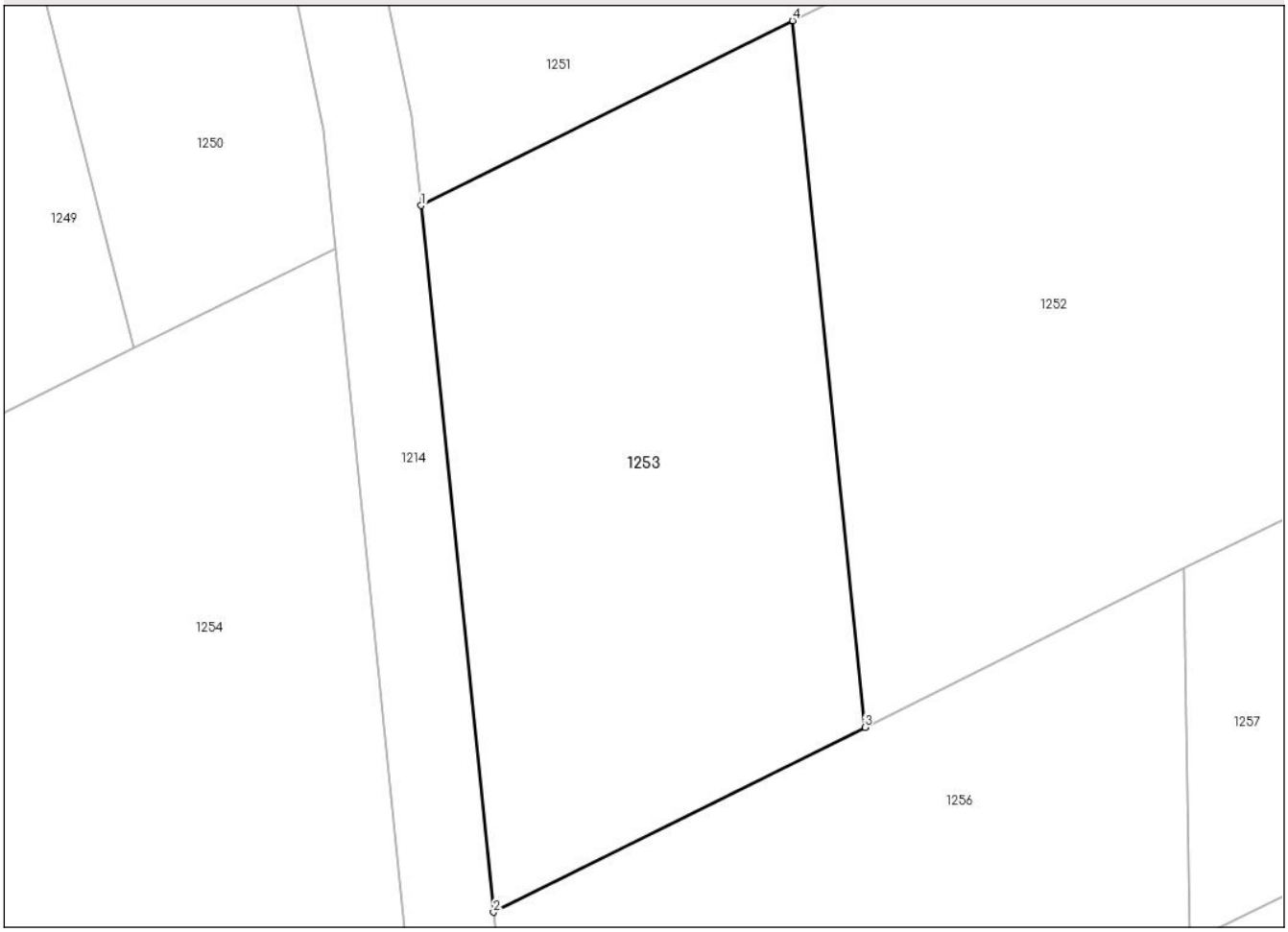

Date referitoare la teren

Crt	Categorie folosință	Intra vilan	Suprafaţa (mp)	Tarla	Parcelă	Nr. topo	Observaţii / Referinţe
1	arabil	NU	1.855	31	294/36	-	

Lungime Segmente
1) Valorile lungimilor segmentelor sunt obţinute din proiecţie în plan.

Punct început	X / Y	Punct sfârşit	X / Y	Lungime segment (** (m)
1	662.970,584 711.619,163	2	662.976,515 711.561,233	58.233
2	662.976,515 711.561,233	3	663.006,988 711.576,382	34.031
3	663.006,988 711.576,382	4	663.001,056 711.634,312	58.233
4	663.001,056 711.634,312	1	662.970,584 711.619,163	34.03

**** Lungimile segmentelor sunt determinate în planul de proiecţie Stereo 70 şi sunt rotunjite la 1 milimetru.**

Document care conține date cu caracter personal, protejat de prevederile Regulamentului (UE) nr. 679/2016 și Legii 190/2018

***** Distanţa dintre puncte este formată din segmente cumulate ce sunt mai mici decât valoarea 1 milimetru.**

Document care conține date cu caracter personal, protejat de prevederile Regulamentului (UE) nr. 679/2016 și Legii 190/2018

DATE DESPRE IMOBILUL NR. 1254

Oficiul de Cadastru şi Publicitate Imobiliară BOTOSANI
Biroul de Cadastru şi Publicitate Imobiliară Botosani

A. Partea I. Descrierea imobilului

TEREN Extravilan

Adresa: Jud. Botosani

Nr. Crt	Nr cadastral Nr. topografic	Suprafaţa* (mp)	Observaţii / Referinţe
A1	51719	24.257	Sector cadastral:24 Teren neimprejmuit; Diferenta de suprafata se regaseste la ID 1253- sector 24.

B. Partea II. Proprietari şi acte

Inscrieri privitoare la dreptul de proprietate şi alte drepturi reale		Referinţe
84082 / 04/11/2021		
Act Notarial nr. 4777, din 18/06/2009 emis de BNPA Reta Anitei-Ana Maria Vatavu;		
B4	Intabulare, drept de PROPRIETATE, dobandit prin Conventie, cota actuala 1/1	A1
	1) **SIMIONESCU TITEL**, căsătorit cu 2) **SIMIONESCU GETA**, bun comun.	

C. Partea III. SARCINI .

Inscrieri privind dezmembramintele dreptului de proprietate, drepturi reale de garanţie şi sarcini	Referinţe
NU SUNT	

Document care conține date cu caracter personal, protejat de prevederile Regulamentului (UE) nr. 679/2016 și Legii 190/2018

Anexa Nr. 1 La Partea I

Teren

Nr cadastral	Suprafaţa (mp)*	Observaţii / Referinţe
51719	24.257	Diferenta de suprafata se regaseste la ID 1253- sector 24.

* Suprafaţa este determinată in planul de proiecţie Stereo 70.

DETALII LINIARE IMOBIL

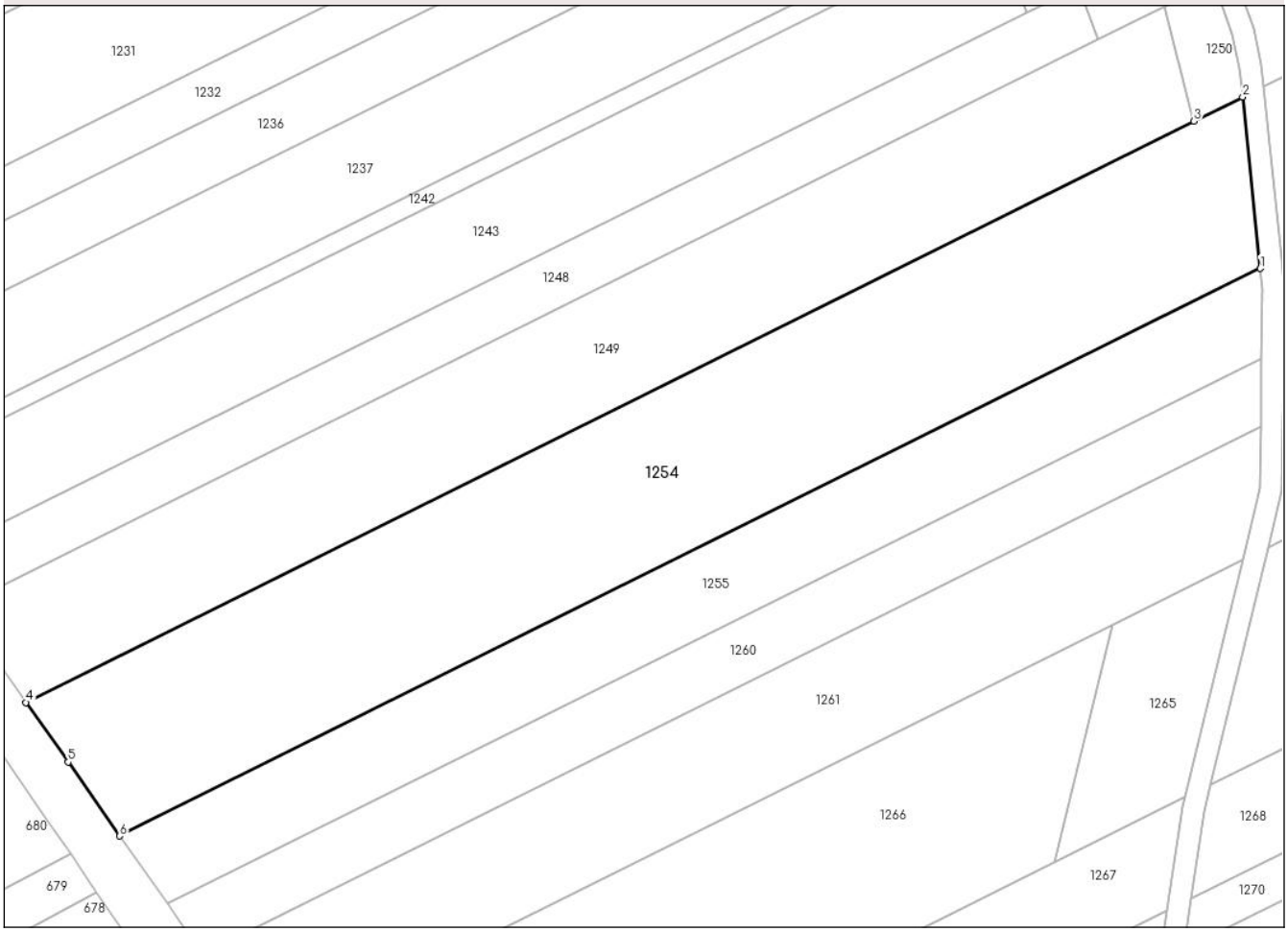

Date referitoare la teren

Crt	Categorie folosință	Intra vilan	Suprafaţa (mp)	Tarla	Parcelă	Nr. topo	Observaţii / Referinţe
1	arabil	NU	24.257	31	294/36	-	

Lungime Segmente
1) Valorile lungimilor segmentelor sunt obţinute din proiecţie în plan.

Punct început	X / Y	Punct sfârşit	X / Y	Lungime segment (** (m)
1	662.969,466 711.557,728	2	662.963,534 711.615,658	58.233
2	662.963,534 711.615,658	3	662.947,019 711.607,448	18.443
3	662.947,019 711.607,448	4	662.552,167 711.411,151	440.954
4	662.552,167 711.411,151	5	662.566,414 711.391,004	24.675
5	662.566,414 711.391,004	6	662.583,886 711.366,04	30.471

Document care conține date cu caracter personal, protejat de prevederile Regulamentului (UE) nr. 679/2016 și Legii 190/2018

Punct început	X / Y	Punct sfârşit	X / Y	Lungime segment (** (m)
6	662.583,886 711.366,04	1	662.969,466 711.557,728	430.6

** Lungimile segmentelor sunt determinate în planul de proiecţie Stereo 70 şi sunt rotunjite la 1 milimetru.
*** Distanţa dintre puncte este formată din segmente cumulate ce sunt mai mici decât valoarea 1 milimetru.

Document care conține date cu caracter personal, protejat de prevederile Regulamentului (UE) nr. 679/2016 și Legii 190/2018

DATE DESPRE IMOBILUL NR. 1255

Oficiul de Cadastru şi Publicitate Imobiliară BOTOSANI
Biroul de Cadastru şi Publicitate Imobiliară Botosani

A. Partea I. Descrierea imobilului

TEREN Extravilan

Adresa: Jud. Botosani

Nr. Crt	Nr cadastral Nr. topografic	Suprafaţa* (mp)	Observaţii / Referinţe
A1	51701	11.680	Sector cadastral:24 Teren neimprejmuit; Diferenta de suprafata se regaseste la ID 1256- sector 24.

B. Partea II. Proprietari şi acte

Inscrieri privitoare la dreptul de proprietate şi alte drepturi reale		Referinţe
84090 / 04/11/2021		
Act Notarial nr. 75, din 14/01/2009 emis de BNP Renata Ciumacenco (Săveni);		
B2	Intabulare, drept de PROPRIETATE, dobandit prin Conventie, cota actuala 1/1	A1
	1) **SIMIONESCU TITEL**, căsătorit cu 2) **SIMIONESCU GETA**, bun comun.	

C. Partea III. SARCINI .

Inscrieri privind dezmembramintele dreptului de proprietate, drepturi reale de garanţie şi sarcini	Referinţe
NU SUNT	

Document care conține date cu caracter personal, protejat de prevederile Regulamentului (UE) nr. 679/2016 și Legii 190/2018

Anexa Nr. 1 La Partea I

Teren

Nr cadastral	Suprafaţa (mp)*	Observaţii / Referinţe
51701	11.680	Diferenta de suprafata se regaseste la ID 1256- sector 24.

* Suprafaţa este determinată in planul de proiecţie Stereo 70.

DETALII LINIARE IMOBIL

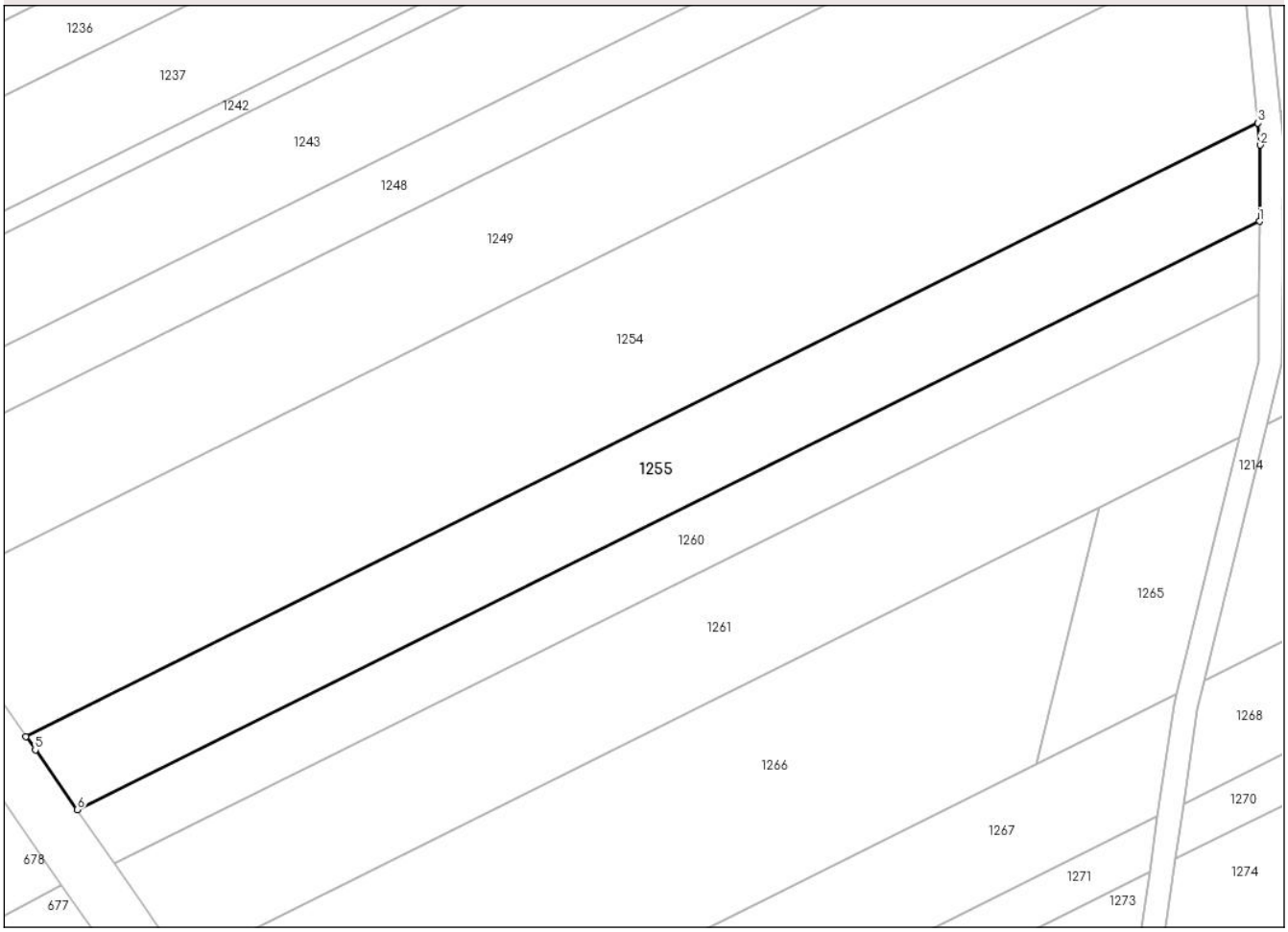

Date referitoare la teren

Crt	Categorie folosință	Intra vilan	Suprafaţa (mp)	Tarla	Parcelă	Nr. topo	Observaţii / Referinţe
1	arabil	NU	11.680	31	294/39	-	

Lungime Segmente
1) Valorile lungimilor segmentelor sunt obţinute din proiecţie în plan.

Punct început	X / Y	Punct sfârşit	X / Y	Lungime segment (** (m)
1	662.969,926 711.527,063	2	662.970,143 711.550,861	23.799
2	662.970,143 711.550,861	3	662.969,466 711.557,728	6.9
3	662.969,466 711.557,728	4	662.583,886 711.366,04	430.6
4	662.583,886 711.366,04	5	662.586,823 711.361,844	5.122
5	662.586,823 711.361,844	6	662.599,927 711.343,122	22.852

Document care conține date cu caracter personal, protejat de prevederile Regulamentului (UE) nr. 679/2016 și Legii 190/2018

Punct început	X / Y	Punct sfârşit	X / Y	Lungime segment (** (m)
6	662.599,927 711.343,122	1	662.969,926 711.527,063	413.199

** Lungimile segmentelor sunt determinate în planul de proiecţie Stereo 70 şi sunt rotunjite la 1 milimetru.
*** Distanţa dintre puncte este formată din segmente cumulate ce sunt mai mici decât valoarea 1 milimetru.

Document care conține date cu caracter personal, protejat de prevederile Regulamentului (UE) nr. 679/2016 și Legii 190/2018

DATE DESPRE IMOBILUL NR. 1256

Oficiul de Cadastru şi Publicitate Imobiliară BOTOSANI
Biroul de Cadastru şi Publicitate Imobiliară Botosani

A. Partea I. Descrierea imobilului

TEREN Extravilan

Adresa: Jud. Botosani

Nr. Crt	Nr cadastral Nr. topografic	Suprafaţa* (mp)	Observaţii / Referinţe
A1		1.734	Sector cadastral:24 Teren neimprejmuit; Diferenta de suprafata se regaseste inscrisa in CF 51701 la ID 1255- sector 24.

B. Partea II. Proprietari şi acte

Inscrieri privitoare la dreptul de proprietate şi alte drepturi reale		Referinţe
/		
Act Notarial nr. 75, din 14/01/2009 emis de BNP Renata Ciumacenco (Săveni);		
B1	Intabulare, drept de PROPRIETATE, dobandit prin Conventie, cota actuala 1/1	A1
	1) **SIMIONESCU TITEL**, căsătorit cu 2) **SIMIONESCU GETA**, bun comun.	

C. Partea III. SARCINI .

Inscrieri privind dezmembramintele dreptului de proprietate, drepturi reale de garanţie şi sarcini	Referinţe
NU SUNT	

Document care conține date cu caracter personal, protejat de prevederile Regulamentului (UE) nr. 679/2016 și Legii 190/2018

Anexa Nr. 1 La Partea I

Teren

Nr cadastral	Suprafaţa (mp)*	Observaţii / Referinţe
	1.734	Diferenta de suprafata se regaseste inscrisa in CF 51701 la ID 1255- sector 24.

* Suprafaţa este determinată in planul de proiecţie Stereo 70.

DETALII LINIARE IMOBIL

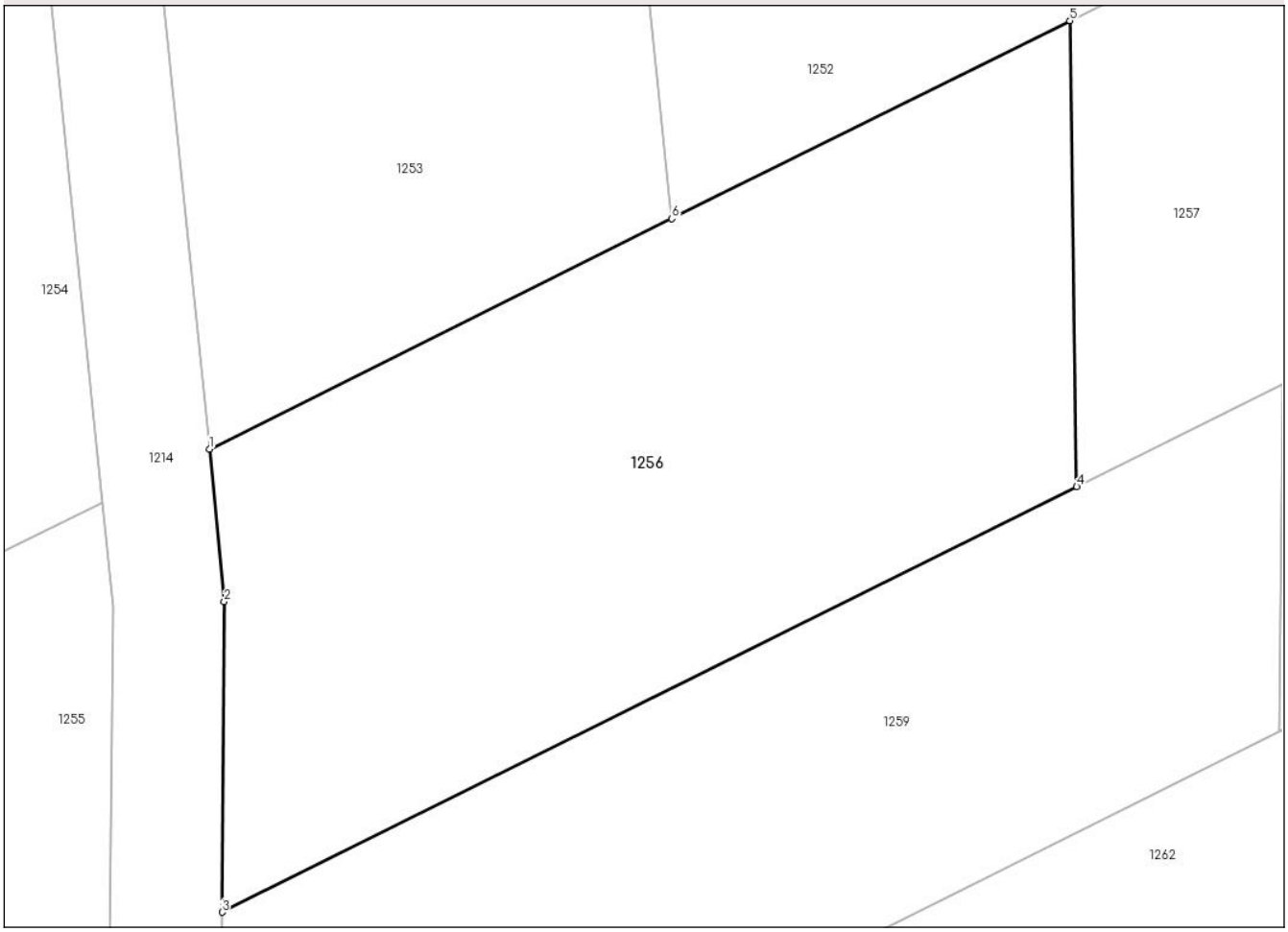

Date referitoare la teren

Crt	Categorie folosință	Intra vilan	Suprafaţa (mp)	Tarla	Parcelă	Nr. topo	Observaţii / Referinţe
1	arabil	NU	1.734	31	294/39	-	

Lungime Segmente
1) Valorile lungimilor segmentelor sunt obţinute din proiecţie în plan.

Punct început	X / Y	Punct sfârşit	X / Y	Lungime segment (** (m)
1	662.976,515 711.561,233	2	662.977,502 711.551,185	10.096
2	662.977,502 711.551,185	3	662.977,345 711.530,752	20.434
3	662.977,345 711.530,752	4	663.033,647 711.558,742	62.876
4	663.033,647 711.558,742	5	663.033,187 711.589,407	30.668
5	663.033,187 711.589,407	6	663.006,988 711.576,382	29.258

Document care conține date cu caracter personal, protejat de prevederile Regulamentului (UE) nr. 679/2016 și Legii 190/2018

Punct început	X / Y	Punct sfârşit	X / Y	Lungime segment (** (m)
6	663.006,988 711.576,382	1	662.976,515 711.561,233	34.031

** Lungimile segmentelor sunt determinate în planul de proiecţie Stereo 70 şi sunt rotunjite la 1 milimetru.
*** Distanţa dintre puncte este formată din segmente cumulate ce sunt mai mici decât valoarea 1 milimetru.

Document care conține date cu caracter personal, protejat de prevederile Regulamentului (UE) nr. 679/2016 și Legii 190/2018

DATE DESPRE IMOBILUL NR. 1257

Oficiul de Cadastru şi Publicitate Imobiliară BOTOSANI
Biroul de Cadastru şi Publicitate Imobiliară Botosani

A. Partea I. Descrierea imobilului

TEREN Extravilan

Adresa: Jud. Botosani

Nr. Crt	Nr cadastral Nr. topografic	Suprafaţa* (mp)	Observaţii / Referinţe
A1	51720	10.386	Sector cadastral:24 Teren neimprejmuit;

B. Partea II. Proprietari şi acte

Inscrieri privitoare la dreptul de proprietate şi alte drepturi reale		Referinţe
84088 / 04/11/2021		
Act Notarial nr. 75, din 14/01/2009 emis de BNP Renata Ciumacenco;		
B2	Intabulare, drept de PROPRIETATE, dobandit prin Conventie, cota actuala 1/1	A1
	1) **SIMIONESCU TITEL**, căsătorit cu 2) **SIMIONESCU GETA**, bun comun.	

C. Partea III. SARCINI .

Inscrieri privind dezmembramintele dreptului de proprietate, drepturi reale de garanţie şi sarcini	Referinţe
NU SUNT	

Document care conține date cu caracter personal, protejat de prevederile Regulamentului (UE) nr. 679/2016 și Legii 190/2018

Anexa Nr. 1 La Partea I

Teren

Nr cadastral	Suprafaţa (mp)*	Observaţii / Referinţe
51720	10.386	

* Suprafaţa este determinată in planul de proiecţie Stereo 70.

DETALII LINIARE IMOBIL

Date referitoare la teren

Crt	Categorie folosință	Intra vilan	Suprafaţa (mp)	Tarla	Parcelă	Nr. topo	Observaţii / Referinţe
1	arabil	NU	10.386	31	294/39	-	

Lungime Segmente
1) Valorile lungimilor segmentelor sunt obţinute din proiecţie în plan.

Punct început	X / Y	Punct sfârşit	X / Y	Lungime segment (** (m)
1	663.033,187 711.589,407	2	663.033,647 711.558,742	30.668
2	663.033,647 711.558,742	3	663.047,204 711.565,482	15.14
3	663.047,204 711.565,482	4	663.362,331 711.722,144	351.92
4	663.362,331 711.722,144	5	663.376,878 711.760,27	40.807
5	663.376,878 711.760,27	1	663.033,187 711.589,407	383.82

Document care conține date cu caracter personal, protejat de prevederile Regulamentului (UE) nr. 679/2016 și Legii 190/2018

** Lungimile segmentelor sunt determinate în planul de proiecţie Stereo 70 şi sunt rotunjite la 1 milimetru.
*** Distanţa dintre puncte este formată din segmente cumulate ce sunt mai mici decât valoarea 1 milimetru.

DATE DESPRE IMOBILUL NR. 1258

Oficiul de Cadastru şi Publicitate Imobiliară BOTOSANI
Biroul de Cadastru şi Publicitate Imobiliară Botosani

A. Partea I. Descrierea imobilului

TEREN Extravilan

Adresa: Jud. Botosani

Nr. Crt	Nr cadastral Nr. topografic	Suprafaţa* (mp)	Observaţii / Referinţe
A1	51721	7.042	Sector cadastral:24 Teren neimprejmuit;

B. Partea II. Proprietari şi acte

Inscrieri privitoare la dreptul de proprietate şi alte drepturi reale		Referinţe
84093 / 04/11/2021		
Act Notarial nr. 8376, din 18/11/2004 emis de BNP Reta Anței - Botoșani;		
B2	Intabulare, drept de PROPRIETATE, dobandit prin Conventie, cota actuala 1/1	A1
	1) **SIMIONESCU TITEL**, căsătorit cu 2) **SIMIONESCU GETA**, bun comun.	

C. Partea III. SARCINI .

Inscrieri privind dezmembramintele dreptului de proprietate, drepturi reale de garanţie şi sarcini	Referinţe
NU SUNT	

Document care conține date cu caracter personal, protejat de prevederile Regulamentului (UE) nr. 679/2016 și Legii 190/2018

Anexa Nr. 1 La Partea I

Teren

Nr cadastral	Suprafaţa (mp)*	Observaţii / Referinţe
51721	7.042	

* Suprafaţa este determinată in planul de proiecţie Stereo 70.

DETALII LINIARE IMOBIL

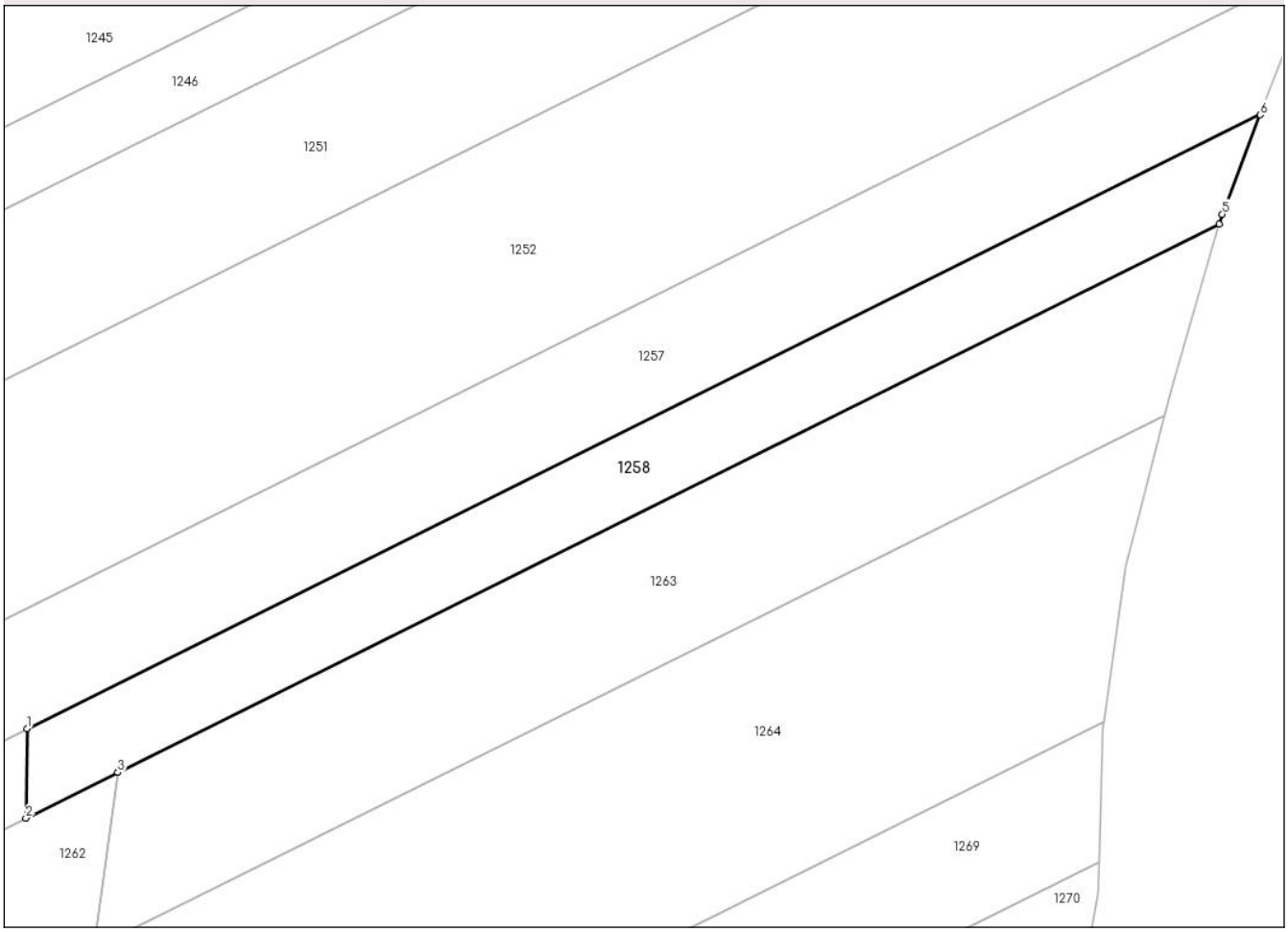

Date referitoare la teren

Crt	Categorie folosință	Intra vilan	Suprafaţa (mp)	Tarla	Parcelă	Nr. topo	Observaţii / Referinţe
1	arabil	NU	7.042	31	294/40	-	

Lungime Segmente
1) Valorile lungimilor segmentelor sunt obţinute din proiecţie în plan.

Punct început	X / Y	Punct sfârşit	X / Y	Lungime segment (** (m)
1	663.047,204 711.565,482	2	663.046,969 711.542,642	22.841
2	663.046,969 711.542,642	3	663.070,441 711.554,311	26.213
3	663.070,441 711.554,311	4	663.351,903 711.694,238	314.325
4	663.351,903 711.694,238	5	663.352,642 711.696,753	2.621
5	663.352,642 711.696,753	6	663.362,331 711.722,144	27.177

Document care conține date cu caracter personal, protejat de prevederile Regulamentului (UE) nr. 679/2016 și Legii 190/2018

Punct început	X / Y	Punct sfârşit	X / Y	Lungime segment (** (m)
6	663.362,331 711.722,144	1	663.047,204 711.565,482	351.92

** Lungimile segmentelor sunt determinate în planul de proiecţie Stereo 70 şi sunt rotunjite la 1 milimetru.
*** Distanţa dintre puncte este formată din segmente cumulate ce sunt mai mici decât valoarea 1 milimetru.

Document care conține date cu caracter personal, protejat de prevederile Regulamentului (UE) nr. 679/2016 și Legii 190/2018

DATE DESPRE IMOBILUL NR. 1259

Oficiul de Cadastru şi Publicitate Imobiliară BOTOSANI
Biroul de Cadastru şi Publicitate Imobiliară Botosani

A. Partea I. Descrierea imobilului

TEREN Extravilan

Adresa: Jud. Botosani

Nr. Crt	Nr cadastral Nr. topografic	Suprafaţa* (mp)	Observaţii / Referinţe
A1		1.587	Sector cadastral:24 Teren neimprejmuit; Diferenta de suprafata se regaseste inscrisa in CF 51692 la ID 1260 - sector 24.

B. Partea II. Proprietari şi acte

Inscrieri privitoare la dreptul de proprietate şi alte drepturi reale		Referinţe
/		
Act Notarial nr. 8376, din 18/11/2004 emis de BNP Reta Aniței (Botoșani);		
B1	Intabulare, drept de PROPRIETATE, dobandit prin Conventie, cota actuala 1/1	A1
	1) **SIMIONESCU TITEL**, căsătorit cu 2) **SIMIONESCU GETA**, bun comun.	

C. Partea III. SARCINI .

Inscrieri privind dezmembramintele dreptului de proprietate, drepturi reale de garanţie şi sarcini	Referinţe
NU SUNT	

Document care conține date cu caracter personal, protejat de prevederile Regulamentului (UE) nr. 679/2016 și Legii 190/2018

Anexa Nr. 1 La Partea I

Teren

Nr cadastral	Suprafaţa (mp)*	Observaţii / Referinţe
	1.587	Diferenta de suprafata se regaseste inscrisa in CF 51692 la ID 1260 - sector 24.

* Suprafaţa este determinată in planul de proiecţie Stereo 70.

DETALII LINIARE IMOBIL

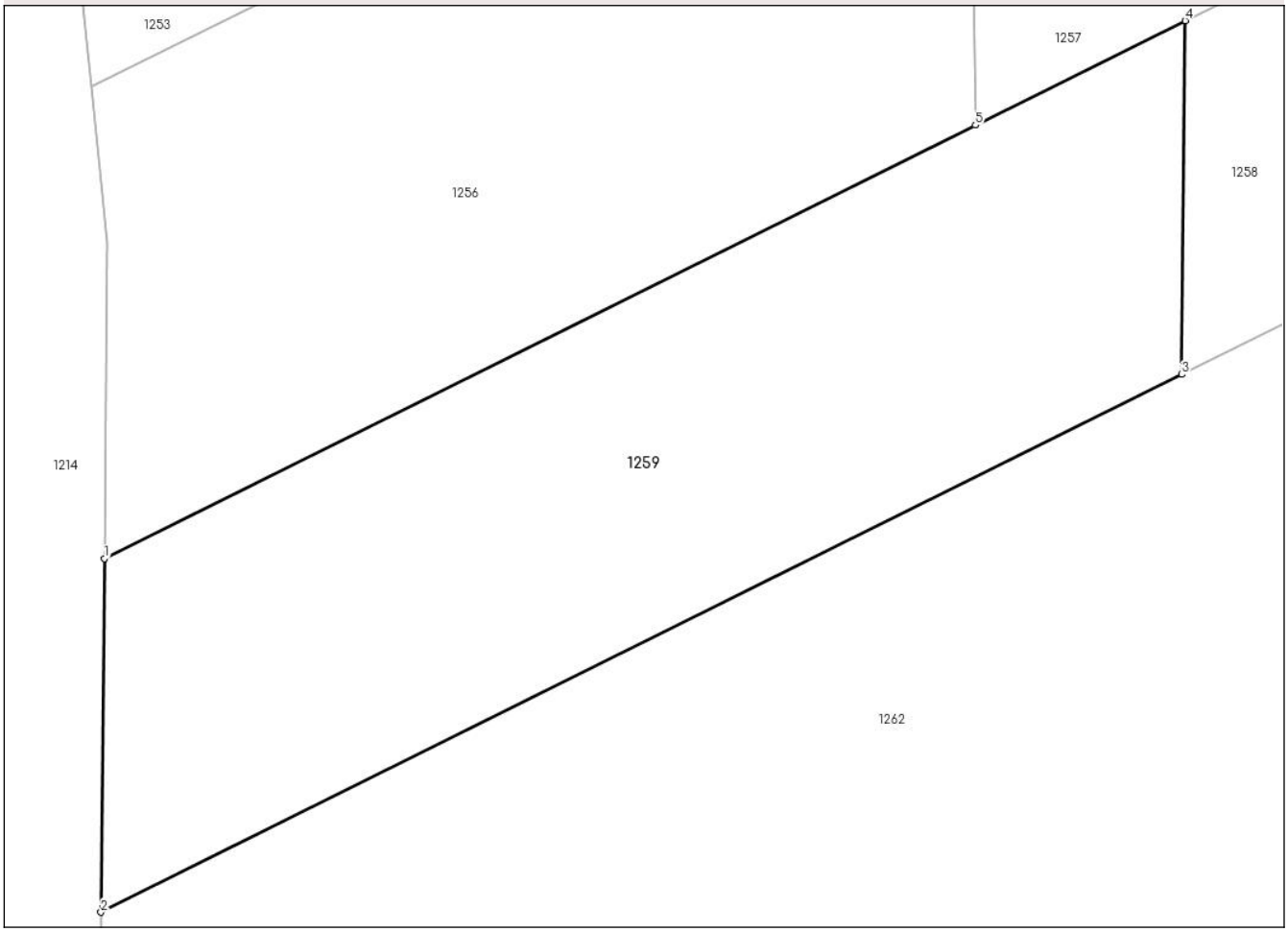

Date referitoare la teren

Crt	Categorie folosință	Intra vilan	Suprafaţa (mp)	Tarla	Parcelă	Nr. topo	Observaţii / Referinţe
1	arabil	NU	1.587	31	294/40	-	

Lungime Segmente
1) Valorile lungimilor segmentelor sunt obţinute din proiecţie în plan.

Punct început	X / Y	Punct sfârşit	X / Y	Lungime segment (** (m)
1	662.977,345 711.530,752	2	662.977,123 711.507,919	22.834
2	662.977,123 711.507,919	3	663.046,969 711.542,642	78.001
3	663.046,969 711.542,642	4	663.047,204 711.565,482	22.841
4	663.047,204 711.565,482	5	663.033,647 711.558,742	15.14
5	663.033,647 711.558,742	1	662.977,345 711.530,752	62.876

Document care conține date cu caracter personal, protejat de prevederile Regulamentului (UE) nr. 679/2016 și Legii 190/2018

** Lungimile segmentelor sunt determinate în planul de proiecţie Stereo 70 şi sunt rotunjite la 1 milimetru.
*** Distanţa dintre puncte este formată din segmente cumulate ce sunt mai mici decât valoarea 1 milimetru.

DATE DESPRE IMOBILUL NR. 1260

Oficiul de Cadastru şi Publicitate Imobiliară BOTOSANI
Biroul de Cadastru şi Publicitate Imobiliară Botosani

A. Partea I. Descrierea imobilului

TEREN Extravilan

Adresa: Jud. Botosani

Nr. Crt	Nr cadastral Nr. topografic	Suprafaţa* (mp)	Observaţii / Referinţe
A1	51692	8.271	Sector cadastral:24 Teren neimprejmuit; Diferenta de suprafata se regaseste la ID 1259 - sector 24.

B. Partea II. Proprietari şi acte

Inscrieri privitoare la dreptul de proprietate şi alte drepturi reale		Referinţe
84095 / 04/11/2021		
Act Notarial nr. 8376, din 18/11/2004 emis de BNP Reta Aniței, Botoșani;		
B2	Intabulare, drept de PROPRIETATE, dobandit prin Conventie, cota actuala 1/1	A1
	1) **SIMIONESCU TITEL**, căsătorit cu 2) **SIMIONESCU GETA**, bun comun.	

C. Partea III. SARCINI .

Inscrieri privind dezmembramintele dreptului de proprietate, drepturi reale de garanţie şi sarcini	Referinţe
NU SUNT	

Document care conține date cu caracter personal, protejat de prevederile Regulamentului (UE) nr. 679/2016 și Legii 190/2018

Anexa Nr. 1 La Partea I

Teren

Nr cadastral	Suprafaţa (mp)*	Observaţii / Referinţe
51692	8.271	Diferenta de suprafata se regaseste la ID 1259 - sector 24.

* Suprafaţa este determinată in planul de proiecţie Stereo 70.

DETALII LINIARE IMOBIL

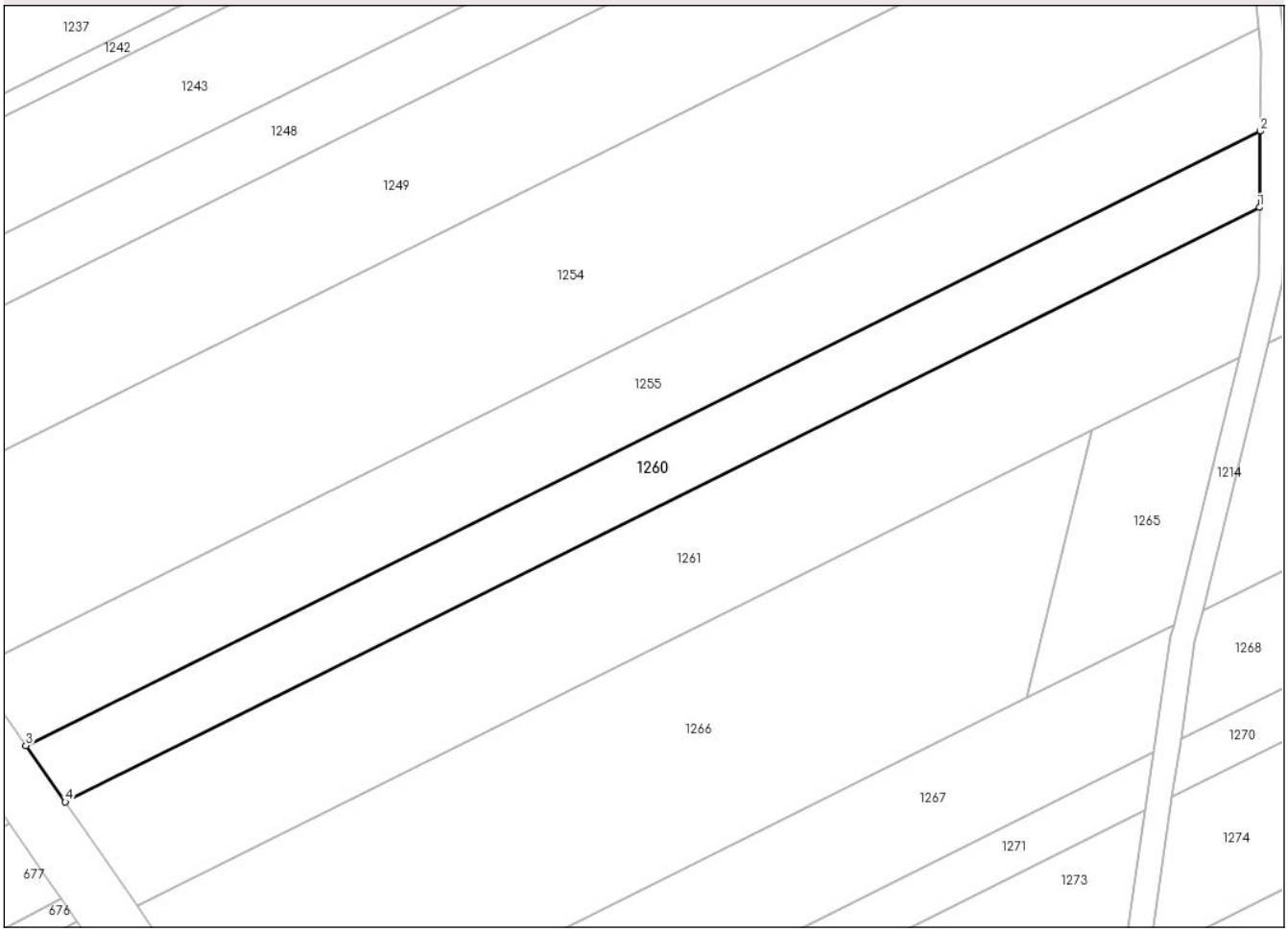

Date referitoare la teren

Crt	Categorie folosință	Intra vilan	Suprafaţa (mp)	Tarla	Parcelă	Nr. topo	Observaţii / Referinţe
1	arabil	NU	8.271	31	294/40	-	

Lungime Segmente
1) Valorile lungimilor segmentelor sunt obţinute din proiecţie în plan.

Punct început	X / Y	Punct sfârşit	X / Y	Lungime segment (** (m)
1	662.969,691 711.504,224	2	662.969,926 711.527,063	22.84
2	662.969,926 711.527,063	3	662.599,927 711.343,122	413.199
3	662.599,927 711.343,122	4	662.611,726 711.326,265	20.576
4	662.611,726 711.326,265	1	662.969,691 711.504,224	399.76

**** Lungimile segmentelor sunt determinate în planul de proiecţie Stereo 70 şi sunt rotunjite la 1 milimetru.**

Document care conține date cu caracter personal, protejat de prevederile Regulamentului (UE) nr. 679/2016 și Legii 190/2018

***** Distanţa dintre puncte este formată din segmente cumulate ce sunt mai mici decât valoarea 1 milimetru.**

DATE DESPRE IMOBILUL NR. 1261

Oficiul de Cadastru şi Publicitate Imobiliară BOTOSANI
Biroul de Cadastru şi Publicitate Imobiliară Botosani

A. Partea I. Descrierea imobilului

TEREN Extravilan

Adresa: Jud. Botosani

Nr. Crt	Nr cadastral Nr. topografic	Suprafaţa* (mp)	Observaţii / Referinţe
A1	51718	14.465	Sector cadastral:24 Teren neimprejmuit; Diferenta de suprafata se regaseste la ID 1262- sector 24.

B. Partea II. Proprietari şi acte

Inscrieri privitoare la dreptul de proprietate şi alte drepturi reale		Referinţe
84099 / 04/11/2021		
Act Notarial nr. 2720, din 20/12/2007 emis de BNP Renata Ciumacenco;		
B2	Intabulare, drept de PROPRIETATE, dobandit prin Conventie, cota actuala 1/1	A1
	1) **SIMIONESCU TITEL**, căsătorit cu 2) **SIMIONESCU GETA**, bun comun.	

C. Partea III. SARCINI .

Inscrieri privind dezmembramintele dreptului de proprietate, drepturi reale de garanţie şi sarcini	Referinţe
NU SUNT	

Document care conține date cu caracter personal, protejat de prevederile Regulamentului (UE) nr. 679/2016 și Legii 190/2018

Anexa Nr. 1 La Partea I

Teren

Nr cadastral	Suprafaţa (mp)*	Observaţii / Referinţe
51718	14.465	Diferenta de suprafata se regaseste la ID 1262- sector 24.

* Suprafaţa este determinată in planul de proiecţie Stereo 70.

DETALII LINIARE IMOBIL

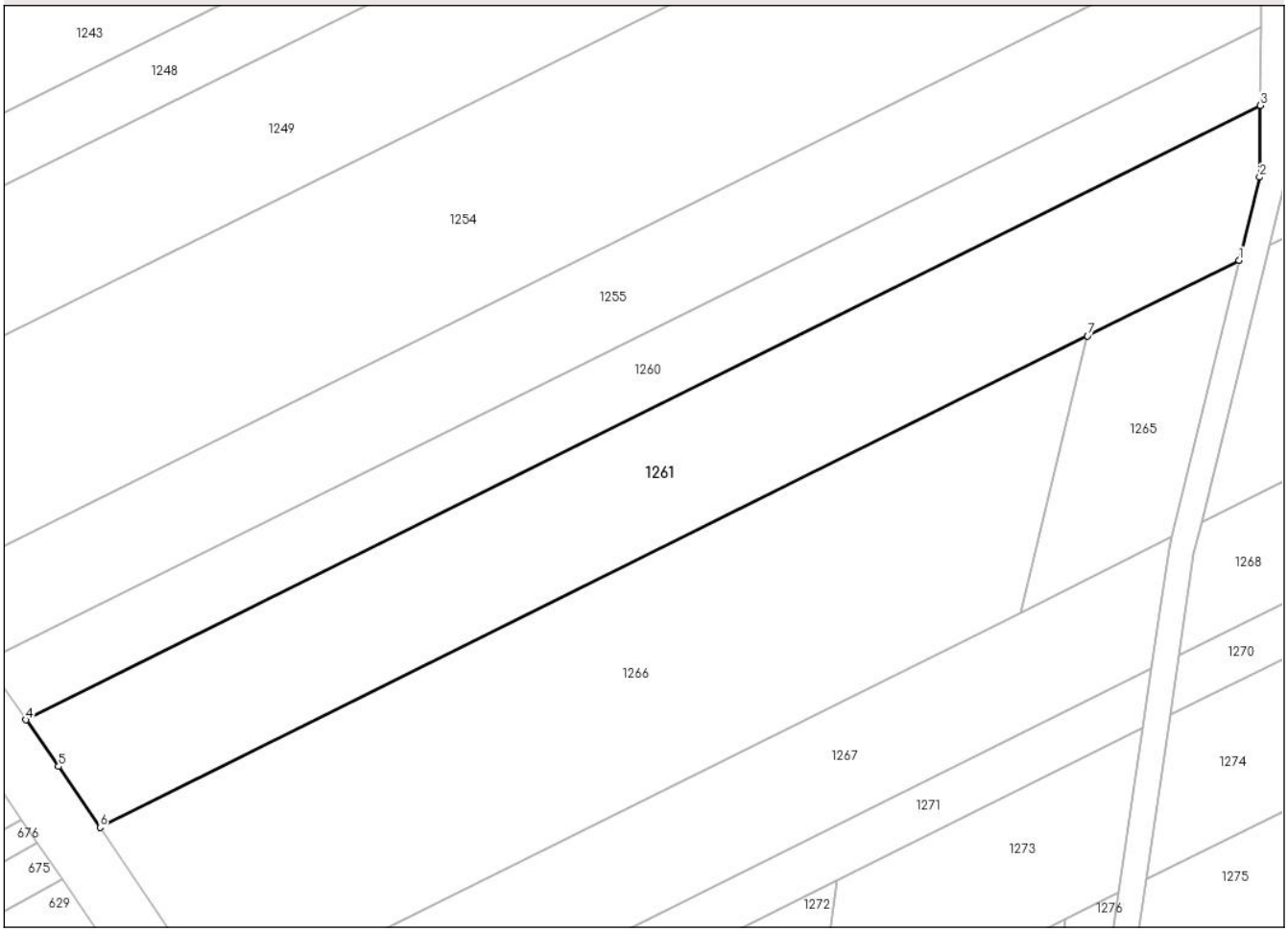

Date referitoare la teren

Crt	Categorie folosință	Intra vilan	Suprafaţa (mp)	Tarla	Parcelă	Nr. topo	Observaţii / Referinţe
1	arabil	NU	14.465	31	294/42	-	

Lungime Segmente
1) Valorile lungimilor segmentelor sunt obţinute din proiecţie în plan.

Punct început	X / Y	Punct sfârşit	X / Y	Lungime segment (** (m)
1	662.963,582 711.459,323	2	662.969,495 711.483,473	24.863
2	662.969,495 711.483,473	3	662.969,691 711.504,224	20.752
3	662.969,691 711.504,224	4	662.611,726 711.326,265	399.76
4	662.611,726 711.326,265	5	662.621,206 711.312,721	16.532
5	662.621,206 711.312,721	6	662.633,213 711.295,082	21.338

Document care conține date cu caracter personal, protejat de prevederile Regulamentului (UE) nr. 679/2016 și Legii 190/2018

Punct început	X / Y	Punct sfârşit	X / Y	Lungime segment (** (m)
6	662.633,213 711.295,082	7	662.919,631 711.437,472	319.86
7	662.919,631 711.437,472	1	662.963,582 711.459,323	49.083

** Lungimile segmentelor sunt determinate în planul de proiecţie Stereo 70 şi sunt rotunjite la 1 milimetru.
*** Distanţa dintre puncte este formată din segmente cumulate ce sunt mai mici decât valoarea 1 milimetru.

Document care conține date cu caracter personal, protejat de prevederile Regulamentului (UE) nr. 679/2016 și Legii 190/2018

DATE DESPRE IMOBILUL NR. 1262

Oficiul de Cadastru şi Publicitate Imobiliară BOTOSANI
Biroul de Cadastru şi Publicitate Imobiliară Botosani

A. Partea I. Descrierea imobilului

TEREN Extravilan

Adresa: Jud. Botosani

Nr. Crt	Nr cadastral Nr. topografic	Suprafaţa* (mp)	Observaţii / Referinţe
A1		3.824	Sector cadastral:24 Teren neimprejmuit; Diferenta de suprafata se regaseste inscrisa in CF 51718 la ID 1261- sector 24.

B. Partea II. Proprietari şi acte

Inscrieri privitoare la dreptul de proprietate şi alte drepturi reale		Referinţe
/		
Act Notarial nr. 2720, din 20/12/2007 emis de BNP Renata Ciumacenco;		
B1	Intabulare, drept de PROPRIETATE, dobandit prin Conventie, cota actuala 1/1	A1
	1) **SIMIONESCU TITEL**, căsătorit cu 2) **SIMIONESCU GETA**, bun comun.	

C. Partea III. SARCINI .

Inscrieri privind dezmembramintele dreptului de proprietate, drepturi reale de garanţie şi sarcini	Referinţe
NU SUNT	

Document care conține date cu caracter personal, protejat de prevederile Regulamentului (UE) nr. 679/2016 și Legii 190/2018

Anexa Nr. 1 La Partea I

Teren

Nr cadastral	Suprafaţa (mp)*	Observaţii / Referinţe
	3.824	Diferenta de suprafata se regaseste inscrisa in CF 51718 la ID 1261- sector 24.

* Suprafaţa este determinată in planul de proiecţie Stereo 70.

DETALII LINIARE IMOBIL

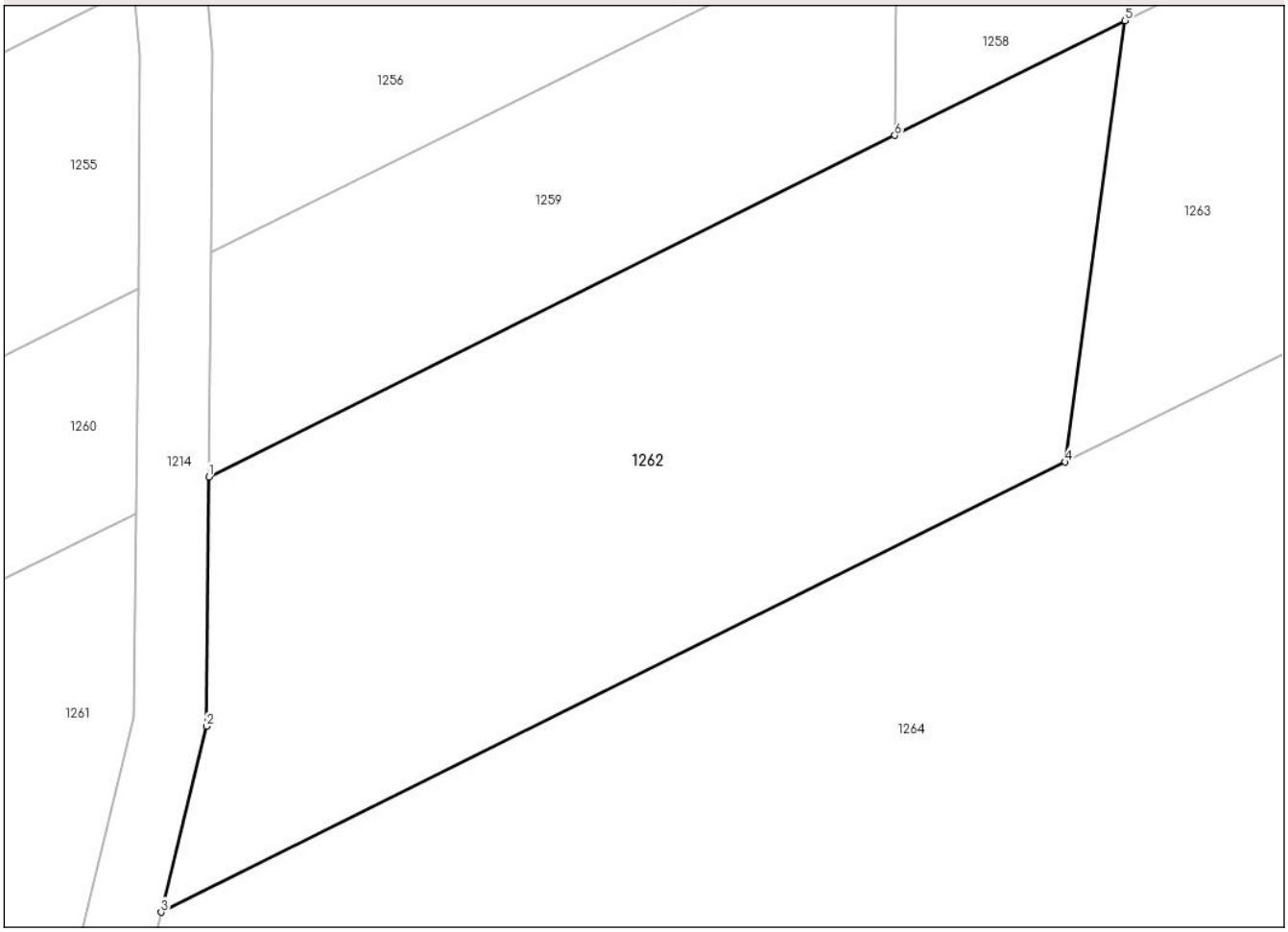

Date referitoare la teren

Crt	Categorie folosință	Intra vilan	Suprafaţa (mp)	Tarla	Parcelă	Nr. topo	Observaţii / Referinţe
1	arabil	NU	3.824	31	294/42	-	

Lungime Segmente
1) Valorile lungimilor segmentelor sunt obţinute din proiecţie în plan.

Punct început	X / Y	Punct sfârşit	X / Y	Lungime segment (** (m)
1	662.977,123 711.507,919	2	662.976,89 711.482,548	25.372
2	662.976,89 711.482,548	3	662.972,252 711.463,633	19.475
3	662.972,252 711.463,633	4	663.064,331 711.509,409	102.83
4	663.064,331 711.509,409	5	663.070,441 711.554,311	45.316
5	663.070,441 711.554,311	6	663.046,969 711.542,642	26.213

Document care conține date cu caracter personal, protejat de prevederile Regulamentului (UE) nr. 679/2016 și Legii 190/2018

Punct început	X / Y	Punct sfârşit	X / Y	Lungime segment (** (m)
6	663.046,969 711.542,642	1	662.977,123 711.507,919	78.001

** Lungimile segmentelor sunt determinate în planul de proiecţie Stereo 70 şi sunt rotunjite la 1 milimetru.
*** Distanţa dintre puncte este formată din segmente cumulate ce sunt mai mici decât valoarea 1 milimetru.

Document care conține date cu caracter personal, protejat de prevederile Regulamentului (UE) nr. 679/2016 și Legii 190/2018

DATE DESPRE IMOBILUL NR. 1263

Oficiul de Cadastru şi Publicitate Imobiliară BOTOSANI
Biroul de Cadastru şi Publicitate Imobiliară Botosani

A. Partea I. Descrierea imobilului

TEREN Extravilan

Adresa: Jud. Botosani

Nr. Crt	Nr cadastral Nr. topografic	Suprafaţa* (mp)	Observaţii / Referinţe
A1	51715	11.611	Sector cadastral:24 Teren neimprejmuit;

B. Partea II. Proprietari şi acte

Inscrieri privitoare la dreptul de proprietate şi alte drepturi reale		Referinţe
84097 / 04/11/2021		
Act Notarial nr. 2720, din 20/12/2007 emis de BNP Renata Ciumacenco;		
B3	Intabulare, drept de PROPRIETATE, dobandit prin Conventie, cota actuala 1/1	A1
	1) **SIMIONESCU TITEL**, căsătorit cu 2) **SIMIONESCU GETA**, bun comun.	

C. Partea III. SARCINI .

Inscrieri privind dezmembramintele dreptului de proprietate, drepturi reale de garanţie şi sarcini	Referinţe
NU SUNT	

Document care conține date cu caracter personal, protejat de prevederile Regulamentului (UE) nr. 679/2016 și Legii 190/2018

Anexa Nr. 1 La Partea I

Teren

Nr cadastral	Suprafaţa (mp)*	Observaţii / Referinţe
51715	11.611	

* Suprafaţa este determinată in planul de proiecţie Stereo 70.

DETALII LINIARE IMOBIL

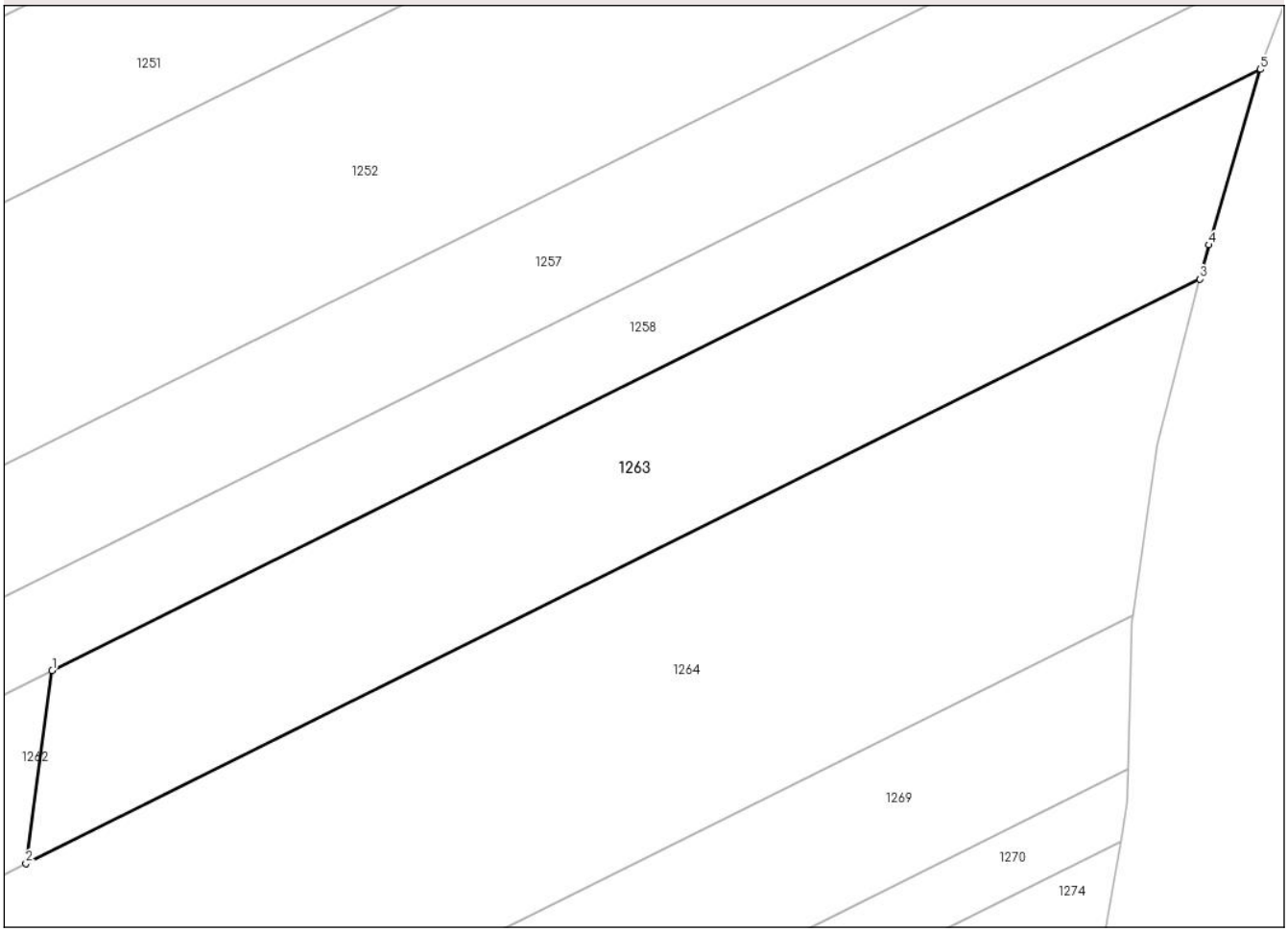

Date referitoare la teren

Crt	Categorie folosință	Intra vilan	Suprafaţa (mp)	Tarla	Parcelă	Nr. topo	Observaţii / Referinţe
1	arabil	NU	11.611	31	294/42	-	

Lungime Segmente
1) Valorile lungimilor segmentelor sunt obţinute din proiecţie în plan.

Punct început	X / Y	Punct sfârşit	X / Y	Lungime segment (** (m)
1	663.070,441 711.554,311	2	663.064,331 711.509,409	45.316
2	663.064,331 711.509,409	3	663.337,851 711.645,388	305.456
3	663.337,851 711.645,388	4	663.339,911 711.653,395	8.268
4	663.339,911 711.653,395	5	663.351,903 711.694,238	42.567
5	663.351,903 711.694,238	1	663.070,441 711.554,311	314.325

Document care conține date cu caracter personal, protejat de prevederile Regulamentului (UE) nr. 679/2016 și Legii 190/2018

** Lungimile segmentelor sunt determinate în planul de proiecţie Stereo 70 şi sunt rotunjite la 1 milimetru.
*** Distanţa dintre puncte este formată din segmente cumulate ce sunt mai mici decât valoarea 1 milimetru.

Document care conține date cu caracter personal, protejat de prevederile Regulamentului (UE) nr. 679/2016 și Legii 190/2018

DATE DESPRE IMOBILUL NR. 1264

Oficiul de Cadastru şi Publicitate Imobiliară BOTOSANI
Biroul de Cadastru şi Publicitate Imobiliară Botosani

A. Partea I. Descrierea imobilului

TEREN Extravilan

Adresa: Jud. Botosani

Nr. Crt	Nr cadastral Nr. topografic	Suprafaţa* (mp)	Observaţii / Referinţe
A1	51714	25.788	Sector cadastral:24 Teren neimprejmuit; Diferenta de suprafata se regaseste la ID 1265 - sector 24.

B. Partea II. Proprietari şi acte

Inscrieri privitoare la dreptul de proprietate şi alte drepturi reale		Referinţe
83595 / 02/11/2021		
Act Notarial nr. 65, din 06/05/2010 emis de BNPA Reta Anitei-Ana Maria Vatavu;		
B2	Intabulare, drept de PROPRIETATE, dobandit prin Succesiune, cota actuala 1/2	A1
	1) **SIMIONESCU TITEL**, bun propriu.	
B3	Intabulare, drept de PROPRIETATE, dobandit prin Succesiune, cota actuala 1/2	A1
	1) **IBĂNESCU ELENA**, bun propriu.	

C. Partea III. SARCINI .

Inscrieri privind dezmembramintele dreptului de proprietate, drepturi reale de garanţie şi sarcini	Referinţe
NU SUNT	

Document care conține date cu caracter personal, protejat de prevederile Regulamentului (UE) nr. 679/2016 și Legii 190/2018

Anexa Nr. 1 La Partea I

Teren

Nr cadastral	Suprafaţa (mp)*	Observaţii / Referinţe
51714	25.788	Diferenta de suprafata se regaseste la ID 1265 - sector 24.

* Suprafaţa este determinată in planul de proiecţie Stereo 70.

DETALII LINIARE IMOBIL

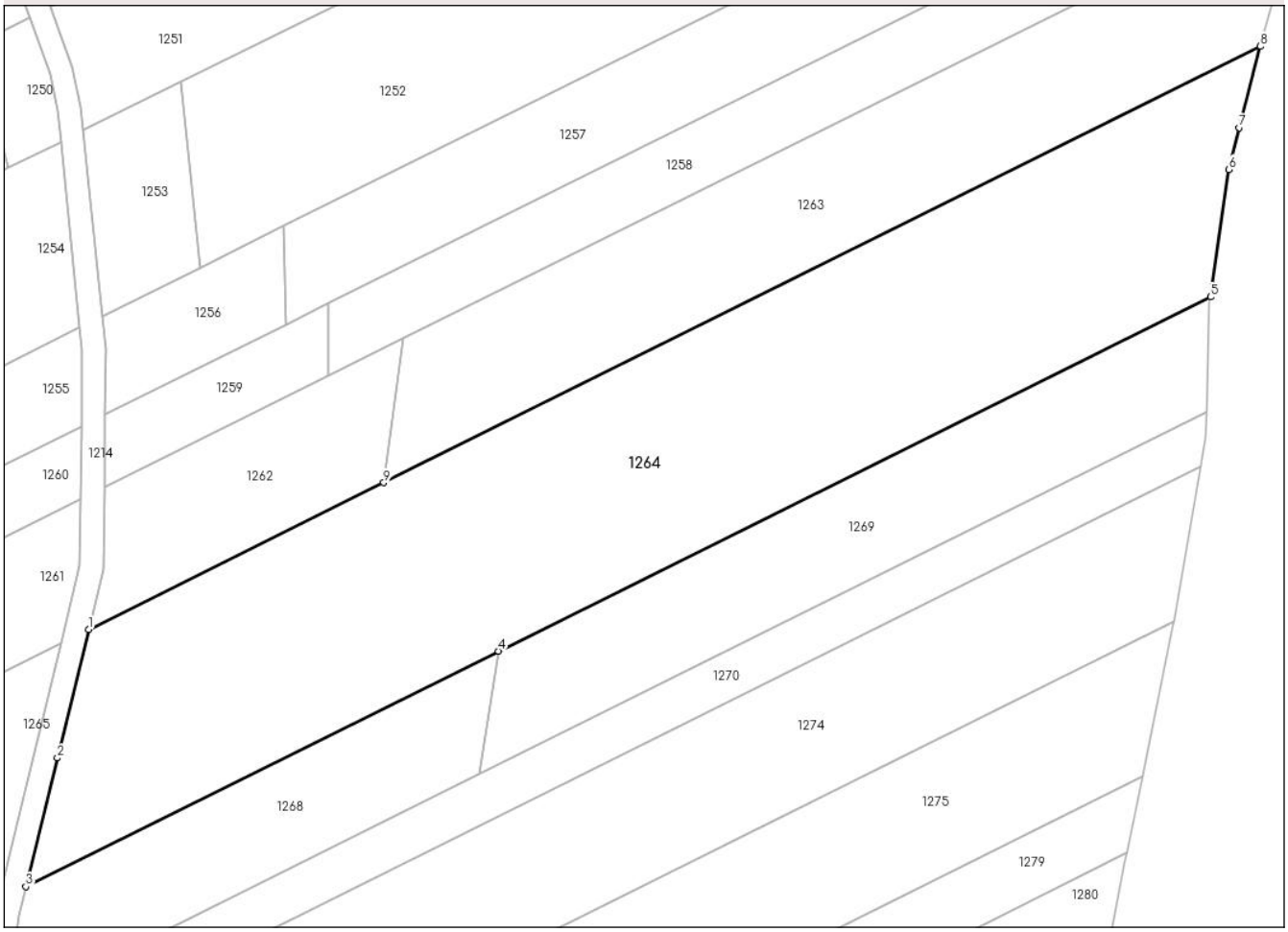

Date referitoare la teren

Crt	Categorie folosință	Intra vilan	Suprafaţa (mp)	Tarla	Parcelă	Nr. topo	Observaţii / Referinţe
1	arabil	NU	25.788	31	294/4	-	

Lungime Segmente
1) Valorile lungimilor segmentelor sunt obţinute din proiecţie în plan.

Punct început	X / Y	Punct sfârşit	X / Y	Lungime segment (** (m)
1	662.972,252 711.463,633	2	662.962,466 711.423,568	41.243
2	662.962,466 711.423,568	3	662.952,661 711.383,507	41.243
3	662.952,661 711.383,507	4	663.100,195 711.456,852	164.76
4	663.100,195 711.456,852	5	663.322,3 711.567,27	248.038
5	663.322,3 711.567,27	6	663.327,978 711.606,999	40.133

Document care conține date cu caracter personal, protejat de prevederile Regulamentului (UE) nr. 679/2016 și Legii 190/2018

Punct început	X / Y	Punct sfârşit	X / Y	Lungime segment (** (m)
6	663.327,978 711.606,999	7	663.331,335 711.620,056	13.482
7	663.331,335 711.620,056	8	663.337,851 711.645,388	26.157
8	663.337,851 711.645,388	9	663.064,331 711.509,409	305.456
9	663.064,331 711.509,409	1	662.972,252 711.463,633	102.83

** Lungimile segmentelor sunt determinate în planul de proiecţie Stereo 70 şi sunt rotunjite la 1 milimetru.
*** Distanţa dintre puncte este formată din segmente cumulate ce sunt mai mici decât valoarea 1 milimetru.

Document care conține date cu caracter personal, protejat de prevederile Regulamentului (UE) nr. 679/2016 și Legii 190/2018

DATE DESPRE IMOBILUL NR. 1265

Oficiul de Cadastru şi Publicitate Imobiliară BOTOSANI
Biroul de Cadastru şi Publicitate Imobiliară Botosani

A. Partea I. Descrierea imobilului

TEREN Extravilan

Adresa: Jud. Botosani

Nr. Crt	Nr cadastral Nr. topografic	Suprafaţa* (mp)	Observaţii / Referinţe
A1		3.094	Sector cadastral:24 Teren neimprejmuit; Diferenta de suprafata se regaseste inscrisa in CF 51714 la ID 1264- sector 24.

B. Partea II. Proprietari şi acte

Inscrieri privitoare la dreptul de proprietate şi alte drepturi reale		Referinţe
/		
Act Notarial nr. 65, din 06/05/2010 emis de BNPA Reta Anitei-Ana Maria Vatavu;		
B1	Intabulare, drept de PROPRIETATE, dobandit prin Succesiune, cota actuala 1/2	A1
	1) **SIMIONESCU TITEL**, bun propriu.	
B2	Intabulare, drept de PROPRIETATE, dobandit prin Succesiune, cota actuala 1/2	A1
	1) **IBĂNESCU ELENA**, bun propriu.	

C. Partea III. SARCINI .

Inscrieri privind dezmembramintele dreptului de proprietate, drepturi reale de garanţie şi sarcini	Referinţe
NU SUNT	

Document care conține date cu caracter personal, protejat de prevederile Regulamentului (UE) nr. 679/2016 și Legii 190/2018

Anexa Nr. 1 La Partea I

Teren

Nr cadastral	Suprafaţa (mp)*	Observaţii / Referinţe
	3.094	Diferenta de suprafata se regaseste inscrisa in CF 51714 la ID 1264- sector 24.

* Suprafaţa este determinată in planul de proiecţie Stereo 70.

DETALII LINIARE IMOBIL

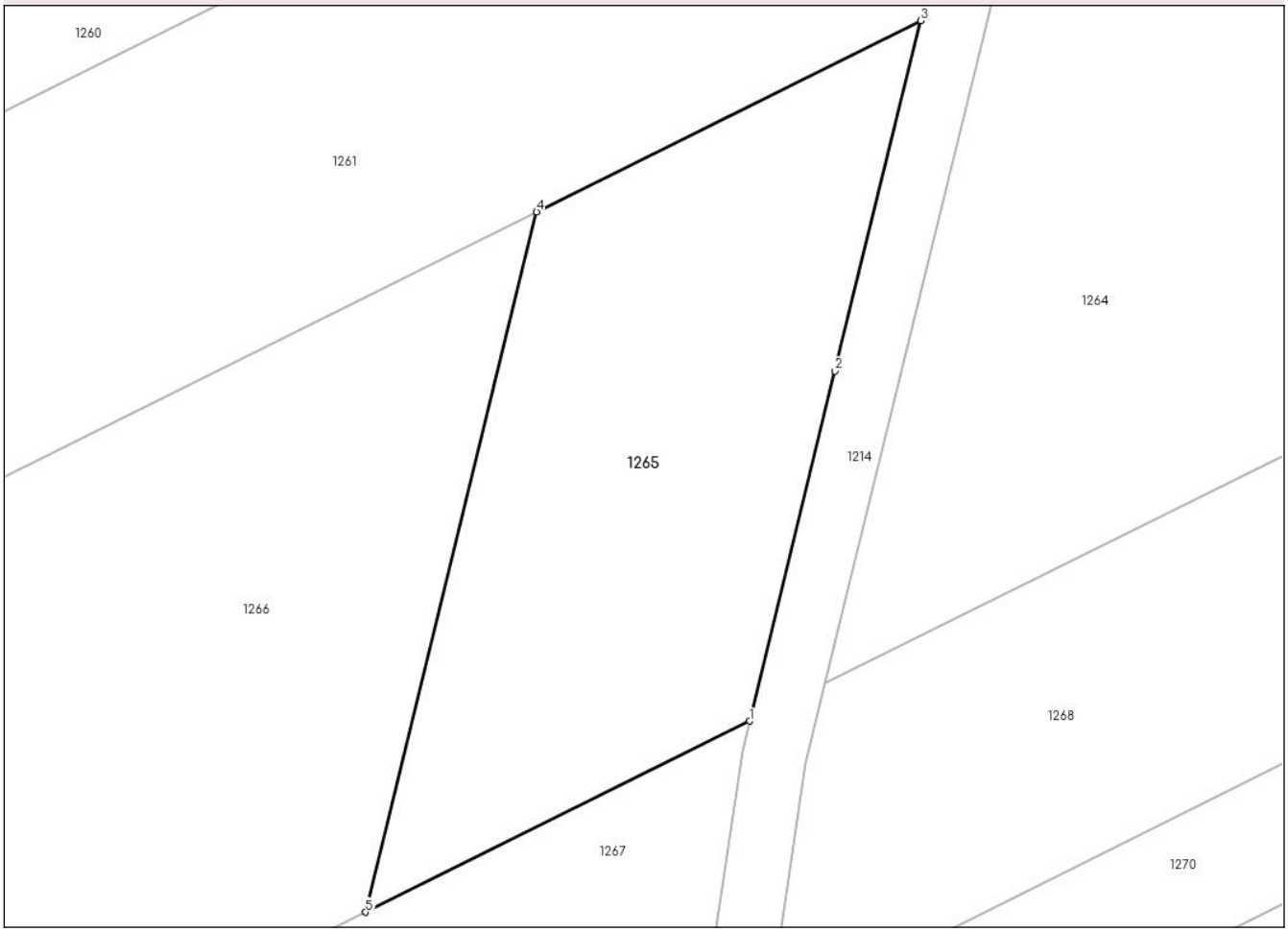

Date referitoare la teren

Crt	Categorie folosință	Intra vilan	Suprafaţa (mp)	Tarla	Parcelă	Nr. topo	Observaţii / Referinţe
1	arabil	NU	3.094	31	294/4	-	

Lungime Segmente
1) Valorile lungimilor segmentelor sunt obţinute din proiecţie în plan.

Punct început	X / Y	Punct sfârşit	X / Y	Lungime segment (** (m)
1	662.944,024 711.379,212	2	662.953,811 711.419,266	41.232
2	662.953,811 711.419,266	3	662.963,582 711.459,323	41.231
3	662.963,582 711.459,323	4	662.919,631 711.437,472	49.083
4	662.919,631 711.437,472	5	662.900,072 711.357,362	82.463
5	662.900,072 711.357,362	1	662.944,024 711.379,212	49.084

Document care conține date cu caracter personal, protejat de prevederile Regulamentului (UE) nr. 679/2016 și Legii 190/2018

** Lungimile segmentelor sunt determinate în planul de proiecţie Stereo 70 şi sunt rotunjite la 1 milimetru.
*** Distanţa dintre puncte este formată din segmente cumulate ce sunt mai mici decât valoarea 1 milimetru.

Document care conține date cu caracter personal, protejat de prevederile Regulamentului (UE) nr. 679/2016 și Legii 190/2018

DATE DESPRE IMOBILUL NR. 1266

Oficiul de Cadastru şi Publicitate Imobiliară BOTOSANI
Biroul de Cadastru şi Publicitate Imobiliară Botosani

A. Partea I. Descrierea imobilului

TEREN Extravilan

Adresa: Jud. Botosani

Nr. Crt	Nr cadastral Nr. topografic	Suprafaţa* (mp)	Observaţii / Referinţe
A1	51685	18.218	Sector cadastral:24 Teren neimprejmuit;

B. Partea II. Proprietari şi acte

Inscrieri privitoare la dreptul de proprietate şi alte drepturi reale		Referinţe
83598 / 02/11/2021		
Act Notarial nr. 65, din 06/05/2010 emis de BNPA Reta Aniței -Ana Maria Vatavu (Botoșani);		
B2	Intabulare, drept de PROPRIETATE, dobandit prin Succesiune, cota actuala 1/2	A1
	1) **SIMIONESCU TITEL**, bun propriu.	
B3	Intabulare, drept de PROPRIETATE, dobandit prin Succesiune, cota actuala 1/2	A1
	1) **IBĂNESCU ELENA**, bun propriu.	

C. Partea III. SARCINI .

Inscrieri privind dezmembramintele dreptului de proprietate, drepturi reale de garanţie şi sarcini	Referinţe
NU SUNT	

Anexa Nr. 1 La Partea I

Teren

Nr cadastral	Suprafaţa (mp)*	Observaţii / Referinţe
51685	18.218	

* Suprafaţa este determinată in planul de proiecţie Stereo 70.

DETALII LINIARE IMOBIL

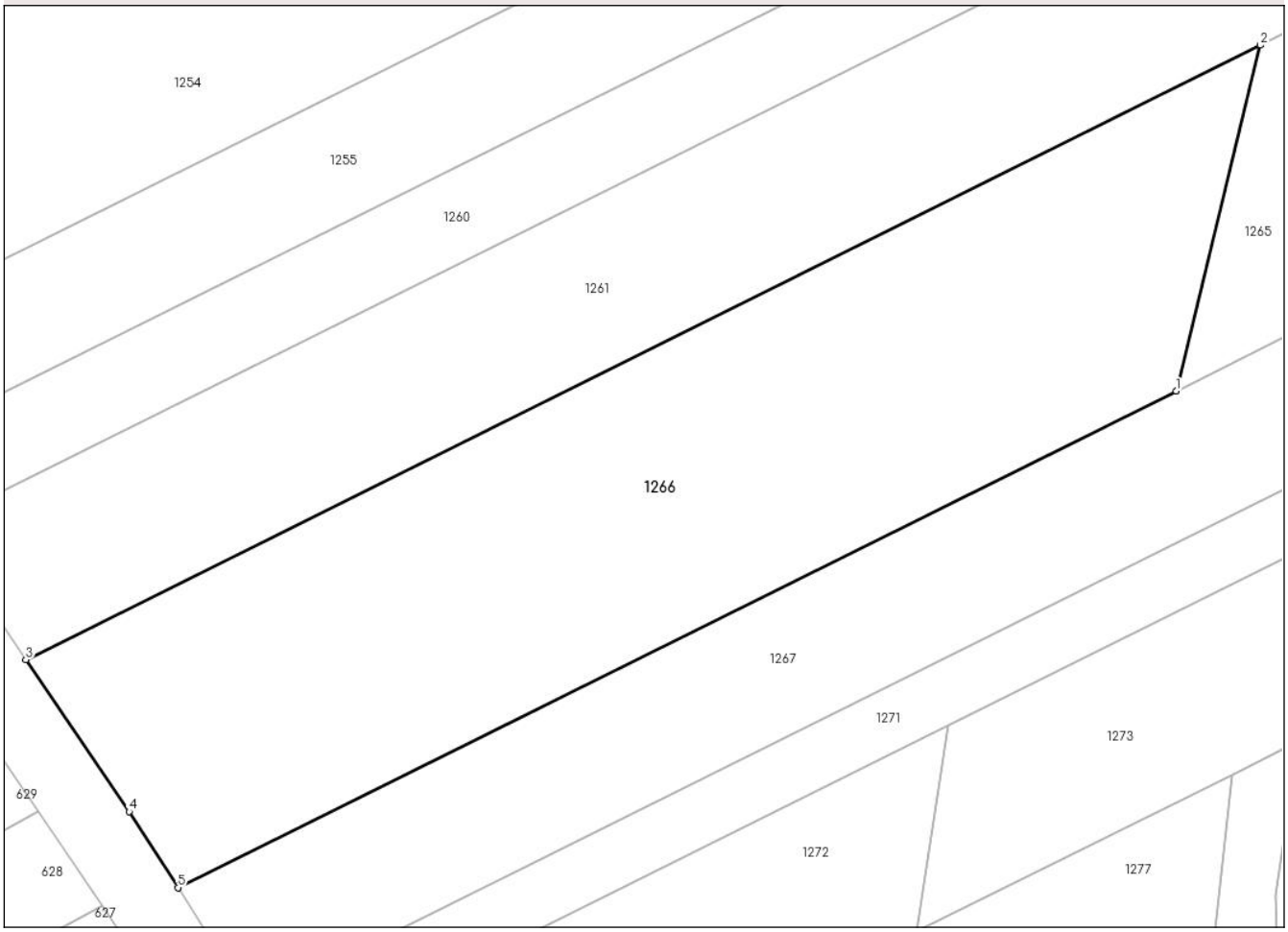

Date referitoare la teren

Crt	Categorie folosință	Intra vilan	Suprafaţa (mp)	Tarla	Parcelă	Nr. topo	Observaţii / Referinţe
1	arabil	NU	18.218	31	294/4	-	

Lungime Segmente
1) Valorile lungimilor segmentelor sunt obţinute din proiecţie în plan.

Punct început	X / Y	Punct sfârşit	X / Y	Lungime segment (** (m)
1	662.900,072 711.357,362	2	662.919,631 711.437,472	82.463
2	662.919,631 711.437,472	3	662.633,213 711.295,082	319.86
3	662.633,213 711.295,082	4	662.657,179 711.259,876	42.589
4	662.657,179 711.259,876	5	662.668,481 711.242,229	20.956
5	662.668,481 711.242,229	1	662.900,072 711.357,362	258.631

Document care conține date cu caracter personal, protejat de prevederile Regulamentului (UE) nr. 679/2016 și Legii 190/2018

** Lungimile segmentelor sunt determinate în planul de proiecţie Stereo 70 şi sunt rotunjite la 1 milimetru.
*** Distanţa dintre puncte este formată din segmente cumulate ce sunt mai mici decât valoarea 1 milimetru.

DATE DESPRE IMOBILUL NR. 1267

Oficiul de Cadastru şi Publicitate Imobiliară BOTOSANI
Biroul de Cadastru şi Publicitate Imobiliară Botosani

A. Partea I. Descrierea imobilului

TEREN Extravilan

Adresa: Jud. Botosani

Nr. Crt	Nr cadastral Nr. topografic	Suprafaţa* (mp)	Observaţii / Referinţe
A1	51700	9.289	Sector cadastral:24 Teren neimprejmuit; Diferenta de suprafata se regaseste la ID 1268 - sector 24.

B. Partea II. Proprietari şi acte

Inscrieri privitoare la dreptul de proprietate şi alte drepturi reale		Referinţe
84083 / 04/11/2021		
Act Notarial nr. 1685, din 20/12/2006 emis de NP Renata Ciumacenco;		
B3	Intabulare, drept de PROPRIETATE, dobandit prin Conventie, cota actuala 1/1	A1
	1) **SIMIONESCU TITEL**, căsătorit cu 2) **SIMIONESCU GETA**, bun comun.	

C. Partea III. SARCINI .

Inscrieri privind dezmembramintele dreptului de proprietate, drepturi reale de garanţie şi sarcini	Referinţe
NU SUNT	

Document care conține date cu caracter personal, protejat de prevederile Regulamentului (UE) nr. 679/2016 și Legii 190/2018

Anexa Nr. 1 La Partea I

Teren

Nr cadastral	Suprafaţa (mp)*	Observaţii / Referinţe
51700	9.289	Diferenta de suprafata se regaseste la ID 1268 - sector 24.

* Suprafaţa este determinată in planul de proiecţie Stereo 70.

DETALII LINIARE IMOBIL

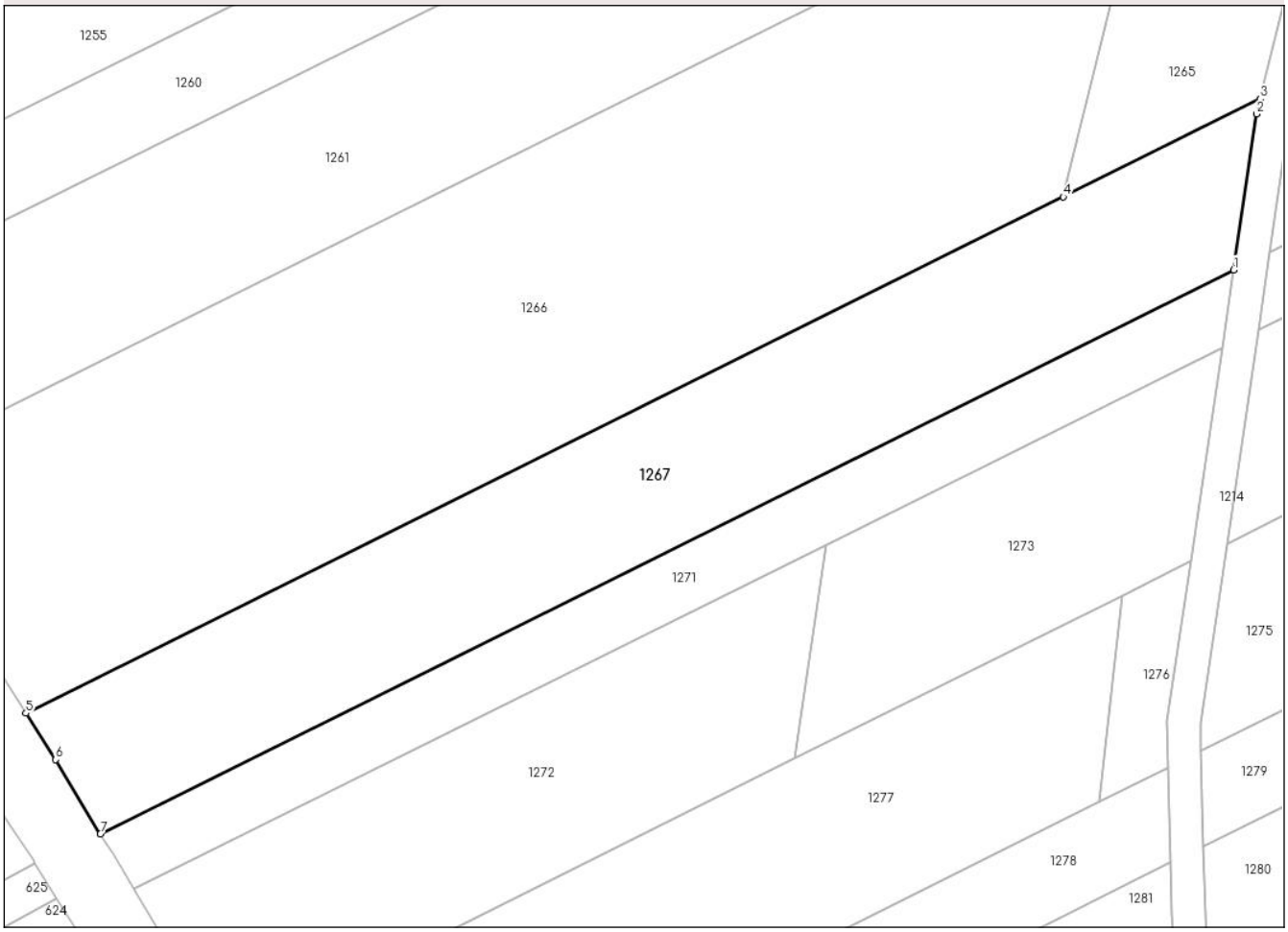

Date referitoare la teren

Crt	Categorie folosință	Intra vilan	Suprafaţa (mp)	Tarla	Parcelă	Nr. topo	Observaţii / Referinţe
1	arabil	NU	9.289	31	294/38	-	

Lungime Segmente
1) Valorile lungimilor segmentelor sunt obţinute din proiecţie în plan.

Punct început	X / Y	Punct sfârşit	X / Y	Lungime segment (** (m)
1	662.938,081 711.341,072	2	662.943,201 711.375,843	35.146
2	662.943,201 711.375,843	3	662.944,024 711.379,212	3.468
3	662.944,024 711.379,212	4	662.900,072 711.357,362	49.084
4	662.900,072 711.357,362	5	662.668,481 711.242,229	258.631
5	662.668,481 711.242,229	6	662.675,112 711.231,875	12.295

Document care conține date cu caracter personal, protejat de prevederile Regulamentului (UE) nr. 679/2016 și Legii 190/2018

Punct început	X / Y	Punct sfârşit	X / Y	Lungime segment (** (m)
6	662.675,112 711.231,875	7	662.685,113 711.215,311	19.349
7	662.685,113 711.215,311	1	662.938,081 711.341,072	282.504

** Lungimile segmentelor sunt determinate în planul de proiecţie Stereo 70 şi sunt rotunjite la 1 milimetru.
*** Distanţa dintre puncte este formată din segmente cumulate ce sunt mai mici decât valoarea 1 milimetru.

Document care conține date cu caracter personal, protejat de prevederile Regulamentului (UE) nr. 679/2016 și Legii 190/2018

DATE DESPRE IMOBILUL NR. 1268

Oficiul de Cadastru şi Publicitate Imobiliară BOTOSANI
Biroul de Cadastru şi Publicitate Imobiliară Botosani

A. Partea I. Descrierea imobilului

TEREN Extravilan

Adresa: Jud. Botosani

Nr. Crt	Nr cadastral Nr. topografic	Suprafaţa* (mp)	Observaţii / Referinţe
A1		5.215	Sector cadastral:24 Teren neimprejmuit; Diferenta de suprafata se regaseste inscrisa in CF 51700 la ID 1267- sector 24.

B. Partea II. Proprietari şi acte

Inscrieri privitoare la dreptul de proprietate şi alte drepturi reale		Referinţe
/		
Act Notarial nr. 1685, din 20/12/2006 emis de NP Renata Ciumacenco;		
B1	Intabulare, drept de PROPRIETATE, dobandit prin Conventie, cota actuala 1/1	A1
	1) **SIMIONESCU GETA**, bun comun. 2) **SIMIONESCU TITEL**, căsătorit cu	

C. Partea III. SARCINI .

Inscrieri privind dezmembramintele dreptului de proprietate, drepturi reale de garanţie şi sarcini	Referinţe
NU SUNT	

Document care conține date cu caracter personal, protejat de prevederile Regulamentului (UE) nr. 679/2016 și Legii 190/2018

Anexa Nr. 1 La Partea I

Teren

Nr cadastral	Suprafaţa (mp)*	Observaţii / Referinţe
	5.215	Diferenta de suprafata se regaseste inscrisa in CF 51700 la ID 1267- sector 24.

* Suprafaţa este determinată in planul de proiecţie Stereo 70.

DETALII LINIARE IMOBIL

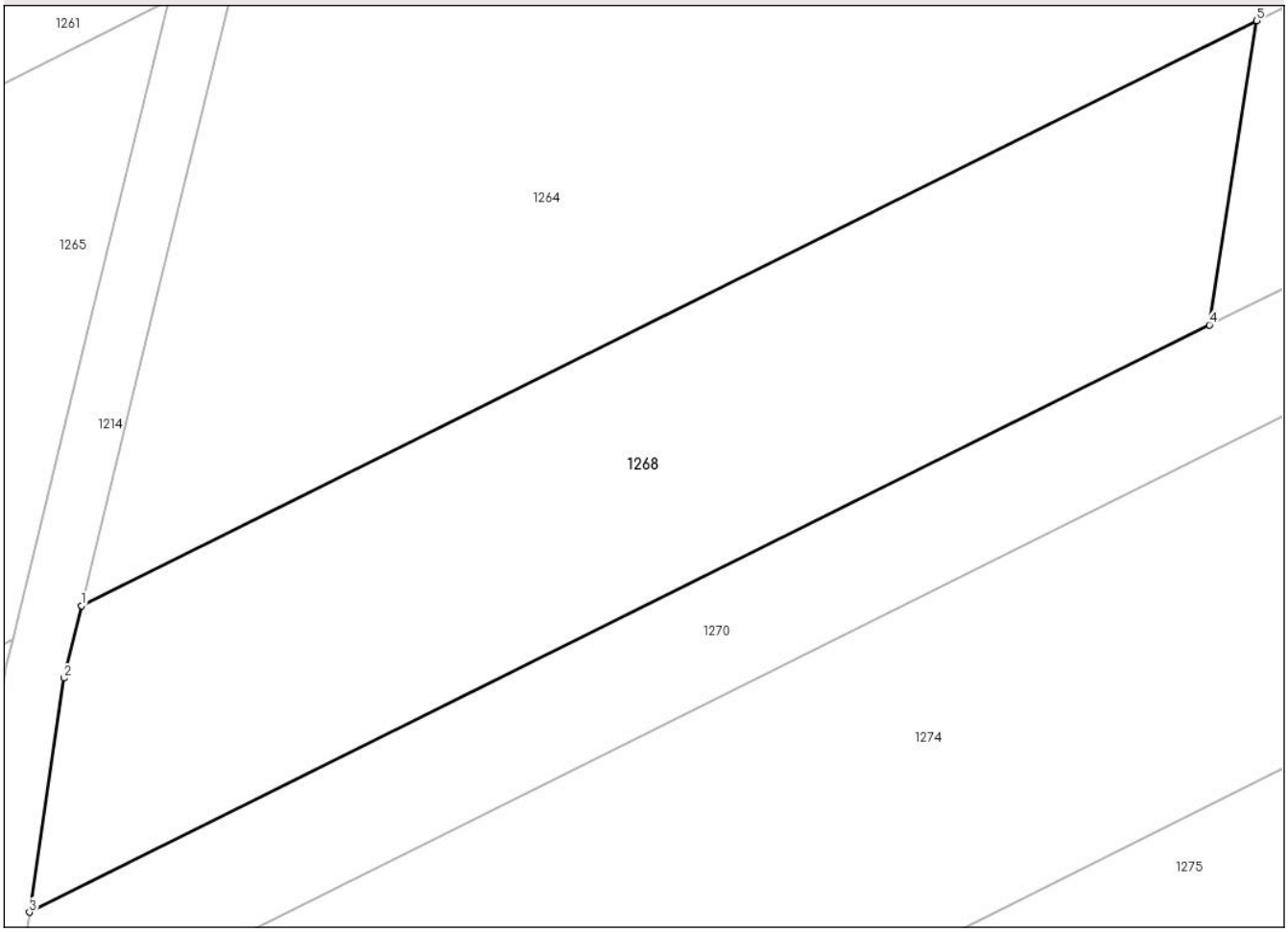

Date referitoare la teren

Crt	Categorie folosință	Intra vilan	Suprafaţa (mp)	Tarla	Parcelă	Nr. topo	Observaţii / Referinţe
1	arabil	NU	5.215	31	294/38	-	

Lungime Segmente
1) Valorile lungimilor segmentelor sunt obţinute din proiecţie în plan.

Punct început	X / Y	Punct sfârşit	X / Y	Lungime segment (** (m)
1	662.952,661 711.383,507	2	662.950,442 711.374,429	9.345
2	662.950,442 711.374,429	3	662.946,119 711.345,068	29.678
3	662.946,119 711.345,068	4	663.094,253 711.418,711	165.43
4	663.094,253 711.418,711	5	663.100,195 711.456,852	38.601
5	663.100,195 711.456,852	1	662.952,661 711.383,507	164.76

Document care conține date cu caracter personal, protejat de prevederile Regulamentului (UE) nr. 679/2016 și Legii 190/2018

** Lungimile segmentelor sunt determinate în planul de proiecţie Stereo 70 şi sunt rotunjite la 1 milimetru.
*** Distanţa dintre puncte este formată din segmente cumulate ce sunt mai mici decât valoarea 1 milimetru.

DATE DESPRE IMOBILUL NR. 1269

Oficiul de Cadastru şi Publicitate Imobiliară BOTOSANI
Biroul de Cadastru şi Publicitate Imobiliară Botosani

A. Partea I. Descrierea imobilului

TEREN Extravilan

Adresa: Jud. Botosani

Nr. Crt	Nr cadastral Nr. topografic	Suprafaţa* (mp)	Observaţii / Referinţe
A1	51694	7.896	Sector cadastral:24 Teren neimprejmuit;

B. Partea II. Proprietari şi acte

Inscrieri privitoare la dreptul de proprietate şi alte drepturi reale		Referinţe
84085 / 04/11/2021		
Act Notarial nr. 1685, din 20/12/2006 emis de BNP Renata Ciumacenco;		
B3	Intabulare, drept de PROPRIETATE, dobandit prin Conventie, cota actuala 1/1	A1
	1) **SIMIONESCU TITEL**, căsătorit cu 2) **SIMIONESCU GETA**, bun comun.	

C. Partea III. SARCINI .

Inscrieri privind dezmembramintele dreptului de proprietate, drepturi reale de garanţie şi sarcini	Referinţe
NU SUNT	

Document care conține date cu caracter personal, protejat de prevederile Regulamentului (UE) nr. 679/2016 și Legii 190/2018

Anexa Nr. 1 La Partea I

Teren

Nr cadastral	Suprafaţa (mp)*	Observaţii / Referinţe
51694	7.896	

* Suprafaţa este determinată in planul de proiecţie Stereo 70.

DETALII LINIARE IMOBIL

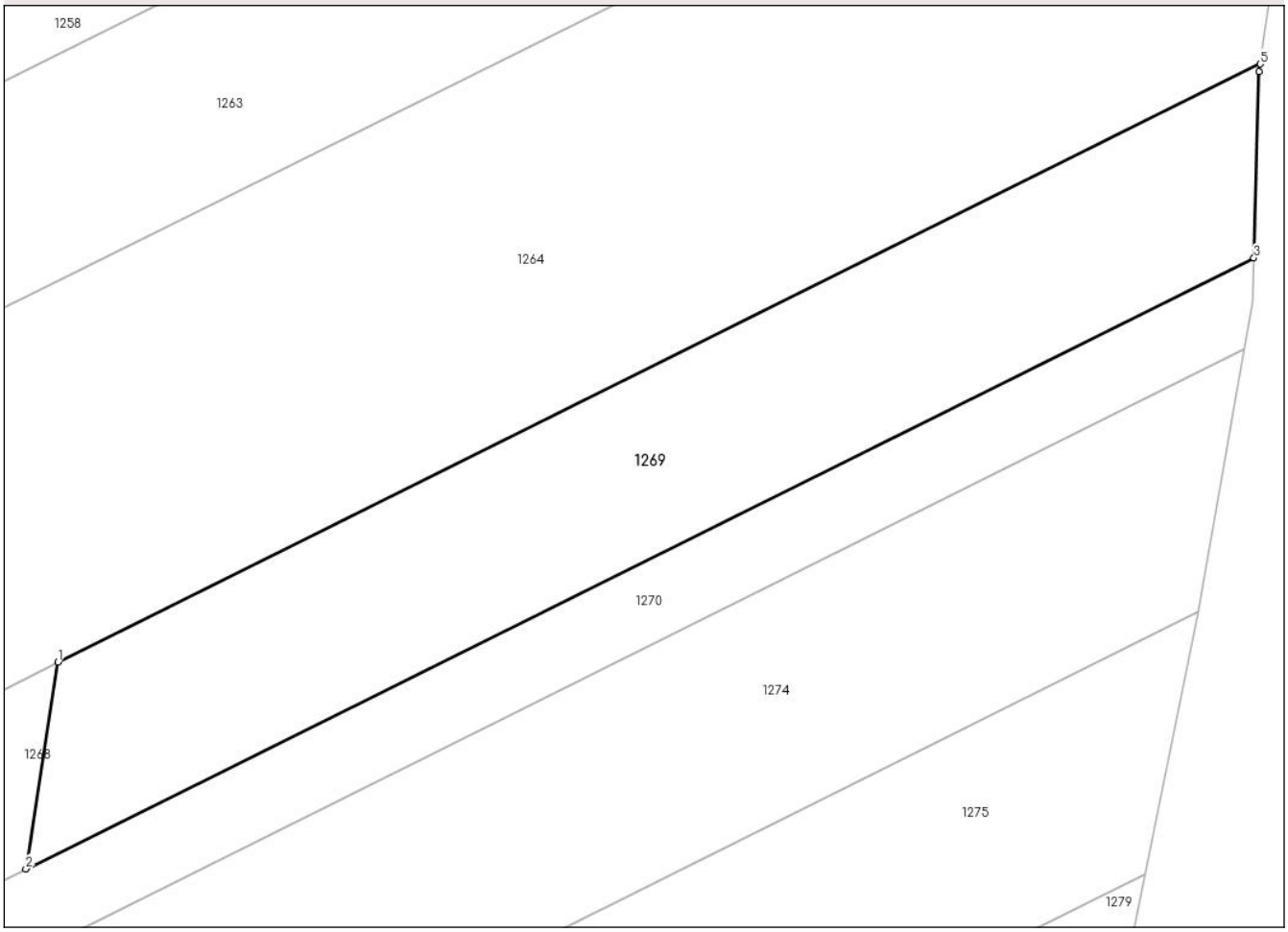

Date referitoare la teren

Crt	Categorie folosință	Intra vilan	Suprafaţa (mp)	Tarla	Parcelă	Nr. topo	Observaţii / Referinţe
1	arabil	NU	7.896	31	294/38	-	

Lungime Segmente
1) Valorile lungimilor segmentelor sunt obţinute din proiecţie în plan.

Punct început	X / Y	Punct sfârşit	X / Y	Lungime segment (** (m)
1	663.100,195 711.456,852	2	663.094,253 711.418,711	38.601
2	663.094,253 711.418,711	3	663.321,124 711.531,498	253.36
3	663.321,124 711.531,498	4	663.322,09 711.565,8	34.316
4	663.322,09 711.565,8	5	663.322,3 711.567,27	1.485
5	663.322,3 711.567,27	1	663.100,195 711.456,852	248.038

Document care conține date cu caracter personal, protejat de prevederile Regulamentului (UE) nr. 679/2016 și Legii 190/2018

** Lungimile segmentelor sunt determinate în planul de proiecţie Stereo 70 şi sunt rotunjite la 1 milimetru.
*** Distanţa dintre puncte este formată din segmente cumulate ce sunt mai mici decât valoarea 1 milimetru.

DATE DESPRE IMOBILUL NR. 1270

Oficiul de Cadastru şi Publicitate Imobiliară BOTOSANI
Biroul de Cadastru şi Publicitate Imobiliară Botosani

A. Partea I. Descrierea imobilului

TEREN Extravilan

Adresa: Jud. Botosani

Nr. Crt	Nr cadastral Nr. topografic	Suprafaţa* (mp)	Observaţii / Referinţe
A1		6.024	Sector cadastral:24 Teren neimprejmuit; Diferenta de suprafata se regaseste la ID 1271- sector 24.

B. Partea II. Proprietari şi acte

Inscrieri privitoare la dreptul de proprietate şi alte drepturi reale		Referinţe
/		
Act Administrativ nr. 20046, din 31/08/1993 emis de Comisia Judeteana Botosani;		
B1	Intabulare, drept de PROPRIETATE, dobandit prin Reconstituire, cota actuala 1/1	A1
	1) **CIOMAGA MARITA**, Lipsă CNP, bun propriu.	

C. Partea III. SARCINI .

Inscrieri privind dezmembramintele dreptului de proprietate, drepturi reale de garanţie şi sarcini	Referinţe
NU SUNT	

Document care conține date cu caracter personal, protejat de prevederile Regulamentului (UE) nr. 679/2016 și Legii 190/2018

Anexa Nr. 1 La Partea I

Teren

Nr cadastral	Suprafaţa (mp)*	Observaţii / Referinţe
	6.024	Diferenta de suprafata se regaseste la ID 1271- sector 24.

* Suprafaţa este determinată in planul de proiecţie Stereo 70.

DETALII LINIARE IMOBIL

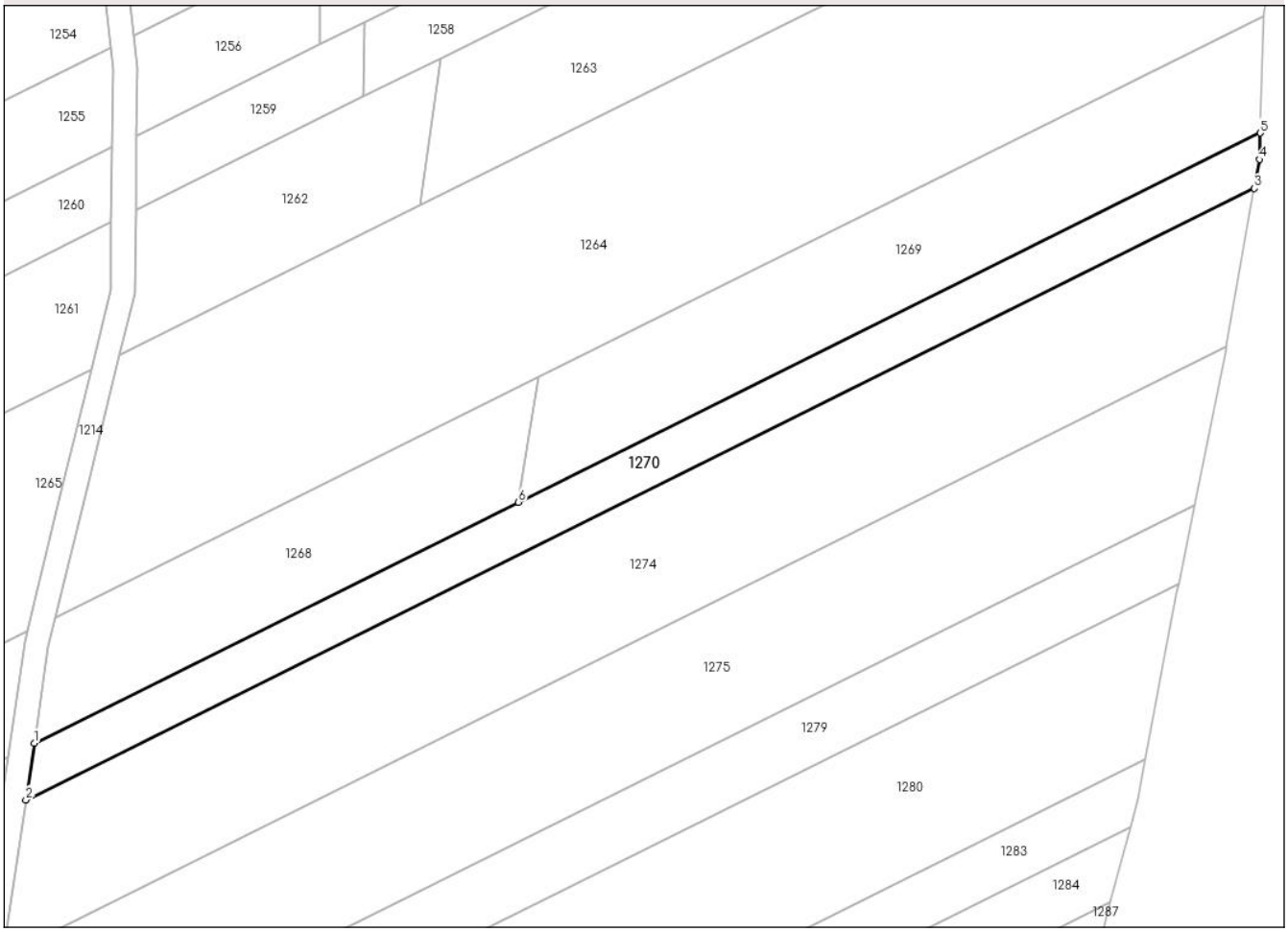

Date referitoare la teren

Crt	Categorie folosință	Intra vilan	Suprafaţa (mp)	Tarla	Parcelă	Nr. topo	Observaţii / Referinţe
1	arabil	NU	6.024	31	294/38	-	

Lungime Segmente
1) Valorile lungimilor segmentelor sunt obţinute din proiecţie în plan.

Punct început	X / Y	Punct sfârşit	X / Y	Lungime segment (** (m)
1	662.946,119 711.345,068	2	662.943,571 711.327,768	17.487
2	662.943,571 711.327,768	3	663.319,34 711.514,578	419.643
3	663.319,34 711.514,578	4	663.320,897 711.523,451	9.009
4	663.320,897 711.523,451	5	663.321,124 711.531,498	8.05
5	663.321,124 711.531,498	6	663.094,253 711.418,711	253.36

Document care conține date cu caracter personal, protejat de prevederile Regulamentului (UE) nr. 679/2016 și Legii 190/2018

Punct început	X / Y	Punct sfârşit	X / Y	Lungime segment (** (m)
6	663.094,253 711.418,711	1	662.946,119 711.345,068	165.43

** Lungimile segmentelor sunt determinate în planul de proiecţie Stereo 70 şi sunt rotunjite la 1 milimetru.
*** Distanţa dintre puncte este formată din segmente cumulate ce sunt mai mici decât valoarea 1 milimetru.

Document care conține date cu caracter personal, protejat de prevederile Regulamentului (UE) nr. 679/2016 și Legii 190/2018

DATE DESPRE IMOBILUL NR. 1271

Oficiul de Cadastru şi Publicitate Imobiliară BOTOSANI
Biroul de Cadastru şi Publicitate Imobiliară Botosani

A. Partea I. Descrierea imobilului

TEREN Extravilan

Adresa: Jud. Botosani

Nr. Crt	Nr cadastral Nr. topografic	Suprafaţa* (mp)	Observaţii / Referinţe
A1		3.976	Sector cadastral:24 Teren neimprejmuit; Diferenta de suprafata se regaseste la ID 1270 - sector 24.

B. Partea II. Proprietari şi acte

Inscrieri privitoare la dreptul de proprietate şi alte drepturi reale		Referinţe
/		
Act Administrativ nr. 20046, din 31/08/1993 emis de Comisia Judeteana Botosani;		
B1	Intabulare, drept de PROPRIETATE, dobandit prin Reconstituire, cota actuala 1/1	A1
	1) **CIOMAGA MARITA**, Lipsă CNP, bun propriu.	

C. Partea III. SARCINI .

Inscrieri privind dezmembramintele dreptului de proprietate, drepturi reale de garanţie şi sarcini	Referinţe
NU SUNT	

Document care conține date cu caracter personal, protejat de prevederile Regulamentului (UE) nr. 679/2016 și Legii 190/2018

Anexa Nr. 1 La Partea I

Teren

Nr cadastral	Suprafaţa (mp)*	Observaţii / Referinţe
	3.976	Diferenta de suprafata se regaseste la ID 1270 - sector 24.

* Suprafaţa este determinată in planul de proiecţie Stereo 70.

DETALII LINIARE IMOBIL

Date referitoare la teren

Crt	Categorie folosință	Intra vilan	Suprafaţa (mp)	Tarla	Parcelă	Nr. topo	Observaţii / Referinţe
1	arabil	NU	3.976	31	294/38	-	

Lungime Segmente
1) Valorile lungimilor segmentelor sunt obţinute din proiecţie în plan.

Punct început	X / Y	Punct sfârşit	X / Y	Lungime segment (** (m)
1	662.935,534 711.323,772	2	662.938,081 711.341,072	17.486
2	662.938,081 711.341,072	3	662.685,113 711.215,311	282.504
3	662.685,113 711.215,311	4	662.687,844 711.210,788	5.284
4	662.687,844 711.210,788	5	662.692,559 711.202,979	9.122
5	662.692,559 711.202,979	6	662.847,09 711.279,802	172.573

Document care conține date cu caracter personal, protejat de prevederile Regulamentului (UE) nr. 679/2016 și Legii 190/2018

Punct început	X / Y	Punct sfârşit	X / Y	Lungime segment (** (m)
6	662.847,09 711.279,802	1	662.935,534 711.323,772	98.771

** Lungimile segmentelor sunt determinate în planul de proiecţie Stereo 70 şi sunt rotunjite la 1 milimetru.
*** Distanţa dintre puncte este formată din segmente cumulate ce sunt mai mici decât valoarea 1 milimetru.

Document care conține date cu caracter personal, protejat de prevederile Regulamentului (UE) nr. 679/2016 și Legii 190/2018

DATE DESPRE IMOBILUL NR. 1272

Oficiul de Cadastru şi Publicitate Imobiliară BOTOSANI
Biroul de Cadastru şi Publicitate Imobiliară Botosani

A. Partea I. Descrierea imobilului

TEREN Extravilan

Adresa: Jud. Botosani

Nr. Crt	Nr cadastral Nr. topografic	Suprafaţa* (mp)	Observaţii / Referinţe
A1	51031	6.220	Sector cadastral:24 Teren neimprejmuit;

B. Partea II. Proprietari şi acte

Inscrieri privitoare la dreptul de proprietate şi alte drepturi reale		Referinţe
11449 / 21/02/2017		
Act Notarial nr. 5, din 10/01/2016 emis de BNP Lenuţa Coşorianu-Puşcaşu Săveni (în dosar nr.5/2017);		
B3	Intabulare, drept de PROPRIETATE, dobandit prin Succesiune, cota actuala 1/1	A1
	1) **AZAMFIRE MARICELA**, bun propriu.	

C. Partea III. SARCINI .

Inscrieri privind dezmembramintele dreptului de proprietate, drepturi reale de garanţie şi sarcini	Referinţe
NU SUNT	

Anexa Nr. 1 La Partea I

Teren

Nr cadastral	Suprafaţa (mp)*	Observaţii / Referinţe
51031	6.220	

* Suprafaţa este determinată in planul de proiecţie Stereo 70.

DETALII LINIARE IMOBIL

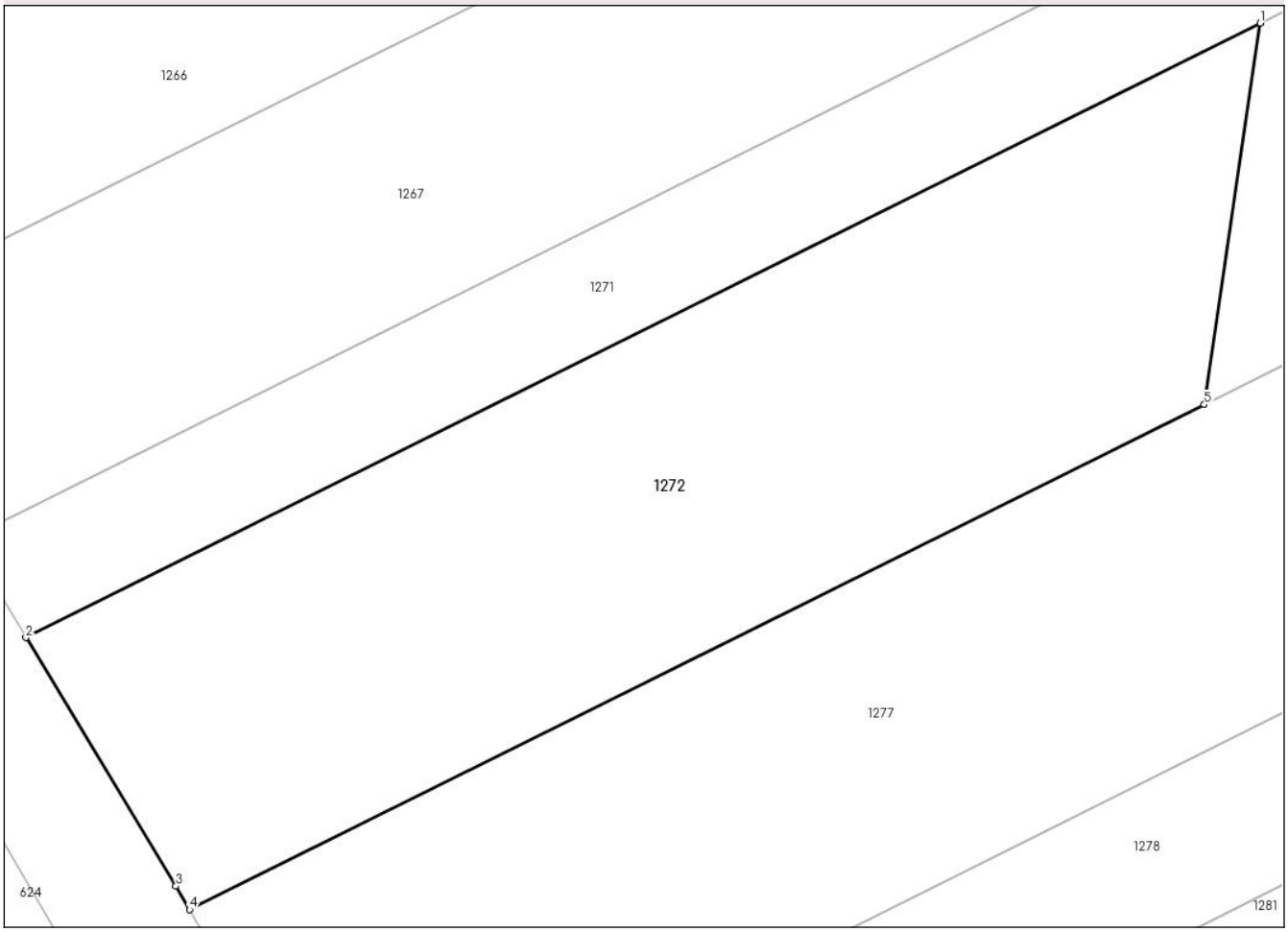

Date referitoare la teren

Crt	Categorie folosință	Intra vilan	Suprafaţa (mp)	Tarla	Parcelă	Nr. topo	Observaţii / Referinţe
1	arabil	NU	6.220	31	294/10	-	

Lungime Segmente
1) Valorile lungimilor segmentelor sunt obţinute din proiecţie în plan.

Punct început	X / Y	Punct sfârşit	X / Y	Lungime segment (** (m)
1	662.847,09 711.279,802	2	662.692,559 711.202,979	172.573
2	662.692,559 711.202,979	3	662.711,333 711.171,886	36.321
3	662.711,333 711.171,886	4	662.713,033 711.168,969	3.376
4	662.713,033 711.168,969	5	662.840,069 711.232,124	141.869
5	662.840,069 711.232,124	1	662.847,09 711.279,802	48.192

Document care conține date cu caracter personal, protejat de prevederile Regulamentului (UE) nr. 679/2016 și Legii 190/2018

** Lungimile segmentelor sunt determinate în planul de proiecţie Stereo 70 şi sunt rotunjite la 1 milimetru.
*** Distanţa dintre puncte este formată din segmente cumulate ce sunt mai mici decât valoarea 1 milimetru.

Document care conține date cu caracter personal, protejat de prevederile Regulamentului (UE) nr. 679/2016 și Legii 190/2018

DATE DESPRE IMOBILUL NR. 1273

Oficiul de Cadastru şi Publicitate Imobiliară BOTOSANI
Biroul de Cadastru şi Publicitate Imobiliară Botosani

A. Partea I. Descrierea imobilului

TEREN Extravilan

Adresa: Jud. Botosani

Nr. Crt	Nr cadastral Nr. topografic	Suprafaţa* (mp)	Observaţii / Referinţe
A1		3.908	Sector cadastral:24 Teren neimprejmuit; Diferenta de suprafata se regaseste inscrisa in CF 51032 la ID 1274- sector 24.

B. Partea II. Proprietari şi acte

Inscrieri privitoare la dreptul de proprietate şi alte drepturi reale		Referinţe
/		
Act Notarial nr. 5, din 10/01/2016 emis de BNP COSORIANU - PUSCASU LENUTA;		
B1	Intabulare, drept de PROPRIETATE, dobandit prin Succesiune, cota actuala 1/1	A1
	1) **AZAMFIRE MARICELA**, bun propriu.	

C. Partea III. SARCINI .

Inscrieri privind dezmembramintele dreptului de proprietate, drepturi reale de garanţie şi sarcini	Referinţe
NU SUNT	

Document care conține date cu caracter personal, protejat de prevederile Regulamentului (UE) nr. 679/2016 și Legii 190/2018

Anexa Nr. 1 La Partea I

Teren

Nr cadastral	Suprafaţa (mp)*	Observaţii / Referinţe
	3.908	Diferenta de suprafata se regaseste inscrisa in CF 51032 la ID 1274- sector 24.

* Suprafaţa este determinată in planul de proiecţie Stereo 70.

DETALII LINIARE IMOBIL

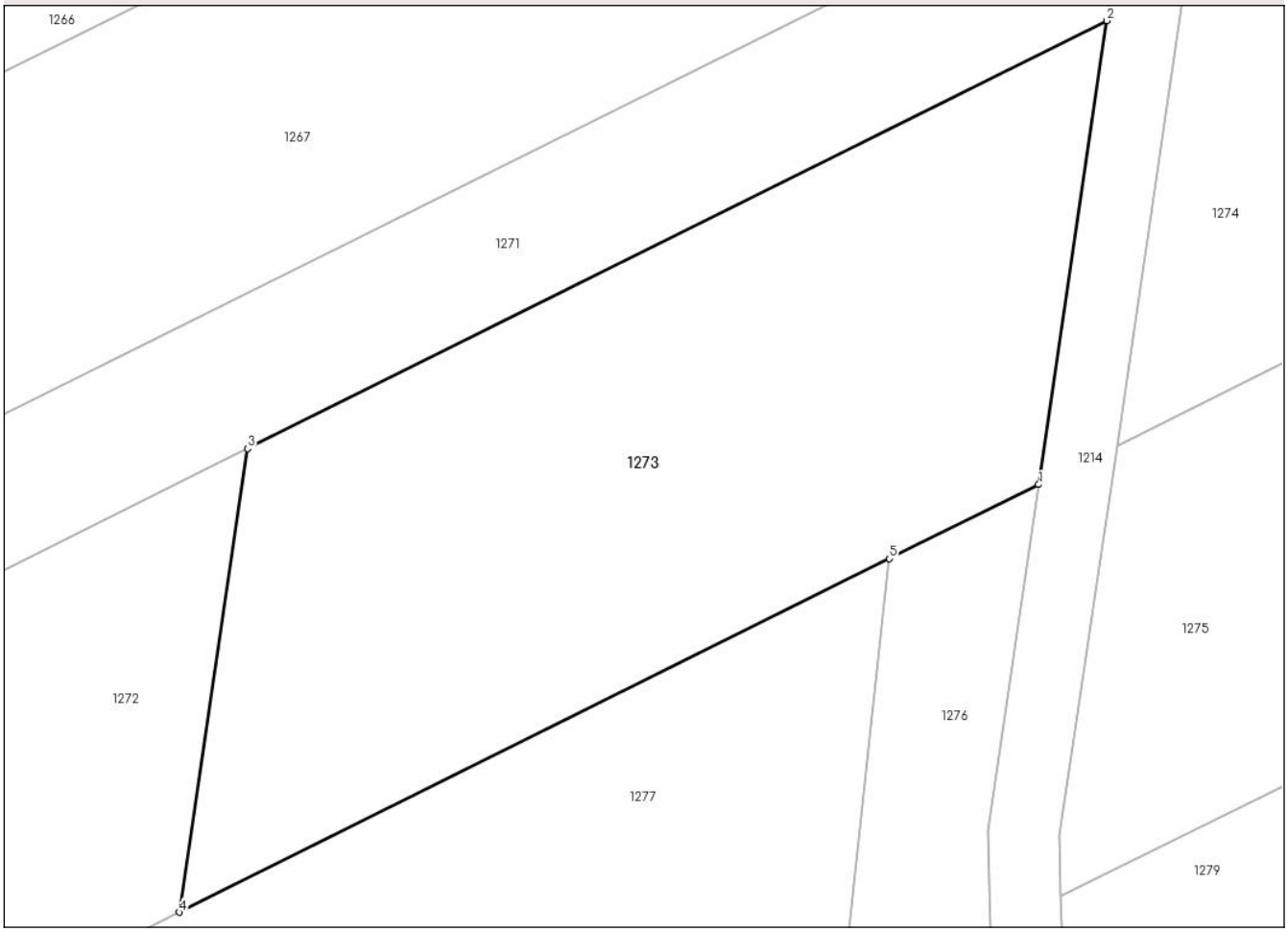

Date referitoare la teren

Crt	Categorie folosință	Intra vilan	Suprafaţa (mp)	Tarla	Parcelă	Nr. topo	Observaţii / Referinţe
1	arabil	NU	3.908	31	294/10	-	

Lungime Segmente
1) Valorile lungimilor segmentelor sunt obţinute din proiecţie în plan.

Punct început	X / Y	Punct sfârşit	X / Y	Lungime segment (** (m)
1	662.928,513 711.276,094	2	662.935,534 711.323,772	48.192
2	662.935,534 711.323,772	3	662.847,09 711.279,802	98.771
3	662.847,09 711.279,802	4	662.840,069 711.232,124	48.192
4	662.840,069 711.232,124	5	662.913,165 711.268,463	81.631
5	662.913,165 711.268,463	1	662.928,513 711.276,094	17.14

Document care conține date cu caracter personal, protejat de prevederile Regulamentului (UE) nr. 679/2016 și Legii 190/2018

** Lungimile segmentelor sunt determinate în planul de proiecţie Stereo 70 şi sunt rotunjite la 1 milimetru.
*** Distanţa dintre puncte este formată din segmente cumulate ce sunt mai mici decât valoarea 1 milimetru.

DATE DESPRE IMOBILUL NR. 1274

Oficiul de Cadastru şi Publicitate Imobiliară BOTOSANI
Biroul de Cadastru şi Publicitate Imobiliară Botosani

A. Partea I. Descrierea imobilului

TEREN Extravilan

Adresa: Jud. Botosani

Nr. Crt	Nr cadastral Nr. topografic	Suprafaţa* (mp)	Observaţii / Referinţe
A1	51032	16.572	Sector cadastral:24 Teren neimprejmuit; Diferenta de suprafata se regaseste la ID 1273 - sector 24.

B. Partea II. Proprietari şi acte

Inscrieri privitoare la dreptul de proprietate şi alte drepturi reale		Referinţe
5694 / 31/01/2017		
Act Notarial nr. 5, din 10/01/2016 emis de BNP COSORIANU - PUSCASU LENUTA;		
B3	Intabulare, drept de PROPRIETATE, dobandit prin Succesiune, cota actuala 1/1	A1
	1) **AZAMFIRE MARICELA**, bun propriu.	

C. Partea III. SARCINI .

Inscrieri privind dezmembramintele dreptului de proprietate, drepturi reale de garanţie şi sarcini	Referinţe
NU SUNT	

Document care conține date cu caracter personal, protejat de prevederile Regulamentului (UE) nr. 679/2016 și Legii 190/2018

Anexa Nr. 1 La Partea I

Teren

Nr cadastral	Suprafaţa (mp)*	Observaţii / Referinţe
51032	16.572	Diferenta de suprafata se regaseste la ID 1273 - sector 24.

* Suprafaţa este determinată in planul de proiecţie Stereo 70.

DETALII LINIARE IMOBIL

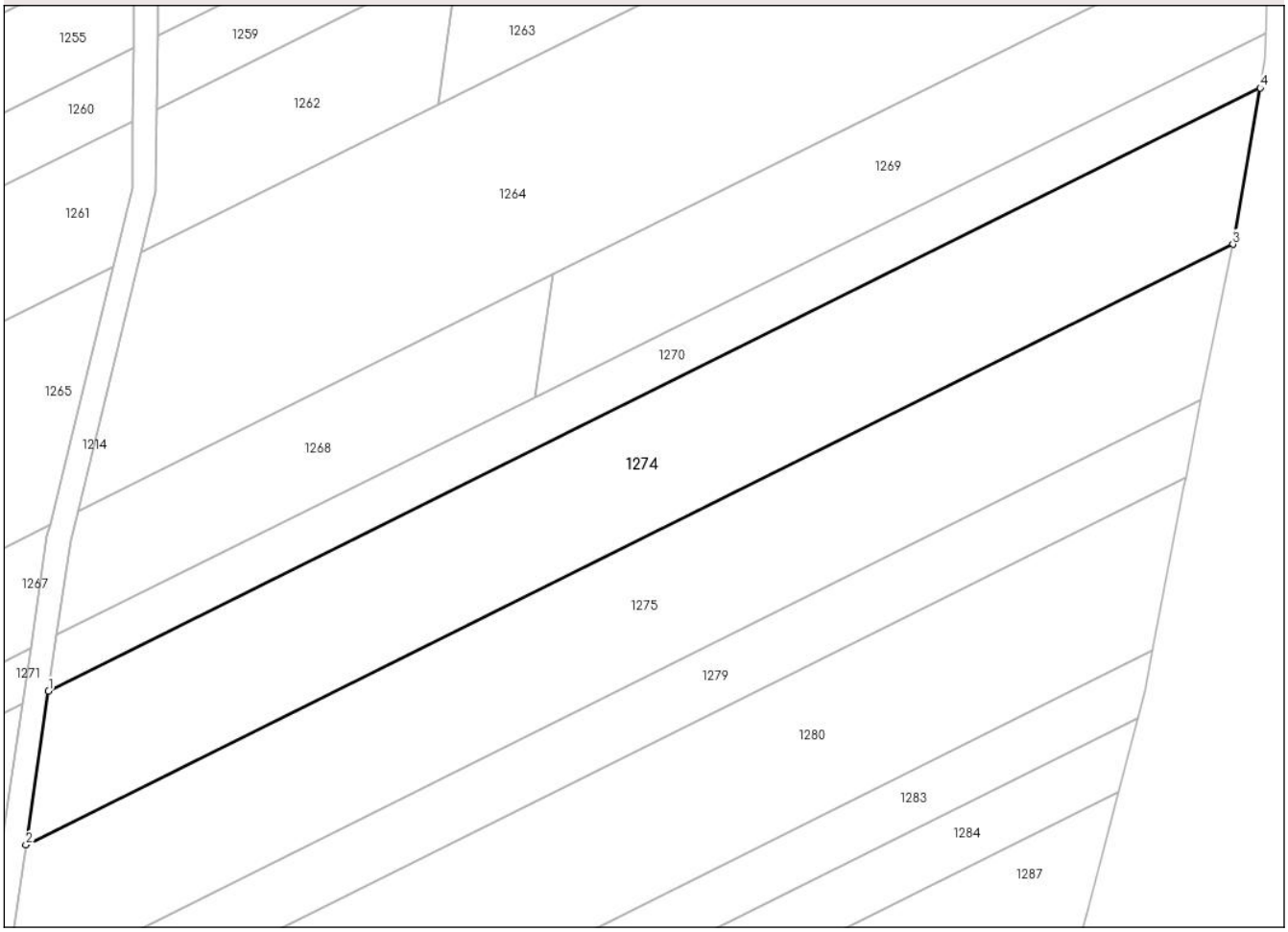

Date referitoare la teren

Crt	Categorie folosință	Intra vilan	Suprafaţa (mp)	Tarla	Parcelă	Nr. topo	Observaţii / Referinţe
1	arabil	NU	16.572	31	294/10	-	

Lungime Segmente
1) Valorile lungimilor segmentelor sunt obţinute din proiecţie în plan.

Punct început	X / Y	Punct sfârşit	X / Y	Lungime segment (** (m)
1	662.943,571 711.327,768	2	662.936,551 711.280,089	48.193
2	662.936,551 711.280,089	3	663.310,842 711.466,165	417.993
3	663.310,842 711.466,165	4	663.319,34 711.514,578	49.153
4	663.319,34 711.514,578	1	662.943,571 711.327,768	419.643

**** Lungimile segmentelor sunt determinate în planul de proiecţie Stereo 70 şi sunt rotunjite la 1 milimetru.**

Document care conține date cu caracter personal, protejat de prevederile Regulamentului (UE) nr. 679/2016 și Legii 190/2018

***** Distanţa dintre puncte este formată din segmente cumulate ce sunt mai mici decât valoarea 1 milimetru.**

Document care conține date cu caracter personal, protejat de prevederile Regulamentului (UE) nr. 679/2016 și Legii 190/2018

DATE DESPRE IMOBILUL NR. 1275

Oficiul de Cadastru şi Publicitate Imobiliară BOTOSANI
Biroul de Cadastru şi Publicitate Imobiliară Botosani

A. Partea I. Descrierea imobilului

TEREN Extravilan

Adresa: Jud. Botosani

Nr. Crt	Nr cadastral Nr. topografic	Suprafaţa* (mp)	Observaţii / Referinţe
A1	53153	16.202	Sector cadastral:24 Teren neimprejmuit; Diferenta de suprafata se regaseste la ID 1276 - sector 24.

B. Partea II. Proprietari şi acte

Inscrieri privitoare la dreptul de proprietate şi alte drepturi reale		Referinţe
5212 / 20/01/2025		
Act Notarial nr. 43, din 20/11/2023 emis de SPN MOGOȘ și PINTILIE;		
B2	Intabulare, drept de PROPRIETATE, dobandit prin Succesiune, cota actuala 1/1	A1
	1) **SCRIPCA RODICA**, bun propriu.	

C. Partea III. SARCINI .

Inscrieri privind dezmembramintele dreptului de proprietate, drepturi reale de garanţie şi sarcini	Referinţe
NU SUNT	

Document care conține date cu caracter personal, protejat de prevederile Regulamentului (UE) nr. 679/2016 și Legii 190/2018

Anexa Nr. 1 La Partea I

Teren

Nr cadastral	Suprafaţa (mp)*	Observaţii / Referinţe
53153	16.202	Diferenta de suprafata se regaseste la ID 1276 - sector 24.

* Suprafaţa este determinată in planul de proiecţie Stereo 70.

DETALII LINIARE IMOBIL

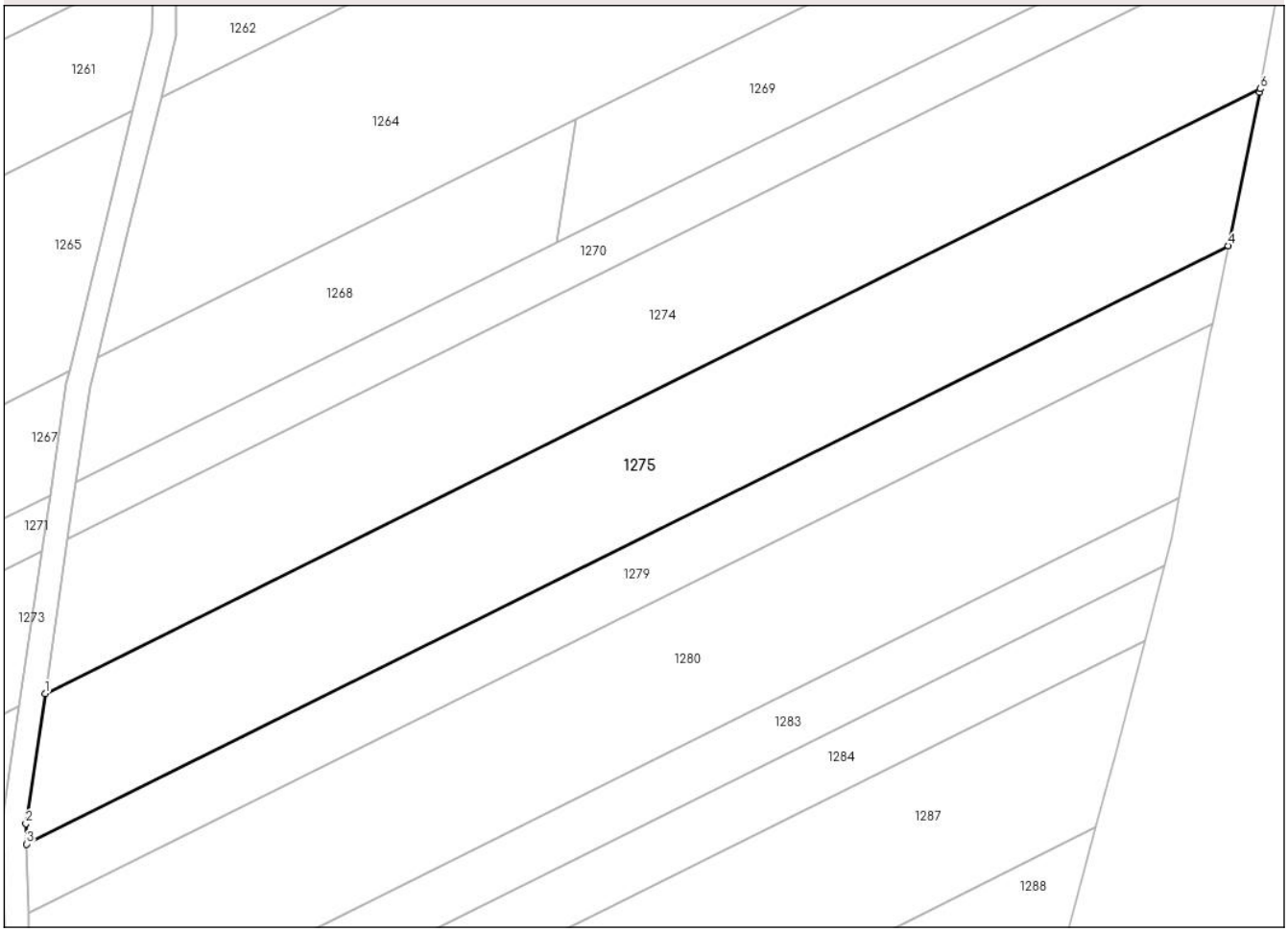

Date referitoare la teren

Crt	Categorie folosință	Intra vilan	Suprafaţa (mp)	Tarla	Parcelă	Nr. topo	Observaţii / Referinţe
1	arabil	NU	16.202	31	294/30	-	

Lungime Segmente
1) Valorile lungimilor segmentelor sunt obţinute din proiecţie în plan.

Punct început	X / Y	Punct sfârşit	X / Y	Lungime segment (** (m)
1	662.936,551 711.280,089	2	662.930,652 711.240,027	40.494
2	662.930,652 711.240,027	3	662.930,813 711.233,775	6.254
3	662.930,813 711.233,775	4	663.301,057 711.417,839	413.473
4	663.301,057 711.417,839	5	663.310,659 711.465,123	48.249
5	663.310,659 711.465,123	6	663.310,842 711.466,165	1.058

Document care conține date cu caracter personal, protejat de prevederile Regulamentului (UE) nr. 679/2016 și Legii 190/2018

Punct început	X / Y	Punct sfârşit	X / Y	Lungime segment (** (m)
6	663.310,842 711.466,165	1	662.936,551 711.280,089	417.993

** Lungimile segmentelor sunt determinate în planul de proiecţie Stereo 70 şi sunt rotunjite la 1 milimetru.
*** Distanţa dintre puncte este formată din segmente cumulate ce sunt mai mici decât valoarea 1 milimetru.

Document care conține date cu caracter personal, protejat de prevederile Regulamentului (UE) nr. 679/2016 și Legii 190/2018

DATE DESPRE IMOBILUL NR. 1276

Oficiul de Cadastru şi Publicitate Imobiliară BOTOSANI
Biroul de Cadastru şi Publicitate Imobiliară Botosani

A. Partea I. Descrierea imobilului

TEREN Extravilan

Adresa: Jud. Botosani

Nr. Crt	Nr cadastral Nr. topografic	Suprafaţa* (mp)	Observaţii / Referinţe
A1		635	Sector cadastral:24 Teren neimprejmuit; Diferenta de suprafata se regaseste inscrisa in CF 53153 la ID 1275- sector 24.

B. Partea II. Proprietari şi acte

Inscrieri privitoare la dreptul de proprietate şi alte drepturi reale		Referinţe
/		
Act Notarial nr. 43, din 20/11/2023 emis de SPN MOGOȘ și PINTILIE;		
B1	Intabulare, drept de PROPRIETATE, dobandit prin Succesiune, cota actuala 1/1	A1
	1) **SCRIPCA RODICA**, bun propriu.	

C. Partea III. SARCINI .

Inscrieri privind dezmembramintele dreptului de proprietate, drepturi reale de garanţie şi sarcini	Referinţe
NU SUNT	

Document care conține date cu caracter personal, protejat de prevederile Regulamentului (UE) nr. 679/2016 și Legii 190/2018

Anexa Nr. 1 La Partea I

Teren

Nr cadastral	Suprafaţa (mp)*	Observaţii / Referinţe
	635	Diferenta de suprafata se regaseste inscrisa in CF 53153 la ID 1275- sector 24.

* Suprafaţa este determinată in planul de proiecţie Stereo 70.

DETALII LINIARE IMOBIL

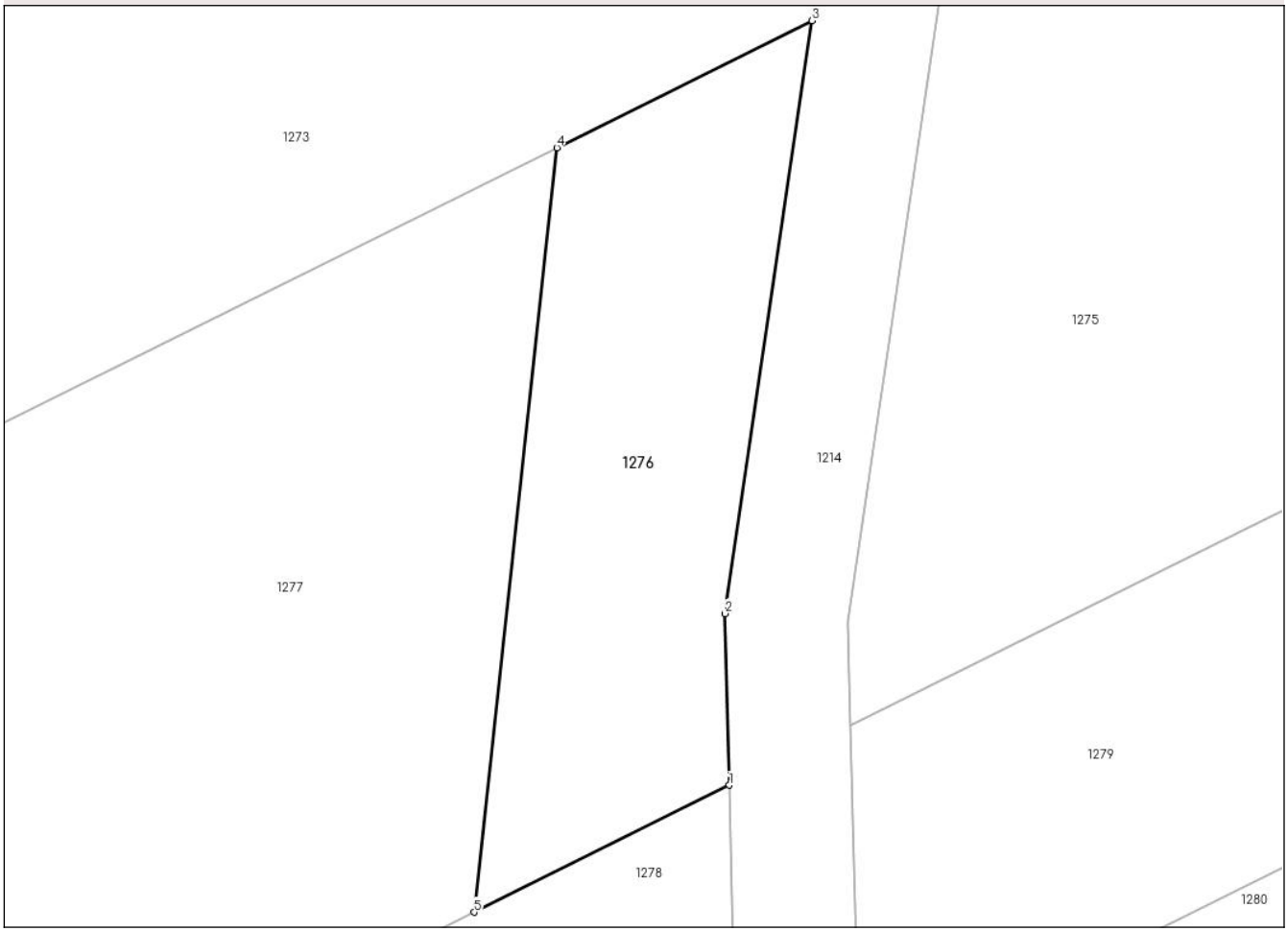

Date referitoare la teren

Crt	Categorie folosință	Intra vilan	Suprafaţa (mp)	Tarla	Parcelă	Nr. topo	Observaţii / Referinţe
1	arabil	NU	635	31	294/30	-	

Lungime Segmente
1) Valorile lungimilor segmentelor sunt obţinute din proiecţie în plan.

Punct început	X / Y	Punct sfârşit	X / Y	Lungime segment (** (m)
1	662.923,534 711.230,157	2	662.923,268 711.240,472	10.318
2	662.923,268 711.240,472	3	662.928,513 711.276,094	36.006
3	662.928,513 711.276,094	4	662.913,165 711.268,463	17.14
4	662.913,165 711.268,463	5	662.908,186 711.222,526	46.206
5	662.908,186 711.222,526	1	662.923,534 711.230,157	17.14

Document care conține date cu caracter personal, protejat de prevederile Regulamentului (UE) nr. 679/2016 și Legii 190/2018

** Lungimile segmentelor sunt determinate în planul de proiecţie Stereo 70 şi sunt rotunjite la 1 milimetru.
*** Distanţa dintre puncte este formată din segmente cumulate ce sunt mai mici decât valoarea 1 milimetru.

Document care conține date cu caracter personal, protejat de prevederile Regulamentului (UE) nr. 679/2016 și Legii 190/2018

DATE DESPRE IMOBILUL NR. 1277

Oficiul de Cadastru şi Publicitate Imobiliară BOTOSANI
Biroul de Cadastru şi Publicitate Imobiliară Botosani

A. Partea I. Descrierea imobilului

TEREN Extravilan

Adresa: Jud. Botosani

Nr. Crt	Nr cadastral Nr. topografic	Suprafaţa* (mp)	Observaţii / Referinţe
A1	53152	8.163	Sector cadastral:24 Teren neimprejmuit;

B. Partea II. Proprietari şi acte

Inscrieri privitoare la dreptul de proprietate şi alte drepturi reale		Referinţe
5210 / 20/01/2025		
Act Notarial nr. 43, din 20/11/2023 emis de SPN Mogoș și Pintilie - Iași;		
B2	Intabulare, drept de PROPRIETATE, dobandit prin Succesiune, cota actuala 1/1	A1
	1) **SCRIPCA RODICA**, bun propriu.	

C. Partea III. SARCINI .

Inscrieri privind dezmembramintele dreptului de proprietate, drepturi reale de garanţie şi sarcini	Referinţe
NU SUNT	

Document care conține date cu caracter personal, protejat de prevederile Regulamentului (UE) nr. 679/2016 și Legii 190/2018

Anexa Nr. 1 La Partea I

Teren

Nr cadastral	Suprafaţa (mp)*	Observaţii / Referinţe
53152	8.163	

* Suprafaţa este determinată in planul de proiecţie Stereo 70.

DETALII LINIARE IMOBIL

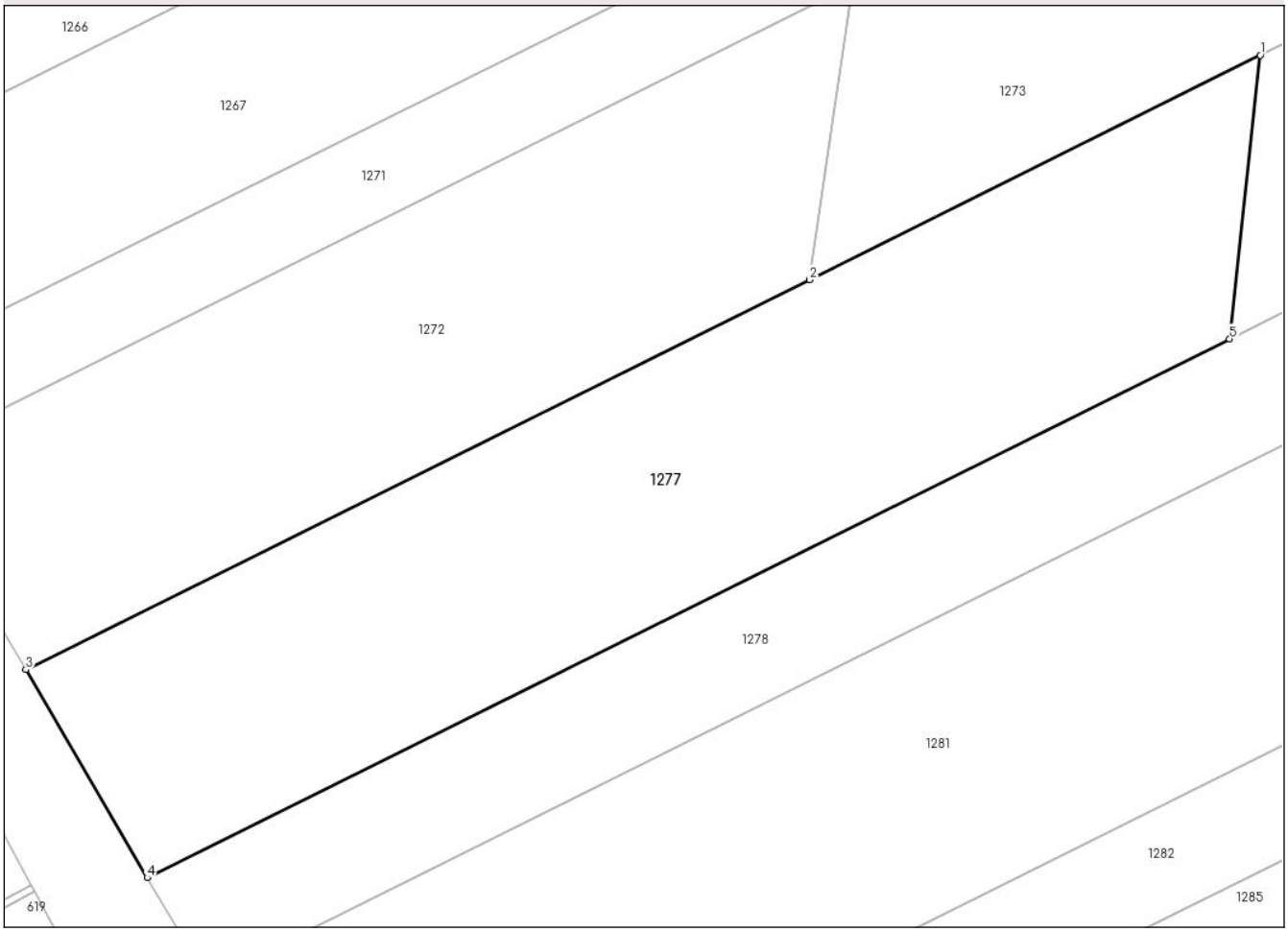

Date referitoare la teren

Crt	Categorie folosință	Intra vilan	Suprafaţa (mp)	Tarla	Parcelă	Nr. topo	Observaţii / Referinţe
1	arabil	NU	8.163	31	294/30	-	

Lungime Segmente
1) Valorile lungimilor segmentelor sunt obţinute din proiecţie în plan.

Punct început	X / Y	Punct sfârşit	X / Y	Lungime segment (** (m)
1	662.913,165 711.268,463	2	662.840,069 711.232,124	81.631
2	662.840,069 711.232,124	3	662.713,033 711.168,969	141.869
3	662.713,033 711.168,969	4	662.732,676 711.135,273	39.003
4	662.732,676 711.135,273	5	662.908,186 711.222,526	196.002
5	662.908,186 711.222,526	1	662.913,165 711.268,463	46.206

Document care conține date cu caracter personal, protejat de prevederile Regulamentului (UE) nr. 679/2016 și Legii 190/2018

** Lungimile segmentelor sunt determinate în planul de proiecţie Stereo 70 şi sunt rotunjite la 1 milimetru.
*** Distanţa dintre puncte este formată din segmente cumulate ce sunt mai mici decât valoarea 1 milimetru.

DATE DESPRE IMOBILUL NR. 1278

Oficiul de Cadastru şi Publicitate Imobiliară BOTOSANI
Biroul de Cadastru şi Publicitate Imobiliară Botosani

A. Partea I. Descrierea imobilului

TEREN Extravilan

Adresa: Jud. Botosani

Nr. Crt	Nr cadastral Nr. topografic	Suprafaţa* (mp)	Observaţii / Referinţe
A1		4.004	Sector cadastral:24 Teren neimprejmuit; Diferenta de suprafata se regaseste inscrisa in CF 51860 la ID 1279- sector 24.

B. Partea II. Proprietari şi acte

Inscrieri privitoare la dreptul de proprietate şi alte drepturi reale		Referinţe
/		
Act Notarial nr. 15, din 29/03/2023 emis de BIN Ilascu Bidasca Oana;		
B1	Intabulare, drept de PROPRIETATE, dobandit prin Succesiune, cota actuala 1/2	A1
	1) **GAGOS ALINA ELENA**, bun propriu.	
B2	Intabulare, drept de PROPRIETATE, dobandit prin Succesiune, cota actuala 1/2	A1
	1) **DIEAC ANCA**, bun propriu.	

C. Partea III. SARCINI .

Inscrieri privind dezmembramintele dreptului de proprietate, drepturi reale de garanţie şi sarcini	Referinţe
NU SUNT	

Document care conține date cu caracter personal, protejat de prevederile Regulamentului (UE) nr. 679/2016 și Legii 190/2018

Anexa Nr. 1 La Partea I

Teren

Nr cadastral	Suprafaţa (mp)*	Observaţii / Referinţe
	4.004	Diferenta de suprafata se regaseste inscrisa in CF 51860 la ID 1279- sector 24.

* Suprafaţa este determinată in planul de proiecţie Stereo 70.

DETALII LINIARE IMOBIL

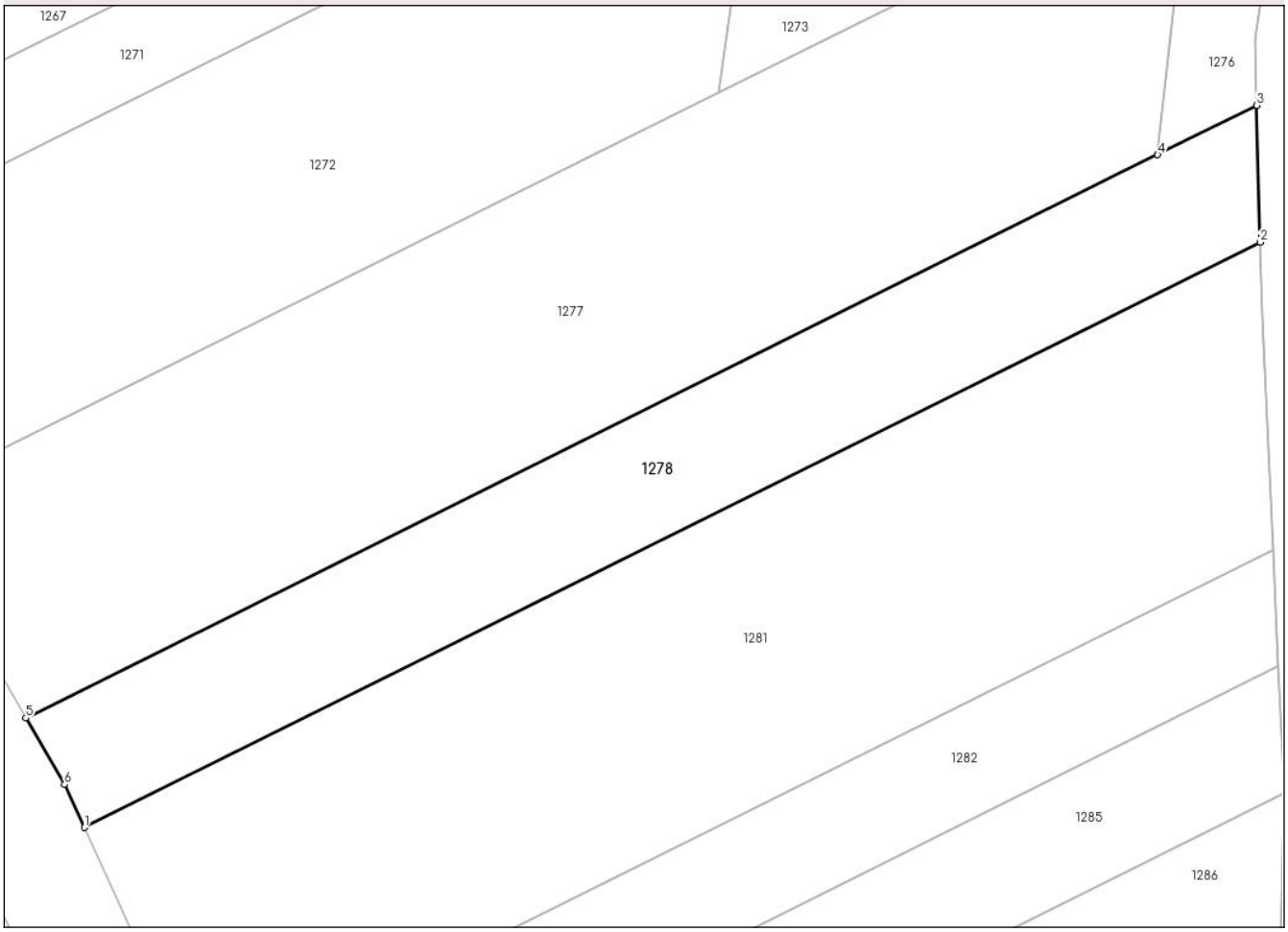

Date referitoare la teren

Crt	Categorie folosință	Intra vilan	Suprafaţa (mp)	Tarla	Parcelă	Nr. topo	Observaţii / Referinţe
1	arabil	NU	4.004	31	294/24	-	

Lungime Segmente
1) Valorile lungimilor segmentelor sunt obţinute din proiecţie în plan.

Punct început	X / Y	Punct sfârşit	X / Y	Lungime segment (** (m)
1	662.741,757 711.118,305	2	662.924,081 711.208,946	203.612
2	662.924,081 711.208,946	3	662.923,534 711.230,157	21.218
3	662.923,534 711.230,157	4	662.908,186 711.222,526	17.14
4	662.908,186 711.222,526	5	662.732,676 711.135,273	196.002
5	662.732,676 711.135,273	6	662.738,685 711.124,964	11.932

Document care conține date cu caracter personal, protejat de prevederile Regulamentului (UE) nr. 679/2016 și Legii 190/2018

Punct început	X / Y	Punct sfârşit	X / Y	Lungime segment (** (m)
6	662.738,685 711.124,964	1	662.741,757 711.118,305	7.333

** Lungimile segmentelor sunt determinate în planul de proiecţie Stereo 70 şi sunt rotunjite la 1 milimetru.
*** Distanţa dintre puncte este formată din segmente cumulate ce sunt mai mici decât valoarea 1 milimetru.

Document care conține date cu caracter personal, protejat de prevederile Regulamentului (UE) nr. 679/2016 și Legii 190/2018

DATE DESPRE IMOBILUL NR. 1279

Oficiul de Cadastru şi Publicitate Imobiliară BOTOSANI
Biroul de Cadastru şi Publicitate Imobiliară Botosani

A. Partea I. Descrierea imobilului

TEREN Extravilan

Adresa: Jud. Botosani

Nr. Crt	Nr cadastral Nr. topografic	Suprafaţa* (mp)	Observaţii / Referinţe
A1	51860	7.896	Sector cadastral:24 Teren neimprejmuit; Diferenta de suprafata se regaseste la ID 1278 - sector 24.

B. Partea II. Proprietari şi acte

Inscrieri privitoare la dreptul de proprietate şi alte drepturi reale		Referinţe
51065 / 31/05/2023		
Act Notarial nr. 15, din 29/03/2023 emis de BIN Ilascu Bidasca Oana;		
B2	Intabulare, drept de PROPRIETATE, dobandit prin Succesiune, cota actuala 1/2	A1
	1) **GAGOS ALINA ELENA**, bun propriu.	
B3	Intabulare, drept de PROPRIETATE, dobandit prin Succesiune, cota actuala 1/2	A1
	1) **DIEAC ANCA**, bun propriu.	

C. Partea III. SARCINI .

Inscrieri privind dezmembramintele dreptului de proprietate, drepturi reale de garanţie şi sarcini	Referinţe
NU SUNT	

Document care conține date cu caracter personal, protejat de prevederile Regulamentului (UE) nr. 679/2016 și Legii 190/2018

Anexa Nr. 1 La Partea I

Teren

Nr cadastral	Suprafaţa (mp)*	Observaţii / Referinţe
51860	7.896	Diferenta de suprafata se regaseste la ID 1278 - sector 24.

* Suprafaţa este determinată in planul de proiecţie Stereo 70.

DETALII LINIARE IMOBIL

Date referitoare la teren

Crt	Categorie folosință	Intra vilan	Suprafaţa (mp)	Tarla	Parcelă	Nr. topo	Observaţii / Referinţe
1	arabil	NU	7.896	31	294/24	-	

Lungime Segmente
1) Valorile lungimilor segmentelor sunt obţinute din proiecţie în plan.

Punct început	X / Y	Punct sfârşit	X / Y	Lungime segment (** (m)
1	662.930,813 711.233,775	2	662.931,36 711.212,564	21.218
2	662.931,36 711.212,564	3	663.296,204 711.393,944	407.443
3	663.296,204 711.393,944	4	663.301,057 711.417,839	24.383
4	663.301,057 711.417,839	1	662.930,813 711.233,775	413.473

**** Lungimile segmentelor sunt determinate în planul de proiecţie Stereo 70 şi sunt rotunjite la 1 milimetru.**

Document care conține date cu caracter personal, protejat de prevederile Regulamentului (UE) nr. 679/2016 și Legii 190/2018

***** Distanţa dintre puncte este formată din segmente cumulate ce sunt mai mici decât valoarea 1 milimetru.**

Document care conține date cu caracter personal, protejat de prevederile Regulamentului (UE) nr. 679/2016 și Legii 190/2018

DATE DESPRE IMOBILUL NR. 1280

Oficiul de Cadastru şi Publicitate Imobiliară BOTOSANI
Biroul de Cadastru şi Publicitate Imobiliară Botosani

A. Partea I. Descrierea imobilului

TEREN Extravilan

Adresa: Jud. Botosani

Nr. Crt	Nr cadastral Nr. topografic	Suprafaţa* (mp)	Observaţii / Referinţe
A1		17.439	Sector cadastral:24 Teren neimprejmuit; Diferenta de suprafata se regaseste la ID 1281 - sector 24.

B. Partea II. Proprietari şi acte

Inscrieri privitoare la dreptul de proprietate şi alte drepturi reale		Referinţe
/		
Act Administrativ nr. 34295, din 29/03/1994 emis de Comisia Judeteana Botosani;		
B1	Intabulare, drept de PROPRIETATE, dobandit prin Reconstituire, cota actuala 1/1	A1
	1) **SIMION DUMITRU**, Lipsă CNP, bun propriu.	

C. Partea III. SARCINI .

Inscrieri privind dezmembramintele dreptului de proprietate, drepturi reale de garanţie şi sarcini	Referinţe
NU SUNT	

Document care conține date cu caracter personal, protejat de prevederile Regulamentului (UE) nr. 679/2016 și Legii 190/2018

Anexa Nr. 1 La Partea I

Teren

Nr cadastral	Suprafaţa (mp)*	Observaţii / Referinţe
	17.439	Diferenta de suprafata se regaseste la ID 1281 - sector 24.

* Suprafaţa este determinată in planul de proiecţie Stereo 70.

DETALII LINIARE IMOBIL

Date referitoare la teren

Crt	Categorie folosință	Intra vilan	Suprafaţa (mp)	Tarla	Parcelă	Nr. topo	Observaţii / Referinţe
1	arabil	NU	17.439	31	294/3	-	

Lungime Segmente
1) Valorile lungimilor segmentelor sunt obţinute din proiecţie în plan.

Punct început	X / Y	Punct sfârşit	X / Y	Lungime segment (** (m)
1	662.931,36 711.212,564	2	662.931,718 711.197,774	14.794
2	662.931,718 711.197,774	3	662.933,265 711.164,911	32.899
3	662.933,265 711.164,911	4	663.285,881 711.340,212	393.787
4	663.285,881 711.340,212	5	663.295,64 711.391,167	51.881
5	663.295,64 711.391,167	6	663.296,204 711.393,944	2.834

Document care conține date cu caracter personal, protejat de prevederile Regulamentului (UE) nr. 679/2016 și Legii 190/2018

Punct început	X / Y	Punct sfârşit	X / Y	Lungime segment (** (m)
6	663.296,204 711.393,944	1	662.931,36 711.212,564	407.443

** Lungimile segmentelor sunt determinate în planul de proiecţie Stereo 70 şi sunt rotunjite la 1 milimetru.
*** Distanţa dintre puncte este formată din segmente cumulate ce sunt mai mici decât valoarea 1 milimetru.

Document care conține date cu caracter personal, protejat de prevederile Regulamentului (UE) nr. 679/2016 și Legii 190/2018

DATE DESPRE IMOBILUL NR. 1281

Oficiul de Cadastru şi Publicitate Imobiliară BOTOSANI
Biroul de Cadastru şi Publicitate Imobiliară Botosani

A. Partea I. Descrierea imobilului

TEREN Extravilan

Adresa: Jud. Botosani

Nr. Crt	Nr cadastral Nr. topografic	Suprafaţa* (mp)	Observaţii / Referinţe
A1		8.461	Sector cadastral:24 Teren neimprejmuit; Diferenta de suprafata se regaseste la ID 1280- sector 24.

B. Partea II. Proprietari şi acte

Inscrieri privitoare la dreptul de proprietate şi alte drepturi reale		Referinţe
/		
Act Administrativ nr. 34295, din 29/03/1994 emis de Comisia Judeteana Botosani;		
B1	Intabulare, drept de PROPRIETATE, dobandit prin Reconstituire, cota actuala 1/1	A1
	1) **SIMION DUMITRU**, Lipsă CNP, bun propriu.	

C. Partea III. SARCINI .

Inscrieri privind dezmembramintele dreptului de proprietate, drepturi reale de garanţie şi sarcini	Referinţe
NU SUNT	

Document care conține date cu caracter personal, protejat de prevederile Regulamentului (UE) nr. 679/2016 și Legii 190/2018

Anexa Nr. 1 La Partea I

Teren

Nr cadastral	Suprafaţa (mp)*	Observaţii / Referinţe
	8.461	Diferenta de suprafata se regaseste la ID 1280- sector 24.

* Suprafaţa este determinată in planul de proiecţie Stereo 70.

DETALII LINIARE IMOBIL

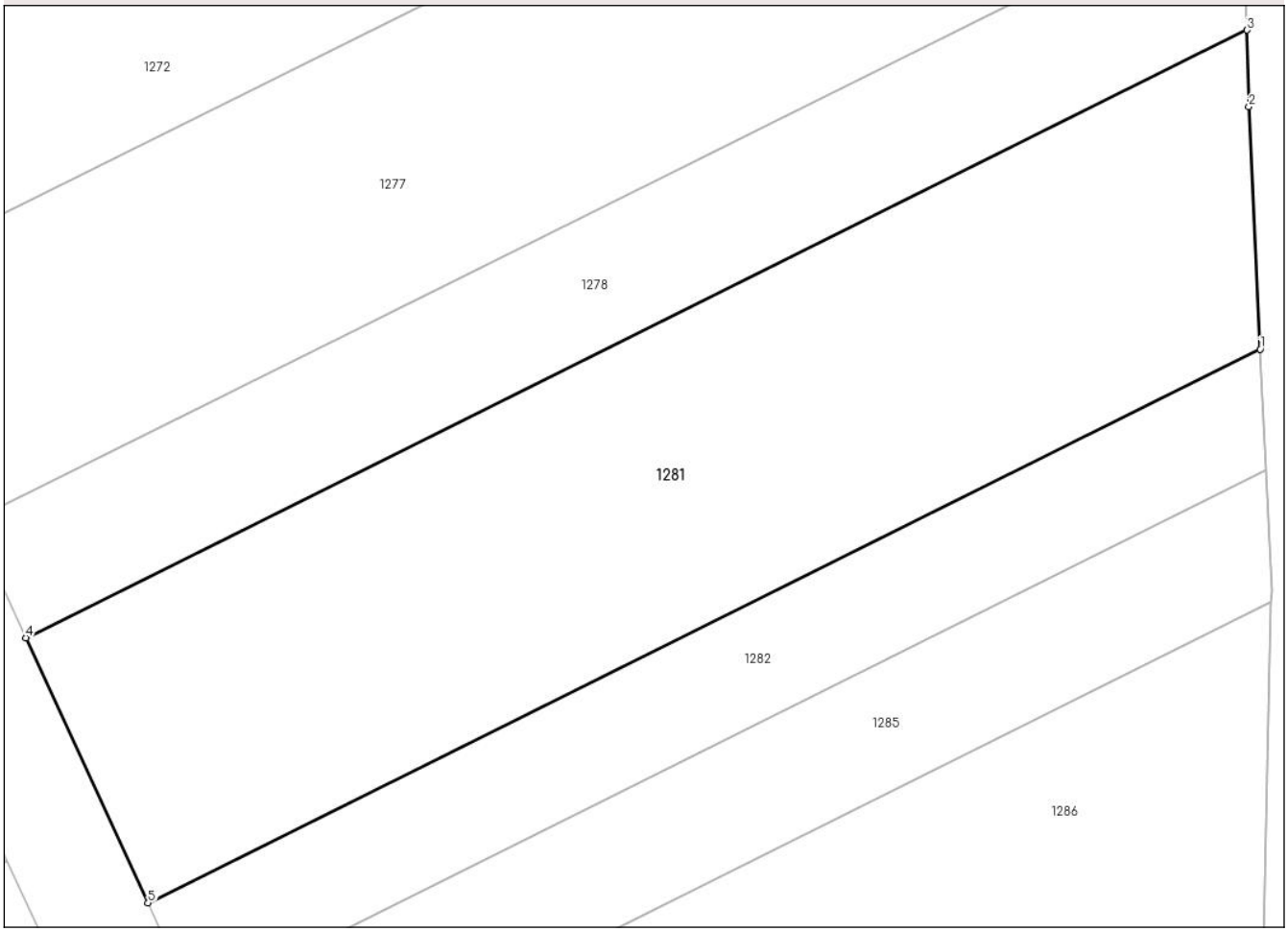

Date referitoare la teren

Crt	Categorie folosință	Intra vilan	Suprafaţa (mp)	Tarla	Parcelă	Nr. topo	Observaţii / Referinţe
1	arabil	NU	8.461	31	294/3	-	

Lungime Segmente
1) Valorile lungimilor segmentelor sunt obţinute din proiecţie în plan.

Punct început	X / Y	Punct sfârşit	X / Y	Lungime segment (** (m)
1	662.926,053 711.161,326	2	662.924,359 711.197,509	36.223
2	662.924,359 711.197,509	3	662.924,081 711.208,946	11.44
3	662.924,081 711.208,946	4	662.741,757 711.118,305	203.612
4	662.741,757 711.118,305	5	662.759,997 711.078,773	43.537
5	662.759,997 711.078,773	1	662.926,053 711.161,326	185.444

Document care conține date cu caracter personal, protejat de prevederile Regulamentului (UE) nr. 679/2016 și Legii 190/2018

** Lungimile segmentelor sunt determinate în planul de proiecţie Stereo 70 şi sunt rotunjite la 1 milimetru.
*** Distanţa dintre puncte este formată din segmente cumulate ce sunt mai mici decât valoarea 1 milimetru.

Document care conține date cu caracter personal, protejat de prevederile Regulamentului (UE) nr. 679/2016 și Legii 190/2018

DATE DESPRE IMOBILUL NR. 1282

Oficiul de Cadastru şi Publicitate Imobiliară BOTOSANI
Biroul de Cadastru şi Publicitate Imobiliară Botosani

A. Partea I. Descrierea imobilului

TEREN Extravilan

Adresa: Jud. Botosani

Nr. Crt	Nr cadastral Nr. topografic	Suprafaţa* (mp)	Observaţii / Referinţe
A1		3.018	Sector cadastral:24 Teren neimprejmuit; Diferenta de suprafata se regaseste la ID 1283- sector 24.

B. Partea II. Proprietari şi acte

Inscrieri privitoare la dreptul de proprietate şi alte drepturi reale		Referinţe
/		
Act Administrativ nr. 30850, din 04/03/1994 emis de Comisia Judeteana Botosani;		
B1	Intabulare, drept de PROPRIETATE, dobandit prin Reconstituire, cota actuala 1/1	A1
	1) **CARAS ALEXANDRINA**, Lipsă CNP; 2) **SIMIONESCU TITEL**, bun comun.	

C. Partea III. SARCINI .

Inscrieri privind dezmembramintele dreptului de proprietate, drepturi reale de garanţie şi sarcini	Referinţe
NU SUNT	

Document care conține date cu caracter personal, protejat de prevederile Regulamentului (UE) nr. 679/2016 și Legii 190/2018

Anexa Nr. 1 La Partea I

Teren

Nr cadastral	Suprafaţa (mp)*	Observaţii / Referinţe
	3.018	Diferenta de suprafata se regaseste la ID 1283- sector 24.

* Suprafaţa este determinată in planul de proiecţie Stereo 70.

DETALII LINIARE IMOBIL

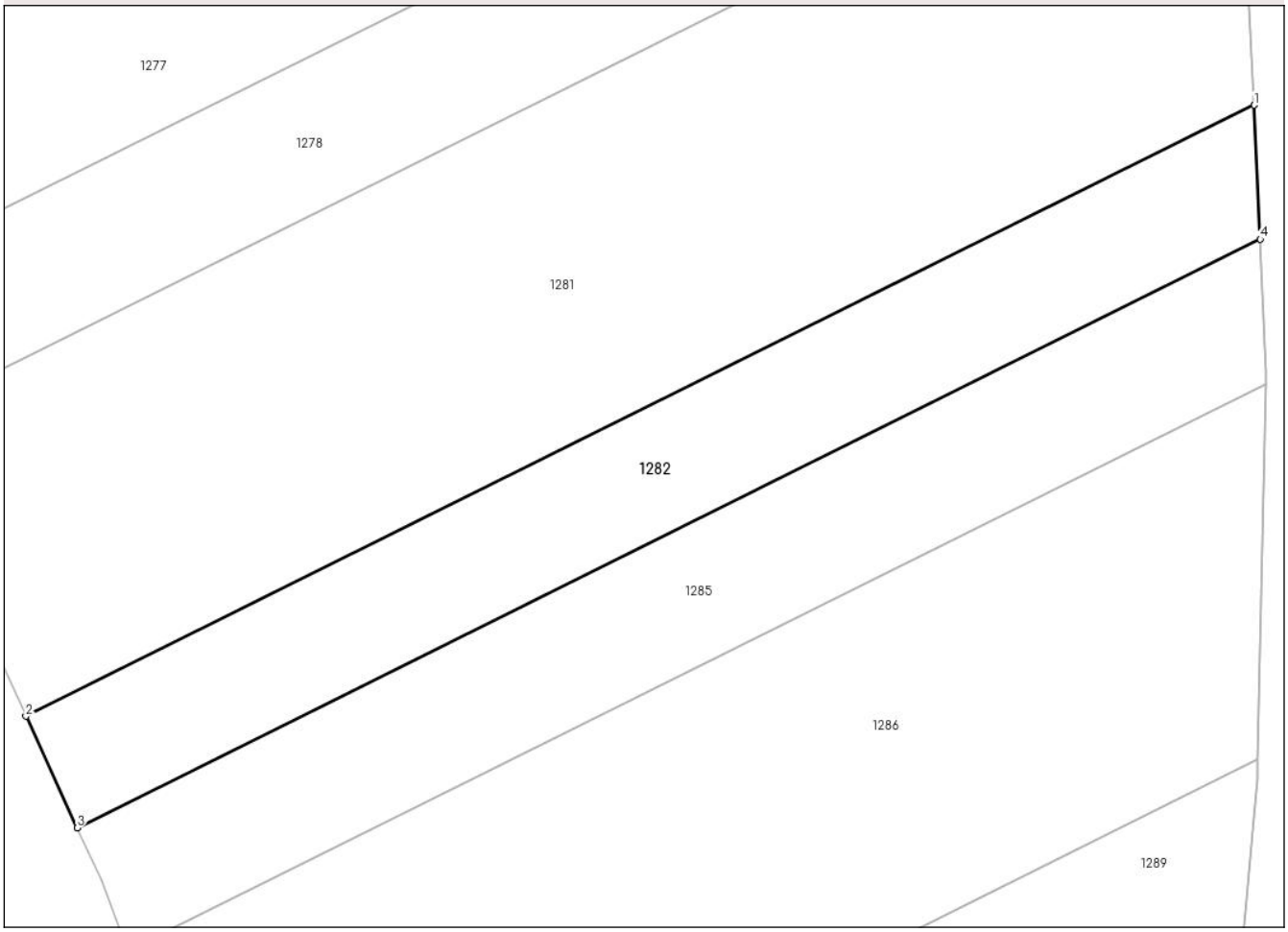

Date referitoare la teren

Crt	Categorie folosință	Intra vilan	Suprafaţa (mp)	Tarla	Parcelă	Nr. topo	Observaţii / Referinţe
1	arabil	NU	3.018	31	294/5	-	

Lungime Segmente
1) Valorile lungimilor segmentelor sunt obţinute din proiecţie în plan.

Punct început	X / Y	Punct sfârşit	X / Y	Lungime segment (** (m)
1	662.926,053 711.161,326	2	662.759,997 711.078,773	185.444
2	662.759,997 711.078,773	3	662.766,946 711.063,712	16.587
3	662.766,946 711.063,712	4	662.926,892 711.143,228	178.621
4	662.926,892 711.143,228	1	662.926,053 711.161,326	18.117

**** Lungimile segmentelor sunt determinate în planul de proiecţie Stereo 70 şi sunt rotunjite la 1 milimetru.**

Document care conține date cu caracter personal, protejat de prevederile Regulamentului (UE) nr. 679/2016 și Legii 190/2018

***** Distanţa dintre puncte este formată din segmente cumulate ce sunt mai mici decât valoarea 1 milimetru.**

Document care conține date cu caracter personal, protejat de prevederile Regulamentului (UE) nr. 679/2016 și Legii 190/2018

DATE DESPRE IMOBILUL NR. 1283

Oficiul de Cadastru şi Publicitate Imobiliară BOTOSANI
Biroul de Cadastru şi Publicitate Imobiliară Botosani

A. Partea I. Descrierea imobilului

TEREN Extravilan

Adresa: Jud. Botosani

Nr. Crt	Nr cadastral Nr. topografic	Suprafaţa* (mp)	Observaţii / Referinţe
A1		6.482	Sector cadastral:24 Teren neimprejmuit; Diferenta de suprafata se regaseste la ID 1282 - sector 24.

B. Partea II. Proprietari şi acte

Inscrieri privitoare la dreptul de proprietate şi alte drepturi reale		Referinţe
/		
Act Administrativ nr. 30850, din 04/03/1994 emis de Comisia Judeteana Botosani;		
B1	Intabulare, drept de PROPRIETATE, dobandit prin Reconstituire, cota actuala 1/1	A1
	1) **CARAS ALEXANDRINA**, Lipsă CNP; 2) **SIMIONESCU TITEL**, căsătorit cu	

C. Partea III. SARCINI .

Inscrieri privind dezmembramintele dreptului de proprietate, drepturi reale de garanţie şi sarcini	Referinţe
NU SUNT	

Document care conține date cu caracter personal, protejat de prevederile Regulamentului (UE) nr. 679/2016 și Legii 190/2018

Anexa Nr. 1 La Partea I

Teren

Nr cadastral	Suprafaţa (mp)*	Observaţii / Referinţe
	6.482	Diferenta de suprafata se regaseste la ID 1282 - sector 24.

* Suprafaţa este determinată in planul de proiecţie Stereo 70.

DETALII LINIARE IMOBIL

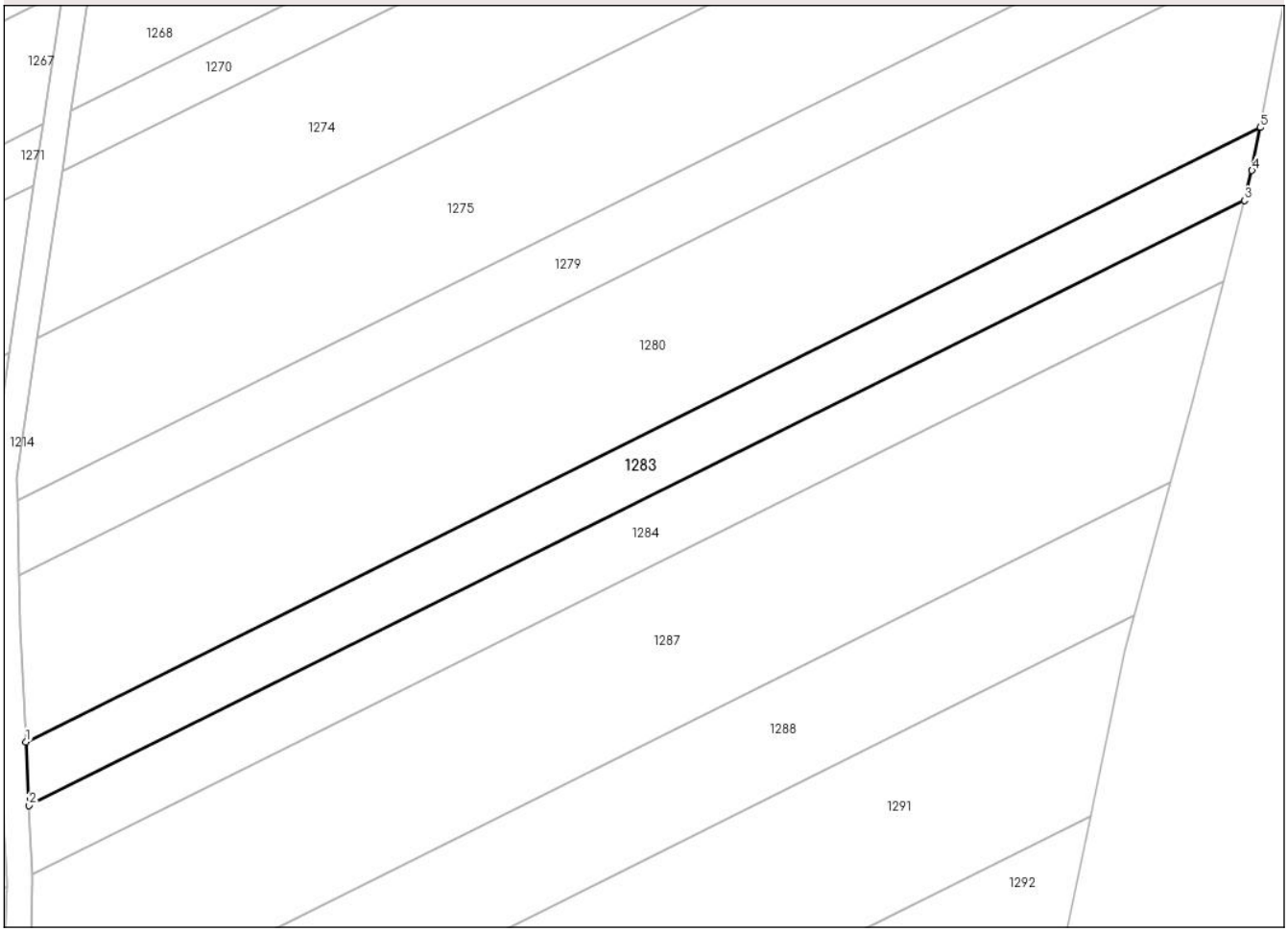

Date referitoare la teren

Crt	Categorie folosință	Intra vilan	Suprafaţa (mp)	Tarla	Parcelă	Nr. topo	Observaţii / Referinţe
1	arabil	NU	6.482	31	294/5	-	

Lungime Segmente
1) Valorile lungimilor segmentelor sunt obţinute din proiecţie în plan.

Punct început	X / Y	Punct sfârşit	X / Y	Lungime segment (** (m)
1	662.933,265 711.164,911	2	662.934,104 711.146,814	18.116
2	662.934,104 711.146,814	3	663.281,323 711.319,431	387.76
3	663.281,323 711.319,431	4	663.283,537 711.327,972	8.823
4	663.283,537 711.327,972	5	663.285,881 711.340,212	12.462
5	663.285,881 711.340,212	1	662.933,265 711.164,911	393.787

Document care conține date cu caracter personal, protejat de prevederile Regulamentului (UE) nr. 679/2016 și Legii 190/2018

** Lungimile segmentelor sunt determinate în planul de proiecţie Stereo 70 şi sunt rotunjite la 1 milimetru.
*** Distanţa dintre puncte este formată din segmente cumulate ce sunt mai mici decât valoarea 1 milimetru.

Document care conține date cu caracter personal, protejat de prevederile Regulamentului (UE) nr. 679/2016 și Legii 190/2018

DATE DESPRE IMOBILUL NR. 1284

Oficiul de Cadastru şi Publicitate Imobiliară BOTOSANI
Biroul de Cadastru şi Publicitate Imobiliară Botosani

A. Partea I. Descrierea imobilului

TEREN Extravilan

Adresa: Jud. Botosani

Nr. Crt	Nr cadastral Nr. topografic	Suprafaţa* (mp)	Observaţii / Referinţe
A1		6.867	Sector cadastral:24 Teren neimprejmuit; Diferenta de suprafata se regaseste la ID 1285 - sector 24.

B. Partea II. Proprietari şi acte

Inscrieri privitoare la dreptul de proprietate şi alte drepturi reale		Referinţe
/		
Act Administrativ nr. 30850, din 04/03/1994 emis de Comisia Judeteana Botosani;		
B1	Intabulare, drept de PROPRIETATE, dobandit prin Reconstituire, cota actuala 1/1	A1
	1) **CARAS ALEXANDRINA**, Lipsă CNP; 2) **SIMIONESCU TITEL**, căsătorit cu	

C. Partea III. SARCINI .

Inscrieri privind dezmembramintele dreptului de proprietate, drepturi reale de garanţie şi sarcini	Referinţe
NU SUNT	

Document care conține date cu caracter personal, protejat de prevederile Regulamentului (UE) nr. 679/2016 și Legii 190/2018

Anexa Nr. 1 La Partea I

Teren

Nr cadastral	Suprafaţa (mp)*	Observaţii / Referinţe
	6.867	Diferenta de suprafata se regaseste la ID 1285 - sector 24.

* Suprafaţa este determinată in planul de proiecţie Stereo 70.

DETALII LINIARE IMOBIL

Date referitoare la teren

Crt	Categorie folosință	Intra vilan	Suprafaţa (mp)	Tarla	Parcelă	Nr. topo	Observaţii / Referinţe
1	arabil	NU	6.867	31	294/6	-	

Lungime Segmente
1) Valorile lungimilor segmentelor sunt obţinute din proiecţie în plan.

Punct început	X / Y	Punct sfârşit	X / Y	Lungime segment (** (m)
1	662.934,104 711.146,814	2	662.935,009 711.127,29	19.545
2	662.935,009 711.127,29	3	663.275,378 711.296,502	380.11
3	663.275,378 711.296,502	4	663.281,323 711.319,431	23.687
4	663.281,323 711.319,431	1	662.934,104 711.146,814	387.76

**** Lungimile segmentelor sunt determinate în planul de proiecţie Stereo 70 şi sunt rotunjite la 1 milimetru.**

Document care conține date cu caracter personal, protejat de prevederile Regulamentului (UE) nr. 679/2016 și Legii 190/2018

***** Distanţa dintre puncte este formată din segmente cumulate ce sunt mai mici decât valoarea 1 milimetru.**

DATE DESPRE IMOBILUL NR. 1285

Oficiul de Cadastru şi Publicitate Imobiliară BOTOSANI
Biroul de Cadastru şi Publicitate Imobiliară Botosani

A. Partea I. Descrierea imobilului

TEREN Extravilan

Adresa: Jud. Botosani

Nr. Crt	Nr cadastral Nr. topografic	Suprafaţa* (mp)	Observaţii / Referinţe
A1		3.133	Sector cadastral:24 Teren neimprejmuit; Diferenta de suprafata se regaseste la ID 1284- sector 24.

B. Partea II. Proprietari şi acte

Inscrieri privitoare la dreptul de proprietate şi alte drepturi reale		Referinţe
/		
Act Administrativ nr. 30850, din 04/03/1994 emis de Comisia Judeteana Botosani;		
B1	Intabulare, drept de PROPRIETATE, dobandit prin Reconstituire, cota actuala 1/1	A1
	1) **CARAS ALEXANDRINA**, Lipsă CNP; 2) **SIMIONESCU TITEL**, căsătorit cu	

C. Partea III. SARCINI .

Inscrieri privind dezmembramintele dreptului de proprietate, drepturi reale de garanţie şi sarcini	Referinţe
NU SUNT	

Document care conține date cu caracter personal, protejat de prevederile Regulamentului (UE) nr. 679/2016 și Legii 190/2018

Anexa Nr. 1 La Partea I

Teren

Nr cadastral	Suprafaţa (mp)*	Observaţii / Referinţe
	3.133	Diferenta de suprafata se regaseste la ID 1284- sector 24.

* Suprafaţa este determinată in planul de proiecţie Stereo 70.

DETALII LINIARE IMOBIL

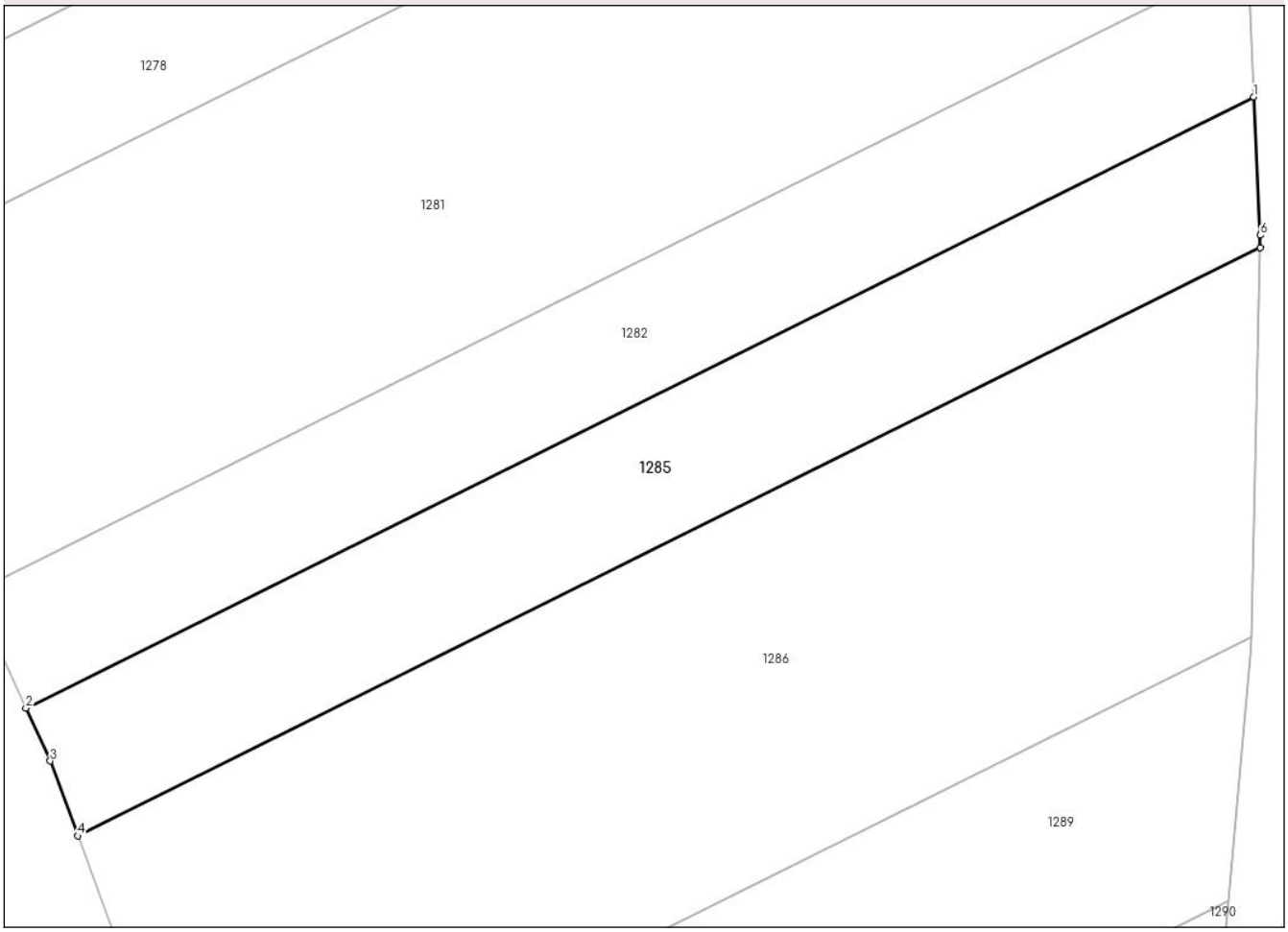

Date referitoare la teren

Crt	Categorie folosință	Intra vilan	Suprafaţa (mp)	Tarla	Parcelă	Nr. topo	Observaţii / Referinţe
1	arabil	NU	3.133	31	294/6	-	

Lungime Segmente
1) Valorile lungimilor segmentelor sunt obţinute din proiecţie în plan.

Punct început	X / Y	Punct sfârşit	X / Y	Lungime segment (** (m)
1	662.926,892 711.143,228	2	662.766,946 711.063,712	178.621
2	662.766,946 711.063,712	3	662.770,115 711.056,843	7.565
3	662.770,115 711.056,843	4	662.773,692 711.047,092	10.386
4	662.773,692 711.047,092	5	662.927,689 711.123,651	171.978
5	662.927,689 711.123,651	6	662.927,726 711.125,245	1.594

Document care conține date cu caracter personal, protejat de prevederile Regulamentului (UE) nr. 679/2016 și Legii 190/2018

Punct început	X / Y	Punct sfârşit	X / Y	Lungime segment (** (m)
6	662.927,726 711.125,245	1	662.926,892 711.143,228	18.002

** Lungimile segmentelor sunt determinate în planul de proiecţie Stereo 70 şi sunt rotunjite la 1 milimetru.
*** Distanţa dintre puncte este formată din segmente cumulate ce sunt mai mici decât valoarea 1 milimetru.

Document care conține date cu caracter personal, protejat de prevederile Regulamentului (UE) nr. 679/2016 și Legii 190/2018

DATE DESPRE IMOBILUL NR. 1286

Oficiul de Cadastru şi Publicitate Imobiliară BOTOSANI
Biroul de Cadastru şi Publicitate Imobiliară Botosani

A. Partea I. Descrierea imobilului

TEREN Extravilan

Adresa: Jud. Botosani

Nr. Crt	Nr cadastral Nr. topografic	Suprafaţa* (mp)	Observaţii / Referinţe
A1		7.298	Sector cadastral:24 Teren neimprejmuit; Diferenta de suprafata se regaseste la ID 1287- sector 24.

B. Partea II. Proprietari şi acte

Inscrieri privitoare la dreptul de proprietate şi alte drepturi reale		Referinţe
/		
Act Administrativ nr. 26619, din 15/12/1993 emis de Comisia Judeteana Botosani;		
B1	Intabulare, drept de PROPRIETATE, dobandit prin Reconstituire, cota actuala 1/1	A1
	1) **BIDIU MIHAI**, Lipsă CNP; 2) **BIDIU VALERIU**, Lipsă CNP, bun comun.	

C. Partea III. SARCINI .

Inscrieri privind dezmembramintele dreptului de proprietate, drepturi reale de garanţie şi sarcini	Referinţe
NU SUNT	

Document care conține date cu caracter personal, protejat de prevederile Regulamentului (UE) nr. 679/2016 și Legii 190/2018

Anexa Nr. 1 La Partea I

Teren

Nr cadastral	Suprafaţa (mp)*	Observaţii / Referinţe
	7.298	Diferenta de suprafata se regaseste la ID 1287- sector 24.

* Suprafaţa este determinată in planul de proiecţie Stereo 70.

DETALII LINIARE IMOBIL

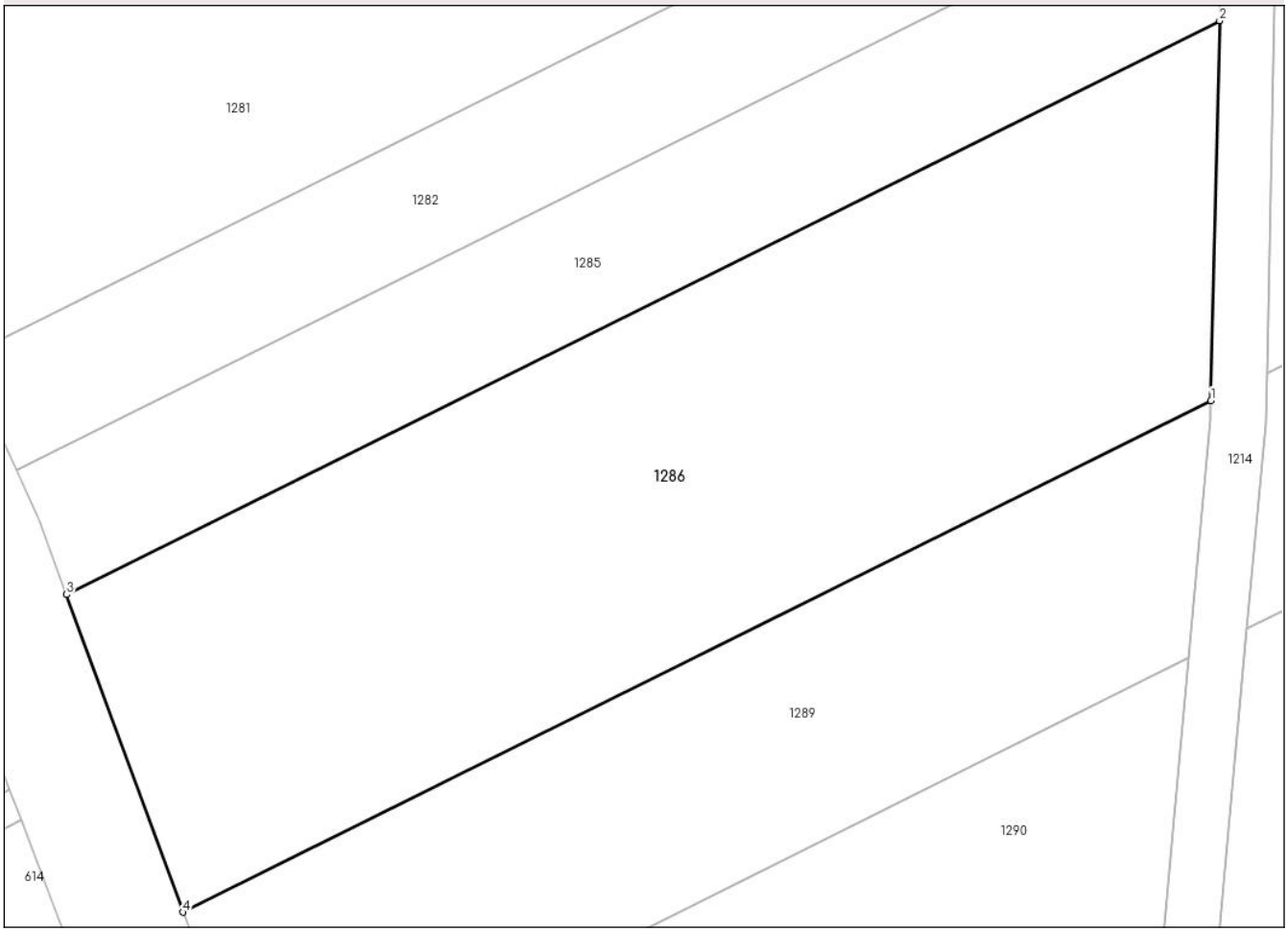

Date referitoare la teren

Crt	Categorie folosință	Intra vilan	Suprafaţa (mp)	Tarla	Parcelă	Nr. topo	Observaţii / Referinţe
1	arabil	NU	7.298	31	294/7	-	

Lungime Segmente
1) Valorile lungimilor segmentelor sunt obţinute din proiecţie în plan.

Punct început	X / Y	Punct sfârşit	X / Y	Lungime segment (** (m)
1	662.926,534 711.072,968	2	662.927,689 711.123,651	50.696
2	662.927,689 711.123,651	3	662.773,692 711.047,092	171.978
3	662.773,692 711.047,092	4	662.789,238 711.004,712	45.141
4	662.789,238 711.004,712	1	662.926,534 711.072,968	153.327

**** Lungimile segmentelor sunt determinate în planul de proiecţie Stereo 70 şi sunt rotunjite la 1 milimetru.**

Document care conține date cu caracter personal, protejat de prevederile Regulamentului (UE) nr. 679/2016 și Legii 190/2018

***** Distanţa dintre puncte este formată din segmente cumulate ce sunt mai mici decât valoarea 1 milimetru.**

Document care conține date cu caracter personal, protejat de prevederile Regulamentului (UE) nr. 679/2016 și Legii 190/2018

DATE DESPRE IMOBILUL NR. 1287

Oficiul de Cadastru şi Publicitate Imobiliară BOTOSANI
Biroul de Cadastru şi Publicitate Imobiliară Botosani

A. Partea I. Descrierea imobilului

TEREN Extravilan

Adresa: Jud. Botosani

Nr. Crt	Nr cadastral Nr. topografic	Suprafaţa* (mp)	Observaţii / Referinţe
A1		16.702	Sector cadastral:24 Teren neimprejmuit; Diferenta de suprafata se regaseste la ID 1286 - sector 24.

B. Partea II. Proprietari şi acte

Inscrieri privitoare la dreptul de proprietate şi alte drepturi reale		Referinţe
/		
Act Administrativ nr. 26619, din 15/12/1993 emis de Comisia Judeteana Botosani;		
B1	Intabulare, drept de PROPRIETATE, dobandit prin Reconstituire, cota actuala 1/1	A1
	1) **BIDIU MIHAI**, Lipsă CNP; 2) **BIDIU VALERIU**, Lipsă CNP, bun comun.	

C. Partea III. SARCINI .

Inscrieri privind dezmembramintele dreptului de proprietate, drepturi reale de garanţie şi sarcini	Referinţe
NU SUNT	

Document care conține date cu caracter personal, protejat de prevederile Regulamentului (UE) nr. 679/2016 și Legii 190/2018

Anexa Nr. 1 La Partea I

Teren

Nr cadastral	Suprafaţa (mp)*	Observaţii / Referinţe
	16.702	Diferenta de suprafata se regaseste la ID 1286 - sector 24.

* Suprafaţa este determinată in planul de proiecţie Stereo 70.

DETALII LINIARE IMOBIL

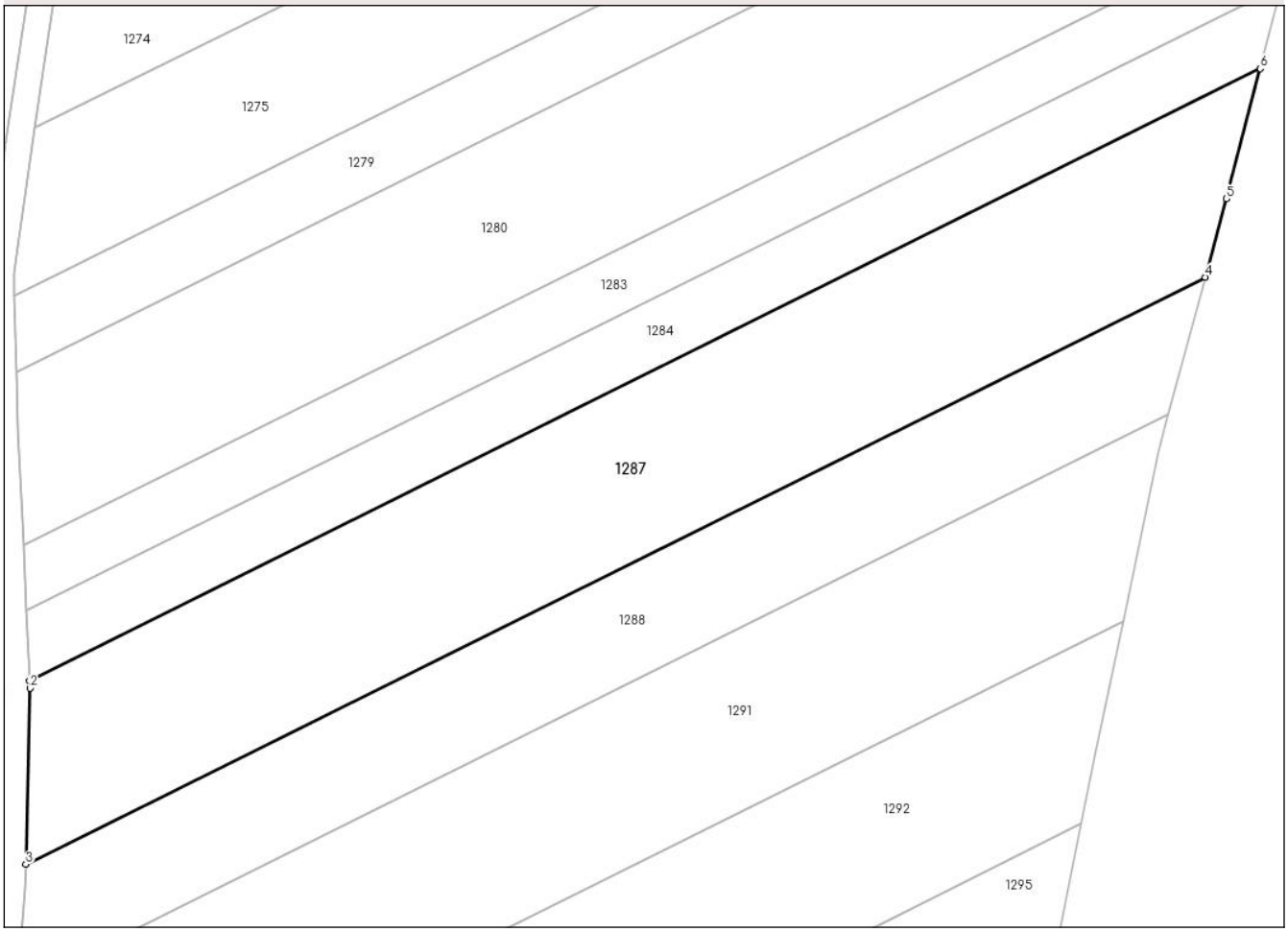

Date referitoare la teren

Crt	Categorie folosință	Intra vilan	Suprafaţa (mp)	Tarla	Parcelă	Nr. topo	Observaţii / Referinţe
1	arabil	NU	16.702	31	294/7	-	

Lungime Segmente
1) Valorile lungimilor segmentelor sunt obţinute din proiecţie în plan.

Punct început	X / Y	Punct sfârşit	X / Y	Lungime segment (** (m)
1	662.935,009 711.127,29	2	662.935,099 711.125,332	1.96
2	662.935,099 711.125,332	3	662.933,991 711.076,675	48.67
3	662.933,991 711.076,675	4	663.260,218 711.238,856	364.317
4	663.260,218 711.238,856	5	663.266,041 711.260,485	22.399
5	663.266,041 711.260,485	6	663.275,378 711.296,502	37.208

Document care conține date cu caracter personal, protejat de prevederile Regulamentului (UE) nr. 679/2016 și Legii 190/2018

Punct început	X / Y	Punct sfârşit	X / Y	Lungime segment (** (m)
6	663.275,378 711.296,502	1	662.935,009 711.127,29	380.11

** Lungimile segmentelor sunt determinate în planul de proiecţie Stereo 70 şi sunt rotunjite la 1 milimetru.
*** Distanţa dintre puncte este formată din segmente cumulate ce sunt mai mici decât valoarea 1 milimetru.

Document care conține date cu caracter personal, protejat de prevederile Regulamentului (UE) nr. 679/2016 și Legii 190/2018

DATE DESPRE IMOBILUL NR. 1288

Oficiul de Cadastru şi Publicitate Imobiliară BOTOSANI
Biroul de Cadastru şi Publicitate Imobiliară Botosani

A. Partea I. Descrierea imobilului

TEREN Extravilan

Adresa: Jud. Botosani

Nr. Crt	Nr cadastral Nr. topografic	Suprafaţa* (mp)	Observaţii / Referinţe
A1		10.589	Sector cadastral:24 Teren neimprejmuit; Diferenta de suprafata se regaseste la ID 1289 - sector 24.

B. Partea II. Proprietari şi acte

Inscrieri privitoare la dreptul de proprietate şi alte drepturi reale		Referinţe
/		
Act Administrativ nr. 19966, din 08/08/1993 emis de Comisia Judeteana Botosani;		
B1	Intabulare, drept de PROPRIETATE, dobandit prin Reconstituire, cota actuala 1/1	A1
	1) **BIDIU CONSTANTIN**, Lipsă CNP; 2) **BIDIU GHEORGHE**, Lipsă CNP, bun comun.	

C. Partea III. SARCINI .

Inscrieri privind dezmembramintele dreptului de proprietate, drepturi reale de garanţie şi sarcini	Referinţe
NU SUNT	

Document care conține date cu caracter personal, protejat de prevederile Regulamentului (UE) nr. 679/2016 și Legii 190/2018

Anexa Nr. 1 La Partea I

Teren

Nr cadastral	Suprafaţa (mp)*	Observaţii / Referinţe
	10.589	Diferenta de suprafata se regaseste la ID 1289 - sector 24.

* Suprafaţa este determinată in planul de proiecţie Stereo 70.

DETALII LINIARE IMOBIL

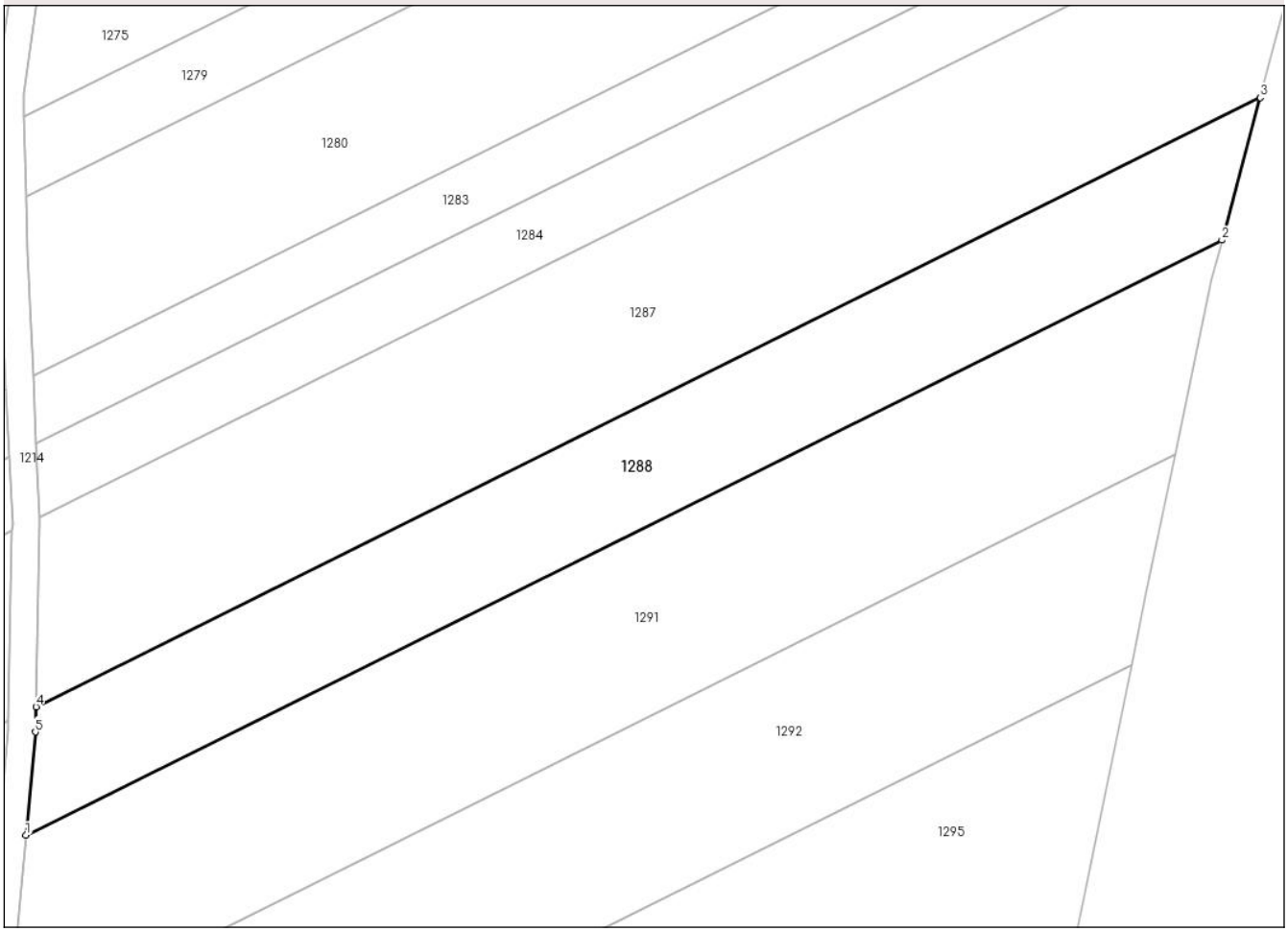

Date referitoare la teren

Crt	Categorie folosință	Intra vilan	Suprafaţa (mp)	Tarla	Parcelă	Nr. topo	Observaţii / Referinţe
1	arabil	NU	10.589	31	294/8	-	

Lungime Segmente
1) Valorile lungimilor segmentelor sunt obţinute din proiecţie în plan.

Punct început	X / Y	Punct sfârşit	X / Y	Lungime segment (** (m)
1	662.931,317 711.042,488	2	663.250,006 711.200,922	355.899
2	663.250,006 711.200,922	3	663.260,218 711.238,856	39.285
3	663.260,218 711.238,856	4	662.933,991 711.076,675	364.317
4	662.933,991 711.076,675	5	662.933,838 711.069,996	6.681
5	662.933,838 711.069,996	1	662.931,317 711.042,488	27.623

Document care conține date cu caracter personal, protejat de prevederile Regulamentului (UE) nr. 679/2016 și Legii 190/2018

** Lungimile segmentelor sunt determinate în planul de proiecţie Stereo 70 şi sunt rotunjite la 1 milimetru.
*** Distanţa dintre puncte este formată din segmente cumulate ce sunt mai mici decât valoarea 1 milimetru.

DATE DESPRE IMOBILUL NR. 1289

Oficiul de Cadastru şi Publicitate Imobiliară BOTOSANI
Biroul de Cadastru şi Publicitate Imobiliară Botosani

A. Partea I. Descrierea imobilului

TEREN Extravilan

Adresa: Jud. Botosani

Nr. Crt	Nr cadastral Nr. topografic	Suprafaţa* (mp)	Observaţii / Referinţe
A1		4.311	Sector cadastral:24 Teren neimprejmuit; Diferenta de suprafata se regaseste la ID 1288- sector 24.

B. Partea II. Proprietari şi acte

Inscrieri privitoare la dreptul de proprietate şi alte drepturi reale		Referinţe
/		
Act Administrativ nr. 19966, din 08/08/1993 emis de Comisia Judeteana Botosani;		
B1	Intabulare, drept de PROPRIETATE, dobandit prin Reconstituire, cota actuala 1/1	A1
	1) **BIDIU CONSTANTIN**, Lipsă CNP; 2) **BIDIU GHEORGHE**, Lipsă CNP, bun comun.	

C. Partea III. SARCINI .

Inscrieri privind dezmembramintele dreptului de proprietate, drepturi reale de garanţie şi sarcini	Referinţe
NU SUNT	

Document care conține date cu caracter personal, protejat de prevederile Regulamentului (UE) nr. 679/2016 și Legii 190/2018

Anexa Nr. 1 La Partea I

Teren

Nr cadastral	Suprafaţa (mp)*	Observaţii / Referinţe
	4.311	Diferenta de suprafata se regaseste la ID 1288- sector 24.

* Suprafaţa este determinată in planul de proiecţie Stereo 70.

DETALII LINIARE IMOBIL

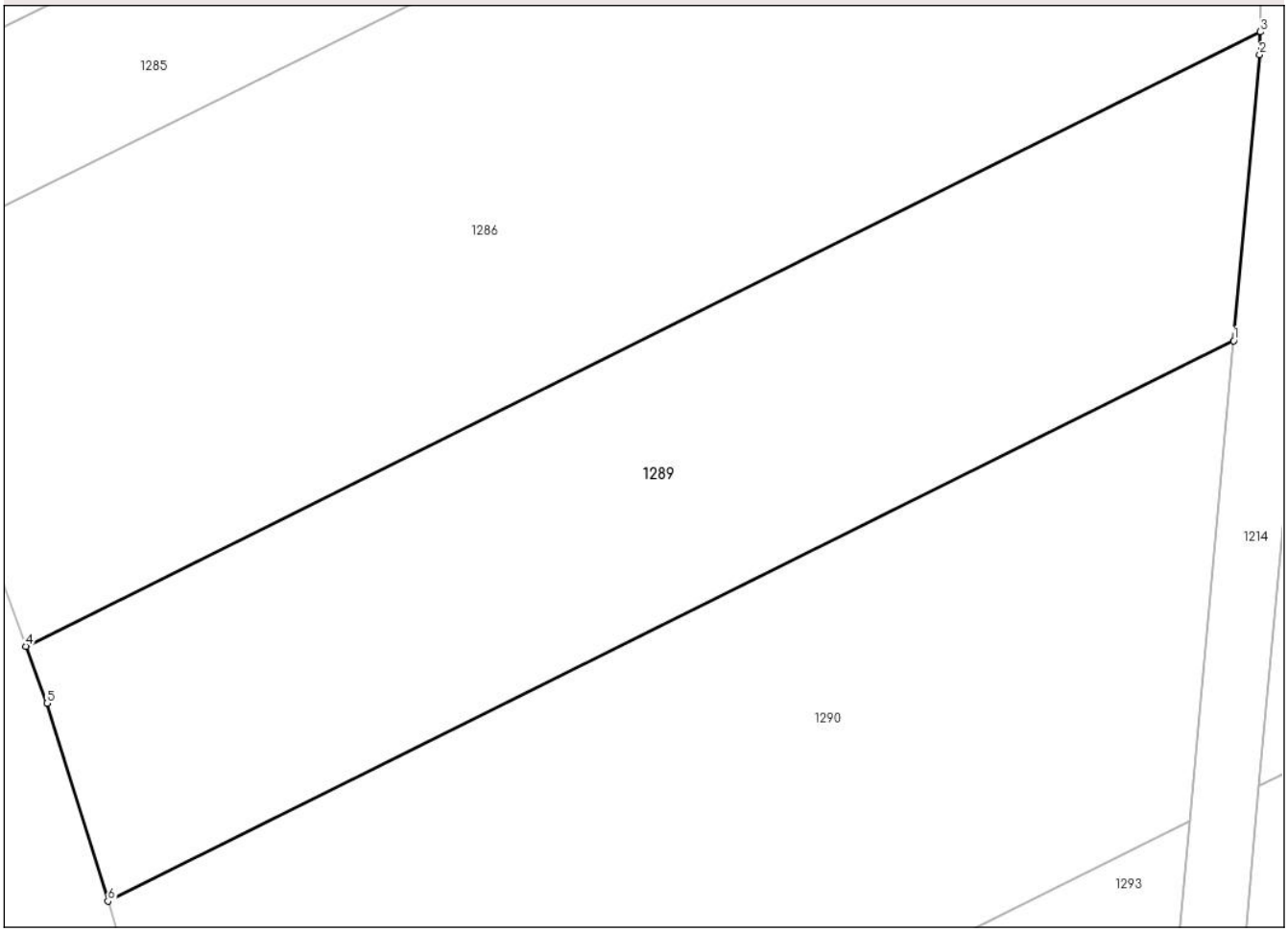

Date referitoare la teren

Crt	Categorie folosință	Intra vilan	Suprafaţa (mp)	Tarla	Parcelă	Nr. topo	Observaţii / Referinţe
1	arabil	NU	4.311	31	294/8	-	

Lungime Segmente
1) Valorile lungimilor segmentelor sunt obţinute din proiecţie în plan.

Punct început	X / Y	Punct sfârşit	X / Y	Lungime segment (** (m)
1	662.923,562 711.038,633	2	662.926,476 711.070,417	31.917
2	662.926,476 711.070,417	3	662.926,534 711.072,968	2.552
3	662.926,534 711.072,968	4	662.789,238 711.004,712	153.327
4	662.789,238 711.004,712	5	662.791,57 710.998,354	6.772
5	662.791,57 710.998,354	6	662.798,363 710.976,391	22.99

Document care conține date cu caracter personal, protejat de prevederile Regulamentului (UE) nr. 679/2016 și Legii 190/2018

Punct început	X / Y	Punct sfârşit	X / Y	Lungime segment (** (m)
6	662.798,363 710.976,391	1	662.923,562 711.038,633	139.817

** Lungimile segmentelor sunt determinate în planul de proiecţie Stereo 70 şi sunt rotunjite la 1 milimetru.
*** Distanţa dintre puncte este formată din segmente cumulate ce sunt mai mici decât valoarea 1 milimetru.

Document care conține date cu caracter personal, protejat de prevederile Regulamentului (UE) nr. 679/2016 și Legii 190/2018

DATE DESPRE IMOBILUL NR. 1290

Oficiul de Cadastru şi Publicitate Imobiliară BOTOSANI
Biroul de Cadastru şi Publicitate Imobiliară Botosani

A. Partea I. Descrierea imobilului

TEREN Extravilan

Adresa: Jud. Botosani

Nr. Crt	Nr cadastral Nr. topografic	Suprafaţa* (mp)	Observaţii / Referinţe
A1		5.900	Sector cadastral:24 Teren neimprejmuit; Diferenta de suprafata se regaseste la ID 1291- sector 24.

B. Partea II. Proprietari şi acte

Inscrieri privitoare la dreptul de proprietate şi alte drepturi reale		Referinţe
/		
Act Administrativ nr. 26591, din 30/11/1993 emis de Comisia Judeteana Botosani;		
B1	Intabulare, drept de PROPRIETATE, dobandit prin Reconstituire, cota actuala 1/1	A1
	1) **BIDIU VETA**, Lipsă CNP; 2) **BORCILA ELENA**, Lipsă CNP; 3) **LUPU GHEORGHE**, Lipsă CNP; 4) **LUPU MARIA**, Lipsă CNP; 5) **RELINSCHI AGLAIA**, Lipsă CNP, bun comun.	

C. Partea III. SARCINI .

Inscrieri privind dezmembramintele dreptului de proprietate, drepturi reale de garanţie şi sarcini	Referinţe
NU SUNT	

Document care conține date cu caracter personal, protejat de prevederile Regulamentului (UE) nr. 679/2016 și Legii 190/2018

Anexa Nr. 1 La Partea I

Teren

Nr cadastral	Suprafaţa (mp)*	Observaţii / Referinţe
	5.900	Diferenta de suprafata se regaseste la ID 1291- sector 24.

* Suprafaţa este determinată in planul de proiecţie Stereo 70.

DETALII LINIARE IMOBIL

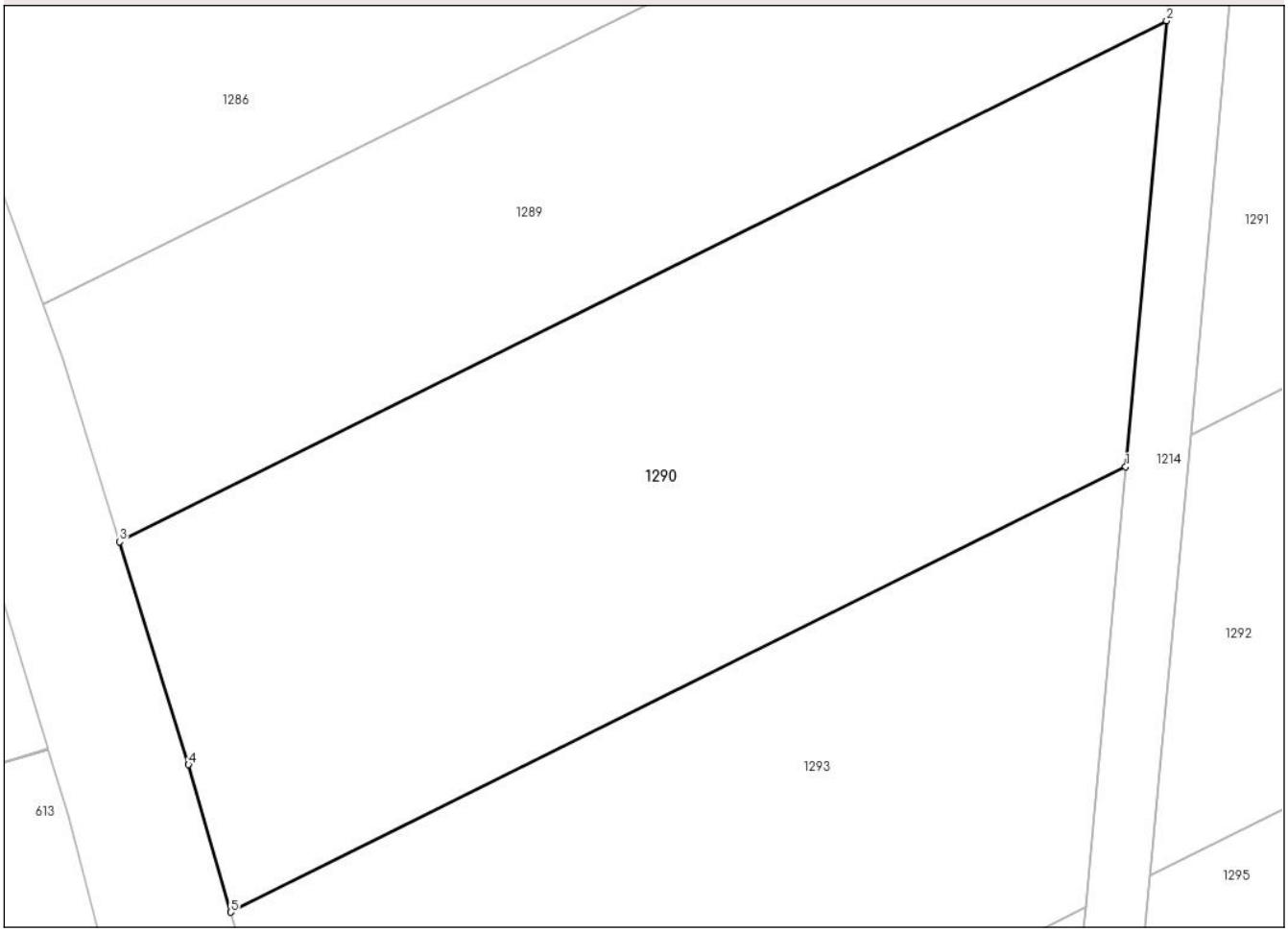

Date referitoare la teren

Crt	Categorie folosință	Intra vilan	Suprafaţa (mp)	Tarla	Parcelă	Nr. topo	Observaţii / Referinţe
1	arabil	NU	5.900	31	294/9	-	

Lungime Segmente
1) Valorile lungimilor segmentelor sunt obţinute din proiecţie în plan.

Punct început	X / Y	Punct sfârşit	X / Y	Lungime segment (** (m)
1	662.918,677 710.985,345	2	662.923,562 711.038,633	53.511
2	662.923,562 711.038,633	3	662.798,363 710.976,391	139.817
3	662.798,363 710.976,391	4	662.806,599 710.949,764	27.872
4	662.806,599 710.949,764	5	662.811,654 710.932,139	18.336
5	662.811,654 710.932,139	1	662.918,677 710.985,345	119.519

Document care conține date cu caracter personal, protejat de prevederile Regulamentului (UE) nr. 679/2016 și Legii 190/2018

** Lungimile segmentelor sunt determinate în planul de proiecţie Stereo 70 şi sunt rotunjite la 1 milimetru.
*** Distanţa dintre puncte este formată din segmente cumulate ce sunt mai mici decât valoarea 1 milimetru.

DATE DESPRE IMOBILUL NR. 1291

Oficiul de Cadastru şi Publicitate Imobiliară BOTOSANI
Biroul de Cadastru şi Publicitate Imobiliară Botosani

A. Partea I. Descrierea imobilului

TEREN Extravilan

Adresa: Jud. Botosani

Nr. Crt	Nr cadastral Nr. topografic	Suprafaţa* (mp)	Observaţii / Referinţe
A1		16.000	Sector cadastral:24 Teren neimprejmuit; Diferenta de suprafata se regaseste la ID 1290 - sector 24.

B. Partea II. Proprietari şi acte

Inscrieri privitoare la dreptul de proprietate şi alte drepturi reale		Referinţe
/		
Act Administrativ nr. 26591, din 30/11/1993 emis de Comisia Judeteana Botosani;		
B1	Intabulare, drept de PROPRIETATE, dobandit prin Reconstituire, cota actuala 1/1	A1
	1) **BIDIU VETA**, Lipsă CNP; 2) **BORCILA ELENA**, Lipsă CNP; 3) **LUPU GHEORGHE**, Lipsă CNP; 4) **LUPU MARIA**, Lipsă CNP; 5) **RELINSCHI AGLAIA**, Lipsă CNP, bun comun.	

C. Partea III. SARCINI .

Inscrieri privind dezmembramintele dreptului de proprietate, drepturi reale de garanţie şi sarcini	Referinţe
NU SUNT	

Document care conține date cu caracter personal, protejat de prevederile Regulamentului (UE) nr. 679/2016 și Legii 190/2018

Anexa Nr. 1 La Partea I

Teren

Nr cadastral	Suprafaţa (mp)*	Observaţii / Referinţe
	16.000	Diferenta de suprafata se regaseste la ID 1290 - sector 24.

* Suprafaţa este determinată in planul de proiecţie Stereo 70.

DETALII LINIARE IMOBIL

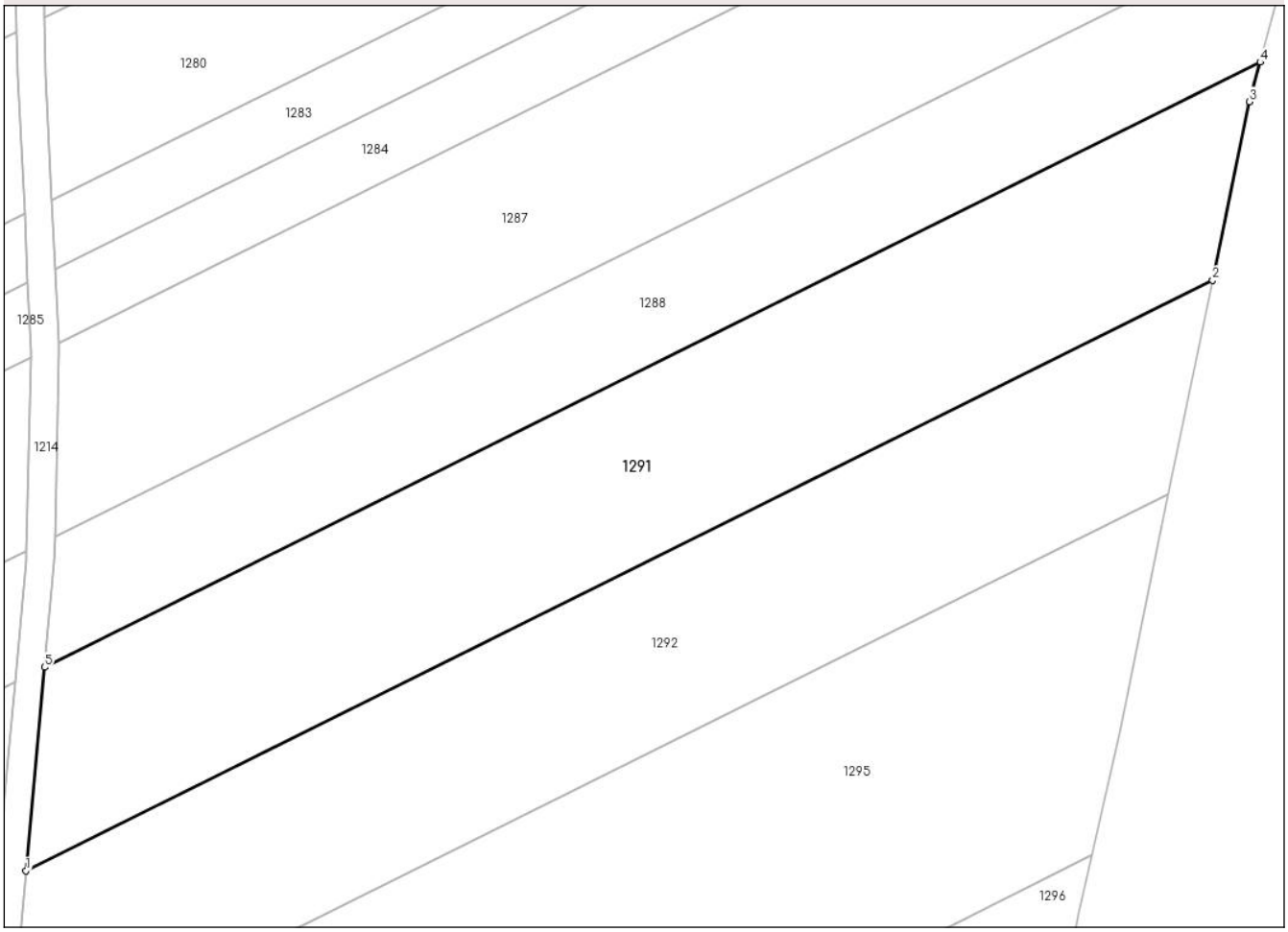

Date referitoare la teren

Crt	Categorie folosință	Intra vilan	Suprafaţa (mp)	Tarla	Parcelă	Nr. topo	Observaţii / Referinţe
1	arabil	NU	16.000	31	294/9	-	

Lungime Segmente
1) Valorile lungimilor segmentelor sunt obţinute din proiecţie în plan.

Punct început	X / Y	Punct sfârşit	X / Y	Lungime segment (** (m)
1	662.926,431 710.989,2	2	663.237,511 711.143,851	347.401
2	663.237,511 711.143,851	3	663.247,211 711.190,541	47.687
3	663.247,211 711.190,541	4	663.250,006 711.200,922	10.751
4	663.250,006 711.200,922	5	662.931,317 711.042,488	355.899
5	662.931,317 711.042,488	1	662.926,431 710.989,2	53.512

Document care conține date cu caracter personal, protejat de prevederile Regulamentului (UE) nr. 679/2016 și Legii 190/2018

** Lungimile segmentelor sunt determinate în planul de proiecţie Stereo 70 şi sunt rotunjite la 1 milimetru.
*** Distanţa dintre puncte este formată din segmente cumulate ce sunt mai mici decât valoarea 1 milimetru.

DATE DESPRE IMOBILUL NR. 1292

Oficiul de Cadastru şi Publicitate Imobiliară BOTOSANI
Biroul de Cadastru şi Publicitate Imobiliară Botosani

A. Partea I. Descrierea imobilului

TEREN Extravilan

Adresa: Jud. Botosani

Nr. Crt	Nr cadastral Nr. topografic	Suprafaţa* (mp)	Observaţii / Referinţe
A1		15.453	Sector cadastral:24 Teren neimprejmuit; Diferenta de suprafata se regaseste la ID 1293 - sector 24.

B. Partea II. Proprietari şi acte

Inscrieri privitoare la dreptul de proprietate şi alte drepturi reale		Referinţe
/		
Act Administrativ nr. 34350, din 19/09/1995 emis de Comisia Judeteana Botosani;		
B1	Intabulare, drept de PROPRIETATE, dobandit prin Reconstituire, cota actuala 1/1	A1
	1) **ARTIMON CARMEN-FLORICA**, Lipsă CNP; 2) **BOGHITOI ANCA**, Lipsă CNP; 3) **BOGHITOI DUMITRU**, Lipsă CNP; 4) **MIHAI ELENA**, Lipsă CNP, bun comun.	

C. Partea III. SARCINI .

Inscrieri privind dezmembramintele dreptului de proprietate, drepturi reale de garanţie şi sarcini	Referinţe
NU SUNT	

Document care conține date cu caracter personal, protejat de prevederile Regulamentului (UE) nr. 679/2016 și Legii 190/2018

Anexa Nr. 1 La Partea I

Teren

Nr cadastral	Suprafaţa (mp)*	Observaţii / Referinţe
	15.453	Diferenta de suprafata se regaseste la ID 1293 - sector 24.

* Suprafaţa este determinată in planul de proiecţie Stereo 70.

DETALII LINIARE IMOBIL

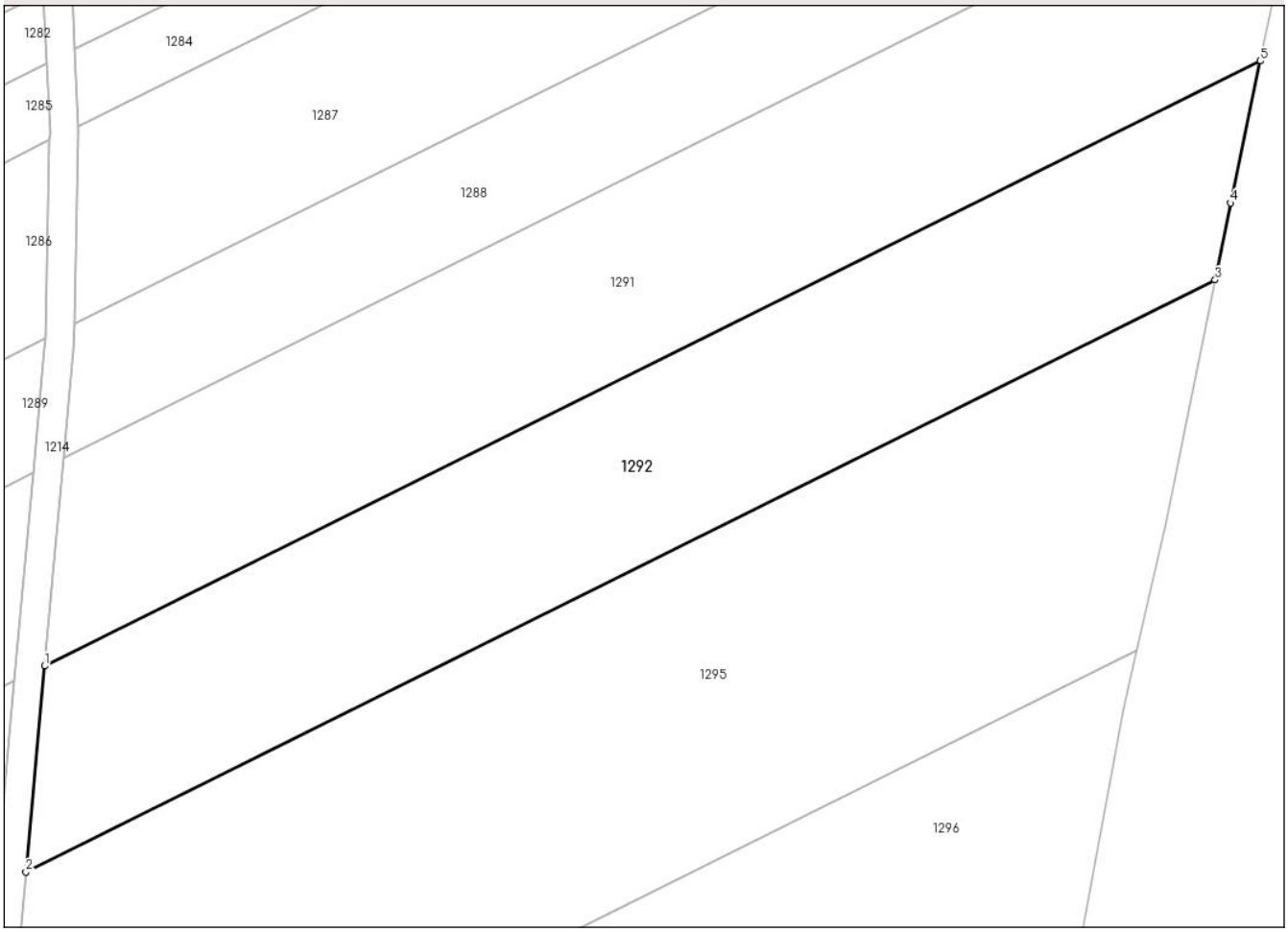

Date referitoare la teren

Crt	Categorie folosință	Intra vilan	Suprafaţa (mp)	Tarla	Parcelă	Nr. topo	Observaţii / Referinţe
1	arabil	NU	15.453	31	294/11	-	

Lungime Segmente
1) Valorile lungimilor segmentelor sunt obţinute din proiecţie în plan.

Punct început	X / Y	Punct sfârşit	X / Y	Lungime segment (** (m)
1	662.926,431 710.989,2	2	662.921,607 710.936,578	52.843
2	662.921,607 710.936,578	3	663.225,946 711.087,877	339.873
3	663.225,946 711.087,877	4	663.229,969 711.107,551	20.081
4	663.229,969 711.107,551	5	663.237,511 711.143,851	37.075
5	663.237,511 711.143,851	1	662.926,431 710.989,2	347.401

Document care conține date cu caracter personal, protejat de prevederile Regulamentului (UE) nr. 679/2016 și Legii 190/2018

** Lungimile segmentelor sunt determinate în planul de proiecţie Stereo 70 şi sunt rotunjite la 1 milimetru.
*** Distanţa dintre puncte este formată din segmente cumulate ce sunt mai mici decât valoarea 1 milimetru.

Document care conține date cu caracter personal, protejat de prevederile Regulamentului (UE) nr. 679/2016 și Legii 190/2018

DATE DESPRE IMOBILUL NR. 1293

Oficiul de Cadastru şi Publicitate Imobiliară BOTOSANI
Biroul de Cadastru şi Publicitate Imobiliară Botosani

A. Partea I. Descrierea imobilului

TEREN Extravilan

Adresa: Jud. Botosani

Nr. Crt	Nr cadastral Nr. topografic	Suprafaţa* (mp)	Observaţii / Referinţe
A1		4.947	Sector cadastral:24 Teren neimprejmuit; Diferenta de suprafata se regaseste la ID 1292- sector 24.

B. Partea II. Proprietari şi acte

Inscrieri privitoare la dreptul de proprietate şi alte drepturi reale		Referinţe
/		
Act Administrativ nr. 34350, din 19/09/1995 emis de Comisia Judeteana Botosani;		
B1	Intabulare, drept de PROPRIETATE, dobandit prin Reconstituire, cota actuala 1/1	A1
	1) **ARTIMON CARMEN-FLORICA**, Lipsă CNP; 2) **BOGHITOI ANCA**, Lipsă CNP; 3) **BOGHITOI DUMITRU**, Lipsă CNP; 4) **MIHAI ELENA**, Lipsă CNP, bun comun.	

C. Partea III. SARCINI .

Inscrieri privind dezmembramintele dreptului de proprietate, drepturi reale de garanţie şi sarcini	Referinţe
NU SUNT	

Document care conține date cu caracter personal, protejat de prevederile Regulamentului (UE) nr. 679/2016 și Legii 190/2018

Anexa Nr. 1 La Partea I

Teren

Nr cadastral	Suprafaţa (mp)*	Observaţii / Referinţe
	4.947	Diferenta de suprafata se regaseste la ID 1292- sector 24.

* Suprafaţa este determinată in planul de proiecţie Stereo 70.

DETALII LINIARE IMOBIL

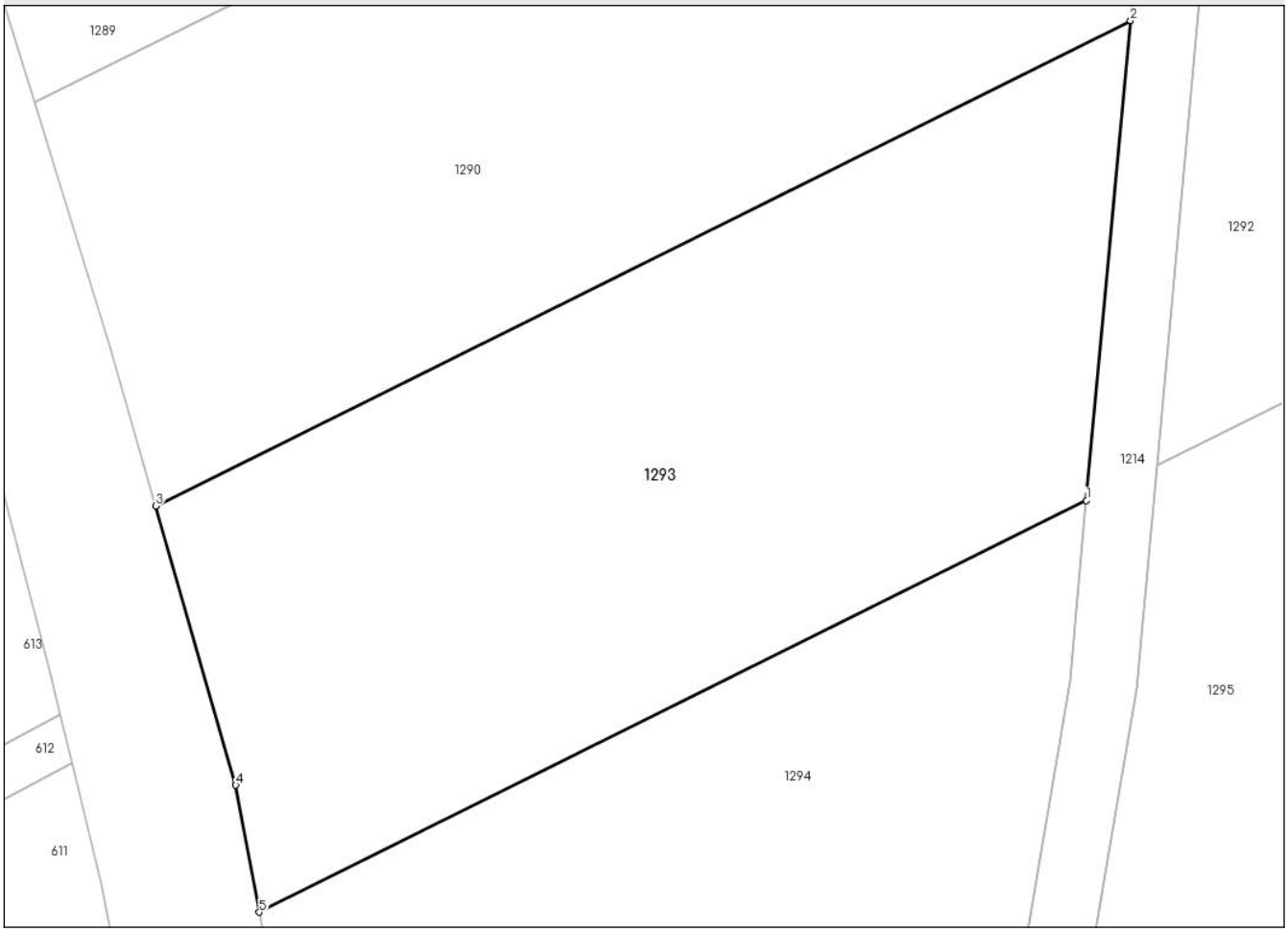

Date referitoare la teren

Crt	Categorie folosință	Intra vilan	Suprafaţa (mp)	Tarla	Parcelă	Nr. topo	Observaţii / Referinţe
1	arabil	NU	4.947	31	294/11	-	

Lungime Segmente
1) Valorile lungimilor segmentelor sunt obţinute din proiecţie în plan.

Punct început	X / Y	Punct sfârşit	X / Y	Lungime segment (** (m)
1	662.913,853 710.932,723	2	662.918,677 710.985,345	52.843
2	662.918,677 710.985,345	3	662.811,654 710.932,139	119.519
3	662.811,654 710.932,139	4	662.820,443 710.901,496	31.879
4	662.820,443 710.901,496	5	662.823,027 710.887,569	14.165
5	662.823,027 710.887,569	1	662.913,853 710.932,723	101.431

Document care conține date cu caracter personal, protejat de prevederile Regulamentului (UE) nr. 679/2016 și Legii 190/2018

** Lungimile segmentelor sunt determinate în planul de proiecţie Stereo 70 şi sunt rotunjite la 1 milimetru.
*** Distanţa dintre puncte este formată din segmente cumulate ce sunt mai mici decât valoarea 1 milimetru.

Document care conține date cu caracter personal, protejat de prevederile Regulamentului (UE) nr. 679/2016 și Legii 190/2018

DATE DESPRE IMOBILUL NR. 1294

Oficiul de Cadastru şi Publicitate Imobiliară BOTOSANI
Biroul de Cadastru şi Publicitate Imobiliară Botosani

A. Partea I. Descrierea imobilului

TEREN Extravilan

Adresa: Jud. Botosani

Nr. Crt	Nr cadastral Nr. topografic	Suprafaţa* (mp)	Observaţii / Referinţe
A1		6.530	Sector cadastral:24 Teren neimprejmuit; Diferenta de suprafata se regaseste la ID 1295- sector 24.

B. Partea II. Proprietari şi acte

Inscrieri privitoare la dreptul de proprietate şi alte drepturi reale		Referinţe
/		
Act Administrativ nr. 23670, din 29/11/1993 emis de Comisia Judeteana Botosani;		
B1	Intabulare, drept de PROPRIETATE, dobandit prin Reconstituire, cota actuala 1/1	A1
	1) **ZOTA COSTACHE**, Lipsă CNP, bun propriu.	

C. Partea III. SARCINI .

Inscrieri privind dezmembramintele dreptului de proprietate, drepturi reale de garanţie şi sarcini	Referinţe
NU SUNT	

Document care conține date cu caracter personal, protejat de prevederile Regulamentului (UE) nr. 679/2016 și Legii 190/2018

Anexa Nr. 1 La Partea I

Teren

Nr cadastral	Suprafaţa (mp)*	Observaţii / Referinţe
	6.530	Diferenta de suprafata se regaseste la ID 1295- sector 24.

* Suprafaţa este determinată in planul de proiecţie Stereo 70.

DETALII LINIARE IMOBIL

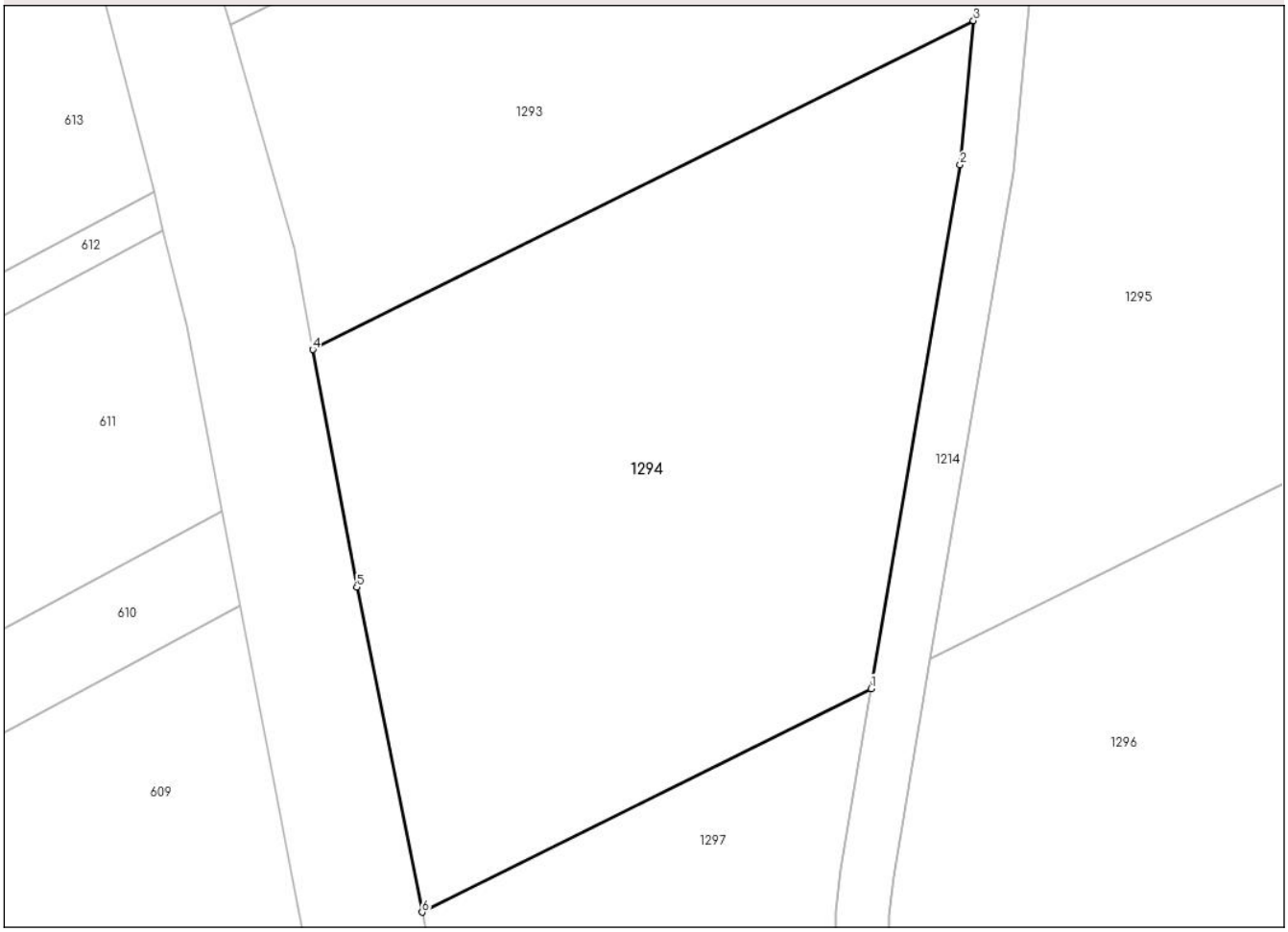

Date referitoare la teren

Crt	Categorie folosință	Intra vilan	Suprafaţa (mp)	Tarla	Parcelă	Nr. topo	Observaţii / Referinţe
1	arabil	NU	6.530	31	294/15	-	

Lungime Segmente
1) Valorile lungimilor segmentelor sunt obţinute din proiecţie în plan.

Punct început	X / Y	Punct sfârşit	X / Y	Lungime segment (** (m)
1	662.899,798 710.841,014	2	662.912,038 710.912,928	72.948
2	662.912,038 710.912,928	3	662.913,853 710.932,723	19.878
3	662.913,853 710.932,723	4	662.823,027 710.887,569	101.431
4	662.823,027 710.887,569	5	662.829,081 710.854,942	33.184
5	662.829,081 710.854,942	6	662.838,057 710.810,32	45.516

Document care conține date cu caracter personal, protejat de prevederile Regulamentului (UE) nr. 679/2016 și Legii 190/2018

Punct început	X / Y	Punct sfârşit	X / Y	Lungime segment (** (m)
6	662.838,057 710.810,32	1	662.899,798 710.841,014	68.95

** Lungimile segmentelor sunt determinate în planul de proiecţie Stereo 70 şi sunt rotunjite la 1 milimetru.
*** Distanţa dintre puncte este formată din segmente cumulate ce sunt mai mici decât valoarea 1 milimetru.

Document care conține date cu caracter personal, protejat de prevederile Regulamentului (UE) nr. 679/2016 și Legii 190/2018

DATE DESPRE IMOBILUL NR. 1295

Oficiul de Cadastru şi Publicitate Imobiliară BOTOSANI
Biroul de Cadastru şi Publicitate Imobiliară Botosani

A. Partea I. Descrierea imobilului

TEREN Extravilan

Adresa: Jud. Botosani

Nr. Crt	Nr cadastral Nr. topografic	Suprafaţa* (mp)	Observaţii / Referinţe
A1		25.470	Sector cadastral:24 Teren neimprejmuit; Diferenta de suprafata se regaseste la ID 1294 - sector 24.

B. Partea II. Proprietari şi acte

Inscrieri privitoare la dreptul de proprietate şi alte drepturi reale		Referinţe
/		
Act Administrativ nr. 23670, din 29/11/1993 emis de Comisia Judeteana Botosani;		
B1	Intabulare, drept de PROPRIETATE, dobandit prin Reconstituire, cota actuala 1/1	A1
	1) **ZOTA COSTACHE**, Lipsă CNP, bun propriu.	

C. Partea III. SARCINI .

Inscrieri privind dezmembramintele dreptului de proprietate, drepturi reale de garanţie şi sarcini	Referinţe
NU SUNT	

Document care conține date cu caracter personal, protejat de prevederile Regulamentului (UE) nr. 679/2016 și Legii 190/2018

Anexa Nr. 1 La Partea I

Teren

Nr cadastral	Suprafaţa (mp)*	Observaţii / Referinţe
	25.470	Diferenta de suprafata se regaseste la ID 1294 - sector 24.

* Suprafaţa este determinată in planul de proiecţie Stereo 70.

DETALII LINIARE IMOBIL

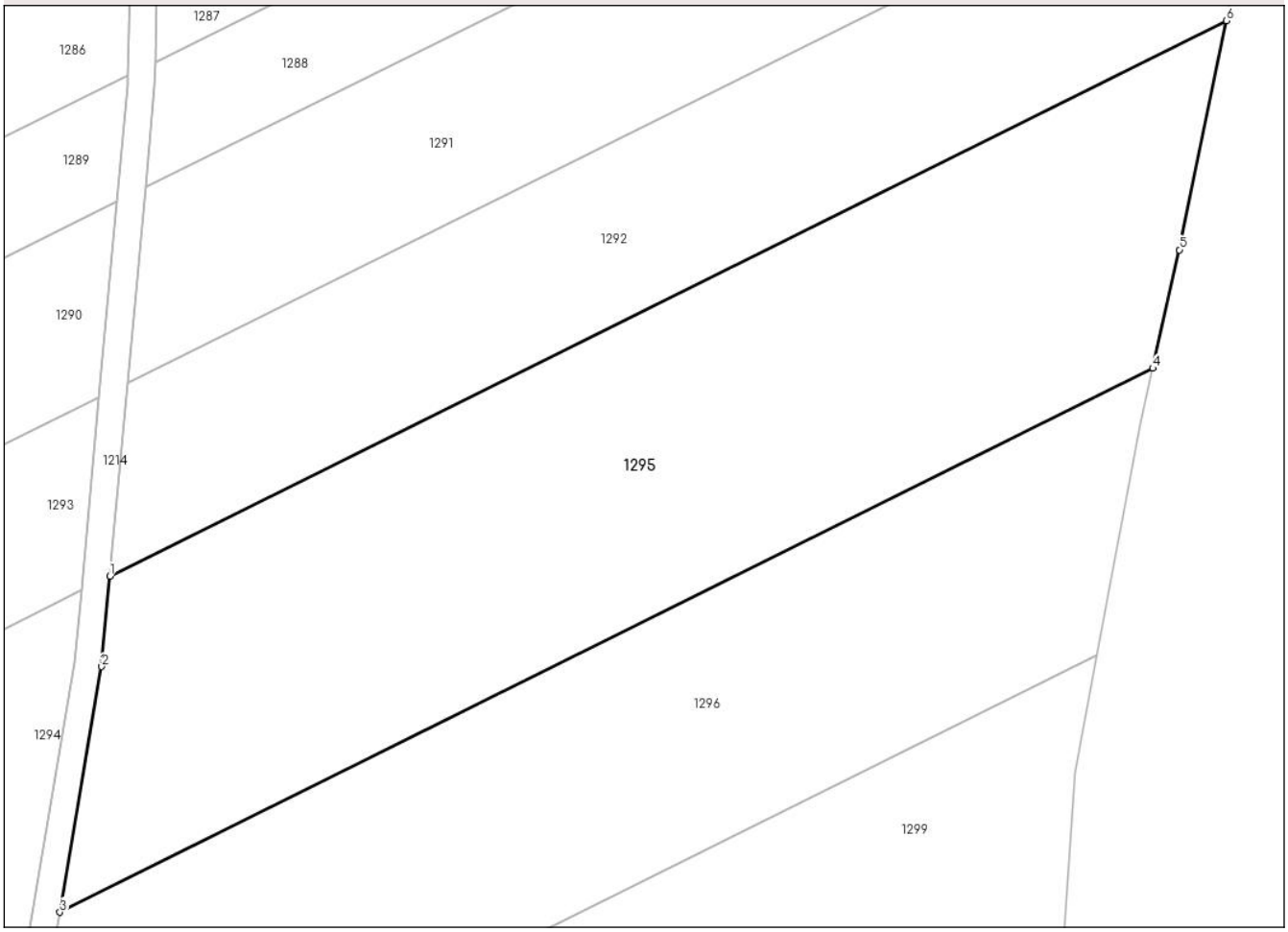

Date referitoare la teren

Crt	Categorie folosință	Intra vilan	Suprafaţa (mp)	Tarla	Parcelă	Nr. topo	Observaţii / Referinţe
1	arabil	NU	25.470	31	294/15	-	

Lungime Segmente
1) Valorile lungimilor segmentelor sunt obţinute din proiecţie în plan.

Punct început	X / Y	Punct sfârşit	X / Y	Lungime segment (** (m)
1	662.921,607 710.936,578	2	662.919,351 710.911,972	24.709
2	662.919,351 710.911,972	3	662.907,965 710.845,074	67.86
3	662.907,965 710.845,074	4	663.205,928 710.993,204	332.753
4	663.205,928 710.993,204	5	663.213,181 711.025,455	33.057
5	663.213,181 711.025,455	6	663.225,946 711.087,877	63.714

Document care conține date cu caracter personal, protejat de prevederile Regulamentului (UE) nr. 679/2016 și Legii 190/2018

Punct început	X / Y	Punct sfârşit	X / Y	Lungime segment (** (m)
6	663.225,946 711.087,877	1	662.921,607 710.936,578	339.873

** Lungimile segmentelor sunt determinate în planul de proiecţie Stereo 70 şi sunt rotunjite la 1 milimetru.
*** Distanţa dintre puncte este formată din segmente cumulate ce sunt mai mici decât valoarea 1 milimetru.

Document care conține date cu caracter personal, protejat de prevederile Regulamentului (UE) nr. 679/2016 și Legii 190/2018

DATE DESPRE IMOBILUL NR. 1296

Oficiul de Cadastru şi Publicitate Imobiliară BOTOSANI
Biroul de Cadastru şi Publicitate Imobiliară Botosani

A. Partea I. Descrierea imobilului

TEREN Extravilan

Adresa: Jud. Botosani

Nr. Crt	Nr cadastral Nr. topografic	Suprafaţa* (mp)	Observaţii / Referinţe
A1		20.751	Sector cadastral:24 Teren neimprejmuit; Diferenta de suprafata se regaseste la ID 1297 - sector 24.

B. Partea II. Proprietari şi acte

Inscrieri privitoare la dreptul de proprietate şi alte drepturi reale		Referinţe
/		
Act Administrativ nr. 142024, din 27/04/2004 emis de Comisia Judeteana Botosani;		
B1	Intabulare, drept de PROPRIETATE, dobandit prin Reconstituire, cota actuala 1/1	A1
	1) **MANGU MARIA**, Lipsă CNP; 2) **SIMION COSTACHE**, Lipsă CNP; 3) **SIMION GHEORGHE**, Lipsă CNP; 4) **SIMION MELANIA**, Lipsă CNP, bun comun.	

C. Partea III. SARCINI .

Inscrieri privind dezmembramintele dreptului de proprietate, drepturi reale de garanţie şi sarcini	Referinţe
NU SUNT	

Document care conține date cu caracter personal, protejat de prevederile Regulamentului (UE) nr. 679/2016 și Legii 190/2018

Anexa Nr. 1 La Partea I

Teren

Nr cadastral	Suprafaţa (mp)*	Observaţii / Referinţe
	20.751	Diferenta de suprafata se regaseste la ID 1297 - sector 24.

* Suprafaţa este determinată in planul de proiecţie Stereo 70.

DETALII LINIARE IMOBIL

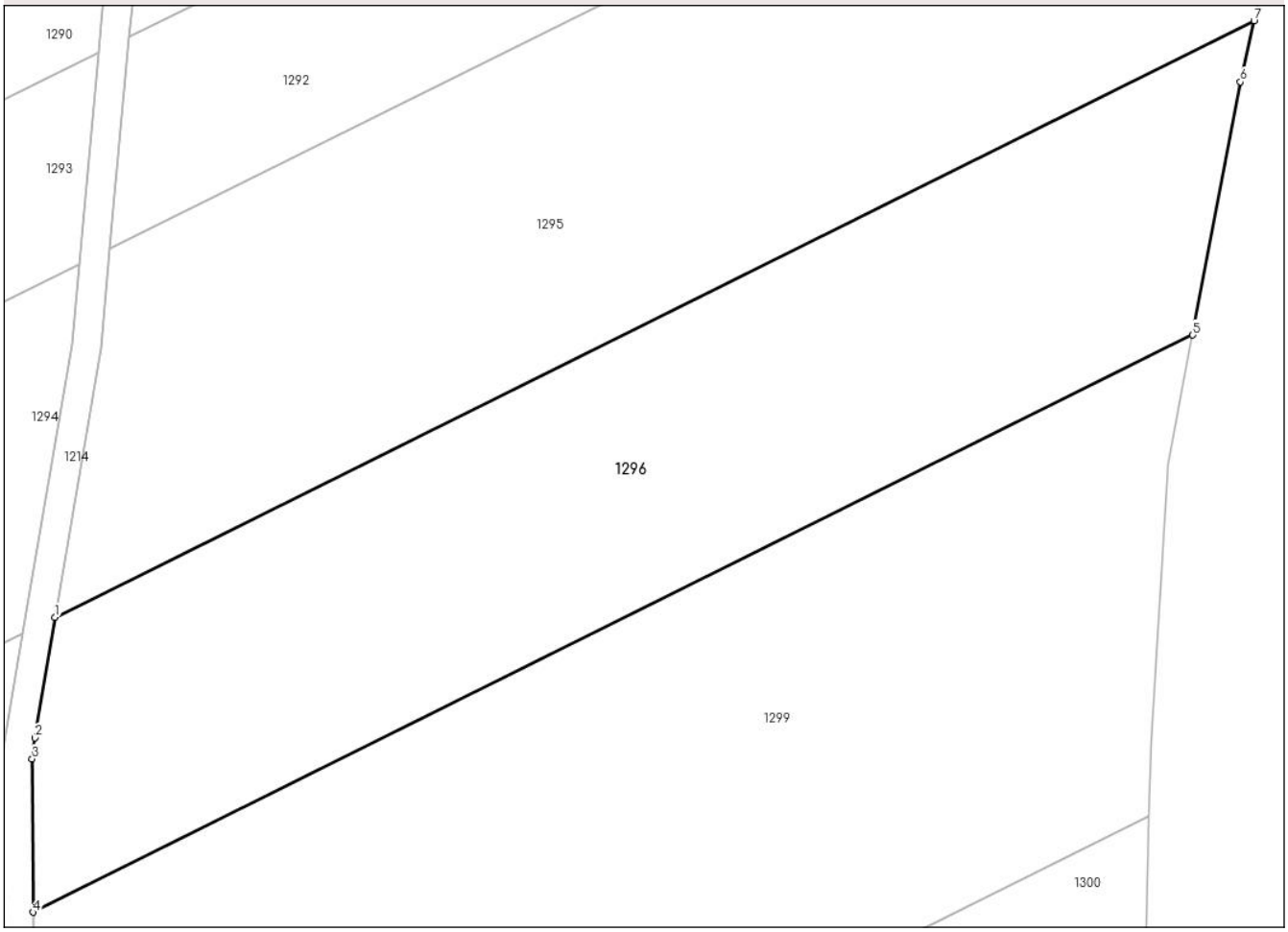

Date referitoare la teren

Crt	Categorie folosință	Intra vilan	Suprafaţa (mp)	Tarla	Parcelă	Nr. topo	Observaţii / Referinţe
1	arabil	NU	20.751	31	294/17	-	

Lungime Segmente
1) Valorile lungimilor segmentelor sunt obţinute din proiecţie în plan.

Punct început	X / Y	Punct sfârşit	X / Y	Lungime segment (** (m)
1	662.907,965 710.845,074	2	662.902,871 710.815,147	30.357
2	662.902,871 710.815,147	3	662.902,229 710.809,945	5.241
3	662.902,229 710.809,945	4	662.902,456 710.771,875	38.071
4	662.902,456 710.771,875	5	663.190,708 710.915,178	321.908
5	663.190,708 710.915,178	6	663.202,511 710.978,011	63.932

Document care conține date cu caracter personal, protejat de prevederile Regulamentului (UE) nr. 679/2016 și Legii 190/2018

Punct început	X / Y	Punct sfârşit	X / Y	Lungime segment (** (m)
6	663.202,511 710.978,011	7	663.205,928 710.993,204	15.573
7	663.205,928 710.993,204	1	662.907,965 710.845,074	332.753

** Lungimile segmentelor sunt determinate în planul de proiecţie Stereo 70 şi sunt rotunjite la 1 milimetru.
*** Distanţa dintre puncte este formată din segmente cumulate ce sunt mai mici decât valoarea 1 milimetru.

Document care conține date cu caracter personal, protejat de prevederile Regulamentului (UE) nr. 679/2016 și Legii 190/2018

DATE DESPRE IMOBILUL NR. 1297

Oficiul de Cadastru şi Publicitate Imobiliară BOTOSANI
Biroul de Cadastru şi Publicitate Imobiliară Botosani

A. Partea I. Descrierea imobilului

TEREN Extravilan

Adresa: Jud. Botosani

Nr. Crt	Nr cadastral Nr. topografic	Suprafaţa* (mp)	Observaţii / Referinţe
A1		3.649	Sector cadastral:24 Teren neimprejmuit; Diferenta de suprafata se regaseste la ID 1296- sector 24.

B. Partea II. Proprietari şi acte

Inscrieri privitoare la dreptul de proprietate şi alte drepturi reale		Referinţe
/		
Act Administrativ nr. 142024, din 27/04/2004 emis de Comisia Judeteana Botosani;		
B1	Intabulare, drept de PROPRIETATE, dobandit prin Reconstituire, cota actuala 1/1	A1
	1) **MANGU MARIA**, Lipsă CNP; 2) **SIMION COSTACHE**, Lipsă CNP; 3) **SIMION GHEORGHE**, Lipsă CNP; 4) **SIMION MELANIA**, Lipsă CNP, bun comun.	

C. Partea III. SARCINI .

Inscrieri privind dezmembramintele dreptului de proprietate, drepturi reale de garanţie şi sarcini	Referinţe
NU SUNT	

Document care conține date cu caracter personal, protejat de prevederile Regulamentului (UE) nr. 679/2016 și Legii 190/2018

Anexa Nr. 1 La Partea I

Teren

Nr cadastral	Suprafaţa (mp)*	Observaţii / Referinţe
	3.649	Diferenta de suprafata se regaseste la ID 1296- sector 24.

* Suprafaţa este determinată in planul de proiecţie Stereo 70.

DETALII LINIARE IMOBIL

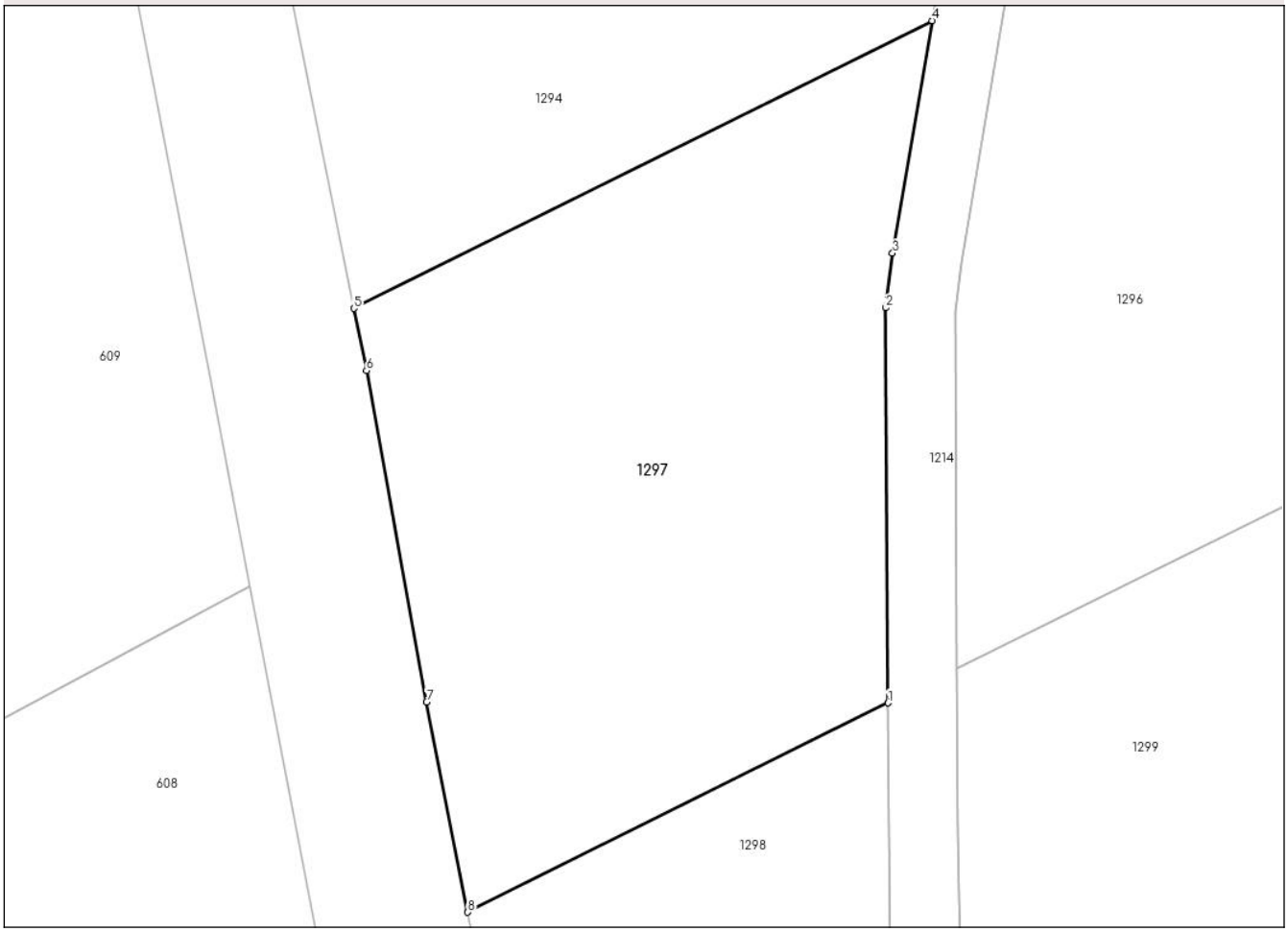

Date referitoare la teren

Crt	Categorie folosință	Intra vilan	Suprafaţa (mp)	Tarla	Parcelă	Nr. topo	Observaţii / Referinţe
1	arabil	NU	3.649	31	294/17	-	

Lungime Segmente
1) Valorile lungimilor segmentelor sunt obţinute din proiecţie în plan.

Punct început	X / Y	Punct sfârşit	X / Y	Lungime segment (** (m)
1	662.895,107 710.768,222	2	662.894,857 710.810,376	42.155
2	662.894,857 710.810,376	3	662.895,578 710.816,217	5.885
3	662.895,578 710.816,217	4	662.899,798 710.841,014	25.154
4	662.899,798 710.841,014	5	662.838,057 710.810,32	68.95
5	662.838,057 710.810,32	6	662.839,392 710.803,687	6.766

Document care conține date cu caracter personal, protejat de prevederile Regulamentului (UE) nr. 679/2016 și Legii 190/2018

Punct început	X / Y	Punct sfârşit	X / Y	Lungime segment (** (m)
6	662.839,392 710.803,687	7	662.845,806 710.768,347	35.917
7	662.845,806 710.768,347	8	662.850,212 710.745,903	22.872
8	662.850,212 710.745,903	1	662.895,107 710.768,222	50.137

** Lungimile segmentelor sunt determinate în planul de proiecţie Stereo 70 şi sunt rotunjite la 1 milimetru.
*** Distanţa dintre puncte este formată din segmente cumulate ce sunt mai mici decât valoarea 1 milimetru.

Document care conține date cu caracter personal, protejat de prevederile Regulamentului (UE) nr. 679/2016 și Legii 190/2018

DATE DESPRE IMOBILUL NR. 1298

Oficiul de Cadastru şi Publicitate Imobiliară BOTOSANI
Biroul de Cadastru şi Publicitate Imobiliară Botosani

A. Partea I. Descrierea imobilului

TEREN Extravilan

Adresa: Jud. Botosani

Nr. Crt	Nr cadastral Nr. topografic	Suprafaţa* (mp)	Observaţii / Referinţe
A1		4.053	Sector cadastral:24 Teren neimprejmuit; Diferenta de suprafata se regaseste la ID 1299- sector 24.

B. Partea II. Proprietari şi acte

Inscrieri privitoare la dreptul de proprietate şi alte drepturi reale		Referinţe
/		
Act Administrativ nr. 30869, din 21/11/1997 emis de Comisia Judeteana Botosani;		
B1	Intabulare, drept de PROPRIETATE, dobandit prin Reconstituire, cota actuala 1/1	A1
	1) **SIMION AURICA**, Lipsă CNP, bun propriu.	

C. Partea III. SARCINI .

Inscrieri privind dezmembramintele dreptului de proprietate, drepturi reale de garanţie şi sarcini	Referinţe
NU SUNT	

Document care conține date cu caracter personal, protejat de prevederile Regulamentului (UE) nr. 679/2016 și Legii 190/2018

Anexa Nr. 1 La Partea I

Teren

Nr cadastral	Suprafaţa (mp)*	Observaţii / Referinţe
	4.053	Diferenta de suprafata se regaseste la ID 1299- sector 24.

* Suprafaţa este determinată in planul de proiecţie Stereo 70.

DETALII LINIARE IMOBIL

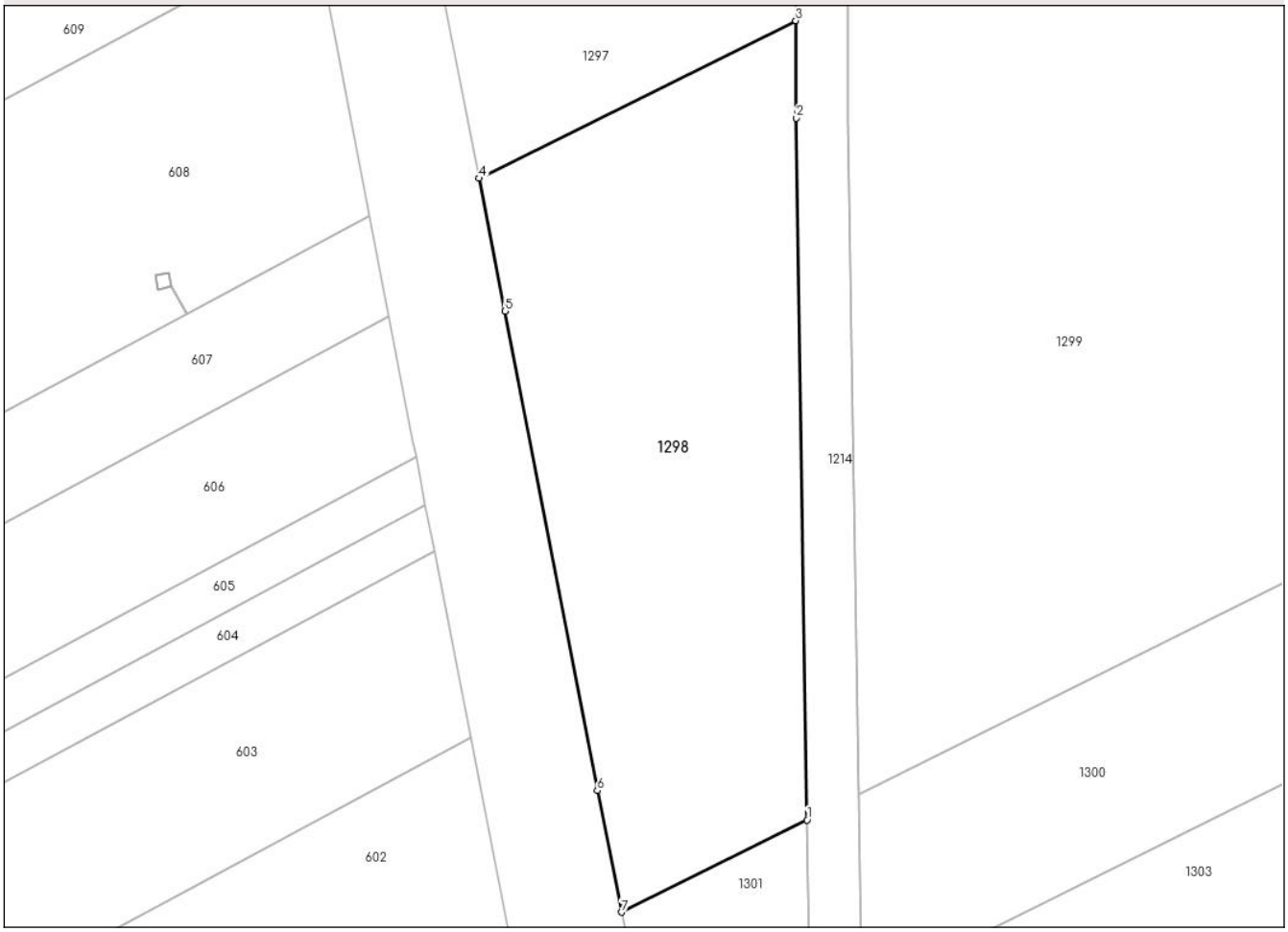

Date referitoare la teren

Crt	Categorie folosință	Intra vilan	Suprafaţa (mp)	Tarla	Parcelă	Nr. topo	Observaţii / Referinţe
1	arabil	NU	4.053	31	294/19	-	

Lungime Segmente
1) Valorile lungimilor segmentelor sunt obţinute din proiecţie în plan.

Punct început	X / Y	Punct sfârşit	X / Y	Lungime segment (** (m)
1	662.896,712 710.655,029	2	662.895,189 710.754,443	99.426
2	662.895,189 710.754,443	3	662.895,107 710.768,222	13.779
3	662.895,107 710.768,222	4	662.850,212 710.745,903	50.137
4	662.850,212 710.745,903	5	662.853,909 710.727,079	19.184
5	662.853,909 710.727,079	6	662.866,985 710.659,174	69.153

Document care conține date cu caracter personal, protejat de prevederile Regulamentului (UE) nr. 679/2016 și Legii 190/2018

Punct început	X / Y	Punct sfârşit	X / Y	Lungime segment (** (m)
6	662.866,985 710.659,174	7	662.870,39 710.641,943	17.564
7	662.870,39 710.641,943	1	662.896,712 710.655,029	29.395

** Lungimile segmentelor sunt determinate în planul de proiecţie Stereo 70 şi sunt rotunjite la 1 milimetru.
*** Distanţa dintre puncte este formată din segmente cumulate ce sunt mai mici decât valoarea 1 milimetru.

Document care conține date cu caracter personal, protejat de prevederile Regulamentului (UE) nr. 679/2016 și Legii 190/2018

DATE DESPRE IMOBILUL NR. 1299

Oficiul de Cadastru şi Publicitate Imobiliară BOTOSANI
Biroul de Cadastru şi Publicitate Imobiliară Botosani

A. Partea I. Descrierea imobilului

TEREN Extravilan

Adresa: Jud. Botosani

Nr. Crt	Nr cadastral Nr. topografic	Suprafaţa* (mp)	Observaţii / Referinţe
A1		31.947	Sector cadastral:24 Teren neimprejmuit; Diferenta de suprafata se regaseste la ID 1298 - sector 24.

B. Partea II. Proprietari şi acte

Inscrieri privitoare la dreptul de proprietate şi alte drepturi reale		Referinţe
/		
Act Administrativ nr. 30869, din 21/11/1997 emis de Comisia Judeteana Botosani;		
B1	Intabulare, drept de PROPRIETATE, dobandit prin Reconstituire, cota actuala 1/1	A1
	1) **SIMION AURICA**, Lipsă CNP, bun propriu.	

C. Partea III. SARCINI .

Inscrieri privind dezmembramintele dreptului de proprietate, drepturi reale de garanţie şi sarcini	Referinţe
NU SUNT	

Document care conține date cu caracter personal, protejat de prevederile Regulamentului (UE) nr. 679/2016 și Legii 190/2018

Anexa Nr. 1 La Partea I

Teren

Nr cadastral	Suprafaţa (mp)*	Observaţii / Referinţe
	31.947	Diferenta de suprafata se regaseste la ID 1298 - sector 24.

* Suprafaţa este determinată in planul de proiecţie Stereo 70.

DETALII LINIARE IMOBIL

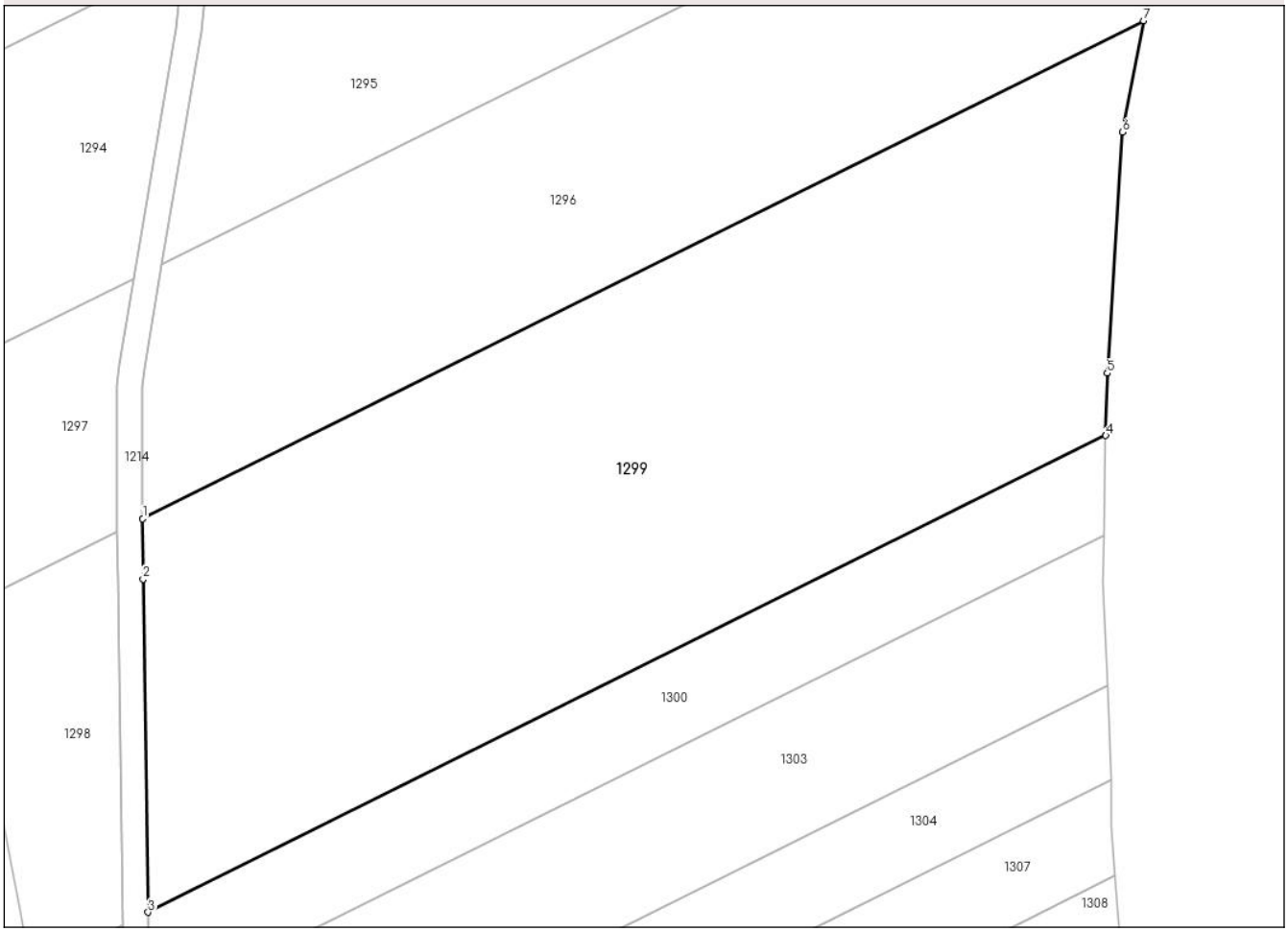

Date referitoare la teren

Crt	Categorie folosință	Intra vilan	Suprafaţa (mp)	Tarla	Parcelă	Nr. topo	Observaţii / Referinţe
1	arabil	NU	31.947	31	294/19	-	

Lungime Segmente
1) Valorile lungimilor segmentelor sunt obţinute din proiecţie în plan.

Punct început	X / Y	Punct sfârşit	X / Y	Lungime segment (** (m)
1	662.902,456 710.771,875	2	662.902,559 710.754,522	17.353
2	662.902,559 710.754,522	3	662.904,027 710.658,666	95.867
3	662.904,027 710.658,666	4	663.179,891 710.795,809	308.073
4	663.179,891 710.795,809	5	663.180,258 710.813,755	17.95
5	663.180,258 710.813,755	6	663.184,681 710.883,095	69.481

Document care conține date cu caracter personal, protejat de prevederile Regulamentului (UE) nr. 679/2016 și Legii 190/2018

Punct început	X / Y	Punct sfârşit	X / Y	Lungime segment (** (m)
6	663.184,681 710.883,095	7	663.190,708 710.915,178	32.644
7	663.190,708 710.915,178	1	662.902,456 710.771,875	321.908

** Lungimile segmentelor sunt determinate în planul de proiecţie Stereo 70 şi sunt rotunjite la 1 milimetru.
*** Distanţa dintre puncte este formată din segmente cumulate ce sunt mai mici decât valoarea 1 milimetru.

Document care conține date cu caracter personal, protejat de prevederile Regulamentului (UE) nr. 679/2016 și Legii 190/2018

DATE DESPRE IMOBILUL NR. 1300

Oficiul de Cadastru şi Publicitate Imobiliară BOTOSANI
Biroul de Cadastru şi Publicitate Imobiliară Botosani

A. Partea I. Descrierea imobilului

TEREN Extravilan

Adresa: Jud. Botosani

Nr. Crt	Nr cadastral Nr. topografic	Suprafaţa* (mp)	Observaţii / Referinţe
A1		7.819	Sector cadastral:24 Teren neimprejmuit; Diferenta de suprafata se regaseste la ID 1301 - sector 24.

B. Partea II. Proprietari şi acte

Inscrieri privitoare la dreptul de proprietate şi alte drepturi reale		Referinţe
/		
Act Administrativ nr. 26595, din 15/12/1993 emis de Comisia Judeteana Botosani;		
B1	Intabulare, drept de PROPRIETATE, dobandit prin Reconstituire, cota actuala 1/1	A1
	1) **GAGUS CONSTANTIN**, Lipsă CNP, bun propriu.	

C. Partea III. SARCINI .

Inscrieri privind dezmembramintele dreptului de proprietate, drepturi reale de garanţie şi sarcini	Referinţe
NU SUNT	

Document care conține date cu caracter personal, protejat de prevederile Regulamentului (UE) nr. 679/2016 și Legii 190/2018

Anexa Nr. 1 La Partea I

Teren

Nr cadastral	Suprafaţa (mp)*	Observaţii / Referinţe
	7.819	Diferenta de suprafata se regaseste la ID 1301 - sector 24.

* Suprafaţa este determinată in planul de proiecţie Stereo 70.

DETALII LINIARE IMOBIL

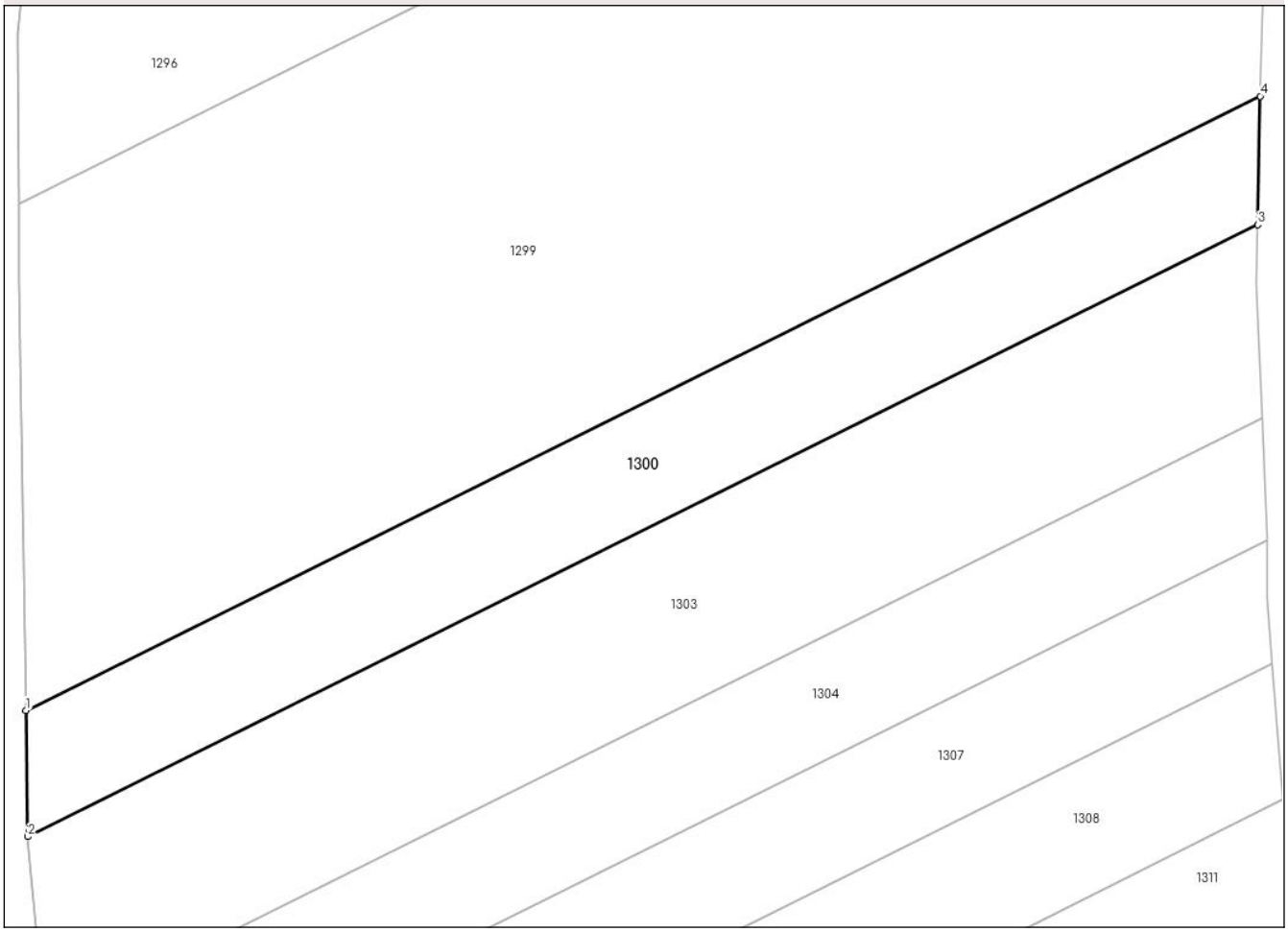

Date referitoare la teren

Crt	Categorie folosință	Intra vilan	Suprafaţa (mp)	Tarla	Parcelă	Nr. topo	Observaţii / Referinţe
1	arabil	NU	7.819	31	294/23	-	

Lungime Segmente
1) Valorile lungimilor segmentelor sunt obţinute din proiecţie în plan.

Punct început	X / Y	Punct sfârşit	X / Y	Lungime segment (** (m)
1	662.904,027 710.658,666	2	662.904,459 710.630,486	28.183
2	662.904,459 710.630,486	3	663.179,304 710.767,123	306.936
3	663.179,304 710.767,123	4	663.179,891 710.795,809	28.692
4	663.179,891 710.795,809	1	662.904,027 710.658,666	308.073

**** Lungimile segmentelor sunt determinate în planul de proiecţie Stereo 70 şi sunt rotunjite la 1 milimetru.**

Document care conține date cu caracter personal, protejat de prevederile Regulamentului (UE) nr. 679/2016 și Legii 190/2018

***** Distanţa dintre puncte este formată din segmente cumulate ce sunt mai mici decât valoarea 1 milimetru.**

Document care conține date cu caracter personal, protejat de prevederile Regulamentului (UE) nr. 679/2016 și Legii 190/2018

DATE DESPRE IMOBILUL NR. 1301

Oficiul de Cadastru şi Publicitate Imobiliară BOTOSANI
Biroul de Cadastru şi Publicitate Imobiliară Botosani

A. Partea I. Descrierea imobilului

TEREN Extravilan

Adresa: Jud. Botosani

Nr. Crt	Nr cadastral Nr. topografic	Suprafaţa* (mp)	Observaţii / Referinţe
A1		681	Sector cadastral:24 Teren neimprejmuit; Diferenta de suprafata se regaseste la ID 1300 - sector 24.

B. Partea II. Proprietari şi acte

Inscrieri privitoare la dreptul de proprietate şi alte drepturi reale		Referinţe
/		
Act Administrativ nr. 26595, din 15/12/1993 emis de Comisia Judeteana Botosani;		
B1	Intabulare, drept de PROPRIETATE, dobandit prin Reconstituire, cota actuala 1/1	A1
	1) **GAGUS CONSTANTIN**, Lipsă CNP, bun propriu.	

C. Partea III. SARCINI .

Inscrieri privind dezmembramintele dreptului de proprietate, drepturi reale de garanţie şi sarcini	Referinţe
NU SUNT	

Document care conține date cu caracter personal, protejat de prevederile Regulamentului (UE) nr. 679/2016 și Legii 190/2018

Anexa Nr. 1 La Partea I

Teren

Nr cadastral	Suprafaţa (mp)*	Observaţii / Referinţe
	681	Diferenta de suprafata se regaseste la ID 1300 - sector 24.

* Suprafaţa este determinată in planul de proiecţie Stereo 70.

DETALII LINIARE IMOBIL

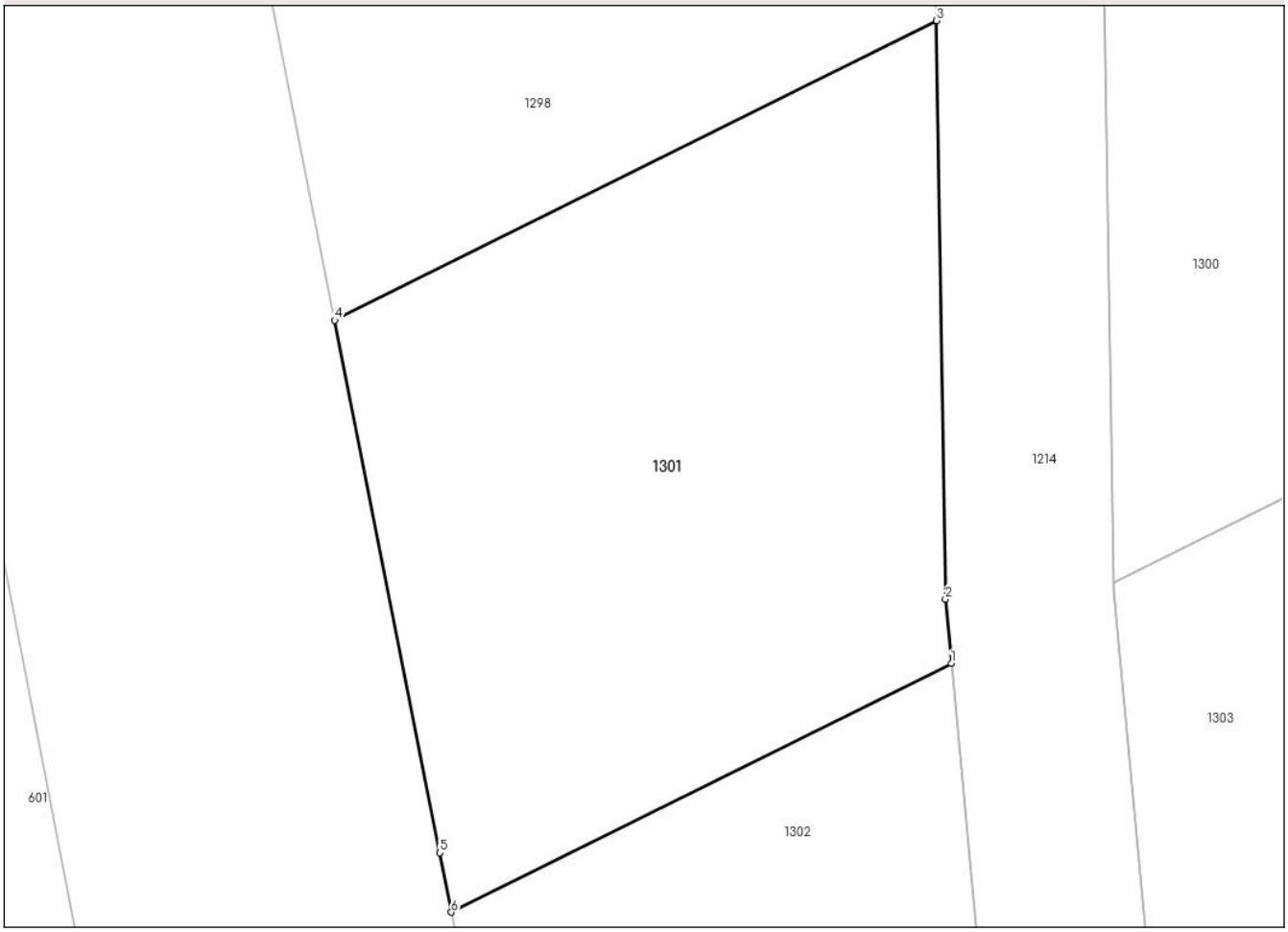

Date referitoare la teren

Crt	Categorie folosință	Intra vilan	Suprafaţa (mp)	Tarla	Parcelă	Nr. topo	Observaţii / Referinţe
1	arabil	NU	681	31	294/23	-	

Lungime Segmente
1) Valorile lungimilor segmentelor sunt obţinute din proiecţie în plan.

Punct început	X / Y	Punct sfârşit	X / Y	Lungime segment (** (m)
1	662.897,362 710.626,958	2	662.897,099 710.629,765	2.819
2	662.897,099 710.629,765	3	662.896,712 710.655,029	25.267
3	662.896,712 710.655,029	4	662.870,39 710.641,943	29.395
4	662.870,39 710.641,943	5	662.874,988 710.618,676	23.717
5	662.874,988 710.618,676	6	662.875,49 710.616,084	2.64

Document care conține date cu caracter personal, protejat de prevederile Regulamentului (UE) nr. 679/2016 și Legii 190/2018

Punct început	X / Y	Punct sfârşit	X / Y	Lungime segment (** (m)
6	662.875,49 710.616,084	1	662.897,362 710.626,958	24.426

** Lungimile segmentelor sunt determinate în planul de proiecţie Stereo 70 şi sunt rotunjite la 1 milimetru.
*** Distanţa dintre puncte este formată din segmente cumulate ce sunt mai mici decât valoarea 1 milimetru.

Document care conține date cu caracter personal, protejat de prevederile Regulamentului (UE) nr. 679/2016 și Legii 190/2018

DATE DESPRE IMOBILUL NR. 1302

Oficiul de Cadastru şi Publicitate Imobiliară BOTOSANI
Biroul de Cadastru şi Publicitate Imobiliară Botosani

A. Partea I. Descrierea imobilului

TEREN Extravilan

Adresa: Jud. Botosani

Nr. Crt	Nr cadastral Nr. topografic	Suprafaţa* (mp)	Observaţii / Referinţe
A1		872	Sector cadastral:24 Teren neimprejmuit; Diferenta de suprafata se regaseste la ID 1303 - sector 24.

B. Partea II. Proprietari şi acte

Inscrieri privitoare la dreptul de proprietate şi alte drepturi reale		Referinţe
/		
Act Administrativ nr. 30863, din 18/07/1994 emis de Comisia Judeteana Botosani;		
B1	Intabulare, drept de PROPRIETATE, dobandit prin Reconstituire, cota actuala 1/1	A1
	1) **CHELM CATINCA**, Lipsă CNP; 2) **POPA ELENA**, Lipsă CNP; 3) **PROFIR ILIE**, Lipsă CNP; 4) **PROFIR ION**, Lipsă CNP; 5) **PROFIR NECULAI**, Lipsă CNP; 6) **PROFIR STEFAN**, Lipsă CNP, comun.	

C. Partea III. SARCINI .

Inscrieri privind dezmembramintele dreptului de proprietate, drepturi reale de garanţie şi sarcini	Referinţe
NU SUNT	

Document care conține date cu caracter personal, protejat de prevederile Regulamentului (UE) nr. 679/2016 și Legii 190/2018

Anexa Nr. 1 La Partea I

Teren

Nr cadastral	Suprafaţa (mp)*	Observaţii / Referinţe
	872	Diferenta de suprafata se regaseste la ID 1303 - sector 24.

* Suprafaţa este determinată in planul de proiecţie Stereo 70.

DETALII LINIARE IMOBIL

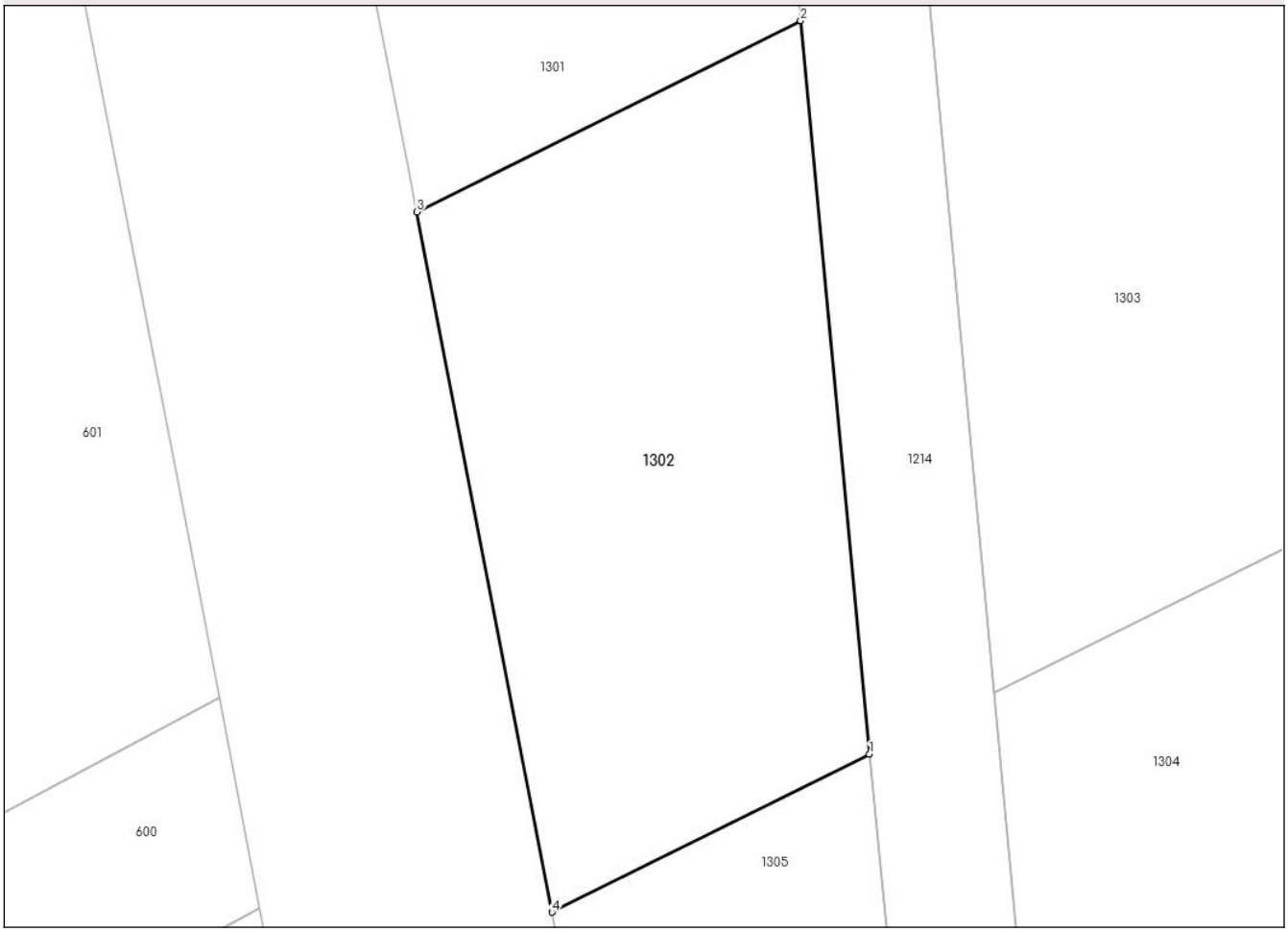

Date referitoare la teren

Crt	Categorie folosință	Intra vilan	Suprafaţa (mp)	Tarla	Parcelă	Nr. topo	Observaţii / Referinţe
1	arabil	NU	872	31	294/26	-	

Lungime Segmente
1) Valorile lungimilor segmentelor sunt obţinute din proiecţie în plan.

Punct început	X / Y	Punct sfârşit	X / Y	Lungime segment (** (m)
1	662.901,275 710.585,232	2	662.897,362 710.626,958	41.909
2	662.897,362 710.626,958	3	662.875,49 710.616,084	24.426
3	662.875,49 710.616,084	4	662.883,203 710.576,248	40.576
4	662.883,203 710.576,248	1	662.901,275 710.585,232	20.182

**** Lungimile segmentelor sunt determinate în planul de proiecţie Stereo 70 şi sunt rotunjite la 1 milimetru.**

Document care conține date cu caracter personal, protejat de prevederile Regulamentului (UE) nr. 679/2016 și Legii 190/2018

***** Distanţa dintre puncte este formată din segmente cumulate ce sunt mai mici decât valoarea 1 milimetru.**

Document care conține date cu caracter personal, protejat de prevederile Regulamentului (UE) nr. 679/2016 și Legii 190/2018

DATE DESPRE IMOBILUL NR. 1303

Oficiul de Cadastru şi Publicitate Imobiliară BOTOSANI
Biroul de Cadastru şi Publicitate Imobiliară Botosani

A. Partea I. Descrierea imobilului

TEREN Extravilan

Adresa: Jud. Botosani

Nr. Crt	Nr cadastral Nr. topografic	Suprafaţa* (mp)	Observaţii / Referinţe
A1		11.928	Sector cadastral:24 Teren neimprejmuit; Diferenta de suprafata se regaseste la ID 1302 - sector 24.

B. Partea II. Proprietari şi acte

Inscrieri privitoare la dreptul de proprietate şi alte drepturi reale		Referinţe
/		
Act Administrativ nr. 30863, din 18/07/1994 emis de Comisia Judeteana Botosani;		
B1	Intabulare, drept de PROPRIETATE, dobandit prin Reconstituire, cota actuala 1/1	A1
	1) **CHELM CATINCA**, Lipsă CNP; 2) **POPA ELENA**, Lipsă CNP; 3) **PROFIR ILIE**, Lipsă CNP; 4) **PROFIR ION**, Lipsă CNP; 5) **PROFIR NECULAI**, Lipsă CNP; 6) **PROFIR STEFAN**, Lipsă CNP, comun.	

C. Partea III. SARCINI .

Inscrieri privind dezmembramintele dreptului de proprietate, drepturi reale de garanţie şi sarcini	Referinţe
NU SUNT	

Document care conține date cu caracter personal, protejat de prevederile Regulamentului (UE) nr. 679/2016 și Legii 190/2018

Anexa Nr. 1 La Partea I

Teren

Nr cadastral	Suprafaţa (mp)*	Observaţii / Referinţe
	11.928	Diferenta de suprafata se regaseste la ID 1302 - sector 24.

* Suprafaţa este determinată in planul de proiecţie Stereo 70.

DETALII LINIARE IMOBIL

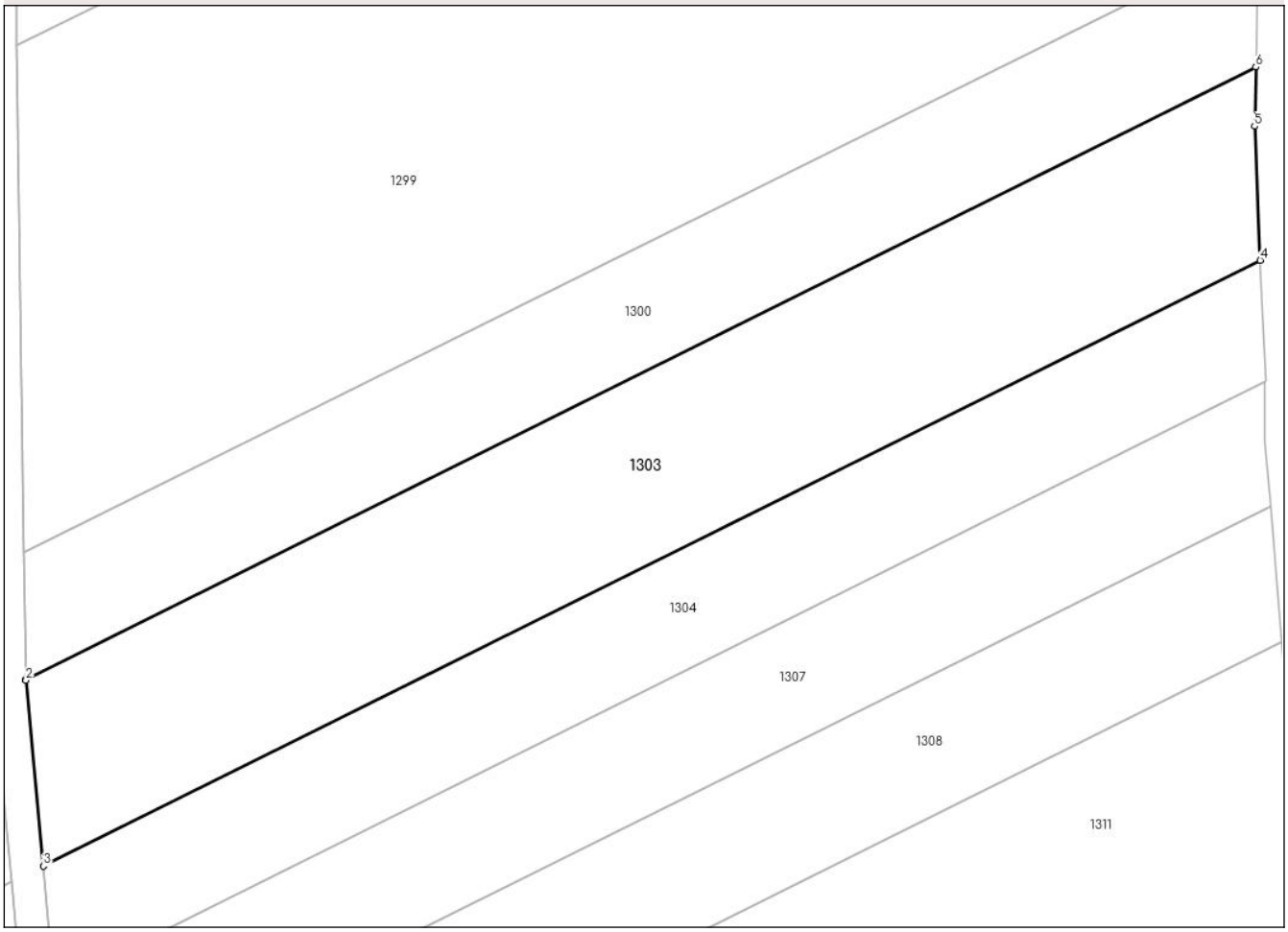

Date referitoare la teren

Crt	Categorie folosință	Intra vilan	Suprafaţa (mp)	Tarla	Parcelă	Nr. topo	Observaţii / Referinţe
1	arabil	NU	11.928	31	294/26	-	

Lungime Segmente
1) Valorile lungimilor segmentelor sunt obţinute din proiecţie în plan.

Punct început	X / Y	Punct sfârşit	X / Y	Lungime segment (** (m)
1	662.904,459 710.630,486	2	662.904,464 710.630,166	0.32
2	662.904,464 710.630,166	3	662.908,348 710.588,748	41.6
3	662.908,348 710.588,748	4	663.180,313 710.723,954	303.72
4	663.180,313 710.723,954	5	663.179,032 710.753,853	29.926
5	663.179,032 710.753,853	6	663.179,304 710.767,123	13.273

Document care conține date cu caracter personal, protejat de prevederile Regulamentului (UE) nr. 679/2016 și Legii 190/2018

Punct început	X / Y	Punct sfârşit	X / Y	Lungime segment (** (m)
6	663.179,304 710.767,123	1	662.904,459 710.630,486	306.936

** Lungimile segmentelor sunt determinate în planul de proiecţie Stereo 70 şi sunt rotunjite la 1 milimetru.
*** Distanţa dintre puncte este formată din segmente cumulate ce sunt mai mici decât valoarea 1 milimetru.

Document care conține date cu caracter personal, protejat de prevederile Regulamentului (UE) nr. 679/2016 și Legii 190/2018

DATE DESPRE IMOBILUL NR. 1304

Oficiul de Cadastru şi Publicitate Imobiliară BOTOSANI
Biroul de Cadastru şi Publicitate Imobiliară Botosani

A. Partea I. Descrierea imobilului

TEREN Extravilan

Adresa: Jud. Botosani

Nr. Crt	Nr cadastral Nr. topografic	Suprafaţa* (mp)	Observaţii / Referinţe
A1		7.524	Sector cadastral:24 Teren neimprejmuit; Diferenta de suprafata se regaseste la ID 1305 - sector 24.

B. Partea II. Proprietari şi acte

Inscrieri privitoare la dreptul de proprietate şi alte drepturi reale		Referinţe
/		
Act Administrativ nr. 34367, din 31/03/2002 emis de Comisia Judeteana Botosani;		
B1	Intabulare, drept de PROPRIETATE, dobandit prin Reconstituire, cota actuala 1/1	A1
	1) **NEGREA MARIA**, Lipsă CNP, bun propriu.	

C. Partea III. SARCINI .

Inscrieri privind dezmembramintele dreptului de proprietate, drepturi reale de garanţie şi sarcini	Referinţe
NU SUNT	

Document care conține date cu caracter personal, protejat de prevederile Regulamentului (UE) nr. 679/2016 și Legii 190/2018

Anexa Nr. 1 La Partea I

Teren

Nr cadastral	Suprafaţa (mp)*	Observaţii / Referinţe
	7.524	Diferenta de suprafata se regaseste la ID 1305 - sector 24.

* Suprafaţa este determinată in planul de proiecţie Stereo 70.

DETALII LINIARE IMOBIL

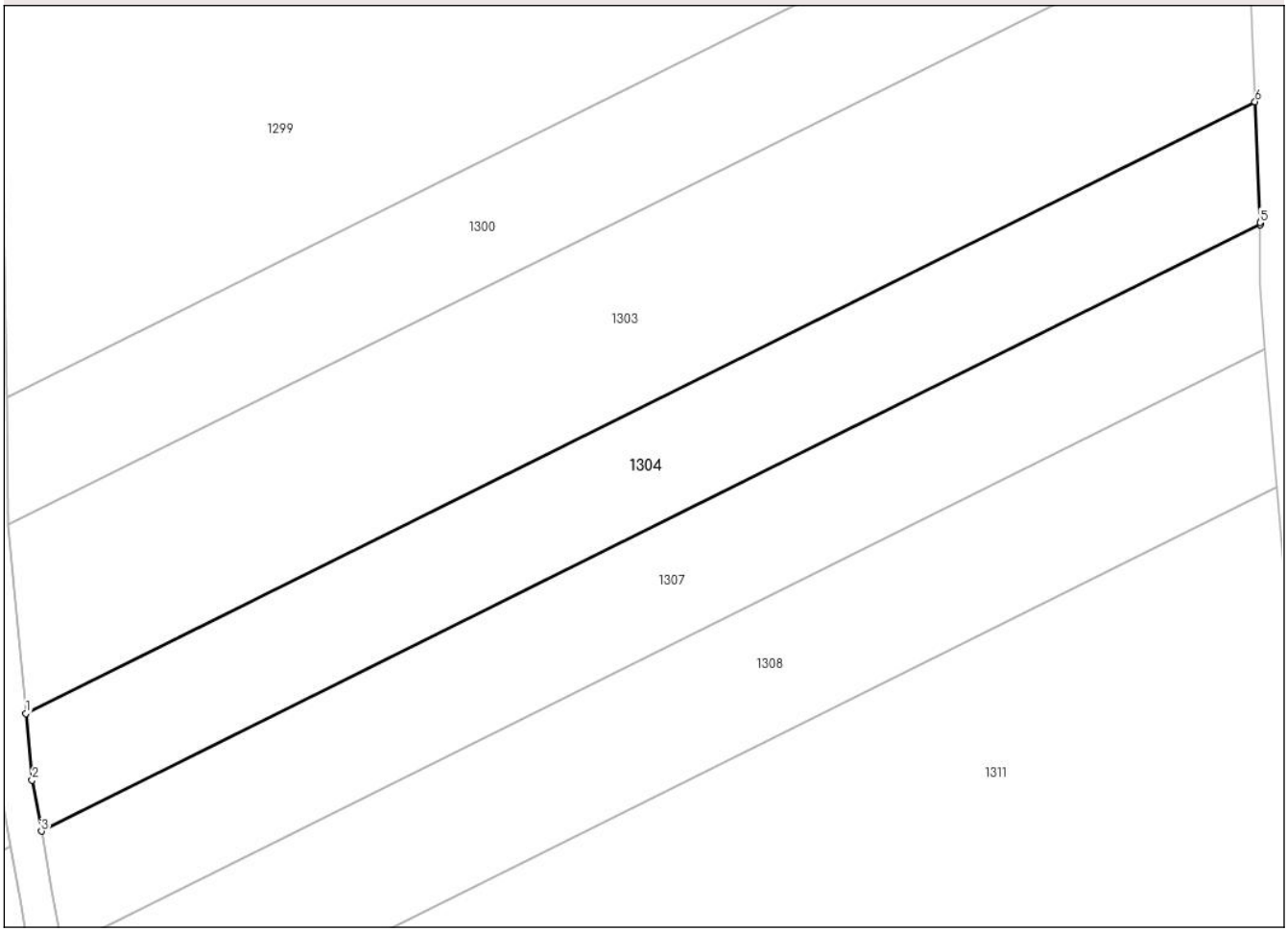

Date referitoare la teren

Crt	Categorie folosință	Intra vilan	Suprafaţa (mp)	Tarla	Parcelă	Nr. topo	Observaţii / Referinţe
1	arabil	NU	7.524	31	294/28	-	

Lungime Segmente
1) Valorile lungimilor segmentelor sunt obţinute din proiecţie în plan.

Punct început	X / Y	Punct sfârşit	X / Y	Lungime segment (** (m)
1	662.908,348 710.588,748	2	662.909,751 710.574,01	14.805
2	662.909,751 710.574,01	3	662.911,773 710.562,695	11.494
3	662.911,773 710.562,695	4	663.181,455 710.696,766	301.17
4	663.181,455 710.696,766	5	663.181,459 710.697,223	0.457
5	663.181,459 710.697,223	6	663.180,313 710.723,954	26.756

Document care conține date cu caracter personal, protejat de prevederile Regulamentului (UE) nr. 679/2016 și Legii 190/2018

Punct început	X / Y	Punct sfârşit	X / Y	Lungime segment (** (m)
6	663.180,313 710.723,954	1	662.908,348 710.588,748	303.72

** Lungimile segmentelor sunt determinate în planul de proiecţie Stereo 70 şi sunt rotunjite la 1 milimetru.
*** Distanţa dintre puncte este formată din segmente cumulate ce sunt mai mici decât valoarea 1 milimetru.

Document care conține date cu caracter personal, protejat de prevederile Regulamentului (UE) nr. 679/2016 și Legii 190/2018

DATE DESPRE IMOBILUL NR. 1305

Oficiul de Cadastru şi Publicitate Imobiliară BOTOSANI
Biroul de Cadastru şi Publicitate Imobiliară Botosani

A. Partea I. Descrierea imobilului

TEREN Extravilan

Adresa: Jud. Botosani

Nr. Crt	Nr cadastral Nr. topografic	Suprafaţa* (mp)	Observaţii / Referinţe
A1		476	Sector cadastral:24 Teren neimprejmuit; Diferenta de suprafata se regaseste la ID 1304 - sector 24.

B. Partea II. Proprietari şi acte

Inscrieri privitoare la dreptul de proprietate şi alte drepturi reale		Referinţe
/		
Act Administrativ nr. 34367, din 31/03/2002 emis de Comisia Judeteana Botosani;		
B1	Intabulare, drept de PROPRIETATE, dobandit prin Reconstituire, cota actuala 1/1	A1
	1) **NEGREA MARIA**, Lipsă CNP, bun propriu.	

C. Partea III. SARCINI .

Inscrieri privind dezmembramintele dreptului de proprietate, drepturi reale de garanţie şi sarcini	Referinţe
NU SUNT	

Document care conține date cu caracter personal, protejat de prevederile Regulamentului (UE) nr. 679/2016 și Legii 190/2018

Anexa Nr. 1 La Partea I

Teren

Nr cadastral	Suprafaţa (mp)*	Observaţii / Referinţe
	476	Diferenta de suprafata se regaseste la ID 1304 - sector 24.

* Suprafaţa este determinată in planul de proiecţie Stereo 70.

DETALII LINIARE IMOBIL

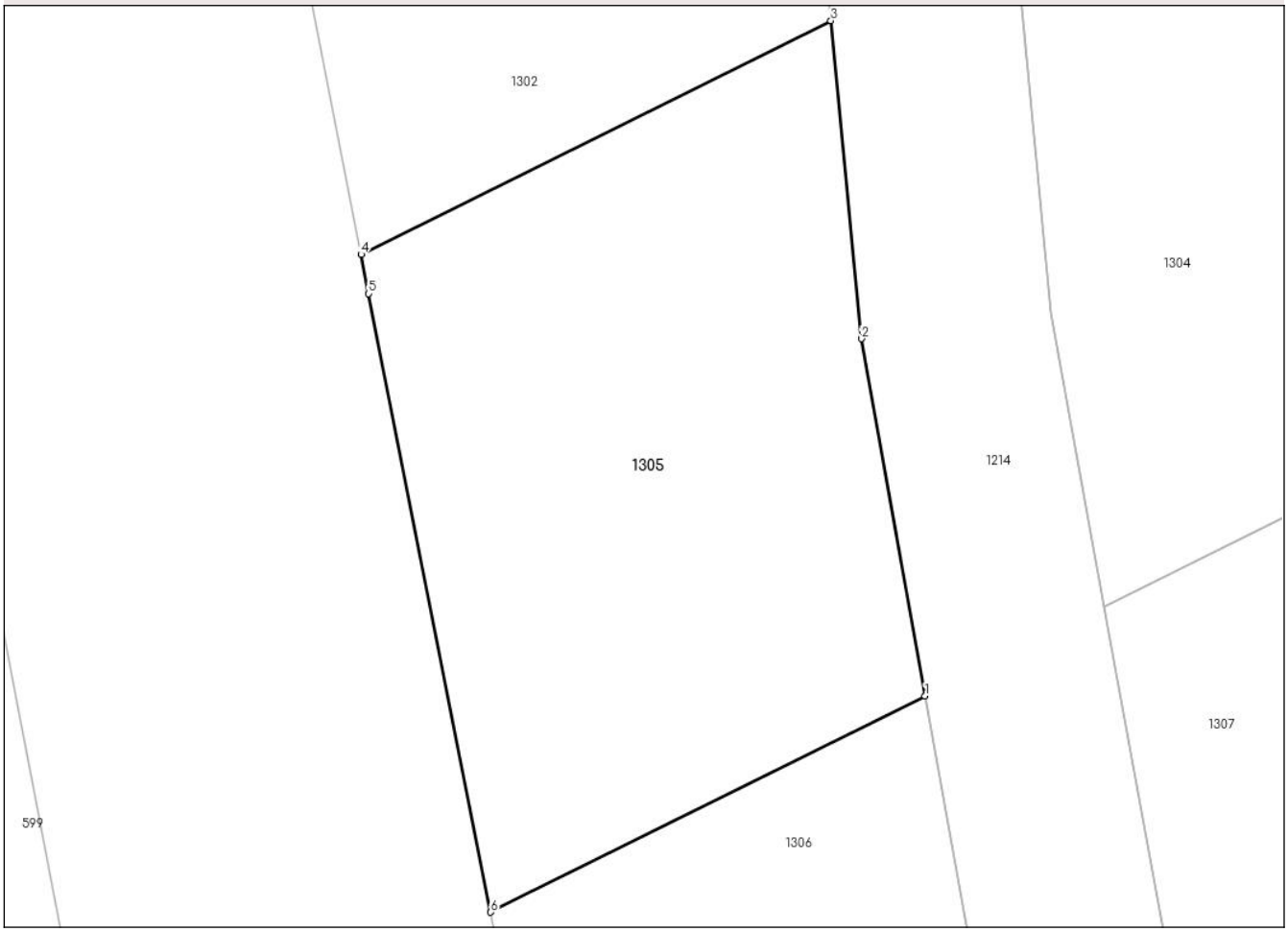

Date referitoare la teren

Crt	Categorie folosință	Intra vilan	Suprafaţa (mp)	Tarla	Parcelă	Nr. topo	Observaţii / Referinţe
1	arabil	NU	476	31	294/28	-	

Lungime Segmente
1) Valorile lungimilor segmentelor sunt obţinute din proiecţie în plan.

Punct început	X / Y	Punct sfârşit	X / Y	Lungime segment (** (m)
1	662.904,901 710.559,279	2	662.902,457 710.573,013	13.95
2	662.902,457 710.573,013	3	662.901,275 710.585,232	12.276
3	662.901,275 710.585,232	4	662.883,203 710.576,248	20.182
4	662.883,203 710.576,248	5	662.883,496 710.574,738	1.538
5	662.883,496 710.574,738	6	662.888,189 710.550,971	24.226

Document care conține date cu caracter personal, protejat de prevederile Regulamentului (UE) nr. 679/2016 și Legii 190/2018

Punct început	X / Y	Punct sfârşit	X / Y	Lungime segment (** (m)
6	662.888,189 710.550,971	1	662.904,901 710.559,279	18.663

** Lungimile segmentelor sunt determinate în planul de proiecţie Stereo 70 şi sunt rotunjite la 1 milimetru.
*** Distanţa dintre puncte este formată din segmente cumulate ce sunt mai mici decât valoarea 1 milimetru.

Document care conține date cu caracter personal, protejat de prevederile Regulamentului (UE) nr. 679/2016 și Legii 190/2018

DATE DESPRE IMOBILUL NR. 1306

Oficiul de Cadastru şi Publicitate Imobiliară BOTOSANI
Biroul de Cadastru şi Publicitate Imobiliară Botosani

A. Partea I. Descrierea imobilului

TEREN Extravilan

Adresa: Jud. Botosani

Nr. Crt	Nr cadastral Nr. topografic	Suprafaţa* (mp)	Observaţii / Referinţe
A1		467	Sector cadastral:24 Teren neimprejmuit; Diferenta de suprafata se regaseste la ID 1307 - sector 24.

B. Partea II. Proprietari şi acte

Inscrieri privitoare la dreptul de proprietate şi alte drepturi reale		Referinţe
/		
Act Administrativ nr. 23631, din 14/10/1993 emis de Comisia Judeteana Botosani;		
B1	Intabulare, drept de PROPRIETATE, dobandit prin Reconstituire, cota actuala 1/1	A1
	1) **OLARU CASIAN**, Lipsă CNP, bun propriu.	

C. Partea III. SARCINI .

Inscrieri privind dezmembramintele dreptului de proprietate, drepturi reale de garanţie şi sarcini	Referinţe
NU SUNT	

Document care conține date cu caracter personal, protejat de prevederile Regulamentului (UE) nr. 679/2016 și Legii 190/2018

Anexa Nr. 1 La Partea I

Teren

Nr cadastral	Suprafaţa (mp)*	Observaţii / Referinţe
	467	Diferenta de suprafata se regaseste la ID 1307 - sector 24.

* Suprafaţa este determinată in planul de proiecţie Stereo 70.

DETALII LINIARE IMOBIL

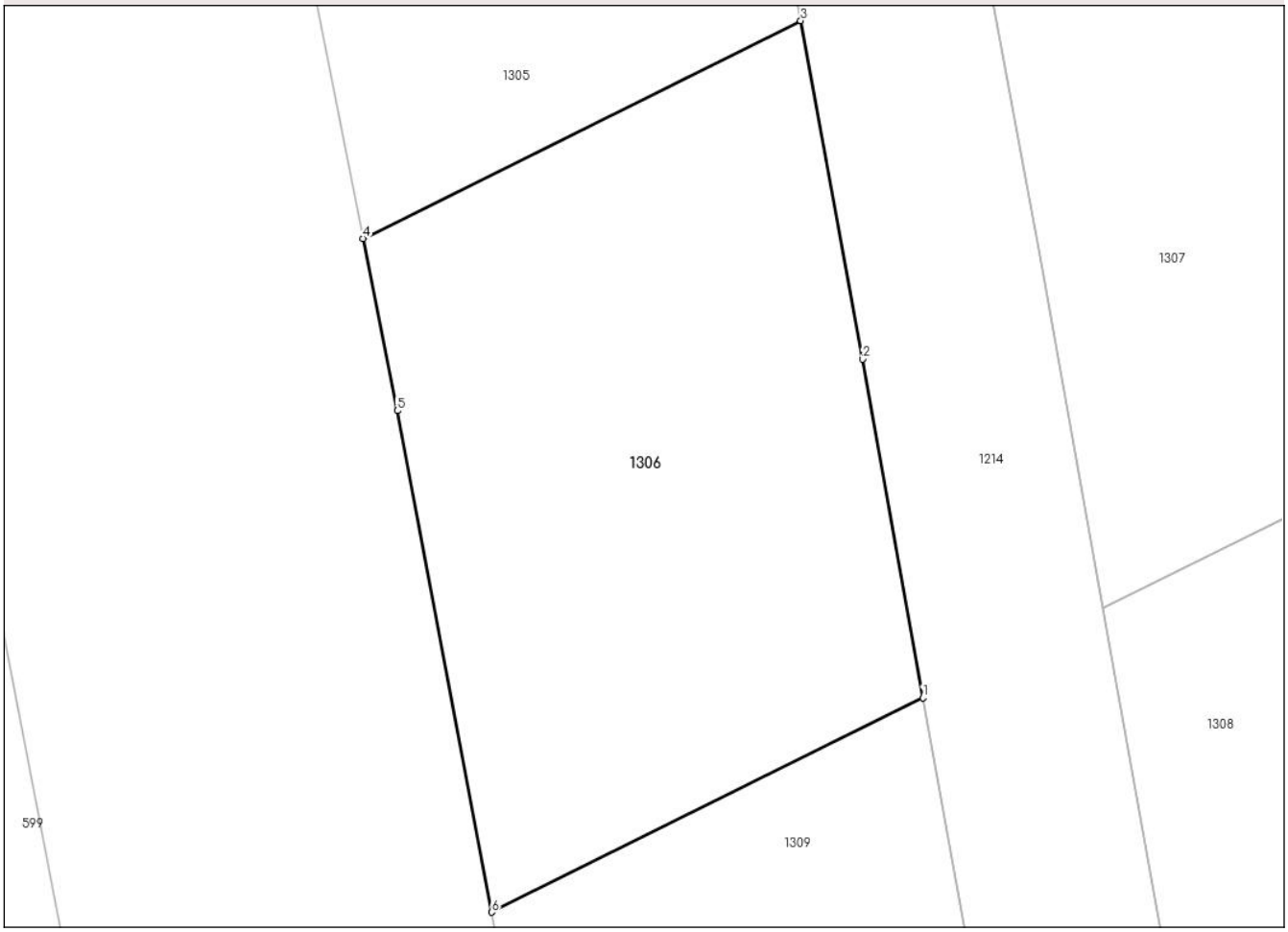

Date referitoare la teren

Crt	Categorie folosință	Intra vilan	Suprafaţa (mp)	Tarla	Parcelă	Nr. topo	Observaţii / Referinţe
1	arabil	NU	467	31	294/31	-	

Lungime Segmente
1) Valorile lungimilor segmentelor sunt obţinute din proiecţie în plan.

Punct început	X / Y	Punct sfârşit	X / Y	Lungime segment (** (m)
1	662.909,567 710.533,445	2	662.907,264 710.546,367	13.126
2	662.907,264 710.546,367	3	662.904,901 710.559,279	13.126
3	662.904,901 710.559,279	4	662.888,189 710.550,971	18.663
4	662.888,189 710.550,971	5	662.889,486 710.544,399	6.699
5	662.889,486 710.544,399	6	662.893,096 710.525,257	19.479

Document care conține date cu caracter personal, protejat de prevederile Regulamentului (UE) nr. 679/2016 și Legii 190/2018

Punct început	X / Y	Punct sfârşit	X / Y	Lungime segment (** (m)
6	662.893,096 710.525,257	1	662.909,567 710.533,445	18.394

** Lungimile segmentelor sunt determinate în planul de proiecţie Stereo 70 şi sunt rotunjite la 1 milimetru.
*** Distanţa dintre puncte este formată din segmente cumulate ce sunt mai mici decât valoarea 1 milimetru.

Document care conține date cu caracter personal, protejat de prevederile Regulamentului (UE) nr. 679/2016 și Legii 190/2018

DATE DESPRE IMOBILUL NR. 1307

Oficiul de Cadastru şi Publicitate Imobiliară BOTOSANI
Biroul de Cadastru şi Publicitate Imobiliară Botosani

A. Partea I. Descrierea imobilului

TEREN Extravilan

Adresa: Jud. Botosani

Nr. Crt	Nr cadastral Nr. topografic	Suprafaţa* (mp)	Observaţii / Referinţe
A1		7.533	Sector cadastral:24 Teren neimprejmuit; Diferenta de suprafata se regaseste la ID 1306 - sector 24.

B. Partea II. Proprietari şi acte

Inscrieri privitoare la dreptul de proprietate şi alte drepturi reale		Referinţe
/		
Act Administrativ nr. 23631, din 14/10/1993 emis de Comisia Judeteana Botosani;		
B1	Intabulare, drept de PROPRIETATE, dobandit prin Reconstituire, cota actuala 1/1	A1
	1) **OLARU CASIAN**, Lipsă CNP, bun propriu.	

C. Partea III. SARCINI .

Inscrieri privind dezmembramintele dreptului de proprietate, drepturi reale de garanţie şi sarcini	Referinţe
NU SUNT	

Document care conține date cu caracter personal, protejat de prevederile Regulamentului (UE) nr. 679/2016 și Legii 190/2018

Anexa Nr. 1 La Partea I

Teren

Nr cadastral	Suprafaţa (mp)*	Observaţii / Referinţe
	7.533	Diferenta de suprafata se regaseste la ID 1306 - sector 24.

* Suprafaţa este determinată in planul de proiecţie Stereo 70.

DETALII LINIARE IMOBIL

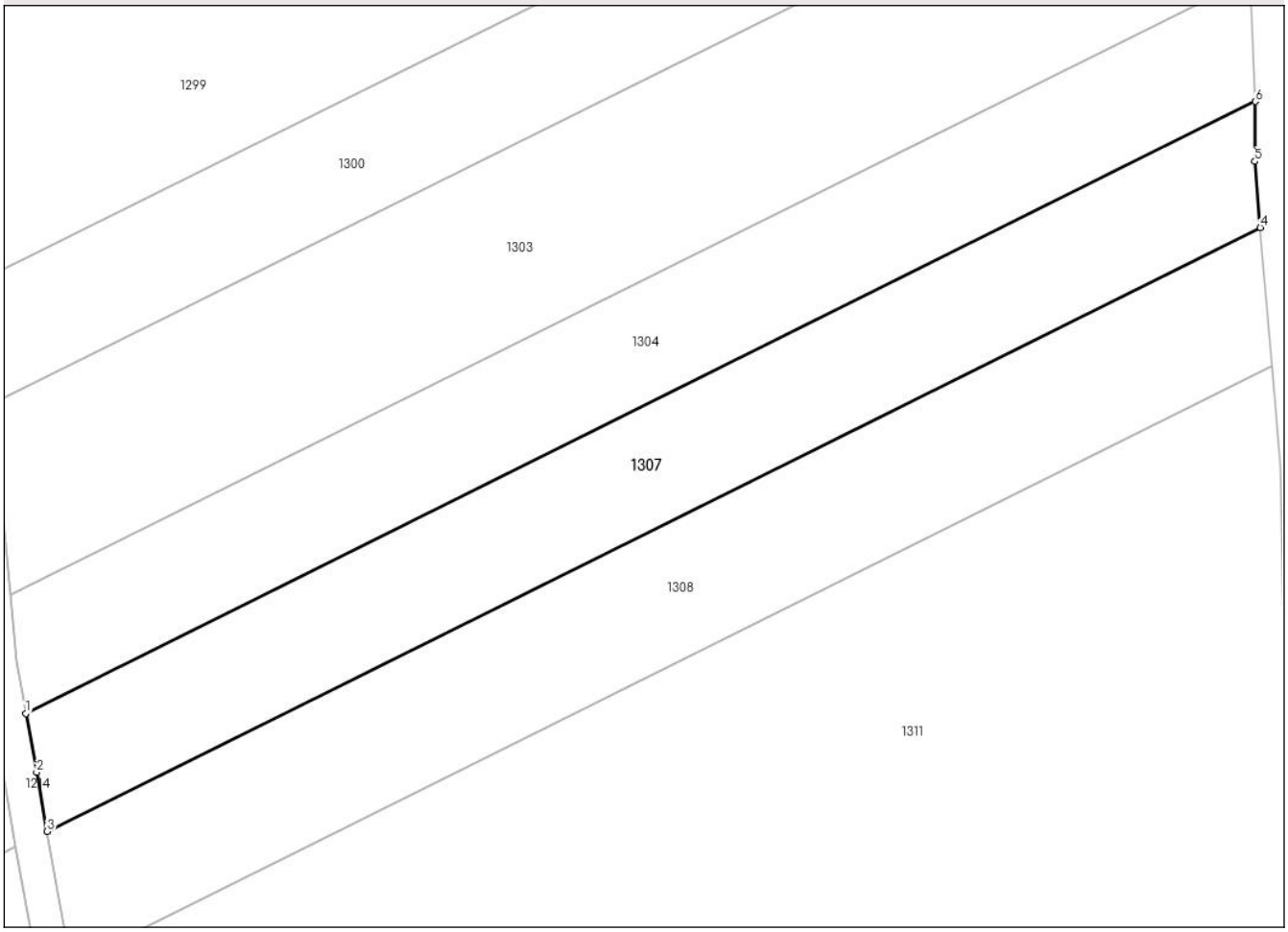

Date referitoare la teren

Crt	Categorie folosință	Intra vilan	Suprafaţa (mp)	Tarla	Parcelă	Nr. topo	Observaţii / Referinţe
1	arabil	NU	7.533	31	294/31	-	

Lungime Segmente
1) Valorile lungimilor segmentelor sunt obţinute din proiecţie în plan.

Punct început	X / Y	Punct sfârşit	X / Y	Lungime segment (** (m)
1	662.911,773 710.562,695	2	662.914,14 710.549,795	13.115
2	662.914,14 710.549,795	3	662.916,439 710.536,862	13.136
3	662.916,439 710.536,862	4	663.182,543 710.669,153	297.174
4	663.182,543 710.669,153	5	663.181,345 710.683,635	14.531
5	663.181,345 710.683,635	6	663.181,455 710.696,766	13.131

Document care conține date cu caracter personal, protejat de prevederile Regulamentului (UE) nr. 679/2016 și Legii 190/2018

Punct început	X / Y	Punct sfârşit	X / Y	Lungime segment (** (m)
6	663.181,455 710.696,766	1	662.911,773 710.562,695	301.17

** Lungimile segmentelor sunt determinate în planul de proiecţie Stereo 70 şi sunt rotunjite la 1 milimetru.
*** Distanţa dintre puncte este formată din segmente cumulate ce sunt mai mici decât valoarea 1 milimetru.

Document care conține date cu caracter personal, protejat de prevederile Regulamentului (UE) nr. 679/2016 și Legii 190/2018

DATE DESPRE IMOBILUL NR. 1308

Oficiul de Cadastru şi Publicitate Imobiliară BOTOSANI
Biroul de Cadastru şi Publicitate Imobiliară Botosani

A. Partea I. Descrierea imobilului

TEREN Extravilan

Adresa: Jud. Botosani

Nr. Crt	Nr cadastral Nr. topografic	Suprafaţa* (mp)	Observaţii / Referinţe
A1		8.382	Sector cadastral:24 Teren neimprejmuit; Diferenta de suprafata se regaseste la ID 1309 - sector 24.

B. Partea II. Proprietari şi acte

Inscrieri privitoare la dreptul de proprietate şi alte drepturi reale		Referinţe
/		
Act Administrativ nr. 104860, din 03/11/2002 emis de Comisia Judeteana Botosani;		
B1	Intabulare, drept de PROPRIETATE, dobandit prin Reconstituire, cota actuala 1/1	A1
	1) **COZMA IOAN**, Lipsă CNP; 2) **MARINIUC ELEONORA**, Lipsă CNP; 3) **MATEI GABRIELA**, Lipsă CNP; 4) **SMOCHINA ALEXANDRINA**, Lipsă CNP, bun comun.	

C. Partea III. SARCINI .

Inscrieri privind dezmembramintele dreptului de proprietate, drepturi reale de garanţie şi sarcini	Referinţe
NU SUNT	

Document care conține date cu caracter personal, protejat de prevederile Regulamentului (UE) nr. 679/2016 și Legii 190/2018

Anexa Nr. 1 La Partea I

Teren

Nr cadastral	Suprafaţa (mp)*	Observaţii / Referinţe
	8.382	Diferenta de suprafata se regaseste la ID 1309 - sector 24.

* Suprafaţa este determinată in planul de proiecţie Stereo 70.

DETALII LINIARE IMOBIL

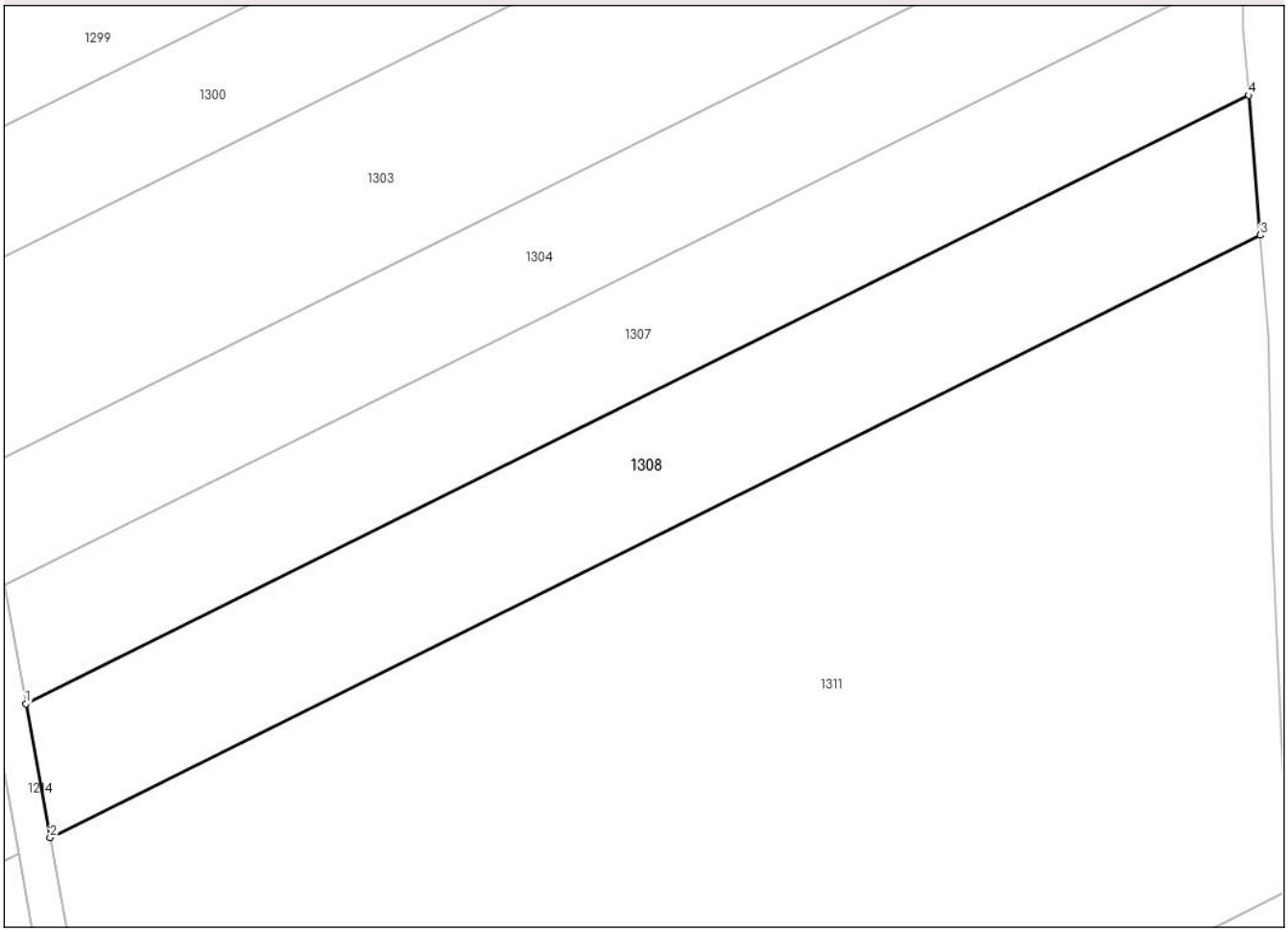

Date referitoare la teren

Crt	Categorie folosință	Intra vilan	Suprafaţa (mp)	Tarla	Parcelă	Nr. topo	Observaţii / Referinţe
1	arabil	NU	8.382	31	294/33	-	

Lungime Segmente
1) Valorile lungimilor segmentelor sunt obţinute din proiecţie în plan.

Punct început	X / Y	Punct sfârşit	X / Y	Lungime segment (** (m)
1	662.916,439 710.536,862	2	662.921,686 710.507,809	29.523
2	662.921,686 710.507,809	3	663.185,059 710.638,743	294.124
3	663.185,059 710.638,743	4	663.182,543 710.669,153	30.514
4	663.182,543 710.669,153	1	662.916,439 710.536,862	297.174

**** Lungimile segmentelor sunt determinate în planul de proiecţie Stereo 70 şi sunt rotunjite la 1 milimetru.**

Document care conține date cu caracter personal, protejat de prevederile Regulamentului (UE) nr. 679/2016 și Legii 190/2018

***** Distanţa dintre puncte este formată din segmente cumulate ce sunt mai mici decât valoarea 1 milimetru.**

Document care conține date cu caracter personal, protejat de prevederile Regulamentului (UE) nr. 679/2016 și Legii 190/2018

DATE DESPRE IMOBILUL NR. 1309

Oficiul de Cadastru şi Publicitate Imobiliară BOTOSANI
Biroul de Cadastru şi Publicitate Imobiliară Botosani

A. Partea I. Descrierea imobilului

TEREN Extravilan

Adresa: Jud. Botosani

Nr. Crt	Nr cadastral Nr. topografic	Suprafaţa* (mp)	Observaţii / Referinţe
A1		518	Sector cadastral:24 Teren neimprejmuit; Diferenta de suprafata se regaseste la ID 1308 - sector 24.

B. Partea II. Proprietari şi acte

Inscrieri privitoare la dreptul de proprietate şi alte drepturi reale		Referinţe
/		
Act Administrativ nr. 104860, din 03/11/2002 emis de Comisia Judeteana Botosani;		
B1	Intabulare, drept de PROPRIETATE, dobandit prin Reconstituire, cota actuala 1/1	A1
	1) **COZMA IOAN**, Lipsă CNP; 2) **MARINIUC ELEONORA**, Lipsă CNP; 3) **MATEI GABRIELA**, Lipsă CNP; 4) **SMOCHINA ALEXANDRINA**, Lipsă CNP, bun comun.	

C. Partea III. SARCINI .

Inscrieri privind dezmembramintele dreptului de proprietate, drepturi reale de garanţie şi sarcini	Referinţe
NU SUNT	

Document care conține date cu caracter personal, protejat de prevederile Regulamentului (UE) nr. 679/2016 și Legii 190/2018

Anexa Nr. 1 La Partea I

Teren

Nr cadastral	Suprafaţa (mp)*	Observaţii / Referinţe
	518	Diferenta de suprafata se regaseste la ID 1308 - sector 24.

* Suprafaţa este determinată in planul de proiecţie Stereo 70.

DETALII LINIARE IMOBIL

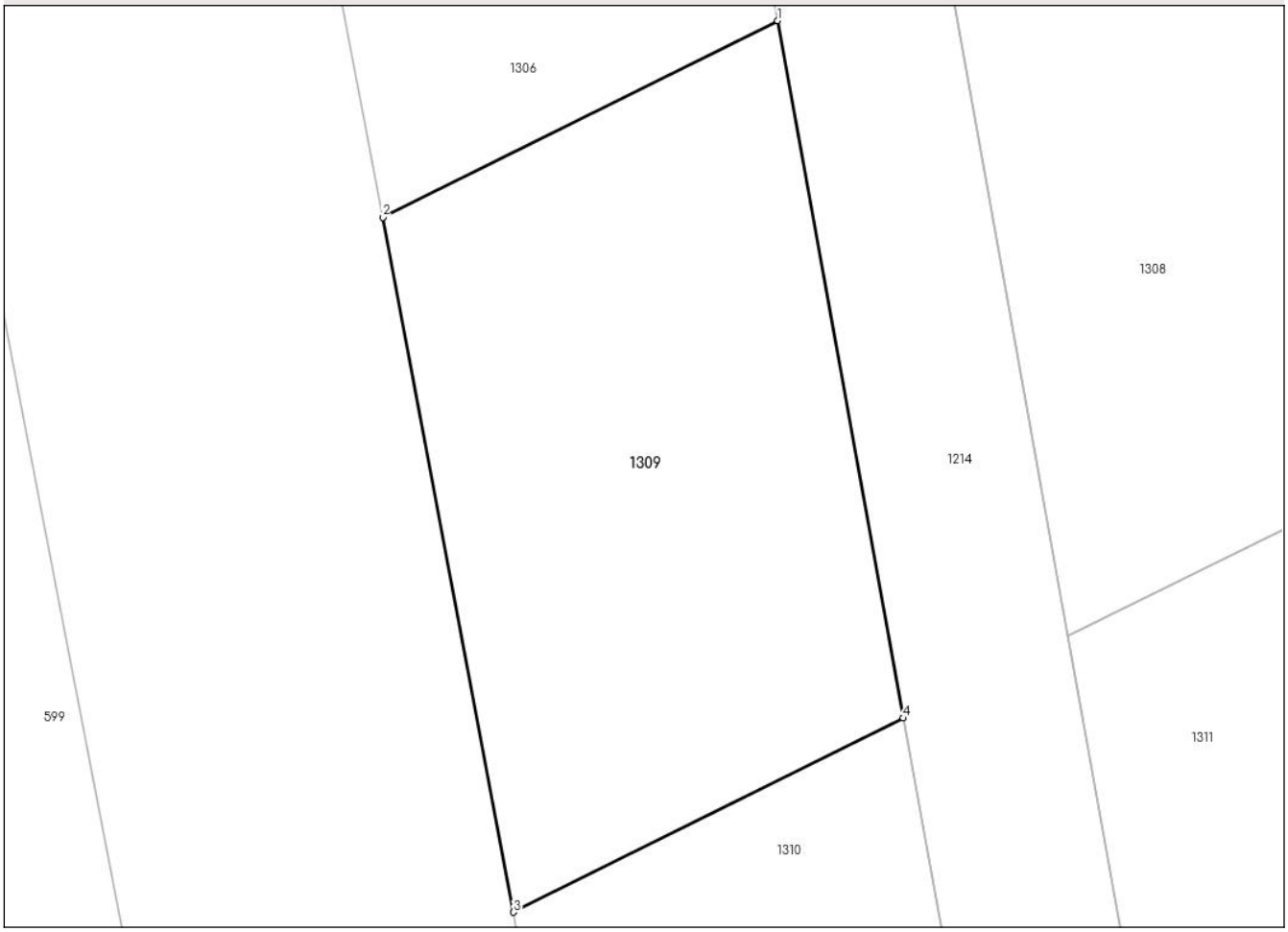

Date referitoare la teren

Crt	Categorie folosință	Intra vilan	Suprafaţa (mp)	Tarla	Parcelă	Nr. topo	Observaţii / Referinţe
1	arabil	NU	518	31	294/33	-	

Lungime Segmente
1) Valorile lungimilor segmentelor sunt obţinute din proiecţie în plan.

Punct început	X / Y	Punct sfârşit	X / Y	Lungime segment (** (m)
1	662.909,567 710.533,445	2	662.893,096 710.525,257	18.394
2	662.893,096 710.525,257	3	662.898,554 710.496,309	29.458
3	662.898,554 710.496,309	4	662.914,814 710.504,393	18.159
4	662.914,814 710.504,393	1	662.909,567 710.533,445	29.522

**** Lungimile segmentelor sunt determinate în planul de proiecţie Stereo 70 şi sunt rotunjite la 1 milimetru.**

Document care conține date cu caracter personal, protejat de prevederile Regulamentului (UE) nr. 679/2016 și Legii 190/2018

***** Distanţa dintre puncte este formată din segmente cumulate ce sunt mai mici decât valoarea 1 milimetru.**

Document care conține date cu caracter personal, protejat de prevederile Regulamentului (UE) nr. 679/2016 și Legii 190/2018

DATE DESPRE IMOBILUL NR. 1310

Oficiul de Cadastru şi Publicitate Imobiliară BOTOSANI
Biroul de Cadastru şi Publicitate Imobiliară Botosani

A. Partea I. Descrierea imobilului

TEREN Extravilan

Adresa: Jud. Botosani

Nr. Crt	Nr cadastral Nr. topografic	Suprafaţa* (mp)	Observaţii / Referinţe
A1		2.238	Sector cadastral:24 Teren neimprejmuit; Diferenta de suprafata se regaseste la ID 1311 - sector 24.

B. Partea II. Proprietari şi acte

Inscrieri privitoare la dreptul de proprietate şi alte drepturi reale		Referinţe
/		
Act Administrativ nr. 104863, din 07/11/2002 emis de Comisia Judeteana Botosani;		
B1	Intabulare, drept de PROPRIETATE, dobandit prin Reconstituire, cota actuala 1/1	A1
	1) **HALDAN MARIA**, Lipsă CNP; 2) **RELINSCHI MARINEL**, Lipsă CNP; 3) **RELINSCHI MIHAI**, Lipsă CNP; 4) **RELINSCHI RODICA**, Lipsă CNP; 5) **RELINSCHI VASILE**, Lipsă CNP, bun comun.	

C. Partea III. SARCINI .

Inscrieri privind dezmembramintele dreptului de proprietate, drepturi reale de garanţie şi sarcini	Referinţe
NU SUNT	

Document care conține date cu caracter personal, protejat de prevederile Regulamentului (UE) nr. 679/2016 și Legii 190/2018

Anexa Nr. 1 La Partea I

Teren

Nr cadastral	Suprafaţa (mp)*	Observaţii / Referinţe
	2.238	Diferenta de suprafata se regaseste la ID 1311 - sector 24.

* Suprafaţa este determinată in planul de proiecţie Stereo 70.

DETALII LINIARE IMOBIL

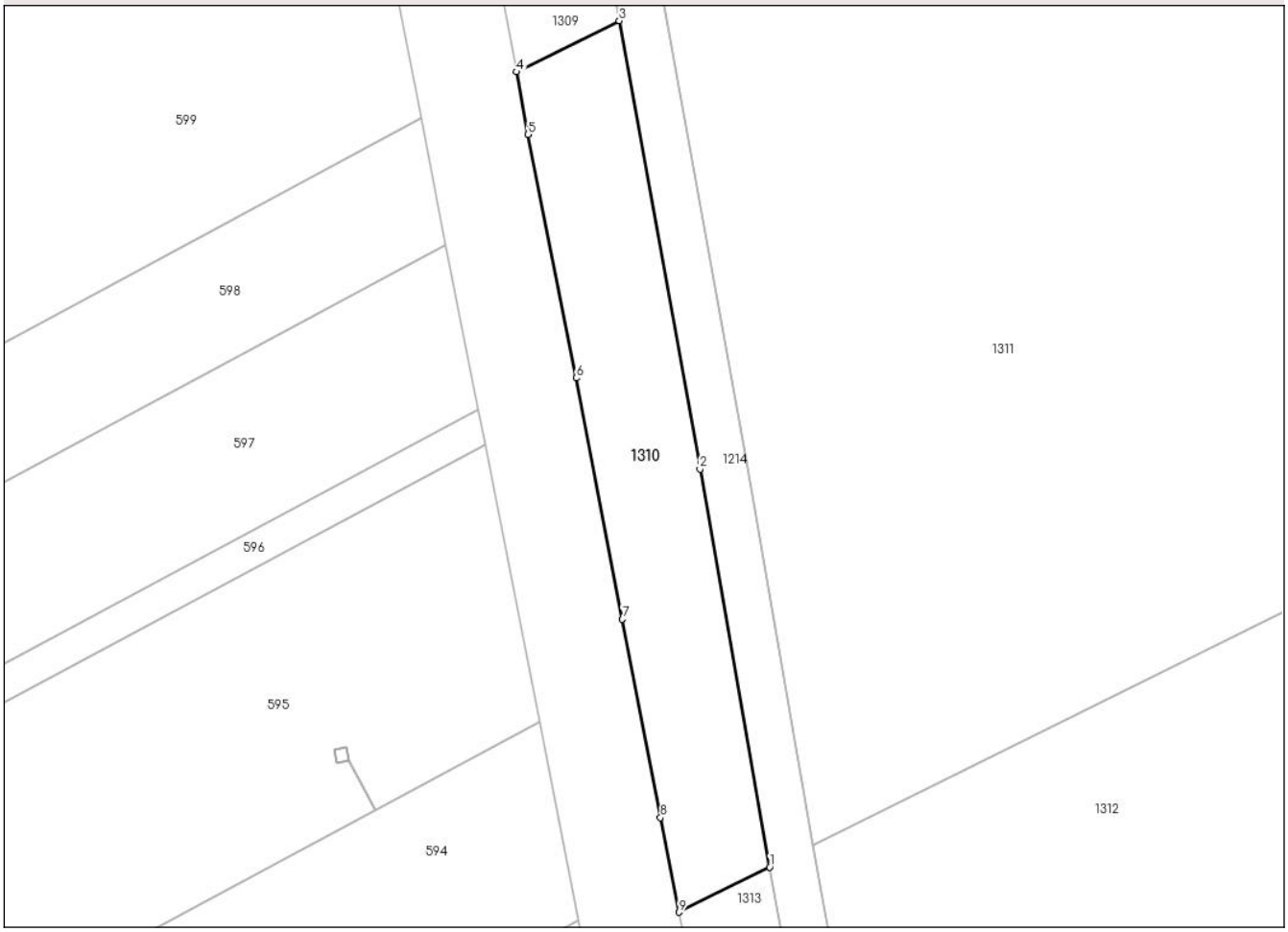

Date referitoare la teren

Crt	Categorie folosință	Intra vilan	Suprafaţa (mp)	Tarla	Parcelă	Nr. topo	Observaţii / Referinţe
1	arabil	NU	2.238	31	294/45	-	

Lungime Segmente
1) Valorile lungimilor segmentelor sunt obţinute din proiecţie în plan.

Punct început	X / Y	Punct sfârşit	X / Y	Lungime segment (** (m)
1	662.938,623 710.370,727	2	662.927,602 710.433,59	63.822
2	662.927,602 710.433,59	3	662.914,814 710.504,393	71.949
3	662.914,814 710.504,393	4	662.898,554 710.496,309	18.159
4	662.898,554 710.496,309	5	662.900,417 710.486,428	10.055
5	662.900,417 710.486,428	6	662.907,986 710.447,957	39.209

Document care conține date cu caracter personal, protejat de prevederile Regulamentului (UE) nr. 679/2016 și Legii 190/2018

Punct început	X / Y	Punct sfârşit	X / Y	Lungime segment (** (m)
6	662.907,986 710.447,957	7	662.915,32 710.409,864	38.793
7	662.915,32 710.409,864	8	662.921,345 710.378,516	31.922
8	662.921,345 710.378,516	9	662.924,279 710.363,596	15.206
9	662.924,279 710.363,596	1	662.938,623 710.370,727	16.019

** Lungimile segmentelor sunt determinate în planul de proiecţie Stereo 70 şi sunt rotunjite la 1 milimetru.
*** Distanţa dintre puncte este formată din segmente cumulate ce sunt mai mici decât valoarea 1 milimetru.

Document care conține date cu caracter personal, protejat de prevederile Regulamentului (UE) nr. 679/2016 și Legii 190/2018

DATE DESPRE IMOBILUL NR. 1311

Oficiul de Cadastru şi Publicitate Imobiliară BOTOSANI
Biroul de Cadastru şi Publicitate Imobiliară Botosani

A. Partea I. Descrierea imobilului

TEREN Extravilan

Adresa: Jud. Botosani

Nr. Crt	Nr cadastral Nr. topografic	Suprafaţa* (mp)	Observaţii / Referinţe
A1		37.062	Sector cadastral:24 Teren neimprejmuit; Diferenta de suprafata se regaseste la ID 1310 - sector 24.

B. Partea II. Proprietari şi acte

Inscrieri privitoare la dreptul de proprietate şi alte drepturi reale		Referinţe
/		
Act Administrativ nr. 104863, din 07/11/2002 emis de Comisia Judeteana Botosani;		
B1	Intabulare, drept de PROPRIETATE, dobandit prin Reconstituire, cota actuala 1/1	A1
	1) **HALDAN MARIA**, Lipsă CNP; 2) **RELINSCHI MARINEL**, Lipsă CNP; 3) **RELINSCHI MIHAI**, Lipsă CNP; 4) **RELINSCHI RODICA**, Lipsă CNP; 5) **RELINSCHI VASILE**, Lipsă CNP, bun comun.	

C. Partea III. SARCINI .

Inscrieri privind dezmembramintele dreptului de proprietate, drepturi reale de garanţie şi sarcini	Referinţe
NU SUNT	

Document care conține date cu caracter personal, protejat de prevederile Regulamentului (UE) nr. 679/2016 și Legii 190/2018

Anexa Nr. 1 La Partea I

Teren

Nr cadastral	Suprafaţa (mp)*	Observaţii / Referinţe
	37.062	Diferenta de suprafata se regaseste la ID 1310 - sector 24.

* Suprafaţa este determinată in planul de proiecţie Stereo 70.

DETALII LINIARE IMOBIL

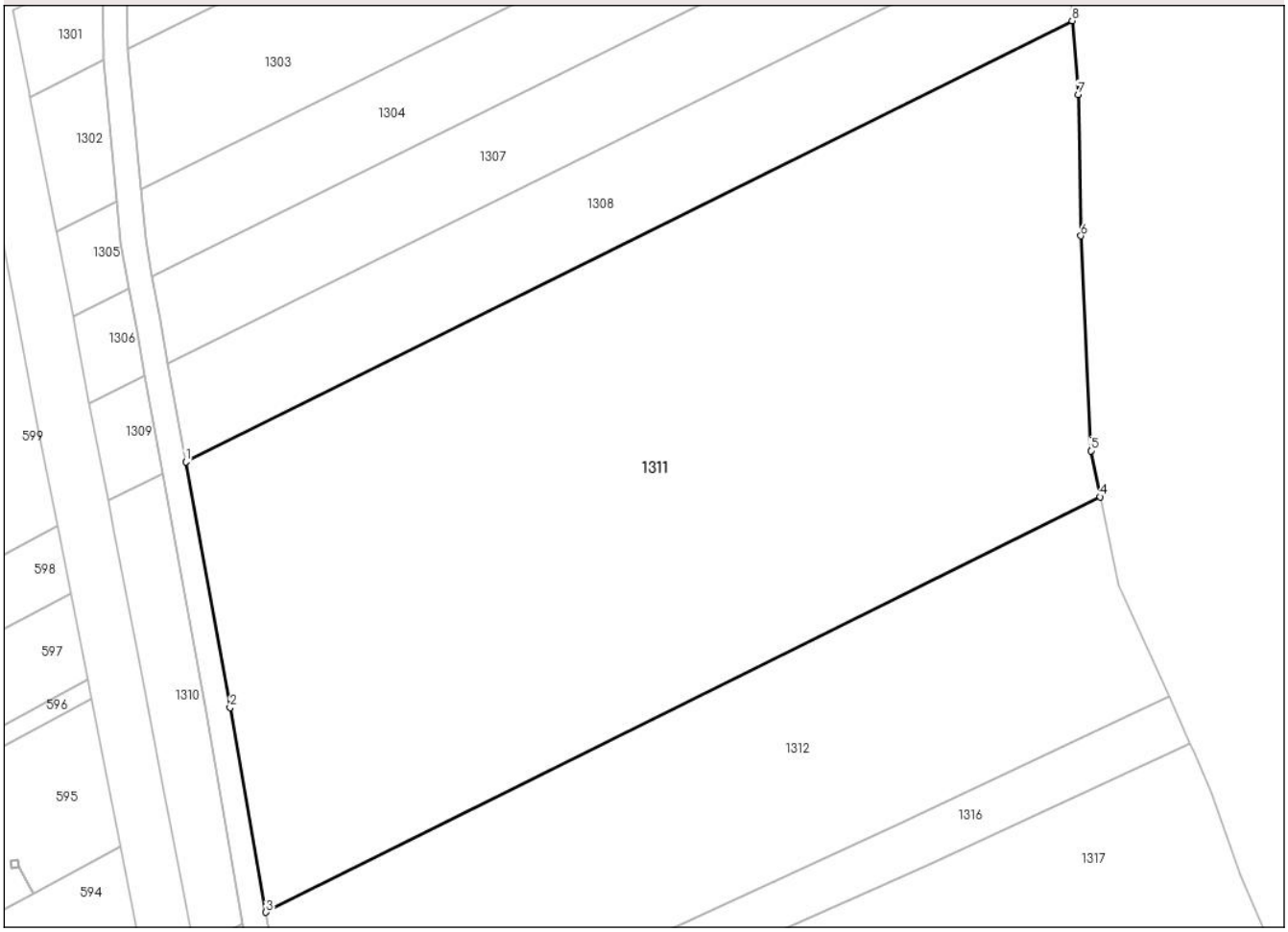

Date referitoare la teren

Crt	Categorie folosință	Intra vilan	Suprafaţa (mp)	Tarla	Parcelă	Nr. topo	Observaţii / Referinţe
1	arabil	NU	37.062	31	294/45	-	

Lungime Segmente
1) Valorile lungimilor segmentelor sunt obţinute din proiecţie în plan.

Punct început	X / Y	Punct sfârşit	X / Y	Lungime segment (** (m)
1	662.921,686 710.507,809	2	662.934,858 710.434,881	74.108
2	662.934,858 710.434,881	3	662.945,505 710.374,149	61.658
3	662.945,505 710.374,149	4	663.193,448 710.497,412	276.893
4	663.193,448 710.497,412	5	663.190,601 710.511,099	13.98
5	663.190,601 710.511,099	6	663.187,67 710.574,882	63.85

Document care conține date cu caracter personal, protejat de prevederile Regulamentului (UE) nr. 679/2016 și Legii 190/2018

Punct început	X / Y	Punct sfârşit	X / Y	Lungime segment (** (m)
6	663.187,67 710.574,882	7	663.186,871 710.616,847	41.973
7	663.186,871 710.616,847	8	663.185,059 710.638,743	21.971
8	663.185,059 710.638,743	1	662.921,686 710.507,809	294.124

** Lungimile segmentelor sunt determinate în planul de proiecţie Stereo 70 şi sunt rotunjite la 1 milimetru.
*** Distanţa dintre puncte este formată din segmente cumulate ce sunt mai mici decât valoarea 1 milimetru.

Document care conține date cu caracter personal, protejat de prevederile Regulamentului (UE) nr. 679/2016 și Legii 190/2018

DATE DESPRE IMOBILUL NR. 1312

Oficiul de Cadastru şi Publicitate Imobiliară BOTOSANI
Biroul de Cadastru şi Publicitate Imobiliară Botosani

A. Partea I. Descrierea imobilului

TEREN Extravilan

Adresa: Jud. Botosani

Nr. Crt	Nr cadastral Nr. topografic	Suprafaţa* (mp)	Observaţii / Referinţe
A1	50611	16.470	Sector cadastral:24 Teren neimprejmuit; Diferenta de suprafata se regaseste la ID 1313 - sector 24.

B. Partea II. Proprietari şi acte

Inscrieri privitoare la dreptul de proprietate şi alte drepturi reale		Referinţe
48870 / 22/07/2014		
Act Notarial nr. 1663, din 17/03/2011 emis de BNPA RETA ANIŢEI- ANA MARIA VATAVU;		
B5	Intabulare, drept de PROPRIETATE, dobandit prin Conventie, cota actuala 1/1	A1
	1) **SC ADIGE SRL**, CIF:13761984	

C. Partea III. SARCINI .

Inscrieri privind dezmembramintele dreptului de proprietate, drepturi reale de garanţie şi sarcini	Referinţe
NU SUNT	

Document care conține date cu caracter personal, protejat de prevederile Regulamentului (UE) nr. 679/2016 și Legii 190/2018

Anexa Nr. 1 La Partea I

Teren

Nr cadastral	Suprafaţa (mp)*	Observaţii / Referinţe
50611	16.470	Diferenta de suprafata se regaseste la ID 1313 - sector 24.

* Suprafaţa este determinată in planul de proiecţie Stereo 70.

DETALII LINIARE IMOBIL

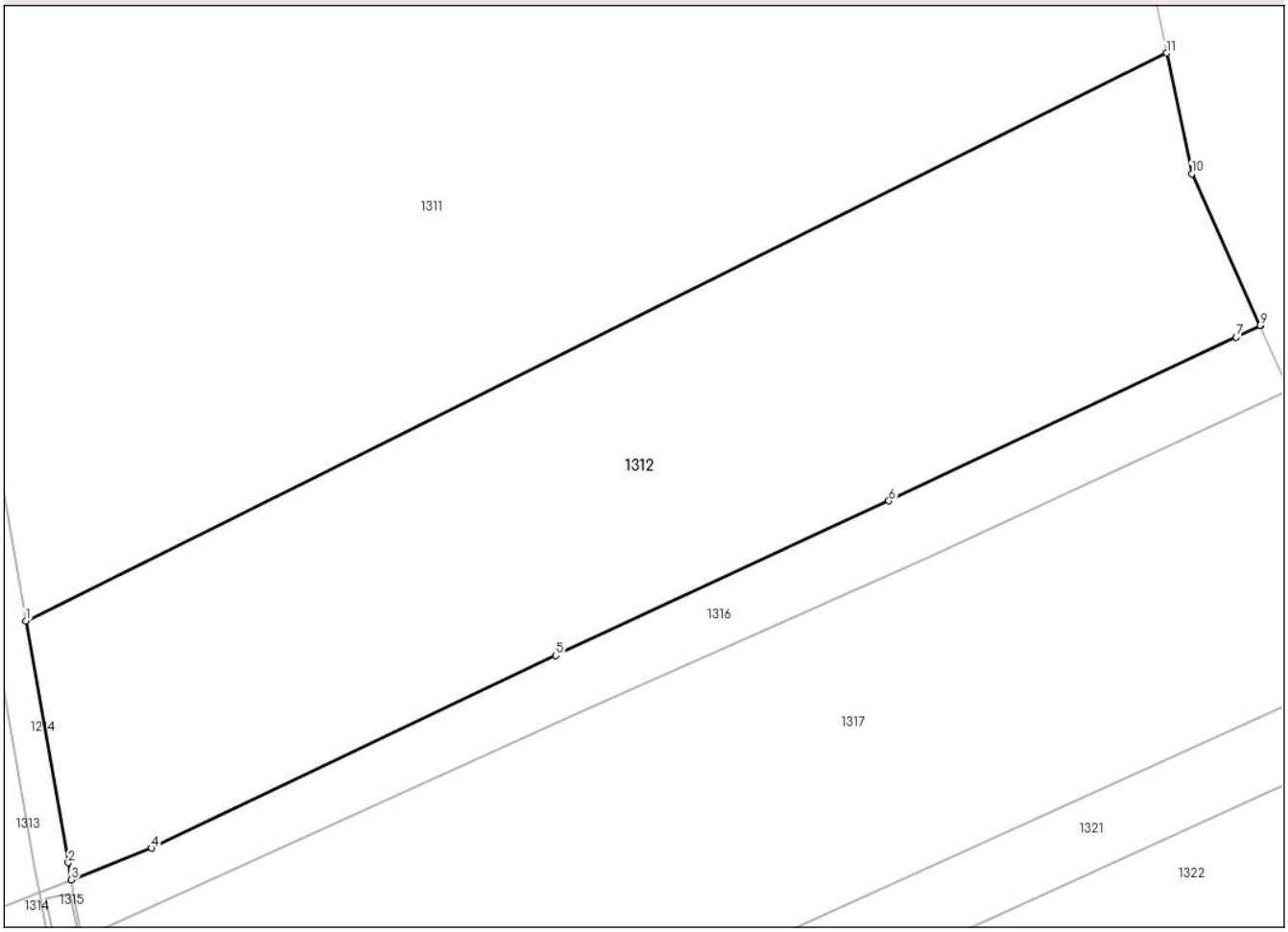

Date referitoare la teren

Crt	Categorie folosință	Intra vilan	Suprafaţa (mp)	Tarla	Parcelă	Nr. topo	Observaţii / Referinţe
1	arabil	NU	16.470	31	294/13	-	

Lungime Segmente
1) Valorile lungimilor segmentelor sunt obţinute din proiecţie în plan.

Punct început	X / Y	Punct sfârşit	X / Y	Lungime segment (** (m)
1	662.945,505 710.374,149	2	662.954,711 710.321,639	53.311
2	662.954,711 710.321,639	3	662.955,384 710.317,957	3.743
3	662.955,384 710.317,957	4	662.972,856 710.324,799	18.764
4	662.972,856 710.324,799	5	663.060,653 710.366,629	97.253
5	663.060,653 710.366,629	6	663.133,083 710.400,214	79.838

Document care conține date cu caracter personal, protejat de prevederile Regulamentului (UE) nr. 679/2016 și Legii 190/2018

Punct început	X / Y	Punct sfârşit	X / Y	Lungime segment (** (m)
6	663.133,083 710.400,214	7	663.208,566 710.435,736	83.424
7	663.208,566 710.435,736	8	663.213,8 710.438,199	5.785
8	663.213,8 710.438,199	9	663.213,749 710.438,313	0.125
9	663.213,749 710.438,313	10	663.198,898 710.471,206	36.09
10	663.198,898 710.471,206	11	663.193,448 710.497,412	26.767
11	663.193,448 710.497,412	1	662.945,505 710.374,149	276.893

** Lungimile segmentelor sunt determinate în planul de proiecţie Stereo 70 şi sunt rotunjite la 1 milimetru.
*** Distanţa dintre puncte este formată din segmente cumulate ce sunt mai mici decât valoarea 1 milimetru.

Document care conține date cu caracter personal, protejat de prevederile Regulamentului (UE) nr. 679/2016 și Legii 190/2018

DATE DESPRE IMOBILUL NR. 1313

Oficiul de Cadastru şi Publicitate Imobiliară BOTOSANI
Biroul de Cadastru şi Publicitate Imobiliară Botosani

A. Partea I. Descrierea imobilului

TEREN Extravilan

Adresa: Jud. Botosani

Nr. Crt	Nr cadastral Nr. topografic	Suprafaţa* (mp)	Observaţii / Referinţe
A1		830	Sector cadastral:24 Teren neimprejmuit; Diferenta de suprafata se regaseste inscrisa in CF 50611 la ID 1312 - sector 24.

B. Partea II. Proprietari şi acte

Inscrieri privitoare la dreptul de proprietate şi alte drepturi reale		Referinţe
/		
Act Notarial nr. 1663, din 17/03/2011 emis de BNPA RETA ANIŢEI- ANA MARIA VATAVU;		
B1	Intabulare, drept de PROPRIETATE, dobandit prin Conventie, cota actuala 1/1	A1
	1) **SC ADIGE SRL**, CIF:13761984	

C. Partea III. SARCINI .

Inscrieri privind dezmembramintele dreptului de proprietate, drepturi reale de garanţie şi sarcini	Referinţe
NU SUNT	

Document care conține date cu caracter personal, protejat de prevederile Regulamentului (UE) nr. 679/2016 și Legii 190/2018

Anexa Nr. 1 La Partea I

Teren

Nr cadastral	Suprafaţa (mp)*	Observaţii / Referinţe
	830	Diferenta de suprafata se regaseste inscrisa in CF 50611 la ID 1312 - sector 24.

* Suprafaţa este determinată in planul de proiecţie Stereo 70.

DETALII LINIARE IMOBIL

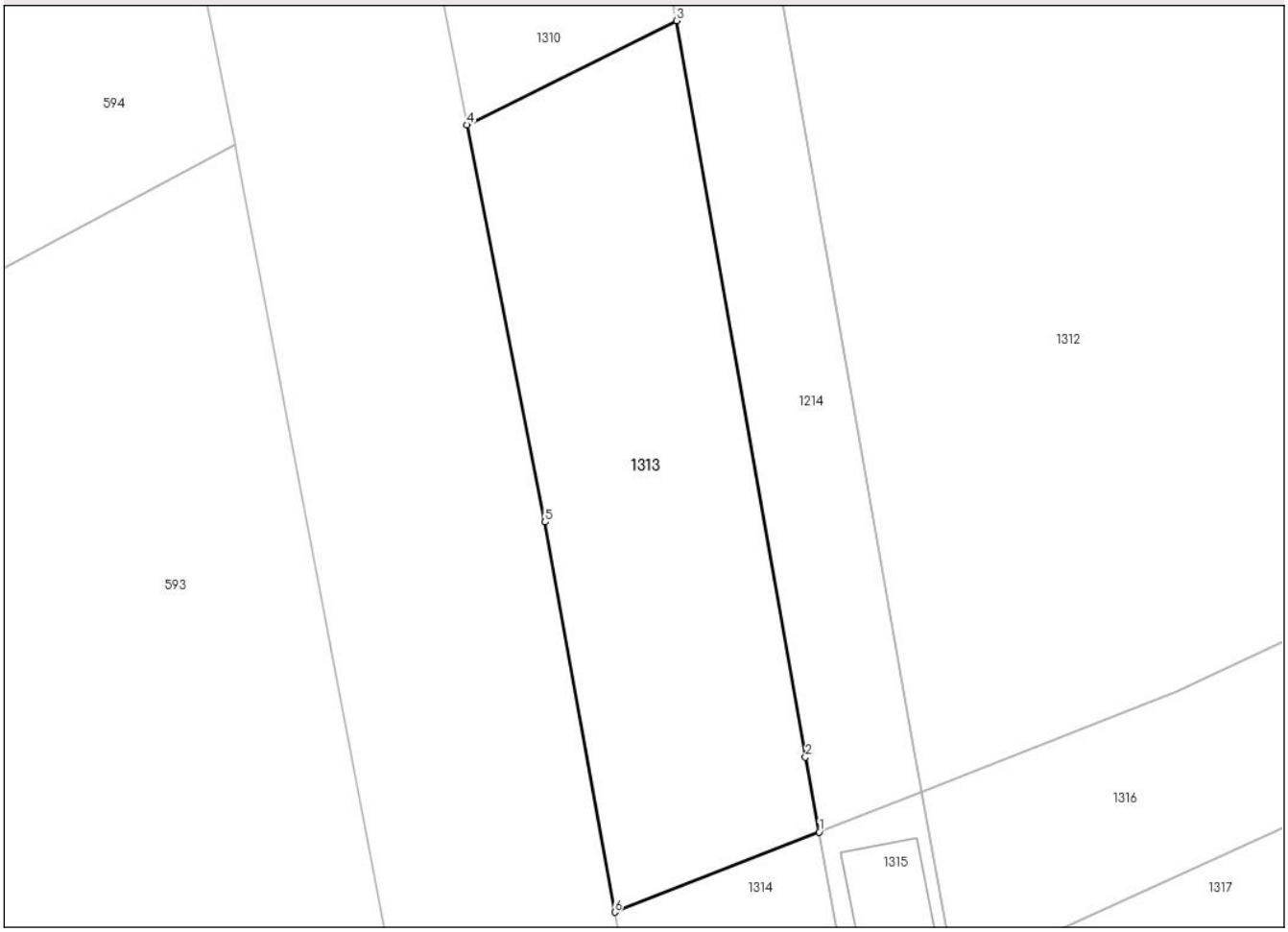

Date referitoare la teren

Crt	Categorie folosință	Intra vilan	Suprafaţa (mp)	Tarla	Parcelă	Nr. topo	Observaţii / Referinţe
1	arabil	NU	830	31	294/13	-	

Lungime Segmente
1) Valorile lungimilor segmentelor sunt obţinute din proiecţie în plan.

Punct început	X / Y	Punct sfârşit	X / Y	Lungime segment (** (m)
1	662.948,393 710.315,219	2	662.947,456 710.320,34	5.206
2	662.947,456 710.320,34	3	662.938,623 710.370,727	51.155
3	662.938,623 710.370,727	4	662.924,279 710.363,596	16.019
4	662.924,279 710.363,596	5	662.929,622 710.336,425	27.691
5	662.929,622 710.336,425	6	662.934,397 710.309,738	27.111

Document care conține date cu caracter personal, protejat de prevederile Regulamentului (UE) nr. 679/2016 și Legii 190/2018

Punct început	X / Y	Punct sfârşit	X / Y	Lungime segment (** (m)
6	662.934,397 710.309,738	1	662.948,393 710.315,219	15.031

** Lungimile segmentelor sunt determinate în planul de proiecţie Stereo 70 şi sunt rotunjite la 1 milimetru.
*** Distanţa dintre puncte este formată din segmente cumulate ce sunt mai mici decât valoarea 1 milimetru.

Document care conține date cu caracter personal, protejat de prevederile Regulamentului (UE) nr. 679/2016 și Legii 190/2018

DATE DESPRE IMOBILUL NR. 1384

Oficiul de Cadastru şi Publicitate Imobiliară BOTOSANI
Biroul de Cadastru şi Publicitate Imobiliară Botosani

A. Partea I. Descrierea imobilului

TEREN Extravilan

Adresa: Jud. Botosani

Nr. Crt	Nr cadastral Nr. topografic	Suprafaţa* (mp)	Observaţii / Referinţe
A1		13.488	Sector cadastral:24 Teren neimprejmuit; Conform Titlului de proprietate imobilul se afla in pc. 294/37. Diferenta de suprafata se regaseste la ID 1385- sector 24.

B. Partea II. Proprietari şi acte

Inscrieri privitoare la dreptul de proprietate şi alte drepturi reale		Referinţe
/		
Act Administrativ nr. 34307, din 29/03/1994 emis de Comisia Judeteana Botosani;		
B1	Intabulare, drept de PROPRIETATE, dobandit prin Reconstituire, cota actuala 1/1	A1
	1) **SORODOC GHEORGHE**, Lipsa CNP; 2) **SORODOC IONEL**, Lipsa CNP, bun comun.	

C. Partea III. SARCINI .

Inscrieri privind dezmembramintele dreptului de proprietate, drepturi reale de garanţie şi sarcini	Referinţe
NU SUNT	

Document care conține date cu caracter personal, protejat de prevederile Regulamentului (UE) nr. 679/2016 și Legii 190/2018

Anexa Nr. 1 La Partea I

Teren

Nr cadastral	Suprafaţa (mp)*	Observaţii / Referinţe
	13.488	Conform Titlului de proprietate imobilul se afla in pc. 294/37. Diferenta de suprafata se regaseste la ID 1385- sector 24.

* Suprafaţa este determinată in planul de proiecţie Stereo 70.

DETALII LINIARE IMOBIL

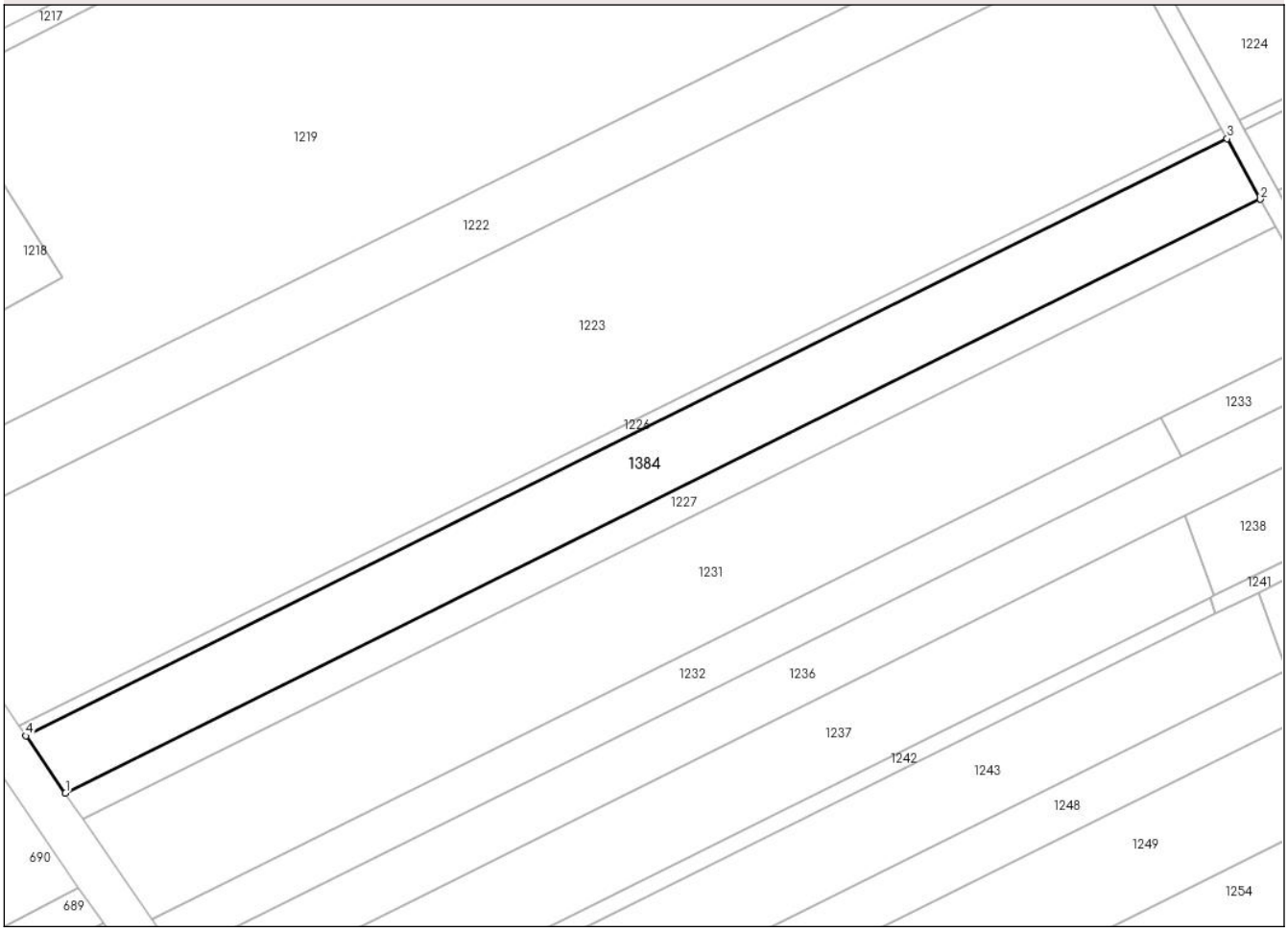

Date referitoare la teren

Crt	Categorie folosință	Intra vilan	Suprafaţa (mp)	Tarla	Parcelă	Nr. topo	Observaţii / Referinţe
1	arabil	NU	13.488	31	294/37	-	

Lungime Segmente
1) Valorile lungimilor segmentelor sunt obţinute din proiecţie în plan.

Punct început	X / Y	Punct sfârşit	X / Y	Lungime segment (** (m)
1	662.423,853 711.597,028	2	662.880,366 711.823,98	509.815
2	662.880,366 711.823,98	3	662.867,694 711.847,147	26.406
3	662.867,694 711.847,147	4	662.408,754 711.618,989	512.525
4	662.408,754 711.618,989	1	662.423,853 711.597,028	26.651

Document care conține date cu caracter personal, protejat de prevederile Regulamentului (UE) nr. 679/2016 și Legii 190/2018

** Lungimile segmentelor sunt determinate în planul de proiecţie Stereo 70 şi sunt rotunjite la 1 milimetru.
*** Distanţa dintre puncte este formată din segmente cumulate ce sunt mai mici decât valoarea 1 milimetru.

Document care conține date cu caracter personal, protejat de prevederile Regulamentului (UE) nr. 679/2016 și Legii 190/2018

DATE DESPRE IMOBILUL NR. 1385

Oficiul de Cadastru şi Publicitate Imobiliară BOTOSANI
Biroul de Cadastru şi Publicitate Imobiliară Botosani

A. Partea I. Descrierea imobilului

TEREN Extravilan

Adresa: Jud. Botosani

Nr. Crt	Nr cadastral Nr. topografic	Suprafaţa* (mp)	Observaţii / Referinţe
A1		4.612	Sector cadastral:24 Teren neimprejmuit; Conform Titlului de proprietate imobilul se afla in pc. 294/37. Diferenta de suprafata se regaseste la ID 1384- sector 24.

B. Partea II. Proprietari şi acte

Inscrieri privitoare la dreptul de proprietate şi alte drepturi reale		Referinţe
/		
Act Administrativ nr. 34307, din 29/03/1994 emis de Comisia Judeteana Botosani;		
B1	Intabulare, drept de PROPRIETATE, dobandit prin Reconstituire, cota actuala 1/1	A1
	1) **SORODOC GHEORGHE**, Lipsa CNP; 2) **SORODOC IONEL**, Lipsa CNP, bun comun.	

C. Partea III. SARCINI .

Inscrieri privind dezmembramintele dreptului de proprietate, drepturi reale de garanţie şi sarcini	Referinţe
NU SUNT	

Document care conține date cu caracter personal, protejat de prevederile Regulamentului (UE) nr. 679/2016 și Legii 190/2018

Anexa Nr. 1 La Partea I

Teren

Nr cadastral	Suprafaţa (mp)*	Observaţii / Referinţe
	4.612	Conform Titlului de proprietate imobilul se afla in pc. 294/37. Diferenta de suprafata se regaseste la ID 1384- sector 24.

* Suprafaţa este determinată in planul de proiecţie Stereo 70.

DETALII LINIARE IMOBIL

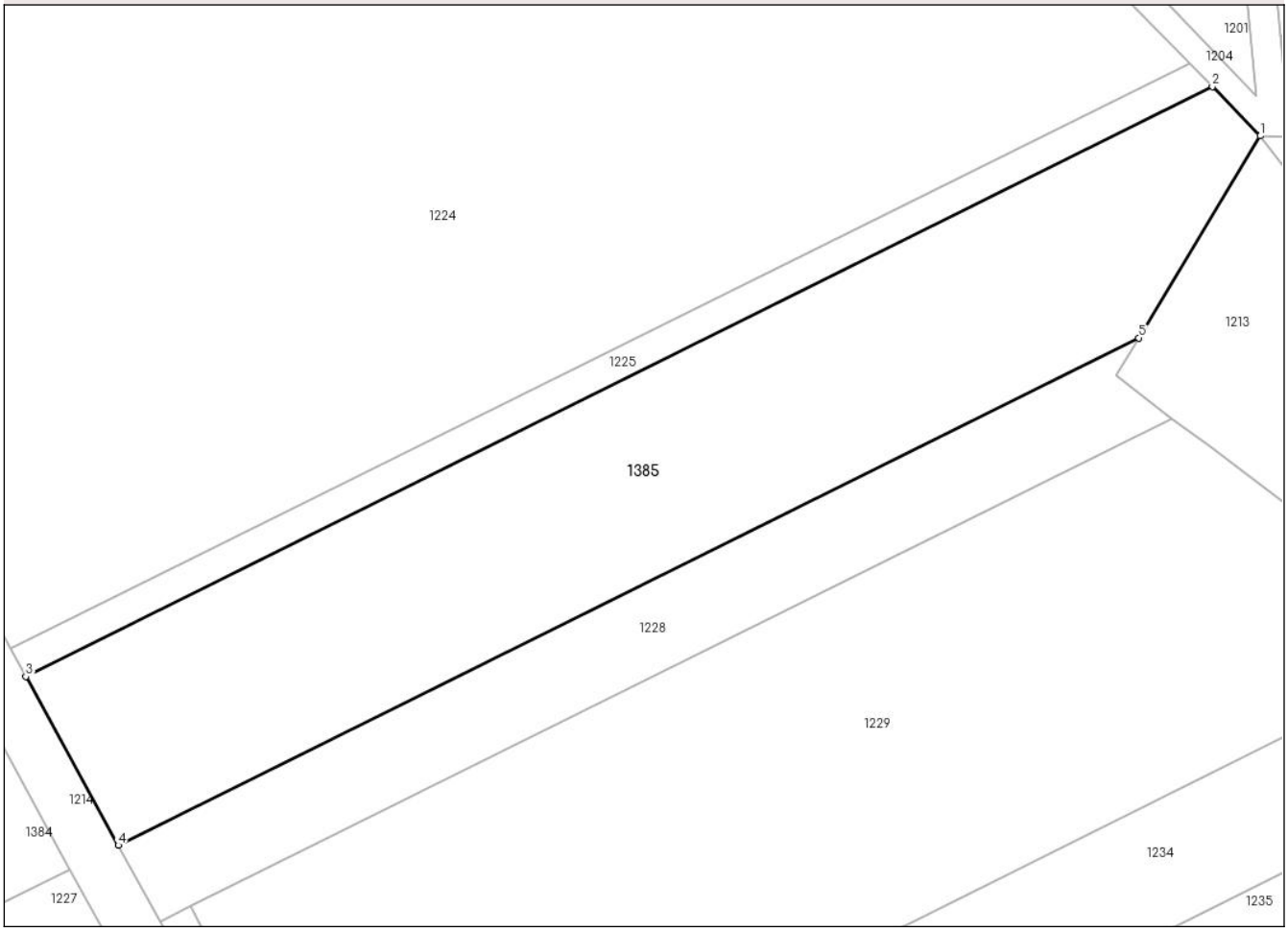

Date referitoare la teren

Crt	Categorie folosință	Intra vilan	Suprafaţa (mp)	Tarla	Parcelă	Nr. topo	Observaţii / Referinţe
1	arabil	NU	4.612	31	294/37	-	

Lungime Segmente
1) Valorile lungimilor segmentelor sunt obţinute din proiecţie în plan.

Punct început	X / Y	Punct sfârşit	X / Y	Lungime segment (** (m)
1	663.043,768 711.924,655	2	663.037,197 711.931,415	9.427
2	663.037,197 711.931,415	3	662.874,298 711.850,431	181.919
3	662.874,298 711.850,431	4	662.886,97 711.827,263	26.407
4	662.886,97 711.827,263	5	663.027,072 711.896,913	156.46
5	663.027,072 711.896,913	1	663.043,768 711.924,655	32.379

Document care conține date cu caracter personal, protejat de prevederile Regulamentului (UE) nr. 679/2016 și Legii 190/2018

** Lungimile segmentelor sunt determinate în planul de proiecţie Stereo 70 şi sunt rotunjite la 1 milimetru.
*** Distanţa dintre puncte este formată din segmente cumulate ce sunt mai mici decât valoarea 1 milimetru.