DATE DESPRE IMOBILUL NR. 1133

Oficiul de Cadastru şi Publicitate Imobiliară BOTOSANI
Biroul de Cadastru şi Publicitate Imobiliară Botosani

A. Partea I. Descrierea imobilului

TEREN Extravilan

Adresa: Jud. Botosani

Nr. Crt	Nr cadastral Nr. topografic	Suprafaţa* (mp)	Observaţii / Referinţe
A1		24.500	Sector cadastral:101 Teren neimprejmuit;

B. Partea II. Proprietari şi acte

Inscrieri privitoare la dreptul de proprietate şi alte drepturi reale		Referinţe
/		
Act Normativ nr. 7, din 13/03/1996 emis de Parlamentul Romaniei;		
B1	Inscrierea posesiei, drept de PROPRIETATE, dobandit prin Lege, cota actuala 1/1	A1
	1) **NEIDENTIFICAT NEIDENTIFICAT**, LIPSA CNP	
Act Normativ nr. 7, din 13/03/1996 emis de Parlamentul Romaniei (art. 13);		
B2	Se noteaza mentiunea proprietar neidentificat, rezerva comisiei locale de fond funciar	A1

C. Partea III. SARCINI .

Inscrieri privind dezmembramintele dreptului de proprietate, drepturi reale de garanţie şi sarcini	Referinţe
NU SUNT	

Document care conține date cu caracter personal, protejat de prevederile Regulamentului (UE) nr. 679/2016 și Legii 190/2018

Anexa Nr. 1 La Partea I

Teren

Nr cadastral	Suprafaţa (mp)*	Observaţii / Referinţe
	24.500	

* Suprafaţa este determinată in planul de proiecţie Stereo 70.

DETALII LINIARE IMOBIL

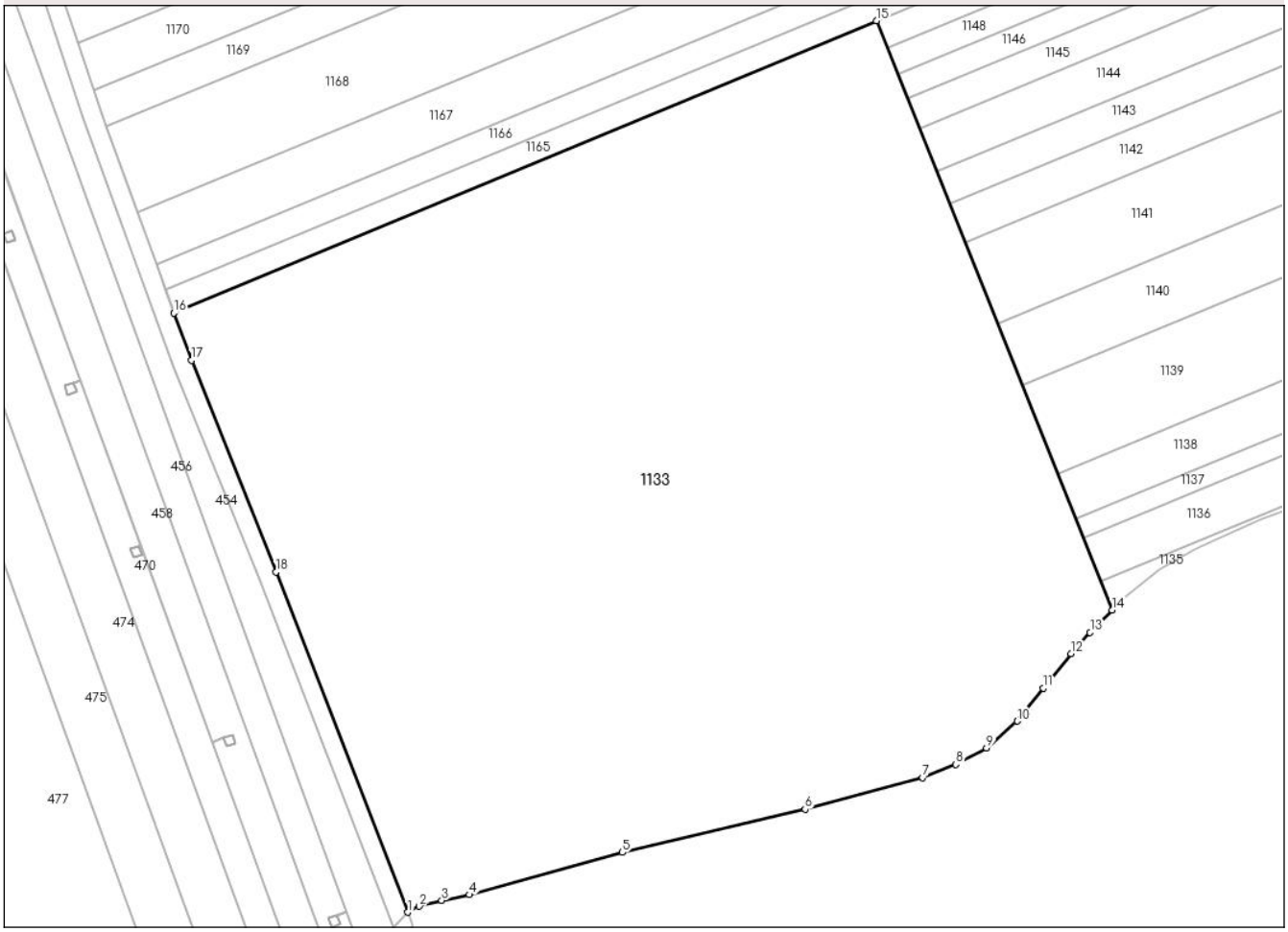

Date referitoare la teren

Crt	Categorie folosință	Intra vilan	Suprafaţa (mp)	Tarla	Parcelă	Nr. topo	Observaţii / Referinţe
1	arabil	NU	700	-	274/1	-	
2	arabil	NU	23.800	-	274	-	

Lungime Segmente

1) Valorile lungimilor segmentelor sunt obţinute din proiecţie în plan.

Punct început	X / Y	Punct sfârşit	X / Y	Lungime segment (** (m)
1	639.603,26 694.986,915	2	639.605,764 694.988,203	2.817
2	639.605,764 694.988,203	3	639.610,613 694.989,487	5.016
3	639.610,613 694.989,487	4	639.616,634 694.990,709	6.144
4	639.616,634 694.990,709	5	639.649,851 694.999,899	34.465

Document care conține date cu caracter personal, protejat de prevederile Regulamentului (UE) nr. 679/2016 și Legii 190/2018

Punct început	X / Y	Punct sfârşit	X / Y	Lungime segment (** (m)
5	639.649,851 694.999,899	6	639.689,541 695.009,259	40.779
6	639.689,541 695.009,259	7	639.715,092 695.016,067	26.443
7	639.715,092 695.016,067	8	639.722,302 695.018,999	7.783
8	639.722,302 695.018,999	9	639.728,946 695.022,573	7.544
9	639.728,946 695.022,573	10	639.735,589 695.028,359	8.81
10	639.735,589 695.028,359	11	639.741,21 695.035,507	9.093
11	639.741,21 695.035,507	12	639.747,342 695.042,995	9.679
12	639.747,342 695.042,995	13	639.751,431 695.047,59	6.151
13	639.751,431 695.047,59	14	639.756,204 695.052,473	6.828
14	639.756,204 695.052,473	15	639.705,004 695.180,308	137.707
15	639.705,004 695.180,308	16	639.552,484 695.116,887	165.181
16	639.552,484 695.116,887	17	639.556,232 695.106,631	10.919
17	639.556,232 695.106,631	18	639.574,638 695.060,733	49.451
18	639.574,638 695.060,733	1	639.603,26 694.986,915	79.173

** Lungimile segmentelor sunt determinate în planul de proiecţie Stereo 70 şi sunt rotunjite la 1 milimetru.
*** Distanţa dintre puncte este formată din segmente cumulate ce sunt mai mici decât valoarea 1 milimetru.

Document care conține date cu caracter personal, protejat de prevederile Regulamentului (UE) nr. 679/2016 și Legii 190/2018

DATE DESPRE IMOBILUL NR. 1134

Oficiul de Cadastru şi Publicitate Imobiliară BOTOSANI
Biroul de Cadastru şi Publicitate Imobiliară Botosani

A. Partea I. Descrierea imobilului

TEREN Extravilan

Adresa: Jud. Botosani

Nr. Crt	Nr cadastral Nr. topografic	Suprafaţa* (mp)	Observaţii / Referinţe
A1		5.000	Sector cadastral:101 Teren neimprejmuit;

B. Partea II. Proprietari şi acte

Inscrieri privitoare la dreptul de proprietate şi alte drepturi reale		Referinţe
/		
Act Administrativ nr. 30970, din 22/04/1994 emis de CJSDPAT Botosani;		
B1	Intabulare, drept de PROPRIETATE, dobandit prin Reconstituire, cota actuala 1/1	A1
	1) **RUSU D PETRU**, LIPSA CNP	

C. Partea III. SARCINI .

Inscrieri privind dezmembramintele dreptului de proprietate, drepturi reale de garanţie şi sarcini	Referinţe
NU SUNT	

Document care conține date cu caracter personal, protejat de prevederile Regulamentului (UE) nr. 679/2016 și Legii 190/2018

Anexa Nr. 1 La Partea I

Teren

Nr cadastral	Suprafaţa (mp)*	Observaţii / Referinţe
	5.000	

* Suprafaţa este determinată in planul de proiecţie Stereo 70.

DETALII LINIARE IMOBIL

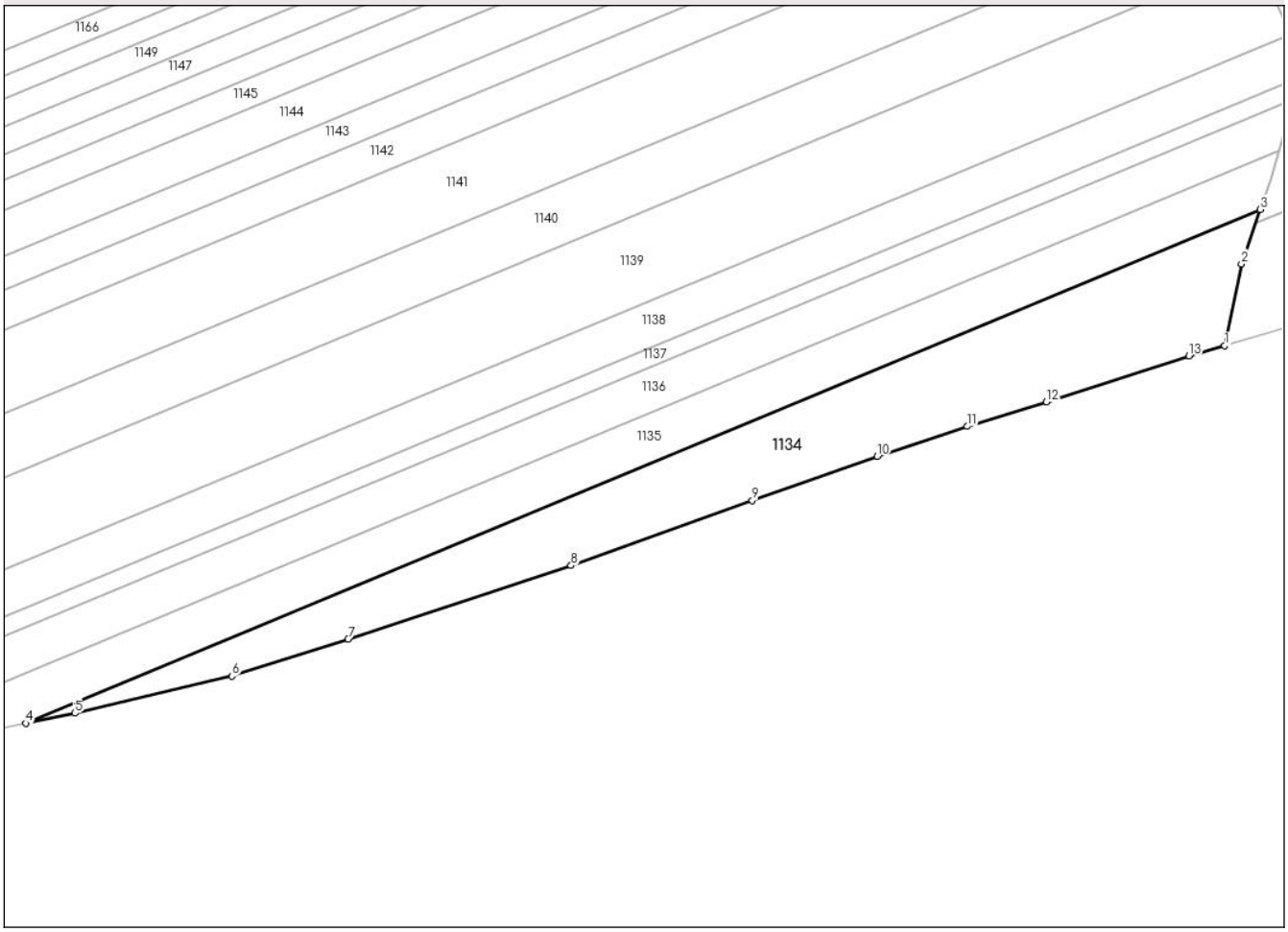

Date referitoare la teren

Crt	Categorie folosință	Intra vilan	Suprafaţa (mp)	Tarla	Parcelă	Nr. topo	Observaţii / Referinţe
1	arabil	NU	5.000	-	277/200	-	

Lungime Segmente
1) Valorile lungimilor segmentelor sunt obţinute din proiecţie în plan.

Punct început	X / Y	Punct sfârşit	X / Y	Lungime segment (** (m)
1	640.219,311 695.210,218	2	640.223,444 695.230,155	20.361
2	640.223,444 695.230,155	3	640.228,009 695.243,405	14.014
3	640.228,009 695.243,405	4	639.927,01 695.118,243	325.984
4	639.927,01 695.118,243	5	639.938,922 695.120,729	12.169
5	639.938,922 695.120,729	6	639.977,25 695.129,749	39.374

Document care conține date cu caracter personal, protejat de prevederile Regulamentului (UE) nr. 679/2016 și Legii 190/2018

Punct început	X / Y	Punct sfârşit	X / Y	Lungime segment (** (m)
6	639.977,25 695.129,749	7	640.005,612 695.138,815	29.777
7	640.005,612 695.138,815	8	640.059,952 695.156,684	57.202
8	640.059,952 695.156,684	9	640.104,134 695.172,556	46.946
9	640.104,134 695.172,556	10	640.134,625 695.183,278	32.321
10	640.134,625 695.183,278	11	640.156,599 695.190,596	23.161
11	640.156,599 695.190,596	12	640.175,848 695.196,552	20.149
12	640.175,848 695.196,552	13	640.210,656 695.207,701	36.55
13	640.210,656 695.207,701	1	640.219,311 695.210,218	9.013

** Lungimile segmentelor sunt determinate în planul de proiecţie Stereo 70 şi sunt rotunjite la 1 milimetru.
*** Distanţa dintre puncte este formată din segmente cumulate ce sunt mai mici decât valoarea 1 milimetru.

Document care conține date cu caracter personal, protejat de prevederile Regulamentului (UE) nr. 679/2016 și Legii 190/2018

DATE DESPRE IMOBILUL NR. 1135

Oficiul de Cadastru şi Publicitate Imobiliară BOTOSANI
Biroul de Cadastru şi Publicitate Imobiliară Botosani

A. Partea I. Descrierea imobilului

TEREN Extravilan

Adresa: Jud. Botosani

Nr. Crt	Nr cadastral Nr. topografic	Suprafaţa* (mp)	Observaţii / Referinţe
A1		4.500	Sector cadastral:101 Teren neimprejmuit; Conform TP nr. 39055 terenul este amplasat in parcela cadastrala 277/33 si 269/33

B. Partea II. Proprietari şi acte

Inscrieri privitoare la dreptul de proprietate şi alte drepturi reale		Referinţe
/		
Act Administrativ nr. 39055, din 29/09/1994 emis de CJSDPAT Botosani;		
B1	Intabulare, drept de PROPRIETATE, dobandit prin Reconstituire, cota actuala 1/1	A1
	1) **TOMA GEORGETA**, LIPSA CNP 2) **OBADA LUCRETIA**, LIPSA CNP	

C. Partea III. SARCINI .

Inscrieri privind dezmembramintele dreptului de proprietate, drepturi reale de garanţie şi sarcini	Referinţe
NU SUNT	

Document care conține date cu caracter personal, protejat de prevederile Regulamentului (UE) nr. 679/2016 și Legii 190/2018

Anexa Nr. 1 La Partea I

Teren

Nr cadastral	Suprafaţa (mp)*	Observaţii / Referinţe
	4.500	Conform TP nr. 39055 terenul este amplasat in parcela cadastrala 277/33 si 269/33

* Suprafaţa este determinată in planul de proiecţie Stereo 70.

DETALII LINIARE IMOBIL

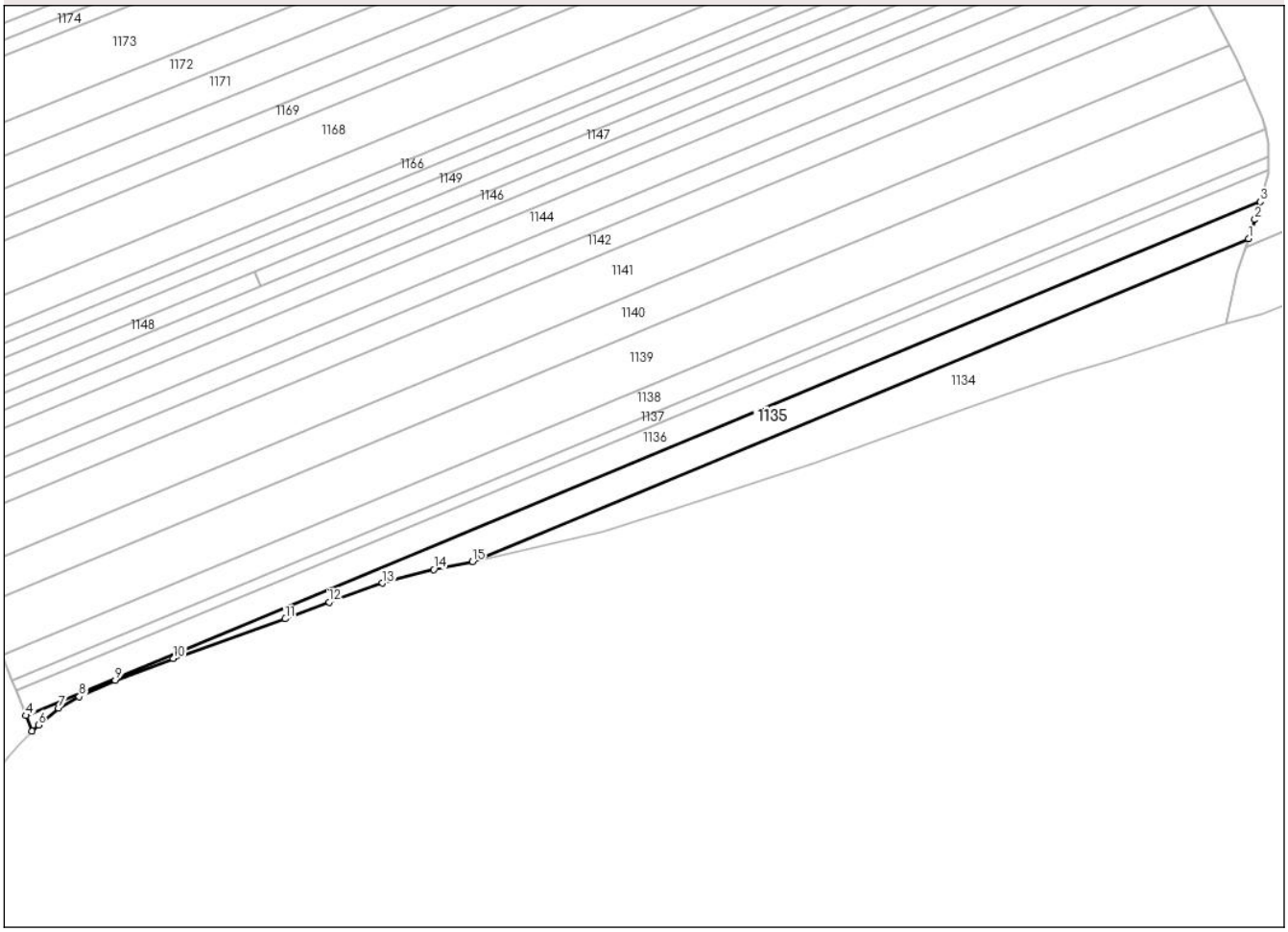

Date referitoare la teren

Crt	Categorie folosință	Intra vilan	Suprafaţa (mp)	Tarla	Parcelă	Nr. topo	Observaţii / Referinţe
1	arabil	NU	3.300	-	277/33	-	
2	arabil	NU	1.200	-	277	-	

Lungime Segmente

1) Valorile lungimilor segmentelor sunt obţinute din proiecţie în plan.

Punct început	X / Y	Punct sfârşit	X / Y	Lungime segment (** (m)
1	640.228,009 695.243,405	2	640.230,534 695.250,733	7.751
2	640.230,534 695.250,733	3	640.232,58 695.257,65	7.213
3	640.232,58 695.257,65	4	639.753,77 695.058,551	518.555
4	639.753,77 695.058,551	5	639.756,204 695.052,473	6.548

Document care conține date cu caracter personal, protejat de prevederile Regulamentului (UE) nr. 679/2016 și Legii 190/2018

Punct început	X / Y	Punct sfârşit	X / Y	Lungime segment (** (m)
5	639.756,204 695.052,473	6	639.758,585 695.054,908	3.406
6	639.758,585 695.054,908	7	639.766,421 695.061,375	10.16
7	639.766,421 695.061,375	8	639.774,466 695.065,855	9.208
8	639.774,466 695.065,855	9	639.788,434 695.072,152	15.322
9	639.788,434 695.072,152	10	639.810,92 695.080,661	24.041
10	639.810,92 695.080,661	11	639.854,404 695.096,041	46.124
11	639.854,404 695.096,041	12	639.871,438 695.102,508	18.22
12	639.871,438 695.102,508	13	639.892,05 695.109,826	21.872
13	639.892,05 695.109,826	14	639.912,008 695.115,113	20.647
14	639.912,008 695.115,113	15	639.927,01 695.118,243	15.325
15	639.927,01 695.118,243	1	640.228,009 695.243,405	325.984

** Lungimile segmentelor sunt determinate în planul de proiecţie Stereo 70 şi sunt rotunjite la 1 milimetru.
*** Distanţa dintre puncte este formată din segmente cumulate ce sunt mai mici decât valoarea 1 milimetru.

Document care conține date cu caracter personal, protejat de prevederile Regulamentului (UE) nr. 679/2016 și Legii 190/2018

DATE DESPRE IMOBILUL NR. 1136

Oficiul de Cadastru şi Publicitate Imobiliară BOTOSANI
Biroul de Cadastru şi Publicitate Imobiliară Botosani

A. Partea I. Descrierea imobilului

TEREN Extravilan

Adresa: Jud. Botosani

Nr. Crt	Nr cadastral Nr. topografic	Suprafaţa* (mp)	Observaţii / Referinţe
A1		5.400	Sector cadastral:101 Teren neimprejmuit; Conform TP nr. 6176 terenul este amplasat in parcela cadastrala 277/7 si 283

B. Partea II. Proprietari şi acte

Inscrieri privitoare la dreptul de proprietate şi alte drepturi reale		Referinţe
/		
Act Administrativ nr. 6176, din 29/03/1993 emis de CJSDPAT Botosani;		
B1	Intabulare, drept de PROPRIETATE, dobandit prin Reconstituire, cota actuala 1/1	A1
	1) **ABOTEZATOAIE ELENA**, LIPSA CNP	

C. Partea III. SARCINI .

Inscrieri privind dezmembramintele dreptului de proprietate, drepturi reale de garanţie şi sarcini	Referinţe
NU SUNT	

Document care conține date cu caracter personal, protejat de prevederile Regulamentului (UE) nr. 679/2016 și Legii 190/2018

Anexa Nr. 1 La Partea I

Teren

Nr cadastral	Suprafaţa (mp)*	Observaţii / Referinţe
	5.400	Conform TP nr. 6176 terenul este amplasat in parcela cadastrala 277/7 si 283

* Suprafaţa este determinată in planul de proiecţie Stereo 70.

DETALII LINIARE IMOBIL

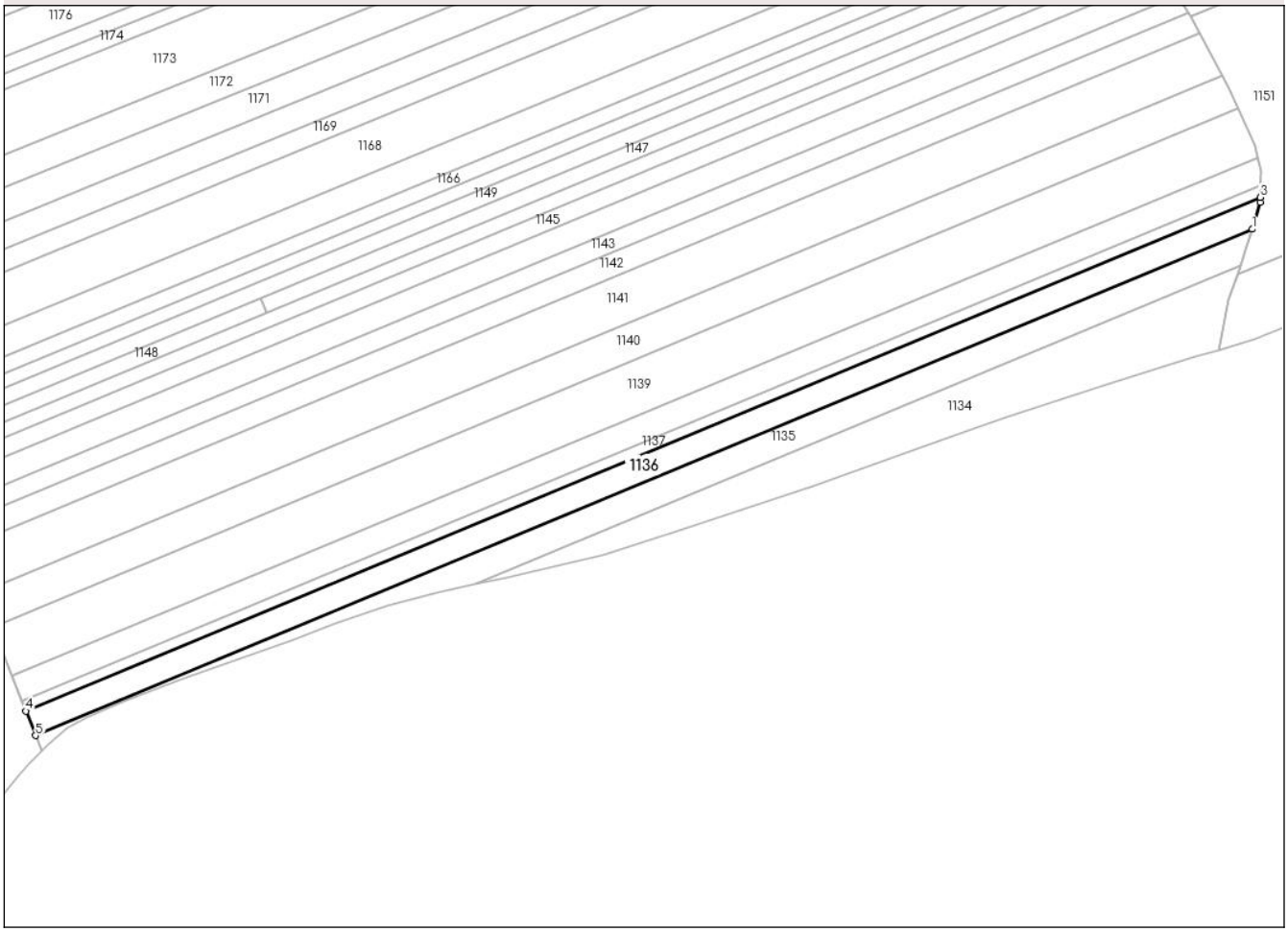

Date referitoare la teren

Crt	Categorie folosință	Intra vilan	Suprafaţa (mp)	Tarla	Parcelă	Nr. topo	Observaţii / Referinţe
1	arabil	NU	2.300	-	277/7	-	
2	arabil	NU	3.100	-	277	-	

Lungime Segmente

1) Valorile lungimilor segmentelor sunt obţinute din proiecţie în plan.

Punct început	X / Y	Punct sfârşit	X / Y	Lungime segment (** (m)
1	640.232,58 695.257,65	2	640.235,731 695.268,306	11.112
2	640.235,731 695.268,306	3	640.235,763 695.270,164	1.858
3	640.235,763 695.270,164	4	639.749,928 695.068,144	526.163
4	639.749,928 695.068,144	5	639.753,77 695.058,551	10.333

Document care conține date cu caracter personal, protejat de prevederile Regulamentului (UE) nr. 679/2016 și Legii 190/2018

Punct început	X / Y	Punct sfârşit	X / Y	Lungime segment (** (m)
5	639.753,77 695.058,551	1	640.232,58 695.257,65	518.555

** Lungimile segmentelor sunt determinate în planul de proiecţie Stereo 70 şi sunt rotunjite la 1 milimetru.
*** Distanţa dintre puncte este formată din segmente cumulate ce sunt mai mici decât valoarea 1 milimetru.

Document care conține date cu caracter personal, protejat de prevederile Regulamentului (UE) nr. 679/2016 și Legii 190/2018

DATE DESPRE IMOBILUL NR. 1137

Oficiul de Cadastru şi Publicitate Imobiliară BOTOSANI
Biroul de Cadastru şi Publicitate Imobiliară Botosani

A. Partea I. Descrierea imobilului

TEREN Extravilan

Adresa: Jud. Botosani

Nr. Crt	Nr cadastral Nr. topografic	Suprafaţa* (mp)	Observaţii / Referinţe
A1	52904	2.300	Sector cadastral:101 Teren neimprejmuit;

B. Partea II. Proprietari şi acte

Inscrieri privitoare la dreptul de proprietate şi alte drepturi reale		Referinţe
94835 / 17/12/2018		
Act Normativ nr. 17, din 07/03/2014 emis de Parlamentul României;		
B4	Imobil aflat sub incidența art. 3 alin (1) din Legea nr.17/2014	A1
45915 / 18/06/2019		
Act Notarial nr. 867, din 14/06/2019 emis de BIN Roman Elena;		
B5	Intabulare, drept de PROPRIETATE, dobandit prin Conventie, cota actuala 1/1	A1
	1) **SC NEXT CAPITAL INVESTMENTS SRL**, CIF:29493756	

C. Partea III. SARCINI .

Inscrieri privind dezmembramintele dreptului de proprietate, drepturi reale de garanţie şi sarcini	Referinţe
NU SUNT	

Document care conține date cu caracter personal, protejat de prevederile Regulamentului (UE) nr. 679/2016 și Legii 190/2018

Anexa Nr. 1 La Partea I

Teren

Nr cadastral	Suprafaţa (mp)*	Observaţii / Referinţe
52904	2.300	

* Suprafaţa este determinată in planul de proiecţie Stereo 70.

DETALII LINIARE IMOBIL

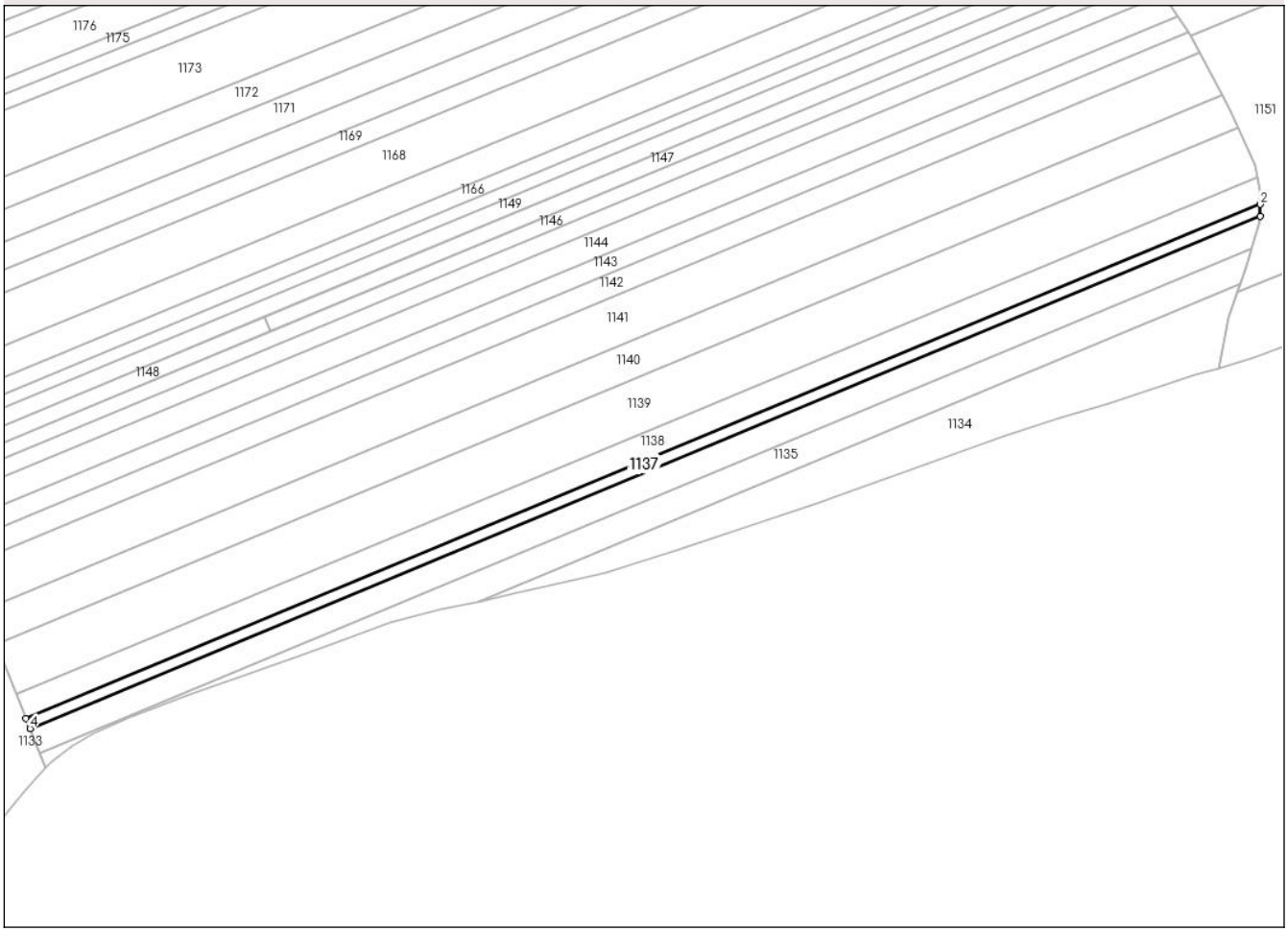

Date referitoare la teren

Crt	Categorie folosință	Intra vilan	Suprafaţa (mp)	Tarla	Parcelă	Nr. topo	Observaţii / Referinţe
1	arabil	NU	2.300	-	277/56	-	

Lungime Segmente
1) Valorile lungimilor segmentelor sunt obţinute din proiecţie în plan.

Punct început	X / Y	Punct sfârşit	X / Y	Lungime segment (** (m)
1	640.235,763 695.270,164	2	640.235,844 695.274,923	4.76
2	640.235,844 695.274,923	3	639.748,305 695.072,195	528.008
3	639.748,305 695.072,195	4	639.749,928 695.068,144	4.364
4	639.749,928 695.068,144	1	640.235,763 695.270,164	526.163

**** Lungimile segmentelor sunt determinate în planul de proiecţie Stereo 70 şi sunt rotunjite la 1 milimetru.**

Document care conține date cu caracter personal, protejat de prevederile Regulamentului (UE) nr. 679/2016 și Legii 190/2018

***** Distanţa dintre puncte este formată din segmente cumulate ce sunt mai mici decât valoarea 1 milimetru.**

DATE DESPRE IMOBILUL NR. 1138

Oficiul de Cadastru şi Publicitate Imobiliară BOTOSANI
Biroul de Cadastru şi Publicitate Imobiliară Botosani

A. Partea I. Descrierea imobilului

TEREN Extravilan

Adresa: Jud. Botosani

Nr. Crt	Nr cadastral Nr. topografic	Suprafaţa* (mp)	Observaţii / Referinţe
A1	50461	5.600	Sector cadastral:101 Teren neimprejmuit;

B. Partea II. Proprietari şi acte

Inscrieri privitoare la dreptul de proprietate şi alte drepturi reale		Referinţe
25862 / 28/06/2011		
Act Notarial nr. 1209, din 19/05/2011 emis de BNP GABRIEL TIBERIU PUSCASU;		
B1	Intabulare, drept de PROPRIETATE, dobandit prin Conventie, cota actuala 1/1	A1
	1) **SC AGRI TERENURI SA**, CIF:24816228	
59163 / 28/08/2014		
Act Normativ nr. 17, din 07/03/2014 emis de Parlamentul Romaniei;		
B2	Imobil aflat sub incidenta art.3 alin.(1) din Legea 17/2014	A1

C. Partea III. SARCINI .

Inscrieri privind dezmembramintele dreptului de proprietate, drepturi reale de garanţie şi sarcini	Referinţe
NU SUNT	

Document care conține date cu caracter personal, protejat de prevederile Regulamentului (UE) nr. 679/2016 și Legii 190/2018

Anexa Nr. 1 La Partea I

Teren

Nr cadastral	Suprafaţa (mp)*	Observaţii / Referinţe
50461	5.600	

* Suprafaţa este determinată in planul de proiecţie Stereo 70.

DETALII LINIARE IMOBIL

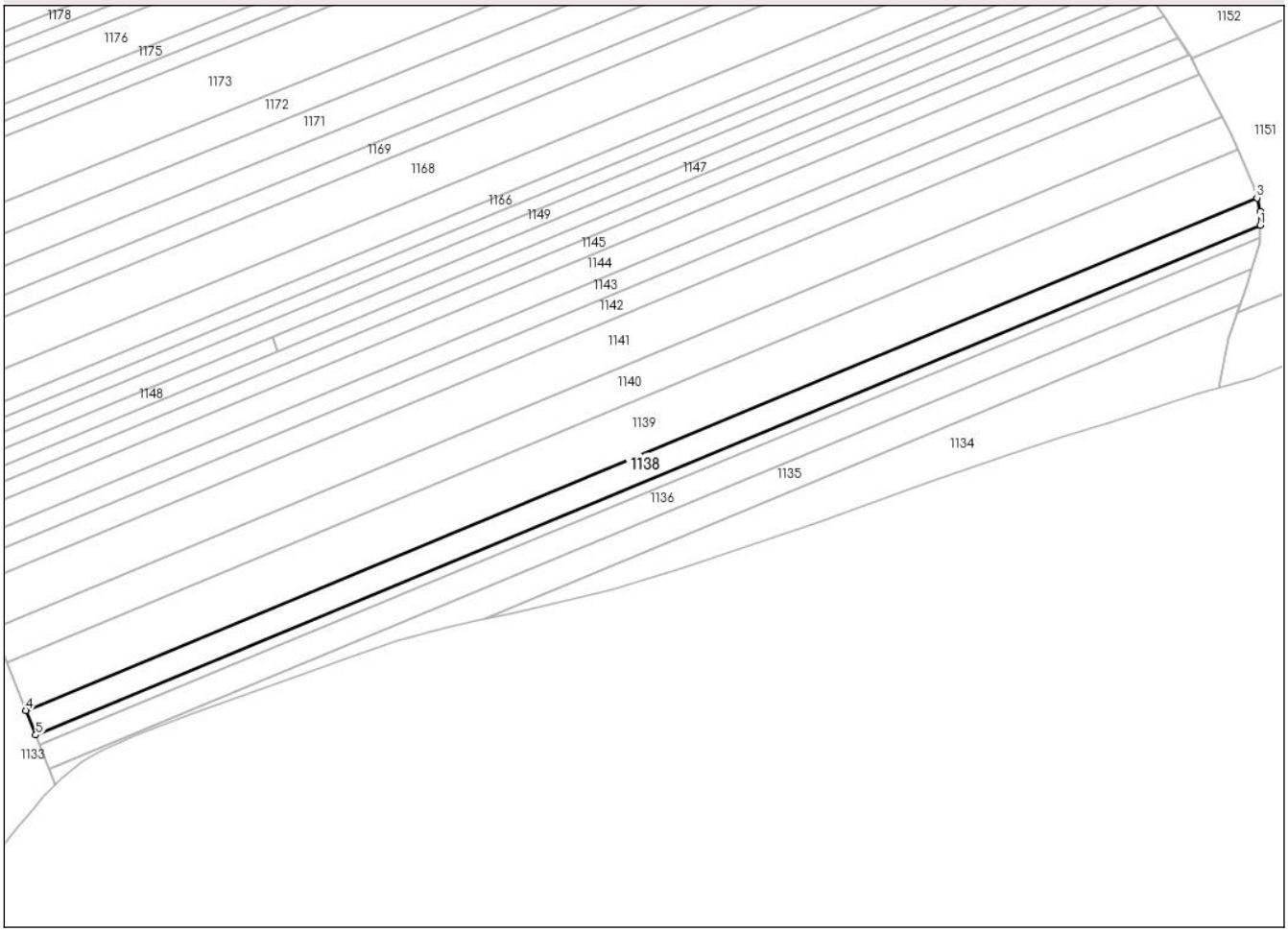

Date referitoare la teren

Crt	Categorie folosință	Intra vilan	Suprafaţa (mp)	Tarla	Parcelă	Nr. topo	Observaţii / Referinţe
1	arabil	NU	5.600	-	277/2	-	

Lungime Segmente
1) Valorile lungimilor segmentelor sunt obţinute din proiecţie în plan.

Punct început	X / Y	Punct sfârşit	X / Y	Lungime segment (** (m)
1	640.235,844 695.274,923	2	640.235,937 695.280,42	5.497
2	640.235,937 695.280,42	3	640.234,622 695.285,862	5.599
3	640.234,622 695.285,862	4	639.744,375 695.082,007	530.941
4	639.744,375 695.082,007	5	639.748,305 695.072,195	10.57
5	639.748,305 695.072,195	1	640.235,844 695.274,923	528.008

Document care conține date cu caracter personal, protejat de prevederile Regulamentului (UE) nr. 679/2016 și Legii 190/2018

** Lungimile segmentelor sunt determinate în planul de proiecţie Stereo 70 şi sunt rotunjite la 1 milimetru.
*** Distanţa dintre puncte este formată din segmente cumulate ce sunt mai mici decât valoarea 1 milimetru.

Document care conține date cu caracter personal, protejat de prevederile Regulamentului (UE) nr. 679/2016 și Legii 190/2018

DATE DESPRE IMOBILUL NR. 1139

Oficiul de Cadastru şi Publicitate Imobiliară BOTOSANI
Biroul de Cadastru şi Publicitate Imobiliară Botosani

A. Partea I. Descrierea imobilului

TEREN Extravilan

Adresa: Jud. Botosani

Nr. Crt	Nr cadastral Nr. topografic	Suprafaţa* (mp)	Observaţii / Referinţe
A1		11.000	Sector cadastral:101 Teren neimprejmuit; Conform TP nr. 119705 terenul este amplasat in parcela cadastrala 277/83 si 269/224

B. Partea II. Proprietari şi acte

Inscrieri privitoare la dreptul de proprietate şi alte drepturi reale		Referinţe
/		
Act Administrativ nr. 277/83, din 30/09/2002 emis de CJSDPAT Botosani;		
B1	Intabulare, drept de PROPRIETATE, dobandit prin Reconstituire, cota actuala 1/1	A1
	1) **HALUCA GHERGHINA**, LIPSA CNP	

C. Partea III. SARCINI .

Inscrieri privind dezmembramintele dreptului de proprietate, drepturi reale de garanţie şi sarcini	Referinţe
NU SUNT	

Document care conține date cu caracter personal, protejat de prevederile Regulamentului (UE) nr. 679/2016 și Legii 190/2018

Anexa Nr. 1 La Partea I

Teren

Nr cadastral	Suprafaţa (mp)*	Observaţii / Referinţe
	11.000	Conform TP nr. 119705 terenul este amplasat in parcela cadastrala 277/83 si 269/224

* Suprafaţa este determinată in planul de proiecţie Stereo 70.

DETALII LINIARE IMOBIL

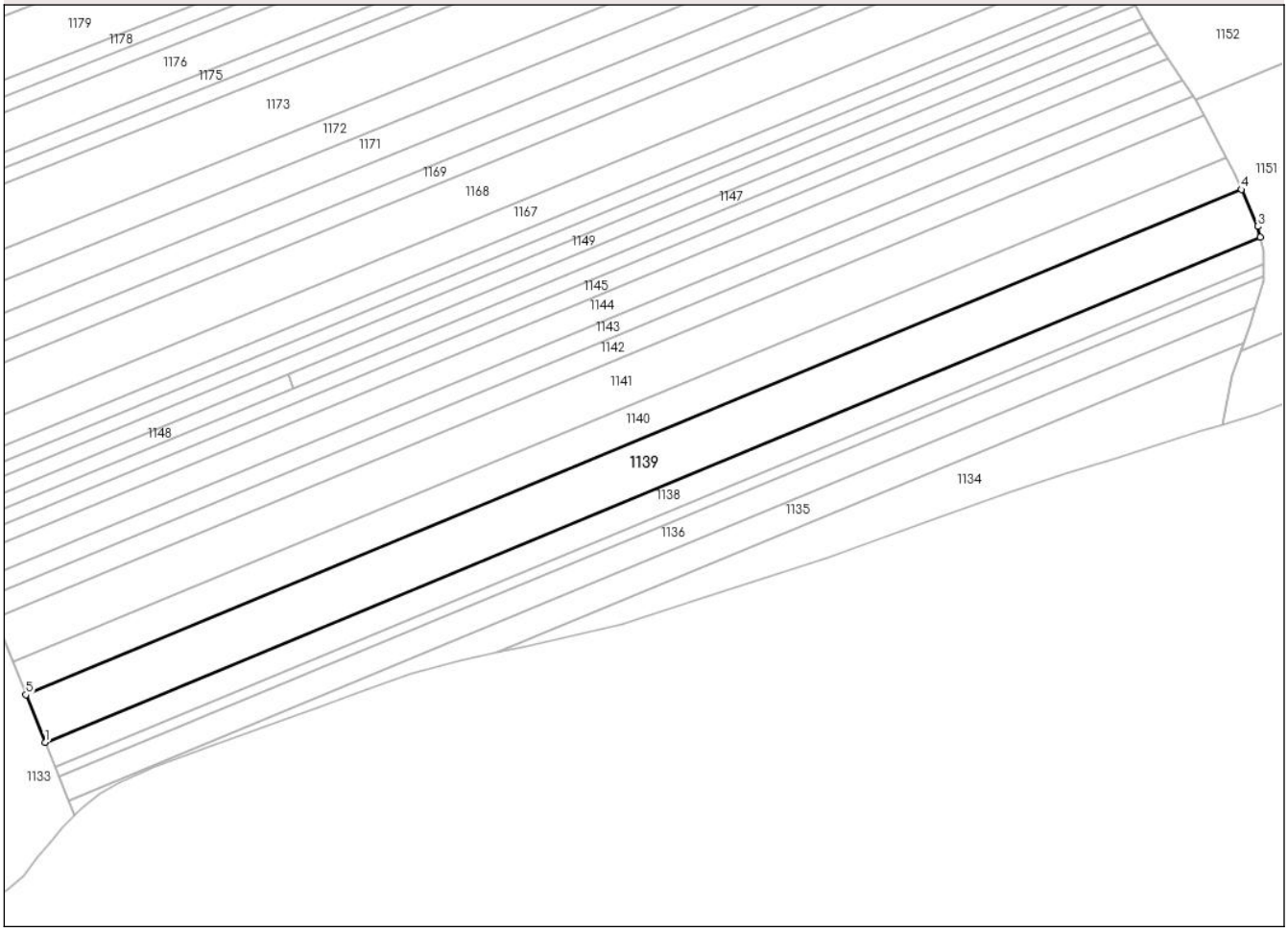

Date referitoare la teren

Crt	Categorie folosință	Intra vilan	Suprafaţa (mp)	Tarla	Parcelă	Nr. topo	Observaţii / Referinţe
1	arabil	NU	8.100	-	277/83	-	
2	arabil	NU	2.900	-	277	-	

Lungime Segmente
1) Valorile lungimilor segmentelor sunt obţinute din proiecţie în plan.

Punct început	X / Y	Punct sfârşit	X / Y	Lungime segment (** (m)
1	639.744,375 695.082,007	2	640.234,622 695.285,862	530.941
2	640.234,622 695.285,862	3	640.233,573 695.290,203	4.466
3	640.233,573 695.290,203	4	640.226,948 695.305,095	16.299
4	640.226,948 695.305,095	5	639.736,676 695.101,23	530.969

Document care conține date cu caracter personal, protejat de prevederile Regulamentului (UE) nr. 679/2016 și Legii 190/2018

Punct început	X / Y	Punct sfârşit	X / Y	Lungime segment (** (m)
5	639.736,676 695.101,23	1	639.744,375 695.082,007	20.707

** Lungimile segmentelor sunt determinate în planul de proiecţie Stereo 70 şi sunt rotunjite la 1 milimetru.
*** Distanţa dintre puncte este formată din segmente cumulate ce sunt mai mici decât valoarea 1 milimetru.

Document care conține date cu caracter personal, protejat de prevederile Regulamentului (UE) nr. 679/2016 și Legii 190/2018

DATE DESPRE IMOBILUL NR. 1140

Oficiul de Cadastru şi Publicitate Imobiliară BOTOSANI
Biroul de Cadastru şi Publicitate Imobiliară Botosani

A. Partea I. Descrierea imobilului

TEREN Extravilan

Adresa: Jud. Botosani

Nr. Crt	Nr cadastral Nr. topografic	Suprafaţa* (mp)	Observaţii / Referinţe
A1		7.600	Sector cadastral:101 Teren neimprejmuit; Conform TP nr. 119705 terenul este amplasat in parcela cadastrala 277/95 si 269/233

B. Partea II. Proprietari şi acte

Inscrieri privitoare la dreptul de proprietate şi alte drepturi reale		Referinţe
/		
Act Administrativ nr. 119705, din 30/09/2002 emis de CJSDPAT Botosani;		
B1	Intabulare, drept de PROPRIETATE, dobandit prin Reconstituire, cota actuala 1/1	A1
	1) **HALUCA GHERGHINA**, LIPSA CNP	

C. Partea III. SARCINI .

Inscrieri privind dezmembramintele dreptului de proprietate, drepturi reale de garanţie şi sarcini	Referinţe
NU SUNT	

Document care conține date cu caracter personal, protejat de prevederile Regulamentului (UE) nr. 679/2016 și Legii 190/2018

Anexa Nr. 1 La Partea I

Teren

Nr cadastral	Suprafaţa (mp)*	Observaţii / Referinţe
	7.600	Conform TP nr. 119705 terenul este amplasat in parcela cadastrala 277/95 si 269/233

* Suprafaţa este determinată in planul de proiecţie Stereo 70.

DETALII LINIARE IMOBIL

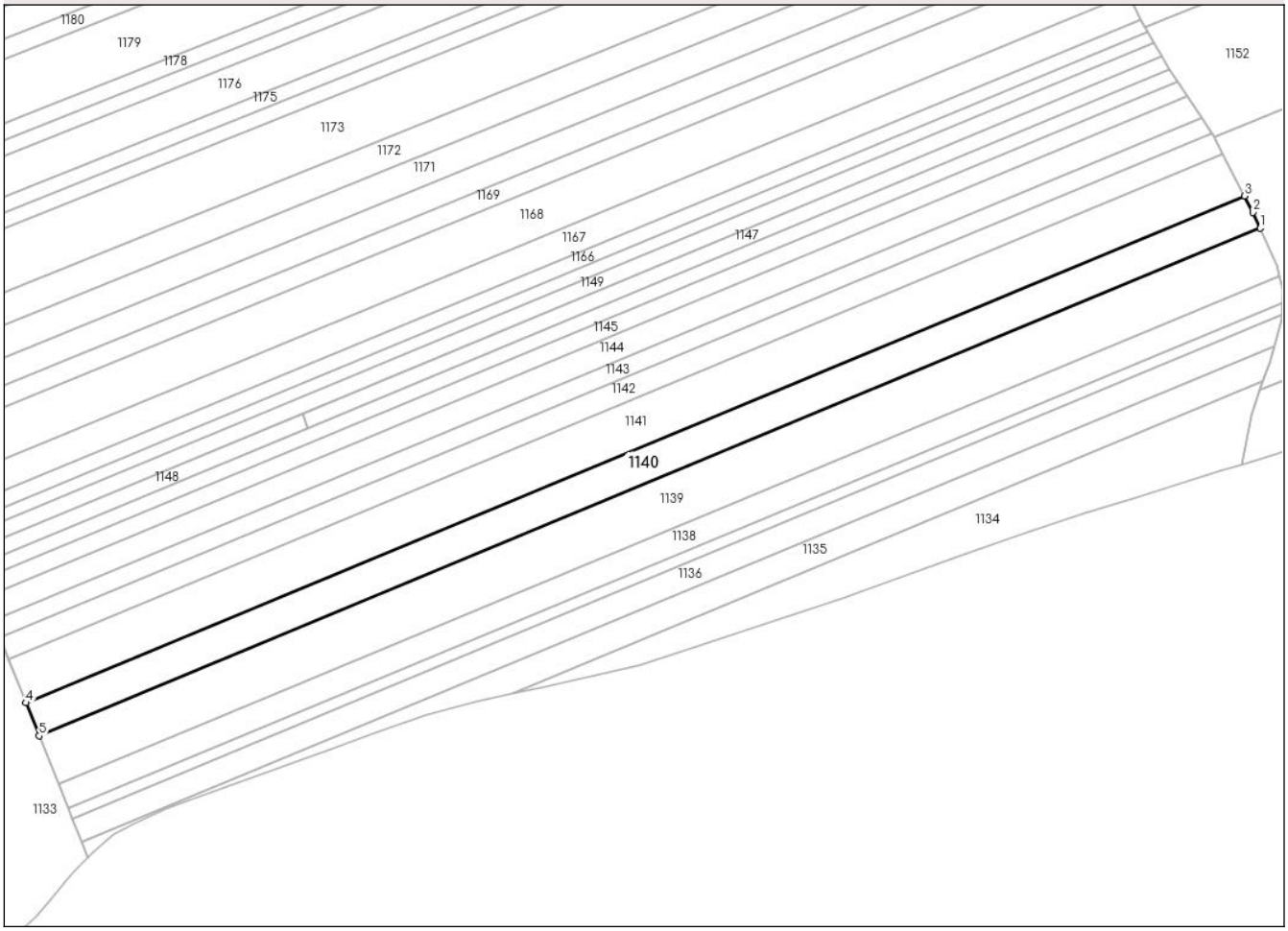

Date referitoare la teren

Crt	Categorie folosință	Intra vilan	Suprafaţa (mp)	Tarla	Parcelă	Nr. topo	Observaţii / Referinţe
1	arabil	NU	4.000	-	277/95	-	
2	arabil	NU	3.600	-	277	-	

Lungime Segmente
1) Valorile lungimilor segmentelor sunt obţinute din proiecţie în plan.

Punct început	X / Y	Punct sfârşit	X / Y	Lungime segment (** (m)
1	640.226,948 695.305,095	2	640.224,119 695.311,456	6.962
2	640.224,119 695.311,456	3	640.220,711 695.318,014	7.391
3	640.220,711 695.318,014	4	639.731,35 695.114,528	529.981
4	639.731,35 695.114,528	5	639.736,676 695.101,23	14.325

Document care conține date cu caracter personal, protejat de prevederile Regulamentului (UE) nr. 679/2016 și Legii 190/2018

Punct început	X / Y	Punct sfârşit	X / Y	Lungime segment (** (m)
5	639.736,676 695.101,23	1	640.226,948 695.305,095	530.969

** Lungimile segmentelor sunt determinate în planul de proiecţie Stereo 70 şi sunt rotunjite la 1 milimetru.
*** Distanţa dintre puncte este formată din segmente cumulate ce sunt mai mici decât valoarea 1 milimetru.

Document care conține date cu caracter personal, protejat de prevederile Regulamentului (UE) nr. 679/2016 și Legii 190/2018

DATE DESPRE IMOBILUL NR. 1141

Oficiul de Cadastru şi Publicitate Imobiliară BOTOSANI
Biroul de Cadastru şi Publicitate Imobiliară Botosani

A. Partea I. Descrierea imobilului

TEREN Extravilan

Adresa: Jud. Botosani

Nr. Crt	Nr cadastral Nr. topografic	Suprafaţa* (mp)	Observaţii / Referinţe
A1	52028	10.000	Sector cadastral:101 Teren neimprejmuit; Conform TP nr. 62811 terenul este amplasat in parcela cadastrala 277/2 si 269/2

B. Partea II. Proprietari şi acte

Inscrieri privitoare la dreptul de proprietate şi alte drepturi reale		Referinţe
8217 / 05/02/2016		
Act Normativ nr. 17, din 07/03/2014 emis de Parlamentul României;		
B5	Imobil aflat sub incidența art. 3 alin. (1) din Legea 17/2014	A1
25200 / 29/03/2018		
Act Notarial nr. 702, din 28/03/2018 emis de BIN Adelina Maria Poduț-Botosani;		
B6	Intabulare, drept de PROPRIETATE, dobandit prin Conventie, cota actuala 1/1	A1
	1) **HALUCA ALIN-FLORIN**, căsătorit cu 2) **HALUCA IONELA**, bun comun	

C. Partea III. SARCINI .

Inscrieri privind dezmembramintele dreptului de proprietate, drepturi reale de garanţie şi sarcini	Referinţe
NU SUNT	

Document care conține date cu caracter personal, protejat de prevederile Regulamentului (UE) nr. 679/2016 și Legii 190/2018

Anexa Nr. 1 La Partea I

Teren

Nr cadastral	Suprafaţa (mp)*	Observaţii / Referinţe
52028	10.000	Conform TP nr. 62811 terenul este amplasat in parcela cadastrala 277/2 si 269/2

* Suprafaţa este determinată in planul de proiecţie Stereo 70.

DETALII LINIARE IMOBIL

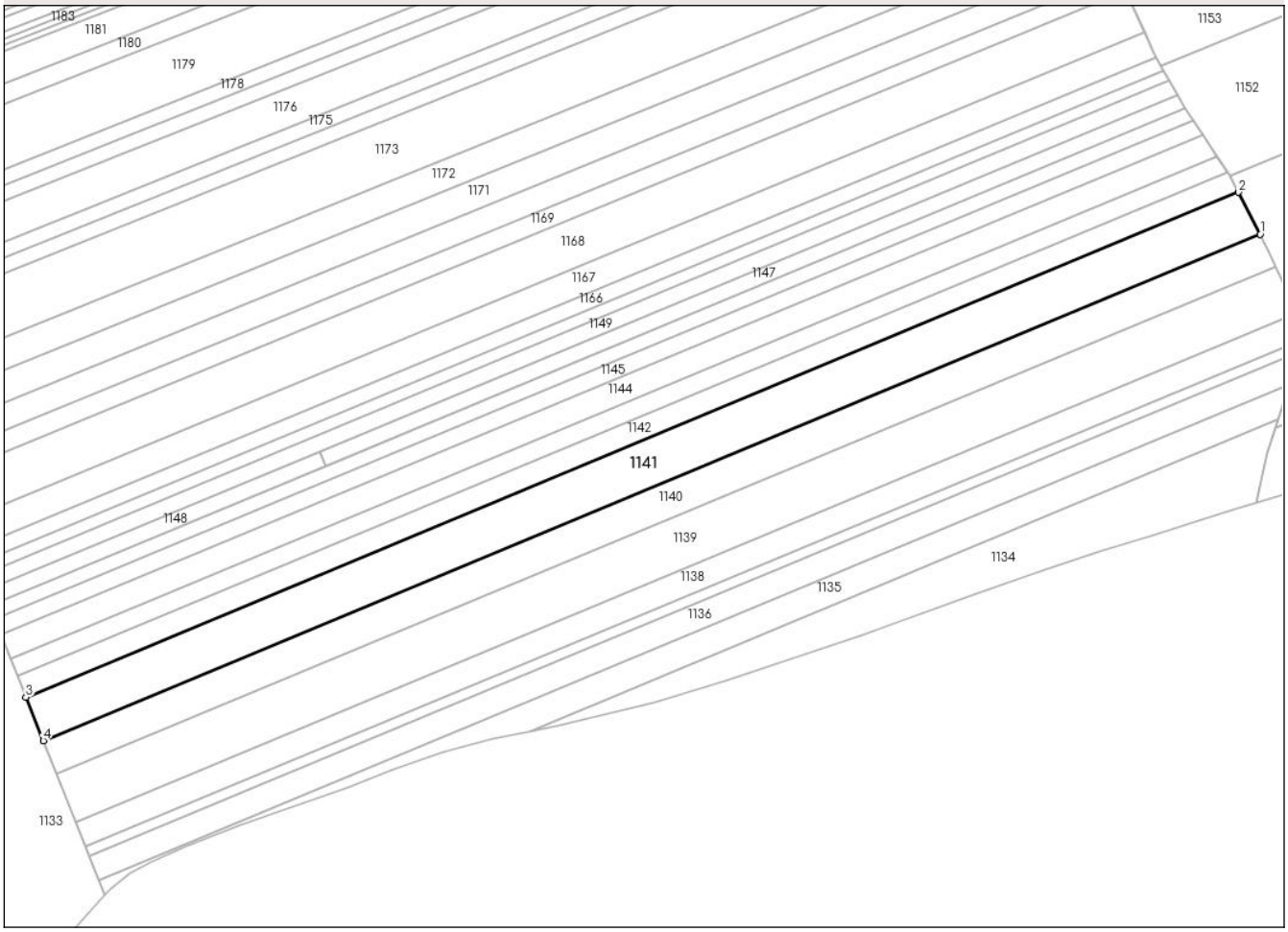

Date referitoare la teren

Crt	Categorie folosință	Intra vilan	Suprafaţa (mp)	Tarla	Parcelă	Nr. topo	Observaţii / Referinţe
1	arabil	NU	8.000	-	277/2	-	
2	arabil	NU	2.000	-	277	-	

Lungime Segmente
1) Valorile lungimilor segmentelor sunt obţinute din proiecţie în plan.

Punct început	X / Y	Punct sfârşit	X / Y	Lungime segment (** (m)
1	640.220,711 695.318,014	2	640.211,963 695.334,847	18.971
2	640.211,963 695.334,847	3	639.724,322 695.132,076	528.119
3	639.724,322 695.132,076	4	639.731,35 695.114,528	18.903
4	639.731,35 695.114,528	1	640.220,711 695.318,014	529.981

Document care conține date cu caracter personal, protejat de prevederile Regulamentului (UE) nr. 679/2016 și Legii 190/2018

** Lungimile segmentelor sunt determinate în planul de proiecţie Stereo 70 şi sunt rotunjite la 1 milimetru.
*** Distanţa dintre puncte este formată din segmente cumulate ce sunt mai mici decât valoarea 1 milimetru.

Document care conține date cu caracter personal, protejat de prevederile Regulamentului (UE) nr. 679/2016 și Legii 190/2018

DATE DESPRE IMOBILUL NR. 1142

Oficiul de Cadastru şi Publicitate Imobiliară BOTOSANI
Biroul de Cadastru şi Publicitate Imobiliară Botosani

A. Partea I. Descrierea imobilului

TEREN Extravilan

Adresa: Jud. Botosani

Nr. Crt	Nr cadastral Nr. topografic	Suprafaţa* (mp)	Observaţii / Referinţe
A1		4.800	Sector cadastral:101 Teren neimprejmuit;

B. Partea II. Proprietari şi acte

Inscrieri privitoare la dreptul de proprietate şi alte drepturi reale		Referinţe
/		
Act Administrativ nr. 39071, din 26/11/1994 emis de CJSDPAT Botosani;		
B1	Intabulare, drept de PROPRIETATE, dobandit prin Reconstituire, cota actuala 1/1	A1
	1) **BOCA IOAN**, LIPSA CNP	

C. Partea III. SARCINI .

Inscrieri privind dezmembramintele dreptului de proprietate, drepturi reale de garanţie şi sarcini	Referinţe
NU SUNT	

Document care conține date cu caracter personal, protejat de prevederile Regulamentului (UE) nr. 679/2016 și Legii 190/2018

Anexa Nr. 1 La Partea I

Teren

Nr cadastral	Suprafaţa (mp)*	Observaţii / Referinţe
	4.800	

* Suprafaţa este determinată in planul de proiecţie Stereo 70.

DETALII LINIARE IMOBIL

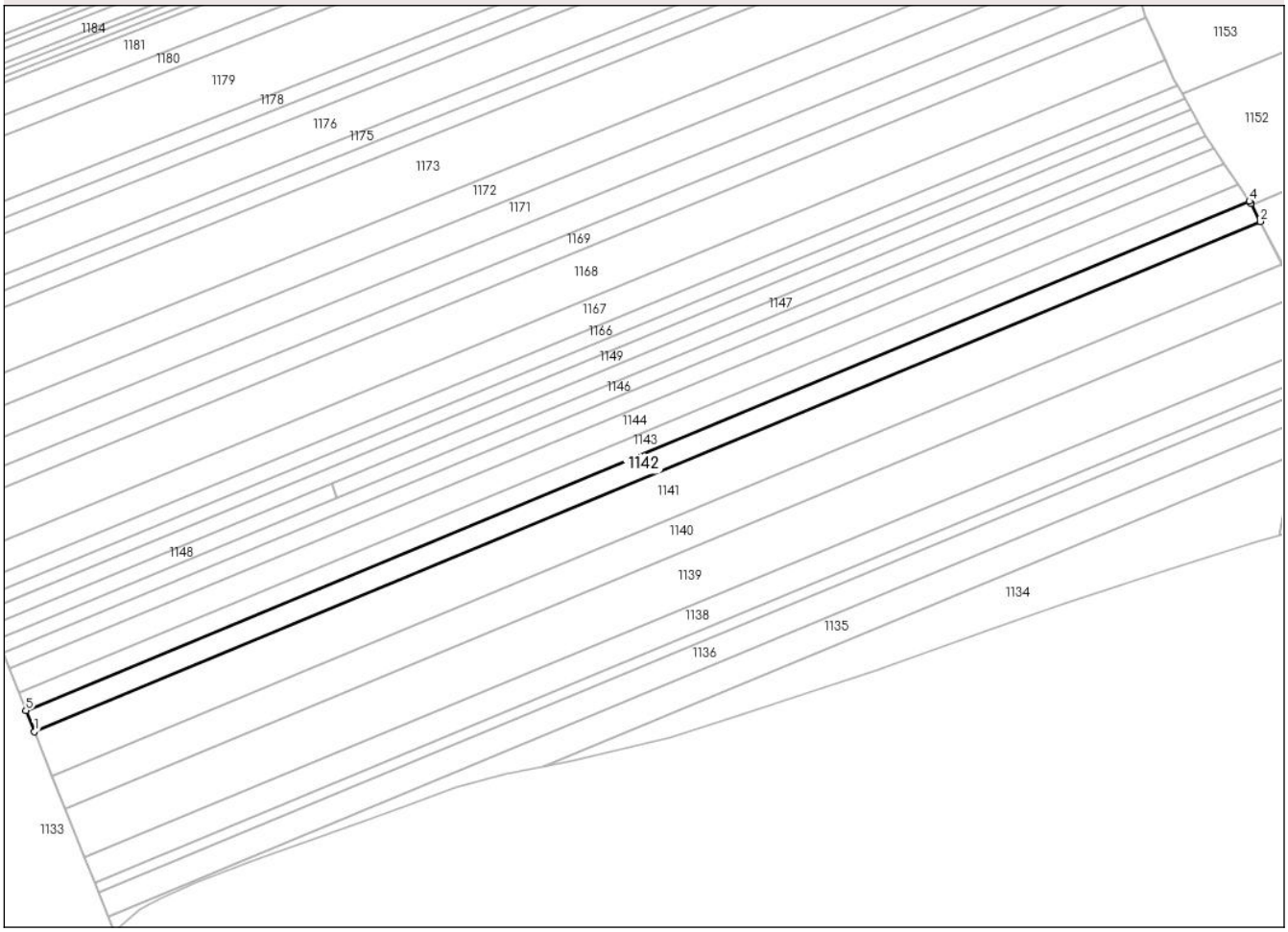

Date referitoare la teren

Crt	Categorie folosință	Intra vilan	Suprafaţa (mp)	Tarla	Parcelă	Nr. topo	Observaţii / Referinţe
1	arabil	NU	4.800	-	277/430	-	

Lungime Segmente
1) Valorile lungimilor segmentelor sunt obţinute din proiecţie în plan.

Punct început	X / Y	Punct sfârşit	X / Y	Lungime segment (** (m)
1	639.724,322 695.132,076	2	640.211,963 695.334,847	528.119
2	640.211,963 695.334,847	3	640.208,235 695.342,022	8.085
3	640.208,235 695.342,022	4	640.207,643 695.342,903	1.061
4	640.207,643 695.342,903	5	639.720,94 695.140,521	527.104
5	639.720,94 695.140,521	1	639.724,322 695.132,076	9.097

Document care conține date cu caracter personal, protejat de prevederile Regulamentului (UE) nr. 679/2016 și Legii 190/2018

** Lungimile segmentelor sunt determinate în planul de proiecţie Stereo 70 şi sunt rotunjite la 1 milimetru.
*** Distanţa dintre puncte este formată din segmente cumulate ce sunt mai mici decât valoarea 1 milimetru.

Document care conține date cu caracter personal, protejat de prevederile Regulamentului (UE) nr. 679/2016 și Legii 190/2018

DATE DESPRE IMOBILUL NR. 1143

Oficiul de Cadastru şi Publicitate Imobiliară BOTOSANI
Biroul de Cadastru şi Publicitate Imobiliară Botosani

A. Partea I. Descrierea imobilului

TEREN Extravilan

Adresa: Jud. Botosani

Nr. Crt	Nr cadastral Nr. topografic	Suprafaţa* (mp)	Observaţii / Referinţe
A1		4.000	Sector cadastral:101 Teren neimprejmuit; Conform TP nr. 110773 terenul este amplasat in parcela cadastrala 277/28 si 269/219

B. Partea II. Proprietari şi acte

Inscrieri privitoare la dreptul de proprietate şi alte drepturi reale		Referinţe
/		
Act Administrativ nr. 110773, din 08/09/2002 emis de CJSDPAT Botosani;		
B1	Intabulare, drept de PROPRIETATE, dobandit prin Reconstituire, cota actuala 1/1	A1
	1) **BOGHIAN M EUGENIA**, LIPSA CNP	

C. Partea III. SARCINI .

Inscrieri privind dezmembramintele dreptului de proprietate, drepturi reale de garanţie şi sarcini	Referinţe
NU SUNT	

Document care conține date cu caracter personal, protejat de prevederile Regulamentului (UE) nr. 679/2016 și Legii 190/2018

Anexa Nr. 1 La Partea I

Teren

Nr cadastral	Suprafaţa (mp)*	Observaţii / Referinţe
	4.000	Conform TP nr. 110773 terenul este amplasat in parcela cadastrala 277/28 si 269/219

* Suprafaţa este determinată in planul de proiecţie Stereo 70.

DETALII LINIARE IMOBIL

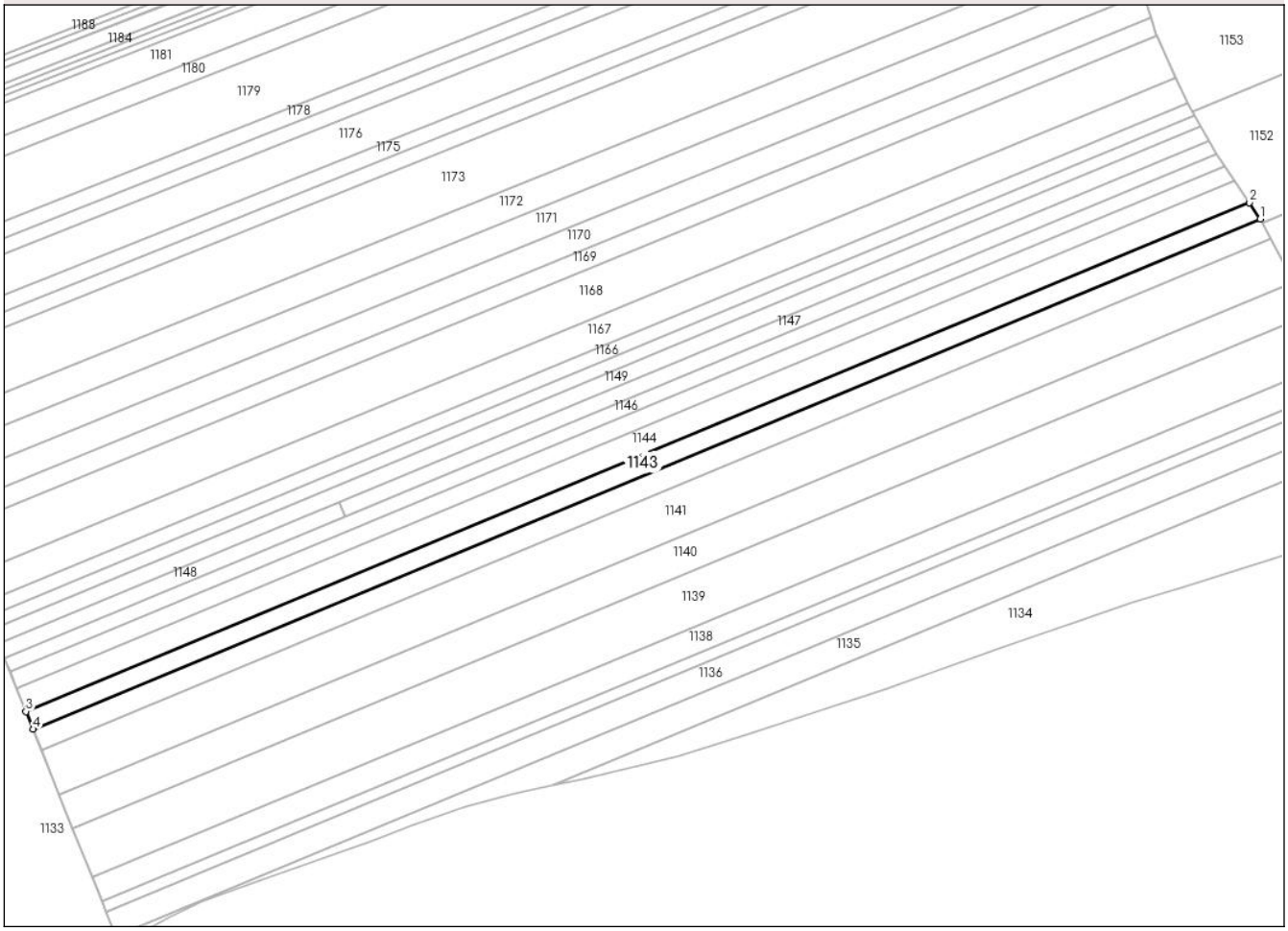

Date referitoare la teren

Crt	Categorie folosință	Intra vilan	Suprafaţa (mp)	Tarla	Parcelă	Nr. topo	Observaţii / Referinţe
1	arabil	NU	3.100	-	277/28	-	
2	arabil	NU	900	-	277	-	

Lungime Segmente
1) Valorile lungimilor segmentelor sunt obţinute din proiecţie în plan.

Punct început	X / Y	Punct sfârşit	X / Y	Lungime segment (** (m)
1	640.207,643 695.342,903	2	640.203,322 695.349,337	7.751
2	640.203,322 695.349,337	3	639.718,114 695.147,577	525.485
3	639.718,114 695.147,577	4	639.720,94 695.140,521	7.601
4	639.720,94 695.140,521	1	640.207,643 695.342,903	527.104

Document care conține date cu caracter personal, protejat de prevederile Regulamentului (UE) nr. 679/2016 și Legii 190/2018

** Lungimile segmentelor sunt determinate în planul de proiecţie Stereo 70 şi sunt rotunjite la 1 milimetru.
*** Distanţa dintre puncte este formată din segmente cumulate ce sunt mai mici decât valoarea 1 milimetru.

Document care conține date cu caracter personal, protejat de prevederile Regulamentului (UE) nr. 679/2016 și Legii 190/2018

DATE DESPRE IMOBILUL NR. 1144

Oficiul de Cadastru şi Publicitate Imobiliară BOTOSANI
Biroul de Cadastru şi Publicitate Imobiliară Botosani

A. Partea I. Descrierea imobilului

TEREN Extravilan

Adresa: Jud. Botosani

Nr. Crt	Nr cadastral Nr. topografic	Suprafaţa* (mp)	Observaţii / Referinţe
A1		5.300	Sector cadastral:101 Teren neimprejmuit;

B. Partea II. Proprietari şi acte

Inscrieri privitoare la dreptul de proprietate şi alte drepturi reale		Referinţe
/		
Act Administrativ nr. 39043, din 30/06/1994 emis de CJSDPAT Botosani;		
B1	Intabulare, drept de PROPRIETATE, dobandit prin Reconstituire, cota actuala 1/1	A1
	1) **TOMA MIHAI**, LIPSA CNP	

C. Partea III. SARCINI .

Inscrieri privind dezmembramintele dreptului de proprietate, drepturi reale de garanţie şi sarcini	Referinţe
NU SUNT	

Document care conține date cu caracter personal, protejat de prevederile Regulamentului (UE) nr. 679/2016 și Legii 190/2018

Anexa Nr. 1 La Partea I

Teren

Nr cadastral	Suprafaţa (mp)*	Observaţii / Referinţe
	5.300	

* Suprafaţa este determinată in planul de proiecţie Stereo 70.

DETALII LINIARE IMOBIL

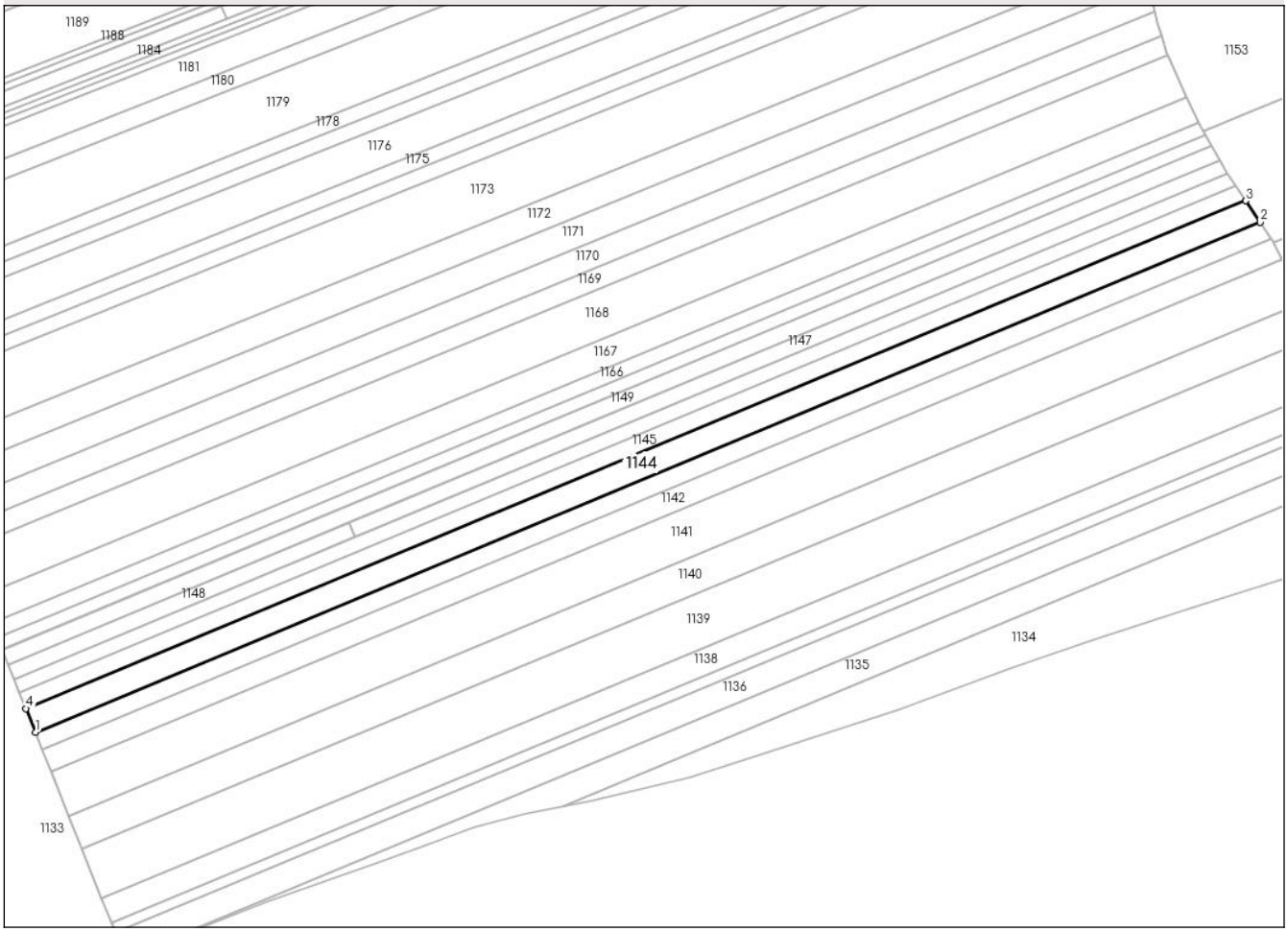

Date referitoare la teren

Crt	Categorie folosință	Intra vilan	Suprafaţa (mp)	Tarla	Parcelă	Nr. topo	Observaţii / Referinţe
1	arabil	NU	5.300	-	277/5	-	

Lungime Segmente
1) Valorile lungimilor segmentelor sunt obţinute din proiecţie în plan.

Punct început	X / Y	Punct sfârşit	X / Y	Lungime segment (** (m)
1	639.718,114 695.147,577	2	640.203,322 695.349,337	525.485
2	640.203,322 695.349,337	3	640.197,576 695.357,894	10.307
3	640.197,576 695.357,894	4	639.714,356 695.156,96	523.332
4	639.714,356 695.156,96	1	639.718,114 695.147,577	10.107

**** Lungimile segmentelor sunt determinate în planul de proiecţie Stereo 70 şi sunt rotunjite la 1 milimetru.**

Document care conține date cu caracter personal, protejat de prevederile Regulamentului (UE) nr. 679/2016 și Legii 190/2018

***** Distanţa dintre puncte este formată din segmente cumulate ce sunt mai mici decât valoarea 1 milimetru.**

Document care conține date cu caracter personal, protejat de prevederile Regulamentului (UE) nr. 679/2016 și Legii 190/2018

DATE DESPRE IMOBILUL NR. 1145

Oficiul de Cadastru şi Publicitate Imobiliară BOTOSANI
Biroul de Cadastru şi Publicitate Imobiliară Botosani

A. Partea I. Descrierea imobilului

TEREN Extravilan

Adresa: Jud. Botosani

Nr. Crt	Nr cadastral Nr. topografic	Suprafaţa* (mp)	Observaţii / Referinţe
A1		3.600	Sector cadastral:101 Teren neimprejmuit; Conform TP nr. 62865 terenul este amplasat in parcela cadastrala 277/7 si 269/7

B. Partea II. Proprietari şi acte

Inscrieri privitoare la dreptul de proprietate şi alte drepturi reale		Referinţe
/		
Act Administrativ nr. 62865, din 21/08/1996 emis de CJSDPAT Botosani;		
B1	Intabulare, drept de PROPRIETATE, dobandit prin Reconstituire, cota actuala 1/1	A1
	1) **BOTEZ GH ION**, LIPSA CNP	

C. Partea III. SARCINI .

Inscrieri privind dezmembramintele dreptului de proprietate, drepturi reale de garanţie şi sarcini	Referinţe
NU SUNT	

Document care conține date cu caracter personal, protejat de prevederile Regulamentului (UE) nr. 679/2016 și Legii 190/2018

Anexa Nr. 1 La Partea I

Teren

Nr cadastral	Suprafaţa (mp)*	Observaţii / Referinţe
	3.600	Conform TP nr. 62865 terenul este amplasat in parcela cadastrala 277/7 si 269/7

* Suprafaţa este determinată in planul de proiecţie Stereo 70.

DETALII LINIARE IMOBIL

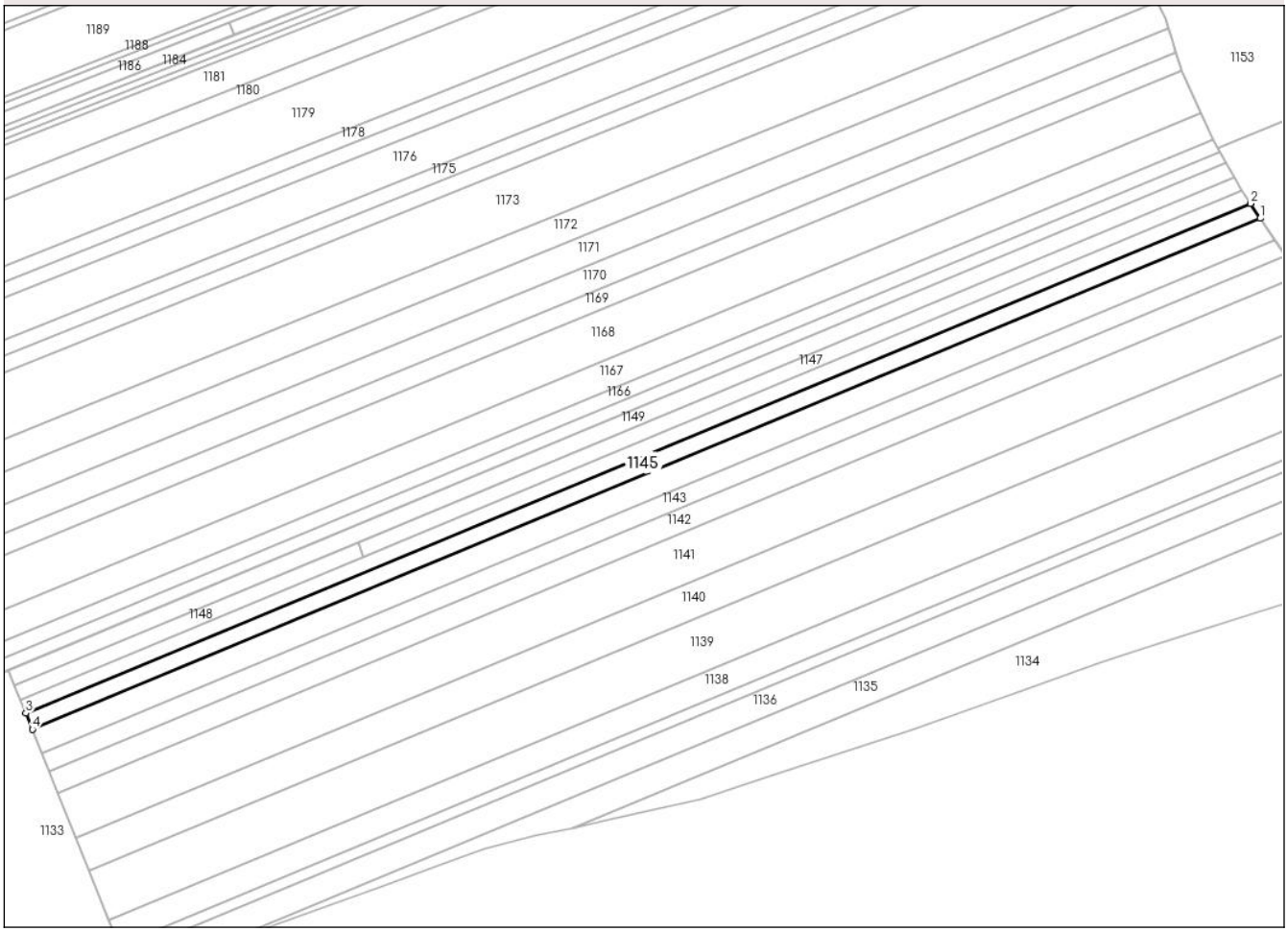

Date referitoare la teren

Crt	Categorie folosință	Intra vilan	Suprafaţa (mp)	Tarla	Parcelă	Nr. topo	Observaţii / Referinţe
1	arabil	NU	3.000	-	277/7	-	
2	arabil	NU	600	-	277	-	

Lungime Segmente

1) Valorile lungimilor segmentelor sunt obţinute din proiecţie în plan.

Punct început	X / Y	Punct sfârşit	X / Y	Lungime segment (** (m)
1	640.197,576 695.357,894	2	640.193,66 695.363,726	7.025
2	640.193,66 695.363,726	3	639.711,794 695.163,356	521.865
3	639.711,794 695.163,356	4	639.714,356 695.156,96	6.889
4	639.714,356 695.156,96	1	640.197,576 695.357,894	523.332

Document care conține date cu caracter personal, protejat de prevederile Regulamentului (UE) nr. 679/2016 și Legii 190/2018

** Lungimile segmentelor sunt determinate în planul de proiecţie Stereo 70 şi sunt rotunjite la 1 milimetru.
*** Distanţa dintre puncte este formată din segmente cumulate ce sunt mai mici decât valoarea 1 milimetru.

Document care conține date cu caracter personal, protejat de prevederile Regulamentului (UE) nr. 679/2016 și Legii 190/2018

DATE DESPRE IMOBILUL NR. 1146

Oficiul de Cadastru şi Publicitate Imobiliară BOTOSANI
Biroul de Cadastru şi Publicitate Imobiliară Botosani

A. Partea I. Descrierea imobilului

TEREN Extravilan

Adresa: Jud. Botosani

Nr. Crt	Nr cadastral Nr. topografic	Suprafaţa* (mp)	Observaţii / Referinţe
A1	52903	3.000	Sector cadastral:101 Teren neimprejmuit; Conform TP nr. 90429 terenul este amplasat in parcela cadastrala 269/22

B. Partea II. Proprietari şi acte

Inscrieri privitoare la dreptul de proprietate şi alte drepturi reale		Referinţe
94586 / 14/12/2018		
Act Normativ nr. 17, din 07/03/2014 emis de Parlamentul României;		
B2	Imobil aflat sub incidența art. 3 alin. (1) din Legea nr. 17/2014	A1
52726 / 11/08/2020		
Act Notarial nr. 1513, din 06/08/2020 emis de BIN Cosorianu-Puscasu Lenuta-Săveni;		
B4	Intabulare, drept de PROPRIETATE, dobandit prin Conventie, cota actuala 1/1	A1
	1) **SC NEXT AGRI INVEST SRL**, CIF:36323053, bun propriu	

C. Partea III. SARCINI .

Inscrieri privind dezmembramintele dreptului de proprietate, drepturi reale de garanţie şi sarcini	Referinţe
NU SUNT	

Anexa Nr. 1 La Partea I

Teren

Nr cadastral	Suprafaţa (mp)*	Observaţii / Referinţe
52903	3.000	Conform TP nr. 90429 terenul este amplasat in parcela cadastrala 269/22

* Suprafaţa este determinată in planul de proiecţie Stereo 70.

DETALII LINIARE IMOBIL

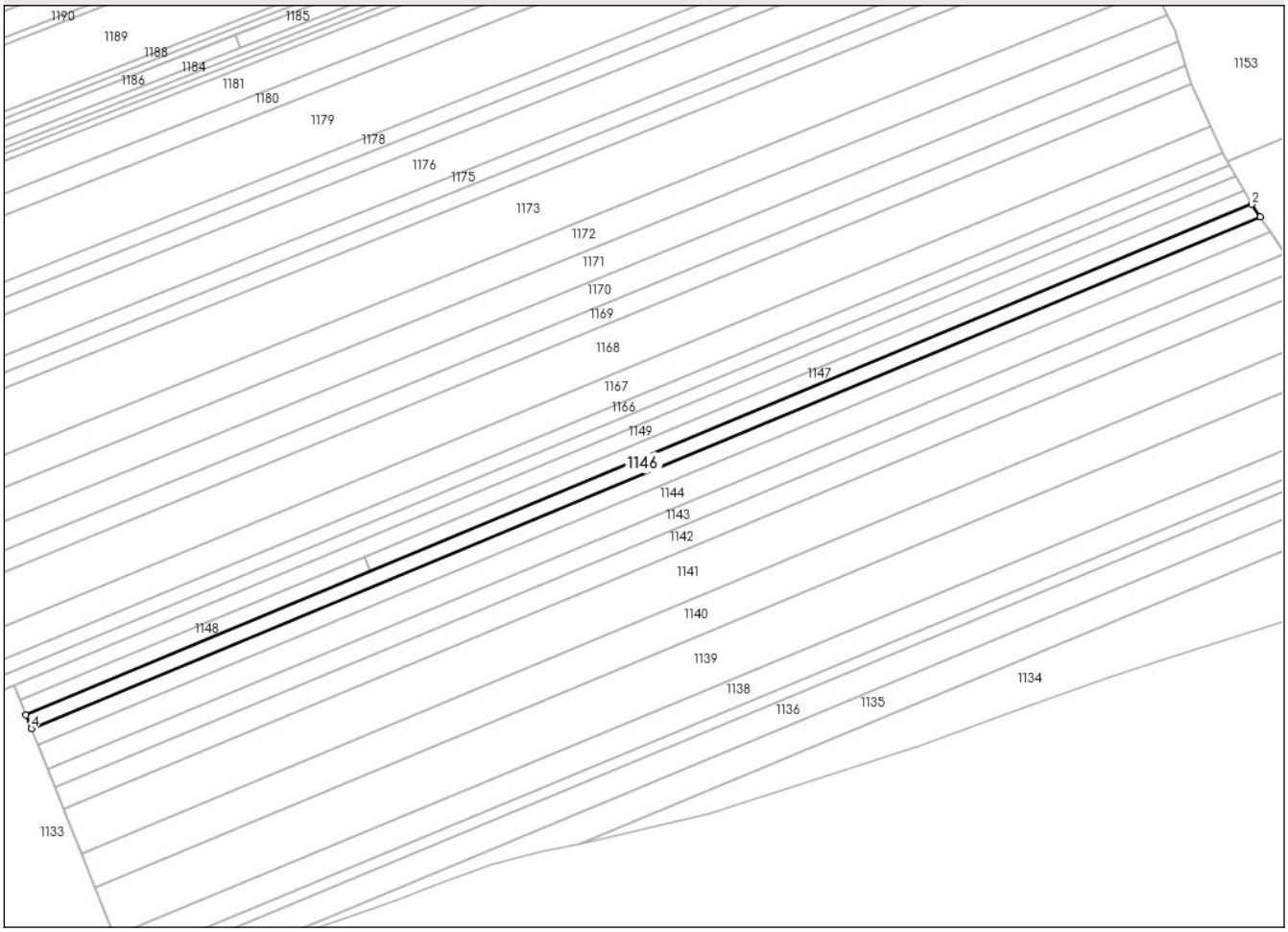

Date referitoare la teren

Crt	Categorie folosință	Intra vilan	Suprafaţa (mp)	Tarla	Parcelă	Nr. topo	Observaţii / Referinţe
1	arabil	NU	3.000	-	277	-	

Lungime Segmente

1) Valorile lungimilor segmentelor sunt obţinute din proiecţie în plan.

Punct început	X / Y	Punct sfârşit	X / Y	Lungime segment (** (m)
1	640.193,66 695.363,726	2	640.190,388 695.368,598	5.869
2	640.190,388 695.368,598	3	639.709,654 695.168,699	520.639
3	639.709,654 695.168,699	4	639.711,794 695.163,356	5.756
4	639.711,794 695.163,356	1	640.193,66 695.363,726	521.865

**** Lungimile segmentelor sunt determinate în planul de proiecţie Stereo 70 şi sunt rotunjite la 1 milimetru.**

Document care conține date cu caracter personal, protejat de prevederile Regulamentului (UE) nr. 679/2016 și Legii 190/2018

***** Distanţa dintre puncte este formată din segmente cumulate ce sunt mai mici decât valoarea 1 milimetru.**

Document care conține date cu caracter personal, protejat de prevederile Regulamentului (UE) nr. 679/2016 și Legii 190/2018

DATE DESPRE IMOBILUL NR. 1147

Oficiul de Cadastru şi Publicitate Imobiliară BOTOSANI
Biroul de Cadastru şi Publicitate Imobiliară Botosani

A. Partea I. Descrierea imobilului

TEREN Extravilan

Adresa: Jud. Botosani

Nr. Crt	Nr cadastral Nr. topografic	Suprafaţa* (mp)	Observaţii / Referinţe
A1	53046	2.300	Sector cadastral:101 Teren neimprejmuit;

B. Partea II. Proprietari şi acte

Inscrieri privitoare la dreptul de proprietate şi alte drepturi reale		Referinţe
62764 / 20/08/2019		
Act Normativ nr. 17, din 07/03/2014 emis de Parlamentul României;		
B2	Imobil aflat sub incidența art. 3 alin (1) din Legea nr. 17/2014	A1
34599 / 03/06/2020		
Act Notarial nr. 969, din 29/05/2020 emis de BIN Cosorianu Puscasu Lenuta;		
B3	Intabulare, drept de PROPRIETATE, dobandit prin Conventie, cota actuala 1/1	A1
	1) **SC NEXT CAPITAL INVESTMENTS SRL**, CIF:29493756	

C. Partea III. SARCINI .

Inscrieri privind dezmembramintele dreptului de proprietate, drepturi reale de garanţie şi sarcini	Referinţe
NU SUNT	

Document care conține date cu caracter personal, protejat de prevederile Regulamentului (UE) nr. 679/2016 și Legii 190/2018

Anexa Nr. 1 La Partea I

Teren

Nr cadastral	Suprafaţa (mp)*	Observaţii / Referinţe
53046	2.300	

* Suprafaţa este determinată in planul de proiecţie Stereo 70.

DETALII LINIARE IMOBIL

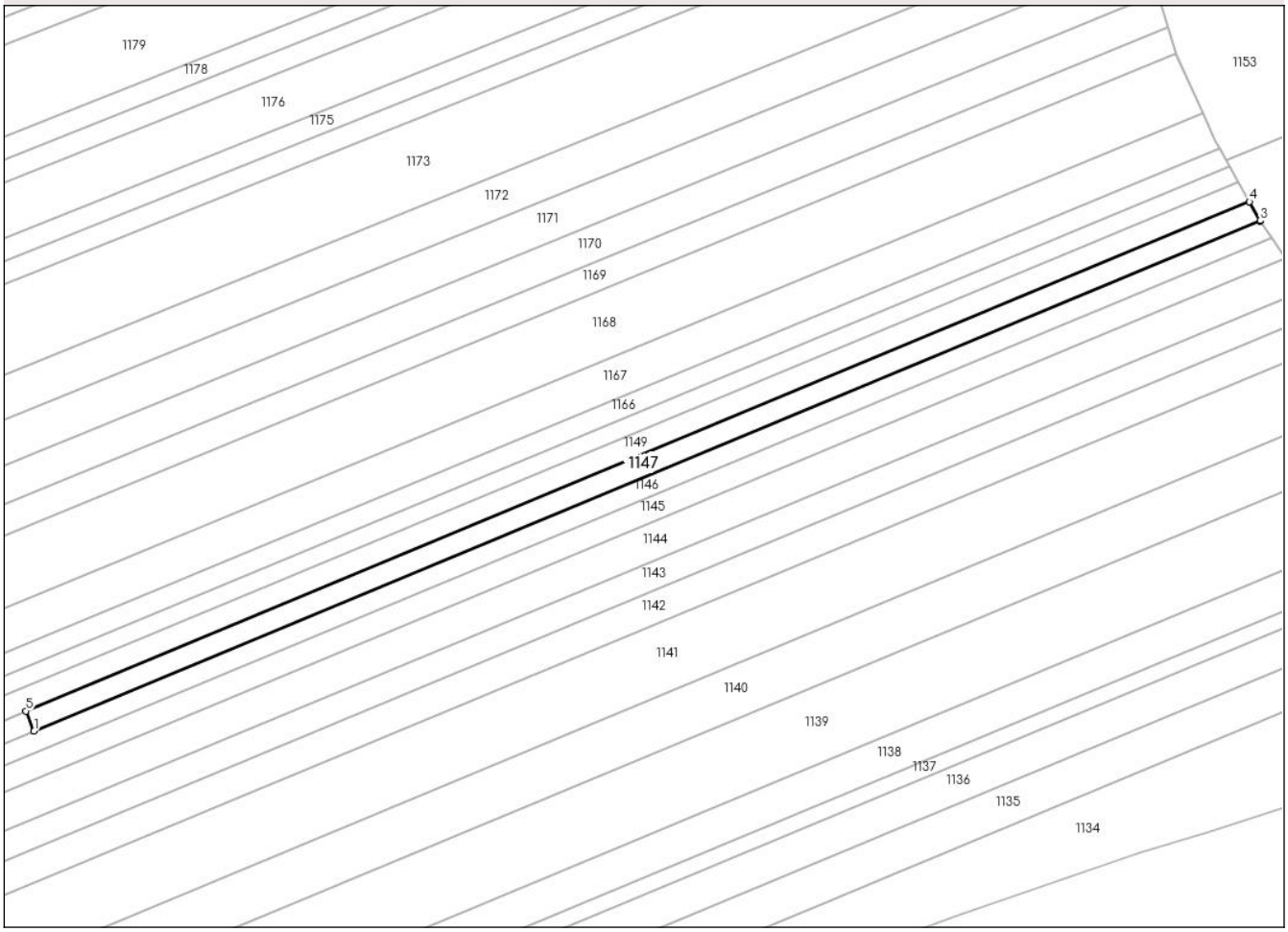

Date referitoare la teren

Crt	Categorie folosință	Intra vilan	Suprafaţa (mp)	Tarla	Parcelă	Nr. topo	Observaţii / Referinţe
1	arabil	NU	2.300	-	277/16	-	

Lungime Segmente
1) Valorile lungimilor segmentelor sunt obţinute din proiecţie în plan.

Punct început	X / Y	Punct sfârşit	X / Y	Lungime segment (** (m)
1	639.844,754 695.224,876	2	640.190,388 695.368,598	374.325
2	640.190,388 695.368,598	3	640.190,339 695.368,672	0.089
3	640.190,339 695.368,672	4	640.187,351 695.373,997	6.106
4	640.187,351 695.373,997	5	639.842,467 695.230,587	373.512
5	639.842,467 695.230,587	1	639.844,754 695.224,876	6.152

Document care conține date cu caracter personal, protejat de prevederile Regulamentului (UE) nr. 679/2016 și Legii 190/2018

** Lungimile segmentelor sunt determinate în planul de proiecţie Stereo 70 şi sunt rotunjite la 1 milimetru.
*** Distanţa dintre puncte este formată din segmente cumulate ce sunt mai mici decât valoarea 1 milimetru.

Document care conține date cu caracter personal, protejat de prevederile Regulamentului (UE) nr. 679/2016 și Legii 190/2018

DATE DESPRE IMOBILUL NR. 1148

Oficiul de Cadastru şi Publicitate Imobiliară BOTOSANI
Biroul de Cadastru şi Publicitate Imobiliară Botosani

A. Partea I. Descrierea imobilului

TEREN Extravilan

Adresa: Jud. Botosani

Nr. Crt	Nr cadastral Nr. topografic	Suprafaţa* (mp)	Observaţii / Referinţe
A1	52357	900	Sector cadastral:101 Teren neimprejmuit; Conform TP nr. 90429 terenul este amplasat in parcela cadastrala 269/26

B. Partea II. Proprietari şi acte

Inscrieri privitoare la dreptul de proprietate şi alte drepturi reale		Referinţe
87960 / 20/12/2016		
Act Normativ nr. 17, din 07/03/2014 emis de Parlamentul României;		
B2	Imobil aflat sub incidența art. 3 alin. (1) din Legea nr. 17/2014	A1
34592 / 03/06/2020		
Act Notarial nr. chitanta, din 02/06/2020 emis de BIN Cosorianu-Puscasu Lenuta-Săveni;		
B3	Intabulare, drept de PROPRIETATE, dobandit prin Conventie, cota actuala 1/1	A1
	1) **SC NEXT CAPITAL INVESTMENTS SRL**, CIF:29493756	

C. Partea III. SARCINI .

Inscrieri privind dezmembramintele dreptului de proprietate, drepturi reale de garanţie şi sarcini	Referinţe
NU SUNT	

Anexa Nr. 1 La Partea I

Teren

Nr cadastral	Suprafaţa (mp)*	Observaţii / Referinţe
52357	900	Conform TP nr. 90429 terenul este amplasat in parcela cadastrala 269/26

* Suprafaţa este determinată in planul de proiecţie Stereo 70.

DETALII LINIARE IMOBIL

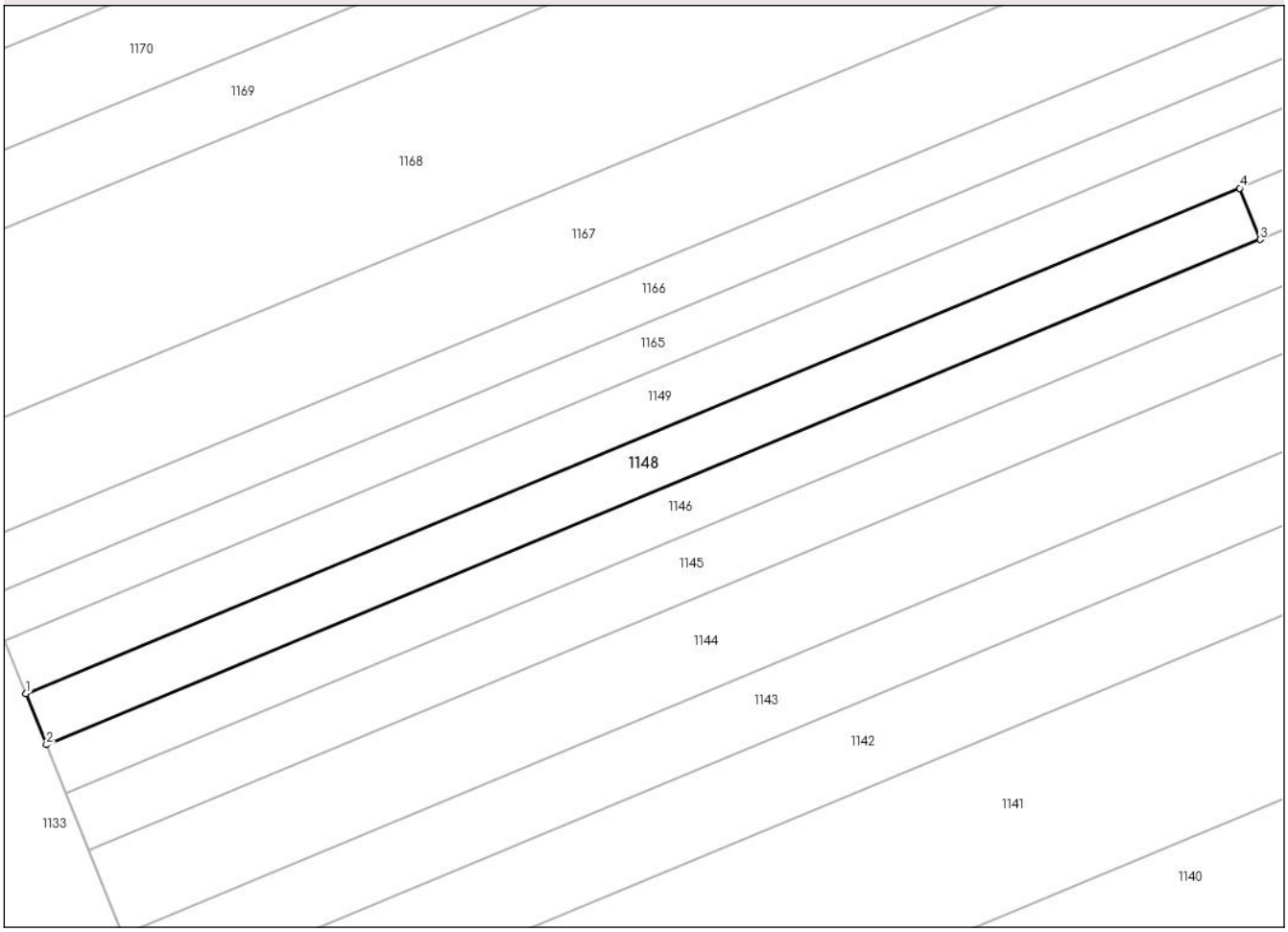

Date referitoare la teren

Crt	Categorie folosință	Intra vilan	Suprafaţa (mp)	Tarla	Parcelă	Nr. topo	Observaţii / Referinţe
1	arabil	NU	900	-	277	-	

Lungime Segmente
1) Valorile lungimilor segmentelor sunt obţinute din proiecţie în plan.

Punct început	X / Y	Punct sfârşit	X / Y	Lungime segment (** (m)
1	639.707,367 695.174,41	2	639.709,654 695.168,699	6.152
2	639.709,654 695.168,699	3	639.844,754 695.224,876	146.315
3	639.844,754 695.224,876	4	639.842,467 695.230,587	6.152
4	639.842,467 695.230,587	1	639.707,367 695.174,41	146.315

**** Lungimile segmentelor sunt determinate în planul de proiecţie Stereo 70 şi sunt rotunjite la 1 milimetru.**

Document care conține date cu caracter personal, protejat de prevederile Regulamentului (UE) nr. 679/2016 și Legii 190/2018

***** Distanţa dintre puncte este formată din segmente cumulate ce sunt mai mici decât valoarea 1 milimetru.**

Document care conține date cu caracter personal, protejat de prevederile Regulamentului (UE) nr. 679/2016 și Legii 190/2018

DATE DESPRE IMOBILUL NR. 1149

Oficiul de Cadastru şi Publicitate Imobiliară BOTOSANI
Biroul de Cadastru şi Publicitate Imobiliară Botosani

A. Partea I. Descrierea imobilului

TEREN Extravilan

Adresa: Jud. Botosani

Nr. Crt	Nr cadastral Nr. topografic	Suprafaţa* (mp)	Observaţii / Referinţe
A1	51938	3.300	Sector cadastral:101 Teren neimprejmuit; Conform TP nr. 81593 terenul este amplasat in parcela cadastrala 269/122

B. Partea II. Proprietari şi acte

Inscrieri privitoare la dreptul de proprietate şi alte drepturi reale		Referinţe
85980 / 26/11/2015		
Act Normativ nr. 17, din 07/03/2014 emis de Parlamentul României;		
B1	Imobil aflat sub incidența art. 3 alin. (1) din Legea nr. 17/2014	A1
92218 / 20/12/2017		
Act Notarial nr. 2006, din 20/12/2017 emis de BIN Roman Elena;		
B7	Intabulare, drept de PROPRIETATE, dobandit prin Conventie, cota actuala 1/1	A1
	1) **SC NEXT AGRI INVEST SRL**, CIF:36323053	

C. Partea III. SARCINI .

Inscrieri privind dezmembramintele dreptului de proprietate, drepturi reale de garanţie şi sarcini	Referinţe
NU SUNT	

Anexa Nr. 1 La Partea I

Teren

Nr cadastral	Suprafaţa (mp)*	Observaţii / Referinţe
51938	3.300	Conform TP nr. 81593 terenul este amplasat in parcela cadastrala 269/122

* Suprafaţa este determinată in planul de proiecţie Stereo 70.

DETALII LINIARE IMOBIL

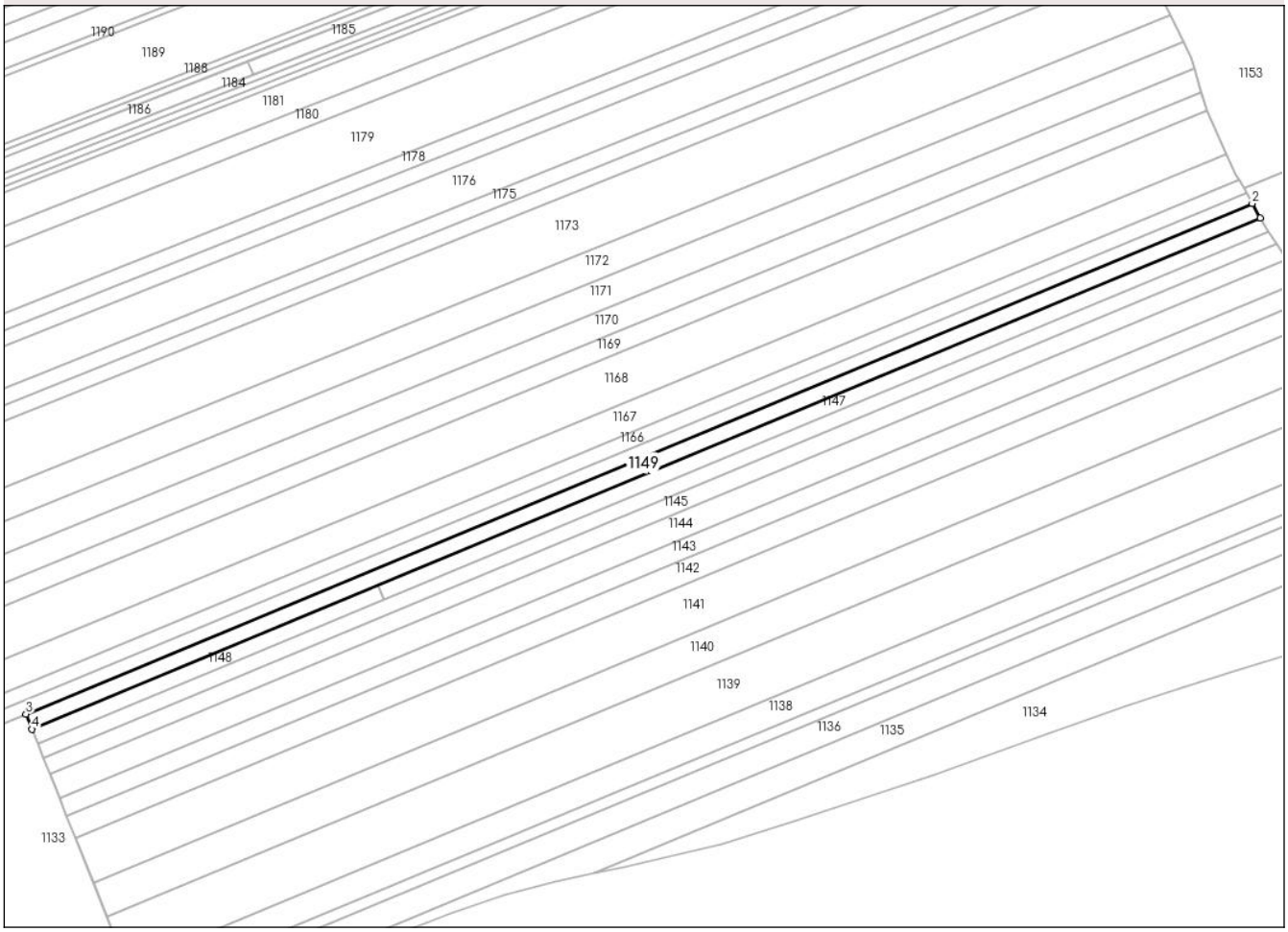

Date referitoare la teren

Crt	Categorie folosință	Intra vilan	Suprafaţa (mp)	Tarla	Parcelă	Nr. topo	Observaţii / Referinţe
1	arabil	NU	3.300	-	277	-	

Lungime Segmente

1) Valorile lungimilor segmentelor sunt obţinute din proiecţie în plan.

Punct început	X / Y	Punct sfârşit	X / Y	Lungime segment (** (m)
1	640.187,351 695.373,997	2	640.184,22 695.379,576	6.397
2	640.184,22 695.379,576	3	639.705,004 695.180,308	518.995
3	639.705,004 695.180,308	4	639.707,367 695.174,41	6.354
4	639.707,367 695.174,41	1	640.187,351 695.373,997	519.827

**** Lungimile segmentelor sunt determinate în planul de proiecţie Stereo 70 şi sunt rotunjite la 1 milimetru.**

Document care conține date cu caracter personal, protejat de prevederile Regulamentului (UE) nr. 679/2016 și Legii 190/2018

***** Distanţa dintre puncte este formată din segmente cumulate ce sunt mai mici decât valoarea 1 milimetru.**

Document care conține date cu caracter personal, protejat de prevederile Regulamentului (UE) nr. 679/2016 și Legii 190/2018

DATE DESPRE IMOBILUL NR. 1150

Oficiul de Cadastru şi Publicitate Imobiliară BOTOSANI
Biroul de Cadastru şi Publicitate Imobiliară Botosani

A. Partea I. Descrierea imobilului

TEREN Extravilan

Adresa: Jud. Botosani

Nr. Crt	Nr cadastral Nr. topografic	Suprafaţa* (mp)	Observaţii / Referinţe
A1		1.200	Sector cadastral:101 Teren neimprejmuit;

B. Partea II. Proprietari şi acte

Inscrieri privitoare la dreptul de proprietate şi alte drepturi reale		Referinţe
/		
Act Administrativ nr. 22288, din 16/09/1993 emis de CJSDPAT Botosani;		
B1	Intabulare, drept de PROPRIETATE, dobandit prin Reconstituire, cota actuala 1/1	A1
	1) **PAVEL D MARIA**, LIPSA CNP	

C. Partea III. SARCINI .

Inscrieri privind dezmembramintele dreptului de proprietate, drepturi reale de garanţie şi sarcini	Referinţe
NU SUNT	

Document care conține date cu caracter personal, protejat de prevederile Regulamentului (UE) nr. 679/2016 și Legii 190/2018

Anexa Nr. 1 La Partea I

Teren

Nr cadastral	Suprafaţa (mp)*	Observaţii / Referinţe
	1.200	

* Suprafaţa este determinată in planul de proiecţie Stereo 70.

DETALII LINIARE IMOBIL

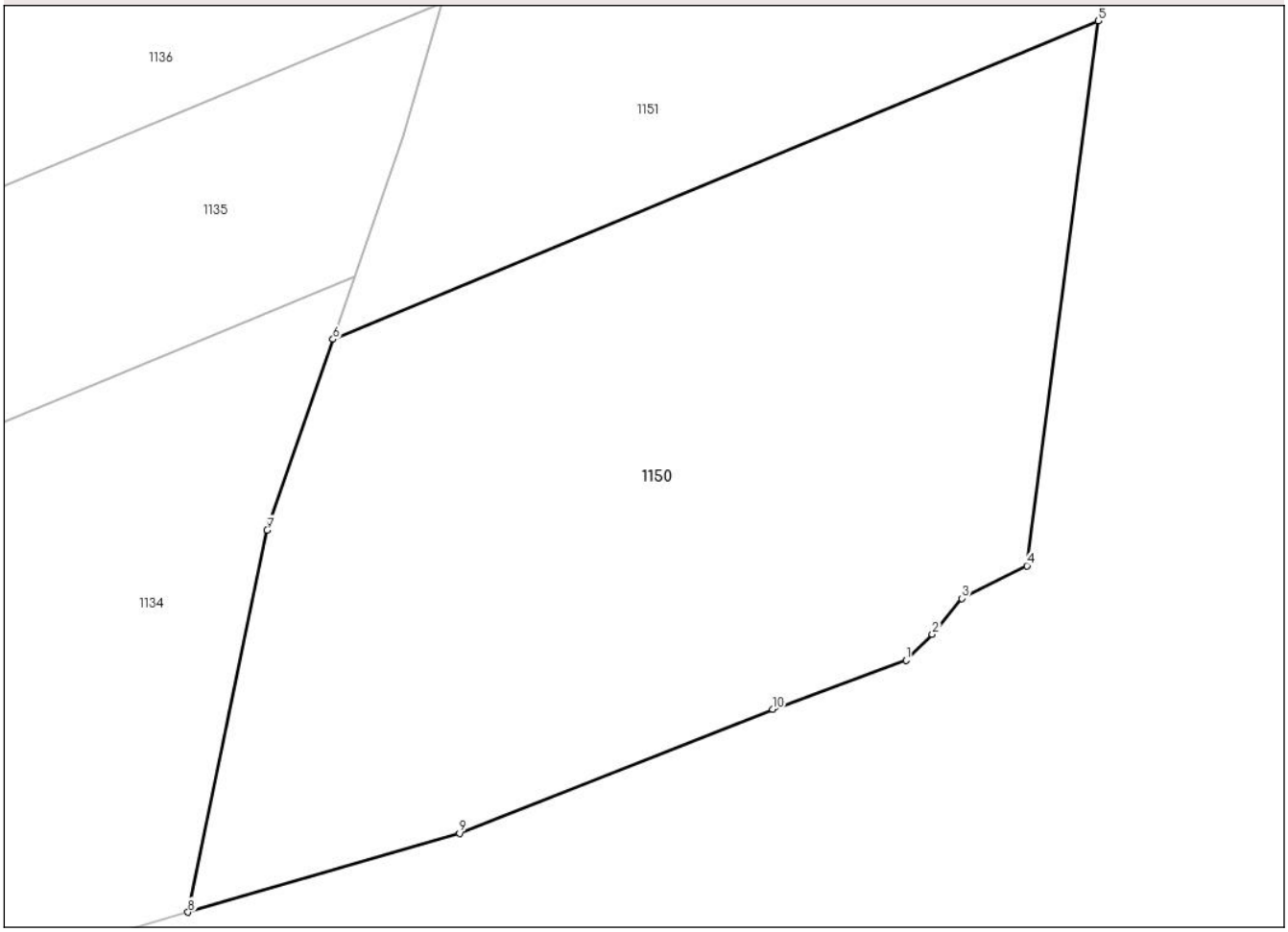

Date referitoare la teren

Crt	Categorie folosință	Intra vilan	Suprafaţa (mp)	Tarla	Parcelă	Nr. topo	Observaţii / Referinţe
1	pasune	NU	1.200	-	283/8	-	

Lungime Segmente
1) Valorile lungimilor segmentelor sunt obţinute din proiecţie în plan.

Punct început	X / Y	Punct sfârşit	X / Y	Lungime segment (** (m)
1	640.256,818 695.223,358	2	640.258,182 695.224,719	1.927
2	640.258,182 695.224,719	3	640.259,714 695.226,591	2.42
3	640.259,714 695.226,591	4	640.263,121 695.228,293	3.808
4	640.263,121 695.228,293	5	640.266,839 695.256,732	28.681
5	640.266,839 695.256,732	6	640.226,875 695.240,114	43.281

Document care conține date cu caracter personal, protejat de prevederile Regulamentului (UE) nr. 679/2016 și Legii 190/2018

Punct început	X / Y	Punct sfârşit	X / Y	Lungime segment (** (m)
6	640.226,875 695.240,114	7	640.223,444 695.230,155	10.534
7	640.223,444 695.230,155	8	640.219,311 695.210,218	20.361
8	640.219,311 695.210,218	9	640.233,482 695.214,338	14.758
9	640.233,482 695.214,338	10	640.249,834 695.220,805	17.585
10	640.249,834 695.220,805	1	640.256,818 695.223,358	7.436

** Lungimile segmentelor sunt determinate în planul de proiecţie Stereo 70 şi sunt rotunjite la 1 milimetru.
*** Distanţa dintre puncte este formată din segmente cumulate ce sunt mai mici decât valoarea 1 milimetru.

Document care conține date cu caracter personal, protejat de prevederile Regulamentului (UE) nr. 679/2016 și Legii 190/2018

DATE DESPRE IMOBILUL NR. 1151

Oficiul de Cadastru şi Publicitate Imobiliară BOTOSANI
Biroul de Cadastru şi Publicitate Imobiliară Botosani

A. Partea I. Descrierea imobilului

TEREN Extravilan

Adresa: Jud. Botosani

Nr. Crt	Nr cadastral Nr. topografic	Suprafaţa* (mp)	Observaţii / Referinţe
A1		5.400	Sector cadastral:101 Teren neimprejmuit;

B. Partea II. Proprietari şi acte

Inscrieri privitoare la dreptul de proprietate şi alte drepturi reale		Referinţe
/		
Act Administrativ nr. 77849, din 02/06/1998 emis de CJSDPAT Botosani;		
B1	Intabulare, drept de PROPRIETATE, dobandit prin Reconstituire, cota actuala 1/1	A1
	1) **MATEI I GIORGE**, LIPSA CNP	

C. Partea III. SARCINI .

Inscrieri privind dezmembramintele dreptului de proprietate, drepturi reale de garanţie şi sarcini	Referinţe
NU SUNT	

Document care conține date cu caracter personal, protejat de prevederile Regulamentului (UE) nr. 679/2016 și Legii 190/2018

Anexa Nr. 1 La Partea I

Teren

Nr cadastral	Suprafaţa (mp)*	Observaţii / Referinţe
	5.400	

* Suprafaţa este determinată in planul de proiecţie Stereo 70.

DETALII LINIARE IMOBIL

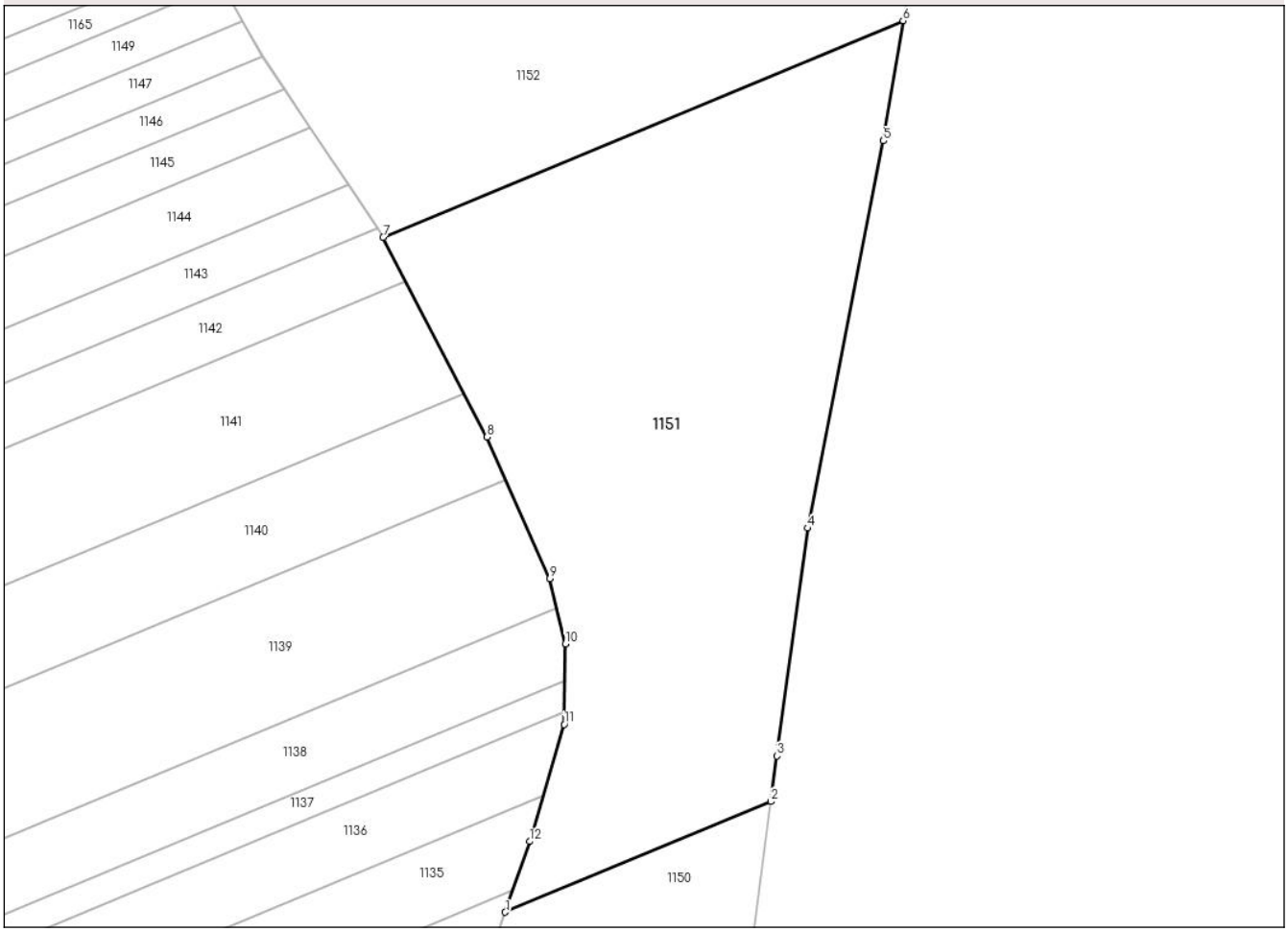

Date referitoare la teren

Crt	Categorie folosință	Intra vilan	Suprafaţa (mp)	Tarla	Parcelă	Nr. topo	Observaţii / Referinţe
1	pasune	NU	5.400	-	283/64	-	

Lungime Segmente
1) Valorile lungimilor segmentelor sunt obţinute din proiecţie în plan.

Punct început	X / Y	Punct sfârşit	X / Y	Lungime segment (** (m)
1	640.226,875 695.240,114	2	640.266,839 695.256,732	43.281
2	640.266,839 695.256,732	3	640.267,734 695.263,578	6.903
3	640.267,734 695.263,578	4	640.272,334 695.297,785	34.515
4	640.272,334 695.297,785	5	640.283,754 695.355,936	59.262
5	640.283,754 695.355,936	6	640.286,693 695.373,987	18.289

Document care conține date cu caracter personal, protejat de prevederile Regulamentului (UE) nr. 679/2016 și Legii 190/2018

Punct început	X / Y	Punct sfârşit	X / Y	Lungime segment (** (m)
6	640.286,693 695.373,987	7	640.208,516 695.341,48	84.666
7	640.208,516 695.341,48	8	640.224,119 695.311,456	33.836
8	640.224,119 695.311,456	9	640.233,573 695.290,203	23.261
9	640.233,573 695.290,203	10	640.235,937 695.280,42	10.065
10	640.235,937 695.280,42	11	640.235,731 695.268,306	12.116
11	640.235,731 695.268,306	12	640.230,534 695.250,733	18.325
12	640.230,534 695.250,733	1	640.226,875 695.240,114	11.231

** Lungimile segmentelor sunt determinate în planul de proiecţie Stereo 70 şi sunt rotunjite la 1 milimetru.
*** Distanţa dintre puncte este formată din segmente cumulate ce sunt mai mici decât valoarea 1 milimetru.

Document care conține date cu caracter personal, protejat de prevederile Regulamentului (UE) nr. 679/2016 și Legii 190/2018

DATE DESPRE IMOBILUL NR. 1152

Oficiul de Cadastru şi Publicitate Imobiliară BOTOSANI
Biroul de Cadastru şi Publicitate Imobiliară Botosani

A. Partea I. Descrierea imobilului

TEREN Extravilan

Adresa: Jud. Botosani

Nr. Crt	Nr cadastral Nr. topografic	Suprafaţa* (mp)	Observaţii / Referinţe
A1		5.400	Sector cadastral:101 Teren neimprejmuit;

B. Partea II. Proprietari şi acte

Inscrieri privitoare la dreptul de proprietate şi alte drepturi reale		Referinţe
/		
Act Administrativ nr. 30946, din 21/03/1994 emis de CJSDPAT Botosani;		
B1	Intabulare, drept de PROPRIETATE, dobandit prin Reconstituire, cota actuala 1/1	A1
	1) **MELINTE VICTOR**, LIPSA CNP	

C. Partea III. SARCINI .

Inscrieri privind dezmembramintele dreptului de proprietate, drepturi reale de garanţie şi sarcini	Referinţe
NU SUNT	

Document care conține date cu caracter personal, protejat de prevederile Regulamentului (UE) nr. 679/2016 și Legii 190/2018

Anexa Nr. 1 La Partea I

Teren

Nr cadastral	Suprafaţa (mp)*	Observaţii / Referinţe
	5.400	

* Suprafaţa este determinată in planul de proiecţie Stereo 70.

DETALII LINIARE IMOBIL

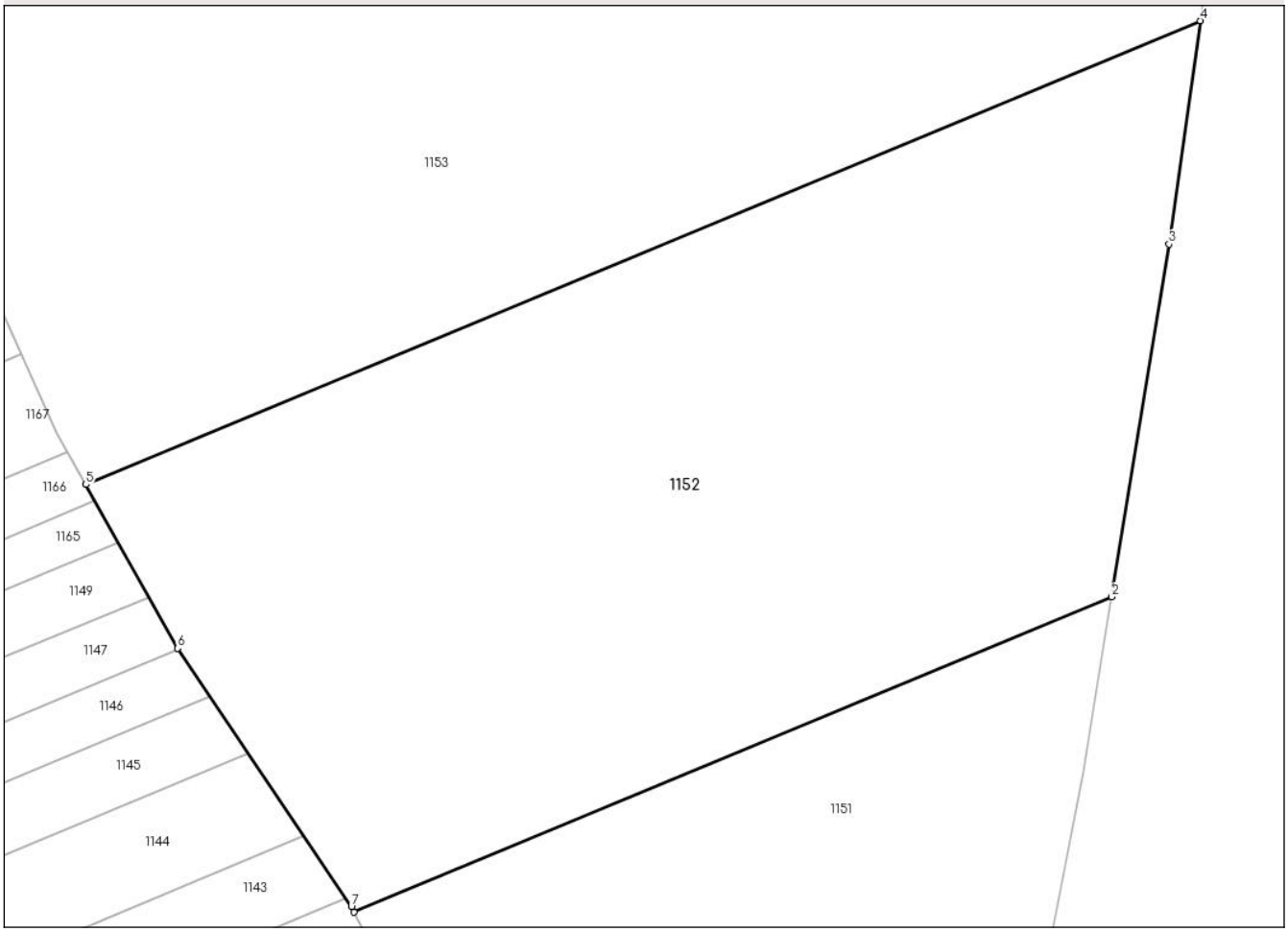

Date referitoare la teren

Crt	Categorie folosință	Intra vilan	Suprafaţa (mp)	Tarla	Parcelă	Nr. topo	Observaţii / Referinţe
1	nedetermin ata	NU	5.400	-	283/54	-	

Lungime Segmente
1) Valorile lungimilor segmentelor sunt obţinute din proiecţie în plan.

Punct început	X / Y	Punct sfârşit	X / Y	Lungime segment (** (m)
1	640.208,516 695.341,48	2	640.286,693 695.373,987	84.666
2	640.286,693 695.373,987	3	640.292,611 695.410,326	36.817
3	640.292,611 695.410,326	4	640.295,815 695.433,355	23.251
4	640.295,815 695.433,355	5	640.180,865 695.385,556	124.492
5	640.180,865 695.385,556	6	640.190,339 695.368,672	19.361

Document care conține date cu caracter personal, protejat de prevederile Regulamentului (UE) nr. 679/2016 și Legii 190/2018

Punct început	X / Y	Punct sfârşit	X / Y	Lungime segment (** (m)
6	640.190,339 695.368,672	7	640.208,235 695.342,022	32.101
7	640.208,235 695.342,022	1	640.208,516 695.341,48	0.611

** Lungimile segmentelor sunt determinate în planul de proiecţie Stereo 70 şi sunt rotunjite la 1 milimetru.
*** Distanţa dintre puncte este formată din segmente cumulate ce sunt mai mici decât valoarea 1 milimetru.

Document care conține date cu caracter personal, protejat de prevederile Regulamentului (UE) nr. 679/2016 și Legii 190/2018

DATE DESPRE IMOBILUL NR. 1153

Oficiul de Cadastru şi Publicitate Imobiliară BOTOSANI
Biroul de Cadastru şi Publicitate Imobiliară Botosani

A. Partea I. Descrierea imobilului

TEREN Extravilan

Adresa: Jud. Botosani

Nr. Crt	Nr cadastral Nr. topografic	Suprafaţa* (mp)	Observaţii / Referinţe
A1		10.600	Sector cadastral:101 Teren neimprejmuit;

B. Partea II. Proprietari şi acte

Inscrieri privitoare la dreptul de proprietate şi alte drepturi reale		Referinţe
/		
Act Administrativ nr. 22279, din 16/09/1993 emis de CJSDPAT Botosani;		
B1	Intabulare, drept de PROPRIETATE, dobandit prin Reconstituire, cota actuala 1/1	A1
	1) **ONOFRAS GH TOADER**, LIPSA CNP 2) **VIZITIU HARETA**, LIPSA CNP 3) **ONOFRAS GH ILEANA**, LIPSA CNP 4) **ONOFRAS CONSTANTIN**, LIPSA CNP	

C. Partea III. SARCINI .

Inscrieri privind dezmembramintele dreptului de proprietate, drepturi reale de garanţie şi sarcini	Referinţe
NU SUNT	

Document care conține date cu caracter personal, protejat de prevederile Regulamentului (UE) nr. 679/2016 și Legii 190/2018

Anexa Nr. 1 La Partea I

Teren

Nr cadastral	Suprafaţa (mp)*	Observaţii / Referinţe
	10.600	

* Suprafaţa este determinată in planul de proiecţie Stereo 70.

DETALII LINIARE IMOBIL

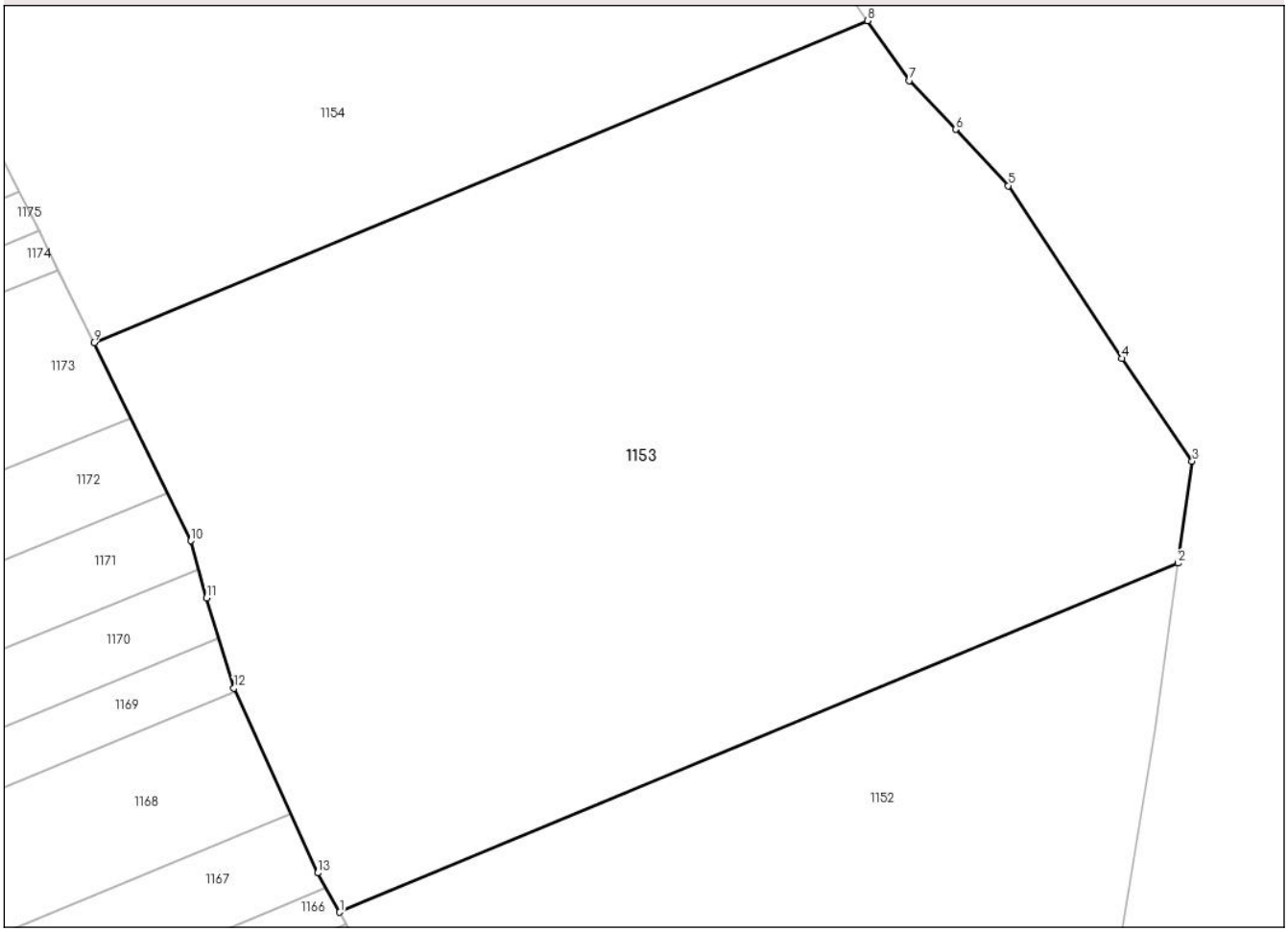

Date referitoare la teren

Crt	Categorie folosință	Intra vilan	Suprafaţa (mp)	Tarla	Parcelă	Nr. topo	Observaţii / Referinţe
1	pasune	NU	10.600	-	283	-	

Lungime Segmente
1) Valorile lungimilor segmentelor sunt obţinute din proiecţie în plan.

Punct început	X / Y	Punct sfârşit	X / Y	Lungime segment (** (m)
1	640.180,865 695.385,556	2	640.295,815 695.433,355	124.492
2	640.295,815 695.433,355	3	640.297,761 695.447,343	14.122
3	640.297,761 695.447,343	4	640.288,154 695.461,398	17.025
4	640.288,154 695.461,398	5	640.272,541 695.485,051	28.342
5	640.272,541 695.485,051	6	640.265,336 695.492,764	10.555

Document care conține date cu caracter personal, protejat de prevederile Regulamentului (UE) nr. 679/2016 și Legii 190/2018

Punct început	X / Y	Punct sfârşit	X / Y	Lungime segment (** (m)
6	640.265,336 695.492,764	7	640.258,988 695.499,449	9.218
7	640.258,988 695.499,449	8	640.253,268 695.507,651	9.999
8	640.253,268 695.507,651	9	640.147,175 695.463,535	114.9
9	640.147,175 695.463,535	10	640.160,472 695.436,434	30.188
10	640.160,472 695.436,434	11	640.162,599 695.428,6	8.118
11	640.162,599 695.428,6	12	640.166,365 695.416,238	12.923
12	640.166,365 695.416,238	13	640.177,845 695.390,937	27.784
13	640.177,845 695.390,937	1	640.180,865 695.385,556	6.17

** Lungimile segmentelor sunt determinate în planul de proiecţie Stereo 70 şi sunt rotunjite la 1 milimetru.
*** Distanţa dintre puncte este formată din segmente cumulate ce sunt mai mici decât valoarea 1 milimetru.

Document care conține date cu caracter personal, protejat de prevederile Regulamentului (UE) nr. 679/2016 și Legii 190/2018

DATE DESPRE IMOBILUL NR. 1154

Oficiul de Cadastru şi Publicitate Imobiliară BOTOSANI
Biroul de Cadastru şi Publicitate Imobiliară Botosani

A. Partea I. Descrierea imobilului

TEREN Extravilan

Adresa: Jud. Botosani

Nr. Crt	Nr cadastral Nr. topografic	Suprafaţa* (mp)	Observaţii / Referinţe
A1	50465	6.300	Sector cadastral:101 Teren neimprejmuit;

B. Partea II. Proprietari şi acte

Inscrieri privitoare la dreptul de proprietate şi alte drepturi reale		Referinţe
25859 / 28/06/2011		
Act Notarial nr. 1209, din 19/05/2011 emis de BIN Gabriel Tiberiu Puscasu-Botosani;		
B1	Intabulare, drept de PROPRIETATE, dobandit prin Conventie, cota actuala 1/1	A1
	1) **SC AGRI TERENURI SA**, CIF:24816228	
59166 / 28/08/2014		
Act Normativ nr. 17, din 07/03/2014 emis de Parlamentul Romaniei;		
B2	Imobil aflat sub incidenta art.3 alin.(1) din Legea 17/2014	A1

C. Partea III. SARCINI .

Inscrieri privind dezmembramintele dreptului de proprietate, drepturi reale de garanţie şi sarcini	Referinţe
NU SUNT	

Document care conține date cu caracter personal, protejat de prevederile Regulamentului (UE) nr. 679/2016 și Legii 190/2018

Anexa Nr. 1 La Partea I

Teren

Nr cadastral	Suprafaţa (mp)*	Observaţii / Referinţe
50465	6.300	

* Suprafaţa este determinată in planul de proiecţie Stereo 70.

DETALII LINIARE IMOBIL

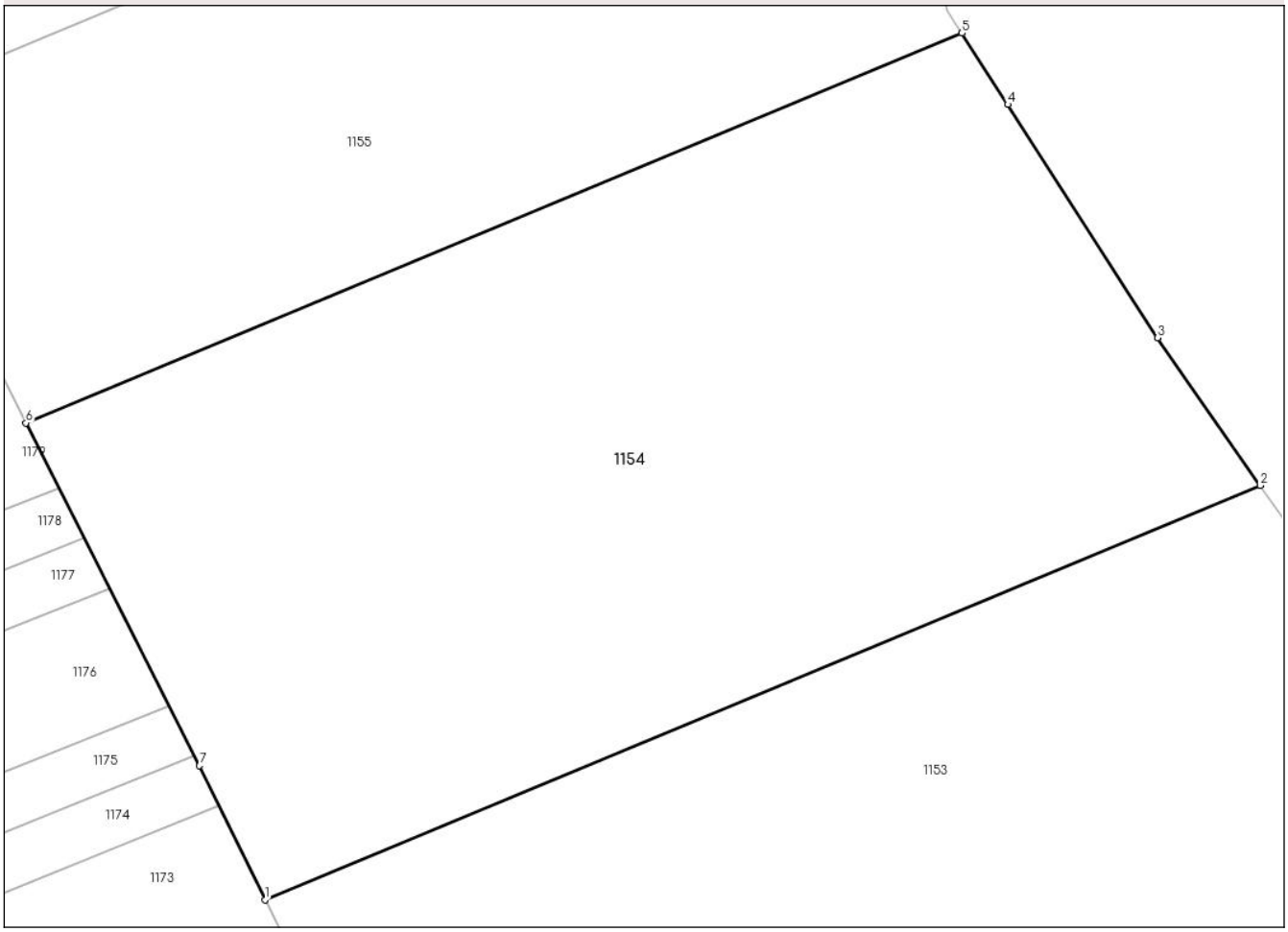

Date referitoare la teren

Crt	Categorie folosință	Intra vilan	Suprafaţa (mp)	Tarla	Parcelă	Nr. topo	Observaţii / Referinţe
1	pasune	NU	6.300	-	283	-	

Lungime Segmente
1) Valorile lungimilor segmentelor sunt obţinute din proiecţie în plan.

Punct început	X / Y	Punct sfârşit	X / Y	Lungime segment (** (m)
1	640.147,175 695.463,535	2	640.253,268 695.507,651	114.9
2	640.253,268 695.507,651	3	640.242,311 695.523,361	19.154
3	640.242,311 695.523,361	4	640.226,356 695.548,215	29.534
4	640.226,356 695.548,215	5	640.221,475 695.555,804	9.023
5	640.221,475 695.555,804	6	640.121,675 695.514,305	108.084

Document care conține date cu caracter personal, protejat de prevederile Regulamentului (UE) nr. 679/2016 și Legii 190/2018

Punct început	X / Y	Punct sfârşit	X / Y	Lungime segment (** (m)
6	640.121,675 695.514,305	7	640.140,174 695.477,805	40.92
7	640.140,174 695.477,805	1	640.147,175 695.463,535	15.895

** Lungimile segmentelor sunt determinate în planul de proiecţie Stereo 70 şi sunt rotunjite la 1 milimetru.
*** Distanţa dintre puncte este formată din segmente cumulate ce sunt mai mici decât valoarea 1 milimetru.

DATE DESPRE IMOBILUL NR. 1155

Oficiul de Cadastru şi Publicitate Imobiliară BOTOSANI
Biroul de Cadastru şi Publicitate Imobiliară Botosani

A. Partea I. Descrierea imobilului

TEREN Extravilan

Adresa: Jud. Botosani

Nr. Crt	Nr cadastral Nr. topografic	Suprafaţa* (mp)	Observaţii / Referinţe
A1	52123	4.200	Sector cadastral:101 Teren neimprejmuit;

B. Partea II. Proprietari şi acte

Inscrieri privitoare la dreptul de proprietate şi alte drepturi reale		Referinţe
27411 / 21/04/2016		
Act Normativ nr. 17, din 07/03/2014 emis de Parlamentul României;		
B2	Imobil aflat sub incidența art. 3 alin (1) din Legea nr.17/2014	A1
69773 / 31/08/2022		
Act Notarial nr. 133, din 30/08/2022 emis de SPN Agachi Cornelia-Agachi Stelian;		
B3	Intabulare, drept de PROPRIETATE, dobandit prin Succesiune, cota actuala 1/4	A1
	1) **SABIE NICOLETA**, - bun propriu	
B4	Intabulare, drept de PROPRIETATE, dobandit prin Succesiune, cota actuala 3/4	A1
	1) **SABIE SABINA-FLORENTINA**, - bun propriu	

C. Partea III. SARCINI .

Inscrieri privind dezmembramintele dreptului de proprietate, drepturi reale de garanţie şi sarcini	Referinţe
NU SUNT	

Anexa Nr. 1 La Partea I

Teren

Nr cadastral	Suprafaţa (mp)*	Observaţii / Referinţe
52123	4.200	

* Suprafaţa este determinată in planul de proiecţie Stereo 70.

DETALII LINIARE IMOBIL

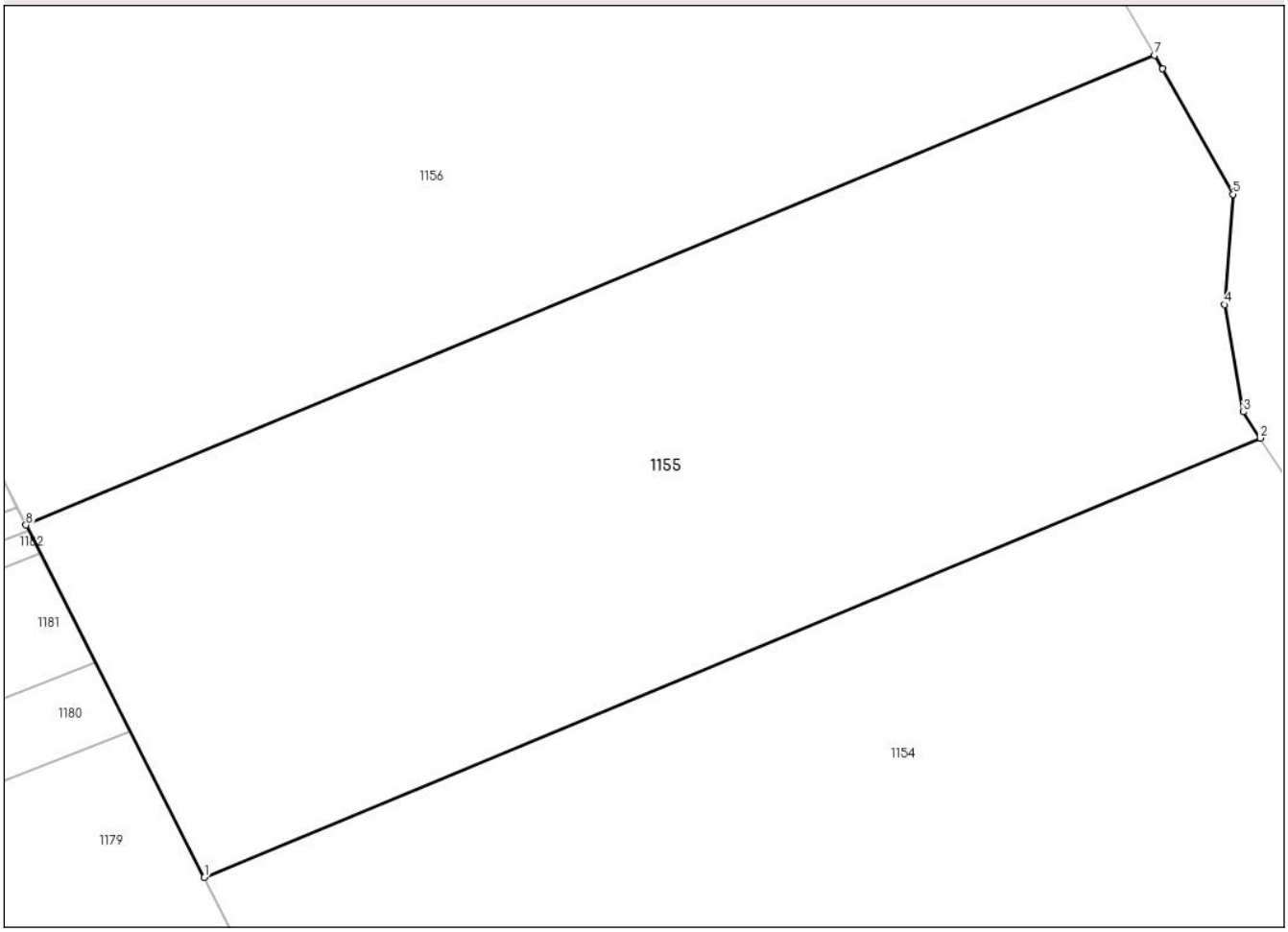

Date referitoare la teren

Crt	Categorie folosință	Intra vilan	Suprafaţa (mp)	Tarla	Parcelă	Nr. topo	Observaţii / Referinţe
1	pasune	NU	2.600	-	283/5	-	
2	pasune	NU	1.600	-	283/9	-	

Lungime Segmente
1) Valorile lungimilor segmentelor sunt obţinute din proiecţie în plan.

Punct început	X / Y	Punct sfârşit	X / Y	Lungime segment (** (m)
1	640.121,675 695.514,305	2	640.221,475 695.555,804	108.084
2	640.221,475 695.555,804	3	640.219,887 695.558,275	2.937
3	640.219,887 695.558,275	4	640.218,107 695.568,399	10.279
4	640.218,107 695.568,399	5	640.218,879 695.578,824	10.454

Document care conține date cu caracter personal, protejat de prevederile Regulamentului (UE) nr. 679/2016 și Legii 190/2018

Punct început	X / Y	Punct sfârşit	X / Y	Lungime segment (** (m)
5	640.218,879 695.578,824	6	640.212,223 695.590,663	13.581
6	640.212,223 695.590,663	7	640.211,486 695.591,946	1.48
7	640.211,486 695.591,946	8	640.104,808 695.547,587	115.533
8	640.104,808 695.547,587	1	640.121,675 695.514,305	37.312

** Lungimile segmentelor sunt determinate în planul de proiecţie Stereo 70 şi sunt rotunjite la 1 milimetru.
*** Distanţa dintre puncte este formată din segmente cumulate ce sunt mai mici decât valoarea 1 milimetru.

Document care conține date cu caracter personal, protejat de prevederile Regulamentului (UE) nr. 679/2016 și Legii 190/2018

DATE DESPRE IMOBILUL NR. 1156

Oficiul de Cadastru şi Publicitate Imobiliară BOTOSANI
Biroul de Cadastru şi Publicitate Imobiliară Botosani

A. Partea I. Descrierea imobilului

TEREN Extravilan

Adresa: Jud. Botosani

Nr. Crt	Nr cadastral Nr. topografic	Suprafaţa* (mp)	Observaţii / Referinţe
A1		9.800	Sector cadastral:101 Teren neimprejmuit;

B. Partea II. Proprietari şi acte

Inscrieri privitoare la dreptul de proprietate şi alte drepturi reale		Referinţe
/		
Act Administrativ nr. 22278, din 16/09/1993 emis de CJSDPAT Botosani;		
B1	Intabulare, drept de PROPRIETATE, dobandit prin Reconstituire, cota actuala 1/1	A1
	1) **VIZITIU COSTACHE**, LIPSA CNP 2) **VIZITIU ILIE**, LIPSA CNP 3) **VIZITIU SAVA**, LIPSA CNP 4) **OBADA M MARIA**, LIPSA CNP 5) **DASCALU C ELENA**, LIPSA CNP 6) **VIZITIU IOAN**, LIPSA CNP 7) **PRISPIAN MARIA**, LIPSA CNP	

C. Partea III. SARCINI .

Inscrieri privind dezmembramintele dreptului de proprietate, drepturi reale de garanţie şi sarcini	Referinţe
NU SUNT	

Anexa Nr. 1 La Partea I

Teren

Nr cadastral	Suprafaţa (mp)*	Observaţii / Referinţe
	9.800	

* Suprafaţa este determinată in planul de proiecţie Stereo 70.

DETALII LINIARE IMOBIL

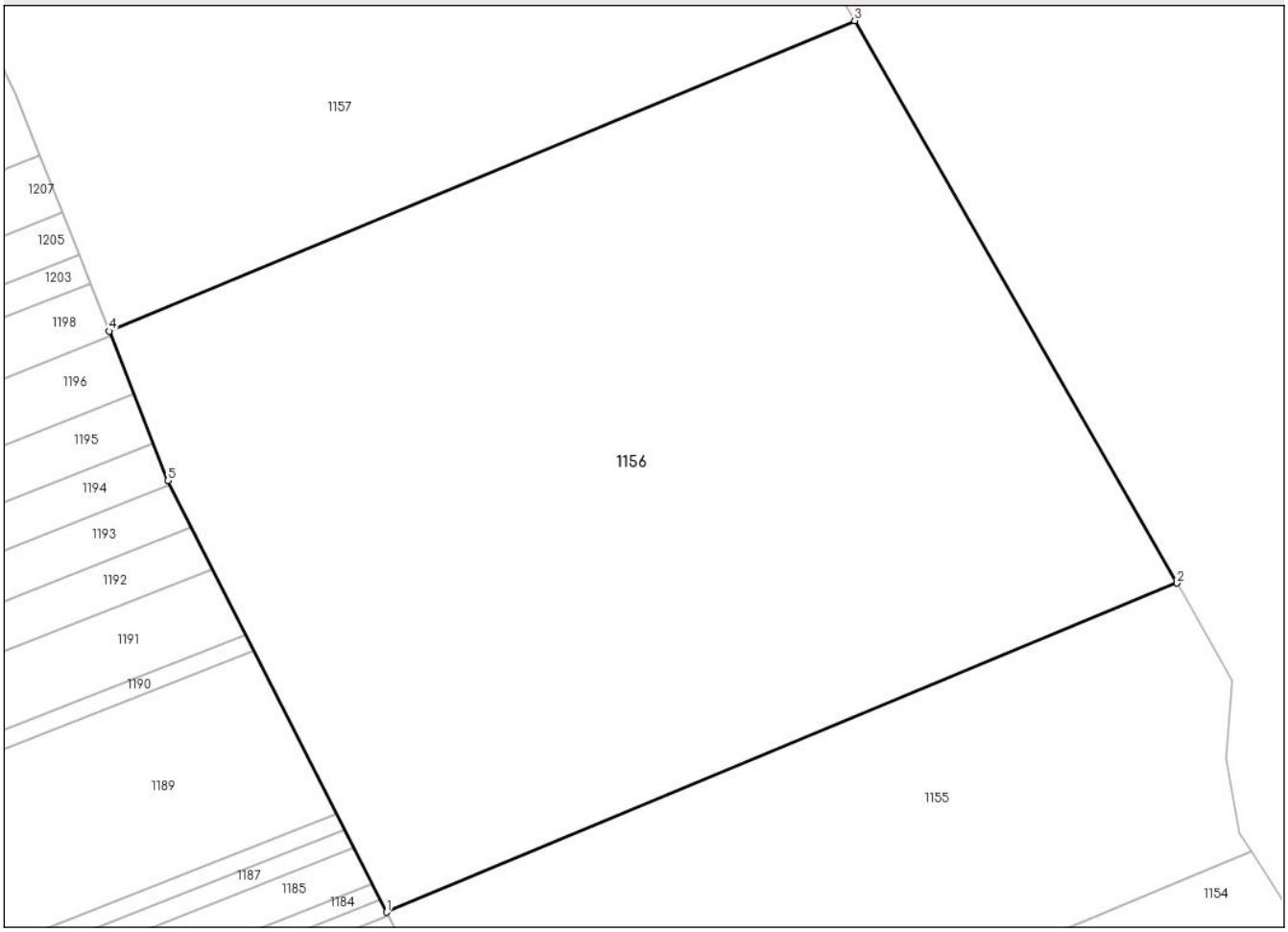

Date referitoare la teren

Crt	Categorie folosință	Intra vilan	Suprafaţa (mp)	Tarla	Parcelă	Nr. topo	Observaţii / Referinţe
1	pasune	NU	9.800	-	283	-	

Lungime Segmente
1) Valorile lungimilor segmentelor sunt obţinute din proiecţie în plan.

Punct început	X / Y	Punct sfârşit	X / Y	Lungime segment (** (m)
1	640.104,808 695.547,587	2	640.211,486 695.591,946	115.533
2	640.211,486 695.591,946	3	640.167,982 695.667,773	87.42
3	640.167,982 695.667,773	4	640.067,367 695.625,935	108.967
4	640.067,367 695.625,935	5	640.075,315 695.605,783	21.663
5	640.075,315 695.605,783	1	640.104,808 695.547,587	65.242

Document care conține date cu caracter personal, protejat de prevederile Regulamentului (UE) nr. 679/2016 și Legii 190/2018

** Lungimile segmentelor sunt determinate în planul de proiecţie Stereo 70 şi sunt rotunjite la 1 milimetru.
*** Distanţa dintre puncte este formată din segmente cumulate ce sunt mai mici decât valoarea 1 milimetru.

Document care conține date cu caracter personal, protejat de prevederile Regulamentului (UE) nr. 679/2016 și Legii 190/2018

DATE DESPRE IMOBILUL NR. 1157

Oficiul de Cadastru şi Publicitate Imobiliară BOTOSANI
Biroul de Cadastru şi Publicitate Imobiliară Botosani

A. Partea I. Descrierea imobilului

TEREN Extravilan

Adresa: Jud. Botosani

Nr. Crt	Nr cadastral Nr. topografic	Suprafaţa* (mp)	Observaţii / Referinţe
A1		6.900	Sector cadastral:101 Teren neimprejmuit;

B. Partea II. Proprietari şi acte

Inscrieri privitoare la dreptul de proprietate şi alte drepturi reale		Referinţe
/		
Act Administrativ nr. 6175, din 29/03/1993 emis de CJSDPAT Botosani;		
B1	Intabulare, drept de PROPRIETATE, dobandit prin Reconstituire, cota actuala 1/1	A1
	1) **VIZITIU VALERIA**, LIPSA CNP	

C. Partea III. SARCINI .

Inscrieri privind dezmembramintele dreptului de proprietate, drepturi reale de garanţie şi sarcini	Referinţe
NU SUNT	

Document care conține date cu caracter personal, protejat de prevederile Regulamentului (UE) nr. 679/2016 și Legii 190/2018

Anexa Nr. 1 La Partea I

Teren

Nr cadastral	Suprafaţa (mp)*	Observaţii / Referinţe
	6.900	

* Suprafaţa este determinată in planul de proiecţie Stereo 70.

DETALII LINIARE IMOBIL

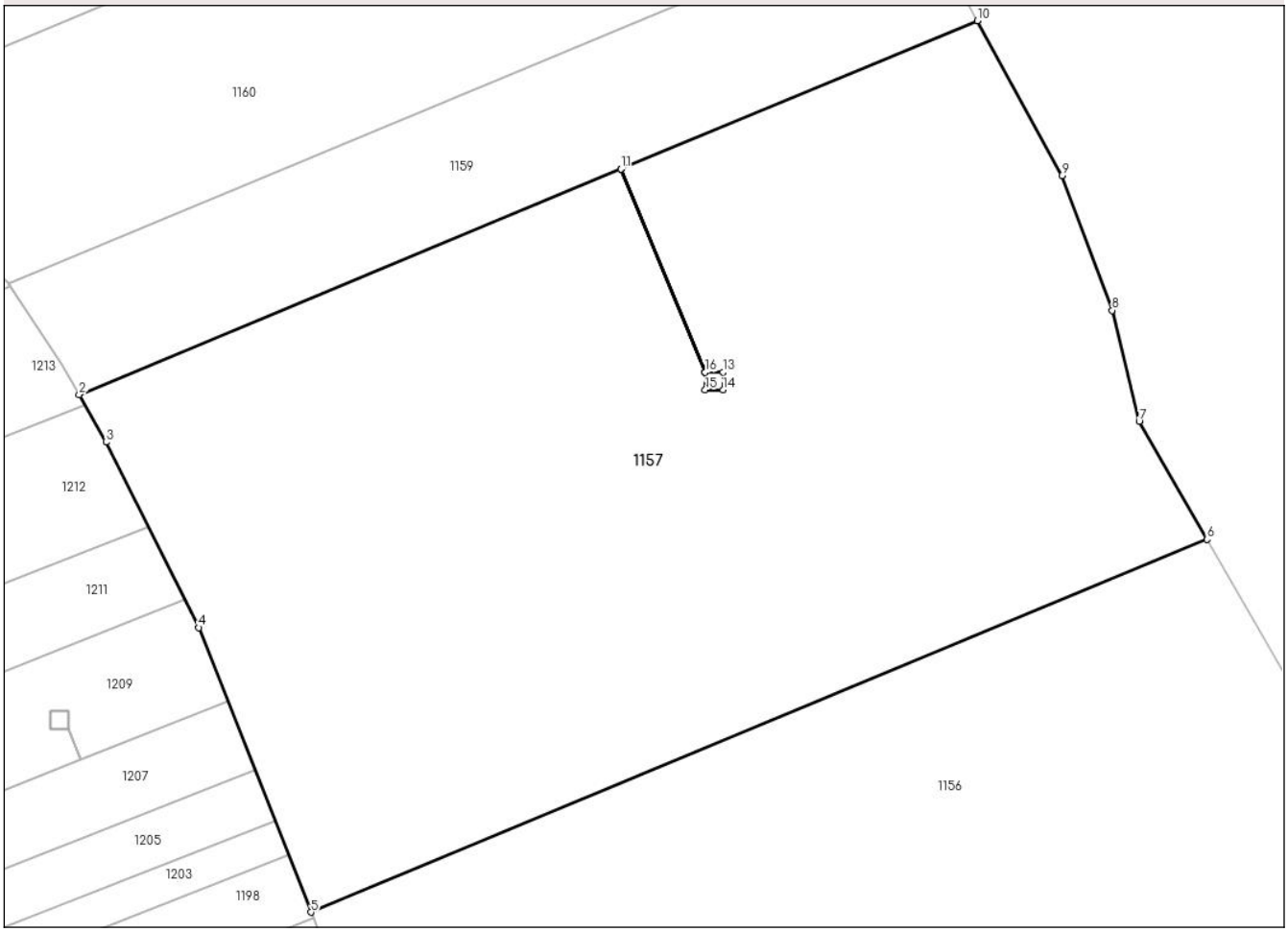

Date referitoare la teren

Crt	Categorie folosință	Intra vilan	Suprafaţa (mp)	Tarla	Parcelă	Nr. topo	Observaţii / Referinţe
1	pasune	NU	6.900	-	283	-	

Lungime Segmente
1) Valorile lungimilor segmentelor sunt obţinute din proiecţie în plan.

Punct început	X / Y	Punct sfârşit	X / Y	Lungime segment (** (m)
1	640.102,173 695.709,298	2	640.041,351 695.684,007	65.871
2	640.041,351 695.684,007	3	640.044,348 695.678,666	6.125
3	640.044,348 695.678,666	4	640.054,775 695.657,86	23.272
4	640.054,775 695.657,86	5	640.067,367 695.625,935	34.318
5	640.067,367 695.625,935	6	640.167,982 695.667,773	108.967

Document care conține date cu caracter personal, protejat de prevederile Regulamentului (UE) nr. 679/2016 și Legii 190/2018

Punct început	X / Y	Punct sfârşit	X / Y	Lungime segment (** (m)
6	640.167,982 695.667,773	7	640.160,387 695.681,01	15.261
7	640.160,387 695.681,01	8	640.157,362 695.693,452	12.805
8	640.157,362 695.693,452	9	640.151,697 695.708,562	16.137
9	640.151,697 695.708,562	10	640.142,214 695.725,948	19.804
10	640.142,214 695.725,948	11	640.102,175 695.709,299	43.362
11	640.102,175 695.709,299	12	640.111,644 695.686,528	24.661
12	640.111,644 695.686,528	13	640.113,644 695.686,528	2.0
13	640.113,644 695.686,528	14	640.113,644 695.684,528	2.0
14	640.113,644 695.684,528	15	640.111,644 695.684,528	2.0
15	640.111,644 695.684,528	16	640.111,644 695.686,523	1.995
16	640.111,644 695.686,523	1	640.102,173 695.709,298	24.666

** Lungimile segmentelor sunt determinate în planul de proiecţie Stereo 70 şi sunt rotunjite la 1 milimetru.
*** Distanţa dintre puncte este formată din segmente cumulate ce sunt mai mici decât valoarea 1 milimetru.

Document care conține date cu caracter personal, protejat de prevederile Regulamentului (UE) nr. 679/2016 și Legii 190/2018

DATE DESPRE IMOBILUL NR. 1158

Oficiul de Cadastru şi Publicitate Imobiliară BOTOSANI
Biroul de Cadastru şi Publicitate Imobiliară Botosani

A. Partea I. Descrierea imobilului

TEREN Extravilan

Adresa: Jud. Botosani

Nr. Crt	Nr cadastral Nr. topografic	Suprafaţa* (mp)	Observaţii / Referinţe
A1		4	Sector cadastral:101 Teren neimprejmuit;

Construcţii

Crt	Nr cadastral Nr. topografic	Adresa	Observaţii / Referinţe
A1.1		Jud. Botosani	Nr. niveluri:1; S. construita la sol:4 mp; stalp LEA

B. Partea II. Proprietari şi acte

Inscrieri privitoare la dreptul de proprietate şi alte drepturi reale		Referinţe
/		
Act Normativ nr. 123, din 10/07/2012 emis de Parlamentul Romaniei;		
B1	Intabulare, drept de PROPRIETATE, dobandit prin Reconstituire, cota actuala 1/1	A1, A1.1
	1) **STATUL ROMAN**, CIF:9999999999999	

C. Partea III. SARCINI .

Inscrieri privind dezmembramintele dreptului de proprietate, drepturi reale de garanţie şi sarcini	Referinţe
NU SUNT	

Document care conține date cu caracter personal, protejat de prevederile Regulamentului (UE) nr. 679/2016 și Legii 190/2018

Anexa Nr. 1 La Partea I

Teren

Nr cadastral	Suprafaţa (mp)*	Observaţii / Referinţe
	4	

* Suprafaţa este determinată in planul de proiecţie Stereo 70.

DETALII LINIARE IMOBIL

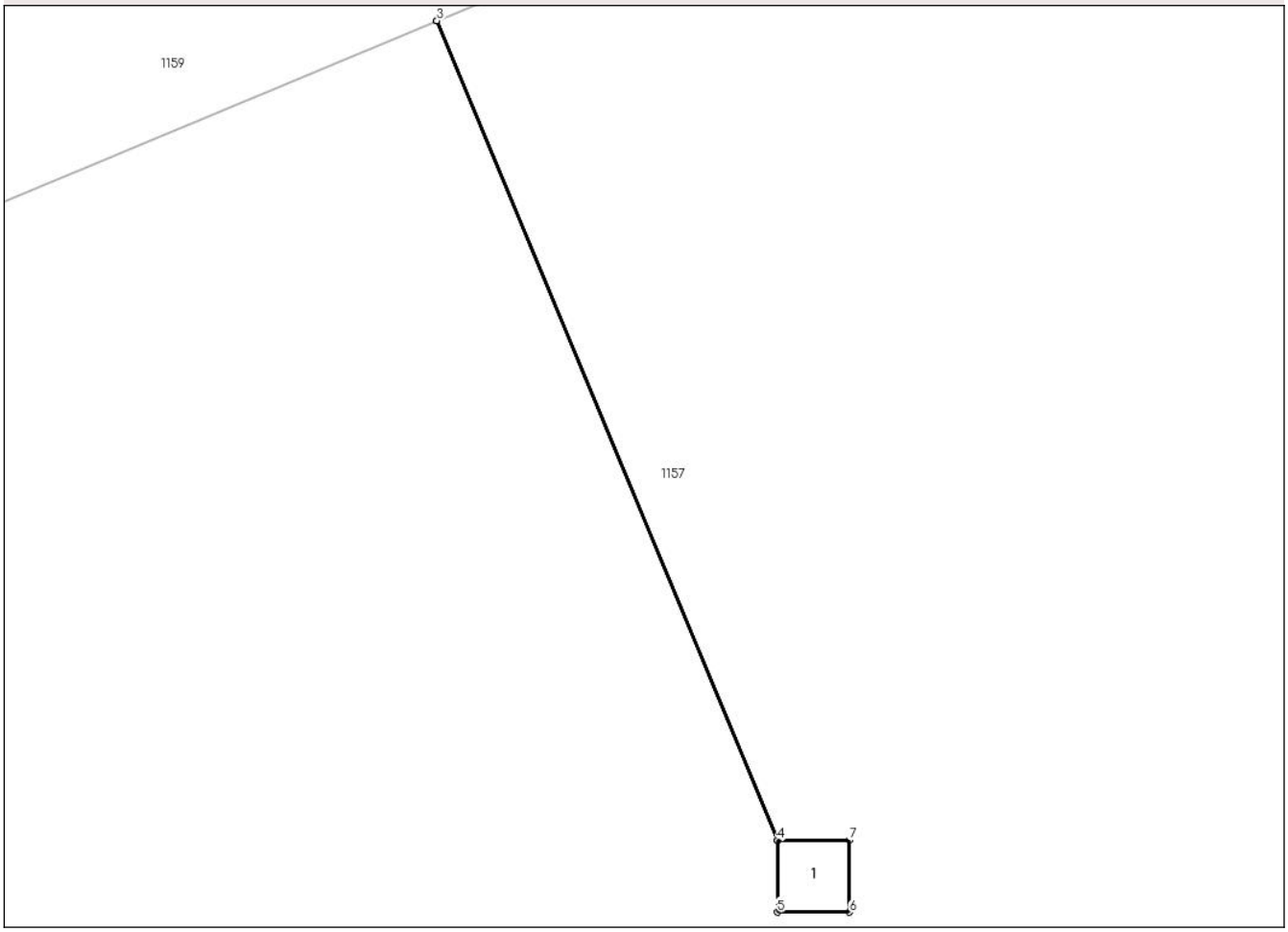

Date referitoare la teren

Crt	Categorie folosință	Intra vilan	Suprafaţa (mp)	Tarla	Parcelă	Nr. topo	Observaţii / Referinţe
1	curti constructii	NU	4	-	283	-	

Date referitoare la construcţii

Crt	Număr	Destinaţie construcţie	Supraf. (mp)	Situaţie juridică	Observaţii / Referinţe
A1.1		constructii de locuinte	4	Cu acte	Nr. niveluri:1; S. construita la sol:4 mp; stalp LEA

Lungime Segmente
1) Valorile lungimilor segmentelor sunt obţinute din proiecţie în plan.

Punct început	X / Y	Punct sfârşit	X / Y	Lungime segment (** (m)
1	640.111,644 695.686,528	2	640.102,175 695.709,299	24.661
2	640.102,175 695.709,299	3	640.102,173 695.709,298	0.002
3	640.102,173 695.709,298	4	640.111,644 695.686,523	24.666
4	640.111,644 695.686,523	5	640.111,644 695.684,528	1.995

Document care conține date cu caracter personal, protejat de prevederile Regulamentului (UE) nr. 679/2016 și Legii 190/2018

Punct început	X / Y	Punct sfârşit	X / Y	Lungime segment (** (m)
5	640.111,644 695.684,528	6	640.113,644 695.684,528	2.0
6	640.113,644 695.684,528	7	640.113,644 695.686,528	2.0
7	640.113,644 695.686,528	1	640.111,644 695.686,528	2.0

** Lungimile segmentelor sunt determinate în planul de proiecţie Stereo 70 şi sunt rotunjite la 1 milimetru.
*** Distanţa dintre puncte este formată din segmente cumulate ce sunt mai mici decât valoarea 1 milimetru.

Document care conține date cu caracter personal, protejat de prevederile Regulamentului (UE) nr. 679/2016 și Legii 190/2018

DATE DESPRE IMOBILUL NR. 1159

Oficiul de Cadastru şi Publicitate Imobiliară BOTOSANI
Biroul de Cadastru şi Publicitate Imobiliară Botosani

A. Partea I. Descrierea imobilului

TEREN Extravilan

Adresa: Jud. Botosani

Nr. Crt	Nr cadastral Nr. topografic	Suprafaţa* (mp)	Observaţii / Referinţe
A1		1.600	Sector cadastral:101 Teren neimprejmuit;

B. Partea II. Proprietari şi acte

Inscrieri privitoare la dreptul de proprietate şi alte drepturi reale		Referinţe
/		
Act Administrativ nr. 22311, din 04/11/1993 emis de CJSDPAT Botosani;		
B1	Intabulare, drept de PROPRIETATE, dobandit prin Reconstituire, cota actuala 1/1	A1
	1) **DANALACHE ELISABETA**, LIPSA CNP	

C. Partea III. SARCINI .

Inscrieri privind dezmembramintele dreptului de proprietate, drepturi reale de garanţie şi sarcini	Referinţe
NU SUNT	

Document care conține date cu caracter personal, protejat de prevederile Regulamentului (UE) nr. 679/2016 și Legii 190/2018

Anexa Nr. 1 La Partea I

Teren

Nr cadastral	Suprafaţa (mp)*	Observaţii / Referinţe
	1.600	

* Suprafaţa este determinată in planul de proiecţie Stereo 70.

DETALII LINIARE IMOBIL

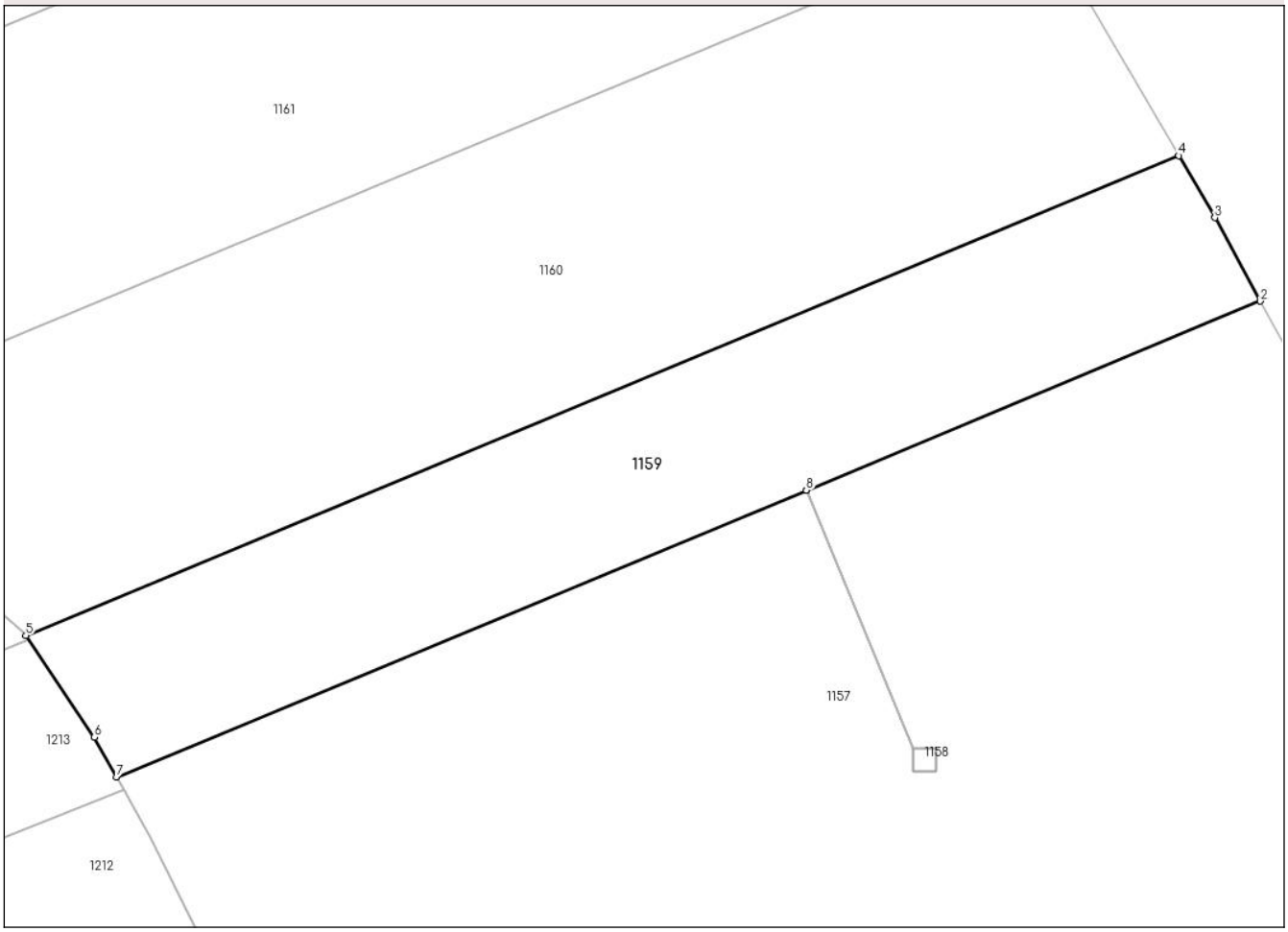

Date referitoare la teren

Crt	Categorie folosință	Intra vilan	Suprafaţa (mp)	Tarla	Parcelă	Nr. topo	Observaţii / Referinţe
1	pasune	NU	1.600	-	283	-	

Lungime Segmente
1) Valorile lungimilor segmentelor sunt obţinute din proiecţie în plan.

Punct început	X / Y	Punct sfârşit	X / Y	Lungime segment (** (m)
1	640.102,175 695.709,299	2	640.142,214 695.725,948	43.362
2	640.142,214 695.725,948	3	640.138,206 695.733,296	8.37
3	640.138,206 695.733,296	4	640.135,013 695.738,764	6.332
4	640.135,013 695.738,764	5	640.033,35 695.696,49	110.102
5	640.033,35 695.696,49	6	640.039,378 695.687,524	10.804

Document care conține date cu caracter personal, protejat de prevederile Regulamentului (UE) nr. 679/2016 și Legii 190/2018

Punct început	X / Y	Punct sfârşit	X / Y	Lungime segment (** (m)
6	640.039,378 695.687,524	7	640.041,351 695.684,007	4.032
7	640.041,351 695.684,007	8	640.102,173 695.709,298	65.871
8	640.102,173 695.709,298	1	640.102,175 695.709,299	0.002

** Lungimile segmentelor sunt determinate în planul de proiecţie Stereo 70 şi sunt rotunjite la 1 milimetru.
*** Distanţa dintre puncte este formată din segmente cumulate ce sunt mai mici decât valoarea 1 milimetru.

Document care conține date cu caracter personal, protejat de prevederile Regulamentului (UE) nr. 679/2016 și Legii 190/2018

DATE DESPRE IMOBILUL NR. 1160

Oficiul de Cadastru şi Publicitate Imobiliară BOTOSANI
Biroul de Cadastru şi Publicitate Imobiliară Botosani

A. Partea I. Descrierea imobilului

TEREN Extravilan

Adresa: Jud. Botosani

Nr. Crt	Nr cadastral Nr. topografic	Suprafaţa* (mp)	Observaţii / Referinţe
A1	52634	3.200	Sector cadastral:101 Teren neimprejmuit; Conform TP nr. 6138 terenul este amplasat in parcela cadastrala 283/7

B. Partea II. Proprietari şi acte

Inscrieri privitoare la dreptul de proprietate şi alte drepturi reale		Referinţe
92863 / 22/12/2017		
Act Notarial nr. 2065, din 22/05/2008 emis de BNP CORNELIA AGACHI-STELIAN AGACHI;		
B3	Intabulare, drept de PROPRIETATE, dobandit prin Conventie, cota actuala 1/1	A1
	1) **SC ARLAND SRL**, CIF:14528740	
Act Normativ nr. 17, din 07/03/2014 emis de PARLAMENTUL ROMÂNIEI;		
B4	imobil aflat sub incidența art. 3 alin (1) din Legea nr. 17/2014	A1

C. Partea III. SARCINI .

Inscrieri privind dezmembramintele dreptului de proprietate, drepturi reale de garanţie şi sarcini	Referinţe
NU SUNT	

Document care conține date cu caracter personal, protejat de prevederile Regulamentului (UE) nr. 679/2016 și Legii 190/2018

Anexa Nr. 1 La Partea I

Teren

Nr cadastral	Suprafaţa (mp)*	Observaţii / Referinţe
52634	3.200	Conform TP nr. 6138 terenul este amplasat in parcela cadastrala 283/7

* Suprafaţa este determinată in planul de proiecţie Stereo 70.

DETALII LINIARE IMOBIL

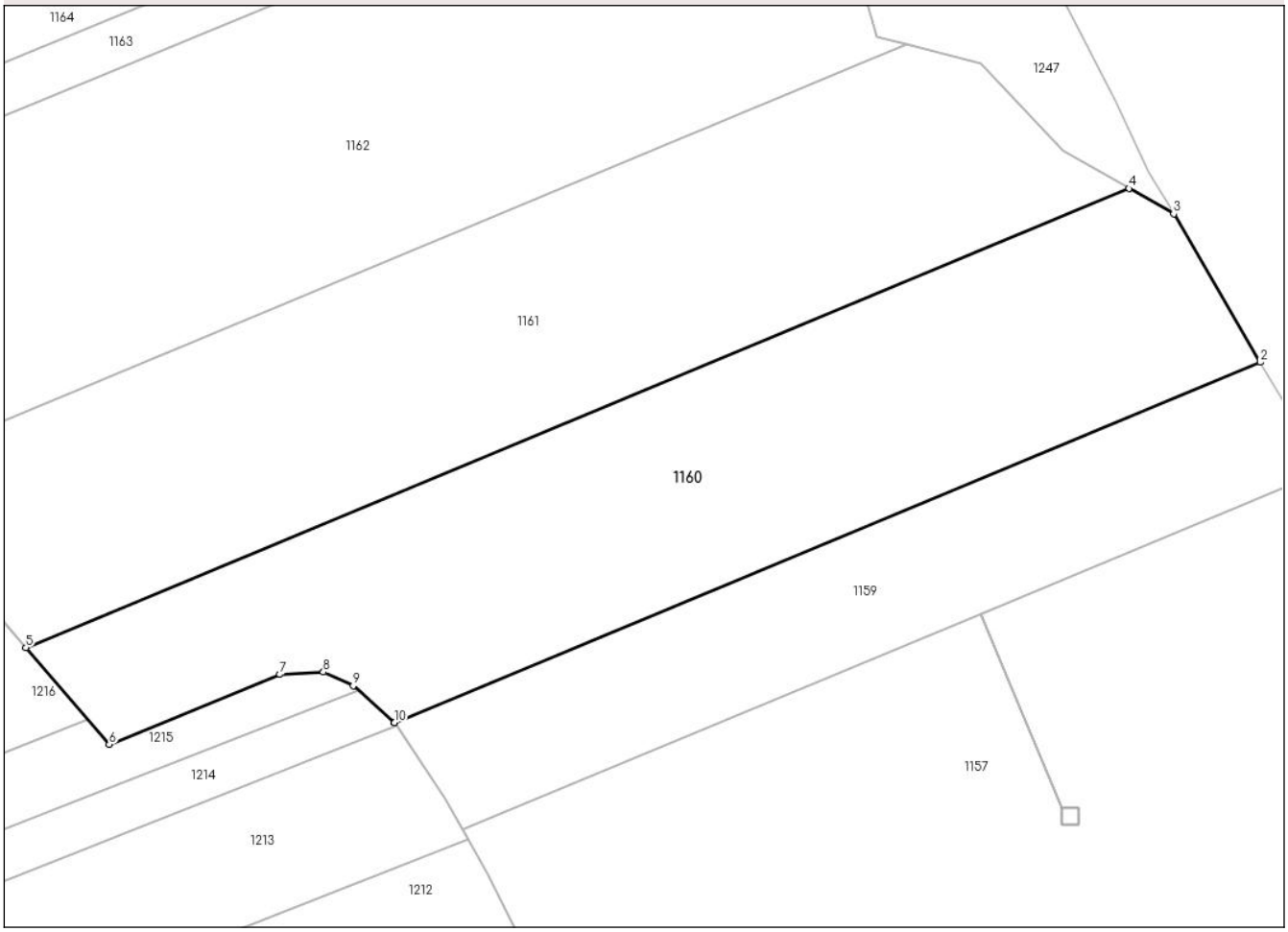

Date referitoare la teren

Crt	Categorie folosință	Intra vilan	Suprafaţa (mp)	Tarla	Parcelă	Nr. topo	Observaţii / Referinţe
1	neproductiv	NU	2.070	-	278	-	
2	pasune	NU	1.130	-	283/7	-	

Lungime Segmente

1) Valorile lungimilor segmentelor sunt obţinute din proiecţie în plan.

Punct început	X / Y	Punct sfârşit	X / Y	Lungime segment (** (m)
1	640.033,35 695.696,49	2	640.135,013 695.738,764	110.102
2	640.135,013 695.738,764	3	640.124,844 695.756,181	20.169
3	640.124,844 695.756,181	4	640.119,592 695.759,157	6.036
4	640.119,592 695.759,157	5	639.990,068 695.705,299	140.275

Document care conține date cu caracter personal, protejat de prevederile Regulamentului (UE) nr. 679/2016 și Legii 190/2018

Punct început	X / Y	Punct sfârşit	X / Y	Lungime segment (** (m)
5	639.990,068 695.705,299	6	639.999,831 695.693,942	14.976
6	639.999,831 695.693,942	7	640.019,899 695.702,153	21.683
7	640.019,899 695.702,153	8	640.025,004 695.702,421	5.112
8	640.025,004 695.702,421	9	640.028,497 695.700,81	3.846
9	640.028,497 695.700,81	10	640.033,333 695.696,516	6.468
10	640.033,333 695.696,516	1	640.033,35 695.696,49	0.031

** Lungimile segmentelor sunt determinate în planul de proiecţie Stereo 70 şi sunt rotunjite la 1 milimetru.
*** Distanţa dintre puncte este formată din segmente cumulate ce sunt mai mici decât valoarea 1 milimetru.

Document care conține date cu caracter personal, protejat de prevederile Regulamentului (UE) nr. 679/2016 și Legii 190/2018

DATE DESPRE IMOBILUL NR. 1161

Oficiul de Cadastru şi Publicitate Imobiliară BOTOSANI
Biroul de Cadastru şi Publicitate Imobiliară Botosani

A. Partea I. Descrierea imobilului

Nr. CF vechi:508
Nr. cadastral vechi:569

TEREN Extravilan

Adresa: Jud. Botosani

Nr. Crt	Nr cadastral Nr. topografic	Suprafaţa* (mp)	Observaţii / Referinţe
A1	51285	3.500	Sector cadastral:101 Teren neimprejmuit; Conform TP nr. 16638 terenul este amplasat in parcela cadastrala 283

B. Partea II. Proprietari şi acte

Inscrieri privitoare la dreptul de proprietate şi alte drepturi reale		Referinţe
35583 / 25/05/2015		
Act Notarial nr. 909, din 11/05/2015 emis de SPN-Birou Notarial Legitimus;		
B2	Intabulare, drept de PROPRIETATE, dobandit prin Conventie, cota actuala 1/1	A1
	1) **NEXT AGRI INVEST SRL**, CIF:36323053	
Act Normativ nr. 17, din 07/03/2014 emis de Parlamentul României;		
B3	Imobil aflat sub incidența art. 3 alin (1) din Legea nr.17/2014	A1
71701 / 12/10/2016		
Act Notarial nr. Hotărârea Adunării Generale a Asociaților autentificată sub nr. 1309, din 02/06/2016 emis de SPN ANIMUS București (însoțită de anexele nr. 1 și nr. 2, Încheierea nr.124 din 27.06.2016, emisă de Tribunalul București-Secția a VI a Civilă (în dosar nr. 21773/3/2016),certificat constatator F.N. din 18.07.2016 și certificat de înregistrare mențiuni din data de 21.07.2016 emise de O.N.R.C.-Oficiul Registrului Comerțului de pe lângă Tribunalul București);		
B4	Se noteaza divizarea parțială a SC NEXT CAPITAL INVESTMENTS S.R.L. și înființarea societății NEXT AGRI INVEST S.R.L. (în calitate de societate beneficiară)	A1

C. Partea III. SARCINI .

Inscrieri privind dezmembramintele dreptului de proprietate, drepturi reale de garanţie şi sarcini	Referinţe
NU SUNT	

Anexa Nr. 1 La Partea I

Teren

Nr cadastral	Suprafaţa (mp)*	Observaţii / Referinţe
51285	3.500	Conform TP nr. 16638 terenul este amplasat in parcela cadastrala 283

* Suprafaţa este determinată in planul de proiecţie Stereo 70.

DETALII LINIARE IMOBIL

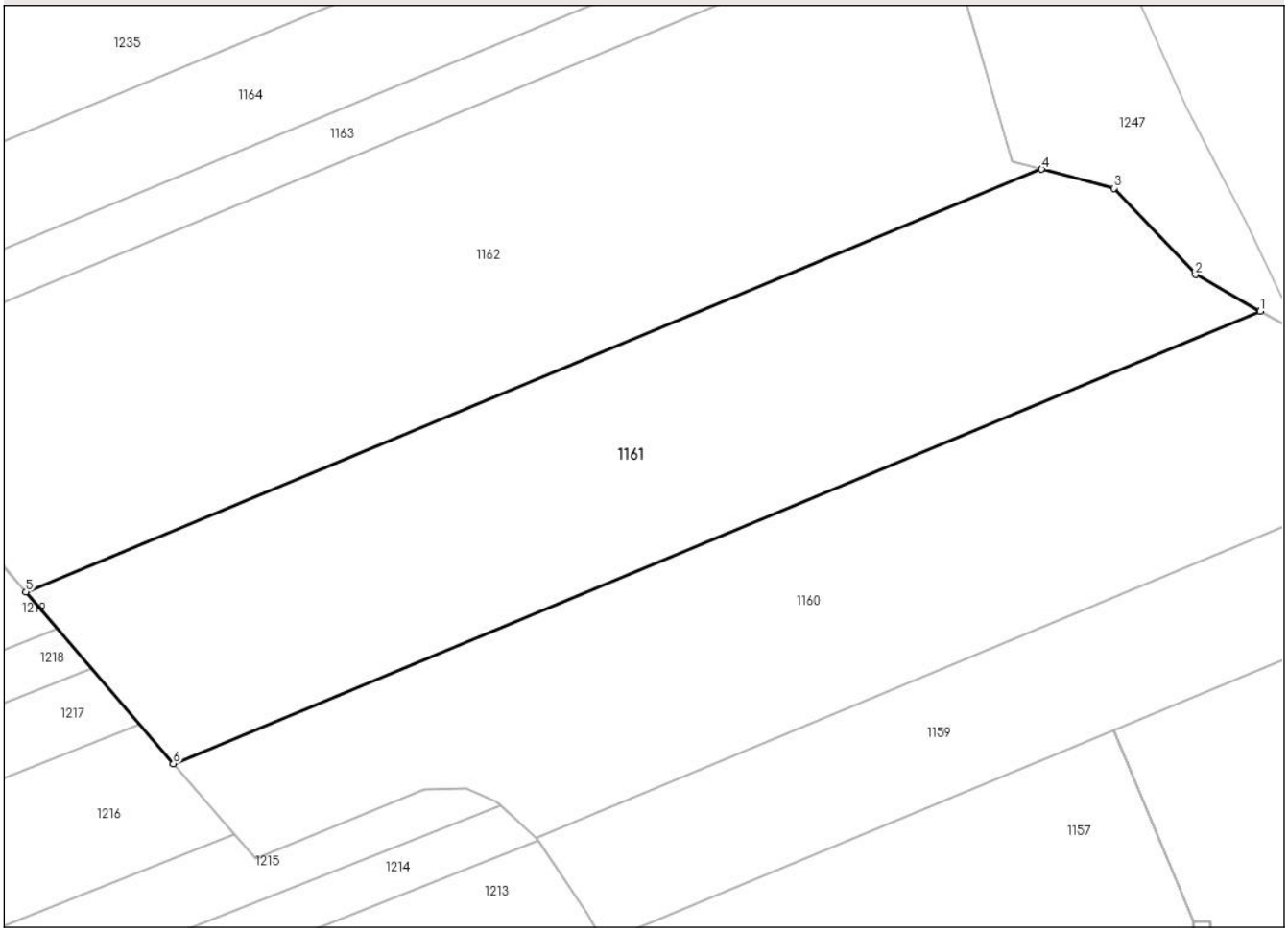

Date referitoare la teren

Crt	Categorie folosință	Intra vilan	Suprafaţa (mp)	Tarla	Parcelă	Nr. topo	Observaţii / Referinţe
1	neproductiv	NU	3.500	-	278	-	

Lungime Segmente
1) Valorile lungimilor segmentelor sunt obţinute din proiecţie în plan.

Punct început	X / Y	Punct sfârşit	X / Y	Lungime segment (** (m)
1	640.119,592 695.759,157	2	640.111,87 695.763,535	8.877
2	640.111,87 695.763,535	3	640.102,134 695.773,804	14.15
3	640.102,134 695.773,804	4	640.093,552 695.776,068	8.876
4	640.093,552 695.776,068	5	639.972,502 695.725,732	131.099
5	639.972,502 695.725,732	6	639.990,068 695.705,299	26.947

Document care conține date cu caracter personal, protejat de prevederile Regulamentului (UE) nr. 679/2016 și Legii 190/2018

Punct început	X / Y	Punct sfârşit	X / Y	Lungime segment (** (m)
6	639.990,068 695.705,299	1	640.119,592 695.759,157	140.275

** Lungimile segmentelor sunt determinate în planul de proiecţie Stereo 70 şi sunt rotunjite la 1 milimetru.
*** Distanţa dintre puncte este formată din segmente cumulate ce sunt mai mici decât valoarea 1 milimetru.

Document care conține date cu caracter personal, protejat de prevederile Regulamentului (UE) nr. 679/2016 și Legii 190/2018

DATE DESPRE IMOBILUL NR. 1162

Oficiul de Cadastru şi Publicitate Imobiliară BOTOSANI
Biroul de Cadastru şi Publicitate Imobiliară Botosani

A. Partea I. Descrierea imobilului

TEREN Extravilan

Adresa: Jud. Botosani

Nr. Crt	Nr cadastral Nr. topografic	Suprafaţa* (mp)	Observaţii / Referinţe
A1		4.450	Sector cadastral:101 Teren neimprejmuit; Conform TP nr. 6120 terenul este amplasat in parcela cadastrala 283

B. Partea II. Proprietari şi acte

Inscrieri privitoare la dreptul de proprietate şi alte drepturi reale		Referinţe
/		
Act Administrativ nr. 6120, din 19/03/1993 emis de CJSDPAT Botosani;		
B1	Intabulare, drept de PROPRIETATE, dobandit prin Reconstituire, cota actuala 1/1	A1
	1) **OBADA I CONSTANTIN**, LIPSA CNP	

C. Partea III. SARCINI .

Inscrieri privind dezmembramintele dreptului de proprietate, drepturi reale de garanţie şi sarcini	Referinţe
NU SUNT	

Document care conține date cu caracter personal, protejat de prevederile Regulamentului (UE) nr. 679/2016 și Legii 190/2018

Anexa Nr. 1 La Partea I

Teren

Nr cadastral	Suprafaţa (mp)*	Observaţii / Referinţe
	4.450	Conform TP nr. 6120 terenul este amplasat in parcela cadastrala 283

* Suprafaţa este determinată in planul de proiecţie Stereo 70.

DETALII LINIARE IMOBIL

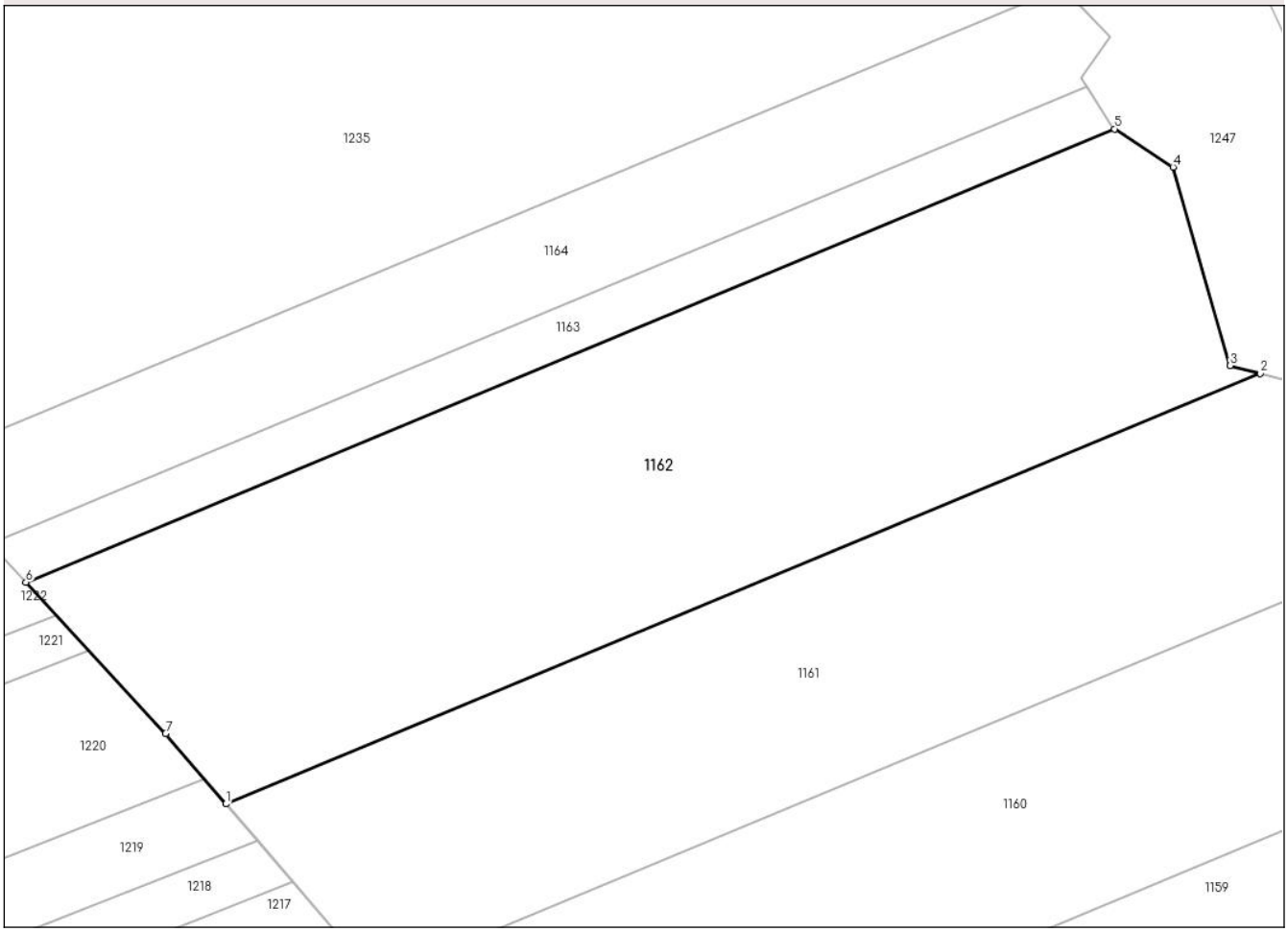

Date referitoare la teren

Crt	Categorie folosință	Intra vilan	Suprafaţa (mp)	Tarla	Parcelă	Nr. topo	Observaţii / Referinţe
1	neproductiv	NU	4.450	-	278	-	

Lungime Segmente
1) Valorile lungimilor segmentelor sunt obţinute din proiecţie în plan.

Punct început	X / Y	Punct sfârşit	X / Y	Lungime segment (** (m)
1	639.972,502 695.725,732	2	640.093,552 695.776,068	131.099
2	640.093,552 695.776,068	3	640.090,035 695.776,996	3.638
3	640.090,035 695.776,996	4	640.083,344 695.800,203	24.153
4	640.083,344 695.800,203	5	640.076,51 695.804,659	8.158
5	640.076,51 695.804,659	6	639.949,079 695.751,67	138.009

Document care conține date cu caracter personal, protejat de prevederile Regulamentului (UE) nr. 679/2016 și Legii 190/2018

Punct început	X / Y	Punct sfârşit	X / Y	Lungime segment (** (m)
6	639.949,079 695.751,67	7	639.965,432 695.733,957	24.108
7	639.965,432 695.733,957	1	639.972,502 695.725,732	10.846

** Lungimile segmentelor sunt determinate în planul de proiecţie Stereo 70 şi sunt rotunjite la 1 milimetru.
*** Distanţa dintre puncte este formată din segmente cumulate ce sunt mai mici decât valoarea 1 milimetru.

Document care conține date cu caracter personal, protejat de prevederile Regulamentului (UE) nr. 679/2016 și Legii 190/2018

DATE DESPRE IMOBILUL NR. 1163

Oficiul de Cadastru şi Publicitate Imobiliară BOTOSANI
Biroul de Cadastru şi Publicitate Imobiliară Botosani

A. Partea I. Descrierea imobilului

TEREN Extravilan

Adresa: Jud. Botosani

Nr. Crt	Nr cadastral Nr. topografic	Suprafaţa* (mp)	Observaţii / Referinţe
A1		800	Sector cadastral:101 Teren neimprejmuit; Conform TP nr. 126184 terenul este amplasat in parcela cadastrala 283/1

B. Partea II. Proprietari şi acte

Inscrieri privitoare la dreptul de proprietate şi alte drepturi reale		Referinţe
/		
Act Administrativ nr. 126184, din 29/12/2002 emis de CJSDPAT Botosani;		
B1	Intabulare, drept de PROPRIETATE, dobandit prin Reconstituire, cota actuala 1/1	A1
	1) **FERARU VALERIA**, LIPSA CNP 2) **CHIRILA ERNEST**, LIPSA CNP 3) **TURCU TEODORA**, LIPSA CNP 4) **DEICA MARIA**, LIPSA CNP 5) **ALEXA ANETA**, LIPSA CNP	

C. Partea III. SARCINI .

Inscrieri privind dezmembramintele dreptului de proprietate, drepturi reale de garanţie şi sarcini	Referinţe
NU SUNT	

Document care conține date cu caracter personal, protejat de prevederile Regulamentului (UE) nr. 679/2016 și Legii 190/2018

Anexa Nr. 1 La Partea I

Teren

Nr cadastral	Suprafaţa (mp)*	Observaţii / Referinţe
	800	Conform TP nr. 126184 terenul este amplasat in parcela cadastrala 283/1

* Suprafaţa este determinată in planul de proiecţie Stereo 70.

DETALII LINIARE IMOBIL

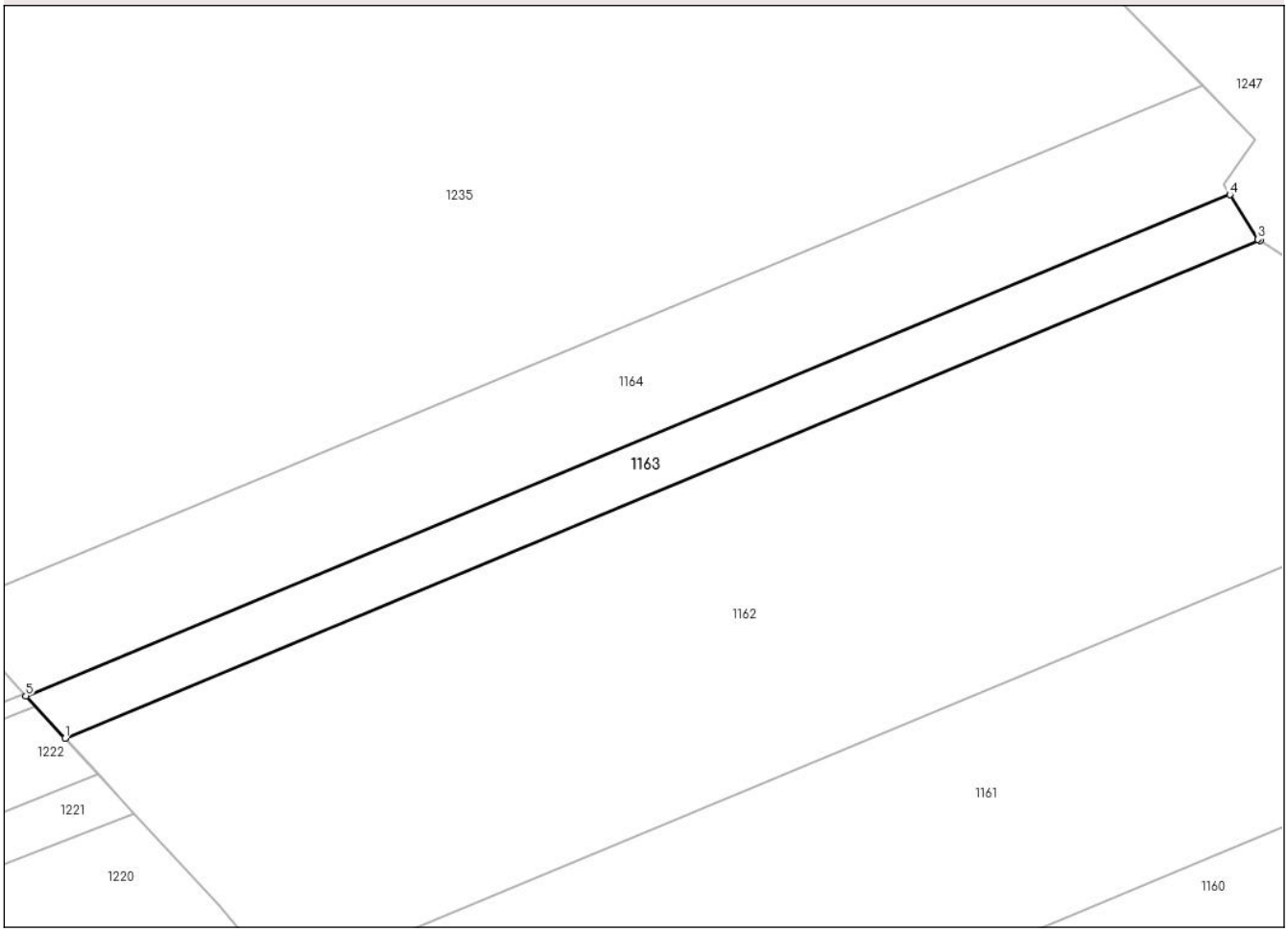

Date referitoare la teren

Crt	Categorie folosință	Intra vilan	Suprafaţa (mp)	Tarla	Parcelă	Nr. topo	Observaţii / Referinţe
1	neproductiv	NU	800	-	278	-	

Lungime Segmente
1) Valorile lungimilor segmentelor sunt obţinute din proiecţie în plan.

Punct început	X / Y	Punct sfârşit	X / Y	Lungime segment (** (m)
1	639.949,079 695.751,67	2	640.076,51 695.804,659	138.009
2	640.076,51 695.804,659	3	640.076,259 695.804,822	0.299
3	640.076,259 695.804,822	4	640.073,278 695.809,572	5.608
4	640.073,278 695.809,572	5	639.944,905 695.756,192	139.029
5	639.944,905 695.756,192	1	639.949,079 695.751,67	6.154

Document care conține date cu caracter personal, protejat de prevederile Regulamentului (UE) nr. 679/2016 și Legii 190/2018

** Lungimile segmentelor sunt determinate în planul de proiecţie Stereo 70 şi sunt rotunjite la 1 milimetru.
*** Distanţa dintre puncte este formată din segmente cumulate ce sunt mai mici decât valoarea 1 milimetru.

Document care conține date cu caracter personal, protejat de prevederile Regulamentului (UE) nr. 679/2016 și Legii 190/2018

DATE DESPRE IMOBILUL NR. 1164

Oficiul de Cadastru şi Publicitate Imobiliară BOTOSANI
Biroul de Cadastru şi Publicitate Imobiliară Botosani

A. Partea I. Descrierea imobilului

TEREN Extravilan

Adresa: Jud. Botosani

Nr. Crt	Nr cadastral Nr. topografic	Suprafaţa* (mp)	Observaţii / Referinţe
A1		1.700	Sector cadastral:101 Teren neimprejmuit; Conform TP nr. 90423 terenul este amplasat in parcela cadastrala 283/4

B. Partea II. Proprietari şi acte

Inscrieri privitoare la dreptul de proprietate şi alte drepturi reale		Referinţe
/		
Act Administrativ nr. 90423, din 19/11/2001 emis de CJSDPAT Botosani;		
B1	Intabulare, drept de PROPRIETATE, dobandit prin Reconstituire, cota actuala 1/1	A1
	1) **HUTU ELENA**, LIPSA CNP 2) **CONSTANTINICA STELICA**, LIPSA CNP	

C. Partea III. SARCINI .

Inscrieri privind dezmembramintele dreptului de proprietate, drepturi reale de garanţie şi sarcini	Referinţe
NU SUNT	

Anexa Nr. 1 La Partea I

Teren

Nr cadastral	Suprafaţa (mp)*	Observaţii / Referinţe
	1.700	Conform TP nr. 90423 terenul este amplasat in parcela cadastrala 283/4

* Suprafaţa este determinată in planul de proiecţie Stereo 70.

DETALII LINIARE IMOBIL

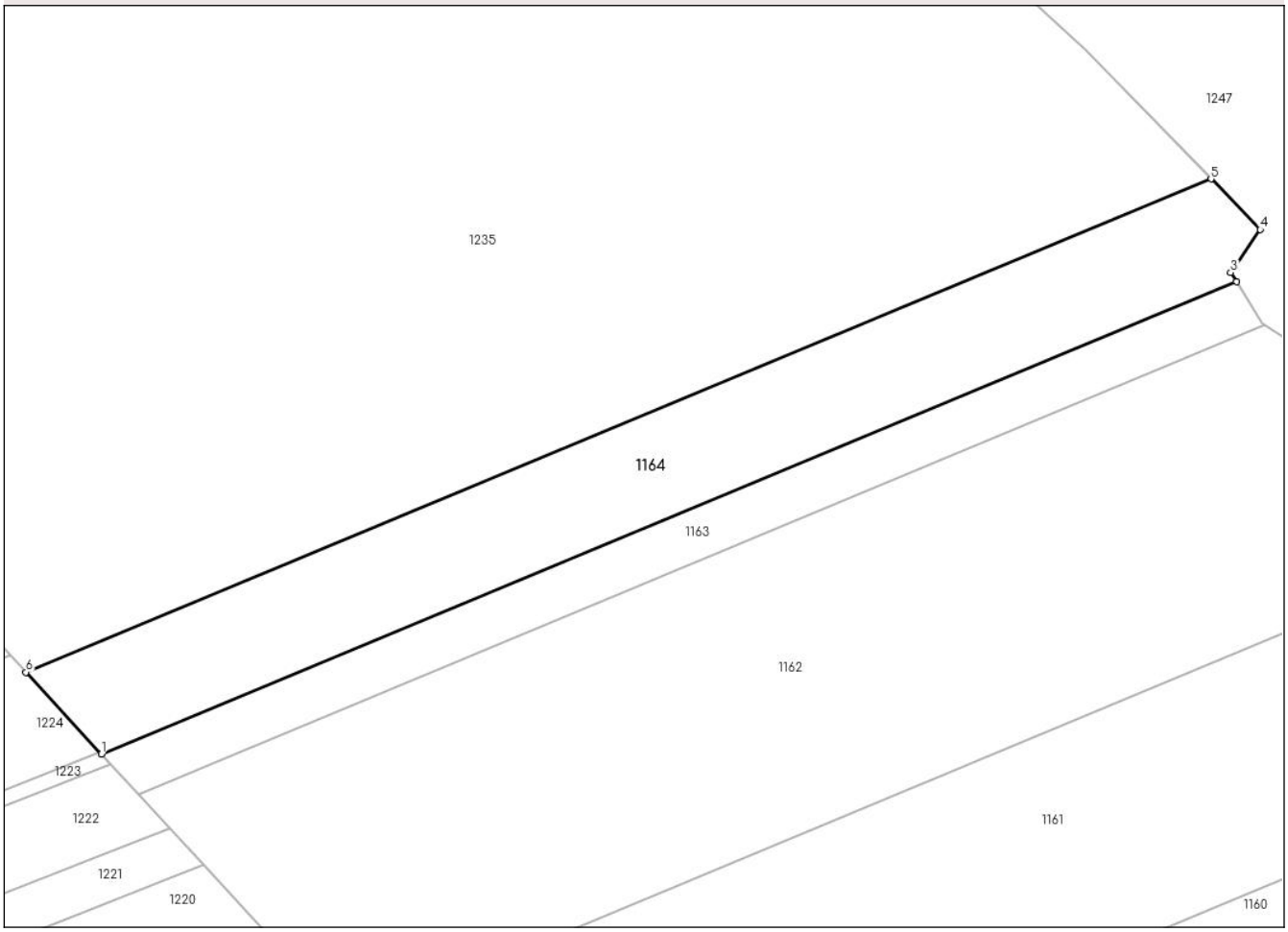

Date referitoare la teren

Crt	Categorie folosință	Intra vilan	Suprafaţa (mp)	Tarla	Parcelă	Nr. topo	Observaţii / Referinţe
1	neproductiv	NU	1.700	-	278	-	

Lungime Segmente
1) Valorile lungimilor segmentelor sunt obţinute din proiecţie în plan.

Punct început	X / Y	Punct sfârşit	X / Y	Lungime segment (** (m)
1	639.944,905 695.756,192	2	640.073,278 695.809,572	139.029
2	640.073,278 695.809,572	3	640.072,64 695.810,588	1.199
3	640.072,64 695.810,588	4	640.075,978 695.815,445	5.893
4	640.075,978 695.815,445	5	640.070,408 695.821,177	7.992
5	640.070,408 695.821,177	6	639.936,367 695.765,44	145.167

Document care conține date cu caracter personal, protejat de prevederile Regulamentului (UE) nr. 679/2016 și Legii 190/2018

Punct început	X / Y	Punct sfârşit	X / Y	Lungime segment (** (m)
6	639.936,367 695.765,44	1	639.944,905 695.756,192	12.586

** Lungimile segmentelor sunt determinate în planul de proiecţie Stereo 70 şi sunt rotunjite la 1 milimetru.
*** Distanţa dintre puncte este formată din segmente cumulate ce sunt mai mici decât valoarea 1 milimetru.

Document care conține date cu caracter personal, protejat de prevederile Regulamentului (UE) nr. 679/2016 și Legii 190/2018

DATE DESPRE IMOBILUL NR. 1165

Oficiul de Cadastru şi Publicitate Imobiliară BOTOSANI
Biroul de Cadastru şi Publicitate Imobiliară Botosani

A. Partea I. Descrierea imobilului

TEREN Extravilan

Adresa: Jud. Botosani

Nr. Crt	Nr cadastral Nr. topografic	Suprafaţa* (mp)	Observaţii / Referinţe
A1		3.500	Sector cadastral:101 Teren neimprejmuit; Conform TP nr. 90428 terenul este amplasat in parcela cadastrala 277/17

B. Partea II. Proprietari şi acte

Inscrieri privitoare la dreptul de proprietate şi alte drepturi reale		Referinţe
/		
Act Administrativ nr. 90428, din 21/12/2001 emis de CJSDPAT Botosani;		
B1	Intabulare, drept de PROPRIETATE, dobandit prin Reconstituire, cota actuala 1/1	A1
	1) **HALUCA COSTACHE**, LIPSA CNP	

C. Partea III. SARCINI .

Inscrieri privind dezmembramintele dreptului de proprietate, drepturi reale de garanţie şi sarcini	Referinţe
NU SUNT	

Document care conține date cu caracter personal, protejat de prevederile Regulamentului (UE) nr. 679/2016 și Legii 190/2018

Anexa Nr. 1 La Partea I

Teren

Nr cadastral	Suprafaţa (mp)*	Observaţii / Referinţe
	3.500	Conform TP nr. 90428 terenul este amplasat in parcela cadastrala 277/17

* Suprafaţa este determinată in planul de proiecţie Stereo 70.

DETALII LINIARE IMOBIL

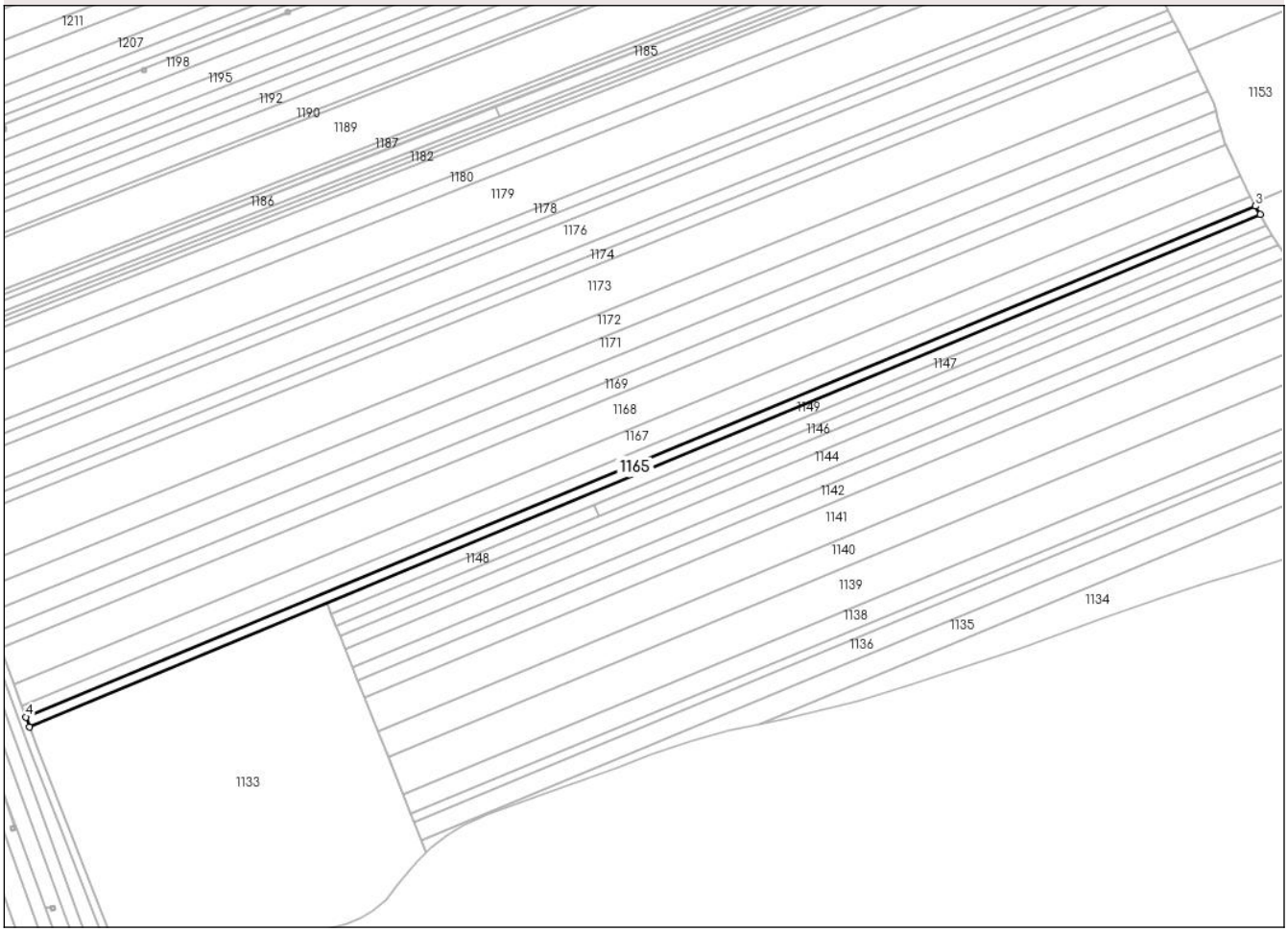

Date referitoare la teren

Crt	Categorie folosință	Intra vilan	Suprafaţa (mp)	Tarla	Parcelă	Nr. topo	Observaţii / Referinţe
1	arabil	NU	2.627	-	277/17	-	
2	arabil	NU	873	-	269	-	

Lungime Segmente

1) Valorile lungimilor segmentelor sunt obţinute din proiecţie în plan.

Punct început	X / Y	Punct sfârşit	X / Y	Lungime segment (** (m)
1	639.552,484 695.116,887	2	640.184,22 695.379,576	684.176
2	640.184,22 695.379,576	3	640.181,807 695.383,876	4.932
3	640.181,807 695.383,876	4	639.550,65 695.121,907	683.365
4	639.550,65 695.121,907	1	639.552,484 695.116,887	5.345

Document care conține date cu caracter personal, protejat de prevederile Regulamentului (UE) nr. 679/2016 și Legii 190/2018

** Lungimile segmentelor sunt determinate în planul de proiecţie Stereo 70 şi sunt rotunjite la 1 milimetru.
*** Distanţa dintre puncte este formată din segmente cumulate ce sunt mai mici decât valoarea 1 milimetru.

Document care conține date cu caracter personal, protejat de prevederile Regulamentului (UE) nr. 679/2016 și Legii 190/2018

DATE DESPRE IMOBILUL NR. 1166

Oficiul de Cadastru şi Publicitate Imobiliară BOTOSANI
Biroul de Cadastru şi Publicitate Imobiliară Botosani

A. Partea I. Descrierea imobilului

TEREN Extravilan

Adresa: Jud. Botosani

Nr. Crt	Nr cadastral Nr. topografic	Suprafaţa* (mp)	Observaţii / Referinţe
A1		4.000	Sector cadastral:101 Teren neimprejmuit; Conform TP nr. 103747 terenul este amplasat in parcela cadastrala 277/26

B. Partea II. Proprietari şi acte

Inscrieri privitoare la dreptul de proprietate şi alte drepturi reale		Referinţe
/		
Act Administrativ nr. 103747, din 12/04/2002 emis de CJSDPAT Botosani;		
B1	Intabulare, drept de PROPRIETATE, dobandit prin Reconstituire, cota actuala 1/1	A1
	1) **PINTILIE ELEONORA**, LIPSA CNP	

C. Partea III. SARCINI .

Inscrieri privind dezmembramintele dreptului de proprietate, drepturi reale de garanţie şi sarcini	Referinţe
NU SUNT	

Anexa Nr. 1 La Partea I

Teren

Nr cadastral	Suprafaţa (mp)*	Observaţii / Referinţe
	4.000	Conform TP nr. 103747 terenul este amplasat in parcela cadastrala 277/26

* Suprafaţa este determinată in planul de proiecţie Stereo 70.

DETALII LINIARE IMOBIL

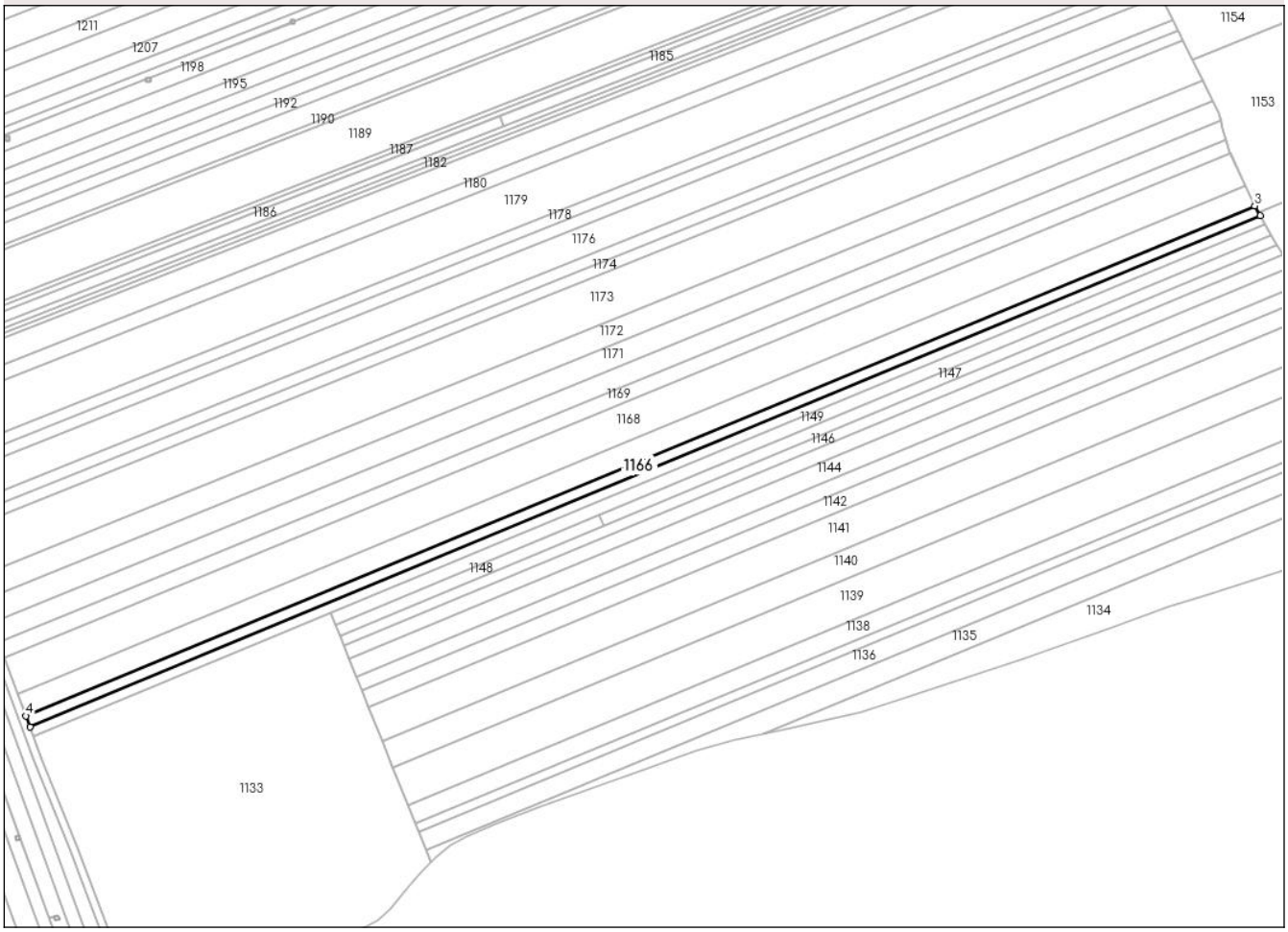

Date referitoare la teren

Crt	Categorie folosință	Intra vilan	Suprafaţa (mp)	Tarla	Parcelă	Nr. topo	Observaţii / Referinţe
1	arabil	NU	3.015	-	277/26	-	
2	arabil	NU	985	-	269	-	

Lungime Segmente
1) Valorile lungimilor segmentelor sunt obţinute din proiecţie în plan.

Punct început	X / Y	Punct sfârşit	X / Y	Lungime segment (** (m)
1	639.550,65 695.121,907	2	640.181,807 695.383,876	683.365
2	640.181,807 695.383,876	3	640.178,985 695.388,906	5.767
3	640.178,985 695.388,906	4	639.548,592 695.127,536	682.429
4	639.548,592 695.127,536	1	639.550,65 695.121,907	5.993

Document care conține date cu caracter personal, protejat de prevederile Regulamentului (UE) nr. 679/2016 și Legii 190/2018

** Lungimile segmentelor sunt determinate în planul de proiecţie Stereo 70 şi sunt rotunjite la 1 milimetru.
*** Distanţa dintre puncte este formată din segmente cumulate ce sunt mai mici decât valoarea 1 milimetru.

Document care conține date cu caracter personal, protejat de prevederile Regulamentului (UE) nr. 679/2016 și Legii 190/2018

DATE DESPRE IMOBILUL NR. 1167

Oficiul de Cadastru şi Publicitate Imobiliară BOTOSANI
Biroul de Cadastru şi Publicitate Imobiliară Botosani

A. Partea I. Descrierea imobilului

TEREN Extravilan

Adresa: Jud. Botosani

Nr. Crt	Nr cadastral Nr. topografic	Suprafaţa* (mp)	Observaţii / Referinţe
A1		7.900	Sector cadastral:101 Teren neimprejmuit; Conform TP nr. 22348 terenul este amplasat in parcela cadastrala 277/31

B. Partea II. Proprietari şi acte

Inscrieri privitoare la dreptul de proprietate şi alte drepturi reale		Referinţe
/		
Act Administrativ nr. 22348, din 26/11/1993 emis de CJSDPAT Botosani;		
B1	Intabulare, drept de PROPRIETATE, dobandit prin Reconstituire, cota actuala 1/1	A1
	1) **VIZITIU JENICA**, LIPSA CNP 2) **VIZITIU LAURA**, LIPSA CNP	

C. Partea III. SARCINI .

Inscrieri privind dezmembramintele dreptului de proprietate, drepturi reale de garanţie şi sarcini	Referinţe
NU SUNT	

Document care conține date cu caracter personal, protejat de prevederile Regulamentului (UE) nr. 679/2016 și Legii 190/2018

Anexa Nr. 1 La Partea I

Teren

Nr cadastral	Suprafaţa (mp)*	Observaţii / Referinţe
	7.900	Conform TP nr. 22348 terenul este amplasat in parcela cadastrala 277/31

* Suprafaţa este determinată in planul de proiecţie Stereo 70.

DETALII LINIARE IMOBIL

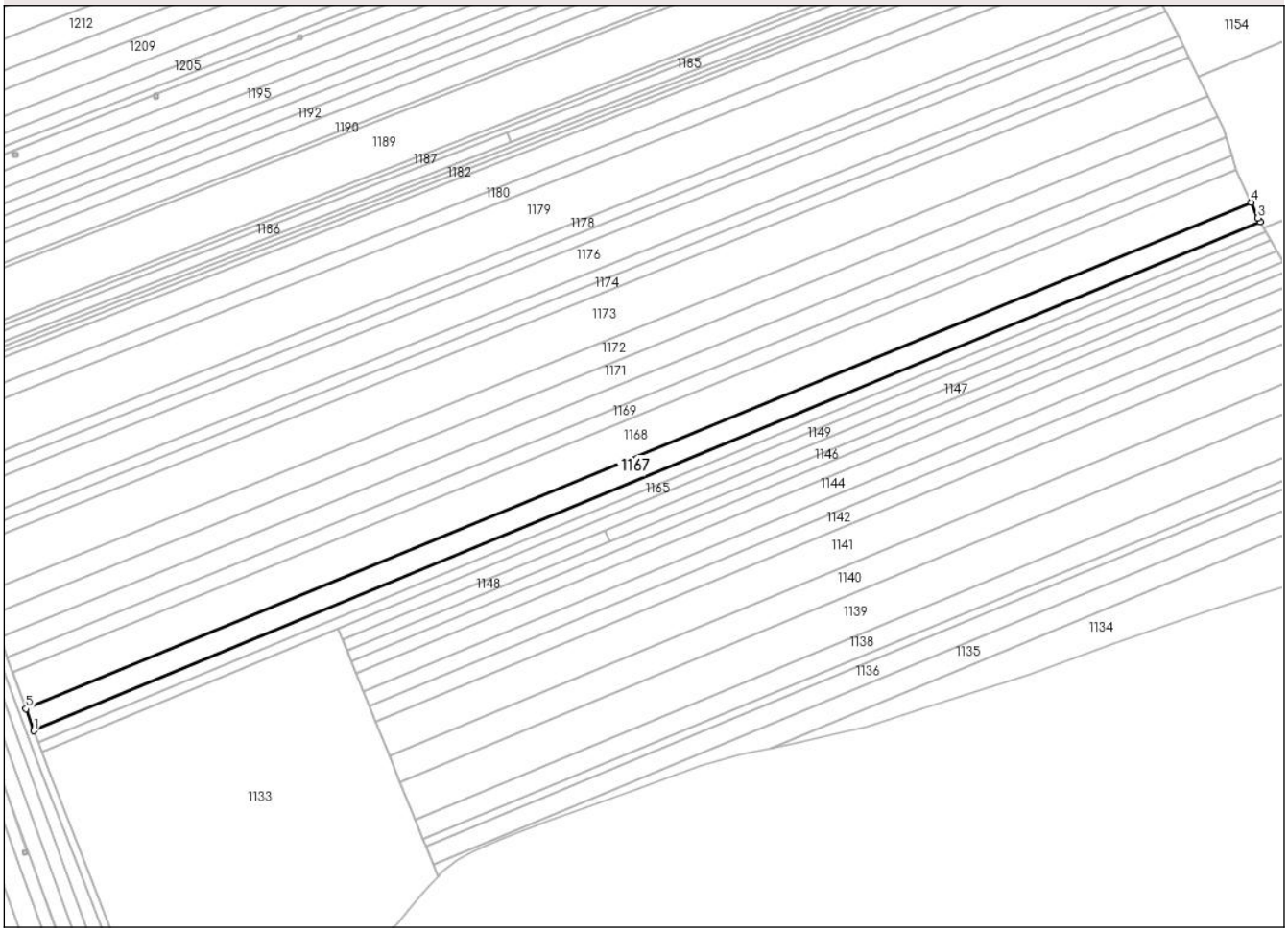

Date referitoare la teren

Crt	Categorie folosință	Intra vilan	Suprafaţa (mp)	Tarla	Parcelă	Nr. topo	Observaţii / Referinţe
1	arabil	NU	5.931	-	277/31	-	
2	arabil	NU	1.969	-	269	-	

Lungime Segmente

1) Valorile lungimilor segmentelor sunt obţinute din proiecţie în plan.

Punct început	X / Y	Punct sfârşit	X / Y	Lungime segment (** (m)
1	639.548,592 695.127,536	2	640.178,985 695.388,906	682.429
2	640.178,985 695.388,906	3	640.177,845 695.390,937	2.329
3	640.177,845 695.390,937	4	640.174,179 695.399,016	8.872
4	640.174,179 695.399,016	5	639.544,472 695.138,811	681.35

Document care conține date cu caracter personal, protejat de prevederile Regulamentului (UE) nr. 679/2016 și Legii 190/2018

Punct început	X / Y	Punct sfârşit	X / Y	Lungime segment (** (m)
5	639.544,472 695.138,811	1	639.548,592 695.127,536	12.004

** Lungimile segmentelor sunt determinate în planul de proiecţie Stereo 70 şi sunt rotunjite la 1 milimetru.
*** Distanţa dintre puncte este formată din segmente cumulate ce sunt mai mici decât valoarea 1 milimetru.

Document care conține date cu caracter personal, protejat de prevederile Regulamentului (UE) nr. 679/2016 și Legii 190/2018

DATE DESPRE IMOBILUL NR. 1168

Oficiul de Cadastru şi Publicitate Imobiliară BOTOSANI
Biroul de Cadastru şi Publicitate Imobiliară Botosani

A. Partea I. Descrierea imobilului

TEREN Extravilan

Adresa: Jud. Botosani

Nr. Crt	Nr cadastral Nr. topografic	Suprafaţa* (mp)	Observaţii / Referinţe
A1		13.000	Sector cadastral:101 Teren neimprejmuit; Conform TP nr. 22348 terenul este amplasat in parcela cadastrala 277/53 si 283/6

B. Partea II. Proprietari şi acte

Inscrieri privitoare la dreptul de proprietate şi alte drepturi reale		Referinţe
/		
Act Administrativ nr. 22348, din 25/11/1993 emis de CJSDPAT Botosani;		
B1	Intabulare, drept de PROPRIETATE, dobandit prin Reconstituire, cota actuala 1/1	A1
	1) **VIZITIU JENICA**, LIPSA CNP 2) **VIZITIU LAURA**, LIPSA CNP	

C. Partea III. SARCINI .

Inscrieri privind dezmembramintele dreptului de proprietate, drepturi reale de garanţie şi sarcini	Referinţe
NU SUNT	

Anexa Nr. 1 La Partea I

Teren

Nr cadastral	Suprafaţa (mp)*	Observaţii / Referinţe
	13.000	Conform TP nr. 22348 terenul este amplasat in parcela cadastrala 277/53 si 283/6

* Suprafaţa este determinată in planul de proiecţie Stereo 70.

DETALII LINIARE IMOBIL

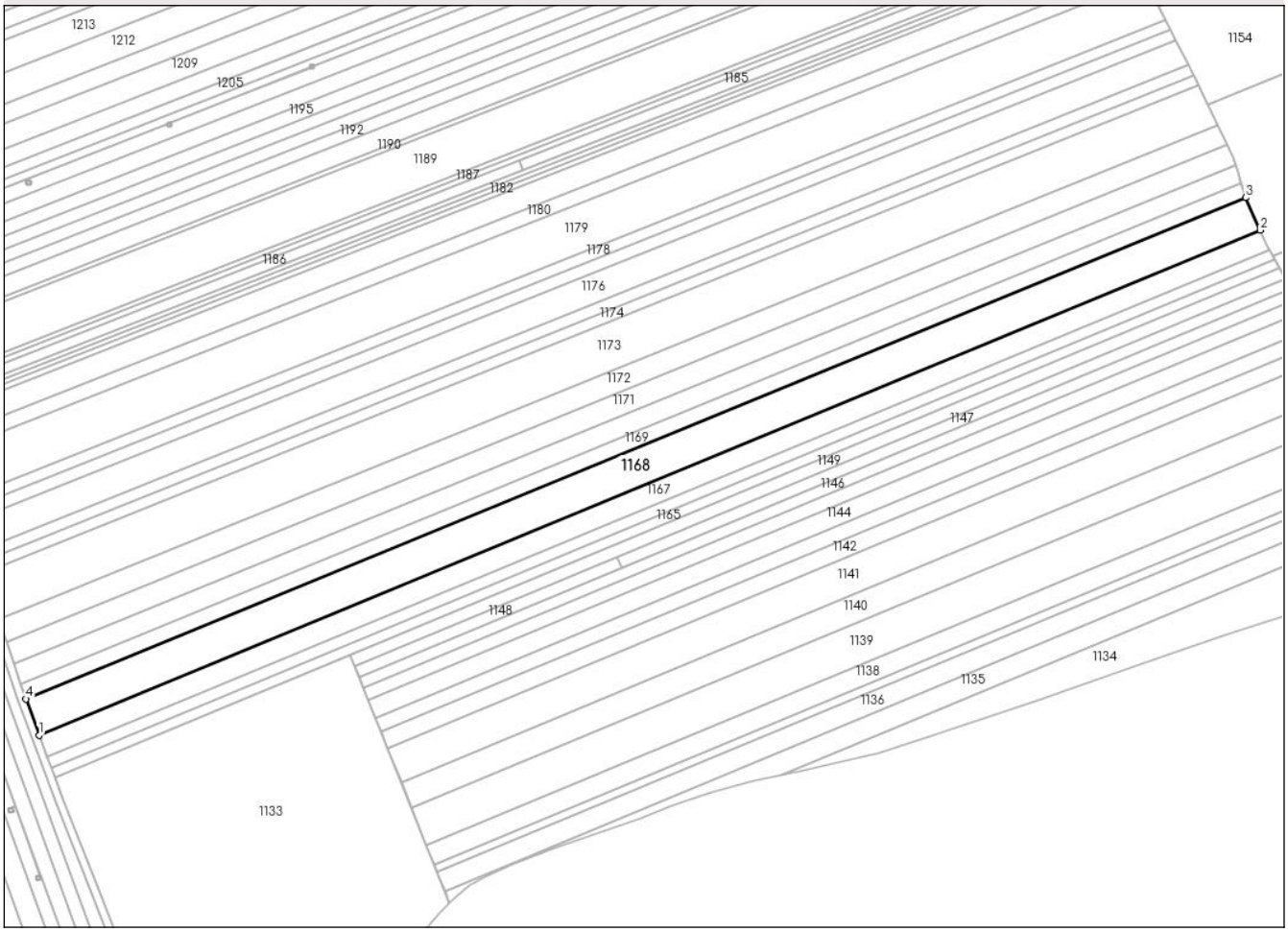

Date referitoare la teren

Crt	Categorie folosință	Intra vilan	Suprafaţa (mp)	Tarla	Parcelă	Nr. topo	Observaţii / Referinţe
1	arabil	NU	9.737	-	277/53	-	
2	arabil	NU	3.263	-	269	-	

Lungime Segmente
1) Valorile lungimilor segmentelor sunt obţinute din proiecţie în plan.

Punct început	X / Y	Punct sfârşit	X / Y	Lungime segment (** (m)
1	639.544,472 695.138,811	2	640.174,179 695.399,016	681.35
2	640.174,179 695.399,016	3	640.166,597 695.415,726	18.35
3	640.166,597 695.415,726	4	639.537,65 695.157,482	679.901
4	639.537,65 695.157,482	1	639.544,472 695.138,811	19.878

Document care conține date cu caracter personal, protejat de prevederile Regulamentului (UE) nr. 679/2016 și Legii 190/2018

** Lungimile segmentelor sunt determinate în planul de proiecţie Stereo 70 şi sunt rotunjite la 1 milimetru.
*** Distanţa dintre puncte este formată din segmente cumulate ce sunt mai mici decât valoarea 1 milimetru.

Document care conține date cu caracter personal, protejat de prevederile Regulamentului (UE) nr. 679/2016 și Legii 190/2018

DATE DESPRE IMOBILUL NR. 1169

Oficiul de Cadastru şi Publicitate Imobiliară BOTOSANI
Biroul de Cadastru şi Publicitate Imobiliară Botosani

A. Partea I. Descrierea imobilului

TEREN Extravilan

Adresa: Jud. Botosani

Nr. Crt	Nr cadastral Nr. topografic	Suprafaţa* (mp)	Observaţii / Referinţe
A1		5.400	Sector cadastral:101 Teren neimprejmuit; Conform TP nr. 6178 terenul este amplasat in parcela cadastrala 277/13

B. Partea II. Proprietari şi acte

Inscrieri privitoare la dreptul de proprietate şi alte drepturi reale		Referinţe
/		
Act Administrativ nr. 6178, din 29/03/1993 emis de CJSDPAT Botosani;		
B1	Intabulare, drept de PROPRIETATE, dobandit prin Reconstituire, cota actuala 1/1	A1
	1) **DASCALU CONSTANTIN**, LIPSA CNP	

C. Partea III. SARCINI .

Inscrieri privind dezmembramintele dreptului de proprietate, drepturi reale de garanţie şi sarcini	Referinţe
NU SUNT	

Document care conține date cu caracter personal, protejat de prevederile Regulamentului (UE) nr. 679/2016 și Legii 190/2018

Anexa Nr. 1 La Partea I

Teren

Nr cadastral	Suprafaţa (mp)*	Observaţii / Referinţe
	5.400	Conform TP nr. 6178 terenul este amplasat in parcela cadastrala 277/13

* Suprafaţa este determinată in planul de proiecţie Stereo 70.

DETALII LINIARE IMOBIL

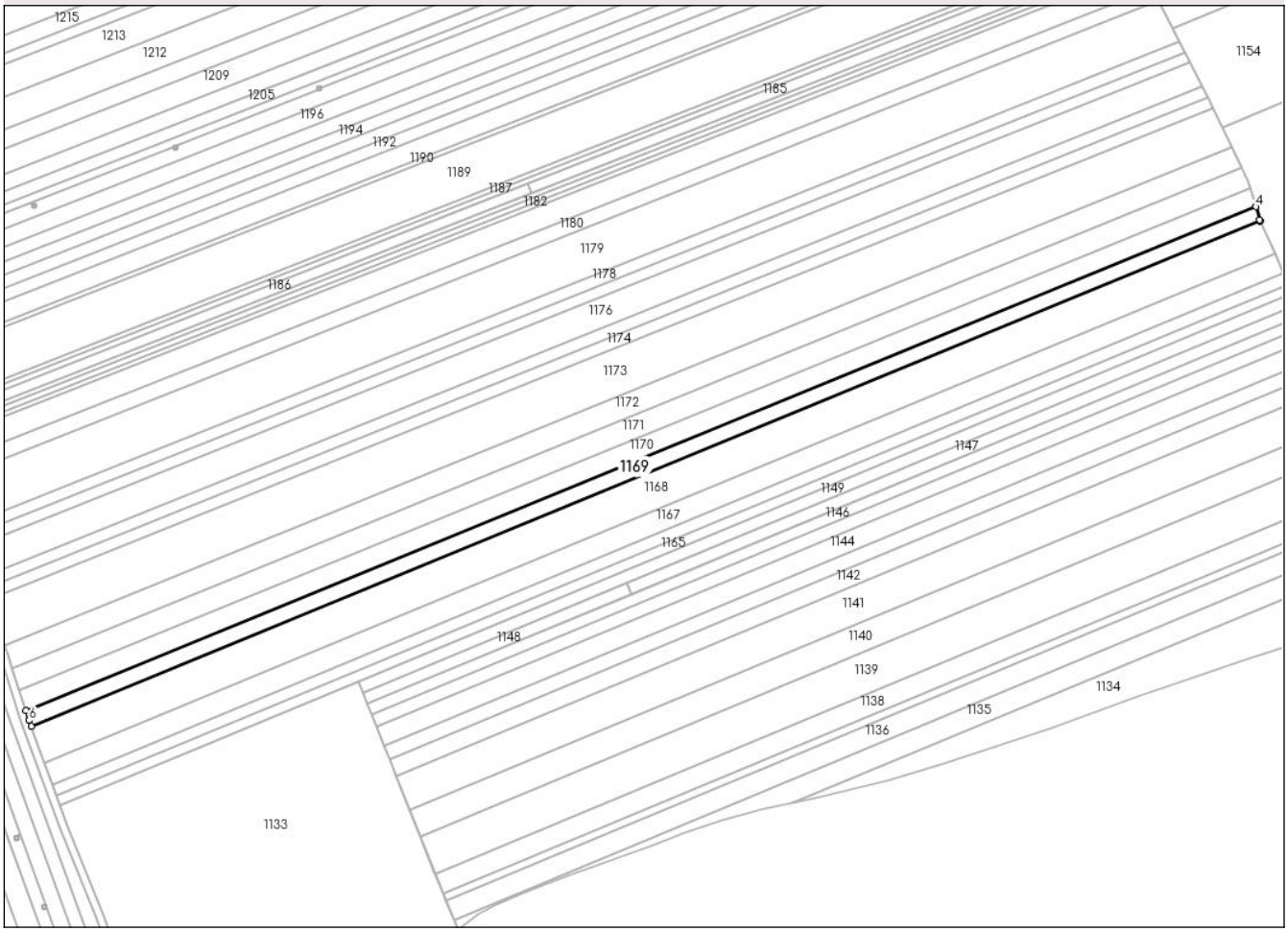

Date referitoare la teren

Crt	Categorie folosință	Intra vilan	Suprafaţa (mp)	Tarla	Parcelă	Nr. topo	Observaţii / Referinţe
1	arabil	NU	4.038	-	277/13	-	
2	arabil	NU	1.362	-	269	-	

Lungime Segmente

1) Valorile lungimilor segmentelor sunt obţinute din proiecţie în plan.

Punct început	X / Y	Punct sfârşit	X / Y	Lungime segment (** (m)
1	639.537,65 695.157,482	2	640.166,597 695.415,726	679.901
2	640.166,597 695.415,726	3	640.166,365 695.416,238	0.562
3	640.166,365 695.416,238	4	640.164,305 695.422,998	7.067
4	640.164,305 695.422,998	5	639.534,953 695.165,331	680.057

Document care conține date cu caracter personal, protejat de prevederile Regulamentului (UE) nr. 679/2016 și Legii 190/2018

Punct început	X / Y	Punct sfârşit	X / Y	Lungime segment (** (m)
5	639.534,953 695.165,331	6	639.536,571 695.160,433	5.158
6	639.536,571 695.160,433	1	639.537,65 695.157,482	3.142

** Lungimile segmentelor sunt determinate în planul de proiecţie Stereo 70 şi sunt rotunjite la 1 milimetru.
*** Distanţa dintre puncte este formată din segmente cumulate ce sunt mai mici decât valoarea 1 milimetru.

Document care conține date cu caracter personal, protejat de prevederile Regulamentului (UE) nr. 679/2016 și Legii 190/2018

DATE DESPRE IMOBILUL NR. 1170

Oficiul de Cadastru şi Publicitate Imobiliară BOTOSANI
Biroul de Cadastru şi Publicitate Imobiliară Botosani

A. Partea I. Descrierea imobilului

TEREN Extravilan

Adresa: Jud. Botosani

Nr. Crt	Nr cadastral Nr. topografic	Suprafaţa* (mp)	Observaţii / Referinţe
A1		7.000	Sector cadastral:101 Teren neimprejmuit; Conform TP nr. 22369 terenul este amplasat in parcela cadastrala 277/22, 277/483 si 283/3

B. Partea II. Proprietari şi acte

Inscrieri privitoare la dreptul de proprietate şi alte drepturi reale		Referinţe
/		
Act Administrativ nr. 22369, din 30/11/1993 emis de CJSDPAT Botosani;		
B1	Intabulare, drept de PROPRIETATE, dobandit prin Reconstituire, cota actuala 1/1	A1
	1) **POPOVICI DUMITRU**, LIPSA CNP	

C. Partea III. SARCINI .

Inscrieri privind dezmembramintele dreptului de proprietate, drepturi reale de garanţie şi sarcini	Referinţe
NU SUNT	

Anexa Nr. 1 La Partea I

Teren

Nr cadastral	Suprafaţa (mp)*	Observaţii / Referinţe
	7.000	Conform TP nr. 22369 terenul este amplasat in parcela cadastrala 277/22, 277/483 si 283/3

* Suprafaţa este determinată in planul de proiecţie Stereo 70.

DETALII LINIARE IMOBIL

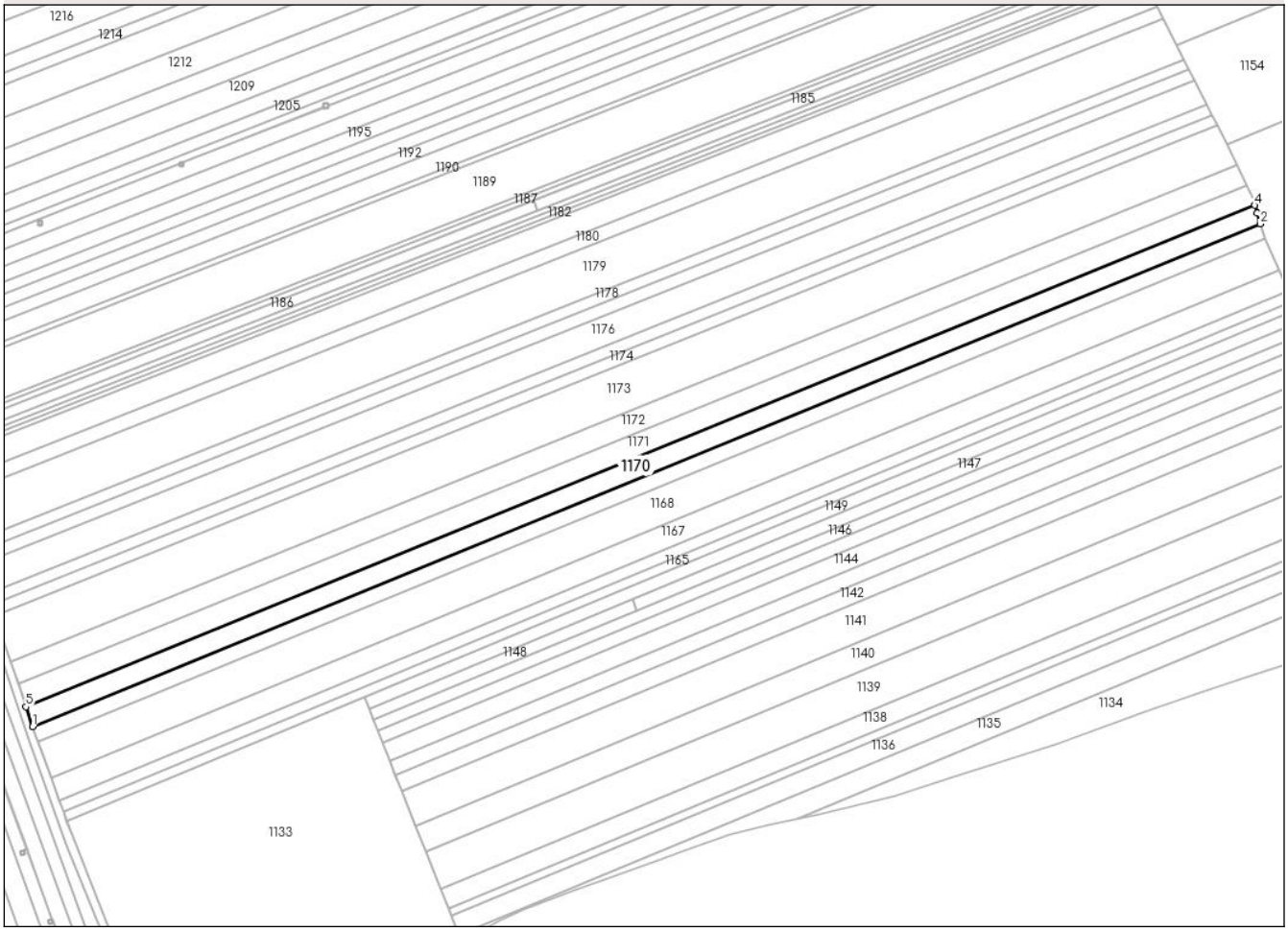

Date referitoare la teren

Crt	Categorie folosință	Intra vilan	Suprafaţa (mp)	Tarla	Parcelă	Nr. topo	Observaţii / Referinţe
1	arabil	NU	1.300	-	277/22	-	
2	arabil	NU	3.943	-	277/483	-	
3	arabil	NU	1.757	-	269	-	

Lungime Segmente

1) Valorile lungimilor segmentelor sunt obţinute din proiecţie în plan.

Punct început	X / Y	Punct sfârşit	X / Y	Lungime segment (** (m)
1	639.534,953 695.165,331	2	640.164,305 695.422,998	680.057
2	640.164,305 695.422,998	3	640.162,599 695.428,6	5.856
3	640.162,599 695.428,6	4	640.161,525 695.432,556	4.1

Document care conține date cu caracter personal, protejat de prevederile Regulamentului (UE) nr. 679/2016 și Legii 190/2018

Punct început	X / Y	Punct sfârşit	X / Y	Lungime segment (** (m)
4	640.161,525 695.432,556	5	639.531,593 695.175,498	680.362
5	639.531,593 695.175,498	1	639.534,953 695.165,331	10.708

** Lungimile segmentelor sunt determinate în planul de proiecţie Stereo 70 şi sunt rotunjite la 1 milimetru.
*** Distanţa dintre puncte este formată din segmente cumulate ce sunt mai mici decât valoarea 1 milimetru.

Document care conține date cu caracter personal, protejat de prevederile Regulamentului (UE) nr. 679/2016 și Legii 190/2018

DATE DESPRE IMOBILUL NR. 1171

Oficiul de Cadastru şi Publicitate Imobiliară BOTOSANI
Biroul de Cadastru şi Publicitate Imobiliară Botosani

A. Partea I. Descrierea imobilului

TEREN Extravilan

Adresa: Jud. Botosani

Nr. Crt	Nr cadastral Nr. topografic	Suprafaţa* (mp)	Observaţii / Referinţe
A1		8.000	Sector cadastral:101 Teren neimprejmuit; Conform TP nr. 22341 terenul este amplasat in parcela cadastrala 277/10

B. Partea II. Proprietari şi acte

Inscrieri privitoare la dreptul de proprietate şi alte drepturi reale		Referinţe
/		
Act Administrativ nr. 22341, din 26/11/1993 emis de CJSDPAT Botosani;		
B1	Intabulare, drept de PROPRIETATE, dobandit prin Reconstituire, cota actuala 1/1	A1
	1) **CHIRILA ERNEST**, LIPSA CNP	

C. Partea III. SARCINI .

Inscrieri privind dezmembramintele dreptului de proprietate, drepturi reale de garanţie şi sarcini	Referinţe
NU SUNT	

Document care conține date cu caracter personal, protejat de prevederile Regulamentului (UE) nr. 679/2016 și Legii 190/2018

Anexa Nr. 1 La Partea I

Teren

Nr cadastral	Suprafaţa (mp)*	Observaţii / Referinţe
	8.000	Conform TP nr. 22341 terenul este amplasat in parcela cadastrala 277/10

* Suprafaţa este determinată in planul de proiecţie Stereo 70.

DETALII LINIARE IMOBIL

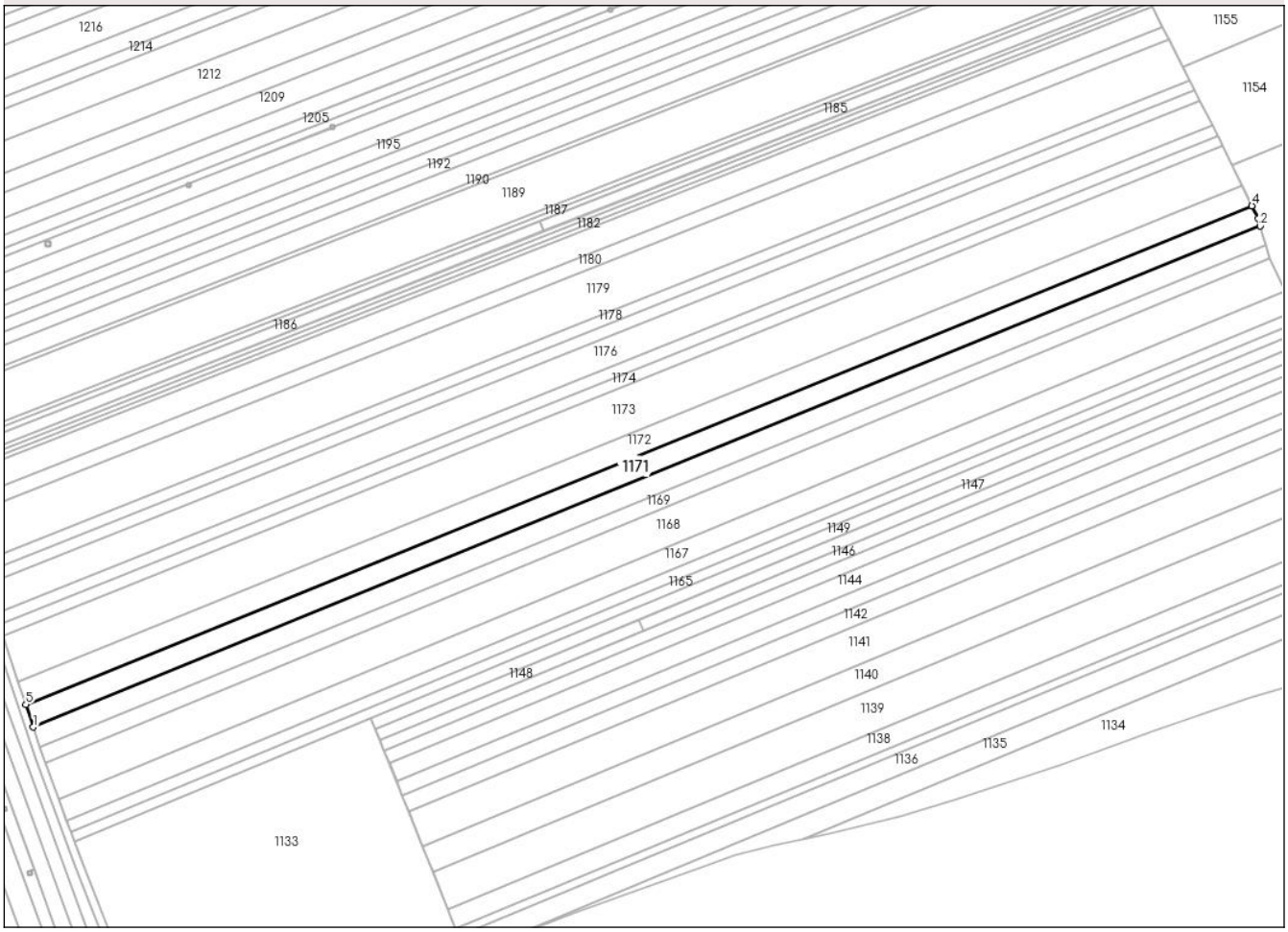

Date referitoare la teren

Crt	Categorie folosință	Intra vilan	Suprafaţa (mp)	Tarla	Parcelă	Nr. topo	Observaţii / Referinţe
1	arabil	NU	5.986	-	277/10	-	
2	arabil	NU	2.014	-	269	-	

Lungime Segmente
1) Valorile lungimilor segmentelor sunt obţinute din proiecţie în plan.

Punct început	X / Y	Punct sfârşit	X / Y	Lungime segment (** (m)
1	639.531,593 695.175,498	2	640.161,525 695.432,556	680.362
2	640.161,525 695.432,556	3	640.160,472 695.436,434	4.018
3	640.160,472 695.436,434	4	640.157,263 695.442,974	7.284
4	640.157,263 695.442,974	5	639.527,734 695.187,174	679.515

Document care conține date cu caracter personal, protejat de prevederile Regulamentului (UE) nr. 679/2016 și Legii 190/2018

Punct început	X / Y	Punct sfârşit	X / Y	Lungime segment (** (m)
5	639.527,734 695.187,174	1	639.531,593 695.175,498	12.297

** Lungimile segmentelor sunt determinate în planul de proiecţie Stereo 70 şi sunt rotunjite la 1 milimetru.
*** Distanţa dintre puncte este formată din segmente cumulate ce sunt mai mici decât valoarea 1 milimetru.

Document care conține date cu caracter personal, protejat de prevederile Regulamentului (UE) nr. 679/2016 și Legii 190/2018

DATE DESPRE IMOBILUL NR. 1172

Oficiul de Cadastru şi Publicitate Imobiliară BOTOSANI
Biroul de Cadastru şi Publicitate Imobiliară Botosani

A. Partea I. Descrierea imobilului

TEREN Extravilan

Adresa: Jud. Botosani

Nr. Crt	Nr cadastral Nr. topografic	Suprafaţa* (mp)	Observaţii / Referinţe
A1		8.000	Sector cadastral:101 Teren neimprejmuit;

B. Partea II. Proprietari şi acte

Inscrieri privitoare la dreptul de proprietate şi alte drepturi reale		Referinţe
/		
Act Administrativ nr. 60169, din 26/09/1995 emis de CJSDPAT Botosani;		
B1	Intabulare, drept de PROPRIETATE, dobandit prin Reconstituire, cota actuala 1/1	A1
	1) **ROTARU EUGEN**, LIPSA CNP	

C. Partea III. SARCINI .

Inscrieri privind dezmembramintele dreptului de proprietate, drepturi reale de garanţie şi sarcini	Referinţe
NU SUNT	

Document care conține date cu caracter personal, protejat de prevederile Regulamentului (UE) nr. 679/2016 și Legii 190/2018

Anexa Nr. 1 La Partea I

Teren

Nr cadastral	Suprafaţa (mp)*	Observaţii / Referinţe
	8.000	

* Suprafaţa este determinată in planul de proiecţie Stereo 70.

DETALII LINIARE IMOBIL

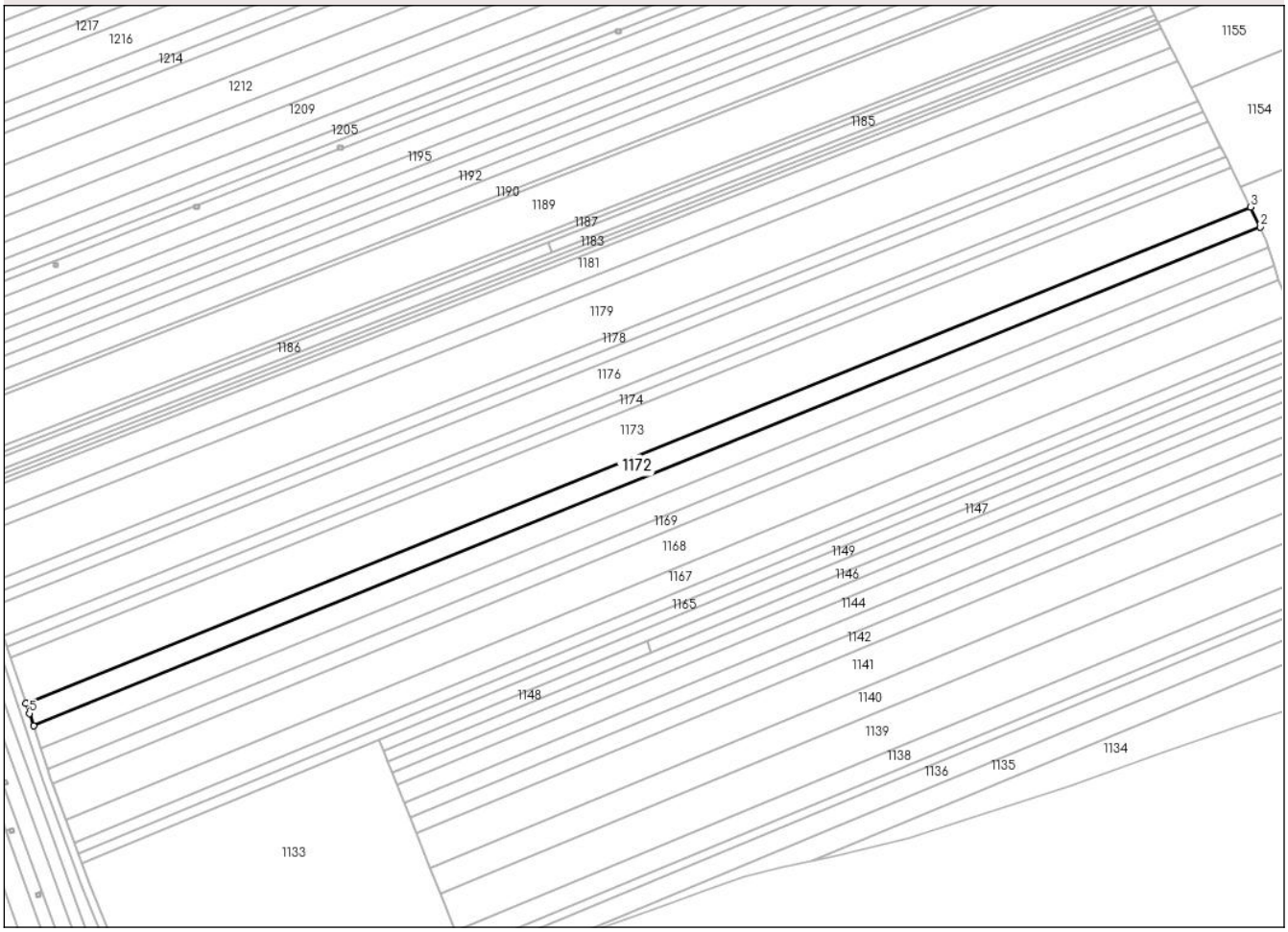

Date referitoare la teren

Crt	Categorie folosință	Intra vilan	Suprafaţa (mp)	Tarla	Parcelă	Nr. topo	Observaţii / Referinţe
1	arabil	NU	6.000	-	277/11	-	
2	arabil	NU	2.000	-	269/11	-	

Lungime Segmente

1) Valorile lungimilor segmentelor sunt obţinute din proiecţie în plan.

Punct început	X / Y	Punct sfârşit	X / Y	Lungime segment (** (m)
1	639.527,734 695.187,174	2	640.157,263 695.442,974	679.515
2	640.157,263 695.442,974	3	640.152,229 695.453,235	11.43
3	640.152,229 695.453,235	4	639.523,851 695.198,735	677.959
4	639.523,851 695.198,735	5	639.525,62 695.193,573	5.456

Document care conține date cu caracter personal, protejat de prevederile Regulamentului (UE) nr. 679/2016 și Legii 190/2018

Punct început	X / Y	Punct sfârşit	X / Y	Lungime segment (** (m)
5	639.525,62 695.193,573	1	639.527,734 695.187,174	6.739

** Lungimile segmentelor sunt determinate în planul de proiecţie Stereo 70 şi sunt rotunjite la 1 milimetru.
*** Distanţa dintre puncte este formată din segmente cumulate ce sunt mai mici decât valoarea 1 milimetru.

Document care conține date cu caracter personal, protejat de prevederile Regulamentului (UE) nr. 679/2016 și Legii 190/2018

DATE DESPRE IMOBILUL NR. 1173

Oficiul de Cadastru şi Publicitate Imobiliară BOTOSANI
Biroul de Cadastru şi Publicitate Imobiliară Botosani

A. Partea I. Descrierea imobilului

TEREN Extravilan

Adresa: Jud. Botosani

Nr. Crt	Nr cadastral Nr. topografic	Suprafaţa* (mp)	Observaţii / Referinţe
A1		16.000	Sector cadastral:101 Teren neimprejmuit; Conform TP nr. 22280 terenul este amplasat in parcela cadastrala 277/9

B. Partea II. Proprietari şi acte

Inscrieri privitoare la dreptul de proprietate şi alte drepturi reale		Referinţe
/		
Act Administrativ nr. 22280, din 16/09/1993 emis de CJSDPAT Botosani;		
B1	Intabulare, drept de PROPRIETATE, dobandit prin Reconstituire, cota actuala 1/1	A1
	1) **MOROSANU MIHAI**, LIPSA CNP 2) **MOROSANU PETRU**, LIPSA CNP 3) **MOROSANU SAVA**, LIPSA CNP 4) **VIZITIU S MARIA**, LIPSA CNP	

C. Partea III. SARCINI .

Inscrieri privind dezmembramintele dreptului de proprietate, drepturi reale de garanţie şi sarcini	Referinţe
NU SUNT	

Anexa Nr. 1 La Partea I

Teren

Nr cadastral	Suprafaţa (mp)*	Observaţii / Referinţe
	16.000	Conform TP nr. 22280 terenul este amplasat in parcela cadastrala 277/9

* Suprafaţa este determinată in planul de proiecţie Stereo 70.

DETALII LINIARE IMOBIL

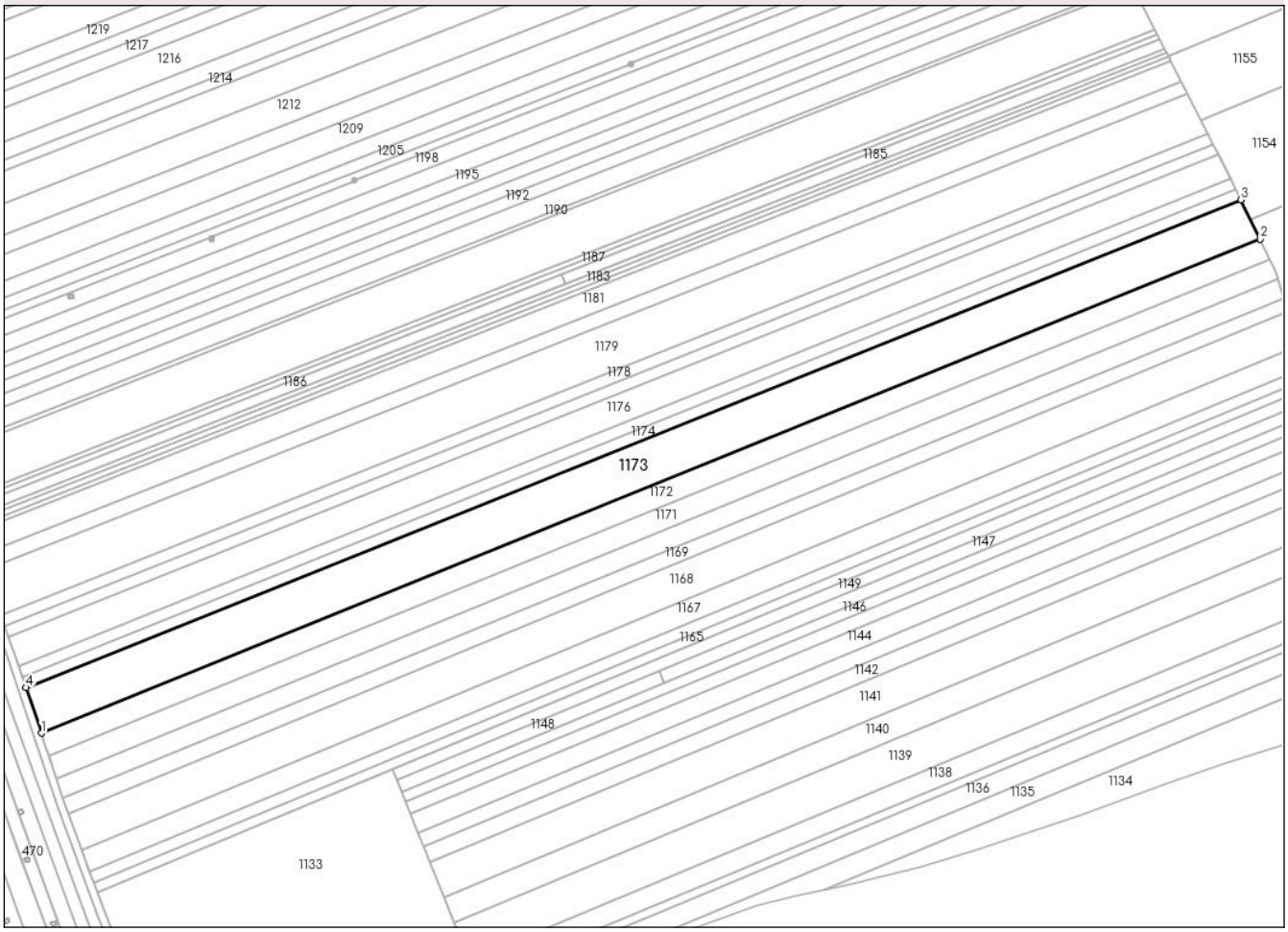

Date referitoare la teren

Crt	Categorie folosință	Intra vilan	Suprafaţa (mp)	Tarla	Parcelă	Nr. topo	Observaţii / Referinţe
1	arabil	NU	11.943	-	277/9	-	
2	arabil	NU	4.057	-	269	-	

Lungime Segmente

1) Valorile lungimilor segmentelor sunt obţinute din proiecţie în plan.

Punct început	X / Y	Punct sfârşit	X / Y	Lungime segment (** (m)
1	639.523,851 695.198,735	2	640.152,229 695.453,235	677.959
2	640.152,229 695.453,235	3	640.142,273 695.473,526	22.602
3	640.142,273 695.473,526	4	639.515,815 695.222,193	674.995
4	639.515,815 695.222,193	1	639.523,851 695.198,735	24.797

Document care conține date cu caracter personal, protejat de prevederile Regulamentului (UE) nr. 679/2016 și Legii 190/2018

** Lungimile segmentelor sunt determinate în planul de proiecţie Stereo 70 şi sunt rotunjite la 1 milimetru.
*** Distanţa dintre puncte este formată din segmente cumulate ce sunt mai mici decât valoarea 1 milimetru.

Document care conține date cu caracter personal, protejat de prevederile Regulamentului (UE) nr. 679/2016 și Legii 190/2018

DATE DESPRE IMOBILUL NR. 1174

Oficiul de Cadastru şi Publicitate Imobiliară BOTOSANI
Biroul de Cadastru şi Publicitate Imobiliară Botosani

A. Partea I. Descrierea imobilului

TEREN Extravilan

Adresa: Jud. Botosani

Nr. Crt	Nr cadastral Nr. topografic	Suprafaţa* (mp)	Observaţii / Referinţe
A1		4.000	Sector cadastral:101 Teren neimprejmuit; Conform TP nr. 107049 terenul este amplasat in parcela cadastrala 277/60

B. Partea II. Proprietari şi acte

Inscrieri privitoare la dreptul de proprietate şi alte drepturi reale		Referinţe
/		
Act Administrativ nr. 107049, din 28/06/2002 emis de CJSDPAT Botosani;		
B1	Intabulare, drept de PROPRIETATE, dobandit prin Reconstituire, cota actuala 1/1	A1
	1) **SIMIONICA ANETA**, LIPSA CNP 2) **IACOB CONSTANTIN**, LIPSA CNP 3) **IACOB VASILE**, LIPSA CNP 4) **DRISCU ANTONETA**, LIPSA CNP 5) **RABA MARIA**, LIPSA CNP	

C. Partea III. SARCINI .

Inscrieri privind dezmembramintele dreptului de proprietate, drepturi reale de garanţie şi sarcini	Referinţe
NU SUNT	

Document care conține date cu caracter personal, protejat de prevederile Regulamentului (UE) nr. 679/2016 și Legii 190/2018

Anexa Nr. 1 La Partea I

Teren

Nr cadastral	Suprafaţa (mp)*	Observaţii / Referinţe
	4.000	Conform TP nr. 107049 terenul este amplasat in parcela cadastrala 277/60

* Suprafaţa este determinată in planul de proiecţie Stereo 70.

DETALII LINIARE IMOBIL

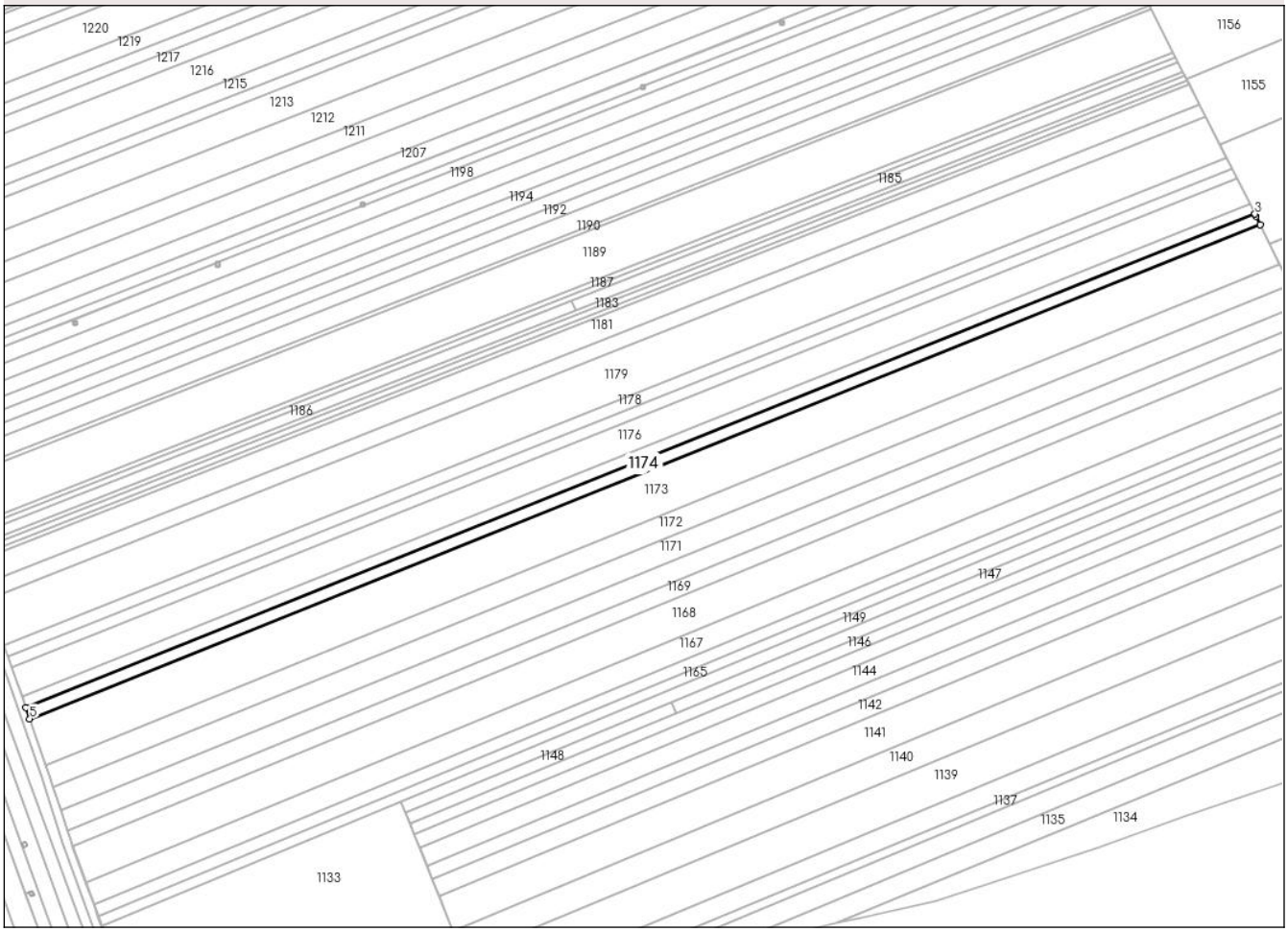

Date referitoare la teren

Crt	Categorie folosință	Intra vilan	Suprafaţa (mp)	Tarla	Parcelă	Nr. topo	Observaţii / Referinţe
1	arabil	NU	3.018	-	277/60	-	
2	arabil	NU	982	-	269	-	

Lungime Segmente
1) Valorile lungimilor segmentelor sunt obţinute din proiecţie în plan.

Punct început	X / Y	Punct sfârşit	X / Y	Lungime segment (** (m)
1	640.142,273 695.473,526	2	640.140,174 695.477,805	4.766
2	640.140,174 695.477,805	3	640.139,64 695.478,859	1.181
3	640.139,64 695.478,859	4	639.513,89 695.227,81	674.231
4	639.513,89 695.227,81	5	639.515,815 695.222,193	5.937

Document care conține date cu caracter personal, protejat de prevederile Regulamentului (UE) nr. 679/2016 și Legii 190/2018

Punct început	X / Y	Punct sfârşit	X / Y	Lungime segment (** (m)
5	639.515,815 695.222,193	1	640.142,273 695.473,526	674.995

** Lungimile segmentelor sunt determinate în planul de proiecţie Stereo 70 şi sunt rotunjite la 1 milimetru.
*** Distanţa dintre puncte este formată din segmente cumulate ce sunt mai mici decât valoarea 1 milimetru.

Document care conține date cu caracter personal, protejat de prevederile Regulamentului (UE) nr. 679/2016 și Legii 190/2018

DATE DESPRE IMOBILUL NR. 1175

Oficiul de Cadastru şi Publicitate Imobiliară BOTOSANI
Biroul de Cadastru şi Publicitate Imobiliară Botosani

A. Partea I. Descrierea imobilului

TEREN Extravilan

Adresa: Jud. Botosani

Nr. Crt	Nr cadastral Nr. topografic	Suprafaţa* (mp)	Observaţii / Referinţe
A1		4.000	Sector cadastral:101 Teren neimprejmuit; Conform TP nr. 22342 terenul este amplasat in parcela cadastrala 277/14

B. Partea II. Proprietari şi acte

Inscrieri privitoare la dreptul de proprietate şi alte drepturi reale		Referinţe
/		
Act Administrativ nr. 22342, din 26/11/1993 emis de CJSDPAT Botosani;		
B1	Intabulare, drept de PROPRIETATE, dobandit prin Reconstituire, cota actuala 1/1	A1
	1) **DRISCU GHEORGHINA**, LIPSA CNP	

C. Partea III. SARCINI .

Inscrieri privind dezmembramintele dreptului de proprietate, drepturi reale de garanţie şi sarcini	Referinţe
NU SUNT	

Document care conține date cu caracter personal, protejat de prevederile Regulamentului (UE) nr. 679/2016 și Legii 190/2018

Anexa Nr. 1 La Partea I

Teren

Nr cadastral	Suprafaţa (mp)*	Observaţii / Referinţe
	4.000	Conform TP nr. 22342 terenul este amplasat in parcela cadastrala 277/14

* Suprafaţa este determinată in planul de proiecţie Stereo 70.

DETALII LINIARE IMOBIL

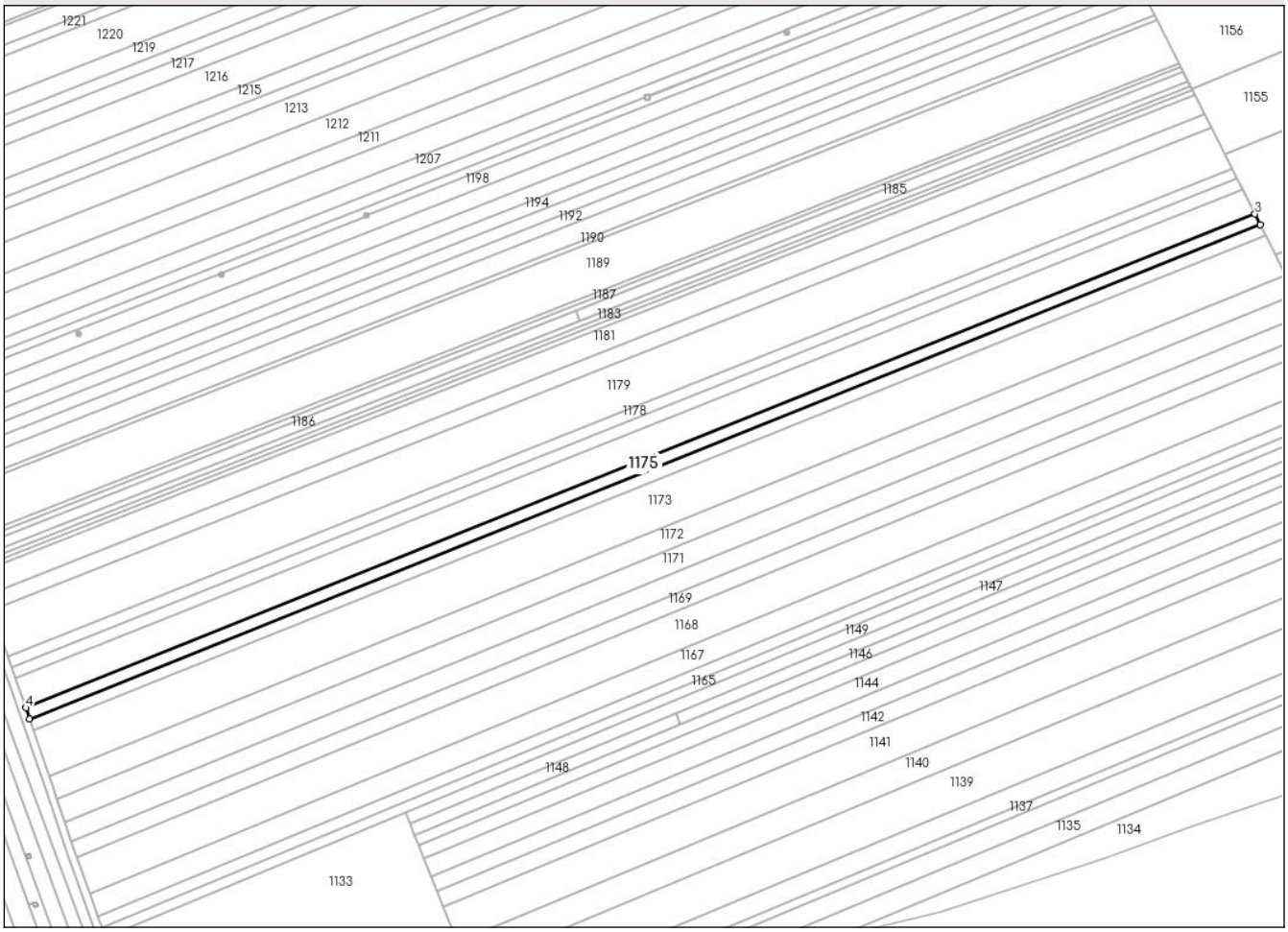

Date referitoare la teren

Crt	Categorie folosință	Intra vilan	Suprafaţa (mp)	Tarla	Parcelă	Nr. topo	Observaţii / Referinţe
1	arabil	NU	3.017	-	277/14	-	
2	arabil	NU	983	-	269	-	

Lungime Segmente

1) Valorile lungimilor segmentelor sunt obţinute din proiecţie în plan.

Punct început	X / Y	Punct sfârşit	X / Y	Lungime segment (** (m)
1	639.513,89 695.227,81	2	640.139,64 695.478,859	674.231
2	640.139,64 695.478,859	3	640.136,946 695.484,174	5.959
3	640.136,946 695.484,174	4	639.511,964 695.233,433	673.404
4	639.511,964 695.233,433	1	639.513,89 695.227,81	5.944

Document care conține date cu caracter personal, protejat de prevederile Regulamentului (UE) nr. 679/2016 și Legii 190/2018

** Lungimile segmentelor sunt determinate în planul de proiecţie Stereo 70 şi sunt rotunjite la 1 milimetru.
*** Distanţa dintre puncte este formată din segmente cumulate ce sunt mai mici decât valoarea 1 milimetru.

Document care conține date cu caracter personal, protejat de prevederile Regulamentului (UE) nr. 679/2016 și Legii 190/2018

DATE DESPRE IMOBILUL NR. 1176

Oficiul de Cadastru şi Publicitate Imobiliară BOTOSANI
Biroul de Cadastru şi Publicitate Imobiliară Botosani

A. Partea I. Descrierea imobilului

TEREN Extravilan

Adresa: Jud. Botosani

Nr. Crt	Nr cadastral Nr. topografic	Suprafaţa* (mp)	Observaţii / Referinţe
A1		10.000	Sector cadastral:101 Teren neimprejmuit; Conform TP nr. 6179 terenul este amplasat in parcela cadastrala 277/20

B. Partea II. Proprietari şi acte

Inscrieri privitoare la dreptul de proprietate şi alte drepturi reale		Referinţe
/		
Act Administrativ nr. 6179, din 29/03/1993 emis de CJSDPAT Botosani;		
B1	Intabulare, drept de PROPRIETATE, dobandit prin Reconstituire, cota actuala 1/1	A1
	1) **TIMISAG MIHAI**, LIPSA CNP	

C. Partea III. SARCINI .

Inscrieri privind dezmembramintele dreptului de proprietate, drepturi reale de garanţie şi sarcini	Referinţe
NU SUNT	

Anexa Nr. 1 La Partea I

Teren

Nr cadastral	Suprafaţa (mp)*	Observaţii / Referinţe
	10.000	Conform TP nr. 6179 terenul este amplasat in parcela cadastrala 277/20

* Suprafaţa este determinată in planul de proiecţie Stereo 70.

DETALII LINIARE IMOBIL

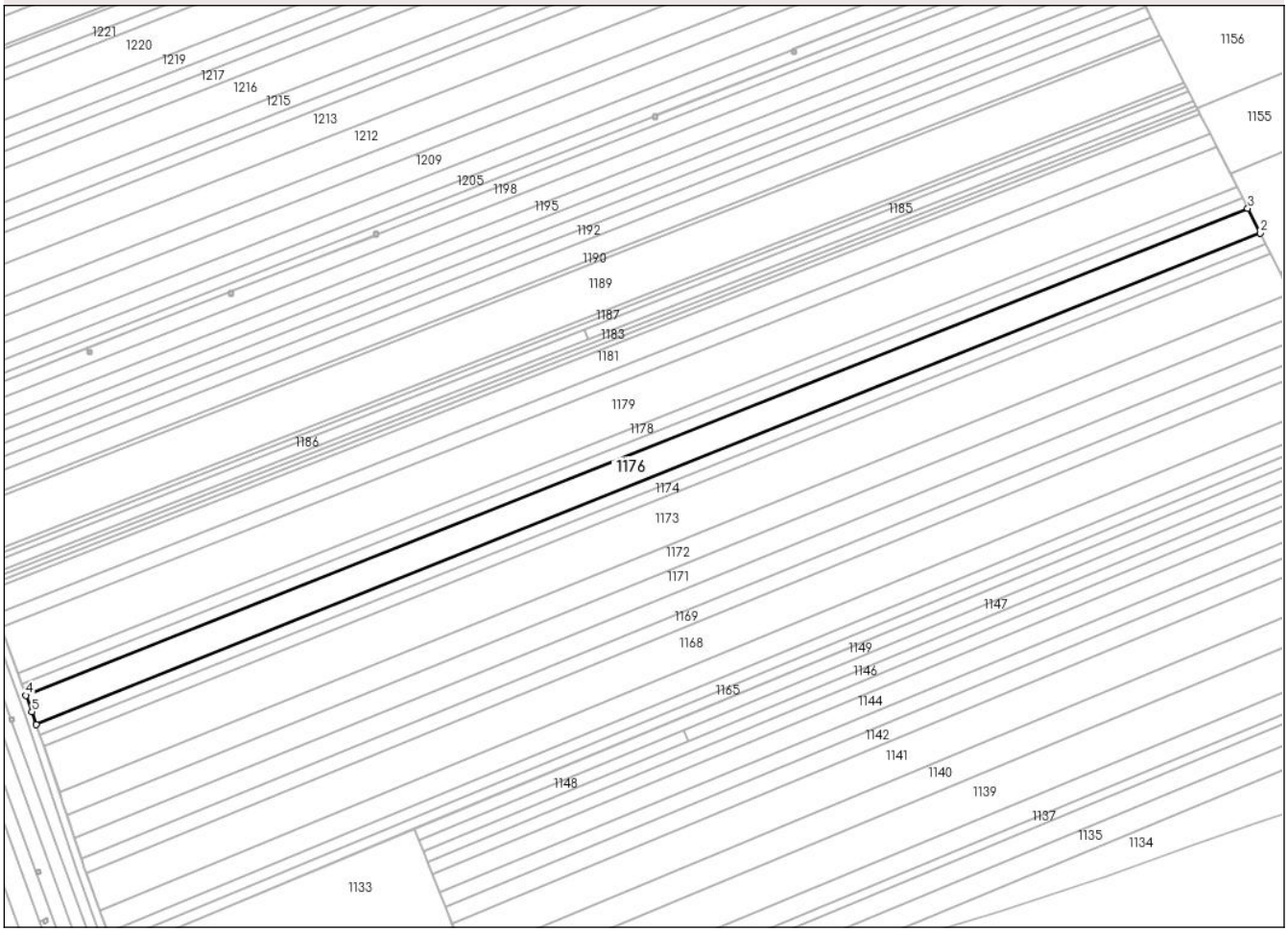

Date referitoare la teren

Crt	Categorie folosință	Intra vilan	Suprafaţa (mp)	Tarla	Parcelă	Nr. topo	Observaţii / Referinţe
1	arabil	NU	7.426	-	277/20	-	
2	arabil	NU	2.574	-	269	-	

Lungime Segmente

1) Valorile lungimilor segmentelor sunt obţinute din proiecţie în plan.

Punct început	X / Y	Punct sfârşit	X / Y	Lungime segment (** (m)
1	639.511,964 695.233,433	2	640.136,946 695.484,174	673.404
2	640.136,946 695.484,174	3	640.130,598 695.496,7	14.042
3	640.130,598 695.496,7	4	639.506,698 695.248,296	671.532
4	639.506,698 695.248,296	5	639.509,716 695.239,995	8.833

Document care conține date cu caracter personal, protejat de prevederile Regulamentului (UE) nr. 679/2016 și Legii 190/2018

Punct început	X / Y	Punct sfârşit	X / Y	Lungime segment (** (m)
5	639.509,716 695.239,995	1	639.511,964 695.233,433	6.936

** Lungimile segmentelor sunt determinate în planul de proiecţie Stereo 70 şi sunt rotunjite la 1 milimetru.
*** Distanţa dintre puncte este formată din segmente cumulate ce sunt mai mici decât valoarea 1 milimetru.

Document care conține date cu caracter personal, protejat de prevederile Regulamentului (UE) nr. 679/2016 și Legii 190/2018

DATE DESPRE IMOBILUL NR. 1177

Oficiul de Cadastru şi Publicitate Imobiliară BOTOSANI
Biroul de Cadastru şi Publicitate Imobiliară Botosani

A. Partea I. Descrierea imobilului

TEREN Extravilan

Adresa: Jud. Botosani

Nr. Crt	Nr cadastral Nr. topografic	Suprafaţa* (mp)	Observaţii / Referinţe
A1		4.000	Sector cadastral:101 Teren neimprejmuit; Conform TP nr. 22306 terenul este amplasat in parcela cadastrala 277/30

B. Partea II. Proprietari şi acte

Inscrieri privitoare la dreptul de proprietate şi alte drepturi reale		Referinţe
/		
Act Administrativ nr. 22306, din 03/11/1993 emis de CJSDPAT Botosani;		
B1	Intabulare, drept de PROPRIETATE, dobandit prin Reconstituire, cota actuala 1/1	A1
	1) **GRADINARU T ELENA**, LIPSA CNP	

C. Partea III. SARCINI .

Inscrieri privind dezmembramintele dreptului de proprietate, drepturi reale de garanţie şi sarcini	Referinţe
NU SUNT	

Document care conține date cu caracter personal, protejat de prevederile Regulamentului (UE) nr. 679/2016 și Legii 190/2018

Anexa Nr. 1 La Partea I

Teren

Nr cadastral	Suprafaţa (mp)*	Observaţii / Referinţe
	4.000	Conform TP nr. 22306 terenul este amplasat in parcela cadastrala 277/30

* Suprafaţa este determinată in planul de proiecţie Stereo 70.

DETALII LINIARE IMOBIL

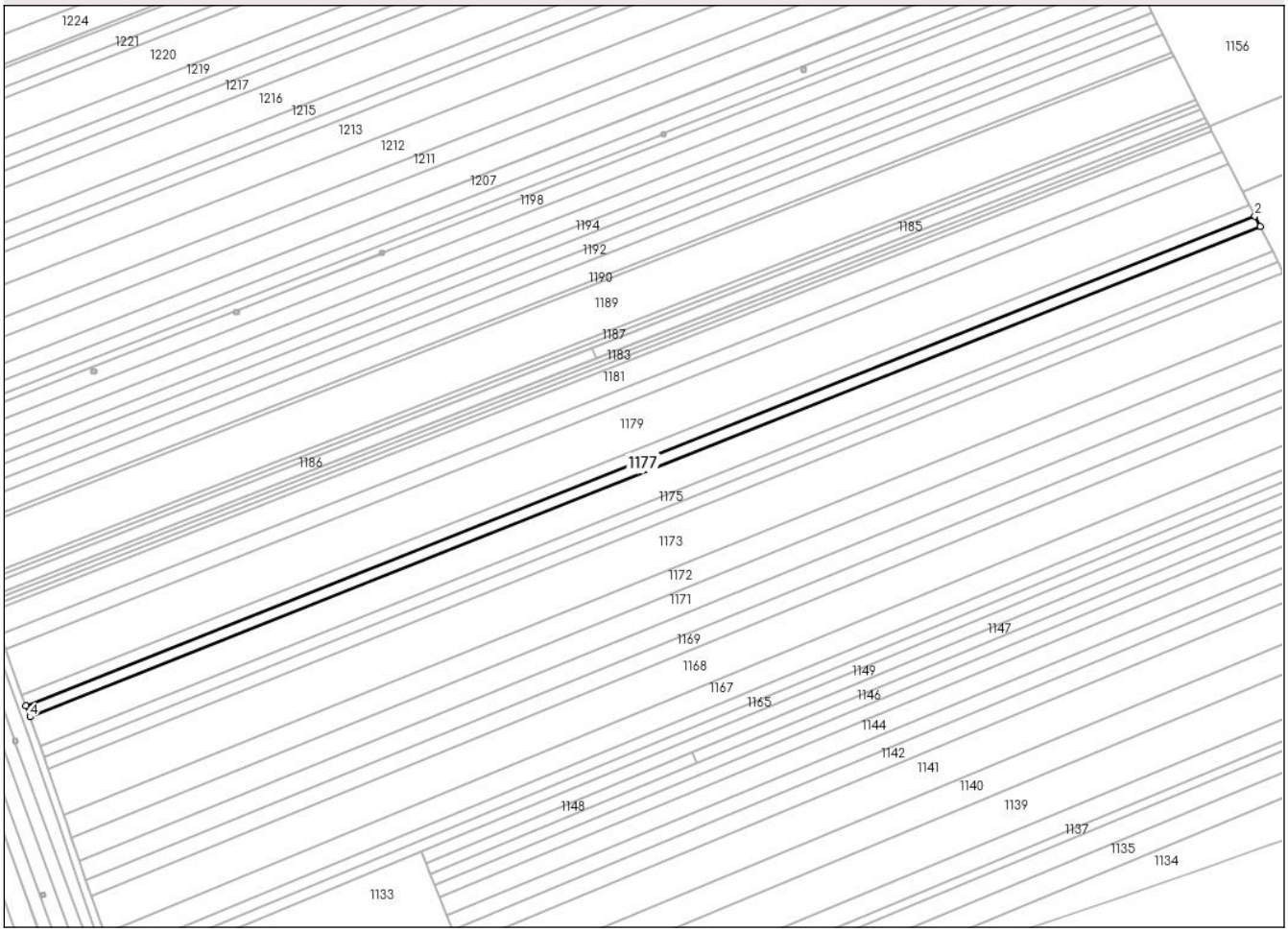

Date referitoare la teren

Crt	Categorie folosință	Intra vilan	Suprafaţa (mp)	Tarla	Parcelă	Nr. topo	Observaţii / Referinţe
1	arabil	NU	3.012	-	277/30	-	
2	arabil	NU	988	-	269	-	

Lungime Segmente
1) Valorile lungimilor segmentelor sunt obţinute din proiecţie în plan.

Punct început	X / Y	Punct sfârşit	X / Y	Lungime segment (** (m)
1	640.130,598 695.496,7	2	640.127,893 695.502,037	5.984
2	640.127,893 695.502,037	3	639.504,66 695.253,9	670.813
3	639.504,66 695.253,9	4	639.506,698 695.248,296	5.962
4	639.506,698 695.248,296	1	640.130,598 695.496,7	671.532

Document care conține date cu caracter personal, protejat de prevederile Regulamentului (UE) nr. 679/2016 și Legii 190/2018

** Lungimile segmentelor sunt determinate în planul de proiecţie Stereo 70 şi sunt rotunjite la 1 milimetru.
*** Distanţa dintre puncte este formată din segmente cumulate ce sunt mai mici decât valoarea 1 milimetru.

Document care conține date cu caracter personal, protejat de prevederile Regulamentului (UE) nr. 679/2016 și Legii 190/2018

DATE DESPRE IMOBILUL NR. 1178

Oficiul de Cadastru şi Publicitate Imobiliară BOTOSANI
Biroul de Cadastru şi Publicitate Imobiliară Botosani

A. Partea I. Descrierea imobilului

TEREN Extravilan

Adresa: Jud. Botosani

Nr. Crt	Nr cadastral Nr. topografic	Suprafaţa* (mp)	Observaţii / Referinţe
A1		4.000	Sector cadastral:101 Teren neimprejmuit; Conform TP nr. 6126 terenul este amplasat in parcela cadastrala 277/21

B. Partea II. Proprietari şi acte

Inscrieri privitoare la dreptul de proprietate şi alte drepturi reale		Referinţe
/		
Act Administrativ nr. 6126, din 22/03/1993 emis de CJSDPAT Botosani;		
B1	Intabulare, drept de PROPRIETATE, dobandit prin Reconstituire, cota actuala 1/1	A1
	1) **IFTIMIE I MIHAI**, LIPSA CNP	

C. Partea III. SARCINI .

Inscrieri privind dezmembramintele dreptului de proprietate, drepturi reale de garanţie şi sarcini	Referinţe
NU SUNT	

Document care conține date cu caracter personal, protejat de prevederile Regulamentului (UE) nr. 679/2016 și Legii 190/2018

Anexa Nr. 1 La Partea I

Teren

Nr cadastral	Suprafaţa (mp)*	Observaţii / Referinţe
	4.000	Conform TP nr. 6126 terenul este amplasat in parcela cadastrala 277/21

* Suprafaţa este determinată in planul de proiecţie Stereo 70.

DETALII LINIARE IMOBIL

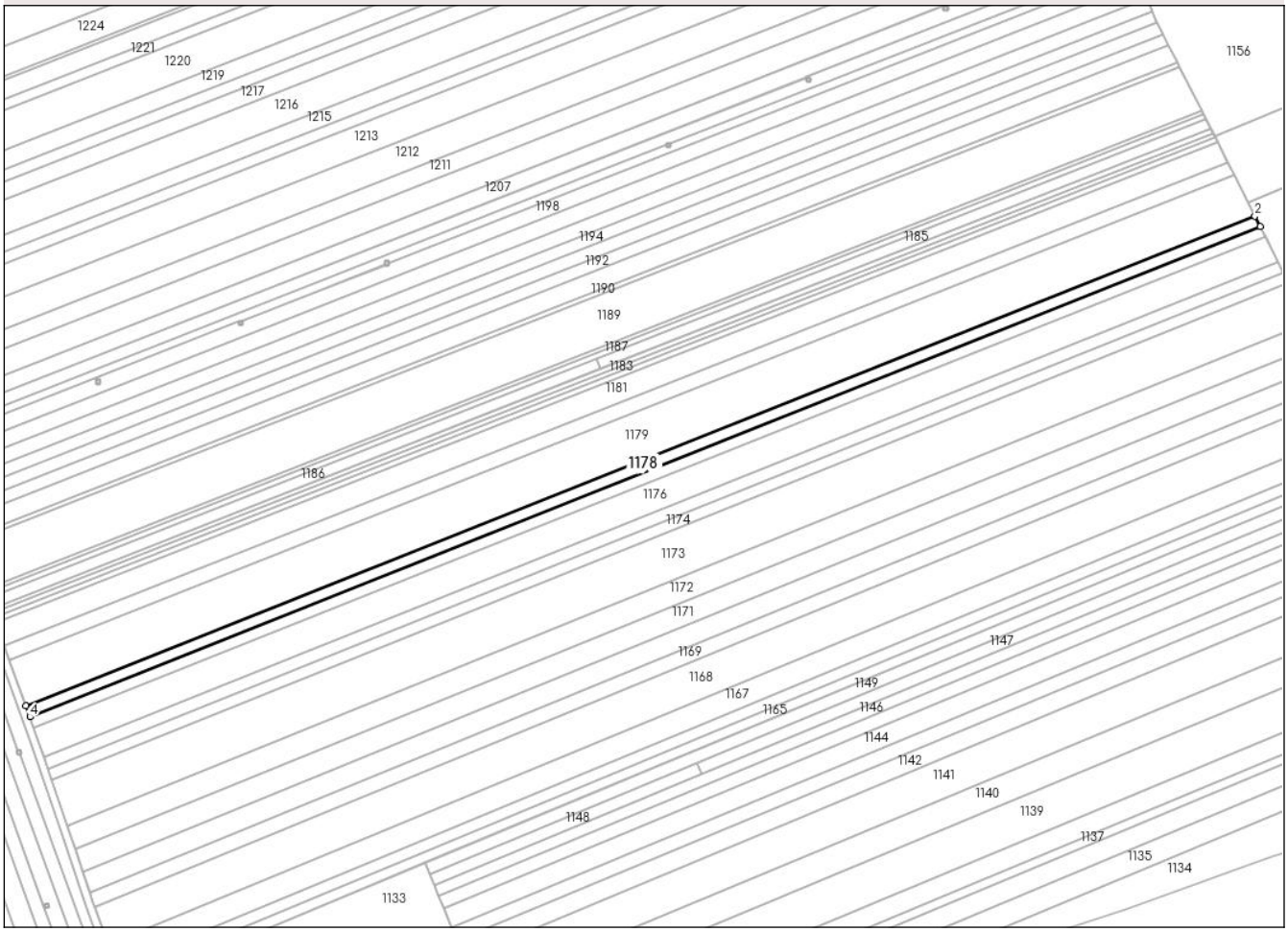

Date referitoare la teren

Crt	Categorie folosință	Intra vilan	Suprafaţa (mp)	Tarla	Parcelă	Nr. topo	Observaţii / Referinţe
1	arabil	NU	3.010	-	277/21	-	
2	arabil	NU	990	-	269	-	

Lungime Segmente

1) Valorile lungimilor segmentelor sunt obţinute din proiecţie în plan.

Punct început	X / Y	Punct sfârşit	X / Y	Lungime segment (** (m)
1	640.127,893 695.502,037	2	640.125,185 695.507,381	5.99
2	640.125,185 695.507,381	3	639.502,621 695.259,509	670.094
3	639.502,621 695.259,509	4	639.504,66 695.253,9	5.969
4	639.504,66 695.253,9	1	640.127,893 695.502,037	670.813

Document care conține date cu caracter personal, protejat de prevederile Regulamentului (UE) nr. 679/2016 și Legii 190/2018

** Lungimile segmentelor sunt determinate în planul de proiecţie Stereo 70 şi sunt rotunjite la 1 milimetru.
*** Distanţa dintre puncte este formată din segmente cumulate ce sunt mai mici decât valoarea 1 milimetru.

Document care conține date cu caracter personal, protejat de prevederile Regulamentului (UE) nr. 679/2016 și Legii 190/2018

DATE DESPRE IMOBILUL NR. 1179

Oficiul de Cadastru şi Publicitate Imobiliară BOTOSANI
Biroul de Cadastru şi Publicitate Imobiliară Botosani

A. Partea I. Descrierea imobilului

TEREN Extravilan

Adresa: Jud. Botosani

Nr. Crt	Nr cadastral Nr. topografic	Suprafaţa* (mp)	Observaţii / Referinţe
A1		16.000	Sector cadastral:101 Teren neimprejmuit; Conform TP nr. 16541 terenul este amplasat in parcela cadastrala 277/21

B. Partea II. Proprietari şi acte

Inscrieri privitoare la dreptul de proprietate şi alte drepturi reale		Referinţe
/		
Act Administrativ nr. 16541, din 03/06/1993 emis de CJSDPAT Botosani;		
B1	Intabulare, drept de PROPRIETATE, dobandit prin Reconstituire, cota actuala 1/1	A1
	1) **CALIMANDRUC D ION**, LIPSA CNP	

C. Partea III. SARCINI .

Inscrieri privind dezmembramintele dreptului de proprietate, drepturi reale de garanţie şi sarcini	Referinţe
NU SUNT	

Document care conține date cu caracter personal, protejat de prevederile Regulamentului (UE) nr. 679/2016 și Legii 190/2018

Anexa Nr. 1 La Partea I

Teren

Nr cadastral	Suprafaţa (mp)*	Observaţii / Referinţe
	16.000	Conform TP nr. 16541 terenul este amplasat in parcela cadastrala 277/21

* Suprafaţa este determinată in planul de proiecţie Stereo 70.

DETALII LINIARE IMOBIL

Date referitoare la teren

Crt	Categorie folosință	Intra vilan	Suprafaţa (mp)	Tarla	Parcelă	Nr. topo	Observaţii / Referinţe
1	arabil	NU	11.931	-	277/21	-	
2	arabil	NU	4.069	-	269	-	

Lungime Segmente

1) Valorile lungimilor segmentelor sunt obţinute din proiecţie în plan.

Punct început	X / Y	Punct sfârşit	X / Y	Lungime segment (** (m)
1	639.502,621 695.259,509	2	640.125,185 695.507,381	670.094
2	640.125,185 695.507,381	3	640.114,658 695.528,153	23.287
3	640.114,658 695.528,153	4	639.494,189 695.282,7	667.254
4	639.494,189 695.282,7	1	639.502,621 695.259,509	24.676

Document care conține date cu caracter personal, protejat de prevederile Regulamentului (UE) nr. 679/2016 și Legii 190/2018

** Lungimile segmentelor sunt determinate în planul de proiecţie Stereo 70 şi sunt rotunjite la 1 milimetru.
*** Distanţa dintre puncte este formată din segmente cumulate ce sunt mai mici decât valoarea 1 milimetru.

Document care conține date cu caracter personal, protejat de prevederile Regulamentului (UE) nr. 679/2016 și Legii 190/2018

DATE DESPRE IMOBILUL NR. 1180

Oficiul de Cadastru şi Publicitate Imobiliară BOTOSANI
Biroul de Cadastru şi Publicitate Imobiliară Botosani

A. Partea I. Descrierea imobilului

TEREN Extravilan

Adresa: Jud. Botosani

Nr. Crt	Nr cadastral Nr. topografic	Suprafaţa* (mp)	Observaţii / Referinţe
A1		5.000	Sector cadastral:101 Teren neimprejmuit; Conform TP nr. 25757 terenul este amplasat in parcela cadastrala 277/44

B. Partea II. Proprietari şi acte

Inscrieri privitoare la dreptul de proprietate şi alte drepturi reale		Referinţe
/		
Act Administrativ nr. 25757, din 03/02/1994 emis de CJSDPAT Botosani;		
B1	Intabulare, drept de PROPRIETATE, dobandit prin Reconstituire, cota actuala 1/1	A1
	1) **OBADA PETRU**, LIPSA CNP	

C. Partea III. SARCINI .

Inscrieri privind dezmembramintele dreptului de proprietate, drepturi reale de garanţie şi sarcini	Referinţe
NU SUNT	

Document care conține date cu caracter personal, protejat de prevederile Regulamentului (UE) nr. 679/2016 și Legii 190/2018

Anexa Nr. 1 La Partea I

Teren

Nr cadastral	Suprafaţa (mp)*	Observaţii / Referinţe
	5.000	Conform TP nr. 25757 terenul este amplasat in parcela cadastrala 277/44

* Suprafaţa este determinată in planul de proiecţie Stereo 70.

DETALII LINIARE IMOBIL

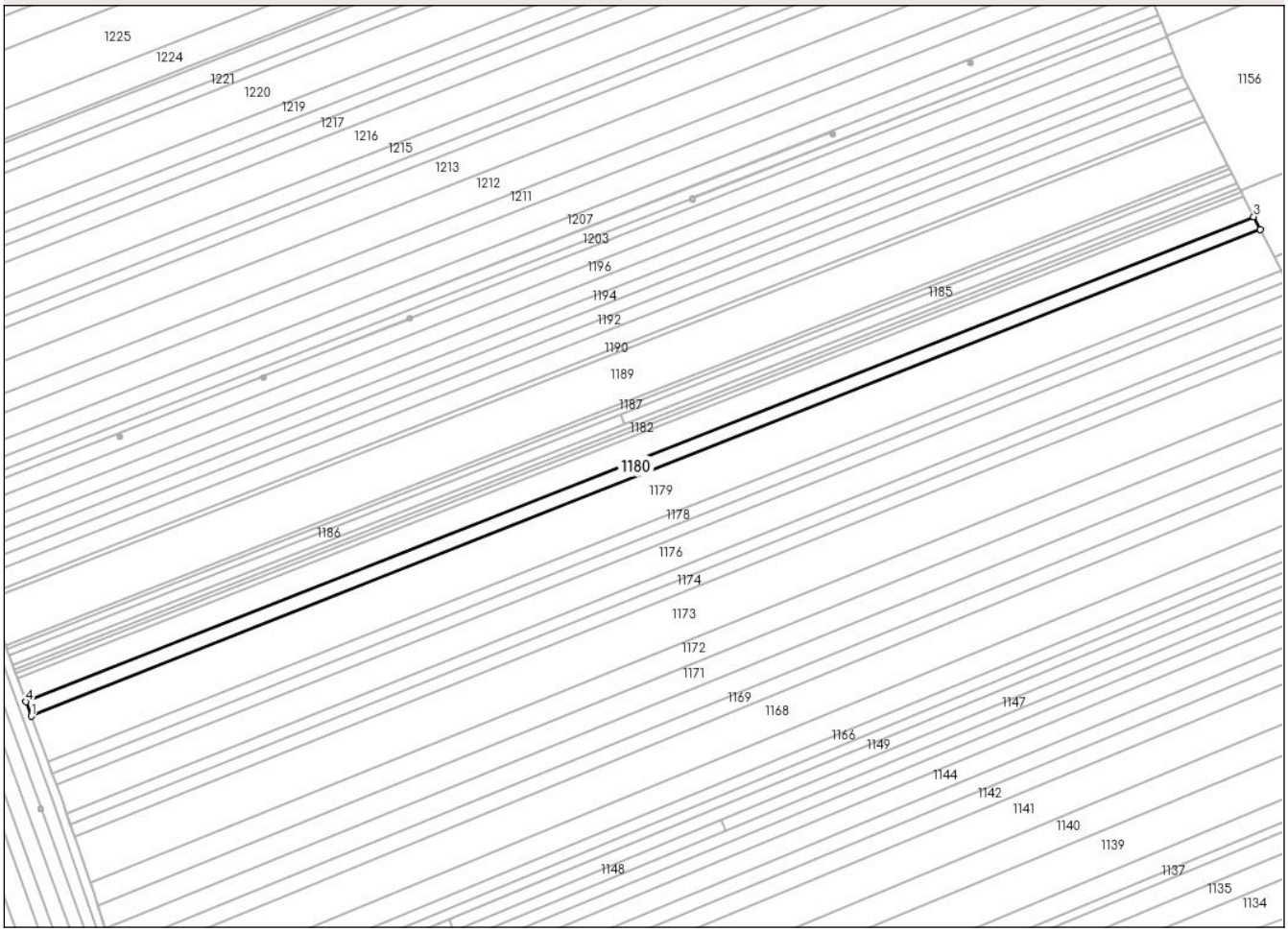

Date referitoare la teren

Crt	Categorie folosință	Intra vilan	Suprafaţa (mp)	Tarla	Parcelă	Nr. topo	Observaţii / Referinţe
1	arabil	NU	3.715	-	277/44	-	
2	arabil	NU	1.285	-	269	-	

Lungime Segmente
1) Valorile lungimilor segmentelor sunt obţinute din proiecţie în plan.

Punct început	X / Y	Punct sfârşit	X / Y	Lungime segment (** (m)
1	639.494,189 695.282,7	2	640.114,658 695.528,153	667.254
2	640.114,658 695.528,153	3	640.111,386 695.534,608	7.237
3	640.111,386 695.534,608	4	639.491,526 695.290,025	666.369
4	639.491,526 695.290,025	1	639.494,189 695.282,7	7.794

Document care conține date cu caracter personal, protejat de prevederile Regulamentului (UE) nr. 679/2016 și Legii 190/2018

** Lungimile segmentelor sunt determinate în planul de proiecţie Stereo 70 şi sunt rotunjite la 1 milimetru.
*** Distanţa dintre puncte este formată din segmente cumulate ce sunt mai mici decât valoarea 1 milimetru.

Document care conține date cu caracter personal, protejat de prevederile Regulamentului (UE) nr. 679/2016 și Legii 190/2018

DATE DESPRE IMOBILUL NR. 1181

Oficiul de Cadastru şi Publicitate Imobiliară BOTOSANI
Biroul de Cadastru şi Publicitate Imobiliară Botosani

A. Partea I. Descrierea imobilului

Nr. CF vechi:251
Nr. cadastral vechi:416

TEREN Extravilan

Adresa: Jud. Botosani

Nr. Crt	Nr cadastral Nr. topografic	Suprafaţa* (mp)	Observaţii / Referinţe
A1	51400	8.000	Sector cadastral:101 Teren neimprejmuit; Conform TP nr. 22339 terenul este amplasat in parcela cadastrala 277/27

B. Partea II. Proprietari şi acte

Inscrieri privitoare la dreptul de proprietate şi alte drepturi reale		Referinţe
45939 / 22/10/2008		
Act Notarial nr. 11328, din 22/10/2008 emis de BNPA Reta Anitei-Ana Maria Vatavu-Botosani;		
B1	Intabulare, drept de PROPRIETATE, dobandit prin Conventie, cota actuala 1/1	A1
	1) **MELINTE ȘTEFĂNICĂ**, bun propriu	
	OBSERVATII: (provenita din conversia CF 251)	

C. Partea III. SARCINI .

Inscrieri privind dezmembramintele dreptului de proprietate, drepturi reale de garanţie şi sarcini	Referinţe
NU SUNT	

Document care conține date cu caracter personal, protejat de prevederile Regulamentului (UE) nr. 679/2016 și Legii 190/2018

Anexa Nr. 1 La Partea I

Teren

Nr cadastral	Suprafaţa (mp)*	Observaţii / Referinţe
51400	8.000	Conform TP nr. 22339 terenul este amplasat in parcela cadastrala 277/27

* Suprafaţa este determinată in planul de proiecţie Stereo 70.

DETALII LINIARE IMOBIL

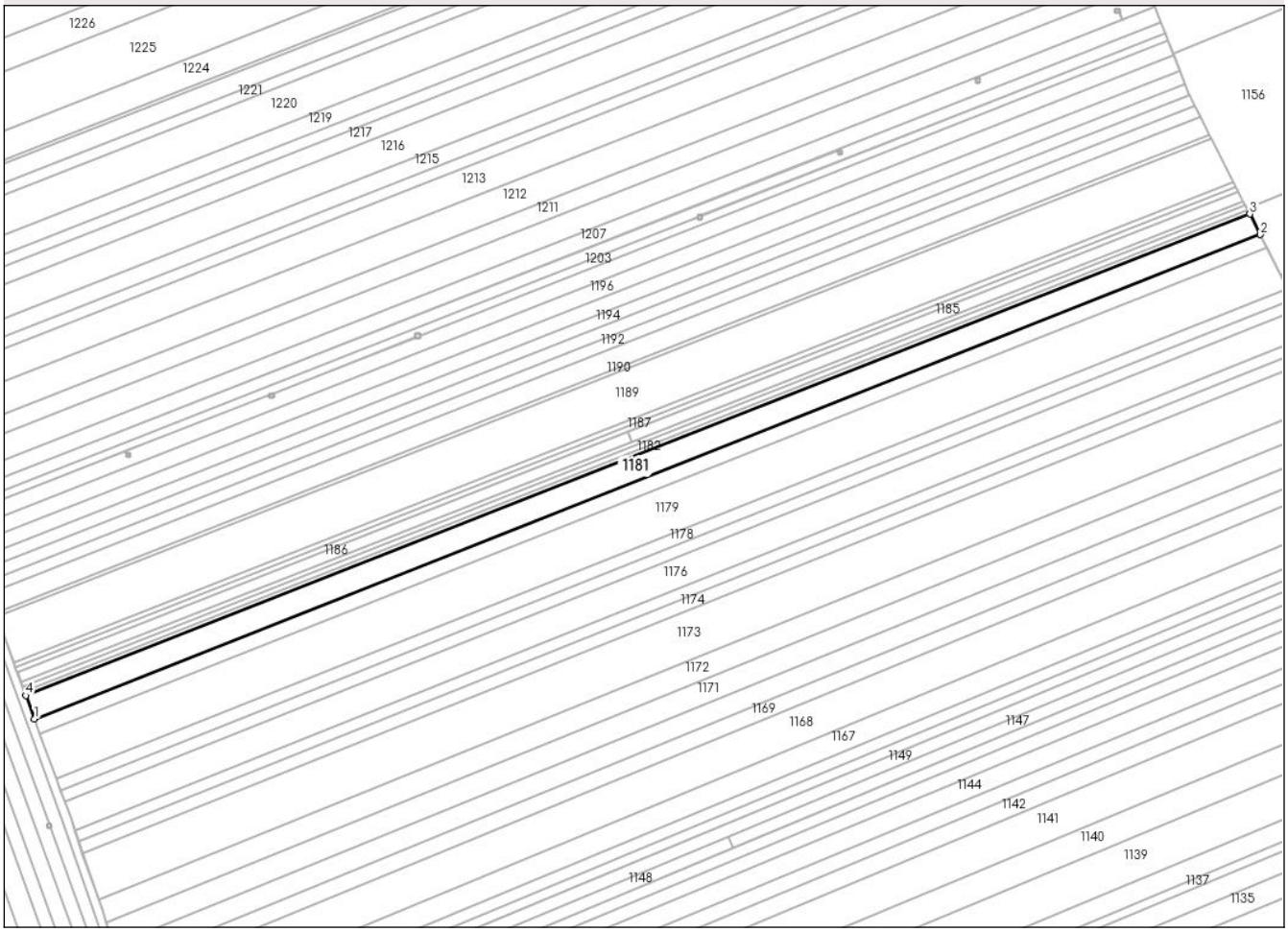

Date referitoare la teren

Crt	Categorie folosință	Intra vilan	Suprafaţa (mp)	Tarla	Parcelă	Nr. topo	Observaţii / Referinţe
1	arabil	NU	5.938	-	277/27	-	
2	arabil	NU	2.062	-	269	-	

Lungime Segmente

1) Valorile lungimilor segmentelor sunt obţinute din proiecţie în plan.

Punct început	X / Y	Punct sfârşit	X / Y	Lungime segment (** (m)
1	639.491,526 695.290,025	2	640.111,386 695.534,608	666.369
2	640.111,386 695.534,608	3	640.106,143 695.544,953	11.598
3	640.106,143 695.544,953	4	639.487,257 695.301,767	664.951
4	639.487,257 695.301,767	1	639.491,526 695.290,025	12.494

Document care conține date cu caracter personal, protejat de prevederile Regulamentului (UE) nr. 679/2016 și Legii 190/2018

** Lungimile segmentelor sunt determinate în planul de proiecţie Stereo 70 şi sunt rotunjite la 1 milimetru.
*** Distanţa dintre puncte este formată din segmente cumulate ce sunt mai mici decât valoarea 1 milimetru.

Document care conține date cu caracter personal, protejat de prevederile Regulamentului (UE) nr. 679/2016 și Legii 190/2018

DATE DESPRE IMOBILUL NR. 1182

Oficiul de Cadastru şi Publicitate Imobiliară BOTOSANI
Biroul de Cadastru şi Publicitate Imobiliară Botosani

A. Partea I. Descrierea imobilului

TEREN Extravilan

Adresa: Jud. Botosani

Nr. Crt	Nr cadastral Nr. topografic	Suprafaţa* (mp)	Observaţii / Referinţe
A1		1.600	Sector cadastral:101 Teren neimprejmuit; Conform TP nr. 22285 terenul este amplasat in parcela cadastrala 277/25

B. Partea II. Proprietari şi acte

Inscrieri privitoare la dreptul de proprietate şi alte drepturi reale		Referinţe
/		
Act Administrativ nr. 22285, din 16/09/1993 emis de CJSDPAT Botosani;		
B1	Intabulare, drept de PROPRIETATE, dobandit prin Reconstituire, cota actuala 1/1	A1
	1) **POPOVICI GHEORGHE**, LIPSA CNP	

C. Partea III. SARCINI .

Inscrieri privind dezmembramintele dreptului de proprietate, drepturi reale de garanţie şi sarcini	Referinţe
NU SUNT	

Anexa Nr. 1 La Partea I

Teren

Nr cadastral	Suprafaţa (mp)*	Observaţii / Referinţe
	1.600	Conform TP nr. 22285 terenul este amplasat in parcela cadastrala 277/25

* Suprafaţa este determinată in planul de proiecţie Stereo 70.

DETALII LINIARE IMOBIL

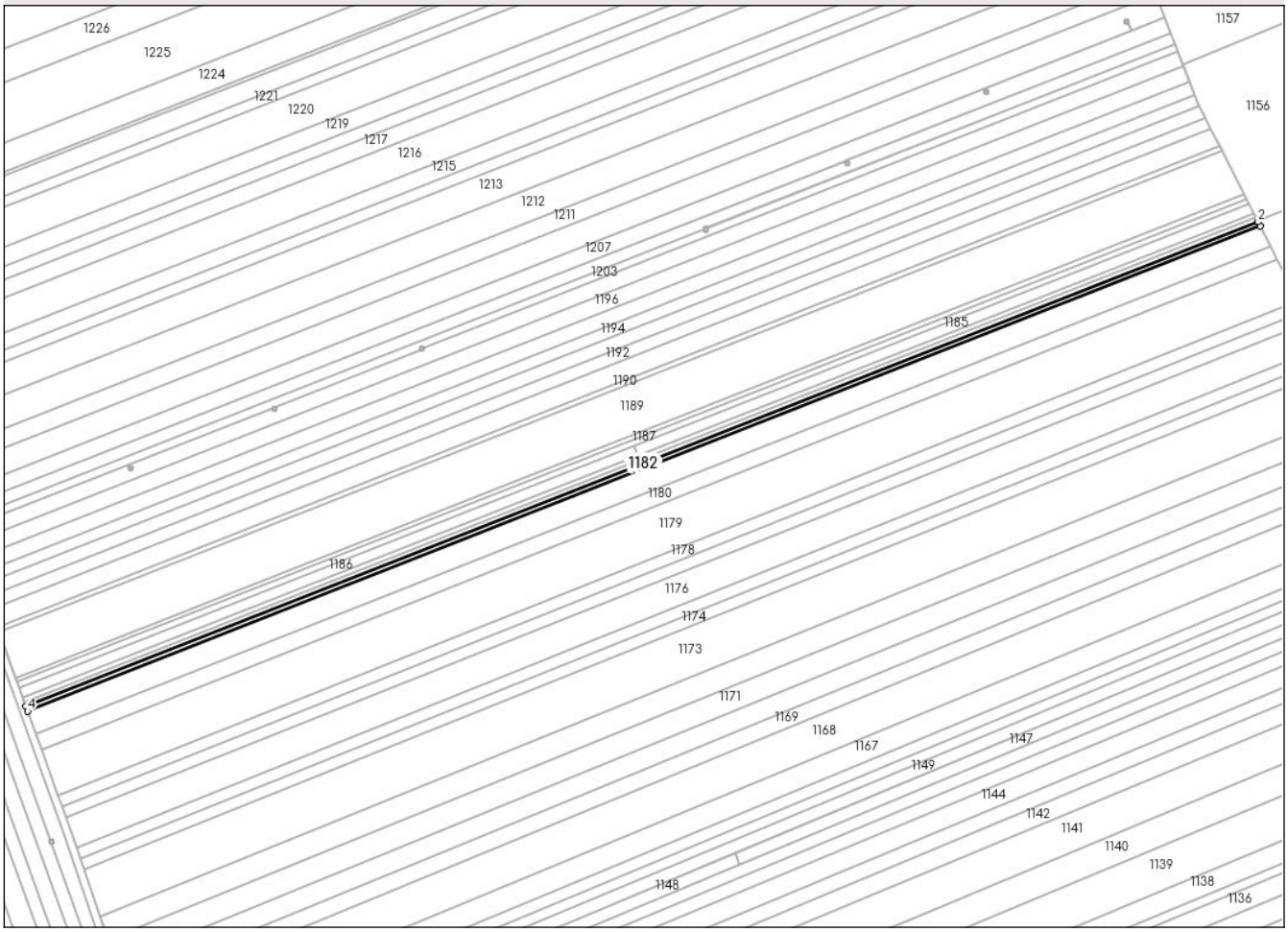

Date referitoare la teren

Crt	Categorie folosință	Intra vilan	Suprafaţa (mp)	Tarla	Parcelă	Nr. topo	Observaţii / Referinţe
1	arabil	NU	1.200	-	277/25	-	
2	arabil	NU	400	-	269	-	

Lungime Segmente
1) Valorile lungimilor segmentelor sunt obţinute din proiecţie în plan.

Punct început	X / Y	Punct sfârşit	X / Y	Lungime segment (** (m)
1	640.106,143 695.544,953	2	640.105,05 695.547,11	2.418
2	640.105,05 695.547,11	3	639.486,434 695.304,03	664.661
3	639.486,434 695.304,03	4	639.487,257 695.301,767	2.408
4	639.487,257 695.301,767	1	640.106,143 695.544,953	664.951

Document care conține date cu caracter personal, protejat de prevederile Regulamentului (UE) nr. 679/2016 și Legii 190/2018

** Lungimile segmentelor sunt determinate în planul de proiecţie Stereo 70 şi sunt rotunjite la 1 milimetru.
*** Distanţa dintre puncte este formată din segmente cumulate ce sunt mai mici decât valoarea 1 milimetru.

Document care conține date cu caracter personal, protejat de prevederile Regulamentului (UE) nr. 679/2016 și Legii 190/2018

DATE DESPRE IMOBILUL NR. 1183

Oficiul de Cadastru şi Publicitate Imobiliară BOTOSANI
Biroul de Cadastru şi Publicitate Imobiliară Botosani

A. Partea I. Descrierea imobilului

TEREN Extravilan

Adresa: Jud. Botosani

Nr. Crt	Nr cadastral Nr. topografic	Suprafaţa* (mp)	Observaţii / Referinţe
A1		1.600	Sector cadastral:101 Teren neimprejmuit; Conform TP nr. 22292 terenul este amplasat in parcela cadastrala 277/24

B. Partea II. Proprietari şi acte

Inscrieri privitoare la dreptul de proprietate şi alte drepturi reale		Referinţe
/		
Act Administrativ nr. 22292, din 17/09/1993 emis de CJSDPAT Botosani;		
B1	Intabulare, drept de PROPRIETATE, dobandit prin Reconstituire, cota actuala 1/1	A1
	1) **POPOVICI ADAM**, LIPSA CNP	

C. Partea III. SARCINI .

Inscrieri privind dezmembramintele dreptului de proprietate, drepturi reale de garanţie şi sarcini	Referinţe
NU SUNT	

Anexa Nr. 1 La Partea I

Teren

Nr cadastral	Suprafaţa (mp)*	Observaţii / Referinţe
	1.600	Conform TP nr. 22292 terenul este amplasat in parcela cadastrala 277/24

* Suprafaţa este determinată in planul de proiecţie Stereo 70.

DETALII LINIARE IMOBIL

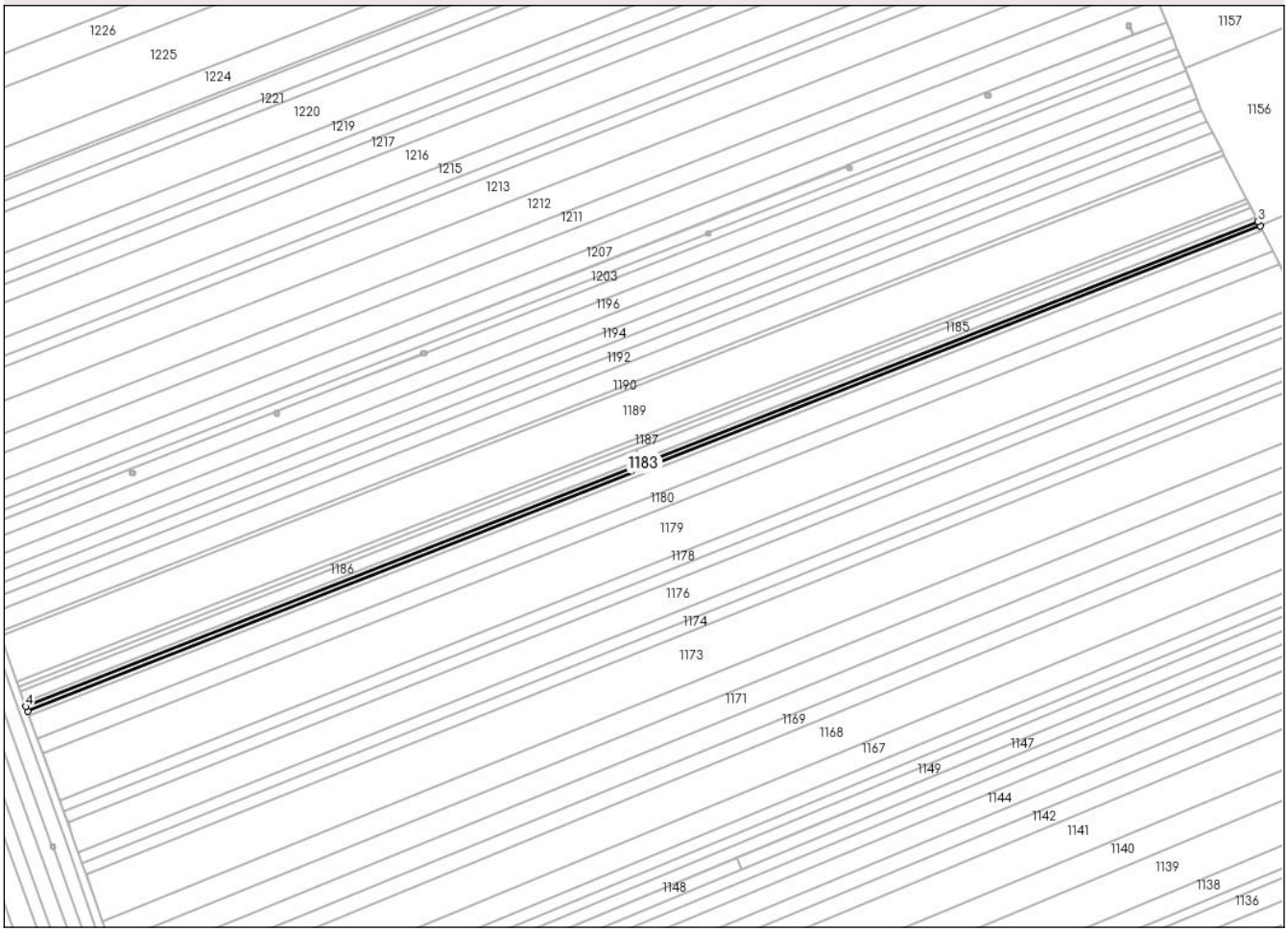

Date referitoare la teren

Crt	Categorie folosință	Intra vilan	Suprafaţa (mp)	Tarla	Parcelă	Nr. topo	Observaţii / Referinţe
1	arabil	NU	1.200	-	277/24	-	
2	arabil	NU	400	-	269	-	

Lungime Segmente
1) Valorile lungimilor segmentelor sunt obţinute din proiecţie în plan.

Punct început	X / Y	Punct sfârşit	X / Y	Lungime segment (** (m)
1	639.486,434 695.304,03	2	640.105,05 695.547,11	664.661
2	640.105,05 695.547,11	3	640.103,957 695.549,267	2.419
3	640.103,957 695.549,267	4	639.485,611 695.306,293	664.37
4	639.485,611 695.306,293	1	639.486,434 695.304,03	2.409

Document care conține date cu caracter personal, protejat de prevederile Regulamentului (UE) nr. 679/2016 și Legii 190/2018

** Lungimile segmentelor sunt determinate în planul de proiecţie Stereo 70 şi sunt rotunjite la 1 milimetru.
*** Distanţa dintre puncte este formată din segmente cumulate ce sunt mai mici decât valoarea 1 milimetru.

Document care conține date cu caracter personal, protejat de prevederile Regulamentului (UE) nr. 679/2016 și Legii 190/2018

DATE DESPRE IMOBILUL NR. 1184

Oficiul de Cadastru şi Publicitate Imobiliară BOTOSANI
Biroul de Cadastru şi Publicitate Imobiliară Botosani

A. Partea I. Descrierea imobilului

TEREN Extravilan

Adresa: Jud. Botosani

Nr. Crt	Nr cadastral Nr. topografic	Suprafaţa* (mp)	Observaţii / Referinţe
A1		1.600	Sector cadastral:101 Teren neimprejmuit; Conform TP nr. 22289 terenul este amplasat in parcela cadastrala 277/23

B. Partea II. Proprietari şi acte

Inscrieri privitoare la dreptul de proprietate şi alte drepturi reale		Referinţe
/		
Act Administrativ nr. 22289, din 17/09/1993 emis de CJSDPAT Botosani;		
B1	Intabulare, drept de PROPRIETATE, dobandit prin Reconstituire, cota actuala 1/1	A1
	1) **POPOVICI C SAVA**, LIPSA CNP	

C. Partea III. SARCINI .

Inscrieri privind dezmembramintele dreptului de proprietate, drepturi reale de garanţie şi sarcini	Referinţe
NU SUNT	

Document care conține date cu caracter personal, protejat de prevederile Regulamentului (UE) nr. 679/2016 și Legii 190/2018

Anexa Nr. 1 La Partea I

Teren

Nr cadastral	Suprafaţa (mp)*	Observaţii / Referinţe
	1.600	Conform TP nr. 22289 terenul este amplasat in parcela cadastrala 277/23

* Suprafaţa este determinată in planul de proiecţie Stereo 70.

DETALII LINIARE IMOBIL

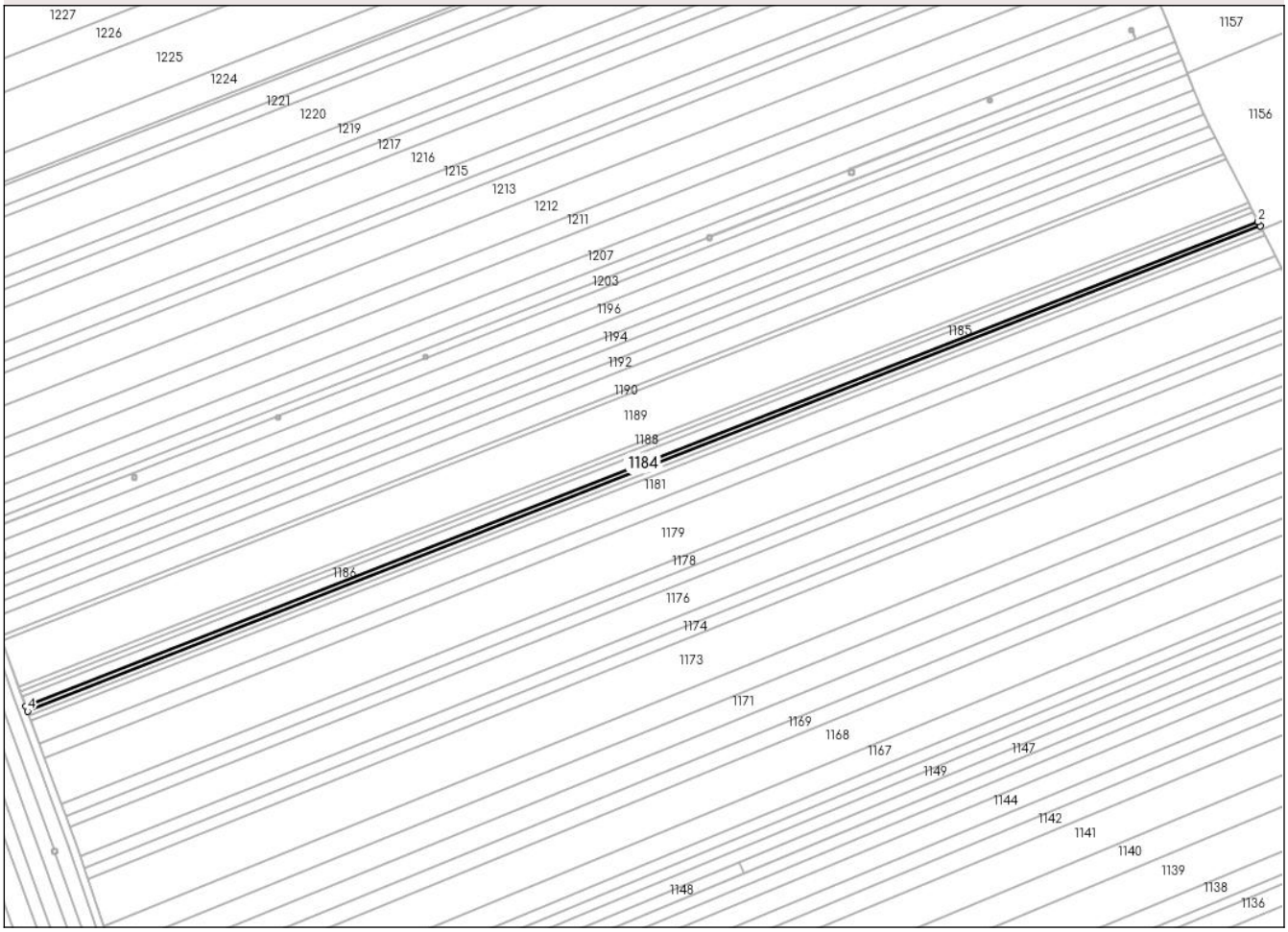

Date referitoare la teren

Crt	Categorie folosință	Intra vilan	Suprafaţa (mp)	Tarla	Parcelă	Nr. topo	Observaţii / Referinţe
1	arabil	NU	1.200	-	277/23	-	
2	arabil	NU	400	-	269	-	

Lungime Segmente
1) Valorile lungimilor segmentelor sunt obţinute din proiecţie în plan.

Punct început	X / Y	Punct sfârşit	X / Y	Lungime segment (** (m)
1	640.103,957 695.549,267	2	640.102,863 695.551,425	2.42
2	640.102,863 695.551,425	3	639.484,788 695.308,558	664.079
3	639.484,788 695.308,558	4	639.485,611 695.306,293	2.41
4	639.485,611 695.306,293	1	640.103,957 695.549,267	664.37

Document care conține date cu caracter personal, protejat de prevederile Regulamentului (UE) nr. 679/2016 și Legii 190/2018

** Lungimile segmentelor sunt determinate în planul de proiecţie Stereo 70 şi sunt rotunjite la 1 milimetru.
*** Distanţa dintre puncte este formată din segmente cumulate ce sunt mai mici decât valoarea 1 milimetru.

Document care conține date cu caracter personal, protejat de prevederile Regulamentului (UE) nr. 679/2016 și Legii 190/2018

DATE DESPRE IMOBILUL NR. 1185

Oficiul de Cadastru şi Publicitate Imobiliară BOTOSANI
Biroul de Cadastru şi Publicitate Imobiliară Botosani

A. Partea I. Descrierea imobilului

TEREN Extravilan

Adresa: Jud. Botosani

Nr. Crt	Nr cadastral Nr. topografic	Suprafaţa* (mp)	Observaţii / Referinţe
A1		1.800	Sector cadastral:101 Teren neimprejmuit;

B. Partea II. Proprietari şi acte

Inscrieri privitoare la dreptul de proprietate şi alte drepturi reale		Referinţe
/		
Act Administrativ nr. 6130, din 22/03/1993 emis de CJSDPAT Botosani;		
B1	Intabulare, drept de PROPRIETATE, dobandit prin Reconstituire, cota actuala 1/1	A1
	1) **MANOLE GH I MARIA**, LIPSA CNP	

C. Partea III. SARCINI .

Inscrieri privind dezmembramintele dreptului de proprietate, drepturi reale de garanţie şi sarcini	Referinţe
NU SUNT	

Document care conține date cu caracter personal, protejat de prevederile Regulamentului (UE) nr. 679/2016 și Legii 190/2018

Anexa Nr. 1 La Partea I

Teren

Nr cadastral	Suprafaţa (mp)*	Observaţii / Referinţe
	1.800	

* Suprafaţa este determinată in planul de proiecţie Stereo 70.

DETALII LINIARE IMOBIL

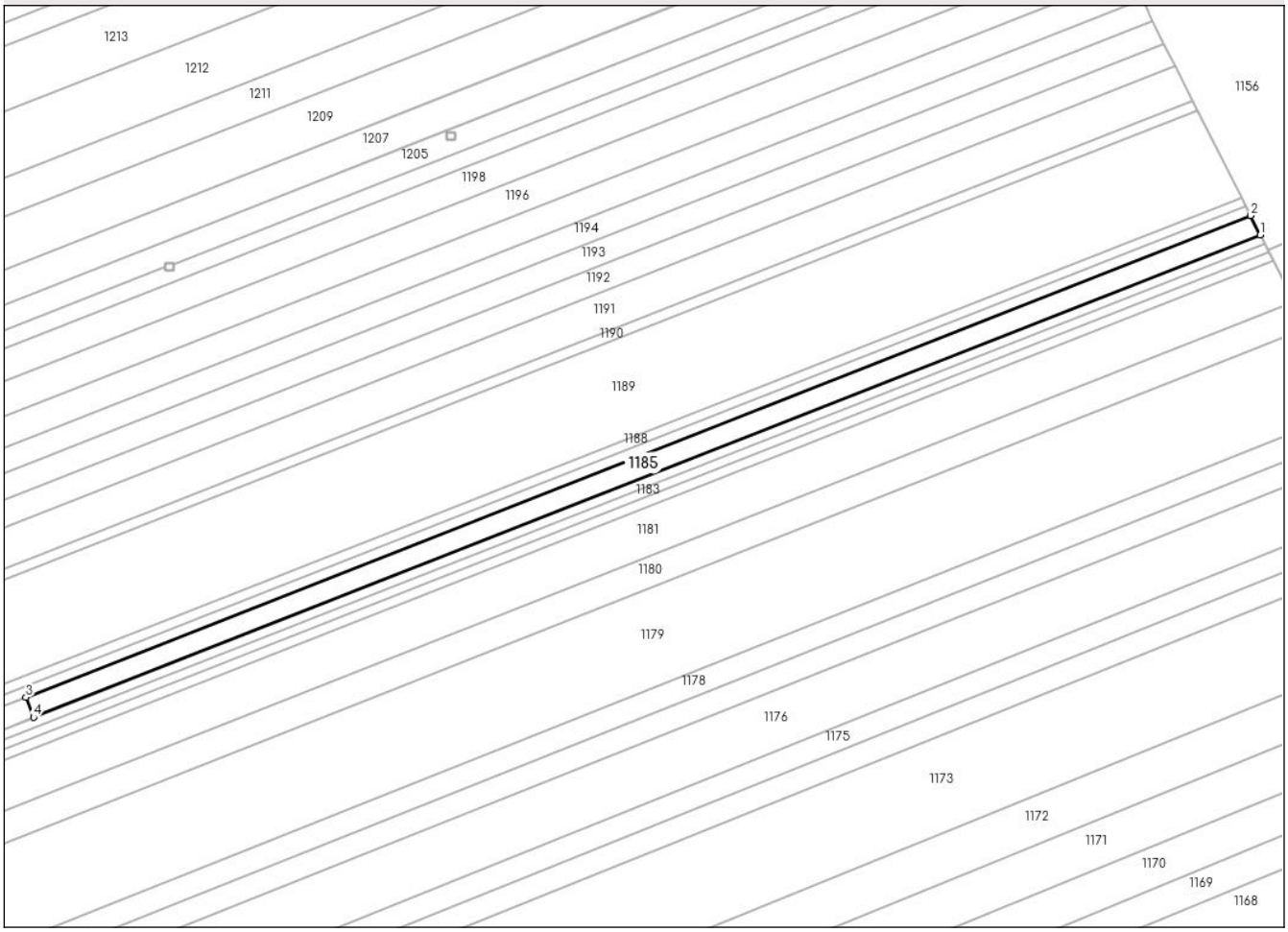

Date referitoare la teren

Crt	Categorie folosință	Intra vilan	Suprafaţa (mp)	Tarla	Parcelă	Nr. topo	Observaţii / Referinţe
1	arabil	NU	1.800	-	277/35	-	

Lungime Segmente
1) Valorile lungimilor segmentelor sunt obţinute din proiecţie în plan.

Punct început	X / Y	Punct sfârşit	X / Y	Lungime segment (** (m)
1	640.102,863 695.551,425	2	640.100,4 695.556,285	5.448
2	640.100,4 695.556,285	3	639.791,759 695.435,007	331.614
3	639.791,759 695.435,007	4	639.793,734 695.429,955	5.424
4	639.793,734 695.429,955	1	640.102,863 695.551,425	332.139

**** Lungimile segmentelor sunt determinate în planul de proiecţie Stereo 70 şi sunt rotunjite la 1 milimetru.**

Document care conține date cu caracter personal, protejat de prevederile Regulamentului (UE) nr. 679/2016 și Legii 190/2018

***** Distanţa dintre puncte este formată din segmente cumulate ce sunt mai mici decât valoarea 1 milimetru.**

Document care conține date cu caracter personal, protejat de prevederile Regulamentului (UE) nr. 679/2016 și Legii 190/2018

DATE DESPRE IMOBILUL NR. 1186

Oficiul de Cadastru şi Publicitate Imobiliară BOTOSANI
Biroul de Cadastru şi Publicitate Imobiliară Botosani

A. Partea I. Descrierea imobilului

TEREN Extravilan

Adresa: Jud. Botosani

Nr. Crt	Nr cadastral Nr. topografic	Suprafaţa* (mp)	Observaţii / Referinţe
A1	53785	1.800	Sector cadastral:101 Teren neimprejmuit; Conform TP nr. 6130 terenul este amplasat in parcela cadastrala 269/60

B. Partea II. Proprietari şi acte

Inscrieri privitoare la dreptul de proprietate şi alte drepturi reale		Referinţe
20546 / 23/02/2023		
Act Administrativ nr. 6130, din 22/03/1993 emis de COMISIA JUDETEANA BOTOSANI;		
B1	Intabulare, drept de PROPRIETATE, dobandit prin Reconstituire, cota actuala 1/1	A1
	1) **MANOLE MARIA**, bun propriu	
Act Normativ nr. 17, din 07/03/2014 emis de Parlamentul României;		
B2	Imobil aflat sub incidența art. 3 alin (1) din Legea nr.17/2014	A1

C. Partea III. SARCINI .

Inscrieri privind dezmembramintele dreptului de proprietate, drepturi reale de garanţie şi sarcini	Referinţe
NU SUNT	

Document care conține date cu caracter personal, protejat de prevederile Regulamentului (UE) nr. 679/2016 și Legii 190/2018

Anexa Nr. 1 La Partea I

Teren

Nr cadastral	Suprafaţa (mp)*	Observaţii / Referinţe
53785	1.800	Conform TP nr. 6130 terenul este amplasat in parcela cadastrala 269/60

* Suprafaţa este determinată in planul de proiecţie Stereo 70.

DETALII LINIARE IMOBIL

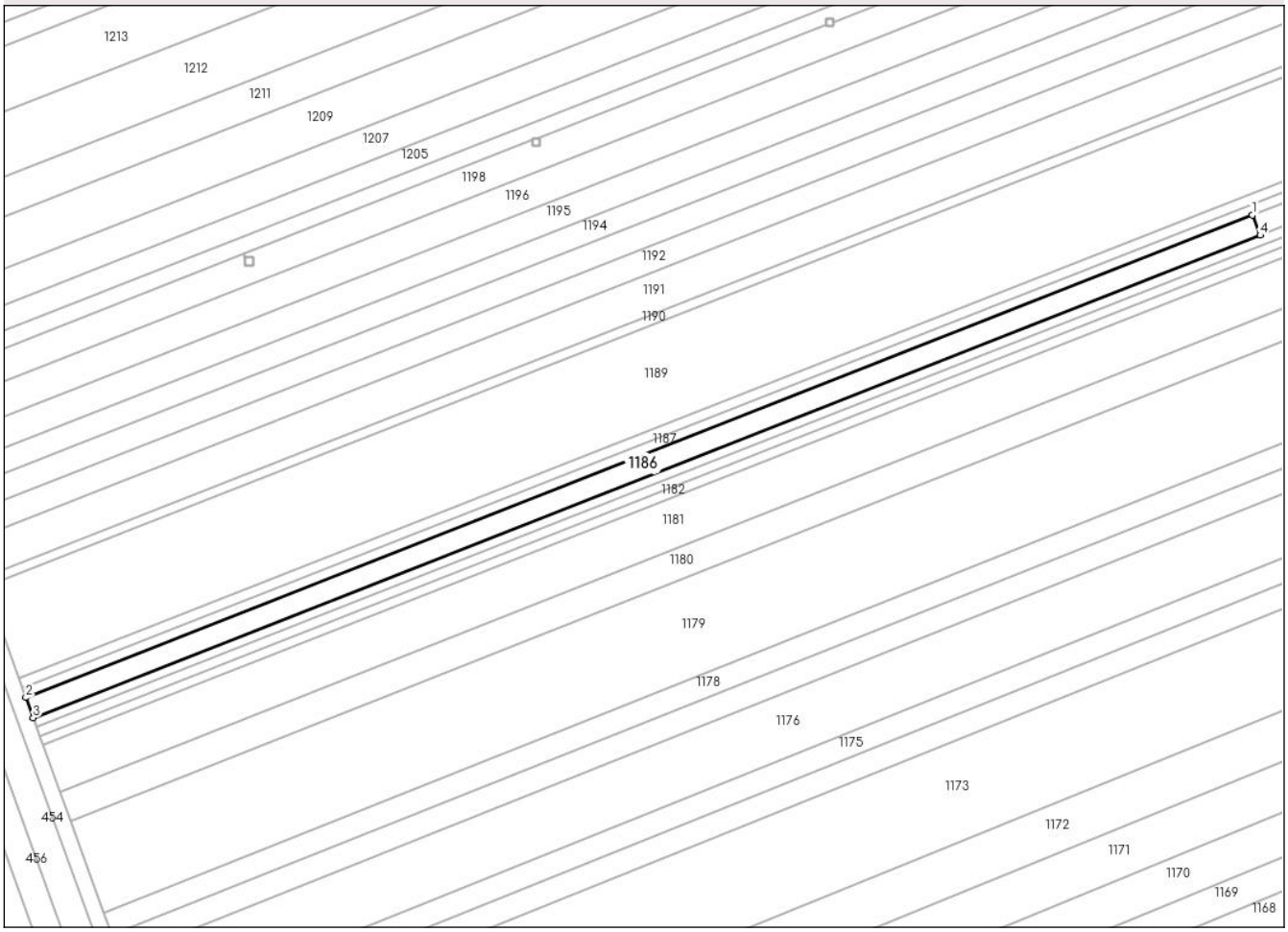

Date referitoare la teren

Crt	Categorie folosință	Intra vilan	Suprafaţa (mp)	Tarla	Parcelă	Nr. topo	Observaţii / Referinţe
1	arabil	NU	906	-	269/60	-	
2	arabil	NU	894	-	277	-	

Lungime Segmente

1) Valorile lungimilor segmentelor sunt obţinute din proiecţie în plan.

Punct început	X / Y	Punct sfârşit	X / Y	Lungime segment (** (m)
1	639.791,759 695.435,007	2	639.482,934 695.313,657	331.811
2	639.482,934 695.313,657	3	639.484,788 695.308,558	5.426
3	639.484,788 695.308,558	4	639.793,734 695.429,955	331.941
4	639.793,734 695.429,955	1	639.791,759 695.435,007	5.424

Document care conține date cu caracter personal, protejat de prevederile Regulamentului (UE) nr. 679/2016 și Legii 190/2018

** Lungimile segmentelor sunt determinate în planul de proiecţie Stereo 70 şi sunt rotunjite la 1 milimetru.
*** Distanţa dintre puncte este formată din segmente cumulate ce sunt mai mici decât valoarea 1 milimetru.

Document care conține date cu caracter personal, protejat de prevederile Regulamentului (UE) nr. 679/2016 și Legii 190/2018

DATE DESPRE IMOBILUL NR. 1187

Oficiul de Cadastru şi Publicitate Imobiliară BOTOSANI
Biroul de Cadastru şi Publicitate Imobiliară Botosani

A. Partea I. Descrierea imobilului

TEREN Extravilan

Adresa: Jud. Botosani

Nr. Crt	Nr cadastral Nr. topografic	Suprafaţa* (mp)	Observaţii / Referinţe
A1		1.800	Sector cadastral:101 Teren neimprejmuit; Conform TP nr. 6129 terenul este amplasat in parcela cadastrala 277/34

B. Partea II. Proprietari şi acte

Inscrieri privitoare la dreptul de proprietate şi alte drepturi reale		Referinţe
/		
Act Administrativ nr. 6129, din 22/03/1993 emis de CJSDPAT Botosani;		
B1	Intabulare, drept de PROPRIETATE, dobandit prin Reconstituire, cota actuala 1/1	A1
	1) **MANOLE V MIHAI**, LIPSA CNP	

C. Partea III. SARCINI .

Inscrieri privind dezmembramintele dreptului de proprietate, drepturi reale de garanţie şi sarcini	Referinţe
NU SUNT	

Anexa Nr. 1 La Partea I

Teren

Nr cadastral	Suprafaţa (mp)*	Observaţii / Referinţe
	1.800	Conform TP nr. 6129 terenul este amplasat in parcela cadastrala 277/34

* Suprafaţa este determinată in planul de proiecţie Stereo 70.

DETALII LINIARE IMOBIL

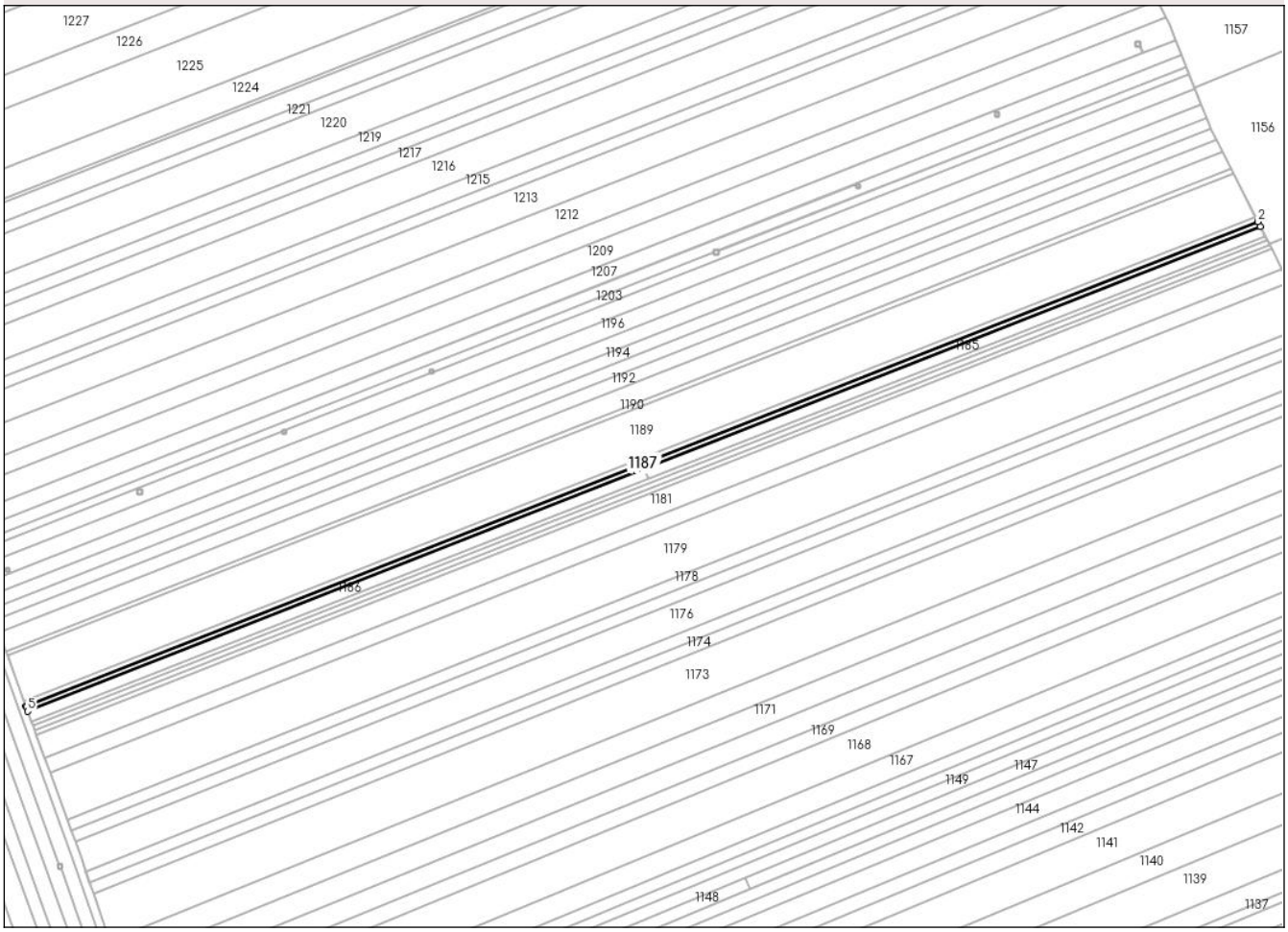

Date referitoare la teren

Crt	Categorie folosință	Intra vilan	Suprafaţa (mp)	Tarla	Parcelă	Nr. topo	Observaţii / Referinţe
1	arabil	NU	1.347	-	277/34	-	
2	arabil	NU	453	-	269	-	

Lungime Segmente
1) Valorile lungimilor segmentelor sunt obţinute din proiecţie în plan.

Punct început	X / Y	Punct sfârşit	X / Y	Lungime segment (** (m)
1	640.100,4 695.556,285	2	640.099,168 695.558,716	2.726
2	640.099,168 695.558,716	3	639.482,008 695.316,208	663.096
3	639.482,008 695.316,208	4	639.482,198 695.315,683	0.559
4	639.482,198 695.315,683	5	639.482,934 695.313,657	2.156

Document care conține date cu caracter personal, protejat de prevederile Regulamentului (UE) nr. 679/2016 și Legii 190/2018

Punct început	X / Y	Punct sfârşit	X / Y	Lungime segment (** (m)
5	639.482,934 695.313,657	1	640.100,4 695.556,285	663.425

** Lungimile segmentelor sunt determinate în planul de proiecţie Stereo 70 şi sunt rotunjite la 1 milimetru.
*** Distanţa dintre puncte este formată din segmente cumulate ce sunt mai mici decât valoarea 1 milimetru.

Document care conține date cu caracter personal, protejat de prevederile Regulamentului (UE) nr. 679/2016 și Legii 190/2018

DATE DESPRE IMOBILUL NR. 1188

Oficiul de Cadastru şi Publicitate Imobiliară BOTOSANI
Biroul de Cadastru şi Publicitate Imobiliară Botosani

A. Partea I. Descrierea imobilului

TEREN Extravilan

Adresa: Jud. Botosani

Nr. Crt	Nr cadastral Nr. topografic	Suprafaţa* (mp)	Observaţii / Referinţe
A1		1.600	Sector cadastral:101 Teren neimprejmuit; Conform TP nr. 39052 terenul este amplasat in parcela cadastrala 269/37

B. Partea II. Proprietari şi acte

Inscrieri privitoare la dreptul de proprietate şi alte drepturi reale		Referinţe
/		
Act Administrativ nr. 39052, din 29/09/1994 emis de CJSDPAT Botosani;		
B1	Intabulare, drept de PROPRIETATE, dobandit prin Reconstituire, cota actuala 1/1	A1
	1) **ADOMNICAI MIHAI**, LIPSA CNP 2) **CIRLAN ION**, LIPSA CNP 3) **TOMA GEORGETA**, LIPSA CNP 4) **ADOMNICAI IOAN**, LIPSA CNP 5) **VERESTIUC MARIA**, LIPSA CNP 6) **MIRAUTA ELENA**, LIPSA CNP 7) **MAFTEI ANETA**, LIPSA CNP	

C. Partea III. SARCINI .

Inscrieri privind dezmembramintele dreptului de proprietate, drepturi reale de garanţie şi sarcini	Referinţe
NU SUNT	

Anexa Nr. 1 La Partea I

Teren

Nr cadastral	Suprafaţa (mp)*	Observaţii / Referinţe
	1.600	Conform TP nr. 39052 terenul este amplasat in parcela cadastrala 269/37

* Suprafaţa este determinată in planul de proiecţie Stereo 70.

DETALII LINIARE IMOBIL

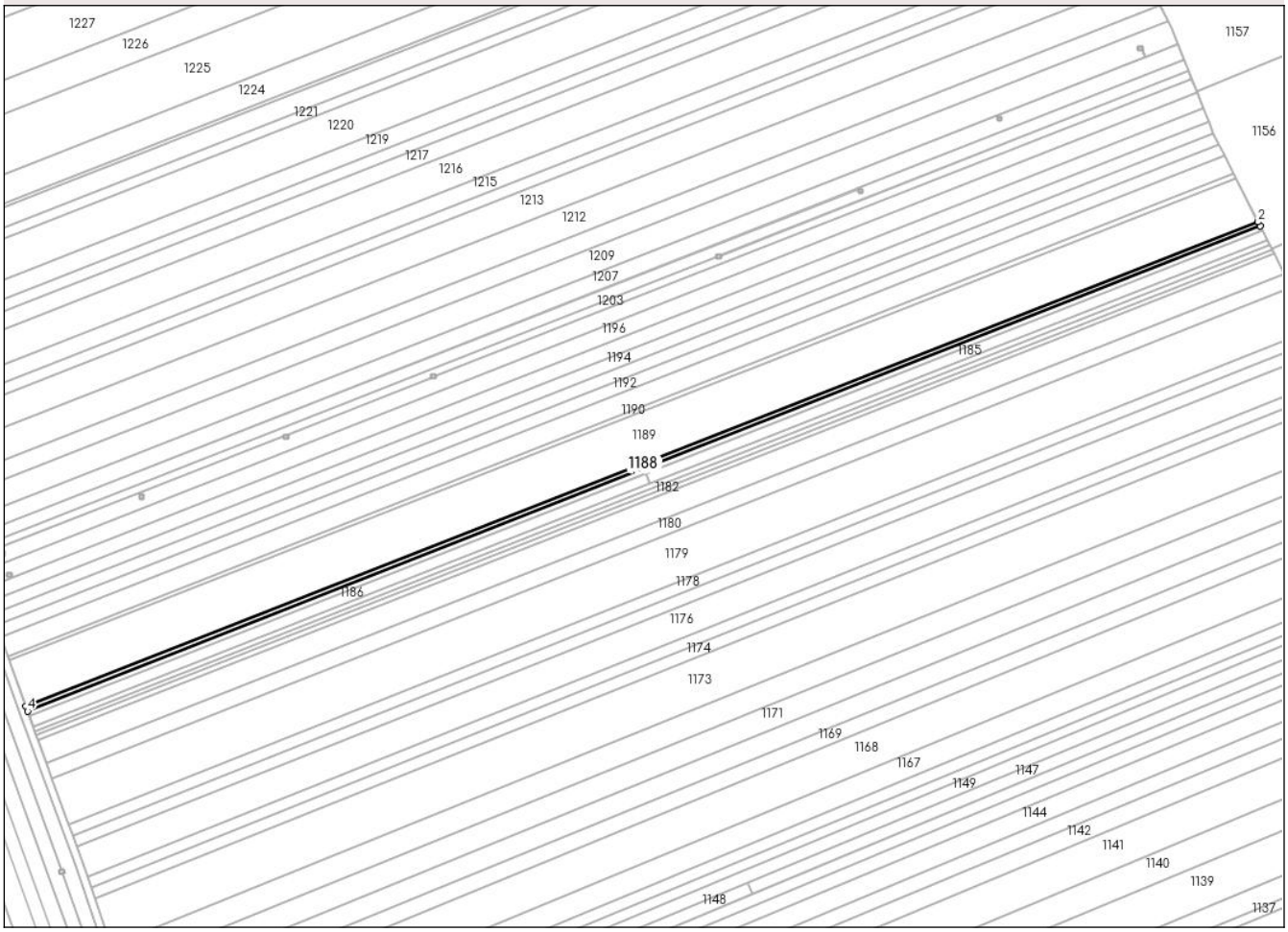

Date referitoare la teren

Crt	Categorie folosință	Intra vilan	Suprafaţa (mp)	Tarla	Parcelă	Nr. topo	Observaţii / Referinţe
1	arabil	NU	1.200	-	277	-	
2	arabil	NU	400	-	269/37	-	

Lungime Segmente

1) Valorile lungimilor segmentelor sunt obţinute din proiecţie în plan.

Punct început	X / Y	Punct sfârşit	X / Y	Lungime segment (** (m)
1	640.099,168 695.558,716	2	640.098,072 695.560,879	2.424
2	640.098,072 695.560,879	3	639.481,189 695.318,48	662.799
3	639.481,189 695.318,48	4	639.482,008 695.316,208	2.415
4	639.482,008 695.316,208	1	640.099,168 695.558,716	663.096

Document care conține date cu caracter personal, protejat de prevederile Regulamentului (UE) nr. 679/2016 și Legii 190/2018

** Lungimile segmentelor sunt determinate în planul de proiecţie Stereo 70 şi sunt rotunjite la 1 milimetru.
*** Distanţa dintre puncte este formată din segmente cumulate ce sunt mai mici decât valoarea 1 milimetru.

Document care conține date cu caracter personal, protejat de prevederile Regulamentului (UE) nr. 679/2016 și Legii 190/2018

DATE DESPRE IMOBILUL NR. 1189

Oficiul de Cadastru şi Publicitate Imobiliară BOTOSANI
Biroul de Cadastru şi Publicitate Imobiliară Botosani

A. Partea I. Descrierea imobilului

TEREN Extravilan

Adresa: Jud. Botosani

Nr. Crt	Nr cadastral Nr. topografic	Suprafaţa* (mp)	Observaţii / Referinţe
A1	53701	16.200	Sector cadastral:101 Teren neimprejmuit; Conform TP nr. 30912 terenul este amplasat in parcela cadastrala 277/21

B. Partea II. Proprietari şi acte

Inscrieri privitoare la dreptul de proprietate şi alte drepturi reale		Referinţe
81922 / 04/10/2022		
Act Normativ nr. 17, din 07/03/2014 emis de Parlamentul României;		
B3	Imobil aflat sub incidența art.3 alin. (1) din Legea nr. 17/2014	A1
Act Notarial nr. 2065, din 22/05/2008 emis de BNPA Cornelia Agachi-Stelian Agachi-Botosani;		
B4	Intabulare, drept de PROPRIETATE, dobandit prin Conventie, cota actuala 1/1	A1
	1) **SC ARLAND SRL**, CIF:14528740	

C. Partea III. SARCINI .

Inscrieri privind dezmembramintele dreptului de proprietate, drepturi reale de garanţie şi sarcini	Referinţe
NU SUNT	

Anexa Nr. 1 La Partea I

Teren

Nr cadastral	Suprafaţa (mp)*	Observaţii / Referinţe
53701	16.200	Conform TP nr. 30912 terenul este amplasat in parcela cadastrala 277/21

* Suprafaţa este determinată in planul de proiecţie Stereo 70.

DETALII LINIARE IMOBIL

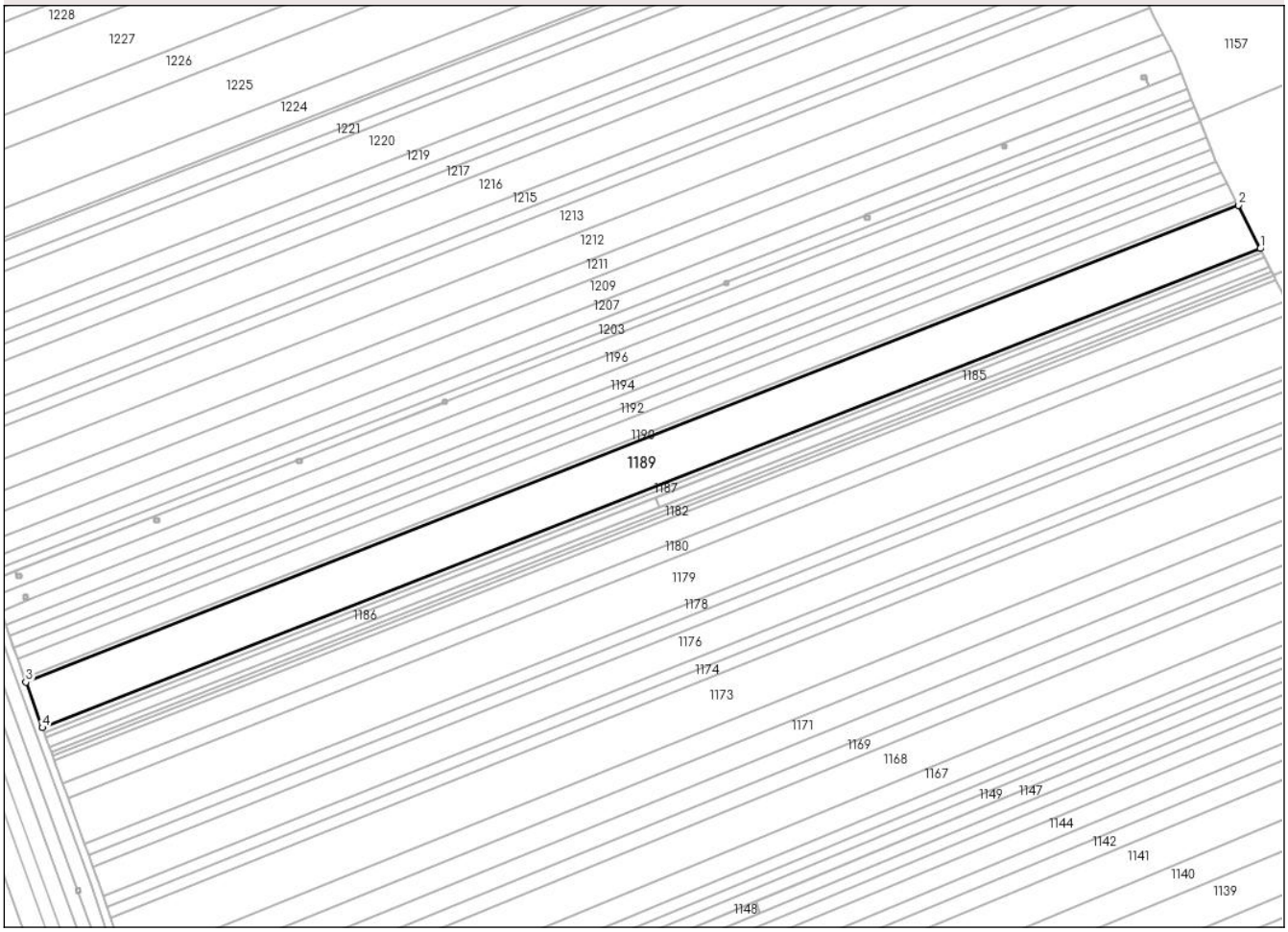

Date referitoare la teren

Crt	Categorie folosință	Intra vilan	Suprafaţa (mp)	Tarla	Parcelă	Nr. topo	Observaţii / Referinţe
1	arabil	NU	12.100	-	277/21	-	
2	arabil	NU	4.100	-	269	-	

Lungime Segmente

1) Valorile lungimilor segmentelor sunt obţinute din proiecţie în plan.

Punct început	X / Y	Punct sfârşit	X / Y	Lungime segment (** (m)
1	640.098,072 695.560,879	2	640.086,948 695.582,829	24.608
2	640.086,948 695.582,829	3	639.472,874 695.341,534	659.78
3	639.472,874 695.341,534	4	639.481,189 695.318,48	24.507
4	639.481,189 695.318,48	1	640.098,072 695.560,879	662.799

Document care conține date cu caracter personal, protejat de prevederile Regulamentului (UE) nr. 679/2016 și Legii 190/2018

** Lungimile segmentelor sunt determinate în planul de proiecţie Stereo 70 şi sunt rotunjite la 1 milimetru.
*** Distanţa dintre puncte este formată din segmente cumulate ce sunt mai mici decât valoarea 1 milimetru.

Document care conține date cu caracter personal, protejat de prevederile Regulamentului (UE) nr. 679/2016 și Legii 190/2018

DATE DESPRE IMOBILUL NR. 1190

Oficiul de Cadastru şi Publicitate Imobiliară BOTOSANI
Biroul de Cadastru şi Publicitate Imobiliară Botosani

A. Partea I. Descrierea imobilului

TEREN Extravilan

Adresa: Jud. Botosani

Nr. Crt	Nr cadastral Nr. topografic	Suprafaţa* (mp)	Observaţii / Referinţe
A1	52125	1.600	Sector cadastral:101 Teren neimprejmuit; Conform TP nr. 22290 terenul este amplasat in parcela cadastrala 277/25

B. Partea II. Proprietari şi acte

Inscrieri privitoare la dreptul de proprietate şi alte drepturi reale		Referinţe
23219 / 06/04/2016		
Act Normativ nr. 17, din 07/03/2014 emis de Parlamentul României;		
B1	Imobil aflat sub incidența art. 3 alin. (1) din Legea nr. 17/2014	A1
10833 / 20/02/2017		
Act Notarial nr. 195, din 17/02/2017 emis de BNP "Elena Roman"-Botoșani;		
B4	Intabulare, drept de PROPRIETATE, dobandit prin Conventie, cota actuala 1/1	A1
	1) **SC NEXT AGRI INVEST SRL**, CIF:36323053, bun propriu	

C. Partea III. SARCINI .

Inscrieri privind dezmembramintele dreptului de proprietate, drepturi reale de garanţie şi sarcini	Referinţe
NU SUNT	

Anexa Nr. 1 La Partea I

Teren

Nr cadastral	Suprafaţa (mp)*	Observaţii / Referinţe
52125	1.600	Conform TP nr. 22290 terenul este amplasat in parcela cadastrala 277/25

* Suprafaţa este determinată in planul de proiecţie Stereo 70.

DETALII LINIARE IMOBIL

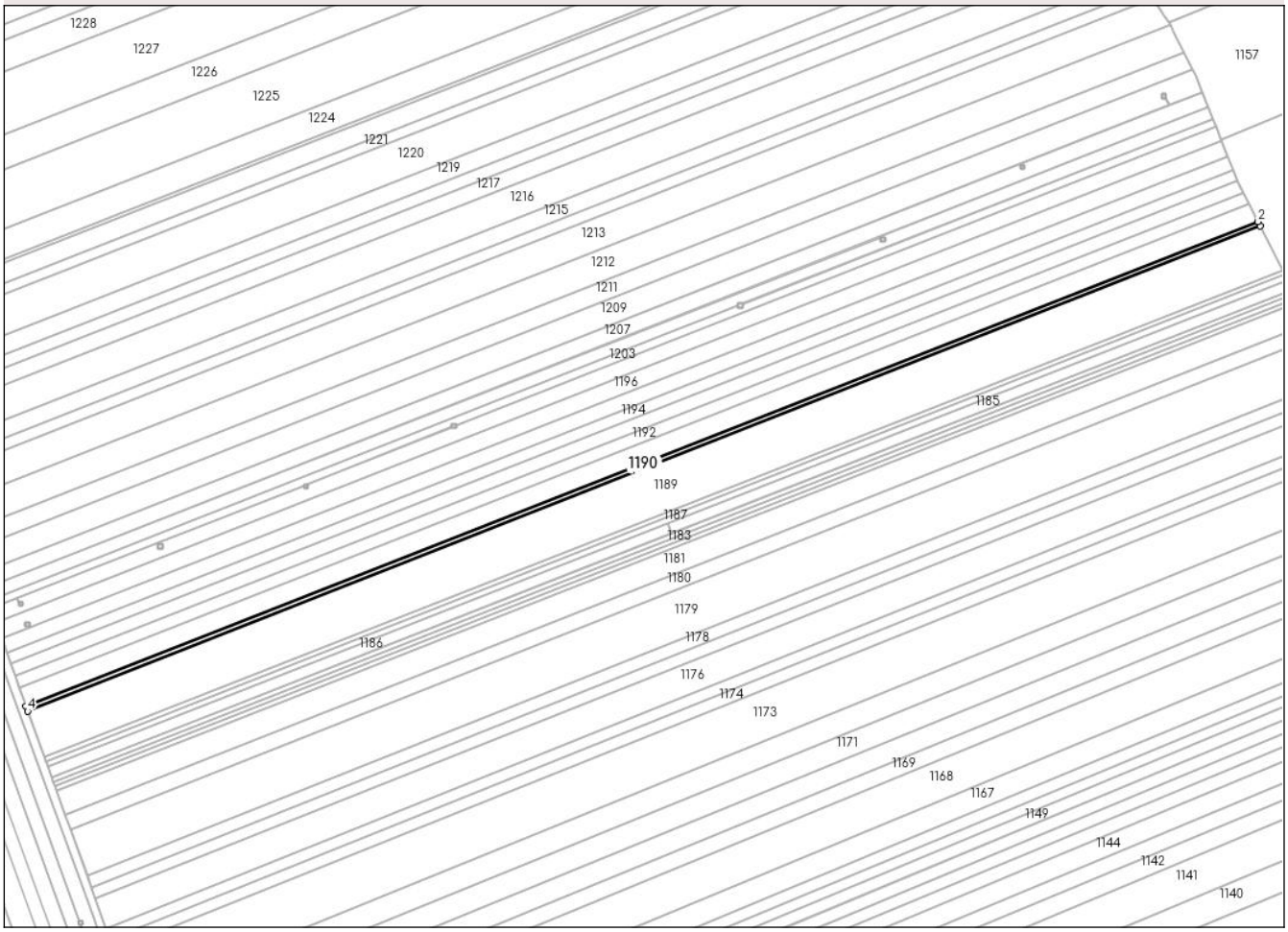

Date referitoare la teren

Crt	Categorie folosință	Intra vilan	Suprafaţa (mp)	Tarla	Parcelă	Nr. topo	Observaţii / Referinţe
1	arabil	NU	1.194	-	277/25	-	
2	arabil	NU	406	-	269	-	

Lungime Segmente

1) Valorile lungimilor segmentelor sunt obţinute din proiecţie în plan.

Punct început	X / Y	Punct sfârşit	X / Y	Lungime segment (** (m)
1	640.086,948 695.582,829	2	640.085,847 695.585,002	2.437
2	640.085,847 695.585,002	3	639.472,051 695.343,816	659.481
3	639.472,051 695.343,816	4	639.472,874 695.341,534	2.427
4	639.472,874 695.341,534	1	640.086,948 695.582,829	659.78

Document care conține date cu caracter personal, protejat de prevederile Regulamentului (UE) nr. 679/2016 și Legii 190/2018

** Lungimile segmentelor sunt determinate în planul de proiecţie Stereo 70 şi sunt rotunjite la 1 milimetru.
*** Distanţa dintre puncte este formată din segmente cumulate ce sunt mai mici decât valoarea 1 milimetru.

Document care conține date cu caracter personal, protejat de prevederile Regulamentului (UE) nr. 679/2016 și Legii 190/2018

DATE DESPRE IMOBILUL NR. 1191

Oficiul de Cadastru şi Publicitate Imobiliară BOTOSANI
Biroul de Cadastru şi Publicitate Imobiliară Botosani

A. Partea I. Descrierea imobilului

TEREN Extravilan

Adresa: Jud. Botosani

Nr. Crt	Nr cadastral Nr. topografic	Suprafaţa* (mp)	Observaţii / Referinţe
A1		6.500	Sector cadastral:101 Teren neimprejmuit; Conform TP nr. 39052 terenul este amplasat in parcela cadastrala 277/37

B. Partea II. Proprietari şi acte

Inscrieri privitoare la dreptul de proprietate şi alte drepturi reale		Referinţe
/		
Act Administrativ nr. 39052, din 29/09/1994 emis de CJSDPAT Botosani;		
B1	Intabulare, drept de PROPRIETATE, dobandit prin Reconstituire, cota actuala 1/1	A1
	1) **ADOMNICAI MIHAI**, LIPSA CNP 2) **CIRLAN ION**, LIPSA CNP 3) **TOMA GHEORGHE**, LIPSA CNP 4) **ADOMNICAI IOAN**, LIPSA CNP 5) **VERESTIUC MARIA**, LIPSA CNP 6) **MIRAUTA ELENA**, LIPSA CNP 7) **MAFTEI ANETA**, LIPSA CNP	

C. Partea III. SARCINI .

Inscrieri privind dezmembramintele dreptului de proprietate, drepturi reale de garanţie şi sarcini	Referinţe
NU SUNT	

Anexa Nr. 1 La Partea I

Teren

Nr cadastral	Suprafaţa (mp)*	Observaţii / Referinţe
	6.500	Conform TP nr. 39052 terenul este amplasat in parcela cadastrala 277/37

* Suprafaţa este determinată in planul de proiecţie Stereo 70.

DETALII LINIARE IMOBIL

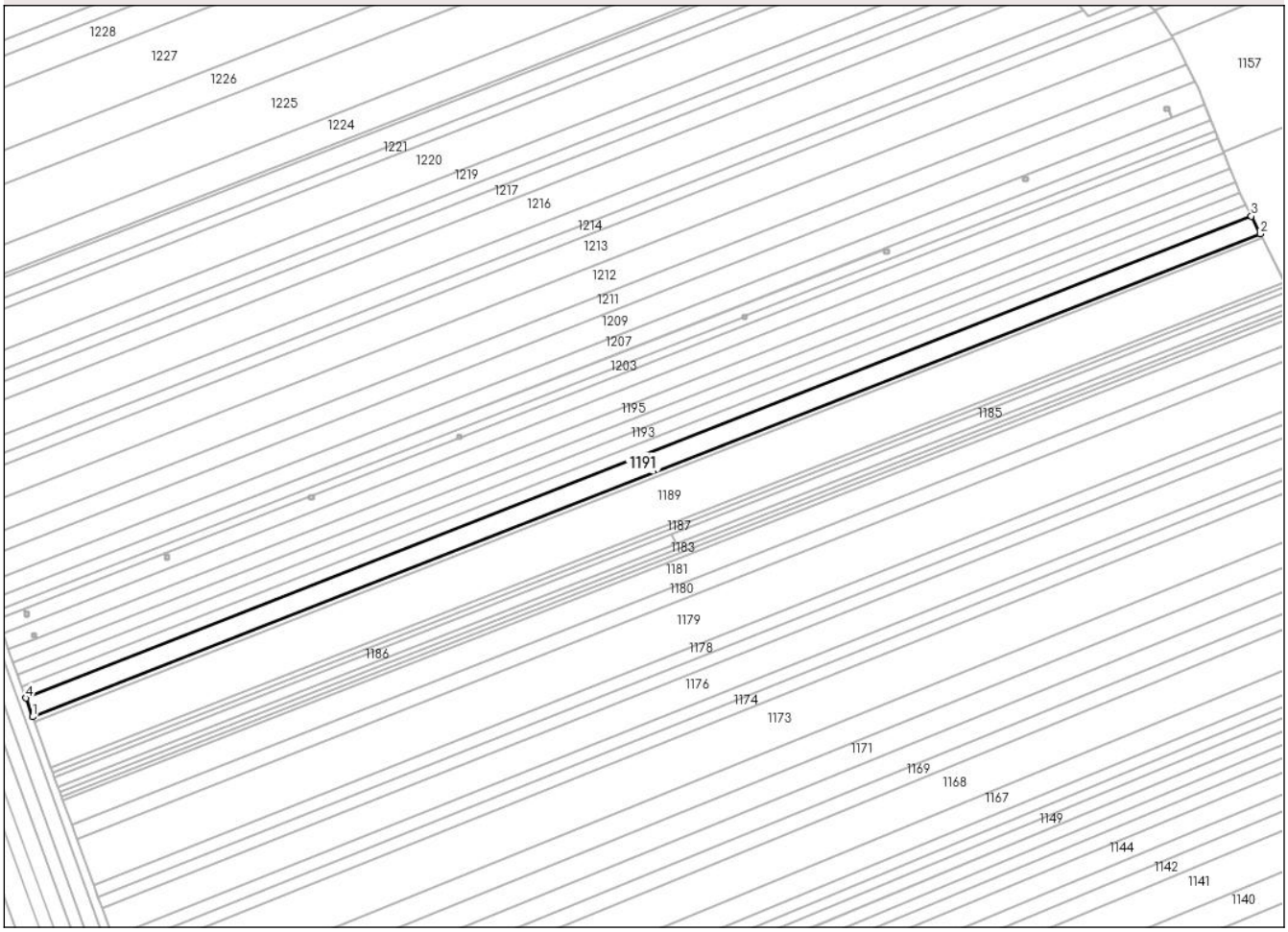

Date referitoare la teren

Crt	Categorie folosință	Intra vilan	Suprafaţa (mp)	Tarla	Parcelă	Nr. topo	Observaţii / Referinţe
1	arabil	NU	4.846	-	277/37	-	
2	arabil	NU	1.654	-	269	-	

Lungime Segmente

1) Valorile lungimilor segmentelor sunt obţinute din proiecţie în plan.

Punct început	X / Y	Punct sfârşit	X / Y	Lungime segment (** (m)
1	639.472,051 695.343,816	2	640.085,847 695.585,002	659.481
2	640.085,847 695.585,002	3	640.081,367 695.593,842	9.91
3	640.081,367 695.593,842	4	639.468,703 695.353,1	658.266
4	639.468,703 695.353,1	1	639.472,051 695.343,816	9.869

Document care conține date cu caracter personal, protejat de prevederile Regulamentului (UE) nr. 679/2016 și Legii 190/2018

** Lungimile segmentelor sunt determinate în planul de proiecţie Stereo 70 şi sunt rotunjite la 1 milimetru.
*** Distanţa dintre puncte este formată din segmente cumulate ce sunt mai mici decât valoarea 1 milimetru.

Document care conține date cu caracter personal, protejat de prevederile Regulamentului (UE) nr. 679/2016 și Legii 190/2018

DATE DESPRE IMOBILUL NR. 1192

Oficiul de Cadastru şi Publicitate Imobiliară BOTOSANI
Biroul de Cadastru şi Publicitate Imobiliară Botosani

A. Partea I. Descrierea imobilului

TEREN Extravilan

Adresa: Jud. Botosani

Nr. Crt	Nr cadastral Nr. topografic	Suprafaţa* (mp)	Observaţii / Referinţe
A1		4.150	Sector cadastral:101 Teren neimprejmuit; Conform TP nr. 39072 terenul este amplasat in parcela cadastrala 269/71

B. Partea II. Proprietari şi acte

Inscrieri privitoare la dreptul de proprietate şi alte drepturi reale		Referinţe
/		
Act Administrativ nr. 30972, din 22/04/1994 emis de CJSDPAT Botosani;		
B1	Intabulare, drept de PROPRIETATE, dobandit prin Reconstituire, cota actuala 1/1	A1
	1) **SABIE M AGLAIA**, LIPSA CNP	

C. Partea III. SARCINI .

Inscrieri privind dezmembramintele dreptului de proprietate, drepturi reale de garanţie şi sarcini	Referinţe
NU SUNT	

Anexa Nr. 1 La Partea I

Teren

Nr cadastral	Suprafaţa (mp)*	Observaţii / Referinţe
	4.150	Conform TP nr. 39072 terenul este amplasat in parcela cadastrala 269/71

* Suprafaţa este determinată in planul de proiecţie Stereo 70.

DETALII LINIARE IMOBIL

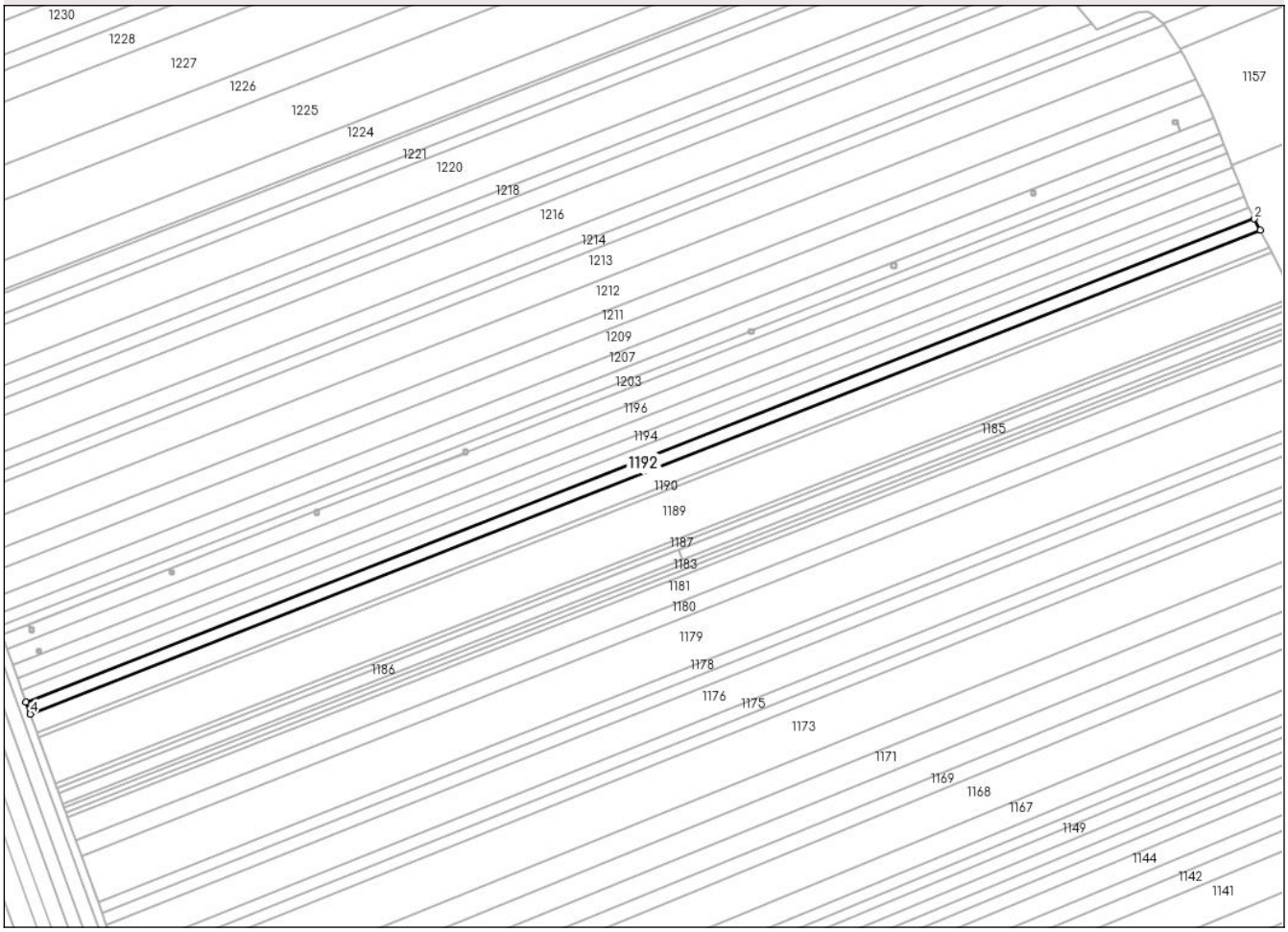

Date referitoare la teren

Crt	Categorie folosință	Intra vilan	Suprafaţa (mp)	Tarla	Parcelă	Nr. topo	Observaţii / Referinţe
1	arabil	NU	3.092	-	277	-	
2	arabil	NU	1.058	-	269/71	-	

Lungime Segmente
1) Valorile lungimilor segmentelor sunt obţinute din proiecţie în plan.

Punct început	X / Y	Punct sfârşit	X / Y	Lungime segment (** (m)
1	640.081,367 695.593,842	2	640.078,502 695.599,494	6.337
2	640.078,502 695.599,494	3	639.466,562 695.359,037	657.488
3	639.466,562 695.359,037	4	639.468,703 695.353,1	6.311
4	639.468,703 695.353,1	1	640.081,367 695.593,842	658.266

Document care conține date cu caracter personal, protejat de prevederile Regulamentului (UE) nr. 679/2016 și Legii 190/2018

** Lungimile segmentelor sunt determinate în planul de proiecţie Stereo 70 şi sunt rotunjite la 1 milimetru.
*** Distanţa dintre puncte este formată din segmente cumulate ce sunt mai mici decât valoarea 1 milimetru.

Document care conține date cu caracter personal, protejat de prevederile Regulamentului (UE) nr. 679/2016 și Legii 190/2018

DATE DESPRE IMOBILUL NR. 1193

Oficiul de Cadastru şi Publicitate Imobiliară BOTOSANI
Biroul de Cadastru şi Publicitate Imobiliară Botosani

A. Partea I. Descrierea imobilului

TEREN Extravilan

Adresa: Jud. Botosani

Nr. Crt	Nr cadastral Nr. topografic	Suprafaţa* (mp)	Observaţii / Referinţe
A1	52124	4.150	Sector cadastral:101 Teren neimprejmuit; Conform TP nr. 39072 terenul este amplasat in parcela cadastrala 269/71

B. Partea II. Proprietari şi acte

Inscrieri privitoare la dreptul de proprietate şi alte drepturi reale		Referinţe
27419 / 21/04/2016		
Act Normativ nr. 17, din 07/03/2014 emis de Parlamentul României;		
B6	Imobil aflat sub incidența art. 3 alin (1) din Legea nr.17/2014	A1
69756 / 31/08/2022		
Act Notarial nr. 133, din 30/08/2022 emis de SPN Agachi Cornelia-Agachi Stelian-Botosani;		
B7	Intabulare, drept de PROPRIETATE, dobandit prin Succesiune, cota actuala 1/4	A1
	1) **SABIE NICOLETA**, bun propriu	
B8	Intabulare, drept de PROPRIETATE, dobandit prin Succesiune, cota actuala 3/4	A1
	1) **SABIE SABINA-FLORENTINA**, bun propriu	

C. Partea III. SARCINI .

Inscrieri privind dezmembramintele dreptului de proprietate, drepturi reale de garanţie şi sarcini	Referinţe
NU SUNT	

Anexa Nr. 1 La Partea I

Teren

Nr cadastral	Suprafaţa (mp)*	Observaţii / Referinţe
52124	4.150	Conform TP nr. 39072 terenul este amplasat in parcela cadastrala 269/71

* Suprafaţa este determinată in planul de proiecţie Stereo 70.

DETALII LINIARE IMOBIL

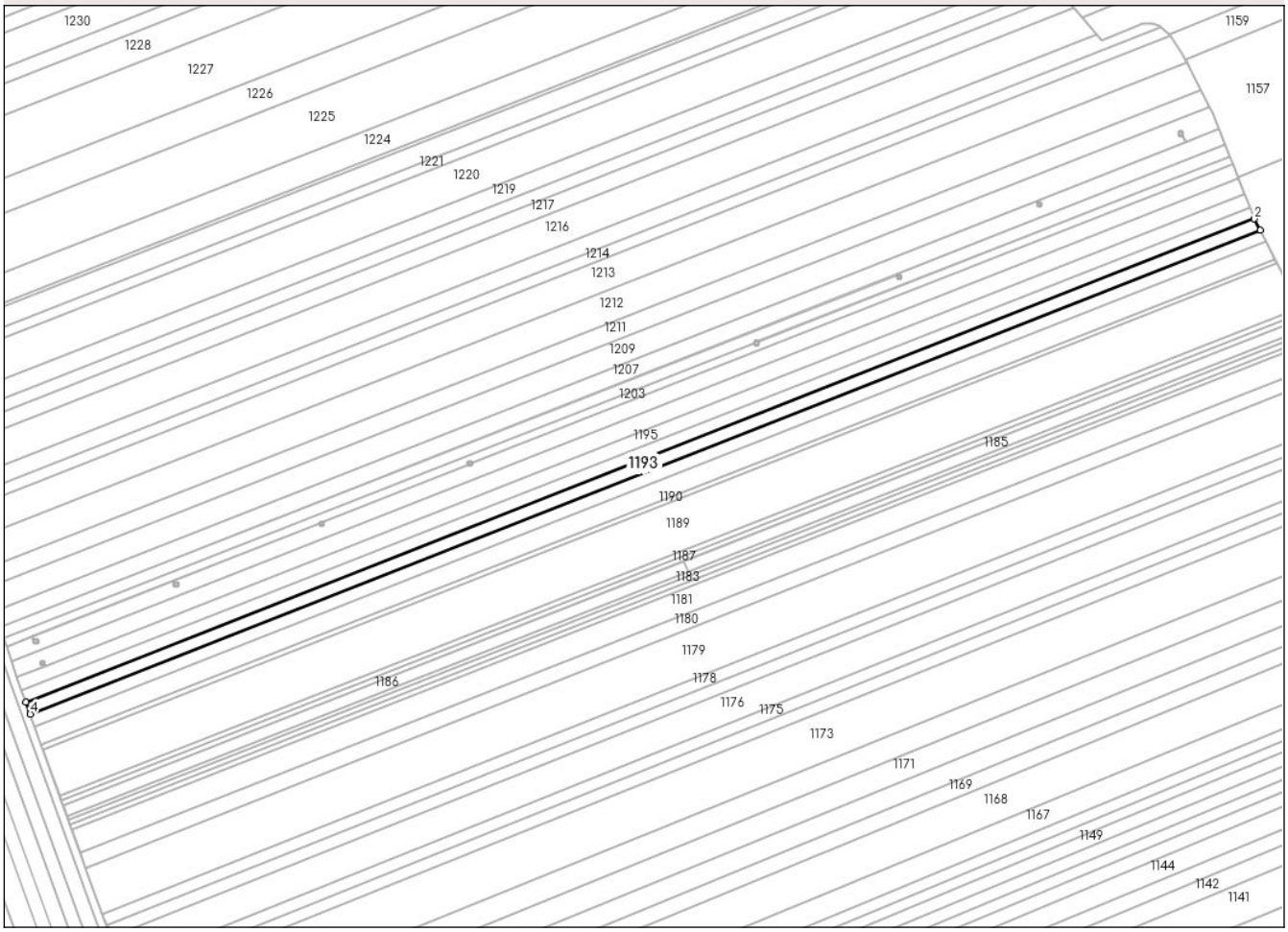

Date referitoare la teren

Crt	Categorie folosință	Intra vilan	Suprafaţa (mp)	Tarla	Parcelă	Nr. topo	Observaţii / Referinţe
1	arabil	NU	1.060	-	269/71	-	
2	arabil	NU	3.090	-	277	-	

Lungime Segmente
1) Valorile lungimilor segmentelor sunt obţinute din proiecţie în plan.

Punct început	X / Y	Punct sfârşit	X / Y	Lungime segment (** (m)
1	640.078,502 695.599,494	2	640.075,635 695.605,152	6.344
2	640.075,635 695.605,152	3	639.464,418 695.364,98	656.71
3	639.464,418 695.364,98	4	639.466,562 695.359,037	6.318
4	639.466,562 695.359,037	1	640.078,502 695.599,494	657.488

Document care conține date cu caracter personal, protejat de prevederile Regulamentului (UE) nr. 679/2016 și Legii 190/2018

** Lungimile segmentelor sunt determinate în planul de proiecţie Stereo 70 şi sunt rotunjite la 1 milimetru.
*** Distanţa dintre puncte este formată din segmente cumulate ce sunt mai mici decât valoarea 1 milimetru.

Document care conține date cu caracter personal, protejat de prevederile Regulamentului (UE) nr. 679/2016 și Legii 190/2018

DATE DESPRE IMOBILUL NR. 1194

Oficiul de Cadastru şi Publicitate Imobiliară BOTOSANI
Biroul de Cadastru şi Publicitate Imobiliară Botosani

A. Partea I. Descrierea imobilului

TEREN Extravilan

Adresa: Jud. Botosani

Nr. Crt	Nr cadastral Nr. topografic	Suprafaţa* (mp)	Observaţii / Referinţe
A1		4.000	Sector cadastral:101 Teren neimprejmuit; Conform TP nr. 90423 terenul este amplasat in parcela cadastrala 269/214

B. Partea II. Proprietari şi acte

Inscrieri privitoare la dreptul de proprietate şi alte drepturi reale		Referinţe
/		
Act Administrativ nr. 90423, din 19/11/2001 emis de CJSDPAT Botosani;		
B1	Intabulare, drept de PROPRIETATE, dobandit prin Reconstituire, cota actuala 1/1	A1
	1) **HUTU ELENA**, LIPSA CNP 2) **CONSTANTINICA STELICA**, LIPSA CNP	

C. Partea III. SARCINI .

Inscrieri privind dezmembramintele dreptului de proprietate, drepturi reale de garanţie şi sarcini	Referinţe
NU SUNT	

Document care conține date cu caracter personal, protejat de prevederile Regulamentului (UE) nr. 679/2016 și Legii 190/2018

Anexa Nr. 1 La Partea I

Teren

Nr cadastral	Suprafaţa (mp)*	Observaţii / Referinţe
	4.000	Conform TP nr. 90423 terenul este amplasat in parcela cadastrala 269/214

* Suprafaţa este determinată in planul de proiecţie Stereo 70.

DETALII LINIARE IMOBIL

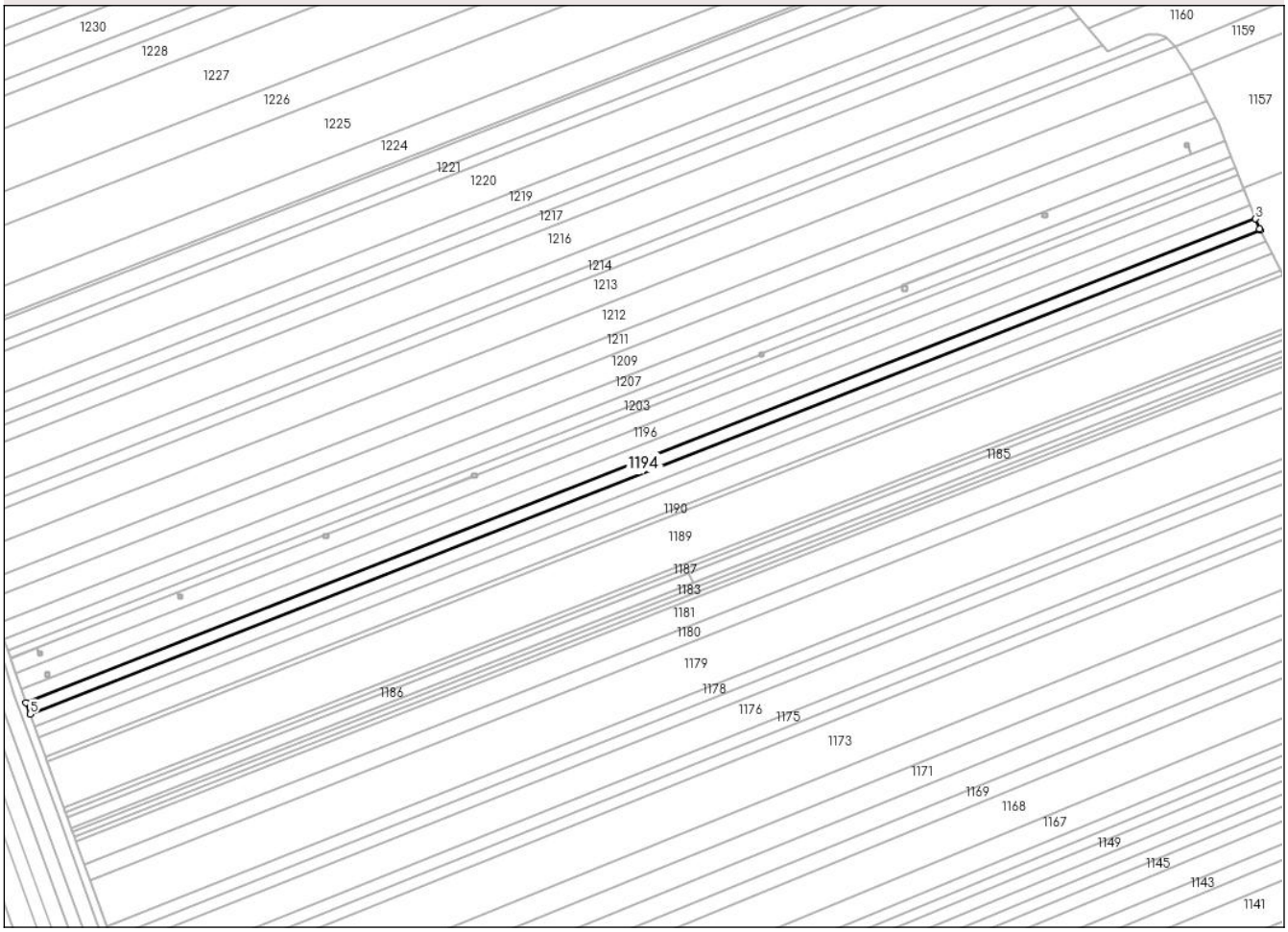

Date referitoare la teren

Crt	Categorie folosință	Intra vilan	Suprafaţa (mp)	Tarla	Parcelă	Nr. topo	Observaţii / Referinţe
1	arabil	NU	2.977	-	277	-	
2	arabil	NU	1.023	-	269/214	-	

Lungime Segmente
1) Valorile lungimilor segmentelor sunt obţinute din proiecţie în plan.

Punct început	X / Y	Punct sfârşit	X / Y	Lungime segment (** (m)
1	640.075,635 695.605,152	2	640.075,315 695.605,783	0.707
2	640.075,315 695.605,783	3	640.073,338 695.610,796	5.389
3	640.073,338 695.610,796	4	639.462,35 695.370,713	656.464
4	639.462,35 695.370,713	5	639.464,418 695.364,98	6.095

Document care conține date cu caracter personal, protejat de prevederile Regulamentului (UE) nr. 679/2016 și Legii 190/2018

Punct început	X / Y	Punct sfârşit	X / Y	Lungime segment (** (m)
5	639.464,418 695.364,98	1	640.075,635 695.605,152	656.71

** Lungimile segmentelor sunt determinate în planul de proiecţie Stereo 70 şi sunt rotunjite la 1 milimetru.
*** Distanţa dintre puncte este formată din segmente cumulate ce sunt mai mici decât valoarea 1 milimetru.

Document care conține date cu caracter personal, protejat de prevederile Regulamentului (UE) nr. 679/2016 și Legii 190/2018

DATE DESPRE IMOBILUL NR. 1195

Oficiul de Cadastru şi Publicitate Imobiliară BOTOSANI
Biroul de Cadastru şi Publicitate Imobiliară Botosani

A. Partea I. Descrierea imobilului

TEREN Extravilan

Adresa: Jud. Botosani

Nr. Crt	Nr cadastral Nr. topografic	Suprafaţa* (mp)	Observaţii / Referinţe
A1		4.700	Sector cadastral:101 Teren neimprejmuit; Conform TP nr. 90423 terenul este amplasat in parcela cadastrala 269/214

B. Partea II. Proprietari şi acte

Inscrieri privitoare la dreptul de proprietate şi alte drepturi reale		Referinţe
/		
Act Administrativ nr. 81593, din 21/08/1998 emis de CJSDPAT Botosani;		
B1	Intabulare, drept de PROPRIETATE, dobandit prin Reconstituire, cota actuala 1/1	A1
	1) **DANALACHE I CONSTANTIN**, LIPSA CNP	

C. Partea III. SARCINI .

Inscrieri privind dezmembramintele dreptului de proprietate, drepturi reale de garanţie şi sarcini	Referinţe
NU SUNT	

Document care conține date cu caracter personal, protejat de prevederile Regulamentului (UE) nr. 679/2016 și Legii 190/2018

Anexa Nr. 1 La Partea I

Teren

Nr cadastral	Suprafaţa (mp)*	Observaţii / Referinţe
	4.700	Conform TP nr. 90423 terenul este amplasat in parcela cadastrala 269/214

* Suprafaţa este determinată in planul de proiecţie Stereo 70.

DETALII LINIARE IMOBIL

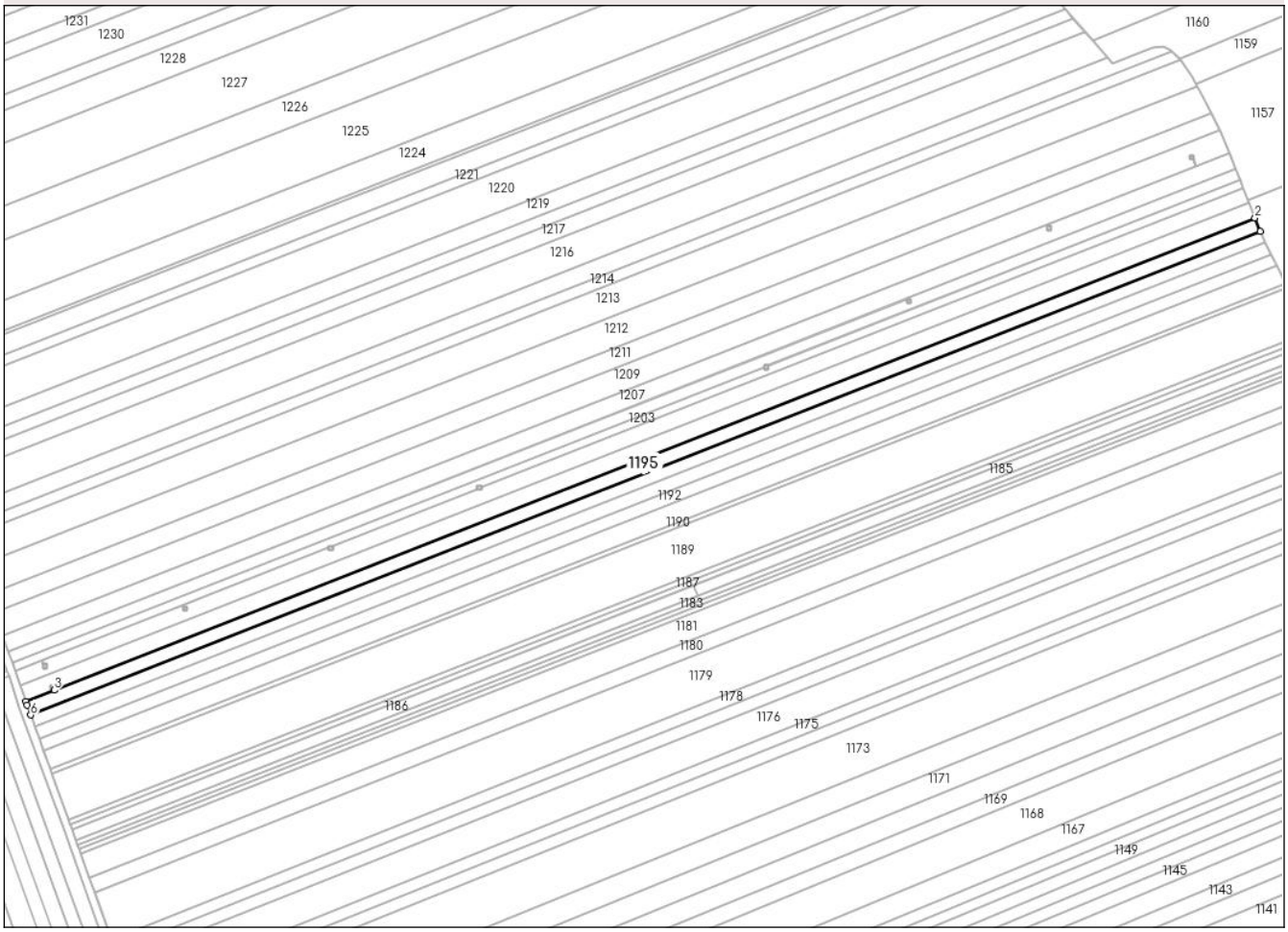

Date referitoare la teren

Crt	Categorie folosință	Intra vilan	Suprafaţa (mp)	Tarla	Parcelă	Nr. topo	Observaţii / Referinţe
1	arabil	NU	3.496	-	269/489	-	
2	arabil	NU	1.204	-	269/489	-	

Lungime Segmente
1) Valorile lungimilor segmentelor sunt obţinute din proiecţie în plan.

Punct început	X / Y	Punct sfârşit	X / Y	Lungime segment (** (m)
1	640.073,338 695.610,796	2	640.070,711 695.617,457	7.161
2	640.070,711 695.617,457	3	639.474,083 695.383,017	641.035
3	639.474,083 695.383,017	4	639.459,956 695.377,466	15.179
4	639.459,956 695.377,466	5	639.460,534 695.375,751	1.81

Document care conține date cu caracter personal, protejat de prevederile Regulamentului (UE) nr. 679/2016 și Legii 190/2018

Punct început	X / Y	Punct sfârşit	X / Y	Lungime segment (** (m)
5	639.460,534 695.375,751	6	639.462,35 695.370,713	5.355
6	639.462,35 695.370,713	1	640.073,338 695.610,796	656.464

** Lungimile segmentelor sunt determinate în planul de proiecţie Stereo 70 şi sunt rotunjite la 1 milimetru.
*** Distanţa dintre puncte este formată din segmente cumulate ce sunt mai mici decât valoarea 1 milimetru.

Document care conține date cu caracter personal, protejat de prevederile Regulamentului (UE) nr. 679/2016 și Legii 190/2018

DATE DESPRE IMOBILUL NR. 1196

Oficiul de Cadastru şi Publicitate Imobiliară BOTOSANI
Biroul de Cadastru şi Publicitate Imobiliară Botosani

A. Partea I. Descrierea imobilului

TEREN Extravilan

Adresa: Jud. Botosani

Nr. Crt	Nr cadastral Nr. topografic	Suprafaţa* (mp)	Observaţii / Referinţe
A1		5.500	Sector cadastral:101 Teren neimprejmuit; Conform TP nr. 81593 terenul este amplasat in parcela cadastrala 269/490

B. Partea II. Proprietari şi acte

Inscrieri privitoare la dreptul de proprietate şi alte drepturi reale		Referinţe
/		
Act Administrativ nr. 81593, din 21/08/1998 emis de CJSDPAT Botosani;		
B1	Intabulare, drept de PROPRIETATE, dobandit prin Reconstituire, cota actuala 1/1	A1
	1) **DANALACHE I CONSTANTIN**, LIPSA CNP	

C. Partea III. SARCINI .

Inscrieri privind dezmembramintele dreptului de proprietate, drepturi reale de garanţie şi sarcini	Referinţe
NU SUNT	

Document care conține date cu caracter personal, protejat de prevederile Regulamentului (UE) nr. 679/2016 și Legii 190/2018

Anexa Nr. 1 La Partea I

Teren

Nr cadastral	Suprafaţa (mp)*	Observaţii / Referinţe
	5.500	Conform TP nr. 81593 terenul este amplasat in parcela cadastrala 269/490

* Suprafaţa este determinată in planul de proiecţie Stereo 70.

DETALII LINIARE IMOBIL

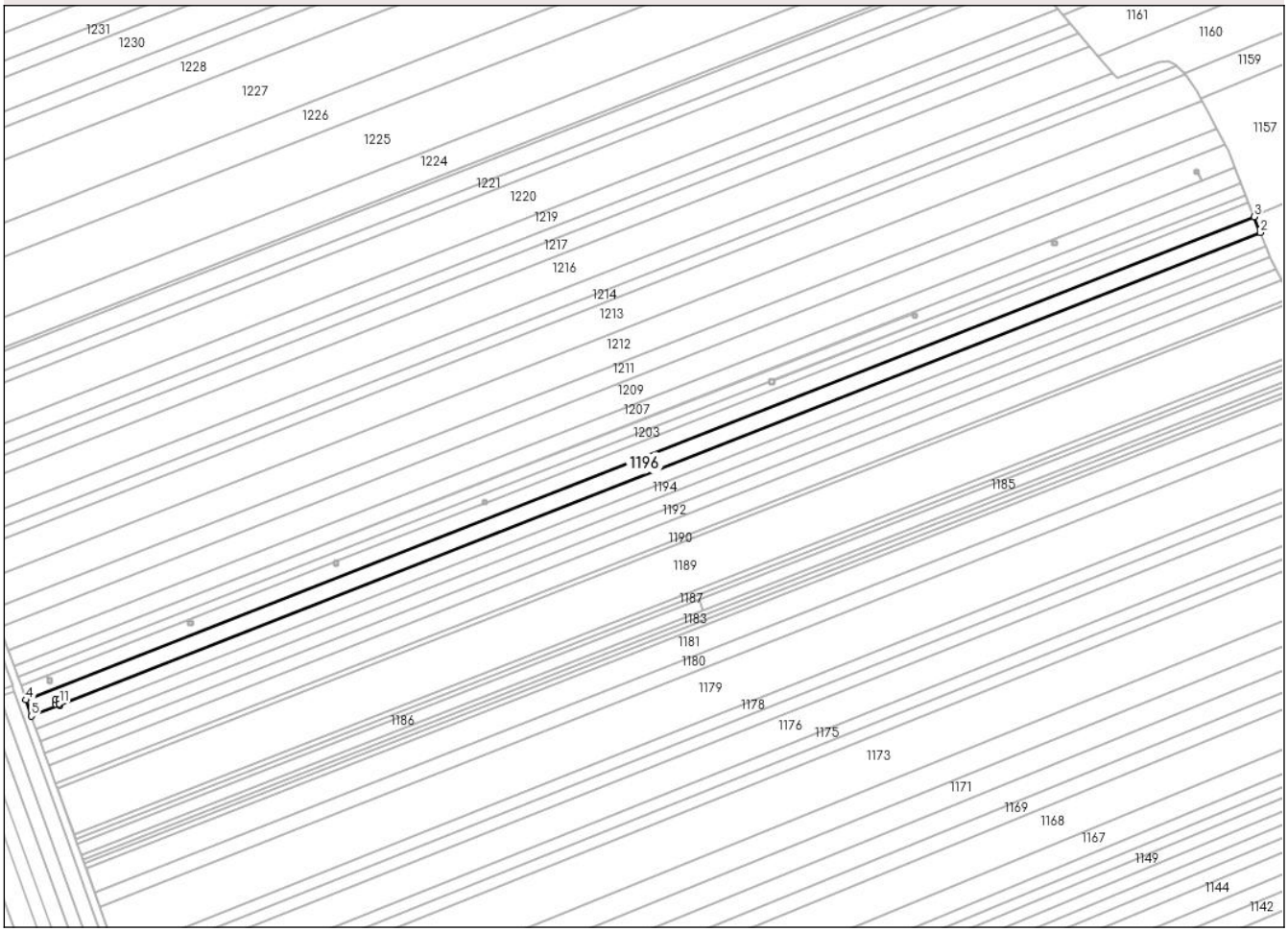

Date referitoare la teren

Crt	Categorie folosință	Intra vilan	Suprafaţa (mp)	Tarla	Parcelă	Nr. topo	Observaţii / Referinţe
1	arabil	NU	4.094	-	277	-	
2	arabil	NU	1.406	-	269/490	-	

Lungime Segmente

1) Valorile lungimilor segmentelor sunt obţinute din proiecţie în plan.

Punct început	X / Y	Punct sfârşit	X / Y	Lungime segment (** (m)
1	639.474,083 695.383,017	2	640.070,711 695.617,457	641.035
2	640.070,711 695.617,457	3	640.067,632 695.625,262	8.39
3	640.067,632 695.625,262	4	639.457,274 695.385,427	655.788
4	639.457,274 695.385,427	5	639.459,956 695.377,466	8.401

Document care conține date cu caracter personal, protejat de prevederile Regulamentului (UE) nr. 679/2016 și Legii 190/2018

Punct început	X / Y	Punct sfârşit	X / Y	Lungime segment (** (m)
5	639.459,956 695.377,466	6	639.474,081 695.383,017	15.177
6	639.474,081 695.383,017	7	639.473,878 695.383,533	0.554
7	639.473,878 695.383,533	8	639.471,881 695.383,533	1.998
8	639.471,881 695.383,533	9	639.471,881 695.385,533	2.0
9	639.471,881 695.385,533	10	639.473,881 695.385,533	2.0
10	639.473,881 695.385,533	11	639.473,881 695.383,533	2.0
11	639.473,881 695.383,533	1	639.474,083 695.383,017	0.554

** Lungimile segmentelor sunt determinate în planul de proiecţie Stereo 70 şi sunt rotunjite la 1 milimetru.
*** Distanţa dintre puncte este formată din segmente cumulate ce sunt mai mici decât valoarea 1 milimetru.

Document care conține date cu caracter personal, protejat de prevederile Regulamentului (UE) nr. 679/2016 și Legii 190/2018

DATE DESPRE IMOBILUL NR. 1197

Oficiul de Cadastru şi Publicitate Imobiliară BOTOSANI
Biroul de Cadastru şi Publicitate Imobiliară Botosani

A. Partea I. Descrierea imobilului

TEREN Extravilan

Adresa: Jud. Botosani

Nr. Crt	Nr cadastral Nr. topografic	Suprafaţa* (mp)	Observaţii / Referinţe
A1		4	Sector cadastral:101 Teren neimprejmuit;

Construcţii

Crt	Nr cadastral Nr. topografic	Adresa	Observaţii / Referinţe
A1.1		Jud. Botosani	Nr. niveluri:1; S. construita la sol:4 mp; stalp LEA

B. Partea II. Proprietari şi acte

Inscrieri privitoare la dreptul de proprietate şi alte drepturi reale		Referinţe
/		
Act Normativ nr. 123, din 10/07/2012 emis de Parlamentul Romaniei;		
B1	Intabulare, drept de PROPRIETATE, dobandit prin Lege, cota actuala 1/1	A1, A1.1
	1) **STATUL ROMAN**, CIF:9999999999999	

C. Partea III. SARCINI .

Inscrieri privind dezmembramintele dreptului de proprietate, drepturi reale de garanţie şi sarcini	Referinţe
NU SUNT	

Document care conține date cu caracter personal, protejat de prevederile Regulamentului (UE) nr. 679/2016 și Legii 190/2018

Anexa Nr. 1 La Partea I

Teren

Nr cadastral	Suprafaţa (mp)*	Observaţii / Referinţe
	4	

* Suprafaţa este determinată in planul de proiecţie Stereo 70.

DETALII LINIARE IMOBIL

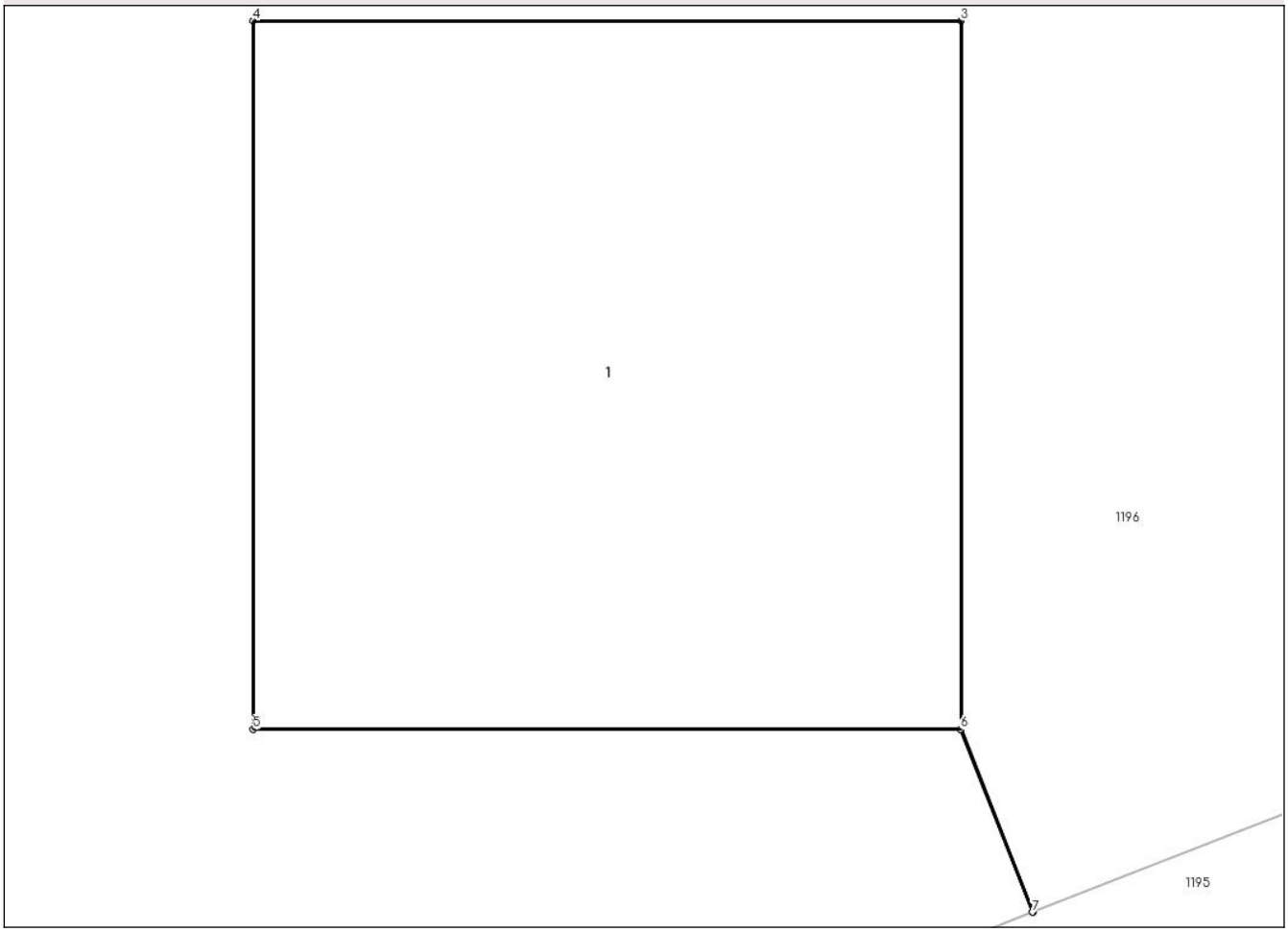

Date referitoare la teren

Crt	Categorie folosință	Intra vilan	Suprafaţa (mp)	Tarla	Parcelă	Nr. topo	Observaţii / Referinţe
1	curti constructii	NU	4	-	269	-	

Date referitoare la construcţii

Crt	Număr	Destinaţie construcţie	Supraf. (mp)	Situaţie juridică	Observaţii / Referinţe
A1.1		constructii industriale si edilitare	4	Cu acte	Nr. niveluri:1; S. construita la sol:4 mp; stalp LEA

Lungime Segmente
1) Valorile lungimilor segmentelor sunt obţinute din proiecţie în plan.

Punct început	X / Y	Punct sfârşit	X / Y	Lungime segment (** (m)
1	639.474,083 695.383,017	2	639.473,881 695.383,533	0.554
2	639.473,881 695.383,533	3	639.473,881 695.385,533	2.0
3	639.473,881 695.385,533	4	639.471,881 695.385,533	2.0

Document care conține date cu caracter personal, protejat de prevederile Regulamentului (UE) nr. 679/2016 și Legii 190/2018

Punct început	X / Y	Punct sfârşit	X / Y	Lungime segment (** (m)
4	639.471,881 695.385,533	5	639.471,881 695.383,533	2.0
5	639.471,881 695.383,533	6	639.473,878 695.383,533	1.998
6	639.473,878 695.383,533	7	639.474,081 695.383,017	0.554
7	639.474,081 695.383,017	1	639.474,083 695.383,017	0.002

** Lungimile segmentelor sunt determinate în planul de proiecţie Stereo 70 şi sunt rotunjite la 1 milimetru.
*** Distanţa dintre puncte este formată din segmente cumulate ce sunt mai mici decât valoarea 1 milimetru.

DATE DESPRE IMOBILUL NR. 1198

Oficiul de Cadastru şi Publicitate Imobiliară BOTOSANI
Biroul de Cadastru şi Publicitate Imobiliară Botosani

A. Partea I. Descrierea imobilului

Nr. CF vechi:434
Nr. cadastral vechi:539

TEREN Extravilan

Adresa: Jud. Botosani

Nr. Crt	Nr cadastral Nr. topografic	Suprafaţa* (mp)	Observaţii / Referinţe
A1	51387	5.000	Sector cadastral:101 Teren neimprejmuit; Conform TP nr. 39066 terenul este amplasat in parcela cadastrala 269/167

B. Partea II. Proprietari şi acte

Inscrieri privitoare la dreptul de proprietate şi alte drepturi reale		Referinţe
35979 / 26/05/2015		
Act Notarial nr. 909, din 11/05/2015 emis de SPN BN LEGITIMUS;		
B2	Intabulare, drept de PROPRIETATE, dobandit prin Conventie, cota actuala 1/1	A1
	1) **NEXT AGRI INVEST SRL**, CIF:36323053	
Act Normativ nr. 17, din 07/03/2014 emis de Parlamentul României;		
B3	Imobil aflat sub incidența art. 3 alin (1) din Legea nr.17/2014	A1
71547 / 12/10/2016		
Act Notarial nr. Hotărârea Adunării Generale a Asociaților autentificată sub nr. 1309, din 02/06/2016 emis de SPN ANIMUS-București (însoțită de anexele nr. 1 și nr. 2, Încheierea nr. 124 din 27.06.2016, emisă de Tribunalul București-Secția a VI a Civilă (în dosar nr. 21773/3/2016), certificat constatator F.N. din 18.07.2016 și certificat de înregistrare mențiuni din data de 21.07.2016 emise de O.N.R.C.-Oficiul Registrului Comerțului de pe lângă Tribunalul București,);		
B4	se notezA divizarea parțială a SC NEXT CAPITAL INVESTMENTS S.R.L. și înființarea societății NEXT AGRI INVEST S.R.L. (în calitate de societate beneficiară)	A1

C. Partea III. SARCINI .

Inscrieri privind dezmembramintele dreptului de proprietate, drepturi reale de garanţie şi sarcini	Referinţe
NU SUNT	

Anexa Nr. 1 La Partea I

Teren

Nr cadastral	Suprafaţa (mp)*	Observaţii / Referinţe
51387	5.000	Conform TP nr. 39066 terenul este amplasat in parcela cadastrala 269/167

* Suprafaţa este determinată in planul de proiecţie Stereo 70.

DETALII LINIARE IMOBIL

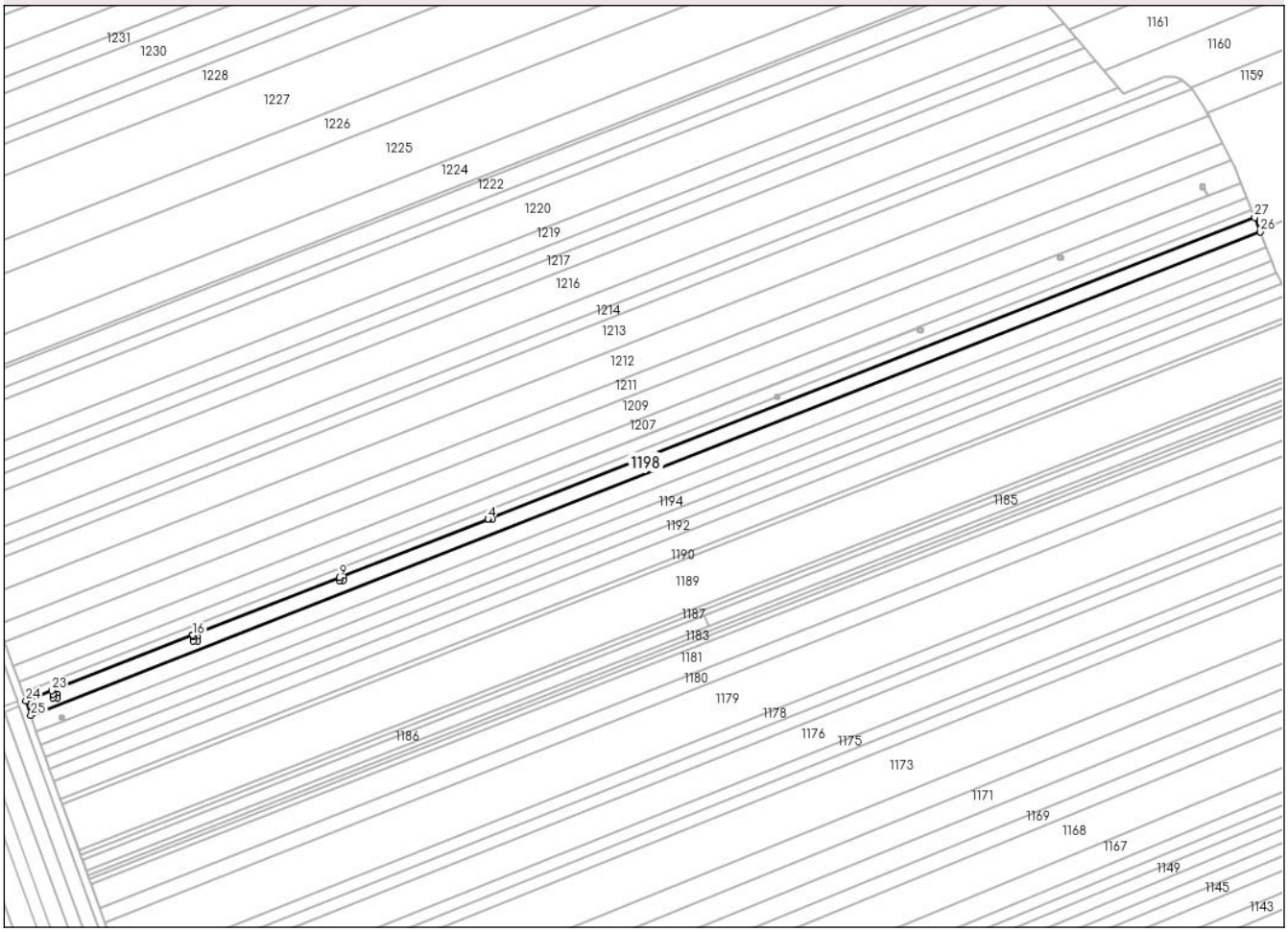

Date referitoare la teren

Crt	Categorie folosință	Intra vilan	Suprafaţa (mp)	Tarla	Parcelă	Nr. topo	Observaţii / Referinţe
1	arabil	NU	1.275	-	269/167	-	
2	arabil	NU	3.725	-	277	-	

Lungime Segmente

1) Valorile lungimilor segmentelor sunt obţinute din proiecţie în plan.

Punct început	X / Y	Punct sfârşit	X / Y	Lungime segment (** (m)
1	639.686,293 695.483,634	2	639.686,293 695.482,528	1.105
3	639.684,293 695.482,528	4	639.684,293 695.482,848	0.32
5	639.611,8 695.454,362	6	639.612,422 695.454,362	0.622
7	639.612,422 695.452,362	8	639.610,422 695.452,362	2.0

Punct început	X / Y	Punct sfârşit	X / Y	Lungime segment (** (m)
2	639.686,293 695.482,528	3	639.684,293 695.482,528	2.0
4	639.684,293 695.482,848	5	639.611,8 695.454,362	77.889
6	639.612,422 695.454,362	7	639.612,422 695.452,362	2.0
8	639.610,422 695.452,362	9	639.610,422 695.453,821	1.458

Document care conține date cu caracter personal, protejat de prevederile Regulamentului (UE) nr. 679/2016 și Legii 190/2018

Punct început	X / Y	Punct sfârşit	X / Y	Lungime segment (** (m)
9	639.610,422 695.453,821	10	639.537,753 695.425,266	78.077
11	639.538,072 695.424,456	12	639.540,07 695.424,456	1.998
13	639.540,07 695.422,456	14	639.538,07 695.422,456	2.0
15	639.538,07 695.424,456	16	639.537,751 695.425,266	0.87
17	639.467,659 695.397,723	18	639.468,316 695.396,051	1.797
19	639.470,314 695.396,051	20	639.470,314 695.394,051	2.0
21	639.468,314 695.394,051	22	639.468,314 695.396,051	2.0
23	639.467,657 695.397,723	24	639.454,829 695.392,682	13.782
25	639.457,274 695.385,427	26	640.067,632 695.625,262	655.788
27	640.064,827 695.632,376	1	639.686,293 695.483,634	406.709

Punct început	X / Y	Punct sfârşit	X / Y	Lungime segment (** (m)
10	639.537,753 695.425,266	11	639.538,072 695.424,456	0.87
12	639.540,07 695.424,456	13	639.540,07 695.422,456	2.0
14	639.538,07 695.422,456	15	639.538,07 695.424,456	2.0
16	639.537,751 695.425,266	17	639.467,659 695.397,723	75.31
18	639.468,316 695.396,051	19	639.470,314 695.396,051	1.998
20	639.470,314 695.394,051	21	639.468,314 695.394,051	2.0
22	639.468,314 695.396,051	23	639.467,657 695.397,723	1.796
24	639.454,829 695.392,682	25	639.457,274 695.385,427	7.656
26	640.067,632 695.625,262	27	640.064,827 695.632,376	7.646

** Lungimile segmentelor sunt determinate în planul de proiecţie Stereo 70 şi sunt rotunjite la 1 milimetru.
*** Distanţa dintre puncte este formată din segmente cumulate ce sunt mai mici decât valoarea 1 milimetru.

Document care conține date cu caracter personal, protejat de prevederile Regulamentului (UE) nr. 679/2016 și Legii 190/2018

DATE DESPRE IMOBILUL NR. 1199

Oficiul de Cadastru şi Publicitate Imobiliară BOTOSANI
Biroul de Cadastru şi Publicitate Imobiliară Botosani

A. Partea I. Descrierea imobilului

TEREN Extravilan

Adresa: Jud. Botosani

Nr. Crt	Nr cadastral Nr. topografic	Suprafaţa* (mp)	Observaţii / Referinţe
A1		4	Sector cadastral:101 Teren neimprejmuit;

Construcţii

Crt	Nr cadastral Nr. topografic	Adresa	Observaţii / Referinţe
A1.1		Jud. Botosani	Nr. niveluri:1; S. construita la sol:4 mp; stalp LEA

B. Partea II. Proprietari şi acte

Inscrieri privitoare la dreptul de proprietate şi alte drepturi reale		Referinţe
/		
Act Normativ nr. 123, din 10/07/2012 emis de Parlamentul Romaniei;		
B1	Intabulare, drept de PROPRIETATE, dobandit prin Lege, cota actuala 1/1	A1, A1.1
	1) **STATUL ROMAN**, CIF:9999999999999	

C. Partea III. SARCINI .

Inscrieri privind dezmembramintele dreptului de proprietate, drepturi reale de garanţie şi sarcini	Referinţe
NU SUNT	

Document care conține date cu caracter personal, protejat de prevederile Regulamentului (UE) nr. 679/2016 și Legii 190/2018

Anexa Nr. 1 La Partea I

Teren

Nr cadastral	Suprafaţa (mp)*	Observaţii / Referinţe
	4	

* Suprafaţa este determinată in planul de proiecţie Stereo 70.

DETALII LINIARE IMOBIL

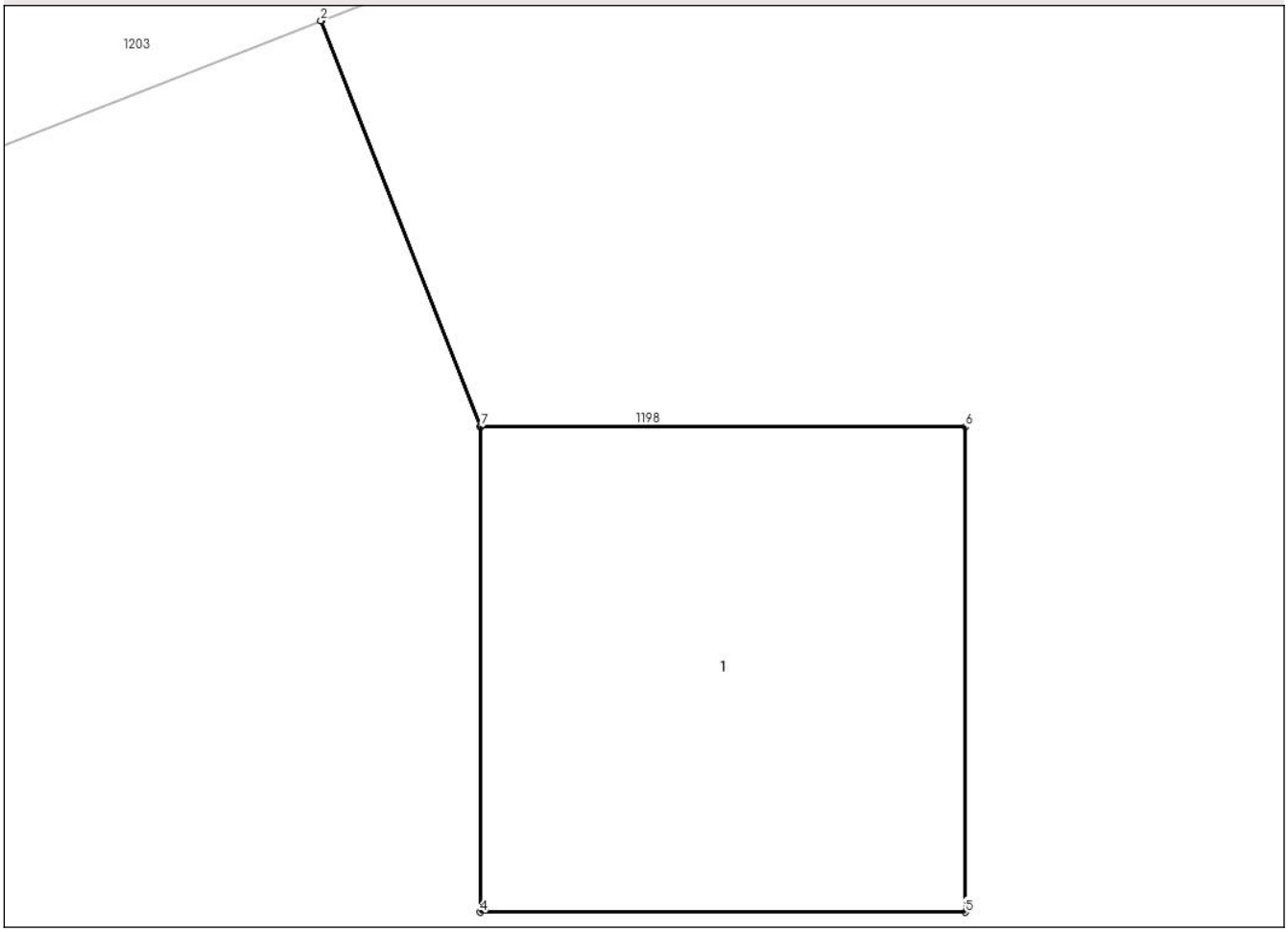

Date referitoare la teren

Crt	Categorie folosință	Intra vilan	Suprafaţa (mp)	Tarla	Parcelă	Nr. topo	Observaţii / Referinţe
1	curti constructii	NU	4	-	269	-	

Date referitoare la construcţii

Crt	Număr	Destinaţie construcţie	Supraf. (mp)	Situaţie juridică	Observaţii / Referinţe
A1.1		constructii industriale si edilitare	4	Cu acte	Nr. niveluri:1; S. construita la sol:4 mp; stalp LEA

Lungime Segmente
1) Valorile lungimilor segmentelor sunt obţinute din proiecţie în plan.

Punct început	X / Y	Punct sfârşit	X / Y	Lungime segment (** (m)
1	639.467,659 695.397,723	2	639.467,657 695.397,723	0.002
2	639.467,657 695.397,723	3	639.468,314 695.396,051	1.796
3	639.468,314 695.396,051	4	639.468,314 695.394,051	2.0

Document care conține date cu caracter personal, protejat de prevederile Regulamentului (UE) nr. 679/2016 și Legii 190/2018

Punct început	X / Y	Punct sfârşit	X / Y	Lungime segment (** (m)
4	639.468,314 695.394,051	5	639.470,314 695.394,051	2.0
5	639.470,314 695.394,051	6	639.470,314 695.396,051	2.0
6	639.470,314 695.396,051	7	639.468,316 695.396,051	1.998
7	639.468,316 695.396,051	1	639.467,659 695.397,723	1.797

** Lungimile segmentelor sunt determinate în planul de proiecţie Stereo 70 şi sunt rotunjite la 1 milimetru.
*** Distanţa dintre puncte este formată din segmente cumulate ce sunt mai mici decât valoarea 1 milimetru.

Document care conține date cu caracter personal, protejat de prevederile Regulamentului (UE) nr. 679/2016 și Legii 190/2018

DATE DESPRE IMOBILUL NR. 1200

Oficiul de Cadastru şi Publicitate Imobiliară BOTOSANI
Biroul de Cadastru şi Publicitate Imobiliară Botosani

A. Partea I. Descrierea imobilului

TEREN Extravilan

Adresa: Jud. Botosani

Nr. Crt	Nr cadastral Nr. topografic	Suprafaţa* (mp)	Observaţii / Referinţe
A1		4	Sector cadastral:101 Teren neimprejmuit;

Construcţii

Crt	Nr cadastral Nr. topografic	Adresa	Observaţii / Referinţe
A1.1		Jud. Botosani	Nr. niveluri:1; S. construita la sol:4 mp; stalp LEA

B. Partea II. Proprietari şi acte

Inscrieri privitoare la dreptul de proprietate şi alte drepturi reale		Referinţe
/		
Act Normativ nr. 123, din 10/07/2012 emis de Parlamentul Romaniei;		
B1	Intabulare, drept de PROPRIETATE, dobandit prin Lege, cota actuala 1/1	A1, A1.1
	1) **STATUL ROMAN**, CIF:9999999999999	

C. Partea III. SARCINI .

Inscrieri privind dezmembramintele dreptului de proprietate, drepturi reale de garanţie şi sarcini	Referinţe
NU SUNT	

Document care conține date cu caracter personal, protejat de prevederile Regulamentului (UE) nr. 679/2016 și Legii 190/2018

Anexa Nr. 1 La Partea I

Teren

Nr cadastral	Suprafaţa (mp)*	Observaţii / Referinţe
	4	

* Suprafaţa este determinată in planul de proiecţie Stereo 70.

DETALII LINIARE IMOBIL

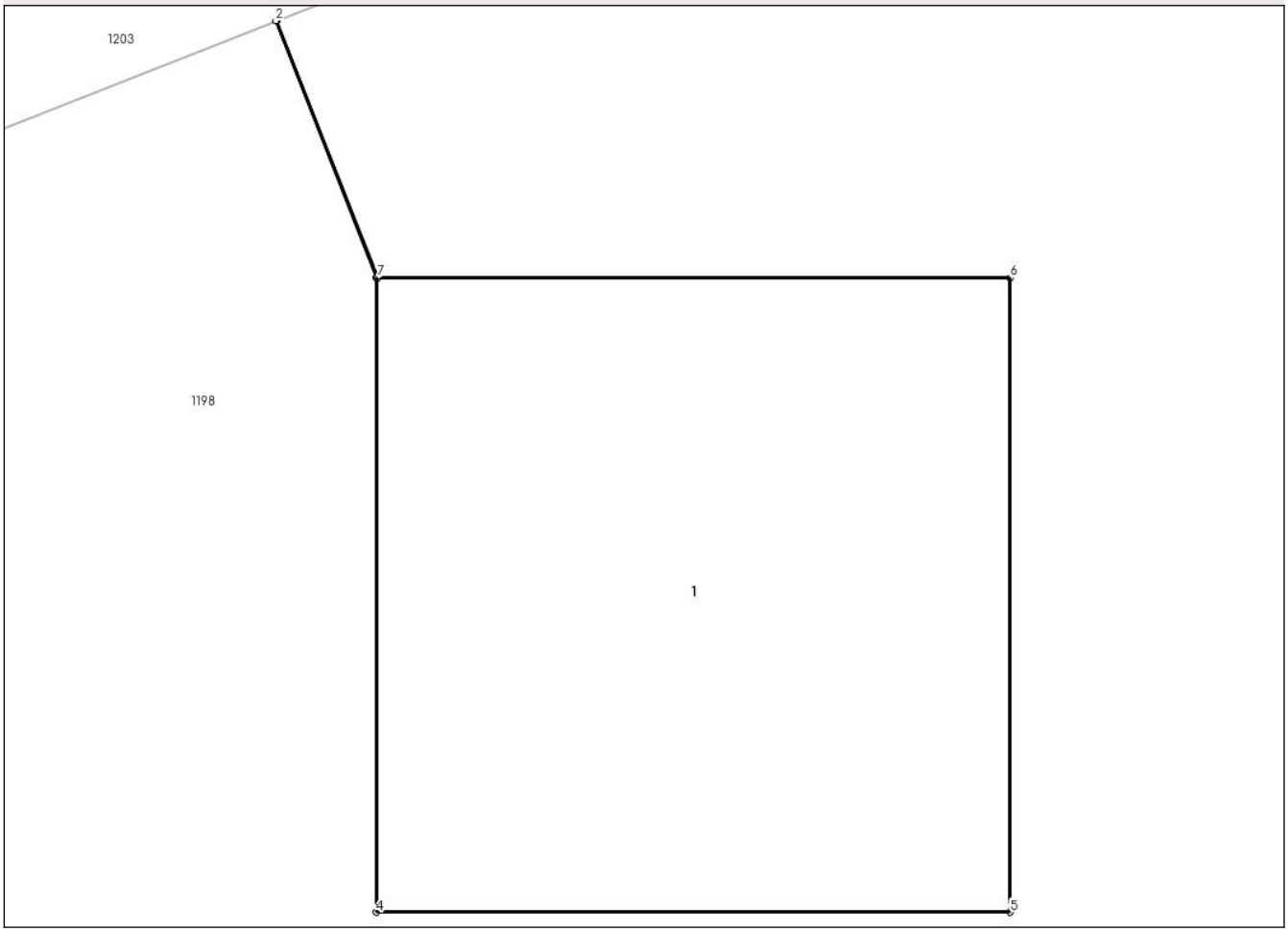

Date referitoare la teren

Crt	Categorie folosință	Intra vilan	Suprafaţa (mp)	Tarla	Parcelă	Nr. topo	Observaţii / Referinţe
1	curti constructii	NU	4	-	269	-	

Date referitoare la construcţii

Crt	Număr	Destinaţie construcţie	Supraf. (mp)	Situaţie juridică	Observaţii / Referinţe
A1.1		constructii industriale si edilitare	4	Cu acte	Nr. niveluri:1; S. construita la sol:4 mp; stalp LEA

Lungime Segmente
1) Valorile lungimilor segmentelor sunt obţinute din proiecţie în plan.

Punct început	X / Y	Punct sfârşit	X / Y	Lungime segment (** (m)
1	639.537,753 695.425,266	2	639.537,751 695.425,266	0.002
2	639.537,751 695.425,266	3	639.538,07 695.424,456	0.87
3	639.538,07 695.424,456	4	639.538,07 695.422,456	2.0

Document care conține date cu caracter personal, protejat de prevederile Regulamentului (UE) nr. 679/2016 și Legii 190/2018

Punct început	X / Y	Punct sfârşit	X / Y	Lungime segment (** (m)
4	639.538,07 695.422,456	5	639.540,07 695.422,456	2.0
5	639.540,07 695.422,456	6	639.540,07 695.424,456	2.0
6	639.540,07 695.424,456	7	639.538,072 695.424,456	1.998
7	639.538,072 695.424,456	1	639.537,753 695.425,266	0.87

** Lungimile segmentelor sunt determinate în planul de proiecţie Stereo 70 şi sunt rotunjite la 1 milimetru.
*** Distanţa dintre puncte este formată din segmente cumulate ce sunt mai mici decât valoarea 1 milimetru.

Document care conține date cu caracter personal, protejat de prevederile Regulamentului (UE) nr. 679/2016 și Legii 190/2018

DATE DESPRE IMOBILUL NR. 1201

Oficiul de Cadastru şi Publicitate Imobiliară BOTOSANI
Biroul de Cadastru şi Publicitate Imobiliară Botosani

A. Partea I. Descrierea imobilului

TEREN Extravilan

Adresa: Jud. Botosani

Nr. Crt	Nr cadastral Nr. topografic	Suprafaţa* (mp)	Observaţii / Referinţe
A1		4	Sector cadastral:101 Teren neimprejmuit;

Construcţii

Crt	Nr cadastral Nr. topografic	Adresa	Observaţii / Referinţe
A1.1		Jud. Botosani	Nr. niveluri:1; S. construita la sol:4 mp; stalp LEA

B. Partea II. Proprietari şi acte

Inscrieri privitoare la dreptul de proprietate şi alte drepturi reale		Referinţe
/		
Act Normativ nr. 123, din 10/07/2012 emis de Parlamentul Romaniei;		
B1	Intabulare, drept de PROPRIETATE, dobandit prin Lege, cota actuala 1/1	A1, A1.1
	1) **STATUL ROMAN**, CIF:9999999999999	

C. Partea III. SARCINI .

Inscrieri privind dezmembramintele dreptului de proprietate, drepturi reale de garanţie şi sarcini	Referinţe
NU SUNT	

Document care conține date cu caracter personal, protejat de prevederile Regulamentului (UE) nr. 679/2016 și Legii 190/2018

Anexa Nr. 1 La Partea I

Teren

Nr cadastral	Suprafaţa (mp)*	Observaţii / Referinţe
	4	

* Suprafaţa este determinată in planul de proiecţie Stereo 70.

DETALII LINIARE IMOBIL

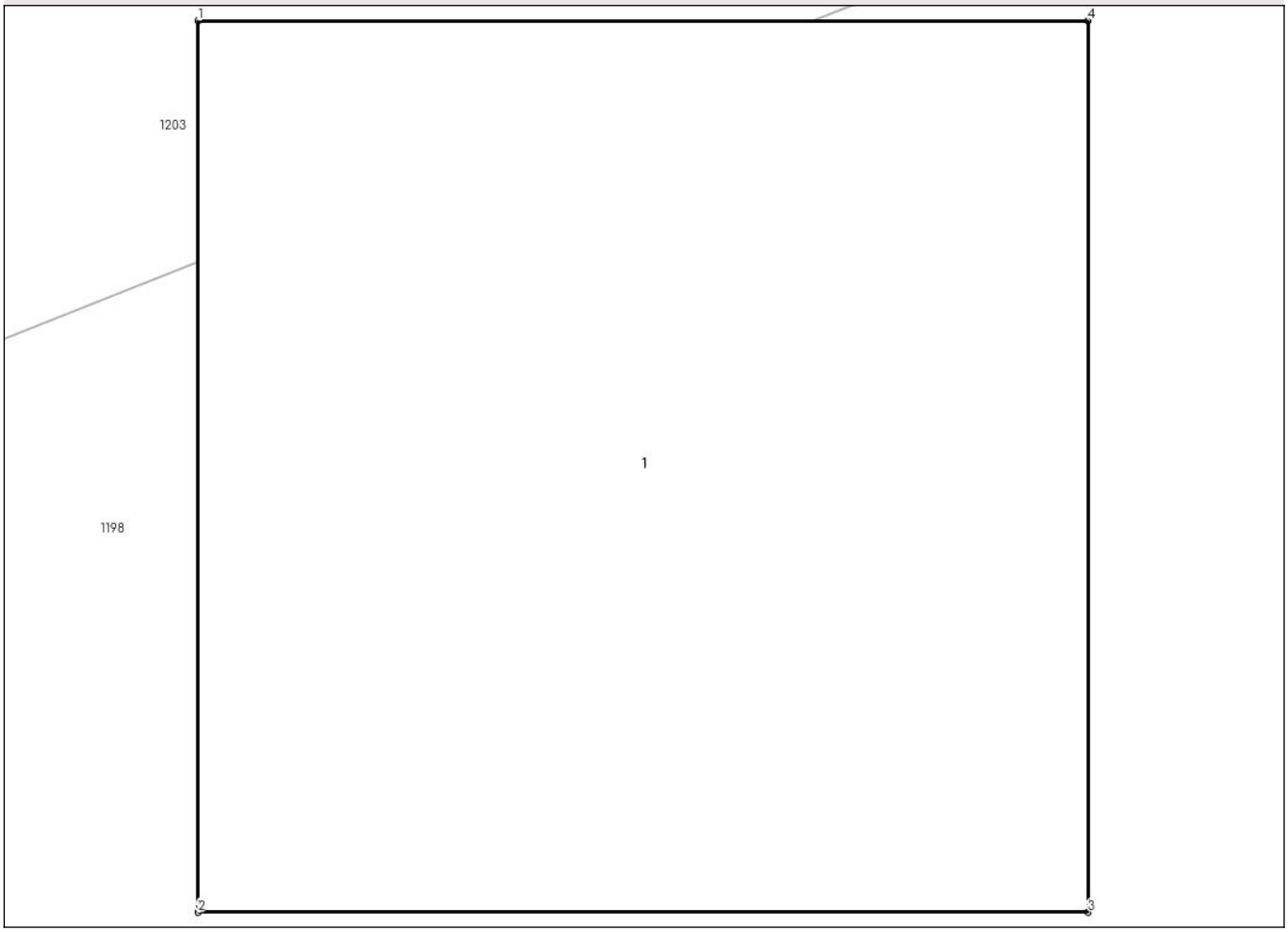

Date referitoare la teren

Crt	Categorie folosință	Intra vilan	Suprafaţa (mp)	Tarla	Parcelă	Nr. topo	Observaţii / Referinţe
1	curti constructii	NU	4	-	277	-	

Date referitoare la construcţii

Crt	Număr	Destinaţie construcţie	Supraf. (mp)	Situaţie juridică	Observaţii / Referinţe
A1.1		constructii industriale si edilitare	4	Cu acte	Nr. niveluri:1; S. construita la sol:4 mp; stalp LEA

Lungime Segmente
1) Valorile lungimilor segmentelor sunt obţinute din proiecţie în plan.

Punct început	X / Y	Punct sfârşit	X / Y	Lungime segment (** (m)
1	639.610,422 695.454,362	2	639.610,422 695.452,362	2.0
2	639.610,422 695.452,362	3	639.612,422 695.452,362	2.0
3	639.612,422 695.452,362	4	639.612,422 695.454,362	2.0

Document care conține date cu caracter personal, protejat de prevederile Regulamentului (UE) nr. 679/2016 și Legii 190/2018

Punct început	X / Y	Punct sfârşit	X / Y	Lungime segment (** (m)
4	639.612,422 695.454,362	1	639.610,422 695.454,362	2.0

** Lungimile segmentelor sunt determinate în planul de proiecţie Stereo 70 şi sunt rotunjite la 1 milimetru.
*** Distanţa dintre puncte este formată din segmente cumulate ce sunt mai mici decât valoarea 1 milimetru.

DATE DESPRE IMOBILUL NR. 1202

Oficiul de Cadastru şi Publicitate Imobiliară BOTOSANI
Biroul de Cadastru şi Publicitate Imobiliară Botosani

A. Partea I. Descrierea imobilului

TEREN Extravilan

Adresa: Jud. Botosani

Nr. Crt	Nr cadastral Nr. topografic	Suprafaţa* (mp)	Observaţii / Referinţe
A1		4	Sector cadastral:101 Teren neimprejmuit;

Construcţii

Crt	Nr cadastral Nr. topografic	Adresa	Observaţii / Referinţe
A1.1		Jud. Botosani	Nr. niveluri:1; S. construita la sol:4 mp; stalp LEA

B. Partea II. Proprietari şi acte

Inscrieri privitoare la dreptul de proprietate şi alte drepturi reale		Referinţe
/		
Act Normativ nr. 123, din 10/07/2012 emis de Parlamentul Romaniei;		
B1	Intabulare, drept de PROPRIETATE, dobandit prin Lege, cota actuala 1/1	A1, A1.1
	1) **STATUL ROMAN**, CIF:9999999999999	

C. Partea III. SARCINI .

Inscrieri privind dezmembramintele dreptului de proprietate, drepturi reale de garanţie şi sarcini	Referinţe
NU SUNT	

Document care conține date cu caracter personal, protejat de prevederile Regulamentului (UE) nr. 679/2016 și Legii 190/2018

Anexa Nr. 1 La Partea I

Teren

Nr cadastral	Suprafaţa (mp)*	Observaţii / Referinţe
	4	

* Suprafaţa este determinată in planul de proiecţie Stereo 70.

DETALII LINIARE IMOBIL

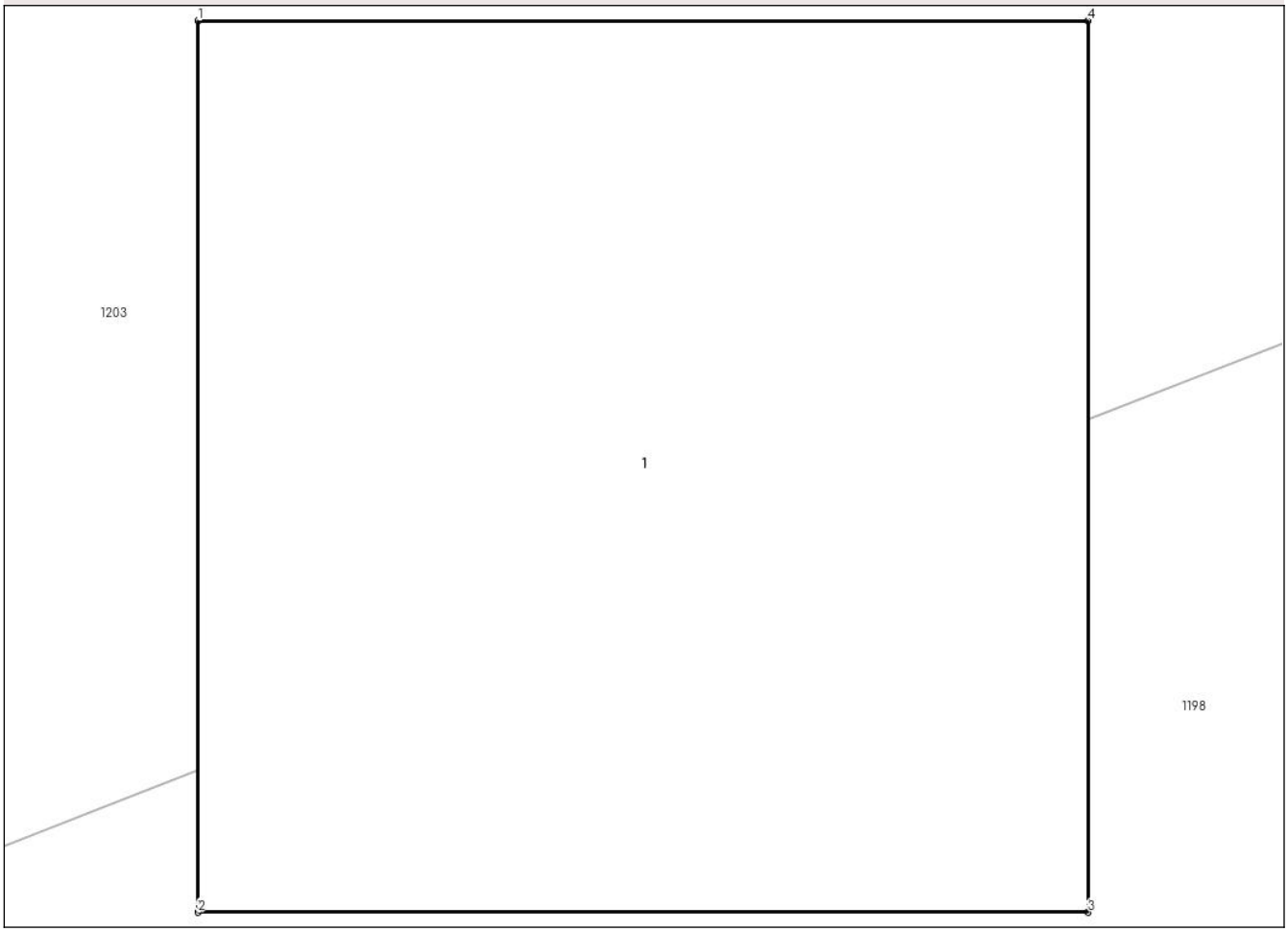

Date referitoare la teren

Crt	Categorie folosință	Intra vilan	Suprafaţa (mp)	Tarla	Parcelă	Nr. topo	Observaţii / Referinţe
1	curti constructii	NU	4	-	277	-	

Date referitoare la construcţii

Crt	Număr	Destinaţie construcţie	Supraf. (mp)	Situaţie juridică	Observaţii / Referinţe
A1.1		constructii industriale si edilitare	4	Cu acte	Nr. niveluri:1; S. construita la sol:4 mp; stalp LEA

Lungime Segmente
1) Valorile lungimilor segmentelor sunt obţinute din proiecţie în plan.

Punct început	X / Y	Punct sfârşit	X / Y	Lungime segment (** (m)
1	639.684,293 695.484,528	2	639.684,293 695.482,528	2.0
2	639.684,293 695.482,528	3	639.686,293 695.482,528	2.0
3	639.686,293 695.482,528	4	639.686,293 695.484,528	2.0

Document care conține date cu caracter personal, protejat de prevederile Regulamentului (UE) nr. 679/2016 și Legii 190/2018

Punct început	X / Y	Punct sfârşit	X / Y	Lungime segment (** (m)
4	639.686,293 695.484,528	1	639.684,293 695.484,528	2.0

** Lungimile segmentelor sunt determinate în planul de proiecţie Stereo 70 şi sunt rotunjite la 1 milimetru.
*** Distanţa dintre puncte este formată din segmente cumulate ce sunt mai mici decât valoarea 1 milimetru.

Document care conține date cu caracter personal, protejat de prevederile Regulamentului (UE) nr. 679/2016 și Legii 190/2018

DATE DESPRE IMOBILUL NR. 1203

Oficiul de Cadastru şi Publicitate Imobiliară BOTOSANI
Biroul de Cadastru şi Publicitate Imobiliară Botosani

A. Partea I. Descrierea imobilului

TEREN Extravilan

Adresa: Jud. Botosani

Nr. Crt	Nr cadastral Nr. topografic	Suprafaţa* (mp)	Observaţii / Referinţe
A1		2.700	Sector cadastral:101 Teren neimprejmuit; Conform TP nr. 103745 terenul este amplasat in parcela cadastrala 269/217

B. Partea II. Proprietari şi acte

Inscrieri privitoare la dreptul de proprietate şi alte drepturi reale		Referinţe
/		
Act Administrativ nr. 103745, din 12/04/2002 emis de CJSDPAT Botosani;		
B1	Intabulare, drept de PROPRIETATE, dobandit prin Reconstituire, cota actuala 1/1	A1
	1) **OJOG I GHEORGHE**, LIPSA CNP	

C. Partea III. SARCINI .

Inscrieri privind dezmembramintele dreptului de proprietate, drepturi reale de garanţie şi sarcini	Referinţe
NU SUNT	

Anexa Nr. 1 La Partea I

Teren

Nr cadastral	Suprafaţa (mp)*	Observaţii / Referinţe
	2.700	Conform TP nr. 103745 terenul este amplasat in parcela cadastrala 269/217

* Suprafaţa este determinată in planul de proiecţie Stereo 70.

DETALII LINIARE IMOBIL

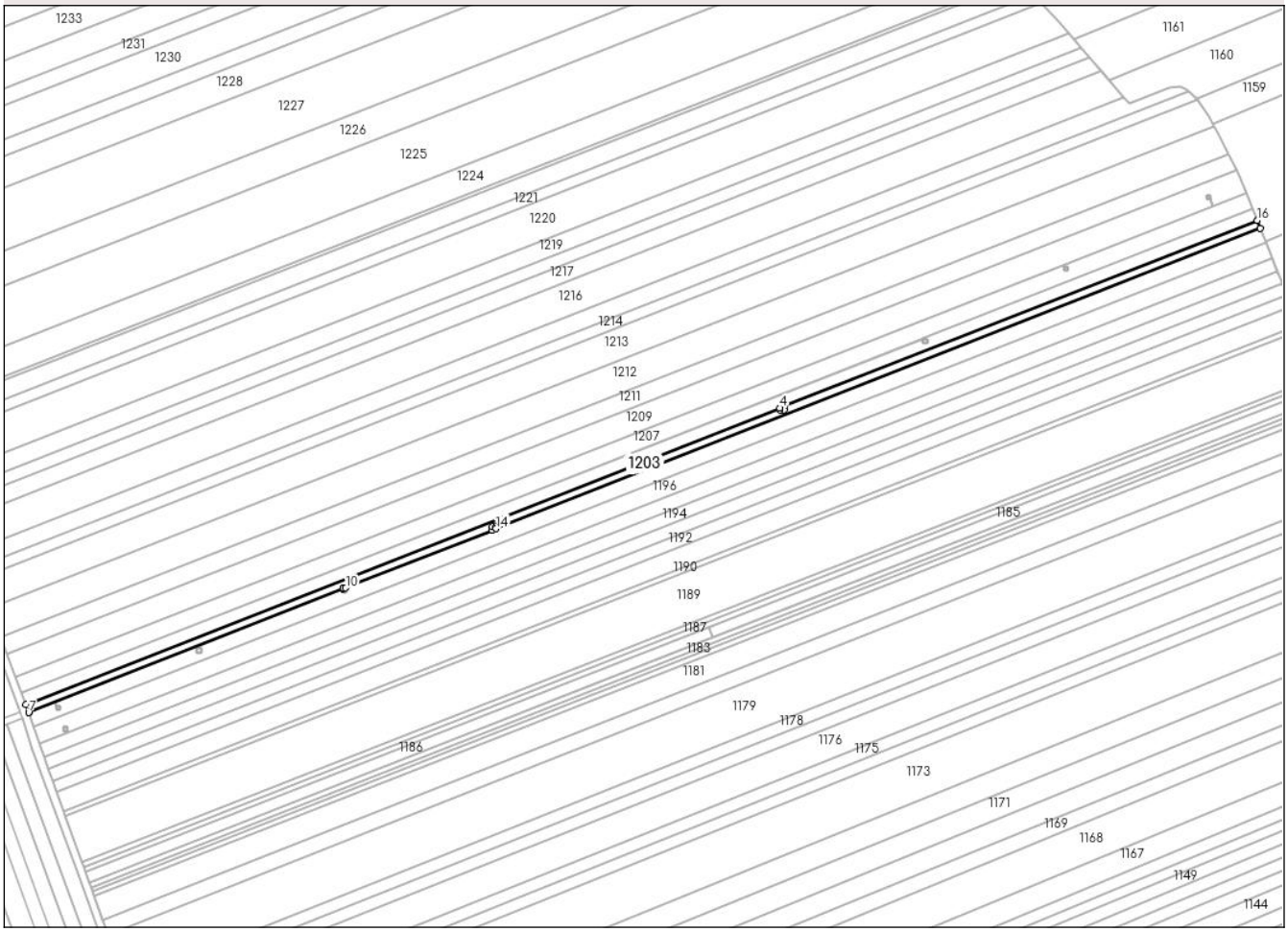

Date referitoare la teren

Crt	Categorie folosință	Intra vilan	Suprafaţa (mp)	Tarla	Parcelă	Nr. topo	Observaţii / Referinţe
1	arabil	NU	2.006	-	277	-	
2	arabil	NU	694	-	269/217	-	

Lungime Segmente

1) Valorile lungimilor segmentelor sunt obţinute din proiecţie în plan.

Punct început	X / Y	Punct sfârşit	X / Y	Lungime segment (** (m)
1	639.828,908 695.544,109	2	639.828,908 695.542,435	1.674
2	639.828,908 695.542,435	3	639.826,908 695.542,435	2.0
3	639.826,908 695.542,435	4	639.826,908 695.543,323	0.888
4	639.826,908 695.543,323	5	639.453,392 695.396,553	401.317

Document care conține date cu caracter personal, protejat de prevederile Regulamentului (UE) nr. 679/2016 și Legii 190/2018

Punct început	X / Y	Punct sfârşit	X / Y	Lungime segment (** (m)
5	639.453,392 695.396,553	6	639.454,822 695.392,706	4.104
6	639.454,822 695.392,706	7	639.454,829 695.392,682	0.025
7	639.454,829 695.392,682	8	639.610,422 695.453,821	167.173
8	639.610,422 695.453,821	9	639.610,422 695.454,362	0.542
9	639.610,422 695.454,362	10	639.611,8 695.454,362	1.378
10	639.611,8 695.454,362	11	639.684,293 695.482,848	77.889
11	639.684,293 695.482,848	12	639.684,293 695.484,528	1.68
12	639.684,293 695.484,528	13	639.686,293 695.484,528	2.0
13	639.686,293 695.484,528	14	639.686,293 695.483,634	0.895
14	639.686,293 695.483,634	15	640.064,827 695.632,376	406.709
15	640.064,827 695.632,376	16	640.063,312 695.636,216	4.128
16	640.063,312 695.636,216	1	639.828,908 695.544,109	251.851

** Lungimile segmentelor sunt determinate în planul de proiecţie Stereo 70 şi sunt rotunjite la 1 milimetru.
*** Distanţa dintre puncte este formată din segmente cumulate ce sunt mai mici decât valoarea 1 milimetru.

Document care conține date cu caracter personal, protejat de prevederile Regulamentului (UE) nr. 679/2016 și Legii 190/2018

DATE DESPRE IMOBILUL NR. 1204

Oficiul de Cadastru şi Publicitate Imobiliară BOTOSANI
Biroul de Cadastru şi Publicitate Imobiliară Botosani

A. Partea I. Descrierea imobilului

TEREN Extravilan

Adresa: Jud. Botosani

Nr. Crt	Nr cadastral Nr. topografic	Suprafaţa* (mp)	Observaţii / Referinţe
A1		4	Sector cadastral:101 Teren neimprejmuit;

Construcţii

Crt	Nr cadastral Nr. topografic	Adresa	Observaţii / Referinţe
A1.1		Jud. Botosani	Nr. niveluri:1; S. construita la sol:4 mp; stalp LEA

B. Partea II. Proprietari şi acte

Inscrieri privitoare la dreptul de proprietate şi alte drepturi reale		Referinţe
/		
Act Normativ nr. 123, din 10/07/2012 emis de Parlamentul Romaniei;		
B1	Intabulare, drept de PROPRIETATE, dobandit prin Lege, cota actuala 1/1	A1, A1.1
	1) **STATUL ROMAN**, CIF:9999999999999	

C. Partea III. SARCINI .

Inscrieri privind dezmembramintele dreptului de proprietate, drepturi reale de garanţie şi sarcini	Referinţe
NU SUNT	

Document care conține date cu caracter personal, protejat de prevederile Regulamentului (UE) nr. 679/2016 și Legii 190/2018

Anexa Nr. 1 La Partea I

Teren

Nr cadastral	Suprafaţa (mp)*	Observaţii / Referinţe
	4	

* Suprafaţa este determinată in planul de proiecţie Stereo 70.

DETALII LINIARE IMOBIL

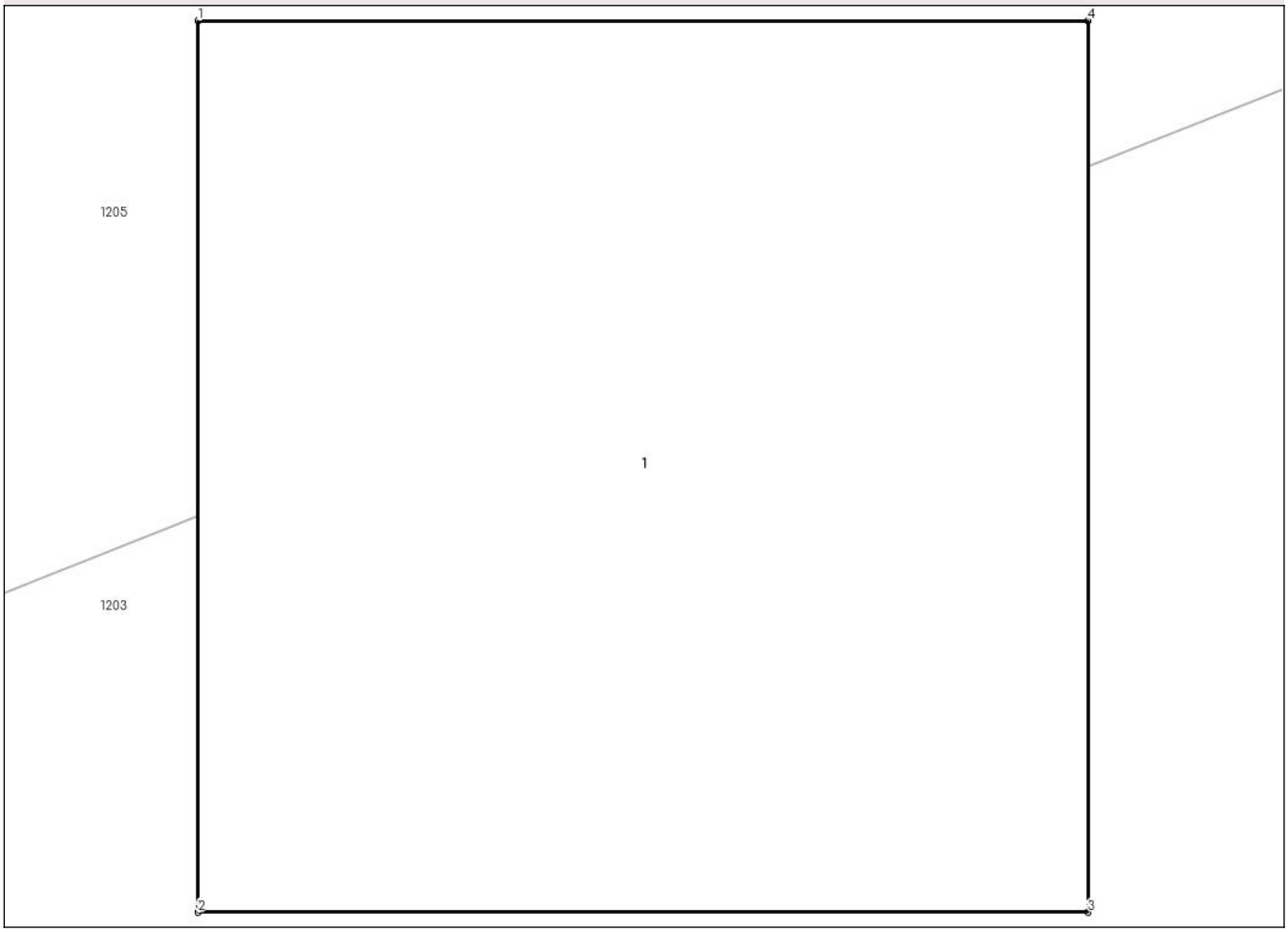

Date referitoare la teren

Crt	Categorie folosință	Intra vilan	Suprafaţa (mp)	Tarla	Parcelă	Nr. topo	Observaţii / Referinţe
1	curti constructii	NU	4	-	277	-	

Date referitoare la construcţii

Crt	Număr	Destinaţie construcţie	Supraf. (mp)	Situaţie juridică	Observaţii / Referinţe
A1.1		constructii industriale si edilitare	4	Cu acte	Nr. niveluri:1; S. construita la sol:4 mp; stalp LEA

Lungime Segmente
1) Valorile lungimilor segmentelor sunt obţinute din proiecţie în plan.

Punct început	X / Y	Punct sfârşit	X / Y	Lungime segment (** (m)
1	639.826,908 695.544,435	2	639.826,908 695.542,435	2.0
2	639.826,908 695.542,435	3	639.828,908 695.542,435	2.0
3	639.828,908 695.542,435	4	639.828,908 695.544,435	2.0

Document care conține date cu caracter personal, protejat de prevederile Regulamentului (UE) nr. 679/2016 și Legii 190/2018

Punct început	X / Y	Punct sfârşit	X / Y	Lungime segment (** (m)
4	639.828,908 695.544,435	1	639.826,908 695.544,435	2.0

** Lungimile segmentelor sunt determinate în planul de proiecţie Stereo 70 şi sunt rotunjite la 1 milimetru.
*** Distanţa dintre puncte este formată din segmente cumulate ce sunt mai mici decât valoarea 1 milimetru.

DATE DESPRE IMOBILUL NR. 1205

Oficiul de Cadastru şi Publicitate Imobiliară BOTOSANI
Biroul de Cadastru şi Publicitate Imobiliară Botosani

A. Partea I. Descrierea imobilului

TEREN Extravilan

Adresa: Jud. Botosani

Nr. Crt	Nr cadastral Nr. topografic	Suprafaţa* (mp)	Observaţii / Referinţe
A1	50682	4.000	Sector cadastral:101 Teren neimprejmuit; Conform TP nr. 41109 terenul este amplasat in parcela cadastrala 277/300

B. Partea II. Proprietari şi acte

Inscrieri privitoare la dreptul de proprietate şi alte drepturi reale		Referinţe
46124 / 29/10/2012		
Act Notarial nr. 1978, din 26/10/2012 emis de BNP "ELENA ROMAN "-Botoșani;		
B3	Intabulare, drept de PROPRIETATE, dobandit prin Conventie, cota actuala 1/1	A1
	1) **CIOBANU RADU**, bun propriu	
59290 / 28/08/2014		
Act Normativ nr. 17, din 07/03/2014 emis de Parlamentul Romaniei;		
B4	Imobil aflat sub incidenta art.3 alin.(1) din Legea 17/2014	A1

C. Partea III. SARCINI .

Inscrieri privind dezmembramintele dreptului de proprietate, drepturi reale de garanţie şi sarcini	Referinţe
NU SUNT	

Document care conține date cu caracter personal, protejat de prevederile Regulamentului (UE) nr. 679/2016 și Legii 190/2018

Anexa Nr. 1 La Partea I

Teren

Nr cadastral	Suprafaţa (mp)*	Observaţii / Referinţe
50682	4.000	Conform TP nr. 41109 terenul este amplasat in parcela cadastrala 277/300

* Suprafaţa este determinată in planul de proiecţie Stereo 70.

DETALII LINIARE IMOBIL

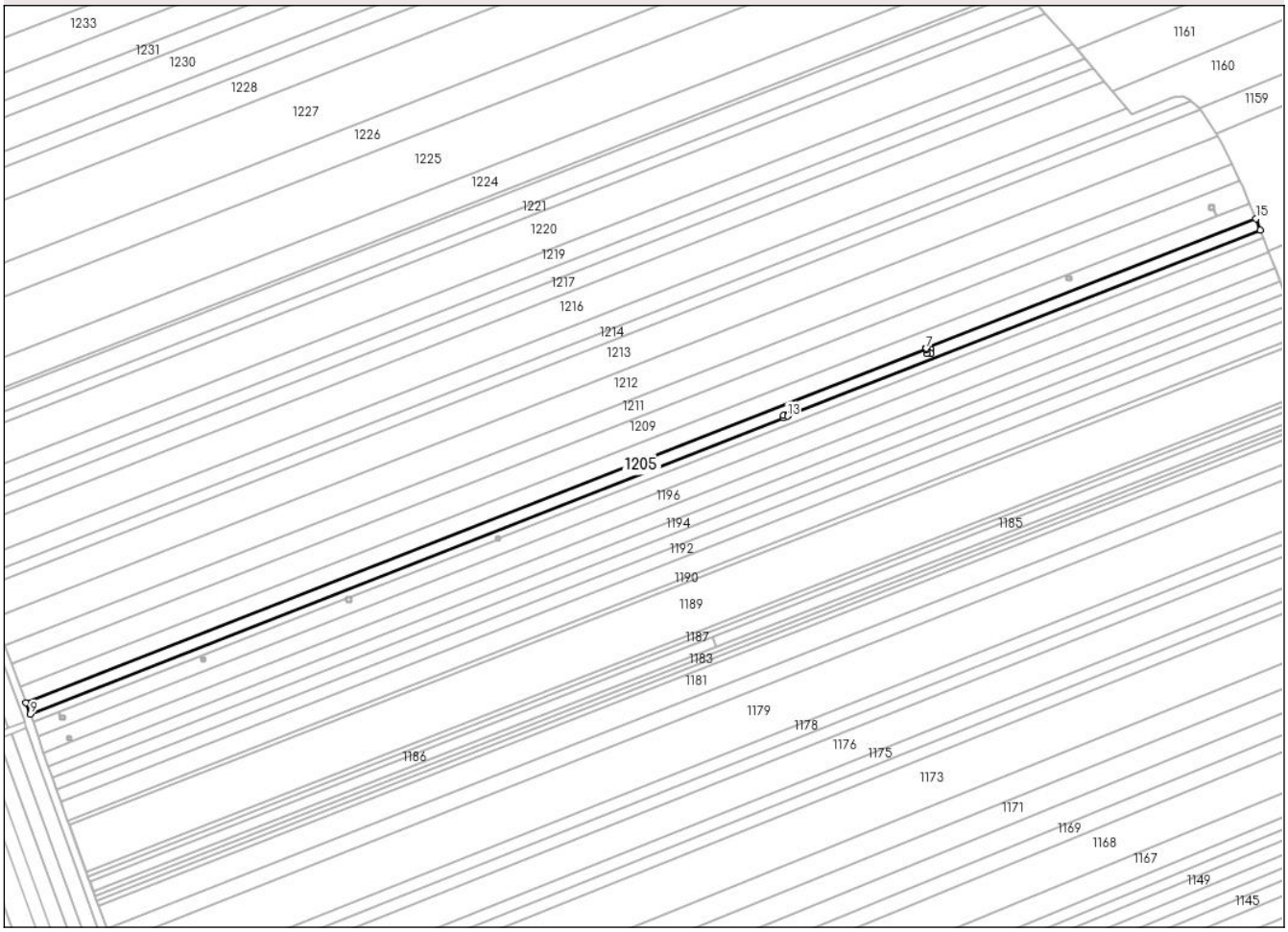

Date referitoare la teren

Crt	Categorie folosință	Intra vilan	Suprafaţa (mp)	Tarla	Parcelă	Nr. topo	Observaţii / Referinţe
1	arabil	NU	2.972	-	277/300	-	
2	arabil	NU	1.028	-	269	-	

Lungime Segmente
1) Valorile lungimilor segmentelor sunt obţinute din proiecţie în plan.

Punct început	X / Y	Punct sfârşit	X / Y	Lungime segment (** (m)
1	639.897,75 695.577,728	2	639.897,932 695.577,263	0.499
2	639.897,932 695.577,263	3	639.899,93 695.577,263	1.998
3	639.899,93 695.577,263	4	639.899,93 695.575,263	2.0
4	639.899,93 695.575,263	5	639.897,93 695.575,263	2.0

Document care conține date cu caracter personal, protejat de prevederile Regulamentului (UE) nr. 679/2016 și Legii 190/2018

Punct început	X / Y	Punct sfârşit	X / Y	Lungime segment (** (m)
5	639.897,93 695.575,263	6	639.897,93 695.577,263	2.0
6	639.897,93 695.577,263	7	639.897,748 695.577,727	0.498
7	639.897,748 695.577,727	8	639.451,263 695.402,284	479.718
8	639.451,263 695.402,284	9	639.453,392 695.396,553	6.114
9	639.453,392 695.396,553	10	639.826,908 695.543,323	401.317
10	639.826,908 695.543,323	11	639.826,908 695.544,435	1.112
11	639.826,908 695.544,435	12	639.828,908 695.544,435	2.0
12	639.828,908 695.544,435	13	639.828,908 695.544,109	0.326
13	639.828,908 695.544,109	14	640.063,312 695.636,216	251.851
14	640.063,312 695.636,216	15	640.061,069 695.641,902	6.113
15	640.061,069 695.641,902	1	639.897,75 695.577,728	175.475

** Lungimile segmentelor sunt determinate în planul de proiecţie Stereo 70 şi sunt rotunjite la 1 milimetru.
*** Distanţa dintre puncte este formată din segmente cumulate ce sunt mai mici decât valoarea 1 milimetru.

Document care conține date cu caracter personal, protejat de prevederile Regulamentului (UE) nr. 679/2016 și Legii 190/2018

DATE DESPRE IMOBILUL NR. 1206

Oficiul de Cadastru şi Publicitate Imobiliară BOTOSANI
Biroul de Cadastru şi Publicitate Imobiliară Botosani

A. Partea I. Descrierea imobilului

TEREN Extravilan

Adresa: Jud. Botosani

Nr. Crt	Nr cadastral Nr. topografic	Suprafaţa* (mp)	Observaţii / Referinţe
A1		4	Sector cadastral:101 Teren neimprejmuit;

Construcţii

Crt	Nr cadastral Nr. topografic	Adresa	Observaţii / Referinţe
A1.1		Jud. Botosani	Nr. niveluri:1; S. construita la sol:4 mp; stalp LEA

B. Partea II. Proprietari şi acte

Inscrieri privitoare la dreptul de proprietate şi alte drepturi reale		Referinţe
/		
Act Normativ nr. 123, din 10/07/2012 emis de Parlamentul Romaniei;		
B1	Intabulare, drept de PROPRIETATE, dobandit prin Lege, cota actuala 1/1	A1, A1.1
	1) **STATUL ROMAN**, CIF:9999999999999	

C. Partea III. SARCINI .

Inscrieri privind dezmembramintele dreptului de proprietate, drepturi reale de garanţie şi sarcini	Referinţe
NU SUNT	

Document care conține date cu caracter personal, protejat de prevederile Regulamentului (UE) nr. 679/2016 și Legii 190/2018

Anexa Nr. 1 La Partea I

Teren

Nr cadastral	Suprafaţa (mp)*	Observaţii / Referinţe
	4	

* Suprafaţa este determinată in planul de proiecţie Stereo 70.

DETALII LINIARE IMOBIL

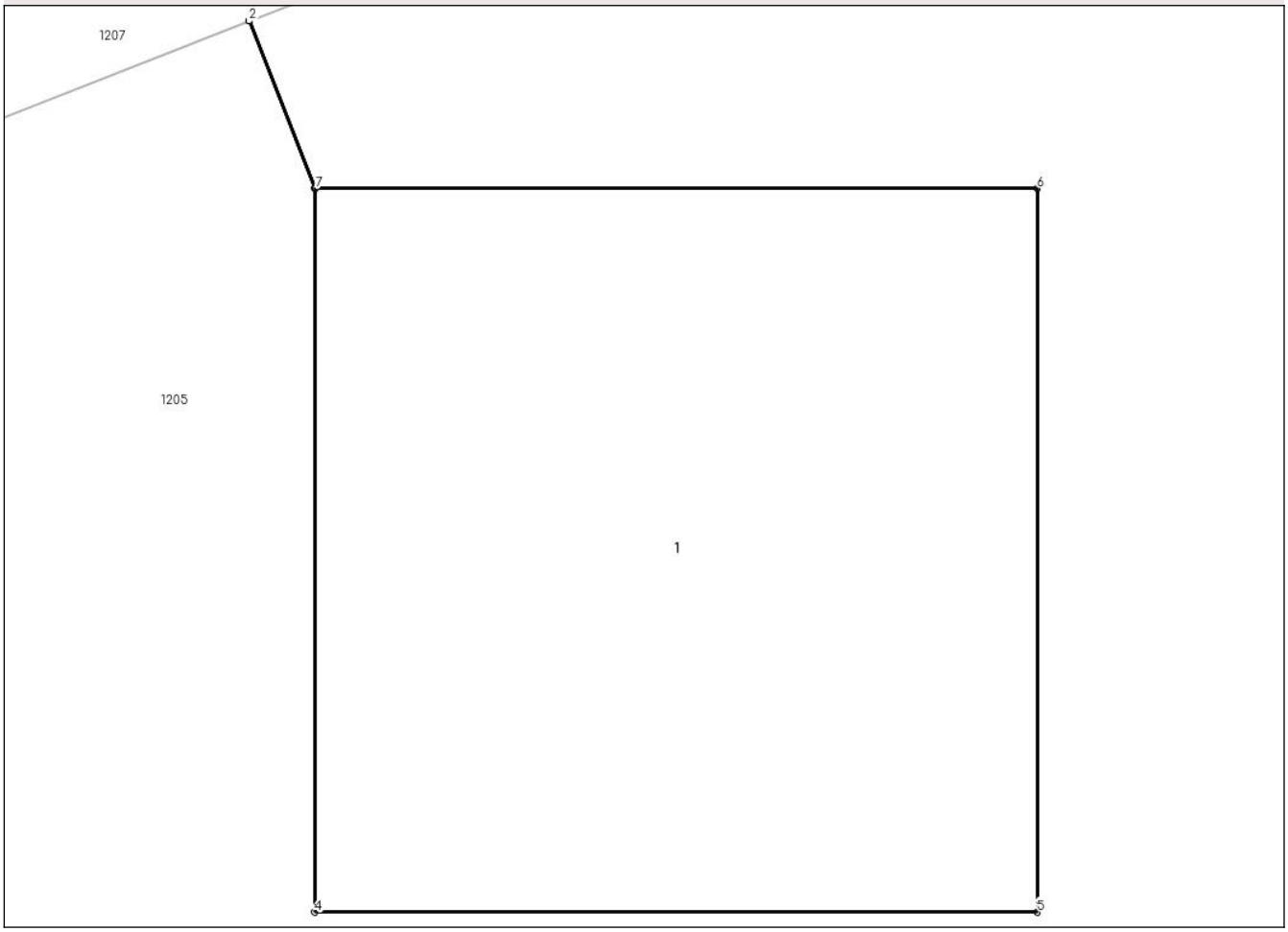

Date referitoare la teren

Crt	Categorie folosință	Intra vilan	Suprafaţa (mp)	Tarla	Parcelă	Nr. topo	Observaţii / Referinţe
1	curti constructii	NU	4	-	277	-	

Date referitoare la construcţii

Crt	Număr	Destinaţie construcţie	Supraf. (mp)	Situaţie juridică	Observaţii / Referinţe
A1.1		constructii industriale si edilitare	4	Cu acte	Nr. niveluri:1; S. construita la sol:4 mp; stalp LEA

Lungime Segmente
1) Valorile lungimilor segmentelor sunt obţinute din proiecţie în plan.

Punct început	X / Y	Punct sfârşit	X / Y	Lungime segment (** (m)
1	639.897,75 695.577,728	2	639.897,748 695.577,727	0.002
2	639.897,748 695.577,727	3	639.897,93 695.577,263	0.498
3	639.897,93 695.577,263	4	639.897,93 695.575,263	2.0

Document care conține date cu caracter personal, protejat de prevederile Regulamentului (UE) nr. 679/2016 și Legii 190/2018

Punct început	X / Y	Punct sfârşit	X / Y	Lungime segment (** (m)
4	639.897,93 695.575,263	5	639.899,93 695.575,263	2.0
5	639.899,93 695.575,263	6	639.899,93 695.577,263	2.0
6	639.899,93 695.577,263	7	639.897,932 695.577,263	1.998
7	639.897,932 695.577,263	1	639.897,75 695.577,728	0.499

** Lungimile segmentelor sunt determinate în planul de proiecţie Stereo 70 şi sunt rotunjite la 1 milimetru.
*** Distanţa dintre puncte este formată din segmente cumulate ce sunt mai mici decât valoarea 1 milimetru.

Document care conține date cu caracter personal, protejat de prevederile Regulamentului (UE) nr. 679/2016 și Legii 190/2018

DATE DESPRE IMOBILUL NR. 1207

Oficiul de Cadastru şi Publicitate Imobiliară BOTOSANI
Biroul de Cadastru şi Publicitate Imobiliară Botosani

A. Partea I. Descrierea imobilului

TEREN Extravilan

Adresa: Jud. Botosani

Nr. Crt	Nr cadastral Nr. topografic	Suprafaţa* (mp)	Observaţii / Referinţe
A1		5.400	Sector cadastral:101 Teren neimprejmuit;

B. Partea II. Proprietari şi acte

Inscrieri privitoare la dreptul de proprietate şi alte drepturi reale		Referinţe
/		
Act Administrativ nr. 119715, din 20/09/2002 emis de CJSDPAT Botosani;		
B1	Intabulare, drept de PROPRIETATE, dobandit prin Reconstituire, cota actuala 1/1	A1
	1) **TEODORESCU EUGENIA**, LIPSA CNP 2) **LACATUSU TANIA**, LIPSA CNP 3) **STOLNICEANU TEODORA**, LIPSA CNP 4) **ADOMNICAI MIHAI**, LIPSA CNP 5) **ADOMNICAI VLAD**, LIPSA CNP	

C. Partea III. SARCINI .

Inscrieri privind dezmembramintele dreptului de proprietate, drepturi reale de garanţie şi sarcini	Referinţe
NU SUNT	

Document care conține date cu caracter personal, protejat de prevederile Regulamentului (UE) nr. 679/2016 și Legii 190/2018

Anexa Nr. 1 La Partea I

Teren

Nr cadastral	Suprafaţa (mp)*	Observaţii / Referinţe
	5.400	

* Suprafaţa este determinată in planul de proiecţie Stereo 70.

DETALII LINIARE IMOBIL

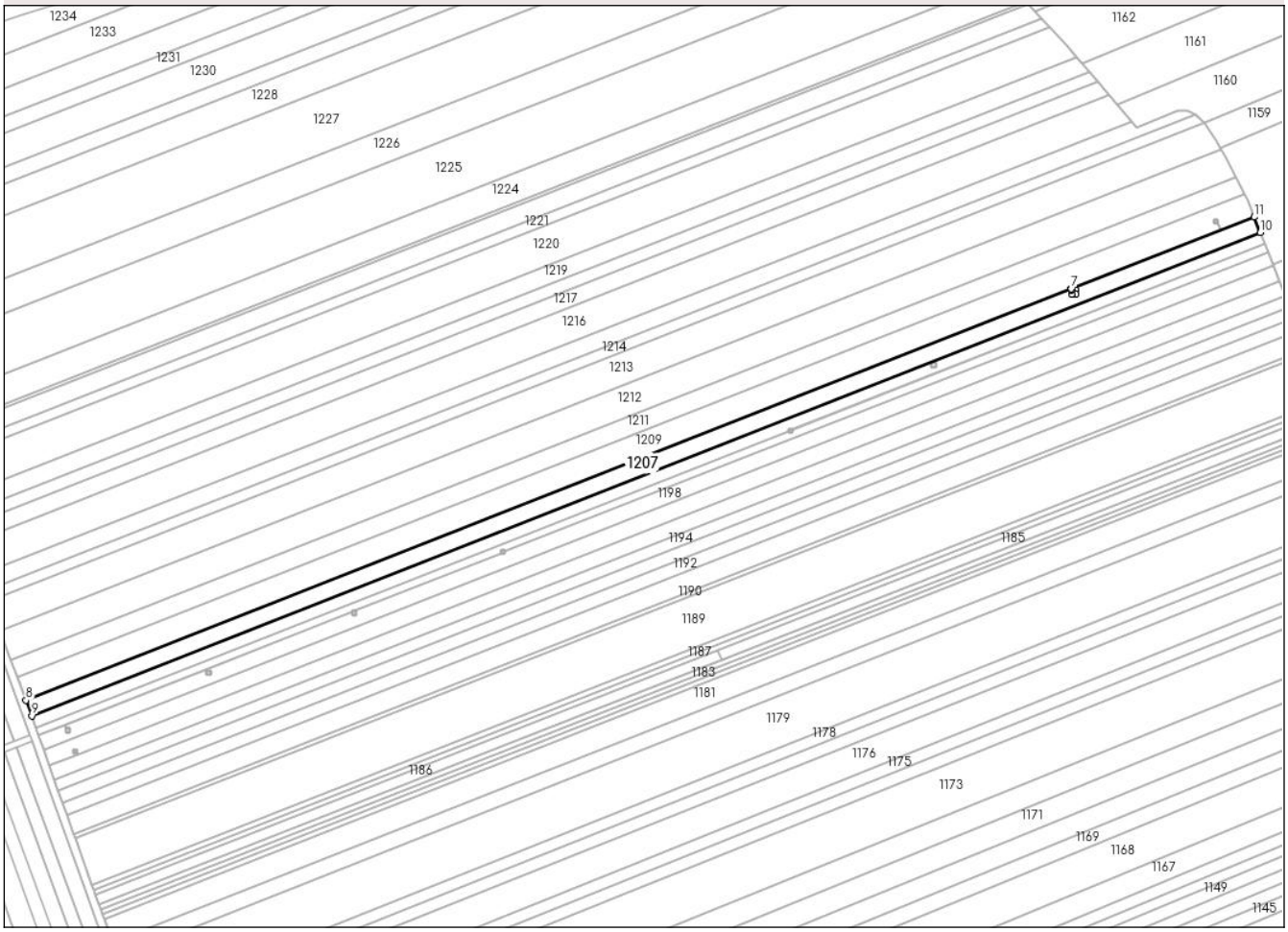

Date referitoare la teren

Crt	Categorie folosință	Intra vilan	Suprafaţa (mp)	Tarla	Parcelă	Nr. topo	Observaţii / Referinţe
1	arabil	NU	4.000	-	277/82	-	
2	arabil	NU	1.400	-	269/223	-	

Lungime Segmente
1) Valorile lungimilor segmentelor sunt obţinute din proiecţie în plan.

Punct început	X / Y	Punct sfârşit	X / Y	Lungime segment (** (m)
1	639.967,323 695.613,928	2	639.967,537 695.613,384	0.585
2	639.967,537 695.613,384	3	639.969,534 695.613,384	1.998
3	639.969,534 695.613,384	4	639.969,534 695.611,384	2.0
4	639.969,534 695.611,384	5	639.967,534 695.611,384	2.0

Document care conține date cu caracter personal, protejat de prevederile Regulamentului (UE) nr. 679/2016 și Legii 190/2018

Punct început	X / Y	Punct sfârşit	X / Y	Lungime segment (** (m)
5	639.967,534 695.611,384	6	639.967,534 695.613,384	2.0
6	639.967,534 695.613,384	7	639.967,321 695.613,928	0.585
7	639.967,321 695.613,928	8	639.448,39 695.410,018	557.556
8	639.448,39 695.410,018	9	639.451,263 695.402,284	8.25
9	639.451,263 695.402,284	10	640.061,069 695.641,902	655.195
10	640.061,069 695.641,902	11	640.058,043 695.649,576	8.249
11	640.058,043 695.649,576	1	639.967,323 695.613,928	97.472

** Lungimile segmentelor sunt determinate în planul de proiecţie Stereo 70 şi sunt rotunjite la 1 milimetru.
*** Distanţa dintre puncte este formată din segmente cumulate ce sunt mai mici decât valoarea 1 milimetru.

Document care conține date cu caracter personal, protejat de prevederile Regulamentului (UE) nr. 679/2016 și Legii 190/2018

DATE DESPRE IMOBILUL NR. 1208

Oficiul de Cadastru şi Publicitate Imobiliară BOTOSANI
Biroul de Cadastru şi Publicitate Imobiliară Botosani

A. Partea I. Descrierea imobilului

TEREN Extravilan

Adresa: Jud. Botosani

Nr. Crt	Nr cadastral Nr. topografic	Suprafaţa* (mp)	Observaţii / Referinţe
A1		4	Sector cadastral:101 Teren neimprejmuit;

Construcţii

Crt	Nr cadastral Nr. topografic	Adresa	Observaţii / Referinţe
A1.1		Jud. Botosani	Nr. niveluri:1; S. construita la sol:4 mp; stalp LEA

B. Partea II. Proprietari şi acte

Inscrieri privitoare la dreptul de proprietate şi alte drepturi reale		Referinţe
/		
Act Normativ nr. 123, din 10/07/2012 emis de Parlamentul Romaniei;		
B1	Intabulare, drept de PROPRIETATE, dobandit prin Lege, cota actuala 1/1	A1, A1.1
	1) **STATUL ROMAN**, CIF:9999999999999	

C. Partea III. SARCINI .

Inscrieri privind dezmembramintele dreptului de proprietate, drepturi reale de garanţie şi sarcini	Referinţe
NU SUNT	

Document care conține date cu caracter personal, protejat de prevederile Regulamentului (UE) nr. 679/2016 și Legii 190/2018

Anexa Nr. 1 La Partea I

Teren

Nr cadastral	Suprafaţa (mp)*	Observaţii / Referinţe
	4	

* Suprafaţa este determinată in planul de proiecţie Stereo 70.

DETALII LINIARE IMOBIL

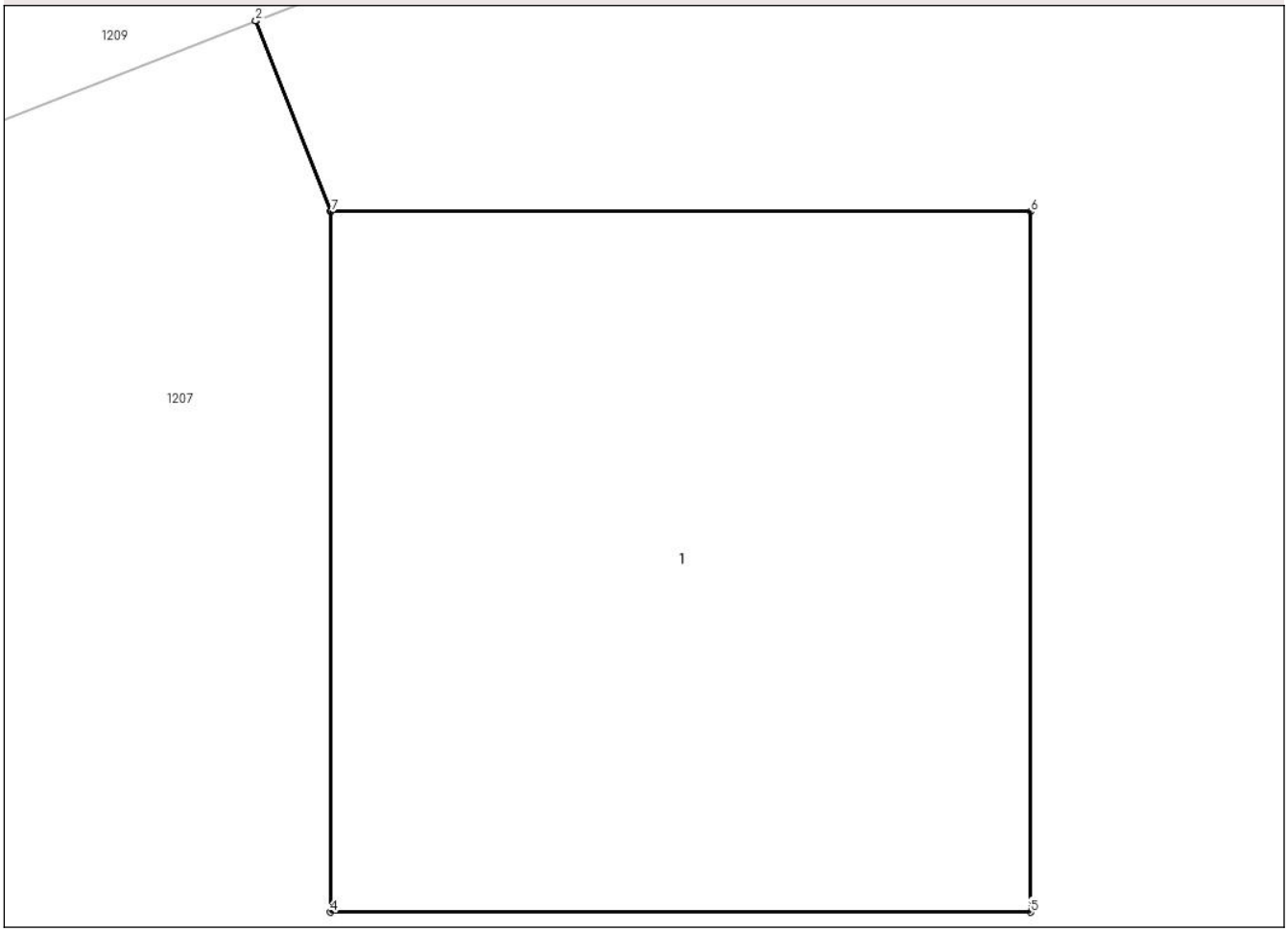

Date referitoare la teren

Crt	Categorie folosință	Intra vilan	Suprafaţa (mp)	Tarla	Parcelă	Nr. topo	Observaţii / Referinţe
1	curti constructii	NU	4	-	277	-	

Date referitoare la construcţii

Crt	Număr	Destinaţie construcţie	Supraf. (mp)	Situaţie juridică	Observaţii / Referinţe
A1.1		constructii industriale si edilitare	4	Cu acte	Nr. niveluri:1; S. construita la sol:4 mp; stalp LEA

Lungime Segmente
1) Valorile lungimilor segmentelor sunt obţinute din proiecţie în plan.

Punct început	X / Y	Punct sfârşit	X / Y	Lungime segment (** (m)
1	639.967,323 695.613,928	2	639.967,321 695.613,928	0.002
2	639.967,321 695.613,928	3	639.967,534 695.613,384	0.585
3	639.967,534 695.613,384	4	639.967,534 695.611,384	2.0

Document care conține date cu caracter personal, protejat de prevederile Regulamentului (UE) nr. 679/2016 și Legii 190/2018

Punct început	X / Y	Punct sfârşit	X / Y	Lungime segment (** (m)
4	639.967,534 695.611,384	5	639.969,534 695.611,384	2.0
5	639.969,534 695.611,384	6	639.969,534 695.613,384	2.0
6	639.969,534 695.613,384	7	639.967,537 695.613,384	1.998
7	639.967,537 695.613,384	1	639.967,323 695.613,928	0.585

** Lungimile segmentelor sunt determinate în planul de proiecţie Stereo 70 şi sunt rotunjite la 1 milimetru.
*** Distanţa dintre puncte este formată din segmente cumulate ce sunt mai mici decât valoarea 1 milimetru.

DATE DESPRE IMOBILUL NR. 1209

Oficiul de Cadastru şi Publicitate Imobiliară BOTOSANI
Biroul de Cadastru şi Publicitate Imobiliară Botosani

A. Partea I. Descrierea imobilului

TEREN Extravilan

Adresa: Jud. Botosani

Nr. Crt	Nr cadastral Nr. topografic	Suprafaţa* (mp)	Observaţii / Referinţe
A1	52122	8.100	Sector cadastral:101 Teren neimprejmuit; Conform TP nr. 30972 terenul este amplasat in parcela cadastrala 277/32

B. Partea II. Proprietari şi acte

Inscrieri privitoare la dreptul de proprietate şi alte drepturi reale		Referinţe
27403 / 21/04/2016		
Act Normativ nr. 17, din 07/03/2014 emis de Parlamentul României;		
B6	Imobil aflat sub incidența art. 3 alin. (1) din Legea nr. 17/2014	A1
69762 / 31/08/2022		
Act Notarial nr. 133, din 30/08/2022 emis de Agachi Stelian;		
B7	Intabulare, drept de PROPRIETATE, dobandit prin Succesiune, cota actuala 1/4	A1
	1) **SABIE NICOLETA**, bun propriu	
B8	Intabulare, drept de PROPRIETATE, dobandit prin Succesiune, cota actuala 3/4	A1
	1) **SABIE SABINA-FLORENTINA**, bun propriu	

C. Partea III. SARCINI .

Inscrieri privind dezmembramintele dreptului de proprietate, drepturi reale de garanţie şi sarcini	Referinţe
NU SUNT	

Anexa Nr. 1 La Partea I

Teren

Nr cadastral	Suprafaţa (mp)*	Observaţii / Referinţe
52122	8.100	Conform TP nr. 30972 terenul este amplasat in parcela cadastrala 277/32

* Suprafaţa este determinată in planul de proiecţie Stereo 70.

DETALII LINIARE IMOBIL

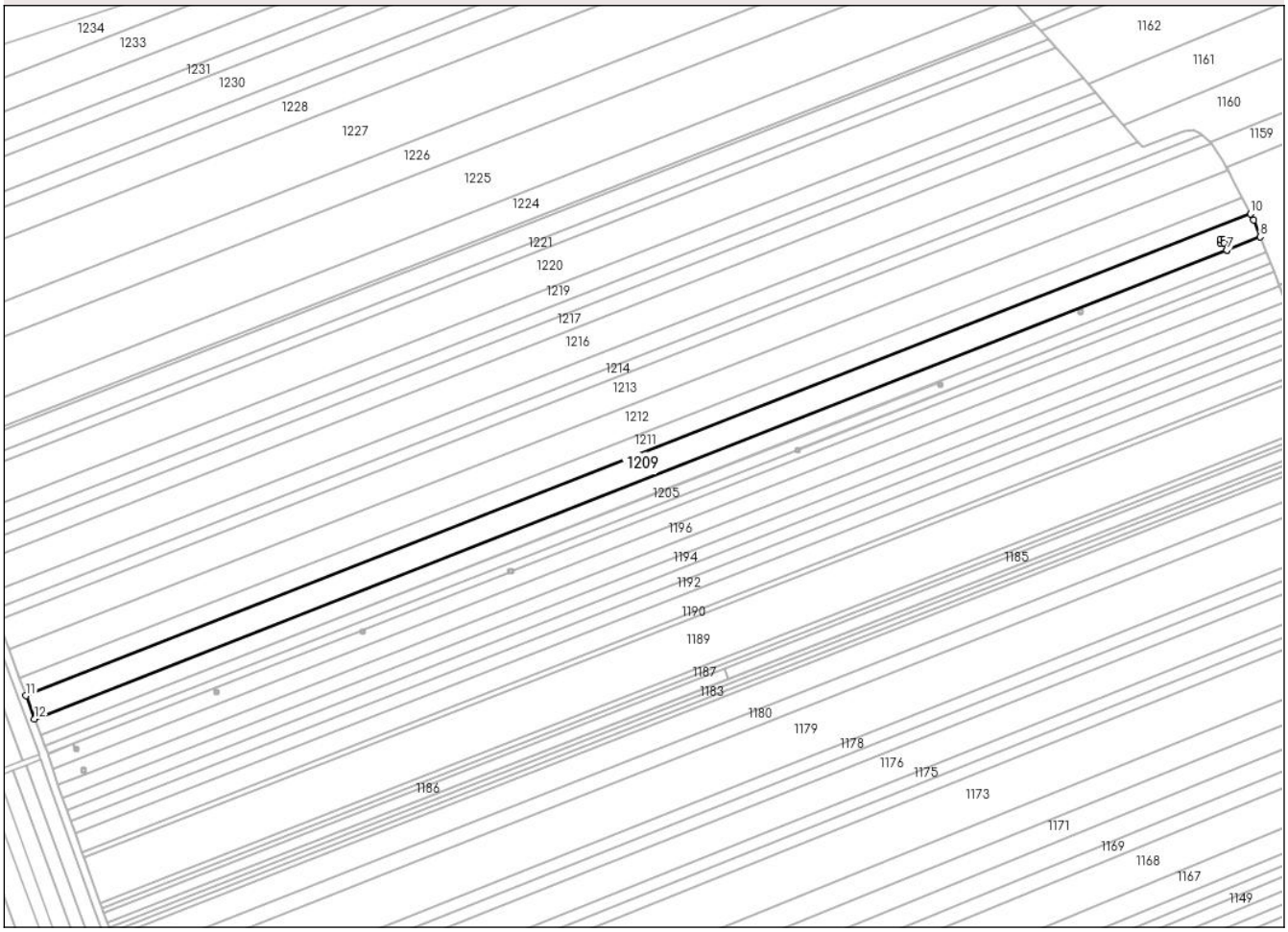

Date referitoare la teren

Crt	Categorie folosință	Intra vilan	Suprafaţa (mp)	Tarla	Parcelă	Nr. topo	Observaţii / Referinţe
1	arabil	NU	6.013	-	277/32	-	
2	arabil	NU	2.087	-	269	-	

Lungime Segmente

1) Valorile lungimilor segmentelor sunt obţinute din proiecţie în plan.

Punct început	X / Y	Punct sfârşit	X / Y	Lungime segment (** (m)
1	640.041,455 695.643,058	2	640.040,091 695.646,53	3.73
2	640.040,091 695.646,53	3	640.038,093 695.646,53	1.998
3	640.038,093 695.646,53	4	640.038,093 695.648,53	2.0
4	640.038,093 695.648,53	5	640.040,093 695.648,53	2.0

Document care conține date cu caracter personal, protejat de prevederile Regulamentului (UE) nr. 679/2016 și Legii 190/2018

Punct început	X / Y	Punct sfârşit	X / Y	Lungime segment (** (m)
5	640.040,093 695.648,53	6	640.040,093 695.646,53	2.0
6	640.040,093 695.646,53	7	640.041,457 695.643,059	3.729
7	640.041,457 695.643,059	8	640.058,043 695.649,576	17.82
8	640.058,043 695.649,576	9	640.054,775 695.657,86	8.905
9	640.054,775 695.657,86	10	640.053,214 695.660,975	3.484
10	640.053,214 695.660,975	11	639.444,08 695.421,621	654.474
11	639.444,08 695.421,621	12	639.448,39 695.410,018	12.377
12	639.448,39 695.410,018	1	640.041,455 695.643,058	637.208

** Lungimile segmentelor sunt determinate în planul de proiecţie Stereo 70 şi sunt rotunjite la 1 milimetru.
*** Distanţa dintre puncte este formată din segmente cumulate ce sunt mai mici decât valoarea 1 milimetru.

Document care conține date cu caracter personal, protejat de prevederile Regulamentului (UE) nr. 679/2016 și Legii 190/2018

DATE DESPRE IMOBILUL NR. 1210

Oficiul de Cadastru şi Publicitate Imobiliară BOTOSANI
Biroul de Cadastru şi Publicitate Imobiliară Botosani

A. Partea I. Descrierea imobilului

TEREN Extravilan

Adresa: Jud. Botosani

Nr. Crt	Nr cadastral Nr. topografic	Suprafaţa* (mp)	Observaţii / Referinţe
A1		4	Sector cadastral:101 Teren neimprejmuit;

Construcţii

Crt	Nr cadastral Nr. topografic	Adresa	Observaţii / Referinţe
A1.1		Jud. Botosani	Nr. niveluri:1; S. construita la sol:4 mp; stalp LEA

B. Partea II. Proprietari şi acte

Inscrieri privitoare la dreptul de proprietate şi alte drepturi reale		Referinţe
/		
Act Normativ nr. 123, din 10/07/2012 emis de Parlamentul Romaniei;		
B1	Intabulare, drept de PROPRIETATE, dobandit prin Lege, cota actuala 1/1	A1, A1.1
	1) **STATUL ROMAN**, CIF:9999999999999	

C. Partea III. SARCINI .

Inscrieri privind dezmembramintele dreptului de proprietate, drepturi reale de garanţie şi sarcini	Referinţe
NU SUNT	

Document care conține date cu caracter personal, protejat de prevederile Regulamentului (UE) nr. 679/2016 și Legii 190/2018

Anexa Nr. 1 La Partea I

Teren

Nr cadastral	Suprafaţa (mp)*	Observaţii / Referinţe
	4	

* Suprafaţa este determinată in planul de proiecţie Stereo 70.

DETALII LINIARE IMOBIL

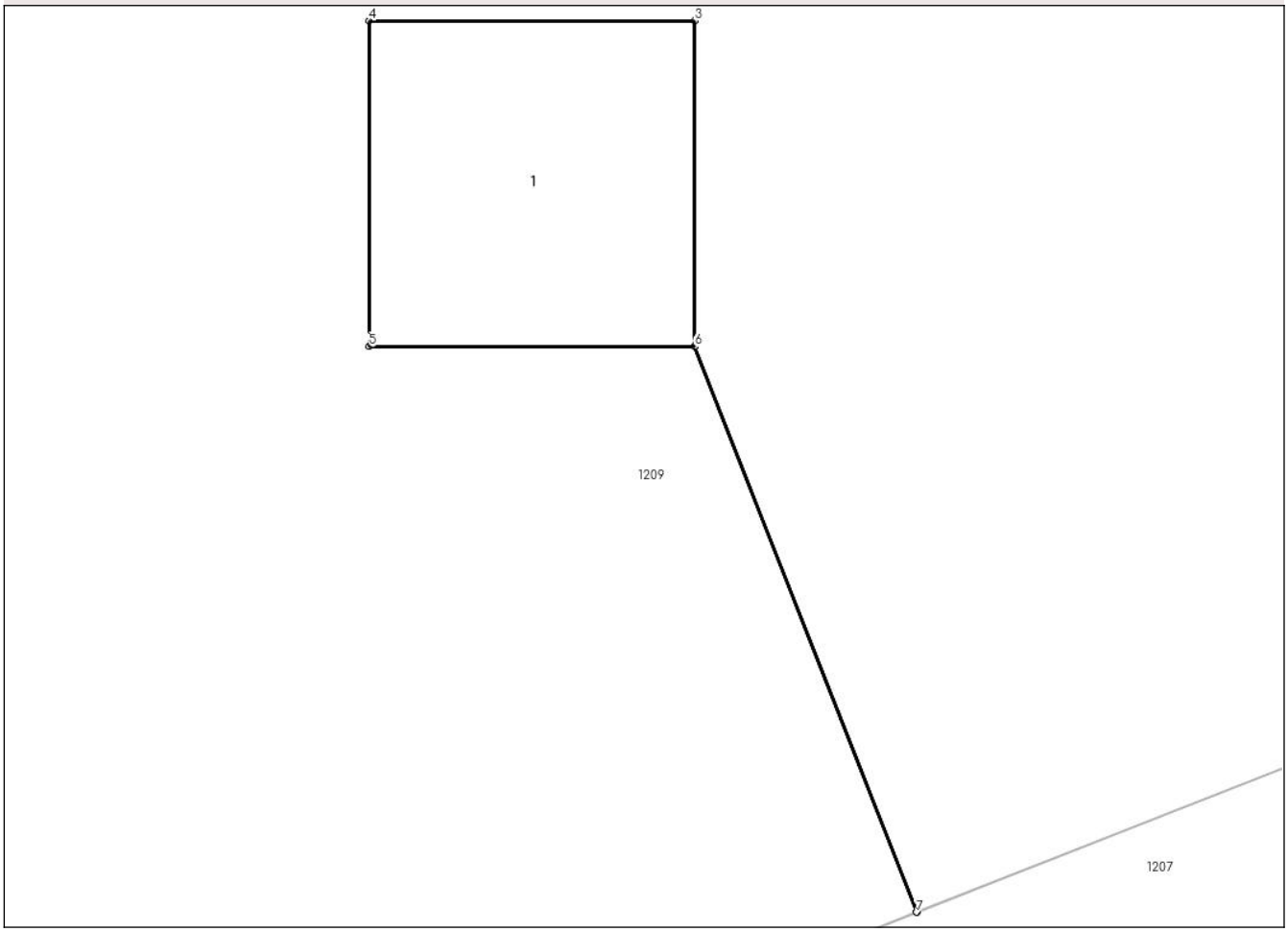

Date referitoare la teren

Crt	Categorie folosință	Intra vilan	Suprafaţa (mp)	Tarla	Parcelă	Nr. topo	Observaţii / Referinţe
1	curti constructii	NU	4	-	277	-	

Date referitoare la construcţii

Crt	Număr	Destinaţie construcţie	Supraf. (mp)	Situaţie juridică	Observaţii / Referinţe
A1.1		constructii industriale si edilitare	4	Cu acte	Nr. niveluri:1; S. construita la sol:4 mp; stalp LEA

Lungime Segmente
1) Valorile lungimilor segmentelor sunt obţinute din proiecţie în plan.

Punct început	X / Y	Punct sfârşit	X / Y	Lungime segment (** (m)
1	640.041,457 695.643,059	2	640.040,093 695.646,53	3.729
2	640.040,093 695.646,53	3	640.040,093 695.648,53	2.0
3	640.040,093 695.648,53	4	640.038,093 695.648,53	2.0

Document care conține date cu caracter personal, protejat de prevederile Regulamentului (UE) nr. 679/2016 și Legii 190/2018

Punct început	X / Y	Punct sfârşit	X / Y	Lungime segment (** (m)
4	640.038,093 695.648,53	5	640.038,093 695.646,53	2.0
5	640.038,093 695.646,53	6	640.040,091 695.646,53	1.998
6	640.040,091 695.646,53	7	640.041,455 695.643,058	3.73
7	640.041,455 695.643,058	1	640.041,457 695.643,059	0.002

** Lungimile segmentelor sunt determinate în planul de proiecţie Stereo 70 şi sunt rotunjite la 1 milimetru.
*** Distanţa dintre puncte este formată din segmente cumulate ce sunt mai mici decât valoarea 1 milimetru.

Document care conține date cu caracter personal, protejat de prevederile Regulamentului (UE) nr. 679/2016 și Legii 190/2018

DATE DESPRE IMOBILUL NR. 1211

Oficiul de Cadastru şi Publicitate Imobiliară BOTOSANI
Biroul de Cadastru şi Publicitate Imobiliară Botosani

A. Partea I. Descrierea imobilului

TEREN Extravilan

Adresa: Jud. Botosani

Nr. Crt	Nr cadastral Nr. topografic	Suprafaţa* (mp)	Observaţii / Referinţe
A1		6.000	Sector cadastral:101 Teren neimprejmuit;

B. Partea II. Proprietari şi acte

Inscrieri privitoare la dreptul de proprietate şi alte drepturi reale		Referinţe
/		
Act Administrativ nr. 103778, din 27/05/2002 emis de CJSDPAT Botosani;		
B1	Intabulare, drept de PROPRIETATE, dobandit prin Reconstituire, cota actuala 1/1	A1
	1) **CALIMANDRIUC I VALENTIN**, LIPSA CNP	

C. Partea III. SARCINI .

Inscrieri privind dezmembramintele dreptului de proprietate, drepturi reale de garanţie şi sarcini	Referinţe
NU SUNT	

Document care conține date cu caracter personal, protejat de prevederile Regulamentului (UE) nr. 679/2016 și Legii 190/2018

Anexa Nr. 1 La Partea I

Teren

Nr cadastral	Suprafaţa (mp)*	Observaţii / Referinţe
	6.000	

* Suprafaţa este determinată in planul de proiecţie Stereo 70.

DETALII LINIARE IMOBIL

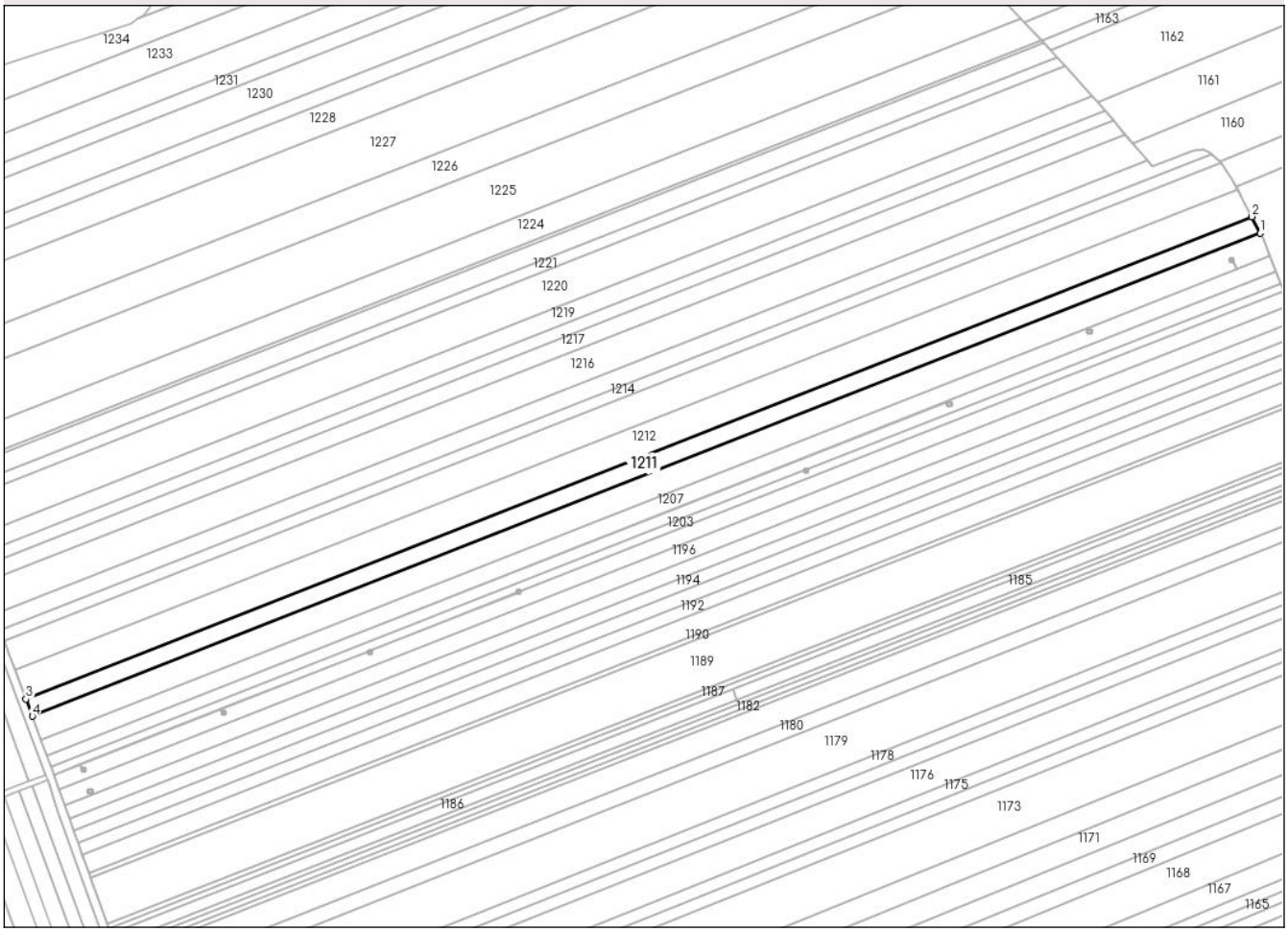

Date referitoare la teren

Crt	Categorie folosință	Intra vilan	Suprafaţa (mp)	Tarla	Parcelă	Nr. topo	Observaţii / Referinţe
1	arabil	NU	3.900	-	277/64	-	
2	arabil	NU	2.100	-	269/177	-	

Lungime Segmente

1) Valorile lungimilor segmentelor sunt obţinute din proiecţie în plan.

Punct început	X / Y	Punct sfârşit	X / Y	Lungime segment (** (m)
1	640.053,214 695.660,975	2	640.049,087 695.669,211	9.212
2	640.049,087 695.669,211	3	639.440,884 695.430,222	653.472
3	639.440,884 695.430,222	4	639.444,08 695.421,621	9.176
4	639.444,08 695.421,621	1	640.053,214 695.660,975	654.474

Document care conține date cu caracter personal, protejat de prevederile Regulamentului (UE) nr. 679/2016 și Legii 190/2018

** Lungimile segmentelor sunt determinate în planul de proiecţie Stereo 70 şi sunt rotunjite la 1 milimetru.
*** Distanţa dintre puncte este formată din segmente cumulate ce sunt mai mici decât valoarea 1 milimetru.

Document care conține date cu caracter personal, protejat de prevederile Regulamentului (UE) nr. 679/2016 și Legii 190/2018

DATE DESPRE IMOBILUL NR. 1212

Oficiul de Cadastru şi Publicitate Imobiliară BOTOSANI
Biroul de Cadastru şi Publicitate Imobiliară Botosani

A. Partea I. Descrierea imobilului

TEREN Extravilan

Adresa: Jud. Botosani

Nr. Crt	Nr cadastral Nr. topografic	Suprafaţa* (mp)	Observaţii / Referinţe
A1		10.000	Sector cadastral:101 Teren neimprejmuit;

B. Partea II. Proprietari şi acte

Inscrieri privitoare la dreptul de proprietate şi alte drepturi reale		Referinţe
/		
Act Administrativ nr. 103777, din 27/05/2002 emis de CJSDPAT Botosani;		
B1	Intabulare, drept de PROPRIETATE, dobandit prin Reconstituire, cota actuala 1/1	A1
	1) **CALIMANDRUC CONSTANTIN**, LIPSA CNP 2) **CALIMANDRUC ION**, LIPSA CNP 3) **VIZITEU VALERIA**, LIPSA CNP 4) **HALUCA RODICA**, LIPSA CNP 5) **CALIMANDRUC PETRU**, LIPSA CNP	

C. Partea III. SARCINI .

Inscrieri privind dezmembramintele dreptului de proprietate, drepturi reale de garanţie şi sarcini	Referinţe
NU SUNT	

Document care conține date cu caracter personal, protejat de prevederile Regulamentului (UE) nr. 679/2016 și Legii 190/2018

Anexa Nr. 1 La Partea I

Teren

Nr cadastral	Suprafaţa (mp)*	Observaţii / Referinţe
	10.000	

* Suprafaţa este determinată in planul de proiecţie Stereo 70.

DETALII LINIARE IMOBIL

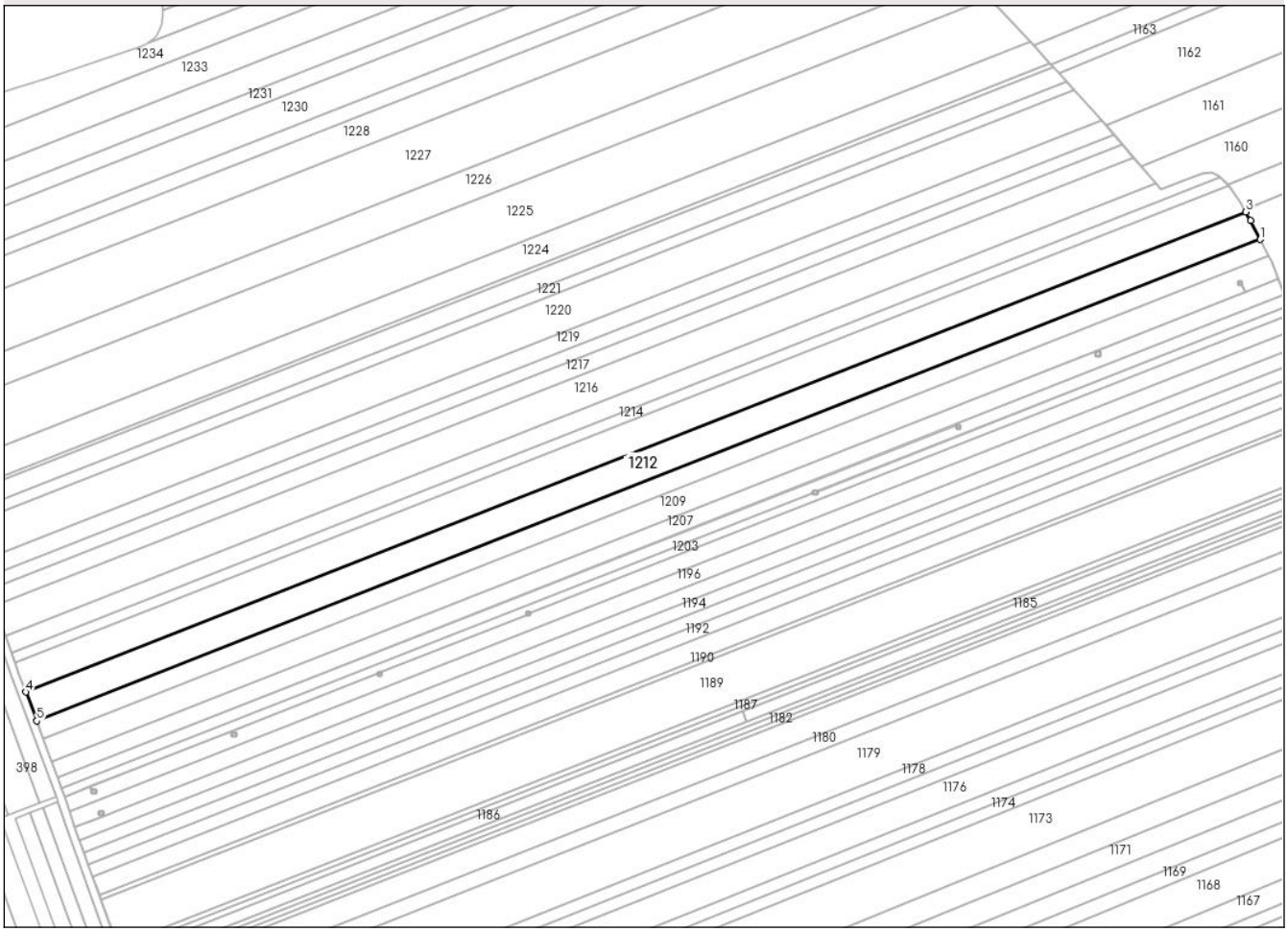

Date referitoare la teren

Crt	Categorie folosință	Intra vilan	Suprafaţa (mp)	Tarla	Parcelă	Nr. topo	Observaţii / Referinţe
1	arabil	NU	7.400	-	277/63	-	
2	arabil	NU	2.600	-	269/176	-	

Lungime Segmente

1) Valorile lungimilor segmentelor sunt obţinute din proiecţie în plan.

Punct început	X / Y	Punct sfârşit	X / Y	Lungime segment (** (m)
1	640.049,087 695.669,211	2	640.044,348 695.678,666	10.576
2	640.044,348 695.678,666	3	640.041,982 695.682,883	4.836
3	640.041,982 695.682,883	4	639.435,547 695.444,589	651.573
4	639.435,547 695.444,589	5	639.440,884 695.430,222	15.326

Document care conține date cu caracter personal, protejat de prevederile Regulamentului (UE) nr. 679/2016 și Legii 190/2018

Punct început	X / Y	Punct sfârşit	X / Y	Lungime segment (** (m)
5	639.440,884 695.430,222	1	640.049,087 695.669,211	653.472

** Lungimile segmentelor sunt determinate în planul de proiecţie Stereo 70 şi sunt rotunjite la 1 milimetru.
*** Distanţa dintre puncte este formată din segmente cumulate ce sunt mai mici decât valoarea 1 milimetru.

Document care conține date cu caracter personal, protejat de prevederile Regulamentului (UE) nr. 679/2016 și Legii 190/2018

DATE DESPRE IMOBILUL NR. 1213

Oficiul de Cadastru şi Publicitate Imobiliară BOTOSANI
Biroul de Cadastru şi Publicitate Imobiliară Botosani

A. Partea I. Descrierea imobilului

TEREN Extravilan

Adresa: Jud. Botosani

Nr. Crt	Nr cadastral Nr. topografic	Suprafaţa* (mp)	Observaţii / Referinţe
A1		10.000	Sector cadastral:101 Teren neimprejmuit; Conform TP nr. 6179 terenul este amplasat in parcela cadastrala 277/6

B. Partea II. Proprietari şi acte

Inscrieri privitoare la dreptul de proprietate şi alte drepturi reale		Referinţe
/		
Act Administrativ nr. 6179, din 29/03/1993 emis de CJSDPAT Botosani;		
B1	Intabulare, drept de PROPRIETATE, dobandit prin Reconstituire, cota actuala 1/1	A1
	1) **TIMISAG MIHAI**, LIPSA CNP	

C. Partea III. SARCINI .

Inscrieri privind dezmembramintele dreptului de proprietate, drepturi reale de garanţie şi sarcini	Referinţe
NU SUNT	

Anexa Nr. 1 La Partea I

Teren

Nr cadastral	Suprafaţa (mp)*	Observaţii / Referinţe
	10.000	Conform TP nr. 6179 terenul este amplasat in parcela cadastrala 277/6

* Suprafaţa este determinată in planul de proiecţie Stereo 70.

DETALII LINIARE IMOBIL

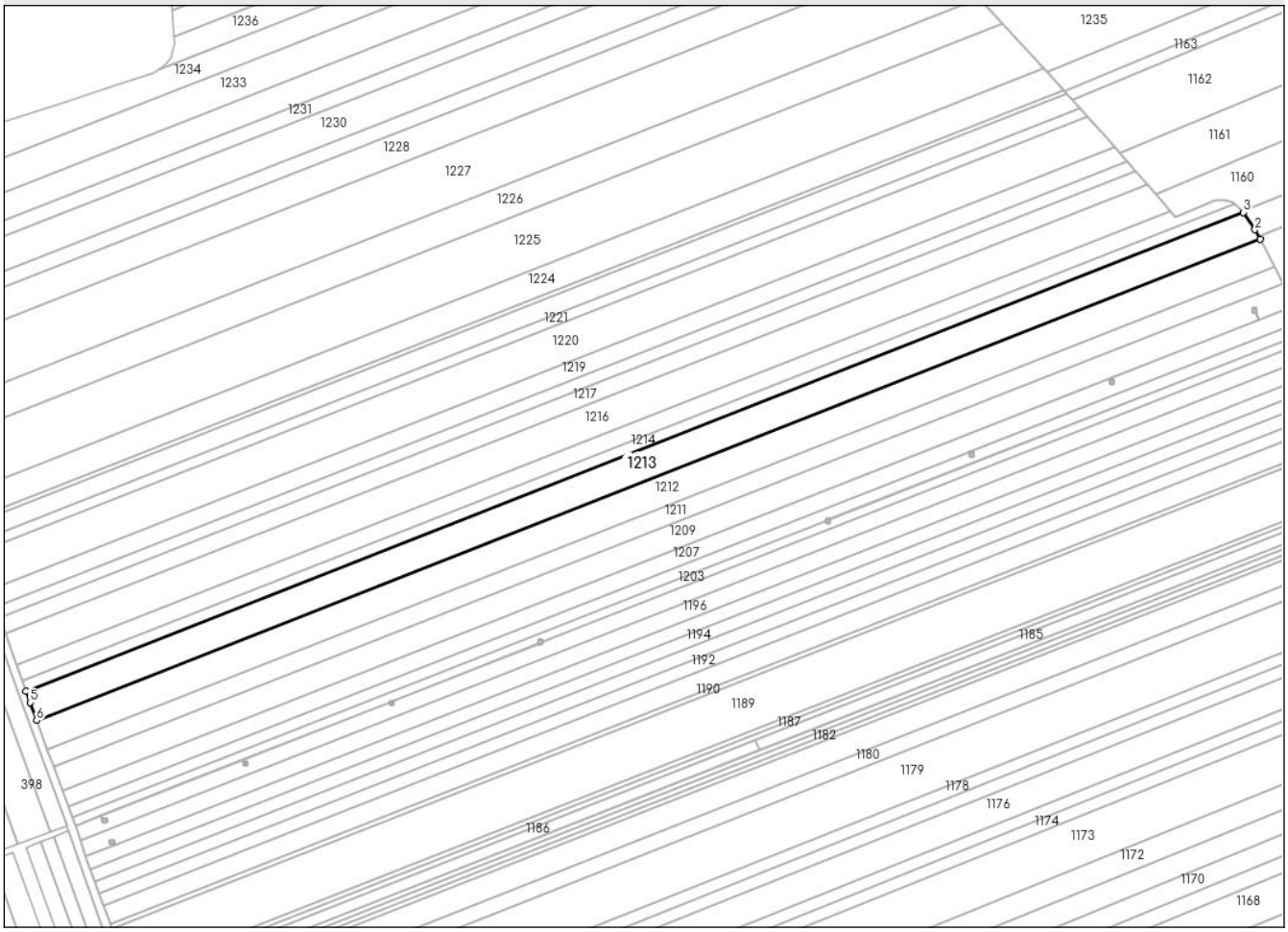

Date referitoare la teren

Crt	Categorie folosință	Intra vilan	Suprafaţa (mp)	Tarla	Parcelă	Nr. topo	Observaţii / Referinţe
1	arabil	NU	7.391	-	277/6	-	
2	arabil	NU	2.609	-	269	-	

Lungime Segmente
1) Valorile lungimilor segmentelor sunt obţinute din proiecţie în plan.

Punct început	X / Y	Punct sfârşit	X / Y	Lungime segment (** (m)
1	640.041,982 695.682,883	2	640.039,378 695.687,524	5.321
2	640.039,378 695.687,524	3	640.033,601 695.696,117	10.355
3	640.033,601 695.696,117	4	639.430,265 695.459,042	648.243
4	639.430,265 695.459,042	5	639.432,255 695.453,451	5.934

Document care conține date cu caracter personal, protejat de prevederile Regulamentului (UE) nr. 679/2016 și Legii 190/2018

Punct început	X / Y	Punct sfârşit	X / Y	Lungime segment (** (m)
5	639.432,255 695.453,451	6	639.435,547 695.444,589	9.453
6	639.435,547 695.444,589	1	640.041,982 695.682,883	651.573

** Lungimile segmentelor sunt determinate în planul de proiecţie Stereo 70 şi sunt rotunjite la 1 milimetru.
*** Distanţa dintre puncte este formată din segmente cumulate ce sunt mai mici decât valoarea 1 milimetru.

Document care conține date cu caracter personal, protejat de prevederile Regulamentului (UE) nr. 679/2016 și Legii 190/2018

DATE DESPRE IMOBILUL NR. 1214

Oficiul de Cadastru şi Publicitate Imobiliară BOTOSANI
Biroul de Cadastru şi Publicitate Imobiliară Botosani

A. Partea I. Descrierea imobilului

TEREN Extravilan

Adresa: Jud. Botosani

Nr. Crt	Nr cadastral Nr. topografic	Suprafaţa* (mp)	Observaţii / Referinţe
A1		3.600	Sector cadastral:101 Teren neimprejmuit; Conform TP nr. 22343 terenul este amplasat in parcela cadastrala 277/46

B. Partea II. Proprietari şi acte

Inscrieri privitoare la dreptul de proprietate şi alte drepturi reale		Referinţe
/		
Act Administrativ nr. 22343, din 26/11/1993 emis de CJSDPAT Botosani;		
B1	Intabulare, drept de PROPRIETATE, dobandit prin Reconstituire, cota actuala 1/1	A1
	1) **ALEXA MIHAI**, LIPSA CNP	

C. Partea III. SARCINI .

Inscrieri privind dezmembramintele dreptului de proprietate, drepturi reale de garanţie şi sarcini	Referinţe
NU SUNT	

Document care conține date cu caracter personal, protejat de prevederile Regulamentului (UE) nr. 679/2016 și Legii 190/2018

Anexa Nr. 1 La Partea I

Teren

Nr cadastral	Suprafaţa (mp)*	Observaţii / Referinţe
	3.600	Conform TP nr. 22343 terenul este amplasat in parcela cadastrala 277/46

* Suprafaţa este determinată in planul de proiecţie Stereo 70.

DETALII LINIARE IMOBIL

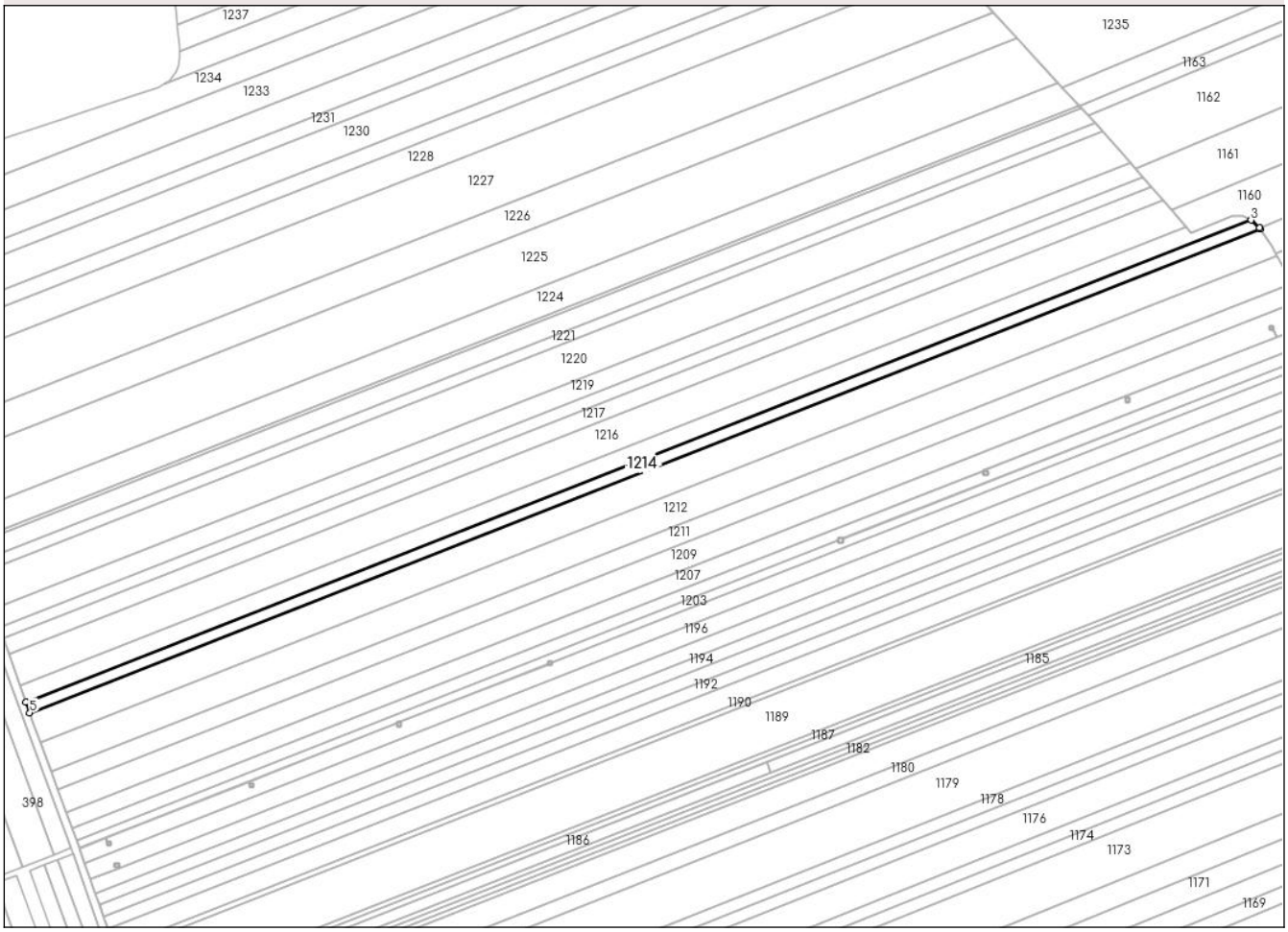

Date referitoare la teren

Crt	Categorie folosință	Intra vilan	Suprafaţa (mp)	Tarla	Parcelă	Nr. topo	Observaţii / Referinţe
1	arabil	NU	2.655	-	277/46	-	
2	arabil	NU	945	-	269	-	

Lungime Segmente
1) Valorile lungimilor segmentelor sunt obţinute din proiecţie în plan.

Punct început	X / Y	Punct sfârşit	X / Y	Lungime segment (** (m)
1	640.033,601 695.696,117	2	640.033,333 695.696,516	0.48
2	640.033,333 695.696,516	3	640.029,058 695.700,312	5.717
3	640.029,058 695.700,312	4	639.428,398 695.464,287	645.368
4	639.428,398 695.464,287	5	639.430,265 695.459,042	5.568

Document care conține date cu caracter personal, protejat de prevederile Regulamentului (UE) nr. 679/2016 și Legii 190/2018

Punct început	X / Y	Punct sfârşit	X / Y	Lungime segment (** (m)
5	639.430,265 695.459,042	1	640.033,601 695.696,117	648.243

** Lungimile segmentelor sunt determinate în planul de proiecţie Stereo 70 şi sunt rotunjite la 1 milimetru.
*** Distanţa dintre puncte este formată din segmente cumulate ce sunt mai mici decât valoarea 1 milimetru.

Document care conține date cu caracter personal, protejat de prevederile Regulamentului (UE) nr. 679/2016 și Legii 190/2018

DATE DESPRE IMOBILUL NR. 1215

Oficiul de Cadastru şi Publicitate Imobiliară BOTOSANI
Biroul de Cadastru şi Publicitate Imobiliară Botosani

A. Partea I. Descrierea imobilului

TEREN Extravilan

Adresa: Jud. Botosani

Nr. Crt	Nr cadastral Nr. topografic	Suprafaţa* (mp)	Observaţii / Referinţe
A1	52877	5.300	Sector cadastral:101 Teren neimprejmuit;

B. Partea II. Proprietari şi acte

Inscrieri privitoare la dreptul de proprietate şi alte drepturi reale		Referinţe
92546 / 06/12/2018		
Act Notarial nr. 2065, din 22/05/2008 emis de BNPA "Cornelia Agachi - Stelian Agachi";		
B4	Intabulare, drept de PROPRIETATE, dobandit prin Conventie, cota actuala 1/1	A1
	1) **SC ARLAND SRL**, CIF:14528740, bun propriu	
Act Normativ nr. 17, din 17/03/2014 emis de Parlamentul României;		
B5	Imobil aflat sub incidența art.3, alin.(1) din Legea nr.17/2014	A1

C. Partea III. SARCINI .

Inscrieri privind dezmembramintele dreptului de proprietate, drepturi reale de garanţie şi sarcini	Referinţe
NU SUNT	

Document care conține date cu caracter personal, protejat de prevederile Regulamentului (UE) nr. 679/2016 și Legii 190/2018

Anexa Nr. 1 La Partea I

Teren

Nr cadastral	Suprafaţa (mp)*	Observaţii / Referinţe
52877	5.300	

* Suprafaţa este determinată in planul de proiecţie Stereo 70.

DETALII LINIARE IMOBIL

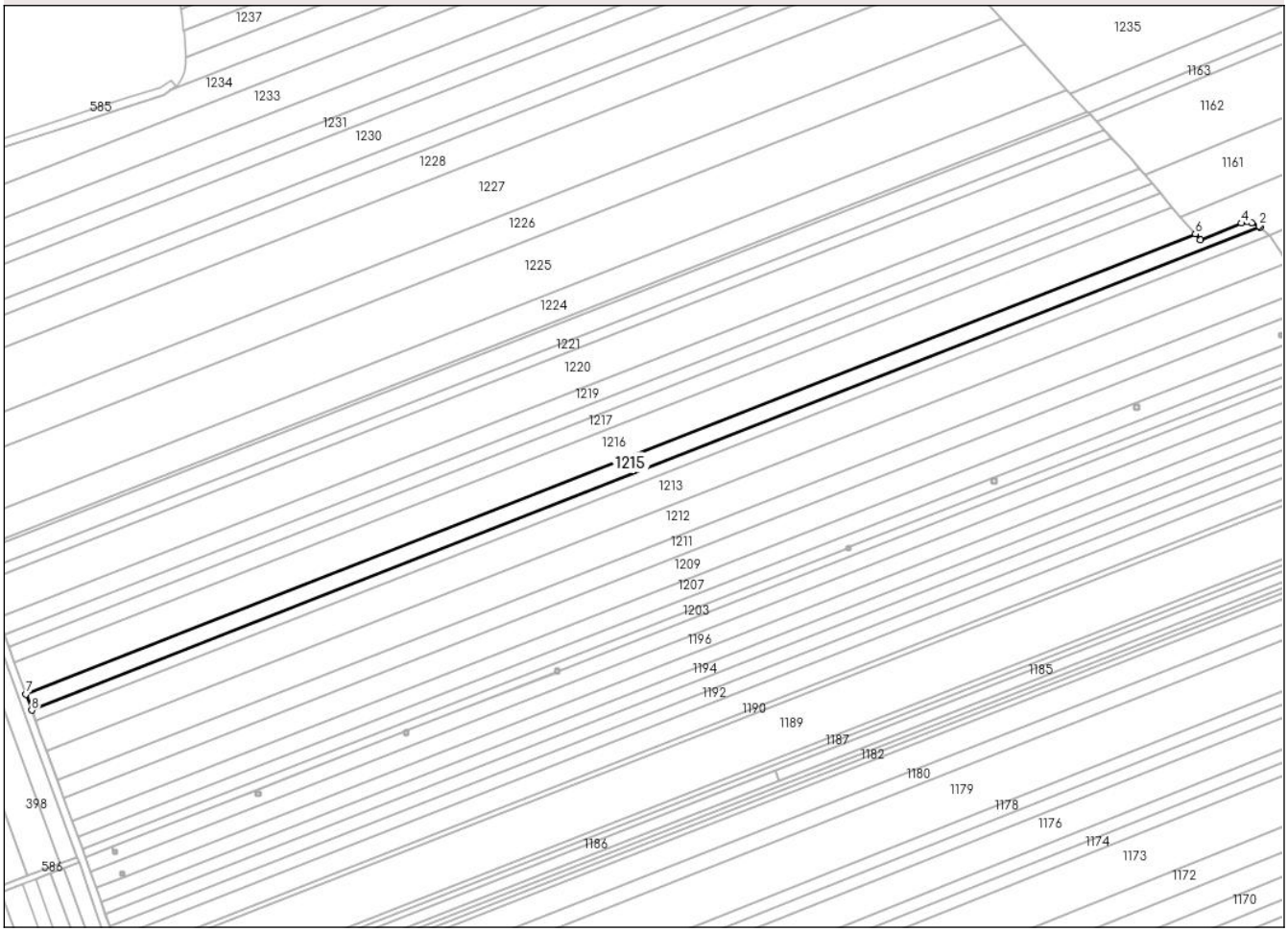

Date referitoare la teren

Crt	Categorie folosință	Intra vilan	Suprafaţa (mp)	Tarla	Parcelă	Nr. topo	Observaţii / Referinţe
1	arabil	NU	4.300	-	277/39	-	
2	arabil	NU	1.000	-	269/39	-	

Lungime Segmente

1) Valorile lungimilor segmentelor sunt obţinute din proiecţie în plan.

Punct început	X / Y	Punct sfârşit	X / Y	Lungime segment (** (m)
1	640.029,058 695.700,312	2	640.028,497 695.700,81	0.751
2	640.028,497 695.700,81	3	640.025,004 695.702,421	3.846
3	640.025,004 695.702,421	4	640.019,899 695.702,153	5.112
4	640.019,899 695.702,153	5	639.999,831 695.693,942	21.683

Document care conține date cu caracter personal, protejat de prevederile Regulamentului (UE) nr. 679/2016 și Legii 190/2018

Punct început	X / Y	Punct sfârşit	X / Y	Lungime segment (** (m)
5	639.999,831 695.693,942	6	639.997,321 695.696,862	3.851
6	639.997,321 695.696,862	7	639.425,582 695.472,202	614.295
7	639.425,582 695.472,202	8	639.428,398 695.464,287	8.401
8	639.428,398 695.464,287	1	640.029,058 695.700,312	645.368

** Lungimile segmentelor sunt determinate în planul de proiecţie Stereo 70 şi sunt rotunjite la 1 milimetru.
*** Distanţa dintre puncte este formată din segmente cumulate ce sunt mai mici decât valoarea 1 milimetru.

Document care conține date cu caracter personal, protejat de prevederile Regulamentului (UE) nr. 679/2016 și Legii 190/2018

DATE DESPRE IMOBILUL NR. 1216

Oficiul de Cadastru şi Publicitate Imobiliară BOTOSANI
Biroul de Cadastru şi Publicitate Imobiliară Botosani

A. Partea I. Descrierea imobilului

TEREN Extravilan

Adresa: Jud. Botosani

Nr. Crt	Nr cadastral Nr. topografic	Suprafaţa* (mp)	Observaţii / Referinţe
A1		10.000	Sector cadastral:101 Teren neimprejmuit; Conform TP nr. 25760 terenul este amplasat in parcela cadastrala 277/44 si 277/440

B. Partea II. Proprietari şi acte

Inscrieri privitoare la dreptul de proprietate şi alte drepturi reale		Referinţe
/		
Act Administrativ nr. 25760, din 16/02/1994 emis de CJSDPAT Botosani;		
B1	Intabulare, drept de PROPRIETATE, dobandit prin Reconstituire, cota actuala 1/1	A1
	1) **GRADINARU GHEORGHE**, LIPSA CNP	

C. Partea III. SARCINI .

Inscrieri privind dezmembramintele dreptului de proprietate, drepturi reale de garanţie şi sarcini	Referinţe
NU SUNT	

Anexa Nr. 1 La Partea I

Teren

Nr cadastral	Suprafaţa (mp)*	Observaţii / Referinţe
	10.000	Conform TP nr. 25760 terenul este amplasat in parcela cadastrala 277/44 si 277/440

* Suprafaţa este determinată in planul de proiecţie Stereo 70.

DETALII LINIARE IMOBIL

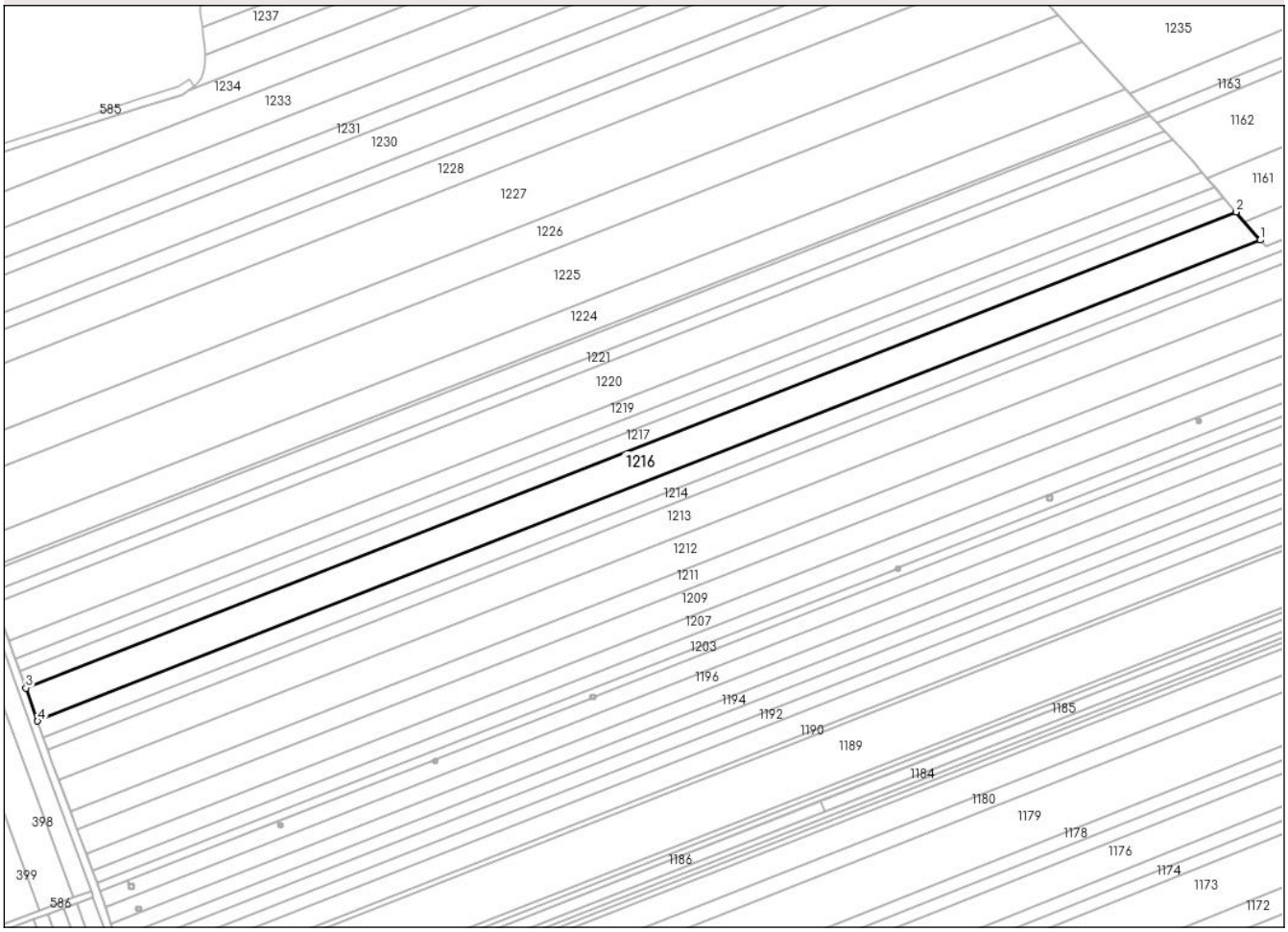

Date referitoare la teren

Crt	Categorie folosință	Intra vilan	Suprafaţa (mp)	Tarla	Parcelă	Nr. topo	Observaţii / Referinţe
1	arabil	NU	498	-	277/44	-	
2	arabil	NU	6.099	-	277/440	-	
3	arabil	NU	2.782	-	269	-	
4	neproductiv	NU	621	-	278	-	

Lungime Segmente

1) Valorile lungimilor segmentelor sunt obţinute din proiecţie în plan.

Punct început	X / Y	Punct sfârşit	X / Y	Lungime segment (** (m)
1	639.997,321 695.696,862	2	639.986,024 695.710,003	17.329
2	639.986,024 695.710,003	3	639.420,093 695.487,625	608.054
3	639.420,093 695.487,625	4	639.425,582 695.472,202	16.371

Document care conține date cu caracter personal, protejat de prevederile Regulamentului (UE) nr. 679/2016 și Legii 190/2018

Punct început	X / Y	Punct sfârşit	X / Y	Lungime segment (** (m)
4	639.425,582 695.472,202	1	639.997,321 695.696,862	614.295

** Lungimile segmentelor sunt determinate în planul de proiecţie Stereo 70 şi sunt rotunjite la 1 milimetru.
*** Distanţa dintre puncte este formată din segmente cumulate ce sunt mai mici decât valoarea 1 milimetru.

Document care conține date cu caracter personal, protejat de prevederile Regulamentului (UE) nr. 679/2016 și Legii 190/2018

DATE DESPRE IMOBILUL NR. 1217

Oficiul de Cadastru şi Publicitate Imobiliară BOTOSANI
Biroul de Cadastru şi Publicitate Imobiliară Botosani

A. Partea I. Descrierea imobilului

TEREN Extravilan

Adresa: Jud. Botosani

Nr. Crt	Nr cadastral Nr. topografic	Suprafaţa* (mp)	Observaţii / Referinţe
A1		5.000	Sector cadastral:101 Teren neimprejmuit; Conform TP nr. 49049 terenul este amplasat in parcela cadastrala 277

B. Partea II. Proprietari şi acte

Inscrieri privitoare la dreptul de proprietate şi alte drepturi reale		Referinţe
/		
Act Administrativ nr. 49049, din 20/12/1994 emis de CJSDPAT Botosani;		
B1	Intabulare, drept de PROPRIETATE, dobandit prin Reconstituire, cota actuala 1/1	A1
	1) **DANALACHE S GHEORGHE**, LIPSA CNP	

C. Partea III. SARCINI .

Inscrieri privind dezmembramintele dreptului de proprietate, drepturi reale de garanţie şi sarcini	Referinţe
NU SUNT	

Anexa Nr. 1 La Partea I

Teren

Nr cadastral	Suprafaţa (mp)*	Observaţii / Referinţe
	5.000	Conform TP nr. 49049 terenul este amplasat in parcela cadastrala 277

* Suprafaţa este determinată in planul de proiecţie Stereo 70.

DETALII LINIARE IMOBIL

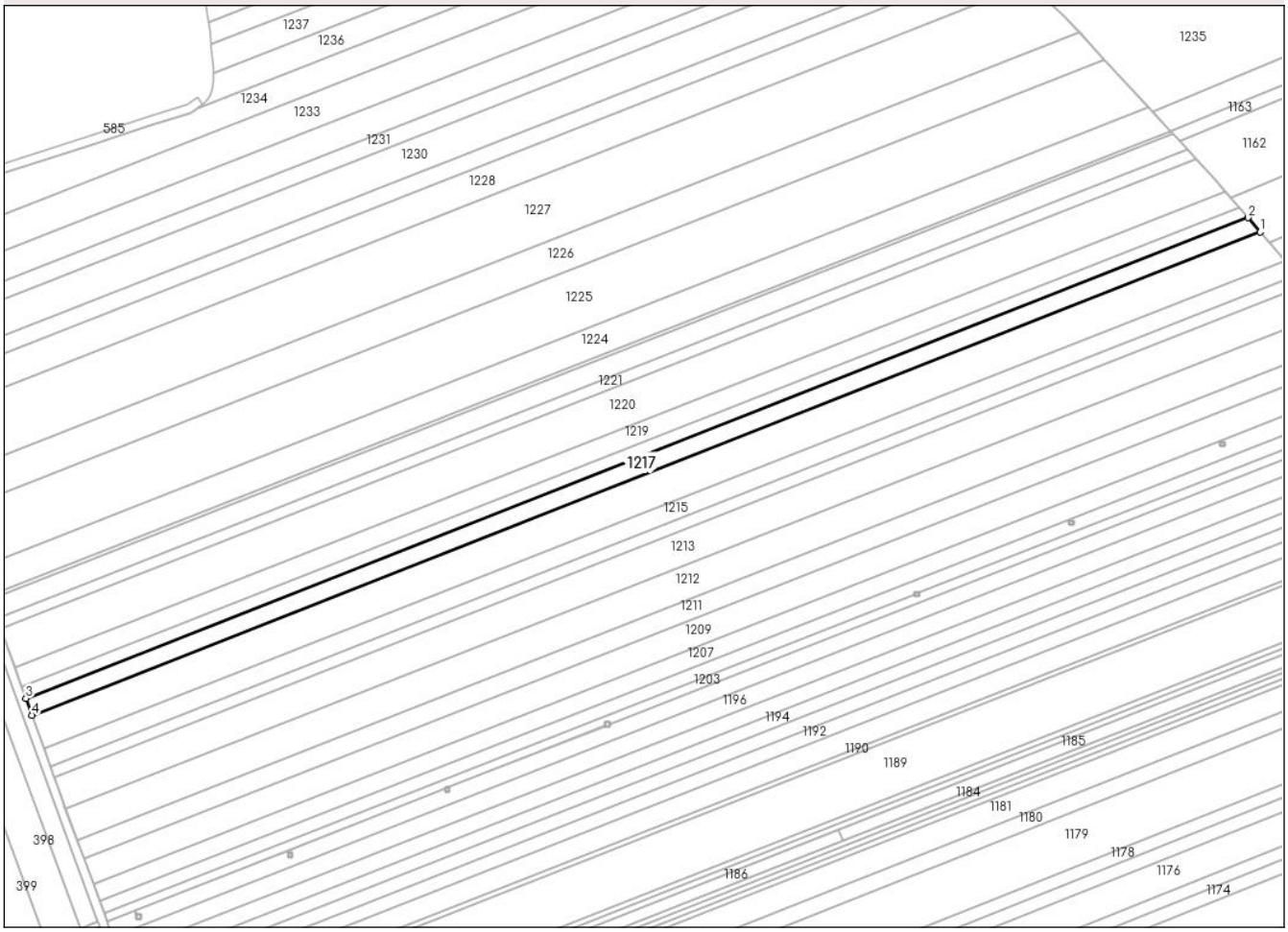

Date referitoare la teren

Crt	Categorie folosință	Intra vilan	Suprafaţa (mp)	Tarla	Parcelă	Nr. topo	Observaţii / Referinţe
1	arabil	NU	3.263	-	277	-	
2	arabil	NU	1.403	-	269	-	
3	neproductiv	NU	334	-	278	-	

Lungime Segmente
1) Valorile lungimilor segmentelor sunt obţinute din proiecţie în plan.

Punct început	X / Y	Punct sfârşit	X / Y	Lungime segment (** (m)
1	639.986,024 695.710,003	2	639.980,332 695.716,624	8.732
2	639.980,332 695.716,624	3	639.417,328 695.495,396	604.91
3	639.417,328 695.495,396	4	639.420,093 695.487,625	8.249
4	639.420,093 695.487,625	1	639.986,024 695.710,003	608.054

Document care conține date cu caracter personal, protejat de prevederile Regulamentului (UE) nr. 679/2016 și Legii 190/2018

** Lungimile segmentelor sunt determinate în planul de proiecţie Stereo 70 şi sunt rotunjite la 1 milimetru.
*** Distanţa dintre puncte este formată din segmente cumulate ce sunt mai mici decât valoarea 1 milimetru.

Document care conține date cu caracter personal, protejat de prevederile Regulamentului (UE) nr. 679/2016 și Legii 190/2018

DATE DESPRE IMOBILUL NR. 1218

Oficiul de Cadastru şi Publicitate Imobiliară BOTOSANI
Biroul de Cadastru şi Publicitate Imobiliară Botosani

A. Partea I. Descrierea imobilului

TEREN Extravilan

Adresa: Jud. Botosani

Nr. Crt	Nr cadastral Nr. topografic	Suprafaţa* (mp)	Observaţii / Referinţe
A1		3.600	Sector cadastral:101 Teren neimprejmuit;

B. Partea II. Proprietari şi acte

Inscrieri privitoare la dreptul de proprietate şi alte drepturi reale		Referinţe
/		
Act Administrativ nr. 103741, din 12/04/2002 emis de CJSDPAT Botosani;		
B1	Intabulare, drept de PROPRIETATE, dobandit prin Reconstituire, cota actuala 1/1	A1
	1) **DANALACHE I GHEORGHE**, LIPSA CNP	

C. Partea III. SARCINI .

Inscrieri privind dezmembramintele dreptului de proprietate, drepturi reale de garanţie şi sarcini	Referinţe
NU SUNT	

Document care conține date cu caracter personal, protejat de prevederile Regulamentului (UE) nr. 679/2016 și Legii 190/2018

Anexa Nr. 1 La Partea I

Teren

Nr cadastral	Suprafaţa (mp)*	Observaţii / Referinţe
	3.600	

* Suprafaţa este determinată in planul de proiecţie Stereo 70.

DETALII LINIARE IMOBIL

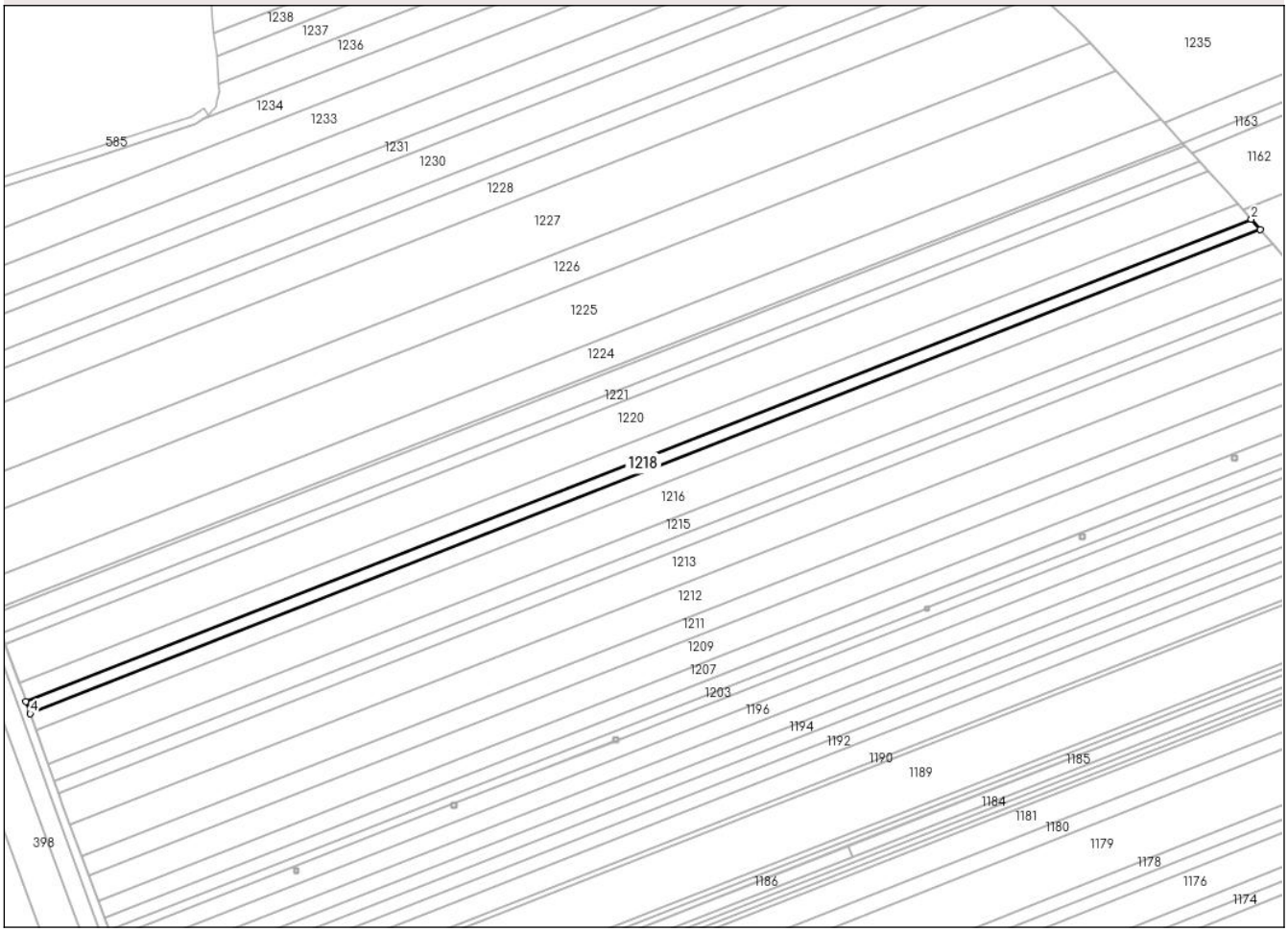

Date referitoare la teren

Crt	Categorie folosință	Intra vilan	Suprafaţa (mp)	Tarla	Parcelă	Nr. topo	Observaţii / Referinţe
1	neproductiv	NU	100	-	278/4	-	
2	arabil	NU	1.300	-	269/204	-	
3	arabil	NU	2.200	-	277/45	-	

Lungime Segmente
1) Valorile lungimilor segmentelor sunt obţinute din proiecţie în plan.

Punct început	X / Y	Punct sfârşit	X / Y	Lungime segment (** (m)
1	639.980,332 695.716,624	2	639.976,216 695.721,413	6.315
2	639.976,216 695.721,413	3	639.415,327 695.501,017	602.636
3	639.415,327 695.501,017	4	639.417,328 695.495,396	5.966
4	639.417,328 695.495,396	1	639.980,332 695.716,624	604.91

Document care conține date cu caracter personal, protejat de prevederile Regulamentului (UE) nr. 679/2016 și Legii 190/2018

** Lungimile segmentelor sunt determinate în planul de proiecţie Stereo 70 şi sunt rotunjite la 1 milimetru.
*** Distanţa dintre puncte este formată din segmente cumulate ce sunt mai mici decât valoarea 1 milimetru.

Document care conține date cu caracter personal, protejat de prevederile Regulamentului (UE) nr. 679/2016 și Legii 190/2018

DATE DESPRE IMOBILUL NR. 1219

Oficiul de Cadastru şi Publicitate Imobiliară BOTOSANI
Biroul de Cadastru şi Publicitate Imobiliară Botosani

A. Partea I. Descrierea imobilului

TEREN Extravilan

Adresa: Jud. Botosani

Nr. Crt	Nr cadastral Nr. topografic	Suprafaţa* (mp)	Observaţii / Referinţe
A1		5.400	Sector cadastral:101 Teren neimprejmuit; Conform TP nr. 119768 terenul este amplasat in parcela cadastrala 277/77

B. Partea II. Proprietari şi acte

Inscrieri privitoare la dreptul de proprietate şi alte drepturi reale		Referinţe
/		
Act Administrativ nr. 119768, din 22/11/2002 emis de CJSDPAT Botosani;		
B1	Intabulare, drept de PROPRIETATE, dobandit prin Reconstituire, cota actuala 1/1	A1
	1) **HUTU T IOAN**, LIPSA CNP	

C. Partea III. SARCINI .

Inscrieri privind dezmembramintele dreptului de proprietate, drepturi reale de garanţie şi sarcini	Referinţe
NU SUNT	

Document care conține date cu caracter personal, protejat de prevederile Regulamentului (UE) nr. 679/2016 și Legii 190/2018

Anexa Nr. 1 La Partea I

Teren

Nr cadastral	Suprafaţa (mp)*	Observaţii / Referinţe
	5.400	Conform TP nr. 119768 terenul este amplasat in parcela cadastrala 277/77

* Suprafaţa este determinată in planul de proiecţie Stereo 70.

DETALII LINIARE IMOBIL

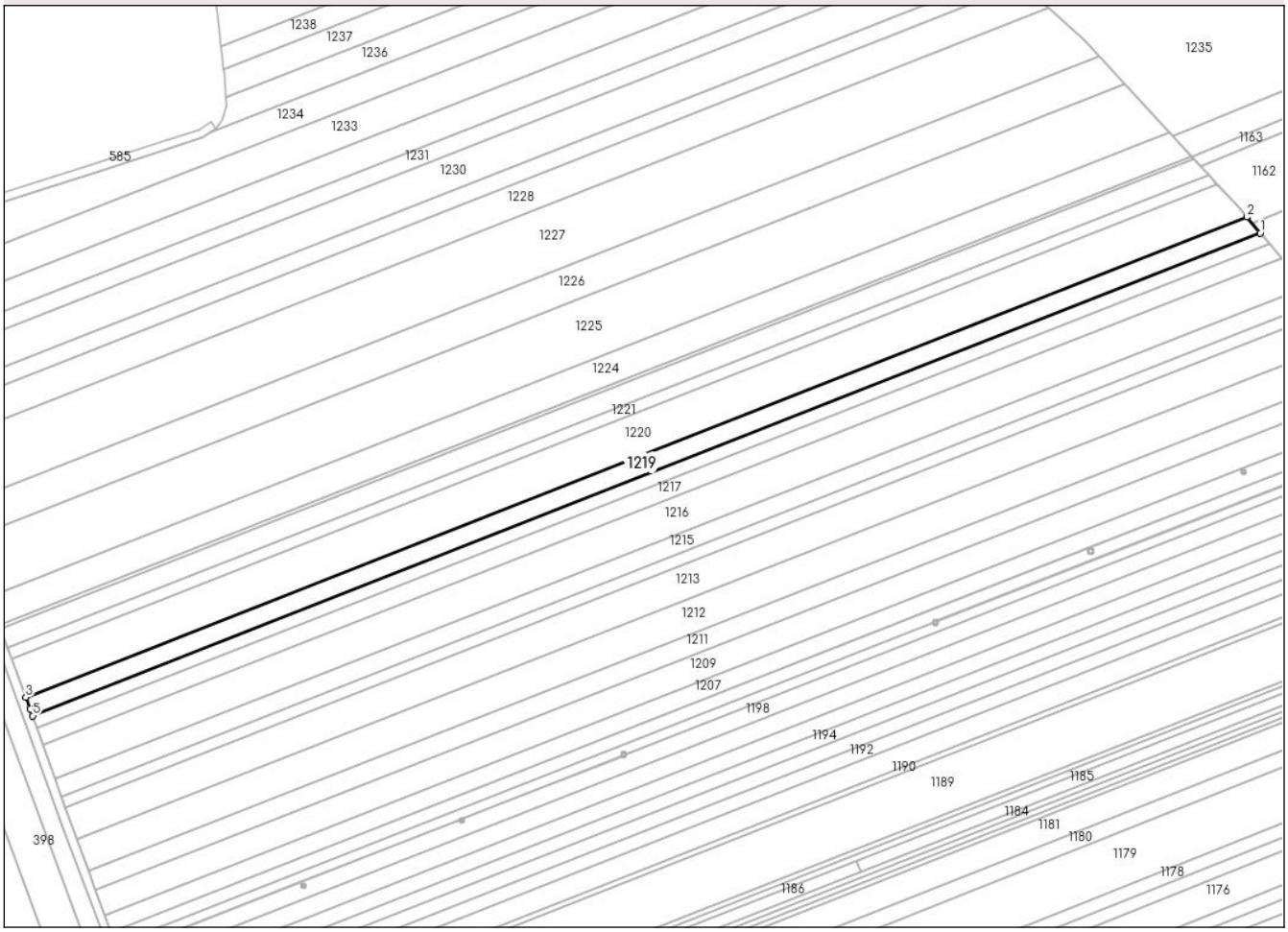

Date referitoare la teren

Crt	Categorie folosință	Intra vilan	Suprafaţa (mp)	Tarla	Parcelă	Nr. topo	Observaţii / Referinţe
1	arabil	NU	3.501	-	277/77	-	
2	arabil	NU	1.531	-	269	-	
3	neproductiv	NU	368	-	278	-	

Lungime Segmente
1) Valorile lungimilor segmentelor sunt obţinute din proiecţie în plan.

Punct început	X / Y	Punct sfârşit	X / Y	Lungime segment (** (m)
1	639.976,216 695.721,413	2	639.970,011 695.728,63	9.517
2	639.970,011 695.728,63	3	639.412,244 695.509,46	599.283
3	639.412,244 695.509,46	4	639.414,173 695.504,261	5.545
4	639.414,173 695.504,261	5	639.415,327 695.501,017	3.444

Document care conține date cu caracter personal, protejat de prevederile Regulamentului (UE) nr. 679/2016 și Legii 190/2018

Punct început	X / Y	Punct sfârşit	X / Y	Lungime segment (** (m)
5	639.415,327 695.501,017	1	639.976,216 695.721,413	602.636

** Lungimile segmentelor sunt determinate în planul de proiecţie Stereo 70 şi sunt rotunjite la 1 milimetru.
*** Distanţa dintre puncte este formată din segmente cumulate ce sunt mai mici decât valoarea 1 milimetru.

Document care conține date cu caracter personal, protejat de prevederile Regulamentului (UE) nr. 679/2016 și Legii 190/2018

DATE DESPRE IMOBILUL NR. 1220

Oficiul de Cadastru şi Publicitate Imobiliară BOTOSANI
Biroul de Cadastru şi Publicitate Imobiliară Botosani

A. Partea I. Descrierea imobilului

TEREN Extravilan

Adresa: Jud. Botosani

Nr. Crt	Nr cadastral Nr. topografic	Suprafaţa* (mp)	Observaţii / Referinţe
A1		11.300	Sector cadastral:101 Teren neimprejmuit; Conform TP nr. 49026 terenul este amplasat in parcela cadastrala 277/43 si 277/48

B. Partea II. Proprietari şi acte

Inscrieri privitoare la dreptul de proprietate şi alte drepturi reale		Referinţe
/		
Act Administrativ nr. 49026, din 29/11/1994 emis de CJSDPAT Botosani;		
B1	Intabulare, drept de PROPRIETATE, dobandit prin Reconstituire, cota actuala 1/1	A1
	1) **BOCA ION**, LIPSA CNP 2) **CHIRILA OLGA**, LIPSA CNP 3) **BOCA MIHAI**, LIPSA CNP 4) **ROTARU MARIA**, LIPSA CNP	

C. Partea III. SARCINI .

Inscrieri privind dezmembramintele dreptului de proprietate, drepturi reale de garanţie şi sarcini	Referinţe
NU SUNT	

Document care conține date cu caracter personal, protejat de prevederile Regulamentului (UE) nr. 679/2016 și Legii 190/2018

Anexa Nr. 1 La Partea I

Teren

Nr cadastral	Suprafaţa (mp)*	Observaţii / Referinţe
	11.300	Conform TP nr. 49026 terenul este amplasat in parcela cadastrala 277/43 si 277/48

* Suprafaţa este determinată in planul de proiecţie Stereo 70.

DETALII LINIARE IMOBIL

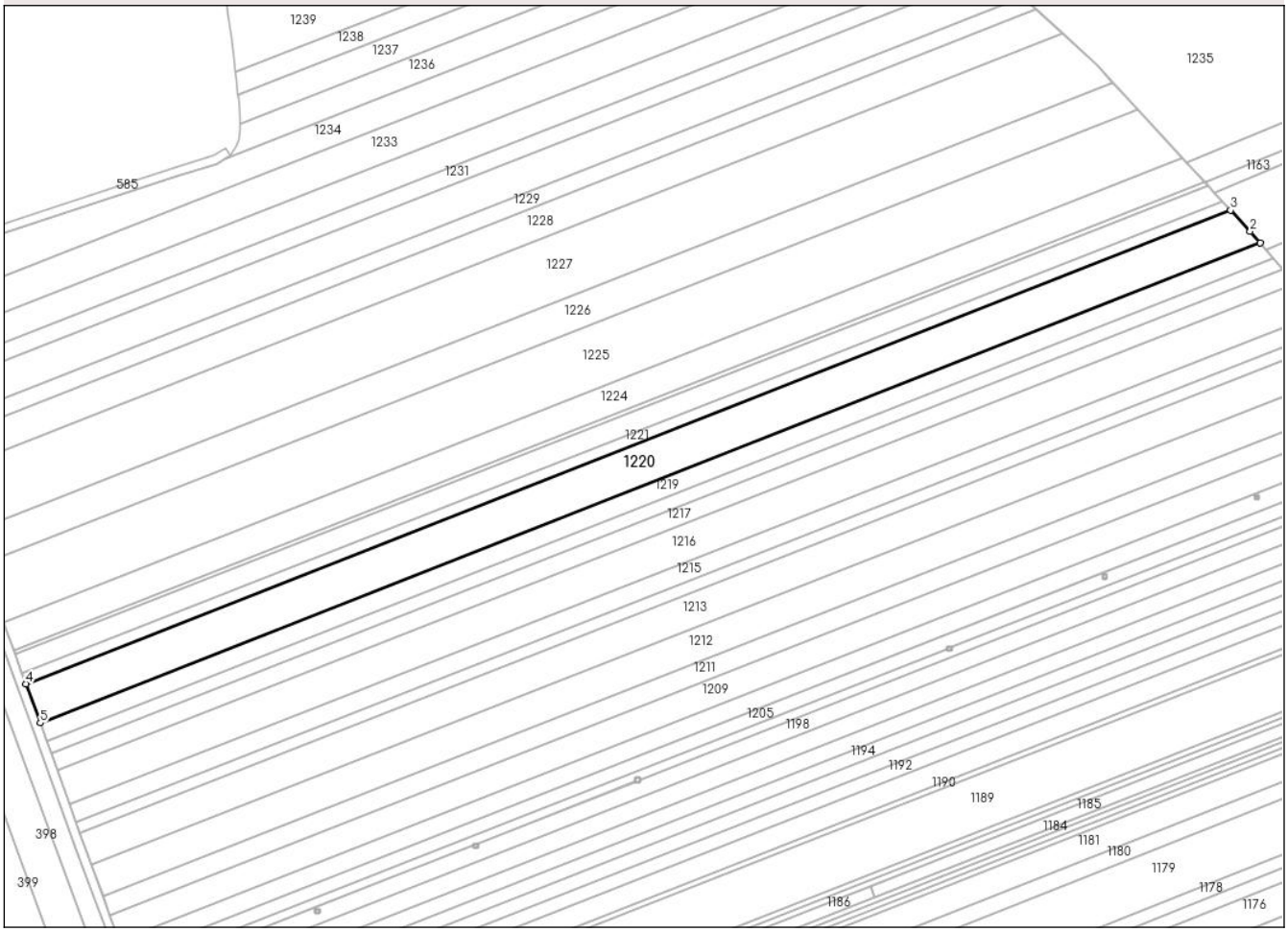

Date referitoare la teren

Crt	Categorie folosință	Intra vilan	Suprafaţa (mp)	Tarla	Parcelă	Nr. topo	Observaţii / Referinţe
1	arabil	NU	1.621	-	277/43	-	
2	arabil	NU	5.658	-	277/48	-	
3	arabil	NU	3.239	-	269	-	
4	neproductiv	NU	782	-	278	-	

Lungime Segmente

1) Valorile lungimilor segmentelor sunt obţinute din proiecţie în plan.

Punct început	X / Y	Punct sfârşit	X / Y	Lungime segment (** (m)
1	639.970,011 695.728,63	2	639.965,432 695.733,957	7.025
2	639.965,432 695.733,957	3	639.956,451 695.743,685	13.24
3	639.956,451 695.743,685	4	639.405,644 695.527,25	591.805

Document care conține date cu caracter personal, protejat de prevederile Regulamentului (UE) nr. 679/2016 și Legii 190/2018

Punct început	X / Y	Punct sfârşit	X / Y	Lungime segment (** (m)
4	639.405,644 695.527,25	5	639.412,244 695.509,46	18.975
5	639.412,244 695.509,46	1	639.970,011 695.728,63	599.283

** Lungimile segmentelor sunt determinate în planul de proiecţie Stereo 70 şi sunt rotunjite la 1 milimetru.
*** Distanţa dintre puncte este formată din segmente cumulate ce sunt mai mici decât valoarea 1 milimetru.

Document care conține date cu caracter personal, protejat de prevederile Regulamentului (UE) nr. 679/2016 și Legii 190/2018

DATE DESPRE IMOBILUL NR. 1221

Oficiul de Cadastru şi Publicitate Imobiliară BOTOSANI
Biroul de Cadastru şi Publicitate Imobiliară Botosani

A. Partea I. Descrierea imobilului

TEREN Extravilan

Adresa: Jud. Botosani

Nr. Crt	Nr cadastral Nr. topografic	Suprafaţa* (mp)	Observaţii / Referinţe
A1		3.100	Sector cadastral:101 Teren neimprejmuit; Conform TP nr. 6166 terenul este amplasat in parcela cadastrala 277

B. Partea II. Proprietari şi acte

Inscrieri privitoare la dreptul de proprietate şi alte drepturi reale		Referinţe
/		
Act Administrativ nr. 6166, din 25/03/1993 emis de CJSDPAT Botosani;		
B1	Intabulare, drept de PROPRIETATE, dobandit prin Reconstituire, cota actuala 1/1	A1
	1) **OJOG I COSTACHE**, LIPSA CNP	

C. Partea III. SARCINI .

Inscrieri privind dezmembramintele dreptului de proprietate, drepturi reale de garanţie şi sarcini	Referinţe
NU SUNT	

Document care conține date cu caracter personal, protejat de prevederile Regulamentului (UE) nr. 679/2016 și Legii 190/2018

Anexa Nr. 1 La Partea I

Teren

Nr cadastral	Suprafaţa (mp)*	Observaţii / Referinţe
	3.100	Conform TP nr. 6166 terenul este amplasat in parcela cadastrala 277

* Suprafaţa este determinată in planul de proiecţie Stereo 70.

DETALII LINIARE IMOBIL

Date referitoare la teren

Crt	Categorie folosință	Intra vilan	Suprafaţa (mp)	Tarla	Parcelă	Nr. topo	Observaţii / Referinţe
1	arabil	NU	1.987	-	277	-	
2	arabil	NU	897	-	269	-	
3	neproductiv	NU	216	-	278	-	

Lungime Segmente
1) Valorile lungimilor segmentelor sunt obţinute din proiecţie în plan.

Punct început	X / Y	Punct sfârşit	X / Y	Lungime segment (** (m)
1	639.405,644 695.527,25	2	639.956,451 695.743,685	591.805
2	639.956,451 695.743,685	3	639.952,631 695.747,822	5.631
3	639.952,631 695.747,822	4	639.403,818 695.532,171	589.662
4	639.403,818 695.532,171	1	639.405,644 695.527,25	5.249

Document care conține date cu caracter personal, protejat de prevederile Regulamentului (UE) nr. 679/2016 și Legii 190/2018

** Lungimile segmentelor sunt determinate în planul de proiecţie Stereo 70 şi sunt rotunjite la 1 milimetru.
*** Distanţa dintre puncte este formată din segmente cumulate ce sunt mai mici decât valoarea 1 milimetru.

Document care conține date cu caracter personal, protejat de prevederile Regulamentului (UE) nr. 679/2016 și Legii 190/2018

DATE DESPRE IMOBILUL NR. 1222

Oficiul de Cadastru şi Publicitate Imobiliară BOTOSANI
Biroul de Cadastru şi Publicitate Imobiliară Botosani

A. Partea I. Descrierea imobilului

TEREN Extravilan

Adresa: Jud. Botosani

Nr. Crt	Nr cadastral Nr. topografic	Suprafaţa* (mp)	Observaţii / Referinţe
A1	52113	5.400	Sector cadastral:101 Teren neimprejmuit; Conform TP nr. 16621 terenul este amplasat in parcela cadastrala 277/38

B. Partea II. Proprietari şi acte

Inscrieri privitoare la dreptul de proprietate şi alte drepturi reale		Referinţe
23175 / 06/04/2016		
Act Normativ nr. 17, din 07/03/2014 emis de Parlamentul României;		
B3	Imobil aflat sub incidența art. 3 alin. (1) din Legea 17/2014	A1
46437 / 07/07/2017		
Act Notarial nr. 979, din 06/07/2017 emis de BIN Elena Roman-Botoșani;		
B4	Intabulare, drept de PROPRIETATE, dobandit prin Conventie, cota actuala 1/1	A1
	1) **SC NEXT AGRI INVEST SRL**, CIF:36323053, bun propriu	

C. Partea III. SARCINI .

Inscrieri privind dezmembramintele dreptului de proprietate, drepturi reale de garanţie şi sarcini	Referinţe
NU SUNT	

Anexa Nr. 1 La Partea I

Teren

Nr cadastral	Suprafaţa (mp)*	Observaţii / Referinţe
52113	5.400	Conform TP nr. 16621 terenul este amplasat in parcela cadastrala 277/38

* Suprafaţa este determinată in planul de proiecţie Stereo 70.

DETALII LINIARE IMOBIL

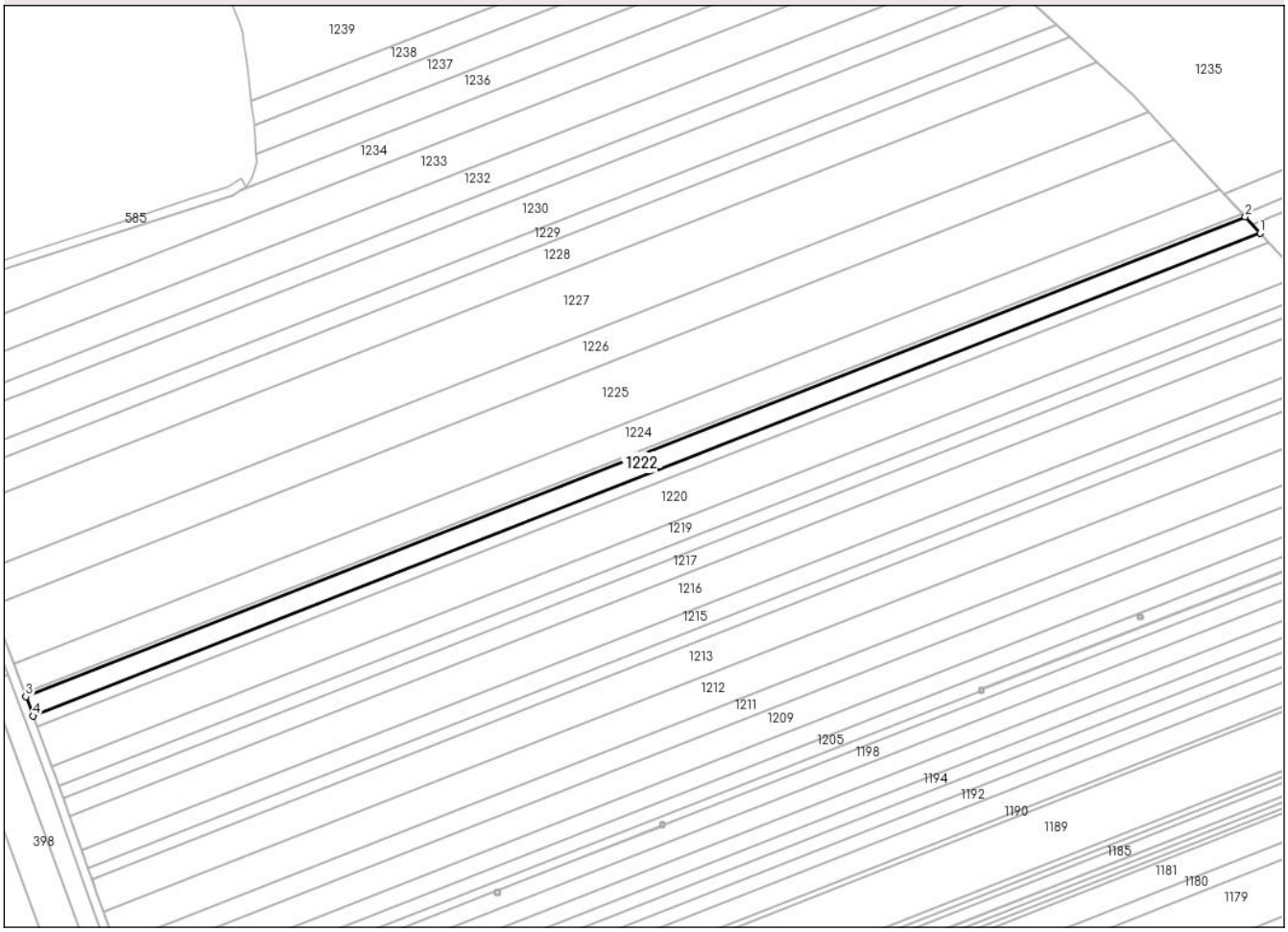

Date referitoare la teren

Crt	Categorie folosință	Intra vilan	Suprafaţa (mp)	Tarla	Parcelă	Nr. topo	Observaţii / Referinţe
1	arabil	NU	3.450	-	277/38	-	
2	arabil	NU	1.573	-	269	-	
3	neproductiv	NU	377	-	278	-	

Lungime Segmente
1) Valorile lungimilor segmentelor sunt obţinute din proiecţie în plan.

Punct început	X / Y	Punct sfârşit	X / Y	Lungime segment (** (m)
1	639.952,631 695.747,822	2	639.945,944 695.755,066	9.858
2	639.945,944 695.755,066	3	639.400,622 695.540,786	585.912
3	639.400,622 695.540,786	4	639.403,818 695.532,171	9.189
4	639.403,818 695.532,171	1	639.952,631 695.747,822	589.662

Document care conține date cu caracter personal, protejat de prevederile Regulamentului (UE) nr. 679/2016 și Legii 190/2018

** Lungimile segmentelor sunt determinate în planul de proiecţie Stereo 70 şi sunt rotunjite la 1 milimetru.
*** Distanţa dintre puncte este formată din segmente cumulate ce sunt mai mici decât valoarea 1 milimetru.

Document care conține date cu caracter personal, protejat de prevederile Regulamentului (UE) nr. 679/2016 și Legii 190/2018

DATE DESPRE IMOBILUL NR. 1223

Oficiul de Cadastru şi Publicitate Imobiliară BOTOSANI
Biroul de Cadastru şi Publicitate Imobiliară Botosani

A. Partea I. Descrierea imobilului

TEREN Extravilan

Adresa: Jud. Botosani

Nr. Crt	Nr cadastral Nr. topografic	Suprafaţa* (mp)	Observaţii / Referinţe
A1		1.000	Sector cadastral:101 Teren neimprejmuit; Conform TP nr. 49073 terenul este amplasat in parcela cadastrala 277/120

B. Partea II. Proprietari şi acte

Inscrieri privitoare la dreptul de proprietate şi alte drepturi reale		Referinţe
/		
Act Administrativ nr. 49073, din 20/12/1994 emis de CJSDPAT Botosani;		
B1	Intabulare, drept de PROPRIETATE, dobandit prin Reconstituire, cota actuala 1/1	A1
	1) **ROMAN C GHEORGHE**, LIPSA CNP	

C. Partea III. SARCINI .

Inscrieri privind dezmembramintele dreptului de proprietate, drepturi reale de garanţie şi sarcini	Referinţe
NU SUNT	

Anexa Nr. 1 La Partea I

Teren

Nr cadastral	Suprafaţa (mp)*	Observaţii / Referinţe
	1.000	Conform TP nr. 49073 terenul este amplasat in parcela cadastrala 277/120

* Suprafaţa este determinată in planul de proiecţie Stereo 70.

DETALII LINIARE IMOBIL

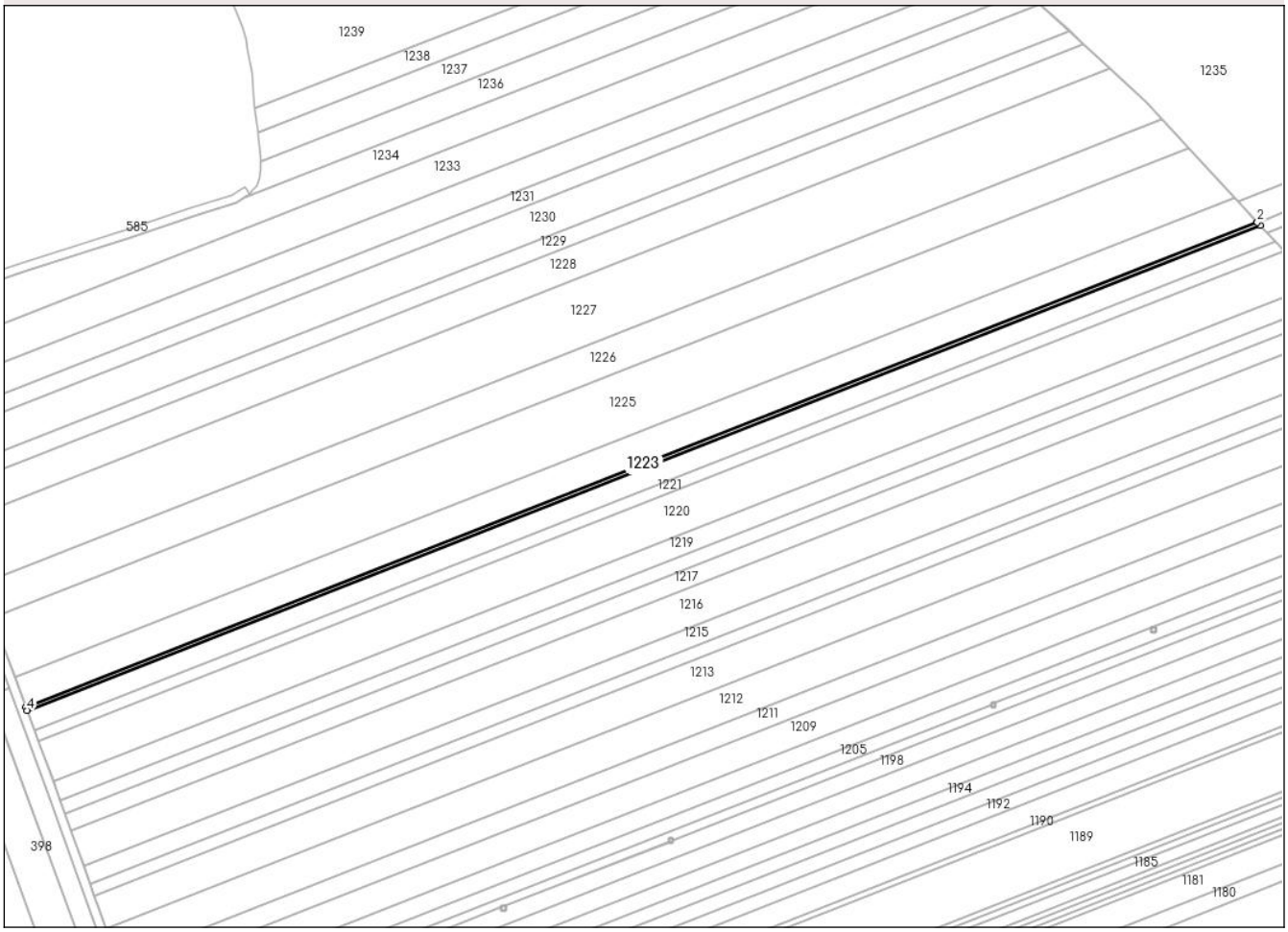

Date referitoare la teren

Crt	Categorie folosință	Intra vilan	Suprafaţa (mp)	Tarla	Parcelă	Nr. topo	Observaţii / Referinţe
1	arabil	NU	637	-	277/120	-	
2	arabil	NU	293	-	269	-	
3	neproductiv	NU	70	-	278	-	

Lungime Segmente
1) Valorile lungimilor segmentelor sunt obţinute din proiecţie în plan.

Punct început	X / Y	Punct sfârşit	X / Y	Lungime segment (** (m)
1	639.945,944 695.755,066	2	639.944,702 695.756,412	1.832
2	639.944,702 695.756,412	3	639.400,028 695.542,387	585.214
3	639.400,028 695.542,387	4	639.400,622 695.540,786	1.708
4	639.400,622 695.540,786	1	639.945,944 695.755,066	585.912

Document care conține date cu caracter personal, protejat de prevederile Regulamentului (UE) nr. 679/2016 și Legii 190/2018

** Lungimile segmentelor sunt determinate în planul de proiecţie Stereo 70 şi sunt rotunjite la 1 milimetru.
*** Distanţa dintre puncte este formată din segmente cumulate ce sunt mai mici decât valoarea 1 milimetru.

Document care conține date cu caracter personal, protejat de prevederile Regulamentului (UE) nr. 679/2016 și Legii 190/2018

DATE DESPRE IMOBILUL NR. 1224

Oficiul de Cadastru şi Publicitate Imobiliară BOTOSANI
Biroul de Cadastru şi Publicitate Imobiliară Botosani

A. Partea I. Descrierea imobilului

TEREN Extravilan

Adresa: Jud. Botosani

Nr. Crt	Nr cadastral Nr. topografic	Suprafaţa* (mp)	Observaţii / Referinţe
A1		8.100	Sector cadastral:101 Teren neimprejmuit; Conform TP nr. 6142 terenul este amplasat in parcela cadastrala 277/1

B. Partea II. Proprietari şi acte

Inscrieri privitoare la dreptul de proprietate şi alte drepturi reale		Referinţe
/		
Act Administrativ nr. 6142, din 24/03/1993 emis de CJSDPAT Botosani;		
B1	Intabulare, drept de PROPRIETATE, dobandit prin Reconstituire, cota actuala 1/1	A1
	1) **ROMAN I COSTACHE**, LIPSA CNP	

C. Partea III. SARCINI .

Inscrieri privind dezmembramintele dreptului de proprietate, drepturi reale de garanţie şi sarcini	Referinţe
NU SUNT	

Document care conține date cu caracter personal, protejat de prevederile Regulamentului (UE) nr. 679/2016 și Legii 190/2018

Anexa Nr. 1 La Partea I

Teren

Nr cadastral	Suprafaţa (mp)*	Observaţii / Referinţe
	8.100	Conform TP nr. 6142 terenul este amplasat in parcela cadastrala 277/1

* Suprafaţa este determinată in planul de proiecţie Stereo 70.

DETALII LINIARE IMOBIL

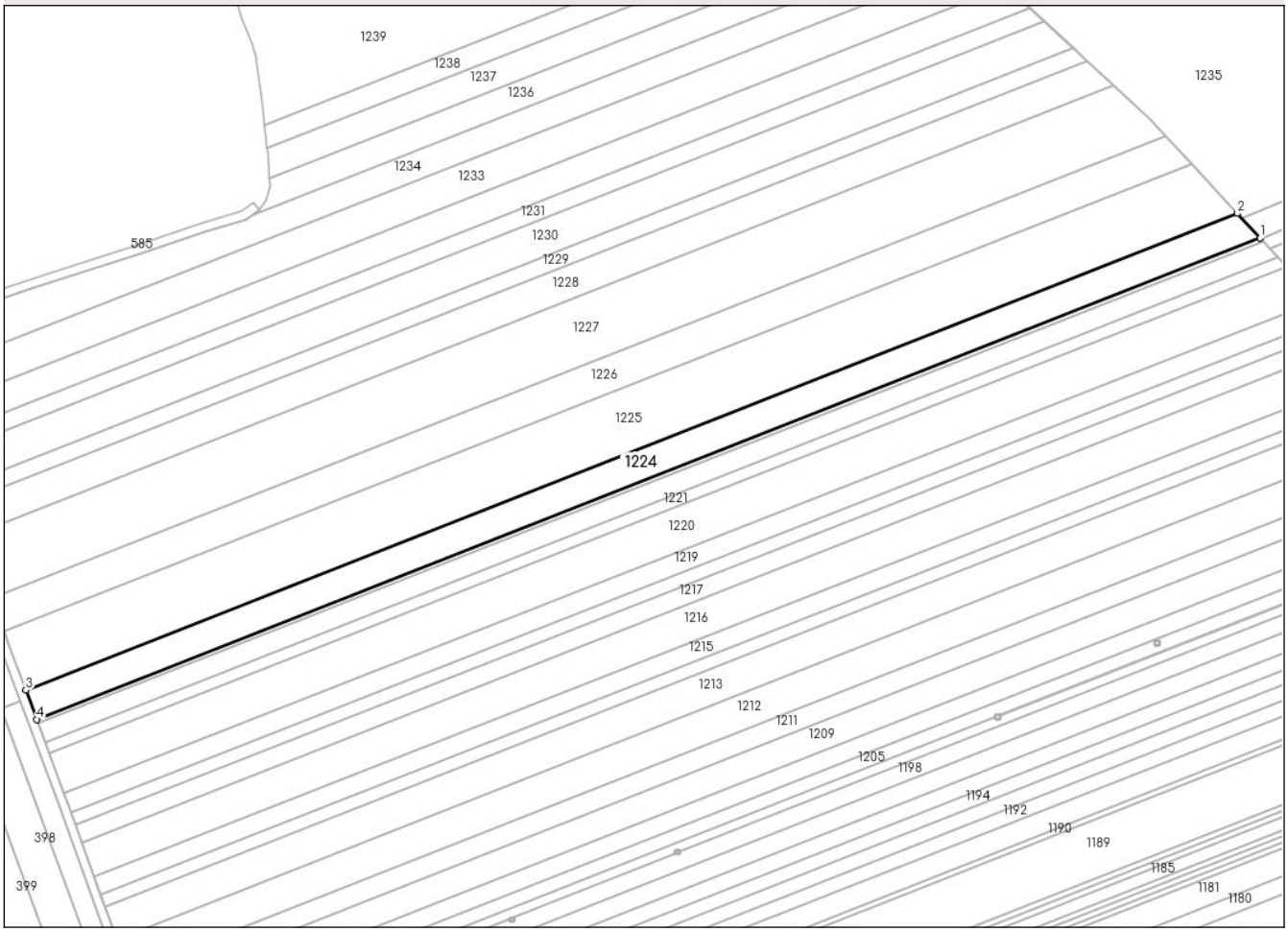

Date referitoare la teren

Crt	Categorie folosință	Intra vilan	Suprafaţa (mp)	Tarla	Parcelă	Nr. topo	Observaţii / Referinţe
1	arabil	NU	5.146	-	277/1	-	
2	arabil	NU	2.386	-	269	-	
3	neproductiv	NU	568	-	278	-	

Lungime Segmente
1) Valorile lungimilor segmentelor sunt obţinute din proiecţie în plan.

Punct început	X / Y	Punct sfârşit	X / Y	Lungime segment (** (m)
1	639.944,702 695.756,412	2	639.934,578 695.767,378	14.924
2	639.934,578 695.767,378	3	639.395,189 695.555,43	579.536
3	639.395,189 695.555,43	4	639.400,028 695.542,387	13.911
4	639.400,028 695.542,387	1	639.944,702 695.756,412	585.214

Document care conține date cu caracter personal, protejat de prevederile Regulamentului (UE) nr. 679/2016 și Legii 190/2018

** Lungimile segmentelor sunt determinate în planul de proiecţie Stereo 70 şi sunt rotunjite la 1 milimetru.
*** Distanţa dintre puncte este formată din segmente cumulate ce sunt mai mici decât valoarea 1 milimetru.

Document care conține date cu caracter personal, protejat de prevederile Regulamentului (UE) nr. 679/2016 și Legii 190/2018

DATE DESPRE IMOBILUL NR. 1225

Oficiul de Cadastru şi Publicitate Imobiliară BOTOSANI
Biroul de Cadastru şi Publicitate Imobiliară Botosani

A. Partea I. Descrierea imobilului

TEREN Extravilan

Adresa: Jud. Botosani

Nr. Crt	Nr cadastral Nr. topografic	Suprafaţa* (mp)	Observaţii / Referinţe
A1	50268	16.000	Sector cadastral:101 Teren neimprejmuit; Conform TP nr. 16540 terenul este amplasat in parcela cadastrala 277/12

B. Partea II. Proprietari şi acte

Inscrieri privitoare la dreptul de proprietate şi alte drepturi reale		Referinţe
38019 / 13/12/2010		
Act Notarial nr. 2012, din 10/12/2010 emis de BNP GABRIEL TIBERIU PUȘCAȘU;		
B2	Intabulare, drept de PROPRIETATE, dobandit prin Conventie, cota actuala 1/1	A1
	1) **SC AGRI TERENURI SA**, CIF:24816228	
59029 / 28/08/2014		
Act Normativ nr. 17, din 07/03/2014 emis de Parlamentul Romaniei;		
B3	Imobil aflat sub incidenta art.3 alin.(1) din Legea 17/2014	A1

C. Partea III. SARCINI .

Inscrieri privind dezmembramintele dreptului de proprietate, drepturi reale de garanţie şi sarcini	Referinţe
NU SUNT	

Document care conține date cu caracter personal, protejat de prevederile Regulamentului (UE) nr. 679/2016 și Legii 190/2018

Anexa Nr. 1 La Partea I

Teren

Nr cadastral	Suprafaţa (mp)*	Observaţii / Referinţe
50268	16.000	Conform TP nr. 16540 terenul este amplasat in parcela cadastrala 277/12

* Suprafaţa este determinată in planul de proiecţie Stereo 70.

DETALII LINIARE IMOBIL

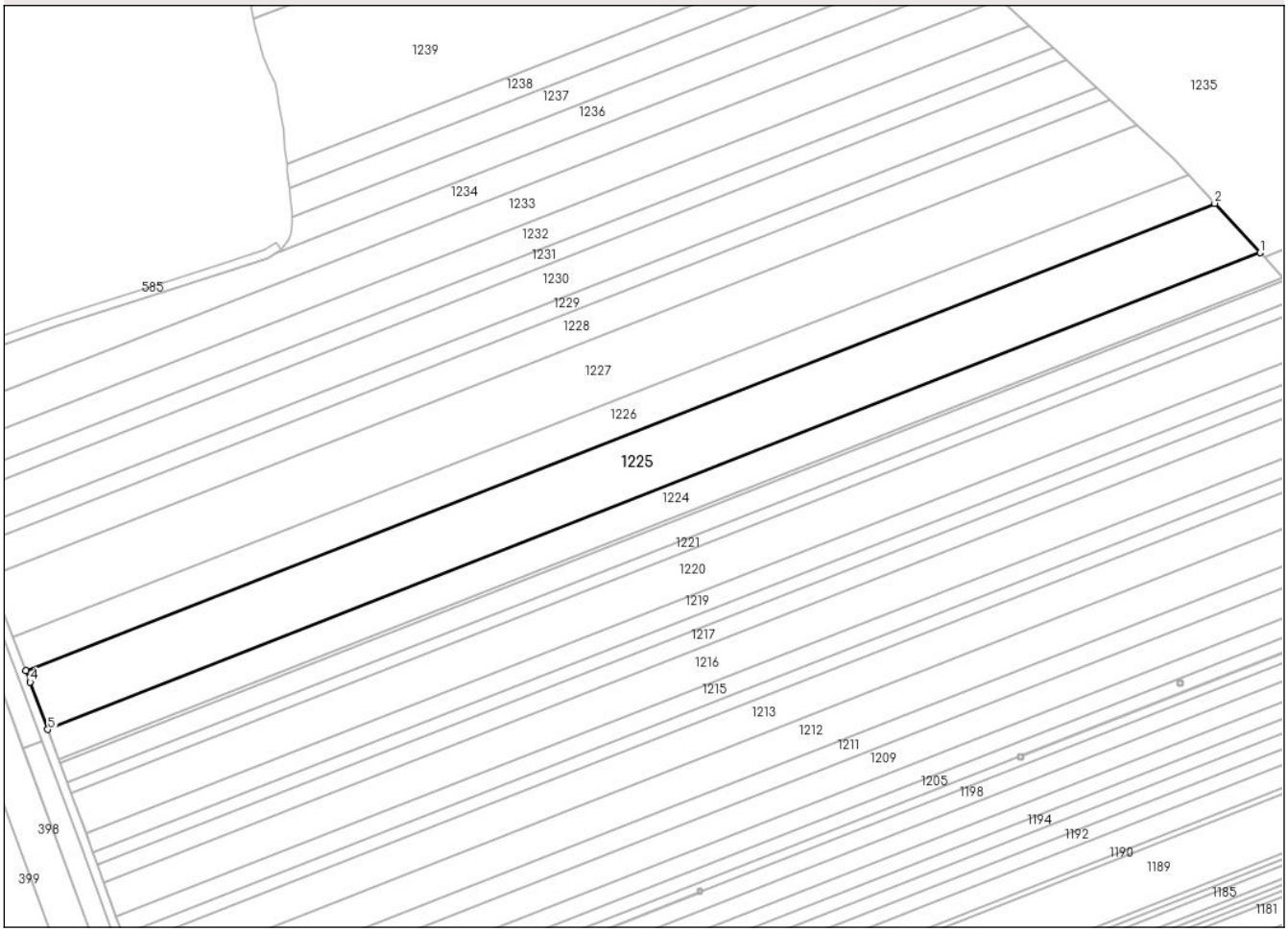

Date referitoare la teren

Crt	Categorie folosință	Intra vilan	Suprafaţa (mp)	Tarla	Parcelă	Nr. topo	Observaţii / Referinţe
1	arabil	NU	10.054	-	277/12	-	
2	arabil	NU	4.797	-	269	-	
3	neproductiv	NU	1.149	-	278	-	

Lungime Segmente
1) Valorile lungimilor segmentelor sunt obţinute din proiecţie în plan.

Punct început	X / Y	Punct sfârşit	X / Y	Lungime segment (** (m)
1	639.934,578 695.767,378	2	639.914,284 695.789,36	29.918
2	639.914,284 695.789,36	3	639.385,416 695.581,546	568.233
3	639.385,416 695.581,546	4	639.387,345 695.576,573	5.335
4	639.387,345 695.576,573	5	639.395,189 695.555,43	22.551

Document care conține date cu caracter personal, protejat de prevederile Regulamentului (UE) nr. 679/2016 și Legii 190/2018

Punct început	X / Y	Punct sfârşit	X / Y	Lungime segment (** (m)
5	639.395,189 695.555,43	1	639.934,578 695.767,378	579.536

** Lungimile segmentelor sunt determinate în planul de proiecţie Stereo 70 şi sunt rotunjite la 1 milimetru.
*** Distanţa dintre puncte este formată din segmente cumulate ce sunt mai mici decât valoarea 1 milimetru.

Document care conține date cu caracter personal, protejat de prevederile Regulamentului (UE) nr. 679/2016 și Legii 190/2018

DATE DESPRE IMOBILUL NR. 1226

Oficiul de Cadastru şi Publicitate Imobiliară BOTOSANI
Biroul de Cadastru şi Publicitate Imobiliară Botosani

A. Partea I. Descrierea imobilului

TEREN Extravilan

Adresa: Jud. Botosani

Nr. Crt	Nr cadastral Nr. topografic	Suprafaţa* (mp)	Observaţii / Referinţe
A1		9.000	Sector cadastral:101 Teren neimprejmuit; Conform TP nr. 22341 terenul este amplasat in parcela cadastrala 277/50

B. Partea II. Proprietari şi acte

Inscrieri privitoare la dreptul de proprietate şi alte drepturi reale		Referinţe
/		
Act Administrativ nr. 22341, din 26/11/1993 emis de CJSDPAT Botosani;		
B1	Intabulare, drept de PROPRIETATE, dobandit prin Reconstituire, cota actuala 1/1	A1
	1) **CHIRILA ERNEST**, LIPSA CNP	

C. Partea III. SARCINI .

Inscrieri privind dezmembramintele dreptului de proprietate, drepturi reale de garanţie şi sarcini	Referinţe
NU SUNT	

Document care conține date cu caracter personal, protejat de prevederile Regulamentului (UE) nr. 679/2016 și Legii 190/2018

Anexa Nr. 1 La Partea I

Teren

Nr cadastral	Suprafaţa (mp)*	Observaţii / Referinţe
	9.000	Conform TP nr. 22341 terenul este amplasat in parcela cadastrala 277/50

* Suprafaţa este determinată in planul de proiecţie Stereo 70.

DETALII LINIARE IMOBIL

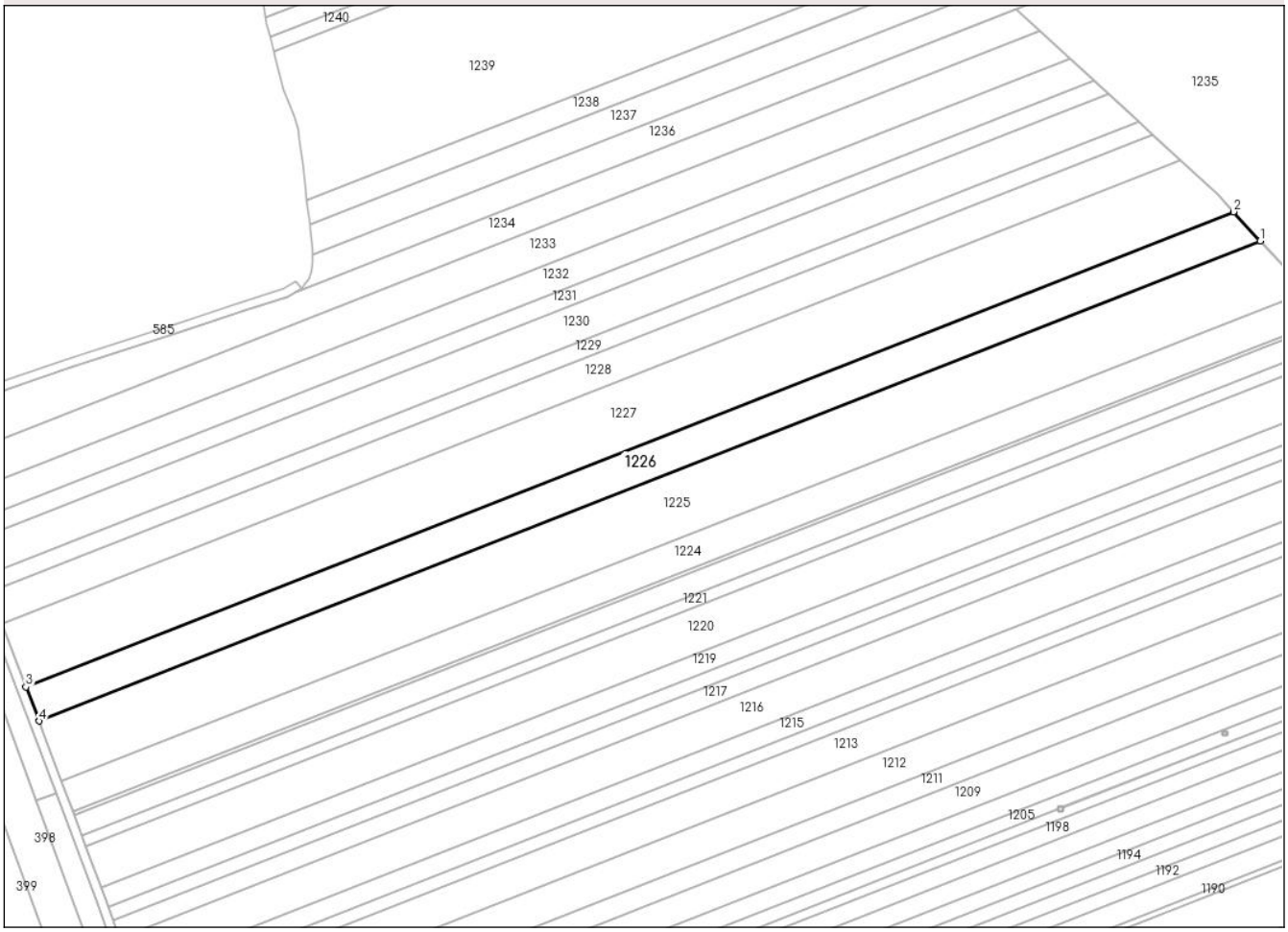

Date referitoare la teren

Crt	Categorie folosință	Intra vilan	Suprafaţa (mp)	Tarla	Parcelă	Nr. topo	Observaţii / Referinţe
1	arabil	NU	5.565	-	277/50	-	
2	arabil	NU	2.752	-	269	-	
3	neproductiv	NU	683	-	278	-	

Lungime Segmente
1) Valorile lungimilor segmentelor sunt obţinute din proiecţie în plan.

Punct început	X / Y	Punct sfârşit	X / Y	Lungime segment (** (m)
1	639.914,284 695.789,36	2	639.902,692 695.801,917	17.089
2	639.902,692 695.801,917	3	639.379,655 695.596,394	561.967
3	639.379,655 695.596,394	4	639.385,416 695.581,546	15.927
4	639.385,416 695.581,546	1	639.914,284 695.789,36	568.233

Document care conține date cu caracter personal, protejat de prevederile Regulamentului (UE) nr. 679/2016 și Legii 190/2018

** Lungimile segmentelor sunt determinate în planul de proiecţie Stereo 70 şi sunt rotunjite la 1 milimetru.
*** Distanţa dintre puncte este formată din segmente cumulate ce sunt mai mici decât valoarea 1 milimetru.

Document care conține date cu caracter personal, protejat de prevederile Regulamentului (UE) nr. 679/2016 și Legii 190/2018

DATE DESPRE IMOBILUL NR. 1227

Oficiul de Cadastru şi Publicitate Imobiliară BOTOSANI
Biroul de Cadastru şi Publicitate Imobiliară Botosani

A. Partea I. Descrierea imobilului

TEREN Extravilan

Adresa: Jud. Botosani

Nr. Crt	Nr cadastral Nr. topografic	Suprafaţa* (mp)	Observaţii / Referinţe
A1		16.200	Sector cadastral:101 Teren neimprejmuit; Conform TP nr. 22341 terenul este amplasat in parcela cadastrala 277/52.

B. Partea II. Proprietari şi acte

Inscrieri privitoare la dreptul de proprietate şi alte drepturi reale		Referinţe
/		
Act Administrativ nr. 25707, din 14/12/1993 emis de CJSDPAT Botosani;		
B1	Intabulare, drept de PROPRIETATE, dobandit prin Reconstituire, cota actuala 1/1	A1
	1) **ANDRICI IOAN**, LIPSA CNP	

C. Partea III. SARCINI .

Inscrieri privind dezmembramintele dreptului de proprietate, drepturi reale de garanţie şi sarcini	Referinţe
NU SUNT	

Anexa Nr. 1 La Partea I

Teren

Nr cadastral	Suprafaţa (mp)*	Observaţii / Referinţe
	16.200	Conform TP nr. 22341 terenul este amplasat in parcela cadastrala 277/52.

* Suprafaţa este determinată in planul de proiecţie Stereo 70.

DETALII LINIARE IMOBIL

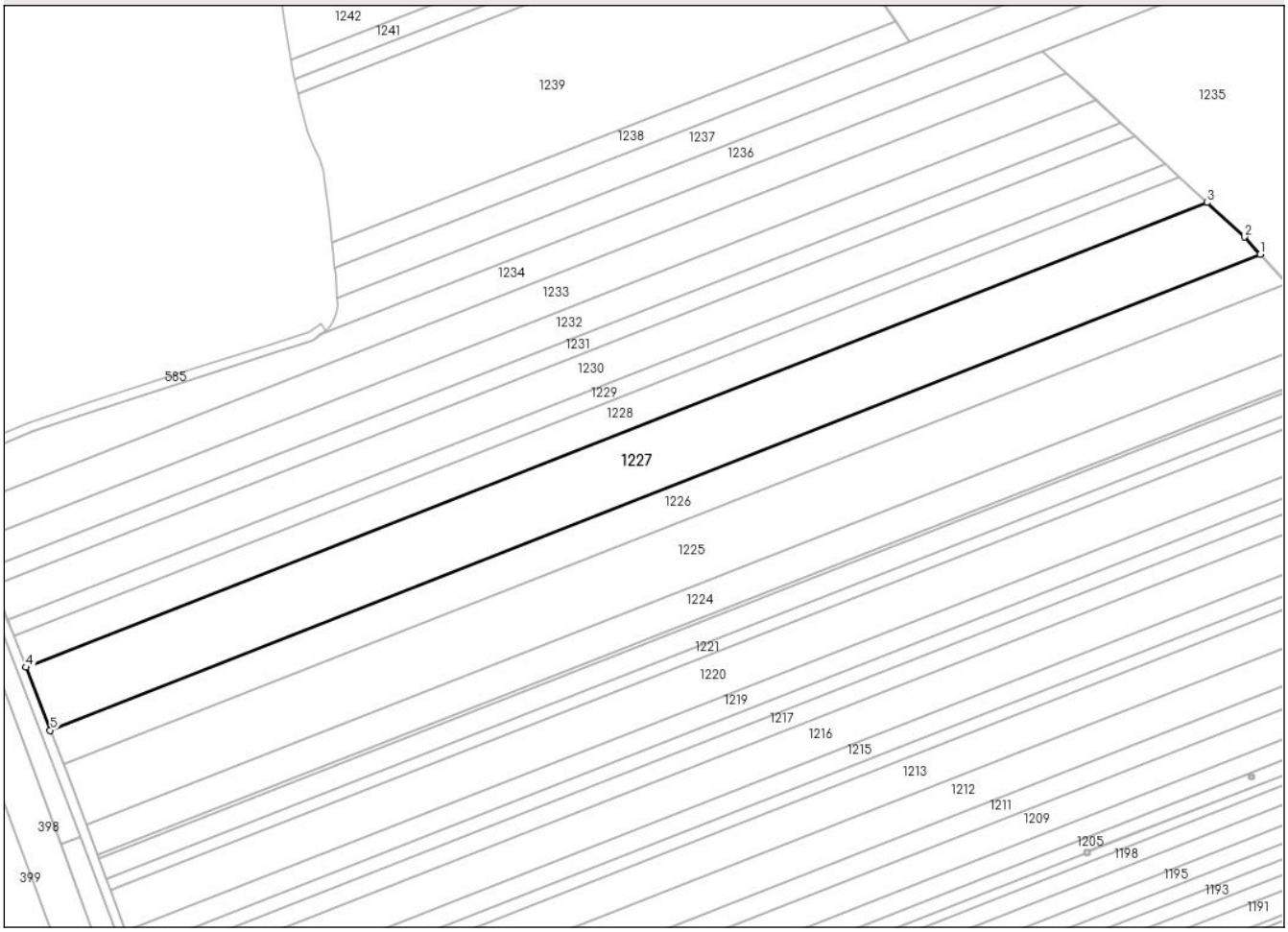

Date referitoare la teren

Crt	Categorie folosință	Intra vilan	Suprafaţa (mp)	Tarla	Parcelă	Nr. topo	Observaţii / Referinţe
1	arabil	NU	9.850	-	277/52	-	
2	arabil	NU	5.065	-	269	-	
3	neproductiv	NU	1.285	-	278	-	

Lungime Segmente
1) Valorile lungimilor segmentelor sunt obţinute din proiecţie în plan.

Punct început	X / Y	Punct sfârşit	X / Y	Lungime segment (** (m)
1	639.902,692 695.801,917	2	639.895,806 695.809,376	10.151
2	639.895,806 695.809,376	3	639.879,718 695.824,218	21.889
3	639.879,718 695.824,218	4	639.369,108 695.623,578	548.615
4	639.369,108 695.623,578	5	639.379,655 695.596,394	29.158

Document care conține date cu caracter personal, protejat de prevederile Regulamentului (UE) nr. 679/2016 și Legii 190/2018

Punct început	X / Y	Punct sfârşit	X / Y	Lungime segment (** (m)
5	639.379,655 695.596,394	1	639.902,692 695.801,917	561.967

** Lungimile segmentelor sunt determinate în planul de proiecţie Stereo 70 şi sunt rotunjite la 1 milimetru.
*** Distanţa dintre puncte este formată din segmente cumulate ce sunt mai mici decât valoarea 1 milimetru.

Document care conține date cu caracter personal, protejat de prevederile Regulamentului (UE) nr. 679/2016 și Legii 190/2018

DATE DESPRE IMOBILUL NR. 1228

Oficiul de Cadastru şi Publicitate Imobiliară BOTOSANI
Biroul de Cadastru şi Publicitate Imobiliară Botosani

A. Partea I. Descrierea imobilului

TEREN Extravilan

Adresa: Jud. Botosani

Nr. Crt	Nr cadastral Nr. topografic	Suprafaţa* (mp)	Observaţii / Referinţe
A1		8.000	Sector cadastral:101 Teren neimprejmuit; Conform TP nr. 6138 terenul este amplasat in parcela cadastrala 269/51 si 269/65

B. Partea II. Proprietari şi acte

Inscrieri privitoare la dreptul de proprietate şi alte drepturi reale		Referinţe
/		
Act Administrativ nr. 6138, din 23/03/1993 emis de CJSDPAT Botosani;		
B1	Intabulare, drept de PROPRIETATE, dobandit prin Reconstituire, cota actuala 1/1	A1
	1) **VIZITIU LUCICA**, LIPSA CNP	

C. Partea III. SARCINI .

Inscrieri privind dezmembramintele dreptului de proprietate, drepturi reale de garanţie şi sarcini	Referinţe
NU SUNT	

Anexa Nr. 1 La Partea I

Teren

Nr cadastral	Suprafaţa (mp)*	Observaţii / Referinţe
	8.000	Conform TP nr. 6138 terenul este amplasat in parcela cadastrala 269/51 si 269/65

* Suprafaţa este determinată in planul de proiecţie Stereo 70.

DETALII LINIARE IMOBIL

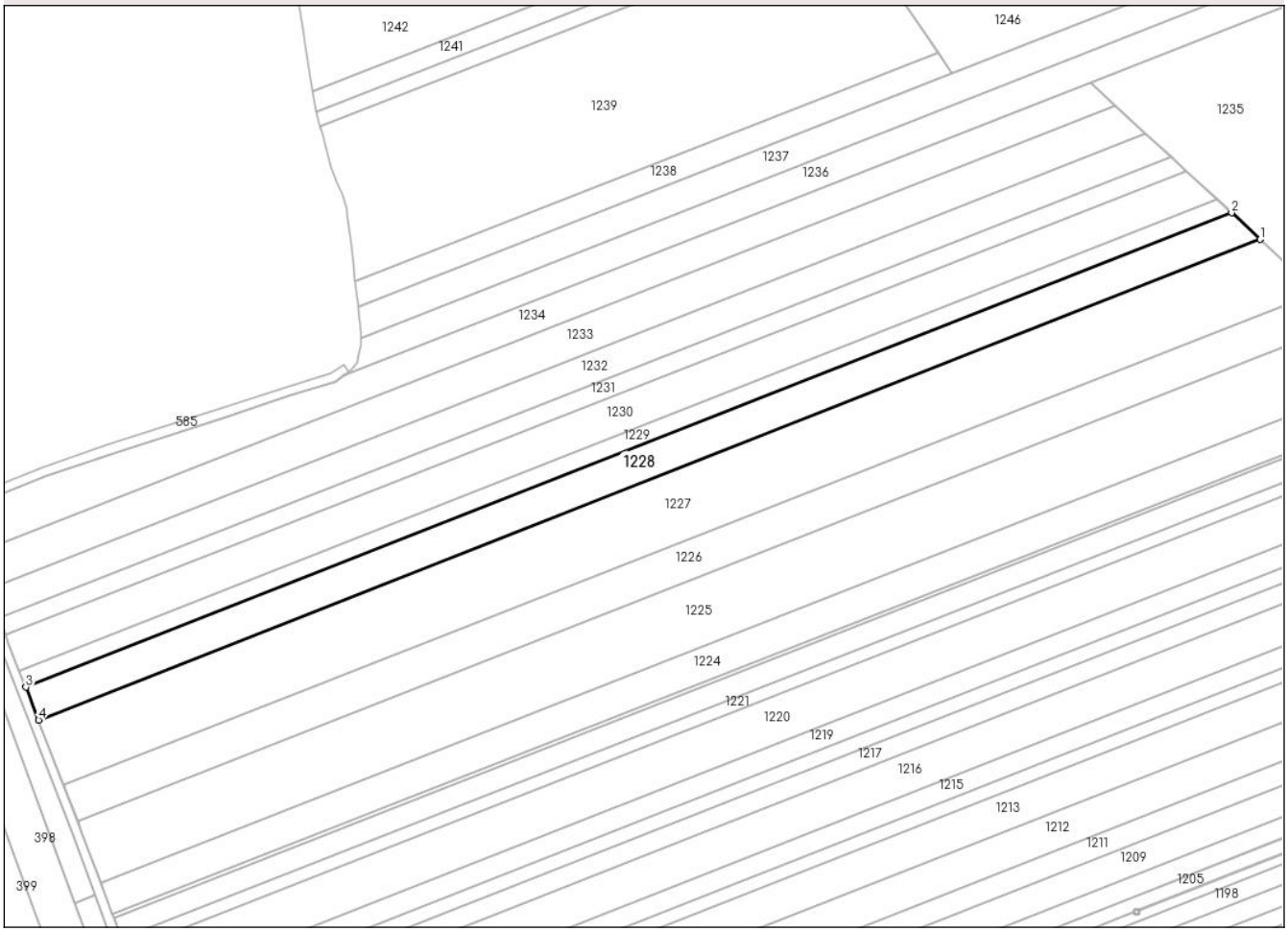

Date referitoare la teren

Crt	Categorie folosință	Intra vilan	Suprafaţa (mp)	Tarla	Parcelă	Nr. topo	Observaţii / Referinţe
1	arabil	NU	4.793	-	277	-	
2	arabil	NU	1.863	-	269/51	-	
3	arabil	NU	700	-	269/65	-	
4	neproductiv	NU	644	-	278	-	

Lungime Segmente

1) Valorile lungimilor segmentelor sunt obţinute din proiecţie în plan.

Punct început	X / Y	Punct sfârşit	X / Y	Lungime segment (** (m)
1	639.879,718 695.824,218	2	639.867,729 695.835,278	16.311
2	639.867,729 695.835,278	3	639.363,799 695.637,263	541.438
3	639.363,799 695.637,263	4	639.369,108 695.623,578	14.678

Document care conține date cu caracter personal, protejat de prevederile Regulamentului (UE) nr. 679/2016 și Legii 190/2018

Punct început	X / Y	Punct sfârşit	X / Y	Lungime segment (** (m)
4	639.369,108 695.623,578	1	639.879,718 695.824,218	548.615

** Lungimile segmentelor sunt determinate în planul de proiecţie Stereo 70 şi sunt rotunjite la 1 milimetru.
*** Distanţa dintre puncte este formată din segmente cumulate ce sunt mai mici decât valoarea 1 milimetru.

Document care conține date cu caracter personal, protejat de prevederile Regulamentului (UE) nr. 679/2016 și Legii 190/2018

DATE DESPRE IMOBILUL NR. 1229

Oficiul de Cadastru şi Publicitate Imobiliară BOTOSANI
Biroul de Cadastru şi Publicitate Imobiliară Botosani

A. Partea I. Descrierea imobilului

TEREN Extravilan

Adresa: Jud. Botosani

Nr. Crt	Nr cadastral Nr. topografic	Suprafaţa* (mp)	Observaţii / Referinţe
A1		4.000	Sector cadastral:101 Teren neimprejmuit; Conform TP nr. 81652 terenul este amplasat in parcela cadastrala 277/15

B. Partea II. Proprietari şi acte

Inscrieri privitoare la dreptul de proprietate şi alte drepturi reale		Referinţe
/		
Act Administrativ nr. 81652, din 21/04/1999 emis de CJSDPAT Botosani;		
B1	Intabulare, drept de PROPRIETATE, dobandit prin Reconstituire, cota actuala 1/1	A1
	1) **COSTEA V CONSTANTIN**, LIPSA CNP	

C. Partea III. SARCINI .

Inscrieri privind dezmembramintele dreptului de proprietate, drepturi reale de garanţie şi sarcini	Referinţe
NU SUNT	

Document care conține date cu caracter personal, protejat de prevederile Regulamentului (UE) nr. 679/2016 și Legii 190/2018

Anexa Nr. 1 La Partea I

Teren

Nr cadastral	Suprafaţa (mp)*	Observaţii / Referinţe
	4.000	Conform TP nr. 81652 terenul este amplasat in parcela cadastrala 277/15

* Suprafaţa este determinată in planul de proiecţie Stereo 70.

DETALII LINIARE IMOBIL

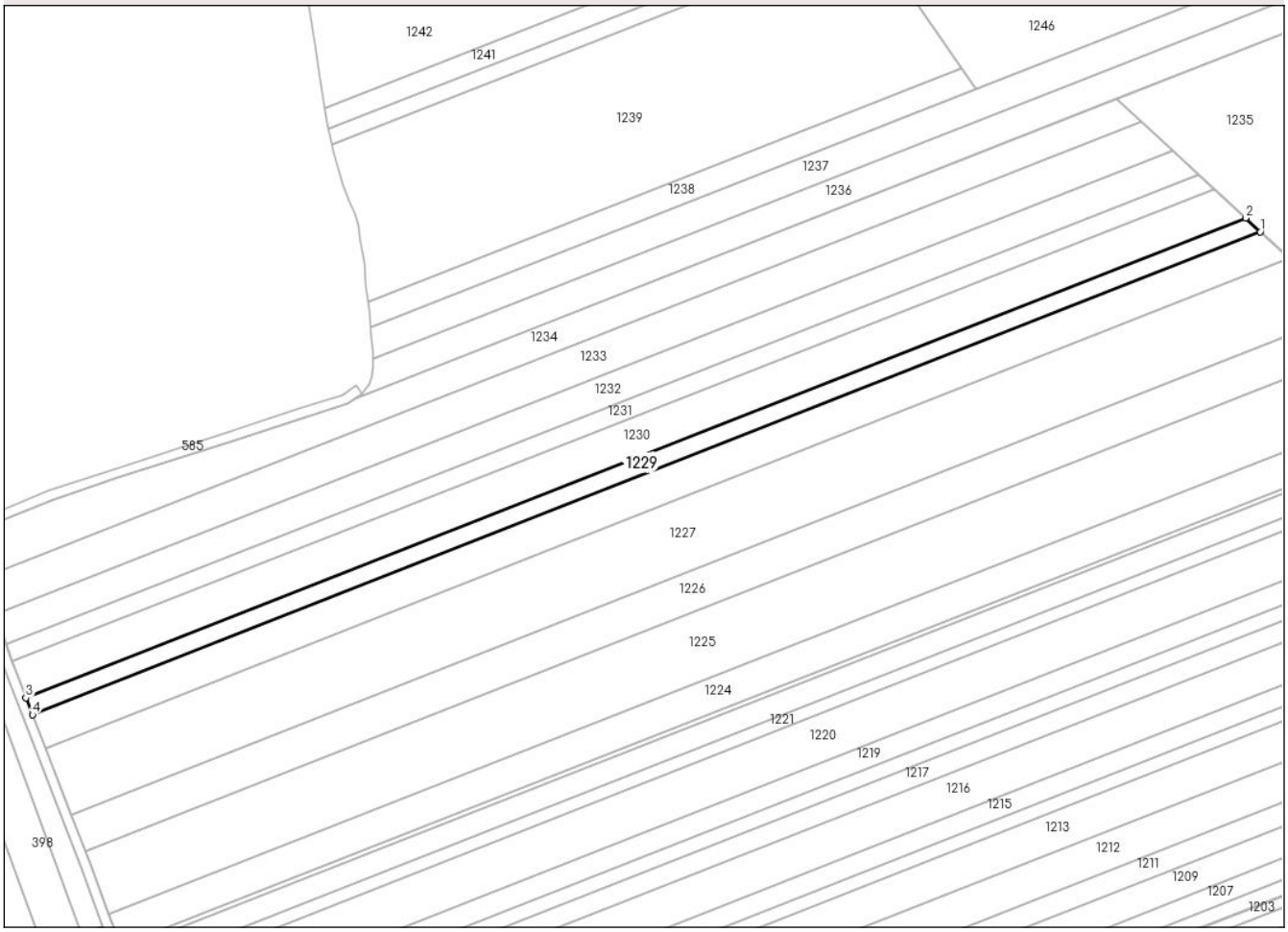

Date referitoare la teren

Crt	Categorie folosință	Intra vilan	Suprafaţa (mp)	Tarla	Parcelă	Nr. topo	Observaţii / Referinţe
1	arabil	NU	2.386	-	277/15	-	
2	arabil	NU	1.297	-	269	-	
3	neproductiv	NU	317	-	278	-	

Lungime Segmente
1) Valorile lungimilor segmentelor sunt obţinute din proiecţie în plan.

Punct început	X / Y	Punct sfârşit	X / Y	Lungime segment (** (m)
1	639.867,729 695.835,278	2	639.861,675 695.840,863	8.237
2	639.861,675 695.840,863	3	639.361,118 695.644,174	537.814
3	639.361,118 695.644,174	4	639.363,799 695.637,263	7.413
4	639.363,799 695.637,263	1	639.867,729 695.835,278	541.438

Document care conține date cu caracter personal, protejat de prevederile Regulamentului (UE) nr. 679/2016 și Legii 190/2018

** Lungimile segmentelor sunt determinate în planul de proiecţie Stereo 70 şi sunt rotunjite la 1 milimetru.
*** Distanţa dintre puncte este formată din segmente cumulate ce sunt mai mici decât valoarea 1 milimetru.

Document care conține date cu caracter personal, protejat de prevederile Regulamentului (UE) nr. 679/2016 și Legii 190/2018

DATE DESPRE IMOBILUL NR. 1230

Oficiul de Cadastru şi Publicitate Imobiliară BOTOSANI
Biroul de Cadastru şi Publicitate Imobiliară Botosani

A. Partea I. Descrierea imobilului

TEREN Extravilan

Adresa: Jud. Botosani

Nr. Crt	Nr cadastral Nr. topografic	Suprafaţa* (mp)	Observaţii / Referinţe
A1	52057	8.500	Sector cadastral:101 Teren neimprejmuit; Conform TP nr. 72698 terenul este amplasat in parcela cadastrala 277/480 si 269/480

B. Partea II. Proprietari şi acte

Inscrieri privitoare la dreptul de proprietate şi alte drepturi reale		Referinţe
12278 / 23/02/2016		
Act Notarial nr. 2065, din 22/05/2008 emis de BNPA Cornelia Agachi-Stelian Agachi-Botosani;		
B3	Intabulare, drept de PROPRIETATE, dobandit prin Conventie, cota actuala 1/1	A1
	1) **SC ARLAND SRL**, CIF:14528740, bun propriu	
Act Normativ nr. 17, din 07/03/2014 emis de Parlamentul Romaniei;		
B4	Imobil aflat sub incidența art.3, alin.(1) din Legea nr.17/2014	A1

C. Partea III. SARCINI .

Inscrieri privind dezmembramintele dreptului de proprietate, drepturi reale de garanţie şi sarcini	Referinţe
NU SUNT	

Document care conține date cu caracter personal, protejat de prevederile Regulamentului (UE) nr. 679/2016 și Legii 190/2018

Anexa Nr. 1 La Partea I

Teren

Nr cadastral	Suprafaţa (mp)*	Observaţii / Referinţe
52057	8.500	Conform TP nr. 72698 terenul este amplasat in parcela cadastrala 277/480 si 269/480

* Suprafaţa este determinată in planul de proiecţie Stereo 70.

DETALII LINIARE IMOBIL

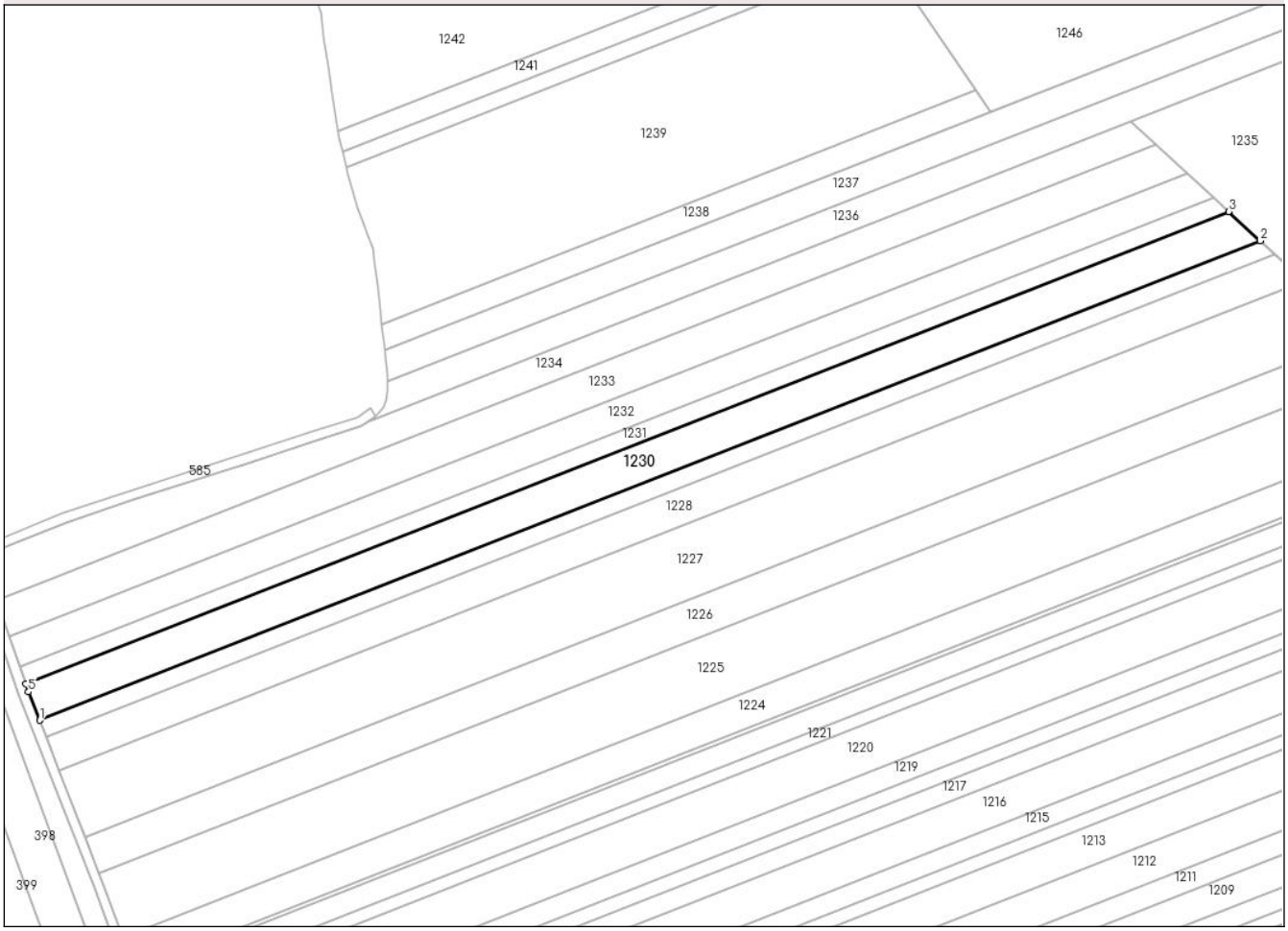

Date referitoare la teren

Crt	Categorie folosință	Intra vilan	Suprafaţa (mp)	Tarla	Parcelă	Nr. topo	Observaţii / Referinţe
1	arabil	NU	5.052	-	277/480	-	
2	arabil	NU	2.794	-	269/480	-	
3	neproductiv	NU	654	-	278	-	

Lungime Segmente

1) Valorile lungimilor segmentelor sunt obţinute din proiecţie în plan.

Punct început	X / Y	Punct sfârşit	X / Y	Lungime segment (** (m)
1	639.361,118 695.644,174	2	639.861,675 695.840,863	537.814
2	639.861,675 695.840,863	3	639.848,671 695.852,859	17.691
3	639.848,671 695.852,859	4	639.355,477 695.659,062	529.904

Document care conține date cu caracter personal, protejat de prevederile Regulamentului (UE) nr. 679/2016 și Legii 190/2018

Punct început	X / Y	Punct sfârşit	X / Y	Lungime segment (** (m)
4	639.355,477 695.659,062	5	639.356,576 695.655,881	3.366
5	639.356,576 695.655,881	1	639.361,118 695.644,174	12.557

** Lungimile segmentelor sunt determinate în planul de proiecţie Stereo 70 şi sunt rotunjite la 1 milimetru.
*** Distanţa dintre puncte este formată din segmente cumulate ce sunt mai mici decât valoarea 1 milimetru.

Document care conține date cu caracter personal, protejat de prevederile Regulamentului (UE) nr. 679/2016 și Legii 190/2018

DATE DESPRE IMOBILUL NR. 1231

Oficiul de Cadastru şi Publicitate Imobiliară BOTOSANI
Biroul de Cadastru şi Publicitate Imobiliară Botosani

A. Partea I. Descrierea imobilului

TEREN Extravilan

Adresa: Jud. Botosani

Nr. Crt	Nr cadastral Nr. topografic	Suprafaţa* (mp)	Observaţii / Referinţe
A1		4.000	Sector cadastral:101 Teren neimprejmuit; Conform TP nr. 62823 terenul este amplasat in parcela cadastrala 277/42 si 269/42

B. Partea II. Proprietari şi acte

Inscrieri privitoare la dreptul de proprietate şi alte drepturi reale		Referinţe
/		
Act Administrativ nr. 62823, din 10/04/1994 emis de CJSDPAT Botosani;		
B1	Intabulare, drept de PROPRIETATE, dobandit prin Reconstituire, cota actuala 1/1	A1
	1) **SUDUREAC NECULAI**, LIPSA CNP	

C. Partea III. SARCINI .

Inscrieri privind dezmembramintele dreptului de proprietate, drepturi reale de garanţie şi sarcini	Referinţe
NU SUNT	

Document care conține date cu caracter personal, protejat de prevederile Regulamentului (UE) nr. 679/2016 și Legii 190/2018

Anexa Nr. 1 La Partea I

Teren

Nr cadastral	Suprafaţa (mp)*	Observaţii / Referinţe
	4.000	Conform TP nr. 62823 terenul este amplasat in parcela cadastrala 277/42 si 269/42

* Suprafaţa este determinată in planul de proiecţie Stereo 70.

DETALII LINIARE IMOBIL

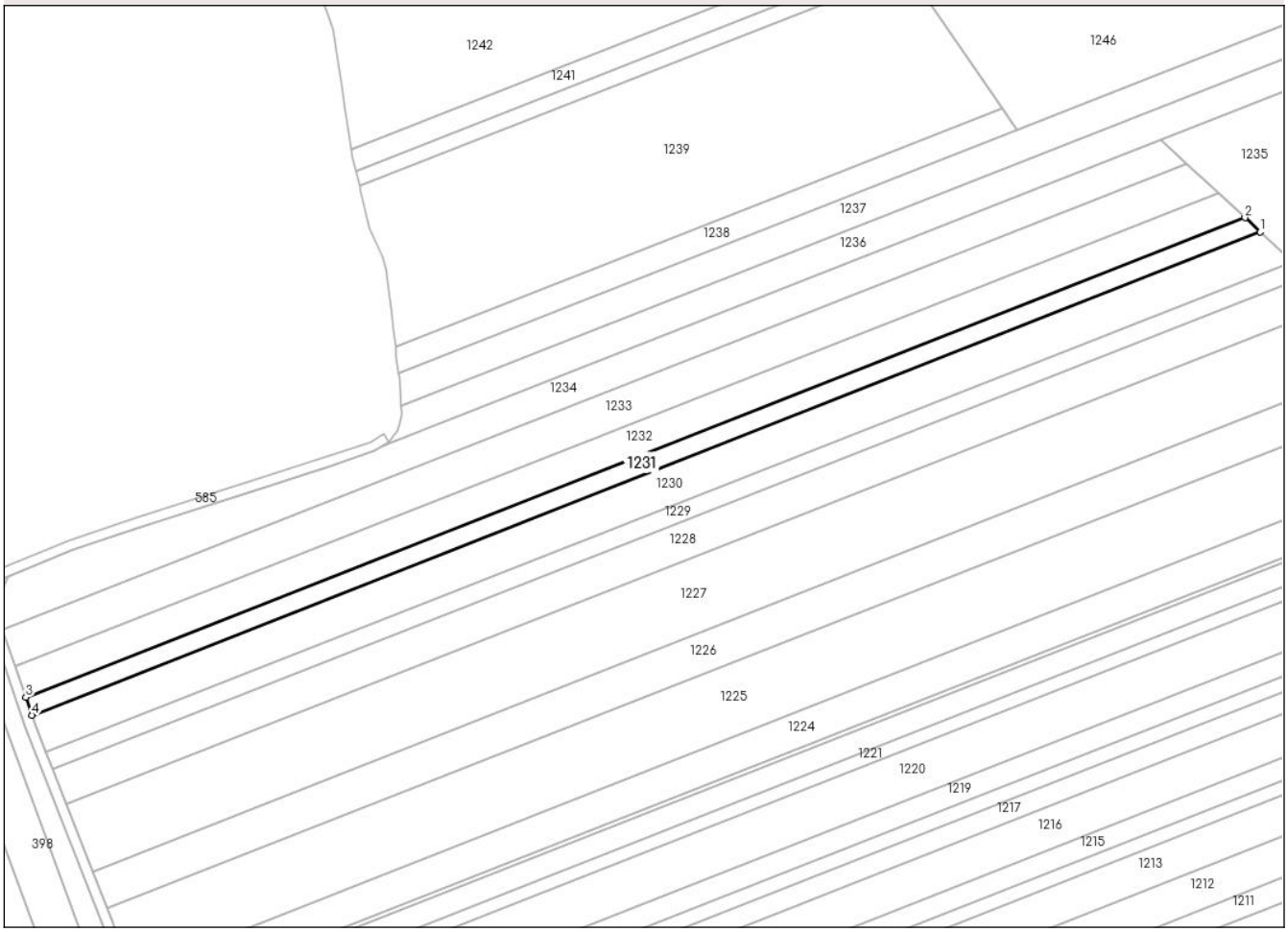

Date referitoare la teren

Crt	Categorie folosință	Intra vilan	Suprafaţa (mp)	Tarla	Parcelă	Nr. topo	Observaţii / Referinţe
1	arabil	NU	2.370	-	277/42	-	
2	arabil	NU	1.332	-	269/42	-	
3	neproductiv	NU	298	-	278	-	

Lungime Segmente
1) Valorile lungimilor segmentelor sunt obţinute din proiecţie în plan.

Punct început	X / Y	Punct sfârşit	X / Y	Lungime segment (** (m)
1	639.848,671 695.852,859	2	639.842,483 695.858,568	8.42
2	639.842,483 695.858,568	3	639.353,0 695.666,23	525.916
3	639.353,0 695.666,23	4	639.355,477 695.659,062	7.584
4	639.355,477 695.659,062	1	639.848,671 695.852,859	529.904

Document care conține date cu caracter personal, protejat de prevederile Regulamentului (UE) nr. 679/2016 și Legii 190/2018

** Lungimile segmentelor sunt determinate în planul de proiecţie Stereo 70 şi sunt rotunjite la 1 milimetru.
*** Distanţa dintre puncte este formată din segmente cumulate ce sunt mai mici decât valoarea 1 milimetru.

Document care conține date cu caracter personal, protejat de prevederile Regulamentului (UE) nr. 679/2016 și Legii 190/2018

DATE DESPRE IMOBILUL NR. 1232

Oficiul de Cadastru şi Publicitate Imobiliară BOTOSANI
Biroul de Cadastru şi Publicitate Imobiliară Botosani

A. Partea I. Descrierea imobilului

TEREN Extravilan

Adresa: Jud. Botosani

Nr. Crt	Nr cadastral Nr. topografic	Suprafaţa* (mp)	Observaţii / Referinţe
A1		6.800	Sector cadastral:101 Teren neimprejmuit; Conform TP nr. 90423 terenul este amplasat in parcela cadastrala 277/76 si 278

B. Partea II. Proprietari şi acte

Inscrieri privitoare la dreptul de proprietate şi alte drepturi reale		Referinţe
/		
Act Administrativ nr. 90423, din 19/11/2001 emis de CJSDPAT Botosani;		
B1	Intabulare, drept de PROPRIETATE, dobandit prin Reconstituire, cota actuala 1/1	A1
	1) **HUTU ELENA**, LIPSA CNP 2) **CONSTANTINICA STELICA**, LIPSA CNP	

C. Partea III. SARCINI .

Inscrieri privind dezmembramintele dreptului de proprietate, drepturi reale de garanţie şi sarcini	Referinţe
NU SUNT	

Anexa Nr. 1 La Partea I

Teren

Nr cadastral	Suprafaţa (mp)*	Observaţii / Referinţe
	6.800	Conform TP nr. 90423 terenul este amplasat in parcela cadastrala 277/76 si 278

* Suprafaţa este determinată in planul de proiecţie Stereo 70.

DETALII LINIARE IMOBIL

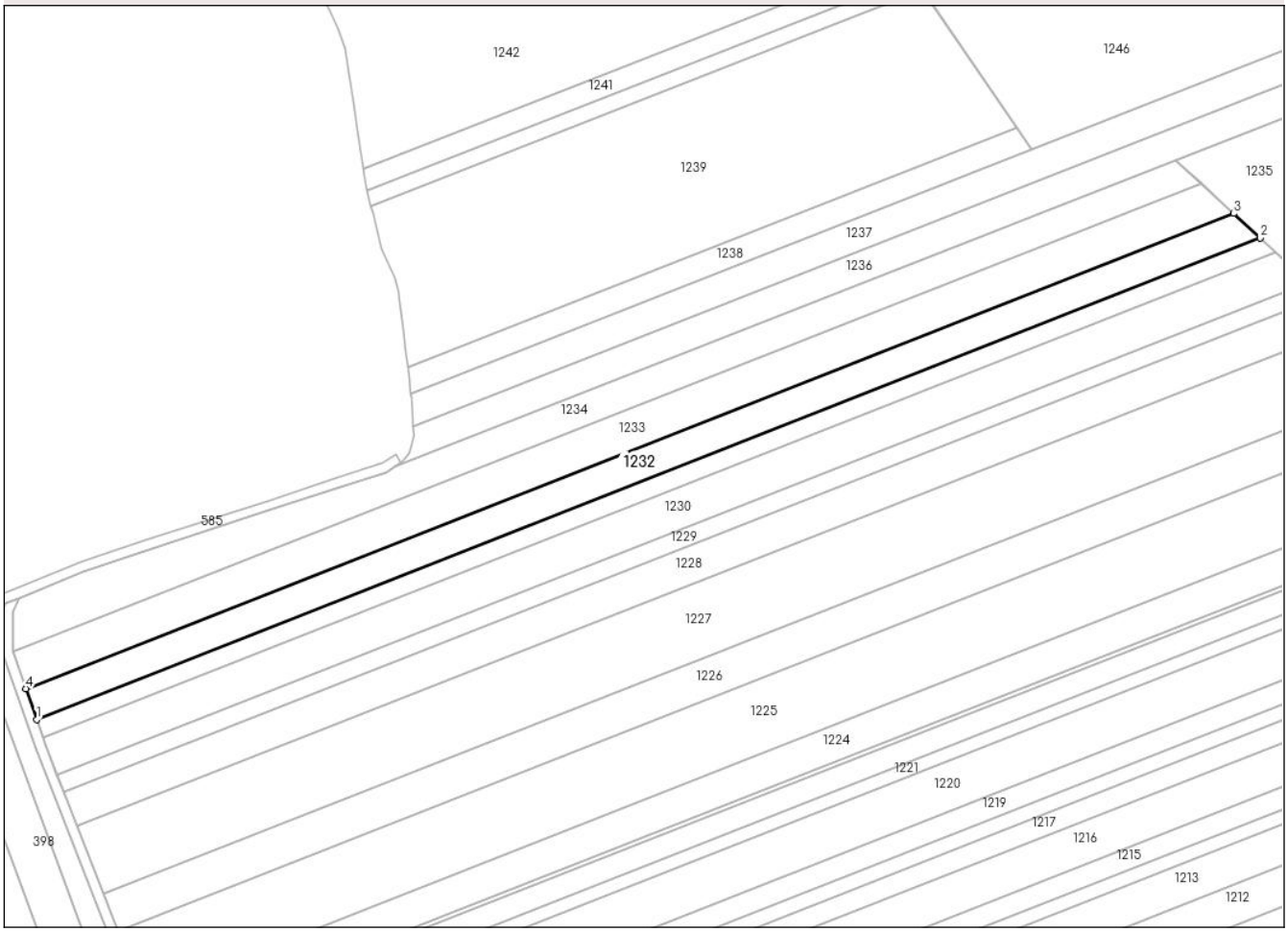

Date referitoare la teren

Crt	Categorie folosință	Intra vilan	Suprafaţa (mp)	Tarla	Parcelă	Nr. topo	Observaţii / Referinţe
1	arabil	NU	4.001	-	277/76	-	
2	arabil	NU	2.287	-	269	-	
3	neproductiv	NU	512	-	278	-	

Lungime Segmente
1) Valorile lungimilor segmentelor sunt obţinute din proiecţie în plan.

Punct început	X / Y	Punct sfârşit	X / Y	Lungime segment (** (m)
1	639.353,0 695.666,23	2	639.842,483 695.858,568	525.916
2	639.842,483 695.858,568	3	639.831,853 695.868,374	14.462
3	639.831,853 695.868,374	4	639.348,745 695.678,541	519.066
4	639.348,745 695.678,541	1	639.353,0 695.666,23	13.026

Document care conține date cu caracter personal, protejat de prevederile Regulamentului (UE) nr. 679/2016 și Legii 190/2018

** Lungimile segmentelor sunt determinate în planul de proiecţie Stereo 70 şi sunt rotunjite la 1 milimetru.
*** Distanţa dintre puncte este formată din segmente cumulate ce sunt mai mici decât valoarea 1 milimetru.

Document care conține date cu caracter personal, protejat de prevederile Regulamentului (UE) nr. 679/2016 și Legii 190/2018

DATE DESPRE IMOBILUL NR. 1233

Oficiul de Cadastru şi Publicitate Imobiliară BOTOSANI
Biroul de Cadastru şi Publicitate Imobiliară Botosani

A. Partea I. Descrierea imobilului

TEREN Extravilan

Adresa: Jud. Botosani

Nr. Crt	Nr cadastral Nr. topografic	Suprafaţa* (mp)	Observaţii / Referinţe
A1		8.100	Sector cadastral:101 Teren neimprejmuit;

B. Partea II. Proprietari şi acte

Inscrieri privitoare la dreptul de proprietate şi alte drepturi reale		Referinţe
/		
Act Administrativ nr. 90445, din 28/02/2002 emis de CJSDPAT Botosani;		
B1	Intabulare, drept de PROPRIETATE, dobandit prin Reconstituire, cota actuala 1/1	A1
	1) **COSTACHE ELENA**, LIPSA CNP	

C. Partea III. SARCINI .

Inscrieri privind dezmembramintele dreptului de proprietate, drepturi reale de garanţie şi sarcini	Referinţe
NU SUNT	

Document care conține date cu caracter personal, protejat de prevederile Regulamentului (UE) nr. 679/2016 și Legii 190/2018

Anexa Nr. 1 La Partea I

Teren

Nr cadastral	Suprafaţa (mp)*	Observaţii / Referinţe
	8.100	

* Suprafaţa este determinată in planul de proiecţie Stereo 70.

DETALII LINIARE IMOBIL

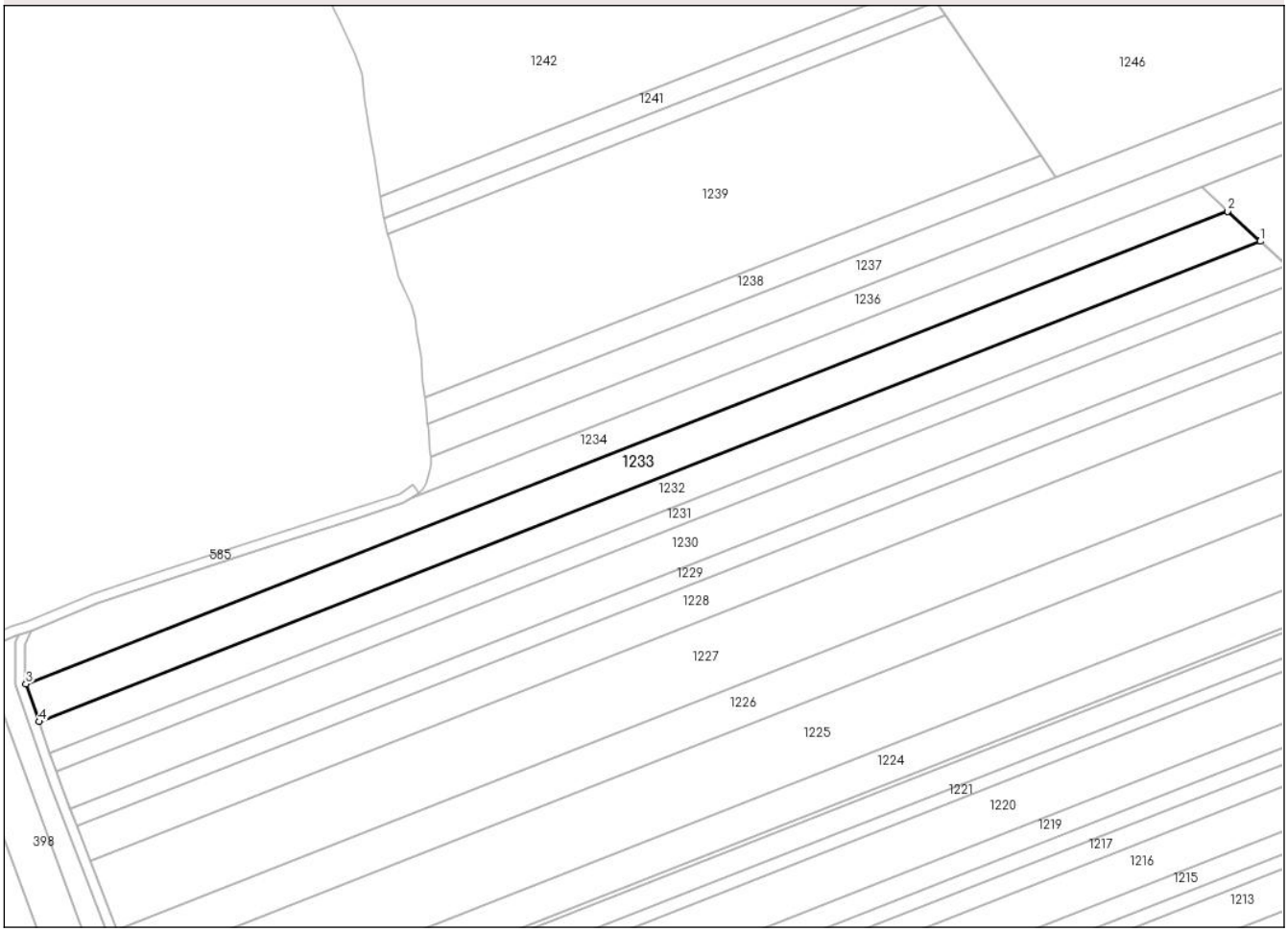

Date referitoare la teren

Crt	Categorie folosință	Intra vilan	Suprafaţa (mp)	Tarla	Parcelă	Nr. topo	Observaţii / Referinţe
1	arabil	NU	4.300	-	277/75	-	
2	neproductiv	NU	900	-	278/16	-	
3	arabil	NU	2.900	-	269/215	-	

Lungime Segmente
1) Valorile lungimilor segmentelor sunt obţinute din proiecţie în plan.

Punct început	X / Y	Punct sfârşit	X / Y	Lungime segment (** (m)
1	639.831,853 695.868,374	2	639.819,004 695.880,227	17.48
2	639.819,004 695.880,227	3	639.343,603 695.693,422	510.786
3	639.343,603 695.693,422	4	639.348,745 695.678,541	15.744
4	639.348,745 695.678,541	1	639.831,853 695.868,374	519.066

Document care conține date cu caracter personal, protejat de prevederile Regulamentului (UE) nr. 679/2016 și Legii 190/2018

** Lungimile segmentelor sunt determinate în planul de proiecţie Stereo 70 şi sunt rotunjite la 1 milimetru.
*** Distanţa dintre puncte este formată din segmente cumulate ce sunt mai mici decât valoarea 1 milimetru.

Document care conține date cu caracter personal, protejat de prevederile Regulamentului (UE) nr. 679/2016 și Legii 190/2018

DATE DESPRE IMOBILUL NR. 1234

Oficiul de Cadastru şi Publicitate Imobiliară BOTOSANI
Biroul de Cadastru şi Publicitate Imobiliară Botosani

A. Partea I. Descrierea imobilului

TEREN Extravilan

Adresa: Jud. Botosani

Nr. Crt	Nr cadastral Nr. topografic	Suprafaţa* (mp)	Observaţii / Referinţe
A1		7.000	Sector cadastral:101 Teren neimprejmuit; Conform TP nr. 25730 terenul este amplasat in parcela cadastrala 277/49

B. Partea II. Proprietari şi acte

Inscrieri privitoare la dreptul de proprietate şi alte drepturi reale		Referinţe
/		
Act Administrativ nr. 25730, din 30/12/1993 emis de CJSDPAT Botosani;		
B1	Intabulare, drept de PROPRIETATE, dobandit prin Reconstituire, cota actuala 1/1	A1
	1) **ROMAN D COSTACHE**, LIPSA CNP	

C. Partea III. SARCINI .

Inscrieri privind dezmembramintele dreptului de proprietate, drepturi reale de garanţie şi sarcini	Referinţe
NU SUNT	

Anexa Nr. 1 La Partea I

Teren

Nr cadastral	Suprafaţa (mp)*	Observaţii / Referinţe
	7.000	Conform TP nr. 25730 terenul este amplasat in parcela cadastrala 277/49

* Suprafaţa este determinată in planul de proiecţie Stereo 70.

DETALII LINIARE IMOBIL

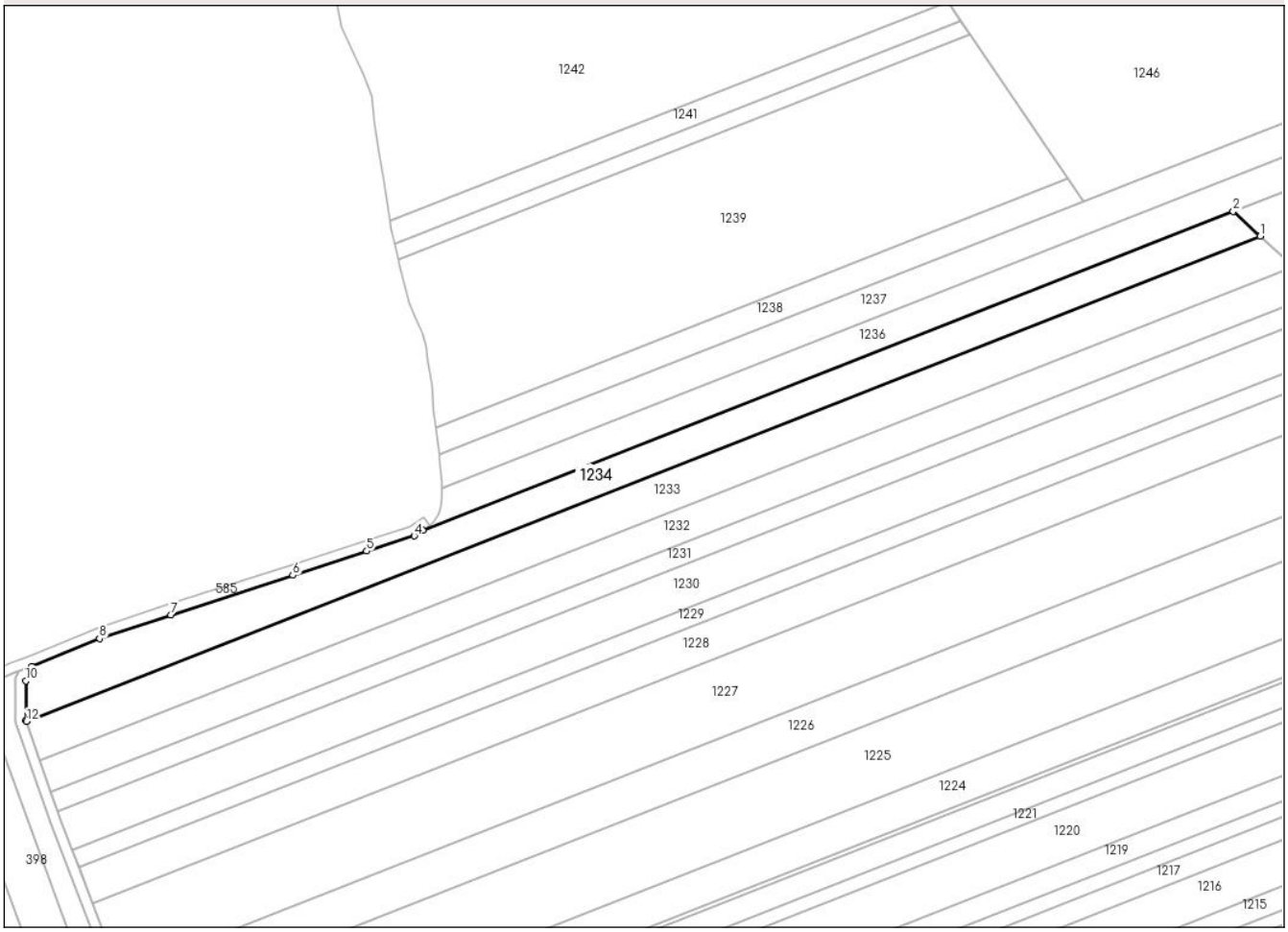

Date referitoare la teren

Crt	Categorie folosință	Intra vilan	Suprafaţa (mp)	Tarla	Parcelă	Nr. topo	Observaţii / Referinţe
1	arabil	NU	3.683	-	277/49	-	
2	arabil	NU	2.792	-	269	-	
3	neproductiv	NU	525	-	278	-	

Lungime Segmente
1) Valorile lungimilor segmentelor sunt obţinute din proiecţie în plan.

Punct început	X / Y	Punct sfârşit	X / Y	Lungime segment (** (m)
1	639.819,004 695.880,227	2	639.808,64 695.889,788	14.101
2	639.808,64 695.889,788	3	639.496,33 695.767,069	335.556
3	639.496,33 695.767,069	4	639.493,002 695.764,891	3.977
4	639.493,002 695.764,891	5	639.474,713 695.759,015	19.209

Document care conține date cu caracter personal, protejat de prevederile Regulamentului (UE) nr. 679/2016 și Legii 190/2018

Punct început	X / Y	Punct sfârşit	X / Y	Lungime segment (** (m)
5	639.474,713 695.759,015	6	639.446,229 695.749,69	29.971
6	639.446,229 695.749,69	7	639.399,171 695.734,516	49.444
7	639.399,171 695.734,516	8	639.371,793 695.725,328	28.879
8	639.371,793 695.725,328	9	639.345,778 695.714,596	28.142
9	639.345,778 695.714,596	10	639.343,44 695.709,098	5.975
10	639.343,44 695.709,098	11	639.343,409 695.693,984	15.114
11	639.343,409 695.693,984	12	639.343,603 695.693,422	0.595
12	639.343,603 695.693,422	1	639.819,004 695.880,227	510.786

** Lungimile segmentelor sunt determinate în planul de proiecţie Stereo 70 şi sunt rotunjite la 1 milimetru.
*** Distanţa dintre puncte este formată din segmente cumulate ce sunt mai mici decât valoarea 1 milimetru.

Document care conține date cu caracter personal, protejat de prevederile Regulamentului (UE) nr. 679/2016 și Legii 190/2018

DATE DESPRE IMOBILUL NR. 1235

Oficiul de Cadastru şi Publicitate Imobiliară BOTOSANI
Biroul de Cadastru şi Publicitate Imobiliară Botosani

A. Partea I. Descrierea imobilului

TEREN Extravilan

Adresa: Jud. Botosani

Nr. Crt	Nr cadastral Nr. topografic	Suprafaţa* (mp)	Observaţii / Referinţe
A1		22.000	Sector cadastral:101 Teren neimprejmuit;

B. Partea II. Proprietari şi acte

Inscrieri privitoare la dreptul de proprietate şi alte drepturi reale		Referinţe
/		
Act Normativ nr. 7, din 13/03/1996 emis de Parlamentul Romaniei;		
B1	Intabulare, drept de PROPRIETATE, dobandit prin Reconstituire, cota actuala 1/1	A1
	1) **NEIDENTIFICAT NEIDENTIFICAT**, LIPSA CNP	
Act Normativ nr. 7, din 13/03/1996 emis de Parlamentul Romaniei (art. 13);		
B2	Se noteaza mentiunea proprietar neidentificat, rezerva comisiei locale de fond funciar	A1

C. Partea III. SARCINI .

Inscrieri privind dezmembramintele dreptului de proprietate, drepturi reale de garanţie şi sarcini	Referinţe
NU SUNT	

Document care conține date cu caracter personal, protejat de prevederile Regulamentului (UE) nr. 679/2016 și Legii 190/2018

Anexa Nr. 1 La Partea I

Teren

Nr cadastral	Suprafaţa (mp)*	Observaţii / Referinţe
	22.000	

* Suprafaţa este determinată in planul de proiecţie Stereo 70.

DETALII LINIARE IMOBIL

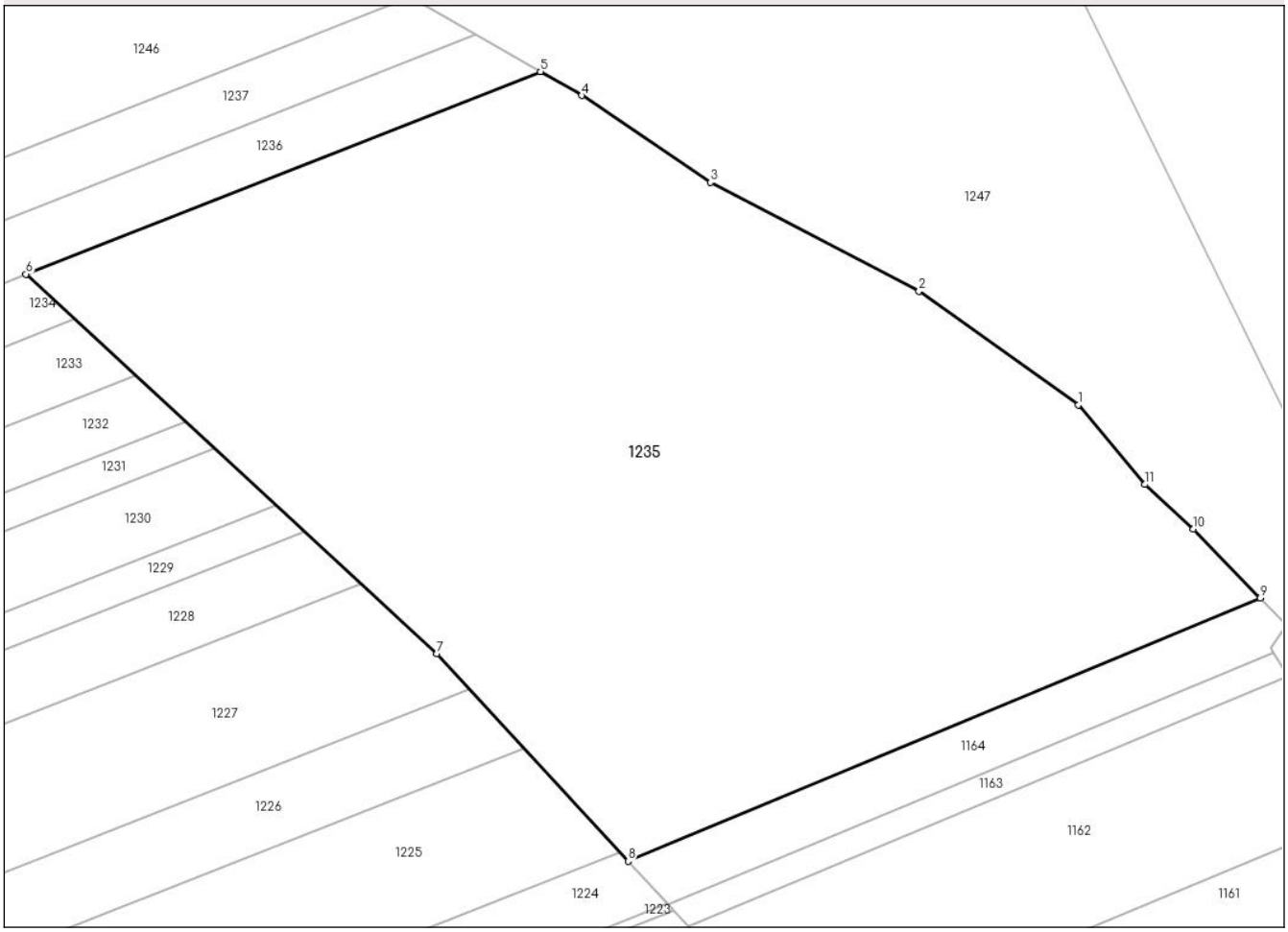

Date referitoare la teren

Crt	Categorie folosință	Intra vilan	Suprafaţa (mp)	Tarla	Parcelă	Nr. topo	Observaţii / Referinţe
1	arabil	NU	22.000	-	278	-	

Lungime Segmente
1) Valorile lungimilor segmentelor sunt obţinute din proiecţie în plan.

Punct început	X / Y	Punct sfârşit	X / Y	Lungime segment (** (m)
1	640.031,848 695.862,094	2	639.998,053 695.886,16	41.488
2	639.998,053 695.886,16	3	639.953,862 695.909,22	49.846
3	639.953,862 695.909,22	4	639.926,54 695.927,642	32.952
4	639.926,54 695.927,642	5	639.917,779 695.932,674	10.103
5	639.917,779 695.932,674	6	639.808,64 695.889,788	117.262

Document care conține date cu caracter personal, protejat de prevederile Regulamentului (UE) nr. 679/2016 și Legii 190/2018

Punct început	X / Y	Punct sfârşit	X / Y	Lungime segment (** (m)
6	639.808,64 695.889,788	7	639.895,806 695.809,376	118.592
7	639.895,806 695.809,376	8	639.936,367 695.765,44	59.796
8	639.936,367 695.765,44	9	640.070,408 695.821,177	145.167
9	640.070,408 695.821,177	10	640.056,221 695.835,775	20.356
10	640.056,221 695.835,775	11	640.045,93 695.845,232	13.977
11	640.045,93 695.845,232	1	640.031,848 695.862,094	21.97

** Lungimile segmentelor sunt determinate în planul de proiecţie Stereo 70 şi sunt rotunjite la 1 milimetru.
*** Distanţa dintre puncte este formată din segmente cumulate ce sunt mai mici decât valoarea 1 milimetru.

Document care conține date cu caracter personal, protejat de prevederile Regulamentului (UE) nr. 679/2016 și Legii 190/2018

DATE DESPRE IMOBILUL NR. 1236

Oficiul de Cadastru şi Publicitate Imobiliară BOTOSANI
Biroul de Cadastru şi Publicitate Imobiliară Botosani

A. Partea I. Descrierea imobilului

TEREN Extravilan

Adresa: Jud. Botosani

Nr. Crt	Nr cadastral Nr. topografic	Suprafaţa* (mp)	Observaţii / Referinţe
A1	50074	5.402	Sector cadastral:101 Teren neimprejmuit;

B. Partea II. Proprietari şi acte

Inscrieri privitoare la dreptul de proprietate şi alte drepturi reale		Referinţe
58906 / 28/08/2014		
Act Normativ nr. 17, din 07/03/2014 emis de Parlamentul Romaniei;		
B2	Imobil aflat sub incidenta art.3 alin.(1) din Legea 17/2014	A1
35942 / 26/05/2015		
Act Notarial nr. 909, din 11/05/2015 emis de SPN -Biroul Notarial LEGITIMUS-București;		
B3	Intabulare, drept de PROPRIETATE, dobandit prin Conventie, cota actuala 1/1	A1
	1) **NEXT AGRI INVEST SRL**, CIF:36323053, bun propriu	
70638 / 10/10/2016		
Act Notarial nr. Hotărârea Adunării Generale a Asociaților autentificată sub nr. 1309, din 02/06/2016 emis de SPN ANIMUS București (însoțită de anexele nr. 1 și nr. 2, Încheiere nr. 124 din 27.06.2016 emisă de Tribunalul București-Secția a VI a Civilă (în dosar nr. 21773/3/2016), certificat constatator emis la data de 18.07.2016 și certificat de înregistrare mențiuni din data de 21.07.2016 emis de ONRC-Oficiul Registrului Comerțului de pe lângă Tribunalul București);		
B4	se noteaza divizarea parțială a SC NEXT CAPITAL INVESTMENTS SRL și înființarea societății NEXT AGRI INVEST SRL (în calitate de societate beneficiară)	A1

C. Partea III. SARCINI .

Inscrieri privind dezmembramintele dreptului de proprietate, drepturi reale de garanţie şi sarcini	Referinţe
NU SUNT	

Anexa Nr. 1 La Partea I

Teren

Nr cadastral	Suprafaţa (mp)*	Observaţii / Referinţe
50074	5.402	

* Suprafaţa este determinată in planul de proiecţie Stereo 70.

DETALII LINIARE IMOBIL

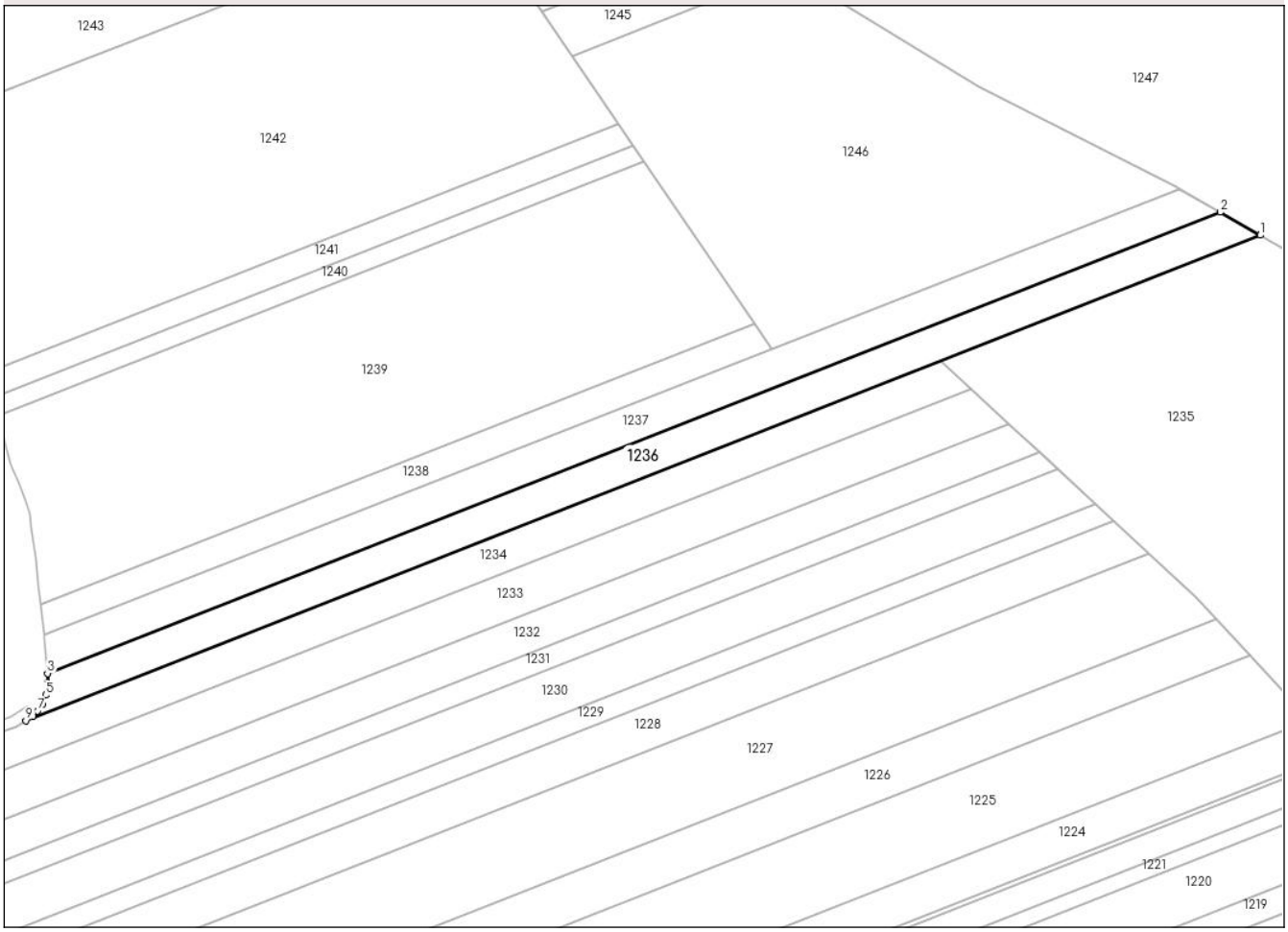

Date referitoare la teren

Crt	Categorie folosință	Intra vilan	Suprafaţa (mp)	Tarla	Parcelă	Nr. topo	Observaţii / Referinţe
1	arabil	NU	4.700	-	277/70	-	
2	neproductiv	NU	702	-	278/70	-	

Lungime Segmente

1) Valorile lungimilor segmentelor sunt obţinute din proiecţie în plan.

Punct început	X / Y	Punct sfârşit	X / Y	Lungime segment (** (m)
1	639.917,779 695.932,674	2	639.904,109 695.940,526	15.765
2	639.904,109 695.940,526	3	639.503,686 695.783,183	430.227
3	639.503,686 695.783,183	4	639.503,809 695.779,965	3.22
4	639.503,809 695.779,965	5	639.503,045 695.775,82	4.215

Document care conține date cu caracter personal, protejat de prevederile Regulamentului (UE) nr. 679/2016 și Legii 190/2018

Punct început	X / Y	Punct sfârşit	X / Y	Lungime segment (** (m)
5	639.503,045 695.775,82	6	639.502,062 695.772,766	3.208
6	639.502,062 695.772,766	7	639.500,315 695.770,366	2.968
7	639.500,315 695.770,366	8	639.498,884 695.768,739	2.167
8	639.498,884 695.768,739	9	639.496,33 695.767,069	3.052
9	639.496,33 695.767,069	1	639.917,779 695.932,674	452.818

** Lungimile segmentelor sunt determinate în planul de proiecţie Stereo 70 şi sunt rotunjite la 1 milimetru.
*** Distanţa dintre puncte este formată din segmente cumulate ce sunt mai mici decât valoarea 1 milimetru.

Document care conține date cu caracter personal, protejat de prevederile Regulamentului (UE) nr. 679/2016 și Legii 190/2018

DATE DESPRE IMOBILUL NR. 1237

Oficiul de Cadastru şi Publicitate Imobiliară BOTOSANI
Biroul de Cadastru şi Publicitate Imobiliară Botosani

A. Partea I. Descrierea imobilului

TEREN Extravilan

Adresa: Jud. Botosani

Nr. Crt	Nr cadastral Nr. topografic	Suprafaţa* (mp)	Observaţii / Referinţe
A1		5.300	Sector cadastral:101 Teren neimprejmuit; Conform TP nr. 126136 terenul este amplasat in parcela cadastrala 277/78

B. Partea II. Proprietari şi acte

Inscrieri privitoare la dreptul de proprietate şi alte drepturi reale		Referinţe
/		
Act Administrativ nr. 126136, din 24/12/2002 emis de CJSDPAT Botosani;		
B1	Intabulare, drept de PROPRIETATE, dobandit prin Reconstituire, cota actuala 1/1	A1
	1) **OBADA PETRU**, LIPSA CNP 2) **OBADA TOADER**, LIPSA CNP 3) **OBADA I CONSTANTIN**, LIPSA CNP	

C. Partea III. SARCINI .

Inscrieri privind dezmembramintele dreptului de proprietate, drepturi reale de garanţie şi sarcini	Referinţe
NU SUNT	

Document care conține date cu caracter personal, protejat de prevederile Regulamentului (UE) nr. 679/2016 și Legii 190/2018

Anexa Nr. 1 La Partea I

Teren

Nr cadastral	Suprafaţa (mp)*	Observaţii / Referinţe
	5.300	Conform TP nr. 126136 terenul este amplasat in parcela cadastrala 277/78

* Suprafaţa este determinată in planul de proiecţie Stereo 70.

DETALII LINIARE IMOBIL

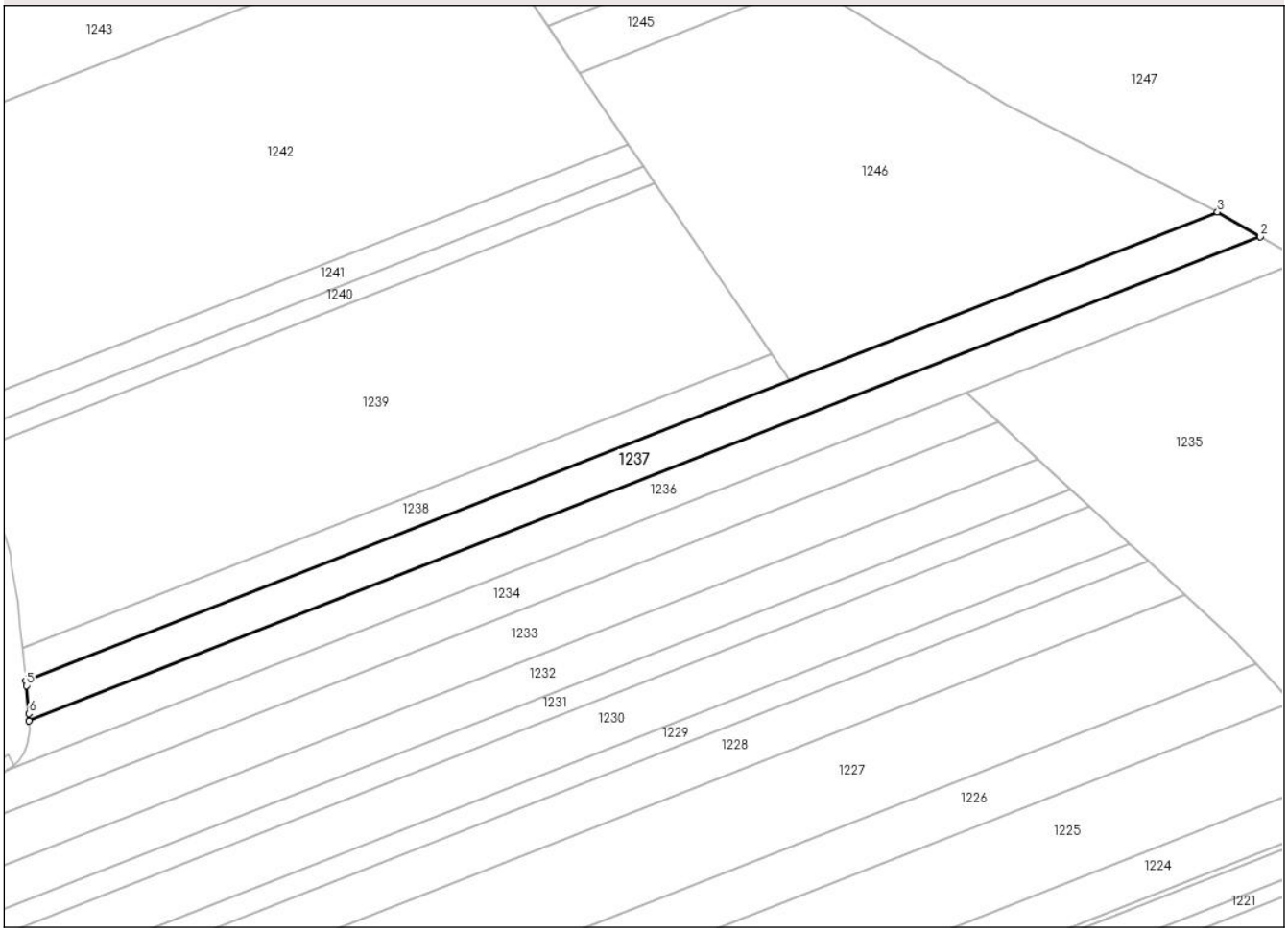

Date referitoare la teren

Crt	Categorie folosință	Intra vilan	Suprafaţa (mp)	Tarla	Parcelă	Nr. topo	Observaţii / Referinţe
1	arabil	NU	3.393	-	277/78	-	
2	neproductiv	NU	1.907	-	278	-	

Lungime Segmente
1) Valorile lungimilor segmentelor sunt obţinute din proiecţie în plan.

Punct început	X / Y	Punct sfârşit	X / Y	Lungime segment (** (m)
1	639.503,686 695.783,183	2	639.904,109 695.940,526	430.227
2	639.904,109 695.940,526	3	639.890,2 695.948,515	16.04
3	639.890,2 695.948,515	4	639.502,644 695.796,228	416.402
4	639.502,644 695.796,228	5	639.502,831 695.794,629	1.61

Document care conține date cu caracter personal, protejat de prevederile Regulamentului (UE) nr. 679/2016 și Legii 190/2018

Punct început	X / Y	Punct sfârşit	X / Y	Lungime segment (** (m)
5	639.502,831 695.794,629	6	639.503,595 695.785,575	9.086
6	639.503,595 695.785,575	1	639.503,686 695.783,183	2.394

** Lungimile segmentelor sunt determinate în planul de proiecţie Stereo 70 şi sunt rotunjite la 1 milimetru.
*** Distanţa dintre puncte este formată din segmente cumulate ce sunt mai mici decât valoarea 1 milimetru.

Document care conține date cu caracter personal, protejat de prevederile Regulamentului (UE) nr. 679/2016 și Legii 190/2018

DATE DESPRE IMOBILUL NR. 1238

Oficiul de Cadastru şi Publicitate Imobiliară BOTOSANI
Biroul de Cadastru şi Publicitate Imobiliară Botosani

A. Partea I. Descrierea imobilului

TEREN Extravilan

Adresa: Jud. Botosani

Nr. Crt	Nr cadastral Nr. topografic	Suprafaţa* (mp)	Observaţii / Referinţe
A1		2.700	Sector cadastral:101 Teren neimprejmuit; Conform TP nr. 114689 terenul este amplasat in parcela cadastrala 277/80

B. Partea II. Proprietari şi acte

Inscrieri privitoare la dreptul de proprietate şi alte drepturi reale		Referinţe
/		
Act Administrativ nr. 114689, din 24/09/2002 emis de CJSDPAT Botosani;		
B1	Intabulare, drept de PROPRIETATE, dobandit prin Reconstituire, cota actuala 1/1	A1
	1) **ENACHE FELICIA**, LIPSA CNP	

C. Partea III. SARCINI .

Inscrieri privind dezmembramintele dreptului de proprietate, drepturi reale de garanţie şi sarcini	Referinţe
NU SUNT	

Anexa Nr. 1 La Partea I

Teren

Nr cadastral	Suprafaţa (mp)*	Observaţii / Referinţe
	2.700	Conform TP nr. 114689 terenul este amplasat in parcela cadastrala 277/80

* Suprafaţa este determinată in planul de proiecţie Stereo 70.

DETALII LINIARE IMOBIL

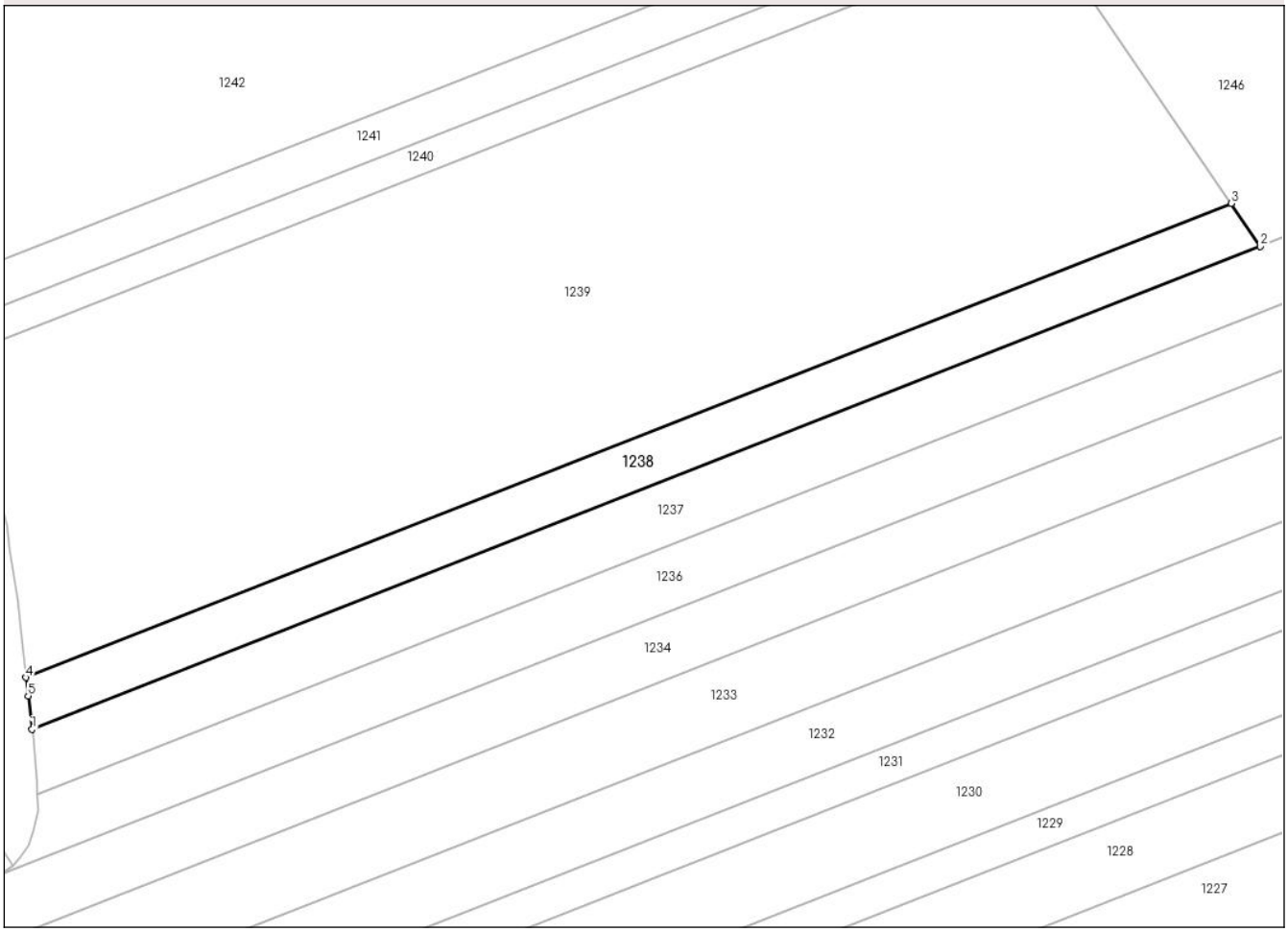

Date referitoare la teren

Crt	Categorie folosință	Intra vilan	Suprafaţa (mp)	Tarla	Parcelă	Nr. topo	Observaţii / Referinţe
1	arabil	NU	2.595	-	277/80	-	
2	arabil	NU	105	-	265	-	

Lungime Segmente
1) Valorile lungimilor segmentelor sunt obţinute din proiecţie în plan.

Punct început	X / Y	Punct sfârşit	X / Y	Lungime segment (** (m)
1	639.502,644 695.796,228	2	639.750,993 695.893,814	266.834
2	639.750,993 695.893,814	3	639.745,084 695.902,468	10.478
3	639.745,084 695.902,468	4	639.501,407 695.806,717	261.814
4	639.501,407 695.806,717	5	639.501,848 695.803,028	3.715

Document care conține date cu caracter personal, protejat de prevederile Regulamentului (UE) nr. 679/2016 și Legii 190/2018

Punct început	X / Y	Punct sfârşit	X / Y	Lungime segment (** (m)
5	639.501,848 695.803,028	1	639.502,644 695.796,228	6.847

** Lungimile segmentelor sunt determinate în planul de proiecţie Stereo 70 şi sunt rotunjite la 1 milimetru.
*** Distanţa dintre puncte este formată din segmente cumulate ce sunt mai mici decât valoarea 1 milimetru.

Document care conține date cu caracter personal, protejat de prevederile Regulamentului (UE) nr. 679/2016 și Legii 190/2018

DATE DESPRE IMOBILUL NR. 1239

Oficiul de Cadastru şi Publicitate Imobiliară BOTOSANI
Biroul de Cadastru şi Publicitate Imobiliară Botosani

A. Partea I. Descrierea imobilului

TEREN Extravilan

Adresa: Jud. Botosani

Nr. Crt	Nr cadastral Nr. topografic	Suprafaţa* (mp)	Observaţii / Referinţe
A1		16.200	Sector cadastral:101 Teren neimprejmuit; Conform TP nr. 77862 terenul este amplasat in parcela cadastrala 277/481

B. Partea II. Proprietari şi acte

Inscrieri privitoare la dreptul de proprietate şi alte drepturi reale		Referinţe
/		
Act Administrativ nr. 77862, din 11/06/1998 emis de CJSDPAT Botosani;		
B1	Intabulare, drept de PROPRIETATE, dobandit prin Reconstituire, cota actuala 1/1	A1
	1) **CONSTANTINICA C MAGDALENA**, LIPSA CNP	

C. Partea III. SARCINI .

Inscrieri privind dezmembramintele dreptului de proprietate, drepturi reale de garanţie şi sarcini	Referinţe
NU SUNT	

Anexa Nr. 1 La Partea I

Teren

Nr cadastral	Suprafaţa (mp)*	Observaţii / Referinţe
	16.200	Conform TP nr. 77862 terenul este amplasat in parcela cadastrala 277/481

* Suprafaţa este determinată in planul de proiecţie Stereo 70.

DETALII LINIARE IMOBIL

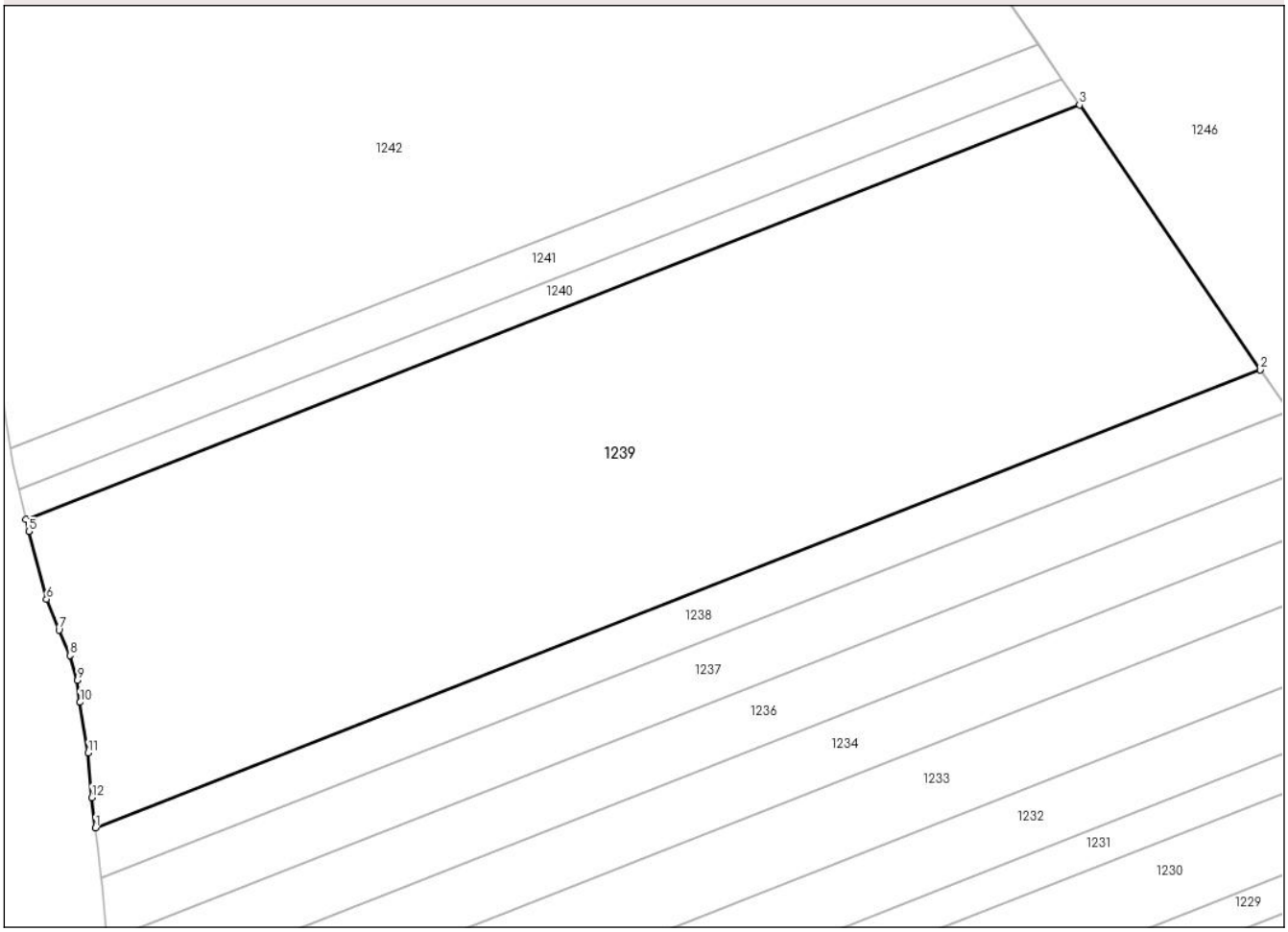

Date referitoare la teren

Crt	Categorie folosință	Intra vilan	Suprafaţa (mp)	Tarla	Parcelă	Nr. topo	Observaţii / Referinţe
1	arabil	NU	15.173	-	277/481	-	
2	arabil	NU	1.027	-	265	-	

Lungime Segmente
1) Valorile lungimilor segmentelor sunt obţinute din proiecţie în plan.

Punct început	X / Y	Punct sfârşit	X / Y	Lungime segment (** (m)
1	639.501,407 695.806,717	2	639.745,084 695.902,468	261.814
2	639.745,084 695.902,468	3	639.707,286 695.957,818	67.024
3	639.707,286 695.957,818	4	639.486,845 695.871,197	236.849
4	639.486,845 695.871,197	5	639.487,427 695.868,694	2.57

Document care conține date cu caracter personal, protejat de prevederile Regulamentului (UE) nr. 679/2016 și Legii 190/2018

Punct început	X / Y	Punct sfârşit	X / Y	Lungime segment (** (m)
5	639.487,427 695.868,694	6	639.491,14 695.854,513	14.659
6	639.491,14 695.854,513	7	639.493,76 695.848,078	6.949
7	639.493,76 695.848,078	8	639.496,057 695.842,786	5.769
8	639.496,057 695.842,786	9	639.497,586 695.837,55	5.455
9	639.497,586 695.837,55	10	639.498,132 695.832,968	4.614
10	639.498,132 695.832,968	11	639.499,878 695.822,388	10.724
11	639.499,878 695.822,388	12	639.500,647 695.813,064	9.356
12	639.500,647 695.813,064	1	639.501,407 695.806,717	6.392

** Lungimile segmentelor sunt determinate în planul de proiecţie Stereo 70 şi sunt rotunjite la 1 milimetru.
*** Distanţa dintre puncte este formată din segmente cumulate ce sunt mai mici decât valoarea 1 milimetru.

Document care conține date cu caracter personal, protejat de prevederile Regulamentului (UE) nr. 679/2016 și Legii 190/2018

DATE DESPRE IMOBILUL NR. 1240

Oficiul de Cadastru şi Publicitate Imobiliară BOTOSANI
Biroul de Cadastru şi Publicitate Imobiliară Botosani

A. Partea I. Descrierea imobilului

TEREN Extravilan

Adresa: Jud. Botosani

Nr. Crt	Nr cadastral Nr. topografic	Suprafaţa* (mp)	Observaţii / Referinţe
A1		1.500	Sector cadastral:101 Teren neimprejmuit; Conform TP nr. 77862 terenul este amplasat in parcela cadastrala 277/482

B. Partea II. Proprietari şi acte

Inscrieri privitoare la dreptul de proprietate şi alte drepturi reale		Referinţe
/		
Act Administrativ nr. 77862, din 11/06/1998 emis de CJSDPAT Botosani;		
B1	Intabulare, drept de PROPRIETATE, dobandit prin Reconstituire, cota actuala 1/1	A1
	1) **CONSTANTINICA C MAGDALENA**, LIPSA CNP	

C. Partea III. SARCINI .

Inscrieri privind dezmembramintele dreptului de proprietate, drepturi reale de garanţie şi sarcini	Referinţe
NU SUNT	

Document care conține date cu caracter personal, protejat de prevederile Regulamentului (UE) nr. 679/2016 și Legii 190/2018

Anexa Nr. 1 La Partea I

Teren

Nr cadastral	Suprafaţa (mp)*	Observaţii / Referinţe
	1.500	Conform TP nr. 77862 terenul este amplasat in parcela cadastrala 277/482

* Suprafaţa este determinată in planul de proiecţie Stereo 70.

DETALII LINIARE IMOBIL

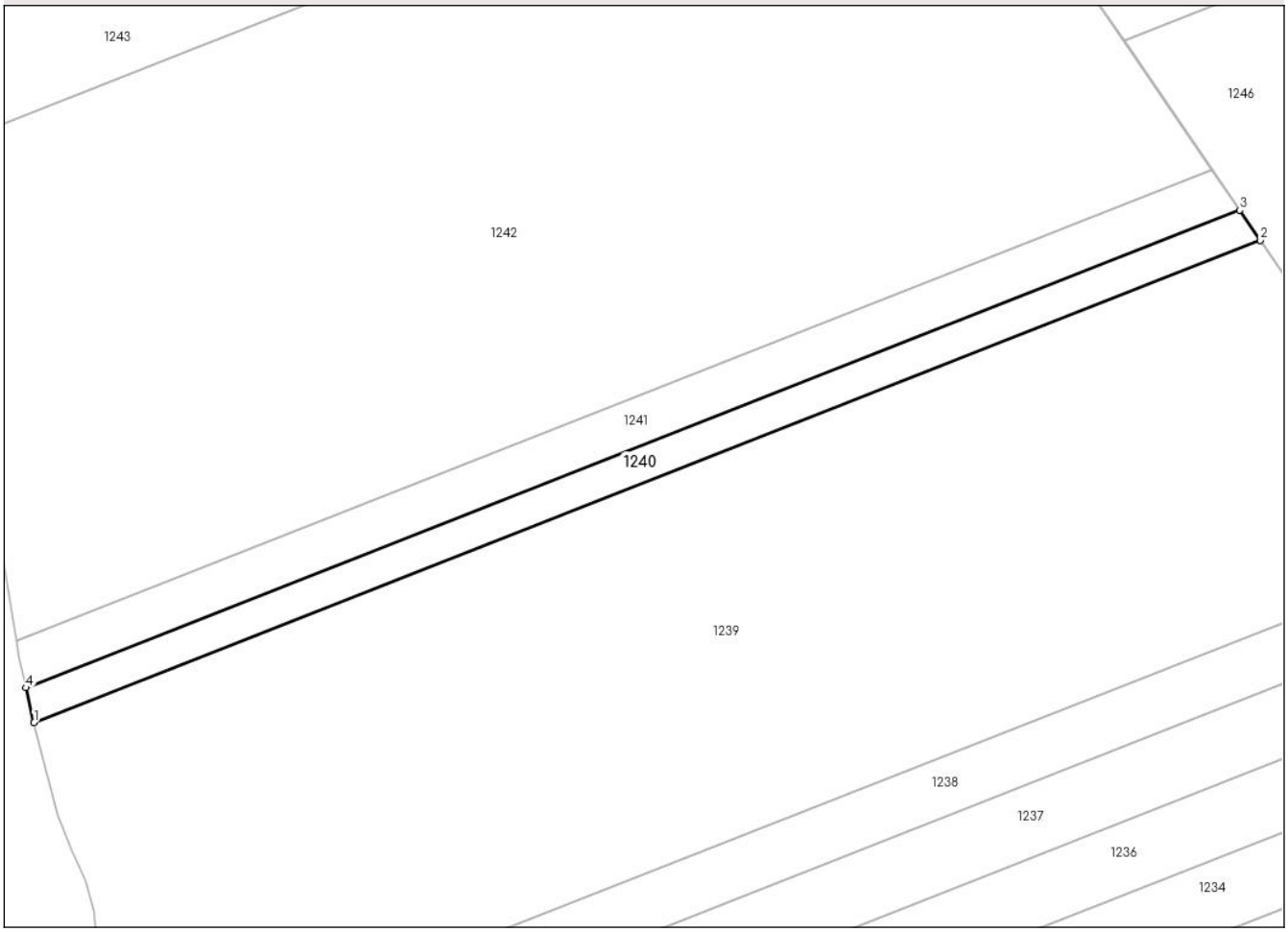

Date referitoare la teren

Crt	Categorie folosință	Intra vilan	Suprafaţa (mp)	Tarla	Parcelă	Nr. topo	Observaţii / Referinţe
1	arabil	NU	1.341	-	277/482	-	
2	arabil	NU	159	-	265	-	

Lungime Segmente
1) Valorile lungimilor segmentelor sunt obţinute din proiecţie în plan.

Punct început	X / Y	Punct sfârşit	X / Y	Lungime segment (** (m)
1	639.486,845 695.871,197	2	639.707,286 695.957,818	236.849
2	639.707,286 695.957,818	3	639.703,604 695.963,21	6.529
3	639.703,604 695.963,21	4	639.485,387 695.877,463	234.459
4	639.485,387 695.877,463	1	639.486,845 695.871,197	6.434

Document care conține date cu caracter personal, protejat de prevederile Regulamentului (UE) nr. 679/2016 și Legii 190/2018

** Lungimile segmentelor sunt determinate în planul de proiecţie Stereo 70 şi sunt rotunjite la 1 milimetru.
*** Distanţa dintre puncte este formată din segmente cumulate ce sunt mai mici decât valoarea 1 milimetru.

DATE DESPRE IMOBILUL NR. 1241

Oficiul de Cadastru şi Publicitate Imobiliară BOTOSANI
Biroul de Cadastru şi Publicitate Imobiliară Botosani

A. Partea I. Descrierea imobilului

TEREN Extravilan

Adresa: Jud. Botosani

Nr. Crt	Nr cadastral Nr. topografic	Suprafaţa* (mp)	Observaţii / Referinţe
A1		2.000	Sector cadastral:101 Teren neimprejmuit; Conform TP nr. 110722 terenul este amplasat in parcela cadastrala 277/79

B. Partea II. Proprietari şi acte

Inscrieri privitoare la dreptul de proprietate şi alte drepturi reale		Referinţe
/		
Act Administrativ nr. 110722, din 02/08/2002 emis de CJSDPAT Botosani;		
B1	Intabulare, drept de PROPRIETATE, dobandit prin Reconstituire, cota actuala 1/1	A1
	1) **GRADINARU GH DUMITRU**, LIPSA CNP	

C. Partea III. SARCINI .

Inscrieri privind dezmembramintele dreptului de proprietate, drepturi reale de garanţie şi sarcini	Referinţe
NU SUNT	

Anexa Nr. 1 La Partea I

Teren

Nr cadastral	Suprafaţa (mp)*	Observaţii / Referinţe
	2.000	Conform TP nr. 110722 terenul este amplasat in parcela cadastrala 277/79

* Suprafaţa este determinată in planul de proiecţie Stereo 70.

DETALII LINIARE IMOBIL

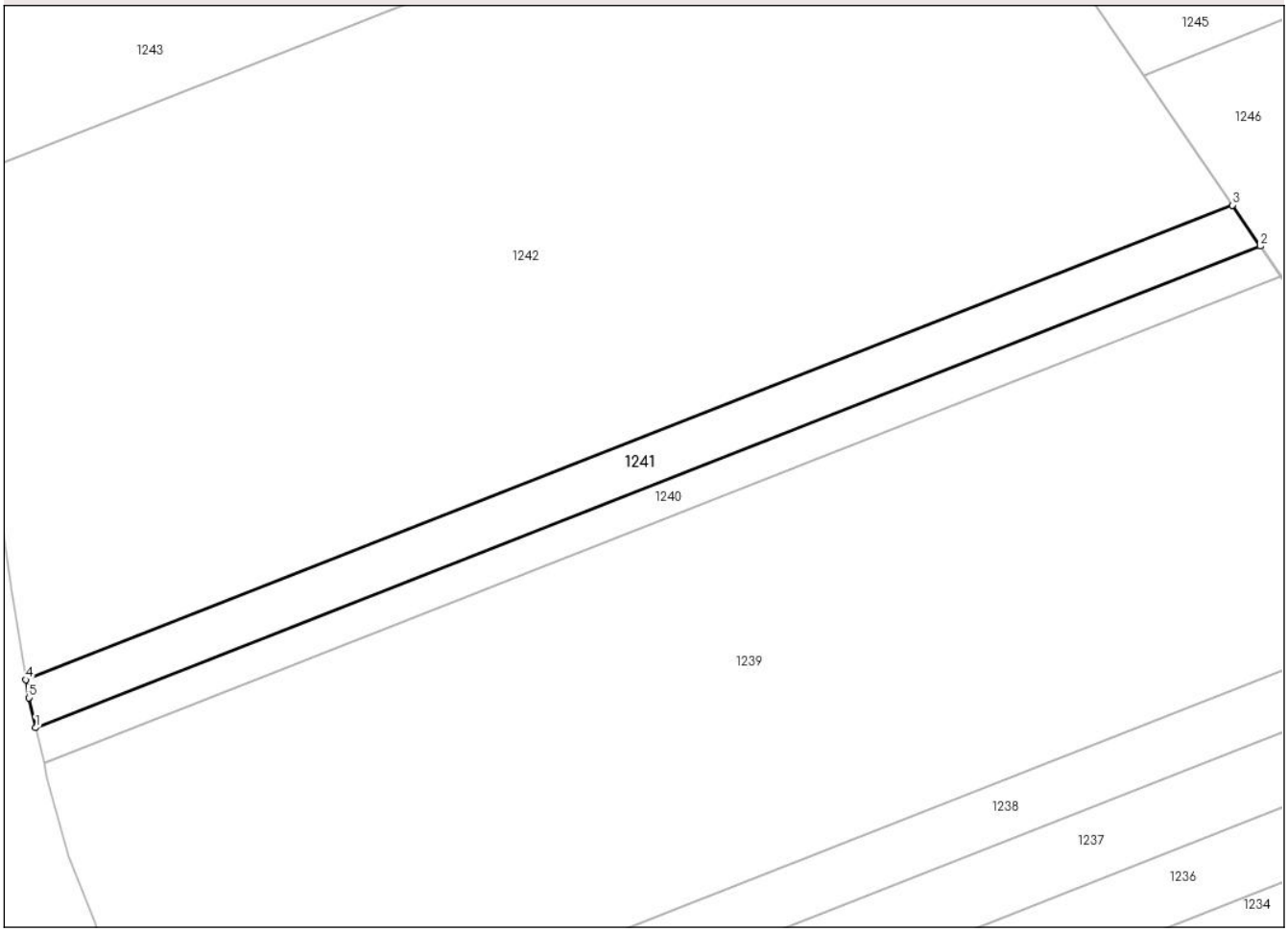

Date referitoare la teren

Crt	Categorie folosință	Intra vilan	Suprafaţa (mp)	Tarla	Parcelă	Nr. topo	Observaţii / Referinţe
1	arabil	NU	1.740	-	277/79	-	
2	arabil	NU	260	-	265	-	

Lungime Segmente
1) Valorile lungimilor segmentelor sunt obţinute din proiecţie în plan.

Punct început	X / Y	Punct sfârşit	X / Y	Lungime segment (** (m)
1	639.485,387 695.877,463	2	639.703,604 695.963,21	234.459
2	639.703,604 695.963,21	3	639.698,635 695.970,488	8.813
3	639.698,635 695.970,488	4	639.483,644 695.886,008	230.993
4	639.483,644 695.886,008	5	639.484,142 695.882,816	3.231

Document care conține date cu caracter personal, protejat de prevederile Regulamentului (UE) nr. 679/2016 și Legii 190/2018

Punct început	X / Y	Punct sfârşit	X / Y	Lungime segment (** (m)
5	639.484,142 695.882,816	1	639.485,387 695.877,463	5.495

** Lungimile segmentelor sunt determinate în planul de proiecţie Stereo 70 şi sunt rotunjite la 1 milimetru.
*** Distanţa dintre puncte este formată din segmente cumulate ce sunt mai mici decât valoarea 1 milimetru.

Document care conține date cu caracter personal, protejat de prevederile Regulamentului (UE) nr. 679/2016 și Legii 190/2018

DATE DESPRE IMOBILUL NR. 1242

Oficiul de Cadastru şi Publicitate Imobiliară BOTOSANI
Biroul de Cadastru şi Publicitate Imobiliară Botosani

A. Partea I. Descrierea imobilului

TEREN Extravilan

Adresa: Jud. Botosani

Nr. Crt	Nr cadastral Nr. topografic	Suprafaţa* (mp)	Observaţii / Referinţe
A1		18.600	Sector cadastral:101 Teren neimprejmuit;

B. Partea II. Proprietari şi acte

Inscrieri privitoare la dreptul de proprietate şi alte drepturi reale		Referinţe
/		
Act Normativ nr. 7, din 13/03/1996 emis de Parlamentul Romaniei;		
B1	Inscrierea posesiei, drept de PROPRIETATE, dobandit prin Constituire, cota actuala 1/1	A1
	1) **NEIDENTIFICAT NEIDENTIFICAT**, LIPSA CNP	
Act Normativ nr. 7, din 13/03/1996 emis de Parlamentul Romaniei ;		
B2	Se noteaza mentiunea proprietar neidentificat, rezerva comisiei locale de fond funciar	A1

C. Partea III. SARCINI .

Inscrieri privind dezmembramintele dreptului de proprietate, drepturi reale de garanţie şi sarcini	Referinţe
NU SUNT	

Document care conține date cu caracter personal, protejat de prevederile Regulamentului (UE) nr. 679/2016 și Legii 190/2018

Anexa Nr. 1 La Partea I

Teren

Nr cadastral	Suprafaţa (mp)*	Observaţii / Referinţe
	18.600	

* Suprafaţa este determinată in planul de proiecţie Stereo 70.

DETALII LINIARE IMOBIL

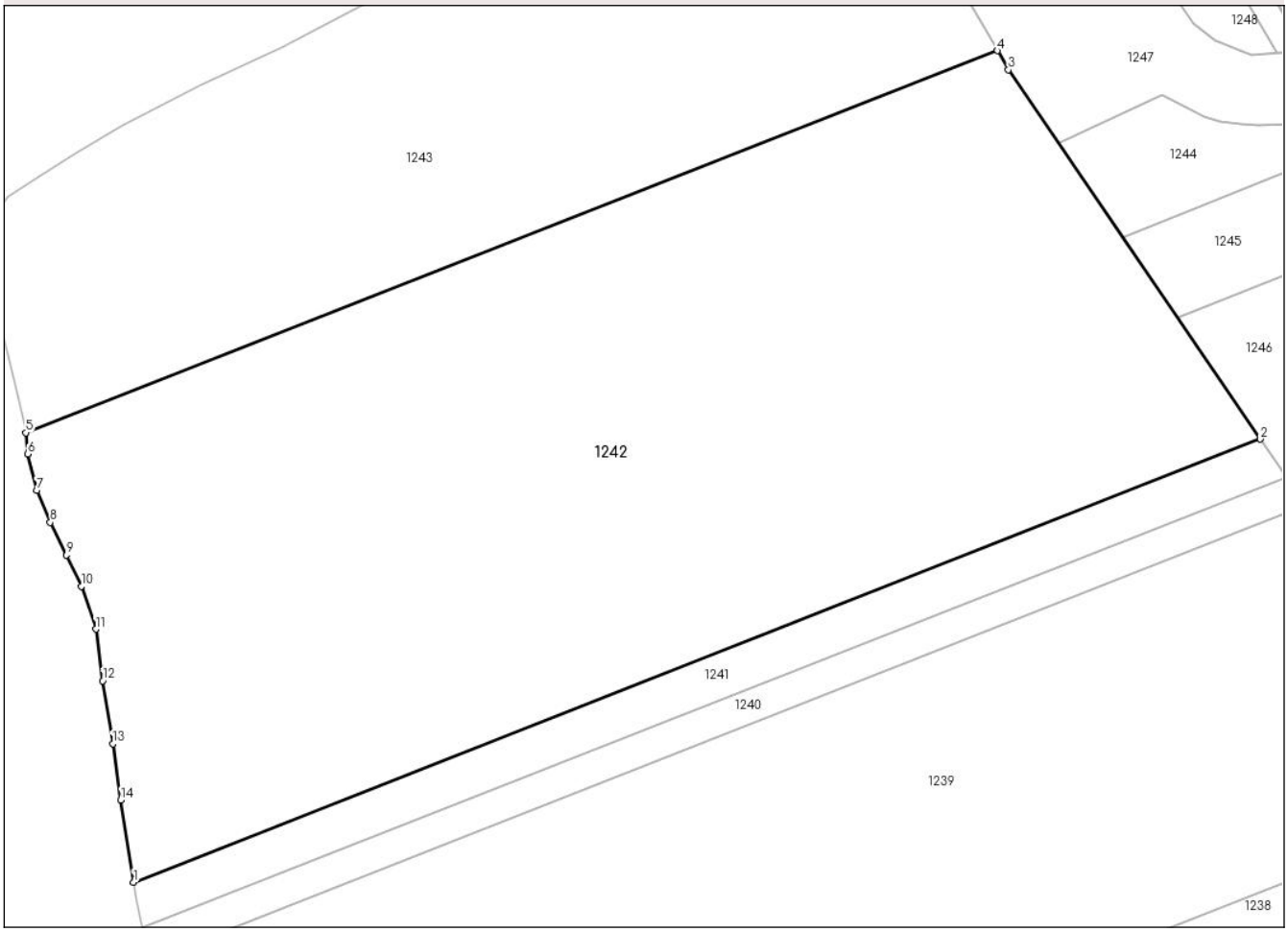

Date referitoare la teren

Crt	Categorie folosință	Intra vilan	Suprafaţa (mp)	Tarla	Parcelă	Nr. topo	Observaţii / Referinţe
1	arabil	NU	5.769	-	265	-	
2	arabil	NU	12.831	-	277	-	

Lungime Segmente
1) Valorile lungimilor segmentelor sunt obţinute din proiecţie în plan.

Punct început	X / Y	Punct sfârşit	X / Y	Lungime segment (** (m)
1	639.483,644 695.886,008	2	639.698,635 695.970,488	230.993
2	639.698,635 695.970,488	3	639.650,567 696.040,877	85.236
3	639.650,567 696.040,877	4	639.648,458 696.044,53	4.218
4	639.648,458 696.044,53	5	639.463,095 695.971,693	199.16

Document care conține date cu caracter personal, protejat de prevederile Regulamentului (UE) nr. 679/2016 și Legii 190/2018

Punct început	X / Y	Punct sfârşit	X / Y	Lungime segment (** (m)
5	639.463,095 695.971,693	6	639.463,42 695.967,673	4.033
6	639.463,42 695.967,673	7	639.465,209 695.960,696	7.203
7	639.465,209 695.960,696	8	639.467,766 695.954,623	6.589
8	639.467,766 695.954,623	9	639.470,833 695.948,412	6.927
9	639.470,833 695.948,412	10	639.473,648 695.942,433	6.608
10	639.473,648 695.942,433	11	639.476,458 695.934,265	8.639
11	639.476,458 695.934,265	12	639.477,736 695.924,395	9.953
12	639.477,736 695.924,395	13	639.479,666 695.912,377	12.172
13	639.479,666 695.912,377	14	639.481,195 695.901,687	10.799
14	639.481,195 695.901,687	1	639.483,644 695.886,008	15.868

** Lungimile segmentelor sunt determinate în planul de proiecţie Stereo 70 şi sunt rotunjite la 1 milimetru.
*** Distanţa dintre puncte este formată din segmente cumulate ce sunt mai mici decât valoarea 1 milimetru.

DATE DESPRE IMOBILUL NR. 1243

Oficiul de Cadastru şi Publicitate Imobiliară BOTOSANI
Biroul de Cadastru şi Publicitate Imobiliară Botosani

A. Partea I. Descrierea imobilului

TEREN Extravilan

Adresa: Jud. Botosani

Nr. Crt	Nr cadastral Nr. topografic	Suprafaţa* (mp)	Observaţii / Referinţe
A1		10.000	Sector cadastral:101 Teren neimprejmuit; Conform TP nr. 62810 terenul este amplasat in parcela cadastrala 277/64

B. Partea II. Proprietari şi acte

Inscrieri privitoare la dreptul de proprietate şi alte drepturi reale		Referinţe
/		
Act Administrativ nr. 62810, din 04/12/1995 emis de CJSDPAT Botosani;		
B1	Intabulare, drept de PROPRIETATE, dobandit prin Reconstituire, cota actuala 1/1	A1
	1) **ANDREI MIHAI**, LIPSA CNP	

C. Partea III. SARCINI .

Inscrieri privind dezmembramintele dreptului de proprietate, drepturi reale de garanţie şi sarcini	Referinţe
NU SUNT	

Anexa Nr. 1 La Partea I

Teren

Nr cadastral	Suprafaţa (mp)*	Observaţii / Referinţe
	10.000	Conform TP nr. 62810 terenul este amplasat in parcela cadastrala 277/64

* Suprafaţa este determinată in planul de proiecţie Stereo 70.

DETALII LINIARE IMOBIL

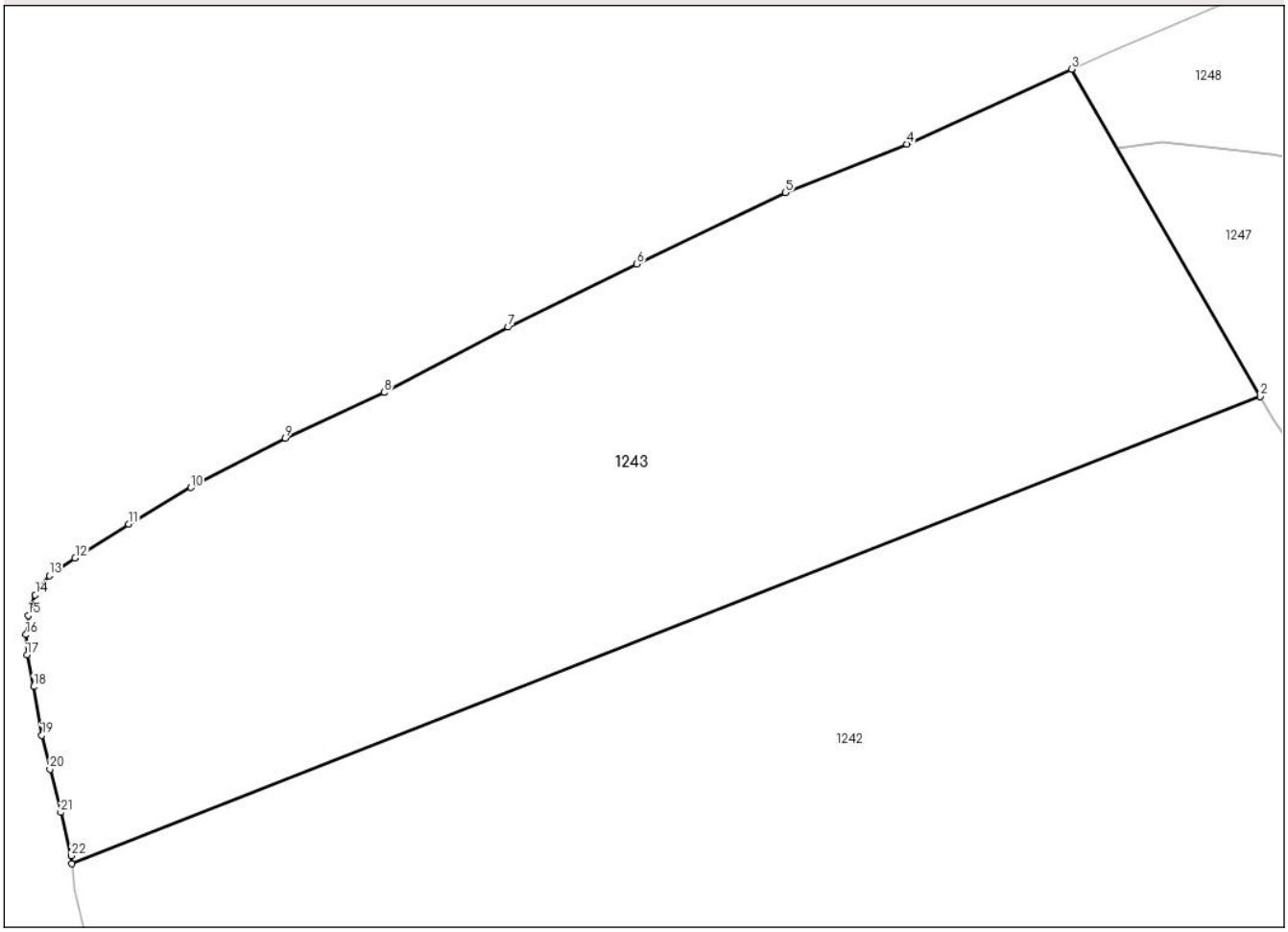

Date referitoare la teren

Crt	Categorie folosință	Intra vilan	Suprafaţa (mp)	Tarla	Parcelă	Nr. topo	Observaţii / Referinţe
1	arabil	NU	3.487	-	277	-	
2	arabil	NU	6.513	-	265/64	-	

Lungime Segmente

1) Valorile lungimilor segmentelor sunt obţinute din proiecţie în plan.

Punct început	X / Y	Punct sfârşit	X / Y	Lungime segment (** (m)
1	639.463,095 695.971,693	2	639.648,458 696.044,53	199.16
3	639.619,009 696.095,532	4	639.593,317 696.083,857	28.22
5	639.574,378 696.076,28	6	639.551,232 696.065,154	25.682
7	639.531,174 696.055,297	8	639.511,815 696.045,142	21.861

Punct început	X / Y	Punct sfârşit	X / Y	Lungime segment (** (m)
2	639.648,458 696.044,53	3	639.619,009 696.095,532	58.895
4	639.593,317 696.083,857	5	639.574,378 696.076,28	20.398
6	639.551,232 696.065,154	7	639.531,174 696.055,297	22.348
8	639.511,815 696.045,142	9	639.496,4 696.037,995	16.991

Document care conține date cu caracter personal, protejat de prevederile Regulamentului (UE) nr. 679/2016 și Legii 190/2018

Punct început	X / Y	Punct sfârşit	X / Y	Lungime segment (** (m)
9	639.496,4 696.037,995	10	639.481,663 696.030,328	16.612
11	639.471,954 696.024,627	12	639.463,591 696.019,319	9.905
13	639.459,588 696.016,597	14	639.457,374 696.013,619	3.711
15	639.456,267 696.010,385	16	639.455,926 696.007,407	2.998
17	639.456,095 696.004,237	18	639.457,117 695.999,302	5.04
19	639.458,395 695.991,711	20	639.459,672 695.986,435	5.428
21	639.461,376 695.979,714	22	639.462,994 695.972,948	6.956

Punct început	X / Y	Punct sfârşit	X / Y	Lungime segment (** (m)
10	639.481,663 696.030,328	11	639.471,954 696.024,627	11.258
12	639.463,591 696.019,319	13	639.459,588 696.016,597	4.841
14	639.457,374 696.013,619	15	639.456,267 696.010,385	3.418
16	639.455,926 696.007,407	17	639.456,095 696.004,237	3.175
18	639.457,117 695.999,302	19	639.458,395 695.991,711	7.698
20	639.459,672 695.986,435	21	639.461,376 695.979,714	6.934
22	639.462,994 695.972,948	1	639.463,095 695.971,693	1.26

** Lungimile segmentelor sunt determinate în planul de proiecţie Stereo 70 şi sunt rotunjite la 1 milimetru.
*** Distanţa dintre puncte este formată din segmente cumulate ce sunt mai mici decât valoarea 1 milimetru.

Document care conține date cu caracter personal, protejat de prevederile Regulamentului (UE) nr. 679/2016 și Legii 190/2018

DATE DESPRE IMOBILUL NR. 1244

Oficiul de Cadastru şi Publicitate Imobiliară BOTOSANI
Biroul de Cadastru şi Publicitate Imobiliară Botosani

A. Partea I. Descrierea imobilului

TEREN Extravilan

Adresa: Jud. Botosani

Nr. Crt	Nr cadastral Nr. topografic	Suprafaţa* (mp)	Observaţii / Referinţe
A1		800	Sector cadastral:101 Teren neimprejmuit;

B. Partea II. Proprietari şi acte

Inscrieri privitoare la dreptul de proprietate şi alte drepturi reale		Referinţe
/		
Act Administrativ nr. 41191, din 24/11/1994 emis de CJSDPAT Botosani;		
B1	Intabulare, drept de PROPRIETATE, dobandit prin Reconstituire, cota actuala 1/1	A1
	1) **FERARIU VICTOR**, LIPSA CNP 2) **SABIE AUREL**, LIPSA CNP 3) **ELISEI AURICA**, LIPSA CNP 4) **FERARIU ELENA**, LIPSA CNP	

C. Partea III. SARCINI .

Inscrieri privind dezmembramintele dreptului de proprietate, drepturi reale de garanţie şi sarcini	Referinţe
NU SUNT	

Anexa Nr. 1 La Partea I

Teren

Nr cadastral	Suprafaţa (mp)*	Observaţii / Referinţe
	800	

* Suprafaţa este determinată in planul de proiecţie Stereo 70.

DETALII LINIARE IMOBIL

Date referitoare la teren

Crt	Categorie folosință	Intra vilan	Suprafaţa (mp)	Tarla	Parcelă	Nr. topo	Observaţii / Referinţe
1	neproductiv	NU	800	-	278/63	-	

Lungime Segmente
1) Valorile lungimilor segmentelor sunt obţinute din proiecţie în plan.

Punct început	X / Y	Punct sfârşit	X / Y	Lungime segment (** (m)
1	639.728,519 696.031,335	2	639.721,125 696.031,555	7.398
2	639.721,125 696.031,555	3	639.710,289 696.030,543	10.883
3	639.710,289 696.030,543	4	639.698,148 696.030,349	12.142
4	639.698,148 696.030,349	5	639.694,822 696.030,62	3.338
5	639.694,822 696.030,62	6	639.690,869 696.030,975	3.968

Document care conține date cu caracter personal, protejat de prevederile Regulamentului (UE) nr. 679/2016 și Legii 190/2018

Punct început	X / Y	Punct sfârşit	X / Y	Lungime segment (** (m)
6	639.690,869 696.030,975	7	639.688,027 696.031,818	2.964
7	639.688,027 696.031,818	8	639.679,807 696.036,079	9.259
8	639.679,807 696.036,079	9	639.660,17 696.026,815	21.713
9	639.660,17 696.026,815	10	639.672,4 696.008,905	21.687
10	639.672,4 696.008,905	1	639.728,519 696.031,335	60.436

** Lungimile segmentelor sunt determinate în planul de proiecţie Stereo 70 şi sunt rotunjite la 1 milimetru.
*** Distanţa dintre puncte este formată din segmente cumulate ce sunt mai mici decât valoarea 1 milimetru.

Document care conține date cu caracter personal, protejat de prevederile Regulamentului (UE) nr. 679/2016 și Legii 190/2018

DATE DESPRE IMOBILUL NR. 1245

Oficiul de Cadastru şi Publicitate Imobiliară BOTOSANI
Biroul de Cadastru şi Publicitate Imobiliară Botosani

A. Partea I. Descrierea imobilului

TEREN Extravilan

Adresa: Jud. Botosani

Nr. Crt	Nr cadastral Nr. topografic	Suprafaţa* (mp)	Observaţii / Referinţe
A1		1.311	Sector cadastral:101 Teren neimprejmuit;

B. Partea II. Proprietari şi acte

Inscrieri privitoare la dreptul de proprietate şi alte drepturi reale		Referinţe
/		
Act Administrativ nr. 131176, din 24/03/2006 emis de CJSDPAT Botosani;		
B1	Intabulare, drept de PROPRIETATE, dobandit prin Reconstituire, cota actuala 1/1	A1
	1) **POSTEANU VIOREL-ANA**, LIPSA CNP	

C. Partea III. SARCINI .

Inscrieri privind dezmembramintele dreptului de proprietate, drepturi reale de garanţie şi sarcini	Referinţe
NU SUNT	

Document care conține date cu caracter personal, protejat de prevederile Regulamentului (UE) nr. 679/2016 și Legii 190/2018

Anexa Nr. 1 La Partea I

Teren

Nr cadastral	Suprafaţa (mp)*	Observaţii / Referinţe
	1.311	

* Suprafaţa este determinată in planul de proiecţie Stereo 70.

DETALII LINIARE IMOBIL

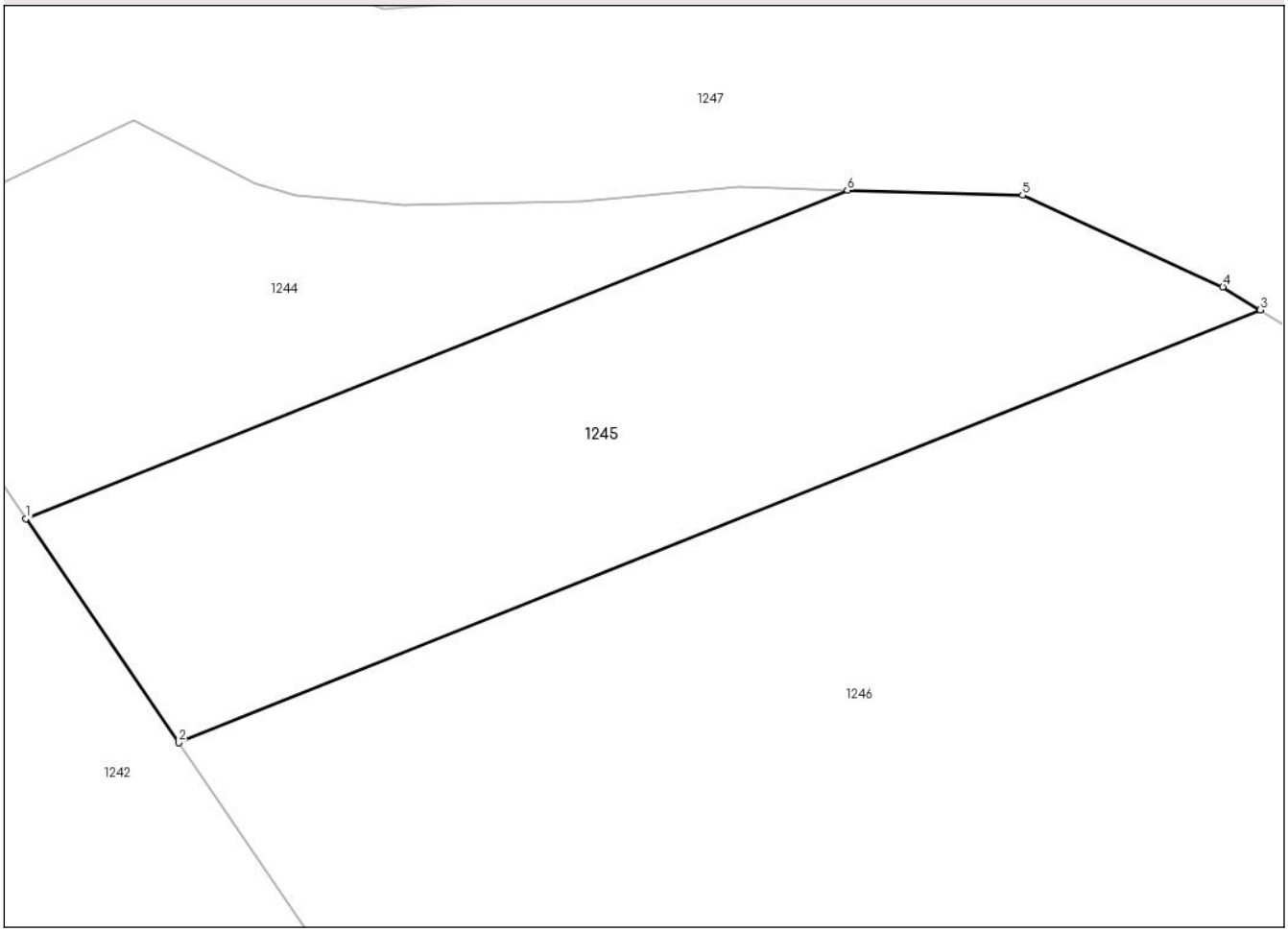

Date referitoare la teren

Crt	Categorie folosință	Intra vilan	Suprafaţa (mp)	Tarla	Parcelă	Nr. topo	Observaţii / Referinţe
1	neproductiv	NU	1.311	-	278/1	-	

Lungime Segmente
1) Valorile lungimilor segmentelor sunt obţinute din proiecţie în plan.

Punct început	X / Y	Punct sfârşit	X / Y	Lungime segment (** (m)
1	639.672,4 696.008,905	2	639.682,834 695.993,626	18.502
2	639.682,834 695.993,626	3	639.756,727 696.023,16	79.577
3	639.756,727 696.023,16	4	639.754,174 696.024,731	2.998
4	639.754,174 696.024,731	5	639.740,485 696.030,979	15.048
5	639.740,485 696.030,979	6	639.728,519 696.031,335	11.971

Document care conține date cu caracter personal, protejat de prevederile Regulamentului (UE) nr. 679/2016 și Legii 190/2018

Punct început	X / Y	Punct sfârşit	X / Y	Lungime segment (** (m)
6	639.728,519 696.031,335	1	639.672,4 696.008,905	60.436

** Lungimile segmentelor sunt determinate în planul de proiecţie Stereo 70 şi sunt rotunjite la 1 milimetru.
*** Distanţa dintre puncte este formată din segmente cumulate ce sunt mai mici decât valoarea 1 milimetru.

Document care conține date cu caracter personal, protejat de prevederile Regulamentului (UE) nr. 679/2016 și Legii 190/2018

DATE DESPRE IMOBILUL NR. 1246

Oficiul de Cadastru şi Publicitate Imobiliară BOTOSANI
Biroul de Cadastru şi Publicitate Imobiliară Botosani

A. Partea I. Descrierea imobilului

TEREN Extravilan

Adresa: Jud. Botosani

Nr. Crt	Nr cadastral Nr. topografic	Suprafaţa* (mp)	Observaţii / Referinţe
A1		13.300	Sector cadastral:101 Teren neimprejmuit;

B. Partea II. Proprietari şi acte

Inscrieri privitoare la dreptul de proprietate şi alte drepturi reale		Referinţe
/		
Act Normativ nr. 7, din 13/03/1996 emis de Parlamentul Romaniei;		
B1	Inscrierea posesiei, drept de PROPRIETATE, dobandit prin Constituire, cota actuala 1/1	A1
	1) **NEIDENTIFICAT NEIDENTIFICAT**, LIPSA CNP	
Act Normativ nr. 7, din 13/03/1996 emis de Parlamentul Romaniei (art. 13);		
B2	Se noteaza mentiunea proprietar neidentificat, rezerva comisiei locale de fond funciar	A1

C. Partea III. SARCINI .

Inscrieri privind dezmembramintele dreptului de proprietate, drepturi reale de garanţie şi sarcini	Referinţe
NU SUNT	

Document care conține date cu caracter personal, protejat de prevederile Regulamentului (UE) nr. 679/2016 și Legii 190/2018

Anexa Nr. 1 La Partea I

Teren

Nr cadastral	Suprafaţa (mp)*	Observaţii / Referinţe
	13.300	

* Suprafaţa este determinată in planul de proiecţie Stereo 70.

DETALII LINIARE IMOBIL

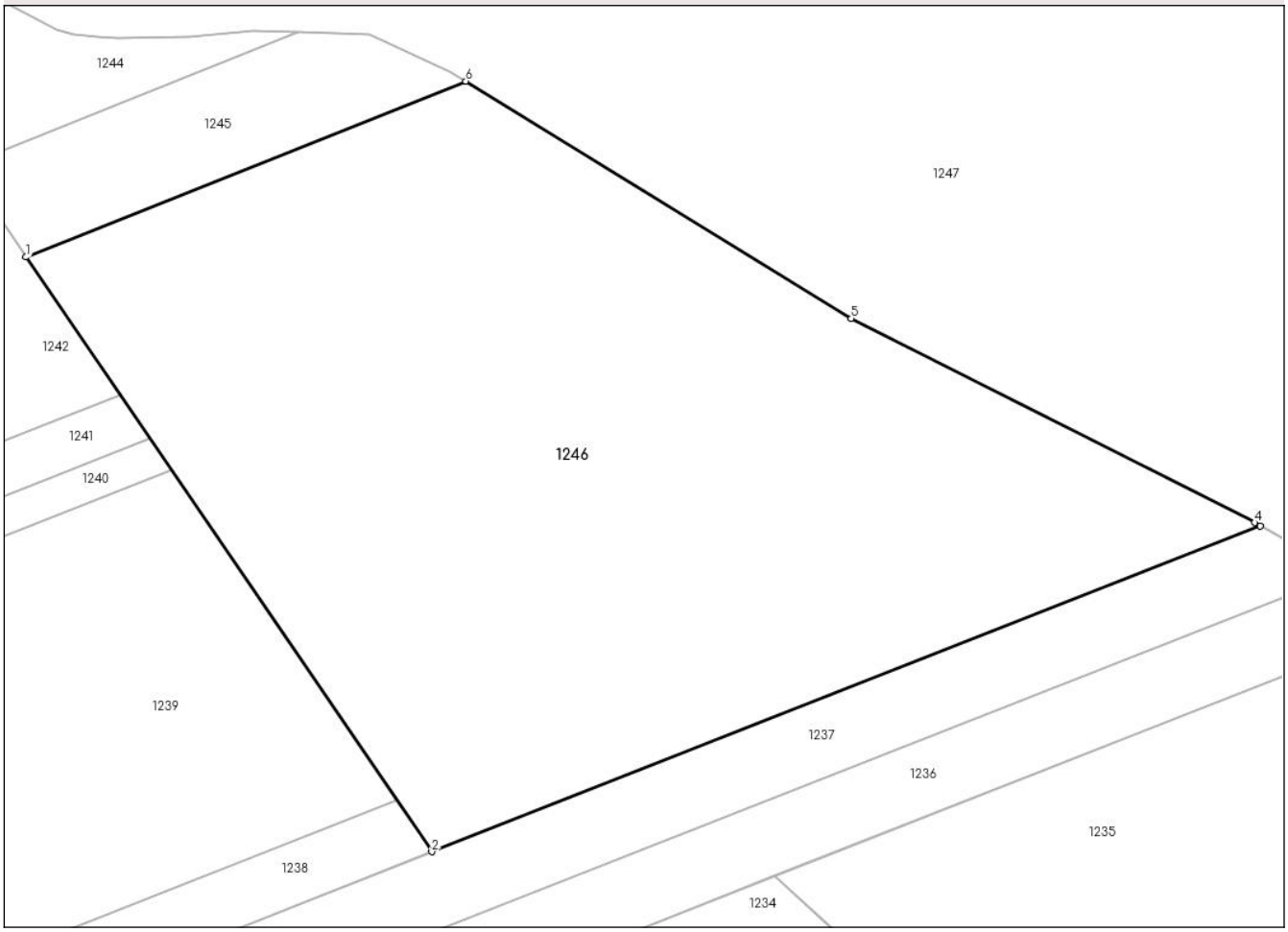

Date referitoare la teren

Crt	Categorie folosință	Intra vilan	Suprafaţa (mp)	Tarla	Parcelă	Nr. topo	Observaţii / Referinţe
1	neproductiv	NU	13.300	-	278	-	

Lungime Segmente
1) Valorile lungimilor segmentelor sunt obţinute din proiecţie în plan.

Punct început	X / Y	Punct sfârşit	X / Y	Lungime segment (** (m)
1	639.682,834 695.993,626	2	639.750,993 695.893,814	120.864
2	639.750,993 695.893,814	3	639.890,2 695.948,515	149.568
3	639.890,2 695.948,515	4	639.889,236 695.949,068	1.111
4	639.889,236 695.949,068	5	639.821,492 695.983,308	75.906
5	639.821,492 695.983,308	6	639.756,727 696.023,16	76.043

Document care conține date cu caracter personal, protejat de prevederile Regulamentului (UE) nr. 679/2016 și Legii 190/2018

Punct început	X / Y	Punct sfârşit	X / Y	Lungime segment (** (m)
6	639.756,727 696.023,16	1	639.682,834 695.993,626	79.577

** Lungimile segmentelor sunt determinate în planul de proiecţie Stereo 70 şi sunt rotunjite la 1 milimetru.
*** Distanţa dintre puncte este formată din segmente cumulate ce sunt mai mici decât valoarea 1 milimetru.

Document care conține date cu caracter personal, protejat de prevederile Regulamentului (UE) nr. 679/2016 și Legii 190/2018

DATE DESPRE IMOBILUL NR. 1247

Oficiul de Cadastru şi Publicitate Imobiliară BOTOSANI
Biroul de Cadastru şi Publicitate Imobiliară Botosani

A. Partea I. Descrierea imobilului

TEREN Extravilan

Adresa: Jud. Botosani

Nr. Crt	Nr cadastral Nr. topografic	Suprafaţa* (mp)	Observaţii / Referinţe
A1		50.144	Sector cadastral:101 Teren neimprejmuit;

B. Partea II. Proprietari şi acte

Inscrieri privitoare la dreptul de proprietate şi alte drepturi reale		Referinţe
/		
Act Normativ nr. 7, din 13/03/1996 emis de Parlamentul Romaniei;		
B1	Inscrierea posesiei, drept de PROPRIETATE, dobandit prin Constituire, cota actuala 1/1	A1
	1) **NEIDENTIFICAT NEIDENTIFICAT**, LIPSA CNP	
Act Normativ nr. 7, din 13/03/1996 emis de Parlamentul Romaniei (art. 13);		
B2	Se noteaza mentiunea proprietar neidentificat, rezerva comisiei locale de fond funciar	A1

C. Partea III. SARCINI .

Inscrieri privind dezmembramintele dreptului de proprietate, drepturi reale de garanţie şi sarcini	Referinţe
NU SUNT	

Document care conține date cu caracter personal, protejat de prevederile Regulamentului (UE) nr. 679/2016 și Legii 190/2018

Anexa Nr. 1 La Partea I

Teren

Nr cadastral	Suprafaţa (mp)*	Observaţii / Referinţe
	50.144	

* Suprafaţa este determinată in planul de proiecţie Stereo 70.

DETALII LINIARE IMOBIL

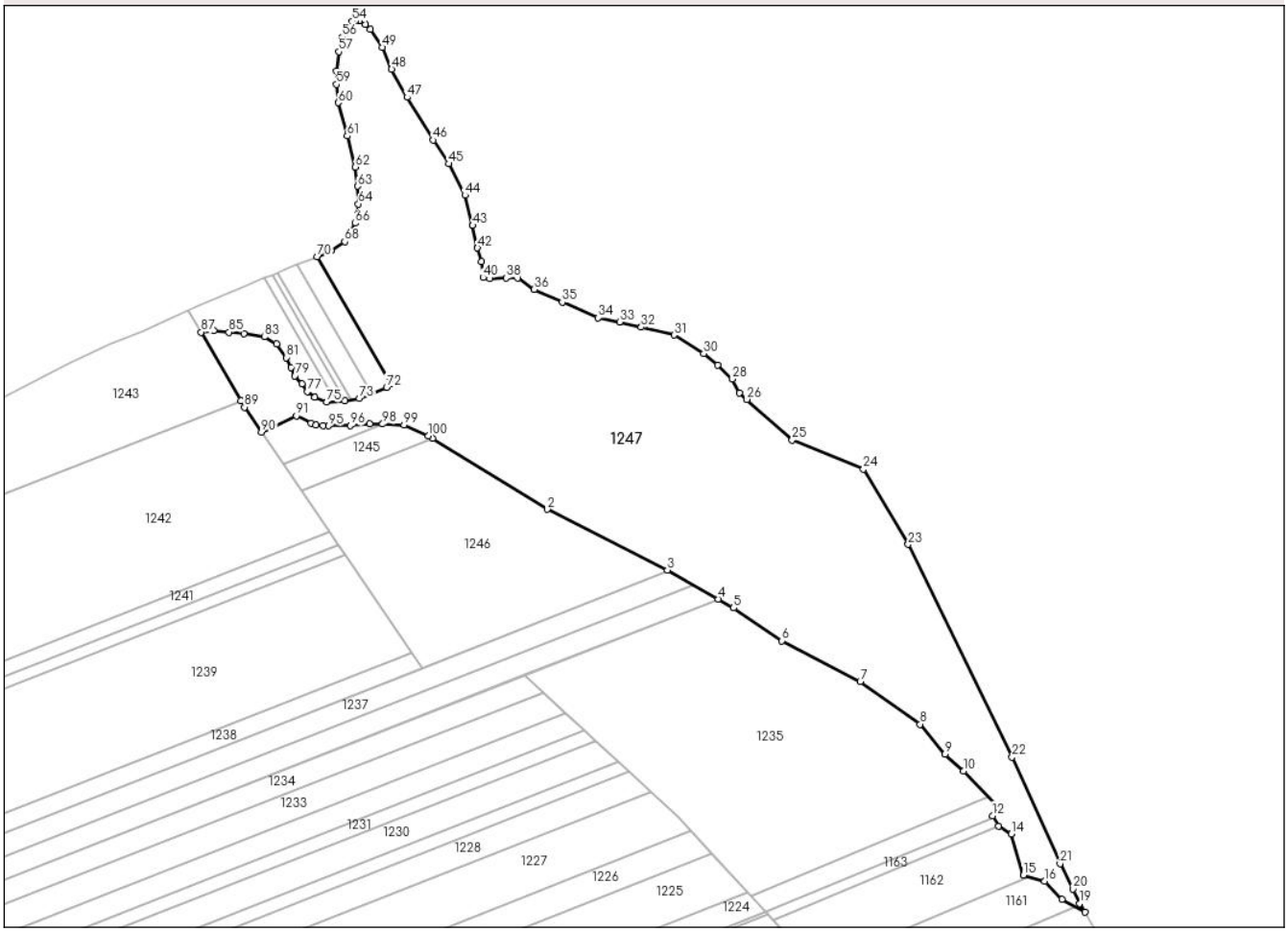

Date referitoare la teren

Crt	Categorie folosință	Intra vilan	Suprafaţa (mp)	Tarla	Parcelă	Nr. topo	Observaţii / Referinţe
1	pasune	NU	4.344	-	281	-	
2	neproductiv	NU	35.600	-	282	-	
3	padure	NU	10.200	-	279	-	

Lungime Segmente

1) Valorile lungimilor segmentelor sunt obţinute din proiecţie în plan.

Punct început	X / Y	Punct sfârşit	X / Y	Lungime segment
1	639.756,727 696.023,16	2	639.821,492 695.983,308	76.043
4	639.917,779 695.932,674	5	639.926,54 695.927,642	10.103
7	639.998,053 695.886,16	8	640.031,848 695.862,094	41.488
10	640.056,221 695.835,775	11	640.075,978 695.815,445	28.348

Punct început	X / Y	Punct sfârşit	X / Y	Lungime segment
2	639.821,492 695.983,308	3	639.889,236 695.949,068	75.906
5	639.926,54 695.927,642	6	639.953,862 695.909,22	32.952
8	640.031,848 695.862,094	9	640.045,93 695.845,232	21.97
11	640.075,978 695.815,445	12	640.072,64 695.810,588	5.893

Punct început	X / Y	Punct sfârşit	X / Y	Lungime segment
3	639.889,236 695.949,068	4	639.917,779 695.932,674	32.917
6	639.953,862 695.909,22	7	639.998,053 695.886,16	49.846
9	640.045,93 695.845,232	10	640.056,221 695.835,775	13.977
12	640.072,64 695.810,588	13	640.076,259 695.804,822	6.807

Document care conține date cu caracter personal, protejat de prevederile Regulamentului (UE) nr. 679/2016 și Legii 190/2018

Punct început	X / Y	Punct sfârşit	X / Y	Lungime segment
13	640.076,259 695.804,822	14	640.083,344 695.800,203	8.457
16	640.102,134 695.773,804	17	640.111,87 695.763,535	14.15
19	640.121,97 695.761,102	20	640.118,126 695.769,322	9.074
22	640.083,754 695.843,552	23	640.025,087 695.963,526	133.55
25	639.959,591 696.022,262	26	639.934,139 696.045,239	34.289
28	639.925,949 696.056,74	29	639.917,586 696.064,675	11.528
31	639.892,899 696.081,504	32	639.874,447 696.085,906	18.97
34	639.850,124 696.091,187	35	639.829,841 696.100,099	22.154
37	639.804,594 696.113,667	38	639.798,155 696.113,667	6.438
40	639.785,185 696.113,965	41	639.784,402 696.123,005	9.074
43	639.779,307 696.143,266	44	639.775,08 696.160,362	17.611
46	639.757,034 696.191,42	47	639.742,368 696.215,548	28.235
49	639.728,283 696.243,67	50	639.721,664 696.253,724	12.037
52	639.715,398 696.258,726	53	639.713,145 696.258,501	2.265
55	639.707,796 696.254,159	56	639.705,752 696.249,563	5.03
58	639.702,589 696.230,327	59	639.702,418 696.222,812	7.516
61	639.708,564 696.193,736	62	639.713,15 696.176,283	18.046
64	639.714,899 696.155,419	65	639.714,472 696.149,527	5.907
67	639.710,362 696.138,905	68	639.707,114 696.134,208	5.71
70	639.691,64 696.125,754	71	639.732,982 696.054,155	82.677
73	639.715,309 696.045,737	74	639.707,12 696.044,44	8.291
76	639.690,076 696.046,353	77	639.685,958 696.049,606	5.247
79	639.679,064 696.058,598	80	639.676,75 696.063,139	5.096
82	639.668,707 696.076,436	83	639.661,717 696.080,454	8.062
85	639.641,778 696.083,158	86	639.633,119 696.084,185	8.719
88	639.648,458 696.044,53	89	639.650,567 696.040,877	4.218
91	639.679,807 696.036,079	92	639.688,027 696.031,818	9.259
94	639.694,822 696.030,62	95	639.698,148 696.030,349	3.338
97	639.721,125 696.031,555	98	639.728,519 696.031,335	7.398
100	639.754,174 696.024,731	1	639.756,727 696.023,16	2.998

Punct început	X / Y	Punct sfârşit	X / Y	Lungime segment
14	640.083,344 695.800,203	15	640.090,035 695.776,996	24.153
17	640.111,87 695.763,535	18	640.124,844 695.756,181	14.913
20	640.118,126 695.769,322	21	640.110,829 695.783,536	15.978
23	640.025,087 695.963,526	24	639.999,835 696.005,888	49.317
26	639.934,139 696.045,239	27	639.929,789 696.048,977	5.736
29	639.917,586 696.064,675	30	639.909,699 696.071,048	10.14
32	639.874,447 696.085,906	33	639.862,232 696.088,866	12.569
35	639.829,841 696.100,099	36	639.814,093 696.107,226	17.286
38	639.798,155 696.113,667	39	639.789,107 696.113,233	9.059
41	639.784,402 696.123,005	42	639.782,061 696.130,609	7.957
44	639.775,08 696.160,362	45	639.765,886 696.178,062	19.945
47	639.742,368 696.215,548	48	639.733,612 696.231,398	18.108
50	639.721,664 696.253,724	51	639.718,866 696.256,573	3.994
53	639.713,145 696.258,501	54	639.711,333 696.258,32	1.821
56	639.705,752 696.249,563	57	639.703,871 696.241,28	8.494
59	639.702,418 696.222,812	60	639.703,53 696.212,459	10.413
62	639.713,15 696.176,283	63	639.714,47 696.165,45	10.913
65	639.714,472 696.149,527	66	639.712,933 696.144,575	5.186
68	639.707,114 696.134,208	69	639.699,422 696.128,914	9.338
71	639.732,982 696.054,155	72	639.730,718 696.052,041	3.097
74	639.707,12 696.044,44	75	639.696,874 696.043,674	10.274
77	639.685,958 696.049,606	78	639.682,894 696.054,006	5.362
80	639.676,75 696.063,139	81	639.674,261 696.068,783	6.169
83	639.661,717 696.080,454	84	639.650,131 696.082,176	11.713
86	639.633,119 696.084,185	87	639.626,155 696.083,157	7.04
89	639.650,567 696.040,877	90	639.660,17 696.026,815	17.028
92	639.688,027 696.031,818	93	639.690,869 696.030,975	2.964
95	639.698,148 696.030,349	96	639.710,289 696.030,543	12.142
98	639.728,519 696.031,335	99	639.740,485 696.030,979	11.971

Punct început	X / Y	Punct sfârşit	X / Y	Lungime segment
15	640.090,035 695.776,996	16	640.102,134 695.773,804	12.513
18	640.124,844 695.756,181	19	640.121,97 695.761,102	5.699
21	640.110,829 695.783,536	22	640.083,754 695.843,552	65.84
24	639.999,835 696.005,888	25	639.959,591 696.022,262	43.447
27	639.929,789 696.048,977	28	639.925,949 696.056,74	8.661
30	639.909,699 696.071,048	31	639.892,899 696.081,504	19.788
33	639.862,232 696.088,866	34	639.850,124 696.091,187	12.329
36	639.814,093 696.107,226	37	639.804,594 696.113,667	11.477
39	639.789,107 696.113,233	40	639.785,185 696.113,965	3.99
42	639.782,061 696.130,609	43	639.779,307 696.143,266	12.953
45	639.765,886 696.178,062	46	639.757,034 696.191,42	16.025
48	639.733,612 696.231,398	49	639.728,283 696.243,67	13.379
51	639.718,866 696.256,573	52	639.715,398 696.258,726	4.081
54	639.711,333 696.258,32	55	639.707,796 696.254,159	5.461
57	639.703,871 696.241,28	58	639.702,589 696.230,327	11.028
60	639.703,53 696.212,459	61	639.708,564 696.193,736	19.388
63	639.714,47 696.165,45	64	639.714,899 696.155,419	10.04
66	639.712,933 696.144,575	67	639.710,362 696.138,905	6.226
69	639.699,422 696.128,914	70	639.691,64 696.125,754	8.399
72	639.730,718 696.052,041	73	639.715,309 696.045,737	16.649
75	639.696,874 696.043,674	76	639.690,076 696.046,353	7.307
78	639.682,894 696.054,006	79	639.679,064 696.058,598	5.98
81	639.674,261 696.068,783	82	639.668,707 696.076,436	9.456
84	639.650,131 696.082,176	85	639.641,778 696.083,158	8.411
87	639.626,155 696.083,157	88	639.648,458 696.044,53	44.604
90	639.660,17 696.026,815	91	639.679,807 696.036,079	21.713
93	639.690,869 696.030,975	94	639.694,822 696.030,62	3.968
96	639.710,289 696.030,543	97	639.721,125 696.031,555	10.883
99	639.740,485 696.030,979	100	639.754,174 696.024,731	15.048

**** Lungimile segmentelor sunt determinate în planul de proiecţie Stereo 70 şi sunt rotunjite la 1 milimetru.**
***** Distanţa dintre puncte este formată din segmente cumulate ce sunt mai mici decât valoarea 1 milimetru.**

Document care conține date cu caracter personal, protejat de prevederile Regulamentului (UE) nr. 679/2016 și Legii 190/2018

DATE DESPRE IMOBILUL NR. 1248

Oficiul de Cadastru şi Publicitate Imobiliară BOTOSANI
Biroul de Cadastru şi Publicitate Imobiliară Botosani

A. Partea I. Descrierea imobilului

TEREN Extravilan

Adresa: Jud. Botosani

Nr. Crt	Nr cadastral Nr. topografic	Suprafaţa* (mp)	Observaţii / Referinţe
A1		1.700	Sector cadastral:101 Teren neimprejmuit;

B. Partea II. Proprietari şi acte

Inscrieri privitoare la dreptul de proprietate şi alte drepturi reale		Referinţe
/		
Act Administrativ nr. 89357, din 04/03/2002 emis de CJSDPAT Botosani;		
B1	Intabulare, drept de PROPRIETATE, dobandit prin Reconstituire, cota actuala 1/1	A1
	1) **BOTEZ GH MIHAI**, LIPSA CNP	

C. Partea III. SARCINI .

Inscrieri privind dezmembramintele dreptului de proprietate, drepturi reale de garanţie şi sarcini	Referinţe
NU SUNT	

Document care conține date cu caracter personal, protejat de prevederile Regulamentului (UE) nr. 679/2016 și Legii 190/2018

Anexa Nr. 1 La Partea I

Teren

Nr cadastral	Suprafaţa (mp)*	Observaţii / Referinţe
	1.700	

* Suprafaţa este determinată in planul de proiecţie Stereo 70.

DETALII LINIARE IMOBIL

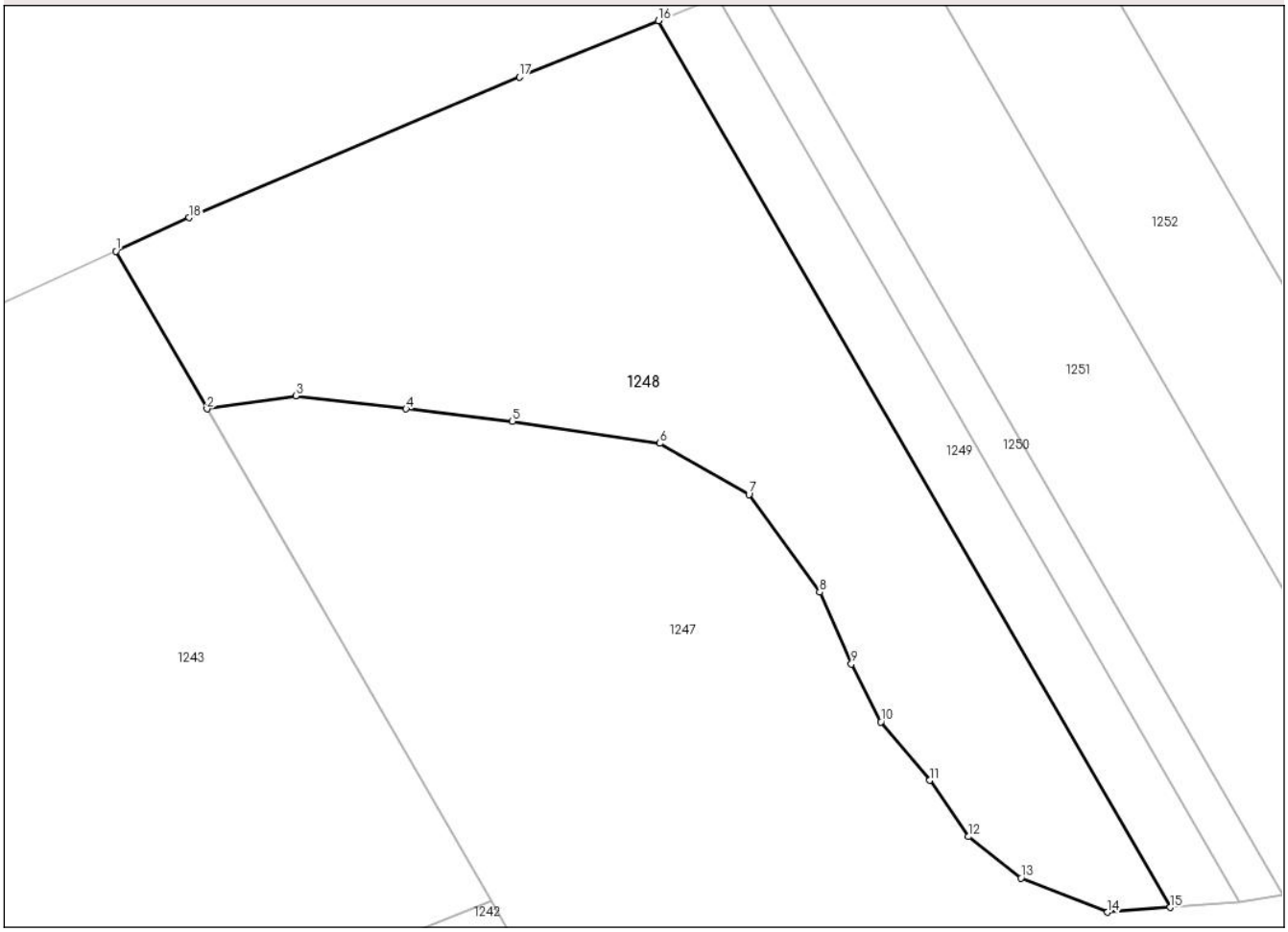

Date referitoare la teren

Crt	Categorie folosință	Intra vilan	Suprafaţa (mp)	Tarla	Parcelă	Nr. topo	Observaţii / Referinţe
1	pasune	NU	1.700	-	281	-	

Lungime Segmente
1) Valorile lungimilor segmentelor sunt obţinute din proiecţie în plan.

Punct început	X / Y	Punct sfârşit	X / Y	Lungime segment (** (m)
1	639.619,009 696.095,532	2	639.626,155 696.083,157	14.29
2	639.626,155 696.083,157	3	639.633,119 696.084,185	7.04
3	639.633,119 696.084,185	4	639.641,778 696.083,158	8.719
4	639.641,778 696.083,158	5	639.650,131 696.082,176	8.411
5	639.650,131 696.082,176	6	639.661,717 696.080,454	11.713

Document care conține date cu caracter personal, protejat de prevederile Regulamentului (UE) nr. 679/2016 și Legii 190/2018

Punct început	X / Y	Punct sfârşit	X / Y	Lungime segment (** (m)
6	639.661,717 696.080,454	7	639.668,707 696.076,436	8.062
7	639.668,707 696.076,436	8	639.674,261 696.068,783	9.456
8	639.674,261 696.068,783	9	639.676,75 696.063,139	6.169
9	639.676,75 696.063,139	10	639.679,064 696.058,598	5.096
10	639.679,064 696.058,598	11	639.682,894 696.054,006	5.98
11	639.682,894 696.054,006	12	639.685,958 696.049,606	5.362
12	639.685,958 696.049,606	13	639.690,076 696.046,353	5.247
13	639.690,076 696.046,353	14	639.696,874 696.043,674	7.307
14	639.696,874 696.043,674	15	639.701,78 696.044,041	4.92
15	639.701,78 696.044,041	16	639.661,615 696.113,602	80.324
16	639.661,615 696.113,602	17	639.650,672 696.109,19	11.799
17	639.650,672 696.109,19	18	639.624,761 696.098,147	28.166
18	639.624,761 696.098,147	1	639.619,009 696.095,532	6.318

** Lungimile segmentelor sunt determinate în planul de proiecţie Stereo 70 şi sunt rotunjite la 1 milimetru.
*** Distanţa dintre puncte este formată din segmente cumulate ce sunt mai mici decât valoarea 1 milimetru.

Document care conține date cu caracter personal, protejat de prevederile Regulamentului (UE) nr. 679/2016 și Legii 190/2018

DATE DESPRE IMOBILUL NR. 1249

Oficiul de Cadastru şi Publicitate Imobiliară BOTOSANI
Biroul de Cadastru şi Publicitate Imobiliară Botosani

A. Partea I. Descrierea imobilului

TEREN Extravilan

Adresa: Jud. Botosani

Nr. Crt	Nr cadastral Nr. topografic	Suprafaţa* (mp)	Observaţii / Referinţe
A1		400	Sector cadastral:101 Teren neimprejmuit;

B. Partea II. Proprietari şi acte

Inscrieri privitoare la dreptul de proprietate şi alte drepturi reale		Referinţe
/		
Act Administrativ nr. 6177, din 29/03/1993 emis de CJSDPAT Botosani;		
B1	Intabulare, drept de PROPRIETATE, dobandit prin Reconstituire, cota actuala 1/1	A1
	1) **DASCALU A COSTACHE**, LIPSA CNP	

C. Partea III. SARCINI .

Inscrieri privind dezmembramintele dreptului de proprietate, drepturi reale de garanţie şi sarcini	Referinţe
NU SUNT	

Document care conține date cu caracter personal, protejat de prevederile Regulamentului (UE) nr. 679/2016 și Legii 190/2018

Anexa Nr. 1 La Partea I

Teren

Nr cadastral	Suprafaţa (mp)*	Observaţii / Referinţe
	400	

* Suprafaţa este determinată in planul de proiecţie Stereo 70.

DETALII LINIARE IMOBIL

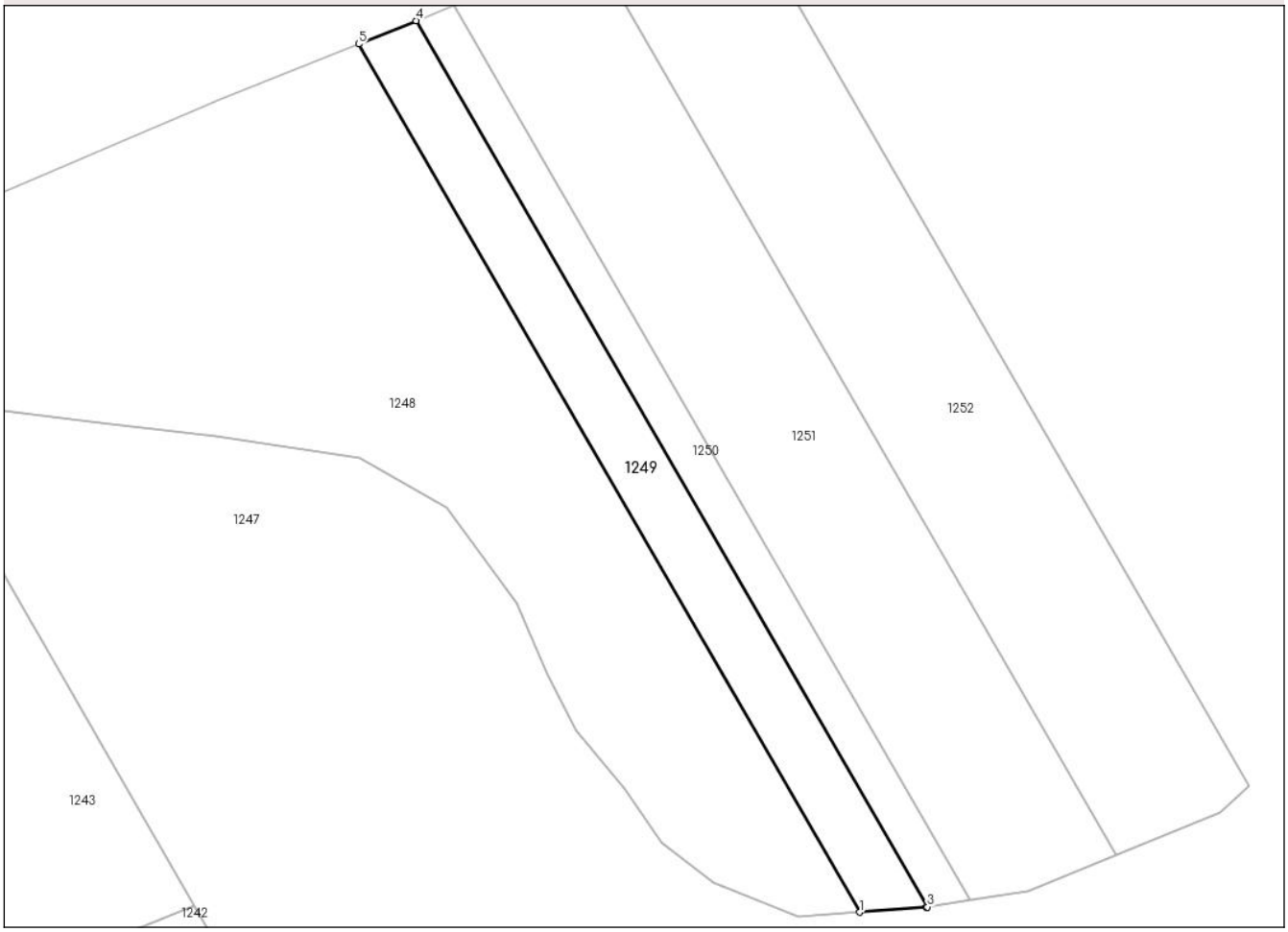

Date referitoare la teren

Crt	Categorie folosință	Intra vilan	Suprafaţa (mp)	Tarla	Parcelă	Nr. topo	Observaţii / Referinţe
1	pasune	NU	400	-	281/1	-	

Lungime Segmente
1) Valorile lungimilor segmentelor sunt obţinute din proiecţie în plan.

Punct început	X / Y	Punct sfârşit	X / Y	Lungime segment (** (m)
1	639.701,78 696.044,041	2	639.707,12 696.044,44	5.354
2	639.707,12 696.044,44	3	639.707,231 696.044,457	0.112
3	639.707,231 696.044,457	4	639.666,232 696.115,463	81.992
4	639.666,232 696.115,463	5	639.661,615 696.113,602	4.977
5	639.661,615 696.113,602	1	639.701,78 696.044,041	80.324

Document care conține date cu caracter personal, protejat de prevederile Regulamentului (UE) nr. 679/2016 și Legii 190/2018

** Lungimile segmentelor sunt determinate în planul de proiecţie Stereo 70 şi sunt rotunjite la 1 milimetru.
*** Distanţa dintre puncte este formată din segmente cumulate ce sunt mai mici decât valoarea 1 milimetru.

Document care conține date cu caracter personal, protejat de prevederile Regulamentului (UE) nr. 679/2016 și Legii 190/2018

DATE DESPRE IMOBILUL NR. 1250

Oficiul de Cadastru şi Publicitate Imobiliară BOTOSANI
Biroul de Cadastru şi Publicitate Imobiliară Botosani

A. Partea I. Descrierea imobilului

TEREN Extravilan

Adresa: Jud. Botosani

Nr. Crt	Nr cadastral Nr. topografic	Suprafaţa* (mp)	Observaţii / Referinţe
A1		267	Sector cadastral:101 Teren neimprejmuit;

B. Partea II. Proprietari şi acte

Inscrieri privitoare la dreptul de proprietate şi alte drepturi reale		Referinţe
/		
Act Administrativ nr. 81613, din 21/10/1998 emis de CJSDPAT Botosani;		
B1	Intabulare, drept de PROPRIETATE, dobandit prin Reconstituire, cota actuala 1/1	A1
	1) **MELINTE VICTOR**, LIPSA CNP	

C. Partea III. SARCINI .

Inscrieri privind dezmembramintele dreptului de proprietate, drepturi reale de garanţie şi sarcini	Referinţe
NU SUNT	

Document care conține date cu caracter personal, protejat de prevederile Regulamentului (UE) nr. 679/2016 și Legii 190/2018

Anexa Nr. 1 La Partea I

Teren

Nr cadastral	Suprafaţa (mp)*	Observaţii / Referinţe
	267	

* Suprafaţa este determinată in planul de proiecţie Stereo 70.

DETALII LINIARE IMOBIL

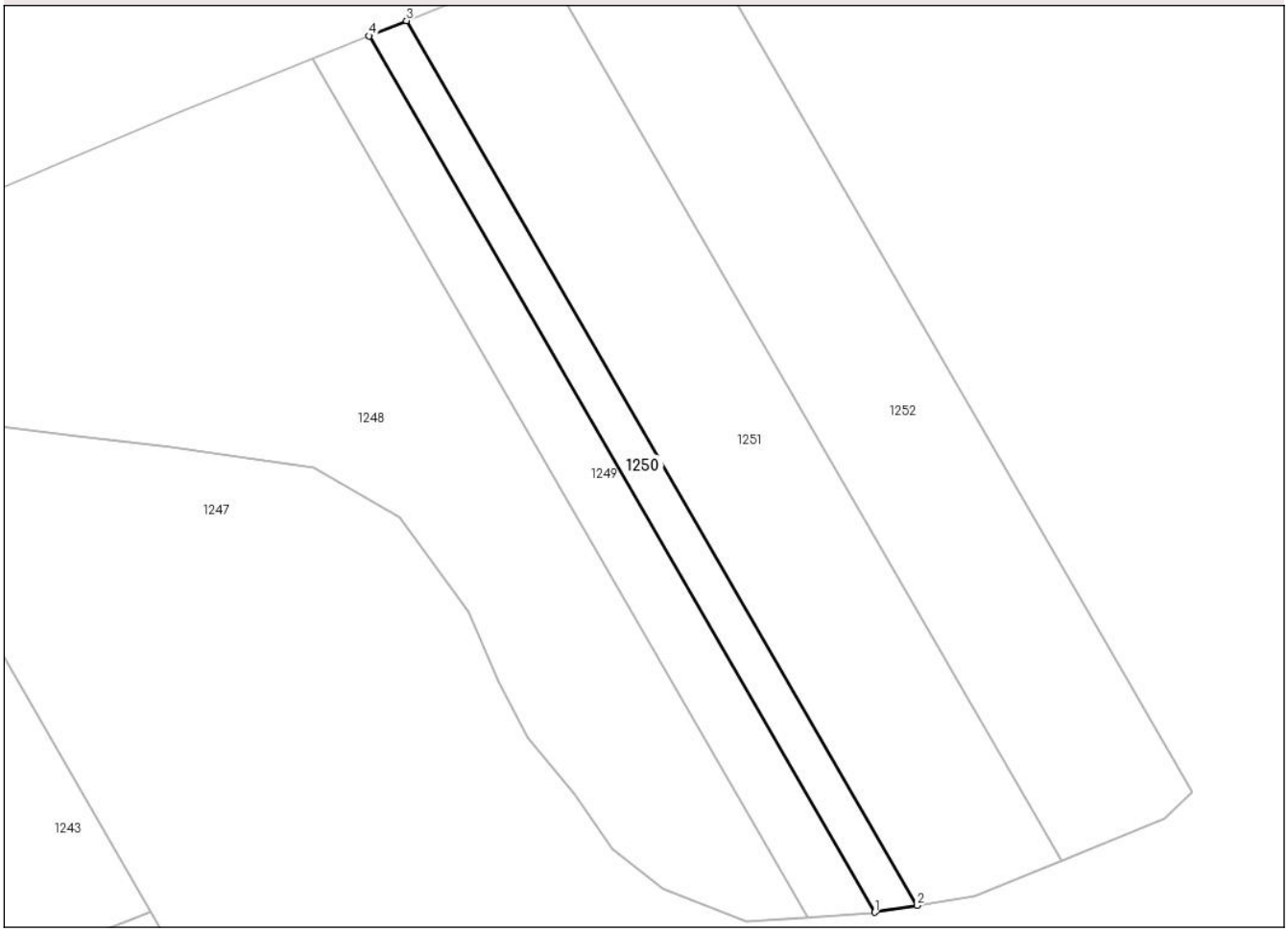

Date referitoare la teren

Crt	Categorie folosință	Intra vilan	Suprafaţa (mp)	Tarla	Parcelă	Nr. topo	Observaţii / Referinţe
1	pasune	NU	267	-	281/65	-	

Lungime Segmente
1) Valorile lungimilor segmentelor sunt obţinute din proiecţie în plan.

Punct început	X / Y	Punct sfârşit	X / Y	Lungime segment (** (m)
1	639.707,231 696.044,457	2	639.710,659 696.045,0	3.472
2	639.710,659 696.045,0	3	639.669,267 696.116,686	82.778
3	639.669,267 696.116,686	4	639.666,232 696.115,463	3.273
4	639.666,232 696.115,463	1	639.707,231 696.044,457	81.992

**** Lungimile segmentelor sunt determinate în planul de proiecţie Stereo 70 şi sunt rotunjite la 1 milimetru.**

Document care conține date cu caracter personal, protejat de prevederile Regulamentului (UE) nr. 679/2016 și Legii 190/2018

***** Distanţa dintre puncte este formată din segmente cumulate ce sunt mai mici decât valoarea 1 milimetru.**

Document care conține date cu caracter personal, protejat de prevederile Regulamentului (UE) nr. 679/2016 și Legii 190/2018

DATE DESPRE IMOBILUL NR. 1251

Oficiul de Cadastru şi Publicitate Imobiliară BOTOSANI
Biroul de Cadastru şi Publicitate Imobiliară Botosani

A. Partea I. Descrierea imobilului

TEREN Extravilan

Adresa: Jud. Botosani

Nr. Crt	Nr cadastral Nr. topografic	Suprafaţa* (mp)	Observaţii / Referinţe
A1		1.000	Sector cadastral:101 Teren neimprejmuit;

B. Partea II. Proprietari şi acte

Inscrieri privitoare la dreptul de proprietate şi alte drepturi reale		Referinţe
/		
Act Administrativ nr. 41191, din 24/11/1994 emis de CJSDPAT Botosani;		
B1	Intabulare, drept de PROPRIETATE, dobandit prin Reconstituire, cota actuala 1/1	A1
	1) **FERARIU VICTOR**, LIPSA CNP 2) **SABIE AUREL**, LIPSA CNP 3) **ELISEI AURICA**, LIPSA CNP 4) **ENACHE ELENA**, LIPSA CNP 5) **FERARIU ELENA**, LIPSA CNP	

C. Partea III. SARCINI .

Inscrieri privind dezmembramintele dreptului de proprietate, drepturi reale de garanţie şi sarcini	Referinţe
NU SUNT	

Document care conține date cu caracter personal, protejat de prevederile Regulamentului (UE) nr. 679/2016 și Legii 190/2018

Anexa Nr. 1 La Partea I

Teren

Nr cadastral	Suprafaţa (mp)*	Observaţii / Referinţe
	1.000	

* Suprafaţa este determinată in planul de proiecţie Stereo 70.

DETALII LINIARE IMOBIL

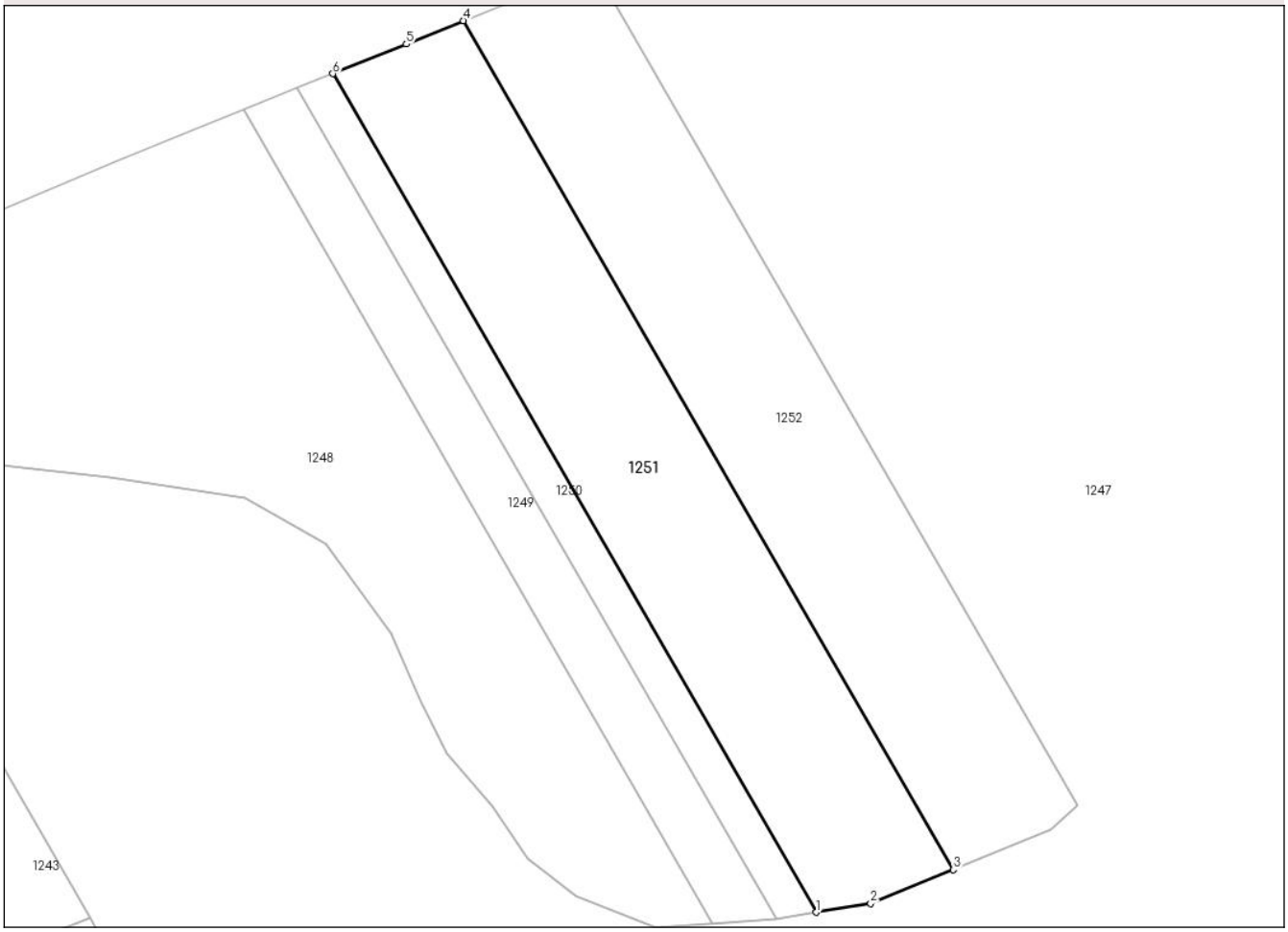

Date referitoare la teren

Crt	Categorie folosință	Intra vilan	Suprafaţa (mp)	Tarla	Parcelă	Nr. topo	Observaţii / Referinţe
1	pasune	NU	1.000	-	281/63	-	

Lungime Segmente
1) Valorile lungimilor segmentelor sunt obţinute din proiecţie în plan.

Punct început	X / Y	Punct sfârşit	X / Y	Lungime segment (** (m)
1	639.710,659 696.045,0	2	639.715,309 696.045,737	4.708
2	639.715,309 696.045,737	3	639.722,372 696.048,626	7.631
3	639.722,372 696.048,626	4	639.680,46 696.121,213	83.818
4	639.680,46 696.121,213	5	639.675,565 696.119,225	5.283
5	639.675,565 696.119,225	6	639.669,267 696.116,686	6.79

Document care conține date cu caracter personal, protejat de prevederile Regulamentului (UE) nr. 679/2016 și Legii 190/2018

Punct început	X / Y	Punct sfârşit	X / Y	Lungime segment (** (m)
6	639.669,267 696.116,686	1	639.710,659 696.045,0	82.778

** Lungimile segmentelor sunt determinate în planul de proiecţie Stereo 70 şi sunt rotunjite la 1 milimetru.
*** Distanţa dintre puncte este formată din segmente cumulate ce sunt mai mici decât valoarea 1 milimetru.

Document care conține date cu caracter personal, protejat de prevederile Regulamentului (UE) nr. 679/2016 și Legii 190/2018

DATE DESPRE IMOBILUL NR. 1252

Oficiul de Cadastru şi Publicitate Imobiliară BOTOSANI
Biroul de Cadastru şi Publicitate Imobiliară Botosani

A. Partea I. Descrierea imobilului

TEREN Extravilan

Adresa: Jud. Botosani

Nr. Crt	Nr cadastral Nr. topografic	Suprafaţa* (mp)	Observaţii / Referinţe
A1		1.000	Sector cadastral:101 Teren neimprejmuit;

B. Partea II. Proprietari şi acte

Inscrieri privitoare la dreptul de proprietate şi alte drepturi reale		Referinţe
/		
Act Administrativ nr. 16568, din 08/06/1993 emis de CJSDPAT Botosani;		
B1	Intabulare, drept de PROPRIETATE, dobandit prin Reconstituire, cota actuala 1/1	A1
	1) **OBADA PETRU**, LIPSA CNP 2) **OBADA CONSTANTIN**, LIPSA CNP 3) **OBADA TOADER**, LIPSA CNP	

C. Partea III. SARCINI .

Inscrieri privind dezmembramintele dreptului de proprietate, drepturi reale de garanţie şi sarcini	Referinţe
NU SUNT	

Anexa Nr. 1 La Partea I

Teren

Nr cadastral	Suprafaţa (mp)*	Observaţii / Referinţe
	1.000	

* Suprafaţa este determinată in planul de proiecţie Stereo 70.

DETALII LINIARE IMOBIL

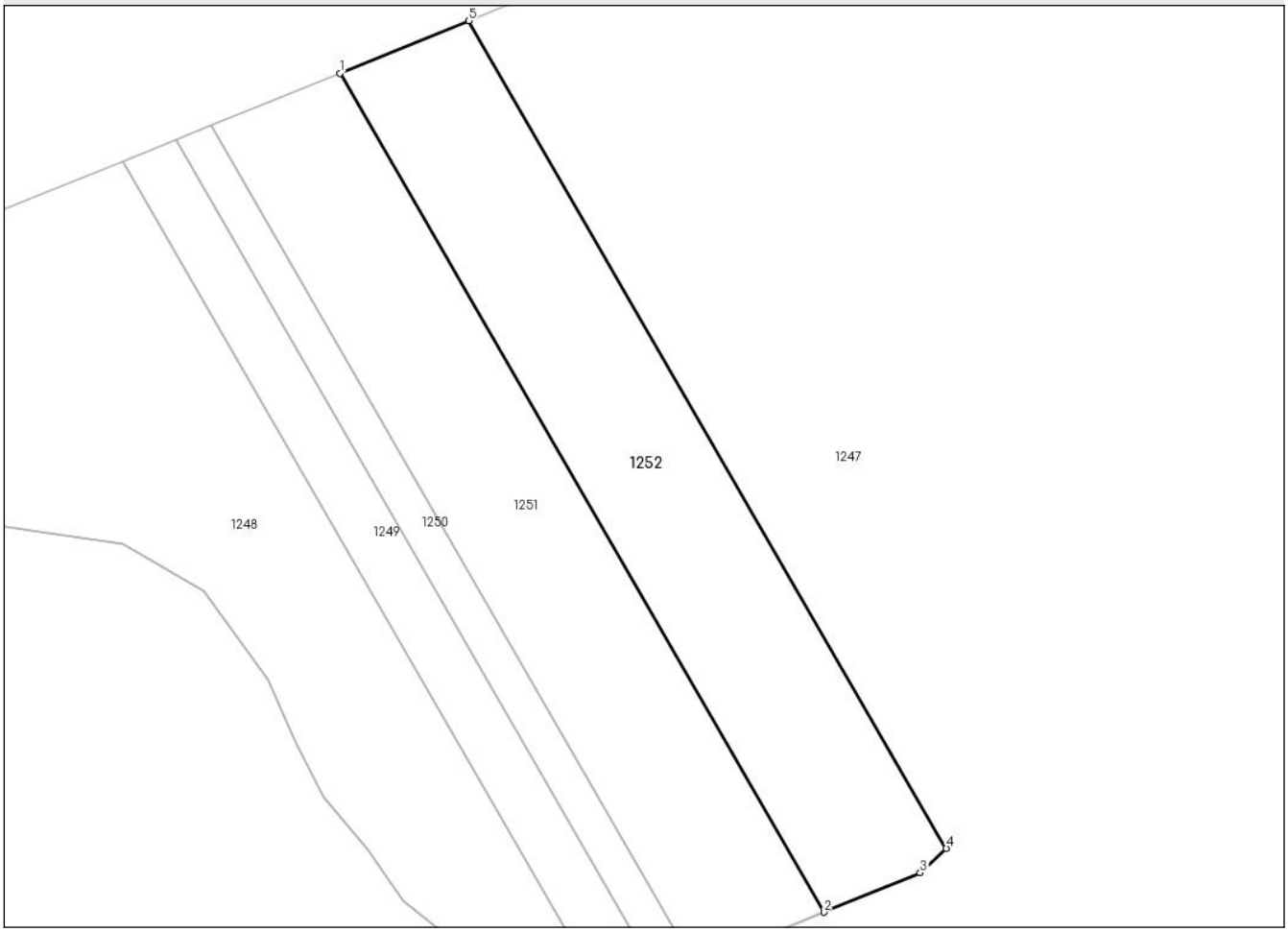

Date referitoare la teren

Crt	Categorie folosință	Intra vilan	Suprafaţa (mp)	Tarla	Parcelă	Nr. topo	Observaţii / Referinţe
1	pasune	NU	1.000	-	281/64	-	

Lungime Segmente
1) Valorile lungimilor segmentelor sunt obţinute din proiecţie în plan.

Punct început	X / Y	Punct sfârşit	X / Y	Lungime segment (** (m)
1	639.680,46 696.121,213	2	639.722,372 696.048,626	83.818
2	639.722,372 696.048,626	3	639.730,718 696.052,041	9.018
3	639.730,718 696.052,041	4	639.732,982 696.054,155	3.097
4	639.732,982 696.054,155	5	639.691,64 696.125,754	82.677
5	639.691,64 696.125,754	1	639.680,46 696.121,213	12.067

Document care conține date cu caracter personal, protejat de prevederile Regulamentului (UE) nr. 679/2016 și Legii 190/2018

** Lungimile segmentelor sunt determinate în planul de proiecţie Stereo 70 şi sunt rotunjite la 1 milimetru.
*** Distanţa dintre puncte este formată din segmente cumulate ce sunt mai mici decât valoarea 1 milimetru.

Document care conține date cu caracter personal, protejat de prevederile Regulamentului (UE) nr. 679/2016 și Legii 190/2018