DATE DESPRE IMOBILUL NR. 326

Oficiul de Cadastru şi Publicitate Imobiliară BOTOSANI
Biroul de Cadastru şi Publicitate Imobiliară Botosani

A. Partea I. Descrierea imobilului

TEREN Extravilan

Adresa: Jud. Botosani

Nr. Crt	Nr cadastral Nr. topografic	Suprafaţa* (mp)	Observaţii / Referinţe
A1		1.677	Sector cadastral:47 Teren neimprejmuit; Diferenta de suprafata de 123 mp se regaseste la ID 327

B. Partea II. Proprietari şi acte

Inscrieri privitoare la dreptul de proprietate şi alte drepturi reale		Referinţe
/		
Act Administrativ nr. 43607, din 17/08/1994 emis de CJSDPAT Botosani;		
B1	Intabulare, drept de PROPRIETATE, dobandit prin Reconstituire, cota actuala 1/1	A1
	1) **TUCALIUC D CONSTANTIN**, LIPSA CNP	

C. Partea III. SARCINI .

Inscrieri privind dezmembramintele dreptului de proprietate, drepturi reale de garanţie şi sarcini	Referinţe
NU SUNT	

Document care conține date cu caracter personal, protejat de prevederile Regulamentului (UE) nr. 679/2016 și Legii 190/2018

Anexa Nr. 1 La Partea I

Teren

Nr cadastral	Suprafaţa (mp)*	Observaţii / Referinţe
	1.677	Diferenta de suprafata de 123 mp se regaseste la ID 327

* Suprafaţa este determinată in planul de proiecţie Stereo 70.

DETALII LINIARE IMOBIL

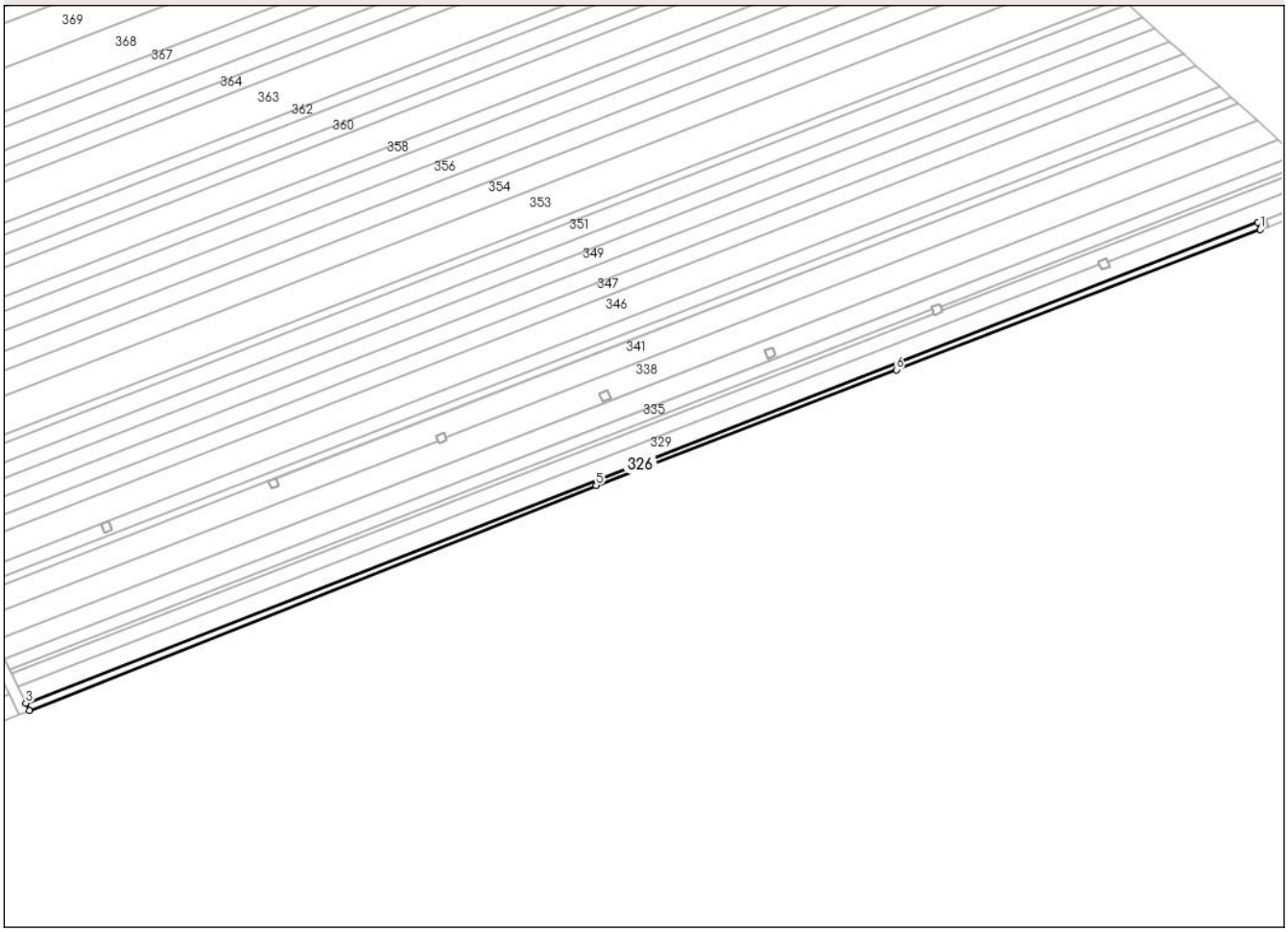

Date referitoare la teren

Crt	Categorie folosință	Intra vilan	Suprafaţa (mp)	Tarla	Parcelă	Nr. topo	Observaţii / Referinţe
1	arabil	NU	1.677	-	714/1	-	

Lungime Segmente
1) Valorile lungimilor segmentelor sunt obţinute din proiecţie în plan.

Punct început	X / Y	Punct sfârşit	X / Y	Lungime segment (** (m)
1	674.576,84 680.350,129	2	674.575,604 680.353,343	3.443
2	674.575,604 680.353,343	3	674.007,417 680.131,857	609.83
3	674.007,417 680.131,857	4	674.009,031 680.128,593	3.641
4	674.009,031 680.128,593	5	674.270,474 680.232,261	281.247
5	674.270,474 680.232,261	6	674.408,938 680.285,573	148.372

Document care conține date cu caracter personal, protejat de prevederile Regulamentului (UE) nr. 679/2016 și Legii 190/2018

Punct început	X / Y	Punct sfârşit	X / Y	Lungime segment (** (m)
6	674.408,938 680.285,573	1	674.576,84 680.350,129	179.885

** Lungimile segmentelor sunt determinate în planul de proiecţie Stereo 70 şi sunt rotunjite la 1 milimetru.
*** Distanţa dintre puncte este formată din segmente cumulate ce sunt mai mici decât valoarea 1 milimetru.

Document care conține date cu caracter personal, protejat de prevederile Regulamentului (UE) nr. 679/2016 și Legii 190/2018

DATE DESPRE IMOBILUL NR. 327

Oficiul de Cadastru şi Publicitate Imobiliară BOTOSANI
Biroul de Cadastru şi Publicitate Imobiliară Botosani

A. Partea I. Descrierea imobilului

TEREN Extravilan

Adresa: Jud. Botosani

Nr. Crt	Nr cadastral Nr. topografic	Suprafaţa* (mp)	Observaţii / Referinţe
A1		123	Sector cadastral:47 Teren neimprejmuit; Diferenta de suprafata de 1677 mp se regaseste la ID 326

B. Partea II. Proprietari şi acte

Inscrieri privitoare la dreptul de proprietate şi alte drepturi reale		Referinţe
/		
Act Administrativ nr. 43607, din 17/08/1994 emis de CJSDPAT Botosani;		
B1	Intabulare, drept de PROPRIETATE, dobandit prin Reconstituire, cota actuala 1/1	A1
	1) **TUCALIUC D CONSTANTIN**, LIPSA CNP	

C. Partea III. SARCINI .

Inscrieri privind dezmembramintele dreptului de proprietate, drepturi reale de garanţie şi sarcini	Referinţe
NU SUNT	

Document care conține date cu caracter personal, protejat de prevederile Regulamentului (UE) nr. 679/2016 și Legii 190/2018

Anexa Nr. 1 La Partea I

Teren

Nr cadastral	Suprafaţa (mp)*	Observaţii / Referinţe
	123	Diferenta de suprafata de 1677 mp se regaseste la ID 326

* Suprafaţa este determinată in planul de proiecţie Stereo 70.

DETALII LINIARE IMOBIL

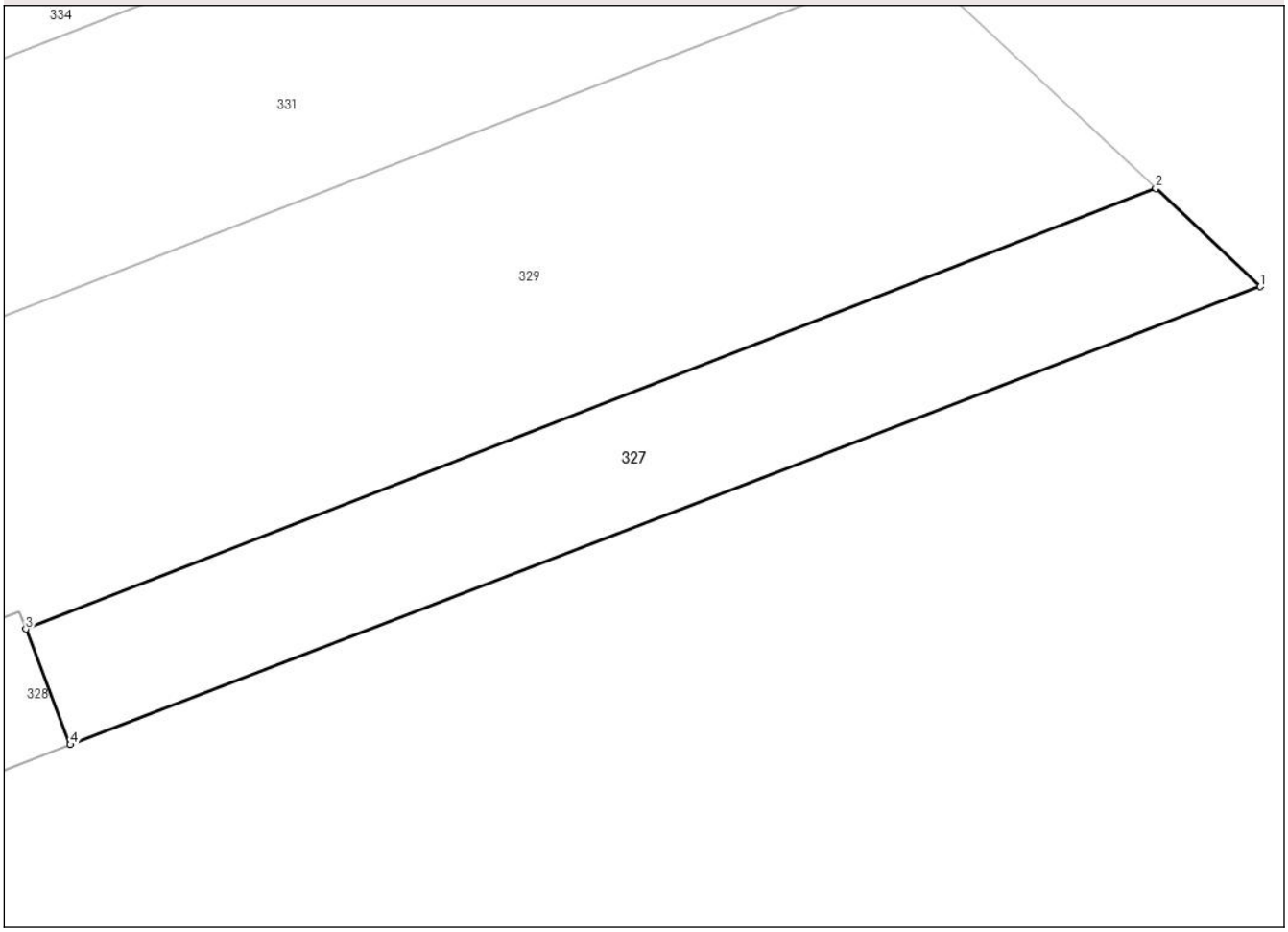

Date referitoare la teren

Crt	Categorie folosinţă	Intra vilan	Suprafaţa (mp)	Tarla	Parcelă	Nr. topo	Observaţii / Referinţe
1	arabil	NU	123	-	714/1	-	

Lungime Segmente
1) Valorile lungimilor segmentelor sunt obţinute din proiecţie în plan.

Punct început	X / Y	Punct sfârşit	X / Y	Lungime segment (** (m)
1	674.613,883 680.364,371	2	674.610,955 680.367,123	4.018
2	674.610,955 680.367,123	3	674.579,331 680.354,796	33.941
3	674.579,331 680.354,796	4	674.580,574 680.351,564	3.462
4	674.580,574 680.351,564	1	674.613,883 680.364,371	35.686

**** Lungimile segmentelor sunt determinate în planul de proiecţie Stereo 70 şi sunt rotunjite la 1 milimetru.**

Document care conține date cu caracter personal, protejat de prevederile Regulamentului (UE) nr. 679/2016 și Legii 190/2018

***** Distanţa dintre puncte este formată din segmente cumulate ce sunt mai mici decât valoarea 1 milimetru.**

DATE DESPRE IMOBILUL NR. 328

Oficiul de Cadastru şi Publicitate Imobiliară BOTOSANI
Biroul de Cadastru şi Publicitate Imobiliară Botosani

A. Partea I. Descrierea imobilului

TEREN Extravilan

Adresa: Jud. Botosani

Nr. Crt	Nr cadastral Nr. topografic	Suprafaţa* (mp)	Observaţii / Referinţe
A1		16	Sector cadastral:47 Teren neimprejmuit;

Construcţii

Crt	Nr cadastral Nr. topografic	Adresa	Observaţii / Referinţe
A1.1		Jud. Botosani	Nr. niveluri:1; S. construita la sol:16 mp; Stalp LEA

B. Partea II. Proprietari şi acte

Inscrieri privitoare la dreptul de proprietate şi alte drepturi reale		Referinţe
/		
Act Normativ nr. 123, din 10/06/2012 emis de Parlamentul Romaniei;		
B1	Intabulare, drept de PROPRIETATE, dobandit prin Lege, cota actuala 1/1	A1, A1.1
	1) **STATUL ROMAN**, CIF:9999999999999	

C. Partea III. SARCINI .

Inscrieri privind dezmembramintele dreptului de proprietate, drepturi reale de garanţie şi sarcini	Referinţe
NU SUNT	

Document care conține date cu caracter personal, protejat de prevederile Regulamentului (UE) nr. 679/2016 și Legii 190/2018

Anexa Nr. 1 La Partea I

Teren

Nr cadastral	Suprafaţa (mp)*	Observaţii / Referinţe
	16	

* Suprafaţa este determinată in planul de proiecţie Stereo 70.

DETALII LINIARE IMOBIL

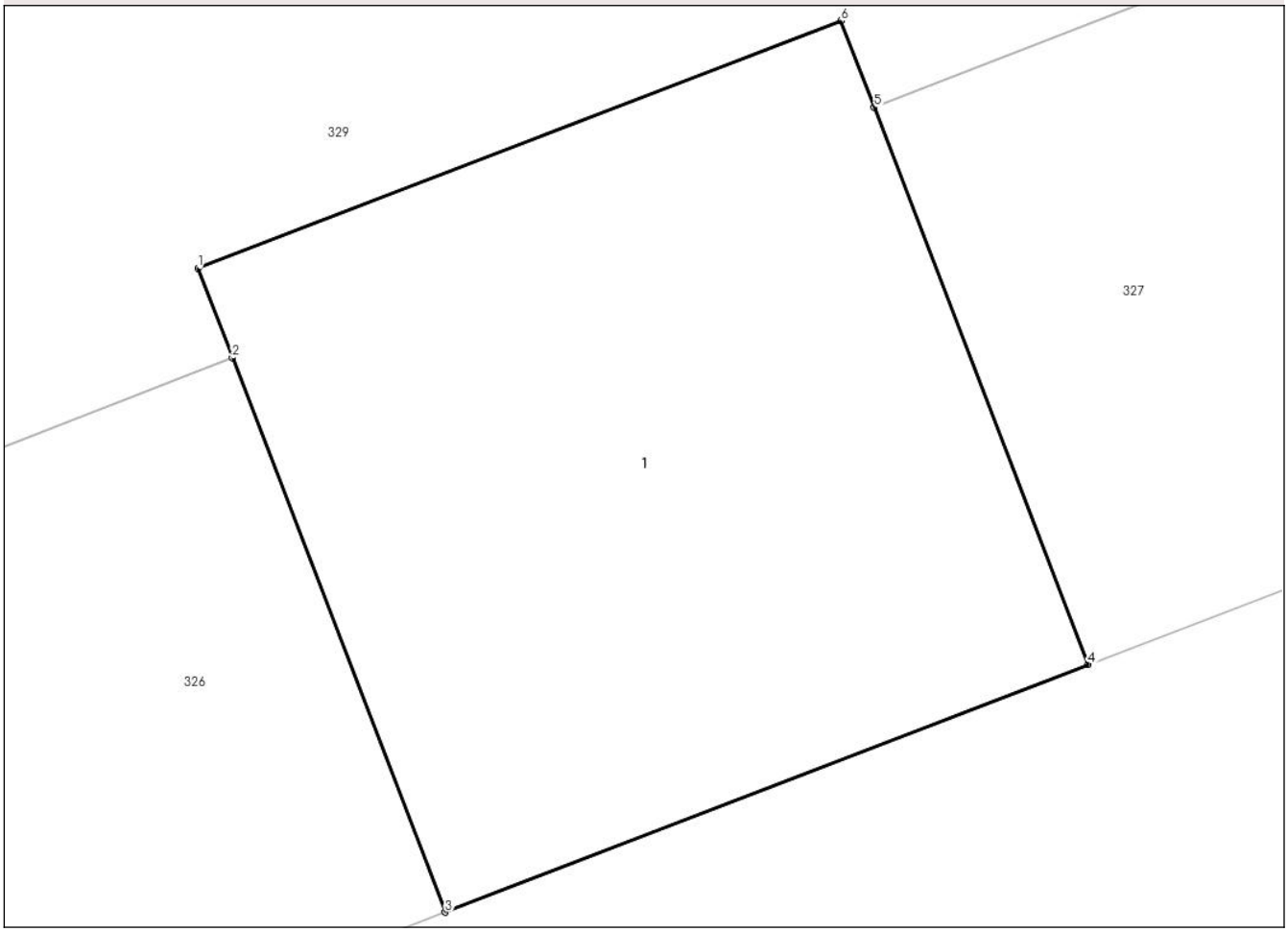

Date referitoare la teren

Crt	Categorie folosinţă	Intra vilan	Suprafaţa (mp)	Tarla	Parcelă	Nr. topo	Observaţii / Referinţe
16	curti constructii	NU	16	-	714	-	

Date referitoare la construcţii

Crt	Număr	Destinaţie construcţie	Supraf. (mp)	Situaţie juridică	Observaţii / Referinţe
A1.1		constructii industriale si edilitare	16	Cu acte	Nr. niveluri:1; S. construita la sol:16 mp; Stalp LEA

Lungime Segmente
1) Valorile lungimilor segmentelor sunt obţinute din proiecţie în plan.

Punct început	X / Y	Punct sfârşit	X / Y	Lungime segment (** (m)
1	674.575,404 680.353,862	2	674.575,604 680.353,343	0.557
2	674.575,604 680.353,343	3	674.576,84 680.350,129	3.443
3	674.576,84 680.350,129	4	674.580,574 680.351,564	4.0

Document care conține date cu caracter personal, protejat de prevederile Regulamentului (UE) nr. 679/2016 și Legii 190/2018

Punct început	X / Y	Punct sfârşit	X / Y	Lungime segment (** (m)
4	674.580,574 680.351,564	5	674.579,331 680.354,796	3.462
5	674.579,331 680.354,796	6	674.579,138 680.355,298	0.538
6	674.579,138 680.355,298	1	674.575,404 680.353,862	4.0

** Lungimile segmentelor sunt determinate în planul de proiecţie Stereo 70 şi sunt rotunjite la 1 milimetru.
*** Distanţa dintre puncte este formată din segmente cumulate ce sunt mai mici decât valoarea 1 milimetru.

Document care conține date cu caracter personal, protejat de prevederile Regulamentului (UE) nr. 679/2016 și Legii 190/2018

DATE DESPRE IMOBILUL NR. 329

Oficiul de Cadastru şi Publicitate Imobiliară BOTOSANI
Biroul de Cadastru şi Publicitate Imobiliară Botosani

A. Partea I. Descrierea imobilului

TEREN Extravilan

Adresa: Jud. Botosani

Nr. Crt	Nr cadastral Nr. topografic	Suprafaţa* (mp)	Observaţii / Referinţe
A1		5.400	Sector cadastral:47 Teren neimprejmuit;

B. Partea II. Proprietari şi acte

Inscrieri privitoare la dreptul de proprietate şi alte drepturi reale		Referinţe
/		
Act Administrativ nr. 43630, din 22/12/1994 emis de CJSDPAT Botosani;		
B1	Intabulare, drept de PROPRIETATE, dobandit prin Lege, cota actuala 1/1	A1
	1) **TUCALIUC FL GHEORGHE**, LIPSA CNP	

C. Partea III. SARCINI .

Inscrieri privind dezmembramintele dreptului de proprietate, drepturi reale de garanţie şi sarcini	Referinţe
NU SUNT	

Document care conține date cu caracter personal, protejat de prevederile Regulamentului (UE) nr. 679/2016 și Legii 190/2018

Anexa Nr. 1 La Partea I

Teren

Nr cadastral	Suprafaţa (mp)*	Observaţii / Referinţe
	5.400	

* Suprafaţa este determinată in planul de proiecţie Stereo 70.

DETALII LINIARE IMOBIL

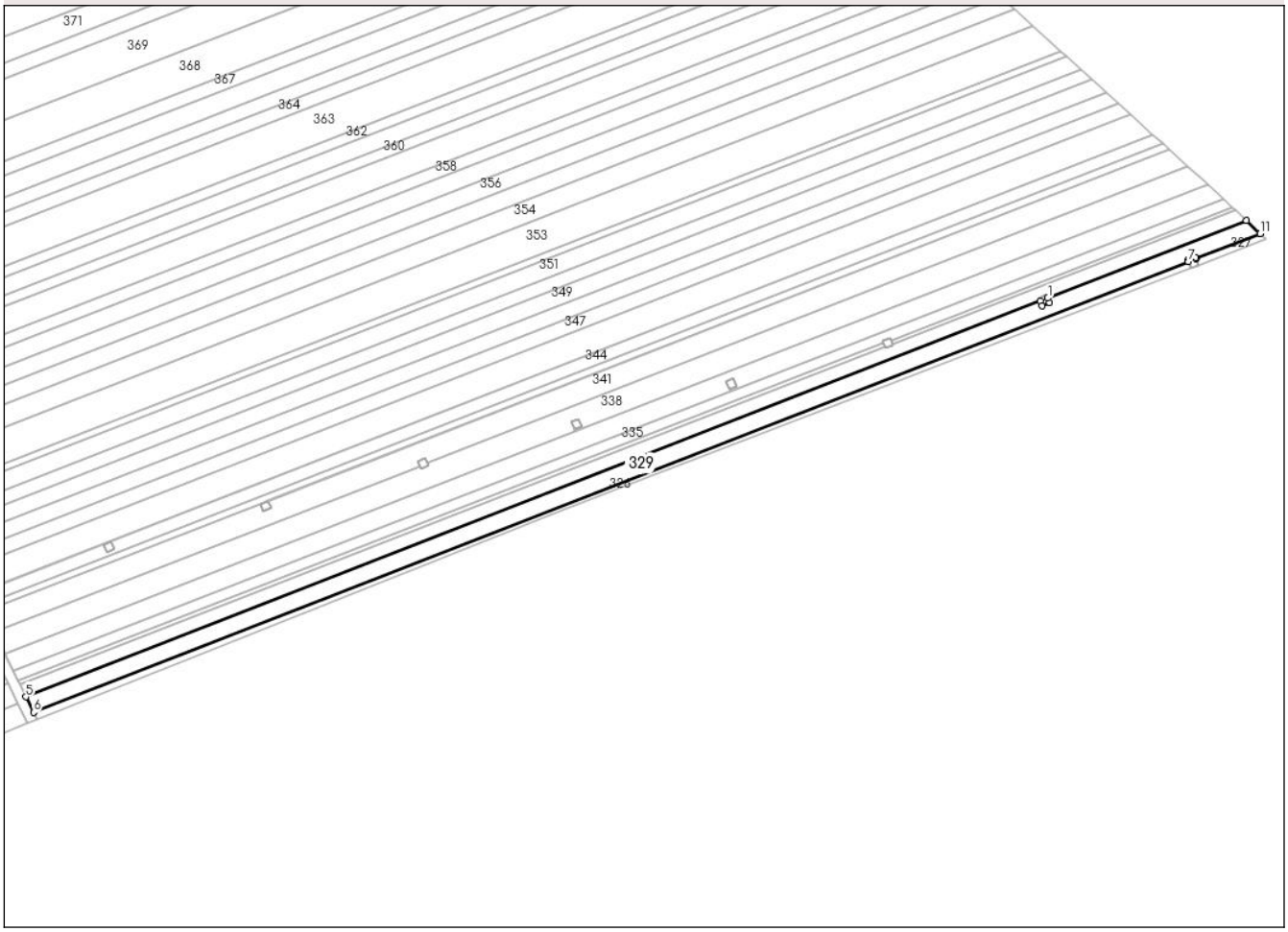

Date referitoare la teren

Crt	Categorie folosință	Intra vilan	Suprafaţa (mp)	Tarla	Parcelă	Nr. topo	Observaţii / Referinţe
1	arabil	NU	5.400	-	714/2	-	

Lungime Segmente
1) Valorile lungimilor segmentelor sunt obţinute din proiecţie în plan.

Punct început	X / Y	Punct sfârşit	X / Y	Lungime segment (** (m)
1	674.506,426 680.335,366	2	674.507,339 680.333,229	2.324
2	674.507,339 680.333,229	3	674.503,661 680.331,657	4.0
3	674.503,661 680.331,657	4	674.502,698 680.333,913	2.453
4	674.502,698 680.333,913	5	674.003,69 680.139,394	535.581
5	674.003,69 680.139,394	6	674.007,417 680.131,857	8.408

Document care conține date cu caracter personal, protejat de prevederile Regulamentului (UE) nr. 679/2016 și Legii 190/2018

Punct început	X / Y	Punct sfârşit	X / Y	Lungime segment (** (m)
6	674.007,417 680.131,857	7	674.575,604 680.353,343	609.83
7	674.575,604 680.353,343	8	674.575,404 680.353,862	0.557
8	674.575,404 680.353,862	9	674.579,138 680.355,298	4.0
9	674.579,138 680.355,298	10	674.579,331 680.354,796	0.538
10	674.579,331 680.354,796	11	674.610,955 680.367,123	33.941
11	674.610,955 680.367,123	12	674.604,193 680.373,477	9.279
12	674.604,193 680.373,477	1	674.506,426 680.335,366	104.932

** Lungimile segmentelor sunt determinate în planul de proiecţie Stereo 70 şi sunt rotunjite la 1 milimetru.
*** Distanţa dintre puncte este formată din segmente cumulate ce sunt mai mici decât valoarea 1 milimetru.

Document care conține date cu caracter personal, protejat de prevederile Regulamentului (UE) nr. 679/2016 și Legii 190/2018

DATE DESPRE IMOBILUL NR. 330

Oficiul de Cadastru şi Publicitate Imobiliară BOTOSANI
Biroul de Cadastru şi Publicitate Imobiliară Botosani

A. Partea I. Descrierea imobilului

TEREN Extravilan

Adresa: Jud. Botosani

Nr. Crt	Nr cadastral Nr. topografic	Suprafaţa* (mp)	Observaţii / Referinţe
A1		16	Sector cadastral:47 Teren neimprejmuit;

Construcţii

Crt	Nr cadastral Nr. topografic	Adresa	Observaţii / Referinţe
A1.1		Jud. Botosani	Nr. niveluri:1; S. construita la sol:16 mp; stalp LEA

B. Partea II. Proprietari şi acte

Inscrieri privitoare la dreptul de proprietate şi alte drepturi reale		Referinţe
/		
Act Normativ nr. 123, din 10/07/2012 emis de Parlamentul Romaniei;		
B1	Intabulare, drept de PROPRIETATE, dobandit prin Lege, cota actuala 1/1	A1, A1.1
	1) **STATUL ROMAN**, CIF:9999999999999	

C. Partea III. SARCINI .

Inscrieri privind dezmembramintele dreptului de proprietate, drepturi reale de garanţie şi sarcini	Referinţe
NU SUNT	

Document care conține date cu caracter personal, protejat de prevederile Regulamentului (UE) nr. 679/2016 și Legii 190/2018

Anexa Nr. 1 La Partea I

Teren

Nr cadastral	Suprafaţa (mp)*	Observaţii / Referinţe
	16	

* Suprafaţa este determinată in planul de proiecţie Stereo 70.

DETALII LINIARE IMOBIL

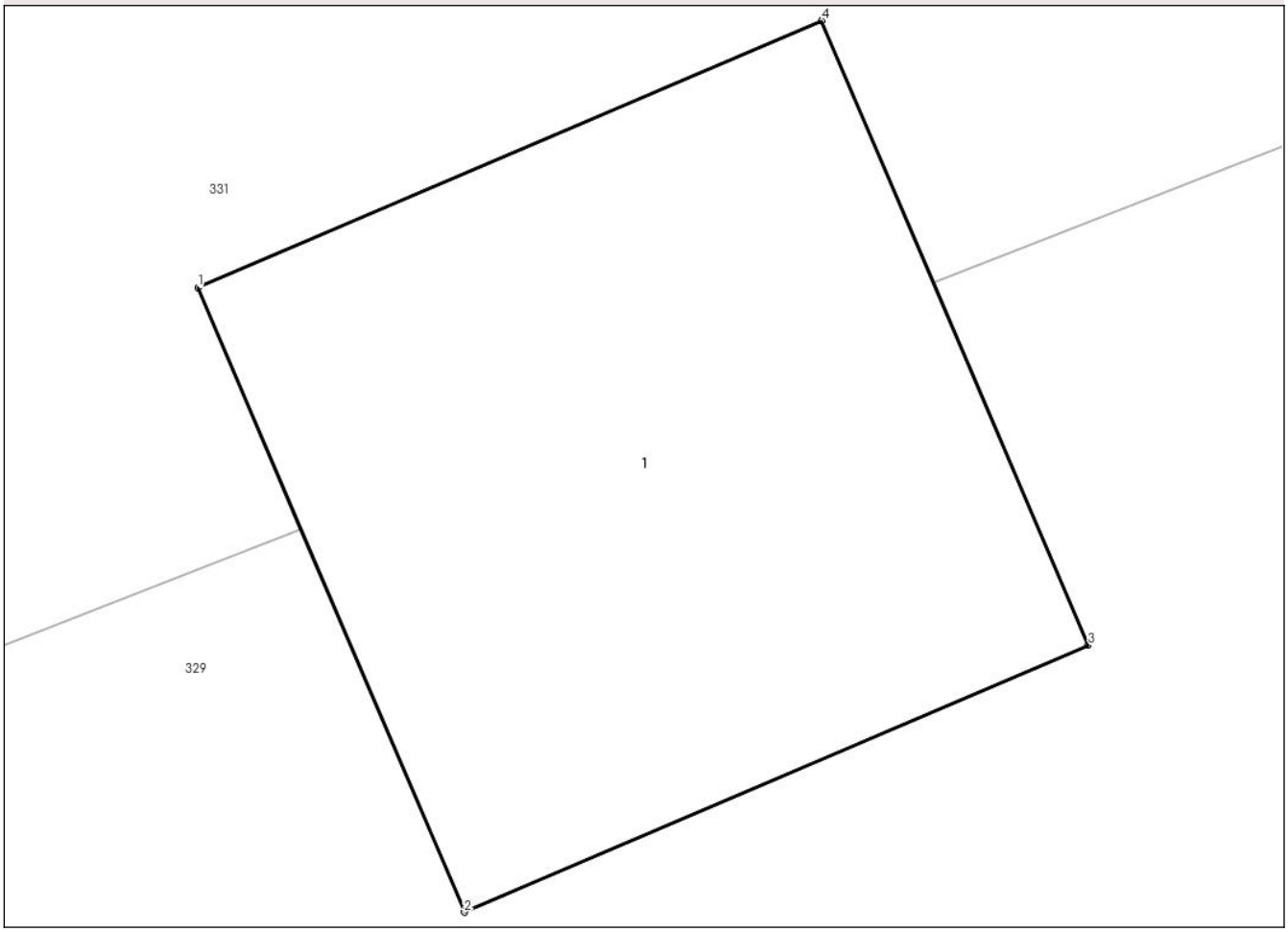

Date referitoare la teren

Crt	Categorie folosinţă	Intra vilan	Suprafaţa (mp)	Tarla	Parcelă	Nr. topo	Observaţii / Referinţe
1	curti constructii	NU	16	-	16	-	

Date referitoare la construcţii

Crt	Număr	Destinaţie construcţie	Supraf. (mp)	Situaţie juridică	Observaţii / Referinţe
A1.1		constructii industriale si edilitare	16	Cu acte	Nr. niveluri:1; S. construita la sol:16 mp; stalp LEA

Lungime Segmente
1) Valorile lungimilor segmentelor sunt obţinute din proiecţie în plan.

Punct început	X / Y	Punct sfârşit	X / Y	Lungime segment (** (m)
1	674.502,09 680.335,336	2	674.503,661 680.331,657	4.0
2	674.503,661 680.331,657	3	674.507,339 680.333,229	4.0
3	674.507,339 680.333,229	4	674.505,768 680.336,907	4.0

Document care conține date cu caracter personal, protejat de prevederile Regulamentului (UE) nr. 679/2016 și Legii 190/2018

Punct început	X / Y	Punct sfârşit	X / Y	Lungime segment (** (m)
4	674.505,768 680.336,907	1	674.502,09 680.335,336	4.0

** Lungimile segmentelor sunt determinate în planul de proiecţie Stereo 70 şi sunt rotunjite la 1 milimetru.
*** Distanţa dintre puncte este formată din segmente cumulate ce sunt mai mici decât valoarea 1 milimetru.

DATE DESPRE IMOBILUL NR. 331

Oficiul de Cadastru şi Publicitate Imobiliară BOTOSANI
Biroul de Cadastru şi Publicitate Imobiliară Botosani

A. Partea I. Descrierea imobilului

TEREN Extravilan

Adresa: Jud. Botosani

Nr. Crt	Nr cadastral Nr. topografic	Suprafaţa* (mp)	Observaţii / Referinţe
A1	51217	4.316	Sector cadastral:47 Teren neimprejmuit;

B. Partea II. Proprietari şi acte

Inscrieri privitoare la dreptul de proprietate şi alte drepturi reale		Referinţe
99473 / 11/12/2019		
Act Notarial nr. 14297, din 10/12/2019 emis de SPN Coste Stefan si Asociatii-Iasi;		
B2	Intabulare, drept de PROPRIETATE, dobandit prin Conventie, cota actuala 1/1	A1
	1) **SC AGRICOLA ANDRIESENI SRL**, CIF:15983553, bun propriu	

C. Partea III. SARCINI .

Inscrieri privind dezmembramintele dreptului de proprietate, drepturi reale de garanţie şi sarcini	Referinţe
NU SUNT	

Anexa Nr. 1 La Partea I

Teren

Nr cadastral	Suprafaţa (mp)*	Observaţii / Referinţe
51217	4.316	

* Suprafaţa este determinată in planul de proiecţie Stereo 70.

DETALII LINIARE IMOBIL

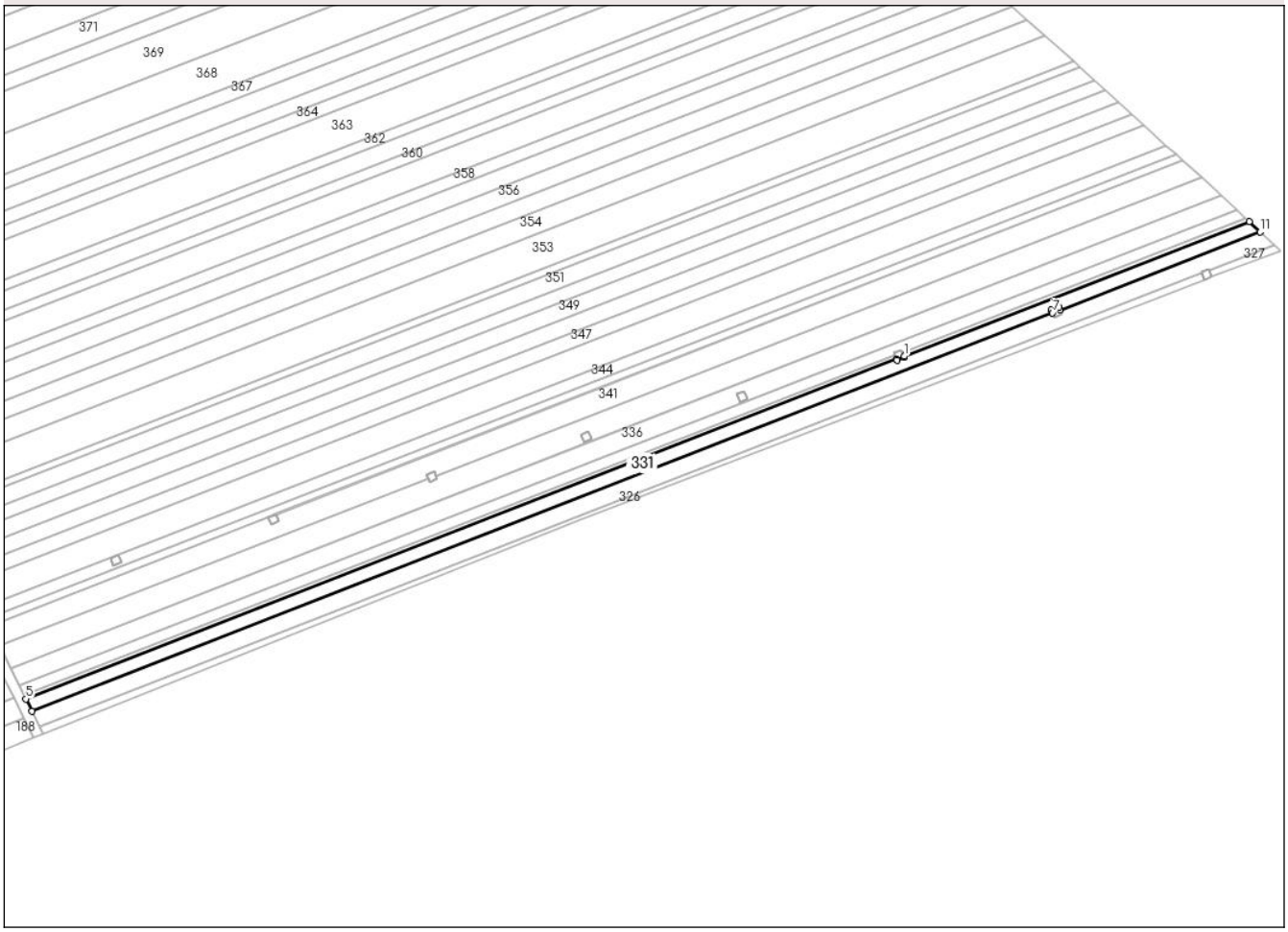

Date referitoare la teren

Crt	Categorie folosință	Intra vilan	Suprafaţa (mp)	Tarla	Parcelă	Nr. topo	Observaţii / Referinţe
1	arabil	NU	4.316	-	714/3	-	

Lungime Segmente
1) Valorile lungimilor segmentelor sunt obţinute din proiecţie în plan.

Punct început	X / Y	Punct sfârşit	X / Y	Lungime segment (** (m)
1	674.430,093 680.312,829	2	674.430,33 680.312,274	0.603
2	674.430,33 680.312,274	3	674.426,652 680.310,703	4.0
3	674.426,652 680.310,703	4	674.426,364 680.311,375	0.731
4	674.426,364 680.311,375	5	674.000,697 680.145,445	456.865
5	674.000,697 680.145,445	6	674.003,69 680.139,394	6.751

Document care conține date cu caracter personal, protejat de prevederile Regulamentului (UE) nr. 679/2016 și Legii 190/2018

Punct început	X / Y	Punct sfârşit	X / Y	Lungime segment (** (m)
6	674.003,69 680.139,394	7	674.502,698 680.333,913	535.581
7	674.502,698 680.333,913	8	674.502,09 680.335,336	1.547
8	674.502,09 680.335,336	9	674.505,768 680.336,907	4.0
9	674.505,768 680.336,907	10	674.506,426 680.335,366	1.675
10	674.506,426 680.335,366	11	674.604,193 680.373,477	104.932
11	674.604,193 680.373,477	12	674.598,764 680.378,579	7.449
12	674.598,764 680.378,579	1	674.430,093 680.312,829	181.033

** Lungimile segmentelor sunt determinate în planul de proiecţie Stereo 70 şi sunt rotunjite la 1 milimetru.
*** Distanţa dintre puncte este formată din segmente cumulate ce sunt mai mici decât valoarea 1 milimetru.

Document care conține date cu caracter personal, protejat de prevederile Regulamentului (UE) nr. 679/2016 și Legii 190/2018

DATE DESPRE IMOBILUL NR. 332

Oficiul de Cadastru şi Publicitate Imobiliară BOTOSANI
Biroul de Cadastru şi Publicitate Imobiliară Botosani

A. Partea I. Descrierea imobilului

TEREN Extravilan

Adresa: Jud. Botosani

Nr. Crt	Nr cadastral Nr. topografic	Suprafaţa* (mp)	Observaţii / Referinţe
A1		16	Sector cadastral:47 Teren neimprejmuit;

Construcţii

Crt	Nr cadastral Nr. topografic	Adresa	Observaţii / Referinţe
A1.1		Jud. Botosani	Nr. niveluri:1; S. construita la sol:16 mp; stalp LEA

B. Partea II. Proprietari şi acte

Inscrieri privitoare la dreptul de proprietate şi alte drepturi reale		Referinţe
/		
Act Notarial nr. 212, din 11/02/2011 emis de BIN Gabriel Tiberiu Puscasu-Botosani;		
B1	Intabulare, drept de PROPRIETATE, dobandit prin Lege, cota actuala 1/1	A1, A1.1
	1) **STATUL ROMAN**, CIF:9999999999999	

C. Partea III. SARCINI .

Inscrieri privind dezmembramintele dreptului de proprietate, drepturi reale de garanţie şi sarcini	Referinţe
NU SUNT	

Document care conține date cu caracter personal, protejat de prevederile Regulamentului (UE) nr. 679/2016 și Legii 190/2018

Anexa Nr. 1 La Partea I

Teren

Nr cadastral	Suprafaţa (mp)*	Observaţii / Referinţe
	16	

* Suprafaţa este determinată in planul de proiecţie Stereo 70.

DETALII LINIARE IMOBIL

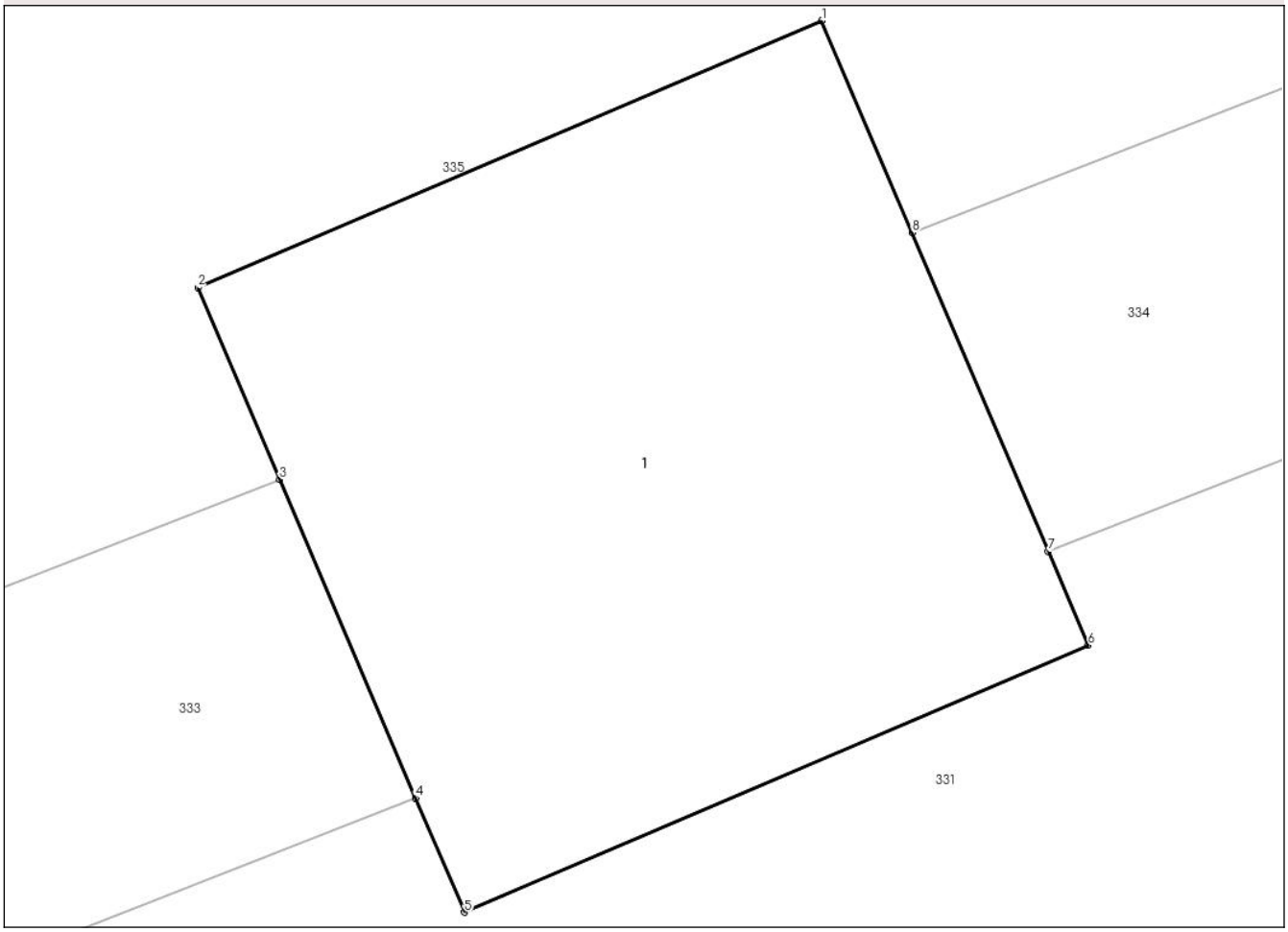

Date referitoare la teren

Crt	Categorie folosință	Intra vilan	Suprafaţa (mp)	Tarla	Parcelă	Nr. topo	Observaţii / Referinţe
1	curti constructii	NU	16	-	714	-	

Date referitoare la construcţii

Crt	Număr	Destinaţie construcţie	Supraf. (mp)	Situaţie juridică	Observaţii / Referinţe
A1.1		constructii industriale si edilitare	16	Cu acte	Nr. niveluri:1; S. construita la sol:16 mp; stalp LEA

Lungime Segmente
1) Valorile lungimilor segmentelor sunt obţinute din proiecţie în plan.

Punct început	X / Y	Punct sfârşit	X / Y	Lungime segment (** (m)
1	674.428,759 680.315,953	2	674.425,08 680.314,382	4.0
2	674.425,08 680.314,382	3	674.425,563 680.313,251	1.229
3	674.425,563 680.313,251	4	674.426,364 680.311,375	2.04

Document care conține date cu caracter personal, protejat de prevederile Regulamentului (UE) nr. 679/2016 și Legii 190/2018

Punct început	X / Y	Punct sfârşit	X / Y	Lungime segment (** (m)
4	674.426,364 680.311,375	5	674.426,652 680.310,703	0.731
5	674.426,652 680.310,703	6	674.430,33 680.312,274	4.0
6	674.430,33 680.312,274	7	674.430,093 680.312,829	0.603
7	674.430,093 680.312,829	8	674.429,292 680.314,705	2.04
8	674.429,292 680.314,705	1	674.428,759 680.315,953	1.357

** Lungimile segmentelor sunt determinate în planul de proiecţie Stereo 70 şi sunt rotunjite la 1 milimetru.
*** Distanţa dintre puncte este formată din segmente cumulate ce sunt mai mici decât valoarea 1 milimetru.

DATE DESPRE IMOBILUL NR. 333

Oficiul de Cadastru şi Publicitate Imobiliară BOTOSANI
Biroul de Cadastru şi Publicitate Imobiliară Botosani

A. Partea I. Descrierea imobilului

TEREN Extravilan

Adresa: Jud. Botosani

Nr. Crt	Nr cadastral Nr. topografic	Suprafaţa* (mp)	Observaţii / Referinţe
A1		932	Sector cadastral:47 Teren neimprejmuit; Diferenta de suprafata de 368 mp se regaseste la ID 334

B. Partea II. Proprietari şi acte

Inscrieri privitoare la dreptul de proprietate şi alte drepturi reale		Referinţe
/		
Act Administrativ nr. 70482, din 25/06/1996 emis de CJSDPAT Botosani;		
B1	Intabulare, drept de PROPRIETATE, dobandit prin Reconstituire, cota actuala 1/1	A1
	1) **HLIBOCEANU MIHAI**, LIPSA CNP	

C. Partea III. SARCINI .

Inscrieri privind dezmembramintele dreptului de proprietate, drepturi reale de garanţie şi sarcini	Referinţe
NU SUNT	

Document care conține date cu caracter personal, protejat de prevederile Regulamentului (UE) nr. 679/2016 și Legii 190/2018

Anexa Nr. 1 La Partea I

Teren

Nr cadastral	Suprafaţa (mp)*	Observaţii / Referinţe
	932	Diferenta de suprafata de 368 mp se regaseste la ID 334

* Suprafaţa este determinată in planul de proiecţie Stereo 70.

DETALII LINIARE IMOBIL

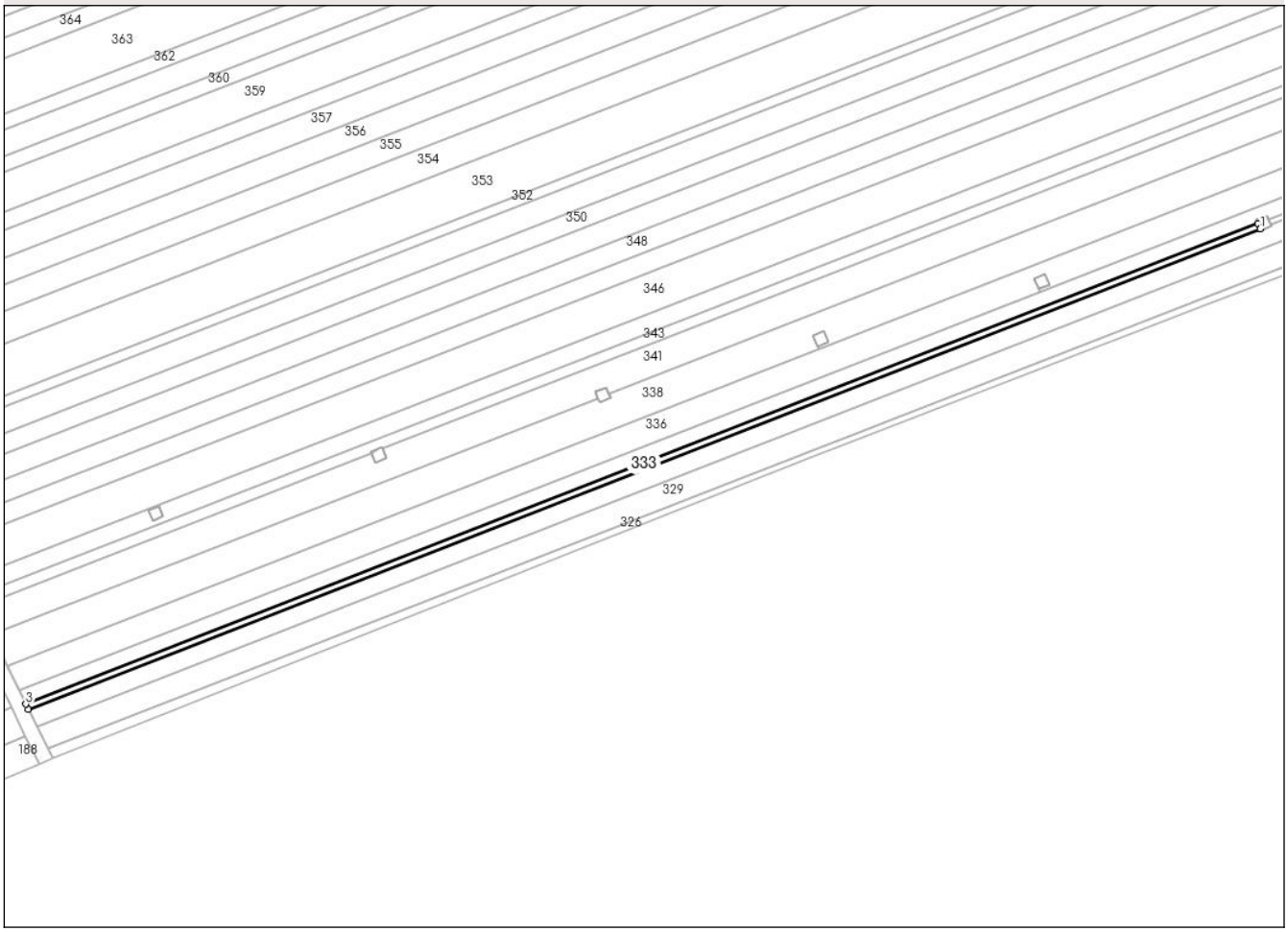

Date referitoare la teren

Crt	Categorie folosință	Intra vilan	Suprafaţa (mp)	Tarla	Parcelă	Nr. topo	Observaţii / Referinţe
1	arabil	NU	932	-	714/3	-	

Lungime Segmente
1) Valorile lungimilor segmentelor sunt obţinute din proiecţie în plan.

Punct început	X / Y	Punct sfârşit	X / Y	Lungime segment (** (m)
1	674.426,364 680.311,375	2	674.425,563 680.313,251	2.04
2	674.425,563 680.313,251	3	673.999,789 680.147,28	456.979
3	673.999,789 680.147,28	4	674.000,697 680.145,445	2.047
4	674.000,697 680.145,445	1	674.426,364 680.311,375	456.865

**** Lungimile segmentelor sunt determinate în planul de proiecţie Stereo 70 şi sunt rotunjite la 1 milimetru.**

Document care conține date cu caracter personal, protejat de prevederile Regulamentului (UE) nr. 679/2016 și Legii 190/2018

***** Distanţa dintre puncte este formată din segmente cumulate ce sunt mai mici decât valoarea 1 milimetru.**

DATE DESPRE IMOBILUL NR. 334

Oficiul de Cadastru şi Publicitate Imobiliară BOTOSANI
Biroul de Cadastru şi Publicitate Imobiliară Botosani

A. Partea I. Descrierea imobilului

TEREN Extravilan

Adresa: Jud. Botosani

Nr. Crt	Nr cadastral Nr. topografic	Suprafaţa* (mp)	Observaţii / Referinţe
A1		368	Sector cadastral:47 Teren neimprejmuit; Diferenta de suprafata de 932 mp se regaseste la ID 333

B. Partea II. Proprietari şi acte

Inscrieri privitoare la dreptul de proprietate şi alte drepturi reale		Referinţe
/		
Act Administrativ nr. 70482, din 25/06/1996 emis de CJSDPAT Botosani;		
B1	Intabulare, drept de PROPRIETATE, dobandit prin Reconstituire, cota actuala 1/1	A1
	1) **HLIBOCEANU MIHAI**, LIPSA CNP	

C. Partea III. SARCINI .

Inscrieri privind dezmembramintele dreptului de proprietate, drepturi reale de garanţie şi sarcini	Referinţe
NU SUNT	

Document care conține date cu caracter personal, protejat de prevederile Regulamentului (UE) nr. 679/2016 și Legii 190/2018

Anexa Nr. 1 La Partea I

Teren

Nr cadastral	Suprafaţa (mp)*	Observaţii / Referinţe
	368	Diferenta de suprafata de 932 mp se regaseste la ID 333

* Suprafaţa este determinată in planul de proiecţie Stereo 70.

DETALII LINIARE IMOBIL

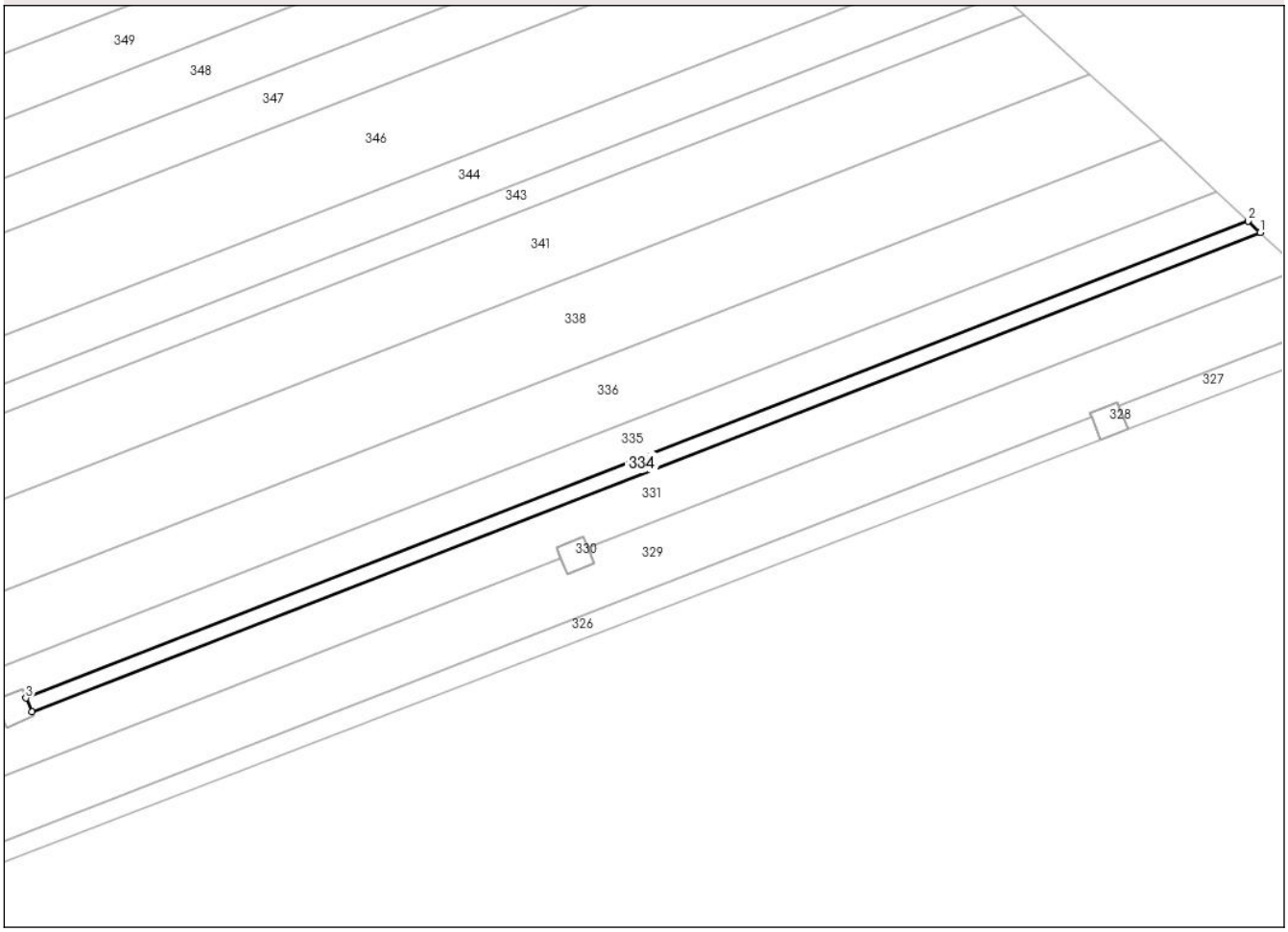

Date referitoare la teren

Crt	Categorie folosință	Intra vilan	Suprafaţa (mp)	Tarla	Parcelă	Nr. topo	Observaţii / Referinţe
1	arabil	NU	368	-	714/3	-	

Lungime Segmente
1) Valorile lungimilor segmentelor sunt obţinute din proiecţie în plan.

Punct început	X / Y	Punct sfârşit	X / Y	Lungime segment (** (m)
1	674.598,764 680.378,579	2	674.597,118 680.380,126	2.259
2	674.597,118 680.380,126	3	674.429,292 680.314,705	180.127
3	674.429,292 680.314,705	4	674.430,093 680.312,829	2.04
4	674.430,093 680.312,829	1	674.598,764 680.378,579	181.033

**** Lungimile segmentelor sunt determinate în planul de proiecţie Stereo 70 şi sunt rotunjite la 1 milimetru.**

Document care conține date cu caracter personal, protejat de prevederile Regulamentului (UE) nr. 679/2016 și Legii 190/2018

***** Distanţa dintre puncte este formată din segmente cumulate ce sunt mai mici decât valoarea 1 milimetru.**

DATE DESPRE IMOBILUL NR. 335

Oficiul de Cadastru şi Publicitate Imobiliară BOTOSANI
Biroul de Cadastru şi Publicitate Imobiliară Botosani

A. Partea I. Descrierea imobilului

TEREN Extravilan

Adresa: Jud. Botosani

Nr. Crt	Nr cadastral Nr. topografic	Suprafaţa* (mp)	Observaţii / Referinţe
A1		3.400	Sector cadastral:47 Teren neimprejmuit;

B. Partea II. Proprietari şi acte

Inscrieri privitoare la dreptul de proprietate şi alte drepturi reale		Referinţe
/		
Act Administrativ nr. 144004, din 09/10/2003 emis de CJSDPAT Botosani;		
B1	Intabulare, drept de PROPRIETATE, dobandit prin Reconstituire, cota actuala 1/1	A1
	1) **ALEXA ELENA**, LIPSA CNP	

C. Partea III. SARCINI .

Inscrieri privind dezmembramintele dreptului de proprietate, drepturi reale de garanţie şi sarcini	Referinţe
NU SUNT	

Document care conține date cu caracter personal, protejat de prevederile Regulamentului (UE) nr. 679/2016 și Legii 190/2018

Anexa Nr. 1 La Partea I

Teren

Nr cadastral	Suprafaţa (mp)*	Observaţii / Referinţe
	3.400	

* Suprafaţa este determinată in planul de proiecţie Stereo 70.

DETALII LINIARE IMOBIL

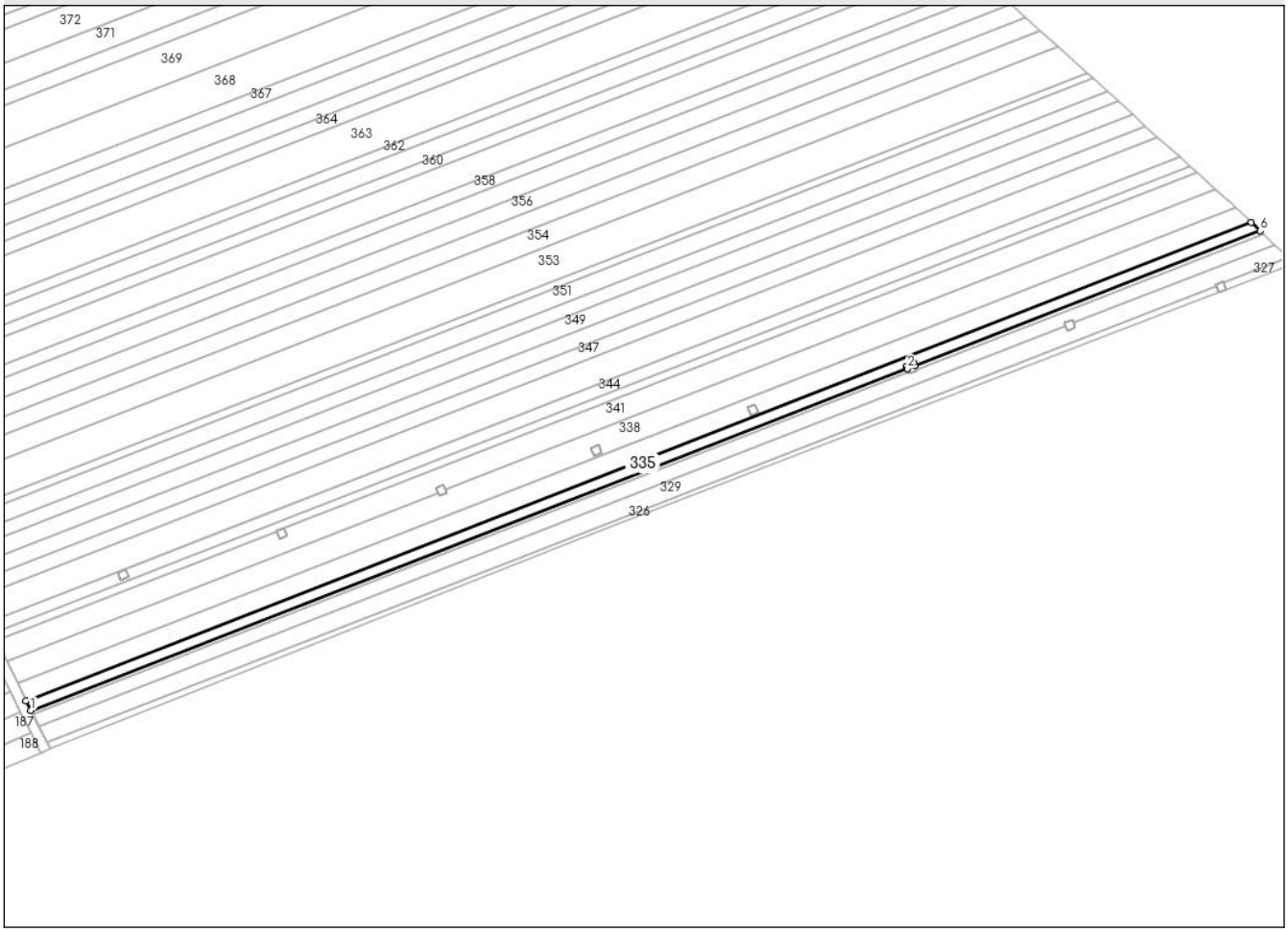

Date referitoare la teren

Crt	Categorie folosință	Intra vilan	Suprafaţa (mp)	Tarla	Parcelă	Nr. topo	Observaţii / Referinţe
1	arabil	NU	3.400	-	714/41	-	

Lungime Segmente
1) Valorile lungimilor segmentelor sunt obţinute din proiecţie în plan.

Punct început	X / Y	Punct sfârşit	X / Y	Lungime segment (** (m)
1	673.999,789 680.147,28	2	674.425,563 680.313,251	456.979
2	674.425,563 680.313,251	3	674.425,08 680.314,382	1.229
3	674.425,08 680.314,382	4	674.428,759 680.315,953	4.0
4	674.428,759 680.315,953	5	674.429,292 680.314,705	1.357
5	674.429,292 680.314,705	6	674.597,118 680.380,126	180.127

Document care conține date cu caracter personal, protejat de prevederile Regulamentului (UE) nr. 679/2016 și Legii 190/2018

Punct început	X / Y	Punct sfârşit	X / Y	Lungime segment (** (m)
6	674.597,118 680.380,126	7	674.592,824 680.384,162	5.893
7	674.592,824 680.384,162	8	673.997,422 680.152,067	639.04
8	673.997,422 680.152,067	1	673.999,789 680.147,28	5.34

** Lungimile segmentelor sunt determinate în planul de proiecţie Stereo 70 şi sunt rotunjite la 1 milimetru.
*** Distanţa dintre puncte este formată din segmente cumulate ce sunt mai mici decât valoarea 1 milimetru.

Document care conține date cu caracter personal, protejat de prevederile Regulamentului (UE) nr. 679/2016 și Legii 190/2018

DATE DESPRE IMOBILUL NR. 336

Oficiul de Cadastru şi Publicitate Imobiliară BOTOSANI
Biroul de Cadastru şi Publicitate Imobiliară Botosani

A. Partea I. Descrierea imobilului

TEREN Extravilan

Adresa: Jud. Botosani

Nr. Crt	Nr cadastral Nr. topografic	Suprafaţa* (mp)	Observaţii / Referinţe
A1		6.000	Sector cadastral:47 Teren neimprejmuit;

B. Partea II. Proprietari şi acte

Inscrieri privitoare la dreptul de proprietate şi alte drepturi reale		Referinţe
/		
Act Administrativ nr. 43609, din 17/08/1994 emis de CJSDPAT Botosani;		
B1	Intabulare, drept de PROPRIETATE, dobandit prin Reconstituire, cota actuala 1/1	A1
	1) **RADES TOADER**, LIPSA CNP 2) **RADES GHEORGHE**, LIPSA CNP 3) **RADES ILIE**, LIPSA CNP 4) **HAVRILIUC ELENA**, LIPSA CNP	

C. Partea III. SARCINI .

Inscrieri privind dezmembramintele dreptului de proprietate, drepturi reale de garanţie şi sarcini	Referinţe
NU SUNT	

Document care conține date cu caracter personal, protejat de prevederile Regulamentului (UE) nr. 679/2016 și Legii 190/2018

Anexa Nr. 1 La Partea I

Teren

Nr cadastral	Suprafaţa (mp)*	Observaţii / Referinţe
	6.000	

* Suprafaţa este determinată in planul de proiecţie Stereo 70.

DETALII LINIARE IMOBIL

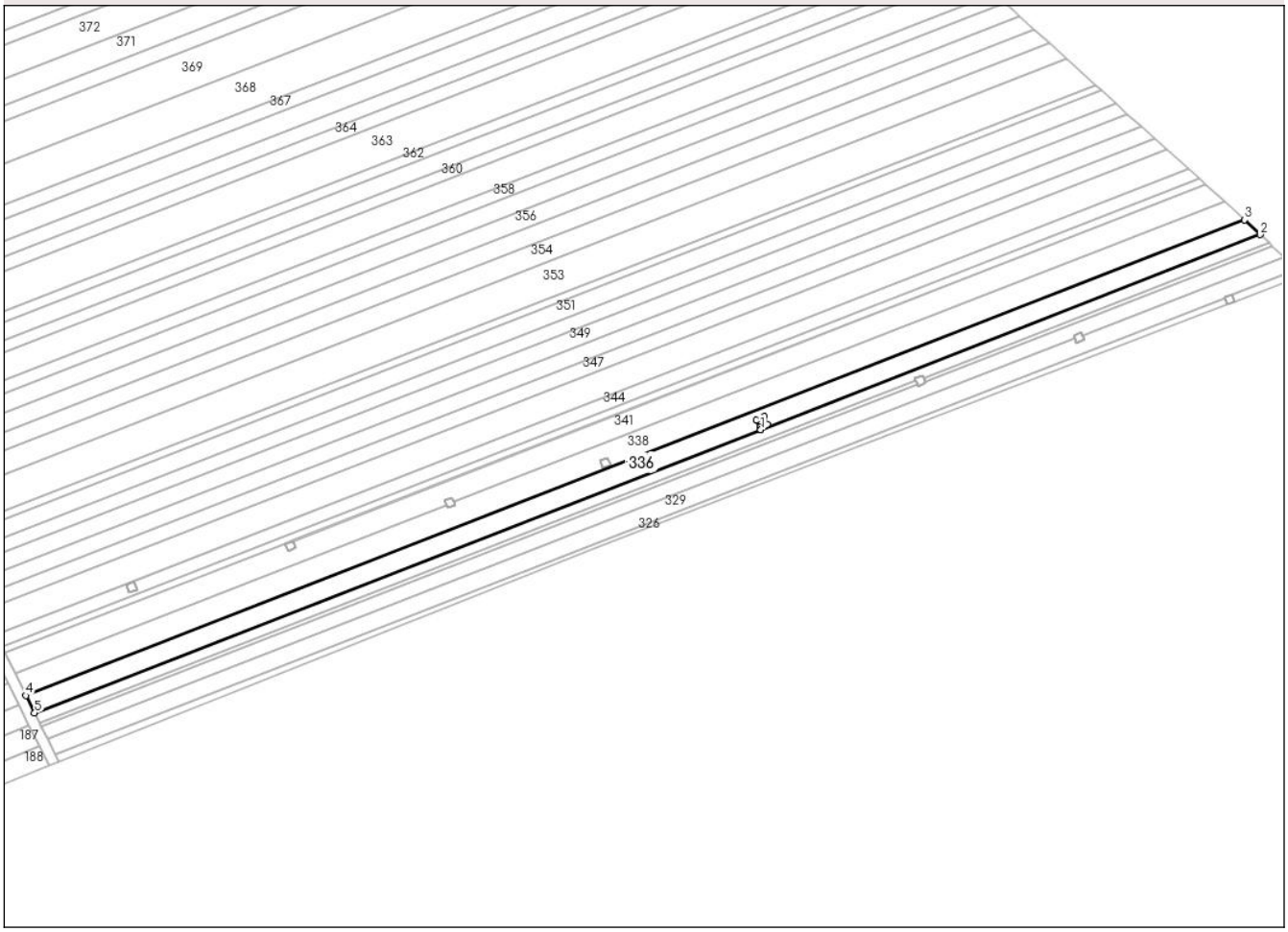

Date referitoare la teren

Crt	Categorie folosință	Intra vilan	Suprafaţa (mp)	Tarla	Parcelă	Nr. topo	Observaţii / Referinţe
1	arabil	NU	6.000	-	714/5	-	

Lungime Segmente
1) Valorile lungimilor segmentelor sunt obţinute din proiecţie în plan.

Punct început	X / Y	Punct sfârşit	X / Y	Lungime segment (** (m)
1	674.350,184 680.289,578	2	674.592,824 680.384,162	260.423
2	674.592,824 680.384,162	3	674.585,202 680.391,324	10.459
3	674.585,202 680.391,324	4	673.993,22 680.160,562	635.369
4	673.993,22 680.160,562	5	673.997,422 680.152,067	9.478
5	673.997,422 680.152,067	6	674.350,182 680.289,577	378.615

Document care conține date cu caracter personal, protejat de prevederile Regulamentului (UE) nr. 679/2016 și Legii 190/2018

Punct început	X / Y	Punct sfârşit	X / Y	Lungime segment (** (m)
6	674.350,182 680.289,577	7	674.349,748 680.290,593	1.105
7	674.349,748 680.290,593	8	674.348,177 680.294,271	4.0
8	674.348,177 680.294,271	9	674.351,855 680.295,843	4.0
9	674.351,855 680.295,843	10	674.353,427 680.292,164	4.0
10	674.353,427 680.292,164	11	674.349,75 680.290,594	3.998
11	674.349,75 680.290,594	1	674.350,184 680.289,578	1.105

** Lungimile segmentelor sunt determinate în planul de proiecţie Stereo 70 şi sunt rotunjite la 1 milimetru.
*** Distanţa dintre puncte este formată din segmente cumulate ce sunt mai mici decât valoarea 1 milimetru.

DATE DESPRE IMOBILUL NR. 337

Oficiul de Cadastru şi Publicitate Imobiliară BOTOSANI
Biroul de Cadastru şi Publicitate Imobiliară Botosani

A. Partea I. Descrierea imobilului

TEREN Extravilan

Adresa: Jud. Botosani

Nr. Crt	Nr cadastral Nr. topografic	Suprafaţa* (mp)	Observaţii / Referinţe
A1		16	Sector cadastral:47 Teren neimprejmuit;

Construcţii

Crt	Nr cadastral Nr. topografic	Adresa	Observaţii / Referinţe
A1.1		Jud. Botosani	Nr. niveluri:1; S. construita la sol:16 mp; stalp LEA

B. Partea II. Proprietari şi acte

Inscrieri privitoare la dreptul de proprietate şi alte drepturi reale		Referinţe
/		
Act Normativ nr. 123, din 10/07/2012 emis de Parlamentul Romaniei;		
B1	Intabulare, drept de PROPRIETATE, dobandit prin Lege, cota actuala 1/1	A1, A1.1
	1) **STATUL ROMAN**, CIF:9999999999999	

C. Partea III. SARCINI .

Inscrieri privind dezmembramintele dreptului de proprietate, drepturi reale de garanţie şi sarcini	Referinţe
NU SUNT	

Document care conține date cu caracter personal, protejat de prevederile Regulamentului (UE) nr. 679/2016 și Legii 190/2018

Anexa Nr. 1 La Partea I

Teren

Nr cadastral	Suprafaţa (mp)*	Observaţii / Referinţe
	16	

* Suprafaţa este determinată in planul de proiecţie Stereo 70.

DETALII LINIARE IMOBIL

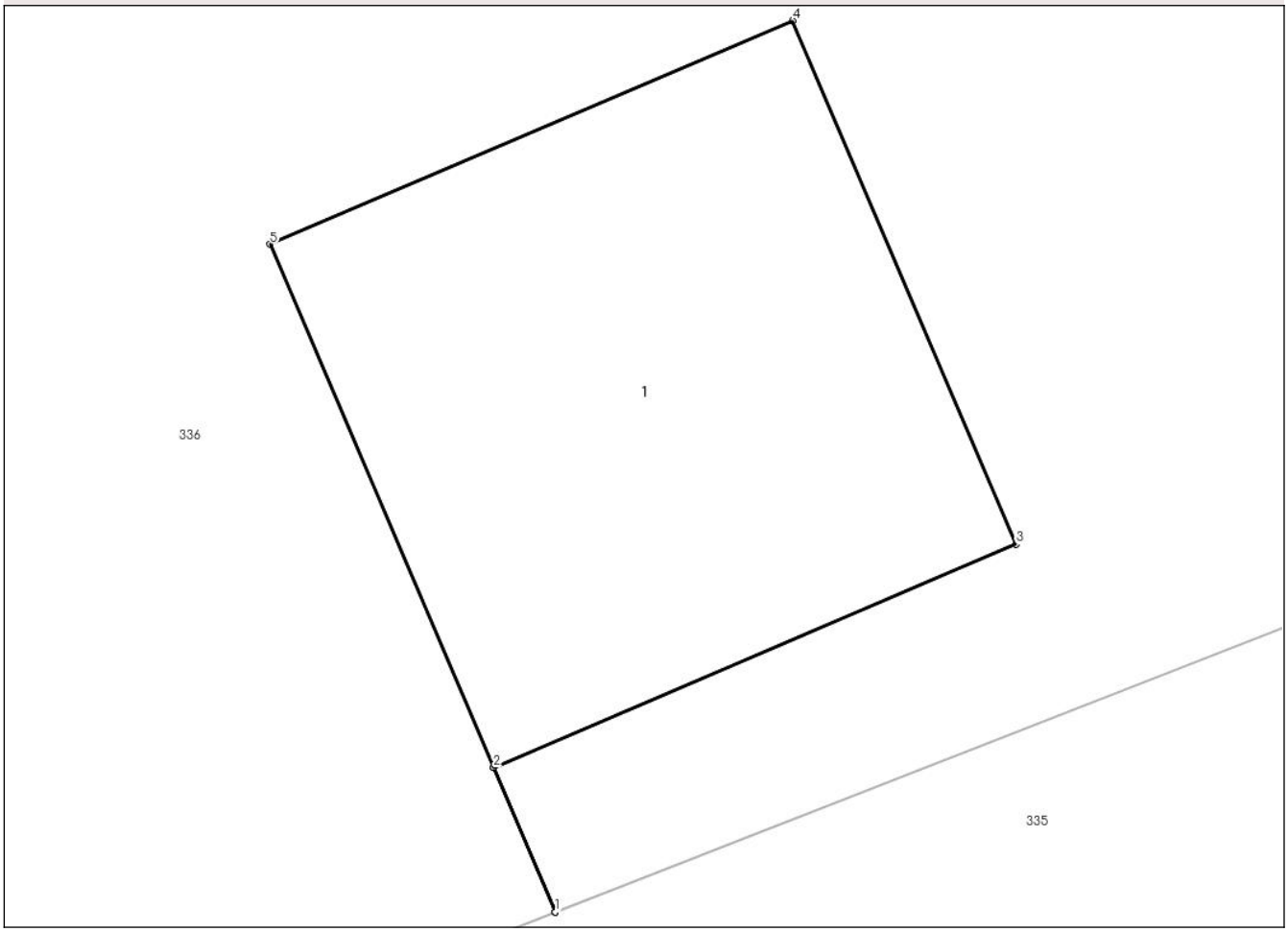

Date referitoare la teren

Crt	Categorie folosinţă	Intra vilan	Suprafaţa (mp)	Tarla	Parcelă	Nr. topo	Observaţii / Referinţe
1	curti constructii	NU	16	-	714	-	

Date referitoare la construcţii

Crt	Număr	Destinaţie construcţie	Supraf. (mp)	Situaţie juridică	Observaţii / Referinţe
A1.1		constructii industriale si edilitare	16	Cu acte	Nr. niveluri:1; S. construita la sol:16 mp; stalp LEA

Lungime Segmente
1) Valorile lungimilor segmentelor sunt obţinute din proiecţie în plan.

Punct început	X / Y	Punct sfârşit	X / Y	Lungime segment (** (m)
1	674.350,184 680.289,578	2	674.349,75 680.290,594	1.105
2	674.349,75 680.290,594	3	674.353,427 680.292,164	3.998
3	674.353,427 680.292,164	4	674.351,855 680.295,843	4.0

Document care conține date cu caracter personal, protejat de prevederile Regulamentului (UE) nr. 679/2016 și Legii 190/2018

Punct început	X / Y	Punct sfârşit	X / Y	Lungime segment (** (m)
4	674.351,855 680.295,843	5	674.348,177 680.294,271	4.0
5	674.348,177 680.294,271	6	674.349,748 680.290,593	4.0
6	674.349,748 680.290,593	7	674.350,182 680.289,577	1.105
7	674.350,182 680.289,577	1	674.350,184 680.289,578	0.002

** Lungimile segmentelor sunt determinate în planul de proiecţie Stereo 70 şi sunt rotunjite la 1 milimetru.
*** Distanţa dintre puncte este formată din segmente cumulate ce sunt mai mici decât valoarea 1 milimetru.

DATE DESPRE IMOBILUL NR. 338

Oficiul de Cadastru şi Publicitate Imobiliară BOTOSANI
Biroul de Cadastru şi Publicitate Imobiliară Botosani

A. Partea I. Descrierea imobilului

TEREN Extravilan

Adresa: Jud. Botosani

Nr. Crt	Nr cadastral Nr. topografic	Suprafaţa* (mp)	Observaţii / Referinţe
A1	51453	7.500	Sector cadastral:47 Teren neimprejmuit;

B. Partea II. Proprietari şi acte

Inscrieri privitoare la dreptul de proprietate şi alte drepturi reale		Referinţe
61420 / 30/08/2021		
Act Notarial nr. 9555, din 27/08/2021 emis de SPN COSTE STEFAN SI ASOCIATII;		
B6	Intabulare, drept de PROPRIETATE, dobandit prin Conventie, cota actuala 1/1	A1
	1) **SC AGRALMIXT SA**, CIF:14095183	

C. Partea III. SARCINI .

Inscrieri privind dezmembramintele dreptului de proprietate, drepturi reale de garanţie şi sarcini	Referinţe
NU SUNT	

Anexa Nr. 1 La Partea I

Teren

Nr cadastral	Suprafaţa (mp)*	Observaţii / Referinţe
51453	7.500	

* Suprafaţa este determinată in planul de proiecţie Stereo 70.

DETALII LINIARE IMOBIL

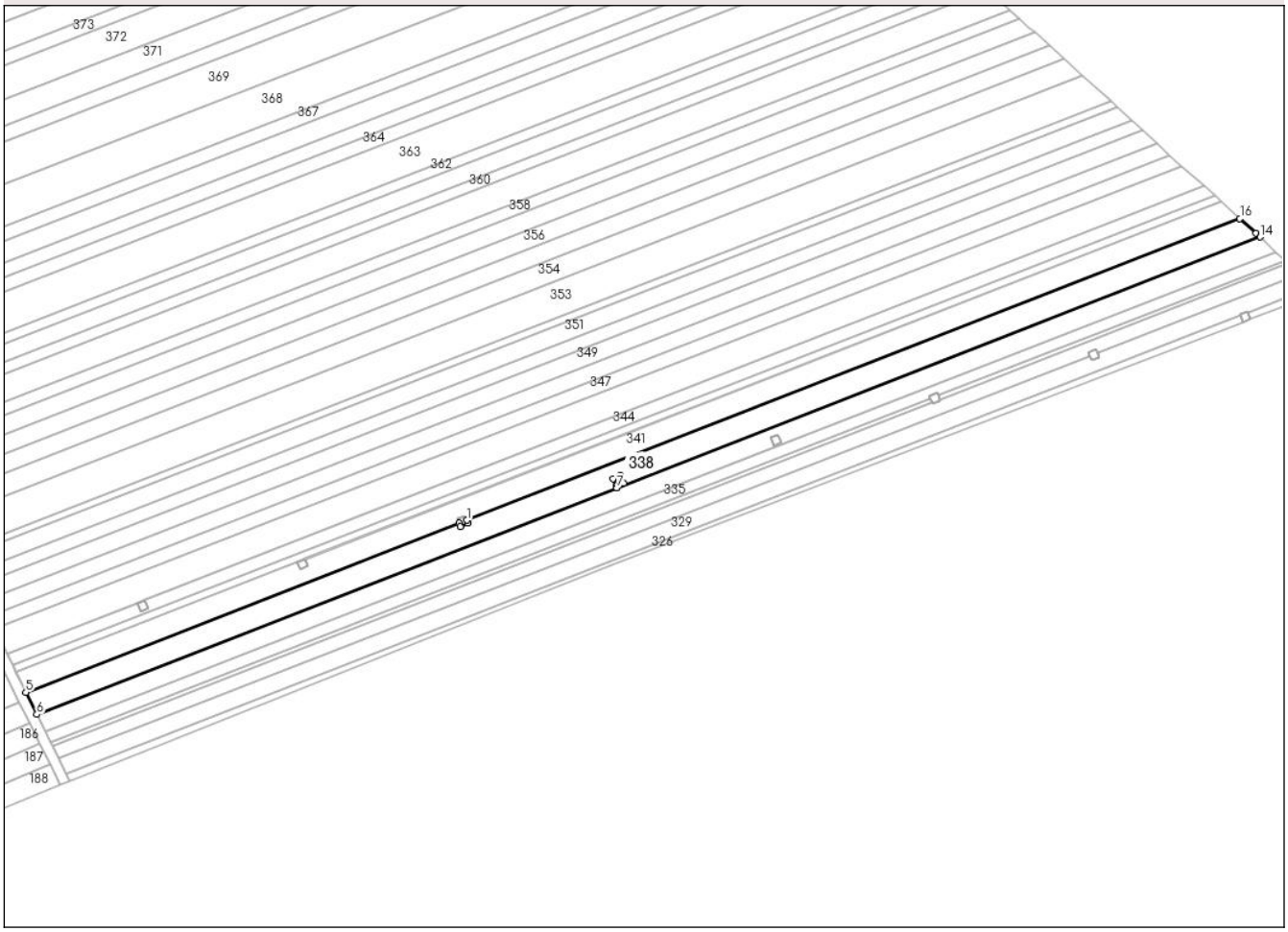

Date referitoare la teren

Crt	Categorie folosință	Intra vilan	Suprafaţa (mp)	Tarla	Parcelă	Nr. topo	Observaţii / Referinţe
1	arabil	NU	7.500	-	714/6	-	

Lungime Segmente
1) Valorile lungimilor segmentelor sunt obţinute din proiecţie în plan.

Punct început	X / Y	Punct sfârşit	X / Y	Lungime segment (** (m)
1	674.201,223 680.254,399	2	674.201,812 680.253,02	1.499
2	674.201,812 680.253,02	3	674.198,134 680.251,448	4.0
3	674.198,134 680.251,448	4	674.197,494 680.252,945	1.628
4	674.197,494 680.252,945	5	673.987,932 680.171,255	224.921
5	673.987,932 680.171,255	6	673.993,22 680.160,562	11.929

Document care conține date cu caracter personal, protejat de prevederile Regulamentului (UE) nr. 679/2016 și Legii 190/2018

Punct început	X / Y	Punct sfârşit	X / Y	Lungime segment (** (m)
6	673.993,22 680.160,562	7	674.273,894 680.269,972	301.245
7	674.273,894 680.269,972	8	674.273,528 680.270,828	0.931
8	674.273,528 680.270,828	9	674.271,957 680.274,507	4.0
9	674.271,957 680.274,507	10	674.275,635 680.276,078	4.0
10	674.275,635 680.276,078	11	674.277,207 680.272,4	4.0
11	674.277,207 680.272,4	12	674.273,53 680.270,829	3.998
12	674.273,53 680.270,829	13	674.273,896 680.269,973	0.931
13	674.273,896 680.269,973	14	674.585,202 680.391,324	334.122
14	674.585,202 680.391,324	15	674.583,272 680.393,138	2.649
15	674.583,272 680.393,138	16	674.575,401 680.400,258	10.614
16	674.575,401 680.400,258	1	674.201,223 680.254,399	401.602

** Lungimile segmentelor sunt determinate în planul de proiecţie Stereo 70 şi sunt rotunjite la 1 milimetru.
*** Distanţa dintre puncte este formată din segmente cumulate ce sunt mai mici decât valoarea 1 milimetru.

DATE DESPRE IMOBILUL NR. 339

Oficiul de Cadastru şi Publicitate Imobiliară BOTOSANI
Biroul de Cadastru şi Publicitate Imobiliară Botosani

A. Partea I. Descrierea imobilului

TEREN Extravilan

Adresa: Jud. Botosani

Nr. Crt	Nr cadastral Nr. topografic	Suprafaţa* (mp)	Observaţii / Referinţe
A1		16	Sector cadastral:47 Teren neimprejmuit;

Construcţii

Crt	Nr cadastral Nr. topografic	Adresa	Observaţii / Referinţe
A1.1		Jud. Botosani	Nr. niveluri:1; S. construita la sol:16 mp; stalp LEA

B. Partea II. Proprietari şi acte

Inscrieri privitoare la dreptul de proprietate şi alte drepturi reale		Referinţe
/		
Act Normativ nr. 123, din 10/07/2012 emis de Parlamentul Romaniei;		
B1	Intabulare, drept de PROPRIETATE, dobandit prin Lege, cota actuala 1/1	A1, A1.1
	1) **STATUL ROMAN**, CIF:9999999999999	

C. Partea III. SARCINI .

Inscrieri privind dezmembramintele dreptului de proprietate, drepturi reale de garanţie şi sarcini	Referinţe
NU SUNT	

Document care conține date cu caracter personal, protejat de prevederile Regulamentului (UE) nr. 679/2016 și Legii 190/2018

Anexa Nr. 1 La Partea I

Teren

Nr cadastral	Suprafaţa (mp)*	Observaţii / Referinţe
	16	

* Suprafaţa este determinată in planul de proiecţie Stereo 70.

DETALII LINIARE IMOBIL

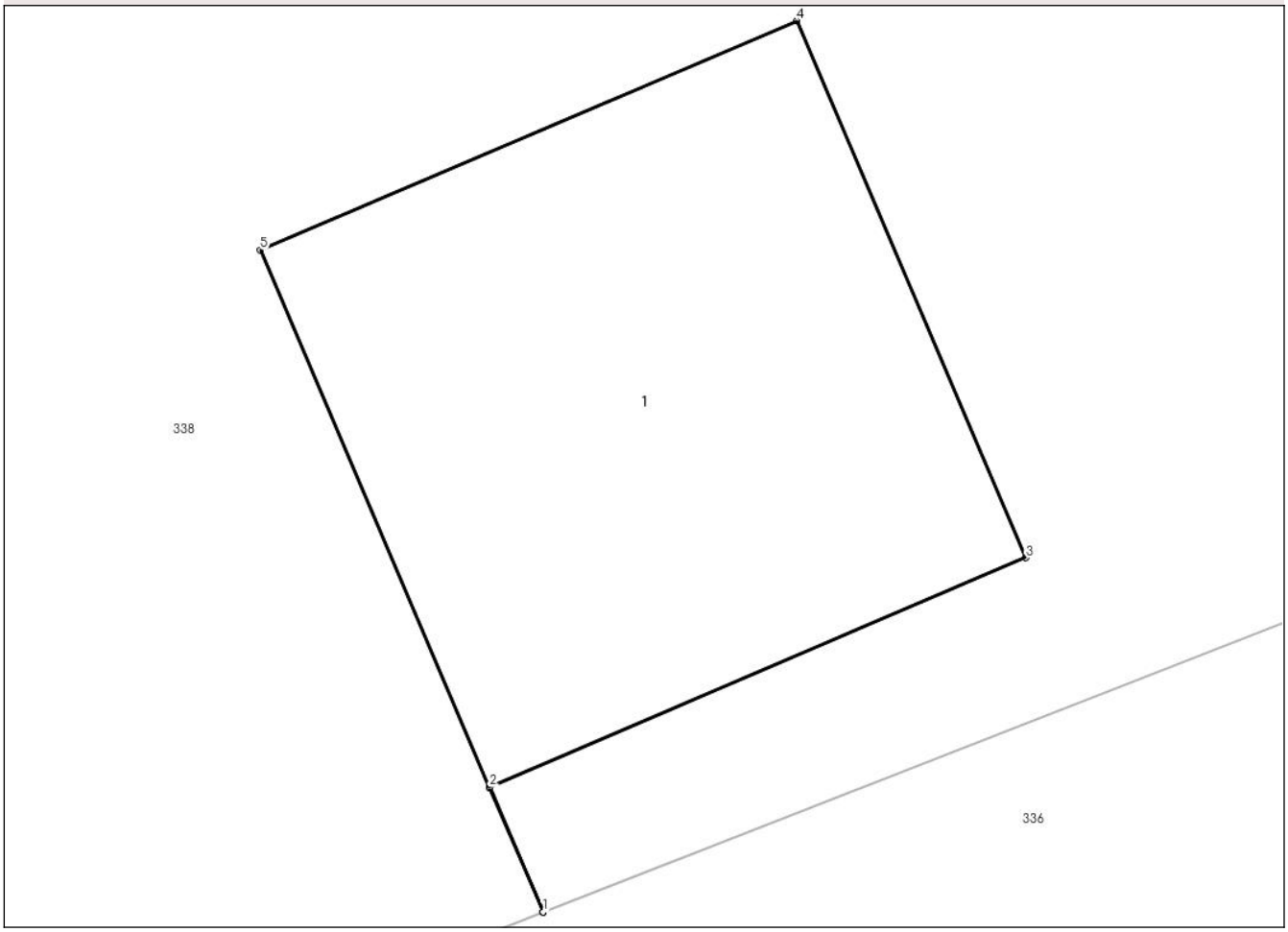

Date referitoare la teren

Crt	Categorie folosinţă	Intra vilan	Suprafaţa (mp)	Tarla	Parcelă	Nr. topo	Observaţii / Referinţe
1	curti constructii	NU	16	-	714	-	

Date referitoare la construcţii

Crt	Număr	Destinaţie construcţie	Supraf. (mp)	Situaţie juridică	Observaţii / Referinţe
A1.1		constructii industriale si edilitare	16	Cu acte	Nr. niveluri:1; S. construita la sol:16 mp; stalp LEA

Lungime Segmente
1) Valorile lungimilor segmentelor sunt obţinute din proiecţie în plan.

Punct început	X / Y	Punct sfârşit	X / Y	Lungime segment (** (m)
1	674.273,896 680.269,973	2	674.273,53 680.270,829	0.931
2	674.273,53 680.270,829	3	674.277,207 680.272,4	3.998
3	674.277,207 680.272,4	4	674.275,635 680.276,078	4.0

Document care conține date cu caracter personal, protejat de prevederile Regulamentului (UE) nr. 679/2016 și Legii 190/2018

Punct început	X / Y	Punct sfârşit	X / Y	Lungime segment (** (m)
4	674.275,635 680.276,078	5	674.271,957 680.274,507	4.0
5	674.271,957 680.274,507	6	674.273,528 680.270,828	4.0
6	674.273,528 680.270,828	7	674.273,894 680.269,972	0.931
7	674.273,894 680.269,972	1	674.273,896 680.269,973	0.002

** Lungimile segmentelor sunt determinate în planul de proiecţie Stereo 70 şi sunt rotunjite la 1 milimetru.
*** Distanţa dintre puncte este formată din segmente cumulate ce sunt mai mici decât valoarea 1 milimetru.

Document care conține date cu caracter personal, protejat de prevederile Regulamentului (UE) nr. 679/2016 și Legii 190/2018

DATE DESPRE IMOBILUL NR. 340

Oficiul de Cadastru şi Publicitate Imobiliară BOTOSANI
Biroul de Cadastru şi Publicitate Imobiliară Botosani

A. Partea I. Descrierea imobilului

TEREN Extravilan

Adresa: Jud. Botosani

Nr. Crt	Nr cadastral Nr. topografic	Suprafaţa* (mp)	Observaţii / Referinţe
A1		16	Sector cadastral:47 Teren neimprejmuit;

Construcţii

Crt	Nr cadastral Nr. topografic	Adresa	Observaţii / Referinţe
A1.1		Jud. Botosani	Nr. niveluri:1; S. construita la sol:16 mp; stalp LEA

B. Partea II. Proprietari şi acte

Inscrieri privitoare la dreptul de proprietate şi alte drepturi reale		Referinţe
/		
Act Normativ nr. 123, din 10/07/2012 emis de Parlamentul Romaniei;		
B1	Intabulare, drept de PROPRIETATE, dobandit prin Lege, cota actuala 1/1	A1, A1.1
	1) **STATUL ROMAN**, CIF:9999999999999	

C. Partea III. SARCINI .

Inscrieri privind dezmembramintele dreptului de proprietate, drepturi reale de garanţie şi sarcini	Referinţe
NU SUNT	

Document care conține date cu caracter personal, protejat de prevederile Regulamentului (UE) nr. 679/2016 și Legii 190/2018

Anexa Nr. 1 La Partea I

Teren

Nr cadastral	Suprafaţa (mp)*	Observaţii / Referinţe
	16	

* Suprafaţa este determinată in planul de proiecţie Stereo 70.

DETALII LINIARE IMOBIL

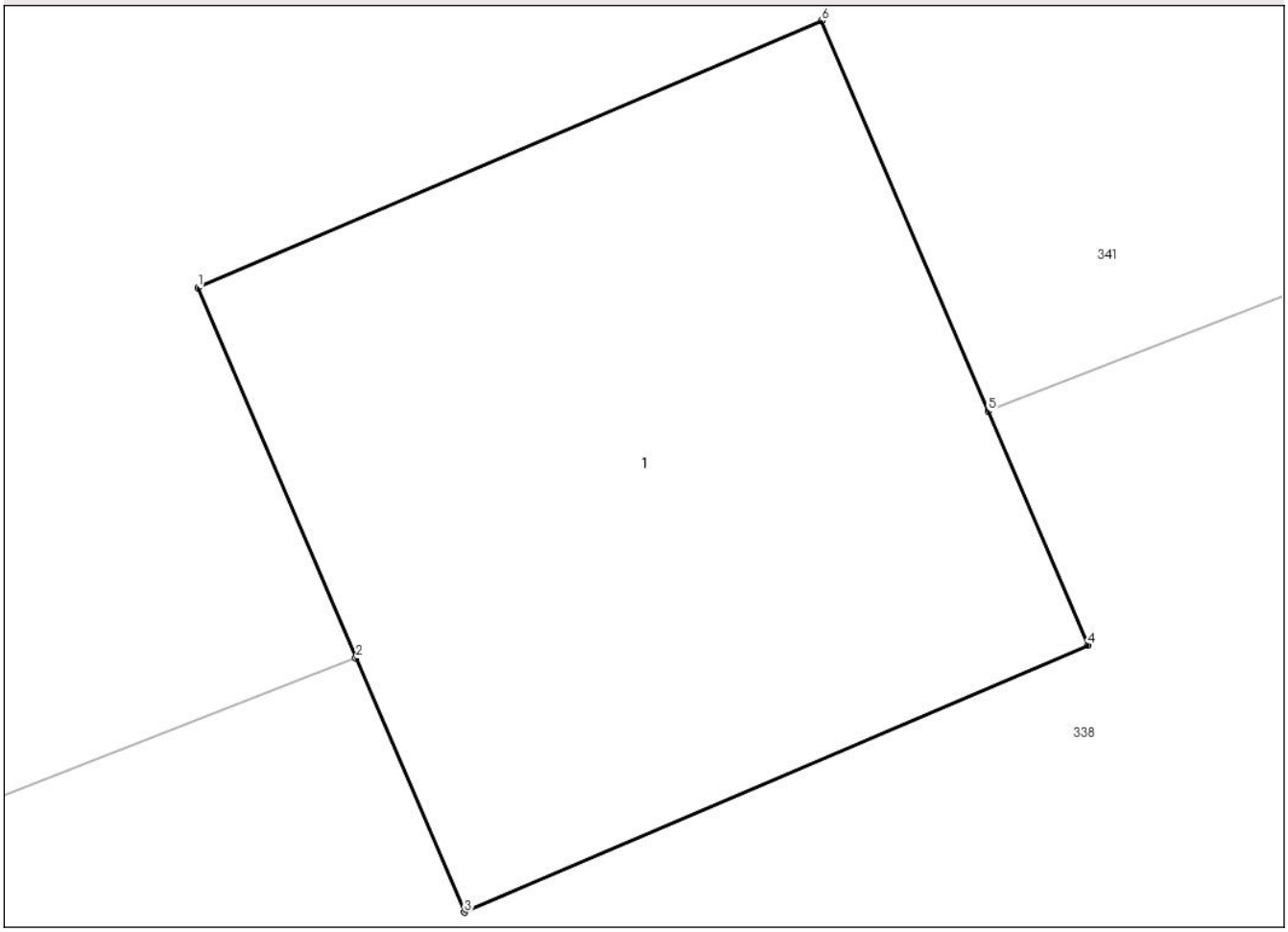

Date referitoare la teren

Crt	Categorie folosinţă	Intra vilan	Suprafaţa (mp)	Tarla	Parcelă	Nr. topo	Observaţii / Referinţe
1	curti constructii	NU	16	-	714	-	

Date referitoare la construcţii

Crt	Număr	Destinaţie construcţie	Supraf. (mp)	Situaţie juridică	Observaţii / Referinţe
A1.1		constructii industriale si edilitare	16	Cu acte	Nr. niveluri:1; S. construita la sol:16 mp; stalp LEA

Lungime Segmente
1) Valorile lungimilor segmentelor sunt obţinute din proiecţie în plan.

Punct început	X / Y	Punct sfârşit	X / Y	Lungime segment (** (m)
1	674.196,562 680.255,127	2	674.197,494 680.252,945	2.372
2	674.197,494 680.252,945	3	674.198,134 680.251,448	1.628
3	674.198,134 680.251,448	4	674.201,812 680.253,02	4.0

Document care conține date cu caracter personal, protejat de prevederile Regulamentului (UE) nr. 679/2016 și Legii 190/2018

Punct început	X / Y	Punct sfârşit	X / Y	Lungime segment (** (m)
4	674.201,812 680.253,02	5	674.201,223 680.254,399	1.499
5	674.201,223 680.254,399	6	674.200,241 680.256,698	2.501
6	674.200,241 680.256,698	1	674.196,562 680.255,127	4.0

** Lungimile segmentelor sunt determinate în planul de proiecţie Stereo 70 şi sunt rotunjite la 1 milimetru.
*** Distanţa dintre puncte este formată din segmente cumulate ce sunt mai mici decât valoarea 1 milimetru.

Document care conține date cu caracter personal, protejat de prevederile Regulamentului (UE) nr. 679/2016 și Legii 190/2018

DATE DESPRE IMOBILUL NR. 341

Oficiul de Cadastru şi Publicitate Imobiliară BOTOSANI
Biroul de Cadastru şi Publicitate Imobiliară Botosani

A. Partea I. Descrierea imobilului

TEREN Extravilan

Adresa: Jud. Botosani

Nr. Crt	Nr cadastral Nr. topografic	Suprafaţa* (mp)	Observaţii / Referinţe
A1	51980	6.800	Sector cadastral:47 Teren neimprejmuit; Imobil inregistrat in planul cadastral fara localizare certa din cauza lipsei planului parcelar.

B. Partea II. Proprietari şi acte

Inscrieri privitoare la dreptul de proprietate şi alte drepturi reale		Referinţe
20095 / 12/03/2024		
Hotarare Judecatoreasca nr. 270, dizolvare societate, din 08/12/2016 emis de TRIBUNALUL BRĂILA, Dosar 2348/113/2016 (hotarare judecatoreasca nr 114, radiere din 26.02.2019, emis de TRIBUNALUL BRĂILA, Dosar 270/113/201;act administrativ nr 40329 din 03.12.2019, emis de Oficiul Registrului Comerțului de pe lângă Tribunalul Brăila);		
B5	Intabulare, drept de PROPRIETATE, dobandit prin Hotarare Judecatoreasca, cota actuala 1/2	A1
	1) **NILSSON NILS-AKE**, bun propriu	
71767 / 17/07/2024		
Act Notarial nr. 2673, donație, din 27/06/2024 emis de SPN Mardare - Pop Andreia (Si Crângureanu Steriana-Ștefania);		
B7	Intabulare, drept de PROPRIETATE, dobandit prin Conventie, cota actuala 1/2	A1
	1) **NILSSON CARL OSKAR AXEL**, bun propriu	

C. Partea III. SARCINI .

Inscrieri privind dezmembramintele dreptului de proprietate, drepturi reale de garanţie şi sarcini	Referinţe
NU SUNT	

Anexa Nr. 1 La Partea I

Teren

Nr cadastral	Suprafaţa (mp)*	Observaţii / Referinţe
51980	6.800	Imobil inregistrat in planul cadastral fara localizare certa din cauza lipsei planului parcelar.

* Suprafaţa este determinată in planul de proiecţie Stereo 70.

DETALII LINIARE IMOBIL

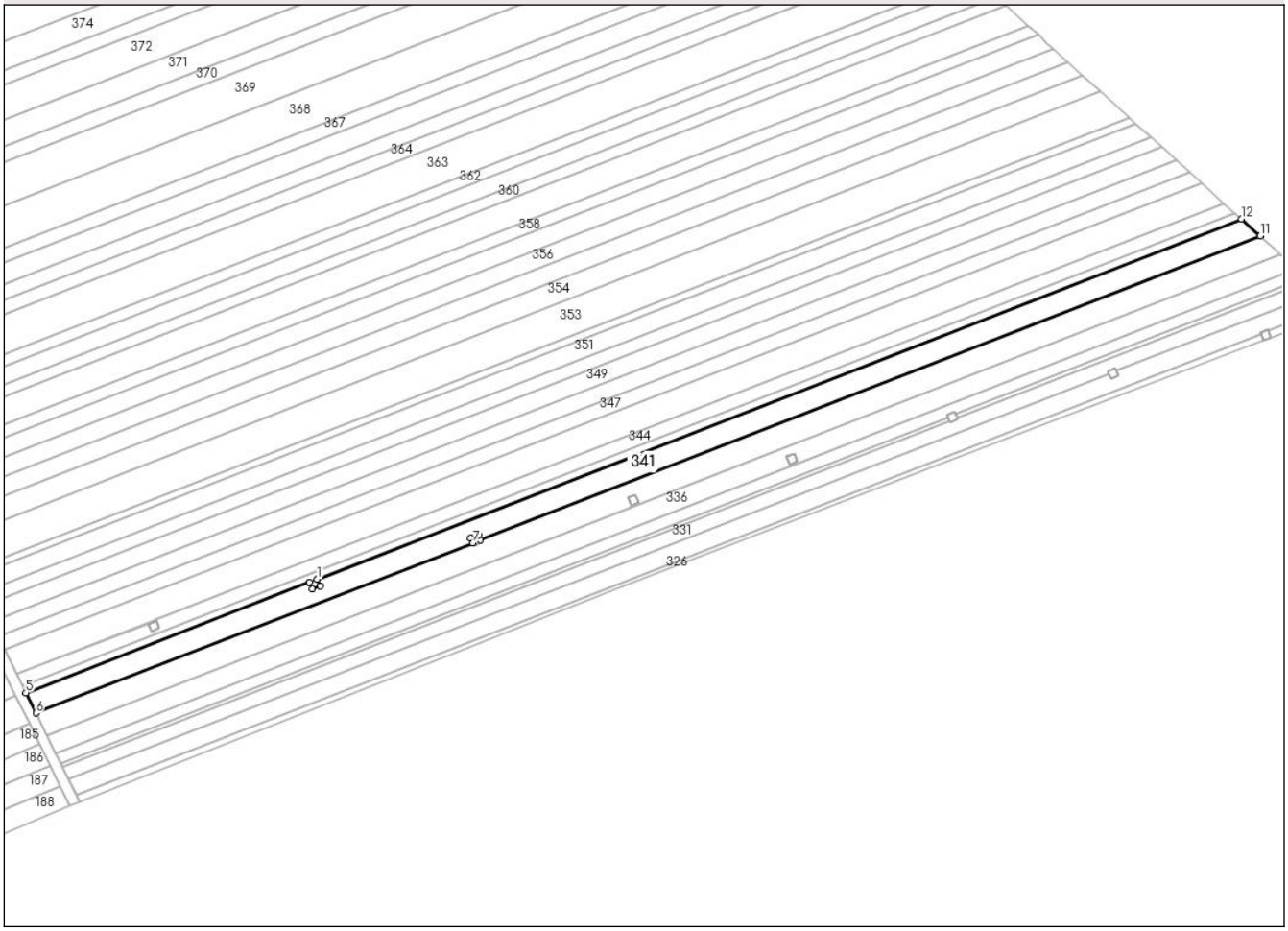

Date referitoare la teren

Crt	Categorie folosință	Intra vilan	Suprafaţa (mp)	Tarla	Parcelă	Nr. topo	Observaţii / Referinţe
1	arabil	NU	6.800	-	714/7	-	

Lungime Segmente
1) Valorile lungimilor segmentelor sunt obţinute din proiecţie în plan.

Punct început	X / Y	Punct sfârşit	X / Y	Lungime segment (** (m)
1	674.122,91 680.235,528	2	674.124,307 680.232,258	3.556
2	674.124,307 680.232,258	3	674.120,628 680.230,687	4.0
3	674.120,628 680.230,687	4	674.119,181 680.234,075	3.684
4	674.119,181 680.234,075	5	673.983,099 680.181,028	146.056
5	673.983,099 680.181,028	6	673.987,932 680.171,255	10.903

Document care conține date cu caracter personal, protejat de prevederile Regulamentului (UE) nr. 679/2016 și Legii 190/2018

Punct început	X / Y	Punct sfârşit	X / Y	Lungime segment (** (m)
6	673.987,932 680.171,255	7	674.197,494 680.252,945	224.921
7	674.197,494 680.252,945	8	674.196,562 680.255,127	2.372
8	674.196,562 680.255,127	9	674.200,241 680.256,698	4.0
9	674.200,241 680.256,698	10	674.201,223 680.254,399	2.501
10	674.201,223 680.254,399	11	674.575,401 680.400,258	401.602
11	674.575,401 680.400,258	12	674.566,395 680.408,404	12.144
12	674.566,395 680.408,404	1	674.122,91 680.235,528	475.988

** Lungimile segmentelor sunt determinate în planul de proiecţie Stereo 70 şi sunt rotunjite la 1 milimetru.
*** Distanţa dintre puncte este formată din segmente cumulate ce sunt mai mici decât valoarea 1 milimetru.

Document care conține date cu caracter personal, protejat de prevederile Regulamentului (UE) nr. 679/2016 și Legii 190/2018

DATE DESPRE IMOBILUL NR. 342

Oficiul de Cadastru şi Publicitate Imobiliară BOTOSANI
Biroul de Cadastru şi Publicitate Imobiliară Botosani

A. Partea I. Descrierea imobilului

TEREN Extravilan

Adresa: Jud. Botosani

Nr. Crt	Nr cadastral Nr. topografic	Suprafaţa* (mp)	Observaţii / Referinţe
A1		16	Sector cadastral:47 Teren neimprejmuit;

Construcţii

Crt	Nr cadastral Nr. topografic	Adresa	Observaţii / Referinţe
A1.1		Jud. Botosani	Nr. niveluri:1; S. construita la sol:16 mp; stalp LEA

B. Partea II. Proprietari şi acte

Inscrieri privitoare la dreptul de proprietate şi alte drepturi reale		Referinţe
/		
Act Normativ nr. 123, din 10/07/2012 emis de Parlamentul Romaniei;		
B1	Intabulare, drept de PROPRIETATE, dobandit prin Lege, cota actuala 1/1	A1, A1.1
	1) **STATUL ROMAN**, CIF:9999999999999	

C. Partea III. SARCINI .

Inscrieri privind dezmembramintele dreptului de proprietate, drepturi reale de garanţie şi sarcini	Referinţe
NU SUNT	

Document care conține date cu caracter personal, protejat de prevederile Regulamentului (UE) nr. 679/2016 și Legii 190/2018

Anexa Nr. 1 La Partea I

Teren

Nr cadastral	Suprafaţa (mp)*	Observaţii / Referinţe
	16	

* Suprafaţa este determinată in planul de proiecţie Stereo 70.

DETALII LINIARE IMOBIL

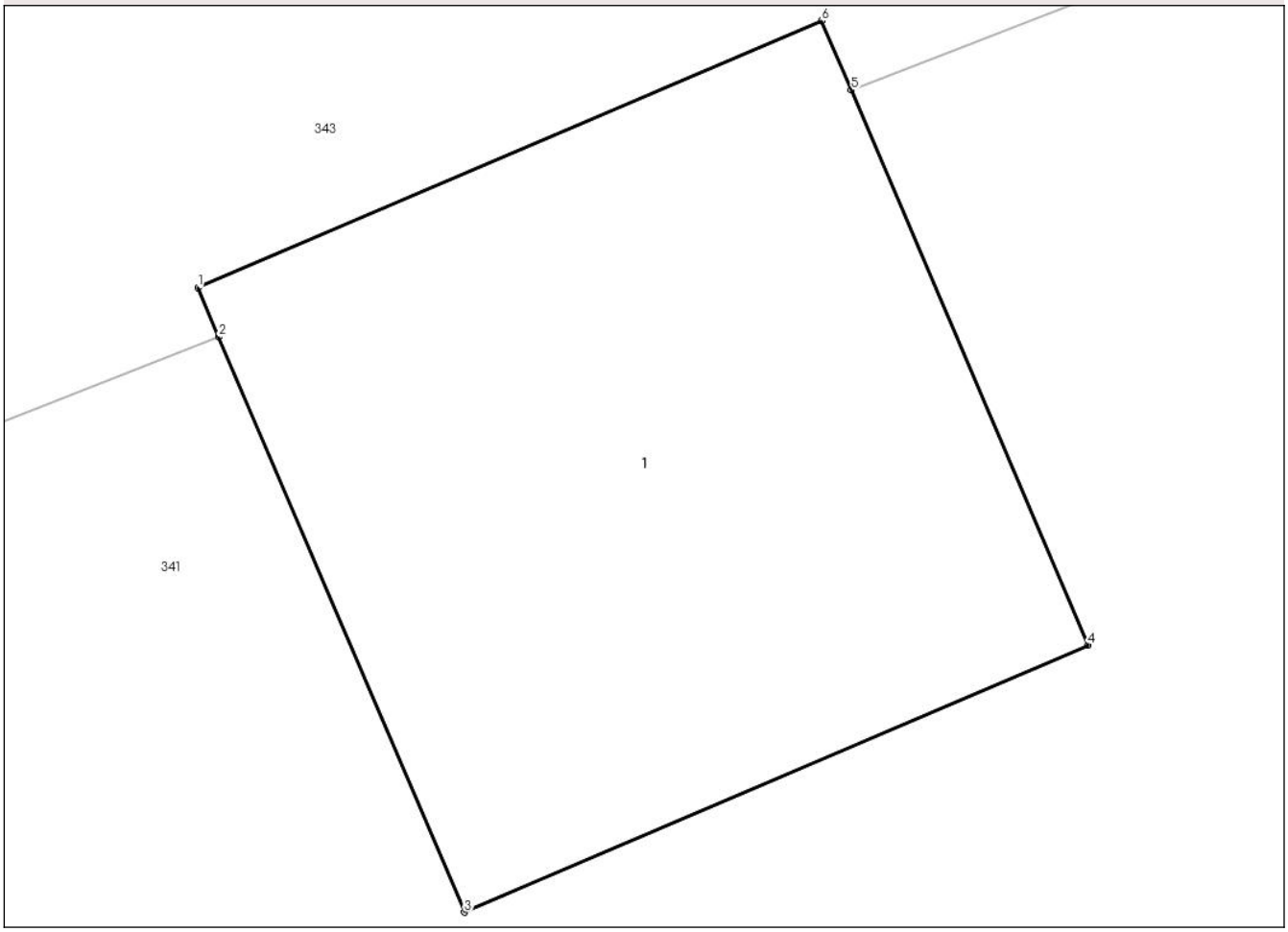

Date referitoare la teren

Crt	Categorie folosinţă	Intra vilan	Suprafaţa (mp)	Tarla	Parcelă	Nr. topo	Observaţii / Referinţe
1	curti constructii	NU	16	-	714	-	

Date referitoare la construcţii

Crt	Număr	Destinaţie construcţie	Supraf. (mp)	Situaţie juridică	Observaţii / Referinţe
A1.1		constructii industriale si edilitare	16	Cu acte	Nr. niveluri:1; S. construita la sol:16 mp; stalp LEA

Lungime Segmente
1) Valorile lungimilor segmentelor sunt obţinute din proiecţie în plan.

Punct început	X / Y	Punct sfârşit	X / Y	Lungime segment (** (m)
1	674.119,057 680.234,365	2	674.119,181 680.234,075	0.316
2	674.119,181 680.234,075	3	674.120,628 680.230,687	3.684
3	674.120,628 680.230,687	4	674.124,307 680.232,258	4.0

Document care conține date cu caracter personal, protejat de prevederile Regulamentului (UE) nr. 679/2016 și Legii 190/2018

Punct început	X / Y	Punct sfârşit	X / Y	Lungime segment (** (m)
4	674.124,307 680.232,258	5	674.122,91 680.235,528	3.556
5	674.122,91 680.235,528	6	674.122,736 680.235,937	0.444
6	674.122,736 680.235,937	1	674.119,057 680.234,365	4.0

** Lungimile segmentelor sunt determinate în planul de proiecţie Stereo 70 şi sunt rotunjite la 1 milimetru.
*** Distanţa dintre puncte este formată din segmente cumulate ce sunt mai mici decât valoarea 1 milimetru.

Document care conține date cu caracter personal, protejat de prevederile Regulamentului (UE) nr. 679/2016 și Legii 190/2018

DATE DESPRE IMOBILUL NR. 343

Oficiul de Cadastru şi Publicitate Imobiliară BOTOSANI
Biroul de Cadastru şi Publicitate Imobiliară Botosani

A. Partea I. Descrierea imobilului

TEREN Extravilan

Adresa: Jud. Botosani

Nr. Crt	Nr cadastral Nr. topografic	Suprafaţa* (mp)	Observaţii / Referinţe
A1		2.400	Sector cadastral:47 Teren neimprejmuit;

B. Partea II. Proprietari şi acte

Inscrieri privitoare la dreptul de proprietate şi alte drepturi reale		Referinţe
/		
Act Administrativ nr. 110557, din 27/07/2002 emis de CJSDPAT Botosani;		
B1	Intabulare, drept de PROPRIETATE, dobandit prin Reconstituire, cota actuala 1/1	A1
	1) **VOINICIUC P MIHAI**, LIPSA CNP	

C. Partea III. SARCINI .

Inscrieri privind dezmembramintele dreptului de proprietate, drepturi reale de garanţie şi sarcini	Referinţe
NU SUNT	

Document care conține date cu caracter personal, protejat de prevederile Regulamentului (UE) nr. 679/2016 și Legii 190/2018

Anexa Nr. 1 La Partea I

Teren

Nr cadastral	Suprafaţa (mp)*	Observaţii / Referinţe
	2.400	

* Suprafaţa este determinată in planul de proiecţie Stereo 70.

DETALII LINIARE IMOBIL

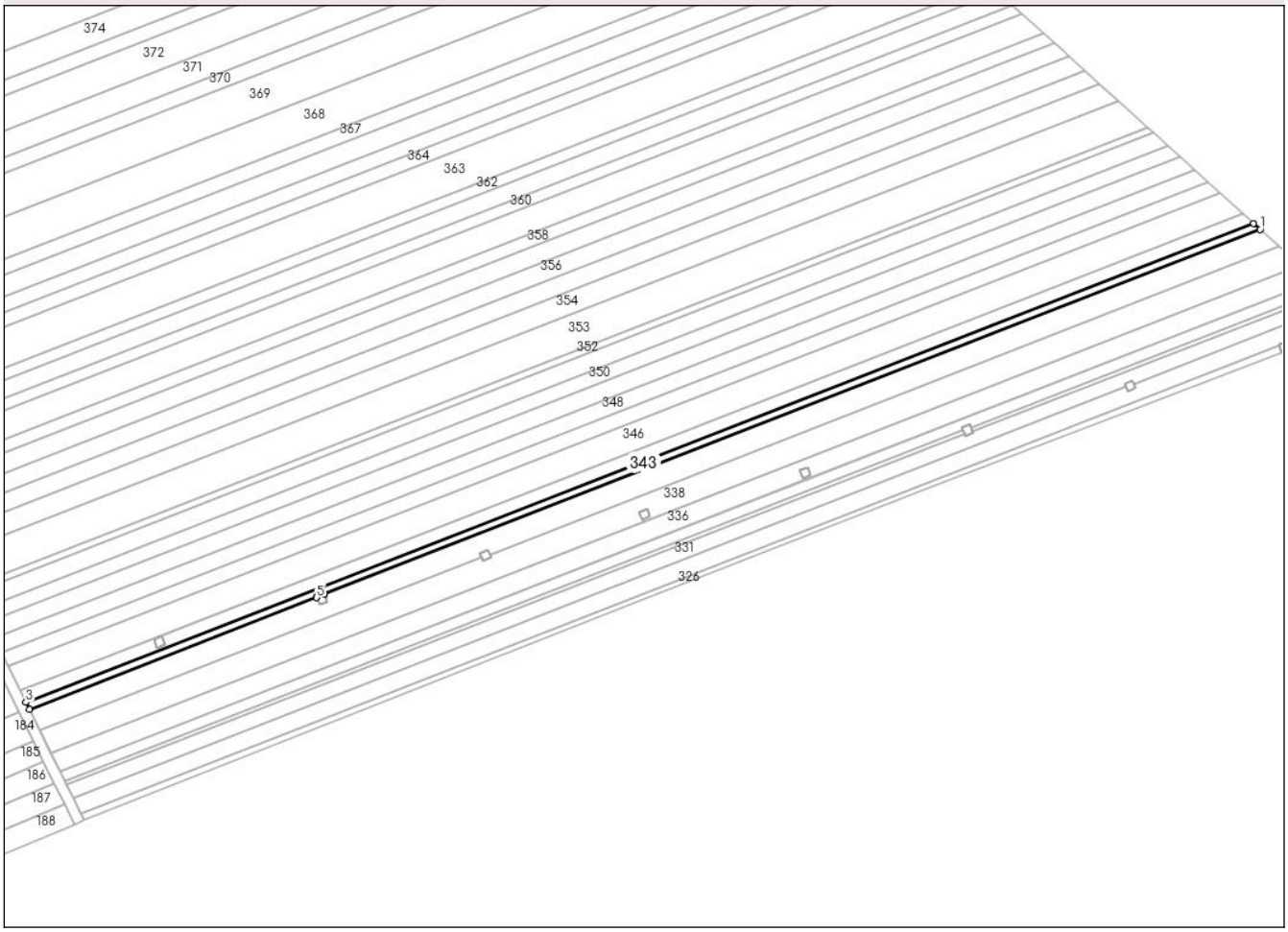

Date referitoare la teren

Crt	Categorie folosință	Intra vilan	Suprafaţa (mp)	Tarla	Parcelă	Nr. topo	Observaţii / Referinţe
1	arabil	NU	2.400	-	714/8	-	

Lungime Segmente
1) Valorile lungimilor segmentelor sunt obţinute din proiecţie în plan.

Punct început	X / Y	Punct sfârşit	X / Y	Lungime segment (** (m)
1	674.566,395 680.408,404	2	674.563,21 680.411,285	4.295
2	674.563,21 680.411,285	3	673.981,389 680.184,484	624.462
3	673.981,389 680.184,484	4	673.983,099 680.181,028	3.856
4	673.983,099 680.181,028	5	674.119,181 680.234,075	146.056
5	674.119,181 680.234,075	6	674.119,057 680.234,365	0.316

Document care conține date cu caracter personal, protejat de prevederile Regulamentului (UE) nr. 679/2016 și Legii 190/2018

Punct început	X / Y	Punct sfârşit	X / Y	Lungime segment (** (m)
6	674.119,057 680.234,365	7	674.122,736 680.235,937	4.0
7	674.122,736 680.235,937	8	674.122,91 680.235,528	0.444
8	674.122,91 680.235,528	1	674.566,395 680.408,404	475.988

** Lungimile segmentelor sunt determinate în planul de proiecţie Stereo 70 şi sunt rotunjite la 1 milimetru.
*** Distanţa dintre puncte este formată din segmente cumulate ce sunt mai mici decât valoarea 1 milimetru.

Document care conține date cu caracter personal, protejat de prevederile Regulamentului (UE) nr. 679/2016 și Legii 190/2018

DATE DESPRE IMOBILUL NR. 344

Oficiul de Cadastru şi Publicitate Imobiliară BOTOSANI
Biroul de Cadastru şi Publicitate Imobiliară Botosani

A. Partea I. Descrierea imobilului

TEREN Extravilan

Adresa: Jud. Botosani

Nr. Crt	Nr cadastral Nr. topografic	Suprafaţa* (mp)	Observaţii / Referinţe
A1		3.800	Sector cadastral:47 Teren neimprejmuit;

B. Partea II. Proprietari şi acte

Inscrieri privitoare la dreptul de proprietate şi alte drepturi reale		Referinţe
/		
Act Administrativ nr. 974, din 26/07/1994 emis de CJSDPAT Botosani;		
B1	Intabulare, drept de PROPRIETATE, dobandit prin Reconstituire, cota actuala 1/1	A1
	1) **ANDRICI ILIE GHEORGHE**, LIPSA CNP	

C. Partea III. SARCINI .

Inscrieri privind dezmembramintele dreptului de proprietate, drepturi reale de garanţie şi sarcini	Referinţe
NU SUNT	

Document care conține date cu caracter personal, protejat de prevederile Regulamentului (UE) nr. 679/2016 și Legii 190/2018

Anexa Nr. 1 La Partea I

Teren

Nr cadastral	Suprafaţa (mp)*	Observaţii / Referinţe
	3.800	

* Suprafaţa este determinată in planul de proiecţie Stereo 70.

DETALII LINIARE IMOBIL

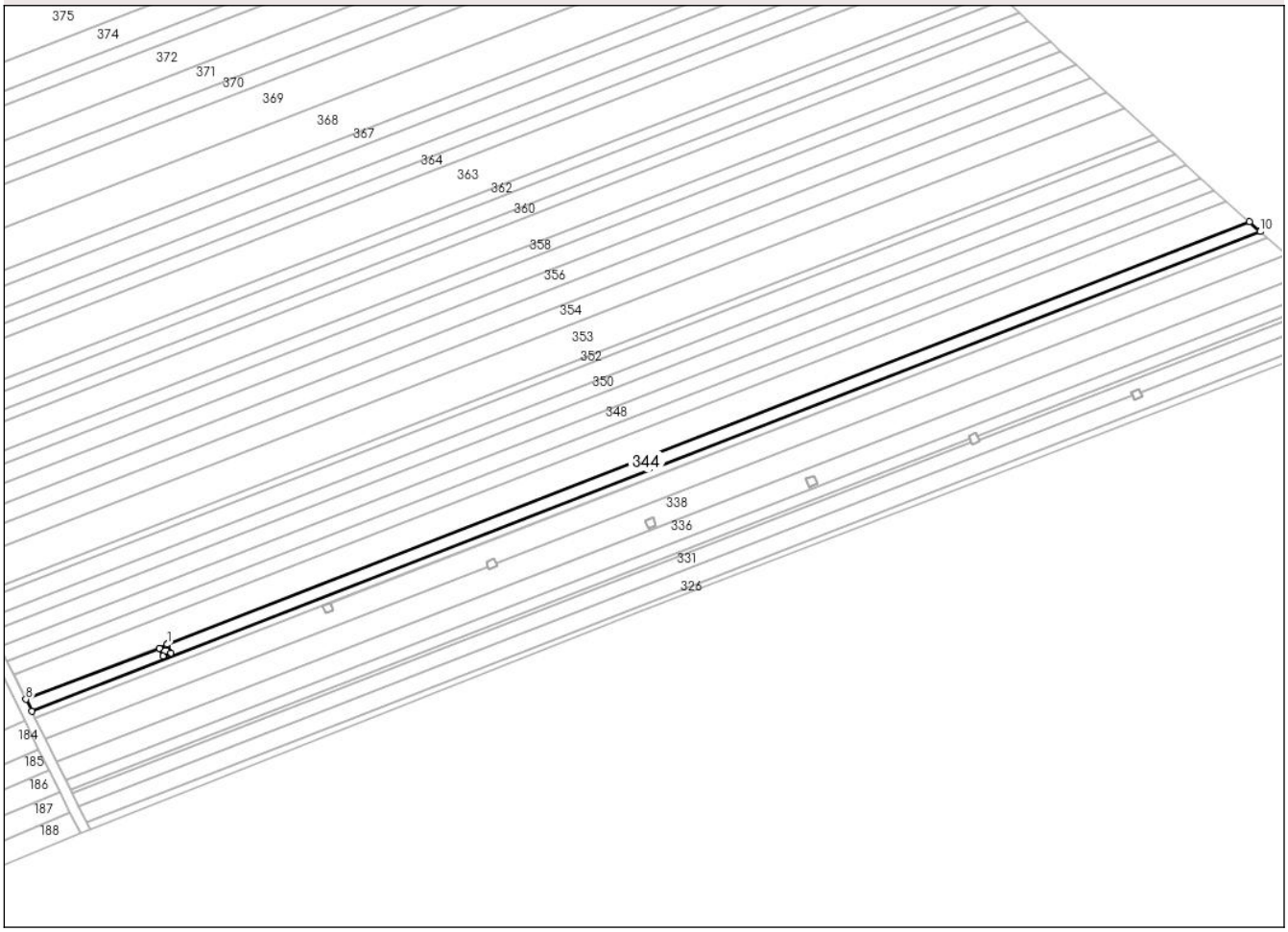

Date referitoare la teren

Crt	Categorie folosință	Intra vilan	Suprafaţa (mp)	Tarla	Parcelă	Nr. topo	Observaţii / Referinţe
1	arabil	NU	3.800	-	714/9	-	

Lungime Segmente
1) Valorile lungimilor segmentelor sunt obţinute din proiecţie în plan.

Punct început	X / Y	Punct sfârşit	X / Y	Lungime segment (** (m)
1	674.045,512 680.216,052	2	674.045,664 680.215,696	0.387
2	674.045,664 680.215,696	3	674.047,235 680.212,017	4.0
3	674.047,235 680.212,017	4	674.043,557 680.210,446	4.0
4	674.043,557 680.210,446	5	674.041,985 680.214,124	4.0
5	674.041,985 680.214,124	6	674.045,662 680.215,695	3.998

Document care conține date cu caracter personal, protejat de prevederile Regulamentului (UE) nr. 679/2016 și Legii 190/2018

Punct început	X / Y	Punct sfârşit	X / Y	Lungime segment (** (m)
6	674.045,662 680.215,695	7	674.045,51 680.216,051	0.387
7	674.045,51 680.216,051	8	673.978,664 680.189,994	71.745
8	673.978,664 680.189,994	9	673.981,389 680.184,484	6.147
9	673.981,389 680.184,484	10	674.563,21 680.411,285	624.462
10	674.563,21 680.411,285	11	674.558,132 680.415,877	6.847
11	674.558,132 680.415,877	1	674.045,512 680.216,052	550.191

** Lungimile segmentelor sunt determinate în planul de proiecţie Stereo 70 şi sunt rotunjite la 1 milimetru.
*** Distanţa dintre puncte este formată din segmente cumulate ce sunt mai mici decât valoarea 1 milimetru.

Document care conține date cu caracter personal, protejat de prevederile Regulamentului (UE) nr. 679/2016 și Legii 190/2018

DATE DESPRE IMOBILUL NR. 345

Oficiul de Cadastru şi Publicitate Imobiliară BOTOSANI
Biroul de Cadastru şi Publicitate Imobiliară Botosani

A. Partea I. Descrierea imobilului

TEREN Extravilan

Adresa: Jud. Botosani

Nr. Crt	Nr cadastral Nr. topografic	Suprafaţa* (mp)	Observaţii / Referinţe
A1		16	Sector cadastral:47 Teren neimprejmuit;

Construcţii

Crt	Nr cadastral Nr. topografic	Adresa	Observaţii / Referinţe
A1.1		Jud. Botosani	Nr. niveluri:1; S. construita la sol:16 mp; stalp LEA

B. Partea II. Proprietari şi acte

Inscrieri privitoare la dreptul de proprietate şi alte drepturi reale		Referinţe
/		
Act Normativ nr. 123, din 10/07/2012 emis de Parlamentul Romaniei;		
B1	Intabulare, drept de PROPRIETATE, dobandit prin Lege, cota actuala 1/1	A1, A1.1
	1) **STATUL ROMAN**, CIF:9999999999999	

C. Partea III. SARCINI .

Inscrieri privind dezmembramintele dreptului de proprietate, drepturi reale de garanţie şi sarcini	Referinţe
NU SUNT	

Document care conține date cu caracter personal, protejat de prevederile Regulamentului (UE) nr. 679/2016 și Legii 190/2018

Anexa Nr. 1 La Partea I

Teren

Nr cadastral	Suprafaţa (mp)*	Observaţii / Referinţe
	16	

* Suprafaţa este determinată in planul de proiecţie Stereo 70.

DETALII LINIARE IMOBIL

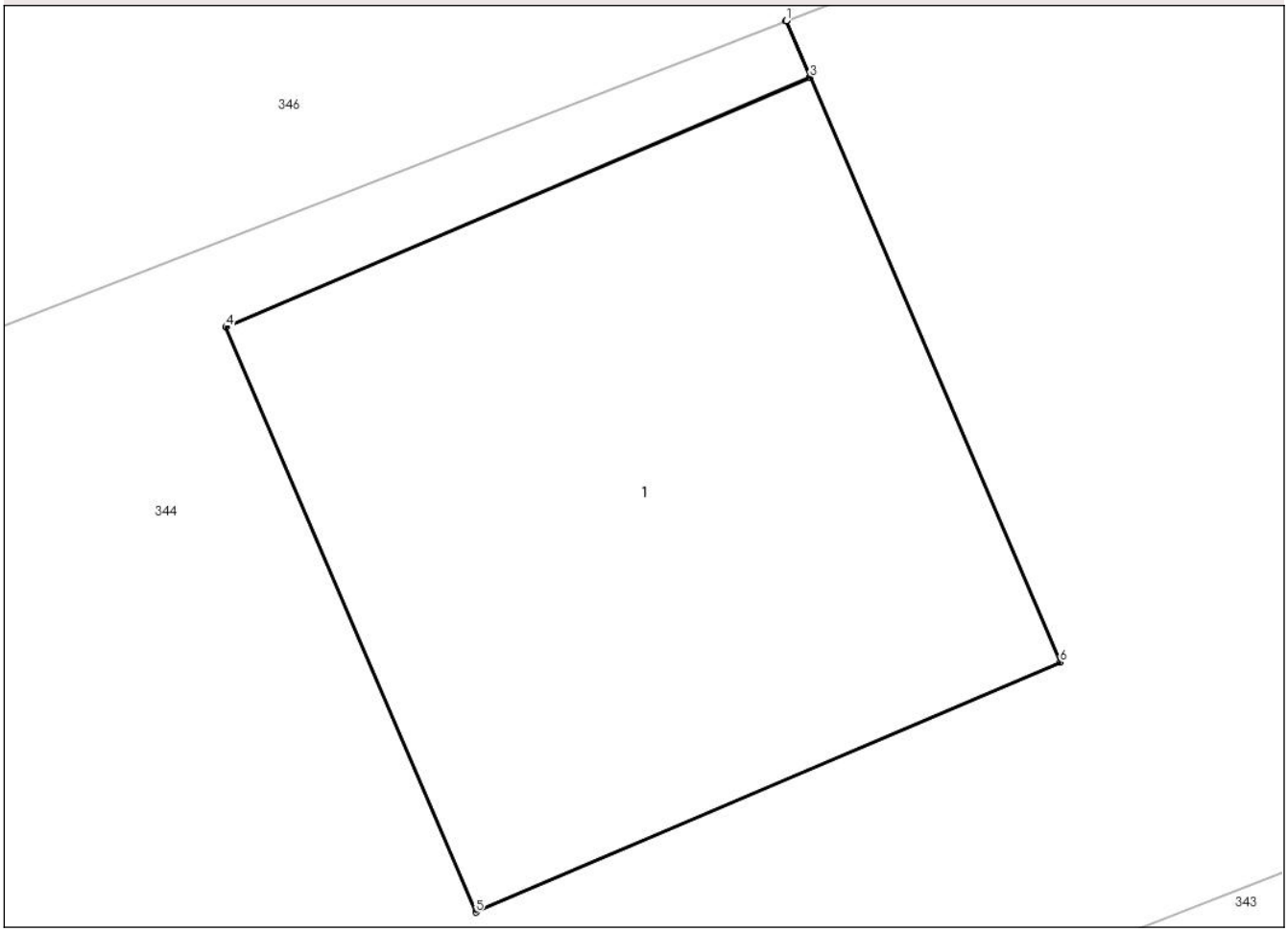

Date referitoare la teren

Crt	Categorie folosinţă	Intra vilan	Suprafaţa (mp)	Tarla	Parcelă	Nr. topo	Observaţii / Referinţe
1	curti constructii	NU	16	-	714	-	

Date referitoare la construcţii

Crt	Număr	Destinaţie construcţie	Supraf. (mp)	Situaţie juridică	Observaţii / Referinţe
A1.1		constructii industriale si edilitare	16	Cu acte	Nr. niveluri:1; S. construita la sol:16 mp; stalp LEA

Lungime Segmente
1) Valorile lungimilor segmentelor sunt obţinute din proiecţie în plan.

Punct început	X / Y	Punct sfârşit	X / Y	Lungime segment (** (m)
1	674.045,512 680.216,052	2	674.045,51 680.216,051	0.002
2	674.045,51 680.216,051	3	674.045,662 680.215,695	0.387
3	674.045,662 680.215,695	4	674.041,985 680.214,124	3.998

Document care conține date cu caracter personal, protejat de prevederile Regulamentului (UE) nr. 679/2016 și Legii 190/2018

Punct început	X / Y	Punct sfârşit	X / Y	Lungime segment (** (m)
4	674.041,985 680.214,124	5	674.043,557 680.210,446	4.0
5	674.043,557 680.210,446	6	674.047,235 680.212,017	4.0
6	674.047,235 680.212,017	7	674.045,664 680.215,696	4.0
7	674.045,664 680.215,696	1	674.045,512 680.216,052	0.387

** Lungimile segmentelor sunt determinate în planul de proiecţie Stereo 70 şi sunt rotunjite la 1 milimetru.
*** Distanţa dintre puncte este formată din segmente cumulate ce sunt mai mici decât valoarea 1 milimetru.

DATE DESPRE IMOBILUL NR. 346

Oficiul de Cadastru şi Publicitate Imobiliară BOTOSANI
Biroul de Cadastru şi Publicitate Imobiliară Botosani

A. Partea I. Descrierea imobilului

TEREN Extravilan

Adresa: Jud. Botosani

Nr. Crt	Nr cadastral Nr. topografic	Suprafaţa* (mp)	Observaţii / Referinţe
A1		8.100	Sector cadastral:47 Teren neimprejmuit;

B. Partea II. Proprietari şi acte

Inscrieri privitoare la dreptul de proprietate şi alte drepturi reale		Referinţe
/		
Act Administrativ nr. 126211, din 30/11/2002 emis de CJSDPAT Botosani;		
B1	Intabulare, drept de PROPRIETATE, dobandit prin Reconstituire, cota actuala 1/1	A1
	1) **LUCHIAN C TOADER**, LIPSA CNP 2) **CIUBOTARU P ION**, LIPSA CNP 3) **PASNICIUC ILIE MARIA**, LIPSA CNP 4) **MELCU MIHAI**, LIPSA CNP	

C. Partea III. SARCINI .

Inscrieri privind dezmembramintele dreptului de proprietate, drepturi reale de garanţie şi sarcini	Referinţe
NU SUNT	

Anexa Nr. 1 La Partea I

Teren

Nr cadastral	Suprafaţa (mp)*	Observaţii / Referinţe
	8.100	

* Suprafaţa este determinată in planul de proiecţie Stereo 70.

DETALII LINIARE IMOBIL

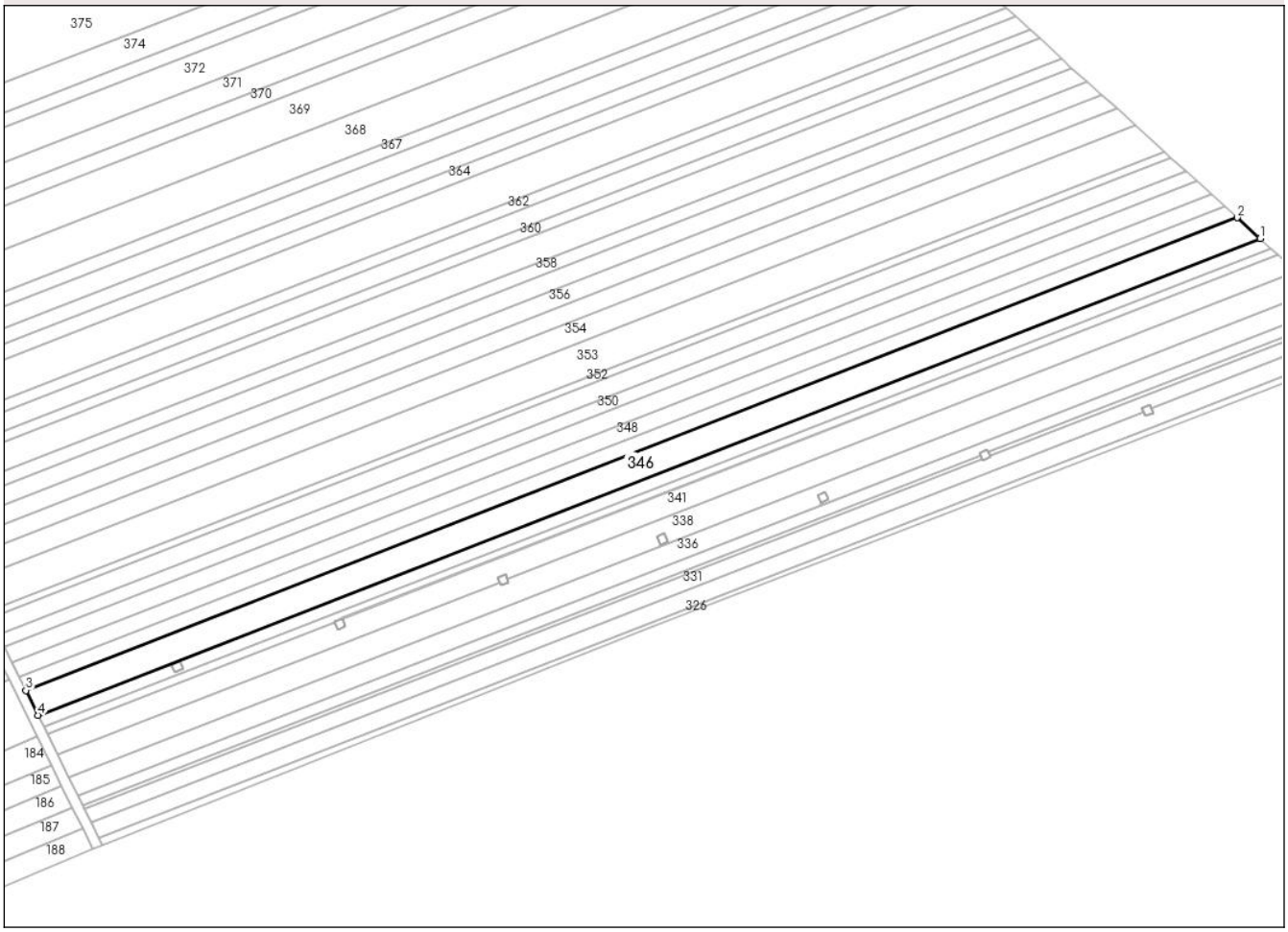

Date referitoare la teren

Crt	Categorie folosință	Intra vilan	Suprafaţa (mp)	Tarla	Parcelă	Nr. topo	Observaţii / Referinţe
1	arabil	NU	8.100	-	714/10	-	

Lungime Segmente
1) Valorile lungimilor segmentelor sunt obţinute din proiecţie în plan.

Punct început	X / Y	Punct sfârşit	X / Y	Lungime segment (** (m)
1	674.558,132 680.415,877	2	674.547,285 680.425,688	14.626
2	674.547,285 680.425,688	3	673.972,843 680.201,764	616.543
3	673.972,843 680.201,764	4	673.978,664 680.189,994	13.131
4	673.978,664 680.189,994	1	674.558,132 680.415,877	621.937

**** Lungimile segmentelor sunt determinate în planul de proiecţie Stereo 70 şi sunt rotunjite la 1 milimetru.**

Document care conține date cu caracter personal, protejat de prevederile Regulamentului (UE) nr. 679/2016 și Legii 190/2018

***** Distanţa dintre puncte este formată din segmente cumulate ce sunt mai mici decât valoarea 1 milimetru.**

DATE DESPRE IMOBILUL NR. 347

Oficiul de Cadastru şi Publicitate Imobiliară BOTOSANI
Biroul de Cadastru şi Publicitate Imobiliară Botosani

A. Partea I. Descrierea imobilului

TEREN Extravilan

Adresa: Jud. Botosani

Nr. Crt	Nr cadastral Nr. topografic	Suprafaţa* (mp)	Observaţii / Referinţe
A1	52000	4.300	Sector cadastral:47 Teren neimprejmuit;

B. Partea II. Proprietari şi acte

Inscrieri privitoare la dreptul de proprietate şi alte drepturi reale		Referinţe
34100 / 29/04/2024		
Act Notarial nr. 95, din 24/04/2009 emis de BNPA RETA ANIȚEI-ANA MARIA VATAVU;		
B3	Intabulare, drept de PROPRIETATE, dobandit prin Succesiune, cota actuala 1/2	A1
	1) **BOICU GHEORGHE**, bun propriu	
B4	Intabulare, drept de PROPRIETATE, dobandit prin Succesiune, cota actuala 1/2	A1
	1) **SIMION RODICA**, bun propriu	

C. Partea III. SARCINI .

Inscrieri privind dezmembramintele dreptului de proprietate, drepturi reale de garanţie şi sarcini	Referinţe
NU SUNT	

Anexa Nr. 1 La Partea I

Teren

Nr cadastral	Suprafaţa (mp)*	Observaţii / Referinţe
52000	4.300	

* Suprafaţa este determinată in planul de proiecţie Stereo 70.

DETALII LINIARE IMOBIL

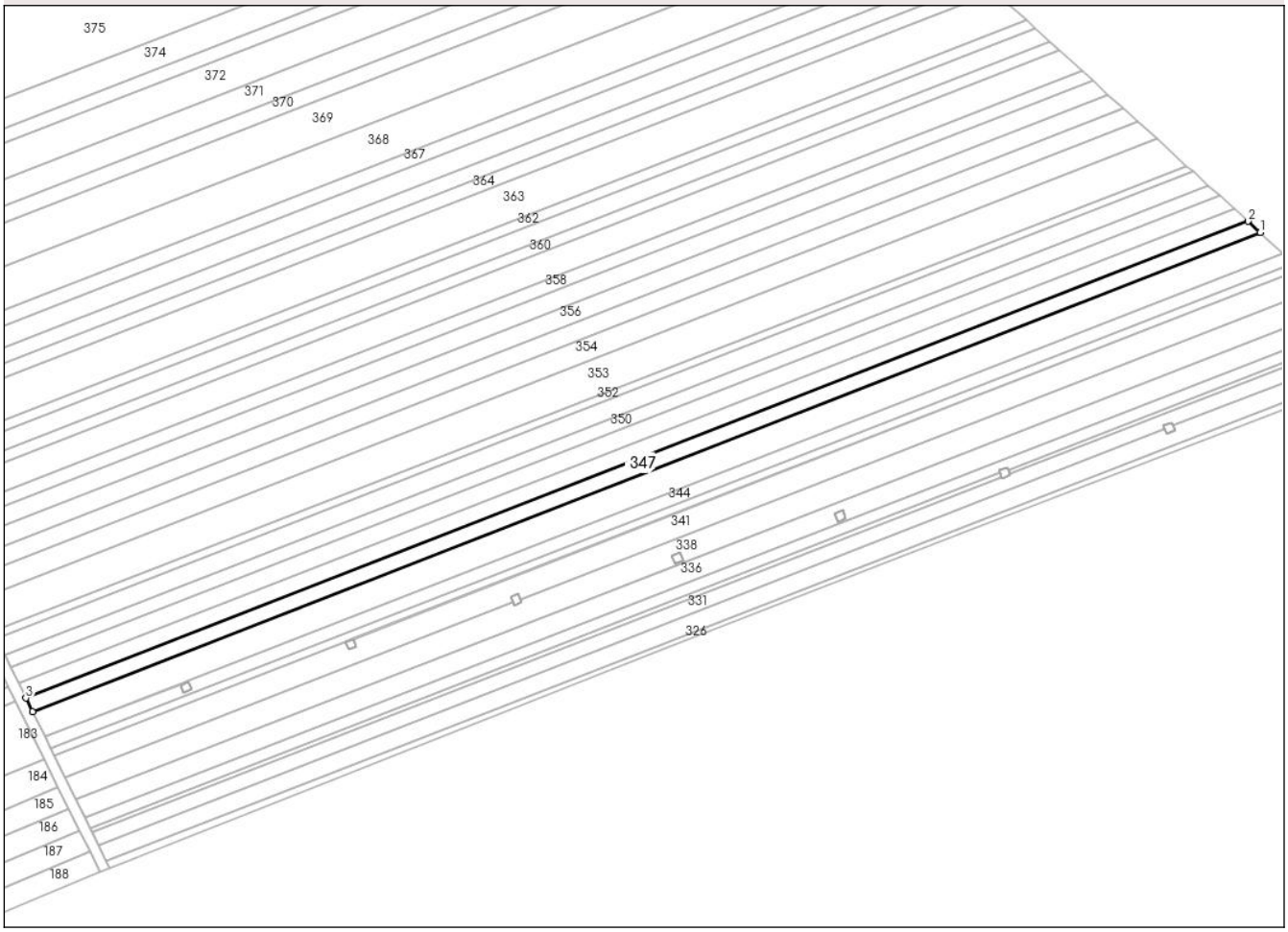

Date referitoare la teren

Crt	Categorie folosinţă	Intra vilan	Suprafaţa (mp)	Tarla	Parcelă	Nr. topo	Observaţii / Referinţe
1	arabil	NU	4.300	-	714/11	-	

Lungime Segmente
1) Valorile lungimilor segmentelor sunt obţinute din proiecţie în plan.

Punct început	X / Y	Punct sfârşit	X / Y	Lungime segment (** (m)
1	674.547,285 680.425,688	2	674.541,488 680.430,932	7.816
2	674.541,488 680.430,932	3	673.969,732 680.208,054	613.66
3	673.969,732 680.208,054	4	673.972,843 680.201,764	7.018
4	673.972,843 680.201,764	1	674.547,285 680.425,688	616.543

**** Lungimile segmentelor sunt determinate în planul de proiecţie Stereo 70 şi sunt rotunjite la 1 milimetru.**

Document care conține date cu caracter personal, protejat de prevederile Regulamentului (UE) nr. 679/2016 și Legii 190/2018

***** Distanţa dintre puncte este formată din segmente cumulate ce sunt mai mici decât valoarea 1 milimetru.**

DATE DESPRE IMOBILUL NR. 348

Oficiul de Cadastru şi Publicitate Imobiliară BOTOSANI
Biroul de Cadastru şi Publicitate Imobiliară Botosani

A. Partea I. Descrierea imobilului

TEREN Extravilan

Adresa: Jud. Botosani

Nr. Crt	Nr cadastral Nr. topografic	Suprafaţa* (mp)	Observaţii / Referinţe
A1	51486	4.700	Sector cadastral:47 Teren neimprejmuit;

B. Partea II. Proprietari şi acte

Inscrieri privitoare la dreptul de proprietate şi alte drepturi reale		Referinţe
106469 / 16/12/2022		
Act Notarial nr. 3200, din 15/12/2022 emis de BIN Humelnicu Coca;		
B5	Intabulare, drept de PROPRIETATE, dobandit prin Conventie, cota actuala 1/1	A1
	1) **PLESCA MIHAI**, căsătorit cu 2) **PLEŞCA VERONA**, bun comun	

C. Partea III. SARCINI .

Inscrieri privind dezmembramintele dreptului de proprietate, drepturi reale de garanţie şi sarcini	Referinţe
NU SUNT	

Anexa Nr. 1 La Partea I

Teren

Nr cadastral	Suprafaţa (mp)*	Observaţii / Referinţe
51486	4.700	

* Suprafaţa este determinată in planul de proiecţie Stereo 70.

DETALII LINIARE IMOBIL

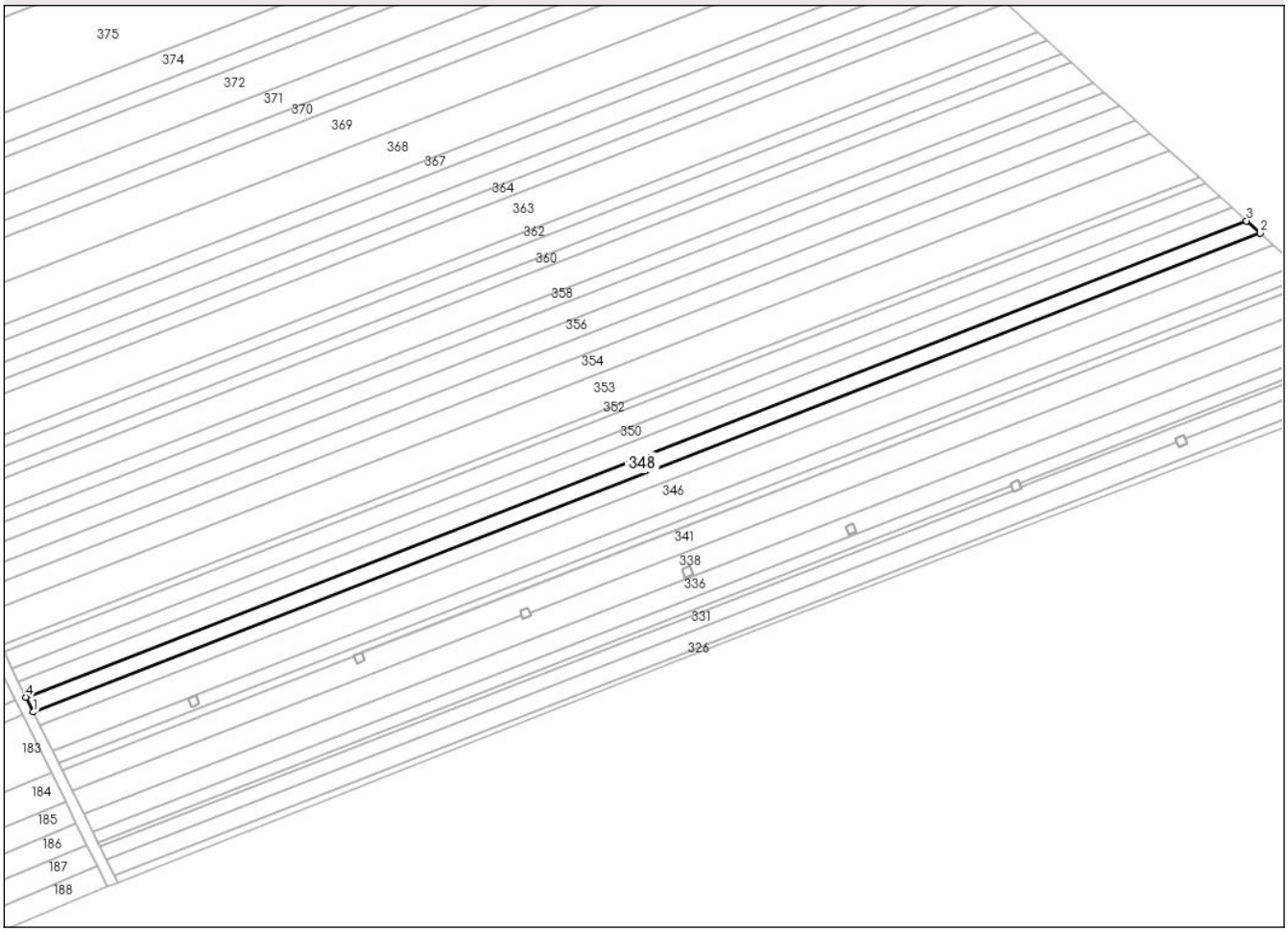

Date referitoare la teren

Crt	Categorie folosință	Intra vilan	Suprafaţa (mp)	Tarla	Parcelă	Nr. topo	Observaţii / Referinţe
1	arabil	NU	4.700	-	714/12	-	

Lungime Segmente
1) Valorile lungimilor segmentelor sunt obţinute din proiecţie în plan.

Punct început	X / Y	Punct sfârşit	X / Y	Lungime segment (** (m)
1	673.969,732 680.208,054	2	674.541,488 680.430,932	613.66
2	674.541,488 680.430,932	3	674.535,121 680.436,691	8.586
3	674.535,121 680.436,691	4	673.966,315 680.214,964	610.494
4	673.966,315 680.214,964	1	673.969,732 680.208,054	7.708

**** Lungimile segmentelor sunt determinate în planul de proiecţie Stereo 70 şi sunt rotunjite la 1 milimetru.**

Document care conține date cu caracter personal, protejat de prevederile Regulamentului (UE) nr. 679/2016 și Legii 190/2018

***** Distanţa dintre puncte este formată din segmente cumulate ce sunt mai mici decât valoarea 1 milimetru.**

DATE DESPRE IMOBILUL NR. 349

Oficiul de Cadastru şi Publicitate Imobiliară BOTOSANI
Biroul de Cadastru şi Publicitate Imobiliară Botosani

A. Partea I. Descrierea imobilului

TEREN Extravilan

Adresa: Jud. Botosani

Nr. Crt	Nr cadastral Nr. topografic	Suprafaţa* (mp)	Observaţii / Referinţe
A1		5.000	Sector cadastral:47 Teren neimprejmuit;

B. Partea II. Proprietari şi acte

Inscrieri privitoare la dreptul de proprietate şi alte drepturi reale		Referinţe
/		
Act Administrativ nr. 110561, din 23/11/2002 emis de CJSDPAT Botosani;		
B1	Intabulare, drept de PROPRIETATE, dobandit prin Reconstituire, cota actuala 1/1	A1
	1) **RADIS I ILIE**, LIPSA CNP	

C. Partea III. SARCINI .

Inscrieri privind dezmembramintele dreptului de proprietate, drepturi reale de garanţie şi sarcini	Referinţe
NU SUNT	

Document care conține date cu caracter personal, protejat de prevederile Regulamentului (UE) nr. 679/2016 și Legii 190/2018

Anexa Nr. 1 La Partea I

Teren

Nr cadastral	Suprafaţa (mp)*	Observaţii / Referinţe
	5.000	

* Suprafaţa este determinată in planul de proiecţie Stereo 70.

DETALII LINIARE IMOBIL

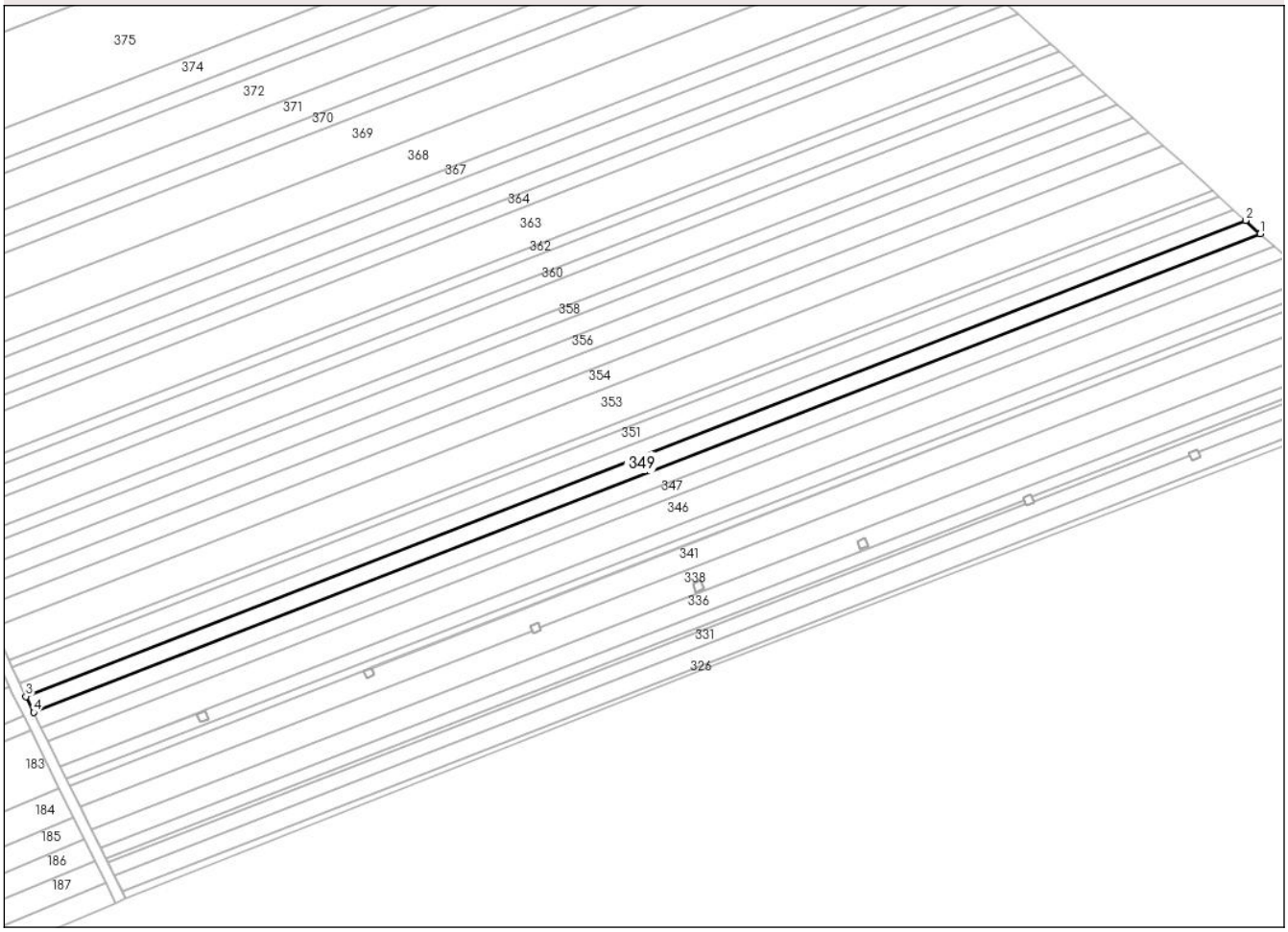

Date referitoare la teren

Crt	Categorie folosință	Intra vilan	Suprafaţa (mp)	Tarla	Parcelă	Nr. topo	Observaţii / Referinţe
1	arabil	NU	5.000	-	714/13	-	

Lungime Segmente
1) Valorile lungimilor segmentelor sunt obţinute din proiecţie în plan.

Punct început	X / Y	Punct sfârşit	X / Y	Lungime segment (** (m)
1	674.535,121 680.436,691	2	674.528,31 680.442,851	9.183
2	674.528,31 680.442,851	3	673.962,66 680.222,354	607.107
3	673.962,66 680.222,354	4	673.966,315 680.214,964	8.244
4	673.966,315 680.214,964	1	674.535,121 680.436,691	610.494

**** Lungimile segmentelor sunt determinate în planul de proiecţie Stereo 70 şi sunt rotunjite la 1 milimetru.**

Document care conține date cu caracter personal, protejat de prevederile Regulamentului (UE) nr. 679/2016 și Legii 190/2018

***** Distanţa dintre puncte este formată din segmente cumulate ce sunt mai mici decât valoarea 1 milimetru.**

DATE DESPRE IMOBILUL NR. 350

Oficiul de Cadastru şi Publicitate Imobiliară BOTOSANI
Biroul de Cadastru şi Publicitate Imobiliară Botosani

A. Partea I. Descrierea imobilului

TEREN Extravilan

Adresa: Jud. Botosani

Nr. Crt	Nr cadastral Nr. topografic	Suprafaţa* (mp)	Observaţii / Referinţe
A1		4.000	Sector cadastral:47 Teren neimprejmuit;

B. Partea II. Proprietari şi acte

Inscrieri privitoare la dreptul de proprietate şi alte drepturi reale		Referinţe
/		
Act Administrativ nr. 971, din 26/07/1994 emis de CJSDPAT Botosani;		
B1	Intabulare, drept de PROPRIETATE, dobandit prin Reconstituire, cota actuala 1/1	A1
	1) **SOLOMEI I PETRU**, LIPSA CNP	

C. Partea III. SARCINI .

Inscrieri privind dezmembramintele dreptului de proprietate, drepturi reale de garanţie şi sarcini	Referinţe
NU SUNT	

Document care conține date cu caracter personal, protejat de prevederile Regulamentului (UE) nr. 679/2016 și Legii 190/2018

Anexa Nr. 1 La Partea I

Teren

Nr cadastral	Suprafaţa (mp)*	Observaţii / Referinţe
	4.000	

* Suprafaţa este determinată in planul de proiecţie Stereo 70.

DETALII LINIARE IMOBIL

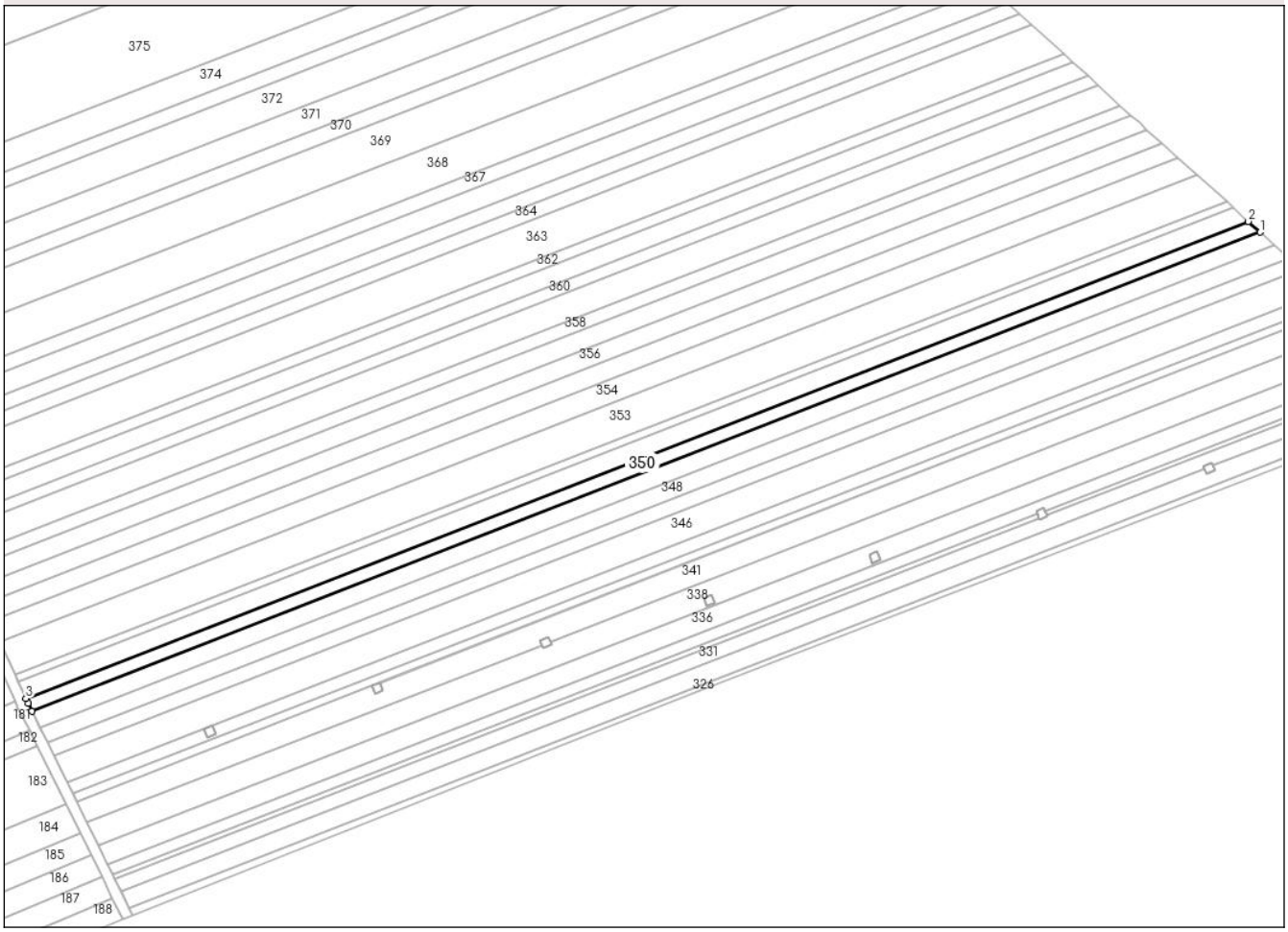

Date referitoare la teren

Crt	Categorie folosință	Intra vilan	Suprafaţa (mp)	Tarla	Parcelă	Nr. topo	Observaţii / Referinţe
1	arabil	NU	4.000	-	714/14	-	

Lungime Segmente
1) Valorile lungimilor segmentelor sunt obţinute din proiecţie în plan.

Punct început	X / Y	Punct sfârşit	X / Y	Lungime segment (** (m)
1	674.528,31 680.442,851	2	674.522,835 680.447,804	7.383
2	674.522,835 680.447,804	3	673.959,778 680.228,318	604.323
3	673.959,778 680.228,318	4	673.960,786 680.226,144	2.396
4	673.960,786 680.226,144	5	673.962,66 680.222,354	4.228
5	673.962,66 680.222,354	1	674.528,31 680.442,851	607.107

Document care conține date cu caracter personal, protejat de prevederile Regulamentului (UE) nr. 679/2016 și Legii 190/2018

** Lungimile segmentelor sunt determinate în planul de proiecţie Stereo 70 şi sunt rotunjite la 1 milimetru.
*** Distanţa dintre puncte este formată din segmente cumulate ce sunt mai mici decât valoarea 1 milimetru.

DATE DESPRE IMOBILUL NR. 351

Oficiul de Cadastru şi Publicitate Imobiliară BOTOSANI
Biroul de Cadastru şi Publicitate Imobiliară Botosani

A. Partea I. Descrierea imobilului

TEREN Extravilan

Adresa: Jud. Botosani

Nr. Crt	Nr cadastral Nr. topografic	Suprafaţa* (mp)	Observaţii / Referinţe
A1		5.100	Sector cadastral:47 Teren neimprejmuit;

B. Partea II. Proprietari şi acte

Inscrieri privitoare la dreptul de proprietate şi alte drepturi reale		Referinţe
/		
Act Administrativ nr. 43627, din 22/12/1994 emis de CJSDPAT Botosani;		
B1	Intabulare, drept de PROPRIETATE, dobandit prin Reconstituire, cota actuala 1/1	A1
	1) **HREBENCIUC GHEORGHE**, LIPSA CNP 2) **MURARU MARIA**, LIPSA CNP 3) **TOMA VICTORIA**, LIPSA CNP	

C. Partea III. SARCINI .

Inscrieri privind dezmembramintele dreptului de proprietate, drepturi reale de garanţie şi sarcini	Referinţe
NU SUNT	

Document care conține date cu caracter personal, protejat de prevederile Regulamentului (UE) nr. 679/2016 și Legii 190/2018

Anexa Nr. 1 La Partea I

Teren

Nr cadastral	Suprafaţa (mp)*	Observaţii / Referinţe
	5.100	

* Suprafaţa este determinată in planul de proiecţie Stereo 70.

DETALII LINIARE IMOBIL

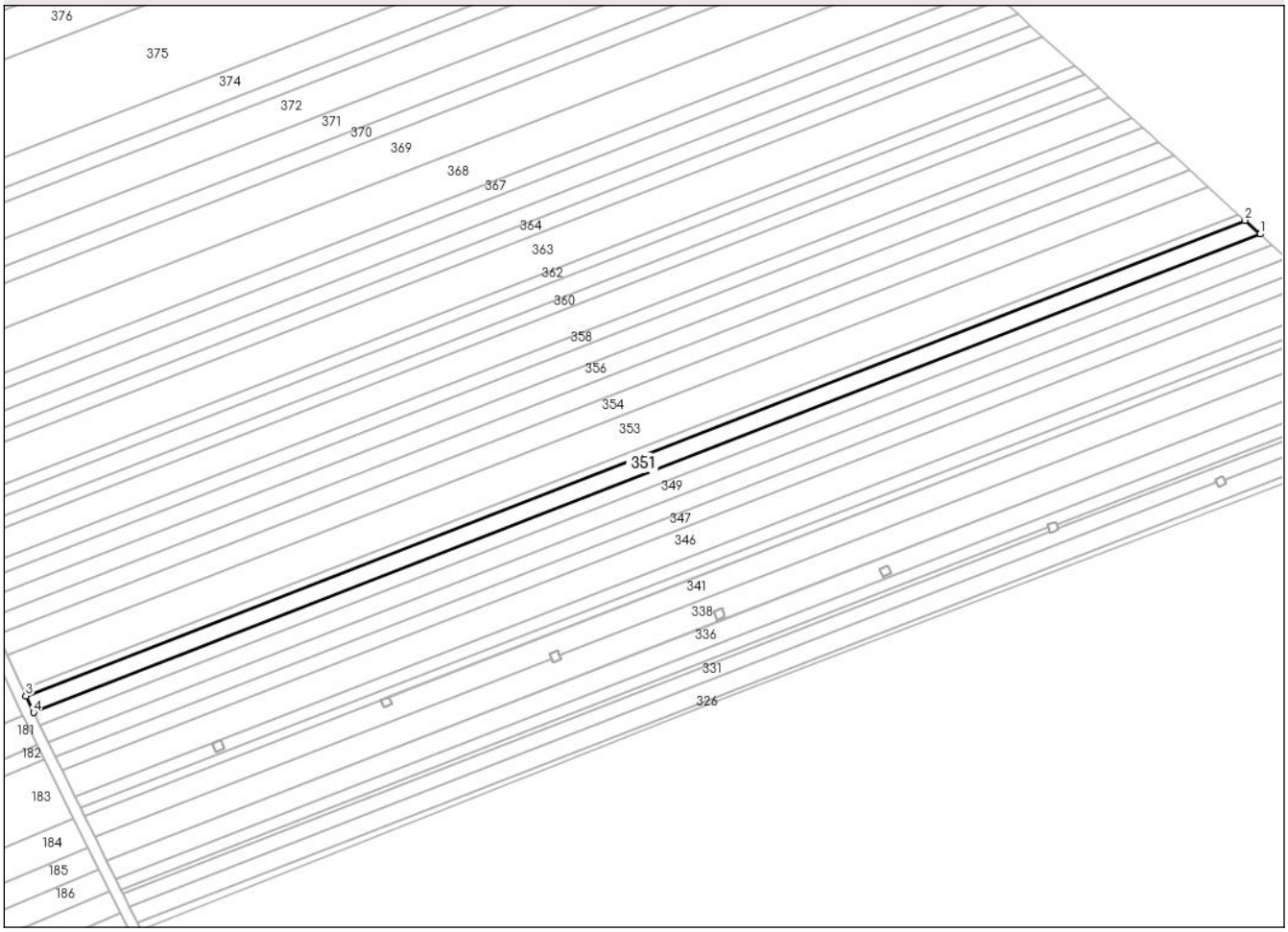

Date referitoare la teren

Crt	Categorie folosință	Intra vilan	Suprafaţa (mp)	Tarla	Parcelă	Nr. topo	Observaţii / Referinţe
1	arabil	NU	5.100	-	714/15	-	

Lungime Segmente
1) Valorile lungimilor segmentelor sunt obţinute din proiecţie în plan.

Punct început	X / Y	Punct sfârşit	X / Y	Lungime segment (** (m)
1	674.522,835 680.447,804	2	674.515,815 680.454,153	9.465
2	674.515,815 680.454,153	3	673.956,212 680.236,013	600.617
3	673.956,212 680.236,013	4	673.959,778 680.228,318	8.482
4	673.959,778 680.228,318	1	674.522,835 680.447,804	604.323

**** Lungimile segmentelor sunt determinate în planul de proiecţie Stereo 70 şi sunt rotunjite la 1 milimetru.**

Document care conține date cu caracter personal, protejat de prevederile Regulamentului (UE) nr. 679/2016 și Legii 190/2018

***** Distanţa dintre puncte este formată din segmente cumulate ce sunt mai mici decât valoarea 1 milimetru.**

DATE DESPRE IMOBILUL NR. 352

Oficiul de Cadastru şi Publicitate Imobiliară BOTOSANI
Biroul de Cadastru şi Publicitate Imobiliară Botosani

A. Partea I. Descrierea imobilului

TEREN Extravilan

Adresa: Jud. Botosani

Nr. Crt	Nr cadastral Nr. topografic	Suprafaţa* (mp)	Observaţii / Referinţe
A1		2.100	Sector cadastral:47 Teren neimprejmuit;

B. Partea II. Proprietari şi acte

Inscrieri privitoare la dreptul de proprietate şi alte drepturi reale		Referinţe
/		
Act Administrativ nr. 70492, din 15/07/1997 emis de CJSDPAT Botosani;		
B1	Intabulare, drept de PROPRIETATE, dobandit prin Reconstituire, cota actuala 1/1	A1
	1) **LUCHIAN M MIHAI**, LIPSA CNP 2) **AVRAM MARIA**, LIPSA CNP 3) **BALAN DORINA**, LIPSA CNP 4) **LUCHIAN ION**, LIPSA CNP	

C. Partea III. SARCINI .

Inscrieri privind dezmembramintele dreptului de proprietate, drepturi reale de garanţie şi sarcini	Referinţe
NU SUNT	

Anexa Nr. 1 La Partea I

Teren

Nr cadastral	Suprafaţa (mp)*	Observaţii / Referinţe
	2.100	

* Suprafaţa este determinată in planul de proiecţie Stereo 70.

DETALII LINIARE IMOBIL

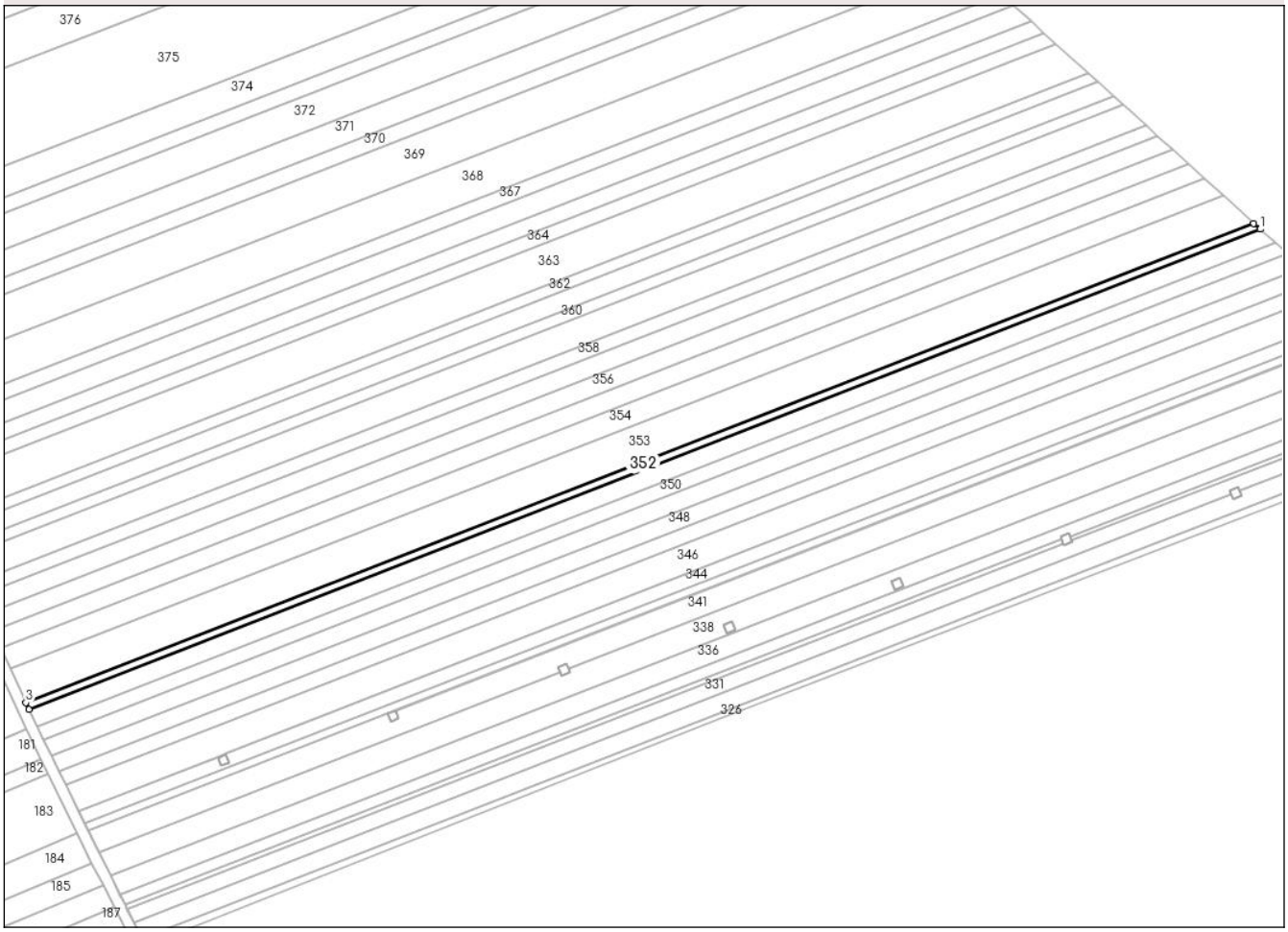

Date referitoare la teren

Crt	Categorie folosință	Intra vilan	Suprafaţa (mp)	Tarla	Parcelă	Nr. topo	Observaţii / Referinţe
1	arabil	NU	2.100	-	714/16	-	

Lungime Segmente
1) Valorile lungimilor segmentelor sunt obţinute din proiecţie în plan.

Punct început	X / Y	Punct sfârşit	X / Y	Lungime segment (** (m)
1	674.515,815 680.454,153	2	674.512,912 680.456,779	3.914
2	674.512,912 680.456,779	3	673.954,736 680.239,196	599.085
3	673.954,736 680.239,196	4	673.956,212 680.236,013	3.508
4	673.956,212 680.236,013	1	674.515,815 680.454,153	600.617

**** Lungimile segmentelor sunt determinate în planul de proiecţie Stereo 70 şi sunt rotunjite la 1 milimetru.**

Document care conține date cu caracter personal, protejat de prevederile Regulamentului (UE) nr. 679/2016 și Legii 190/2018

***** Distanţa dintre puncte este formată din segmente cumulate ce sunt mai mici decât valoarea 1 milimetru.**

DATE DESPRE IMOBILUL NR. 353

Oficiul de Cadastru şi Publicitate Imobiliară BOTOSANI
Biroul de Cadastru şi Publicitate Imobiliară Botosani

A. Partea I. Descrierea imobilului

TEREN Extravilan

Adresa: Jud. Botosani

Nr. Crt	Nr cadastral Nr. topografic	Suprafaţa* (mp)	Observaţii / Referinţe
A1		10.000	Sector cadastral:47 Teren neimprejmuit;

B. Partea II. Proprietari şi acte

Inscrieri privitoare la dreptul de proprietate şi alte drepturi reale		Referinţe
/		
Act Administrativ nr. 149628, din 07/05/2004 emis de CJSDPAT Botosani;		
B1	Intabulare, drept de PROPRIETATE, dobandit prin Reconstituire, cota actuala 1/1	A1
	1) **OSTACI D CONSTANTIN**, LIPSA CNP	

C. Partea III. SARCINI .

Inscrieri privind dezmembramintele dreptului de proprietate, drepturi reale de garanţie şi sarcini	Referinţe
NU SUNT	

Document care conține date cu caracter personal, protejat de prevederile Regulamentului (UE) nr. 679/2016 și Legii 190/2018

Anexa Nr. 1 La Partea I

Teren

Nr cadastral	Suprafaţa (mp)*	Observaţii / Referinţe
	10.000	

* Suprafaţa este determinată in planul de proiecţie Stereo 70.

DETALII LINIARE IMOBIL

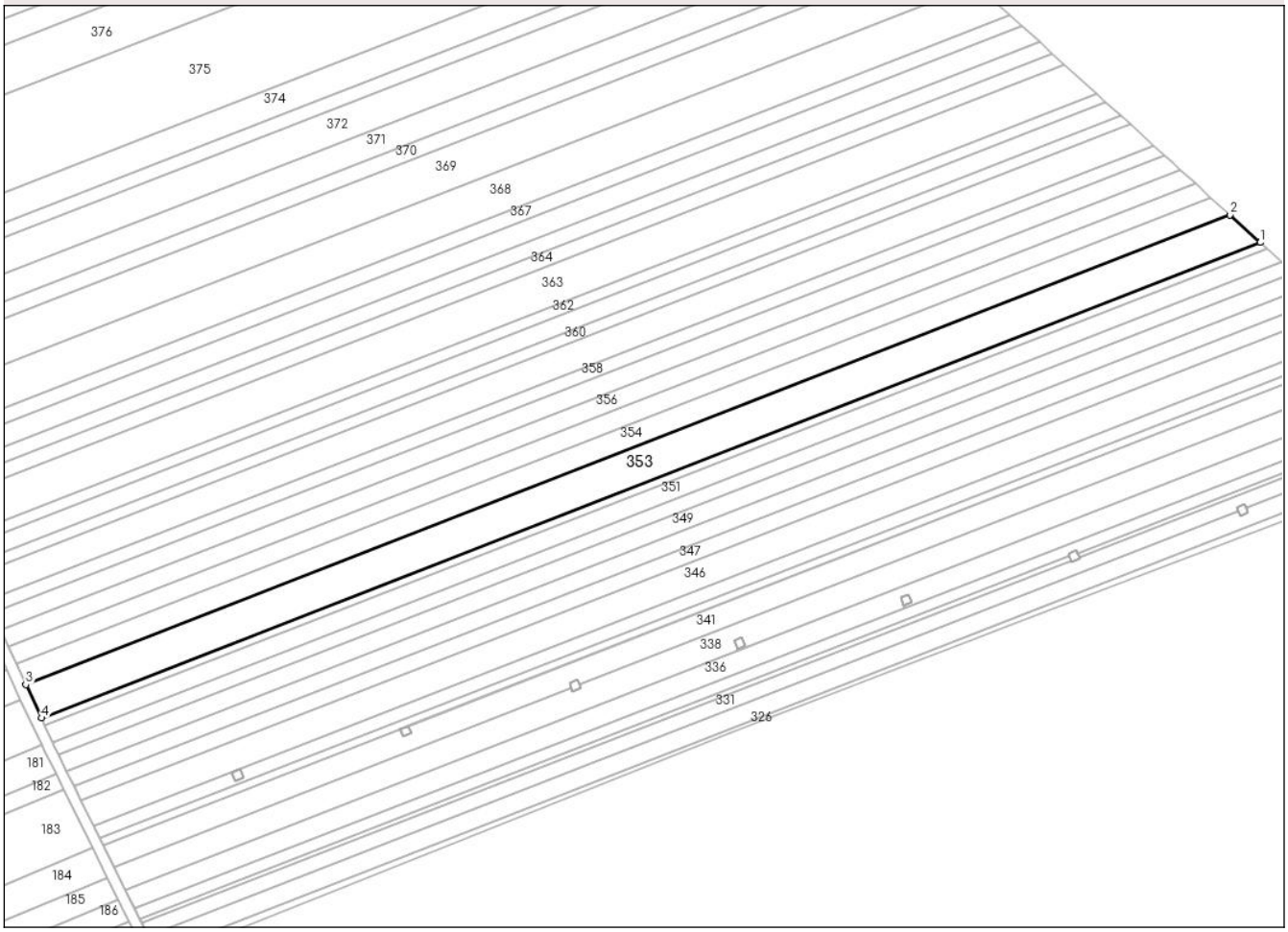

Date referitoare la teren

Crt	Categorie folosință	Intra vilan	Suprafaţa (mp)	Tarla	Parcelă	Nr. topo	Observaţii / Referinţe
1	arabil	NU	10.000	-	714/17	-	

Lungime Segmente
1) Valorile lungimilor segmentelor sunt obţinute din proiecţie în plan.

Punct început	X / Y	Punct sfârşit	X / Y	Lungime segment (** (m)
1	674.512,912 680.456,779	2	674.498,985 680.469,376	18.779
2	674.498,985 680.469,376	3	673.947,66 680.254,463	591.732
3	673.947,66 680.254,463	4	673.954,736 680.239,196	16.828
4	673.954,736 680.239,196	1	674.512,912 680.456,779	599.085

**** Lungimile segmentelor sunt determinate în planul de proiecţie Stereo 70 şi sunt rotunjite la 1 milimetru.**

Document care conține date cu caracter personal, protejat de prevederile Regulamentului (UE) nr. 679/2016 și Legii 190/2018

***** Distanţa dintre puncte este formată din segmente cumulate ce sunt mai mici decât valoarea 1 milimetru.**

DATE DESPRE IMOBILUL NR. 354

Oficiul de Cadastru şi Publicitate Imobiliară BOTOSANI
Biroul de Cadastru şi Publicitate Imobiliară Botosani

A. Partea I. Descrierea imobilului

TEREN Extravilan

Adresa: Jud. Botosani

Nr. Crt	Nr cadastral Nr. topografic	Suprafaţa* (mp)	Observaţii / Referinţe
A1		6.200	Sector cadastral:47 Teren neimprejmuit;

B. Partea II. Proprietari şi acte

Inscrieri privitoare la dreptul de proprietate şi alte drepturi reale		Referinţe
/		
Act Administrativ nr. 977, din 26/07/1994 emis de CJSDPAT Botosani;		
B1	Intabulare, drept de PROPRIETATE, dobandit prin Reconstituire, cota actuala 1/1	A1
	1) **BOICU N PETRU**, LIPSA CNP	

C. Partea III. SARCINI .

Inscrieri privind dezmembramintele dreptului de proprietate, drepturi reale de garanţie şi sarcini	Referinţe
NU SUNT	

Document care conține date cu caracter personal, protejat de prevederile Regulamentului (UE) nr. 679/2016 și Legii 190/2018

Anexa Nr. 1 La Partea I

Teren

Nr cadastral	Suprafaţa (mp)*	Observaţii / Referinţe
	6.200	

* Suprafaţa este determinată in planul de proiecţie Stereo 70.

DETALII LINIARE IMOBIL

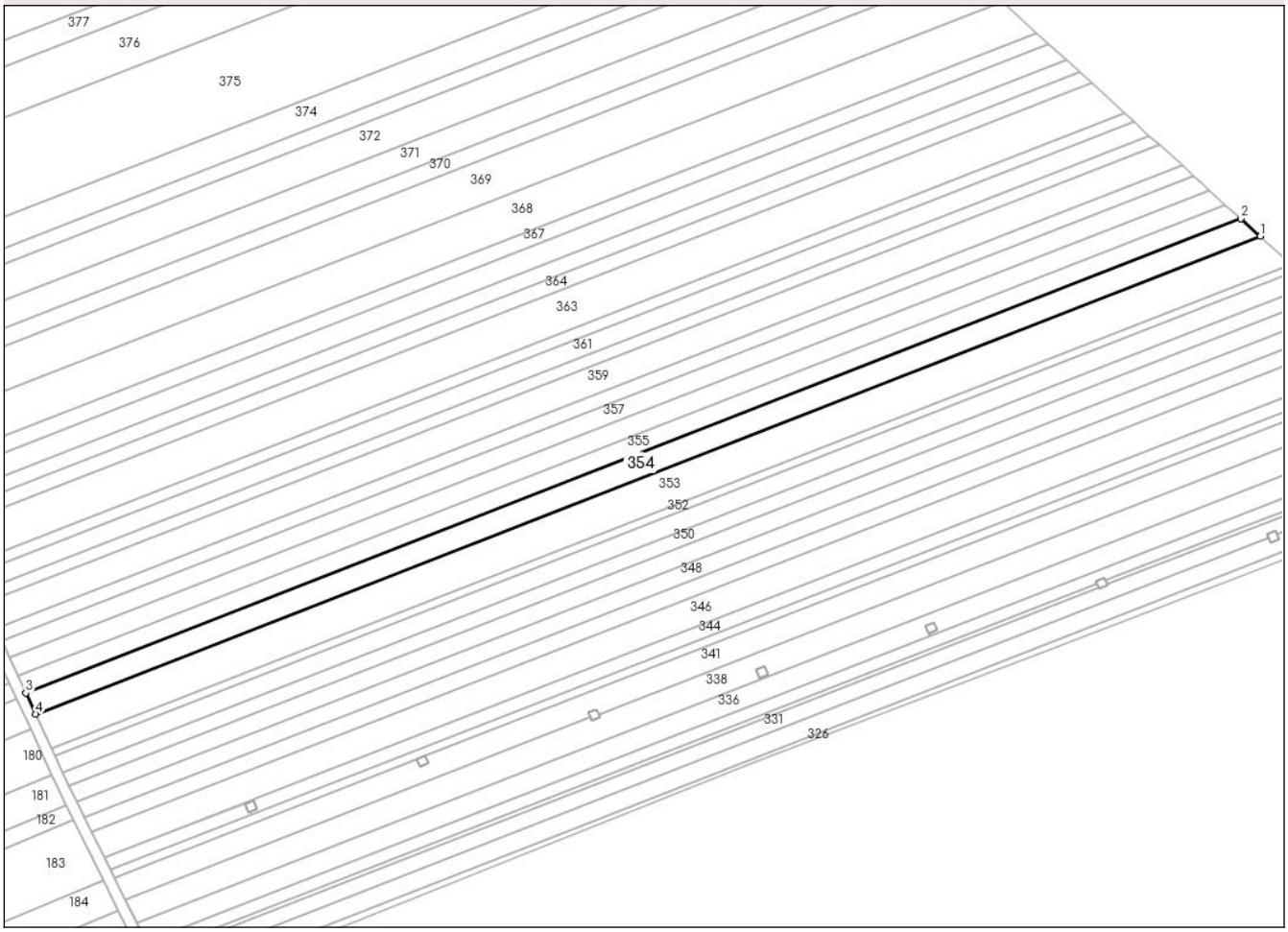

Date referitoare la teren

Crt	Categorie folosință	Intra vilan	Suprafaţa (mp)	Tarla	Parcelă	Nr. topo	Observaţii / Referinţe
1	arabil	NU	6.200	-	714/18	-	

Lungime Segmente
1) Valorile lungimilor segmentelor sunt obţinute din proiecţie în plan.

Punct început	X / Y	Punct sfârşit	X / Y	Lungime segment (** (m)
1	674.498,985 680.469,376	2	674.490,262 680.477,266	11.761
2	674.490,262 680.477,266	3	673.943,228 680.264,025	587.128
3	673.943,228 680.264,025	4	673.947,66 680.254,463	10.539
4	673.947,66 680.254,463	1	674.498,985 680.469,376	591.732

**** Lungimile segmentelor sunt determinate în planul de proiecţie Stereo 70 şi sunt rotunjite la 1 milimetru.**

Document care conține date cu caracter personal, protejat de prevederile Regulamentului (UE) nr. 679/2016 și Legii 190/2018

***** Distanţa dintre puncte este formată din segmente cumulate ce sunt mai mici decât valoarea 1 milimetru.**

DATE DESPRE IMOBILUL NR. 355

Oficiul de Cadastru şi Publicitate Imobiliară BOTOSANI
Biroul de Cadastru şi Publicitate Imobiliară Botosani

A. Partea I. Descrierea imobilului

TEREN Extravilan

Adresa: Jud. Botosani

Nr. Crt	Nr cadastral Nr. topografic	Suprafaţa* (mp)	Observaţii / Referinţe
A1		5.000	Sector cadastral:47 Teren neimprejmuit;

B. Partea II. Proprietari şi acte

Inscrieri privitoare la dreptul de proprietate şi alte drepturi reale		Referinţe
/		
Act Administrativ nr. 118037, din 29/09/2002 emis de CJSDPAT Botosani;		
B1	Intabulare, drept de PROPRIETATE, dobandit prin Reconstituire, cota actuala 1/1	A1
	1) **LUMAICU T DUMITRU**, LIPSA CNP	

C. Partea III. SARCINI .

Inscrieri privind dezmembramintele dreptului de proprietate, drepturi reale de garanţie şi sarcini	Referinţe
NU SUNT	

Document care conține date cu caracter personal, protejat de prevederile Regulamentului (UE) nr. 679/2016 și Legii 190/2018

Anexa Nr. 1 La Partea I

Teren

Nr cadastral	Suprafaţa (mp)*	Observaţii / Referinţe
	5.000	

* Suprafaţa este determinată in planul de proiecţie Stereo 70.

DETALII LINIARE IMOBIL

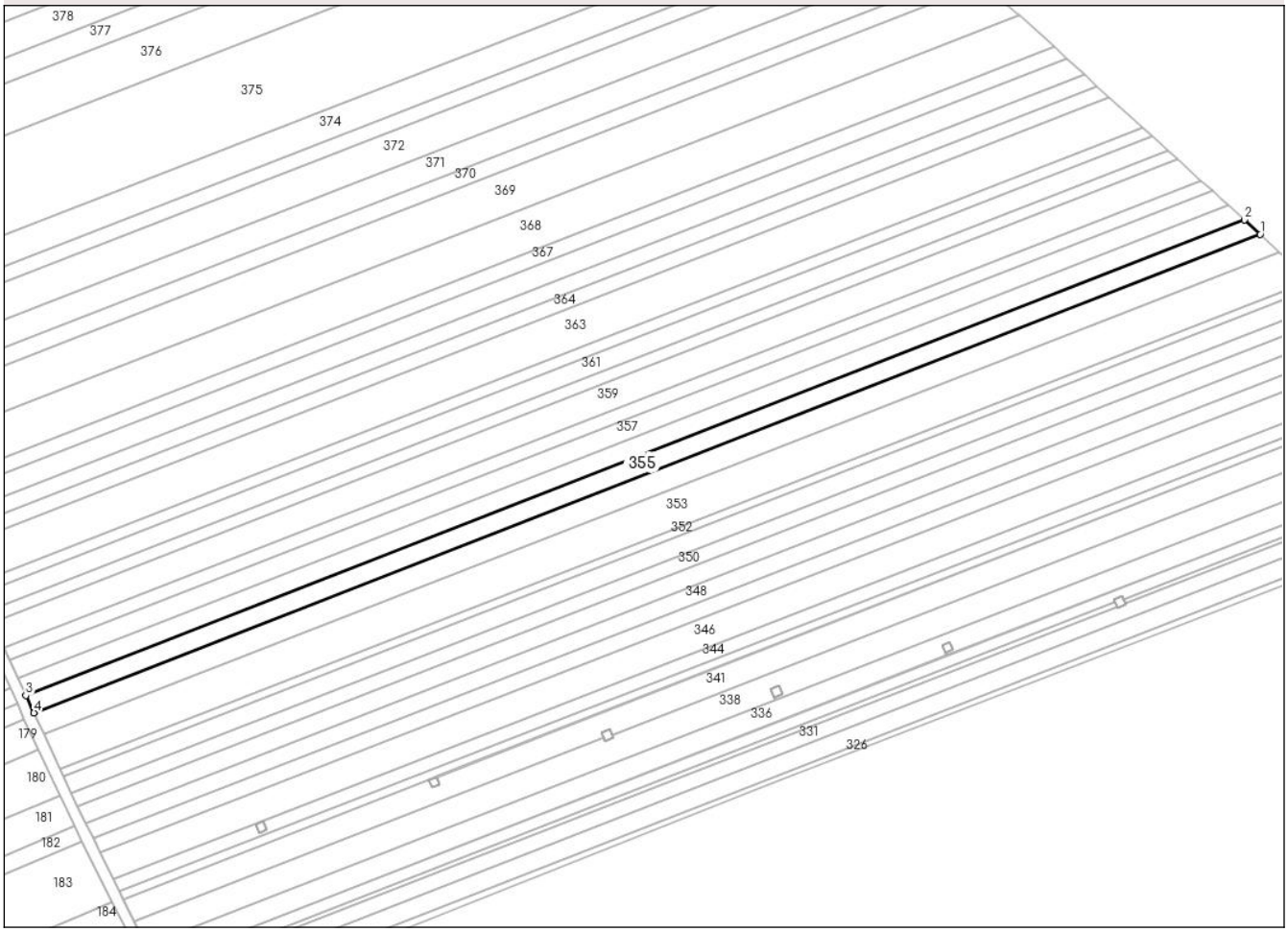

Date referitoare la teren

Crt	Categorie folosință	Intra vilan	Suprafaţa (mp)	Tarla	Parcelă	Nr. topo	Observaţii / Referinţe
1	arabil	NU	5.000	-	714/19	-	

Lungime Segmente
1) Valorile lungimilor segmentelor sunt obţinute din proiecţie în plan.

Punct început	X / Y	Punct sfârşit	X / Y	Lungime segment (** (m)
1	674.490,262 680.477,266	2	674.483,178 680.483,674	9.552
2	674.483,178 680.483,674	3	673.939,628 680.271,791	583.387
3	673.939,628 680.271,791	4	673.943,228 680.264,025	8.56
4	673.943,228 680.264,025	1	674.490,262 680.477,266	587.128

**** Lungimile segmentelor sunt determinate în planul de proiecţie Stereo 70 şi sunt rotunjite la 1 milimetru.**

Document care conține date cu caracter personal, protejat de prevederile Regulamentului (UE) nr. 679/2016 și Legii 190/2018

***** Distanţa dintre puncte este formată din segmente cumulate ce sunt mai mici decât valoarea 1 milimetru.**

DATE DESPRE IMOBILUL NR. 356

Oficiul de Cadastru şi Publicitate Imobiliară BOTOSANI
Biroul de Cadastru şi Publicitate Imobiliară Botosani

A. Partea I. Descrierea imobilului

TEREN Extravilan

Adresa: Jud. Botosani

Nr. Crt	Nr cadastral Nr. topografic	Suprafaţa* (mp)	Observaţii / Referinţe
A1		5.000	Sector cadastral:47 Teren neimprejmuit;

B. Partea II. Proprietari şi acte

Inscrieri privitoare la dreptul de proprietate şi alte drepturi reale		Referinţe
/		
Act Administrativ nr. 110533, din 27/09/2002 emis de CJSDPAT Botosani;		
B1	Intabulare, drept de PROPRIETATE, dobandit prin Reconstituire, cota actuala 1/1	A1
	1) **BOICU IL DUMITRU**, LIPSA CNP	

C. Partea III. SARCINI .

Inscrieri privind dezmembramintele dreptului de proprietate, drepturi reale de garanţie şi sarcini	Referinţe
NU SUNT	

Document care conține date cu caracter personal, protejat de prevederile Regulamentului (UE) nr. 679/2016 și Legii 190/2018

Anexa Nr. 1 La Partea I

Teren

Nr cadastral	Suprafaţa (mp)*	Observaţii / Referinţe
	5.000	

* Suprafaţa este determinată in planul de proiecţie Stereo 70.

DETALII LINIARE IMOBIL

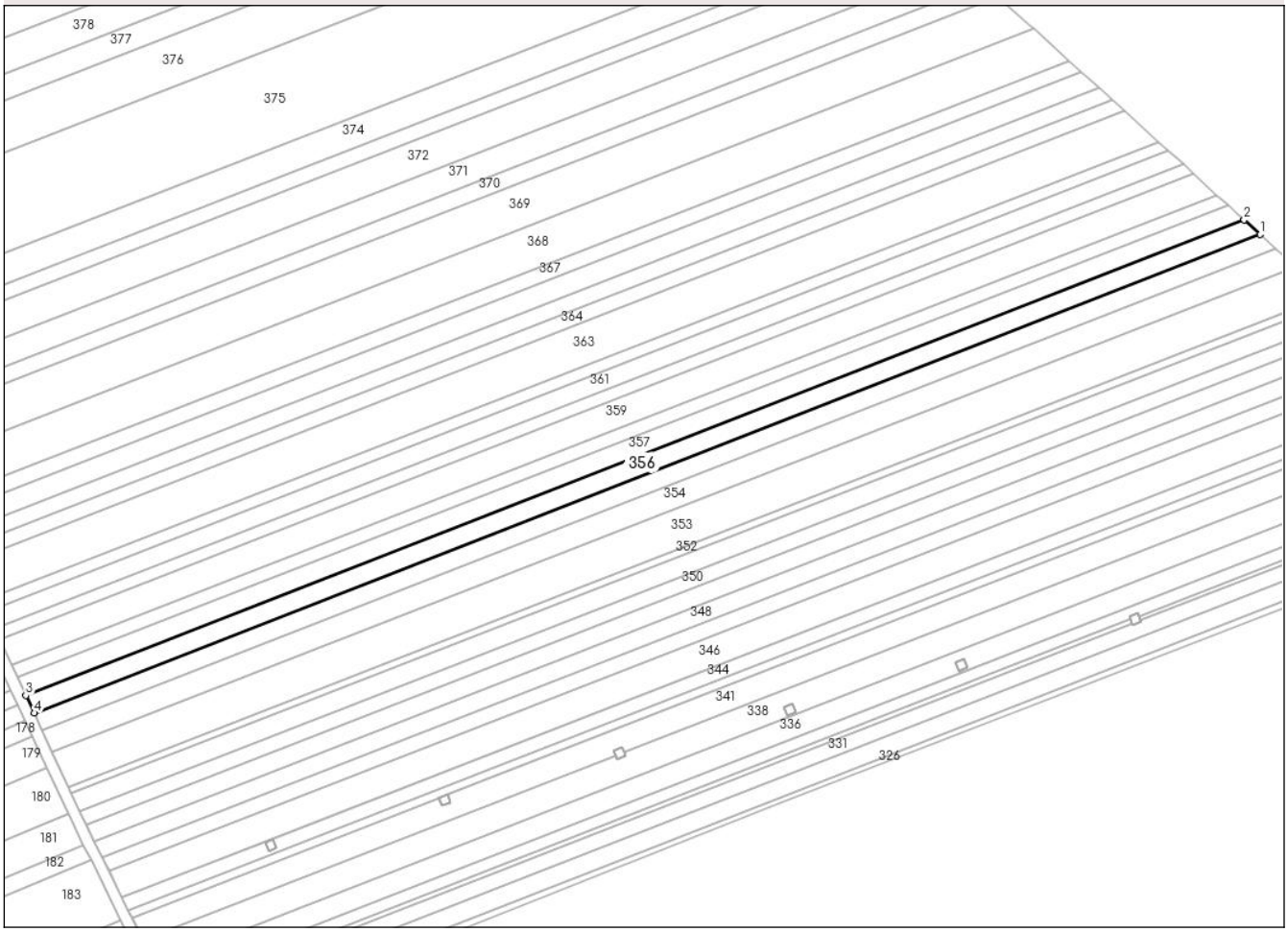

Date referitoare la teren

Crt	Categorie folosință	Intra vilan	Suprafaţa (mp)	Tarla	Parcelă	Nr. topo	Observaţii / Referinţe
1	arabil	NU	5.000	-	714/199	-	

Lungime Segmente
1) Valorile lungimilor segmentelor sunt obţinute din proiecţie în plan.

Punct început	X / Y	Punct sfârşit	X / Y	Lungime segment (** (m)
1	674.483,178 680.483,674	2	674.476,048 680.490,123	9.614
2	674.476,048 680.490,123	3	673.936,005 680.279,608	579.623
3	673.936,005 680.279,608	4	673.939,628 680.271,791	8.615
4	673.939,628 680.271,791	1	674.483,178 680.483,674	583.387

**** Lungimile segmentelor sunt determinate în planul de proiecţie Stereo 70 şi sunt rotunjite la 1 milimetru.**

Document care conține date cu caracter personal, protejat de prevederile Regulamentului (UE) nr. 679/2016 și Legii 190/2018

***** Distanţa dintre puncte este formată din segmente cumulate ce sunt mai mici decât valoarea 1 milimetru.**

DATE DESPRE IMOBILUL NR. 357

Oficiul de Cadastru şi Publicitate Imobiliară BOTOSANI
Biroul de Cadastru şi Publicitate Imobiliară Botosani

A. Partea I. Descrierea imobilului

TEREN Extravilan

Adresa: Jud. Botosani

Nr. Crt	Nr cadastral Nr. topografic	Suprafaţa* (mp)	Observaţii / Referinţe
A1		5.000	Sector cadastral:47 Teren neimprejmuit;

B. Partea II. Proprietari şi acte

Inscrieri privitoare la dreptul de proprietate şi alte drepturi reale		Referinţe
/		
Act Administrativ nr. 43696, din 29/06/2005 emis de CJSDPAT Botosani;		
B1	Intabulare, drept de PROPRIETATE, dobandit prin Reconstituire, cota actuala 1/1	A1
	1) **BUCATARU D-TRU IOAN**, LIPSA CNP	

C. Partea III. SARCINI .

Inscrieri privind dezmembramintele dreptului de proprietate, drepturi reale de garanţie şi sarcini	Referinţe
NU SUNT	

Document care conține date cu caracter personal, protejat de prevederile Regulamentului (UE) nr. 679/2016 și Legii 190/2018

Anexa Nr. 1 La Partea I

Teren

Nr cadastral	Suprafaţa (mp)*	Observaţii / Referinţe
	5.000	

* Suprafaţa este determinată in planul de proiecţie Stereo 70.

DETALII LINIARE IMOBIL

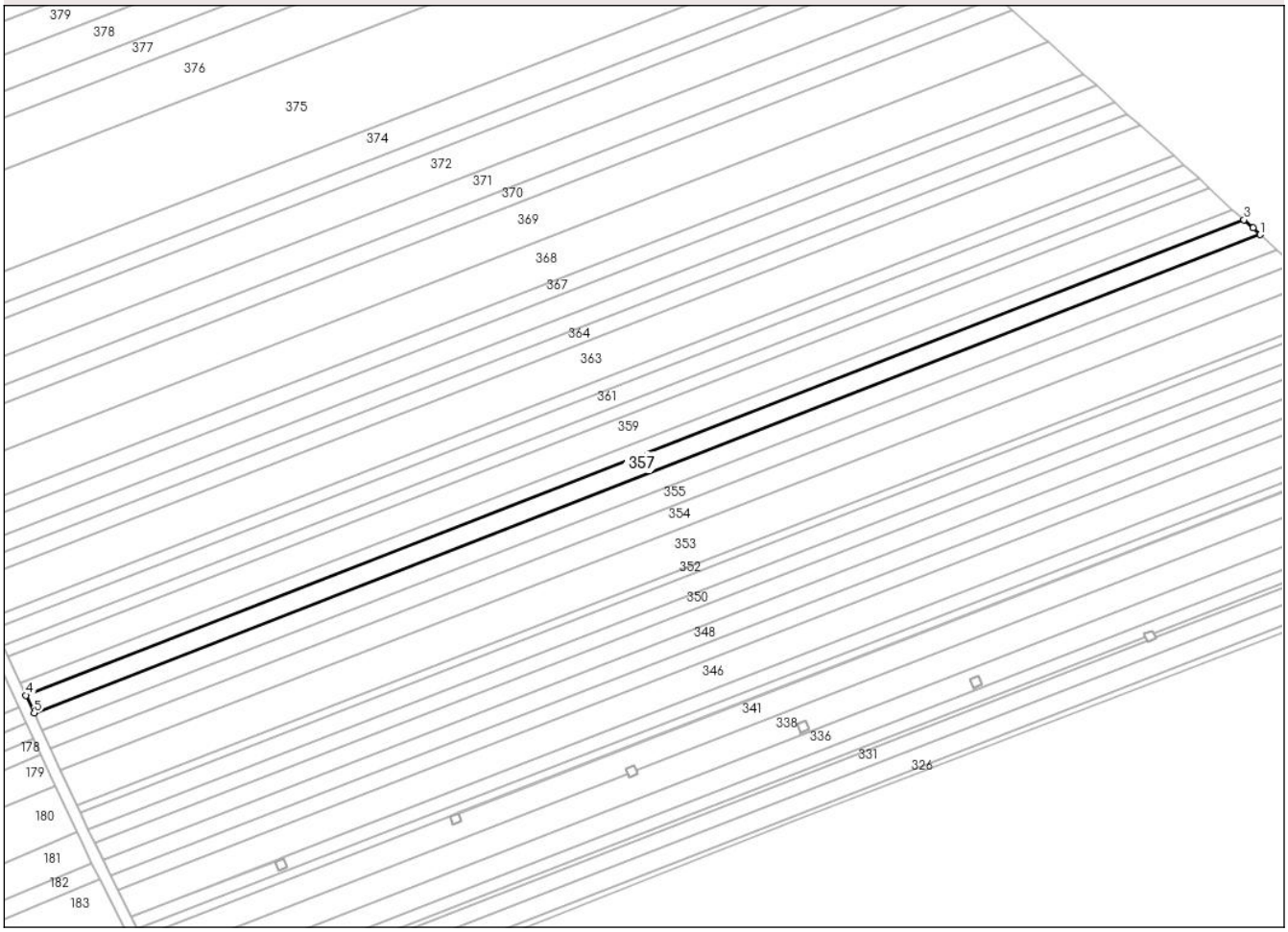

Date referitoare la teren

Crt	Categorie folosință	Intra vilan	Suprafaţa (mp)	Tarla	Parcelă	Nr. topo	Observaţii / Referinţe
1	arabil	NU	5.000	-	714/20	-	

Lungime Segmente
1) Valorile lungimilor segmentelor sunt obţinute din proiecţie în plan.

Punct început	X / Y	Punct sfârşit	X / Y	Lungime segment (** (m)
1	674.476,048 680.490,123	2	674.472,861 680.493,006	4.298
2	674.472,861 680.493,006	3	674.468,885 680.496,619	5.373
3	674.468,885 680.496,619	4	673.932,358 680.287,475	575.849
4	673.932,358 680.287,475	5	673.936,005 680.279,608	8.671
5	673.936,005 680.279,608	1	674.476,048 680.490,123	579.623

Document care conține date cu caracter personal, protejat de prevederile Regulamentului (UE) nr. 679/2016 și Legii 190/2018

** Lungimile segmentelor sunt determinate în planul de proiecţie Stereo 70 şi sunt rotunjite la 1 milimetru.
*** Distanţa dintre puncte este formată din segmente cumulate ce sunt mai mici decât valoarea 1 milimetru.

DATE DESPRE IMOBILUL NR. 358

Oficiul de Cadastru şi Publicitate Imobiliară BOTOSANI
Biroul de Cadastru şi Publicitate Imobiliară Botosani

A. Partea I. Descrierea imobilului

TEREN Extravilan

Adresa: Jud. Botosani

Nr. Crt	Nr cadastral Nr. topografic	Suprafaţa* (mp)	Observaţii / Referinţe
A1		3.500	Sector cadastral:47 Teren neimprejmuit;

B. Partea II. Proprietari şi acte

Inscrieri privitoare la dreptul de proprietate şi alte drepturi reale		Referinţe
/		
Act Administrativ nr. 70490, din 15/07/1996 emis de CJSDPAT Botosani;		
B1	Intabulare, drept de PROPRIETATE, dobandit prin Reconstituire, cota actuala 1/1	A1
	1) **BOICU V MIHAI**, LIPSA CNP 2) **CORDUNEANU VICTORIA**, LIPSA CNP 3) **BOICU V EUGEN**, LIPSA CNP	

C. Partea III. SARCINI .

Inscrieri privind dezmembramintele dreptului de proprietate, drepturi reale de garanţie şi sarcini	Referinţe
NU SUNT	

Anexa Nr. 1 La Partea I

Teren

Nr cadastral	Suprafaţa (mp)*	Observaţii / Referinţe
	3.500	

* Suprafaţa este determinată in planul de proiecţie Stereo 70.

DETALII LINIARE IMOBIL

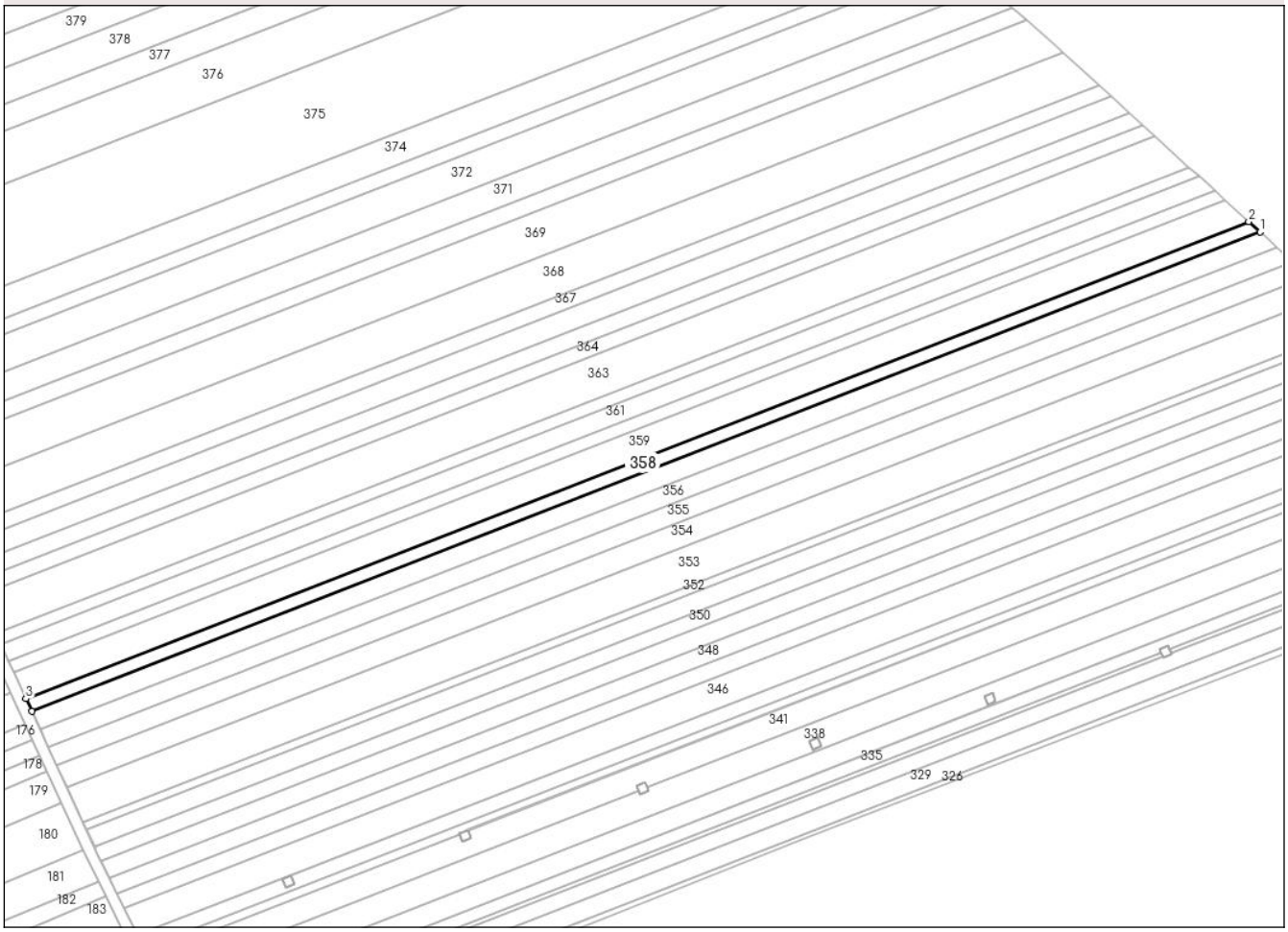

Date referitoare la teren

Crt	Categorie folosință	Intra vilan	Suprafaţa (mp)	Tarla	Parcelă	Nr. topo	Observaţii / Referinţe
1	arabil	NU	3.500	-	714/21	-	

Lungime Segmente
1) Valorile lungimilor segmentelor sunt obţinute din proiecţie în plan.

Punct început	X / Y	Punct sfârşit	X / Y	Lungime segment (** (m)
1	674.468,885 680.496,619	2	674.463,85 680.501,195	6.803
2	674.463,85 680.501,195	3	673.929,792 680.293,013	573.2
3	673.929,792 680.293,013	4	673.932,358 680.287,475	6.104
4	673.932,358 680.287,475	1	674.468,885 680.496,619	575.849

**** Lungimile segmentelor sunt determinate în planul de proiecţie Stereo 70 şi sunt rotunjite la 1 milimetru.**

Document care conține date cu caracter personal, protejat de prevederile Regulamentului (UE) nr. 679/2016 și Legii 190/2018

***** Distanţa dintre puncte este formată din segmente cumulate ce sunt mai mici decât valoarea 1 milimetru.**

DATE DESPRE IMOBILUL NR. 359

Oficiul de Cadastru şi Publicitate Imobiliară BOTOSANI
Biroul de Cadastru şi Publicitate Imobiliară Botosani

A. Partea I. Descrierea imobilului

TEREN Extravilan

Adresa: Jud. Botosani

Nr. Crt	Nr cadastral Nr. topografic	Suprafaţa* (mp)	Observaţii / Referinţe
A1		7.200	Sector cadastral:47 Teren neimprejmuit;

B. Partea II. Proprietari şi acte

Inscrieri privitoare la dreptul de proprietate şi alte drepturi reale		Referinţe
/		
Act Administrativ nr. 55836, din 08/04/1995 emis de CJSDPAT Botosani;		
B1	Intabulare, drept de PROPRIETATE, dobandit prin Reconstituire, cota actuala 1/1	A1
	1) **LUMAICU MARIA**, LIPSA CNP 2) **LUMAICU SILVIA**, LIPSA CNP 3) **LUMAICU ASPAZIA**, LIPSA CNP 4) **LUMAICU DUMITRU**, LIPSA CNP 5) **LUMAICU ANGELA**, LIPSA CNP 6) **LUMAICU STEFAN**, LIPSA CNP	

C. Partea III. SARCINI .

Inscrieri privind dezmembramintele dreptului de proprietate, drepturi reale de garanţie şi sarcini	Referinţe
NU SUNT	

Document care conține date cu caracter personal, protejat de prevederile Regulamentului (UE) nr. 679/2016 și Legii 190/2018

Anexa Nr. 1 La Partea I

Teren

Nr cadastral	Suprafaţa (mp)*	Observaţii / Referinţe
	7.200	

* Suprafaţa este determinată in planul de proiecţie Stereo 70.

DETALII LINIARE IMOBIL

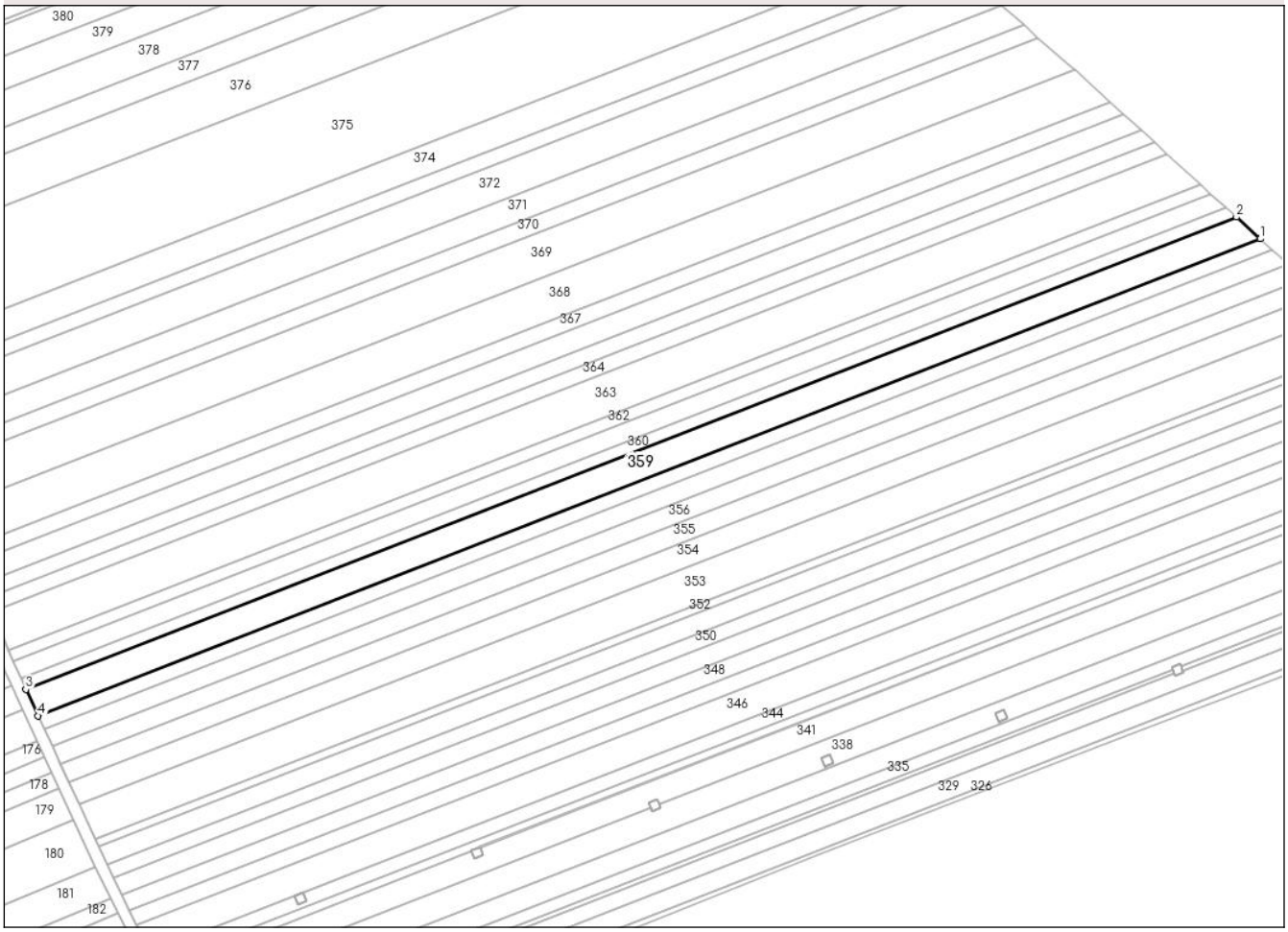

Date referitoare la teren

Crt	Categorie folosință	Intra vilan	Suprafaţa (mp)	Tarla	Parcelă	Nr. topo	Observaţii / Referinţe
1	arabil	NU	7.200	-	714/22	-	

Lungime Segmente
1) Valorile lungimilor segmentelor sunt obţinute din proiecţie în plan.

Punct început	X / Y	Punct sfârşit	X / Y	Lungime segment (** (m)
1	674.463,85 680.501,195	2	674.453,419 680.510,676	14.096
2	674.453,419 680.510,676	3	673.924,473 680.304,486	567.713
3	673.924,473 680.304,486	4	673.929,792 680.293,013	12.646
4	673.929,792 680.293,013	1	674.463,85 680.501,195	573.2

**** Lungimile segmentelor sunt determinate în planul de proiecţie Stereo 70 şi sunt rotunjite la 1 milimetru.**

Document care conține date cu caracter personal, protejat de prevederile Regulamentului (UE) nr. 679/2016 și Legii 190/2018

***** Distanţa dintre puncte este formată din segmente cumulate ce sunt mai mici decât valoarea 1 milimetru.**

DATE DESPRE IMOBILUL NR. 360

Oficiul de Cadastru şi Publicitate Imobiliară BOTOSANI
Biroul de Cadastru şi Publicitate Imobiliară Botosani

A. Partea I. Descrierea imobilului

TEREN Extravilan

Adresa: Jud. Botosani

Nr. Crt	Nr cadastral Nr. topografic	Suprafaţa* (mp)	Observaţii / Referinţe
A1		3.000	Sector cadastral:47 Teren neimprejmuit;

B. Partea II. Proprietari şi acte

Inscrieri privitoare la dreptul de proprietate şi alte drepturi reale		Referinţe
/		
Act Administrativ nr. 117994, din 29/09/2002 emis de CJSDPAT Botosani;		
B1	Intabulare, drept de PROPRIETATE, dobandit prin Reconstituire, cota actuala 1/1	A1
	1) **RUSU GHEORGHE**, LIPSA CNP	

C. Partea III. SARCINI .

Inscrieri privind dezmembramintele dreptului de proprietate, drepturi reale de garanţie şi sarcini	Referinţe
NU SUNT	

Document care conține date cu caracter personal, protejat de prevederile Regulamentului (UE) nr. 679/2016 și Legii 190/2018

Anexa Nr. 1 La Partea I

Teren

Nr cadastral	Suprafaţa (mp)*	Observaţii / Referinţe
	3.000	

* Suprafaţa este determinată in planul de proiecţie Stereo 70.

DETALII LINIARE IMOBIL

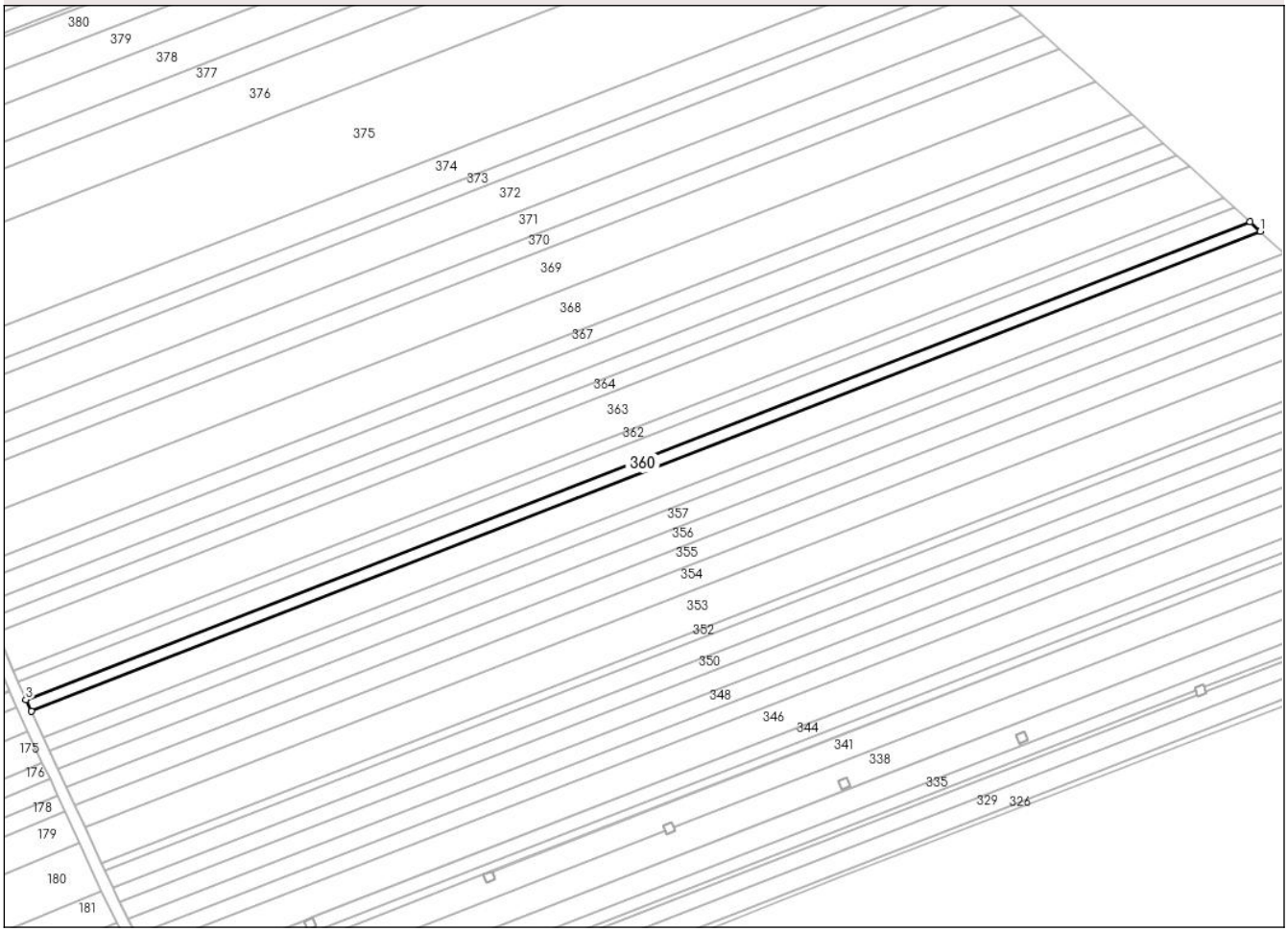

Date referitoare la teren

Crt	Categorie folosinţă	Intra vilan	Suprafaţa (mp)	Tarla	Parcelă	Nr. topo	Observaţii / Referinţe
1	arabil	NU	3.000	-	714/23	-	

Lungime Segmente
1) Valorile lungimilor segmentelor sunt obţinute din proiecţie în plan.

Punct început	X / Y	Punct sfârşit	X / Y	Lungime segment (** (m)
1	674.453,419 680.510,676	2	674.449,043 680.514,653	5.914
2	674.449,043 680.514,653	3	673.922,242 680.309,3	565.41
3	673.922,242 680.309,3	4	673.924,473 680.304,486	5.305
4	673.924,473 680.304,486	1	674.453,419 680.510,676	567.713

**** Lungimile segmentelor sunt determinate în planul de proiecţie Stereo 70 şi sunt rotunjite la 1 milimetru.**

Document care conține date cu caracter personal, protejat de prevederile Regulamentului (UE) nr. 679/2016 și Legii 190/2018

***** Distanţa dintre puncte este formată din segmente cumulate ce sunt mai mici decât valoarea 1 milimetru.**

DATE DESPRE IMOBILUL NR. 361

Oficiul de Cadastru şi Publicitate Imobiliară BOTOSANI
Biroul de Cadastru şi Publicitate Imobiliară Botosani

A. Partea I. Descrierea imobilului

TEREN Extravilan

Adresa: Jud. Botosani

Nr. Crt	Nr cadastral Nr. topografic	Suprafaţa* (mp)	Observaţii / Referinţe
A1		4.700	Sector cadastral:47 Teren neimprejmuit;

B. Partea II. Proprietari şi acte

Inscrieri privitoare la dreptul de proprietate şi alte drepturi reale		Referinţe
/		
Act Administrativ nr. 110494, din 26/05/2002 emis de CJSDPAT Botosani;		
B1	Intabulare, drept de PROPRIETATE, dobandit prin Reconstituire, cota actuala 1/1	A1
	1) **MOISUC D MARIA**, LIPSA CNP	

C. Partea III. SARCINI .

Inscrieri privind dezmembramintele dreptului de proprietate, drepturi reale de garanţie şi sarcini	Referinţe
NU SUNT	

Document care conține date cu caracter personal, protejat de prevederile Regulamentului (UE) nr. 679/2016 și Legii 190/2018

Anexa Nr. 1 La Partea I

Teren

Nr cadastral	Suprafaţa (mp)*	Observaţii / Referinţe
	4.700	

* Suprafaţa este determinată in planul de proiecţie Stereo 70.

DETALII LINIARE IMOBIL

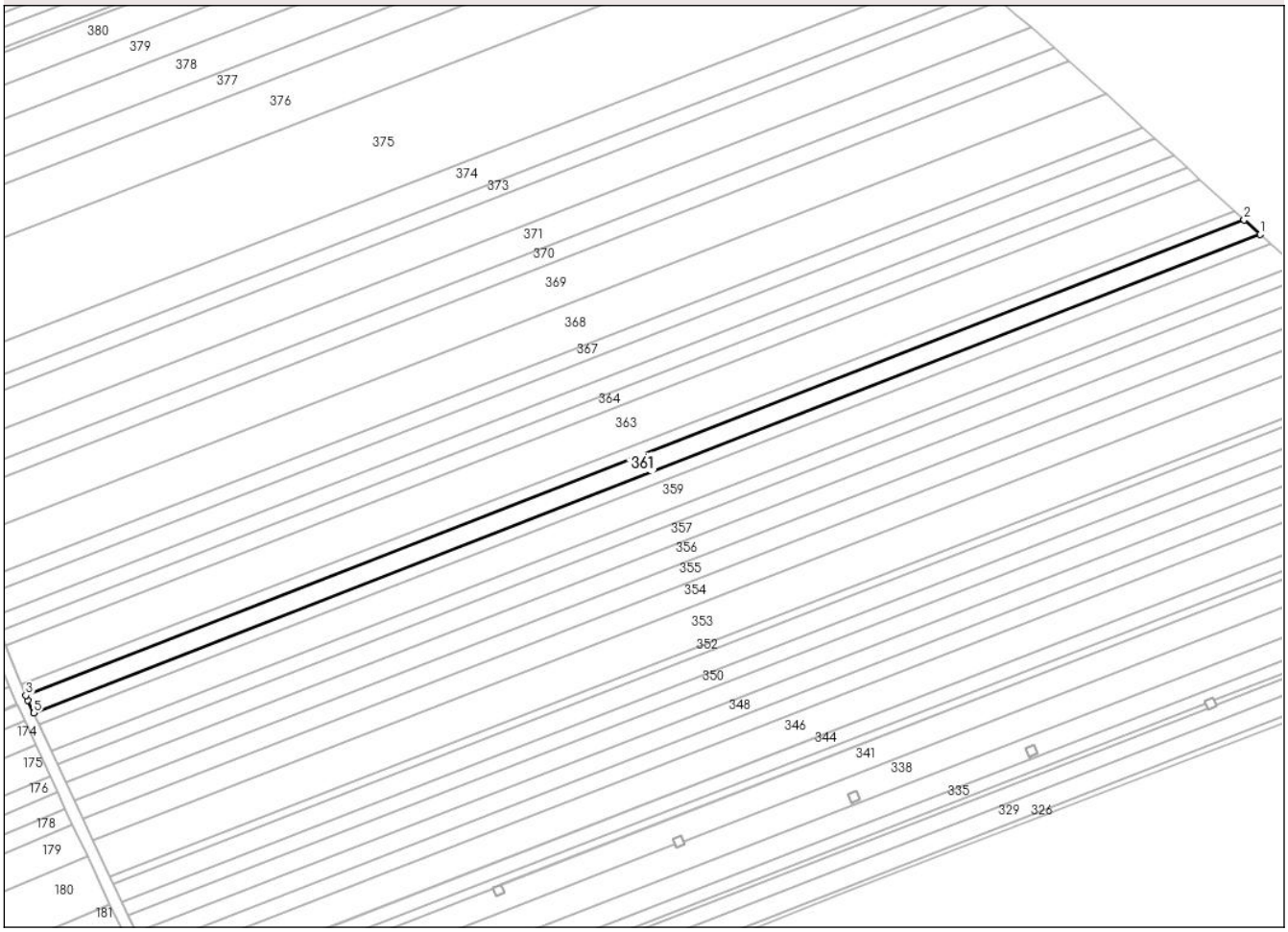

Date referitoare la teren

Crt	Categorie folosință	Intra vilan	Suprafaţa (mp)	Tarla	Parcelă	Nr. topo	Observaţii / Referinţe
1	arabil	NU	4.700	-	714/24	-	

Lungime Segmente
1) Valorile lungimilor segmentelor sunt obţinute din proiecţie în plan.

Punct început	X / Y	Punct sfârşit	X / Y	Lungime segment (** (m)
1	674.449,043 680.514,653	2	674.442,151 680.520,917	9.313
2	674.442,151 680.520,917	3	673.918,812 680.316,913	561.695
3	673.918,812 680.316,913	4	673.919,684 680.314,819	2.269
4	673.919,684 680.314,819	5	673.922,242 680.309,3	6.083
5	673.922,242 680.309,3	1	674.449,043 680.514,653	565.41

Document care conține date cu caracter personal, protejat de prevederile Regulamentului (UE) nr. 679/2016 și Legii 190/2018

** Lungimile segmentelor sunt determinate în planul de proiecţie Stereo 70 şi sunt rotunjite la 1 milimetru.
*** Distanţa dintre puncte este formată din segmente cumulate ce sunt mai mici decât valoarea 1 milimetru.

DATE DESPRE IMOBILUL NR. 362

Oficiul de Cadastru şi Publicitate Imobiliară BOTOSANI
Biroul de Cadastru şi Publicitate Imobiliară Botosani

A. Partea I. Descrierea imobilului

TEREN Extravilan

Adresa: Jud. Botosani

Nr. Crt	Nr cadastral Nr. topografic	Suprafaţa* (mp)	Observaţii / Referinţe
A1		2.900	Sector cadastral:47 Teren neimprejmuit;

B. Partea II. Proprietari şi acte

Inscrieri privitoare la dreptul de proprietate şi alte drepturi reale		Referinţe
/		
Act Administrativ nr. 140549, din 05/09/2004 emis de CJSDPAT Botosani;		
B1	Intabulare, drept de PROPRIETATE, dobandit prin Reconstituire, cota actuala 1/1	A1
	1) **MOISUC GH GH IOAN**, LIPSA CNP	

C. Partea III. SARCINI .

Inscrieri privind dezmembramintele dreptului de proprietate, drepturi reale de garanţie şi sarcini	Referinţe
NU SUNT	

Document care conține date cu caracter personal, protejat de prevederile Regulamentului (UE) nr. 679/2016 și Legii 190/2018

Anexa Nr. 1 La Partea I

Teren

Nr cadastral	Suprafaţa (mp)*	Observaţii / Referinţe
	2.900	

* Suprafaţa este determinată in planul de proiecţie Stereo 70.

DETALII LINIARE IMOBIL

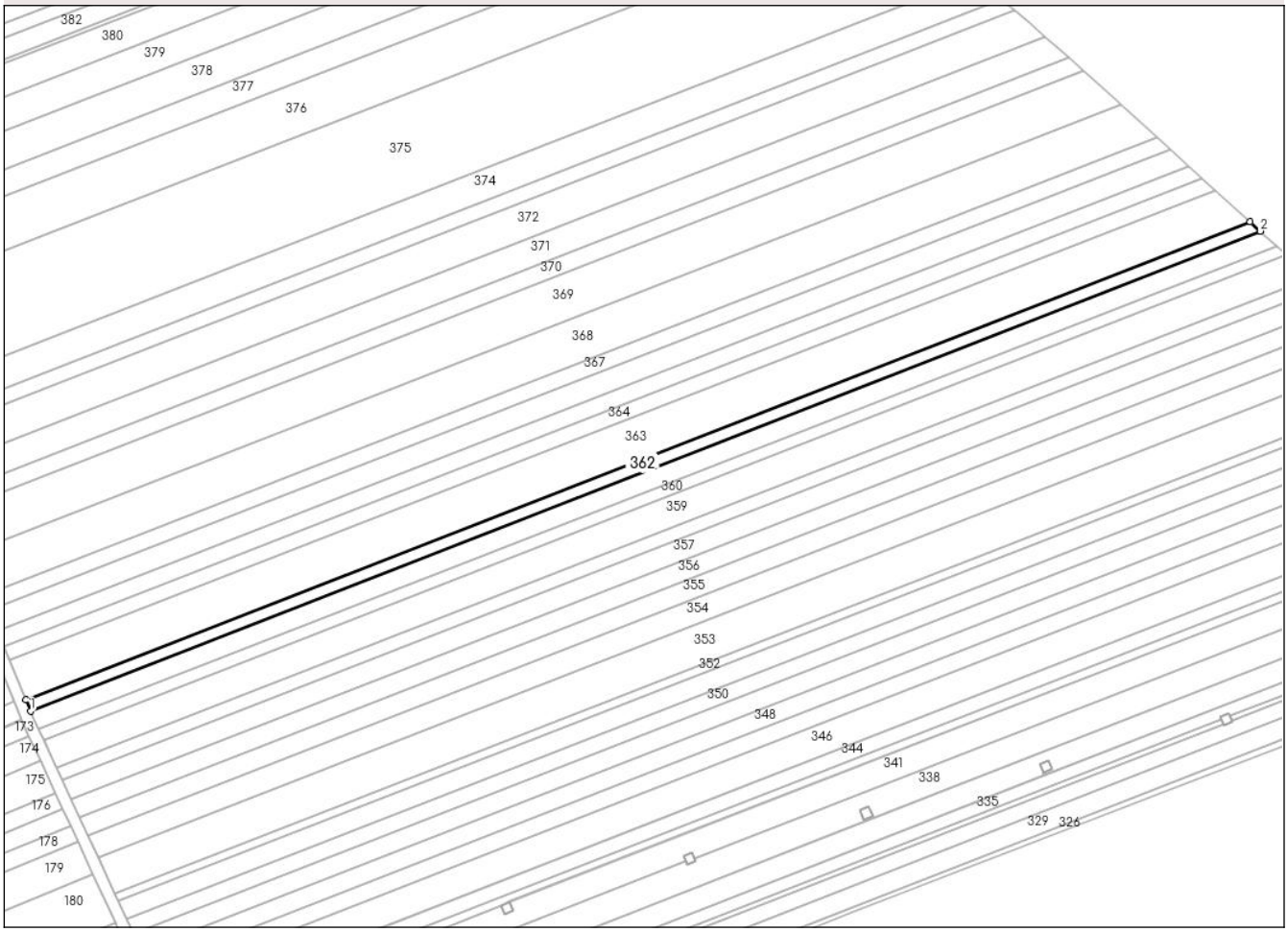

Date referitoare la teren

Crt	Categorie folosință	Intra vilan	Suprafaţa (mp)	Tarla	Parcelă	Nr. topo	Observaţii / Referinţe
1	arabil	NU	2.900	-	714/25	-	

Lungime Segmente
1) Valorile lungimilor segmentelor sunt obţinute din proiecţie în plan.

Punct început	X / Y	Punct sfârşit	X / Y	Lungime segment (** (m)
1	673.918,812 680.316,913	2	674.442,151 680.520,917	561.695
2	674.442,151 680.520,917	3	674.437,874 680.524,803	5.779
3	674.437,874 680.524,803	4	673.916,822 680.321,691	559.24
4	673.916,822 680.321,691	1	673.918,812 680.316,913	5.176

**** Lungimile segmentelor sunt determinate în planul de proiecţie Stereo 70 şi sunt rotunjite la 1 milimetru.**

Document care conține date cu caracter personal, protejat de prevederile Regulamentului (UE) nr. 679/2016 și Legii 190/2018

***** Distanţa dintre puncte este formată din segmente cumulate ce sunt mai mici decât valoarea 1 milimetru.**

DATE DESPRE IMOBILUL NR. 363

Oficiul de Cadastru şi Publicitate Imobiliară BOTOSANI
Biroul de Cadastru şi Publicitate Imobiliară Botosani

A. Partea I. Descrierea imobilului

TEREN Extravilan

Adresa: Jud. Botosani

Nr. Crt	Nr cadastral Nr. topografic	Suprafaţa* (mp)	Observaţii / Referinţe
A1		10.000	Sector cadastral:47 Teren neimprejmuit;

B. Partea II. Proprietari şi acte

Inscrieri privitoare la dreptul de proprietate şi alte drepturi reale		Referinţe
/		
Act Administrativ nr. 122773, din 04/11/2002 emis de CJSDPAT Botosani;		
B1	Intabulare, drept de PROPRIETATE, dobandit prin Reconstituire, cota actuala 1/1	A1
	1) **RADES I TOADER**, LIPSA CNP	

C. Partea III. SARCINI .

Inscrieri privind dezmembramintele dreptului de proprietate, drepturi reale de garanţie şi sarcini	Referinţe
NU SUNT	

Document care conține date cu caracter personal, protejat de prevederile Regulamentului (UE) nr. 679/2016 și Legii 190/2018

Anexa Nr. 1 La Partea I

Teren

Nr cadastral	Suprafaţa (mp)*	Observaţii / Referinţe
	10.000	

* Suprafaţa este determinată in planul de proiecţie Stereo 70.

DETALII LINIARE IMOBIL

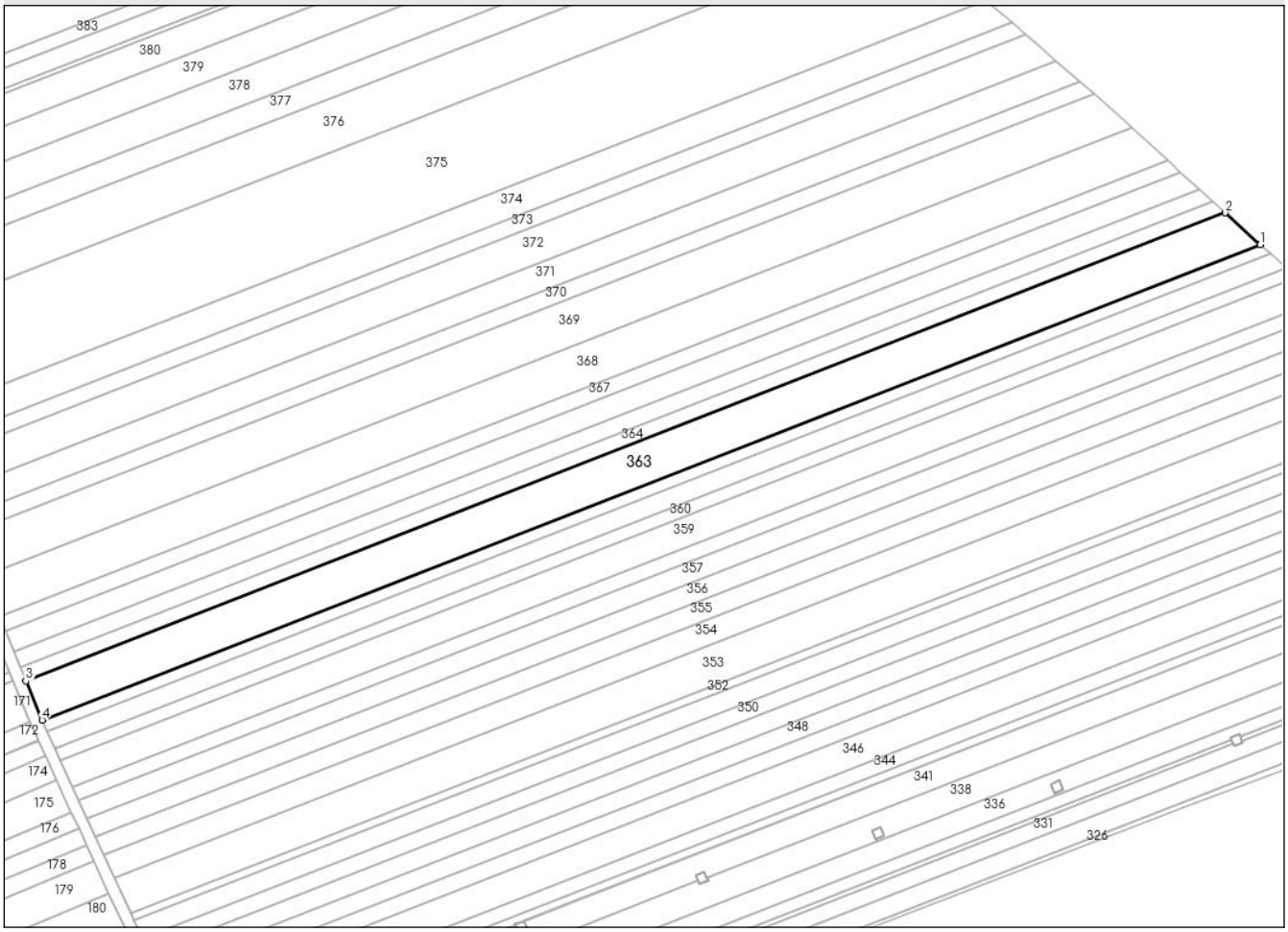

Date referitoare la teren

Crt	Categorie folosință	Intra vilan	Suprafaţa (mp)	Tarla	Parcelă	Nr. topo	Observaţii / Referinţe
1	arabil	NU	10.000	-	714/26	-	

Lungime Segmente
1) Valorile lungimilor segmentelor sunt obţinute din proiecţie în plan.

Punct început	X / Y	Punct sfârşit	X / Y	Lungime segment (** (m)
1	674.437,874 680.524,803	2	674.422,982 680.538,338	20.124
2	674.422,982 680.538,338	3	673.909,894 680.338,33	550.693
3	673.909,894 680.338,33	4	673.916,822 680.321,691	18.024
4	673.916,822 680.321,691	1	674.437,874 680.524,803	559.24

**** Lungimile segmentelor sunt determinate în planul de proiecţie Stereo 70 şi sunt rotunjite la 1 milimetru.**

Document care conține date cu caracter personal, protejat de prevederile Regulamentului (UE) nr. 679/2016 și Legii 190/2018

***** Distanţa dintre puncte este formată din segmente cumulate ce sunt mai mici decât valoarea 1 milimetru.**

DATE DESPRE IMOBILUL NR. 364

Oficiul de Cadastru şi Publicitate Imobiliară BOTOSANI
Biroul de Cadastru şi Publicitate Imobiliară Botosani

A. Partea I. Descrierea imobilului

TEREN Extravilan

Adresa: Jud. Botosani

Nr. Crt	Nr cadastral Nr. topografic	Suprafaţa* (mp)	Observaţii / Referinţe
A1		3.600	Sector cadastral:47 Teren neimprejmuit;

B. Partea II. Proprietari şi acte

Inscrieri privitoare la dreptul de proprietate şi alte drepturi reale		Referinţe
/		
Act Administrativ nr. 110562, din 23/10/2002 emis de CJSDPAT Botosani;		
B1	Intabulare, drept de PROPRIETATE, dobandit prin Reconstituire, cota actuala 1/1	A1
	1) **MURARU PETRU**, LIPSA CNP 2) **PREUTESCU MARIA**, LIPSA CNP 3) **MURARU IOAN**, LIPSA CNP 4) **MURARU ELENA**, LIPSA CNP	

C. Partea III. SARCINI .

Inscrieri privind dezmembramintele dreptului de proprietate, drepturi reale de garanţie şi sarcini	Referinţe
NU SUNT	

Anexa Nr. 1 La Partea I

Teren

Nr cadastral	Suprafaţa (mp)*	Observaţii / Referinţe
	3.600	

* Suprafaţa este determinată in planul de proiecţie Stereo 70.

DETALII LINIARE IMOBIL

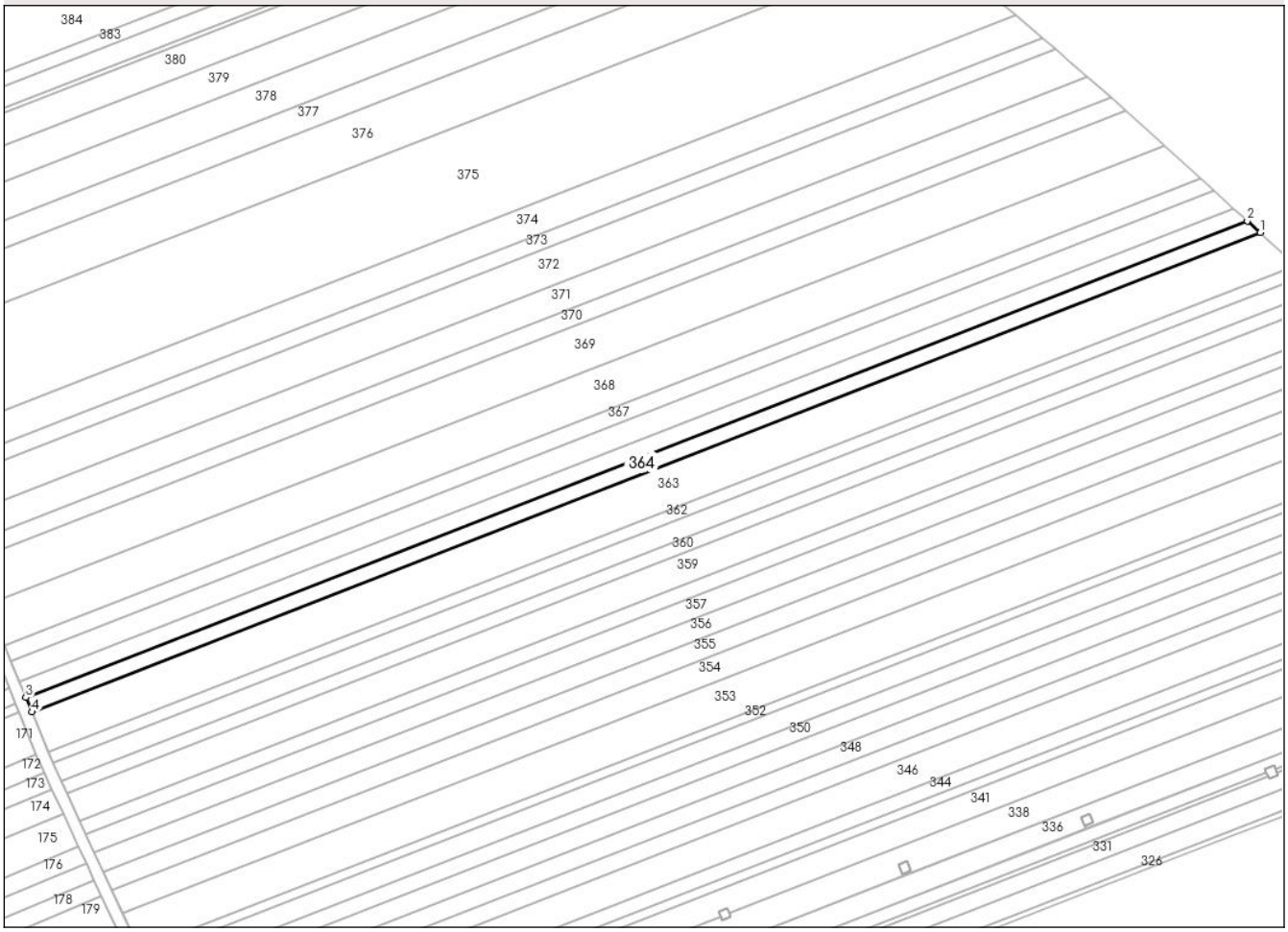

Date referitoare la teren

Crt	Categorie folosință	Intra vilan	Suprafaţa (mp)	Tarla	Parcelă	Nr. topo	Observaţii / Referinţe
1	arabil	NU	3.600	-	714/27	-	

Lungime Segmente
1) Valorile lungimilor segmentelor sunt obţinute din proiecţie în plan.

Punct început	X / Y	Punct sfârşit	X / Y	Lungime segment (** (m)
1	674.422,982 680.538,338	2	674.417,564 680.543,262	7.321
2	674.417,564 680.543,262	3	673.907,373 680.344,384	547.584
3	673.907,373 680.344,384	4	673.909,894 680.338,33	6.557
4	673.909,894 680.338,33	1	674.422,982 680.538,338	550.693

**** Lungimile segmentelor sunt determinate în planul de proiecţie Stereo 70 şi sunt rotunjite la 1 milimetru.**

Document care conține date cu caracter personal, protejat de prevederile Regulamentului (UE) nr. 679/2016 și Legii 190/2018

***** Distanţa dintre puncte este formată din segmente cumulate ce sunt mai mici decât valoarea 1 milimetru.**

DATE DESPRE IMOBILUL NR. 365

Oficiul de Cadastru şi Publicitate Imobiliară BOTOSANI
Biroul de Cadastru şi Publicitate Imobiliară Botosani

A. Partea I. Descrierea imobilului

TEREN Extravilan

Adresa: Jud. Botosani

Nr. Crt	Nr cadastral Nr. topografic	Suprafaţa* (mp)	Observaţii / Referinţe
A1		3.800	Sector cadastral:47 Teren neimprejmuit;

B. Partea II. Proprietari şi acte

Inscrieri privitoare la dreptul de proprietate şi alte drepturi reale		Referinţe
/		
Act Administrativ nr. 130403, din 30/07/2002 emis de CJSDPAT Botosani;		
B1	Intabulare, drept de PROPRIETATE, dobandit prin Reconstituire, cota actuala 1/1	A1
	1) **MIRON M CONSTANTIN**, LIPSA CNP	

C. Partea III. SARCINI .

Inscrieri privind dezmembramintele dreptului de proprietate, drepturi reale de garanţie şi sarcini	Referinţe
NU SUNT	

Document care conține date cu caracter personal, protejat de prevederile Regulamentului (UE) nr. 679/2016 și Legii 190/2018

Anexa Nr. 1 La Partea I

Teren

Nr cadastral	Suprafaţa (mp)*	Observaţii / Referinţe
	3.800	

* Suprafaţa este determinată in planul de proiecţie Stereo 70.

DETALII LINIARE IMOBIL

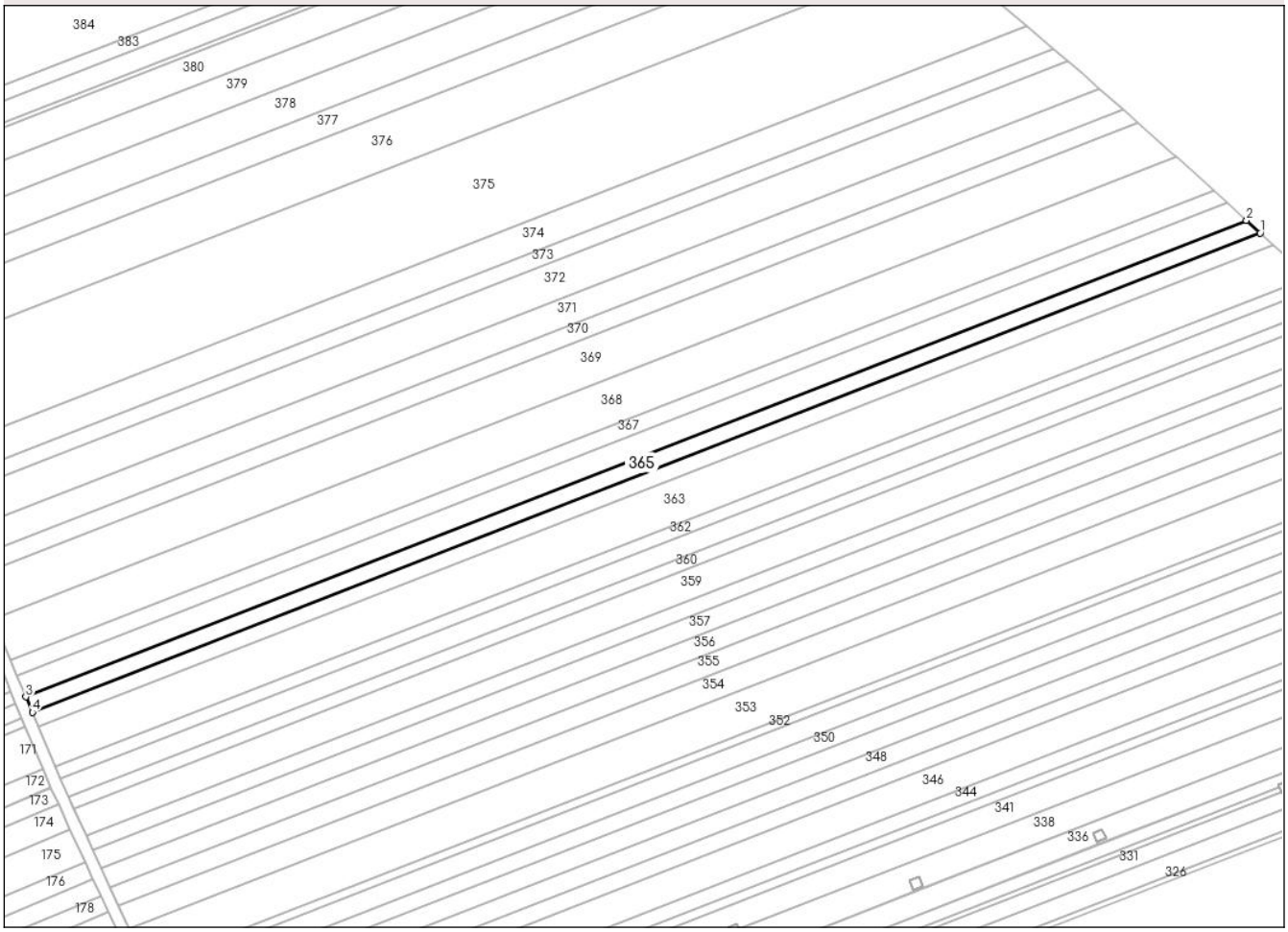

Date referitoare la teren

Crt	Categorie folosință	Intra vilan	Suprafaţa (mp)	Tarla	Parcelă	Nr. topo	Observaţii / Referinţe
1	arabil	NU	3.800	-	714/28	-	

Lungime Segmente

1) Valorile lungimilor segmentelor sunt obţinute din proiecţie în plan.

Punct început	X / Y	Punct sfârşit	X / Y	Lungime segment (** (m)
1	674.417,564 680.543,262	2	674.411,812 680.548,49	7.774
2	674.411,812 680.548,49	3	673.904,696 680.350,811	544.282
3	673.904,696 680.350,811	4	673.907,373 680.344,384	6.962
4	673.907,373 680.344,384	1	674.417,564 680.543,262	547.584

**** Lungimile segmentelor sunt determinate în planul de proiecţie Stereo 70 şi sunt rotunjite la 1 milimetru.**

Document care conține date cu caracter personal, protejat de prevederile Regulamentului (UE) nr. 679/2016 și Legii 190/2018

***** Distanţa dintre puncte este formată din segmente cumulate ce sunt mai mici decât valoarea 1 milimetru.**

DATE DESPRE IMOBILUL NR. 366

Oficiul de Cadastru şi Publicitate Imobiliară BOTOSANI
Biroul de Cadastru şi Publicitate Imobiliară Botosani

A. Partea I. Descrierea imobilului

TEREN Extravilan

Adresa: Jud. Botosani

Nr. Crt	Nr cadastral Nr. topografic	Suprafaţa* (mp)	Observaţii / Referinţe
A1		5.200	Sector cadastral:47 Teren neimprejmuit;

B. Partea II. Proprietari şi acte

Inscrieri privitoare la dreptul de proprietate şi alte drepturi reale		Referinţe
/		
Act Administrativ nr. 106284, din 31/08/2002 emis de CJSDPAT Botosani;		
B1	Intabulare, drept de PROPRIETATE, dobandit prin Reconstituire, cota actuala 1/1	A1
	1) **SAUCA C MIHAI**, LIPSA CNP	

C. Partea III. SARCINI .

Inscrieri privind dezmembramintele dreptului de proprietate, drepturi reale de garanţie şi sarcini	Referinţe
NU SUNT	

Document care conține date cu caracter personal, protejat de prevederile Regulamentului (UE) nr. 679/2016 și Legii 190/2018

Anexa Nr. 1 La Partea I

Teren

Nr cadastral	Suprafaţa (mp)*	Observaţii / Referinţe
	5.200	

* Suprafaţa este determinată in planul de proiecţie Stereo 70.

DETALII LINIARE IMOBIL

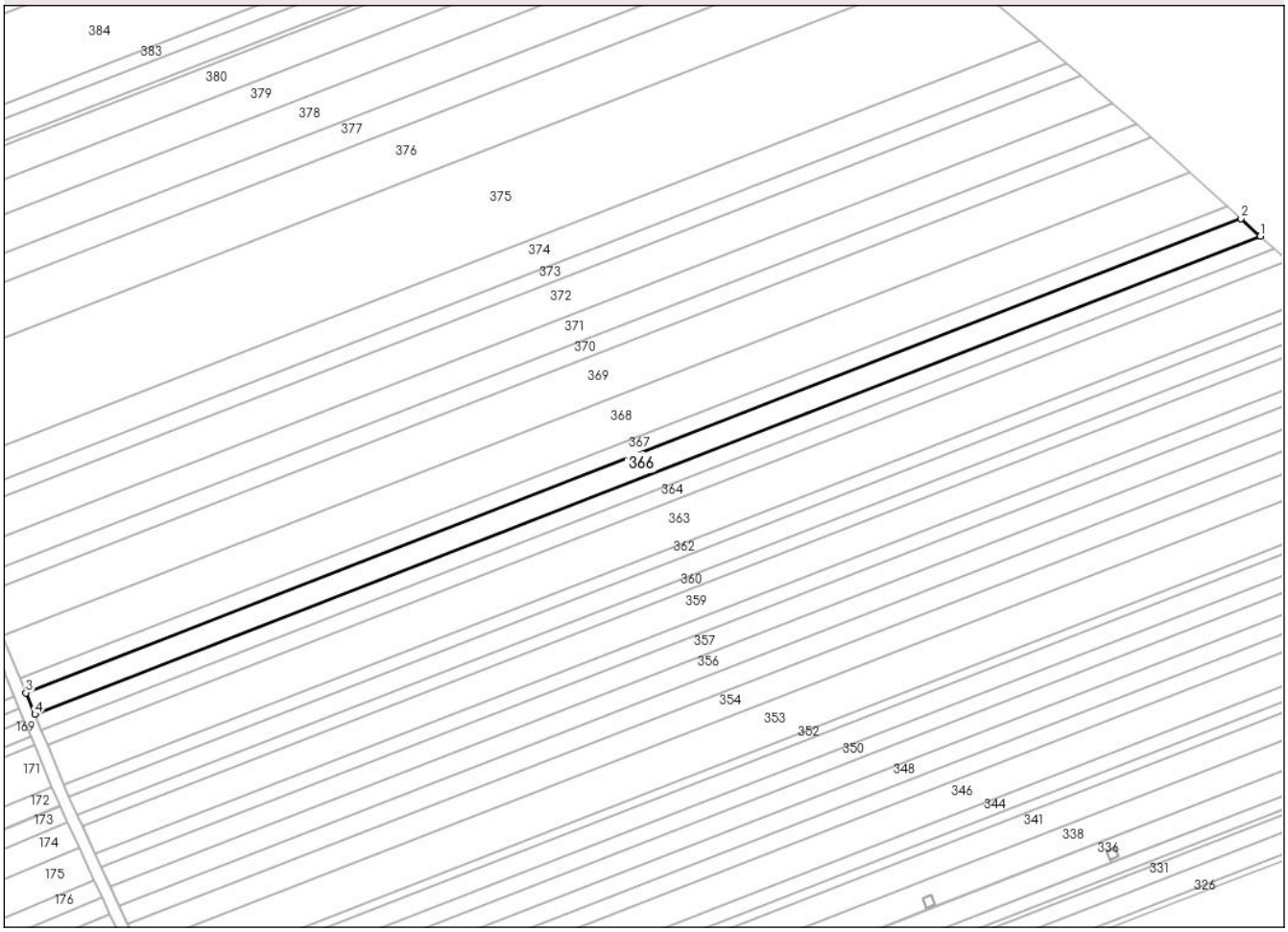

Date referitoare la teren

Crt	Categorie folosință	Intra vilan	Suprafaţa (mp)	Tarla	Parcelă	Nr. topo	Observaţii / Referinţe
1	arabil	NU	5.200	-	714/29	-	

Lungime Segmente
1) Valorile lungimilor segmentelor sunt obţinute din proiecţie în plan.

Punct început	X / Y	Punct sfârşit	X / Y	Lungime segment (** (m)
1	674.411,812 680.548,49	2	674.403,883 680.555,697	10.714
2	674.403,883 680.555,697	3	673.901,007 680.359,67	539.731
3	673.901,007 680.359,67	4	673.904,696 680.350,811	9.597
4	673.904,696 680.350,811	1	674.411,812 680.548,49	544.282

**** Lungimile segmentelor sunt determinate în planul de proiecţie Stereo 70 şi sunt rotunjite la 1 milimetru.**

Document care conține date cu caracter personal, protejat de prevederile Regulamentului (UE) nr. 679/2016 și Legii 190/2018

***** Distanţa dintre puncte este formată din segmente cumulate ce sunt mai mici decât valoarea 1 milimetru.**

DATE DESPRE IMOBILUL NR. 367

Oficiul de Cadastru şi Publicitate Imobiliară BOTOSANI
Biroul de Cadastru şi Publicitate Imobiliară Botosani

A. Partea I. Descrierea imobilului

TEREN Extravilan

Adresa: Jud. Botosani

Nr. Crt	Nr cadastral Nr. topografic	Suprafaţa* (mp)	Observaţii / Referinţe
A1		3.600	Sector cadastral:47 Teren neimprejmuit;

B. Partea II. Proprietari şi acte

Inscrieri privitoare la dreptul de proprietate şi alte drepturi reale		Referinţe
/		
Act Administrativ nr. 980, din 26/07/1994 emis de CJSDPAT Botosani;		
B1	Intabulare, drept de PROPRIETATE, dobandit prin Reconstituire, cota actuala 1/1	A1
	1) **LUMAICU VICTORIA**, LIPSA CNP 2) **PREUTESCU ELENA**, LIPSA CNP 3) **LUNGU MARIA**, LIPSA CNP	

C. Partea III. SARCINI .

Inscrieri privind dezmembramintele dreptului de proprietate, drepturi reale de garanţie şi sarcini	Referinţe
NU SUNT	

Document care conține date cu caracter personal, protejat de prevederile Regulamentului (UE) nr. 679/2016 și Legii 190/2018

Anexa Nr. 1 La Partea I

Teren

Nr cadastral	Suprafaţa (mp)*	Observaţii / Referinţe
	3.600	

* Suprafaţa este determinată in planul de proiecţie Stereo 70.

DETALII LINIARE IMOBIL

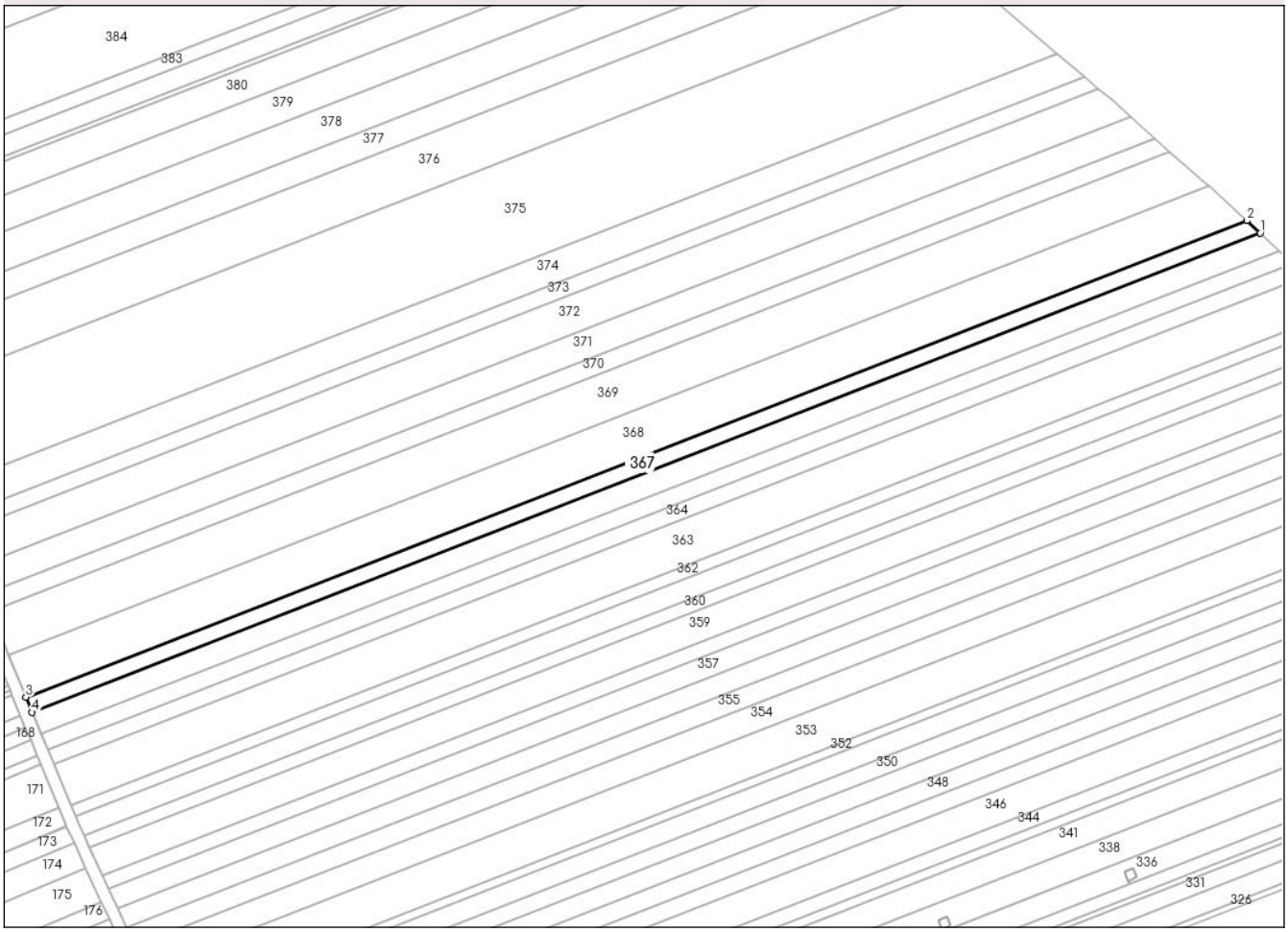

Date referitoare la teren

Crt	Categorie folosință	Intra vilan	Suprafaţa (mp)	Tarla	Parcelă	Nr. topo	Observaţii / Referinţe
1	arabil	NU	3.600	-	714/30	-	

Lungime Segmente
1) Valorile lungimilor segmentelor sunt obţinute din proiecţie în plan.

Punct început	X / Y	Punct sfârşit	X / Y	Lungime segment (** (m)
1	674.403,883 680.555,697	2	674.398,354 680.560,722	7.471
2	674.398,354 680.560,722	3	673.898,435 680.365,847	536.558
3	673.898,435 680.365,847	4	673.901,007 680.359,67	6.691
4	673.901,007 680.359,67	1	674.403,883 680.555,697	539.731

**** Lungimile segmentelor sunt determinate în planul de proiecţie Stereo 70 şi sunt rotunjite la 1 milimetru.**

Document care conține date cu caracter personal, protejat de prevederile Regulamentului (UE) nr. 679/2016 și Legii 190/2018

***** Distanţa dintre puncte este formată din segmente cumulate ce sunt mai mici decât valoarea 1 milimetru.**

DATE DESPRE IMOBILUL NR. 368

Oficiul de Cadastru şi Publicitate Imobiliară BOTOSANI
Biroul de Cadastru şi Publicitate Imobiliară Botosani

A. Partea I. Descrierea imobilului

TEREN Extravilan

Adresa: Jud. Botosani

Nr. Crt	Nr cadastral Nr. topografic	Suprafaţa* (mp)	Observaţii / Referinţe
A1		10.000	Sector cadastral:47 Teren neimprejmuit;

B. Partea II. Proprietari şi acte

Inscrieri privitoare la dreptul de proprietate şi alte drepturi reale		Referinţe
/		
Act Administrativ nr. 43614, din 17/08/1994 emis de CJSDPAT Botosani;		
B1	Intabulare, drept de PROPRIETATE, dobandit prin Reconstituire, cota actuala 1/1	A1
	1) **LUCHIAN MIRCEA**, LIPSA CNP 2) **LUCHIAN MARIA**, LIPSA CNP 3) **LUCHIAN ASPAZIA**, LIPSA CNP 4) **LUCHIAN NICOLAE**, LIPSA CNP 5) **SPAIUC MIHAI**, LIPSA CNP	

C. Partea III. SARCINI .

Inscrieri privind dezmembramintele dreptului de proprietate, drepturi reale de garanţie şi sarcini	Referinţe
NU SUNT	

Anexa Nr. 1 La Partea I

Teren

Nr cadastral	Suprafaţa (mp)*	Observaţii / Referinţe
	10.000	

* Suprafaţa este determinată in planul de proiecţie Stereo 70.

DETALII LINIARE IMOBIL

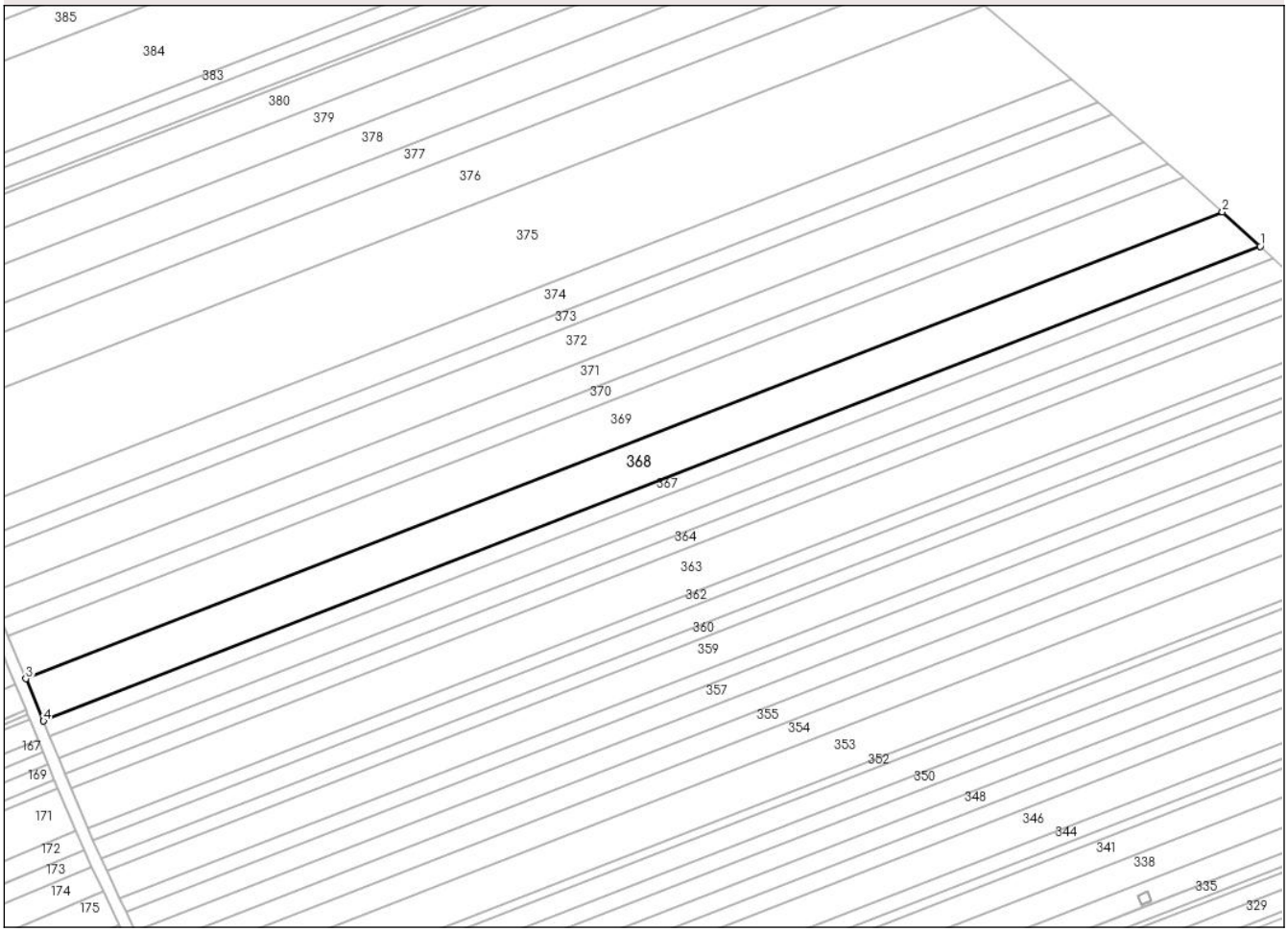

Date referitoare la teren

Crt	Categorie folosință	Intra vilan	Suprafaţa (mp)	Tarla	Parcelă	Nr. topo	Observaţii / Referinţe
1	arabil	NU	10.000	-	714/31	-	

Lungime Segmente
1) Valorile lungimilor segmentelor sunt obţinute din proiecţie în plan.

Punct început	X / Y	Punct sfârşit	X / Y	Lungime segment (** (m)
1	674.398,354 680.560,722	2	674.382,822 680.574,838	20.988
2	674.382,822 680.574,838	3	673.891,209 680.383,201	527.644
3	673.891,209 680.383,201	4	673.898,435 680.365,847	18.798
4	673.898,435 680.365,847	1	674.398,354 680.560,722	536.558

**** Lungimile segmentelor sunt determinate în planul de proiecţie Stereo 70 şi sunt rotunjite la 1 milimetru.**

Document care conține date cu caracter personal, protejat de prevederile Regulamentului (UE) nr. 679/2016 și Legii 190/2018

***** Distanţa dintre puncte este formată din segmente cumulate ce sunt mai mici decât valoarea 1 milimetru.**

DATE DESPRE IMOBILUL NR. 369

Oficiul de Cadastru şi Publicitate Imobiliară BOTOSANI
Biroul de Cadastru şi Publicitate Imobiliară Botosani

A. Partea I. Descrierea imobilului

TEREN Extravilan

Adresa: Jud. Botosani

Nr. Crt	Nr cadastral Nr. topografic	Suprafaţa* (mp)	Observaţii / Referinţe
A1		10.000	Sector cadastral:47 Teren neimprejmuit;

B. Partea II. Proprietari şi acte

Inscrieri privitoare la dreptul de proprietate şi alte drepturi reale		Referinţe
/		
Act Administrativ nr. 140512, din 29/07/2003 emis de CJSDPAT Botosani;		
B1	Intabulare, drept de PROPRIETATE, dobandit prin Reconstituire, cota actuala 1/1	A1
	1) **LUCHIAN ASPAZIA**, LIPSA CNP	

C. Partea III. SARCINI .

Inscrieri privind dezmembramintele dreptului de proprietate, drepturi reale de garanţie şi sarcini	Referinţe
NU SUNT	

Document care conține date cu caracter personal, protejat de prevederile Regulamentului (UE) nr. 679/2016 și Legii 190/2018

Anexa Nr. 1 La Partea I

Teren

Nr cadastral	Suprafaţa (mp)*	Observaţii / Referinţe
	10.000	

* Suprafaţa este determinată in planul de proiecţie Stereo 70.

DETALII LINIARE IMOBIL

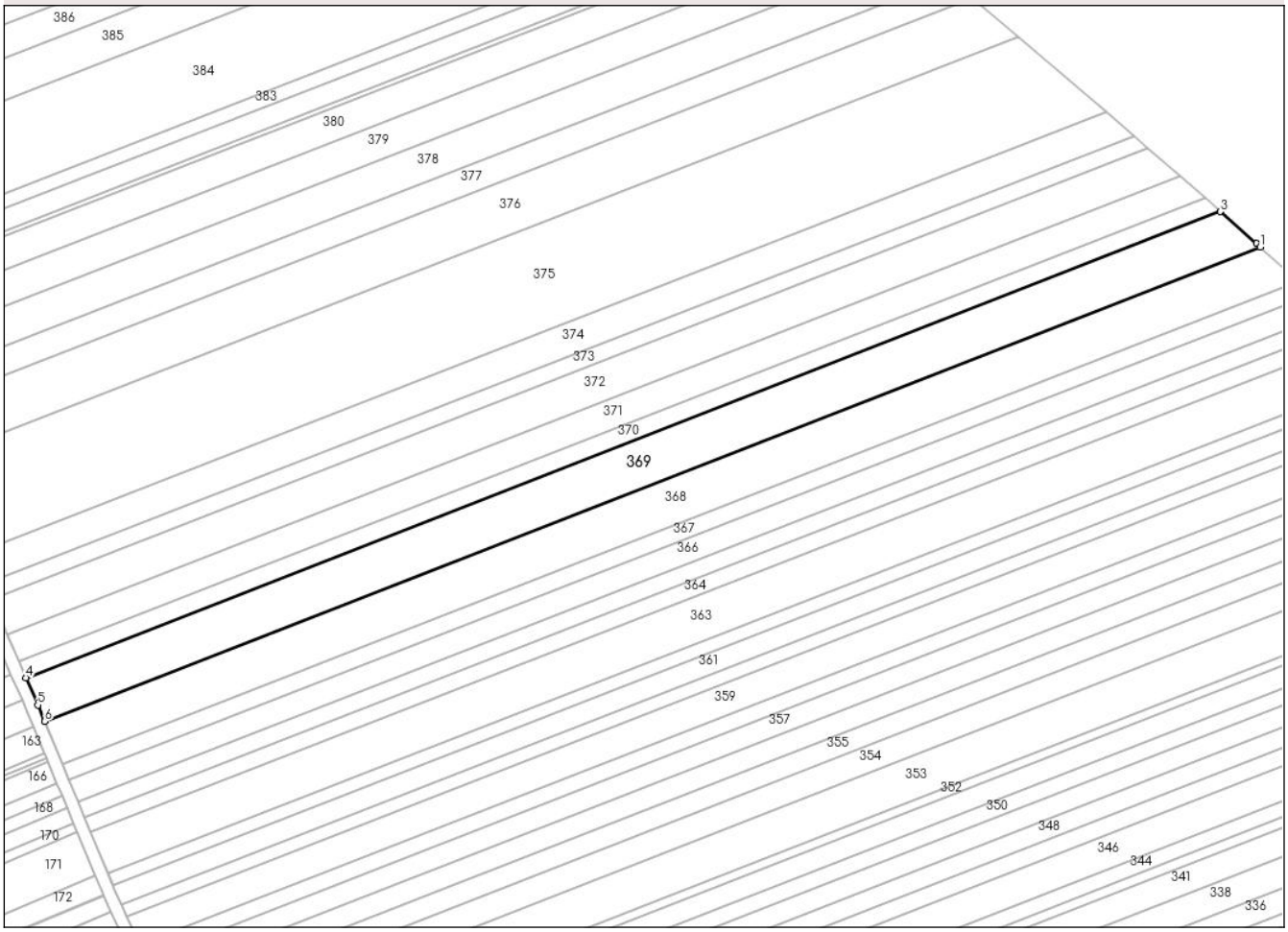

Date referitoare la teren

Crt	Categorie folosință	Intra vilan	Suprafaţa (mp)	Tarla	Parcelă	Nr. topo	Observaţii / Referinţe
1	arabil	NU	10.000	-	714/32	-	

Lungime Segmente
1) Valorile lungimilor segmentelor sunt obţinute din proiecţie în plan.

Punct început	X / Y	Punct sfârşit	X / Y	Lungime segment (** (m)
1	674.382,822 680.574,838	2	674.381,291 680.576,229	2.068
2	674.381,291 680.576,229	3	674.366,742 680.589,09	19.419
3	674.366,742 680.589,09	4	673.883,657 680.400,778	518.491
4	673.883,657 680.400,778	5	673.888,468 680.389,783	12.001
5	673.888,468 680.389,783	6	673.891,209 680.383,201	7.13

Document care conține date cu caracter personal, protejat de prevederile Regulamentului (UE) nr. 679/2016 și Legii 190/2018

Punct început	X / Y	Punct sfârşit	X / Y	Lungime segment (** (m)
6	673.891,209 680.383,201	1	674.382,822 680.574,838	527.644

** Lungimile segmentelor sunt determinate în planul de proiecţie Stereo 70 şi sunt rotunjite la 1 milimetru.
*** Distanţa dintre puncte este formată din segmente cumulate ce sunt mai mici decât valoarea 1 milimetru.

Document care conține date cu caracter personal, protejat de prevederile Regulamentului (UE) nr. 679/2016 și Legii 190/2018

DATE DESPRE IMOBILUL NR. 370

Oficiul de Cadastru şi Publicitate Imobiliară BOTOSANI
Biroul de Cadastru şi Publicitate Imobiliară Botosani

A. Partea I. Descrierea imobilului

TEREN Extravilan

Adresa: Jud. Botosani

Nr. Crt	Nr cadastral Nr. topografic	Suprafaţa* (mp)	Observaţii / Referinţe
A1		3.800	Sector cadastral:47 Teren neimprejmuit;

B. Partea II. Proprietari şi acte

Inscrieri privitoare la dreptul de proprietate şi alte drepturi reale		Referinţe
/		
Act Administrativ nr. 992, din 16/08/1994 emis de CJSDPAT Botosani;		
B1	Intabulare, drept de PROPRIETATE, dobandit prin Reconstituire, cota actuala 1/1	A1
	1) **ANDRICI IORDACHE PETRU**, LIPSA CNP	

C. Partea III. SARCINI .

Inscrieri privind dezmembramintele dreptului de proprietate, drepturi reale de garanţie şi sarcini	Referinţe
NU SUNT	

Document care conține date cu caracter personal, protejat de prevederile Regulamentului (UE) nr. 679/2016 și Legii 190/2018

Anexa Nr. 1 La Partea I

Teren

Nr cadastral	Suprafaţa (mp)*	Observaţii / Referinţe
	3.800	

* Suprafaţa este determinată in planul de proiecţie Stereo 70.

DETALII LINIARE IMOBIL

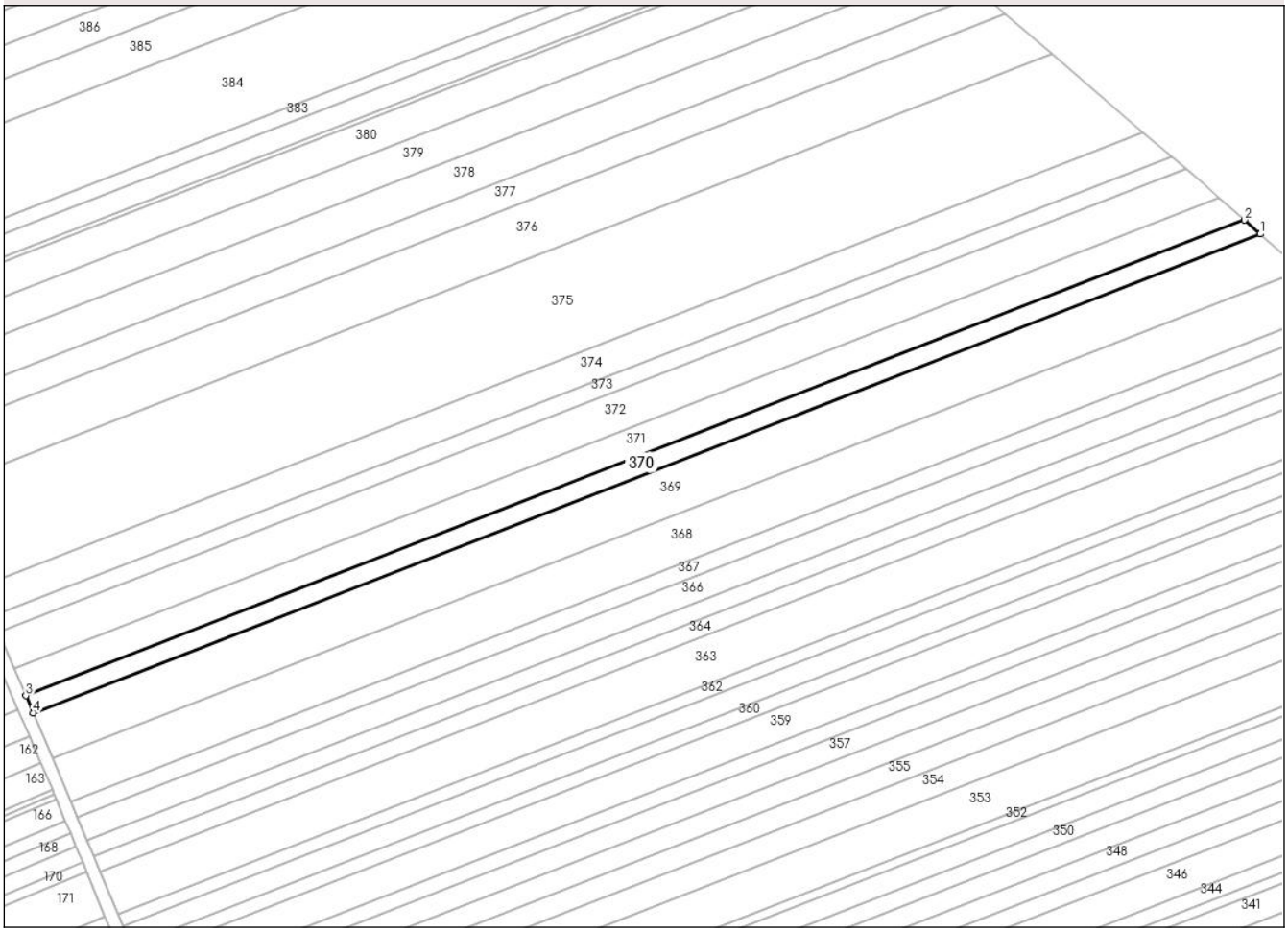

Date referitoare la teren

Crt	Categorie folosință	Intra vilan	Suprafaţa (mp)	Tarla	Parcelă	Nr. topo	Observaţii / Referinţe
1	arabil	NU	3.800	-	714/33	-	

Lungime Segmente
1) Valorile lungimilor segmentelor sunt obţinute din proiecţie în plan.

Punct început	X / Y	Punct sfârşit	X / Y	Lungime segment (** (m)
1	674.366,742 680.589,09	2	674.360,545 680.594,567	8.27
2	674.360,545 680.594,567	3	673.880,706 680.407,52	515.007
3	673.880,706 680.407,52	4	673.883,657 680.400,778	7.36
4	673.883,657 680.400,778	1	674.366,742 680.589,09	518.491

**** Lungimile segmentelor sunt determinate în planul de proiecţie Stereo 70 şi sunt rotunjite la 1 milimetru.**

Document care conține date cu caracter personal, protejat de prevederile Regulamentului (UE) nr. 679/2016 și Legii 190/2018

***** Distanţa dintre puncte este formată din segmente cumulate ce sunt mai mici decât valoarea 1 milimetru.**

DATE DESPRE IMOBILUL NR. 371

Oficiul de Cadastru şi Publicitate Imobiliară BOTOSANI
Biroul de Cadastru şi Publicitate Imobiliară Botosani

A. Partea I. Descrierea imobilului

TEREN Extravilan

Adresa: Jud. Botosani

Nr. Crt	Nr cadastral Nr. topografic	Suprafaţa* (mp)	Observaţii / Referinţe
A1		6.037	Sector cadastral:47 Teren neimprejmuit;

B. Partea II. Proprietari şi acte

Inscrieri privitoare la dreptul de proprietate şi alte drepturi reale		Referinţe
/		
Act Administrativ nr. 983, din 16/08/1994 emis de CJSDPAT Botosani;		
B1	Intabulare, drept de PROPRIETATE, dobandit prin Reconstituire, cota actuala 1/1	A1
	1) **MURARU V-LE DUMITRU**, LIPSA CNP	

C. Partea III. SARCINI .

Inscrieri privind dezmembramintele dreptului de proprietate, drepturi reale de garanţie şi sarcini	Referinţe
NU SUNT	

Document care conține date cu caracter personal, protejat de prevederile Regulamentului (UE) nr. 679/2016 și Legii 190/2018

Anexa Nr. 1 La Partea I

Teren

Nr cadastral	Suprafaţa (mp)*	Observaţii / Referinţe
	6.037	

* Suprafaţa este determinată in planul de proiecţie Stereo 70.

DETALII LINIARE IMOBIL

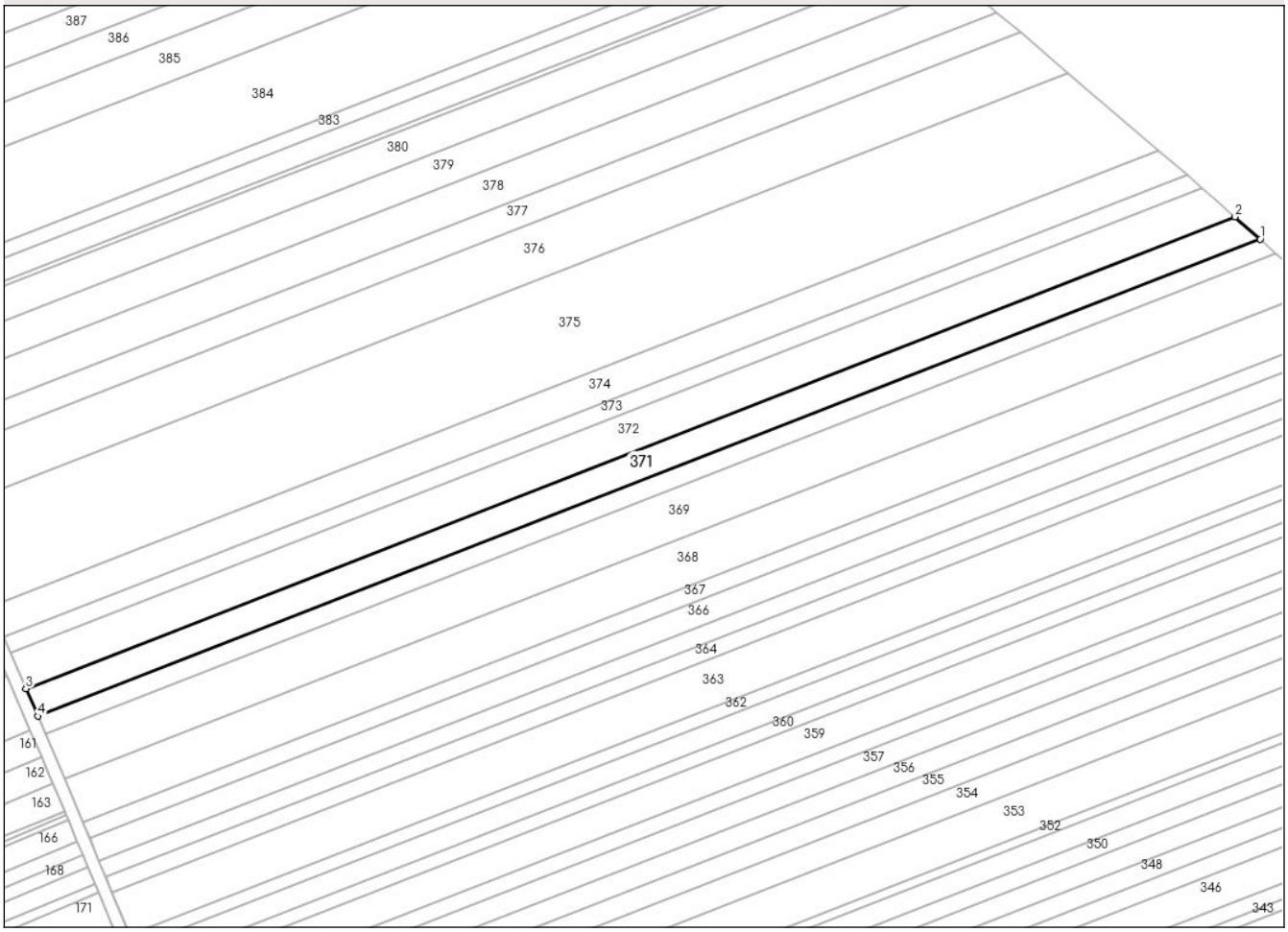

Date referitoare la teren

Crt	Categorie folosință	Intra vilan	Suprafaţa (mp)	Tarla	Parcelă	Nr. topo	Observaţii / Referinţe
1	arabil	NU	6.037	-	714/34	-	

Lungime Segmente

1) Valorile lungimilor segmentelor sunt obţinute din proiecţie în plan.

Punct început	X / Y	Punct sfârşit	X / Y	Lungime segment (** (m)
1	674.360,545 680.594,567	2	674.350,614 680.603,345	13.255
2	674.350,614 680.603,345	3	673.875,977 680.418,326	509.423
3	673.875,977 680.418,326	4	673.880,706 680.407,52	11.796
4	673.880,706 680.407,52	1	674.360,545 680.594,567	515.007

**** Lungimile segmentelor sunt determinate în planul de proiecţie Stereo 70 şi sunt rotunjite la 1 milimetru.**

Document care conține date cu caracter personal, protejat de prevederile Regulamentului (UE) nr. 679/2016 și Legii 190/2018

***** Distanţa dintre puncte este formată din segmente cumulate ce sunt mai mici decât valoarea 1 milimetru.**

DATE DESPRE IMOBILUL NR. 372

Oficiul de Cadastru şi Publicitate Imobiliară BOTOSANI
Biroul de Cadastru şi Publicitate Imobiliară Botosani

A. Partea I. Descrierea imobilului

TEREN Extravilan

Adresa: Jud. Botosani

Nr. Crt	Nr cadastral Nr. topografic	Suprafaţa* (mp)	Observaţii / Referinţe
A1		7.800	Sector cadastral:47 Teren neimprejmuit;

B. Partea II. Proprietari şi acte

Inscrieri privitoare la dreptul de proprietate şi alte drepturi reale		Referinţe
/		
Act Administrativ nr. 953, din 20/07/1994 emis de CJSDPAT Botosani;		
B1	Intabulare, drept de PROPRIETATE, dobandit prin Reconstituire, cota actuala 1/1	A1
	1) **BOTEZATU ANA**, LIPSA CNP 2) **COLTA SAVETA**, LIPSA CNP 3) **VOINICIUC ION**, LIPSA CNP 4) **AILENEI HARETA**, LIPSA CNP 5) **VOINICIUC ASPAZIA**, LIPSA CNP 6) **VIERU ECATERINA**, LIPSA CNP	

C. Partea III. SARCINI .

Inscrieri privind dezmembramintele dreptului de proprietate, drepturi reale de garanţie şi sarcini	Referinţe
NU SUNT	

Document care conține date cu caracter personal, protejat de prevederile Regulamentului (UE) nr. 679/2016 și Legii 190/2018

Anexa Nr. 1 La Partea I

Teren

Nr cadastral	Suprafaţa (mp)*	Observaţii / Referinţe
	7.800	

* Suprafaţa este determinată in planul de proiecţie Stereo 70.

DETALII LINIARE IMOBIL

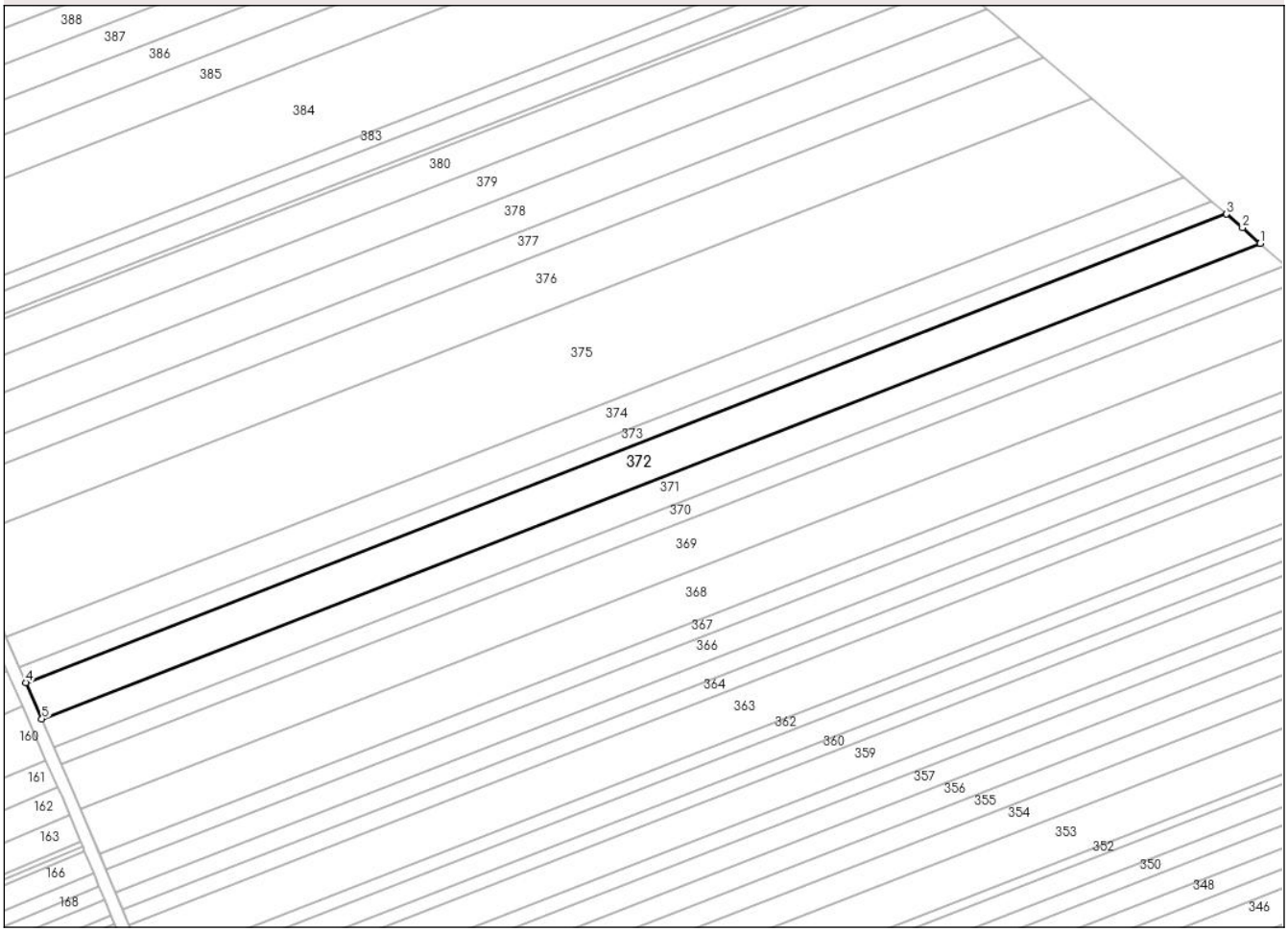

Date referitoare la teren

Crt	Categorie folosință	Intra vilan	Suprafaţa (mp)	Tarla	Parcelă	Nr. topo	Observaţii / Referinţe
1	arabil	NU	7.800	-	714/35	-	

Lungime Segmente
1) Valorile lungimilor segmentelor sunt obţinute din proiecţie în plan.

Punct început	X / Y	Punct sfârşit	X / Y	Lungime segment (** (m)
1	674.350,614 680.603,345	2	674.343,673 680.609,48	9.263
2	674.343,673 680.609,48	3	674.337,48 680.614,779	8.151
3	674.337,48 680.614,779	4	673.869,789 680.432,468	501.968
4	673.869,789 680.432,468	5	673.875,977 680.418,326	15.436
5	673.875,977 680.418,326	1	674.350,614 680.603,345	509.423

Document care conține date cu caracter personal, protejat de prevederile Regulamentului (UE) nr. 679/2016 și Legii 190/2018

** Lungimile segmentelor sunt determinate în planul de proiecţie Stereo 70 şi sunt rotunjite la 1 milimetru.
*** Distanţa dintre puncte este formată din segmente cumulate ce sunt mai mici decât valoarea 1 milimetru.

DATE DESPRE IMOBILUL NR. 373

Oficiul de Cadastru şi Publicitate Imobiliară BOTOSANI
Biroul de Cadastru şi Publicitate Imobiliară Botosani

A. Partea I. Descrierea imobilului

TEREN Extravilan

Adresa: Jud. Botosani

Nr. Crt	Nr cadastral Nr. topografic	Suprafaţa* (mp)	Observaţii / Referinţe
A1		3.300	Sector cadastral:47 Teren neimprejmuit;

B. Partea II. Proprietari şi acte

Inscrieri privitoare la dreptul de proprietate şi alte drepturi reale		Referinţe
/		
Act Administrativ nr. 43626, din 22/12/1994 emis de CJSDPAT Botosani;		
B1	Intabulare, drept de PROPRIETATE, dobandit prin Reconstituire, cota actuala 1/1	A1
	1) **RASCALACHI FLOAREA**, LIPSA CNP	

C. Partea III. SARCINI .

Inscrieri privind dezmembramintele dreptului de proprietate, drepturi reale de garanţie şi sarcini	Referinţe
NU SUNT	

Document care conține date cu caracter personal, protejat de prevederile Regulamentului (UE) nr. 679/2016 și Legii 190/2018

Anexa Nr. 1 La Partea I

Teren

Nr cadastral	Suprafaţa (mp)*	Observaţii / Referinţe
	3.300	

* Suprafaţa este determinată in planul de proiecţie Stereo 70.

DETALII LINIARE IMOBIL

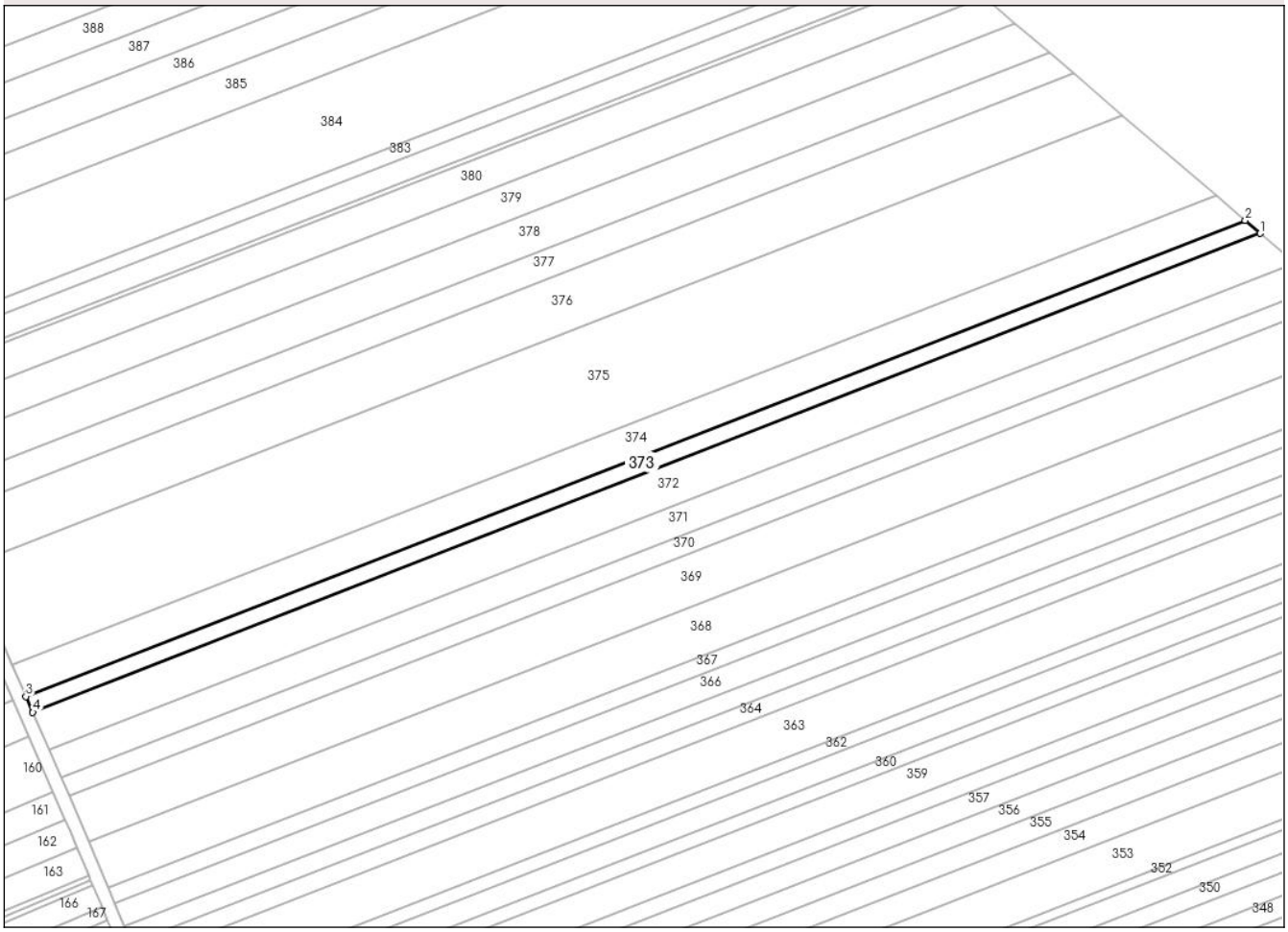

Date referitoare la teren

Crt	Categorie folosință	Intra vilan	Suprafaţa (mp)	Tarla	Parcelă	Nr. topo	Observaţii / Referinţe
1	arabil	NU	3.300	-	714/36	-	

Lungime Segmente
1) Valorile lungimilor segmentelor sunt obţinute din proiecţie în plan.

Punct început	X / Y	Punct sfârşit	X / Y	Lungime segment (** (m)
1	674.337,48 680.614,779	2	674.331,796 680.619,642	7.48
2	674.331,796 680.619,642	3	673.867,143 680.438,515	498.708
3	673.867,143 680.438,515	4	673.869,789 680.432,468	6.601
4	673.869,789 680.432,468	1	674.337,48 680.614,779	501.968

**** Lungimile segmentelor sunt determinate în planul de proiecţie Stereo 70 şi sunt rotunjite la 1 milimetru.**

Document care conține date cu caracter personal, protejat de prevederile Regulamentului (UE) nr. 679/2016 și Legii 190/2018

***** Distanţa dintre puncte este formată din segmente cumulate ce sunt mai mici decât valoarea 1 milimetru.**

DATE DESPRE IMOBILUL NR. 374

Oficiul de Cadastru şi Publicitate Imobiliară BOTOSANI
Biroul de Cadastru şi Publicitate Imobiliară Botosani

A. Partea I. Descrierea imobilului

TEREN Extravilan

Adresa: Jud. Botosani

Nr. Crt	Nr cadastral Nr. topografic	Suprafaţa* (mp)	Observaţii / Referinţe
A1		6.400	Sector cadastral:47 Teren neimprejmuit;

B. Partea II. Proprietari şi acte

Inscrieri privitoare la dreptul de proprietate şi alte drepturi reale		Referinţe
/		
Act Administrativ nr. 110567, din 23/11/2002 emis de CJSDPAT Botosani;		
B1	Intabulare, drept de PROPRIETATE, dobandit prin Reconstituire, cota actuala 1/1	A1
	1) **HAVRILIUC VASILE**, LIPSA CNP 2) **SOLOMEI FLOAREA**, LIPSA CNP 3) **MASCATEANU ELENA**, LIPSA CNP 4) **HUDESCU MARIA**, LIPSA CNP	

C. Partea III. SARCINI .

Inscrieri privind dezmembramintele dreptului de proprietate, drepturi reale de garanţie şi sarcini	Referinţe
NU SUNT	

Document care conține date cu caracter personal, protejat de prevederile Regulamentului (UE) nr. 679/2016 și Legii 190/2018

Anexa Nr. 1 La Partea I

Teren

Nr cadastral	Suprafaţa (mp)*	Observaţii / Referinţe
	6.400	

* Suprafaţa este determinată in planul de proiecţie Stereo 70.

DETALII LINIARE IMOBIL

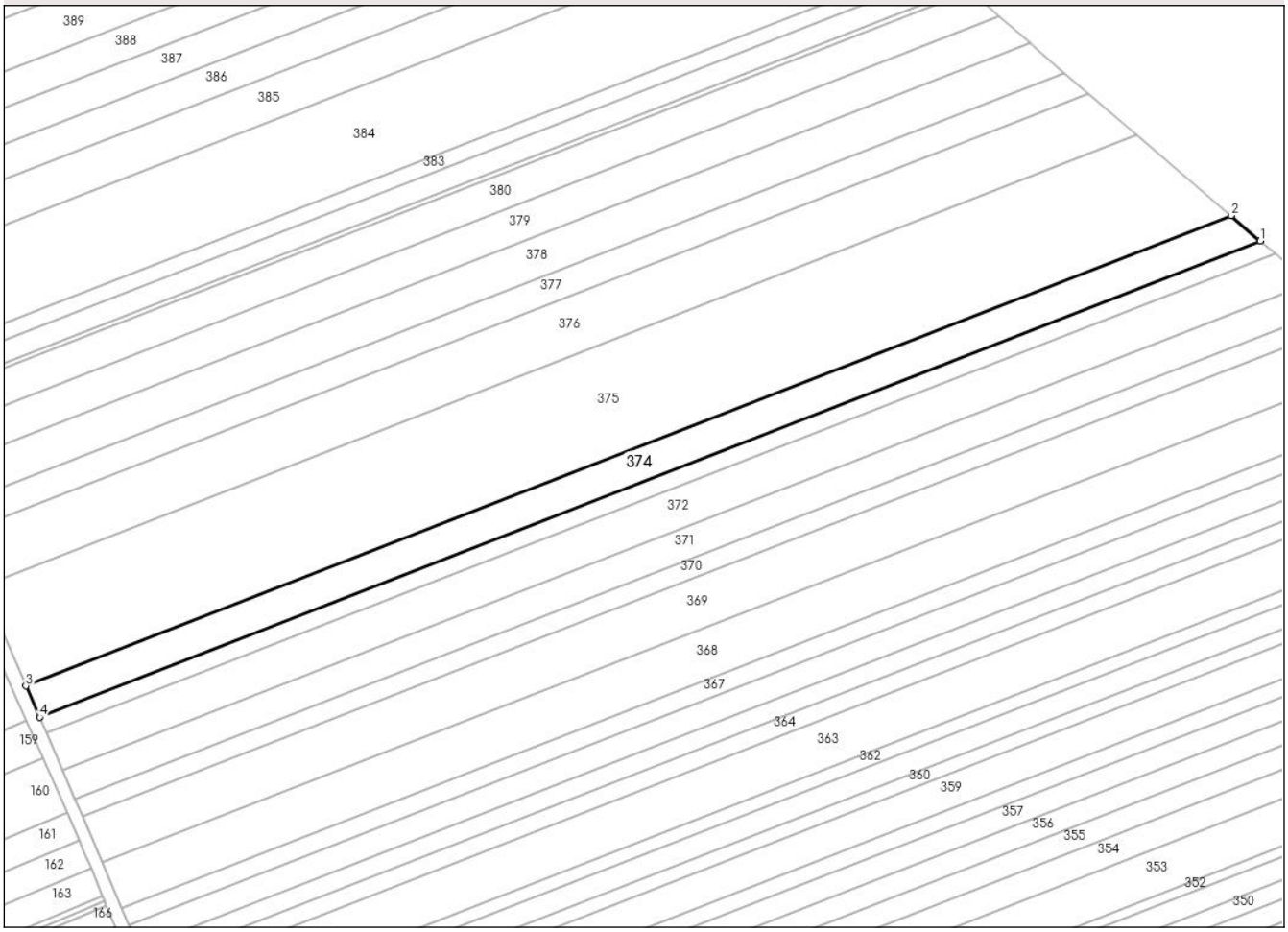

Date referitoare la teren

Crt	Categorie folosință	Intra vilan	Suprafaţa (mp)	Tarla	Parcelă	Nr. topo	Observaţii / Referinţe
1	arabil	NU	6.400	-	714/37	-	

Lungime Segmente
1) Valorile lungimilor segmentelor sunt obţinute din proiecţie în plan.

Punct început	X / Y	Punct sfârşit	X / Y	Lungime segment (** (m)
1	674.331,796 680.619,642	2	674.320,666 680.629,166	14.649
2	674.320,666 680.629,166	3	673.861,96 680.450,357	492.324
3	673.861,96 680.450,357	4	673.867,143 680.438,515	12.927
4	673.867,143 680.438,515	1	674.331,796 680.619,642	498.708

**** Lungimile segmentelor sunt determinate în planul de proiecţie Stereo 70 şi sunt rotunjite la 1 milimetru.**

Document care conține date cu caracter personal, protejat de prevederile Regulamentului (UE) nr. 679/2016 și Legii 190/2018

***** Distanţa dintre puncte este formată din segmente cumulate ce sunt mai mici decât valoarea 1 milimetru.**

DATE DESPRE IMOBILUL NR. 375

Oficiul de Cadastru şi Publicitate Imobiliară BOTOSANI
Biroul de Cadastru şi Publicitate Imobiliară Botosani

A. Partea I. Descrierea imobilului

TEREN Extravilan

Adresa: Jud. Botosani

Nr. Crt	Nr cadastral Nr. topografic	Suprafaţa* (mp)	Observaţii / Referinţe
A1		20.000	Sector cadastral:47 Teren neimprejmuit;

B. Partea II. Proprietari şi acte

Inscrieri privitoare la dreptul de proprietate şi alte drepturi reale		Referinţe
/		
Act Administrativ nr. 979, din 26/07/1994 emis de CJSDPAT Botosani;		
B1	Intabulare, drept de PROPRIETATE, dobandit prin Reconstituire, cota actuala 1/1	A1
	1) **HREBENCIUC DUMITRU**, LIPSA CNP 2) **COTOSMAN SAVASTA**, LIPSA CNP 3) **ONOFREI CATINCA**, LIPSA CNP	

C. Partea III. SARCINI .

Inscrieri privind dezmembramintele dreptului de proprietate, drepturi reale de garanţie şi sarcini	Referinţe
NU SUNT	

Document care conține date cu caracter personal, protejat de prevederile Regulamentului (UE) nr. 679/2016 și Legii 190/2018

Anexa Nr. 1 La Partea I

Teren

Nr cadastral	Suprafaţa (mp)*	Observaţii / Referinţe
	20.000	

* Suprafaţa este determinată in planul de proiecţie Stereo 70.

DETALII LINIARE IMOBIL

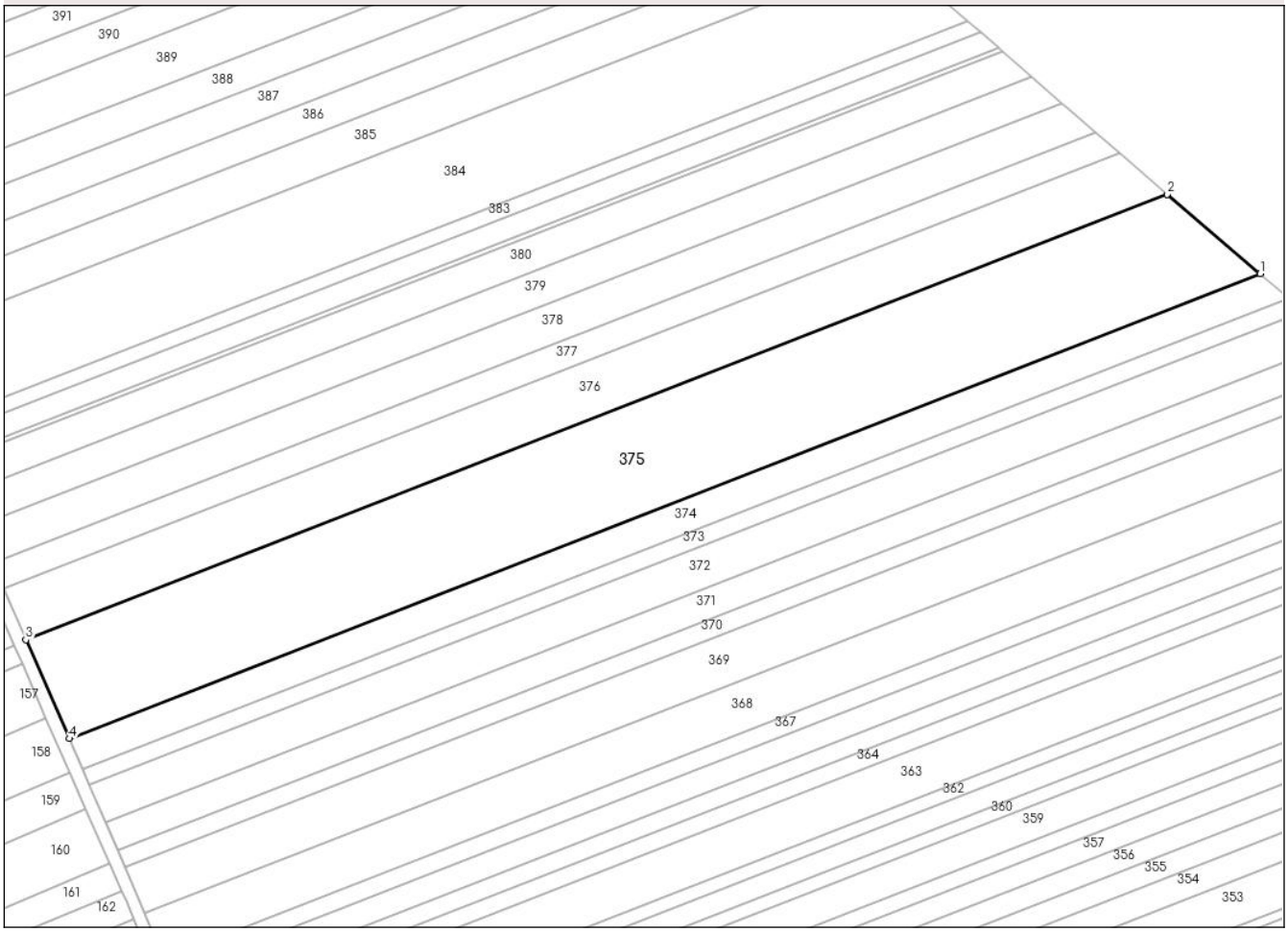

Date referitoare la teren

Crt	Categorie folosință	Intra vilan	Suprafaţa (mp)	Tarla	Parcelă	Nr. topo	Observaţii / Referinţe
1	arabil	NU	20.000	-	714/38	-	

Lungime Segmente
1) Valorile lungimilor segmentelor sunt obţinute din proiecţie în plan.

Punct început	X / Y	Punct sfârşit	X / Y	Lungime segment (** (m)
1	674.320,666 680.629,166	2	674.284,913 680.659,758	47.054
2	674.284,913 680.659,758	3	673.845,314 680.488,397	471.817
3	673.845,314 680.488,397	4	673.861,96 680.450,357	41.522
4	673.861,96 680.450,357	1	674.320,666 680.629,166	492.324

**** Lungimile segmentelor sunt determinate în planul de proiecţie Stereo 70 şi sunt rotunjite la 1 milimetru.**

Document care conține date cu caracter personal, protejat de prevederile Regulamentului (UE) nr. 679/2016 și Legii 190/2018

***** Distanţa dintre puncte este formată din segmente cumulate ce sunt mai mici decât valoarea 1 milimetru.**

DATE DESPRE IMOBILUL NR. 376

Oficiul de Cadastru şi Publicitate Imobiliară BOTOSANI
Biroul de Cadastru şi Publicitate Imobiliară Botosani

A. Partea I. Descrierea imobilului

TEREN Extravilan

Adresa: Jud. Botosani

Nr. Crt	Nr cadastral Nr. topografic	Suprafaţa* (mp)	Observaţii / Referinţe
A1		10.000	Sector cadastral:47 Teren neimprejmuit;

B. Partea II. Proprietari şi acte

Inscrieri privitoare la dreptul de proprietate şi alte drepturi reale		Referinţe
/		
Act Administrativ nr. 974, din 26/07/1994 emis de CJSDPAT Botosani;		
B1	Intabulare, drept de PROPRIETATE, dobandit prin Reconstituire, cota actuala 1/1	A1
	1) **ANDRICI ILIE GHEORGHE**, LIPSA CNP	

C. Partea III. SARCINI .

Inscrieri privind dezmembramintele dreptului de proprietate, drepturi reale de garanţie şi sarcini	Referinţe
NU SUNT	

Document care conține date cu caracter personal, protejat de prevederile Regulamentului (UE) nr. 679/2016 și Legii 190/2018

Anexa Nr. 1 La Partea I

Teren

Nr cadastral	Suprafaţa (mp)*	Observaţii / Referinţe
	10.000	

* Suprafaţa este determinată in planul de proiecţie Stereo 70.

DETALII LINIARE IMOBIL

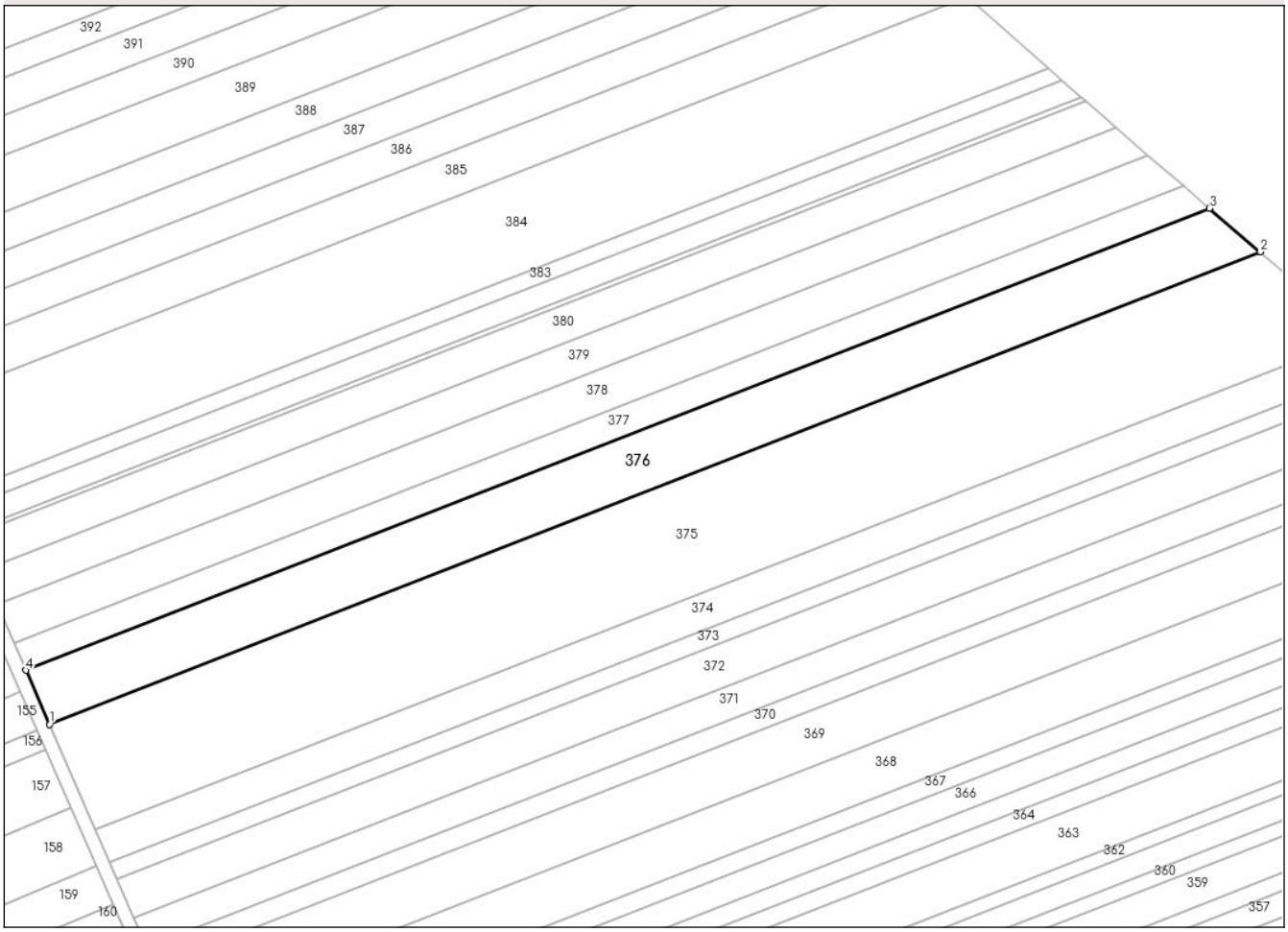

Date referitoare la teren

Crt	Categorie folosință	Intra vilan	Suprafaţa (mp)	Tarla	Parcelă	Nr. topo	Observaţii / Referinţe
1	arabil	NU	10.000	-	714/39	-	

Lungime Segmente
1) Valorile lungimilor segmentelor sunt obţinute din proiecţie în plan.

Punct început	X / Y	Punct sfârşit	X / Y	Lungime segment (** (m)
1	673.845,314 680.488,397	2	674.284,913 680.659,758	471.817
2	674.284,913 680.659,758	3	674.266,44 680.675,563	24.311
3	674.266,44 680.675,563	4	673.836,714 680.508,051	461.222
4	673.836,714 680.508,051	1	673.845,314 680.488,397	21.453

**** Lungimile segmentelor sunt determinate în planul de proiecţie Stereo 70 şi sunt rotunjite la 1 milimetru.**

Document care conține date cu caracter personal, protejat de prevederile Regulamentului (UE) nr. 679/2016 și Legii 190/2018

***** Distanţa dintre puncte este formată din segmente cumulate ce sunt mai mici decât valoarea 1 milimetru.**

DATE DESPRE IMOBILUL NR. 377

Oficiul de Cadastru şi Publicitate Imobiliară BOTOSANI
Biroul de Cadastru şi Publicitate Imobiliară Botosani

A. Partea I. Descrierea imobilului

TEREN Extravilan

Adresa: Jud. Botosani

Nr. Crt	Nr cadastral Nr. topografic	Suprafaţa* (mp)	Observaţii / Referinţe
A1	51977	5.000	Sector cadastral:47 Teren neimprejmuit;

B. Partea II. Proprietari şi acte

Inscrieri privitoare la dreptul de proprietate şi alte drepturi reale		Referinţe
19675 / 11/03/2024		
Hotarare Judecatoreasca nr. 114, din 26/02/2019 emis de TRIBUNALUL BRAILA - SECȚIA a II a CIVILĂ (hotarare judecatoreasca nr 270 din 08.12.2016, emis de TRIBUNALUL BRAILA - SECȚIA a II a CIVILĂ;act administrativ nr 40329 din 03.12.2019, emis de REGISTRUL COMERTULUI BRAILA);		
B5	Intabulare, drept de PROPRIETATE, dobandit prin Hotarare Judecatoreasca, cota actuala 1/2	A1
	1) **NILSSON NILS-AKE**, bun propriu	
71775 / 17/07/2024		
Act Notarial nr. 2673, donație, din 27/06/2024 emis de SPN Mardare - Pop Andreia (si Crangureanu Steriana-Stefania);		
B6	Intabulare, drept de PROPRIETATE, dobandit prin Conventie, cota actuala 1/2	A1
	1) **NILSSON CARL OSKAR AXEL**, bun propriu	

C. Partea III. SARCINI .

Inscrieri privind dezmembramintele dreptului de proprietate, drepturi reale de garanţie şi sarcini	Referinţe
NU SUNT	

Anexa Nr. 1 La Partea I

Teren

Nr cadastral	Suprafaţa (mp)*	Observaţii / Referinţe
51977	5.000	

* Suprafaţa este determinată in planul de proiecţie Stereo 70.

DETALII LINIARE IMOBIL

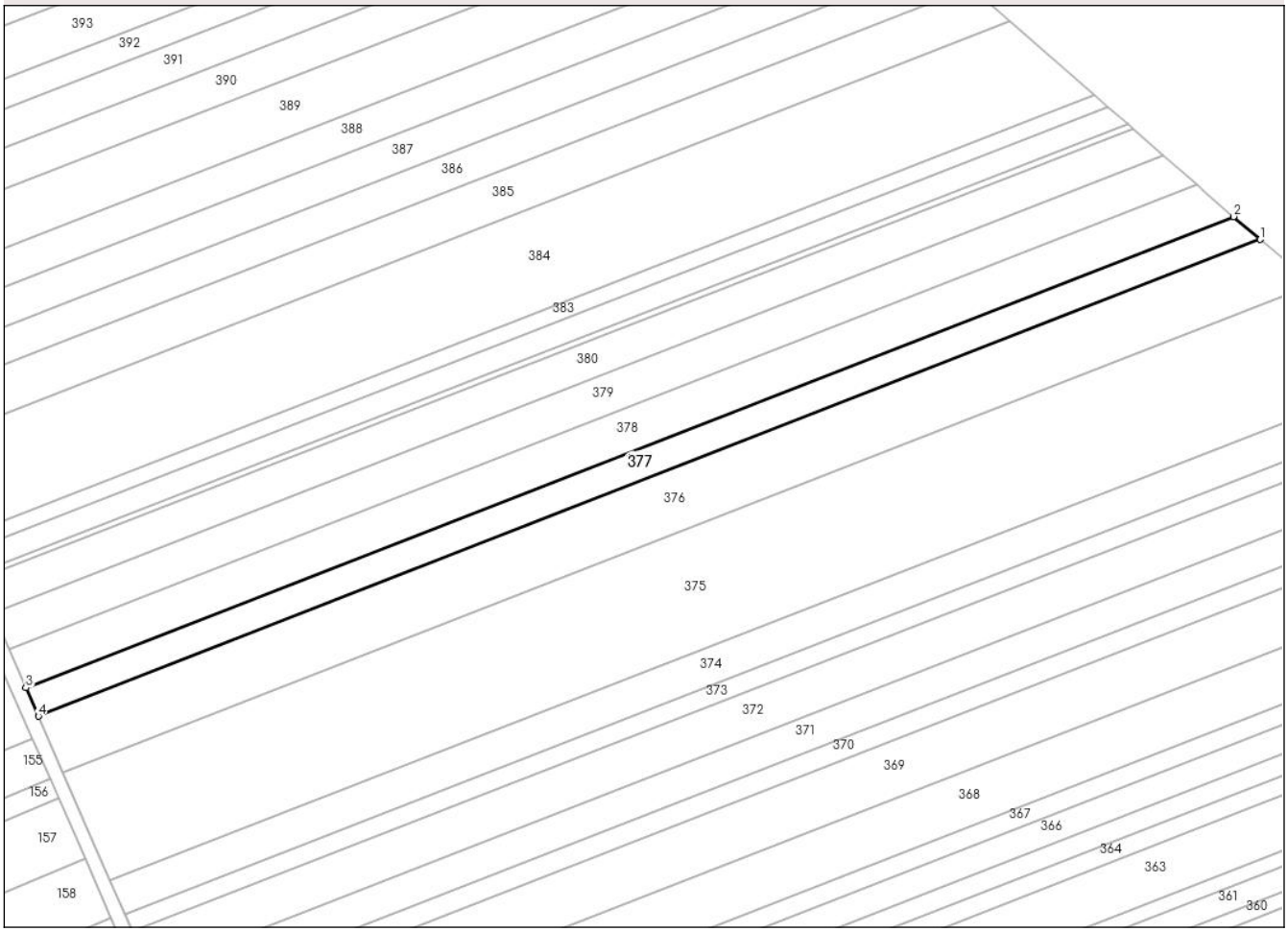

Date referitoare la teren

Crt	Categorie folosință	Intra vilan	Suprafaţa (mp)	Tarla	Parcelă	Nr. topo	Observaţii / Referinţe
1	arabil	NU	5.000	-	714/40	-	

Lungime Segmente
1) Valorile lungimilor segmentelor sunt obţinute din proiecţie în plan.

Punct început	X / Y	Punct sfârşit	X / Y	Lungime segment (** (m)
1	674.266,44 680.675,563	2	674.257,043 680.683,604	12.368
2	674.257,043 680.683,604	3	673.832,339 680.518,049	455.832
3	673.832,339 680.518,049	4	673.836,714 680.508,051	10.913
4	673.836,714 680.508,051	1	674.266,44 680.675,563	461.222

**** Lungimile segmentelor sunt determinate în planul de proiecţie Stereo 70 şi sunt rotunjite la 1 milimetru.**

Document care conține date cu caracter personal, protejat de prevederile Regulamentului (UE) nr. 679/2016 și Legii 190/2018

***** Distanţa dintre puncte este formată din segmente cumulate ce sunt mai mici decât valoarea 1 milimetru.**

DATE DESPRE IMOBILUL NR. 378

Oficiul de Cadastru şi Publicitate Imobiliară BOTOSANI
Biroul de Cadastru şi Publicitate Imobiliară Botosani

A. Partea I. Descrierea imobilului

TEREN Extravilan

Adresa: Jud. Botosani

Nr. Crt	Nr cadastral Nr. topografic	Suprafaţa* (mp)	Observaţii / Referinţe
A1		6.800	Sector cadastral:47 Teren neimprejmuit;

B. Partea II. Proprietari şi acte

Inscrieri privitoare la dreptul de proprietate şi alte drepturi reale		Referinţe
/		
Act Administrativ nr. 149667, din 15/09/2004 emis de CJSDPAT Botosani;		
B1	Intabulare, drept de PROPRIETATE, dobandit prin Reconstituire, cota actuala 1/1	A1
	1) **LUMAICU ANA**, LIPSA CNP 2) **LUMAICU MIHAI**, LIPSA CNP 3) **BOROSLACHE SILVIA**, LIPSA CNP 4) **LUMAICU AUREL**, LIPSA CNP 5) **VATUI GEORGETA**, LIPSA CNP 6) **IGNAT IOAN**, LIPSA CNP 7) **NEMESNISCIUC VICTORIA**, LIPSA CNP 8) **IGNAT DUMITRU**, LIPSA CNP 9) **MANDACHE MARIA**, LIPSA CNP	

C. Partea III. SARCINI .

Inscrieri privind dezmembramintele dreptului de proprietate, drepturi reale de garanţie şi sarcini	Referinţe
NU SUNT	

Anexa Nr. 1 La Partea I

Teren

Nr cadastral	Suprafaţa (mp)*	Observaţii / Referinţe
	6.800	

* Suprafaţa este determinată in planul de proiecţie Stereo 70.

DETALII LINIARE IMOBIL

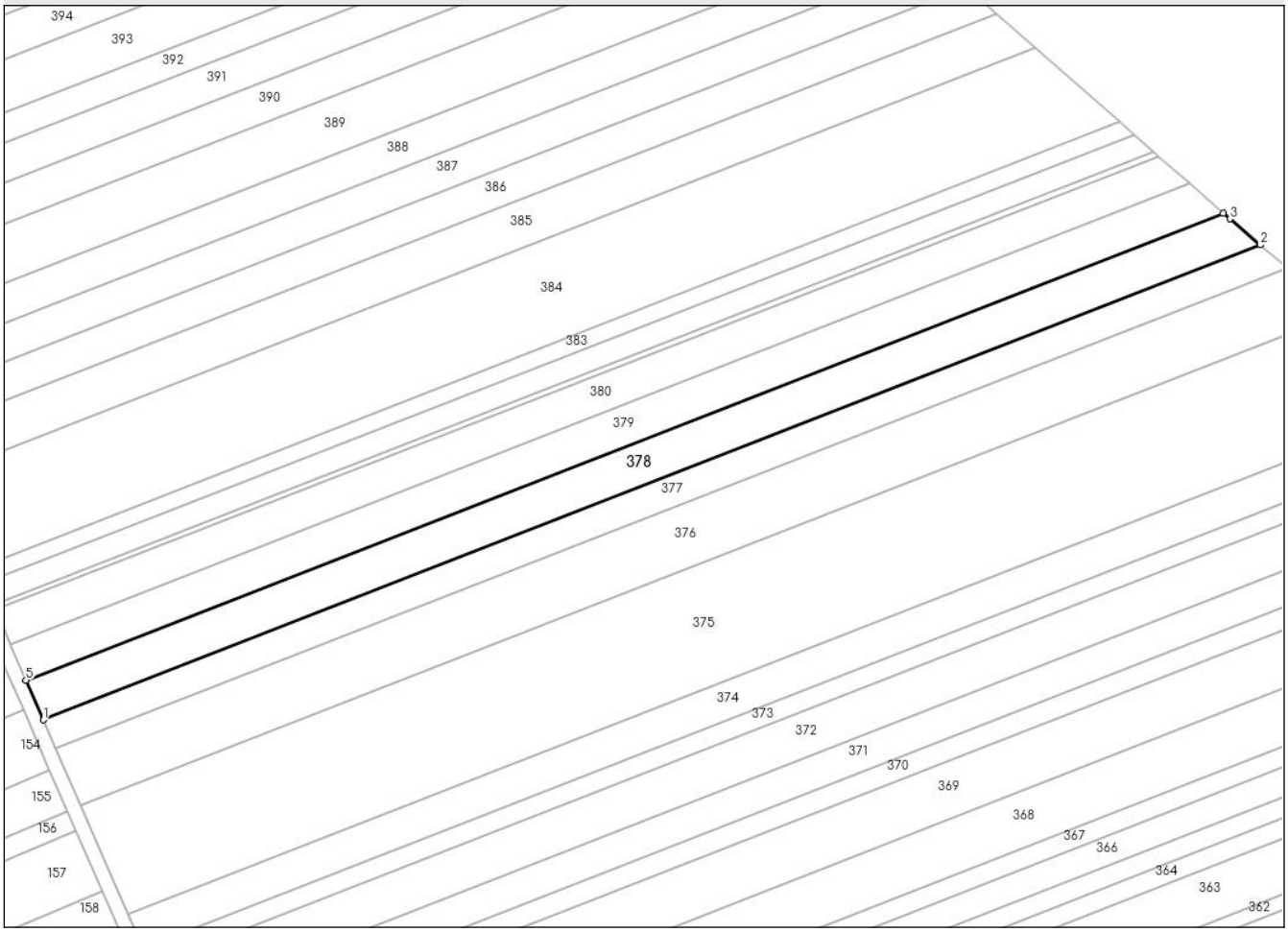

Date referitoare la teren

Crt	Categorie folosință	Intra vilan	Suprafaţa (mp)	Tarla	Parcelă	Nr. topo	Observaţii / Referinţe
1	arabil	NU	6.800	-	714/61	-	

Lungime Segmente
1) Valorile lungimilor segmentelor sunt obţinute din proiecţie în plan.

Punct început	X / Y	Punct sfârşit	X / Y	Lungime segment (** (m)
1	673.832,339 680.518,049	2	674.257,043 680.683,604	455.832
2	674.257,043 680.683,604	3	674.246,409 680.692,703	13.996
3	674.246,409 680.692,703	4	674.244,124 680.694,71	3.041
4	674.244,124 680.694,71	5	673.826,304 680.531,839	448.442
5	673.826,304 680.531,839	1	673.832,339 680.518,049	15.053

Document care conține date cu caracter personal, protejat de prevederile Regulamentului (UE) nr. 679/2016 și Legii 190/2018

** Lungimile segmentelor sunt determinate în planul de proiecţie Stereo 70 şi sunt rotunjite la 1 milimetru.
*** Distanţa dintre puncte este formată din segmente cumulate ce sunt mai mici decât valoarea 1 milimetru.

DATE DESPRE IMOBILUL NR. 379

Oficiul de Cadastru şi Publicitate Imobiliară BOTOSANI
Biroul de Cadastru şi Publicitate Imobiliară Botosani

A. Partea I. Descrierea imobilului

TEREN Extravilan

Adresa: Jud. Botosani

Nr. Crt	Nr cadastral Nr. topografic	Suprafaţa* (mp)	Observaţii / Referinţe
A1	51499	6.100	Sector cadastral:47 Teren neimprejmuit;

B. Partea II. Proprietari şi acte

Inscrieri privitoare la dreptul de proprietate şi alte drepturi reale		Referinţe
15771 / 14/02/2023		
Act Notarial nr. 281, din 13/02/2023 emis de NP Humelnicu Coca;		
B3	Intabulare, drept de PROPRIETATE, dobandit prin Conventie, cota actuala 1/1	A1
	1) **PLESCA MIHAI**, căsătorit cu 2) **PLEŞCA VERONA**, bun comun	

C. Partea III. SARCINI .

Inscrieri privind dezmembramintele dreptului de proprietate, drepturi reale de garanţie şi sarcini	Referinţe
NU SUNT	

Document care conține date cu caracter personal, protejat de prevederile Regulamentului (UE) nr. 679/2016 și Legii 190/2018

Anexa Nr. 1 La Partea I

Teren

Nr cadastral	Suprafaţa (mp)*	Observaţii / Referinţe
51499	6.100	

* Suprafaţa este determinată in planul de proiecţie Stereo 70.

DETALII LINIARE IMOBIL

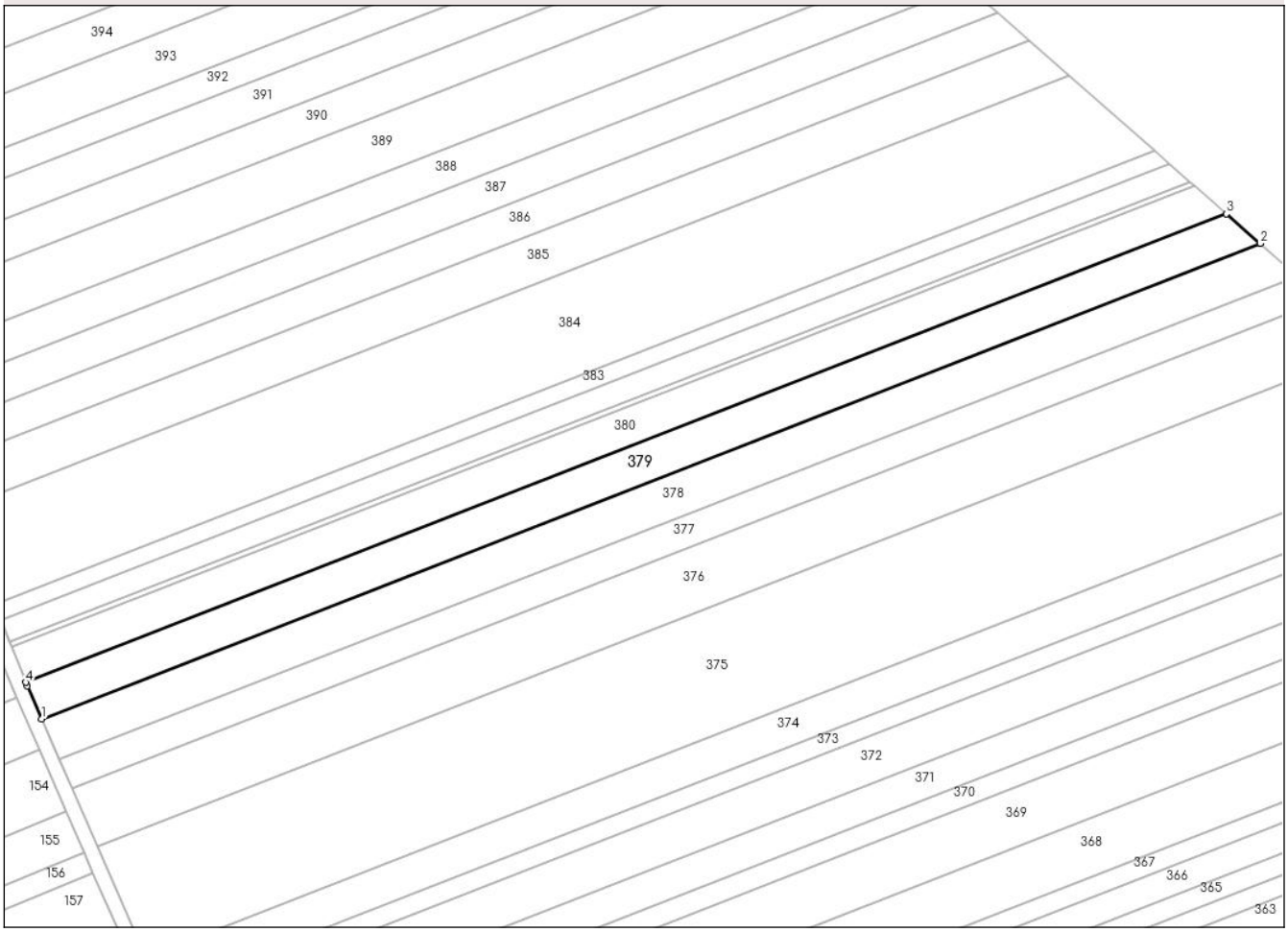

Date referitoare la teren

Crt	Categorie folosință	Intra vilan	Suprafaţa (mp)	Tarla	Parcelă	Nr. topo	Observaţii / Referinţe
1	arabil	NU	6.100	-	714/42	-	

Lungime Segmente
1) Valorile lungimilor segmentelor sunt obţinute din proiecţie în plan.

Punct început	X / Y	Punct sfârşit	X / Y	Lungime segment (** (m)
1	673.826,304 680.531,839	2	674.244,124 680.694,71	448.442
2	674.244,124 680.694,71	3	674.232,526 680.704,896	15.436
3	674.232,526 680.704,896	4	673.820,842 680.544,417	441.856
4	673.820,842 680.544,417	5	673.821,352 680.543,155	1.361
5	673.821,352 680.543,155	1	673.826,304 680.531,839	12.352

Document care conține date cu caracter personal, protejat de prevederile Regulamentului (UE) nr. 679/2016 și Legii 190/2018

** Lungimile segmentelor sunt determinate în planul de proiecţie Stereo 70 şi sunt rotunjite la 1 milimetru.
*** Distanţa dintre puncte este formată din segmente cumulate ce sunt mai mici decât valoarea 1 milimetru.

DATE DESPRE IMOBILUL NR. 380

Oficiul de Cadastru şi Publicitate Imobiliară BOTOSANI
Biroul de Cadastru şi Publicitate Imobiliară Botosani

A. Partea I. Descrierea imobilului

TEREN Extravilan

Adresa: Jud. Botosani

Nr. Crt	Nr cadastral Nr. topografic	Suprafaţa* (mp)	Observaţii / Referinţe
A1	52050	5.700	Sector cadastral:47 Teren neimprejmuit;

B. Partea II. Proprietari şi acte

Inscrieri privitoare la dreptul de proprietate şi alte drepturi reale		Referinţe
100335 / 04/10/2024		
Act Notarial nr. 19, din 18/05/2022 emis de BIN MUSTIAȚĂ MARTA MAGDALENA;		
B2	Intabulare, drept de PROPRIETATE, dobandit prin Succesiune, cota actuala 1/3	A1
	1) **VOINICIUC MIHAI**, - bun propriu	
B3	Intabulare, drept de PROPRIETATE, dobandit prin Succesiune, cota actuala 1/3	A1
	1) **VOINICIUC IOAN**, - bun propriu	
B4	Intabulare, drept de PROPRIETATE, dobandit prin Succesiune, cota actuala 1/3	A1
	1) **DUȚĂ ELENA**, - bun propriu	

C. Partea III. SARCINI .

Inscrieri privind dezmembramintele dreptului de proprietate, drepturi reale de garanţie şi sarcini	Referinţe
NU SUNT	

Anexa Nr. 1 La Partea I

Teren

Nr cadastral	Suprafaţa (mp)*	Observaţii / Referinţe
52050	5.700	

* Suprafaţa este determinată in planul de proiecţie Stereo 70.

DETALII LINIARE IMOBIL

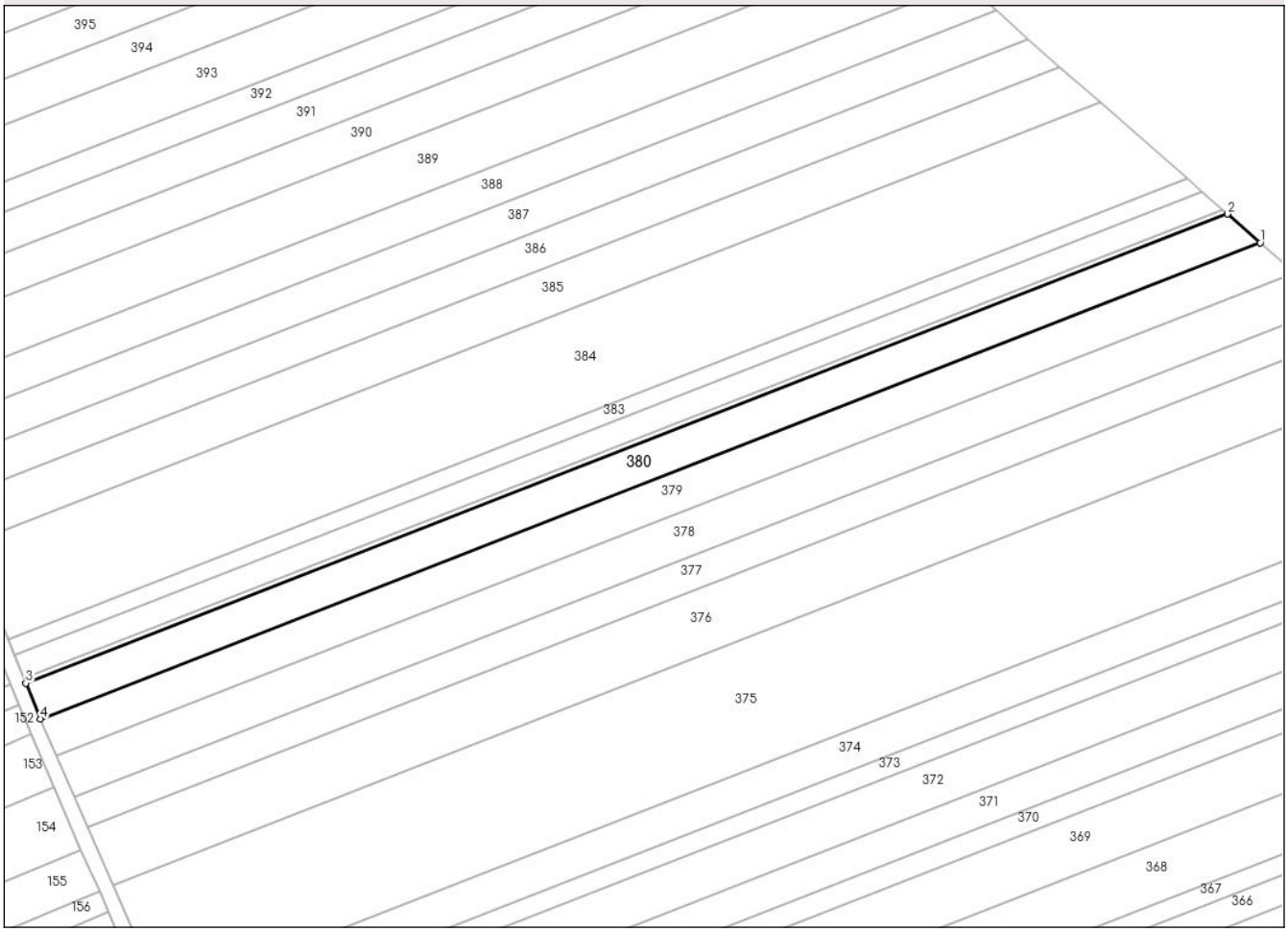

Date referitoare la teren

Crt	Categorie folosință	Intra vilan	Suprafaţa (mp)	Tarla	Parcelă	Nr. topo	Observaţii / Referinţe
1	arabil	NU	5.700	-	714/43	-	

Lungime Segmente
1) Valorile lungimilor segmentelor sunt obţinute din proiecţie în plan.

Punct început	X / Y	Punct sfârşit	X / Y	Lungime segment (** (m)
1	674.232,526 680.704,896	2	674.221,526 680.714,558	14.641
2	674.221,526 680.714,558	3	673.815,975 680.556,469	435.274
3	673.815,975 680.556,469	4	673.820,842 680.544,417	12.998
4	673.820,842 680.544,417	1	674.232,526 680.704,896	441.856

**** Lungimile segmentelor sunt determinate în planul de proiecţie Stereo 70 şi sunt rotunjite la 1 milimetru.**

Document care conține date cu caracter personal, protejat de prevederile Regulamentului (UE) nr. 679/2016 și Legii 190/2018

***** Distanţa dintre puncte este formată din segmente cumulate ce sunt mai mici decât valoarea 1 milimetru.**

DATE DESPRE IMOBILUL NR. 381

Oficiul de Cadastru şi Publicitate Imobiliară BOTOSANI
Biroul de Cadastru şi Publicitate Imobiliară Botosani

A. Partea I. Descrierea imobilului

TEREN Extravilan

Adresa: Jud. Botosani

Nr. Crt	Nr cadastral Nr. topografic	Suprafaţa* (mp)	Observaţii / Referinţe
A1		800	Sector cadastral:47 Teren neimprejmuit;

B. Partea II. Proprietari şi acte

Inscrieri privitoare la dreptul de proprietate şi alte drepturi reale		Referinţe
/		
Act Administrativ nr. 43631, din 22/12/1994 emis de CJSDPAT Botosani;		
B1	Intabulare, drept de PROPRIETATE, dobandit prin Reconstituire, cota actuala 1/1	A1
	1) **TUCALIUC GH CONSTANTIN**, LIPSA CNP	

C. Partea III. SARCINI .

Inscrieri privind dezmembramintele dreptului de proprietate, drepturi reale de garanţie şi sarcini	Referinţe
NU SUNT	

Document care conține date cu caracter personal, protejat de prevederile Regulamentului (UE) nr. 679/2016 și Legii 190/2018

Anexa Nr. 1 La Partea I

Teren

Nr cadastral	Suprafaţa (mp)*	Observaţii / Referinţe
	800	

* Suprafaţa este determinată in planul de proiecţie Stereo 70.

DETALII LINIARE IMOBIL

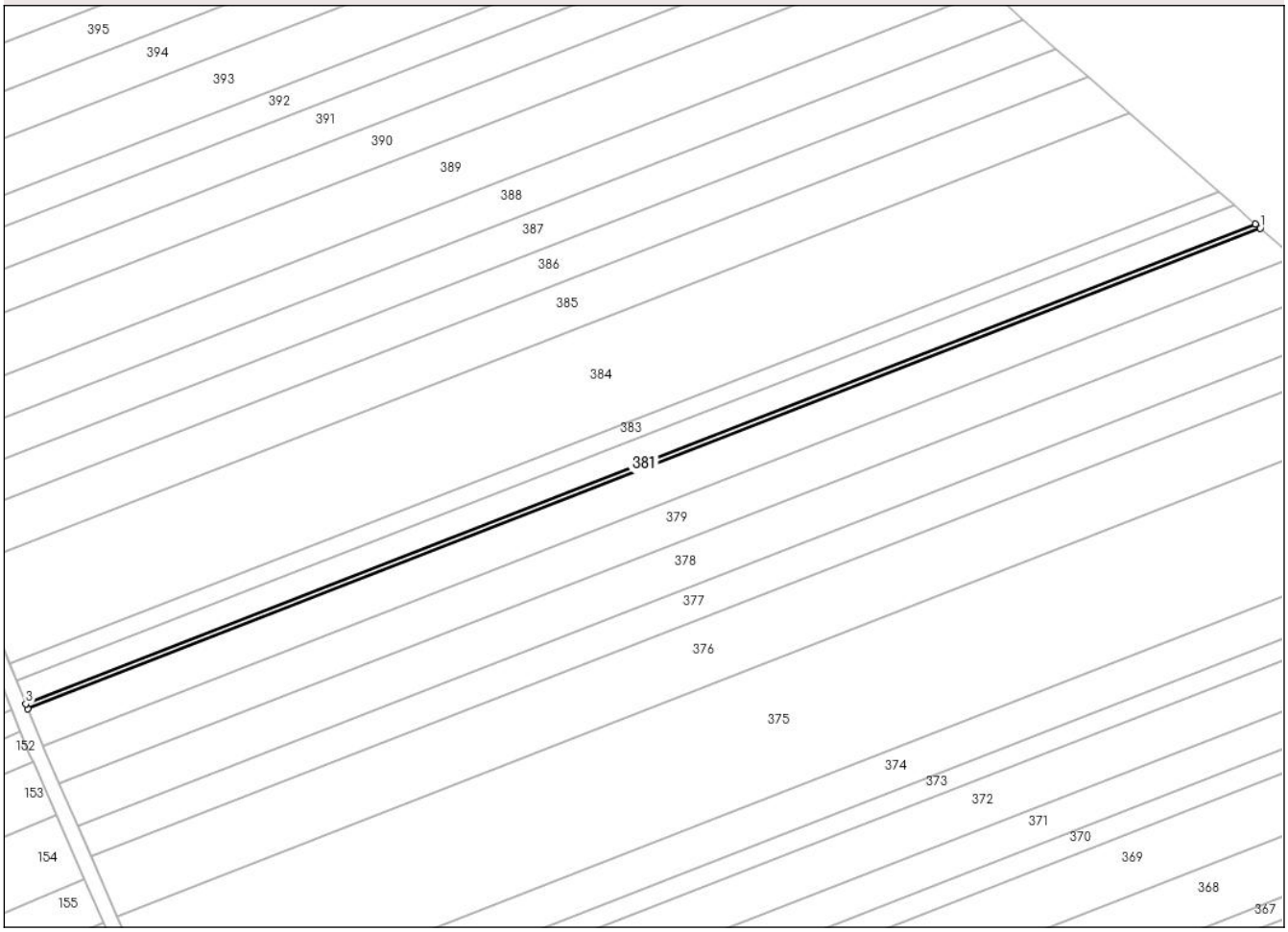

Date referitoare la teren

Crt	Categorie folosință	Intra vilan	Suprafaţa (mp)	Tarla	Parcelă	Nr. topo	Observaţii / Referinţe
1	arabil	NU	800	-	714/44	-	

Lungime Segmente
1) Valorile lungimilor segmentelor sunt obţinute din proiecţie în plan.

Punct început	X / Y	Punct sfârşit	X / Y	Lungime segment (** (m)
1	674.221,526 680.714,558	2	674.219,969 680.715,926	2.073
2	674.219,969 680.715,926	3	673.815,286 680.558,176	434.342
3	673.815,286 680.558,176	4	673.815,975 680.556,469	1.84
4	673.815,975 680.556,469	1	674.221,526 680.714,558	435.274

**** Lungimile segmentelor sunt determinate în planul de proiecţie Stereo 70 şi sunt rotunjite la 1 milimetru.**

Document care conține date cu caracter personal, protejat de prevederile Regulamentului (UE) nr. 679/2016 și Legii 190/2018

***** Distanţa dintre puncte este formată din segmente cumulate ce sunt mai mici decât valoarea 1 milimetru.**

DATE DESPRE IMOBILUL NR. 382

Oficiul de Cadastru şi Publicitate Imobiliară BOTOSANI
Biroul de Cadastru şi Publicitate Imobiliară Botosani

A. Partea I. Descrierea imobilului

TEREN Extravilan

Adresa: Jud. Botosani

Nr. Crt	Nr cadastral Nr. topografic	Suprafaţa* (mp)	Observaţii / Referinţe
A1		3.600	Sector cadastral:47 Teren neimprejmuit;

B. Partea II. Proprietari şi acte

Inscrieri privitoare la dreptul de proprietate şi alte drepturi reale		Referinţe
/		
Act Administrativ nr. 70499, din 14/11/1996 emis de CJSDPAT Botosani;		
B1	Intabulare, drept de PROPRIETATE, dobandit prin Reconstituire, cota actuala 1/1	A1
	1) **TUCALIUC VICTORIA**, LIPSA CNP 2) **TUCALIUC DINU**, LIPSA CNP 3) **TUCALIUC DUMITRU**, LIPSA CNP 4) **BATERIUC FLOAREA**, LIPSA CNP	

C. Partea III. SARCINI .

Inscrieri privind dezmembramintele dreptului de proprietate, drepturi reale de garanţie şi sarcini	Referinţe
NU SUNT	

Document care conține date cu caracter personal, protejat de prevederile Regulamentului (UE) nr. 679/2016 și Legii 190/2018

Anexa Nr. 1 La Partea I

Teren

Nr cadastral	Suprafaţa (mp)*	Observaţii / Referinţe
	3.600	

* Suprafaţa este determinată in planul de proiecţie Stereo 70.

DETALII LINIARE IMOBIL

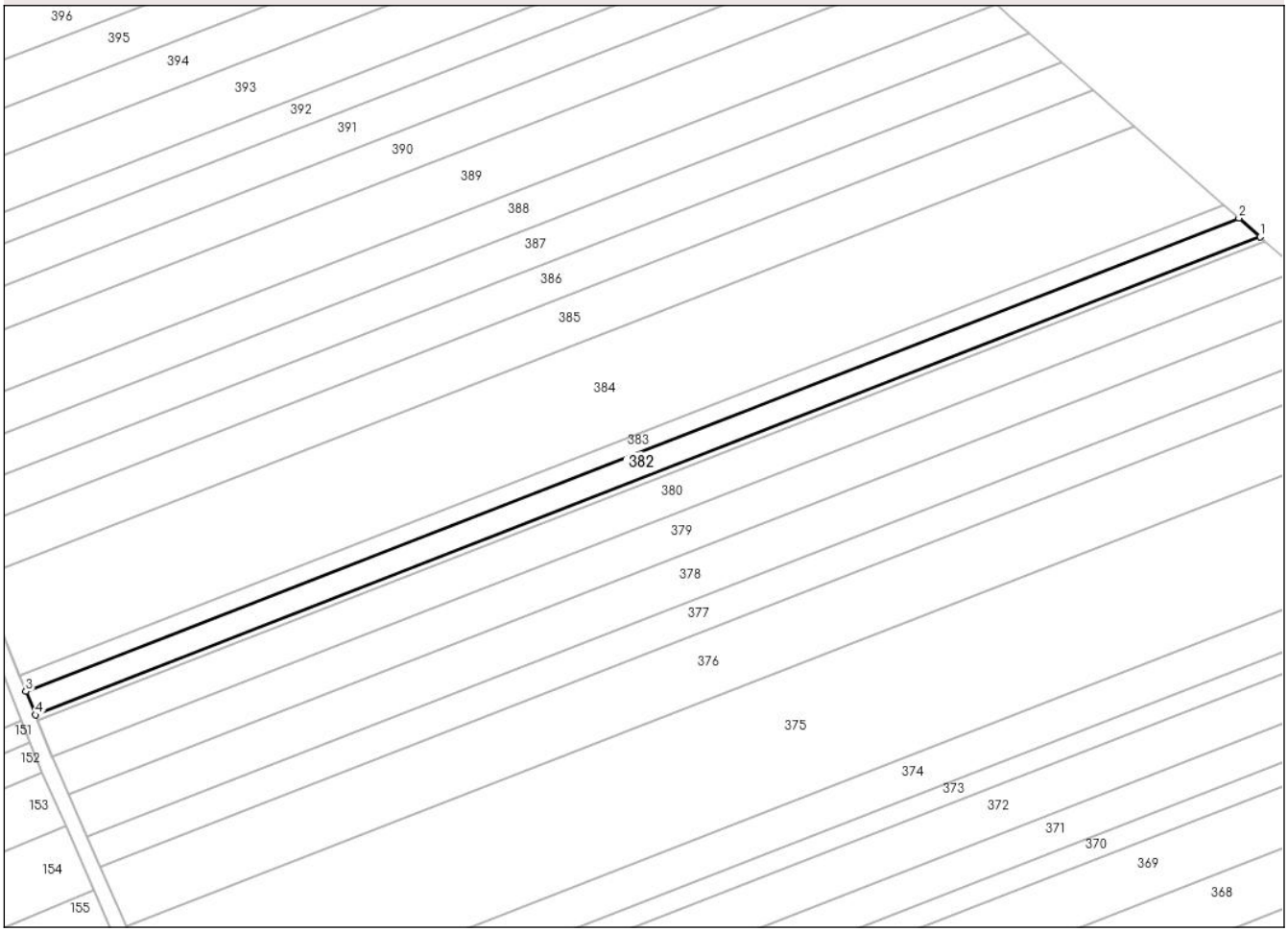

Date referitoare la teren

Crt	Categorie folosință	Intra vilan	Suprafaţa (mp)	Tarla	Parcelă	Nr. topo	Observaţii / Referinţe
1	arabil	NU	3.600	-	714/45	-	

Lungime Segmente
1) Valorile lungimilor segmentelor sunt obţinute din proiecţie în plan.

Punct început	X / Y	Punct sfârşit	X / Y	Lungime segment (** (m)
1	674.219,969 680.715,926	2	674.212,92 680.722,117	9.382
2	674.212,92 680.722,117	3	673.812,168 680.565,899	430.123
3	673.812,168 680.565,899	4	673.815,286 680.558,176	8.329
4	673.815,286 680.558,176	1	674.219,969 680.715,926	434.342

**** Lungimile segmentelor sunt determinate în planul de proiecţie Stereo 70 şi sunt rotunjite la 1 milimetru.**

Document care conține date cu caracter personal, protejat de prevederile Regulamentului (UE) nr. 679/2016 și Legii 190/2018

***** Distanţa dintre puncte este formată din segmente cumulate ce sunt mai mici decât valoarea 1 milimetru.**

DATE DESPRE IMOBILUL NR. 383

Oficiul de Cadastru şi Publicitate Imobiliară BOTOSANI
Biroul de Cadastru şi Publicitate Imobiliară Botosani

A. Partea I. Descrierea imobilului

TEREN Extravilan

Adresa: Jud. Botosani

Nr. Crt	Nr cadastral Nr. topografic	Suprafaţa* (mp)	Observaţii / Referinţe
A1		2.476	Sector cadastral:47 Teren neimprejmuit;

B. Partea II. Proprietari şi acte

Inscrieri privitoare la dreptul de proprietate şi alte drepturi reale		Referinţe
/		
Act Administrativ nr. 130403, din 30/12/2002 emis de CJSDPAT Botosani;		
B1	Intabulare, drept de PROPRIETATE, dobandit prin Reconstituire, cota actuala 1/1	A1
	1) **MIRON M CONSTANTIN**, LIPSA CNP	

C. Partea III. SARCINI .

Inscrieri privind dezmembramintele dreptului de proprietate, drepturi reale de garanţie şi sarcini	Referinţe
NU SUNT	

Document care conține date cu caracter personal, protejat de prevederile Regulamentului (UE) nr. 679/2016 și Legii 190/2018

Anexa Nr. 1 La Partea I

Teren

Nr cadastral	Suprafaţa (mp)*	Observaţii / Referinţe
	2.476	

* Suprafaţa este determinată in planul de proiecţie Stereo 70.

DETALII LINIARE IMOBIL

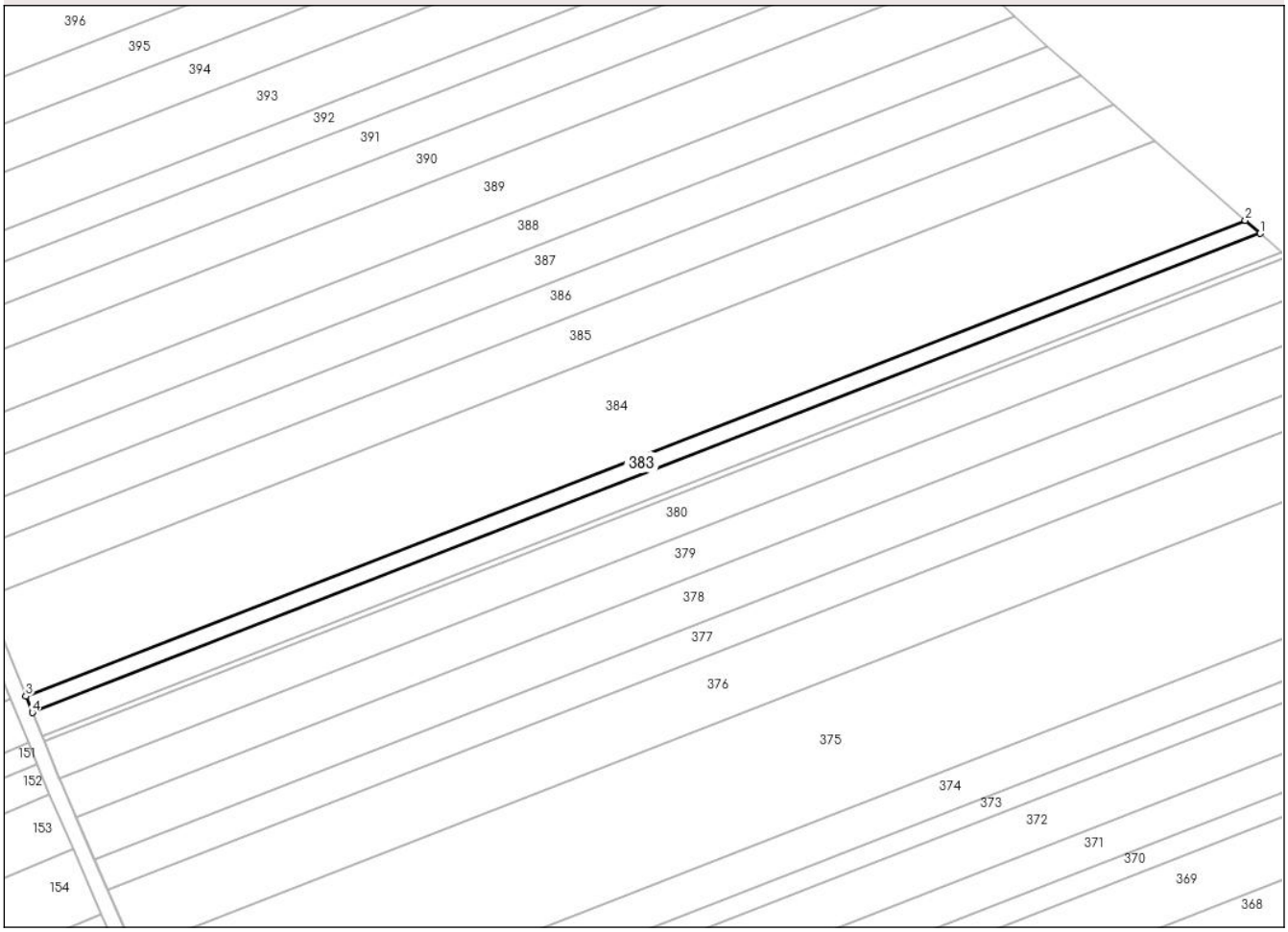

Date referitoare la teren

Crt	Categorie folosință	Intra vilan	Suprafaţa (mp)	Tarla	Parcelă	Nr. topo	Observaţii / Referinţe
1	arabil	NU	2.476	-	714/46	-	

Lungime Segmente
1) Valorile lungimilor segmentelor sunt obţinute din proiecţie în plan.

Punct început	X / Y	Punct sfârşit	X / Y	Lungime segment (** (m)
1	674.212,92 680.722,117	2	674.208,031 680.726,411	6.507
2	674.208,031 680.726,411	3	673.810,005 680.571,255	427.198
3	673.810,005 680.571,255	4	673.812,168 680.565,899	5.777
4	673.812,168 680.565,899	1	674.212,92 680.722,117	430.123

**** Lungimile segmentelor sunt determinate în planul de proiecţie Stereo 70 şi sunt rotunjite la 1 milimetru.**

Document care conține date cu caracter personal, protejat de prevederile Regulamentului (UE) nr. 679/2016 și Legii 190/2018

***** Distanţa dintre puncte este formată din segmente cumulate ce sunt mai mici decât valoarea 1 milimetru.**

DATE DESPRE IMOBILUL NR. 384

Oficiul de Cadastru şi Publicitate Imobiliară BOTOSANI
Biroul de Cadastru şi Publicitate Imobiliară Botosani

A. Partea I. Descrierea imobilului

TEREN Extravilan

Adresa: Jud. Botosani

Nr. Crt	Nr cadastral Nr. topografic	Suprafaţa* (mp)	Observaţii / Referinţe
A1	51778	14.600	Sector cadastral:47 Teren neimprejmuit;

B. Partea II. Proprietari şi acte

Inscrieri privitoare la dreptul de proprietate şi alte drepturi reale		Referinţe
82876 / 11/09/2023		
Act Notarial nr. 67, din 31/08/2023 emis de BIN BARCULET Irina Mihaela;		
B3	Intabulare, drept de PROPRIETATE, dobandit prin Succesiune, cota actuala 1/2	A1
	1) **SCRIMINȚI AUREL**, bun propriu	
Act Notarial nr. 815, din 31/08/2023 emis de BIN BARCULET Irina Mihaela;		
B4	Intabulare, drept de PROPRIETATE, dobandit prin Conventie, cota actuala 1/2	A1
	1) **SCRIMINȚI AUREL**, bun propriu	

C. Partea III. SARCINI

Inscrieri privind dezmembramintele dreptului de proprietate, drepturi reale de garanţie şi sarcini		Referinţe
82876 / 11/09/2023		
Act Notarial nr. 815, din 31/08/2023 emis de BIN BARCULET Irina Mihaela;		
C1	Intabulare, drept de UZUFRUCT VIAGER, dobandit prin Conventie, cota actuala 1/2, cota initiala 1/2	A1
	1) **SCRIMINȚI MARIA**	
C2	Intabulare, drept de IPOTECA LEGALA, Valoare:0 pentru garantarea obligației de întreținere și înmormântare, dobandit prin Conventie, cota actuala 1/2, cota initiala 1/2	A1
	1) **SCRIMINȚI MARIA**	

Document care conține date cu caracter personal, protejat de prevederile Regulamentului (UE) nr. 679/2016 și Legii 190/2018

Anexa Nr. 1 La Partea I

Teren

Nr cadastral	Suprafaţa (mp)*	Observaţii / Referinţe
51778	14.600	

* Suprafaţa este determinată in planul de proiecţie Stereo 70.

DETALII LINIARE IMOBIL

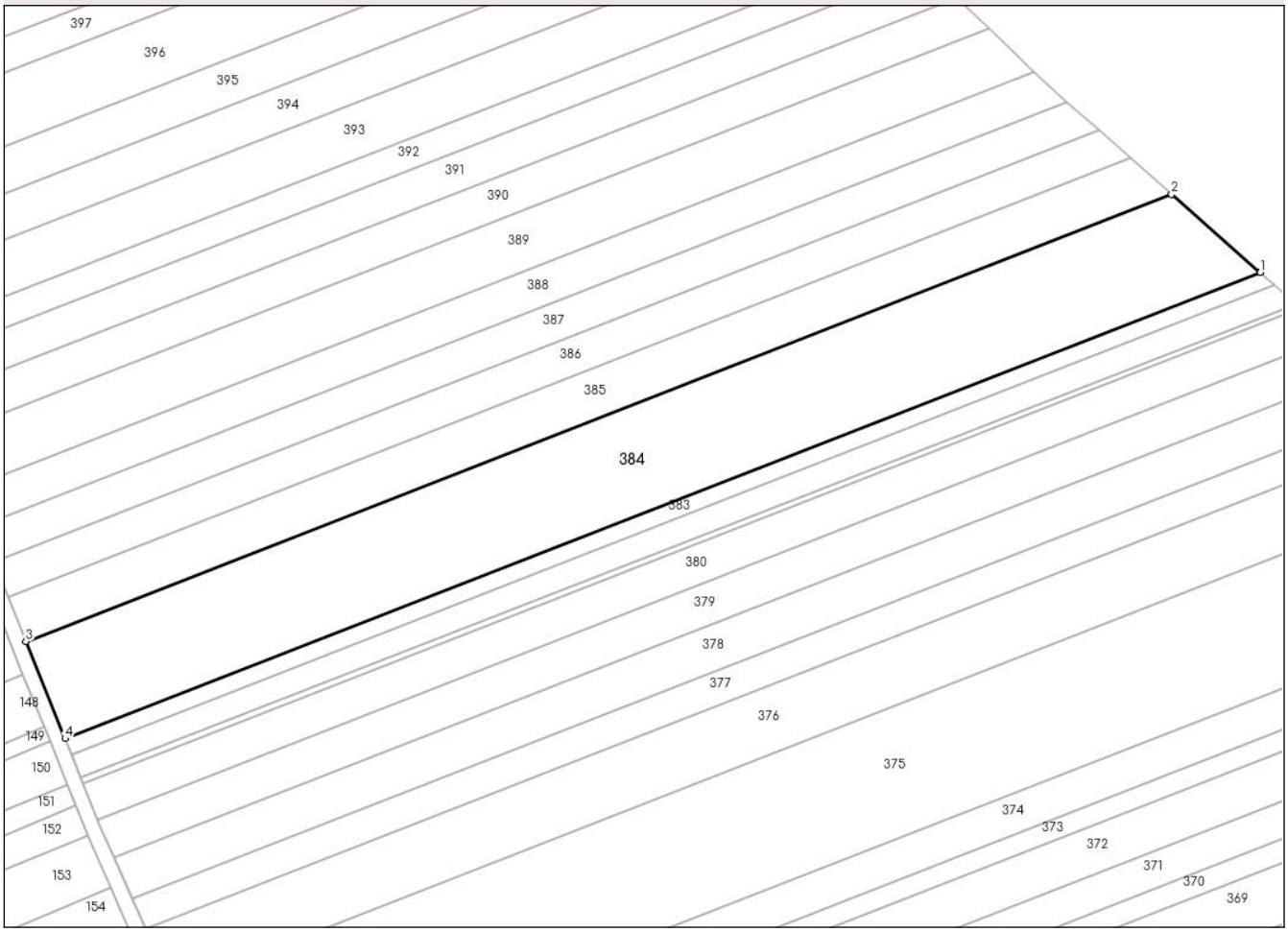

Date referitoare la teren

Crt	Categorie folosință	Intra vilan	Suprafaţa (mp)	Tarla	Parcelă	Nr. topo	Observaţii / Referinţe
1	arabil	NU	14.600	-	714/47	-	

Lungime Segmente
1) Valorile lungimilor segmentelor sunt obţinute din proiecţie în plan.

Punct început	X / Y	Punct sfârşit	X / Y	Lungime segment (** (m)
1	674.208,031 680.726,411	2	674.178,494 680.752,353	39.312
2	674.178,494 680.752,353	3	673.796,936 680.603,617	409.523
3	673.796,936 680.603,617	4	673.810,005 680.571,255	34.901
4	673.810,005 680.571,255	1	674.208,031 680.726,411	427.198

**** Lungimile segmentelor sunt determinate în planul de proiecţie Stereo 70 şi sunt rotunjite la 1 milimetru.**

Document care conține date cu caracter personal, protejat de prevederile Regulamentului (UE) nr. 679/2016 și Legii 190/2018

***** Distanţa dintre puncte este formată din segmente cumulate ce sunt mai mici decât valoarea 1 milimetru.**

DATE DESPRE IMOBILUL NR. 385

Oficiul de Cadastru şi Publicitate Imobiliară BOTOSANI
Biroul de Cadastru şi Publicitate Imobiliară Botosani

A. Partea I. Descrierea imobilului

TEREN Extravilan

Adresa: Jud. Botosani

Nr. Crt	Nr cadastral Nr. topografic	Suprafaţa* (mp)	Observaţii / Referinţe
A1		6.500	Sector cadastral:47 Teren neimprejmuit;

B. Partea II. Proprietari şi acte

Inscrieri privitoare la dreptul de proprietate şi alte drepturi reale		Referinţe
/		
Act Administrativ nr. 136428, din 17/05/2003 emis de CJSDPAT Botosani;		
B1	Intabulare, drept de PROPRIETATE, dobandit prin Reconstituire, cota actuala 1/1	A1
	1) **HOROPCIUC C V TUDORA**, LIPSA CNP	

C. Partea III. SARCINI .

Inscrieri privind dezmembramintele dreptului de proprietate, drepturi reale de garanţie şi sarcini	Referinţe
NU SUNT	

Anexa Nr. 1 La Partea I

Teren

Nr cadastral	Suprafaţa (mp)*	Observaţii / Referinţe
	6.500	

* Suprafaţa este determinată in planul de proiecţie Stereo 70.

DETALII LINIARE IMOBIL

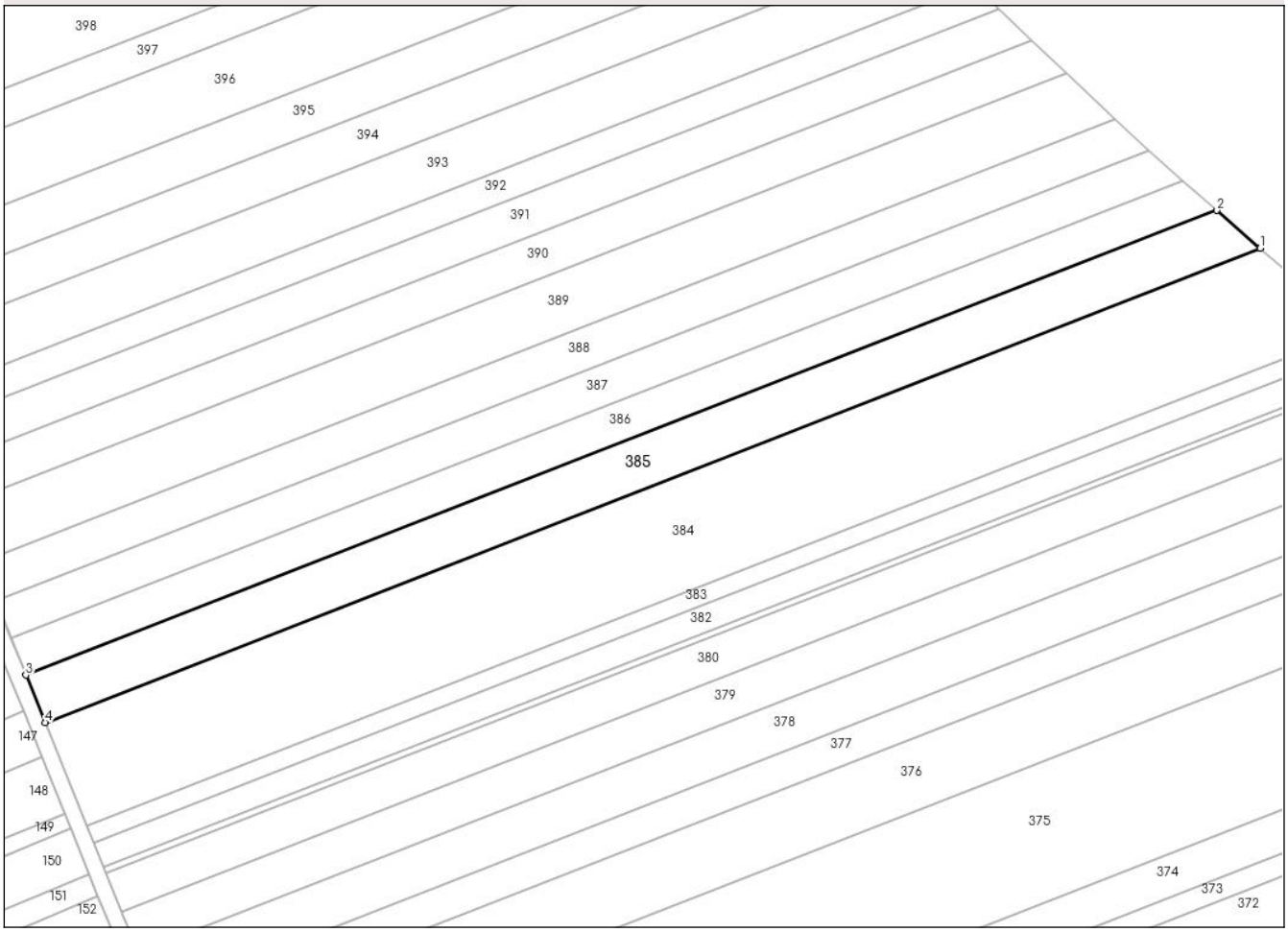

Date referitoare la teren

Crt	Categorie folosință	Intra vilan	Suprafaţa (mp)	Tarla	Parcelă	Nr. topo	Observaţii / Referinţe
1	arabil	NU	6.500	-	714/48	-	

Lungime Segmente
1) Valorile lungimilor segmentelor sunt obţinute din proiecţie în plan.

Punct început	X / Y	Punct sfârşit	X / Y	Lungime segment (** (m)
1	674.178,494 680.752,353	2	674.164,926 680.764,27	18.058
2	674.164,926 680.764,27	3	673.790,933 680.618,483	401.403
3	673.790,933 680.618,483	4	673.796,936 680.603,617	16.032
4	673.796,936 680.603,617	1	674.178,494 680.752,353	409.523

**** Lungimile segmentelor sunt determinate în planul de proiecţie Stereo 70 şi sunt rotunjite la 1 milimetru.**

Document care conține date cu caracter personal, protejat de prevederile Regulamentului (UE) nr. 679/2016 și Legii 190/2018

***** Distanţa dintre puncte este formată din segmente cumulate ce sunt mai mici decât valoarea 1 milimetru.**

DATE DESPRE IMOBILUL NR. 386

Oficiul de Cadastru şi Publicitate Imobiliară BOTOSANI
Biroul de Cadastru şi Publicitate Imobiliară Botosani

A. Partea I. Descrierea imobilului

TEREN Extravilan

Adresa: Jud. Botosani

Nr. Crt	Nr cadastral Nr. topografic	Suprafaţa* (mp)	Observaţii / Referinţe
A1		5.000	Sector cadastral:47 Teren neimprejmuit; Conform TP nr. 43625 terenul este amplasat in parcela cadastrala 714/49

B. Partea II. Proprietari şi acte

Inscrieri privitoare la dreptul de proprietate şi alte drepturi reale		Referinţe
/		
Act Administrativ nr. 43625, din 22/12/1994 emis de CJSDPAT Botosani;		
B1	Intabulare, drept de PROPRIETATE, dobandit prin Reconstituire, cota actuala 1/1	A1
	1) **DANILIUC MIHAI**, LIPSA CNP 2) **ILIE ASPAZIA**, LIPSA CNP 3) **DANILIUC ILIE**, LIPSA CNP 4) **DANILIUC ION**, LIPSA CNP 5) **DANILIUC MARIA**, LIPSA CNP 6) **HARIGA ELENA**, LIPSA CNP 7) **DANILIUC PACHITA**, LIPSA CNP	

C. Partea III. SARCINI .

Inscrieri privind dezmembramintele dreptului de proprietate, drepturi reale de garanţie şi sarcini	Referinţe
NU SUNT	

Anexa Nr. 1 La Partea I

Teren

Nr cadastral	Suprafaţa (mp)*	Observaţii / Referinţe
	5.000	Conform TP nr. 43625 terenul este amplasat in parcela cadastrala 714/49

* Suprafaţa este determinată in planul de proiecţie Stereo 70.

DETALII LINIARE IMOBIL

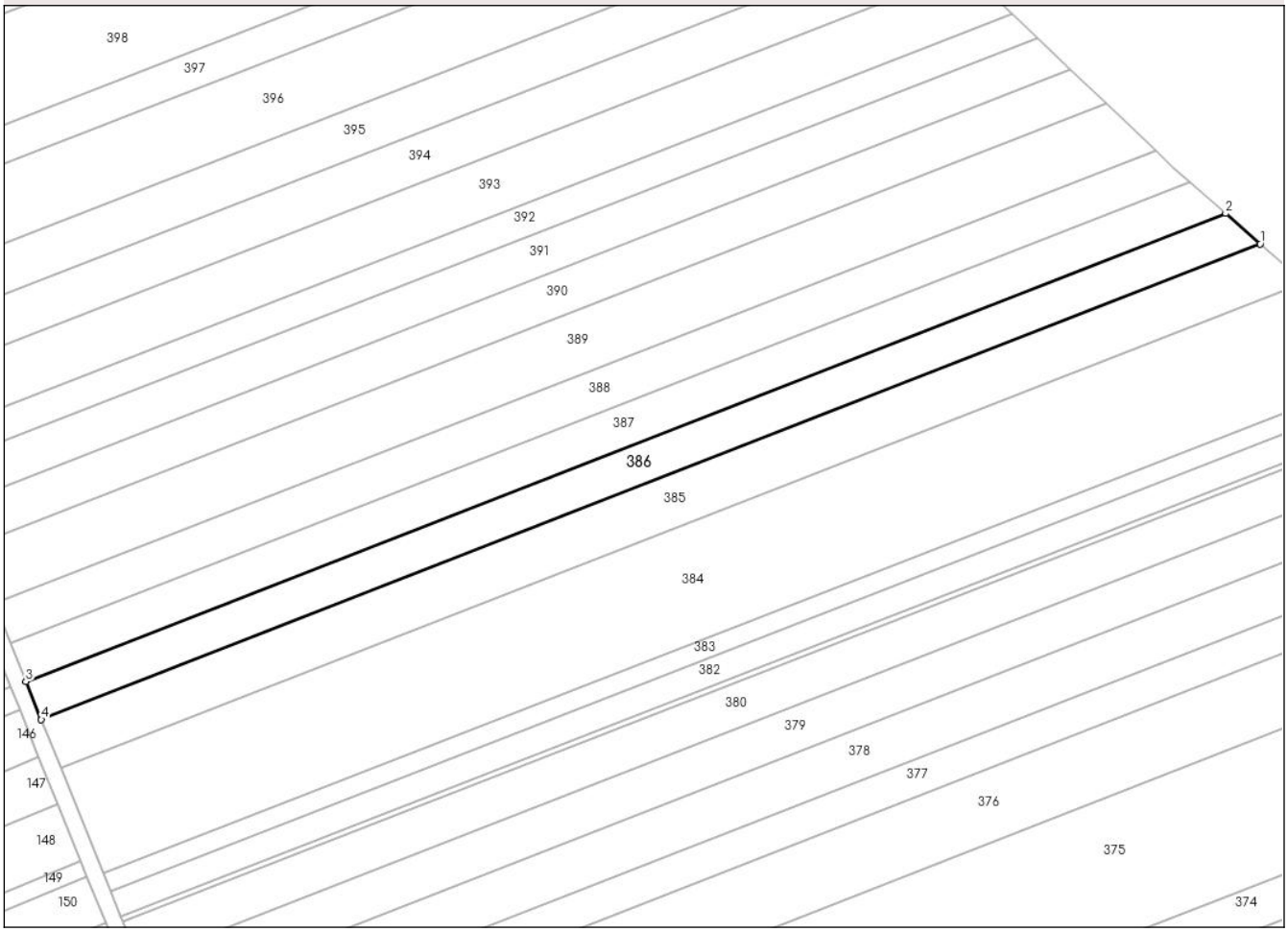

Date referitoare la teren

Crt	Categorie folosință	Intra vilan	Suprafaţa (mp)	Tarla	Parcelă	Nr. topo	Observaţii / Referinţe
1	arabil	NU	4.862	-	714/49	-	
2	faneata	NU	138	-	713	-	

Lungime Segmente
1) Valorile lungimilor segmentelor sunt obţinute din proiecţie în plan.

Punct început	X / Y	Punct sfârşit	X / Y	Lungime segment (** (m)
1	674.164,926 680.764,27	2	674.154,3 680.773,603	14.144
2	674.154,3 680.773,603	3	673.786,231 680.630,126	395.044
3	673.786,231 680.630,126	4	673.790,933 680.618,483	12.557
4	673.790,933 680.618,483	1	674.164,926 680.764,27	401.403

Document care conține date cu caracter personal, protejat de prevederile Regulamentului (UE) nr. 679/2016 și Legii 190/2018

** Lungimile segmentelor sunt determinate în planul de proiecţie Stereo 70 şi sunt rotunjite la 1 milimetru.
*** Distanţa dintre puncte este formată din segmente cumulate ce sunt mai mici decât valoarea 1 milimetru.

DATE DESPRE IMOBILUL NR. 387

Oficiul de Cadastru şi Publicitate Imobiliară BOTOSANI
Biroul de Cadastru şi Publicitate Imobiliară Botosani

A. Partea I. Descrierea imobilului

TEREN Extravilan

Adresa: Jud. Botosani

Nr. Crt	Nr cadastral Nr. topografic	Suprafaţa* (mp)	Observaţii / Referinţe
A1	50910	5.000	Sector cadastral:47 Teren neimprejmuit; Conform TP nr. 55841 terenul este amplasat in parcela cadastrala 714/50

B. Partea II. Proprietari şi acte

Inscrieri privitoare la dreptul de proprietate şi alte drepturi reale		Referinţe
78778 / 10/11/2016		
Act Notarial nr. 1785, din 09/11/2016 emis de BNP "Elena Roman"-Botoșani;		
B3	Intabulare, drept de PROPRIETATE, dobandit prin Conventie, cota actuala 1/1	A1
	1) **SC TARAVONJA SRL**, CIF:33843175, bun propriu	

C. Partea III. SARCINI .

Inscrieri privind dezmembramintele dreptului de proprietate, drepturi reale de garanţie şi sarcini	Referinţe
NU SUNT	

Document care conține date cu caracter personal, protejat de prevederile Regulamentului (UE) nr. 679/2016 și Legii 190/2018

Anexa Nr. 1 La Partea I

Teren

Nr cadastral	Suprafaţa (mp)*	Observaţii / Referinţe
50910	5.000	Conform TP nr. 55841 terenul este amplasat in parcela cadastrala 714/50

* Suprafaţa este determinată in planul de proiecţie Stereo 70.

DETALII LINIARE IMOBIL

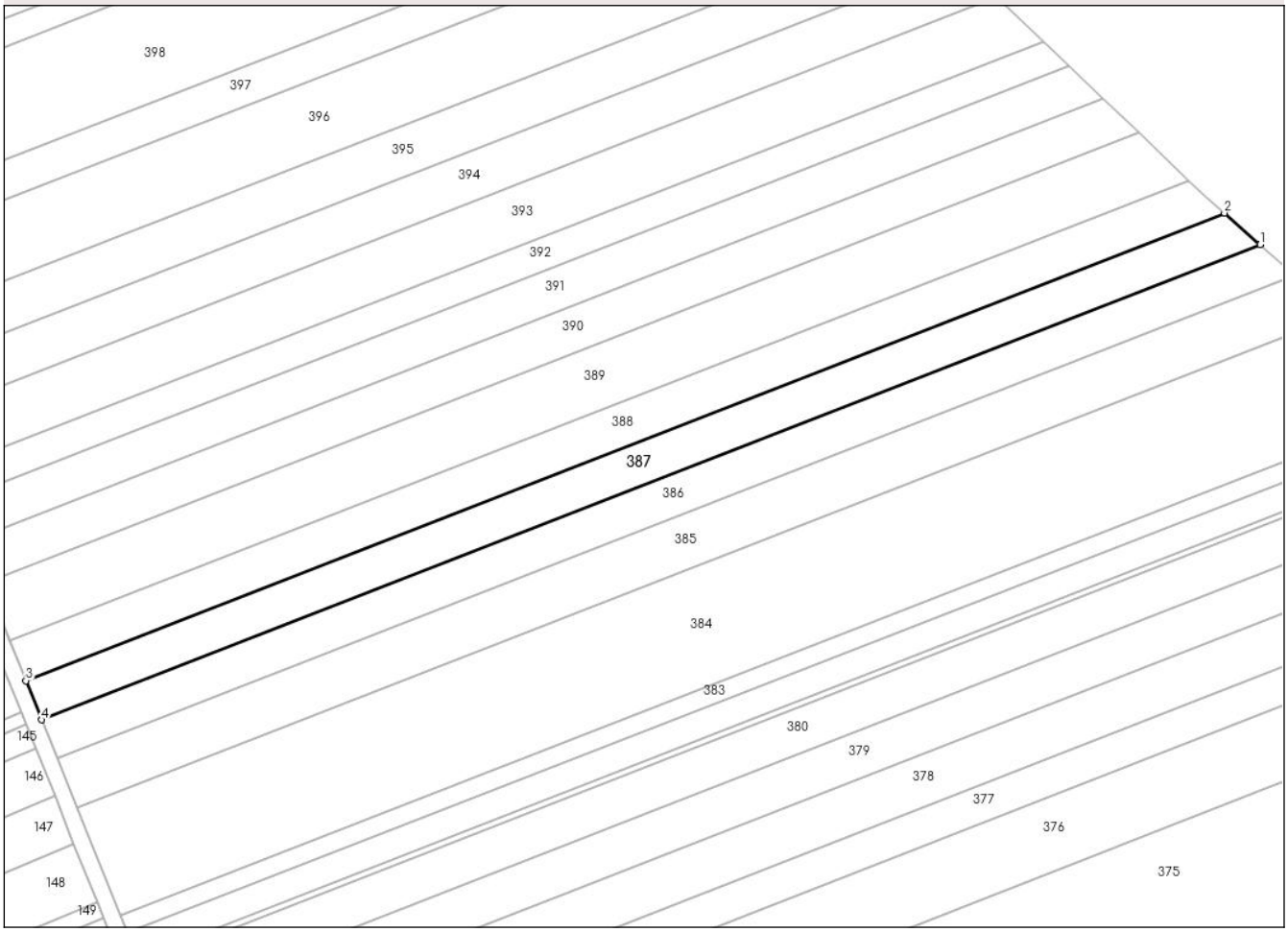

Date referitoare la teren

Crt	Categorie folosință	Intra vilan	Suprafaţa (mp)	Tarla	Parcelă	Nr. topo	Observaţii / Referinţe
1	arabil	NU	4.800	-	714/50	-	
2	faneata	NU	200	-	713	-	

Lungime Segmente

1) Valorile lungimilor segmentelor sunt obţinute din proiecţie în plan.

Punct început	X / Y	Punct sfârşit	X / Y	Lungime segment (** (m)
1	674.154,3 680.773,603	2	674.143,499 680.783,09	14.375
2	674.143,499 680.783,09	3	673.781,453 680.641,96	388.581
3	673.781,453 680.641,96	4	673.786,231 680.630,126	12.762
4	673.786,231 680.630,126	1	674.154,3 680.773,603	395.044

Document care conține date cu caracter personal, protejat de prevederile Regulamentului (UE) nr. 679/2016 și Legii 190/2018

** Lungimile segmentelor sunt determinate în planul de proiecţie Stereo 70 şi sunt rotunjite la 1 milimetru.
*** Distanţa dintre puncte este formată din segmente cumulate ce sunt mai mici decât valoarea 1 milimetru.

DATE DESPRE IMOBILUL NR. 388

Oficiul de Cadastru şi Publicitate Imobiliară BOTOSANI
Biroul de Cadastru şi Publicitate Imobiliară Botosani

A. Partea I. Descrierea imobilului

TEREN Extravilan

Adresa: Jud. Botosani

Nr. Crt	Nr cadastral Nr. topografic	Suprafaţa* (mp)	Observaţii / Referinţe
A1		5.000	Sector cadastral:47 Teren neimprejmuit;

B. Partea II. Proprietari şi acte

Inscrieri privitoare la dreptul de proprietate şi alte drepturi reale		Referinţe
/		
Act Administrativ nr. 987, din 16/08/1994 emis de CJSDPAT Botosani;		
B1	Intabulare, drept de PROPRIETATE, dobandit prin Reconstituire, cota actuala 1/1	A1
	1) **LUMAICU ANA**, LIPSA CNP 2) **MIRON GHEORGHE**, LIPSA CNP 3) **CODAU DAN**, LIPSA CNP	

C. Partea III. SARCINI .

Inscrieri privind dezmembramintele dreptului de proprietate, drepturi reale de garanţie şi sarcini	Referinţe
NU SUNT	

Document care conține date cu caracter personal, protejat de prevederile Regulamentului (UE) nr. 679/2016 și Legii 190/2018

Anexa Nr. 1 La Partea I

Teren

Nr cadastral	Suprafaţa (mp)*	Observaţii / Referinţe
	5.000	

* Suprafaţa este determinată in planul de proiecţie Stereo 70.

DETALII LINIARE IMOBIL

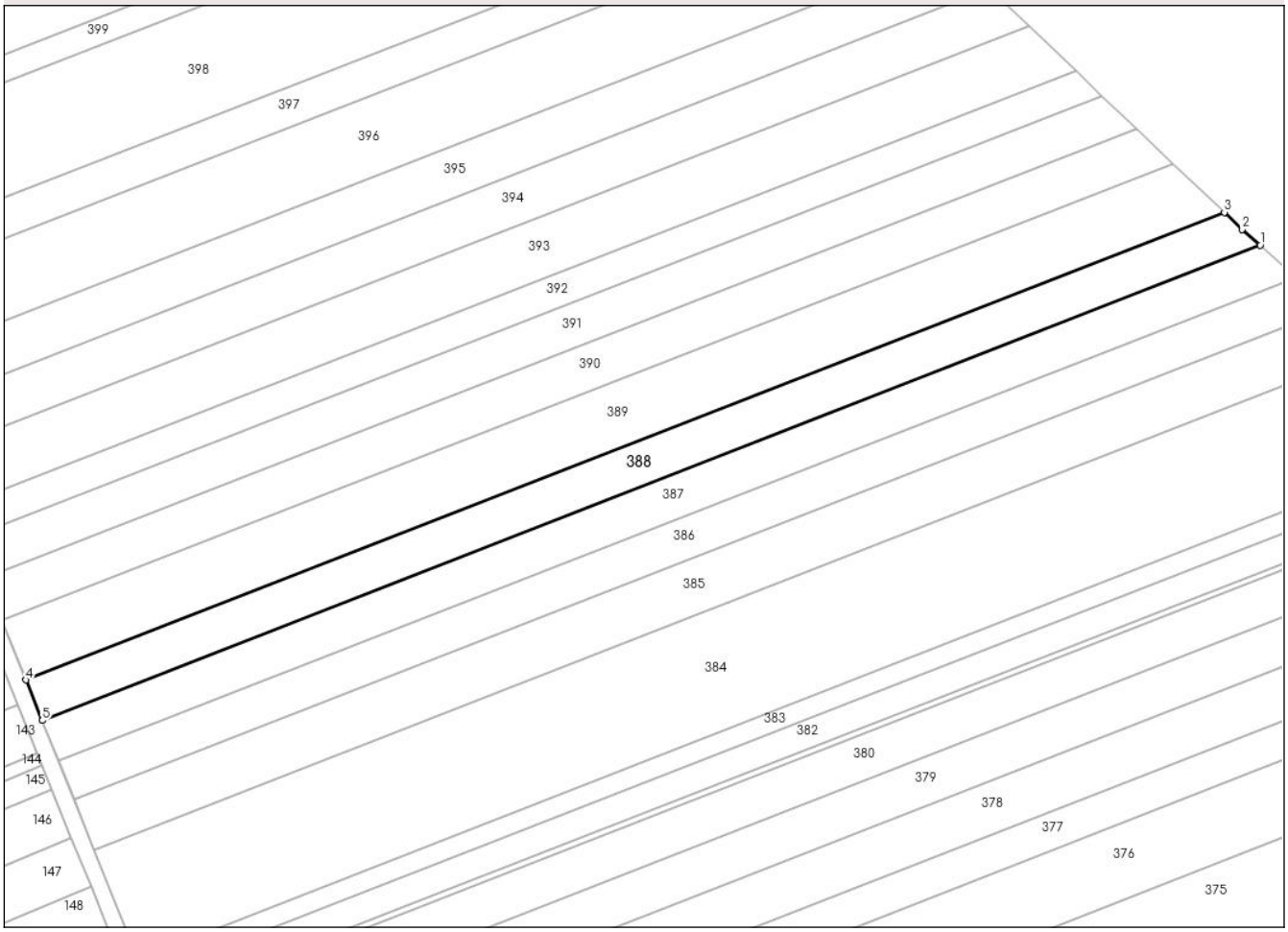

Date referitoare la teren

Crt	Categorie folosință	Intra vilan	Suprafaţa (mp)	Tarla	Parcelă	Nr. topo	Observaţii / Referinţe
1	arabil	NU	3.300	-	714/51	-	
2	arabil	NU	1.200	-	714/71	-	
3	pasune	NU	500	-	713/1	-	

Lungime Segmente
1) Valorile lungimilor segmentelor sunt obţinute din proiecţie în plan.

Punct început	X / Y	Punct sfârşit	X / Y	Lungime segment (** (m)
1	674.143,499 680.783,09	2	674.138,189 680.787,754	7.067
2	674.138,189 680.787,754	3	674.132,83 680.792,856	7.399
3	674.132,83 680.792,856	4	673.776,594 680.653,991	382.344
4	673.776,594 680.653,991	5	673.781,453 680.641,96	12.975

Document care conține date cu caracter personal, protejat de prevederile Regulamentului (UE) nr. 679/2016 și Legii 190/2018

Punct început	X / Y	Punct sfârşit	X / Y	Lungime segment (** (m)
5	673.781,453 680.641,96	1	674.143,499 680.783,09	388.581

** Lungimile segmentelor sunt determinate în planul de proiecţie Stereo 70 şi sunt rotunjite la 1 milimetru.
*** Distanţa dintre puncte este formată din segmente cumulate ce sunt mai mici decât valoarea 1 milimetru.

Document care conține date cu caracter personal, protejat de prevederile Regulamentului (UE) nr. 679/2016 și Legii 190/2018

DATE DESPRE IMOBILUL NR. 389

Oficiul de Cadastru şi Publicitate Imobiliară BOTOSANI
Biroul de Cadastru şi Publicitate Imobiliară Botosani

A. Partea I. Descrierea imobilului

TEREN Extravilan

Adresa: Jud. Botosani

Nr. Crt	Nr cadastral Nr. topografic	Suprafaţa* (mp)	Observaţii / Referinţe
A1		7.200	Sector cadastral:47 Teren neimprejmuit; Conform TP nr. 149646 terenul este amplasat in parcela cadastrala 714/52

B. Partea II. Proprietari şi acte

Inscrieri privitoare la dreptul de proprietate şi alte drepturi reale		Referinţe
/		
Act Administrativ nr. 149646, din 30/07/2004 emis de CJSDPAT Botosani;		
B1	Intabulare, drept de PROPRIETATE, dobandit prin Reconstituire, cota actuala 1/1	A1
	1) **GHITUN V MARIN**, LIPSA CNP 2) **GHITUN IOAN**, LIPSA CNP 3) **MIHAI T MARGARETA**, LIPSA CNP 4) **AFLOAREI MARIA**, LIPSA CNP	

C. Partea III. SARCINI .

Inscrieri privind dezmembramintele dreptului de proprietate, drepturi reale de garanţie şi sarcini	Referinţe
NU SUNT	

Anexa Nr. 1 La Partea I

Teren

Nr cadastral	Suprafaţa (mp)*	Observaţii / Referinţe
	7.200	Conform TP nr. 149646 terenul este amplasat in parcela cadastrala 714/52

* Suprafaţa este determinată in planul de proiecţie Stereo 70.

DETALII LINIARE IMOBIL

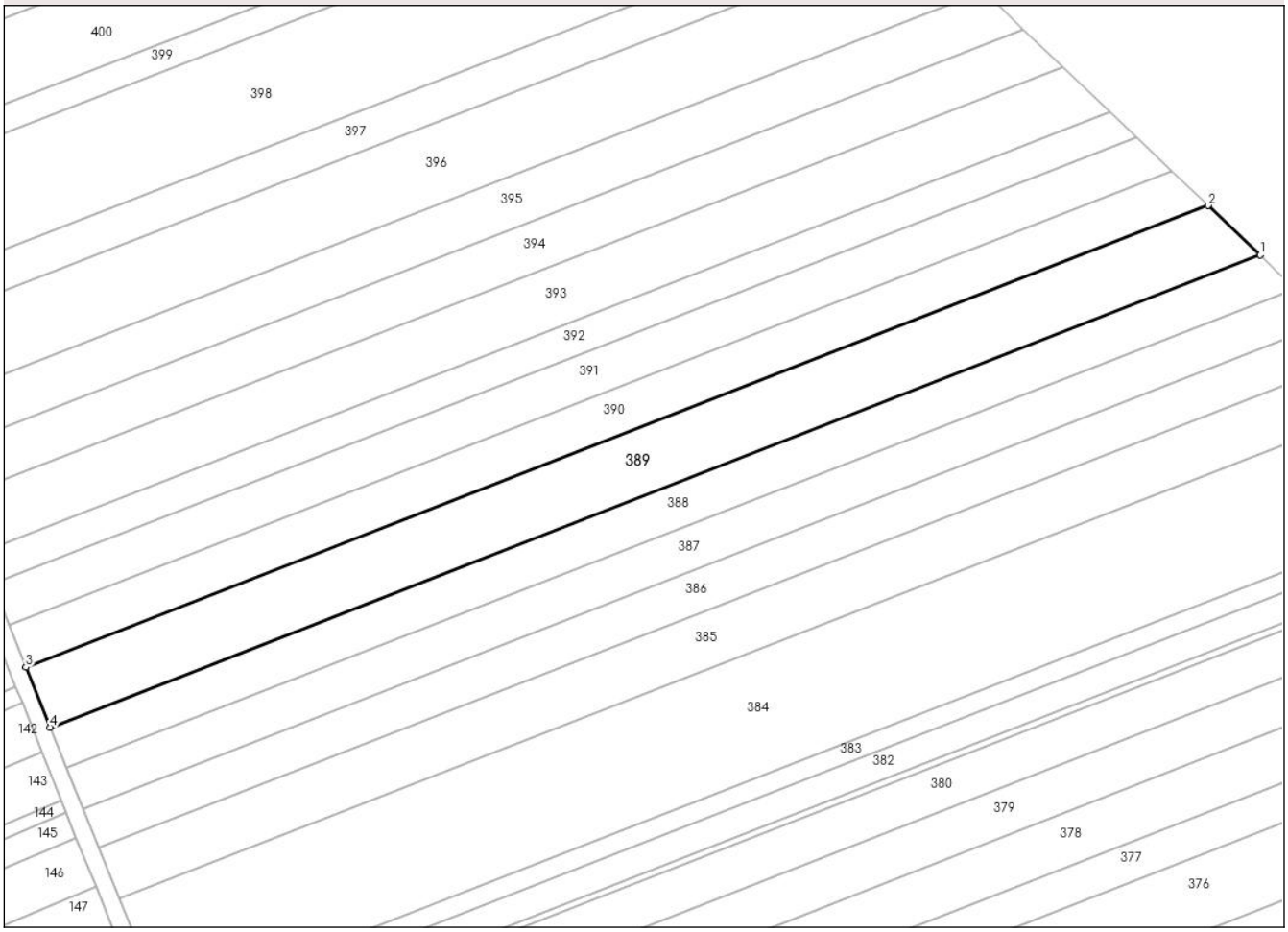

Date referitoare la teren

Crt	Categorie folosință	Intra vilan	Suprafaţa (mp)	Tarla	Parcelă	Nr. topo	Observaţii / Referinţe
1	arabil	NU	6.739	-	714/52	-	
2	faneata	NU	461	-	713	-	

Lungime Segmente
1) Valorile lungimilor segmentelor sunt obţinute din proiecţie în plan.

Punct început	X / Y	Punct sfârşit	X / Y	Lungime segment (** (m)
1	674.132,83 680.792,856	2	674.117,594 680.807,36	21.036
2	674.117,594 680.807,36	3	673.769,462 680.671,654	373.647
3	673.769,462 680.671,654	4	673.776,594 680.653,991	19.049
4	673.776,594 680.653,991	1	674.132,83 680.792,856	382.344

Document care conține date cu caracter personal, protejat de prevederile Regulamentului (UE) nr. 679/2016 și Legii 190/2018

** Lungimile segmentelor sunt determinate în planul de proiecţie Stereo 70 şi sunt rotunjite la 1 milimetru.
*** Distanţa dintre puncte este formată din segmente cumulate ce sunt mai mici decât valoarea 1 milimetru.

DATE DESPRE IMOBILUL NR. 390

Oficiul de Cadastru şi Publicitate Imobiliară BOTOSANI
Biroul de Cadastru şi Publicitate Imobiliară Botosani

A. Partea I. Descrierea imobilului

TEREN Extravilan

Adresa: Jud. Botosani

Nr. Crt	Nr cadastral Nr. topografic	Suprafaţa* (mp)	Observaţii / Referinţe
A1	50519	5.000	Sector cadastral:47 Teren neimprejmuit; Conform TP nr. 144028 terenul este amplasat in parcela cadastrala 714/80

B. Partea II. Proprietari şi acte

Inscrieri privitoare la dreptul de proprietate şi alte drepturi reale		Referinţe
10592 / 14/02/2014		
Act Notarial nr. 389, din 13/02/2014 emis de SPN AGACHI CORNELIA-AGACHI STELIAN;		
B4	Intabulare, drept de PROPRIETATE, dobandit prin Conventie, cota actuala 1/1	A1
	1) **BUIMAC IOAN**, bun propriu	

C. Partea III. SARCINI .

Inscrieri privind dezmembramintele dreptului de proprietate, drepturi reale de garanţie şi sarcini	Referinţe
NU SUNT	

Anexa Nr. 1 La Partea I

Teren

Nr cadastral	Suprafaţa (mp)*	Observaţii / Referinţe
50519	5.000	Conform TP nr. 144028 terenul este amplasat in parcela cadastrala 714/80

* Suprafaţa este determinată in planul de proiecţie Stereo 70.

DETALII LINIARE IMOBIL

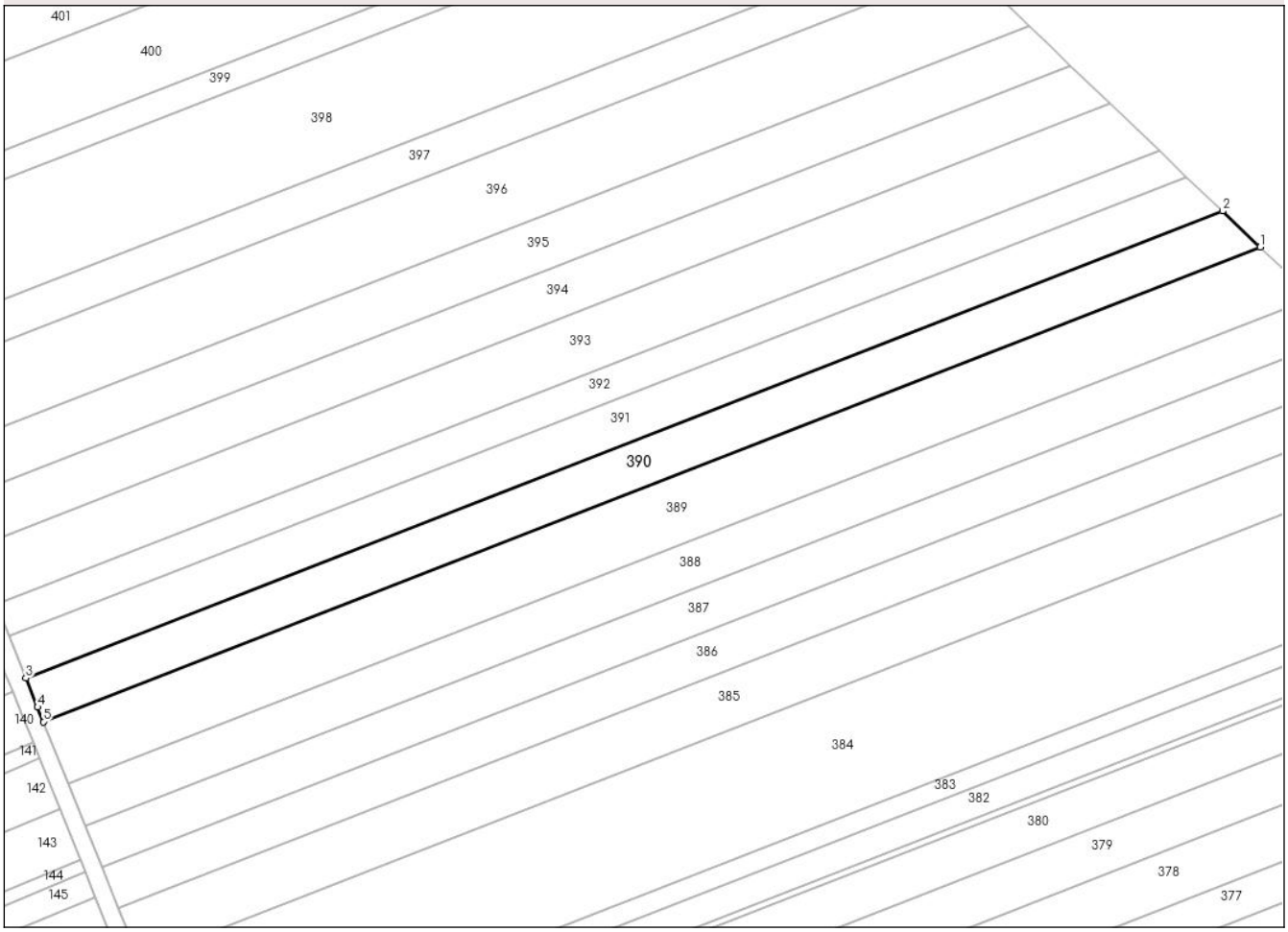

Date referitoare la teren

Crt	Categorie folosință	Intra vilan	Suprafaţa (mp)	Tarla	Parcelă	Nr. topo	Observaţii / Referinţe
1	arabil	NU	4.625	-	714/80	-	
2	faneata	NU	375	-	713	-	

Lungime Segmente
1) Valorile lungimilor segmentelor sunt obţinute din proiecţie în plan.

Punct început	X / Y	Punct sfârşit	X / Y	Lungime segment (** (m)
1	674.117,594 680.807,36	2	674.106,801 680.817,635	14.902
2	674.106,801 680.817,635	3	673.764,436 680.684,177	367.458
3	673.764,436 680.684,177	4	673.767,764 680.675,858	8.96
4	673.767,764 680.675,858	5	673.769,462 680.671,654	4.533

Document care conține date cu caracter personal, protejat de prevederile Regulamentului (UE) nr. 679/2016 și Legii 190/2018

Punct început	X / Y	Punct sfârşit	X / Y	Lungime segment (** (m)
5	673.769,462 680.671,654	1	674.117,594 680.807,36	373.647

** Lungimile segmentelor sunt determinate în planul de proiecţie Stereo 70 şi sunt rotunjite la 1 milimetru.
*** Distanţa dintre puncte este formată din segmente cumulate ce sunt mai mici decât valoarea 1 milimetru.

Document care conține date cu caracter personal, protejat de prevederile Regulamentului (UE) nr. 679/2016 și Legii 190/2018

DATE DESPRE IMOBILUL NR. 391

Oficiul de Cadastru şi Publicitate Imobiliară BOTOSANI
Biroul de Cadastru şi Publicitate Imobiliară Botosani

A. Partea I. Descrierea imobilului

TEREN Extravilan

Adresa: Jud. Botosani

Nr. Crt	Nr cadastral Nr. topografic	Suprafaţa* (mp)	Observaţii / Referinţe
A1		4.700	Sector cadastral:47 Teren neimprejmuit; Conform TP nr. 149608 terenul este amplasat in parcela cadastrala 714/79

B. Partea II. Proprietari şi acte

Inscrieri privitoare la dreptul de proprietate şi alte drepturi reale		Referinţe
/		
Act Administrativ nr. 149608, din 19/04/2004 emis de CJSDPAT Botosani;		
B1	Intabulare, drept de PROPRIETATE, dobandit prin Reconstituire, cota actuala 1/1	A1
	1) **MACOVEI D MIHAI**, LIPSA CNP	

C. Partea III. SARCINI .

Inscrieri privind dezmembramintele dreptului de proprietate, drepturi reale de garanţie şi sarcini	Referinţe
NU SUNT	

Document care conține date cu caracter personal, protejat de prevederile Regulamentului (UE) nr. 679/2016 și Legii 190/2018

Anexa Nr. 1 La Partea I

Teren

Nr cadastral	Suprafaţa (mp)*	Observaţii / Referinţe
	4.700	Conform TP nr. 149608 terenul este amplasat in parcela cadastrala 714/79

* Suprafaţa este determinată in planul de proiecţie Stereo 70.

DETALII LINIARE IMOBIL

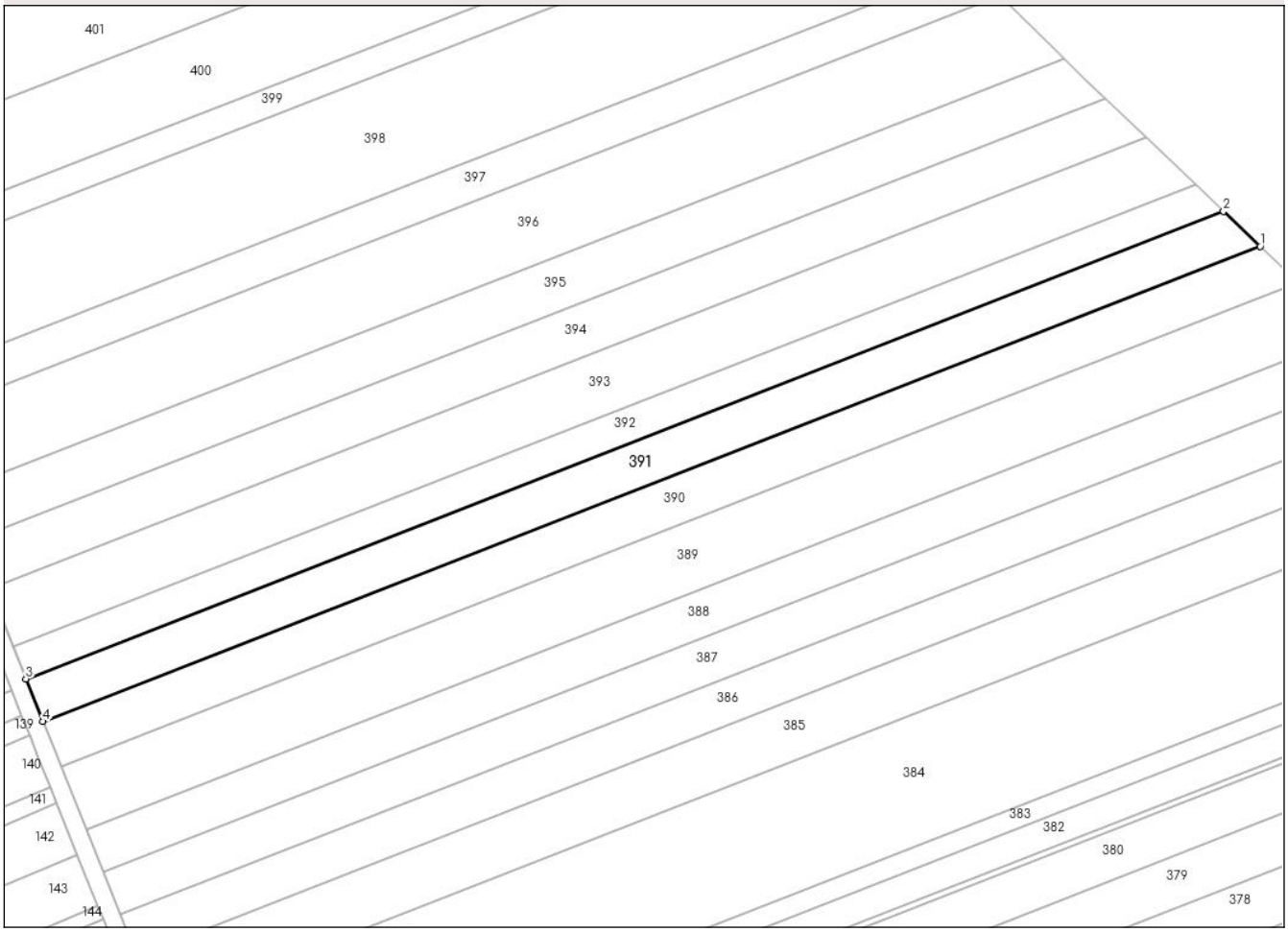

Date referitoare la teren

Crt	Categorie folosință	Intra vilan	Suprafaţa (mp)	Tarla	Parcelă	Nr. topo	Observaţii / Referinţe
1	arabil	NU	4.290	-	714/79	-	
2	faneata	NU	410	-	713	-	

Lungime Segmente
1) Valorile lungimilor segmentelor sunt obţinute din proiecţie în plan.

Punct început	X / Y	Punct sfârşit	X / Y	Lungime segment (** (m)
1	674.106,801 680.817,635	2	674.096,487 680.827,454	14.241
2	674.096,487 680.827,454	3	673.759,646 680.696,15	361.528
3	673.759,646 680.696,15	4	673.764,436 680.684,177	12.895
4	673.764,436 680.684,177	1	674.106,801 680.817,635	367.458

Document care conține date cu caracter personal, protejat de prevederile Regulamentului (UE) nr. 679/2016 și Legii 190/2018

** Lungimile segmentelor sunt determinate în planul de proiecţie Stereo 70 şi sunt rotunjite la 1 milimetru.
*** Distanţa dintre puncte este formată din segmente cumulate ce sunt mai mici decât valoarea 1 milimetru.

DATE DESPRE IMOBILUL NR. 392

Oficiul de Cadastru şi Publicitate Imobiliară BOTOSANI
Biroul de Cadastru şi Publicitate Imobiliară Botosani

A. Partea I. Descrierea imobilului

TEREN Extravilan

Adresa: Jud. Botosani

Nr. Crt	Nr cadastral Nr. topografic	Suprafaţa* (mp)	Observaţii / Referinţe
A1		3.500	Sector cadastral:47 Teren neimprejmuit; Conform TP nr. 117993 terenul este amplasat in parcela cadastrala 714/77

B. Partea II. Proprietari şi acte

Inscrieri privitoare la dreptul de proprietate şi alte drepturi reale		Referinţe
/		
Act Administrativ nr. 117993, din 29/09/2002 emis de CJSDPAT Botosani;		
B1	Intabulare, drept de PROPRIETATE, dobandit prin Reconstituire, cota actuala 1/1	A1
	1) **MAICARU P DUMITRU**, LIPSA CNP	

C. Partea III. SARCINI .

Inscrieri privind dezmembramintele dreptului de proprietate, drepturi reale de garanţie şi sarcini	Referinţe
NU SUNT	

Document care conține date cu caracter personal, protejat de prevederile Regulamentului (UE) nr. 679/2016 și Legii 190/2018

Anexa Nr. 1 La Partea I

Teren

Nr cadastral	Suprafaţa (mp)*	Observaţii / Referinţe
	3.500	Conform TP nr. 117993 terenul este amplasat in parcela cadastrala 714/77

* Suprafaţa este determinată in planul de proiecţie Stereo 70.

DETALII LINIARE IMOBIL

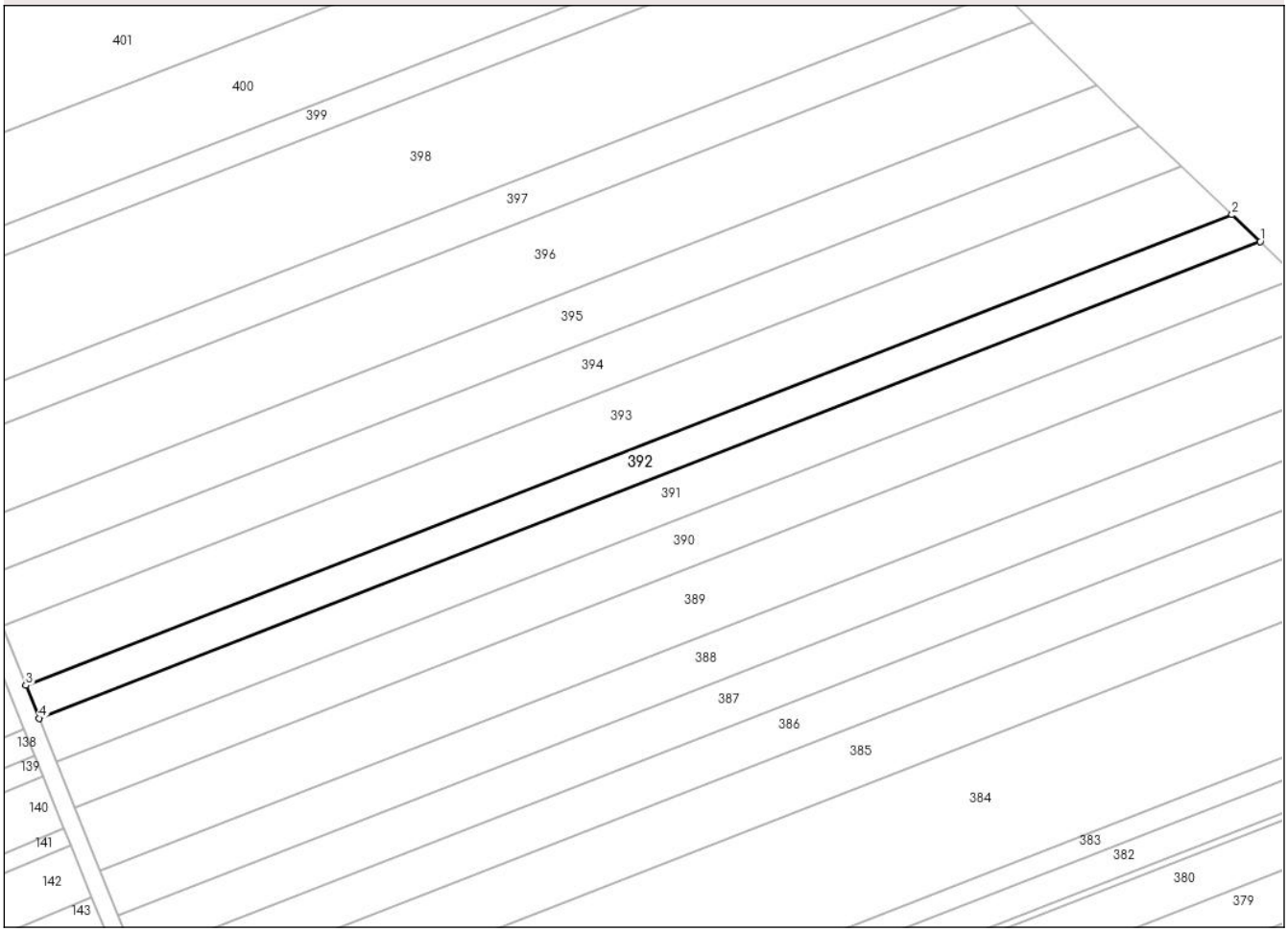

Date referitoare la teren

Crt	Categorie folosință	Intra vilan	Suprafaţa (mp)	Tarla	Parcelă	Nr. topo	Observaţii / Referinţe
1	arabil	NU	3.152	-	714/77	-	
2	faneata	NU	348	-	713	-	

Lungime Segmente
1) Valorile lungimilor segmentelor sunt obţinute din proiecţie în plan.

Punct început	X / Y	Punct sfârşit	X / Y	Lungime segment (** (m)
1	674.096,487 680.827,454	2	674.088,695 680.834,873	10.758
2	674.088,695 680.834,873	3	673.756,027 680.705,195	357.049
3	673.756,027 680.705,195	4	673.759,646 680.696,15	9.742
4	673.759,646 680.696,15	1	674.096,487 680.827,454	361.528

Document care conține date cu caracter personal, protejat de prevederile Regulamentului (UE) nr. 679/2016 și Legii 190/2018

** Lungimile segmentelor sunt determinate în planul de proiecţie Stereo 70 şi sunt rotunjite la 1 milimetru.
*** Distanţa dintre puncte este formată din segmente cumulate ce sunt mai mici decât valoarea 1 milimetru.

DATE DESPRE IMOBILUL NR. 393

Oficiul de Cadastru şi Publicitate Imobiliară BOTOSANI
Biroul de Cadastru şi Publicitate Imobiliară Botosani

A. Partea I. Descrierea imobilului

TEREN Extravilan

Adresa: Jud. Botosani

Nr. Crt	Nr cadastral Nr. topografic	Suprafaţa* (mp)	Observaţii / Referinţe
A1		6.200	Sector cadastral:47 Teren neimprejmuit; Conform TP nr. 118037 terenul este amplasat in parcela cadastrala 714/54

B. Partea II. Proprietari şi acte

Inscrieri privitoare la dreptul de proprietate şi alte drepturi reale		Referinţe
/		
Act Administrativ nr. 118037, din 29/09/2002 emis de CJSDPAT Botosani;		
B1	Intabulare, drept de PROPRIETATE, dobandit prin Reconstituire, cota actuala 1/1	A1
	1) **LUMAICU T DUMITRU**, LIPSA CNP	

C. Partea III. SARCINI .

Inscrieri privind dezmembramintele dreptului de proprietate, drepturi reale de garanţie şi sarcini	Referinţe
NU SUNT	

Document care conține date cu caracter personal, protejat de prevederile Regulamentului (UE) nr. 679/2016 și Legii 190/2018

Anexa Nr. 1 La Partea I

Teren

Nr cadastral	Suprafaţa (mp)*	Observaţii / Referinţe
	6.200	Conform TP nr. 118037 terenul este amplasat in parcela cadastrala 714/54

* Suprafaţa este determinată in planul de proiecţie Stereo 70.

DETALII LINIARE IMOBIL

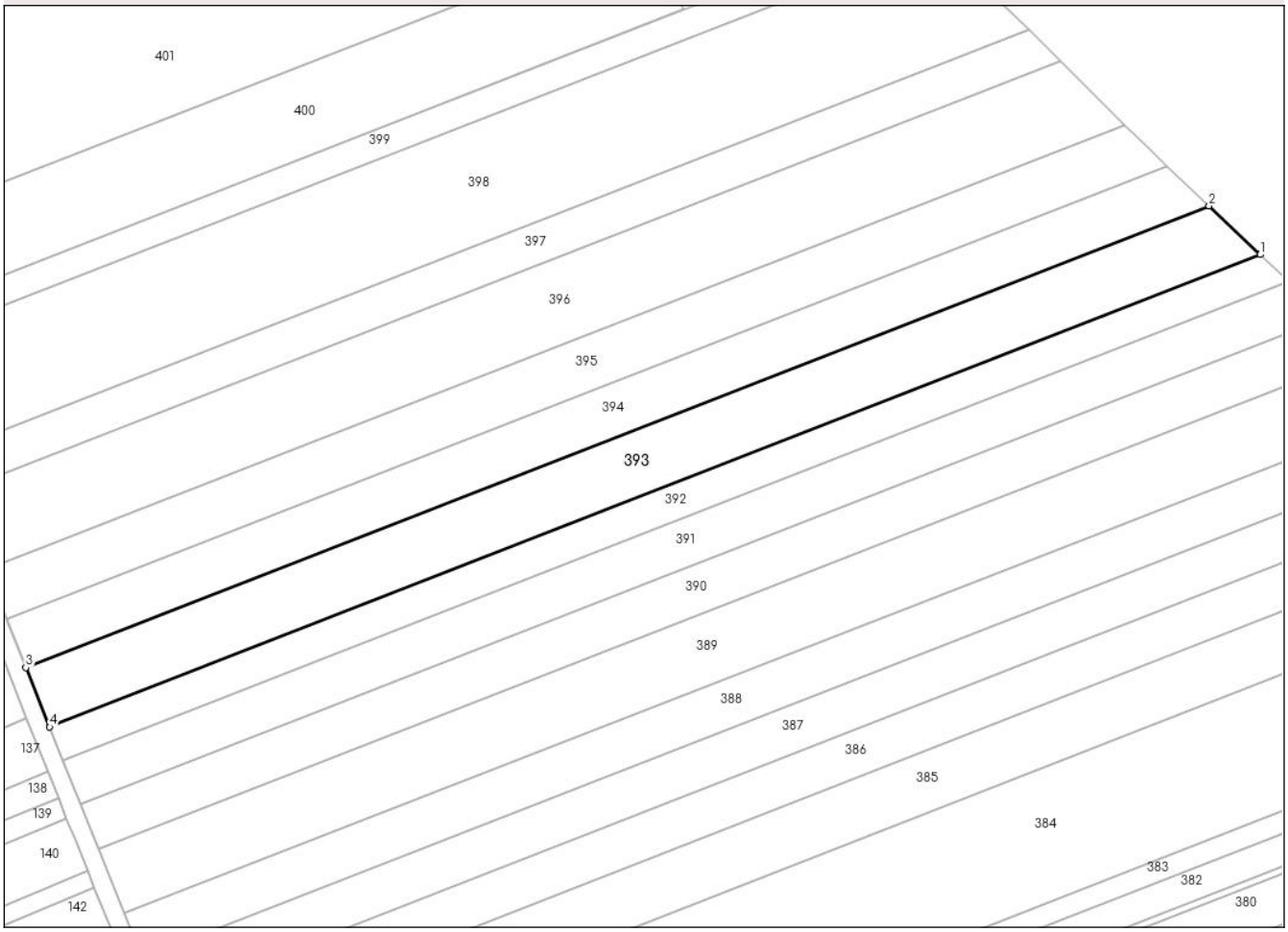

Date referitoare la teren

Crt	Categorie folosință	Intra vilan	Suprafaţa (mp)	Tarla	Parcelă	Nr. topo	Observaţii / Referinţe
1	arabil	NU	5.503	-	714/54	-	
2	faneata	NU	697	-	713	-	

Lungime Segmente
1) Valorile lungimilor segmentelor sunt obţinute din proiecţie în plan.

Punct început	X / Y	Punct sfârşit	X / Y	Lungime segment (** (m)
1	674.088,695 680.834,873	2	674.074,647 680.848,247	19.396
2	674.074,647 680.848,247	3	673.749,503 680.721,502	348.974
3	673.749,503 680.721,502	4	673.756,027 680.705,195	17.564
4	673.756,027 680.705,195	1	674.088,695 680.834,873	357.049

Document care conține date cu caracter personal, protejat de prevederile Regulamentului (UE) nr. 679/2016 și Legii 190/2018

** Lungimile segmentelor sunt determinate în planul de proiecţie Stereo 70 şi sunt rotunjite la 1 milimetru.
*** Distanţa dintre puncte este formată din segmente cumulate ce sunt mai mici decât valoarea 1 milimetru.

DATE DESPRE IMOBILUL NR. 394

Oficiul de Cadastru şi Publicitate Imobiliară BOTOSANI
Biroul de Cadastru şi Publicitate Imobiliară Botosani

A. Partea I. Descrierea imobilului

TEREN Extravilan

Adresa: Jud. Botosani

Nr. Crt	Nr cadastral Nr. topografic	Suprafaţa* (mp)	Observaţii / Referinţe
A1		5.000	Sector cadastral:47 Teren neimprejmuit;

B. Partea II. Proprietari şi acte

Inscrieri privitoare la dreptul de proprietate şi alte drepturi reale		Referinţe
/		
Act Administrativ nr. 70552, din 30/06/1997 emis de CJSDPAT Botosani;		
B1	Intabulare, drept de PROPRIETATE, dobandit prin Reconstituire, cota actuala 1/1	A1
	1) **LUCHIAN M ION**, LIPSA CNP	

C. Partea III. SARCINI .

Inscrieri privind dezmembramintele dreptului de proprietate, drepturi reale de garanţie şi sarcini	Referinţe
NU SUNT	

Anexa Nr. 1 La Partea I

Teren

Nr cadastral	Suprafaţa (mp)*	Observaţii / Referinţe
	5.000	

* Suprafaţa este determinată in planul de proiecţie Stereo 70.

DETALII LINIARE IMOBIL

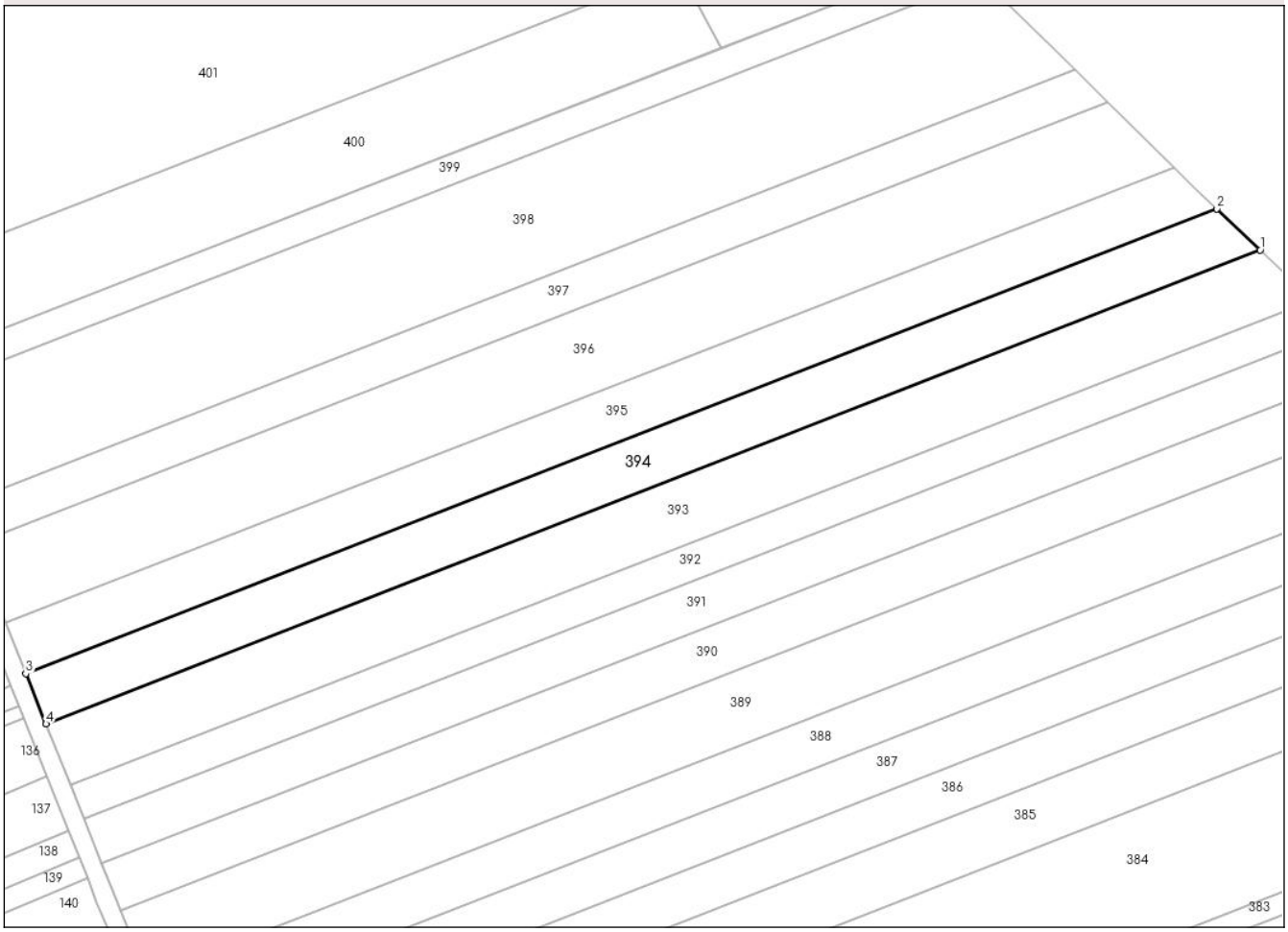

Date referitoare la teren

Crt	Categorie folosință	Intra vilan	Suprafaţa (mp)	Tarla	Parcelă	Nr. topo	Observaţii / Referinţe
1	faneata	NU	800	-	713/5	-	
2	arabil	NU	3.500	-	714/55	-	
3	arabil	NU	700	-	714/75	-	

Lungime Segmente
1) Valorile lungimilor segmentelor sunt obţinute din proiecţie în plan.

Punct început	X / Y	Punct sfârşit	X / Y	Lungime segment (** (m)
1	674.074,647 680.848,247	2	674.063,076 680.859,262	15.976
2	674.063,076 680.859,262	3	673.744,13 680.734,933	342.322
3	673.744,13 680.734,933	4	673.749,503 680.721,502	14.466
4	673.749,503 680.721,502	1	674.074,647 680.848,247	348.974

Document care conține date cu caracter personal, protejat de prevederile Regulamentului (UE) nr. 679/2016 și Legii 190/2018

** Lungimile segmentelor sunt determinate în planul de proiecţie Stereo 70 şi sunt rotunjite la 1 milimetru.
*** Distanţa dintre puncte este formată din segmente cumulate ce sunt mai mici decât valoarea 1 milimetru.

DATE DESPRE IMOBILUL NR. 395

Oficiul de Cadastru şi Publicitate Imobiliară BOTOSANI
Biroul de Cadastru şi Publicitate Imobiliară Botosani

A. Partea I. Descrierea imobilului

TEREN Extravilan

Adresa: Jud. Botosani

Nr. Crt	Nr cadastral Nr. topografic	Suprafaţa* (mp)	Observaţii / Referinţe
A1		4.960	Sector cadastral:47 Teren neimprejmuit;

B. Partea II. Proprietari şi acte

Inscrieri privitoare la dreptul de proprietate şi alte drepturi reale		Referinţe
/		
Act Administrativ nr. 973, din 26/09/1994 emis de CJSDPAT Botosani;		
B1	Intabulare, drept de PROPRIETATE, dobandit prin Reconstituire, cota actuala 1/1	A1
	1) **LUCHIAN I ION**, LIPSA CNP	

C. Partea III. SARCINI .

Inscrieri privind dezmembramintele dreptului de proprietate, drepturi reale de garanţie şi sarcini	Referinţe
NU SUNT	

Document care conține date cu caracter personal, protejat de prevederile Regulamentului (UE) nr. 679/2016 și Legii 190/2018

Anexa Nr. 1 La Partea I

Teren

Nr cadastral	Suprafaţa (mp)*	Observaţii / Referinţe
	4.960	

* Suprafaţa este determinată in planul de proiecţie Stereo 70.

DETALII LINIARE IMOBIL

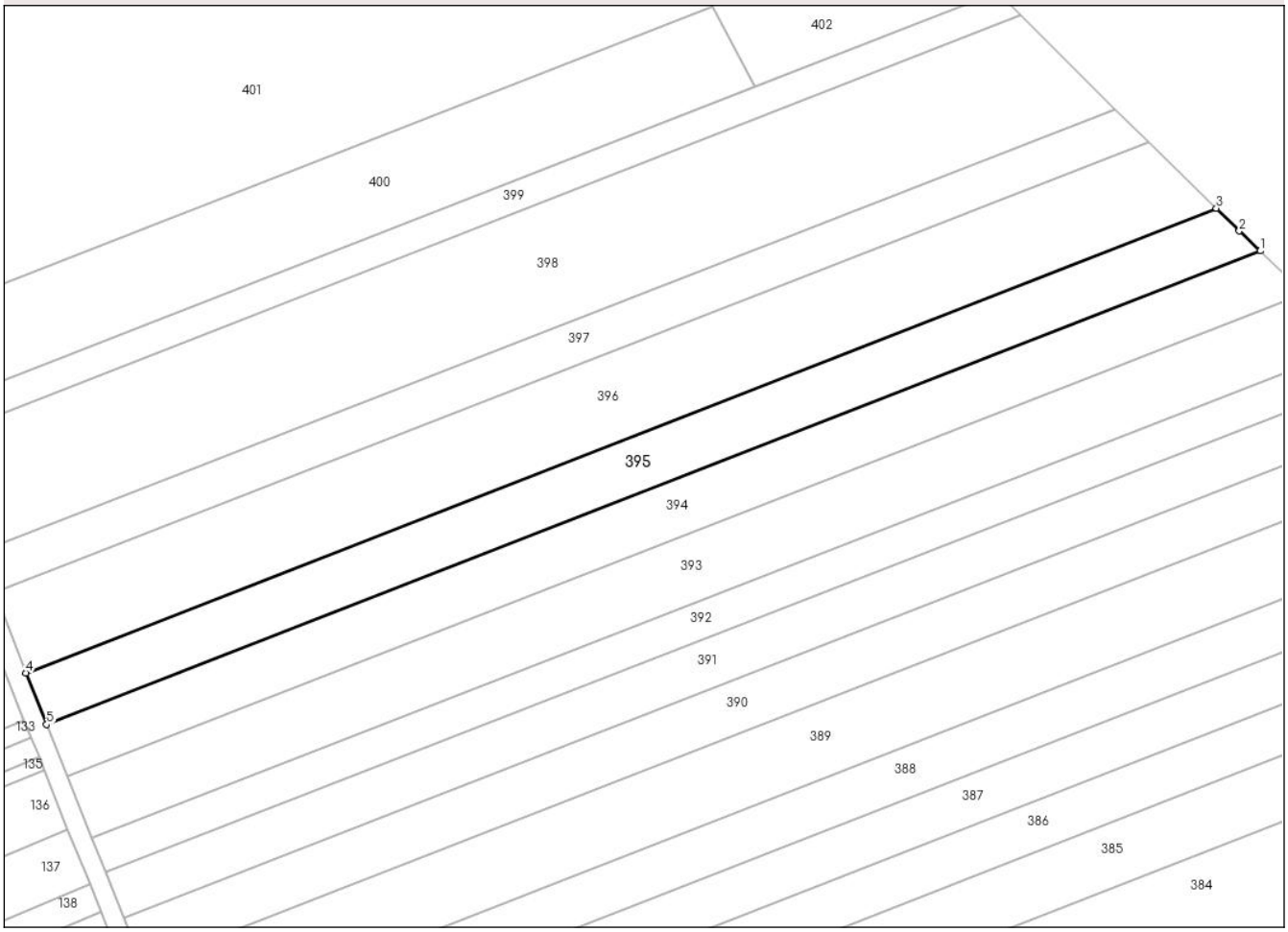

Date referitoare la teren

Crt	Categorie folosință	Intra vilan	Suprafaţa (mp)	Tarla	Parcelă	Nr. topo	Observaţii / Referinţe
1	arabil	NU	3.800	-	714/56	-	
2	arabil	NU	600	-	714/76	-	
3	faneata	NU	560	-	713/6	-	

Lungime Segmente
1) Valorile lungimilor segmentelor sunt obţinute din proiecţie în plan.

Punct început	X / Y	Punct sfârşit	X / Y	Lungime segment (** (m)
1	674.063,076 680.859,262	2	674.057,564 680.864,51	7.61
2	674.057,564 680.864,51	3	674.051,52 680.870,461	8.482
3	674.051,52 680.870,461	4	673.738,695 680.748,518	335.753
4	673.738,695 680.748,518	5	673.744,13 680.734,933	14.632

Document care conține date cu caracter personal, protejat de prevederile Regulamentului (UE) nr. 679/2016 și Legii 190/2018

Punct început	X / Y	Punct sfârşit	X / Y	Lungime segment (** (m)
5	673.744,13 680.734,933	1	674.063,076 680.859,262	342.322

** Lungimile segmentelor sunt determinate în planul de proiecţie Stereo 70 şi sunt rotunjite la 1 milimetru.
*** Distanţa dintre puncte este formată din segmente cumulate ce sunt mai mici decât valoarea 1 milimetru.

DATE DESPRE IMOBILUL NR. 396

Oficiul de Cadastru şi Publicitate Imobiliară BOTOSANI
Biroul de Cadastru şi Publicitate Imobiliară Botosani

A. Partea I. Descrierea imobilului

TEREN Extravilan

Adresa: Jud. Botosani

Nr. Crt	Nr cadastral Nr. topografic	Suprafaţa* (mp)	Observaţii / Referinţe
A1		7.500	Sector cadastral:47 Teren neimprejmuit;

B. Partea II. Proprietari şi acte

Inscrieri privitoare la dreptul de proprietate şi alte drepturi reale		Referinţe
/		
Act Administrativ nr. 43696, din 29/06/1995 emis de CJSDPAT Botosani;		
B1	Intabulare, drept de PROPRIETATE, dobandit prin Reconstituire, cota actuala 1/1	A1
	1) **BUCATARU D-TRU IOAN**, LIPSA CNP	

C. Partea III. SARCINI .

Inscrieri privind dezmembramintele dreptului de proprietate, drepturi reale de garanţie şi sarcini	Referinţe
NU SUNT	

Document care conține date cu caracter personal, protejat de prevederile Regulamentului (UE) nr. 679/2016 și Legii 190/2018

Anexa Nr. 1 La Partea I

Teren

Nr cadastral	Suprafaţa (mp)*	Observaţii / Referinţe
	7.500	

* Suprafaţa este determinată in planul de proiecţie Stereo 70.

DETALII LINIARE IMOBIL

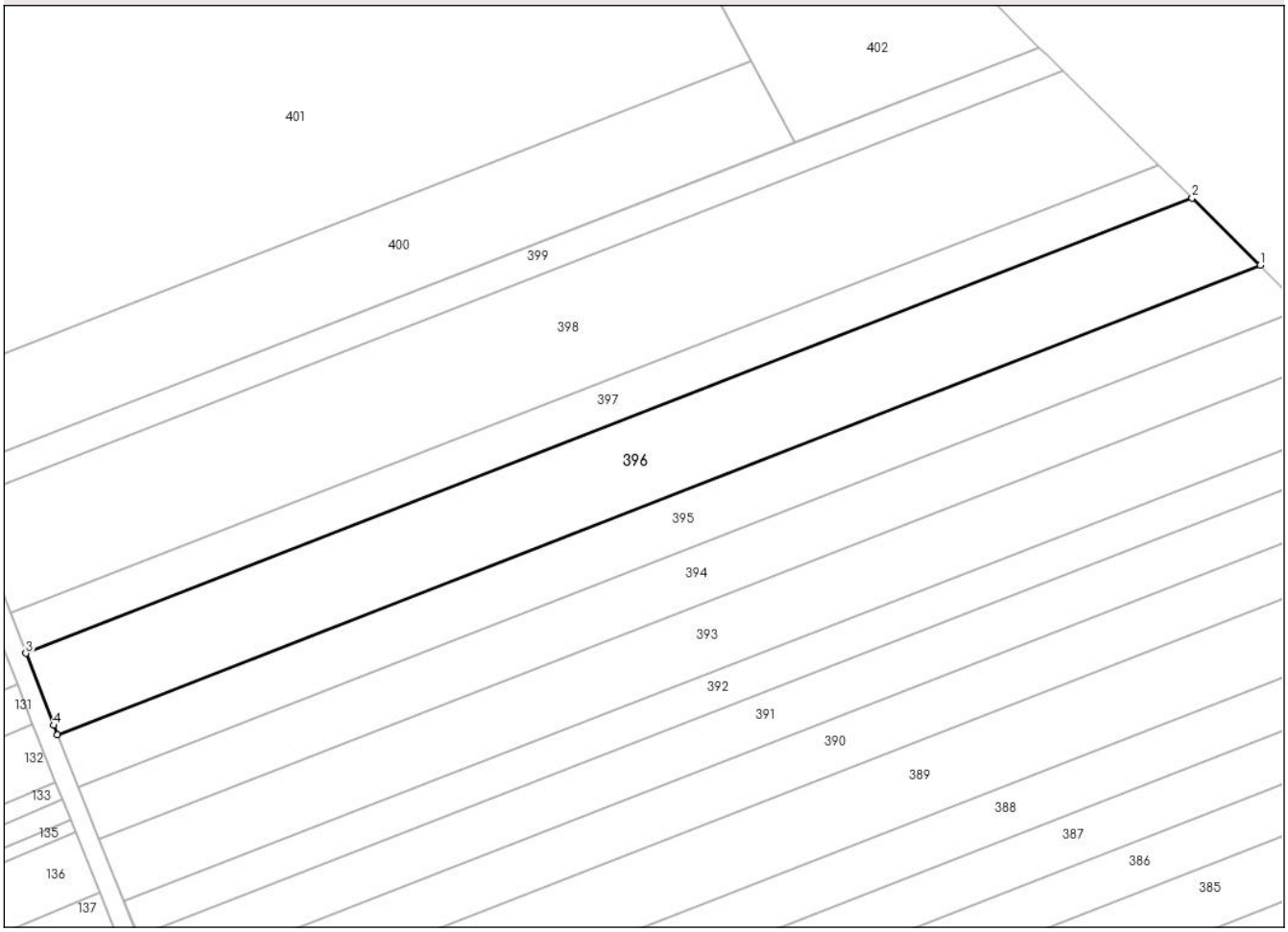

Date referitoare la teren

Crt	Categorie folosință	Intra vilan	Suprafaţa (mp)	Tarla	Parcelă	Nr. topo	Observaţii / Referinţe
1	arabil	NU	6.000	-	714/57	-	
2	faneata	NU	1.500	-	713/7	-	

Lungime Segmente
1) Valorile lungimilor segmentelor sunt obţinute din proiecţie în plan.

Punct început	X / Y	Punct sfârşit	X / Y	Lungime segment (** (m)
1	674.051,52 680.870,461	2	674.033,81 680.887,902	24.856
2	674.033,81 680.887,902	3	673.730,49 680.769,664	325.551
3	673.730,49 680.769,664	4	673.737,718 680.750,96	20.052
4	673.737,718 680.750,96	5	673.738,695 680.748,518	2.63

Document care conține date cu caracter personal, protejat de prevederile Regulamentului (UE) nr. 679/2016 și Legii 190/2018

Punct început	X / Y	Punct sfârşit	X / Y	Lungime segment (** (m)
5	673.738,695 680.748,518	1	674.051,52 680.870,461	335.753

** Lungimile segmentelor sunt determinate în planul de proiecţie Stereo 70 şi sunt rotunjite la 1 milimetru.
*** Distanţa dintre puncte este formată din segmente cumulate ce sunt mai mici decât valoarea 1 milimetru.

Document care conține date cu caracter personal, protejat de prevederile Regulamentului (UE) nr. 679/2016 și Legii 190/2018

DATE DESPRE IMOBILUL NR. 397

Oficiul de Cadastru şi Publicitate Imobiliară BOTOSANI
Biroul de Cadastru şi Publicitate Imobiliară Botosani

A. Partea I. Descrierea imobilului

TEREN Extravilan

Adresa: Jud. Botosani

Nr. Crt	Nr cadastral Nr. topografic	Suprafaţa* (mp)	Observaţii / Referinţe
A1	51488	3.630	Sector cadastral:47 Teren neimprejmuit; Conform TP nr. 110575 terenul este amplasat in parcela cadastrala 714/591.

B. Partea II. Proprietari şi acte

Inscrieri privitoare la dreptul de proprietate şi alte drepturi reale		Referinţe
57620 / 17/08/2021		
Act Notarial nr. 1515, din 17/08/2021 emis de SPN Agachi Cornelia-Agachi Stelian-Botosani;		
B4	Intabulare, drept de PROPRIETATE, dobandit prin Conventie, cota actuala 1/1	A1
	1) **SC AGRALMIXT SA**, CIF:14095183, bun propriu	

C. Partea III. SARCINI .

Inscrieri privind dezmembramintele dreptului de proprietate, drepturi reale de garanţie şi sarcini	Referinţe
NU SUNT	

Anexa Nr. 1 La Partea I

Teren

Nr cadastral	Suprafaţa (mp)*	Observaţii / Referinţe
51488	3.630	Conform TP nr. 110575 terenul este amplasat in parcela cadastrala 714/591.

* Suprafaţa este determinată in planul de proiecţie Stereo 70.

DETALII LINIARE IMOBIL

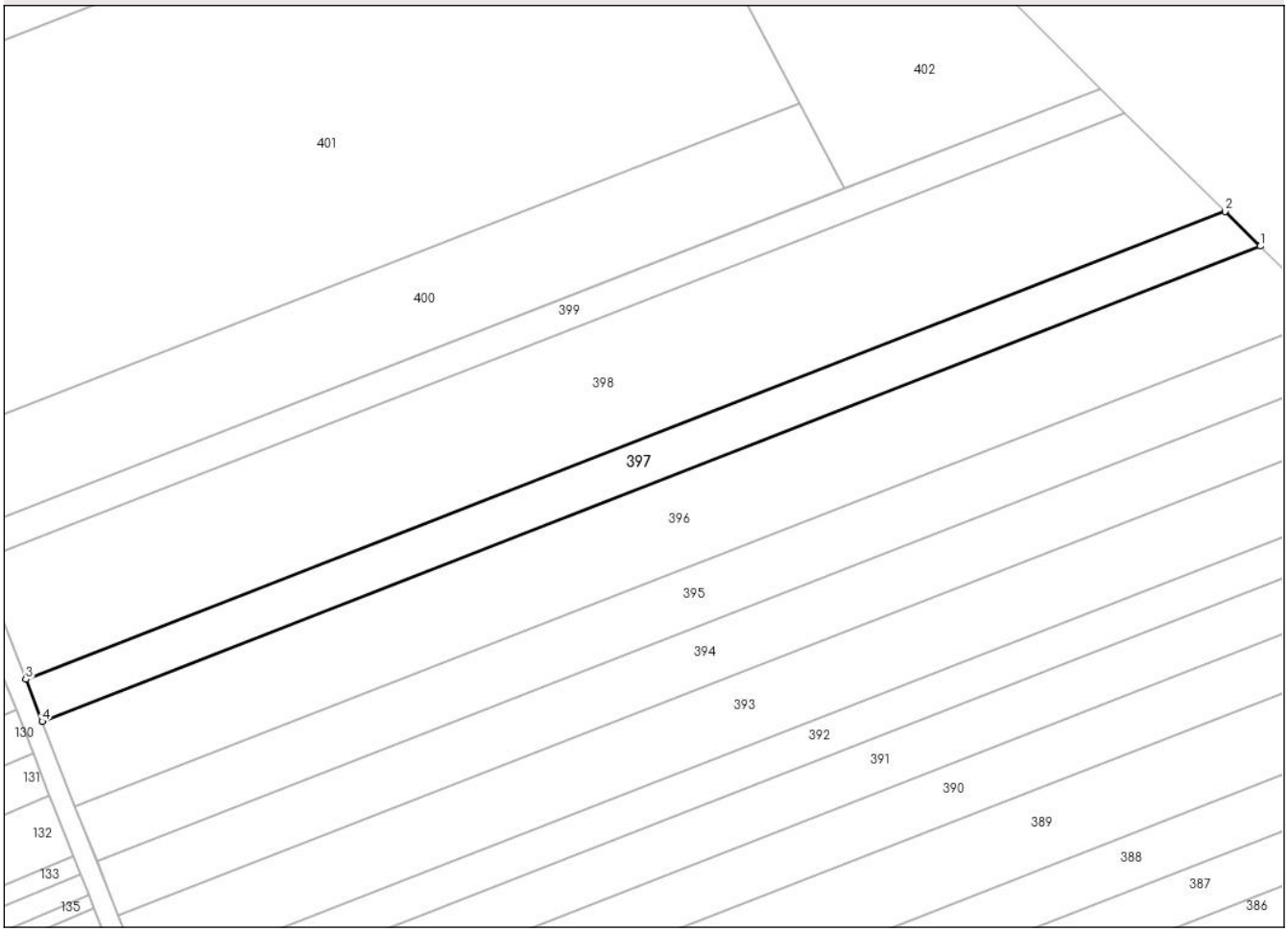

Date referitoare la teren

Crt	Categorie folosință	Intra vilan	Suprafaţa (mp)	Tarla	Parcelă	Nr. topo	Observaţii / Referinţe
1	arabil	NU	3.164	-	714/591	-	
2	faneata	NU	466	-	713	-	

Lungime Segmente
1) Valorile lungimilor segmentelor sunt obţinute din proiecţie în plan.

Punct început	X / Y	Punct sfârşit	X / Y	Lungime segment (** (m)
1	674.033,81 680.887,902	2	674.025,036 680.896,542	12.315
2	674.025,036 680.896,542	3	673.726,439 680.780,146	320.481
3	673.726,439 680.780,146	4	673.730,49 680.769,664	11.238
4	673.730,49 680.769,664	1	674.033,81 680.887,902	325.551

Document care conține date cu caracter personal, protejat de prevederile Regulamentului (UE) nr. 679/2016 și Legii 190/2018

** Lungimile segmentelor sunt determinate în planul de proiecţie Stereo 70 şi sunt rotunjite la 1 milimetru.
*** Distanţa dintre puncte este formată din segmente cumulate ce sunt mai mici decât valoarea 1 milimetru.

DATE DESPRE IMOBILUL NR. 398

Oficiul de Cadastru şi Publicitate Imobiliară BOTOSANI
Biroul de Cadastru şi Publicitate Imobiliară Botosani

A. Partea I. Descrierea imobilului

TEREN Extravilan

Adresa: Jud. Botosani

Nr. Crt	Nr cadastral Nr. topografic	Suprafaţa* (mp)	Observaţii / Referinţe
A1		10.000	Sector cadastral:47 Teren neimprejmuit;

B. Partea II. Proprietari şi acte

Inscrieri privitoare la dreptul de proprietate şi alte drepturi reale		Referinţe
/		
Act Administrativ nr. 963, din 20/07/1994 emis de CJSDPAT Botosani;		
B1	Intabulare, drept de PROPRIETATE, dobandit prin Reconstituire, cota actuala 1/1	A1
	1) **CLIM MIHAI**, LIPSA CNP 2) **HAIDUC AURICA**, LIPSA CNP 3) **RADES MARIA**, LIPSA CNP 4) **CLIM CONSTANTIN**, LIPSA CNP	

C. Partea III. SARCINI .

Inscrieri privind dezmembramintele dreptului de proprietate, drepturi reale de garanţie şi sarcini	Referinţe
NU SUNT	

Document care conține date cu caracter personal, protejat de prevederile Regulamentului (UE) nr. 679/2016 și Legii 190/2018

Anexa Nr. 1 La Partea I

Teren

Nr cadastral	Suprafaţa (mp)*	Observaţii / Referinţe
	10.000	

* Suprafaţa este determinată in planul de proiecţie Stereo 70.

DETALII LINIARE IMOBIL

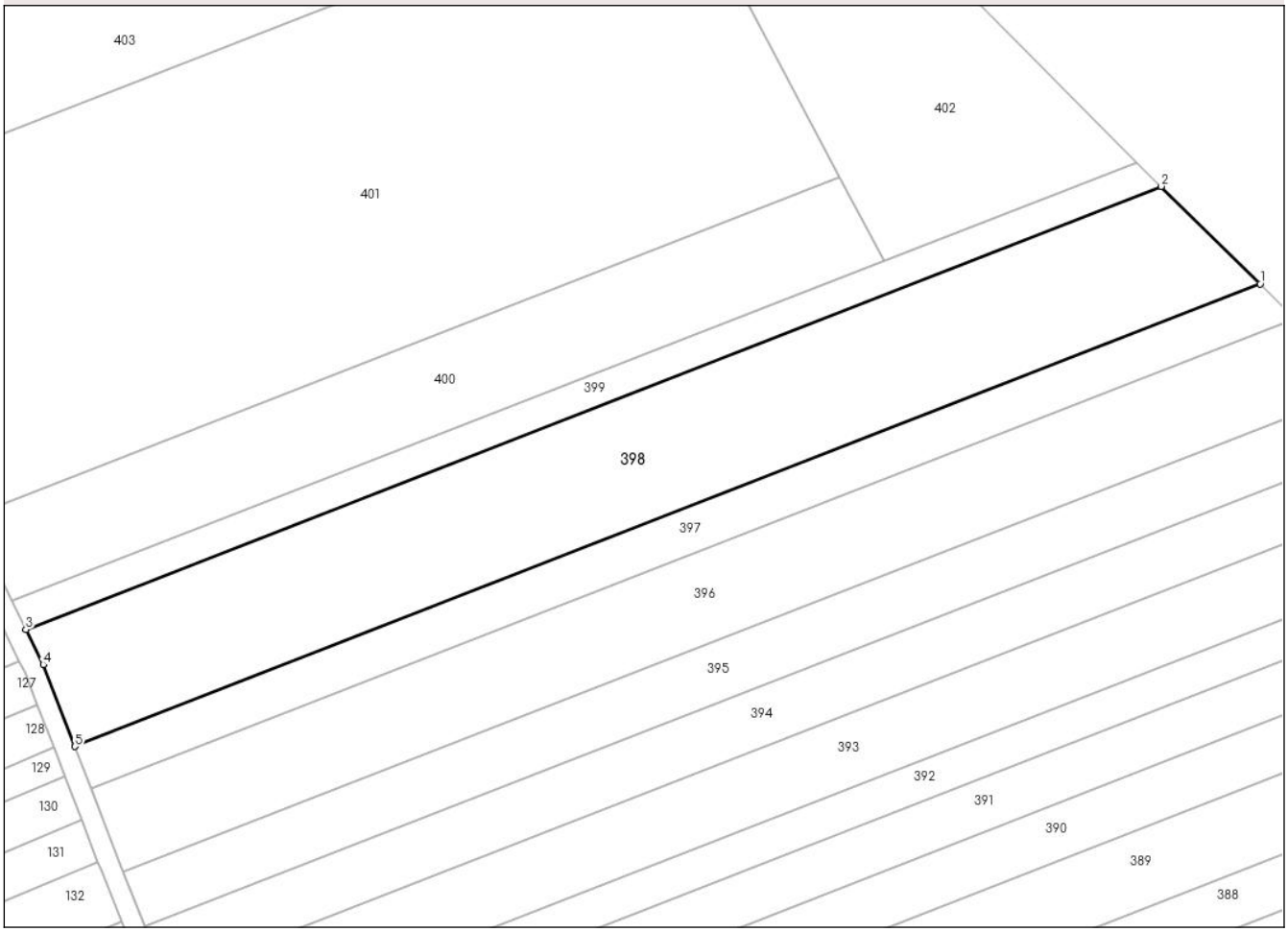

Date referitoare la teren

Crt	Categorie folosință	Intra vilan	Suprafaţa (mp)	Tarla	Parcelă	Nr. topo	Observaţii / Referinţe
1	faneata	NU	1.500	-	713/9	-	
2	arabil	NU	8.500	-	714/59	-	

Lungime Segmente
1) Valorile lungimilor segmentelor sunt obţinute din proiecţie în plan.

Punct început	X / Y	Punct sfârşit	X / Y	Lungime segment (** (m)
1	674.025,036 680.896,542	2	674.000,123 680.921,076	34.965
2	674.000,123 680.921,076	3	673.714,127 680.809,592	306.956
3	673.714,127 680.809,592	4	673.718,467 680.800,775	9.827
4	673.718,467 680.800,775	5	673.726,439 680.780,146	22.116

Document care conține date cu caracter personal, protejat de prevederile Regulamentului (UE) nr. 679/2016 și Legii 190/2018

Punct început	X / Y	Punct sfârşit	X / Y	Lungime segment (** (m)
5	673.726,439 680.780,146	1	674.025,036 680.896,542	320.481

** Lungimile segmentelor sunt determinate în planul de proiecţie Stereo 70 şi sunt rotunjite la 1 milimetru.
*** Distanţa dintre puncte este formată din segmente cumulate ce sunt mai mici decât valoarea 1 milimetru.

Document care conține date cu caracter personal, protejat de prevederile Regulamentului (UE) nr. 679/2016 și Legii 190/2018

DATE DESPRE IMOBILUL NR. 399

Oficiul de Cadastru şi Publicitate Imobiliară BOTOSANI
Biroul de Cadastru şi Publicitate Imobiliară Botosani

A. Partea I. Descrierea imobilului

TEREN Extravilan

Adresa: Jud. Botosani

Nr. Crt	Nr cadastral Nr. topografic	Suprafaţa* (mp)	Observaţii / Referinţe
A1		2.400	Sector cadastral:47 Teren neimprejmuit;

B. Partea II. Proprietari şi acte

Inscrieri privitoare la dreptul de proprietate şi alte drepturi reale		Referinţe
/		
Act Administrativ nr. 43697, din 24/07/1995 emis de CJSDPAT Botosani;		
B1	Intabulare, drept de PROPRIETATE, dobandit prin Reconstituire, cota actuala 1/1	A1
	1) **RADES I GHEORGHE**, LIPSA CNP	

C. Partea III. SARCINI .

Inscrieri privind dezmembramintele dreptului de proprietate, drepturi reale de garanţie şi sarcini	Referinţe
NU SUNT	

Document care conține date cu caracter personal, protejat de prevederile Regulamentului (UE) nr. 679/2016 și Legii 190/2018

Anexa Nr. 1 La Partea I

Teren

Nr cadastral	Suprafaţa (mp)*	Observaţii / Referinţe
	2.400	

* Suprafaţa este determinată in planul de proiecţie Stereo 70.

DETALII LINIARE IMOBIL

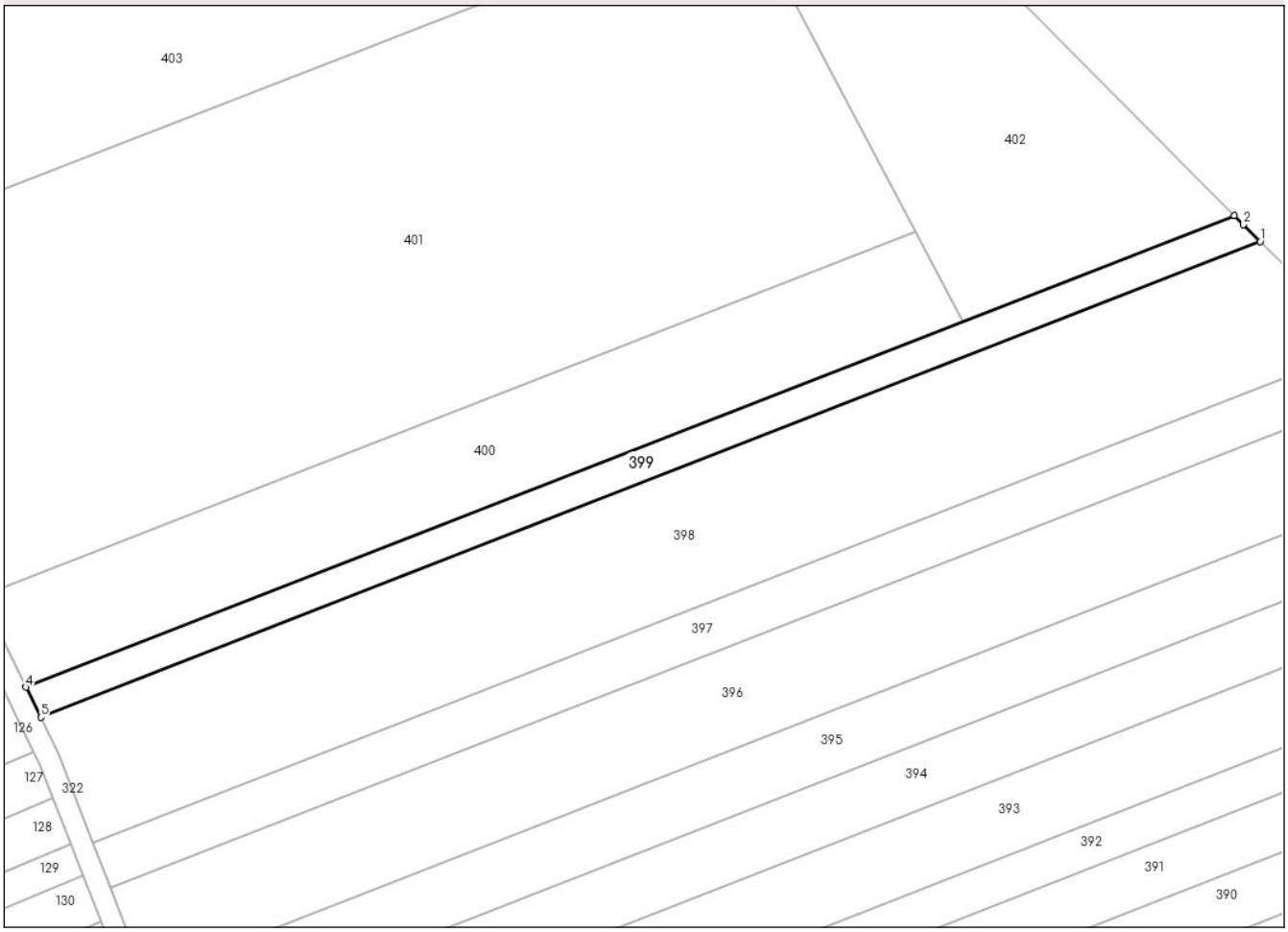

Date referitoare la teren

Crt	Categorie folosință	Intra vilan	Suprafaţa (mp)	Tarla	Parcelă	Nr. topo	Observaţii / Referinţe
1	faneata	NU	400	-	713/10	-	
2	arabil	NU	2.000	-	714/60	-	

Lungime Segmente
1) Valorile lungimilor segmentelor sunt obţinute din proiecţie în plan.

Punct început	X / Y	Punct sfârşit	X / Y	Lungime segment (** (m)
1	674.000,123 680.921,076	2	673.996,171 680.924,968	5.546
2	673.996,171 680.924,968	3	673.994,03 680.927,132	3.044
3	673.994,03 680.927,132	4	673.710,645 680.816,665	304.154
4	673.710,645 680.816,665	5	673.714,127 680.809,592	7.884

Document care conține date cu caracter personal, protejat de prevederile Regulamentului (UE) nr. 679/2016 și Legii 190/2018

Punct început	X / Y	Punct sfârşit	X / Y	Lungime segment (** (m)
5	673.714,127 680.809,592	1	674.000,123 680.921,076	306.956

** Lungimile segmentelor sunt determinate în planul de proiecţie Stereo 70 şi sunt rotunjite la 1 milimetru.
*** Distanţa dintre puncte este formată din segmente cumulate ce sunt mai mici decât valoarea 1 milimetru.

Document care conține date cu caracter personal, protejat de prevederile Regulamentului (UE) nr. 679/2016 și Legii 190/2018

DATE DESPRE IMOBILUL NR. 400

Oficiul de Cadastru şi Publicitate Imobiliară BOTOSANI
Biroul de Cadastru şi Publicitate Imobiliară Botosani

A. Partea I. Descrierea imobilului

TEREN Extravilan

Adresa: Jud. Botosani

Nr. Crt	Nr cadastral Nr. topografic	Suprafaţa* (mp)	Observaţii / Referinţe
A1	50625	5.600	Sector cadastral:47 Teren neimprejmuit; Conform TP nr. 149660 terenul este amplasat in parcela cadastrala 714/62

B. Partea II. Proprietari şi acte

Inscrieri privitoare la dreptul de proprietate şi alte drepturi reale		Referinţe
17012 / 16/03/2015		
Act Notarial nr. 586, din 13/03/2015 emis de BIN HUMELNICU COCA;		
B4	Intabulare, drept de PROPRIETATE, dobandit prin Conventie, cota actuala 1/1	A1
	1) **ARNĂUTU CLAUDIU-IONUŢ**, - bun propriu	

C. Partea III. SARCINI .

Inscrieri privind dezmembramintele dreptului de proprietate, drepturi reale de garanţie şi sarcini	Referinţe
NU SUNT	

Document care conține date cu caracter personal, protejat de prevederile Regulamentului (UE) nr. 679/2016 și Legii 190/2018

Anexa Nr. 1 La Partea I

Teren

Nr cadastral	Suprafaţa (mp)*	Observaţii / Referinţe
50625	5.600	Conform TP nr. 149660 terenul este amplasat in parcela cadastrala 714/62

* Suprafaţa este determinată in planul de proiecţie Stereo 70.

DETALII LINIARE IMOBIL

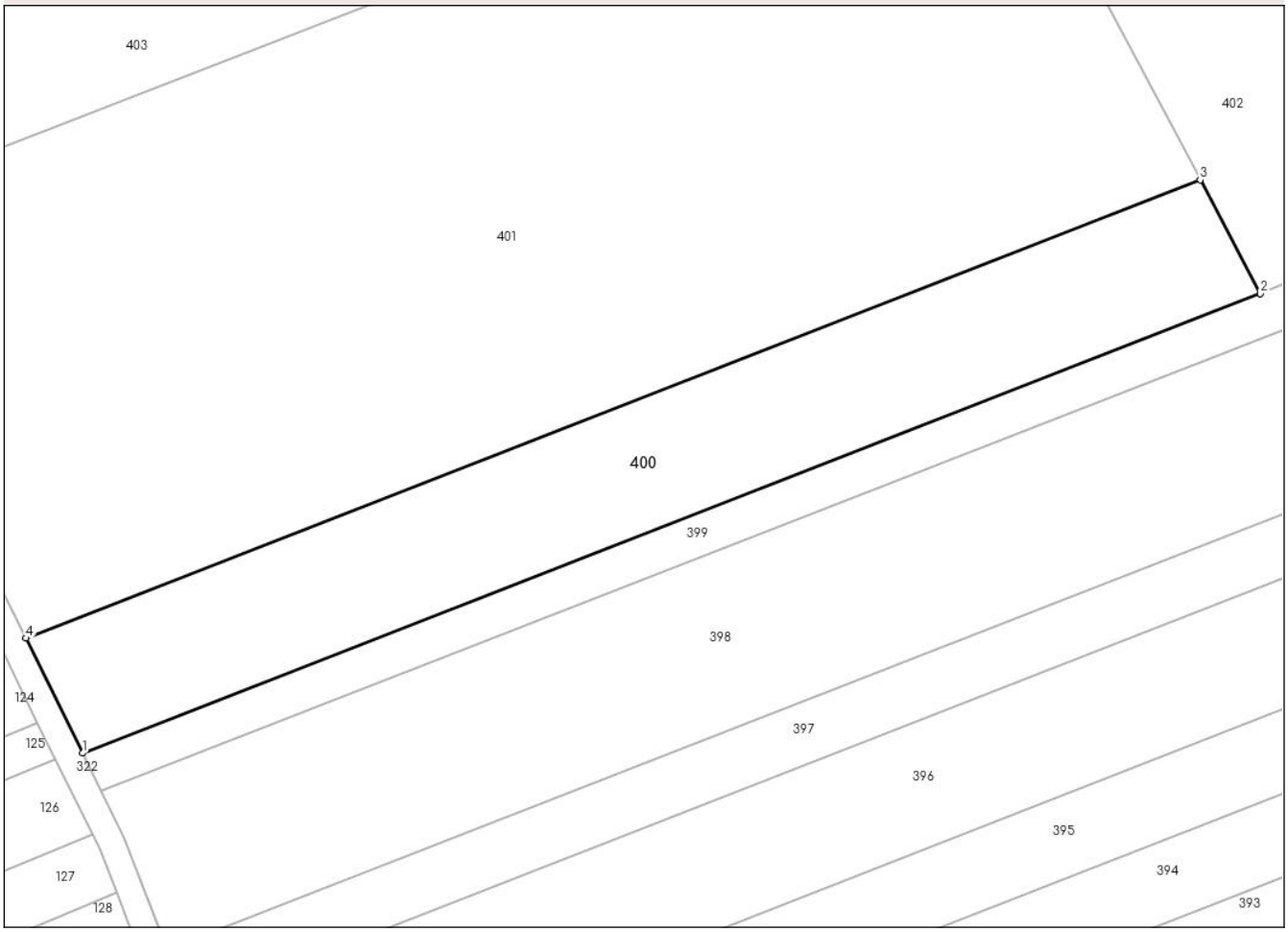

Date referitoare la teren

Crt	Categorie folosință	Intra vilan	Suprafaţa (mp)	Tarla	Parcelă	Nr. topo	Observaţii / Referinţe
1	arabil	NU	5.404	-	714/62	-	
2	faneata	NU	196	-	713	-	

Lungime Segmente
1) Valorile lungimilor segmentelor sunt obţinute din proiecţie în plan.

Punct început	X / Y	Punct sfârşit	X / Y	Lungime segment (** (m)
1	673.710,645 680.816,665	2	673.930,359 680.902,312	235.817
2	673.930,359 680.902,312	3	673.919,169 680.923,475	23.94
3	673.919,169 680.923,475	4	673.700,104 680.838,081	235.12
4	673.700,104 680.838,081	1	673.710,645 680.816,665	23.87

Document care conține date cu caracter personal, protejat de prevederile Regulamentului (UE) nr. 679/2016 și Legii 190/2018

** Lungimile segmentelor sunt determinate în planul de proiecţie Stereo 70 şi sunt rotunjite la 1 milimetru.
*** Distanţa dintre puncte este formată din segmente cumulate ce sunt mai mici decât valoarea 1 milimetru.

DATE DESPRE IMOBILUL NR. 401

Oficiul de Cadastru şi Publicitate Imobiliară BOTOSANI
Biroul de Cadastru şi Publicitate Imobiliară Botosani

A. Partea I. Descrierea imobilului

TEREN Extravilan

Adresa: Jud. Botosani

Nr. Crt	Nr cadastral Nr. topografic	Suprafaţa* (mp)	Observaţii / Referinţe
A1		20.000	Sector cadastral:47 Teren neimprejmuit; Conform TP nr. 110560 terenul este amplasat in parcela cadastrala 714/63

B. Partea II. Proprietari şi acte

Inscrieri privitoare la dreptul de proprietate şi alte drepturi reale		Referinţe
/		
Act Administrativ nr. 110560, din 23/11/2002 emis de CJSDPAT Botosani;		
B1	Intabulare, drept de PROPRIETATE, dobandit prin Reconstituire, cota actuala 1/1	A1
	1) **HOROPCIUC D DUMITRU**, LIPSA CNP	

C. Partea III. SARCINI .

Inscrieri privind dezmembramintele dreptului de proprietate, drepturi reale de garanţie şi sarcini	Referinţe
NU SUNT	

Document care conține date cu caracter personal, protejat de prevederile Regulamentului (UE) nr. 679/2016 și Legii 190/2018

Anexa Nr. 1 La Partea I

Teren

Nr cadastral	Suprafaţa (mp)*	Observaţii / Referinţe
	20.000	Conform TP nr. 110560 terenul este amplasat in parcela cadastrala 714/63

* Suprafaţa este determinată in planul de proiecţie Stereo 70.

DETALII LINIARE IMOBIL

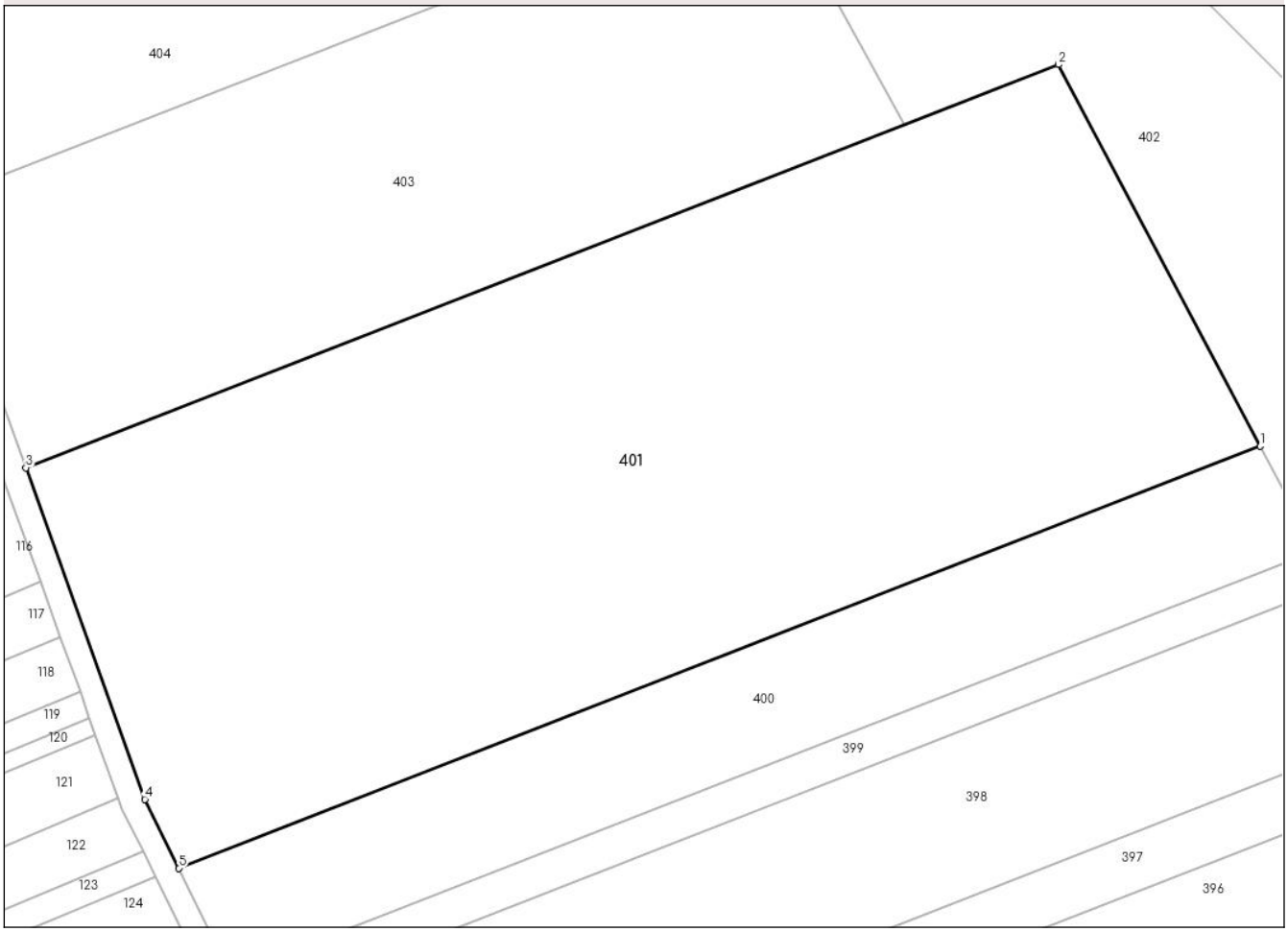

Date referitoare la teren

Crt	Categorie folosință	Intra vilan	Suprafaţa (mp)	Tarla	Parcelă	Nr. topo	Observaţii / Referinţe
1	arabil	NU	19.379	-	714/63	-	
2	faneata	NU	621	-	713	-	

Lungime Segmente
1) Valorile lungimilor segmentelor sunt obţinute din proiecţie în plan.

Punct început	X / Y	Punct sfârşit	X / Y	Lungime segment (** (m)
1	673.919,169 680.923,475	2	673.878,351 681.000,67	87.322
2	673.878,351 681.000,67	3	673.669,134 680.919,115	224.55
3	673.669,134 680.919,115	4	673.693,234 680.852,037	71.276
4	673.693,234 680.852,037	5	673.700,104 680.838,081	15.555

Document care conține date cu caracter personal, protejat de prevederile Regulamentului (UE) nr. 679/2016 și Legii 190/2018

Punct început	X / Y	Punct sfârşit	X / Y	Lungime segment (** (m)
5	673.700,104 680.838,081	1	673.919,169 680.923,475	235.12

** Lungimile segmentelor sunt determinate în planul de proiecţie Stereo 70 şi sunt rotunjite la 1 milimetru.
*** Distanţa dintre puncte este formată din segmente cumulate ce sunt mai mici decât valoarea 1 milimetru.

Document care conține date cu caracter personal, protejat de prevederile Regulamentului (UE) nr. 679/2016 și Legii 190/2018

DATE DESPRE IMOBILUL NR. 402

Oficiul de Cadastru şi Publicitate Imobiliară BOTOSANI
Biroul de Cadastru şi Publicitate Imobiliară Botosani

A. Partea I. Descrierea imobilului

TEREN Extravilan

Adresa: Jud. Botosani

Nr. Crt	Nr cadastral Nr. topografic	Suprafaţa* (mp)	Observaţii / Referinţe
A1		10.000	Sector cadastral:47 Teren neimprejmuit;

B. Partea II. Proprietari şi acte

Inscrieri privitoare la dreptul de proprietate şi alte drepturi reale		Referinţe
/		
Act Normativ nr. 7, din 13/03/1996 emis de Parlamentul Romaniei;		
B1	Inscrierea posesiei, drept de PROPRIETATE, dobandit prin Lege, cota actuala 1/1	A1
	1) **NEIDENTIFICAT NEIDENTIFICAT**, LIPSA CNP	
Act Normativ nr. 7, din 13/03/1996 emis de Parlamentul Romaniei (art. 13);		
B2	Se noteaza mentiunea proprietar neidentificat, rezerva comisiei locale de fond funciar	A1

C. Partea III. SARCINI .

Inscrieri privind dezmembramintele dreptului de proprietate, drepturi reale de garanţie şi sarcini	Referinţe
NU SUNT	

Anexa Nr. 1 La Partea I

Teren

Nr cadastral	Suprafaţa (mp)*	Observaţii / Referinţe
	10.000	

* Suprafaţa este determinată in planul de proiecţie Stereo 70.

DETALII LINIARE IMOBIL

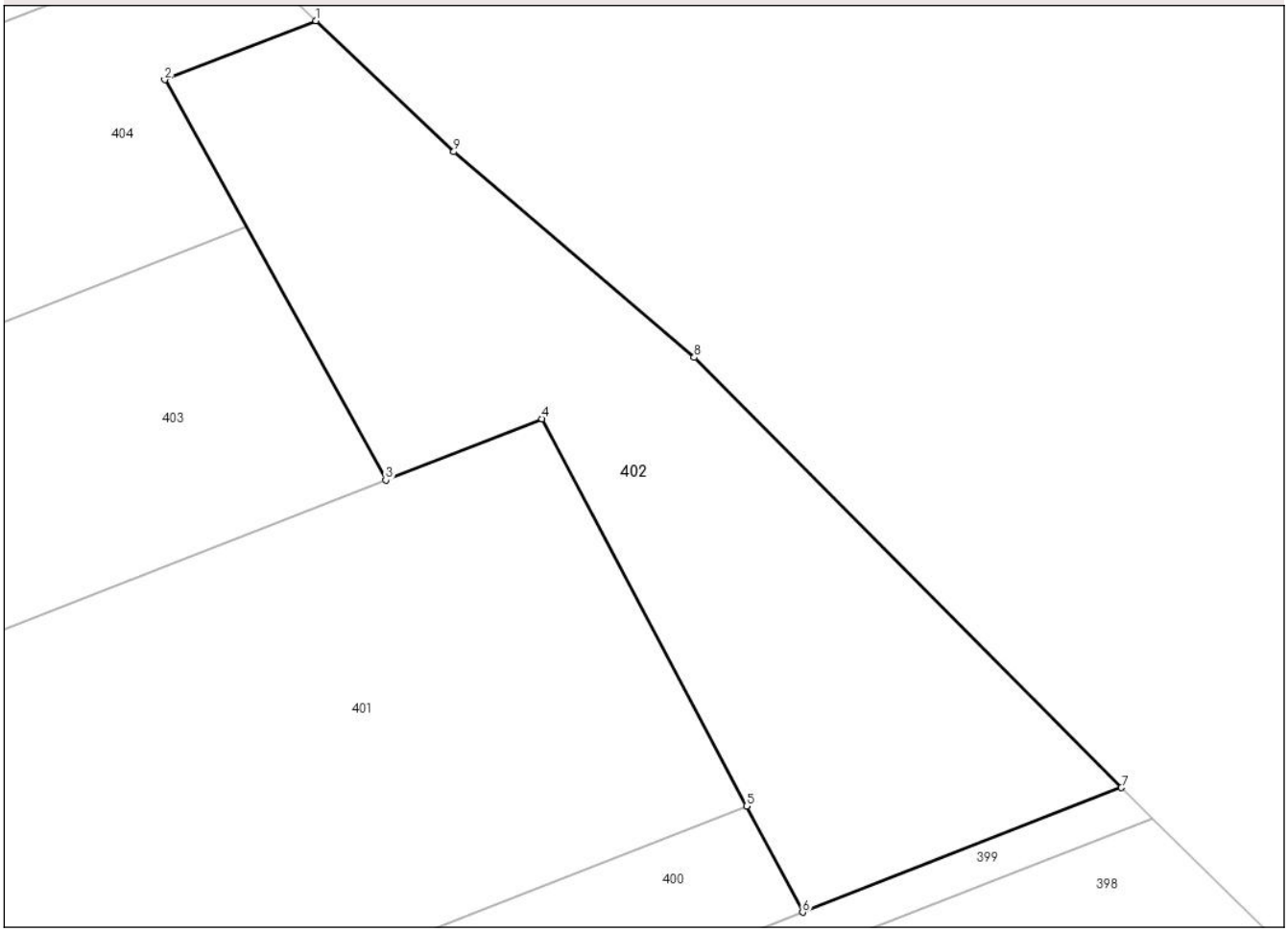

Date referitoare la teren

Crt	Categorie folosință	Intra vilan	Suprafaţa (mp)	Tarla	Parcelă	Nr. topo	Observaţii / Referinţe
1	faneata	NU	10.000	-	713	-	

Lungime Segmente
1) Valorile lungimilor segmentelor sunt obţinute din proiecţie în plan.

Punct început	X / Y	Punct sfârşit	X / Y	Lungime segment (** (m)
1	673.833,219 681.080,066	2	673.803,004 681.068,288	32.429
2	673.803,004 681.068,288	3	673.847,158 680.988,51	91.182
3	673.847,158 680.988,51	4	673.878,351 681.000,67	33.479
4	673.878,351 681.000,67	5	673.919,169 680.923,475	87.322
5	673.919,169 680.923,475	6	673.930,359 680.902,312	23.94

Document care conține date cu caracter personal, protejat de prevederile Regulamentului (UE) nr. 679/2016 și Legii 190/2018

Punct început	X / Y	Punct sfârşit	X / Y	Lungime segment (** (m)
6	673.930,359 680.902,312	7	673.994,03 680.927,132	68.337
7	673.994,03 680.927,132	8	673.908,72 681.012,939	120.999
8	673.908,72 681.012,939	9	673.860,73 681.053,936	63.117
9	673.860,73 681.053,936	1	673.833,219 681.080,066	37.943

** Lungimile segmentelor sunt determinate în planul de proiecţie Stereo 70 şi sunt rotunjite la 1 milimetru.
*** Distanţa dintre puncte este formată din segmente cumulate ce sunt mai mici decât valoarea 1 milimetru.

Document care conține date cu caracter personal, protejat de prevederile Regulamentului (UE) nr. 679/2016 și Legii 190/2018

DATE DESPRE IMOBILUL NR. 403

Oficiul de Cadastru şi Publicitate Imobiliară BOTOSANI
Biroul de Cadastru şi Publicitate Imobiliară Botosani

A. Partea I. Descrierea imobilului

TEREN Extravilan

Adresa: Jud. Botosani

Nr. Crt	Nr cadastral Nr. topografic	Suprafaţa* (mp)	Observaţii / Referinţe
A1		10.600	Sector cadastral:47 Teren neimprejmuit; Conform TP nr. 43673 terenul este amplasat in parcela cadastrala 714/64 si 713/14

B. Partea II. Proprietari şi acte

Inscrieri privitoare la dreptul de proprietate şi alte drepturi reale		Referinţe
/		
Act Administrativ nr. 43673, din 23/03/1995 emis de CJSDPAT Botosani;		
B1	Intabulare, drept de PROPRIETATE, dobandit prin Reconstituire, cota actuala 1/1	A1
	1) **CIOBANU V LAZAR**, LIPSA CNP	

C. Partea III. SARCINI .

Inscrieri privind dezmembramintele dreptului de proprietate, drepturi reale de garanţie şi sarcini	Referinţe
NU SUNT	

Document care conține date cu caracter personal, protejat de prevederile Regulamentului (UE) nr. 679/2016 și Legii 190/2018

Anexa Nr. 1 La Partea I

Teren

Nr cadastral	Suprafaţa (mp)*	Observaţii / Referinţe
	10.600	Conform TP nr. 43673 terenul este amplasat in parcela cadastrala 714/64 si 713/14

* Suprafaţa este determinată in planul de proiecţie Stereo 70.

DETALII LINIARE IMOBIL

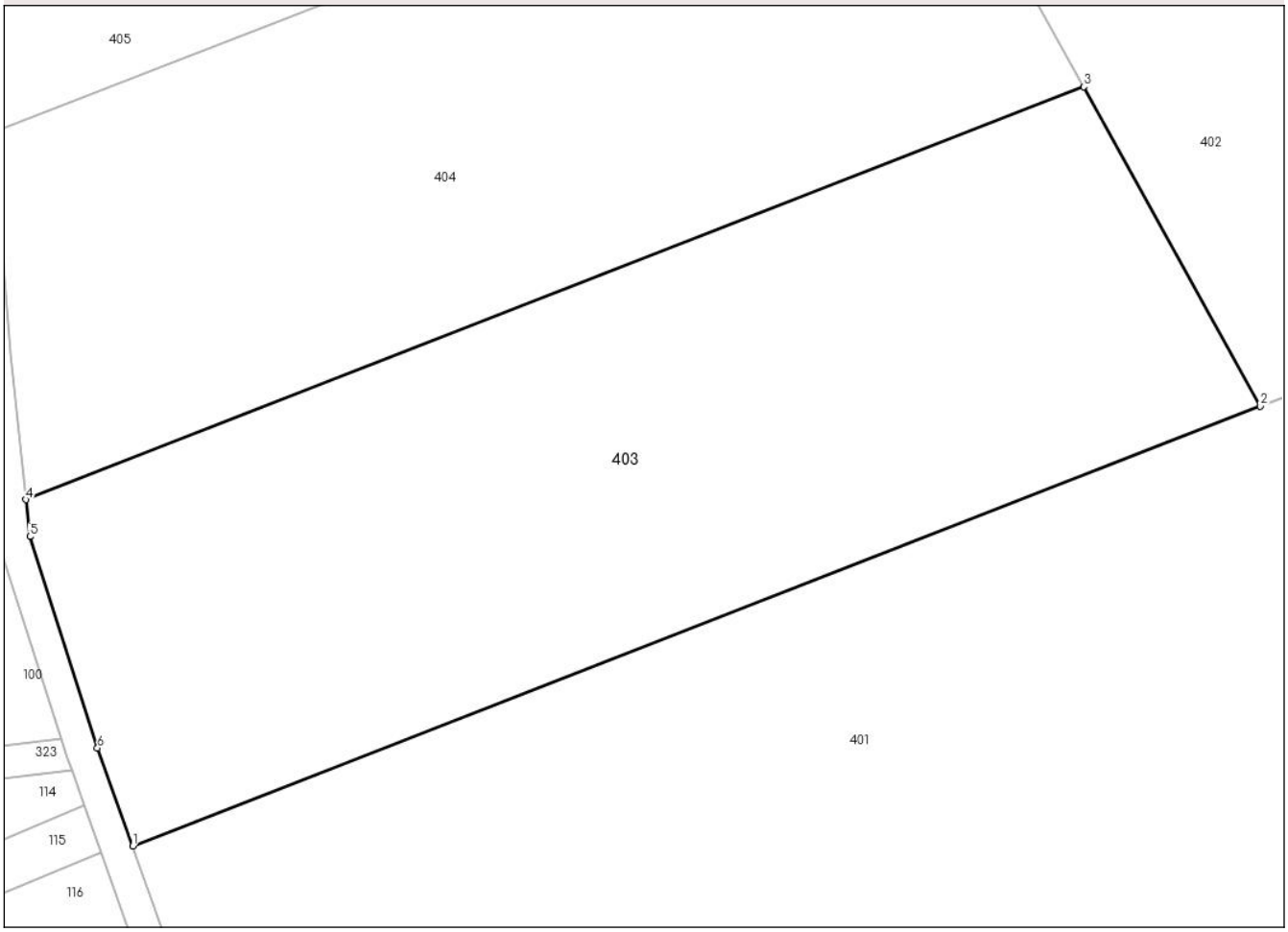

Date referitoare la teren

Crt	Categorie folosință	Intra vilan	Suprafaţa (mp)	Tarla	Parcelă	Nr. topo	Observaţii / Referinţe
1	arabil	NU	8.600	-	714/64	-	
2	arabil	NU	2.000	-	714	-	

Lungime Segmente
1) Valorile lungimilor segmentelor sunt obţinute din proiecţie în plan.

Punct început	X / Y	Punct sfârşit	X / Y	Lungime segment (** (m)
1	673.669,134 680.919,115	2	673.847,158 680.988,51	191.071
2	673.847,158 680.988,51	3	673.819,297 681.038,849	57.535
3	673.819,297 681.038,849	4	673.652,288 680.973,747	179.249
4	673.652,288 680.973,747	5	673.652,913 680.967,928	5.853

Document care conține date cu caracter personal, protejat de prevederile Regulamentului (UE) nr. 679/2016 și Legii 190/2018

Punct început	X / Y	Punct sfârşit	X / Y	Lungime segment (** (m)
5	673.652,913 680.967,928	6	673.663,578 680.934,58	35.012
6	673.663,578 680.934,58	1	673.669,134 680.919,115	16.433

** Lungimile segmentelor sunt determinate în planul de proiecţie Stereo 70 şi sunt rotunjite la 1 milimetru.
*** Distanţa dintre puncte este formată din segmente cumulate ce sunt mai mici decât valoarea 1 milimetru.

DATE DESPRE IMOBILUL NR. 404

Oficiul de Cadastru şi Publicitate Imobiliară BOTOSANI
Biroul de Cadastru şi Publicitate Imobiliară Botosani

A. Partea I. Descrierea imobilului

TEREN Extravilan

Adresa: Jud. Botosani

Nr. Crt	Nr cadastral Nr. topografic	Suprafaţa* (mp)	Observaţii / Referinţe
A1		10.000	Sector cadastral:47 Teren neimprejmuit; Conform TP nr. 981 terenul este amplasat in parcela cadastrala 714/65 si 713/15

B. Partea II. Proprietari şi acte

Inscrieri privitoare la dreptul de proprietate şi alte drepturi reale		Referinţe
/		
Act Administrativ nr. 981, din 26/07/1994 emis de CJSDPAT Botosani;		
B1	Intabulare, drept de PROPRIETATE, dobandit prin Reconstituire, cota actuala 1/1	A1
	1) **CIOBANU LAZAR**, LIPSA CNP 2) **CIOBANU COSTICA**, LIPSA CNP 3) **CIOBANU IOAN**, LIPSA CNP 4) **CIOBANU IOAN**, LIPSA CNP	

C. Partea III. SARCINI .

Inscrieri privind dezmembramintele dreptului de proprietate, drepturi reale de garanţie şi sarcini	Referinţe
NU SUNT	

Anexa Nr. 1 La Partea I

Teren

Nr cadastral	Suprafaţa (mp)*	Observaţii / Referinţe
	10.000	Conform TP nr. 981 terenul este amplasat in parcela cadastrala 714/65 si 713/15

* Suprafaţa este determinată in planul de proiecţie Stereo 70.

DETALII LINIARE IMOBIL

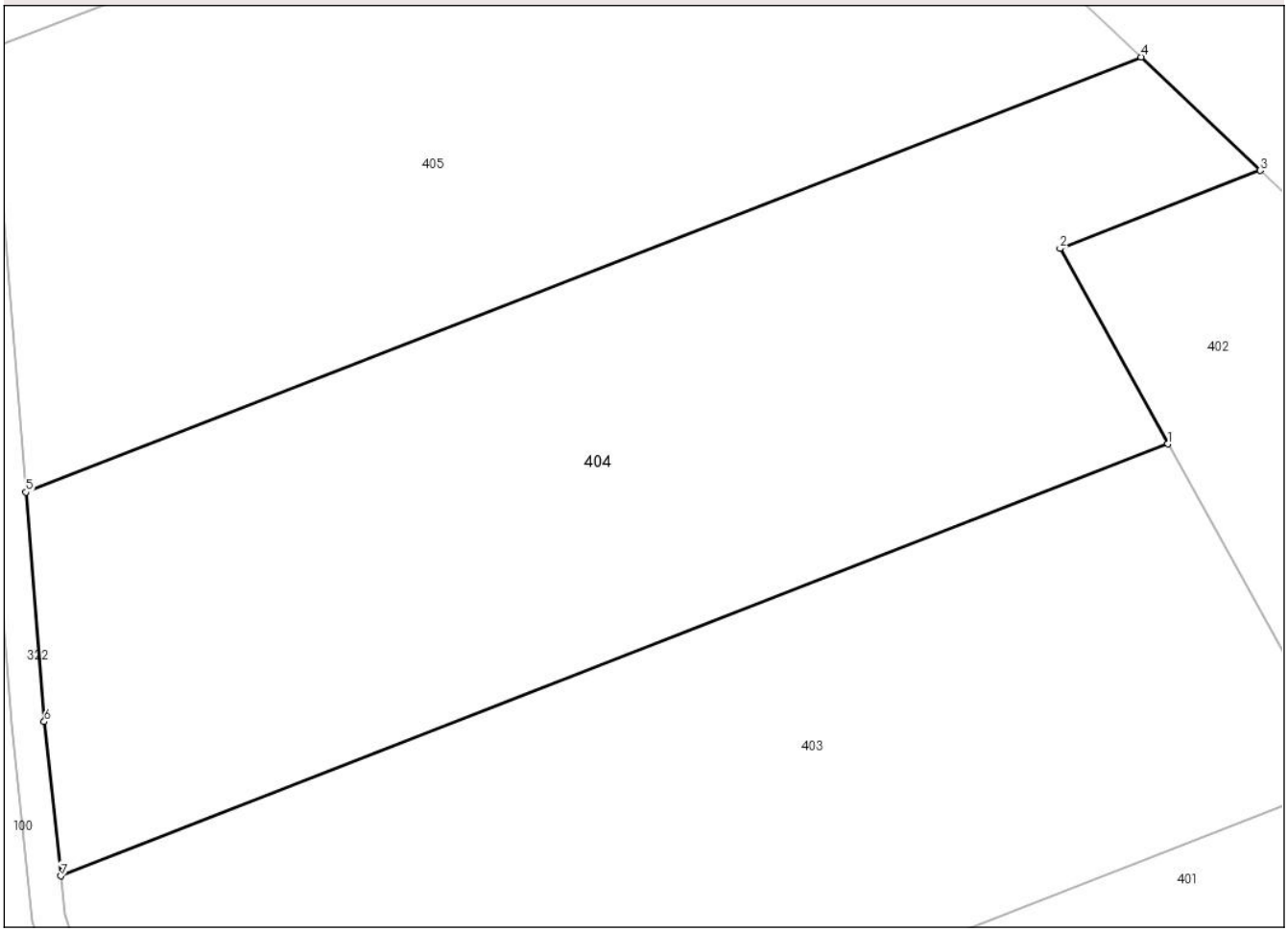

Date referitoare la teren

Crt	Categorie folosință	Intra vilan	Suprafaţa (mp)	Tarla	Parcelă	Nr. topo	Observaţii / Referinţe
1	arabil	NU	9.100	-	713/15	-	
2	arabil	NU	900	-	714	-	

Lungime Segmente
1) Valorile lungimilor segmentelor sunt obţinute din proiecţie în plan.

Punct început	X / Y	Punct sfârşit	X / Y	Lungime segment (** (m)
1	673.819,297 681.038,849	2	673.803,004 681.068,288	33.647
2	673.803,004 681.068,288	3	673.833,219 681.080,066	32.429
3	673.833,219 681.080,066	4	673.815,221 681.097,161	24.823
4	673.815,221 681.097,161	5	673.647,012 681.031,592	180.536

Document care conține date cu caracter personal, protejat de prevederile Regulamentului (UE) nr. 679/2016 și Legii 190/2018

Punct început	X / Y	Punct sfârşit	X / Y	Lungime segment (** (m)
5	673.647,012 681.031,592	6	673.649,791 680.997,004	34.699
6	673.649,791 680.997,004	7	673.652,288 680.973,747	23.391
7	673.652,288 680.973,747	1	673.819,297 681.038,849	179.249

** Lungimile segmentelor sunt determinate în planul de proiecţie Stereo 70 şi sunt rotunjite la 1 milimetru.
*** Distanţa dintre puncte este formată din segmente cumulate ce sunt mai mici decât valoarea 1 milimetru.

Document care conține date cu caracter personal, protejat de prevederile Regulamentului (UE) nr. 679/2016 și Legii 190/2018

DATE DESPRE IMOBILUL NR. 405

Oficiul de Cadastru şi Publicitate Imobiliară BOTOSANI
Biroul de Cadastru şi Publicitate Imobiliară Botosani

A. Partea I. Descrierea imobilului

TEREN Extravilan

Adresa: Jud. Botosani

Nr. Crt	Nr cadastral Nr. topografic	Suprafaţa* (mp)	Observaţii / Referinţe
A1		10.000	Sector cadastral:47 Teren neimprejmuit;

B. Partea II. Proprietari şi acte

Inscrieri privitoare la dreptul de proprietate şi alte drepturi reale		Referinţe
/		
Act Administrativ nr. 110554, din 27/07/2002 emis de CJSDPAT Botosani;		
B1	Intabulare, drept de PROPRIETATE, dobandit prin Reconstituire, cota actuala 1/1	A1
	1) **BOICU FLOAREA**, LIPSA CNP 2) **MAICARU DUMITRU**, LIPSA CNP 3) **MAICARU ION**, LIPSA CNP 4) **MAICARU AUREL**, LIPSA CNP 5) **MAICARU MIHAI**, LIPSA CNP 6) **MAICARU MARIA**, LIPSA CNP 7) **MAICARU ANETA**, LIPSA CNP 8) **VOINICIUC PACHITA**, LIPSA CNP	

C. Partea III. SARCINI .

Inscrieri privind dezmembramintele dreptului de proprietate, drepturi reale de garanţie şi sarcini	Referinţe
NU SUNT	

Anexa Nr. 1 La Partea I

Teren

Nr cadastral	Suprafaţa (mp)*	Observaţii / Referinţe
	10.000	

* Suprafaţa este determinată in planul de proiecţie Stereo 70.

DETALII LINIARE IMOBIL

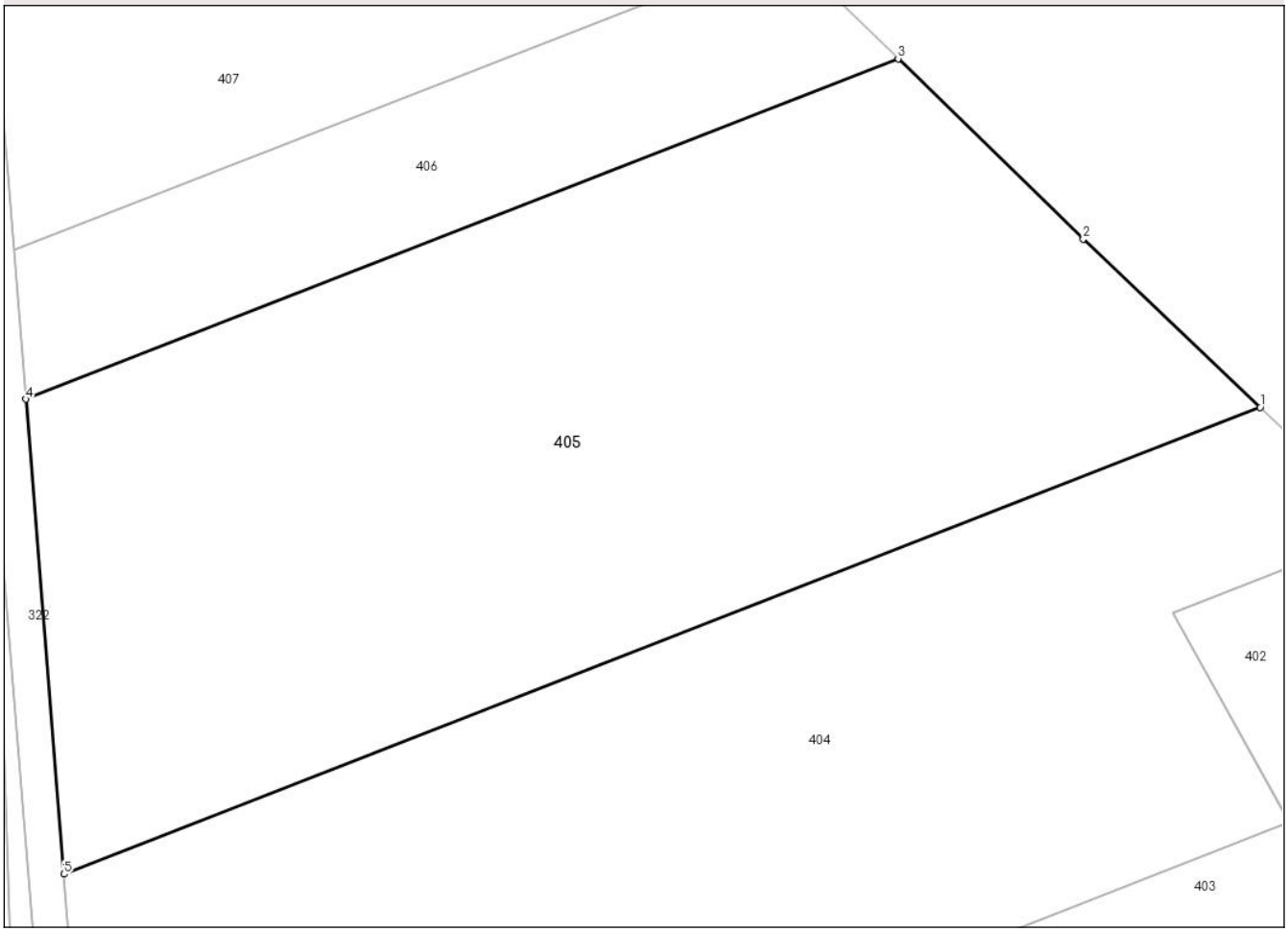

Date referitoare la teren

Crt	Categorie folosință	Intra vilan	Suprafaţa (mp)	Tarla	Parcelă	Nr. topo	Observaţii / Referinţe
1	arabil	NU	10.000	-	714/69	-	

Lungime Segmente
1) Valorile lungimilor segmentelor sunt obţinute din proiecţie în plan.

Punct început	X / Y	Punct sfârşit	X / Y	Lungime segment (** (m)
1	673.815,221 681.097,161	2	673.790,332 681.120,801	34.326
2	673.790,332 681.120,801	3	673.764,294 681.146,124	36.321
3	673.764,294 681.146,124	4	673.641,652 681.098,317	131.63
4	673.641,652 681.098,317	5	673.647,012 681.031,592	66.94
5	673.647,012 681.031,592	1	673.815,221 681.097,161	180.536

Document care conține date cu caracter personal, protejat de prevederile Regulamentului (UE) nr. 679/2016 și Legii 190/2018

** Lungimile segmentelor sunt determinate în planul de proiecţie Stereo 70 şi sunt rotunjite la 1 milimetru.
*** Distanţa dintre puncte este formată din segmente cumulate ce sunt mai mici decât valoarea 1 milimetru.

DATE DESPRE IMOBILUL NR. 406

Oficiul de Cadastru şi Publicitate Imobiliară BOTOSANI
Biroul de Cadastru şi Publicitate Imobiliară Botosani

A. Partea I. Descrierea imobilului

TEREN Extravilan

Adresa: Jud. Botosani

Nr. Crt	Nr cadastral Nr. topografic	Suprafaţa* (mp)	Observaţii / Referinţe
A1		2.500	Sector cadastral:47 Teren neimprejmuit;

B. Partea II. Proprietari şi acte

Inscrieri privitoare la dreptul de proprietate şi alte drepturi reale		Referinţe
/		
Act Administrativ nr. 149667, din 15/09/2004 emis de CJSDPAT Botosani;		
B1	Intabulare, drept de PROPRIETATE, dobandit prin Reconstituire, cota actuala 1/1	A1
	1) **LUMAICU ANA**, LIPSA CNP 2) **LUMAICU MIHAI**, LIPSA CNP 3) **BOROSLACHE SILVIA**, LIPSA CNP 4) **LUMAICU AUREL**, LIPSA CNP 5) **VATUI GEORGETA**, LIPSA CNP 6) **IGNAT IOAN**, LIPSA CNP 7) **NEMESNICIUC VICTORUIA**, LIPSA CNP 8) **IGANT DUMITRU**, LIPSA CNP 9) **MANDACHE MARIA**, LIPSA CNP	

C. Partea III. SARCINI .

Inscrieri privind dezmembramintele dreptului de proprietate, drepturi reale de garanţie şi sarcini	Referinţe
NU SUNT	

Anexa Nr. 1 La Partea I

Teren

Nr cadastral	Suprafaţa (mp)*	Observaţii / Referinţe
	2.500	

* Suprafaţa este determinată in planul de proiecţie Stereo 70.

DETALII LINIARE IMOBIL

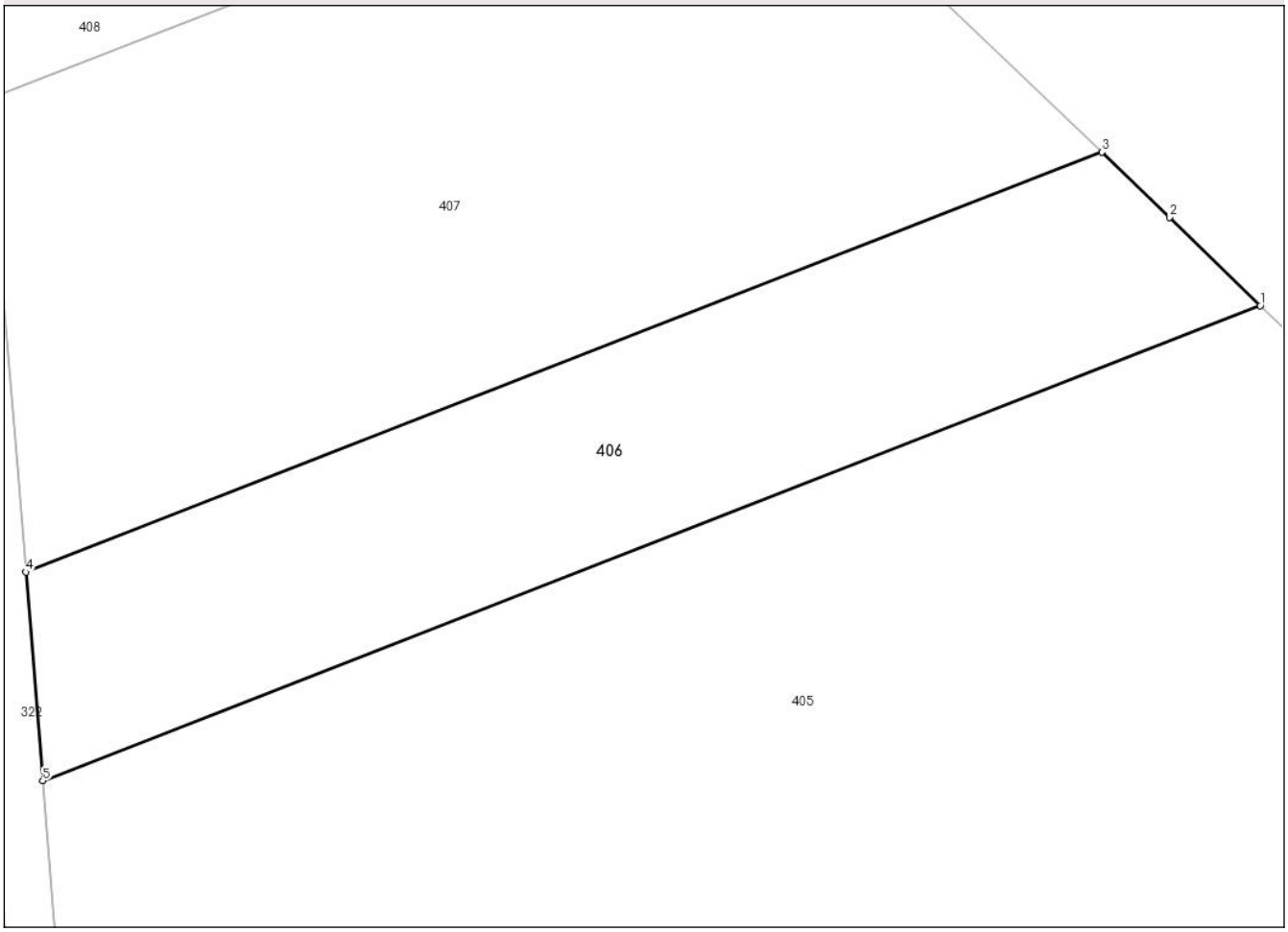

Date referitoare la teren

Crt	Categorie folosință	Intra vilan	Suprafaţa (mp)	Tarla	Parcelă	Nr. topo	Observaţii / Referinţe
1	arabil	NU	2.500	-	714/53	-	

Lungime Segmente
1) Valorile lungimilor segmentelor sunt obţinute din proiecţie în plan.

Punct început	X / Y	Punct sfârşit	X / Y	Lungime segment (** (m)
1	673.764,294 681.146,124	2	673.755,157 681.155,01	12.745
2	673.755,157 681.155,01	3	673.748,346 681.161,547	9.44
3	673.748,346 681.161,547	4	673.639,967 681.119,299	116.323
4	673.639,967 681.119,299	5	673.641,652 681.098,317	21.05
5	673.641,652 681.098,317	1	673.764,294 681.146,124	131.63

Document care conține date cu caracter personal, protejat de prevederile Regulamentului (UE) nr. 679/2016 și Legii 190/2018

** Lungimile segmentelor sunt determinate în planul de proiecţie Stereo 70 şi sunt rotunjite la 1 milimetru.
*** Distanţa dintre puncte este formată din segmente cumulate ce sunt mai mici decât valoarea 1 milimetru.

DATE DESPRE IMOBILUL NR. 407

Oficiul de Cadastru şi Publicitate Imobiliară BOTOSANI
Biroul de Cadastru şi Publicitate Imobiliară Botosani

A. Partea I. Descrierea imobilului

TEREN Extravilan

Adresa: Jud. Botosani

Nr. Crt	Nr cadastral Nr. topografic	Suprafaţa* (mp)	Observaţii / Referinţe
A1		4.525	Sector cadastral:47 Teren neimprejmuit;

B. Partea II. Proprietari şi acte

Inscrieri privitoare la dreptul de proprietate şi alte drepturi reale		Referinţe
/		
Act Administrativ nr. 130394, din 27/12/2002 emis de CJSDPAT Botosani;		
B1	Intabulare, drept de PROPRIETATE, dobandit prin Reconstituire, cota actuala 1/1	A1
	1) **CULUDIUC N GHEORGHE**, LIPSA CNP	

C. Partea III. SARCINI .

Inscrieri privind dezmembramintele dreptului de proprietate, drepturi reale de garanţie şi sarcini	Referinţe
NU SUNT	

Document care conține date cu caracter personal, protejat de prevederile Regulamentului (UE) nr. 679/2016 și Legii 190/2018

Anexa Nr. 1 La Partea I

Teren

Nr cadastral	Suprafaţa (mp)*	Observaţii / Referinţe
	4.525	

* Suprafaţa este determinată in planul de proiecţie Stereo 70.

DETALII LINIARE IMOBIL

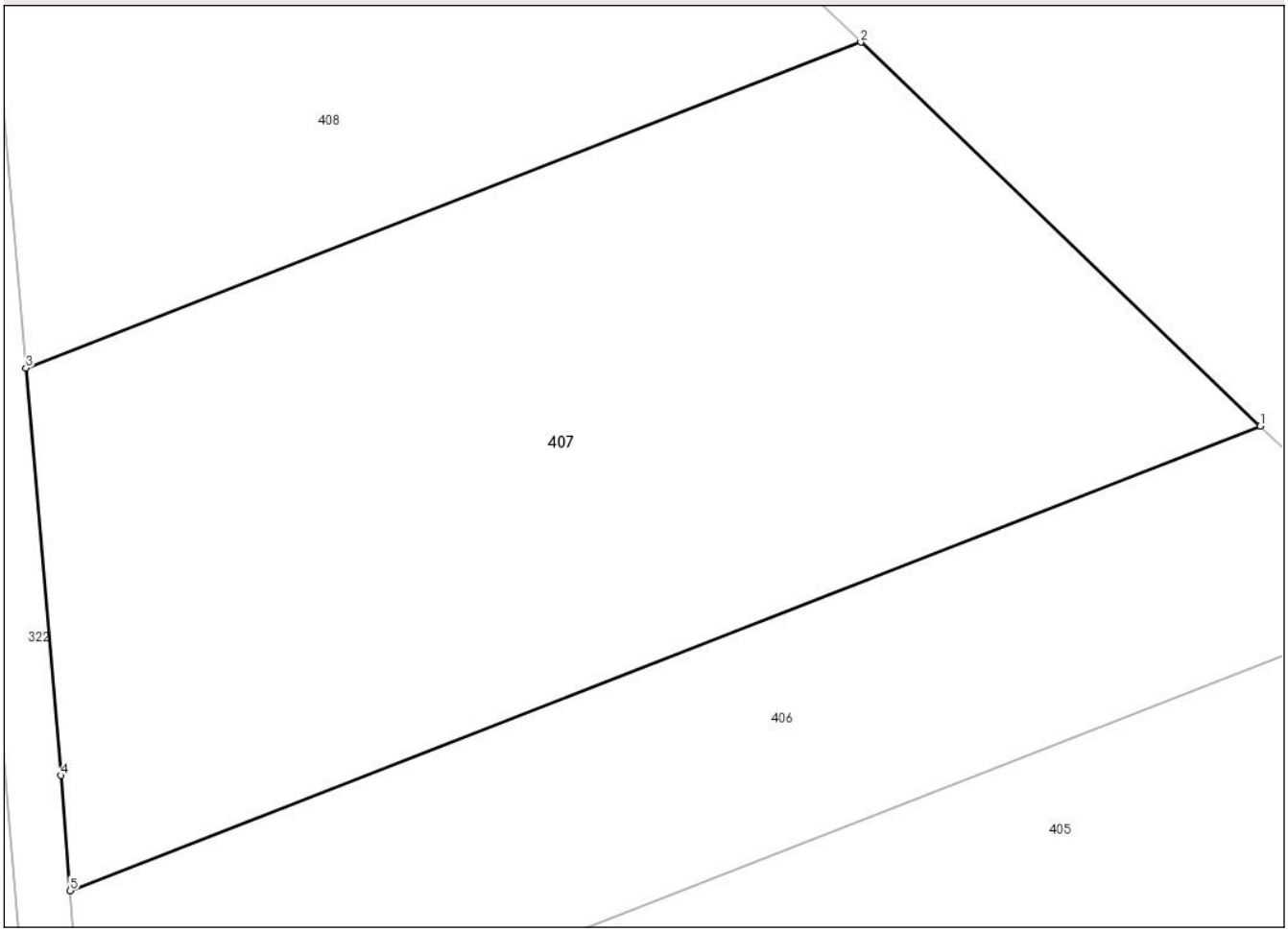

Date referitoare la teren

Crt	Categorie folosință	Intra vilan	Suprafaţa (mp)	Tarla	Parcelă	Nr. topo	Observaţii / Referinţe
1	arabil	NU	4.525	-	714/78	-	

Lungime Segmente
1) Valorile lungimilor segmentelor sunt obţinute din proiecţie în plan.

Punct început	X / Y	Punct sfârşit	X / Y	Lungime segment (** (m)
1	673.748,346 681.161,547	2	673.711,97 681.196,458	50.418
2	673.711,97 681.196,458	3	673.635,956 681.166,827	81.585
3	673.635,956 681.166,827	4	673.639,125 681.129,775	37.187
4	673.639,125 681.129,775	5	673.639,967 681.119,299	10.51
5	673.639,967 681.119,299	1	673.748,346 681.161,547	116.323

Document care conține date cu caracter personal, protejat de prevederile Regulamentului (UE) nr. 679/2016 și Legii 190/2018

** Lungimile segmentelor sunt determinate în planul de proiecţie Stereo 70 şi sunt rotunjite la 1 milimetru.
*** Distanţa dintre puncte este formată din segmente cumulate ce sunt mai mici decât valoarea 1 milimetru.

DATE DESPRE IMOBILUL NR. 408

Oficiul de Cadastru şi Publicitate Imobiliară BOTOSANI
Biroul de Cadastru şi Publicitate Imobiliară Botosani

A. Partea I. Descrierea imobilului

TEREN Extravilan

Adresa: Jud. Botosani

Nr. Crt	Nr cadastral Nr. topografic	Suprafaţa* (mp)	Observaţii / Referinţe
A1		2.500	Sector cadastral:47 Teren neimprejmuit;

B. Partea II. Proprietari şi acte

Inscrieri privitoare la dreptul de proprietate şi alte drepturi reale		Referinţe
/		
Act Administrativ nr. 110554, din 27/07/2002 emis de CJSDPAT Botosani;		
B1	Intabulare, drept de PROPRIETATE, dobandit prin Reconstituire, cota actuala 1/1	A1
	1) **BOICU FLOAREA**, LIPSA CNP 2) **MAICARU DUMITRU**, LIPSA CNP 3) **MAICARU ION**, LIPSA CNP 4) **MAICARU AUREL**, LIPSA CNP 5) **MAICARU MIHAI**, LIPSA CNP 6) **MAICARU MARIA**, LIPSA CNP 7) **MAICARU ANETA**, LIPSA CNP 8) **VOINICIUC PACHITA**, LIPSA CNP	

C. Partea III. SARCINI .

Inscrieri privind dezmembramintele dreptului de proprietate, drepturi reale de garanţie şi sarcini	Referinţe
NU SUNT	

Anexa Nr. 1 La Partea I

Teren

Nr cadastral	Suprafaţa (mp)*	Observaţii / Referinţe
	2.500	

* Suprafaţa este determinată in planul de proiecţie Stereo 70.

DETALII LINIARE IMOBIL

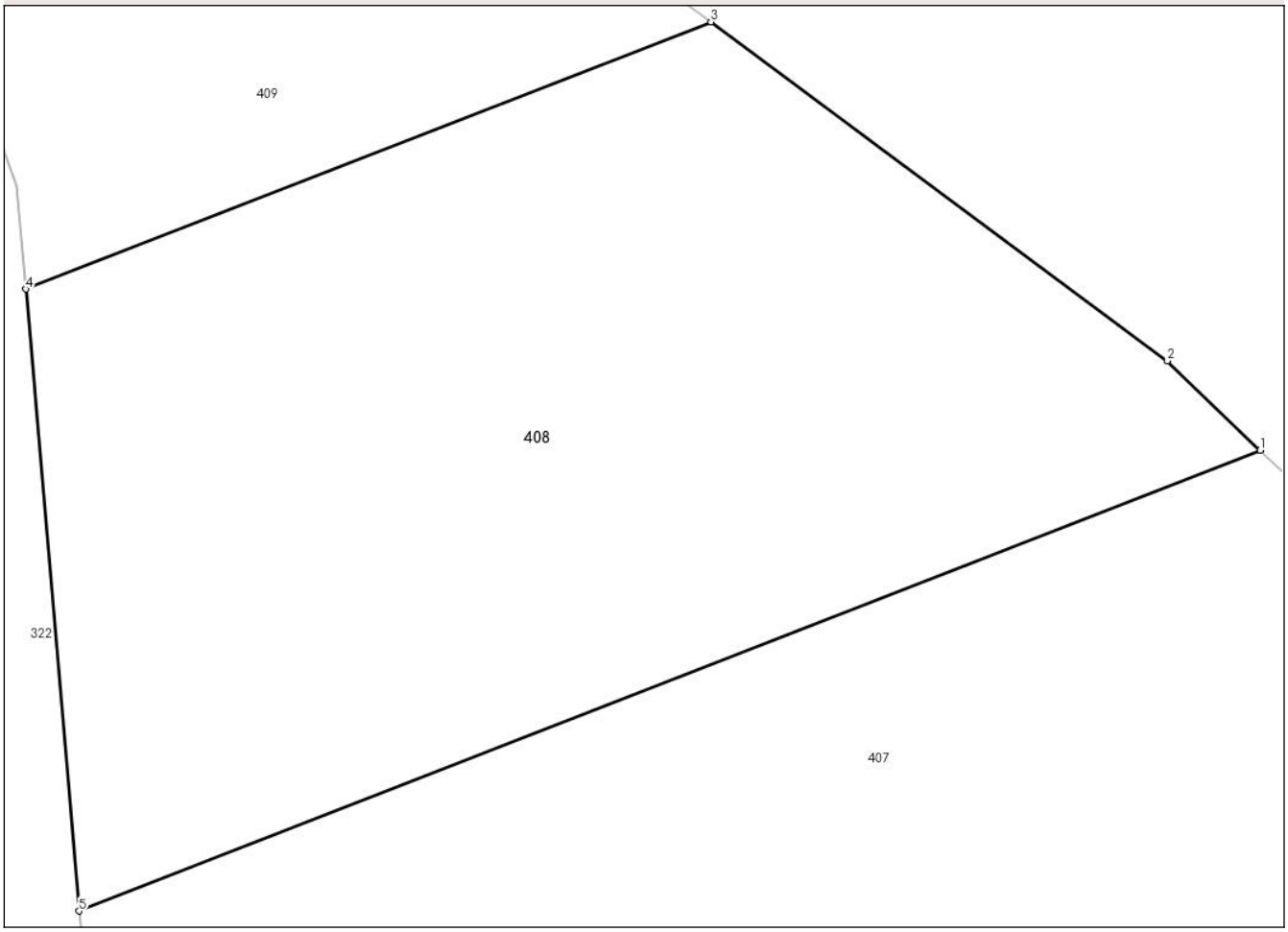

Date referitoare la teren

Crt	Categorie folosință	Intra vilan	Suprafaţa (mp)	Tarla	Parcelă	Nr. topo	Observaţii / Referinţe
1	arabil	NU	2.500	-	714/67	-	

Lungime Segmente
1) Valorile lungimilor segmentelor sunt obţinute din proiecţie în plan.

Punct început	X / Y	Punct sfârşit	X / Y	Lungime segment (** (m)
1	673.711,97 681.196,458	2	673.705,997 681.202,19	8.279
2	673.705,997 681.202,19	3	673.676,627 681.223,994	36.578
3	673.676,627 681.223,994	4	673.632,538 681.206,807	47.321
4	673.632,538 681.206,807	5	673.635,956 681.166,827	40.126
5	673.635,956 681.166,827	1	673.711,97 681.196,458	81.585

Document care conține date cu caracter personal, protejat de prevederile Regulamentului (UE) nr. 679/2016 și Legii 190/2018

** Lungimile segmentelor sunt determinate în planul de proiecţie Stereo 70 şi sunt rotunjite la 1 milimetru.
*** Distanţa dintre puncte este formată din segmente cumulate ce sunt mai mici decât valoarea 1 milimetru.

DATE DESPRE IMOBILUL NR. 409

Oficiul de Cadastru şi Publicitate Imobiliară BOTOSANI
Biroul de Cadastru şi Publicitate Imobiliară Botosani

A. Partea I. Descrierea imobilului

TEREN Extravilan

Adresa: Jud. Botosani

Nr. Crt	Nr cadastral Nr. topografic	Suprafaţa* (mp)	Observaţii / Referinţe
A1		1.681	Sector cadastral:47 Teren neimprejmuit;

B. Partea II. Proprietari şi acte

Inscrieri privitoare la dreptul de proprietate şi alte drepturi reale		Referinţe
/		
Act Normativ nr. 7, din 13/03/1996 emis de Parlamentul Romaniei;		
B1	Inscrierea posesiei, drept de PROPRIETATE, dobandit prin Lege, cota actuala 1/1	A1
	1) **NEIDENTIFICAT NEIDENTIFICAT**, LIPSA CNP	
Act Normativ nr. 7, din 13/03/1996 emis de Parlamentul Romaniei (art. 13);		
B2	Se noteaza mentiunea proprietar neidentificat, rezerva comisiei locale de fond funciar	A1

C. Partea III. SARCINI .

Inscrieri privind dezmembramintele dreptului de proprietate, drepturi reale de garanţie şi sarcini	Referinţe
NU SUNT	

Anexa Nr. 1 La Partea I

Teren

Nr cadastral	Suprafaţa (mp)*	Observaţii / Referinţe
	1.681	

* Suprafaţa este determinată in planul de proiecţie Stereo 70.

DETALII LINIARE IMOBIL

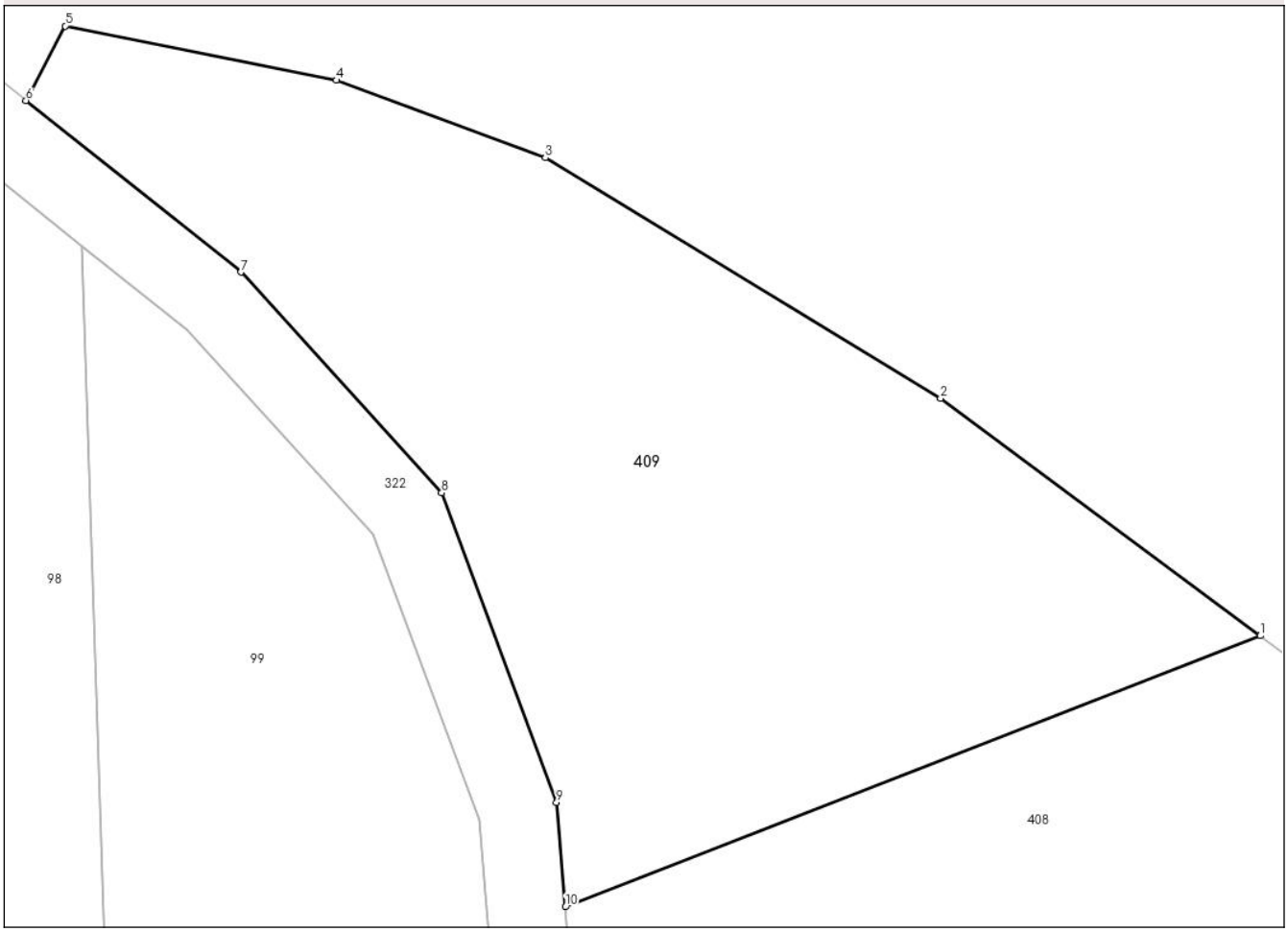

Date referitoare la teren

Crt	Categorie folosință	Intra vilan	Suprafaţa (mp)	Tarla	Parcelă	Nr. topo	Observaţii / Referinţe
1	arabil	NU	1.681	-	714	-	

Lungime Segmente
1) Valorile lungimilor segmentelor sunt obţinute din proiecţie în plan.

Punct început	X / Y	Punct sfârşit	X / Y	Lungime segment (** (m)
1	673.676,627 681.223,994	2	673.656,346 681.239,05	25.259
2	673.656,346 681.239,05	3	673.631,274 681.254,286	29.338
3	673.631,274 681.254,286	4	673.618,001 681.259,2	14.154
4	673.618,001 681.259,2	5	673.600,796 681.262,64	17.546
5	673.600,796 681.262,64	6	673.598,306 681.257,924	5.333

Document care conține date cu caracter personal, protejat de prevederile Regulamentului (UE) nr. 679/2016 și Legii 190/2018

Punct început	X / Y	Punct sfârşit	X / Y	Lungime segment (** (m)
6	673.598,306 681.257,924	7	673.611,941 681.247,044	17.444
7	673.611,941 681.247,044	8	673.624,688 681.233,057	18.924
8	673.624,688 681.233,057	9	673.631,972 681.213,421	20.943
9	673.631,972 681.213,421	10	673.632,538 681.206,807	6.638
10	673.632,538 681.206,807	1	673.676,627 681.223,994	47.321

** Lungimile segmentelor sunt determinate în planul de proiecţie Stereo 70 şi sunt rotunjite la 1 milimetru.
*** Distanţa dintre puncte este formată din segmente cumulate ce sunt mai mici decât valoarea 1 milimetru.

Document care conține date cu caracter personal, protejat de prevederile Regulamentului (UE) nr. 679/2016 și Legii 190/2018