DATE DESPRE IMOBILUL NR. 663

Oficiul de Cadastru şi Publicitate Imobiliară BOTOSANI
Biroul de Cadastru şi Publicitate Imobiliară Botosani

A. Partea I. Descrierea imobilului

TEREN Extravilan

Adresa: Jud. Botosani

Nr. Crt	Nr cadastral Nr. topografic	Suprafaţa* (mp)	Observaţii / Referinţe
A1		1.562	Sector cadastral:13 Teren neimprejmuit;

B. Partea II. Proprietari şi acte

Inscrieri privitoare la dreptul de proprietate şi alte drepturi reale		Referinţe
/		
Act Normativ nr. 7, din 13/03/1996 emis de Parlamentul Romaniei;		
B1	Inscrierea provizorie, drept de PROPRIETATE, dobandit prin Lege, cota actuala 1/1	A1
	1) **NEIDENTIFICAT NEIDENTIFICAT**	
Act Normativ nr. 7., din 13/03/1996 emis de Parlamentul Romaniei;		
B2	Se notează mențiunea de proprietar neidentificat.	A1

C. Partea III. SARCINI .

Inscrieri privind dezmembramintele dreptului de proprietate, drepturi reale de garanţie şi sarcini	Referinţe
NU SUNT	

Document care conține date cu caracter personal, protejat de prevederile Regulamentului (UE) nr. 679/2016 și Legii 190/2018

Anexa Nr. 1 La Partea I

Teren

Nr cadastral	Suprafaţa (mp)*	Observaţii / Referinţe
	1.562	

* Suprafaţa este determinată in planul de proiecţie Stereo 70.

DETALII LINIARE IMOBIL

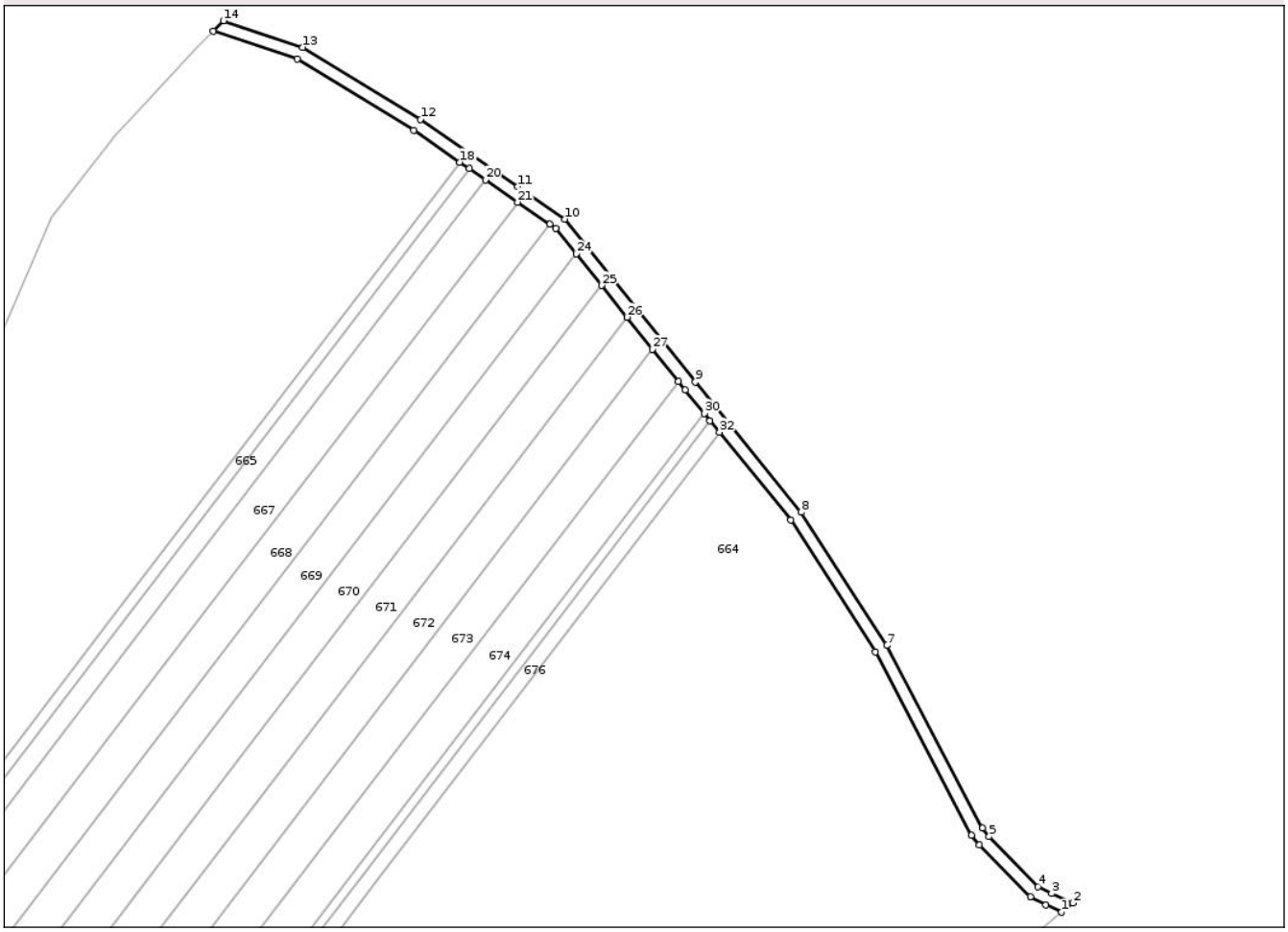

Date referitoare la teren

Crt	Categorie folosință	Intra vilan	Suprafaţa (mp)	Tarla	Parcelă	Nr. topo	Observaţii / Referinţe
1	drum	NU	386	27	319	-	
2	drum	NU	1.176	27	318	-	

Lungime Segmente

1) Valorile lungimilor segmentelor sunt obţinute din proiecţie în plan.

Punct început	X / Y	Punct sfârşit	X / Y	Lungime segment (** (m)
1	672.906,625 686.824,291	2	672.910,083 686.827,125	4.471
3	672.903,481 686.830,082	4	672.899,333 686.832,307	4.707
5	672.884,107 686.847,812	6	672.882,048 686.850,439	3.338
7	672.852,214 686.907,151	8	672.825,634 686.948,463	49.124

Punct început	X / Y	Punct sfârşit	X / Y	Lungime segment (** (m)
2	672.910,083 686.827,125	3	672.903,481 686.830,082	7.234
4	672.899,333 686.832,307	5	672.884,107 686.847,812	21.731
6	672.882,048 686.850,439	7	672.852,214 686.907,151	64.081
8	672.825,634 686.948,463	9	672.792,716 686.989,002	52.221

Document care conține date cu caracter personal, protejat de prevederile Regulamentului (UE) nr. 679/2016 și Legii 190/2018

Punct început	X / Y	Punct sfârşit	X / Y	Lungime segment (** (m)
9	672.792,716 686.989,002	10	672.752,182 687.039,564	64.804
11	672.737,544 687.049,651	12	672.707,307 687.070,487	36.721
13	672.670,687 687.092,913	14	672.646,017 687.101,155	26.01
15	672.642,903 687.097,978	16	672.668,987 687.089,263	27.501
17	672.705,126 687.067,132	18	672.719,528 687.057,208	17.49
19	672.722,459 687.055,188	20	672.727,482 687.051,727	6.1
21	672.737,506 687.044,819	22	672.747,503 687.037,931	12.14
23	672.749,428 687.036,604	24	672.755,736 687.028,736	10.084
25	672.763,593 687.018,936	26	672.771,497 687.009,076	12.637
27	672.779,45 686.999,156	28	672.787,451 686.989,175	12.792
29	672.789,603 686.986,491	30	672.795,539 686.979,18	9.417
31	672.797,328 686.976,977	32	672.800,261 686.973,366	4.652
33	672.822,39 686.946,113	34	672.848,756 686.905,134	48.728
35	672.878,676 686.848,256	36	672.881,097 686.845,169	3.923
37	672.896,905 686.829,07	38	672.901,716 686.826,489	5.46

Punct început	X / Y	Punct sfârşit	X / Y	Lungime segment (** (m)
10	672.752,182 687.039,564	11	672.737,544 687.049,651	17.777
12	672.707,307 687.070,487	13	672.670,687 687.092,913	42.941
14	672.646,017 687.101,155	15	672.642,903 687.097,978	4.449
16	672.668,987 687.089,263	17	672.705,126 687.067,132	42.377
18	672.719,528 687.057,208	19	672.722,459 687.055,188	3.56
20	672.727,482 687.051,727	21	672.737,506 687.044,819	12.174
22	672.747,503 687.037,931	23	672.749,428 687.036,604	2.338
24	672.755,736 687.028,736	25	672.763,593 687.018,936	12.561
26	672.771,497 687.009,076	27	672.779,45 686.999,156	12.714
28	672.787,451 686.989,175	29	672.789,603 686.986,491	3.44
30	672.795,539 686.979,18	31	672.797,328 686.976,977	2.838
32	672.800,261 686.973,366	33	672.822,39 686.946,113	35.106
34	672.848,756 686.905,134	35	672.878,676 686.848,256	64.268
36	672.881,097 686.845,169	37	672.896,905 686.829,07	22.563
38	672.901,716 686.826,489	1	672.906,625 686.824,291	5.379

**** Lungimile segmentelor sunt determinate în planul de proiecţie Stereo 70 şi sunt rotunjite la 1 milimetru.**
***** Distanţa dintre puncte este formată din segmente cumulate ce sunt mai mici decât valoarea 1 milimetru.**

Document care conține date cu caracter personal, protejat de prevederile Regulamentului (UE) nr. 679/2016 și Legii 190/2018

DATE DESPRE IMOBILUL NR. 664

Oficiul de Cadastru şi Publicitate Imobiliară BOTOSANI
Biroul de Cadastru şi Publicitate Imobiliară Botosani

A. Partea I. Descrierea imobilului

TEREN Extravilan

Adresa: Jud. Botosani

Nr. Crt	Nr cadastral Nr. topografic	Suprafaţa* (mp)	Observaţii / Referinţe
A1		113.800	Sector cadastral:13 Teren neimprejmuit;

B. Partea II. Proprietari şi acte

Inscrieri privitoare la dreptul de proprietate şi alte drepturi reale		Referinţe
/		
Act Administrativ nr. 56, din 14/11/2008 emis de Consiliul Local al Comunei Calarasi;		
B1	Intabulare, drept de PROPRIETATE, dobandit prin Constituire, cota actuala 1/1	A1
	1) **COMUNA CALARASI**, CIF:3373454, Domeniul privat.	

C. Partea III. SARCINI .

Inscrieri privind dezmembramintele dreptului de proprietate, drepturi reale de garanţie şi sarcini	Referinţe
NU SUNT	

Document care conține date cu caracter personal, protejat de prevederile Regulamentului (UE) nr. 679/2016 și Legii 190/2018

Anexa Nr. 1 La Partea I

Teren

Nr cadastral	Suprafaţa (mp)*	Observaţii / Referinţe
	113.800	

* Suprafaţa este determinată in planul de proiecţie Stereo 70.

DETALII LINIARE IMOBIL

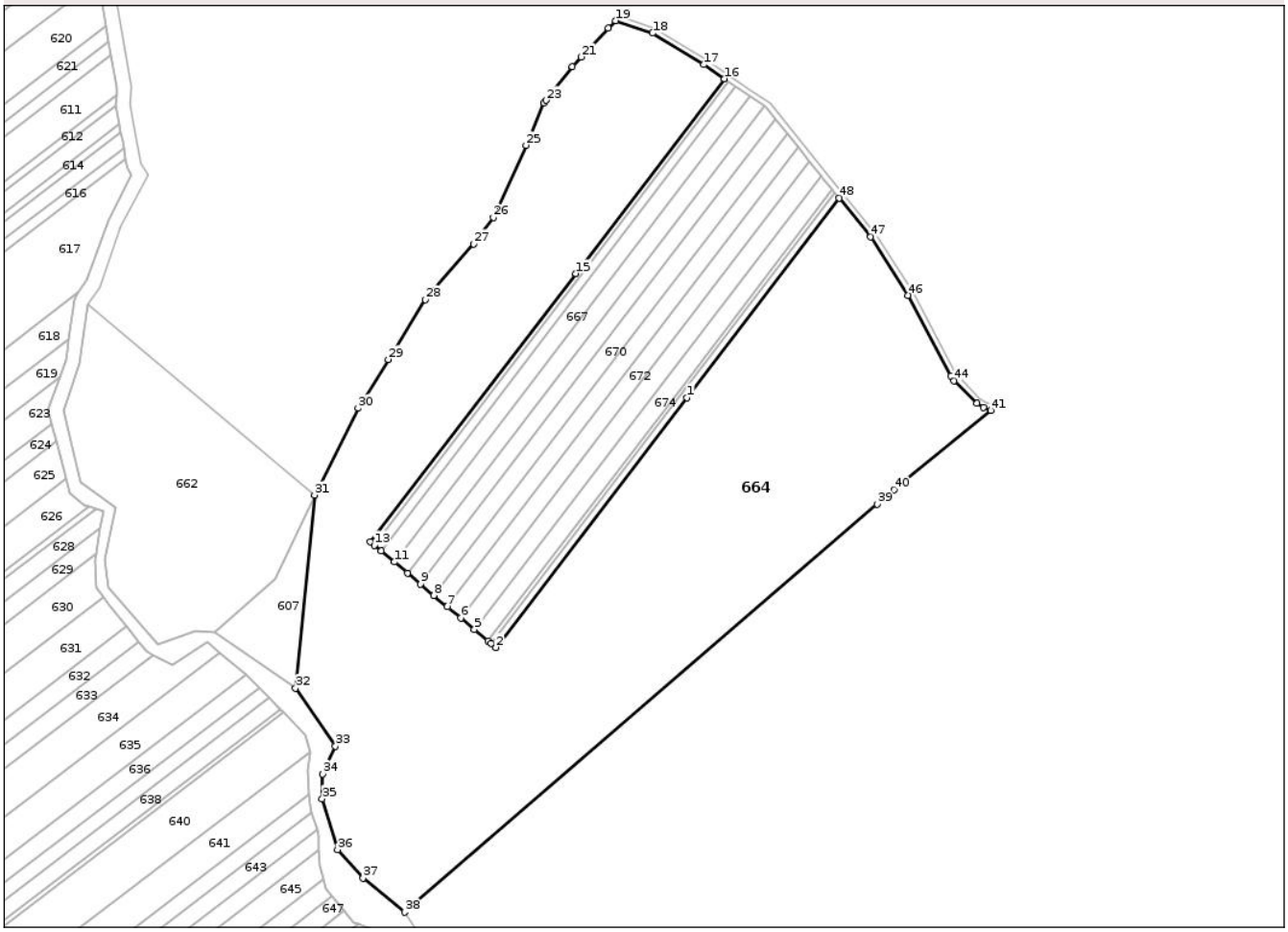

Date referitoare la teren

Crt	Categorie folosință	Intra vilan	Suprafaţa (mp)	Tarla	Parcelă	Nr. topo	Observaţii / Referinţe
1	neproductiv	NU	80.829	27	319	-	
2	faneata	NU	21.146	27	318	-	
3	faneata	NU	630	27	317	-	
4	faneata	NU	10.356	27	318	-	
5	neproductiv	NU	839	27	319	-	

Lungime Segmente

1) Valorile lungimilor segmentelor sunt obţinute din proiecţie în plan.

Punct început	X / Y	Punct sfârşit	X / Y	Lungime segment
1	672.693,064 686.833,243	2	672.558,746 686.657,67	221.059
4	672.553,166 686.662,363	5	672.543,593 686.670,416	12.51
7	672.524,621 686.686,372	8	672.515,222 686.694,278	12.282

Punct început	X / Y	Punct sfârşit	X / Y	Lungime segment
2	672.558,746 686.657,67	3	672.555,28 686.660,585	4.529
5	672.543,593 686.670,416	6	672.534,078 686.678,419	12.433
8	672.515,222 686.694,278	9	672.505,879 686.702,137	12.209

Punct început	X / Y	Punct sfârşit	X / Y	Lungime segment
3	672.555,28 686.660,585	4	672.553,166 686.662,363	2.762
6	672.534,078 686.678,419	7	672.524,621 686.686,372	12.357
9	672.505,879 686.702,137	10	672.496,59 686.709,95	12.138

Document care conține date cu caracter personal, protejat de prevederile Regulamentului (UE) nr. 679/2016 și Legii 190/2018

Punct început	X / Y	Punct sfârşit	X / Y	Lungime segment
10	672.496,59 686.709,95	11	672.487,301 686.717,763	12.138
13	672.473,318 686.729,524	14	672.470,594 686.731,815	3.559
16	672.719,528 687.057,208	17	672.705,126 687.067,132	17.49
19	672.642,903 687.097,978	20	672.637,727 687.092,699	7.393
22	672.612,57 687.065,74	23	672.593,944 687.042,017	30.161
25	672.579,994 687.010,46	26	672.556,989 686.959,746	55.688
28	672.509,121 686.902,032	29	672.483,187 686.860,017	49.374
31	672.431,334 686.764,837	32	672.417,964 686.629,099	136.395
34	672.436,87 686.568,901	35	672.436,574 686.551,385	17.519
37	672.465,391 686.495,716	38	672.494,788 686.471,721	37.947
40	672.838,629 686.768,549	41	672.906,625 686.824,291	87.924
43	672.896,905 686.829,07	44	672.881,097 686.845,169	22.563
46	672.848,756 686.905,134	47	672.822,39 686.946,113	48.728

Punct început	X / Y	Punct sfârşit	X / Y	Lungime segment
11	672.487,301 686.717,763	12	672.477,985 686.725,598	12.173
14	672.470,594 686.731,815	15	672.614,886 686.920,425	237.474
17	672.705,126 687.067,132	18	672.668,987 687.089,263	42.377
20	672.637,727 687.092,699	21	672.618,866 687.072,487	27.645
23	672.593,944 687.042,017	24	672.592,597 687.040,302	2.181
26	672.556,989 686.959,746	27	672.542,961 686.941,197	23.256
29	672.483,187 686.860,017	30	672.461,81 686.825,88	40.278
32	672.417,964 686.629,099	33	672.445,895 686.588,418	49.347
35	672.436,574 686.551,385	36	672.447,403 686.515,748	37.246
38	672.494,788 686.471,721	39	672.826,907 686.758,43	438.754
41	672.906,625 686.824,291	42	672.901,716 686.826,489	5.379
44	672.881,097 686.845,169	45	672.878,676 686.848,256	3.923
47	672.822,39 686.946,113	48	672.800,261 686.973,366	35.106

Punct început	X / Y	Punct sfârşit	X / Y	Lungime segment
12	672.477,985 686.725,598	13	672.473,318 686.729,524	6.099
15	672.614,886 686.920,425	16	672.719,528 687.057,208	172.219
18	672.668,987 687.089,263	19	672.642,903 687.097,978	27.501
21	672.618,866 687.072,487	22	672.612,57 687.065,74	9.228
24	672.592,597 687.040,302	25	672.579,994 687.010,46	32.394
27	672.542,961 686.941,197	28	672.509,121 686.902,032	51.759
30	672.461,81 686.825,88	31	672.431,334 686.764,837	68.228
33	672.445,895 686.588,418	34	672.436,87 686.568,901	21.503
36	672.447,403 686.515,748	37	672.465,391 686.495,716	26.923
39	672.826,907 686.758,43	40	672.838,629 686.768,549	15.485
42	672.901,716 686.826,489	43	672.896,905 686.829,07	5.46
45	672.878,676 686.848,256	46	672.848,756 686.905,134	64.268
48	672.800,261 686.973,366	1	672.693,064 686.833,243	176.425

**** Lungimile segmentelor sunt determinate în planul de proiecţie Stereo 70 şi sunt rotunjite la 1 milimetru.**
***** Distanţa dintre puncte este formată din segmente cumulate ce sunt mai mici decât valoarea 1 milimetru.**

Document care conține date cu caracter personal, protejat de prevederile Regulamentului (UE) nr. 679/2016 și Legii 190/2018

DATE DESPRE IMOBILUL NR. 665

Oficiul de Cadastru şi Publicitate Imobiliară BOTOSANI
Biroul de Cadastru şi Publicitate Imobiliară Botosani

A. Partea I. Descrierea imobilului

TEREN Extravilan

Adresa: Jud. Botosani

Nr. Crt	Nr cadastral Nr. topografic	Suprafaţa* (mp)	Observaţii / Referinţe
A1		1.457	Sector cadastral:13 Teren neimprejmuit; Conform titlului de proprietate imobilul se regaseste in pc. 319/44.

B. Partea II. Proprietari şi acte

Inscrieri privitoare la dreptul de proprietate şi alte drepturi reale		Referinţe
/		
Act Administrativ nr. 122773, din 04/11/2002 emis de Comisia Judeteana Botosani;		
B1	Intabulare, drept de PROPRIETATE, dobandit prin Reconstituire, cota actuala 1/1	A1
	1) **RADEŞ TOADER**, Lipsă CNP, bun propriu.	

C. Partea III. SARCINI .

Inscrieri privind dezmembramintele dreptului de proprietate, drepturi reale de garanţie şi sarcini	Referinţe
NU SUNT	

Anexa Nr. 1 La Partea I

Teren

Nr cadastral	Suprafaţa (mp)*	Observaţii / Referinţe
	1.457	Conform titlului de proprietate imobilul se regaseste in pc. 319/44.

* Suprafaţa este determinată in planul de proiecţie Stereo 70.

DETALII LINIARE IMOBIL

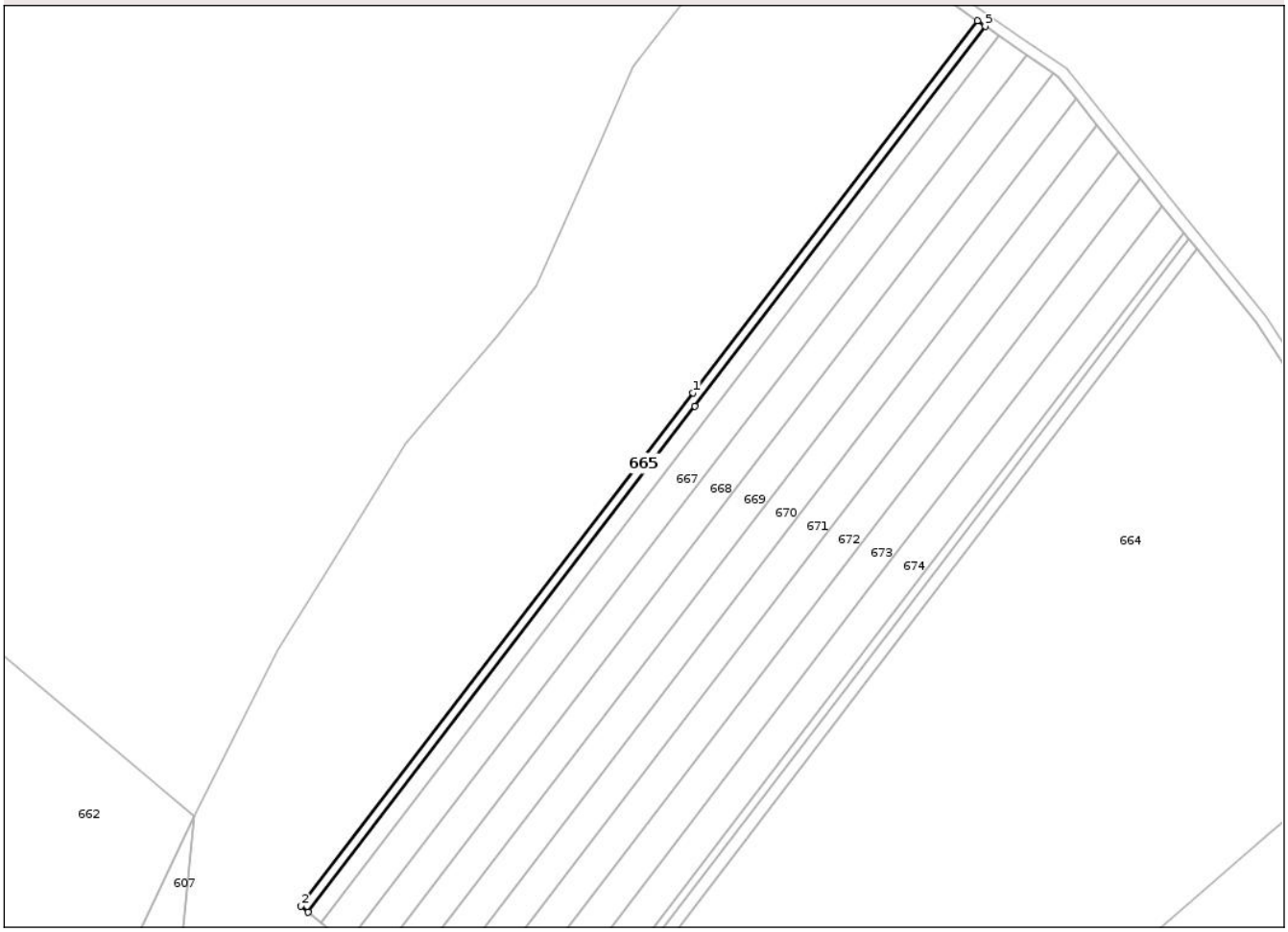

Date referitoare la teren

Crt	Categorie folosință	Intra vilan	Suprafaţa (mp)	Tarla	Parcelă	Nr. topo	Observaţii / Referinţe
1	neproductiv	NU	837	27	319/44	-	
2	faneata	NU	620	27	318	-	

Lungime Segmente
1) Valorile lungimilor segmentelor sunt obţinute din proiecţie în plan.

Punct început	X / Y	Punct sfârşit	X / Y	Lungime segment (** (m)
1	672.614,886 686.920,425	2	672.470,594 686.731,815	237.474
2	672.470,594 686.731,815	3	672.473,318 686.729,524	3.559
3	672.473,318 686.729,524	4	672.615,588 686.915,492	234.147
4	672.615,588 686.915,492	5	672.722,459 687.055,188	175.887

Document care conține date cu caracter personal, protejat de prevederile Regulamentului (UE) nr. 679/2016 și Legii 190/2018

Punct început	X / Y	Punct sfârşit	X / Y	Lungime segment (** (m)
5	672.722,459 687.055,188	6	672.719,528 687.057,208	3.56
6	672.719,528 687.057,208	1	672.614,886 686.920,425	172.219

** Lungimile segmentelor sunt determinate în planul de proiecţie Stereo 70 şi sunt rotunjite la 1 milimetru.
*** Distanţa dintre puncte este formată din segmente cumulate ce sunt mai mici decât valoarea 1 milimetru.

Document care conține date cu caracter personal, protejat de prevederile Regulamentului (UE) nr. 679/2016 și Legii 190/2018

DATE DESPRE IMOBILUL NR. 666

Oficiul de Cadastru şi Publicitate Imobiliară BOTOSANI
Biroul de Cadastru şi Publicitate Imobiliară Botosani

A. Partea I. Descrierea imobilului

TEREN Extravilan

Adresa: Jud. Botosani

Nr. Crt	Nr cadastral Nr. topografic	Suprafaţa* (mp)	Observaţii / Referinţe
A1		2.500	Sector cadastral:13 Teren neimprejmuit;

B. Partea II. Proprietari şi acte

Inscrieri privitoare la dreptul de proprietate şi alte drepturi reale		Referinţe
/		
Act Administrativ nr. 144025, din 29/10/2003 emis de Comisia Judeteana Botosani;		
B1	Intabulare, drept de PROPRIETATE, dobandit prin Reconstituire, cota actuala 1/1	A1
	1) **NECHIFOR IOAN**, Lipsă CNP, bun propriu.	

C. Partea III. SARCINI .

Inscrieri privind dezmembramintele dreptului de proprietate, drepturi reale de garanţie şi sarcini	Referinţe
NU SUNT	

Document care conține date cu caracter personal, protejat de prevederile Regulamentului (UE) nr. 679/2016 și Legii 190/2018

Anexa Nr. 1 La Partea I

Teren

Nr cadastral	Suprafaţa (mp)*	Observaţii / Referinţe
	2.500	

* Suprafaţa este determinată in planul de proiecţie Stereo 70.

DETALII LINIARE IMOBIL

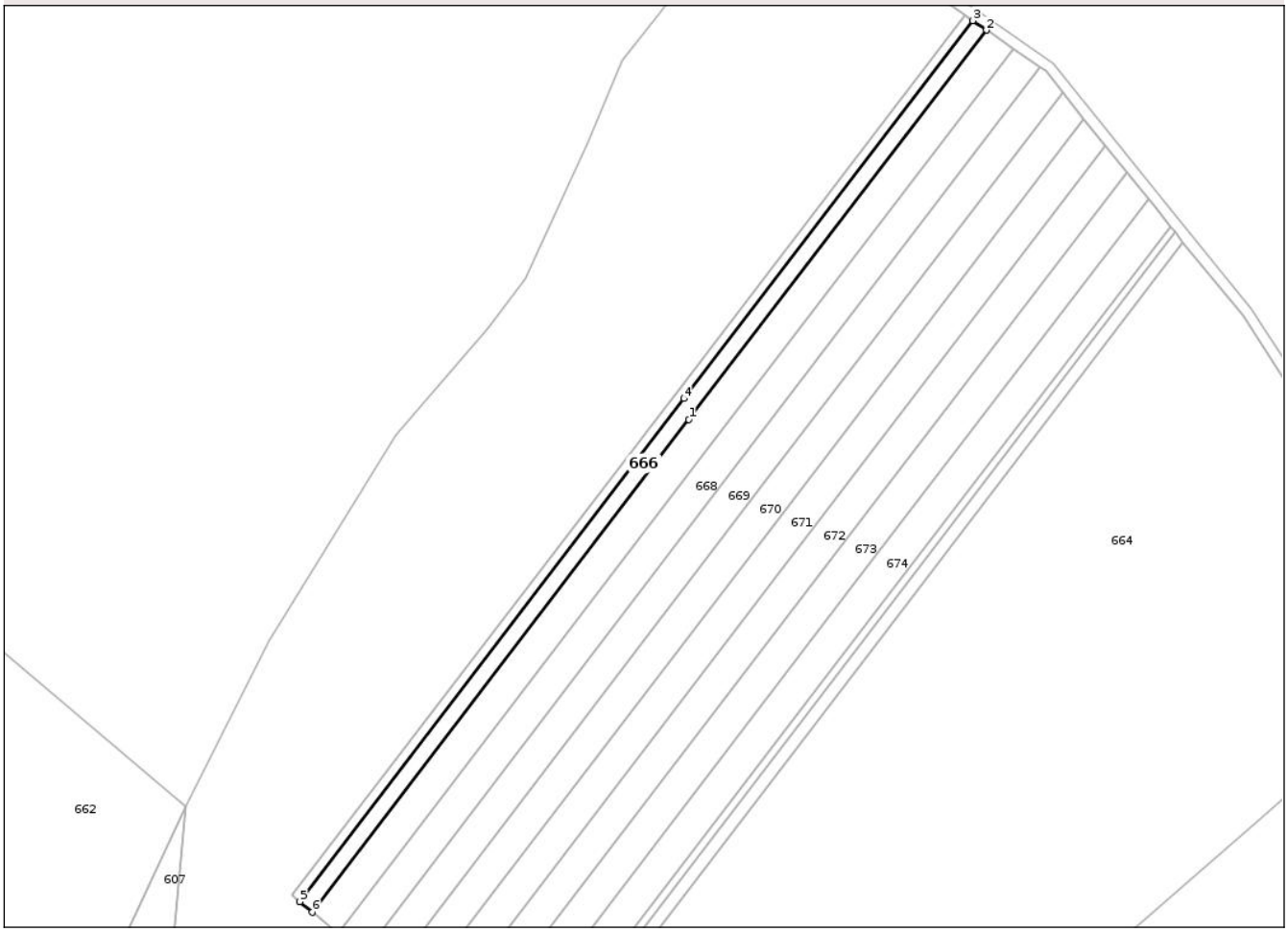

Date referitoare la teren

Crt	Categorie folosință	Intra vilan	Suprafaţa (mp)	Tarla	Parcelă	Nr. topo	Observaţii / Referinţe
1	neproductiv	NU	1.412	27	319/15	-	
2	faneata	NU	1.088	27	318/14	-	

Lungime Segmente
1) Valorile lungimilor segmentelor sunt obţinute din proiecţie în plan.

Punct început	X / Y	Punct sfârşit	X / Y	Lungime segment (** (m)
1	672.617,366 686.907,79	2	672.727,482 687.051,727	181.227
2	672.727,482 687.051,727	3	672.722,459 687.055,188	6.1
3	672.722,459 687.055,188	4	672.615,588 686.915,492	175.887
4	672.615,588 686.915,492	5	672.473,318 686.729,524	234.147

Document care conține date cu caracter personal, protejat de prevederile Regulamentului (UE) nr. 679/2016 și Legii 190/2018

Punct început	X / Y	Punct sfârşit	X / Y	Lungime segment (** (m)
5	672.473,318 686.729,524	6	672.477,985 686.725,598	6.099
6	672.477,985 686.725,598	1	672.617,366 686.907,79	229.393

** Lungimile segmentelor sunt determinate în planul de proiecţie Stereo 70 şi sunt rotunjite la 1 milimetru.
*** Distanţa dintre puncte este formată din segmente cumulate ce sunt mai mici decât valoarea 1 milimetru.

Document care conține date cu caracter personal, protejat de prevederile Regulamentului (UE) nr. 679/2016 și Legii 190/2018

DATE DESPRE IMOBILUL NR. 667

Oficiul de Cadastru şi Publicitate Imobiliară BOTOSANI
Biroul de Cadastru şi Publicitate Imobiliară Botosani

A. Partea I. Descrierea imobilului

TEREN Extravilan

Adresa: Jud. Botosani

Nr. Crt	Nr cadastral Nr. topografic	Suprafaţa* (mp)	Observaţii / Referinţe
A1		5.000	Sector cadastral:13 Teren neimprejmuit;

B. Partea II. Proprietari şi acte

Inscrieri privitoare la dreptul de proprietate şi alte drepturi reale		Referinţe
/		
Act Administrativ nr. 149682, din 29/11/2004 emis de Comisia Judeteana Botosani;		
B1	Intabulare, drept de PROPRIETATE, dobandit prin Reconstituire, cota actuala 1/1	A1
	1) **PREUTESCU DUMITRU**, Lipsă CNP, bun propriu.	

C. Partea III. SARCINI .

Inscrieri privind dezmembramintele dreptului de proprietate, drepturi reale de garanţie şi sarcini	Referinţe
NU SUNT	

Document care conține date cu caracter personal, protejat de prevederile Regulamentului (UE) nr. 679/2016 și Legii 190/2018

Anexa Nr. 1 La Partea I

Teren

Nr cadastral	Suprafaţa (mp)*	Observaţii / Referinţe
	5.000	

* Suprafaţa este determinată in planul de proiecţie Stereo 70.

DETALII LINIARE IMOBIL

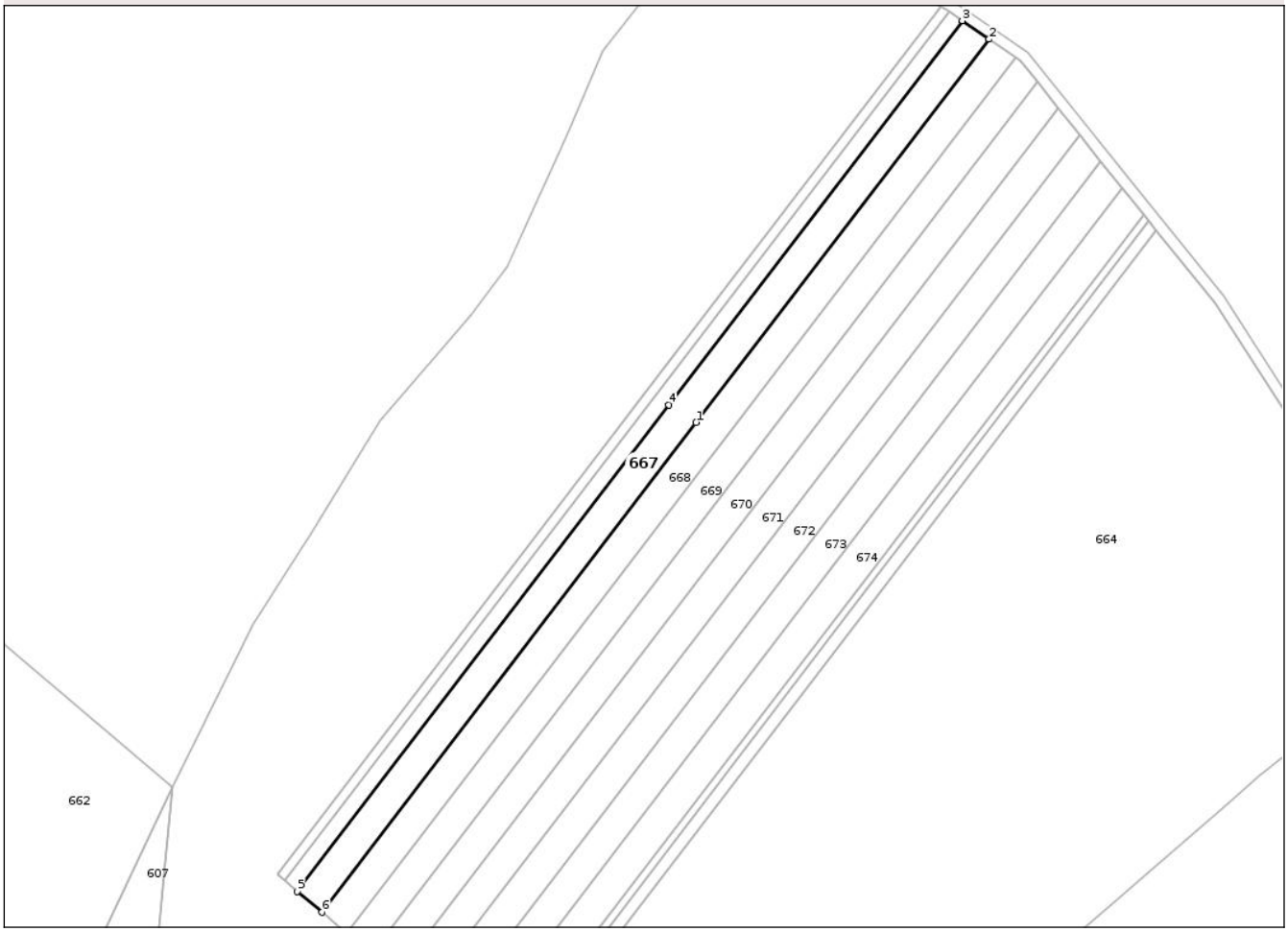

Date referitoare la teren

Crt	Categorie folosință	Intra vilan	Suprafaţa (mp)	Tarla	Parcelă	Nr. topo	Observaţii / Referinţe
1	neproductiv	NU	2.789	27	319/10	-	
2	faneata	NU	2.211	27	318/10	-	

Lungime Segmente
1) Valorile lungimilor segmentelor sunt obţinute din proiecţie în plan.

Punct început	X / Y	Punct sfârşit	X / Y	Lungime segment (** (m)
1	672.627,658 686.901,231	2	672.737,506 687.044,819	180.787
2	672.737,506 687.044,819	3	672.727,482 687.051,727	12.174
3	672.727,482 687.051,727	4	672.617,366 686.907,79	181.227
4	672.617,366 686.907,79	5	672.477,985 686.725,598	229.393

Document care conține date cu caracter personal, protejat de prevederile Regulamentului (UE) nr. 679/2016 și Legii 190/2018

Punct început	X / Y	Punct sfârşit	X / Y	Lungime segment (** (m)
5	672.477,985 686.725,598	6	672.487,301 686.717,763	12.173
6	672.487,301 686.717,763	1	672.627,658 686.901,231	230.999

** Lungimile segmentelor sunt determinate în planul de proiecţie Stereo 70 şi sunt rotunjite la 1 milimetru.
*** Distanţa dintre puncte este formată din segmente cumulate ce sunt mai mici decât valoarea 1 milimetru.

Document care conține date cu caracter personal, protejat de prevederile Regulamentului (UE) nr. 679/2016 și Legii 190/2018

DATE DESPRE IMOBILUL NR. 668

Oficiul de Cadastru şi Publicitate Imobiliară BOTOSANI
Biroul de Cadastru şi Publicitate Imobiliară Botosani

A. Partea I. Descrierea imobilului

TEREN Extravilan

Adresa: Jud. Botosani

Nr. Crt	Nr cadastral Nr. topografic	Suprafaţa* (mp)	Observaţii / Referinţe
A1		5.000	Sector cadastral:13 Teren neimprejmuit;

B. Partea II. Proprietari şi acte

Inscrieri privitoare la dreptul de proprietate şi alte drepturi reale		Referinţe
/		
Act Administrativ nr. 140542, din 21/08/2003 emis de Comisia Judeteana Botosani;		
B1	Intabulare, drept de PROPRIETATE, dobandit prin Reconstituire, cota actuala 1/1	A1
	1) **GEAMĂN ANGELA**, Lipsă CNP; 2) **PRELIPCEANU IOANA**, Lipsă CNP; 3) **ROMANCIUC VIORICA**, Lipsă CNP, bun comun.	

C. Partea III. SARCINI .

Inscrieri privind dezmembramintele dreptului de proprietate, drepturi reale de garanţie şi sarcini	Referinţe
NU SUNT	

Document care conține date cu caracter personal, protejat de prevederile Regulamentului (UE) nr. 679/2016 și Legii 190/2018

Anexa Nr. 1 La Partea I

Teren

Nr cadastral	Suprafaţa (mp)*	Observaţii / Referinţe
	5.000	

* Suprafaţa este determinată in planul de proiecţie Stereo 70.

DETALII LINIARE IMOBIL

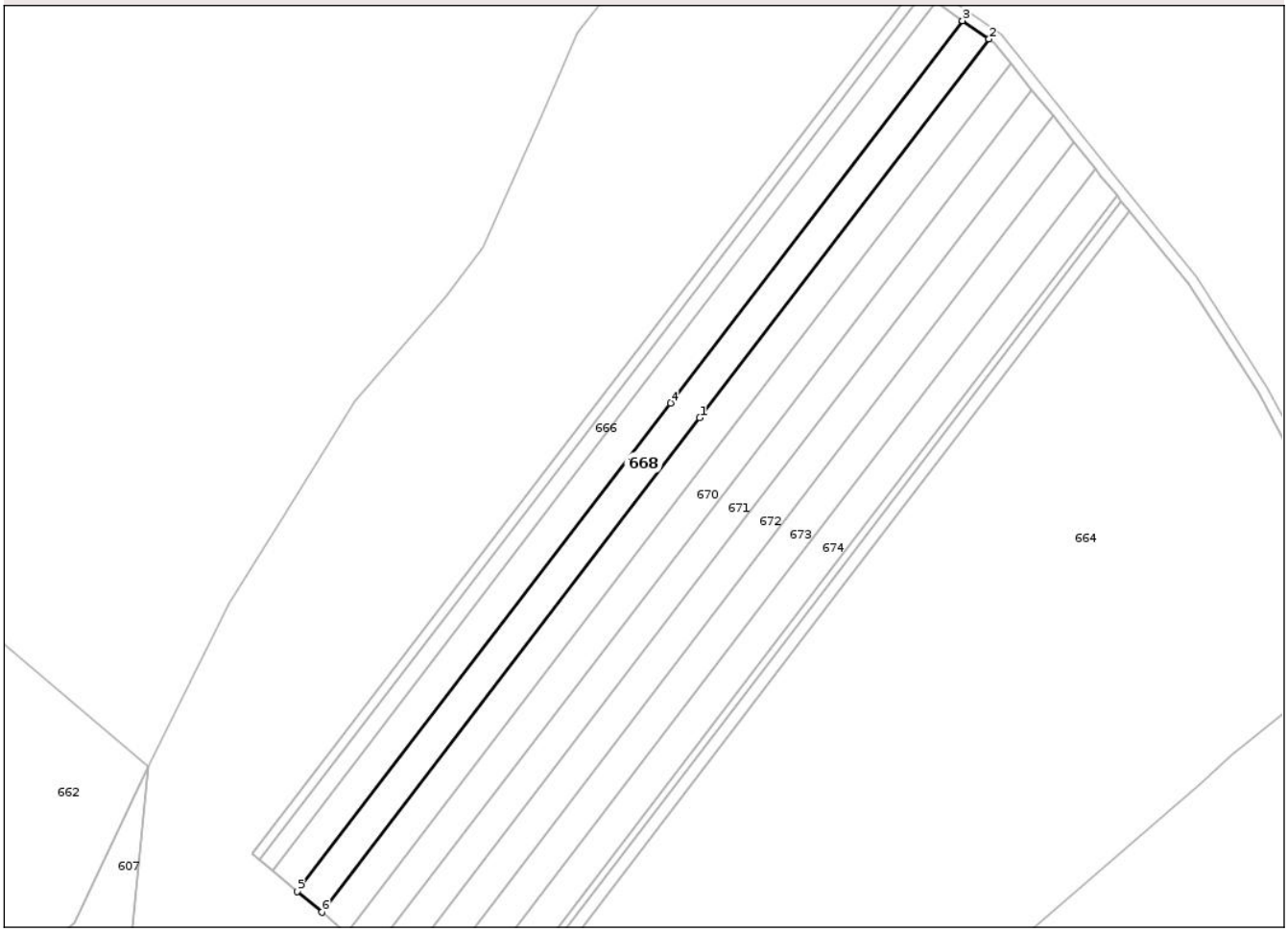

Date referitoare la teren

Crt	Categorie folosință	Intra vilan	Suprafaţa (mp)	Tarla	Parcelă	Nr. topo	Observaţii / Referinţe
1	neproductiv	NU	2.822	27	319/14	-	
2	faneata	NU	2.178	27	318/13	-	

Lungime Segmente
1) Valorile lungimilor segmentelor sunt obţinute din proiecţie în plan.

Punct început	X / Y	Punct sfârşit	X / Y	Lungime segment (** (m)
1	672.638,689 686.895,695	2	672.747,503 687.037,931	179.085
2	672.747,503 687.037,931	3	672.737,506 687.044,819	12.14
3	672.737,506 687.044,819	4	672.627,658 686.901,231	180.787
4	672.627,658 686.901,231	5	672.487,301 686.717,763	230.999

Document care conține date cu caracter personal, protejat de prevederile Regulamentului (UE) nr. 679/2016 și Legii 190/2018

Punct început	X / Y	Punct sfârşit	X / Y	Lungime segment (** (m)
5	672.487,301 686.717,763	6	672.496,59 686.709,95	12.138
6	672.496,59 686.709,95	1	672.638,689 686.895,695	233.866

** Lungimile segmentelor sunt determinate în planul de proiecţie Stereo 70 şi sunt rotunjite la 1 milimetru.
*** Distanţa dintre puncte este formată din segmente cumulate ce sunt mai mici decât valoarea 1 milimetru.

DATE DESPRE IMOBILUL NR. 669

Oficiul de Cadastru şi Publicitate Imobiliară BOTOSANI
Biroul de Cadastru şi Publicitate Imobiliară Botosani

A. Partea I. Descrierea imobilului

TEREN Extravilan

Adresa: Jud. Botosani

Nr. Crt	Nr cadastral Nr. topografic	Suprafaţa* (mp)	Observaţii / Referinţe
A1		5.000	Sector cadastral:13 Teren neimprejmuit;

B. Partea II. Proprietari şi acte

Inscrieri privitoare la dreptul de proprietate şi alte drepturi reale		Referinţe
/		
Act Administrativ nr. 122790, din 15/11/2002 emis de Comisia Judeteana Botosani;		
B1	Intabulare, drept de PROPRIETATE, dobandit prin Reconstituire, cota actuala 1/1	A1
	1) **NISTOR DUMITRU**, Lipsă CNP, bun propriu.	

C. Partea III. SARCINI .

Inscrieri privind dezmembramintele dreptului de proprietate, drepturi reale de garanţie şi sarcini	Referinţe
NU SUNT	

Document care conține date cu caracter personal, protejat de prevederile Regulamentului (UE) nr. 679/2016 și Legii 190/2018

Anexa Nr. 1 La Partea I

Teren

Nr cadastral	Suprafaţa (mp)*	Observaţii / Referinţe
	5.000	

* Suprafaţa este determinată in planul de proiecţie Stereo 70.

DETALII LINIARE IMOBIL

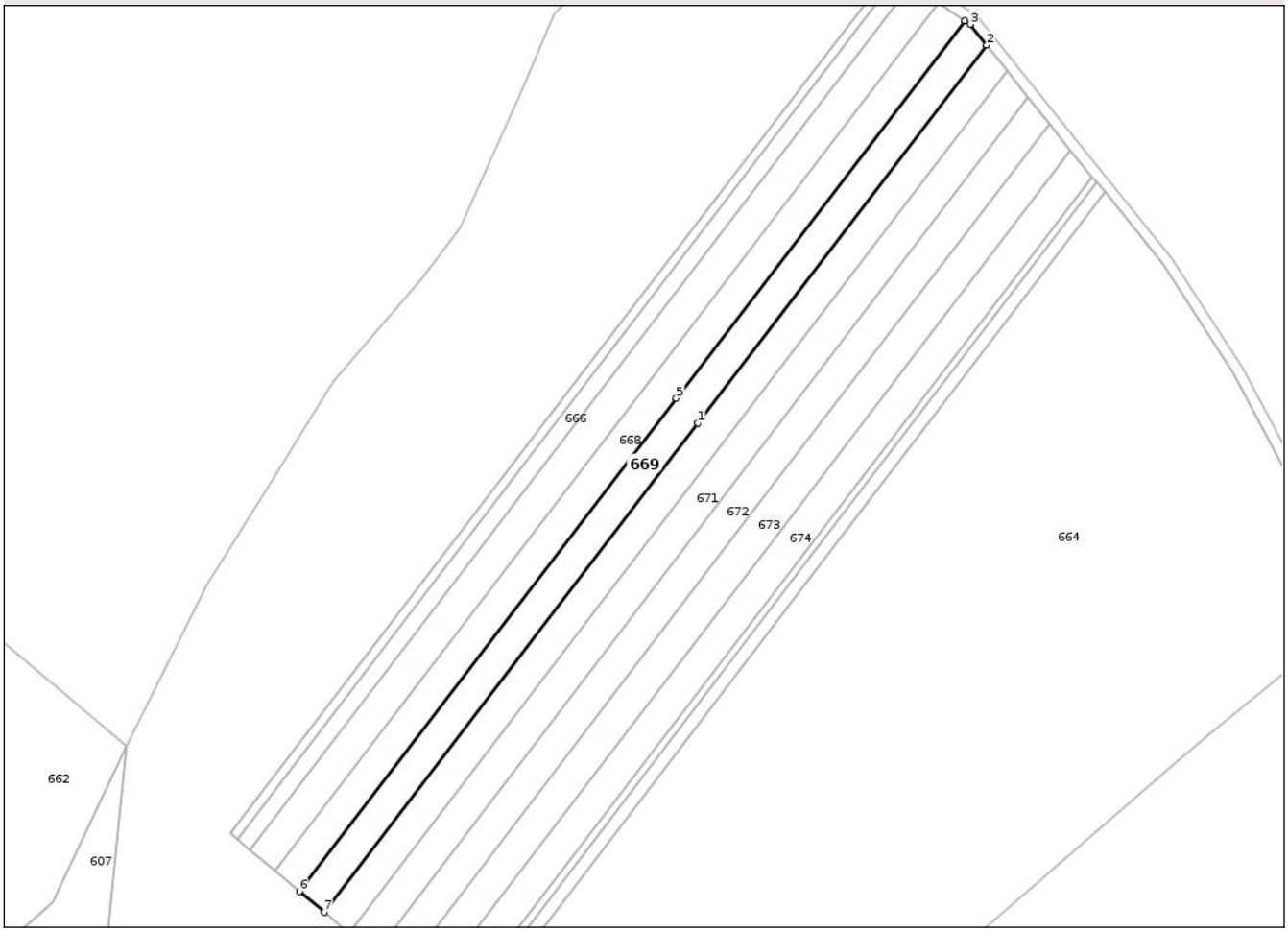

Date referitoare la teren

Crt	Categorie folosință	Intra vilan	Suprafaţa (mp)	Tarla	Parcelă	Nr. topo	Observaţii / Referinţe
1	neproductiv	NU	2.825	27	319/12	-	
2	faneata	NU	2.175	27	318/12	-	

Lungime Segmente
1) Valorile lungimilor segmentelor sunt obţinute din proiecţie în plan.

Punct început	X / Y	Punct sfârşit	X / Y	Lungime segment (** (m)
1	672.646,874 686.886,438	2	672.755,736 687.028,736	179.164
2	672.755,736 687.028,736	3	672.749,428 687.036,604	10.084
3	672.749,428 687.036,604	4	672.747,503 687.037,931	2.338
4	672.747,503 687.037,931	5	672.638,689 686.895,695	179.085

Document care conține date cu caracter personal, protejat de prevederile Regulamentului (UE) nr. 679/2016 și Legii 190/2018

Punct început	X / Y	Punct sfârşit	X / Y	Lungime segment (** (m)
5	672.638,689 686.895,695	6	672.496,59 686.709,95	233.866
6	672.496,59 686.709,95	7	672.505,879 686.702,137	12.138
7	672.505,879 686.702,137	1	672.646,874 686.886,438	232.048

** Lungimile segmentelor sunt determinate în planul de proiecţie Stereo 70 şi sunt rotunjite la 1 milimetru.
*** Distanţa dintre puncte este formată din segmente cumulate ce sunt mai mici decât valoarea 1 milimetru.

Document care conține date cu caracter personal, protejat de prevederile Regulamentului (UE) nr. 679/2016 și Legii 190/2018

DATE DESPRE IMOBILUL NR. 670

Oficiul de Cadastru şi Publicitate Imobiliară BOTOSANI
Biroul de Cadastru şi Publicitate Imobiliară Botosani

A. Partea I. Descrierea imobilului

TEREN Extravilan

Adresa: Jud. Botosani

Nr. Crt	Nr cadastral Nr. topografic	Suprafaţa* (mp)	Observaţii / Referinţe
A1		5.000	Sector cadastral:13 Teren neimprejmuit;

B. Partea II. Proprietari şi acte

Inscrieri privitoare la dreptul de proprietate şi alte drepturi reale		Referinţe
/		
Act Administrativ nr. 144010, din 09/10/2003 emis de Comisia Judeteana Botosani;		
B1	Intabulare, drept de PROPRIETATE, dobandit prin Reconstituire, cota actuala 1/1	A1
	1) **PRISECARU CONSTANTIN**, Lipsă CNP, bun propriu.	

C. Partea III. SARCINI .

Inscrieri privind dezmembramintele dreptului de proprietate, drepturi reale de garanţie şi sarcini	Referinţe
NU SUNT	

Document care conține date cu caracter personal, protejat de prevederile Regulamentului (UE) nr. 679/2016 și Legii 190/2018

Anexa Nr. 1 La Partea I

Teren

Nr cadastral	Suprafaţa (mp)*	Observaţii / Referinţe
	5.000	

* Suprafaţa este determinată in planul de proiecţie Stereo 70.

DETALII LINIARE IMOBIL

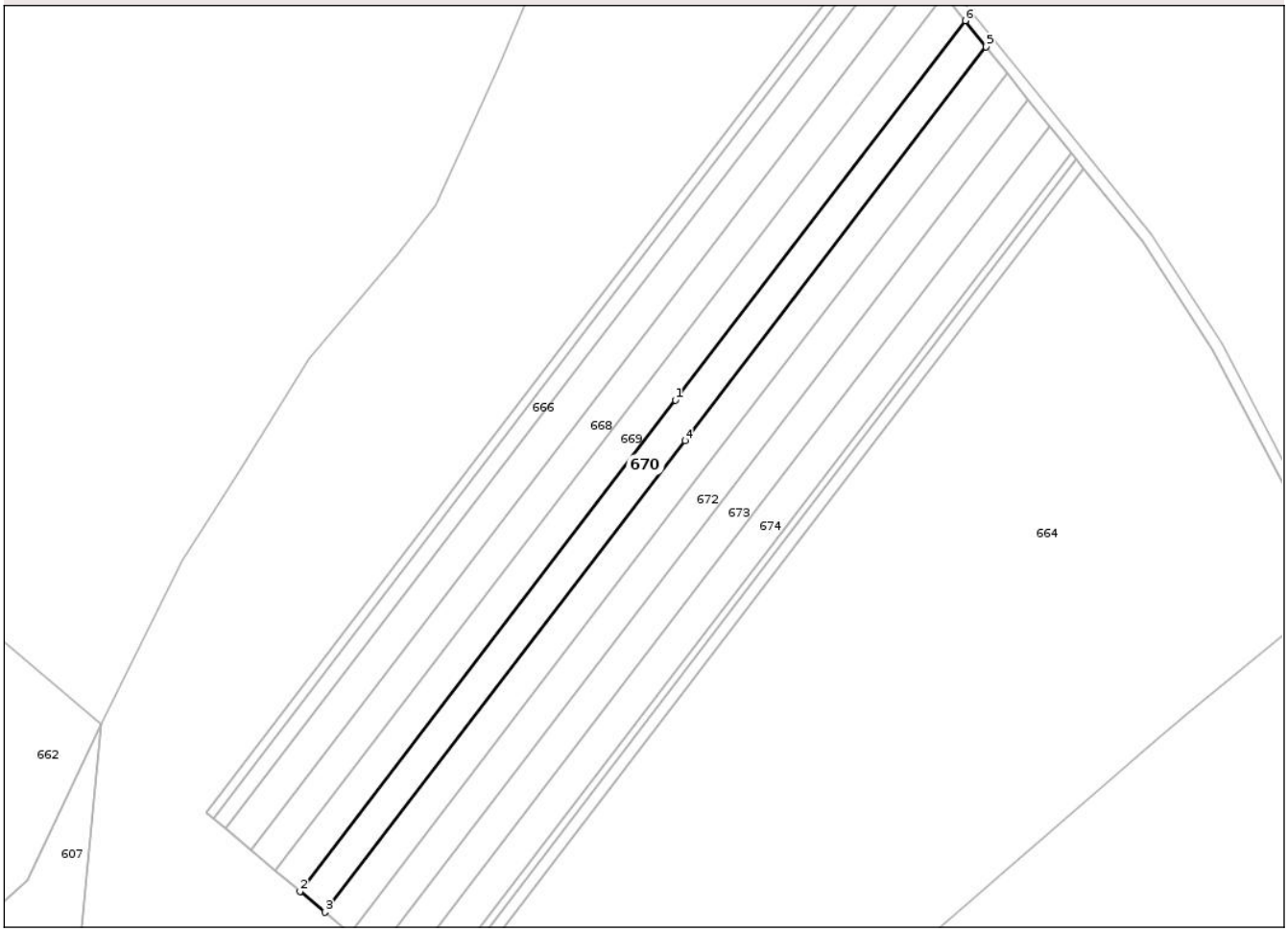

Date referitoare la teren

Crt	Categorie folosință	Intra vilan	Suprafaţa (mp)	Tarla	Parcelă	Nr. topo	Observaţii / Referinţe
1	neproductiv	NU	2.775	27	319/11	-	
2	faneata	NU	2.225	27	318/11	-	

Lungime Segmente
1) Valorile lungimilor segmentelor sunt obţinute din proiecţie în plan.

Punct început	X / Y	Punct sfârşit	X / Y	Lungime segment (** (m)
1	672.646,874 686.886,438	2	672.505,879 686.702,137	232.048
2	672.505,879 686.702,137	3	672.515,222 686.694,278	12.209
3	672.515,222 686.694,278	4	672.650,584 686.871,216	222.778
4	672.650,584 686.871,216	5	672.763,593 687.018,936	185.99

Document care conține date cu caracter personal, protejat de prevederile Regulamentului (UE) nr. 679/2016 și Legii 190/2018

Punct început	X / Y	Punct sfârşit	X / Y	Lungime segment (** (m)
5	672.763,593 687.018,936	6	672.755,736 687.028,736	12.561
6	672.755,736 687.028,736	1	672.646,874 686.886,438	179.164

** Lungimile segmentelor sunt determinate în planul de proiecţie Stereo 70 şi sunt rotunjite la 1 milimetru.
*** Distanţa dintre puncte este formată din segmente cumulate ce sunt mai mici decât valoarea 1 milimetru.

Document care conține date cu caracter personal, protejat de prevederile Regulamentului (UE) nr. 679/2016 și Legii 190/2018

DATE DESPRE IMOBILUL NR. 671

Oficiul de Cadastru şi Publicitate Imobiliară BOTOSANI
Biroul de Cadastru şi Publicitate Imobiliară Botosani

A. Partea I. Descrierea imobilului

TEREN Extravilan

Adresa: Jud. Botosani

Nr. Crt	Nr cadastral Nr. topografic	Suprafaţa* (mp)	Observaţii / Referinţe
A1		5.000	Sector cadastral:13 Teren neimprejmuit;

B. Partea II. Proprietari şi acte

Inscrieri privitoare la dreptul de proprietate şi alte drepturi reale		Referinţe
/		
Act Administrativ nr. 93624, din 19/09/2001 emis de Comisia Judeteana Botosani;		
B1	Intabulare, drept de PROPRIETATE, dobandit prin Reconstituire, cota actuala 1/1	A1
	1) **COSTEA DUMITRU**, Lipsă CNP, bun propriu.	

C. Partea III. SARCINI .

Inscrieri privind dezmembramintele dreptului de proprietate, drepturi reale de garanţie şi sarcini	Referinţe
NU SUNT	

Document care conține date cu caracter personal, protejat de prevederile Regulamentului (UE) nr. 679/2016 și Legii 190/2018

Anexa Nr. 1 La Partea I

Teren

Nr cadastral	Suprafaţa (mp)*	Observaţii / Referinţe
	5.000	

* Suprafaţa este determinată in planul de proiecţie Stereo 70.

DETALII LINIARE IMOBIL

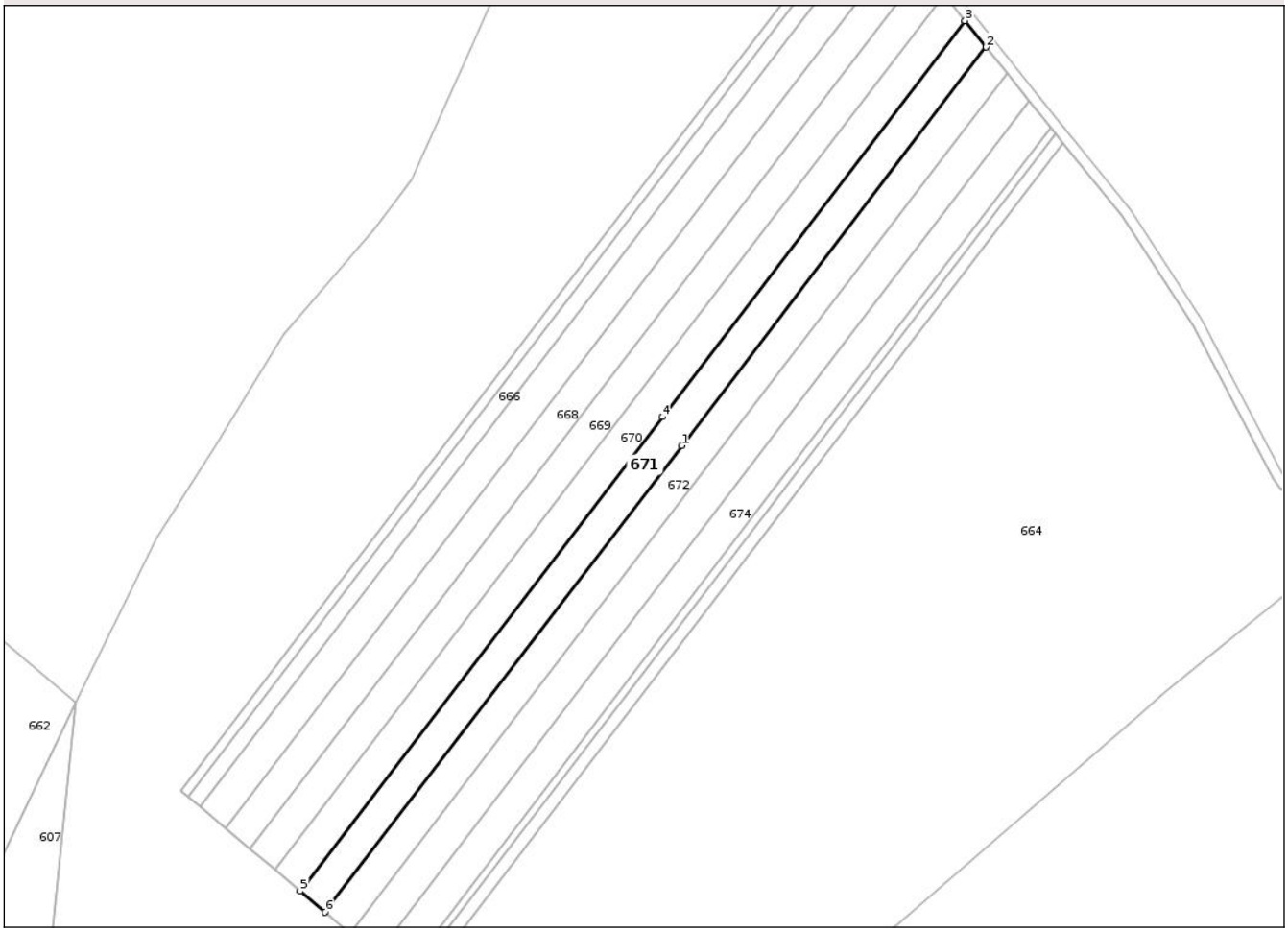

Date referitoare la teren

Crt	Categorie folosință	Intra vilan	Suprafaţa (mp)	Tarla	Parcelă	Nr. topo	Observaţii / Referinţe
1	neproductiv	NU	2.711	27	319/71	-	
2	faneata	NU	2.289	27	318/7	-	

Lungime Segmente
1) Valorile lungimilor segmentelor sunt obţinute din proiecţie în plan.

Punct început	X / Y	Punct sfârşit	X / Y	Lungime segment (** (m)
1	672.657,809 686.860,468	2	672.771,497 687.009,076	187.108
2	672.771,497 687.009,076	3	672.763,593 687.018,936	12.637
3	672.763,593 687.018,936	4	672.650,584 686.871,216	185.99
4	672.650,584 686.871,216	5	672.515,222 686.694,278	222.778

Document care conține date cu caracter personal, protejat de prevederile Regulamentului (UE) nr. 679/2016 și Legii 190/2018

Punct început	X / Y	Punct sfârşit	X / Y	Lungime segment (** (m)
5	672.515,222 686.694,278	6	672.524,621 686.686,372	12.282
6	672.524,621 686.686,372	1	672.657,809 686.860,468	219.2

** Lungimile segmentelor sunt determinate în planul de proiecţie Stereo 70 şi sunt rotunjite la 1 milimetru.
*** Distanţa dintre puncte este formată din segmente cumulate ce sunt mai mici decât valoarea 1 milimetru.

Document care conține date cu caracter personal, protejat de prevederile Regulamentului (UE) nr. 679/2016 și Legii 190/2018

DATE DESPRE IMOBILUL NR. 672

Oficiul de Cadastru şi Publicitate Imobiliară BOTOSANI
Biroul de Cadastru şi Publicitate Imobiliară Botosani

A. Partea I. Descrierea imobilului

TEREN Extravilan

Adresa: Jud. Botosani

Nr. Crt	Nr cadastral Nr. topografic	Suprafaţa* (mp)	Observaţii / Referinţe
A1	51883	5.000	Sector cadastral:13 Teren neimprejmuit;

B. Partea II. Proprietari şi acte

Inscrieri privitoare la dreptul de proprietate şi alte drepturi reale		Referinţe
13175 / 15/02/2024		
Act Notarial nr. 686, din 15/02/2024 emis de SPN Aniței și Asociații, Botoșani;		
B5	Intabulare, drept de PROPRIETATE, dobandit prin Conventie, cota actuala 1/1	A1
	1) **ARNĂUTU COSTEL**, căsătorit cu 2) **ARNĂUTU PETRONICA**, bun comun.	

C. Partea III. SARCINI .

Inscrieri privind dezmembramintele dreptului de proprietate, drepturi reale de garanţie şi sarcini	Referinţe
NU SUNT	

Anexa Nr. 1 La Partea I

Teren

Nr cadastral	Suprafaţa (mp)*	Observaţii / Referinţe
51883	5.000	

* Suprafaţa este determinată in planul de proiecţie Stereo 70.

DETALII LINIARE IMOBIL

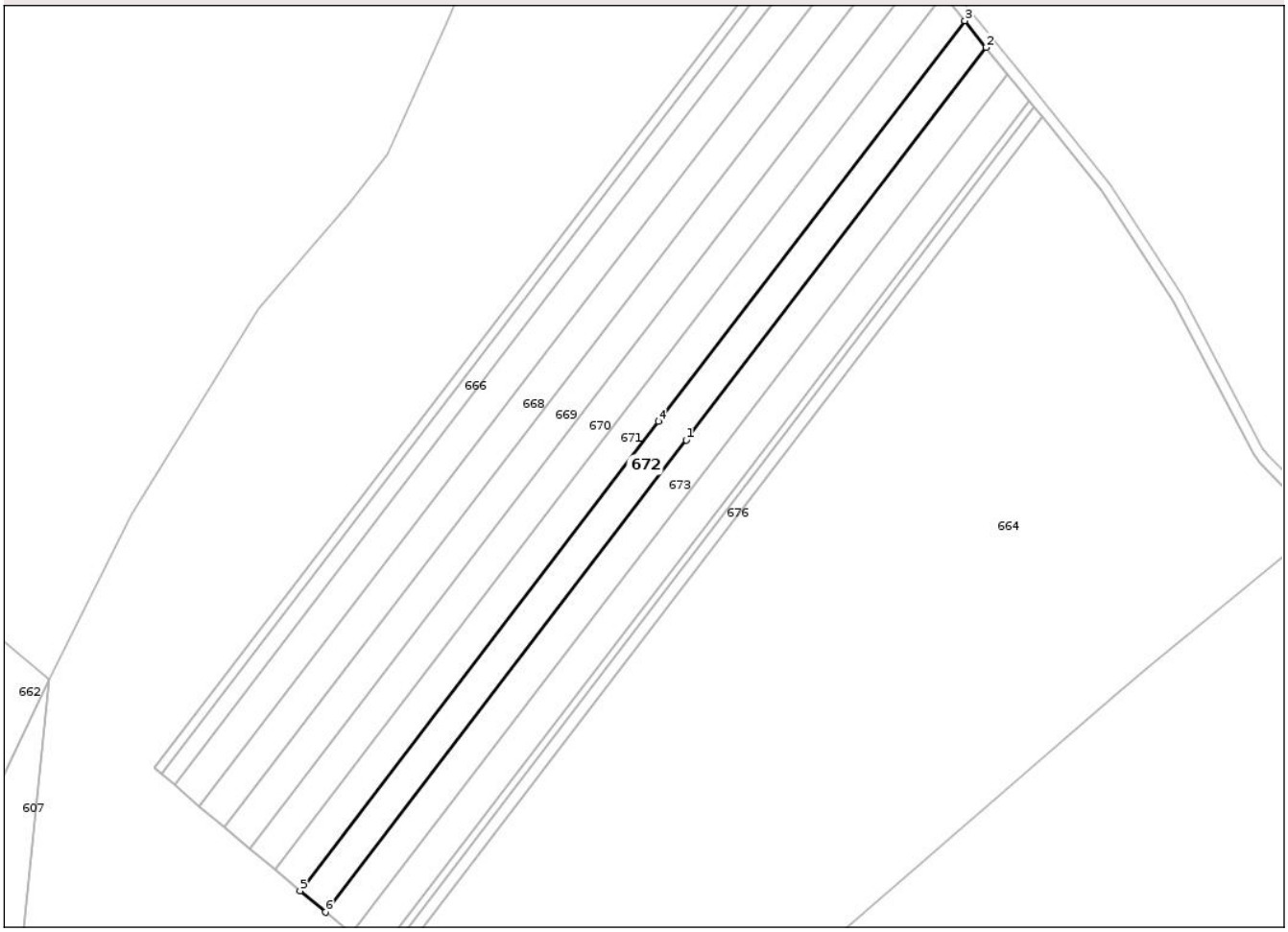

Date referitoare la teren

Crt	Categorie folosință	Intra vilan	Suprafaţa (mp)	Tarla	Parcelă	Nr. topo	Observaţii / Referinţe
1	neproductiv	NU	2.711	27	319/6	-	
2	faneata	NU	2.289	27	318/6	-	

Lungime Segmente
1) Valorile lungimilor segmentelor sunt obţinute din proiecţie în plan.

Punct început	X / Y	Punct sfârşit	X / Y	Lungime segment (** (m)
1	672.668,052 686.853,542	2	672.779,45 686.999,156	183.338
2	672.779,45 686.999,156	3	672.771,497 687.009,076	12.714
3	672.771,497 687.009,076	4	672.657,809 686.860,468	187.108
4	672.657,809 686.860,468	5	672.524,621 686.686,372	219.2

Document care conține date cu caracter personal, protejat de prevederile Regulamentului (UE) nr. 679/2016 și Legii 190/2018

Punct început	X / Y	Punct sfârşit	X / Y	Lungime segment (** (m)
5	672.524,621 686.686,372	6	672.534,078 686.678,419	12.357
6	672.534,078 686.678,419	1	672.668,052 686.853,542	220.493

** Lungimile segmentelor sunt determinate în planul de proiecţie Stereo 70 şi sunt rotunjite la 1 milimetru.
*** Distanţa dintre puncte este formată din segmente cumulate ce sunt mai mici decât valoarea 1 milimetru.

Document care conține date cu caracter personal, protejat de prevederile Regulamentului (UE) nr. 679/2016 și Legii 190/2018

DATE DESPRE IMOBILUL NR. 673

Oficiul de Cadastru şi Publicitate Imobiliară BOTOSANI
Biroul de Cadastru şi Publicitate Imobiliară Botosani

A. Partea I. Descrierea imobilului

TEREN Extravilan

Adresa: Jud. Botosani

Nr. Crt	Nr cadastral Nr. topografic	Suprafaţa* (mp)	Observaţii / Referinţe
A1		5.000	Sector cadastral:13 Teren neimprejmuit;

B. Partea II. Proprietari şi acte

Inscrieri privitoare la dreptul de proprietate şi alte drepturi reale		Referinţe
/		
Act Administrativ nr. 77562, din 23/08/1998 emis de Comisia Judeteana Botosani;		
B1	Intabulare, drept de PROPRIETATE, dobandit prin Reconstituire, cota actuala 1/1	A1
	1) **COJOCARIU IOAN**, Lipsă CNP, bun propriu.	

C. Partea III. SARCINI .

Inscrieri privind dezmembramintele dreptului de proprietate, drepturi reale de garanţie şi sarcini	Referinţe
NU SUNT	

Document care conține date cu caracter personal, protejat de prevederile Regulamentului (UE) nr. 679/2016 și Legii 190/2018

Anexa Nr. 1 La Partea I

Teren

Nr cadastral	Suprafaţa (mp)*	Observaţii / Referinţe
	5.000	

* Suprafaţa este determinată in planul de proiecţie Stereo 70.

DETALII LINIARE IMOBIL

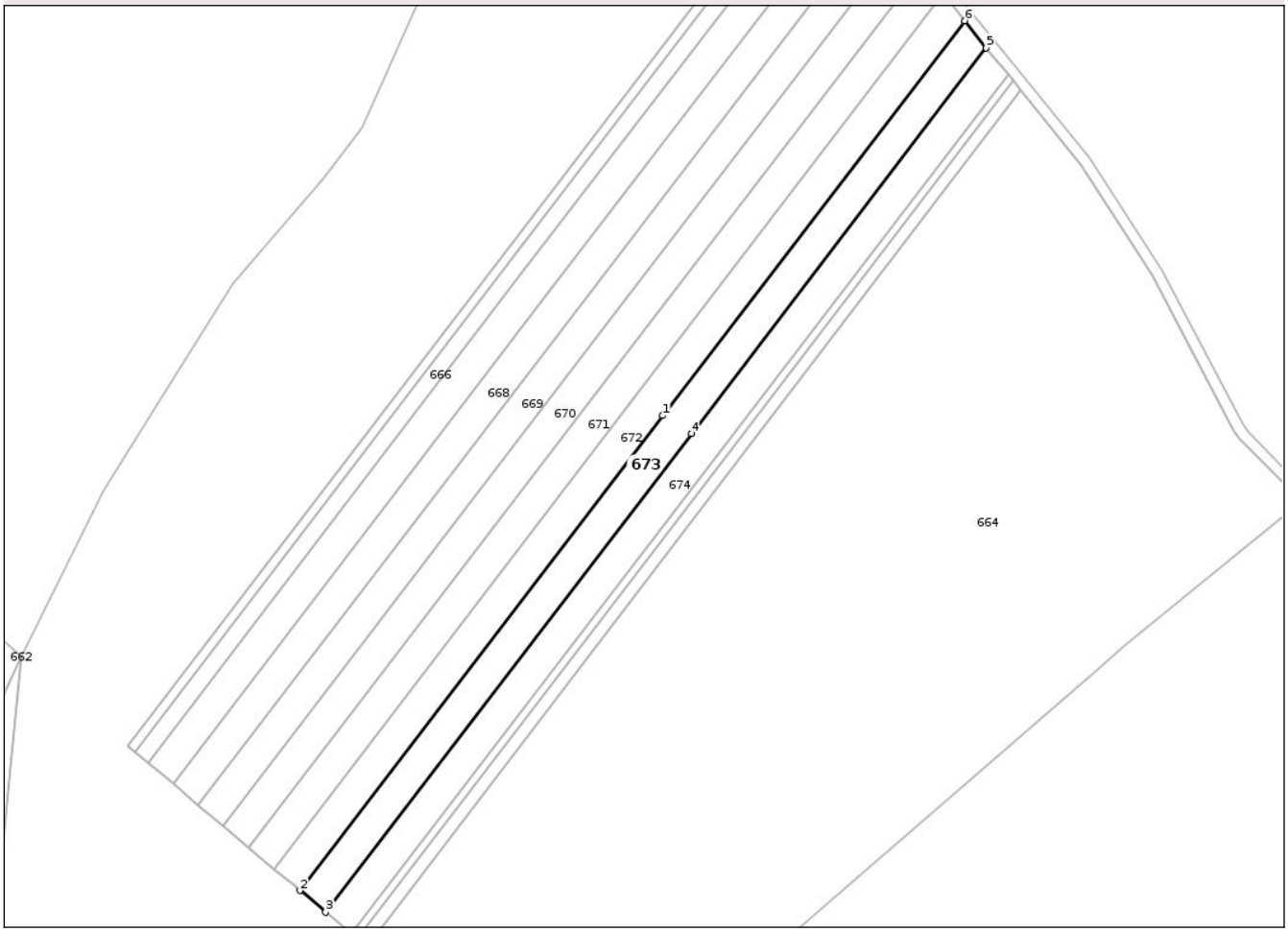

Date referitoare la teren

Crt	Categorie folosință	Intra vilan	Suprafaţa (mp)	Tarla	Parcelă	Nr. topo	Observaţii / Referinţe
1	neproductiv	NU	2.749	27	319/5	-	
2	faneata	NU	2.251	27	318/5	-	

Lungime Segmente
1) Valorile lungimilor segmentelor sunt obţinute din proiecţie în plan.

Punct început	X / Y	Punct sfârşit	X / Y	Lungime segment (** (m)
1	672.668,052 686.853,542	2	672.534,078 686.678,419	220.493
2	672.534,078 686.678,419	3	672.543,593 686.670,416	12.433
3	672.543,593 686.670,416	4	672.678,617 686.846,912	222.221
4	672.678,617 686.846,912	5	672.787,451 686.989,175	179.119

Document care conține date cu caracter personal, protejat de prevederile Regulamentului (UE) nr. 679/2016 și Legii 190/2018

Punct început	X / Y	Punct sfârşit	X / Y	Lungime segment (** (m)
5	672.787,451 686.989,175	6	672.779,45 686.999,156	12.792
6	672.779,45 686.999,156	1	672.668,052 686.853,542	183.338

** Lungimile segmentelor sunt determinate în planul de proiecţie Stereo 70 şi sunt rotunjite la 1 milimetru.
*** Distanţa dintre puncte este formată din segmente cumulate ce sunt mai mici decât valoarea 1 milimetru.

Document care conține date cu caracter personal, protejat de prevederile Regulamentului (UE) nr. 679/2016 și Legii 190/2018

DATE DESPRE IMOBILUL NR. 674

Oficiul de Cadastru şi Publicitate Imobiliară BOTOSANI
Biroul de Cadastru şi Publicitate Imobiliară Botosani

A. Partea I. Descrierea imobilului

TEREN Extravilan

Adresa: Jud. Botosani

Nr. Crt	Nr cadastral Nr. topografic	Suprafaţa* (mp)	Observaţii / Referinţe
A1	51237	5.000	Sector cadastral:13 Teren neimprejmuit;

B. Partea II. Proprietari şi acte

Inscrieri privitoare la dreptul de proprietate şi alte drepturi reale		Referinţe
12186 / 17/02/2020		
Act Notarial nr. 237, din 14/02/2020 emis de BIN BARCULET Irina Mihaela;		
B4	Intabulare, drept de PROPRIETATE, dobandit prin Conventie, cota actuala 1/1	A1
	1) **OLARAȘU ILIE**, căsătorit cu 2) **OLARAȘU MARCELA**, bun comun.	

C. Partea III. SARCINI .

Inscrieri privind dezmembramintele dreptului de proprietate, drepturi reale de garanţie şi sarcini	Referinţe
NU SUNT	

Anexa Nr. 1 La Partea I

Teren

Nr cadastral	Suprafaţa (mp)*	Observaţii / Referinţe
51237	5.000	

* Suprafaţa este determinată in planul de proiecţie Stereo 70.

DETALII LINIARE IMOBIL

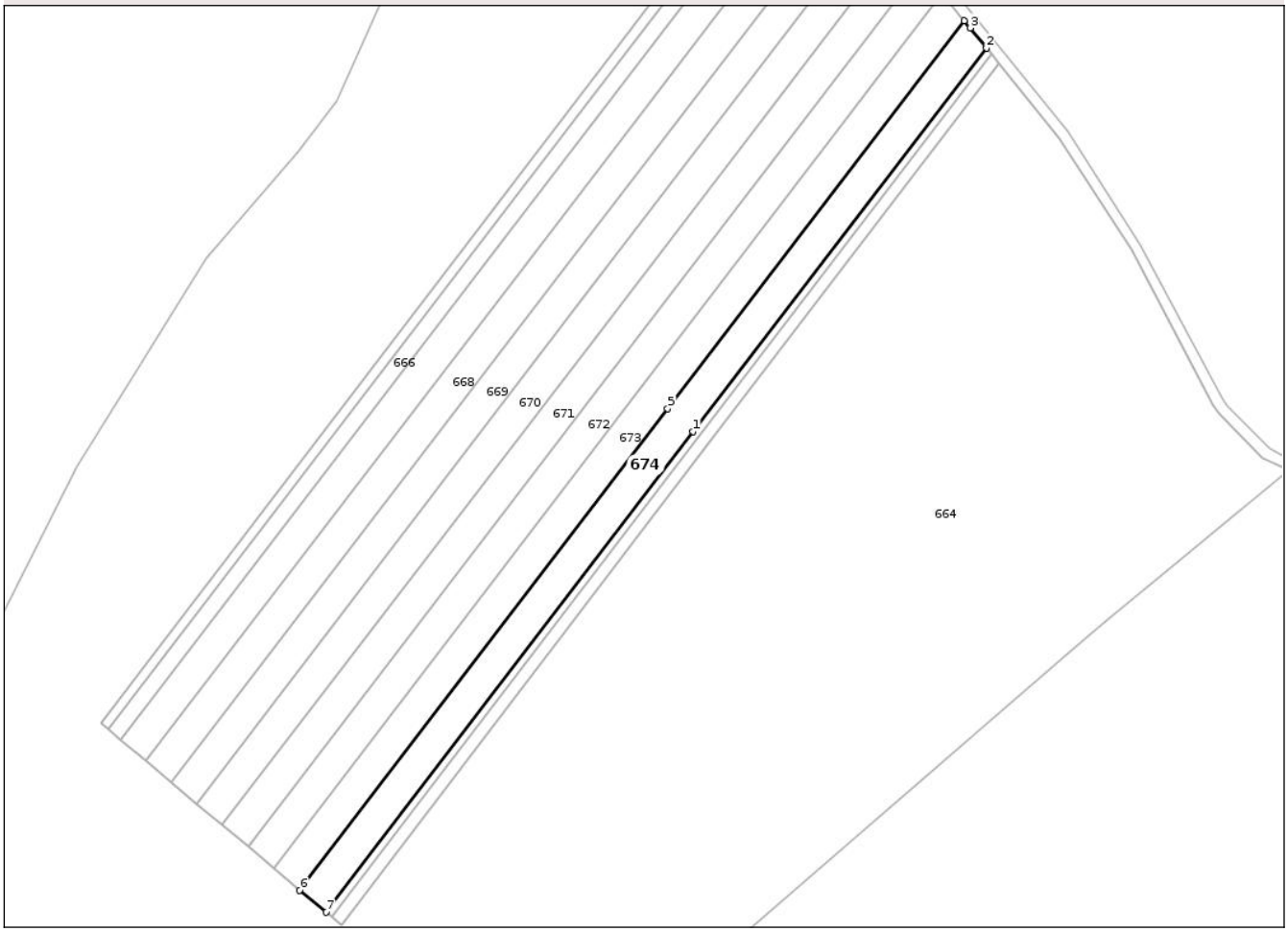

Date referitoare la teren

Crt	Categorie folosință	Intra vilan	Suprafaţa (mp)	Tarla	Parcelă	Nr. topo	Observaţii / Referinţe
1	neproductiv	NU	2.778	27	319/4	-	
2	faneata	NU	2.222	27	318/4	-	

Lungime Segmente
1) Valorile lungimilor segmentelor sunt obţinute din proiecţie în plan.

Punct început	X / Y	Punct sfârşit	X / Y	Lungime segment (** (m)
1	672.687,959 686.838,558	2	672.795,539 686.979,18	177.054
2	672.795,539 686.979,18	3	672.789,603 686.986,491	9.417
3	672.789,603 686.986,491	4	672.787,451 686.989,175	3.44
4	672.787,451 686.989,175	5	672.678,617 686.846,912	179.119

Document care conține date cu caracter personal, protejat de prevederile Regulamentului (UE) nr. 679/2016 și Legii 190/2018

Punct început	X / Y	Punct sfârşit	X / Y	Lungime segment (** (m)
5	672.678,617 686.846,912	6	672.543,593 686.670,416	222.221
6	672.543,593 686.670,416	7	672.553,166 686.662,363	12.51
7	672.553,166 686.662,363	1	672.687,959 686.838,558	221.842

** Lungimile segmentelor sunt determinate în planul de proiecţie Stereo 70 şi sunt rotunjite la 1 milimetru.
*** Distanţa dintre puncte este formată din segmente cumulate ce sunt mai mici decât valoarea 1 milimetru.

Document care conține date cu caracter personal, protejat de prevederile Regulamentului (UE) nr. 679/2016 și Legii 190/2018

DATE DESPRE IMOBILUL NR. 675

Oficiul de Cadastru şi Publicitate Imobiliară BOTOSANI
Biroul de Cadastru şi Publicitate Imobiliară Botosani

A. Partea I. Descrierea imobilului

TEREN Extravilan

Adresa: Jud. Botosani

Nr. Crt	Nr cadastral Nr. topografic	Suprafaţa* (mp)	Observaţii / Referinţe
A1		1.100	Sector cadastral:13 Teren neimprejmuit; Conform titlului de proprietate imobilul se regaseste in pc. 319/7.

B. Partea II. Proprietari şi acte

Inscrieri privitoare la dreptul de proprietate şi alte drepturi reale		Referinţe
/		
Act Administrativ nr. 955, din 20/07/1994 emis de Comisia Judeteana Botosani;		
B1	Intabulare, drept de PROPRIETATE, dobandit prin Reconstituire, cota actuala 1/1	A1
	1) **VOINICIUC MARIA**, Lipsă CNP, bun propriu.	

C. Partea III. SARCINI .

Inscrieri privind dezmembramintele dreptului de proprietate, drepturi reale de garanţie şi sarcini	Referinţe
NU SUNT	

Document care conține date cu caracter personal, protejat de prevederile Regulamentului (UE) nr. 679/2016 și Legii 190/2018

Anexa Nr. 1 La Partea I

Teren

Nr cadastral	Suprafaţa (mp)*	Observaţii / Referinţe
	1.100	Conform titlului de proprietate imobilul se regaseste in pc. 319/7.

* Suprafaţa este determinată in planul de proiecţie Stereo 70.

DETALII LINIARE IMOBIL

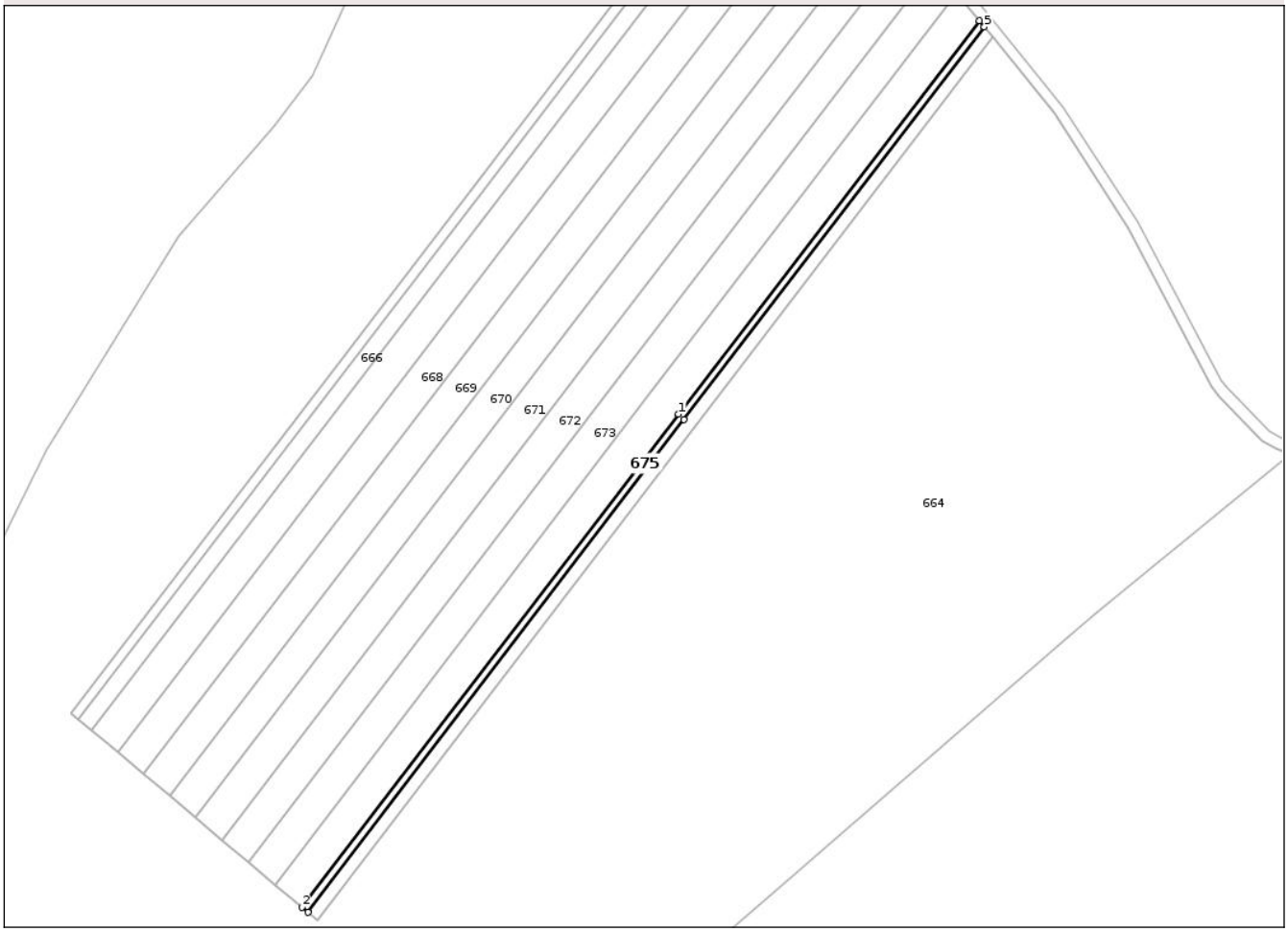

Date referitoare la teren

Crt	Categorie folosinţă	Intra vilan	Suprafaţa (mp)	Tarla	Parcelă	Nr. topo	Observaţii / Referinţe
1	neproductiv	NU	612	27	319/7	-	
2	faneata	NU	488	27	318	-	

Lungime Segmente
1) Valorile lungimilor segmentelor sunt obţinute din proiecţie în plan.

Punct început	X / Y	Punct sfârşit	X / Y	Lungime segment (** (m)
1	672.687,959 686.838,558	2	672.553,166 686.662,363	221.842
2	672.553,166 686.662,363	3	672.555,28 686.660,585	2.762
3	672.555,28 686.660,585	4	672.689,928 686.836,59	221.603
4	672.689,928 686.836,59	5	672.797,328 686.976,977	176.758

Document care conține date cu caracter personal, protejat de prevederile Regulamentului (UE) nr. 679/2016 și Legii 190/2018

Punct început	X / Y	Punct sfârşit	X / Y	Lungime segment (** (m)
5	672.797,328 686.976,977	6	672.795,539 686.979,18	2.838
6	672.795,539 686.979,18	1	672.687,959 686.838,558	177.054

** Lungimile segmentelor sunt determinate în planul de proiecţie Stereo 70 şi sunt rotunjite la 1 milimetru.
*** Distanţa dintre puncte este formată din segmente cumulate ce sunt mai mici decât valoarea 1 milimetru.

Document care conține date cu caracter personal, protejat de prevederile Regulamentului (UE) nr. 679/2016 și Legii 190/2018

DATE DESPRE IMOBILUL NR. 676

Oficiul de Cadastru şi Publicitate Imobiliară BOTOSANI
Biroul de Cadastru şi Publicitate Imobiliară Botosani

A. Partea I. Descrierea imobilului

TEREN Extravilan

Adresa: Jud. Botosani

Nr. Crt	Nr cadastral Nr. topografic	Suprafaţa* (mp)	Observaţii / Referinţe
A1		1.800	Sector cadastral:13 Teren neimprejmuit; Conform titlului de proprietate imobilul se regaseste in pc. 319/1.

B. Partea II. Proprietari şi acte

Inscrieri privitoare la dreptul de proprietate şi alte drepturi reale		Referinţe
/		
Act Administrativ nr. 43610, din 17/08/1994 emis de Comisia Judeteana Botosani;		
B1	Intabulare, drept de PROPRIETATE, dobandit prin Reconstituire, cota actuala 1/1	A1
	1) **BATERIUC GHEORGHE**, Lipsă CNP; 2) **BATERIUC MIIHAI**, Lipsă CNP; 3) **BATERIUC TOADER**, Lipsă CNP; 4) **IRIMOVICI ZAMFICA**, Lipsă CNP; 5) **LUCHIAN ZAVASTA**, Lipsă CNP; 6) **POPA RODICA**, Lipsă CNP; 7) **SACU FLOAREA**, Lipsă CNP; 8) **TUCALIUC FRASINA**, Lipsă CNP, bun comun.	

C. Partea III. SARCINI .

Inscrieri privind dezmembramintele dreptului de proprietate, drepturi reale de garanţie şi sarcini	Referinţe
NU SUNT	

Anexa Nr. 1 La Partea I

Teren

Nr cadastral	Suprafaţa (mp)*	Observaţii / Referinţe
	1.800	Conform titlului de proprietate imobilul se regaseste in pc. 319/1.

* Suprafaţa este determinată in planul de proiecţie Stereo 70.

DETALII LINIARE IMOBIL

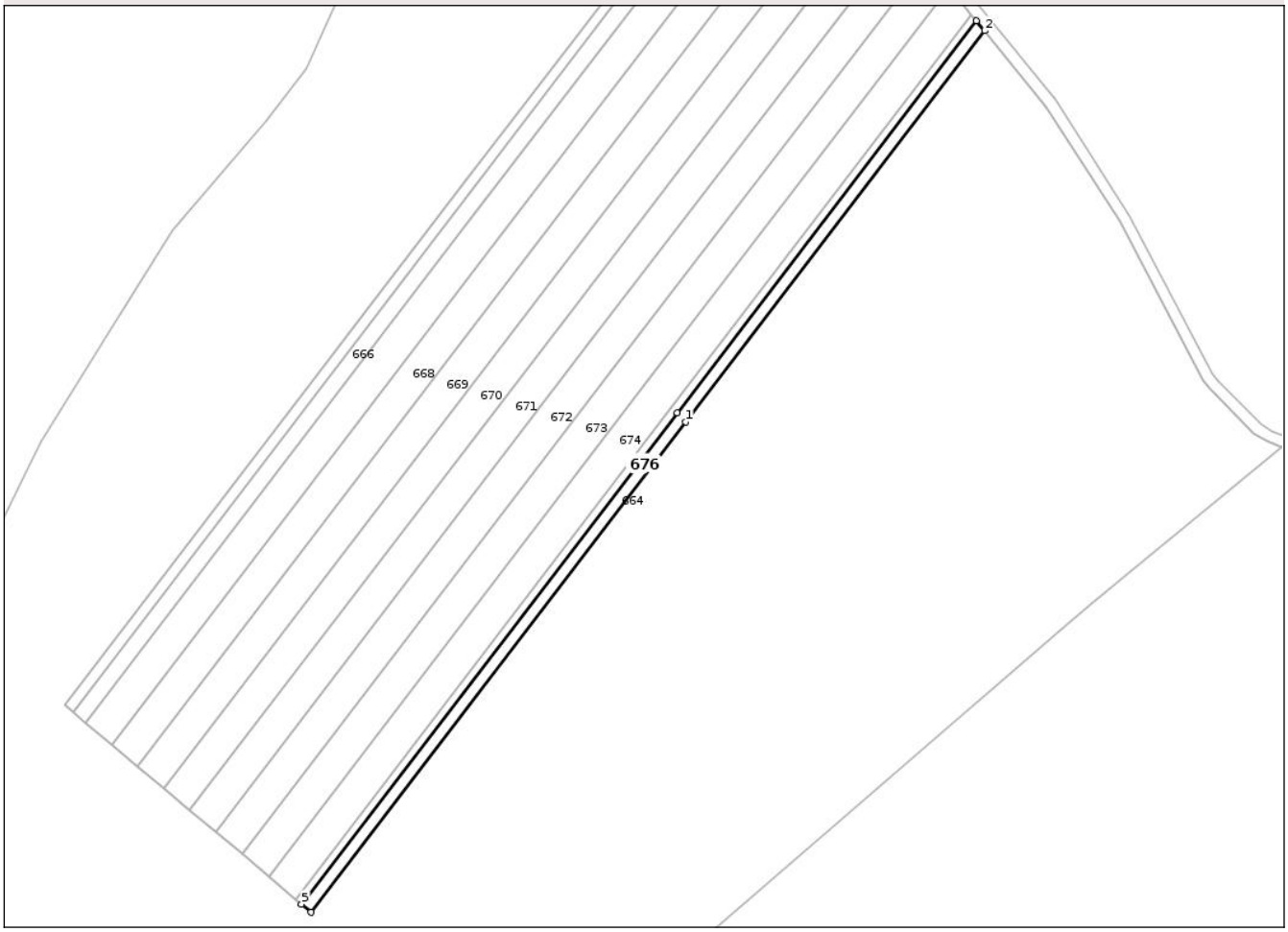

Date referitoare la teren

Crt	Categorie folosinţă	Intra vilan	Suprafaţa (mp)	Tarla	Parcelă	Nr. topo	Observaţii / Referinţe
1	neproductiv	NU	1.001	27	319/1	-	
2	faneata	NU	799	27	318	-	

Lungime Segmente
1) Valorile lungimilor segmentelor sunt obţinute din proiecţie în plan.

Punct început	X / Y	Punct sfârşit	X / Y	Lungime segment (** (m)
1	672.693,064 686.833,243	2	672.800,261 686.973,366	176.425
2	672.800,261 686.973,366	3	672.797,328 686.976,977	4.652
3	672.797,328 686.976,977	4	672.689,928 686.836,59	176.758
4	672.689,928 686.836,59	5	672.555,28 686.660,585	221.603

Document care conține date cu caracter personal, protejat de prevederile Regulamentului (UE) nr. 679/2016 și Legii 190/2018

Punct început	X / Y	Punct sfârşit	X / Y	Lungime segment (** (m)
5	672.555,28 686.660,585	6	672.558,746 686.657,67	4.529
6	672.558,746 686.657,67	1	672.693,064 686.833,243	221.059

** Lungimile segmentelor sunt determinate în planul de proiecţie Stereo 70 şi sunt rotunjite la 1 milimetru.
*** Distanţa dintre puncte este formată din segmente cumulate ce sunt mai mici decât valoarea 1 milimetru.

Document care conține date cu caracter personal, protejat de prevederile Regulamentului (UE) nr. 679/2016 și Legii 190/2018