DATE DESPRE IMOBILUL NR. 254

Oficiul de Cadastru şi Publicitate Imobiliară BOTOSANI
Biroul de Cadastru şi Publicitate Imobiliară Botosani

A. Partea I. Descrierea imobilului

TEREN Extravilan

Adresa: Jud. Botosani

Nr. Crt	Nr cadastral Nr. topografic	Suprafaţa* (mp)	Observaţii / Referinţe
A1		2.077	Sector cadastral:11 Teren neimprejmuit;

B. Partea II. Proprietari şi acte

Inscrieri privitoare la dreptul de proprietate şi alte drepturi reale		Referinţe
/		
Act Normativ nr. 7, din 13/03/1996 emis de Parlamentul Romaniei;		
B1	Inscrierea posesiei, drept de PROPRIETATE, dobandit prin Lege, cota actuala 1/1	A1
	1) **NEIDENTIFICAT NEIDENTIFICAT**, neidentificat	
Act Normativ nr. 7., din 13/03/1996 emis de Parlamentul Romaniei (art. 13);		
B2	Se notează mențiunea de proprietar neidentificat, rezervă la dispoziția comisiei de fond funciar.	A1

C. Partea III. SARCINI .

Inscrieri privind dezmembramintele dreptului de proprietate, drepturi reale de garanţie şi sarcini	Referinţe
NU SUNT	

Document care conține date cu caracter personal, protejat de prevederile Regulamentului (UE) nr. 679/2016 și Legii 190/2018

Anexa Nr. 1 La Partea I

Teren

Nr cadastral	Suprafaţa (mp)*	Observaţii / Referinţe
	2.077	

* Suprafaţa este determinată in planul de proiecţie Stereo 70.

DETALII LINIARE IMOBIL

Date referitoare la teren

Crt	Categorie folosință	Intra vilan	Suprafaţa (mp)	Tarla	Parcelă	Nr. topo	Observaţii / Referinţe
1	drum	NU	2.077	-	4	-	

Lungime Segmente

1) Valorile lungimilor segmentelor sunt obţinute din proiecţie în plan.

Punct început	X / Y	Punct sfârşit	X / Y	Lungime segment
1	623.390,317 701.011,589	2	623.385,49 701.098,657	87.202
4	623.390,361 701.119,597	5	623.390,807 701.125,017	5.438
7	623.387,661 701.170,483	8	623.386,222 701.176,116	5.814
10	623.384,134 701.192,653	11	623.383,896 701.194,147	1.513
13	623.382,005 701.208,703	14	623.381,258 701.214,611	5.955
16	623.381,412 701.220,534	17	623.386,249 701.271,501	51.196

Punct început	X / Y	Punct sfârşit	X / Y	Lungime segment
2	623.385,49 701.098,657	3	623.386,673 701.103,164	4.66
5	623.390,807 701.125,017	6	623.389,191 701.149,423	24.459
8	623.386,222 701.176,116	9	623.384,315 701.191,216	15.22
11	623.383,896 701.194,147	12	623.382,494 701.202,966	8.93
14	623.381,258 701.214,611	15	623.381,169 701.217,445	2.835
17	623.386,249 701.271,501	18	623.386,63 701.277,211	5.723

Punct început	X / Y	Punct sfârşit	X / Y	Lungime segment
3	623.386,673 701.103,164	4	623.390,361 701.119,597	16.842
6	623.389,191 701.149,423	7	623.387,661 701.170,483	21.116
9	623.384,315 701.191,216	10	623.384,134 701.192,653	1.448
12	623.382,494 701.202,966	13	623.382,005 701.208,703	5.758
15	623.381,169 701.217,445	16	623.381,412 701.220,534	3.099
18	623.386,63 701.277,211	19	623.386,154 701.280,019	2.848

Document care conține date cu caracter personal, protejat de prevederile Regulamentului (UE) nr. 679/2016 și Legii 190/2018

Punct început	X / Y	Punct sfârşit	X / Y	Lungime segment
19	623.386,154 701.280,019	20	623.384,586 701.285,536	5.735
22	623.382,692 701.291,26	23	623.382,595 701.296,014	4.755
25	623.382,066 701.321,167	26	623.374,998 701.512,55	191.513
28	623.370,924 701.514,47	29	623.378,098 701.320,231	194.371
31	623.380,8 701.284,226	32	623.382,246 701.279,135	5.292
34	623.382,261 701.271,823	35	623.379,912 701.247,072	24.862
37	623.377,046 701.216,041	38	623.378,026 701.208,282	7.821
40	623.379,941 701.193,55	41	623.380,351 701.190,682	2.897
43	623.383,697 701.169,838	44	623.385,201 701.149,146	20.747
46	623.386,647 701.123,232	47	623.386,397 701.120,201	3.041
49	623.381,461 701.099,063	50	623.386,316 701.011,495	87.702
52	623.386,208 700.998,139	53	623.390,183 700.995,096	5.006

Punct început	X / Y	Punct sfârşit	X / Y	Lungime segment
20	623.384,586 701.285,536	21	623.383,453 701.288,295	2.983
23	623.382,595 701.296,014	24	623.382,096 701.320,346	24.337
26	623.374,998 701.512,55	27	623.373,751 701.512,78	1.268
29	623.378,098 701.320,231	30	623.378,732 701.289,259	30.978
32	623.382,246 701.279,135	33	623.382,607 701.277,007	2.158
35	623.379,912 701.247,072	36	623.377,427 701.220,88	26.31
38	623.378,026 701.208,282	39	623.378,521 701.202,482	5.821
41	623.380,351 701.190,682	42	623.382,284 701.175,368	15.436
44	623.385,201 701.149,146	45	623.386,796 701.125,049	24.15
47	623.386,397 701.120,201	48	623.382,786 701.104,11	16.491
50	623.386,316 701.011,495	51	623.386,267 701.005,428	6.067
53	623.390,183 700.995,096	1	623.390,317 701.011,589	16.494

Punct început	X / Y	Punct sfârşit	X / Y	Lungime segment
21	623.383,453 701.288,295	22	623.382,692 701.291,26	3.061
24	623.382,096 701.320,346	25	623.382,066 701.321,167	0.822
27	623.373,751 701.512,78	28	623.370,924 701.514,47	3.294
30	623.378,732 701.289,259	31	623.380,8 701.284,226	5.441
33	623.382,607 701.277,007	34	623.382,261 701.271,823	5.196
36	623.377,427 701.220,88	37	623.377,046 701.216,041	4.854
39	623.378,521 701.202,482	40	623.379,941 701.193,55	9.044
42	623.382,284 701.175,368	43	623.383,697 701.169,838	5.708
45	623.386,796 701.125,049	46	623.386,647 701.123,232	1.823
48	623.382,786 701.104,11	49	623.381,461 701.099,063	5.218
51	623.386,267 701.005,428	52	623.386,208 700.998,139	7.289

** Lungimile segmentelor sunt determinate în planul de proiecţie Stereo 70 şi sunt rotunjite la 1 milimetru.
*** Distanţa dintre puncte este formată din segmente cumulate ce sunt mai mici decât valoarea 1 milimetru.

Document care conține date cu caracter personal, protejat de prevederile Regulamentului (UE) nr. 679/2016 și Legii 190/2018

DATE DESPRE IMOBILUL NR. 255

Oficiul de Cadastru şi Publicitate Imobiliară BOTOSANI
Biroul de Cadastru şi Publicitate Imobiliară Botosani

A. Partea I. Descrierea imobilului

TEREN Extravilan

Adresa: Jud. Botosani

Nr. Crt	Nr cadastral Nr. topografic	Suprafaţa* (mp)	Observaţii / Referinţe
A1		8.370	Sector cadastral:11 Teren neimprejmuit;

B. Partea II. Proprietari şi acte

Inscrieri privitoare la dreptul de proprietate şi alte drepturi reale		Referinţe
/		
Act Normativ nr. 7, din 13/03/1996 emis de Parlamentul Romaniei;		
B1	Inscrierea posesiei, drept de PROPRIETATE, dobandit prin Lege, cota actuala 1/1	A1
	1) **NEIDENTIFICAT NEIDENTIFICAT**, neidentificat	
Act Normativ nr. 7., din 13/03/1996 emis de Parlamentul Romaniei (art. 13);		
B2	Se notează mențiunea de proprietar neidentificat, rezervă la dispoziția comisiei de fond funciar.	A1

C. Partea III. SARCINI .

Inscrieri privind dezmembramintele dreptului de proprietate, drepturi reale de garanţie şi sarcini	Referinţe
NU SUNT	

Document care conține date cu caracter personal, protejat de prevederile Regulamentului (UE) nr. 679/2016 și Legii 190/2018

Anexa Nr. 1 La Partea I

Teren

Nr cadastral	Suprafaţa (mp)*	Observaţii / Referinţe
	8.370	

* Suprafaţa este determinată in planul de proiecţie Stereo 70.

DETALII LINIARE IMOBIL

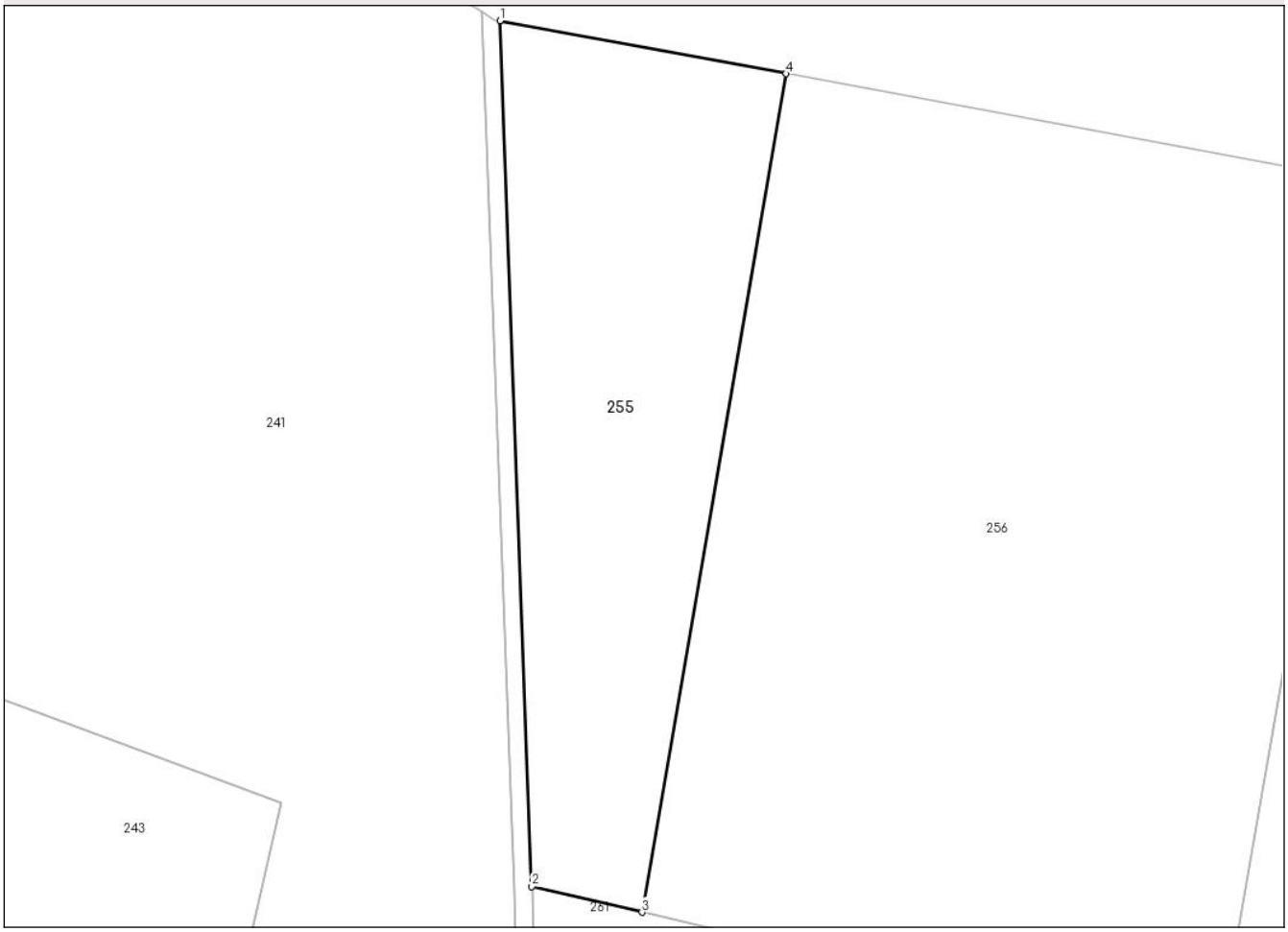

Date referitoare la teren

Crt	Categorie folosință	Intra vilan	Suprafaţa (mp)	Tarla	Parcelă	Nr. topo	Observaţii / Referinţe
1	arabil	NU	8.370	2	8	-	

Lungime Segmente
1) Valorile lungimilor segmentelor sunt obţinute din proiecţie în plan.

Punct început	X / Y	Punct sfârşit	X / Y	Lungime segment (** (m)
1	623.374,998 701.512,55	2	623.382,066 701.321,167	191.513
2	623.382,066 701.321,167	3	623.406,413 701.315,475	25.004
3	623.406,413 701.315,475	4	623.438,361 701.500,856	188.114
4	623.438,361 701.500,856	1	623.374,998 701.512,55	64.433

**** Lungimile segmentelor sunt determinate în planul de proiecţie Stereo 70 şi sunt rotunjite la 1 milimetru.**

Document care conține date cu caracter personal, protejat de prevederile Regulamentului (UE) nr. 679/2016 și Legii 190/2018

***** Distanţa dintre puncte este formată din segmente cumulate ce sunt mai mici decât valoarea 1 milimetru.**

DATE DESPRE IMOBILUL NR. 256

Oficiul de Cadastru şi Publicitate Imobiliară BOTOSANI
Biroul de Cadastru şi Publicitate Imobiliară Botosani

A. Partea I. Descrierea imobilului

TEREN Extravilan

Adresa: Jud. Botosani

Nr. Crt	Nr cadastral Nr. topografic	Suprafaţa* (mp)	Observaţii / Referinţe
A1		25.000	Sector cadastral:11 Teren neimprejmuit;

B. Partea II. Proprietari şi acte

Inscrieri privitoare la dreptul de proprietate şi alte drepturi reale		Referinţe
/		
Act Administrativ nr. 48434, din 28/11/1994 emis de Comisia Judeteana Botosani;		
B1	Intabulare, drept de PROPRIETATE, dobandit prin Reconstituire, cota actuala 1/1	A1
	1) **GROZA D. MIHAI**, Lipsă CNP, bun propriu.	

C. Partea III. SARCINI .

Inscrieri privind dezmembramintele dreptului de proprietate, drepturi reale de garanţie şi sarcini	Referinţe
NU SUNT	

Document care conține date cu caracter personal, protejat de prevederile Regulamentului (UE) nr. 679/2016 și Legii 190/2018

Anexa Nr. 1 La Partea I

Teren

Nr cadastral	Suprafaţa (mp)*	Observaţii / Referinţe
	25.000	

* Suprafaţa este determinată in planul de proiecţie Stereo 70.

DETALII LINIARE IMOBIL

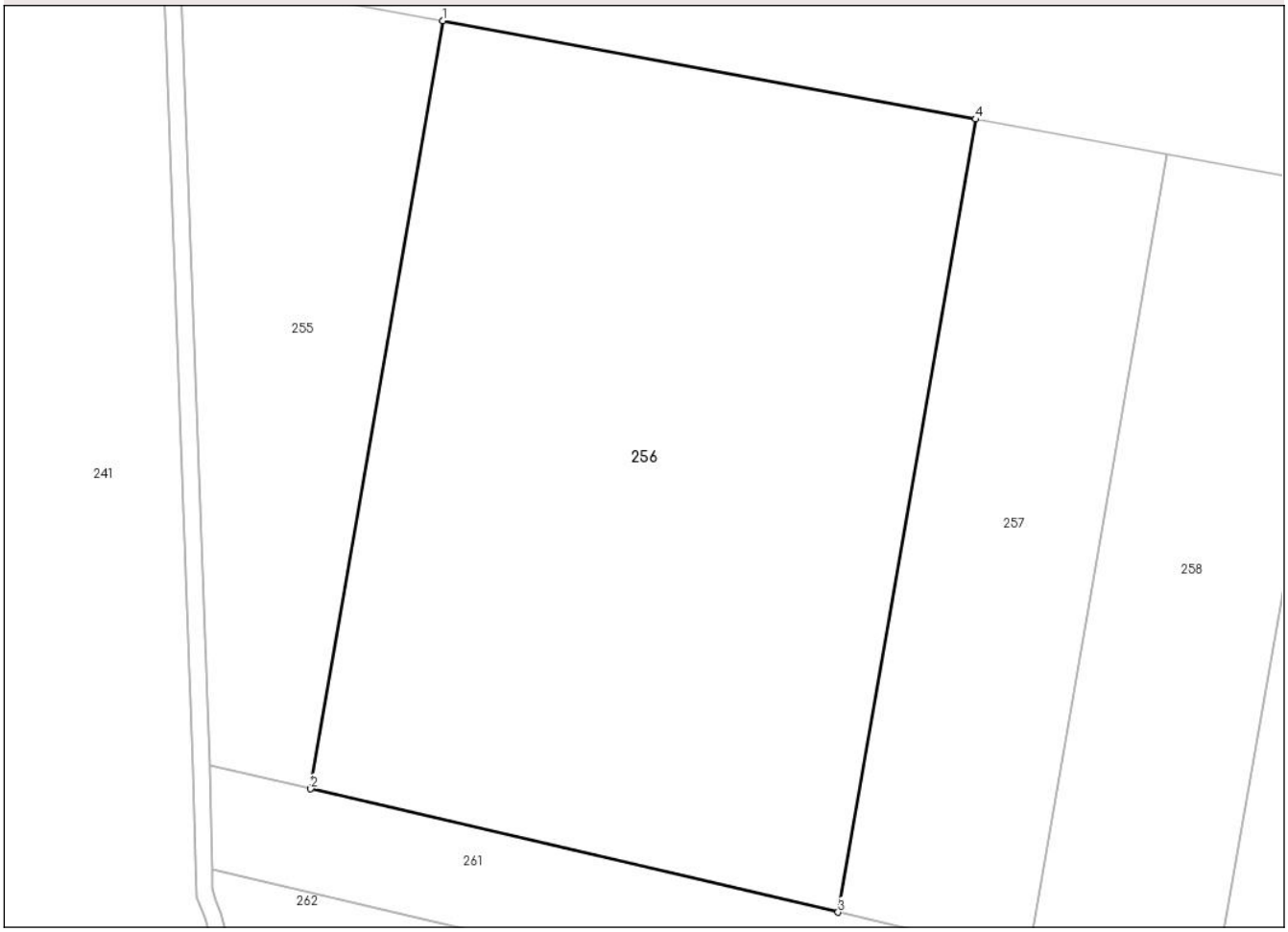

Date referitoare la teren

Crt	Categorie folosință	Intra vilan	Suprafaţa (mp)	Tarla	Parcelă	Nr. topo	Observaţii / Referinţe
1	arabil	NU	25.000	2	8	-	

Lungime Segmente
1) Valorile lungimilor segmentelor sunt obţinute din proiecţie în plan.

Punct început	X / Y	Punct sfârşit	X / Y	Lungime segment (** (m)
1	623.438,361 701.500,856	2	623.406,413 701.315,475	188.114
2	623.406,413 701.315,475	3	623.533,85 701.285,682	130.873
3	623.533,85 701.285,682	4	623.567,055 701.477,105	194.282
4	623.567,055 701.477,105	1	623.438,361 701.500,856	130.867

**** Lungimile segmentelor sunt determinate în planul de proiecţie Stereo 70 şi sunt rotunjite la 1 milimetru.**

Document care conține date cu caracter personal, protejat de prevederile Regulamentului (UE) nr. 679/2016 și Legii 190/2018

***** Distanţa dintre puncte este formată din segmente cumulate ce sunt mai mici decât valoarea 1 milimetru.**

DATE DESPRE IMOBILUL NR. 257

Oficiul de Cadastru şi Publicitate Imobiliară BOTOSANI
Biroul de Cadastru şi Publicitate Imobiliară Botosani

A. Partea I. Descrierea imobilului

TEREN Extravilan

Adresa: Jud. Botosani

Nr. Crt	Nr cadastral Nr. topografic	Suprafaţa* (mp)	Observaţii / Referinţe
A1		9.200	Sector cadastral:11 Teren neimprejmuit;

B. Partea II. Proprietari şi acte

Inscrieri privitoare la dreptul de proprietate şi alte drepturi reale		Referinţe
/		
Act Administrativ nr. 49425, din 08/12/1994 emis de Comisia Judeteana Botosani;		
B1	Intabulare, drept de PROPRIETATE, dobandit prin Reconstituire, cota actuala 1/1	A1
	1) **BĂICEANU ELENA**, Lipsă CNP. 2) **BĂICEANU GHEORGHE**, Lipsă CNP, bun comun.	

C. Partea III. SARCINI .

Inscrieri privind dezmembramintele dreptului de proprietate, drepturi reale de garanţie şi sarcini	Referinţe
NU SUNT	

Anexa Nr. 1 La Partea I

Teren

Nr cadastral	Suprafaţa (mp)*	Observaţii / Referinţe
	9.200	

* Suprafaţa este determinată in planul de proiecţie Stereo 70.

DETALII LINIARE IMOBIL

Date referitoare la teren

Crt	Categorie folosință	Intra vilan	Suprafaţa (mp)	Tarla	Parcelă	Nr. topo	Observaţii / Referinţe
1	arabil	NU	9.200	2	8/1	-	

Lungime Segmente
1) Valorile lungimilor segmentelor sunt obţinute din proiecţie în plan.

Punct început	X / Y	Punct sfârşit	X / Y	Lungime segment (** (m)
1	623.533,85 701.285,682	2	623.579,775 701.274,945	47.163
2	623.579,775 701.274,945	3	623.613,36 701.468,559	196.505
3	623.613,36 701.468,559	4	623.567,055 701.477,105	47.087
4	623.567,055 701.477,105	1	623.533,85 701.285,682	194.282

**** Lungimile segmentelor sunt determinate în planul de proiecţie Stereo 70 şi sunt rotunjite la 1 milimetru.**

Document care conține date cu caracter personal, protejat de prevederile Regulamentului (UE) nr. 679/2016 și Legii 190/2018

***** Distanţa dintre puncte este formată din segmente cumulate ce sunt mai mici decât valoarea 1 milimetru.**

DATE DESPRE IMOBILUL NR. 258

Oficiul de Cadastru şi Publicitate Imobiliară BOTOSANI
Biroul de Cadastru şi Publicitate Imobiliară Botosani

A. Partea I. Descrierea imobilului

TEREN Extravilan

Adresa: Jud. Botosani

Nr. Crt	Nr cadastral Nr. topografic	Suprafaţa* (mp)	Observaţii / Referinţe
A1		9.000	Sector cadastral:11 Teren neimprejmuit;

B. Partea II. Proprietari şi acte

Inscrieri privitoare la dreptul de proprietate şi alte drepturi reale		Referinţe
/		
Act Administrativ nr. 48433, din 28/11/1994 emis de Comisia Judeteana Botosani;		
B1	Intabulare, drept de PROPRIETATE, dobandit prin Reconstituire, cota actuala 1/1	A1
	1) **CĂZĂCUŢ PINTILIE**, Lipsă CNP, bun propriu.	

C. Partea III. SARCINI .

Inscrieri privind dezmembramintele dreptului de proprietate, drepturi reale de garanţie şi sarcini	Referinţe
NU SUNT	

Document care conține date cu caracter personal, protejat de prevederile Regulamentului (UE) nr. 679/2016 și Legii 190/2018

Anexa Nr. 1 La Partea I

Teren

Nr cadastral	Suprafaţa (mp)*	Observaţii / Referinţe
	9.000	

* Suprafaţa este determinată in planul de proiecţie Stereo 70.

DETALII LINIARE IMOBIL

Date referitoare la teren

Crt	Categorie folosință	Intra vilan	Suprafaţa (mp)	Tarla	Parcelă	Nr. topo	Observaţii / Referinţe
1	arabil	NU	9.000	2	8/2	-	

Lungime Segmente
1) Valorile lungimilor segmentelor sunt obţinute din proiecţie în plan.

Punct început	X / Y	Punct sfârşit	X / Y	Lungime segment (** (m)
1	623.646,881 701.462,373	2	623.613,36 701.468,559	34.087
2	623.613,36 701.468,559	3	623.579,775 701.274,945	196.505
3	623.579,775 701.274,945	4	623.624,204 701.264,558	45.627
4	623.624,204 701.264,558	5	623.658,157 701.460,292	198.657
5	623.658,157 701.460,292	1	623.646,881 701.462,373	11.466

Document care conține date cu caracter personal, protejat de prevederile Regulamentului (UE) nr. 679/2016 și Legii 190/2018

** Lungimile segmentelor sunt determinate în planul de proiecţie Stereo 70 şi sunt rotunjite la 1 milimetru.
*** Distanţa dintre puncte este formată din segmente cumulate ce sunt mai mici decât valoarea 1 milimetru.

Document care conține date cu caracter personal, protejat de prevederile Regulamentului (UE) nr. 679/2016 și Legii 190/2018

DATE DESPRE IMOBILUL NR. 259

Oficiul de Cadastru şi Publicitate Imobiliară BOTOSANI
Biroul de Cadastru şi Publicitate Imobiliară Botosani

A. Partea I. Descrierea imobilului

TEREN Extravilan

Adresa: Jud. Botosani

Nr. Crt	Nr cadastral Nr. topografic	Suprafaţa* (mp)	Observaţii / Referinţe
A1		14.800	Sector cadastral:11 Teren neimprejmuit;

B. Partea II. Proprietari şi acte

Inscrieri privitoare la dreptul de proprietate şi alte drepturi reale		Referinţe
/		
Act Administrativ nr. 48469, din 31/01/1995 emis de Comisia Judeteana Botosani;		
B1	Intabulare, drept de PROPRIETATE, dobandit prin Reconstituire, cota actuala 1/1	A1
	1) **ONOFREI MARIA**, Lipsă CNP, bun propriu.	

C. Partea III. SARCINI .

Inscrieri privind dezmembramintele dreptului de proprietate, drepturi reale de garanţie şi sarcini	Referinţe
NU SUNT	

Document care conține date cu caracter personal, protejat de prevederile Regulamentului (UE) nr. 679/2016 și Legii 190/2018

Anexa Nr. 1 La Partea I

Teren

Nr cadastral	Suprafaţa (mp)*	Observaţii / Referinţe
	14.800	

* Suprafaţa este determinată in planul de proiecţie Stereo 70.

DETALII LINIARE IMOBIL

Date referitoare la teren

Crt	Categorie folosință	Intra vilan	Suprafaţa (mp)	Tarla	Parcelă	Nr. topo	Observaţii / Referinţe
1	arabil	NU	8.000	2	8/3	-	
2	pasune	NU	6.800	2	9	-	

Lungime Segmente
1) Valorile lungimilor segmentelor sunt obţinute din proiecţie în plan.

Punct început	X / Y	Punct sfârşit	X / Y	Lungime segment (** (m)
1	623.624,204 701.264,558	2	623.676,599 701.252,308	53.808
2	623.676,599 701.252,308	3	623.696,237 701.247,717	20.168
3	623.696,237 701.247,717	4	623.730,787 701.446,888	202.145
4	623.730,787 701.446,888	5	623.684,204 701.455,485	47.37

Document care conține date cu caracter personal, protejat de prevederile Regulamentului (UE) nr. 679/2016 și Legii 190/2018

Punct început	X / Y	Punct sfârşit	X / Y	Lungime segment (** (m)
5	623.684,204 701.455,485	6	623.658,157 701.460,292	26.487
6	623.658,157 701.460,292	1	623.624,204 701.264,558	198.657

** Lungimile segmentelor sunt determinate în planul de proiecţie Stereo 70 şi sunt rotunjite la 1 milimetru.
*** Distanţa dintre puncte este formată din segmente cumulate ce sunt mai mici decât valoarea 1 milimetru.

Document care conține date cu caracter personal, protejat de prevederile Regulamentului (UE) nr. 679/2016 și Legii 190/2018

DATE DESPRE IMOBILUL NR. 260

Oficiul de Cadastru şi Publicitate Imobiliară BOTOSANI
Biroul de Cadastru şi Publicitate Imobiliară Botosani

A. Partea I. Descrierea imobilului

TEREN Extravilan

Adresa: Jud. Botosani

Nr. Crt	Nr cadastral Nr. topografic	Suprafaţa* (mp)	Observaţii / Referinţe
A1		9.500	Sector cadastral:11 Teren neimprejmuit;

B. Partea II. Proprietari şi acte

Inscrieri privitoare la dreptul de proprietate şi alte drepturi reale		Referinţe
/		
Act Administrativ nr. 48463, din 31/01/1995 emis de Comisia Judeteana Botosani;		
B1	Intabulare, drept de PROPRIETATE, dobandit prin Reconstituire, cota actuala 1/1	A1
	1) **CHIRILĂ P. VASILE**, Lipsă CNP, bun propriu.	

C. Partea III. SARCINI .

Inscrieri privind dezmembramintele dreptului de proprietate, drepturi reale de garanţie şi sarcini	Referinţe
NU SUNT	

Document care conține date cu caracter personal, protejat de prevederile Regulamentului (UE) nr. 679/2016 și Legii 190/2018

Anexa Nr. 1 La Partea I

Teren

Nr cadastral	Suprafaţa (mp)*	Observaţii / Referinţe
	9.500	

* Suprafaţa este determinată in planul de proiecţie Stereo 70.

DETALII LINIARE IMOBIL

Date referitoare la teren

Crt	Categorie folosință	Intra vilan	Suprafaţa (mp)	Tarla	Parcelă	Nr. topo	Observaţii / Referinţe
1	pasune	NU	9.500	2	9/1	-	

Lungime Segmente
1) Valorile lungimilor segmentelor sunt obţinute din proiecţie în plan.

Punct început	X / Y	Punct sfârşit	X / Y	Lungime segment (** (m)
1	623.696,237 701.247,717	2	623.714,521 701.243,443	18.777
2	623.714,521 701.243,443	3	623.740,936 701.233,413	28.255
3	623.740,936 701.233,413	4	623.776,503 701.438,451	208.1
4	623.776,503 701.438,451	5	623.730,787 701.446,888	46.488
5	623.730,787 701.446,888	1	623.696,237 701.247,717	202.145

Document care conține date cu caracter personal, protejat de prevederile Regulamentului (UE) nr. 679/2016 și Legii 190/2018

** Lungimile segmentelor sunt determinate în planul de proiecţie Stereo 70 şi sunt rotunjite la 1 milimetru.
*** Distanţa dintre puncte este formată din segmente cumulate ce sunt mai mici decât valoarea 1 milimetru.

Document care conține date cu caracter personal, protejat de prevederile Regulamentului (UE) nr. 679/2016 și Legii 190/2018

DATE DESPRE IMOBILUL NR. 261

Oficiul de Cadastru şi Publicitate Imobiliară BOTOSANI
Biroul de Cadastru şi Publicitate Imobiliară Botosani

A. Partea I. Descrierea imobilului

TEREN Extravilan

Adresa: Jud. Botosani

Nr. Crt	Nr cadastral Nr. topografic	Suprafaţa* (mp)	Observaţii / Referinţe
A1	71559	25.000	Sector cadastral:11 Teren neimprejmuit;

B. Partea II. Proprietari şi acte

Inscrieri privitoare la dreptul de proprietate şi alte drepturi reale		Referinţe
87195 / 29/08/2024		
Act Notarial nr. 25, din 29/02/2024 emis de SPN NOTARIAS;		
B3	Intabulare, drept de PROPRIETATE, dobandit prin Succesiune, cota actuala 2/6	A1
	1) **DRUȚU LAURA**, bun propriu	
B4	Intabulare, drept de PROPRIETATE, dobandit prin Succesiune, cota actuala 2/6	A1
	1) **MĂNĂSTIREANU MIRELA-ANIȘOARA**, bun propriu	
B5	Intabulare, drept de PROPRIETATE, dobandit prin Succesiune, cota actuala 1/6	A1
	1) **ALEXANDRU ANCA-CRISTINA**, bun propriu	
B6	Intabulare, drept de PROPRIETATE, dobandit prin Succesiune, cota actuala 1/6	A1
	1) **PĂTRU CĂTĂLINA-DANA**, bun prorpriu	

C. Partea III. SARCINI .

Inscrieri privind dezmembramintele dreptului de proprietate, drepturi reale de garanţie şi sarcini	Referinţe
NU SUNT	

Document care conține date cu caracter personal, protejat de prevederile Regulamentului (UE) nr. 679/2016 și Legii 190/2018

Anexa Nr. 1 La Partea I

Teren

Nr cadastral	Suprafaţa (mp)*	Observaţii / Referinţe
71559	25.000	

* Suprafaţa este determinată in planul de proiecţie Stereo 70.

DETALII LINIARE IMOBIL

Date referitoare la teren

Crt	Categorie folosință	Intra vilan	Suprafaţa (mp)	Tarla	Parcelă	Nr. topo	Observaţii / Referinţe
1	pasune	NU	15.000	2	9/2	-	
2	arabil	NU	10.000	2	8/4	-	

Lungime Segmente
1) Valorile lungimilor segmentelor sunt obţinute din proiecţie în plan.

Punct început	X / Y	Punct sfârşit	X / Y	Lungime segment (** (m)
1	623.382,096 701.320,346	2	623.382,595 701.296,014	24.337
2	623.382,595 701.296,014	3	623.805,617 701.197,116	434.429
3	623.805,617 701.197,116	4	623.807,527 701.208,127	11.175
4	623.807,527 701.208,127	5	623.845,279 701.425,758	220.881

Document care conține date cu caracter personal, protejat de prevederile Regulamentului (UE) nr. 679/2016 și Legii 190/2018

Punct început	X / Y	Punct sfârşit	X / Y	Lungime segment (** (m)
5	623.845,279 701.425,758	6	623.776,503 701.438,451	69.937
6	623.776,503 701.438,451	7	623.740,936 701.233,413	208.1
7	623.740,936 701.233,413	8	623.714,521 701.243,443	28.255
8	623.714,521 701.243,443	9	623.696,237 701.247,717	18.777
9	623.696,237 701.247,717	10	623.676,599 701.252,308	20.168
10	623.676,599 701.252,308	11	623.624,204 701.264,558	53.808
11	623.624,204 701.264,558	12	623.579,775 701.274,945	45.627
12	623.579,775 701.274,945	13	623.533,85 701.285,682	47.163
13	623.533,85 701.285,682	14	623.406,413 701.315,475	130.873
14	623.406,413 701.315,475	15	623.382,066 701.321,167	25.004
15	623.382,066 701.321,167	1	623.382,096 701.320,346	0.822

** Lungimile segmentelor sunt determinate în planul de proiecţie Stereo 70 şi sunt rotunjite la 1 milimetru.
*** Distanţa dintre puncte este formată din segmente cumulate ce sunt mai mici decât valoarea 1 milimetru.

Document care conține date cu caracter personal, protejat de prevederile Regulamentului (UE) nr. 679/2016 și Legii 190/2018

DATE DESPRE IMOBILUL NR. 262

Oficiul de Cadastru şi Publicitate Imobiliară BOTOSANI
Biroul de Cadastru şi Publicitate Imobiliară Botosani

A. Partea I. Descrierea imobilului

TEREN Extravilan

Adresa: Jud. Botosani

Nr. Crt	Nr cadastral Nr. topografic	Suprafaţa* (mp)	Observaţii / Referinţe
A1		30.000	Sector cadastral:11 Teren neimprejmuit; Conform actului de proprietate imobilul este amplasat în parcelela cadastra 9/3, 8/5

B. Partea II. Proprietari şi acte

Inscrieri privitoare la dreptul de proprietate şi alte drepturi reale		Referinţe
/		
Act Administrativ nr. 103642, din 04/10/2002 emis de Comisia Judeteana Botosani;		
B1	Intabulare, drept de PROPRIETATE, dobandit prin Reconstituire, cota actuala 1/1	A1
	1) **PIULEAC VIRGINIA**, Lipsă CNP, bun propriu.	

C. Partea III. SARCINI .

Inscrieri privind dezmembramintele dreptului de proprietate, drepturi reale de garanţie şi sarcini	Referinţe
NU SUNT	

Anexa Nr. 1 La Partea I

Teren

Nr cadastral	Suprafaţa (mp)*	Observaţii / Referinţe
	30.000	Conform actului de proprietate imobilul este amplasat în parcelela cadastra 9/3, 8/5

* Suprafaţa este determinată in planul de proiecţie Stereo 70.

DETALII LINIARE IMOBIL

Date referitoare la teren

Crt	Categorie folosință	Intra vilan	Suprafaţa (mp)	Tarla	Parcelă	Nr. topo	Observaţii / Referinţe
1	pasune	NU	19.000	2	9/3	-	
2	arabil	NU	9.244	2	8/5	-	
3	faneata	NU	942	2	6	-	
4	faneata	NU	814	2	6	-	

Lungime Segmente
1) Valorile lungimilor segmentelor sunt obţinute din proiecţie în plan.

Punct început	X / Y	Punct sfârşit	X / Y	Lungime segment (** (m)
1	623.928,719 701.435,875	2	623.926,97 701.435,367	1.821
2	623.926,97 701.435,367	3	623.874,984 701.420,276	54.132
3	623.874,984 701.420,276	4	623.845,279 701.425,758	30.207

Document care conține date cu caracter personal, protejat de prevederile Regulamentului (UE) nr. 679/2016 și Legii 190/2018

Punct început	X / Y	Punct sfârşit	X / Y	Lungime segment (** (m)
4	623.845,279 701.425,758	5	623.807,527 701.208,127	220.881
5	623.807,527 701.208,127	6	623.805,617 701.197,116	11.175
6	623.805,617 701.197,116	7	623.382,595 701.296,014	434.429
7	623.382,595 701.296,014	8	623.382,692 701.291,26	4.755
8	623.382,692 701.291,26	9	623.383,453 701.288,295	3.061
9	623.383,453 701.288,295	10	623.384,586 701.285,536	2.983
10	623.384,586 701.285,536	11	623.386,154 701.280,019	5.735
11	623.386,154 701.280,019	12	623.386,63 701.277,211	2.848
12	623.386,63 701.277,211	13	623.592,657 701.229,044	211.583
13	623.592,657 701.229,044	14	623.591,298 701.220,149	8.998
14	623.591,298 701.220,149	15	623.630,319 701.211,968	39.869
15	623.630,319 701.211,968	16	623.649,823 701.207,879	19.928
16	623.649,823 701.207,879	17	623.679,671 701.201,621	30.497
17	623.679,671 701.201,621	18	623.753,098 701.186,226	75.024
18	623.753,098 701.186,226	19	623.879,633 701.159,696	129.286
19	623.879,633 701.159,696	20	623.884,165 701.179,027	19.855
20	623.884,165 701.179,027	1	623.928,719 701.435,875	260.684

** Lungimile segmentelor sunt determinate în planul de proiecţie Stereo 70 şi sunt rotunjite la 1 milimetru.
*** Distanţa dintre puncte este formată din segmente cumulate ce sunt mai mici decât valoarea 1 milimetru.

Document care conține date cu caracter personal, protejat de prevederile Regulamentului (UE) nr. 679/2016 și Legii 190/2018

DATE DESPRE IMOBILUL NR. 263

Oficiul de Cadastru şi Publicitate Imobiliară BOTOSANI
Biroul de Cadastru şi Publicitate Imobiliară Botosani

A. Partea I. Descrierea imobilului

TEREN Extravilan

Adresa: Jud. Botosani

Nr. Crt	Nr cadastral Nr. topografic	Suprafaţa* (mp)	Observaţii / Referinţe
A1		57.583	Sector cadastral:11 Teren neimprejmuit;

B. Partea II. Proprietari şi acte

Inscrieri privitoare la dreptul de proprietate şi alte drepturi reale		Referinţe
/		
Act Normativ nr. 7, din 13/03/1996 emis de Parlamentul Romaniei;		
B1	Inscrierea posesiei, drept de PROPRIETATE, dobandit prin Lege, cota actuala 1/1	A1
	1) **NEIDENTIFICAT NEIDENTIFICAT**, neidentificat	
Act Normativ nr. 7., din 13/03/1996 emis de Parlamentul Romaniei (art. 13);		
B2	Se notează mențiunea de proprietar neidentificat, rezervă la dispoziția comisiei de fond funciar.	A1

C. Partea III. SARCINI .

Inscrieri privind dezmembramintele dreptului de proprietate, drepturi reale de garanţie şi sarcini	Referinţe
NU SUNT	

Document care conține date cu caracter personal, protejat de prevederile Regulamentului (UE) nr. 679/2016 și Legii 190/2018

Anexa Nr. 1 La Partea I

Teren

Nr cadastral	Suprafaţa (mp)*	Observaţii / Referinţe
	57.583	

* Suprafaţa este determinată in planul de proiecţie Stereo 70.

DETALII LINIARE IMOBIL

Date referitoare la teren

Crt	Categorie folosință	Intra vilan	Suprafaţa (mp)	Tarla	Parcelă	Nr. topo	Observaţii / Referinţe
1	arabil	NU	14.942	2	8	-	
2	faneata	NU	17.930	2	6	-	
3	arabil	NU	3.180	2	8	-	
4	arabil	NU	21.531	2	8	-	

Lungime Segmente

1) Valorile lungimilor segmentelor sunt obţinute din proiecţie în plan.

Punct început	X / Y	Punct sfârşit	X / Y	Lungime segment (** (m)
1	623.868,968 701.114,204	2	623.879,633 701.159,696	46.725
3	623.753,098 701.186,226	4	623.679,671 701.201,621	75.024
5	623.649,823 701.207,879	6	623.630,319 701.211,968	19.928

Punct început	X / Y	Punct sfârşit	X / Y	Lungime segment (** (m)
2	623.879,633 701.159,696	3	623.753,098 701.186,226	129.286
4	623.679,671 701.201,621	5	623.649,823 701.207,879	30.497
6	623.630,319 701.211,968	7	623.591,298 701.220,149	39.869

Document care conține date cu caracter personal, protejat de prevederile Regulamentului (UE) nr. 679/2016 și Legii 190/2018

Punct început	X / Y	Punct sfârşit	X / Y	Lungime segment (** (m)
7	623.591,298 701.220,149	8	623.592,657 701.229,044	8.998
9	623.386,63 701.277,211	10	623.386,249 701.271,501	5.723
11	623.381,412 701.220,534	12	623.381,169 701.217,445	3.099
13	623.408,973 701.206,379	14	623.550,738 701.149,954	152.581
15	623.633,618 701.116,967	16	623.624,538 701.067,261	50.529
17	623.643,685 701.065,011	18	623.655,639 701.065,904	11.987
19	623.659,989 701.065,988	20	623.666,944 701.066,121	6.956
21	623.674,031 701.062,364	22	623.692,615 701.052,512	21.034
23	623.696,264 701.050,577	24	623.712,43 701.026,281	29.183
25	623.716,219 701.019,35	26	623.723,238 701.049,193	30.657
27	623.781,708 700.996,475	28	623.841,771 700.982,702	61.622
29	623.850,508 701.026,501	30	623.858,234 701.066,905	41.136

Punct început	X / Y	Punct sfârşit	X / Y	Lungime segment (** (m)
8	623.592,657 701.229,044	9	623.386,63 701.277,211	211.583
10	623.386,249 701.271,501	11	623.381,412 701.220,534	51.196
12	623.381,169 701.217,445	13	623.408,973 701.206,379	29.925
14	623.550,738 701.149,954	15	623.633,618 701.116,967	89.203
16	623.624,538 701.067,261	17	623.643,685 701.065,011	19.279
18	623.655,639 701.065,904	19	623.659,989 701.065,988	4.351
20	623.666,944 701.066,121	21	623.674,031 701.062,364	8.021
22	623.692,615 701.052,512	23	623.696,264 701.050,577	4.13
24	623.712,43 701.026,281	25	623.716,219 701.019,35	7.899
26	623.723,238 701.049,193	27	623.781,708 700.996,475	78.727
28	623.841,771 700.982,702	29	623.850,508 701.026,501	44.662
30	623.858,234 701.066,905	1	623.868,968 701.114,204	48.502

**** Lungimile segmentelor sunt determinate în planul de proiecţie Stereo 70 şi sunt rotunjite la 1 milimetru.**
***** Distanţa dintre puncte este formată din segmente cumulate ce sunt mai mici decât valoarea 1 milimetru.**

Document care conține date cu caracter personal, protejat de prevederile Regulamentului (UE) nr. 679/2016 și Legii 190/2018

DATE DESPRE IMOBILUL NR. 264

Oficiul de Cadastru şi Publicitate Imobiliară BOTOSANI
Biroul de Cadastru şi Publicitate Imobiliară Botosani

A. Partea I. Descrierea imobilului

TEREN Extravilan

Adresa: Jud. Botosani

Nr. Crt	Nr cadastral Nr. topografic	Suprafaţa* (mp)	Observaţii / Referinţe
A1		11.800	Sector cadastral:11 Teren neimprejmuit;

B. Partea II. Proprietari şi acte

Inscrieri privitoare la dreptul de proprietate şi alte drepturi reale		Referinţe
/		
Act Administrativ nr. 166692, din 04/12/2008 emis de Comisia Judeteana Botosani;		
B1	Intabulare, drept de PROPRIETATE, dobandit prin Reconstituire, cota actuala 1/1	A1
	1) **CIUBOTARU EMILIA**, Lipsă CNP, bun propriu.	

C. Partea III. SARCINI .

Inscrieri privind dezmembramintele dreptului de proprietate, drepturi reale de garanţie şi sarcini	Referinţe
NU SUNT	

Document care conține date cu caracter personal, protejat de prevederile Regulamentului (UE) nr. 679/2016 și Legii 190/2018

Anexa Nr. 1 La Partea I

Teren

Nr cadastral	Suprafaţa (mp)*	Observaţii / Referinţe
	11.800	

* Suprafaţa este determinată in planul de proiecţie Stereo 70.

DETALII LINIARE IMOBIL

Date referitoare la teren

Crt	Categorie folosință	Intra vilan	Suprafaţa (mp)	Tarla	Parcelă	Nr. topo	Observaţii / Referinţe
1	faneata	NU	700	2	5/2	-	
2	arabil	NU	5.353	2	8/6	-	
3	faneata	NU	5.747	2	6/2	-	

Lungime Segmente

1) Valorile lungimilor segmentelor sunt obţinute din proiecţie în plan.

Punct început	X / Y	Punct sfârşit	X / Y	Lungime segment (** (m)
1	623.382,494 701.202,966	2	623.383,896 701.194,147	8.93
3	623.391,142 701.190,716	4	623.410,077 701.181,748	20.951
5	623.428,448 701.173,047	6	623.430,422 701.172,112	2.184
7	623.444,255 701.164,456	8	623.457,706 701.151,147	18.922

Punct început	X / Y	Punct sfârşit	X / Y	Lungime segment (** (m)
2	623.383,896 701.194,147	3	623.391,142 701.190,716	8.017
4	623.410,077 701.181,748	5	623.428,448 701.173,047	20.327
6	623.430,422 701.172,112	7	623.444,255 701.164,456	15.81
8	623.457,706 701.151,147	9	623.460,893 701.146,707	5.465

Document care conține date cu caracter personal, protejat de prevederile Regulamentului (UE) nr. 679/2016 și Legii 190/2018

Punct început	X / Y	Punct sfârşit	X / Y	Lungime segment (** (m)
9	623.460,893 701.146,707	10	623.465,951 701.140,351	8.123
11	623.471,881 701.134,348	12	623.475,517 701.132,04	4.307
13	623.479,154 701.129,731	14	623.489,105 701.125,141	10.959
15	623.489,27 701.125,095	16	623.492,203 701.124,279	3.044
17	623.499,641 701.119,816	18	623.503,516 701.115,992	5.444
19	623.506,828 701.111,528	20	623.513,475 701.104,524	9.656
21	623.519,129 701.098,568	22	623.528,787 701.093,135	11.081
23	623.531,548 701.091,948	24	623.545,062 701.088,793	13.877
25	623.554,851 701.086,509	26	623.566,26 701.080,529	12.881
27	623.582,044 701.072,256	28	623.624,538 701.067,261	42.787
29	623.633,618 701.116,967	30	623.550,738 701.149,954	89.203
31	623.408,973 701.206,379	32	623.381,169 701.217,445	29.925
33	623.381,258 701.214,611	34	623.382,005 701.208,703	5.955

Punct început	X / Y	Punct sfârşit	X / Y	Lungime segment (** (m)
10	623.465,951 701.140,351	11	623.471,881 701.134,348	8.438
12	623.475,517 701.132,04	13	623.479,154 701.129,731	4.308
14	623.489,105 701.125,141	15	623.489,27 701.125,095	0.171
16	623.492,203 701.124,279	17	623.499,641 701.119,816	8.674
18	623.503,516 701.115,992	19	623.506,828 701.111,528	5.558
20	623.513,475 701.104,524	21	623.519,129 701.098,568	8.212
22	623.528,787 701.093,135	23	623.531,548 701.091,948	3.005
24	623.545,062 701.088,793	25	623.554,851 701.086,509	10.052
26	623.566,26 701.080,529	27	623.582,044 701.072,256	17.821
28	623.624,538 701.067,261	29	623.633,618 701.116,967	50.529
30	623.550,738 701.149,954	31	623.408,973 701.206,379	152.581
32	623.381,169 701.217,445	33	623.381,258 701.214,611	2.835
34	623.382,005 701.208,703	1	623.382,494 701.202,966	5.758

** Lungimile segmentelor sunt determinate în planul de proiecţie Stereo 70 şi sunt rotunjite la 1 milimetru.
*** Distanţa dintre puncte este formată din segmente cumulate ce sunt mai mici decât valoarea 1 milimetru.

Document care conține date cu caracter personal, protejat de prevederile Regulamentului (UE) nr. 679/2016 și Legii 190/2018

DATE DESPRE IMOBILUL NR. 265

Oficiul de Cadastru şi Publicitate Imobiliară BOTOSANI
Biroul de Cadastru şi Publicitate Imobiliară Botosani

A. Partea I. Descrierea imobilului

TEREN Extravilan

Adresa: Jud. Botosani

Nr. Crt	Nr cadastral Nr. topografic	Suprafaţa* (mp)	Observaţii / Referinţe
A1		1.700	Sector cadastral:11 Teren neimprejmuit;

B. Partea II. Proprietari şi acte

Inscrieri privitoare la dreptul de proprietate şi alte drepturi reale		Referinţe
/		
Act Administrativ nr. 19301, din 14/09/1993 emis de Comisia Judeteana Botosani;		
B1	Intabulare, drept de PROPRIETATE, dobandit prin Reconstituire, cota actuala 1/1	A1
	1) **IHAROV EMILIAN**, Lipsă CNP, bun propriu.	

C. Partea III. SARCINI .

Inscrieri privind dezmembramintele dreptului de proprietate, drepturi reale de garanţie şi sarcini	Referinţe
NU SUNT	

Document care conține date cu caracter personal, protejat de prevederile Regulamentului (UE) nr. 679/2016 și Legii 190/2018

Anexa Nr. 1 La Partea I

Teren

Nr cadastral	Suprafaţa (mp)*	Observaţii / Referinţe
	1.700	

* Suprafaţa este determinată in planul de proiecţie Stereo 70.

DETALII LINIARE IMOBIL

Date referitoare la teren

Crt	Categorie folosință	Intra vilan	Suprafaţa (mp)	Tarla	Parcelă	Nr. topo	Observaţii / Referinţe
1	faneata	NU	1.700	2	5/1	-	

Lungime Segmente
1) Valorile lungimilor segmentelor sunt obţinute din proiecţie în plan.

Punct început	X / Y	Punct sfârşit	X / Y	Lungime segment (** (m)
1	623.390,317 701.011,589	2	623.390,183 700.995,096	16.494
2	623.390,183 700.995,096	3	623.391,984 700.993,717	2.268
3	623.391,984 700.993,717	4	623.396,177 700.989,834	5.715
4	623.396,177 700.989,834	5	623.402,394 700.983,107	9.16
5	623.402,394 700.983,107	6	623.402,669 700.982,801	0.411

Document care conține date cu caracter personal, protejat de prevederile Regulamentului (UE) nr. 679/2016 și Legii 190/2018

Punct început	X / Y	Punct sfârşit	X / Y	Lungime segment (** (m)
6	623.402,669 700.982,801	7	623.391,142 701.190,716	208.234
7	623.391,142 701.190,716	8	623.383,896 701.194,147	8.017
8	623.383,896 701.194,147	9	623.384,134 701.192,653	1.513
9	623.384,134 701.192,653	10	623.384,315 701.191,216	1.448
10	623.384,315 701.191,216	11	623.386,222 701.176,116	15.22
11	623.386,222 701.176,116	12	623.387,661 701.170,483	5.814
12	623.387,661 701.170,483	13	623.389,191 701.149,423	21.116
13	623.389,191 701.149,423	14	623.390,807 701.125,017	24.459
14	623.390,807 701.125,017	15	623.390,361 701.119,597	5.438
15	623.390,361 701.119,597	16	623.386,673 701.103,164	16.842
16	623.386,673 701.103,164	17	623.385,49 701.098,657	4.66
17	623.385,49 701.098,657	1	623.390,317 701.011,589	87.202

** Lungimile segmentelor sunt determinate în planul de proiecţie Stereo 70 şi sunt rotunjite la 1 milimetru.
*** Distanţa dintre puncte este formată din segmente cumulate ce sunt mai mici decât valoarea 1 milimetru.

Document care conține date cu caracter personal, protejat de prevederile Regulamentului (UE) nr. 679/2016 și Legii 190/2018

DATE DESPRE IMOBILUL NR. 266

Oficiul de Cadastru şi Publicitate Imobiliară BOTOSANI
Biroul de Cadastru şi Publicitate Imobiliară Botosani

A. Partea I. Descrierea imobilului

TEREN Extravilan

Adresa: Jud. Botosani

Nr. Crt	Nr cadastral Nr. topografic	Suprafaţa* (mp)	Observaţii / Referinţe
A1		8.931	Sector cadastral:11 Teren neimprejmuit;

B. Partea II. Proprietari şi acte

Inscrieri privitoare la dreptul de proprietate şi alte drepturi reale		Referinţe
/		
Act Normativ nr. 7, din 13/03/1996 emis de Parlamentul Romaniei;		
B1	Inscrierea posesiei, drept de PROPRIETATE, dobandit prin Lege, cota actuala 1/1	A1
	1) **NEIDENTIFICAT NEIDENTIFICAT**, neidentificat	
Act Normativ nr. 7., din 13/03/1996 emis de Parlamentul Romaniei (art. 13);		
B2	Se notează mențiunea de proprietar neidentificat, rezervă la dispoziția comisiei de fond funciar.	A1

C. Partea III. SARCINI .

Inscrieri privind dezmembramintele dreptului de proprietate, drepturi reale de garanţie şi sarcini	Referinţe
NU SUNT	

Document care conține date cu caracter personal, protejat de prevederile Regulamentului (UE) nr. 679/2016 și Legii 190/2018

Anexa Nr. 1 La Partea I

Teren

Nr cadastral	Suprafaţa (mp)*	Observaţii / Referinţe
	8.931	

* Suprafaţa este determinată in planul de proiecţie Stereo 70.

DETALII LINIARE IMOBIL

Date referitoare la teren

Crt	Categorie folosinţă	Intra vilan	Suprafaţa (mp)	Tarla	Parcelă	Nr. topo	Observaţii / Referinţe
1	faneata	NU	8.931	2	5	-	

Lungime Segmente

1) Valorile lungimilor segmentelor sunt obţinute din proiecţie în plan.

Punct început	X / Y	Punct sfârşit	X / Y	Lungime segment (** (m)
1	623.745,449 700.580,289	2	623.746,542 700.585,425	5.251
3	623.719,811 700.617,115	4	623.708,122 700.630,973	18.129
5	623.702,788 700.637,262	6	623.700,035 700.640,507	4.255
7	623.685,026 700.658,203	8	623.645,514 700.704,788	61.085
9	623.643,212 700.707,502	10	623.618,366 700.736,795	38.411

Punct început	X / Y	Punct sfârşit	X / Y	Lungime segment (** (m)
2	623.746,542 700.585,425	3	623.719,811 700.617,115	41.458
4	623.708,122 700.630,973	5	623.702,788 700.637,262	8.246
6	623.700,035 700.640,507	7	623.685,026 700.658,203	23.204
8	623.645,514 700.704,788	9	623.643,212 700.707,502	3.559
10	623.618,366 700.736,795	11	623.602,003 700.756,088	25.298

Document care conține date cu caracter personal, protejat de prevederile Regulamentului (UE) nr. 679/2016 și Legii 190/2018

Punct început	X / Y	Punct sfârşit	X / Y	Lungime segment (** (m)
11	623.602,003 700.756,088	12	623.591,912 700.767,985	15.6
13	623.590,338 700.769,82	14	623.562,28 700.802,533	43.097
15	623.514,094 700.858,713	16	623.495,933 700.879,888	27.896
17	623.476,909 700.902,068	18	623.476,371 700.911,527	9.474
19	623.471,907 700.927,768	20	623.471,661 700.928,661	0.926
21	623.450,524 700.960,342	22	623.448,062 700.964,03	4.434
23	623.440,852 700.987,263	24	623.440,165 701.004,351	17.102
25	623.420,095 701.082,401	26	623.424,726 701.164,33	82.06
27	623.428,448 701.173,047	28	623.410,077 701.181,748	20.327
29	623.391,142 701.190,716	30	623.402,669 700.982,801	208.234
31	623.463,632 700.914,907	32	623.487,327 700.887,686	36.089
33	623.566,361 700.793,726	34	623.657,197 700.687,432	139.82
35	623.699,853 700.637,128	36	623.709,338 700.625,776	14.793
37	623.736,701 700.591,807	1	623.745,449 700.580,289	14.463

Punct început	X / Y	Punct sfârşit	X / Y	Lungime segment (** (m)
12	623.591,912 700.767,985	13	623.590,338 700.769,82	2.418
14	623.562,28 700.802,533	15	623.514,094 700.858,713	74.014
16	623.495,933 700.879,888	17	623.476,909 700.902,068	29.221
18	623.476,371 700.911,527	19	623.471,907 700.927,768	16.843
20	623.471,661 700.928,661	21	623.450,524 700.960,342	38.085
22	623.448,062 700.964,03	23	623.440,852 700.987,263	24.326
24	623.440,165 701.004,351	25	623.420,095 701.082,401	80.589
26	623.424,726 701.164,33	27	623.428,448 701.173,047	9.478
28	623.410,077 701.181,748	29	623.391,142 701.190,716	20.951
30	623.402,669 700.982,801	31	623.463,632 700.914,907	91.247
32	623.487,327 700.887,686	33	623.566,361 700.793,726	122.78
34	623.657,197 700.687,432	35	623.699,853 700.637,128	65.955
36	623.709,338 700.625,776	37	623.736,701 700.591,807	43.619

** Lungimile segmentelor sunt determinate în planul de proiecţie Stereo 70 şi sunt rotunjite la 1 milimetru.
*** Distanţa dintre puncte este formată din segmente cumulate ce sunt mai mici decât valoarea 1 milimetru.

Document care conține date cu caracter personal, protejat de prevederile Regulamentului (UE) nr. 679/2016 și Legii 190/2018

DATE DESPRE IMOBILUL NR. 267

Oficiul de Cadastru şi Publicitate Imobiliară BOTOSANI
Biroul de Cadastru şi Publicitate Imobiliară Botosani

A. Partea I. Descrierea imobilului

TEREN Extravilan

Adresa: Jud. Botosani

Nr. Crt	Nr cadastral Nr. topografic	Suprafaţa* (mp)	Observaţii / Referinţe
A1		8.000	Sector cadastral:11 Teren neimprejmuit;

B. Partea II. Proprietari şi acte

Inscrieri privitoare la dreptul de proprietate şi alte drepturi reale		Referinţe
/		
Act Administrativ nr. 19255, din 14/07/1993 emis de Comisia Judeteana Botosani;		
B1	Intabulare, drept de PROPRIETATE, dobandit prin Reconstituire, cota actuala 1/1	A1
	1) **IHAROV MARIA**, Lipsă CNP, bun propriu.	

C. Partea III. SARCINI .

Inscrieri privind dezmembramintele dreptului de proprietate, drepturi reale de garanţie şi sarcini	Referinţe
NU SUNT	

Document care conține date cu caracter personal, protejat de prevederile Regulamentului (UE) nr. 679/2016 și Legii 190/2018

Anexa Nr. 1 La Partea I

Teren

Nr cadastral	Suprafaţa (mp)*	Observaţii / Referinţe
	8.000	

* Suprafaţa este determinată in planul de proiecţie Stereo 70.

DETALII LINIARE IMOBIL

Date referitoare la teren

Crt	Categorie folosință	Intra vilan	Suprafaţa (mp)	Tarla	Parcelă	Nr. topo	Observaţii / Referinţe
1	arabil	NU	8.000	2	7/9	-	

Lungime Segmente
1) Valorile lungimilor segmentelor sunt obţinute din proiecţie în plan.

Punct început	X / Y	Punct sfârşit	X / Y	Lungime segment (** (m)
1	623.475,517 701.132,04	2	623.471,881 701.134,348	4.307
2	623.471,881 701.134,348	3	623.465,951 701.140,351	8.438
3	623.465,951 701.140,351	4	623.460,893 701.146,707	8.123
4	623.460,893 701.146,707	5	623.457,706 701.151,147	5.465
5	623.457,706 701.151,147	6	623.444,255 701.164,456	18.922

Document care conține date cu caracter personal, protejat de prevederile Regulamentului (UE) nr. 679/2016 și Legii 190/2018

Punct început	X / Y	Punct sfârşit	X / Y	Lungime segment (** (m)
6	623.444,255 701.164,456	7	623.430,422 701.172,112	15.81
7	623.430,422 701.172,112	8	623.428,448 701.173,047	2.184
8	623.428,448 701.173,047	9	623.424,726 701.164,33	9.478
9	623.424,726 701.164,33	10	623.420,095 701.082,401	82.06
10	623.420,095 701.082,401	11	623.440,165 701.004,351	80.589
11	623.440,165 701.004,351	12	623.440,852 700.987,263	17.102
12	623.440,852 700.987,263	13	623.448,062 700.964,03	24.326
13	623.448,062 700.964,03	14	623.450,524 700.960,342	4.434
14	623.450,524 700.960,342	15	623.489,27 701.125,095	169.248
15	623.489,27 701.125,095	16	623.489,105 701.125,141	0.171
16	623.489,105 701.125,141	17	623.479,154 701.129,731	10.959
17	623.479,154 701.129,731	1	623.475,517 701.132,04	4.308

** Lungimile segmentelor sunt determinate în planul de proiecţie Stereo 70 şi sunt rotunjite la 1 milimetru.
*** Distanţa dintre puncte este formată din segmente cumulate ce sunt mai mici decât valoarea 1 milimetru.

Document care conține date cu caracter personal, protejat de prevederile Regulamentului (UE) nr. 679/2016 și Legii 190/2018

DATE DESPRE IMOBILUL NR. 268

Oficiul de Cadastru şi Publicitate Imobiliară BOTOSANI
Biroul de Cadastru şi Publicitate Imobiliară Botosani

A. Partea I. Descrierea imobilului

TEREN Extravilan

Adresa: Jud. Botosani

Nr. Crt	Nr cadastral Nr. topografic	Suprafaţa* (mp)	Observaţii / Referinţe
A1		5.000	Sector cadastral:11 Teren neimprejmuit;

B. Partea II. Proprietari şi acte

Inscrieri privitoare la dreptul de proprietate şi alte drepturi reale		Referinţe
/		
Act Administrativ nr. 19251, din 14/07/1993 emis de Comisia Judeteana Botosani;		
B1	Intabulare, drept de PROPRIETATE, dobandit prin Reconstituire, cota actuala 1/1	A1
	1) **BUCUR VASILE**, Lipsă CNP, bun propriu.	

C. Partea III. SARCINI .

Inscrieri privind dezmembramintele dreptului de proprietate, drepturi reale de garanţie şi sarcini	Referinţe
NU SUNT	

Document care conține date cu caracter personal, protejat de prevederile Regulamentului (UE) nr. 679/2016 și Legii 190/2018

Anexa Nr. 1 La Partea I

Teren

Nr cadastral	Suprafaţa (mp)*	Observaţii / Referinţe
	5.000	

* Suprafaţa este determinată in planul de proiecţie Stereo 70.

DETALII LINIARE IMOBIL

Date referitoare la teren

Crt	Categorie folosință	Intra vilan	Suprafaţa (mp)	Tarla	Parcelă	Nr. topo	Observaţii / Referinţe
1	arabil	NU	5.000	2	7/8	-	

Lungime Segmente
1) Valorile lungimilor segmentelor sunt obţinute din proiecţie în plan.

Punct început	X / Y	Punct sfârşit	X / Y	Lungime segment (** (m)
1	623.471,661 700.928,661	2	623.471,907 700.927,768	0.926
2	623.471,907 700.927,768	3	623.513,475 701.104,524	181.578
3	623.513,475 701.104,524	4	623.506,828 701.111,528	9.656
4	623.506,828 701.111,528	5	623.503,516 701.115,992	5.558
5	623.503,516 701.115,992	6	623.499,641 701.119,816	5.444

Document care conține date cu caracter personal, protejat de prevederile Regulamentului (UE) nr. 679/2016 și Legii 190/2018

Punct început	X / Y	Punct sfârşit	X / Y	Lungime segment (** (m)
6	623.499,641 701.119,816	7	623.492,203 701.124,279	8.674
7	623.492,203 701.124,279	8	623.489,27 701.125,095	3.044
8	623.489,27 701.125,095	9	623.450,524 700.960,342	169.248
9	623.450,524 700.960,342	1	623.471,661 700.928,661	38.085

** Lungimile segmentelor sunt determinate în planul de proiecţie Stereo 70 şi sunt rotunjite la 1 milimetru.
*** Distanţa dintre puncte este formată din segmente cumulate ce sunt mai mici decât valoarea 1 milimetru.

Document care conține date cu caracter personal, protejat de prevederile Regulamentului (UE) nr. 679/2016 și Legii 190/2018

DATE DESPRE IMOBILUL NR. 269

Oficiul de Cadastru şi Publicitate Imobiliară BOTOSANI
Biroul de Cadastru şi Publicitate Imobiliară Botosani

A. Partea I. Descrierea imobilului

TEREN Extravilan

Adresa: Jud. Botosani

Nr. Crt	Nr cadastral Nr. topografic	Suprafaţa* (mp)	Observaţii / Referinţe
A1		6.900	Sector cadastral:11 Teren neimprejmuit;

B. Partea II. Proprietari şi acte

Inscrieri privitoare la dreptul de proprietate şi alte drepturi reale		Referinţe
/		
Act Administrativ nr. 62075, din 05/10/1995 emis de Comisia Judeteana Botosani;		
B1	Intabulare, drept de PROPRIETATE, dobandit prin Reconstituire, cota actuala 1/1	A1
	1) **TUDOR GH. IOAN**, Lipsă CNP, bun propriu.	

C. Partea III. SARCINI .

Inscrieri privind dezmembramintele dreptului de proprietate, drepturi reale de garanţie şi sarcini	Referinţe
NU SUNT	

Document care conține date cu caracter personal, protejat de prevederile Regulamentului (UE) nr. 679/2016 și Legii 190/2018

Anexa Nr. 1 La Partea I

Teren

Nr cadastral	Suprafaţa (mp)*	Observaţii / Referinţe
	6.900	

* Suprafaţa este determinată in planul de proiecţie Stereo 70.

DETALII LINIARE IMOBIL

Date referitoare la teren

Crt	Categorie folosință	Intra vilan	Suprafaţa (mp)	Tarla	Parcelă	Nr. topo	Observaţii / Referinţe
1	arabil	NU	6.900	2	7/7	-	

Lungime Segmente
1) Valorile lungimilor segmentelor sunt obţinute din proiecţie în plan.

Punct început	X / Y	Punct sfârşit	X / Y	Lungime segment (** (m)
1	623.476,909 700.902,068	2	623.495,933 700.879,888	29.221
2	623.495,933 700.879,888	3	623.545,062 701.088,793	214.604
3	623.545,062 701.088,793	4	623.531,548 701.091,948	13.877
4	623.531,548 701.091,948	5	623.528,787 701.093,135	3.005
5	623.528,787 701.093,135	6	623.519,129 701.098,568	11.081

Document care conține date cu caracter personal, protejat de prevederile Regulamentului (UE) nr. 679/2016 și Legii 190/2018

Punct început	X / Y	Punct sfârşit	X / Y	Lungime segment (** (m)
6	623.519,129 701.098,568	7	623.513,475 701.104,524	8.212
7	623.513,475 701.104,524	8	623.471,907 700.927,768	181.578
8	623.471,907 700.927,768	9	623.476,371 700.911,527	16.843
9	623.476,371 700.911,527	1	623.476,909 700.902,068	9.474

** Lungimile segmentelor sunt determinate în planul de proiecţie Stereo 70 şi sunt rotunjite la 1 milimetru.
*** Distanţa dintre puncte este formată din segmente cumulate ce sunt mai mici decât valoarea 1 milimetru.

DATE DESPRE IMOBILUL NR. 270

Oficiul de Cadastru şi Publicitate Imobiliară BOTOSANI
Biroul de Cadastru şi Publicitate Imobiliară Botosani

A. Partea I. Descrierea imobilului

TEREN Extravilan

Adresa: Jud. Botosani

Nr. Crt	Nr cadastral Nr. topografic	Suprafaţa* (mp)	Observaţii / Referinţe
A1	56281	5.000	Sector cadastral:11 Teren neimprejmuit;

B. Partea II. Proprietari şi acte

Inscrieri privitoare la dreptul de proprietate şi alte drepturi reale		Referinţe
50714 / 13/12/2011		
Act Notarial nr. 1884, din 12/12/2011 emis de BNP Iordache Cristina Carmen Botoşani;		
B4	Intabulare, drept de PROPRIETATE, dobandit prin Conventie, cota actuala 1/1	A1
	1) **VAMANU IULIAN**, bun propriu.	

C. Partea III. SARCINI .

Inscrieri privind dezmembramintele dreptului de proprietate, drepturi reale de garanţie şi sarcini	Referinţe
NU SUNT	

Document care conține date cu caracter personal, protejat de prevederile Regulamentului (UE) nr. 679/2016 și Legii 190/2018

Anexa Nr. 1 La Partea I

Teren

Nr cadastral	Suprafaţa (mp)*	Observaţii / Referinţe
56281	5.000	

* Suprafaţa este determinată in planul de proiecţie Stereo 70.

DETALII LINIARE IMOBIL

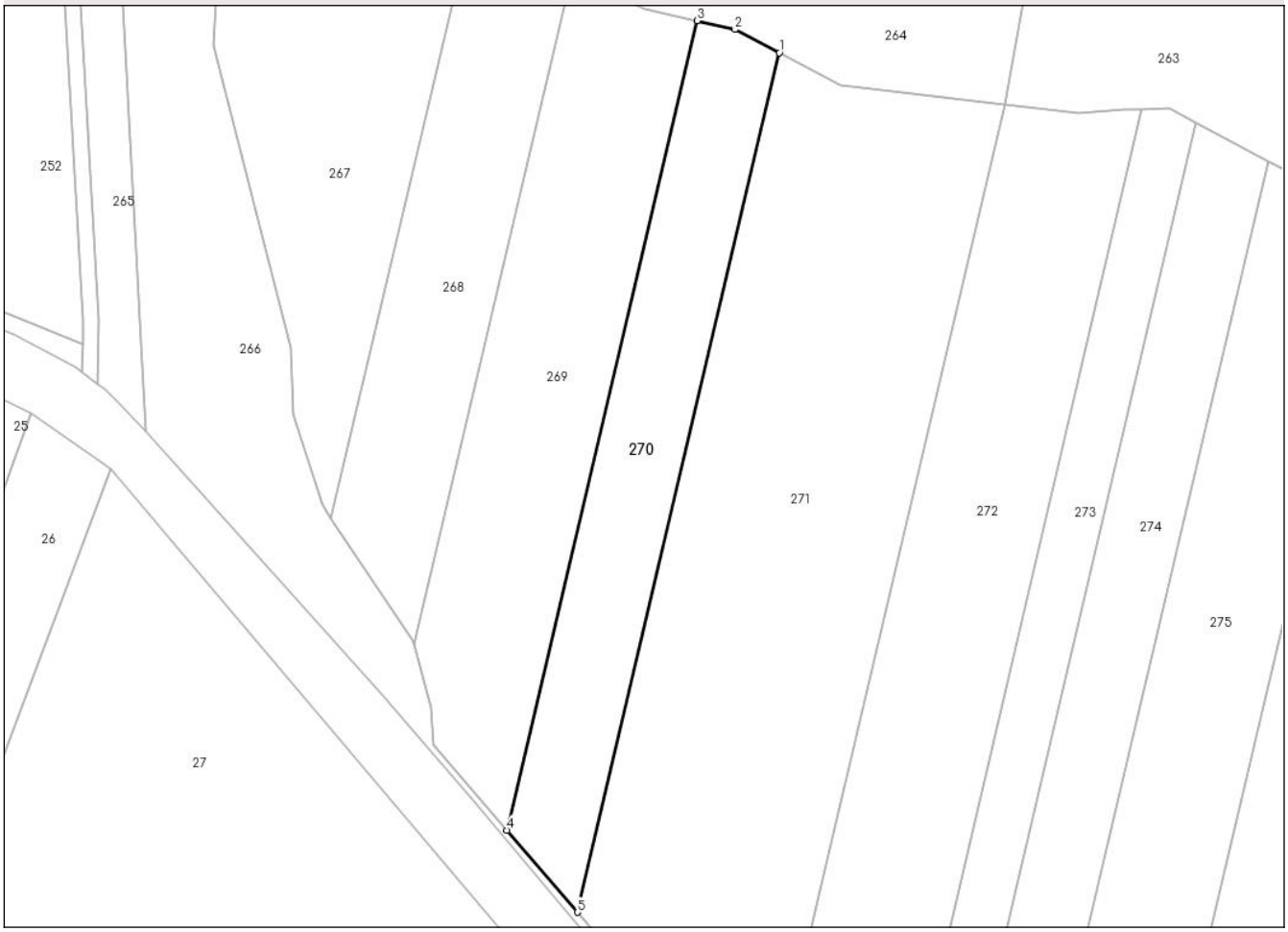

Date referitoare la teren

Crt	Categorie folosință	Intra vilan	Suprafaţa (mp)	Tarla	Parcelă	Nr. topo	Observaţii / Referinţe
1	arabil	NU	5.000	2	7/10	-	

Lungime Segmente
1) Valorile lungimilor segmentelor sunt obţinute din proiecţie în plan.

Punct început	X / Y	Punct sfârşit	X / Y	Lungime segment (** (m)
1	623.566,26 701.080,529	2	623.554,851 701.086,509	12.881
2	623.554,851 701.086,509	3	623.545,062 701.088,793	10.052
3	623.545,062 701.088,793	4	623.495,933 700.879,888	214.604
4	623.495,933 700.879,888	5	623.514,094 700.858,713	27.896
5	623.514,094 700.858,713	1	623.566,26 701.080,529	227.868

Document care conține date cu caracter personal, protejat de prevederile Regulamentului (UE) nr. 679/2016 și Legii 190/2018

** Lungimile segmentelor sunt determinate în planul de proiecţie Stereo 70 şi sunt rotunjite la 1 milimetru.
*** Distanţa dintre puncte este formată din segmente cumulate ce sunt mai mici decât valoarea 1 milimetru.

Document care conține date cu caracter personal, protejat de prevederile Regulamentului (UE) nr. 679/2016 și Legii 190/2018

DATE DESPRE IMOBILUL NR. 271

Oficiul de Cadastru şi Publicitate Imobiliară BOTOSANI
Biroul de Cadastru şi Publicitate Imobiliară Botosani

A. Partea I. Descrierea imobilului

TEREN Extravilan

Adresa: Jud. Botosani

Nr. Crt	Nr cadastral Nr. topografic	Suprafaţa* (mp)	Observaţii / Referinţe
A1		14.800	Sector cadastral:11 Teren neimprejmuit;

B. Partea II. Proprietari şi acte

Inscrieri privitoare la dreptul de proprietate şi alte drepturi reale		Referinţe
/		
Act Administrativ nr. 49447, din 09/12/1994 emis de Comisia Judeteana Botosani;		
B1	Intabulare, drept de PROPRIETATE, dobandit prin Reconstituire, cota actuala 1/1	A1
	1) **FILIPOV GRIGORE**, Lipsă CNP; 2) **FILIPOV TEODOR**, Lipsă CNP, bun comun.	

C. Partea III. SARCINI .

Inscrieri privind dezmembramintele dreptului de proprietate, drepturi reale de garanţie şi sarcini	Referinţe
NU SUNT	

Document care conține date cu caracter personal, protejat de prevederile Regulamentului (UE) nr. 679/2016 și Legii 190/2018

Anexa Nr. 1 La Partea I

Teren

Nr cadastral	Suprafaţa (mp)*	Observaţii / Referinţe
	14.800	

* Suprafaţa este determinată in planul de proiecţie Stereo 70.

DETALII LINIARE IMOBIL

Date referitoare la teren

Crt	Categorie folosință	Intra vilan	Suprafaţa (mp)	Tarla	Parcelă	Nr. topo	Observaţii / Referinţe
1	arabil	NU	14.800	2	7/6	-	

Lungime Segmente
1) Valorile lungimilor segmentelor sunt obţinute din proiecţie în plan.

Punct început	X / Y	Punct sfârşit	X / Y	Lungime segment (** (m)
1	623.624,538 701.067,261	2	623.582,044 701.072,256	42.787
2	623.582,044 701.072,256	3	623.566,26 701.080,529	17.821
3	623.566,26 701.080,529	4	623.514,094 700.858,713	227.868
4	623.514,094 700.858,713	5	623.562,28 700.802,533	74.014
5	623.562,28 700.802,533	1	623.624,538 701.067,261	271.95

Document care conține date cu caracter personal, protejat de prevederile Regulamentului (UE) nr. 679/2016 și Legii 190/2018

** Lungimile segmentelor sunt determinate în planul de proiecţie Stereo 70 şi sunt rotunjite la 1 milimetru.
*** Distanţa dintre puncte este formată din segmente cumulate ce sunt mai mici decât valoarea 1 milimetru.

Document care conține date cu caracter personal, protejat de prevederile Regulamentului (UE) nr. 679/2016 și Legii 190/2018

DATE DESPRE IMOBILUL NR. 272

Oficiul de Cadastru şi Publicitate Imobiliară BOTOSANI
Biroul de Cadastru şi Publicitate Imobiliară Botosani

A. Partea I. Descrierea imobilului

TEREN Extravilan

Adresa: Jud. Botosani

Nr. Crt	Nr cadastral Nr. topografic	Suprafaţa* (mp)	Observaţii / Referinţe
A1	60139	10.000	Sector cadastral:11 Teren neimprejmuit;

B. Partea II. Proprietari şi acte

Inscrieri privitoare la dreptul de proprietate şi alte drepturi reale		Referinţe
19006 / 05/10/2006		
Act Notarial nr. 283, din 31/08/2006 emis de BNP „Reta ANIŢEI" Botoşani;		
B1	Intabulare, drept de PROPRIETATE, dobandit prin Conventie, cota actuala 1/4	A1
	1) **ROŞU ELENA**, bun propriu	
	OBSERVATII: (provenita din conversia CF 16966)	
22485 / 03/11/2006		
Act Notarial nr. 8331, din 01/11/2006 emis de BNP „Reta ANIŢEI" Botoşani;		
B2	Intabulare, drept de PROPRIETATE, dobandit prin Conventie, cota actuala 3/4	A1
	1) **ROŞU ELENA**, bun propriu	
	OBSERVATII: (provenita din conversia CF 16966)	

C. Partea III. SARCINI .

Inscrieri privind dezmembramintele dreptului de proprietate, drepturi reale de garanţie şi sarcini	Referinţe
NU SUNT	

Document care conține date cu caracter personal, protejat de prevederile Regulamentului (UE) nr. 679/2016 și Legii 190/2018

Anexa Nr. 1 La Partea I

Teren

Nr cadastral	Suprafaţa (mp)*	Observaţii / Referinţe
60139	10.000	

* Suprafaţa este determinată in planul de proiecţie Stereo 70.

DETALII LINIARE IMOBIL

Date referitoare la teren

Crt	Categorie folosință	Intra vilan	Suprafaţa (mp)	Tarla	Parcelă	Nr. topo	Observaţii / Referinţe
1	arabil	NU	10.000	2	7/5	-	

Lungime Segmente
1) Valorile lungimilor segmentelor sunt obţinute din proiecţie în plan.

Punct început	X / Y	Punct sfârşit	X / Y	Lungime segment (** (m)
1	623.624,538 701.067,261	2	623.562,28 700.802,533	271.95
2	623.562,28 700.802,533	3	623.590,338 700.769,82	43.097
3	623.590,338 700.769,82	4	623.659,989 701.065,988	304.248
4	623.659,989 701.065,988	5	623.655,639 701.065,904	4.351
5	623.655,639 701.065,904	6	623.643,685 701.065,011	11.987

Document care conține date cu caracter personal, protejat de prevederile Regulamentului (UE) nr. 679/2016 și Legii 190/2018

Punct început	X / Y	Punct sfârşit	X / Y	Lungime segment (** (m)
6	623.643,685 701.065,011	1	623.624,538 701.067,261	19.279

** Lungimile segmentelor sunt determinate în planul de proiecţie Stereo 70 şi sunt rotunjite la 1 milimetru.
*** Distanţa dintre puncte este formată din segmente cumulate ce sunt mai mici decât valoarea 1 milimetru.

DATE DESPRE IMOBILUL NR. 273

Oficiul de Cadastru şi Publicitate Imobiliară BOTOSANI
Biroul de Cadastru şi Publicitate Imobiliară Botosani

A. Partea I. Descrierea imobilului

TEREN Extravilan

Adresa: Jud. Botosani

Nr. Crt	Nr cadastral Nr. topografic	Suprafaţa* (mp)	Observaţii / Referinţe
A1	71711	4.500	Sector cadastral:11 Teren neimprejmuit;

B. Partea II. Proprietari şi acte

Inscrieri privitoare la dreptul de proprietate şi alte drepturi reale		Referinţe
152967 / 18/12/2024		
Act Notarial nr. 5759, din 17/12/2024 emis de SPN ANIȚEI ȘI ASOCIAȚII;		
B1	Se infiinteaza cartea funciara 71711 a imobilului cu numarul cadastral 71711 / UAT Botoșani, rezultat din dezmembrarea imobilului cu numarul cadastral 70151 inscris in cartea funciara 70151;	A1
152984 / 18/12/2024		
Act Notarial nr. 5761, din 17/12/2024 emis de SPN Anitei si Asociatii;		
B4	Intabulare, drept de PROPRIETATE, dobandit prin Conventie, cota actuala 1/1	A1
	1) **CIOBANU BENIAMIN**, căsătorit cu 2) **CIOBANU ADINA-MARCELA**, bun comun	

C. Partea III. SARCINI

Inscrieri privind dezmembramintele dreptului de proprietate, drepturi reale de garanţie şi sarcini		Referinţe
22488 / 07/03/2025		
Somatie nr. 3176/2018, din 06/03/2025 emis de BEJ „Gheorghiu Cristina Maria" Botoşani (încheiere încuviinţare executare silită din 16.10.2018 emisă de Judecătoria Botoşani în dosar nr. 15639/193/2018);		
C1	se notează urmărirea silită imobiliară formulată de creditorul Spitalul Județean de Urgență Mavromati pentru recuperarea creanței debitorului Ciobanu Beniamin, respectiv a sumei de 3769,48 Lei, sumă compusă din 2660,00 Lei Creanță/Alte sume instanță și 1109,48 Lei reprezentând cheltuieli de executare silită la care se vor calcula în continuare dobânzi și penalități de întârziere	A1

Document care conține date cu caracter personal, protejat de prevederile Regulamentului (UE) nr. 679/2016 și Legii 190/2018

Anexa Nr. 1 La Partea I

Teren

Nr cadastral	Suprafaţa (mp)*	Observaţii / Referinţe
71711	4.500	

* Suprafaţa este determinată in planul de proiecţie Stereo 70.

DETALII LINIARE IMOBIL

Date referitoare la teren

Crt	Categorie folosință	Intra vilan	Suprafaţa (mp)	Tarla	Parcelă	Nr. topo	Observaţii / Referinţe
1	arabil	NU	4.500	2	7/4	-	

Lungime Segmente
1) Valorile lungimilor segmentelor sunt obţinute din proiecţie în plan.

Punct început	X / Y	Punct sfârşit	X / Y	Lungime segment (** (m)
1	623.666,944 701.066,121	2	623.659,989 701.065,988	6.956
2	623.659,989 701.065,988	3	623.590,338 700.769,82	304.248
3	623.590,338 700.769,82	4	623.591,912 700.767,985	2.418
4	623.591,912 700.767,985	5	623.602,003 700.756,088	15.6
5	623.602,003 700.756,088	6	623.674,031 701.062,364	314.632

Document care conține date cu caracter personal, protejat de prevederile Regulamentului (UE) nr. 679/2016 și Legii 190/2018

Punct început	X / Y	Punct sfârşit	X / Y	Lungime segment (** (m)
6	623.674,031 701.062,364	1	623.666,944 701.066,121	8.021

** Lungimile segmentelor sunt determinate în planul de proiecţie Stereo 70 şi sunt rotunjite la 1 milimetru.
*** Distanţa dintre puncte este formată din segmente cumulate ce sunt mai mici decât valoarea 1 milimetru.

Document care conține date cu caracter personal, protejat de prevederile Regulamentului (UE) nr. 679/2016 și Legii 190/2018

DATE DESPRE IMOBILUL NR. 274

Oficiul de Cadastru şi Publicitate Imobiliară BOTOSANI
Biroul de Cadastru şi Publicitate Imobiliară Botosani

A. Partea I. Descrierea imobilului

TEREN Extravilan

Adresa: Jud. Botosani

Nr. Crt	Nr cadastral Nr. topografic	Suprafaţa* (mp)	Observaţii / Referinţe
A1	71710	6.500	Sector cadastral:11 Teren neimprejmuit;

B. Partea II. Proprietari şi acte

Inscrieri privitoare la dreptul de proprietate şi alte drepturi reale		Referinţe
152967 / 18/12/2024		
Act Notarial nr. 5759, din 17/12/2024 emis de SPN ANIȚEI ȘI ASOCIAȚII;		
B1	Se infiinteaza cartea funciara 71710 a imobilului cu numarul cadastral 71710 / UAT Botoșani, rezultat din dezmembrarea imobilului cu numarul cadastral 70151 inscris in cartea funciara 70151;	A1
152976 / 18/12/2024		
Act Notarial nr. 5760, din 17/12/2024 emis de SPN ANIȚEI ȘI ASOCIAȚII;		
B4	Intabulare, drept de PROPRIETATE, dobandit prin Conventie, cota actuala 1/1	A1
	1) **CIOBANU ABEL**, bun propriu	

C. Partea III. SARCINI .

Inscrieri privind dezmembramintele dreptului de proprietate, drepturi reale de garanţie şi sarcini	Referinţe
NU SUNT	

Anexa Nr. 1 La Partea I

Teren

Nr cadastral	Suprafaţa (mp)*	Observaţii / Referinţe
71710	6.500	

* Suprafaţa este determinată in planul de proiecţie Stereo 70.

DETALII LINIARE IMOBIL

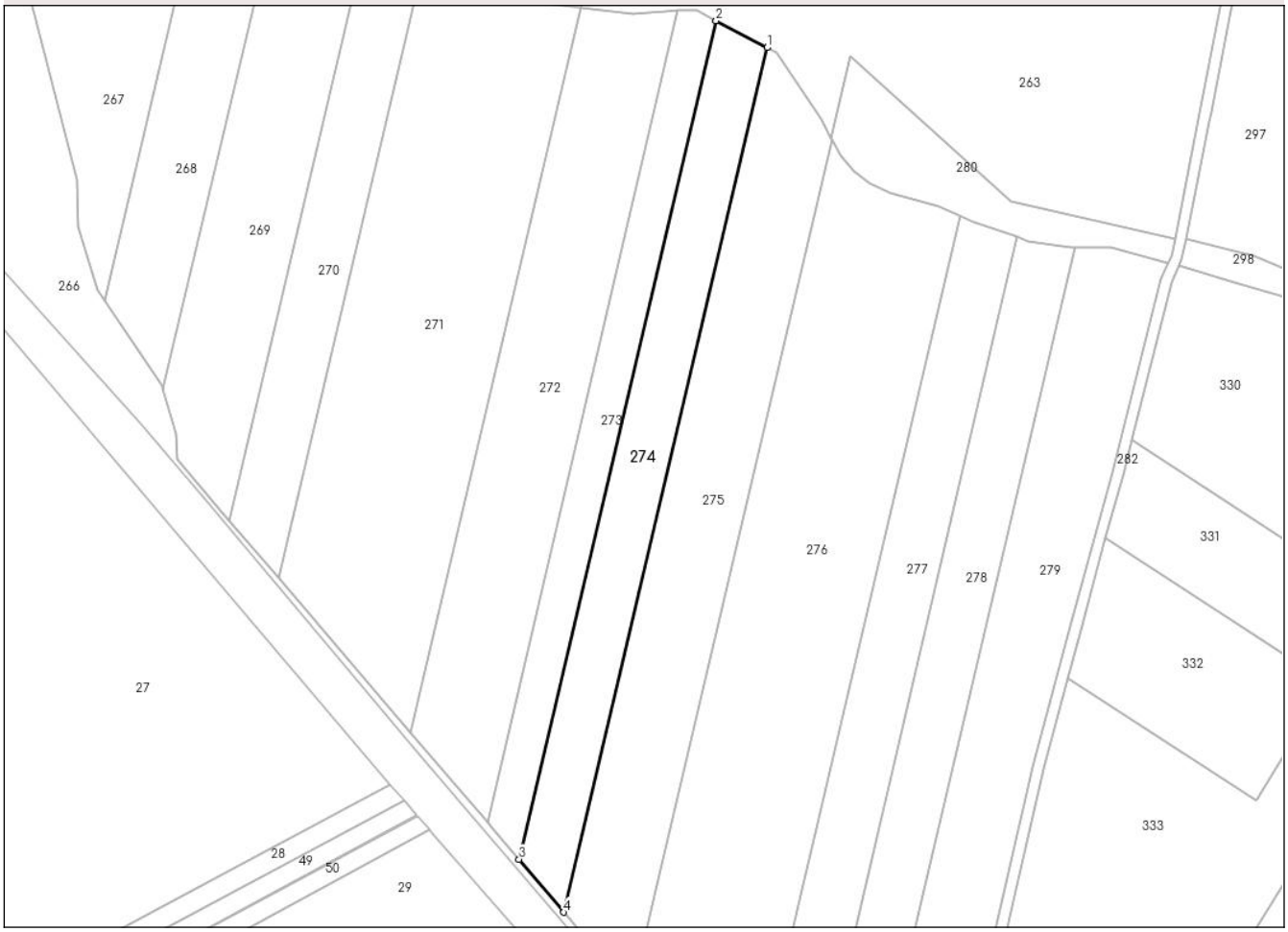

Date referitoare la teren

Crt	Categorie folosință	Intra vilan	Suprafaţa (mp)	Tarla	Parcelă	Nr. topo	Observaţii / Referinţe
1	arabil	NU	6.500	2	7/4	-	

Lungime Segmente
1) Valorile lungimilor segmentelor sunt obţinute din proiecţie în plan.

Punct început	X / Y	Punct sfârşit	X / Y	Lungime segment (** (m)
1	623.692,615 701.052,512	2	623.674,031 701.062,364	21.034
2	623.674,031 701.062,364	3	623.602,003 700.756,088	314.632
3	623.602,003 700.756,088	4	623.618,366 700.736,795	25.298
4	623.618,366 700.736,795	1	623.692,615 701.052,512	324.33

**** Lungimile segmentelor sunt determinate în planul de proiecţie Stereo 70 şi sunt rotunjite la 1 milimetru.**

Document care conține date cu caracter personal, protejat de prevederile Regulamentului (UE) nr. 679/2016 și Legii 190/2018

***** Distanţa dintre puncte este formată din segmente cumulate ce sunt mai mici decât valoarea 1 milimetru.**

DATE DESPRE IMOBILUL NR. 275

Oficiul de Cadastru şi Publicitate Imobiliară BOTOSANI
Biroul de Cadastru şi Publicitate Imobiliară Botosani

A. Partea I. Descrierea imobilului

TEREN Extravilan

Adresa: Jud. Botosani

Nr. Crt	Nr cadastral Nr. topografic	Suprafaţa* (mp)	Observaţii / Referinţe
A1	70322	10.000	Sector cadastral:11 Teren neimprejmuit;

B. Partea II. Proprietari şi acte

Inscrieri privitoare la dreptul de proprietate şi alte drepturi reale		Referinţe
30264 / 23/03/2023		
Act Notarial nr. 1205, din 06/03/1998 emis de BNP Cornelia Agachi;		
B2	Intabulare, drept de PROPRIETATE, dobandit prin Conventie, cota actuala 1/1	A1
	1) **CIOBANU CORNELIU**, bun propriu.	

C. Partea III. SARCINI .

Inscrieri privind dezmembramintele dreptului de proprietate, drepturi reale de garanţie şi sarcini	Referinţe
NU SUNT	

Anexa Nr. 1 La Partea I

Teren

Nr cadastral	Suprafaţa (mp)*	Observaţii / Referinţe
70322	10.000	

* Suprafaţa este determinată in planul de proiecţie Stereo 70.

DETALII LINIARE IMOBIL

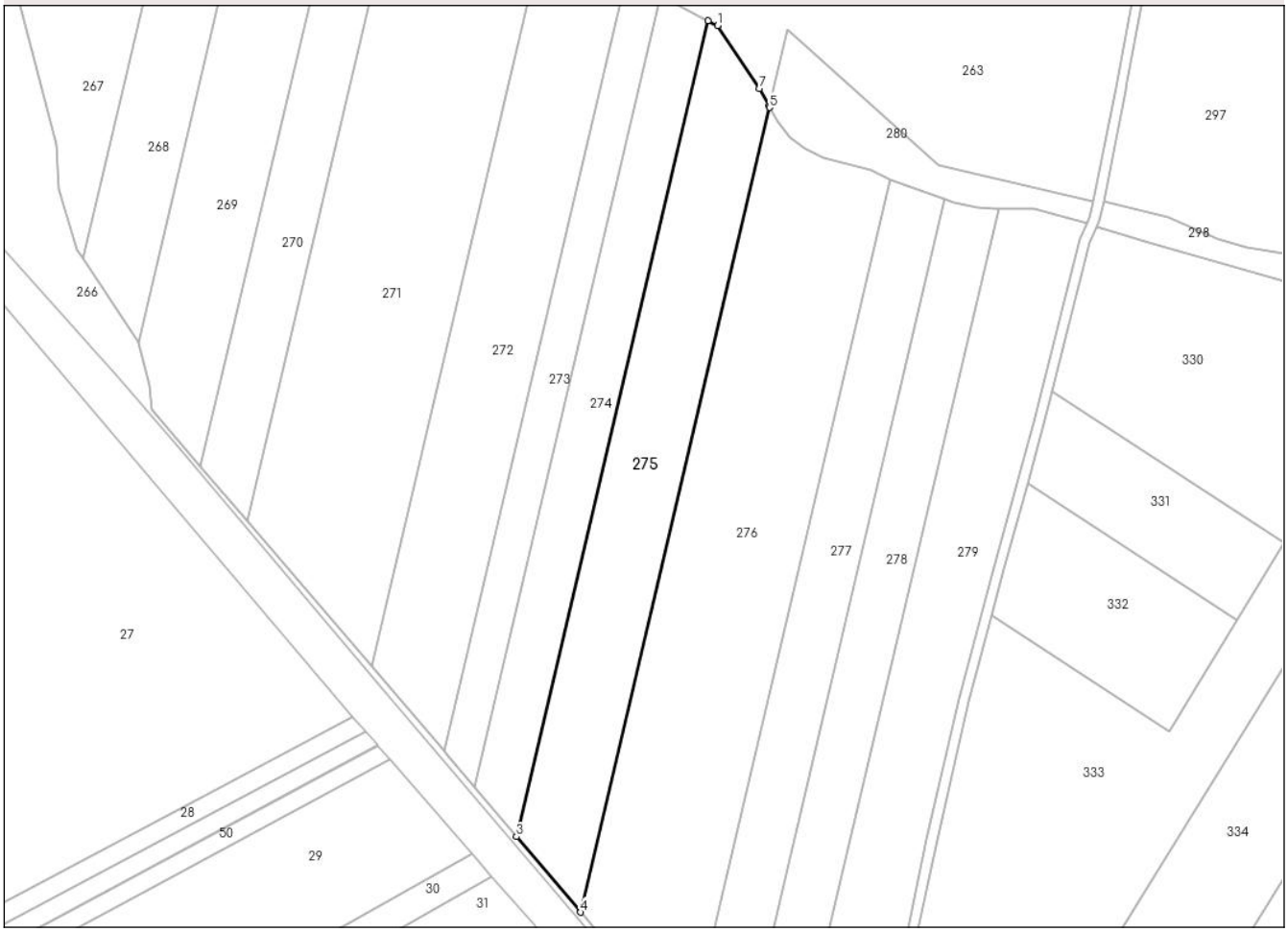

Date referitoare la teren

Crt	Categorie folosință	Intra vilan	Suprafaţa (mp)	Tarla	Parcelă	Nr. topo	Observaţii / Referinţe
1	arabil	NU	10.000	2	7/3	-	

Lungime Segmente
1) Valorile lungimilor segmentelor sunt obţinute din proiecţie în plan.

Punct început	X / Y	Punct sfârşit	X / Y	Lungime segment (** (m)
1	623.696,264 701.050,577	2	623.692,615 701.052,512	4.13
2	623.692,615 701.052,512	3	623.618,366 700.736,795	324.33
3	623.618,366 700.736,795	4	623.643,212 700.707,502	38.411
4	623.643,212 700.707,502	5	623.716,452 701.018,926	319.92
5	623.716,452 701.018,926	6	623.716,219 701.019,35	0.484

Document care conține date cu caracter personal, protejat de prevederile Regulamentului (UE) nr. 679/2016 și Legii 190/2018

Punct început	X / Y	Punct sfârşit	X / Y	Lungime segment (** (m)
6	623.716,219 701.019,35	7	623.712,43 701.026,281	7.899
7	623.712,43 701.026,281	1	623.696,264 701.050,577	29.183

** Lungimile segmentelor sunt determinate în planul de proiecţie Stereo 70 şi sunt rotunjite la 1 milimetru.
*** Distanţa dintre puncte este formată din segmente cumulate ce sunt mai mici decât valoarea 1 milimetru.

Document care conține date cu caracter personal, protejat de prevederile Regulamentului (UE) nr. 679/2016 și Legii 190/2018

DATE DESPRE IMOBILUL NR. 276

Oficiul de Cadastru şi Publicitate Imobiliară BOTOSANI
Biroul de Cadastru şi Publicitate Imobiliară Botosani

A. Partea I. Descrierea imobilului

TEREN Extravilan

Adresa: Jud. Botosani

Nr. Crt	Nr cadastral Nr. topografic	Suprafaţa* (mp)	Observaţii / Referinţe
A1	57711	17.000	Sector cadastral:11 Teren neimprejmuit;

B. Partea II. Proprietari şi acte

Inscrieri privitoare la dreptul de proprietate şi alte drepturi reale		Referinţe
86874 / 16/12/2014		
Act Notarial nr. 6563, din 15/12/2014 emis de SPN ANIŢEI şi ASOCIAŢII;		
B3	Intabulare, drept de PROPRIETATE, dobandit prin Conventie, cota actuala 1/1	A1
	1) **SC AGRO IND COM SRL**, CIF:3200291	

C. Partea III. SARCINI .

Inscrieri privind dezmembramintele dreptului de proprietate, drepturi reale de garanţie şi sarcini	Referinţe
NU SUNT	

Anexa Nr. 1 La Partea I

Teren

Nr cadastral	Suprafaţa (mp)*	Observaţii / Referinţe
57711	17.000	

* Suprafaţa este determinată in planul de proiecţie Stereo 70.

DETALII LINIARE IMOBIL

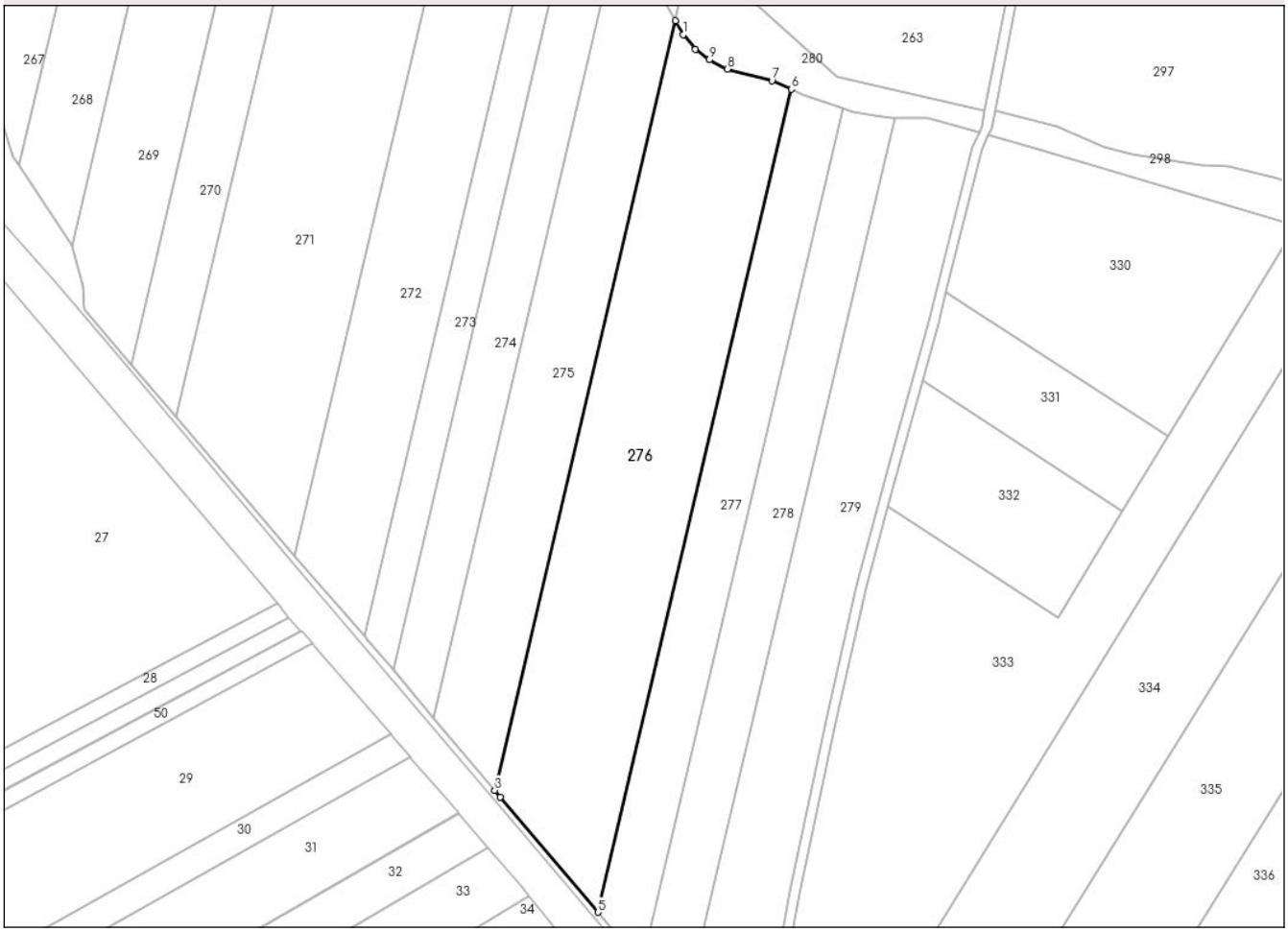

Date referitoare la teren

Crt	Categorie folosință	Intra vilan	Suprafaţa (mp)	Tarla	Parcelă	Nr. topo	Observaţii / Referinţe
1	arabil	NU	17.000	2	7/2	-	

Lungime Segmente
1) Valorile lungimilor segmentelor sunt obţinute din proiecţie în plan.

Punct început	X / Y	Punct sfârşit	X / Y	Lungime segment (** (m)
1	623.719,51 701.013,333	2	623.716,452 701.018,926	6.374
2	623.716,452 701.018,926	3	623.643,212 700.707,502	319.92
3	623.643,212 700.707,502	4	623.645,514 700.704,788	3.559
4	623.645,514 700.704,788	5	623.685,026 700.658,203	61.085
5	623.685,026 700.658,203	6	623.763,34 700.991,2	342.082

Document care conține date cu caracter personal, protejat de prevederile Regulamentului (UE) nr. 679/2016 și Legii 190/2018

Punct început	X / Y	Punct sfârşit	X / Y	Lungime segment (** (m)
6	623.763,34 700.991,2	7	623.755,476 700.994,638	8.583
7	623.755,476 700.994,638	8	623.737,449 700.999,358	18.635
8	623.737,449 700.999,358	9	623.730,056 701.003,095	8.284
9	623.730,056 701.003,095	10	623.724,373 701.007,365	7.108
10	623.724,373 701.007,365	1	623.719,51 701.013,333	7.698

** Lungimile segmentelor sunt determinate în planul de proiecţie Stereo 70 şi sunt rotunjite la 1 milimetru.
*** Distanţa dintre puncte este formată din segmente cumulate ce sunt mai mici decât valoarea 1 milimetru.

Document care conține date cu caracter personal, protejat de prevederile Regulamentului (UE) nr. 679/2016 și Legii 190/2018

DATE DESPRE IMOBILUL NR. 277

Oficiul de Cadastru şi Publicitate Imobiliară BOTOSANI
Biroul de Cadastru şi Publicitate Imobiliară Botosani

A. Partea I. Descrierea imobilului

TEREN Extravilan

Adresa: Jud. Botosani

Nr. Crt	Nr cadastral Nr. topografic	Suprafaţa* (mp)	Observaţii / Referinţe
A1	69952	7.700	Sector cadastral:11 Teren neimprejmuit;

B. Partea II. Proprietari şi acte

Inscrieri privitoare la dreptul de proprietate şi alte drepturi reale		Referinţe
90539 / 28/10/2022		
Act Notarial nr. 1980, din 26/10/2022 emis de Agachi Stelian;		
B1	Se infiinteaza cartea funciara 69952 a imobilului cu numarul cadastral 69952 / UAT Botoşani, rezultat din dezmembrarea imobilului cu numarul cadastral 69673 inscris in cartea funciara 69673;	A1
90554 / 28/10/2022		
Act Notarial nr. 1982, din 26/10/2022 emis de NP Agachi Stelian;		
B5	Intabulare, drept de PROPRIETATE, dobandit prin Conventie, cota actuala 1/1	A1
	1) **CIOBANU IOSIF**, căsătorit cu 2) **CIOBANU ELENA-IONELA**, bun comun	

C. Partea III. SARCINI .

Inscrieri privind dezmembramintele dreptului de proprietate, drepturi reale de garanţie şi sarcini	Referinţe
NU SUNT	

Anexa Nr. 1 La Partea I

Teren

Nr cadastral	Suprafaţa (mp)*	Observaţii / Referinţe
69952	7.700	

* Suprafaţa este determinată in planul de proiecţie Stereo 70.

DETALII LINIARE IMOBIL

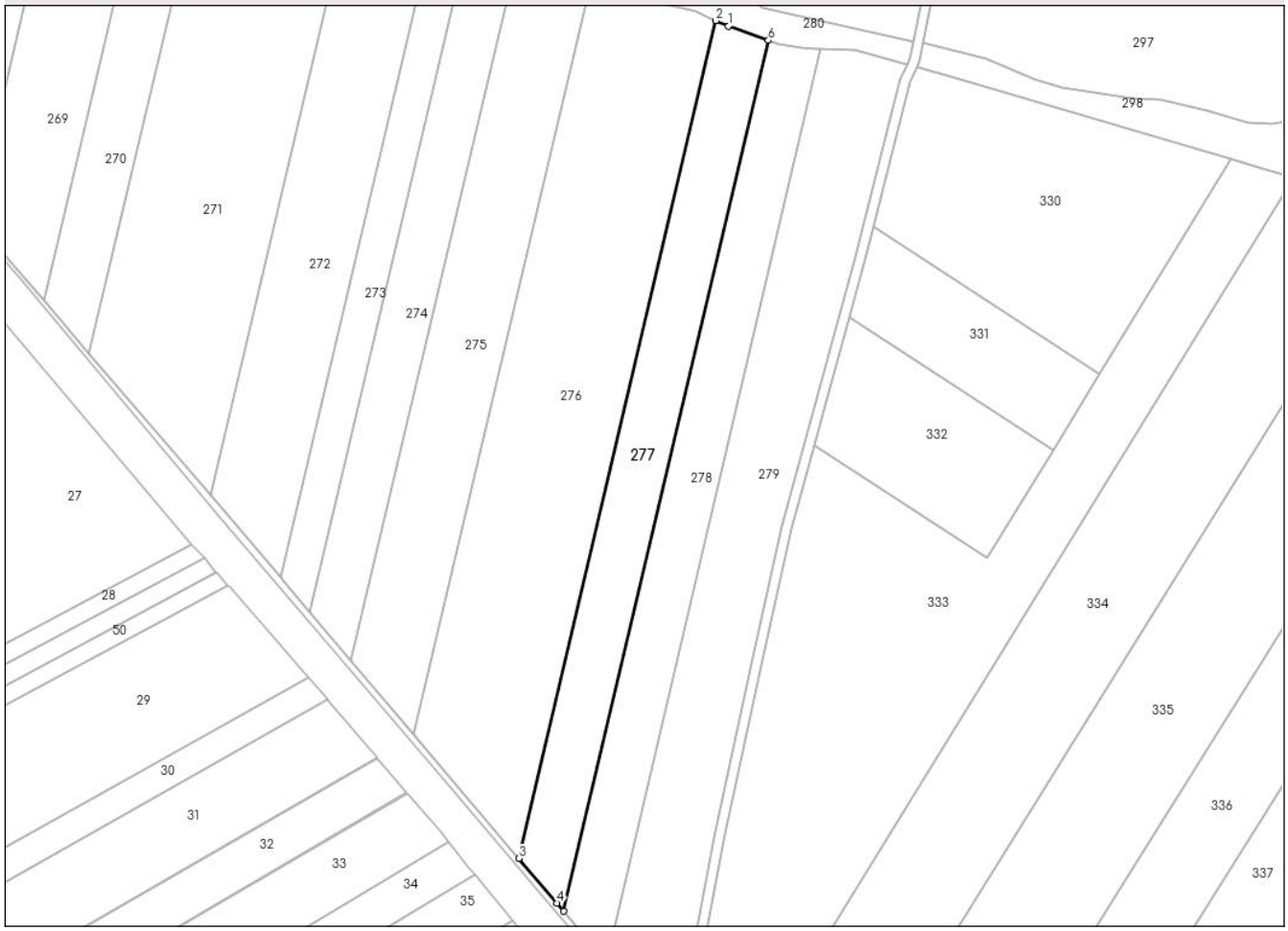

Date referitoare la teren

Crt	Categorie folosință	Intra vilan	Suprafaţa (mp)	Tarla	Parcelă	Nr. topo	Observaţii / Referinţe
1	arabil	NU	7.700	2	7/1	-	

Lungime Segmente
1) Valorile lungimilor segmentelor sunt obţinute din proiecţie în plan.

Punct început	X / Y	Punct sfârşit	X / Y	Lungime segment (** (m)
1	623.768,283 700.989,038	2	623.763,34 700.991,2	5.395
2	623.763,34 700.991,2	3	623.685,026 700.658,203	342.082
3	623.685,026 700.658,203	4	623.700,035 700.640,507	23.204
4	623.700,035 700.640,507	5	623.702,788 700.637,262	4.255
5	623.702,788 700.637,262	6	623.784,187 700.983,381	355.562

Document care conține date cu caracter personal, protejat de prevederile Regulamentului (UE) nr. 679/2016 și Legii 190/2018

Punct început	X / Y	Punct sfârşit	X / Y	Lungime segment (** (m)
6	623.784,187 700.983,381	1	623.768,283 700.989,038	16.88

** Lungimile segmentelor sunt determinate în planul de proiecţie Stereo 70 şi sunt rotunjite la 1 milimetru.
*** Distanţa dintre puncte este formată din segmente cumulate ce sunt mai mici decât valoarea 1 milimetru.

Document care conține date cu caracter personal, protejat de prevederile Regulamentului (UE) nr. 679/2016 și Legii 190/2018

DATE DESPRE IMOBILUL NR. 278

Oficiul de Cadastru şi Publicitate Imobiliară BOTOSANI
Biroul de Cadastru şi Publicitate Imobiliară Botosani

A. Partea I. Descrierea imobilului

TEREN Extravilan

Adresa: Jud. Botosani

Nr. Crt	Nr cadastral Nr. topografic	Suprafaţa* (mp)	Observaţii / Referinţe
A1	69951	7.700	Sector cadastral:11 Teren neimprejmuit;

B. Partea II. Proprietari şi acte

Inscrieri privitoare la dreptul de proprietate şi alte drepturi reale		Referinţe
90539 / 28/10/2022		
Act Notarial nr. 1980, din 26/10/2022 emis de Agachi Stelian;		
B1	Se infiinteaza cartea funciara 69951 a imobilului cu numarul cadastral 69951 / UAT Botoşani, rezultat din dezmembrarea imobilului cu numarul cadastral 69673 inscris in cartea funciara 69673;	A1
90550 / 28/10/2022		
Act Notarial nr. 1981, din 26/10/2022 emis de SPN Agachi Cornelia-Agachi Stelian;		
B5	Intabulare, drept de PROPRIETATE, dobandit prin Conventie, cota actuala 1/1	A1
	1) **UNGUREAN LIVIU SILVIU**, căsătorit cu 2) **UNGUREAN REBECA**, bun comun	

C. Partea III. SARCINI .

Inscrieri privind dezmembramintele dreptului de proprietate, drepturi reale de garanţie şi sarcini	Referinţe
NU SUNT	

Anexa Nr. 1 La Partea I

Teren

Nr cadastral	Suprafaţa (mp)*	Observaţii / Referinţe
69951	7.700	

* Suprafaţa este determinată in planul de proiecţie Stereo 70.

DETALII LINIARE IMOBIL

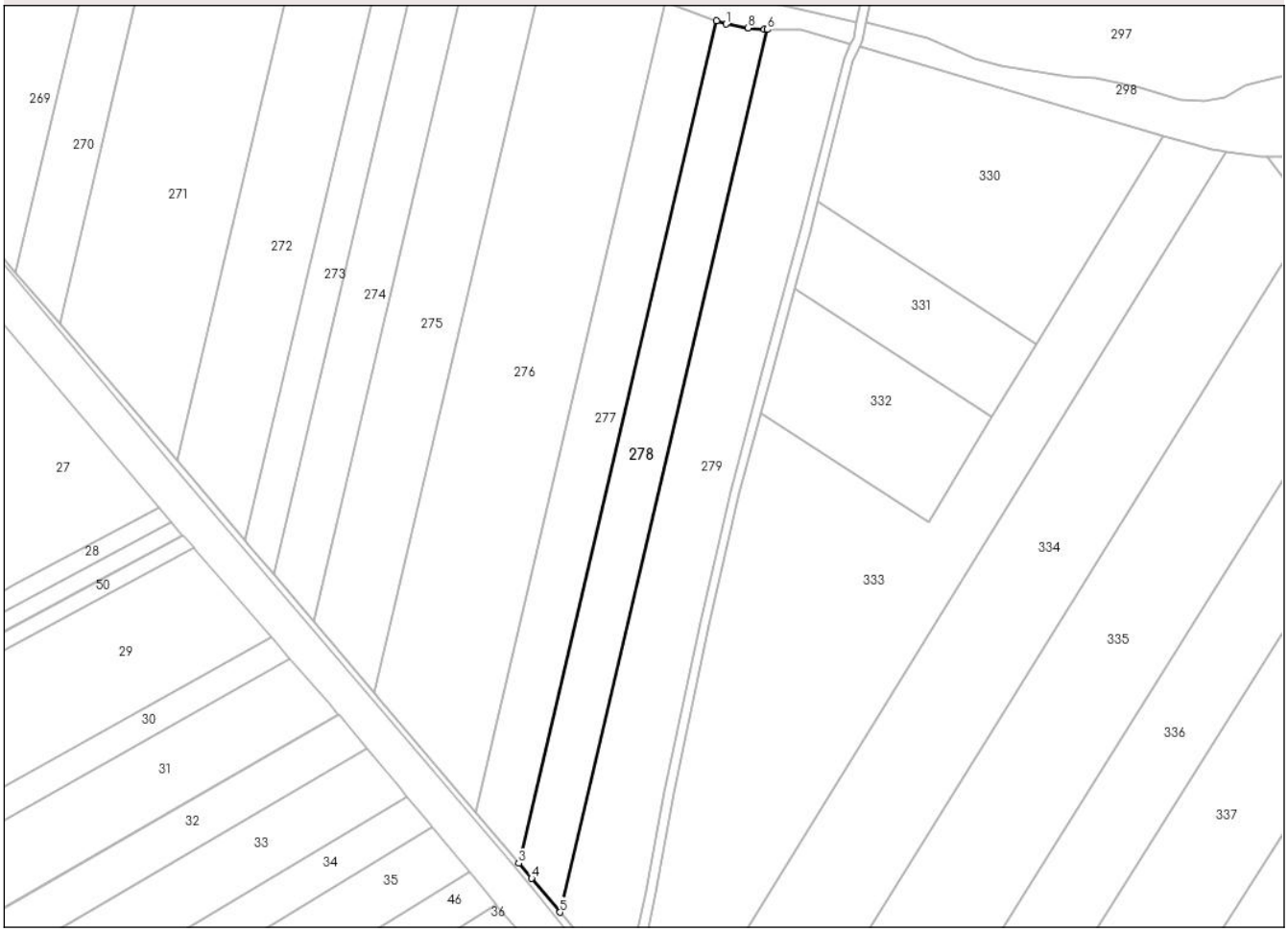

Date referitoare la teren

Crt	Categorie folosință	Intra vilan	Suprafaţa (mp)	Tarla	Parcelă	Nr. topo	Observaţii / Referinţe
1	arabil	NU	7.700	2	7/1	-	

Lungime Segmente
1) Valorile lungimilor segmentelor sunt obţinute din proiecţie în plan.

Punct început	X / Y	Punct sfârşit	X / Y	Lungime segment (** (m)
1	623.788,112 700.981,985	2	623.784,187 700.983,381	4.166
2	623.784,187 700.983,381	3	623.702,788 700.637,262	355.562
3	623.702,788 700.637,262	4	623.708,122 700.630,973	8.246
4	623.708,122 700.630,973	5	623.719,811 700.617,115	18.129
5	623.719,811 700.617,115	6	623.805,098 700.979,767	372.546

Document care conține date cu caracter personal, protejat de prevederile Regulamentului (UE) nr. 679/2016 și Legii 190/2018

Punct început	X / Y	Punct sfârşit	X / Y	Lungime segment (** (m)
6	623.805,098 700.979,767	7	623.803,754 700.979,79	1.344
7	623.803,754 700.979,79	8	623.797,084 700.980,354	6.694
8	623.797,084 700.980,354	1	623.788,112 700.981,985	9.119

** Lungimile segmentelor sunt determinate în planul de proiecţie Stereo 70 şi sunt rotunjite la 1 milimetru.
*** Distanţa dintre puncte este formată din segmente cumulate ce sunt mai mici decât valoarea 1 milimetru.

Document care conține date cu caracter personal, protejat de prevederile Regulamentului (UE) nr. 679/2016 și Legii 190/2018

DATE DESPRE IMOBILUL NR. 279

Oficiul de Cadastru şi Publicitate Imobiliară BOTOSANI
Biroul de Cadastru şi Publicitate Imobiliară Botosani

A. Partea I. Descrierea imobilului

TEREN Extravilan

Adresa: Jud. Botosani

Nr. Crt	Nr cadastral Nr. topografic	Suprafaţa* (mp)	Observaţii / Referinţe
A1	59408	11.900	Sector cadastral:11 Teren neimprejmuit;

B. Partea II. Proprietari şi acte

Inscrieri privitoare la dreptul de proprietate şi alte drepturi reale		Referinţe
94509 / 25/11/2019		
Act Notarial nr. 7081, din 22/11/2019 emis de SPN ANIȚEI si ASOCIAȚII;		
B2	Intabulare, drept de PROPRIETATE, dobandit prin Conventie, cota actuala 1/1	A1
	1) **VIERIU ȘTEFAN**, căsătorit cu 2) **VIERIU CORNELIA MARIA**, bun comun	

C. Partea III. SARCINI .

Inscrieri privind dezmembramintele dreptului de proprietate, drepturi reale de garanţie şi sarcini	Referinţe
NU SUNT	

Anexa Nr. 1 La Partea I

Teren

Nr cadastral	Suprafaţa (mp)*	Observaţii / Referinţe
59408	11.900	

* Suprafaţa este determinată in planul de proiecţie Stereo 70.

DETALII LINIARE IMOBIL

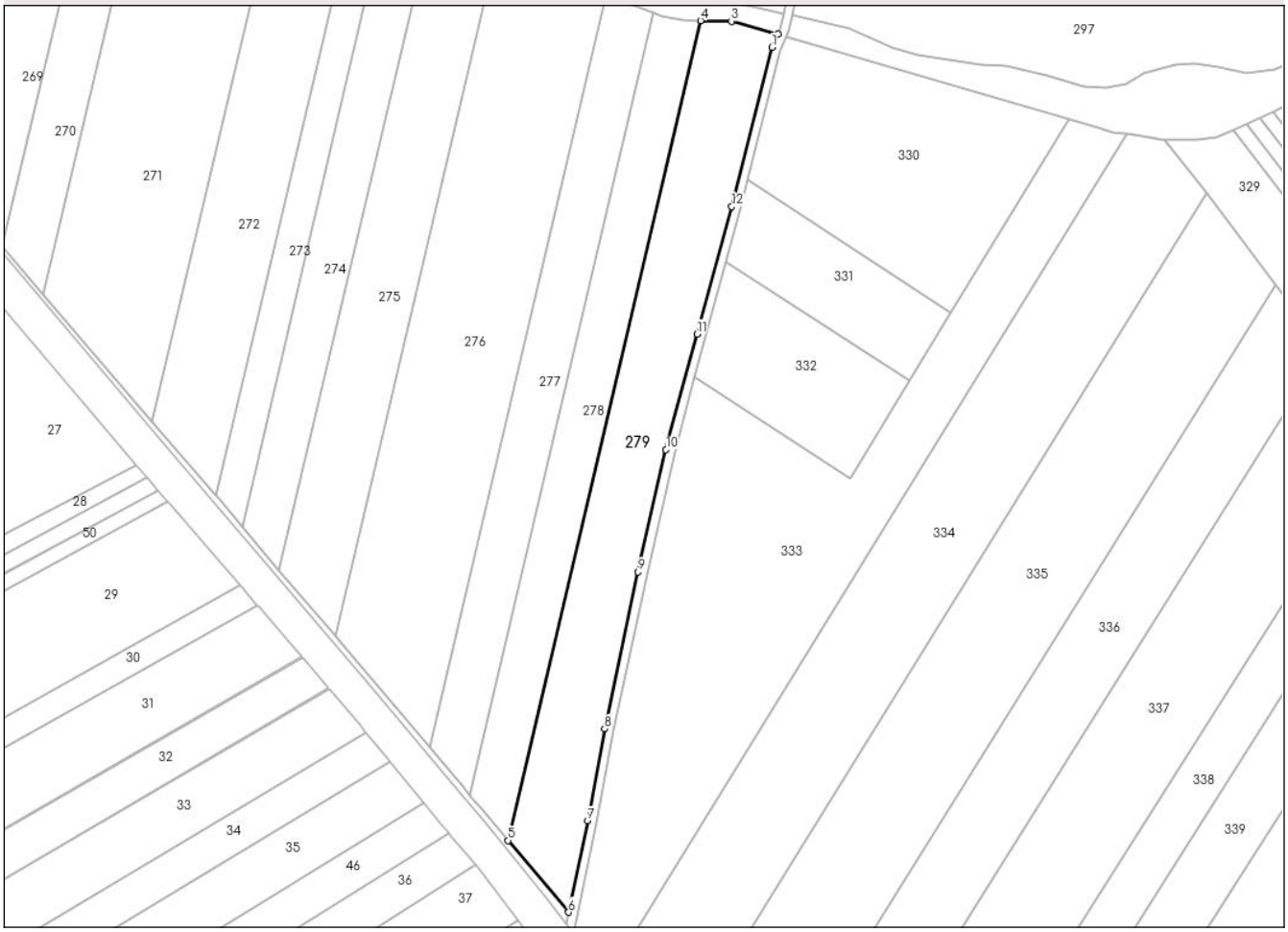

Date referitoare la teren

Crt	Categorie folosință	Intra vilan	Suprafaţa (mp)	Tarla	Parcelă	Nr. topo	Observaţii / Referinţe
1	arabil	NU	11.900	2	7	-	

Lungime Segmente
1) Valorile lungimilor segmentelor sunt obţinute din proiecţie în plan.

Punct început	X / Y	Punct sfârşit	X / Y	Lungime segment (** (m)
1	623.836,632 700.968,011	2	623.839,382 700.973,943	6.538
2	623.839,382 700.973,943	3	623.818,714 700.979,539	21.412
3	623.818,714 700.979,539	4	623.805,098 700.979,767	13.618
4	623.805,098 700.979,767	5	623.719,811 700.617,115	372.546
5	623.719,811 700.617,115	6	623.746,542 700.585,425	41.458

Document care conține date cu caracter personal, protejat de prevederile Regulamentului (UE) nr. 679/2016 și Legii 190/2018

Punct început	X / Y	Punct sfârşit	X / Y	Lungime segment (** (m)
6	623.746,542 700.585,425	7	623.755,152 700.625,889	41.37
7	623.755,152 700.625,889	8	623.762,591 700.666,543	41.329
8	623.762,591 700.666,543	9	623.777,366 700.735,978	70.99
9	623.777,366 700.735,978	10	623.789,752 700.790,034	55.457
10	623.789,752 700.790,034	11	623.803,445 700.841,132	52.901
11	623.803,445 700.841,132	12	623.818,849 700.897,536	58.47
12	623.818,849 700.897,536	1	623.836,632 700.968,011	72.684

** Lungimile segmentelor sunt determinate în planul de proiecţie Stereo 70 şi sunt rotunjite la 1 milimetru.
*** Distanţa dintre puncte este formată din segmente cumulate ce sunt mai mici decât valoarea 1 milimetru.

DATE DESPRE IMOBILUL NR. 280

Oficiul de Cadastru şi Publicitate Imobiliară BOTOSANI
Biroul de Cadastru şi Publicitate Imobiliară Botosani

A. Partea I. Descrierea imobilului

TEREN Extravilan

Adresa: Jud. Botosani

Nr. Crt	Nr cadastral Nr. topografic	Suprafaţa* (mp)	Observaţii / Referinţe
A1		2.394	Sector cadastral:11 Teren neimprejmuit; diferenta se afla la ID 298 - sector 12

B. Partea II. Proprietari şi acte

Inscrieri privitoare la dreptul de proprietate şi alte drepturi reale		Referinţe
/		
Act Notarial nr. 1268, din 26/05/2003 emis de NP MARTA SANDULACHE DARJAN;		
B1	Intabulare, drept de PROPRIETATE, dobandit prin Conventie, cota actuala 1/1	A1
	1) **CONTAC CORNELIU**, căsătorit cu 2) **CONTAC GEORGETA**, bun comun	

C. Partea III. SARCINI .

Inscrieri privind dezmembramintele dreptului de proprietate, drepturi reale de garanţie şi sarcini	Referinţe
NU SUNT	

Anexa Nr. 1 La Partea I

Teren

Nr cadastral	Suprafaţa (mp)*	Observaţii / Referinţe
	2.394	diferenta se afla la ID 298 - sector 12

* Suprafaţa este determinată in planul de proiecţie Stereo 70.

DETALII LINIARE IMOBIL

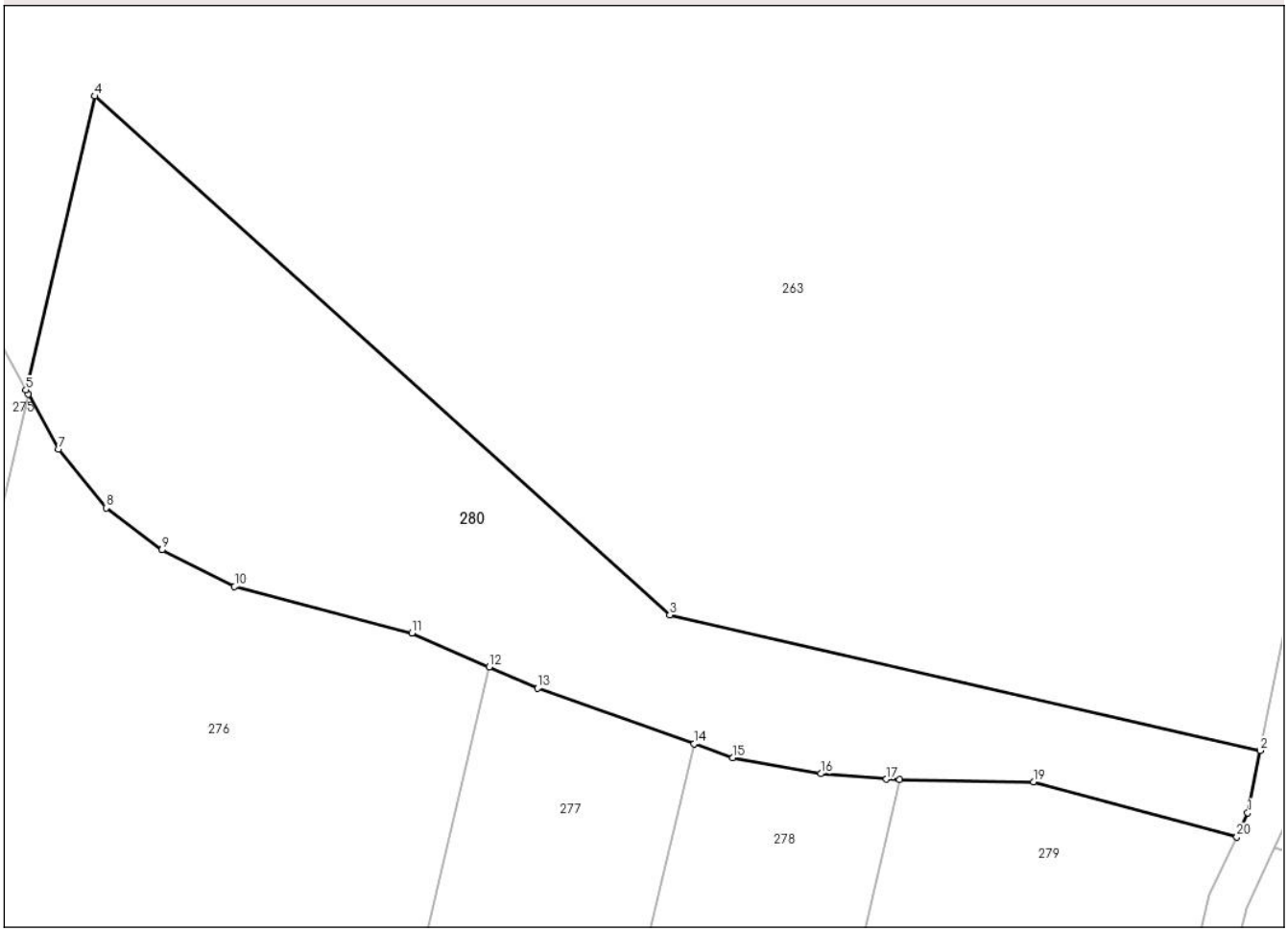

Date referitoare la teren

Crt	Categorie folosință	Intra vilan	Suprafaţa (mp)	Tarla	Parcelă	Nr. topo	Observaţii / Referinţe
1	faneata	NU	2.394	2	6/1	-	

Lungime Segmente
1) Valorile lungimilor segmentelor sunt obţinute din proiecţie în plan.

Punct început	X / Y	Punct sfârşit	X / Y	Lungime segment (** (m)
1	623.840,509 700.976,373	2	623.841,771 700.982,702	6.454
2	623.841,771 700.982,702	3	623.781,708 700.996,475	61.622
3	623.781,708 700.996,475	4	623.723,238 701.049,193	78.727
4	623.723,238 701.049,193	5	623.716,219 701.019,35	30.657
5	623.716,219 701.019,35	6	623.716,452 701.018,926	0.484

Document care conține date cu caracter personal, protejat de prevederile Regulamentului (UE) nr. 679/2016 și Legii 190/2018

Punct început	X / Y	Punct sfârşit	X / Y	Lungime segment (** (m)
6	623.716,452 701.018,926	7	623.719,51 701.013,333	6.374
7	623.719,51 701.013,333	8	623.724,373 701.007,365	7.698
8	623.724,373 701.007,365	9	623.730,056 701.003,095	7.108
9	623.730,056 701.003,095	10	623.737,449 700.999,358	8.284
10	623.737,449 700.999,358	11	623.755,476 700.994,638	18.635
11	623.755,476 700.994,638	12	623.763,34 700.991,2	8.583
12	623.763,34 700.991,2	13	623.768,283 700.989,038	5.395
13	623.768,283 700.989,038	14	623.784,187 700.983,381	16.88
14	623.784,187 700.983,381	15	623.788,112 700.981,985	4.166
15	623.788,112 700.981,985	16	623.797,084 700.980,354	9.119
16	623.797,084 700.980,354	17	623.803,754 700.979,79	6.694
17	623.803,754 700.979,79	18	623.805,098 700.979,767	1.344
18	623.805,098 700.979,767	19	623.818,714 700.979,539	13.618
19	623.818,714 700.979,539	20	623.839,382 700.973,943	21.412
20	623.839,382 700.973,943	1	623.840,509 700.976,373	2.679

** Lungimile segmentelor sunt determinate în planul de proiecţie Stereo 70 şi sunt rotunjite la 1 milimetru.
*** Distanţa dintre puncte este formată din segmente cumulate ce sunt mai mici decât valoarea 1 milimetru.

Document care conține date cu caracter personal, protejat de prevederile Regulamentului (UE) nr. 679/2016 și Legii 190/2018

DATE DESPRE IMOBILUL NR. 281

Oficiul de Cadastru şi Publicitate Imobiliară BOTOSANI
Biroul de Cadastru şi Publicitate Imobiliară Botosani

A. Partea I. Descrierea imobilului

TEREN Extravilan

Adresa: Jud. Botosani

Nr. Crt	Nr cadastral Nr. topografic	Suprafaţa* (mp)	Observaţii / Referinţe
A1		2.748	Sector cadastral:11 Teren neimprejmuit;

B. Partea II. Proprietari şi acte

Inscrieri privitoare la dreptul de proprietate şi alte drepturi reale		Referinţe
/		
Act Normativ nr. 7, din 13/03/1996 emis de Parlamentul Romaniei;		
B1	Inscrierea posesiei, drept de PROPRIETATE, dobandit prin Lege, cota actuala 1/1	A1
	1) **NEIDENTIFICAT NEIDENTIFICAT**, neidentificat	
Act Normativ nr. 7., din 13/03/1996 emis de Parlamentul Romaniei (art. 13);		
B2	Se notează mențiunea de proprietar neidentificat, rezervă la dispoziția comisiei de fond funciar.	A1

C. Partea III. SARCINI .

Inscrieri privind dezmembramintele dreptului de proprietate, drepturi reale de garanţie şi sarcini	Referinţe
NU SUNT	

Document care conține date cu caracter personal, protejat de prevederile Regulamentului (UE) nr. 679/2016 și Legii 190/2018

Anexa Nr. 1 La Partea I

Teren

Nr cadastral	Suprafaţa (mp)*	Observaţii / Referinţe
	2.748	

* Suprafaţa este determinată in planul de proiecţie Stereo 70.

DETALII LINIARE IMOBIL

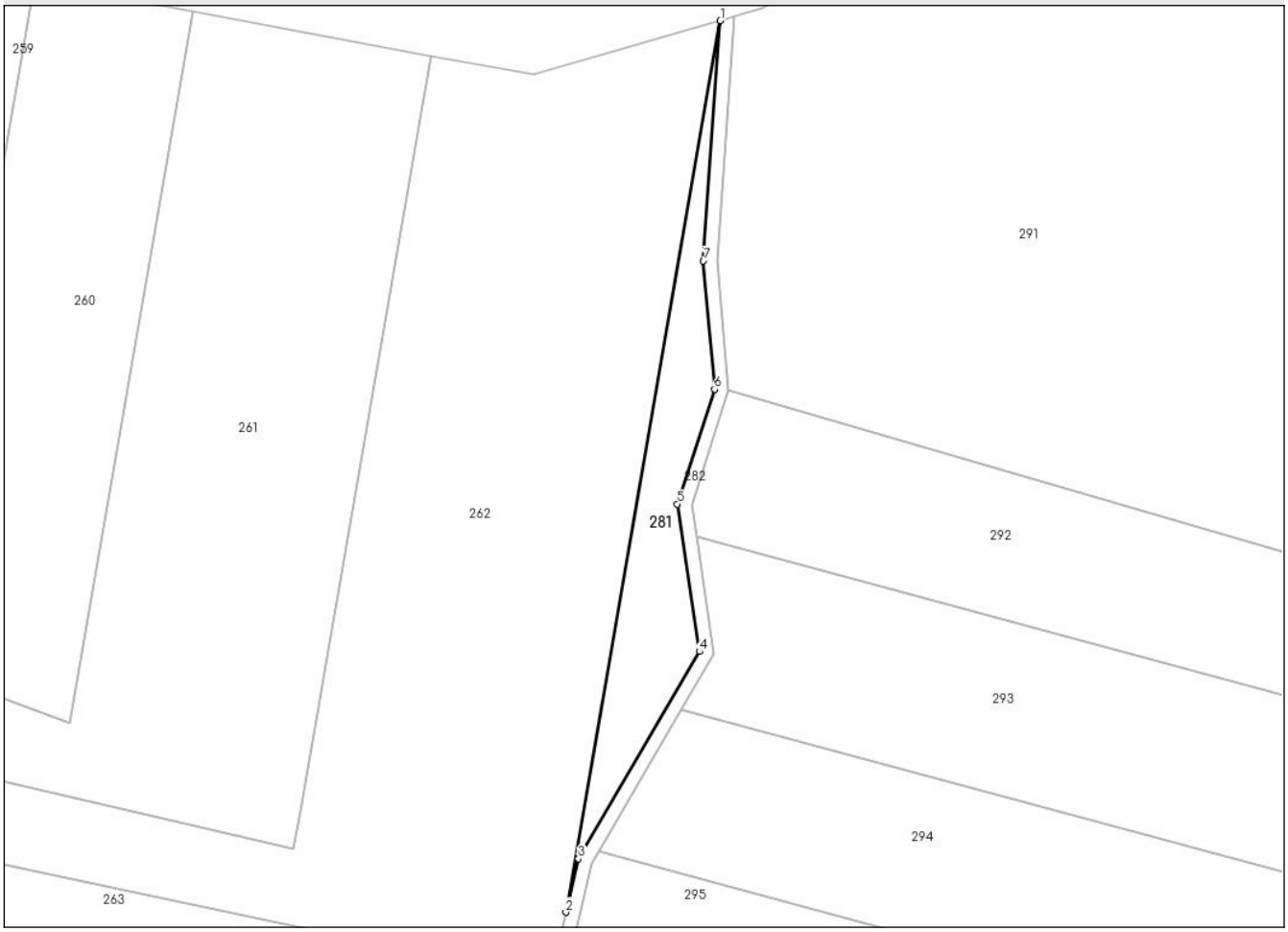

Date referitoare la teren

Crt	Categorie folosință	Intra vilan	Suprafaţa (mp)	Tarla	Parcelă	Nr. topo	Observaţii / Referinţe
1	pasune	NU	2.748	2	9	-	

Lungime Segmente
1) Valorile lungimilor segmentelor sunt obţinute din proiecţie în plan.

Punct început	X / Y	Punct sfârşit	X / Y	Lungime segment (** (m)
1	623.928,719 701.435,875	2	623.884,165 701.179,027	260.684
2	623.884,165 701.179,027	3	623.887,776 701.194,432	15.823
3	623.887,776 701.194,432	4	623.922,674 701.254,109	69.132
4	623.922,674 701.254,109	5	623.916,342 701.296,639	42.999
5	623.916,342 701.296,639	6	623.927,071 701.329,708	34.766

Document care conține date cu caracter personal, protejat de prevederile Regulamentului (UE) nr. 679/2016 și Legii 190/2018

Punct început	X / Y	Punct sfârşit	X / Y	Lungime segment (** (m)
6	623.927,071 701.329,708	7	623.923,835 701.366,687	37.12
7	623.923,835 701.366,687	1	623.928,719 701.435,875	69.36

** Lungimile segmentelor sunt determinate în planul de proiecţie Stereo 70 şi sunt rotunjite la 1 milimetru.
*** Distanţa dintre puncte este formată din segmente cumulate ce sunt mai mici decât valoarea 1 milimetru.

Document care conține date cu caracter personal, protejat de prevederile Regulamentului (UE) nr. 679/2016 și Legii 190/2018