DATE DESPRE IMOBILUL NR. 1

Oficiul de Cadastru şi Publicitate Imobiliară ARGES
Biroul de Cadastru şi Publicitate Imobiliară Campulung

A. Partea I. Descrierea imobilului

TEREN Extravilan

Adresa: Jud. Arges, PCT. "SUB COASTA"

Nr. Crt	Nr cadastral Nr. topografic	Suprafaţa* (mp)	Observaţii / Referinţe
A1		1.600	Sector cadastral:3 Teren neimprejmuit;

B. Partea II. Proprietari şi acte

Inscrieri privitoare la dreptul de proprietate şi alte drepturi reale		Referinţe
/		
Act Notarial nr. 18, din 01/11/2004 emis de BNP IONESCU IMANUELA (CERTIFICAT DE MOSTENITOR;);		
B1	Intabulare, drept de PROPRIETATE, dobandit prin Succesiune, cota actuala 1/1, cota initiala 1/1	A1
	1) **RADU ADRIANA**	

C. Partea III. SARCINI .

Inscrieri privind dezmembramintele dreptului de proprietate, drepturi reale de garanţie şi sarcini	Referinţe
NU SUNT	

Anexa Nr. 1 La Partea I

Teren

Nr cadastral	Suprafaţa (mp)*	Observaţii / Referinţe
	1.600	

* Suprafaţa este determinată in planul de proiecţie Stereo 70.

DETALII LINIARE IMOBIL

Date referitoare la teren

Crt	Categorie folosință	Intra vilan	Suprafaţa (mp)	Tarla	Parcelă	Nr. topo	Observaţii / Referinţe
1	arabil	NU	1.600	2	54	-	

Lungime Segmente
1) Valorile lungimilor segmentelor sunt obţinute din proiecţie în plan.

Punct început	X / Y	Punct sfârşit	X / Y	Lungime segment (** (m)
1	492.689,863 408.738,326	2	492.576,395 408.726,785	114.053
2	492.576,395 408.726,785	3	492.576,406 408.723,592	3.193
3	492.576,406 408.723,592	4	492.576,929 408.715,705	7.904
4	492.576,929 408.715,705	5	492.577,908 408.712,284	3.558
5	492.577,908 408.712,284	6	492.692,628 408.725,309	115.457

Document care conține date cu caracter personal, protejat de prevederile Regulamentului (UE) nr. 679/2016 și Legii 190/2018

Punct început	X / Y	Punct sfârşit	X / Y	Lungime segment (** (m)
6	492.692,628 408.725,309	7	492.690,314 408.735,265	10.221
7	492.690,314 408.735,265	1	492.689,863 408.738,326	3.094

** Lungimile segmentelor sunt determinate în planul de proiecţie Stereo 70 şi sunt rotunjite la 1 milimetru.
*** Distanţa dintre puncte este formată din segmente cumulate ce sunt mai mici decât valoarea 1 milimetru.

Document care conține date cu caracter personal, protejat de prevederile Regulamentului (UE) nr. 679/2016 și Legii 190/2018

DATE DESPRE IMOBILUL NR. 2

Oficiul de Cadastru şi Publicitate Imobiliară ARGES
Biroul de Cadastru şi Publicitate Imobiliară Campulung

A. Partea I. Descrierea imobilului

TEREN Extravilan

Adresa: Jud. Arges

Nr. Crt	Nr cadastral Nr. topografic	Suprafaţa* (mp)	Observaţii / Referinţe
A1		2.000	Sector cadastral:3 Teren neimprejmuit;

B. Partea II. Proprietari şi acte

Inscrieri privitoare la dreptul de proprietate şi alte drepturi reale		Referinţe
/		
Act Administrativ nr. 53666, din 15/09/1994 emis de CJSDPAT ARGES (TITLU DE PROPRIETATE;);		
B1	Intabulare, drept de PROPRIETATE, dobandit prin Reconstituire, cota actuala 1/1, cota initiala 1/1	A1
	1) **CHIRA I. MARIA**, LIPSA CNP;	

C. Partea III. SARCINI .

Inscrieri privind dezmembramintele dreptului de proprietate, drepturi reale de garanţie şi sarcini	Referinţe
NU SUNT	

Document care conține date cu caracter personal, protejat de prevederile Regulamentului (UE) nr. 679/2016 și Legii 190/2018

Anexa Nr. 1 La Partea I

Teren

Nr cadastral	Suprafaţa (mp)*	Observaţii / Referinţe
	2.000	

* Suprafaţa este determinată in planul de proiecţie Stereo 70.

DETALII LINIARE IMOBIL

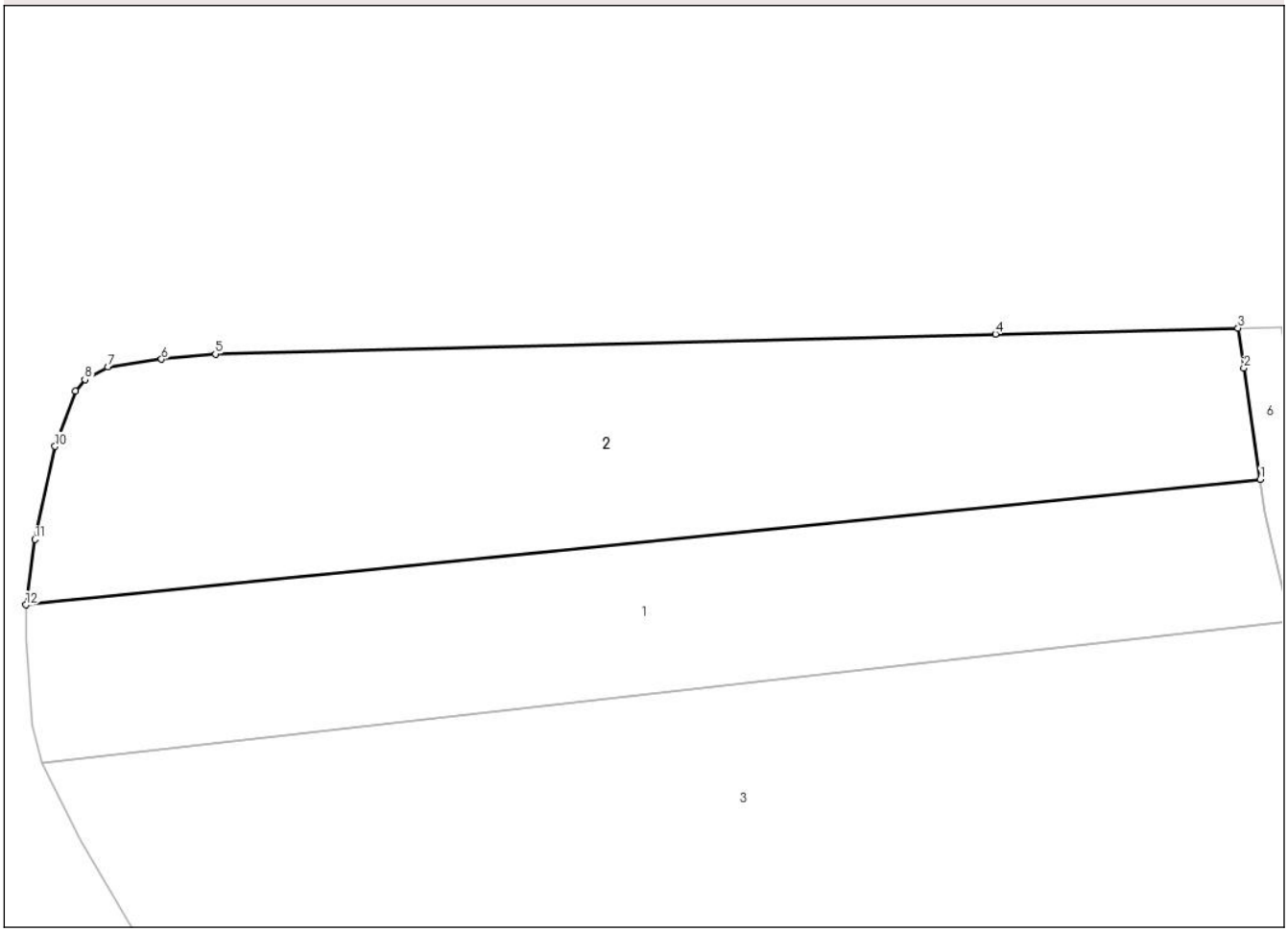

Date referitoare la teren

Crt	Categorie folosință	Intra vilan	Suprafaţa (mp)	Tarla	Parcelă	Nr. topo	Observaţii / Referinţe
1	arabil	NU	2.000	2	54	-	

Lungime Segmente
1) Valorile lungimilor segmentelor sunt obţinute din proiecţie în plan.

Punct început	X / Y	Punct sfârşit	X / Y	Lungime segment (** (m)
1	492.689,863 408.738,326	2	492.688,359 408.748,559	10.343
2	492.688,359 408.748,559	3	492.687,826 408.752,227	3.707
3	492.687,826 408.752,227	4	492.665,529 408.751,657	22.304
4	492.665,529 408.751,657	5	492.593,815 408.749,824	71.737
5	492.593,815 408.749,824	6	492.588,861 408.749,347	4.977

Document care conține date cu caracter personal, protejat de prevederile Regulamentului (UE) nr. 679/2016 și Legii 190/2018

Punct început	X / Y	Punct sfârşit	X / Y	Lungime segment (** (m)
6	492.588,861 408.749,347	7	492.583,925 408.748,643	4.986
7	492.583,925 408.748,643	8	492.581,816 408.747,47	2.413
8	492.581,816 408.747,47	9	492.580,961 408.746,433	1.344
9	492.580,961 408.746,433	10	492.579,073 408.741,343	5.429
10	492.579,073 408.741,343	11	492.577,24 408.732,808	8.73
11	492.577,24 408.732,808	12	492.576,395 408.726,785	6.082
12	492.576,395 408.726,785	1	492.689,863 408.738,326	114.053

** Lungimile segmentelor sunt determinate în planul de proiecţie Stereo 70 şi sunt rotunjite la 1 milimetru.
*** Distanţa dintre puncte este formată din segmente cumulate ce sunt mai mici decât valoarea 1 milimetru.

DATE DESPRE IMOBILUL NR. 3

Oficiul de Cadastru şi Publicitate Imobiliară ARGES
Biroul de Cadastru şi Publicitate Imobiliară Campulung

A. Partea I. Descrierea imobilului

TEREN Extravilan

Adresa: Jud. Arges

Nr. Crt	Nr cadastral Nr. topografic	Suprafaţa* (mp)	Observaţii / Referinţe
A1		5.000	Sector cadastral:3 Teren neimprejmuit;

B. Partea II. Proprietari şi acte

Inscrieri privitoare la dreptul de proprietate şi alte drepturi reale		Referinţe
/		
Act Administrativ nr. 107029, din 19/03/1999 emis de CJSDPAT ARGES (TITLU DE PROPRIETATE;);		
B1	Intabulare, drept de PROPRIETATE, dobandit prin Reconstituire, cota actuala 1/1, cota initiala 1/1	A1
	1) **GLEJARU VALENTINA**, LIPSA CNP; 2) **BORDEIANU ANGELA**, LIPSA CNP;	

C. Partea III. SARCINI .

Inscrieri privind dezmembramintele dreptului de proprietate, drepturi reale de garanţie şi sarcini	Referinţe
NU SUNT	

Anexa Nr. 1 La Partea I

Teren

Nr cadastral	Suprafaţa (mp)*	Observaţii / Referinţe
	5.000	

* Suprafaţa este determinată in planul de proiecţie Stereo 70.

DETALII LINIARE IMOBIL

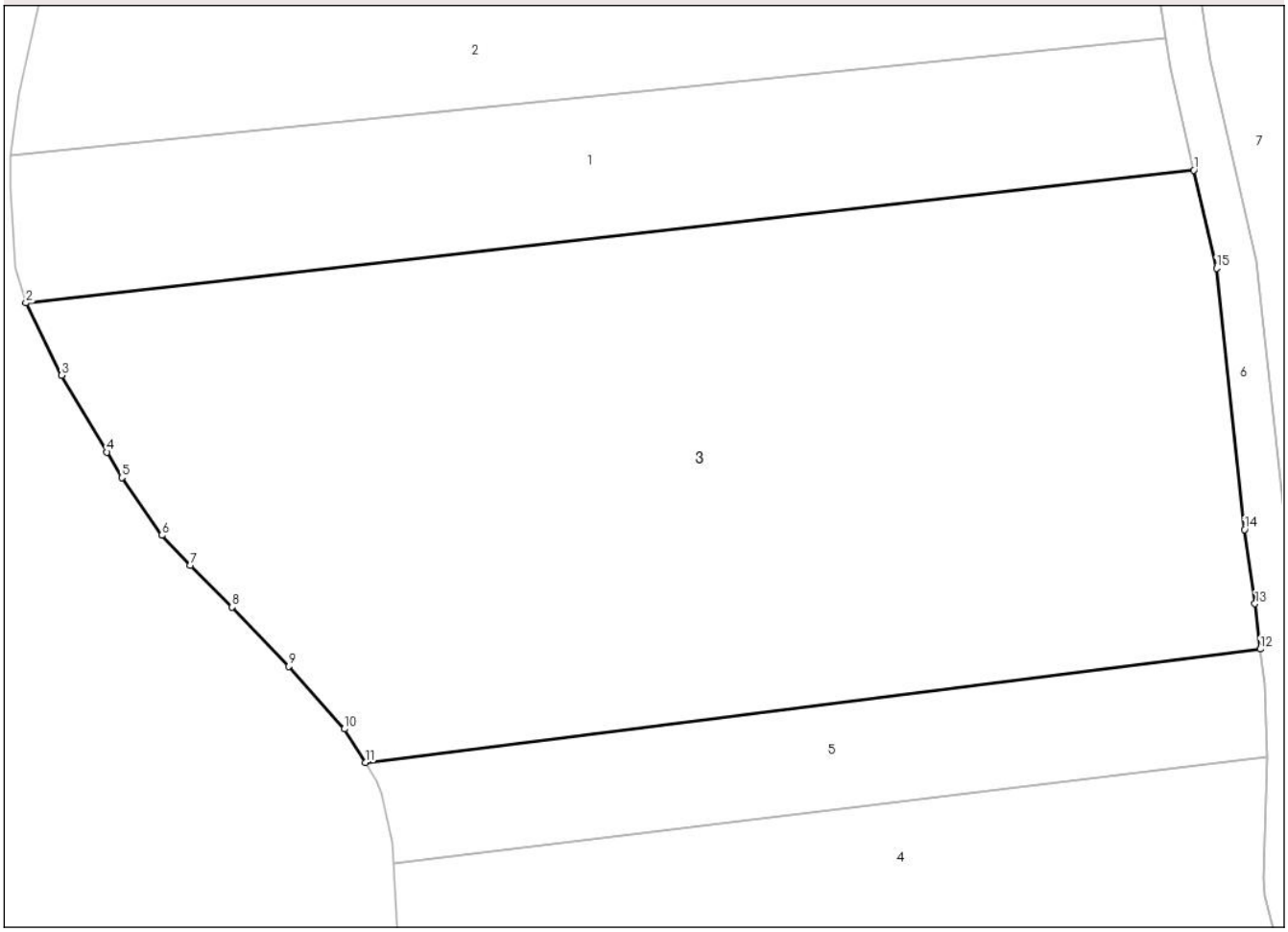

Date referitoare la teren

Crt	Categorie folosință	Intra vilan	Suprafaţa (mp)	Tarla	Parcelă	Nr. topo	Observaţii / Referinţe
1	arabil	NU	5.000	2	54	-	

Lungime Segmente
1) Valorile lungimilor segmentelor sunt obţinute din proiecţie în plan.

Punct început	X / Y	Punct sfârşit	X / Y	Lungime segment (** (m)
1	492.692,628 408.725,309	2	492.577,908 408.712,284	115.457
2	492.577,908 408.712,284	3	492.581,412 408.705,192	7.91
3	492.581,412 408.705,192	4	492.585,861 408.697,653	8.754
4	492.585,861 408.697,653	5	492.587,336 408.695,153	2.903
5	492.587,336 408.695,153	6	492.591,269 408.689,486	6.898

Document care conține date cu caracter personal, protejat de prevederile Regulamentului (UE) nr. 679/2016 și Legii 190/2018

Punct început	X / Y	Punct sfârşit	X / Y	Lungime segment (** (m)
6	492.591,269 408.689,486	7	492.594,041 408.686,53	4.052
7	492.594,041 408.686,53	8	492.598,161 408.682,438	5.807
8	492.598,161 408.682,438	9	492.603,709 408.676,617	8.041
9	492.603,709 408.676,617	10	492.609,187 408.670,482	8.225
10	492.609,187 408.670,482	11	492.611,235 408.667,176	3.889
11	492.611,235 408.667,176	12	492.699,157 408.678,325	88.626
12	492.699,157 408.678,325	13	492.698,65 408.682,775	4.479
13	492.698,65 408.682,775	14	492.697,624 408.690,057	7.354
14	492.697,624 408.690,057	15	492.694,86 408.715,704	25.796
15	492.694,86 408.715,704	1	492.692,628 408.725,309	9.861

** Lungimile segmentelor sunt determinate în planul de proiecţie Stereo 70 şi sunt rotunjite la 1 milimetru.
*** Distanţa dintre puncte este formată din segmente cumulate ce sunt mai mici decât valoarea 1 milimetru.

Document care conține date cu caracter personal, protejat de prevederile Regulamentului (UE) nr. 679/2016 și Legii 190/2018

DATE DESPRE IMOBILUL NR. 4

Oficiul de Cadastru şi Publicitate Imobiliară ARGES
Biroul de Cadastru şi Publicitate Imobiliară Campulung

A. Partea I. Descrierea imobilului

TEREN Extravilan Nr. cadastral vechi:475

Adresa: Jud. Arges, PCT. "ROGHINA OGREZENI"

Nr. Crt	Nr cadastral Nr. topografic	Suprafaţa* (mp)	Observaţii / Referinţe
A1		Din acte: 2.420 Masurata: 2.593	Sector cadastral:3 Teren neimprejmuit;

B. Partea II. Proprietari şi acte

Inscrieri privitoare la dreptul de proprietate şi alte drepturi reale		Referinţe
/		
Act Notarial nr. 161, din 05/11/2004 emis de BNP ZIPISI CORNELIA (CERTIFICAT DE MOSTENITOR;);		
B1	Intabulare, drept de PROPRIETATE, dobandit prin Succesiune, cota actuala 1/4, cota initiala 1/4	A1
	1) **BACIU VIORICA**	
B2	Intabulare, drept de PROPRIETATE, dobandit prin Succesiune, cota actuala 3/4, cota initiala 3/4	A1
	1) **HUBERT ALINA**	

C. Partea III. SARCINI .

Inscrieri privind dezmembramintele dreptului de proprietate, drepturi reale de garanţie şi sarcini	Referinţe
NU SUNT	

Anexa Nr. 1 La Partea I

Teren

Nr cadastral	Suprafaţa (mp)*	Observaţii / Referinţe
	Din acte: 2.420 Masurata: 2.593	

* Suprafaţa este determinată in planul de proiecţie Stereo 70.

DETALII LINIARE IMOBIL

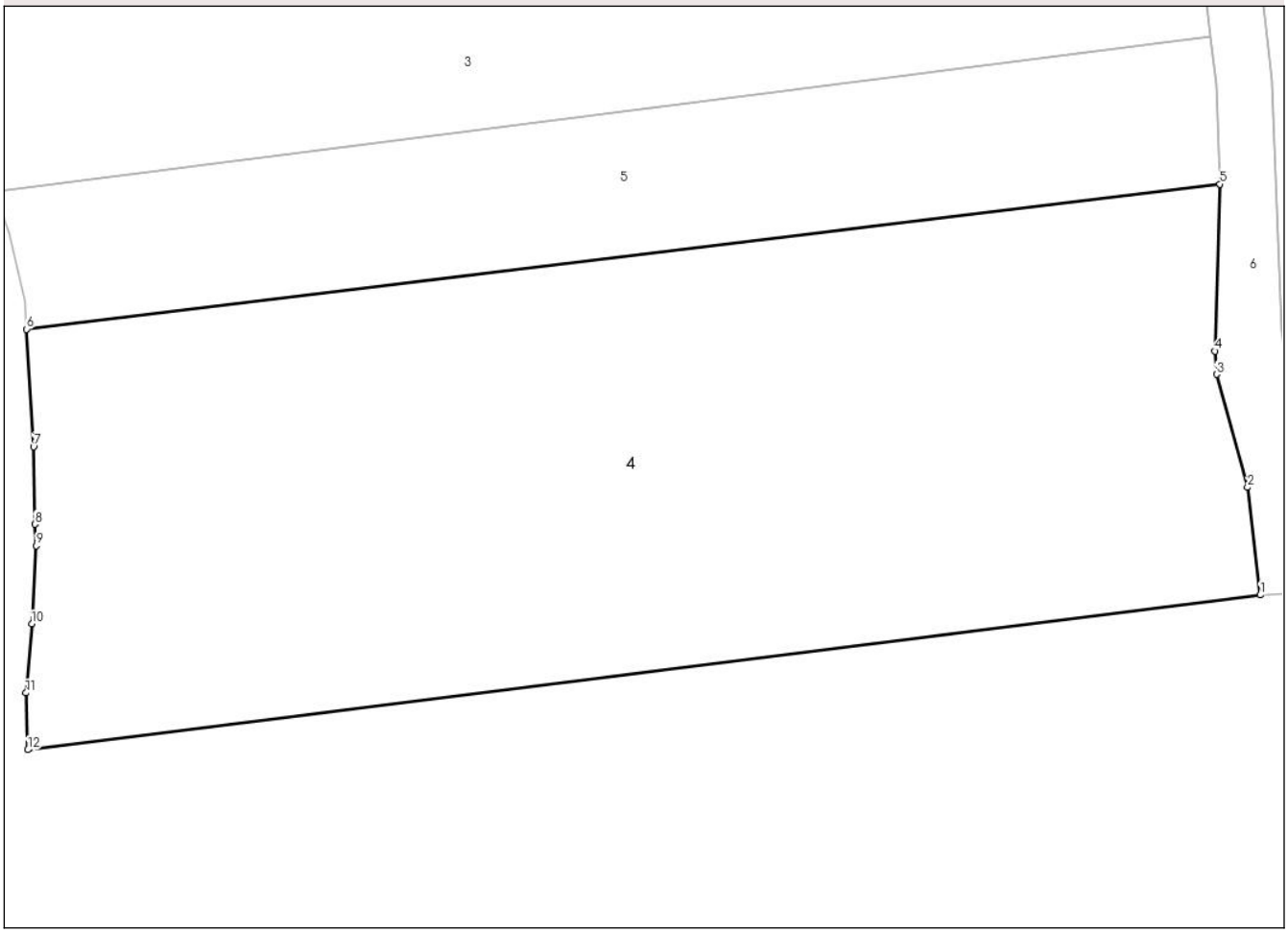

Date referitoare la teren

Crt	Categorie folosință	Intra vilan	Suprafaţa (mp)	Tarla	Parcelă	Nr. topo	Observaţii / Referinţe
1	livada	NU	2.593	2	56	-	

Lungime Segmente
1) Valorile lungimilor segmentelor sunt obţinute din proiecţie în plan.

Punct început	X / Y	Punct sfârşit	X / Y	Lungime segment (** (m)
1	492.702,709 408.638,225	2	492.701,791 408.645,955	7.784
2	492.701,791 408.645,955	3	492.699,58 408.654,073	8.414
3	492.699,58 408.654,073	4	492.699,462 408.655,754	1.685
4	492.699,462 408.655,754	5	492.699,819 408.667,754	12.005
5	492.699,819 408.667,754	6	492.614,024 408.657,322	86.427

Document care conține date cu caracter personal, protejat de prevederile Regulamentului (UE) nr. 679/2016 și Legii 190/2018

Punct început	X / Y	Punct sfârşit	X / Y	Lungime segment (** (m)
6	492.614,024 408.657,322	7	492.614,528 408.648,877	8.46
7	492.614,528 408.648,877	8	492.614,616 408.643,299	5.579
8	492.614,616 408.643,299	9	492.614,72 408.641,764	1.539
9	492.614,72 408.641,764	10	492.614,398 408.636,148	5.625
10	492.614,398 408.636,148	11	492.613,973 408.631,186	4.98
11	492.613,973 408.631,186	12	492.614,092 408.627,093	4.095
12	492.614,092 408.627,093	1	492.702,709 408.638,225	89.313

** Lungimile segmentelor sunt determinate în planul de proiecţie Stereo 70 şi sunt rotunjite la 1 milimetru.
*** Distanţa dintre puncte este formată din segmente cumulate ce sunt mai mici decât valoarea 1 milimetru.

Document care conține date cu caracter personal, protejat de prevederile Regulamentului (UE) nr. 679/2016 și Legii 190/2018

DATE DESPRE IMOBILUL NR. 5

Oficiul de Cadastru şi Publicitate Imobiliară ARGES
Biroul de Cadastru şi Publicitate Imobiliară Campulung

A. Partea I. Descrierea imobilului

TEREN Extravilan

Adresa: Jud. Arges

Nr. Crt	Nr cadastral Nr. topografic	Suprafaţa* (mp)	Observaţii / Referinţe
A1		Din acte: 2.084 Masurata: 902	Sector cadastral:3 Teren neimprejmuit; DIFERENTA DE SUPRAFATA SE REGASESTE IN SECTORUL CADASTRAL 2 NECONTRACTAT

B. Partea II. Proprietari şi acte

Inscrieri privitoare la dreptul de proprietate şi alte drepturi reale		Referinţe
/		
Act Administrativ nr. 75928, din 17/07/1995 emis de CJSDPAT ARGES (TITLU DE PROPRIETATE;);		
B1	Intabulare, drept de PROPRIETATE, dobandit prin Reconstituire, cota actuala 1/1, cota initiala 1/1	A1
	1) **MANOLE RODICA**, LIPSA CNP; 2) **GHEORGHE NICOLETA**, LIPSA CNP; 3) **IORDACHE GHEORGHIŢA**, LIPSA CNP;	

C. Partea III. SARCINI .

Inscrieri privind dezmembramintele dreptului de proprietate, drepturi reale de garanţie şi sarcini	Referinţe
NU SUNT	

Anexa Nr. 1 La Partea I

Teren

Nr cadastral	Suprafaţa (mp)*	Observaţii / Referinţe
	Din acte: 2.084 Masurata: 902	DIFERENTA DE SUPRAFATA SE REGASESTE IN SECTORUL CADASTRAL 2 NECONTRACTAT

* Suprafaţa este determinată in planul de proiecţie Stereo 70.

DETALII LINIARE IMOBIL

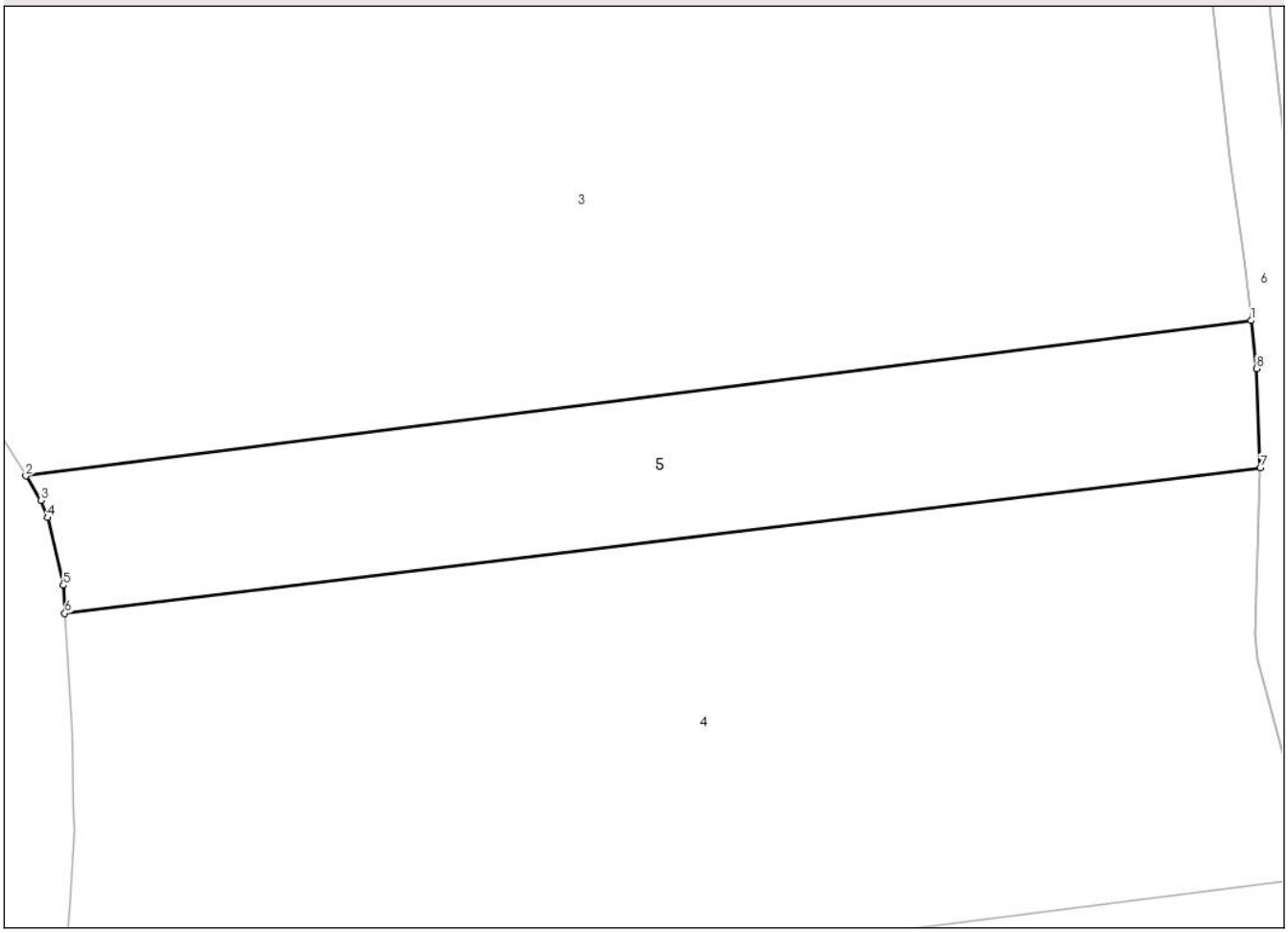

Date referitoare la teren

Crt	Categorie folosință	Intra vilan	Suprafaţa (mp)	Tarla	Parcelă	Nr. topo	Observaţii / Referinţe
1	arabil	NU	902	2	56	-	

Lungime Segmente
1) Valorile lungimilor segmentelor sunt obţinute din proiecţie în plan.

Punct început	X / Y	Punct sfârşit	X / Y	Lungime segment (** (m)
1	492.699,157 408.678,325	2	492.611,235 408.667,176	88.626
2	492.611,235 408.667,176	3	492.612,321 408.665,423	2.062
3	492.612,321 408.665,423	4	492.612,781 408.664,181	1.324
4	492.612,781 408.664,181	5	492.613,906 408.659,336	4.974
5	492.613,906 408.659,336	6	492.614,024 408.657,322	2.017

Document care conține date cu caracter personal, protejat de prevederile Regulamentului (UE) nr. 679/2016 și Legii 190/2018

Punct început	X / Y	Punct sfârşit	X / Y	Lungime segment (** (m)
6	492.614,024 408.657,322	7	492.699,819 408.667,754	86.427
7	492.699,819 408.667,754	8	492.699,553 408.674,882	7.133
8	492.699,553 408.674,882	1	492.699,157 408.678,325	3.466

** Lungimile segmentelor sunt determinate în planul de proiecţie Stereo 70 şi sunt rotunjite la 1 milimetru.
*** Distanţa dintre puncte este formată din segmente cumulate ce sunt mai mici decât valoarea 1 milimetru.

Document care conține date cu caracter personal, protejat de prevederile Regulamentului (UE) nr. 679/2016 și Legii 190/2018

DATE DESPRE IMOBILUL NR. 6

Oficiul de Cadastru şi Publicitate Imobiliară ARGES
Biroul de Cadastru şi Publicitate Imobiliară Campulung

A. Partea I. Descrierea imobilului

TEREN Extravilan

Adresa: Jud. Arges

Nr. Crt	Nr cadastral Nr. topografic	Suprafaţa* (mp)	Observaţii / Referinţe
A1		471	Sector cadastral:3 Teren neimprejmuit;

B. Partea II. Proprietari şi acte

Inscrieri privitoare la dreptul de proprietate şi alte drepturi reale		Referinţe
/		
Act Administrativ nr. 27, din 08/01/2025 emis de PRIMARIA COMUNEI VLADESTI (ADEVERINTA;);		
B1	Inscrierea posesiei, drept de PROPRIETATE, dobandit prin Lege, cota actuala 1/1, cota initiala 1/1	A1
	1) **NEIDENTIFICAT NEIDENTIFICAT**	
Act Normativ nr. 7, din 13/03/1996 emis de PARLAMENTUL ROMÂNIEI (LEGE; ,art. 13);		
B2	Se notează mențiunea de proprietar neidentificat.	A1

C. Partea III. SARCINI .

Inscrieri privind dezmembramintele dreptului de proprietate, drepturi reale de garanţie şi sarcini	Referinţe
NU SUNT	

Document care conține date cu caracter personal, protejat de prevederile Regulamentului (UE) nr. 679/2016 și Legii 190/2018

Anexa Nr. 1 La Partea I

Teren

Nr cadastral	Suprafaţa (mp)*	Observaţii / Referinţe
	471	

* Suprafaţa este determinată in planul de proiecţie Stereo 70.

DETALII LINIARE IMOBIL

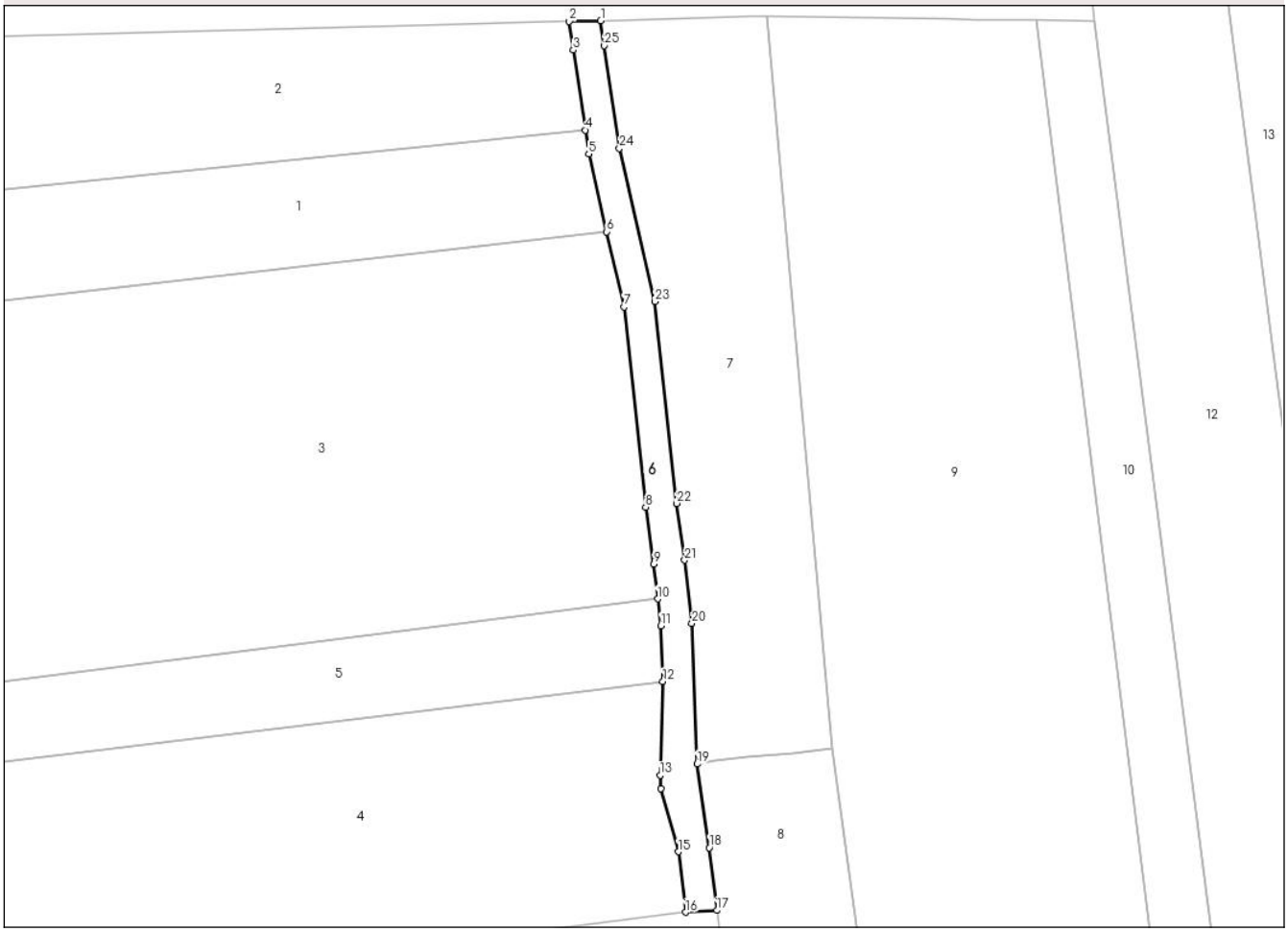

Date referitoare la teren

Crt	Categorie folosință	Intra vilan	Suprafaţa (mp)	Tarla	Parcelă	Nr. topo	Observaţii / Referinţe
1	drum	NU	471	2	-	-	

Lungime Segmente
1) Valorile lungimilor segmentelor sunt obţinute din proiecţie în plan.

Punct început	X / Y	Punct sfârşit	X / Y	Lungime segment (** (m)
1	492.691,857 408.752,327	2	492.687,826 408.752,227	4.032
3	492.688,359 408.748,559	4	492.689,863 408.738,326	10.343
5	492.690,314 408.735,265	6	492.692,628 408.725,309	10.221
7	492.694,86 408.715,704	8	492.697,624 408.690,057	25.796
9	492.698,65 408.682,775	10	492.699,157 408.678,325	4.479

Punct început	X / Y	Punct sfârşit	X / Y	Lungime segment (** (m)
2	492.687,826 408.752,227	3	492.688,359 408.748,559	3.707
4	492.689,863 408.738,326	5	492.690,314 408.735,265	3.094
6	492.692,628 408.725,309	7	492.694,86 408.715,704	9.861
8	492.697,624 408.690,057	9	492.698,65 408.682,775	7.354
10	492.699,157 408.678,325	11	492.699,553 408.674,882	3.466

Document care conține date cu caracter personal, protejat de prevederile Regulamentului (UE) nr. 679/2016 și Legii 190/2018

Punct început	X / Y	Punct sfârşit	X / Y	Lungime segment (** (m)
11	492.699,553 408.674,882	12	492.699,819 408.667,754	7.133
13	492.699,462 408.655,754	14	492.699,58 408.654,073	1.685
15	492.701,791 408.645,955	16	492.702,709 408.638,225	7.784
17	492.706,734 408.638,455	18	492.705,757 408.646,482	8.086
19	492.704,216 408.657,185	20	492.703,544 408.675,184	18.012
21	492.702,618 408.683,282	22	492.701,594 408.690,55	7.34
23	492.698,811 408.716,373	24	492.694,247 408.736,01	20.16
25	492.692,317 408.749,135	1	492.691,857 408.752,327	3.225

Punct început	X / Y	Punct sfârşit	X / Y	Lungime segment (** (m)
12	492.699,819 408.667,754	13	492.699,462 408.655,754	12.005
14	492.699,58 408.654,073	15	492.701,791 408.645,955	8.414
16	492.702,709 408.638,225	17	492.706,734 408.638,455	4.032
18	492.705,757 408.646,482	19	492.704,216 408.657,185	10.813
20	492.703,544 408.675,184	21	492.702,618 408.683,282	8.151
22	492.701,594 408.690,55	23	492.698,811 408.716,373	25.973
24	492.694,247 408.736,01	25	492.692,317 408.749,135	13.266

** Lungimile segmentelor sunt determinate în planul de proiecţie Stereo 70 şi sunt rotunjite la 1 milimetru.
*** Distanţa dintre puncte este formată din segmente cumulate ce sunt mai mici decât valoarea 1 milimetru.

Document care conține date cu caracter personal, protejat de prevederile Regulamentului (UE) nr. 679/2016 și Legii 190/2018

DATE DESPRE IMOBILUL NR. 7

Oficiul de Cadastru şi Publicitate Imobiliară ARGES
Biroul de Cadastru şi Publicitate Imobiliară Campulung

A. Partea I. Descrierea imobilului

TEREN Extravilan

Adresa: Jud. Arges

Nr. Crt	Nr cadastral Nr. topografic	Suprafaţa* (mp)	Observaţii / Referinţe
A1		1.712	Sector cadastral:3 Teren neimprejmuit;

B. Partea II. Proprietari şi acte

Inscrieri privitoare la dreptul de proprietate şi alte drepturi reale		Referinţe
/		
Act Administrativ nr. 27, din 08/01/2025 emis de PRIMARIA COMUNEI VLADESTI (ADEVERINTA;);		
B1	Inscrierea posesiei, drept de PROPRIETATE, dobandit prin Lege, cota actuala 1/1, cota initiala 1/1	A1
	1) **NEIDENTIFICAT NEIDENTIFICAT**	
Act Normativ nr. 7, din 13/03/1996 emis de PARLAMENTUL ROMÂNIEI (LEGE; ,art. 13);		
B2	Se notează mențiunea de proprietar neidentificat.	A1

C. Partea III. SARCINI .

Inscrieri privind dezmembramintele dreptului de proprietate, drepturi reale de garanţie şi sarcini	Referinţe
NU SUNT	

Document care conține date cu caracter personal, protejat de prevederile Regulamentului (UE) nr. 679/2016 și Legii 190/2018

Anexa Nr. 1 La Partea I

Teren

Nr cadastral	Suprafaţa (mp)*	Observaţii / Referinţe
	1.712	

* Suprafaţa este determinată in planul de proiecţie Stereo 70.

DETALII LINIARE IMOBIL

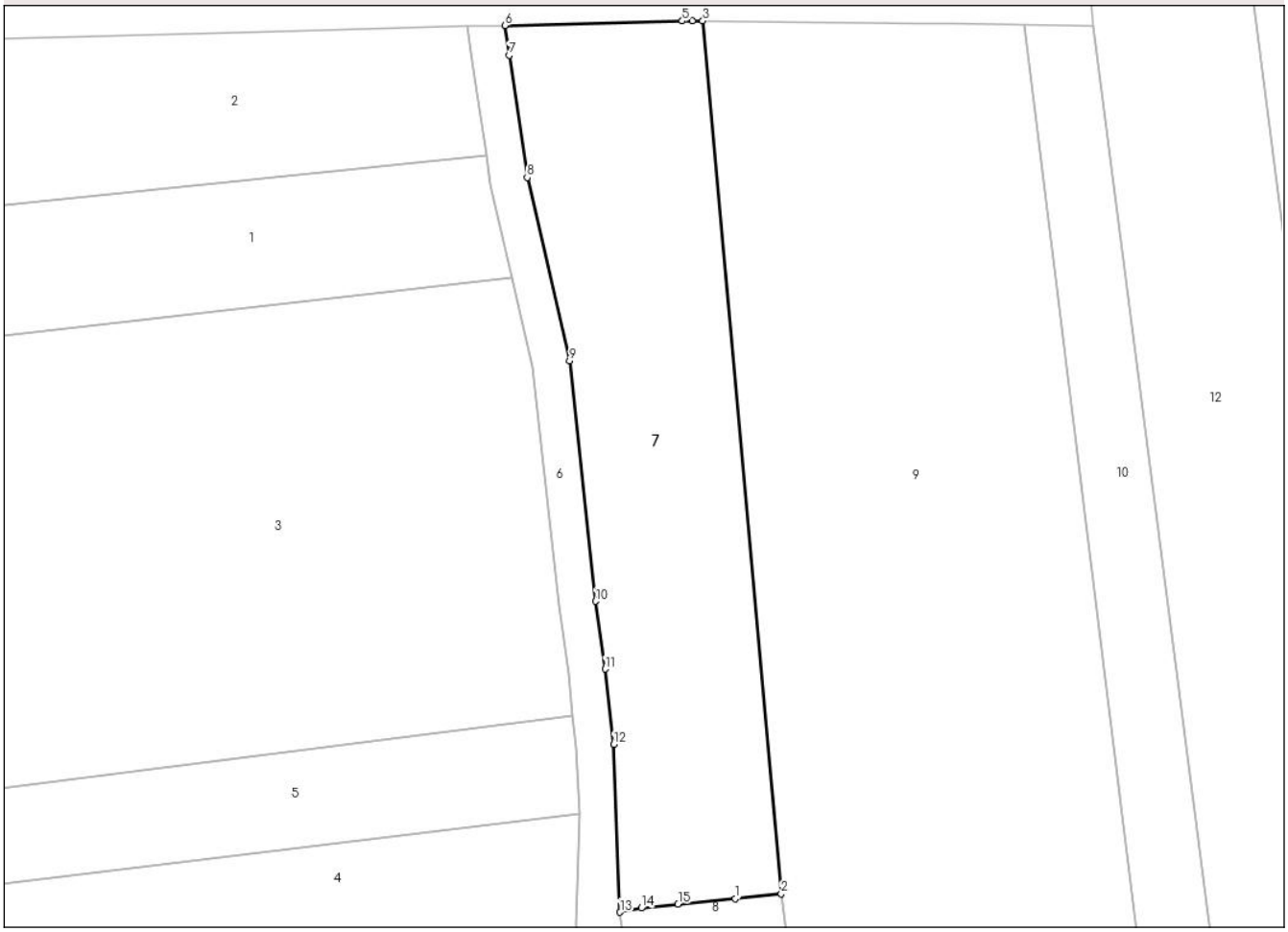

Date referitoare la teren

Crt	Categorie folosință	Intra vilan	Suprafaţa (mp)	Tarla	Parcelă	Nr. topo	Observaţii / Referinţe
1	arabil	NU	1.712	2	56,69	-	

Lungime Segmente
1) Valorile lungimilor segmentelor sunt obţinute din proiecţie în plan.

Punct început	X / Y	Punct sfârşit	X / Y	Lungime segment (** (m)
1	492.716,573 408.658,628	2	492.721,535 408.659,169	4.991
2	492.721,535 408.659,169	3	492.713,113 408.752,831	94.04
3	492.713,113 408.752,831	4	492.712,015 408.752,845	1.098
4	492.712,015 408.752,845	5	492.710,914 408.752,817	1.101
5	492.710,914 408.752,817	6	492.691,857 408.752,327	19.063

Document care conține date cu caracter personal, protejat de prevederile Regulamentului (UE) nr. 679/2016 și Legii 190/2018

Punct început	X / Y	Punct sfârşit	X / Y	Lungime segment (** (m)
6	492.691,857 408.752,327	7	492.692,317 408.749,135	3.225
7	492.692,317 408.749,135	8	492.694,247 408.736,01	13.266
8	492.694,247 408.736,01	9	492.698,811 408.716,373	20.16
9	492.698,811 408.716,373	10	492.701,594 408.690,55	25.973
10	492.701,594 408.690,55	11	492.702,618 408.683,282	7.34
11	492.702,618 408.683,282	12	492.703,544 408.675,184	8.151
12	492.703,544 408.675,184	13	492.704,216 408.657,185	18.012
13	492.704,216 408.657,185	14	492.706,504 408.657,632	2.331
14	492.706,504 408.657,632	15	492.710,448 408.658,073	3.969
15	492.710,448 408.658,073	1	492.716,573 408.658,628	6.15

** Lungimile segmentelor sunt determinate în planul de proiecţie Stereo 70 şi sunt rotunjite la 1 milimetru.
*** Distanţa dintre puncte este formată din segmente cumulate ce sunt mai mici decât valoarea 1 milimetru.

Document care conține date cu caracter personal, protejat de prevederile Regulamentului (UE) nr. 679/2016 și Legii 190/2018

DATE DESPRE IMOBILUL NR. 8

Oficiul de Cadastru şi Publicitate Imobiliară ARGES
Biroul de Cadastru şi Publicitate Imobiliară Campulung

A. Partea I. Descrierea imobilului

TEREN Extravilan

Adresa: Jud. Arges

Nr. Crt	Nr cadastral Nr. topografic	Suprafaţa* (mp)	Observaţii / Referinţe
A1		Din acte: 1.800 Masurata: 812	Sector cadastral:3 Teren neimprejmuit; DIFERENTA DE SUPRAFATA SE REGASESTE IN SECTORUL CADASTRAL 5 NECONTRACTAT

B. Partea II. Proprietari şi acte

Inscrieri privitoare la dreptul de proprietate şi alte drepturi reale		Referinţe
/		
Act Administrativ nr. 65457, din 21/03/1995 emis de CJSDPAT ARGES (TITLU DE PROPRIETATE;);		
B1	Intabulare, drept de PROPRIETATE, dobandit prin Reconstituire, cota actuala 1/1, cota initiala 1/1	A1
	1) **NEAGOE ELISABETA**, LIPSA CNP; 2) **NEAGOE GHEORGHE**, LIPSA CNP;	

C. Partea III. SARCINI .

Inscrieri privind dezmembramintele dreptului de proprietate, drepturi reale de garanţie şi sarcini	Referinţe
NU SUNT	

Anexa Nr. 1 La Partea I

Teren

Nr cadastral	Suprafaţa (mp)*	Observaţii / Referinţe
	Din acte: 1.800 Masurata: 812	DIFERENTA DE SUPRAFATA SE REGASESTE IN SECTORUL CADASTRAL 5 NECONTRACTAT

* Suprafaţa este determinată in planul de proiecţie Stereo 70.

DETALII LINIARE IMOBIL

Date referitoare la teren

Crt	Categorie folosință	Intra vilan	Suprafaţa (mp)	Tarla	Parcelă	Nr. topo	Observaţii / Referinţe
1	arabil	NU	812	2	69	-	

Lungime Segmente
1) Valorile lungimilor segmentelor sunt obţinute din proiecţie în plan.

Punct început	X / Y	Punct sfârşit	X / Y	Lungime segment (** (m)
1	492.720,979 408.611,875	2	492.727,712 408.613,075	6.839
2	492.727,712 408.613,075	3	492.721,535 408.659,169	46.506
3	492.721,535 408.659,169	4	492.716,573 408.658,628	4.991
4	492.716,573 408.658,628	5	492.710,448 408.658,073	6.15
5	492.710,448 408.658,073	6	492.706,504 408.657,632	3.969

Document care conține date cu caracter personal, protejat de prevederile Regulamentului (UE) nr. 679/2016 și Legii 190/2018

Punct început	X / Y	Punct sfârşit	X / Y	Lungime segment (** (m)
6	492.706,504 408.657,632	7	492.704,216 408.657,185	2.331
7	492.704,216 408.657,185	8	492.705,757 408.646,482	10.813
8	492.705,757 408.646,482	9	492.706,734 408.638,455	8.086
9	492.706,734 408.638,455	10	492.707,067 408.635,446	3.027
10	492.707,067 408.635,446	11	492.707,524 408.631,312	4.159
11	492.707,524 408.631,312	12	492.708,646 408.621,131	10.243
12	492.708,646 408.621,131	13	492.709,001 408.619,074	2.087
13	492.709,001 408.619,074	14	492.709,428 408.617,257	1.866
14	492.709,428 408.617,257	15	492.710,021 408.615,593	1.767
15	492.710,021 408.615,593	16	492.711,268 408.613,579	2.369
16	492.711,268 408.613,579	17	492.712,496 408.612,432	1.68
17	492.712,496 408.612,432	18	492.713,423 408.611,854	1.092
18	492.713,423 408.611,854	19	492.714,687 408.611,451	1.327
19	492.714,687 408.611,451	20	492.716,898 408.611,456	2.211
20	492.716,898 408.611,456	1	492.720,979 408.611,875	4.102

** Lungimile segmentelor sunt determinate în planul de proiecţie Stereo 70 şi sunt rotunjite la 1 milimetru.
*** Distanţa dintre puncte este formată din segmente cumulate ce sunt mai mici decât valoarea 1 milimetru.

Document care conține date cu caracter personal, protejat de prevederile Regulamentului (UE) nr. 679/2016 și Legii 190/2018

DATE DESPRE IMOBILUL NR. 9

Oficiul de Cadastru şi Publicitate Imobiliară ARGES
Biroul de Cadastru şi Publicitate Imobiliară Campulung

A. Partea I. Descrierea imobilului

TEREN Extravilan

Adresa: Jud. Arges, PCT. "ROGHINA"

Nr. Crt	Nr cadastral Nr. topografic	Suprafaţa* (mp)	Observaţii / Referinţe
A1		5.000	Sector cadastral:3 Teren neimprejmuit;

B. Partea II. Proprietari şi acte

Inscrieri privitoare la dreptul de proprietate şi alte drepturi reale		Referinţe
/		
Act Notarial nr. 3650, din 13/10/1998 emis de BANP TULUCA FILOFTEIA SI IONESCU CORNELIA (CONTRACT DE VANZARE-CUMPARARE;);		
B1	Intabulare, drept de PROPRIETATE, dobandit prin Conventie, cota actuala 1/1, cota initiala 1/1	A1
	1) **PAVEL IONEL** 2) **PAVEL MARIANA**, SOTI;	

C. Partea III. SARCINI .

Inscrieri privind dezmembramintele dreptului de proprietate, drepturi reale de garanţie şi sarcini	Referinţe
NU SUNT	

Anexa Nr. 1 La Partea I

Teren

Nr cadastral	Suprafaţa (mp)*	Observaţii / Referinţe
	5.000	

* Suprafaţa este determinată in planul de proiecţie Stereo 70.

DETALII LINIARE IMOBIL

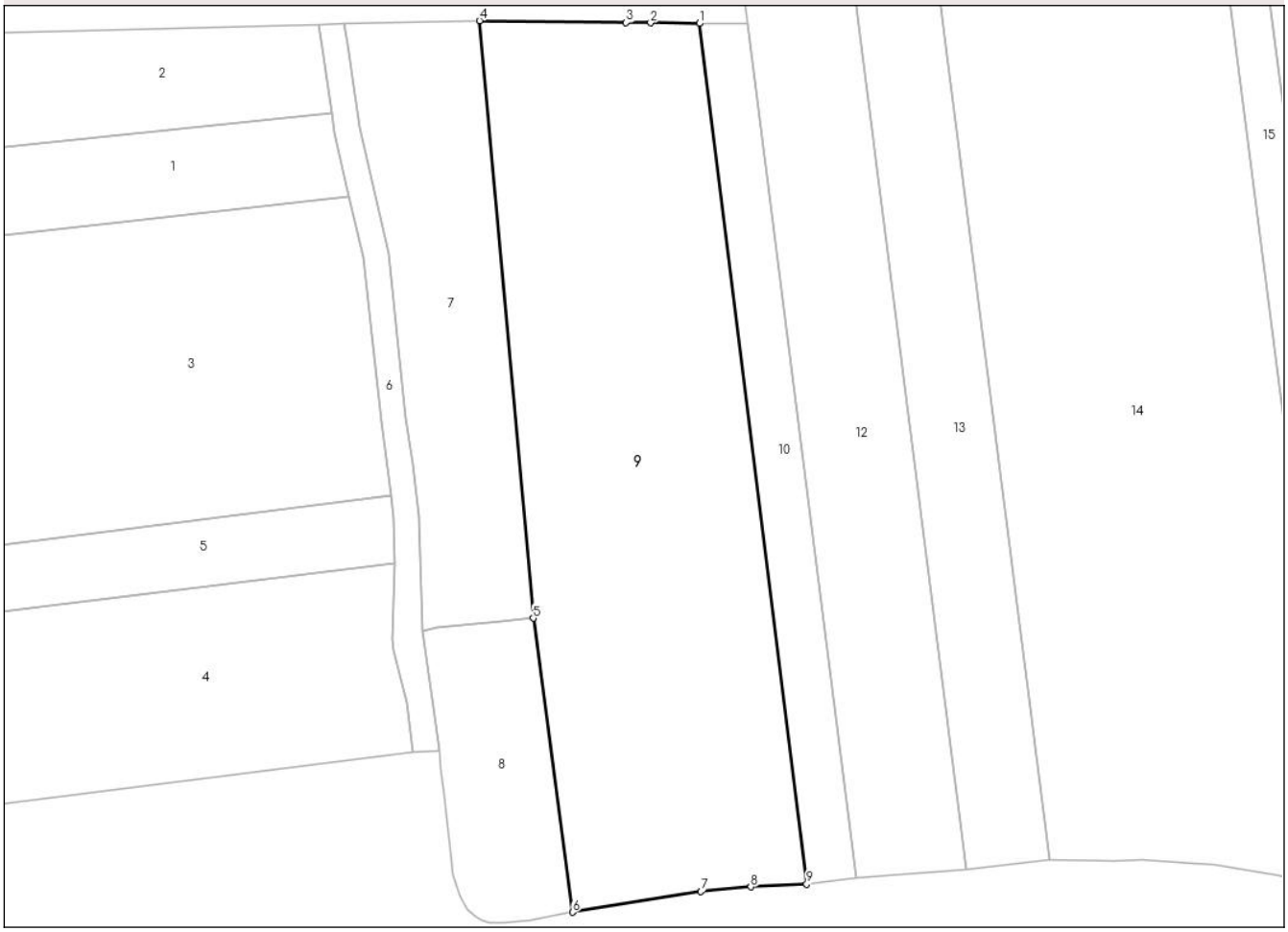

Date referitoare la teren

Crt	Categorie folosință	Intra vilan	Suprafaţa (mp)	Tarla	Parcelă	Nr. topo	Observaţii / Referinţe
1	arabil	NU	5.000	2	68,69	-	

Lungime Segmente
1) Valorile lungimilor segmentelor sunt obţinute din proiecţie în plan.

Punct început	X / Y	Punct sfârşit	X / Y	Lungime segment (** (m)
1	492.747,6 408.752,411	2	492.739,951 408.752,504	7.65
2	492.739,951 408.752,504	3	492.736,11 408.752,546	3.841
3	492.736,11 408.752,546	4	492.713,113 408.752,831	22.999
4	492.713,113 408.752,831	5	492.721,535 408.659,169	94.04
5	492.721,535 408.659,169	6	492.727,712 408.613,075	46.506

Document care conține date cu caracter personal, protejat de prevederile Regulamentului (UE) nr. 679/2016 și Legii 190/2018

Punct început	X / Y	Punct sfârşit	X / Y	Lungime segment (** (m)
6	492.727,712 408.613,075	7	492.747,864 408.616,31	20.41
7	492.747,864 408.616,31	8	492.755,694 408.617,053	7.865
8	492.755,694 408.617,053	9	492.764,438 408.617,447	8.753
9	492.764,438 408.617,447	1	492.747,6 408.752,411	136.01

** Lungimile segmentelor sunt determinate în planul de proiecţie Stereo 70 şi sunt rotunjite la 1 milimetru.
*** Distanţa dintre puncte este formată din segmente cumulate ce sunt mai mici decât valoarea 1 milimetru.

Document care conține date cu caracter personal, protejat de prevederile Regulamentului (UE) nr. 679/2016 și Legii 190/2018

DATE DESPRE IMOBILUL NR. 10

Oficiul de Cadastru şi Publicitate Imobiliară ARGES
Biroul de Cadastru şi Publicitate Imobiliară Campulung

A. Partea I. Descrierea imobilului

TEREN Extravilan

Adresa: Jud. Arges, UAT VlădeștI, pct Roghina

Nr. Crt	Nr cadastral Nr. topografic	Suprafaţa* (mp)	Observaţii / Referinţe
A1	80531	1.038	Sector cadastral:3 Teren neimprejmuit;

B. Partea II. Proprietari şi acte

Inscrieri privitoare la dreptul de proprietate şi alte drepturi reale		Referinţe
5522 / 29/04/2015		
Act Administrativ nr. (titlu de proprietate) nr. 139498, din 22/04/2009 emis de COMISIA JUDETEANA ARGES (; act administrativ (adeverinta) nr. 789/20-03-2015 emis de PRMARIA VLADESTI; act administrativ (certificat de atestare fiscala) nr. 1051/20-04-2015 emis de PRIMARIA VLADESTI;);		
B1	Intabulare, drept de PROPRIETATE, dobandit prin Lege, cota actuala 1/1, cota initiala 1/1	A1
	1) **PIORUS ALEXANDRU**	

C. Partea III. SARCINI .

Inscrieri privind dezmembramintele dreptului de proprietate, drepturi reale de garanţie şi sarcini	Referinţe
NU SUNT	

Anexa Nr. 1 La Partea I

Teren

Nr cadastral	Suprafaţa (mp)*	Observaţii / Referinţe
80531	1.038	

* Suprafaţa este determinată in planul de proiecţie Stereo 70.

DETALII LINIARE IMOBIL

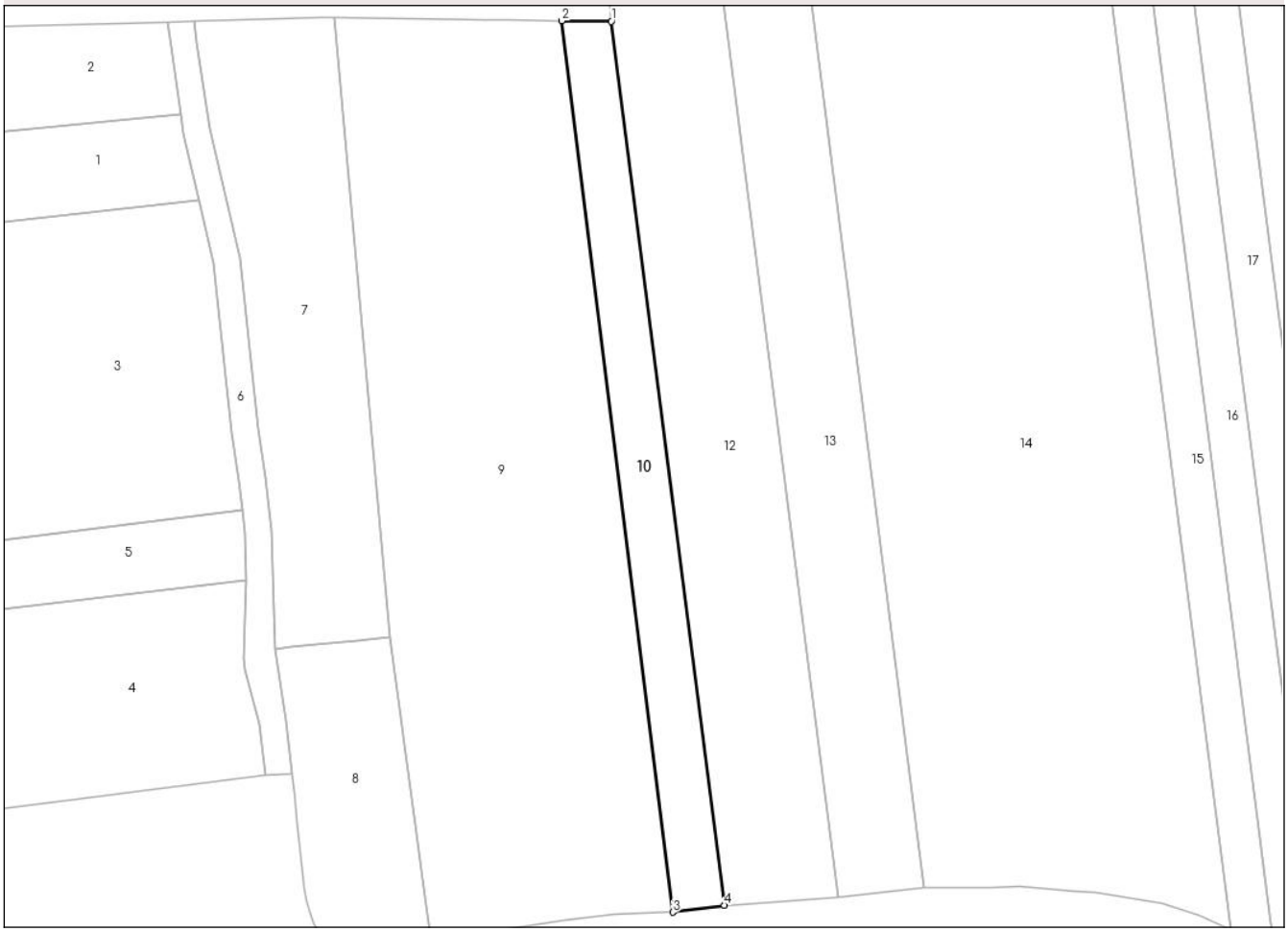

Date referitoare la teren

Crt	Categorie folosință	Intra vilan	Suprafaţa (mp)	Tarla	Parcelă	Nr. topo	Observaţii / Referinţe
1	arabil	NU	1.038	2	68	-	

Lungime Segmente
1) Valorile lungimilor segmentelor sunt obţinute din proiecţie în plan.

Punct început	X / Y	Punct sfârşit	X / Y	Lungime segment (** (m)
1	492.755,103 408.752,32	2	492.747,6 408.752,411	7.504
2	492.747,6 408.752,411	3	492.764,438 408.617,447	136.01
3	492.764,438 408.617,447	4	492.772,261 408.618,507	7.894
4	492.772,261 408.618,507	1	492.755,103 408.752,32	134.909

**** Lungimile segmentelor sunt determinate în planul de proiecţie Stereo 70 şi sunt rotunjite la 1 milimetru.**

Document care conține date cu caracter personal, protejat de prevederile Regulamentului (UE) nr. 679/2016 și Legii 190/2018

***** Distanţa dintre puncte este formată din segmente cumulate ce sunt mai mici decât valoarea 1 milimetru.**

DATE DESPRE IMOBILUL NR. 12

Oficiul de Cadastru şi Publicitate Imobiliară ARGES
Biroul de Cadastru şi Publicitate Imobiliară Campulung

A. Partea I. Descrierea imobilului

TEREN Extravilan

Adresa: Jud. Arges, PCT."ROGHINA"

Nr. Crt	Nr cadastral Nr. topografic	Suprafaţa* (mp)	Observaţii / Referinţe
A1		2.400	Sector cadastral:3 Teren neimprejmuit; IMOBIL TRAVERSAT DE LIMITA UNITATILOR ADMINISTRATIV-TERITORIALE VLADESTI SI ANINOASA

B. Partea II. Proprietari şi acte

Inscrieri privitoare la dreptul de proprietate şi alte drepturi reale		Referinţe
/		
Hotarare Judecatoreasca nr. 1594, din 10/09/2003 emis de JUDECATORIA CAMPULUNG, JUDETUL ARGES (SENTINTA CIVILA;);		
B1	Intabulare, drept de PROPRIETATE, dobandit prin Iesire Din Indiviziune, cota actuala 1/1, cota initiala 1/1	A1
	1) **RETEVOI -POPESCU MINODORA**, LIPSA CNP; 2) **RETEVOI -POPESCU ADELIN** 3) **RETEVOI-POPESCU ANCA**	

C. Partea III. SARCINI .

Inscrieri privind dezmembramintele dreptului de proprietate, drepturi reale de garanţie şi sarcini	Referinţe
NU SUNT	

Anexa Nr. 1 La Partea I

Teren

Nr cadastral	Suprafaţa (mp)*	Observaţii / Referinţe
	2.400	IMOBIL TRAVERSAT DE LIMITA UNITATILOR ADMINISTRATIV-TERITORIALE VLADESTI SI ANINOASA

* Suprafaţa este determinată in planul de proiecţie Stereo 70.

DETALII LINIARE IMOBIL

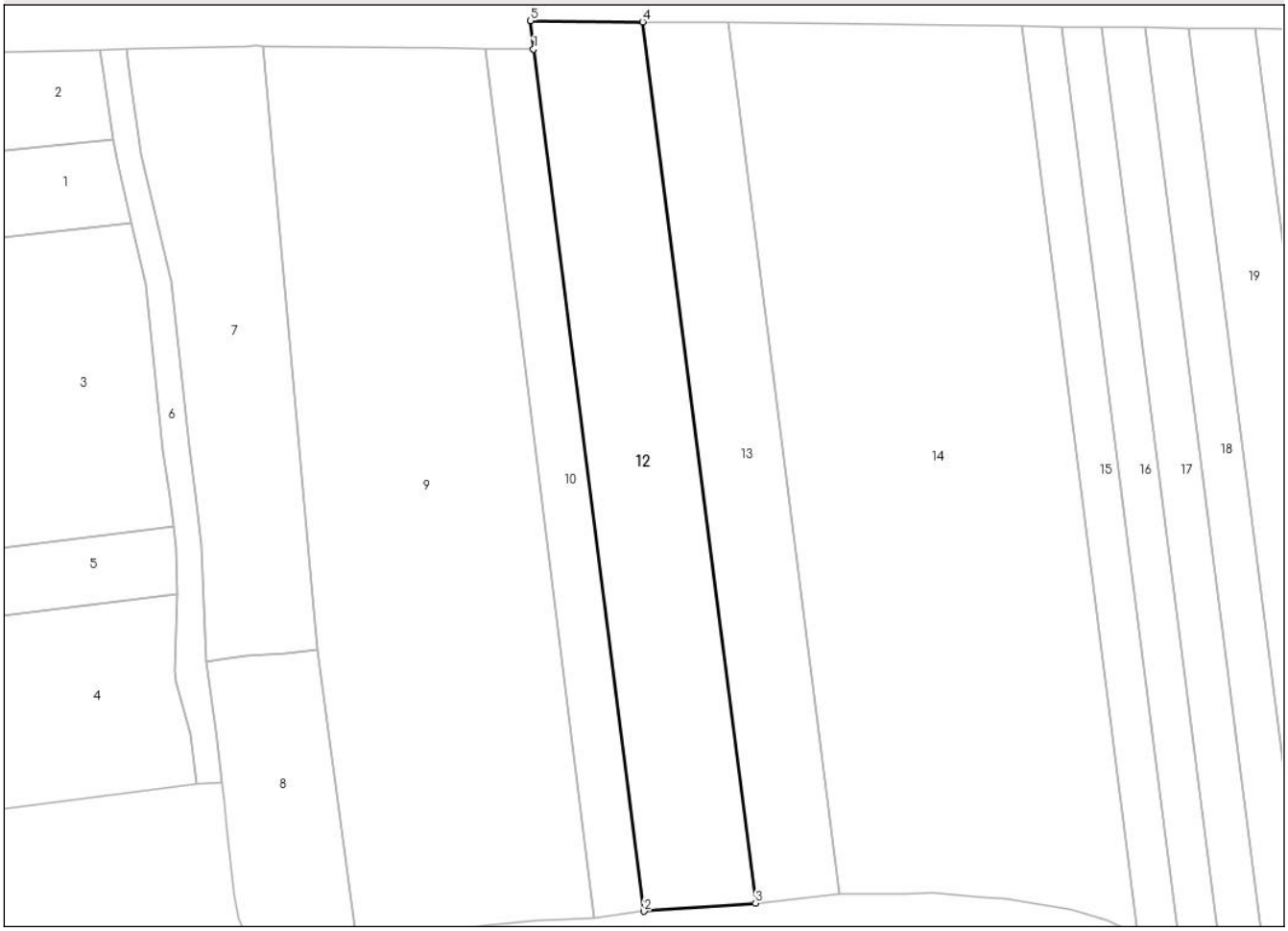

Date referitoare la teren

Crt	Categorie folosință	Intra vilan	Suprafaţa (mp)	Tarla	Parcelă	Nr. topo	Observaţii / Referinţe
1	arabil	NU	2.400	2	68,69	-	

Lungime Segmente
1) Valorile lungimilor segmentelor sunt obţinute din proiecţie în plan.

Punct început	X / Y	Punct sfârşit	X / Y	Lungime segment (** (m)
1	492.755,103 408.752,32	2	492.772,261 408.618,507	134.909
2	492.772,261 408.618,507	3	492.789,555 408.619,743	17.338
3	492.789,555 408.619,743	4	492.772,012 408.756,553	137.93
4	492.772,012 408.756,553	5	492.754,637 408.756,746	17.376
5	492.754,637 408.756,746	1	492.755,103 408.752,32	4.45

Document care conține date cu caracter personal, protejat de prevederile Regulamentului (UE) nr. 679/2016 și Legii 190/2018

** Lungimile segmentelor sunt determinate în planul de proiecţie Stereo 70 şi sunt rotunjite la 1 milimetru.
*** Distanţa dintre puncte este formată din segmente cumulate ce sunt mai mici decât valoarea 1 milimetru.

DATE DESPRE IMOBILUL NR. 13

Oficiul de Cadastru şi Publicitate Imobiliară ARGES
Biroul de Cadastru şi Publicitate Imobiliară Campulung

A. Partea I. Descrierea imobilului

TEREN Extravilan

Adresa: Jud. Arges

Nr. Crt	Nr cadastral Nr. topografic	Suprafaţa* (mp)	Observaţii / Referinţe
A1		1.800	Sector cadastral:3 Teren neimprejmuit; IMOBIL TRAVERSAT DE LIMITA UNITATILOR ADMINISTRATIV-TERITORIALE VLADESTI SI ANINOASA

B. Partea II. Proprietari şi acte

Inscrieri privitoare la dreptul de proprietate şi alte drepturi reale		Referinţe
/		
Act Administrativ nr. 53658, din 13/09/1994 emis de CJSDPAT ARGES (TITLU DE PROPRIETATE;);		
B1	Intabulare, drept de PROPRIETATE, dobandit prin Reconstituire, cota actuala 1/1, cota initiala 1/1	A1
	1) **VASILESCU GH. ION**, LIPSA CNP;	

C. Partea III. SARCINI .

Inscrieri privind dezmembramintele dreptului de proprietate, drepturi reale de garanţie şi sarcini	Referinţe
NU SUNT	

Document care conține date cu caracter personal, protejat de prevederile Regulamentului (UE) nr. 679/2016 și Legii 190/2018

Anexa Nr. 1 La Partea I

Teren

Nr cadastral	Suprafaţa (mp)*	Observaţii / Referinţe
	1.800	IMOBIL TRAVERSAT DE LIMITA UNITATILOR ADMINISTRATIV-TERITORIALE VLADESTI SI ANINOASA

* Suprafaţa este determinată in planul de proiecţie Stereo 70.

DETALII LINIARE IMOBIL

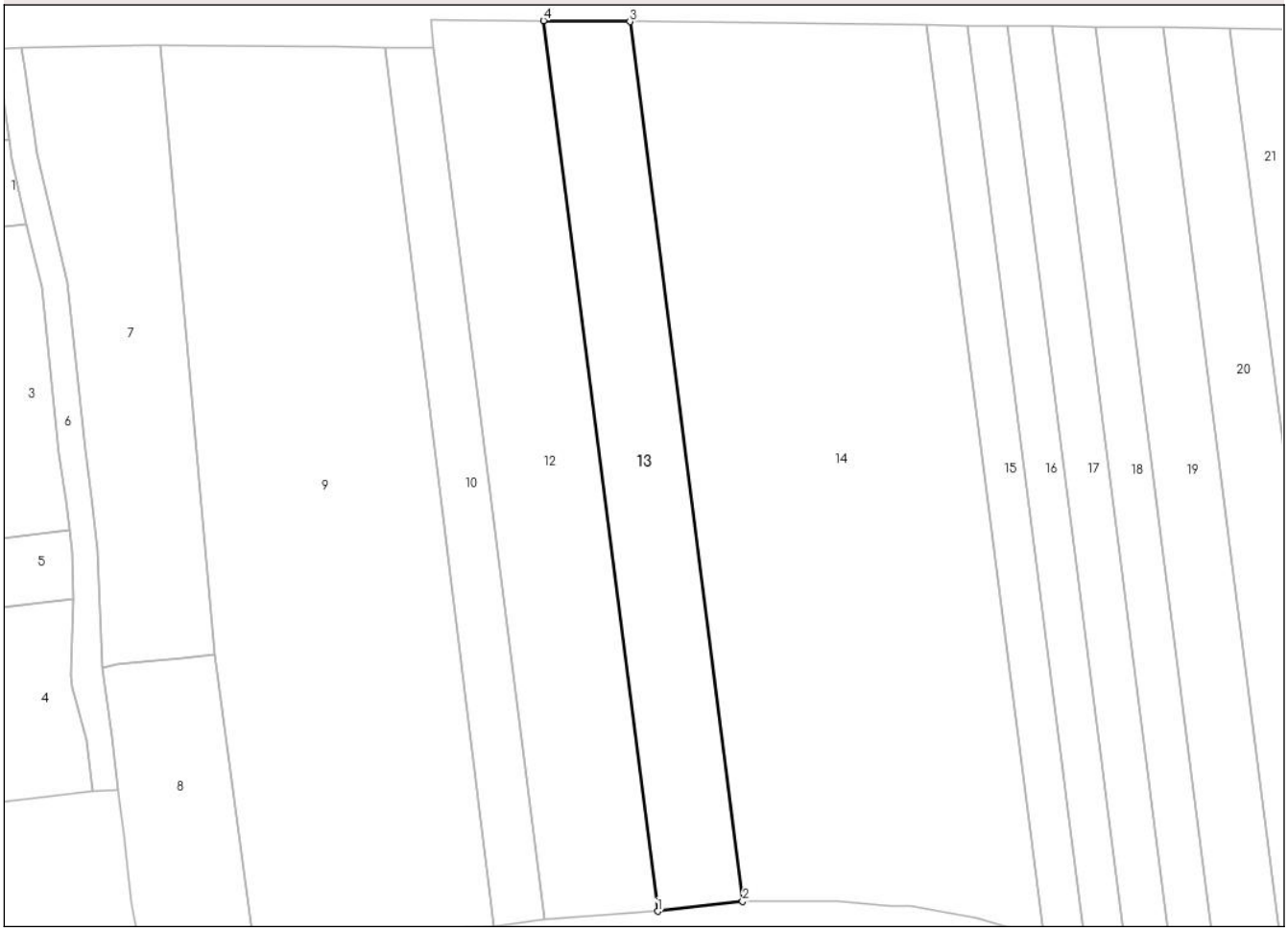

Date referitoare la teren

Crt	Categorie folosință	Intra vilan	Suprafaţa (mp)	Tarla	Parcelă	Nr. topo	Observaţii / Referinţe
1	arabil	NU	1.800	2	69	-	

Lungime Segmente
1) Valorile lungimilor segmentelor sunt obţinute din proiecţie în plan.

Punct început	X / Y	Punct sfârşit	X / Y	Lungime segment (** (m)
1	492.789,555 408.619,743	2	492.802,6 408.621,23	13.129
2	492.802,6 408.621,23	3	492.785,267 408.756,406	136.283
3	492.785,267 408.756,406	4	492.772,012 408.756,553	13.256
4	492.772,012 408.756,553	1	492.789,555 408.619,743	137.93

Document care conține date cu caracter personal, protejat de prevederile Regulamentului (UE) nr. 679/2016 și Legii 190/2018

** Lungimile segmentelor sunt determinate în planul de proiecţie Stereo 70 şi sunt rotunjite la 1 milimetru.
*** Distanţa dintre puncte este formată din segmente cumulate ce sunt mai mici decât valoarea 1 milimetru.

DATE DESPRE IMOBILUL NR. 14

Oficiul de Cadastru şi Publicitate Imobiliară ARGES
Biroul de Cadastru şi Publicitate Imobiliară Campulung

A. Partea I. Descrierea imobilului

TEREN Extravilan

Adresa: Jud. Arges

Nr. Crt	Nr cadastral Nr. topografic	Suprafaţa* (mp)	Observaţii / Referinţe
A1		6.203	Sector cadastral:3 Teren neimprejmuit; IMOBIL TRAVERSAT DE LIMITA UNITATILOR ADMINISTRATIV-TERITORIALE VLADESTI SI ANINOASA

B. Partea II. Proprietari şi acte

Inscrieri privitoare la dreptul de proprietate şi alte drepturi reale		Referinţe
/		
Act Administrativ nr. 60520, din 05/02/1995 emis de CJSDPAT ARGES (TITLU DE PROPRIETATE;);		
B1	Intabulare, drept de PROPRIETATE, dobandit prin Reconstituire, cota actuala 1/1, cota initiala 1/1	A1
	1) **VASILESCU P. GHEORGHE**, LIPSA CNP;	

C. Partea III. SARCINI .

Inscrieri privind dezmembramintele dreptului de proprietate, drepturi reale de garanţie şi sarcini	Referinţe
NU SUNT	

Document care conține date cu caracter personal, protejat de prevederile Regulamentului (UE) nr. 679/2016 și Legii 190/2018

Anexa Nr. 1 La Partea I

Teren

Nr cadastral	Suprafaţa (mp)*	Observaţii / Referinţe
	6.203	IMOBIL TRAVERSAT DE LIMITA UNITATILOR ADMINISTRATIV-TERITORIALE VLADESTI SI ANINOASA

* Suprafaţa este determinată in planul de proiecţie Stereo 70.

DETALII LINIARE IMOBIL

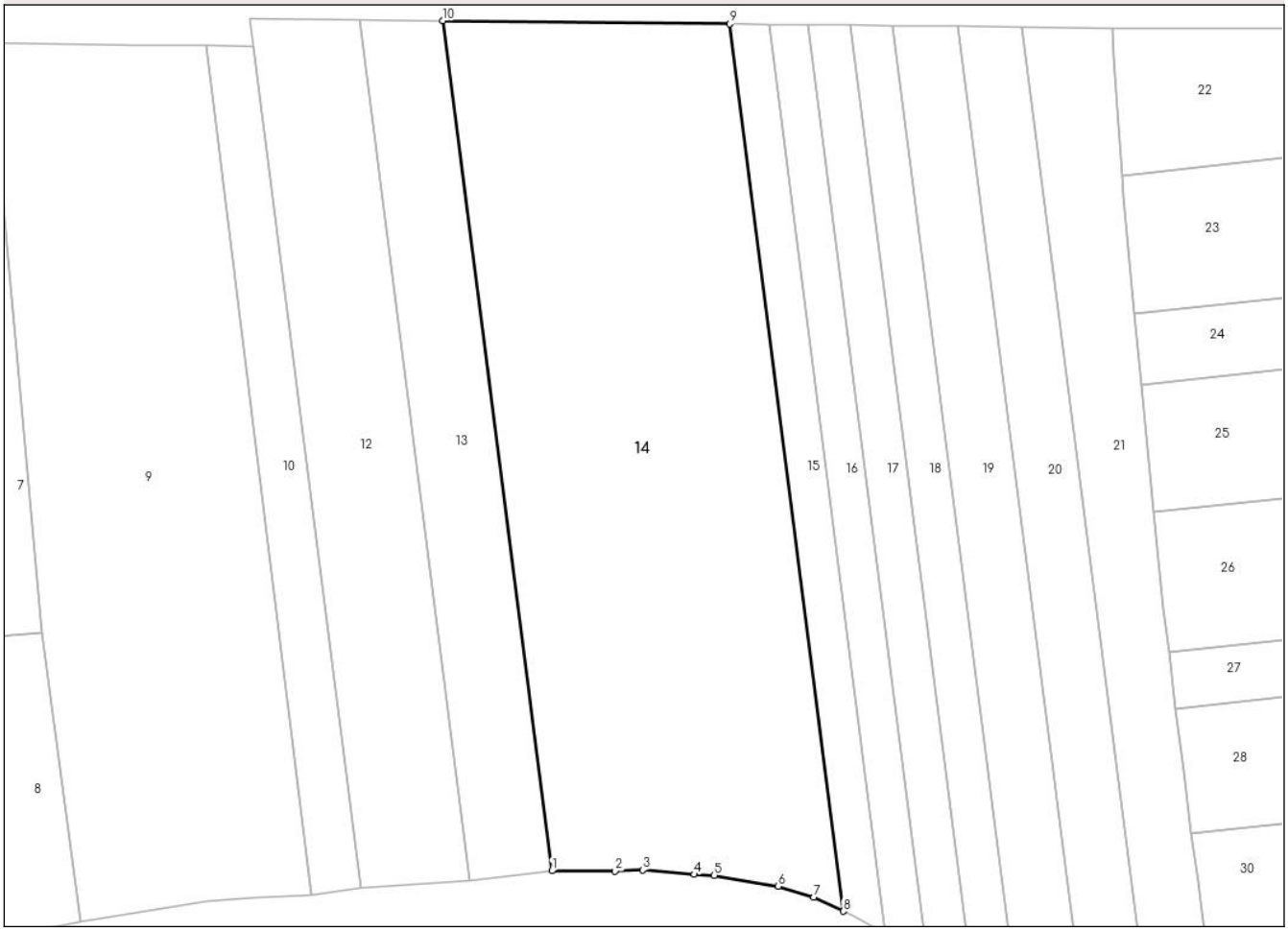

Date referitoare la teren

Crt	Categorie folosință	Intra vilan	Suprafaţa (mp)	Tarla	Parcelă	Nr. topo	Observaţii / Referinţe
1	arabil	NU	6.203	2	69	-	

Lungime Segmente
1) Valorile lungimilor segmentelor sunt obţinute din proiecţie în plan.

Punct început	X / Y	Punct sfârşit	X / Y	Lungime segment (** (m)
1	492.802,6 408.621,23	2	492.812,666 408.621,202	10.066
2	492.812,666 408.621,202	3	492.817,057 408.621,37	4.394
3	492.817,057 408.621,37	4	492.825,242 408.620,642	8.217
4	492.825,242 408.620,642	5	492.828,436 408.620,5	3.197
5	492.828,436 408.620,5	6	492.838,572 408.618,744	10.287

Document care conține date cu caracter personal, protejat de prevederile Regulamentului (UE) nr. 679/2016 și Legii 190/2018

Punct început	X / Y	Punct sfârşit	X / Y	Lungime segment (** (m)
6	492.838,572 408.618,744	7	492.844,263 408.617,029	5.944
7	492.844,263 408.617,029	8	492.848,944 408.614,799	5.185
8	492.848,944 408.614,799	9	492.830,851 408.755,901	142.257
9	492.830,851 408.755,901	10	492.785,267 408.756,406	45.587
10	492.785,267 408.756,406	1	492.802,6 408.621,23	136.283

** Lungimile segmentelor sunt determinate în planul de proiecţie Stereo 70 şi sunt rotunjite la 1 milimetru.
*** Distanţa dintre puncte este formată din segmente cumulate ce sunt mai mici decât valoarea 1 milimetru.

Document care conține date cu caracter personal, protejat de prevederile Regulamentului (UE) nr. 679/2016 și Legii 190/2018

DATE DESPRE IMOBILUL NR. 15

Oficiul de Cadastru şi Publicitate Imobiliară ARGES
Biroul de Cadastru şi Publicitate Imobiliară Campulung

A. Partea I. Descrierea imobilului

TEREN Extravilan

Adresa: Jud. Arges

Nr. Crt	Nr cadastral Nr. topografic	Suprafaţa* (mp)	Observaţii / Referinţe
A1		900	Sector cadastral:3 Teren neimprejmuit; IMOBIL TRAVERSAT DE LIMITA UNITATILOR ADMINISTRATIV-TERITORIALE VLADESTI SI ANINOASA

B. Partea II. Proprietari şi acte

Inscrieri privitoare la dreptul de proprietate şi alte drepturi reale		Referinţe
/		
Act Administrativ nr. 81387, din 27/02/1996 emis de CJSDPAT ARGES (TITLU DE PROPRIETATE;);		
B1	Intabulare, drept de PROPRIETATE, dobandit prin Reconstituire, cota actuala 1/1, cota initiala 1/1	A1
	1) **UNGUREANU V. GHEORGHE**, LIPSA CNP;	

C. Partea III. SARCINI .

Inscrieri privind dezmembramintele dreptului de proprietate, drepturi reale de garanţie şi sarcini	Referinţe
NU SUNT	

Document care conține date cu caracter personal, protejat de prevederile Regulamentului (UE) nr. 679/2016 și Legii 190/2018

Anexa Nr. 1 La Partea I

Teren

Nr cadastral	Suprafaţa (mp)*	Observaţii / Referinţe
	900	IMOBIL TRAVERSAT DE LIMITA UNITATILOR ADMINISTRATIV-TERITORIALE VLADESTI SI ANINOASA

* Suprafaţa este determinată in planul de proiecţie Stereo 70.

DETALII LINIARE IMOBIL

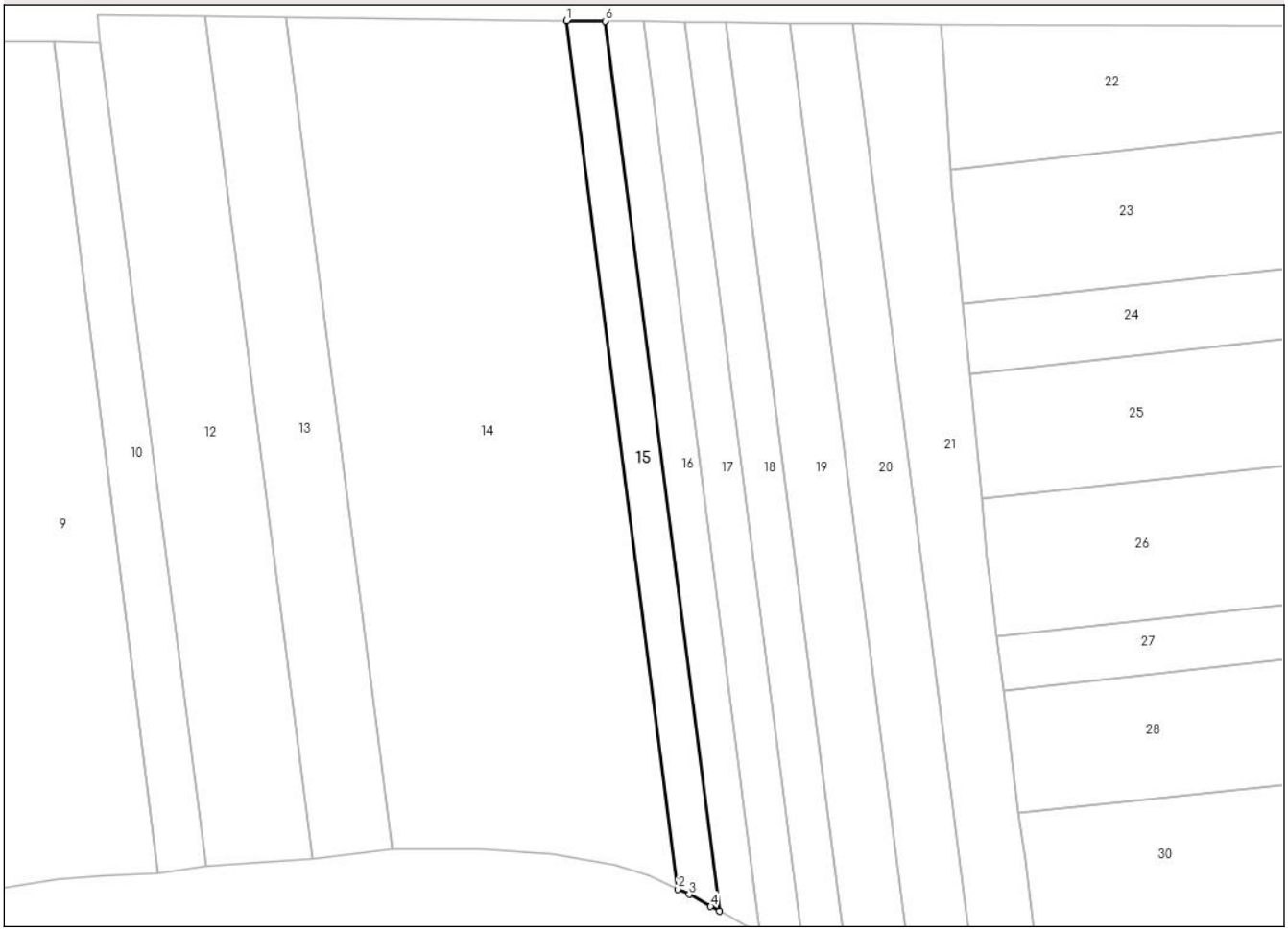

Date referitoare la teren

Crt	Categorie folosință	Intra vilan	Suprafaţa (mp)	Tarla	Parcelă	Nr. topo	Observaţii / Referinţe
1	arabil	NU	900	2	69	-	IN ACT TARLA 3

Lungime Segmente
1) Valorile lungimilor segmentelor sunt obţinute din proiecţie în plan.

Punct început	X / Y	Punct sfârşit	X / Y	Lungime segment (** (m)
1	492.830,851 408.755,901	2	492.848,944 408.614,799	142.257
2	492.848,944 408.614,799	3	492.850,777 408.613,926	2.03
3	492.850,777 408.613,926	4	492.854,256 408.611,969	3.992
4	492.854,256 408.611,969	5	492.855,707 408.611,202	1.641
5	492.855,707 408.611,202	6	492.837,162 408.755,831	145.813

Document care conține date cu caracter personal, protejat de prevederile Regulamentului (UE) nr. 679/2016 și Legii 190/2018

Punct început	X / Y	Punct sfârşit	X / Y	Lungime segment (** (m)
6	492.837,162 408.755,831	1	492.830,851 408.755,901	6.311

** Lungimile segmentelor sunt determinate în planul de proiecţie Stereo 70 şi sunt rotunjite la 1 milimetru.
*** Distanţa dintre puncte este formată din segmente cumulate ce sunt mai mici decât valoarea 1 milimetru.

Document care conține date cu caracter personal, protejat de prevederile Regulamentului (UE) nr. 679/2016 și Legii 190/2018

DATE DESPRE IMOBILUL NR. 16

Oficiul de Cadastru şi Publicitate Imobiliară ARGES
Biroul de Cadastru şi Publicitate Imobiliară Campulung

A. Partea I. Descrierea imobilului

TEREN Extravilan

Adresa: Jud. Arges, PCT. "LA CIRESI"

Nr. Crt	Nr cadastral Nr. topografic	Suprafaţa* (mp)	Observaţii / Referinţe
A1		900	Sector cadastral:3 Teren neimprejmuit; IMOBIL TRAVERSAT DE LIMITA UNITATILOR ADMINISTRATIV-TERITORIALE VLADESTI SI ANINOASA

B. Partea II. Proprietari şi acte

Inscrieri privitoare la dreptul de proprietate şi alte drepturi reale		Referinţe
/		
Hotarare Judecatoreasca nr. 1827, din 21/10/2014 emis de JUDECATORIA CAMPULUNG, JUDETUL ARGES (SENTINTA CIVILA;);		
B1	Intabulare, drept de PROPRIETATE, dobandit prin Iesire Din Indiviziune, cota actuala 1/1, cota initiala 1/1	A1
	1) **UNGUREANU GHEORGHE**	

C. Partea III. SARCINI .

Inscrieri privind dezmembramintele dreptului de proprietate, drepturi reale de garanţie şi sarcini	Referinţe
NU SUNT	

Document care conține date cu caracter personal, protejat de prevederile Regulamentului (UE) nr. 679/2016 și Legii 190/2018

Anexa Nr. 1 La Partea I

Teren

Nr cadastral	Suprafaţa (mp)*	Observaţii / Referinţe
	900	IMOBIL TRAVERSAT DE LIMITA UNITATILOR ADMINISTRATIV-TERITORIALE VLADESTI SI ANINOASA

* Suprafaţa este determinată in planul de proiecţie Stereo 70.

DETALII LINIARE IMOBIL

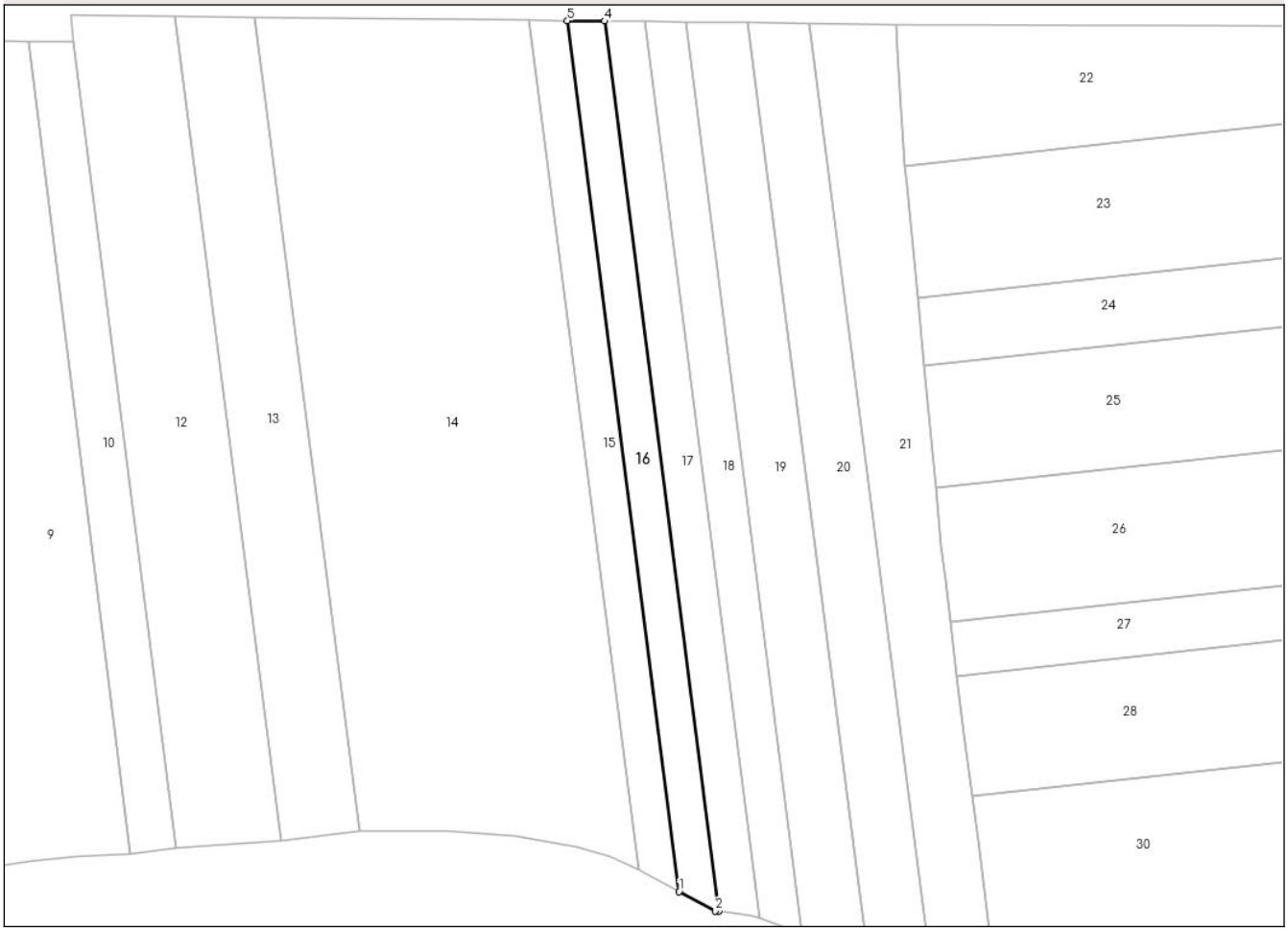

Date referitoare la teren

Crt	Categorie folosință	Intra vilan	Suprafaţa (mp)	Tarla	Parcelă	Nr. topo	Observaţii / Referinţe
1	livada	NU	900	2	69	-	IN ACT TARLA 3

Lungime Segmente
1) Valorile lungimilor segmentelor sunt obţinute din proiecţie în plan.

Punct început	X / Y	Punct sfârşit	X / Y	Lungime segment (** (m)
1	492.855,707 408.611,202	2	492.861,717 408.608,023	6.799
2	492.861,717 408.608,023	3	492.862,274 408.607,955	0.561
3	492.862,274 408.607,955	4	492.843,321 408.755,762	149.017
4	492.843,321 408.755,762	5	492.837,162 408.755,831	6.159
5	492.837,162 408.755,831	1	492.855,707 408.611,202	145.813

Document care conține date cu caracter personal, protejat de prevederile Regulamentului (UE) nr. 679/2016 și Legii 190/2018

** Lungimile segmentelor sunt determinate în planul de proiecţie Stereo 70 şi sunt rotunjite la 1 milimetru.
*** Distanţa dintre puncte este formată din segmente cumulate ce sunt mai mici decât valoarea 1 milimetru.

DATE DESPRE IMOBILUL NR. 17

Oficiul de Cadastru şi Publicitate Imobiliară ARGES
Biroul de Cadastru şi Publicitate Imobiliară Campulung

A. Partea I. Descrierea imobilului

TEREN Extravilan

Adresa: Jud. Arges

Nr. Crt	Nr cadastral Nr. topografic	Suprafaţa* (mp)	Observaţii / Referinţe
A1		1.000	Sector cadastral:3 Teren neimprejmuit; IMOBIL TRAVERSAT DE LIMITA UNITATILOR ADMINISTRATIV-TERITORIALE VLADESTI SI ANINOASA

B. Partea II. Proprietari şi acte

Inscrieri privitoare la dreptul de proprietate şi alte drepturi reale		Referinţe
/		
Act Administrativ nr. 60586, din 27/03/1995 emis de CJSDPAT ARGES (TITLU DE PROPRIETATE;);		
B1	Intabulare, drept de PROPRIETATE, dobandit prin Reconstituire, cota actuala 1/1, cota initiala 1/1	A1
	1) **BĂLĂŞOIU STELIANA**, LIPSA CNP;	

C. Partea III. SARCINI .

Inscrieri privind dezmembramintele dreptului de proprietate, drepturi reale de garanţie şi sarcini	Referinţe
NU SUNT	

Document care conține date cu caracter personal, protejat de prevederile Regulamentului (UE) nr. 679/2016 și Legii 190/2018

Anexa Nr. 1 La Partea I

Teren

Nr cadastral	Suprafaţa (mp)*	Observaţii / Referinţe
	1.000	IMOBIL TRAVERSAT DE LIMITA UNITATILOR ADMINISTRATIV-TERITORIALE VLADESTI SI ANINOASA

* Suprafaţa este determinată in planul de proiecţie Stereo 70.

DETALII LINIARE IMOBIL

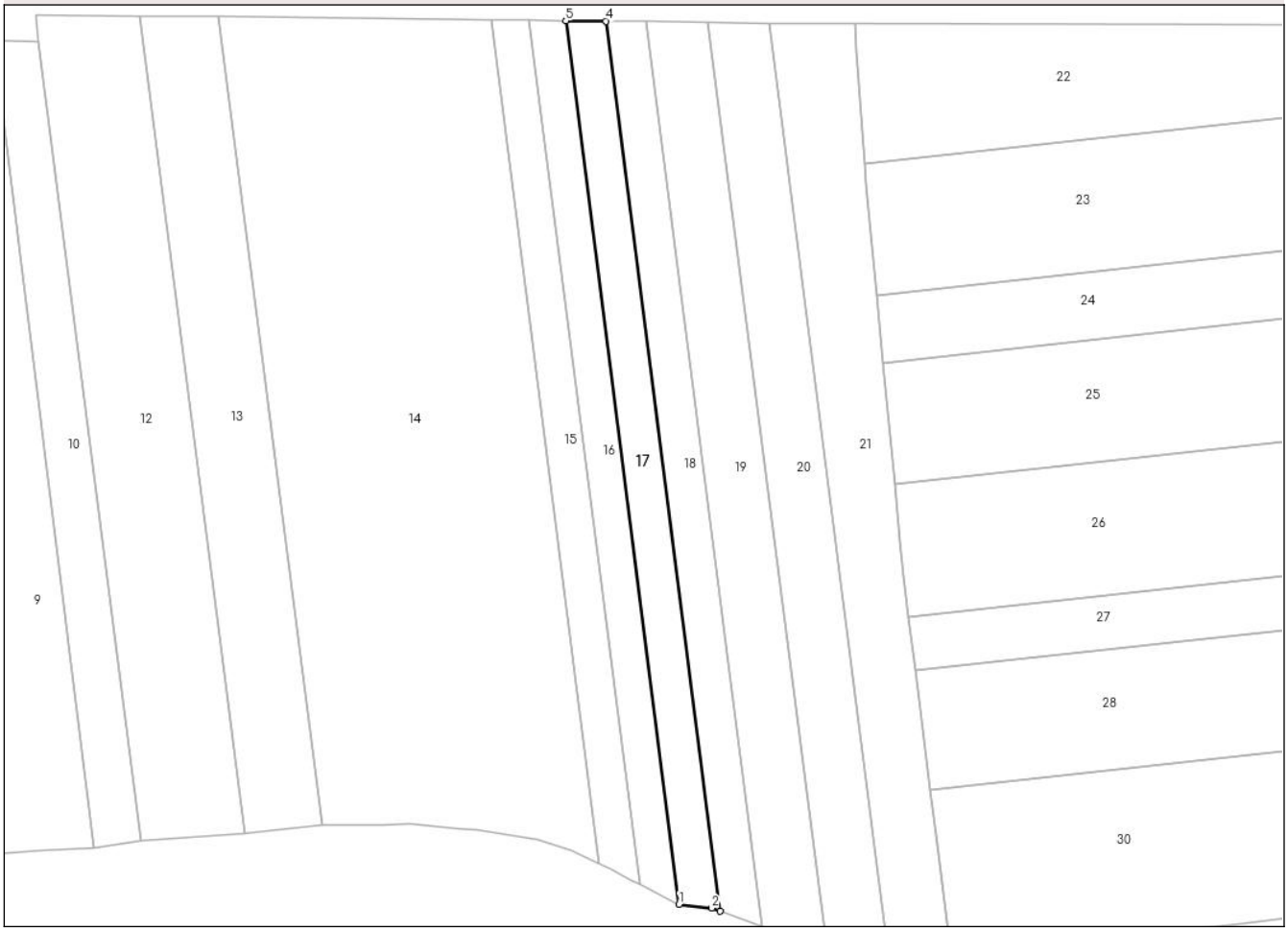

Date referitoare la teren

Crt	Categorie folosință	Intra vilan	Suprafaţa (mp)	Tarla	Parcelă	Nr. topo	Observaţii / Referinţe
1	arabil	NU	1.000	2	69	-	

Lungime Segmente
1) Valorile lungimilor segmentelor sunt obţinute din proiecţie în plan.

Punct început	X / Y	Punct sfârşit	X / Y	Lungime segment (** (m)
1	492.862,274 408.607,955	2	492.867,744 408.607,292	5.51
2	492.867,744 408.607,292	3	492.869,171 408.606,78	1.516
3	492.869,171 408.606,78	4	492.850,077 408.755,687	150.126
4	492.850,077 408.755,687	5	492.843,321 408.755,762	6.756
5	492.843,321 408.755,762	1	492.862,274 408.607,955	149.017

Document care conține date cu caracter personal, protejat de prevederile Regulamentului (UE) nr. 679/2016 și Legii 190/2018

** Lungimile segmentelor sunt determinate în planul de proiecţie Stereo 70 şi sunt rotunjite la 1 milimetru.
*** Distanţa dintre puncte este formată din segmente cumulate ce sunt mai mici decât valoarea 1 milimetru.

DATE DESPRE IMOBILUL NR. 18

Oficiul de Cadastru şi Publicitate Imobiliară ARGES
Biroul de Cadastru şi Publicitate Imobiliară Campulung

A. Partea I. Descrierea imobilului

TEREN Extravilan

Adresa: Jud. Arges

Nr. Crt	Nr cadastral Nr. topografic	Suprafaţa* (mp)	Observaţii / Referinţe
A1		1.000	Sector cadastral:3 Teren neimprejmuit; IMOBIL TRAVERSAT DE LIMITA UNITATILOR ADMINISTRATIV-TERITORIALE VLADESTI SI ANINOASA

B. Partea II. Proprietari şi acte

Inscrieri privitoare la dreptul de proprietate şi alte drepturi reale		Referinţe
/		
Act Administrativ nr. 60588, din 27/03/1995 emis de CJSDPAT ARGES (TITLU DE PROPRIETATE; ACT DE DECES DUTESCU DIMITRIE NR. 16/02.04.2012, ELIBERAT DE PRIMARIA COMUNEI VLADESTI, JUDETUL ARGES);		
B1	Intabulare, drept de PROPRIETATE, dobandit prin Reconstituire, cota actuala 1/1, cota initiala 1/1	A1
	1) **DUŢESCU I. DUMITRU** DEFUNCT:Da	

C. Partea III. SARCINI .

Inscrieri privind dezmembramintele dreptului de proprietate, drepturi reale de garanţie şi sarcini	Referinţe
NU SUNT	

Anexa Nr. 1 La Partea I

Teren

Nr cadastral	Suprafaţa (mp)*	Observaţii / Referinţe
	1.000	IMOBIL TRAVERSAT DE LIMITA UNITATILOR ADMINISTRATIV-TERITORIALE VLADESTI SI ANINOASA

* Suprafaţa este determinată in planul de proiecţie Stereo 70.

DETALII LINIARE IMOBIL

Date referitoare la teren

Crt	Categorie folosință	Intra vilan	Suprafaţa (mp)	Tarla	Parcelă	Nr. topo	Observaţii / Referinţe
1	livada	NU	1.000	2	69	-	

Lungime Segmente
1) Valorile lungimilor segmentelor sunt obţinute din proiecţie în plan.

Punct început	X / Y	Punct sfârşit	X / Y	Lungime segment (** (m)
1	492.869,171 408.606,78	2	492.876,154 408.604,276	7.418
2	492.876,154 408.604,276	3	492.856,748 408.755,613	152.576
3	492.856,748 408.755,613	4	492.850,077 408.755,687	6.671
4	492.850,077 408.755,687	1	492.869,171 408.606,78	150.126

Document care conține date cu caracter personal, protejat de prevederile Regulamentului (UE) nr. 679/2016 și Legii 190/2018

** Lungimile segmentelor sunt determinate în planul de proiecţie Stereo 70 şi sunt rotunjite la 1 milimetru.
*** Distanţa dintre puncte este formată din segmente cumulate ce sunt mai mici decât valoarea 1 milimetru.

Document care conține date cu caracter personal, protejat de prevederile Regulamentului (UE) nr. 679/2016 și Legii 190/2018

DATE DESPRE IMOBILUL NR. 19

Oficiul de Cadastru şi Publicitate Imobiliară ARGES
Biroul de Cadastru şi Publicitate Imobiliară Campulung

A. Partea I. Descrierea imobilului

TEREN Extravilan

Adresa: Jud. Arges

Nr. Crt	Nr cadastral Nr. topografic	Suprafaţa* (mp)	Observaţii / Referinţe
A1		1.600	Sector cadastral:3 Teren neimprejmuit; IMOBIL TRAVERSAT DE LIMITA UNITATILOR ADMINISTRATIV-TERITORIALE VLADESTI SI ANINOASA

B. Partea II. Proprietari şi acte

Inscrieri privitoare la dreptul de proprietate şi alte drepturi reale		Referinţe
/		
Act Administrativ nr. 70737, din 15/05/1995 emis de CJSDPAT ARGES (TITLU DE PROPRIETATE;);		
B1	Intabulare, drept de PROPRIETATE, dobandit prin Reconstituire, cota actuala 1/1, cota initiala 1/1	A1
	1) **UNGUREANU FILOFTEIA**, LIPSA CNP;	

C. Partea III. SARCINI .

Inscrieri privind dezmembramintele dreptului de proprietate, drepturi reale de garanţie şi sarcini	Referinţe
NU SUNT	

Anexa Nr. 1 La Partea I

Teren

Nr cadastral	Suprafaţa (mp)*	Observaţii / Referinţe
	1.600	IMOBIL TRAVERSAT DE LIMITA UNITATILOR ADMINISTRATIV-TERITORIALE VLADESTI SI ANINOASA

* Suprafaţa este determinată in planul de proiecţie Stereo 70.

DETALII LINIARE IMOBIL

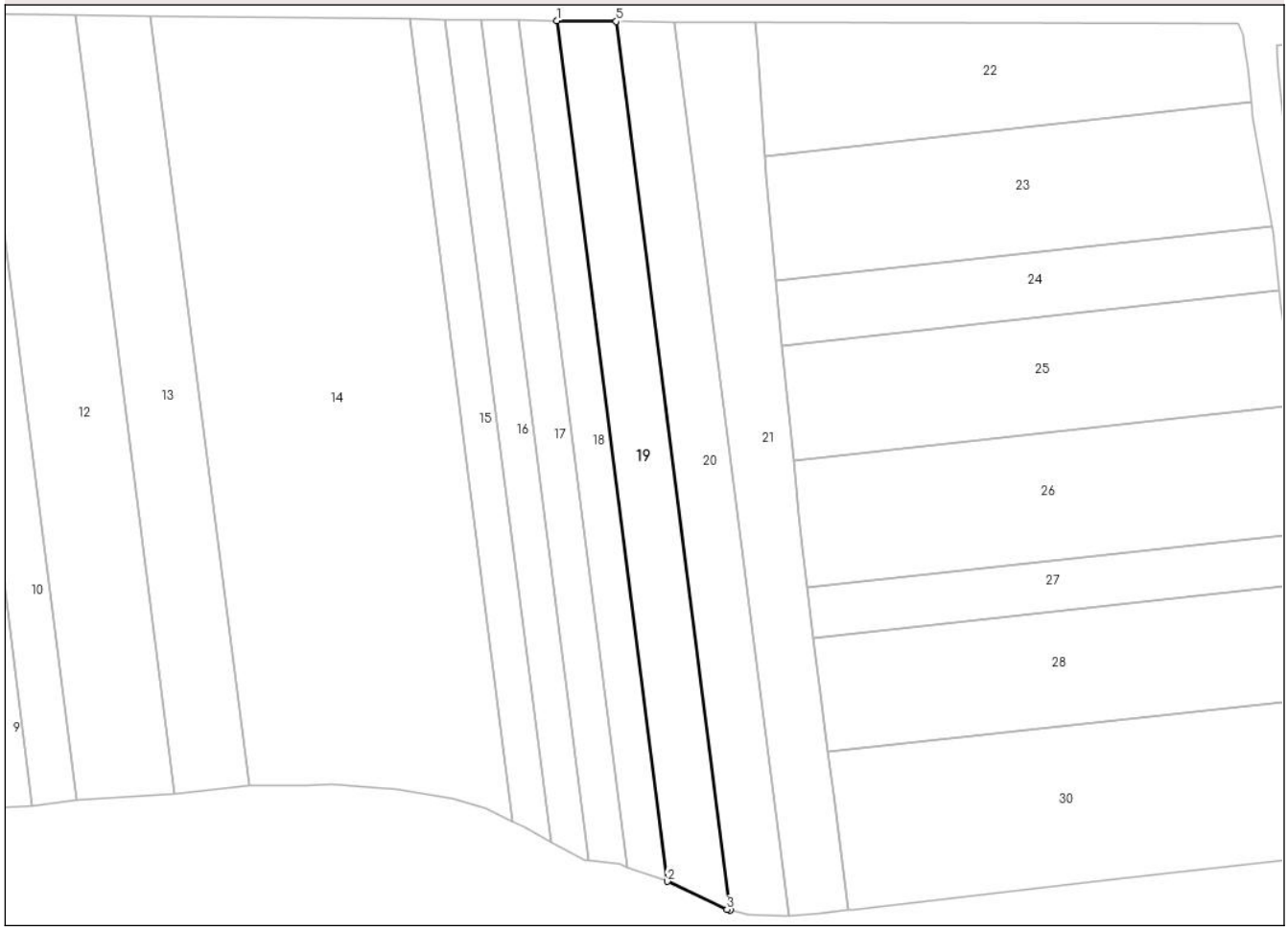

Date referitoare la teren

Crt	Categorie folosință	Intra vilan	Suprafaţa (mp)	Tarla	Parcelă	Nr. topo	Observaţii / Referinţe
1	arabil	NU	1.600	2	69	-	IN ACT TARLA 3

Lungime Segmente

1) Valorile lungimilor segmentelor sunt obţinute din proiecţie în plan.

Punct început	X / Y	Punct sfârşit	X / Y	Lungime segment (** (m)
1	492.856,748 408.755,613	2	492.876,154 408.604,276	152.576
2	492.876,154 408.604,276	3	492.886,625 408.599,316	11.586
3	492.886,625 408.599,316	4	492.887,205 408.599,179	0.596
4	492.887,205 408.599,179	5	492.867,161 408.755,498	157.599
5	492.867,161 408.755,498	1	492.856,748 408.755,613	10.414

Document care conține date cu caracter personal, protejat de prevederile Regulamentului (UE) nr. 679/2016 și Legii 190/2018

** Lungimile segmentelor sunt determinate în planul de proiecţie Stereo 70 şi sunt rotunjite la 1 milimetru.
*** Distanţa dintre puncte este formată din segmente cumulate ce sunt mai mici decât valoarea 1 milimetru.

DATE DESPRE IMOBILUL NR. 20

Oficiul de Cadastru şi Publicitate Imobiliară ARGES
Biroul de Cadastru şi Publicitate Imobiliară Campulung

A. Partea I. Descrierea imobilului

TEREN Extravilan

Adresa: Jud. Arges

Nr. Crt	Nr cadastral Nr. topografic	Suprafaţa* (mp)	Observaţii / Referinţe
A1		1.600	Sector cadastral:3 Teren neimprejmuit; IMOBIL TRAVERSAT DE LIMITA UNITATILOR ADMINISTRATIV-TERITORIALE VLADESTI SI ANINOASA

B. Partea II. Proprietari şi acte

Inscrieri privitoare la dreptul de proprietate şi alte drepturi reale		Referinţe
/		
Act Administrativ nr. 135135, din 06/03/2007 emis de CJSDPAT ARGES (TITLU DE PROPRIETATE;);		
B1	Intabulare, drept de PROPRIETATE, dobandit prin Reconstituire, cota actuala 1/1, cota initiala 1/1	A1
	1) **UNGUREANU GHEORGHE**, LIPSA CNP; 2) **DUTESCU VEROANA**, LIPSA CNP; 3) **SIMA MARIA**, LIPSA CNP;	

C. Partea III. SARCINI .

Inscrieri privind dezmembramintele dreptului de proprietate, drepturi reale de garanţie şi sarcini	Referinţe
NU SUNT	

Document care conține date cu caracter personal, protejat de prevederile Regulamentului (UE) nr. 679/2016 și Legii 190/2018

Anexa Nr. 1 La Partea I

Teren

Nr cadastral	Suprafaţa (mp)*	Observaţii / Referinţe
	1.600	IMOBIL TRAVERSAT DE LIMITA UNITATILOR ADMINISTRATIV-TERITORIALE VLADESTI SI ANINOASA

* Suprafaţa este determinată in planul de proiecţie Stereo 70.

DETALII LINIARE IMOBIL

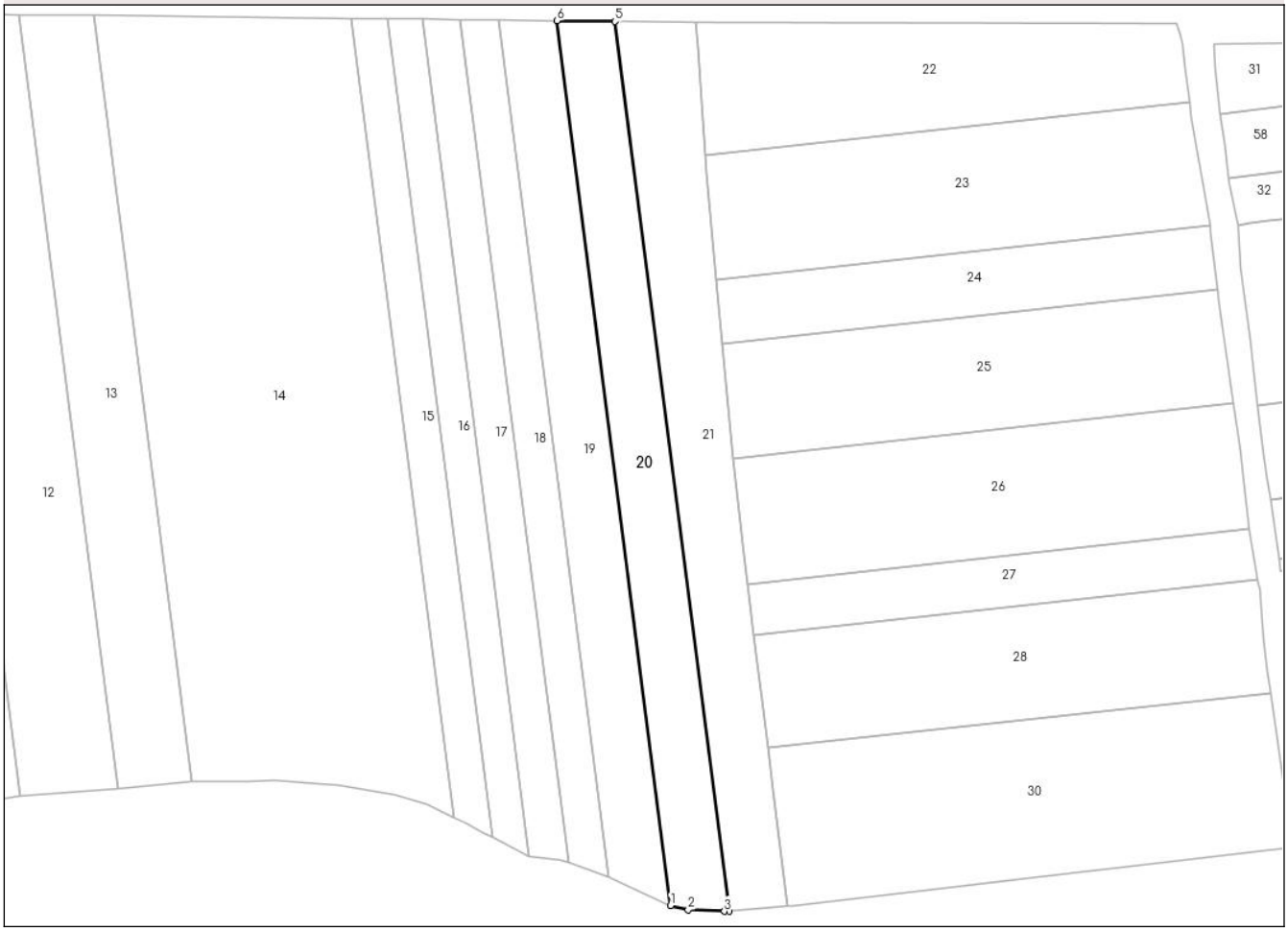

Date referitoare la teren

Crt	Categorie folosință	Intra vilan	Suprafaţa (mp)	Tarla	Parcelă	Nr. topo	Observaţii / Referinţe
1	arabil	NU	1.600	2	56	-	

Lungime Segmente
1) Valorile lungimilor segmentelor sunt obţinute din proiecţie în plan.

Punct început	X / Y	Punct sfârşit	X / Y	Lungime segment (** (m)
1	492.887,205 408.599,179	2	492.890,279 408.598,452	3.159
2	492.890,279 408.598,452	3	492.896,691 408.598,205	6.417
3	492.896,691 408.598,205	4	492.897,514 408.598,273	0.826
4	492.897,514 408.598,273	5	492.877,368 408.755,385	158.398
5	492.877,368 408.755,385	6	492.867,161 408.755,498	10.208

Document care conține date cu caracter personal, protejat de prevederile Regulamentului (UE) nr. 679/2016 și Legii 190/2018

Punct început	X / Y	Punct sfârşit	X / Y	Lungime segment (** (m)
6	492.867,161 408.755,498	1	492.887,205 408.599,179	157.599

** Lungimile segmentelor sunt determinate în planul de proiecţie Stereo 70 şi sunt rotunjite la 1 milimetru.
*** Distanţa dintre puncte este formată din segmente cumulate ce sunt mai mici decât valoarea 1 milimetru.

Document care conține date cu caracter personal, protejat de prevederile Regulamentului (UE) nr. 679/2016 și Legii 190/2018

DATE DESPRE IMOBILUL NR. 21

Oficiul de Cadastru şi Publicitate Imobiliară ARGES
Biroul de Cadastru şi Publicitate Imobiliară Campulung

A. Partea I. Descrierea imobilului

TEREN Extravilan

Adresa: Jud. Arges

Nr. Crt	Nr cadastral Nr. topografic	Suprafaţa* (mp)	Observaţii / Referinţe
A1		1.800	Sector cadastral:3 Teren neimprejmuit; IMOBIL TRAVERSAT DE LIMITA UNITATILOR ADMINISTRATIV-TERITORIALE VLADESTI SI ANINOASA

B. Partea II. Proprietari şi acte

Inscrieri privitoare la dreptul de proprietate şi alte drepturi reale		Referinţe
/		
Act Administrativ nr. 114901, din 07/03/2002 emis de CJSDPAT ARGES (TITLU DE PROPRIETATE;);		
B1	Intabulare, drept de PROPRIETATE, dobandit prin Reconstituire, cota actuala 1/1, cota initiala 1/1	A1
	1) **BANICA MARIANA**	

C. Partea III. SARCINI .

Inscrieri privind dezmembramintele dreptului de proprietate, drepturi reale de garanţie şi sarcini	Referinţe
NU SUNT	

Document care conține date cu caracter personal, protejat de prevederile Regulamentului (UE) nr. 679/2016 și Legii 190/2018

Anexa Nr. 1 La Partea I

Teren

Nr cadastral	Suprafaţa (mp)*	Observaţii / Referinţe
	1.800	IMOBIL TRAVERSAT DE LIMITA UNITATILOR ADMINISTRATIV-TERITORIALE VLADESTI SI ANINOASA

* Suprafaţa este determinată in planul de proiecţie Stereo 70.

DETALII LINIARE IMOBIL

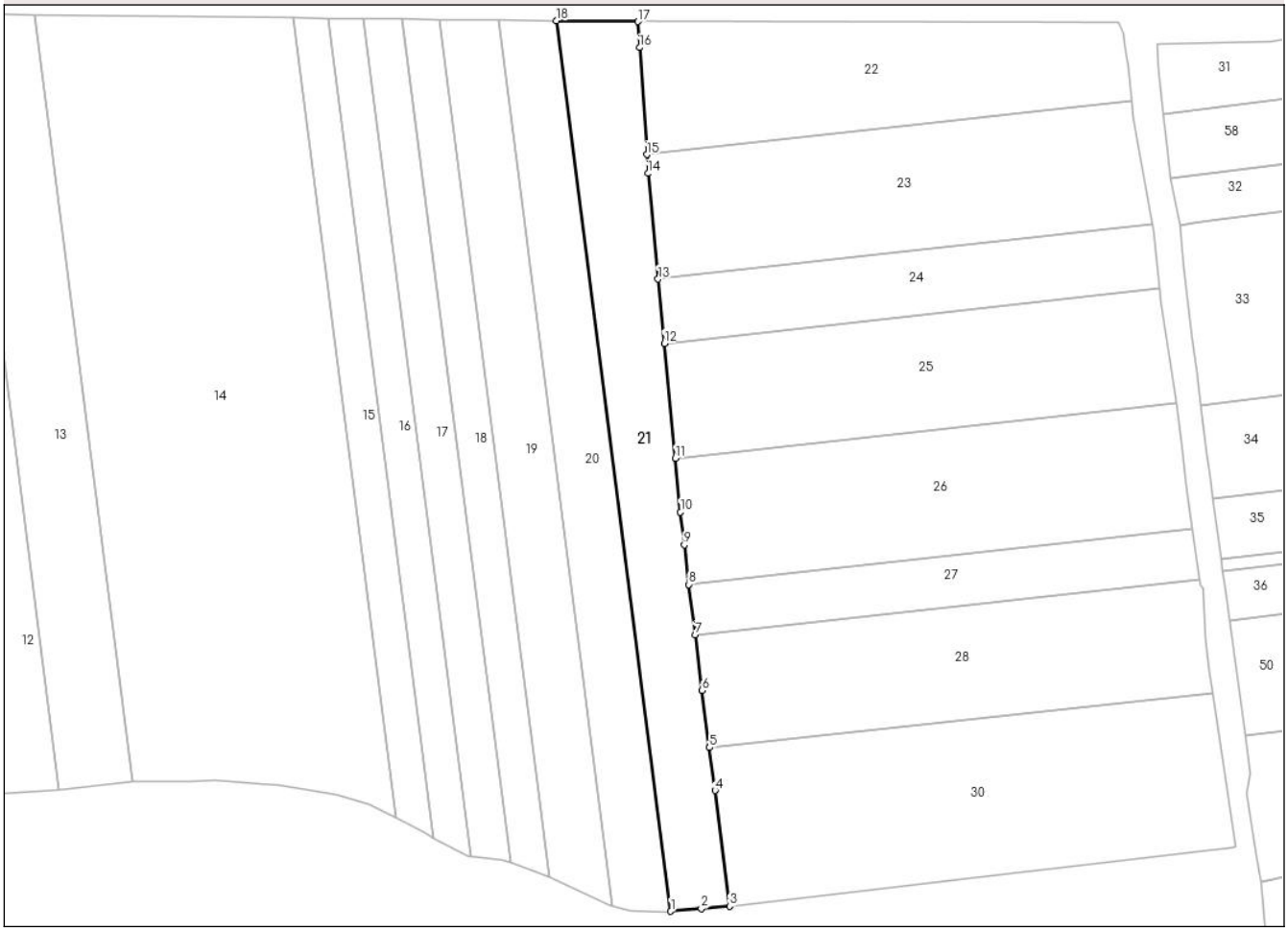

Date referitoare la teren

Crt	Categorie folosință	Intra vilan	Suprafaţa (mp)	Tarla	Parcelă	Nr. topo	Observaţii / Referinţe
1	arabil	NU	1.800	2	69	-	IN ACT TARLA 3

Lungime Segmente

1) Valorile lungimilor segmentelor sunt obţinute din proiecţie în plan.

Punct început	X / Y	Punct sfârşit	X / Y	Lungime segment (** (m)
1	492.897,514 408.598,273	2	492.902,887 408.598,719	5.391
2	492.902,887 408.598,719	3	492.907,862 408.599,156	4.994
3	492.907,862 408.599,156	4	492.905,329 408.619,571	20.572
4	492.905,329 408.619,571	5	492.904,339 408.627,149	7.642
5	492.904,339 408.627,149	6	492.903,047 408.637,241	10.174

Document care conține date cu caracter personal, protejat de prevederile Regulamentului (UE) nr. 679/2016 și Legii 190/2018

Punct început	X / Y	Punct sfârşit	X / Y	Lungime segment (** (m)
6	492.903,047 408.637,241	7	492.901,825 408.647,029	9.864
7	492.901,825 408.647,029	8	492.900,706 408.655,91	8.951
8	492.900,706 408.655,91	9	492.899,891 408.662,895	7.032
9	492.899,891 408.662,895	10	492.899,211 408.668,72	5.865
10	492.899,211 408.668,72	11	492.898,338 408.678,203	9.523
11	492.898,338 408.678,203	12	492.896,354 408.698,471	20.365
12	492.896,354 408.698,471	13	492.895,271 408.709,801	11.382
13	492.895,271 408.709,801	14	492.893,49 408.728,442	18.726
14	492.893,49 408.728,442	15	492.893,259 408.731,765	3.331
15	492.893,259 408.731,765	16	492.891,996 408.750,65	18.927
16	492.891,996 408.750,65	17	492.891,695 408.755,226	4.586
17	492.891,695 408.755,226	18	492.877,368 408.755,385	14.328
18	492.877,368 408.755,385	1	492.897,514 408.598,273	158.398

** Lungimile segmentelor sunt determinate în planul de proiecţie Stereo 70 şi sunt rotunjite la 1 milimetru.
*** Distanţa dintre puncte este formată din segmente cumulate ce sunt mai mici decât valoarea 1 milimetru.

DATE DESPRE IMOBILUL NR. 22

Oficiul de Cadastru şi Publicitate Imobiliară ARGES
Biroul de Cadastru şi Publicitate Imobiliară Campulung

A. Partea I. Descrierea imobilului

TEREN Extravilan

Adresa: Jud. Arges, PCT."ROGHINA"

Nr. Crt	Nr cadastral Nr. topografic	Suprafaţa* (mp)	Observaţii / Referinţe
A1		1.600	Sector cadastral:3 Teren neimprejmuit; IMOBIL TRAVERSAT DE LIMITA UNITATILOR ADMINISTRATIV-TERITORIALE VLADESTI SI ANINOASA

B. Partea II. Proprietari şi acte

Inscrieri privitoare la dreptul de proprietate şi alte drepturi reale		Referinţe
/		
Hotarare Judecatoreasca nr. 1511, din 13/10/2009 emis de JUDECATORIA CAMPULUNG, JUDETUL ARGES (SENTINTA CIVILA; ACT DE DECES SAMOILESCU VASILICA NR. 7/02.03.2017 ELIBERAT DE PRIMARIA COMUNEI ANINOASA);		
B1	Intabulare, drept de PROPRIETATE, dobandit prin Iesire Din Indiviziune, cota actuala 1/1, cota initiala 1/1	A1
	1) **SAMOILESCU VASILICA** DEFUNCT:Da	

C. Partea III. SARCINI .

Inscrieri privind dezmembramintele dreptului de proprietate, drepturi reale de garanţie şi sarcini	Referinţe
NU SUNT	

Anexa Nr. 1 La Partea I

Teren

Nr cadastral	Suprafaţa (mp)*	Observaţii / Referinţe
	1.600	IMOBIL TRAVERSAT DE LIMITA UNITATILOR ADMINISTRATIV-TERITORIALE VLADESTI SI ANINOASA

* Suprafaţa este determinată in planul de proiecţie Stereo 70.

DETALII LINIARE IMOBIL

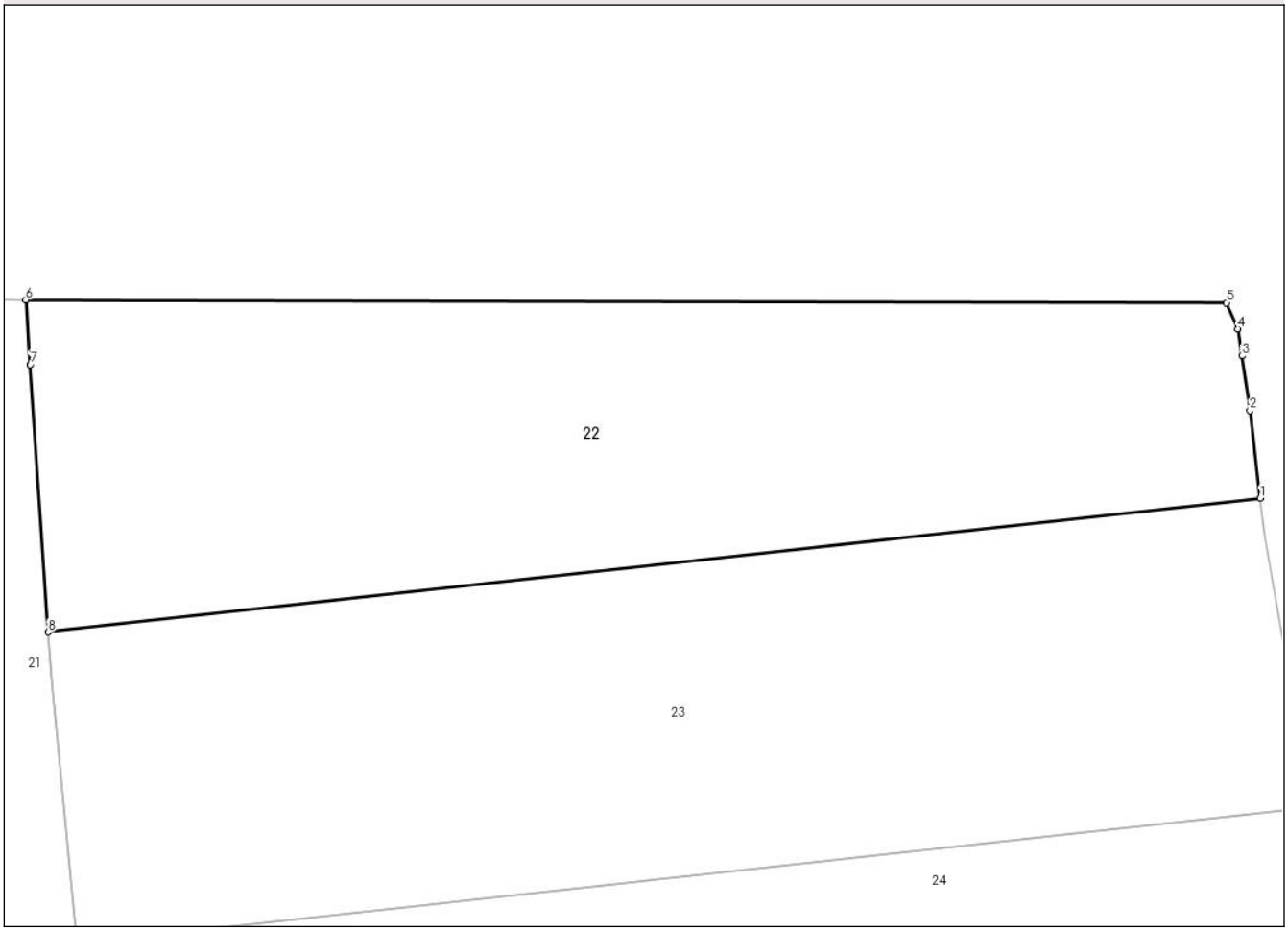

Date referitoare la teren

Crt	Categorie folosință	Intra vilan	Suprafaţa (mp)	Tarla	Parcelă	Nr. topo	Observaţii / Referinţe
1	arabil	NU	1.600	2	69	-	

Lungime Segmente
1) Valorile lungimilor segmentelor sunt obţinute din proiecţie în plan.

Punct început	X / Y	Punct sfârşit	X / Y	Lungime segment (** (m)
1	492.978,853 408.741,213	2	492.978,129 408.747,406	6.235
2	492.978,129 408.747,406	3	492.977,565 408.751,267	3.902
3	492.977,565 408.751,267	4	492.977,266 408.753,177	1.933
4	492.977,266 408.753,177	5	492.976,474 408.755,013	2.0
5	492.976,474 408.755,013	6	492.891,695 408.755,226	84.779

Document care conține date cu caracter personal, protejat de prevederile Regulamentului (UE) nr. 679/2016 și Legii 190/2018

Punct început	X / Y	Punct sfârşit	X / Y	Lungime segment (** (m)
6	492.891,695 408.755,226	7	492.891,996 408.750,65	4.586
7	492.891,996 408.750,65	8	492.893,259 408.731,765	18.927
8	492.893,259 408.731,765	1	492.978,853 408.741,213	86.114

** Lungimile segmentelor sunt determinate în planul de proiecţie Stereo 70 şi sunt rotunjite la 1 milimetru.
*** Distanţa dintre puncte este formată din segmente cumulate ce sunt mai mici decât valoarea 1 milimetru.

Document care conține date cu caracter personal, protejat de prevederile Regulamentului (UE) nr. 679/2016 și Legii 190/2018

DATE DESPRE IMOBILUL NR. 23

Oficiul de Cadastru şi Publicitate Imobiliară ARGES
Biroul de Cadastru şi Publicitate Imobiliară Campulung

A. Partea I. Descrierea imobilului

Nr. CF vechi:386
Nr. cadastral vechi:281

TEREN Extravilan

Adresa: Jud. Arges, UAT Vlădești, PCT ROGHINA

Nr. Crt	Nr cadastral Nr. topografic	Suprafaţa* (mp)	Observaţii / Referinţe
A1	80400	1.916	Sector cadastral:3 Teren neimprejmuit;

B. Partea II. Proprietari şi acte

Inscrieri privitoare la dreptul de proprietate şi alte drepturi reale		Referinţe
12245 / 14/10/2008		
Contract De Vanzare-Cumparare nr. 739, din 08/10/2008 emis de BNPA DUINEA;		
B1	Intabulare, drept de PROPRIETATE, dobandit prin Conventie, cota actuala 1/1, cota initiala 1/1	A1
	1) **SC GHEFEX SRL CU SEDIUL IN BUCURESTI**, CIF:3274043	
	OBSERVATII: (provenita din conversia CF 386)	

C. Partea III. SARCINI .

Inscrieri privind dezmembramintele dreptului de proprietate, drepturi reale de garanţie şi sarcini	Referinţe
NU SUNT	

Document care conține date cu caracter personal, protejat de prevederile Regulamentului (UE) nr. 679/2016 și Legii 190/2018

Anexa Nr. 1 La Partea I

Teren

Nr cadastral	Suprafaţa (mp)*	Observaţii / Referinţe
80400	1.916	

* Suprafaţa este determinată in planul de proiecţie Stereo 70.

DETALII LINIARE IMOBIL

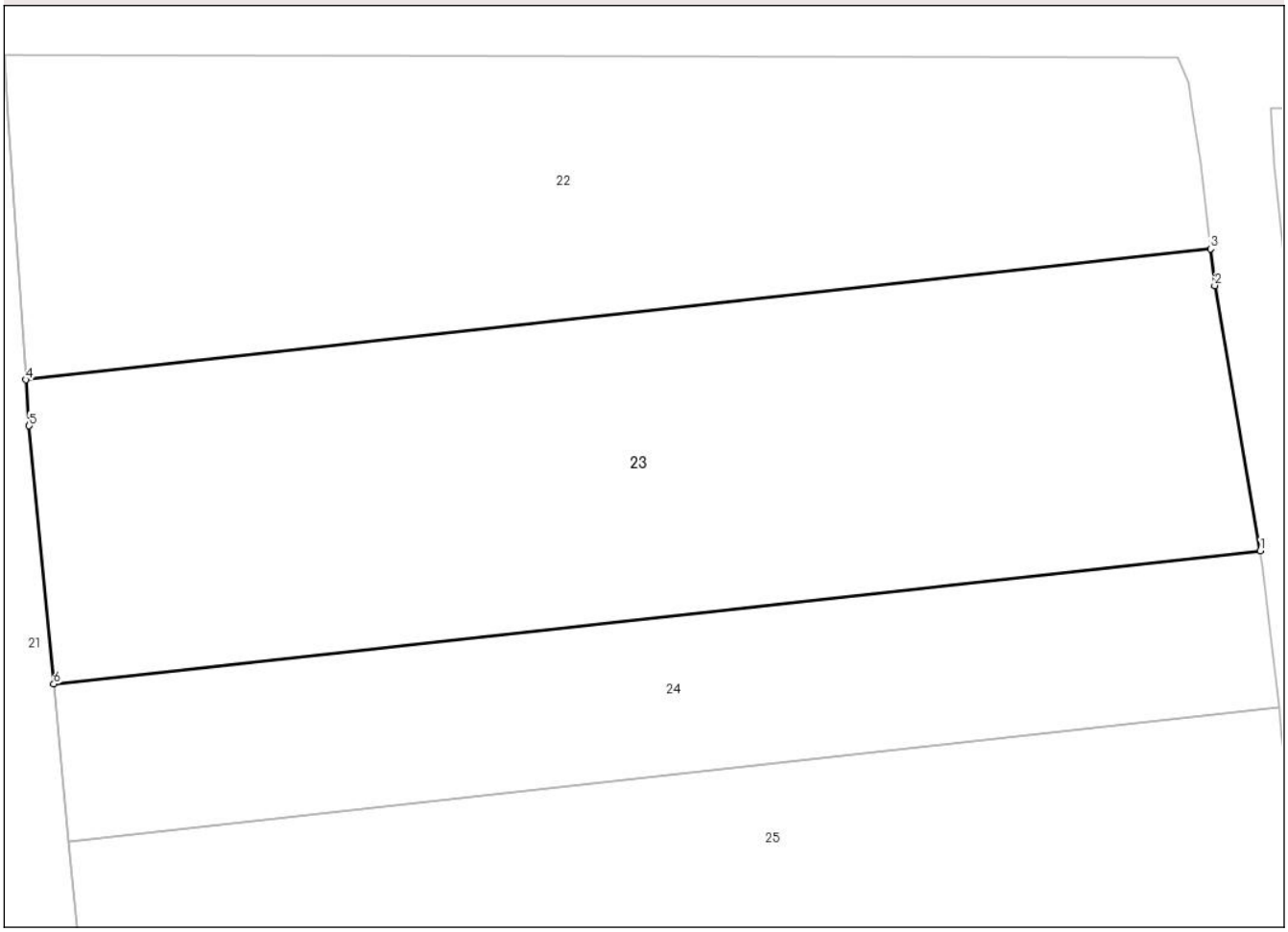

Date referitoare la teren

Crt	Categorie folosință	Intra vilan	Suprafaţa (mp)	Tarla	Parcelă	Nr. topo	Observaţii / Referinţe
1	arabil	NU	1.916	2	69	-	

Lungime Segmente
1) Valorile lungimilor segmentelor sunt obţinute din proiecţie în plan.

Punct început	X / Y	Punct sfârşit	X / Y	Lungime segment (** (m)
1	492.982,454 408.719,424	2	492.979,164 408.738,557	19.414
2	492.979,164 408.738,557	3	492.978,853 408.741,213	2.674
3	492.978,853 408.741,213	4	492.893,259 408.731,765	86.114
4	492.893,259 408.731,765	5	492.893,49 408.728,442	3.331
5	492.893,49 408.728,442	6	492.895,271 408.709,801	18.726

Document care conține date cu caracter personal, protejat de prevederile Regulamentului (UE) nr. 679/2016 și Legii 190/2018

Punct început	X / Y	Punct sfârşit	X / Y	Lungime segment (** (m)
6	492.895,271 408.709,801	1	492.982,454 408.719,424	87.712

** Lungimile segmentelor sunt determinate în planul de proiecţie Stereo 70 şi sunt rotunjite la 1 milimetru.
*** Distanţa dintre puncte este formată din segmente cumulate ce sunt mai mici decât valoarea 1 milimetru.

Document care conține date cu caracter personal, protejat de prevederile Regulamentului (UE) nr. 679/2016 și Legii 190/2018

DATE DESPRE IMOBILUL NR. 24

Oficiul de Cadastru şi Publicitate Imobiliară ARGES
Biroul de Cadastru şi Publicitate Imobiliară Campulung

A. Partea I. Descrierea imobilului

TEREN Extravilan

Adresa: Jud. Arges, Sat Vladesti, Punct Roghina

Nr. Crt	Nr cadastral Nr. topografic	Suprafaţa* (mp)	Observaţii / Referinţe
A1	80902	1.000	Sector cadastral:3 Teren neimprejmuit;

B. Partea II. Proprietari şi acte

Inscrieri privitoare la dreptul de proprietate şi alte drepturi reale		Referinţe
20551 / 23/09/2022		
Act Notarial nr. 2005, din 20/09/2022 emis de Puscasu Luminita;		
B2	Intabulare, drept de PROPRIETATE- bun comun, dobandit prin Conventie, cota actuala 1/1, cota initiala 1/1	A1
	1) **OPREA MARIAN**, casatorit cu; 2) **OPREA LOREDANA ELENA**	

C. Partea III. SARCINI .

Inscrieri privind dezmembramintele dreptului de proprietate, drepturi reale de garanţie şi sarcini	Referinţe
NU SUNT	

Anexa Nr. 1 La Partea I

Teren

Nr cadastral	Suprafaţa (mp)*	Observaţii / Referinţe
80902	1.000	

* Suprafaţa este determinată in planul de proiecţie Stereo 70.

DETALII LINIARE IMOBIL

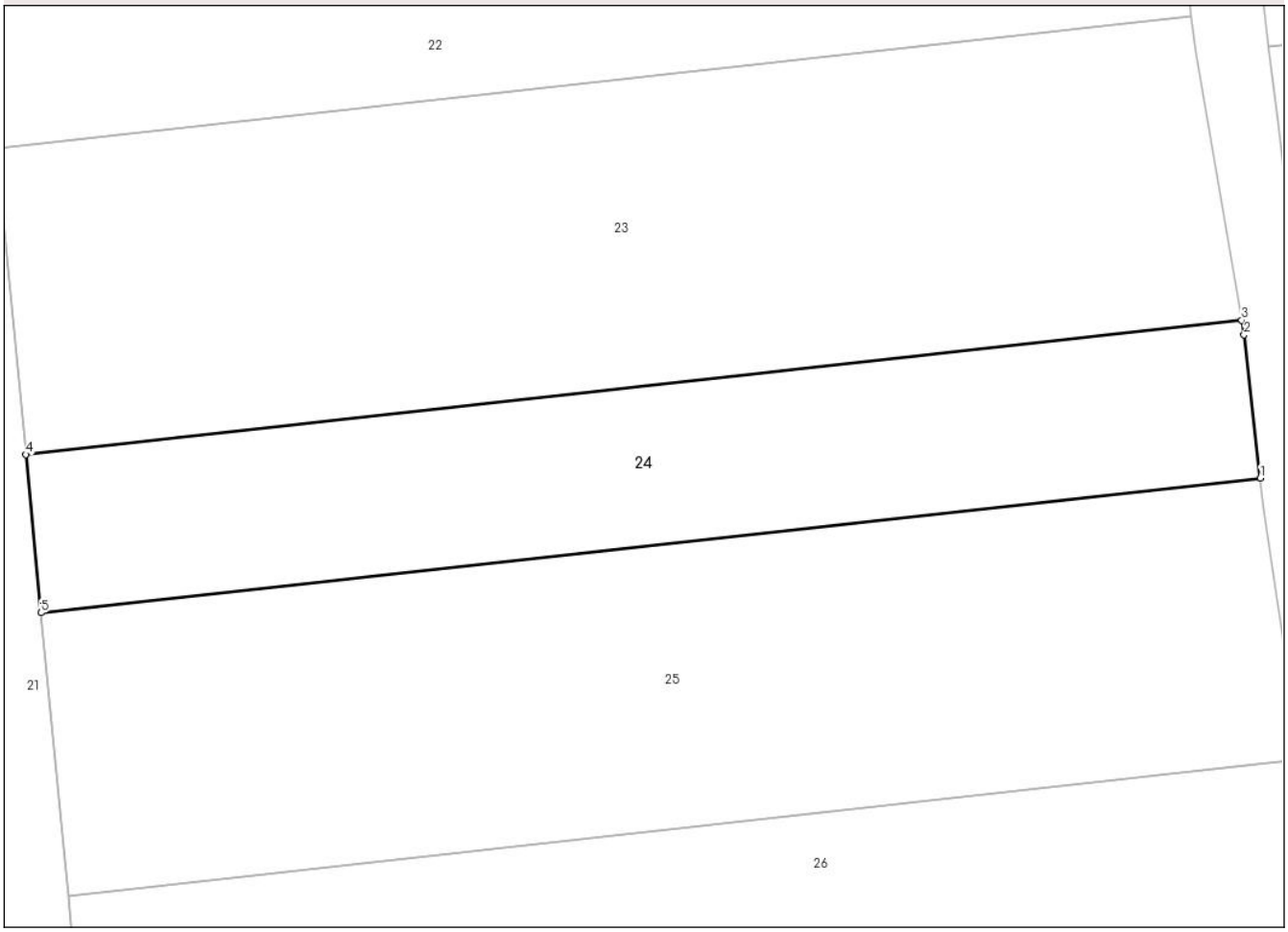

Date referitoare la teren

Crt	Categorie folosință	Intra vilan	Suprafaţa (mp)	Tarla	Parcelă	Nr. topo	Observaţii / Referinţe
1	arabil	NU	1.000	2	69	-	

Lungime Segmente
1) Valorile lungimilor segmentelor sunt obţinute din proiecţie în plan.

Punct început	X / Y	Punct sfârşit	X / Y	Lungime segment (** (m)
1	492.983,79 408.708,122	2	492.982,634 408.718,376	10.319
2	492.982,634 408.718,376	3	492.982,454 408.719,424	1.063
3	492.982,454 408.719,424	4	492.895,271 408.709,801	87.712
4	492.895,271 408.709,801	5	492.896,354 408.698,471	11.382
5	492.896,354 408.698,471	1	492.983,79 408.708,122	87.967

Document care conține date cu caracter personal, protejat de prevederile Regulamentului (UE) nr. 679/2016 și Legii 190/2018

** Lungimile segmentelor sunt determinate în planul de proiecţie Stereo 70 şi sunt rotunjite la 1 milimetru.
*** Distanţa dintre puncte este formată din segmente cumulate ce sunt mai mici decât valoarea 1 milimetru.

DATE DESPRE IMOBILUL NR. 25

Oficiul de Cadastru şi Publicitate Imobiliară ARGES
Biroul de Cadastru şi Publicitate Imobiliară Campulung

A. Partea I. Descrierea imobilului

TEREN Extravilan

Adresa: Jud. Arges

Nr. Crt	Nr cadastral Nr. topografic	Suprafaţa* (mp)	Observaţii / Referinţe
A1		1.800	Sector cadastral:3 Teren neimprejmuit;

B. Partea II. Proprietari şi acte

Inscrieri privitoare la dreptul de proprietate şi alte drepturi reale		Referinţe
/		
Act Administrativ nr. 70880, din 25/05/1995 emis de CJSDPAT ARGES (TITLU DE PROPRIETATE;);		
B1	Intabulare, drept de PROPRIETATE, dobandit prin Reconstituire, cota actuala 1/1, cota initiala 1/1	A1
	1) **GLEJARU NICOLAE**, LIPSA CNP;	

C. Partea III. SARCINI .

Inscrieri privind dezmembramintele dreptului de proprietate, drepturi reale de garanţie şi sarcini	Referinţe
NU SUNT	

Anexa Nr. 1 La Partea I

Teren

Nr cadastral	Suprafaţa (mp)*	Observaţii / Referinţe
	1.800	

* Suprafaţa este determinată in planul de proiecţie Stereo 70.

DETALII LINIARE IMOBIL

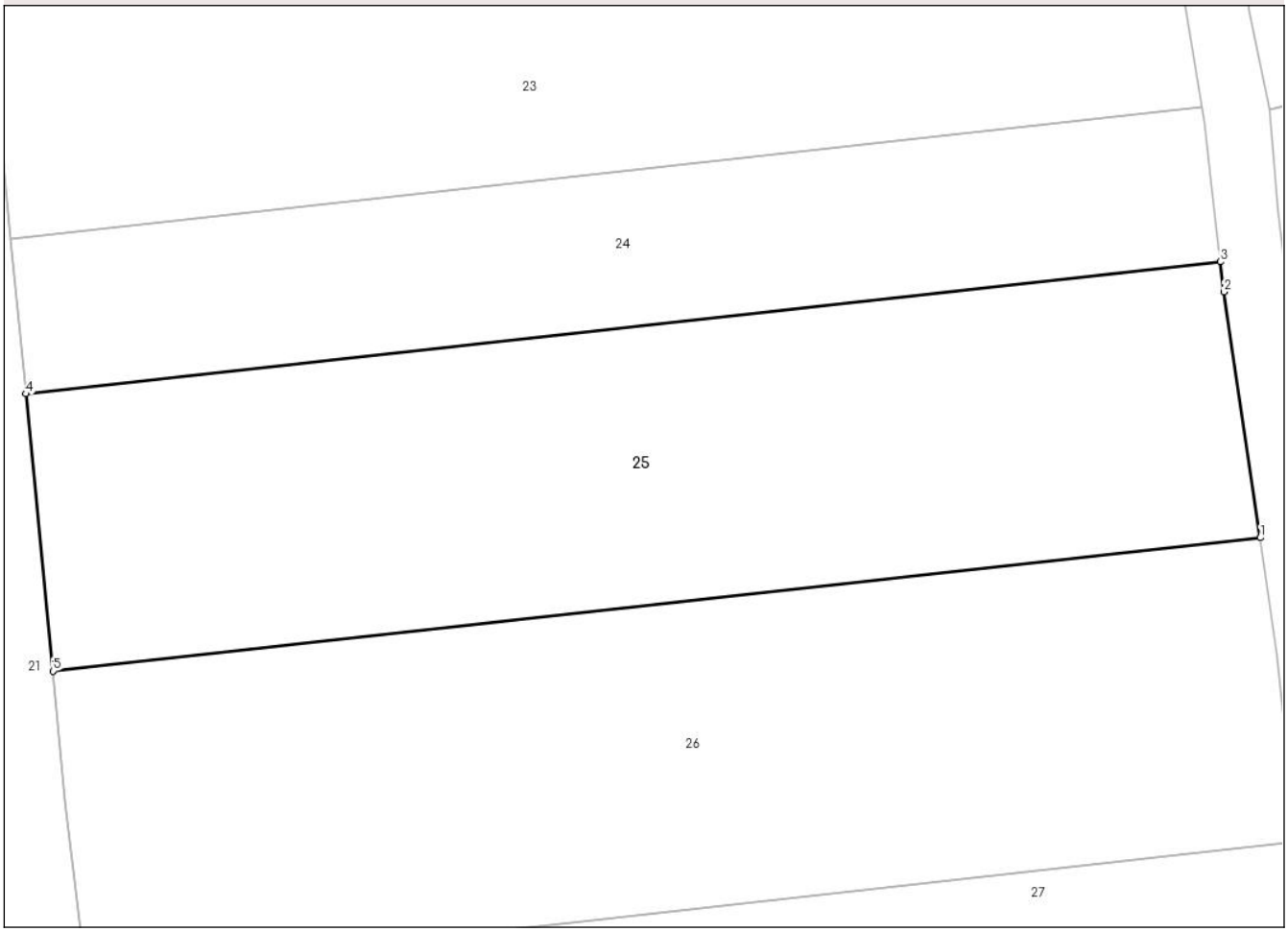

Date referitoare la teren

Crt	Categorie folosință	Intra vilan	Suprafaţa (mp)	Tarla	Parcelă	Nr. topo	Observaţii / Referinţe
1	arabil	NU	1.800	2	69	-	IN ACT TARLA 3

Lungime Segmente
1) Valorile lungimilor segmentelor sunt obţinute din proiecţie în plan.

Punct început	X / Y	Punct sfârşit	X / Y	Lungime segment (** (m)
1	492.986,688 408.687,956	2	492.984,037 408.705,927	18.165
2	492.984,037 408.705,927	3	492.983,79 408.708,122	2.209
3	492.983,79 408.708,122	4	492.896,354 408.698,471	87.967
4	492.896,354 408.698,471	5	492.898,338 408.678,203	20.365
5	492.898,338 408.678,203	1	492.986,688 408.687,956	88.887

Document care conține date cu caracter personal, protejat de prevederile Regulamentului (UE) nr. 679/2016 și Legii 190/2018

** Lungimile segmentelor sunt determinate în planul de proiecţie Stereo 70 şi sunt rotunjite la 1 milimetru.
*** Distanţa dintre puncte este formată din segmente cumulate ce sunt mai mici decât valoarea 1 milimetru.

DATE DESPRE IMOBILUL NR. 26

Oficiul de Cadastru şi Publicitate Imobiliară ARGES
Biroul de Cadastru şi Publicitate Imobiliară Campulung

A. Partea I. Descrierea imobilului

TEREN Extravilan

Adresa: Jud. Arges

Nr. Crt	Nr cadastral Nr. topografic	Suprafaţa* (mp)	Observaţii / Referinţe
A1		2.000	Sector cadastral:3 Teren imprejmuit;

B. Partea II. Proprietari şi acte

Inscrieri privitoare la dreptul de proprietate şi alte drepturi reale		Referinţe
/		
Act Administrativ nr. 112242, din 19/06/2001 emis de CJSDPAT ARGES (TITLU DE PROPRIETATE;);		
B1	Intabulare, drept de PROPRIETATE, dobandit prin Reconstituire, cota actuala 1/1, cota initiala 1/1	A1
	1) **CIOBANU MARIA**, LIPSA CNP; 2) **FAGARASANU FILOFTEIA**, LIPSA CNP; 3) **OPREA DUMITRU**, LIPSA CNP; 4) **OPREA CONSTANTIN**, LIPSA CNP; 5) **OPREA NICOLAE**, LIPSA CNP;	

C. Partea III. SARCINI .

Inscrieri privind dezmembramintele dreptului de proprietate, drepturi reale de garanţie şi sarcini	Referinţe
NU SUNT	

Anexa Nr. 1 La Partea I

Teren

Nr cadastral	Suprafaţa (mp)*	Observaţii / Referinţe
	2.000	

* Suprafaţa este determinată in planul de proiecţie Stereo 70.

DETALII LINIARE IMOBIL

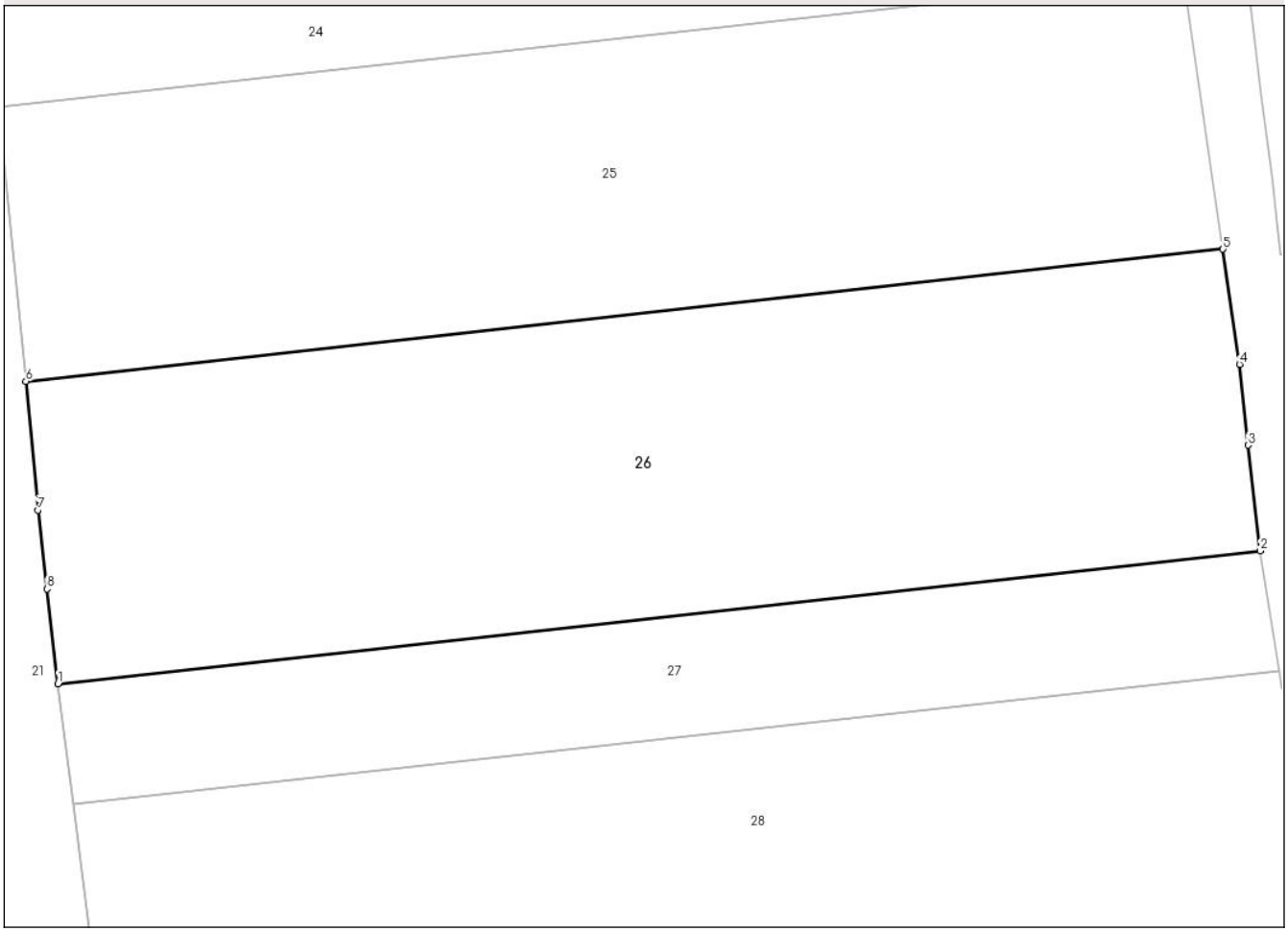

Date referitoare la teren

Crt	Categorie folosință	Intra vilan	Suprafaţa (mp)	Tarla	Parcelă	Nr. topo	Observaţii / Referinţe
1	arabil	NU	1.336	2	69	-	IN ACT TARLA 3
2	livada	NU	664	2	69	-	IN ACT TARLA 3

Lungime Segmente
1) Valorile lungimilor segmentelor sunt obţinute din proiecţie în plan.

Punct început	X / Y	Punct sfârşit	X / Y	Lungime segment (** (m)
1	492.900,706 408.655,91	2	492.989,432 408.665,704	89.265
2	492.989,432 408.665,704	3	492.988,519 408.673,496	7.845
3	492.988,519 408.673,496	4	492.987,905 408.679,466	6.001
4	492.987,905 408.679,466	5	492.986,688 408.687,956	8.577

Document care conține date cu caracter personal, protejat de prevederile Regulamentului (UE) nr. 679/2016 și Legii 190/2018

Punct început	X / Y	Punct sfârşit	X / Y	Lungime segment (** (m)
5	492.986,688 408.687,956	6	492.898,338 408.678,203	88.887
6	492.898,338 408.678,203	7	492.899,211 408.668,72	9.523
7	492.899,211 408.668,72	8	492.899,891 408.662,895	5.865
8	492.899,891 408.662,895	1	492.900,706 408.655,91	7.032

** Lungimile segmentelor sunt determinate în planul de proiecţie Stereo 70 şi sunt rotunjite la 1 milimetru.
*** Distanţa dintre puncte este formată din segmente cumulate ce sunt mai mici decât valoarea 1 milimetru.

Document care conține date cu caracter personal, protejat de prevederile Regulamentului (UE) nr. 679/2016 și Legii 190/2018

DATE DESPRE IMOBILUL NR. 27

Oficiul de Cadastru şi Publicitate Imobiliară ARGES
Biroul de Cadastru şi Publicitate Imobiliară Campulung

A. Partea I. Descrierea imobilului

TEREN Extravilan

Adresa: Jud. Arges, SAT VLADESTI, PUNCTUL ROGHINA

Nr. Crt	Nr cadastral Nr. topografic	Suprafaţa* (mp)	Observaţii / Referinţe
A1	81208	800	Sector cadastral:3 Teren imprejmuit;

B. Partea II. Proprietari şi acte

Inscrieri privitoare la dreptul de proprietate şi alte drepturi reale		Referinţe
6526 / 23/03/2022		
Act Notarial nr. 641, din 23/03/2022 emis de Puscasu Luminita;		
B2	Intabulare, drept de PROPRIETATE-bun propriu, dobandit prin Conventie, cota actuala 1/1, cota initiala 1/1	A1
	1) **GIBAN LENUŢA**	

C. Partea III. SARCINI .

Inscrieri privind dezmembramintele dreptului de proprietate, drepturi reale de garanţie şi sarcini	Referinţe
NU SUNT	

Document care conține date cu caracter personal, protejat de prevederile Regulamentului (UE) nr. 679/2016 și Legii 190/2018

Anexa Nr. 1 La Partea I

Teren

Nr cadastral	Suprafaţa (mp)*	Observaţii / Referinţe
81208	800	

* Suprafaţa este determinată in planul de proiecţie Stereo 70.

DETALII LINIARE IMOBIL

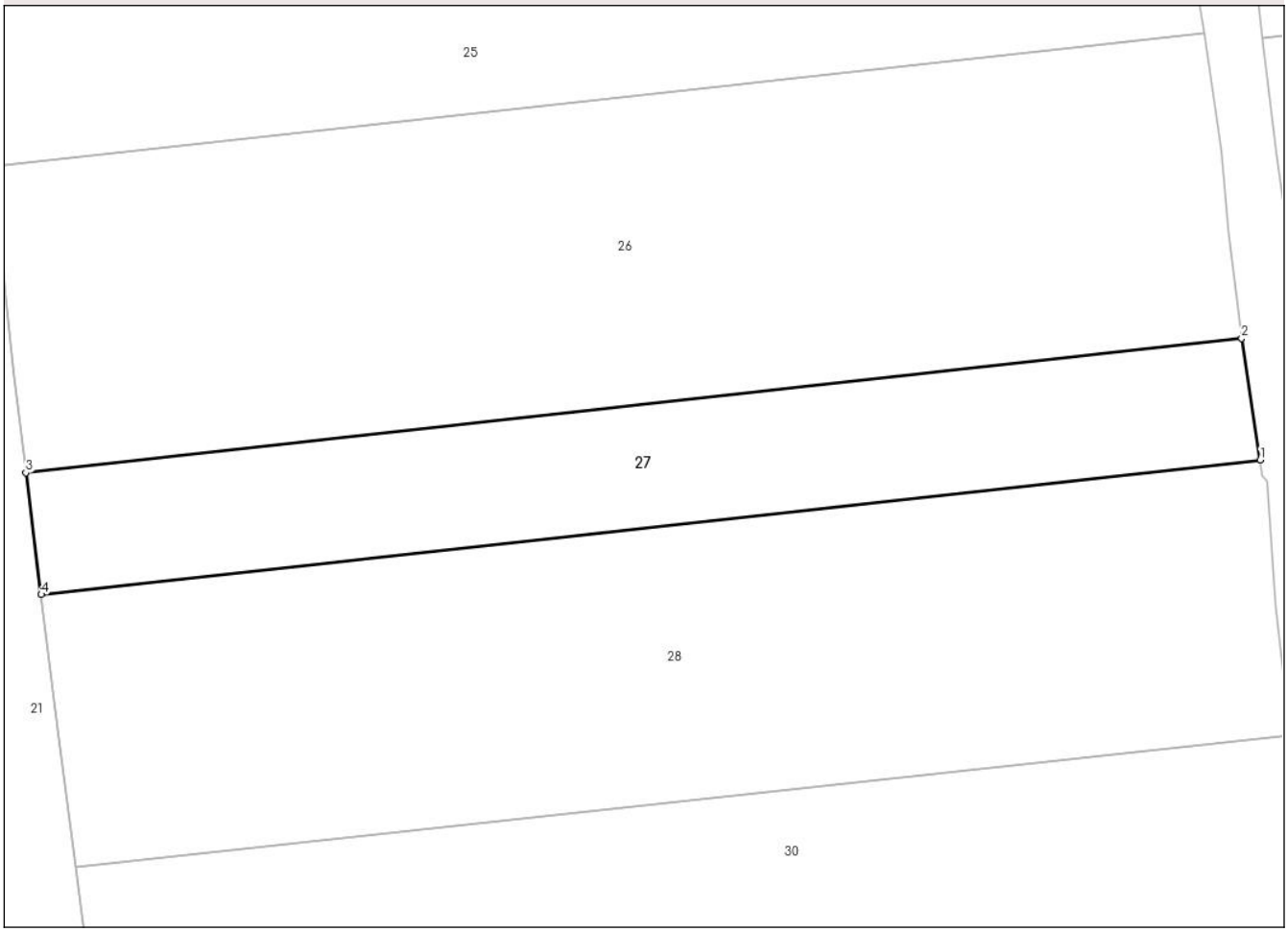

Date referitoare la teren

Crt	Categorie folosință	Intra vilan	Suprafaţa (mp)	Tarla	Parcelă	Nr. topo	Observaţii / Referinţe
1	arabil	NU	800	2	69	-	

Lungime Segmente
1) Valorile lungimilor segmentelor sunt obţinute din proiecţie în plan.

Punct început	X / Y	Punct sfârşit	X / Y	Lungime segment (** (m)
1	492.990,793 408.656,85	2	492.989,432 408.665,704	8.958
2	492.989,432 408.665,704	3	492.900,706 408.655,91	89.265
3	492.900,706 408.655,91	4	492.901,825 408.647,029	8.951
4	492.901,825 408.647,029	1	492.990,793 408.656,85	89.508

**** Lungimile segmentelor sunt determinate în planul de proiecţie Stereo 70 şi sunt rotunjite la 1 milimetru.**

Document care conține date cu caracter personal, protejat de prevederile Regulamentului (UE) nr. 679/2016 și Legii 190/2018

***** Distanţa dintre puncte este formată din segmente cumulate ce sunt mai mici decât valoarea 1 milimetru.**

DATE DESPRE IMOBILUL NR. 28

Oficiul de Cadastru şi Publicitate Imobiliară ARGES
Biroul de Cadastru şi Publicitate Imobiliară Campulung

A. Partea I. Descrierea imobilului

TEREN Extravilan

Adresa: Jud. Arges, PCT."ROGHINA"

Nr. Crt	Nr cadastral Nr. topografic	Suprafaţa* (mp)	Observaţii / Referinţe
A1		1.800	Sector cadastral:3 Teren neimprejmuit;

B. Partea II. Proprietari şi acte

Inscrieri privitoare la dreptul de proprietate şi alte drepturi reale		Referinţe
/		
Hotarare Judecatoreasca nr. 1829, din 13/06/2016 emis de JUDECATORIA CAMPULUNG (SENTINTA CIVILA;);		
B1	Intabulare, drept de PROPRIETATE, dobandit prin Iesire Din Indiviziune, cota actuala 3/10, cota initiala 3/10	A1
	1) **SANDU LENUTA**	
Act Administrativ nr. 86397, din 15/11/1996 emis de CJSDPAT ARGES (TITLU DE PROPRIETATE;);		
B2	Intabulare, drept de PROPRIETATE, dobandit prin Reconstituire, cota actuala 7/10, cota initiala 7/10	A1
	1) **UNGUREANU LIDIA**, LIPSA CNP; 2) **ILINCA STELICA**, LIPSA CNP;	

C. Partea III. SARCINI .

Inscrieri privind dezmembramintele dreptului de proprietate, drepturi reale de garanţie şi sarcini	Referinţe
NU SUNT	

Anexa Nr. 1 La Partea I

Teren

Nr cadastral	Suprafaţa (mp)*	Observaţii / Referinţe
	1.800	

* Suprafaţa este determinată in planul de proiecţie Stereo 70.

DETALII LINIARE IMOBIL

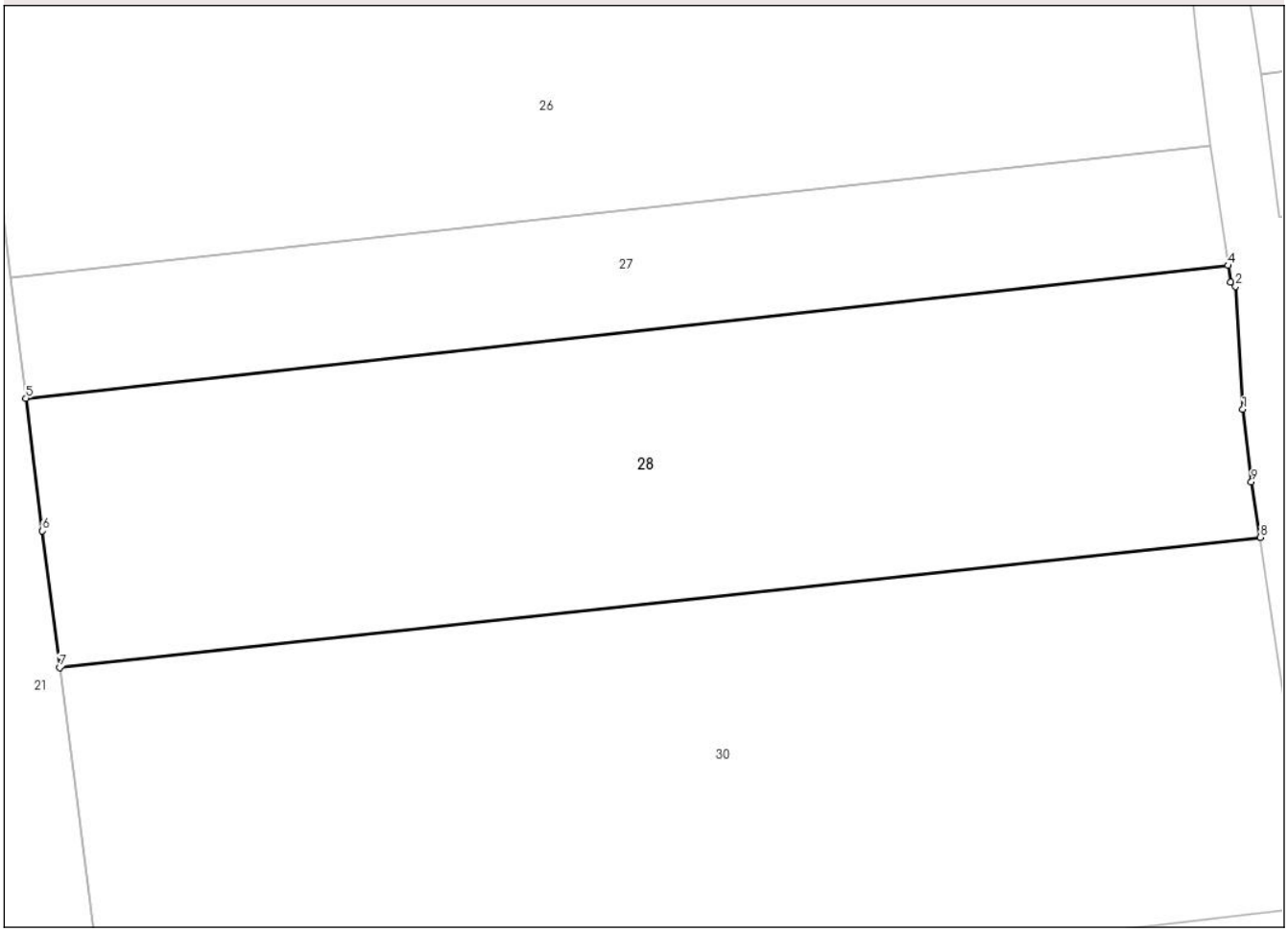

Date referitoare la teren

Crt	Categorie folosință	Intra vilan	Suprafaţa (mp)	Tarla	Parcelă	Nr. topo	Observaţii / Referinţe
1	arabil	NU	1.800	2	69	-	

Lungime Segmente
1) Valorile lungimilor segmentelor sunt obţinute din proiecţie în plan.

Punct început	X / Y	Punct sfârşit	X / Y	Lungime segment (** (m)
1	492.991,882 408.646,228	2	492.991,335 408.655,308	9.096
2	492.991,335 408.655,308	3	492.990,983 408.655,629	0.476
3	492.990,983 408.655,629	4	492.990,793 408.656,85	1.236
4	492.990,793 408.656,85	5	492.901,825 408.647,029	89.508
5	492.901,825 408.647,029	6	492.903,047 408.637,241	9.864

Document care conține date cu caracter personal, protejat de prevederile Regulamentului (UE) nr. 679/2016 și Legii 190/2018

Punct început	X / Y	Punct sfârşit	X / Y	Lungime segment (** (m)
6	492.903,047 408.637,241	7	492.904,339 408.627,149	10.174
7	492.904,339 408.627,149	8	492.993,157 408.636,761	89.337
8	492.993,157 408.636,761	9	492.992,507 408.640,853	4.143
9	492.992,507 408.640,853	1	492.991,882 408.646,228	5.411

** Lungimile segmentelor sunt determinate în planul de proiecţie Stereo 70 şi sunt rotunjite la 1 milimetru.
*** Distanţa dintre puncte este formată din segmente cumulate ce sunt mai mici decât valoarea 1 milimetru.

DATE DESPRE IMOBILUL NR. 30

Oficiul de Cadastru şi Publicitate Imobiliară ARGES
Biroul de Cadastru şi Publicitate Imobiliară Campulung

A. Partea I. Descrierea imobilului

TEREN Extravilan

Adresa: Jud. Arges, PCT. "ROGHINA"

Nr. Crt	Nr cadastral Nr. topografic	Suprafaţa* (mp)	Observaţii / Referinţe
A1		2.500	Sector cadastral:3 Teren neimprejmuit;

B. Partea II. Proprietari şi acte

Inscrieri privitoare la dreptul de proprietate şi alte drepturi reale		Referinţe
/		
Hotarare Judecatoreasca nr. 1161, din 22/06/2009 emis de JUDECATORIA CAMPULUNG (SENTINTA CIVILA;);		
B1	Intabulare, drept de PROPRIETATE, dobandit prin Iesire Din Indiviziune, cota actuala 1/1, cota initiala 1/1	A1
	1) **ARGHIRA CAMELIA**	

C. Partea III. SARCINI .

Inscrieri privind dezmembramintele dreptului de proprietate, drepturi reale de garanţie şi sarcini	Referinţe
NU SUNT	

Document care conține date cu caracter personal, protejat de prevederile Regulamentului (UE) nr. 679/2016 și Legii 190/2018

Anexa Nr. 1 La Partea I

Teren

Nr cadastral	Suprafaţa (mp)*	Observaţii / Referinţe
	2.500	

* Suprafaţa este determinată in planul de proiecţie Stereo 70.

DETALII LINIARE IMOBIL

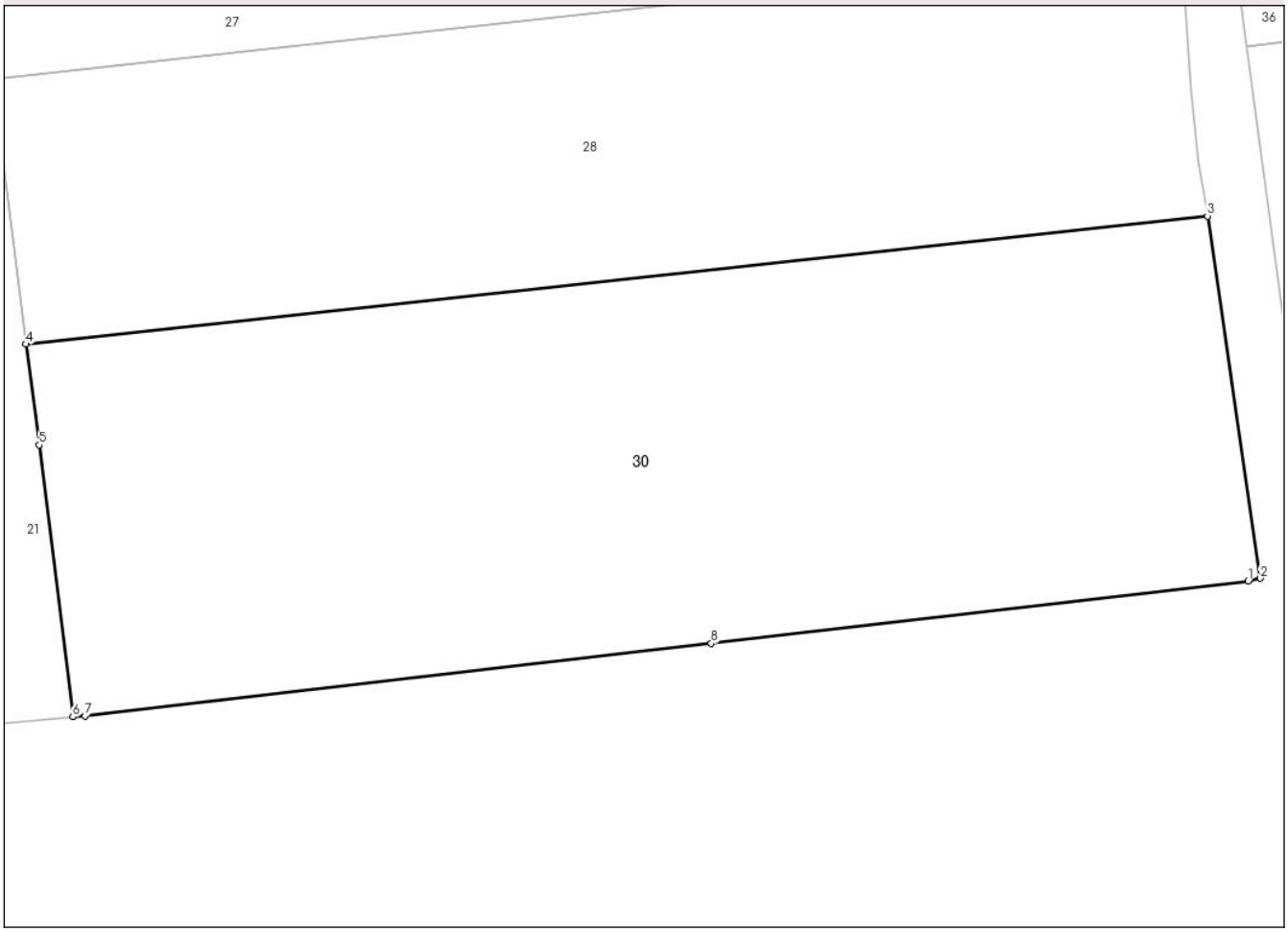

Date referitoare la teren

Crt	Categorie folosință	Intra vilan	Suprafaţa (mp)	Tarla	Parcelă	Nr. topo	Observaţii / Referinţe
1	arabil	NU	2.500	2	69	-	

Lungime Segmente
1) Valorile lungimilor segmentelor sunt obţinute din proiecţie în plan.

Punct început	X / Y	Punct sfârşit	X / Y	Lungime segment (** (m)
1	492.996,22 408.609,346	2	492.997,128 408.609,564	0.934
2	492.997,128 408.609,564	3	492.993,157 408.636,761	27.485
3	492.993,157 408.636,761	4	492.904,339 408.627,149	89.337
4	492.904,339 408.627,149	5	492.905,329 408.619,571	7.642
5	492.905,329 408.619,571	6	492.907,862 408.599,156	20.572

Document care conține date cu caracter personal, protejat de prevederile Regulamentului (UE) nr. 679/2016 și Legii 190/2018

Punct început	X / Y	Punct sfârşit	X / Y	Lungime segment (** (m)
6	492.907,862 408.599,156	7	492.908,792 408.599,239	0.934
7	492.908,792 408.599,239	8	492.955,849 408.604,681	47.371
8	492.955,849 408.604,681	1	492.996,22 408.609,346	40.64

** Lungimile segmentelor sunt determinate în planul de proiecţie Stereo 70 şi sunt rotunjite la 1 milimetru.
*** Distanţa dintre puncte este formată din segmente cumulate ce sunt mai mici decât valoarea 1 milimetru.

Document care conține date cu caracter personal, protejat de prevederile Regulamentului (UE) nr. 679/2016 și Legii 190/2018

DATE DESPRE IMOBILUL NR. 31

Oficiul de Cadastru şi Publicitate Imobiliară ARGES
Biroul de Cadastru şi Publicitate Imobiliară Campulung

A. Partea I. Descrierea imobilului

TEREN Extravilan

Adresa: Jud. Arges

Nr. Crt	Nr cadastral Nr. topografic	Suprafaţa* (mp)	Observaţii / Referinţe
A1		400	Sector cadastral:4 Teren neimprejmuit;

B. Partea II. Proprietari şi acte

Inscrieri privitoare la dreptul de proprietate şi alte drepturi reale		Referinţe
/		
Act Administrativ nr. 111710, din 13/04/2001 emis de CJSDPAT ARGES (TITLU DE PROPRIETATE;);		
B1	Intabulare, drept de PROPRIETATE, dobandit prin Reconstituire, cota actuala 1/1, cota initiala 1/1	A1
	1) **RACHIERU I. ION**, LIPSA CNP;	

C. Partea III. SARCINI .

Inscrieri privind dezmembramintele dreptului de proprietate, drepturi reale de garanţie şi sarcini	Referinţe
NU SUNT	

Document care conține date cu caracter personal, protejat de prevederile Regulamentului (UE) nr. 679/2016 și Legii 190/2018

Anexa Nr. 1 La Partea I

Teren

Nr cadastral	Suprafaţa (mp)*	Observaţii / Referinţe
	400	

* Suprafaţa este determinată in planul de proiecţie Stereo 70.

DETALII LINIARE IMOBIL

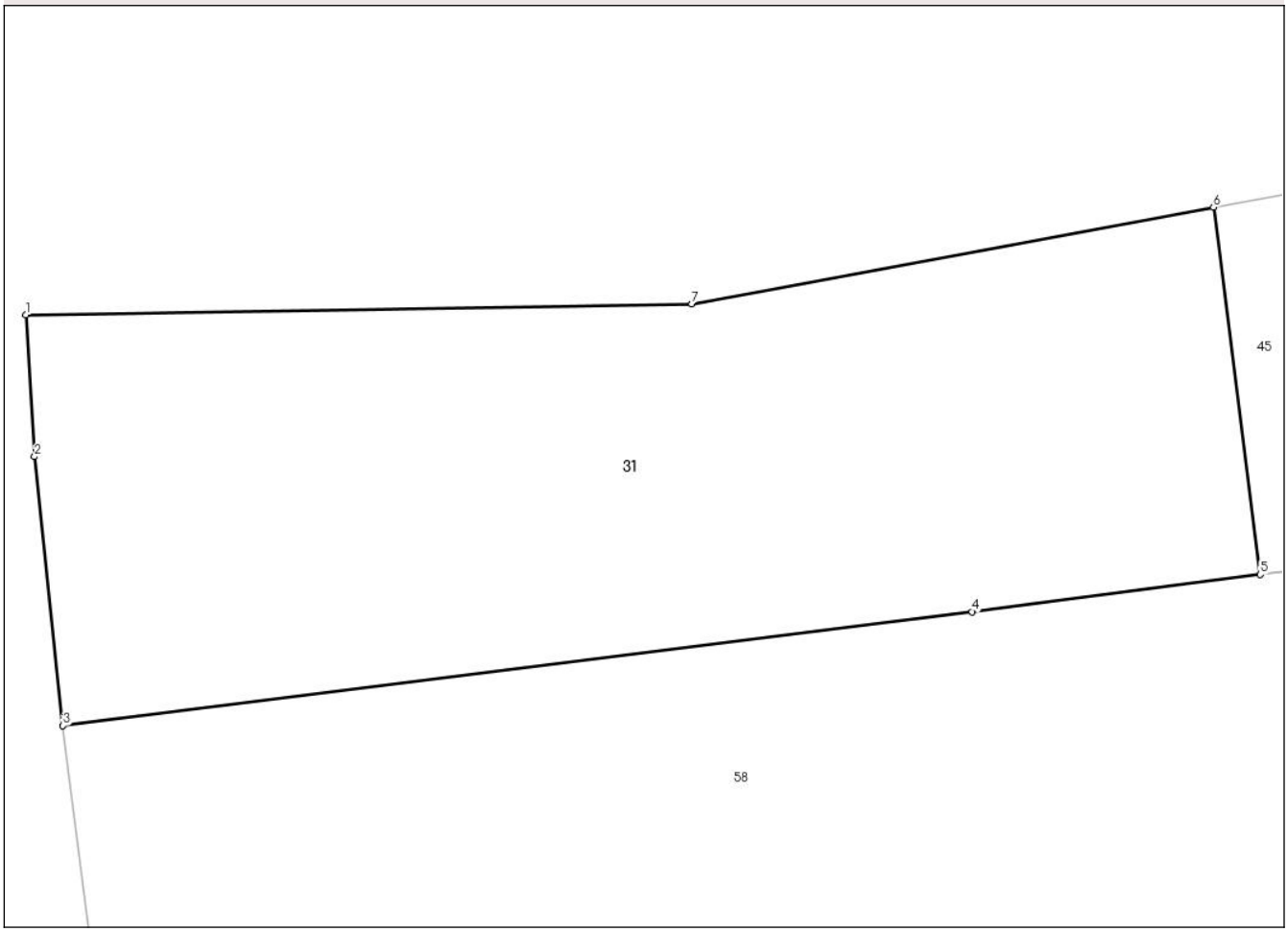

Date referitoare la teren

Crt	Categorie folosință	Intra vilan	Suprafaţa (mp)	Tarla	Parcelă	Nr. topo	Observaţii / Referinţe
1	livada	NU	400	3	69,72	-	

Lungime Segmente
1) Valorile lungimilor segmentelor sunt obţinute din proiecţie în plan.

Punct început	X / Y	Punct sfârşit	X / Y	Lungime segment (** (m)
1	492.983,242 408.751,358	2	492.983,502 408.747,086	4.28
2	492.983,502 408.747,086	3	492.984,36 408.738,99	8.141
3	492.984,36 408.738,99	4	493.011,74 408.742,421	27.594
4	493.011,74 408.742,421	5	493.020,414 408.743,541	8.746
5	493.020,414 408.743,541	6	493.019,004 408.754,592	11.141

Document care conține date cu caracter personal, protejat de prevederile Regulamentului (UE) nr. 679/2016 și Legii 190/2018

Punct început	X / Y	Punct sfârşit	X / Y	Lungime segment (** (m)
6	493.019,004 408.754,592	7	493.003,301 408.751,679	15.971
7	493.003,301 408.751,679	1	492.983,242 408.751,358	20.062

** Lungimile segmentelor sunt determinate în planul de proiecţie Stereo 70 şi sunt rotunjite la 1 milimetru.
*** Distanţa dintre puncte este formată din segmente cumulate ce sunt mai mici decât valoarea 1 milimetru.

Document care conține date cu caracter personal, protejat de prevederile Regulamentului (UE) nr. 679/2016 și Legii 190/2018

DATE DESPRE IMOBILUL NR. 32

Oficiul de Cadastru şi Publicitate Imobiliară ARGES
Biroul de Cadastru şi Publicitate Imobiliară Campulung

A. Partea I. Descrierea imobilului

TEREN Extravilan

Adresa: Jud. Arges

Nr. Crt	Nr cadastral Nr. topografic	Suprafaţa* (mp)	Observaţii / Referinţe
A1		1.400	Sector cadastral:4 Teren neimprejmuit;

B. Partea II. Proprietari şi acte

Inscrieri privitoare la dreptul de proprietate şi alte drepturi reale		Referinţe
/		
Act Administrativ nr. 81387, din 27/02/1996 emis de CJSDPAT ARGES (TITLU DE PROPRIETATE;);		
B1	Intabulare, drept de PROPRIETATE, dobandit prin Reconstituire, cota actuala 1/1, cota initiala 1/1	A1
	1) **UNGUREANU V. GHEORGHE**, LIPSA CNP;	

C. Partea III. SARCINI .

Inscrieri privind dezmembramintele dreptului de proprietate, drepturi reale de garanţie şi sarcini	Referinţe
NU SUNT	

Document care conține date cu caracter personal, protejat de prevederile Regulamentului (UE) nr. 679/2016 și Legii 190/2018

Anexa Nr. 1 La Partea I

Teren

Nr cadastral	Suprafaţa (mp)*	Observaţii / Referinţe
	1.400	

* Suprafaţa este determinată in planul de proiecţie Stereo 70.

DETALII LINIARE IMOBIL

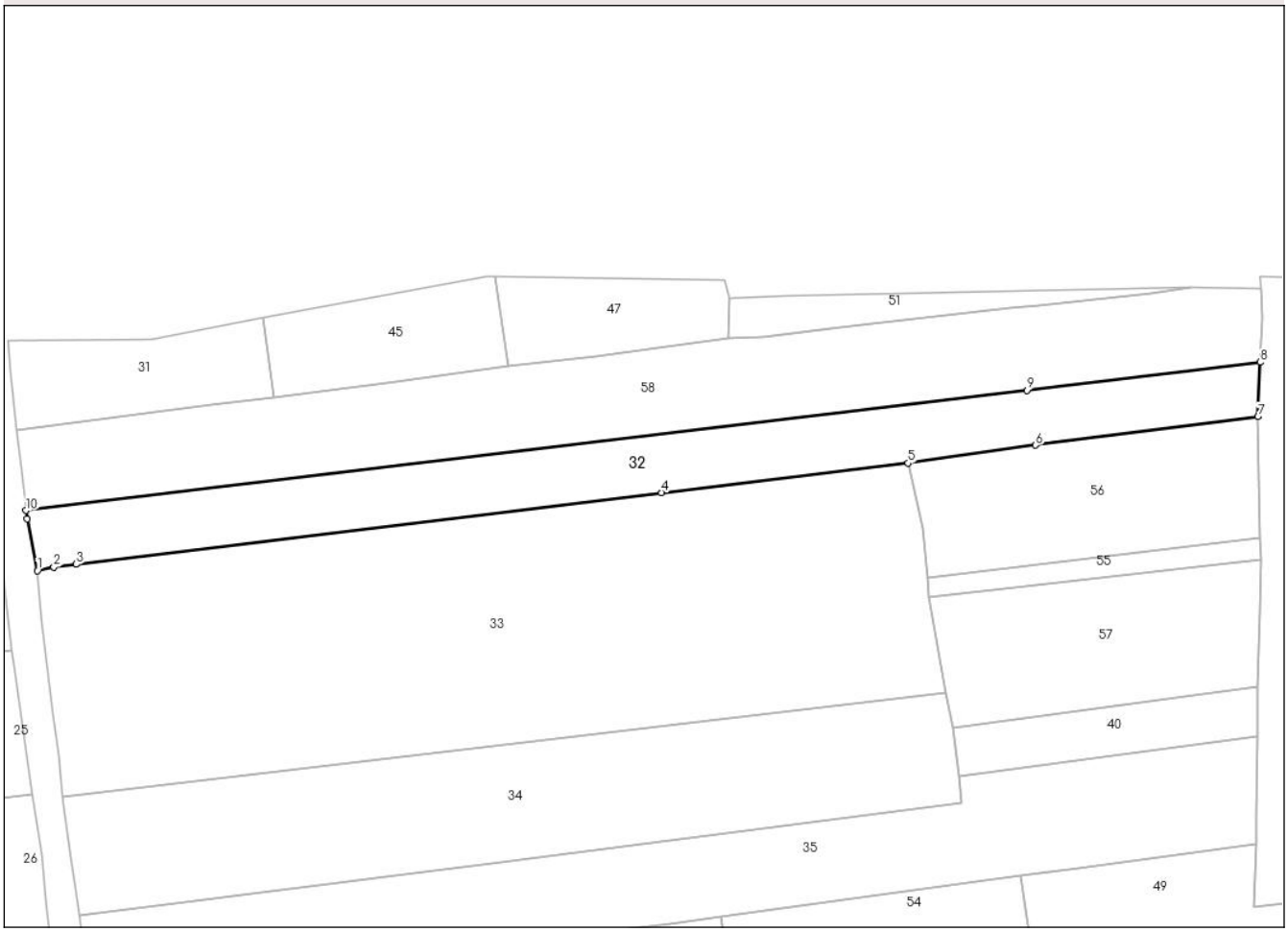

Date referitoare la teren

Crt	Categorie folosință	Intra vilan	Suprafaţa (mp)	Tarla	Parcelă	Nr. topo	Observaţii / Referinţe
1	arabil	NU	1.154	3	69,72	-	IN ACT TARLA 2
2	faneata	NU	246	3	72	-	IN ACT TARLA 2

Lungime Segmente
1) Valorile lungimilor segmentelor sunt obţinute din proiecţie în plan.

Punct început	X / Y	Punct sfârşit	X / Y	Lungime segment (** (m)
1	492.987,35 408.719,26	2	492.989,66 408.719,771	2.366
2	492.989,66 408.719,771	3	492.992,801 408.720,142	3.163
3	492.992,801 408.720,142	4	493.074,78 408.730,16	82.589
4	493.074,78 408.730,16	5	493.109,297 408.734,299	34.764

Document care conține date cu caracter personal, protejat de prevederile Regulamentului (UE) nr. 679/2016 și Legii 190/2018

Punct început	X / Y	Punct sfârşit	X / Y	Lungime segment (** (m)
5	493.109,297 408.734,299	6	493.127,142 408.736,819	18.022
6	493.127,142 408.736,819	7	493.158,278 408.740,784	31.387
7	493.158,278 408.740,784	8	493.158,606 408.748,41	7.633
8	493.158,606 408.748,41	9	493.125,961 408.744,495	32.879
9	493.125,961 408.744,495	10	492.985,738 408.727,681	141.227
10	492.985,738 408.727,681	11	492.985,88 408.726,48	1.209
11	492.985,88 408.726,48	1	492.987,35 408.719,26	7.368

** Lungimile segmentelor sunt determinate în planul de proiecţie Stereo 70 şi sunt rotunjite la 1 milimetru.
*** Distanţa dintre puncte este formată din segmente cumulate ce sunt mai mici decât valoarea 1 milimetru.

Document care conține date cu caracter personal, protejat de prevederile Regulamentului (UE) nr. 679/2016 și Legii 190/2018

DATE DESPRE IMOBILUL NR. 33

Oficiul de Cadastru şi Publicitate Imobiliară ARGES
Biroul de Cadastru şi Publicitate Imobiliară Campulung

A. Partea I. Descrierea imobilului

Nr. CF vechi:260
Nr. cadastral vechi:458

TEREN Extravilan

Adresa: Jud. Arges, UAT Vlădești, PCT Roghina

Nr. Crt	Nr cadastral Nr. topografic	Suprafaţa* (mp)	Observaţii / Referinţe
A1	81520	4.005	Sector cadastral:4 Teren neimprejmuit;

B. Partea II. Proprietari şi acte

Inscrieri privitoare la dreptul de proprietate şi alte drepturi reale		Referinţe
87 / 10/01/2006		
Act Notarial nr. 4381, din 28/12/2005 emis de BNP MIHAELA VLAD (CONTRACT DE VANZARE-CUMPARARE;);		
B1	Intabulare, drept de PROPRIETATE, dobandit prin Conventie, cota actuala 1/1, cota initiala 1/1	A1
	1) **MARIA VASILE**, casatorit cu; 2) **MARIA LENUȚA**, LIPSA CNP;	

C. Partea III. SARCINI .

Inscrieri privind dezmembramintele dreptului de proprietate, drepturi reale de garanţie şi sarcini	Referinţe
NU SUNT	

Anexa Nr. 1 La Partea I

Teren

Nr cadastral	Suprafaţa (mp)*	Observaţii / Referinţe
81520	4.005	

* Suprafaţa este determinată in planul de proiecţie Stereo 70.

DETALII LINIARE IMOBIL

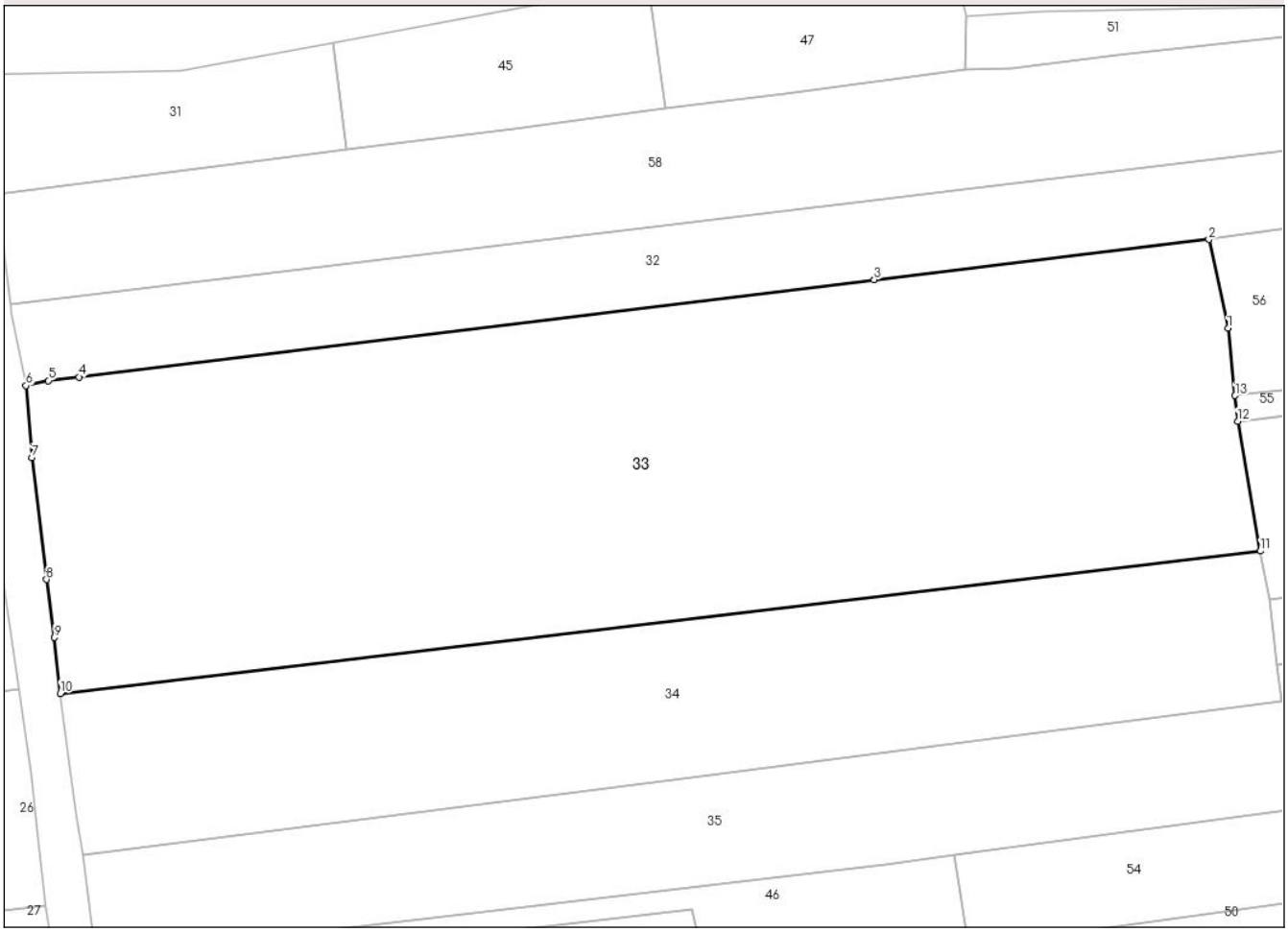

Date referitoare la teren

Crt	Categorie folosință	Intra vilan	Suprafaţa (mp)	Tarla	Parcelă	Nr. topo	Observaţii / Referinţe
1	faneata	NU	4.005	3	69,72	-	

Lungime Segmente
1) Valorile lungimilor segmentelor sunt obţinute din proiecţie în plan.

Punct început	X / Y	Punct sfârşit	X / Y	Lungime segment (** (m)
1	493.111,277 408.725,169	2	493.109,297 408.734,299	9.342
2	493.109,297 408.734,299	3	493.074,78 408.730,16	34.764
3	493.074,78 408.730,16	4	492.992,801 408.720,142	82.589
4	492.992,801 408.720,142	5	492.989,66 408.719,771	3.163
5	492.989,66 408.719,771	6	492.987,35 408.719,26	2.366

Document care conține date cu caracter personal, protejat de prevederile Regulamentului (UE) nr. 679/2016 și Legii 190/2018

Punct început	X / Y	Punct sfârşit	X / Y	Lungime segment (** (m)
6	492.987,35 408.719,26	7	492.987,972 408.711,832	7.454
7	492.987,972 408.711,832	8	492.989,484 408.699,287	12.636
8	492.989,484 408.699,287	9	492.990,3 408.693,31	6.032
9	492.990,3 408.693,31	10	492.990,917 408.687,562	5.781
10	492.990,917 408.687,562	11	493.114,59 408.702,216	124.538
11	493.114,59 408.702,216	12	493.112,269 408.715,584	13.568
12	493.112,269 408.715,584	13	493.111,995 408.718,23	2.66
13	493.111,995 408.718,23	1	493.111,277 408.725,169	6.976

** Lungimile segmentelor sunt determinate în planul de proiecţie Stereo 70 şi sunt rotunjite la 1 milimetru.
*** Distanţa dintre puncte este formată din segmente cumulate ce sunt mai mici decât valoarea 1 milimetru.

Document care conține date cu caracter personal, protejat de prevederile Regulamentului (UE) nr. 679/2016 și Legii 190/2018

DATE DESPRE IMOBILUL NR. 34

Oficiul de Cadastru şi Publicitate Imobiliară ARGES
Biroul de Cadastru şi Publicitate Imobiliară Campulung

A. Partea I. Descrierea imobilului

Nr. CF vechi:259
Nr. cadastral vechi:457

TEREN Extravilan

Adresa: Jud. Arges, UAT Vlădești, PCT Roghina

Nr. Crt	Nr cadastral Nr. topografic	Suprafaţa* (mp)	Observaţii / Referinţe
A1	81519	2.025	Sector cadastral:4 Teren neimprejmuit;

B. Partea II. Proprietari şi acte

Inscrieri privitoare la dreptul de proprietate şi alte drepturi reale		Referinţe
86 / 10/01/2006		
Act Notarial nr. 4380, din 28/12/2005 emis de BNP MIHAELA VLAD (CONTRACT DE VANZARE-CUMPARARE;);		
B1	Intabulare, drept de PROPRIETATE, dobandit prin Conventie, cota actuala 1/1, cota initiala 1/1	A1
	1) **MARIA VASILE**, casatorit cu; 2) **MARIA LENUȚA**, LIPSA CNP;	

C. Partea III. SARCINI .

Inscrieri privind dezmembramintele dreptului de proprietate, drepturi reale de garanţie şi sarcini	Referinţe
NU SUNT	

Document care conține date cu caracter personal, protejat de prevederile Regulamentului (UE) nr. 679/2016 și Legii 190/2018

Anexa Nr. 1 La Partea I

Teren

Nr cadastral	Suprafaţa (mp)*	Observaţii / Referinţe
81519	2.025	

* Suprafaţa este determinată in planul de proiecţie Stereo 70.

DETALII LINIARE IMOBIL

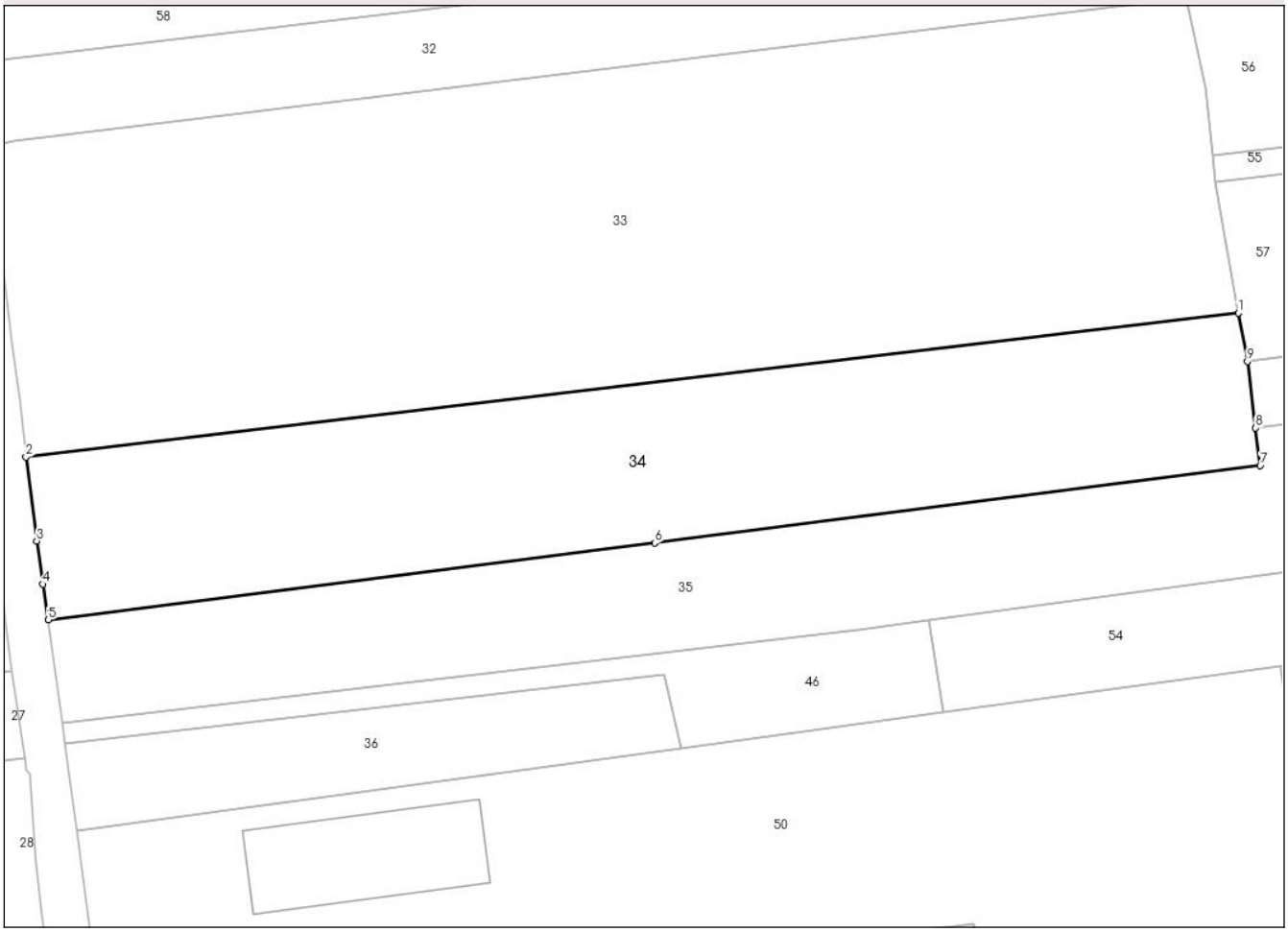

Date referitoare la teren

Crt	Categorie folosință	Intra vilan	Suprafaţa (mp)	Tarla	Parcelă	Nr. topo	Observaţii / Referinţe
1	faneata	NU	2.025	3	69,72	-	

Lungime Segmente
1) Valorile lungimilor segmentelor sunt obţinute din proiecţie în plan.

Punct început	X / Y	Punct sfârşit	X / Y	Lungime segment (** (m)
1	493.114,59 408.702,216	2	492.990,917 408.687,562	124.538
2	492.990,917 408.687,562	3	492.992,02 408.678,992	8.641
3	492.992,02 408.678,992	4	492.992,643 408.674,596	4.44
4	492.992,643 408.674,596	5	492.993,209 408.670,966	3.674
5	492.993,209 408.670,966	6	493.055,071 408.678,794	62.355

Document care conține date cu caracter personal, protejat de prevederile Regulamentului (UE) nr. 679/2016 și Legii 190/2018

Punct început	X / Y	Punct sfârşit	X / Y	Lungime segment (** (m)
6	493.055,071 408.678,794	7	493.116,833 408.686,696	62.265
7	493.116,833 408.686,696	8	493.116,359 408.690,508	3.841
8	493.116,359 408.690,508	9	493.115,516 408.697,281	6.825
9	493.115,516 408.697,281	1	493.114,59 408.702,216	5.021

** Lungimile segmentelor sunt determinate în planul de proiecţie Stereo 70 şi sunt rotunjite la 1 milimetru.
*** Distanţa dintre puncte este formată din segmente cumulate ce sunt mai mici decât valoarea 1 milimetru.

DATE DESPRE IMOBILUL NR. 35

Oficiul de Cadastru şi Publicitate Imobiliară ARGES
Biroul de Cadastru şi Publicitate Imobiliară Campulung

A. Partea I. Descrierea imobilului

TEREN Extravilan

Adresa: Jud. Arges, PCT. "ROGHINA"

Nr. Crt	Nr cadastral Nr. topografic	Suprafaţa* (mp)	Observaţii / Referinţe
A1		2.000	Sector cadastral:4 Teren neimprejmuit;

B. Partea II. Proprietari şi acte

Inscrieri privitoare la dreptul de proprietate şi alte drepturi reale		Referinţe
/		
Hotarare Judecatoreasca nr. 1220, din 07/07/2020 emis de JUDECATORIA CAMPULUNG (SENTINTA CIVILA;);		
B1	Intabulare, drept de PROPRIETATE, dobandit prin Iesire Din Indiviziune, cota actuala 1/1, cota initiala 1/1	A1
	1) **PAVELESCU DORINA-MIHAELA**	

C. Partea III. SARCINI .

Inscrieri privind dezmembramintele dreptului de proprietate, drepturi reale de garanţie şi sarcini	Referinţe
NU SUNT	

Document care conține date cu caracter personal, protejat de prevederile Regulamentului (UE) nr. 679/2016 și Legii 190/2018

Anexa Nr. 1 La Partea I

Teren

Nr cadastral	Suprafaţa (mp)*	Observaţii / Referinţe
	2.000	

* Suprafaţa este determinată in planul de proiecţie Stereo 70.

DETALII LINIARE IMOBIL

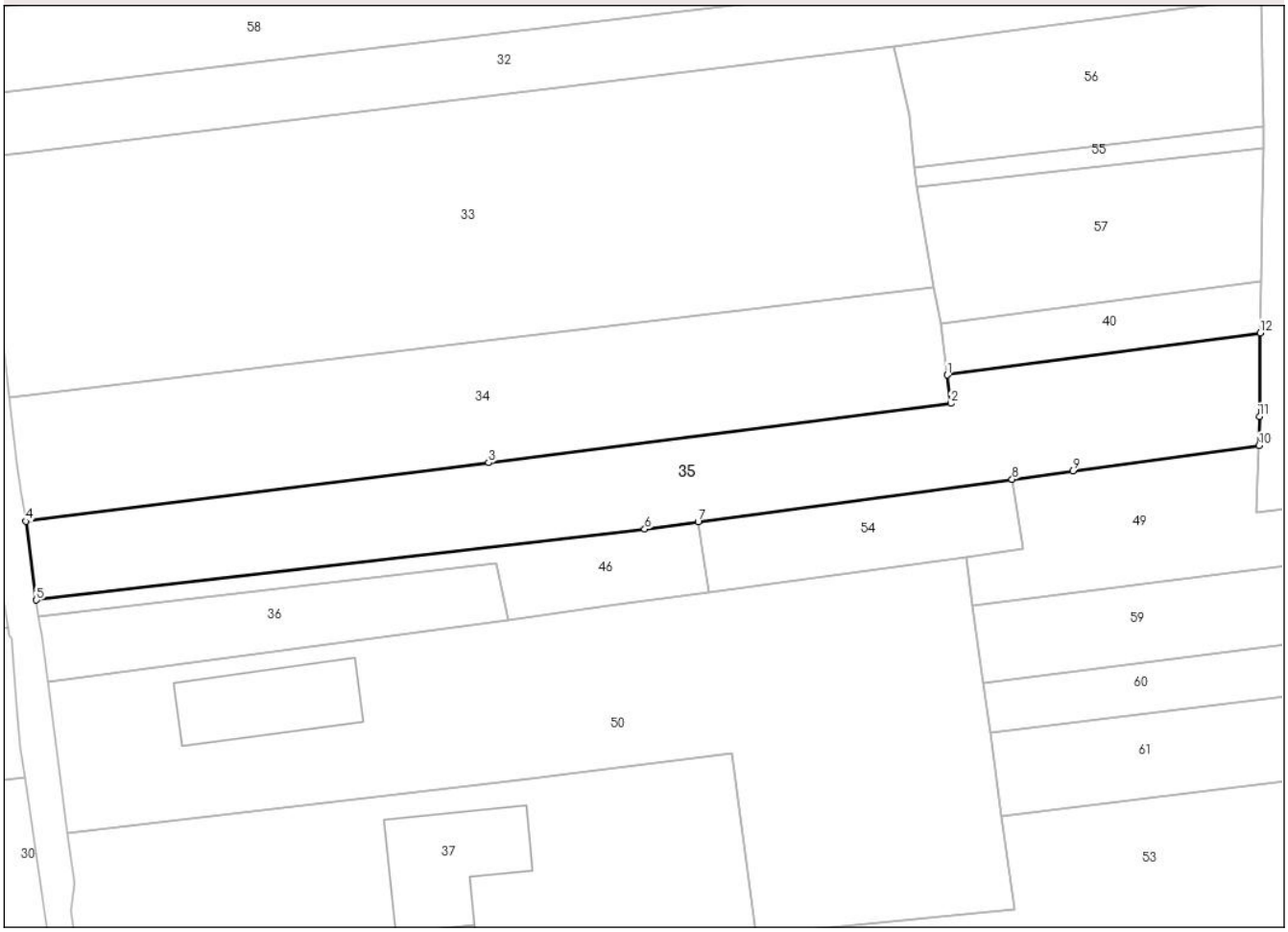

Date referitoare la teren

Crt	Categorie folosință	Intra vilan	Suprafaţa (mp)	Tarla	Parcelă	Nr. topo	Observaţii / Referinţe
1	arabil	NU	2.000	3	69,72	-	

Lungime Segmente
1) Valorile lungimilor segmentelor sunt obţinute din proiecţie în plan.

Punct început	X / Y	Punct sfârşit	X / Y	Lungime segment (** (m)
1	493.116,359 408.690,508	2	493.116,833 408.686,696	3.841
2	493.116,833 408.686,696	3	493.055,071 408.678,794	62.265
3	493.055,071 408.678,794	4	492.993,209 408.670,966	62.355
4	492.993,209 408.670,966	5	492.994,607 408.660,448	10.611
5	492.994,607 408.660,448	6	493.075,93 408.669,912	81.872

Document care conține date cu caracter personal, protejat de prevederile Regulamentului (UE) nr. 679/2016 și Legii 190/2018

Punct început	X / Y	Punct sfârşit	X / Y	Lungime segment (** (m)
6	493.075,93 408.669,912	7	493.083,069 408.670,881	7.204
7	493.083,069 408.670,881	8	493.125,044 408.676,585	42.361
8	493.125,044 408.676,585	9	493.133,132 408.677,684	8.162
9	493.133,132 408.677,684	10	493.158,053 408.681,07	25.15
10	493.158,053 408.681,07	11	493.158,094 408.684,938	3.868
11	493.158,094 408.684,938	12	493.158,21 408.696,117	11.18
12	493.158,21 408.696,117	1	493.116,359 408.690,508	42.225

** Lungimile segmentelor sunt determinate în planul de proiecţie Stereo 70 şi sunt rotunjite la 1 milimetru.
*** Distanţa dintre puncte este formată din segmente cumulate ce sunt mai mici decât valoarea 1 milimetru.

Document care conține date cu caracter personal, protejat de prevederile Regulamentului (UE) nr. 679/2016 și Legii 190/2018

DATE DESPRE IMOBILUL NR. 36

Oficiul de Cadastru şi Publicitate Imobiliară ARGES
Biroul de Cadastru şi Publicitate Imobiliară Campulung

A. Partea I. Descrierea imobilului

TEREN Extravilan Nr. cadastral vechi:332

Adresa: Jud. Arges, PCT. "LA SUHAT (ZIS ROGHINA) DIN PUNCT LIVEZI"

Nr. Crt	Nr cadastral Nr. topografic	Suprafaţa* (mp)	Observaţii / Referinţe
A1		Din acte: 400 Masurata: 513	Sector cadastral:4 Teren neimprejmuit;

B. Partea II. Proprietari şi acte

Inscrieri privitoare la dreptul de proprietate şi alte drepturi reale		Referinţe
/		
Hotarare Judecatoreasca nr. 1467, din 12/09/2006 emis de JUDECATORIA CAMPULUNG (SENTINTA CIVILA; ACT DE DECES OPREA ION NR. 294/26.08.2024, ELIBERAT DE S.P.C.L.E.P. CAMPULUNG);		
B1	Intabulare, drept de PROPRIETATE, dobandit prin Iesire Din Indiviziune, cota actuala 1/1, cota initiala 1/1	A1
	1) **OPREA ION** DEFUNCT:Da	

C. Partea III. SARCINI .

Inscrieri privind dezmembramintele dreptului de proprietate, drepturi reale de garanţie şi sarcini	Referinţe
NU SUNT	

Anexa Nr. 1 La Partea I

Teren

Nr cadastral	Suprafaţa (mp)*	Observaţii / Referinţe
	Din acte: 400 Masurata: 513	

* Suprafaţa este determinată in planul de proiecţie Stereo 70.

DETALII LINIARE IMOBIL

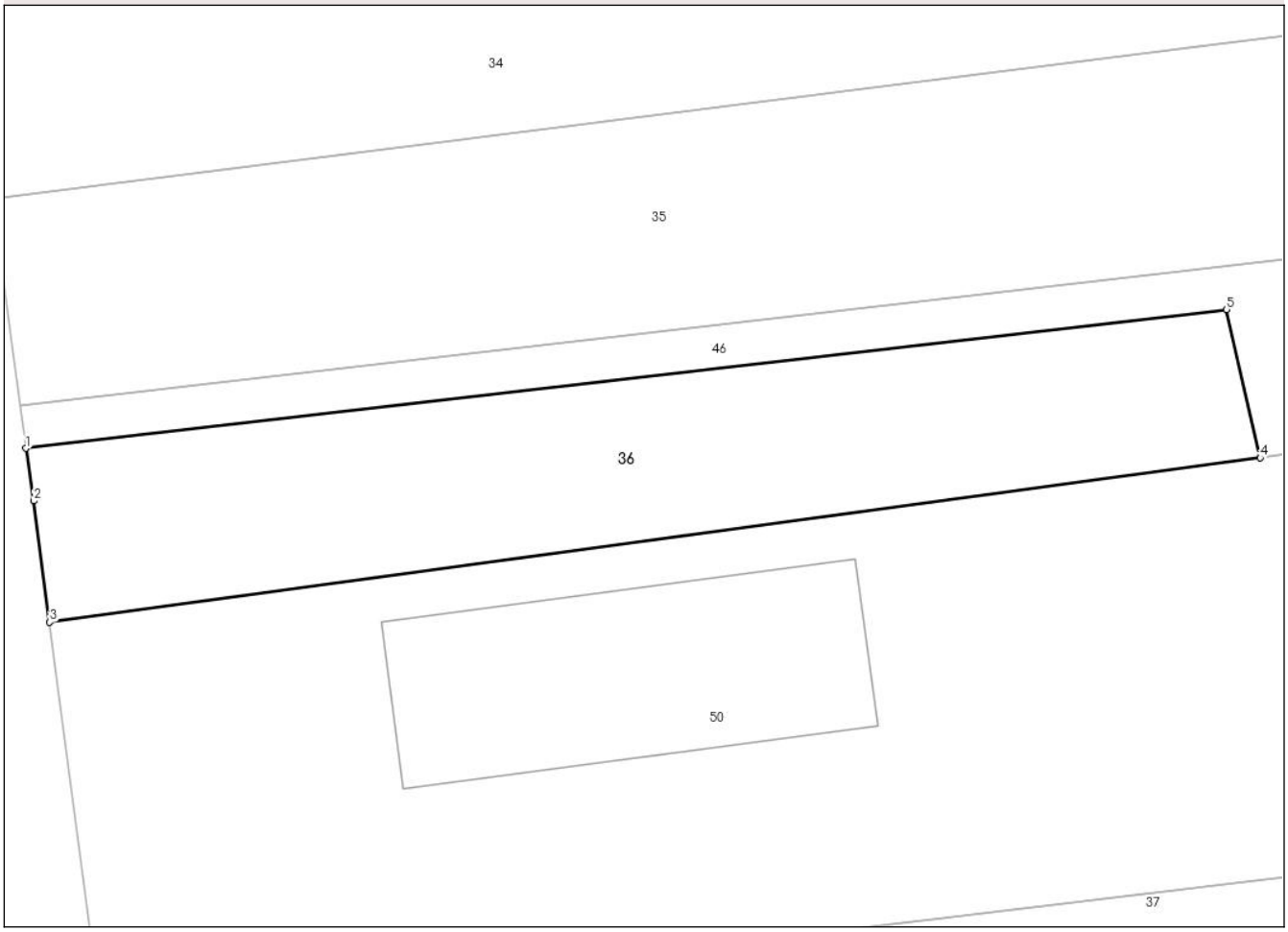

Date referitoare la teren

Crt	Categorie folosință	Intra vilan	Suprafaţa (mp)	Tarla	Parcelă	Nr. topo	Observaţii / Referinţe
1	faneata	NU	513	3	69,72	-	

Lungime Segmente
1) Valorile lungimilor segmentelor sunt obţinute din proiecţie în plan.

Punct început	X / Y	Punct sfârşit	X / Y	Lungime segment (** (m)
1	492.994,926 408.658,293	2	492.995,323 408.655,613	2.709
2	492.995,323 408.655,613	3	492.996,137 408.649,45	6.217
3	492.996,137 408.649,45	4	493.057,717 408.657,803	62.144
4	493.057,717 408.657,803	5	493.056,008 408.665,336	7.724
5	493.056,008 408.665,336	1	492.994,926 408.658,293	61.487

Document care conține date cu caracter personal, protejat de prevederile Regulamentului (UE) nr. 679/2016 și Legii 190/2018

** Lungimile segmentelor sunt determinate în planul de proiecţie Stereo 70 şi sunt rotunjite la 1 milimetru.
*** Distanţa dintre puncte este formată din segmente cumulate ce sunt mai mici decât valoarea 1 milimetru.

DATE DESPRE IMOBILUL NR. 37

Oficiul de Cadastru şi Publicitate Imobiliară ARGES
Biroul de Cadastru şi Publicitate Imobiliară Campulung

A. Partea I. Descrierea imobilului

Nr. CF vechi:437
Nr. cadastral vechi:280

TEREN Extravilan

Adresa: Nr. 279C, Jud. Arges, UAT Vlădești, PCT ROGHINA

Nr. Crt	Nr cadastral Nr. topografic	Suprafaţa* (mp)	Observaţii / Referinţe
A1	80398	2.239	Sector cadastral:4 Teren neimprejmuit;

Construcţii

Crt	Nr cadastral Nr. topografic	Adresa	Observaţii / Referinţe
A1.1	80398-C1	Nr. 279C, Jud. Arges, UAT Vlădești, PCT ROGHINA	Nr. niveluri:1; S. construita la sol:238 mp; S. construita desfasurata:238 mp;
A1.2	80398-C2	Nr. 279C, Jud. Arges, UAT Vlădești, PCT ROGHINA	Nr. niveluri:1; S. construita la sol:136 mp; S. construita desfasurata:136 mp;

B. Partea II. Proprietari şi acte

Inscrieri privitoare la dreptul de proprietate şi alte drepturi reale		Referinţe
4334 / 11/04/2008		
Contract De Vanzare-Cumparare nr. 230, din 09/04/2008 emis de BNP STEF DIANA FLORINA;		
B1	Intabulare, drept de PROPRIETATE, dobandit prin Conventie, cota actuala 1/1, cota initiala 1/1	A1
	1) **SC GHEFEX SRL CU SEDIUL IN BUCURESTI**, CIF:3274043	
	OBSERVATII: (provenita din conversia CF 437)	
/		
Act Administrativ nr. 27, din 08/01/2025 emis de PRIMARIA COMUNEI VLADESTI (ADEVERINTA;);		
B2	Inscrierea posesiei, drept de PROPRIETATE, dobandit prin Lege, cota actuala 1/1, cota initiala 1/1	A1.1, A1.2
	1) **NEIDENTIFICAT NEIDENTIFICAT**	
Act Normativ nr. 7, din 13/03/1996 emis de PARLAMENTUL ROMANIEI (LEGE;);		
B3	Se notează mențiunea de proprietar neidentificat.	A1.1, A1.2

C. Partea III. SARCINI .

Inscrieri privind dezmembramintele dreptului de proprietate, drepturi reale de garanţie şi sarcini	Referinţe
NU SUNT	

Document care conține date cu caracter personal, protejat de prevederile Regulamentului (UE) nr. 679/2016 și Legii 190/2018

Anexa Nr. 1 La Partea I

Teren

Nr cadastral	Suprafaţa (mp)*	Observaţii / Referinţe
80398	2.239	

* Suprafaţa este determinată in planul de proiecţie Stereo 70.

DETALII LINIARE IMOBIL

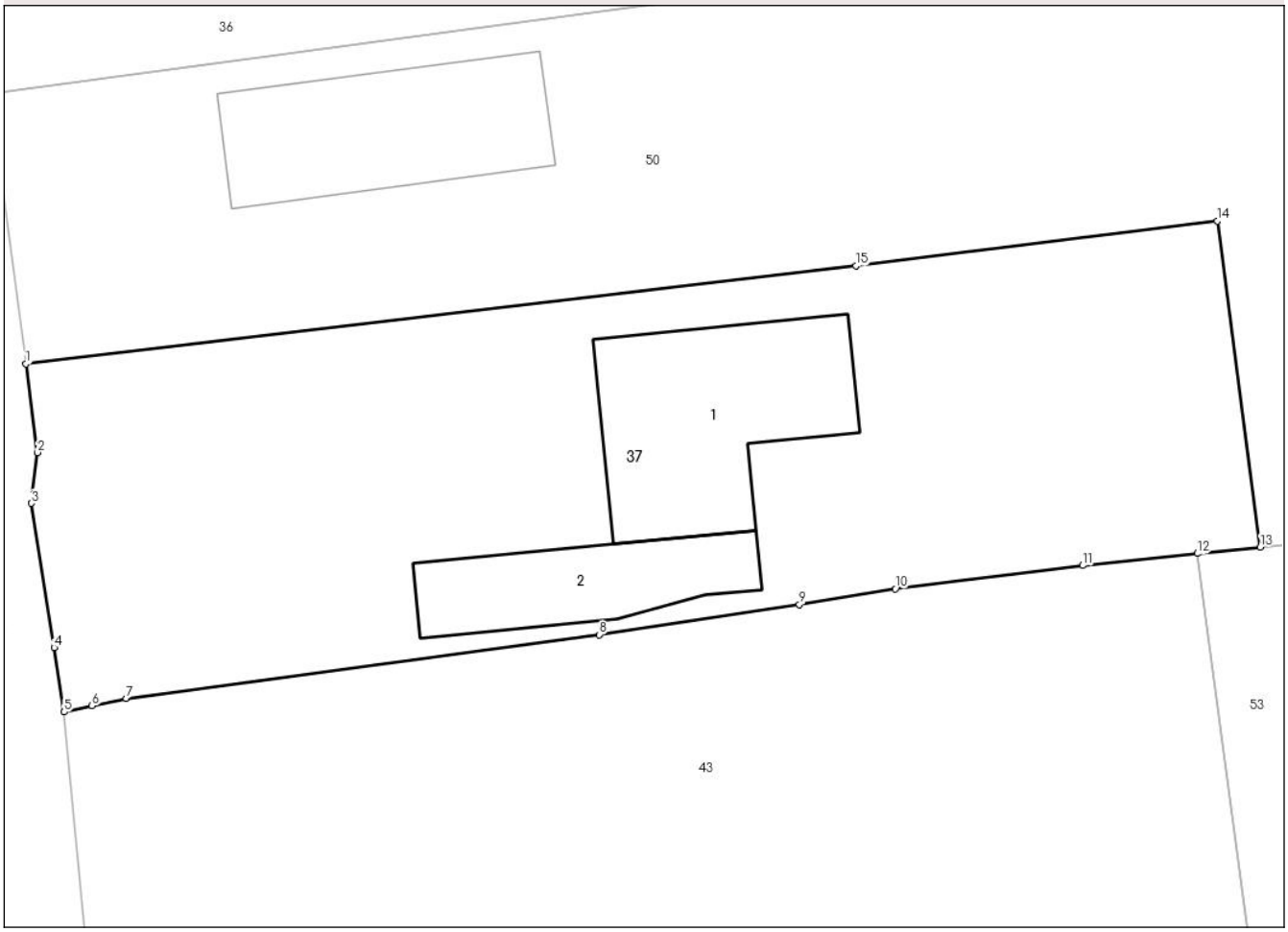

Date referitoare la teren

Crt	Categorie folosință	Intra vilan	Suprafaţa (mp)	Tarla	Parcelă	Nr. topo	Observaţii / Referinţe
1	arabil	NU	1.576	3	69,74,76	-	
2	faneata	NU	663	3	69,74,76	-	

Date referitoare la construcţii

Crt	Număr	Destinaţie construcţie	Supraf. (mp)	Situaţie juridică	Observaţii / Referinţe
A1.1	80398-C1	constructii anexa	238	Cu acte	Nr. niveluri:1; S. construita la sol:238 mp; S. construita desfasurata:238 mp;
A1.2	80398-C2	constructii anexa	136	Cu acte	Nr. niveluri:1; S. construita la sol:136 mp; S. construita desfasurata:136 mp;

Lungime Segmente
1) Valorile lungimilor segmentelor sunt obţinute din proiecţie în plan.

Punct început	X / Y	Punct sfârşit	X / Y	Lungime segment (** (m)
1	492.998,792 408.629,351	2	492.999,664 408.622,753	6.655
2	492.999,664 408.622,753	3	492.999,201 408.618,971	3.81

Document care conține date cu caracter personal, protejat de prevederile Regulamentului (UE) nr. 679/2016 și Legii 190/2018

Punct început	X / Y	Punct sfârşit	X / Y	Lungime segment (** (m)
3	492.999,201 408.618,971	4	493.000,891 408.608,22	10.883
4	493.000,891 408.608,22	5	493.001,643 408.603,432	4.847
5	493.001,643 408.603,432	6	493.003,723 408.603,887	2.129
6	493.003,723 408.603,887	7	493.006,26 408.604,444	2.597
7	493.006,26 408.604,444	8	493.041,572 408.609,182	35.628
8	493.041,572 408.609,182	9	493.056,472 408.611,439	15.07
9	493.056,472 408.611,439	10	493.063,626 408.612,596	7.247
10	493.063,626 408.612,596	11	493.077,602 408.614,335	14.084
11	493.077,602 408.614,335	12	493.086,143 408.615,228	8.588
12	493.086,143 408.615,228	13	493.090,843 408.615,704	4.724
13	493.090,843 408.615,704	14	493.087,643 408.640,002	24.508
14	493.087,643 408.640,002	15	493.060,679 408.636,658	27.171
15	493.060,679 408.636,658	1	492.998,792 408.629,351	62.317

** Lungimile segmentelor sunt determinate în planul de proiecţie Stereo 70 şi sunt rotunjite la 1 milimetru.
*** Distanţa dintre puncte este formată din segmente cumulate ce sunt mai mici decât valoarea 1 milimetru.

Document care conține date cu caracter personal, protejat de prevederile Regulamentului (UE) nr. 679/2016 și Legii 190/2018

DATE DESPRE IMOBILUL NR. 38

Oficiul de Cadastru şi Publicitate Imobiliară ARGES
Biroul de Cadastru şi Publicitate Imobiliară Campulung

A. Partea I. Descrierea imobilului

TEREN Extravilan

Adresa: Jud. Arges, PCT. "LA VALEANU"

Nr. Crt	Nr cadastral Nr. topografic	Suprafaţa* (mp)	Observaţii / Referinţe
A1		2.267	Sector cadastral:4 Teren imprejmuit;

B. Partea II. Proprietari şi acte

Inscrieri privitoare la dreptul de proprietate şi alte drepturi reale		Referinţe
/		
Act Notarial nr. 227, din 11/02/1998 emis de BNP MIHAELA TOCACIU (CONTRACT DE VANZARE-CUMPARARE;);		
B1	Intabulare, drept de PROPRIETATE, dobandit prin Conventie, cota actuala 1/1, cota initiala 1/1	A1
	1) **GANTA VASILE**, CASATORIT CU; 2) **GANTA MAGDALENA**, LIPSA CNP;	

C. Partea III. SARCINI .

Inscrieri privind dezmembramintele dreptului de proprietate, drepturi reale de garanţie şi sarcini	Referinţe
NU SUNT	

Anexa Nr. 1 La Partea I

Teren

Nr cadastral	Suprafaţa (mp)*	Observaţii / Referinţe
	2.267	

* Suprafaţa este determinată in planul de proiecţie Stereo 70.

DETALII LINIARE IMOBIL

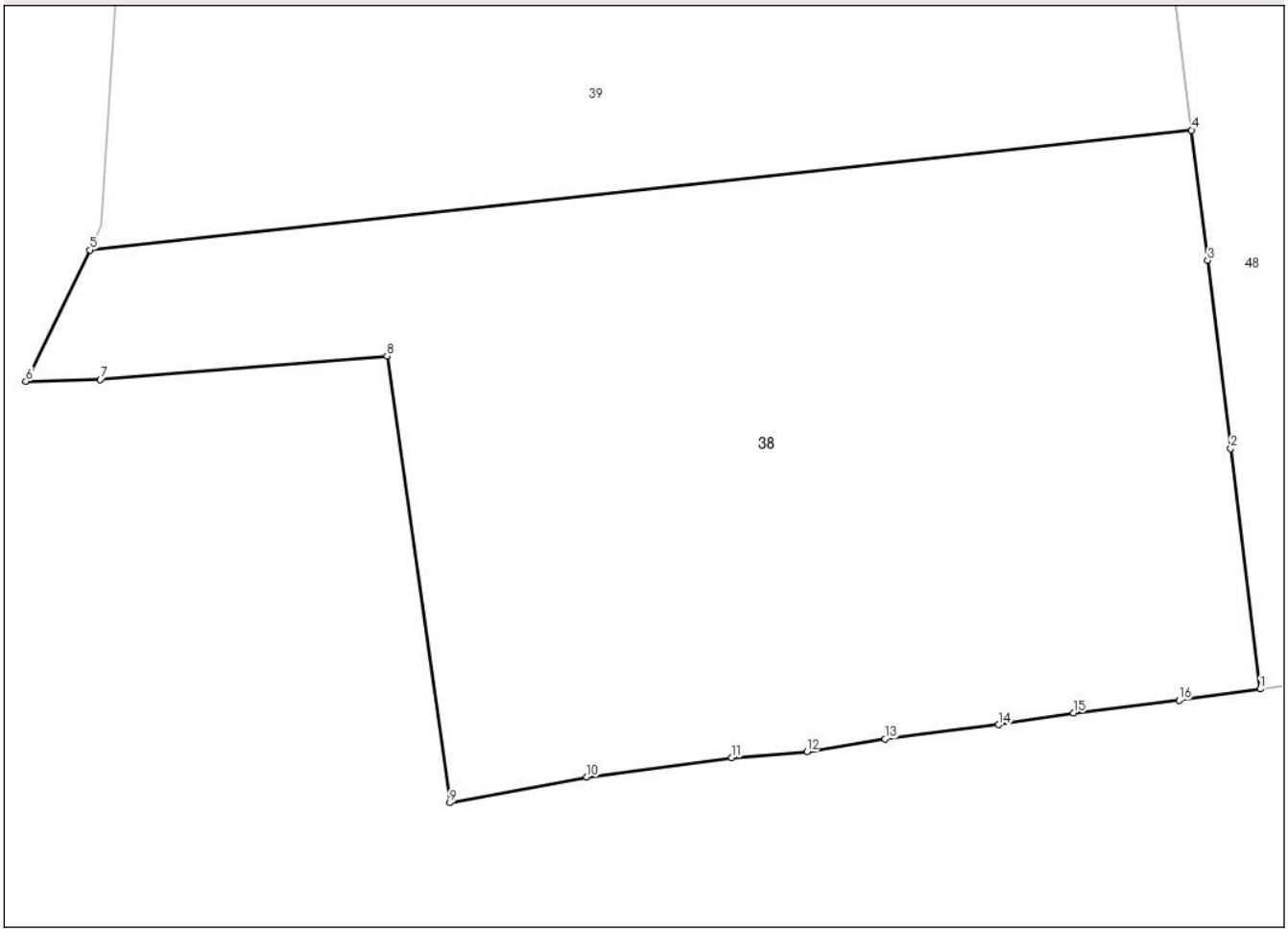

Date referitoare la teren

Crt	Categorie folosință	Intra vilan	Suprafaţa (mp)	Tarla	Parcelă	Nr. topo	Observaţii / Referinţe
1	livada	NU	1.627	3	76,76/2	-	
2	arabil	NU	640	3	76,76/2	-	

Lungime Segmente
1) Valorile lungimilor segmentelor sunt obţinute din proiecţie în plan.

Punct început	X / Y	Punct sfârşit	X / Y	Lungime segment (** (m)
1	493.076,212 408.476,254	2	493.074,251 408.492,207	16.073
2	493.074,251 408.492,207	3	493.072,718 408.504,683	12.57
3	493.072,718 408.504,683	4	493.071,656 408.513,32	8.702
4	493.071,656 408.513,32	5	492.998,492 408.505,37	73.595

Document care conține date cu caracter personal, protejat de prevederile Regulamentului (UE) nr. 679/2016 și Legii 190/2018

Punct început	X / Y	Punct sfârşit	X / Y	Lungime segment (** (m)
5	492.998,492 408.505,37	6	492.994,249 408.496,663	9.686
6	492.994,249 408.496,663	7	492.999,193 408.496,775	4.945
7	492.999,193 408.496,775	8	493.018,234 408.498,337	19.105
8	493.018,234 408.498,337	9	493.022,405 408.468,703	29.926
9	493.022,405 408.468,703	10	493.031,496 408.470,405	9.249
10	493.031,496 408.470,405	11	493.041,113 408.471,707	9.705
11	493.041,113 408.471,707	12	493.046,112 408.472,099	5.014
12	493.046,112 408.472,099	13	493.051,298 408.472,946	5.255
13	493.051,298 408.472,946	14	493.058,855 408.473,878	7.614
14	493.058,855 408.473,878	15	493.063,811 408.474,663	5.018
15	493.063,811 408.474,663	16	493.070,82 408.475,517	7.061
16	493.070,82 408.475,517	1	493.076,212 408.476,254	5.442

** Lungimile segmentelor sunt determinate în planul de proiecţie Stereo 70 şi sunt rotunjite la 1 milimetru.
*** Distanţa dintre puncte este formată din segmente cumulate ce sunt mai mici decât valoarea 1 milimetru.

Document care conține date cu caracter personal, protejat de prevederile Regulamentului (UE) nr. 679/2016 și Legii 190/2018

DATE DESPRE IMOBILUL NR. 39

Oficiul de Cadastru şi Publicitate Imobiliară ARGES
Biroul de Cadastru şi Publicitate Imobiliară Campulung

A. Partea I. Descrierea imobilului

TEREN Extravilan

Adresa: Jud. Arges, PCT. "VALEANU"

Nr. Crt	Nr cadastral Nr. topografic	Suprafaţa* (mp)	Observaţii / Referinţe
A1		2.400	Sector cadastral:4 Teren neimprejmuit;

B. Partea II. Proprietari şi acte

Inscrieri privitoare la dreptul de proprietate şi alte drepturi reale		Referinţe
/		
Act Notarial nr. 83, din 13/01/1999 emis de BANP TULUCA FILOFTEIA SI IONESCU CORNELIA (CONTRACT DE VANZARE-CUMPARARE;);		
B1	Intabulare, drept de PROPRIETATE, dobandit prin Conventie, cota actuala 1/1, cota initiala 1/1	A1
	1) **PITULAN MARIA**, LIPSA CNP;	

C. Partea III. SARCINI .

Inscrieri privind dezmembramintele dreptului de proprietate, drepturi reale de garanţie şi sarcini	Referinţe
NU SUNT	

Anexa Nr. 1 La Partea I

Teren

Nr cadastral	Suprafaţa (mp)*	Observaţii / Referinţe
	2.400	

* Suprafaţa este determinată in planul de proiecţie Stereo 70.

DETALII LINIARE IMOBIL

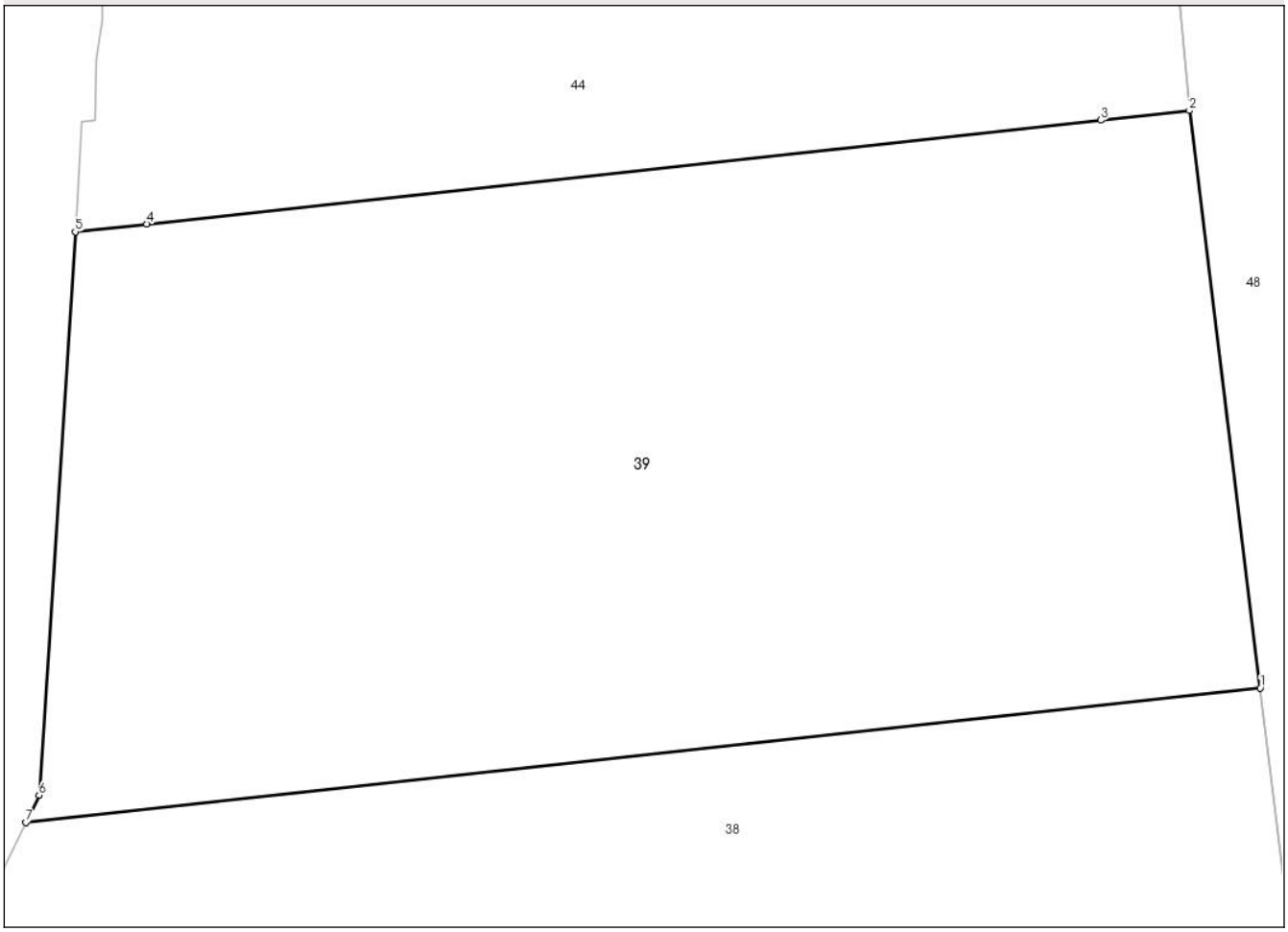

Date referitoare la teren

Crt	Categorie folosință	Intra vilan	Suprafaţa (mp)	Tarla	Parcelă	Nr. topo	Observaţii / Referinţe
1	livada	NU	1.023	3	76,76/2	-	
2	arabil	NU	1.377	3	76,76/2	-	

Lungime Segmente
1) Valorile lungimilor segmentelor sunt obţinute din proiecţie în plan.

Punct început	X / Y	Punct sfârşit	X / Y	Lungime segment (** (m)
1	493.071,656 408.513,32	2	493.067,455 408.547,507	34.444
2	493.067,455 408.547,507	3	493.062,192 408.546,935	5.294
3	493.062,192 408.546,935	4	493.005,659 408.540,792	56.866
4	493.005,659 408.540,792	5	493.001,414 408.540,331	4.27

Document care conține date cu caracter personal, protejat de prevederile Regulamentului (UE) nr. 679/2016 și Legii 190/2018

Punct început	X / Y	Punct sfârşit	X / Y	Lungime segment (** (m)
5	493.001,414 408.540,331	6	492.999,271 408.506,97	33.43
6	492.999,271 408.506,97	7	492.998,492 408.505,37	1.78
7	492.998,492 408.505,37	1	493.071,656 408.513,32	73.595

** Lungimile segmentelor sunt determinate în planul de proiecţie Stereo 70 şi sunt rotunjite la 1 milimetru.
*** Distanţa dintre puncte este formată din segmente cumulate ce sunt mai mici decât valoarea 1 milimetru.

DATE DESPRE IMOBILUL NR. 40

Oficiul de Cadastru şi Publicitate Imobiliară ARGES
Biroul de Cadastru şi Publicitate Imobiliară Campulung

A. Partea I. Descrierea imobilului

TEREN Extravilan

Adresa: Jud. Arges

Nr. Crt	Nr cadastral Nr. topografic	Suprafaţa* (mp)	Observaţii / Referinţe
A1		291	Sector cadastral:4 Teren neimprejmuit;

B. Partea II. Proprietari şi acte

Inscrieri privitoare la dreptul de proprietate şi alte drepturi reale		Referinţe
/		
Act Administrativ nr. 27, din 08/01/2025 emis de PRIMARIA COMUNEI VLADESTI (ADEVERINTA;);		
B1	Inscrierea posesiei, drept de PROPRIETATE, dobandit prin Lege, cota actuala 1/1, cota initiala 1/1	A1
	1) **NEIDENTIFICAT NEIDENTIFICAT**	
Act Normativ nr. 7, din 13/03/1996 emis de PARLAMENTUL ROMÂNIEI (LEGE; ,art. 13);		
B2	Se notează mențiunea de proprietar neidentificat.	A1

C. Partea III. SARCINI .

Inscrieri privind dezmembramintele dreptului de proprietate, drepturi reale de garanţie şi sarcini	Referinţe
NU SUNT	

Document care conține date cu caracter personal, protejat de prevederile Regulamentului (UE) nr. 679/2016 și Legii 190/2018

Anexa Nr. 1 La Partea I

Teren

Nr cadastral	Suprafaţa (mp)*	Observaţii / Referinţe
	291	

* Suprafaţa este determinată in planul de proiecţie Stereo 70.

DETALII LINIARE IMOBIL

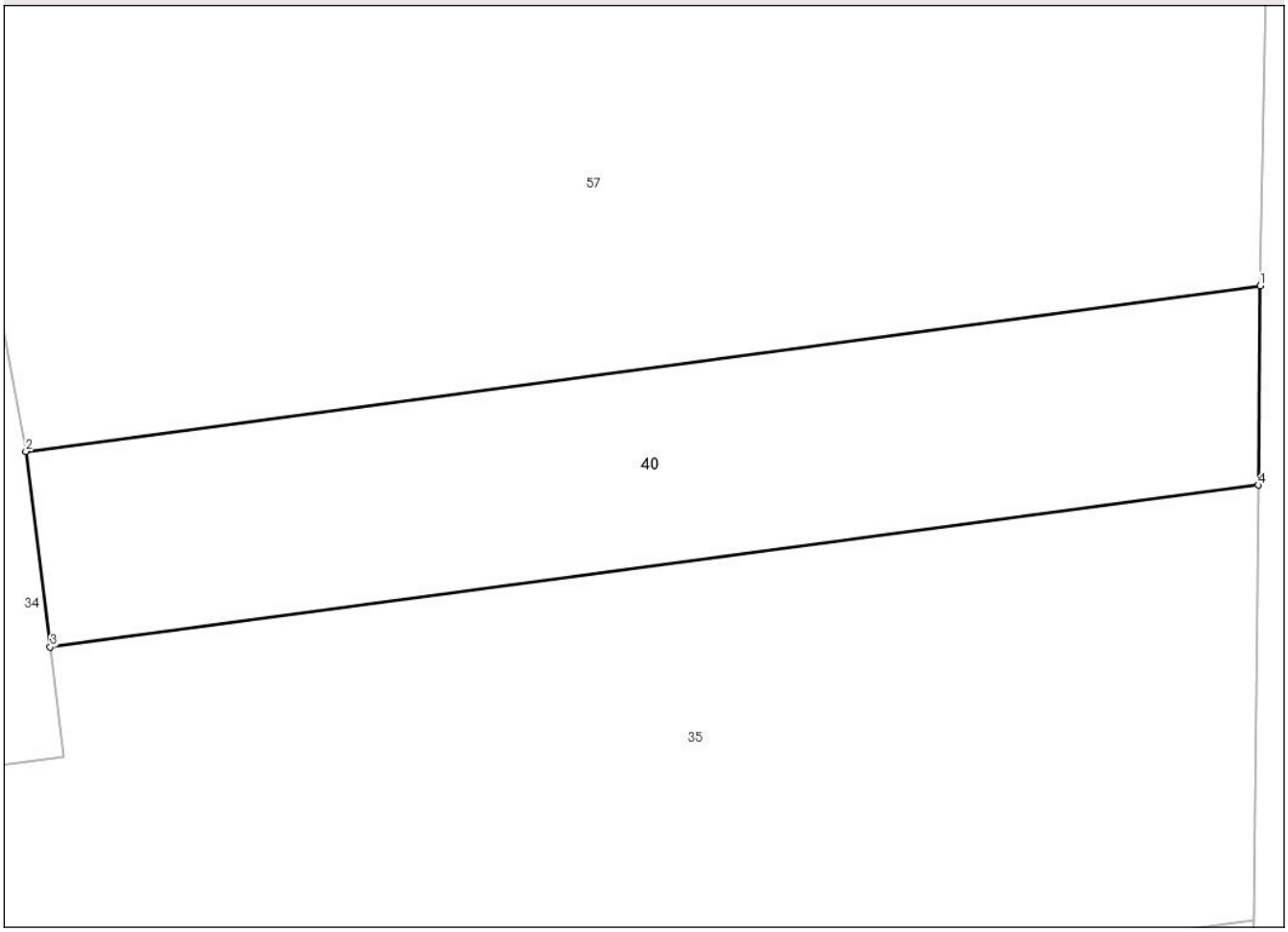

Date referitoare la teren

Crt	Categorie folosință	Intra vilan	Suprafaţa (mp)	Tarla	Parcelă	Nr. topo	Observaţii / Referinţe
1	arabil	NU	291	3	69,72	-	

Lungime Segmente
1) Valorile lungimilor segmentelor sunt obţinute din proiecţie în plan.

Punct început	X / Y	Punct sfârşit	X / Y	Lungime segment (** (m)
1	493.158,281 408.703,011	2	493.115,516 408.697,281	43.147
2	493.115,516 408.697,281	3	493.116,359 408.690,508	6.825
3	493.116,359 408.690,508	4	493.158,21 408.696,117	42.225
4	493.158,21 408.696,117	1	493.158,281 408.703,011	6.894

**** Lungimile segmentelor sunt determinate în planul de proiecţie Stereo 70 şi sunt rotunjite la 1 milimetru.**

Document care conține date cu caracter personal, protejat de prevederile Regulamentului (UE) nr. 679/2016 și Legii 190/2018

***** Distanţa dintre puncte este formată din segmente cumulate ce sunt mai mici decât valoarea 1 milimetru.**

DATE DESPRE IMOBILUL NR. 41

Oficiul de Cadastru şi Publicitate Imobiliară ARGES
Biroul de Cadastru şi Publicitate Imobiliară Campulung

A. Partea I. Descrierea imobilului

TEREN Extravilan

Adresa: Jud. Arges

Nr. Crt	Nr cadastral Nr. topografic	Suprafaţa* (mp)	Observaţii / Referinţe
A1		10.170	Sector cadastral:4 Teren neimprejmuit; IMOBIL TRAVERSAT DE LIMITA UNITATILOR ADMINISTRATIV-TERITORIALE VLADESTI SI ANINOASA

B. Partea II. Proprietari şi acte

Inscrieri privitoare la dreptul de proprietate şi alte drepturi reale		Referinţe
/		
Act Administrativ nr. 40901, din 01/04/1994 emis de CJSDPAT ARGES (TITLU DE PROPRIETATE;);		
B1	Intabulare, drept de PROPRIETATE, dobandit prin Reconstituire, cota actuala 1/1, cota initiala 1/1	A1
	1) **POPESCU N. EUGEN**, LIPSA CNP;	

C. Partea III. SARCINI .

Inscrieri privind dezmembramintele dreptului de proprietate, drepturi reale de garanţie şi sarcini	Referinţe
NU SUNT	

Document care conține date cu caracter personal, protejat de prevederile Regulamentului (UE) nr. 679/2016 și Legii 190/2018

Anexa Nr. 1 La Partea I

Teren

Nr cadastral	Suprafaţa (mp)*	Observaţii / Referinţe
	10.170	IMOBIL TRAVERSAT DE LIMITA UNITATILOR ADMINISTRATIV-TERITORIALE VLADESTI SI ANINOASA

* Suprafaţa este determinată in planul de proiecţie Stereo 70.

DETALII LINIARE IMOBIL

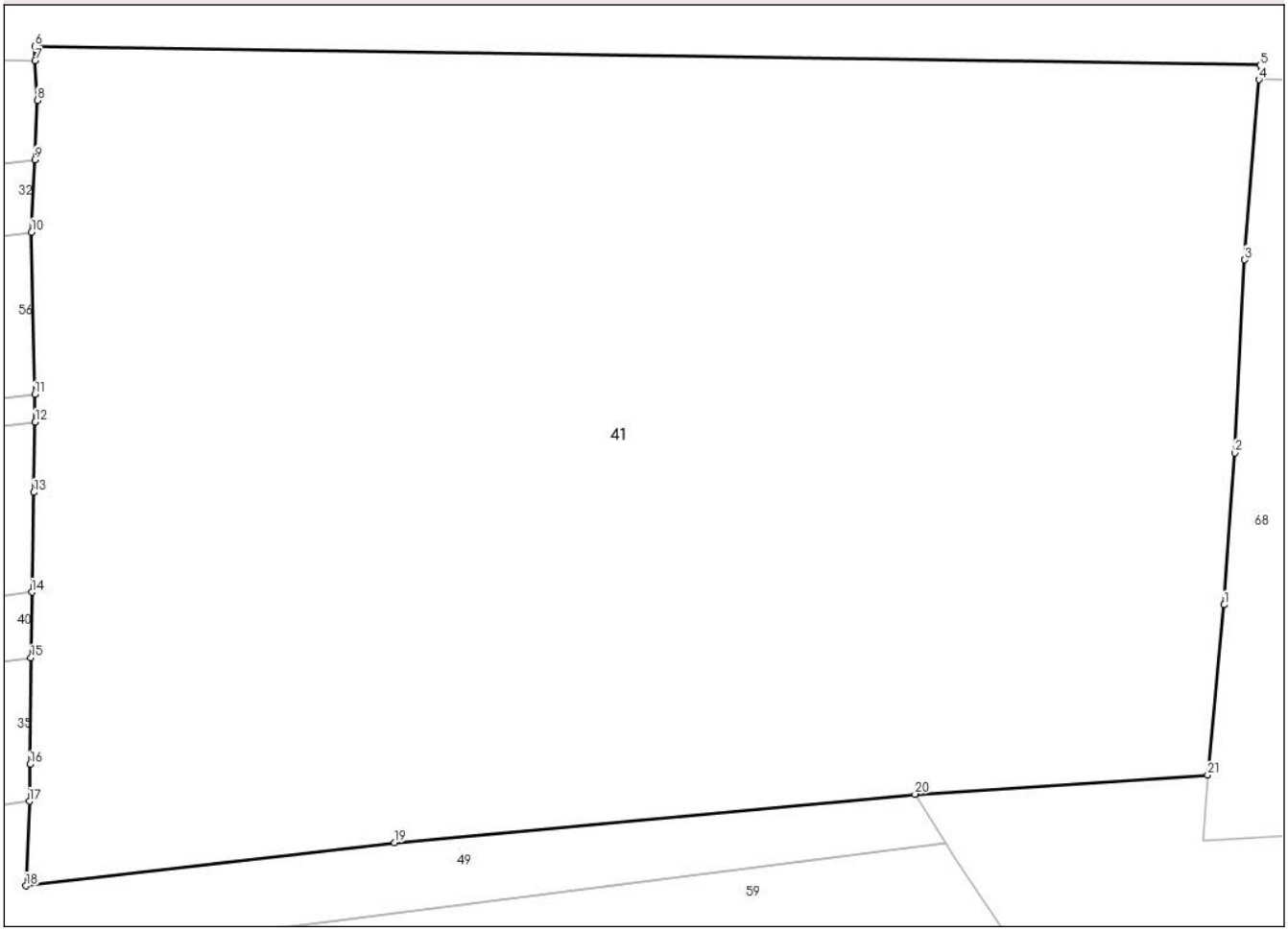

Date referitoare la teren

Crt	Categorie folosință	Intra vilan	Suprafaţa (mp)	Tarla	Parcelă	Nr. topo	Observaţii / Referinţe
1	arabil	NU	8.527	3	72,79	-	
2	livada	NU	1.643	3	72,79	-	

Lungime Segmente

1) Valorile lungimilor segmentelor sunt obţinute din proiecţie în plan.

Punct început	X / Y	Punct sfârşit	X / Y	Lungime segment (** (m)
1	493.283,451 408.701,676	2	493.284,563 408.717,612	15.975
3	493.285,576 408.737,909	4	493.287,082 408.756,797	18.948
5	493.287,232 408.758,336	6	493.158,626 408.760,329	128.621
7	493.158,652 408.758,788	8	493.158,872 408.754,607	4.187

Punct început	X / Y	Punct sfârşit	X / Y	Lungime segment (** (m)
2	493.284,563 408.717,612	3	493.285,576 408.737,909	20.322
4	493.287,082 408.756,797	5	493.287,232 408.758,336	1.546
6	493.158,626 408.760,329	7	493.158,652 408.758,788	1.541
8	493.158,872 408.754,607	9	493.158,606 408.748,41	6.203

Document care conține date cu caracter personal, protejat de prevederile Regulamentului (UE) nr. 679/2016 și Legii 190/2018

Punct început	X / Y	Punct sfârşit	X / Y	Lungime segment (** (m)
9	493.158,606 408.748,41	10	493.158,278 408.740,784	7.633
11	493.158,599 408.723,767	12	493.158,654 408.720,856	2.912
13	493.158,5 408.713,485	14	493.158,281 408.703,011	10.476
15	493.158,21 408.696,117	16	493.158,094 408.684,938	11.18
17	493.158,053 408.681,07	18	493.157,676 408.672,187	8.891
19	493.196,364 408.676,724	20	493.250,994 408.681,802	54.865
21	493.281,71 408.683,817	1	493.283,451 408.701,676	17.944

Punct început	X / Y	Punct sfârşit	X / Y	Lungime segment (** (m)
10	493.158,278 408.740,784	11	493.158,599 408.723,767	17.02
12	493.158,654 408.720,856	13	493.158,5 408.713,485	7.373
14	493.158,281 408.703,011	15	493.158,21 408.696,117	6.894
16	493.158,094 408.684,938	17	493.158,053 408.681,07	3.868
18	493.157,676 408.672,187	19	493.196,364 408.676,724	38.953
20	493.250,994 408.681,802	21	493.281,71 408.683,817	30.782

** Lungimile segmentelor sunt determinate în planul de proiecţie Stereo 70 şi sunt rotunjite la 1 milimetru.
*** Distanţa dintre puncte este formată din segmente cumulate ce sunt mai mici decât valoarea 1 milimetru.

Document care conține date cu caracter personal, protejat de prevederile Regulamentului (UE) nr. 679/2016 și Legii 190/2018

DATE DESPRE IMOBILUL NR. 42

Oficiul de Cadastru şi Publicitate Imobiliară ARGES
Biroul de Cadastru şi Publicitate Imobiliară Campulung

A. Partea I. Descrierea imobilului

TEREN Necunoscut

Adresa: Loc. Vladesti, Jud. Arges

Nr. Crt	Nr cadastral Nr. topografic	Suprafaţa* (mp)	Observaţii / Referinţe
A1		1.314	Sector cadastral:4 Teren neimprejmuit;

B. Partea II. Proprietari şi acte

Inscrieri privitoare la dreptul de proprietate şi alte drepturi reale		Referinţe
/		
Act Administrativ nr. 27, din 08/01/2025 emis de PRIMARIA COMUNEI VLADESTI (ADEVERINTA;);		
B1	Inscrierea posesiei, drept de PROPRIETATE, dobandit prin Lege, cota actuala 1/1, cota initiala 1/1	A1
	1) **NEIDENTIFICAT NEIDENTIFICAT**	
Act Normativ nr. 7, din 13/03/1996 emis de PARLAMENTUL ROMANIEI (LEGE; ,art. 13);		
B2	Se notează mențiunea de proprietar neidentificat.	A1

C. Partea III. SARCINI .

Inscrieri privind dezmembramintele dreptului de proprietate, drepturi reale de garanţie şi sarcini	Referinţe
NU SUNT	

Document care conține date cu caracter personal, protejat de prevederile Regulamentului (UE) nr. 679/2016 și Legii 190/2018

Anexa Nr. 1 La Partea I

Teren

Nr cadastral	Suprafaţa (mp)*	Observaţii / Referinţe
	1.314	

* Suprafaţa este determinată in planul de proiecţie Stereo 70.

DETALII LINIARE IMOBIL

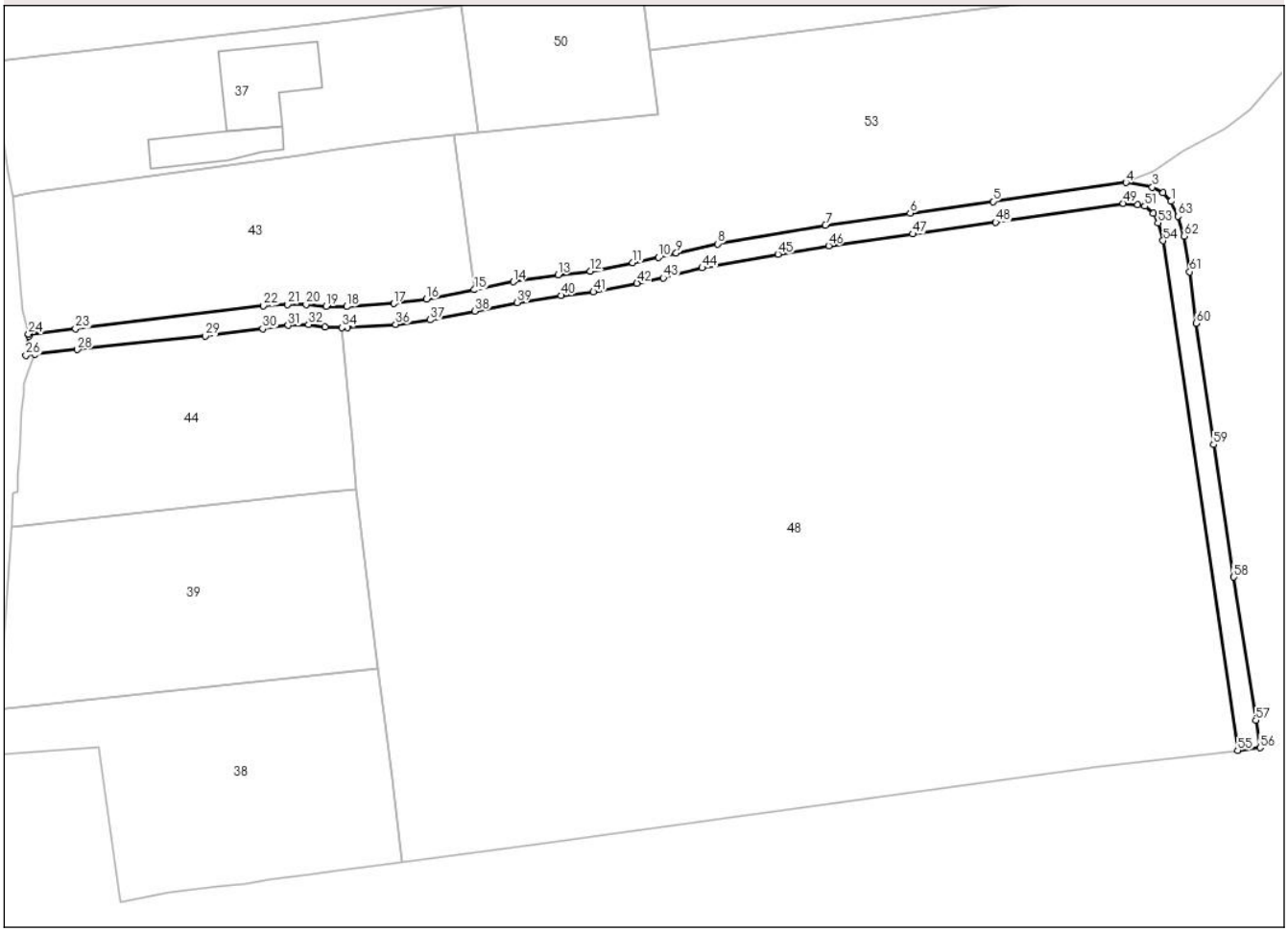

Date referitoare la teren

Crt	Categorie folosință	Intra vilan	Suprafaţa (mp)	Tarla	Parcelă	Nr. topo	Observaţii / Referinţe
1	drum	DA	38	3	76,76/2	-	
2	drum	NU	1.276	3	76,76/2	-	

Lungime Segmente

1) Valorile lungimilor segmentelor sunt obţinute din proiecţie în plan.

Punct început	X / Y	Punct sfârşit	X / Y	Lungime segment
1	493.223,397 408.602,583	2	493.221,87 408.604,194	2.22
4	493.214,74 408.606,177	5	493.189,316 408.602,565	25.679
7	493.157,259 408.598,05	8	493.136,593 408.594,464	20.975
10	493.125,285 408.591,866	11	493.120,37 408.590,828	5.023
13	493.106,103 408.588,537	14	493.097,495 408.587,185	8.714

Punct început	X / Y	Punct sfârşit	X / Y	Lungime segment
2	493.221,87 408.604,194	3	493.219,814 408.605,29	2.33
5	493.189,316 408.602,565	6	493.173,459 408.600,31	16.017
8	493.136,593 408.594,464	9	493.128,701 408.592,733	8.08
11	493.120,37 408.590,828	12	493.112,247 408.589,228	8.279
14	493.097,495 408.587,185	15	493.090,064 408.585,685	7.581

Punct început	X / Y	Punct sfârşit	X / Y	Lungime segment
3	493.219,814 408.605,29	4	493.214,74 408.606,177	5.151
6	493.173,459 408.600,31	7	493.157,259 408.598,05	16.357
9	493.128,701 408.592,733	10	493.125,285 408.591,866	3.524
12	493.112,247 408.589,228	13	493.106,103 408.588,537	6.183
15	493.090,064 408.585,685	16	493.080,89 408.583,868	9.352

Document care conține date cu caracter personal, protejat de prevederile Regulamentului (UE) nr. 679/2016 și Legii 190/2018

Punct început	X / Y	Punct sfârşit	X / Y	Lungime segment
16	493.080,89 408.583,868	17	493.074,622 408.583,029	6.324
19	493.061,718 408.582,552	20	493.057,864 408.582,875	3.868
22	493.049,667 408.582,627	23	493.013,717 408.578,23	36.218
25	493.004,831 408.576,787	26	493.004,228 408.573,149	3.688
28	493.014,068 408.574,245	29	493.038,539 408.576,831	24.607
31	493.054,407 408.578,875	32	493.058,323 408.579,022	3.919
34	493.064,684 408.578,472	35	493.065,696 408.578,445	1.012
37	493.081,544 408.579,919	38	493.090,154 408.581,621	8.777
40	493.106,637 408.584,572	41	493.112,858 408.585,272	6.26
43	493.126,194 408.587,969	44	493.133,656 408.589,875	7.702
46	493.157,866 408.594,096	47	493.174,017 408.596,349	16.307
49	493.214,266 408.602,194	50	493.217,046 408.601,963	2.79
52	493.220,021 408.600,267	53	493.220,914 408.598,442	2.032
55	493.236,129 408.497,625	56	493.240,465 408.498,14	4.366
58	493.235,394 408.530,739	59	493.231,544 408.556,092	25.644
61	493.226,968 408.589,121	62	493.225,869 408.595,937	6.904

Punct început	X / Y	Punct sfârşit	X / Y	Lungime segment
17	493.074,622 408.583,029	18	493.065,62 408.582,449	9.021
20	493.057,864 408.582,875	21	493.054,3 408.582,875	3.564
23	493.013,717 408.578,23	24	493.004,724 408.577,227	9.049
26	493.004,228 408.573,149	27	493.005,989 408.573,345	1.772
29	493.038,539 408.576,831	30	493.049,557 408.578,241	11.108
32	493.058,323 408.579,022	33	493.061,498 408.578,556	3.209
35	493.065,696 408.578,445	36	493.075,017 408.579,046	9.34
38	493.090,154 408.581,621	39	493.098,204 408.583,247	8.213
41	493.112,858 408.585,272	42	493.121,17 408.586,908	8.471
44	493.133,656 408.589,875	45	493.148,166 408.592,472	14.741
47	493.174,017 408.596,349	48	493.189,841 408.598,6	15.983
50	493.217,046 408.601,963	51	493.218,364 408.601,657	1.353
53	493.220,914 408.598,442	54	493.221,877 408.595,076	3.501
56	493.240,465 408.498,14	57	493.239,605 408.503,364	5.294
59	493.231,544 408.556,092	60	493.228,208 408.579,284	23.431
62	493.225,869 408.595,937	63	493.224,701 408.599,732	3.971

Punct început	X / Y	Punct sfârşit	X / Y	Lungime segment
18	493.065,62 408.582,449	19	493.061,718 408.582,552	3.903
21	493.054,3 408.582,875	22	493.049,667 408.582,627	4.64
24	493.004,724 408.577,227	25	493.004,831 408.576,787	0.453
27	493.005,989 408.573,345	28	493.014,068 408.574,245	8.129
30	493.049,557 408.578,241	31	493.054,407 408.578,875	4.891
33	493.061,498 408.578,556	34	493.064,684 408.578,472	3.187
36	493.075,017 408.579,046	37	493.081,544 408.579,919	6.585
39	493.098,204 408.583,247	40	493.106,637 408.584,572	8.536
42	493.121,17 408.586,908	43	493.126,194 408.587,969	5.135
45	493.148,166 408.592,472	46	493.157,866 408.594,096	9.835
48	493.189,841 408.598,6	49	493.214,266 408.602,194	24.688
51	493.218,364 408.601,657	52	493.220,021 408.600,267	2.163
54	493.221,877 408.595,076	55	493.236,129 408.497,625	98.488
57	493.239,605 408.503,364	58	493.235,394 408.530,739	27.697
60	493.228,208 408.579,284	61	493.226,968 408.589,121	9.915
63	493.224,701 408.599,732	1	493.223,397 408.602,583	3.135

**** Lungimile segmentelor sunt determinate în planul de proiecţie Stereo 70 şi sunt rotunjite la 1 milimetru.**
***** Distanţa dintre puncte este formată din segmente cumulate ce sunt mai mici decât valoarea 1 milimetru.**

Document care conține date cu caracter personal, protejat de prevederile Regulamentului (UE) nr. 679/2016 și Legii 190/2018

DATE DESPRE IMOBILUL NR. 43

Oficiul de Cadastru şi Publicitate Imobiliară ARGES
Biroul de Cadastru şi Publicitate Imobiliară Campulung

A. Partea I. Descrierea imobilului

TEREN Necunoscut

Adresa: Loc. Vladesti, Str Roghina, Jud. Arges, SAT VLADESTI, PUNCT"ROGHINA"

Nr. Crt	Nr cadastral Nr. topografic	Suprafaţa* (mp)	Observaţii / Referinţe
A1	80741	2.430	Sector cadastral:4 Teren neimprejmuit;

B. Partea II. Proprietari şi acte

Inscrieri privitoare la dreptul de proprietate şi alte drepturi reale		Referinţe
6918 / 15/05/2017		
Act Notarial nr. 24, din 23/01/2009 emis de BNP DUINEA FLORIAN (; act administrativ nr seria CA nr. 692939 din 22.06.1997, emis de CONSILIUL LOCAL BALILESTI;act administrativ nr 745 din 03.03.2017, emis de PRIMARIA VLADESTI;act administrativ nr 1459 din 28.04.2017, emis de PRIMARIA VLADESTI);		
B1	Intabulare, drept de PROPRIETATE, dobandit prin Conventie, cota actuala 1/1, cota initiala 1/1	A1
	1) **BADOIU GHEORGHE**, casatorit cu; 2) **BĂDOIU CONSTANȚA**	

C. Partea III. SARCINI .

Inscrieri privind dezmembramintele dreptului de proprietate, drepturi reale de garanţie şi sarcini	Referinţe
NU SUNT	

Document care conține date cu caracter personal, protejat de prevederile Regulamentului (UE) nr. 679/2016 și Legii 190/2018

Anexa Nr. 1 La Partea I

Teren

Nr cadastral	Suprafaţa (mp)*	Observaţii / Referinţe
80741	2.430	

* Suprafaţa este determinată in planul de proiecţie Stereo 70.

DETALII LINIARE IMOBIL

Date referitoare la teren

Crt	Categorie folosință	Intra vilan	Suprafaţa (mp)	Tarla	Parcelă	Nr. topo	Observaţii / Referinţe
1	arabil	DA	199	3	74	-	
2	arabil	NU	2.231	3	74	-	

Lungime Segmente
1) Valorile lungimilor segmentelor sunt obţinute din proiecţie în plan.

Punct început	X / Y	Punct sfârşit	X / Y	Lungime segment (** (m)
1	493.086,143 408.615,228	2	493.077,602 408.614,335	8.588
2	493.077,602 408.614,335	3	493.063,626 408.612,596	14.084
3	493.063,626 408.612,596	4	493.056,472 408.611,439	7.247
4	493.056,472 408.611,439	5	493.041,572 408.609,182	15.07

Document care conține date cu caracter personal, protejat de prevederile Regulamentului (UE) nr. 679/2016 și Legii 190/2018

Punct început	X / Y	Punct sfârşit	X / Y	Lungime segment (** (m)
5	493.041,572 408.609,182	6	493.006,26 408.604,444	35.628
6	493.006,26 408.604,444	7	493.003,723 408.603,887	2.597
7	493.003,723 408.603,887	8	493.001,643 408.603,432	2.129
8	493.001,643 408.603,432	9	493.003,649 408.581,643	21.881
9	493.003,649 408.581,643	10	493.004,724 408.577,227	4.545
10	493.004,724 408.577,227	11	493.013,717 408.578,23	9.049
11	493.013,717 408.578,23	12	493.049,667 408.582,627	36.218
12	493.049,667 408.582,627	13	493.054,3 408.582,875	4.64
13	493.054,3 408.582,875	14	493.057,864 408.582,875	3.564
14	493.057,864 408.582,875	15	493.061,718 408.582,552	3.868
15	493.061,718 408.582,552	16	493.065,62 408.582,449	3.903
16	493.065,62 408.582,449	17	493.074,622 408.583,029	9.021
17	493.074,622 408.583,029	18	493.080,89 408.583,868	6.324
18	493.080,89 408.583,868	19	493.090,064 408.585,685	9.352
19	493.090,064 408.585,685	1	493.086,143 408.615,228	29.802

** Lungimile segmentelor sunt determinate în planul de proiecţie Stereo 70 şi sunt rotunjite la 1 milimetru.
*** Distanţa dintre puncte este formată din segmente cumulate ce sunt mai mici decât valoarea 1 milimetru.

Document care conține date cu caracter personal, protejat de prevederile Regulamentului (UE) nr. 679/2016 și Legii 190/2018

DATE DESPRE IMOBILUL NR. 44

Oficiul de Cadastru şi Publicitate Imobiliară ARGES
Biroul de Cadastru şi Publicitate Imobiliară Campulung

A. Partea I. Descrierea imobilului

TEREN Necunoscut

Adresa: Loc. Vladesti, Str Roghina, Jud. Arges

Nr. Crt	Nr cadastral Nr. topografic	Suprafaţa* (mp)	Observaţii / Referinţe
A1		2.042	Sector cadastral:4 Teren neimprejmuit;

B. Partea II. Proprietari şi acte

Inscrieri privitoare la dreptul de proprietate şi alte drepturi reale		Referinţe
/		
Act Administrativ nr. 70728, din 14/05/1995 emis de CJSDPAT ARGES (TITLU DE PROPRIETATE;);		
B1	Intabulare, drept de PROPRIETATE, dobandit prin Reconstituire, cota actuala 1/1, cota initiala 1/1	A1
	1) **ŞERBĂNECI ELENA**, LIPSA CNP; 2) **ŞERBĂNECI NICOLAE**, LIPSA CNP; 3) **ŞERBĂNECI TUDOR**, LIPSA CNP;	

C. Partea III. SARCINI .

Inscrieri privind dezmembramintele dreptului de proprietate, drepturi reale de garanţie şi sarcini	Referinţe
NU SUNT	

Anexa Nr. 1 La Partea I

Teren

Nr cadastral	Suprafaţa (mp)*	Observaţii / Referinţe
	2.042	

* Suprafaţa este determinată in planul de proiecţie Stereo 70.

DETALII LINIARE IMOBIL

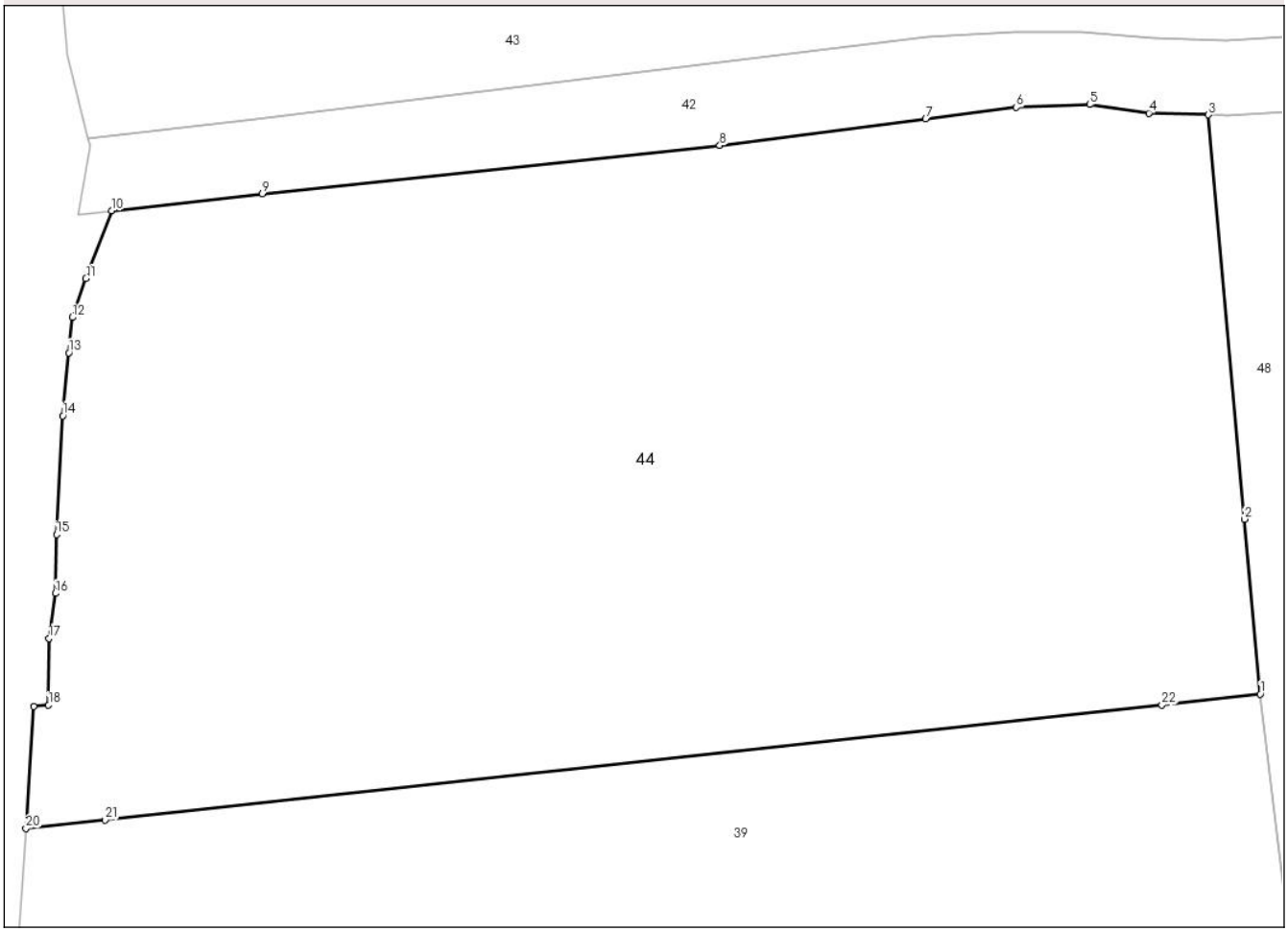

Date referitoare la teren

Crt	Categorie folosință	Intra vilan	Suprafaţa (mp)	Tarla	Parcelă	Nr. topo	Observaţii / Referinţe
1	arabil	DA	79	3	76/2	-	IN ACT TARLA 2
2	arabil	NU	1.330	3	76,76/2	-	IN ACT TARLA 2
3	livada	NU	633	3	76,76/2	-	IN ACT TARLA 2

Lungime Segmente

1) Valorile lungimilor segmentelor sunt obţinute din proiecţie în plan.

Punct început	X / Y	Punct sfârşit	X / Y	Lungime segment (** (m)
1	493.067,455 408.547,507	2	493.066,618 408.556,857	9.387
3	493.064,684 408.578,472	4	493.061,498 408.578,556	3.187
5	493.058,323 408.579,022	6	493.054,407 408.578,875	3.919
7	493.049,557 408.578,241	8	493.038,539 408.576,831	11.108

Punct început	X / Y	Punct sfârşit	X / Y	Lungime segment (** (m)
2	493.066,618 408.556,857	3	493.064,684 408.578,472	21.701
4	493.061,498 408.578,556	5	493.058,323 408.579,022	3.209
6	493.054,407 408.578,875	7	493.049,557 408.578,241	4.891
8	493.038,539 408.576,831	9	493.014,068 408.574,245	24.607

Document care conține date cu caracter personal, protejat de prevederile Regulamentului (UE) nr. 679/2016 și Legii 190/2018

Punct început	X / Y	Punct sfârşit	X / Y	Lungime segment (** (m)
9	493.014,068 408.574,245	10	493.005,989 408.573,345	8.129
11	493.004,629 408.569,72	12	493.003,893 408.567,637	2.209
13	493.003,712 408.565,755	14	493.003,387 408.562,379	3.392
15	493.003,049 408.556,04	16	493.002,997 408.552,89	3.15
17	493.002,659 408.550,488	18	493.002,622 408.546,929	3.559
19	493.001,832 408.546,851	20	493.001,414 408.540,331	6.533
21	493.005,659 408.540,792	22	493.062,192 408.546,935	56.866

Punct început	X / Y	Punct sfârşit	X / Y	Lungime segment (** (m)
10	493.005,989 408.573,345	11	493.004,629 408.569,72	3.872
12	493.003,893 408.567,637	13	493.003,712 408.565,755	1.891
14	493.003,387 408.562,379	15	493.003,049 408.556,04	6.348
16	493.002,997 408.552,89	17	493.002,659 408.550,488	2.426
18	493.002,622 408.546,929	19	493.001,832 408.546,851	0.794
20	493.001,414 408.540,331	21	493.005,659 408.540,792	4.27
22	493.062,192 408.546,935	1	493.067,455 408.547,507	5.294

** Lungimile segmentelor sunt determinate în planul de proiecţie Stereo 70 şi sunt rotunjite la 1 milimetru.
*** Distanţa dintre puncte este formată din segmente cumulate ce sunt mai mici decât valoarea 1 milimetru.

Document care conține date cu caracter personal, protejat de prevederile Regulamentului (UE) nr. 679/2016 și Legii 190/2018

DATE DESPRE IMOBILUL NR. 45

Oficiul de Cadastru şi Publicitate Imobiliară ARGES
Biroul de Cadastru şi Publicitate Imobiliară Campulung

A. Partea I. Descrierea imobilului

TEREN Extravilan

Adresa: Jud. Arges

Nr. Crt	Nr cadastral Nr. topografic	Suprafaţa* (mp)	Observaţii / Referinţe
A1		400	Sector cadastral:4 Teren neimprejmuit;

B. Partea II. Proprietari şi acte

Inscrieri privitoare la dreptul de proprietate şi alte drepturi reale		Referinţe
/		
Act Administrativ nr. 112242, din 19/06/2001 emis de CJSDPAT ARGES (TITLU DE PROPRIETATE;);		
B1	Intabulare, drept de PROPRIETATE, dobandit prin Reconstituire, cota actuala 1/1, cota initiala 1/1	A1
	1) **CIOBANU MARIA**, LIPSA CNP; 2) **FAGARASANU FILOFTEIA**, LIPSA CNP; 3) **OPREA DUMITRU**, LIPSA CNP; 4) **OPREA CONSTANTIN**, LIPSA CNP; 5) **OPREA NICOLAE**, LIPSA CNP;	

C. Partea III. SARCINI .

Inscrieri privind dezmembramintele dreptului de proprietate, drepturi reale de garanţie şi sarcini	Referinţe
NU SUNT	

Anexa Nr. 1 La Partea I

Teren

Nr cadastral	Suprafaţa (mp)*	Observaţii / Referinţe
	400	

* Suprafaţa este determinată in planul de proiecţie Stereo 70.

DETALII LINIARE IMOBIL

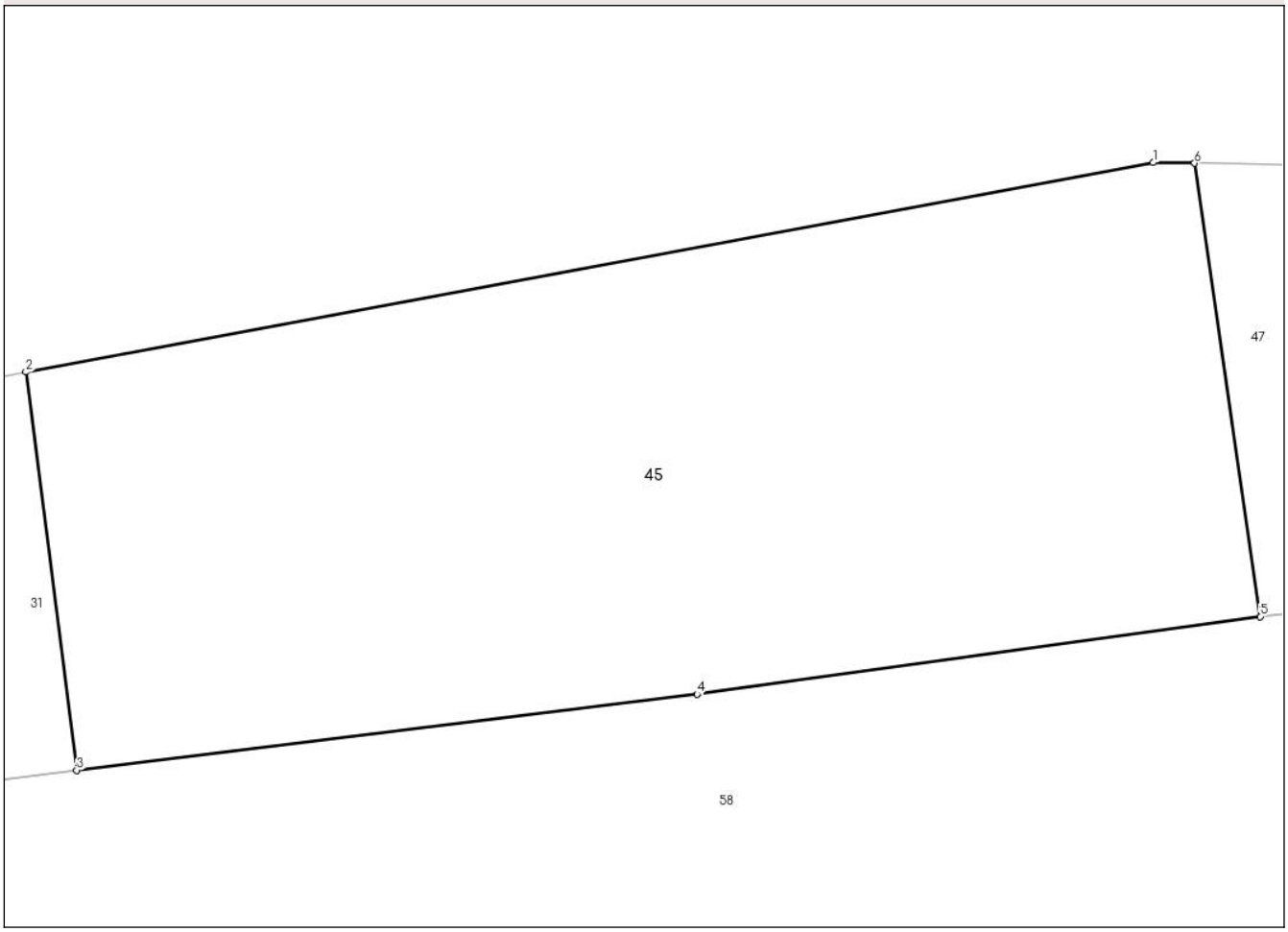

Date referitoare la teren

Crt	Categorie folosință	Intra vilan	Suprafaţa (mp)	Tarla	Parcelă	Nr. topo	Observaţii / Referinţe
1	faneata	NU	400	3	72	-	

Lungime Segmente
1) Valorile lungimilor segmentelor sunt obţinute din proiecţie în plan.

Punct început	X / Y	Punct sfârşit	X / Y	Lungime segment (** (m)
1	493.050,327 408.760,404	2	493.019,004 408.754,592	31.858
2	493.019,004 408.754,592	3	493.020,414 408.743,541	11.141
3	493.020,414 408.743,541	4	493.037,646 408.745,649	17.36
4	493.037,646 408.745,649	5	493.053,297 408.747,806	15.799
5	493.053,297 408.747,806	6	493.051,472 408.760,388	12.714

Document care conține date cu caracter personal, protejat de prevederile Regulamentului (UE) nr. 679/2016 și Legii 190/2018

Punct început	X / Y	Punct sfârşit	X / Y	Lungime segment (** (m)
6	493.051,472 408.760,388	1	493.050,327 408.760,404	1.145

** Lungimile segmentelor sunt determinate în planul de proiecţie Stereo 70 şi sunt rotunjite la 1 milimetru.
*** Distanţa dintre puncte este formată din segmente cumulate ce sunt mai mici decât valoarea 1 milimetru.

Document care conține date cu caracter personal, protejat de prevederile Regulamentului (UE) nr. 679/2016 și Legii 190/2018

DATE DESPRE IMOBILUL NR. 46

Oficiul de Cadastru şi Publicitate Imobiliară ARGES
Biroul de Cadastru şi Publicitate Imobiliară Campulung

A. Partea I. Descrierea imobilului

TEREN Extravilan

Adresa: Jud. Arges

Nr. Crt	Nr cadastral Nr. topografic	Suprafaţa* (mp)	Observaţii / Referinţe
A1		400	Sector cadastral:4 Teren neimprejmuit;

B. Partea II. Proprietari şi acte

Inscrieri privitoare la dreptul de proprietate şi alte drepturi reale		Referinţe
/		
Act Administrativ nr. 60590, din 28/03/1995 emis de CJSDPAT ARGES (TITLU DE PROPRIETATE;);		
B1	Intabulare, drept de PROPRIETATE, dobandit prin Reconstituire, cota actuala 1/1, cota initiala 1/1	A1
	1) **OPREA GH. PETRE**, LIPSA CNP;	

C. Partea III. SARCINI .

Inscrieri privind dezmembramintele dreptului de proprietate, drepturi reale de garanţie şi sarcini	Referinţe
NU SUNT	

Anexa Nr. 1 La Partea I

Teren

Nr cadastral	Suprafaţa (mp)*	Observaţii / Referinţe
	400	

* Suprafaţa este determinată in planul de proiecţie Stereo 70.

DETALII LINIARE IMOBIL

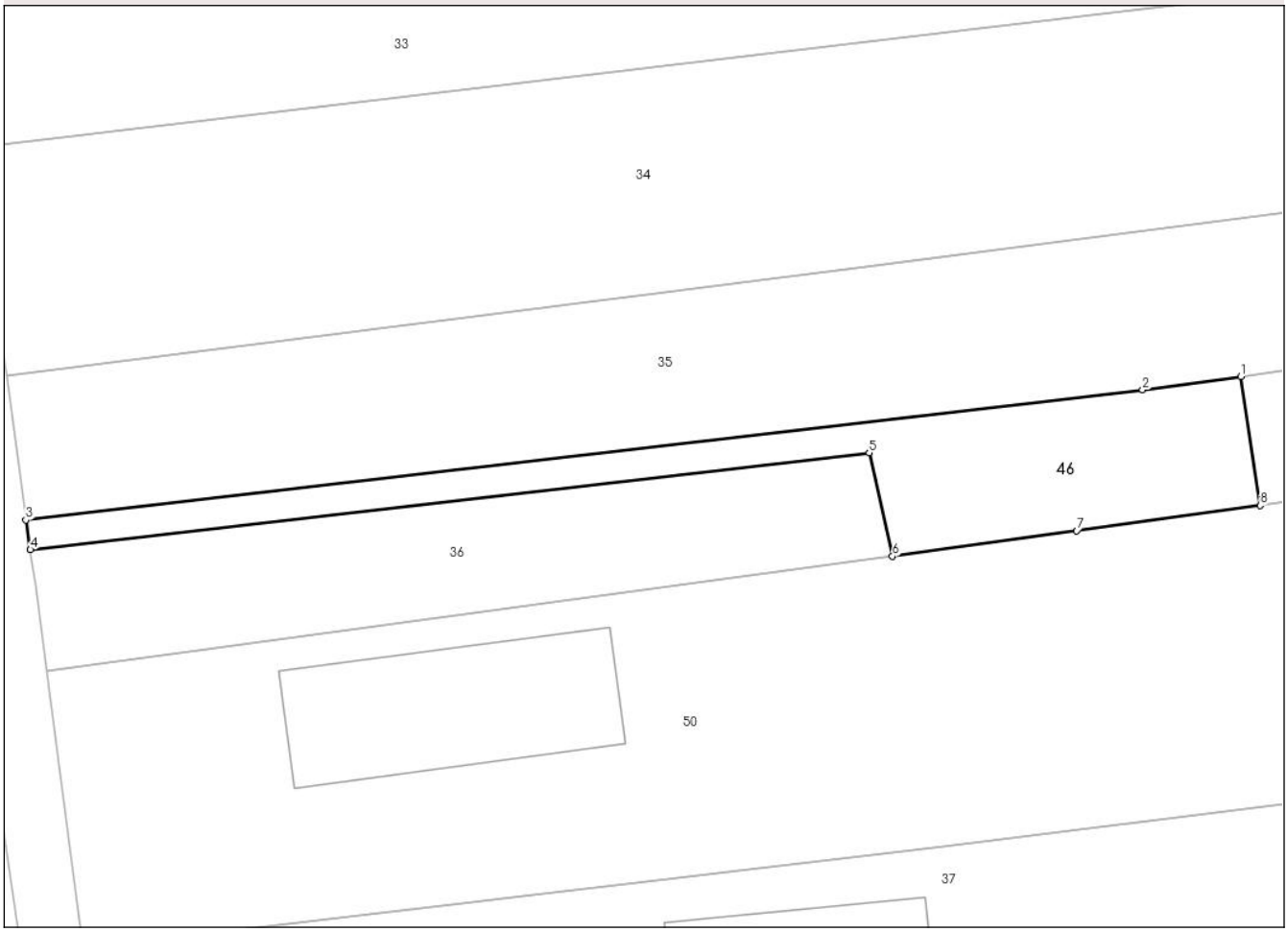

Date referitoare la teren

Crt	Categorie folosință	Intra vilan	Suprafaţa (mp)	Tarla	Parcelă	Nr. topo	Observaţii / Referinţe
1	faneata	NU	400	3	69,72	-	

Lungime Segmente
1) Valorile lungimilor segmentelor sunt obţinute din proiecţie în plan.

Punct început	X / Y	Punct sfârşit	X / Y	Lungime segment (** (m)
1	493.083,069 408.670,881	2	493.075,93 408.669,912	7.204
2	493.075,93 408.669,912	3	492.994,607 408.660,448	81.872
3	492.994,607 408.660,448	4	492.994,926 408.658,293	2.178
4	492.994,926 408.658,293	5	493.056,008 408.665,336	61.487
5	493.056,008 408.665,336	6	493.057,717 408.657,803	7.724

Document care conține date cu caracter personal, protejat de prevederile Regulamentului (UE) nr. 679/2016 și Legii 190/2018

Punct început	X / Y	Punct sfârşit	X / Y	Lungime segment (** (m)
6	493.057,717 408.657,803	7	493.071,14 408.659,661	13.551
7	493.071,14 408.659,661	8	493.084,494 408.661,509	13.481
8	493.084,494 408.661,509	1	493.083,069 408.670,881	9.48

** Lungimile segmentelor sunt determinate în planul de proiecţie Stereo 70 şi sunt rotunjite la 1 milimetru.
*** Distanţa dintre puncte este formată din segmente cumulate ce sunt mai mici decât valoarea 1 milimetru.

DATE DESPRE IMOBILUL NR. 47

Oficiul de Cadastru şi Publicitate Imobiliară ARGES
Biroul de Cadastru şi Publicitate Imobiliară Campulung

A. Partea I. Descrierea imobilului

TEREN Extravilan

Adresa: Jud. Arges

Nr. Crt	Nr cadastral Nr. topografic	Suprafaţa* (mp)	Observaţii / Referinţe
A1		333	Sector cadastral:4 Teren neimprejmuit;

B. Partea II. Proprietari şi acte

Inscrieri privitoare la dreptul de proprietate şi alte drepturi reale		Referinţe
/		
Act Administrativ nr. 27, din 08/01/2025 emis de PRIMARIA COMUNEI VLADESTI (ADEVERINTA;);		
B1	Inscrierea posesiei, drept de PROPRIETATE, dobandit prin Lege, cota actuala 1/1, cota initiala 1/1	A1
	1) **NEIDENTIFICAT NEIDENTIFICAT**	
Act Normativ nr. 7, din 13/03/1996 emis de PARLAMENTUL ROMÂNIEI (LEGE; ,art. 13);		
B2	Se notează mențiunea de proprietar neidentificat.	A1

C. Partea III. SARCINI .

Inscrieri privind dezmembramintele dreptului de proprietate, drepturi reale de garanţie şi sarcini	Referinţe
NU SUNT	

Document care conține date cu caracter personal, protejat de prevederile Regulamentului (UE) nr. 679/2016 și Legii 190/2018

Anexa Nr. 1 La Partea I

Teren

Nr cadastral	Suprafaţa (mp)*	Observaţii / Referinţe
	333	

* Suprafaţa este determinată in planul de proiecţie Stereo 70.

DETALII LINIARE IMOBIL

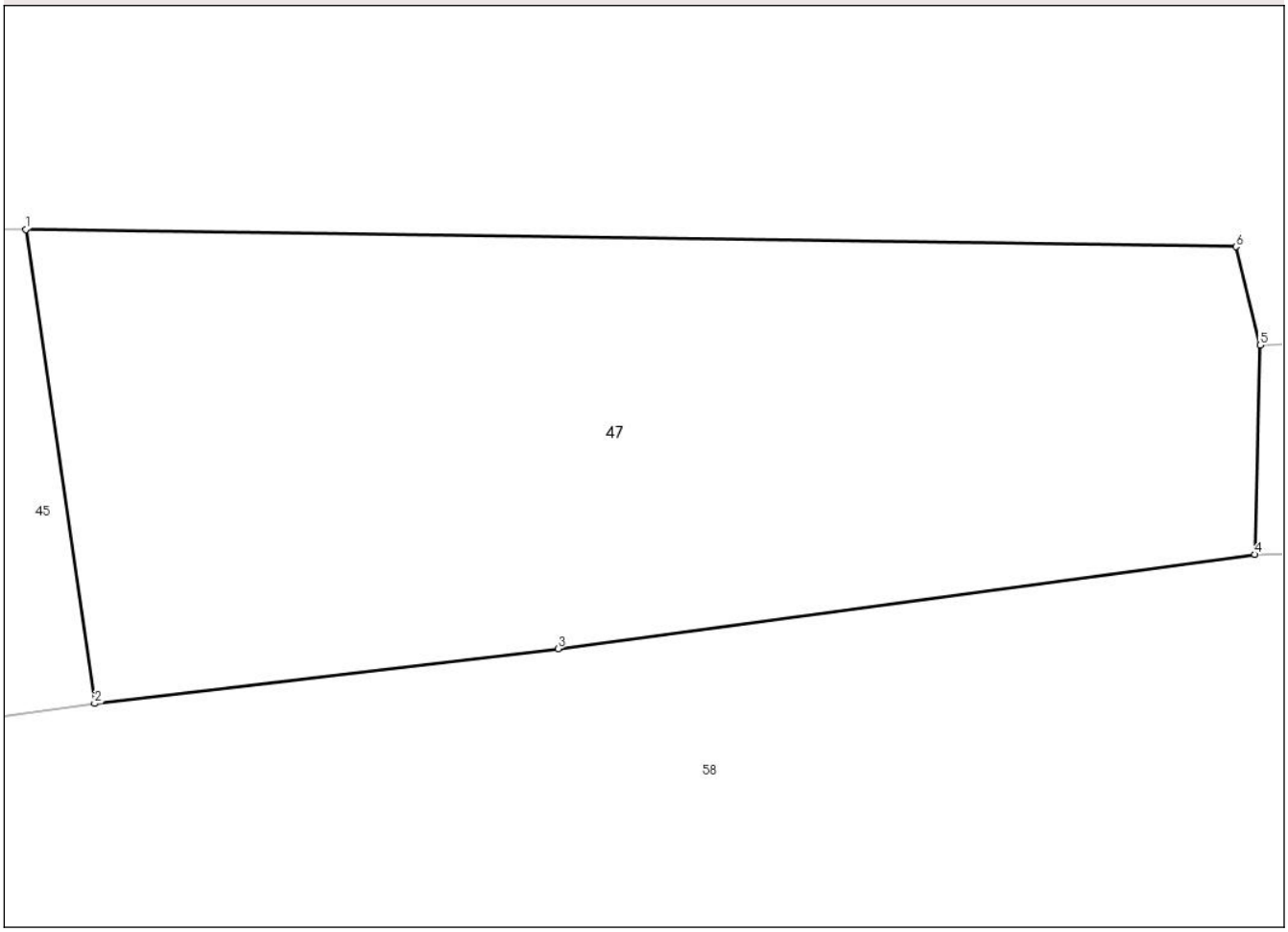

Date referitoare la teren

Crt	Categorie folosință	Intra vilan	Suprafaţa (mp)	Tarla	Parcelă	Nr. topo	Observaţii / Referinţe
1	arabil	NU	333	3	72	-	

Lungime Segmente
1) Valorile lungimilor segmentelor sunt obţinute din proiecţie în plan.

Punct început	X / Y	Punct sfârşit	X / Y	Lungime segment (** (m)
1	493.051,472 408.760,388	2	493.053,297 408.747,806	12.714
2	493.053,297 408.747,806	3	493.065,608 408.749,261	12.397
3	493.065,608 408.749,261	4	493.084,122 408.751,759	18.682
4	493.084,122 408.751,759	5	493.084,261 408.757,318	5.561
5	493.084,261 408.757,318	6	493.083,611 408.759,925	2.687

Document care conține date cu caracter personal, protejat de prevederile Regulamentului (UE) nr. 679/2016 și Legii 190/2018

Punct început	X / Y	Punct sfârşit	X / Y	Lungime segment (** (m)
6	493.083,611 408.759,925	1	493.051,472 408.760,388	32.142

** Lungimile segmentelor sunt determinate în planul de proiecţie Stereo 70 şi sunt rotunjite la 1 milimetru.
*** Distanţa dintre puncte este formată din segmente cumulate ce sunt mai mici decât valoarea 1 milimetru.

DATE DESPRE IMOBILUL NR. 48

Oficiul de Cadastru şi Publicitate Imobiliară ARGES
Biroul de Cadastru şi Publicitate Imobiliară Campulung

A. Partea I. Descrierea imobilului

TEREN Extravilan

Adresa: Jud. Arges

Nr. Crt	Nr cadastral Nr. topografic	Suprafaţa* (mp)	Observaţii / Referinţe
A1		16.712	Sector cadastral:4 Teren neimprejmuit;

B. Partea II. Proprietari şi acte

Inscrieri privitoare la dreptul de proprietate şi alte drepturi reale		Referinţe
/		
Act Administrativ nr. 27, din 08/01/2025 emis de PRIMARIA COMUNEI VLADESTI (ADEVERINTA;);		
B1	Intabulare, drept de PROPRIETATE, dobandit prin Lege, cota actuala 1/1, cota initiala 1/1	A1
	1) **NEIDENTIFICAT NEIDENTIFICAT**	
Act Normativ nr. 7, din 13/03/1996 emis de PARLAMENTUL ROMANIEI (LEGE; ,art. 13);		
B2	Se notează mențiunea de proprietar neidentificat.	A1

C. Partea III. SARCINI .

Inscrieri privind dezmembramintele dreptului de proprietate, drepturi reale de garanţie şi sarcini	Referinţe
NU SUNT	

Document care conține date cu caracter personal, protejat de prevederile Regulamentului (UE) nr. 679/2016 și Legii 190/2018

Anexa Nr. 1 La Partea I

Teren

Nr cadastral	Suprafaţa (mp)*	Observaţii / Referinţe
	16.712	

* Suprafaţa este determinată in planul de proiecţie Stereo 70.

DETALII LINIARE IMOBIL

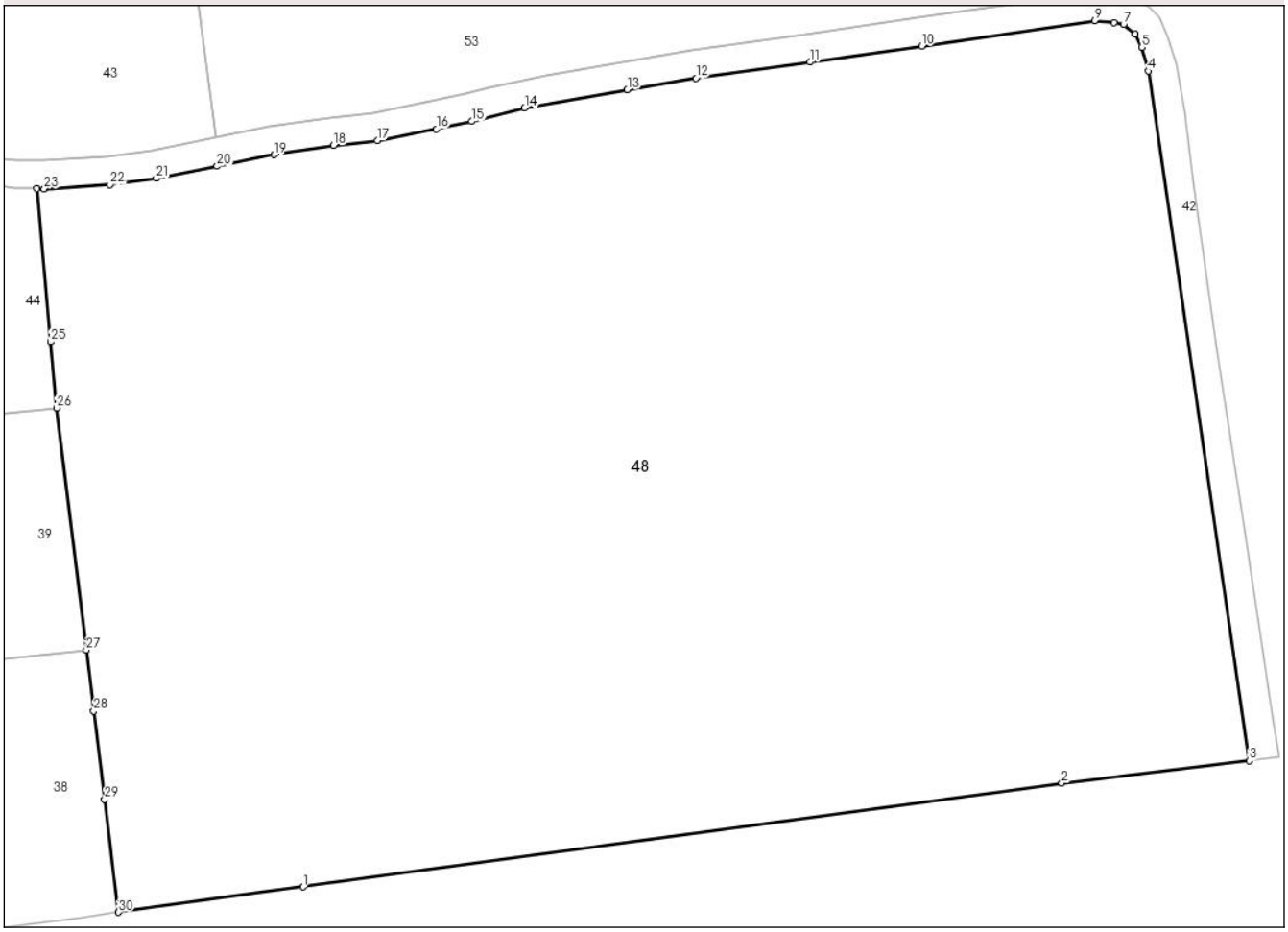

Date referitoare la teren

Crt	Categorie folosință	Intra vilan	Suprafaţa (mp)	Tarla	Parcelă	Nr. topo	Observaţii / Referinţe
1	arabil	NU	16.712	3	76	-	

Lungime Segmente

1) Valorile lungimilor segmentelor sunt obţinute din proiecţie în plan.

Punct început	X / Y	Punct sfârşit	X / Y	Lungime segment (** (m)
1	493.102,353 408.479,825	2	493.209,612 408.494,479	108.255
3	493.236,129 408.497,625	4	493.221,877 408.595,076	98.488
5	493.220,914 408.598,442	6	493.220,021 408.600,267	2.032
7	493.218,364 408.601,657	8	493.217,046 408.601,963	1.353
9	493.214,266 408.602,194	10	493.189,841 408.598,6	24.688

Punct început	X / Y	Punct sfârşit	X / Y	Lungime segment (** (m)
2	493.209,612 408.494,479	3	493.236,129 408.497,625	26.703
4	493.221,877 408.595,076	5	493.220,914 408.598,442	3.501
6	493.220,021 408.600,267	7	493.218,364 408.601,657	2.163
8	493.217,046 408.601,963	9	493.214,266 408.602,194	2.79
10	493.189,841 408.598,6	11	493.174,017 408.596,349	15.983

Document care conține date cu caracter personal, protejat de prevederile Regulamentului (UE) nr. 679/2016 și Legii 190/2018

Punct început	X / Y	Punct sfârşit	X / Y	Lungime segment (** (m)
11	493.174,017 408.596,349	12	493.157,866 408.594,096	16.307
13	493.148,166 408.592,472	14	493.133,656 408.589,875	14.741
15	493.126,194 408.587,969	16	493.121,17 408.586,908	5.135
17	493.112,858 408.585,272	18	493.106,637 408.584,572	6.26
19	493.098,204 408.583,247	20	493.090,154 408.581,621	8.213
21	493.081,544 408.579,919	22	493.075,017 408.579,046	6.585
23	493.065,696 408.578,445	24	493.064,684 408.578,472	1.012
25	493.066,618 408.556,857	26	493.067,455 408.547,507	9.387
27	493.071,656 408.513,32	28	493.072,718 408.504,683	8.702
29	493.074,251 408.492,207	30	493.076,212 408.476,254	16.073

Punct început	X / Y	Punct sfârşit	X / Y	Lungime segment (** (m)
12	493.157,866 408.594,096	13	493.148,166 408.592,472	9.835
14	493.133,656 408.589,875	15	493.126,194 408.587,969	7.702
16	493.121,17 408.586,908	17	493.112,858 408.585,272	8.471
18	493.106,637 408.584,572	19	493.098,204 408.583,247	8.536
20	493.090,154 408.581,621	21	493.081,544 408.579,919	8.777
22	493.075,017 408.579,046	23	493.065,696 408.578,445	9.34
24	493.064,684 408.578,472	25	493.066,618 408.556,857	21.701
26	493.067,455 408.547,507	27	493.071,656 408.513,32	34.444
28	493.072,718 408.504,683	29	493.074,251 408.492,207	12.57
30	493.076,212 408.476,254	1	493.102,353 408.479,825	26.384

** Lungimile segmentelor sunt determinate în planul de proiecţie Stereo 70 şi sunt rotunjite la 1 milimetru.
*** Distanţa dintre puncte este formată din segmente cumulate ce sunt mai mici decât valoarea 1 milimetru.

Document care conține date cu caracter personal, protejat de prevederile Regulamentului (UE) nr. 679/2016 și Legii 190/2018

DATE DESPRE IMOBILUL NR. 49

Oficiul de Cadastru şi Publicitate Imobiliară ARGES
Biroul de Cadastru şi Publicitate Imobiliară Campulung

A. Partea I. Descrierea imobilului

TEREN Extravilan

Adresa: Jud. Arges

Nr. Crt	Nr cadastral Nr. topografic	Suprafaţa* (mp)	Observaţii / Referinţe
A1		1.224	Sector cadastral:4 Teren neimprejmuit;

B. Partea II. Proprietari şi acte

Inscrieri privitoare la dreptul de proprietate şi alte drepturi reale		Referinţe
/		
Act Administrativ nr. 27, din 08/01/2025 emis de PRIMARIA COMUNEI VLADESTI (ADEVERINTA;);		
B1	Inscrierea posesiei, drept de PROPRIETATE, dobandit prin Lege, cota actuala 1/1, cota initiala 1/1	A1
	1) **NEIDENTIFICAT NEIDENTIFICAT**	
Act Normativ nr. 7, din 13/03/1996 emis de PARLAMENTUL ROMÂNIEI (LEGE; ,art. 13);		
B2	Se notează mențiunea de proprietar neidentificat.	A1

C. Partea III. SARCINI .

Inscrieri privind dezmembramintele dreptului de proprietate, drepturi reale de garanţie şi sarcini	Referinţe
NU SUNT	

Document care conține date cu caracter personal, protejat de prevederile Regulamentului (UE) nr. 679/2016 și Legii 190/2018

Anexa Nr. 1 La Partea I

Teren

Nr cadastral	Suprafaţa (mp)*	Observaţii / Referinţe
	1.224	

* Suprafaţa este determinată in planul de proiecţie Stereo 70.

DETALII LINIARE IMOBIL

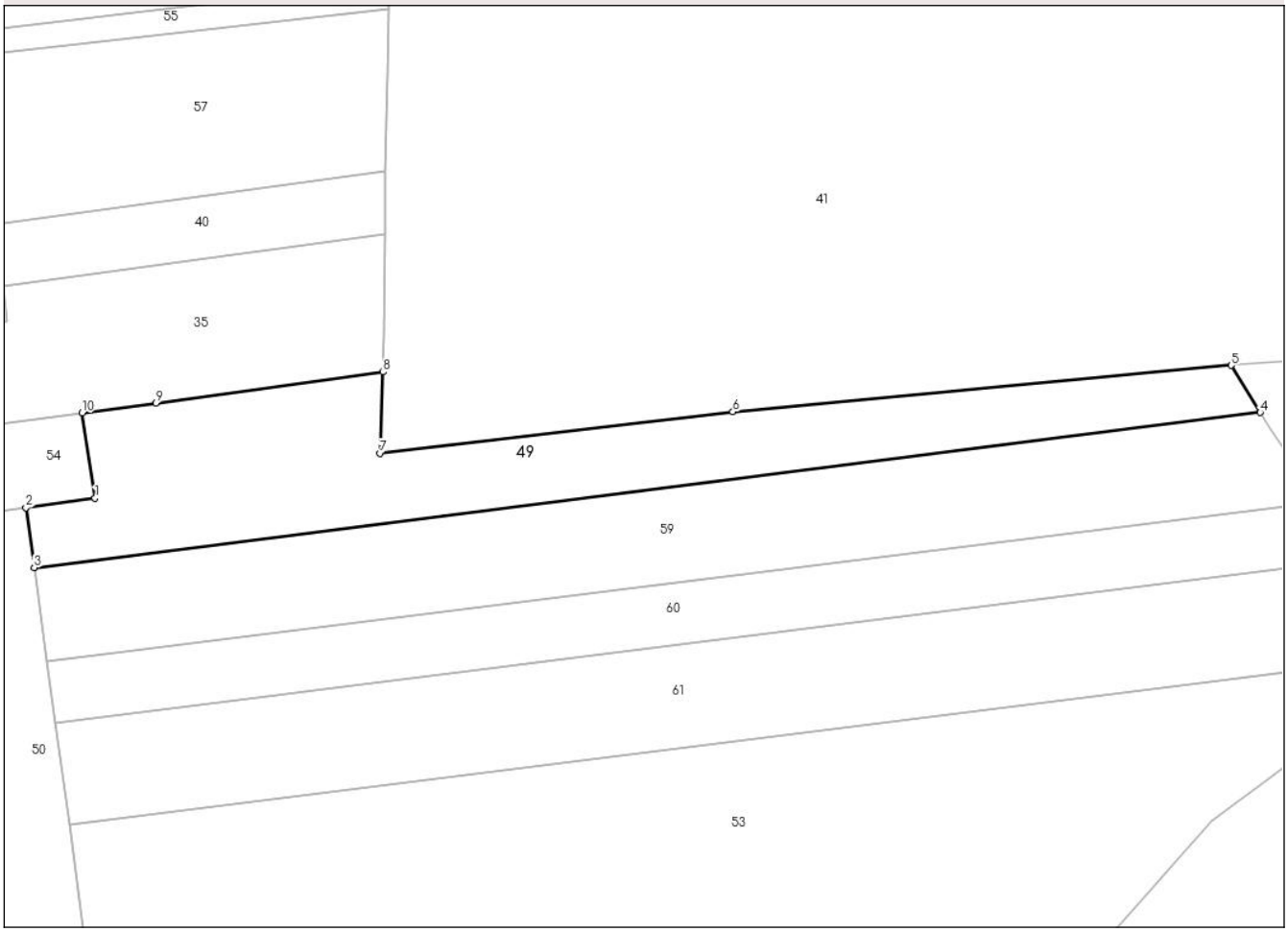

Date referitoare la teren

Crt	Categorie folosință	Intra vilan	Suprafaţa (mp)	Tarla	Parcelă	Nr. topo	Observaţii / Referinţe
1	arabil	NU	929	3	72,76	-	
2	faneata	NU	295	3	72	-	

Lungime Segmente
1) Valorile lungimilor segmentelor sunt obţinute din proiecţie în plan.

Punct început	X / Y	Punct sfârşit	X / Y	Lungime segment (** (m)
1	493.126,462 408.667,255	2	493.118,885 408.666,227	7.646
2	493.118,885 408.666,227	3	493.119,785 408.659,665	6.623
3	493.119,785 408.659,665	4	493.254,181 408.676,635	135.463
4	493.254,181 408.676,635	5	493.250,994 408.681,802	6.071

Document care conține date cu caracter personal, protejat de prevederile Regulamentului (UE) nr. 679/2016 și Legii 190/2018

Punct început	X / Y	Punct sfârşit	X / Y	Lungime segment (** (m)
5	493.250,994 408.681,802	6	493.196,364 408.676,724	54.865
6	493.196,364 408.676,724	7	493.157,676 408.672,187	38.953
7	493.157,676 408.672,187	8	493.158,053 408.681,07	8.891
8	493.158,053 408.681,07	9	493.133,132 408.677,684	25.15
9	493.133,132 408.677,684	10	493.125,044 408.676,585	8.162
10	493.125,044 408.676,585	1	493.126,462 408.667,255	9.437

** Lungimile segmentelor sunt determinate în planul de proiecţie Stereo 70 şi sunt rotunjite la 1 milimetru.
*** Distanţa dintre puncte este formată din segmente cumulate ce sunt mai mici decât valoarea 1 milimetru.

Document care conține date cu caracter personal, protejat de prevederile Regulamentului (UE) nr. 679/2016 și Legii 190/2018

DATE DESPRE IMOBILUL NR. 50

Oficiul de Cadastru şi Publicitate Imobiliară ARGES
Biroul de Cadastru şi Publicitate Imobiliară Campulung

A. Partea I. Descrierea imobilului

Nr. CF vechi:165
Nr. cadastral vechi:292

TEREN Extravilan

Adresa: Jud. Arges, UAT Vlădești, PCT ROGHINA

Nr. Crt	Nr cadastral Nr. topografic	Suprafaţa* (mp)	Observaţii / Referinţe
A1	80399	3.500	Sector cadastral:4 Teren neimprejmuit;

Construcţii

Crt	Nr cadastral Nr. topografic	Adresa	Observaţii / Referinţe
A1.1	80399-C1	Jud. Arges, UAT Vlădești, PCT ROGHINA	Nr. niveluri:1; S. construita la sol:208 mp; S. construita desfasurata:208 mp;

B. Partea II. Proprietari şi acte

Inscrieri privitoare la dreptul de proprietate şi alte drepturi reale		Referinţe
1296 / 07/02/2008		
Contract De Vanzare-Cumparare nr. 53, din 01/02/2008 (; incheiere de rectificare nr. 182/20.02.2008 la BNP DUINEA prin STEF DIANA FLORINA notar public);		
B1	Intabulare, drept de PROPRIETATE, dobandit prin Conventie, cota actuala 1/1, cota initiala 1/1	A1
	1) **SC GHEFEX SRL CU SEDIUL IN BUCURESTI**, CIF:3274043	
	OBSERVATII: (provenita din conversia CF 165)	
/		
Act Administrativ nr. 27, din 08/01/2025 emis de PRIMARIA COMUNEI VLADESTI (ADEVERINTA;);		
B2	Inscrierea posesiei, drept de PROPRIETATE, dobandit prin Lege, cota actuala 1/1, cota initiala 1/1	A1.1
	1) **NEIDENTIFICAT NEIDENTIFICAT**	
Act Normativ nr. 7, din 13/03/1996 emis de PARLAMENTUL ROMÂNIEI (LEGE; ,art. 13);		
B3	Se notează mențiunea de proprietar neidentificat.	A1.1

C. Partea III. SARCINI .

Inscrieri privind dezmembramintele dreptului de proprietate, drepturi reale de garanţie şi sarcini	Referinţe
NU SUNT	

Document care conține date cu caracter personal, protejat de prevederile Regulamentului (UE) nr. 679/2016 și Legii 190/2018

Anexa Nr. 1 La Partea I

Teren

Nr cadastral	Suprafaţa (mp)*	Observaţii / Referinţe
80399	3.500	

* Suprafaţa este determinată in planul de proiecţie Stereo 70.

DETALII LINIARE IMOBIL

Date referitoare la teren

Crt	Categorie folosință	Intra vilan	Suprafaţa (mp)	Tarla	Parcelă	Nr. topo	Observaţii / Referinţe
1	arabil	NU	1.295	3	69,72.76	-	
2	faneata	NU	2.205	3	69,72.76	-	IMPADURITA

Date referitoare la construcţii

Crt	Număr	Destinaţie construcţie	Supraf. (mp)	Situaţie juridică	Observaţii / Referinţe
A1.1	80399-C1	constructii anexa	208	Cu acte	Nr. niveluri:1; S. construita la sol:208 mp; S. construita desfasurata:208 mp;

Lungime Segmente
1) Valorile lungimilor segmentelor sunt obţinute din proiecţie în plan.

Punct început	X / Y	Punct sfârşit	X / Y	Lungime segment (** (m)
1	492.996,137 408.649,45	2	492.998,792 408.629,351	20.274
2	492.998,792 408.629,351	3	493.060,679 408.636,658	62.317
3	493.060,679 408.636,658	4	493.087,643 408.640,002	27.171

Document care conține date cu caracter personal, protejat de prevederile Regulamentului (UE) nr. 679/2016 și Legii 190/2018

Punct început	X / Y	Punct sfârşit	X / Y	Lungime segment (** (m)
4	493.087,643 408.640,002	5	493.090,843 408.615,704	24.508
5	493.090,843 408.615,704	6	493.125,336 408.619,205	34.67
6	493.125,336 408.619,205	7	493.123,645 408.631,531	12.441
7	493.123,645 408.631,531	8	493.122,118 408.642,662	11.235
8	493.122,118 408.642,662	9	493.121,197 408.649,376	6.777
9	493.121,197 408.649,376	10	493.119,785 408.659,665	10.385
10	493.119,785 408.659,665	11	493.118,885 408.666,227	6.623
11	493.118,885 408.666,227	12	493.084,494 408.661,509	34.713
12	493.084,494 408.661,509	13	493.071,14 408.659,661	13.481
13	493.071,14 408.659,661	14	493.057,717 408.657,803	13.551
14	493.057,717 408.657,803	1	492.996,137 408.649,45	62.144

** Lungimile segmentelor sunt determinate în planul de proiecţie Stereo 70 şi sunt rotunjite la 1 milimetru.
*** Distanţa dintre puncte este formată din segmente cumulate ce sunt mai mici decât valoarea 1 milimetru.

Document care conține date cu caracter personal, protejat de prevederile Regulamentului (UE) nr. 679/2016 și Legii 190/2018

DATE DESPRE IMOBILUL NR. 51

Oficiul de Cadastru şi Publicitate Imobiliară ARGES
Biroul de Cadastru şi Publicitate Imobiliară Campulung

A. Partea I. Descrierea imobilului

TEREN Extravilan

Adresa: Jud. Arges

Nr. Crt	Nr cadastral Nr. topografic	Suprafaţa* (mp)	Observaţii / Referinţe
A1		200	Sector cadastral:4 Teren neimprejmuit;

B. Partea II. Proprietari şi acte

Inscrieri privitoare la dreptul de proprietate şi alte drepturi reale		Referinţe
/		
Act Administrativ nr. 86389, din 13/11/1996 emis de CJSDPAT ARGES (TITLU DE PROPRIETATE;);		
B1	Intabulare, drept de PROPRIETATE, dobandit prin Reconstituire, cota actuala 1/1, cota initiala 1/1	A1
	1) **DUŢESCU VASILE**, LIPSA CNP; 2) **MIULESCU DOMNICA**, LIPSA CNP; 3) **DUŢESCU ION**, LIPSA CNP; 4) **RADUCANU VEROANA**, LIPSA CNP; 5) **DUTESCU NICOLAE**, LIPSA CNP; 6) **DUŢESCU MARIA**, LIPSA CNP; 7) **JUGANARU ELENA**, LIPSA CNP; 8) **DUŢESCU VIOREL**, LIPSA CNP;	

C. Partea III. SARCINI .

Inscrieri privind dezmembramintele dreptului de proprietate, drepturi reale de garanţie şi sarcini	Referinţe
NU SUNT	

Document care conține date cu caracter personal, protejat de prevederile Regulamentului (UE) nr. 679/2016 și Legii 190/2018

Anexa Nr. 1 La Partea I

Teren

Nr cadastral	Suprafaţa (mp)*	Observaţii / Referinţe
	200	

* Suprafaţa este determinată in planul de proiecţie Stereo 70.

DETALII LINIARE IMOBIL

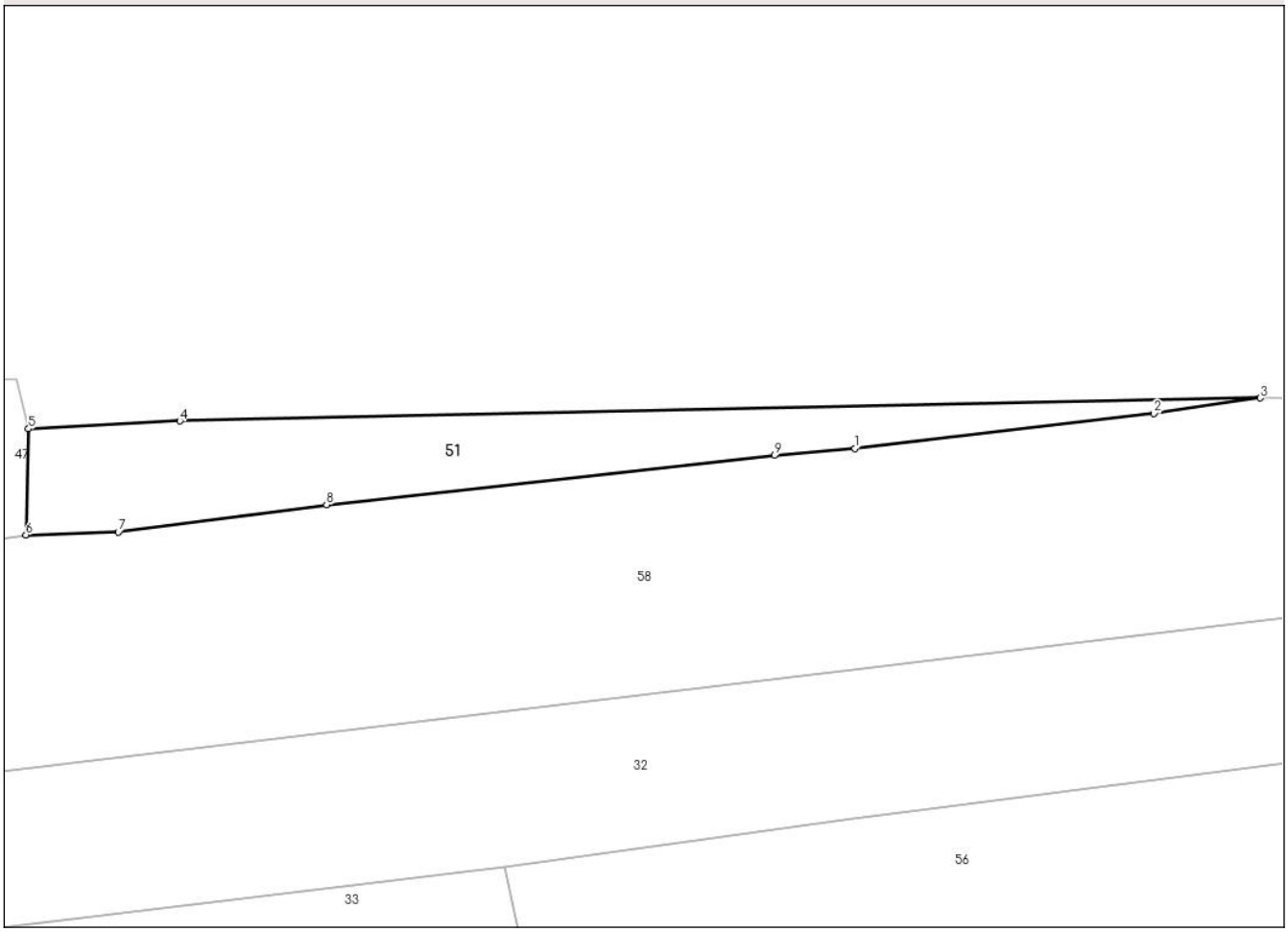

Date referitoare la teren

Crt	Categorie folosință	Intra vilan	Suprafaţa (mp)	Tarla	Parcelă	Nr. topo	Observaţii / Referinţe
1	faneata	NU	200	3	72	-	

Lungime Segmente
1) Valorile lungimilor segmentelor sunt obţinute din proiecţie în plan.

Punct început	X / Y	Punct sfârşit	X / Y	Lungime segment (** (m)
1	493.127,674 408.756,298	2	493.143,399 408.758,126	15.831
2	493.143,399 408.758,126	3	493.148,979 408.758,938	5.639
3	493.148,979 408.758,938	4	493.092,216 408.757,739	56.776
4	493.092,216 408.757,739	5	493.084,261 408.757,318	7.966
5	493.084,261 408.757,318	6	493.084,122 408.751,759	5.561

Document care conține date cu caracter personal, protejat de prevederile Regulamentului (UE) nr. 679/2016 și Legii 190/2018

Punct început	X / Y	Punct sfârşit	X / Y	Lungime segment (** (m)
6	493.084,122 408.751,759	7	493.088,977 408.751,904	4.857
7	493.088,977 408.751,904	8	493.099,92 408.753,34	11.037
8	493.099,92 408.753,34	9	493.123,468 408.755,929	23.69
9	493.123,468 408.755,929	1	493.127,674 408.756,298	4.222

** Lungimile segmentelor sunt determinate în planul de proiecţie Stereo 70 şi sunt rotunjite la 1 milimetru.
*** Distanţa dintre puncte este formată din segmente cumulate ce sunt mai mici decât valoarea 1 milimetru.

DATE DESPRE IMOBILUL NR. 53

Oficiul de Cadastru şi Publicitate Imobiliară ARGES
Biroul de Cadastru şi Publicitate Imobiliară Campulung

A. Partea I. Descrierea imobilului

TEREN Extravilan

Adresa: Jud. Arges

Nr. Crt	Nr cadastral Nr. topografic	Suprafaţa* (mp)	Observaţii / Referinţe
A1		5.583	Sector cadastral:4 Teren neimprejmuit;

B. Partea II. Proprietari şi acte

Inscrieri privitoare la dreptul de proprietate şi alte drepturi reale		Referinţe
/		
Act Administrativ nr. 27, din 08/01/2025 emis de PRIMARIA COMUNEI VLADESTI (ADEVERINTA;);		
B1	Intabulare, drept de PROPRIETATE, dobandit prin Lege, cota actuala 1/1, cota initiala 1/1	A1
	1) **NEIDENTIFICAT NEIDENTIFICAT**	
Act Normativ nr. 7, din 13/03/1996 emis de PARLAMENTUL ROMANIEI (LEGE; ,art. 13);		
B2	Se notează mențiunea de proprietar neidentificat.	A1

C. Partea III. SARCINI .

Inscrieri privind dezmembramintele dreptului de proprietate, drepturi reale de garanţie şi sarcini	Referinţe
NU SUNT	

Document care conține date cu caracter personal, protejat de prevederile Regulamentului (UE) nr. 679/2016 și Legii 190/2018

Anexa Nr. 1 La Partea I

Teren

Nr cadastral	Suprafaţa (mp)*	Observaţii / Referinţe
	5.583	

* Suprafaţa este determinată in planul de proiecţie Stereo 70.

DETALII LINIARE IMOBIL

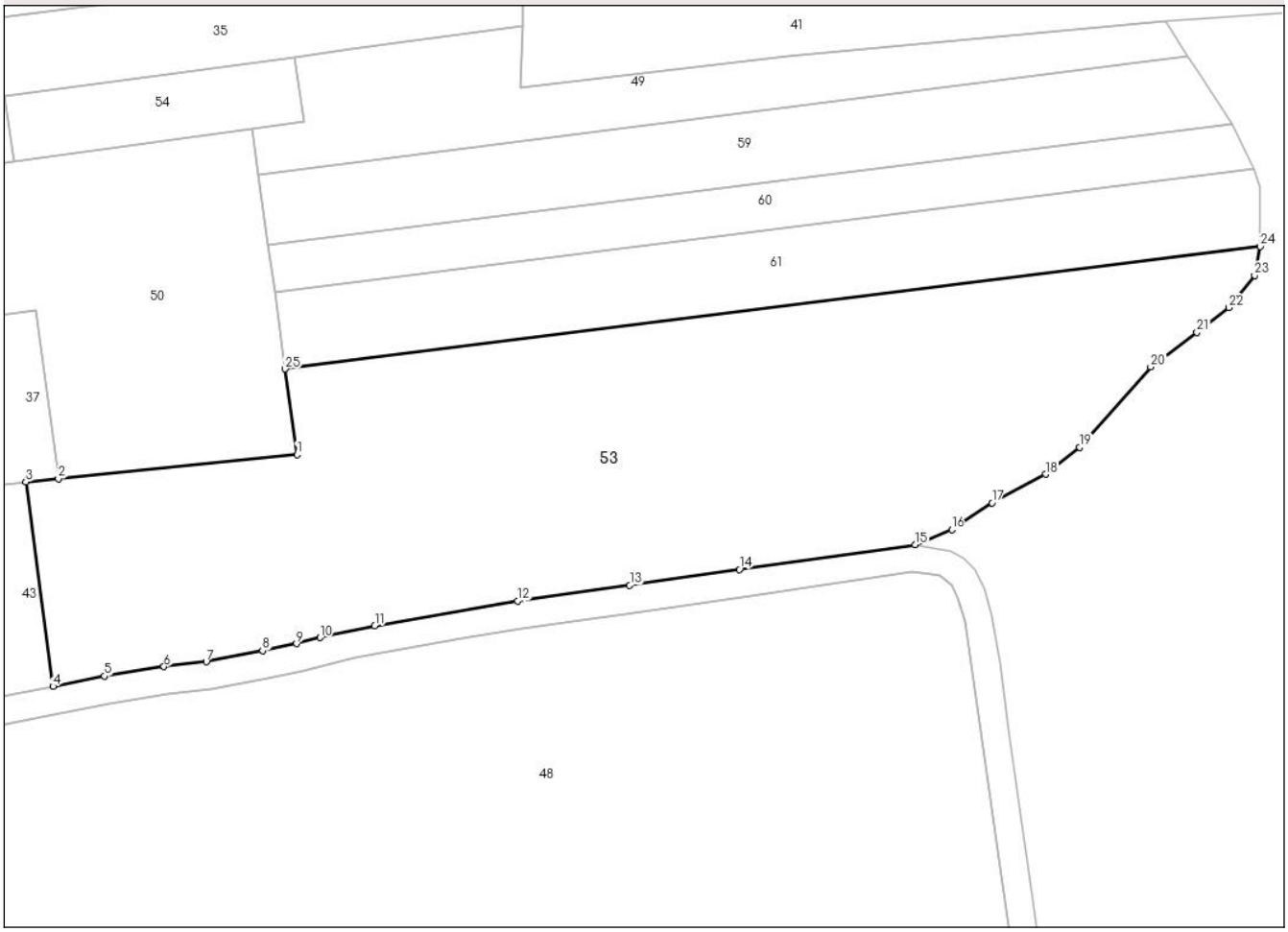

Date referitoare la teren

Crt	Categorie folosință	Intra vilan	Suprafaţa (mp)	Tarla	Parcelă	Nr. topo	Observaţii / Referinţe
1	arabil	NU	1.901	3	72	-	
2	faneata	NU	3.682	3	76	-	

Lungime Segmente

1) Valorile lungimilor segmentelor sunt obţinute din proiecţie în plan.

Punct început	X / Y	Punct sfârşit	X / Y	Lungime segment (** (m)
1	493.125,336 408.619,205	2	493.090,843 408.615,704	34.67
3	493.086,143 408.615,228	4	493.090,064 408.585,685	29.802
5	493.097,495 408.587,185	6	493.106,103 408.588,537	8.714
7	493.112,247 408.589,228	8	493.120,37 408.590,828	8.279

Punct început	X / Y	Punct sfârşit	X / Y	Lungime segment (** (m)
2	493.090,843 408.615,704	3	493.086,143 408.615,228	4.724
4	493.090,064 408.585,685	5	493.097,495 408.587,185	7.581
6	493.106,103 408.588,537	7	493.112,247 408.589,228	6.183
8	493.120,37 408.590,828	9	493.125,285 408.591,866	5.023

Document care conține date cu caracter personal, protejat de prevederile Regulamentului (UE) nr. 679/2016 și Legii 190/2018

Punct început	X / Y	Punct sfârşit	X / Y	Lungime segment (** (m)
9	493.125,285 408.591,866	10	493.128,701 408.592,733	3.524
11	493.136,593 408.594,464	12	493.157,259 408.598,05	20.975
13	493.173,459 408.600,31	14	493.189,316 408.602,565	16.017
15	493.214,74 408.606,177	16	493.220,055 408.608,321	5.731
17	493.225,829 408.612,208	18	493.233,598 408.616,347	8.803
19	493.238,548 408.620,242	20	493.248,818 408.631,857	15.504
21	493.255,488 408.636,821	22	493.260,124 408.640,4	5.857
23	493.263,833 408.645,067	24	493.264,647 408.649,229	4.241
25	493.123,645 408.631,531	1	493.125,336 408.619,205	12.441

Punct început	X / Y	Punct sfârşit	X / Y	Lungime segment (** (m)
10	493.128,701 408.592,733	11	493.136,593 408.594,464	8.08
12	493.157,259 408.598,05	13	493.173,459 408.600,31	16.357
14	493.189,316 408.602,565	15	493.214,74 408.606,177	25.679
16	493.220,055 408.608,321	17	493.225,829 408.612,208	6.96
18	493.233,598 408.616,347	19	493.238,548 408.620,242	6.299
20	493.248,818 408.631,857	21	493.255,488 408.636,821	8.314
22	493.260,124 408.640,4	23	493.263,833 408.645,067	5.961
24	493.264,647 408.649,229	25	493.123,645 408.631,531	142.108

** Lungimile segmentelor sunt determinate în planul de proiecţie Stereo 70 şi sunt rotunjite la 1 milimetru.
*** Distanţa dintre puncte este formată din segmente cumulate ce sunt mai mici decât valoarea 1 milimetru.

Document care conține date cu caracter personal, protejat de prevederile Regulamentului (UE) nr. 679/2016 și Legii 190/2018

DATE DESPRE IMOBILUL NR. 54

Oficiul de Cadastru şi Publicitate Imobiliară ARGES
Biroul de Cadastru şi Publicitate Imobiliară Campulung

A. Partea I. Descrierea imobilului

TEREN Extravilan

Adresa: Jud. Arges

Nr. Crt	Nr cadastral Nr. topografic	Suprafaţa* (mp)	Observaţii / Referinţe
A1		400	Sector cadastral:4 Teren neimprejmuit;

B. Partea II. Proprietari şi acte

Inscrieri privitoare la dreptul de proprietate şi alte drepturi reale		Referinţe
/		
Act Administrativ nr. 75942, din 19/07/1995 emis de CJSDPAT ARGES (TITLU DE PROPRIETATE;);		
B1	Intabulare, drept de PROPRIETATE, dobandit prin Reconstituire, cota actuala 1/1, cota initiala 1/1	A1
	1) **OPREA V. ELENA**, LIPSA CNP;	

C. Partea III. SARCINI .

Inscrieri privind dezmembramintele dreptului de proprietate, drepturi reale de garanţie şi sarcini	Referinţe
NU SUNT	

Anexa Nr. 1 La Partea I

Teren

Nr cadastral	Suprafaţa (mp)*	Observaţii / Referinţe
	400	

* Suprafaţa este determinată in planul de proiecţie Stereo 70.

DETALII LINIARE IMOBIL

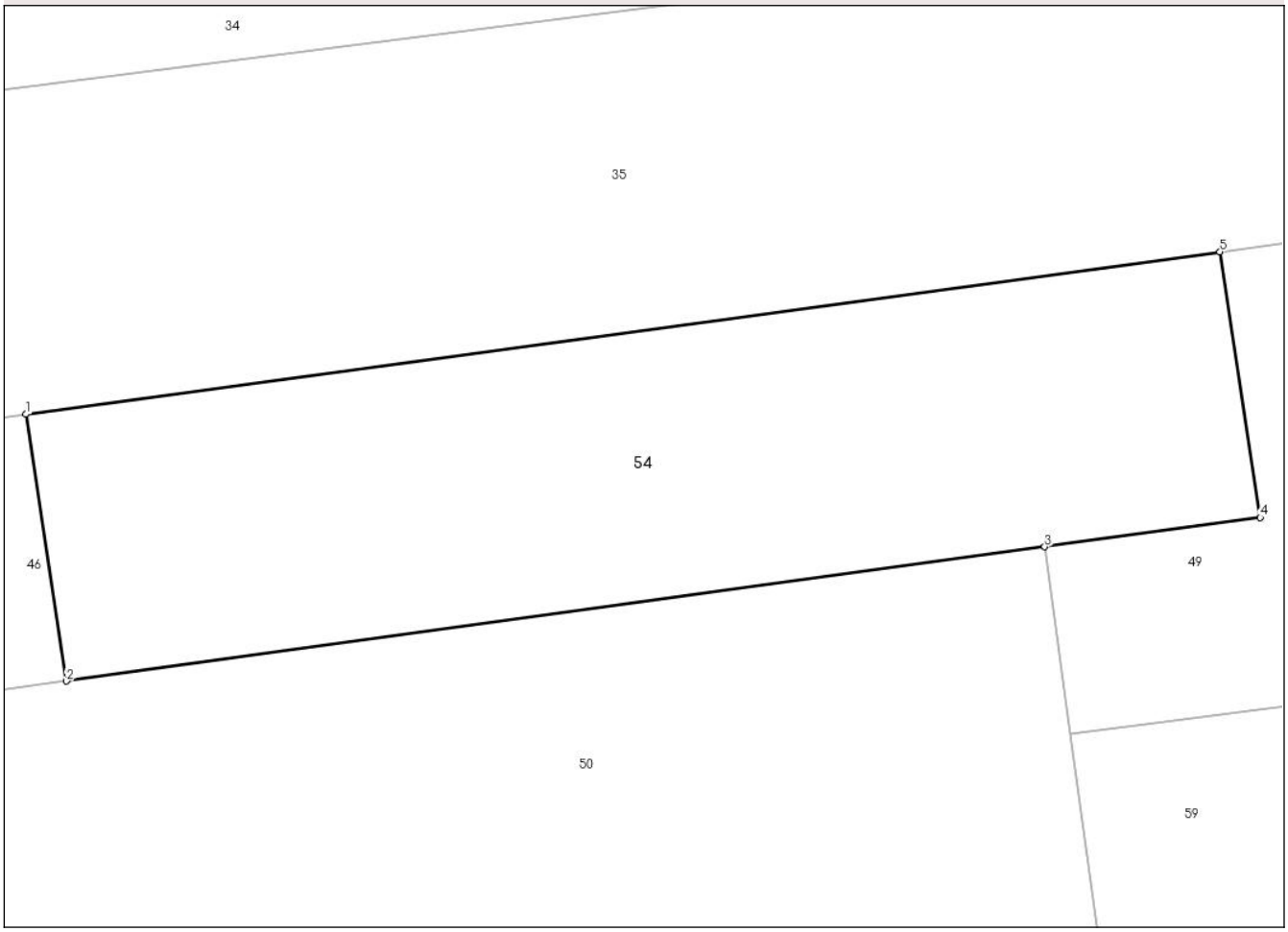

Date referitoare la teren

Crt	Categorie folosință	Intra vilan	Suprafaţa (mp)	Tarla	Parcelă	Nr. topo	Observaţii / Referinţe
1	faneata	NU	400	3	69,72	-	IN ACT TARLA 2

Lungime Segmente
1) Valorile lungimilor segmentelor sunt obţinute din proiecţie în plan.

Punct început	X / Y	Punct sfârşit	X / Y	Lungime segment (** (m)
1	493.083,069 408.670,881	2	493.084,494 408.661,509	9.48
2	493.084,494 408.661,509	3	493.118,885 408.666,227	34.713
3	493.118,885 408.666,227	4	493.126,462 408.667,255	7.646
4	493.126,462 408.667,255	5	493.125,044 408.676,585	9.437
5	493.125,044 408.676,585	1	493.083,069 408.670,881	42.361

Document care conține date cu caracter personal, protejat de prevederile Regulamentului (UE) nr. 679/2016 și Legii 190/2018

** Lungimile segmentelor sunt determinate în planul de proiecţie Stereo 70 şi sunt rotunjite la 1 milimetru.
*** Distanţa dintre puncte este formată din segmente cumulate ce sunt mai mici decât valoarea 1 milimetru.

DATE DESPRE IMOBILUL NR. 55

Oficiul de Cadastru şi Publicitate Imobiliară ARGES
Biroul de Cadastru şi Publicitate Imobiliară Campulung

A. Partea I. Descrierea imobilului

TEREN Extravilan

Adresa: Jud. Arges

Nr. Crt	Nr cadastral Nr. topografic	Suprafaţa* (mp)	Observaţii / Referinţe
A1		130	Sector cadastral:4 Teren neimprejmuit;

B. Partea II. Proprietari şi acte

Inscrieri privitoare la dreptul de proprietate şi alte drepturi reale		Referinţe
/		
Act Administrativ nr. 27, din 08/01/2025 emis de PRIMARIA COMUNEI VLADESTI (ADEVERINTA;);		
B1	Inscrierea posesiei, drept de PROPRIETATE, dobandit prin Lege, cota actuala 1/1, cota initiala 1/1	A1
	1) **NEIDENTIFICAT NEIDENTIFICAT**	
Act Normativ nr. 7, din 13/03/1996 emis de PARLAMENTUL ROMÂNIEI (LEGE; ,art. 13);		
B2	Se notează mențiunea de proprietar neidentificat.	A1

C. Partea III. SARCINI .

Inscrieri privind dezmembramintele dreptului de proprietate, drepturi reale de garanţie şi sarcini	Referinţe
NU SUNT	

Document care conține date cu caracter personal, protejat de prevederile Regulamentului (UE) nr. 679/2016 și Legii 190/2018

Anexa Nr. 1 La Partea I

Teren

Nr cadastral	Suprafaţa (mp)*	Observaţii / Referinţe
	130	

* Suprafaţa este determinată in planul de proiecţie Stereo 70.

DETALII LINIARE IMOBIL

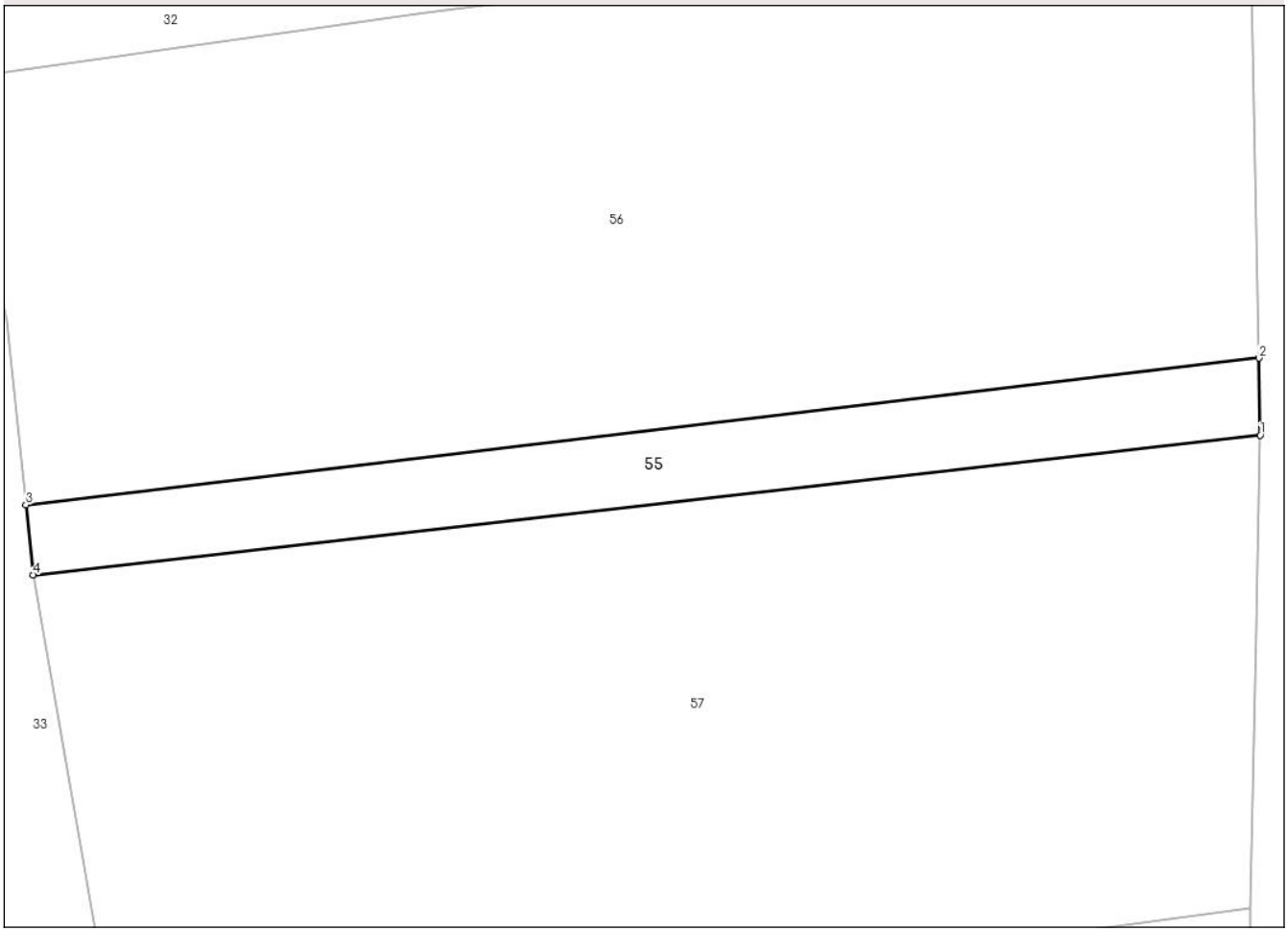

Date referitoare la teren

Crt	Categorie folosință	Intra vilan	Suprafaţa (mp)	Tarla	Parcelă	Nr. topo	Observaţii / Referinţe
1	arabil	NU	130	3	72	-	

Lungime Segmente
1) Valorile lungimilor segmentelor sunt obţinute din proiecţie în plan.

Punct început	X / Y	Punct sfârşit	X / Y	Lungime segment (** (m)
1	493.158,654 408.720,856	2	493.158,599 408.723,767	2.912
2	493.158,599 408.723,767	3	493.111,995 408.718,23	46.932
3	493.111,995 408.718,23	4	493.112,269 408.715,584	2.66
4	493.112,269 408.715,584	1	493.158,654 408.720,856	46.684

**** Lungimile segmentelor sunt determinate în planul de proiecţie Stereo 70 şi sunt rotunjite la 1 milimetru.**

Document care conține date cu caracter personal, protejat de prevederile Regulamentului (UE) nr. 679/2016 și Legii 190/2018

***** Distanţa dintre puncte este formată din segmente cumulate ce sunt mai mici decât valoarea 1 milimetru.**

DATE DESPRE IMOBILUL NR. 56

Oficiul de Cadastru şi Publicitate Imobiliară ARGES
Biroul de Cadastru şi Publicitate Imobiliară Campulung

A. Partea I. Descrierea imobilului

TEREN Extravilan

Adresa: Jud. Arges

Nr. Crt	Nr cadastral Nr. topografic	Suprafaţa* (mp)	Observaţii / Referinţe
A1		800	Sector cadastral:4 Teren neimprejmuit;

B. Partea II. Proprietari şi acte

Inscrieri privitoare la dreptul de proprietate şi alte drepturi reale		Referinţe
/		
Act Administrativ nr. 86396, din 15/11/1996 emis de CJSDPAT ARGES (TITLU DE PROPRIETATE;);		
B1	Intabulare, drept de PROPRIETATE, dobandit prin Reconstituire, cota actuala 1/1, cota initiala 1/1	A1
	1) **PAVELESCU ELENA**, LIPSA CNP; 2) **MIRICEL MARIA**, LIPSA CNP; 3) **GHINEA N. ION**, LIPSA CNP;	

C. Partea III. SARCINI .

Inscrieri privind dezmembramintele dreptului de proprietate, drepturi reale de garanţie şi sarcini	Referinţe
NU SUNT	

Document care conține date cu caracter personal, protejat de prevederile Regulamentului (UE) nr. 679/2016 și Legii 190/2018

Anexa Nr. 1 La Partea I

Teren

Nr cadastral	Suprafaţa (mp)*	Observaţii / Referinţe
	800	

* Suprafaţa este determinată in planul de proiecţie Stereo 70.

DETALII LINIARE IMOBIL

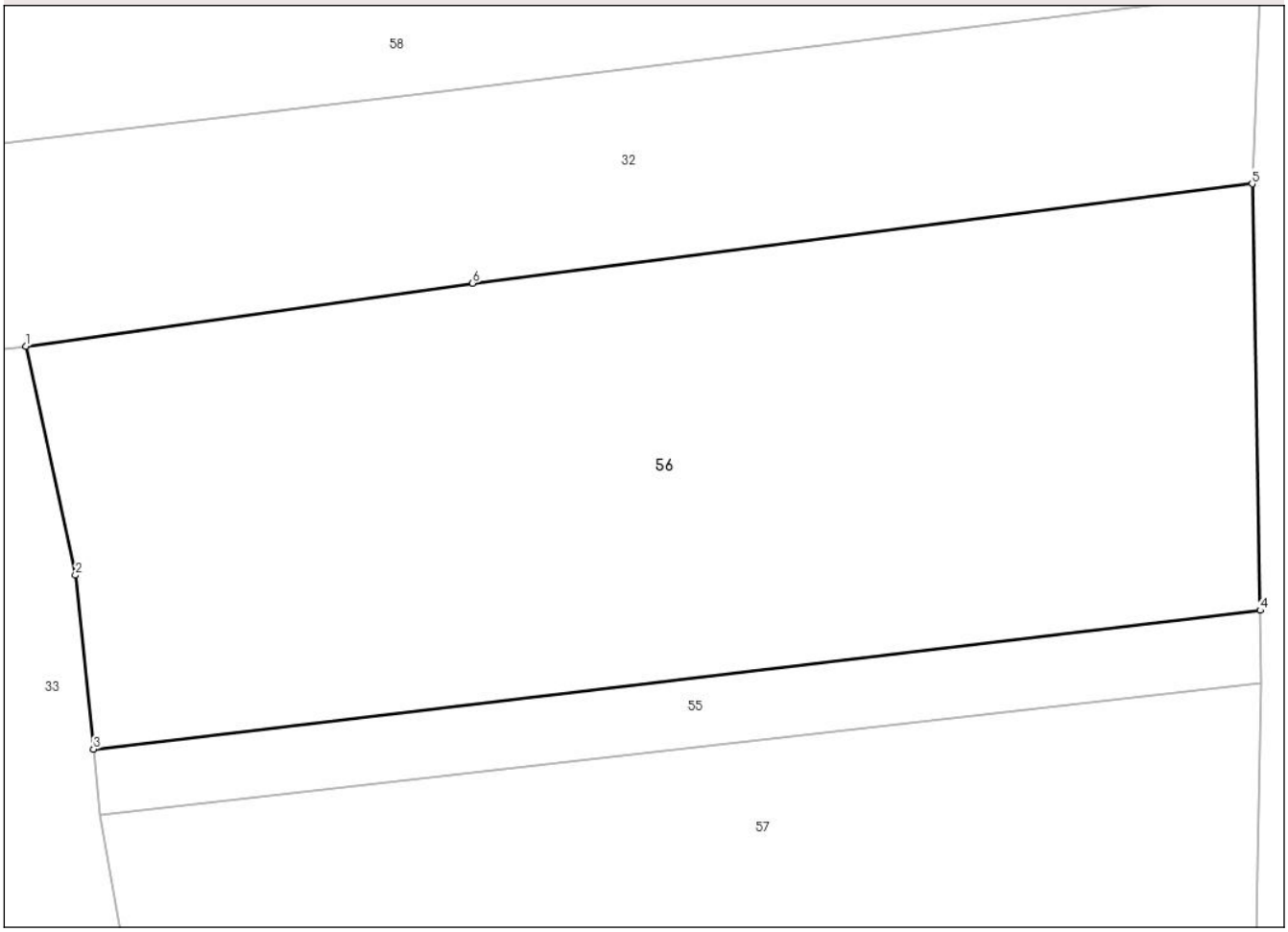

Date referitoare la teren

Crt	Categorie folosință	Intra vilan	Suprafaţa (mp)	Tarla	Parcelă	Nr. topo	Observaţii / Referinţe
1	arabil	NU	800	3	72	-	

Lungime Segmente
1) Valorile lungimilor segmentelor sunt obţinute din proiecţie în plan.

Punct început	X / Y	Punct sfârşit	X / Y	Lungime segment (** (m)
1	493.109,297 408.734,299	2	493.111,277 408.725,169	9.342
2	493.111,277 408.725,169	3	493.111,995 408.718,23	6.976
3	493.111,995 408.718,23	4	493.158,599 408.723,767	46.932
4	493.158,599 408.723,767	5	493.158,278 408.740,784	17.02
5	493.158,278 408.740,784	6	493.127,142 408.736,819	31.387

Document care conține date cu caracter personal, protejat de prevederile Regulamentului (UE) nr. 679/2016 și Legii 190/2018

Punct început	X / Y	Punct sfârşit	X / Y	Lungime segment (** (m)
6	493.127,142 408.736,819	1	493.109,297 408.734,299	18.022

** Lungimile segmentelor sunt determinate în planul de proiecţie Stereo 70 şi sunt rotunjite la 1 milimetru.
*** Distanţa dintre puncte este formată din segmente cumulate ce sunt mai mici decât valoarea 1 milimetru.

DATE DESPRE IMOBILUL NR. 57

Oficiul de Cadastru şi Publicitate Imobiliară ARGES
Biroul de Cadastru şi Publicitate Imobiliară Campulung

A. Partea I. Descrierea imobilului

TEREN Extravilan

Adresa: Jud. Arges

Nr. Crt	Nr cadastral Nr. topografic	Suprafaţa* (mp)	Observaţii / Referinţe
A1		814	Sector cadastral:4 Teren neimprejmuit;

B. Partea II. Proprietari şi acte

Inscrieri privitoare la dreptul de proprietate şi alte drepturi reale		Referinţe
/		
Act Administrativ nr. 53659, din 14/09/1994 emis de CJSDPAT ARGES (TITLU DE PROPRIETATE;);		
B1	Intabulare, drept de PROPRIETATE, dobandit prin Reconstituire, cota actuala 1/1, cota initiala 1/1	A1
	1) **UNGUREANU-VADUVA PETRE**, LIPSA CNP;	

C. Partea III. SARCINI .

Inscrieri privind dezmembramintele dreptului de proprietate, drepturi reale de garanţie şi sarcini	Referinţe
NU SUNT	

Document care conține date cu caracter personal, protejat de prevederile Regulamentului (UE) nr. 679/2016 și Legii 190/2018

Anexa Nr. 1 La Partea I

Teren

Nr cadastral	Suprafaţa (mp)*	Observaţii / Referinţe
	814	

* Suprafaţa este determinată in planul de proiecţie Stereo 70.

DETALII LINIARE IMOBIL

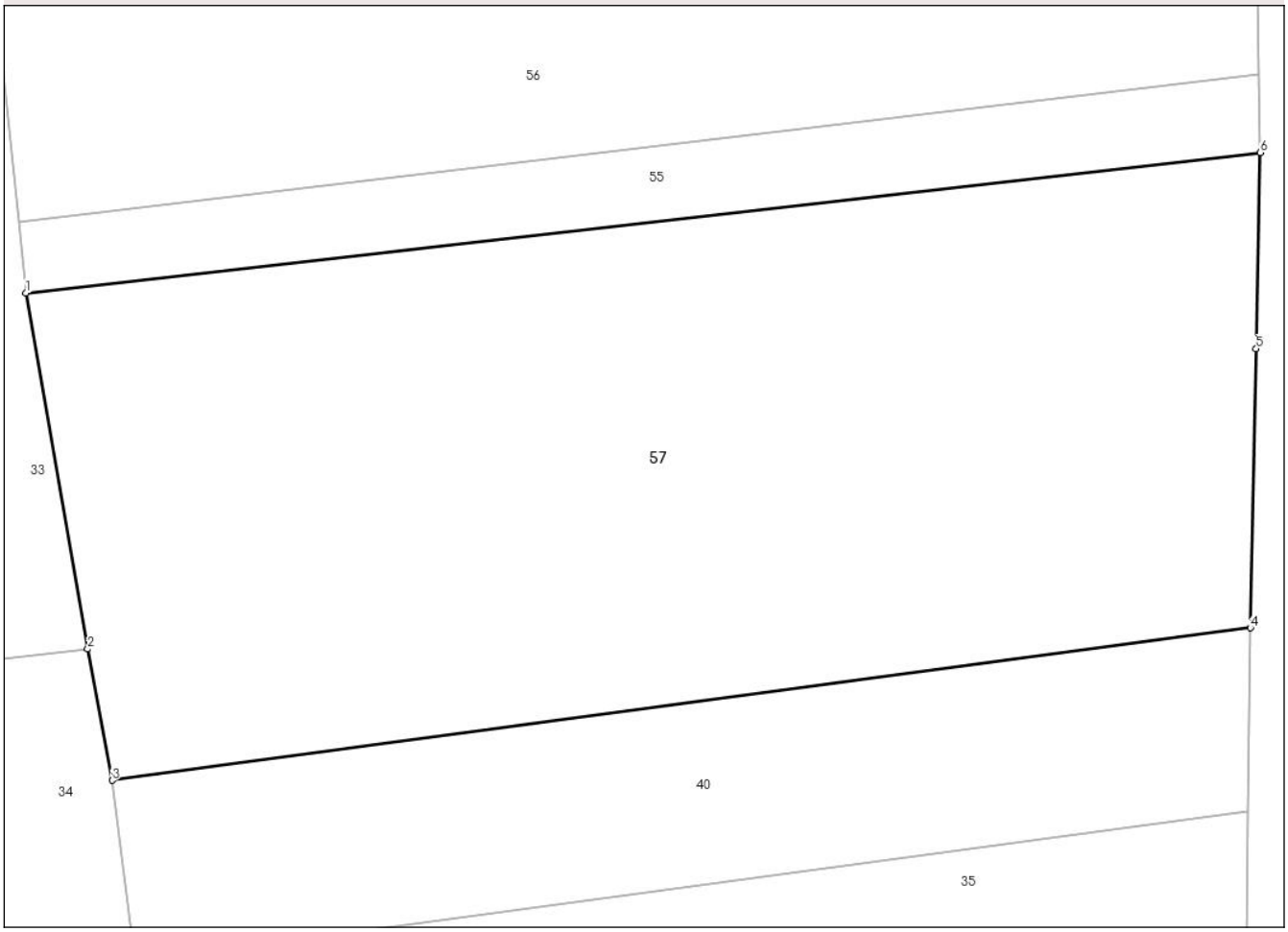

Date referitoare la teren

Crt	Categorie folosință	Intra vilan	Suprafaţa (mp)	Tarla	Parcelă	Nr. topo	Observaţii / Referinţe
1	arabil	NU	814	3	72	-	

Lungime Segmente
1) Valorile lungimilor segmentelor sunt obţinute din proiecţie în plan.

Punct început	X / Y	Punct sfârşit	X / Y	Lungime segment (** (m)
1	493.112,269 408.715,584	2	493.114,59 408.702,216	13.568
2	493.114,59 408.702,216	3	493.115,516 408.697,281	5.021
3	493.115,516 408.697,281	4	493.158,281 408.703,011	43.147
4	493.158,281 408.703,011	5	493.158,5 408.713,485	10.476
5	493.158,5 408.713,485	6	493.158,654 408.720,856	7.373

Document care conține date cu caracter personal, protejat de prevederile Regulamentului (UE) nr. 679/2016 și Legii 190/2018

Punct început	X / Y	Punct sfârşit	X / Y	Lungime segment (** (m)
6	493.158,654 408.720,856	1	493.112,269 408.715,584	46.684

** Lungimile segmentelor sunt determinate în planul de proiecţie Stereo 70 şi sunt rotunjite la 1 milimetru.
*** Distanţa dintre puncte este formată din segmente cumulate ce sunt mai mici decât valoarea 1 milimetru.

DATE DESPRE IMOBILUL NR. 58

Oficiul de Cadastru şi Publicitate Imobiliară ARGES
Biroul de Cadastru şi Publicitate Imobiliară Campulung

A. Partea I. Descrierea imobilului

TEREN Extravilan

Adresa: Jud. Arges

Nr. Crt	Nr cadastral Nr. topografic	Suprafaţa* (mp)	Observaţii / Referinţe
A1		2.041	Sector cadastral:4 Teren neimprejmuit;

B. Partea II. Proprietari şi acte

Inscrieri privitoare la dreptul de proprietate şi alte drepturi reale		Referinţe
/		
Act Administrativ nr. 27, din 08/01/2025 emis de PRIMARIA COMUNEI VLADESTI (ADEVERINTA;);		
B1	Intabulare, drept de PROPRIETATE, dobandit prin Lege, cota actuala 1/1, cota initiala 1/1	A1
	1) **NEIDENTIFICAT NEIDENTIFICAT**	
Act Normativ nr. 7, din 13/03/1996 emis de PARLAMENTUL ROMANIEI (LEGE; ,art. 13);		
B2	Se notează mențiunea de proprietar neidentificat.	A1

C. Partea III. SARCINI .

Inscrieri privind dezmembramintele dreptului de proprietate, drepturi reale de garanţie şi sarcini	Referinţe
NU SUNT	

Document care conține date cu caracter personal, protejat de prevederile Regulamentului (UE) nr. 679/2016 și Legii 190/2018

Anexa Nr. 1 La Partea I

Teren

Nr cadastral	Suprafaţa (mp)*	Observaţii / Referinţe
	2.041	

* Suprafaţa este determinată in planul de proiecţie Stereo 70.

DETALII LINIARE IMOBIL

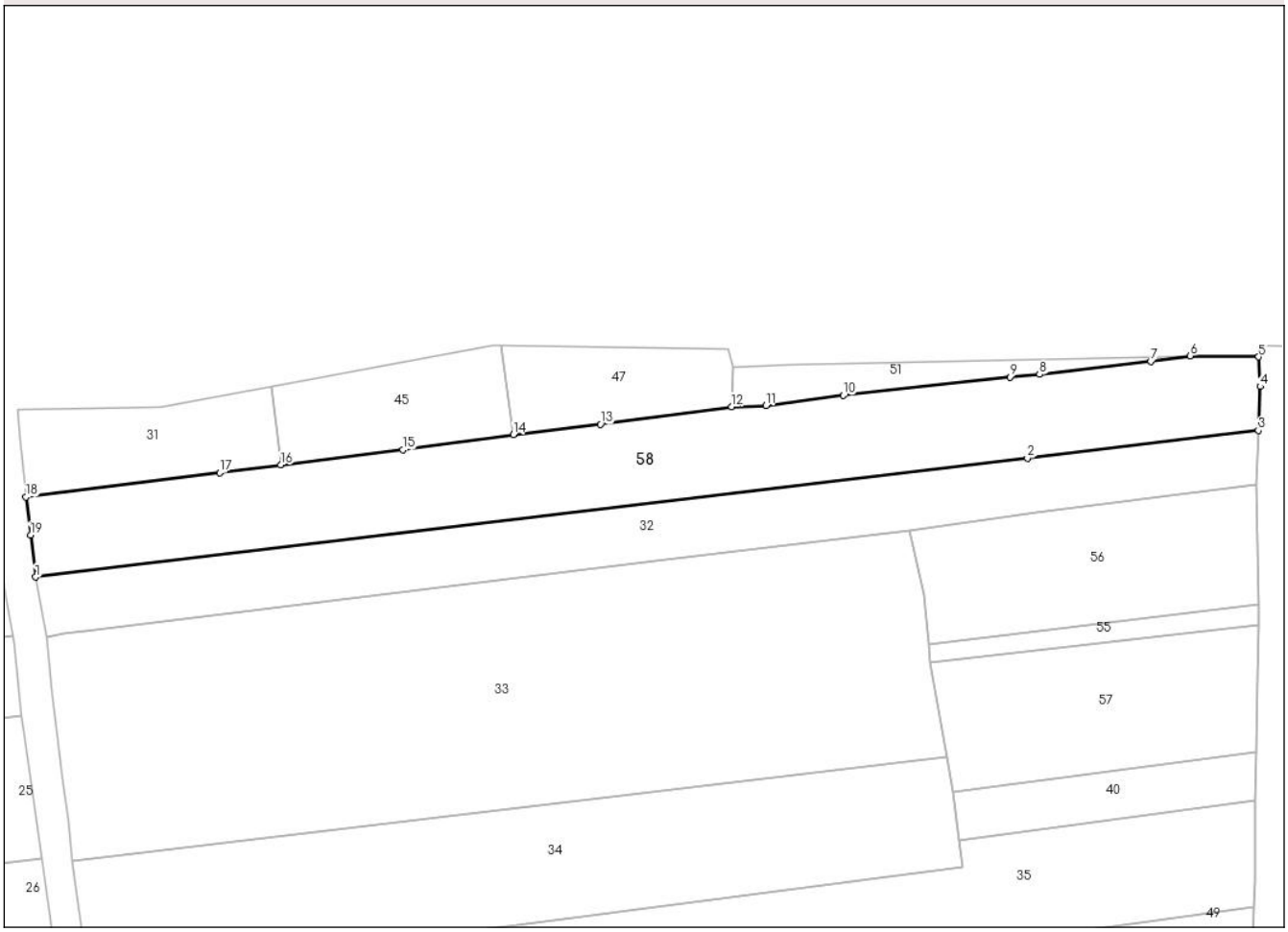

Date referitoare la teren

Crt	Categorie folosință	Intra vilan	Suprafaţa (mp)	Tarla	Parcelă	Nr. topo	Observaţii / Referinţe
1	arabil	NU	929	3	69,72	-	
2	livada	NU	726	3	69,72	-	
3	faneata	NU	386	3	72	-	

Lungime Segmente
1) Valorile lungimilor segmentelor sunt obţinute din proiecţie în plan.

Punct început	X / Y	Punct sfârşit	X / Y	Lungime segment (** (m)
1	492.985,738 408.727,681	2	493.125,961 408.744,495	141.227
2	493.125,961 408.744,495	3	493.158,606 408.748,41	32.879
3	493.158,606 408.748,41	4	493.158,872 408.754,607	6.203
4	493.158,872 408.754,607	5	493.158,652 408.758,788	4.187

Document care conține date cu caracter personal, protejat de prevederile Regulamentului (UE) nr. 679/2016 și Legii 190/2018

Punct început	X / Y	Punct sfârşit	X / Y	Lungime segment (** (m)
5	493.158,652 408.758,788	6	493.148,979 408.758,938	9.674
6	493.148,979 408.758,938	7	493.143,399 408.758,126	5.639
7	493.143,399 408.758,126	8	493.127,674 408.756,298	15.831
8	493.127,674 408.756,298	9	493.123,468 408.755,929	4.222
9	493.123,468 408.755,929	10	493.099,92 408.753,34	23.69
10	493.099,92 408.753,34	11	493.088,977 408.751,904	11.037
11	493.088,977 408.751,904	12	493.084,122 408.751,759	4.857
12	493.084,122 408.751,759	13	493.065,608 408.749,261	18.682
13	493.065,608 408.749,261	14	493.053,297 408.747,806	12.397
14	493.053,297 408.747,806	15	493.037,646 408.745,649	15.799
15	493.037,646 408.745,649	16	493.020,414 408.743,541	17.36
16	493.020,414 408.743,541	17	493.011,74 408.742,421	8.746
17	493.011,74 408.742,421	18	492.984,36 408.738,99	27.594
18	492.984,36 408.738,99	19	492.985,033 408.733,63	5.402
19	492.985,033 408.733,63	1	492.985,738 408.727,681	5.991

** Lungimile segmentelor sunt determinate în planul de proiecţie Stereo 70 şi sunt rotunjite la 1 milimetru.
*** Distanţa dintre puncte este formată din segmente cumulate ce sunt mai mici decât valoarea 1 milimetru.

Document care conține date cu caracter personal, protejat de prevederile Regulamentului (UE) nr. 679/2016 și Legii 190/2018

DATE DESPRE IMOBILUL NR. 59

Oficiul de Cadastru şi Publicitate Imobiliară ARGES
Biroul de Cadastru şi Publicitate Imobiliară Campulung

A. Partea I. Descrierea imobilului

TEREN Extravilan

Adresa: Jud. Arges, PCT. "ROGHINA"

Nr. Crt	Nr cadastral Nr. topografic	Suprafaţa* (mp)	Observaţii / Referinţe
A1		1.440	Sector cadastral:4 Teren neimprejmuit;

B. Partea II. Proprietari şi acte

Inscrieri privitoare la dreptul de proprietate şi alte drepturi reale		Referinţe
/		
Hotarare Judecatoreasca nr. 1579, din 08/09/2005 emis de JUDECATORIA CAMPULUNG (SENTINTA CIVILA;);		
B1	Intabulare, drept de PROPRIETATE, dobandit prin Iesire Din Indiviziune, cota actuala 1/1, cota initiala 1/1	A1
	1) **PAVEL ION**, LIPSA CNP;	

C. Partea III. SARCINI .

Inscrieri privind dezmembramintele dreptului de proprietate, drepturi reale de garanţie şi sarcini	Referinţe
NU SUNT	

Anexa Nr. 1 La Partea I

Teren

Nr cadastral	Suprafaţa (mp)*	Observaţii / Referinţe
	1.440	

* Suprafaţa este determinată in planul de proiecţie Stereo 70.

DETALII LINIARE IMOBIL

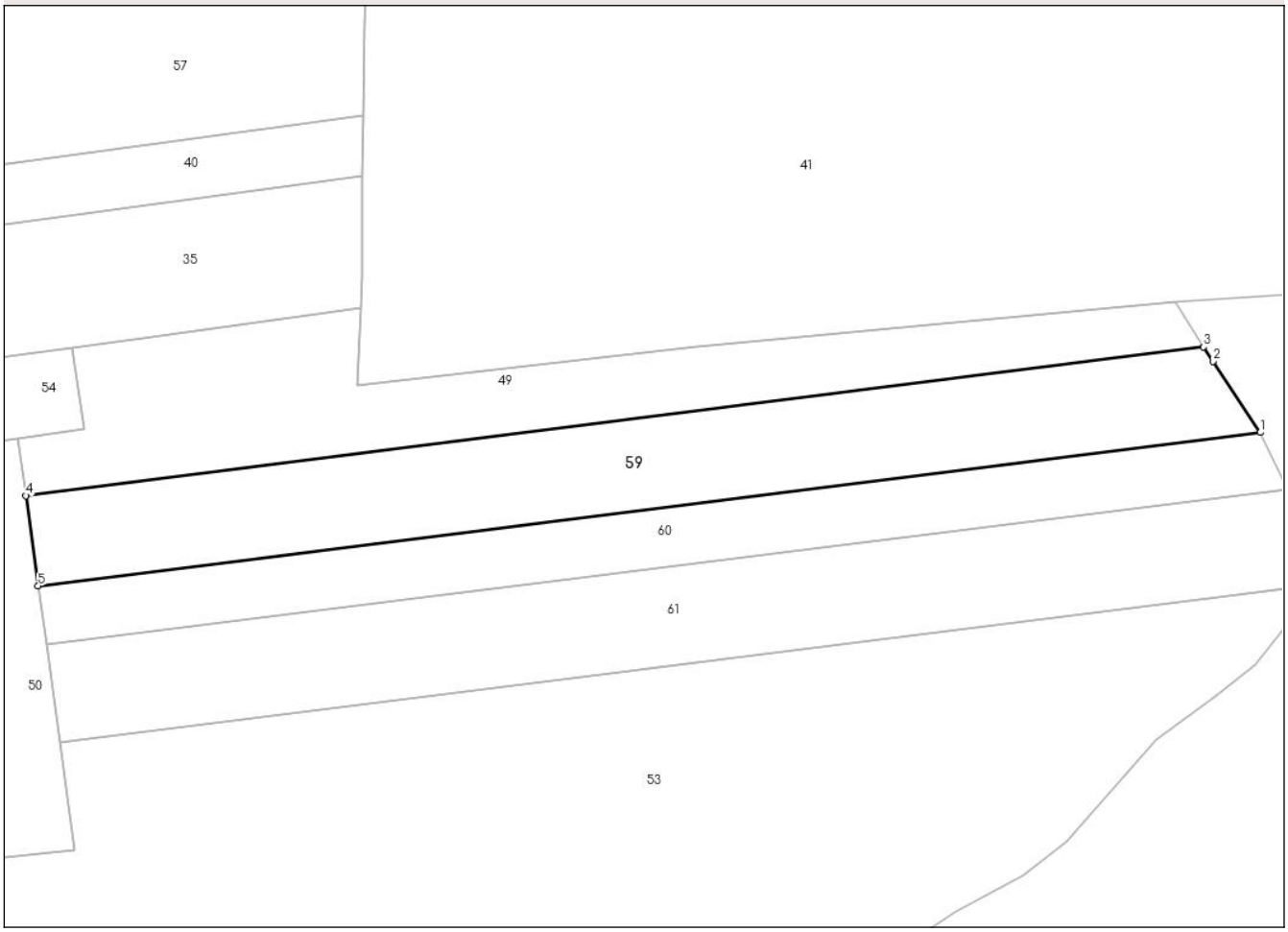

Date referitoare la teren

Crt	Categorie folosință	Intra vilan	Suprafaţa (mp)	Tarla	Parcelă	Nr. topo	Observaţii / Referinţe
1	arabil	NU	1.440	3	72,76	-	

Lungime Segmente
1) Valorile lungimilor segmentelor sunt obţinute din proiecţie în plan.

Punct început	X / Y	Punct sfârşit	X / Y	Lungime segment (** (m)
1	493.260,664 408.666,882	2	493.255,265 408.674,983	9.735
2	493.255,265 408.674,983	3	493.254,181 408.676,635	1.976
3	493.254,181 408.676,635	4	493.119,785 408.659,665	135.463
4	493.119,785 408.659,665	5	493.121,197 408.649,376	10.385
5	493.121,197 408.649,376	1	493.260,664 408.666,882	140.561

Document care conține date cu caracter personal, protejat de prevederile Regulamentului (UE) nr. 679/2016 și Legii 190/2018

** Lungimile segmentelor sunt determinate în planul de proiecţie Stereo 70 şi sunt rotunjite la 1 milimetru.
*** Distanţa dintre puncte este formată din segmente cumulate ce sunt mai mici decât valoarea 1 milimetru.

DATE DESPRE IMOBILUL NR. 60

Oficiul de Cadastru şi Publicitate Imobiliară ARGES
Biroul de Cadastru şi Publicitate Imobiliară Campulung

A. Partea I. Descrierea imobilului

TEREN Extravilan Nr. cadastral vechi:490

Adresa: Jud. Arges

Nr. Crt	Nr cadastral Nr. topografic	Suprafaţa* (mp)	Observaţii / Referinţe
A1		960	Sector cadastral:4 Teren neimprejmuit;

B. Partea II. Proprietari şi acte

Inscrieri privitoare la dreptul de proprietate şi alte drepturi reale		Referinţe
/		
Hotarare Judecatoreasca nr. 1579, din 28/09/2005 emis de JUDECATORIA CAMPULUNG (SENTINTA CIVILA;);		
B1	Intabulare, drept de PROPRIETATE, dobandit prin Iesire Din Indiviziune, cota actuala 1/1, cota initiala 1/1	A1
	1) **TURLEA VIORICA**, LIPSA CNP;	

C. Partea III. SARCINI .

Inscrieri privind dezmembramintele dreptului de proprietate, drepturi reale de garanţie şi sarcini	Referinţe
NU SUNT	

Document care conține date cu caracter personal, protejat de prevederile Regulamentului (UE) nr. 679/2016 și Legii 190/2018

Anexa Nr. 1 La Partea I

Teren

Nr cadastral	Suprafaţa (mp)*	Observaţii / Referinţe
	960	

* Suprafaţa este determinată in planul de proiecţie Stereo 70.

DETALII LINIARE IMOBIL

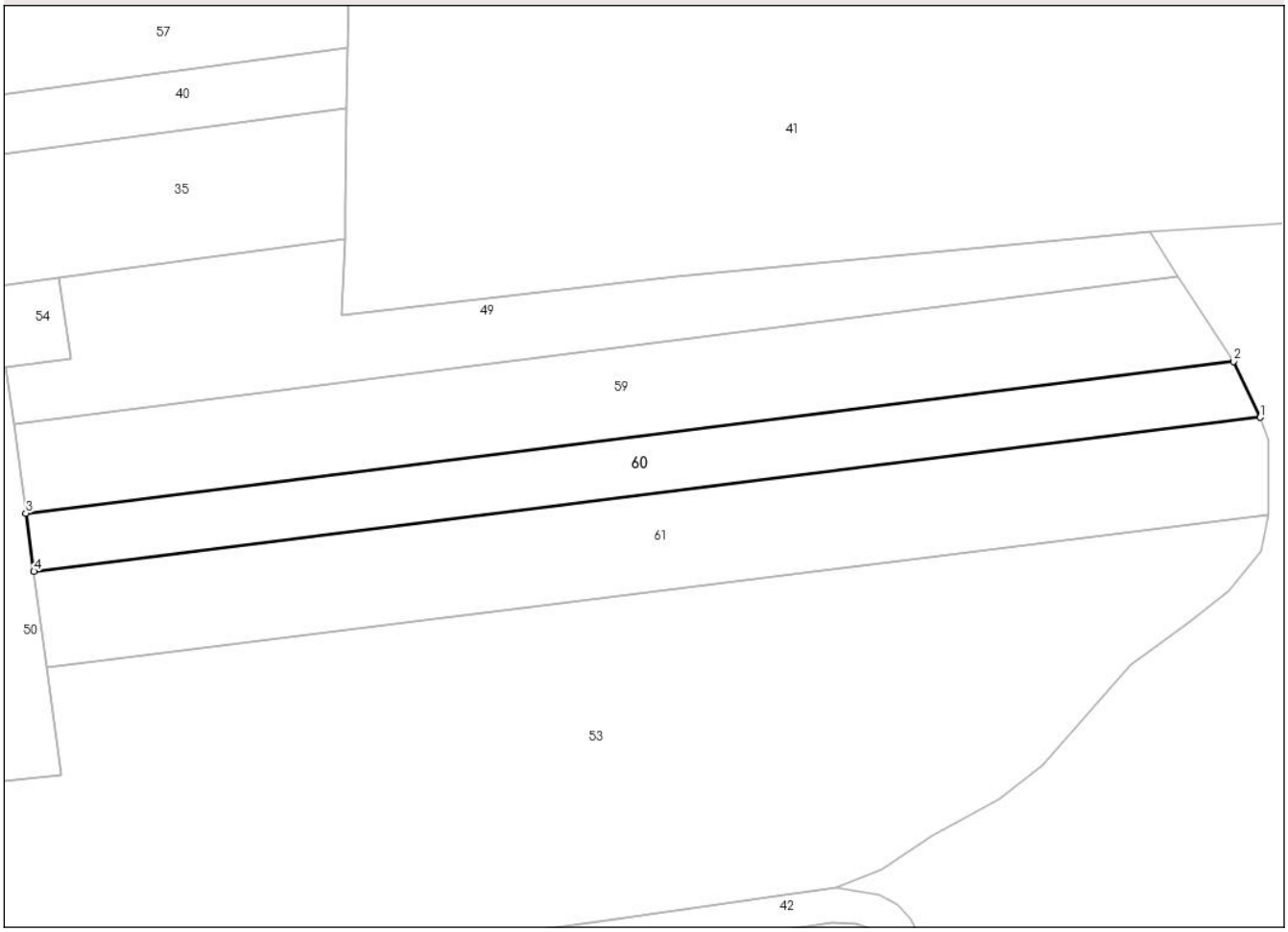

Date referitoare la teren

Crt	Categorie folosință	Intra vilan	Suprafaţa (mp)	Tarla	Parcelă	Nr. topo	Observaţii / Referinţe
1	faneata	NU	960	3	72,76	-	

Lungime Segmente
1) Valorile lungimilor segmentelor sunt obţinute din proiecţie în plan.

Punct început	X / Y	Punct sfârşit	X / Y	Lungime segment (** (m)
1	493.263,737 408.660,437	2	493.260,664 408.666,882	7.14
2	493.260,664 408.666,882	3	493.121,197 408.649,376	140.561
3	493.121,197 408.649,376	4	493.122,118 408.642,662	6.777
4	493.122,118 408.642,662	1	493.263,737 408.660,437	142.73

**** Lungimile segmentelor sunt determinate în planul de proiecţie Stereo 70 şi sunt rotunjite la 1 milimetru.**

Document care conține date cu caracter personal, protejat de prevederile Regulamentului (UE) nr. 679/2016 și Legii 190/2018

***** Distanţa dintre puncte este formată din segmente cumulate ce sunt mai mici decât valoarea 1 milimetru.**

DATE DESPRE IMOBILUL NR. 61

Oficiul de Cadastru şi Publicitate Imobiliară ARGES
Biroul de Cadastru şi Publicitate Imobiliară Campulung

A. Partea I. Descrierea imobilului

Nr. CF vechi:299
Nr. cadastral vechi:486

TEREN Extravilan

Adresa: Jud. Arges, PCT. "ROGHINA"

Nr. Crt	Nr cadastral Nr. topografic	Suprafaţa* (mp)	Observaţii / Referinţe
A1		1.604	Sector cadastral:4 Teren neimprejmuit;

B. Partea II. Proprietari şi acte

Inscrieri privitoare la dreptul de proprietate şi alte drepturi reale		Referinţe
7292 / 20/12/2006		
Act Notarial nr. 3316, din 14/12/2006 emis de BNP TULUCA FILOFTEIA (CONTRACT DE INTRETINERE;);		
B1	Intabulare, drept de PROPRIETATE, dobandit prin Conventie, cota actuala 1/1, cota initiala 1/1	A1
	1) **TURLEA VIORICA**, LIPSA CNP; CASATORITA CU; 2) **TURLEA GHEORGHE**, LIPSA CNP;	
B2	INTERDICTIA DE GREVARE - INSTRAIARE IN FAVOAREA LUI:	A1
	1) **PAVEL VEROANA**, LIPSA CNP;	

C. Partea III. SARCINI .

Inscrieri privind dezmembramintele dreptului de proprietate, drepturi reale de garanţie şi sarcini	Referinţe
NU SUNT	

Anexa Nr. 1 La Partea I

Teren

Nr cadastral	Suprafaţa (mp)*	Observaţii / Referinţe
	1.604	

* Suprafaţa este determinată in planul de proiecţie Stereo 70.

DETALII LINIARE IMOBIL

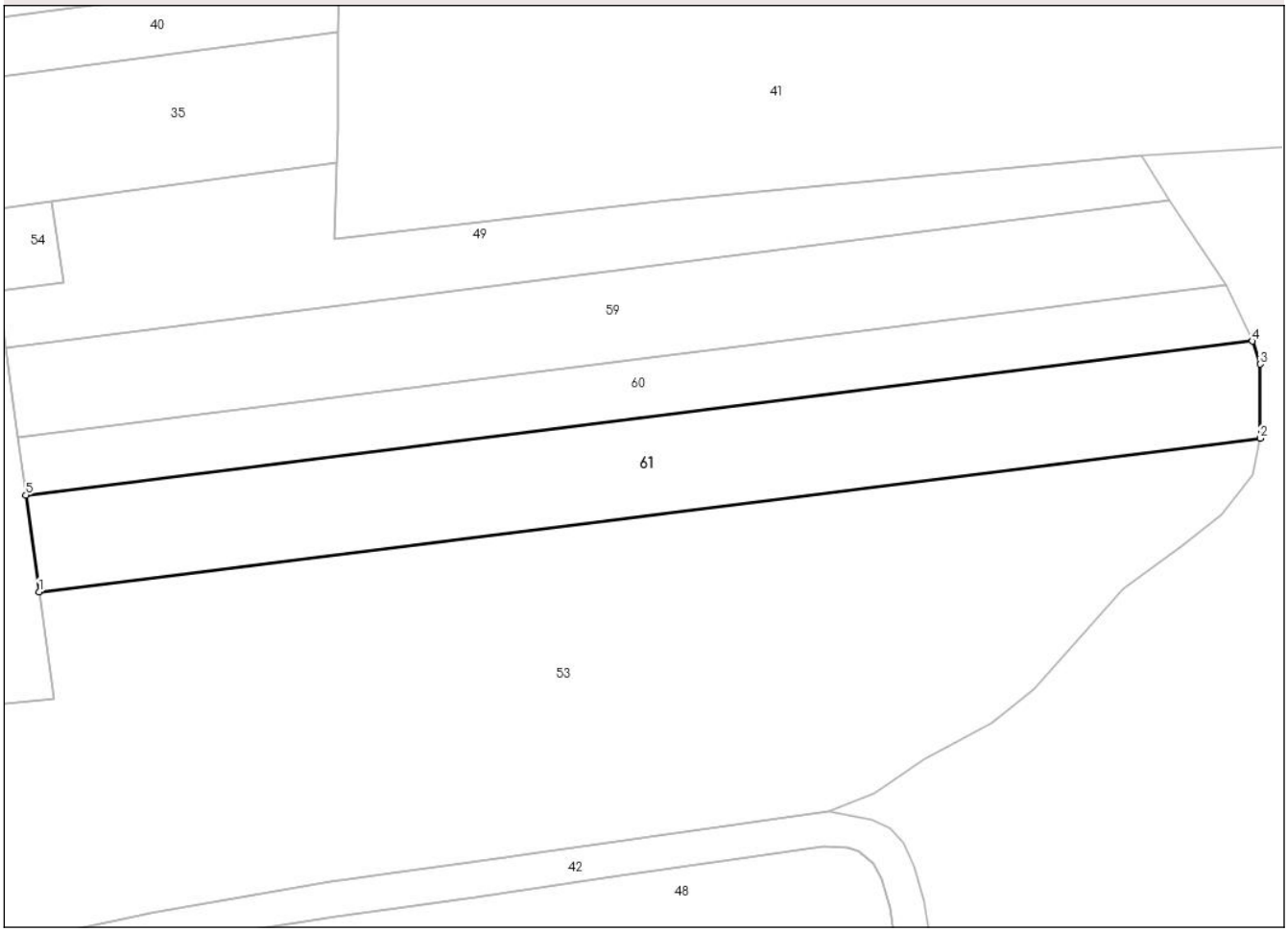

Date referitoare la teren

Crt	Categorie folosință	Intra vilan	Suprafaţa (mp)	Tarla	Parcelă	Nr. topo	Observaţii / Referinţe
1	arabil	NU	1.604	3	72,76	-	

Lungime Segmente
1) Valorile lungimilor segmentelor sunt obţinute din proiecţie în plan.

Punct început	X / Y	Punct sfârşit	X / Y	Lungime segment (** (m)
1	493.123,645 408.631,531	2	493.264,647 408.649,229	142.108
2	493.264,647 408.649,229	3	493.264,662 408.657,787	8.558
3	493.264,662 408.657,787	4	493.263,737 408.660,437	2.807
4	493.263,737 408.660,437	5	493.122,118 408.642,662	142.73
5	493.122,118 408.642,662	1	493.123,645 408.631,531	11.235

Document care conține date cu caracter personal, protejat de prevederile Regulamentului (UE) nr. 679/2016 și Legii 190/2018

** Lungimile segmentelor sunt determinate în planul de proiecţie Stereo 70 şi sunt rotunjite la 1 milimetru.
*** Distanţa dintre puncte este formată din segmente cumulate ce sunt mai mici decât valoarea 1 milimetru.

DATE DESPRE IMOBILUL NR. 68

Oficiul de Cadastru şi Publicitate Imobiliară ARGES
Biroul de Cadastru şi Publicitate Imobiliară Campulung

A. Partea I. Descrierea imobilului

TEREN Extravilan

Adresa: Jud. Arges

Nr. Crt	Nr cadastral Nr. topografic	Suprafaţa* (mp)	Observaţii / Referinţe
A1		3.486	Sector cadastral:4 Teren neimprejmuit;

B. Partea II. Proprietari şi acte

Inscrieri privitoare la dreptul de proprietate şi alte drepturi reale		Referinţe
/		
Act Administrativ nr. 27, din 08/01/2025 emis de PRIMARIA COMUNEI VLADESTI (ADEVERINTA;);		
B1	Intabulare, drept de PROPRIETATE, dobandit prin Lege, cota actuala 1/1, cota initiala 1/1	A1
	1) **NEIDENTIFICAT NEIDENTIFICAT**	
Act Normativ nr. 7, din 13/03/1996 emis de PARLAMENTUL ROMANIEI (LEGE; ,art. 13);		
B2	Se notează mențiunea de proprietar neidentificat.	A1

C. Partea III. SARCINI .

Inscrieri privind dezmembramintele dreptului de proprietate, drepturi reale de garanţie şi sarcini	Referinţe
NU SUNT	

Document care conține date cu caracter personal, protejat de prevederile Regulamentului (UE) nr. 679/2016 și Legii 190/2018

Anexa Nr. 1 La Partea I

Teren

Nr cadastral	Suprafaţa (mp)*	Observaţii / Referinţe
	3.486	

* Suprafaţa este determinată in planul de proiecţie Stereo 70.

DETALII LINIARE IMOBIL

Date referitoare la teren

Crt	Categorie folosință	Intra vilan	Suprafaţa (mp)	Tarla	Parcelă	Nr. topo	Observaţii / Referinţe
1	arabil	NU	3.486	3	79	-	

Lungime Segmente
1) Valorile lungimilor segmentelor sunt obţinute din proiecţie în plan.

Punct început	X / Y	Punct sfârşit	X / Y	Lungime segment (** (m)
1	493.287,082 408.756,797	2	493.285,576 408.737,909	18.948
2	493.285,576 408.737,909	3	493.284,563 408.717,612	20.322
3	493.284,563 408.717,612	4	493.283,451 408.701,676	15.975
4	493.283,451 408.701,676	5	493.281,71 408.683,817	17.944
5	493.281,71 408.683,817	6	493.281,205 408.676,951	6.885

Document care conține date cu caracter personal, protejat de prevederile Regulamentului (UE) nr. 679/2016 și Legii 190/2018

Punct început	X / Y	Punct sfârşit	X / Y	Lungime segment (** (m)
6	493.281,205 408.676,951	7	493.327,596 408.679,743	46.475
7	493.327,596 408.679,743	8	493.329,499 408.732,959	53.25
8	493.329,499 408.732,959	9	493.330,417 408.756,126	23.185
9	493.330,417 408.756,126	1	493.287,082 408.756,797	43.34

** Lungimile segmentelor sunt determinate în planul de proiecţie Stereo 70 şi sunt rotunjite la 1 milimetru.
*** Distanţa dintre puncte este formată din segmente cumulate ce sunt mai mici decât valoarea 1 milimetru.

DATE DESPRE IMOBILUL NR. 69

Oficiul de Cadastru şi Publicitate Imobiliară ARGES
Biroul de Cadastru şi Publicitate Imobiliară Campulung

A. Partea I. Descrierea imobilului

TEREN Extravilan

Adresa: Jud. Arges

Nr. Crt	Nr cadastral Nr. topografic	Suprafaţa* (mp)	Observaţii / Referinţe
A1		3.600	Sector cadastral:4 Teren neimprejmuit;

B. Partea II. Proprietari şi acte

Inscrieri privitoare la dreptul de proprietate şi alte drepturi reale		Referinţe
/		
Act Administrativ nr. 114911, din 13/03/2002 emis de CJSDPAT ARGES (TITLU DE PROPRIETATE;);		
B1	Intabulare, drept de PROPRIETATE, dobandit prin Reconstituire, cota actuala 1/1, cota initiala 1/1	A1
	1) **GANTA CORNELIA**, LIPSA CNP; 2) **IOSIF D. PARASCHIVA**, LIPSA CNP;	

C. Partea III. SARCINI .

Inscrieri privind dezmembramintele dreptului de proprietate, drepturi reale de garanţie şi sarcini	Referinţe
NU SUNT	

Anexa Nr. 1 La Partea I

Teren

Nr cadastral	Suprafaţa (mp)*	Observaţii / Referinţe
	3.600	

* Suprafaţa este determinată in planul de proiecţie Stereo 70.

DETALII LINIARE IMOBIL

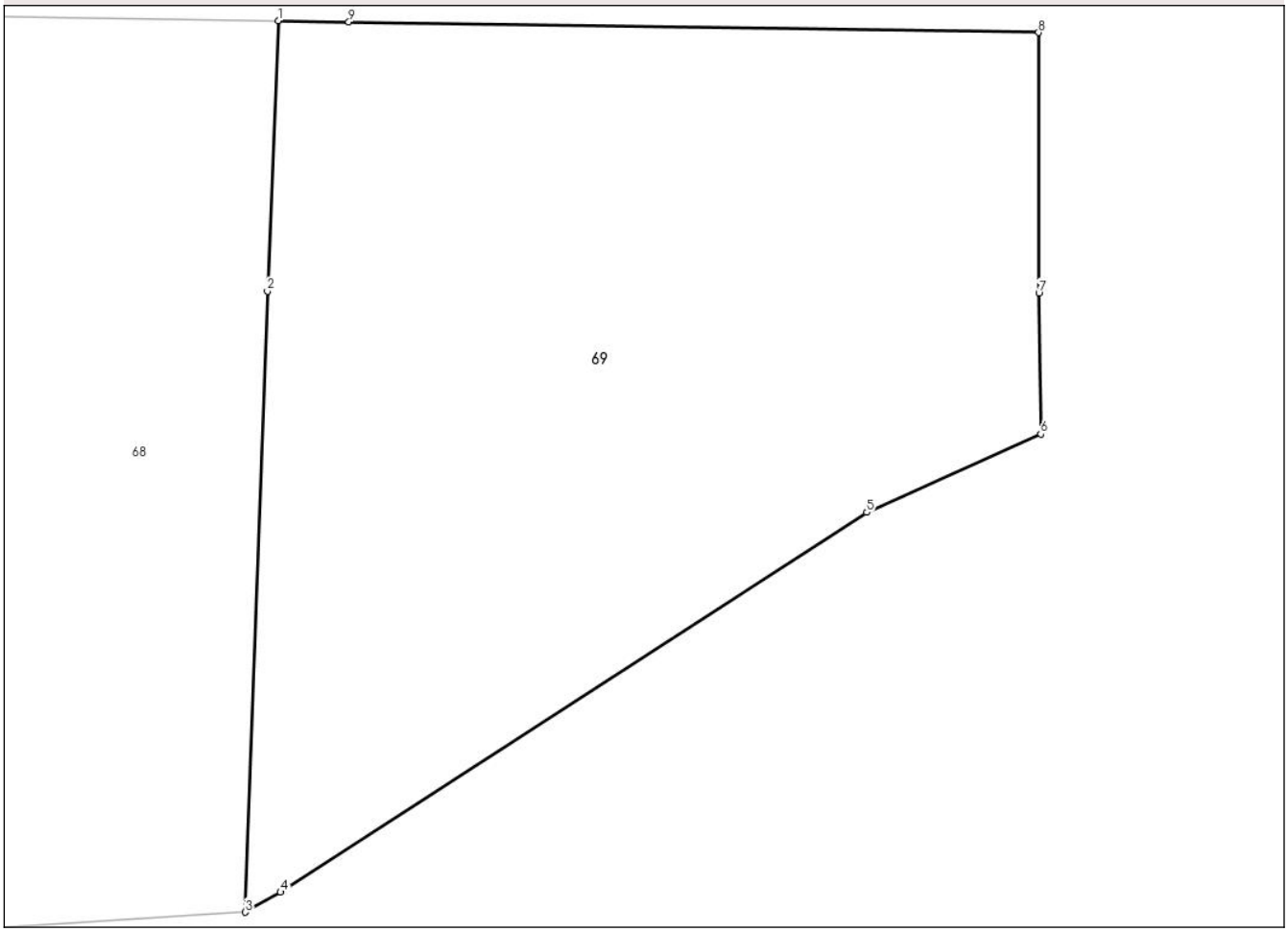

Date referitoare la teren

Crt	Categorie folosință	Intra vilan	Suprafaţa (mp)	Tarla	Parcelă	Nr. topo	Observaţii / Referinţe
1	livada	NU	2.106	3	79	-	IN ACT TARLA 2
2	arabil	NU	1.494	3	79	-	IN ACT TARLA 2

Lungime Segmente
1) Valorile lungimilor segmentelor sunt obţinute din proiecţie în plan.

Punct început	X / Y	Punct sfârşit	X / Y	Lungime segment (** (m)
1	493.330,417 408.756,126	2	493.329,499 408.732,959	23.185
2	493.329,499 408.732,959	3	493.327,596 408.679,743	53.25
3	493.327,596 408.679,743	4	493.330,617 408.681,456	3.473
4	493.330,617 408.681,456	5	493.380,896 408.713,999	59.892

Document care conține date cu caracter personal, protejat de prevederile Regulamentului (UE) nr. 679/2016 și Legii 190/2018

Punct început	X / Y	Punct sfârşit	X / Y	Lungime segment (** (m)
5	493.380,896 408.713,999	6	493.395,835 408.720,712	16.378
6	493.395,835 408.720,712	7	493.395,671 408.732,805	12.094
7	493.395,671 408.732,805	8	493.395,644 408.755,114	22.309
8	493.395,644 408.755,114	9	493.336,466 408.756,032	59.185
9	493.336,466 408.756,032	1	493.330,417 408.756,126	6.05

** Lungimile segmentelor sunt determinate în planul de proiecţie Stereo 70 şi sunt rotunjite la 1 milimetru.
*** Distanţa dintre puncte este formată din segmente cumulate ce sunt mai mici decât valoarea 1 milimetru.

Document care conține date cu caracter personal, protejat de prevederile Regulamentului (UE) nr. 679/2016 și Legii 190/2018

DATE DESPRE IMOBILUL NR. 70

Oficiul de Cadastru şi Publicitate Imobiliară ARGES
Biroul de Cadastru şi Publicitate Imobiliară Campulung

A. Partea I. Descrierea imobilului

TEREN Extravilan

Adresa: Jud. Arges, PUNCTULDEALUL RISTEI

Nr. Crt	Nr cadastral Nr. topografic	Suprafaţa* (mp)	Observaţii / Referinţe
A1	80726	1.400	Sector cadastral:14 Teren neimprejmuit;

B. Partea II. Proprietari şi acte

Inscrieri privitoare la dreptul de proprietate şi alte drepturi reale		Referinţe
10047 / 11/07/2017		
Act Notarial nr. 1321, din 10/07/2017 emis de BIN IONESCU CORNELIA (CONTRACT DE VANZARE-CUMPARARE;);		
B2	Intabulare, drept de PROPRIETATE-bun comun, dobandit prin Conventie, cota actuala 1/1, cota initiala 1/1	A1
	1) **VASILOIU ELENA**, casatorit cu; 2) **VASILOIU ALIN-CODRUS**	

C. Partea III. SARCINI .

Inscrieri privind dezmembramintele dreptului de proprietate, drepturi reale de garanţie şi sarcini	Referinţe
NU SUNT	

Anexa Nr. 1 La Partea I

Teren

Nr cadastral	Suprafaţa (mp)*	Observaţii / Referinţe
80726	1.400	

* Suprafaţa este determinată in planul de proiecţie Stereo 70.

DETALII LINIARE IMOBIL

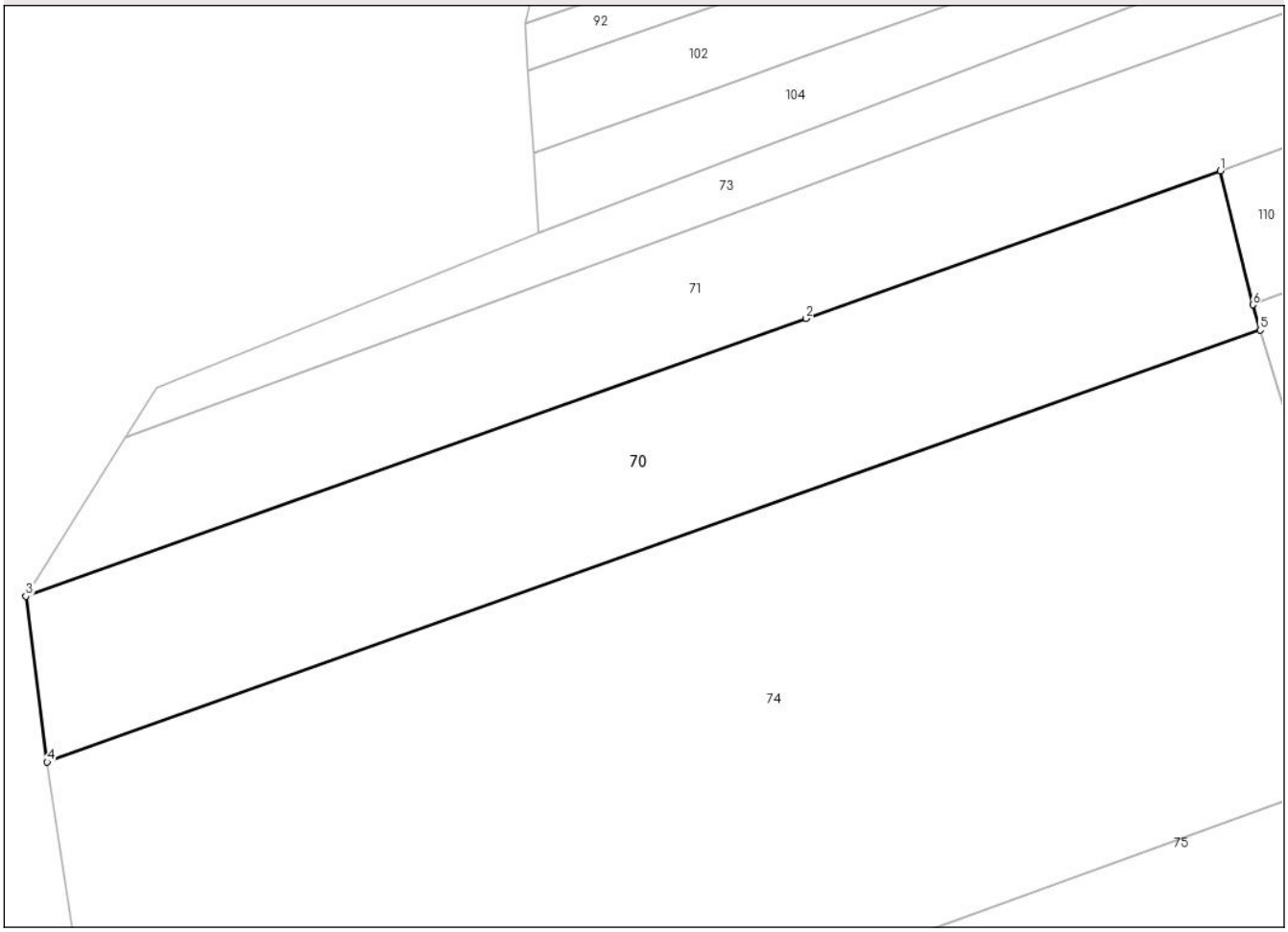

Date referitoare la teren

Crt	Categorie folosință	Intra vilan	Suprafaţa (mp)	Tarla	Parcelă	Nr. topo	Observaţii / Referinţe
1	pasune	NU	1.400	22	698,701	-	IMPADURITA

Lungime Segmente
1) Valorile lungimilor segmentelor sunt obţinute din proiecţie în plan.

Punct început	X / Y	Punct sfârşit	X / Y	Lungime segment (** (m)
1	493.224,516 406.694,484	2	493.190,565 406.682,407	36.035
2	493.190,565 406.682,407	3	493.126,618 406.659,66	67.872
3	493.126,618 406.659,66	4	493.128,359 406.646,084	13.687
4	493.128,359 406.646,084	5	493.227,799 406.681,456	105.544
5	493.227,799 406.681,456	6	493.227,18 406.683,518	2.153

Document care conține date cu caracter personal, protejat de prevederile Regulamentului (UE) nr. 679/2016 și Legii 190/2018

Punct început	X / Y	Punct sfârşit	X / Y	Lungime segment (** (m)
6	493.227,18 406.683,518	1	493.224,516 406.694,484	11.285

** Lungimile segmentelor sunt determinate în planul de proiecţie Stereo 70 şi sunt rotunjite la 1 milimetru.
*** Distanţa dintre puncte este formată din segmente cumulate ce sunt mai mici decât valoarea 1 milimetru.

Document care conține date cu caracter personal, protejat de prevederile Regulamentului (UE) nr. 679/2016 și Legii 190/2018

DATE DESPRE IMOBILUL NR. 71

Oficiul de Cadastru şi Publicitate Imobiliară ARGES
Biroul de Cadastru şi Publicitate Imobiliară Campulung

A. Partea I. Descrierea imobilului

TEREN Extravilan

Adresa: Jud. Arges

Nr. Crt	Nr cadastral Nr. topografic	Suprafaţa* (mp)	Observaţii / Referinţe
A1		2.000	Sector cadastral:14 Teren neimprejmuit;

B. Partea II. Proprietari şi acte

Inscrieri privitoare la dreptul de proprietate şi alte drepturi reale		Referinţe
/		
Act Administrativ nr. 108569, din 03/02/2000 emis de CJSDPAT ARGES (TITLU DE PROPRIETATE;);		
B1	Intabulare, drept de PROPRIETATE, dobandit prin Reconstituire, cota actuala 1/1, cota initiala 1/1	A1
	1) **VASILOIU CONSTANTIN**	

C. Partea III. SARCINI .

Inscrieri privind dezmembramintele dreptului de proprietate, drepturi reale de garanţie şi sarcini	Referinţe
NU SUNT	

Anexa Nr. 1 La Partea I

Teren

Nr cadastral	Suprafaţa (mp)*	Observaţii / Referinţe
	2.000	

* Suprafaţa este determinată in planul de proiecţie Stereo 70.

DETALII LINIARE IMOBIL

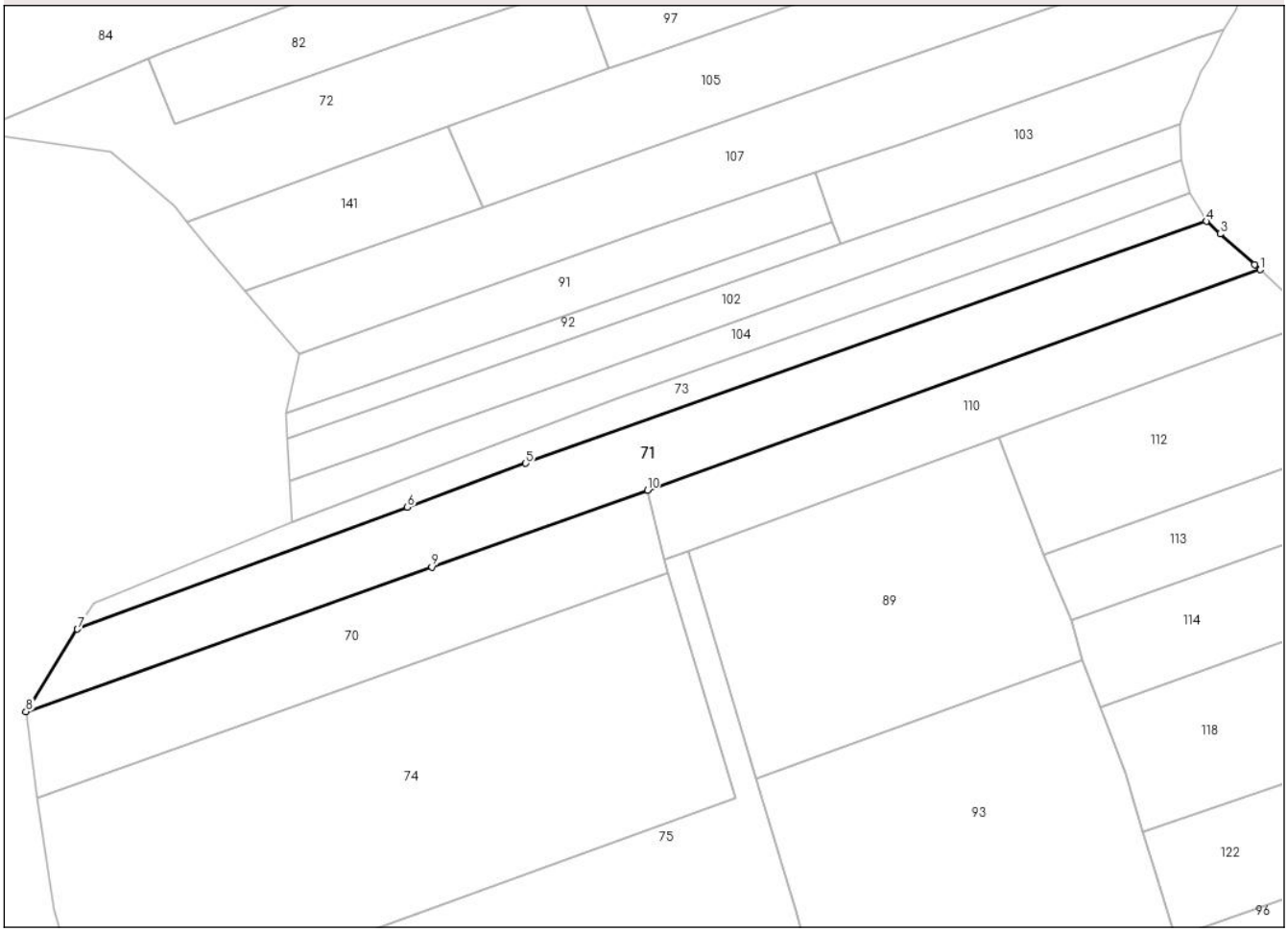

Date referitoare la teren

Crt	Categorie folosință	Intra vilan	Suprafaţa (mp)	Tarla	Parcelă	Nr. topo	Observaţii / Referinţe
1	livada	NU	1.396	21	698,701	-	IN ACT TARLA 23
2	pasune	NU	604	21	701	-	IN ACT TARLA 23 IMPADURITA

Lungime Segmente

1) Valorile lungimilor segmentelor sunt obţinute din proiecţie în plan.

Punct început	X / Y	Punct sfârşit	X / Y	Lungime segment (** (m)
1	493.321,079 406.729,176	2	493.320,226 406.730,015	1.196
2	493.320,226 406.730,015	3	493.314,78 406.734,826	7.267
3	493.314,78 406.734,826	4	493.312,559 406.736,79	2.965
4	493.312,559 406.736,79	5	493.205,348 406.698,715	113.771

Document care conține date cu caracter personal, protejat de prevederile Regulamentului (UE) nr. 679/2016 și Legii 190/2018

Punct început	X / Y	Punct sfârşit	X / Y	Lungime segment (** (m)
5	493.205,348 406.698,715	6	493.186,719 406.691,831	19.86
6	493.186,719 406.691,831	7	493.134,721 406.672,617	55.434
7	493.134,721 406.672,617	8	493.126,618 406.659,66	15.282
8	493.126,618 406.659,66	9	493.190,565 406.682,407	67.872
9	493.190,565 406.682,407	10	493.224,516 406.694,484	36.035
10	493.224,516 406.694,484	1	493.321,079 406.729,176	102.606

** Lungimile segmentelor sunt determinate în planul de proiecţie Stereo 70 şi sunt rotunjite la 1 milimetru.
*** Distanţa dintre puncte este formată din segmente cumulate ce sunt mai mici decât valoarea 1 milimetru.

Document care conține date cu caracter personal, protejat de prevederile Regulamentului (UE) nr. 679/2016 și Legii 190/2018

DATE DESPRE IMOBILUL NR. 72

Oficiul de Cadastru şi Publicitate Imobiliară ARGES
Biroul de Cadastru şi Publicitate Imobiliară Campulung

A. Partea I. Descrierea imobilului

TEREN Extravilan

Adresa: Jud. Arges

Nr. Crt	Nr cadastral Nr. topografic	Suprafaţa* (mp)	Observaţii / Referinţe
A1		1.324	Sector cadastral:14 Teren neimprejmuit;

B. Partea II. Proprietari şi acte

Inscrieri privitoare la dreptul de proprietate şi alte drepturi reale		Referinţe
/		
Act Administrativ nr. 27, din 08/01/2025 emis de PRIMARIA COMUNEI VLADESTI (ADEVERINTA;);		
B1	Inscrierea posesiei, drept de PROPRIETATE, dobandit prin Lege, cota actuala 1/1, cota initiala 1/1	A1
	1) **NEIDENTIFICAT NEIDENTIFICAT**	
Act Normativ nr. 7, din 13/03/1996 emis de PARLAMENTUL ROMÂNIEI (LEGE; ,art. 13);		
B2	Se notează mențiunea de proprietar neidentificat.	A1

C. Partea III. SARCINI .

Inscrieri privind dezmembramintele dreptului de proprietate, drepturi reale de garanţie şi sarcini	Referinţe
NU SUNT	

Document care conține date cu caracter personal, protejat de prevederile Regulamentului (UE) nr. 679/2016 și Legii 190/2018

Anexa Nr. 1 La Partea I

Teren

Nr cadastral	Suprafaţa (mp)*	Observaţii / Referinţe
	1.324	

* Suprafaţa este determinată in planul de proiecţie Stereo 70.

DETALII LINIARE IMOBIL

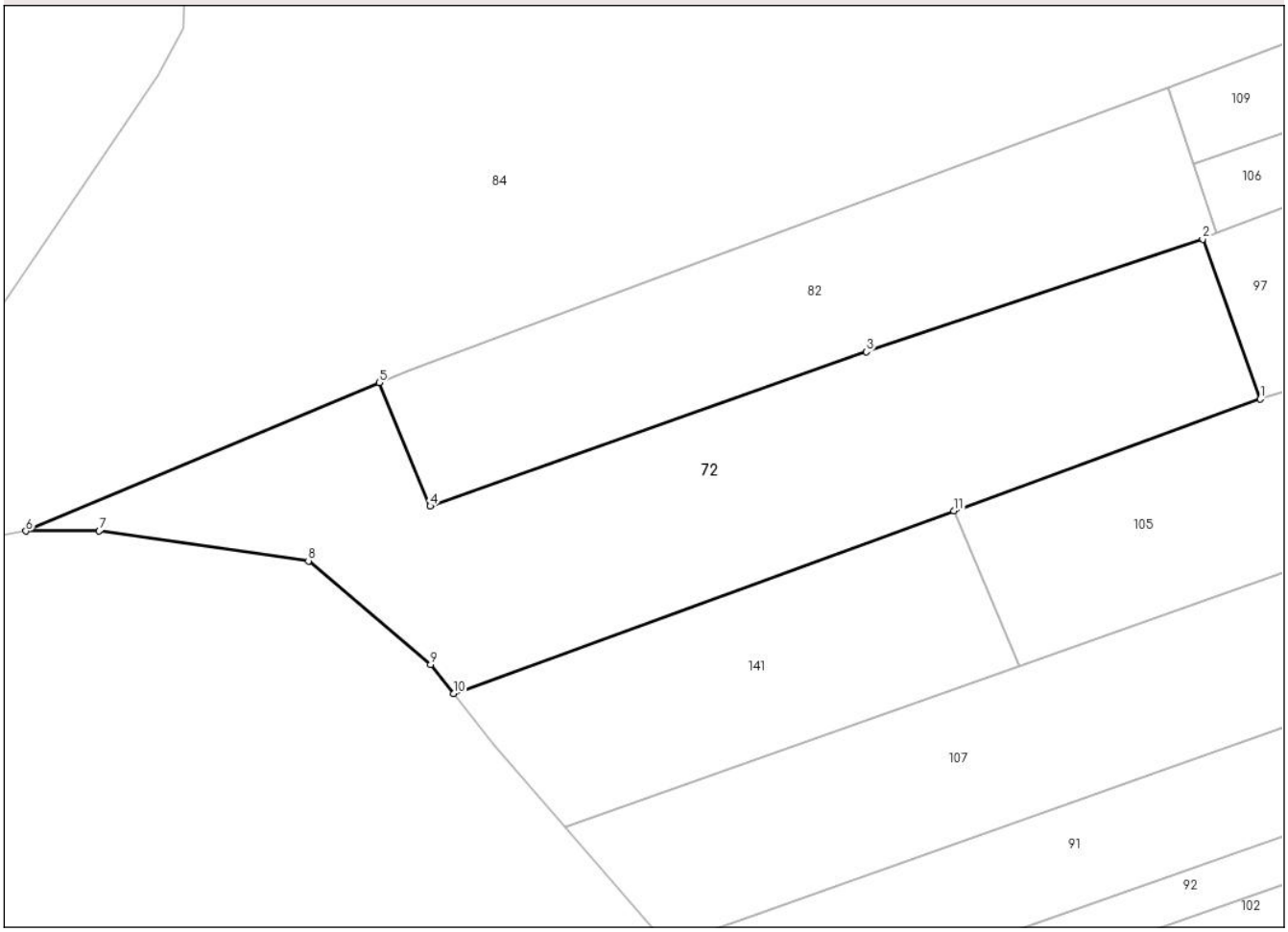

Date referitoare la teren

Crt	Categorie folosință	Intra vilan	Suprafaţa (mp)	Tarla	Parcelă	Nr. topo	Observaţii / Referinţe
1	pasune	NU	230	21	688	-	IMPADURITA
2	arabil	NU	1.094	21	688,698	-	

Lungime Segmente
1) Valorile lungimilor segmentelor sunt obţinute din proiecţie în plan.

Punct început	X / Y	Punct sfârşit	X / Y	Lungime segment (** (m)
1	493.218,419 406.760,963	2	493.213,681 406.774,104	13.969
2	493.213,681 406.774,104	3	493.185,975 406.764,864	29.206
3	493.185,975 406.764,864	4	493.150,054 406.752,161	38.101
4	493.150,054 406.752,161	5	493.145,86 406.762,315	10.986

Document care conține date cu caracter personal, protejat de prevederile Regulamentului (UE) nr. 679/2016 și Legii 190/2018

Punct început	X / Y	Punct sfârşit	X / Y	Lungime segment (** (m)
5	493.145,86 406.762,315	6	493.116,766 406.750,107	31.551
6	493.116,766 406.750,107	7	493.122,792 406.750,118	6.026
7	493.122,792 406.750,118	8	493.140,031 406.747,647	17.415
8	493.140,031 406.747,647	9	493.150,105 406.739,138	13.187
9	493.150,105 406.739,138	10	493.151,994 406.736,734	3.057
10	493.151,994 406.736,734	11	493.193,192 406.751,761	43.853
11	493.193,192 406.751,761	1	493.218,419 406.760,963	26.853

** Lungimile segmentelor sunt determinate în planul de proiecţie Stereo 70 şi sunt rotunjite la 1 milimetru.
*** Distanţa dintre puncte este formată din segmente cumulate ce sunt mai mici decât valoarea 1 milimetru.

Document care conține date cu caracter personal, protejat de prevederile Regulamentului (UE) nr. 679/2016 și Legii 190/2018

DATE DESPRE IMOBILUL NR. 73

Oficiul de Cadastru şi Publicitate Imobiliară ARGES
Biroul de Cadastru şi Publicitate Imobiliară Campulung

A. Partea I. Descrierea imobilului

TEREN Extravilan

Adresa: Jud. Arges, PCT. "DEALUL RISTII"

Nr. Crt	Nr cadastral Nr. topografic	Suprafaţa* (mp)	Observaţii / Referinţe
A1		Din acte: 1.000 Masurata: 821	Sector cadastral:14 Teren neimprejmuit; DIFERENTA DE SUPRAFATA SE REGASESTE IN SECTOARELE 13 SI 19 NECONTRACTATE

B. Partea II. Proprietari şi acte

Inscrieri privitoare la dreptul de proprietate şi alte drepturi reale		Referinţe
/		
Hotarare Judecatoreasca nr. 1264, din 05/06/2008 emis de JUDECATORIA CAMPULUNG (SENTINTA CIVILA; ACT DE DECES VASILOIU ION NR. 32/21.10.2009, ELIBERAT DE PRIMARIA COMUNEI VLADESTI JUDETUL ARGES);		
B1	Intabulare, drept de PROPRIETATE, dobandit prin Iesire Din Indiviziune, cota actuala 1/1, cota initiala 1/1	A1
	1) **VASILOIU ION** DEFUNCT:Da	

C. Partea III. SARCINI .

Inscrieri privind dezmembramintele dreptului de proprietate, drepturi reale de garanţie şi sarcini	Referinţe
NU SUNT	

Document care conține date cu caracter personal, protejat de prevederile Regulamentului (UE) nr. 679/2016 și Legii 190/2018

Anexa Nr. 1 La Partea I

Teren

Nr cadastral	Suprafaţa (mp)*	Observaţii / Referinţe
	Din acte: 1.000 Masurata: 821	DIFERENTA DE SUPRAFATA SE REGASESTE IN SECTOARELE 13 SI 19 NECONTRACTATE

* Suprafaţa este determinată in planul de proiecţie Stereo 70.

DETALII LINIARE IMOBIL

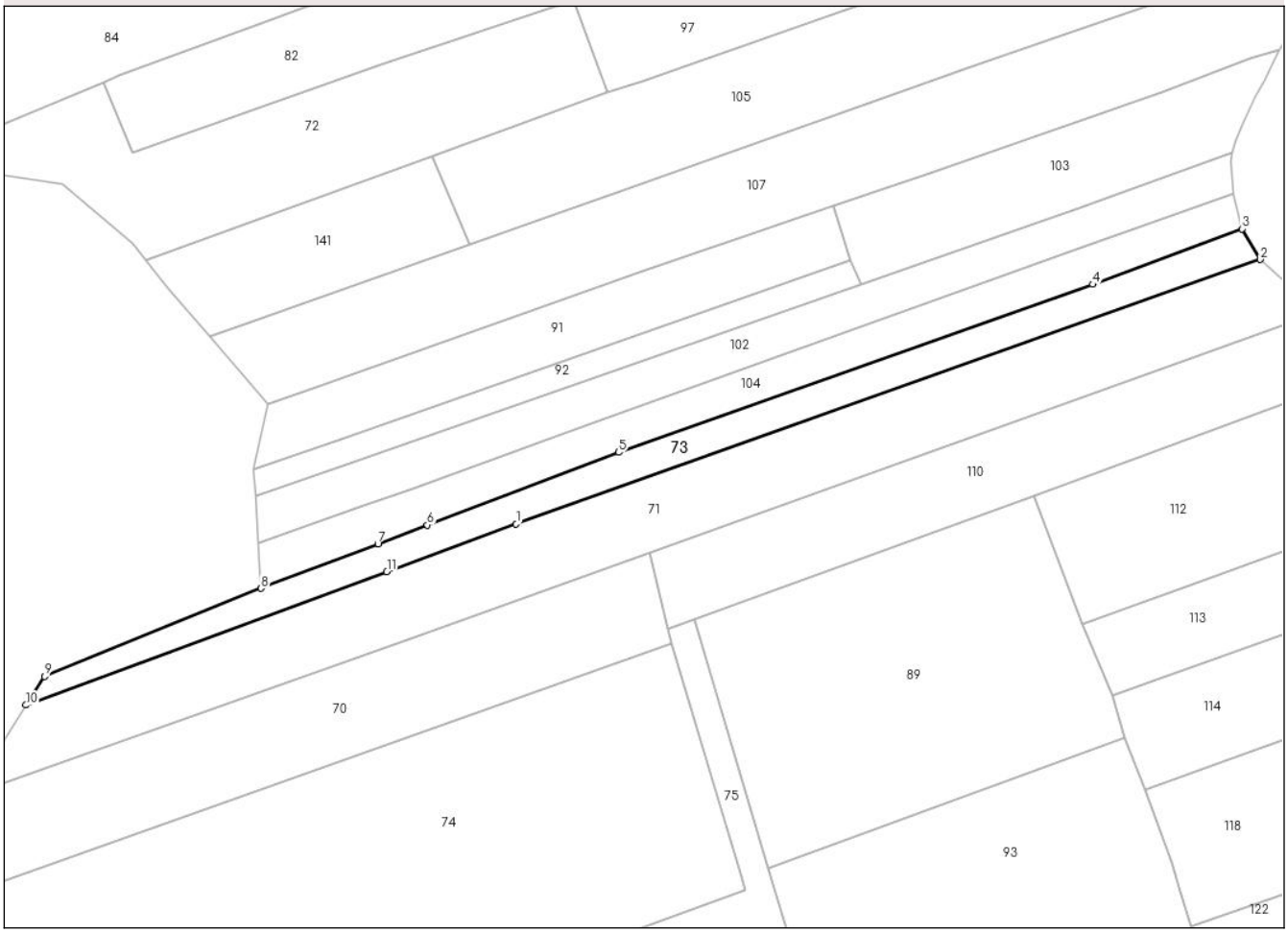

Date referitoare la teren

Crt	Categorie folosință	Intra vilan	Suprafaţa (mp)	Tarla	Parcelă	Nr. topo	Observaţii / Referinţe
1	livada	NU	624	21	698,701	-	
2	pasune	NU	197	21	701	-	IMPADURITA

Lungime Segmente

1) Valorile lungimilor segmentelor sunt obţinute din proiecţie în plan.

Punct început	X / Y	Punct sfârşit	X / Y	Lungime segment (** (m)
1	493.205,348 406.698,715	2	493.312,559 406.736,79	113.771
2	493.312,559 406.736,79	3	493.309,938 406.741,222	5.149
3	493.309,938 406.741,222	4	493.288,409 406.733,223	22.967
4	493.288,409 406.733,223	5	493.220,095 406.709,032	72.471

Document care conține date cu caracter personal, protejat de prevederile Regulamentului (UE) nr. 679/2016 și Legii 190/2018

Punct început	X / Y	Punct sfârşit	X / Y	Lungime segment (** (m)
5	493.220,095 406.709,032	6	493.192,563 406.698,557	29.457
6	493.192,563 406.698,557	7	493.185,435 406.695,845	7.626
7	493.185,435 406.695,845	8	493.168,603 406.689,442	18.009
8	493.168,603 406.689,442	9	493.137,382 406.676,742	33.705
9	493.137,382 406.676,742	10	493.134,721 406.672,617	4.909
10	493.134,721 406.672,617	11	493.186,719 406.691,831	55.434
11	493.186,719 406.691,831	1	493.205,348 406.698,715	19.86

** Lungimile segmentelor sunt determinate în planul de proiecţie Stereo 70 şi sunt rotunjite la 1 milimetru.
*** Distanţa dintre puncte este formată din segmente cumulate ce sunt mai mici decât valoarea 1 milimetru.

Document care conține date cu caracter personal, protejat de prevederile Regulamentului (UE) nr. 679/2016 și Legii 190/2018

DATE DESPRE IMOBILUL NR. 74

Oficiul de Cadastru şi Publicitate Imobiliară ARGES
Biroul de Cadastru şi Publicitate Imobiliară Campulung

A. Partea I. Descrierea imobilului

TEREN Extravilan

Adresa: Jud. Arges

Nr. Crt	Nr cadastral Nr. topografic	Suprafaţa* (mp)	Observaţii / Referinţe
A1		4.000	Sector cadastral:14 Teren neimprejmuit;

B. Partea II. Proprietari şi acte

Inscrieri privitoare la dreptul de proprietate şi alte drepturi reale		Referinţe
/		
Act Administrativ nr. 107030, din 19/03/1999 emis de CJSDPAT ARGES (TITLU DE PROPRIETATE;);		
B1	Intabulare, drept de PROPRIETATE, dobandit prin Reconstituire, cota actuala 1/1, cota initiala 1/1	A1
	1) **ILINCA FILOFTEIA**, LIPSA CNP;	

C. Partea III. SARCINI .

Inscrieri privind dezmembramintele dreptului de proprietate, drepturi reale de garanţie şi sarcini	Referinţe
NU SUNT	

Document care conține date cu caracter personal, protejat de prevederile Regulamentului (UE) nr. 679/2016 și Legii 190/2018

Anexa Nr. 1 La Partea I

Teren

Nr cadastral	Suprafaţa (mp)*	Observaţii / Referinţe
	4.000	

* Suprafaţa este determinată in planul de proiecţie Stereo 70.

DETALII LINIARE IMOBIL

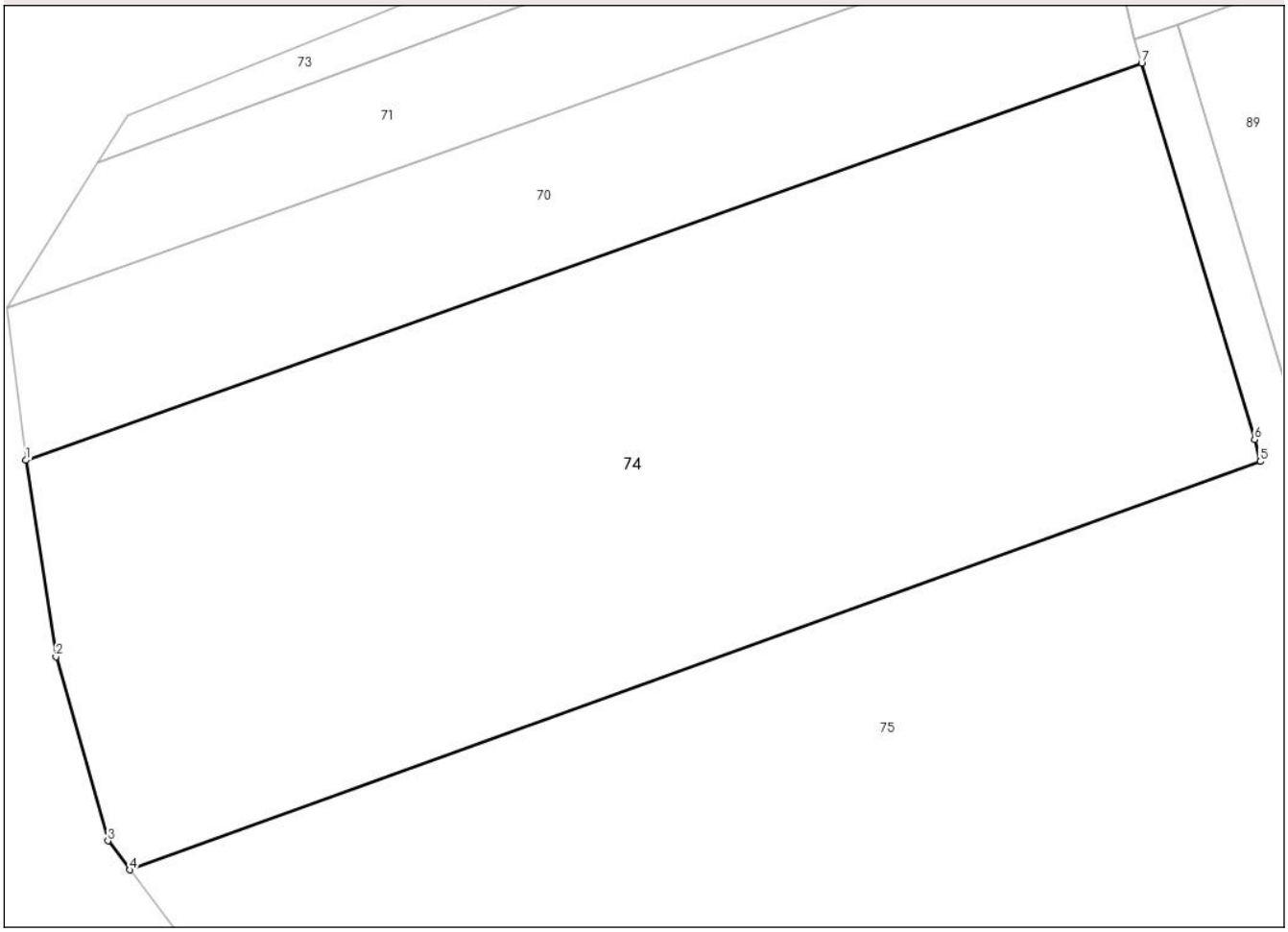

Date referitoare la teren

Crt	Categorie folosință	Intra vilan	Suprafaţa (mp)	Tarla	Parcelă	Nr. topo	Observaţii / Referinţe
1	pasune	NU	4.000	22	700,701	-	IMPADURITA

Lungime Segmente
1) Valorile lungimilor segmentelor sunt obţinute din proiecţie în plan.

Punct început	X / Y	Punct sfârşit	X / Y	Lungime segment (** (m)
1	493.128,359 406.646,084	2	493.131,043 406.628,596	17.693
2	493.131,043 406.628,596	3	493.135,668 406.612,193	17.043
3	493.135,668 406.612,193	4	493.137,63 406.609,614	3.24
4	493.137,63 406.609,614	5	493.238,368 406.645,974	107.099
5	493.238,368 406.645,974	6	493.237,86 406.647,928	2.019

Document care conține date cu caracter personal, protejat de prevederile Regulamentului (UE) nr. 679/2016 și Legii 190/2018

Punct început	X / Y	Punct sfârşit	X / Y	Lungime segment (** (m)
6	493.237,86 406.647,928	7	493.227,799 406.681,456	35.005
7	493.227,799 406.681,456	1	493.128,359 406.646,084	105.544

** Lungimile segmentelor sunt determinate în planul de proiecţie Stereo 70 şi sunt rotunjite la 1 milimetru.
*** Distanţa dintre puncte este formată din segmente cumulate ce sunt mai mici decât valoarea 1 milimetru.

DATE DESPRE IMOBILUL NR. 75

Oficiul de Cadastru şi Publicitate Imobiliară ARGES
Biroul de Cadastru şi Publicitate Imobiliară Campulung

A. Partea I. Descrierea imobilului

TEREN Extravilan

Adresa: Jud. Arges

Nr. Crt	Nr cadastral Nr. topografic	Suprafaţa* (mp)	Observaţii / Referinţe
A1		4.407	Sector cadastral:14 Teren neimprejmuit;

B. Partea II. Proprietari şi acte

Inscrieri privitoare la dreptul de proprietate şi alte drepturi reale		Referinţe
/		
Act Administrativ nr. 27, din 08/01/2025 emis de PRIMARIA COMUNEI VLADESTI (ADEVERINTA;);		
B1	Inscrierea posesiei, drept de PROPRIETATE, dobandit prin Lege, cota actuala 1/1, cota initiala 1/1	A1
	1) **NEIDENTIFICAT NEIDENTIFICAT**	
Act Normativ nr. 7, din 13/03/1996 emis de PARLAMENTUL ROMÂNIEI (LEGE; ,art. 13);		
B2	Se notează mențiunea de proprietar neidentificat.	A1

C. Partea III. SARCINI .

Inscrieri privind dezmembramintele dreptului de proprietate, drepturi reale de garanţie şi sarcini	Referinţe
NU SUNT	

Document care conține date cu caracter personal, protejat de prevederile Regulamentului (UE) nr. 679/2016 și Legii 190/2018

Anexa Nr. 1 La Partea I

Teren

Nr cadastral	Suprafaţa (mp)*	Observaţii / Referinţe
	4.407	

* Suprafaţa este determinată in planul de proiecţie Stereo 70.

DETALII LINIARE IMOBIL

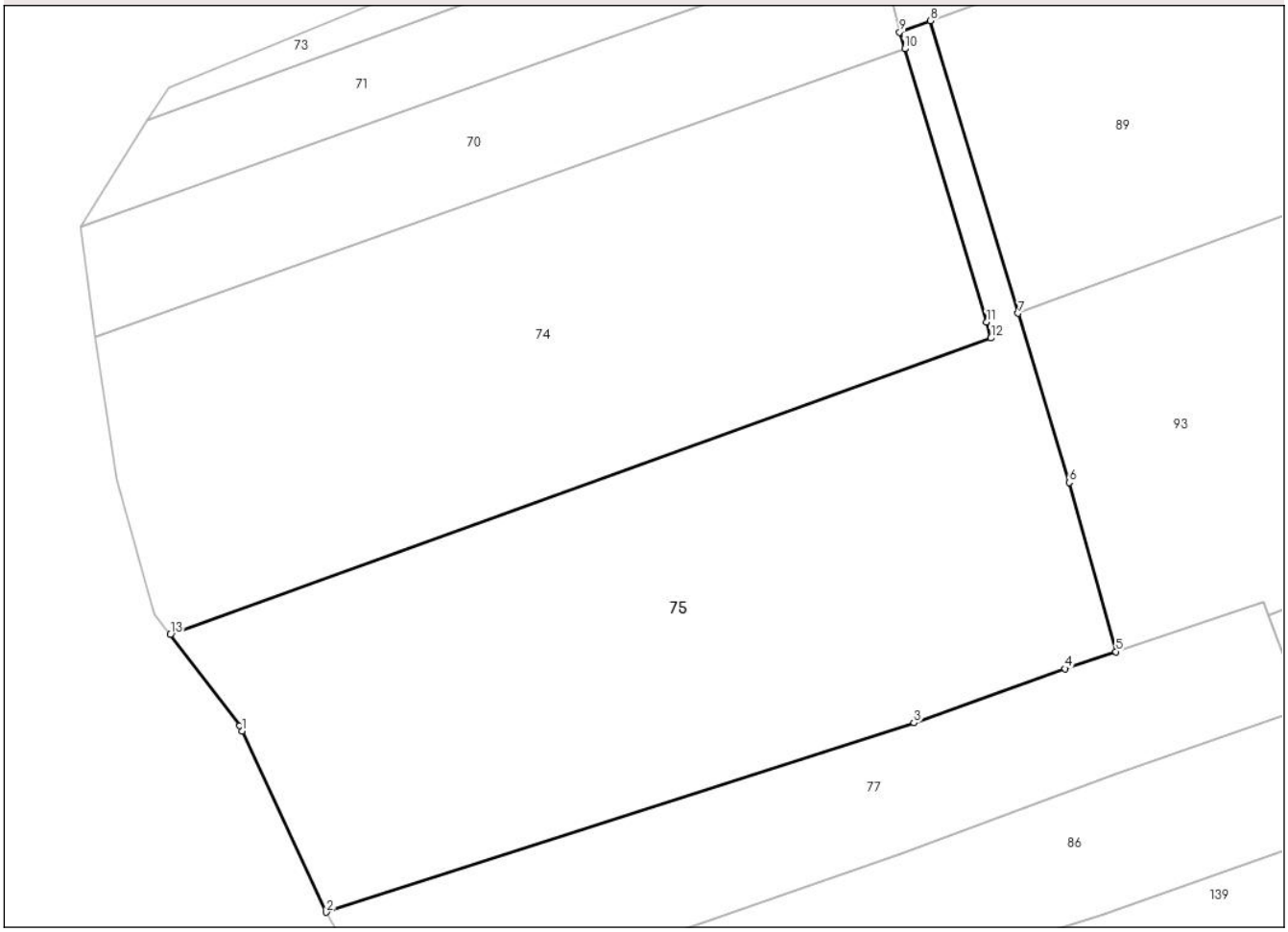

Date referitoare la teren

Crt	Categorie folosință	Intra vilan	Suprafaţa (mp)	Tarla	Parcelă	Nr. topo	Observaţii / Referinţe
1	faneata	NU	370	21	698,701	-	IMPADURITA
2	pasune	NU	4.037	22	698,700,701	-	IMPADURITA

Lungime Segmente

1) Valorile lungimilor segmentelor sunt obţinute din proiecţie în plan.

Punct început	X / Y	Punct sfârşit	X / Y	Lungime segment (** (m)
1	493.146,445 406.597,778	2	493.156,781 406.575,573	24.493
2	493.156,781 406.575,573	3	493.228,923 406.598,8	75.789
3	493.228,923 406.598,8	4	493.247,481 406.605,431	19.707
4	493.247,481 406.605,431	5	493.253,728 406.607,532	6.591

Document care conține date cu caracter personal, protejat de prevederile Regulamentului (UE) nr. 679/2016 și Legii 190/2018

Punct început	X / Y	Punct sfârşit	X / Y	Lungime segment (** (m)
5	493.253,728 406.607,532	6	493.247,975 406.628,26	21.512
6	493.247,975 406.628,26	7	493.241,741 406.649,033	21.688
7	493.241,741 406.649,033	8	493.230,976 406.684,905	37.452
8	493.230,976 406.684,905	9	493.227,18 406.683,518	4.041
9	493.227,18 406.683,518	10	493.227,799 406.681,456	2.153
10	493.227,799 406.681,456	11	493.237,86 406.647,928	35.005
11	493.237,86 406.647,928	12	493.238,368 406.645,974	2.019
12	493.238,368 406.645,974	13	493.137,63 406.609,614	107.099
13	493.137,63 406.609,614	14	493.146,15 406.598,417	14.07
14	493.146,15 406.598,417	1	493.146,445 406.597,778	0.704

** Lungimile segmentelor sunt determinate în planul de proiecţie Stereo 70 şi sunt rotunjite la 1 milimetru.
*** Distanţa dintre puncte este formată din segmente cumulate ce sunt mai mici decât valoarea 1 milimetru.

Document care conține date cu caracter personal, protejat de prevederile Regulamentului (UE) nr. 679/2016 și Legii 190/2018

DATE DESPRE IMOBILUL NR. 77

Oficiul de Cadastru şi Publicitate Imobiliară ARGES
Biroul de Cadastru şi Publicitate Imobiliară Campulung

A. Partea I. Descrierea imobilului

TEREN Extravilan

Adresa: Jud. Arges, PCT. "DEALUL RISTEI"

Nr. Crt	Nr cadastral Nr. topografic	Suprafaţa* (mp)	Observaţii / Referinţe
A1		Din acte: 3.630 Masurata: 1.791	Sector cadastral:14 Teren neimprejmuit; DIFERENTA DE SUPRAFATA SE REGASESTE LA ID 122 SI ID 124

B. Partea II. Proprietari şi acte

Inscrieri privitoare la dreptul de proprietate şi alte drepturi reale		Referinţe
/		
Act Notarial nr. 545, din 03/05/1999 emis de BNP ZIPISI CORNELIA (CONTRACT DE VANZARE-CUMPARARE;);		
B0	Intabulare, drept de PROPRIETATE, dobandit prin Conventie, cota actuala 1/1, cota initiala 1/1	A1
	1) **ILINCA VIOREL** 2) **ILINCA MARIA**	

C. Partea III. SARCINI .

Inscrieri privind dezmembramintele dreptului de proprietate, drepturi reale de garanţie şi sarcini	Referinţe
NU SUNT	

Anexa Nr. 1 La Partea I

Teren

Nr cadastral	Suprafaţa (mp)*	Observaţii / Referinţe
	Din acte: 3.630 Masurata: 1.791	DIFERENTA DE SUPRAFATA SE REGASESTE LA ID 122 SI ID 124

* Suprafaţa este determinată in planul de proiecţie Stereo 70.

DETALII LINIARE IMOBIL

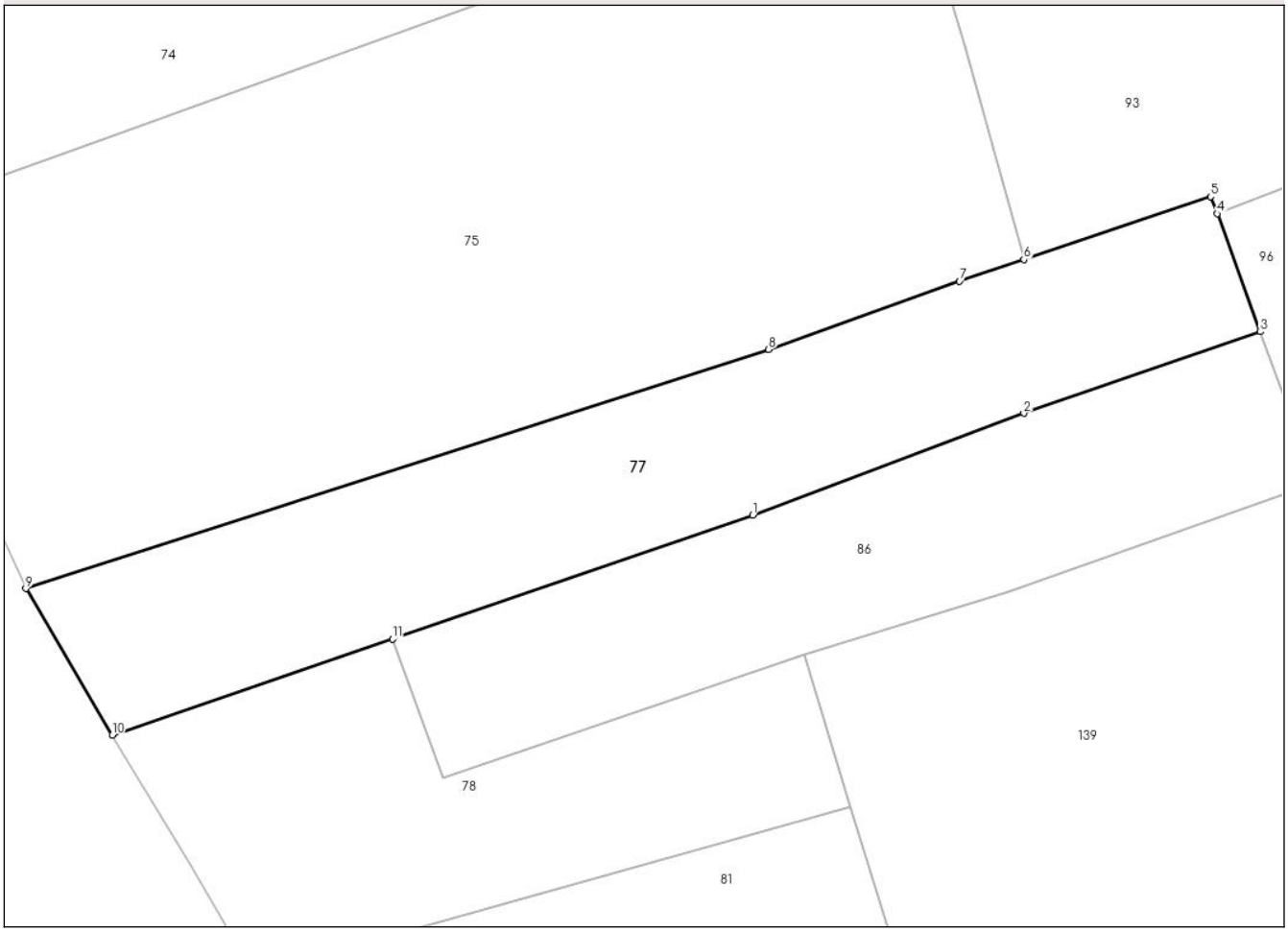

Date referitoare la teren

Crt	Categorie folosință	Intra vilan	Suprafaţa (mp)	Tarla	Parcelă	Nr. topo	Observaţii / Referinţe
1	livada	NU	696	22	698,701	-	
2	pasune	NU	1.095	22	701	-	IMPADURITA

Lungime Segmente

1) Valorile lungimilor segmentelor sunt obţinute din proiecţie în plan.

Punct început	X / Y	Punct sfârşit	X / Y	Lungime segment (** (m)
1	493.227,385 406.582,706	2	493.253,722 406.592,599	28.134
2	493.253,722 406.592,599	3	493.276,692 406.600,528	24.3
3	493.276,692 406.600,528	4	493.272,499 406.611,992	12.207
4	493.272,499 406.611,992	5	493.271,876 406.613,634	1.756

Document care conține date cu caracter personal, protejat de prevederile Regulamentului (UE) nr. 679/2016 și Legii 190/2018

Punct început	X / Y	Punct sfârşit	X / Y	Lungime segment (** (m)
5	493.271,876 406.613,634	6	493.253,728 406.607,532	19.146
6	493.253,728 406.607,532	7	493.247,481 406.605,431	6.591
7	493.247,481 406.605,431	8	493.228,923 406.598,8	19.707
8	493.228,923 406.598,8	9	493.156,781 406.575,573	75.789
9	493.156,781 406.575,573	10	493.165,151 406.561,338	16.513
10	493.165,151 406.561,338	11	493.192,389 406.570,69	28.799
11	493.192,389 406.570,69	1	493.227,385 406.582,706	37.001

** Lungimile segmentelor sunt determinate în planul de proiecţie Stereo 70 şi sunt rotunjite la 1 milimetru.
*** Distanţa dintre puncte este formată din segmente cumulate ce sunt mai mici decât valoarea 1 milimetru.

Document care conține date cu caracter personal, protejat de prevederile Regulamentului (UE) nr. 679/2016 și Legii 190/2018

DATE DESPRE IMOBILUL NR. 78

Oficiul de Cadastru şi Publicitate Imobiliară ARGES
Biroul de Cadastru şi Publicitate Imobiliară Campulung

A. Partea I. Descrierea imobilului

TEREN Extravilan

Adresa: Jud. Arges

Nr. Crt	Nr cadastral Nr. topografic	Suprafaţa* (mp)	Observaţii / Referinţe
A1		1.248	Sector cadastral:14 Teren neimprejmuit;

B. Partea II. Proprietari şi acte

Inscrieri privitoare la dreptul de proprietate şi alte drepturi reale		Referinţe
/		
Act Administrativ nr. 27, din 08/01/2025 emis de PRIMARIA COMUNEI VLADESTI (ADEVERINTA;);		
B1	Inscrierea posesiei, drept de PROPRIETATE, dobandit prin Lege, cota actuala 1/1, cota initiala 1/1	A1
	1) **NEIDENTIFICAT NEIDENTIFICAT**	
Act Normativ nr. 7, din 13/03/1996 emis de PARLAMENTUL ROMÂNIEI (LEGE; ,art. 13);		
B2	Se notează mențiunea de proprietar neidentificat.	A1

C. Partea III. SARCINI .

Inscrieri privind dezmembramintele dreptului de proprietate, drepturi reale de garanţie şi sarcini	Referinţe
NU SUNT	

Document care conține date cu caracter personal, protejat de prevederile Regulamentului (UE) nr. 679/2016 și Legii 190/2018

Anexa Nr. 1 La Partea I

Teren

Nr cadastral	Suprafaţa (mp)*	Observaţii / Referinţe
	1.248	

* Suprafaţa este determinată in planul de proiecţie Stereo 70.

DETALII LINIARE IMOBIL

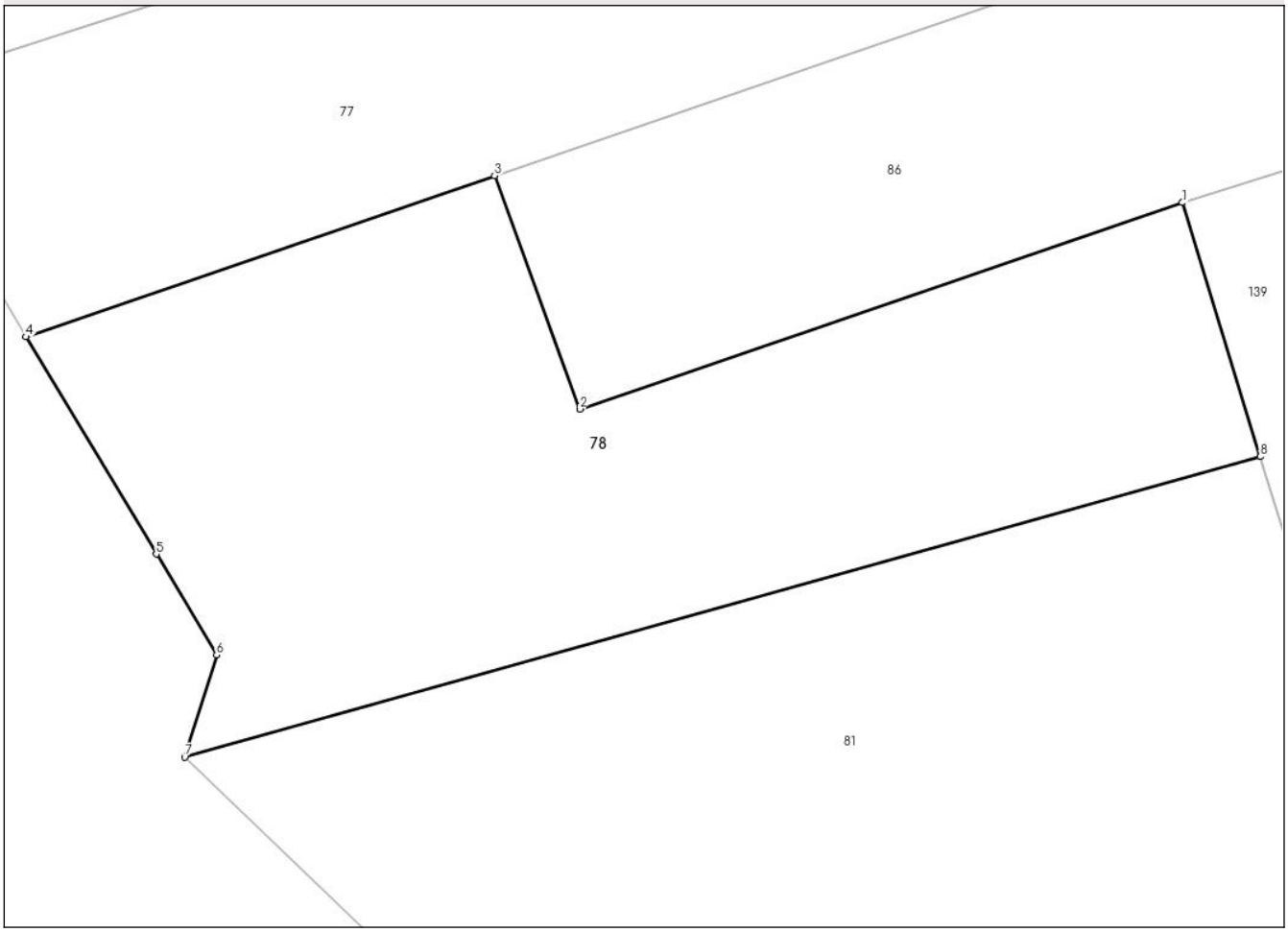

Date referitoare la teren

Crt	Categorie folosință	Intra vilan	Suprafaţa (mp)	Tarla	Parcelă	Nr. topo	Observaţii / Referinţe
1	pasune	NU	1.248	22	701	-	IMPADURITA

Lungime Segmente
1) Valorile lungimilor segmentelor sunt obţinute din proiecţie în plan.

Punct început	X / Y	Punct sfârşit	X / Y	Lungime segment (** (m)
1	493.232,358 406.569,126	2	493.197,344 406.557,145	37.007
2	493.197,344 406.557,145	3	493.192,389 406.570,69	14.423
3	493.192,389 406.570,69	4	493.165,151 406.561,338	28.799
4	493.165,151 406.561,338	5	493.172,722 406.548,72	14.715
5	493.172,722 406.548,72	6	493.176,23 406.542,873	6.819

Document care conține date cu caracter personal, protejat de prevederile Regulamentului (UE) nr. 679/2016 și Legii 190/2018

Punct început	X / Y	Punct sfârşit	X / Y	Lungime segment (** (m)
6	493.176,23 406.542,873	7	493.174,373 406.536,93	6.226
7	493.174,373 406.536,93	8	493.236,889 406.554,382	64.906
8	493.236,889 406.554,382	1	493.232,358 406.569,126	15.425

** Lungimile segmentelor sunt determinate în planul de proiecţie Stereo 70 şi sunt rotunjite la 1 milimetru.
*** Distanţa dintre puncte este formată din segmente cumulate ce sunt mai mici decât valoarea 1 milimetru.

Document care conține date cu caracter personal, protejat de prevederile Regulamentului (UE) nr. 679/2016 și Legii 190/2018

DATE DESPRE IMOBILUL NR. 79

Oficiul de Cadastru şi Publicitate Imobiliară ARGES
Biroul de Cadastru şi Publicitate Imobiliară Campulung

A. Partea I. Descrierea imobilului

TEREN Extravilan

Adresa: Jud. Arges

Nr. Crt	Nr cadastral Nr. topografic	Suprafaţa* (mp)	Observaţii / Referinţe
A1		3.714	Sector cadastral:14 Teren imprejmuit;

B. Partea II. Proprietari şi acte

Inscrieri privitoare la dreptul de proprietate şi alte drepturi reale		Referinţe
/		
Act Administrativ nr. 27, din 08/01/2025 emis de PRIMARIA COMUNEI VLADESTI (ADEVERINTA;);		
B1	Inscrierea posesiei, drept de PROPRIETATE, dobandit prin Lege, cota actuala 1/1, cota initiala 1/1	A1
	1) **NEIDENTIFICAT NEIDENTIFICAT**	
Act Normativ nr. 7, din 13/03/1996 emis de PARLAMENTUL ROMANIEI (LEGE; ,art. 13);		
B2	Se notează mențiunea de proprietar neidentificat.	A1

C. Partea III. SARCINI .

Inscrieri privind dezmembramintele dreptului de proprietate, drepturi reale de garanţie şi sarcini	Referinţe
NU SUNT	

Document care conține date cu caracter personal, protejat de prevederile Regulamentului (UE) nr. 679/2016 și Legii 190/2018

Anexa Nr. 1 La Partea I

Teren

Nr cadastral	Suprafaţa (mp)*	Observaţii / Referinţe
	3.714	

* Suprafaţa este determinată in planul de proiecţie Stereo 70.

DETALII LINIARE IMOBIL

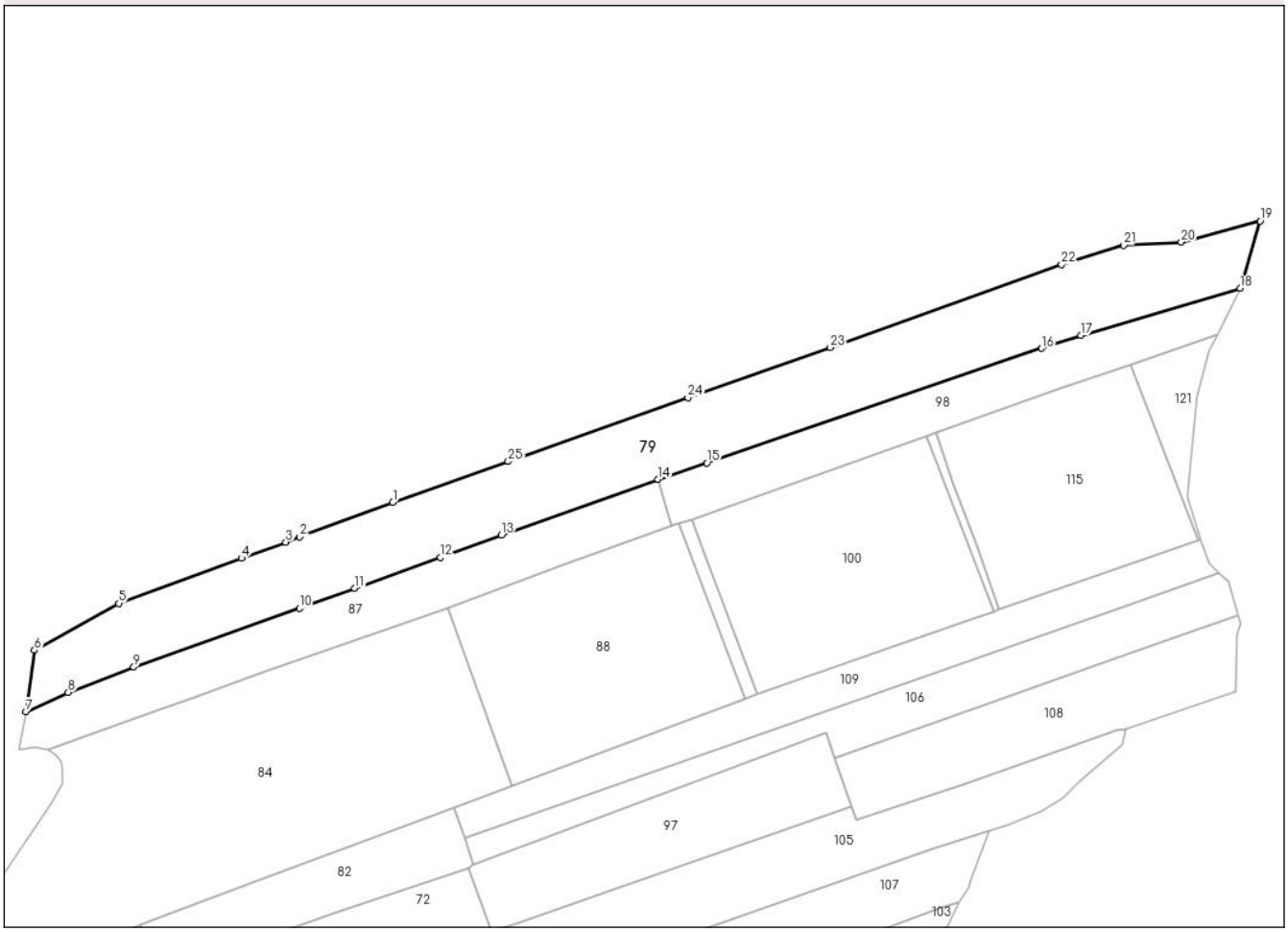

Date referitoare la teren

Crt	Categorie folosință	Intra vilan	Suprafaţa (mp)	Tarla	Parcelă	Nr. topo	Observaţii / Referinţe
1	faneata	NU	596	21	691,698	-	IMPADURITA
2	arabil	NU	3.118	21	674,688,698	-	

Lungime Segmente

1) Valorile lungimilor segmentelor sunt obţinute din proiecţie în plan.

Punct început	X / Y	Punct sfârşit	X / Y	Lungime segment (** (m)
1	493.198,104 406.849,581	2	493.178,874 406.842,488	20.496
3	493.175,957 406.841,399	4	493.166,755 406.838,08	9.782
5	493.141,377 406.828,755	6	493.123,946 406.819,023	19.964
7	493.122,188 406.806,316	8	493.130,948 406.810,344	9.642

Punct început	X / Y	Punct sfârşit	X / Y	Lungime segment (** (m)
2	493.178,874 406.842,488	3	493.175,957 406.841,399	3.114
4	493.166,755 406.838,08	5	493.141,377 406.828,755	27.037
6	493.123,946 406.819,023	7	493.122,188 406.806,316	12.828
8	493.130,948 406.810,344	9	493.144,49 406.815,55	14.508

Document care conține date cu caracter personal, protejat de prevederile Regulamentului (UE) nr. 679/2016 și Legii 190/2018

Punct început	X / Y	Punct sfârşit	X / Y	Lungime segment (** (m)
9	493.144,49 406.815,55	10	493.178,761 406.827,715	36.366
11	493.190,185 406.831,821	12	493.207,981 406.838,217	18.91
13	493.220,528 406.842,849	14	493.252,994 406.854,352	34.444
15	493.263,079 406.857,779	16	493.332,33 406.881,423	73.176
17	493.340,446 406.884,13	18	493.373,372 406.893,835	34.326
19	493.377,551 406.907,744	20	493.361,215 406.903,406	16.902
21	493.349,318 406.902,743	22	493.336,416 406.898,77	13.5
23	493.288,606 406.881,629	24	493.259,162 406.871,228	31.227
25	493.221,973 406.858,043	1	493.198,104 406.849,581	25.325

Punct început	X / Y	Punct sfârşit	X / Y	Lungime segment (** (m)
10	493.178,761 406.827,715	11	493.190,185 406.831,821	12.139
12	493.207,981 406.838,217	13	493.220,528 406.842,849	13.375
14	493.252,994 406.854,352	15	493.263,079 406.857,779	10.651
16	493.332,33 406.881,423	17	493.340,446 406.884,13	8.556
18	493.373,372 406.893,835	19	493.377,551 406.907,744	14.523
20	493.361,215 406.903,406	21	493.349,318 406.902,743	11.915
22	493.336,416 406.898,77	23	493.288,606 406.881,629	50.79
24	493.259,162 406.871,228	25	493.221,973 406.858,043	39.457

** Lungimile segmentelor sunt determinate în planul de proiecţie Stereo 70 şi sunt rotunjite la 1 milimetru.
*** Distanţa dintre puncte este formată din segmente cumulate ce sunt mai mici decât valoarea 1 milimetru.

Document care conține date cu caracter personal, protejat de prevederile Regulamentului (UE) nr. 679/2016 și Legii 190/2018

DATE DESPRE IMOBILUL NR. 81

Oficiul de Cadastru şi Publicitate Imobiliară ARGES
Biroul de Cadastru şi Publicitate Imobiliară Campulung

A. Partea I. Descrierea imobilului

TEREN Extravilan Nr. cadastral vechi:80557

Adresa: Jud. Arges, PCT. "COCINI"

Nr. Crt	Nr cadastral Nr. topografic	Suprafaţa* (mp)	Observaţii / Referinţe
A1		Din acte: 3.082 Masurata: 3.304	Sector cadastral:14 Teren neimprejmuit;

B. Partea II. Proprietari şi acte

Inscrieri privitoare la dreptul de proprietate şi alte drepturi reale		Referinţe
/		
Act Notarial nr. 340, din 19/08/2005 emis de BNPA DUINEA (ACT DE PARTAJ VOLUNTAR;);		
B1	Intabulare, drept de PROPRIETATE, dobandit prin Iesire Din Indiviziune, cota actuala 1/1, cota initiala 1/1	A1
	1) **CICU DOINA**, LIPSA CNP;	

C. Partea III. SARCINI .

Inscrieri privind dezmembramintele dreptului de proprietate, drepturi reale de garanţie şi sarcini	Referinţe
NU SUNT	

Document care conține date cu caracter personal, protejat de prevederile Regulamentului (UE) nr. 679/2016 și Legii 190/2018

Anexa Nr. 1 La Partea I

Teren

Nr cadastral	Suprafaţa (mp)*	Observaţii / Referinţe
	Din acte: 3.082 Masurata: 3.304	

* Suprafaţa este determinată in planul de proiecţie Stereo 70.

DETALII LINIARE IMOBIL

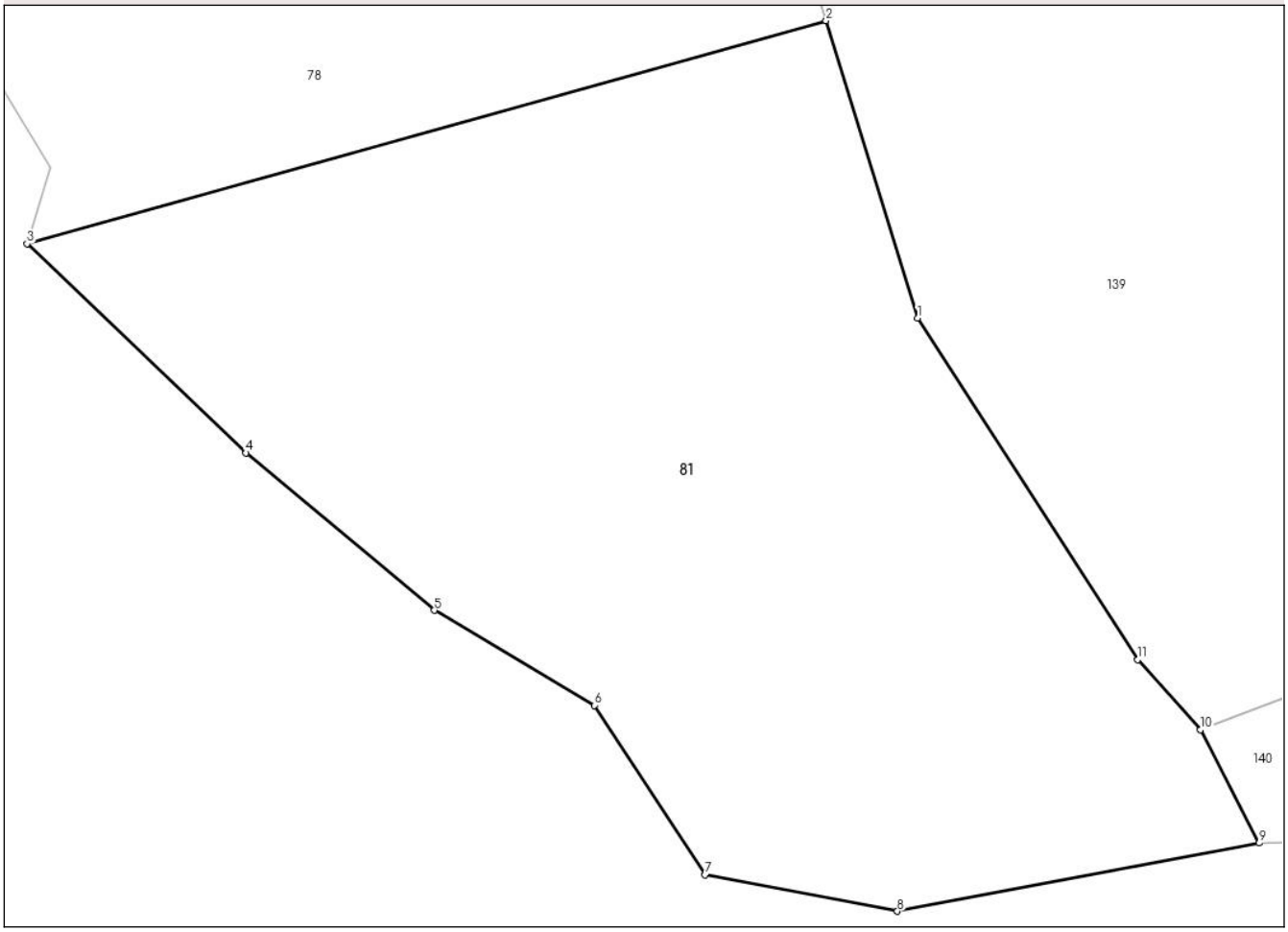

Date referitoare la teren

Crt	Categorie folosință	Intra vilan	Suprafaţa (mp)	Tarla	Parcelă	Nr. topo	Observaţii / Referinţe
1	pasune	NU	3.304	22	701,702	-	IMPADURITA

Lungime Segmente
1) Valorile lungimilor segmentelor sunt obţinute din proiecţie în plan.

Punct început	X / Y	Punct sfârşit	X / Y	Lungime segment (** (m)
1	493.244,039 406.531,118	2	493.236,889 406.554,382	24.338
2	493.236,889 406.554,382	3	493.174,373 406.536,93	64.906
3	493.174,373 406.536,93	4	493.191,499 406.520,561	23.691
4	493.191,499 406.520,561	5	493.206,241 406.508,242	19.212
5	493.206,241 406.508,242	6	493.218,775 406.500,809	14.572

Document care conține date cu caracter personal, protejat de prevederile Regulamentului (UE) nr. 679/2016 și Legii 190/2018

Punct început	X / Y	Punct sfârşit	X / Y	Lungime segment (** (m)
6	493.218,775 406.500,809	7	493.227,435 406.487,543	15.842
7	493.227,435 406.487,543	8	493.242,478 406.484,698	15.31
8	493.242,478 406.484,698	9	493.270,775 406.490,03	28.795
9	493.270,775 406.490,03	10	493.266,194 406.498,896	9.98
10	493.266,194 406.498,896	11	493.261,289 406.504,387	7.363
11	493.261,289 406.504,387	1	493.244,039 406.531,118	31.814

** Lungimile segmentelor sunt determinate în planul de proiecţie Stereo 70 şi sunt rotunjite la 1 milimetru.
*** Distanţa dintre puncte este formată din segmente cumulate ce sunt mai mici decât valoarea 1 milimetru.

DATE DESPRE IMOBILUL NR. 82

Oficiul de Cadastru şi Publicitate Imobiliară ARGES
Biroul de Cadastru şi Publicitate Imobiliară Campulung

A. Partea I. Descrierea imobilului

TEREN Extravilan

Adresa: Jud. Arges

Nr. Crt	Nr cadastral Nr. topografic	Suprafaţa* (mp)	Observaţii / Referinţe
A1		809	Sector cadastral:14 Teren imprejmuit;

B. Partea II. Proprietari şi acte

Inscrieri privitoare la dreptul de proprietate şi alte drepturi reale		Referinţe
/		
Act Administrativ nr. 27, din 08/01/2025 emis de PRIMARIA COMUNEI VLADESTI (ADEVERINTA;);		
B1	Inscrierea posesiei, drept de PROPRIETATE, dobandit prin Lege, cota actuala 1/1, cota initiala 1/1	A1
	1) **NEIDENTIFICAT NEIDENTIFICAT**	
Act Normativ nr. 7, din 13/03/1996 emis de PARLAMENTUL ROMANIEI (LEGE; ,art. 13);		
B2	Se notează mențiunea de proprietar neidentificat.	A1

C. Partea III. SARCINI .

Inscrieri privind dezmembramintele dreptului de proprietate, drepturi reale de garanţie şi sarcini	Referinţe
NU SUNT	

Document care conține date cu caracter personal, protejat de prevederile Regulamentului (UE) nr. 679/2016 și Legii 190/2018

Anexa Nr. 1 La Partea I

Teren

Nr cadastral	Suprafaţa (mp)*	Observaţii / Referinţe
	809	

* Suprafaţa este determinată in planul de proiecţie Stereo 70.

DETALII LINIARE IMOBIL

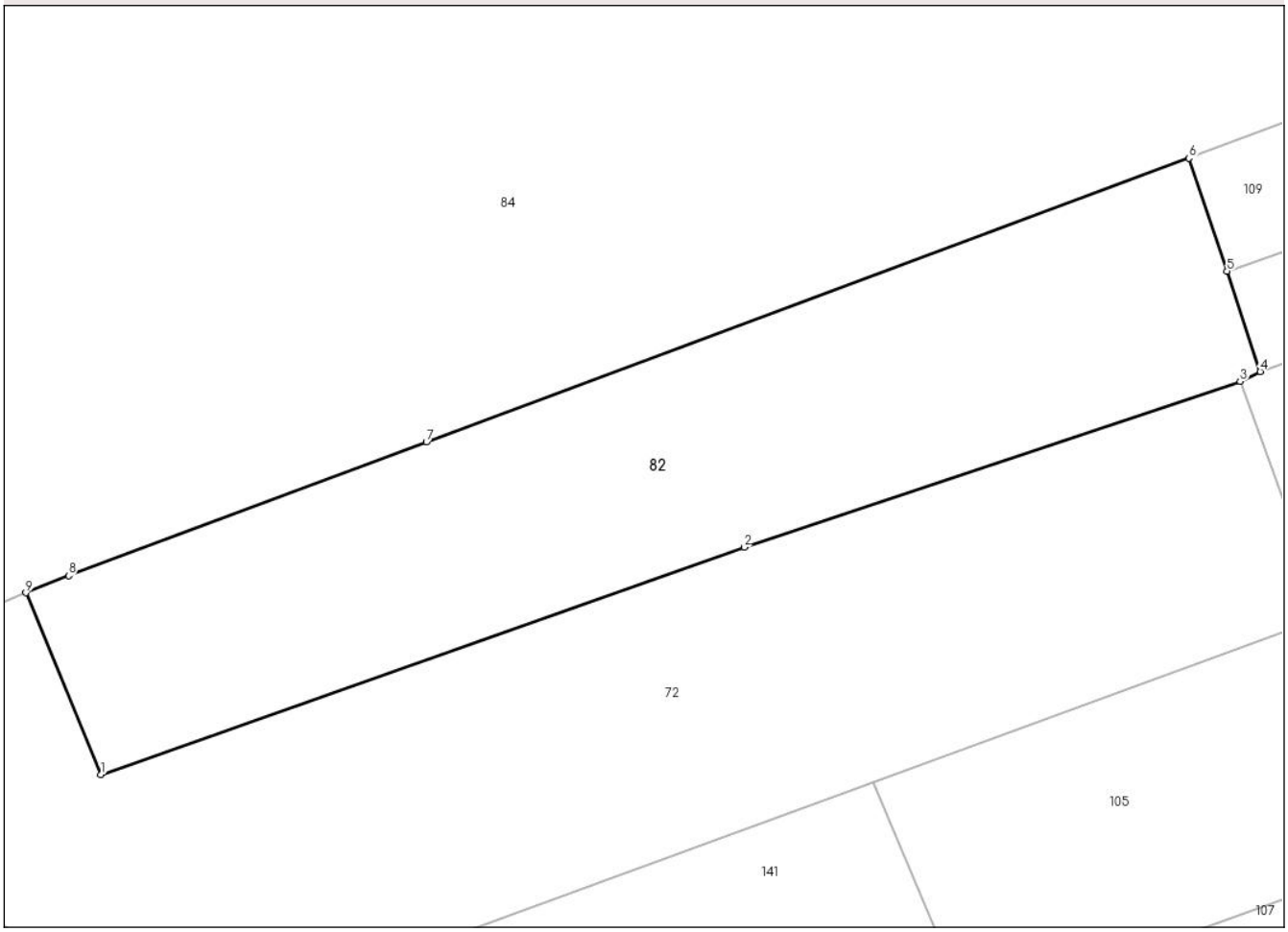

Date referitoare la teren

Crt	Categorie folosință	Intra vilan	Suprafaţa (mp)	Tarla	Parcelă	Nr. topo	Observaţii / Referinţe
1	livada	NU	809	21	688,698	-	

Lungime Segmente
1) Valorile lungimilor segmentelor sunt obţinute din proiecţie în plan.

Punct început	X / Y	Punct sfârşit	X / Y	Lungime segment (** (m)
1	493.150,054 406.752,161	2	493.185,975 406.764,864	38.101
2	493.185,975 406.764,864	3	493.213,681 406.774,104	29.206
3	493.213,681 406.774,104	4	493.214,804 406.774,652	1.25
4	493.214,804 406.774,652	5	493.212,95 406.780,262	5.908
5	493.212,95 406.780,262	6	493.210,818 406.786,564	6.653

Document care conține date cu caracter personal, protejat de prevederile Regulamentului (UE) nr. 679/2016 și Legii 190/2018

Punct început	X / Y	Punct sfârşit	X / Y	Lungime segment (** (m)
6	493.210,818 406.786,564	7	493.168,228 406.770,722	45.441
7	493.168,228 406.770,722	8	493.148,252 406.763,271	21.32
8	493.148,252 406.763,271	9	493.145,86 406.762,315	2.576
9	493.145,86 406.762,315	1	493.150,054 406.752,161	10.986

** Lungimile segmentelor sunt determinate în planul de proiecţie Stereo 70 şi sunt rotunjite la 1 milimetru.
*** Distanţa dintre puncte este formată din segmente cumulate ce sunt mai mici decât valoarea 1 milimetru.

DATE DESPRE IMOBILUL NR. 84

Oficiul de Cadastru şi Publicitate Imobiliară ARGES
Biroul de Cadastru şi Publicitate Imobiliară Campulung

A. Partea I. Descrierea imobilului

TEREN Extravilan

Adresa: Jud. Arges

Nr. Crt	Nr cadastral Nr. topografic	Suprafaţa* (mp)	Observaţii / Referinţe
A1		Din acte: 4.530 Masurata: 4.237	Sector cadastral:14 Teren neimprejmuit; DIFERENTA DE SUPRAFATA SE REGASESTE IN SECTORUL 13 NECONTRACTAT

B. Partea II. Proprietari şi acte

Inscrieri privitoare la dreptul de proprietate şi alte drepturi reale		Referinţe
/		
Act Administrativ nr. 129550, din 01/11/2004 emis de CJSDPAT ARGES (TITLU DE PROPRIETATE;);		
B1	Intabulare, drept de PROPRIETATE, dobandit prin Reconstituire, cota actuala 1/1, cota initiala 1/1	A1
	1) **MOLDOVEANU VALTER**	

C. Partea III. SARCINI .

Inscrieri privind dezmembramintele dreptului de proprietate, drepturi reale de garanţie şi sarcini	Referinţe
NU SUNT	

Anexa Nr. 1 La Partea I

Teren

Nr cadastral	Suprafaţa (mp)*	Observaţii / Referinţe
	Din acte: 4.530 Masurata: 4.237	DIFERENTA DE SUPRAFATA SE REGASESTE IN SECTORUL 13 NECONTRACTAT

* Suprafaţa este determinată in planul de proiecţie Stereo 70.

DETALII LINIARE IMOBIL

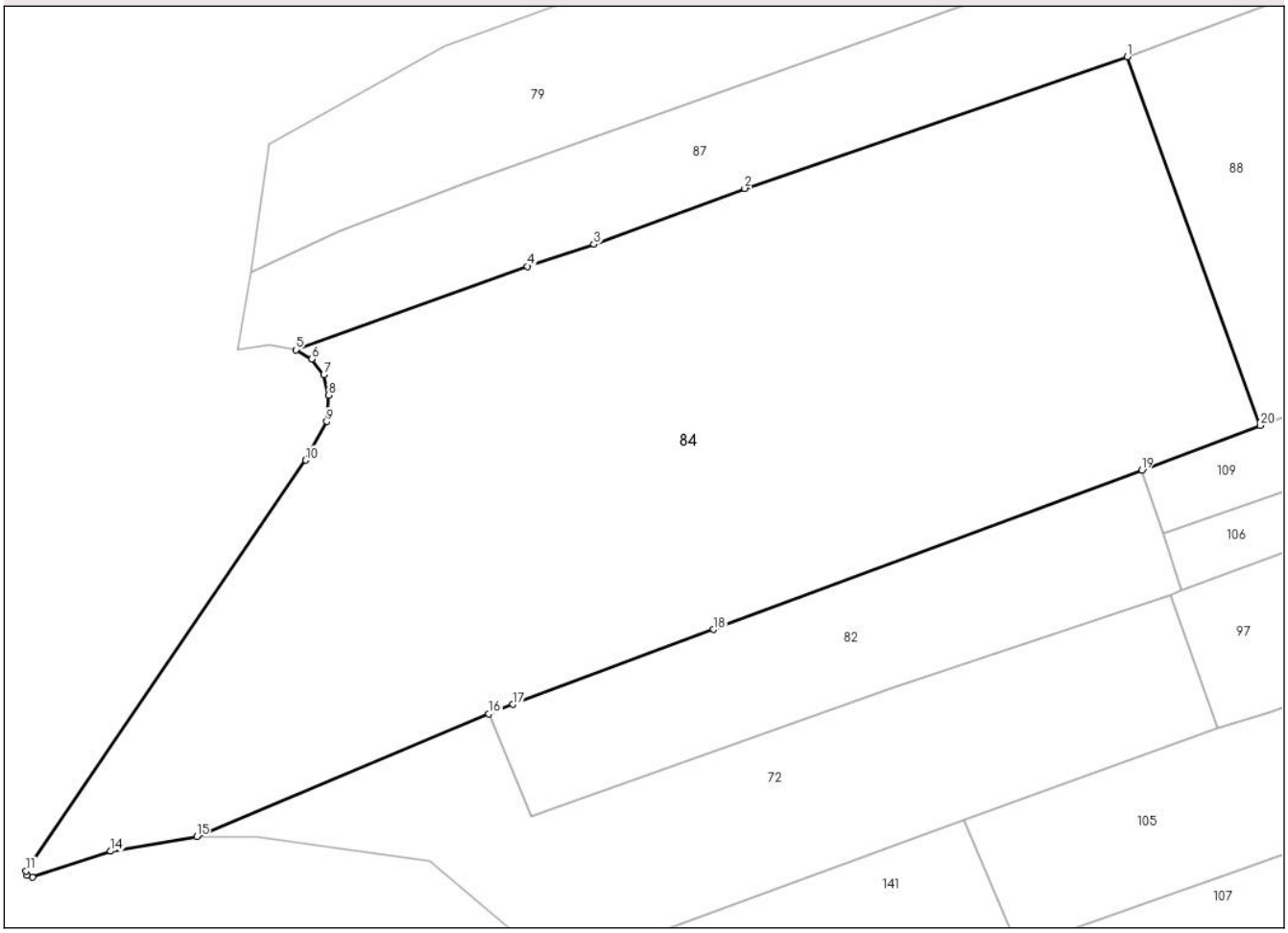

Date referitoare la teren

Crt	Categorie folosință	Intra vilan	Suprafaţa (mp)	Tarla	Parcelă	Nr. topo	Observaţii / Referinţe
1	livada	NU	2.945	21	688,698	-	IN ACT TARLA 20
2	faneata	NU	1.292	21	688	-	N ACT TARLA 20 IMPADURITA

Lungime Segmente
1) Valorile lungimilor segmentelor sunt obţinute din proiecţie în plan.

Punct început	X / Y	Punct sfârşit	X / Y	Lungime segment (** (m)
1	493.209,391 406.827,742	2	493.171,306 406.814,616	40.283
2	493.171,306 406.814,616	3	493.156,296 406.809,058	16.006
3	493.156,296 406.809,058	4	493.149,701 406.806,863	6.951
4	493.149,701 406.806,863	5	493.126,634 406.798,552	24.519

Document care conține date cu caracter personal, protejat de prevederile Regulamentului (UE) nr. 679/2016 și Legii 190/2018

Punct început	X / Y	Punct sfârşit	X / Y	Lungime segment (** (m)
5	493.126,634 406.798,552	6	493.128,225 406.797,632	1.838
6	493.128,225 406.797,632	7	493.129,415 406.796,066	1.967
7	493.129,415 406.796,066	8	493.129,877 406.794,048	2.07
8	493.129,877 406.794,048	9	493.129,728 406.791,409	2.643
9	493.129,728 406.791,409	10	493.127,619 406.787,568	4.382
10	493.127,619 406.787,568	11	493.099,772 406.746,708	49.447
11	493.099,772 406.746,708	12	493.099,882 406.746,272	0.45
12	493.099,882 406.746,272	13	493.100,428 406.746,051	0.589
13	493.100,428 406.746,051	14	493.108,197 406.748,642	8.19
14	493.108,197 406.748,642	15	493.116,766 406.750,107	8.693
15	493.116,766 406.750,107	16	493.145,86 406.762,315	31.551
16	493.145,86 406.762,315	17	493.148,252 406.763,271	2.576
17	493.148,252 406.763,271	18	493.168,228 406.770,722	21.32
18	493.168,228 406.770,722	19	493.210,818 406.786,564	45.441
19	493.210,818 406.786,564	20	493.222,632 406.791,012	12.624
20	493.222,632 406.791,012	1	493.209,391 406.827,742	39.044

** Lungimile segmentelor sunt determinate în planul de proiecţie Stereo 70 şi sunt rotunjite la 1 milimetru.
*** Distanţa dintre puncte este formată din segmente cumulate ce sunt mai mici decât valoarea 1 milimetru.

Document care conține date cu caracter personal, protejat de prevederile Regulamentului (UE) nr. 679/2016 și Legii 190/2018

DATE DESPRE IMOBILUL NR. 86

Oficiul de Cadastru şi Publicitate Imobiliară ARGES
Biroul de Cadastru şi Publicitate Imobiliară Campulung

A. Partea I. Descrierea imobilului

TEREN Extravilan

Adresa: Jud. Arges

Nr. Crt	Nr cadastral Nr. topografic	Suprafaţa* (mp)	Observaţii / Referinţe
A1		1.344	Sector cadastral:14 Teren neimprejmuit;

B. Partea II. Proprietari şi acte

Inscrieri privitoare la dreptul de proprietate şi alte drepturi reale		Referinţe
/		
Act Administrativ nr. 10835, din 02/06/1993 emis de CJSDPAT ARGES (TITLU DE PROPRIETATE;);		
B1	Intabulare, drept de PROPRIETATE, dobandit prin Reconstituire, cota actuala 1/1, cota initiala 1/1	A1
	1) **RACHIERU GHEORGHE**, LIPSA CNP; 2) **RACHIERU NICOLAE**, LIPSA CNP; 3) **RACHIERU CONSTANTIN**, LIPSA CNP;	

C. Partea III. SARCINI .

Inscrieri privind dezmembramintele dreptului de proprietate, drepturi reale de garanţie şi sarcini	Referinţe
NU SUNT	

Anexa Nr. 1 La Partea I

Teren

Nr cadastral	Suprafaţa (mp)*	Observaţii / Referinţe
	1.344	

* Suprafaţa este determinată in planul de proiecţie Stereo 70.

DETALII LINIARE IMOBIL

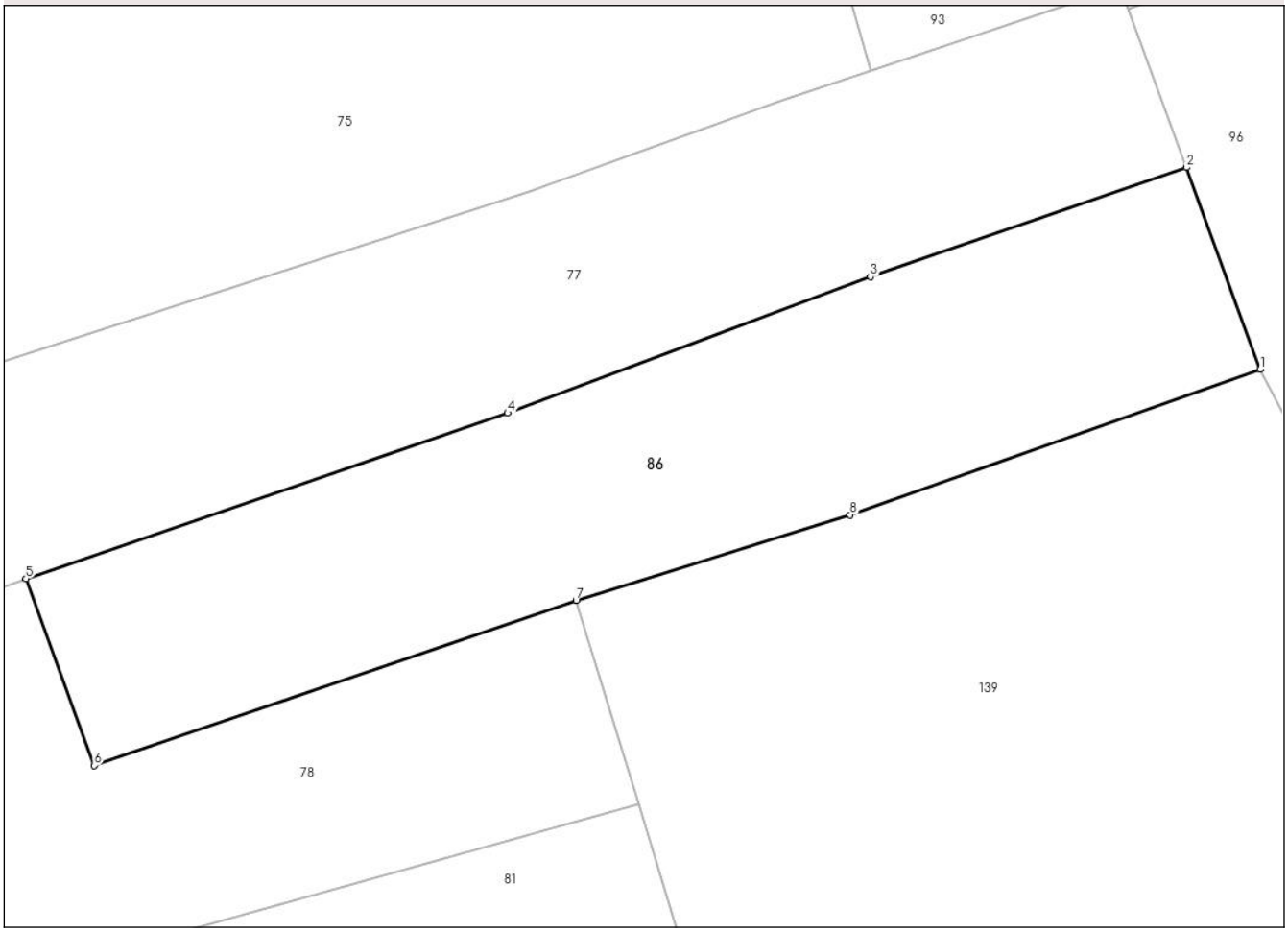

Date referitoare la teren

Crt	Categorie folosință	Intra vilan	Suprafaţa (mp)	Tarla	Parcelă	Nr. topo	Observaţii / Referinţe
1	arabil	NU	810	22	698,701	-	
2	pasune	NU	534	22	701	-	IMPADURITA

Lungime Segmente
1) Valorile lungimilor segmentelor sunt obţinute din proiecţie în plan.

Punct început	X / Y	Punct sfârşit	X / Y	Lungime segment (** (m)
1	493.282,047 406.585,887	2	493.276,692 406.600,528	15.59
2	493.276,692 406.600,528	3	493.253,722 406.592,599	24.3
3	493.253,722 406.592,599	4	493.227,385 406.582,706	28.134
4	493.227,385 406.582,706	5	493.192,389 406.570,69	37.001

Document care conține date cu caracter personal, protejat de prevederile Regulamentului (UE) nr. 679/2016 și Legii 190/2018

Punct început	X / Y	Punct sfârşit	X / Y	Lungime segment (** (m)
5	493.192,389 406.570,69	6	493.197,344 406.557,145	14.423
6	493.197,344 406.557,145	7	493.232,358 406.569,126	37.007
7	493.232,358 406.569,126	8	493.252,255 406.575,324	20.84
8	493.252,255 406.575,324	1	493.282,047 406.585,887	31.609

** Lungimile segmentelor sunt determinate în planul de proiecţie Stereo 70 şi sunt rotunjite la 1 milimetru.
*** Distanţa dintre puncte este formată din segmente cumulate ce sunt mai mici decât valoarea 1 milimetru.

DATE DESPRE IMOBILUL NR. 87

Oficiul de Cadastru şi Publicitate Imobiliară ARGES
Biroul de Cadastru şi Publicitate Imobiliară Campulung

A. Partea I. Descrierea imobilului

TEREN Extravilan

Adresa: Jud. Arges

Nr. Crt	Nr cadastral Nr. topografic	Suprafaţa* (mp)	Observaţii / Referinţe
A1		1.404	Sector cadastral:14 Teren imprejmuit;

B. Partea II. Proprietari şi acte

Inscrieri privitoare la dreptul de proprietate şi alte drepturi reale		Referinţe
/		
Act Administrativ nr. 27, din 08/01/2025 emis de PRIMARIA COMUNEI VLADESTI (ADEVERINTA;);		
B1	Inscrierea posesiei, drept de PROPRIETATE, dobandit prin Lege, cota actuala 1/1, cota initiala 1/1	A1
	1) **NEIDENTIFICAT NEIDENTIFICAT**	
Act Normativ nr. 7, din 13/03/1996 emis de PARLAMENTUL ROMANIEI (LEGE; ,art. 13);		
B2	Se notează mențiunea de proprietar neidentificat.	A1

C. Partea III. SARCINI .

Inscrieri privind dezmembramintele dreptului de proprietate, drepturi reale de garanţie şi sarcini	Referinţe
NU SUNT	

Document care conține date cu caracter personal, protejat de prevederile Regulamentului (UE) nr. 679/2016 și Legii 190/2018

Anexa Nr. 1 La Partea I

Teren

Nr cadastral	Suprafaţa (mp)*	Observaţii / Referinţe
	1.404	

* Suprafaţa este determinată in planul de proiecţie Stereo 70.

DETALII LINIARE IMOBIL

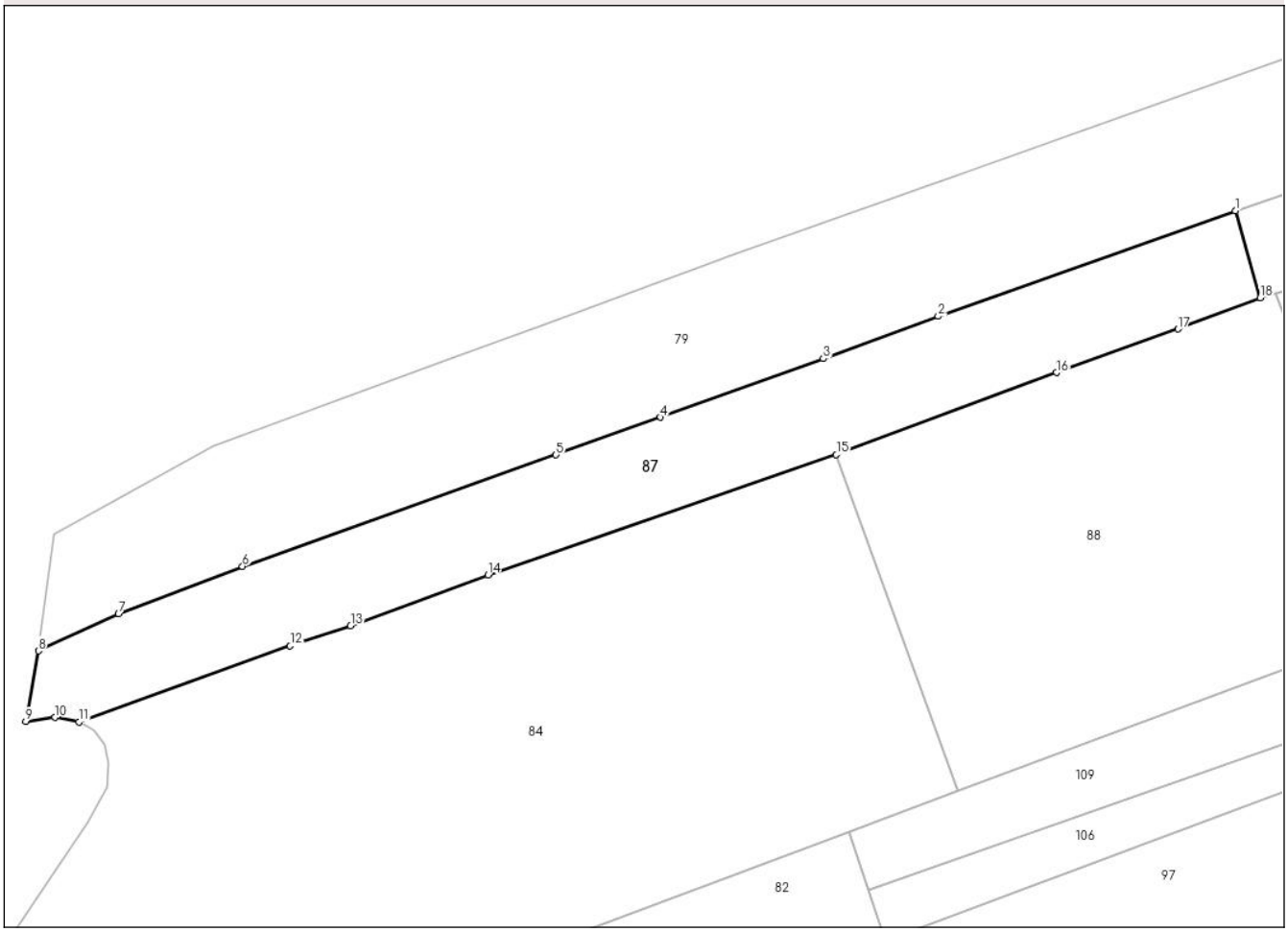

Date referitoare la teren

Crt	Categorie folosință	Intra vilan	Suprafaţa (mp)	Tarla	Parcelă	Nr. topo	Observaţii / Referinţe
1	faneata	NU	1.404	21	674,688,698	-	

Lungime Segmente
1) Valorile lungimilor segmentelor sunt obţinute din proiecţie în plan.

Punct început	X / Y	Punct sfârşit	X / Y	Lungime segment (** (m)
1	493.252,994 406.854,352	2	493.220,528 406.842,849	34.444
2	493.220,528 406.842,849	3	493.207,981 406.838,217	13.375
3	493.207,981 406.838,217	4	493.190,185 406.831,821	18.91
4	493.190,185 406.831,821	5	493.178,761 406.827,715	12.139
5	493.178,761 406.827,715	6	493.144,49 406.815,55	36.366

Document care conține date cu caracter personal, protejat de prevederile Regulamentului (UE) nr. 679/2016 și Legii 190/2018

Punct început	X / Y	Punct sfârşit	X / Y	Lungime segment (** (m)
6	493.144,49 406.815,55	7	493.130,948 406.810,344	14.508
7	493.130,948 406.810,344	8	493.122,188 406.806,316	9.642
8	493.122,188 406.806,316	9	493.120,816 406.798,618	7.819
9	493.120,816 406.798,618	10	493.124,019 406.799,051	3.232
10	493.124,019 406.799,051	11	493.126,634 406.798,552	2.662
11	493.126,634 406.798,552	12	493.149,701 406.806,863	24.519
12	493.149,701 406.806,863	13	493.156,296 406.809,058	6.951
13	493.156,296 406.809,058	14	493.171,306 406.814,616	16.006
14	493.171,306 406.814,616	15	493.209,391 406.827,742	40.283
15	493.209,391 406.827,742	16	493.233,463 406.836,702	25.685
16	493.233,463 406.836,702	17	493.246,738 406.841,45	14.099
17	493.246,738 406.841,45	18	493.255,728 406.844,864	9.616
18	493.255,728 406.844,864	1	493.252,994 406.854,352	9.874

** Lungimile segmentelor sunt determinate în planul de proiecţie Stereo 70 şi sunt rotunjite la 1 milimetru.
*** Distanţa dintre puncte este formată din segmente cumulate ce sunt mai mici decât valoarea 1 milimetru.

Document care conține date cu caracter personal, protejat de prevederile Regulamentului (UE) nr. 679/2016 și Legii 190/2018

DATE DESPRE IMOBILUL NR. 88

Oficiul de Cadastru şi Publicitate Imobiliară ARGES
Biroul de Cadastru şi Publicitate Imobiliară Campulung

A. Partea I. Descrierea imobilului

TEREN Extravilan

Adresa: Jud. Arges, PCT. "D. RISTII"

Nr. Crt	Nr cadastral Nr. topografic	Suprafaţa* (mp)	Observaţii / Referinţe
A1		2.000	Sector cadastral:14 Teren neimprejmuit;

B. Partea II. Proprietari şi acte

Inscrieri privitoare la dreptul de proprietate şi alte drepturi reale		Referinţe
/		
Act Notarial nr. 1469, din 17/12/2021 emis de BIN TULUCA FILOFTEIA (ACT DE PARTAJ VOLUNTAR;);		
B1	Intabulare, drept de PROPRIETATE, dobandit prin Iesire Din Indiviziune, cota actuala 1/1, cota initiala 1/1	A1
	1) **STANCIU DOINA-FLORA**	

C. Partea III. SARCINI .

Inscrieri privind dezmembramintele dreptului de proprietate, drepturi reale de garanţie şi sarcini	Referinţe
NU SUNT	

Document care conține date cu caracter personal, protejat de prevederile Regulamentului (UE) nr. 679/2016 și Legii 190/2018

Anexa Nr. 1 La Partea I

Teren

Nr cadastral	Suprafaţa (mp)*	Observaţii / Referinţe
	2.000	

* Suprafaţa este determinată in planul de proiecţie Stereo 70.

DETALII LINIARE IMOBIL

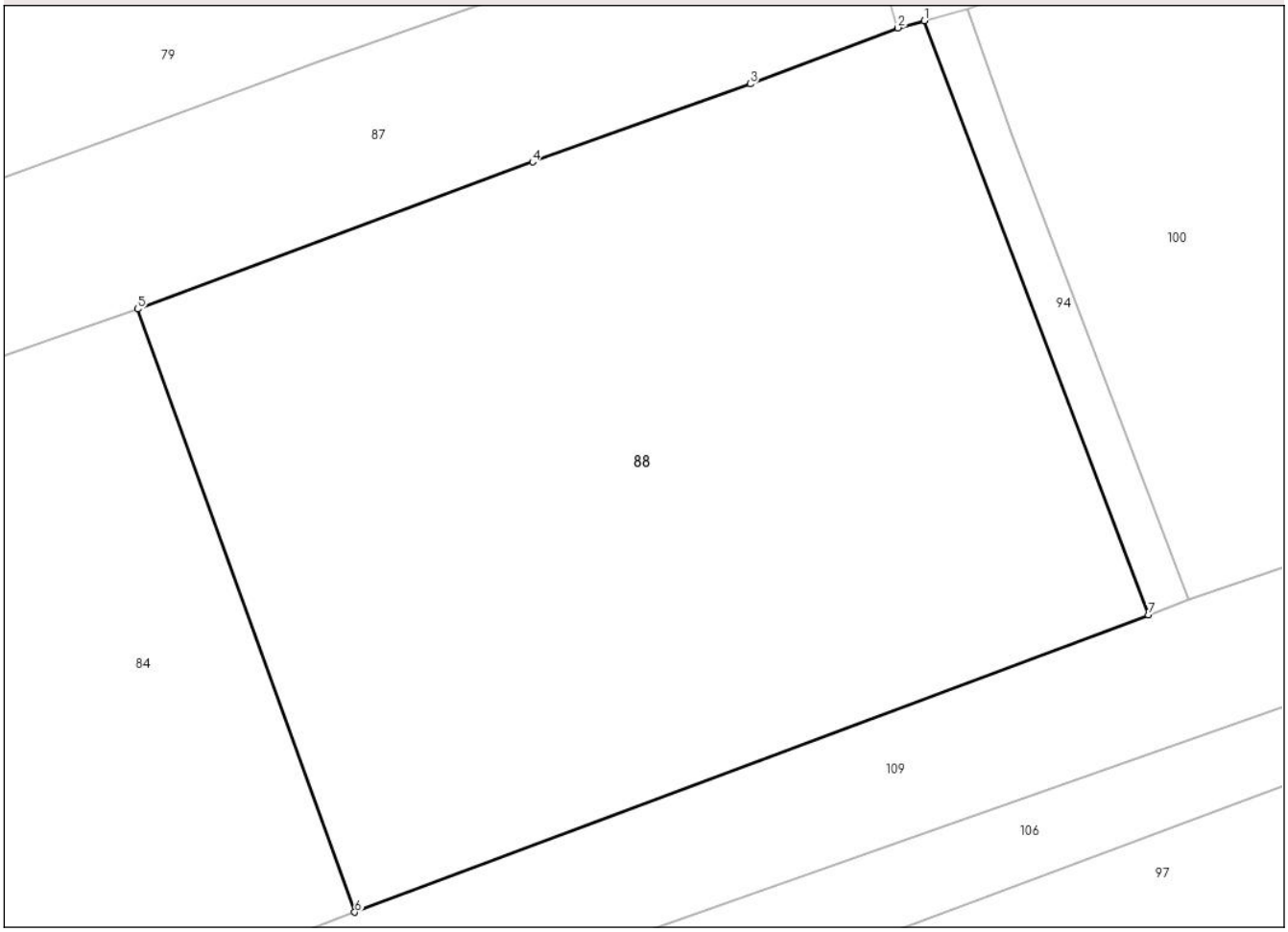

Date referitoare la teren

Crt	Categorie folosință	Intra vilan	Suprafaţa (mp)	Tarla	Parcelă	Nr. topo	Observaţii / Referinţe
1	livada	NU	2.000	21	698	-	

Lungime Segmente
1) Valorile lungimilor segmentelor sunt obţinute din proiecţie în plan.

Punct început	X / Y	Punct sfârşit	X / Y	Lungime segment (** (m)
1	493.257,345 406.845,301	2	493.255,728 406.844,864	1.675
2	493.255,728 406.844,864	3	493.246,738 406.841,45	9.616
3	493.246,738 406.841,45	4	493.233,463 406.836,702	14.099
4	493.233,463 406.836,702	5	493.209,391 406.827,742	25.685
5	493.209,391 406.827,742	6	493.222,632 406.791,012	39.044

Document care conține date cu caracter personal, protejat de prevederile Regulamentului (UE) nr. 679/2016 și Legii 190/2018

Punct început	X / Y	Punct sfârşit	X / Y	Lungime segment (** (m)
6	493.222,632 406.791,012	7	493.271,016 406.809,114	51.659
7	493.271,016 406.809,114	1	493.257,345 406.845,301	38.683

** Lungimile segmentelor sunt determinate în planul de proiecţie Stereo 70 şi sunt rotunjite la 1 milimetru.
*** Distanţa dintre puncte este formată din segmente cumulate ce sunt mai mici decât valoarea 1 milimetru.

DATE DESPRE IMOBILUL NR. 89

Oficiul de Cadastru şi Publicitate Imobiliară ARGES
Biroul de Cadastru şi Publicitate Imobiliară Campulung

A. Partea I. Descrierea imobilului

TEREN Extravilan

Adresa: Jud. Arges

Nr. Crt	Nr cadastral Nr. topografic	Suprafaţa* (mp)	Observaţii / Referinţe
A1		2.000	Sector cadastral:14 Teren neimprejmuit;

B. Partea II. Proprietari şi acte

Inscrieri privitoare la dreptul de proprietate şi alte drepturi reale		Referinţe
/		
Act Administrativ nr. 108770, din 20/01/2000 emis de CJSDPAT ARGES (TITLU DE PROPRIETATE;);		
B1	Intabulare, drept de PROPRIETATE, dobandit prin Reconstituire, cota actuala 1/1, cota initiala 1/1	A1
	1) **ILINCESCU IACOB NICOLAE**, LIPSA CNP;	

C. Partea III. SARCINI .

Inscrieri privind dezmembramintele dreptului de proprietate, drepturi reale de garanţie şi sarcini	Referinţe
NU SUNT	

Anexa Nr. 1 La Partea I

Teren

Nr cadastral	Suprafaţa (mp)*	Observaţii / Referinţe
	2.000	

* Suprafaţa este determinată in planul de proiecţie Stereo 70.

DETALII LINIARE IMOBIL

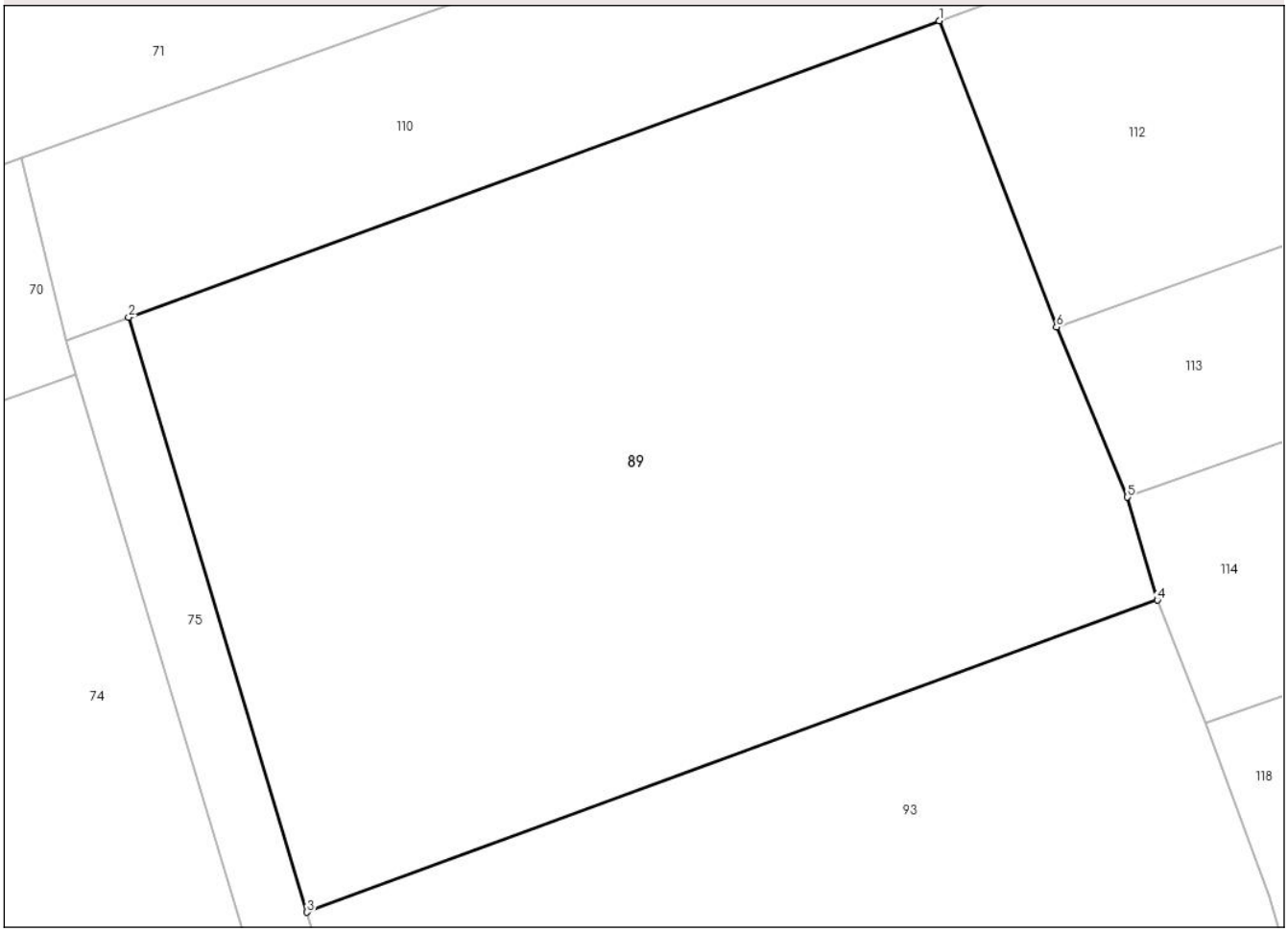

Date referitoare la teren

Crt	Categorie folosință	Intra vilan	Suprafaţa (mp)	Tarla	Parcelă	Nr. topo	Observaţii / Referinţe
1	arabil	NU	2.000	21	698	-	

Lungime Segmente
1) Valorile lungimilor segmentelor sunt obţinute din proiecţie în plan.

Punct început	X / Y	Punct sfârşit	X / Y	Lungime segment (** (m)
1	493.279,894 406.702,779	2	493.230,976 406.684,905	52.081
2	493.230,976 406.684,905	3	493.241,741 406.649,033	37.452
3	493.241,741 406.649,033	4	493.293,073 406.667,848	54.672
4	493.293,073 406.667,848	5	493.291,262 406.674,053	6.464
5	493.291,262 406.674,053	6	493.286,974 406.684,31	11.117

Document care conține date cu caracter personal, protejat de prevederile Regulamentului (UE) nr. 679/2016 și Legii 190/2018

Punct început	X / Y	Punct sfârşit	X / Y	Lungime segment (** (m)
6	493.286,974 406.684,31	1	493.279,894 406.702,779	19.78

** Lungimile segmentelor sunt determinate în planul de proiecţie Stereo 70 şi sunt rotunjite la 1 milimetru.
*** Distanţa dintre puncte este formată din segmente cumulate ce sunt mai mici decât valoarea 1 milimetru.

Document care conține date cu caracter personal, protejat de prevederile Regulamentului (UE) nr. 679/2016 și Legii 190/2018

DATE DESPRE IMOBILUL NR. 91

Oficiul de Cadastru şi Publicitate Imobiliară ARGES
Biroul de Cadastru şi Publicitate Imobiliară Campulung

A. Partea I. Descrierea imobilului

TEREN Extravilan

Adresa: Jud. Arges

Nr. Crt	Nr cadastral Nr. topografic	Suprafaţa* (mp)	Observaţii / Referinţe
A1		Din acte: 1.400 Masurata: 741	Sector cadastral:14 Teren neimprejmuit; DIFERENTA DE SUPRAFATA SE REGASESTE IN SECTORUL CADASTRAL 13 NECONTRACTAT

B. Partea II. Proprietari şi acte

Inscrieri privitoare la dreptul de proprietate şi alte drepturi reale		Referinţe
/		
Act Administrativ nr. 113029, din 25/10/2001 emis de CJSDPAT ARGES (TITLU DE PROPRIETATE;);		
B1	Intabulare, drept de PROPRIETATE, dobandit prin Reconstituire, cota actuala 1/1, cota initiala 1/1	A1
	1) **MIU ELISABETA**, LIPSA CNP;	

C. Partea III. SARCINI .

Inscrieri privind dezmembramintele dreptului de proprietate, drepturi reale de garanţie şi sarcini	Referinţe
NU SUNT	

Document care conține date cu caracter personal, protejat de prevederile Regulamentului (UE) nr. 679/2016 și Legii 190/2018

Anexa Nr. 1 La Partea I

Teren

Nr cadastral	Suprafaţa (mp)*	Observaţii / Referinţe
	Din acte: 1.400 Masurata: 741	DIFERENTA DE SUPRAFATA SE REGASESTE IN SECTORUL CADASTRAL 13 NECONTRACTAT

* Suprafaţa este determinată in planul de proiecţie Stereo 70.

DETALII LINIARE IMOBIL

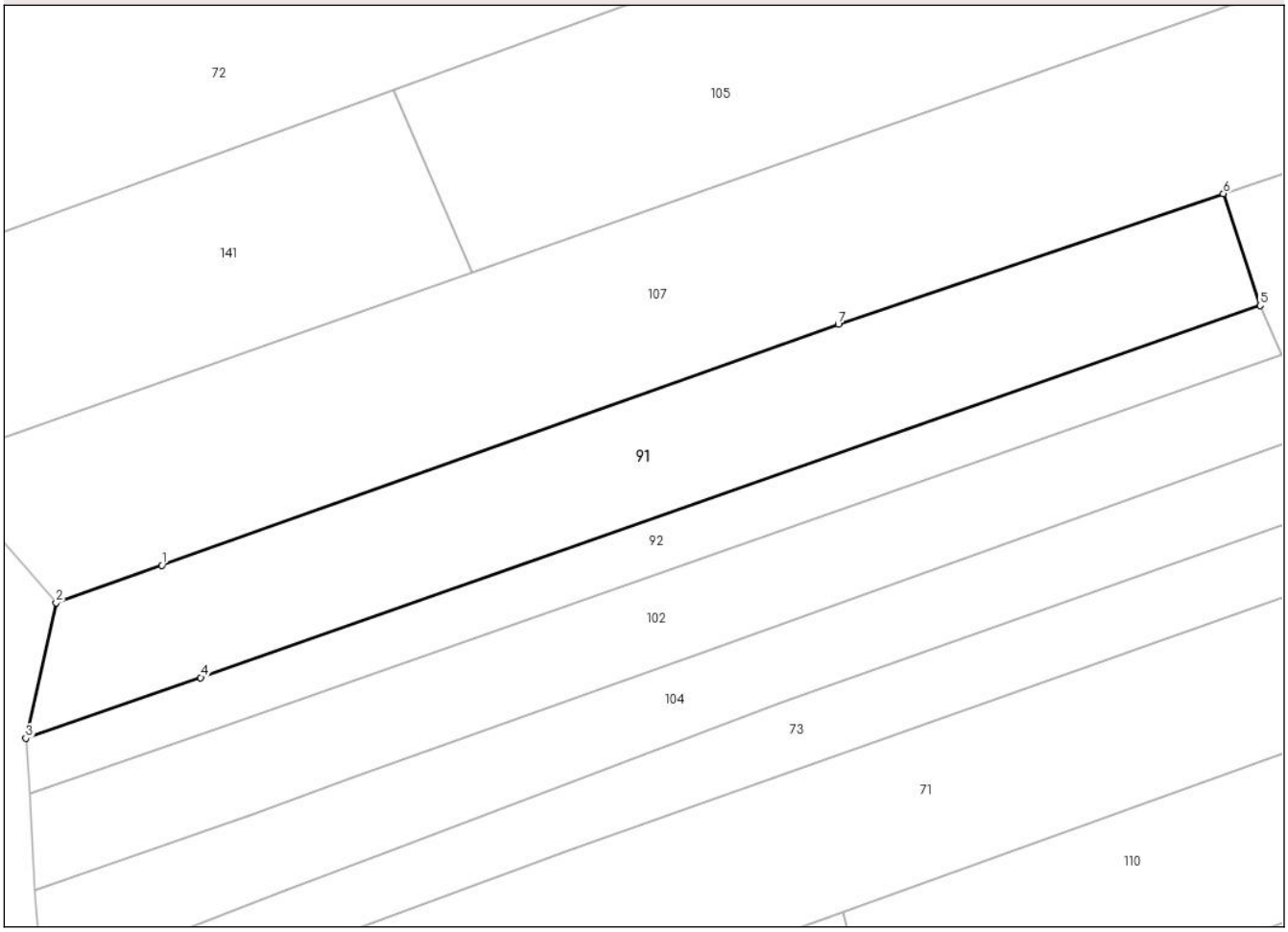

Date referitoare la teren

Crt	Categorie folosință	Intra vilan	Suprafaţa (mp)	Tarla	Parcelă	Nr. topo	Observaţii / Referinţe
1	arabil	NU	741	21	698,701	-	

Lungime Segmente
1) Valorile lungimilor segmentelor sunt obţinute din proiecţie în plan.

Punct început	X / Y	Punct sfârşit	X / Y	Lungime segment (** (m)
1	493.177,026 406.718,602	2	493.169,659 406.715,992	7.816
2	493.169,659 406.715,992	3	493.167,55 406.706,551	9.674
3	493.167,55 406.706,551	4	493.179,737 406.710,785	12.902
4	493.179,737 406.710,785	5	493.253,557 406.736,711	78.24
5	493.253,557 406.736,711	6	493.250,988 406.744,502	8.204

Document care conține date cu caracter personal, protejat de prevederile Regulamentului (UE) nr. 679/2016 și Legii 190/2018

Punct început	X / Y	Punct sfârşit	X / Y	Lungime segment (** (m)
6	493.250,988 406.744,502	7	493.224,153 406.735,382	28.342
7	493.224,153 406.735,382	1	493.177,026 406.718,602	50.025

** Lungimile segmentelor sunt determinate în planul de proiecţie Stereo 70 şi sunt rotunjite la 1 milimetru.
*** Distanţa dintre puncte este formată din segmente cumulate ce sunt mai mici decât valoarea 1 milimetru.

DATE DESPRE IMOBILUL NR. 92

Oficiul de Cadastru şi Publicitate Imobiliară ARGES
Biroul de Cadastru şi Publicitate Imobiliară Campulung

A. Partea I. Descrierea imobilului

TEREN Extravilan

Adresa: Jud. Arges, PCT. "DEALUL RISTII"

Nr. Crt	Nr cadastral Nr. topografic	Suprafaţa* (mp)	Observaţii / Referinţe
A1		Din acte: 830 Masurata: 342	Sector cadastral:14 Teren neimprejmuit; DIFERENTA DE SUPRAFATA SE REGASESTE IN SECTORUL CADASTRAL 13 NECONTRACTAT

B. Partea II. Proprietari şi acte

Inscrieri privitoare la dreptul de proprietate şi alte drepturi reale		Referinţe
/		
Hotarare Judecatoreasca nr. 1264, din 05/06/2008 emis de JUDECATORIA CAMPULUNG, JUDETUL ARGES (SENTINTA CIVILA;);		
B1	Intabulare, drept de PROPRIETATE, dobandit prin Iesire Din Indiviziune, cota actuala 1/1, cota initiala 1/1	A1
	1) **MARTA MARIA**	

C. Partea III. SARCINI .

Inscrieri privind dezmembramintele dreptului de proprietate, drepturi reale de garanţie şi sarcini	Referinţe
NU SUNT	

Anexa Nr. 1 La Partea I

Teren

Nr cadastral	Suprafaţa (mp)*	Observaţii / Referinţe
	Din acte: 830 Masurata: 342	DIFERENTA DE SUPRAFATA SE REGASESTE IN SECTORUL CADASTRAL 13 NECONTRACTAT

* Suprafaţa este determinată in planul de proiecţie Stereo 70.

DETALII LINIARE IMOBIL

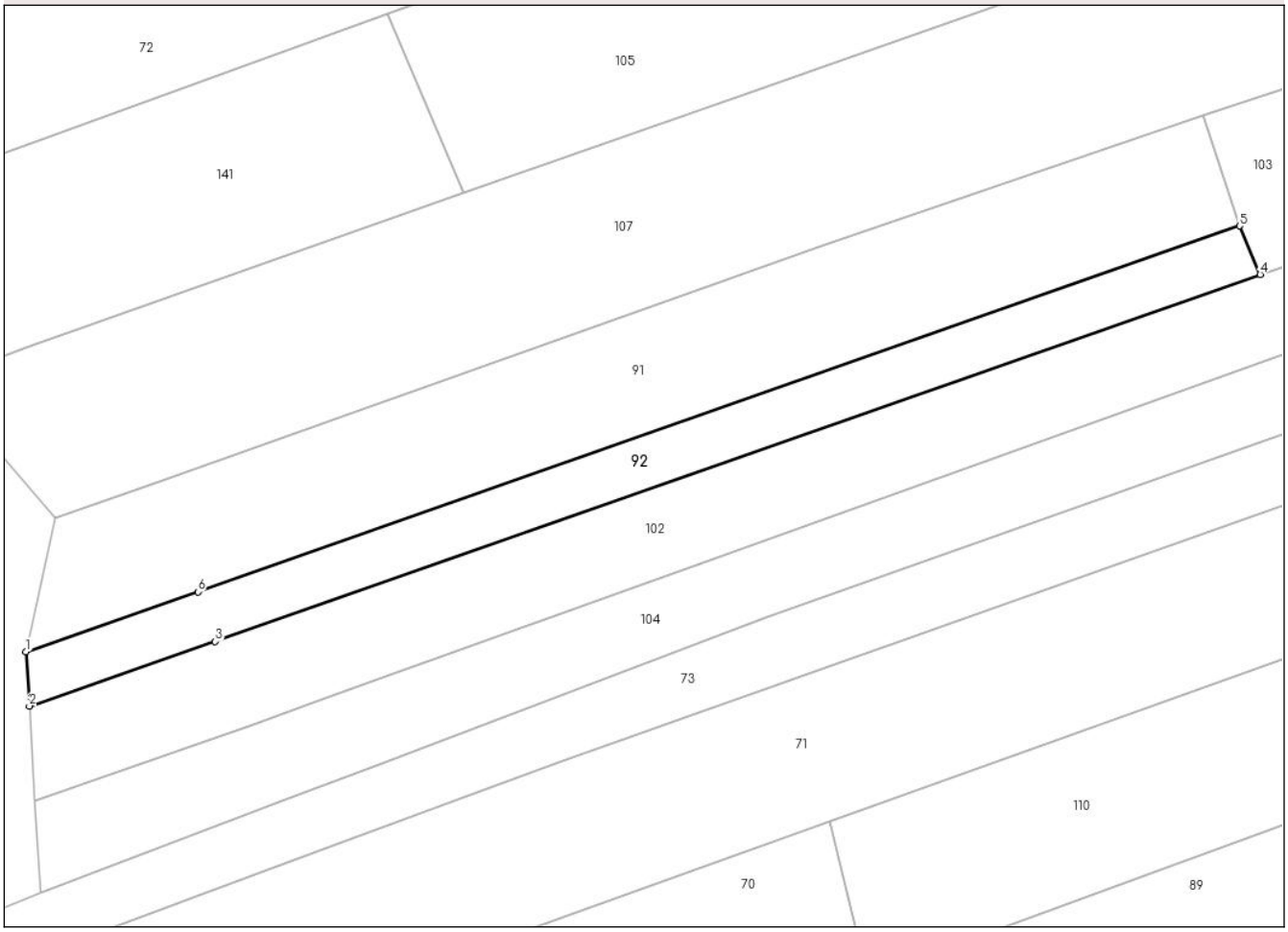

Date referitoare la teren

Crt	Categorie folosință	Intra vilan	Suprafaţa (mp)	Tarla	Parcelă	Nr. topo	Observaţii / Referinţe
1	livada	NU	342	21	698,701	-	

Lungime Segmente
1) Valorile lungimilor segmentelor sunt obţinute din proiecţie în plan.

Punct început	X / Y	Punct sfârşit	X / Y	Lungime segment (** (m)
1	493.167,55 406.706,551	2	493.167,788 406.702,688	3.87
2	493.167,788 406.702,688	3	493.180,967 406.707,264	13.951
3	493.180,967 406.707,264	4	493.255,019 406.733,275	78.487
4	493.255,019 406.733,275	5	493.253,557 406.736,711	3.734
5	493.253,557 406.736,711	6	493.179,737 406.710,785	78.24

Document care conține date cu caracter personal, protejat de prevederile Regulamentului (UE) nr. 679/2016 și Legii 190/2018

Punct început	X / Y	Punct sfârşit	X / Y	Lungime segment (** (m)
6	493.179,737 406.710,785	1	493.167,55 406.706,551	12.902

** Lungimile segmentelor sunt determinate în planul de proiecţie Stereo 70 şi sunt rotunjite la 1 milimetru.
*** Distanţa dintre puncte este formată din segmente cumulate ce sunt mai mici decât valoarea 1 milimetru.

Document care conține date cu caracter personal, protejat de prevederile Regulamentului (UE) nr. 679/2016 și Legii 190/2018

DATE DESPRE IMOBILUL NR. 93

Oficiul de Cadastru şi Publicitate Imobiliară ARGES
Biroul de Cadastru şi Publicitate Imobiliară Campulung

A. Partea I. Descrierea imobilului

TEREN Extravilan

Adresa: Jud. Arges

Nr. Crt	Nr cadastral Nr. topografic	Suprafaţa* (mp)	Observaţii / Referinţe
A1		2.500	Sector cadastral:14 Teren neimprejmuit;

B. Partea II. Proprietari şi acte

Inscrieri privitoare la dreptul de proprietate şi alte drepturi reale		Referinţe
/		
Act Administrativ nr. 125136, din 20/11/2003 emis de CJSDPAT ARGES (TITLU DE PROPRIETATE;);		
B1	Intabulare, drept de PROPRIETATE, dobandit prin Reconstituire, cota actuala 1/1, cota initiala 1/1	A1
	1) **OLARU MARILENA**, LIPSA CNP; 2) **BUNEA DORINA**	

C. Partea III. SARCINI .

Inscrieri privind dezmembramintele dreptului de proprietate, drepturi reale de garanţie şi sarcini	Referinţe
NU SUNT	

Anexa Nr. 1 La Partea I

Teren

Nr cadastral	Suprafaţa (mp)*	Observaţii / Referinţe
	2.500	

* Suprafaţa este determinată in planul de proiecţie Stereo 70.

DETALII LINIARE IMOBIL

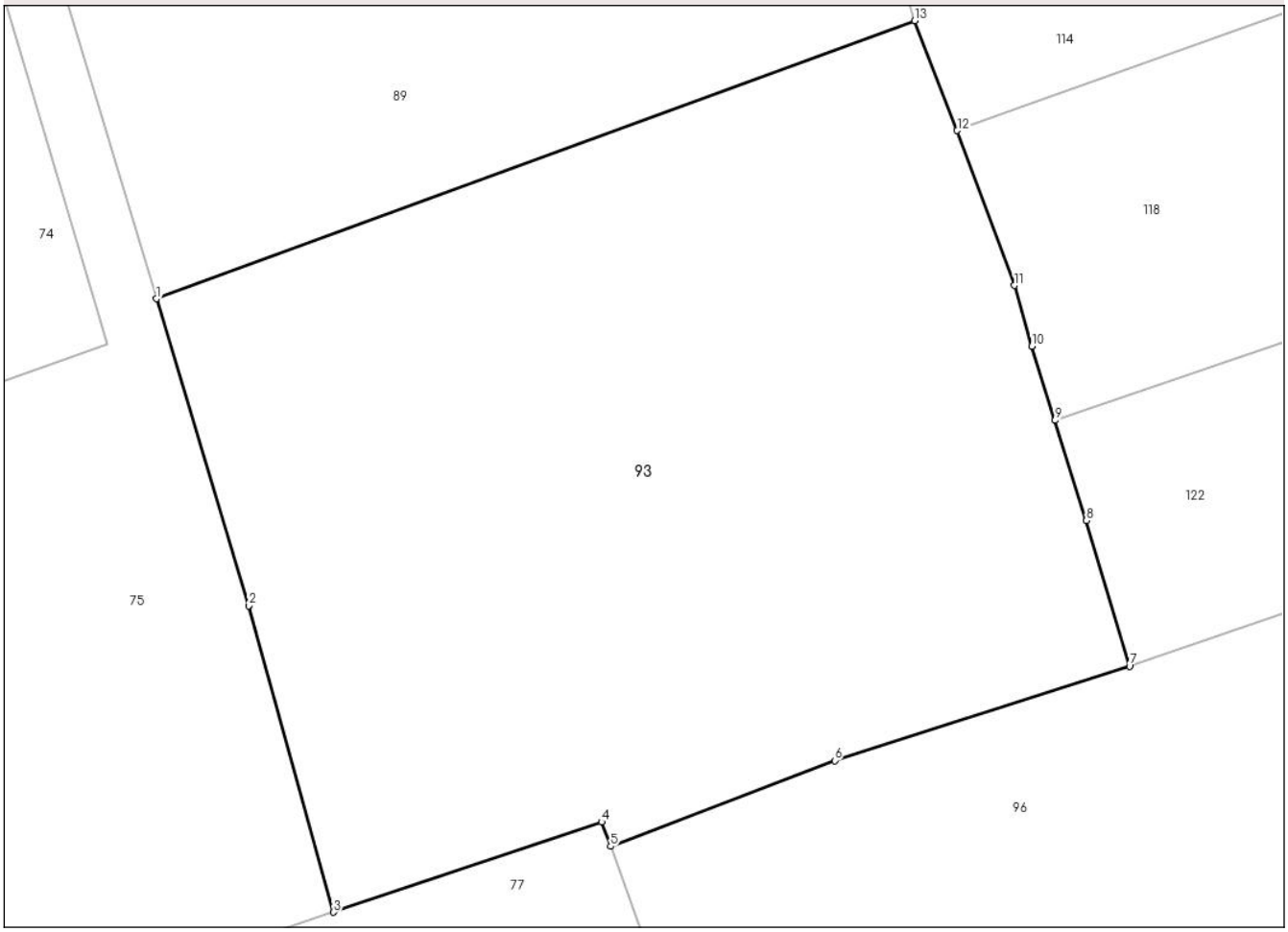

Date referitoare la teren

Crt	Categorie folosință	Intra vilan	Suprafaţa (mp)	Tarla	Parcelă	Nr. topo	Observaţii / Referinţe
1	faneata	NU	1.250	21	698	-	
2	livada	NU	1.250	21	698	-	

Lungime Segmente
1) Valorile lungimilor segmentelor sunt obţinute din proiecţie în plan.

Punct început	X / Y	Punct sfârşit	X / Y	Lungime segment (** (m)
1	493.241,741 406.649,033	2	493.247,975 406.628,26	21.688
2	493.247,975 406.628,26	3	493.253,728 406.607,532	21.512
3	493.253,728 406.607,532	4	493.271,876 406.613,634	19.146
4	493.271,876 406.613,634	5	493.272,499 406.611,992	1.756

Document care conține date cu caracter personal, protejat de prevederile Regulamentului (UE) nr. 679/2016 și Legii 190/2018

Punct început	X / Y	Punct sfârşit	X / Y	Lungime segment (** (m)
5	493.272,499 406.611,992	6	493.287,669 406.617,785	16.238
6	493.287,669 406.617,785	7	493.307,65 406.624,174	20.978
7	493.307,65 406.624,174	8	493.304,731 406.634,027	10.276
8	493.304,731 406.634,027	9	493.302,603 406.640,804	7.103
9	493.302,603 406.640,804	10	493.301,027 406.645,836	5.273
10	493.301,027 406.645,836	11	493.299,861 406.649,932	4.259
11	493.299,861 406.649,932	12	493.295,974 406.660,419	11.184
12	493.295,974 406.660,419	13	493.293,073 406.667,848	7.975
13	493.293,073 406.667,848	1	493.241,741 406.649,033	54.672

** Lungimile segmentelor sunt determinate în planul de proiecţie Stereo 70 şi sunt rotunjite la 1 milimetru.
*** Distanţa dintre puncte este formată din segmente cumulate ce sunt mai mici decât valoarea 1 milimetru.

Document care conține date cu caracter personal, protejat de prevederile Regulamentului (UE) nr. 679/2016 și Legii 190/2018

DATE DESPRE IMOBILUL NR. 94

Oficiul de Cadastru şi Publicitate Imobiliară ARGES
Biroul de Cadastru şi Publicitate Imobiliară Campulung

A. Partea I. Descrierea imobilului

TEREN Extravilan

Adresa: Jud. Arges

Nr. Crt	Nr cadastral Nr. topografic	Suprafaţa* (mp)	Observaţii / Referinţe
A1		100	Sector cadastral:14 Teren neimprejmuit;

B. Partea II. Proprietari şi acte

Inscrieri privitoare la dreptul de proprietate şi alte drepturi reale		Referinţe
/		
Act Administrativ nr. 27, din 08/01/2025 emis de PRIMARIA COMUNEI VLADESTI (ADEVERINTA;);		
B1	Inscrierea posesiei, drept de PROPRIETATE, dobandit prin Lege, cota actuala 1/1, cota initiala 1/1	A1
	1) **NEIDENTIFICAT NEIDENTIFICAT**	
Act Normativ nr. 7, din 13/03/1996 emis de PARLAMENTUL ROMÂNIEI (LEGE; ,art. 13);		
B2	Se notează mențiunea de proprietar neidentificat.	A1

C. Partea III. SARCINI .

Inscrieri privind dezmembramintele dreptului de proprietate, drepturi reale de garanţie şi sarcini	Referinţe
NU SUNT	

Document care conține date cu caracter personal, protejat de prevederile Regulamentului (UE) nr. 679/2016 și Legii 190/2018

Anexa Nr. 1 La Partea I

Teren

Nr cadastral	Suprafaţa (mp)*	Observaţii / Referinţe
	100	

* Suprafaţa este determinată in planul de proiecţie Stereo 70.

DETALII LINIARE IMOBIL

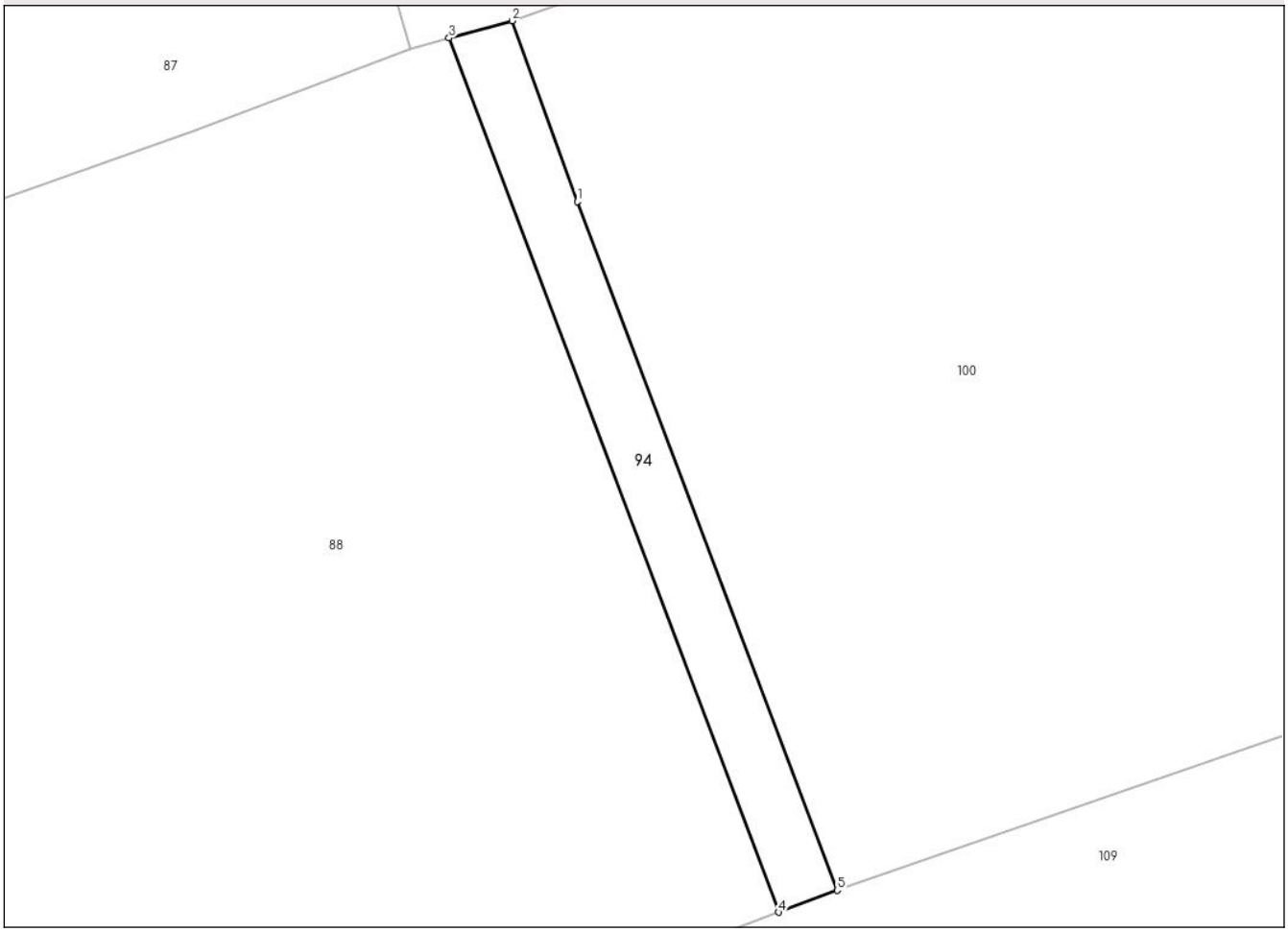

Date referitoare la teren

Crt	Categorie folosință	Intra vilan	Suprafaţa (mp)	Tarla	Parcelă	Nr. topo	Observaţii / Referinţe
1	faneata	NU	100	21	698	-	

Lungime Segmente
1) Valorile lungimilor segmentelor sunt obţinute din proiecţie în plan.

Punct început	X / Y	Punct sfârşit	X / Y	Lungime segment (** (m)
1	493.262,66 406.838,527	2	493.259,963 406.846,009	7.953
2	493.259,963 406.846,009	3	493.257,345 406.845,301	2.712
3	493.257,345 406.845,301	4	493.271,016 406.809,114	38.683
4	493.271,016 406.809,114	5	493.273,43 406.810,017	2.577
5	493.273,43 406.810,017	1	493.262,66 406.838,527	30.476

Document care conține date cu caracter personal, protejat de prevederile Regulamentului (UE) nr. 679/2016 și Legii 190/2018

** Lungimile segmentelor sunt determinate în planul de proiecţie Stereo 70 şi sunt rotunjite la 1 milimetru.
*** Distanţa dintre puncte este formată din segmente cumulate ce sunt mai mici decât valoarea 1 milimetru.

Document care conține date cu caracter personal, protejat de prevederile Regulamentului (UE) nr. 679/2016 și Legii 190/2018

DATE DESPRE IMOBILUL NR. 96

Oficiul de Cadastru şi Publicitate Imobiliară ARGES
Biroul de Cadastru şi Publicitate Imobiliară Campulung

A. Partea I. Descrierea imobilului

TEREN Extravilan

Adresa: Jud. Arges, UAT Vlădeşti, Sat Vladesti, Punctul Dealul Ristei

Nr. Crt	Nr cadastral Nr. topografic	Suprafaţa* (mp)	Observaţii / Referinţe
A1	81413	1.933	Sector cadastral:14 Teren neimprejmuit;

B. Partea II. Proprietari şi acte

Inscrieri privitoare la dreptul de proprietate şi alte drepturi reale		Referinţe
18989 / 16/06/2023		
Act Notarial nr. 32, din 29/03/2023 emis de BNP Ionescu Iulia (; act administrativ nr 3197 din 24.05.2023, emis de Primaria Vladesti;act administrativ nr 3196 din 24.05.2023, emis de Primaria Vladesti);		
B1	Intabulare, drept de PROPRIETATE- bun propriu, dobandit prin Succesiune, cota actuala 2/8, cota initiala 2/8	A1
	1) **AUREL STELA**	
B2	Intabulare, drept de PROPRIETATE- bun propriu, dobandit prin Succesiune, cota actuala 3/8, cota initiala 3/8	A1
	1) **AUREL GHEORGHE-DOREL**	
B3	Intabulare, drept de PROPRIETATE- bun propriu, dobandit prin Succesiune, cota actuala 3/8, cota initiala 3/8	A1
	1) **AUREL NICOLAE-CRISTINEL**	

C. Partea III. SARCINI .

Inscrieri privind dezmembramintele dreptului de proprietate, drepturi reale de garanţie şi sarcini	Referinţe
NU SUNT	

Anexa Nr. 1 La Partea I

Teren

Nr cadastral	Suprafaţa (mp)*	Observaţii / Referinţe
81413	1.933	

* Suprafaţa este determinată in planul de proiecţie Stereo 70.

DETALII LINIARE IMOBIL

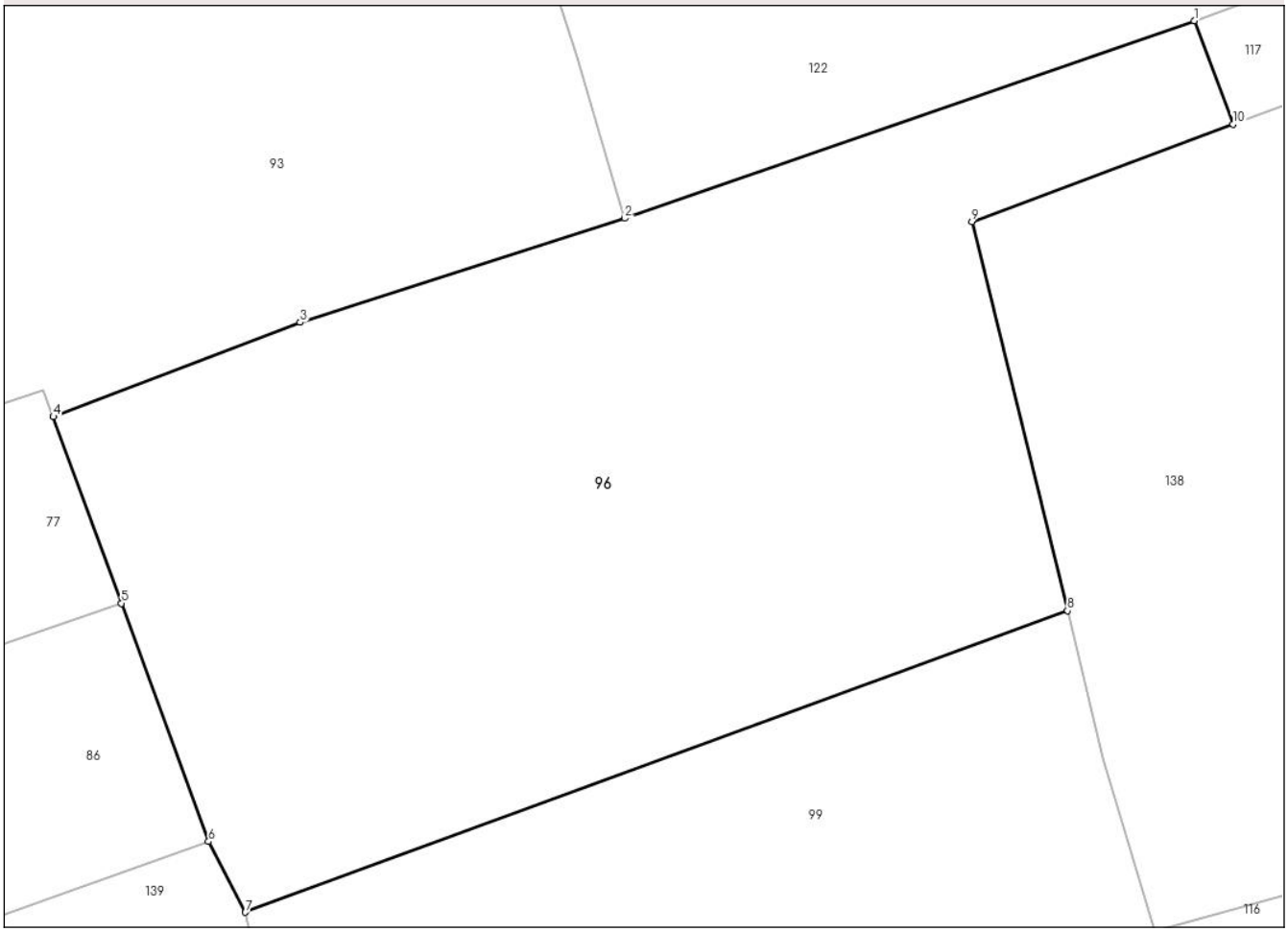

Date referitoare la teren

Crt	Categorie folosință	Intra vilan	Suprafaţa (mp)	Tarla	Parcelă	Nr. topo	Observaţii / Referinţe
1	livada	NU	1.933	21	698	-	IN ACT TARLA 22

Lungime Segmente
1) Valorile lungimilor segmentelor sunt obţinute din proiecţie în plan.

Punct început	X / Y	Punct sfârşit	X / Y	Lungime segment (** (m)
1	493.342,672 406.636,318	2	493.307,65 406.624,174	37.068
2	493.307,65 406.624,174	3	493.287,669 406.617,785	20.978
3	493.287,669 406.617,785	4	493.272,499 406.611,992	16.238
4	493.272,499 406.611,992	5	493.276,692 406.600,528	12.207
5	493.276,692 406.600,528	6	493.282,047 406.585,887	15.59

Document care conține date cu caracter personal, protejat de prevederile Regulamentului (UE) nr. 679/2016 și Legii 190/2018

Punct început	X / Y	Punct sfârşit	X / Y	Lungime segment (** (m)
6	493.282,047 406.585,887	7	493.284,309 406.581,546	4.895
7	493.284,309 406.581,546	8	493.334,886 406.600,06	53.859
8	493.334,886 406.600,06	9	493.328,997 406.623,969	24.624
9	493.328,997 406.623,969	10	493.345,052 406.629,968	17.139
10	493.345,052 406.629,968	1	493.342,672 406.636,318	6.781

** Lungimile segmentelor sunt determinate în planul de proiecţie Stereo 70 şi sunt rotunjite la 1 milimetru.
*** Distanţa dintre puncte este formată din segmente cumulate ce sunt mai mici decât valoarea 1 milimetru.

DATE DESPRE IMOBILUL NR. 97

Oficiul de Cadastru şi Publicitate Imobiliară ARGES
Biroul de Cadastru şi Publicitate Imobiliară Campulung

A. Partea I. Descrierea imobilului

TEREN Extravilan

Adresa: Jud. Arges

Nr. Crt	Nr cadastral Nr. topografic	Suprafaţa* (mp)	Observaţii / Referinţe
A1		1.200	Sector cadastral:14 Teren neimprejmuit;

B. Partea II. Proprietari şi acte

Inscrieri privitoare la dreptul de proprietate şi alte drepturi reale		Referinţe
/		
Act Administrativ nr. 10808, din 28/05/1993 emis de CJSDPAT ARGES (TITLU DE PROPRIETATE;);		
B1	Intabulare, drept de PROPRIETATE, dobandit prin Reconstituire, cota actuala 1/1, cota initiala 1/1	A1
	1) **JUGĂREANU I. VERONA**, LIPSA CNP;	

C. Partea III. SARCINI .

Inscrieri privind dezmembramintele dreptului de proprietate, drepturi reale de garanţie şi sarcini	Referinţe
NU SUNT	

Document care conține date cu caracter personal, protejat de prevederile Regulamentului (UE) nr. 679/2016 și Legii 190/2018

Anexa Nr. 1 La Partea I

Teren

Nr cadastral	Suprafaţa (mp)*	Observaţii / Referinţe
	1.200	

* Suprafaţa este determinată in planul de proiecţie Stereo 70.

DETALII LINIARE IMOBIL

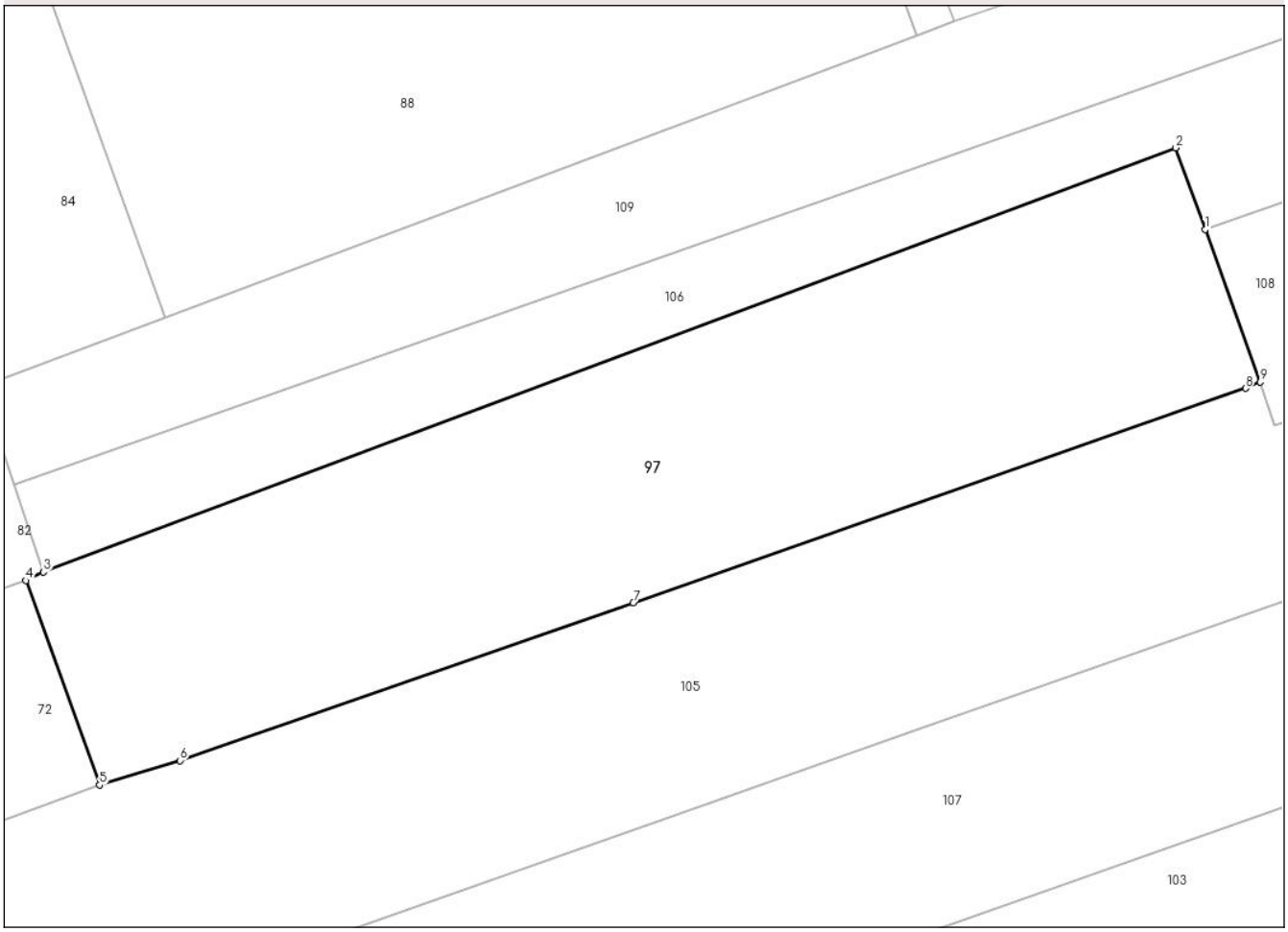

Date referitoare la teren

Crt	Categorie folosință	Intra vilan	Suprafaţa (mp)	Tarla	Parcelă	Nr. topo	Observaţii / Referinţe
1	arabil	NU	1.200	21	698	-	

Lungime Segmente
1) Valorile lungimilor segmentelor sunt obţinute din proiecţie în plan.

Punct început	X / Y	Punct sfârşit	X / Y	Lungime segment (** (m)
1	493.289,535 406.796,651	2	493.287,658 406.801,901	5.575
2	493.287,658 406.801,901	3	493.214,804 406.774,652	77.783
3	493.214,804 406.774,652	4	493.213,681 406.774,104	1.25
4	493.213,681 406.774,104	5	493.218,419 406.760,963	13.969
5	493.218,419 406.760,963	6	493.223,594 406.762,53	5.407

Document care conține date cu caracter personal, protejat de prevederile Regulamentului (UE) nr. 679/2016 și Legii 190/2018

Punct început	X / Y	Punct sfârşit	X / Y	Lungime segment (** (m)
6	493.223,594 406.762,53	7	493.252,745 406.772,674	30.866
7	493.252,745 406.772,674	8	493.292,131 406.786,459	41.729
8	493.292,131 406.786,459	9	493.293,083 406.786,854	1.031
9	493.293,083 406.786,854	1	493.289,535 406.796,651	10.42

** Lungimile segmentelor sunt determinate în planul de proiecţie Stereo 70 şi sunt rotunjite la 1 milimetru.
*** Distanţa dintre puncte este formată din segmente cumulate ce sunt mai mici decât valoarea 1 milimetru.

DATE DESPRE IMOBILUL NR. 98

Oficiul de Cadastru şi Publicitate Imobiliară ARGES
Biroul de Cadastru şi Publicitate Imobiliară Campulung

A. Partea I. Descrierea imobilului

TEREN Extravilan

Adresa: Jud. Arges

Nr. Crt	Nr cadastral Nr. topografic	Suprafaţa* (mp)	Observaţii / Referinţe
A1		1.140	Sector cadastral:14 Teren neimprejmuit;

B. Partea II. Proprietari şi acte

Inscrieri privitoare la dreptul de proprietate şi alte drepturi reale		Referinţe
/		
Act Administrativ nr. 86909, din 22/04/1996 emis de CJSDPAT ARGES (TITLU DE PROPRIETATE;);		
B1	Intabulare, drept de PROPRIETATE, dobandit prin Reconstituire, cota actuala 1/1, cota initiala 1/1	A1
	1) **BULAC ISP. ION**, LIPSA CNP;	

C. Partea III. SARCINI .

Inscrieri privind dezmembramintele dreptului de proprietate, drepturi reale de garanţie şi sarcini	Referinţe
NU SUNT	

Anexa Nr. 1 La Partea I

Teren

Nr cadastral	Suprafaţa (mp)*	Observaţii / Referinţe
	1.140	

* Suprafaţa este determinată in planul de proiecţie Stereo 70.

DETALII LINIARE IMOBIL

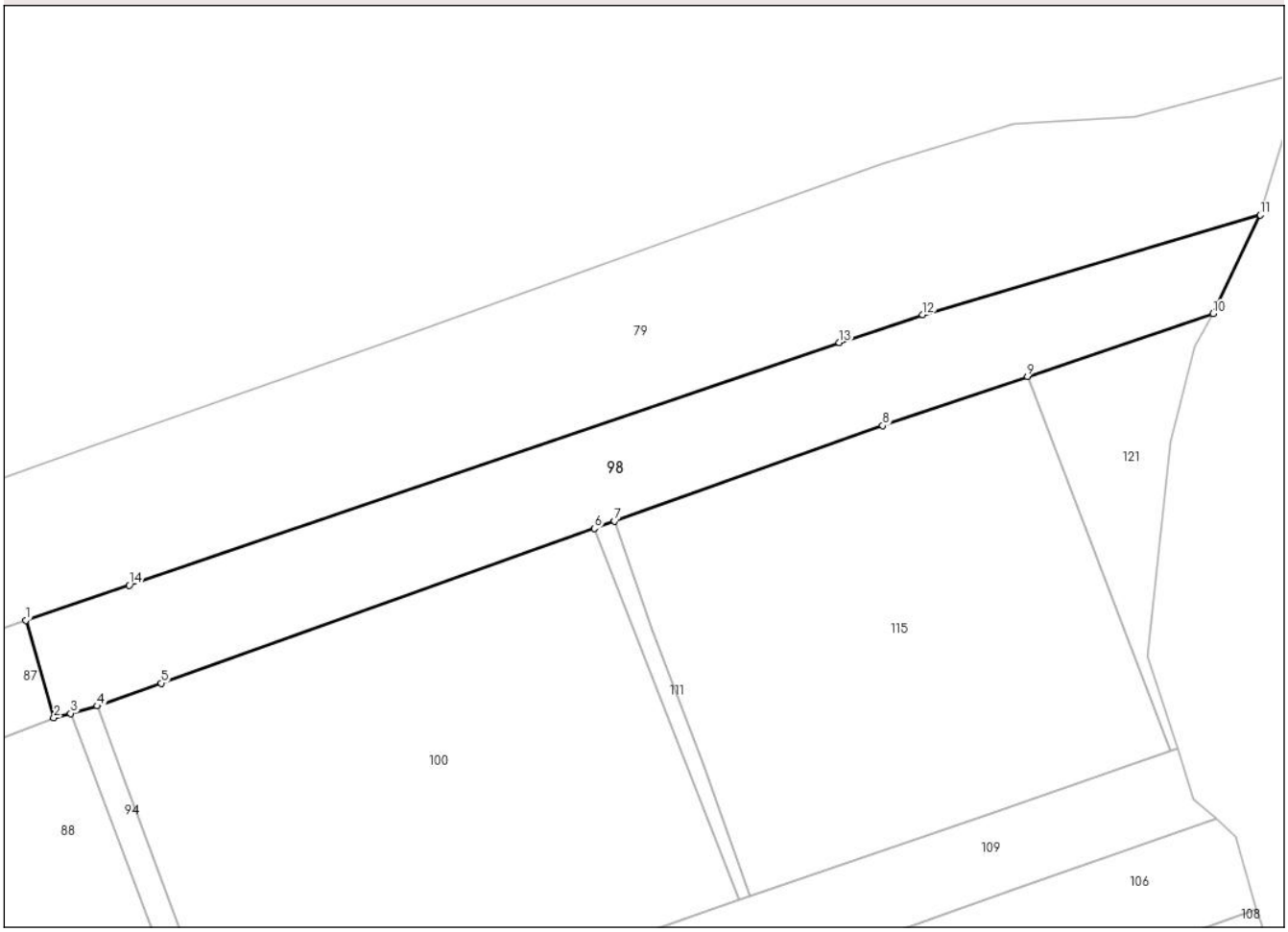

Date referitoare la teren

Crt	Categorie folosință	Intra vilan	Suprafaţa (mp)	Tarla	Parcelă	Nr. topo	Observaţii / Referinţe
1	faneata	NU	326	21	691,698	-	IN ACT TARLA 26 IMPADURITA
2	arabil	NU	705	21	698	-	IN ACT TARLA 26
3	livada	NU	109	21	698	-	IN ACT TARLA 26

Lungime Segmente

1) Valorile lungimilor segmentelor sunt obţinute din proiecţie în plan.

Punct început	X / Y	Punct sfârşit	X / Y	Lungime segment (** (m)
1	493.252,994 406.854,352	2	493.255,728 406.844,864	9.874
2	493.255,728 406.844,864	3	493.257,345 406.845,301	1.675
3	493.257,345 406.845,301	4	493.259,963 406.846,009	2.712
4	493.259,963 406.846,009	5	493.266,197 406.848,234	6.619

Document care conține date cu caracter personal, protejat de prevederile Regulamentului (UE) nr. 679/2016 și Legii 190/2018

Punct început	X / Y	Punct sfârşit	X / Y	Lungime segment (** (m)
5	493.266,197 406.848,234	6	493.308,444 406.863,314	44.858
6	493.308,444 406.863,314	7	493.310,413 406.864,017	2.091
7	493.310,413 406.864,017	8	493.336,546 406.873,329	27.743
8	493.336,546 406.873,329	9	493.350,671 406.878,13	14.919
9	493.350,671 406.878,13	10	493.368,77 406.884,229	19.099
10	493.368,77 406.884,229	11	493.373,372 406.893,835	10.651
11	493.373,372 406.893,835	12	493.340,446 406.884,13	34.326
12	493.340,446 406.884,13	13	493.332,33 406.881,423	8.556
13	493.332,33 406.881,423	14	493.263,079 406.857,779	73.176
14	493.263,079 406.857,779	1	493.252,994 406.854,352	10.651

** Lungimile segmentelor sunt determinate în planul de proiecţie Stereo 70 şi sunt rotunjite la 1 milimetru.
*** Distanţa dintre puncte este formată din segmente cumulate ce sunt mai mici decât valoarea 1 milimetru.

Document care conține date cu caracter personal, protejat de prevederile Regulamentului (UE) nr. 679/2016 și Legii 190/2018

DATE DESPRE IMOBILUL NR. 99

Oficiul de Cadastru şi Publicitate Imobiliară ARGES
Biroul de Cadastru şi Publicitate Imobiliară Campulung

A. Partea I. Descrierea imobilului

TEREN Extravilan

Adresa: Jud. Arges, PCT. "DEALUL RISTII"

Nr. Crt	Nr cadastral Nr. topografic	Suprafaţa* (mp)	Observaţii / Referinţe
A1		1.933	Sector cadastral:14 Teren neimprejmuit;

B. Partea II. Proprietari şi acte

Inscrieri privitoare la dreptul de proprietate şi alte drepturi reale		Referinţe
/		
Hotarare Judecatoreasca nr. 1224, din 15/06/2005 emis de JUDECATORIA CAMPULUNG (SENTINTA CIVILA;);		
B1	Intabulare, drept de PROPRIETATE, dobandit prin Iesire Din Indiviziune, cota actuala 1/1, cota initiala 1/1	A1
	1) **AUREL ST ION**	

C. Partea III. SARCINI .

Inscrieri privind dezmembramintele dreptului de proprietate, drepturi reale de garanţie şi sarcini	Referinţe
NU SUNT	

Document care conține date cu caracter personal, protejat de prevederile Regulamentului (UE) nr. 679/2016 și Legii 190/2018

Anexa Nr. 1 La Partea I

Teren

Nr cadastral	Suprafaţa (mp)*	Observaţii / Referinţe
	1.933	

* Suprafaţa este determinată in planul de proiecţie Stereo 70.

DETALII LINIARE IMOBIL

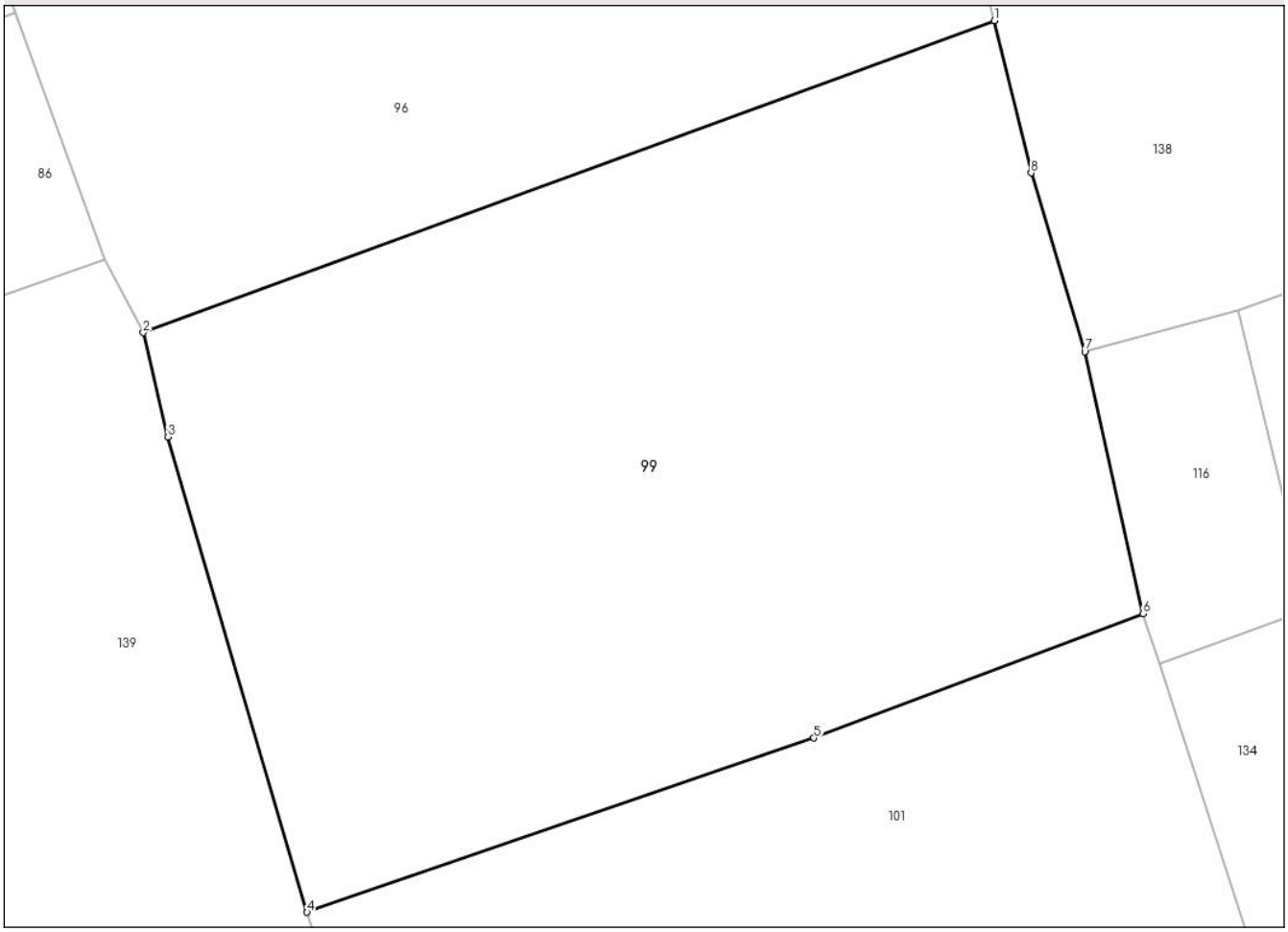

Date referitoare la teren

Crt	Categorie folosință	Intra vilan	Suprafaţa (mp)	Tarla	Parcelă	Nr. topo	Observaţii / Referinţe
1	livada	NU	1.933	21	698	-	

Lungime Segmente
1) Valorile lungimilor segmentelor sunt obţinute din proiecţie în plan.

Punct început	X / Y	Punct sfârşit	X / Y	Lungime segment (** (m)
1	493.334,886 406.600,06	2	493.284,309 406.581,546	53.859
2	493.284,309 406.581,546	3	493.285,767 406.575,356	6.359
3	493.285,767 406.575,356	4	493.294,036 406.547,132	29.41
4	493.294,036 406.547,132	5	493.324,161 406.557,469	31.849
5	493.324,161 406.557,469	6	493.343,708 406.564,848	20.893

Document care conține date cu caracter personal, protejat de prevederile Regulamentului (UE) nr. 679/2016 și Legii 190/2018

Punct început	X / Y	Punct sfârşit	X / Y	Lungime segment (** (m)
6	493.343,708 406.564,848	7	493.340,263 406.580,413	15.942
7	493.340,263 406.580,413	8	493.337,077 406.591,03	11.085
8	493.337,077 406.591,03	1	493.334,886 406.600,06	9.292

** Lungimile segmentelor sunt determinate în planul de proiecţie Stereo 70 şi sunt rotunjite la 1 milimetru.
*** Distanţa dintre puncte este formată din segmente cumulate ce sunt mai mici decât valoarea 1 milimetru.

Document care conține date cu caracter personal, protejat de prevederile Regulamentului (UE) nr. 679/2016 și Legii 190/2018

DATE DESPRE IMOBILUL NR. 100

Oficiul de Cadastru şi Publicitate Imobiliară ARGES
Biroul de Cadastru şi Publicitate Imobiliară Campulung

A. Partea I. Descrierea imobilului

TEREN Extravilan

Adresa: Jud. Arges

Nr. Crt	Nr cadastral Nr. topografic	Suprafaţa* (mp)	Observaţii / Referinţe
A1		2.000	Sector cadastral:14 Teren neimprejmuit;

B. Partea II. Proprietari şi acte

Inscrieri privitoare la dreptul de proprietate şi alte drepturi reale		Referinţe
/		
Act Administrativ nr. 110239, din 27/07/2000 emis de CJSDPAT ARGES (TITLU DE PROPRIETATE;);		
B1	Intabulare, drept de PROPRIETATE, dobandit prin Reconstituire, cota actuala 1/1, cota initiala 1/1	A1
	1) **RETEVOI POPESCU VICTORIA**, LIPSA CNP;	

C. Partea III. SARCINI .

Inscrieri privind dezmembramintele dreptului de proprietate, drepturi reale de garanţie şi sarcini	Referinţe
NU SUNT	

Anexa Nr. 1 La Partea I

Teren

Nr cadastral	Suprafaţa (mp)*	Observaţii / Referinţe
	2.000	

* Suprafaţa este determinată in planul de proiecţie Stereo 70.

DETALII LINIARE IMOBIL

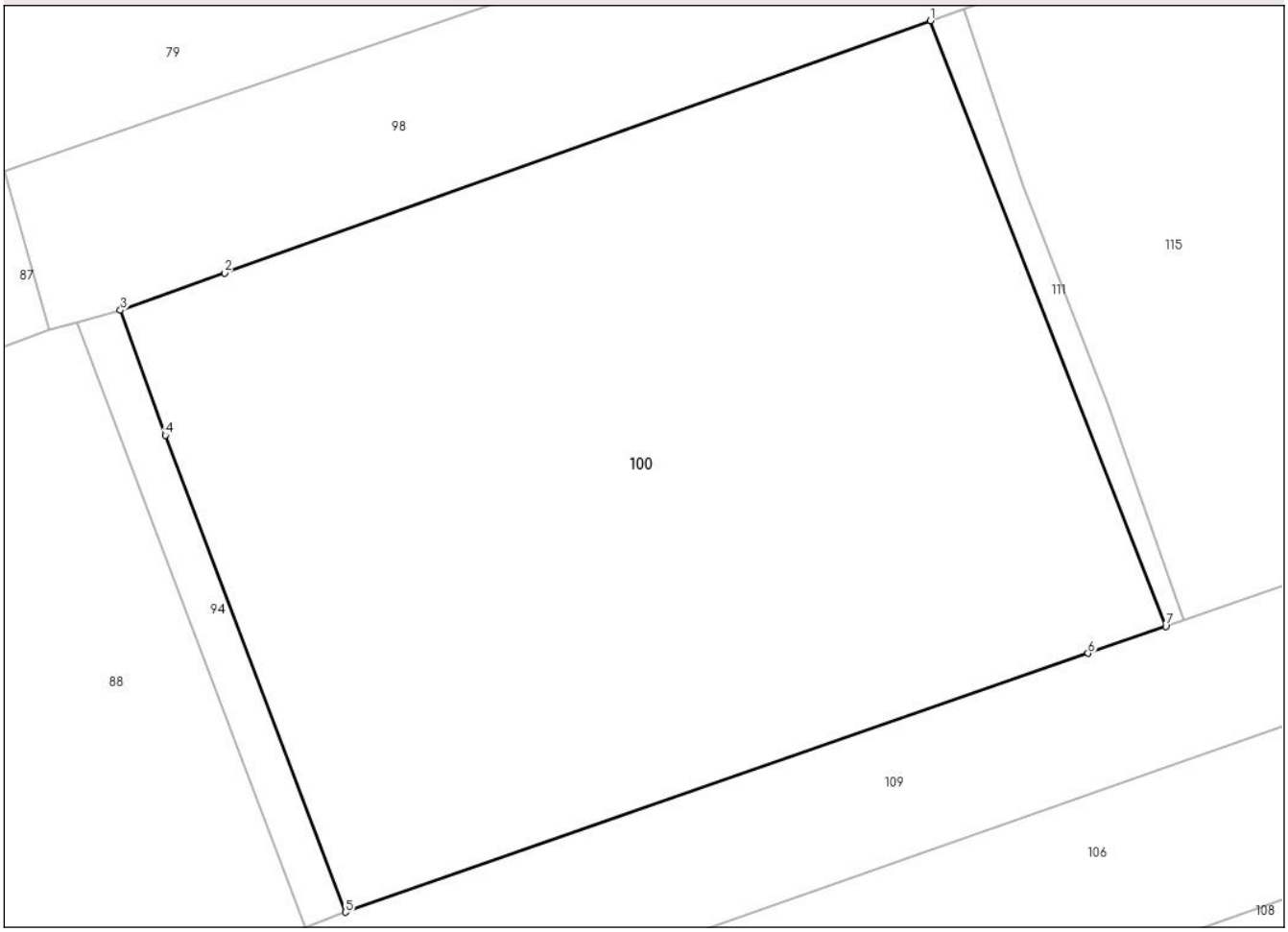

Date referitoare la teren

Crt	Categorie folosință	Intra vilan	Suprafaţa (mp)	Tarla	Parcelă	Nr. topo	Observaţii / Referinţe
1	arabil	NU	1.558	21	698	-	IN ACT TARLA 20
2	livada	NU	442	21	698	-	IN ACT TARLA 20

Lungime Segmente
1) Valorile lungimilor segmentelor sunt obţinute din proiecţie în plan.

Punct început	X / Y	Punct sfârşit	X / Y	Lungime segment (** (m)
1	493.308,444 406.863,314	2	493.266,197 406.848,234	44.858
2	493.266,197 406.848,234	3	493.259,963 406.846,009	6.619
3	493.259,963 406.846,009	4	493.262,66 406.838,527	7.953
4	493.262,66 406.838,527	5	493.273,43 406.810,017	30.476

Document care conține date cu caracter personal, protejat de prevederile Regulamentului (UE) nr. 679/2016 și Legii 190/2018

Punct început	X / Y	Punct sfârşit	X / Y	Lungime segment (** (m)
5	493.273,43 406.810,017	6	493.317,881 406.825,488	47.066
6	493.317,881 406.825,488	7	493.322,527 406.827,105	4.919
7	493.322,527 406.827,105	1	493.308,444 406.863,314	38.851

** Lungimile segmentelor sunt determinate în planul de proiecţie Stereo 70 şi sunt rotunjite la 1 milimetru.
*** Distanţa dintre puncte este formată din segmente cumulate ce sunt mai mici decât valoarea 1 milimetru.

DATE DESPRE IMOBILUL NR. 101

Oficiul de Cadastru şi Publicitate Imobiliară ARGES
Biroul de Cadastru şi Publicitate Imobiliară Campulung

A. Partea I. Descrierea imobilului

TEREN Extravilan

Adresa: Jud. Arges, UAT Vlădești, Sat Vladesti, Punctul Dealul Ristei

Nr. Crt	Nr cadastral Nr. topografic	Suprafaţa* (mp)	Observaţii / Referinţe
A1	81353	1.828	Sector cadastral:14 Teren imprejmuit;

B. Partea II. Proprietari şi acte

Inscrieri privitoare la dreptul de proprietate şi alte drepturi reale		Referinţe
26760 / 09/12/2022		
Hotarare Judecatoreasca nr. 349, din 14/03/2022 emis de Judecatoria Campulung (; act administrativ nr 5576 din 24.11.2022, emis de Primaria Vladesti;act administrativ nr 5575 din 24.11.2022, emis de Primaria Vladesti);		
B1	Intabulare, drept de PROPRIETATE-bun propriu, dobandit prin Iesire Din Indiviziune, cota actuala 1/1, cota initiala 1/1	A1
	1) **AUREL GHEORGHE-DOREL**	

C. Partea III. SARCINI .

Inscrieri privind dezmembramintele dreptului de proprietate, drepturi reale de garanţie şi sarcini	Referinţe
NU SUNT	

Document care conține date cu caracter personal, protejat de prevederile Regulamentului (UE) nr. 679/2016 și Legii 190/2018

Anexa Nr. 1 La Partea I

Teren

Nr cadastral	Suprafaţa (mp)*	Observaţii / Referinţe
81353	1.828	

* Suprafaţa este determinată in planul de proiecţie Stereo 70.

DETALII LINIARE IMOBIL

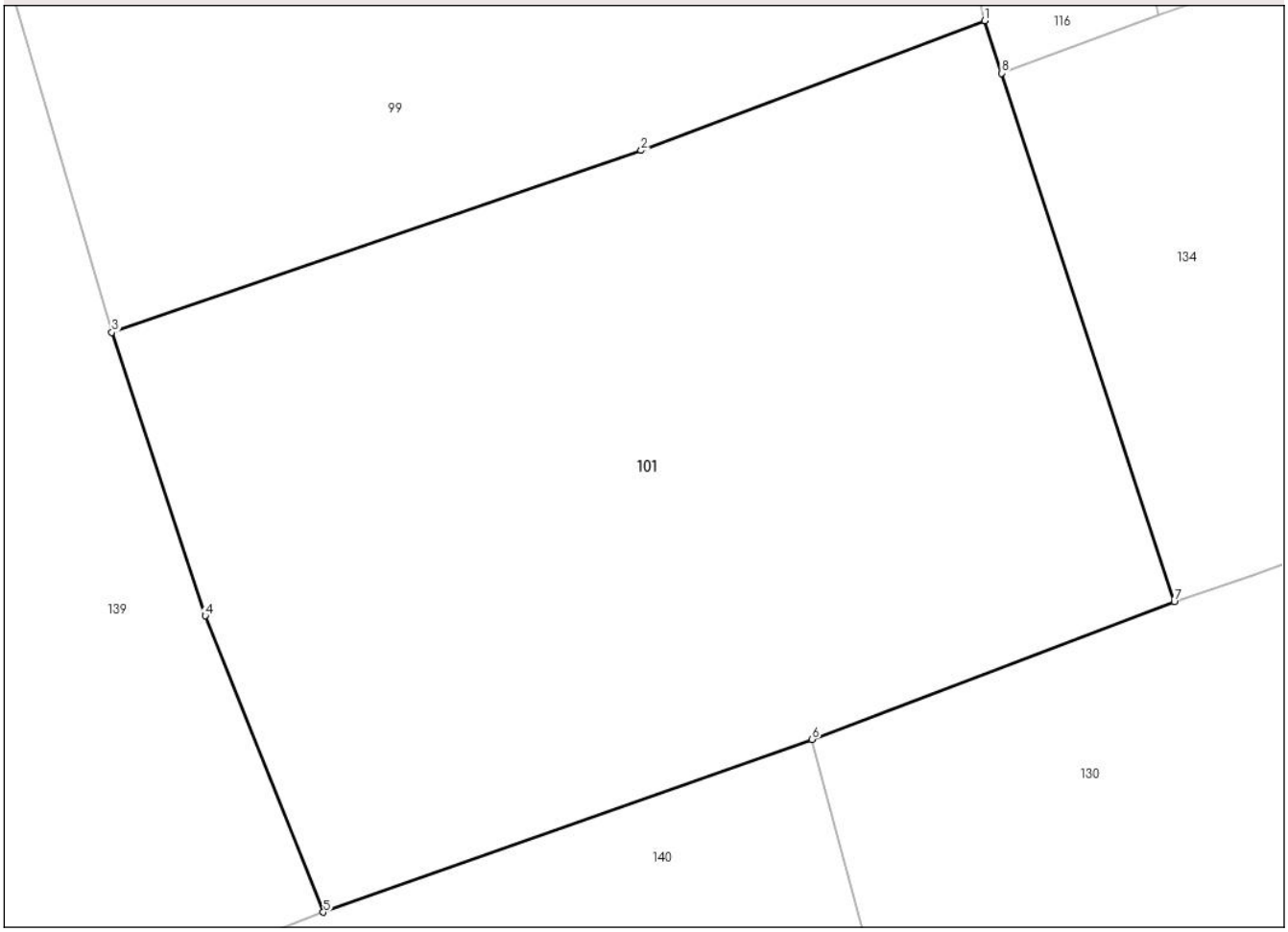

Date referitoare la teren

Crt	Categorie folosință	Intra vilan	Suprafaţa (mp)	Tarla	Parcelă	Nr. topo	Observaţii / Referinţe
1	faneata	NU	1.828	21	698	-	

Lungime Segmente
1) Valorile lungimilor segmentelor sunt obţinute din proiecţie în plan.

Punct început	X / Y	Punct sfârşit	X / Y	Lungime segment (** (m)
1	493.343,708 406.564,848	2	493.324,161 406.557,469	20.893
2	493.324,161 406.557,469	3	493.294,036 406.547,132	31.849
3	493.294,036 406.547,132	4	493.299,344 406.531,007	16.976
4	493.299,344 406.531,007	5	493.306,073 406.514,157	18.144
5	493.306,073 406.514,157	6	493.333,897 406.523,983	29.508

Document care conține date cu caracter personal, protejat de prevederile Regulamentului (UE) nr. 679/2016 și Legii 190/2018

Punct început	X / Y	Punct sfârşit	X / Y	Lungime segment (** (m)
6	493.333,897 406.523,983	7	493.354,511 406.531,796	22.045
7	493.354,511 406.531,796	8	493.344,683 406.561,865	31.634
8	493.344,683 406.561,865	1	493.343,708 406.564,848	3.138

** Lungimile segmentelor sunt determinate în planul de proiecţie Stereo 70 şi sunt rotunjite la 1 milimetru.
*** Distanţa dintre puncte este formată din segmente cumulate ce sunt mai mici decât valoarea 1 milimetru.

Document care conține date cu caracter personal, protejat de prevederile Regulamentului (UE) nr. 679/2016 și Legii 190/2018

DATE DESPRE IMOBILUL NR. 102

Oficiul de Cadastru şi Publicitate Imobiliară ARGES
Biroul de Cadastru şi Publicitate Imobiliară Campulung

A. Partea I. Descrierea imobilului

TEREN Extravilan

Adresa: Jud. Arges, PCT. "DEALUL RISTII"

Nr. Crt	Nr cadastral Nr. topografic	Suprafaţa* (mp)	Observaţii / Referinţe
A1		Din acte: 1.050 Masurata: 893	Sector cadastral:14 Teren neimprejmuit; DIFERENTA DE SUPRAFATA SE REGASESTE IN SECTOARELE CADASTRALE 13 SI 19 NECONTRACTATE

B. Partea II. Proprietari şi acte

Inscrieri privitoare la dreptul de proprietate şi alte drepturi reale		Referinţe
/		
Hotarare Judecatoreasca nr. 1264, din 05/06/2008 emis de JUDECATORIA CAMPULUNG, JUDETUL ARGES (SENTINTA CIVILA;);		
B1	Intabulare, drept de PROPRIETATE, dobandit prin Iesire Din Indiviziune, cota actuala 1/1, cota initiala 1/1	A1
	1) **MIRITA ION**	

C. Partea III. SARCINI .

Inscrieri privind dezmembramintele dreptului de proprietate, drepturi reale de garanţie şi sarcini	Referinţe
NU SUNT	

Anexa Nr. 1 La Partea I

Teren

Nr cadastral	Suprafaţa (mp)*	Observaţii / Referinţe
	Din acte: 1.050 Masurata: 893	DIFERENTA DE SUPRAFATA SE REGASESTE IN SECTOARELE CADASTRALE 13 SI 19 NECONTRACTATE

* Suprafaţa este determinată in planul de proiecţie Stereo 70.

DETALII LINIARE IMOBIL

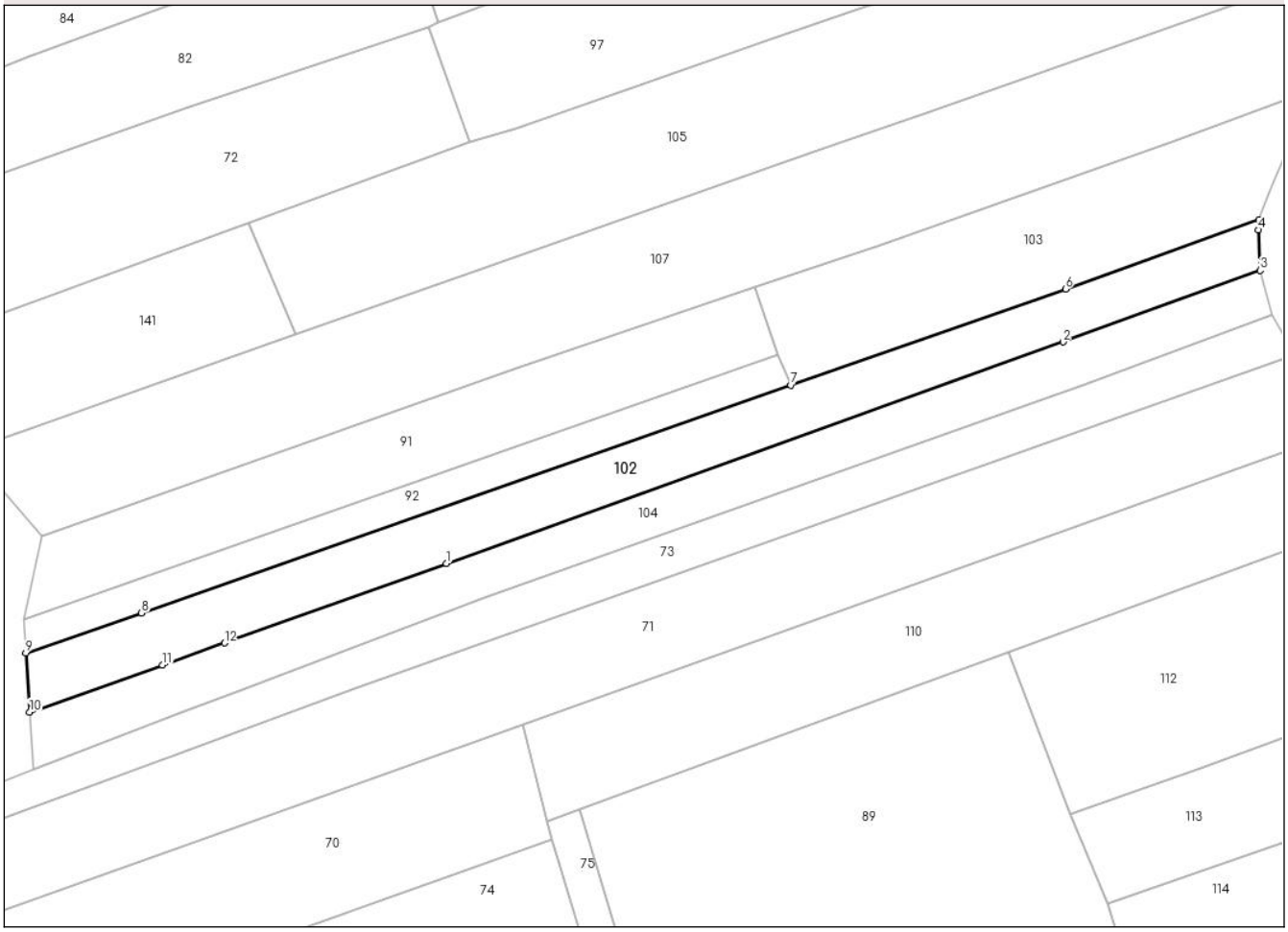

Date referitoare la teren

Crt	Categorie folosință	Intra vilan	Suprafaţa (mp)	Tarla	Parcelă	Nr. topo	Observaţii / Referinţe
1	arabil	NU	893	21	698,701	-	

Lungime Segmente
1) Valorile lungimilor segmentelor sunt obţinute din proiecţie în plan.

Punct început	X / Y	Punct sfârşit	X / Y	Lungime segment (** (m)
1	493.215,741 406.712,929	2	493.286,103 406.738,191	74.759
2	493.286,103 406.738,191	3	493.308,601 406.746,34	23.928
3	493.308,601 406.746,34	4	493.308,388 406.750,964	4.629
4	493.308,388 406.750,964	5	493.308,444 406.752,121	1.158
5	493.308,444 406.752,121	6	493.286,38 406.744,213	23.438

Document care conține date cu caracter personal, protejat de prevederile Regulamentului (UE) nr. 679/2016 și Legii 190/2018

Punct început	X / Y	Punct sfârşit	X / Y	Lungime segment (** (m)
6	493.286,38 406.744,213	7	493.255,019 406.733,275	33.214
7	493.255,019 406.733,275	8	493.180,967 406.707,264	78.487
8	493.180,967 406.707,264	9	493.167,788 406.702,688	13.951
9	493.167,788 406.702,688	10	493.168,202 406.695,951	6.75
10	493.168,202 406.695,951	11	493.183,379 406.701,311	16.096
11	493.183,379 406.701,311	12	493.190,444 406.703,847	7.506
12	493.190,444 406.703,847	1	493.215,741 406.712,929	26.878

** Lungimile segmentelor sunt determinate în planul de proiecţie Stereo 70 şi sunt rotunjite la 1 milimetru.
*** Distanţa dintre puncte este formată din segmente cumulate ce sunt mai mici decât valoarea 1 milimetru.

Document care conține date cu caracter personal, protejat de prevederile Regulamentului (UE) nr. 679/2016 și Legii 190/2018

DATE DESPRE IMOBILUL NR. 103

Oficiul de Cadastru şi Publicitate Imobiliară ARGES
Biroul de Cadastru şi Publicitate Imobiliară Campulung

A. Partea I. Descrierea imobilului

TEREN Extravilan

Adresa: Jud. Arges

Nr. Crt	Nr cadastral Nr. topografic	Suprafaţa* (mp)	Observaţii / Referinţe
A1		Din acte: 1.300 Masurata: 732	Sector cadastral:14 Teren neimprejmuit; DIFERENTA DE SUPRAFATA SE REGASESTE IN SECTORUL CADASTRAL 16 NECONTRACTAT

B. Partea II. Proprietari şi acte

Inscrieri privitoare la dreptul de proprietate şi alte drepturi reale		Referinţe
/		
Act Administrativ nr. 86394, din 01/01/1953 emis de CJSDPAT ARGES (TITLU DE PROPRIETATE;);		
B1	Intabulare, drept de PROPRIETATE, dobandit prin Reconstituire, cota actuala 1/1, cota initiala 1/1	A1
	1) **VILCOCI PETRE**, LIPSA CNP; 2) **VILCOCI DUMITRU**, LIPSA CNP;	

C. Partea III. SARCINI .

Inscrieri privind dezmembramintele dreptului de proprietate, drepturi reale de garanţie şi sarcini	Referinţe
NU SUNT	

Anexa Nr. 1 La Partea I

Teren

Nr cadastral	Suprafaţa (mp)*	Observaţii / Referinţe
	Din acte: 1.300 Masurata: 732	DIFERENTA DE SUPRAFATA SE REGASESTE IN SECTORUL CADASTRAL 16 NECONTRACTAT

* Suprafaţa este determinată in planul de proiecţie Stereo 70.

DETALII LINIARE IMOBIL

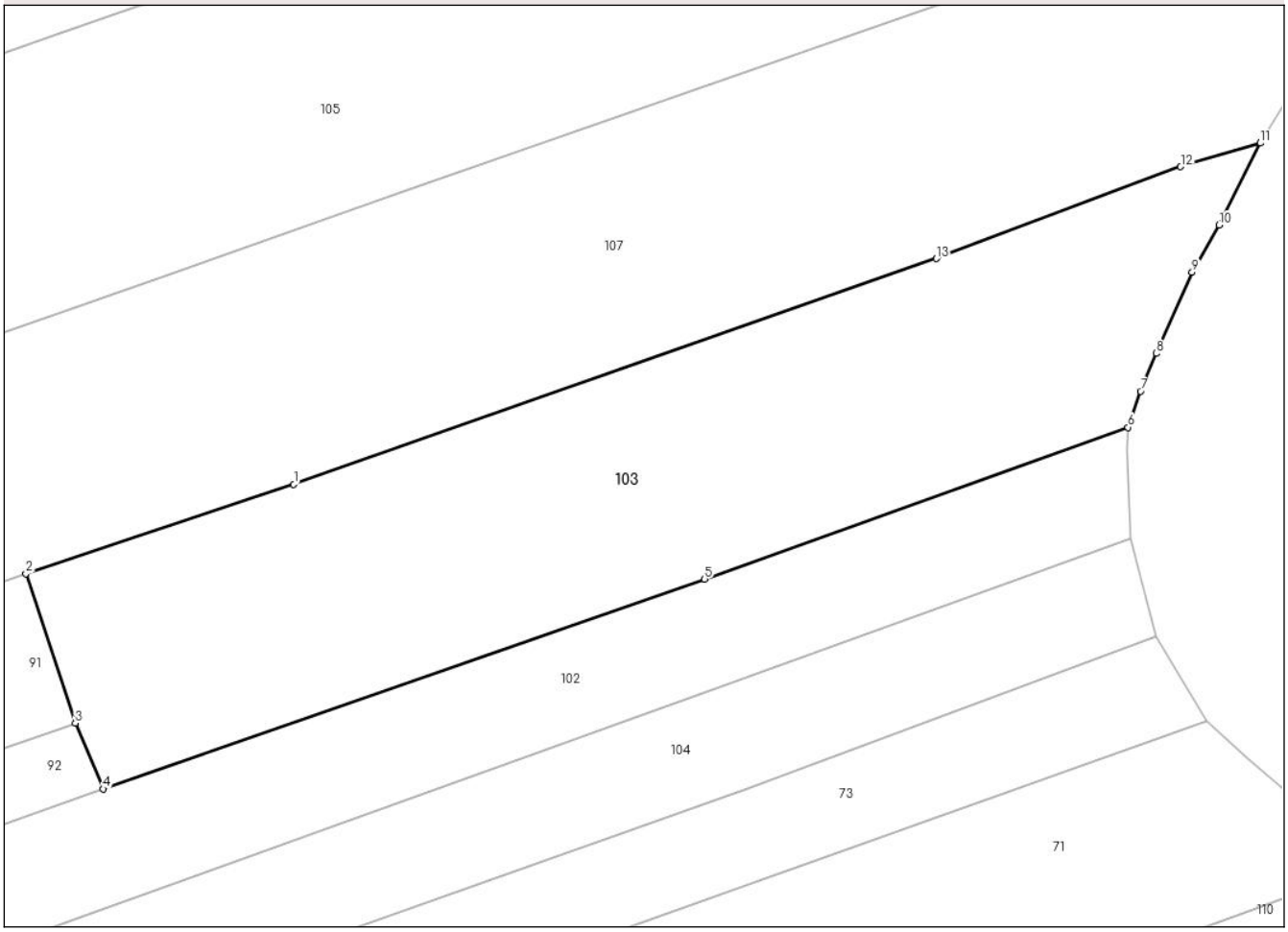

Date referitoare la teren

Crt	Categorie folosință	Intra vilan	Suprafaţa (mp)	Tarla	Parcelă	Nr. topo	Observaţii / Referinţe
1	arabil	NU	732	21	698	-	IN ACT TARLA 26

Lungime Segmente
1) Valorile lungimilor segmentelor sunt obţinute din proiecţie în plan.

Punct început	X / Y	Punct sfârşit	X / Y	Lungime segment (** (m)
1	493.264,953 406.749,156	2	493.250,988 406.744,502	14.72
2	493.250,988 406.744,502	3	493.253,557 406.736,711	8.204
3	493.253,557 406.736,711	4	493.255,019 406.733,275	3.734
4	493.255,019 406.733,275	5	493.286,38 406.744,213	33.214
5	493.286,38 406.744,213	6	493.308,444 406.752,121	23.438

Document care conține date cu caracter personal, protejat de prevederile Regulamentului (UE) nr. 679/2016 și Legii 190/2018

Punct început	X / Y	Punct sfârşit	X / Y	Lungime segment (** (m)
6	493.308,444 406.752,121	7	493.309,103 406.754,011	2.002
7	493.309,103 406.754,011	8	493.309,912 406.755,982	2.131
8	493.309,912 406.755,982	9	493.311,793 406.760,217	4.634
9	493.311,793 406.760,217	10	493.313,211 406.762,664	2.828
10	493.313,211 406.762,664	11	493.315,346 406.766,948	4.787
11	493.315,346 406.766,948	12	493.311,196 406.765,711	4.33
12	493.311,196 406.765,711	13	493.298,457 406.760,924	13.609
13	493.298,457 406.760,924	1	493.264,953 406.749,156	35.511

** Lungimile segmentelor sunt determinate în planul de proiecţie Stereo 70 şi sunt rotunjite la 1 milimetru.
*** Distanţa dintre puncte este formată din segmente cumulate ce sunt mai mici decât valoarea 1 milimetru.

DATE DESPRE IMOBILUL NR. 104

Oficiul de Cadastru şi Publicitate Imobiliară ARGES
Biroul de Cadastru şi Publicitate Imobiliară Campulung

A. Partea I. Descrierea imobilului

TEREN Extravilan

Adresa: Jud. Arges, PCT. "DEALUL RISTII"

Nr. Crt	Nr cadastral Nr. topografic	Suprafaţa* (mp)	Observaţii / Referinţe
A1		Din acte: 1.050 Masurata: 815	Sector cadastral:14 Teren neimprejmuit; DIFERENTA DE SUPRAFATA SE REGASESTE IN SECTOARELE CADASTRALE 13 SI 19 NECONTRACTATE

B. Partea II. Proprietari şi acte

Inscrieri privitoare la dreptul de proprietate şi alte drepturi reale		Referinţe
/		
Hotarare Judecatoreasca nr. 1264, din 05/06/2008 emis de JUDECATORIA CAMPULUNG, JUDETUL ARGES (SENTINTA CIVILA;);		
B1	Intabulare, drept de PROPRIETATE, dobandit prin Iesire Din Indiviziune, cota actuala 1/1, cota initiala 1/1	A1
	1) **VASILOIU GABRIEL SORIN**	

C. Partea III. SARCINI .

Inscrieri privind dezmembramintele dreptului de proprietate, drepturi reale de garanţie şi sarcini	Referinţe
NU SUNT	

Document care conține date cu caracter personal, protejat de prevederile Regulamentului (UE) nr. 679/2016 și Legii 190/2018

Anexa Nr. 1 La Partea I

Teren

Nr cadastral	Suprafaţa (mp)*	Observaţii / Referinţe
	Din acte: 1.050 Masurata: 815	DIFERENTA DE SUPRAFATA SE REGASESTE IN SECTOARELE CADASTRALE 13 SI 19 NECONTRACTATE

* Suprafaţa este determinată in planul de proiecţie Stereo 70.

DETALII LINIARE IMOBIL

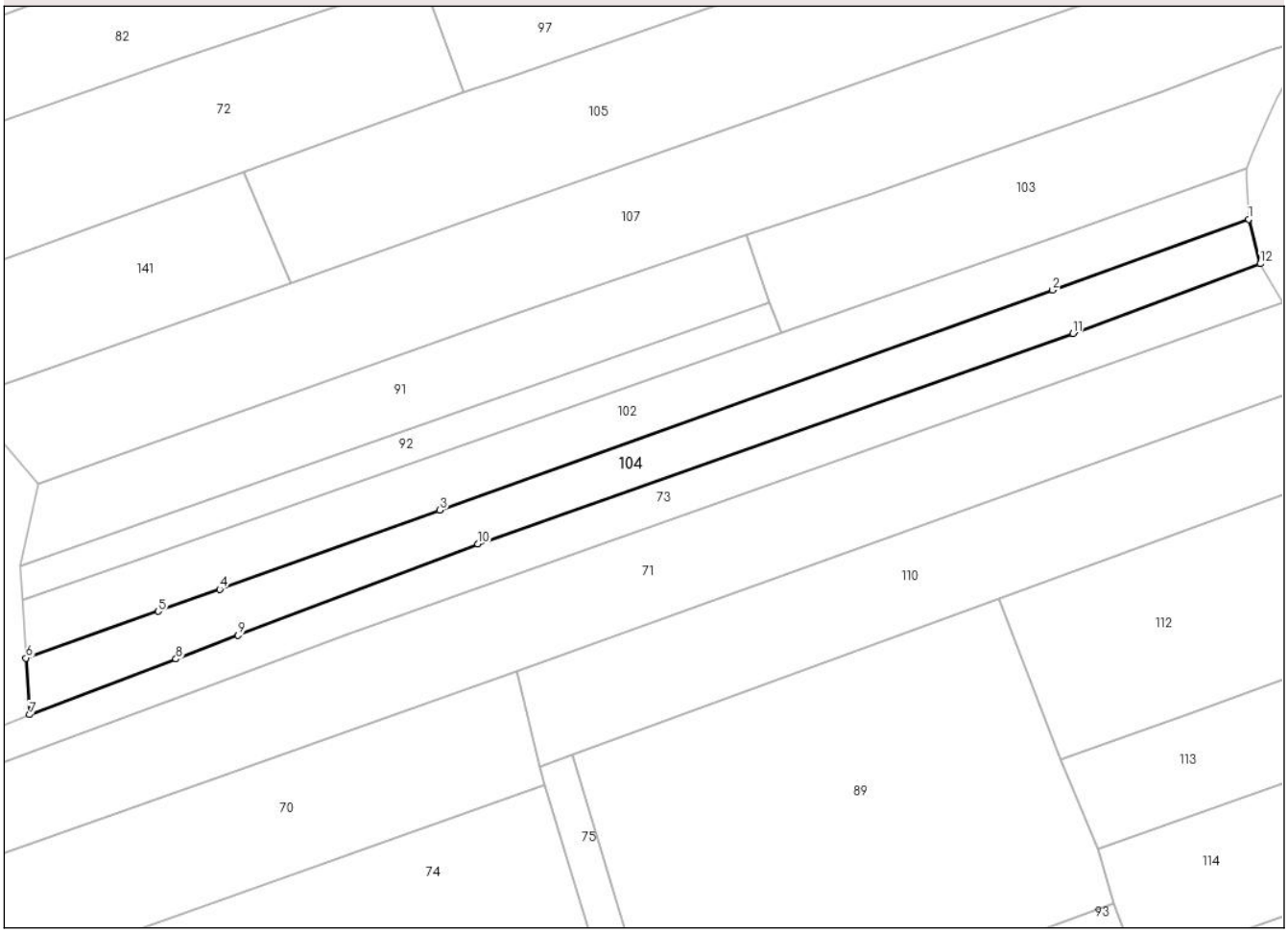

Date referitoare la teren

Crt	Categorie folosință	Intra vilan	Suprafaţa (mp)	Tarla	Parcelă	Nr. topo	Observaţii / Referinţe
1	faneata	NU	668	21	698,701	-	
2	pasune	NU	147	21	701	-	IMPADURITA

Lungime Segmente
1) Valorile lungimilor segmentelor sunt obţinute din proiecţie în plan.

Punct început	X / Y	Punct sfârşit	X / Y	Lungime segment (** (m)
1	493.308,601 406.746,34	2	493.286,103 406.738,191	23.928
2	493.286,103 406.738,191	3	493.215,741 406.712,929	74.759
3	493.215,741 406.712,929	4	493.190,444 406.703,847	26.878
4	493.190,444 406.703,847	5	493.183,379 406.701,311	7.506

Document care conține date cu caracter personal, protejat de prevederile Regulamentului (UE) nr. 679/2016 și Legii 190/2018

Punct început	X / Y	Punct sfârşit	X / Y	Lungime segment (** (m)
5	493.183,379 406.701,311	6	493.168,202 406.695,951	16.096
6	493.168,202 406.695,951	7	493.168,603 406.689,442	6.521
7	493.168,603 406.689,442	8	493.185,435 406.695,845	18.009
8	493.185,435 406.695,845	9	493.192,563 406.698,557	7.626
9	493.192,563 406.698,557	10	493.220,095 406.709,032	29.457
10	493.220,095 406.709,032	11	493.288,409 406.733,223	72.471
11	493.288,409 406.733,223	12	493.309,938 406.741,222	22.967
12	493.309,938 406.741,222	1	493.308,601 406.746,34	5.29

** Lungimile segmentelor sunt determinate în planul de proiecţie Stereo 70 şi sunt rotunjite la 1 milimetru.
*** Distanţa dintre puncte este formată din segmente cumulate ce sunt mai mici decât valoarea 1 milimetru.

DATE DESPRE IMOBILUL NR. 105

Oficiul de Cadastru şi Publicitate Imobiliară ARGES
Biroul de Cadastru şi Publicitate Imobiliară Campulung

A. Partea I. Descrierea imobilului

TEREN Extravilan

Adresa: Jud. Arges

Nr. Crt	Nr cadastral Nr. topografic	Suprafaţa* (mp)	Observaţii / Referinţe
A1		2.000	Sector cadastral:14 Teren neimprejmuit;

B. Partea II. Proprietari şi acte

Inscrieri privitoare la dreptul de proprietate şi alte drepturi reale		Referinţe
/		
Act Administrativ nr. 108569, din 03/02/2000 emis de CJSDPAT ARGES (TITLU DE PROPRIETATE;);		
B1	Intabulare, drept de PROPRIETATE, dobandit prin Reconstituire, cota actuala 1/1, cota initiala 1/1	A1
	1) **VASILOIU CONSTANTIN**, LIPSA CNP;	

C. Partea III. SARCINI .

Inscrieri privind dezmembramintele dreptului de proprietate, drepturi reale de garanţie şi sarcini	Referinţe
NU SUNT	

Anexa Nr. 1 La Partea I

Teren

Nr cadastral	Suprafaţa (mp)*	Observaţii / Referinţe
	2.000	

* Suprafaţa este determinată in planul de proiecţie Stereo 70.

DETALII LINIARE IMOBIL

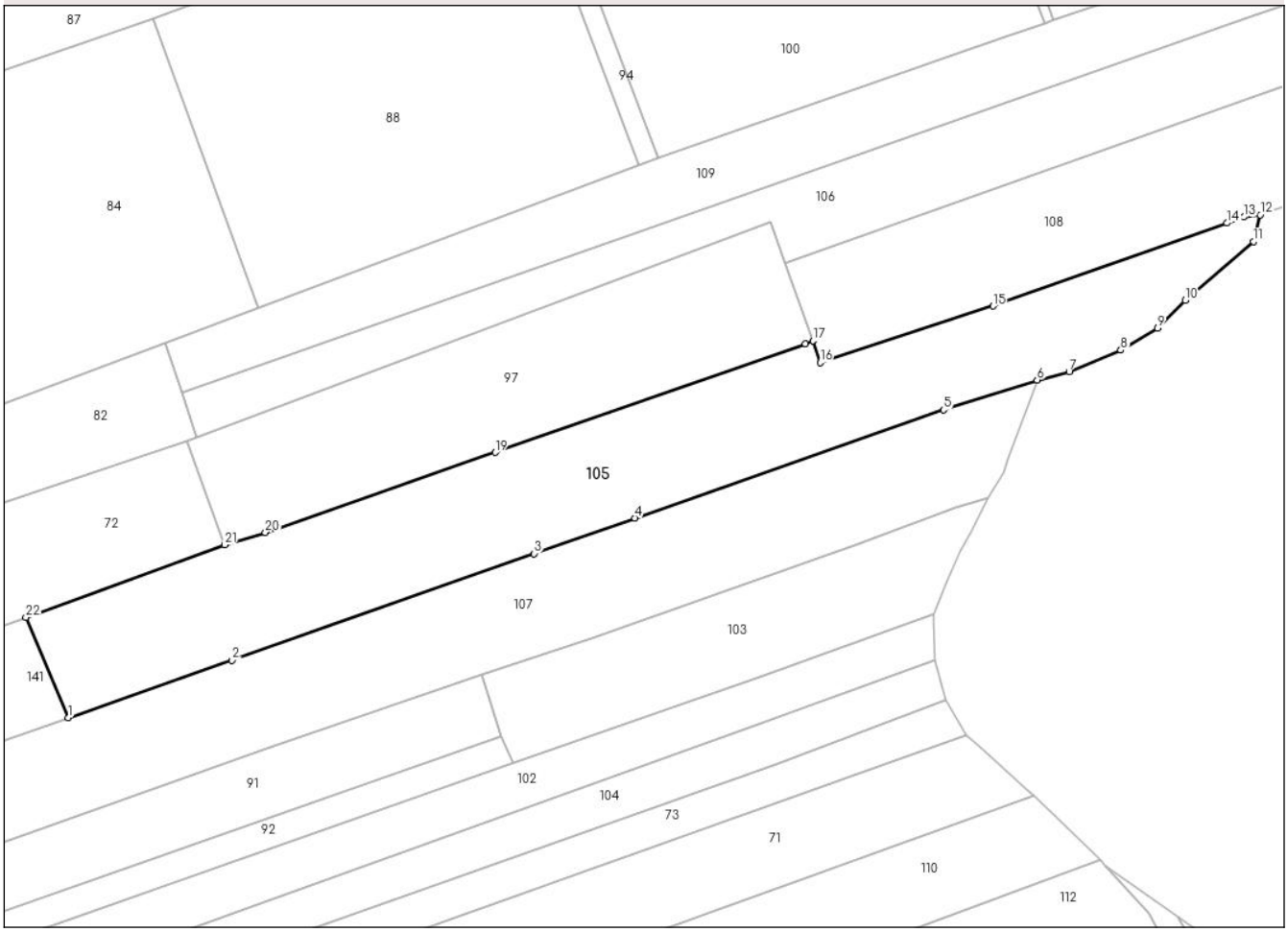

Date referitoare la teren

Crt	Categorie folosință	Intra vilan	Suprafaţa (mp)	Tarla	Parcelă	Nr. topo	Observaţii / Referinţe
1	arabil	NU	1.128	21	698	-	
2	faneata	NU	872	21	688,698	-	

Lungime Segmente

1) Valorile lungimilor segmentelor sunt obţinute din proiecţie în plan.

Punct început	X / Y	Punct sfârşit	X / Y	Lungime segment (** (m)
1	493.198,599 406.739,023	2	493.219,348 406.746,35	22.005
3	493.257,66 406.759,846	4	493.270,466 406.764,36	13.578
5	493.309,673 406.778,076	6	493.321,544 406.781,867	12.462
7	493.325,602 406.782,91	8	493.332,179 406.785,635	7.119

Punct început	X / Y	Punct sfârşit	X / Y	Lungime segment (** (m)
2	493.219,348 406.746,35	3	493.257,66 406.759,846	40.62
4	493.270,466 406.764,36	5	493.309,673 406.778,076	41.537
6	493.321,544 406.781,867	7	493.325,602 406.782,91	4.19
8	493.332,179 406.785,635	9	493.336,806 406.788,419	5.4

Document care conține date cu caracter personal, protejat de prevederile Regulamentului (UE) nr. 679/2016 și Legii 190/2018

Punct început	X / Y	Punct sfârşit	X / Y	Lungime segment (** (m)
9	493.336,806 406.788,419	10	493.340,323 406.791,991	5.013
11	493.348,998 406.799,412	12	493.349,856 406.802,789	3.484
13	493.347,807 406.802,52	14	493.345,634 406.801,763	2.301
15	493.315,927 406.791,234	16	493.294,007 406.784,092	23.054
17	493.293,083 406.786,854	18	493.292,131 406.786,459	1.031
19	493.252,745 406.772,674	20	493.223,594 406.762,53	30.866
21	493.218,419 406.760,963	22	493.193,192 406.751,761	26.853

Punct început	X / Y	Punct sfârşit	X / Y	Lungime segment (** (m)
10	493.340,323 406.791,991	11	493.348,998 406.799,412	11.416
12	493.349,856 406.802,789	13	493.347,807 406.802,52	2.067
14	493.345,634 406.801,763	15	493.315,927 406.791,234	31.518
16	493.294,007 406.784,092	17	493.293,083 406.786,854	2.912
18	493.292,131 406.786,459	19	493.252,745 406.772,674	41.729
20	493.223,594 406.762,53	21	493.218,419 406.760,963	5.407
22	493.193,192 406.751,761	1	493.198,599 406.739,023	13.838

** Lungimile segmentelor sunt determinate în planul de proiecţie Stereo 70 şi sunt rotunjite la 1 milimetru.
*** Distanţa dintre puncte este formată din segmente cumulate ce sunt mai mici decât valoarea 1 milimetru.

Document care conține date cu caracter personal, protejat de prevederile Regulamentului (UE) nr. 679/2016 și Legii 190/2018

DATE DESPRE IMOBILUL NR. 106

Oficiul de Cadastru şi Publicitate Imobiliară ARGES
Biroul de Cadastru şi Publicitate Imobiliară Campulung

A. Partea I. Descrierea imobilului

TEREN Extravilan

Adresa: Jud. Arges, PCT. "DEALUL RISTII"

Nr. Crt	Nr cadastral Nr. topografic	Suprafaţa* (mp)	Observaţii / Referinţe
A1		1.262	Sector cadastral:14 Teren neimprejmuit;

B. Partea II. Proprietari şi acte

Inscrieri privitoare la dreptul de proprietate şi alte drepturi reale		Referinţe
/		
Hotarare Judecatoreasca nr. 240, din 01/02/2008 emis de JUDECATORIA CAMPULUNG, JUDETUL ARGES (SENTINTA CIVILA; ACT DE DECES PANA NICOLAE NR. 6/13.02.2012, ELIBERAT DE PRIMARIA VLADESTI);		
B1	Intabulare, drept de PROPRIETATE, dobandit prin Iesire Din Indiviziune, cota actuala 1/1, cota initiala 1/1	A1
	1) **PANA NICOLAE** DEFUNCT:Da	

C. Partea III. SARCINI

Inscrieri privind dezmembramintele dreptului de proprietate, drepturi reale de garanţie şi sarcini		Referinţe
/		
Hotarare Judecatoreasca nr. 240, din 01/02/2008 emis de JUDECATORIA CAMPULUNG, JUDETUL ARGES (SENTINTA CIVILA;);		
C1	Intabulare, drept de IPOTECA LEGALA, Valoare:3214.4 RON REPREZENTAND SULTA	A1
	1) **PANA GHEORGHE**, LIPSA CNP;	
C2	Intabulare, drept de IPOTECA LEGALA, Valoare:969.3 RON REPREZENTAND SULTA	A1
	1) **BADEA DOINA**, LIPSA CNP;	
C3	Intabulare, drept de IPOTECA LEGALA, Valoare:3124.8 RON REPREZENTAND SULTA	A1
	1) **CACIULA NICOLAE**, LIPSA CNP; 2) **IRINIUC CRENGUTA**, LIPSA CNP; 3) **CRETU ADINA**, LIPSA CNP;	

Document care conține date cu caracter personal, protejat de prevederile Regulamentului (UE) nr. 679/2016 și Legii 190/2018

Anexa Nr. 1 La Partea I

Teren

Nr cadastral	Suprafaţa (mp)*	Observaţii / Referinţe
	1.262	

* Suprafaţa este determinată in planul de proiecţie Stereo 70.

DETALII LINIARE IMOBIL

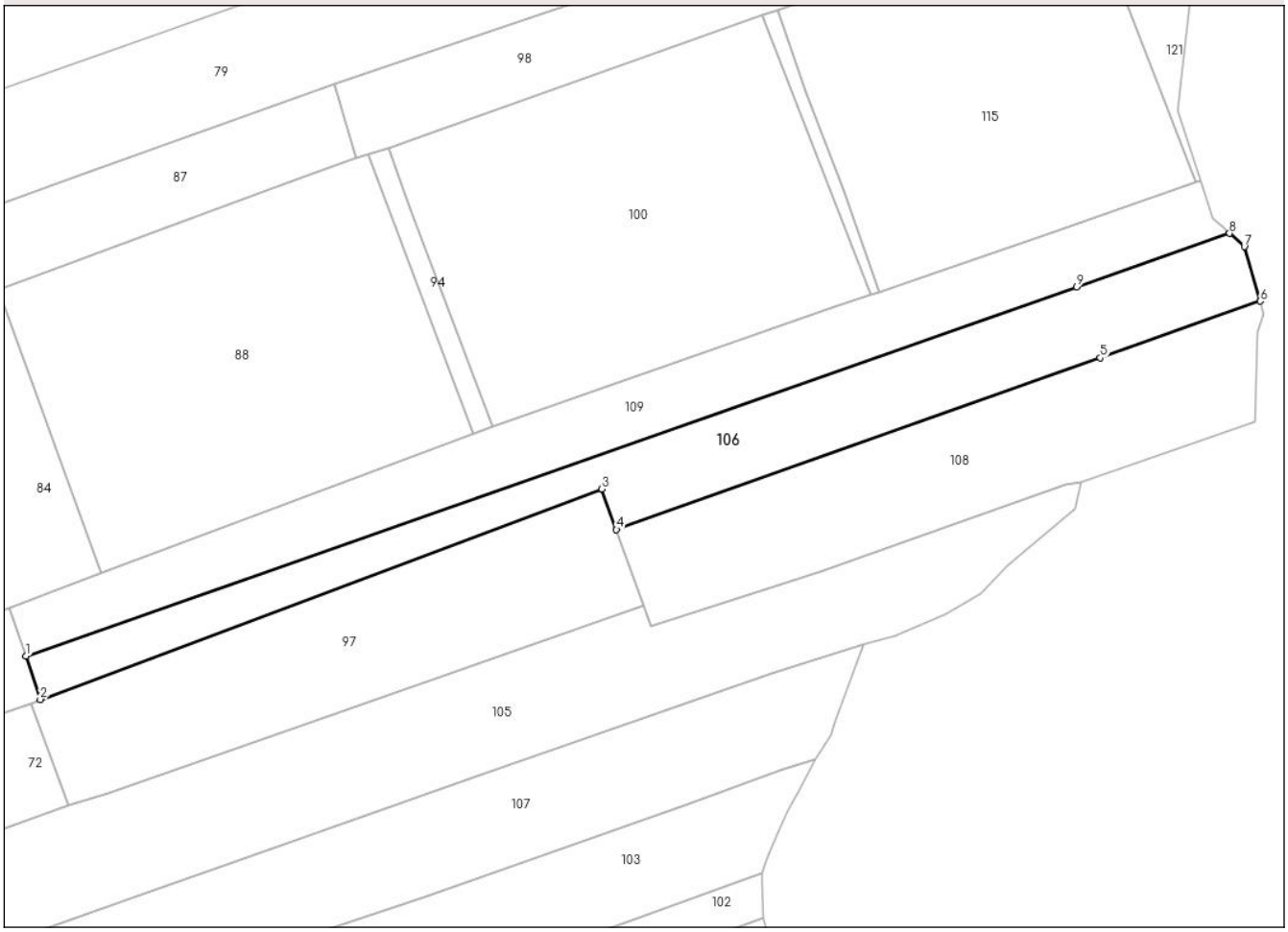

Date referitoare la teren

Crt	Categorie folosință	Intra vilan	Suprafaţa (mp)	Tarla	Parcelă	Nr. topo	Observaţii / Referinţe
1	pasune	NU	213	21	692,698	-	IMPADURITA
2	arabil	NU	1.049	21	698	-	

Lungime Segmente
1) Valorile lungimilor segmentelor sunt obţinute din proiecţie în plan.

Punct început	X / Y	Punct sfârşit	X / Y	Lungime segment (** (m)
1	493.212,95 406.780,262	2	493.214,804 406.774,652	5.908
2	493.214,804 406.774,652	3	493.287,658 406.801,901	77.783
3	493.287,658 406.801,901	4	493.289,535 406.796,651	5.575
4	493.289,535 406.796,651	5	493.352,313 406.818,901	66.604

Document care conține date cu caracter personal, protejat de prevederile Regulamentului (UE) nr. 679/2016 și Legii 190/2018

Punct început	X / Y	Punct sfârşit	X / Y	Lungime segment (** (m)
5	493.352,313 406.818,901	6	493.373,046 406.826,249	21.997
6	493.373,046 406.826,249	7	493.370,976 406.833,309	7.357
7	493.370,976 406.833,309	8	493.369,051 406.835,026	2.579
8	493.369,051 406.835,026	9	493.349,23 406.828,072	21.005
9	493.349,23 406.828,072	1	493.212,95 406.780,262	144.423

** Lungimile segmentelor sunt determinate în planul de proiecţie Stereo 70 şi sunt rotunjite la 1 milimetru.
*** Distanţa dintre puncte este formată din segmente cumulate ce sunt mai mici decât valoarea 1 milimetru.

Document care conține date cu caracter personal, protejat de prevederile Regulamentului (UE) nr. 679/2016 și Legii 190/2018

DATE DESPRE IMOBILUL NR. 107

Oficiul de Cadastru şi Publicitate Imobiliară ARGES
Biroul de Cadastru şi Publicitate Imobiliară Campulung

A. Partea I. Descrierea imobilului

TEREN Extravilan

Adresa: Jud. Arges

Nr. Crt	Nr cadastral Nr. topografic	Suprafaţa* (mp)	Observaţii / Referinţe
A1		Din acte: 3.400 Masurata: 1.985	Sector cadastral:14 Teren neimprejmuit; DIFERENTA DE SUPRAFATA SE REGASESTE IN SECTORUL CADASTRAL 16 NECONTRACTAT

B. Partea II. Proprietari şi acte

Inscrieri privitoare la dreptul de proprietate şi alte drepturi reale		Referinţe
/		
Act Administrativ nr. 107875, din 27/11/1999 emis de CJSDPAT ARGES (TITLU DE PROPRIETATE;);		
B1	Intabulare, drept de PROPRIETATE, dobandit prin Reconstituire, cota actuala 1/1, cota initiala 1/1	A1
	1) **BAHNEANU ION**, LIPSA CNP; 2) **BAHNEANU ELEONORA**, LIPSA CNP; 3) **BAHNEANU CONSTANTIN**, LIPSA CNP;	

C. Partea III. SARCINI .

Inscrieri privind dezmembramintele dreptului de proprietate, drepturi reale de garanţie şi sarcini	Referinţe
NU SUNT	

Anexa Nr. 1 La Partea I

Teren

Nr cadastral	Suprafaţa (mp)*	Observaţii / Referinţe
	Din acte: 3.400 Masurata: 1.985	DIFERENTA DE SUPRAFATA SE REGASESTE IN SECTORUL CADASTRAL 16 NECONTRACTAT

* Suprafaţa este determinată in planul de proiecţie Stereo 70.

DETALII LINIARE IMOBIL

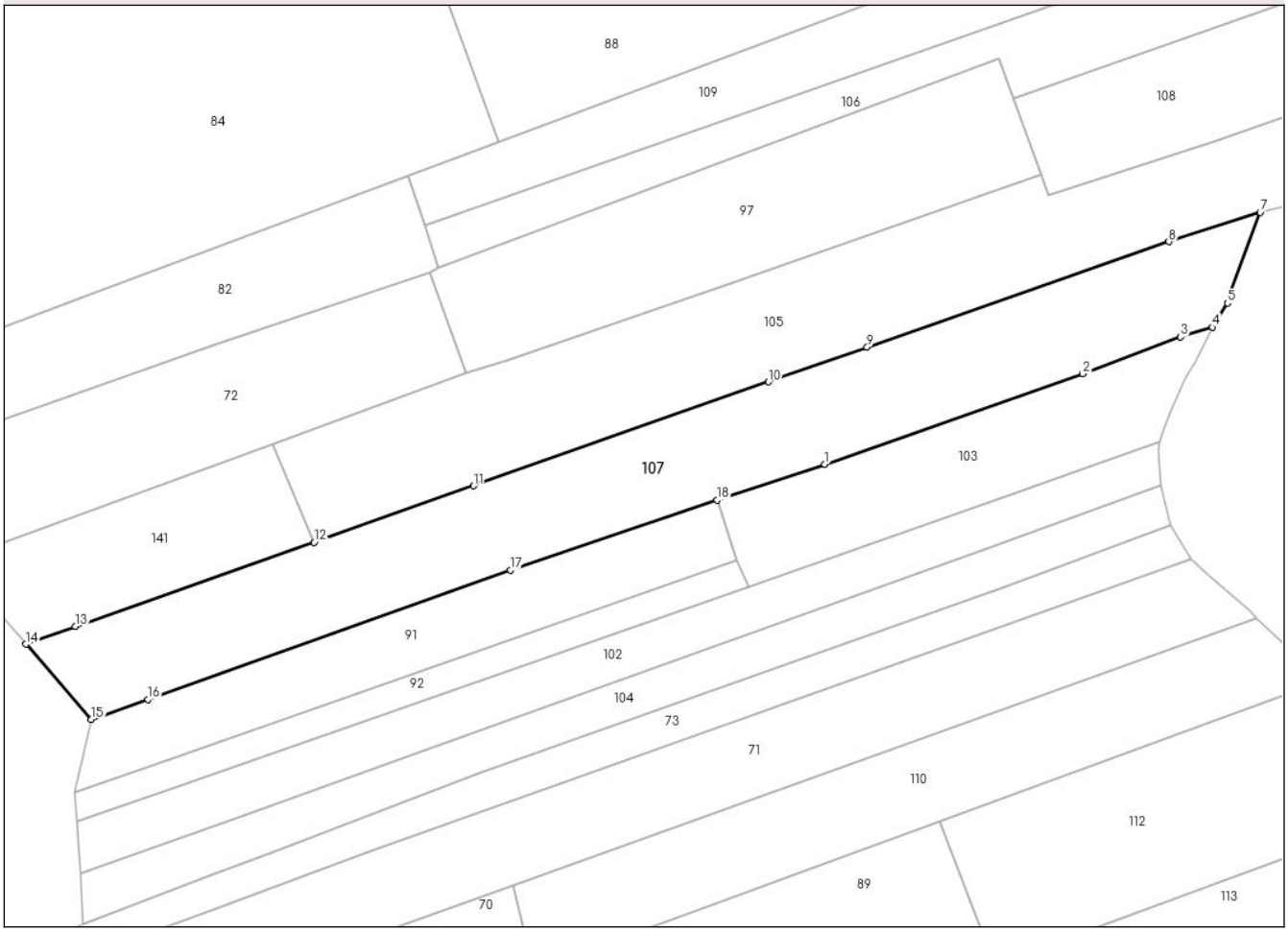

Date referitoare la teren

Crt	Categorie folosință	Intra vilan	Suprafaţa (mp)	Tarla	Parcelă	Nr. topo	Observaţii / Referinţe
1	arabil	NU	1.985	21	688,698	-	

Lungime Segmente
1) Valorile lungimilor segmentelor sunt obţinute din proiecţie în plan.

Punct început	X / Y	Punct sfârşit	X / Y	Lungime segment (** (m)
1	493.264,953 406.749,156	2	493.298,457 406.760,924	35.511
2	493.298,457 406.760,924	3	493.311,196 406.765,711	13.609
3	493.311,196 406.765,711	4	493.315,346 406.766,948	4.33
4	493.315,346 406.766,948	5	493.317,308 406.770,102	3.714
5	493.317,308 406.770,102	6	493.317,763 406.771,658	1.621

Document care conține date cu caracter personal, protejat de prevederile Regulamentului (UE) nr. 679/2016 și Legii 190/2018

Punct început	X / Y	Punct sfârşit	X / Y	Lungime segment (** (m)
6	493.317,763 406.771,658	7	493.321,544 406.781,867	10.887
7	493.321,544 406.781,867	8	493.309,673 406.778,076	12.462
8	493.309,673 406.778,076	9	493.270,466 406.764,36	41.537
9	493.270,466 406.764,36	10	493.257,66 406.759,846	13.578
10	493.257,66 406.759,846	11	493.219,348 406.746,35	40.62
11	493.219,348 406.746,35	12	493.198,599 406.739,023	22.005
12	493.198,599 406.739,023	13	493.167,599 406.728,075	32.876
13	493.167,599 406.728,075	14	493.161,156 406.725,778	6.84
14	493.161,156 406.725,778	15	493.169,659 406.715,992	12.964
15	493.169,659 406.715,992	16	493.177,026 406.718,602	7.816
16	493.177,026 406.718,602	17	493.224,153 406.735,382	50.025
17	493.224,153 406.735,382	18	493.250,988 406.744,502	28.342
18	493.250,988 406.744,502	1	493.264,953 406.749,156	14.72

** Lungimile segmentelor sunt determinate în planul de proiecţie Stereo 70 şi sunt rotunjite la 1 milimetru.
*** Distanţa dintre puncte este formată din segmente cumulate ce sunt mai mici decât valoarea 1 milimetru.

Document care conține date cu caracter personal, protejat de prevederile Regulamentului (UE) nr. 679/2016 și Legii 190/2018

DATE DESPRE IMOBILUL NR. 108

Oficiul de Cadastru şi Publicitate Imobiliară ARGES
Biroul de Cadastru şi Publicitate Imobiliară Campulung

A. Partea I. Descrierea imobilului

TEREN Extravilan

Adresa: Jud. Arges

Nr. Crt	Nr cadastral Nr. topografic	Suprafaţa* (mp)	Observaţii / Referinţe
A1		1.200	Sector cadastral:14 Teren neimprejmuit;

B. Partea II. Proprietari şi acte

Inscrieri privitoare la dreptul de proprietate şi alte drepturi reale		Referinţe
/		
Act Administrativ nr. 81311, din 04/02/1996 emis de CJSDPAT ARGES (TITLU DE PROPRIETATE;);		
B1	Intabulare, drept de PROPRIETATE, dobandit prin Reconstituire, cota actuala 1/1, cota initiala 1/1	A1
	1) **RUSU N. ELENA**, LIPSA CNP;	

C. Partea III. SARCINI .

Inscrieri privind dezmembramintele dreptului de proprietate, drepturi reale de garanţie şi sarcini	Referinţe
NU SUNT	

Document care conține date cu caracter personal, protejat de prevederile Regulamentului (UE) nr. 679/2016 și Legii 190/2018

Anexa Nr. 1 La Partea I

Teren

Nr cadastral	Suprafaţa (mp)*	Observaţii / Referinţe
	1.200	

* Suprafaţa este determinată in planul de proiecţie Stereo 70.

DETALII LINIARE IMOBIL

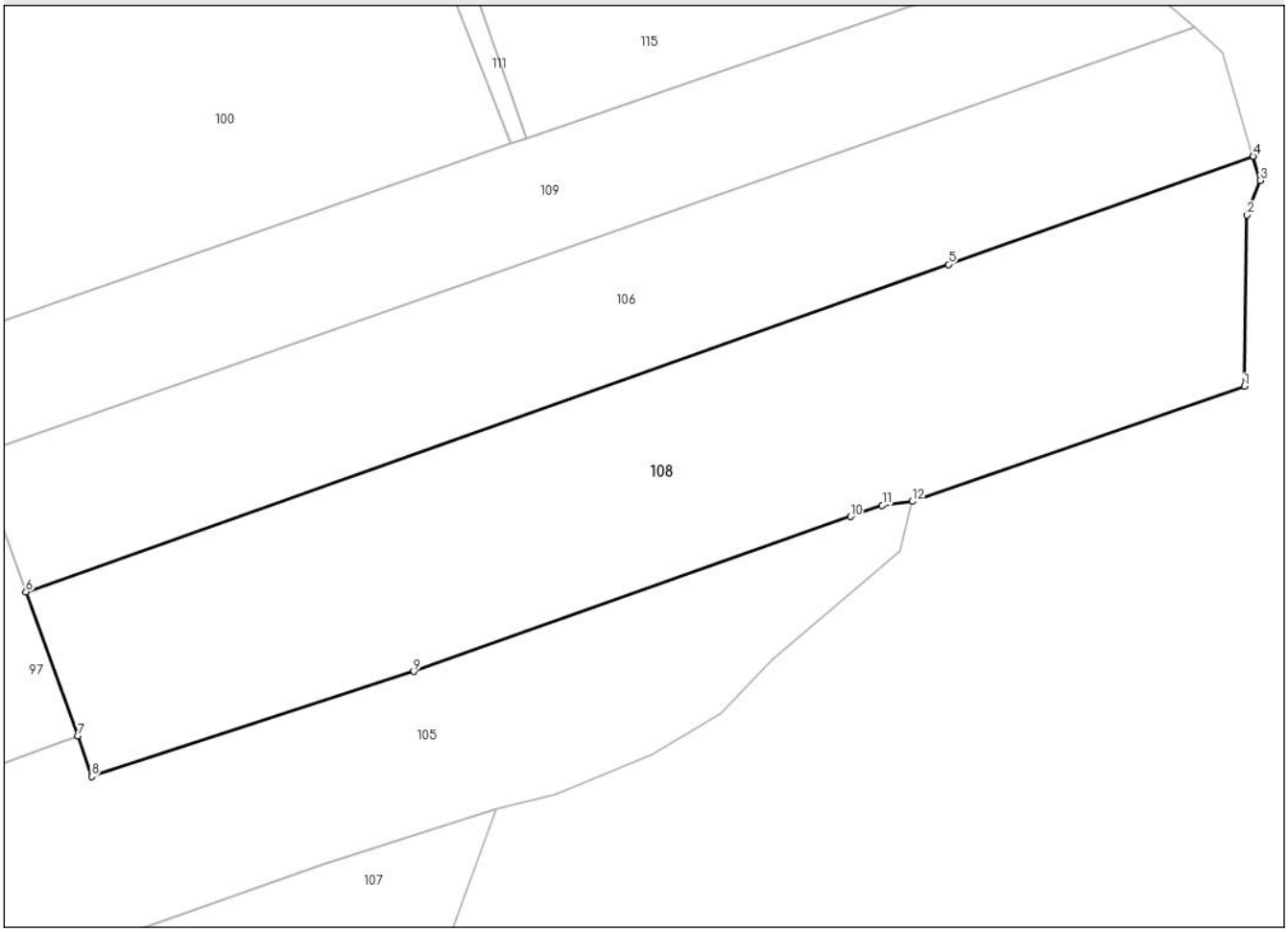

Date referitoare la teren

Crt	Categorie folosință	Intra vilan	Suprafaţa (mp)	Tarla	Parcelă	Nr. topo	Observaţii / Referinţe
1	pasune	NU	331	21	692,698	-	IMPADURITA
2	livada	NU	869	21	-	-	

Lungime Segmente
1) Valorile lungimilor segmentelor sunt obţinute din proiecţie în plan.

Punct început	X / Y	Punct sfârşit	X / Y	Lungime segment (** (m)
1	493.372,442 406.810,619	2	493.372,639 406.822,251	11.634
2	493.372,639 406.822,251	3	493.373,526 406.824,61	2.52
3	493.373,526 406.824,61	4	493.373,046 406.826,249	1.708
4	493.373,046 406.826,249	5	493.352,313 406.818,901	21.997

Document care conține date cu caracter personal, protejat de prevederile Regulamentului (UE) nr. 679/2016 și Legii 190/2018

Punct început	X / Y	Punct sfârşit	X / Y	Lungime segment (** (m)
5	493.352,313 406.818,901	6	493.289,535 406.796,651	66.604
6	493.289,535 406.796,651	7	493.293,083 406.786,854	10.42
7	493.293,083 406.786,854	8	493.294,007 406.784,092	2.912
8	493.294,007 406.784,092	9	493.315,927 406.791,234	23.054
9	493.315,927 406.791,234	10	493.345,634 406.801,763	31.518
10	493.345,634 406.801,763	11	493.347,807 406.802,52	2.301
11	493.347,807 406.802,52	12	493.349,856 406.802,789	2.067
12	493.349,856 406.802,789	1	493.372,442 406.810,619	23.905

** Lungimile segmentelor sunt determinate în planul de proiecţie Stereo 70 şi sunt rotunjite la 1 milimetru.
*** Distanţa dintre puncte este formată din segmente cumulate ce sunt mai mici decât valoarea 1 milimetru.

Document care conține date cu caracter personal, protejat de prevederile Regulamentului (UE) nr. 679/2016 și Legii 190/2018

DATE DESPRE IMOBILUL NR. 109

Oficiul de Cadastru şi Publicitate Imobiliară ARGES
Biroul de Cadastru şi Publicitate Imobiliară Campulung

A. Partea I. Descrierea imobilului

TEREN Extravilan

Adresa: Jud. Arges

Nr. Crt	Nr cadastral Nr. topografic	Suprafaţa* (mp)	Observaţii / Referinţe
A1		1.262	Sector cadastral:14 Teren neimprejmuit;

B. Partea II. Proprietari şi acte

Inscrieri privitoare la dreptul de proprietate şi alte drepturi reale		Referinţe
/		
Hotarare Judecatoreasca nr. 240, din 01/02/2008 emis de JUDECATORIA CAMPULUNG, JUDETUL ARGES (SENTINTA CIVILA;);		
B1	Intabulare, drept de PROPRIETATE, dobandit prin Iesire Din Indiviziune, cota actuala 1/1, cota initiala 1/1	A1
	1) **PANA MIHAI**, LIPSA CNP;	

C. Partea III. SARCINI

Inscrieri privind dezmembramintele dreptului de proprietate, drepturi reale de garanţie şi sarcini		Referinţe
/		
Hotarare Judecatoreasca nr. 240, din 01/02/2008 emis de JUDECATORIA CAMPULUNG, JUDETUL ARGES (SENTINTA CIVILA;);		
C1	Intabulare, drept de IPOTECA LEGALA, Valoare:89.6 RON REPREZENTAND SULTA	A1
	1) **CACIULA NICOLAE**, LIPSA CNP; 2) **IRINIUC CRENGUTA**, LIPSA CNP; 3) **CRETU ADINA**, LIPSA CNP;	

Document care conține date cu caracter personal, protejat de prevederile Regulamentului (UE) nr. 679/2016 și Legii 190/2018

Anexa Nr. 1 La Partea I

Teren

Nr cadastral	Suprafaţa (mp)*	Observaţii / Referinţe
	1.262	

* Suprafaţa este determinată in planul de proiecţie Stereo 70.

DETALII LINIARE IMOBIL

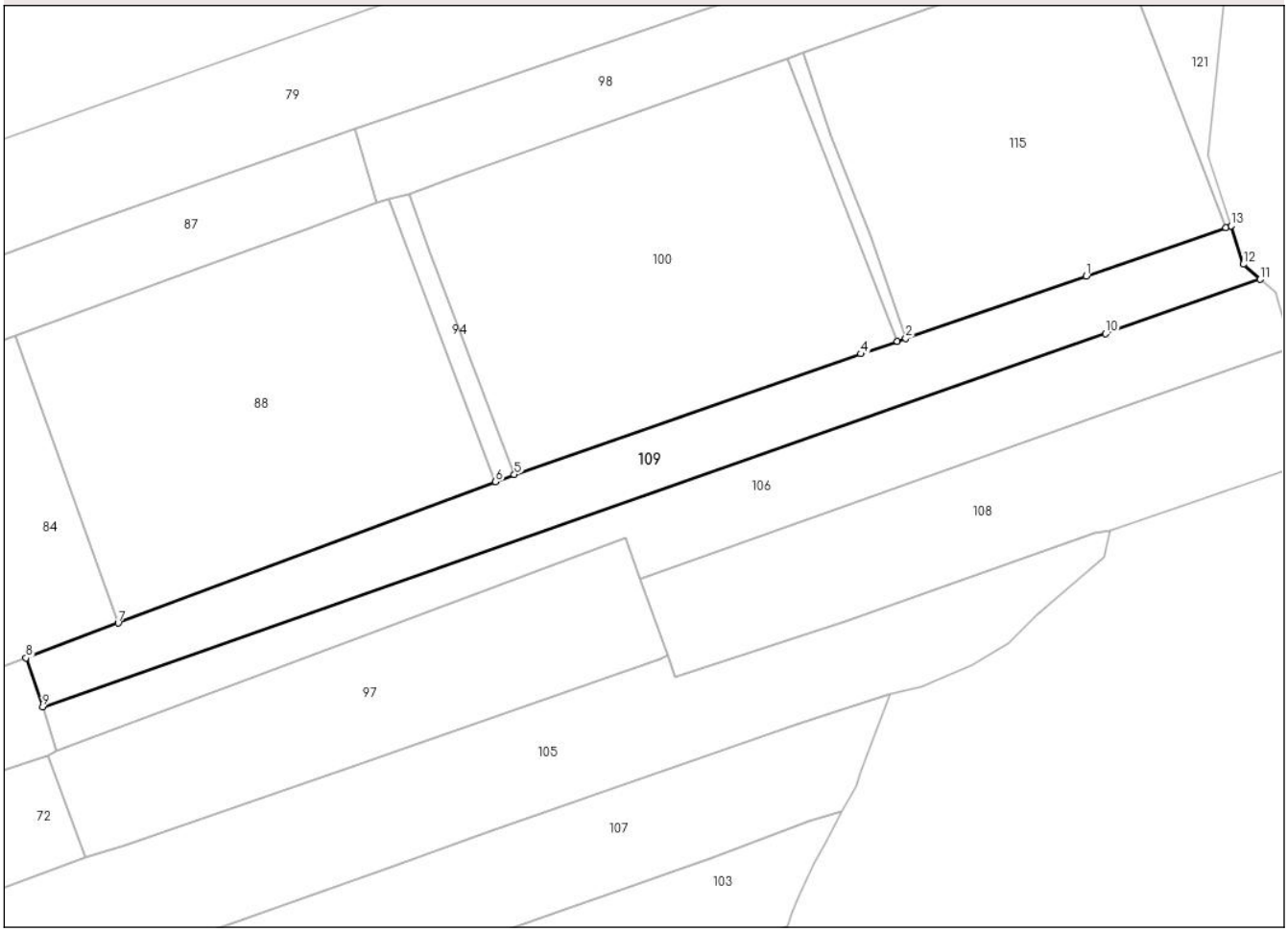

Date referitoare la teren

Crt	Categorie folosință	Intra vilan	Suprafaţa (mp)	Tarla	Parcelă	Nr. topo	Observaţii / Referinţe
1	pasune	NU	153	21	692,698	-	IMPADURITA
2	arabil	NU	1.109	21	698	-	

Lungime Segmente
1) Valorile lungimilor segmentelor sunt obţinute din proiecţie în plan.

Punct început	X / Y	Punct sfârşit	X / Y	Lungime segment (** (m)
1	493.346,756 406.835,433	2	493.323,601 406.827,479	24.483
2	493.323,601 406.827,479	3	493.322,527 406.827,105	1.137
3	493.322,527 406.827,105	4	493.317,881 406.825,488	4.919
4	493.317,881 406.825,488	5	493.273,43 406.810,017	47.066

Document care conține date cu caracter personal, protejat de prevederile Regulamentului (UE) nr. 679/2016 și Legii 190/2018

Punct început	X / Y	Punct sfârşit	X / Y	Lungime segment (** (m)
5	493.273,43 406.810,017	6	493.271,016 406.809,114	2.577
6	493.271,016 406.809,114	7	493.222,632 406.791,012	51.659
7	493.222,632 406.791,012	8	493.210,818 406.786,564	12.624
8	493.210,818 406.786,564	9	493.212,95 406.780,262	6.653
9	493.212,95 406.780,262	10	493.349,23 406.828,072	144.423
10	493.349,23 406.828,072	11	493.369,051 406.835,026	21.005
11	493.369,051 406.835,026	12	493.366,885 406.836,959	2.903
12	493.366,885 406.836,959	13	493.365,305 406.841,879	5.167
13	493.365,305 406.841,879	14	493.364,655 406.841,653	0.688
14	493.364,655 406.841,653	1	493.346,756 406.835,433	18.949

** Lungimile segmentelor sunt determinate în planul de proiecţie Stereo 70 şi sunt rotunjite la 1 milimetru.
*** Distanţa dintre puncte este formată din segmente cumulate ce sunt mai mici decât valoarea 1 milimetru.

DATE DESPRE IMOBILUL NR. 110

Oficiul de Cadastru şi Publicitate Imobiliară ARGES
Biroul de Cadastru şi Publicitate Imobiliară Campulung

A. Partea I. Descrierea imobilului

Nr. CF vechi:294
Nr. cadastral vechi:497

TEREN Extravilan

Adresa: Jud. Arges, UAT Vladesti, pct. "Dealul Ristii"

Nr. Crt	Nr cadastral Nr. topografic	Suprafaţa* (mp)	Observaţii / Referinţe
A1	80310	1.154	Sector cadastral:14 Teren neimprejmuit;

B. Partea II. Proprietari şi acte

Inscrieri privitoare la dreptul de proprietate şi alte drepturi reale		Referinţe
4025 / 22/08/2006		
Contract De Intretinere nr. 1692, din 08/08/2006 emis de BNP IONESCU CORNELIA;		
B1	Intabulare, drept de PROPRIETATE, dobandit prin Conventie, cota actuala 1/1, cota initiala 1/1	A1
	1) **BAHNEANU MARIOARA** 2) **BAHNEANU IUSTINIAN**, soti;	
	OBSERVATII: (provenita din conversia CF 294)	

C. Partea III. SARCINI

Inscrieri privind dezmembramintele dreptului de proprietate, drepturi reale de garanţie şi sarcini		Referinţe
4025 / 22/08/2006		
Contract De Intretinere nr. 1692, din 08/08/2006 emis de BNP IONESCU CORNELIA;		
C1	se inscrie interdictia de grevare instrainare	A1
	1) **ALBOCI GHEORGHE** 2) **ALBOCI VICTORIA**	
	OBSERVATII: (provenita din conversia CF 294)	

Document care conține date cu caracter personal, protejat de prevederile Regulamentului (UE) nr. 679/2016 și Legii 190/2018

Anexa Nr. 1 La Partea I

Teren

Nr cadastral	Suprafaţa (mp)*	Observaţii / Referinţe
80310	1.154	

* Suprafaţa este determinată in planul de proiecţie Stereo 70.

DETALII LINIARE IMOBIL

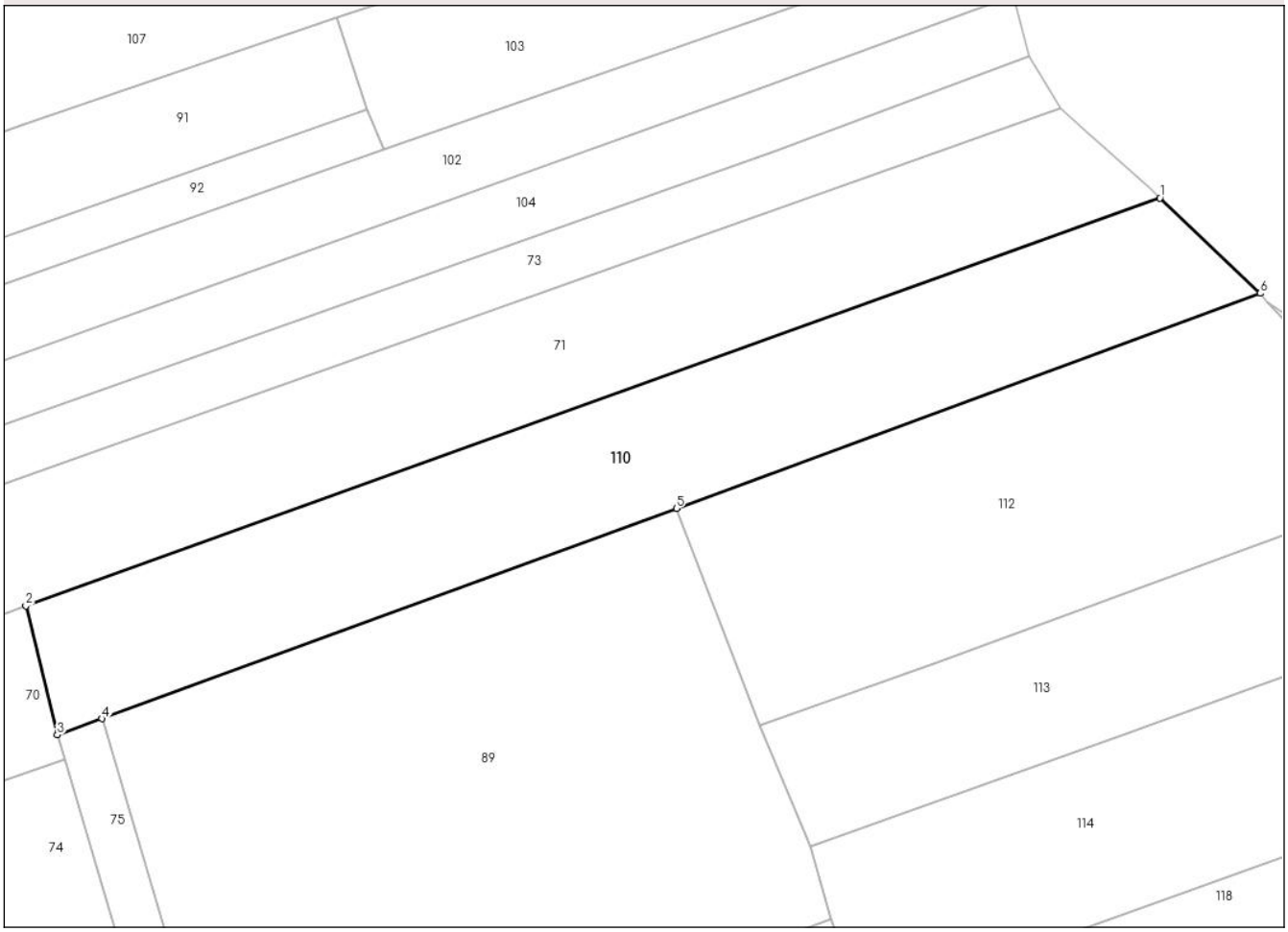

Date referitoare la teren

Crt	Categorie folosință	Intra vilan	Suprafaţa (mp)	Tarla	Parcelă	Nr. topo	Observaţii / Referinţe
1	arabil	NU	1.154	21	698	-	

Lungime Segmente
1) Valorile lungimilor segmentelor sunt obţinute din proiecţie în plan.

Punct început	X / Y	Punct sfârşit	X / Y	Lungime segment (** (m)
1	493.321,079 406.729,176	2	493.224,516 406.694,484	102.606
2	493.224,516 406.694,484	3	493.227,18 406.683,518	11.285
3	493.227,18 406.683,518	4	493.230,976 406.684,905	4.041
4	493.230,976 406.684,905	5	493.279,894 406.702,779	52.081
5	493.279,894 406.702,779	6	493.329,611 406.721,072	52.976

Document care conține date cu caracter personal, protejat de prevederile Regulamentului (UE) nr. 679/2016 și Legii 190/2018

Punct început	X / Y	Punct sfârşit	X / Y	Lungime segment (** (m)
6	493.329,611 406.721,072	1	493.321,079 406.729,176	11.767

** Lungimile segmentelor sunt determinate în planul de proiecţie Stereo 70 şi sunt rotunjite la 1 milimetru.
*** Distanţa dintre puncte este formată din segmente cumulate ce sunt mai mici decât valoarea 1 milimetru.

DATE DESPRE IMOBILUL NR. 111

Oficiul de Cadastru şi Publicitate Imobiliară ARGES
Biroul de Cadastru şi Publicitate Imobiliară Campulung

A. Partea I. Descrierea imobilului

TEREN Extravilan

Adresa: Jud. Arges

Nr. Crt	Nr cadastral Nr. topografic	Suprafaţa* (mp)	Observaţii / Referinţe
A1		62	Sector cadastral:14 Teren neimprejmuit;

B. Partea II. Proprietari şi acte

Inscrieri privitoare la dreptul de proprietate şi alte drepturi reale		Referinţe
/		
Act Administrativ nr. 27, din 08/01/2025 emis de PRIMARIA COMUNEI VLADESTI (ADEVERINTA;);		
B1	Inscrierea posesiei, drept de PROPRIETATE, dobandit prin Lege, cota actuala 1/1, cota initiala 1/1	A1
	1) **NEIDENTIFICAT NEIDENTIFICAT**	
Act Normativ nr. 7, din 13/03/1996 emis de PARLAMENTUL ROMÂNIEI (LEGE; ,art. 13);		
B2	Se notează mențiunea de proprietar neidentificat.	A1

C. Partea III. SARCINI .

Inscrieri privind dezmembramintele dreptului de proprietate, drepturi reale de garanţie şi sarcini	Referinţe
NU SUNT	

Document care conține date cu caracter personal, protejat de prevederile Regulamentului (UE) nr. 679/2016 și Legii 190/2018

Anexa Nr. 1 La Partea I

Teren

Nr cadastral	Suprafaţa (mp)*	Observaţii / Referinţe
	62	

* Suprafaţa este determinată in planul de proiecţie Stereo 70.

DETALII LINIARE IMOBIL

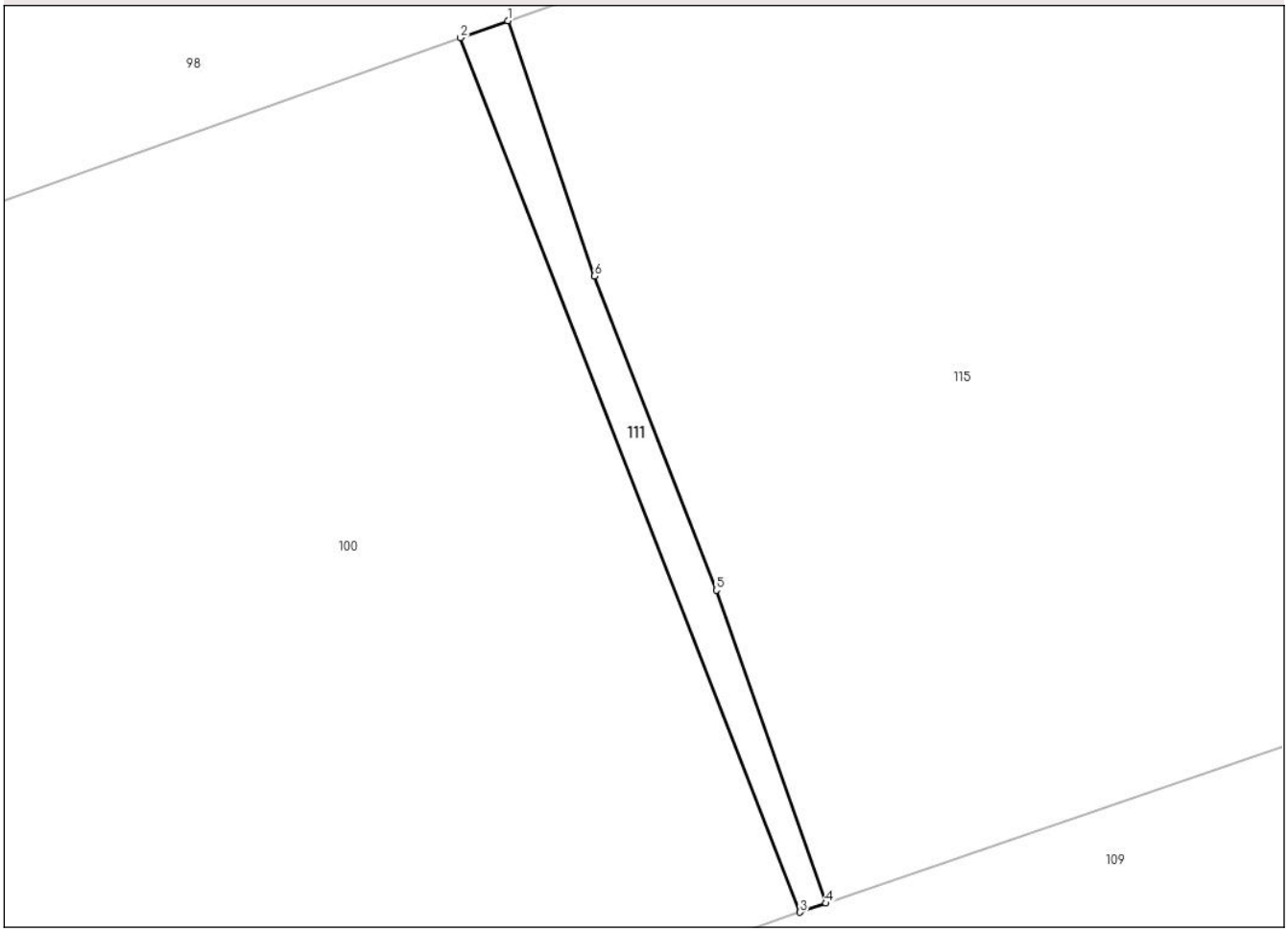

Date referitoare la teren

Crt	Categorie folosință	Intra vilan	Suprafaţa (mp)	Tarla	Parcelă	Nr. topo	Observaţii / Referinţe
1	faneata	NU	62	21	698	-	

Lungime Segmente
1) Valorile lungimilor segmentelor sunt obţinute din proiecţie în plan.

Punct început	X / Y	Punct sfârşit	X / Y	Lungime segment (** (m)
1	493.310,413 406.864,017	2	493.308,444 406.863,314	2.091
2	493.308,444 406.863,314	3	493.322,527 406.827,105	38.851
3	493.322,527 406.827,105	4	493.323,601 406.827,479	1.137
4	493.323,601 406.827,479	5	493.319,066 406.840,435	13.727
5	493.319,066 406.840,435	6	493.314,009 406.853,438	13.952

Document care conține date cu caracter personal, protejat de prevederile Regulamentului (UE) nr. 679/2016 și Legii 190/2018

Punct început	X / Y	Punct sfârşit	X / Y	Lungime segment (** (m)
6	493.314,009 406.853,438	1	493.310,413 406.864,017	11.173

** Lungimile segmentelor sunt determinate în planul de proiecţie Stereo 70 şi sunt rotunjite la 1 milimetru.
*** Distanţa dintre puncte este formată din segmente cumulate ce sunt mai mici decât valoarea 1 milimetru.

Document care conține date cu caracter personal, protejat de prevederile Regulamentului (UE) nr. 679/2016 și Legii 190/2018

DATE DESPRE IMOBILUL NR. 112

Oficiul de Cadastru şi Publicitate Imobiliară ARGES
Biroul de Cadastru şi Publicitate Imobiliară Campulung

A. Partea I. Descrierea imobilului

Nr. CF vechi:195
Nr. cadastral vechi:355

TEREN Extravilan

Adresa: Jud. Arges, PCT. "DEALUL RISTEI"

Nr. Crt	Nr cadastral Nr. topografic	Suprafaţa* (mp)	Observaţii / Referinţe
A1		Din acte: 1.858 Masurata: 1.115	Sector cadastral:14 Teren neimprejmuit; DIFERENTA DE SUPRAFATA SE REGASESTE IN SECTORUL CADASTRAL 16 NECONTRACTAT

B. Partea II. Proprietari şi acte

Inscrieri privitoare la dreptul de proprietate şi alte drepturi reale		Referinţe
2444 / 22/06/2004		
Act Notarial nr. 2406, din 16/06/2004 emis de BNP MIHAELA VLAD (CONTRACT DE VANZARE-CUMPARARE;);		
B1	Intabulare, drept de PROPRIETATE, dobandit prin Conventie, cota actuala 1/1, cota initiala 1/1	A1
	1) **VASILOIU ALIN-CODRUS** 2) **VASILOIU ELENA**	

C. Partea III. SARCINI .

Inscrieri privind dezmembramintele dreptului de proprietate, drepturi reale de garanţie şi sarcini	Referinţe
NU SUNT	

Anexa Nr. 1 La Partea I

Teren

Nr cadastral	Suprafaţa (mp)*	Observaţii / Referinţe
	Din acte: 1.858 Masurata: 1.115	DIFERENTA DE SUPRAFATA SE REGASESTE IN SECTORUL CADASTRAL 16 NECONTRACTAT

* Suprafaţa este determinată in planul de proiecţie Stereo 70.

DETALII LINIARE IMOBIL

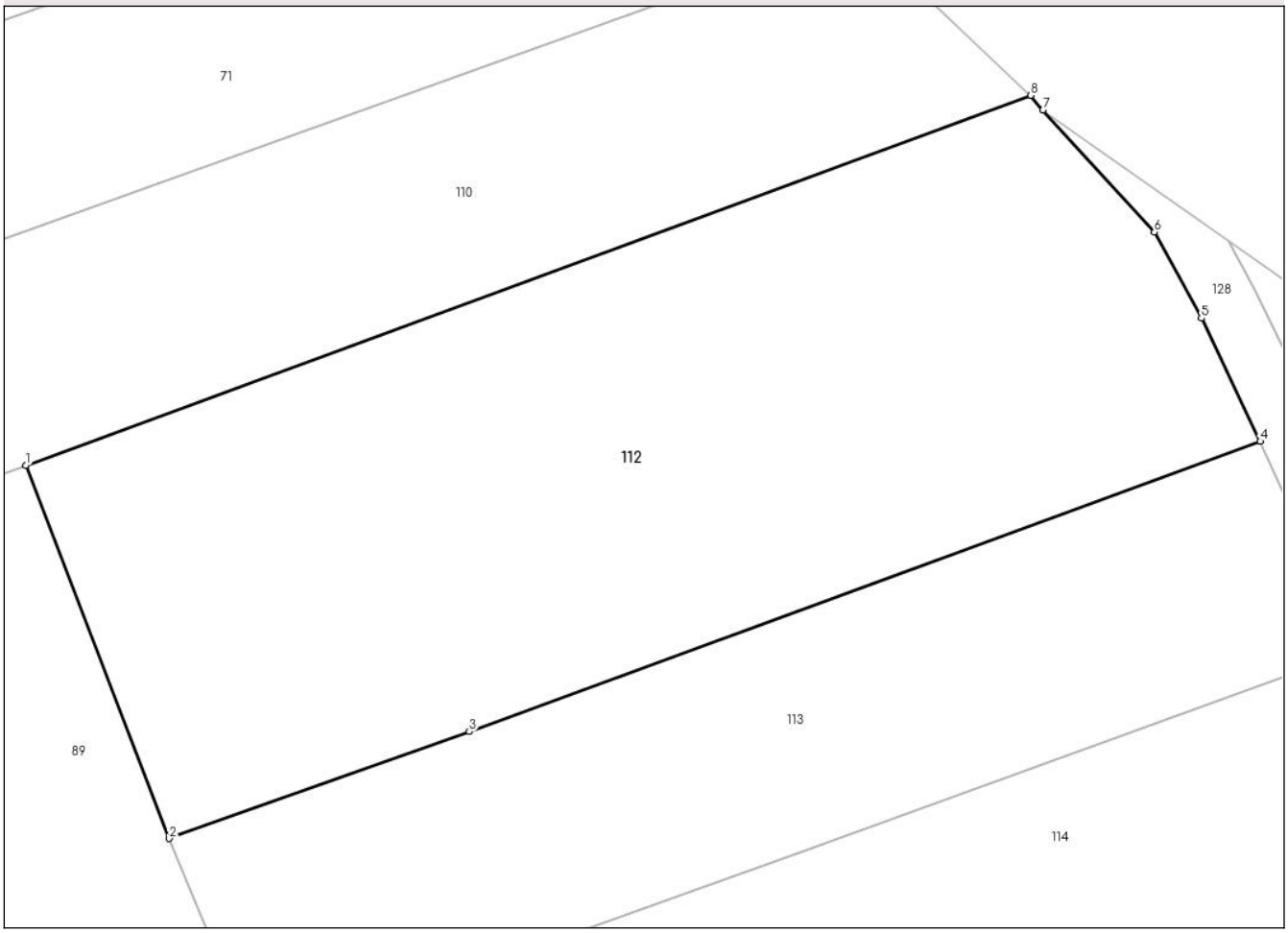

Date referitoare la teren

Crt	Categorie folosinţă	Intra vilan	Suprafaţa (mp)	Tarla	Parcelă	Nr. topo	Observaţii / Referinţe
1	arabil	NU	1.115	21	698	-	

Lungime Segmente
1) Valorile lungimilor segmentelor sunt obţinute din proiecţie în plan.

Punct început	X / Y	Punct sfârşit	X / Y	Lungime segment (** (m)
1	493.279,894 406.702,779	2	493.286,974 406.684,31	19.78
2	493.286,974 406.684,31	3	493.301,822 406.689,6	15.762
3	493.301,822 406.689,6	4	493.340,963 406.703,964	41.693
4	493.340,963 406.703,964	5	493.338,049 406.710,05	6.748
5	493.338,049 406.710,05	6	493.335,722 406.714,316	4.859

Document care conține date cu caracter personal, protejat de prevederile Regulamentului (UE) nr. 679/2016 și Legii 190/2018

Punct început	X / Y	Punct sfârşit	X / Y	Lungime segment (** (m)
6	493.335,722 406.714,316	7	493.330,214 406.720,339	8.162
7	493.330,214 406.720,339	8	493.329,611 406.721,072	0.949
8	493.329,611 406.721,072	1	493.279,894 406.702,779	52.976

** Lungimile segmentelor sunt determinate în planul de proiecţie Stereo 70 şi sunt rotunjite la 1 milimetru.
*** Distanţa dintre puncte este formată din segmente cumulate ce sunt mai mici decât valoarea 1 milimetru.

DATE DESPRE IMOBILUL NR. 113

Oficiul de Cadastru şi Publicitate Imobiliară ARGES
Biroul de Cadastru şi Publicitate Imobiliară Campulung

A. Partea I. Descrierea imobilului

TEREN Extravilan

Adresa: Jud. Arges

Nr. Crt	Nr cadastral Nr. topografic	Suprafaţa* (mp)	Observaţii / Referinţe
A1		646	Sector cadastral:14 Teren neimprejmuit;

B. Partea II. Proprietari şi acte

Inscrieri privitoare la dreptul de proprietate şi alte drepturi reale		Referinţe
/		
Act Administrativ nr. 27, din 08/01/2025 emis de PRIMARIA COMUNEI VLADESTI (ADEVERINTA;);		
B1	Inscrierea posesiei, drept de PROPRIETATE, dobandit prin Lege, cota actuala 1/1, cota initiala 1/1	A1
	1) **NEIDENTIFICAT NEIDENTIFICAT**	
Act Normativ nr. 7, din 13/03/1996 emis de PARLAMENTUL ROMANIEI (LEGE; ,art. 13);		
B2	Se notează mențiunea de proprietar neidentificat.	A1

C. Partea III. SARCINI .

Inscrieri privind dezmembramintele dreptului de proprietate, drepturi reale de garanţie şi sarcini	Referinţe
NU SUNT	

Document care conține date cu caracter personal, protejat de prevederile Regulamentului (UE) nr. 679/2016 și Legii 190/2018

Anexa Nr. 1 La Partea I

Teren

Nr cadastral	Suprafaţa (mp)*	Observaţii / Referinţe
	646	

* Suprafaţa este determinată in planul de proiecţie Stereo 70.

DETALII LINIARE IMOBIL

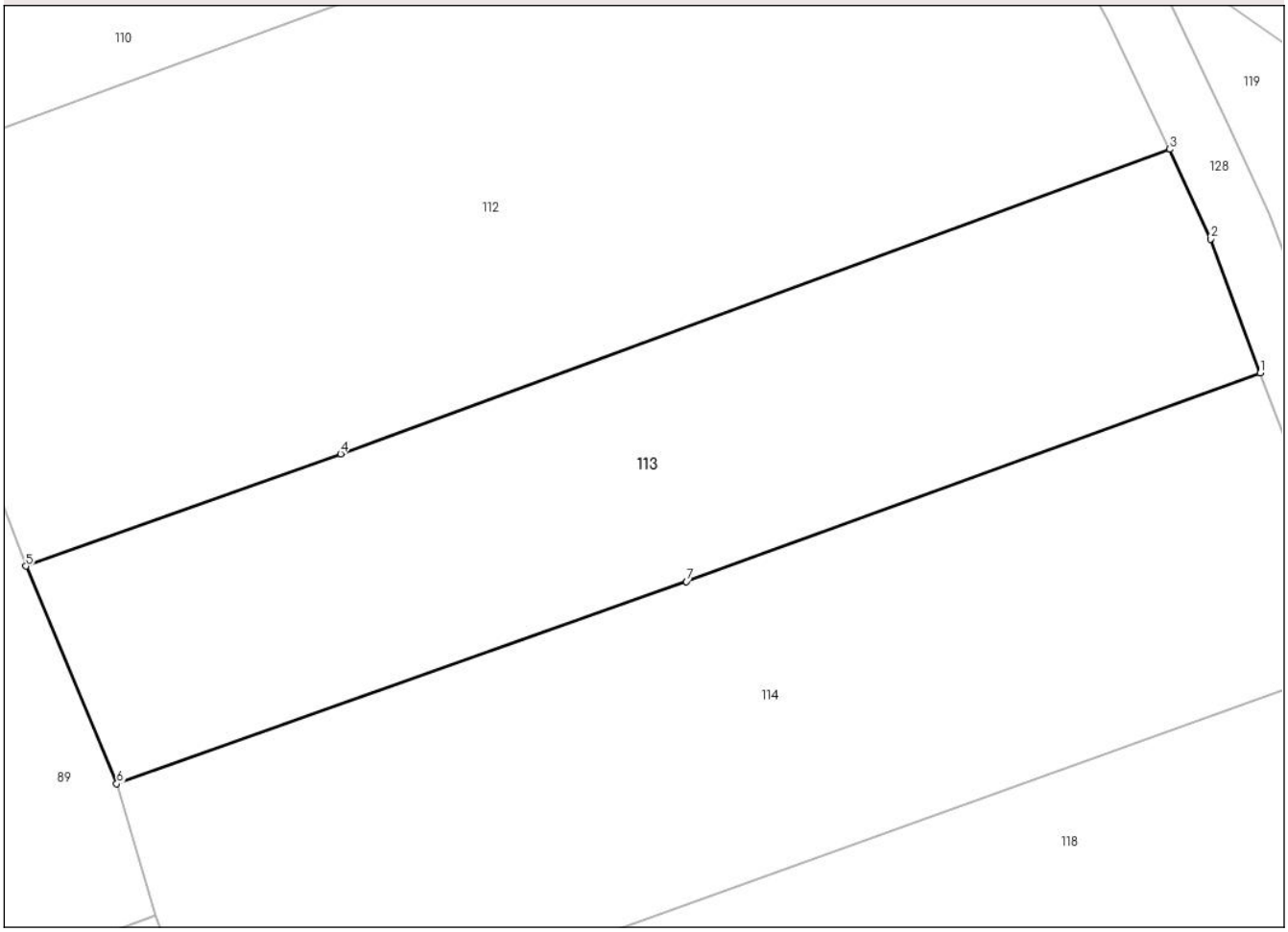

Date referitoare la teren

Crt	Categorie folosință	Intra vilan	Suprafaţa (mp)	Tarla	Parcelă	Nr. topo	Observaţii / Referinţe
1	arabil	NU	646	21	-	-	

Lungime Segmente
1) Valorile lungimilor segmentelor sunt obţinute din proiecţie în plan.

Punct început	X / Y	Punct sfârşit	X / Y	Lungime segment (** (m)
1	493.345,227 406.693,414	2	493.342,881 406.699,731	6.739
2	493.342,881 406.699,731	3	493.340,963 406.703,964	4.647
3	493.340,963 406.703,964	4	493.301,822 406.689,6	41.693
4	493.301,822 406.689,6	5	493.286,974 406.684,31	15.762
5	493.286,974 406.684,31	6	493.291,262 406.674,053	11.117

Document care conține date cu caracter personal, protejat de prevederile Regulamentului (UE) nr. 679/2016 și Legii 190/2018

Punct început	X / Y	Punct sfârşit	X / Y	Lungime segment (** (m)
6	493.291,262 406.674,053	7	493.318,151 406.683,587	28.529
7	493.318,151 406.683,587	1	493.345,227 406.693,414	28.804

** Lungimile segmentelor sunt determinate în planul de proiecţie Stereo 70 şi sunt rotunjite la 1 milimetru.
*** Distanţa dintre puncte este formată din segmente cumulate ce sunt mai mici decât valoarea 1 milimetru.

DATE DESPRE IMOBILUL NR. 114

Oficiul de Cadastru şi Publicitate Imobiliară ARGES
Biroul de Cadastru şi Publicitate Imobiliară Campulung

A. Partea I. Descrierea imobilului

TEREN Extravilan

Adresa: Jud. Arges

Nr. Crt	Nr cadastral Nr. topografic	Suprafaţa* (mp)	Observaţii / Referinţe
A1		Din acte: 1.472 Masurata: 829	Sector cadastral:14 Teren neimprejmuit; DIFERENTA DE SUPRAFATA SE REGASESTE LA ID 120 SI IN SECTORUL CADASTRAL 16 NECONTRACTAT

B. Partea II. Proprietari şi acte

Inscrieri privitoare la dreptul de proprietate şi alte drepturi reale		Referinţe
/		
Act Administrativ nr. 4566, din 12/01/1993 emis de CJSDPAT ARGES (TITLU DE PROPRIETATE;);		
B1	Intabulare, drept de PROPRIETATE, dobandit prin Reconstituire, cota actuala 1/1, cota initiala 1/1	A1
	1) **ILINCUŢ I. VICTORIA**, LIPSA CNP;	

C. Partea III. SARCINI .

Inscrieri privind dezmembramintele dreptului de proprietate, drepturi reale de garanţie şi sarcini	Referinţe
NU SUNT	

Document care conține date cu caracter personal, protejat de prevederile Regulamentului (UE) nr. 679/2016 și Legii 190/2018

Anexa Nr. 1 La Partea I

Teren

Nr cadastral	Suprafaţa (mp)*	Observaţii / Referinţe
	Din acte: 1.472 Masurata: 829	DIFERENTA DE SUPRAFATA SE REGASESTE LA ID 120 SI IN SECTORUL CADASTRAL 16 NECONTRACTAT

* Suprafaţa este determinată in planul de proiecţie Stereo 70.

DETALII LINIARE IMOBIL

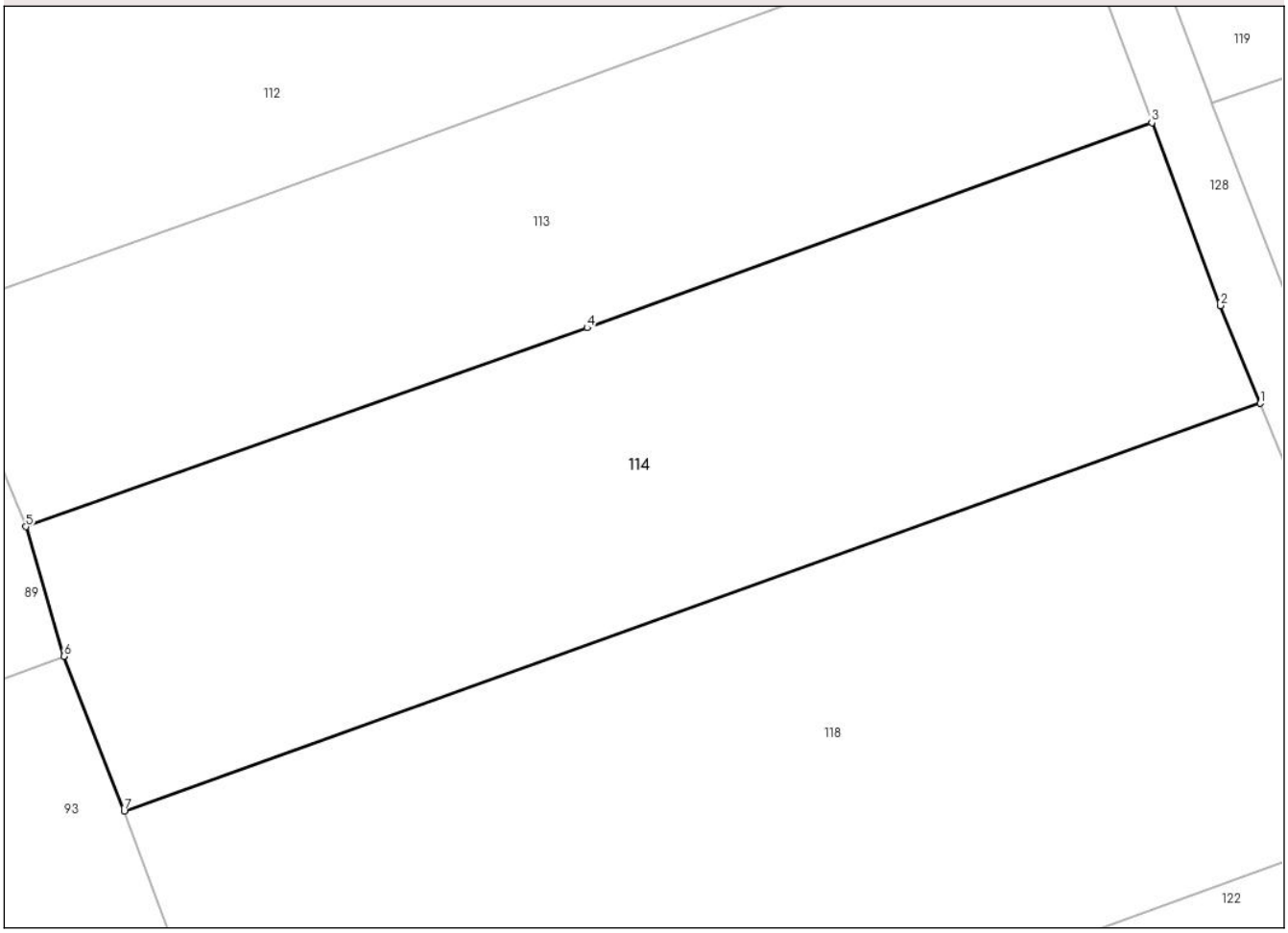

Date referitoare la teren

Crt	Categorie folosință	Intra vilan	Suprafaţa (mp)	Tarla	Parcelă	Nr. topo	Observaţii / Referinţe
1	faneata	NU	829	21	698	-	

Lungime Segmente
1) Valorile lungimilor segmentelor sunt obţinute din proiecţie în plan.

Punct început	X / Y	Punct sfârşit	X / Y	Lungime segment (** (m)
1	493.350,422 406.679,964	2	493.348,516 406.684,644	5.053
2	493.348,516 406.684,644	3	493.345,227 406.693,414	9.366
3	493.345,227 406.693,414	4	493.318,151 406.683,587	28.804
4	493.318,151 406.683,587	5	493.291,262 406.674,053	28.529
5	493.291,262 406.674,053	6	493.293,073 406.667,848	6.464

Document care conține date cu caracter personal, protejat de prevederile Regulamentului (UE) nr. 679/2016 și Legii 190/2018

Punct început	X / Y	Punct sfârşit	X / Y	Lungime segment (** (m)
6	493.293,073 406.667,848	7	493.295,974 406.660,419	7.975
7	493.295,974 406.660,419	1	493.350,422 406.679,964	57.85

** Lungimile segmentelor sunt determinate în planul de proiecţie Stereo 70 şi sunt rotunjite la 1 milimetru.
*** Distanţa dintre puncte este formată din segmente cumulate ce sunt mai mici decât valoarea 1 milimetru.

Document care conține date cu caracter personal, protejat de prevederile Regulamentului (UE) nr. 679/2016 și Legii 190/2018

DATE DESPRE IMOBILUL NR. 115

Oficiul de Cadastru şi Publicitate Imobiliară ARGES
Biroul de Cadastru şi Publicitate Imobiliară Campulung

A. Partea I. Descrierea imobilului

TEREN Extravilan

Adresa: Jud. Arges, PCT. "DEALUL RISTII"

Nr. Crt	Nr cadastral Nr. topografic	Suprafaţa* (mp)	Observaţii / Referinţe
A1		1.681	Sector cadastral:14 Teren neimprejmuit;

B. Partea II. Proprietari şi acte

Inscrieri privitoare la dreptul de proprietate şi alte drepturi reale		Referinţe
/		
Act Notarial nr. 3365, din 20/11/1997 emis de BNP TULUCA FILOFTEIA (CONTRACT DE INTRETINERE;);		
B1	Intabulare, drept de PROPRIETATE, dobandit prin Conventie, cota actuala 1/1, cota initiala 1/1	A1
	1) **MIHAESCU ELENA**, CASATORITA CU; 2) **MIHAESCU CONSTANTIN**	

C. Partea III. SARCINI

Inscrieri privind dezmembramintele dreptului de proprietate, drepturi reale de garanţie şi sarcini		Referinţe
/		
Act Notarial nr. 3365, din 20/11/1997 emis de BNP TULUCA FILOFTEIA (CONTRACT DE INTRETINERE;);		
C1	Intabulare, drept de IPOTECA LEGALA, Valoare:0 OBLIGATIA DE INTRETINERE SI INGRIJIRE IN FAVOAREA LUI	A1
	1) **BULAC EUGENIA**, LIPSA CNP;	
C2	SE NOTEAZA INTERDICTIA DE INSTRAINARE SAU GREVARE A IMOBILULUI IN FAVOAREA LUI	A1
	1) **BULAC EUGENIA**, LIPSA CNP;	

Document care conține date cu caracter personal, protejat de prevederile Regulamentului (UE) nr. 679/2016 și Legii 190/2018

Anexa Nr. 1 La Partea I

Teren

Nr cadastral	Suprafaţa (mp)*	Observaţii / Referinţe
	1.681	

* Suprafaţa este determinată in planul de proiecţie Stereo 70.

DETALII LINIARE IMOBIL

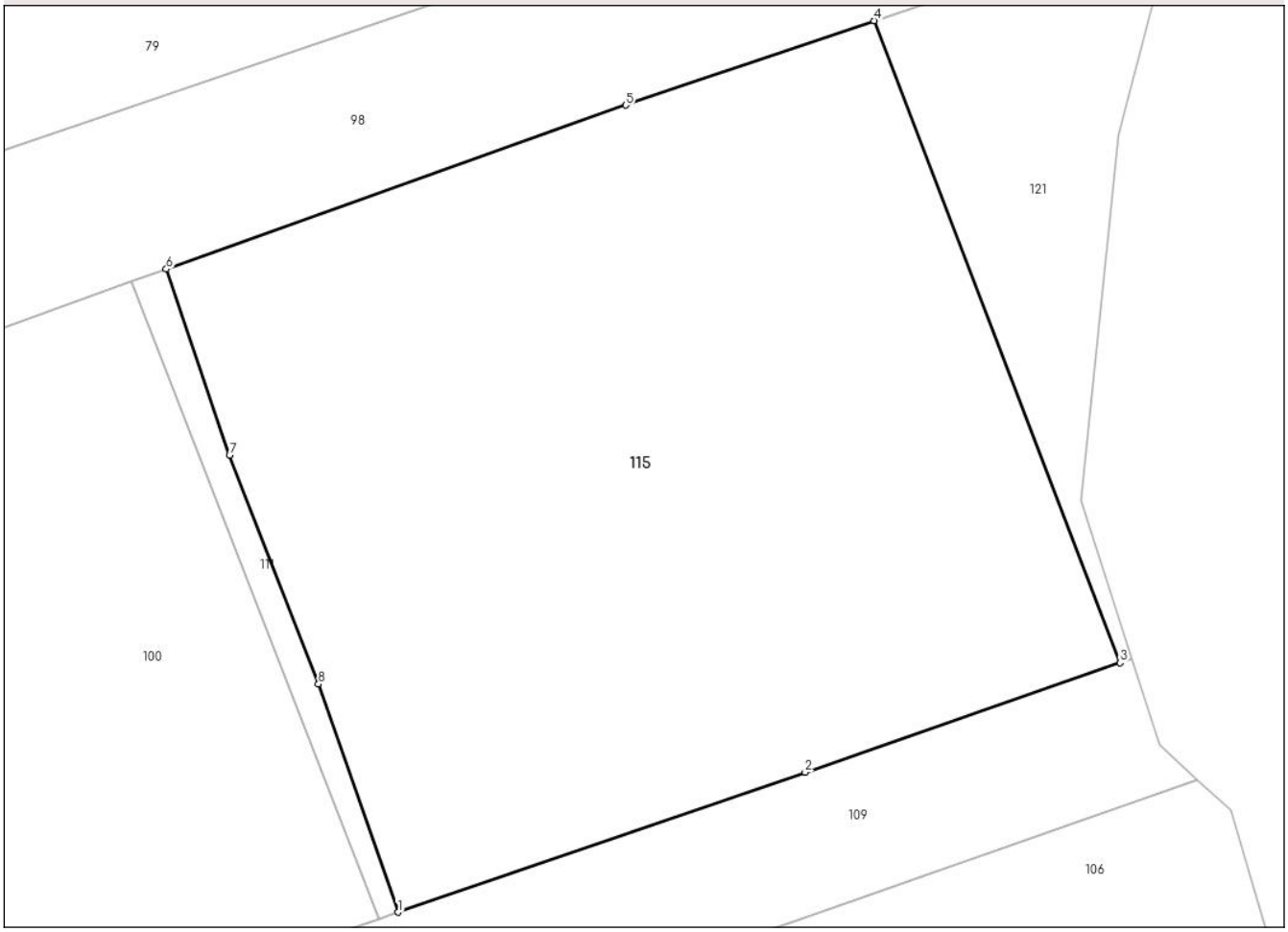

Date referitoare la teren

Crt	Categorie folosință	Intra vilan	Suprafaţa (mp)	Tarla	Parcelă	Nr. topo	Observaţii / Referinţe
1	faneata	NU	662	21	692,698	-	IMPADURITA
2	arabil	NU	1.019	21	-	-	IN ACT TARLA 26

Lungime Segmente
1) Valorile lungimilor segmentelor sunt obţinute din proiecţie în plan.

Punct început	X / Y	Punct sfârşit	X / Y	Lungime segment (** (m)
1	493.323,601 406.827,479	2	493.346,756 406.835,433	24.483
2	493.346,756 406.835,433	3	493.364,655 406.841,653	18.949
3	493.364,655 406.841,653	4	493.350,671 406.878,13	39.066
4	493.350,671 406.878,13	5	493.336,546 406.873,329	14.919

Document care conține date cu caracter personal, protejat de prevederile Regulamentului (UE) nr. 679/2016 și Legii 190/2018

Punct început	X / Y	Punct sfârşit	X / Y	Lungime segment (** (m)
5	493.336,546 406.873,329	6	493.310,413 406.864,017	27.743
6	493.310,413 406.864,017	7	493.314,009 406.853,438	11.173
7	493.314,009 406.853,438	8	493.319,066 406.840,435	13.952
8	493.319,066 406.840,435	1	493.323,601 406.827,479	13.727

** Lungimile segmentelor sunt determinate în planul de proiecţie Stereo 70 şi sunt rotunjite la 1 milimetru.
*** Distanţa dintre puncte este formată din segmente cumulate ce sunt mai mici decât valoarea 1 milimetru.

DATE DESPRE IMOBILUL NR. 116

Oficiul de Cadastru şi Publicitate Imobiliară ARGES
Biroul de Cadastru şi Publicitate Imobiliară Campulung

A. Partea I. Descrierea imobilului

TEREN Extravilan

Adresa: Jud. Arges

Nr. Crt	Nr cadastral Nr. topografic	Suprafaţa* (mp)	Observaţii / Referinţe
A1		179	Sector cadastral:14 Teren neimprejmuit;

B. Partea II. Proprietari şi acte

Inscrieri privitoare la dreptul de proprietate şi alte drepturi reale		Referinţe
/		
Act Administrativ nr. 27, din 08/01/2025 emis de PRIMARIA COMUNEI VLADESTI (ADEVERINTA;);		
B1	Inscrierea posesiei, drept de PROPRIETATE, dobandit prin Lege, cota actuala 1/1, cota initiala 1/1	A1
	1) **NEIDENTIFICAT NEIDENTIFICAT**	
Act Normativ nr. 7, din 13/03/1996 emis de PARLAMENTUL ROMÂNIEI (LEGE; ,art. 13);		
B2	Se notează mențiunea de proprietar neidentificat.	A1

C. Partea III. SARCINI .

Inscrieri privind dezmembramintele dreptului de proprietate, drepturi reale de garanţie şi sarcini	Referinţe
NU SUNT	

Document care conține date cu caracter personal, protejat de prevederile Regulamentului (UE) nr. 679/2016 și Legii 190/2018

Anexa Nr. 1 La Partea I

Teren

Nr cadastral	Suprafaţa (mp)*	Observaţii / Referinţe
	179	

* Suprafaţa este determinată in planul de proiecţie Stereo 70.

DETALII LINIARE IMOBIL

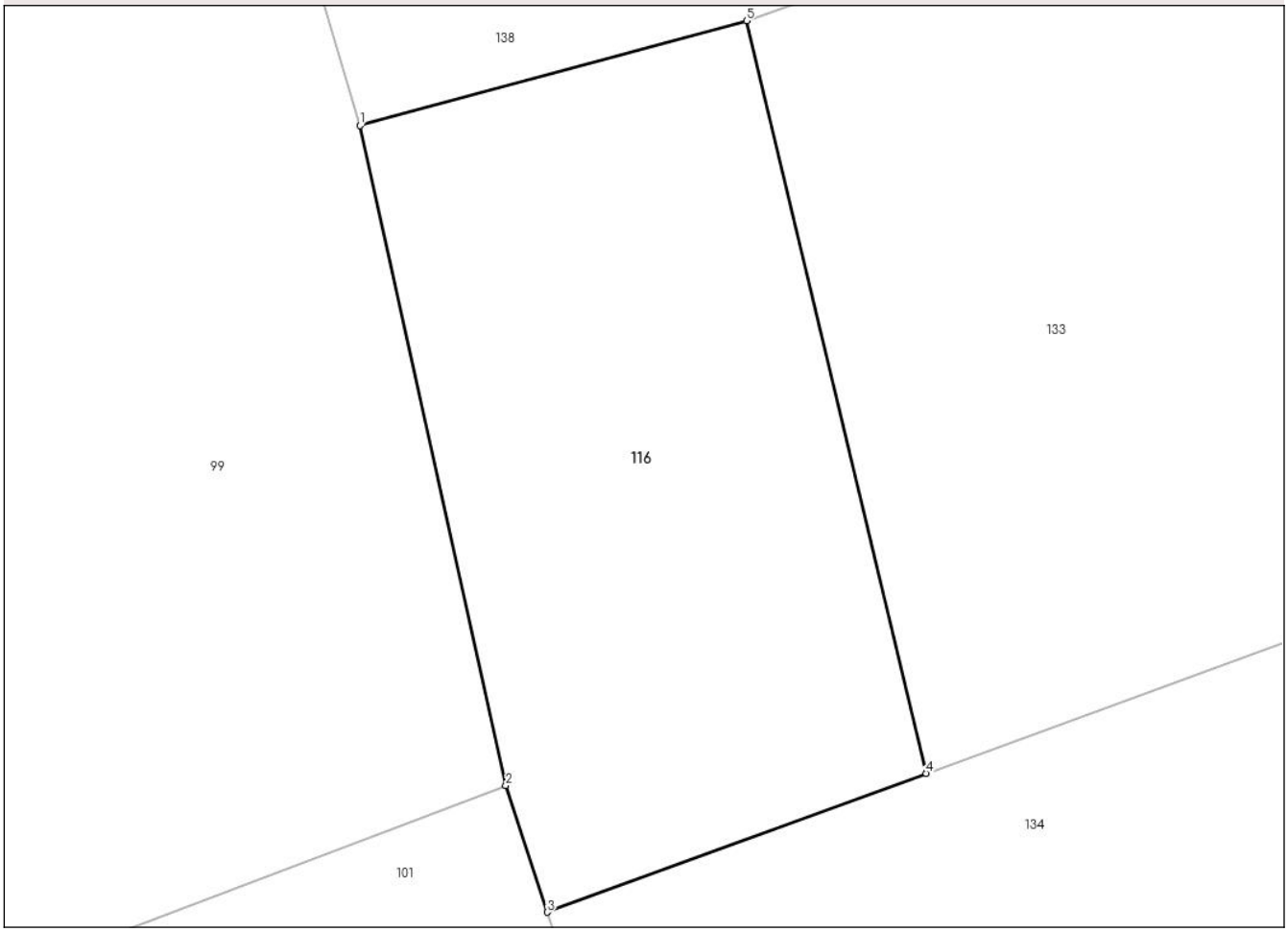

Date referitoare la teren

Crt	Categorie folosință	Intra vilan	Suprafaţa (mp)	Tarla	Parcelă	Nr. topo	Observaţii / Referinţe
1	faneata	NU	179	21	698	-	

Lungime Segmente
1) Valorile lungimilor segmentelor sunt obţinute din proiecţie în plan.

Punct început	X / Y	Punct sfârşit	X / Y	Lungime segment (** (m)
1	493.340,263 406.580,413	2	493.343,708 406.564,848	15.942
2	493.343,708 406.564,848	3	493.344,683 406.561,865	3.138
3	493.344,683 406.561,865	4	493.353,629 406.565,136	9.525
4	493.353,629 406.565,136	5	493.349,385 406.582,886	18.25
5	493.349,385 406.582,886	1	493.340,263 406.580,413	9.451

Document care conține date cu caracter personal, protejat de prevederile Regulamentului (UE) nr. 679/2016 și Legii 190/2018

** Lungimile segmentelor sunt determinate în planul de proiecţie Stereo 70 şi sunt rotunjite la 1 milimetru.
*** Distanţa dintre puncte este formată din segmente cumulate ce sunt mai mici decât valoarea 1 milimetru.

DATE DESPRE IMOBILUL NR. 117

Oficiul de Cadastru şi Publicitate Imobiliară ARGES
Biroul de Cadastru şi Publicitate Imobiliară Campulung

A. Partea I. Descrierea imobilului

TEREN Extravilan

Adresa: Jud. Arges

Nr. Crt	Nr cadastral Nr. topografic	Suprafaţa* (mp)	Observaţii / Referinţe
A1		254	Sector cadastral:14 Teren neimprejmuit;

B. Partea II. Proprietari şi acte

Inscrieri privitoare la dreptul de proprietate şi alte drepturi reale		Referinţe
/		
Act Administrativ nr. 27, din 08/01/2025 emis de PRIMARIA COMUNEI VLADESTI (ADEVERINTA;);		
B1	Inscrierea posesiei, drept de PROPRIETATE, dobandit prin Lege, cota actuala 1/1, cota initiala 1/1	A1
	1) **NEIDENTIFICAT NEIDENTIFICAT**	
Act Normativ nr. 7, din 13/03/1996 emis de PARLAMENTUL ROMÂNIEI (LEGE; ,art. 13);		
B2	Se notează mențiunea de proprietar neidentificat.	A1

C. Partea III. SARCINI .

Inscrieri privind dezmembramintele dreptului de proprietate, drepturi reale de garanţie şi sarcini	Referinţe
NU SUNT	

Document care conține date cu caracter personal, protejat de prevederile Regulamentului (UE) nr. 679/2016 și Legii 190/2018

Anexa Nr. 1 La Partea I

Teren

Nr cadastral	Suprafaţa (mp)*	Observaţii / Referinţe
	254	

* Suprafaţa este determinată in planul de proiecţie Stereo 70.

DETALII LINIARE IMOBIL

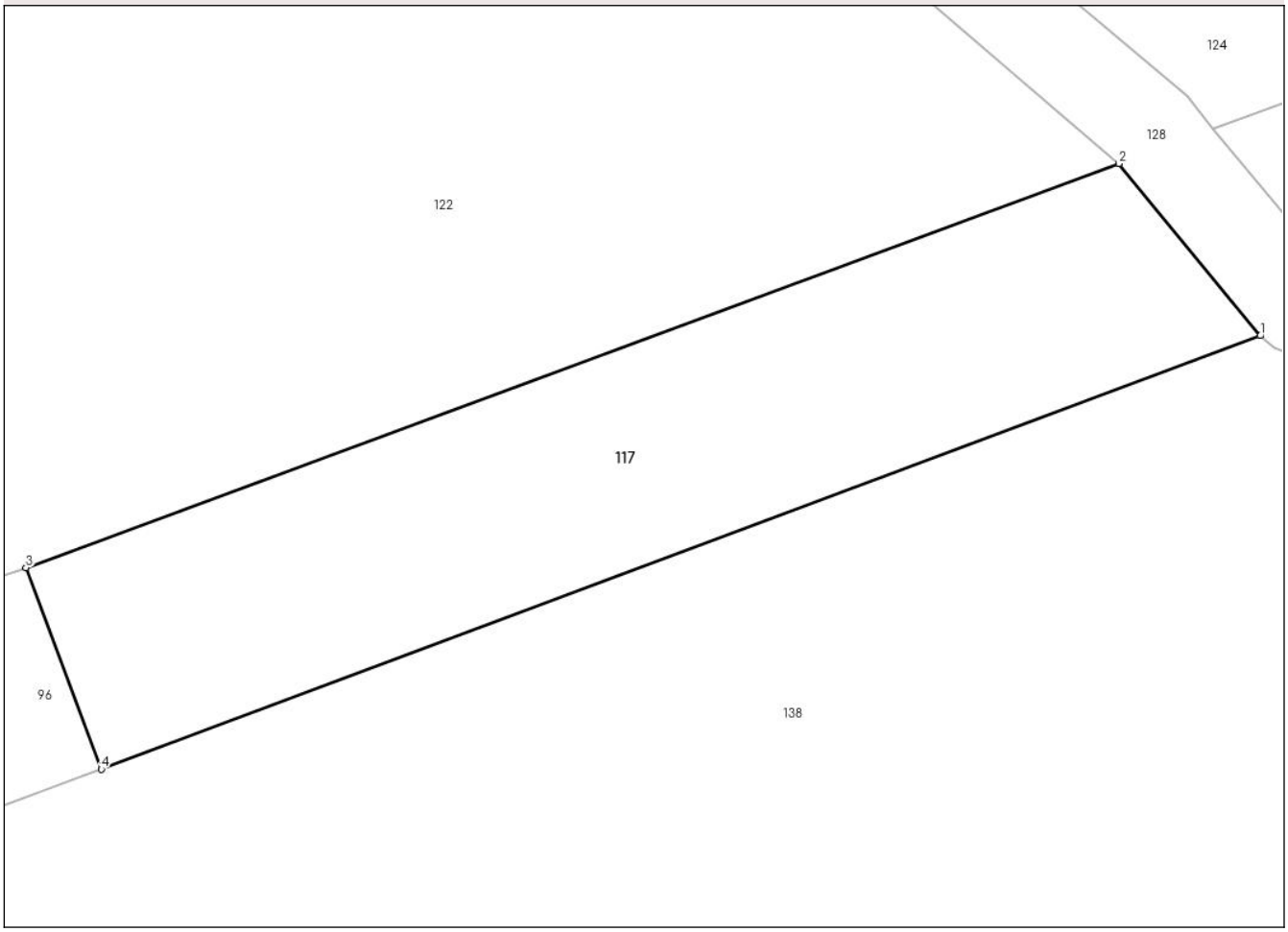

Date referitoare la teren

Crt	Categorie folosință	Intra vilan	Suprafaţa (mp)	Tarla	Parcelă	Nr. topo	Observaţii / Referinţe
1	livada	NU	254	21	695,698	-	

Lungime Segmente
1) Valorile lungimilor segmentelor sunt obţinute din proiecţie în plan.

Punct început	X / Y	Punct sfârşit	X / Y	Lungime segment (** (m)
1	493.381,583 406.643,618	2	493.377,124 406.649,034	7.015
2	493.377,124 406.649,034	3	493.342,672 406.636,318	36.724
3	493.342,672 406.636,318	4	493.345,052 406.629,968	6.781
4	493.345,052 406.629,968	1	493.381,583 406.643,618	38.998

**** Lungimile segmentelor sunt determinate în planul de proiecţie Stereo 70 şi sunt rotunjite la 1 milimetru.**

Document care conține date cu caracter personal, protejat de prevederile Regulamentului (UE) nr. 679/2016 și Legii 190/2018

***** Distanţa dintre puncte este formată din segmente cumulate ce sunt mai mici decât valoarea 1 milimetru.**

DATE DESPRE IMOBILUL NR. 118

Oficiul de Cadastru şi Publicitate Imobiliară ARGES
Biroul de Cadastru şi Publicitate Imobiliară Campulung

A. Partea I. Descrierea imobilului

TEREN Extravilan

Adresa: Jud. Arges

Nr. Crt	Nr cadastral Nr. topografic	Suprafaţa* (mp)	Observaţii / Referinţe
A1		Din acte: 1.940 Masurata: 1.237	Sector cadastral:14 Teren neimprejmuit; DIFERENTA DE SUPRAFATA SE REGASESTE LA ID 123 SI IN SECTORUL CADASTRAL 16 NECONTRACTAT

B. Partea II. Proprietari şi acte

Inscrieri privitoare la dreptul de proprietate şi alte drepturi reale		Referinţe
/		
Act Administrativ nr. 32605, din 02/12/1993 emis de CJSDPAT ARGES (TITLU DE PROPRIETATE;);		
B1	Intabulare, drept de PROPRIETATE, dobandit prin Reconstituire, cota actuala 1/1, cota initiala 1/1	A1
	1) **DEACONU VASILE**, LIPSA CNP;	

C. Partea III. SARCINI .

Inscrieri privind dezmembramintele dreptului de proprietate, drepturi reale de garanţie şi sarcini	Referinţe
NU SUNT	

Document care conține date cu caracter personal, protejat de prevederile Regulamentului (UE) nr. 679/2016 și Legii 190/2018

Anexa Nr. 1 La Partea I

Teren

Nr cadastral	Suprafaţa (mp)*	Observaţii / Referinţe
	Din acte: 1.940 Masurata: 1.237	DIFERENTA DE SUPRAFATA SE REGASESTE LA ID 123 SI IN SECTORUL CADASTRAL 16 NECONTRACTAT

* Suprafaţa este determinată in planul de proiecţie Stereo 70.

DETALII LINIARE IMOBIL

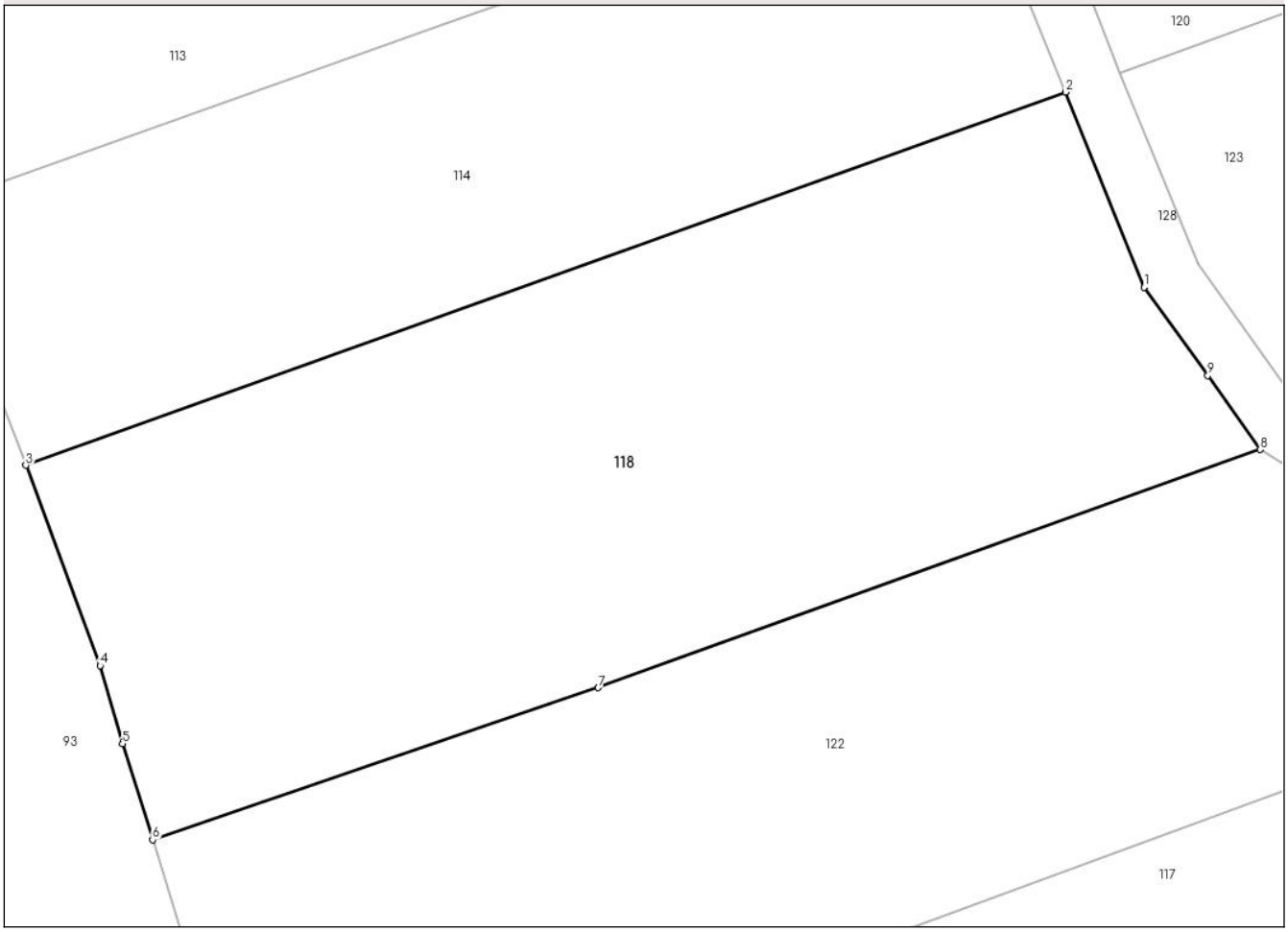

Date referitoare la teren

Crt	Categorie folosință	Intra vilan	Suprafaţa (mp)	Tarla	Parcelă	Nr. topo	Observaţii / Referinţe
1	livada	NU	593	21	698	-	
2	arabil	NU	644	21	698	-	

Lungime Segmente
1) Valorile lungimilor segmentelor sunt obţinute din proiecţie în plan.

Punct început	X / Y	Punct sfârşit	X / Y	Lungime segment (** (m)
1	493.354,528 406.669,743	2	493.350,422 406.679,964	11.015
2	493.350,422 406.679,964	3	493.295,974 406.660,419	57.85
3	493.295,974 406.660,419	4	493.299,861 406.649,932	11.184
4	493.299,861 406.649,932	5	493.301,027 406.645,836	4.259

Document care conține date cu caracter personal, protejat de prevederile Regulamentului (UE) nr. 679/2016 și Legii 190/2018

Punct început	X / Y	Punct sfârşit	X / Y	Lungime segment (** (m)
5	493.301,027 406.645,836	6	493.302,603 406.640,804	5.273
6	493.302,603 406.640,804	7	493.325,948 406.648,775	24.668
7	493.325,948 406.648,775	8	493.360,614 406.661,239	36.839
8	493.360,614 406.661,239	9	493.357,866 406.665,127	4.761
9	493.357,866 406.665,127	1	493.354,528 406.669,743	5.696

** Lungimile segmentelor sunt determinate în planul de proiecţie Stereo 70 şi sunt rotunjite la 1 milimetru.
*** Distanţa dintre puncte este formată din segmente cumulate ce sunt mai mici decât valoarea 1 milimetru.

Document care conține date cu caracter personal, protejat de prevederile Regulamentului (UE) nr. 679/2016 și Legii 190/2018

DATE DESPRE IMOBILUL NR. 119

Oficiul de Cadastru şi Publicitate Imobiliară ARGES
Biroul de Cadastru şi Publicitate Imobiliară Campulung

A. Partea I. Descrierea imobilului

TEREN Extravilan

Adresa: Jud. Arges

Nr. Crt	Nr cadastral Nr. topografic	Suprafaţa* (mp)	Observaţii / Referinţe
A1		137	Sector cadastral:14 Teren neimprejmuit;

B. Partea II. Proprietari şi acte

Inscrieri privitoare la dreptul de proprietate şi alte drepturi reale		Referinţe
/		
Act Administrativ nr. 27, din 08/01/2025 emis de PRIMARIA COMUNEI VLADESTI (ADEVERINTA;);		
B1	Inscrierea posesiei, drept de PROPRIETATE, dobandit prin Lege, cota actuala 1/1, cota initiala 1/1	A1
	1) **NEIDENTIFICAT NEIDENTIFICAT**	
Act Normativ nr. 7, din 13/03/1996 emis de PARLAMENTUL ROMÂNIEI (LEGE; ,art. 13);		
B2	Se notează mențiunea de proprietar neidentificat.	A1

C. Partea III. SARCINI .

Inscrieri privind dezmembramintele dreptului de proprietate, drepturi reale de garanţie şi sarcini	Referinţe
NU SUNT	

Document care conține date cu caracter personal, protejat de prevederile Regulamentului (UE) nr. 679/2016 și Legii 190/2018

Anexa Nr. 1 La Partea I

Teren

Nr cadastral	Suprafaţa (mp)*	Observaţii / Referinţe
	137	

* Suprafaţa este determinată in planul de proiecţie Stereo 70.

DETALII LINIARE IMOBIL

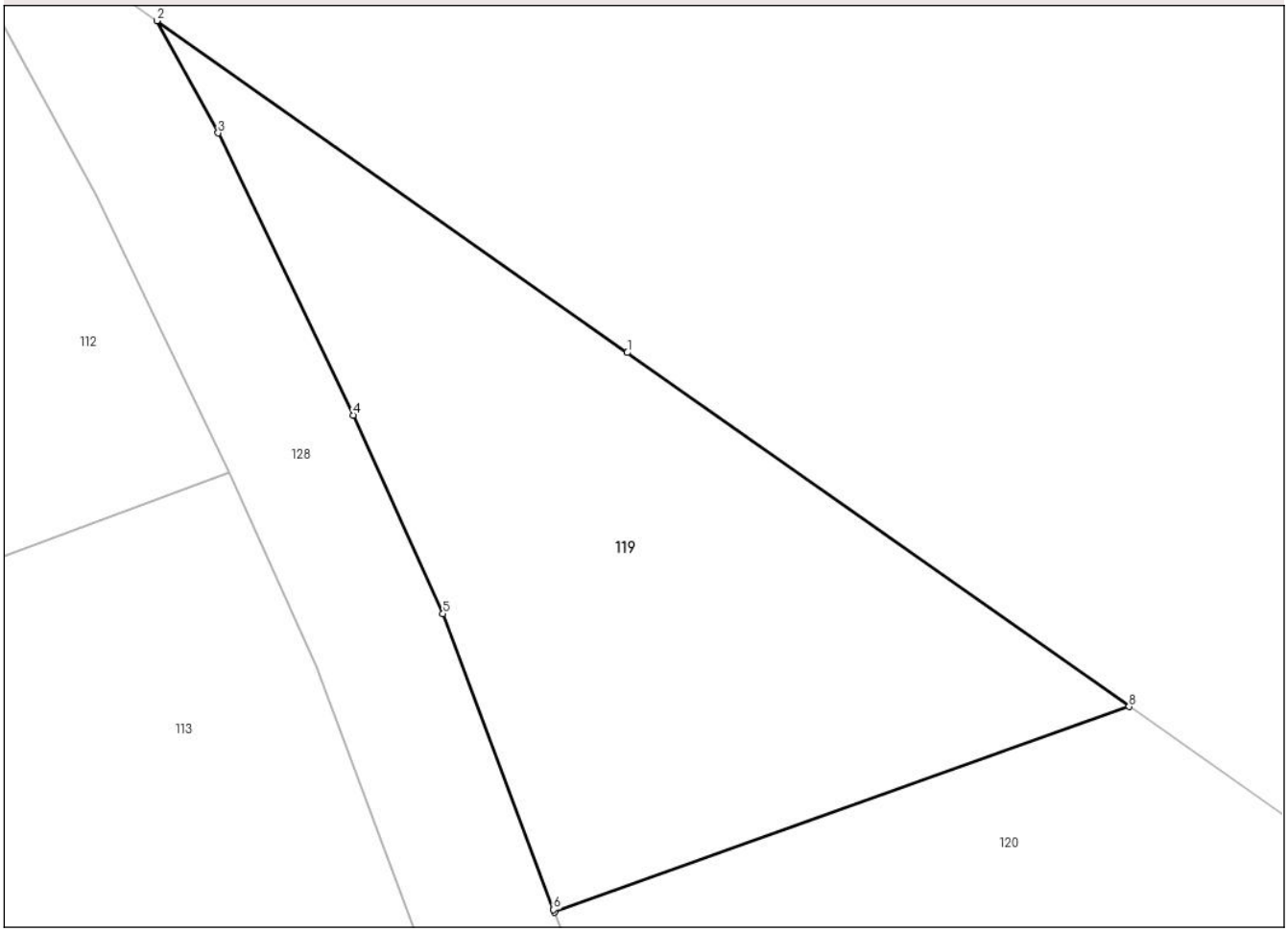

Date referitoare la teren

Crt	Categorie folosință	Intra vilan	Suprafaţa (mp)	Tarla	Parcelă	Nr. topo	Observaţii / Referinţe
1	pasune	NU	137	21	694,698	-	IMPADURITA

Lungime Segmente
1) Valorile lungimilor segmentelor sunt obţinute din proiecţie în plan.

Punct început	X / Y	Punct sfârşit	X / Y	Lungime segment (** (m)
1	493.349,7 406.706,604	2	493.339,377 406.713,88	12.63
2	493.339,377 406.713,88	3	493.340,721 406.711,417	2.806
3	493.340,721 406.711,417	4	493.343,683 406.705,231	6.859
4	493.343,683 406.705,231	5	493.345,655 406.700,877	4.78
5	493.345,655 406.700,877	6	493.348,08 406.694,387	6.928

Document care conține date cu caracter personal, protejat de prevederile Regulamentului (UE) nr. 679/2016 și Legii 190/2018

Punct început	X / Y	Punct sfârşit	X / Y	Lungime segment (** (m)
6	493.348,08 406.694,387	7	493.348,101 406.694,333	0.058
7	493.348,101 406.694,333	8	493.360,716 406.698,84	13.396
8	493.360,716 406.698,84	1	493.349,7 406.706,604	13.477

** Lungimile segmentelor sunt determinate în planul de proiecţie Stereo 70 şi sunt rotunjite la 1 milimetru.
*** Distanţa dintre puncte este formată din segmente cumulate ce sunt mai mici decât valoarea 1 milimetru.

Document care conține date cu caracter personal, protejat de prevederile Regulamentului (UE) nr. 679/2016 și Legii 190/2018

DATE DESPRE IMOBILUL NR. 120

Oficiul de Cadastru şi Publicitate Imobiliară ARGES
Biroul de Cadastru şi Publicitate Imobiliară Campulung

A. Partea I. Descrierea imobilului

TEREN Extravilan

Adresa: Jud. Arges

Nr. Crt	Nr cadastral Nr. topografic	Suprafaţa* (mp)	Observaţii / Referinţe
A1		Din acte: 1.472 Masurata: 261	Sector cadastral:14 Teren neimprejmuit; DIFERENTA DE SUPRAFATA SE REGASESTE LA ID 114 SI IN SECTORUL CADASTRAL 16 NECONTRACTAT

B. Partea II. Proprietari şi acte

Inscrieri privitoare la dreptul de proprietate şi alte drepturi reale		Referinţe
/		
Act Administrativ nr. 4566, din 12/01/1993 emis de CJSDPAT ARGES (TITLU DE PROPRIETATE;);		
B1	Intabulare, drept de PROPRIETATE, dobandit prin Reconstituire, cota actuala 1/1, cota initiala 1/1	A1
	1) **ILINCUŢ I. VICTORIA**, LIPSA CNP;	

C. Partea III. SARCINI .

Inscrieri privind dezmembramintele dreptului de proprietate, drepturi reale de garanţie şi sarcini	Referinţe
NU SUNT	

Anexa Nr. 1 La Partea I

Teren

Nr cadastral	Suprafaţa (mp)*	Observaţii / Referinţe
	Din acte: 1.472 Masurata: 261	DIFERENTA DE SUPRAFATA SE REGASESTE LA ID 114 SI IN SECTORUL CADASTRAL 16 NECONTRACTAT

* Suprafaţa este determinată in planul de proiecţie Stereo 70.

DETALII LINIARE IMOBIL

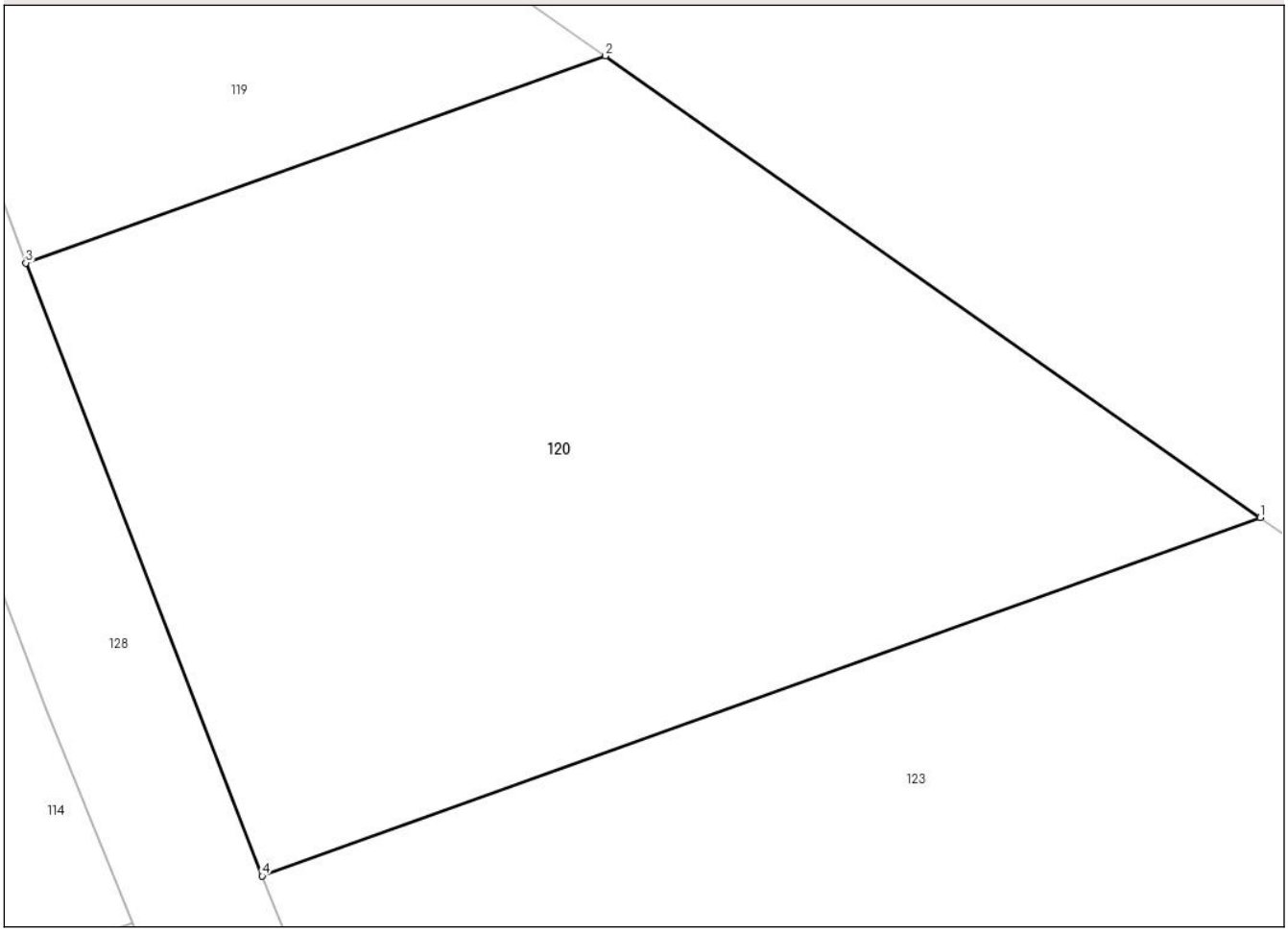

Date referitoare la teren

Crt	Categorie folosință	Intra vilan	Suprafaţa (mp)	Tarla	Parcelă	Nr. topo	Observaţii / Referinţe
1	pasune	NU	261	21	694,698	-	IMPADURITA

Lungime Segmente
1) Valorile lungimilor segmentelor sunt obţinute din proiecţie în plan.

Punct început	X / Y	Punct sfârşit	X / Y	Lungime segment (** (m)
1	493.374,974 406.688,79	2	493.360,716 406.698,84	17.444
2	493.360,716 406.698,84	3	493.348,101 406.694,333	13.396
3	493.348,101 406.694,333	4	493.353,245 406.680,987	14.303
4	493.353,245 406.680,987	1	493.374,974 406.688,79	23.088

Document care conține date cu caracter personal, protejat de prevederile Regulamentului (UE) nr. 679/2016 și Legii 190/2018

** Lungimile segmentelor sunt determinate în planul de proiecţie Stereo 70 şi sunt rotunjite la 1 milimetru.
*** Distanţa dintre puncte este formată din segmente cumulate ce sunt mai mici decât valoarea 1 milimetru.

DATE DESPRE IMOBILUL NR. 121

Oficiul de Cadastru şi Publicitate Imobiliară ARGES
Biroul de Cadastru şi Publicitate Imobiliară Campulung

A. Partea I. Descrierea imobilului

TEREN Extravilan

Adresa: Jud. Arges

Nr. Crt	Nr cadastral Nr. topografic	Suprafaţa* (mp)	Observaţii / Referinţe
A1		275	Sector cadastral:14 Teren neimprejmuit;

B. Partea II. Proprietari şi acte

Inscrieri privitoare la dreptul de proprietate şi alte drepturi reale		Referinţe
/		
Act Administrativ nr. 27, din 08/01/2025 emis de PRIMARIA COMUNEI VLADESTI (ADEVERINTA;);		
B1	Inscrierea posesiei, drept de PROPRIETATE, dobandit prin Lege, cota actuala 1/1, cota initiala 1/1	A1
	1) **NEIDENTIFICAT NEIDENTIFICAT**	
Act Normativ nr. 7, din 13/03/1996 emis de PARLAMENTUL ROMÂNIEI (LEGE; ,art. 13);		
B2	Se notează mențiunea de proprietar neidentificat.	A1

C. Partea III. SARCINI .

Inscrieri privind dezmembramintele dreptului de proprietate, drepturi reale de garanţie şi sarcini	Referinţe
NU SUNT	

Document care conține date cu caracter personal, protejat de prevederile Regulamentului (UE) nr. 679/2016 și Legii 190/2018

Anexa Nr. 1 La Partea I

Teren

Nr cadastral	Suprafaţa (mp)*	Observaţii / Referinţe
	275	

* Suprafaţa este determinată in planul de proiecţie Stereo 70.

DETALII LINIARE IMOBIL

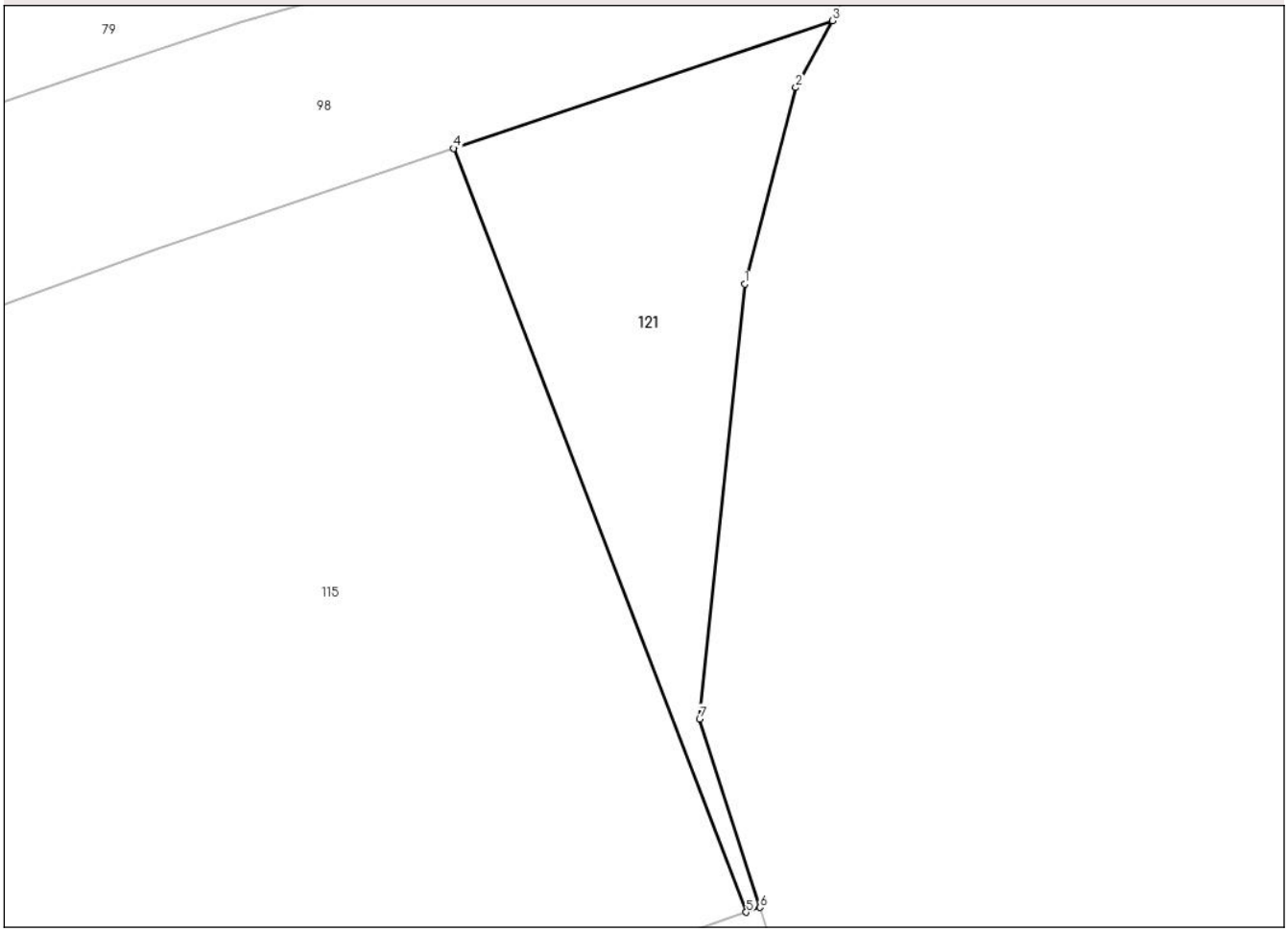

Date referitoare la teren

Crt	Categorie folosință	Intra vilan	Suprafaţa (mp)	Tarla	Parcelă	Nr. topo	Observaţii / Referinţe
1	faneata	NU	275	21	692	-	IMPADURITA

Lungime Segmente
1) Valorile lungimilor segmentelor sunt obţinute din proiecţie în plan.

Punct început	X / Y	Punct sfârşit	X / Y	Lungime segment (** (m)
1	493.364,575 406.871,649	2	493.367,026 406.881,038	9.704
2	493.367,026 406.881,038	3	493.368,77 406.884,229	3.636
3	493.368,77 406.884,229	4	493.350,671 406.878,13	19.099
4	493.350,671 406.878,13	5	493.364,655 406.841,653	39.066
5	493.364,655 406.841,653	6	493.365,305 406.841,879	0.688

Document care conține date cu caracter personal, protejat de prevederile Regulamentului (UE) nr. 679/2016 și Legii 190/2018

Punct început	X / Y	Punct sfârşit	X / Y	Lungime segment (** (m)
6	493.365,305 406.841,879	7	493.362,422 406.850,887	9.458
7	493.362,422 406.850,887	1	493.364,575 406.871,649	20.873

** Lungimile segmentelor sunt determinate în planul de proiecţie Stereo 70 şi sunt rotunjite la 1 milimetru.
*** Distanţa dintre puncte este formată din segmente cumulate ce sunt mai mici decât valoarea 1 milimetru.

Document care conține date cu caracter personal, protejat de prevederile Regulamentului (UE) nr. 679/2016 și Legii 190/2018

DATE DESPRE IMOBILUL NR. 122

Oficiul de Cadastru şi Publicitate Imobiliară ARGES
Biroul de Cadastru şi Publicitate Imobiliară Campulung

A. Partea I. Descrierea imobilului

TEREN Extravilan

Adresa: Jud. Arges, PCT. "DEALUL RISTEI"

Nr. Crt	Nr cadastral Nr. topografic	Suprafaţa* (mp)	Observaţii / Referinţe
A1		Din acte: 3.630 Masurata: 1.177	Sector cadastral:14 Teren neimprejmuit; DIFERENTA DE SUPRAFATA SE REGASESTE LA ID 77 SI ID 124

B. Partea II. Proprietari şi acte

Inscrieri privitoare la dreptul de proprietate şi alte drepturi reale		Referinţe
/		
Act Notarial nr. 545, din 03/05/1999 emis de BNP ZIPISI CORNELIA (CONTRACT DE VANZARE-CUMPARARE;);		
B1	Intabulare, drept de PROPRIETATE, dobandit prin Conventie, cota actuala 1/1, cota initiala 1/1	A1
	1) **ILINCA VIOREL** 2) **ILINCA MARIA**	

C. Partea III. SARCINI .

Inscrieri privind dezmembramintele dreptului de proprietate, drepturi reale de garanţie şi sarcini	Referinţe
NU SUNT	

Document care conține date cu caracter personal, protejat de prevederile Regulamentului (UE) nr. 679/2016 și Legii 190/2018

Anexa Nr. 1 La Partea I

Teren

Nr cadastral	Suprafaţa (mp)*	Observaţii / Referinţe
	Din acte: 3.630 Masurata: 1.177	DIFERENTA DE SUPRAFATA SE REGASESTE LA ID 77 SI ID 124

* Suprafaţa este determinată in planul de proiecţie Stereo 70.

DETALII LINIARE IMOBIL

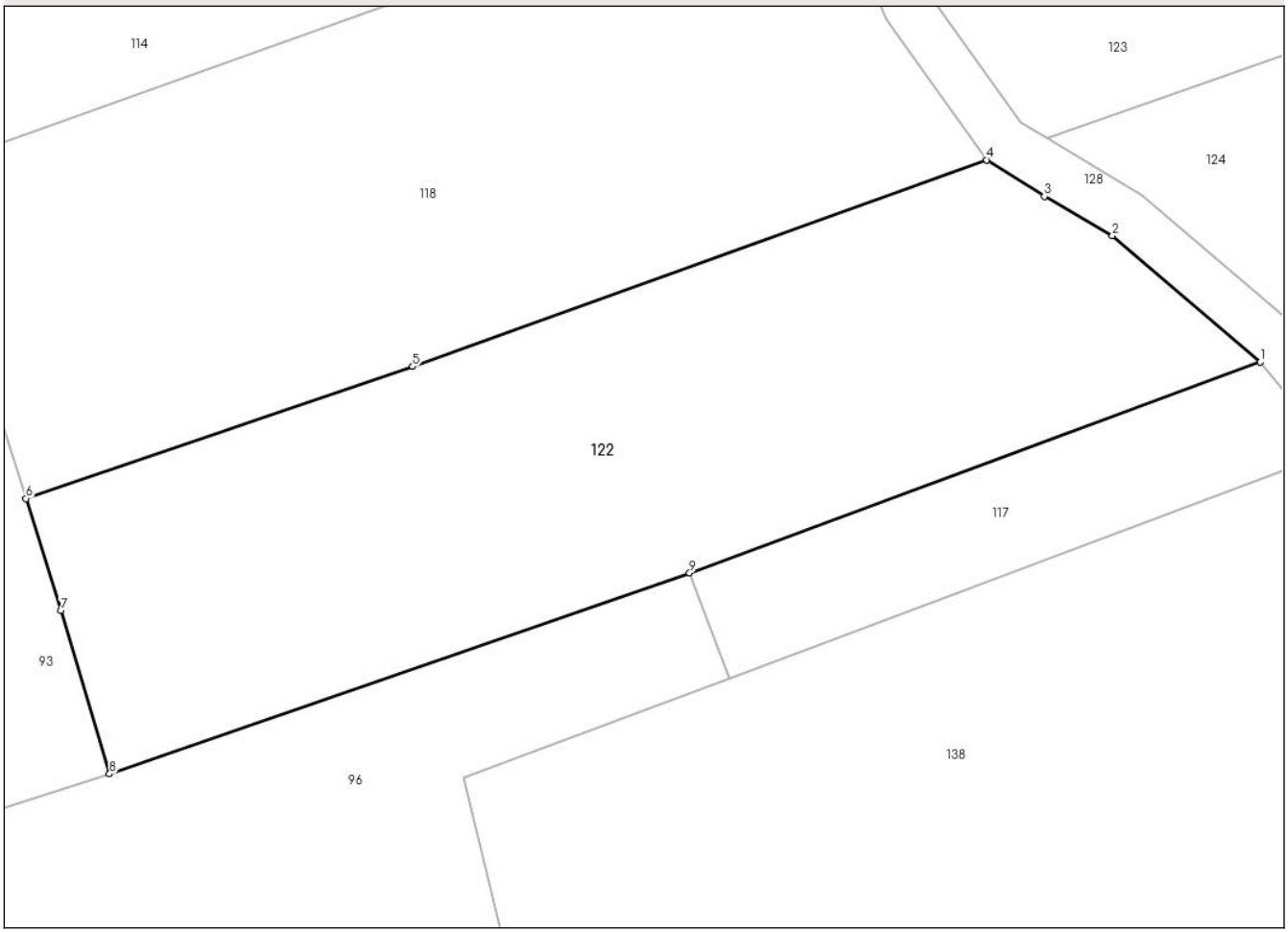

Date referitoare la teren

Crt	Categorie folosință	Intra vilan	Suprafaţa (mp)	Tarla	Parcelă	Nr. topo	Observaţii / Referinţe
1	livada	NU	1.177	21	695,698	-	

Lungime Segmente
1) Valorile lungimilor segmentelor sunt obţinute din proiecţie în plan.

Punct început	X / Y	Punct sfârşit	X / Y	Lungime segment (** (m)
1	493.377,124 406.649,034	2	493.368,198 406.656,678	11.752
2	493.368,198 406.656,678	3	493.364,097 406.659,04	4.733
3	493.364,097 406.659,04	4	493.360,614 406.661,239	4.119
4	493.360,614 406.661,239	5	493.325,948 406.648,775	36.839
5	493.325,948 406.648,775	6	493.302,603 406.640,804	24.668

Document care conține date cu caracter personal, protejat de prevederile Regulamentului (UE) nr. 679/2016 și Legii 190/2018

Punct început	X / Y	Punct sfârşit	X / Y	Lungime segment (** (m)
6	493.302,603 406.640,804	7	493.304,731 406.634,027	7.103
7	493.304,731 406.634,027	8	493.307,65 406.624,174	10.276
8	493.307,65 406.624,174	9	493.342,672 406.636,318	37.068
9	493.342,672 406.636,318	1	493.377,124 406.649,034	36.724

** Lungimile segmentelor sunt determinate în planul de proiecţie Stereo 70 şi sunt rotunjite la 1 milimetru.
*** Distanţa dintre puncte este formată din segmente cumulate ce sunt mai mici decât valoarea 1 milimetru.

DATE DESPRE IMOBILUL NR. 123

Oficiul de Cadastru şi Publicitate Imobiliară ARGES
Biroul de Cadastru şi Publicitate Imobiliară Campulung

A. Partea I. Descrierea imobilului

TEREN Extravilan

Adresa: Jud. Arges

Nr. Crt	Nr cadastral Nr. topografic	Suprafaţa* (mp)	Observaţii / Referinţe
A1		Din acte: 1.940 Masurata: 593	Sector cadastral:14 Teren neimprejmuit; DIFERENTA DE SUPRAFATA SE REGASESTE LA ID 118 SI IN SECTORUL CADASTRAL 16 NECONTRACTAT

B. Partea II. Proprietari şi acte

Inscrieri privitoare la dreptul de proprietate şi alte drepturi reale		Referinţe
/		
Act Administrativ nr. 32605, din 02/12/1993 emis de CJSDPAT ARGES (TITLU DE PROPRIETATE;);		
B1	Intabulare, drept de PROPRIETATE, dobandit prin Reconstituire, cota actuala 1/1, cota initiala 1/1	A1
	1) **DEACONU VASILE**	

C. Partea III. SARCINI .

Inscrieri privind dezmembramintele dreptului de proprietate, drepturi reale de garanţie şi sarcini	Referinţe
NU SUNT	

Document care conține date cu caracter personal, protejat de prevederile Regulamentului (UE) nr. 679/2016 și Legii 190/2018

Anexa Nr. 1 La Partea I

Teren

Nr cadastral	Suprafaţa (mp)*	Observaţii / Referinţe
	Din acte: 1.940 Masurata: 593	DIFERENTA DE SUPRAFATA SE REGASESTE LA ID 118 SI IN SECTORUL CADASTRAL 16 NECONTRACTAT

* Suprafaţa este determinată in planul de proiecţie Stereo 70.

DETALII LINIARE IMOBIL

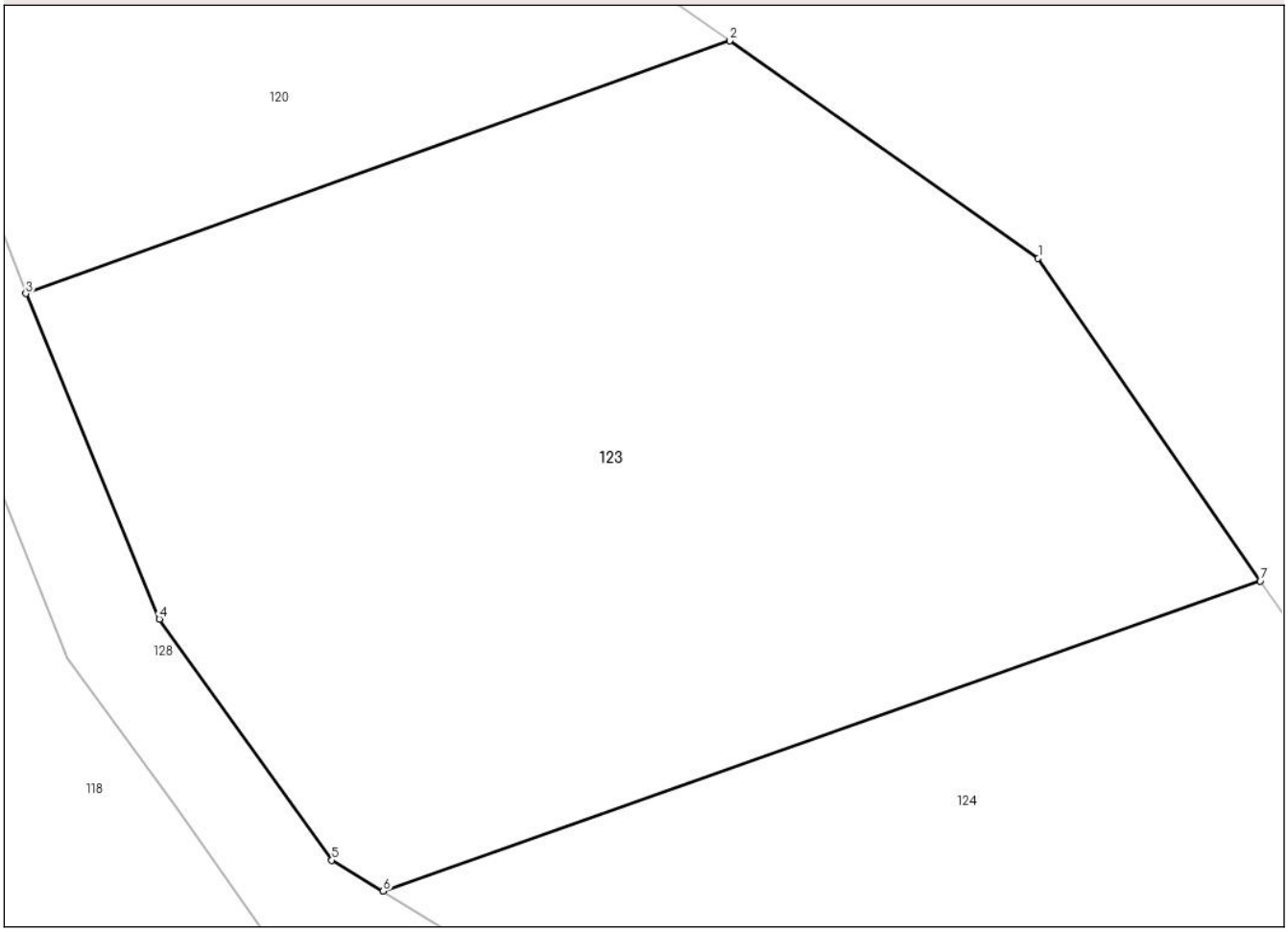

Date referitoare la teren

Crt	Categorie folosință	Intra vilan	Suprafaţa (mp)	Tarla	Parcelă	Nr. topo	Observaţii / Referinţe
1	pasune	NU	593	21	694,695	-	IMPADURITA

Lungime Segmente
1) Valorile lungimilor segmentelor sunt obţinute din proiecţie în plan.

Punct început	X / Y	Punct sfârşit	X / Y	Lungime segment (** (m)
1	493.384,501 406.682,076	2	493.374,974 406.688,79	11.655
2	493.374,974 406.688,79	3	493.353,245 406.680,987	23.088
3	493.353,245 406.680,987	4	493.357,366 406.670,933	10.866
4	493.357,366 406.670,933	5	493.362,692 406.663,49	9.152
5	493.362,692 406.663,49	6	493.364,28 406.662,535	1.853

Document care conține date cu caracter personal, protejat de prevederile Regulamentului (UE) nr. 679/2016 și Legii 190/2018

Punct început	X / Y	Punct sfârşit	X / Y	Lungime segment (** (m)
6	493.364,28 406.662,535	7	493.391,362 406.672,109	28.724
7	493.391,362 406.672,109	1	493.384,501 406.682,076	12.1

** Lungimile segmentelor sunt determinate în planul de proiecţie Stereo 70 şi sunt rotunjite la 1 milimetru.
*** Distanţa dintre puncte este formată din segmente cumulate ce sunt mai mici decât valoarea 1 milimetru.

Document care conține date cu caracter personal, protejat de prevederile Regulamentului (UE) nr. 679/2016 și Legii 190/2018

DATE DESPRE IMOBILUL NR. 124

Oficiul de Cadastru şi Publicitate Imobiliară ARGES
Biroul de Cadastru şi Publicitate Imobiliară Campulung

A. Partea I. Descrierea imobilului

TEREN Extravilan

Adresa: Jud. Arges, PCT. "DEALUL RISTEI"

Nr. Crt	Nr cadastral Nr. topografic	Suprafaţa* (mp)	Observaţii / Referinţe
A1		Din acte: 3.630 Masurata: 426	Sector cadastral:14 Teren neimprejmuit; DIFERENTA DE SUPRAFATA SE REGASESTE LA ID 77 SI ID 122

B. Partea II. Proprietari şi acte

Inscrieri privitoare la dreptul de proprietate şi alte drepturi reale		Referinţe
/		
Act Notarial nr. 545, din 03/05/1999 emis de BNP ZIPISI CORNELIA (CONTRACT DE VANZARE-CUMPARARE;);		
B0	Intabulare, drept de PROPRIETATE, dobandit prin Conventie, cota actuala 1/1, cota initiala 1/1	A1
	1) **ILINCA VIOREL** 2) **ILINCA MARIA**	

C. Partea III. SARCINI .

Inscrieri privind dezmembramintele dreptului de proprietate, drepturi reale de garanţie şi sarcini	Referinţe
NU SUNT	

Anexa Nr. 1 La Partea I

Teren

Nr cadastral	Suprafaţa (mp)*	Observaţii / Referinţe
	Din acte: 3.630 Masurata: 426	DIFERENTA DE SUPRAFATA SE REGASESTE LA ID 77 SI ID 122

* Suprafaţa este determinată in planul de proiecţie Stereo 70.

DETALII LINIARE IMOBIL

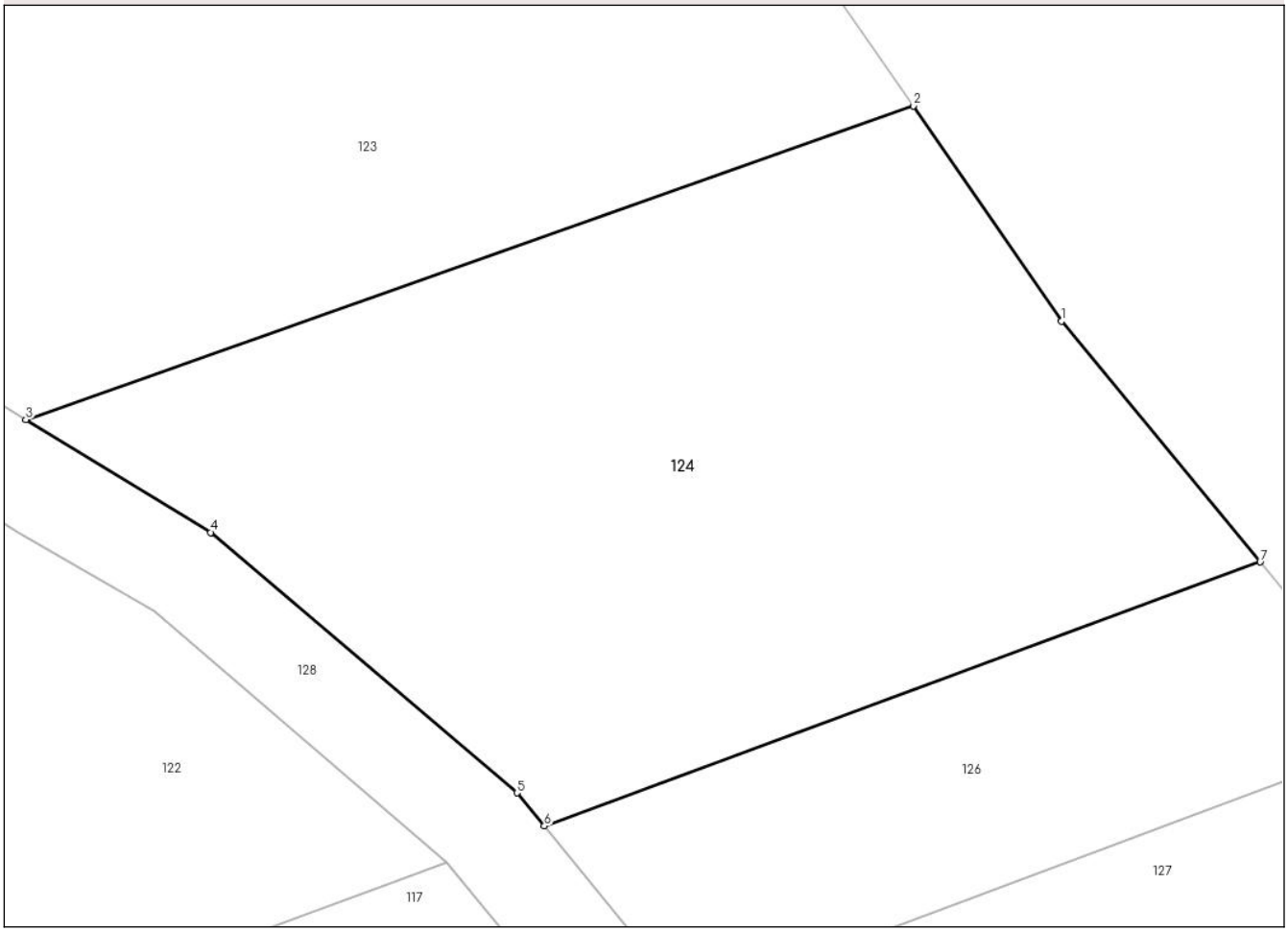

Date referitoare la teren

Crt	Categorie folosință	Intra vilan	Suprafaţa (mp)	Tarla	Parcelă	Nr. topo	Observaţii / Referinţe
1	pasune	NU	426	21	694,695	-	IMPADURITA

Lungime Segmente
1) Valorile lungimilor segmentelor sunt obţinute din proiecţie în plan.

Punct început	X / Y	Punct sfârşit	X / Y	Lungime segment (** (m)
1	493.395,885 406.665,538	2	493.391,362 406.672,109	7.977
2	493.391,362 406.672,109	3	493.364,28 406.662,535	28.724
3	493.364,28 406.662,535	4	493.369,92 406.659,09	6.609
4	493.369,92 406.659,09	5	493.379,274 406.651,143	12.274
5	493.379,274 406.651,143	6	493.380,105 406.650,133	1.308

Document care conține date cu caracter personal, protejat de prevederile Regulamentului (UE) nr. 679/2016 și Legii 190/2018

Punct început	X / Y	Punct sfârşit	X / Y	Lungime segment (** (m)
6	493.380,105 406.650,133	7	493.401,954 406.658,191	23.288
7	493.401,954 406.658,191	1	493.395,885 406.665,538	9.529

** Lungimile segmentelor sunt determinate în planul de proiecţie Stereo 70 şi sunt rotunjite la 1 milimetru.
*** Distanţa dintre puncte este formată din segmente cumulate ce sunt mai mici decât valoarea 1 milimetru.

DATE DESPRE IMOBILUL NR. 125

Oficiul de Cadastru şi Publicitate Imobiliară ARGES
Biroul de Cadastru şi Publicitate Imobiliară Campulung

A. Partea I. Descrierea imobilului

TEREN Extravilan

Adresa: Jud. Arges

Nr. Crt	Nr cadastral Nr. topografic	Suprafaţa* (mp)	Observaţii / Referinţe
A1		940	Sector cadastral:14 Teren neimprejmuit;

B. Partea II. Proprietari şi acte

Inscrieri privitoare la dreptul de proprietate şi alte drepturi reale		Referinţe
/		
Act Administrativ nr. 27, din 08/01/2025 emis de PRIMARIA COMUNEI VLADESTI (ADEVERINTA;);		
B1	Intabulare, drept de PROPRIETATE, dobandit prin Lege, cota actuala 1/1, cota initiala 1/1	A1
	1) **NEIDENTIFICAT NEIDENTIFICAT**	
Act Normativ nr. 7, din 13/03/1996 emis de PARLAMENTUL ROMANIEI (LEGE; ,art. 13);		
B2	Se notează mențiunea de proprietar neidentificat.	A1

C. Partea III. SARCINI .

Inscrieri privind dezmembramintele dreptului de proprietate, drepturi reale de garanţie şi sarcini	Referinţe
NU SUNT	

Document care conține date cu caracter personal, protejat de prevederile Regulamentului (UE) nr. 679/2016 și Legii 190/2018

Anexa Nr. 1 La Partea I

Teren

Nr cadastral	Suprafaţa (mp)*	Observaţii / Referinţe
	940	

* Suprafaţa este determinată in planul de proiecţie Stereo 70.

DETALII LINIARE IMOBIL

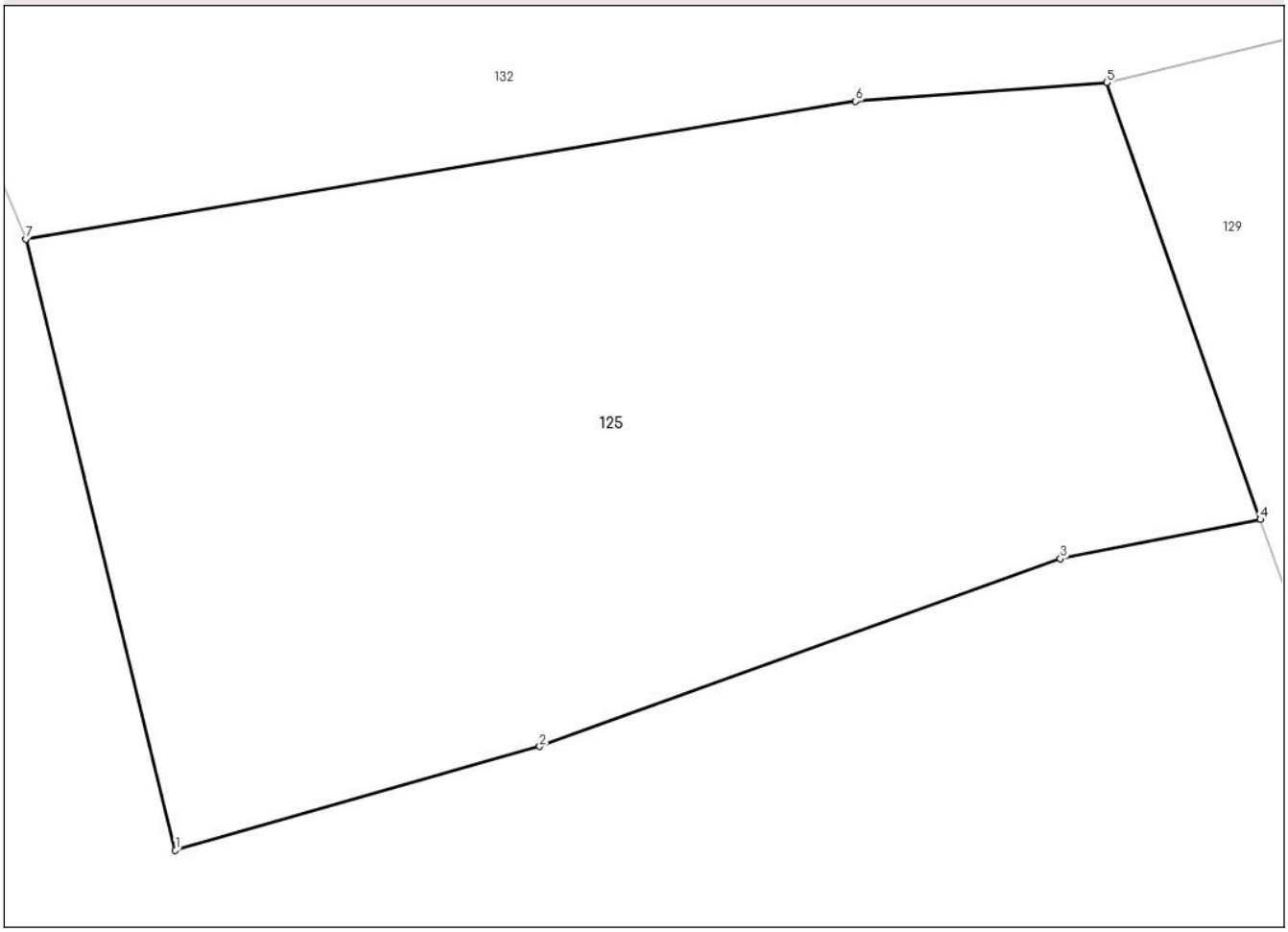

Date referitoare la teren

Crt	Categorie folosință	Intra vilan	Suprafaţa (mp)	Tarla	Parcelă	Nr. topo	Observaţii / Referinţe
1	faneata	NU	940	21	699	-	

Lungime Segmente
1) Valorile lungimilor segmentelor sunt obţinute din proiecţie în plan.

Punct început	X / Y	Punct sfârşit	X / Y	Lungime segment (** (m)
1	493.352,89 406.442,209	2	493.367,207 406.446,28	14.885
2	493.367,207 406.446,28	3	493.387,666 406.453,65	21.746
3	493.387,666 406.453,65	4	493.395,522 406.455,196	8.007
4	493.395,522 406.455,196	5	493.389,498 406.472,336	18.168
5	493.389,498 406.472,336	6	493.379,624 406.471,611	9.901

Document care conține date cu caracter personal, protejat de prevederile Regulamentului (UE) nr. 679/2016 și Legii 190/2018

Punct început	X / Y	Punct sfârşit	X / Y	Lungime segment (** (m)
6	493.379,624 406.471,611	7	493.347,016 406.466,202	33.054
7	493.347,016 406.466,202	1	493.352,89 406.442,209	24.702

** Lungimile segmentelor sunt determinate în planul de proiecţie Stereo 70 şi sunt rotunjite la 1 milimetru.
*** Distanţa dintre puncte este formată din segmente cumulate ce sunt mai mici decât valoarea 1 milimetru.

DATE DESPRE IMOBILUL NR. 126

Oficiul de Cadastru şi Publicitate Imobiliară ARGES
Biroul de Cadastru şi Publicitate Imobiliară Campulung

A. Partea I. Descrierea imobilului

TEREN Extravilan

Adresa: Jud. Arges

Nr. Crt	Nr cadastral Nr. topografic	Suprafaţa* (mp)	Observaţii / Referinţe
A1		152	Sector cadastral:14 Teren neimprejmuit;

B. Partea II. Proprietari şi acte

Inscrieri privitoare la dreptul de proprietate şi alte drepturi reale		Referinţe
/		
Act Administrativ nr. 27, din 08/01/2025 emis de PRIMARIA COMUNEI VLADESTI (ADEVERINTA;);		
B1	Inscrierea posesiei, drept de PROPRIETATE, dobandit prin Lege, cota actuala 1/1, cota initiala 1/1	A1
	1) **NEIDENTIFICAT NEIDENTIFICAT**	
Act Normativ nr. 7, din 13/03/1996 emis de PARLAMENTUL ROMÂNIEI (LEGE; ,art. 13);		
B2	Se notează mențiunea de proprietar neidentificat.	A1

C. Partea III. SARCINI .

Inscrieri privind dezmembramintele dreptului de proprietate, drepturi reale de garanţie şi sarcini	Referinţe
NU SUNT	

Document care conține date cu caracter personal, protejat de prevederile Regulamentului (UE) nr. 679/2016 și Legii 190/2018

Anexa Nr. 1 La Partea I

Teren

Nr cadastral	Suprafaţa (mp)*	Observaţii / Referinţe
	152	

* Suprafaţa este determinată in planul de proiecţie Stereo 70.

DETALII LINIARE IMOBIL

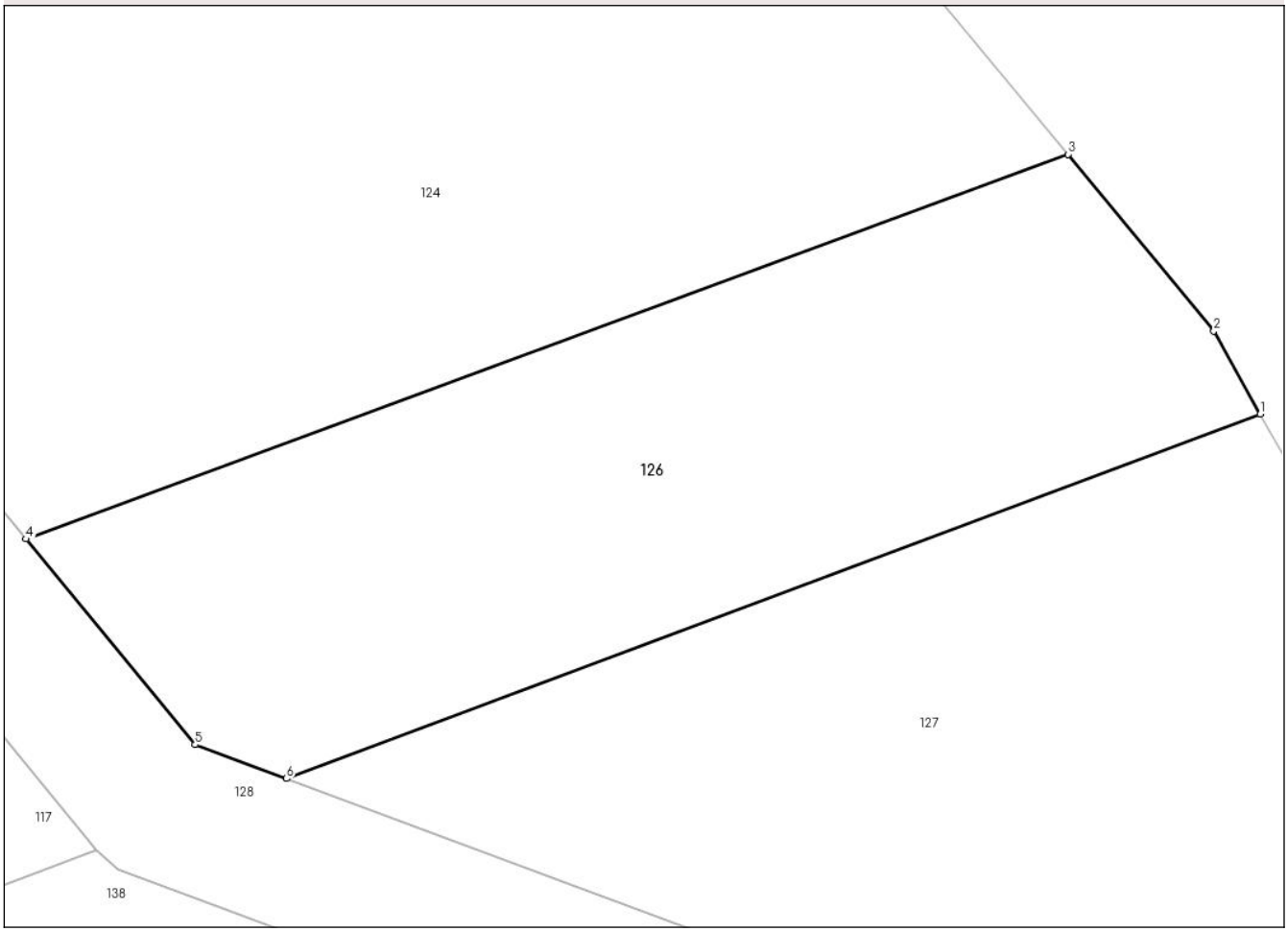

Date referitoare la teren

Crt	Categorie folosință	Intra vilan	Suprafaţa (mp)	Tarla	Parcelă	Nr. topo	Observaţii / Referinţe
1	pasune	NU	152	21	694,695	-	IMPADURITA

Lungime Segmente
1) Valorile lungimilor segmentelor sunt obţinute din proiecţie în plan.

Punct început	X / Y	Punct sfârşit	X / Y	Lungime segment (** (m)
1	493.405,984 406.652,747	2	493.405,01 406.654,49	1.997
2	493.405,01 406.654,49	3	493.401,954 406.658,191	4.8
3	493.401,954 406.658,191	4	493.380,105 406.650,133	23.288
4	493.380,105 406.650,133	5	493.383,652 406.645,825	5.58
5	493.383,652 406.645,825	6	493.385,568 406.645,115	2.043

Document care conține date cu caracter personal, protejat de prevederile Regulamentului (UE) nr. 679/2016 și Legii 190/2018

Punct început	X / Y	Punct sfârşit	X / Y	Lungime segment (** (m)
6	493.385,568 406.645,115	1	493.405,984 406.652,747	21.796

** Lungimile segmentelor sunt determinate în planul de proiecţie Stereo 70 şi sunt rotunjite la 1 milimetru.
*** Distanţa dintre puncte este formată din segmente cumulate ce sunt mai mici decât valoarea 1 milimetru.

Document care conține date cu caracter personal, protejat de prevederile Regulamentului (UE) nr. 679/2016 și Legii 190/2018

DATE DESPRE IMOBILUL NR. 127

Oficiul de Cadastru şi Publicitate Imobiliară ARGES
Biroul de Cadastru şi Publicitate Imobiliară Campulung

A. Partea I. Descrierea imobilului

TEREN Extravilan

Adresa: Jud. Arges

Nr. Crt	Nr cadastral Nr. topografic	Suprafaţa* (mp)	Observaţii / Referinţe
A1		Din acte: 3.960 Masurata: 276	Sector cadastral:14 Teren neimprejmuit; DIFERENTA DE SUPRAFATA SE REGASESTE LA ID 138

B. Partea II. Proprietari şi acte

Inscrieri privitoare la dreptul de proprietate şi alte drepturi reale		Referinţe
/		
Act Administrativ nr. 75939, din 19/07/1995 emis de CJSDPAT ARGES (TITLU DE PROPRIETATE;);		
B1	Intabulare, drept de PROPRIETATE, dobandit prin Reconstituire, cota actuala 1/1, cota initiala 1/1	A1
	1) **ŞERBAN ASINETA**, LIPSA CNP; 2) **SIMA GENOVEVA**, LIPSA CNP; 3) **VIIA EVDOCHIA**, LIPSA CNP;	

C. Partea III. SARCINI .

Inscrieri privind dezmembramintele dreptului de proprietate, drepturi reale de garanţie şi sarcini	Referinţe
NU SUNT	

Document care conține date cu caracter personal, protejat de prevederile Regulamentului (UE) nr. 679/2016 și Legii 190/2018

Anexa Nr. 1 La Partea I

Teren

Nr cadastral	Suprafaţa (mp)*	Observaţii / Referinţe
	Din acte: 3.960 Masurata: 276	DIFERENTA DE SUPRAFATA SE REGASESTE LA ID 138

* Suprafaţa este determinată in planul de proiecţie Stereo 70.

DETALII LINIARE IMOBIL

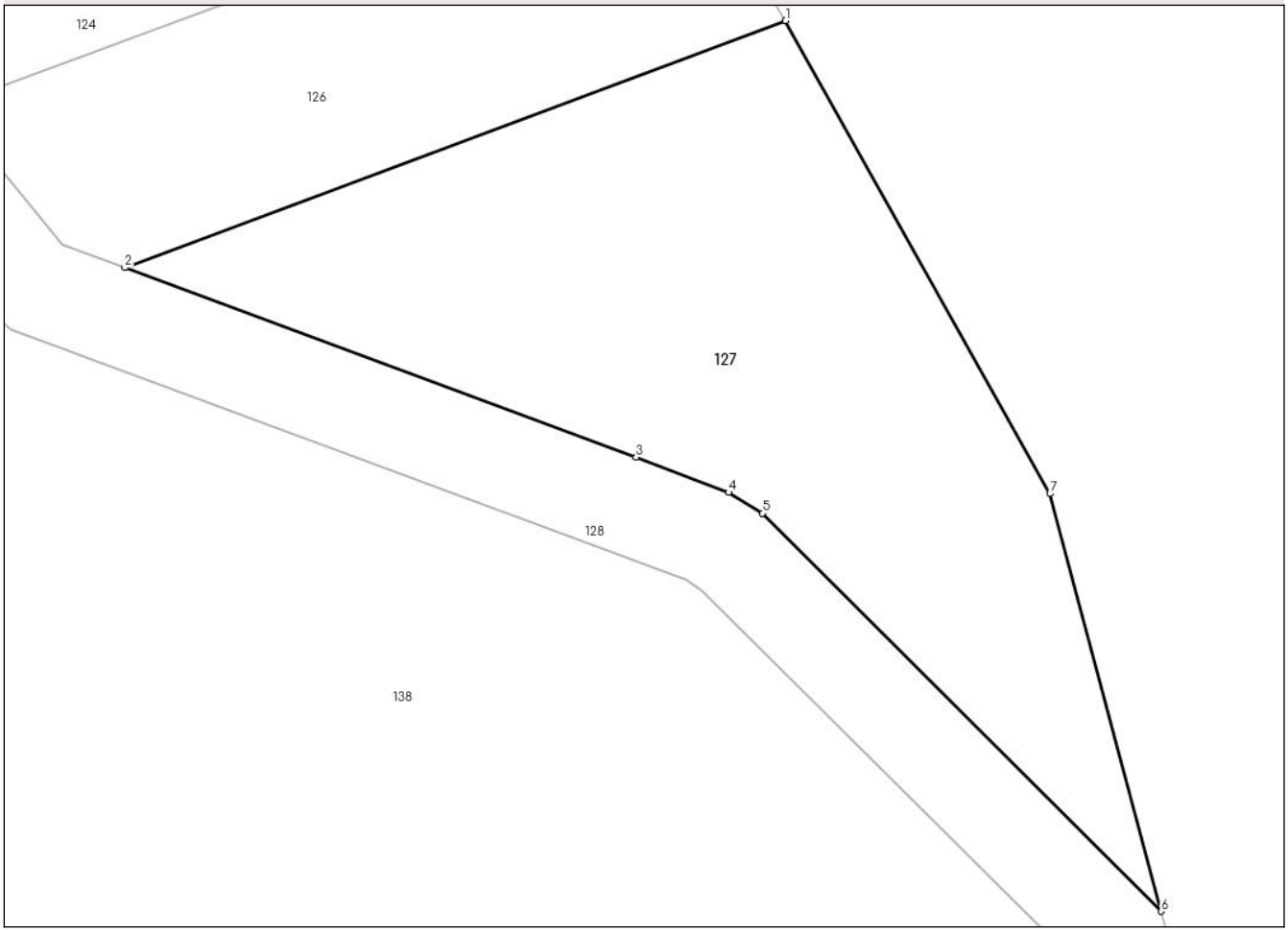

Date referitoare la teren

Crt	Categorie folosință	Intra vilan	Suprafaţa (mp)	Tarla	Parcelă	Nr. topo	Observaţii / Referinţe
1	pasune	NU	276	21	694,695	-	IMPADURITA

Lungime Segmente
1) Valorile lungimilor segmentelor sunt obţinute din proiecţie în plan.

Punct început	X / Y	Punct sfârşit	X / Y	Lungime segment (** (m)
1	493.405,984 406.652,747	2	493.385,568 406.645,115	21.796
2	493.385,568 406.645,115	3	493.401,363 406.639,259	16.846
3	493.401,363 406.639,259	4	493.404,222 406.638,174	3.058
4	493.404,222 406.638,174	5	493.405,265 406.637,531	1.225
5	493.405,265 406.637,531	6	493.417,591 406.625,232	17.413

Document care conține date cu caracter personal, protejat de prevederile Regulamentului (UE) nr. 679/2016 și Legii 190/2018

Punct început	X / Y	Punct sfârşit	X / Y	Lungime segment (** (m)
6	493.417,591 406.625,232	7	493.414,151 406.638,132	13.351
7	493.414,151 406.638,132	1	493.405,984 406.652,747	16.742

** Lungimile segmentelor sunt determinate în planul de proiecţie Stereo 70 şi sunt rotunjite la 1 milimetru.
*** Distanţa dintre puncte este formată din segmente cumulate ce sunt mai mici decât valoarea 1 milimetru.

DATE DESPRE IMOBILUL NR. 128

Oficiul de Cadastru şi Publicitate Imobiliară ARGES
Biroul de Cadastru şi Publicitate Imobiliară Campulung

A. Partea I. Descrierea imobilului

TEREN Extravilan

Adresa: Jud. Arges

Nr. Crt	Nr cadastral Nr. topografic	Suprafaţa* (mp)	Observaţii / Referinţe
A1		395	Sector cadastral:14 Teren neimprejmuit;

B. Partea II. Proprietari şi acte

Inscrieri privitoare la dreptul de proprietate şi alte drepturi reale		Referinţe
/		
Act Administrativ nr. 27, din 08/01/2025 emis de PRIMARIA COMUNEI VLADESTI (ADEVERINTA;);		
B1	Inscrierea posesiei, drept de PROPRIETATE, dobandit prin Lege, cota actuala 1/1, cota initiala 1/1	A1
	1) **NEIDENTIFICAT NEIDENTIFICAT**	
Act Normativ nr. 7, din 13/03/1996 emis de PARLAMENTUL ROMANIEI (LEGE; ,art. 13);		
B2	Se notează mențiunea de proprietar neidentificat.	A1

C. Partea III. SARCINI .

Inscrieri privind dezmembramintele dreptului de proprietate, drepturi reale de garanţie şi sarcini	Referinţe
NU SUNT	

Document care conține date cu caracter personal, protejat de prevederile Regulamentului (UE) nr. 679/2016 și Legii 190/2018

Anexa Nr. 1 La Partea I

Teren

Nr cadastral	Suprafaţa (mp)*	Observaţii / Referinţe
	395	

* Suprafaţa este determinată in planul de proiecţie Stereo 70.

DETALII LINIARE IMOBIL

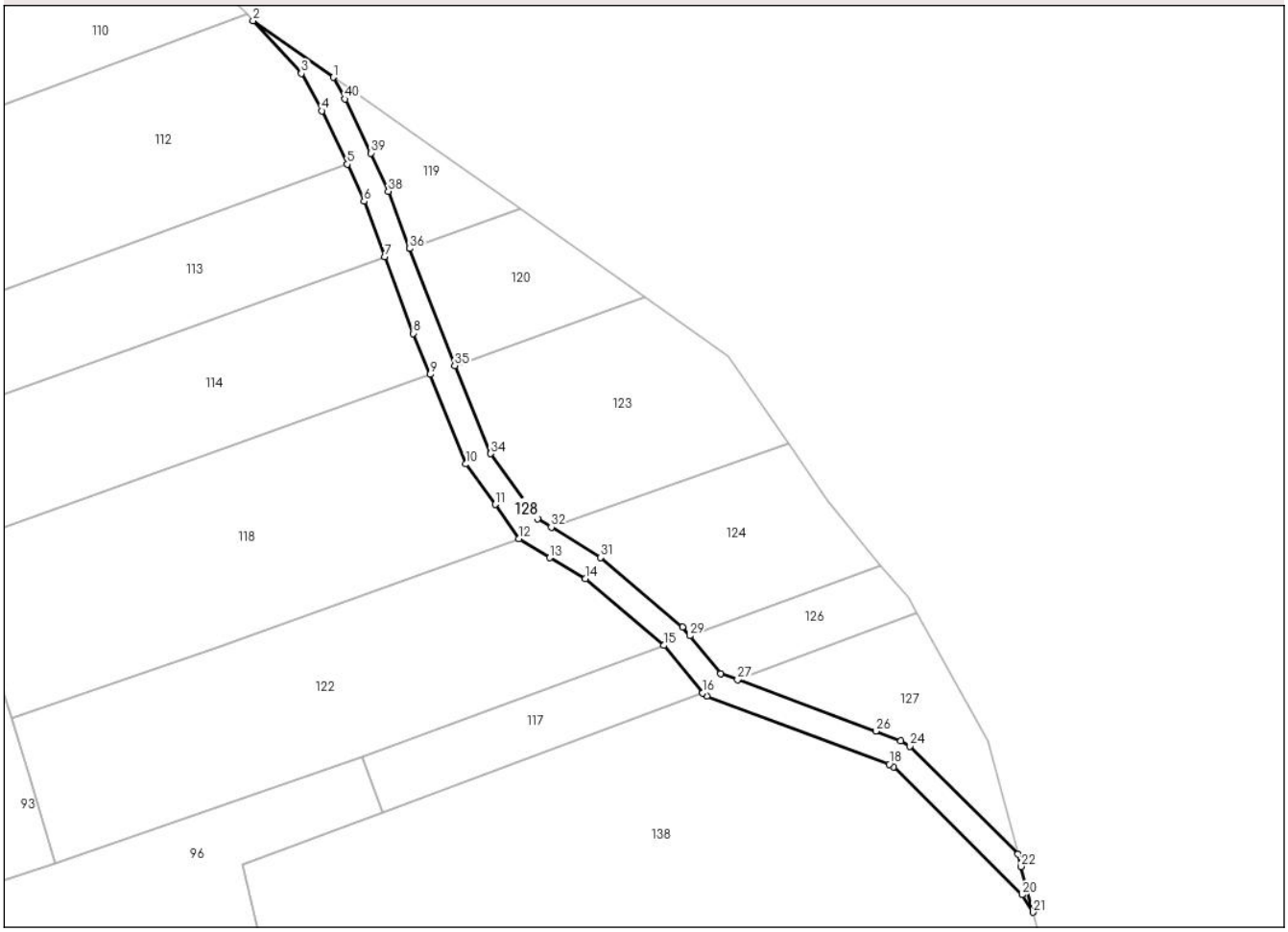

Date referitoare la teren

Crt	Categorie folosință	Intra vilan	Suprafaţa (mp)	Tarla	Parcelă	Nr. topo	Observaţii / Referinţe
1	drum	NU	395	21	-	-	

Lungime Segmente
1) Valorile lungimilor segmentelor sunt obţinute din proiecţie în plan.

Punct început	X / Y	Punct sfârşit	X / Y	Lungime segment (** (m)
1	493.339,377 406.713,88	2	493.330,214 406.720,339	11.211
3	493.335,722 406.714,316	4	493.338,049 406.710,05	4.859
5	493.340,963 406.703,964	6	493.342,881 406.699,731	4.647
7	493.345,227 406.693,414	8	493.348,516 406.684,644	9.366
9	493.350,422 406.679,964	10	493.354,528 406.669,743	11.015

Punct început	X / Y	Punct sfârşit	X / Y	Lungime segment (** (m)
2	493.330,214 406.720,339	3	493.335,722 406.714,316	8.162
4	493.338,049 406.710,05	5	493.340,963 406.703,964	6.748
6	493.342,881 406.699,731	7	493.345,227 406.693,414	6.739
8	493.348,516 406.684,644	9	493.350,422 406.679,964	5.053
10	493.354,528 406.669,743	11	493.357,866 406.665,127	5.696

Document care conține date cu caracter personal, protejat de prevederile Regulamentului (UE) nr. 679/2016 și Legii 190/2018

Punct început	X / Y	Punct sfârşit	X / Y	Lungime segment (** (m)
11	493.357,866 406.665,127	12	493.360,614 406.661,239	4.761
13	493.364,097 406.659,04	14	493.368,198 406.656,678	4.733
15	493.377,124 406.649,034	16	493.381,583 406.643,618	7.015
17	493.382,034 406.643,225	18	493.402,891 406.635,47	22.252
19	493.403,393 406.635,161	20	493.418,053 406.620,578	20.678
21	493.419,321 406.618,593	22	493.417,968 406.623,816	5.395
23	493.417,591 406.625,232	24	493.405,265 406.637,531	17.413
25	493.404,222 406.638,174	26	493.401,363 406.639,259	3.058
27	493.385,568 406.645,115	28	493.383,652 406.645,825	2.043
29	493.380,105 406.650,133	30	493.379,274 406.651,143	1.308
31	493.369,92 406.659,09	32	493.364,28 406.662,535	6.609
33	493.362,692 406.663,49	34	493.357,366 406.670,933	9.152
35	493.353,245 406.680,987	36	493.348,101 406.694,333	14.303
37	493.348,08 406.694,387	38	493.345,655 406.700,877	6.928
39	493.343,683 406.705,231	40	493.340,721 406.711,417	6.859

Punct început	X / Y	Punct sfârşit	X / Y	Lungime segment (** (m)
12	493.360,614 406.661,239	13	493.364,097 406.659,04	4.119
14	493.368,198 406.656,678	15	493.377,124 406.649,034	11.752
16	493.381,583 406.643,618	17	493.382,034 406.643,225	0.598
18	493.402,891 406.635,47	19	493.403,393 406.635,161	0.589
20	493.418,053 406.620,578	21	493.419,321 406.618,593	2.355
22	493.417,968 406.623,816	23	493.417,591 406.625,232	1.465
24	493.405,265 406.637,531	25	493.404,222 406.638,174	1.225
26	493.401,363 406.639,259	27	493.385,568 406.645,115	16.846
28	493.383,652 406.645,825	29	493.380,105 406.650,133	5.58
30	493.379,274 406.651,143	31	493.369,92 406.659,09	12.274
32	493.364,28 406.662,535	33	493.362,692 406.663,49	1.853
34	493.357,366 406.670,933	35	493.353,245 406.680,987	10.866
36	493.348,101 406.694,333	37	493.348,08 406.694,387	0.058
38	493.345,655 406.700,877	39	493.343,683 406.705,231	4.78
40	493.340,721 406.711,417	1	493.339,377 406.713,88	2.806

** Lungimile segmentelor sunt determinate în planul de proiecţie Stereo 70 şi sunt rotunjite la 1 milimetru.
*** Distanţa dintre puncte este formată din segmente cumulate ce sunt mai mici decât valoarea 1 milimetru.

Document care conține date cu caracter personal, protejat de prevederile Regulamentului (UE) nr. 679/2016 și Legii 190/2018

DATE DESPRE IMOBILUL NR. 129

Oficiul de Cadastru şi Publicitate Imobiliară ARGES
Biroul de Cadastru şi Publicitate Imobiliară Campulung

A. Partea I. Descrierea imobilului

Nr. CF vechi:401
Nr. cadastral vechi:558

TEREN Intravilan

Adresa: Loc. Vladesti, Jud. Arges, UAT Vlădești, pct. Acasa peste Parau

Nr. Crt	Nr cadastral Nr. topografic	Suprafaţa* (mp)	Observaţii / Referinţe
A1	81025	994	Sector cadastral:14 Teren neimprejmuit;

B. Partea II. Proprietari şi acte

Inscrieri privitoare la dreptul de proprietate şi alte drepturi reale		Referinţe
3118 / 18/02/2021		
Act Notarial nr. 457, din 17/02/2021 emis de Simion Aurelia Maria;		
B2	Intabulare, drept de PROPRIETATE-bun comun, dobandit prin Conventie, cota actuala 1/1, cota initiala 1/1	A1
	1) **ZINCULESCU ELVIS**, casatorit cu; 2) **ZINCULESCU IONELA-MAGDALENA**	

C. Partea III. SARCINI .

Inscrieri privind dezmembramintele dreptului de proprietate, drepturi reale de garanţie şi sarcini	Referinţe
NU SUNT	

Anexa Nr. 1 La Partea I

Teren

Nr cadastral	Suprafaţa (mp)*	Observaţii / Referinţe
81025	994	

* Suprafaţa este determinată in planul de proiecţie Stereo 70.

DETALII LINIARE IMOBIL

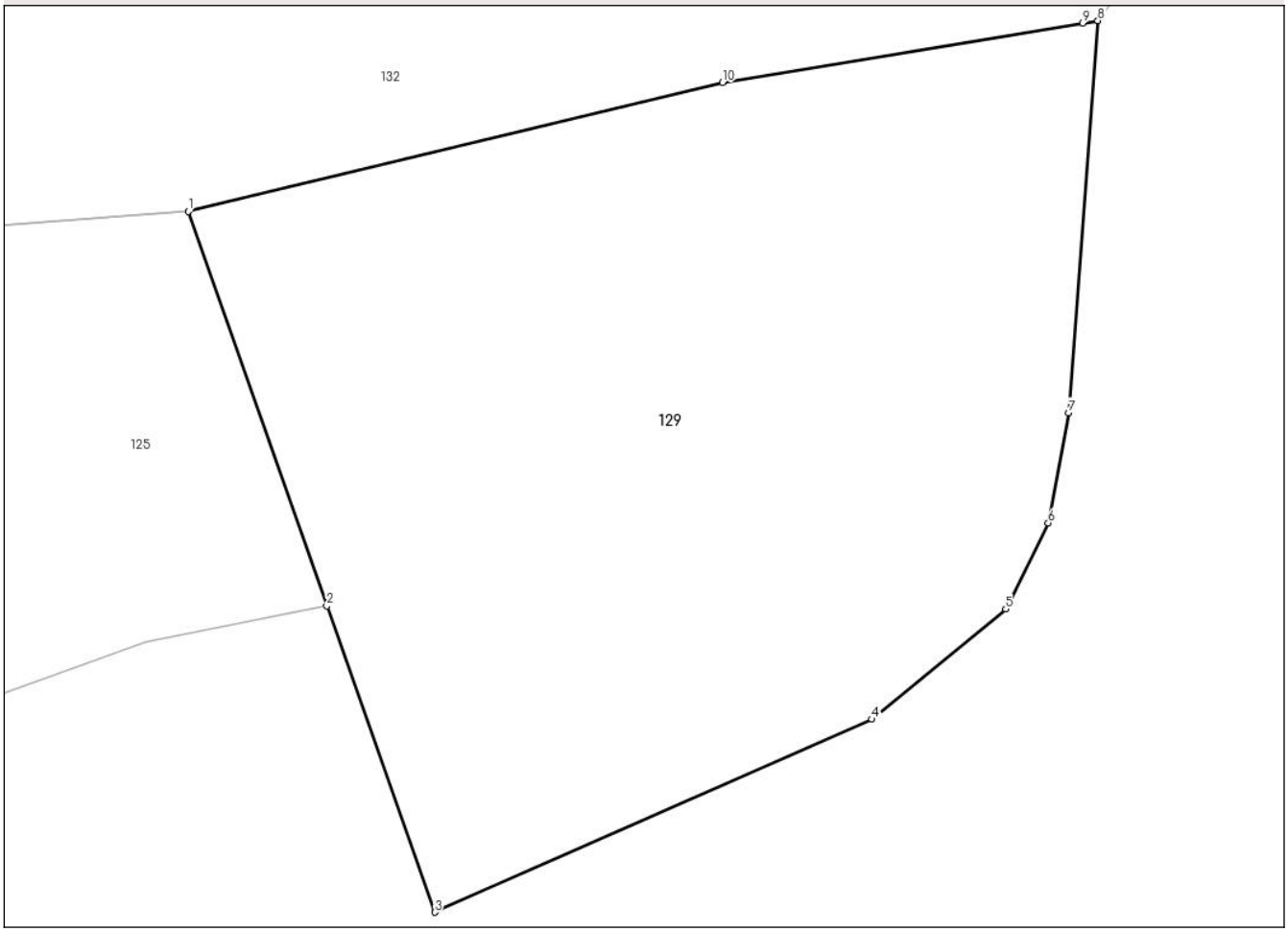

Date referitoare la teren

Crt	Categorie folosință	Intra vilan	Suprafaţa (mp)	Tarla	Parcelă	Nr. topo	Observaţii / Referinţe
1	livada	DA	994	21	696	-	

Lungime Segmente
1) Valorile lungimilor segmentelor sunt obţinute din proiecţie în plan.

Punct început	X / Y	Punct sfârşit	X / Y	Lungime segment (** (m)
1	493.389,498 406.472,336	2	493.395,522 406.455,196	18.168
2	493.395,522 406.455,196	3	493.400,214 406.441,888	14.111
3	493.400,214 406.441,888	4	493.419,232 406.450,27	20.783
4	493.419,232 406.450,27	5	493.425,048 406.455,065	7.538
5	493.425,048 406.455,065	6	493.426,899 406.458,804	4.172

Document care conține date cu caracter personal, protejat de prevederile Regulamentului (UE) nr. 679/2016 și Legii 190/2018

Punct început	X / Y	Punct sfârşit	X / Y	Lungime segment (** (m)
6	493.426,899 406.458,804	7	493.427,799 406.463,594	4.874
7	493.427,799 406.463,594	8	493.429,058 406.480,623	17.075
8	493.429,058 406.480,623	9	493.428,401 406.480,515	0.666
9	493.428,401 406.480,515	10	493.412,74 406.477,932	15.873
10	493.412,74 406.477,932	1	493.389,498 406.472,336	23.906

** Lungimile segmentelor sunt determinate în planul de proiecţie Stereo 70 şi sunt rotunjite la 1 milimetru.
*** Distanţa dintre puncte este formată din segmente cumulate ce sunt mai mici decât valoarea 1 milimetru.

Document care conține date cu caracter personal, protejat de prevederile Regulamentului (UE) nr. 679/2016 și Legii 190/2018

DATE DESPRE IMOBILUL NR. 130

Oficiul de Cadastru şi Publicitate Imobiliară ARGES
Biroul de Cadastru şi Publicitate Imobiliară Campulung

A. Partea I. Descrierea imobilului

TEREN Extravilan

Adresa: Jud. Arges

Nr. Crt	Nr cadastral Nr. topografic	Suprafaţa* (mp)	Observaţii / Referinţe
A1		3.563	Sector cadastral:14 Teren neimprejmuit;

B. Partea II. Proprietari şi acte

Inscrieri privitoare la dreptul de proprietate şi alte drepturi reale		Referinţe
/		
Act Administrativ nr. 27, din 08/01/2025 emis de PRIMARIA COMUNEI VLADESTI (ADEVERINTA;);		
B1	Intabulare, drept de PROPRIETATE, dobandit prin Lege, cota actuala 1/1, cota initiala 1/1	A1
	1) **NEIDENTIFICAT NEIDENTIFICAT**	
Act Normativ nr. 7, din 13/03/1996 emis de PARLAMENTUL ROMANIEI (LEGE; ,art. 13);		
B2	Se notează mențiunea de proprietar neidentificat.	A1

C. Partea III. SARCINI .

Inscrieri privind dezmembramintele dreptului de proprietate, drepturi reale de garanţie şi sarcini	Referinţe
NU SUNT	

Document care conține date cu caracter personal, protejat de prevederile Regulamentului (UE) nr. 679/2016 și Legii 190/2018

Anexa Nr. 1 La Partea I

Teren

Nr cadastral	Suprafaţa (mp)*	Observaţii / Referinţe
	3.563	

* Suprafaţa este determinată in planul de proiecţie Stereo 70.

DETALII LINIARE IMOBIL

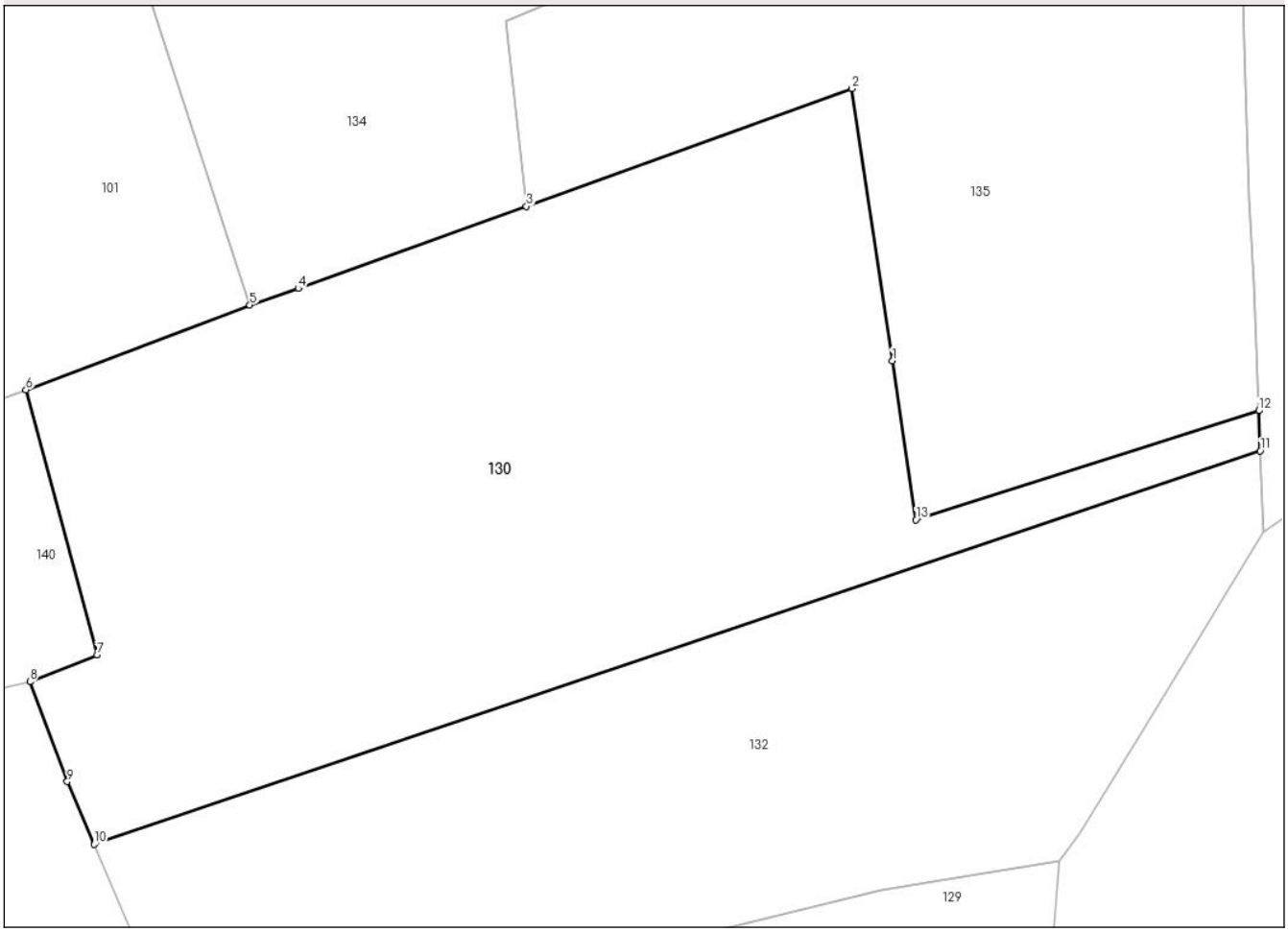

Date referitoare la teren

Crt	Categorie folosință	Intra vilan	Suprafaţa (mp)	Tarla	Parcelă	Nr. topo	Observaţii / Referinţe
1	faneata	NU	3.563	21	698,699	-	

Lungime Segmente
1) Valorile lungimilor segmentelor sunt obţinute din proiecţie în plan.

Punct început	X / Y	Punct sfârşit	X / Y	Lungime segment (** (m)
1	493.413,701 406.526,64	2	493.409,966 406.551,704	25.341
2	493.409,966 406.551,704	3	493.379,999 406.540,867	31.866
3	493.379,999 406.540,867	4	493.358,982 406.533,314	22.333
4	493.358,982 406.533,314	5	493.354,511 406.531,796	4.722
5	493.354,511 406.531,796	6	493.333,897 406.523,983	22.045

Document care conține date cu caracter personal, protejat de prevederile Regulamentului (UE) nr. 679/2016 și Legii 190/2018

Punct început	X / Y	Punct sfârşit	X / Y	Lungime segment (** (m)
6	493.333,897 406.523,983	7	493.340,444 406.499,589	25.257
7	493.340,444 406.499,589	8	493.334,264 406.497,121	6.655
8	493.334,264 406.497,121	9	493.337,7 406.487,934	9.809
9	493.337,7 406.487,934	10	493.340,173 406.482,164	6.278
10	493.340,173 406.482,164	11	493.447,58 406.518,367	113.344
11	493.447,58 406.518,367	12	493.447,442 406.522,069	3.705
12	493.447,442 406.522,069	13	493.415,848 406.512,017	33.155
13	493.415,848 406.512,017	1	493.413,701 406.526,64	14.78

** Lungimile segmentelor sunt determinate în planul de proiecţie Stereo 70 şi sunt rotunjite la 1 milimetru.
*** Distanţa dintre puncte este formată din segmente cumulate ce sunt mai mici decât valoarea 1 milimetru.

Document care conține date cu caracter personal, protejat de prevederile Regulamentului (UE) nr. 679/2016 și Legii 190/2018

DATE DESPRE IMOBILUL NR. 132

Oficiul de Cadastru şi Publicitate Imobiliară ARGES
Biroul de Cadastru şi Publicitate Imobiliară Campulung

A. Partea I. Descrierea imobilului

TEREN Extravilan

Adresa: Jud. Arges

Nr. Crt	Nr cadastral Nr. topografic	Suprafaţa* (mp)	Observaţii / Referinţe
A1		2.500	Sector cadastral:14 Teren neimprejmuit;

B. Partea II. Proprietari şi acte

Inscrieri privitoare la dreptul de proprietate şi alte drepturi reale		Referinţe
/		
Act Administrativ nr. 108770, din 20/01/2000 emis de CJSDPAT ARGES (TITLU DE PROPRIETATE;);		
B1	Intabulare, drept de PROPRIETATE, dobandit prin Reconstituire, cota actuala 1/1, cota initiala 1/1	A1
	1) **ILINCESCU IACOB NICOLAE**, LIPSA CNP;	

C. Partea III. SARCINI .

Inscrieri privind dezmembramintele dreptului de proprietate, drepturi reale de garanţie şi sarcini	Referinţe
NU SUNT	

Document care conține date cu caracter personal, protejat de prevederile Regulamentului (UE) nr. 679/2016 și Legii 190/2018

Anexa Nr. 1 La Partea I

Teren

Nr cadastral	Suprafaţa (mp)*	Observaţii / Referinţe
	2.500	

* Suprafaţa este determinată in planul de proiecţie Stereo 70.

DETALII LINIARE IMOBIL

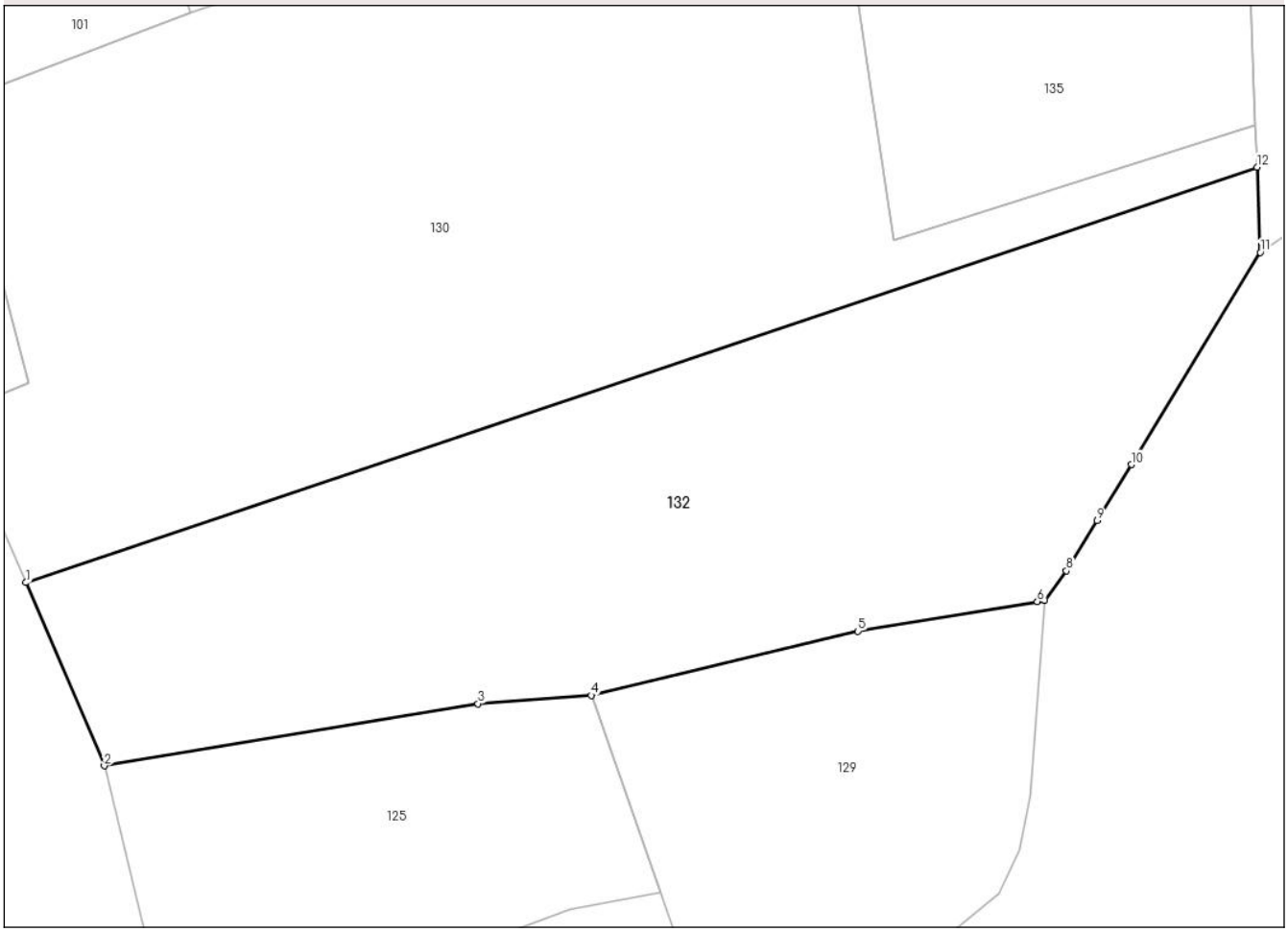

Date referitoare la teren

Crt	Categorie folosință	Intra vilan	Suprafaţa (mp)	Tarla	Parcelă	Nr. topo	Observaţii / Referinţe
1	faneata	NU	2.500	21	696,699	-	

Lungime Segmente
1) Valorile lungimilor segmentelor sunt obţinute din proiecţie în plan.

Punct început	X / Y	Punct sfârşit	X / Y	Lungime segment (** (m)
1	493.340,173 406.482,164	2	493.347,016 406.466,202	17.367
2	493.347,016 406.466,202	3	493.379,624 406.471,611	33.054
3	493.379,624 406.471,611	4	493.389,498 406.472,336	9.901
4	493.389,498 406.472,336	5	493.412,74 406.477,932	23.906
5	493.412,74 406.477,932	6	493.428,401 406.480,515	15.873

Document care conține date cu caracter personal, protejat de prevederile Regulamentului (UE) nr. 679/2016 și Legii 190/2018

Punct început	X / Y	Punct sfârşit	X / Y	Lungime segment (** (m)
6	493.428,401 406.480,515	7	493.429,058 406.480,623	0.666
7	493.429,058 406.480,623	8	493.430,933 406.483,2	3.187
8	493.430,933 406.483,2	9	493.433,618 406.487,555	5.116
9	493.433,618 406.487,555	10	493.436,633 406.492,445	5.745
10	493.436,633 406.492,445	11	493.447,855 406.510,949	21.641
11	493.447,855 406.510,949	12	493.447,58 406.518,367	7.423
12	493.447,58 406.518,367	1	493.340,173 406.482,164	113.344

** Lungimile segmentelor sunt determinate în planul de proiecţie Stereo 70 şi sunt rotunjite la 1 milimetru.
*** Distanţa dintre puncte este formată din segmente cumulate ce sunt mai mici decât valoarea 1 milimetru.

Document care conține date cu caracter personal, protejat de prevederile Regulamentului (UE) nr. 679/2016 și Legii 190/2018

DATE DESPRE IMOBILUL NR. 133

Oficiul de Cadastru şi Publicitate Imobiliară ARGES
Biroul de Cadastru şi Publicitate Imobiliară Campulung

A. Partea I. Descrierea imobilului

TEREN Extravilan

Adresa: Jud. Arges

Nr. Crt	Nr cadastral Nr. topografic	Suprafaţa* (mp)	Observaţii / Referinţe
A1		1.305	Sector cadastral:14 Teren neimprejmuit;

B. Partea II. Proprietari şi acte

Inscrieri privitoare la dreptul de proprietate şi alte drepturi reale		Referinţe
/		
Act Administrativ nr. 60560, din 28/02/1995 emis de CJSDPAT ARGES (TITLU DE PROPRIETATE;);		
B1	Intabulare, drept de PROPRIETATE, dobandit prin Reconstituire, cota actuala 1/1, cota initiala 1/1	A1
	1) **PANA AURELIAN**, LIPSA CNP; 2) **PANĂ EUGENIA**, LIPSA CNP;	

C. Partea III. SARCINI .

Inscrieri privind dezmembramintele dreptului de proprietate, drepturi reale de garanţie şi sarcini	Referinţe
NU SUNT	

Anexa Nr. 1 La Partea I

Teren

Nr cadastral	Suprafaţa (mp)*	Observaţii / Referinţe
	1.305	

* Suprafaţa este determinată in planul de proiecţie Stereo 70.

DETALII LINIARE IMOBIL

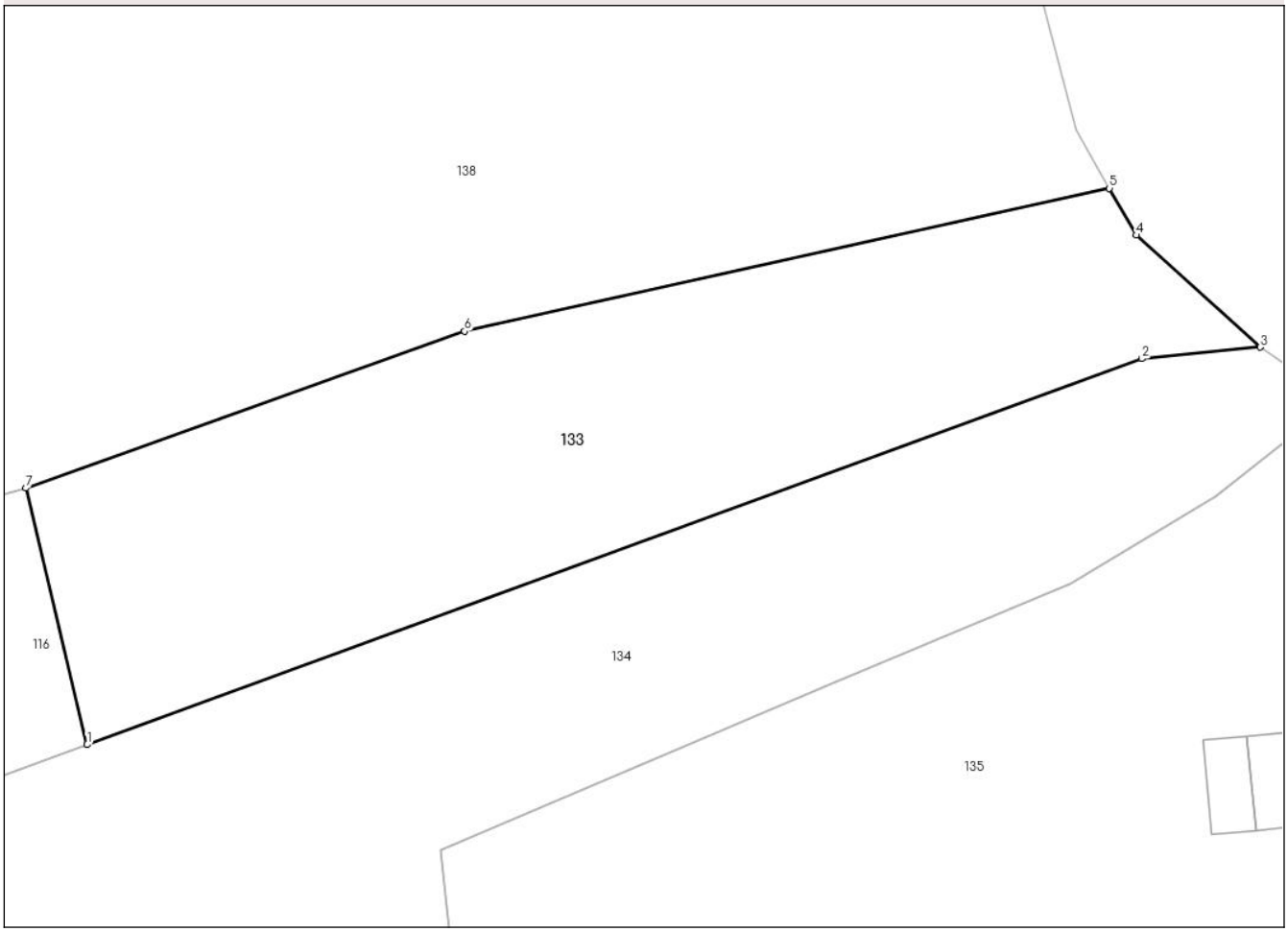

Date referitoare la teren

Crt	Categorie folosință	Intra vilan	Suprafaţa (mp)	Tarla	Parcelă	Nr. topo	Observaţii / Referinţe
1	faneata	NU	1.305	21	695,698	-	

Lungime Segmente
1) Valorile lungimilor segmentelor sunt obţinute din proiecţie în plan.

Punct început	X / Y	Punct sfârşit	X / Y	Lungime segment (** (m)
1	493.353,629 406.565,136	2	493.426,695 406.591,85	77.796
2	493.426,695 406.591,85	3	493.434,897 406.592,641	8.24
3	493.434,897 406.592,641	4	493.426,296 406.600,392	11.578
4	493.426,296 406.600,392	5	493.424,45 406.603,638	3.734
5	493.424,45 406.603,638	6	493.379,774 406.593,74	45.759

Document care conține date cu caracter personal, protejat de prevederile Regulamentului (UE) nr. 679/2016 și Legii 190/2018

Punct început	X / Y	Punct sfârşit	X / Y	Lungime segment (** (m)
6	493.379,774 406.593,74	7	493.349,385 406.582,886	32.269
7	493.349,385 406.582,886	1	493.353,629 406.565,136	18.25

** Lungimile segmentelor sunt determinate în planul de proiecţie Stereo 70 şi sunt rotunjite la 1 milimetru.
*** Distanţa dintre puncte este formată din segmente cumulate ce sunt mai mici decât valoarea 1 milimetru.

Document care conține date cu caracter personal, protejat de prevederile Regulamentului (UE) nr. 679/2016 și Legii 190/2018

DATE DESPRE IMOBILUL NR. 134

Oficiul de Cadastru şi Publicitate Imobiliară ARGES
Biroul de Cadastru şi Publicitate Imobiliară Campulung

A. Partea I. Descrierea imobilului

TEREN Extravilan Nr. cadastral vechi:443

Adresa: Jud. Arges, PCT. "DEALUL RISTEI"

Nr. Crt	Nr cadastral Nr. topografic	Suprafaţa* (mp)	Observaţii / Referinţe
A1		Din acte: 1.665 Masurata: 1.801	Sector cadastral:14 Teren neimprejmuit;

B. Partea II. Proprietari şi acte

Inscrieri privitoare la dreptul de proprietate şi alte drepturi reale		Referinţe
/		
Act Notarial nr. 99, din 04/12/2001 emis de BNP ZIPISI CORNELIA (CERTIFICAT DE MOSTENITOR;);		
B1	Intabulare, drept de PROPRIETATE, dobandit prin Succesiune, cota actuala 1/1, cota initiala 1/1	A1
	1) **BAHNEANU ION**	

C. Partea III. SARCINI .

Inscrieri privind dezmembramintele dreptului de proprietate, drepturi reale de garanţie şi sarcini	Referinţe
NU SUNT	

Document care conține date cu caracter personal, protejat de prevederile Regulamentului (UE) nr. 679/2016 și Legii 190/2018

Anexa Nr. 1 La Partea I

Teren

Nr cadastral	Suprafaţa (mp)*	Observaţii / Referinţe
	Din acte: 1.665 Masurata: 1.801	

* Suprafaţa este determinată in planul de proiecţie Stereo 70.

DETALII LINIARE IMOBIL

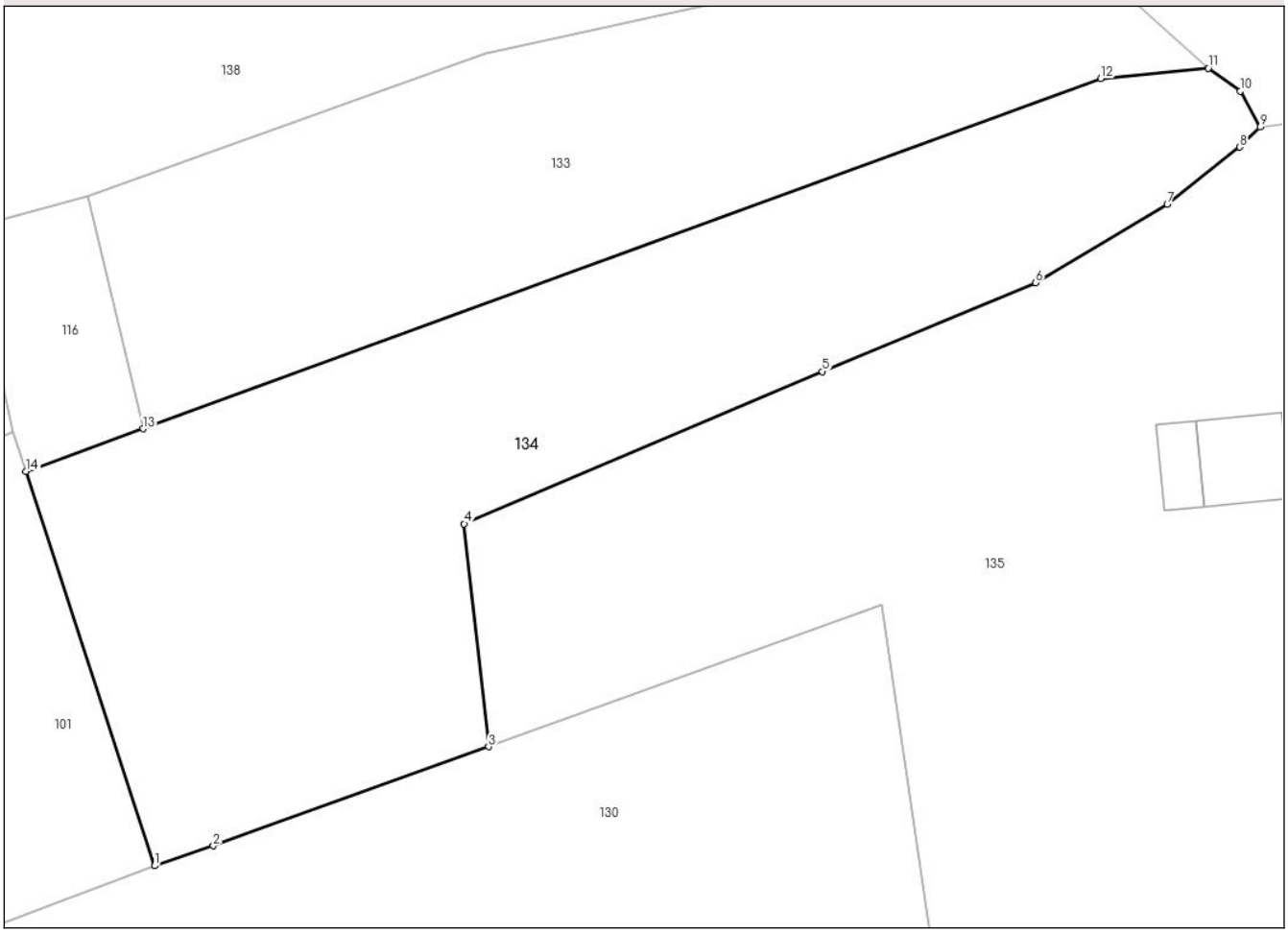

Date referitoare la teren

Crt	Categorie folosință	Intra vilan	Suprafaţa (mp)	Tarla	Parcelă	Nr. topo	Observaţii / Referinţe
1	faneata	NU	1.801	21	695,698	-	IN ACT TARLA 28

Lungime Segmente
1) Valorile lungimilor segmentelor sunt obţinute din proiecţie în plan.

Punct început	X / Y	Punct sfârşit	X / Y	Lungime segment (** (m)
1	493.354,511 406.531,796	2	493.358,982 406.533,314	4.722
2	493.358,982 406.533,314	3	493.379,999 406.540,867	22.333
3	493.379,999 406.540,867	4	493.378,128 406.557,88	17.116
4	493.378,128 406.557,88	5	493.405,464 406.569,497	29.702
5	493.405,464 406.569,497	6	493.421,713 406.576,277	17.607

Document care conține date cu caracter personal, protejat de prevederile Regulamentului (UE) nr. 679/2016 și Legii 190/2018

Punct început	X / Y	Punct sfârşit	X / Y	Lungime segment (** (m)
6	493.421,713 406.576,277	7	493.431,763 406.582,266	11.699
7	493.431,763 406.582,266	8	493.437,303 406.586,616	7.044
8	493.437,303 406.586,616	9	493.438,868 406.588,148	2.19
9	493.438,868 406.588,148	10	493.437,351 406.590,889	3.133
10	493.437,351 406.590,889	11	493.434,897 406.592,641	3.015
11	493.434,897 406.592,641	12	493.426,695 406.591,85	8.24
12	493.426,695 406.591,85	13	493.353,629 406.565,136	77.796
13	493.353,629 406.565,136	14	493.344,683 406.561,865	9.525
14	493.344,683 406.561,865	1	493.354,511 406.531,796	31.634

** Lungimile segmentelor sunt determinate în planul de proiecţie Stereo 70 şi sunt rotunjite la 1 milimetru.
*** Distanţa dintre puncte este formată din segmente cumulate ce sunt mai mici decât valoarea 1 milimetru.

Document care conține date cu caracter personal, protejat de prevederile Regulamentului (UE) nr. 679/2016 și Legii 190/2018

DATE DESPRE IMOBILUL NR. 135

Oficiul de Cadastru şi Publicitate Imobiliară ARGES
Biroul de Cadastru şi Publicitate Imobiliară Campulung

A. Partea I. Descrierea imobilului

TEREN Necunoscut

Adresa: Loc. Vladesti, Str Piersunaru, Jud. Arges

Nr. Crt	Nr cadastral Nr. topografic	Suprafaţa* (mp)	Observaţii / Referinţe
A1		2.800	Sector cadastral:14 Teren neimprejmuit;

Construcţii

Crt	Nr cadastral Nr. topografic	Adresa	Observaţii / Referinţe
A1.1	-C1	Loc. Vladesti, Str Piersunaru, Jud. Arges	Nr. niveluri:1; S. construita la sol:43 mp; S. construita desfasurata:43 mp;
A1.2	-C2	Loc. Vladesti, Str Piersunaru, Jud. Arges	Nr. niveluri:1; S. construita la sol:20 mp; S. construita desfasurata:20 mp;

B. Partea II. Proprietari şi acte

Inscrieri privitoare la dreptul de proprietate şi alte drepturi reale		Referinţe
/		
Act Administrativ nr. 81372, din 26/02/1996 emis de CJSDPAT ARGES (TITLU DE PROPRIETATE;);		
B1	Intabulare, drept de PROPRIETATE, dobandit prin Reconstituire, cota actuala 1/1, cota initiala 1/1	A1
	1) **ILINCESCU C. NICOLAIE**, LIPSA CNP;	
Act Administrativ nr. 27, din 08/01/2025 emis de PRIMARIA COMUNEI VLADESTI (ADEVERINTA;);		
B2	Intabulare, drept de PROPRIETATE, dobandit prin Construire, cota actuala 1/1, cota initiala 1/1	A1.1, A1.2
	1) **ILINCESCU C. NICOLAIE**, LIPSA CNP;	

C. Partea III. SARCINI .

Inscrieri privind dezmembramintele dreptului de proprietate, drepturi reale de garanţie şi sarcini	Referinţe
NU SUNT	

Document care conține date cu caracter personal, protejat de prevederile Regulamentului (UE) nr. 679/2016 și Legii 190/2018

Anexa Nr. 1 La Partea I

Teren

Nr cadastral	Suprafaţa (mp)*	Observaţii / Referinţe
	2.800	

* Suprafaţa este determinată in planul de proiecţie Stereo 70.

DETALII LINIARE IMOBIL

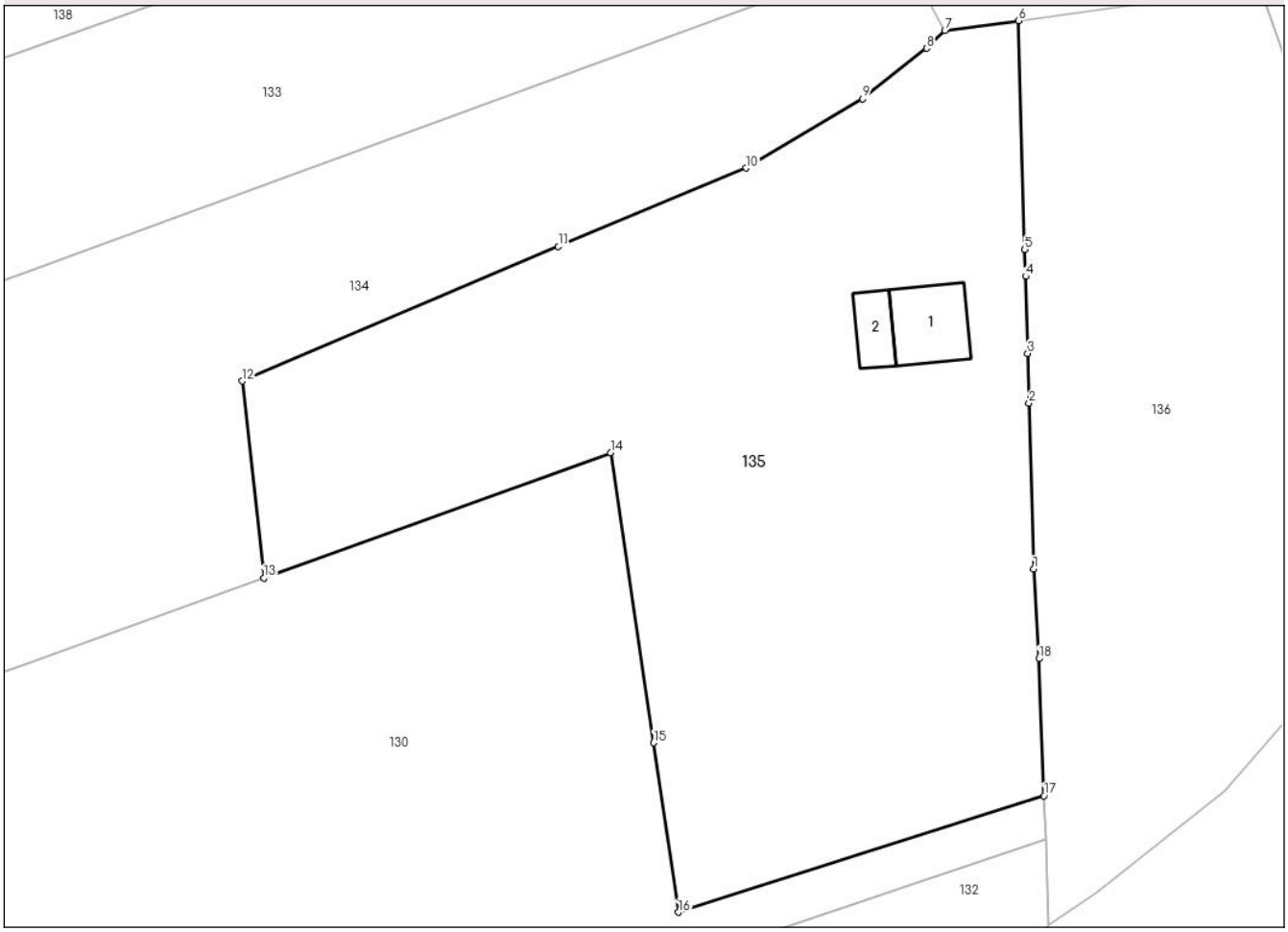

Date referitoare la teren

Crt	Categorie folosință	Intra vilan	Suprafaţa (mp)	Tarla	Parcelă	Nr. topo	Observaţii / Referinţe
1	curti constructii	DA	97	21	696,698	-	
2	arabil	NU	240	21	696	-	
3	livada	NU	2.463	21	696,698,699	-	

Date referitoare la construcţii

Crt	Număr	Destinaţie construcţie	Supraf. (mp)	Situaţie juridică	Observaţii / Referinţe
A1.1	-C1	constructii de locuinte	43	Cu acte	Nr. niveluri:1; S. construita la sol:43 mp; S. construita desfasurata:43 mp;
A1.2	-C2	constructii anexa	20	Cu acte	Nr. niveluri:1; S. construita la sol:20 mp; S. construita desfasurata:20 mp;

Lungime Segmente

1) Valorile lungimilor segmentelor sunt obţinute din proiecţie în plan.

Punct început	X / Y	Punct sfârşit	X / Y	Lungime segment (** (m)
1	493.446,55 406.541,652	2	493.446,157 406.555,969	14.322

Document care conține date cu caracter personal, protejat de prevederile Regulamentului (UE) nr. 679/2016 și Legii 190/2018

Punct început	X / Y	Punct sfârşit	X / Y	Lungime segment (** (m)
2	493.446,157 406.555,969	3	493.446,035 406.560,267	4.3
3	493.446,035 406.560,267	4	493.445,846 406.566,933	6.669
4	493.445,846 406.566,933	5	493.445,781 406.569,232	2.3
5	493.445,781 406.569,232	6	493.445,255 406.588,997	19.772
6	493.445,255 406.588,997	7	493.438,868 406.588,148	6.443
7	493.438,868 406.588,148	8	493.437,303 406.586,616	2.19
8	493.437,303 406.586,616	9	493.431,763 406.582,266	7.044
9	493.431,763 406.582,266	10	493.421,713 406.576,277	11.699
10	493.421,713 406.576,277	11	493.405,464 406.569,497	17.607
11	493.405,464 406.569,497	12	493.378,128 406.557,88	29.702
12	493.378,128 406.557,88	13	493.379,999 406.540,867	17.116
13	493.379,999 406.540,867	14	493.409,966 406.551,704	31.866
14	493.409,966 406.551,704	15	493.413,701 406.526,64	25.341
15	493.413,701 406.526,64	16	493.415,848 406.512,017	14.78
16	493.415,848 406.512,017	17	493.447,442 406.522,069	33.155
17	493.447,442 406.522,069	18	493.447,003 406.533,898	11.837
18	493.447,003 406.533,898	1	493.446,55 406.541,652	7.767

** Lungimile segmentelor sunt determinate în planul de proiecţie Stereo 70 şi sunt rotunjite la 1 milimetru.
*** Distanţa dintre puncte este formată din segmente cumulate ce sunt mai mici decât valoarea 1 milimetru.

DATE DESPRE IMOBILUL NR. 136

Oficiul de Cadastru şi Publicitate Imobiliară ARGES
Biroul de Cadastru şi Publicitate Imobiliară Campulung

A. Partea I. Descrierea imobilului

Nr. CF vechi:400
Nr. cadastral vechi:557

TEREN Intravilan

Adresa: Loc. Vladesti, Str Piersunaru, Jud. Arges, UAT Vlădești, pct La Povarna

Nr. Crt	Nr cadastral Nr. topografic	Suprafaţa* (mp)	Observaţii / Referinţe
A1	80833	1.985	Sector cadastral:14 Teren neimprejmuit;

B. Partea II. Proprietari şi acte

Inscrieri privitoare la dreptul de proprietate şi alte drepturi reale		Referinţe
17924 / 24/10/2018		
Contract De Vânzare-Cumpărare nr. 2606, din 19/10/2018 emis de Simion Aurelia Maria;		
B2	Intabulare, drept de PROPRIETATE-bun comun, dobandit prin Conventie, cota actuala 1/1, cota initiala 1/1	A1
	1) **NEDELCU RADU**, casatorit cu; 2) **NEDELCU MAGDALENA**	

C. Partea III. SARCINI .

Inscrieri privind dezmembramintele dreptului de proprietate, drepturi reale de garanţie şi sarcini	Referinţe
NU SUNT	

Document care conține date cu caracter personal, protejat de prevederile Regulamentului (UE) nr. 679/2016 și Legii 190/2018

Anexa Nr. 1 La Partea I

Teren

Nr cadastral	Suprafaţa (mp)*	Observaţii / Referinţe
80833	1.985	

* Suprafaţa este determinată in planul de proiecţie Stereo 70.

DETALII LINIARE IMOBIL

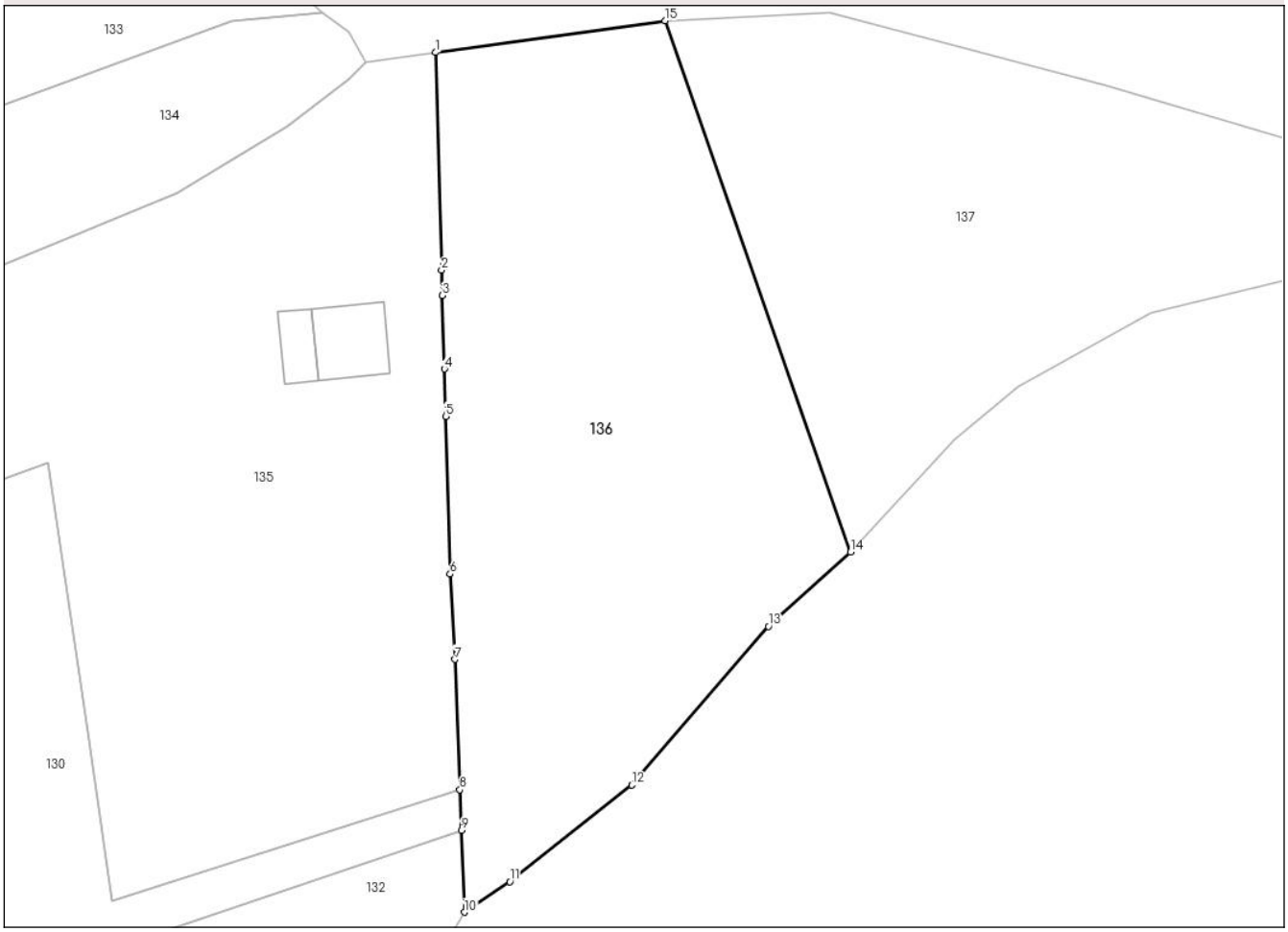

Date referitoare la teren

Crt	Categorie folosință	Intra vilan	Suprafaţa (mp)	Tarla	Parcelă	Nr. topo	Observaţii / Referinţe
1	pasune	DA	1.985	21	696	-	

Lungime Segmente
1) Valorile lungimilor segmentelor sunt obţinute din proiecţie în plan.

Punct început	X / Y	Punct sfârşit	X / Y	Lungime segment (** (m)
1	493.445,255 406.588,997	2	493.445,781 406.569,232	19.772
2	493.445,781 406.569,232	3	493.445,846 406.566,933	2.3
3	493.445,846 406.566,933	4	493.446,035 406.560,267	6.669
4	493.446,035 406.560,267	5	493.446,157 406.555,969	4.3
5	493.446,157 406.555,969	6	493.446,55 406.541,652	14.322

Document care conține date cu caracter personal, protejat de prevederile Regulamentului (UE) nr. 679/2016 și Legii 190/2018

Punct început	X / Y	Punct sfârşit	X / Y	Lungime segment (** (m)
6	493.446,55 406.541,652	7	493.447,003 406.533,898	7.767
7	493.447,003 406.533,898	8	493.447,442 406.522,069	11.837
8	493.447,442 406.522,069	9	493.447,58 406.518,367	3.705
9	493.447,58 406.518,367	10	493.447,855 406.510,949	7.423
10	493.447,855 406.510,949	11	493.451,982 406.513,711	4.966
11	493.451,982 406.513,711	12	493.463,066 406.522,491	14.14
12	493.463,066 406.522,491	13	493.475,481 406.536,899	19.019
13	493.475,481 406.536,899	14	493.482,932 406.543,648	10.053
14	493.482,932 406.543,648	15	493.466,098 406.591,883	51.088
15	493.466,098 406.591,883	1	493.445,255 406.588,997	21.042

** Lungimile segmentelor sunt determinate în planul de proiecţie Stereo 70 şi sunt rotunjite la 1 milimetru.
*** Distanţa dintre puncte este formată din segmente cumulate ce sunt mai mici decât valoarea 1 milimetru.

DATE DESPRE IMOBILUL NR. 137

Oficiul de Cadastru şi Publicitate Imobiliară ARGES
Biroul de Cadastru şi Publicitate Imobiliară Campulung

A. Partea I. Descrierea imobilului

TEREN Necunoscut

Adresa: Loc. Vladesti, Str Piersunaru, Jud. Arges

Nr. Crt	Nr cadastral Nr. topografic	Suprafaţa* (mp)	Observaţii / Referinţe
A1		Din acte: 4.000 Masurata: 2.015	Sector cadastral:14 Teren neimprejmuit; DIFERENTA DE SUPRAFATA A FOST INSTRAINATA LA ID 136

B. Partea II. Proprietari şi acte

Inscrieri privitoare la dreptul de proprietate şi alte drepturi reale		Referinţe
/		
Act Administrativ nr. 75901, din 12/07/1995 emis de CJSDPAT ARGES (TITLU DE PROPRIETATE;);		
B1	Intabulare, drept de PROPRIETATE, dobandit prin Reconstituire, cota actuala 1/1, cota initiala 1/1	A1
	1) **ILINCESCU GHEORGHE**, LIPSA CNP; 2) **ILINCESCU MARIN**, LIPSA CNP; 3) **ILINCESCU NICOLAE**, LIPSA CNP; 4) **ILINCESCU LUCICA**, LIPSA CNP; 5) **ILINCESCU MARIA**, LIPSA CNP; 6) **ILINCESCU ION**, LIPSA CNP; 7) **CICU DOINA**, LIPSA CNP;	

C. Partea III. SARCINI .

Inscrieri privind dezmembramintele dreptului de proprietate, drepturi reale de garanţie şi sarcini	Referinţe
NU SUNT	

Anexa Nr. 1 La Partea I

Teren

Nr cadastral	Suprafaţa (mp)*	Observaţii / Referinţe
	Din acte: 4.000 Masurata: 2.015	DIFERENTA DE SUPRAFATA A FOST INSTRAINATA LA ID 136

* Suprafaţa este determinată in planul de proiecţie Stereo 70.

DETALII LINIARE IMOBIL

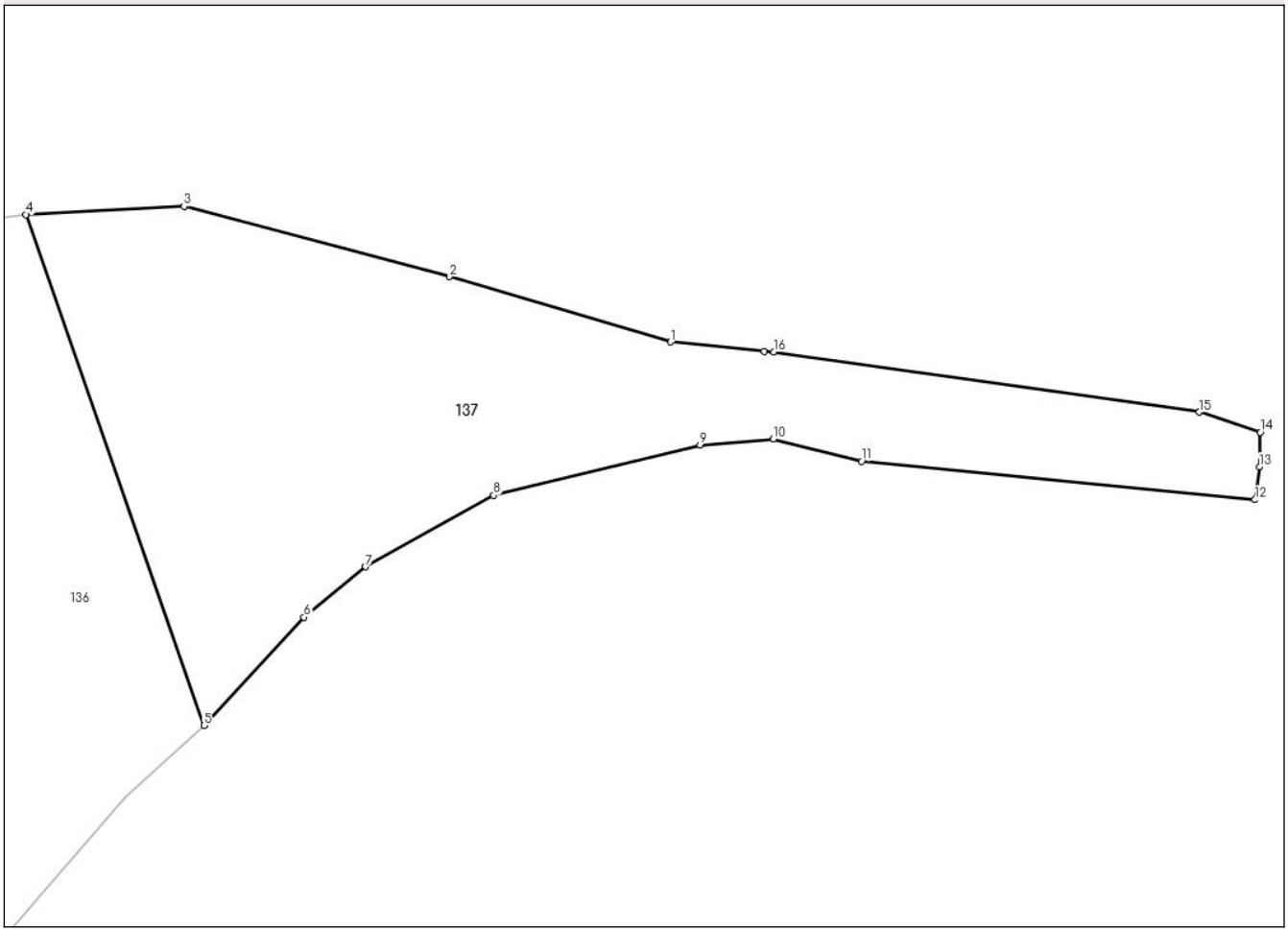

Date referitoare la teren

Crt	Categorie folosință	Intra vilan	Suprafaţa (mp)	Tarla	Parcelă	Nr. topo	Observaţii / Referinţe
1	faneata	NU	1.644	21	696	-	IN ACT TARLA 48
2	arabil	DA	371	21	696	-	IN ACT TARLA 48

Lungime Segmente
1) Valorile lungimilor segmentelor sunt obţinute din proiecţie în plan.

Punct început	X / Y	Punct sfârşit	X / Y	Lungime segment (** (m)
1	493.526,957 406.579,849	2	493.506,112 406.586,019	21.739
2	493.506,112 406.586,019	3	493.481,034 406.592,645	25.939
3	493.481,034 406.592,645	4	493.466,098 406.591,883	14.955
4	493.466,098 406.591,883	5	493.482,932 406.543,648	51.088

Document care conține date cu caracter personal, protejat de prevederile Regulamentului (UE) nr. 679/2016 și Legii 190/2018

Punct început	X / Y	Punct sfârşit	X / Y	Lungime segment (** (m)
5	493.482,932 406.543,648	6	493.492,341 406.553,865	13.889
6	493.492,341 406.553,865	7	493.498,175 406.558,628	7.531
7	493.498,175 406.558,628	8	493.510,259 406.565,379	13.842
8	493.510,259 406.565,379	9	493.529,735 406.570,11	20.042
9	493.529,735 406.570,11	10	493.536,64 406.570,678	6.928
10	493.536,64 406.570,678	11	493.544,986 406.568,585	8.604
11	493.544,986 406.568,585	12	493.582,138 406.564,955	37.329
12	493.582,138 406.564,955	13	493.582,568 406.568,072	3.147
13	493.582,568 406.568,072	14	493.582,634 406.571,324	3.253
14	493.582,634 406.571,324	15	493.576,876 406.573,225	6.064
15	493.576,876 406.573,225	16	493.536,709 406.578,899	40.566
16	493.536,709 406.578,899	17	493.535,827 406.578,985	0.886
17	493.535,827 406.578,985	1	493.526,957 406.579,849	8.912

** Lungimile segmentelor sunt determinate în planul de proiecţie Stereo 70 şi sunt rotunjite la 1 milimetru.
*** Distanţa dintre puncte este formată din segmente cumulate ce sunt mai mici decât valoarea 1 milimetru.

Document care conține date cu caracter personal, protejat de prevederile Regulamentului (UE) nr. 679/2016 și Legii 190/2018

DATE DESPRE IMOBILUL NR. 138

Oficiul de Cadastru şi Publicitate Imobiliară ARGES
Biroul de Cadastru şi Publicitate Imobiliară Campulung

A. Partea I. Descrierea imobilului

TEREN Extravilan

Adresa: Jud. Arges

Nr. Crt	Nr cadastral Nr. topografic	Suprafaţa* (mp)	Observaţii / Referinţe
A1		Din acte: 3.960 Masurata: 3.684	Sector cadastral:14 Teren neimprejmuit; DIFERENTA DE SUPRAFATA SE REGASESTE LA ID 127

B. Partea II. Proprietari şi acte

Inscrieri privitoare la dreptul de proprietate şi alte drepturi reale		Referinţe
/		
Act Administrativ nr. 75939, din 19/07/1995 emis de CJSDPAT ARGES (TITLU DE PROPRIETATE;);		
B1	Intabulare, drept de PROPRIETATE, dobandit prin Reconstituire, cota actuala 1/1, cota initiala 1/1	A1
	1) **ŞERBAN ASINETA**, LIPSA CNP; 2) **SIMA GENOVEVA**, LIPSA CNP; 3) **VIIA EVDOCHIA**, LIPSA CNP;	

C. Partea III. SARCINI .

Inscrieri privind dezmembramintele dreptului de proprietate, drepturi reale de garanţie şi sarcini	Referinţe
NU SUNT	

Document care conține date cu caracter personal, protejat de prevederile Regulamentului (UE) nr. 679/2016 și Legii 190/2018

Anexa Nr. 1 La Partea I

Teren

Nr cadastral	Suprafaţa (mp)*	Observaţii / Referinţe
	Din acte: 3.960 Masurata: 3.684	DIFERENTA DE SUPRAFATA SE REGASESTE LA ID 127

* Suprafaţa este determinată in planul de proiecţie Stereo 70.

DETALII LINIARE IMOBIL

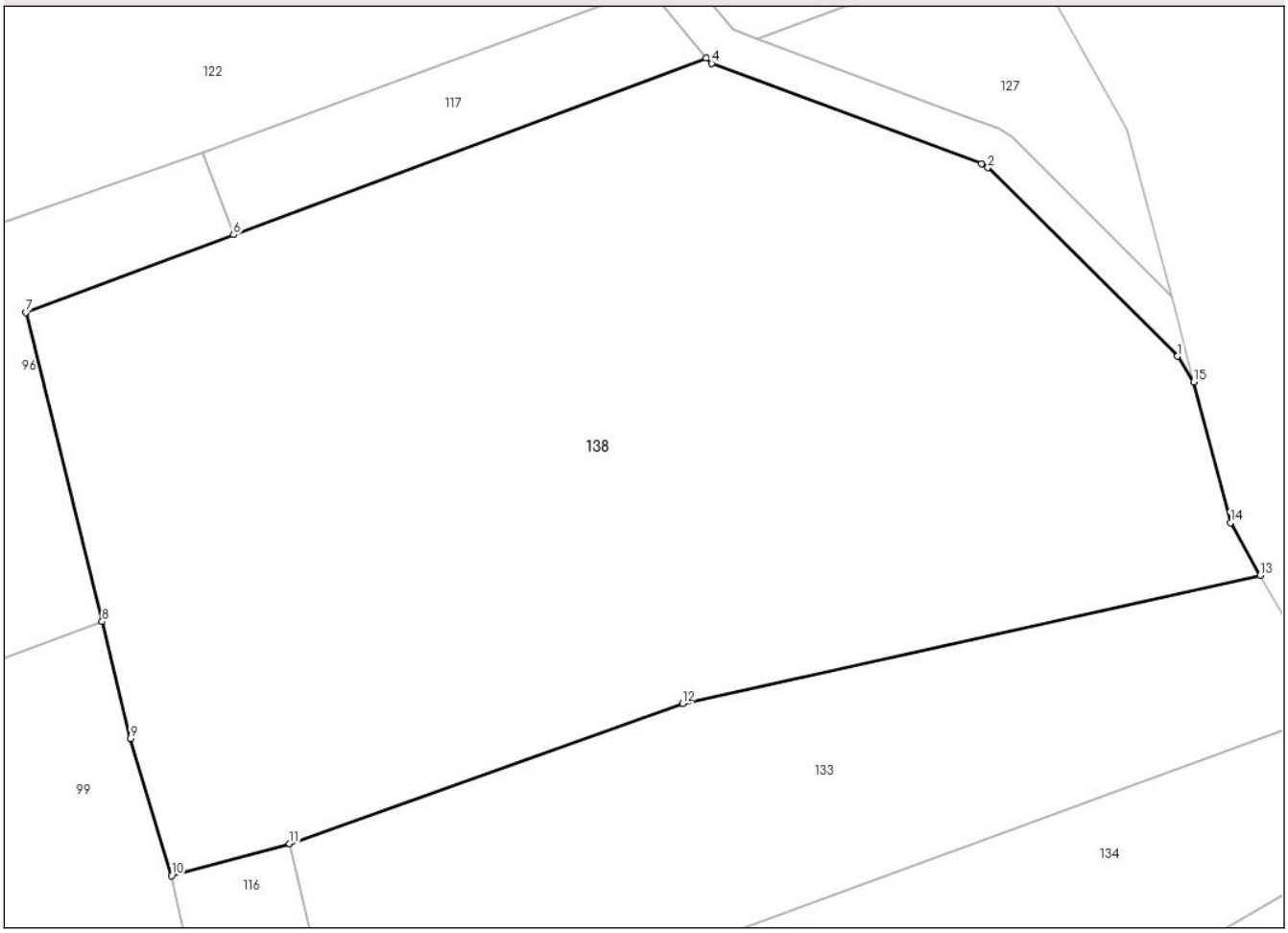

Date referitoare la teren

Crt	Categorie folosință	Intra vilan	Suprafaţa (mp)	Tarla	Parcelă	Nr. topo	Observaţii / Referinţe
1	arabil	NU	2.102	21	695,698	-	
2	livada	NU	1.582	21	695,698	-	

Lungime Segmente
1) Valorile lungimilor segmentelor sunt obţinute din proiecţie în plan.

Punct început	X / Y	Punct sfârşit	X / Y	Lungime segment (** (m)
1	493.418,053 406.620,578	2	493.403,393 406.635,161	20.678
2	493.403,393 406.635,161	3	493.402,891 406.635,47	0.589
3	493.402,891 406.635,47	4	493.382,034 406.643,225	22.252
4	493.382,034 406.643,225	5	493.381,583 406.643,618	0.598

Document care conține date cu caracter personal, protejat de prevederile Regulamentului (UE) nr. 679/2016 și Legii 190/2018

Punct început	X / Y	Punct sfârşit	X / Y	Lungime segment (** (m)
5	493.381,583 406.643,618	6	493.345,052 406.629,968	38.998
6	493.345,052 406.629,968	7	493.328,997 406.623,969	17.139
7	493.328,997 406.623,969	8	493.334,886 406.600,06	24.624
8	493.334,886 406.600,06	9	493.337,077 406.591,03	9.292
9	493.337,077 406.591,03	10	493.340,263 406.580,413	11.085
10	493.340,263 406.580,413	11	493.349,385 406.582,886	9.451
11	493.349,385 406.582,886	12	493.379,774 406.593,74	32.269
12	493.379,774 406.593,74	13	493.424,45 406.603,638	45.759
13	493.424,45 406.603,638	14	493.422,141 406.607,699	4.672
14	493.422,141 406.607,699	15	493.419,321 406.618,593	11.253
15	493.419,321 406.618,593	1	493.418,053 406.620,578	2.355

** Lungimile segmentelor sunt determinate în planul de proiecţie Stereo 70 şi sunt rotunjite la 1 milimetru.
*** Distanţa dintre puncte este formată din segmente cumulate ce sunt mai mici decât valoarea 1 milimetru.

Document care conține date cu caracter personal, protejat de prevederile Regulamentului (UE) nr. 679/2016 și Legii 190/2018

DATE DESPRE IMOBILUL NR. 139

Oficiul de Cadastru şi Publicitate Imobiliară ARGES
Biroul de Cadastru şi Publicitate Imobiliară Campulung

A. Partea I. Descrierea imobilului

TEREN Extravilan

Adresa: Jud. Arges

Nr. Crt	Nr cadastral Nr. topografic	Suprafaţa* (mp)	Observaţii / Referinţe
A1		3.848	Sector cadastral:14 Teren neimprejmuit;

B. Partea II. Proprietari şi acte

Inscrieri privitoare la dreptul de proprietate şi alte drepturi reale		Referinţe
/		
Act Administrativ nr. 32637, din 13/12/1993 emis de CJSDPAT ARGES (TITLU DE PROPRIETATE;);		
B1	Intabulare, drept de PROPRIETATE, dobandit prin Reconstituire, cota actuala 1/1, cota initiala 1/1	A1
	1) **STEGAROIU EUGEN**, LIPSA CNP; 2) **BAHNEANU ELENA**, LIPSA CNP; 3) **STEGAROIU N. NICOLAE**, LIPSA CNP; 4) **RINDASU VERONA**, LIPSA CNP;	

C. Partea III. SARCINI .

Inscrieri privind dezmembramintele dreptului de proprietate, drepturi reale de garanţie şi sarcini	Referinţe
NU SUNT	

Document care conține date cu caracter personal, protejat de prevederile Regulamentului (UE) nr. 679/2016 și Legii 190/2018

Anexa Nr. 1 La Partea I

Teren

Nr cadastral	Suprafaţa (mp)*	Observaţii / Referinţe
	3.848	

* Suprafaţa este determinată in planul de proiecţie Stereo 70.

DETALII LINIARE IMOBIL

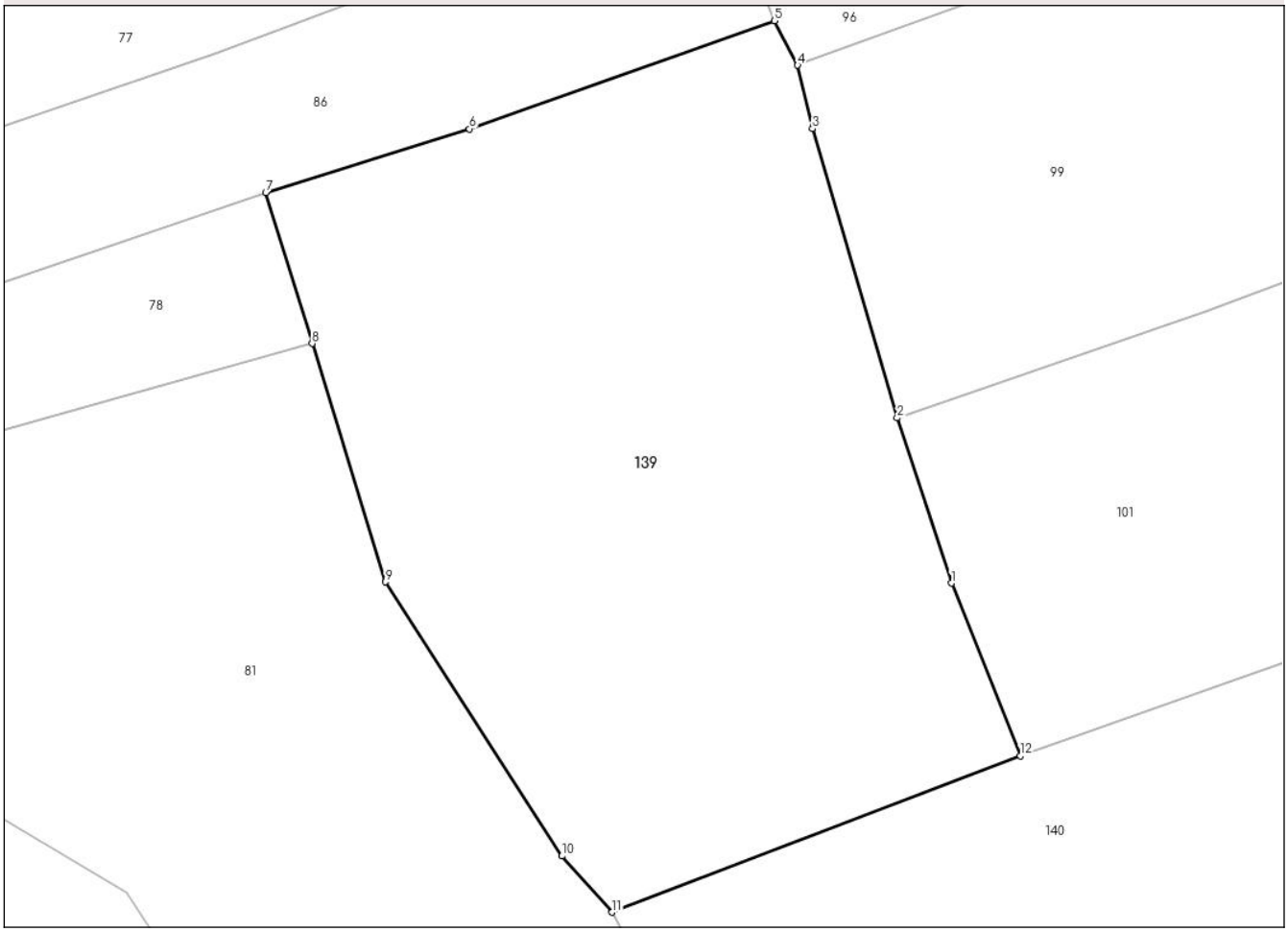

Date referitoare la teren

Crt	Categorie folosință	Intra vilan	Suprafaţa (mp)	Tarla	Parcelă	Nr. topo	Observaţii / Referinţe
1	livada	NU	3.848	21	698,701	-	

Lungime Segmente
1) Valorile lungimilor segmentelor sunt obţinute din proiecţie în plan.

Punct început	X / Y	Punct sfârşit	X / Y	Lungime segment (** (m)
1	493.299,344 406.531,007	2	493.294,036 406.547,132	16.976
2	493.294,036 406.547,132	3	493.285,767 406.575,356	29.41
3	493.285,767 406.575,356	4	493.284,309 406.581,546	6.359
4	493.284,309 406.581,546	5	493.282,047 406.585,887	4.895
5	493.282,047 406.585,887	6	493.252,255 406.575,324	31.609

Document care conține date cu caracter personal, protejat de prevederile Regulamentului (UE) nr. 679/2016 și Legii 190/2018

Punct început	X / Y	Punct sfârşit	X / Y	Lungime segment (** (m)
6	493.252,255 406.575,324	7	493.232,358 406.569,126	20.84
7	493.232,358 406.569,126	8	493.236,889 406.554,382	15.425
8	493.236,889 406.554,382	9	493.244,039 406.531,118	24.338
9	493.244,039 406.531,118	10	493.261,289 406.504,387	31.814
10	493.261,289 406.504,387	11	493.266,194 406.498,896	7.363
11	493.266,194 406.498,896	12	493.306,073 406.514,157	42.699
12	493.306,073 406.514,157	1	493.299,344 406.531,007	18.144

** Lungimile segmentelor sunt determinate în planul de proiecţie Stereo 70 şi sunt rotunjite la 1 milimetru.
*** Distanţa dintre puncte este formată din segmente cumulate ce sunt mai mici decât valoarea 1 milimetru.

Document care conține date cu caracter personal, protejat de prevederile Regulamentului (UE) nr. 679/2016 și Legii 190/2018

DATE DESPRE IMOBILUL NR. 140

Oficiul de Cadastru şi Publicitate Imobiliară ARGES
Biroul de Cadastru şi Publicitate Imobiliară Campulung

A. Partea I. Descrierea imobilului

TEREN Extravilan

Adresa: Jud. Arges

Nr. Crt	Nr cadastral Nr. topografic	Suprafaţa* (mp)	Observaţii / Referinţe
A1		1.400	Sector cadastral:14 Teren neimprejmuit;

B. Partea II. Proprietari şi acte

Inscrieri privitoare la dreptul de proprietate şi alte drepturi reale		Referinţe
/		
Act Administrativ nr. 108569, din 03/02/2000 emis de CJSDPAT ARGES (TITLU DE PROPRIETATE;);		
B1	Intabulare, drept de PROPRIETATE, dobandit prin Reconstituire, cota actuala 1/1, cota initiala 1/1	A1
	1) **VASILOIU CONSTANTIN**, LIPSA CNP;	

C. Partea III. SARCINI .

Inscrieri privind dezmembramintele dreptului de proprietate, drepturi reale de garanţie şi sarcini	Referinţe
NU SUNT	

Document care conține date cu caracter personal, protejat de prevederile Regulamentului (UE) nr. 679/2016 și Legii 190/2018

Anexa Nr. 1 La Partea I

Teren

Nr cadastral	Suprafaţa (mp)*	Observaţii / Referinţe
	1.400	

* Suprafaţa este determinată in planul de proiecţie Stereo 70.

DETALII LINIARE IMOBIL

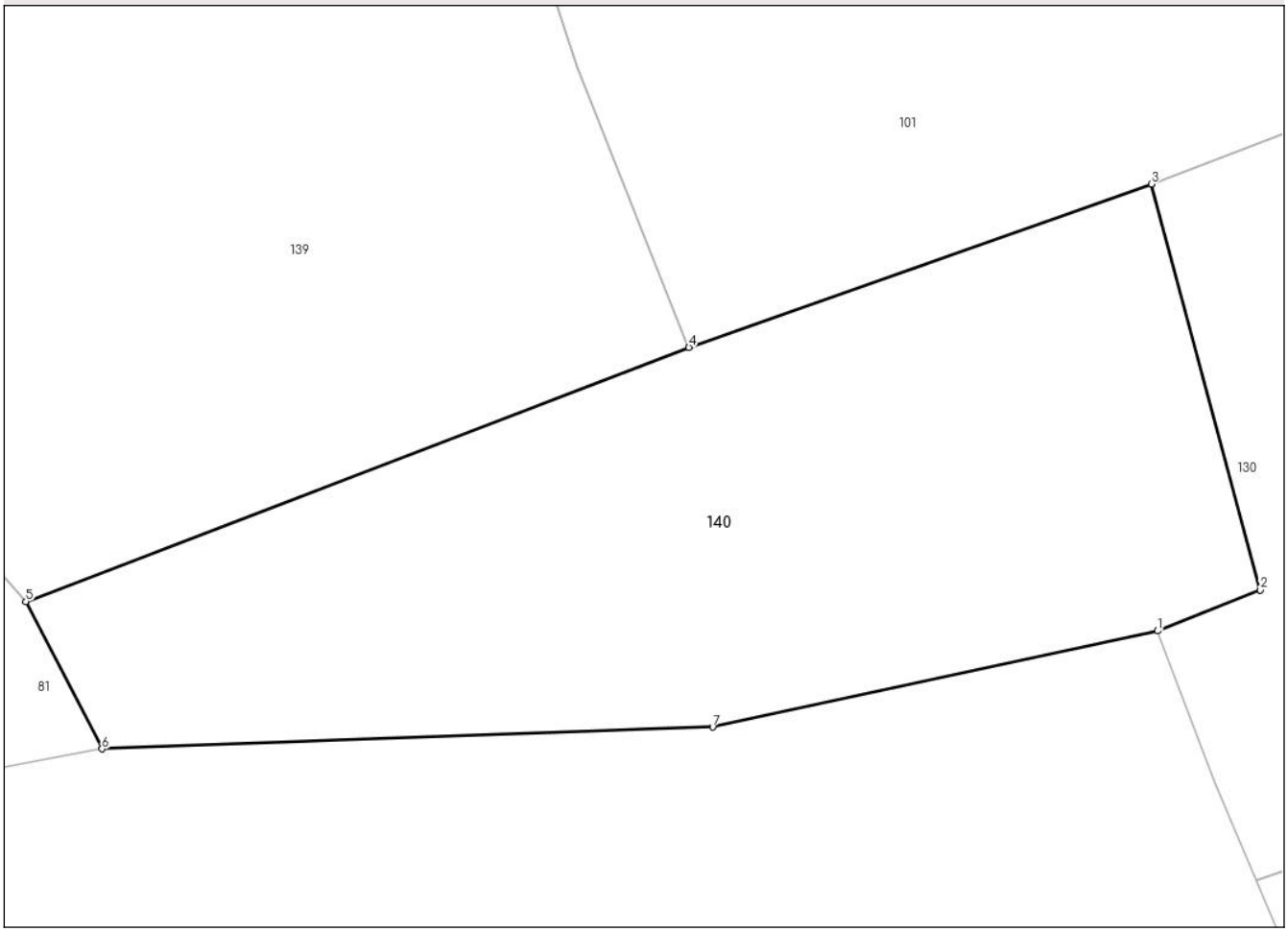

Date referitoare la teren

Crt	Categorie folosință	Intra vilan	Suprafaţa (mp)	Tarla	Parcelă	Nr. topo	Observaţii / Referinţe
1	faneata	NU	1.400	21	698,699,701	-	IN ACT TARLA 23

Lungime Segmente
1) Valorile lungimilor segmentelor sunt obţinute din proiecţie în plan.

Punct început	X / Y	Punct sfârşit	X / Y	Lungime segment (** (m)
1	493.334,264 406.497,121	2	493.340,444 406.499,589	6.655
2	493.340,444 406.499,589	3	493.333,897 406.523,983	25.257
3	493.333,897 406.523,983	4	493.306,073 406.514,157	29.508
4	493.306,073 406.514,157	5	493.266,194 406.498,896	42.699
5	493.266,194 406.498,896	6	493.270,775 406.490,03	9.98

Document care conține date cu caracter personal, protejat de prevederile Regulamentului (UE) nr. 679/2016 și Legii 190/2018

Punct început	X / Y	Punct sfârşit	X / Y	Lungime segment (** (m)
6	493.270,775 406.490,03	7	493.307,509 406.491,34	36.757
7	493.307,509 406.491,34	1	493.334,264 406.497,121	27.372

** Lungimile segmentelor sunt determinate în planul de proiecţie Stereo 70 şi sunt rotunjite la 1 milimetru.
*** Distanţa dintre puncte este formată din segmente cumulate ce sunt mai mici decât valoarea 1 milimetru.

DATE DESPRE IMOBILUL NR. 141

Oficiul de Cadastru şi Publicitate Imobiliară ARGES
Biroul de Cadastru şi Publicitate Imobiliară Campulung

A. Partea I. Descrierea imobilului

TEREN Extravilan

Adresa: Jud. Arges

Nr. Crt	Nr cadastral Nr. topografic	Suprafaţa* (mp)	Observaţii / Referinţe
A1		570	Sector cadastral:14 Teren neimprejmuit;

B. Partea II. Proprietari şi acte

Inscrieri privitoare la dreptul de proprietate şi alte drepturi reale		Referinţe
/		
Act Administrativ nr. 27, din 08/01/2025 emis de PRIMARIA COMUNEI VLADESTI (ADEVERINTA;);		
B1	Inscrierea posesiei, drept de PROPRIETATE, dobandit prin Lege, cota actuala 1/1, cota initiala 1/1	A1
	1) **NEIDENTIFICAT NEIDENTIFICAT**	
Act Normativ nr. 7, din 13/03/1996 emis de PARLAMENTUL ROMÂNIEI (LEGE; ,art. 13);		
B2	Se notează mențiunea de proprietar neidentificat.	A1

C. Partea III. SARCINI .

Inscrieri privind dezmembramintele dreptului de proprietate, drepturi reale de garanţie şi sarcini	Referinţe
NU SUNT	

Document care conține date cu caracter personal, protejat de prevederile Regulamentului (UE) nr. 679/2016 și Legii 190/2018

Anexa Nr. 1 La Partea I

Teren

Nr cadastral	Suprafaţa (mp)*	Observaţii / Referinţe
	570	

* Suprafaţa este determinată in planul de proiecţie Stereo 70.

DETALII LINIARE IMOBIL

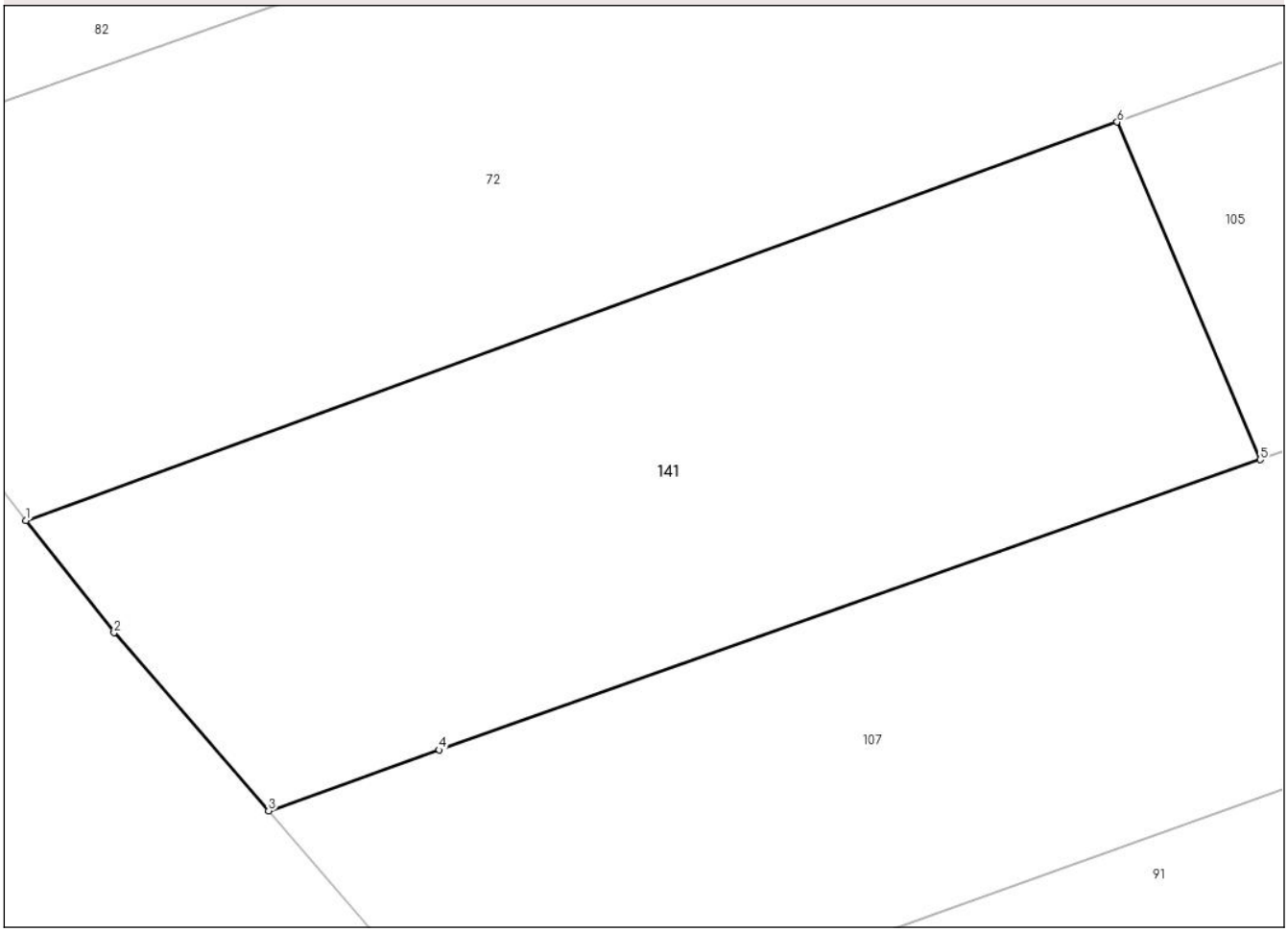

Date referitoare la teren

Crt	Categorie folosință	Intra vilan	Suprafaţa (mp)	Tarla	Parcelă	Nr. topo	Observaţii / Referinţe
1	faneata	NU	570	21	688,698	-	IMPADURITA

Lungime Segmente
1) Valorile lungimilor segmentelor sunt obţinute din proiecţie în plan.

Punct început	X / Y	Punct sfârşit	X / Y	Lungime segment (** (m)
1	493.151,994 406.736,734	2	493.155,323 406.732,495	5.39
2	493.155,323 406.732,495	3	493.161,156 406.725,778	8.896
3	493.161,156 406.725,778	4	493.167,599 406.728,075	6.84
4	493.167,599 406.728,075	5	493.198,599 406.739,023	32.876
5	493.198,599 406.739,023	6	493.193,192 406.751,761	13.838

Document care conține date cu caracter personal, protejat de prevederile Regulamentului (UE) nr. 679/2016 și Legii 190/2018

Punct început	X / Y	Punct sfârşit	X / Y	Lungime segment (** (m)
6	493.193,192 406.751,761	1	493.151,994 406.736,734	43.853

** Lungimile segmentelor sunt determinate în planul de proiecţie Stereo 70 şi sunt rotunjite la 1 milimetru.
*** Distanţa dintre puncte este formată din segmente cumulate ce sunt mai mici decât valoarea 1 milimetru.