DATE DESPRE IMOBILUL NR. 6207

Oficiul de Cadastru şi Publicitate Imobiliară ALBA
Biroul de Cadastru şi Publicitate Imobiliară Alba Iulia

A. Partea I. Descrierea imobilului

TEREN Extravilan

Adresa: Jud. Alba

Nr. Crt	Nr cadastral Nr. topografic	Suprafaţa* (mp)	Observaţii / Referinţe
A1		5.700	Sector cadastral:69 Teren neimprejmuit;

B. Partea II. Proprietari şi acte

Inscrieri privitoare la dreptul de proprietate şi alte drepturi reale		Referinţe
/		
Act Administrativ nr. 14192/1561, din 21/12/2010 emis de CJPSDPAT ALBA;		
B1	Intabulare, drept de PROPRIETATE, dobandit prin Reconstituire, cota actuala 1/1	A1
	1) **LĂZĂRESCU I ILEANA** 2) **SUCIU I MARIA** 3) **FLOREAN I RUS** 4) **RUS I TRAIAN**	
Act Administrativ nr. 6812/2164, din 22/11/2024 emis de PRIMĂRIA CRICĂU;		
B2	Se noteaza posesia faptica in favoarea lui	A1
	1) **LĂZĂRESC ILEANA**	

C. Partea III. SARCINI .

Inscrieri privind dezmembramintele dreptului de proprietate, drepturi reale de garanţie şi sarcini	Referinţe
NU SUNT	

Document care conține date cu caracter personal, protejat de prevederile Regulamentului (UE) nr. 679/2016 și Legii 190/2018

Anexa Nr. 1 La Partea I

Teren

Nr cadastral	Suprafaţa (mp)*	Observaţii / Referinţe
	5.700	

* Suprafaţa este determinată in planul de proiecţie Stereo 70.

DETALII LINIARE IMOBIL

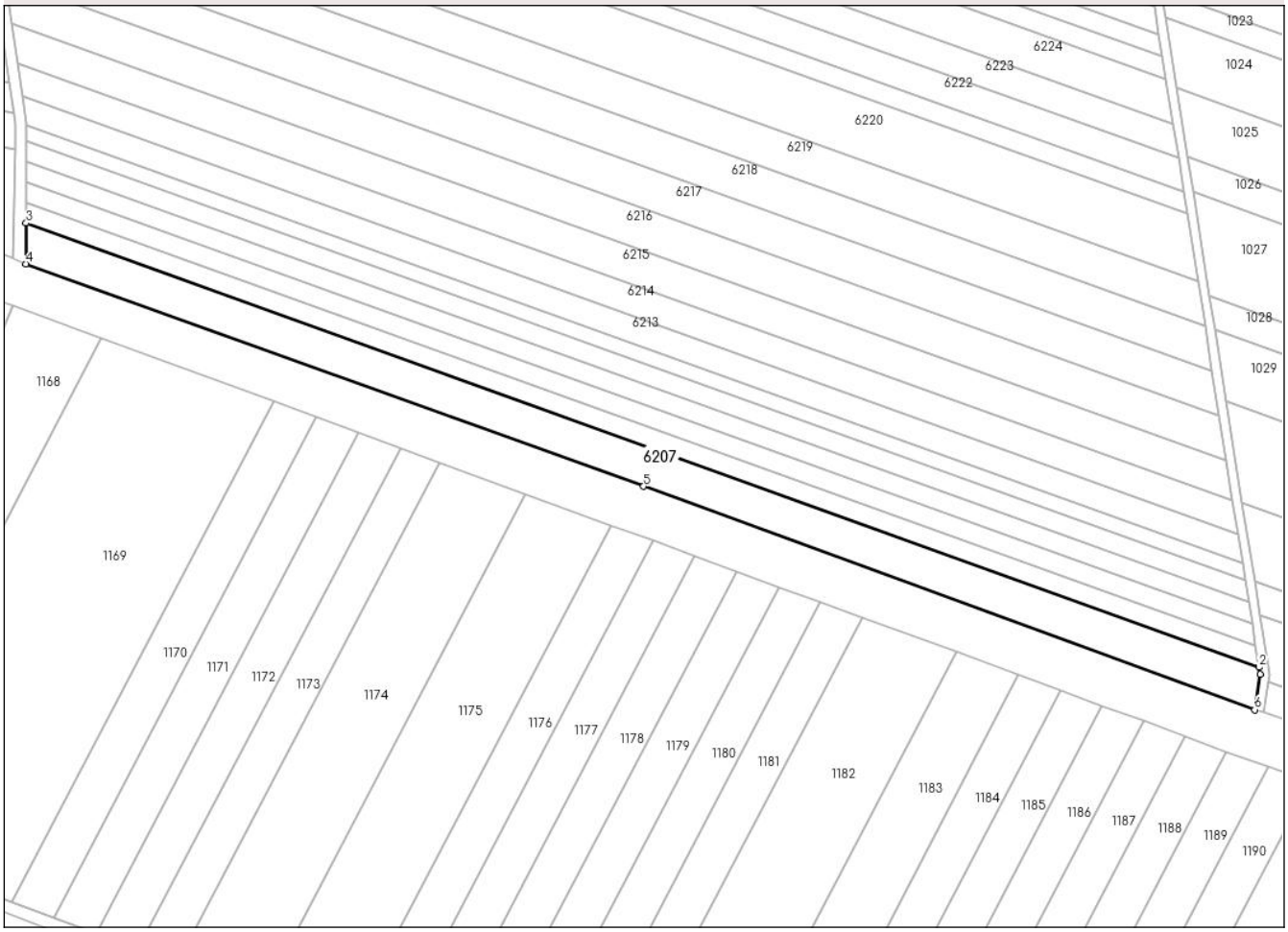

Date referitoare la teren

Crt	Categorie folosință	Intra vilan	Suprafaţa (mp)	Tarla	Parcelă	Nr. topo	Observaţii / Referinţe
1	arabil	NU	5.700	-	706/1	-	

Lungime Segmente
1) Valorile lungimilor segmentelor sunt obţinute din proiecţie în plan.

Punct început	X / Y	Punct sfârşit	X / Y	Lungime segment (** (m)
1	392.061,615 518.414,863	2	392.061,24 518.417,225	2.392
2	392.061,24 518.417,225	3	391.650,141 518.565,144	436.901
3	391.650,141 518.565,144	4	391.650,084 518.551,564	13.58
4	391.650,084 518.551,564	5	391.856,038 518.477,459	218.88
5	391.856,038 518.477,459	6	392.059,773 518.403,041	216.901

Document care conține date cu caracter personal, protejat de prevederile Regulamentului (UE) nr. 679/2016 și Legii 190/2018

Punct început	X / Y	Punct sfârşit	X / Y	Lungime segment (** (m)
6	392.059,773 518.403,041	1	392.061,615 518.414,863	11.965

** Lungimile segmentelor sunt determinate în planul de proiecţie Stereo 70 şi sunt rotunjite la 1 milimetru.
*** Distanţa dintre puncte este formată din segmente cumulate ce sunt mai mici decât valoarea 1 milimetru.

Document care conține date cu caracter personal, protejat de prevederile Regulamentului (UE) nr. 679/2016 și Legii 190/2018

DATE DESPRE IMOBILUL NR. 6208

Oficiul de Cadastru şi Publicitate Imobiliară ALBA
Biroul de Cadastru şi Publicitate Imobiliară Alba Iulia

A. Partea I. Descrierea imobilului

TEREN Extravilan

Adresa: Jud. Alba

Nr. Crt	Nr cadastral Nr. topografic	Suprafaţa* (mp)	Observaţii / Referinţe
A1		2.800	Sector cadastral:69 Teren neimprejmuit;

B. Partea II. Proprietari şi acte

Inscrieri privitoare la dreptul de proprietate şi alte drepturi reale		Referinţe
/		
Act Administrativ nr. 9269/328, din 03/07/1997 emis de CJPSDPAT ALBA;		
B1	Intabulare, drept de PROPRIETATE, dobandit prin Reconstituire, cota actuala 1/1	A1
	1) **MICLEA N FLOREAN**	

C. Partea III. SARCINI .

Inscrieri privind dezmembramintele dreptului de proprietate, drepturi reale de garanţie şi sarcini	Referinţe
NU SUNT	

Document care conține date cu caracter personal, protejat de prevederile Regulamentului (UE) nr. 679/2016 și Legii 190/2018

Anexa Nr. 1 La Partea I

Teren

Nr cadastral	Suprafaţa (mp)*	Observaţii / Referinţe
	2.800	

* Suprafaţa este determinată in planul de proiecţie Stereo 70.

DETALII LINIARE IMOBIL

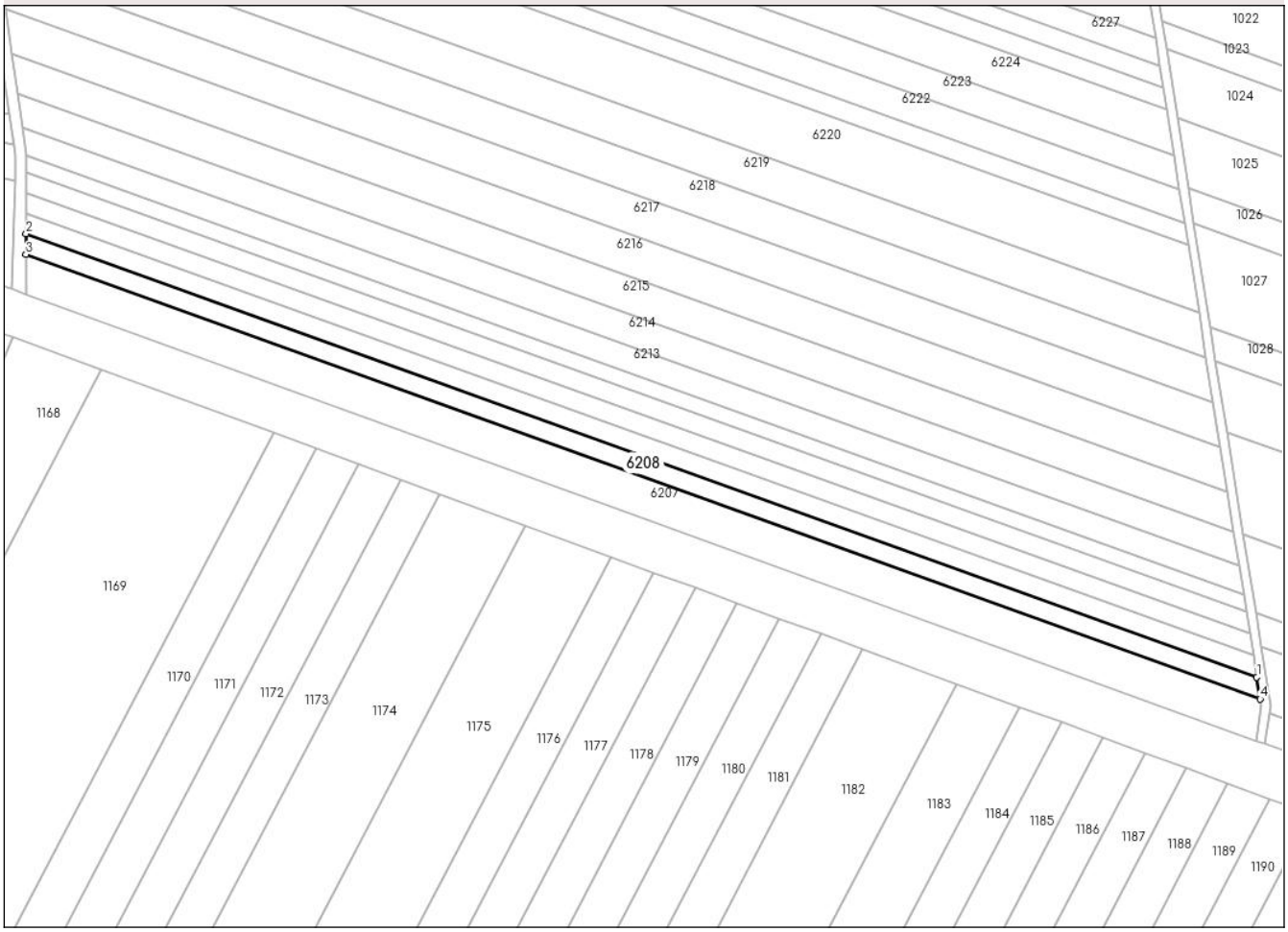

Date referitoare la teren

Crt	Categorie folosință	Intra vilan	Suprafaţa (mp)	Tarla	Parcelă	Nr. topo	Observaţii / Referinţe
1	arabil	NU	2.800	-	706/2	-	

Lungime Segmente
1) Valorile lungimilor segmentelor sunt obţinute din proiecţie în plan.

Punct început	X / Y	Punct sfârşit	X / Y	Lungime segment (** (m)
1	392.060,093 518.424,459	2	391.650,17 518.571,955	435.651
2	391.650,17 518.571,955	3	391.650,141 518.565,144	6.811
3	391.650,141 518.565,144	4	392.061,24 518.417,225	436.901
4	392.061,24 518.417,225	1	392.060,093 518.424,459	7.324

**** Lungimile segmentelor sunt determinate în planul de proiecţie Stereo 70 şi sunt rotunjite la 1 milimetru.**

Document care conține date cu caracter personal, protejat de prevederile Regulamentului (UE) nr. 679/2016 și Legii 190/2018

***** Distanţa dintre puncte este formată din segmente cumulate ce sunt mai mici decât valoarea 1 milimetru.**

DATE DESPRE IMOBILUL NR. 6209

Oficiul de Cadastru şi Publicitate Imobiliară ALBA
Biroul de Cadastru şi Publicitate Imobiliară Alba Iulia

A. Partea I. Descrierea imobilului

TEREN Extravilan

Adresa: Jud. Alba

Nr. Crt	Nr cadastral Nr. topografic	Suprafaţa* (mp)	Observaţii / Referinţe
A1		2.800	Sector cadastral:69 Teren neimprejmuit;

B. Partea II. Proprietari şi acte

Inscrieri privitoare la dreptul de proprietate şi alte drepturi reale		Referinţe
/		
Act Notarial nr. 71/2024, din 25/10/2024 emis de NP LIPOVAN-OANCĂ DIANA-SABINA (certificat de mostenitor);		
B1	Intabulare, drept de PROPRIETATE, dobandit prin Succesiune, cota actuala 1/1	A1
	1) **CLAMBA AURELIA**	

C. Partea III. SARCINI .

Inscrieri privind dezmembramintele dreptului de proprietate, drepturi reale de garanţie şi sarcini	Referinţe
NU SUNT	

Document care conține date cu caracter personal, protejat de prevederile Regulamentului (UE) nr. 679/2016 și Legii 190/2018

Anexa Nr. 1 La Partea I

Teren

Nr cadastral	Suprafaţa (mp)*	Observaţii / Referinţe
	2.800	

* Suprafaţa este determinată in planul de proiecţie Stereo 70.

DETALII LINIARE IMOBIL

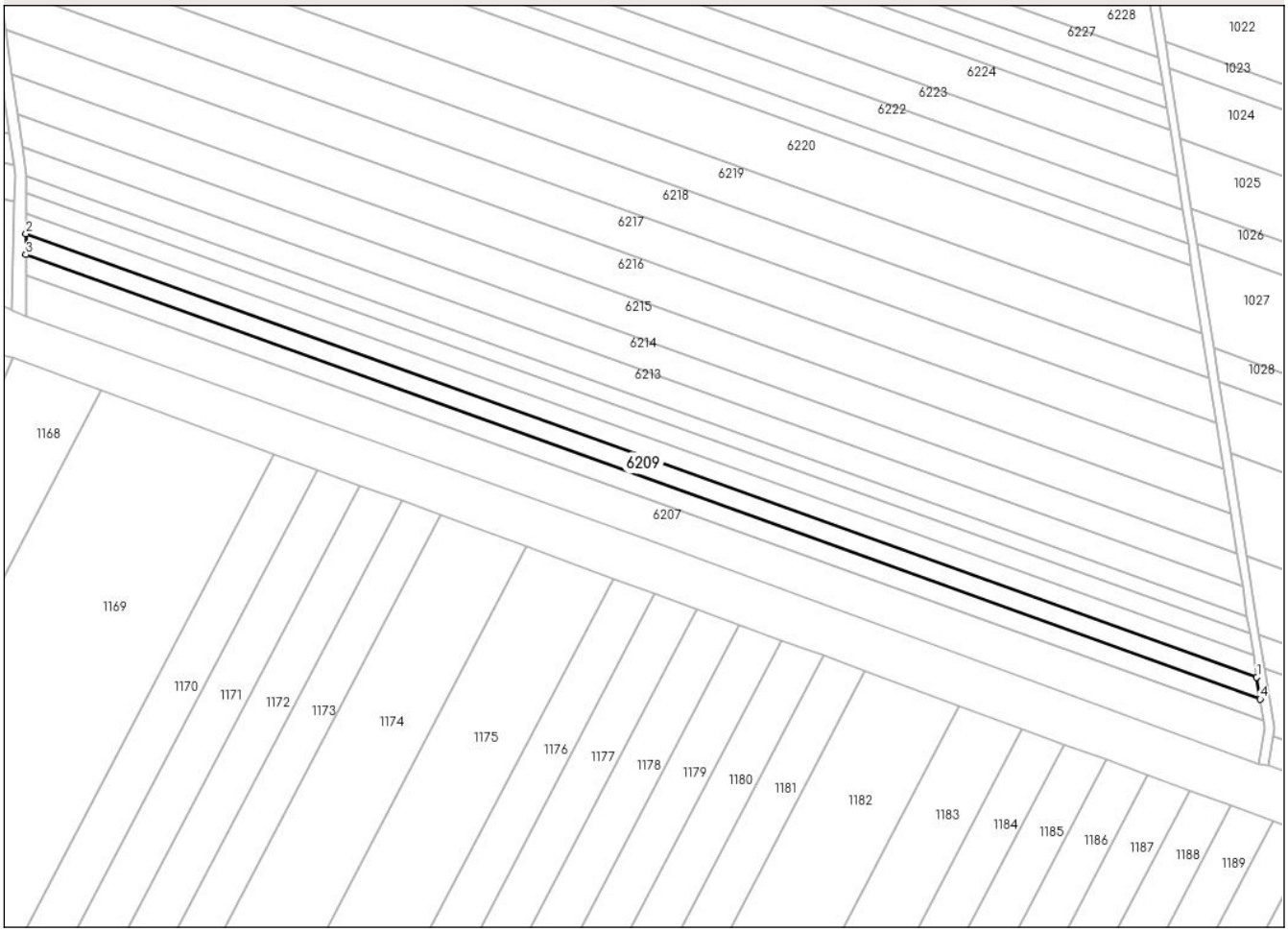

Date referitoare la teren

Crt	Categorie folosință	Intra vilan	Suprafaţa (mp)	Tarla	Parcelă	Nr. topo	Observaţii / Referinţe
1	arabil	NU	2.800	-	706/3	-	

Lungime Segmente
1) Valorile lungimilor segmentelor sunt obţinute din proiecţie în plan.

Punct început	X / Y	Punct sfârşit	X / Y	Lungime segment (** (m)
1	392.058,942 518.431,713	2	391.650,198 518.578,785	434.398
2	391.650,198 518.578,785	3	391.650,17 518.571,955	6.83
3	391.650,17 518.571,955	4	392.060,093 518.424,459	435.651
4	392.060,093 518.424,459	1	392.058,942 518.431,713	7.345

**** Lungimile segmentelor sunt determinate în planul de proiecţie Stereo 70 şi sunt rotunjite la 1 milimetru.**

Document care conține date cu caracter personal, protejat de prevederile Regulamentului (UE) nr. 679/2016 și Legii 190/2018

***** Distanţa dintre puncte este formată din segmente cumulate ce sunt mai mici decât valoarea 1 milimetru.**

DATE DESPRE IMOBILUL NR. 6210

Oficiul de Cadastru şi Publicitate Imobiliară ALBA
Biroul de Cadastru şi Publicitate Imobiliară Alba Iulia

A. Partea I. Descrierea imobilului

TEREN Extravilan
Adresa: Jud. Alba

Nr. Crt	Nr cadastral Nr. topografic	Suprafaţa* (mp)	Observaţii / Referinţe
A1		2.800	Sector cadastral:69 Teren neimprejmuit;

B. Partea II. Proprietari şi acte

Inscrieri privitoare la dreptul de proprietate şi alte drepturi reale		Referinţe
/		
Act Administrativ nr. 9286/744, din 23/01/1998 emis de CJPSDPAT ALBA;		
B1	Intabulare, drept de PROPRIETATE, dobandit prin Lege, cota actuala 1/1	A1
	1) **VLAD T AURELIA** 2) **RUS I TRAIAN**	
Act Administrativ nr. 6812/2180, din 25/11/2024 emis de PRIMĂRIA CRICĂU;		
B2	Se notează posesia faptică în favoarea lui	A1
	1) **VLAD MARIA**	

C. Partea III. SARCINI .

Inscrieri privind dezmembramintele dreptului de proprietate, drepturi reale de garanţie şi sarcini	Referinţe
NU SUNT	

Anexa Nr. 1 La Partea I

Teren

Nr cadastral	Suprafaţa (mp)*	Observaţii / Referinţe
	2.800	

* Suprafaţa este determinată in planul de proiecţie Stereo 70.

DETALII LINIARE IMOBIL

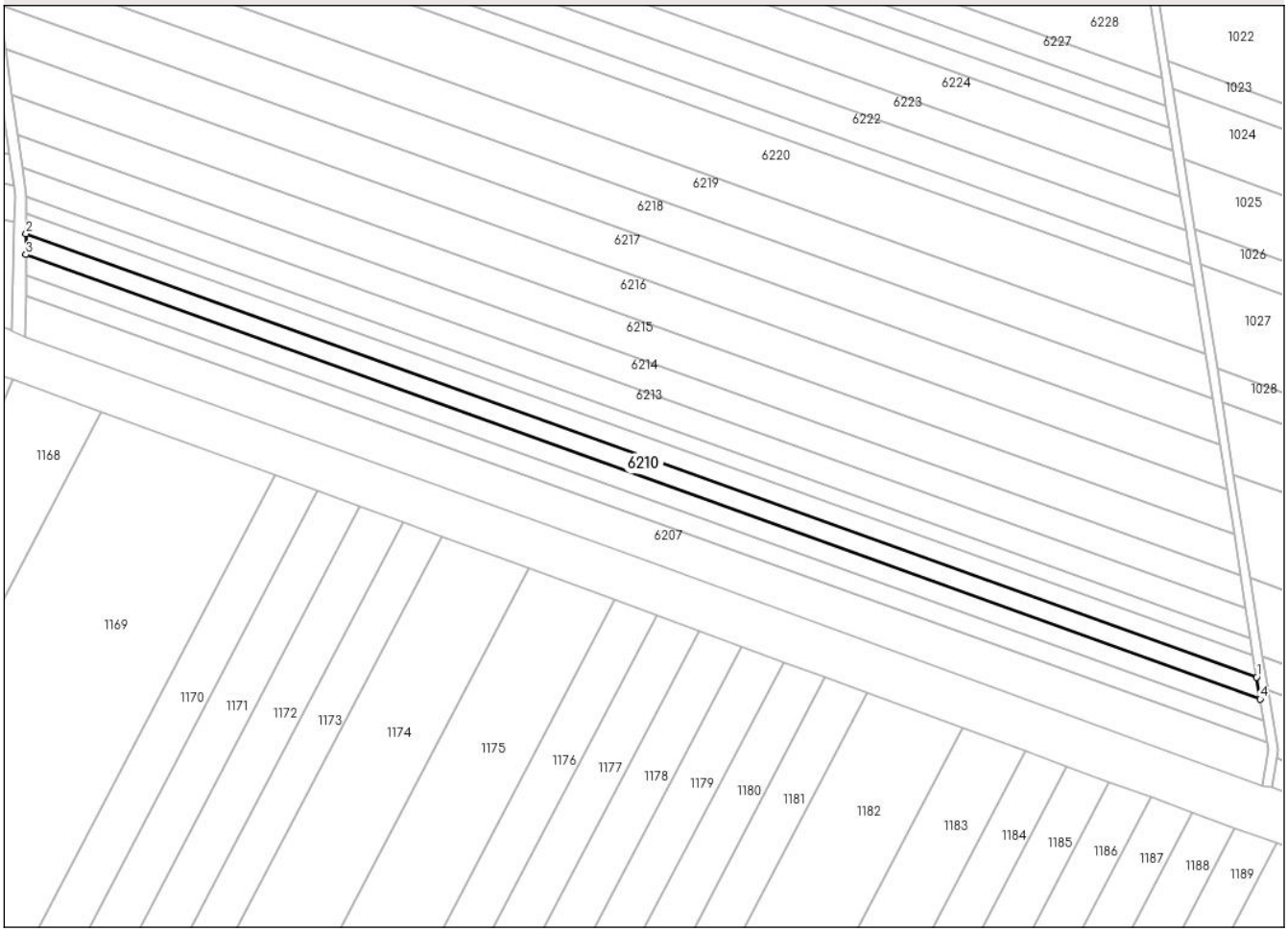

Date referitoare la teren

Crt	Categorie folosință	Intra vilan	Suprafaţa (mp)	Tarla	Parcelă	Nr. topo	Observaţii / Referinţe
1	arabil	NU	2.800	-	706/4	-	

Lungime Segmente
1) Valorile lungimilor segmentelor sunt obţinute din proiecţie în plan.

Punct început	X / Y	Punct sfârşit	X / Y	Lungime segment (** (m)
1	392.057,788 518.438,988	2	391.650,227 518.585,635	433.141
2	391.650,227 518.585,635	3	391.650,198 518.578,785	6.85
3	391.650,198 518.578,785	4	392.058,942 518.431,713	434.398
4	392.058,942 518.431,713	1	392.057,788 518.438,988	7.366

**** Lungimile segmentelor sunt determinate în planul de proiecţie Stereo 70 şi sunt rotunjite la 1 milimetru.**

Document care conține date cu caracter personal, protejat de prevederile Regulamentului (UE) nr. 679/2016 și Legii 190/2018

***** Distanţa dintre puncte este formată din segmente cumulate ce sunt mai mici decât valoarea 1 milimetru.**

DATE DESPRE IMOBILUL NR. 6211

Oficiul de Cadastru şi Publicitate Imobiliară ALBA
Biroul de Cadastru şi Publicitate Imobiliară Alba Iulia

A. Partea I. Descrierea imobilului

TEREN Extravilan

Adresa: Jud. Alba

Nr. Crt	Nr cadastral Nr. topografic	Suprafaţa* (mp)	Observaţii / Referinţe
A1		2.800	Sector cadastral:69 Teren neimprejmuit;

B. Partea II. Proprietari şi acte

Inscrieri privitoare la dreptul de proprietate şi alte drepturi reale		Referinţe
/		
Act Administrativ nr. 9269/383, din 09/07/1997 emis de CJPSDPAT ALBA;		
B1	Intabulare, drept de PROPRIETATE, dobandit prin Lege, cota actuala 1/1	A1
	1) **DARAMUS I IRINA**	
Act Administrativ nr. 6812/2143, din 21/11/2024 emis de PRIMĂRIA CRICĂU;		
B2	Se noteaza posesia faptica in favoarea lui	A1
	1) **RUS CRISTINA**	

C. Partea III. SARCINI .

Inscrieri privind dezmembramintele dreptului de proprietate, drepturi reale de garanţie şi sarcini	Referinţe
NU SUNT	

Document care conține date cu caracter personal, protejat de prevederile Regulamentului (UE) nr. 679/2016 și Legii 190/2018

Anexa Nr. 1 La Partea I

Teren

Nr cadastral	Suprafaţa (mp)*	Observaţii / Referinţe
	2.800	

* Suprafaţa este determinată in planul de proiecţie Stereo 70.

DETALII LINIARE IMOBIL

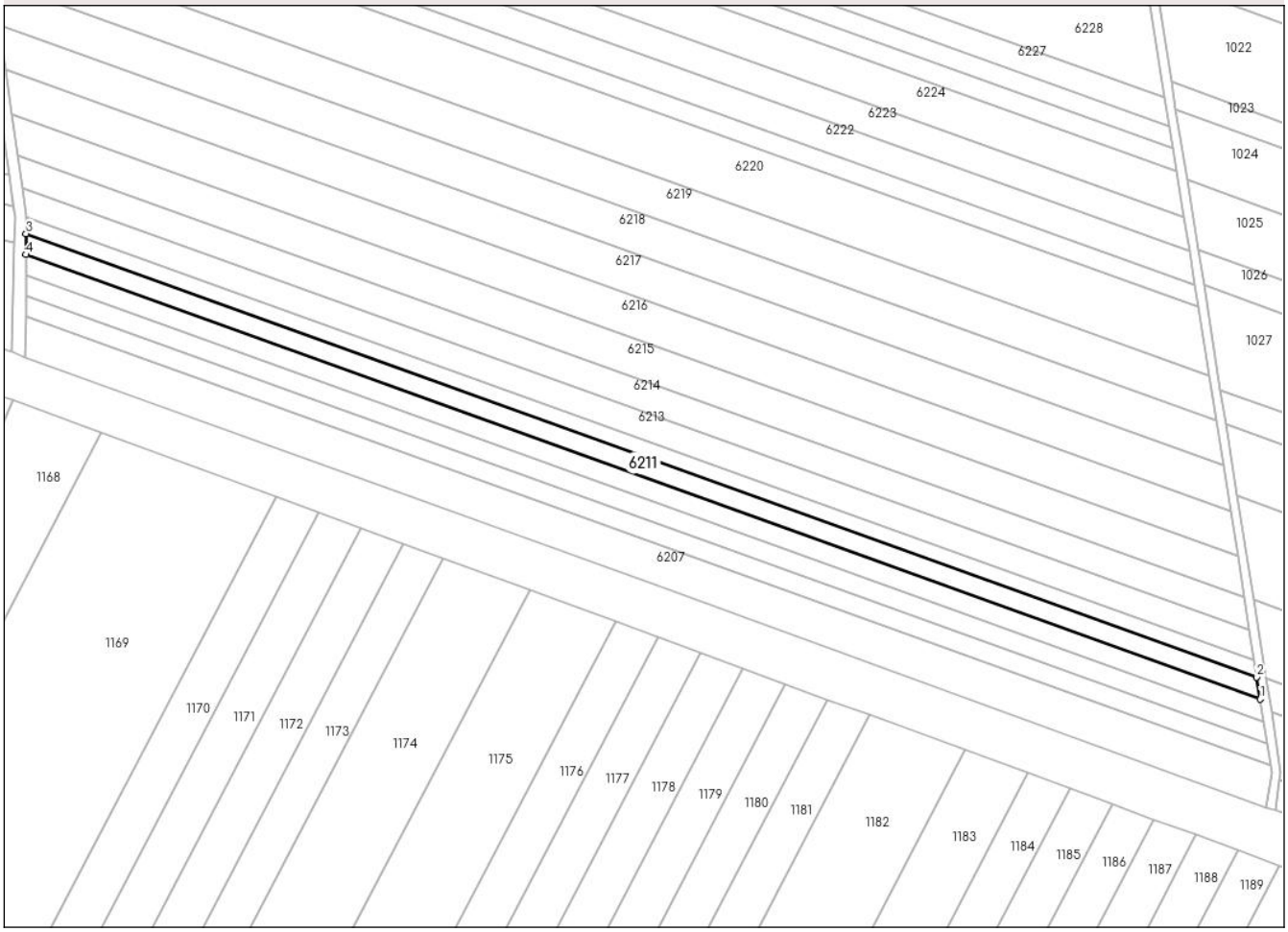

Date referitoare la teren

Crt	Categorie folosință	Intra vilan	Suprafaţa (mp)	Tarla	Parcelă	Nr. topo	Observaţii / Referinţe
1	arabil	NU	2.800	-	706/5	-	

Lungime Segmente
1) Valorile lungimilor segmentelor sunt obţinute din proiecţie în plan.

Punct început	X / Y	Punct sfârşit	X / Y	Lungime segment (** (m)
1	392.057,788 518.438,988	2	392.056,631 518.446,285	7.388
2	392.056,631 518.446,285	3	391.650,255 518.592,505	431.882
3	391.650,255 518.592,505	4	391.650,227 518.585,635	6.87
4	391.650,227 518.585,635	1	392.057,788 518.438,988	433.141

**** Lungimile segmentelor sunt determinate în planul de proiecţie Stereo 70 şi sunt rotunjite la 1 milimetru.**

Document care conține date cu caracter personal, protejat de prevederile Regulamentului (UE) nr. 679/2016 și Legii 190/2018

***** Distanţa dintre puncte este formată din segmente cumulate ce sunt mai mici decât valoarea 1 milimetru.**

DATE DESPRE IMOBILUL NR. 6212

Oficiul de Cadastru şi Publicitate Imobiliară ALBA
Biroul de Cadastru şi Publicitate Imobiliară Alba Iulia

A. Partea I. Descrierea imobilului

TEREN Extravilan

Adresa: Jud. Alba

Nr. Crt	Nr cadastral Nr. topografic	Suprafaţa* (mp)	Observaţii / Referinţe
A1	70868	2.200	Sector cadastral:69 Teren neimprejmuit;

B. Partea II. Proprietari şi acte

Inscrieri privitoare la dreptul de proprietate şi alte drepturi reale		Referinţe
44527 / 22/11/2016		
Act Administrativ nr. 6436/236, din 09/05/1995 emis de C.J.P.S.D.P.A.T. Alba (-documentatie cadastrala-);		
B2	Se noteaza ca imobilul de sub A1 este inregistrat in planul cadastral fara localizare certa datorita lipsei planului parcelar.	A1
6253 / 23/02/2017		
Act Notarial nr. AUT.516, din 22/02/2017 emis de Dotiu Dan Adrian;		
B5	Intabulare, drept de PROPRIETATEcu titlu cumparare, in regimul comunitatii legale, dobandit prin Conventie, cota actuala 1/1, cota initiala 1/1	A1
	1) **SENEŞAN ELENA**, căsătorită cu 2) **SENEŞAN VASILE**	

C. Partea III. SARCINI .

Inscrieri privind dezmembramintele dreptului de proprietate, drepturi reale de garanţie şi sarcini	Referinţe
NU SUNT	

Anexa Nr. 1 La Partea I

Teren

Nr cadastral	Suprafaţa (mp)*	Observaţii / Referinţe
70868	2.200	

* Suprafaţa este determinată in planul de proiecţie Stereo 70.

DETALII LINIARE IMOBIL

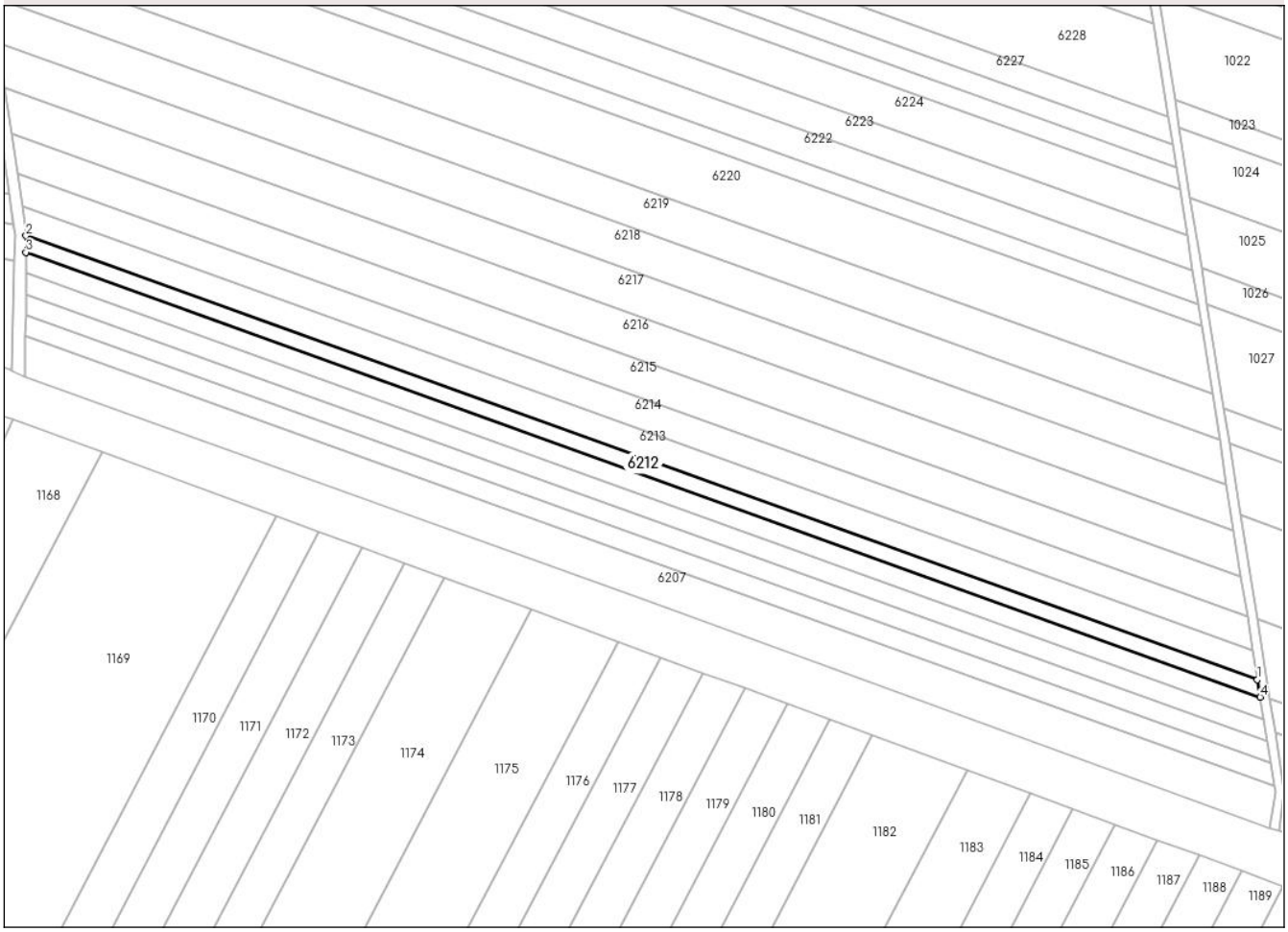

Date referitoare la teren

Crt	Categorie folosință	Intra vilan	Suprafaţa (mp)	Tarla	Parcelă	Nr. topo	Observaţii / Referinţe
1	arabil	NU	2.200	-	706/6	-	

Lungime Segmente
1) Valorile lungimilor segmentelor sunt obţinute din proiecţie în plan.

Punct început	X / Y	Punct sfârşit	X / Y	Lungime segment (** (m)
1	392.055,719 518.452,033	2	391.650,278 518.597,916	430.888
2	391.650,278 518.597,916	3	391.650,255 518.592,505	5.411
3	391.650,255 518.592,505	4	392.056,631 518.446,285	431.882
4	392.056,631 518.446,285	1	392.055,719 518.452,033	5.82

**** Lungimile segmentelor sunt determinate în planul de proiecţie Stereo 70 şi sunt rotunjite la 1 milimetru.**

Document care conține date cu caracter personal, protejat de prevederile Regulamentului (UE) nr. 679/2016 și Legii 190/2018

***** Distanţa dintre puncte este formată din segmente cumulate ce sunt mai mici decât valoarea 1 milimetru.**

DATE DESPRE IMOBILUL NR. 6213

Oficiul de Cadastru şi Publicitate Imobiliară ALBA
Biroul de Cadastru şi Publicitate Imobiliară Alba Iulia

A. Partea I. Descrierea imobilului

TEREN Extravilan

Adresa: Jud. Alba

Nr. Crt	Nr cadastral Nr. topografic	Suprafaţa* (mp)	Observaţii / Referinţe
A1		3.700	Sector cadastral:69 Teren neimprejmuit;

B. Partea II. Proprietari şi acte

Inscrieri privitoare la dreptul de proprietate şi alte drepturi reale		Referinţe
/		
Act Administrativ nr. 9269/395, din 10/07/1997 emis de CJPSDPAT ALBA (titlu de proprietate);		
B1	Intabulare, drept de PROPRIETATE, dobandit prin Reconstituire, cota actuala 1/1	A1
	1) **MARCU N IOAN**	

C. Partea III. SARCINI .

Inscrieri privind dezmembramintele dreptului de proprietate, drepturi reale de garanţie şi sarcini	Referinţe
NU SUNT	

Document care conține date cu caracter personal, protejat de prevederile Regulamentului (UE) nr. 679/2016 și Legii 190/2018

Anexa Nr. 1 La Partea I

Teren

Nr cadastral	Suprafaţa (mp)*	Observaţii / Referinţe
	3.700	

* Suprafaţa este determinată in planul de proiecţie Stereo 70.

DETALII LINIARE IMOBIL

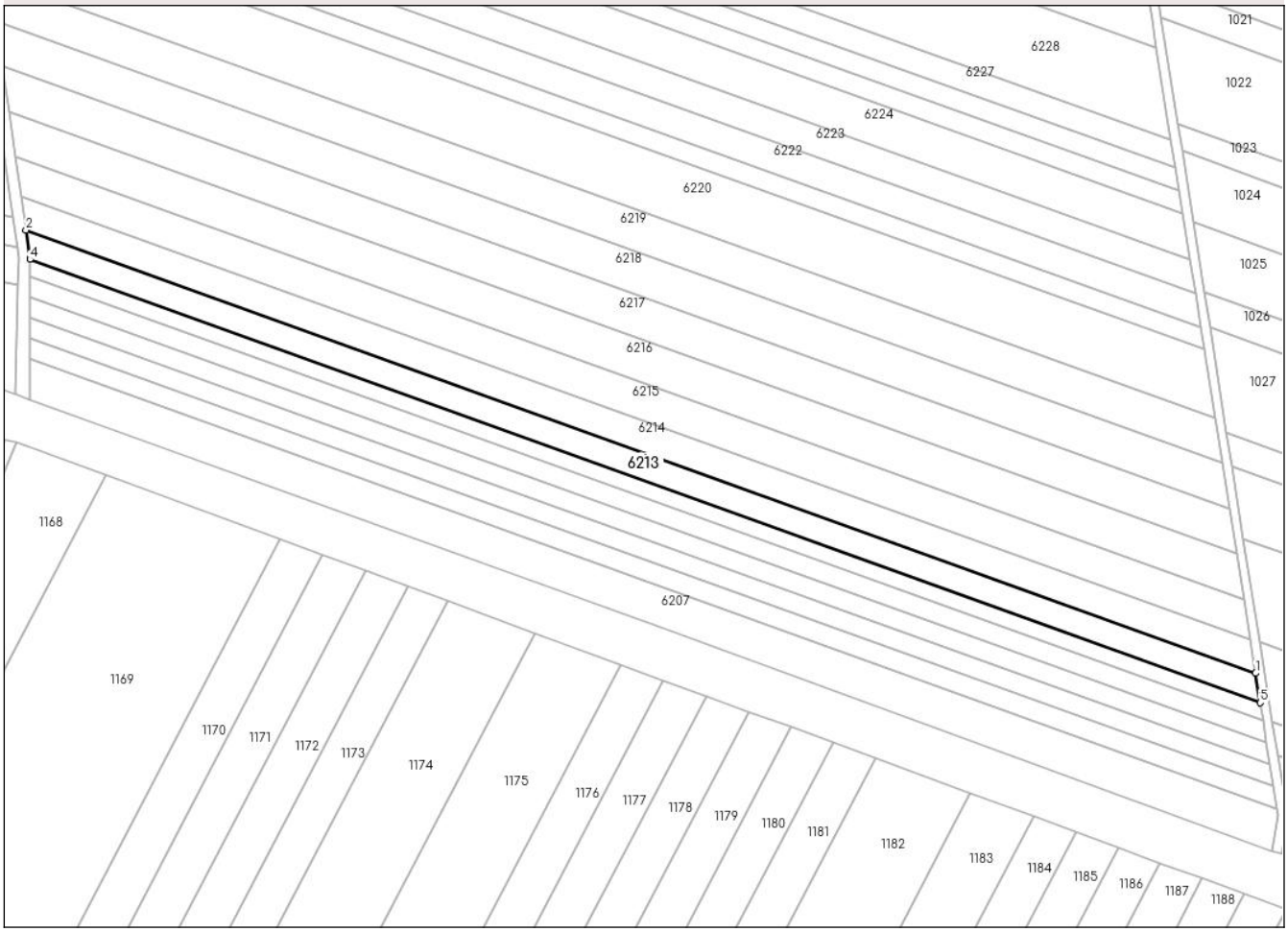

Date referitoare la teren

Crt	Categorie folosință	Intra vilan	Suprafaţa (mp)	Tarla	Parcelă	Nr. topo	Observaţii / Referinţe
1	arabil	NU	3.700	-	706/8	-	

Lungime Segmente
1) Valorile lungimilor segmentelor sunt obţinute din proiecţie în plan.

Punct început	X / Y	Punct sfârşit	X / Y	Lungime segment (** (m)
1	392.054,183 518.461,715	2	391.648,978 518.607,513	430.637
2	391.648,978 518.607,513	3	391.650,28 518.598,457	9.149
3	391.650,28 518.598,457	4	391.650,278 518.597,916	0.541
4	391.650,278 518.597,916	5	392.055,719 518.452,033	430.888
5	392.055,719 518.452,033	1	392.054,183 518.461,715	9.803

Document care conține date cu caracter personal, protejat de prevederile Regulamentului (UE) nr. 679/2016 și Legii 190/2018

** Lungimile segmentelor sunt determinate în planul de proiecţie Stereo 70 şi sunt rotunjite la 1 milimetru.
*** Distanţa dintre puncte este formată din segmente cumulate ce sunt mai mici decât valoarea 1 milimetru.

Document care conține date cu caracter personal, protejat de prevederile Regulamentului (UE) nr. 679/2016 și Legii 190/2018

DATE DESPRE IMOBILUL NR. 6214

Oficiul de Cadastru şi Publicitate Imobiliară ALBA
Biroul de Cadastru şi Publicitate Imobiliară Alba Iulia

A. Partea I. Descrierea imobilului

TEREN Extravilan

Adresa: Jud. Alba

Nr. Crt	Nr cadastral Nr. topografic	Suprafaţa* (mp)	Observaţii / Referinţe
A1		4.200	Sector cadastral:69 Teren neimprejmuit;

B. Partea II. Proprietari şi acte

Inscrieri privitoare la dreptul de proprietate şi alte drepturi reale		Referinţe
/		
Act Administrativ nr. 9321/860, din 15/02/1999 emis de CJPSDPAT ALBA;		
B1	Intabulare, drept de PROPRIETATE, dobandit prin Reconstituire, cota actuala 1/1	A1
	1) **RUS C MIRON** 2) **PRUNAR C MARIA**	

C. Partea III. SARCINI .

Inscrieri privind dezmembramintele dreptului de proprietate, drepturi reale de garanţie şi sarcini	Referinţe
NU SUNT	

Document care conține date cu caracter personal, protejat de prevederile Regulamentului (UE) nr. 679/2016 și Legii 190/2018

Anexa Nr. 1 La Partea I

Teren

Nr cadastral	Suprafaţa (mp)*	Observaţii / Referinţe
	4.200	

* Suprafaţa este determinată in planul de proiecţie Stereo 70.

DETALII LINIARE IMOBIL

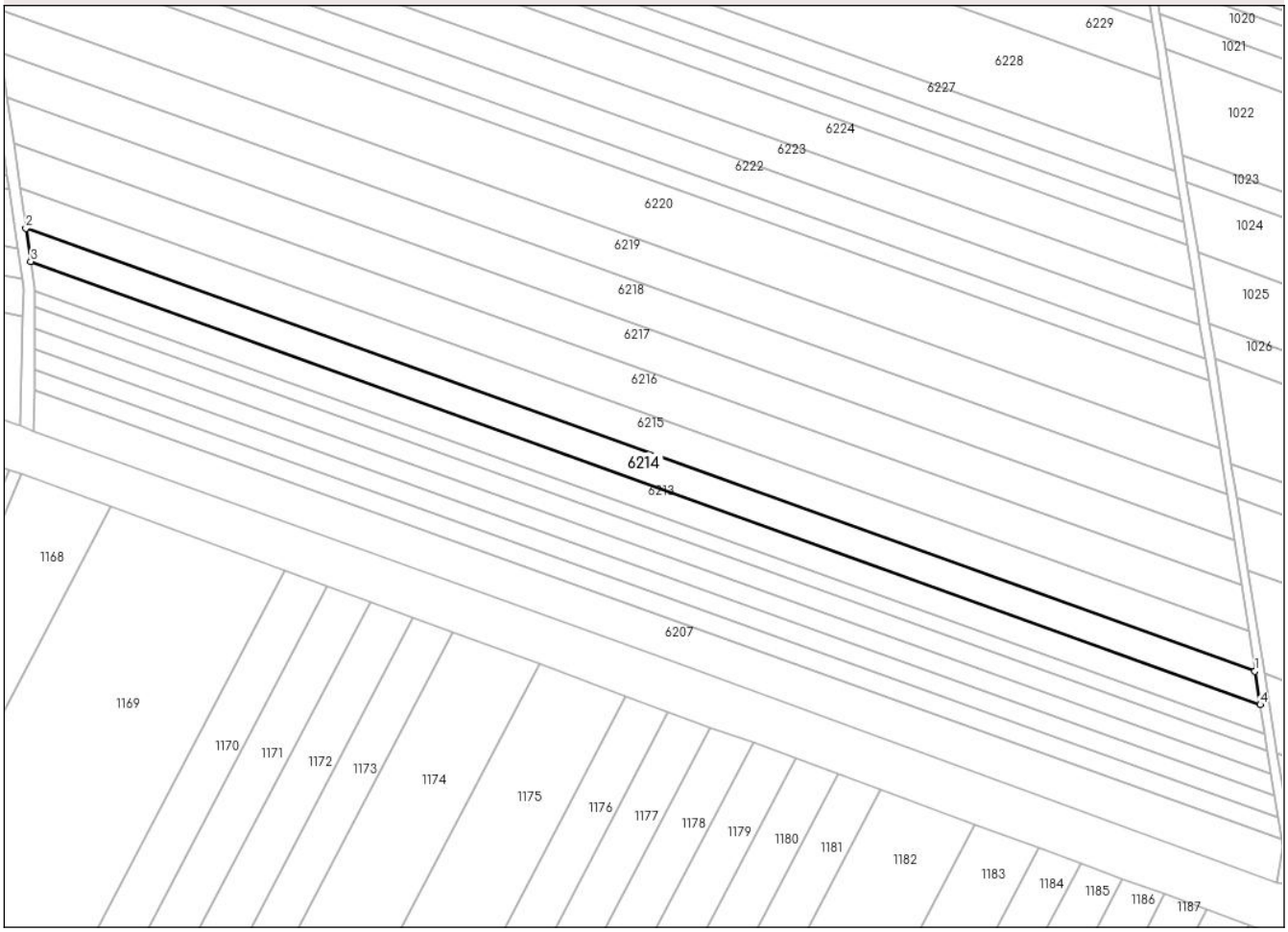

Date referitoare la teren

Crt	Categorie folosință	Intra vilan	Suprafaţa (mp)	Tarla	Parcelă	Nr. topo	Observaţii / Referinţe
1	arabil	NU	4.200	-	706/9	-	

Lungime Segmente
1) Valorile lungimilor segmentelor sunt obţinute din proiecţie în plan.

Punct început	X / Y	Punct sfârşit	X / Y	Lungime segment (** (m)
1	392.052,439 518.472,71	2	391.647,407 518.618,446	430.453
2	391.647,407 518.618,446	3	391.648,978 518.607,513	11.045
3	391.648,978 518.607,513	4	392.054,183 518.461,715	430.637
4	392.054,183 518.461,715	1	392.052,439 518.472,71	11.132

**** Lungimile segmentelor sunt determinate în planul de proiecţie Stereo 70 şi sunt rotunjite la 1 milimetru.**

Document care conține date cu caracter personal, protejat de prevederile Regulamentului (UE) nr. 679/2016 și Legii 190/2018

***** Distanţa dintre puncte este formată din segmente cumulate ce sunt mai mici decât valoarea 1 milimetru.**

DATE DESPRE IMOBILUL NR. 6215

Oficiul de Cadastru şi Publicitate Imobiliară ALBA
Biroul de Cadastru şi Publicitate Imobiliară Alba Iulia

A. Partea I. Descrierea imobilului

TEREN Extravilan

Adresa: Jud. Alba

Nr. Crt	Nr cadastral Nr. topografic	Suprafaţa* (mp)	Observaţii / Referinţe
A1		5.100	Sector cadastral:69 Teren neimprejmuit;

B. Partea II. Proprietari şi acte

Inscrieri privitoare la dreptul de proprietate şi alte drepturi reale		Referinţe
/		
Act Administrativ nr. 9321/858, din 12/02/1999 emis de CJPSDPAT ALBA;		
B1	Intabulare, drept de PROPRIETATE, dobandit prin Reconstituire, cota actuala 1/1	A1
	1) **DIODIU I TRAIAN** 2) **GHIOGHIU I FLOREAN**	
Act Administrativ nr. 6812/2159, din 22/11/2024 emis de PRIMĂRIA CRICĂU;		
B2	Se noteaza posesia faptica in favoarea lui	A1
	1) **DIODIU MARIUS-IOAN**	

C. Partea III. SARCINI .

Inscrieri privind dezmembramintele dreptului de proprietate, drepturi reale de garanţie şi sarcini	Referinţe
NU SUNT	

Anexa Nr. 1 La Partea I

Teren

Nr cadastral	Suprafaţa (mp)*	Observaţii / Referinţe
	5.100	

* Suprafaţa este determinată in planul de proiecţie Stereo 70.

DETALII LINIARE IMOBIL

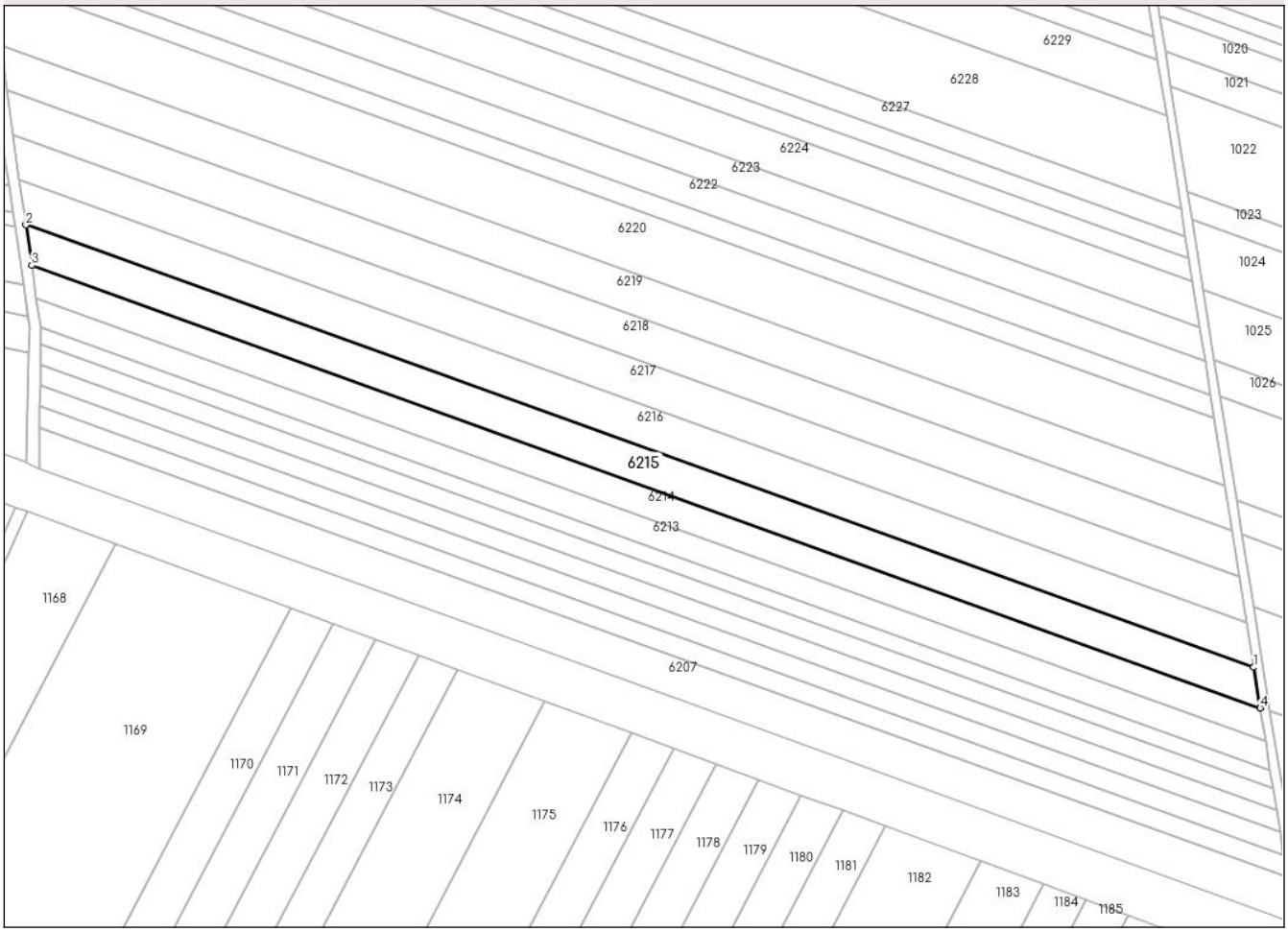

Date referitoare la teren

Crt	Categorie folosință	Intra vilan	Suprafaţa (mp)	Tarla	Parcelă	Nr. topo	Observaţii / Referinţe
1	arabil	NU	5.100	-	706/10	-	

Lungime Segmente
1) Valorile lungimilor segmentelor sunt obţinute din proiecţie în plan.

Punct început	X / Y	Punct sfârşit	X / Y	Lungime segment (** (m)
1	392.050,321 518.486,067	2	391.645,497 518.631,728	430.232
2	391.645,497 518.631,728	3	391.647,407 518.618,446	13.419
3	391.647,407 518.618,446	4	392.052,439 518.472,71	430.453
4	392.052,439 518.472,71	1	392.050,321 518.486,067	13.524

**** Lungimile segmentelor sunt determinate în planul de proiecţie Stereo 70 şi sunt rotunjite la 1 milimetru.**

Document care conține date cu caracter personal, protejat de prevederile Regulamentului (UE) nr. 679/2016 și Legii 190/2018

***** Distanţa dintre puncte este formată din segmente cumulate ce sunt mai mici decât valoarea 1 milimetru.**

DATE DESPRE IMOBILUL NR. 6216

Oficiul de Cadastru şi Publicitate Imobiliară ALBA
Biroul de Cadastru şi Publicitate Imobiliară Alba Iulia

A. Partea I. Descrierea imobilului

TEREN Extravilan

Adresa: Jud. Alba, CALEA NOUA

Nr. Crt	Nr cadastral Nr. topografic	Suprafaţa* (mp)	Observaţii / Referinţe
A1	70754	5.700	Sector cadastral:69 Teren neimprejmuit;

B. Partea II. Proprietari şi acte

Inscrieri privitoare la dreptul de proprietate şi alte drepturi reale		Referinţe
31397 / 18/08/2015		
Act Administrativ nr. 6436/239, din 09/05/1995 emis de C.J.P.S.D.P.A.T. Alba (act administrativ nr. 2763/24-06-2015 emis de PRIMARIA COMUNEI CRICAU;);		
B2	Imobilul de sub A1 este inregistrat in planul cadastral fara localizare certa datorita lipsei planului parcelar.	A1
42373 / 02/11/2015		
Act Notarial nr. aut. 2995, din 30/10/2015 emis de notar public Doţiu Dan Adrian;		
B3	Intabulare, drept de PROPRIETATEtitlul cumpărare, regimul matrimonial al comunităţii legale de bunuri, dobandit prin Conventie, cota actuala 1/1, cota initiala 1/1	A1
	1) **SENEŞAN ELENA**, căsătorită cu 2) **SENEŞAN VASILE**	

C. Partea III. SARCINI .

Inscrieri privind dezmembramintele dreptului de proprietate, drepturi reale de garanţie şi sarcini	Referinţe
NU SUNT	

Anexa Nr. 1 La Partea I

Teren

Nr cadastral	Suprafaţa (mp)*	Observaţii / Referinţe
70754	5.700	

* Suprafaţa este determinată in planul de proiecţie Stereo 70.

DETALII LINIARE IMOBIL

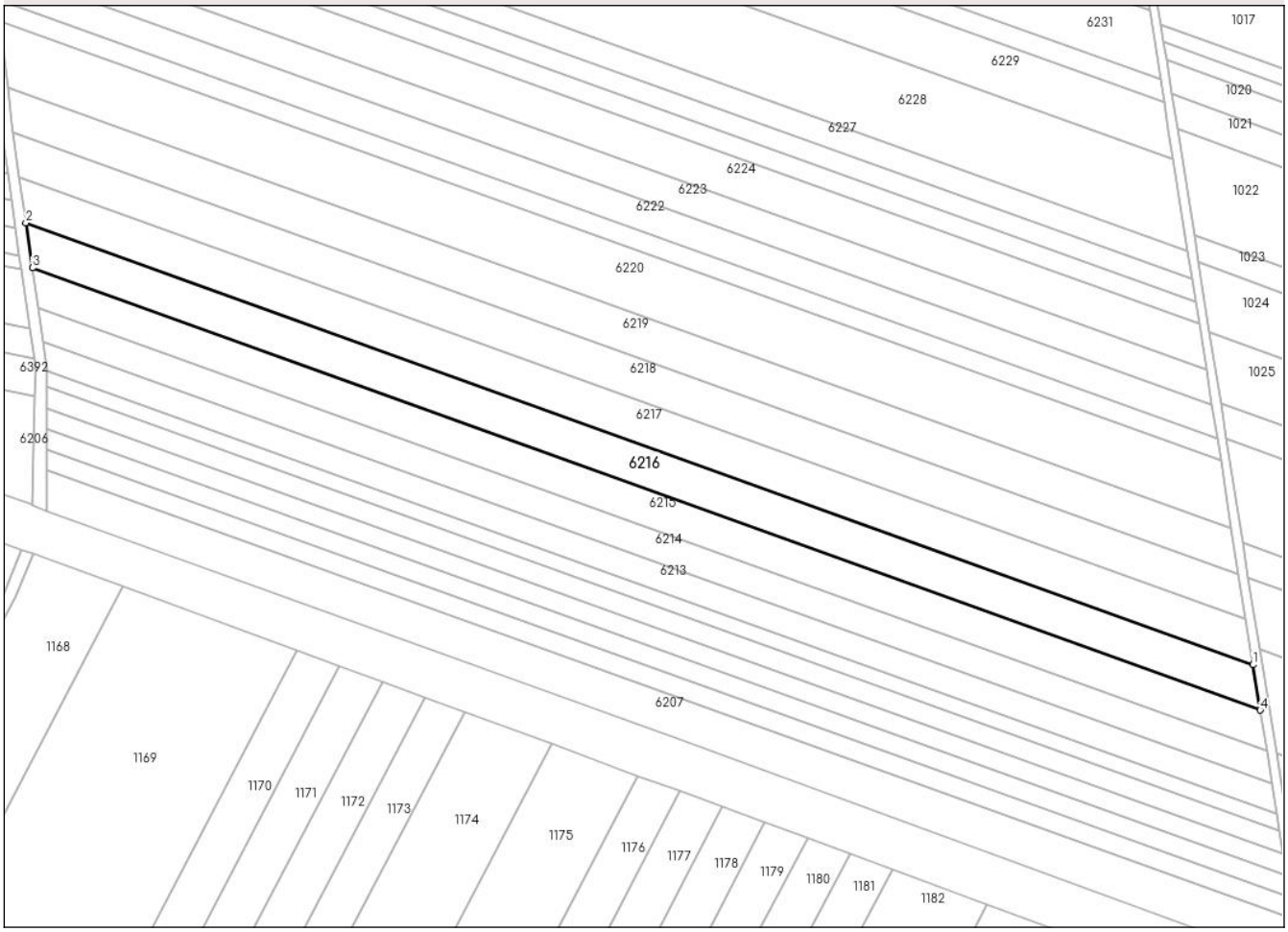

Date referitoare la teren

Crt	Categorie folosință	Intra vilan	Suprafaţa (mp)	Tarla	Parcelă	Nr. topo	Observaţii / Referinţe
1	arabil	NU	5.700	52	706/11	-	

Lungime Segmente
1) Valorile lungimilor segmentelor sunt obţinute din proiecţie în plan.

Punct început	X / Y	Punct sfârşit	X / Y	Lungime segment (** (m)
1	392.047,951 518.501,004	2	391.643,362 518.646,581	429.982
2	391.643,362 518.646,581	3	391.645,497 518.631,728	15.006
3	391.645,497 518.631,728	4	392.050,321 518.486,067	430.232
4	392.050,321 518.486,067	1	392.047,951 518.501,004	15.124

**** Lungimile segmentelor sunt determinate în planul de proiecţie Stereo 70 şi sunt rotunjite la 1 milimetru.**

Document care conține date cu caracter personal, protejat de prevederile Regulamentului (UE) nr. 679/2016 și Legii 190/2018

***** Distanţa dintre puncte este formată din segmente cumulate ce sunt mai mici decât valoarea 1 milimetru.**

DATE DESPRE IMOBILUL NR. 6217

Oficiul de Cadastru şi Publicitate Imobiliară ALBA
Biroul de Cadastru şi Publicitate Imobiliară Alba Iulia

A. Partea I. Descrierea imobilului

TEREN Extravilan

Adresa: Jud. Alba

Nr. Crt	Nr cadastral Nr. topografic	Suprafaţa* (mp)	Observaţii / Referinţe
A1		5.700	Sector cadastral:69 Teren neimprejmuit;

B. Partea II. Proprietari şi acte

Inscrieri privitoare la dreptul de proprietate şi alte drepturi reale		Referinţe
/		
Act Administrativ nr. 11507/1370, din 28/11/2002 emis de CJPSDPAT ALBA;		
B1	Intabulare, drept de PROPRIETATE, dobandit prin Reconstituire, cota actuala 1/1	A1
	1) **MUNTEAN A CORNEL** 2) **MUNTEAN P ANA**	
Act Administrativ nr. 6812/2109, din 20/11/2024 emis de PRIMĂRIA CRICĂU;		
B2	Se notează posesia faptică în favoarea lui	A1
	1) **MUNTEAN ANA**	

C. Partea III. SARCINI .

Inscrieri privind dezmembramintele dreptului de proprietate, drepturi reale de garanţie şi sarcini	Referinţe
NU SUNT	

Anexa Nr. 1 La Partea I

Teren

Nr cadastral	Suprafaţa (mp)*	Observaţii / Referinţe
	5.700	

* Suprafaţa este determinată in planul de proiecţie Stereo 70.

DETALII LINIARE IMOBIL

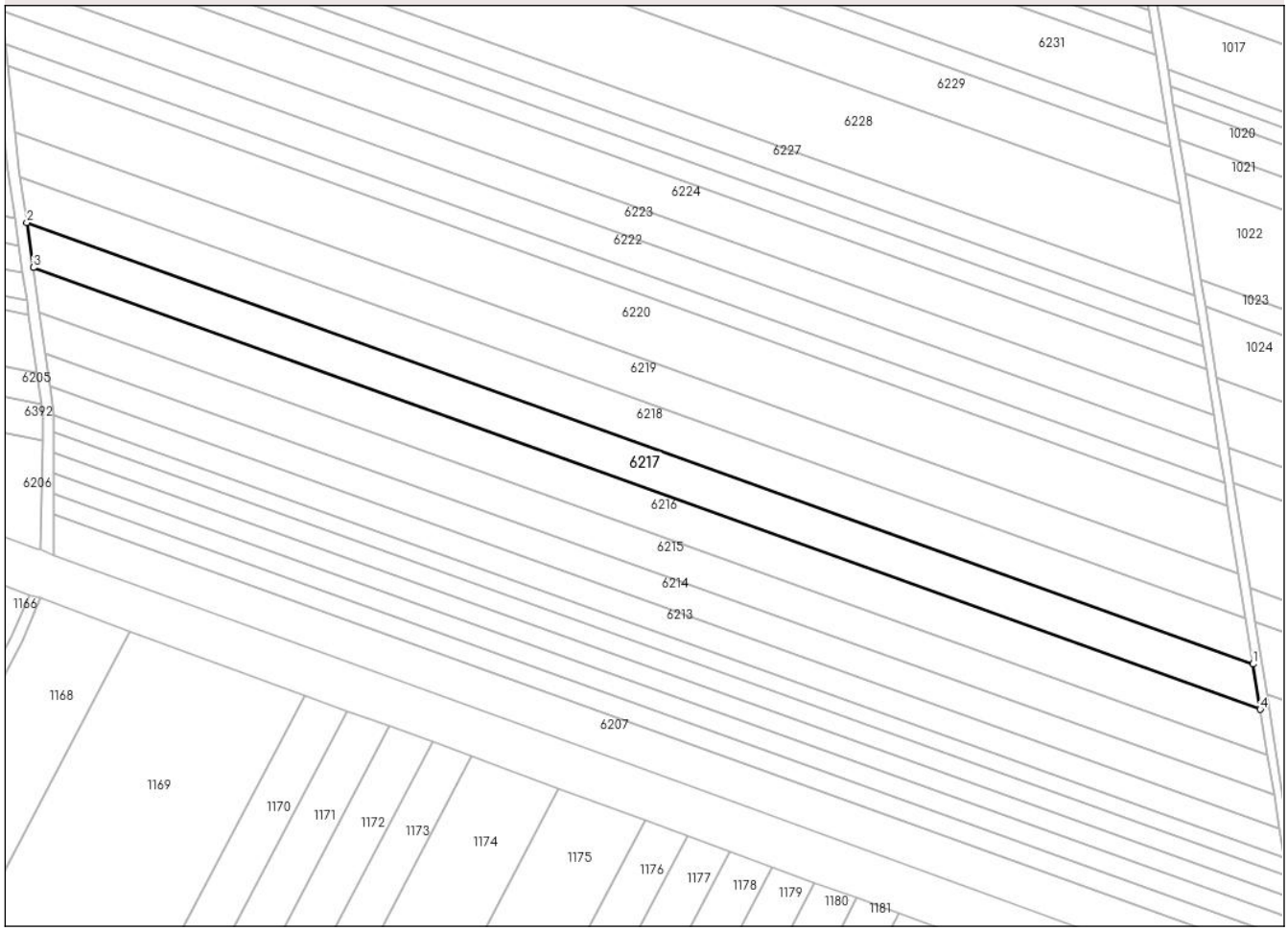

Date referitoare la teren

Crt	Categorie folosință	Intra vilan	Suprafaţa (mp)	Tarla	Parcelă	Nr. topo	Observaţii / Referinţe
1	arabil	NU	5.700	-	706/12	-	

Lungime Segmente
1) Valorile lungimilor segmentelor sunt obţinute din proiecţie în plan.

Punct început	X / Y	Punct sfârşit	X / Y	Lungime segment (** (m)
1	392.045,581 518.515,949	2	391.641,225 518.661,442	429.735
2	391.641,225 518.661,442	3	391.643,362 518.646,581	15.014
3	391.643,362 518.646,581	4	392.047,951 518.501,004	429.982
4	392.047,951 518.501,004	1	392.045,581 518.515,949	15.132

**** Lungimile segmentelor sunt determinate în planul de proiecţie Stereo 70 şi sunt rotunjite la 1 milimetru.**

Document care conține date cu caracter personal, protejat de prevederile Regulamentului (UE) nr. 679/2016 și Legii 190/2018

***** Distanţa dintre puncte este formată din segmente cumulate ce sunt mai mici decât valoarea 1 milimetru.**

DATE DESPRE IMOBILUL NR. 6218

Oficiul de Cadastru şi Publicitate Imobiliară ALBA
Biroul de Cadastru şi Publicitate Imobiliară Alba Iulia

A. Partea I. Descrierea imobilului

TEREN Extravilan

Adresa: Jud. Alba

Nr. Crt	Nr cadastral Nr. topografic	Suprafaţa* (mp)	Observaţii / Referinţe
A1		5.700	Sector cadastral:69 Teren neimprejmuit;

B. Partea II. Proprietari şi acte

Inscrieri privitoare la dreptul de proprietate şi alte drepturi reale		Referinţe
/		
Act Administrativ nr. 11507/1418, din 28/11/2002 emis de CJPSDPAT ALBA;		
B1	Intabulare, drept de PROPRIETATE, dobandit prin Reconstituire, cota actuala 1/1	A1
	1) **SANDRU A VALERIA**	

C. Partea III. SARCINI .

Inscrieri privind dezmembramintele dreptului de proprietate, drepturi reale de garanţie şi sarcini	Referinţe
NU SUNT	

Document care conține date cu caracter personal, protejat de prevederile Regulamentului (UE) nr. 679/2016 și Legii 190/2018

Anexa Nr. 1 La Partea I

Teren

Nr cadastral	Suprafaţa (mp)*	Observaţii / Referinţe
	5.700	

* Suprafaţa este determinată in planul de proiecţie Stereo 70.

DETALII LINIARE IMOBIL

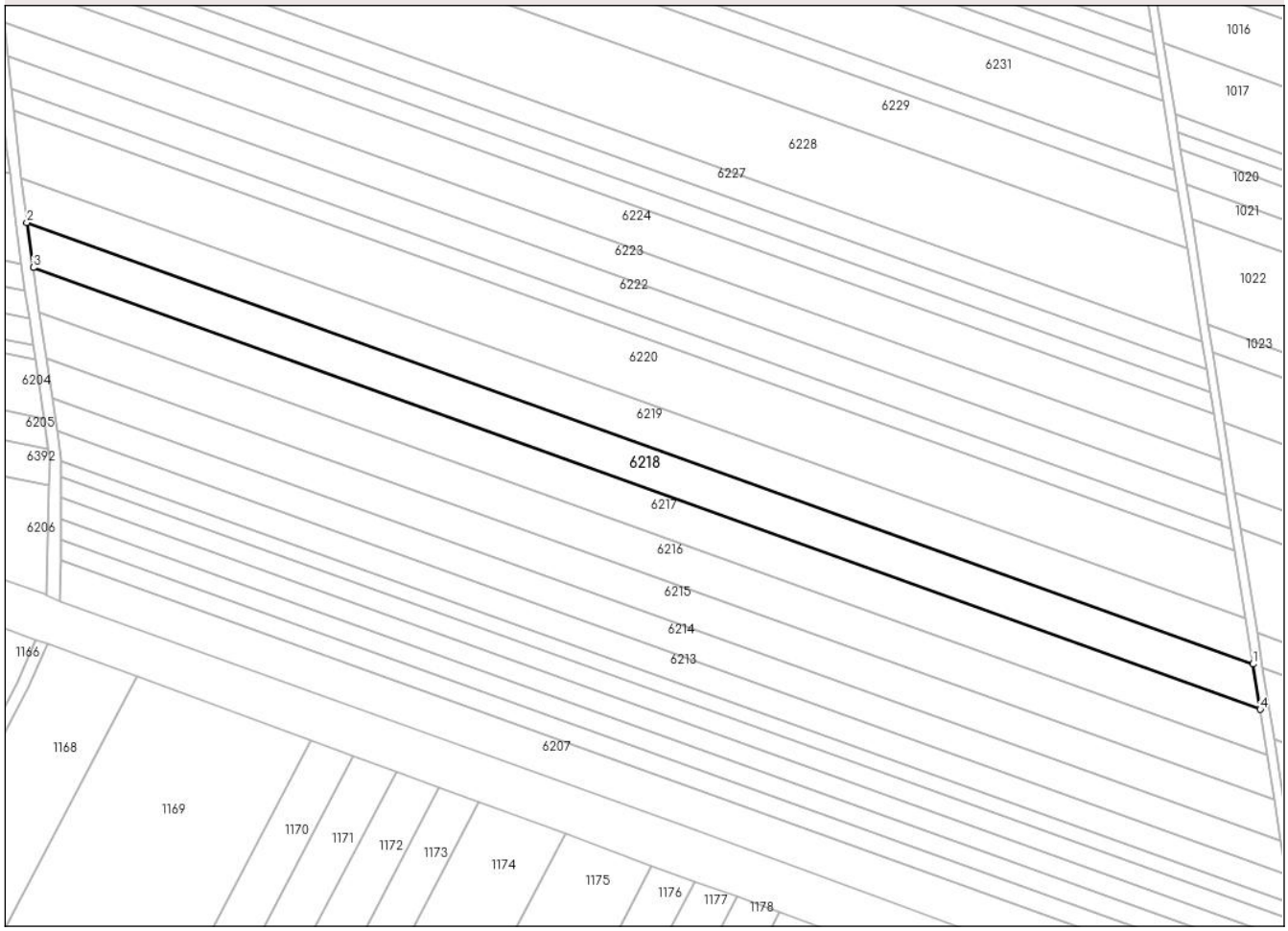

Date referitoare la teren

Crt	Categorie folosință	Intra vilan	Suprafaţa (mp)	Tarla	Parcelă	Nr. topo	Observaţii / Referinţe
1	arabil	NU	5.700	-	706/13	-	

Lungime Segmente
1) Valorile lungimilor segmentelor sunt obţinute din proiecţie în plan.

Punct început	X / Y	Punct sfârşit	X / Y	Lungime segment (** (m)
1	392.043,209 518.530,903	2	391.639,088 518.676,312	429.485
2	391.639,088 518.676,312	3	391.641,225 518.661,442	15.023
3	391.641,225 518.661,442	4	392.045,581 518.515,949	429.735
4	392.045,581 518.515,949	1	392.043,209 518.530,903	15.141

**** Lungimile segmentelor sunt determinate în planul de proiecţie Stereo 70 şi sunt rotunjite la 1 milimetru.**

Document care conține date cu caracter personal, protejat de prevederile Regulamentului (UE) nr. 679/2016 și Legii 190/2018

***** Distanţa dintre puncte este formată din segmente cumulate ce sunt mai mici decât valoarea 1 milimetru.**

DATE DESPRE IMOBILUL NR. 6219

Oficiul de Cadastru şi Publicitate Imobiliară ALBA
Biroul de Cadastru şi Publicitate Imobiliară Alba Iulia

A. Partea I. Descrierea imobilului

TEREN Extravilan

Adresa: Jud. Alba

Nr. Crt	Nr cadastral Nr. topografic	Suprafaţa* (mp)	Observaţii / Referinţe
A1		5.700	Sector cadastral:69 Teren neimprejmuit;

B. Partea II. Proprietari şi acte

Inscrieri privitoare la dreptul de proprietate şi alte drepturi reale		Referinţe
/		
Act Administrativ nr. 9378/945, din 11/02/2000 emis de CJPSDPAT ALBA;		
B1	Intabulare, drept de PROPRIETATE, dobandit prin Reconstituire, cota actuala 1/1	A1
	1) **BUCUR N MARIA** 2) **SANDRU C PETRU**	

C. Partea III. SARCINI .

Inscrieri privind dezmembramintele dreptului de proprietate, drepturi reale de garanţie şi sarcini	Referinţe
NU SUNT	

Document care conține date cu caracter personal, protejat de prevederile Regulamentului (UE) nr. 679/2016 și Legii 190/2018

Anexa Nr. 1 La Partea I

Teren

Nr cadastral	Suprafaţa (mp)*	Observaţii / Referinţe
	5.700	

* Suprafaţa este determinată in planul de proiecţie Stereo 70.

DETALII LINIARE IMOBIL

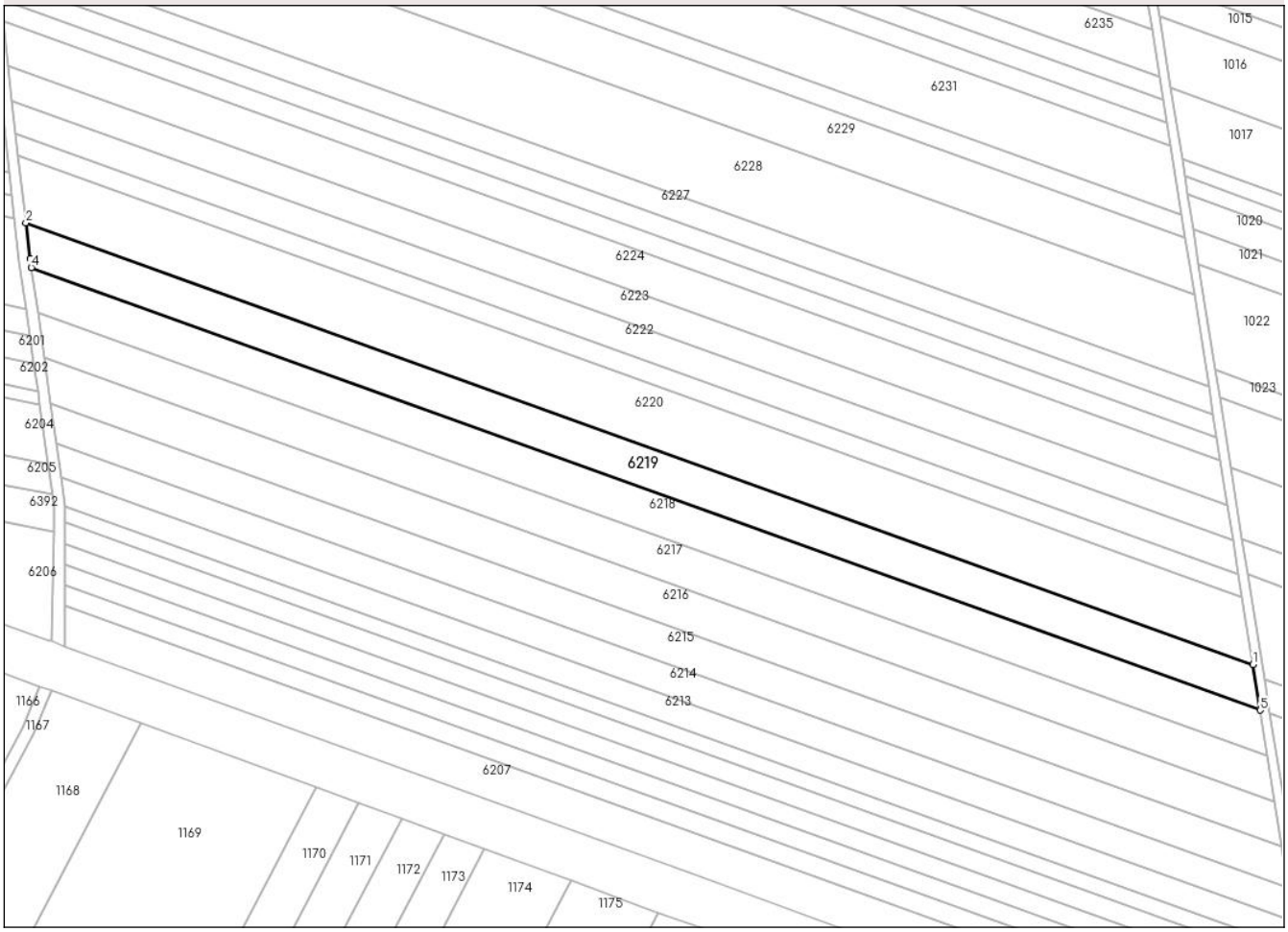

Date referitoare la teren

Crt	Categorie folosință	Intra vilan	Suprafaţa (mp)	Tarla	Parcelă	Nr. topo	Observaţii / Referinţe
1	arabil	NU	5.700	-	706/14	-	

Lungime Segmente
1) Valorile lungimilor segmentelor sunt obţinute din proiecţie în plan.

Punct început	X / Y	Punct sfârşit	X / Y	Lungime segment (** (m)
1	392.040,834 518.545,872	2	391.637,32 518.691,062	428.84
2	391.637,32 518.691,062	3	391.638,678 518.679,159	11.98
3	391.638,678 518.679,159	4	391.639,088 518.676,312	2.876
4	391.639,088 518.676,312	5	392.043,209 518.530,903	429.485
5	392.043,209 518.530,903	1	392.040,834 518.545,872	15.156

Document care conține date cu caracter personal, protejat de prevederile Regulamentului (UE) nr. 679/2016 și Legii 190/2018

** Lungimile segmentelor sunt determinate în planul de proiecţie Stereo 70 şi sunt rotunjite la 1 milimetru.
*** Distanţa dintre puncte este formată din segmente cumulate ce sunt mai mici decât valoarea 1 milimetru.

Document care conține date cu caracter personal, protejat de prevederile Regulamentului (UE) nr. 679/2016 și Legii 190/2018

DATE DESPRE IMOBILUL NR. 6220

Oficiul de Cadastru şi Publicitate Imobiliară ALBA
Biroul de Cadastru şi Publicitate Imobiliară Alba Iulia

A. Partea I. Descrierea imobilului

TEREN Extravilan

Adresa: Jud. Alba

Nr. Crt	Nr cadastral Nr. topografic	Suprafaţa* (mp)	Observaţii / Referinţe
A1		8.500	Sector cadastral:69 Teren neimprejmuit;

B. Partea II. Proprietari şi acte

Inscrieri privitoare la dreptul de proprietate şi alte drepturi reale		Referinţe
/		
Act Administrativ nr. 11406/1005, din 14/02/2001 emis de CJPSDPAT ALBA;		
B1	Intabulare, drept de PROPRIETATE, dobandit prin Reconstituire, cota actuala 1/1	A1
	1) **ARDELEAN M EUFROSINA**	

C. Partea III. SARCINI .

Inscrieri privind dezmembramintele dreptului de proprietate, drepturi reale de garanţie şi sarcini	Referinţe
NU SUNT	

Document care conține date cu caracter personal, protejat de prevederile Regulamentului (UE) nr. 679/2016 și Legii 190/2018

Anexa Nr. 1 La Partea I

Teren

Nr cadastral	Suprafaţa (mp)*	Observaţii / Referinţe
	8.500	

* Suprafaţa este determinată in planul de proiecţie Stereo 70.

DETALII LINIARE IMOBIL

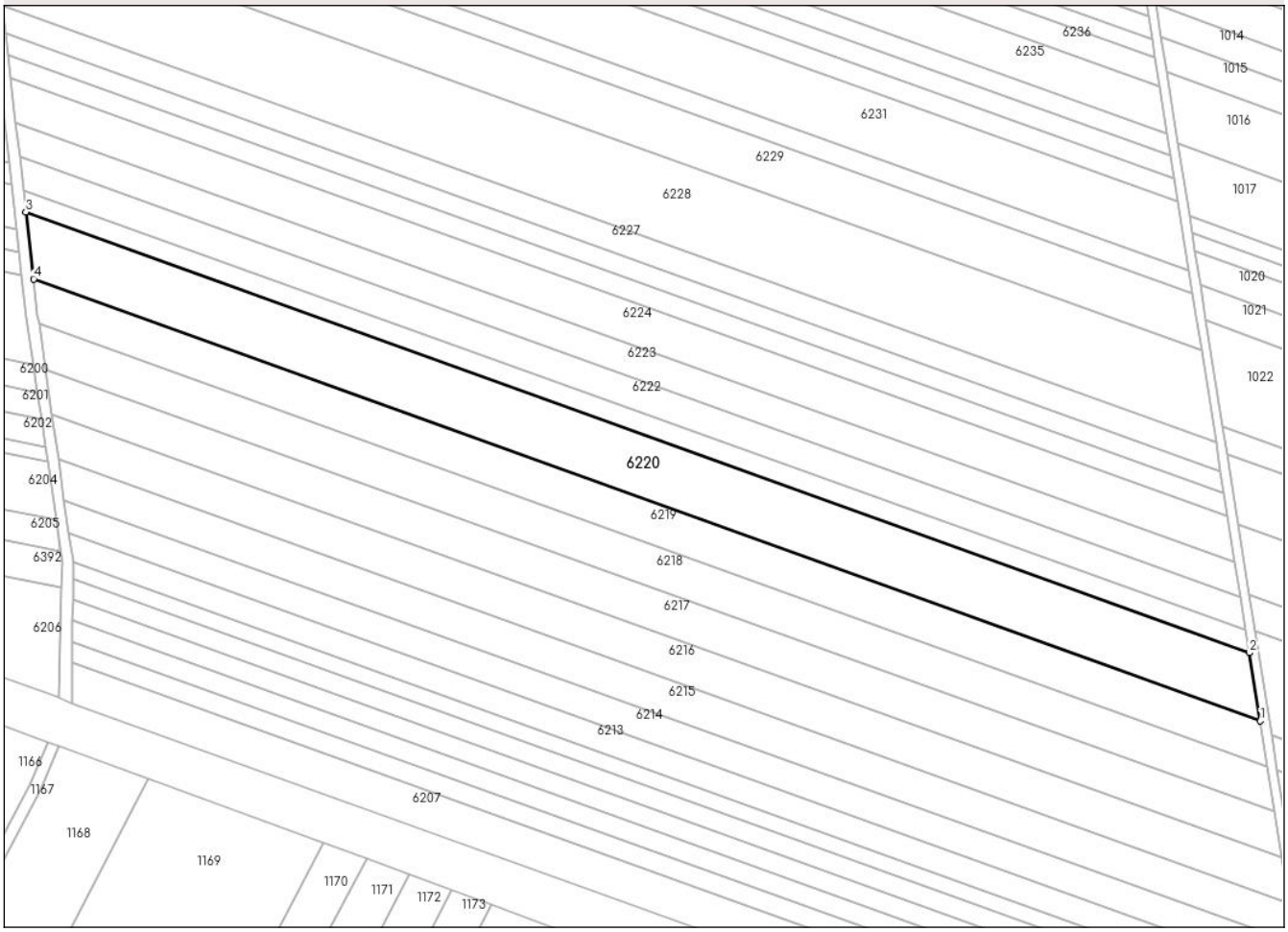

Date referitoare la teren

Crt	Categorie folosință	Intra vilan	Suprafaţa (mp)	Tarla	Parcelă	Nr. topo	Observaţii / Referinţe
1	arabil	NU	8.500	-	706/15/1	-	In TP 706/5/1

Lungime Segmente
1) Valorile lungimilor segmentelor sunt obţinute din proiecţie în plan.

Punct început	X / Y	Punct sfârşit	X / Y	Lungime segment (** (m)
1	392.040,834 518.545,872	2	392.037,286 518.568,241	22.649
2	392.037,286 518.568,241	3	391.634,81 518.713,057	427.737
3	391.634,81 518.713,057	4	391.637,32 518.691,062	22.138
4	391.637,32 518.691,062	1	392.040,834 518.545,872	428.84

**** Lungimile segmentelor sunt determinate în planul de proiecţie Stereo 70 şi sunt rotunjite la 1 milimetru.**

Document care conține date cu caracter personal, protejat de prevederile Regulamentului (UE) nr. 679/2016 și Legii 190/2018

***** Distanţa dintre puncte este formată din segmente cumulate ce sunt mai mici decât valoarea 1 milimetru.**

DATE DESPRE IMOBILUL NR. 6221

Oficiul de Cadastru şi Publicitate Imobiliară ALBA
Biroul de Cadastru şi Publicitate Imobiliară Alba Iulia

A. Partea I. Descrierea imobilului

TEREN Extravilan

Adresa: Jud. Alba

Nr. Crt	Nr cadastral Nr. topografic	Suprafaţa* (mp)	Observaţii / Referinţe
A1		2.800	Sector cadastral:69 Teren neimprejmuit;

B. Partea II. Proprietari şi acte

Inscrieri privitoare la dreptul de proprietate şi alte drepturi reale		Referinţe
/		
Act Administrativ nr. 9286/760, din 12/02/1998 emis de CJPSDPAT ALBA;		
B1	Intabulare, drept de PROPRIETATE, dobandit prin Reconstituire, cota actuala 1/1	A1
	1) **ARDELEAN P IOAN**	

C. Partea III. SARCINI .

Inscrieri privind dezmembramintele dreptului de proprietate, drepturi reale de garanţie şi sarcini	Referinţe
NU SUNT	

Document care conține date cu caracter personal, protejat de prevederile Regulamentului (UE) nr. 679/2016 și Legii 190/2018

Anexa Nr. 1 La Partea I

Teren

Nr cadastral	Suprafaţa (mp)*	Observaţii / Referinţe
	2.800	

* Suprafaţa este determinată in planul de proiecţie Stereo 70.

DETALII LINIARE IMOBIL

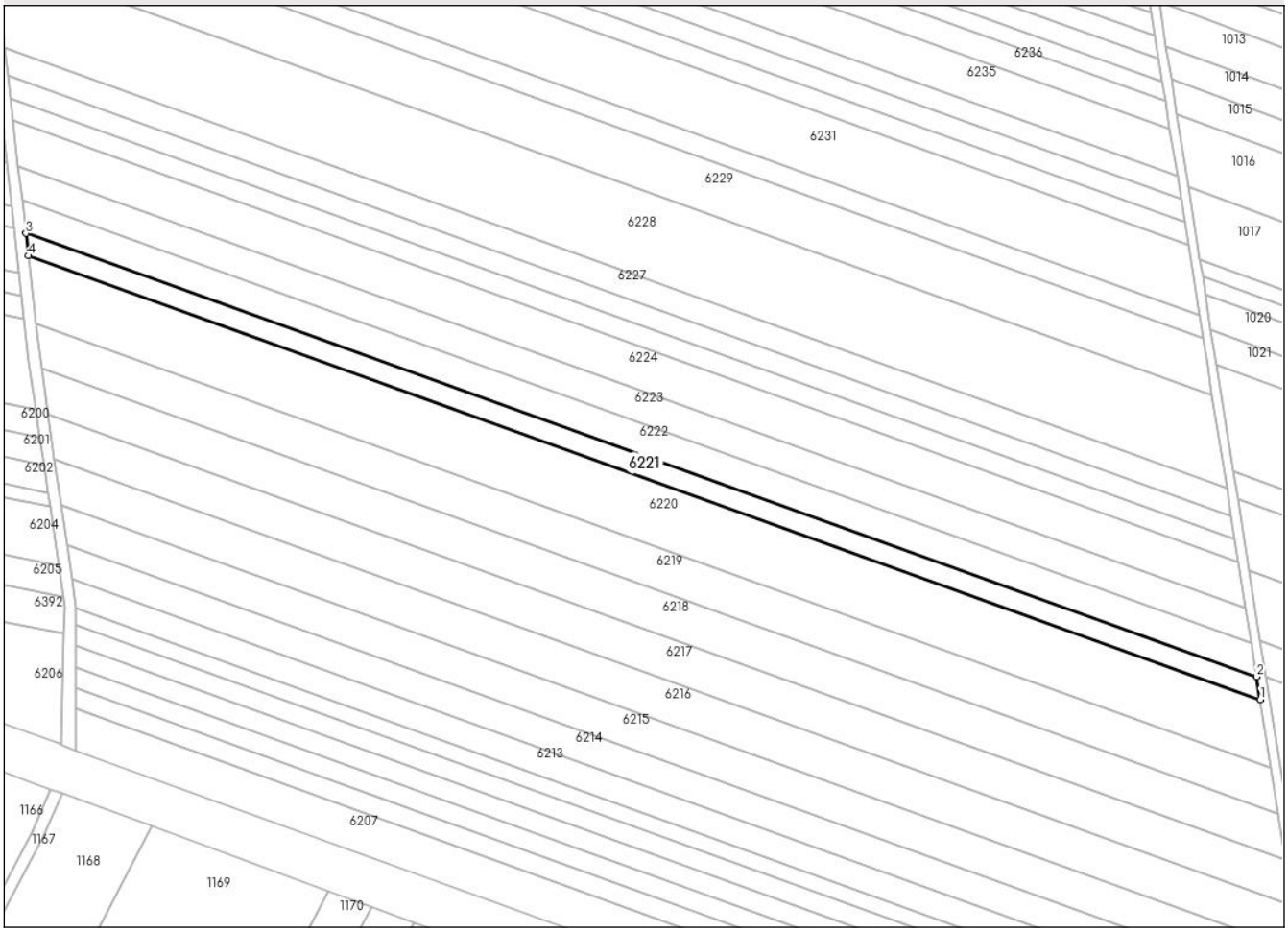

Date referitoare la teren

Crt	Categorie folosință	Intra vilan	Suprafaţa (mp)	Tarla	Parcelă	Nr. topo	Observaţii / Referinţe
1	arabil	NU	2.800	-	706/15/2	-	

Lungime Segmente
1) Valorile lungimilor segmentelor sunt obţinute din proiecţie în plan.

Punct început	X / Y	Punct sfârşit	X / Y	Lungime segment (** (m)
1	392.037,286 518.568,241	2	392.036,115 518.575,622	7.473
2	392.036,115 518.575,622	3	391.633,982 518.720,315	427.372
3	391.633,982 518.720,315	4	391.634,81 518.713,057	7.305
4	391.634,81 518.713,057	1	392.037,286 518.568,241	427.737

**** Lungimile segmentelor sunt determinate în planul de proiecţie Stereo 70 şi sunt rotunjite la 1 milimetru.**

Document care conține date cu caracter personal, protejat de prevederile Regulamentului (UE) nr. 679/2016 și Legii 190/2018

***** Distanţa dintre puncte este formată din segmente cumulate ce sunt mai mici decât valoarea 1 milimetru.**

DATE DESPRE IMOBILUL NR. 6222

Oficiul de Cadastru şi Publicitate Imobiliară ALBA
Biroul de Cadastru şi Publicitate Imobiliară Alba Iulia

A. Partea I. Descrierea imobilului

TEREN Extravilan

Adresa: Jud. Alba

Nr. Crt	Nr cadastral Nr. topografic	Suprafaţa* (mp)	Observaţii / Referinţe
A1		4.200	Sector cadastral:69 Teren neimprejmuit;

B. Partea II. Proprietari şi acte

Inscrieri privitoare la dreptul de proprietate şi alte drepturi reale		Referinţe
/		
Act Administrativ nr. 14192/1544, din 04/05/2009 emis de CJPSDPAT ALBA;		
B1	Intabulare, drept de PROPRIETATE, dobandit prin Reconstituire, cota actuala 1/1	A1
	1) **ROSU G SALVINA**	

C. Partea III. SARCINI .

Inscrieri privind dezmembramintele dreptului de proprietate, drepturi reale de garanţie şi sarcini	Referinţe
NU SUNT	

Document care conține date cu caracter personal, protejat de prevederile Regulamentului (UE) nr. 679/2016 și Legii 190/2018

Anexa Nr. 1 La Partea I

Teren

Nr cadastral	Suprafaţa (mp)*	Observaţii / Referinţe
	4.200	

* Suprafaţa este determinată in planul de proiecţie Stereo 70.

DETALII LINIARE IMOBIL

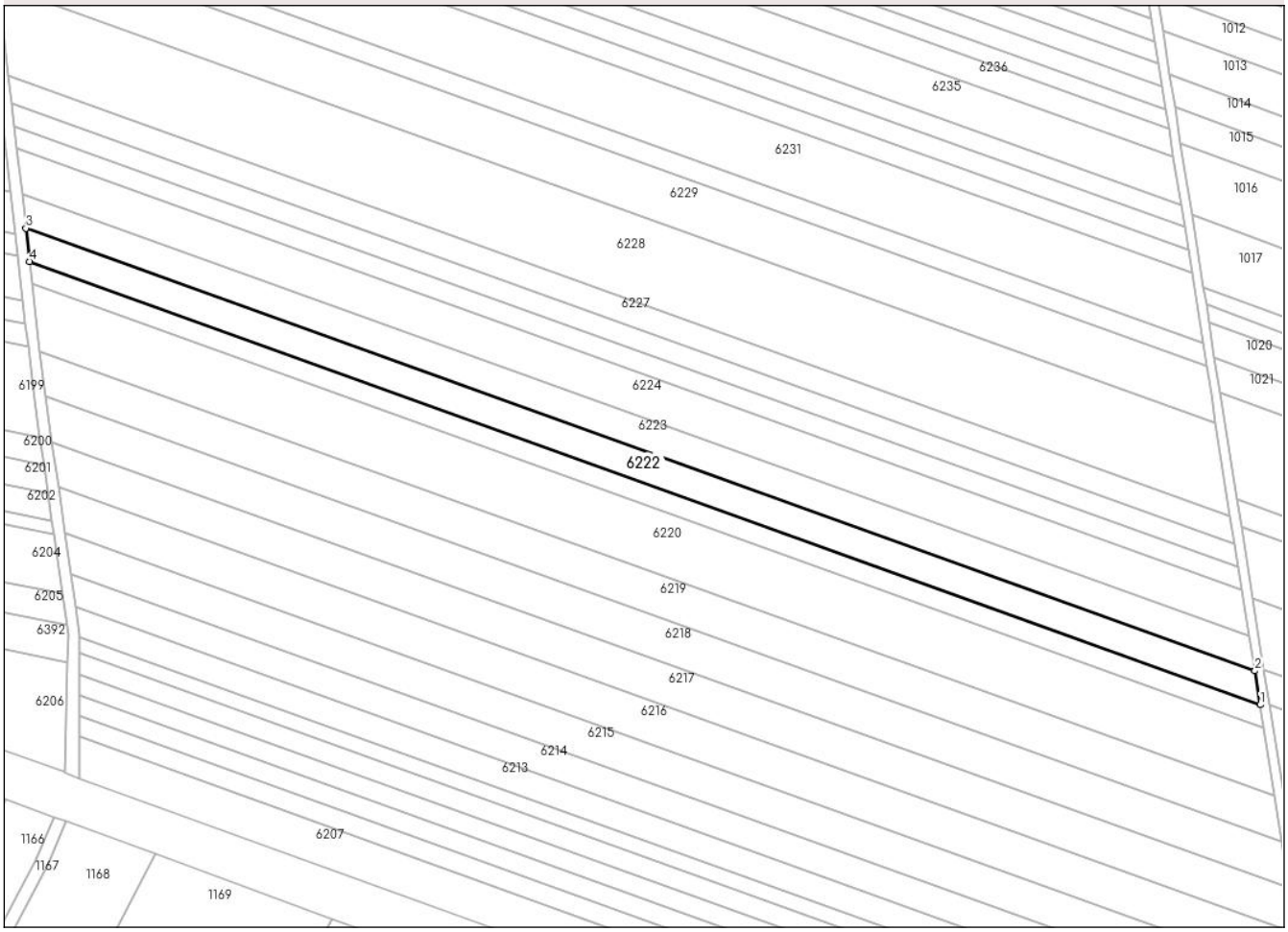

Date referitoare la teren

Crt	Categorie folosință	Intra vilan	Suprafaţa (mp)	Tarla	Parcelă	Nr. topo	Observaţii / Referinţe
1	arabil	NU	4.200	-	706/16	-	

Lungime Segmente
1) Valorile lungimilor segmentelor sunt obţinute din proiecţie în plan.

Punct început	X / Y	Punct sfârşit	X / Y	Lungime segment (** (m)
1	392.036,115 518.575,622	2	392.034,357 518.586,705	11.222
2	392.034,357 518.586,705	3	391.632,738 518.731,213	426.826
3	391.632,738 518.731,213	4	391.633,982 518.720,315	10.969
4	391.633,982 518.720,315	1	392.036,115 518.575,622	427.372

**** Lungimile segmentelor sunt determinate în planul de proiecţie Stereo 70 şi sunt rotunjite la 1 milimetru.**

Document care conține date cu caracter personal, protejat de prevederile Regulamentului (UE) nr. 679/2016 și Legii 190/2018

***** Distanţa dintre puncte este formată din segmente cumulate ce sunt mai mici decât valoarea 1 milimetru.**

DATE DESPRE IMOBILUL NR. 6223

Oficiul de Cadastru şi Publicitate Imobiliară ALBA
Biroul de Cadastru şi Publicitate Imobiliară Alba Iulia

A. Partea I. Descrierea imobilului

TEREN Extravilan

Adresa: Jud. Alba

Nr. Crt	Nr cadastral Nr. topografic	Suprafaţa* (mp)	Observaţii / Referinţe
A1		4.300	Sector cadastral:69 Teren neimprejmuit;

B. Partea II. Proprietari şi acte

Inscrieri privitoare la dreptul de proprietate şi alte drepturi reale		Referinţe
/		
Act Administrativ nr. 6436/278, din 24/05/1995 emis de CJPSDPAT ALBA;		
B1	Intabulare, drept de PROPRIETATE, dobandit prin Reconstituire, cota actuala 1/1	A1
	1) **FRÎNCU T ANA**	
Act Administrativ nr. 6812/2122, din 20/11/2024 emis de PRIMĂRIA CRICĂU;		
B2	Se notează posesia faptică în favoarea lui	A1
	1) **ANGELA IACȘA**	

C. Partea III. SARCINI .

Inscrieri privind dezmembramintele dreptului de proprietate, drepturi reale de garanţie şi sarcini	Referinţe
NU SUNT	

Document care conține date cu caracter personal, protejat de prevederile Regulamentului (UE) nr. 679/2016 și Legii 190/2018

Anexa Nr. 1 La Partea I

Teren

Nr cadastral	Suprafaţa (mp)*	Observaţii / Referinţe
	4.300	

* Suprafaţa este determinată in planul de proiecţie Stereo 70.

DETALII LINIARE IMOBIL

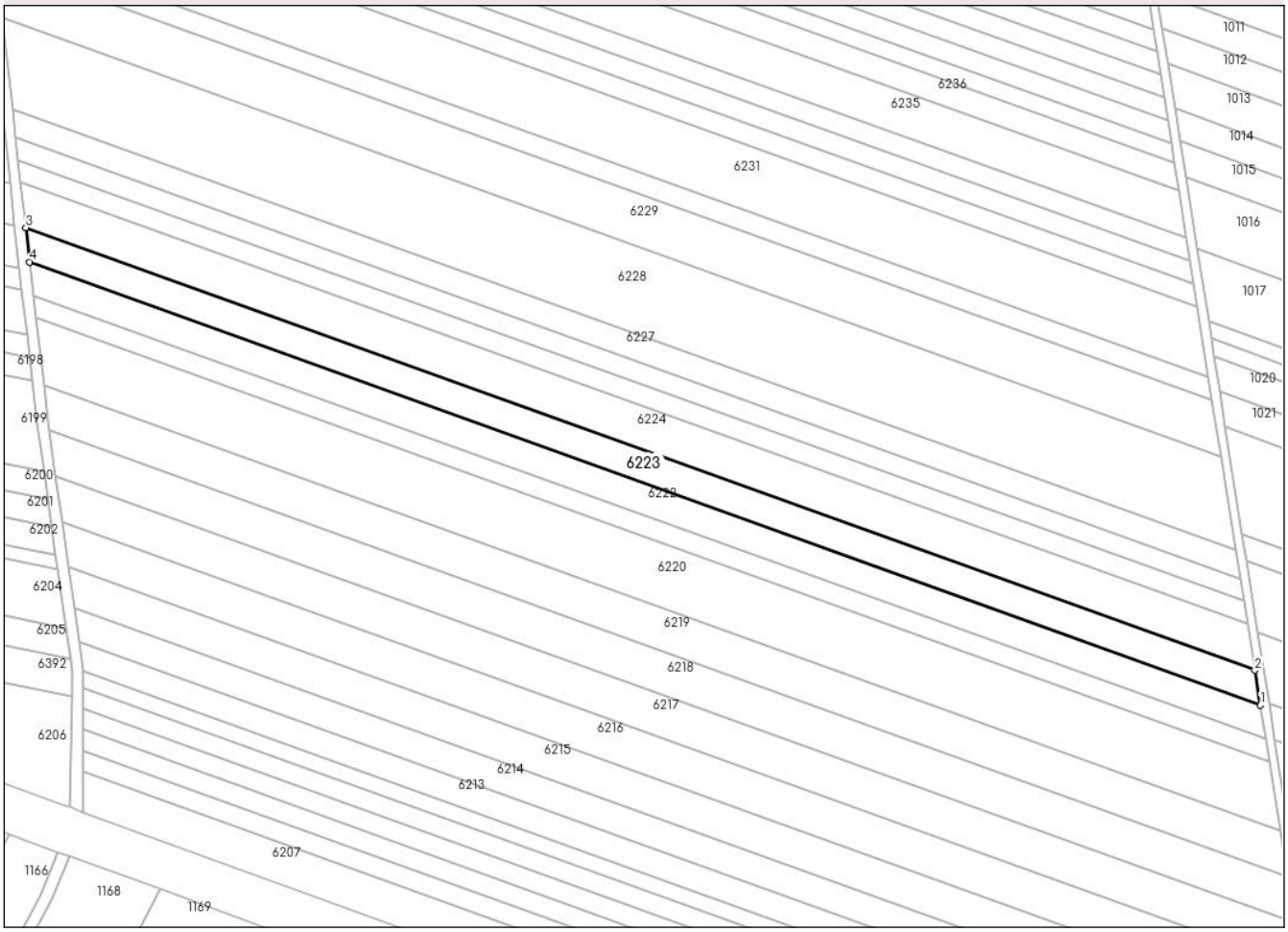

Date referitoare la teren

Crt	Categorie folosință	Intra vilan	Suprafaţa (mp)	Tarla	Parcelă	Nr. topo	Observaţii / Referinţe
1	arabil	NU	4.300	-	706/17	-	

Lungime Segmente
1) Valorile lungimilor segmentelor sunt obţinute din proiecţie în plan.

Punct început	X / Y	Punct sfârşit	X / Y	Lungime segment (** (m)
1	392.034,357 518.586,705	2	392.032,555 518.598,067	11.504
2	392.032,555 518.598,067	3	391.631,463 518.742,386	426.266
3	391.631,463 518.742,386	4	391.632,738 518.731,213	11.246
4	391.632,738 518.731,213	1	392.034,357 518.586,705	426.826

**** Lungimile segmentelor sunt determinate în planul de proiecţie Stereo 70 şi sunt rotunjite la 1 milimetru.**

Document care conține date cu caracter personal, protejat de prevederile Regulamentului (UE) nr. 679/2016 și Legii 190/2018

***** Distanţa dintre puncte este formată din segmente cumulate ce sunt mai mici decât valoarea 1 milimetru.**

DATE DESPRE IMOBILUL NR. 6224

Oficiul de Cadastru şi Publicitate Imobiliară ALBA
Biroul de Cadastru şi Publicitate Imobiliară Alba Iulia

A. Partea I. Descrierea imobilului

TEREN Extravilan

Adresa: Jud. Alba

Nr. Crt	Nr cadastral Nr. topografic	Suprafaţa* (mp)	Observaţii / Referinţe
A1		5.700	Sector cadastral:69 Teren neimprejmuit;

B. Partea II. Proprietari şi acte

Inscrieri privitoare la dreptul de proprietate şi alte drepturi reale		Referinţe
/		
Act Administrativ nr. 14192/1561, din 21/12/2010 emis de CJPSDPAT ALBA;		
B1	Intabulare, drept de PROPRIETATE, dobandit prin Reconstituire, cota actuala 1/1	A1
	1) **RUS I FLOREAN** 2) **SUCIU I MARIA** 3) **RUS I TRAIAN** 4) **LĂZĂRESCU I ILEANA**	
Act Administrativ nr. 6812/2164, din 22/11/2024 emis de PRIMĂRIA CRICĂU;		
B2	Se noteaza posesia faptica in favoarea lui	A1
	1) **LĂZĂRESC ILEANA**	

C. Partea III. SARCINI .

Inscrieri privind dezmembramintele dreptului de proprietate, drepturi reale de garanţie şi sarcini	Referinţe
NU SUNT	

Document care conține date cu caracter personal, protejat de prevederile Regulamentului (UE) nr. 679/2016 și Legii 190/2018

Anexa Nr. 1 La Partea I

Teren

Nr cadastral	Suprafaţa (mp)*	Observaţii / Referinţe
	5.700	

* Suprafaţa este determinată in planul de proiecţie Stereo 70.

DETALII LINIARE IMOBIL

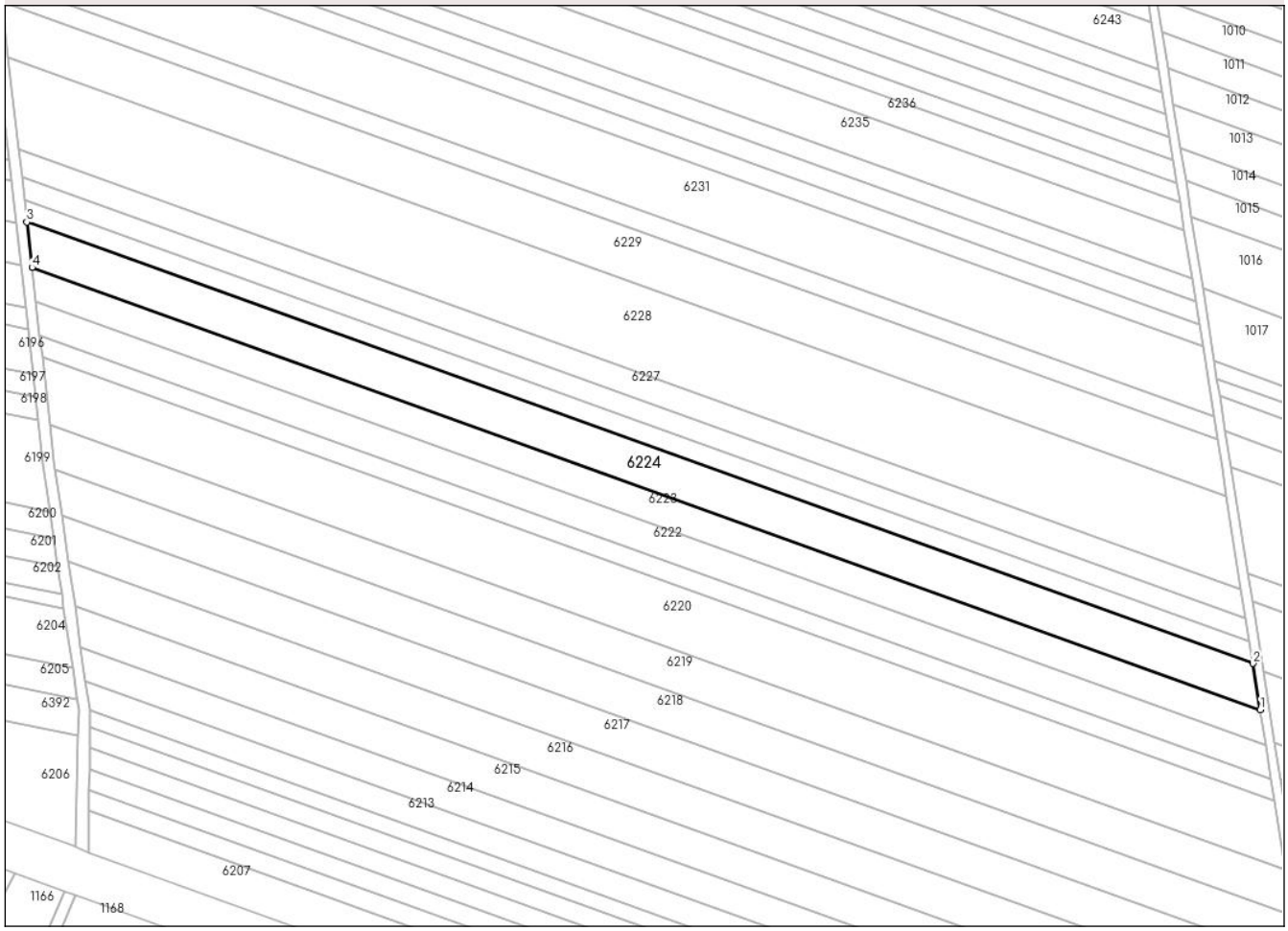

Date referitoare la teren

Crt	Categorie folosință	Intra vilan	Suprafaţa (mp)	Tarla	Parcelă	Nr. topo	Observaţii / Referinţe
1	arabil	NU	5.700	-	706/18/1	-	

Lungime Segmente
1) Valorile lungimilor segmentelor sunt obţinute din proiecţie în plan.

Punct început	X / Y	Punct sfârşit	X / Y	Lungime segment (** (m)
1	392.032,555 518.598,067	2	392.030,162 518.613,152	15.274
2	392.030,162 518.613,152	3	391.629,771 518.757,218	425.521
3	391.629,771 518.757,218	4	391.631,463 518.742,386	14.928
4	391.631,463 518.742,386	1	392.032,555 518.598,067	426.266

**** Lungimile segmentelor sunt determinate în planul de proiecţie Stereo 70 şi sunt rotunjite la 1 milimetru.**

Document care conține date cu caracter personal, protejat de prevederile Regulamentului (UE) nr. 679/2016 și Legii 190/2018

***** Distanţa dintre puncte este formată din segmente cumulate ce sunt mai mici decât valoarea 1 milimetru.**

DATE DESPRE IMOBILUL NR. 6225

Oficiul de Cadastru şi Publicitate Imobiliară ALBA
Biroul de Cadastru şi Publicitate Imobiliară Alba Iulia

A. Partea I. Descrierea imobilului

TEREN Extravilan

Adresa: Jud. Alba

Nr. Crt	Nr cadastral Nr. topografic	Suprafaţa* (mp)	Observaţii / Referinţe
A1		2.800	Sector cadastral:69 Teren neimprejmuit;

B. Partea II. Proprietari şi acte

Inscrieri privitoare la dreptul de proprietate şi alte drepturi reale		Referinţe
/		
Act Administrativ nr. 9269/347, din 07/07/1997 emis de CJPSDPAT ALBA;		
B1	Intabulare, drept de PROPRIETATE, dobandit prin Reconstituire, cota actuala 1/1	A1
	1) **IAGĂR S ANA**	

C. Partea III. SARCINI .

Inscrieri privind dezmembramintele dreptului de proprietate, drepturi reale de garanţie şi sarcini	Referinţe
NU SUNT	

Document care conține date cu caracter personal, protejat de prevederile Regulamentului (UE) nr. 679/2016 și Legii 190/2018

Anexa Nr. 1 La Partea I

Teren

Nr cadastral	Suprafaţa (mp)*	Observaţii / Referinţe
	2.800	

* Suprafaţa este determinată in planul de proiecţie Stereo 70.

DETALII LINIARE IMOBIL

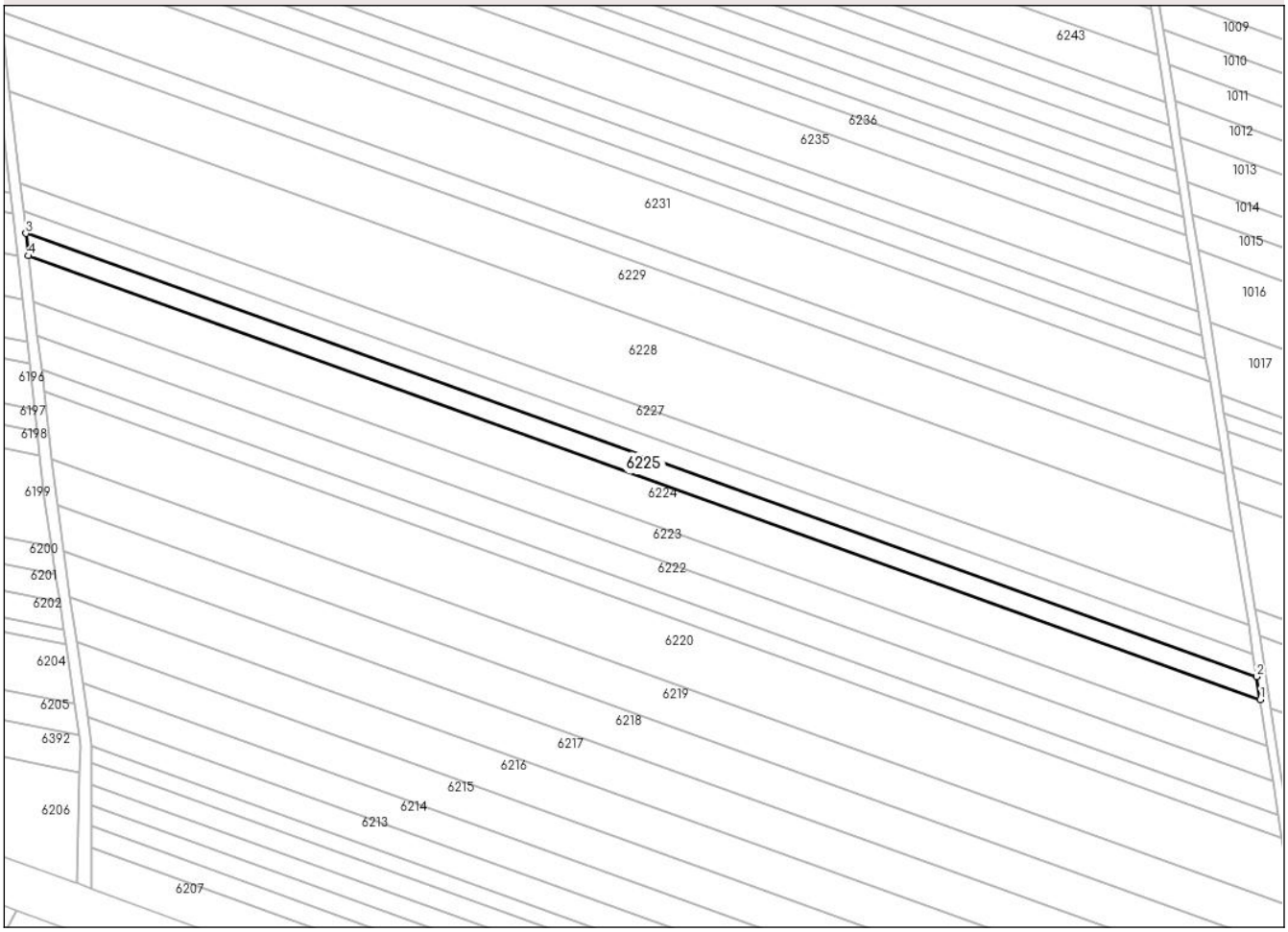

Date referitoare la teren

Crt	Categorie folosință	Intra vilan	Suprafaţa (mp)	Tarla	Parcelă	Nr. topo	Observaţii / Referinţe
1	arabil	NU	2.800	-	706/18/2	-	

Lungime Segmente
1) Valorile lungimilor segmentelor sunt obţinute din proiecţie în plan.

Punct început	X / Y	Punct sfârşit	X / Y	Lungime segment (** (m)
1	392.030,162 518.613,152	2	392.028,985 518.620,572	7.513
2	392.028,985 518.620,572	3	391.628,938 518.764,514	425.155
3	391.628,938 518.764,514	4	391.629,771 518.757,218	7.343
4	391.629,771 518.757,218	1	392.030,162 518.613,152	425.521

**** Lungimile segmentelor sunt determinate în planul de proiecţie Stereo 70 şi sunt rotunjite la 1 milimetru.**

Document care conține date cu caracter personal, protejat de prevederile Regulamentului (UE) nr. 679/2016 și Legii 190/2018

***** Distanţa dintre puncte este formată din segmente cumulate ce sunt mai mici decât valoarea 1 milimetru.**

DATE DESPRE IMOBILUL NR. 6226

Oficiul de Cadastru şi Publicitate Imobiliară ALBA
Biroul de Cadastru şi Publicitate Imobiliară Alba Iulia

A. Partea I. Descrierea imobilului

TEREN Extravilan

Adresa: Jud. Alba

Nr. Crt	Nr cadastral Nr. topografic	Suprafaţa* (mp)	Observaţii / Referinţe
A1		2.800	Sector cadastral:69 Teren neimprejmuit;

B. Partea II. Proprietari şi acte

Inscrieri privitoare la dreptul de proprietate şi alte drepturi reale		Referinţe
/		
Act Administrativ nr. 1, din 01/01/2024 emis de Parlamentul României;		
B1	Intabulare, drept de PROPRIETATE, dobandit prin Lege, cota actuala 1/1	A1
	1) **NEIDENTIFICAT NEIDENTIFICAT**	
Act Normativ nr. 7, din 13/03/1996 emis de Parlamentul României (art. 13);		
B2	Se notează mențiunea proprietar neidentificat, rezerva comisiei locale de fond funciar.	A1

C. Partea III. SARCINI .

Inscrieri privind dezmembramintele dreptului de proprietate, drepturi reale de garanţie şi sarcini	Referinţe
NU SUNT	

Document care conține date cu caracter personal, protejat de prevederile Regulamentului (UE) nr. 679/2016 și Legii 190/2018

Anexa Nr. 1 La Partea I

Teren

Nr cadastral	Suprafaţa (mp)*	Observaţii / Referinţe
	2.800	

* Suprafaţa este determinată in planul de proiecţie Stereo 70.

DETALII LINIARE IMOBIL

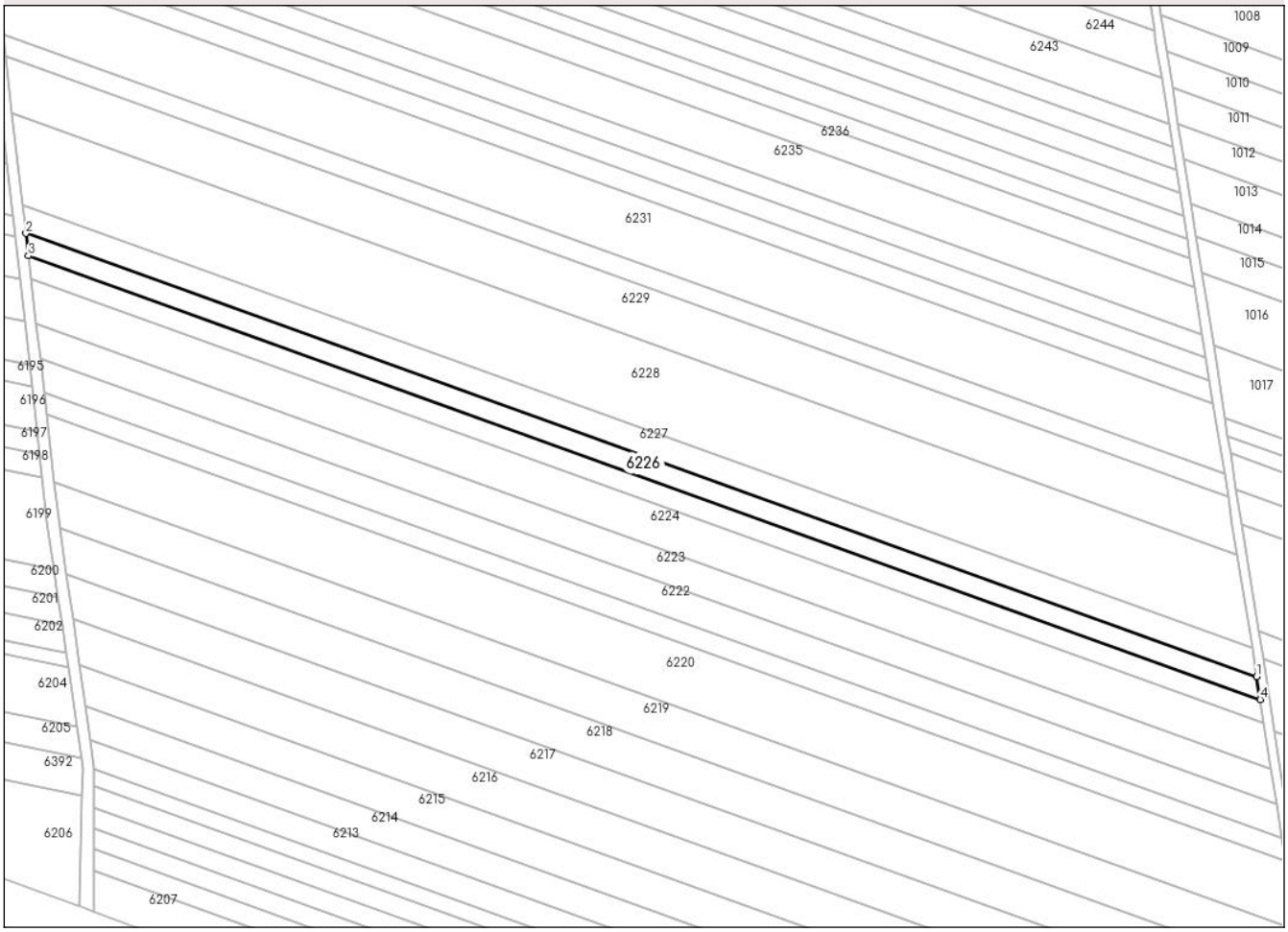

Date referitoare la teren

Crt	Categorie folosință	Intra vilan	Suprafaţa (mp)	Tarla	Parcelă	Nr. topo	Observaţii / Referinţe
1	arabil	NU	2.800	-	706/19/1	-	

Lungime Segmente
1) Valorile lungimilor segmentelor sunt obţinute din proiecţie în plan.

Punct început	X / Y	Punct sfârşit	X / Y	Lungime segment (** (m)
1	392.027,807 518.627,998	2	391.628,105 518.771,816	424.789
2	391.628,105 518.771,816	3	391.628,938 518.764,514	7.349
3	391.628,938 518.764,514	4	392.028,985 518.620,572	425.155
4	392.028,985 518.620,572	1	392.027,807 518.627,998	7.519

**** Lungimile segmentelor sunt determinate în planul de proiecţie Stereo 70 şi sunt rotunjite la 1 milimetru.**

Document care conține date cu caracter personal, protejat de prevederile Regulamentului (UE) nr. 679/2016 și Legii 190/2018

***** Distanţa dintre puncte este formată din segmente cumulate ce sunt mai mici decât valoarea 1 milimetru.**

DATE DESPRE IMOBILUL NR. 6227

Oficiul de Cadastru şi Publicitate Imobiliară ALBA
Biroul de Cadastru şi Publicitate Imobiliară Alba Iulia

A. Partea I. Descrierea imobilului

TEREN Extravilan

Adresa: Jud. Alba

Nr. Crt	Nr cadastral Nr. topografic	Suprafaţa* (mp)	Observaţii / Referinţe
A1		3.500	Sector cadastral:69 Teren neimprejmuit;

B. Partea II. Proprietari şi acte

Inscrieri privitoare la dreptul de proprietate şi alte drepturi reale		Referinţe
/		
Act Administrativ nr. 9269/340, din 04/07/1997 emis de CJPSDPAT ALBA;		
B1	Intabulare, drept de PROPRIETATE, dobandit prin Reconstituire, cota actuala 1/1	A1
	1) **LUCACI I VASILE**	
Act Administrativ nr. 6812/2163, din 22/11/2024 emis de PRIMĂRIA CRICĂU;		
B2	Se noteaza posesia faptica in favoarea lui	A1
	1) **TODOR IOAN**	

C. Partea III. SARCINI .

Inscrieri privind dezmembramintele dreptului de proprietate, drepturi reale de garanţie şi sarcini	Referinţe
NU SUNT	

Document care conține date cu caracter personal, protejat de prevederile Regulamentului (UE) nr. 679/2016 și Legii 190/2018

Anexa Nr. 1 La Partea I

Teren

Nr cadastral	Suprafaţa (mp)*	Observaţii / Referinţe
	3.500	

* Suprafaţa este determinată in planul de proiecţie Stereo 70.

DETALII LINIARE IMOBIL

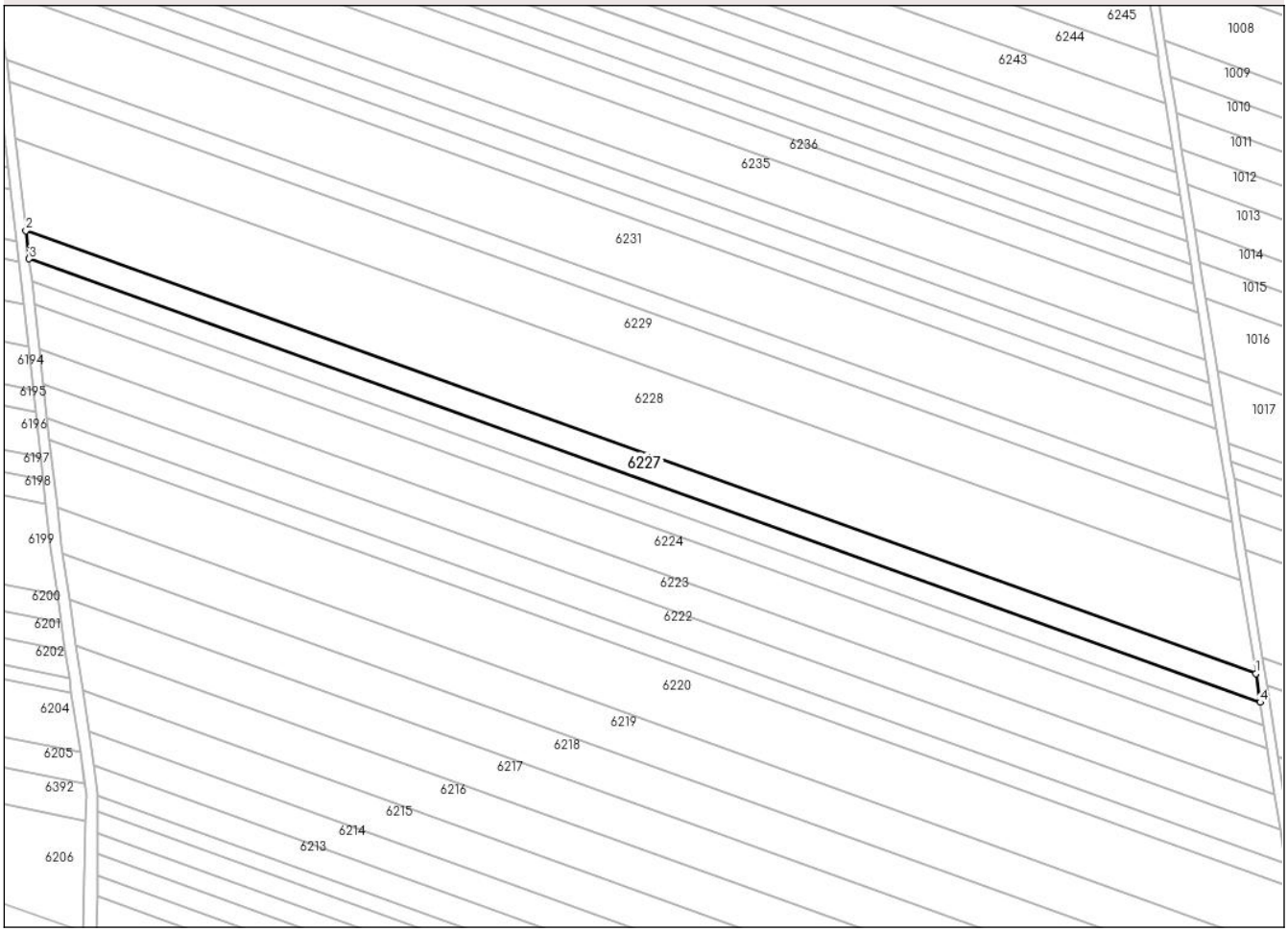

Date referitoare la teren

Crt	Categorie folosință	Intra vilan	Suprafaţa (mp)	Tarla	Parcelă	Nr. topo	Observaţii / Referinţe
1	arabil	NU	3.500	-	706/19/2	-	

Lungime Segmente
1) Valorile lungimilor segmentelor sunt obţinute din proiecţie în plan.

Punct început	X / Y	Punct sfârşit	X / Y	Lungime segment (** (m)
1	392.026,334 518.637,289	2	391.627,062 518.780,953	424.332
2	391.627,062 518.780,953	3	391.628,105 518.771,816	9.196
3	391.628,105 518.771,816	4	392.027,807 518.627,998	424.789
4	392.027,807 518.627,998	1	392.026,334 518.637,289	9.407

**** Lungimile segmentelor sunt determinate în planul de proiecţie Stereo 70 şi sunt rotunjite la 1 milimetru.**

Document care conține date cu caracter personal, protejat de prevederile Regulamentului (UE) nr. 679/2016 și Legii 190/2018

***** Distanţa dintre puncte este formată din segmente cumulate ce sunt mai mici decât valoarea 1 milimetru.**

DATE DESPRE IMOBILUL NR. 6228

Oficiul de Cadastru şi Publicitate Imobiliară ALBA
Biroul de Cadastru şi Publicitate Imobiliară Alba Iulia

A. Partea I. Descrierea imobilului

TEREN Extravilan

Adresa: Jud. Alba

Nr. Crt	Nr cadastral Nr. topografic	Suprafaţa* (mp)	Observaţii / Referinţe
A1		11.400	Sector cadastral:69 Teren neimprejmuit;

B. Partea II. Proprietari şi acte

Inscrieri privitoare la dreptul de proprietate şi alte drepturi reale		Referinţe
/		
Act Administrativ nr. 9286/756, din 11/02/1998 emis de CJPSDPAT ALBA;		
B1	Intabulare, drept de PROPRIETATE, dobandit prin Reconstituire, cota actuala 1/1	A1
	1) **JURJ N ANA**	

C. Partea III. SARCINI .

Inscrieri privind dezmembramintele dreptului de proprietate, drepturi reale de garanţie şi sarcini	Referinţe
NU SUNT	

Document care conține date cu caracter personal, protejat de prevederile Regulamentului (UE) nr. 679/2016 și Legii 190/2018

Anexa Nr. 1 La Partea I

Teren

Nr cadastral	Suprafaţa (mp)*	Observaţii / Referinţe
	11.400	

* Suprafaţa este determinată in planul de proiecţie Stereo 70.

DETALII LINIARE IMOBIL

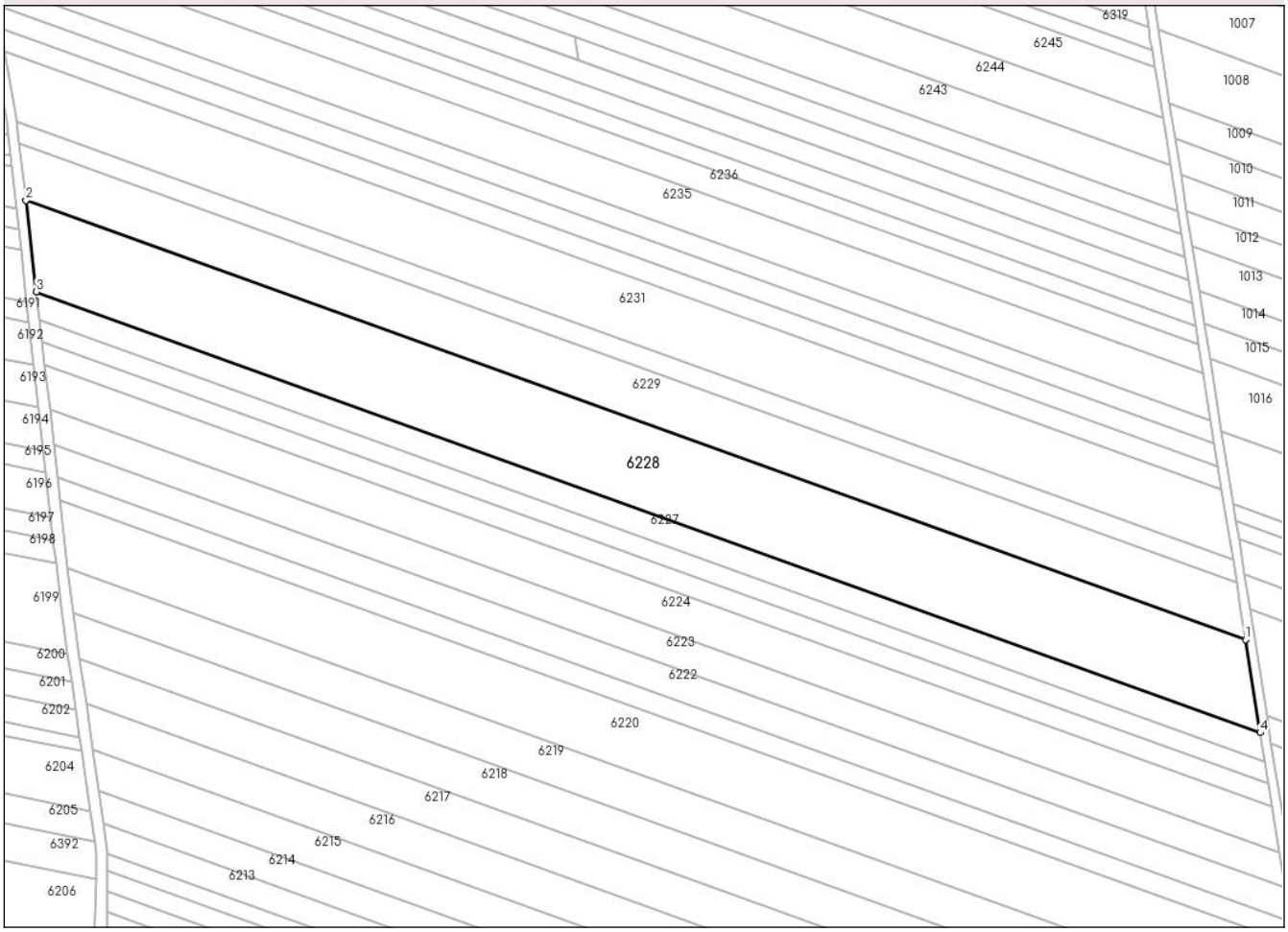

Date referitoare la teren

Crt	Categorie folosință	Intra vilan	Suprafaţa (mp)	Tarla	Parcelă	Nr. topo	Observaţii / Referinţe
1	arabil	NU	11.400	-	706/20	-	

Lungime Segmente
1) Valorile lungimilor segmentelor sunt obţinute din proiecţie în plan.

Punct început	X / Y	Punct sfârşit	X / Y	Lungime segment (** (m)
1	392.021,522 518.667,623	2	391.623,659 518.810,78	422.834
2	391.623,659 518.810,78	3	391.627,062 518.780,953	30.02
3	391.627,062 518.780,953	4	392.026,334 518.637,289	424.332
4	392.026,334 518.637,289	1	392.021,522 518.667,623	30.713

**** Lungimile segmentelor sunt determinate în planul de proiecţie Stereo 70 şi sunt rotunjite la 1 milimetru.**

Document care conține date cu caracter personal, protejat de prevederile Regulamentului (UE) nr. 679/2016 și Legii 190/2018

***** Distanţa dintre puncte este formată din segmente cumulate ce sunt mai mici decât valoarea 1 milimetru.**

DATE DESPRE IMOBILUL NR. 6229

Oficiul de Cadastru şi Publicitate Imobiliară ALBA
Biroul de Cadastru şi Publicitate Imobiliară Alba Iulia

A. Partea I. Descrierea imobilului

TEREN Extravilan

Adresa: Jud. Alba

Nr. Crt	Nr cadastral Nr. topografic	Suprafaţa* (mp)	Observaţii / Referinţe
A1		7.000	Sector cadastral:69 Teren neimprejmuit;

B. Partea II. Proprietari şi acte

Inscrieri privitoare la dreptul de proprietate şi alte drepturi reale		Referinţe
/		
Act Administrativ nr. 5195/118, din 06/01/1195 emis de CJPSDPAT ALBA;		
B1	Intabulare, drept de PROPRIETATE, dobandit prin Reconstituire, cota actuala 1/1	A1
	1) **LUCA P MARIA**	

C. Partea III. SARCINI .

Inscrieri privind dezmembramintele dreptului de proprietate, drepturi reale de garanţie şi sarcini	Referinţe
NU SUNT	

Document care conține date cu caracter personal, protejat de prevederile Regulamentului (UE) nr. 679/2016 și Legii 190/2018

Anexa Nr. 1 La Partea I

Teren

Nr cadastral	Suprafaţa (mp)*	Observaţii / Referinţe
	7.000	

* Suprafaţa este determinată in planul de proiecţie Stereo 70.

DETALII LINIARE IMOBIL

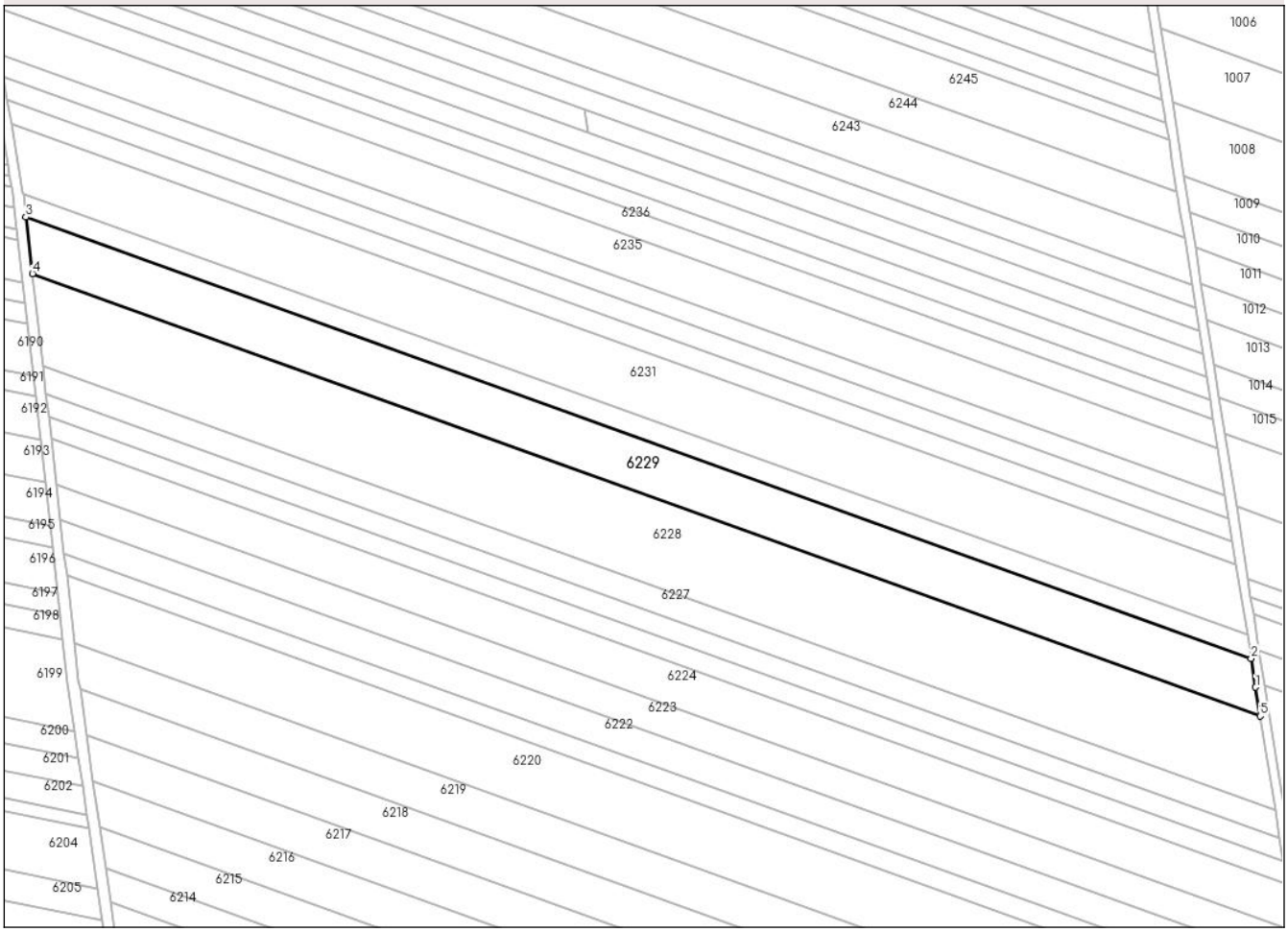

Date referitoare la teren

Crt	Categorie folosință	Intra vilan	Suprafaţa (mp)	Tarla	Parcelă	Nr. topo	Observaţii / Referinţe
1	arabil	NU	7.000	-	706/21	-	

Lungime Segmente
1) Valorile lungimilor segmentelor sunt obţinute din proiecţie în plan.

Punct început	X / Y	Punct sfârşit	X / Y	Lungime segment (** (m)
1	392.020,043 518.676,947	2	392.018,559 518.686,302	9.472
2	392.018,559 518.686,302	3	391.621,563 518.829,147	421.913
3	391.621,563 518.829,147	4	391.623,659 518.810,78	18.486
4	391.623,659 518.810,78	5	392.021,522 518.667,623	422.834
5	392.021,522 518.667,623	1	392.020,043 518.676,947	9.441

Document care conține date cu caracter personal, protejat de prevederile Regulamentului (UE) nr. 679/2016 și Legii 190/2018

** Lungimile segmentelor sunt determinate în planul de proiecţie Stereo 70 şi sunt rotunjite la 1 milimetru.
*** Distanţa dintre puncte este formată din segmente cumulate ce sunt mai mici decât valoarea 1 milimetru.

Document care conține date cu caracter personal, protejat de prevederile Regulamentului (UE) nr. 679/2016 și Legii 190/2018

DATE DESPRE IMOBILUL NR. 6230

Oficiul de Cadastru şi Publicitate Imobiliară ALBA
Biroul de Cadastru şi Publicitate Imobiliară Alba Iulia

A. Partea I. Descrierea imobilului

TEREN Extravilan

Adresa: Jud. Alba

Nr. Crt	Nr cadastral Nr. topografic	Suprafaţa* (mp)	Observaţii / Referinţe
A1		2.800	Sector cadastral:69 Teren neimprejmuit;

B. Partea II. Proprietari şi acte

Inscrieri privitoare la dreptul de proprietate şi alte drepturi reale		Referinţe
/		
Act Administrativ nr. 9286/772, din 26/02/1998 emis de CJPSDPAT ALBA;		
B1	Intabulare, drept de PROPRIETATE, dobandit prin Reconstituire, cota actuala 1/1	A1
	1) **ŞANDRU I MARIA**	

C. Partea III. SARCINI .

Inscrieri privind dezmembramintele dreptului de proprietate, drepturi reale de garanţie şi sarcini	Referinţe
NU SUNT	

Document care conține date cu caracter personal, protejat de prevederile Regulamentului (UE) nr. 679/2016 și Legii 190/2018

Anexa Nr. 1 La Partea I

Teren

Nr cadastral	Suprafaţa (mp)*	Observaţii / Referinţe
	2.800	

* Suprafaţa este determinată in planul de proiecţie Stereo 70.

DETALII LINIARE IMOBIL

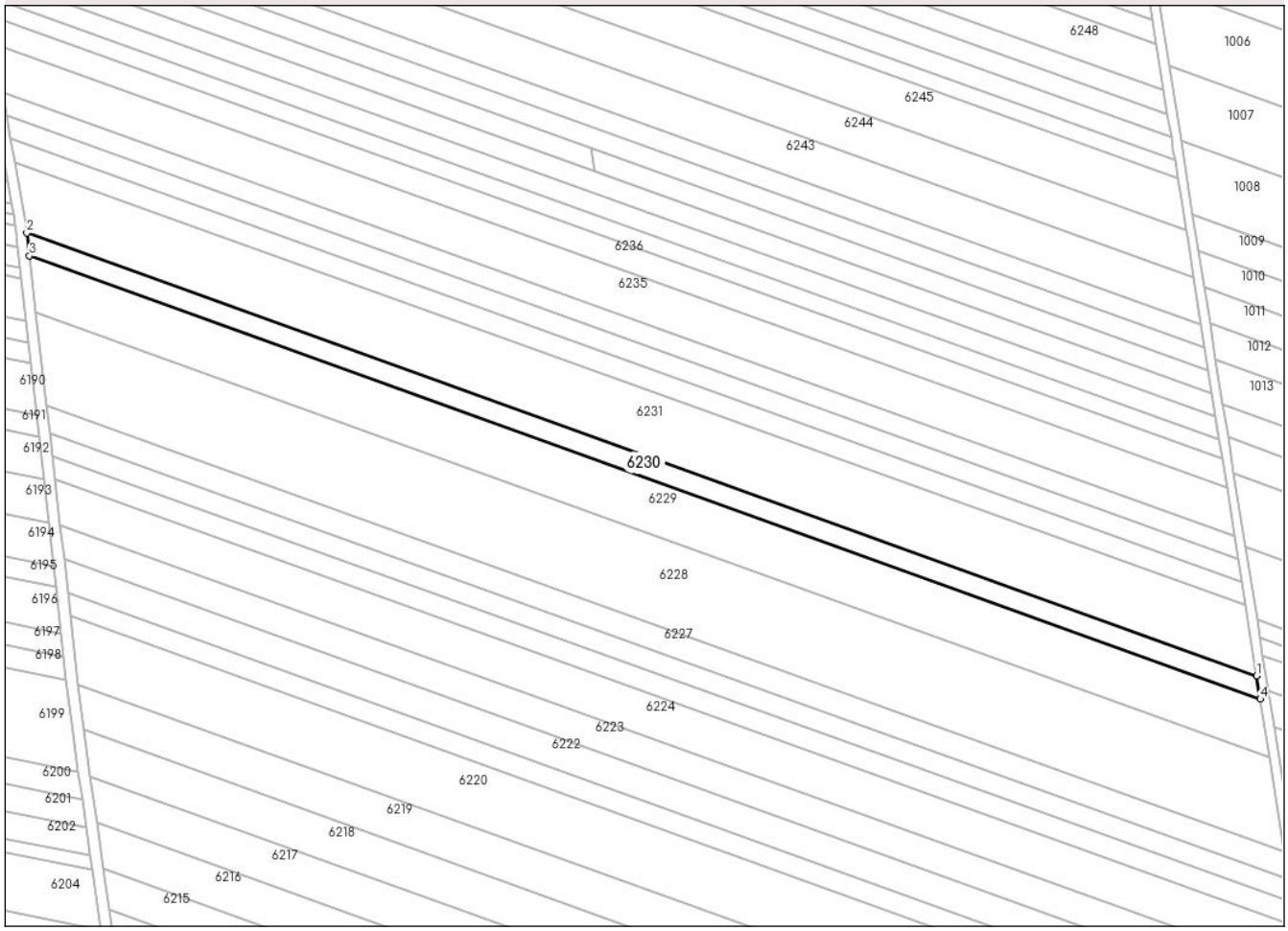

Date referitoare la teren

Crt	Categorie folosință	Intra vilan	Suprafaţa (mp)	Tarla	Parcelă	Nr. topo	Observaţii / Referinţe
1	arabil	NU	2.800	-	706/22	-	

Lungime Segmente
1) Valorile lungimilor segmentelor sunt obţinute din proiecţie în plan.

Punct început	X / Y	Punct sfârşit	X / Y	Lungime segment (** (m)
1	392.017,372 518.693,785	2	391.620,723 518.836,505	421.544
2	391.620,723 518.836,505	3	391.621,563 518.829,147	7.406
3	391.621,563 518.829,147	4	392.018,559 518.686,302	421.913
4	392.018,559 518.686,302	1	392.017,372 518.693,785	7.577

**** Lungimile segmentelor sunt determinate în planul de proiecţie Stereo 70 şi sunt rotunjite la 1 milimetru.**

Document care conține date cu caracter personal, protejat de prevederile Regulamentului (UE) nr. 679/2016 și Legii 190/2018

***** Distanţa dintre puncte este formată din segmente cumulate ce sunt mai mici decât valoarea 1 milimetru.**

DATE DESPRE IMOBILUL NR. 6231

Oficiul de Cadastru şi Publicitate Imobiliară ALBA
Biroul de Cadastru şi Publicitate Imobiliară Alba Iulia

A. Partea I. Descrierea imobilului

TEREN Extravilan

Adresa: Jud. Alba

Nr. Crt	Nr cadastral Nr. topografic	Suprafaţa* (mp)	Observaţii / Referinţe
A1		Din acte: 2.800 Masurata: 8.500	Sector cadastral:69 Teren neimprejmuit;

B. Partea II. Proprietari şi acte

Inscrieri privitoare la dreptul de proprietate şi alte drepturi reale		Referinţe
/		
Act Administrativ nr. 6269/310, din 02/07/1997 emis de CJPSDPAT ALBA;		
B1	Intabulare, drept de PROPRIETATE, dobandit prin Reconstituire, cota actuala 1/1	A1
	1) **PINTEA C VIRGINIA** 2) **DRAGOI C SALVINA** 3) **RUS C DORIN**	
Act Administrativ nr. 6812/2123, din 20/11/2024 emis de PRIMĂRIA CRICĂU;		
B2	Se notează posesia faptică în favoarea lui	A1
	1) **POPESCU MARIA-ELENA**	

C. Partea III. SARCINI .

Inscrieri privind dezmembramintele dreptului de proprietate, drepturi reale de garanţie şi sarcini	Referinţe
NU SUNT	

Document care conține date cu caracter personal, protejat de prevederile Regulamentului (UE) nr. 679/2016 și Legii 190/2018

Anexa Nr. 1 La Partea I

Teren

Nr cadastral	Suprafaţa (mp)*	Observaţii / Referinţe
	Din acte: 2.800 Masurata: 8.500	

* Suprafaţa este determinată in planul de proiecţie Stereo 70.

DETALII LINIARE IMOBIL

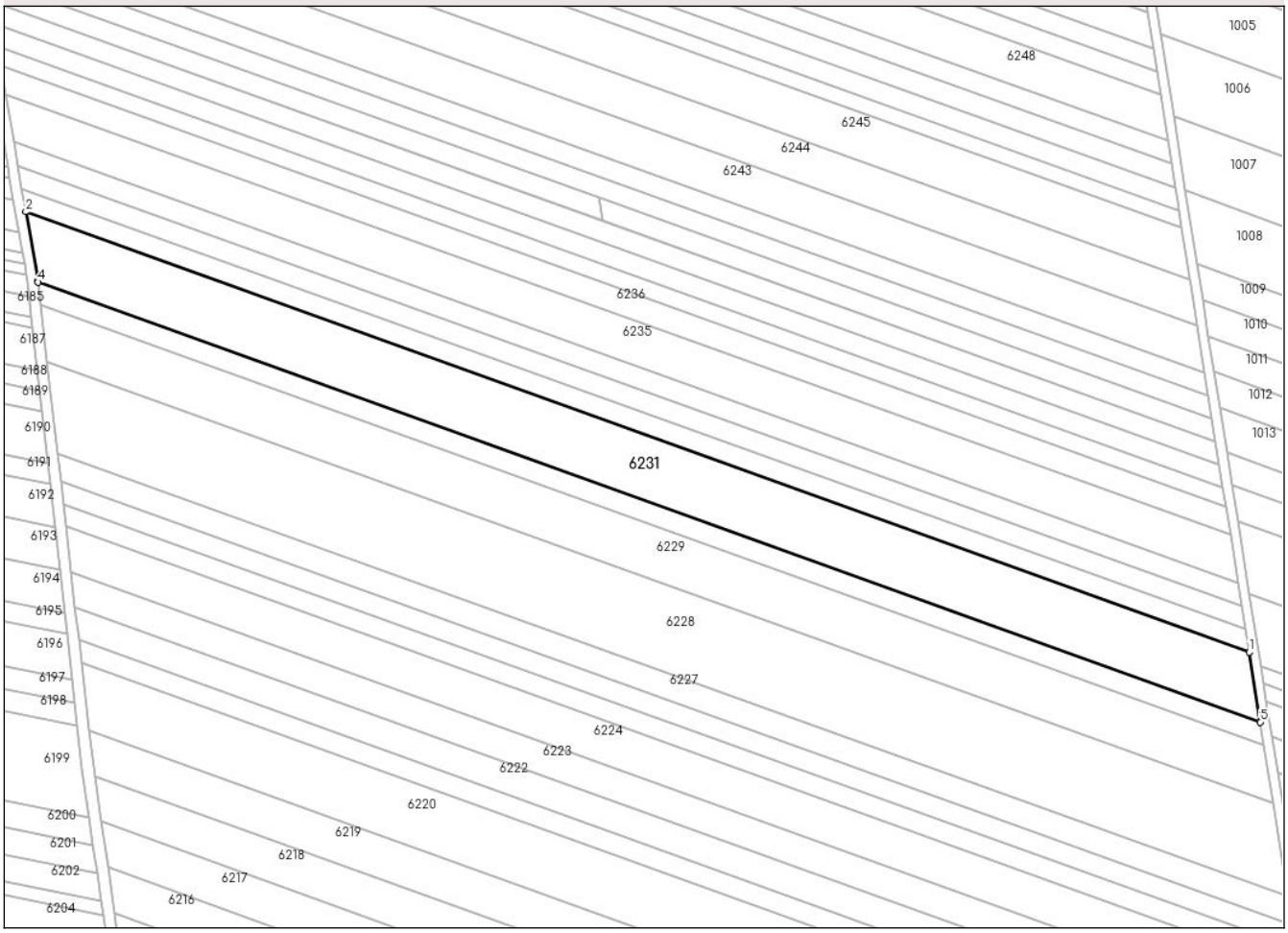

Date referitoare la teren

Crt	Categorie folosinţă	Intra vilan	Suprafaţa (mp)	Tarla	Parcelă	Nr. topo	Observaţii / Referinţe
1	arabil	NU	8.500	-	706/24	-	

Lungime Segmente
1) Valorile lungimilor segmentelor sunt obţinute din proiecţie în plan.

Punct început	X / Y	Punct sfârşit	X / Y	Lungime segment (** (m)
1	392.013,769 518.716,503	2	391.616,78 518.859,345	421.905
2	391.616,78 518.859,345	3	391.620,659 518.837,07	22.61
3	391.620,659 518.837,07	4	391.620,723 518.836,505	0.569
4	391.620,723 518.836,505	5	392.017,372 518.693,785	421.544
5	392.017,372 518.693,785	1	392.013,769 518.716,503	23.002

Document care conține date cu caracter personal, protejat de prevederile Regulamentului (UE) nr. 679/2016 și Legii 190/2018

** Lungimile segmentelor sunt determinate în planul de proiecţie Stereo 70 şi sunt rotunjite la 1 milimetru.
*** Distanţa dintre puncte este formată din segmente cumulate ce sunt mai mici decât valoarea 1 milimetru.

Document care conține date cu caracter personal, protejat de prevederile Regulamentului (UE) nr. 679/2016 și Legii 190/2018

DATE DESPRE IMOBILUL NR. 6232

Oficiul de Cadastru şi Publicitate Imobiliară ALBA
Biroul de Cadastru şi Publicitate Imobiliară Alba Iulia

A. Partea I. Descrierea imobilului

TEREN Extravilan

Adresa: Jud. Alba

Nr. Crt	Nr cadastral Nr. topografic	Suprafaţa* (mp)	Observaţii / Referinţe
A1		2.800	Sector cadastral:69 Teren neimprejmuit;

B. Partea II. Proprietari şi acte

Inscrieri privitoare la dreptul de proprietate şi alte drepturi reale		Referinţe
/		
Act Administrativ nr. 9378/983, din 22/01/2001 emis de CJPSDPAT ALBA;		
B1	Intabulare, drept de PROPRIETATE, dobandit prin Reconstituire, cota actuala 1/1	A1
	1) **MARTON I IOAN**	

C. Partea III. SARCINI .

Inscrieri privind dezmembramintele dreptului de proprietate, drepturi reale de garanţie şi sarcini	Referinţe
NU SUNT	

Document care conține date cu caracter personal, protejat de prevederile Regulamentului (UE) nr. 679/2016 și Legii 190/2018

Anexa Nr. 1 La Partea I

Teren

Nr cadastral	Suprafaţa (mp)*	Observaţii / Referinţe
	2.800	

* Suprafaţa este determinată in planul de proiecţie Stereo 70.

DETALII LINIARE IMOBIL

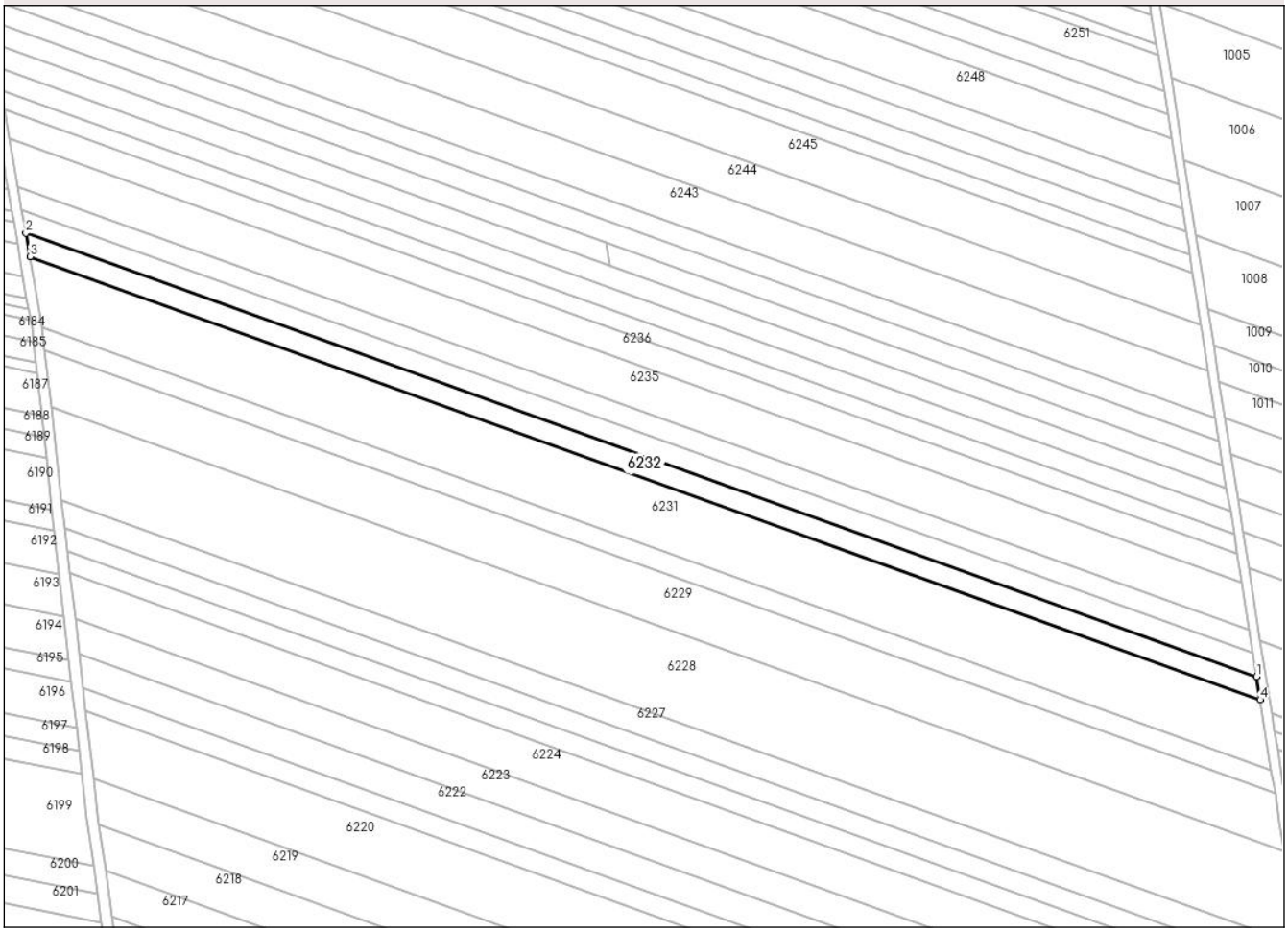

Date referitoare la teren

Crt	Categorie folosință	Intra vilan	Suprafaţa (mp)	Tarla	Parcelă	Nr. topo	Observaţii / Referinţe
1	arabil	NU	2.800	-	706/26	-	

Lungime Segmente
1) Valorile lungimilor segmentelor sunt obţinute din proiecţie în plan.

Punct început	X / Y	Punct sfârşit	X / Y	Lungime segment (** (m)
1	392.012,582 518.723,982	2	391.615,47 518.866,869	422.036
2	391.615,47 518.866,869	3	391.616,78 518.859,345	7.637
3	391.616,78 518.859,345	4	392.013,769 518.716,503	421.905
4	392.013,769 518.716,503	1	392.012,582 518.723,982	7.573

**** Lungimile segmentelor sunt determinate în planul de proiecţie Stereo 70 şi sunt rotunjite la 1 milimetru.**

Document care conține date cu caracter personal, protejat de prevederile Regulamentului (UE) nr. 679/2016 și Legii 190/2018

***** Distanţa dintre puncte este formată din segmente cumulate ce sunt mai mici decât valoarea 1 milimetru.**

DATE DESPRE IMOBILUL NR. 6233

Oficiul de Cadastru şi Publicitate Imobiliară ALBA
Biroul de Cadastru şi Publicitate Imobiliară Alba Iulia

A. Partea I. Descrierea imobilului

TEREN Extravilan

Adresa: Jud. Alba

Nr. Crt	Nr cadastral Nr. topografic	Suprafaţa* (mp)	Observaţii / Referinţe
A1		2.800	Sector cadastral:69 Teren neimprejmuit;

B. Partea II. Proprietari şi acte

Inscrieri privitoare la dreptul de proprietate şi alte drepturi reale		Referinţe
/		
Act Administrativ nr. 9321/859, din 15/02/1999 emis de CJPSDPAT ALBA;		
B1	Intabulare, drept de PROPRIETATE, dobandit prin Reconstituire, cota actuala 1/1	A1
	1) **VLAD A SILVIU** 2) **VLAD A EMILIAN** 3) **VLAD A AUREL**	

C. Partea III. SARCINI .

Inscrieri privind dezmembramintele dreptului de proprietate, drepturi reale de garanţie şi sarcini	Referinţe
NU SUNT	

Document care conține date cu caracter personal, protejat de prevederile Regulamentului (UE) nr. 679/2016 și Legii 190/2018

Anexa Nr. 1 La Partea I

Teren

Nr cadastral	Suprafaţa (mp)*	Observaţii / Referinţe
	2.800	

* Suprafaţa este determinată in planul de proiecţie Stereo 70.

DETALII LINIARE IMOBIL

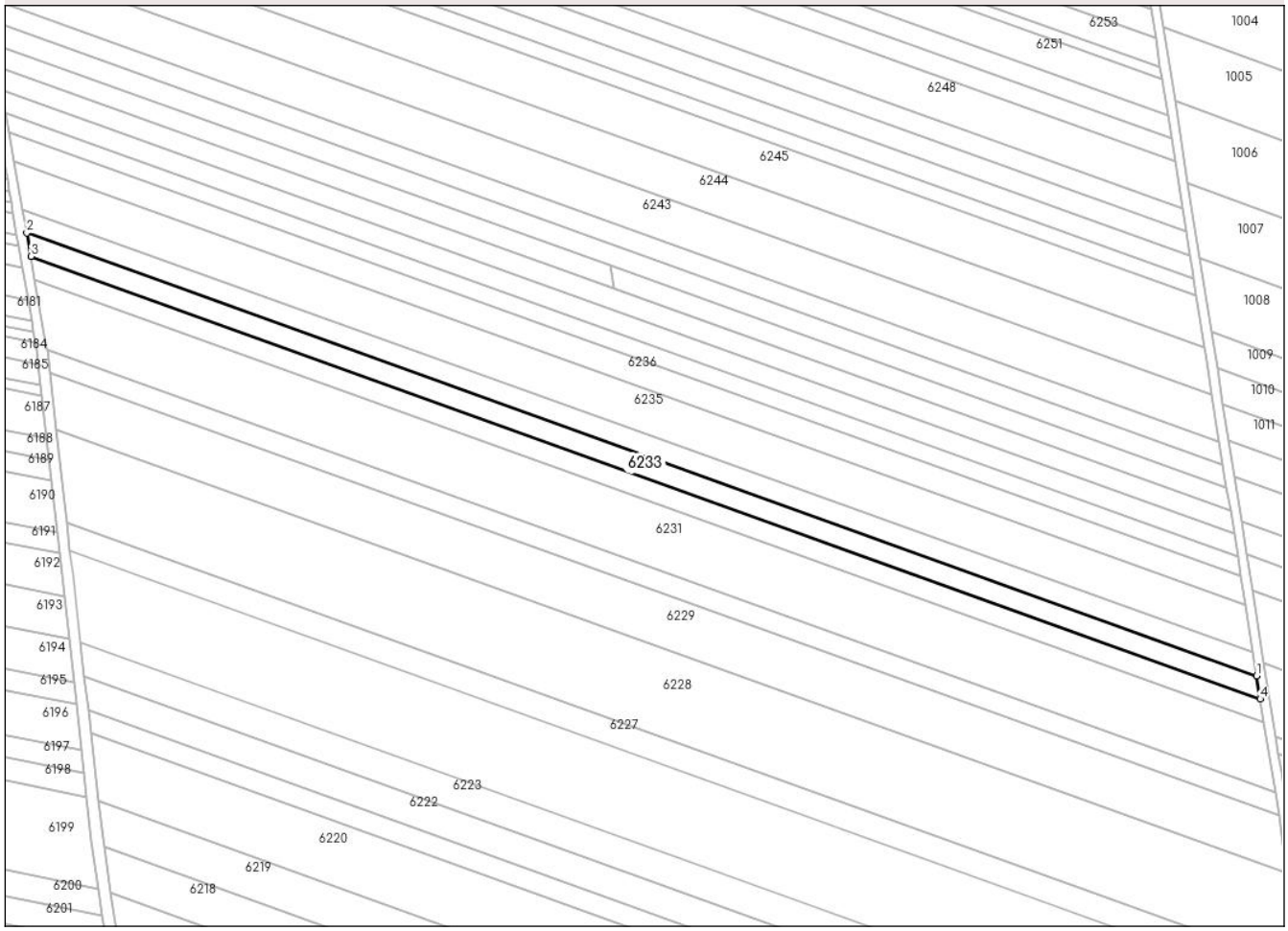

Date referitoare la teren

Crt	Categorie folosință	Intra vilan	Suprafaţa (mp)	Tarla	Parcelă	Nr. topo	Observaţii / Referinţe
1	arabil	NU	2.800	-	706/27	-	

Lungime Segmente
1) Valorile lungimilor segmentelor sunt obţinute din proiecţie în plan.

Punct început	X / Y	Punct sfârşit	X / Y	Lungime segment (** (m)
1	392.011,397 518.731,459	2	391.614,16 518.874,39	422.169
2	391.614,16 518.874,39	3	391.615,47 518.866,869	7.634
3	391.615,47 518.866,869	4	392.012,582 518.723,982	422.036
4	392.012,582 518.723,982	1	392.011,397 518.731,459	7.57

**** Lungimile segmentelor sunt determinate în planul de proiecţie Stereo 70 şi sunt rotunjite la 1 milimetru.**

Document care conține date cu caracter personal, protejat de prevederile Regulamentului (UE) nr. 679/2016 și Legii 190/2018

***** Distanţa dintre puncte este formată din segmente cumulate ce sunt mai mici decât valoarea 1 milimetru.**

DATE DESPRE IMOBILUL NR. 6234

Oficiul de Cadastru şi Publicitate Imobiliară ALBA
Biroul de Cadastru şi Publicitate Imobiliară Alba Iulia

A. Partea I. Descrierea imobilului

TEREN Extravilan

Adresa: Jud. Alba

Nr. Crt	Nr cadastral Nr. topografic	Suprafaţa* (mp)	Observaţii / Referinţe
A1		2.800	Sector cadastral:69 Teren neimprejmuit;

B. Partea II. Proprietari şi acte

Inscrieri privitoare la dreptul de proprietate şi alte drepturi reale		Referinţe
/		
Act Administrativ nr. 9269/302, din 01/07/1997 emis de CJPSDPAT ALBA;		
B1	Intabulare, drept de PROPRIETATE, dobandit prin Reconstituire, cota actuala 1/1	A1
	1) **RUS F ȘTEFAN**	
Act Administrativ nr. 6812/2045, din 19/11/2024 emis de PRIMĂRIA CRICĂU;		
B2	Se notează posesia faptică în favoarea lui	A1
	1) **HADA AURELIAN-RUSAN**	

C. Partea III. SARCINI .

Inscrieri privind dezmembramintele dreptului de proprietate, drepturi reale de garanţie şi sarcini	Referinţe
NU SUNT	

Document care conține date cu caracter personal, protejat de prevederile Regulamentului (UE) nr. 679/2016 și Legii 190/2018

Anexa Nr. 1 La Partea I

Teren

Nr cadastral	Suprafaţa (mp)*	Observaţii / Referinţe
	2.800	

* Suprafaţa este determinată in planul de proiecţie Stereo 70.

DETALII LINIARE IMOBIL

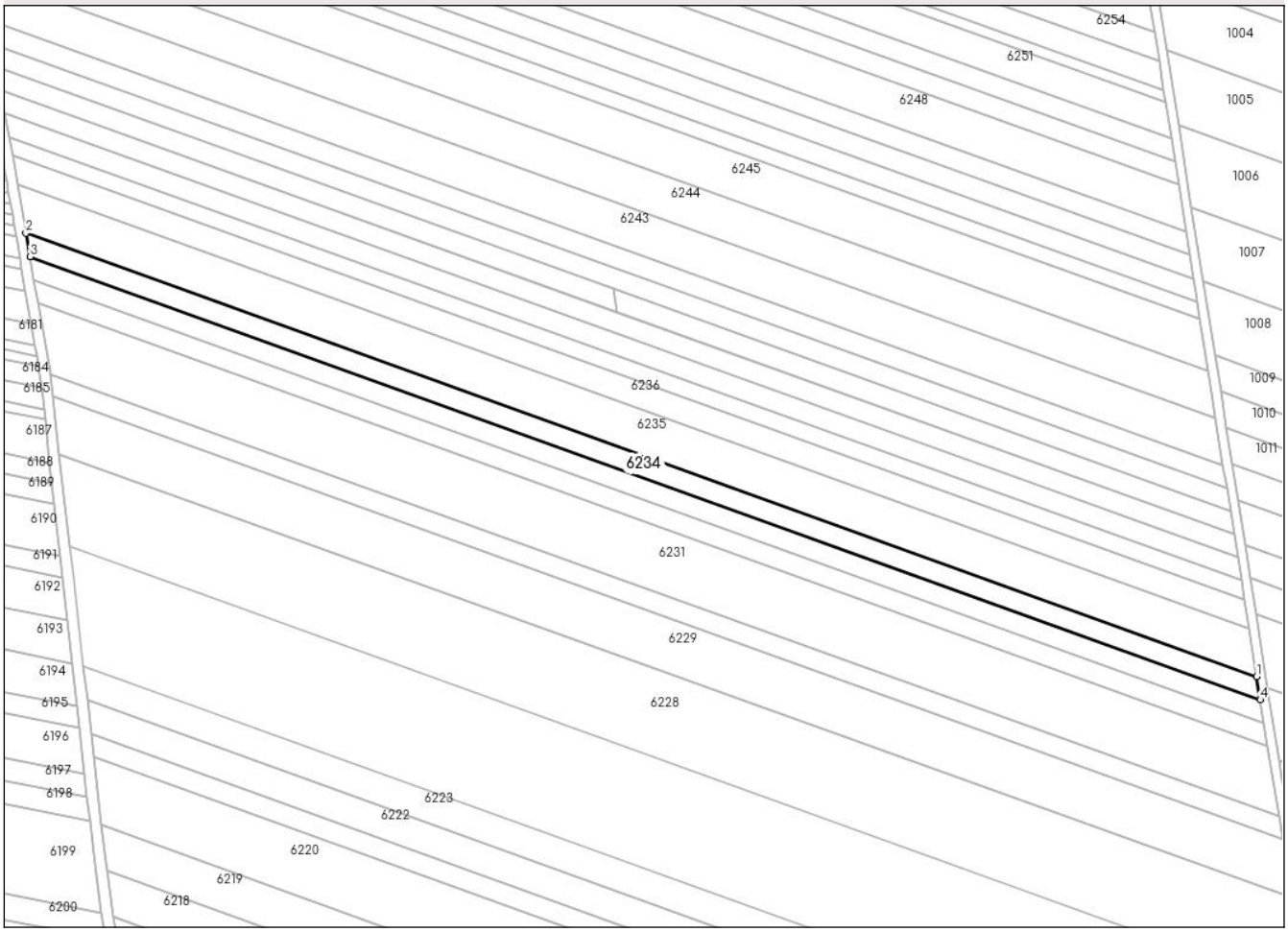

Date referitoare la teren

Crt	Categorie folosință	Intra vilan	Suprafaţa (mp)	Tarla	Parcelă	Nr. topo	Observaţii / Referinţe
1	arabil	NU	2.800	-	706/28	-	

Lungime Segmente
1) Valorile lungimilor segmentelor sunt obţinute din proiecţie în plan.

Punct început	X / Y	Punct sfârşit	X / Y	Lungime segment (** (m)
1	392.010,211 518.738,933	2	391.612,851 518.881,909	422.3
2	391.612,851 518.881,909	3	391.614,16 518.874,39	7.632
3	391.614,16 518.874,39	4	392.011,397 518.731,459	422.169
4	392.011,397 518.731,459	1	392.010,211 518.738,933	7.568

**** Lungimile segmentelor sunt determinate în planul de proiecţie Stereo 70 şi sunt rotunjite la 1 milimetru.**

Document care conține date cu caracter personal, protejat de prevederile Regulamentului (UE) nr. 679/2016 și Legii 190/2018

***** Distanţa dintre puncte este formată din segmente cumulate ce sunt mai mici decât valoarea 1 milimetru.**

DATE DESPRE IMOBILUL NR. 6235

Oficiul de Cadastru şi Publicitate Imobiliară ALBA
Biroul de Cadastru şi Publicitate Imobiliară Alba Iulia

A. Partea I. Descrierea imobilului

TEREN Extravilan

Adresa: Jud. Alba

Nr. Crt	Nr cadastral Nr. topografic	Suprafaţa* (mp)	Observaţii / Referinţe
A1		5.800	Sector cadastral:69 Teren neimprejmuit;

B. Partea II. Proprietari şi acte

Inscrieri privitoare la dreptul de proprietate şi alte drepturi reale		Referinţe
/		
Act Administrativ nr. 5195/116, din 19/12/1994 emis de CJPSDPAT ALBA;		
B1	Intabulare, drept de PROPRIETATE, dobandit prin Reconstituire, cota actuala 1/1	A1
	1) **CUHAR I LUCRETIA** 2) **SURDU I ECATERINA** 3) **DREGHICI I VALERIA** 4) **BERBEC A VICTORIA**	

C. Partea III. SARCINI .

Inscrieri privind dezmembramintele dreptului de proprietate, drepturi reale de garanţie şi sarcini	Referinţe
NU SUNT	

Document care conține date cu caracter personal, protejat de prevederile Regulamentului (UE) nr. 679/2016 și Legii 190/2018

Anexa Nr. 1 La Partea I

Teren

Nr cadastral	Suprafaţa (mp)*	Observaţii / Referinţe
	5.800	

* Suprafaţa este determinată in planul de proiecţie Stereo 70.

DETALII LINIARE IMOBIL

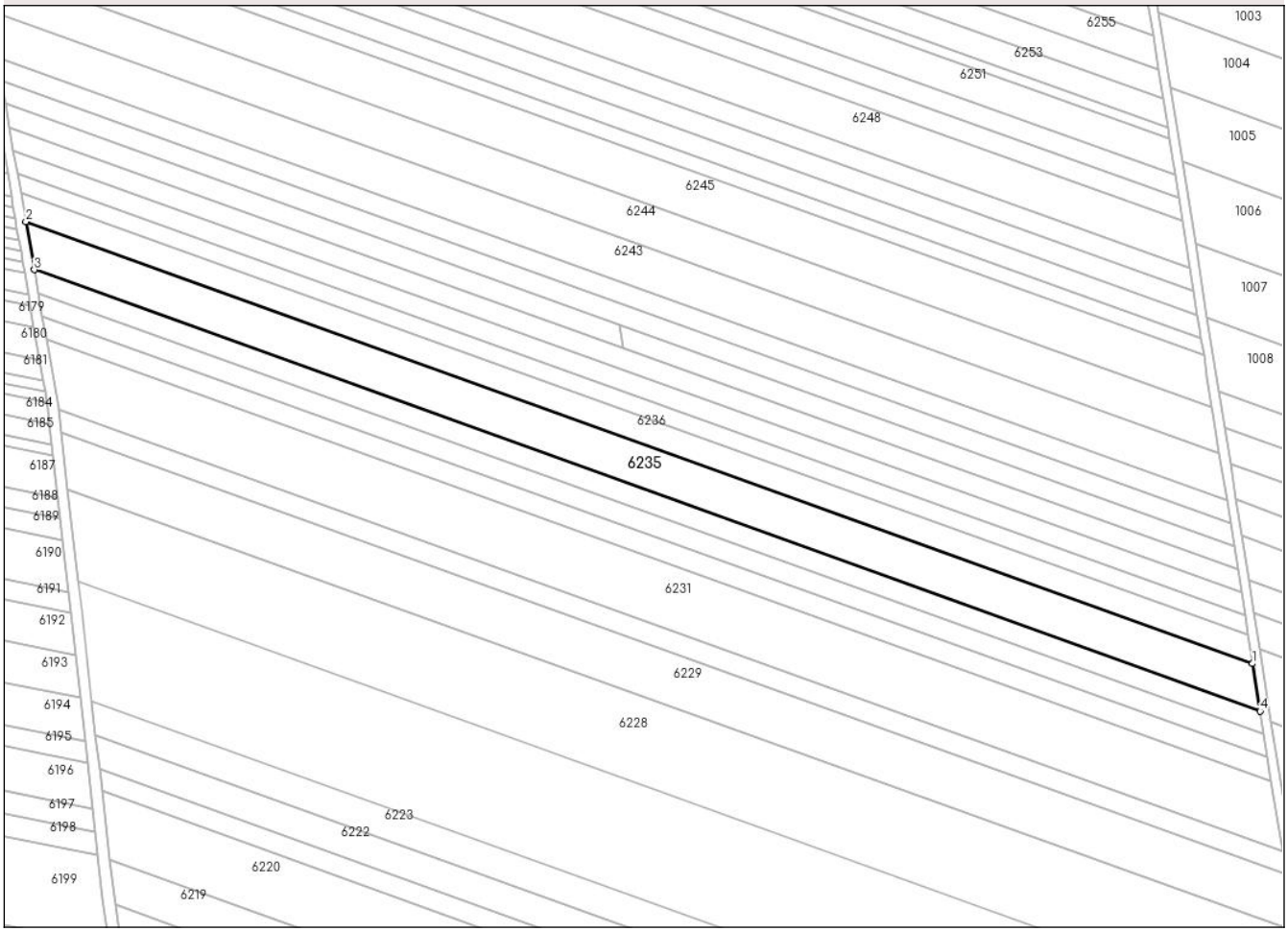

Date referitoare la teren

Crt	Categorie folosință	Intra vilan	Suprafaţa (mp)	Tarla	Parcelă	Nr. topo	Observaţii / Referinţe
1	arabil	NU	5.800	-	706/29	-	

Lungime Segmente
1) Valorile lungimilor segmentelor sunt obţinute din proiecţie în plan.

Punct început	X / Y	Punct sfârşit	X / Y	Lungime segment (** (m)
1	392.007,756 518.754,407	2	391.610,14 518.897,476	422.572
2	391.610,14 518.897,476	3	391.612,851 518.881,909	15.801
3	391.612,851 518.881,909	4	392.010,211 518.738,933	422.3
4	392.010,211 518.738,933	1	392.007,756 518.754,407	15.668

**** Lungimile segmentelor sunt determinate în planul de proiecţie Stereo 70 şi sunt rotunjite la 1 milimetru.**

Document care conține date cu caracter personal, protejat de prevederile Regulamentului (UE) nr. 679/2016 și Legii 190/2018

***** Distanţa dintre puncte este formată din segmente cumulate ce sunt mai mici decât valoarea 1 milimetru.**

DATE DESPRE IMOBILUL NR. 6236

Oficiul de Cadastru şi Publicitate Imobiliară ALBA
Biroul de Cadastru şi Publicitate Imobiliară Alba Iulia

A. Partea I. Descrierea imobilului

TEREN Extravilan

Adresa: Jud. Alba

Nr. Crt	Nr cadastral Nr. topografic	Suprafaţa* (mp)	Observaţii / Referinţe
A1		3.500	Sector cadastral:69 Teren neimprejmuit;

B. Partea II. Proprietari şi acte

Inscrieri privitoare la dreptul de proprietate şi alte drepturi reale		Referinţe
/		
Act Administrativ nr. 5195/115, din 22/12/1994 emis de CJPSDPAT ALBA;		
B1	Intabulare, drept de PROPRIETATE, dobandit prin Reconstituire, cota actuala 1/1	A1
	1) **SURD A GHEORGHE**	

C. Partea III. SARCINI .

Inscrieri privind dezmembramintele dreptului de proprietate, drepturi reale de garanţie şi sarcini	Referinţe
NU SUNT	

Document care conține date cu caracter personal, protejat de prevederile Regulamentului (UE) nr. 679/2016 și Legii 190/2018

Anexa Nr. 1 La Partea I

Teren

Nr cadastral	Suprafaţa (mp)*	Observaţii / Referinţe
	3.500	

* Suprafaţa este determinată in planul de proiecţie Stereo 70.

DETALII LINIARE IMOBIL

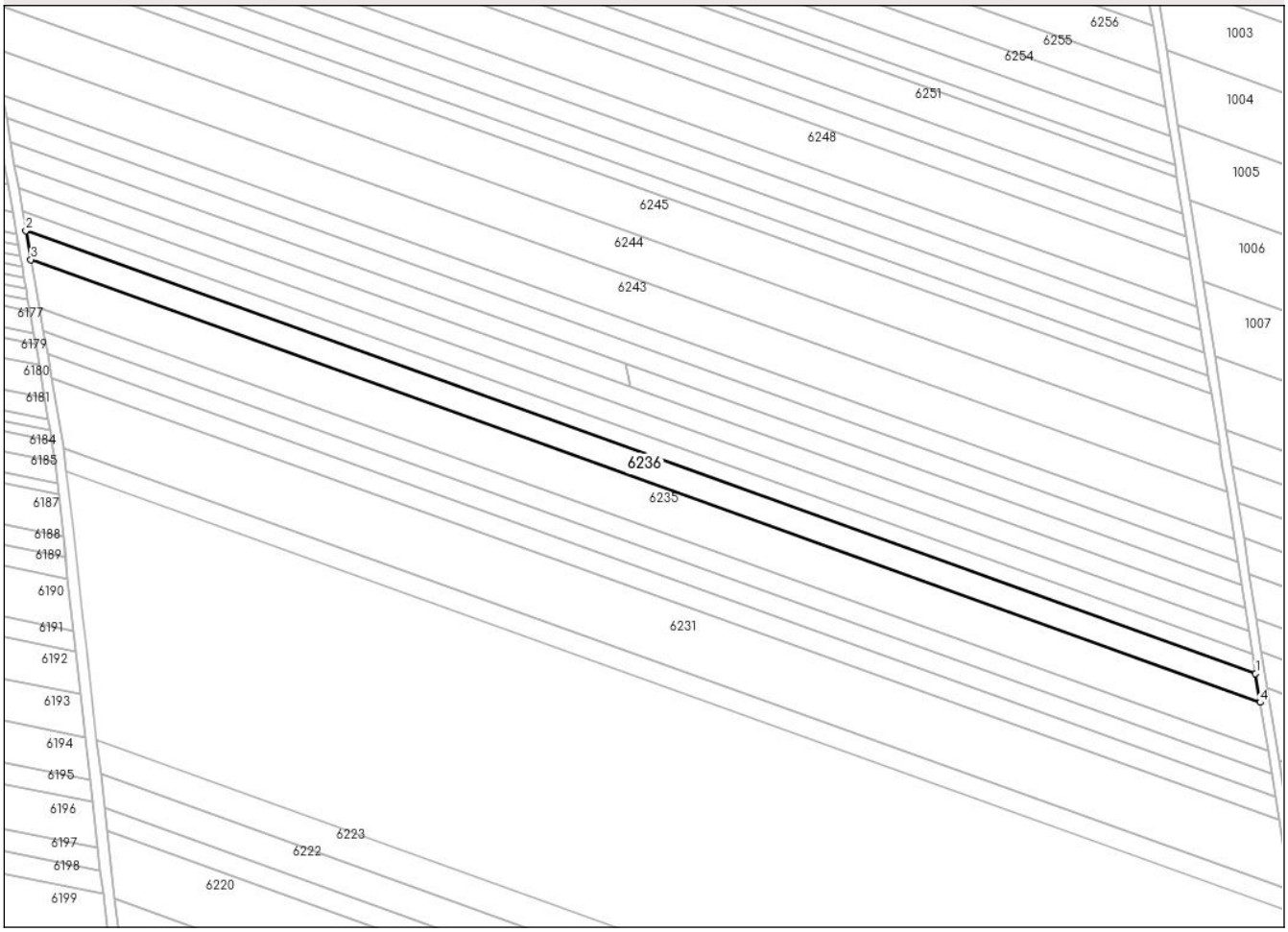

Date referitoare la teren

Crt	Categorie folosință	Intra vilan	Suprafaţa (mp)	Tarla	Parcelă	Nr. topo	Observaţii / Referinţe
1	arabil	NU	3.500	-	706/30	-	

Lungime Segmente
1) Valorile lungimilor segmentelor sunt obţinute din proiecţie în plan.

Punct început	X / Y	Punct sfârşit	X / Y	Lungime segment (** (m)
1	392.006,276 518.763,741	2	391.608,505 518.906,865	422.737
2	391.608,505 518.906,865	3	391.610,14 518.897,476	9.53
3	391.610,14 518.897,476	4	392.007,756 518.754,407	422.572
4	392.007,756 518.754,407	1	392.006,276 518.763,741	9.451

**** Lungimile segmentelor sunt determinate în planul de proiecţie Stereo 70 şi sunt rotunjite la 1 milimetru.**

Document care conține date cu caracter personal, protejat de prevederile Regulamentului (UE) nr. 679/2016 și Legii 190/2018

***** Distanţa dintre puncte este formată din segmente cumulate ce sunt mai mici decât valoarea 1 milimetru.**

DATE DESPRE IMOBILUL NR. 6237

Oficiul de Cadastru şi Publicitate Imobiliară ALBA
Biroul de Cadastru şi Publicitate Imobiliară Alba Iulia

A. Partea I. Descrierea imobilului

TEREN Extravilan

Adresa: Jud. Alba

Nr. Crt	Nr cadastral Nr. topografic	Suprafaţa* (mp)	Observaţii / Referinţe
A1		2.300	Sector cadastral:69 Teren neimprejmuit;

B. Partea II. Proprietari şi acte

Inscrieri privitoare la dreptul de proprietate şi alte drepturi reale		Referinţe
/		
Act Administrativ nr. 9378/997, din 13/02/2001 emis de CJPSDPAT ALBA;		
B1	Intabulare, drept de PROPRIETATE, dobandit prin Reconstituire, cota actuala 1/1	A1
	1) **SIMON I MARIA** 2) **SZILAGY I FRANCISC** 3) **SILAGHI I ANDREIU** 4) **RUSAN I IOLAN** 5) **VERDES I ELISABETA** 6) **POP I ANA**	

C. Partea III. SARCINI .

Inscrieri privind dezmembramintele dreptului de proprietate, drepturi reale de garanţie şi sarcini	Referinţe
NU SUNT	

Anexa Nr. 1 La Partea I

Teren

Nr cadastral	Suprafaţa (mp)*	Observaţii / Referinţe
	2.300	

* Suprafaţa este determinată in planul de proiecţie Stereo 70.

DETALII LINIARE IMOBIL

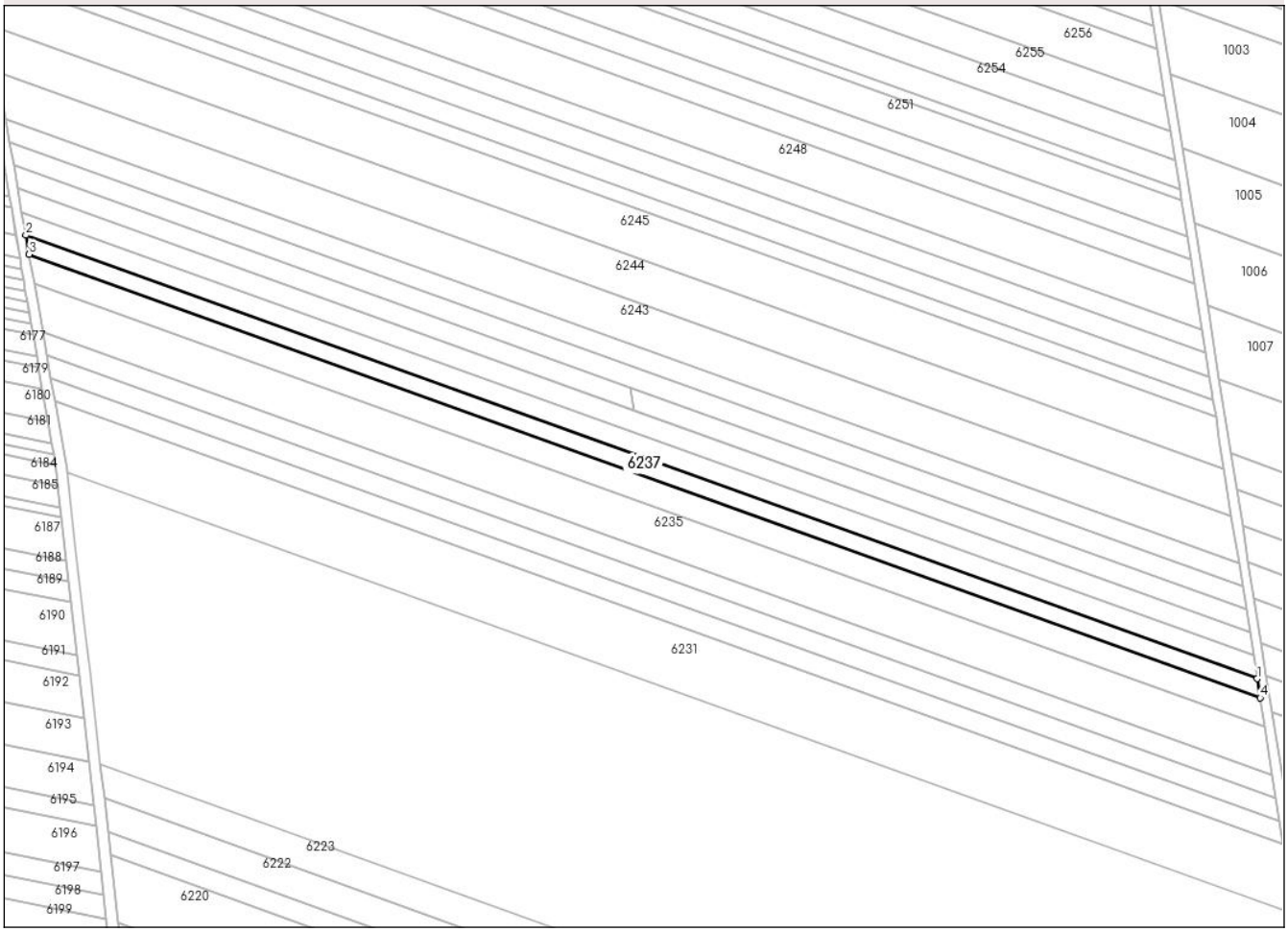

Date referitoare la teren

Crt	Categorie folosință	Intra vilan	Suprafaţa (mp)	Tarla	Parcelă	Nr. topo	Observaţii / Referinţe
1	arabil	NU	2.300	-	706/31	-	

Lungime Segmente
1) Valorile lungimilor segmentelor sunt obţinute din proiecţie în plan.

Punct început	X / Y	Punct sfârşit	X / Y	Lungime segment (** (m)
1	392.005,303 518.769,872	2	391.607,431 518.913,032	422.844
2	391.607,431 518.913,032	3	391.608,505 518.906,865	6.26
3	391.608,505 518.906,865	4	392.006,276 518.763,741	422.737
4	392.006,276 518.763,741	1	392.005,303 518.769,872	6.208

**** Lungimile segmentelor sunt determinate în planul de proiecţie Stereo 70 şi sunt rotunjite la 1 milimetru.**

Document care conține date cu caracter personal, protejat de prevederile Regulamentului (UE) nr. 679/2016 și Legii 190/2018

***** Distanţa dintre puncte este formată din segmente cumulate ce sunt mai mici decât valoarea 1 milimetru.**

DATE DESPRE IMOBILUL NR. 6238

Oficiul de Cadastru şi Publicitate Imobiliară ALBA
Biroul de Cadastru şi Publicitate Imobiliară Alba Iulia

A. Partea I. Descrierea imobilului

TEREN Extravilan

Adresa: Jud. Alba

Nr. Crt	Nr cadastral Nr. topografic	Suprafaţa* (mp)	Observaţii / Referinţe
A1		2.800	Sector cadastral:69 Teren neimprejmuit;

B. Partea II. Proprietari şi acte

Inscrieri privitoare la dreptul de proprietate şi alte drepturi reale		Referinţe
/		
Act Notarial nr. 144/2019, din 16/05/2019 emis de NP ELENA TEODORESCU;		
B1	Intabulare, drept de PROPRIETATE, dobandit prin Succesiune, cota actuala 1/1	A1
	1) **ŞUTEU FLOREAN**	

C. Partea III. SARCINI .

Inscrieri privind dezmembramintele dreptului de proprietate, drepturi reale de garanţie şi sarcini	Referinţe
NU SUNT	

Document care conține date cu caracter personal, protejat de prevederile Regulamentului (UE) nr. 679/2016 și Legii 190/2018

Anexa Nr. 1 La Partea I

Teren

Nr cadastral	Suprafaţa (mp)*	Observaţii / Referinţe
	2.800	

* Suprafaţa este determinată in planul de proiecţie Stereo 70.

DETALII LINIARE IMOBIL

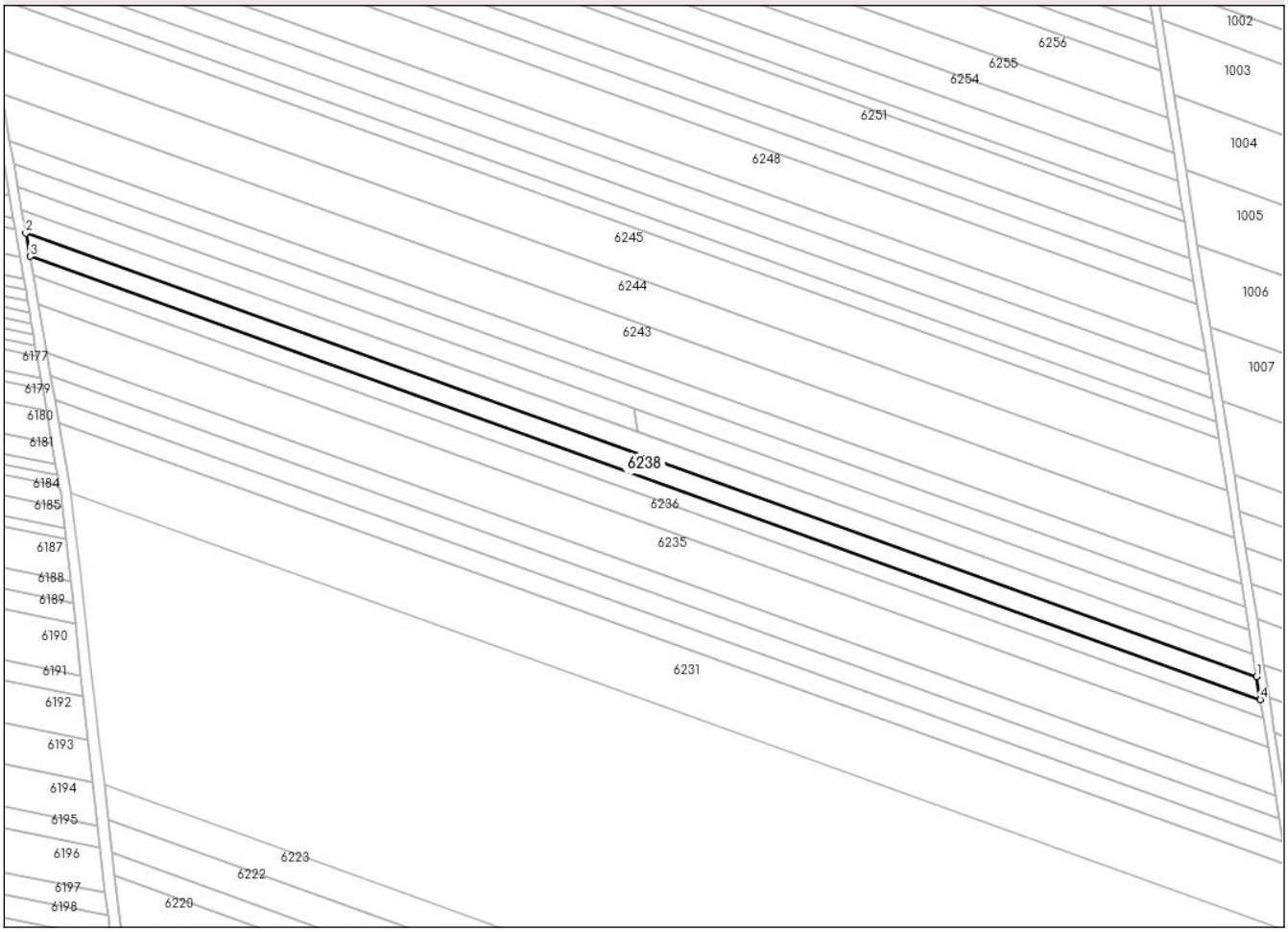

Date referitoare la teren

Crt	Categorie folosință	Intra vilan	Suprafaţa (mp)	Tarla	Parcelă	Nr. topo	Observaţii / Referinţe
1	arabil	NU	2.800	-	706/333	-	IN TP 706/3

Lungime Segmente
1) Valorile lungimilor segmentelor sunt obţinute din proiecţie în plan.

Punct început	X / Y	Punct sfârşit	X / Y	Lungime segment (** (m)
1	392.004,12 518.777,335	2	391.606,124 518.920,539	422.975
2	391.606,124 518.920,539	3	391.607,431 518.913,032	7.62
3	391.607,431 518.913,032	4	392.005,303 518.769,872	422.844
4	392.005,303 518.769,872	1	392.004,12 518.777,335	7.556

**** Lungimile segmentelor sunt determinate în planul de proiecţie Stereo 70 şi sunt rotunjite la 1 milimetru.**

Document care conține date cu caracter personal, protejat de prevederile Regulamentului (UE) nr. 679/2016 și Legii 190/2018

***** Distanţa dintre puncte este formată din segmente cumulate ce sunt mai mici decât valoarea 1 milimetru.**

DATE DESPRE IMOBILUL NR. 6239

Oficiul de Cadastru şi Publicitate Imobiliară ALBA
Biroul de Cadastru şi Publicitate Imobiliară Alba Iulia

A. Partea I. Descrierea imobilului

TEREN Extravilan

Adresa: Jud. Alba

Nr. Crt	Nr cadastral Nr. topografic	Suprafaţa* (mp)	Observaţii / Referinţe
A1		2.800	Sector cadastral:69 Teren neimprejmuit;

B. Partea II. Proprietari şi acte

Inscrieri privitoare la dreptul de proprietate şi alte drepturi reale		Referinţe
/		
Act Administrativ nr. 14192/1550, din 11/11/2009 emis de CJPSDPAT ALBA;		
B1	Intabulare, drept de PROPRIETATE, dobandit prin Reconstituire, cota actuala 1/1	A1
	1) **PACURAR G MARIA** 2) **GIURCA E AUREL**	
Act Administrativ nr. 6812/2308, din 04/12/2024 emis de PRIMĂRA CRICĂU;		
B2	Se noteaza posesia faptica in favoarea lui	A1
	1) **GIURCA EMIL-EUGEN**	

C. Partea III. SARCINI .

Inscrieri privind dezmembramintele dreptului de proprietate, drepturi reale de garanţie şi sarcini	Referinţe
NU SUNT	

Anexa Nr. 1 La Partea I

Teren

Nr cadastral	Suprafaţa (mp)*	Observaţii / Referinţe
	2.800	

* Suprafaţa este determinată in planul de proiecţie Stereo 70.

DETALII LINIARE IMOBIL

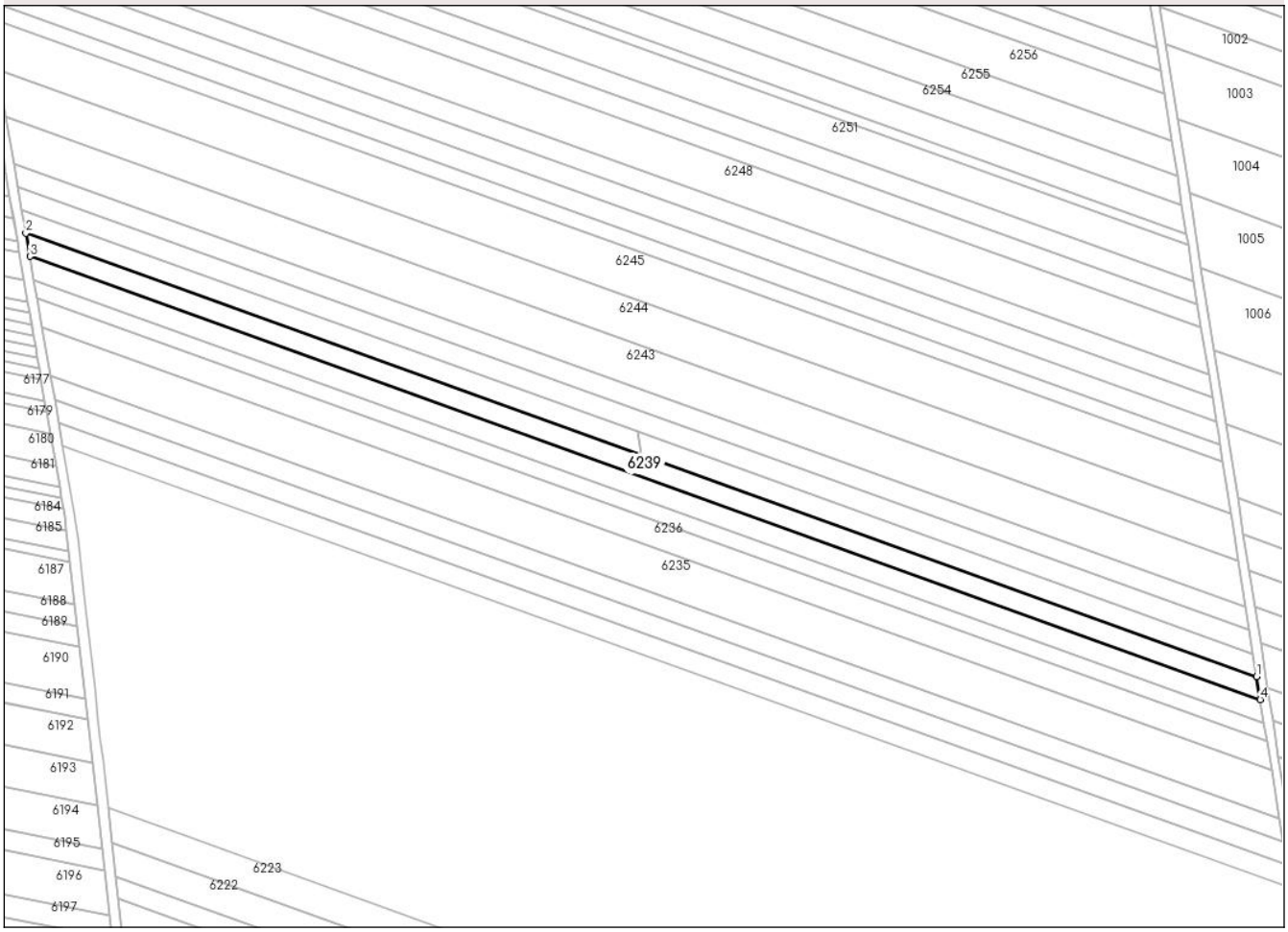

Date referitoare la teren

Crt	Categorie folosință	Intra vilan	Suprafaţa (mp)	Tarla	Parcelă	Nr. topo	Observaţii / Referinţe
1	arabil	NU	2.800	-	706/34/1	-	

Lungime Segmente
1) Valorile lungimilor segmentelor sunt obţinute din proiecţie în plan.

Punct început	X / Y	Punct sfârşit	X / Y	Lungime segment (** (m)
1	392.002,937 518.784,794	2	391.604,817 518.928,044	423.108
2	391.604,817 518.928,044	3	391.606,124 518.920,539	7.618
3	391.606,124 518.920,539	4	392.004,12 518.777,335	422.975
4	392.004,12 518.777,335	1	392.002,937 518.784,794	7.552

**** Lungimile segmentelor sunt determinate în planul de proiecţie Stereo 70 şi sunt rotunjite la 1 milimetru.**

Document care conține date cu caracter personal, protejat de prevederile Regulamentului (UE) nr. 679/2016 și Legii 190/2018

***** Distanţa dintre puncte este formată din segmente cumulate ce sunt mai mici decât valoarea 1 milimetru.**

DATE DESPRE IMOBILUL NR. 6240

Oficiul de Cadastru şi Publicitate Imobiliară ALBA
Biroul de Cadastru şi Publicitate Imobiliară Alba Iulia

A. Partea I. Descrierea imobilului

TEREN Extravilan

Adresa: Jud. Alba

Nr. Crt	Nr cadastral Nr. topografic	Suprafaţa* (mp)	Observaţii / Referinţe
A1		1.400	Sector cadastral:69 Teren neimprejmuit;

B. Partea II. Proprietari şi acte

Inscrieri privitoare la dreptul de proprietate şi alte drepturi reale		Referinţe
/		
Act Administrativ nr. 9378/974, din 08/09/2000 emis de CJPSDPAT ALBA;		
B1	Intabulare, drept de PROPRIETATE, dobandit prin Reconstituire, cota actuala 1/1	A1
	1) **GEOMOLEAN G MARIA** 2) **GEOMOLEAN G ŞTEFAN** 3) **JOMOLEAN G PETRU**	
Act Administrativ nr. 6812/2156, din 22/11/2024 emis de PRIMĂRIA CRICĂU;		
B2	Se noteaza posesia faptica in favoarea lui	A1
	1) **BOIDOCAN LUCREȚIA** 2) **GUIST ELENA** 3) **GEOMOLEAN VASILE**	

C. Partea III. SARCINI .

Inscrieri privind dezmembramintele dreptului de proprietate, drepturi reale de garanţie şi sarcini	Referinţe
NU SUNT	

Document care conține date cu caracter personal, protejat de prevederile Regulamentului (UE) nr. 679/2016 și Legii 190/2018

Anexa Nr. 1 La Partea I

Teren

Nr cadastral	Suprafaţa (mp)*	Observaţii / Referinţe
	1.400	

* Suprafaţa este determinată in planul de proiecţie Stereo 70.

DETALII LINIARE IMOBIL

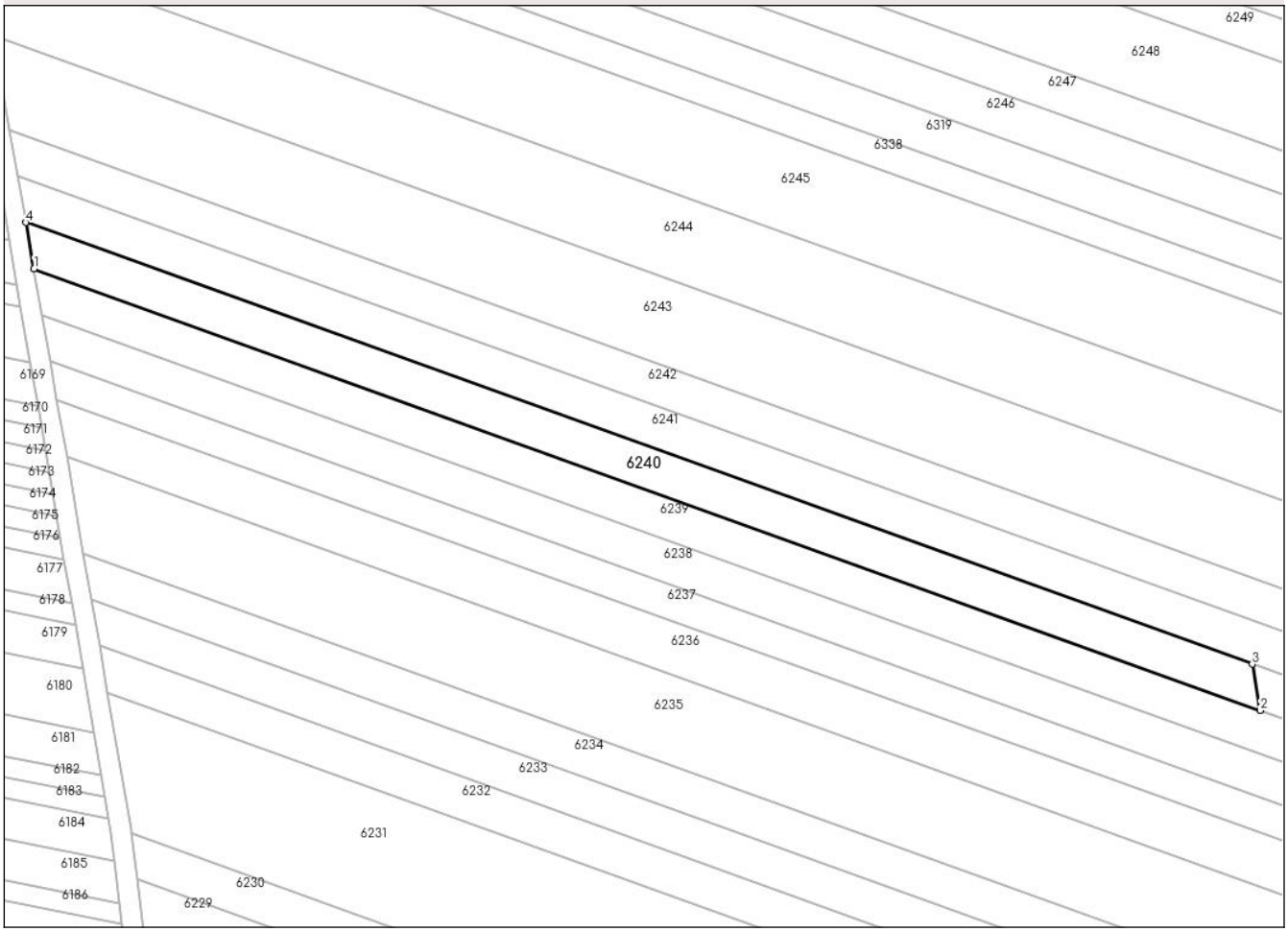

Date referitoare la teren

Crt	Categorie folosință	Intra vilan	Suprafaţa (mp)	Tarla	Parcelă	Nr. topo	Observaţii / Referinţe
1	arabil	NU	1.400	-	706/34/2	-	

Lungime Segmente
1) Valorile lungimilor segmentelor sunt obţinute din proiecţie în plan.

Punct început	X / Y	Punct sfârşit	X / Y	Lungime segment (** (m)
1	391.604,817 518.928,044	2	391.803,907 518.856,408	211.586
2	391.803,907 518.856,408	3	391.802,601 518.863,91	7.615
3	391.802,601 518.863,91	4	391.603,51 518.935,546	211.587
4	391.603,51 518.935,546	1	391.604,817 518.928,044	7.615

**** Lungimile segmentelor sunt determinate în planul de proiecţie Stereo 70 şi sunt rotunjite la 1 milimetru.**

Document care conține date cu caracter personal, protejat de prevederile Regulamentului (UE) nr. 679/2016 și Legii 190/2018

***** Distanţa dintre puncte este formată din segmente cumulate ce sunt mai mici decât valoarea 1 milimetru.**

DATE DESPRE IMOBILUL NR. 6241

Oficiul de Cadastru şi Publicitate Imobiliară ALBA
Biroul de Cadastru şi Publicitate Imobiliară Alba Iulia

A. Partea I. Descrierea imobilului

TEREN Extravilan

Adresa: Jud. Alba

Nr. Crt	Nr cadastral Nr. topografic	Suprafaţa* (mp)	Observaţii / Referinţe
A1		2.800	Sector cadastral:69 Teren neimprejmuit;

B. Partea II. Proprietari şi acte

Inscrieri privitoare la dreptul de proprietate şi alte drepturi reale		Referinţe
/		
Act Administrativ nr. 11432/1212, din 03/10/2001 emis de CJPSDPAT ALBA;		
B1	Intabulare, drept de PROPRIETATE, dobandit prin Reconstituire, cota actuala 1/1	A1
	1) **PINTEA I MARIA**	

C. Partea III. SARCINI .

Inscrieri privind dezmembramintele dreptului de proprietate, drepturi reale de garanţie şi sarcini	Referinţe
NU SUNT	

Document care conține date cu caracter personal, protejat de prevederile Regulamentului (UE) nr. 679/2016 și Legii 190/2018

Anexa Nr. 1 La Partea I

Teren

Nr cadastral	Suprafaţa (mp)*	Observaţii / Referinţe
	2.800	

* Suprafaţa este determinată in planul de proiecţie Stereo 70.

DETALII LINIARE IMOBIL

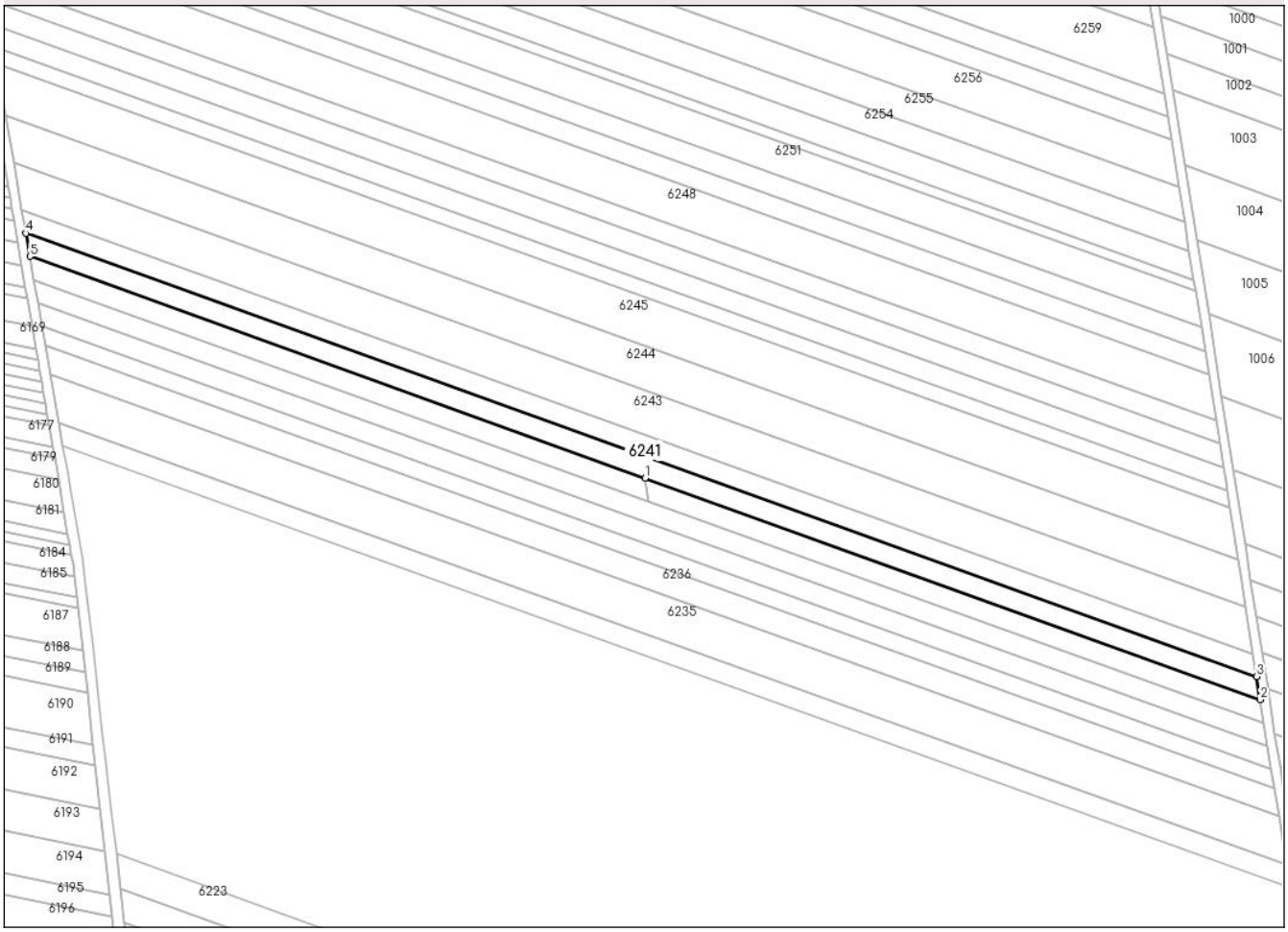

Date referitoare la teren

Crt	Categorie folosință	Intra vilan	Suprafaţa (mp)	Tarla	Parcelă	Nr. topo	Observaţii / Referinţe
1	arabil	NU	2.800	-	706/35	-	

Lungime Segmente
1) Valorile lungimilor segmentelor sunt obţinute din proiecţie în plan.

Punct început	X / Y	Punct sfârşit	X / Y	Lungime segment (** (m)
1	391.802,601 518.863,91	2	392.001,754 518.792,252	211.653
2	392.001,754 518.792,252	3	392.000,571 518.799,707	7.548
3	392.000,571 518.799,707	4	391.602,204 518.943,045	423.37
4	391.602,204 518.943,045	5	391.603,51 518.935,546	7.612
5	391.603,51 518.935,546	1	391.802,601 518.863,91	211.587

Document care conține date cu caracter personal, protejat de prevederile Regulamentului (UE) nr. 679/2016 și Legii 190/2018

** Lungimile segmentelor sunt determinate în planul de proiecţie Stereo 70 şi sunt rotunjite la 1 milimetru.
*** Distanţa dintre puncte este formată din segmente cumulate ce sunt mai mici decât valoarea 1 milimetru.

Document care conține date cu caracter personal, protejat de prevederile Regulamentului (UE) nr. 679/2016 și Legii 190/2018

DATE DESPRE IMOBILUL NR. 6242

Oficiul de Cadastru şi Publicitate Imobiliară ALBA
Biroul de Cadastru şi Publicitate Imobiliară Alba Iulia

A. Partea I. Descrierea imobilului

TEREN Extravilan

Adresa: Jud. Alba

Nr. Crt	Nr cadastral Nr. topografic	Suprafaţa* (mp)	Observaţii / Referinţe
A1		2.800	Sector cadastral:69 Teren neimprejmuit;

B. Partea II. Proprietari şi acte

Inscrieri privitoare la dreptul de proprietate şi alte drepturi reale		Referinţe
/		
Act Notarial nr. 22/2021, din 02/03/2021 emis de NP DAN-ADRIAN DOȚIU;		
B1	Intabulare, drept de PROPRIETATE, dobandit prin Succesiune, cota actuala 1/1	A1
	1) **BRAGAR MARIA**	

C. Partea III. SARCINI .

Inscrieri privind dezmembramintele dreptului de proprietate, drepturi reale de garanţie şi sarcini	Referinţe
NU SUNT	

Document care conține date cu caracter personal, protejat de prevederile Regulamentului (UE) nr. 679/2016 și Legii 190/2018

Anexa Nr. 1 La Partea I

Teren

Nr cadastral	Suprafaţa (mp)*	Observaţii / Referinţe
	2.800	

* Suprafaţa este determinată in planul de proiecţie Stereo 70.

DETALII LINIARE IMOBIL

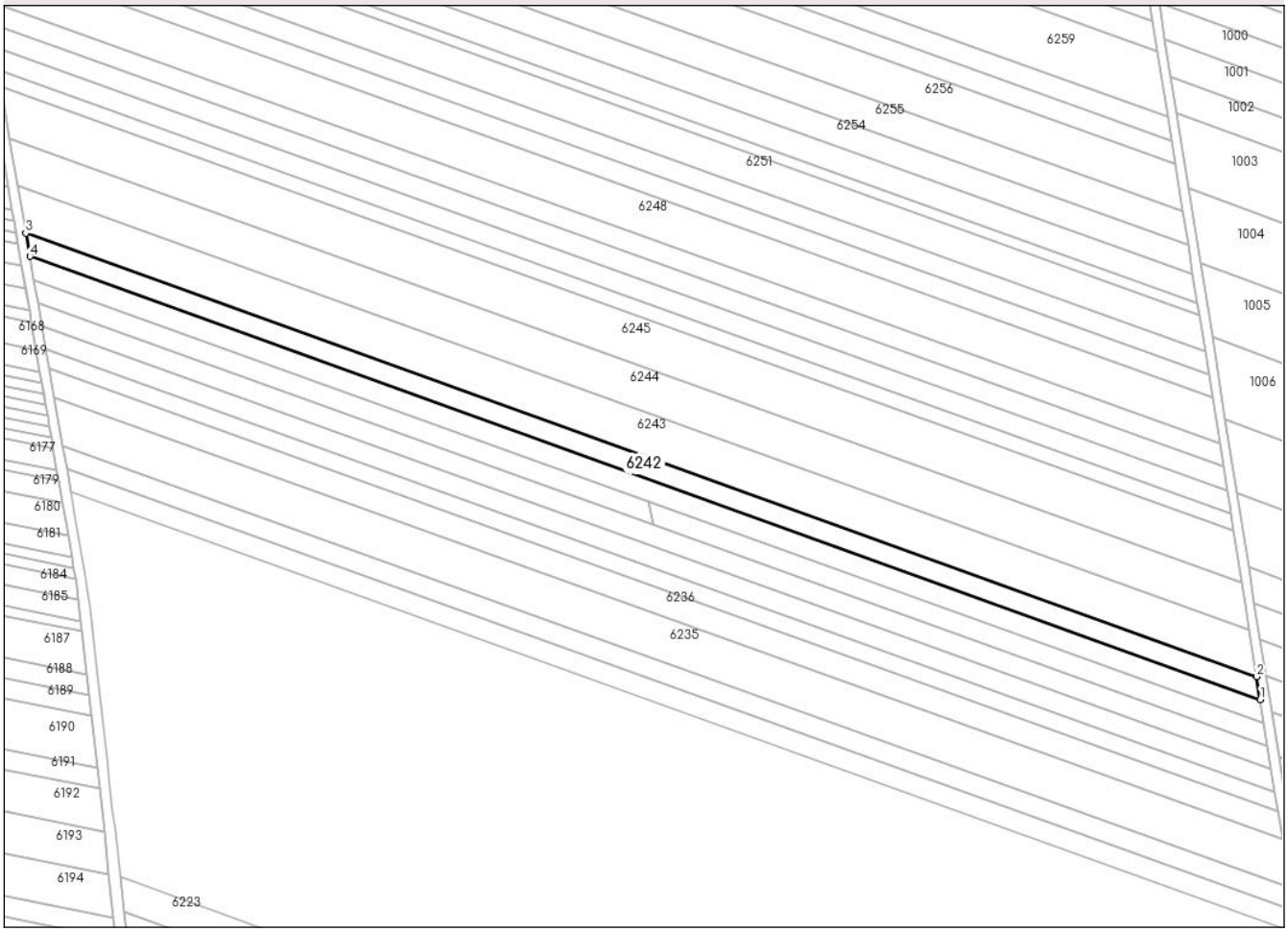

Date referitoare la teren

Crt	Categorie folosință	Intra vilan	Suprafaţa (mp)	Tarla	Parcelă	Nr. topo	Observaţii / Referinţe
1	arabil	NU	2.800	-	706/36	-	

Lungime Segmente
1) Valorile lungimilor segmentelor sunt obţinute din proiecţie în plan.

Punct început	X / Y	Punct sfârşit	X / Y	Lungime segment (** (m)
1	392.000,571 518.799,707	2	391.999,389 518.807,16	7.546
2	391.999,389 518.807,16	3	391.600,899 518.950,543	423.501
3	391.600,899 518.950,543	4	391.602,204 518.943,045	7.611
4	391.602,204 518.943,045	1	392.000,571 518.799,707	423.37

**** Lungimile segmentelor sunt determinate în planul de proiecţie Stereo 70 şi sunt rotunjite la 1 milimetru.**

Document care conține date cu caracter personal, protejat de prevederile Regulamentului (UE) nr. 679/2016 și Legii 190/2018

***** Distanţa dintre puncte este formată din segmente cumulate ce sunt mai mici decât valoarea 1 milimetru.**

DATE DESPRE IMOBILUL NR. 6243

Oficiul de Cadastru şi Publicitate Imobiliară ALBA
Biroul de Cadastru şi Publicitate Imobiliară Alba Iulia

A. Partea I. Descrierea imobilului

TEREN Extravilan
Adresa: Jud. Alba

Nr. Crt	Nr cadastral Nr. topografic	Suprafaţa* (mp)	Observaţii / Referinţe
A1		5.700	Sector cadastral:69 Teren neimprejmuit;

B. Partea II. Proprietari şi acte

Inscrieri privitoare la dreptul de proprietate şi alte drepturi reale		Referinţe
/		
Act Administrativ nr. 7094/400, din 06/02/1996 emis de CJPSDPAT ALBA;		
B1	Intabulare, drept de PROPRIETATE, dobandit prin Reconstituire, cota actuala 1/1	A1
	1) **PETROIU I CORNELIA** 2) **GORCEA I ANA**	
Act Administrativ nr. 6812/2142, din 21/11/2024 emis de PRIMĂRIA CRICĂU;		
B2	Se noteaza posesia faptica in favoarea lui	A1
	1) **NĂSTASE MARIAN**	

C. Partea III. SARCINI .

Inscrieri privind dezmembramintele dreptului de proprietate, drepturi reale de garanţie şi sarcini	Referinţe
NU SUNT	

Document care conține date cu caracter personal, protejat de prevederile Regulamentului (UE) nr. 679/2016 și Legii 190/2018

Anexa Nr. 1 La Partea I

Teren

Nr cadastral	Suprafaţa (mp)*	Observaţii / Referinţe
	5.700	

* Suprafaţa este determinată in planul de proiecţie Stereo 70.

DETALII LINIARE IMOBIL

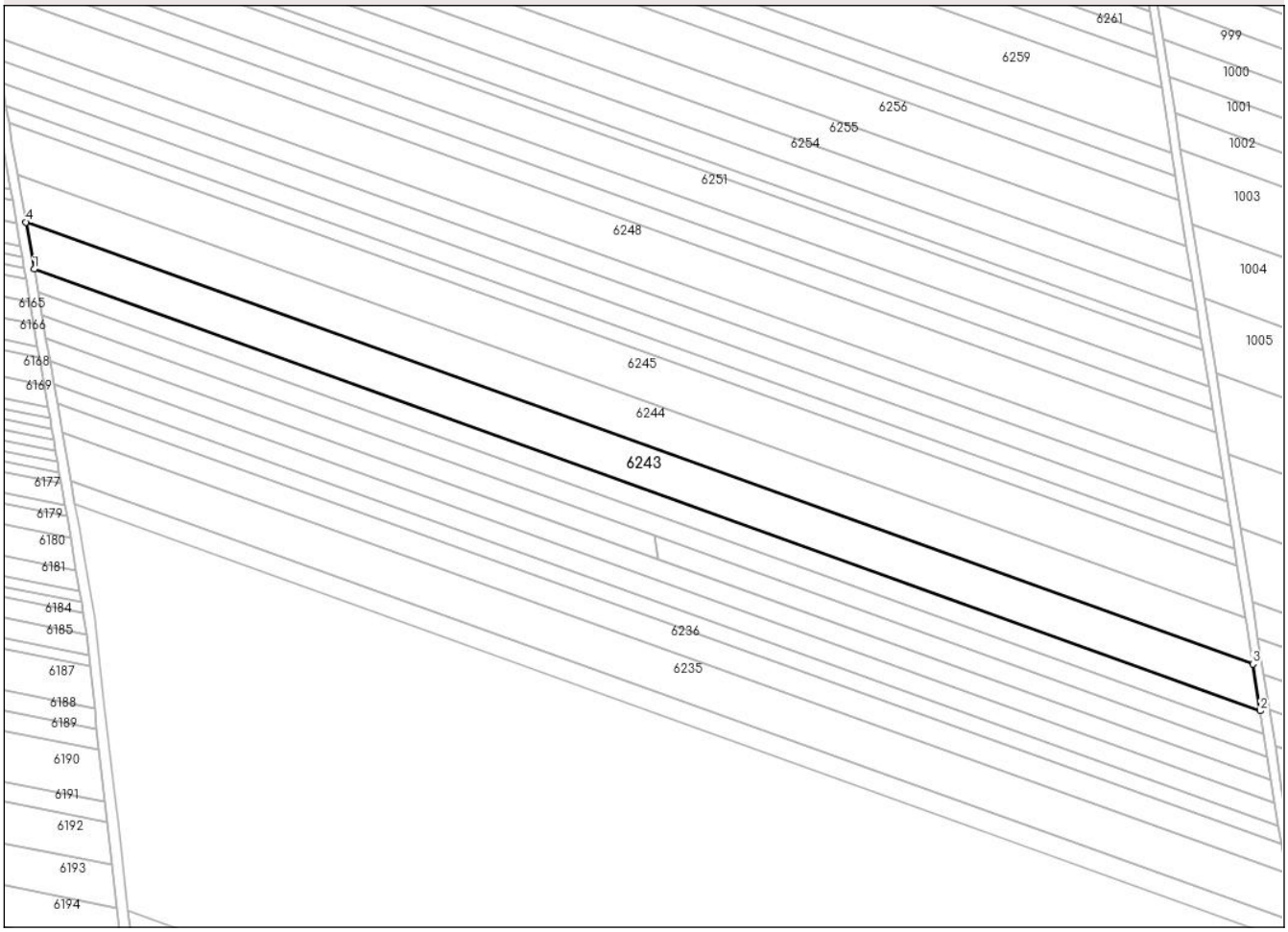

Date referitoare la teren

Crt	Categorie folosință	Intra vilan	Suprafaţa (mp)	Tarla	Parcelă	Nr. topo	Observaţii / Referinţe
1	arabil	NU	5.700	-	706/37	-	

Lungime Segmente
1) Valorile lungimilor segmentelor sunt obţinute din proiecţie în plan.

Punct început	X / Y	Punct sfârşit	X / Y	Lungime segment (** (m)
1	391.600,899 518.950,543	2	391.999,389 518.807,16	423.501
2	391.999,389 518.807,16	3	391.996,984 518.822,325	15.355
3	391.996,984 518.822,325	4	391.598,242 518.965,798	423.768
4	391.598,242 518.965,798	1	391.600,899 518.950,543	15.485

**** Lungimile segmentelor sunt determinate în planul de proiecţie Stereo 70 şi sunt rotunjite la 1 milimetru.**

Document care conține date cu caracter personal, protejat de prevederile Regulamentului (UE) nr. 679/2016 și Legii 190/2018

***** Distanţa dintre puncte este formată din segmente cumulate ce sunt mai mici decât valoarea 1 milimetru.**

DATE DESPRE IMOBILUL NR. 6244

Oficiul de Cadastru şi Publicitate Imobiliară ALBA
Biroul de Cadastru şi Publicitate Imobiliară Alba Iulia

A. Partea I. Descrierea imobilului

TEREN Extravilan

Adresa: Jud. Alba

Nr. Crt	Nr cadastral Nr. topografic	Suprafaţa* (mp)	Observaţii / Referinţe
A1		5.700	Sector cadastral:69 Teren neimprejmuit;

B. Partea II. Proprietari şi acte

Inscrieri privitoare la dreptul de proprietate şi alte drepturi reale		Referinţe
/		
Act Administrativ nr. 9286/711, din 10/11/1997 emis de CJPSDPAT ALBA;		
B1	Intabulare, drept de PROPRIETATE, dobandit prin Reconstituire, cota actuala 1/1	A1
	1) **ADAM N PETRU**	

C. Partea III. SARCINI .

Inscrieri privind dezmembramintele dreptului de proprietate, drepturi reale de garanţie şi sarcini	Referinţe
NU SUNT	

Document care conține date cu caracter personal, protejat de prevederile Regulamentului (UE) nr. 679/2016 și Legii 190/2018

Anexa Nr. 1 La Partea I

Teren

Nr cadastral	Suprafaţa (mp)*	Observaţii / Referinţe
	5.700	

* Suprafaţa este determinată in planul de proiecţie Stereo 70.

DETALII LINIARE IMOBIL

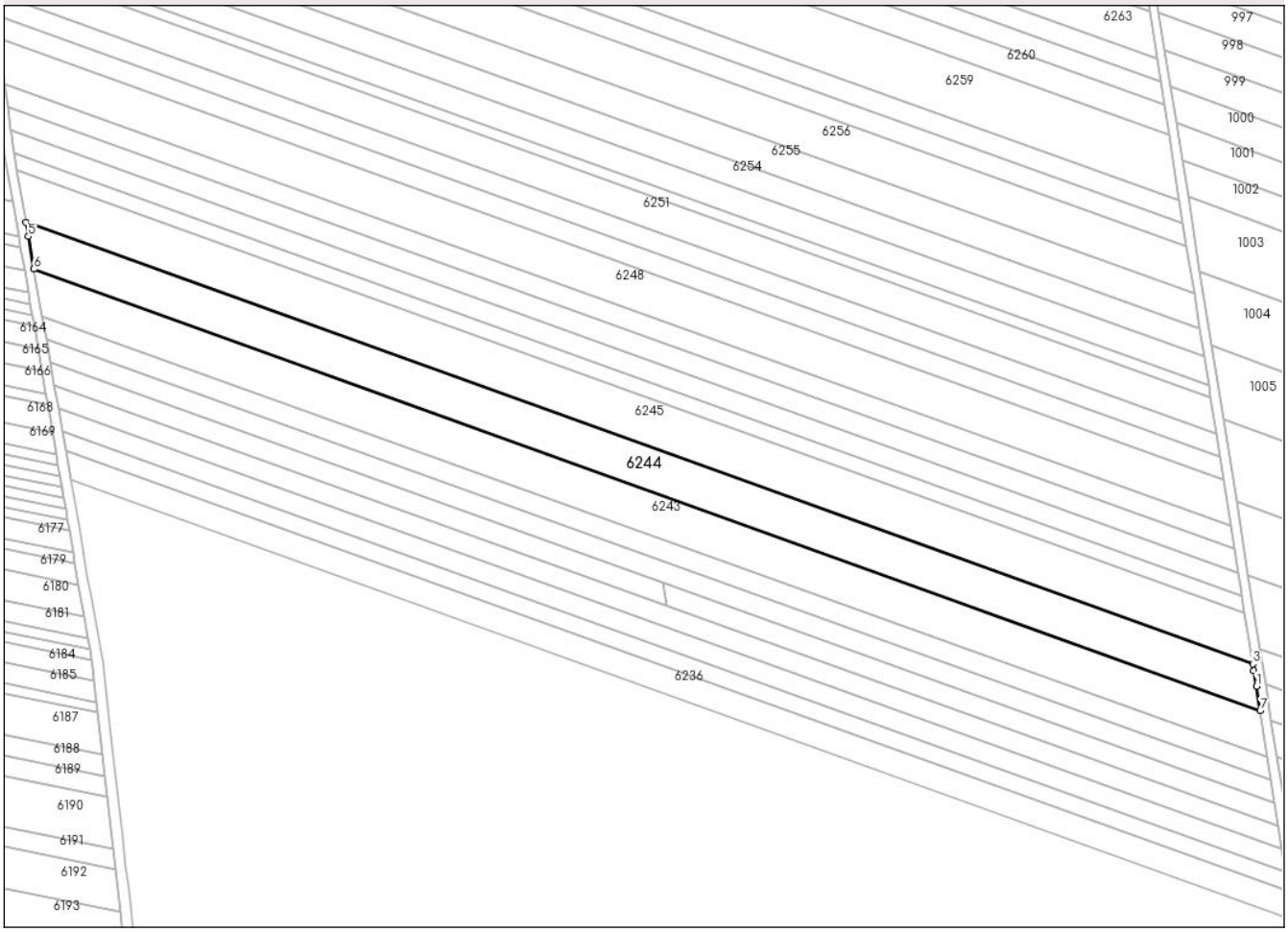

Date referitoare la teren

Crt	Categorie folosință	Intra vilan	Suprafaţa (mp)	Tarla	Parcelă	Nr. topo	Observaţii / Referinţe
1	arabil	NU	5.700	-	706/37	-	

Lungime Segmente
1) Valorile lungimilor segmentelor sunt obţinute din proiecţie în plan.

Punct început	X / Y	Punct sfârşit	X / Y	Lungime segment (** (m)
1	391.995,716 518.830,316	2	391.994,915 518.835,367	5.114
2	391.994,915 518.835,367	3	391.994,58 518.837,481	2.14
3	391.994,58 518.837,481	4	391.595,587 518.981,044	424.035
4	391.595,587 518.981,044	5	391.596,394 518.976,413	4.701
5	391.596,394 518.976,413	6	391.598,242 518.965,798	10.775

Document care conține date cu caracter personal, protejat de prevederile Regulamentului (UE) nr. 679/2016 și Legii 190/2018

Punct început	X / Y	Punct sfârşit	X / Y	Lungime segment (** (m)
6	391.598,242 518.965,798	7	391.996,984 518.822,325	423.768
7	391.996,984 518.822,325	1	391.995,716 518.830,316	8.091

** Lungimile segmentelor sunt determinate în planul de proiecţie Stereo 70 şi sunt rotunjite la 1 milimetru.
*** Distanţa dintre puncte este formată din segmente cumulate ce sunt mai mici decât valoarea 1 milimetru.

Document care conține date cu caracter personal, protejat de prevederile Regulamentului (UE) nr. 679/2016 și Legii 190/2018

DATE DESPRE IMOBILUL NR. 6245

Oficiul de Cadastru şi Publicitate Imobiliară ALBA
Biroul de Cadastru şi Publicitate Imobiliară Alba Iulia

A. Partea I. Descrierea imobilului

TEREN Extravilan

Adresa: Jud. Alba

Nr. Crt	Nr cadastral Nr. topografic	Suprafaţa* (mp)	Observaţii / Referinţe
A1		6.300	Sector cadastral:69 Teren neimprejmuit; Diferenta de suprafata se afla la ID 6338.

B. Partea II. Proprietari şi acte

Inscrieri privitoare la dreptul de proprietate şi alte drepturi reale		Referinţe
/		
Act Administrativ nr. 9378/912, din 25/10/1999 emis de CJPSDPAT ALBA;		
B1	Intabulare, drept de PROPRIETATE, dobandit prin Lege, cota actuala 1/1	A1
	1) **FLOREA N AURELIA** 2) **ROȘU N MARIA** 3) **BELDEAN N AUREL**	
Act Administrativ nr. 6812/2253, din 29/11/2024 emis de PRIMĂRIA CRICĂU;		
B2	Se noteaza posesia faptica in favoarea lui	A1
	1) **CORODEANU CONSTANTIN-EMIL**	

C. Partea III. SARCINI .

Inscrieri privind dezmembramintele dreptului de proprietate, drepturi reale de garanţie şi sarcini	Referinţe
NU SUNT	

Document care conține date cu caracter personal, protejat de prevederile Regulamentului (UE) nr. 679/2016 și Legii 190/2018

Anexa Nr. 1 La Partea I

Teren

Nr cadastral	Suprafaţa (mp)*	Observaţii / Referinţe
	6.300	Diferenta de suprafata se afla la ID 6338.

* Suprafaţa este determinată in planul de proiecţie Stereo 70.

DETALII LINIARE IMOBIL

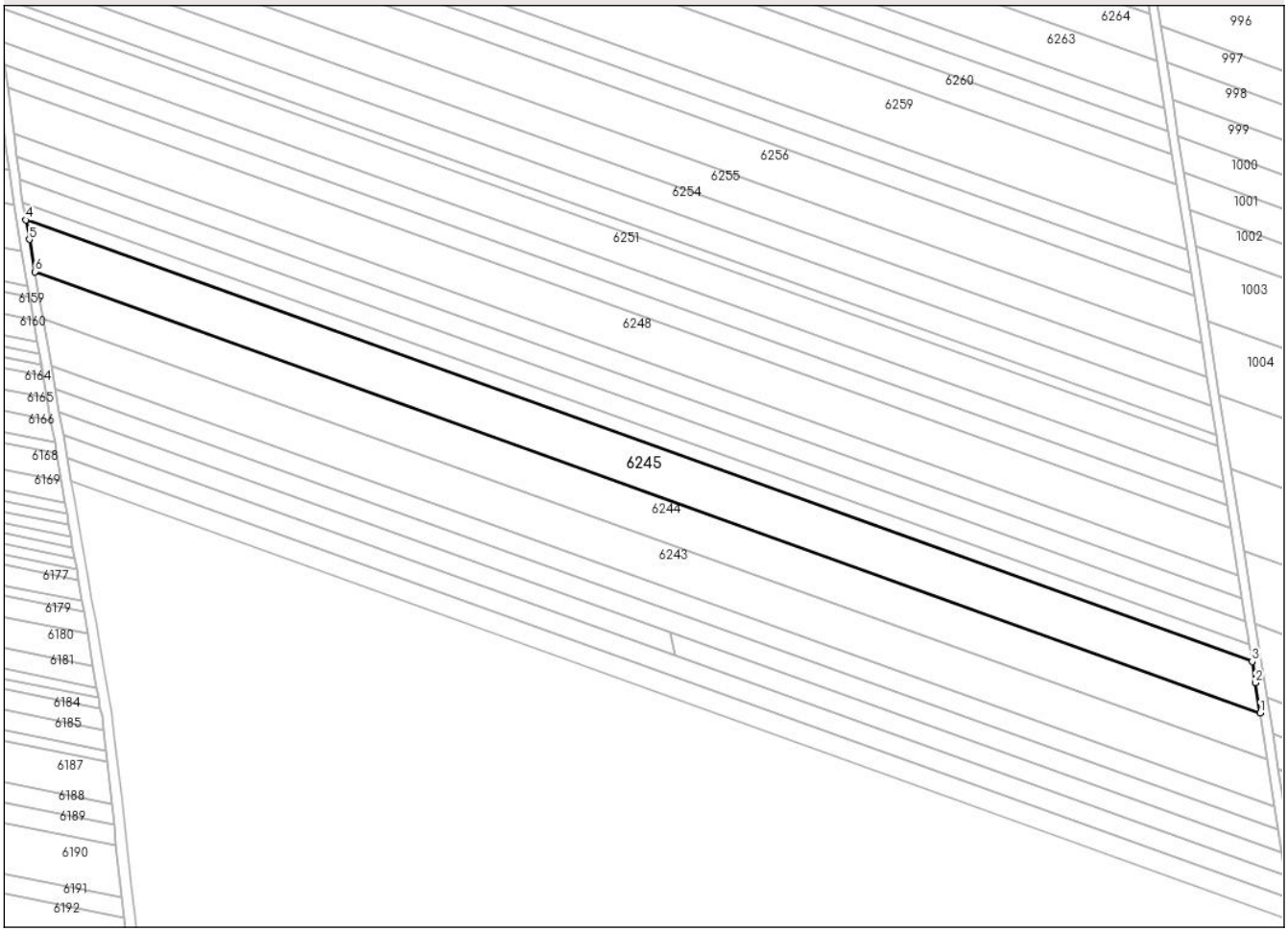

Date referitoare la teren

Crt	Categorie folosință	Intra vilan	Suprafaţa (mp)	Tarla	Parcelă	Nr. topo	Observaţii / Referinţe
1	arabil	NU	6.300	-	706/40	-	

Lungime Segmente
1) Valorile lungimilor segmentelor sunt obţinute din proiecţie în plan.

Punct început	X / Y	Punct sfârşit	X / Y	Lungime segment (** (m)
1	391.994,58 518.837,481	2	391.993,014 518.847,348	9.99
2	391.993,014 518.847,348	3	391.991,924 518.854,22	6.958
3	391.991,924 518.854,22	4	391.592,655 518.997,883	424.329
4	391.592,655 518.997,883	5	391.593,765 518.991,512	6.467
5	391.593,765 518.991,512	6	391.595,587 518.981,044	10.625

Document care conține date cu caracter personal, protejat de prevederile Regulamentului (UE) nr. 679/2016 și Legii 190/2018

Punct început	X / Y	Punct sfârşit	X / Y	Lungime segment (** (m)
6	391.595,587 518.981,044	1	391.994,58 518.837,481	424.035

** Lungimile segmentelor sunt determinate în planul de proiecţie Stereo 70 şi sunt rotunjite la 1 milimetru.
*** Distanţa dintre puncte este formată din segmente cumulate ce sunt mai mici decât valoarea 1 milimetru.

Document care conține date cu caracter personal, protejat de prevederile Regulamentului (UE) nr. 679/2016 și Legii 190/2018

DATE DESPRE IMOBILUL NR. 6246

Oficiul de Cadastru şi Publicitate Imobiliară ALBA
Biroul de Cadastru şi Publicitate Imobiliară Alba Iulia

A. Partea I. Descrierea imobilului

TEREN Extravilan

Adresa: Jud. Alba

Nr. Crt	Nr cadastral Nr. topografic	Suprafaţa* (mp)	Observaţii / Referinţe
A1		2.900	Sector cadastral:69 Teren neimprejmuit;

B. Partea II. Proprietari şi acte

Inscrieri privitoare la dreptul de proprietate şi alte drepturi reale		Referinţe
/		
Act Administrativ nr. 9286/746, din 26/01/1998 emis de CJPSDPAT ALBA;		
B1	Intabulare, drept de PROPRIETATE, dobandit prin Reconstituire, cota actuala 1/1	A1
	1) **ŞUTEU I VERONICA**	
Act Administrativ nr. 6812/2040, din 18/11/2024 emis de PRIMĂRIA CRICĂU;		
B2	Se notează posesia faptică în favoarea lui	A1
	1) **SUCIU MARIUS-FLORIN**	

C. Partea III. SARCINI .

Inscrieri privind dezmembramintele dreptului de proprietate, drepturi reale de garanţie şi sarcini	Referinţe
NU SUNT	

Document care conține date cu caracter personal, protejat de prevederile Regulamentului (UE) nr. 679/2016 și Legii 190/2018

Anexa Nr. 1 La Partea I

Teren

Nr cadastral	Suprafaţa (mp)*	Observaţii / Referinţe
	2.900	

* Suprafaţa este determinată in planul de proiecţie Stereo 70.

DETALII LINIARE IMOBIL

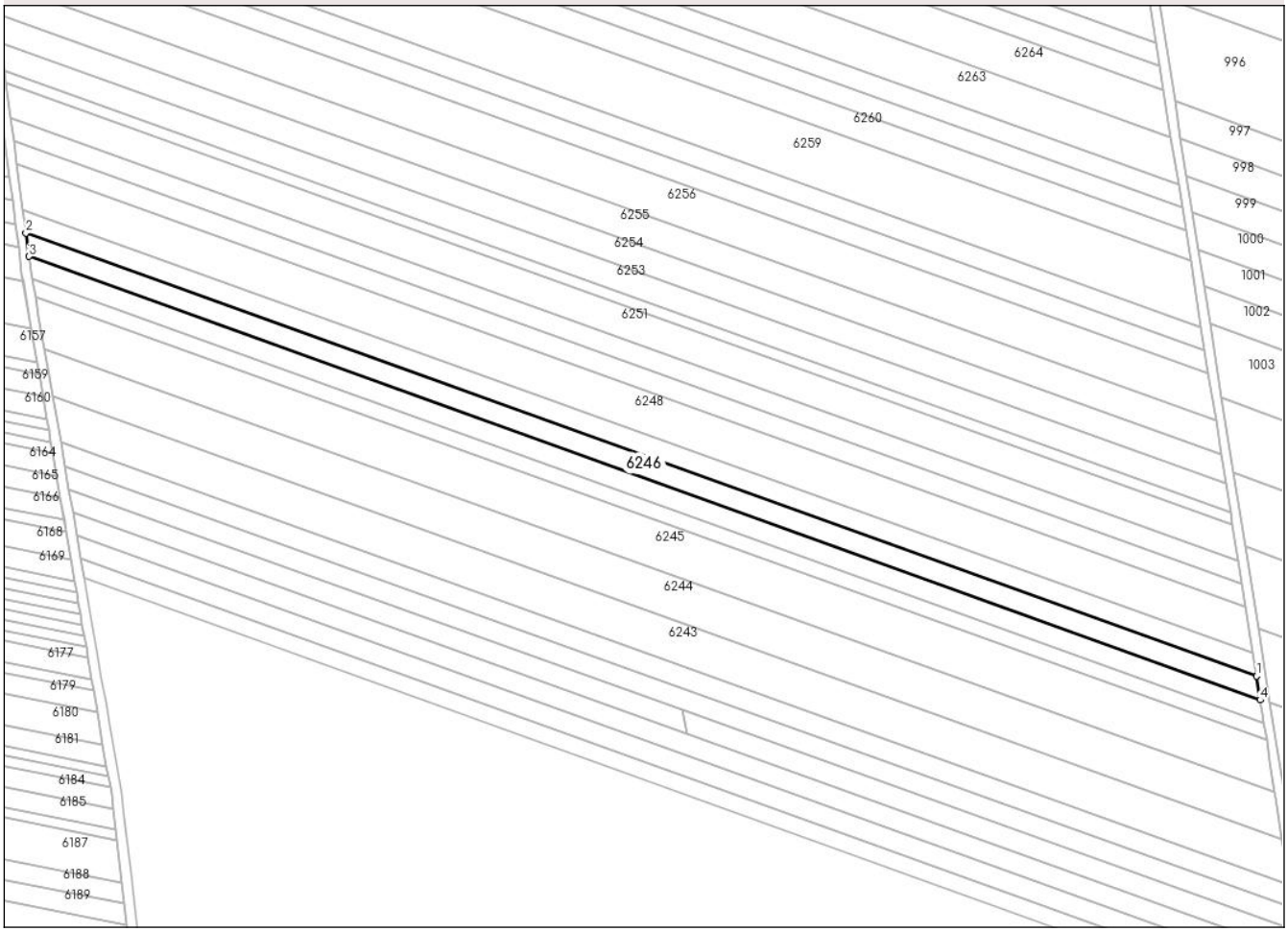

Date referitoare la teren

Crt	Categorie folosință	Intra vilan	Suprafaţa (mp)	Tarla	Parcelă	Nr. topo	Observaţii / Referinţe
1	arabil	NU	2.900	-	706/41/1	-	

Lungime Segmente
1) Valorile lungimilor segmentelor sunt obţinute din proiecţie în plan.

Punct început	X / Y	Punct sfârşit	X / Y	Lungime segment (** (m)
1	391.988,638 518.874,939	2	391.589,612 519.018,514	424.07
2	391.589,612 519.018,514	3	391.590,61 519.010,89	7.689
3	391.590,61 519.010,89	4	391.989,86 518.867,234	424.308
4	391.989,86 518.867,234	1	391.988,638 518.874,939	7.801

**** Lungimile segmentelor sunt determinate în planul de proiecţie Stereo 70 şi sunt rotunjite la 1 milimetru.**

Document care conține date cu caracter personal, protejat de prevederile Regulamentului (UE) nr. 679/2016 și Legii 190/2018

***** Distanţa dintre puncte este formată din segmente cumulate ce sunt mai mici decât valoarea 1 milimetru.**

DATE DESPRE IMOBILUL NR. 6247

Oficiul de Cadastru şi Publicitate Imobiliară ALBA
Biroul de Cadastru şi Publicitate Imobiliară Alba Iulia

A. Partea I. Descrierea imobilului

TEREN Extravilan

Adresa: Jud. Alba

Nr. Crt	Nr cadastral Nr. topografic	Suprafaţa* (mp)	Observaţii / Referinţe
A1		2.800	Sector cadastral:69 Teren neimprejmuit;

B. Partea II. Proprietari şi acte

Inscrieri privitoare la dreptul de proprietate şi alte drepturi reale		Referinţe
/		
Act Administrativ nr. 9269/314, din 02/07/1997 emis de CJPSDPAT ALBA;		
B1	Intabulare, drept de PROPRIETATE, dobandit prin Reconstituire, cota actuala 1/1	A1
	1) **ŞUTEU A TRAIAN**	

C. Partea III. SARCINI .

Inscrieri privind dezmembramintele dreptului de proprietate, drepturi reale de garanţie şi sarcini	Referinţe
NU SUNT	

Document care conține date cu caracter personal, protejat de prevederile Regulamentului (UE) nr. 679/2016 și Legii 190/2018

Anexa Nr. 1 La Partea I

Teren

Nr cadastral	Suprafaţa (mp)*	Observaţii / Referinţe
	2.800	

* Suprafaţa este determinată in planul de proiecţie Stereo 70.

DETALII LINIARE IMOBIL

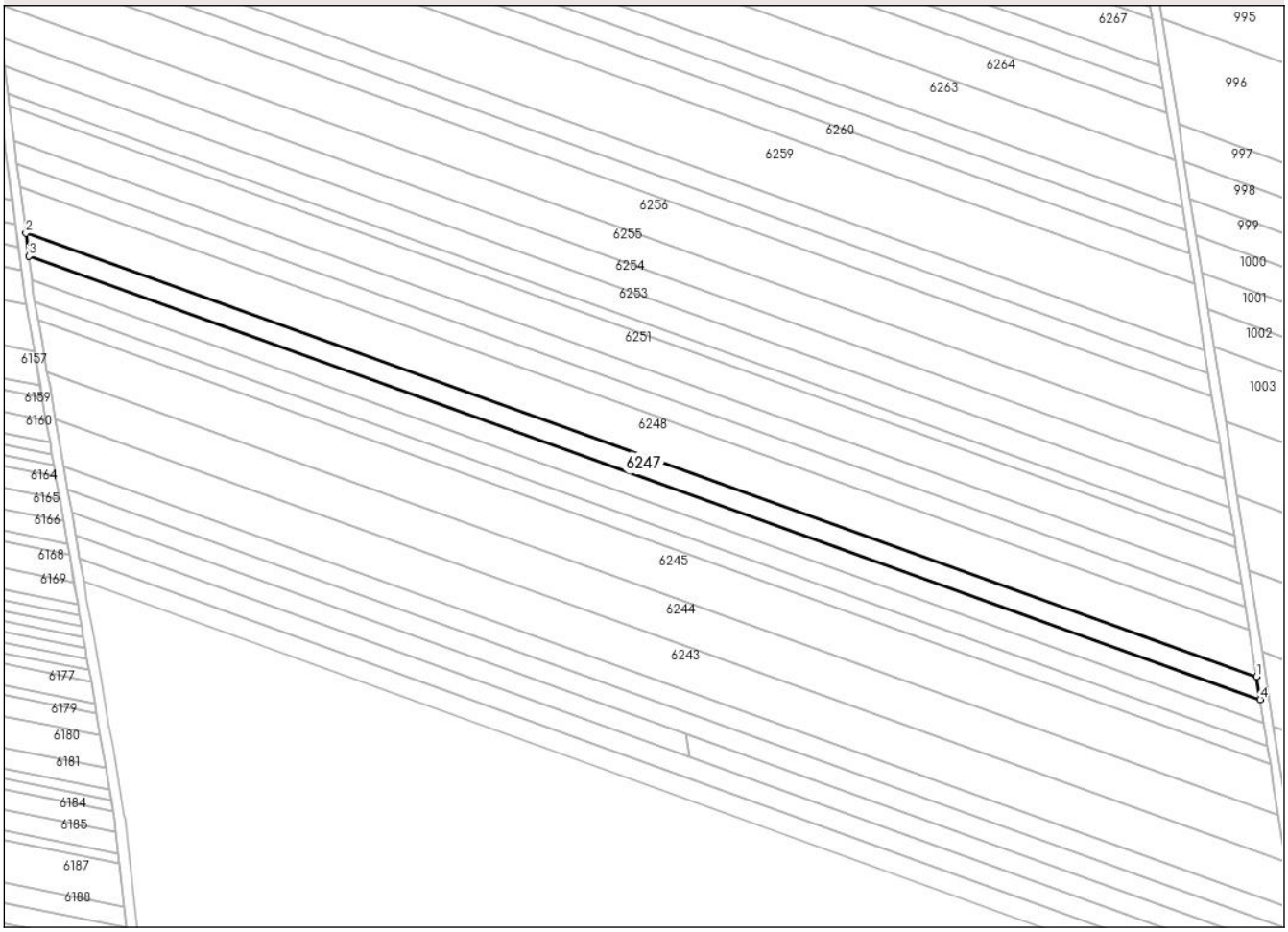

Date referitoare la teren

Crt	Categorie folosință	Intra vilan	Suprafaţa (mp)	Tarla	Parcelă	Nr. topo	Observaţii / Referinţe
1	arabil	NU	2.800	-	706/41/2	-	

Lungime Segmente
1) Valorile lungimilor segmentelor sunt obţinute din proiecţie în plan.

Punct început	X / Y	Punct sfârşit	X / Y	Lungime segment (** (m)
1	391.987,457 518.882,383	2	391.588,647 519.025,88	423.841
2	391.588,647 519.025,88	3	391.589,612 519.018,514	7.429
3	391.589,612 519.018,514	4	391.988,638 518.874,939	424.07
4	391.988,638 518.874,939	1	391.987,457 518.882,383	7.537

**** Lungimile segmentelor sunt determinate în planul de proiecţie Stereo 70 şi sunt rotunjite la 1 milimetru.**

Document care conține date cu caracter personal, protejat de prevederile Regulamentului (UE) nr. 679/2016 și Legii 190/2018

***** Distanţa dintre puncte este formată din segmente cumulate ce sunt mai mici decât valoarea 1 milimetru.**

DATE DESPRE IMOBILUL NR. 6248

Oficiul de Cadastru şi Publicitate Imobiliară ALBA
Biroul de Cadastru şi Publicitate Imobiliară Alba Iulia

A. Partea I. Descrierea imobilului

TEREN Extravilan

Adresa: Jud. Alba

Nr. Crt	Nr cadastral Nr. topografic	Suprafaţa* (mp)	Observaţii / Referinţe
A1		5.700	Sector cadastral:69 Teren neimprejmuit;

B. Partea II. Proprietari şi acte

Inscrieri privitoare la dreptul de proprietate şi alte drepturi reale		Referinţe
/		
Act Administrativ nr. 9286/754, din 11/02/1998 emis de CJPSDPAT ALBA;		
B1	Intabulare, drept de PROPRIETATE, dobandit prin Reconstituire, cota actuala 1/1	A1
	1) **SANDRU Z MARIA** 2) **SANDRU D MARIA** 3) **BORZA I TRAIAN**	

C. Partea III. SARCINI .

Inscrieri privind dezmembramintele dreptului de proprietate, drepturi reale de garanţie şi sarcini	Referinţe
NU SUNT	

Document care conține date cu caracter personal, protejat de prevederile Regulamentului (UE) nr. 679/2016 și Legii 190/2018

Anexa Nr. 1 La Partea I

Teren

Nr cadastral	Suprafaţa (mp)*	Observaţii / Referinţe
	5.700	

* Suprafaţa este determinată in planul de proiecţie Stereo 70.

DETALII LINIARE IMOBIL

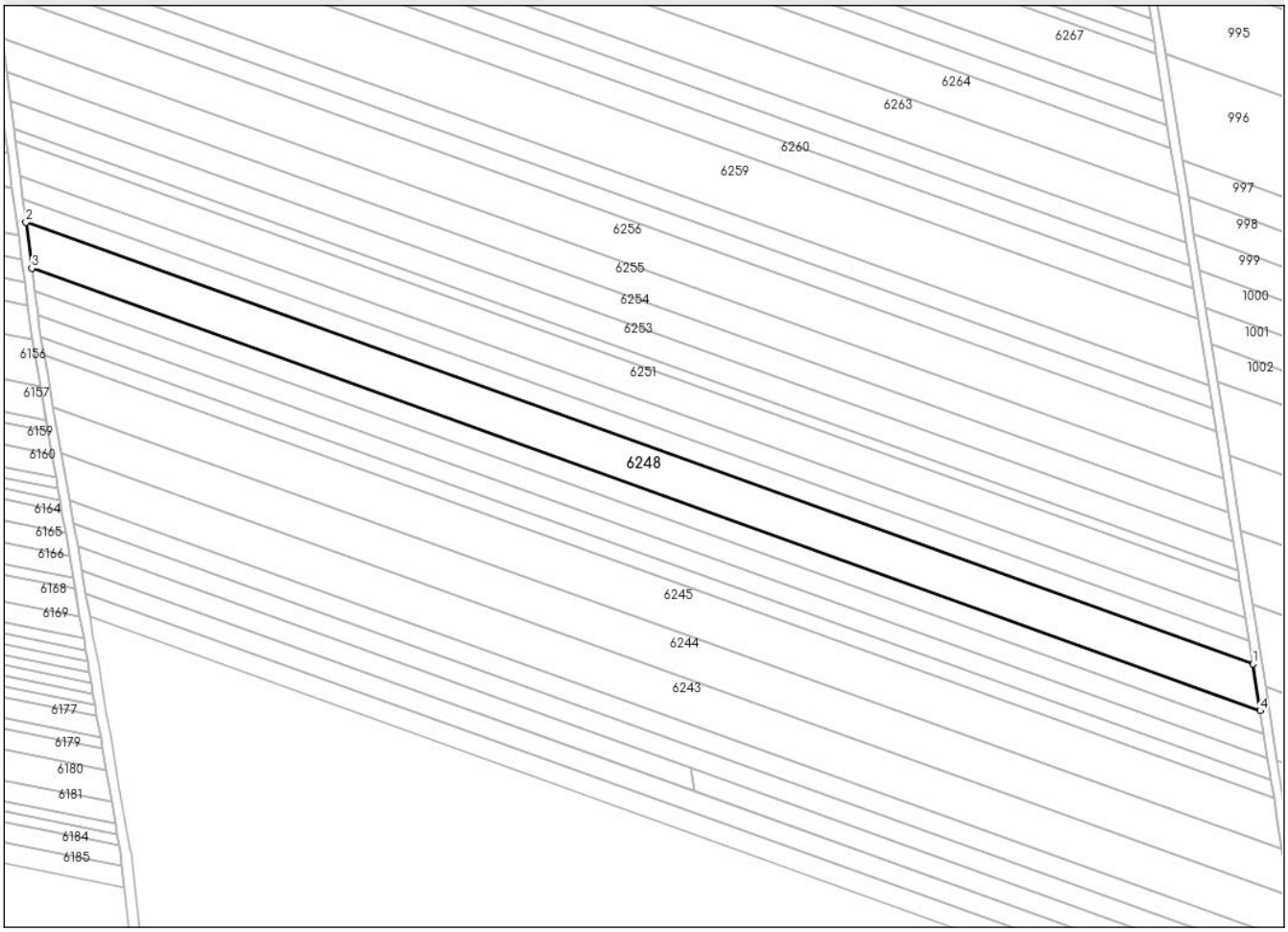

Date referitoare la teren

Crt	Categorie folosință	Intra vilan	Suprafaţa (mp)	Tarla	Parcelă	Nr. topo	Observaţii / Referinţe
1	arabil	NU	5.700	-	706/42	-	

Lungime Segmente
1) Valorile lungimilor segmentelor sunt obţinute din proiecţie în plan.

Punct început	X / Y	Punct sfârşit	X / Y	Lungime segment (** (m)
1	391.985,052 518.897,549	2	391.586,682 519.040,888	423.373
2	391.586,682 519.040,888	3	391.588,647 519.025,88	15.136
3	391.588,647 519.025,88	4	391.987,457 518.882,383	423.841
4	391.987,457 518.882,383	1	391.985,052 518.897,549	15.356

**** Lungimile segmentelor sunt determinate în planul de proiecţie Stereo 70 şi sunt rotunjite la 1 milimetru.**

Document care conține date cu caracter personal, protejat de prevederile Regulamentului (UE) nr. 679/2016 și Legii 190/2018

***** Distanţa dintre puncte este formată din segmente cumulate ce sunt mai mici decât valoarea 1 milimetru.**

DATE DESPRE IMOBILUL NR. 6249

Oficiul de Cadastru şi Publicitate Imobiliară ALBA
Biroul de Cadastru şi Publicitate Imobiliară Alba Iulia

A. Partea I. Descrierea imobilului

TEREN Extravilan

Adresa: Jud. Alba

Nr. Crt	Nr cadastral Nr. topografic	Suprafaţa* (mp)	Observaţii / Referinţe
A1		2.800	Sector cadastral:69 Teren neimprejmuit;

B. Partea II. Proprietari şi acte

Inscrieri privitoare la dreptul de proprietate şi alte drepturi reale		Referinţe
/		
Act Notarial nr. 99, din 27/11/2018 emis de NP HOMOSTEAN MILACIU IOAN FLORIN;		
B1	Intabulare, drept de PROPRIETATE, dobandit prin Succesiune, cota actuala 1/1	A1
	1) **RUSAN MĂROARA**	

C. Partea III. SARCINI .

Inscrieri privind dezmembramintele dreptului de proprietate, drepturi reale de garanţie şi sarcini	Referinţe
NU SUNT	

Document care conține date cu caracter personal, protejat de prevederile Regulamentului (UE) nr. 679/2016 și Legii 190/2018

Anexa Nr. 1 La Partea I

Teren

Nr cadastral	Suprafaţa (mp)*	Observaţii / Referinţe
	2.800	

* Suprafaţa este determinată in planul de proiecţie Stereo 70.

DETALII LINIARE IMOBIL

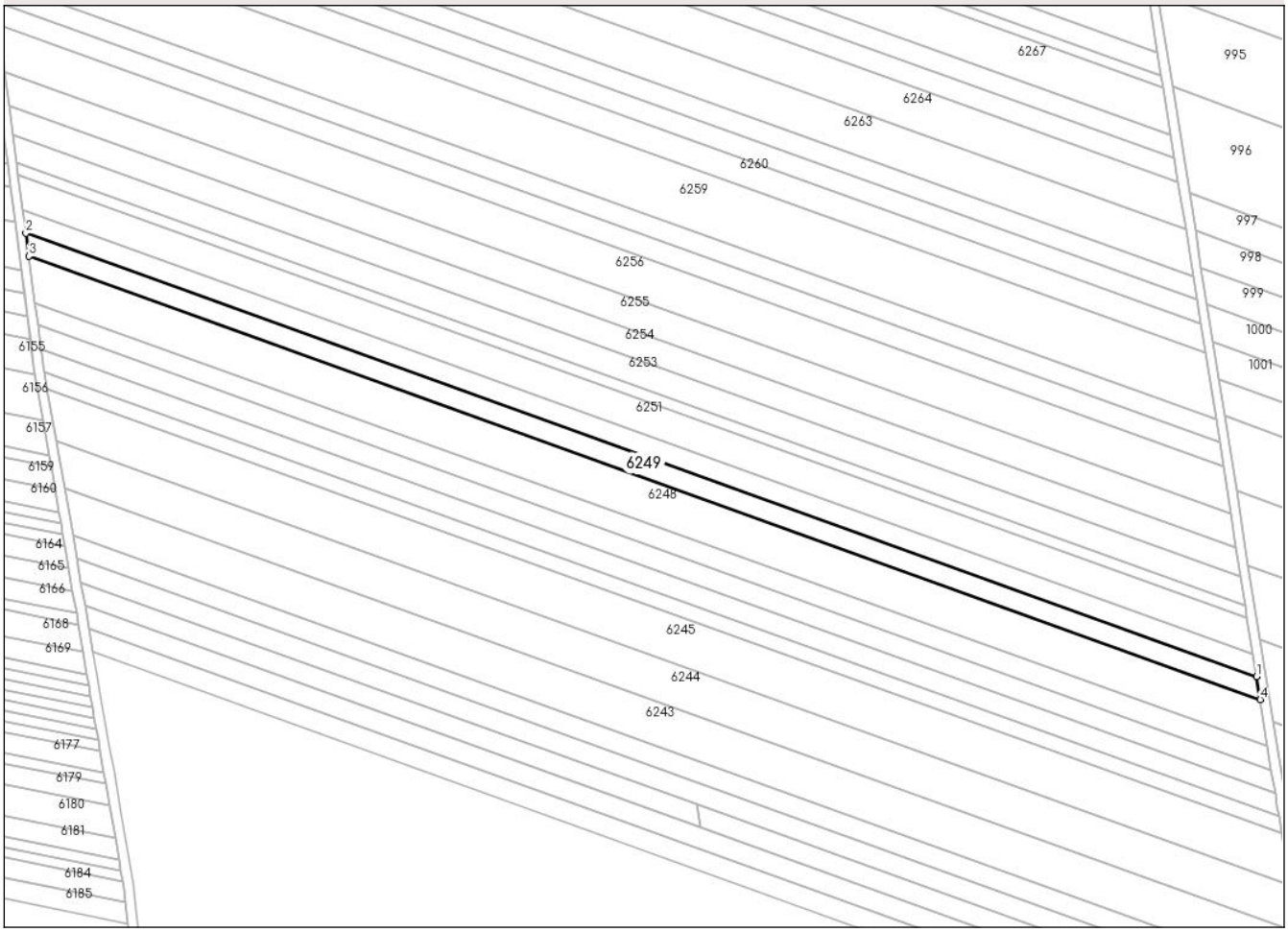

Date referitoare la teren

Crt	Categorie folosință	Intra vilan	Suprafaţa (mp)	Tarla	Parcelă	Nr. topo	Observaţii / Referinţe
1	arabil	NU	2.800	-	706/43	-	

Lungime Segmente
1) Valorile lungimilor segmentelor sunt obţinute din proiecţie în plan.

Punct început	X / Y	Punct sfârşit	X / Y	Lungime segment (** (m)
1	391.983,869 518.905,005	2	391.585,716 519.048,266	423.142
2	391.585,716 519.048,266	3	391.586,682 519.040,888	7.441
3	391.586,682 519.040,888	4	391.985,052 518.897,549	423.373
4	391.985,052 518.897,549	1	391.983,869 518.905,005	7.549

**** Lungimile segmentelor sunt determinate în planul de proiecţie Stereo 70 şi sunt rotunjite la 1 milimetru.**

Document care conține date cu caracter personal, protejat de prevederile Regulamentului (UE) nr. 679/2016 și Legii 190/2018

***** Distanţa dintre puncte este formată din segmente cumulate ce sunt mai mici decât valoarea 1 milimetru.**

DATE DESPRE IMOBILUL NR. 6250

Oficiul de Cadastru şi Publicitate Imobiliară ALBA
Biroul de Cadastru şi Publicitate Imobiliară Alba Iulia

A. Partea I. Descrierea imobilului

TEREN Extravilan

Adresa: Jud. Alba, CALEA NOUA

Nr. Crt	Nr cadastral Nr. topografic	Suprafaţa* (mp)	Observaţii / Referinţe
A1	70759	2.800	Sector cadastral:69 Teren neimprejmuit;

B. Partea II. Proprietari şi acte

Inscrieri privitoare la dreptul de proprietate şi alte drepturi reale		Referinţe
30857 / 13/08/2015		
Act Administrativ nr. 14055/1464, din 29/11/2004 emis de CJPSDPAT ALBA (act administrativ nr.2765/24-06-2015 emis de PRIMARIA COMUNEI CRICAU;act notarial nr.279/30-12-2011 emis de BNP ELENA TEODORESCU);		
B1	Se notează din oficiu că imobilul de sub A1 este înregistrat în planul cadastral fără localizare certă datorită lipsei planului parcelar	A1
4939 / 15/02/2017		
Act Notarial nr. 419, din 14/02/2017 emis de NP Dotiu Dan Adrian (contract de vanzare-cumparare);		
B6	Intabulare, drept de PROPRIETATEcu titlu cumparare in regimul comunitatii legale, dobandit prin Conventie, cota actuala 1/1, cota initiala 1/1	A1
	1) **SENEŞAN ELENA**, casatorita cu 2) **SENEŞAN VASILE**	

C. Partea III. SARCINI .

Inscrieri privind dezmembramintele dreptului de proprietate, drepturi reale de garanţie şi sarcini	Referinţe
NU SUNT	

Document care conține date cu caracter personal, protejat de prevederile Regulamentului (UE) nr. 679/2016 și Legii 190/2018

Anexa Nr. 1 La Partea I

Teren

Nr cadastral	Suprafaţa (mp)*	Observaţii / Referinţe
70759	2.800	

* Suprafaţa este determinată in planul de proiecţie Stereo 70.

DETALII LINIARE IMOBIL

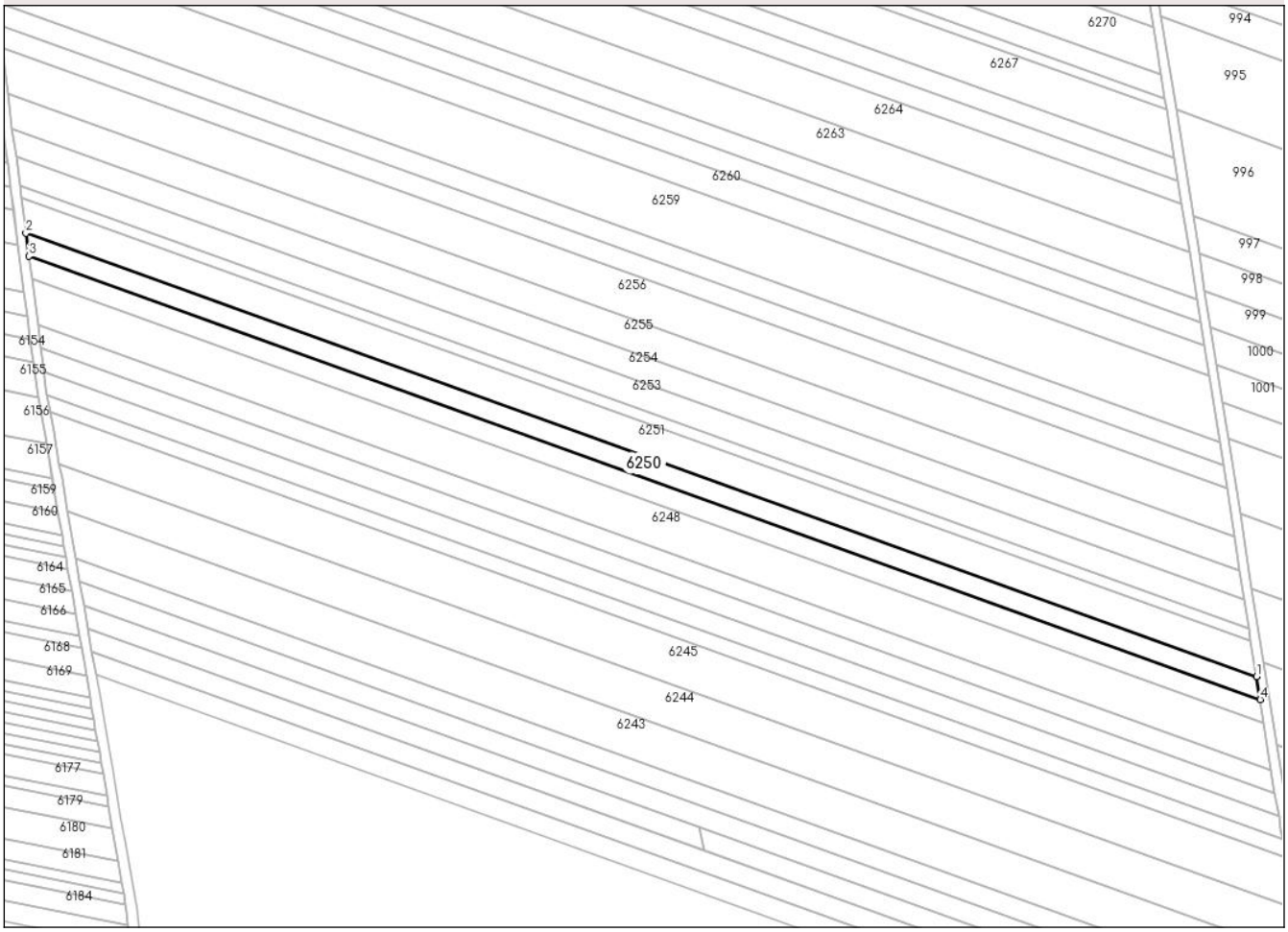

Date referitoare la teren

Crt	Categorie folosință	Intra vilan	Suprafaţa (mp)	Tarla	Parcelă	Nr. topo	Observaţii / Referinţe
1	arabil	NU	2.800	52	706/44	-	Imobil inregistrat in planul cadastral fara localizare certa datorita lipsei planului parcelar

Lungime Segmente

1) Valorile lungimilor segmentelor sunt obţinute din proiecţie în plan.

Punct început	X / Y	Punct sfârşit	X / Y	Lungime segment (** (m)
1	391.982,686 518.912,465	2	391.584,75 519.055,648	422.912
2	391.584,75 519.055,648	3	391.585,716 519.048,266	7.445
3	391.585,716 519.048,266	4	391.983,869 518.905,005	423.142
4	391.983,869 518.905,005	1	391.982,686 518.912,465	7.553

Document care conține date cu caracter personal, protejat de prevederile Regulamentului (UE) nr. 679/2016 și Legii 190/2018

** Lungimile segmentelor sunt determinate în planul de proiecţie Stereo 70 şi sunt rotunjite la 1 milimetru.
*** Distanţa dintre puncte este formată din segmente cumulate ce sunt mai mici decât valoarea 1 milimetru.

Document care conține date cu caracter personal, protejat de prevederile Regulamentului (UE) nr. 679/2016 și Legii 190/2018

DATE DESPRE IMOBILUL NR. 6251

Oficiul de Cadastru şi Publicitate Imobiliară ALBA
Biroul de Cadastru şi Publicitate Imobiliară Alba Iulia

A. Partea I. Descrierea imobilului

TEREN Extravilan

Adresa: Jud. Alba

Nr. Crt	Nr cadastral Nr. topografic	Suprafaţa* (mp)	Observaţii / Referinţe
A1		4.400	Sector cadastral:69 Teren neimprejmuit;

B. Partea II. Proprietari şi acte

Inscrieri privitoare la dreptul de proprietate şi alte drepturi reale		Referinţe
/		
Act Administrativ nr. 9226/664, din 07/07/1997 emis de CJPSDPAT ALBA;		
B1	Intabulare, drept de PROPRIETATE, dobandit prin Reconstituire, cota actuala 1/1	A1
	1) **VARGA T GLIGOR**	

C. Partea III. SARCINI .

Inscrieri privind dezmembramintele dreptului de proprietate, drepturi reale de garanţie şi sarcini	Referinţe
NU SUNT	

Document care conține date cu caracter personal, protejat de prevederile Regulamentului (UE) nr. 679/2016 și Legii 190/2018

Anexa Nr. 1 La Partea I

Teren

Nr cadastral	Suprafaţa (mp)*	Observaţii / Referinţe
	4.400	

* Suprafaţa este determinată in planul de proiecţie Stereo 70.

DETALII LINIARE IMOBIL

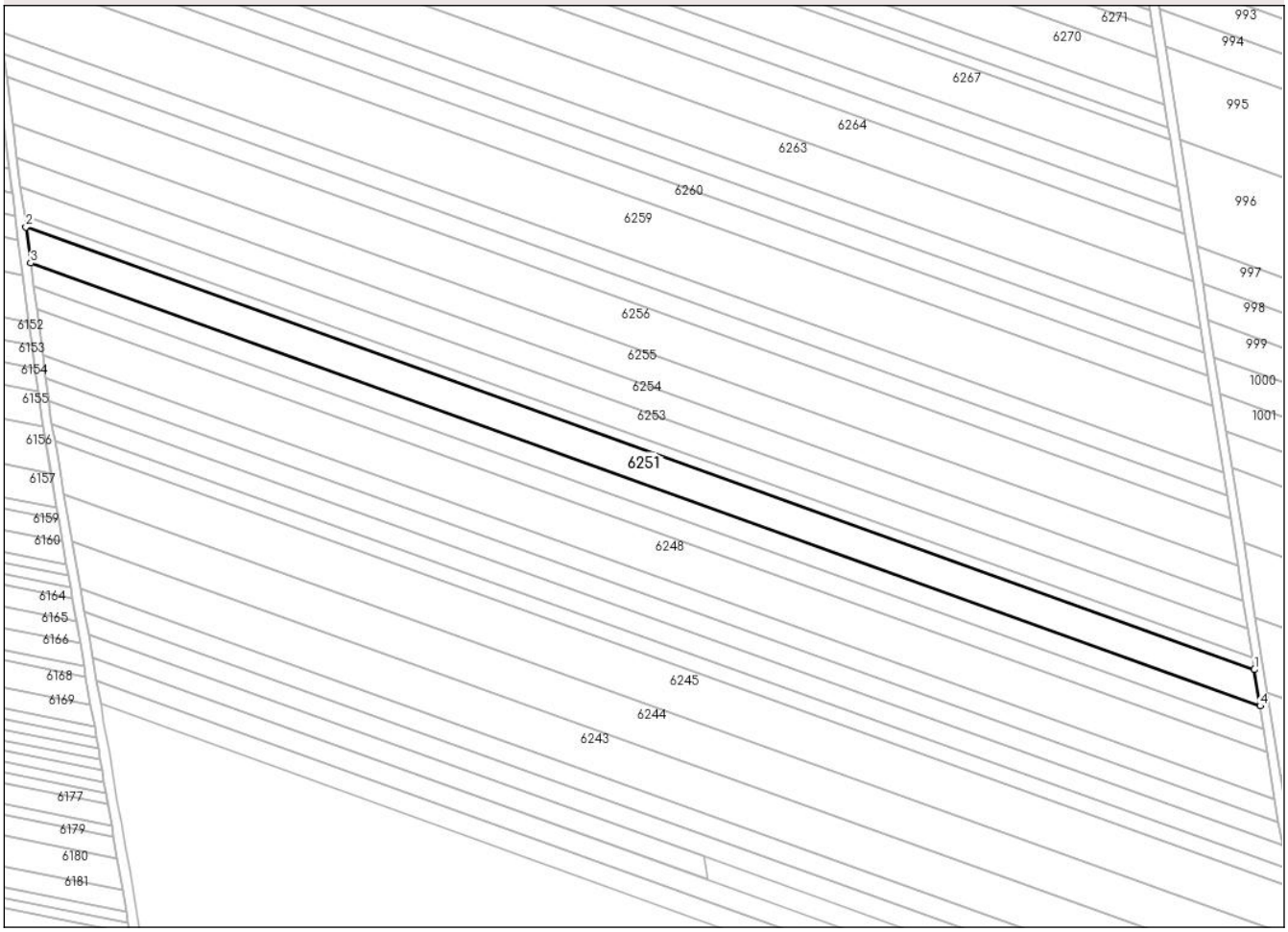

Date referitoare la teren

Crt	Categorie folosință	Intra vilan	Suprafaţa (mp)	Tarla	Parcelă	Nr. topo	Observaţii / Referinţe
1	arabil	NU	4.400	-	706/45/1	-	

Lungime Segmente
1) Valorile lungimilor segmentelor sunt obţinute din proiecţie în plan.

Punct început	X / Y	Punct sfârşit	X / Y	Lungime segment (** (m)
1	391.980,825 518.924,197	2	391.583,23 519.067,257	422.549
2	391.583,23 519.067,257	3	391.584,75 519.055,648	11.708
3	391.584,75 519.055,648	4	391.982,686 518.912,465	422.912
4	391.982,686 518.912,465	1	391.980,825 518.924,197	11.879

**** Lungimile segmentelor sunt determinate în planul de proiecţie Stereo 70 şi sunt rotunjite la 1 milimetru.**

Document care conține date cu caracter personal, protejat de prevederile Regulamentului (UE) nr. 679/2016 și Legii 190/2018

***** Distanţa dintre puncte este formată din segmente cumulate ce sunt mai mici decât valoarea 1 milimetru.**

DATE DESPRE IMOBILUL NR. 6252

Oficiul de Cadastru şi Publicitate Imobiliară ALBA
Biroul de Cadastru şi Publicitate Imobiliară Alba Iulia

A. Partea I. Descrierea imobilului

TEREN Extravilan

Adresa: Jud. Alba

Nr. Crt	Nr cadastral Nr. topografic	Suprafaţa* (mp)	Observaţii / Referinţe
A1		1.400	Sector cadastral:69 Teren neimprejmuit;

B. Partea II. Proprietari şi acte

Inscrieri privitoare la dreptul de proprietate şi alte drepturi reale		Referinţe
/		
Act Administrativ nr. 6436/233, din 09/05/1995 emis de CJPSDPAT ALBA;		
B1	Intabulare, drept de PROPRIETATE, dobandit prin Reconstituire, cota actuala 1/1	A1
	1) **ŞANDRU M MARIA**	

C. Partea III. SARCINI .

Inscrieri privind dezmembramintele dreptului de proprietate, drepturi reale de garanţie şi sarcini	Referinţe
NU SUNT	

Document care conține date cu caracter personal, protejat de prevederile Regulamentului (UE) nr. 679/2016 și Legii 190/2018

Anexa Nr. 1 La Partea I

Teren

Nr cadastral	Suprafaţa (mp)*	Observaţii / Referinţe
	1.400	

* Suprafaţa este determinată in planul de proiecţie Stereo 70.

DETALII LINIARE IMOBIL

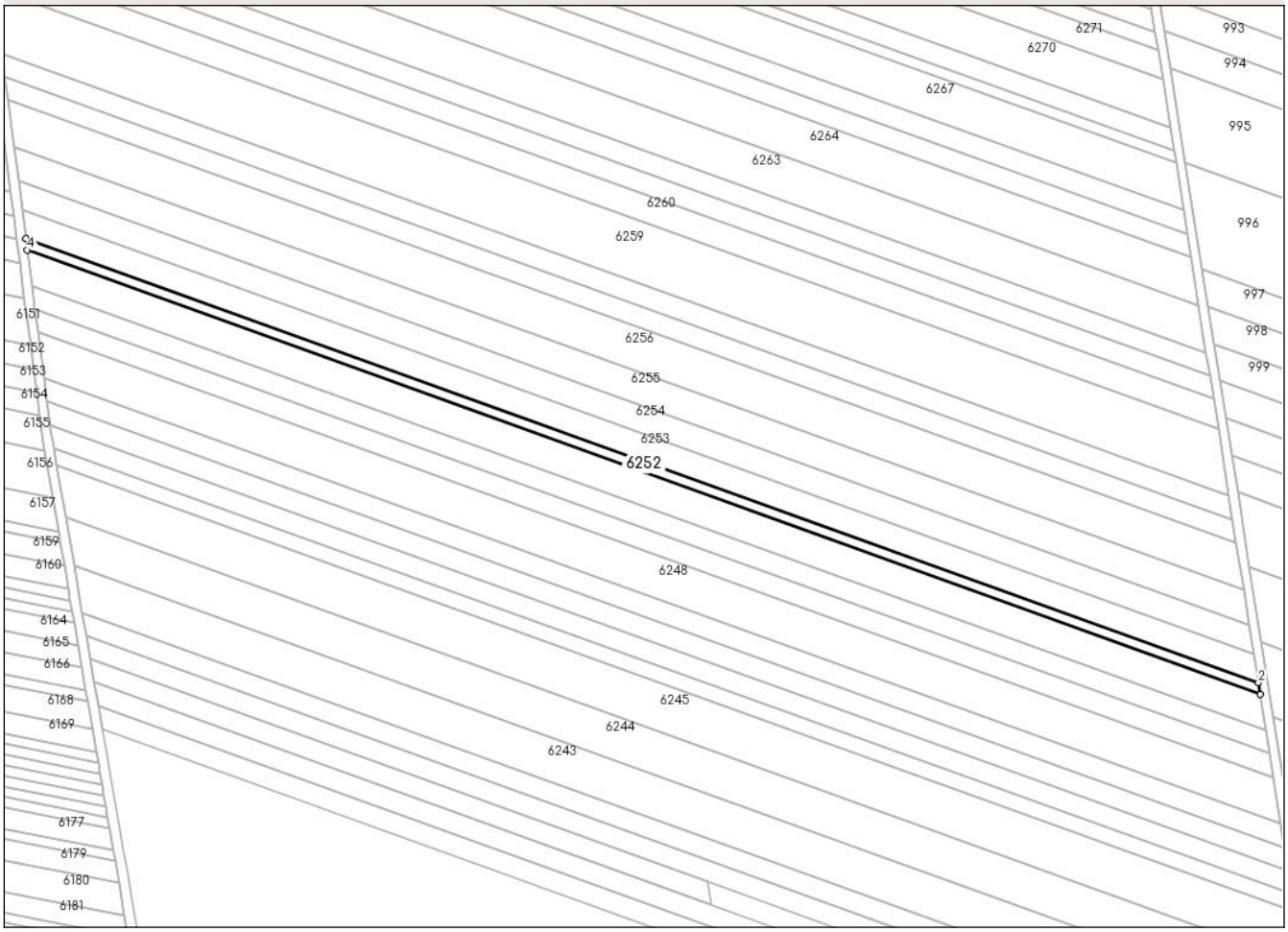

Date referitoare la teren

Crt	Categorie folosință	Intra vilan	Suprafaţa (mp)	Tarla	Parcelă	Nr. topo	Observaţii / Referinţe
1	arabil	NU	1.400	-	706/45/2	-	

Lungime Segmente
1) Valorile lungimilor segmentelor sunt obţinute din proiecţie în plan.

Punct început	X / Y	Punct sfârşit	X / Y	Lungime segment (** (m)
1	391.980,825 518.924,197	2	391.980,232 518.927,931	3.781
2	391.980,232 518.927,931	3	391.582,746 519.070,952	422.434
3	391.582,746 519.070,952	4	391.583,23 519.067,257	3.727
4	391.583,23 519.067,257	1	391.980,825 518.924,197	422.549

**** Lungimile segmentelor sunt determinate în planul de proiecţie Stereo 70 şi sunt rotunjite la 1 milimetru.**

Document care conține date cu caracter personal, protejat de prevederile Regulamentului (UE) nr. 679/2016 și Legii 190/2018

***** Distanţa dintre puncte este formată din segmente cumulate ce sunt mai mici decât valoarea 1 milimetru.**

DATE DESPRE IMOBILUL NR. 6253

Oficiul de Cadastru şi Publicitate Imobiliară ALBA
Biroul de Cadastru şi Publicitate Imobiliară Alba Iulia

A. Partea I. Descrierea imobilului

TEREN Extravilan

Adresa: Jud. Alba

Nr. Crt	Nr cadastral Nr. topografic	Suprafaţa* (mp)	Observaţii / Referinţe
A1		3.500	Sector cadastral:69 Teren neimprejmuit;

B. Partea II. Proprietari şi acte

Inscrieri privitoare la dreptul de proprietate şi alte drepturi reale		Referinţe
/		
Act Administrativ nr. 9286/764, din 12/02/1998 emis de CJPSDPAT ALBA;		
B1	Intabulare, drept de PROPRIETATE, dobandit prin Reconstituire, cota actuala 1/1	A1
	1) **DÂRLEA T TRAIAN**	
Act Administrativ nr. 6812/2086, din 19/11/2024 emis de PRIMĂRIA CRICĂU;		
B2	Se notează posesia faptică în favoarea lui	A1
	1) **DÂRLEA ŞTEFAN-NICOLAE**	

C. Partea III. SARCINI .

Inscrieri privind dezmembramintele dreptului de proprietate, drepturi reale de garanţie şi sarcini	Referinţe
NU SUNT	

Document care conține date cu caracter personal, protejat de prevederile Regulamentului (UE) nr. 679/2016 și Legii 190/2018

Anexa Nr. 1 La Partea I

Teren

Nr cadastral	Suprafaţa (mp)*	Observaţii / Referinţe
	3.500	

* Suprafaţa este determinată in planul de proiecţie Stereo 70.

DETALII LINIARE IMOBIL

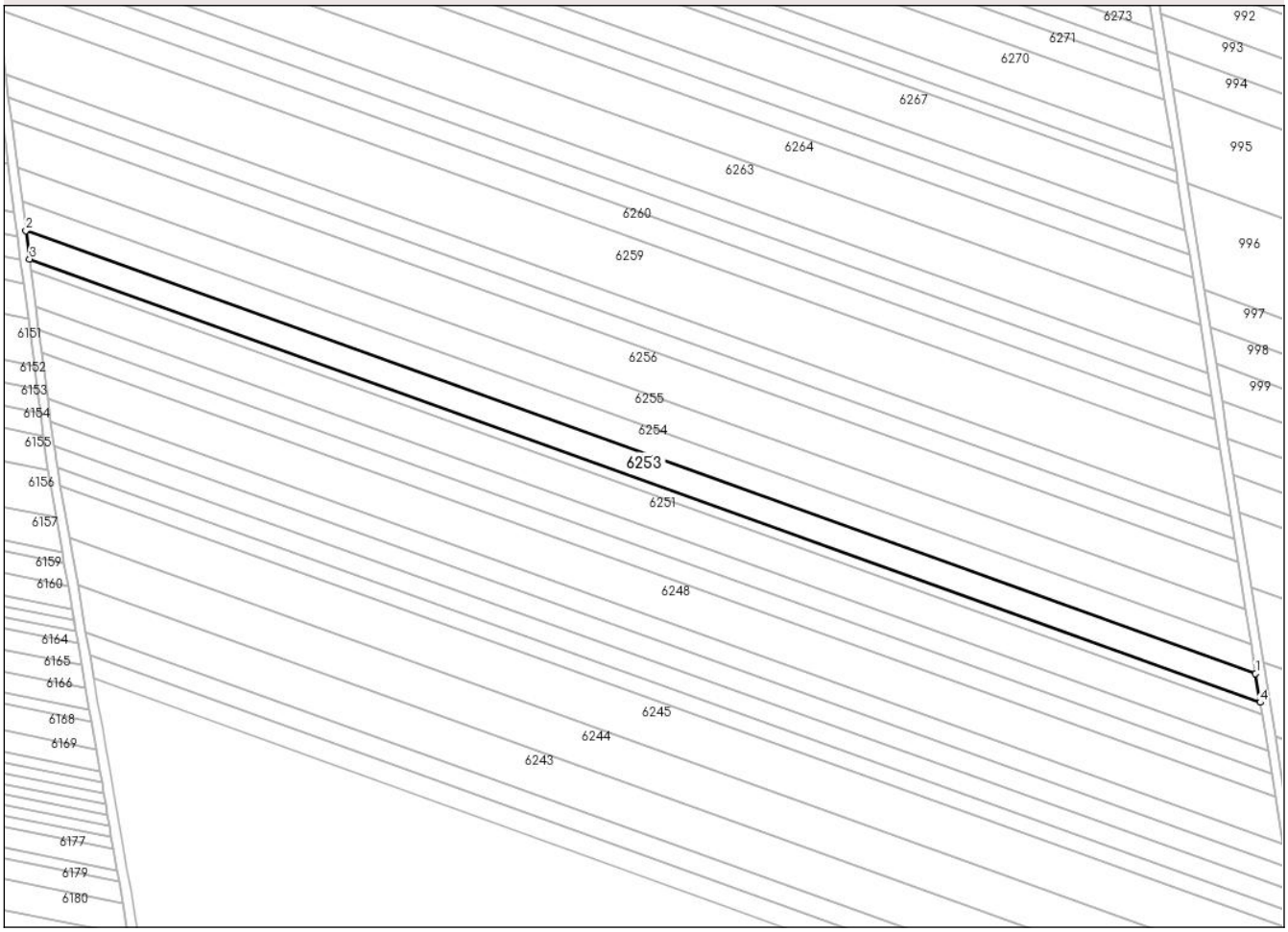

Date referitoare la teren

Crt	Categorie folosință	Intra vilan	Suprafaţa (mp)	Tarla	Parcelă	Nr. topo	Observaţii / Referinţe
1	arabil	NU	3.500	-	706/46/1	-	

Lungime Segmente
1) Valorile lungimilor segmentelor sunt obţinute din proiecţie în plan.

Punct început	X / Y	Punct sfârşit	X / Y	Lungime segment (** (m)
1	391.978,751 518.937,273	2	391.581,536 519.080,196	422.145
2	391.581,536 519.080,196	3	391.582,746 519.070,952	9.323
3	391.582,746 519.070,952	4	391.980,232 518.927,931	422.434
4	391.980,232 518.927,931	1	391.978,751 518.937,273	9.459

**** Lungimile segmentelor sunt determinate în planul de proiecţie Stereo 70 şi sunt rotunjite la 1 milimetru.**

Document care conține date cu caracter personal, protejat de prevederile Regulamentului (UE) nr. 679/2016 și Legii 190/2018

***** Distanţa dintre puncte este formată din segmente cumulate ce sunt mai mici decât valoarea 1 milimetru.**

DATE DESPRE IMOBILUL NR. 6254

Oficiul de Cadastru şi Publicitate Imobiliară ALBA
Biroul de Cadastru şi Publicitate Imobiliară Alba Iulia

A. Partea I. Descrierea imobilului

TEREN Extravilan

Adresa: Jud. Alba, CALEA NOUA

Nr. Crt	Nr cadastral Nr. topografic	Suprafaţa* (mp)	Observaţii / Referinţe
A1	70931	3.500	Sector cadastral:69 Teren neimprejmuit;

B. Partea II. Proprietari şi acte

Inscrieri privitoare la dreptul de proprietate şi alte drepturi reale		Referinţe
52775 / 16/11/2017		
Act Notarial nr. 3485, din 09/11/2017 emis de NP Dotiu Dan Adrian;		
B3	Intabulare, drept de PROPRIETATEcu titlu cumpărare, în regimul comunităţii legale de bunuri, dobandit prin Conventie, cota actuala 1/1, cota initiala 1/1	A1
	1) **SENEŞAN ELENA**, căsătorită cu 2) **SENEŞAN VASILE**	

C. Partea III. SARCINI .

Inscrieri privind dezmembramintele dreptului de proprietate, drepturi reale de garanţie şi sarcini	Referinţe
NU SUNT	

Document care conține date cu caracter personal, protejat de prevederile Regulamentului (UE) nr. 679/2016 și Legii 190/2018

Anexa Nr. 1 La Partea I

Teren

Nr cadastral	Suprafaţa (mp)*	Observaţii / Referinţe
70931	3.500	

* Suprafaţa este determinată in planul de proiecţie Stereo 70.

DETALII LINIARE IMOBIL

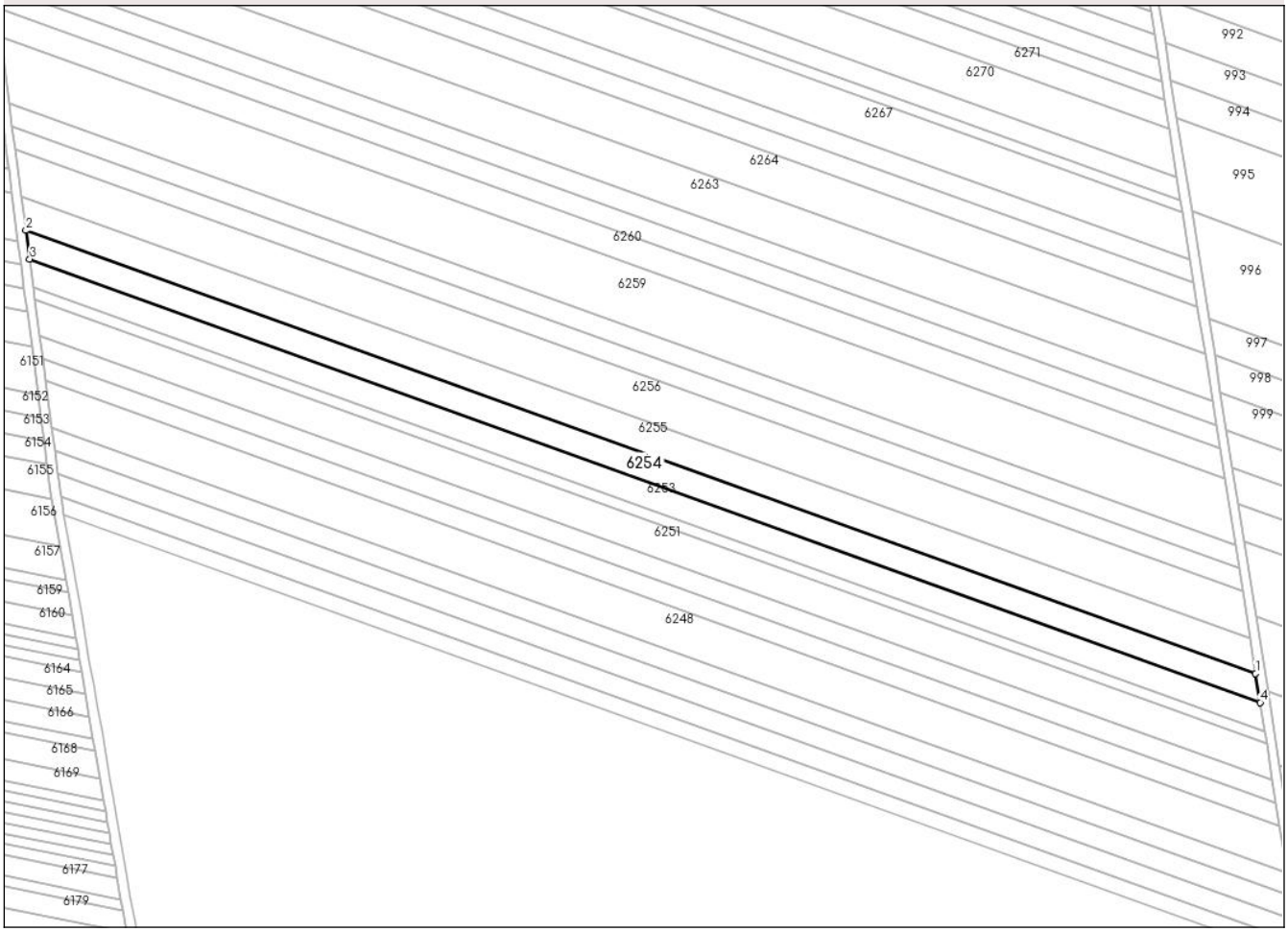

Date referitoare la teren

Crt	Categorie folosință	Intra vilan	Suprafaţa (mp)	Tarla	Parcelă	Nr. topo	Observaţii / Referinţe
1	arabil	NU	3.500	-	706/46/2	-	

Lungime Segmente

1) Valorile lungimilor segmentelor sunt obţinute din proiecţie în plan.

Punct început	X / Y	Punct sfârşit	X / Y	Lungime segment (** (m)
1	391.977,268 518.946,621	2	391.580,325 519.089,446	421.856
2	391.580,325 519.089,446	3	391.581,536 519.080,196	9.329
3	391.581,536 519.080,196	4	391.978,751 518.937,273	422.145
4	391.978,751 518.937,273	1	391.977,268 518.946,621	9.465

**** Lungimile segmentelor sunt determinate în planul de proiecţie Stereo 70 şi sunt rotunjite la 1 milimetru.**

Document care conține date cu caracter personal, protejat de prevederile Regulamentului (UE) nr. 679/2016 și Legii 190/2018

***** Distanţa dintre puncte este formată din segmente cumulate ce sunt mai mici decât valoarea 1 milimetru.**

DATE DESPRE IMOBILUL NR. 6255

Oficiul de Cadastru şi Publicitate Imobiliară ALBA
Biroul de Cadastru şi Publicitate Imobiliară Alba Iulia

A. Partea I. Descrierea imobilului

TEREN Extravilan

Adresa: Jud. Alba

Nr. Crt	Nr cadastral Nr. topografic	Suprafaţa* (mp)	Observaţii / Referinţe
A1		4.200	Sector cadastral:69 Teren neimprejmuit;

B. Partea II. Proprietari şi acte

Inscrieri privitoare la dreptul de proprietate şi alte drepturi reale		Referinţe
/		
Act Administrativ nr. 9286/747, din 07/03/1998 emis de CJPSDPAT ALBA;		
B1	Intabulare, drept de PROPRIETATE, dobandit prin Reconstituire, cota actuala 1/1	A1
	1) **POPA T LIVIA**	

C. Partea III. SARCINI .

Inscrieri privind dezmembramintele dreptului de proprietate, drepturi reale de garanţie şi sarcini	Referinţe
NU SUNT	

Document care conține date cu caracter personal, protejat de prevederile Regulamentului (UE) nr. 679/2016 și Legii 190/2018

Anexa Nr. 1 La Partea I

Teren

Nr cadastral	Suprafaţa (mp)*	Observaţii / Referinţe
	4.200	

* Suprafaţa este determinată in planul de proiecţie Stereo 70.

DETALII LINIARE IMOBIL

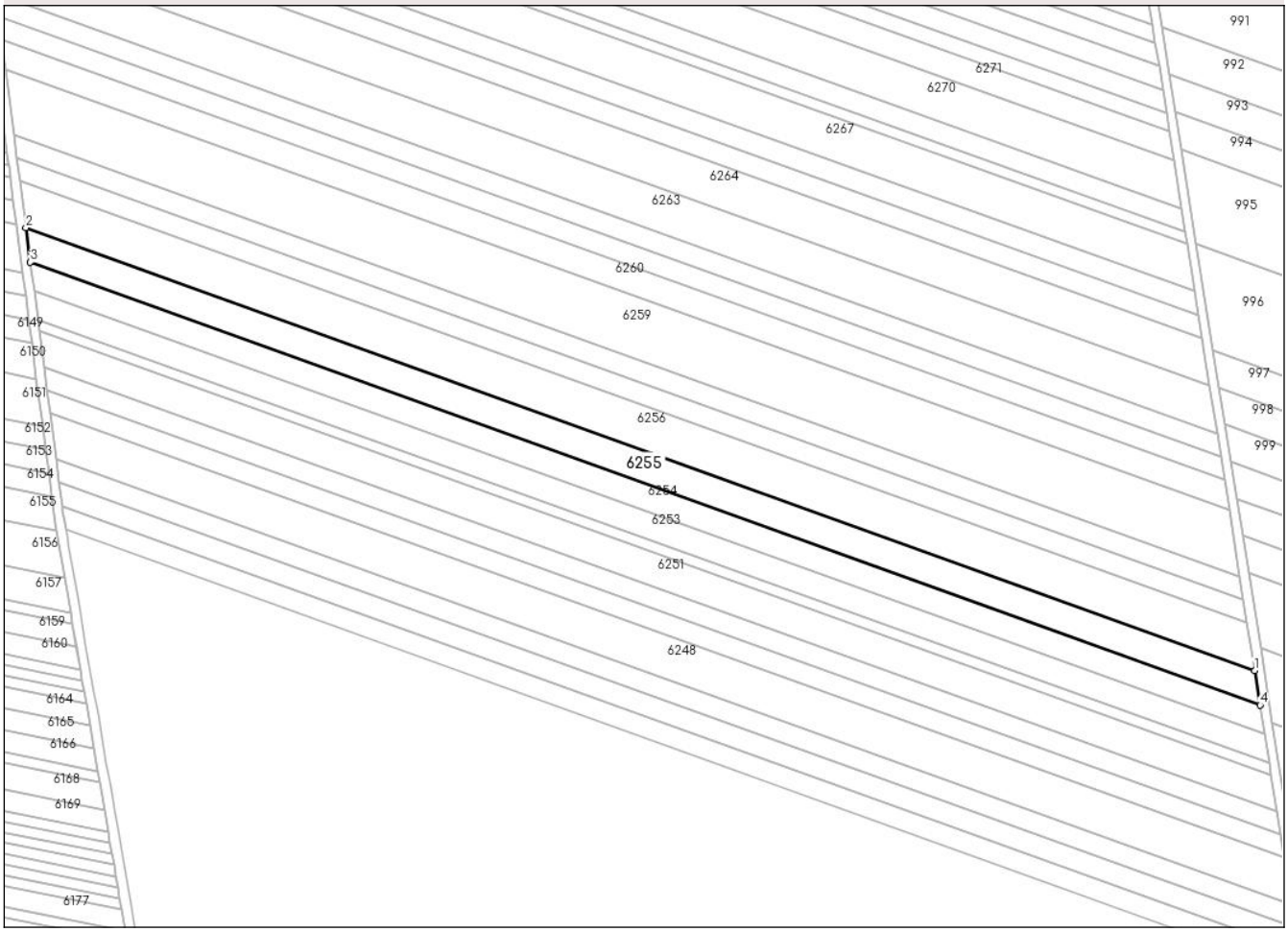

Date referitoare la teren

Crt	Categorie folosință	Intra vilan	Suprafaţa (mp)	Tarla	Parcelă	Nr. topo	Observaţii / Referinţe
1	arabil	NU	4.200	-	706/47	-	

Lungime Segmente

1) Valorile lungimilor segmentelor sunt obţinute din proiecţie în plan.

Punct început	X / Y	Punct sfârşit	X / Y	Lungime segment (** (m)
1	391.975,487 518.957,847	2	391.578,87 519.100,555	421.51
2	391.578,87 519.100,555	3	391.580,325 519.089,446	11.204
3	391.580,325 519.089,446	4	391.977,268 518.946,621	421.856
4	391.977,268 518.946,621	1	391.975,487 518.957,847	11.366

**** Lungimile segmentelor sunt determinate în planul de proiecţie Stereo 70 şi sunt rotunjite la 1 milimetru.**

Document care conține date cu caracter personal, protejat de prevederile Regulamentului (UE) nr. 679/2016 și Legii 190/2018

***** Distanţa dintre puncte este formată din segmente cumulate ce sunt mai mici decât valoarea 1 milimetru.**

DATE DESPRE IMOBILUL NR. 6256

Oficiul de Cadastru şi Publicitate Imobiliară ALBA
Biroul de Cadastru şi Publicitate Imobiliară Alba Iulia

A. Partea I. Descrierea imobilului

TEREN Extravilan

Adresa: Jud. Alba

Nr. Crt	Nr cadastral Nr. topografic	Suprafaţa* (mp)	Observaţii / Referinţe
A1		5.700	Sector cadastral:69 Teren neimprejmuit;

B. Partea II. Proprietari şi acte

Inscrieri privitoare la dreptul de proprietate şi alte drepturi reale		Referinţe
/		
Act Notarial nr. 25, din 09/04/2013 emis de NP HOMOȘTEAN MILACIU IOAN FLORIN;		
B2	Intabulare, drept de PROPRIETATE, dobandit prin Succesiune, cota actuala 1/2	A1
	1) **POPA MIRCEA**	
B3	Intabulare, drept de PROPRIETATE, dobandit prin Succesiune, cota actuala 1/2	A1
	1) **POPA IOAN**	

C. Partea III. SARCINI .

Inscrieri privind dezmembramintele dreptului de proprietate, drepturi reale de garanţie şi sarcini	Referinţe
NU SUNT	

Anexa Nr. 1 La Partea I

Teren

Nr cadastral	Suprafaţa (mp)*	Observaţii / Referinţe
	5.700	

* Suprafaţa este determinată in planul de proiecţie Stereo 70.

DETALII LINIARE IMOBIL

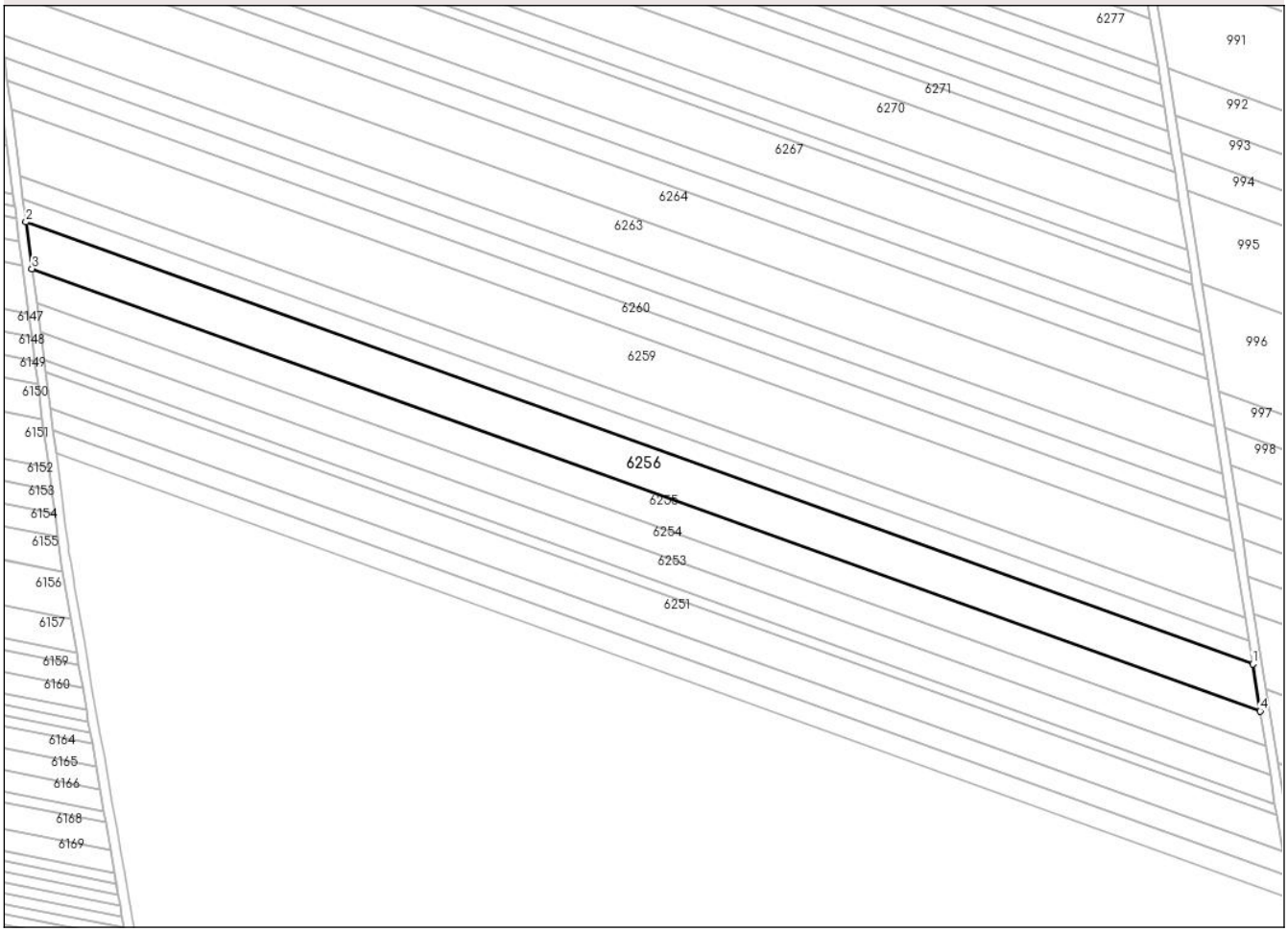

Date referitoare la teren

Crt	Categorie folosință	Intra vilan	Suprafaţa (mp)	Tarla	Parcelă	Nr. topo	Observaţii / Referinţe
1	arabil	NU	5.700	-	706/48	-	

Lungime Segmente
1) Valorile lungimilor segmentelor sunt obţinute din proiecţie în plan.

Punct început	X / Y	Punct sfârşit	X / Y	Lungime segment (** (m)
1	391.973,068 518.973,097	2	391.576,895 519.115,645	421.038
2	391.576,895 519.115,645	3	391.578,87 519.100,555	15.219
3	391.578,87 519.100,555	4	391.975,487 518.957,847	421.51
4	391.975,487 518.957,847	1	391.973,068 518.973,097	15.441

**** Lungimile segmentelor sunt determinate în planul de proiecţie Stereo 70 şi sunt rotunjite la 1 milimetru.**

Document care conține date cu caracter personal, protejat de prevederile Regulamentului (UE) nr. 679/2016 și Legii 190/2018

***** Distanţa dintre puncte este formată din segmente cumulate ce sunt mai mici decât valoarea 1 milimetru.**

DATE DESPRE IMOBILUL NR. 6257

Oficiul de Cadastru şi Publicitate Imobiliară ALBA
Biroul de Cadastru şi Publicitate Imobiliară Alba Iulia

A. Partea I. Descrierea imobilului

TEREN Extravilan

Adresa: Jud. Alba

Nr. Crt	Nr cadastral Nr. topografic	Suprafaţa* (mp)	Observaţii / Referinţe
A1	72056	2.800	Sector cadastral:69 Teren neimprejmuit;

B. Partea II. Proprietari şi acte

Inscrieri privitoare la dreptul de proprietate şi alte drepturi reale		Referinţe
18245 / 11/04/2019		
Act Administrativ nr. 9321/814, din 25/09/1998 emis de CJPSDPAT ALBA;		
B2	Imobilul de sub A1 este înregistrat în planul cadastral fără localizare certă datorită lipsei planului parcelar.	A1
54011 / 06/11/2019		
Act Notarial nr. 3230, din 24/10/2019 emis de Dotiu Dan Adrian;		
B3	Intabulare, drept de PROPRIETATE, cu titlu cumparare in regimul comunitatii legale, dobandit prin Conventie, cota actuala 1/1, cota initiala 1/1	A1
	1) **SENEŞAN ELENA**, casatorita cu 2) **SENEŞAN VASILE**	

C. Partea III. SARCINI .

Inscrieri privind dezmembramintele dreptului de proprietate, drepturi reale de garanţie şi sarcini	Referinţe
NU SUNT	

Anexa Nr. 1 La Partea I

Teren

Nr cadastral	Suprafaţa (mp)*	Observaţii / Referinţe
72056	2.800	

* Suprafaţa este determinată in planul de proiecţie Stereo 70.

DETALII LINIARE IMOBIL

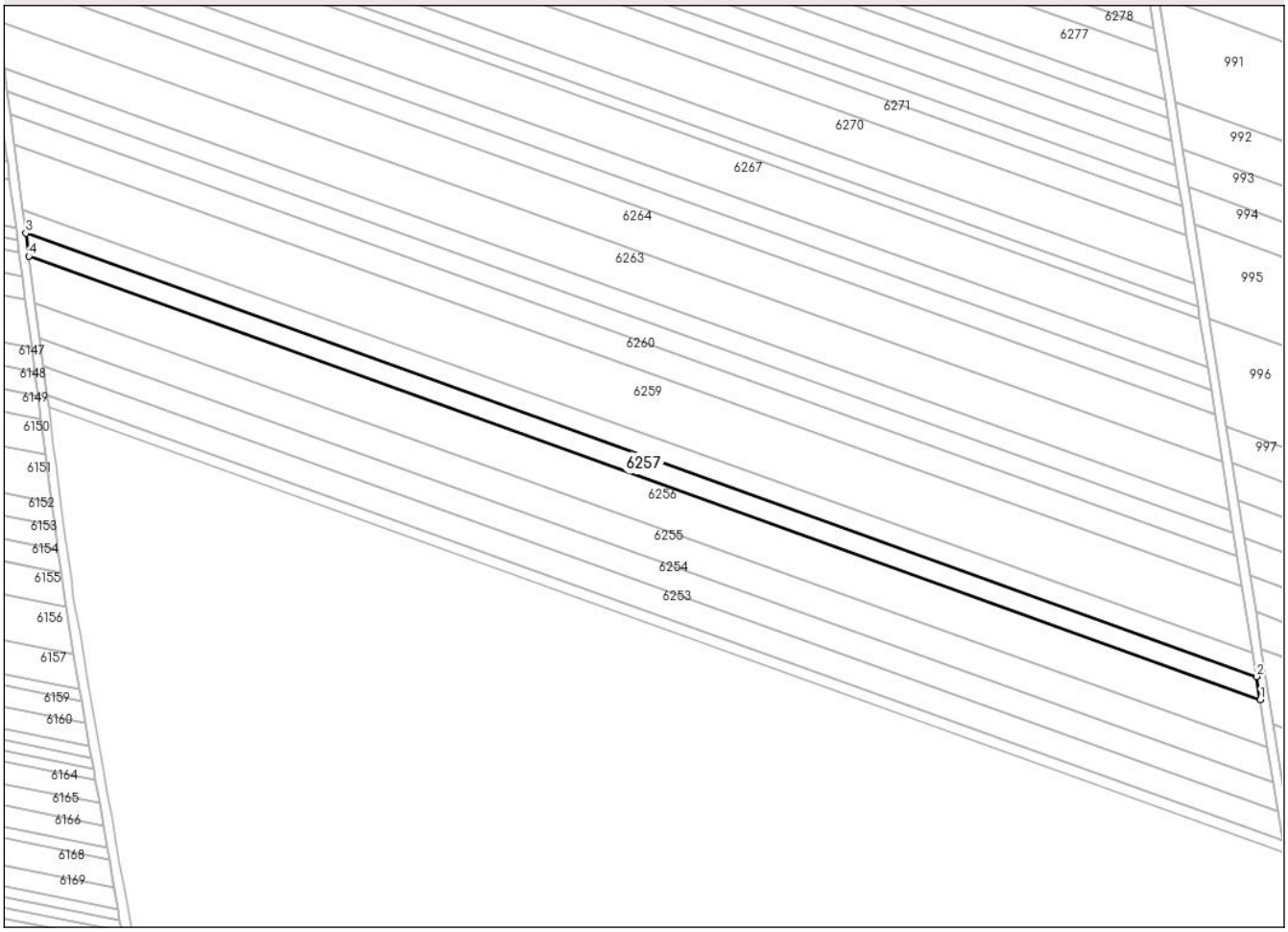

Date referitoare la teren

Crt	Categorie folosință	Intra vilan	Suprafaţa (mp)	Tarla	Parcelă	Nr. topo	Observaţii / Referinţe
1	arabil	NU	2.800	-	706/49	-	

Lungime Segmente
1) Valorile lungimilor segmentelor sunt obţinute din proiecţie în plan.

Punct început	X / Y	Punct sfârşit	X / Y	Lungime segment (** (m)
1	391.973,068 518.973,097	2	391.971,879 518.980,594	7.591
2	391.971,879 518.980,594	3	391.575,923 519.123,064	420.807
3	391.575,923 519.123,064	4	391.576,895 519.115,645	7.482
4	391.576,895 519.115,645	1	391.973,068 518.973,097	421.038

**** Lungimile segmentelor sunt determinate în planul de proiecţie Stereo 70 şi sunt rotunjite la 1 milimetru.**

Document care conține date cu caracter personal, protejat de prevederile Regulamentului (UE) nr. 679/2016 și Legii 190/2018

***** Distanţa dintre puncte este formată din segmente cumulate ce sunt mai mici decât valoarea 1 milimetru.**

DATE DESPRE IMOBILUL NR. 6258

Oficiul de Cadastru şi Publicitate Imobiliară ALBA
Biroul de Cadastru şi Publicitate Imobiliară Alba Iulia

A. Partea I. Descrierea imobilului

TEREN Extravilan

Adresa: Jud. Alba

Nr. Crt	Nr cadastral Nr. topografic	Suprafaţa* (mp)	Observaţii / Referinţe
A1		2.800	Sector cadastral:69 Teren neimprejmuit;

B. Partea II. Proprietari şi acte

Inscrieri privitoare la dreptul de proprietate şi alte drepturi reale		Referinţe
/		
Act Administrativ nr. 9286/727, din 26/11/1997 emis de CJPSDPAT ALBA;		
B1	Intabulare, drept de PROPRIETATE, dobandit prin Reconstituire, cota actuala 1/1	A1
	1) **MAGDA G ANA** 2) **CORPADE G IOAN** 3) **CORPADE G PETRU**	

C. Partea III. SARCINI .

Inscrieri privind dezmembramintele dreptului de proprietate, drepturi reale de garanţie şi sarcini	Referinţe
NU SUNT	

Document care conține date cu caracter personal, protejat de prevederile Regulamentului (UE) nr. 679/2016 și Legii 190/2018

Anexa Nr. 1 La Partea I

Teren

Nr cadastral	Suprafaţa (mp)*	Observaţii / Referinţe
	2.800	

* Suprafaţa este determinată in planul de proiecţie Stereo 70.

DETALII LINIARE IMOBIL

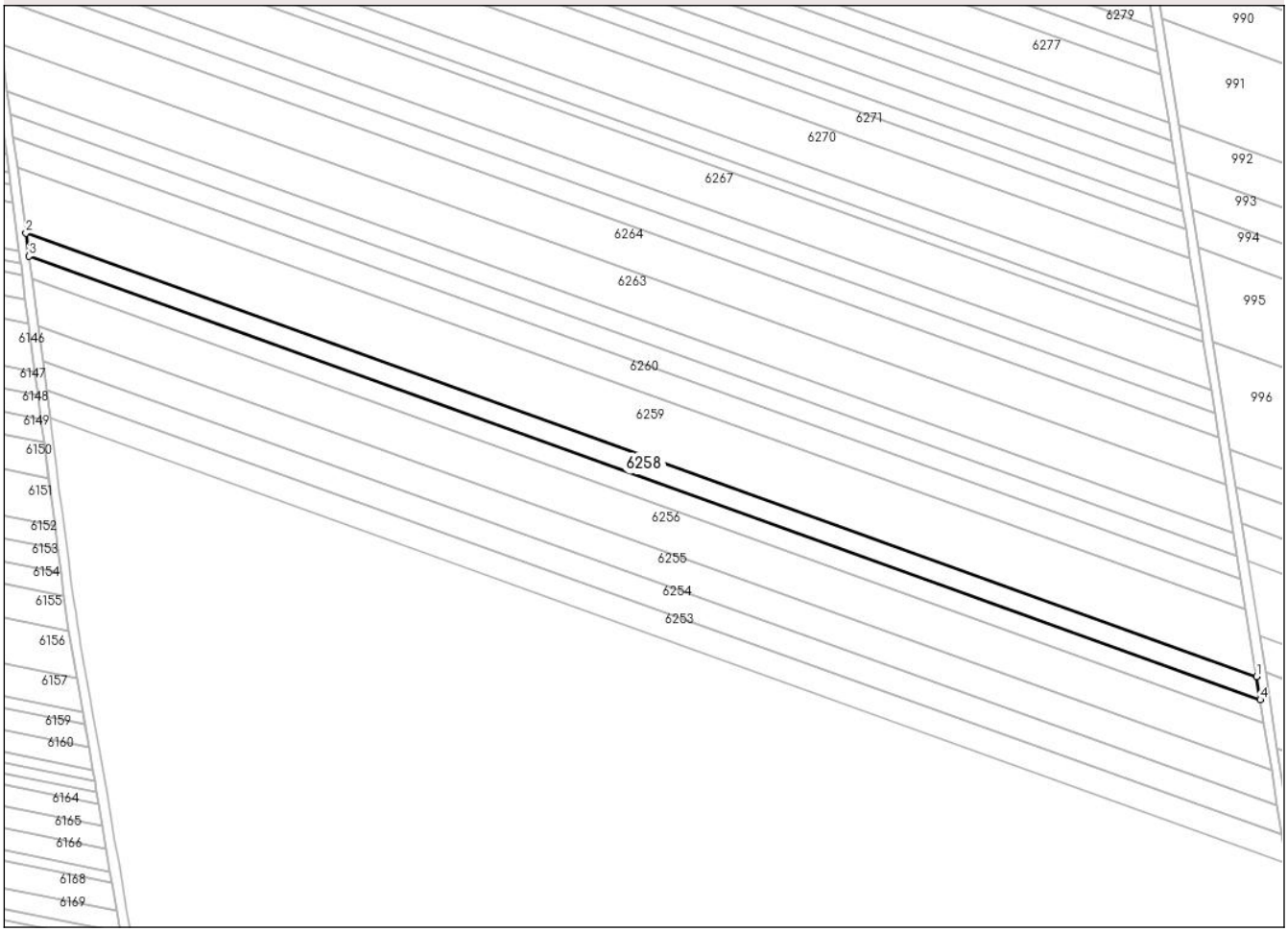

Date referitoare la teren

Crt	Categorie folosință	Intra vilan	Suprafaţa (mp)	Tarla	Parcelă	Nr. topo	Observaţii / Referinţe
1	arabil	NU	2.800	-	706/50	-	

Lungime Segmente
1) Valorile lungimilor segmentelor sunt obţinute din proiecţie în plan.

Punct început	X / Y	Punct sfârşit	X / Y	Lungime segment (** (m)
1	391.970,689 518.988,096	2	391.574,952 519.130,488	420.575
2	391.574,952 519.130,488	3	391.575,923 519.123,064	7.487
3	391.575,923 519.123,064	4	391.971,879 518.980,594	420.807
4	391.971,879 518.980,594	1	391.970,689 518.988,096	7.596

**** Lungimile segmentelor sunt determinate în planul de proiecţie Stereo 70 şi sunt rotunjite la 1 milimetru.**

Document care conține date cu caracter personal, protejat de prevederile Regulamentului (UE) nr. 679/2016 și Legii 190/2018

***** Distanţa dintre puncte este formată din segmente cumulate ce sunt mai mici decât valoarea 1 milimetru.**

DATE DESPRE IMOBILUL NR. 6259

Oficiul de Cadastru şi Publicitate Imobiliară ALBA
Biroul de Cadastru şi Publicitate Imobiliară Alba Iulia

A. Partea I. Descrierea imobilului

TEREN Extravilan

Adresa: Jud. Alba

Nr. Crt	Nr cadastral Nr. topografic	Suprafaţa* (mp)	Observaţii / Referinţe
A1		8.000	Sector cadastral:69 Teren neimprejmuit;

B. Partea II. Proprietari şi acte

Inscrieri privitoare la dreptul de proprietate şi alte drepturi reale		Referinţe
/		
Act Administrativ nr. 9321/865, din 30/03/1999 emis de CJPSDPAT ALBA;		
B1	Intabulare, drept de PROPRIETATE, dobandit prin Reconstituire, cota actuala 1/1	A1
	1) **TRUŢA A DORA**	

C. Partea III. SARCINI .

Inscrieri privind dezmembramintele dreptului de proprietate, drepturi reale de garanţie şi sarcini	Referinţe
NU SUNT	

Document care conține date cu caracter personal, protejat de prevederile Regulamentului (UE) nr. 679/2016 și Legii 190/2018

Anexa Nr. 1 La Partea I

Teren

Nr cadastral	Suprafaţa (mp)*	Observaţii / Referinţe
	8.000	

* Suprafaţa este determinată in planul de proiecţie Stereo 70.

DETALII LINIARE IMOBIL

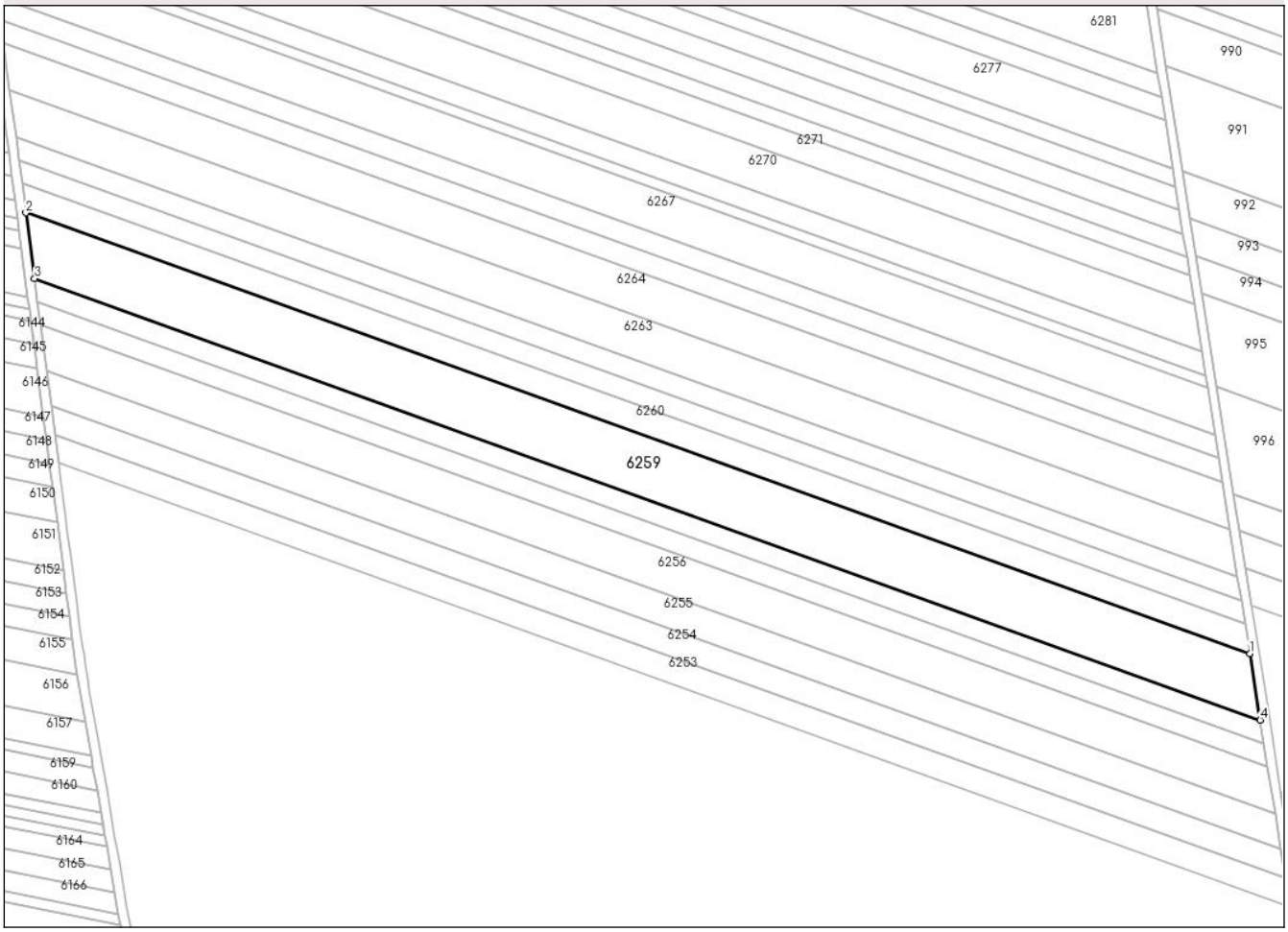

Date referitoare la teren

Crt	Categorie folosință	Intra vilan	Suprafaţa (mp)	Tarla	Parcelă	Nr. topo	Observaţii / Referinţe
1	arabil	NU	8.000	-	706/51	-	

Lungime Segmente
1) Valorile lungimilor segmentelor sunt obţinute din proiecţie în plan.

Punct început	X / Y	Punct sfârşit	X / Y	Lungime segment (** (m)
1	391.967,286 519.009,552	2	391.572,172 519.151,719	419.913
2	391.572,172 519.151,719	3	391.574,952 519.130,488	21.412
3	391.574,952 519.130,488	4	391.970,689 518.988,096	420.575
4	391.970,689 518.988,096	1	391.967,286 519.009,552	21.724

**** Lungimile segmentelor sunt determinate în planul de proiecţie Stereo 70 şi sunt rotunjite la 1 milimetru.**

Document care conține date cu caracter personal, protejat de prevederile Regulamentului (UE) nr. 679/2016 și Legii 190/2018

***** Distanţa dintre puncte este formată din segmente cumulate ce sunt mai mici decât valoarea 1 milimetru.**

DATE DESPRE IMOBILUL NR. 6260

Oficiul de Cadastru şi Publicitate Imobiliară ALBA
Biroul de Cadastru şi Publicitate Imobiliară Alba Iulia

A. Partea I. Descrierea imobilului

TEREN Extravilan

Adresa: Jud. Alba

Nr. Crt	Nr cadastral Nr. topografic	Suprafaţa* (mp)	Observaţii / Referinţe
A1		3.600	Sector cadastral:69 Teren neimprejmuit;

B. Partea II. Proprietari şi acte

Inscrieri privitoare la dreptul de proprietate şi alte drepturi reale		Referinţe
/		
Act Administrativ nr. 9226/630, din 11/04/1997 emis de CJPSDPAT ALBA;		
B1	Intabulare, drept de PROPRIETATE, dobandit prin Reconstituire, cota actuala 1/1	A1
	1) **RUS P AUREL**	
Act Administrativ nr. 6812/2228, din 28/11/2024 emis de PRIMĂRIA CRICĂU;		
B2	Se noteaza posesia faptica in favoarea lui	A1
	1) **HADA TEODOR**	

C. Partea III. SARCINI .

Inscrieri privind dezmembramintele dreptului de proprietate, drepturi reale de garanţie şi sarcini	Referinţe
NU SUNT	

Document care conține date cu caracter personal, protejat de prevederile Regulamentului (UE) nr. 679/2016 și Legii 190/2018

Anexa Nr. 1 La Partea I

Teren

Nr cadastral	Suprafaţa (mp)*	Observaţii / Referinţe
	3.600	

* Suprafaţa este determinată in planul de proiecţie Stereo 70.

DETALII LINIARE IMOBIL

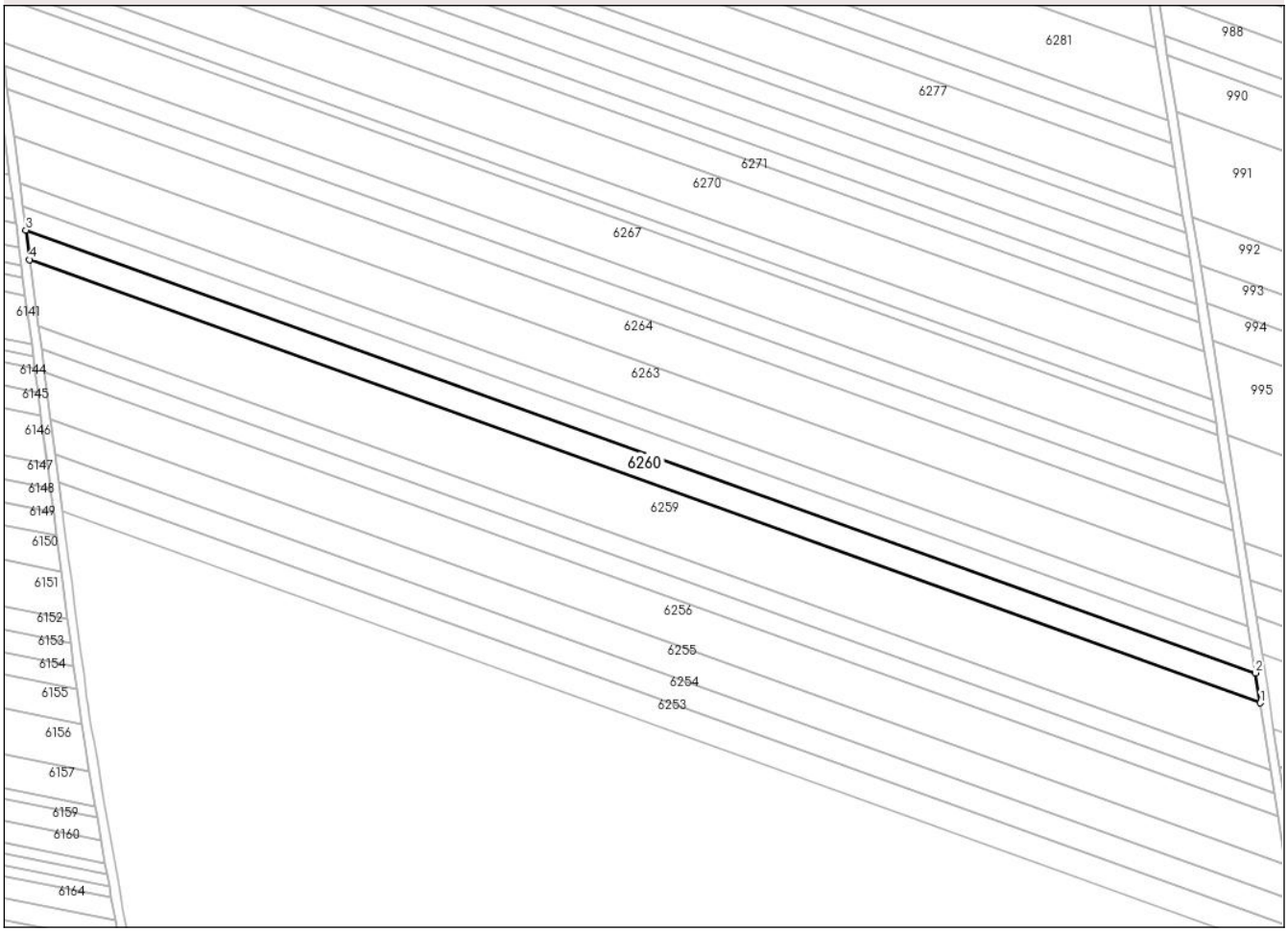

Date referitoare la teren

Crt	Categorie folosință	Intra vilan	Suprafaţa (mp)	Tarla	Parcelă	Nr. topo	Observaţii / Referinţe
1	arabil	NU	3.600	-	706/52	-	

Lungime Segmente
1) Valorile lungimilor segmentelor sunt obţinute din proiecţie în plan.

Punct început	X / Y	Punct sfârşit	X / Y	Lungime segment (** (m)
1	391.967,286 519.009,552	2	391.965,753 519.019,218	9.787
2	391.965,753 519.019,218	3	391.570,92 519.161,284	419.614
3	391.570,92 519.161,284	4	391.572,172 519.151,719	9.647
4	391.572,172 519.151,719	1	391.967,286 519.009,552	419.913

**** Lungimile segmentelor sunt determinate în planul de proiecţie Stereo 70 şi sunt rotunjite la 1 milimetru.**

Document care conține date cu caracter personal, protejat de prevederile Regulamentului (UE) nr. 679/2016 și Legii 190/2018

***** Distanţa dintre puncte este formată din segmente cumulate ce sunt mai mici decât valoarea 1 milimetru.**

DATE DESPRE IMOBILUL NR. 6261

Oficiul de Cadastru şi Publicitate Imobiliară ALBA
Biroul de Cadastru şi Publicitate Imobiliară Alba Iulia

A. Partea I. Descrierea imobilului

TEREN Extravilan

Adresa: Jud. Alba

Nr. Crt	Nr cadastral Nr. topografic	Suprafaţa* (mp)	Observaţii / Referinţe
A1		2.800	Sector cadastral:69 Teren neimprejmuit;

B. Partea II. Proprietari şi acte

Inscrieri privitoare la dreptul de proprietate şi alte drepturi reale		Referinţe
/		
Act Notarial nr. 315/2024, din 17/06/2024 emis de NP BUCUR COSMINA EUGENIA;		
B1	Intabulare, drept de PROPRIETATE, dobandit prin Iesire Din Indiviziune, cota actuala 1/1	A1
	1) **TRIF ELISABETA**	

C. Partea III. SARCINI .

Inscrieri privind dezmembramintele dreptului de proprietate, drepturi reale de garanţie şi sarcini	Referinţe
NU SUNT	

Document care conține date cu caracter personal, protejat de prevederile Regulamentului (UE) nr. 679/2016 și Legii 190/2018

Anexa Nr. 1 La Partea I

Teren

Nr cadastral	Suprafaţa (mp)*	Observaţii / Referinţe
	2.800	

* Suprafaţa este determinată in planul de proiecţie Stereo 70.

DETALII LINIARE IMOBIL

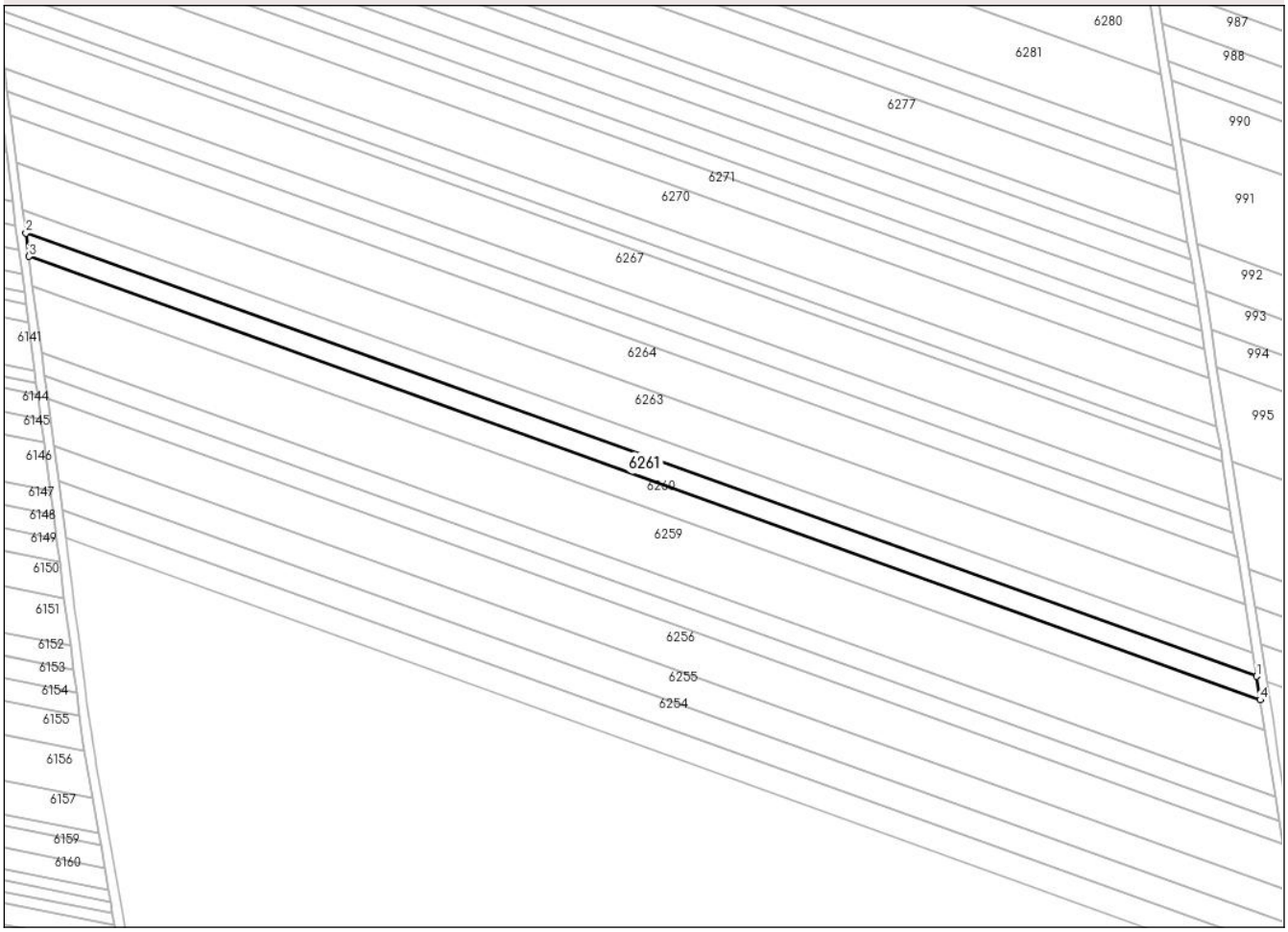

Date referitoare la teren

Crt	Categorie folosință	Intra vilan	Suprafaţa (mp)	Tarla	Parcelă	Nr. topo	Observaţii / Referinţe
1	arabil	NU	2.800	-	706/53	-	

Lungime Segmente
1) Valorile lungimilor segmentelor sunt obţinute din proiecţie în plan.

Punct început	X / Y	Punct sfârşit	X / Y	Lungime segment (** (m)
1	391.964,559 519.026,741	2	391.569,945 519.168,729	419.381
2	391.569,945 519.168,729	3	391.570,92 519.161,284	7.509
3	391.570,92 519.161,284	4	391.965,753 519.019,218	419.614
4	391.965,753 519.019,218	1	391.964,559 519.026,741	7.617

**** Lungimile segmentelor sunt determinate în planul de proiecţie Stereo 70 şi sunt rotunjite la 1 milimetru.**

Document care conține date cu caracter personal, protejat de prevederile Regulamentului (UE) nr. 679/2016 și Legii 190/2018

***** Distanţa dintre puncte este formată din segmente cumulate ce sunt mai mici decât valoarea 1 milimetru.**

DATE DESPRE IMOBILUL NR. 6262

Oficiul de Cadastru şi Publicitate Imobiliară ALBA
Biroul de Cadastru şi Publicitate Imobiliară Alba Iulia

A. Partea I. Descrierea imobilului

TEREN Extravilan

Adresa: Jud. Alba

Nr. Crt	Nr cadastral Nr. topografic	Suprafaţa* (mp)	Observaţii / Referinţe
A1		2.800	Sector cadastral:69 Teren neimprejmuit;

B. Partea II. Proprietari şi acte

Inscrieri privitoare la dreptul de proprietate şi alte drepturi reale		Referinţe
/		
Act Administrativ nr. 9269/375, din 08/07/1997 emis de CJPSDPAT ALBA;		
B1	Intabulare, drept de PROPRIETATE, dobandit prin Reconstituire, cota actuala 1/1	A1
	1) **MIRON I VICTORIA**	
Act Administrativ nr. 6812/2163, din 22/11/2024 emis de PRIMĂRIA CRICĂU;		
B2	Se noteaza posesia faptica in favoarea lui	A1
	1) **TODOR IOAN**	

C. Partea III. SARCINI .

Inscrieri privind dezmembramintele dreptului de proprietate, drepturi reale de garanţie şi sarcini	Referinţe
NU SUNT	

Document care conține date cu caracter personal, protejat de prevederile Regulamentului (UE) nr. 679/2016 și Legii 190/2018

Anexa Nr. 1 La Partea I

Teren

Nr cadastral	Suprafaţa (mp)*	Observaţii / Referinţe
	2.800	

* Suprafaţa este determinată in planul de proiecţie Stereo 70.

DETALII LINIARE IMOBIL

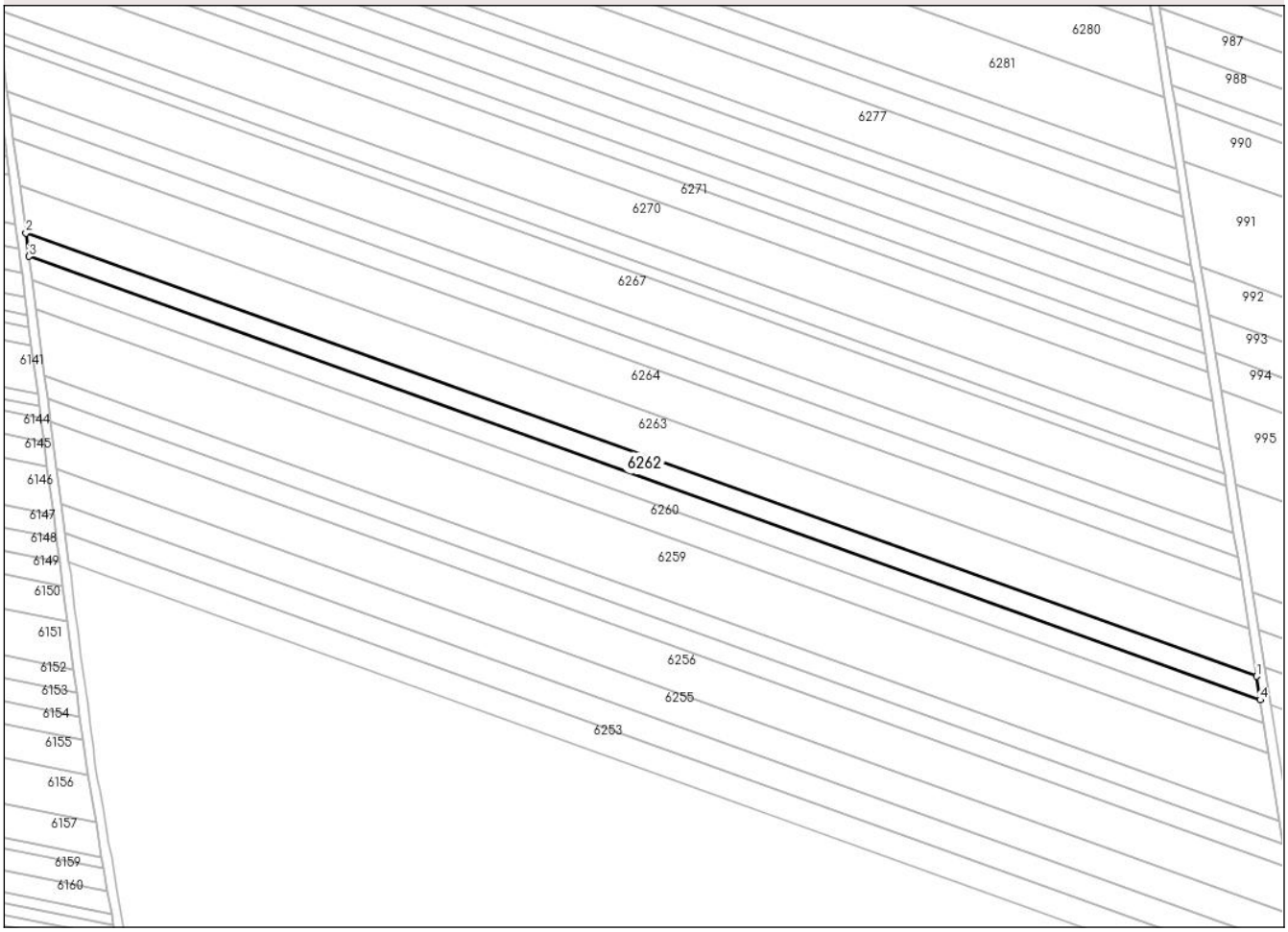

Date referitoare la teren

Crt	Categorie folosință	Intra vilan	Suprafaţa (mp)	Tarla	Parcelă	Nr. topo	Observaţii / Referinţe
1	arabil	NU	2.800	-	706/54	-	

Lungime Segmente
1) Valorile lungimilor segmentelor sunt obţinute din proiecţie în plan.

Punct început	X / Y	Punct sfârşit	X / Y	Lungime segment (** (m)
1	391.963,365 519.034,268	2	391.568,97 519.176,177	419.149
2	391.568,97 519.176,177	3	391.569,945 519.168,729	7.512
3	391.569,945 519.168,729	4	391.964,559 519.026,741	419.381
4	391.964,559 519.026,741	1	391.963,365 519.034,268	7.621

**** Lungimile segmentelor sunt determinate în planul de proiecţie Stereo 70 şi sunt rotunjite la 1 milimetru.**

Document care conține date cu caracter personal, protejat de prevederile Regulamentului (UE) nr. 679/2016 și Legii 190/2018

***** Distanţa dintre puncte este formată din segmente cumulate ce sunt mai mici decât valoarea 1 milimetru.**

DATE DESPRE IMOBILUL NR. 6263

Oficiul de Cadastru şi Publicitate Imobiliară ALBA
Biroul de Cadastru şi Publicitate Imobiliară Alba Iulia

A. Partea I. Descrierea imobilului

TEREN Extravilan

Adresa: Jud. Alba

Nr. Crt	Nr cadastral Nr. topografic	Suprafaţa* (mp)	Observaţii / Referinţe
A1		5.700	Sector cadastral:69 Teren neimprejmuit;

B. Partea II. Proprietari şi acte

Inscrieri privitoare la dreptul de proprietate şi alte drepturi reale		Referinţe
/		
Act Administrativ nr. 9286/700, din 13/10/1997 emis de CJPSDPAT ALBA;		
B1	Intabulare, drept de PROPRIETATE, dobandit prin Reconstituire, cota actuala 1/1	A1
	1) **ROŞU P MARIA**	

C. Partea III. SARCINI .

Inscrieri privind dezmembramintele dreptului de proprietate, drepturi reale de garanţie şi sarcini	Referinţe
NU SUNT	

Document care conține date cu caracter personal, protejat de prevederile Regulamentului (UE) nr. 679/2016 și Legii 190/2018

Anexa Nr. 1 La Partea I

Teren

Nr cadastral	Suprafaţa (mp)*	Observaţii / Referinţe
	5.700	

* Suprafaţa este determinată in planul de proiecţie Stereo 70.

DETALII LINIARE IMOBIL

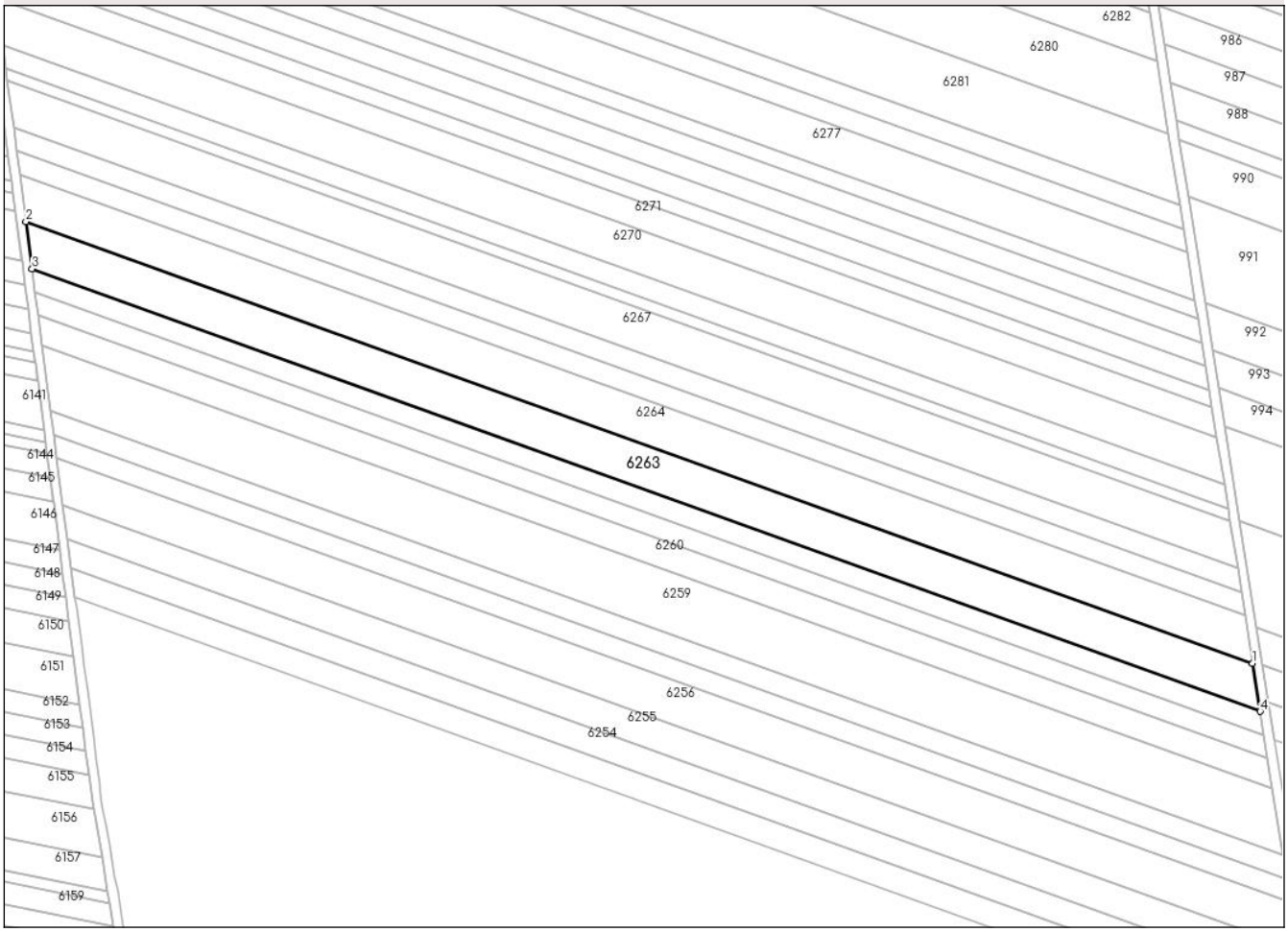

Date referitoare la teren

Crt	Categorie folosință	Intra vilan	Suprafaţa (mp)	Tarla	Parcelă	Nr. topo	Observaţii / Referinţe
1	arabil	NU	5.700	-	706/55	-	

Lungime Segmente
1) Valorile lungimilor segmentelor sunt obţinute din proiecţie în plan.

Punct început	X / Y	Punct sfârşit	X / Y	Lungime segment (** (m)
1	391.960,933 519.049,604	2	391.566,983 519.191,352	418.675
2	391.566,983 519.191,352	3	391.568,97 519.176,177	15.305
3	391.568,97 519.176,177	4	391.963,365 519.034,268	419.149
4	391.963,365 519.034,268	1	391.960,933 519.049,604	15.528

**** Lungimile segmentelor sunt determinate în planul de proiecţie Stereo 70 şi sunt rotunjite la 1 milimetru.**

Document care conține date cu caracter personal, protejat de prevederile Regulamentului (UE) nr. 679/2016 și Legii 190/2018

***** Distanţa dintre puncte este formată din segmente cumulate ce sunt mai mici decât valoarea 1 milimetru.**

DATE DESPRE IMOBILUL NR. 6264

Oficiul de Cadastru şi Publicitate Imobiliară ALBA
Biroul de Cadastru şi Publicitate Imobiliară Alba Iulia

A. Partea I. Descrierea imobilului

TEREN Extravilan

Adresa: Jud. Alba

Nr. Crt	Nr cadastral Nr. topografic	Suprafaţa* (mp)	Observaţii / Referinţe
A1		5.700	Sector cadastral:69 Teren neimprejmuit;

B. Partea II. Proprietari şi acte

Inscrieri privitoare la dreptul de proprietate şi alte drepturi reale		Referinţe
/		
Act Administrativ nr. 11419/1182, din 27/08/2001 emis de CJPSDPAT ALBA;		
B1	Intabulare, drept de PROPRIETATE, dobandit prin Reconstituire, cota actuala 1/1	A1
	1) **DIODIU M PETRU**	

C. Partea III. SARCINI .

Inscrieri privind dezmembramintele dreptului de proprietate, drepturi reale de garanţie şi sarcini	Referinţe
NU SUNT	

Document care conține date cu caracter personal, protejat de prevederile Regulamentului (UE) nr. 679/2016 și Legii 190/2018

Anexa Nr. 1 La Partea I

Teren

Nr cadastral	Suprafaţa (mp)*	Observaţii / Referinţe
	5.700	

* Suprafaţa este determinată in planul de proiecţie Stereo 70.

DETALII LINIARE IMOBIL

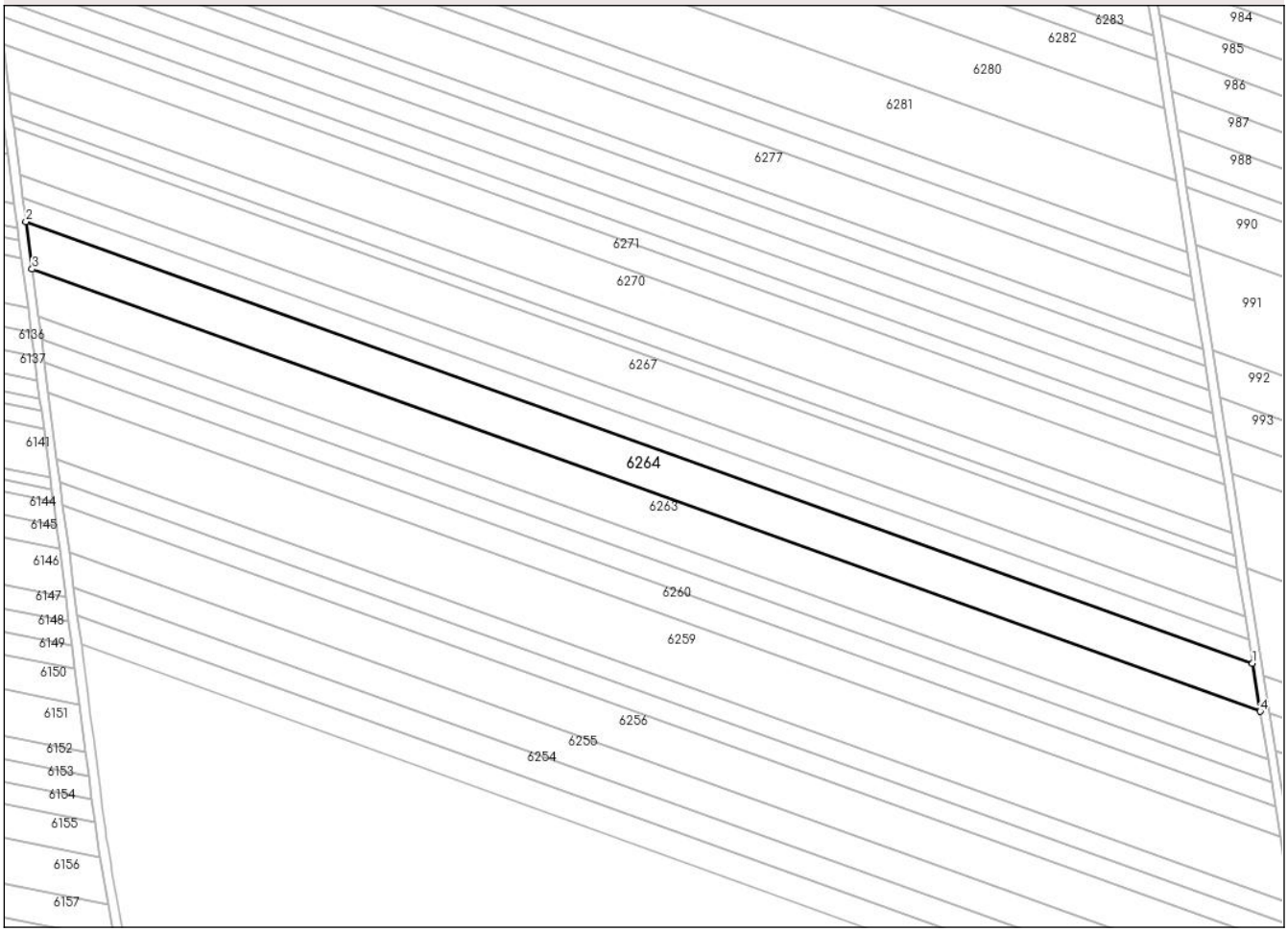

Date referitoare la teren

Crt	Categorie folosință	Intra vilan	Suprafaţa (mp)	Tarla	Parcelă	Nr. topo	Observaţii / Referinţe
1	arabil	NU	5.700	-	706/56	-	

Lungime Segmente
1) Valorile lungimilor segmentelor sunt obţinute din proiecţie în plan.

Punct început	X / Y	Punct sfârşit	X / Y	Lungime segment (** (m)
1	391.958,498 519.064,957	2	391.564,994 519.206,545	418.202
2	391.564,994 519.206,545	3	391.566,983 519.191,352	15.323
3	391.566,983 519.191,352	4	391.960,933 519.049,604	418.675
4	391.960,933 519.049,604	1	391.958,498 519.064,957	15.545

**** Lungimile segmentelor sunt determinate în planul de proiecţie Stereo 70 şi sunt rotunjite la 1 milimetru.**

Document care conține date cu caracter personal, protejat de prevederile Regulamentului (UE) nr. 679/2016 și Legii 190/2018

***** Distanţa dintre puncte este formată din segmente cumulate ce sunt mai mici decât valoarea 1 milimetru.**

DATE DESPRE IMOBILUL NR. 6265

Oficiul de Cadastru şi Publicitate Imobiliară ALBA
Biroul de Cadastru şi Publicitate Imobiliară Alba Iulia

A. Partea I. Descrierea imobilului

TEREN Extravilan

Adresa: Jud. Alba

Nr. Crt	Nr cadastral Nr. topografic	Suprafaţa* (mp)	Observaţii / Referinţe
A1		2.800	Sector cadastral:69 Teren neimprejmuit;

B. Partea II. Proprietari şi acte

Inscrieri privitoare la dreptul de proprietate şi alte drepturi reale		Referinţe
/		
Act Administrativ nr. 9269/383, din 09/07/1997 emis de CJPSDPAT ALBA;		
B1	Intabulare, drept de PROPRIETATE, dobandit prin Reconstituire, cota actuala 1/1	A1
	1) **DĂRĂMUŞ I IRINA**	
Act Administrativ nr. 6812/2143, din 21/11/2024 emis de PRIMĂRIA CRICĂU;		
B2	Se noteaza posesia faptica in favoarea lui	A1
	1) **RUS CRISTINA**	

C. Partea III. SARCINI .

Inscrieri privind dezmembramintele dreptului de proprietate, drepturi reale de garanţie şi sarcini	Referinţe
NU SUNT	

Document care conține date cu caracter personal, protejat de prevederile Regulamentului (UE) nr. 679/2016 și Legii 190/2018

Anexa Nr. 1 La Partea I

Teren

Nr cadastral	Suprafaţa (mp)*	Observaţii / Referinţe
	2.800	

* Suprafaţa este determinată in planul de proiecţie Stereo 70.

DETALII LINIARE IMOBIL

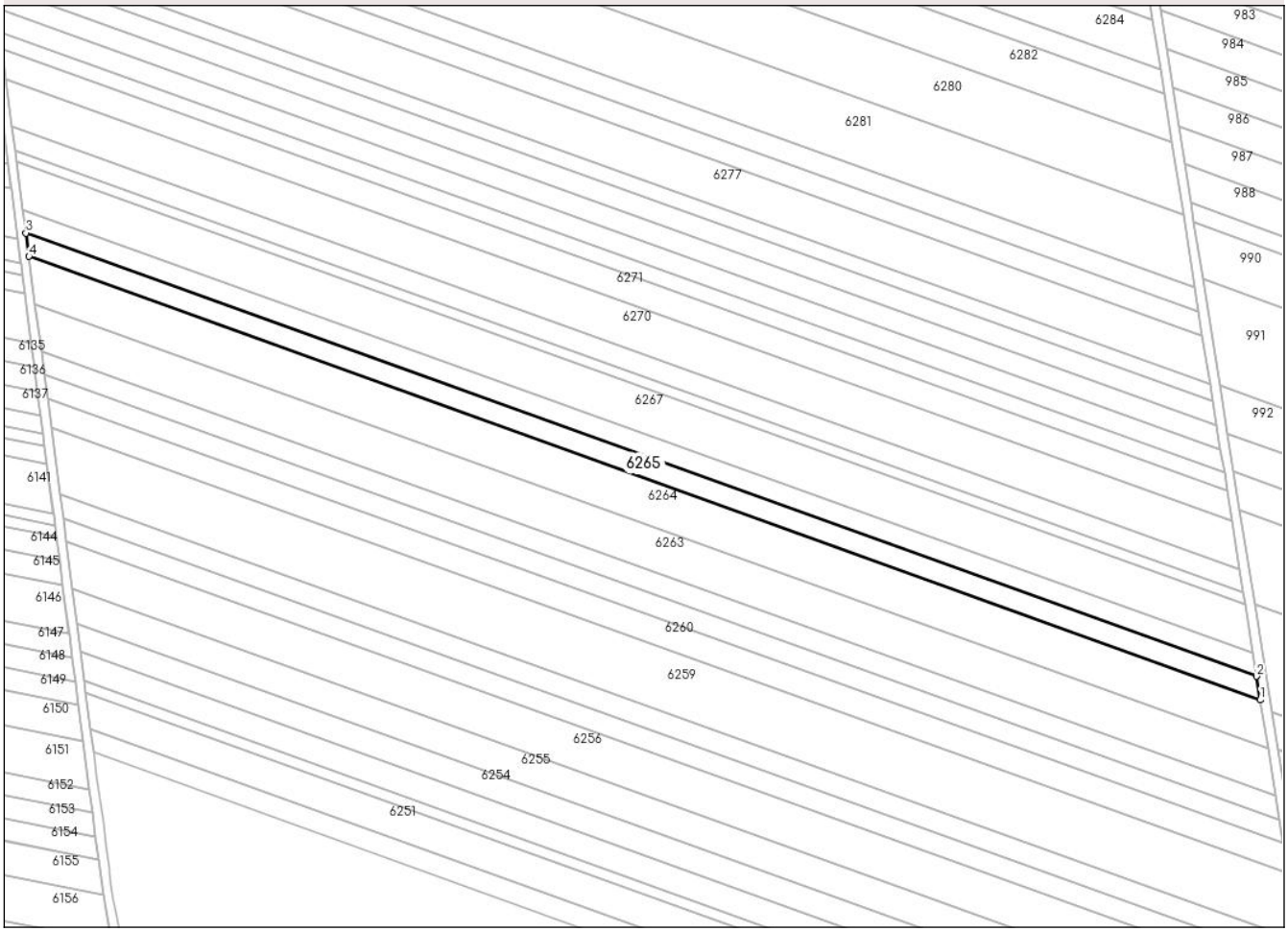

Date referitoare la teren

Crt	Categorie folosință	Intra vilan	Suprafaţa (mp)	Tarla	Parcelă	Nr. topo	Observaţii / Referinţe
1	arabil	NU	2.800	-	706/57	-	

Lungime Segmente
1) Valorile lungimilor segmentelor sunt obţinute din proiecţie în plan.

Punct început	X / Y	Punct sfârşit	X / Y	Lungime segment (** (m)
1	391.958,498 519.064,957	2	391.957,3 519.072,505	7.642
2	391.957,3 519.072,505	3	391.564,016 519.214,015	417.968
3	391.564,016 519.214,015	4	391.564,994 519.206,545	7.534
4	391.564,994 519.206,545	1	391.958,498 519.064,957	418.202

**** Lungimile segmentelor sunt determinate în planul de proiecţie Stereo 70 şi sunt rotunjite la 1 milimetru.**

Document care conține date cu caracter personal, protejat de prevederile Regulamentului (UE) nr. 679/2016 și Legii 190/2018

***** Distanţa dintre puncte este formată din segmente cumulate ce sunt mai mici decât valoarea 1 milimetru.**

DATE DESPRE IMOBILUL NR. 6266

Oficiul de Cadastru şi Publicitate Imobiliară ALBA
Biroul de Cadastru şi Publicitate Imobiliară Alba Iulia

A. Partea I. Descrierea imobilului

TEREN Extravilan

Adresa: Jud. Alba

Nr. Crt	Nr cadastral Nr. topografic	Suprafaţa* (mp)	Observaţii / Referinţe
A1		2.800	Sector cadastral:69 Teren neimprejmuit;

B. Partea II. Proprietari şi acte

Inscrieri privitoare la dreptul de proprietate şi alte drepturi reale		Referinţe
/		
Act Administrativ nr. 9321/815, din 28/09/1998 emis de CJPSDPAT ALBA;		
B1	Intabulare, drept de PROPRIETATE, dobandit prin Reconstituire, cota actuala 1/1	A1
	1) **LUPȘAN F AURELIA**	
Act Administrativ nr. 6812/2140, din 21/11/2024 emis de PRIMĂRIA CRICĂU;		
B2	Se noteaza posesia faptica in favoarea lui	A1
	1) **BOTEAN ELENA**	

C. Partea III. SARCINI .

Inscrieri privind dezmembramintele dreptului de proprietate, drepturi reale de garanţie şi sarcini	Referinţe
NU SUNT	

Document care conține date cu caracter personal, protejat de prevederile Regulamentului (UE) nr. 679/2016 și Legii 190/2018

Anexa Nr. 1 La Partea I

Teren

Nr cadastral	Suprafaţa (mp)*	Observaţii / Referinţe
	2.800	

* Suprafaţa este determinată in planul de proiecţie Stereo 70.

DETALII LINIARE IMOBIL

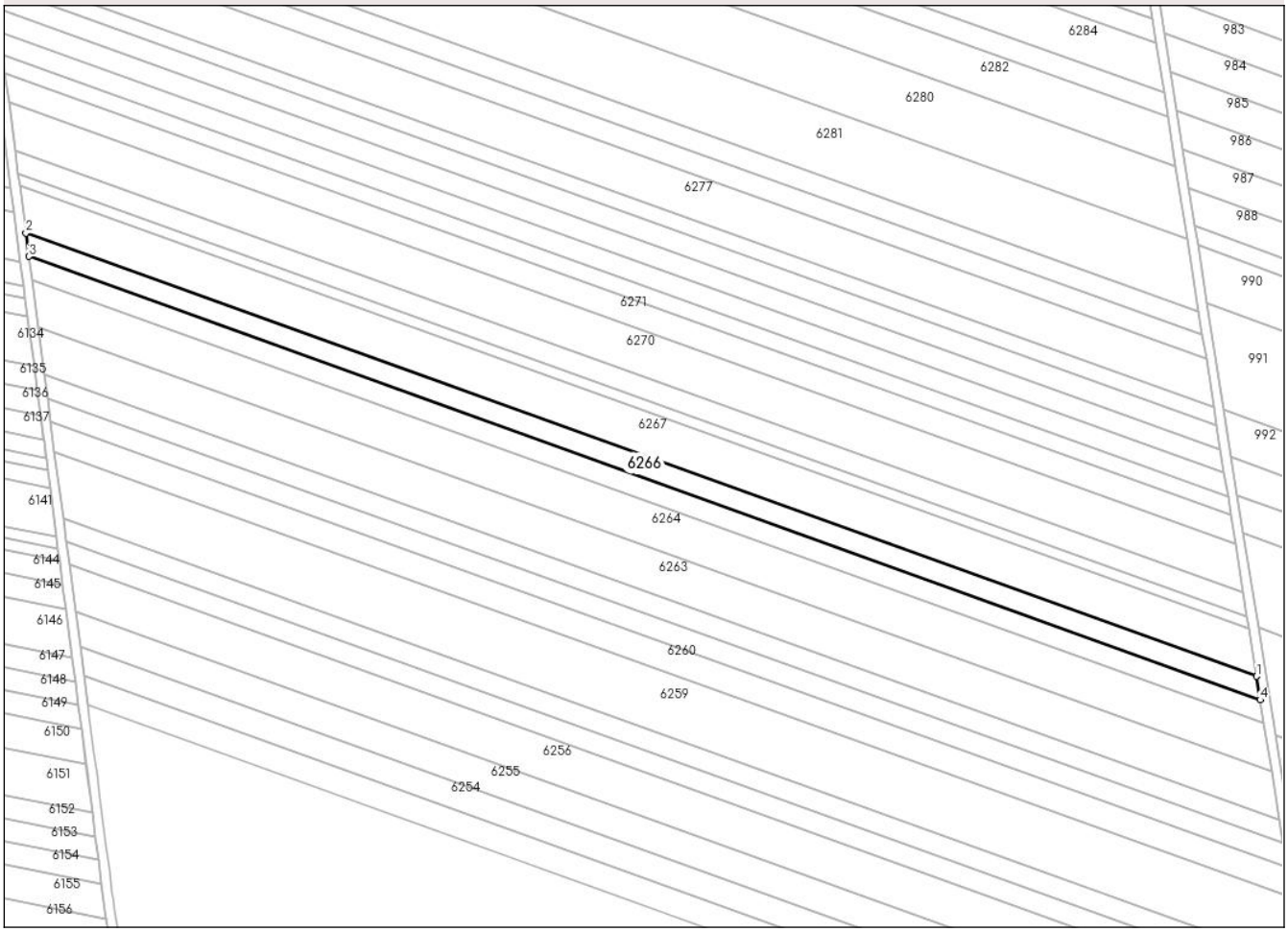

Date referitoare la teren

Crt	Categorie folosință	Intra vilan	Suprafaţa (mp)	Tarla	Parcelă	Nr. topo	Observaţii / Referinţe
1	arabil	NU	2.800	-	706/58	-	

Lungime Segmente
1) Valorile lungimilor segmentelor sunt obţinute din proiecţie în plan.

Punct început	X / Y	Punct sfârşit	X / Y	Lungime segment (** (m)
1	391.956,102 519.080,058	2	391.563,037 519.221,488	417.735
2	391.563,037 519.221,488	3	391.564,016 519.214,015	7.537
3	391.564,016 519.214,015	4	391.957,3 519.072,505	417.968
4	391.957,3 519.072,505	1	391.956,102 519.080,058	7.647

**** Lungimile segmentelor sunt determinate în planul de proiecţie Stereo 70 şi sunt rotunjite la 1 milimetru.**

Document care conține date cu caracter personal, protejat de prevederile Regulamentului (UE) nr. 679/2016 și Legii 190/2018

***** Distanţa dintre puncte este formată din segmente cumulate ce sunt mai mici decât valoarea 1 milimetru.**

DATE DESPRE IMOBILUL NR. 6267

Oficiul de Cadastru şi Publicitate Imobiliară ALBA
Biroul de Cadastru şi Publicitate Imobiliară Alba Iulia

A. Partea I. Descrierea imobilului

TEREN Extravilan

Adresa: Jud. Alba

Nr. Crt	Nr cadastral Nr. topografic	Suprafaţa* (mp)	Observaţii / Referinţe
A1		5.700	Sector cadastral:69 Teren neimprejmuit;

B. Partea II. Proprietari şi acte

Inscrieri privitoare la dreptul de proprietate şi alte drepturi reale		Referinţe
/		
Act Administrativ nr. 9286/736, din 11/12/1997 emis de CJPSDPAT ALBA;		
B1	Intabulare, drept de PROPRIETATE, dobandit prin Reconstituire, cota actuala 1/1	A1
	1) **TRIF S VICTORIA**	

C. Partea III. SARCINI .

Inscrieri privind dezmembramintele dreptului de proprietate, drepturi reale de garanţie şi sarcini	Referinţe
NU SUNT	

Document care conține date cu caracter personal, protejat de prevederile Regulamentului (UE) nr. 679/2016 și Legii 190/2018

Anexa Nr. 1 La Partea I

Teren

Nr cadastral	Suprafaţa (mp)*	Observaţii / Referinţe
	5.700	

* Suprafaţa este determinată in planul de proiecţie Stereo 70.

DETALII LINIARE IMOBIL

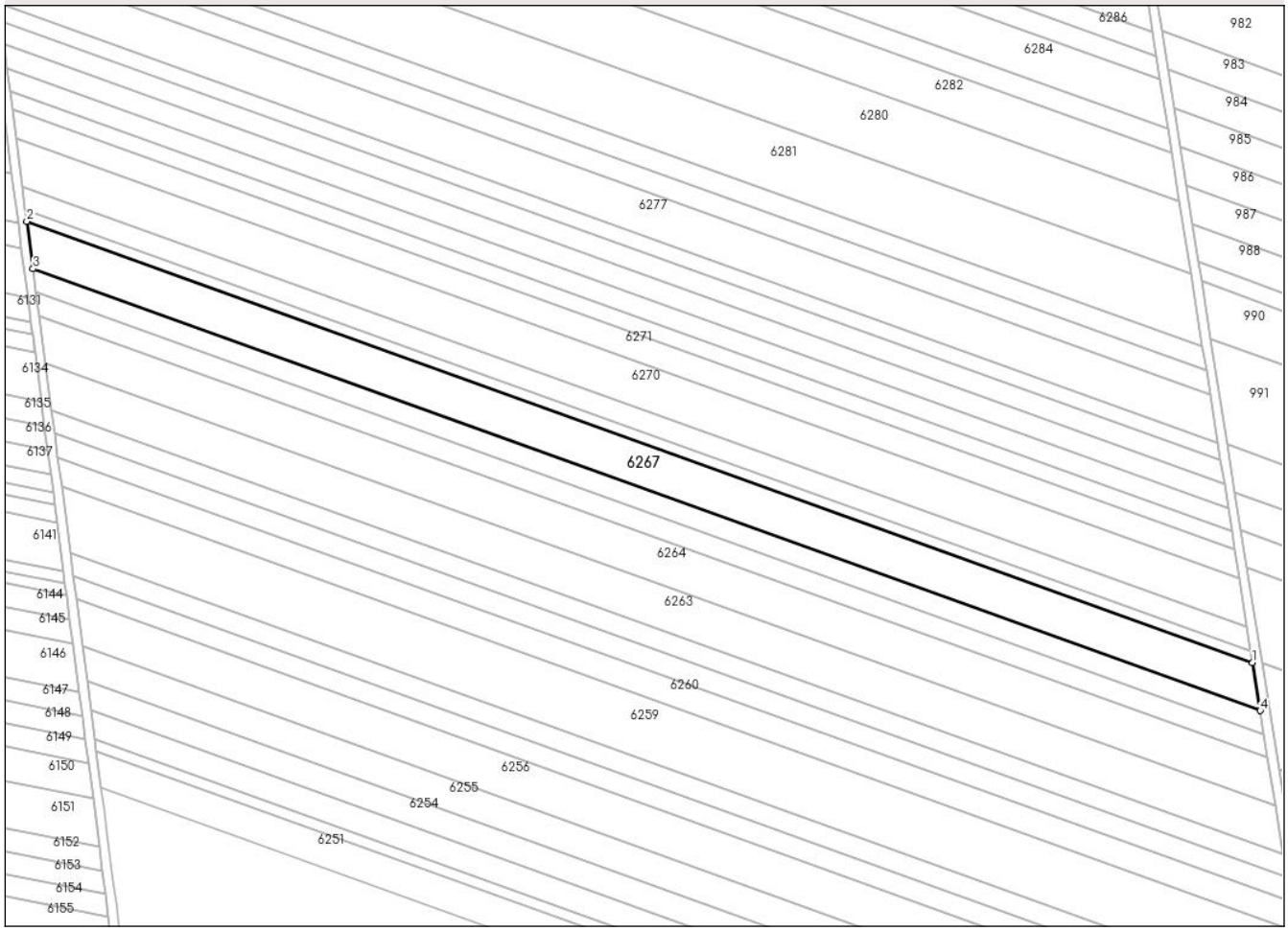

Date referitoare la teren

Crt	Categorie folosință	Intra vilan	Suprafaţa (mp)	Tarla	Parcelă	Nr. topo	Observaţii / Referinţe
1	arabil	NU	5.700	-	706/59	-	

Lungime Segmente
1) Valorile lungimilor segmentelor sunt obţinute din proiecţie în plan.

Punct început	X / Y	Punct sfârşit	X / Y	Lungime segment (** (m)
1	391.953,661 519.095,446	2	391.561,044 519.236,715	417.259
2	391.561,044 519.236,715	3	391.563,037 519.221,488	15.357
3	391.563,037 519.221,488	4	391.956,102 519.080,058	417.735
4	391.956,102 519.080,058	1	391.953,661 519.095,446	15.58

**** Lungimile segmentelor sunt determinate în planul de proiecţie Stereo 70 şi sunt rotunjite la 1 milimetru.**

Document care conține date cu caracter personal, protejat de prevederile Regulamentului (UE) nr. 679/2016 și Legii 190/2018

***** Distanţa dintre puncte este formată din segmente cumulate ce sunt mai mici decât valoarea 1 milimetru.**

DATE DESPRE IMOBILUL NR. 6268

Oficiul de Cadastru şi Publicitate Imobiliară ALBA
Biroul de Cadastru şi Publicitate Imobiliară Alba Iulia

A. Partea I. Descrierea imobilului

TEREN Extravilan
Adresa: Jud. Alba

Nr. Crt	Nr cadastral Nr. topografic	Suprafaţa* (mp)	Observaţii / Referinţe
A1		1.400	Sector cadastral:69 Teren neimprejmuit;

B. Partea II. Proprietari şi acte

Inscrieri privitoare la dreptul de proprietate şi alte drepturi reale		Referinţe
/		
Act Administrativ nr. 9269/377, din 08/07/1997 emis de CJPSDPAT ALBA;		
B1	Intabulare, drept de PROPRIETATE, dobandit prin Reconstituire, cota actuala 1/1	A1
	1) **GIURCAN P LUCREȚIA**	
Act Administrativ nr. 6812/2183, din 25/11/2024 emis de PRIMĂRIA CRICĂU;		
B2	Se noteaza posesia faptica in favoarea lui	A1
	1) **SENEȘAN ELENA** 2) **SENEȘAN VASILE**	

C. Partea III. SARCINI .

Inscrieri privind dezmembramintele dreptului de proprietate, drepturi reale de garanţie şi sarcini	Referinţe
NU SUNT	

Anexa Nr. 1 La Partea I

Teren

Nr cadastral	Suprafaţa (mp)*	Observaţii / Referinţe
	1.400	

* Suprafaţa este determinată in planul de proiecţie Stereo 70.

DETALII LINIARE IMOBIL

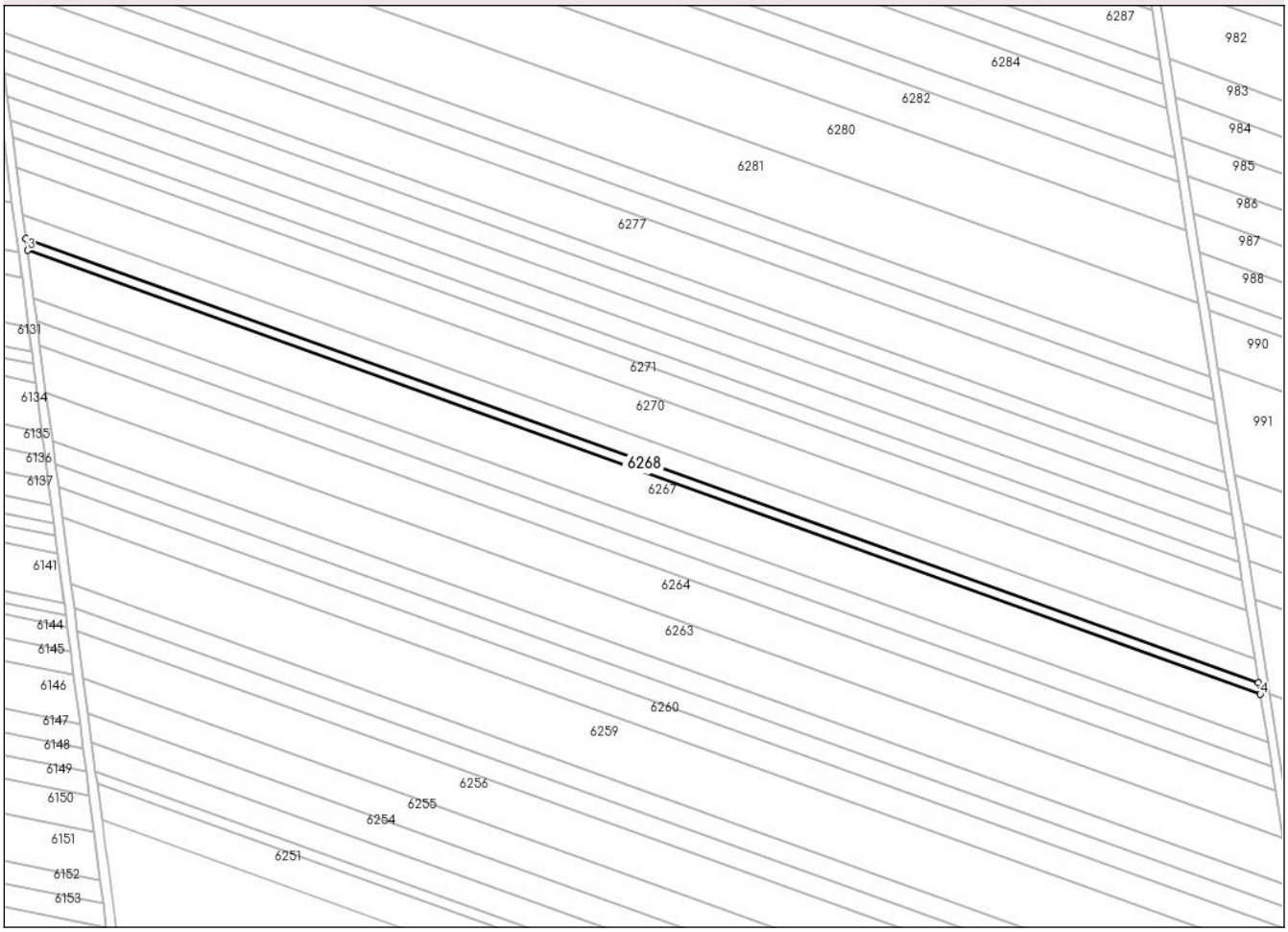

Date referitoare la teren

Crt	Categorie folosință	Intra vilan	Suprafaţa (mp)	Tarla	Parcelă	Nr. topo	Observaţii / Referinţe
1	arabil	NU	1.400	-	706/60	-	

Lungime Segmente
1) Valorile lungimilor segmentelor sunt obţinute din proiecţie în plan.

Punct început	X / Y	Punct sfârşit	X / Y	Lungime segment (** (m)
1	391.953,061 519.099,228	2	391.560,554 519.240,458	417.142
2	391.560,554 519.240,458	3	391.561,044 519.236,715	3.775
3	391.561,044 519.236,715	4	391.953,661 519.095,446	417.259
4	391.953,661 519.095,446	1	391.953,061 519.099,228	3.829

**** Lungimile segmentelor sunt determinate în planul de proiecţie Stereo 70 şi sunt rotunjite la 1 milimetru.**

Document care conține date cu caracter personal, protejat de prevederile Regulamentului (UE) nr. 679/2016 și Legii 190/2018

***** Distanţa dintre puncte este formată din segmente cumulate ce sunt mai mici decât valoarea 1 milimetru.**

DATE DESPRE IMOBILUL NR. 6269

Oficiul de Cadastru şi Publicitate Imobiliară ALBA
Biroul de Cadastru şi Publicitate Imobiliară Alba Iulia

A. Partea I. Descrierea imobilului

TEREN Extravilan

Adresa: Jud. Alba

Nr. Crt	Nr cadastral Nr. topografic	Suprafaţa* (mp)	Observaţii / Referinţe
A1		2.800	Sector cadastral:69 Teren neimprejmuit;

B. Partea II. Proprietari şi acte

Inscrieri privitoare la dreptul de proprietate şi alte drepturi reale		Referinţe
/		
Act Administrativ nr. 9269/315, din 02/07/1997 emis de CJPSDPAT ALBA;		
B1	Intabulare, drept de PROPRIETATE, dobandit prin Reconstituire, cota actuala 1/1	A1
	1) **ŞANDRU V VALERIA**	

C. Partea III. SARCINI .

Inscrieri privind dezmembramintele dreptului de proprietate, drepturi reale de garanţie şi sarcini	Referinţe
NU SUNT	

Document care conține date cu caracter personal, protejat de prevederile Regulamentului (UE) nr. 679/2016 și Legii 190/2018

Anexa Nr. 1 La Partea I

Teren

Nr cadastral	Suprafaţa (mp)*	Observaţii / Referinţe
	2.800	

* Suprafaţa este determinată in planul de proiecţie Stereo 70.

DETALII LINIARE IMOBIL

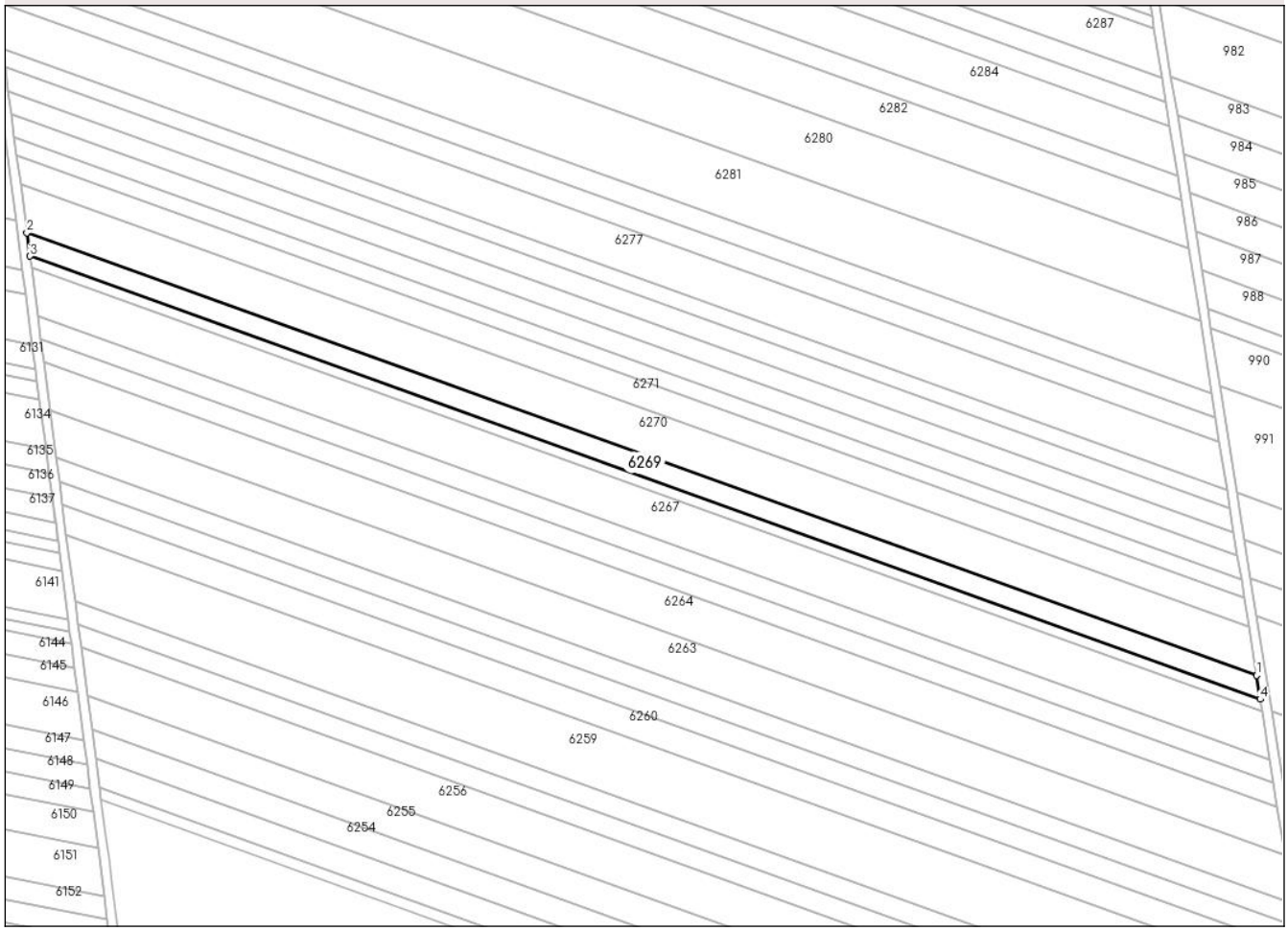

Date referitoare la teren

Crt	Categorie folosință	Intra vilan	Suprafaţa (mp)	Tarla	Parcelă	Nr. topo	Observaţii / Referinţe
1	arabil	NU	2.800	-	706/62	-	

Lungime Segmente
1) Valorile lungimilor segmentelor sunt obţinute din proiecţie în plan.

Punct început	X / Y	Punct sfârşit	X / Y	Lungime segment (** (m)
1	391.951,861 519.106,796	2	391.559,574 519.247,946	416.908
2	391.559,574 519.247,946	3	391.560,554 519.240,458	7.552
3	391.560,554 519.240,458	4	391.953,061 519.099,228	417.142
4	391.953,061 519.099,228	1	391.951,861 519.106,796	7.663

**** Lungimile segmentelor sunt determinate în planul de proiecţie Stereo 70 şi sunt rotunjite la 1 milimetru.**

Document care conține date cu caracter personal, protejat de prevederile Regulamentului (UE) nr. 679/2016 și Legii 190/2018

***** Distanţa dintre puncte este formată din segmente cumulate ce sunt mai mici decât valoarea 1 milimetru.**

DATE DESPRE IMOBILUL NR. 6270

Oficiul de Cadastru şi Publicitate Imobiliară ALBA
Biroul de Cadastru şi Publicitate Imobiliară Alba Iulia

A. Partea I. Descrierea imobilului

TEREN Extravilan

Adresa: Jud. Alba

Nr. Crt	Nr cadastral Nr. topografic	Suprafaţa* (mp)	Observaţii / Referinţe
A1		Din acte: 2.800 Masurata: 5.700	Sector cadastral:69 Teren neimprejmuit;

B. Partea II. Proprietari şi acte

Inscrieri privitoare la dreptul de proprietate şi alte drepturi reale		Referinţe
/		
Act Administrativ nr. 11432/1232, din 07/12/2001 emis de CJPSDPAT ALBA;		
B1	Intabulare, drept de PROPRIETATE, dobandit prin Reconstituire, cota actuala 1/1	A1
	1) **FRÎNCU I SEPTIMIU** 2) **SIMESCU I ELISABETA**	
Act Administrativ nr. 6812/2142, din 21/11/2024 emis de PRIMĂRIA CRICĂU;		
B2	Se noteaza posesia faptica in favoarea lui	A1
	1) **NĂSTASE MARIAN**	

C. Partea III. SARCINI .

Inscrieri privind dezmembramintele dreptului de proprietate, drepturi reale de garanţie şi sarcini	Referinţe
NU SUNT	

Document care conține date cu caracter personal, protejat de prevederile Regulamentului (UE) nr. 679/2016 și Legii 190/2018

Anexa Nr. 1 La Partea I

Teren

Nr cadastral	Suprafaţa (mp)*	Observaţii / Referinţe
	Din acte: 2.800 Masurata: 5.700	

* Suprafaţa este determinată in planul de proiecţie Stereo 70.

DETALII LINIARE IMOBIL

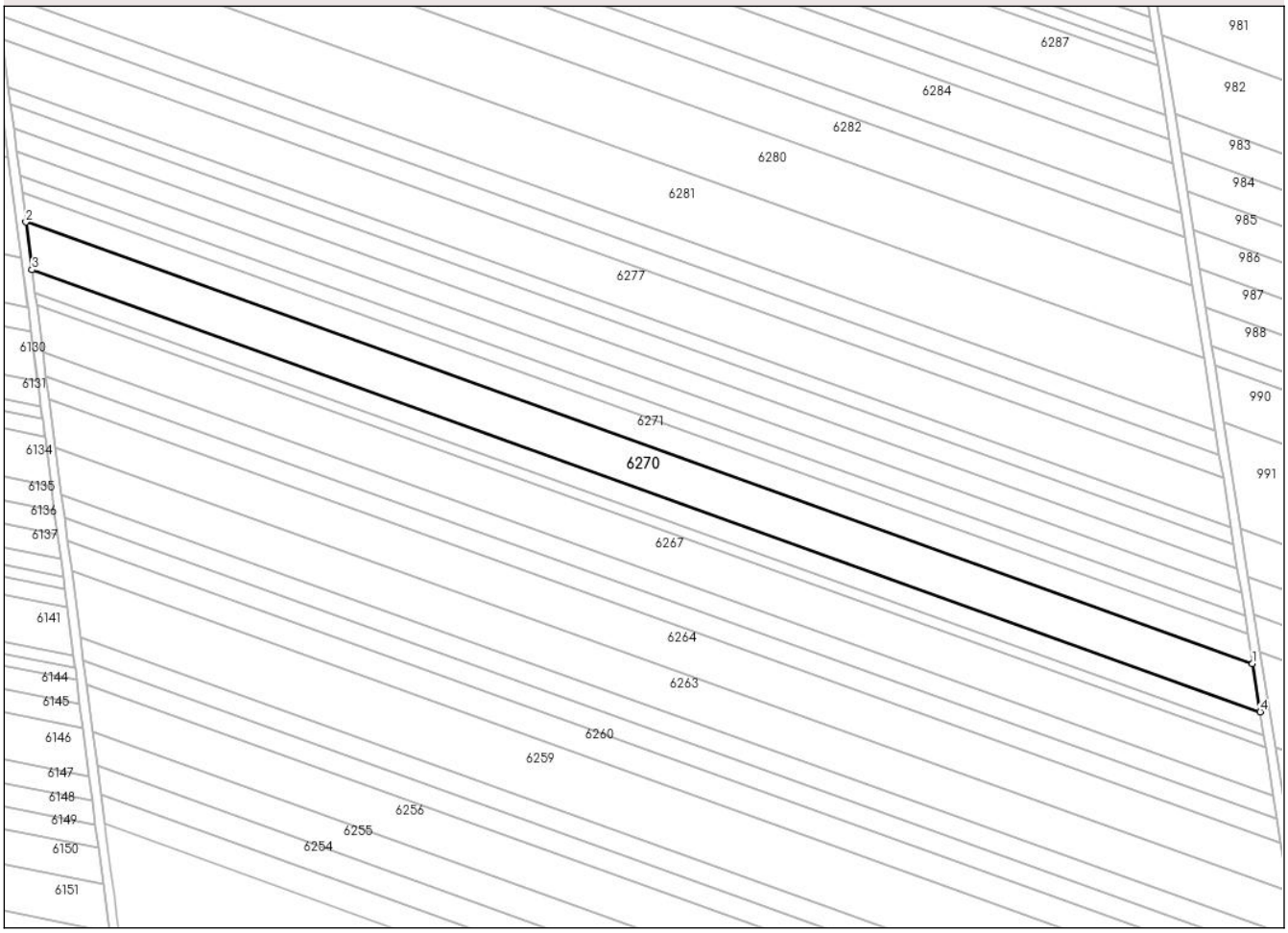

Date referitoare la teren

Crt	Categorie folosinţă	Intra vilan	Suprafaţa (mp)	Tarla	Parcelă	Nr. topo	Observaţii / Referinţe
1	arabil	NU	5.700	-	706/63	-	

Lungime Segmente
1) Valorile lungimilor segmentelor sunt obţinute din proiecţie în plan.

Punct început	X / Y	Punct sfârşit	X / Y	Lungime segment (** (m)
1	391.949,415 519.122,214	2	391.557,576 519.263,203	416.432
2	391.557,576 519.263,203	3	391.559,574 519.247,946	15.387
3	391.559,574 519.247,946	4	391.951,861 519.106,796	416.908
4	391.951,861 519.106,796	1	391.949,415 519.122,214	15.611

Document care conține date cu caracter personal, protejat de prevederile Regulamentului (UE) nr. 679/2016 și Legii 190/2018

** Lungimile segmentelor sunt determinate în planul de proiecţie Stereo 70 şi sunt rotunjite la 1 milimetru.
*** Distanţa dintre puncte este formată din segmente cumulate ce sunt mai mici decât valoarea 1 milimetru.

Document care conține date cu caracter personal, protejat de prevederile Regulamentului (UE) nr. 679/2016 și Legii 190/2018

DATE DESPRE IMOBILUL NR. 6271

Oficiul de Cadastru şi Publicitate Imobiliară ALBA
Biroul de Cadastru şi Publicitate Imobiliară Alba Iulia

A. Partea I. Descrierea imobilului

TEREN Extravilan

Adresa: Jud. Alba

Nr. Crt	Nr cadastral Nr. topografic	Suprafaţa* (mp)	Observaţii / Referinţe
A1		3.500	Sector cadastral:69 Teren neimprejmuit;

B. Partea II. Proprietari şi acte

Inscrieri privitoare la dreptul de proprietate şi alte drepturi reale		Referinţe
/		
Act Administrativ nr. 9321/814, din 25/09/1998 emis de CJPSDPAT ALBA;		
B1	Intabulare, drept de PROPRIETATE, dobandit prin Reconstituire, cota actuala 1/1	A1
	1) **PASCU I LUCREŢIA**	

C. Partea III. SARCINI .

Inscrieri privind dezmembramintele dreptului de proprietate, drepturi reale de garanţie şi sarcini	Referinţe
NU SUNT	

Document care conține date cu caracter personal, protejat de prevederile Regulamentului (UE) nr. 679/2016 și Legii 190/2018

Anexa Nr. 1 La Partea I

Teren

Nr cadastral	Suprafaţa (mp)*	Observaţii / Referinţe
	3.500	

* Suprafaţa este determinată in planul de proiecţie Stereo 70.

DETALII LINIARE IMOBIL

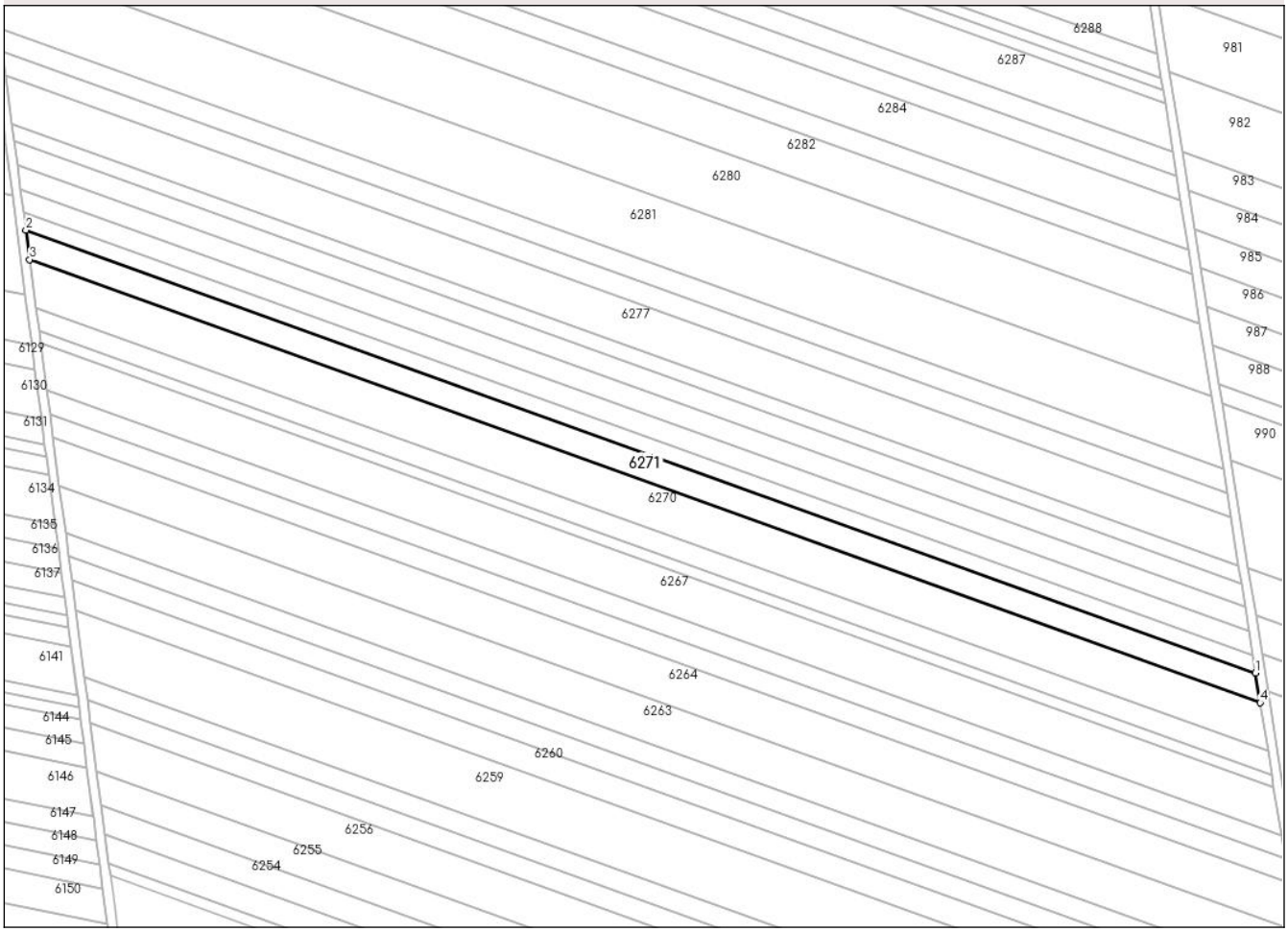

Date referitoare la teren

Crt	Categorie folosință	Intra vilan	Suprafaţa (mp)	Tarla	Parcelă	Nr. topo	Observaţii / Referinţe
1	arabil	NU	3.500	-	706/64	-	

Lungime Segmente
1) Valorile lungimilor segmentelor sunt obţinute din proiecţie în plan.

Punct început	X / Y	Punct sfârşit	X / Y	Lungime segment (** (m)
1	391.947,912 519.131,69	2	391.556,348 519.272,581	416.14
2	391.556,348 519.272,581	3	391.557,576 519.263,203	9.458
3	391.557,576 519.263,203	4	391.949,415 519.122,214	416.432
4	391.949,415 519.122,214	1	391.947,912 519.131,69	9.594

**** Lungimile segmentelor sunt determinate în planul de proiecţie Stereo 70 şi sunt rotunjite la 1 milimetru.**

Document care conține date cu caracter personal, protejat de prevederile Regulamentului (UE) nr. 679/2016 și Legii 190/2018

***** Distanţa dintre puncte este formată din segmente cumulate ce sunt mai mici decât valoarea 1 milimetru.**

DATE DESPRE IMOBILUL NR. 6272

Oficiul de Cadastru şi Publicitate Imobiliară ALBA
Biroul de Cadastru şi Publicitate Imobiliară Alba Iulia

A. Partea I. Descrierea imobilului

TEREN Extravilan

Adresa: Jud. Alba

Nr. Crt	Nr cadastral Nr. topografic	Suprafaţa* (mp)	Observaţii / Referinţe
A1		2.100	Sector cadastral:69 Teren neimprejmuit;

B. Partea II. Proprietari şi acte

Inscrieri privitoare la dreptul de proprietate şi alte drepturi reale		Referinţe
/		
Act Administrativ nr. 9269/323, din 03/07/1997 emis de CJPSDPAT ALBA;		
B1	Intabulare, drept de PROPRIETATE, dobandit prin Reconstituire, cota actuala 1/1	A1
	1) **JOMOLEAN I VICTORIA**	
Act Administrativ nr. 6812/2157, din 22/11/2024 emis de PRIMĂRIA CRICĂU;		
B2	Se noteaza posesia faptica in favoarea lui	A1
	1) **SUTEU MARIA**	

C. Partea III. SARCINI .

Inscrieri privind dezmembramintele dreptului de proprietate, drepturi reale de garanţie şi sarcini	Referinţe
NU SUNT	

Document care conține date cu caracter personal, protejat de prevederile Regulamentului (UE) nr. 679/2016 și Legii 190/2018

Anexa Nr. 1 La Partea I

Teren

Nr cadastral	Suprafaţa (mp)*	Observaţii / Referinţe
	2.100	

* Suprafaţa este determinată in planul de proiecţie Stereo 70.

DETALII LINIARE IMOBIL

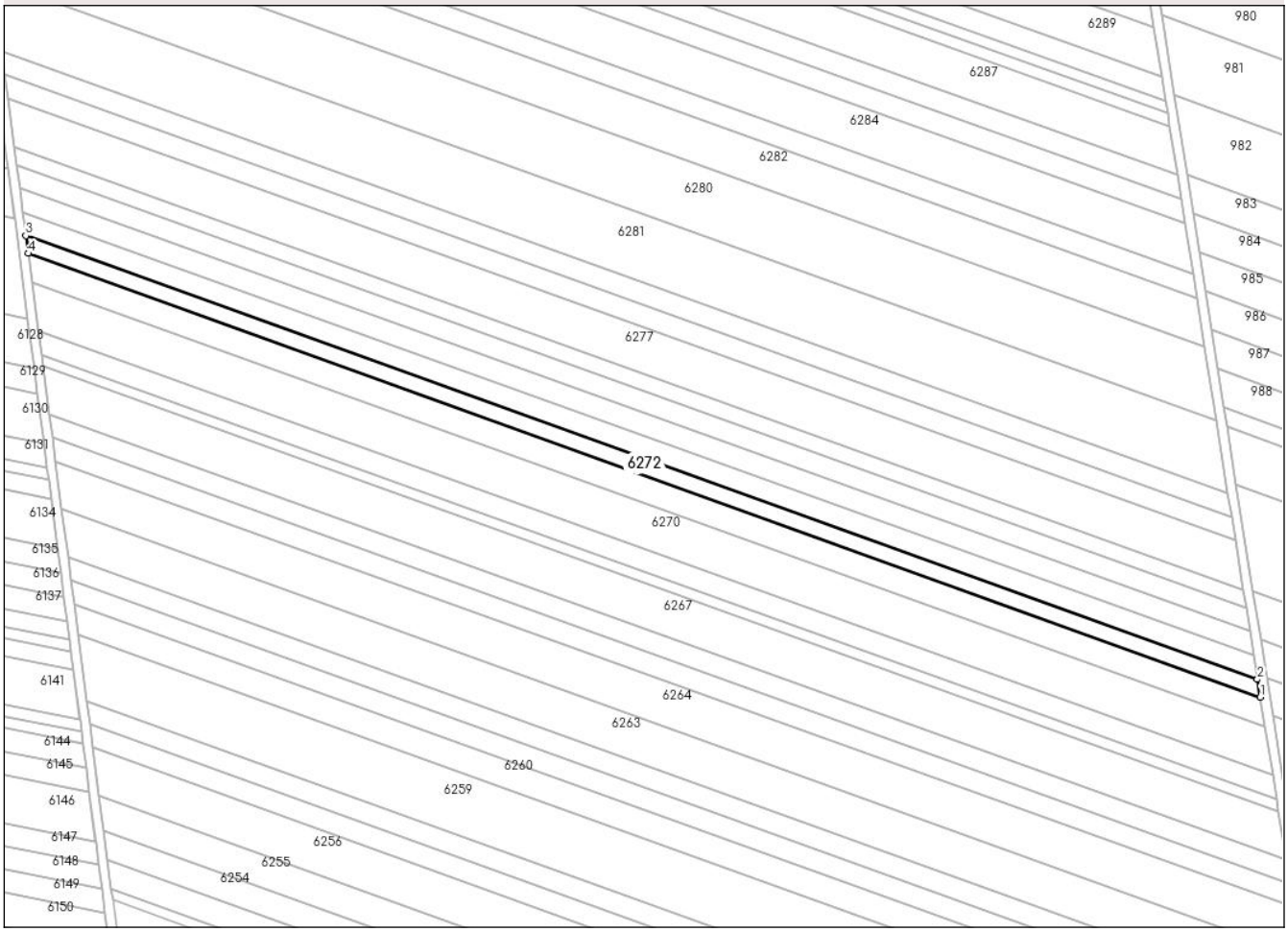

Date referitoare la teren

Crt	Categorie folosință	Intra vilan	Suprafaţa (mp)	Tarla	Parcelă	Nr. topo	Observaţii / Referinţe
1	arabil	NU	2.100	-	706/66	-	În TP 706/166

Lungime Segmente
1) Valorile lungimilor segmentelor sunt obţinute din proiecţie în plan.

Punct început	X / Y	Punct sfârşit	X / Y	Lungime segment (** (m)
1	391.947,912 519.131,69	2	391.947,01 519.137,379	5.76
2	391.947,01 519.137,379	3	391.555,611 519.278,21	415.965
3	391.555,611 519.278,21	4	391.556,348 519.272,581	5.677
4	391.556,348 519.272,581	1	391.947,912 519.131,69	416.14

**** Lungimile segmentelor sunt determinate în planul de proiecţie Stereo 70 şi sunt rotunjite la 1 milimetru.**

Document care conține date cu caracter personal, protejat de prevederile Regulamentului (UE) nr. 679/2016 și Legii 190/2018

***** Distanţa dintre puncte este formată din segmente cumulate ce sunt mai mici decât valoarea 1 milimetru.**

DATE DESPRE IMOBILUL NR. 6273

Oficiul de Cadastru şi Publicitate Imobiliară ALBA
Biroul de Cadastru şi Publicitate Imobiliară Alba Iulia

A. Partea I. Descrierea imobilului

TEREN Extravilan

Adresa: Jud. Alba

Nr. Crt	Nr cadastral Nr. topografic	Suprafaţa* (mp)	Observaţii / Referinţe
A1		2.800	Sector cadastral:69 Teren neimprejmuit;

B. Partea II. Proprietari şi acte

Inscrieri privitoare la dreptul de proprietate şi alte drepturi reale		Referinţe
/		
Act Administrativ nr. 7094/414, din 14/02/1996 emis de CJPSDPAT ALBA;		
B1	Intabulare, drept de PROPRIETATE, dobandit prin Reconstituire, cota actuala 1/1	A1
	1) **RUSAN I FLOREAN**	
Act Administrativ nr. 6812/2157, din 22/11/2024 emis de PRIMĂRIA CRICĂU;		
B2	Se noteaza posesia faptica in favoarea lui	A1
	1) **SUTEU MARIA**	

C. Partea III. SARCINI .

Inscrieri privind dezmembramintele dreptului de proprietate, drepturi reale de garanţie şi sarcini	Referinţe
NU SUNT	

Document care conține date cu caracter personal, protejat de prevederile Regulamentului (UE) nr. 679/2016 și Legii 190/2018

Anexa Nr. 1 La Partea I

Teren

Nr cadastral	Suprafaţa (mp)*	Observaţii / Referinţe
	2.800	

* Suprafaţa este determinată in planul de proiecţie Stereo 70.

DETALII LINIARE IMOBIL

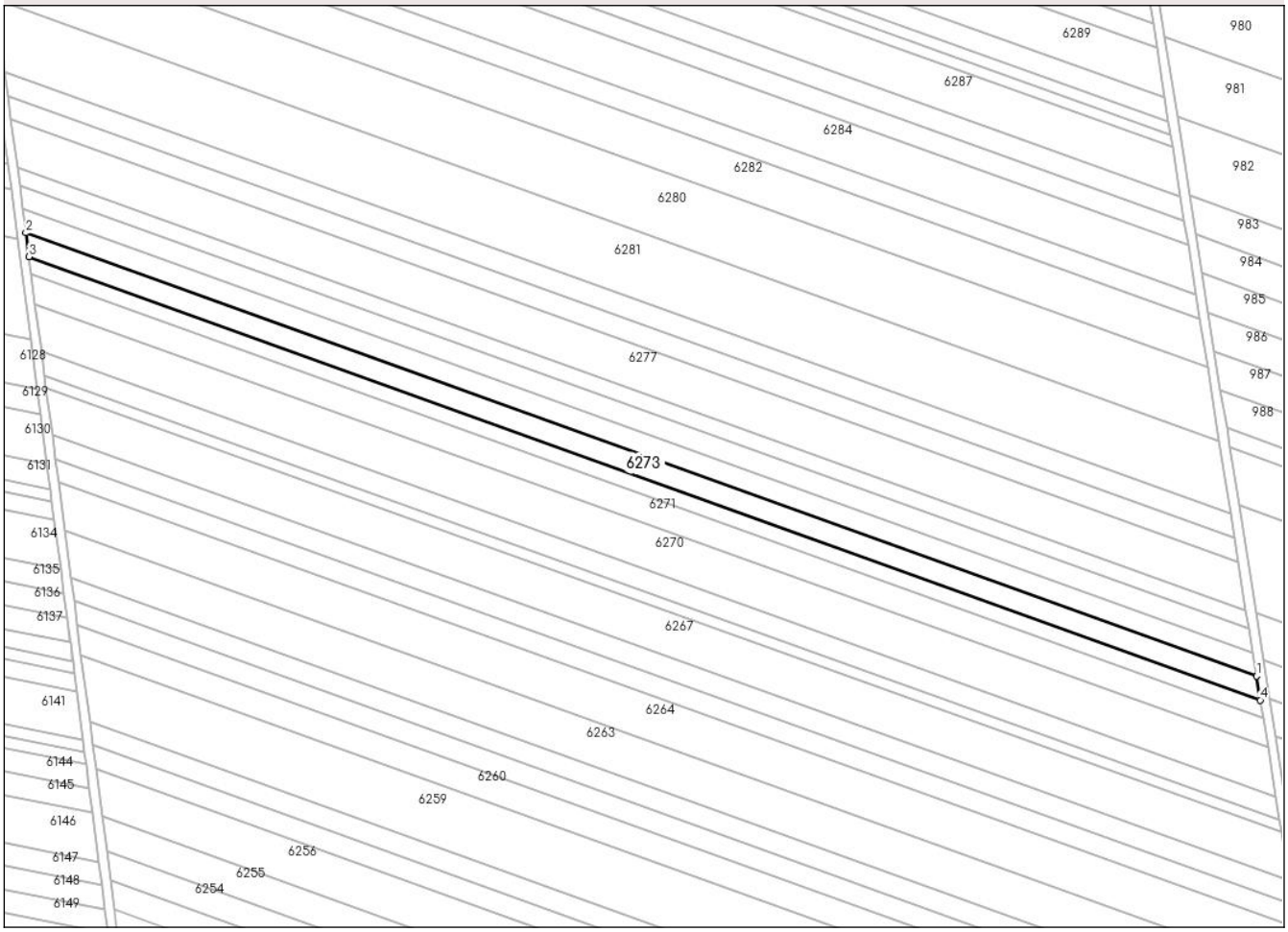

Date referitoare la teren

Crt	Categorie folosință	Intra vilan	Suprafaţa (mp)	Tarla	Parcelă	Nr. topo	Observaţii / Referinţe
1	arabil	NU	2.800	-	706/67	-	

Lungime Segmente

1) Valorile lungimilor segmentelor sunt obţinute din proiecţie în plan.

Punct început	X / Y	Punct sfârşit	X / Y	Lungime segment (** (m)
1	391.945,806 519.144,968	2	391.554,628 519.285,72	415.73
2	391.554,628 519.285,72	3	391.555,611 519.278,21	7.574
3	391.555,611 519.278,21	4	391.947,01 519.137,379	415.965
4	391.947,01 519.137,379	1	391.945,806 519.144,968	7.684

**** Lungimile segmentelor sunt determinate în planul de proiecţie Stereo 70 şi sunt rotunjite la 1 milimetru.**

Document care conține date cu caracter personal, protejat de prevederile Regulamentului (UE) nr. 679/2016 și Legii 190/2018

***** Distanţa dintre puncte este formată din segmente cumulate ce sunt mai mici decât valoarea 1 milimetru.**

DATE DESPRE IMOBILUL NR. 6274

Oficiul de Cadastru şi Publicitate Imobiliară ALBA
Biroul de Cadastru şi Publicitate Imobiliară Alba Iulia

A. Partea I. Descrierea imobilului

TEREN Extravilan

Adresa: Jud. Alba

Nr. Crt	Nr cadastral Nr. topografic	Suprafaţa* (mp)	Observaţii / Referinţe
A1		2.800	Sector cadastral:69 Teren neimprejmuit;

B. Partea II. Proprietari şi acte

Inscrieri privitoare la dreptul de proprietate şi alte drepturi reale		Referinţe
/		
Act Notarial nr. 315/2024, din 17/06/2024 emis de NP BUCUR COSMINA EUGENIA;		
B1	Intabulare, drept de PROPRIETATE, dobandit prin Iesire Din Indiviziune, cota actuala 1/1	A1
	1) **TRIF ELISABETA**	

C. Partea III. SARCINI .

Inscrieri privind dezmembramintele dreptului de proprietate, drepturi reale de garanţie şi sarcini	Referinţe
NU SUNT	

Document care conține date cu caracter personal, protejat de prevederile Regulamentului (UE) nr. 679/2016 și Legii 190/2018

Anexa Nr. 1 La Partea I

Teren

Nr cadastral	Suprafaţa (mp)*	Observaţii / Referinţe
	2.800	

* Suprafaţa este determinată in planul de proiecţie Stereo 70.

DETALII LINIARE IMOBIL

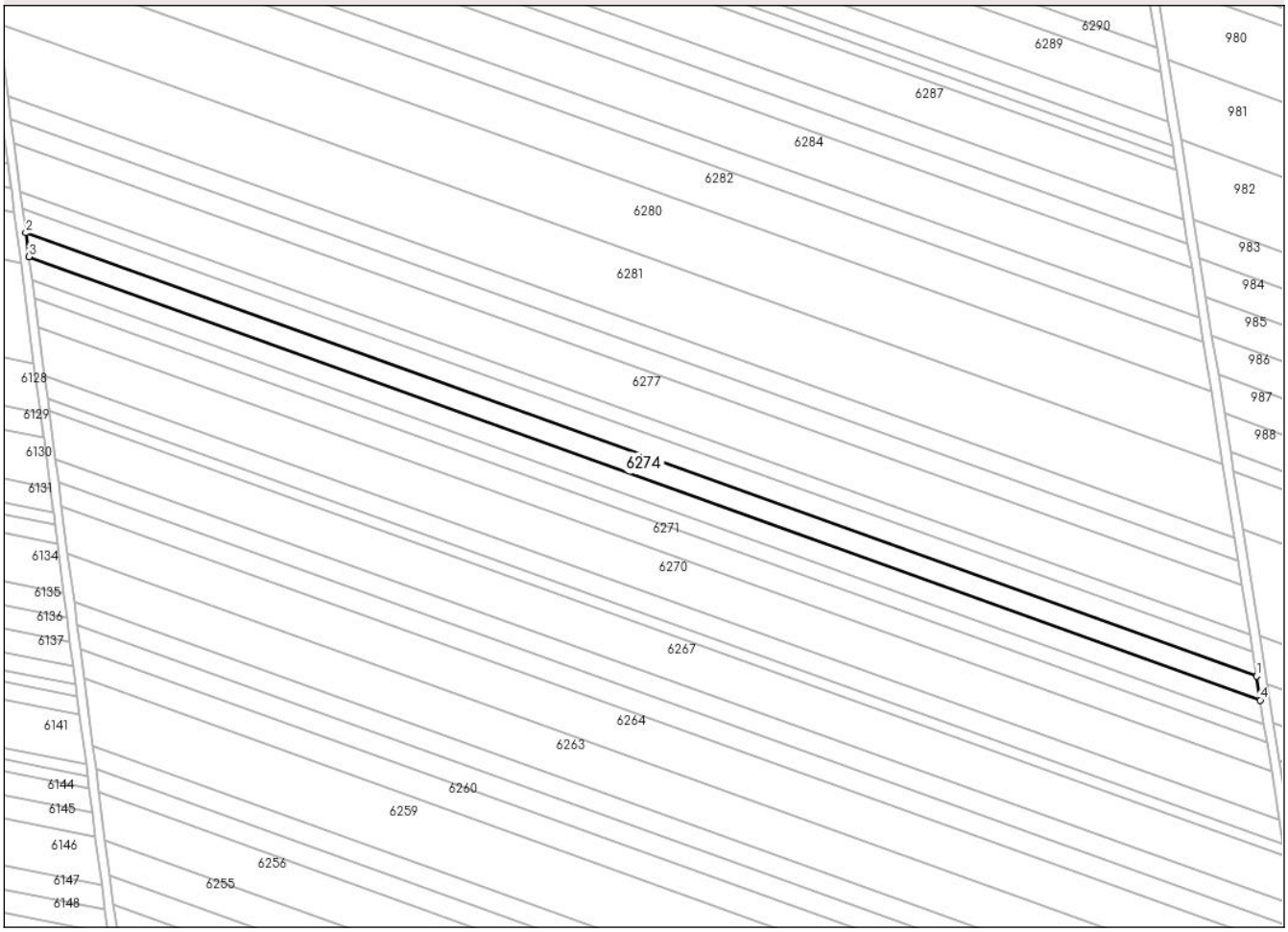

Date referitoare la teren

Crt	Categorie folosință	Intra vilan	Suprafaţa (mp)	Tarla	Parcelă	Nr. topo	Observaţii / Referinţe
1	arabil	NU	2.800	-	706/68	-	

Lungime Segmente
1) Valorile lungimilor segmentelor sunt obţinute din proiecţie în plan.

Punct început	X / Y	Punct sfârşit	X / Y	Lungime segment (** (m)
1	391.944,602 519.152,561	2	391.553,644 519.293,233	415.496
2	391.553,644 519.293,233	3	391.554,628 519.285,72	7.577
3	391.554,628 519.285,72	4	391.945,806 519.144,968	415.73
4	391.945,806 519.144,968	1	391.944,602 519.152,561	7.688

**** Lungimile segmentelor sunt determinate în planul de proiecţie Stereo 70 şi sunt rotunjite la 1 milimetru.**

Document care conține date cu caracter personal, protejat de prevederile Regulamentului (UE) nr. 679/2016 și Legii 190/2018

***** Distanţa dintre puncte este formată din segmente cumulate ce sunt mai mici decât valoarea 1 milimetru.**

DATE DESPRE IMOBILUL NR. 6275

Oficiul de Cadastru şi Publicitate Imobiliară ALBA
Biroul de Cadastru şi Publicitate Imobiliară Alba Iulia

A. Partea I. Descrierea imobilului

TEREN Extravilan

Adresa: Jud. Alba

Nr. Crt	Nr cadastral Nr. topografic	Suprafaţa* (mp)	Observaţii / Referinţe
A1		2.800	Sector cadastral:69 Teren neimprejmuit;

B. Partea II. Proprietari şi acte

Inscrieri privitoare la dreptul de proprietate şi alte drepturi reale		Referinţe
/		
Act Administrativ nr. 6436/264, din 24/05/1995 emis de CJPSDPAT ALBA;		
B1	Intabulare, drept de PROPRIETATE, dobandit prin Reconstituire, cota actuala 1/1	A1
	1) **BUTUZA I LIVIA** 2) **RÎPA I AURELIA**	
Act Administrativ nr. 6812/2081, din 19/11/2024 emis de PRIMĂRIA CRICĂU;		
B2	Se notează posesia faptică în favoarea lui	A1
	1) **BUTUZA LIVIA**	

C. Partea III. SARCINI .

Inscrieri privind dezmembramintele dreptului de proprietate, drepturi reale de garanţie şi sarcini	Referinţe
NU SUNT	

Document care conține date cu caracter personal, protejat de prevederile Regulamentului (UE) nr. 679/2016 și Legii 190/2018

Anexa Nr. 1 La Partea I

Teren

Nr cadastral	Suprafaţa (mp)*	Observaţii / Referinţe
	2.800	

* Suprafaţa este determinată in planul de proiecţie Stereo 70.

DETALII LINIARE IMOBIL

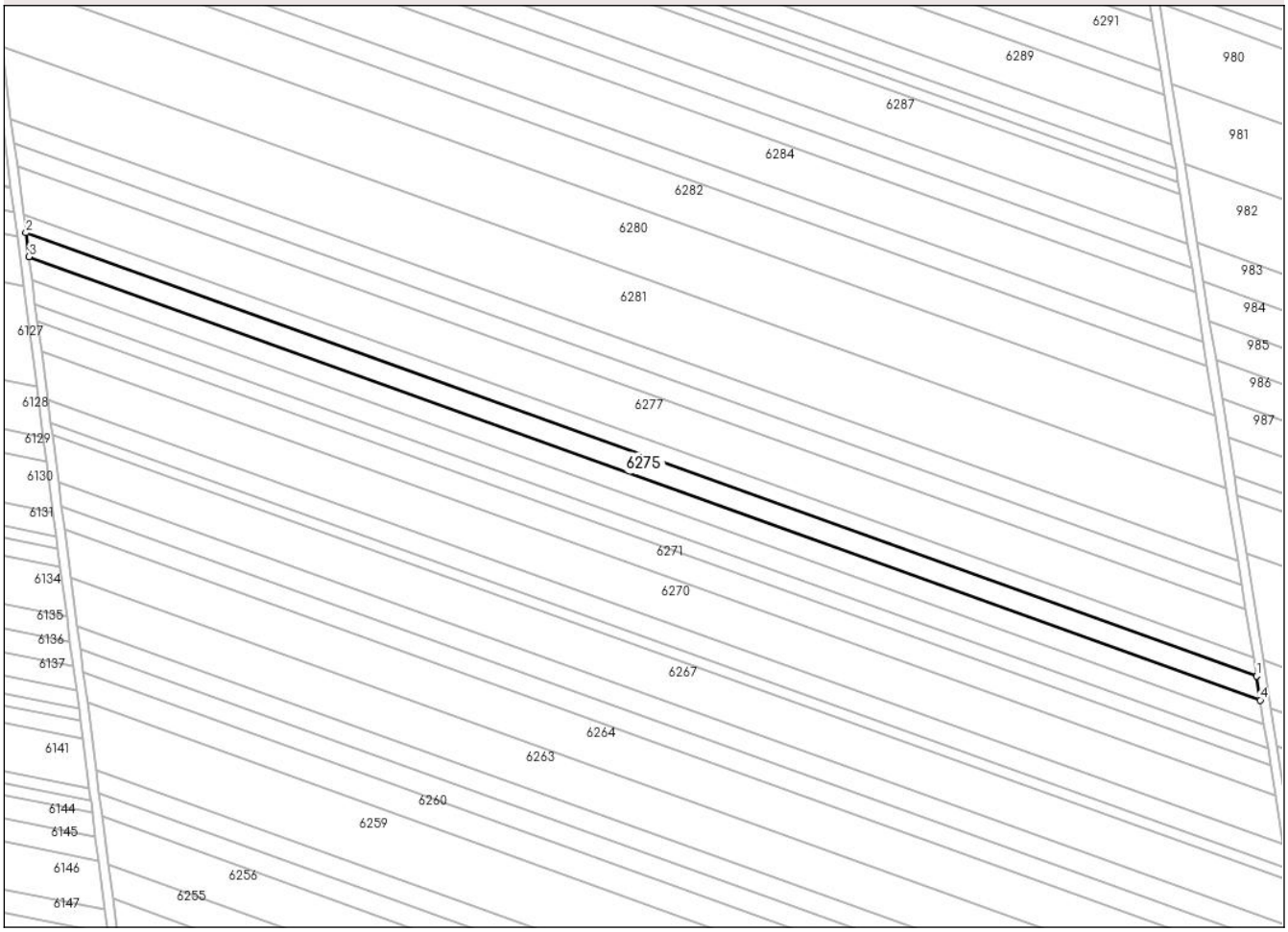

Date referitoare la teren

Crt	Categorie folosință	Intra vilan	Suprafaţa (mp)	Tarla	Parcelă	Nr. topo	Observaţii / Referinţe
1	arabil	NU	2.800	-	706/69/1	-	

Lungime Segmente
1) Valorile lungimilor segmentelor sunt obţinute din proiecţie în plan.

Punct început	X / Y	Punct sfârşit	X / Y	Lungime segment (** (m)
1	391.943,397 519.160,159	2	391.552,66 519.300,752	415.261
2	391.552,66 519.300,752	3	391.553,644 519.293,233	7.583
3	391.553,644 519.293,233	4	391.944,602 519.152,561	415.496
4	391.944,602 519.152,561	1	391.943,397 519.160,159	7.693

**** Lungimile segmentelor sunt determinate în planul de proiecţie Stereo 70 şi sunt rotunjite la 1 milimetru.**

Document care conține date cu caracter personal, protejat de prevederile Regulamentului (UE) nr. 679/2016 și Legii 190/2018

***** Distanţa dintre puncte este formată din segmente cumulate ce sunt mai mici decât valoarea 1 milimetru.**

Document care conține date cu caracter personal, protejat de prevederile Regulamentului (UE) nr. 679/2016 și Legii 190/2018

DATE DESPRE IMOBILUL NR. 6276

Oficiul de Cadastru şi Publicitate Imobiliară ALBA
Biroul de Cadastru şi Publicitate Imobiliară Alba Iulia

A. Partea I. Descrierea imobilului

TEREN Extravilan

Adresa: Jud. Alba

Nr. Crt	Nr cadastral Nr. topografic	Suprafaţa* (mp)	Observaţii / Referinţe
A1		2.100	Sector cadastral:69 Teren neimprejmuit;

B. Partea II. Proprietari şi acte

Inscrieri privitoare la dreptul de proprietate şi alte drepturi reale		Referinţe
/		
Act Notarial nr. 663, din 28/02/2000 emis de NP TEODORESCU ELENA;		
B1	Intabulare, drept de PROPRIETATE, dobandit prin Conventie, cota actuala 1/1	A1
	1) **TRIF VALERIA** 2) **TRIF AUREL** DEFUNCT:Da	

C. Partea III. SARCINI .

Inscrieri privind dezmembramintele dreptului de proprietate, drepturi reale de garanţie şi sarcini	Referinţe
NU SUNT	

Document care conține date cu caracter personal, protejat de prevederile Regulamentului (UE) nr. 679/2016 și Legii 190/2018

Anexa Nr. 1 La Partea I

Teren

Nr cadastral	Suprafaţa (mp)*	Observaţii / Referinţe
	2.100	

* Suprafaţa este determinată in planul de proiecţie Stereo 70.

DETALII LINIARE IMOBIL

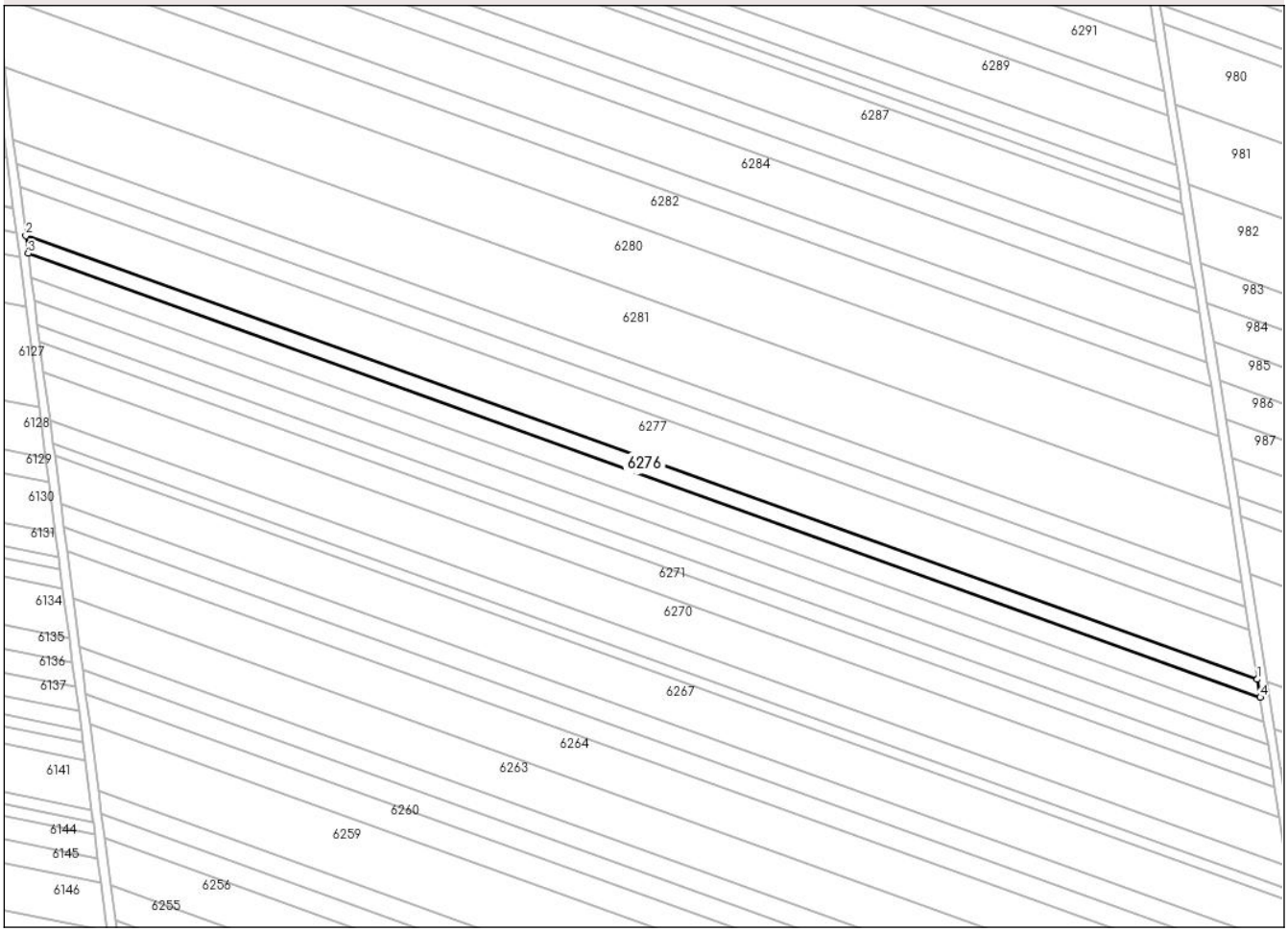

Date referitoare la teren

Crt	Categorie folosință	Intra vilan	Suprafaţa (mp)	Tarla	Parcelă	Nr. topo	Observaţii / Referinţe
1	arabil	NU	2.100	-	706/69/2	-	In TP 706/69/1

Lungime Segmente
1) Valorile lungimilor segmentelor sunt obţinute din proiecţie în plan.

Punct început	X / Y	Punct sfârşit	X / Y	Lungime segment (** (m)
1	391.942,492 519.165,86	2	391.551,921 519.306,393	415.085
2	391.551,921 519.306,393	3	391.552,66 519.300,752	5.689
3	391.552,66 519.300,752	4	391.943,397 519.160,159	415.261
4	391.943,397 519.160,159	1	391.942,492 519.165,86	5.772

**** Lungimile segmentelor sunt determinate în planul de proiecţie Stereo 70 şi sunt rotunjite la 1 milimetru.**

Document care conține date cu caracter personal, protejat de prevederile Regulamentului (UE) nr. 679/2016 și Legii 190/2018

***** Distanţa dintre puncte este formată din segmente cumulate ce sunt mai mici decât valoarea 1 milimetru.**

DATE DESPRE IMOBILUL NR. 6277

Oficiul de Cadastru şi Publicitate Imobiliară ALBA
Biroul de Cadastru şi Publicitate Imobiliară Alba Iulia

A. Partea I. Descrierea imobilului

TEREN Extravilan

Adresa: Jud. Alba

Nr. Crt	Nr cadastral Nr. topografic	Suprafaţa* (mp)	Observaţii / Referinţe
A1		5.700	Sector cadastral:69 Teren neimprejmuit;

B. Partea II. Proprietari şi acte

Inscrieri privitoare la dreptul de proprietate şi alte drepturi reale		Referinţe
/		
Act Administrativ nr. 9286/713, din 10/11/1997 emis de CJPSDPAT ALBA;		
B1	Intabulare, drept de PROPRIETATE, dobandit prin Reconstituire, cota actuala 1/1	A1
	1) **ARDELEAN M IOAN**	
Act Administrativ nr. 6812/2180, din 25/11/2024 emis de PRIMĂRIA CRICĂU;		
B2	Se notează posesia faptică în favoarea lui	A1
	1) **VLAD MARIA**	

C. Partea III. SARCINI .

Inscrieri privind dezmembramintele dreptului de proprietate, drepturi reale de garanţie şi sarcini	Referinţe
NU SUNT	

Document care conține date cu caracter personal, protejat de prevederile Regulamentului (UE) nr. 679/2016 și Legii 190/2018

Anexa Nr. 1 La Partea I

Teren

Nr cadastral	Suprafaţa (mp)*	Observaţii / Referinţe
	5.700	

* Suprafaţa este determinată in planul de proiecţie Stereo 70.

DETALII LINIARE IMOBIL

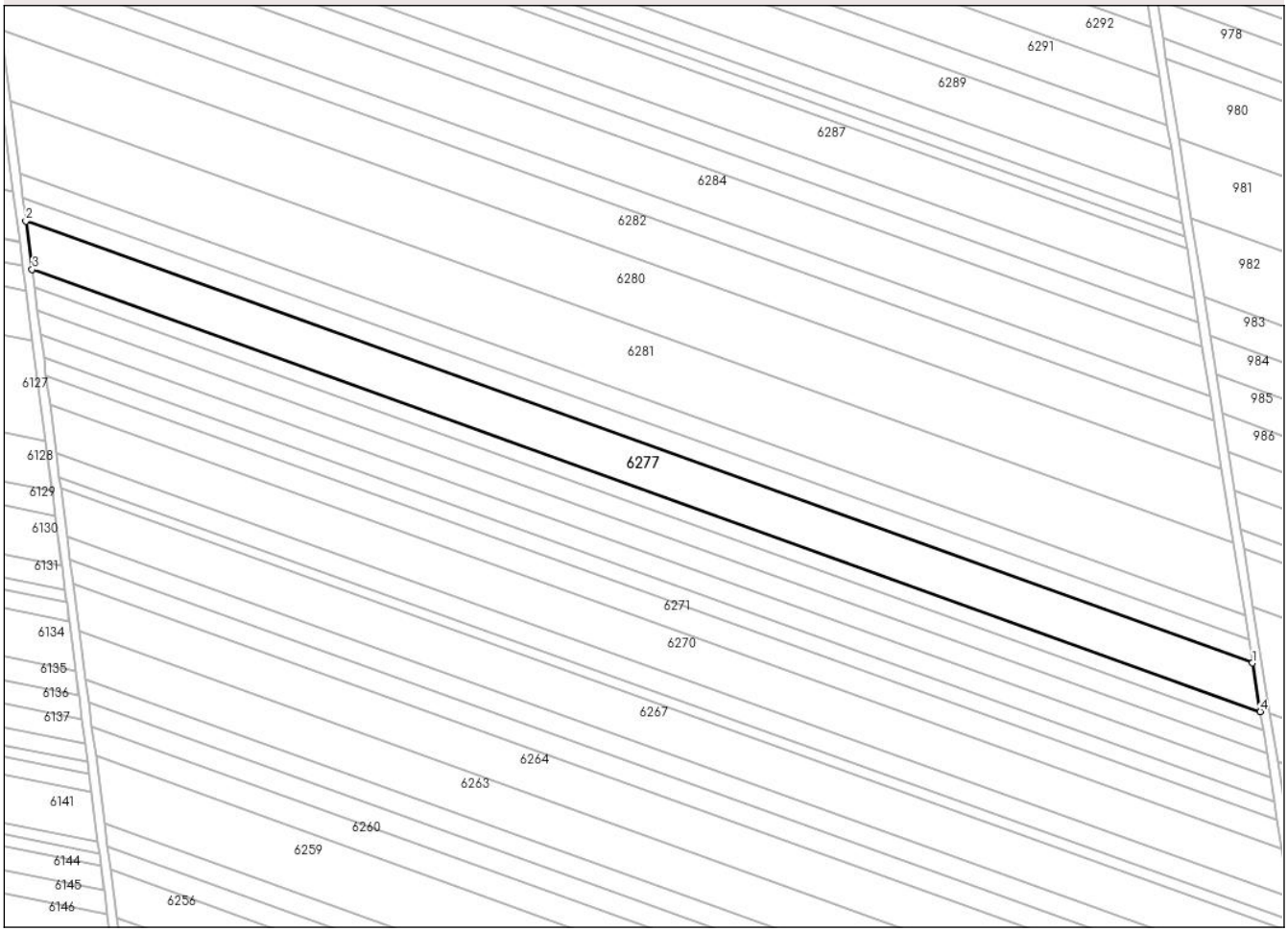

Date referitoare la teren

Crt	Categorie folosință	Intra vilan	Suprafaţa (mp)	Tarla	Parcelă	Nr. topo	Observaţii / Referinţe
1	arabil	NU	5.700	-	706/70	-	

Lungime Segmente
1) Valorile lungimilor segmentelor sunt obţinute din proiecţie în plan.

Punct început	X / Y	Punct sfârşit	X / Y	Lungime segment (** (m)
1	391.940,036 519.181,346	2	391.549,915 519.321,717	414.606
2	391.549,915 519.321,717	3	391.551,921 519.306,393	15.455
3	391.551,921 519.306,393	4	391.942,492 519.165,86	415.085
4	391.942,492 519.165,86	1	391.940,036 519.181,346	15.68

**** Lungimile segmentelor sunt determinate în planul de proiecţie Stereo 70 şi sunt rotunjite la 1 milimetru.**

Document care conține date cu caracter personal, protejat de prevederile Regulamentului (UE) nr. 679/2016 și Legii 190/2018

***** Distanţa dintre puncte este formată din segmente cumulate ce sunt mai mici decât valoarea 1 milimetru.**

DATE DESPRE IMOBILUL NR. 6278

Oficiul de Cadastru şi Publicitate Imobiliară ALBA
Biroul de Cadastru şi Publicitate Imobiliară Alba Iulia

A. Partea I. Descrierea imobilului

TEREN Extravilan

Adresa: Jud. Alba

Nr. Crt	Nr cadastral Nr. topografic	Suprafaţa* (mp)	Observaţii / Referinţe
A1		2.800	Sector cadastral:69 Teren neimprejmuit;

B. Partea II. Proprietari şi acte

Inscrieri privitoare la dreptul de proprietate şi alte drepturi reale		Referinţe
/		
Act Administrativ nr. 7094/401, din 06/02/1996 emis de CJPSDPAT ALBA;		
B1	Intabulare, drept de PROPRIETATE, dobandit prin Reconstituire, cota actuala 1/1	A1
	1) **GORCEA I ANA**	
Act Administrativ nr. 6812/2142, din 21/11/2024 emis de PRIMĂRIA CRICĂU;		
B2	Se noteaza posesia faptica in favoarea lui	A1
	1) **NĂSTASE MARIAN**	

C. Partea III. SARCINI .

Inscrieri privind dezmembramintele dreptului de proprietate, drepturi reale de garanţie şi sarcini	Referinţe
NU SUNT	

Document care conține date cu caracter personal, protejat de prevederile Regulamentului (UE) nr. 679/2016 și Legii 190/2018

Anexa Nr. 1 La Partea I

Teren

Nr cadastral	Suprafaţa (mp)*	Observaţii / Referinţe
	2.800	

* Suprafaţa este determinată in planul de proiecţie Stereo 70.

DETALII LINIARE IMOBIL

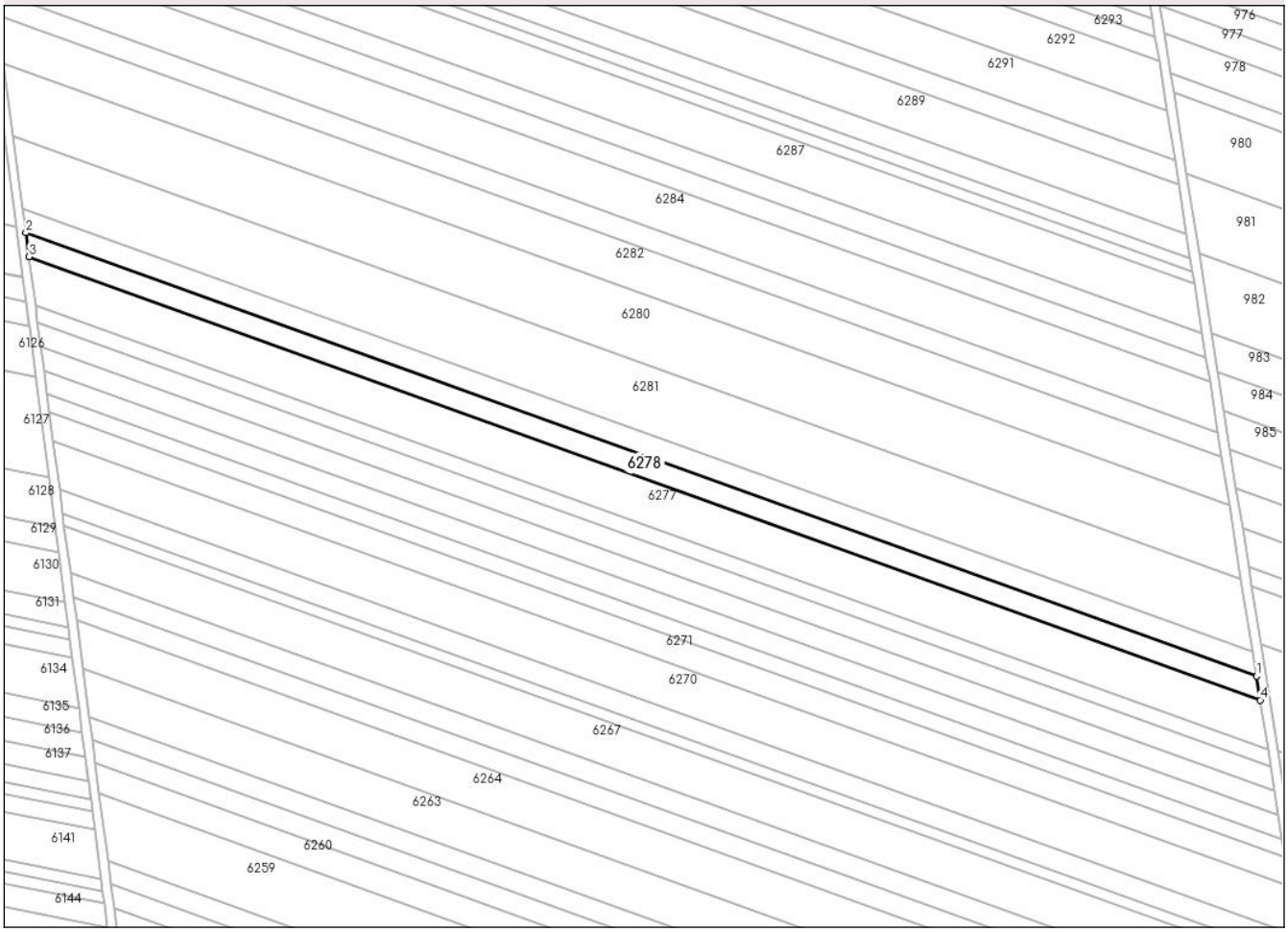

Date referitoare la teren

Crt	Categorie folosință	Intra vilan	Suprafaţa (mp)	Tarla	Parcelă	Nr. topo	Observaţii / Referinţe
1	arabil	NU	2.800	-	706/71	-	

Lungime Segmente
1) Valorile lungimilor segmentelor sunt obţinute din proiecţie în plan.

Punct început	X / Y	Punct sfârşit	X / Y	Lungime segment (** (m)
1	391.938,828 519.188,96	2	391.548,929 519.329,251	414.37
2	391.548,929 519.329,251	3	391.549,915 519.321,717	7.598
3	391.549,915 519.321,717	4	391.940,036 519.181,346	414.606
4	391.940,036 519.181,346	1	391.938,828 519.188,96	7.709

**** Lungimile segmentelor sunt determinate în planul de proiecţie Stereo 70 şi sunt rotunjite la 1 milimetru.**

Document care conține date cu caracter personal, protejat de prevederile Regulamentului (UE) nr. 679/2016 și Legii 190/2018

***** Distanţa dintre puncte este formată din segmente cumulate ce sunt mai mici decât valoarea 1 milimetru.**

DATE DESPRE IMOBILUL NR. 6279

Oficiul de Cadastru şi Publicitate Imobiliară ALBA
Biroul de Cadastru şi Publicitate Imobiliară Alba Iulia

A. Partea I. Descrierea imobilului

TEREN Extravilan
Adresa: Jud. Alba

Nr. Crt	Nr cadastral Nr. topografic	Suprafaţa* (mp)	Observaţii / Referinţe
A1		2.800	Sector cadastral:69 Teren neimprejmuit;

B. Partea II. Proprietari şi acte

Inscrieri privitoare la dreptul de proprietate şi alte drepturi reale		Referinţe
/		
Act Administrativ nr. 9269/393, din 06/02/1996 emis de CJPSDPAT ALBA;		
B1	Intabulare, drept de PROPRIETATE, dobandit prin Reconstituire, cota actuala 1/1	A1
	1) **MUNTEAN S CLEMENT** 2) **TOMA S ONIȚĂ** 3) **NERGHEȘ S MARIA**	
Act Administrativ nr. 6812/2116, din 20/11/2024 emis de PRIMĂRIA CRICĂU;		
B2	Se notează posesia faptică în favoarea lui	A1
	1) **MUNTEAN LEONTINA-GEORGETA**	

C. Partea III. SARCINI .

Inscrieri privind dezmembramintele dreptului de proprietate, drepturi reale de garanţie şi sarcini	Referinţe
NU SUNT	

Anexa Nr. 1 La Partea I

Teren

Nr cadastral	Suprafaţa (mp)*	Observaţii / Referinţe
	2.800	

* Suprafaţa este determinată in planul de proiecţie Stereo 70.

DETALII LINIARE IMOBIL

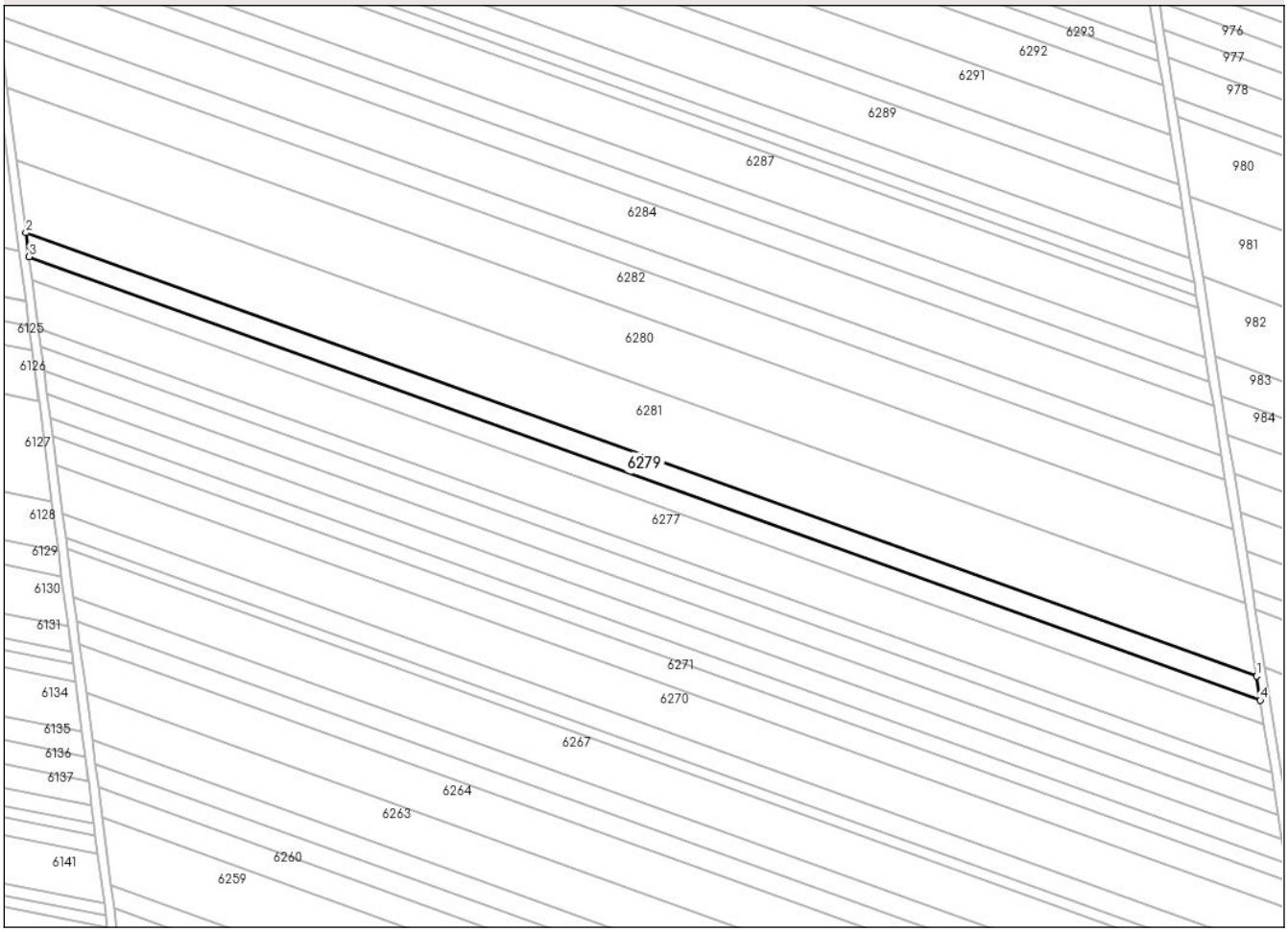

Date referitoare la teren

Crt	Categorie folosință	Intra vilan	Suprafaţa (mp)	Tarla	Parcelă	Nr. topo	Observaţii / Referinţe
1	arabil	NU	2.800	-	706/72	-	

Lungime Segmente
1) Valorile lungimilor segmentelor sunt obţinute din proiecţie în plan.

Punct început	X / Y	Punct sfârşit	X / Y	Lungime segment (** (m)
1	391.937,62 519.196,578	2	391.547,942 519.336,79	414.136
2	391.547,942 519.336,79	3	391.548,929 519.329,251	7.603
3	391.548,929 519.329,251	4	391.938,828 519.188,96	414.37
4	391.938,828 519.188,96	1	391.937,62 519.196,578	7.713

**** Lungimile segmentelor sunt determinate în planul de proiecţie Stereo 70 şi sunt rotunjite la 1 milimetru.**

Document care conține date cu caracter personal, protejat de prevederile Regulamentului (UE) nr. 679/2016 și Legii 190/2018

***** Distanţa dintre puncte este formată din segmente cumulate ce sunt mai mici decât valoarea 1 milimetru.**

DATE DESPRE IMOBILUL NR. 6280

Oficiul de Cadastru şi Publicitate Imobiliară ALBA
Biroul de Cadastru şi Publicitate Imobiliară Alba Iulia

A. Partea I. Descrierea imobilului

TEREN Extravilan

Adresa: Jud. Alba

Nr. Crt	Nr cadastral Nr. topografic	Suprafaţa* (mp)	Observaţii / Referinţe
A1		8.500	Sector cadastral:69 Teren neimprejmuit;

B. Partea II. Proprietari şi acte

Inscrieri privitoare la dreptul de proprietate şi alte drepturi reale		Referinţe
/		
Act Administrativ nr. 9286/719, din 25/11/1997 emis de CJPSDPAT ALBA;		
B1	Intabulare, drept de PROPRIETATE, dobandit prin Reconstituire, cota actuala 1/1	A1
	1) **PĂTRINJAN I FLORICA** 2) **DÂRLEA I IOAN** 3) **DÂRLEA I DUMITRU** 4) **PASCU I PARASCHIVA** 5) **DÂRLEA I TRAIAN** 6) **CÂLEA I ANUȚA**	

C. Partea III. SARCINI .

Inscrieri privind dezmembramintele dreptului de proprietate, drepturi reale de garanţie şi sarcini	Referinţe
NU SUNT	

Document care conține date cu caracter personal, protejat de prevederile Regulamentului (UE) nr. 679/2016 și Legii 190/2018

Anexa Nr. 1 La Partea I

Teren

Nr cadastral	Suprafaţa (mp)*	Observaţii / Referinţe
	8.500	

* Suprafaţa este determinată in planul de proiecţie Stereo 70.

DETALII LINIARE IMOBIL

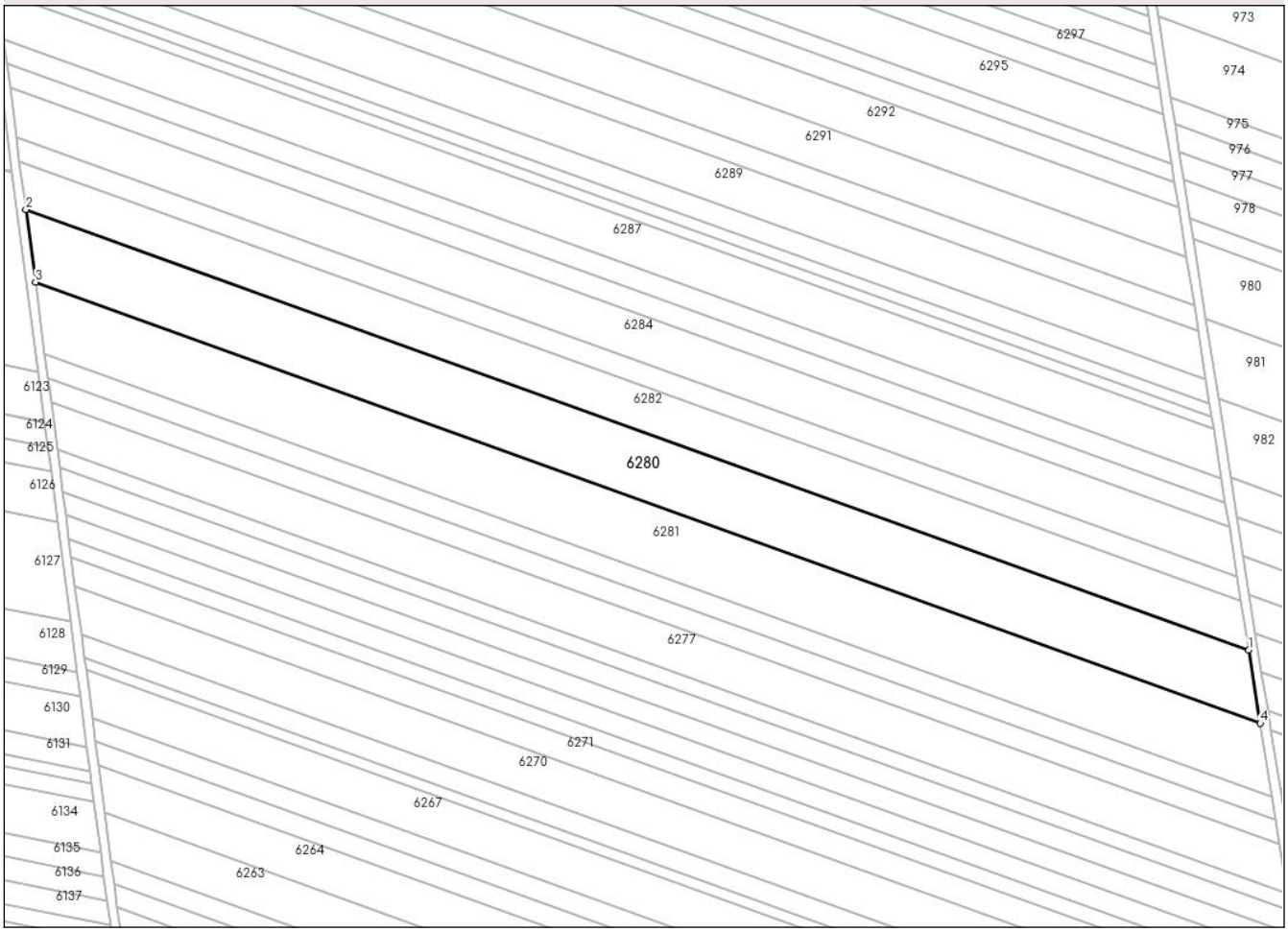

Date referitoare la teren

Crt	Categorie folosință	Intra vilan	Suprafaţa (mp)	Tarla	Parcelă	Nr. topo	Observaţii / Referinţe
1	arabil	NU	8.500	-	706/73	-	

Lungime Segmente
1) Valorile lungimilor segmentelor sunt obţinute din proiecţie în plan.

Punct început	X / Y	Punct sfârşit	X / Y	Lungime segment (** (m)
1	391.930,268 519.242,925	2	391.541,937 519.382,652	412.704
2	391.541,937 519.382,652	3	391.544,942 519.359,701	23.147
3	391.544,942 519.359,701	4	391.933,947 519.219,731	413.42
4	391.933,947 519.219,731	1	391.930,268 519.242,925	23.484

**** Lungimile segmentelor sunt determinate în planul de proiecţie Stereo 70 şi sunt rotunjite la 1 milimetru.**

Document care conține date cu caracter personal, protejat de prevederile Regulamentului (UE) nr. 679/2016 și Legii 190/2018

***** Distanţa dintre puncte este formată din segmente cumulate ce sunt mai mici decât valoarea 1 milimetru.**

DATE DESPRE IMOBILUL NR. 6281

Oficiul de Cadastru şi Publicitate Imobiliară ALBA
Biroul de Cadastru şi Publicitate Imobiliară Alba Iulia

A. Partea I. Descrierea imobilului

TEREN Extravilan

Adresa: Jud. Alba

Nr. Crt	Nr cadastral Nr. topografic	Suprafaţa* (mp)	Observaţii / Referinţe
A1		8.500	Sector cadastral:69 Teren neimprejmuit;

B. Partea II. Proprietari şi acte

Inscrieri privitoare la dreptul de proprietate şi alte drepturi reale		Referinţe
/		
Act Administrativ nr. 6269/310, din 02/07/1997 emis de CJPSDPAT ALBA;		
B1	Intabulare, drept de PROPRIETATE, dobandit prin Reconstituire, cota actuala 1/1	A1
	1) **DRĂGOI C SALVINA** 2) **RUS C DORIN** 3) **PINTEA C VIRGINIA**	
Act Administrativ nr. 6812/2124, din 20/11/2024 emis de PRIMĂRIA CRICĂU;		
B2	Se notează posesia faptică în favoarea lui	A1
	1) **CIRLEA EMILIA**	

C. Partea III. SARCINI .

Inscrieri privind dezmembramintele dreptului de proprietate, drepturi reale de garanţie şi sarcini	Referinţe
NU SUNT	

Document care conține date cu caracter personal, protejat de prevederile Regulamentului (UE) nr. 679/2016 și Legii 190/2018

Anexa Nr. 1 La Partea I

Teren

Nr cadastral	Suprafaţa (mp)*	Observaţii / Referinţe
	8.500	

* Suprafaţa este determinată in planul de proiecţie Stereo 70.

DETALII LINIARE IMOBIL

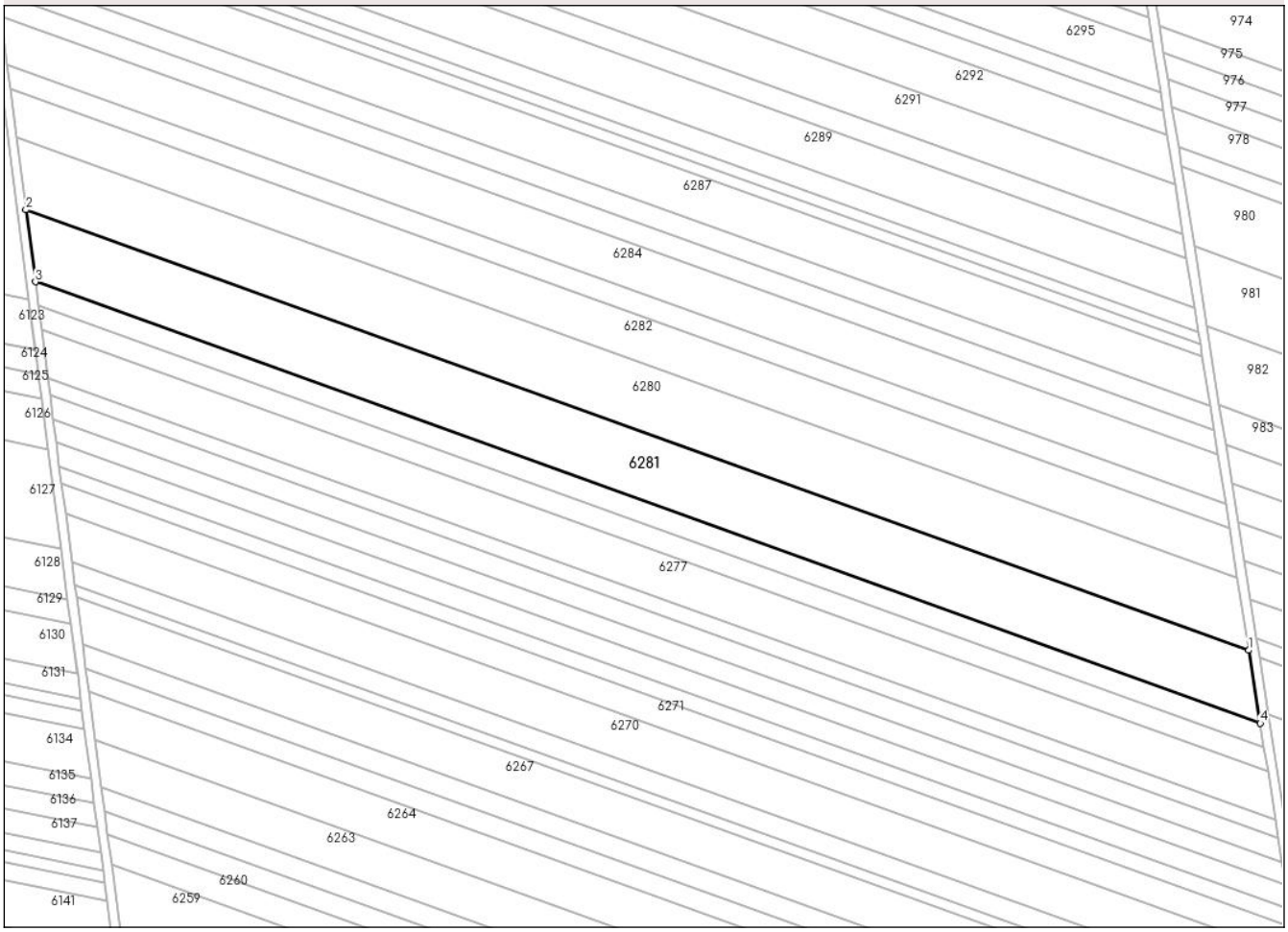

Date referitoare la teren

Crt	Categorie folosință	Intra vilan	Suprafaţa (mp)	Tarla	Parcelă	Nr. topo	Observaţii / Referinţe
1	arabil	NU	8.500	-	706/75	-	

Lungime Segmente
1) Valorile lungimilor segmentelor sunt obţinute din proiecţie în plan.

Punct început	X / Y	Punct sfârşit	X / Y	Lungime segment (** (m)
1	391.933,947 519.219,731	2	391.544,942 519.359,701	413.42
2	391.544,942 519.359,701	3	391.547,942 519.336,79	23.107
3	391.547,942 519.336,79	4	391.937,62 519.196,578	414.136
4	391.937,62 519.196,578	1	391.933,947 519.219,731	23.443

**** Lungimile segmentelor sunt determinate în planul de proiecţie Stereo 70 şi sunt rotunjite la 1 milimetru.**

Document care conține date cu caracter personal, protejat de prevederile Regulamentului (UE) nr. 679/2016 și Legii 190/2018

***** Distanţa dintre puncte este formată din segmente cumulate ce sunt mai mici decât valoarea 1 milimetru.**

DATE DESPRE IMOBILUL NR. 6282

Oficiul de Cadastru şi Publicitate Imobiliară ALBA
Biroul de Cadastru şi Publicitate Imobiliară Alba Iulia

A. Partea I. Descrierea imobilului

TEREN Extravilan

Adresa: Jud. Alba

Nr. Crt	Nr cadastral Nr. topografic	Suprafaţa* (mp)	Observaţii / Referinţe
A1		5.700	Sector cadastral:69 Teren neimprejmuit;

B. Partea II. Proprietari şi acte

Inscrieri privitoare la dreptul de proprietate şi alte drepturi reale		Referinţe
/		
Act Administrativ nr. 6436/283, din 24/05/1995 emis de CJPSDPAT ALBA;		
B1	Intabulare, drept de PROPRIETATE, dobandit prin Reconstituire, cota actuala 1/1	A1
	1) **IACŞA T NISTOR**	

C. Partea III. SARCINI .

Inscrieri privind dezmembramintele dreptului de proprietate, drepturi reale de garanţie şi sarcini	Referinţe
NU SUNT	

Document care conține date cu caracter personal, protejat de prevederile Regulamentului (UE) nr. 679/2016 și Legii 190/2018

Anexa Nr. 1 La Partea I

Teren

Nr cadastral	Suprafaţa (mp)*	Observaţii / Referinţe
	5.700	

* Suprafaţa este determinată in planul de proiecţie Stereo 70.

DETALII LINIARE IMOBIL

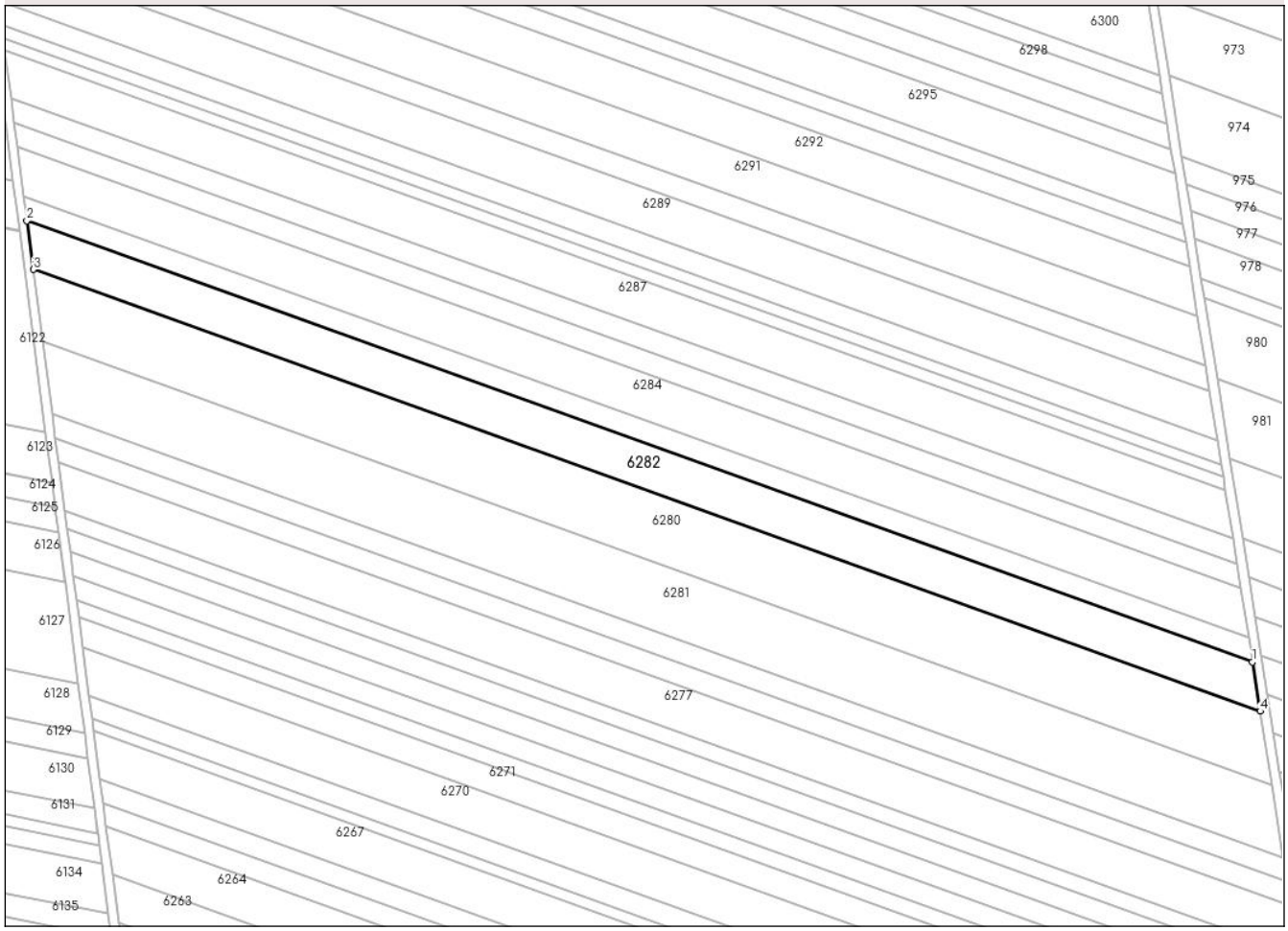

Date referitoare la teren

Crt	Categorie folosință	Intra vilan	Suprafaţa (mp)	Tarla	Parcelă	Nr. topo	Observaţii / Referinţe
1	arabil	NU	5.700	-	706/76	-	

Lungime Segmente

1) Valorile lungimilor segmentelor sunt obţinute din proiecţie în plan.

Punct început	X / Y	Punct sfârşit	X / Y	Lungime segment (** (m)
1	391.927,798 519.258,5	2	391.539,92 519.398,064	412.223
2	391.539,92 519.398,064	3	391.541,937 519.382,652	15.543
3	391.541,937 519.382,652	4	391.930,268 519.242,925	412.704
4	391.930,268 519.242,925	1	391.927,798 519.258,5	15.77

**** Lungimile segmentelor sunt determinate în planul de proiecţie Stereo 70 şi sunt rotunjite la 1 milimetru.**

Document care conține date cu caracter personal, protejat de prevederile Regulamentului (UE) nr. 679/2016 și Legii 190/2018

***** Distanţa dintre puncte este formată din segmente cumulate ce sunt mai mici decât valoarea 1 milimetru.**

DATE DESPRE IMOBILUL NR. 6283

Oficiul de Cadastru şi Publicitate Imobiliară ALBA
Biroul de Cadastru şi Publicitate Imobiliară Alba Iulia

A. Partea I. Descrierea imobilului

TEREN Extravilan

Adresa: Jud. Alba

Nr. Crt	Nr cadastral Nr. topografic	Suprafaţa* (mp)	Observaţii / Referinţe
A1		2.800	Sector cadastral:69 Teren neimprejmuit;

B. Partea II. Proprietari şi acte

Inscrieri privitoare la dreptul de proprietate şi alte drepturi reale		Referinţe
/		
Act Administrativ nr. 9378/975, din 08/09/2000 emis de CJPSDPAT ALBA;		
B1	Intabulare, drept de PROPRIETATE, dobandit prin Reconstituire, cota actuala 1/1	A1
	1) **IACŞA P IRINA**	

C. Partea III. SARCINI .

Inscrieri privind dezmembramintele dreptului de proprietate, drepturi reale de garanţie şi sarcini	Referinţe
NU SUNT	

Document care conține date cu caracter personal, protejat de prevederile Regulamentului (UE) nr. 679/2016 și Legii 190/2018

Anexa Nr. 1 La Partea I

Teren

Nr cadastral	Suprafaţa (mp)*	Observaţii / Referinţe
	2.800	

* Suprafaţa este determinată in planul de proiecţie Stereo 70.

DETALII LINIARE IMOBIL

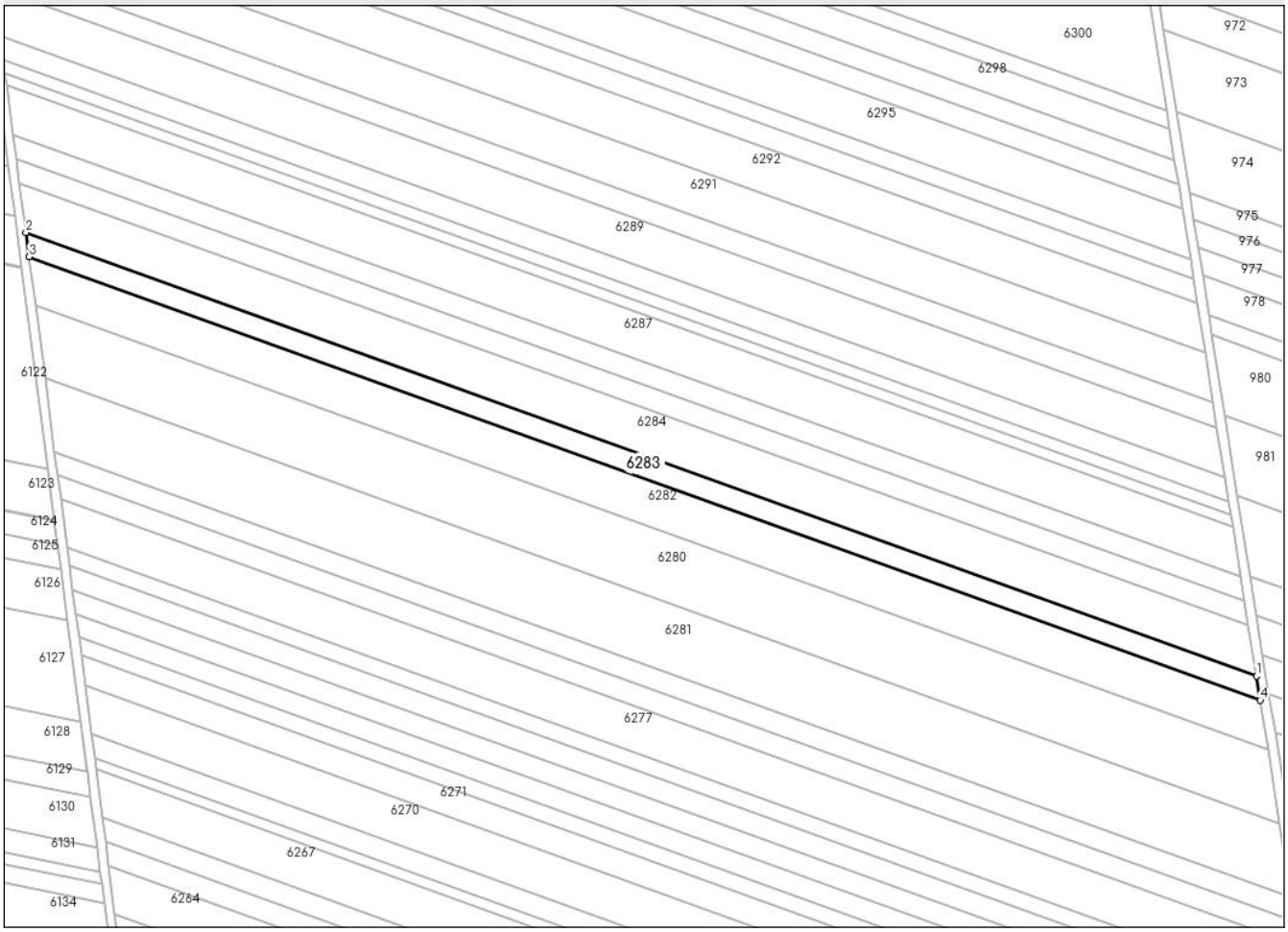

Date referitoare la teren

Crt	Categorie folosință	Intra vilan	Suprafaţa (mp)	Tarla	Parcelă	Nr. topo	Observaţii / Referinţe
1	arabil	NU	2.800	-	706/76/2	-	

Lungime Segmente
1) Valorile lungimilor segmentelor sunt obţinute din proiecţie în plan.

Punct început	X / Y	Punct sfârşit	X / Y	Lungime segment (** (m)
1	391.926,583 519.266,158	2	391.538,927 519.405,642	411.987
2	391.538,927 519.405,642	3	391.539,92 519.398,064	7.643
3	391.539,92 519.398,064	4	391.927,798 519.258,5	412.223
4	391.927,798 519.258,5	1	391.926,583 519.266,158	7.754

**** Lungimile segmentelor sunt determinate în planul de proiecţie Stereo 70 şi sunt rotunjite la 1 milimetru.**

Document care conține date cu caracter personal, protejat de prevederile Regulamentului (UE) nr. 679/2016 și Legii 190/2018

***** Distanţa dintre puncte este formată din segmente cumulate ce sunt mai mici decât valoarea 1 milimetru.**

DATE DESPRE IMOBILUL NR. 6284

Oficiul de Cadastru şi Publicitate Imobiliară ALBA
Biroul de Cadastru şi Publicitate Imobiliară Alba Iulia

A. Partea I. Descrierea imobilului

TEREN Extravilan

Adresa: Jud. Alba

Nr. Crt	Nr cadastral Nr. topografic	Suprafaţa* (mp)	Observaţii / Referinţe
A1		5.800	Sector cadastral:69 Teren neimprejmuit;

B. Partea II. Proprietari şi acte

Inscrieri privitoare la dreptul de proprietate şi alte drepturi reale		Referinţe
/		
Act Administrativ nr. 5195/198, din 21/03/1995 emis de CJPSDPAT ALBA;		
B1	Intabulare, drept de PROPRIETATE, dobandit prin Reconstituire, cota actuala 1/1	A1
	1) **PETROVAN EMIL**	
Act Administrativ nr. 6812/2115, din 20/11/2024 emis de PRIMĂRIA CRICĂU;		
B2	Se noteaza posesia faptica in favoarea lui	A1
	1) **RĂBULEA DANIELA**	

C. Partea III. SARCINI .

Inscrieri privind dezmembramintele dreptului de proprietate, drepturi reale de garanţie şi sarcini	Referinţe
NU SUNT	

Document care conține date cu caracter personal, protejat de prevederile Regulamentului (UE) nr. 679/2016 și Legii 190/2018

Anexa Nr. 1 La Partea I

Teren

Nr cadastral	Suprafaţa (mp)*	Observaţii / Referinţe
	5.800	

* Suprafaţa este determinată in planul de proiecţie Stereo 70.

DETALII LINIARE IMOBIL

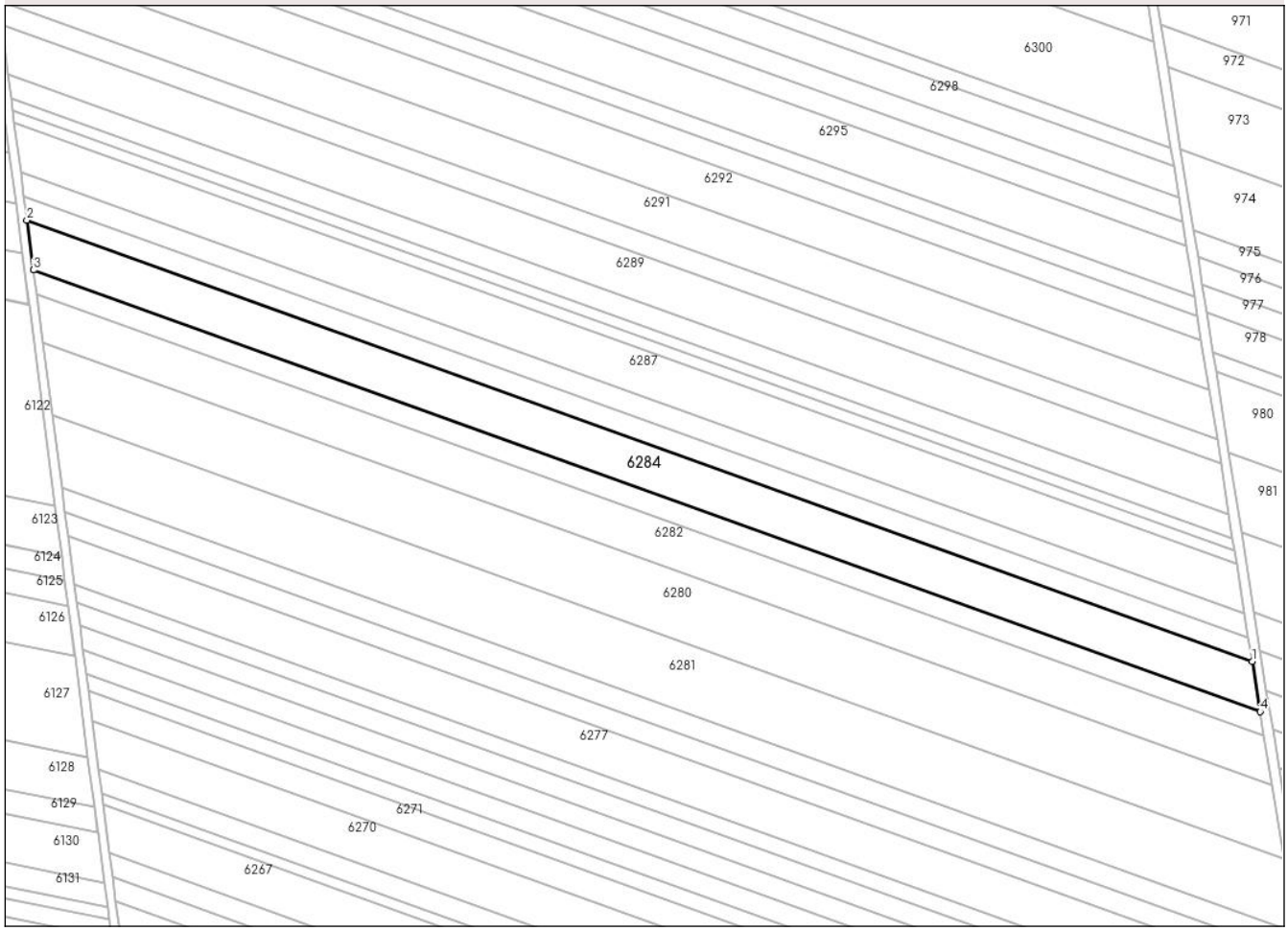

Date referitoare la teren

Crt	Categorie folosință	Intra vilan	Suprafaţa (mp)	Tarla	Parcelă	Nr. topo	Observaţii / Referinţe
1	arabil	NU	5.800	-	706/77	-	

Lungime Segmente

1) Valorile lungimilor segmentelor sunt obţinute din proiecţie în plan.

Punct început	X / Y	Punct sfârşit	X / Y	Lungime segment (** (m)
1	391.924,065 519.282,035	2	391.536,871 519.421,353	411.496
2	391.536,871 519.421,353	3	391.538,927 519.405,642	15.845
3	391.538,927 519.405,642	4	391.926,583 519.266,158	411.987
4	391.926,583 519.266,158	1	391.924,065 519.282,035	16.075

**** Lungimile segmentelor sunt determinate în planul de proiecţie Stereo 70 şi sunt rotunjite la 1 milimetru.**

Document care conține date cu caracter personal, protejat de prevederile Regulamentului (UE) nr. 679/2016 și Legii 190/2018

***** Distanţa dintre puncte este formată din segmente cumulate ce sunt mai mici decât valoarea 1 milimetru.**

DATE DESPRE IMOBILUL NR. 6285

Oficiul de Cadastru şi Publicitate Imobiliară ALBA
Biroul de Cadastru şi Publicitate Imobiliară Alba Iulia

A. Partea I. Descrierea imobilului

TEREN Extravilan

Adresa: Jud. Alba

Nr. Crt	Nr cadastral Nr. topografic	Suprafaţa* (mp)	Observaţii / Referinţe
A1		2.800	Sector cadastral:69 Teren neimprejmuit;

B. Partea II. Proprietari şi acte

Inscrieri privitoare la dreptul de proprietate şi alte drepturi reale		Referinţe
/		
Act Notarial nr. 25, din 09/04/2013 emis de NP HOMOȘTEAN MILACIU IOAN FLORIN;		
B1	Intabulare, drept de PROPRIETATE, dobandit prin Succesiune, cota actuala 1/2	A1
	1) **POPA MIRCEA**	
B2	Intabulare, drept de PROPRIETATE, dobandit prin Succesiune, cota actuala 1/2	A1
	1) **POPA IOAN**	

C. Partea III. SARCINI .

Inscrieri privind dezmembramintele dreptului de proprietate, drepturi reale de garanţie şi sarcini	Referinţe
NU SUNT	

Anexa Nr. 1 La Partea I

Teren

Nr cadastral	Suprafaţa (mp)*	Observaţii / Referinţe
	2.800	

* Suprafaţa este determinată in planul de proiecţie Stereo 70.

DETALII LINIARE IMOBIL

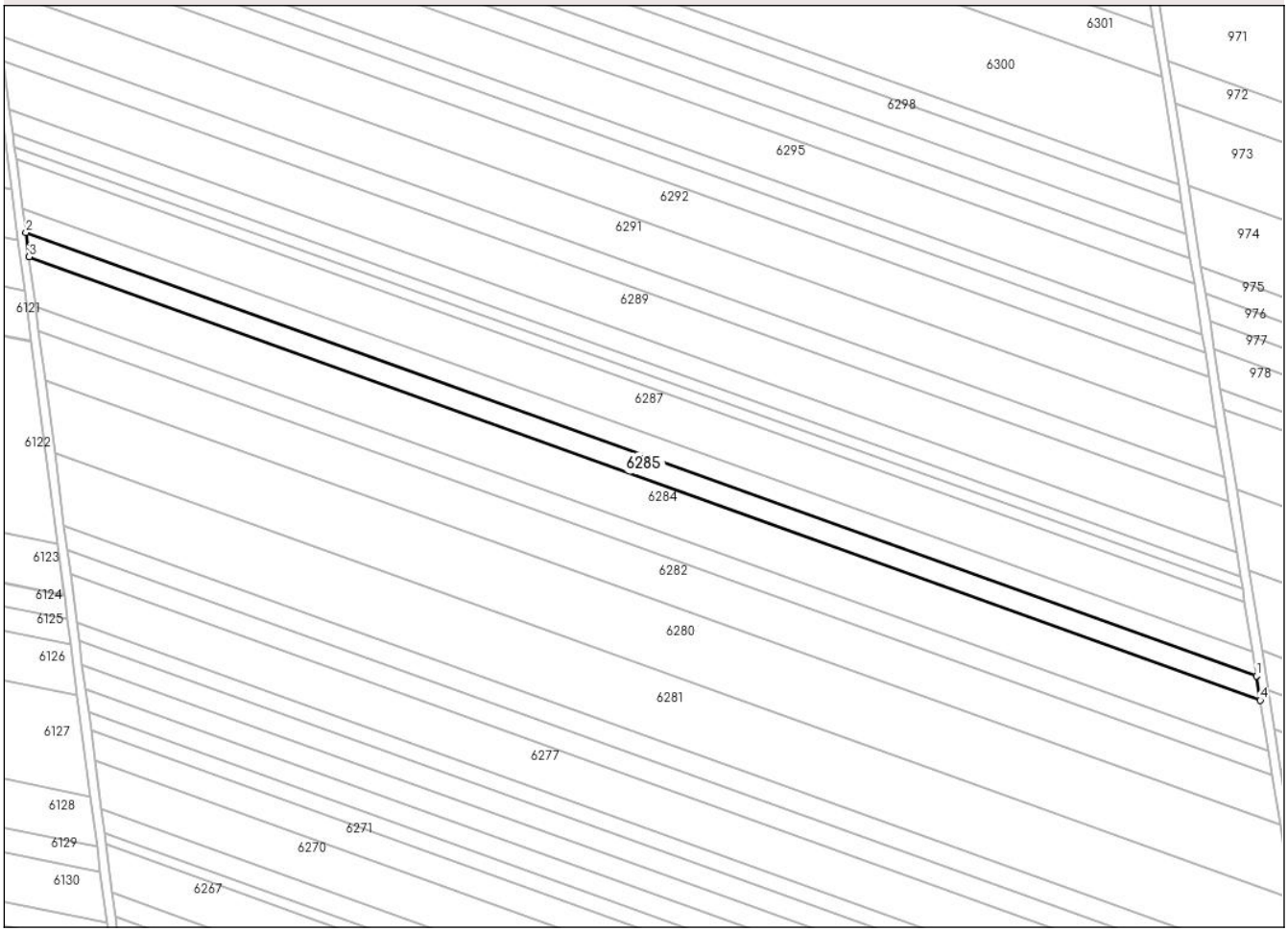

Date referitoare la teren

Crt	Categorie folosință	Intra vilan	Suprafaţa (mp)	Tarla	Parcelă	Nr. topo	Observaţii / Referinţe
1	arabil	NU	2.800	-	706/78	-	

Lungime Segmente
1) Valorile lungimilor segmentelor sunt obţinute din proiecţie în plan.

Punct început	X / Y	Punct sfârşit	X / Y	Lungime segment (** (m)
1	391.922,848 519.289,707	2	391.535,877 519.428,944	411.258
2	391.535,877 519.428,944	3	391.536,871 519.421,353	7.656
3	391.536,871 519.421,353	4	391.924,065 519.282,035	411.496
4	391.924,065 519.282,035	1	391.922,848 519.289,707	7.768

**** Lungimile segmentelor sunt determinate în planul de proiecţie Stereo 70 şi sunt rotunjite la 1 milimetru.**

Document care conține date cu caracter personal, protejat de prevederile Regulamentului (UE) nr. 679/2016 și Legii 190/2018

***** Distanţa dintre puncte este formată din segmente cumulate ce sunt mai mici decât valoarea 1 milimetru.**

DATE DESPRE IMOBILUL NR. 6286

Oficiul de Cadastru şi Publicitate Imobiliară ALBA
Biroul de Cadastru şi Publicitate Imobiliară Alba Iulia

A. Partea I. Descrierea imobilului

TEREN Extravilan

Adresa: Jud. Alba

Nr. Crt	Nr cadastral Nr. topografic	Suprafaţa* (mp)	Observaţii / Referinţe
A1		2.800	Sector cadastral:69 Teren neimprejmuit;

B. Partea II. Proprietari şi acte

Inscrieri privitoare la dreptul de proprietate şi alte drepturi reale		Referinţe
/		
Act Administrativ nr. 9321/857, din 12/02/1999 emis de CJPSDPAT ALBA;		
B1	Intabulare, drept de PROPRIETATE, dobandit prin Reconstituire, cota actuala 1/1	A1
	1) **JOLDOȘ P SALVINA**	
Act Administrativ nr. 6812/1998, din 15/11/2024 emis de PRIMĂRIA CRICĂU;		
B2	Se notează posesia faptică în favoarea lui	A1
	1) **BUDILĂ AURICA**	

C. Partea III. SARCINI .

Inscrieri privind dezmembramintele dreptului de proprietate, drepturi reale de garanţie şi sarcini	Referinţe
NU SUNT	

Document care conține date cu caracter personal, protejat de prevederile Regulamentului (UE) nr. 679/2016 și Legii 190/2018

Anexa Nr. 1 La Partea I

Teren

Nr cadastral	Suprafaţa (mp)*	Observaţii / Referinţe
	2.800	

* Suprafaţa este determinată in planul de proiecţie Stereo 70.

DETALII LINIARE IMOBIL

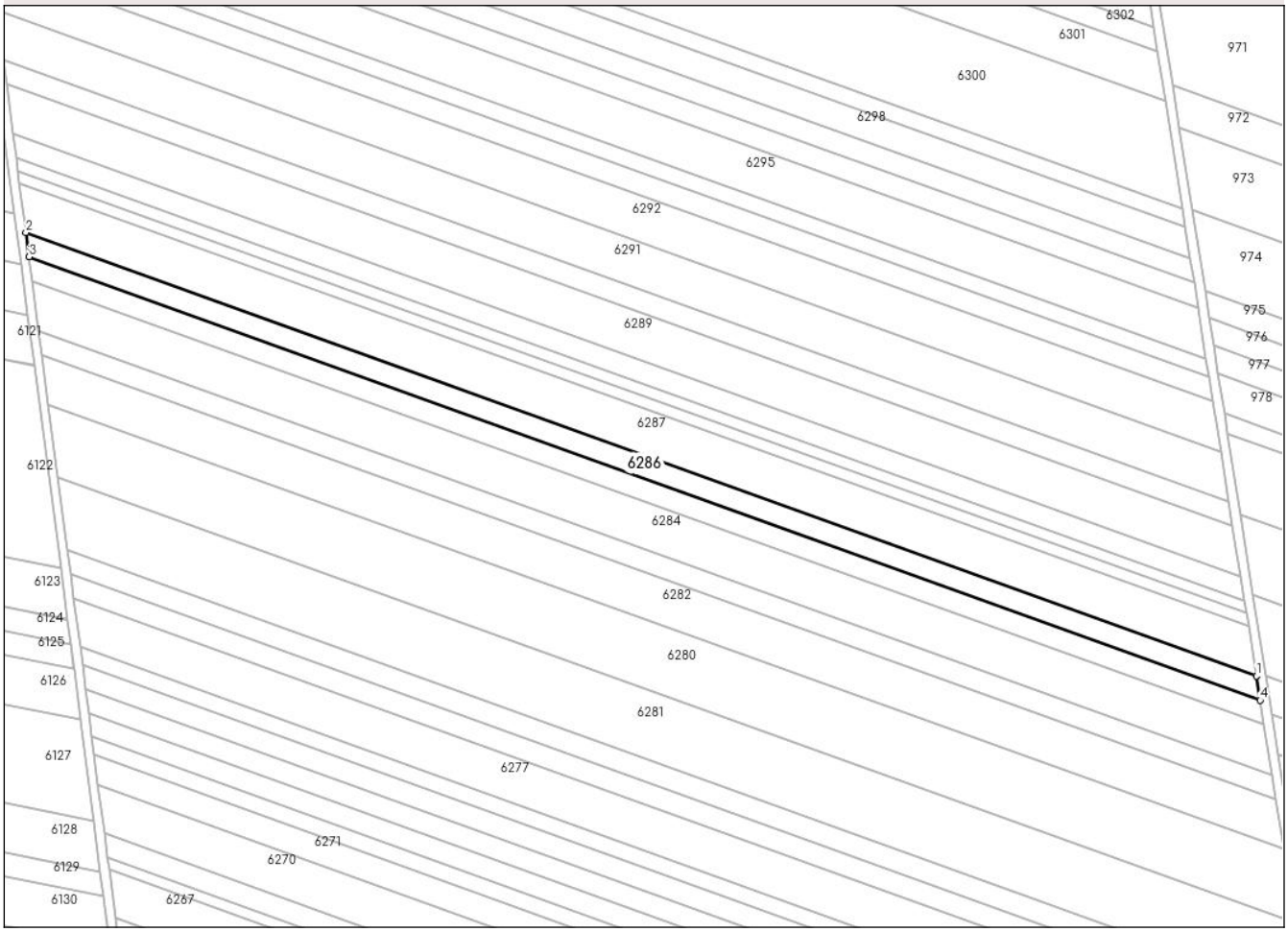

Date referitoare la teren

Crt	Categorie folosință	Intra vilan	Suprafaţa (mp)	Tarla	Parcelă	Nr. topo	Observaţii / Referinţe
1	arabil	NU	2.800	-	706/79	-	

Lungime Segmente
1) Valorile lungimilor segmentelor sunt obţinute din proiecţie în plan.

Punct început	X / Y	Punct sfârşit	X / Y	Lungime segment (** (m)
1	391.921,63 519.297,382	2	391.534,882 519.436,54	411.022
2	391.534,882 519.436,54	3	391.535,877 519.428,944	7.661
3	391.535,877 519.428,944	4	391.922,848 519.289,707	411.258
4	391.922,848 519.289,707	1	391.921,63 519.297,382	7.771

**** Lungimile segmentelor sunt determinate în planul de proiecţie Stereo 70 şi sunt rotunjite la 1 milimetru.**

Document care conține date cu caracter personal, protejat de prevederile Regulamentului (UE) nr. 679/2016 și Legii 190/2018

***** Distanţa dintre puncte este formată din segmente cumulate ce sunt mai mici decât valoarea 1 milimetru.**

DATE DESPRE IMOBILUL NR. 6287

Oficiul de Cadastru şi Publicitate Imobiliară ALBA
Biroul de Cadastru şi Publicitate Imobiliară Alba Iulia

A. Partea I. Descrierea imobilului

TEREN Extravilan

Adresa: Jud. Alba

Nr. Crt	Nr cadastral Nr. topografic	Suprafaţa* (mp)	Observaţii / Referinţe
A1		5.700	Sector cadastral:69 Teren neimprejmuit;

B. Partea II. Proprietari şi acte

Inscrieri privitoare la dreptul de proprietate şi alte drepturi reale		Referinţe
/		
Act Administrativ nr. 6436/234, din 09/05/1995 emis de CJPSDPAT ALBA;		
B1	Intabulare, drept de PROPRIETATE, dobandit prin Reconstituire, cota actuala 1/1	A1
	1) **OLTEAN T LIVIU** 2) **CIUTRILĂ T MARIA** 3) **OLTEAN T IULIAN** 4) **OLTEAN T SILVIU** 5) **OLTEAN T IOAN**	

C. Partea III. SARCINI .

Inscrieri privind dezmembramintele dreptului de proprietate, drepturi reale de garanţie şi sarcini	Referinţe
NU SUNT	

Document care conține date cu caracter personal, protejat de prevederile Regulamentului (UE) nr. 679/2016 și Legii 190/2018

Anexa Nr. 1 La Partea I

Teren

Nr cadastral	Suprafaţa (mp)*	Observaţii / Referinţe
	5.700	

* Suprafaţa este determinată in planul de proiecţie Stereo 70.

DETALII LINIARE IMOBIL

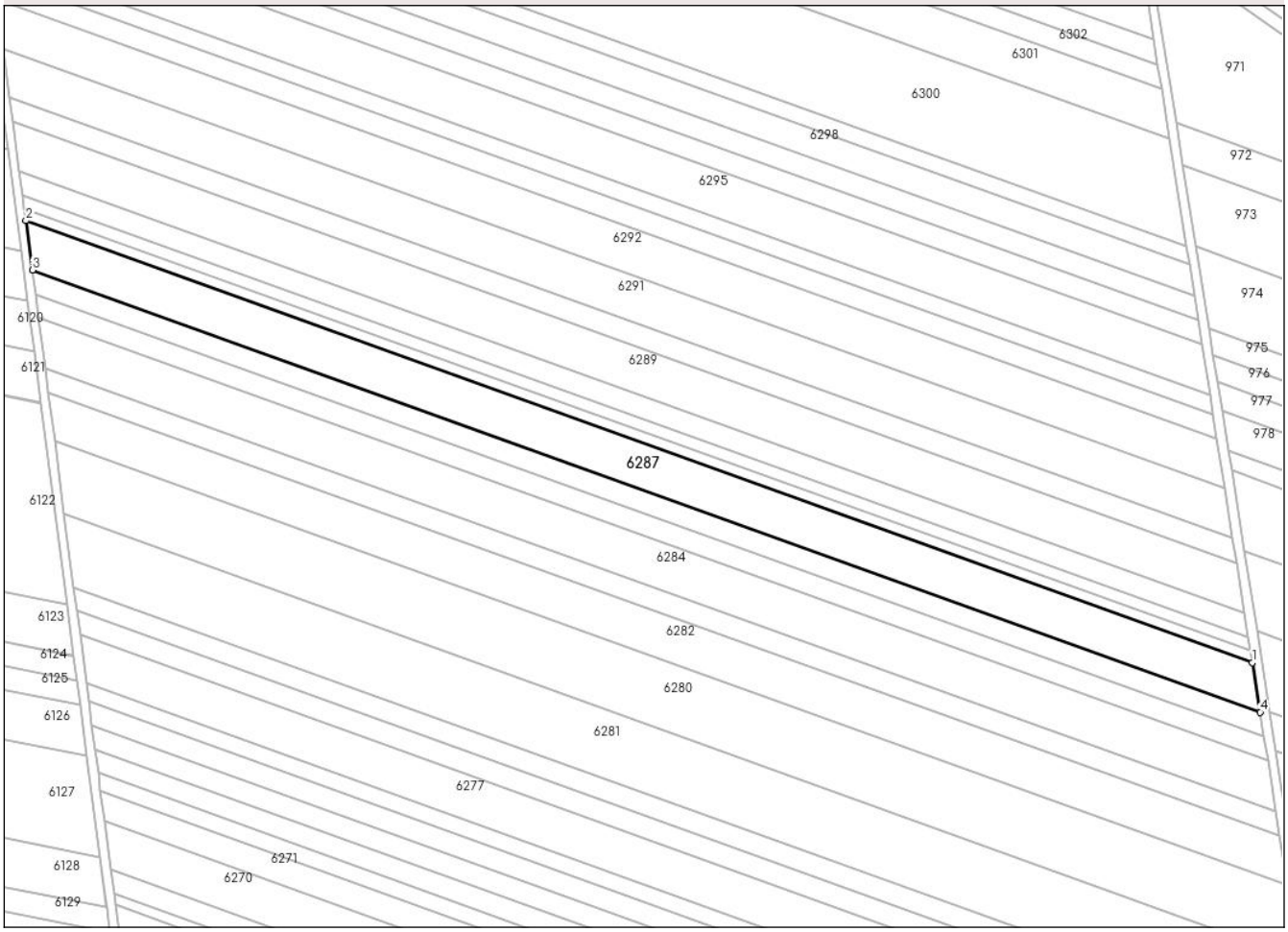

Date referitoare la teren

Crt	Categorie folosință	Intra vilan	Suprafaţa (mp)	Tarla	Parcelă	Nr. topo	Observaţii / Referinţe
1	arabil	NU	5.700	-	706/80	-	

Lungime Segmente
1) Valorile lungimilor segmentelor sunt obţinute din proiecţie în plan.

Punct început	X / Y	Punct sfârşit	X / Y	Lungime segment (** (m)
1	391.919,15 519.313,022	2	391.532,856 519.452,016	410.539
2	391.532,856 519.452,016	3	391.534,882 519.436,54	15.608
3	391.534,882 519.436,54	4	391.921,63 519.297,382	411.022
4	391.921,63 519.297,382	1	391.919,15 519.313,022	15.835

**** Lungimile segmentelor sunt determinate în planul de proiecţie Stereo 70 şi sunt rotunjite la 1 milimetru.**

Document care conține date cu caracter personal, protejat de prevederile Regulamentului (UE) nr. 679/2016 și Legii 190/2018

***** Distanţa dintre puncte este formată din segmente cumulate ce sunt mai mici decât valoarea 1 milimetru.**

DATE DESPRE IMOBILUL NR. 6288

Oficiul de Cadastru şi Publicitate Imobiliară ALBA
Biroul de Cadastru şi Publicitate Imobiliară Alba Iulia

A. Partea I. Descrierea imobilului

TEREN Extravilan

Adresa: Jud. Alba

Nr. Crt	Nr cadastral Nr. topografic	Suprafaţa* (mp)	Observaţii / Referinţe
A1		2.800	Sector cadastral:69 Teren neimprejmuit;

B. Partea II. Proprietari şi acte

Inscrieri privitoare la dreptul de proprietate şi alte drepturi reale		Referinţe
/		
Act Administrativ nr. 6436/252, din 09/05/1995 emis de CJPSDPAT ALBA;		
B1	Intabulare, drept de PROPRIETATE, dobandit prin Reconstituire, cota actuala 1/1	A1
	1) **ZIPEFENING A MARIA** 2) **PASC A LUCREȚIA** 3) **FLEŞER A ANA**	
Act Administrativ nr. 6812/2163, din 22/11/2024 emis de PRIMĂRIA CRICĂU;		
B2	Se noteaza posesia faptica in favoarea lui	A1
	1) **TODOR IOAN**	

C. Partea III. SARCINI .

Inscrieri privind dezmembramintele dreptului de proprietate, drepturi reale de garanţie şi sarcini	Referinţe
NU SUNT	

Document care conține date cu caracter personal, protejat de prevederile Regulamentului (UE) nr. 679/2016 și Legii 190/2018

Anexa Nr. 1 La Partea I

Teren

Nr cadastral	Suprafaţa (mp)*	Observaţii / Referinţe
	2.800	

* Suprafaţa este determinată in planul de proiecţie Stereo 70.

DETALII LINIARE IMOBIL

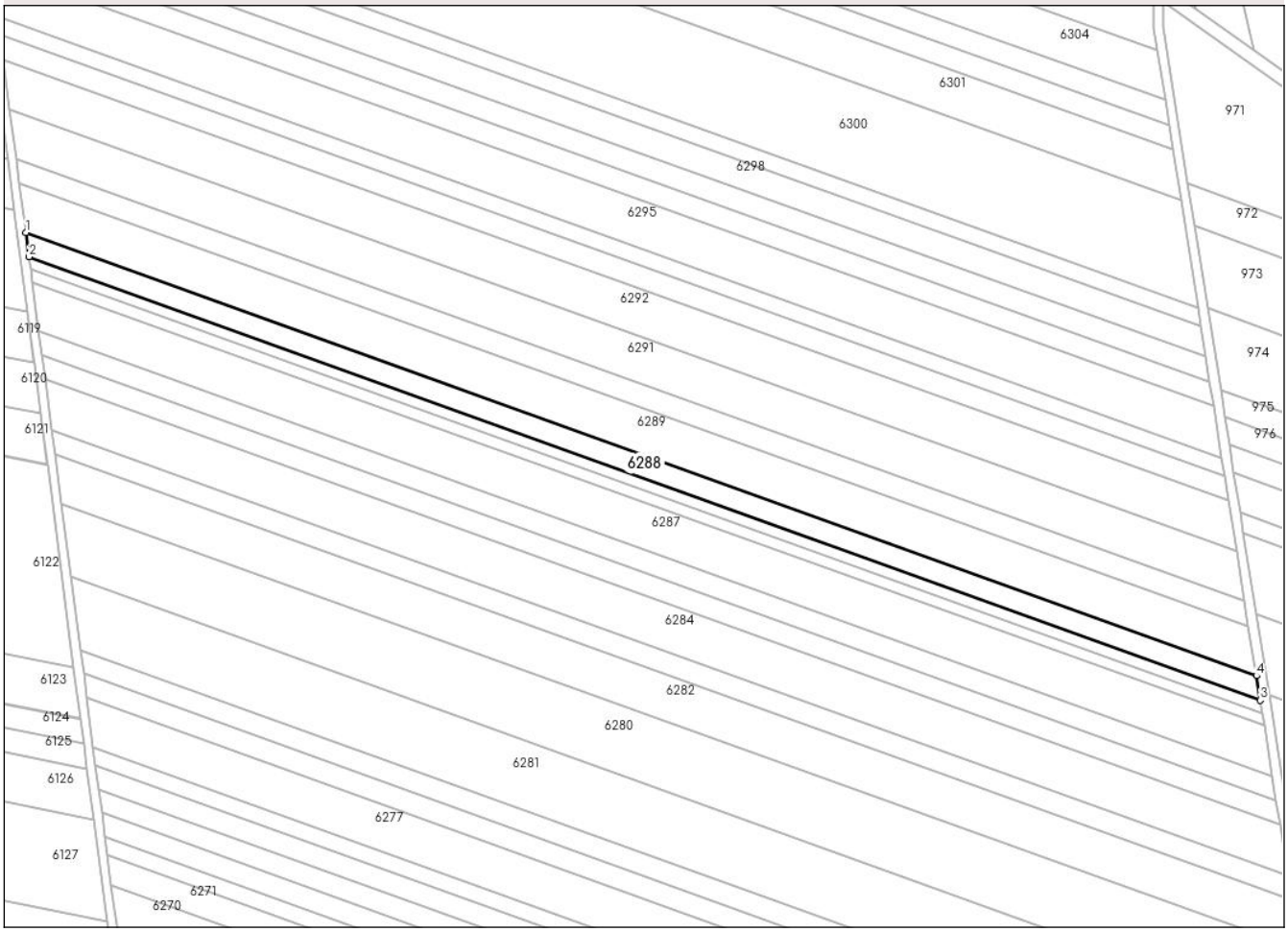

Date referitoare la teren

Crt	Categorie folosință	Intra vilan	Suprafaţa (mp)	Tarla	Parcelă	Nr. topo	Observaţii / Referinţe
1	arabil	NU	2.800	-	706/81	-	

Lungime Segmente
1) Valorile lungimilor segmentelor sunt obţinute din proiecţie în plan.

Punct început	X / Y	Punct sfârşit	X / Y	Lungime segment (** (m)
1	391.530,827 519.467,51	2	391.531,824 519.459,897	7.678
2	391.531,824 519.459,897	3	391.917,886 519.320,986	410.293
3	391.917,886 519.320,986	4	391.916,666 519.328,68	7.79
4	391.916,666 519.328,68	1	391.530,827 519.467,51	410.055

**** Lungimile segmentelor sunt determinate în planul de proiecţie Stereo 70 şi sunt rotunjite la 1 milimetru.**

Document care conține date cu caracter personal, protejat de prevederile Regulamentului (UE) nr. 679/2016 și Legii 190/2018

***** Distanţa dintre puncte este formată din segmente cumulate ce sunt mai mici decât valoarea 1 milimetru.**

DATE DESPRE IMOBILUL NR. 6289

Oficiul de Cadastru şi Publicitate Imobiliară ALBA
Biroul de Cadastru şi Publicitate Imobiliară Alba Iulia

A. Partea I. Descrierea imobilului

TEREN Extravilan
Adresa: Jud. Alba

Nr. Crt	Nr cadastral Nr. topografic	Suprafaţa* (mp)	Observaţii / Referinţe
A1		5.700	Sector cadastral:69 Teren neimprejmuit;

B. Partea II. Proprietari şi acte

Inscrieri privitoare la dreptul de proprietate şi alte drepturi reale		Referinţe
/		
Act Administrativ nr. 9269/322, din 03/07/1997 emis de CJPSDPAT ALBA;		
B1	Intabulare, drept de PROPRIETATE, dobandit prin Reconstituire, cota actuala 1/1	A1
	1) **NEMEȘ I IOAN** 2) **TEBEREAN ANUȚA** 3) **BĂRĂBANȚ MARIA** 4) **ROȘU SALVINA** 5) **LUPȘAN VIRVONIA** 6) **LUPȘAN AURELIA**	
Act Administrativ nr. 6812/2280, din 02/12/2024 emis de PRIMĂRIA CRICĂU;		
B2	Se noteaza posesia faptica in favoarea lui	A1
	1) **BOTEAN ELENA**	

C. Partea III. SARCINI .

Inscrieri privind dezmembramintele dreptului de proprietate, drepturi reale de garanţie şi sarcini	Referinţe
NU SUNT	

Document care conține date cu caracter personal, protejat de prevederile Regulamentului (UE) nr. 679/2016 și Legii 190/2018

Anexa Nr. 1 La Partea I

Teren

Nr cadastral	Suprafaţa (mp)*	Observaţii / Referinţe
	5.700	

* Suprafaţa este determinată in planul de proiecţie Stereo 70.

DETALII LINIARE IMOBIL

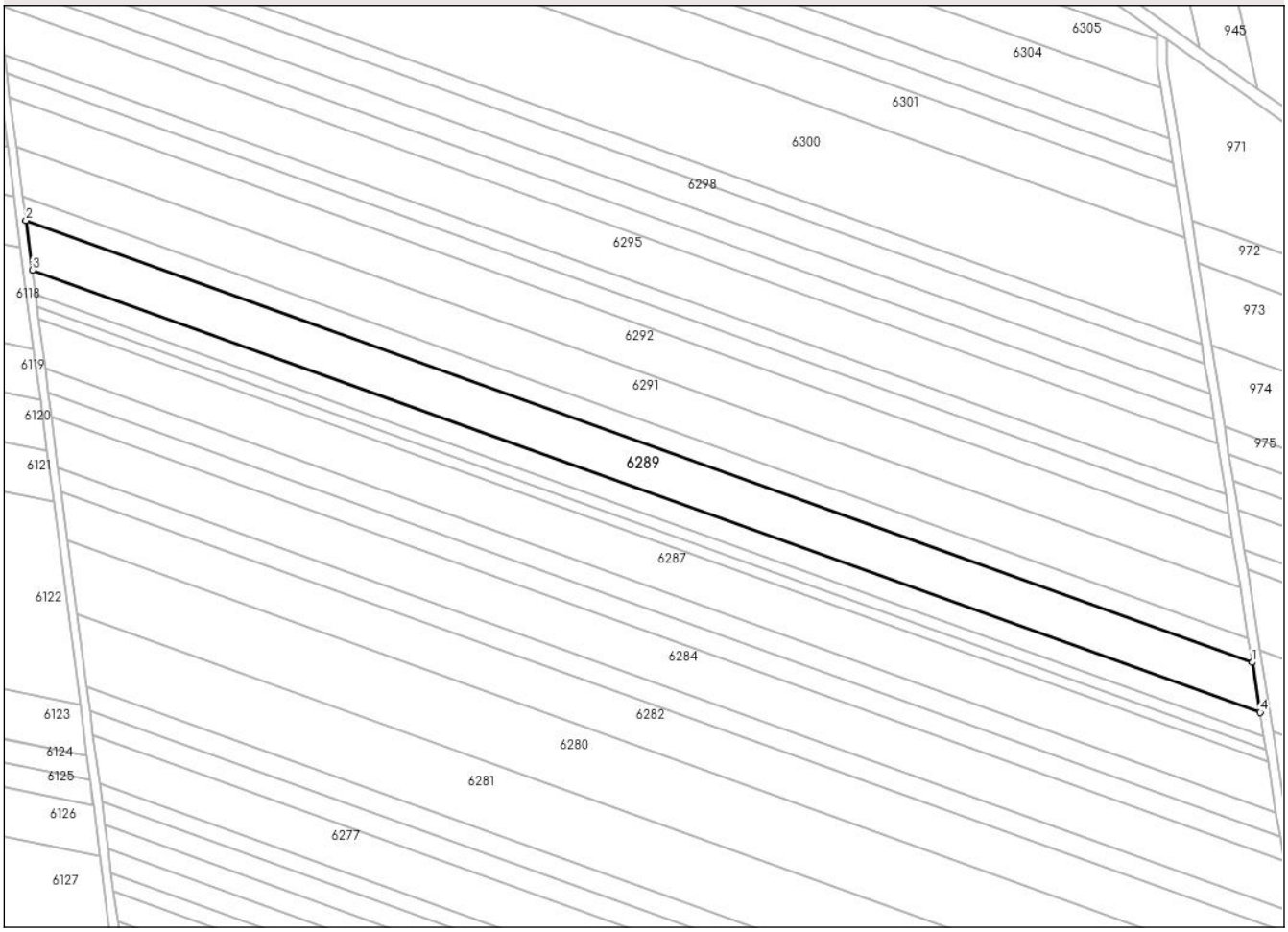

Date referitoare la teren

Crt	Categorie folosință	Intra vilan	Suprafaţa (mp)	Tarla	Parcelă	Nr. topo	Observaţii / Referinţe
1	arabil	NU	5.700	-	706/83	-	

Lungime Segmente
1) Valorile lungimilor segmentelor sunt obţinute din proiecţie în plan.

Punct început	X / Y	Punct sfârşit	X / Y	Lungime segment (** (m)
1	391.914,179 519.344,356	2	391.528,797 519.483,023	409.57
2	391.528,797 519.483,023	3	391.530,827 519.467,51	15.645
3	391.530,827 519.467,51	4	391.916,666 519.328,68	410.055
4	391.916,666 519.328,68	1	391.914,179 519.344,356	15.872

**** Lungimile segmentelor sunt determinate în planul de proiecţie Stereo 70 şi sunt rotunjite la 1 milimetru.**

Document care conține date cu caracter personal, protejat de prevederile Regulamentului (UE) nr. 679/2016 și Legii 190/2018

***** Distanţa dintre puncte este formată din segmente cumulate ce sunt mai mici decât valoarea 1 milimetru.**

DATE DESPRE IMOBILUL NR. 6290

Oficiul de Cadastru şi Publicitate Imobiliară ALBA
Biroul de Cadastru şi Publicitate Imobiliară Alba Iulia

A. Partea I. Descrierea imobilului

TEREN Extravilan

Adresa: Jud. Alba

Nr. Crt	Nr cadastral Nr. topografic	Suprafaţa* (mp)	Observaţii / Referinţe
A1		2.800	Sector cadastral:69 Teren neimprejmuit;

B. Partea II. Proprietari şi acte

Inscrieri privitoare la dreptul de proprietate şi alte drepturi reale		Referinţe
/		
Act Administrativ nr. 9321/815, din 28/09/1998 emis de CJPSDPAT ALBA;		
B1	Intabulare, drept de PROPRIETATE, dobandit prin Reconstituire, cota actuala 1/1	A1
	1) **LUPȘAN F AURELIA**	
Act Administrativ nr. 6812/2140, din 21/11/2024 emis de PRIMĂRIA CRICĂU;		
B2	Se noteaza posesia faptica in favoarea lui	A1
	1) **BOTEAN ELENA**	

C. Partea III. SARCINI .

Inscrieri privind dezmembramintele dreptului de proprietate, drepturi reale de garanţie şi sarcini	Referinţe
NU SUNT	

Document care conține date cu caracter personal, protejat de prevederile Regulamentului (UE) nr. 679/2016 și Legii 190/2018

Anexa Nr. 1 La Partea I

Teren

Nr cadastral	Suprafaţa (mp)*	Observaţii / Referinţe
	2.800	

* Suprafaţa este determinată in planul de proiecţie Stereo 70.

DETALII LINIARE IMOBIL

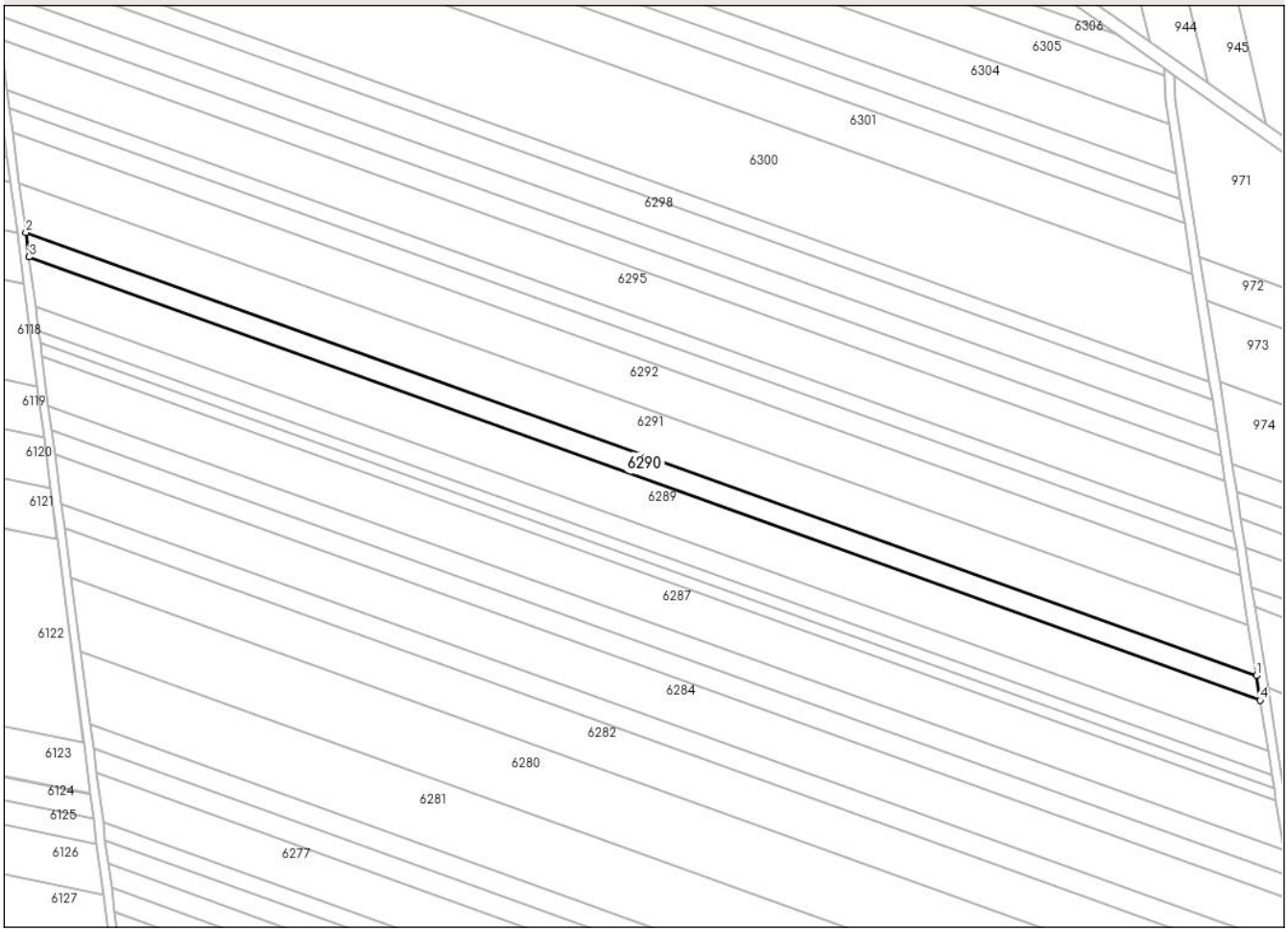

Date referitoare la teren

Crt	Categorie folosință	Intra vilan	Suprafaţa (mp)	Tarla	Parcelă	Nr. topo	Observaţii / Referinţe
1	arabil	NU	2.800	-	706/84	-	

Lungime Segmente
1) Valorile lungimilor segmentelor sunt obţinute din proiecţie în plan.

Punct început	X / Y	Punct sfârşit	X / Y	Lungime segment (** (m)
1	391.912,957 519.352,064	2	391.527,798 519.490,649	409.333
2	391.527,798 519.490,649	3	391.528,797 519.483,023	7.691
3	391.528,797 519.483,023	4	391.914,179 519.344,356	409.57
4	391.914,179 519.344,356	1	391.912,957 519.352,064	7.804

**** Lungimile segmentelor sunt determinate în planul de proiecţie Stereo 70 şi sunt rotunjite la 1 milimetru.**

Document care conține date cu caracter personal, protejat de prevederile Regulamentului (UE) nr. 679/2016 și Legii 190/2018

***** Distanţa dintre puncte este formată din segmente cumulate ce sunt mai mici decât valoarea 1 milimetru.**

DATE DESPRE IMOBILUL NR. 6291

Oficiul de Cadastru şi Publicitate Imobiliară ALBA
Biroul de Cadastru şi Publicitate Imobiliară Alba Iulia

A. Partea I. Descrierea imobilului

TEREN Extravilan

Adresa: Jud. Alba

Nr. Crt	Nr cadastral Nr. topografic	Suprafaţa* (mp)	Observaţii / Referinţe
A1		5.700	Sector cadastral:69 Teren neimprejmuit;

B. Partea II. Proprietari şi acte

Inscrieri privitoare la dreptul de proprietate şi alte drepturi reale		Referinţe
/		
Act Administrativ nr. 9378/922, din 25/10/1999 emis de CJPSDPAT ALBA;		
B1	Intabulare, drept de PROPRIETATE, dobandit prin Reconstituire, cota actuala 1/1	A1
	1) **AVRĂMUŢ T ALEXANDRU** 2) **PETRU L RUS** 3) **RUS L ŞTEFAN** 4) **SANDRU L MARIA**	

C. Partea III. SARCINI .

Inscrieri privind dezmembramintele dreptului de proprietate, drepturi reale de garanţie şi sarcini	Referinţe
NU SUNT	

Document care conține date cu caracter personal, protejat de prevederile Regulamentului (UE) nr. 679/2016 și Legii 190/2018

Anexa Nr. 1 La Partea I

Teren

Nr cadastral	Suprafaţa (mp)*	Observaţii / Referinţe
	5.700	

* Suprafaţa este determinată in planul de proiecţie Stereo 70.

DETALII LINIARE IMOBIL

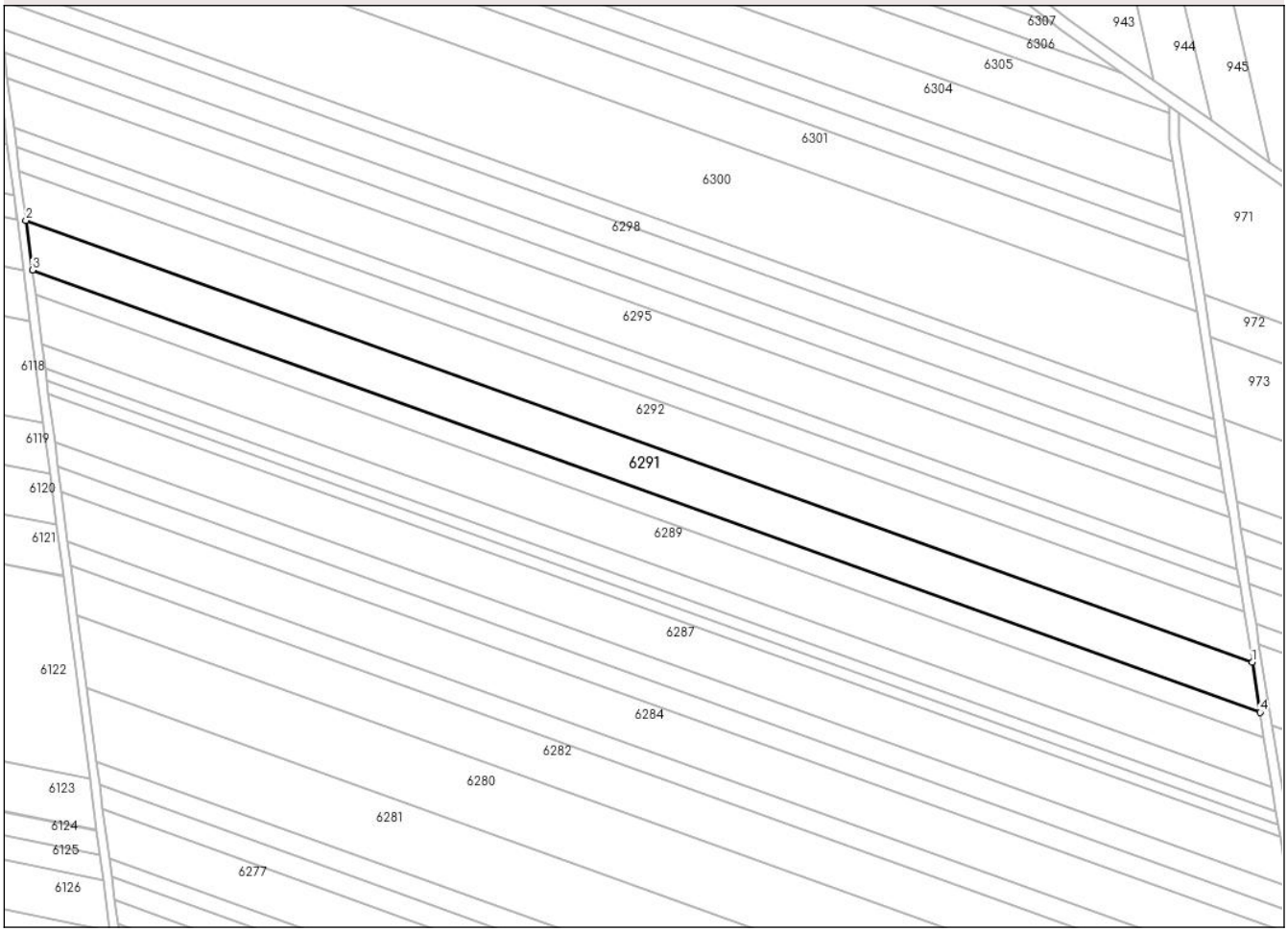

Date referitoare la teren

Crt	Categorie folosință	Intra vilan	Suprafaţa (mp)	Tarla	Parcelă	Nr. topo	Observaţii / Referinţe
1	arabil	NU	5.700	-	706/85	-	

Lungime Segmente
1) Valorile lungimilor segmentelor sunt obţinute din proiecţie în plan.

Punct început	X / Y	Punct sfârşit	X / Y	Lungime segment (** (m)
1	391.910,466 519.367,768	2	391.525,763 519.506,189	408.848
2	391.525,763 519.506,189	3	391.527,798 519.490,649	15.673
3	391.527,798 519.490,649	4	391.912,957 519.352,064	409.333
4	391.912,957 519.352,064	1	391.910,466 519.367,768	15.9

**** Lungimile segmentelor sunt determinate în planul de proiecţie Stereo 70 şi sunt rotunjite la 1 milimetru.**

Document care conține date cu caracter personal, protejat de prevederile Regulamentului (UE) nr. 679/2016 și Legii 190/2018

***** Distanţa dintre puncte este formată din segmente cumulate ce sunt mai mici decât valoarea 1 milimetru.**

DATE DESPRE IMOBILUL NR. 6292

Oficiul de Cadastru şi Publicitate Imobiliară ALBA
Biroul de Cadastru şi Publicitate Imobiliară Alba Iulia

A. Partea I. Descrierea imobilului

TEREN Extravilan

Adresa: Jud. Alba

Nr. Crt	Nr cadastral Nr. topografic	Suprafaţa* (mp)	Observaţii / Referinţe
A1		5.700	Sector cadastral:69 Teren neimprejmuit;

B. Partea II. Proprietari şi acte

Inscrieri privitoare la dreptul de proprietate şi alte drepturi reale		Referinţe
/		
Act Administrativ nr. 9378/953, din 10/03/2000 emis de CJPSDPAT ALBA;		
B1	Intabulare, drept de PROPRIETATE, dobandit prin Reconstituire, cota actuala 1/1	A1
	1) **PREGEA I MARIUS IOAN** 2) **PREGEA I VALERIA ANGELA** 3) **PREGEA I MIRCEA**	
Act Administrativ nr. 6812/2080, din 19/11/2024 emis de PRIMĂRIA CRICĂU;		
B2	Se notează posesia faptică în favoarea lui	A1
	1) **ȘUTEU PAULA** 2) **ȘUTEU LIVIU-VALENTIN**	

C. Partea III. SARCINI .

Inscrieri privind dezmembramintele dreptului de proprietate, drepturi reale de garanţie şi sarcini	Referinţe
NU SUNT	

Document care conține date cu caracter personal, protejat de prevederile Regulamentului (UE) nr. 679/2016 și Legii 190/2018

Anexa Nr. 1 La Partea I

Teren

Nr cadastral	Suprafaţa (mp)*	Observaţii / Referinţe
	5.700	

* Suprafaţa este determinată in planul de proiecţie Stereo 70.

DETALII LINIARE IMOBIL

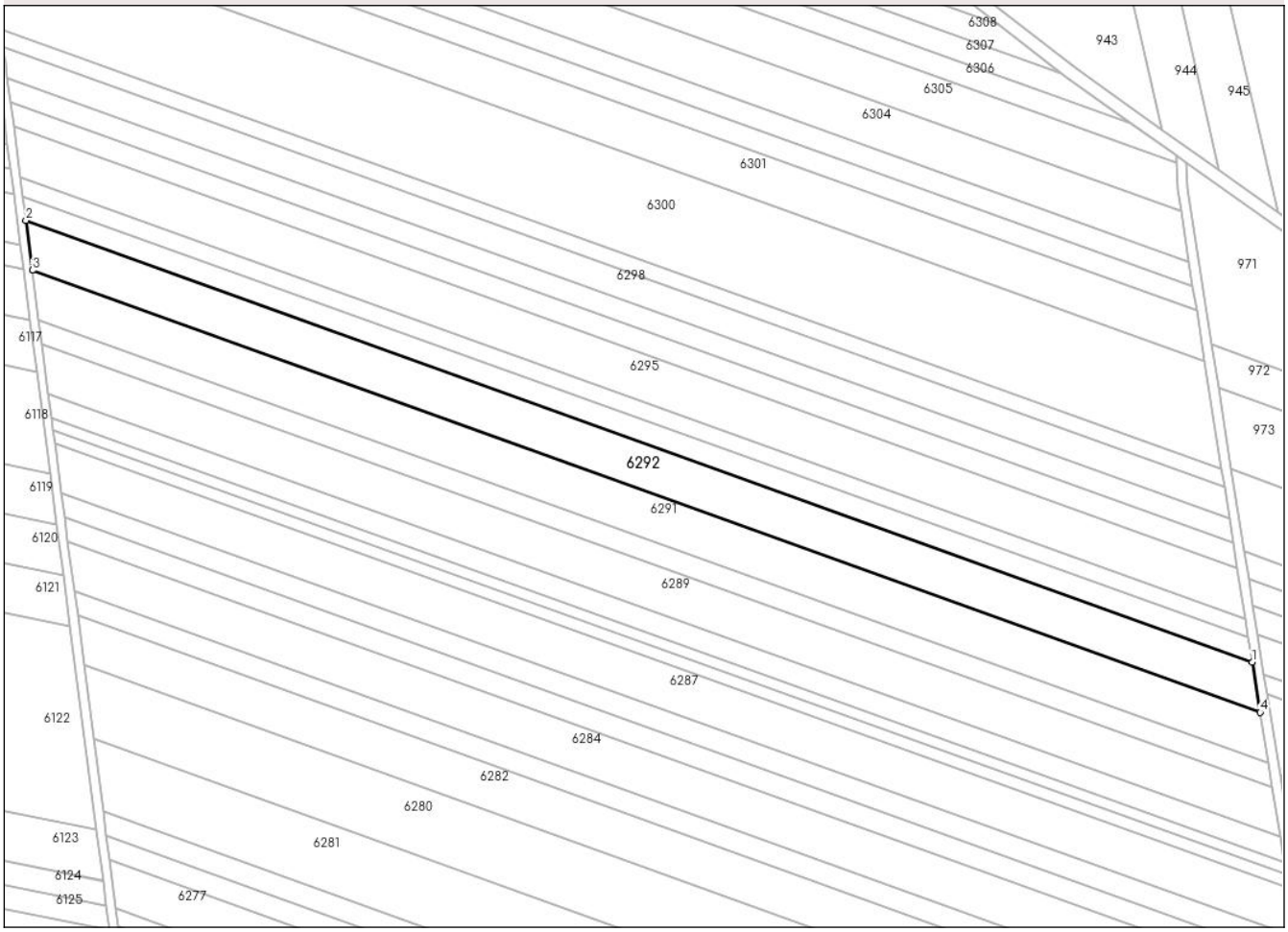

Date referitoare la teren

Crt	Categorie folosință	Intra vilan	Suprafaţa (mp)	Tarla	Parcelă	Nr. topo	Observaţii / Referinţe
1	arabil	NU	5.700	-	706/86	-	

Lungime Segmente
1) Valorile lungimilor segmentelor sunt obţinute din proiecţie în plan.

Punct început	X / Y	Punct sfârşit	X / Y	Lungime segment (** (m)
1	391.907,972 519.383,491	2	391.523,726 519.521,748	408.363
2	391.523,726 519.521,748	3	391.525,763 519.506,189	15.692
3	391.525,763 519.506,189	4	391.910,466 519.367,768	408.848
4	391.910,466 519.367,768	1	391.907,972 519.383,491	15.92

**** Lungimile segmentelor sunt determinate în planul de proiecţie Stereo 70 şi sunt rotunjite la 1 milimetru.**

Document care conține date cu caracter personal, protejat de prevederile Regulamentului (UE) nr. 679/2016 și Legii 190/2018

***** Distanţa dintre puncte este formată din segmente cumulate ce sunt mai mici decât valoarea 1 milimetru.**

DATE DESPRE IMOBILUL NR. 6293

Oficiul de Cadastru şi Publicitate Imobiliară ALBA
Biroul de Cadastru şi Publicitate Imobiliară Alba Iulia

A. Partea I. Descrierea imobilului

TEREN Extravilan

Adresa: Jud. Alba

Nr. Crt	Nr cadastral Nr. topografic	Suprafaţa* (mp)	Observaţii / Referinţe
A1		2.800	Sector cadastral:69 Teren neimprejmuit;

B. Partea II. Proprietari şi acte

Inscrieri privitoare la dreptul de proprietate şi alte drepturi reale		Referinţe
/		
Act Administrativ nr. 9226/645, din 23/06/1997 emis de CJPSDPAT ALBA;		
B1	Intabulare, drept de PROPRIETATE, dobandit prin Reconstituire, cota actuala 1/1	A1
	1) **PRUNAR I SILVIA** 2) **RUSU N MARIA**	

C. Partea III. SARCINI .

Inscrieri privind dezmembramintele dreptului de proprietate, drepturi reale de garanţie şi sarcini	Referinţe
NU SUNT	

Document care conține date cu caracter personal, protejat de prevederile Regulamentului (UE) nr. 679/2016 și Legii 190/2018

Anexa Nr. 1 La Partea I

Teren

Nr cadastral	Suprafaţa (mp)*	Observaţii / Referinţe
	2.800	

* Suprafaţa este determinată in planul de proiecţie Stereo 70.

DETALII LINIARE IMOBIL

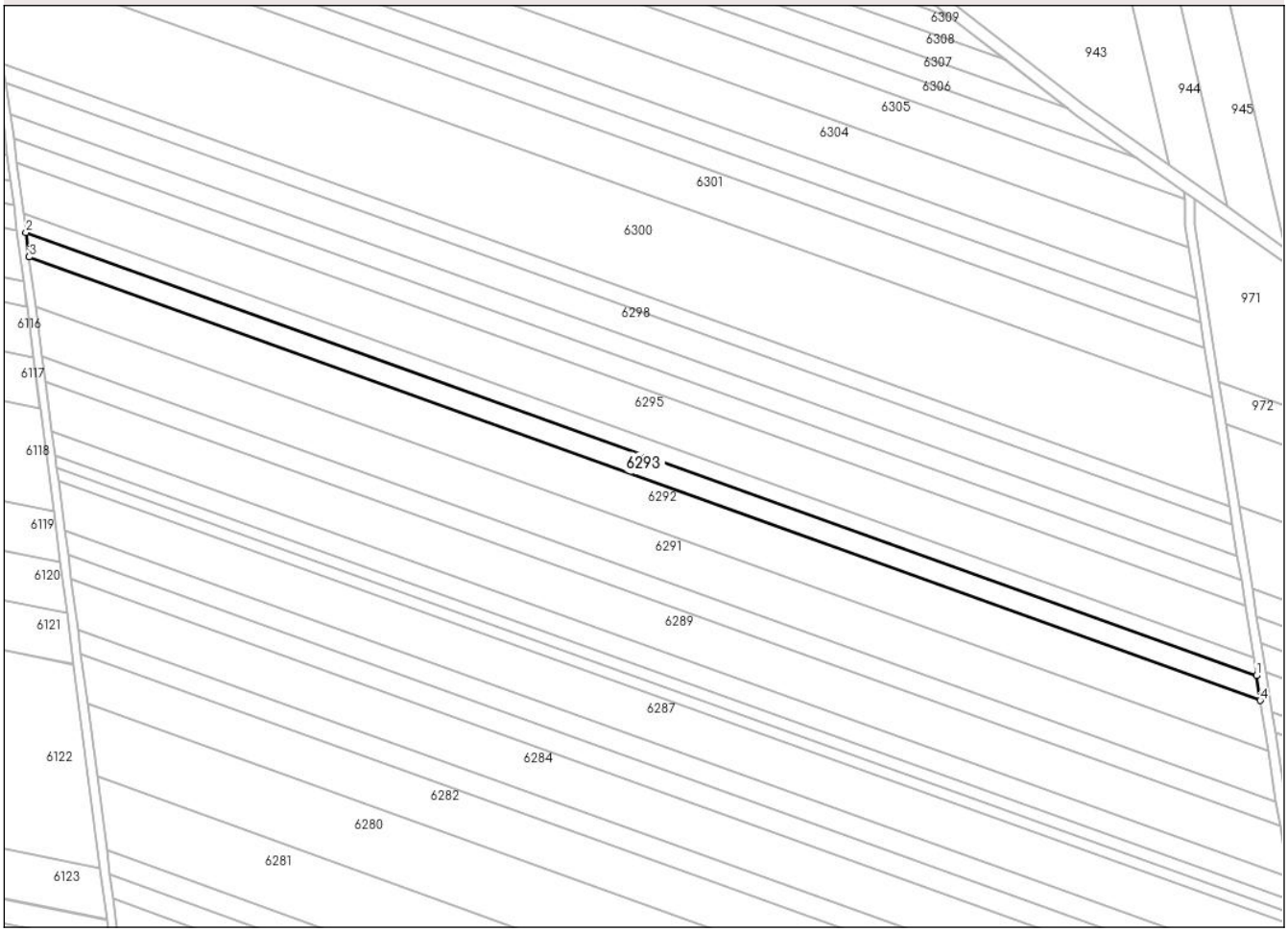

Date referitoare la teren

Crt	Categorie folosință	Intra vilan	Suprafaţa (mp)	Tarla	Parcelă	Nr. topo	Observaţii / Referinţe
1	arabil	NU	2.800	-	706/87/1	-	In TP 708/87/1

Lungime Segmente
1) Valorile lungimilor segmentelor sunt obţinute din proiecţie în plan.

Punct început	X / Y	Punct sfârşit	X / Y	Lungime segment (** (m)
1	391.906,746 519.391,221	2	391.522,725 519.529,397	408.123
2	391.522,725 519.529,397	3	391.523,726 519.521,748	7.714
3	391.523,726 519.521,748	4	391.907,972 519.383,491	408.363
4	391.907,972 519.383,491	1	391.906,746 519.391,221	7.827

**** Lungimile segmentelor sunt determinate în planul de proiecţie Stereo 70 şi sunt rotunjite la 1 milimetru.**

Document care conține date cu caracter personal, protejat de prevederile Regulamentului (UE) nr. 679/2016 și Legii 190/2018

***** Distanţa dintre puncte este formată din segmente cumulate ce sunt mai mici decât valoarea 1 milimetru.**

DATE DESPRE IMOBILUL NR. 6294

Oficiul de Cadastru şi Publicitate Imobiliară ALBA
Biroul de Cadastru şi Publicitate Imobiliară Alba Iulia

A. Partea I. Descrierea imobilului

TEREN Extravilan

Adresa: Jud. Alba

Nr. Crt	Nr cadastral Nr. topografic	Suprafaţa* (mp)	Observaţii / Referinţe
A1		2.100	Sector cadastral:69 Teren neimprejmuit;

B. Partea II. Proprietari şi acte

Inscrieri privitoare la dreptul de proprietate şi alte drepturi reale		Referinţe
/		
Act Administrativ nr. 9226/610, din 10/02/1997 emis de CJPSDPAT ALBA;		
B1	Intabulare, drept de PROPRIETATE, dobandit prin Reconstituire, cota actuala 1/1	A1
	1) **PRUNAR I ILEANA**	

C. Partea III. SARCINI .

Inscrieri privind dezmembramintele dreptului de proprietate, drepturi reale de garanţie şi sarcini	Referinţe
NU SUNT	

Document care conține date cu caracter personal, protejat de prevederile Regulamentului (UE) nr. 679/2016 și Legii 190/2018

Anexa Nr. 1 La Partea I

Teren

Nr cadastral	Suprafaţa (mp)*	Observaţii / Referinţe
	2.100	

* Suprafaţa este determinată in planul de proiecţie Stereo 70.

DETALII LINIARE IMOBIL

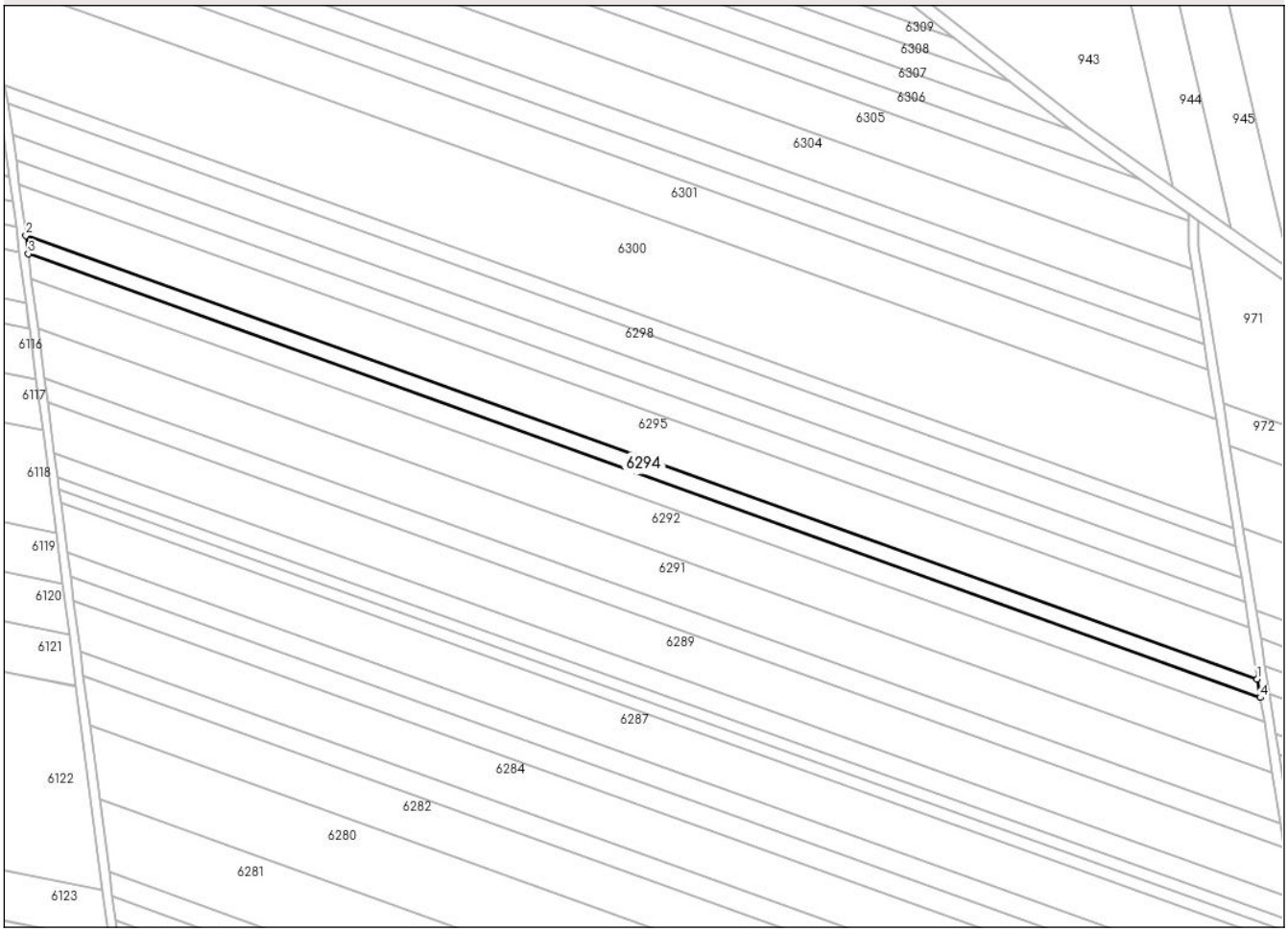

Date referitoare la teren

Crt	Categorie folosință	Intra vilan	Suprafaţa (mp)	Tarla	Parcelă	Nr. topo	Observaţii / Referinţe
1	arabil	NU	2.100	-	706/87/2	-	

Lungime Segmente
1) Valorile lungimilor segmentelor sunt obţinute din proiecţie în plan.

Punct început	X / Y	Punct sfârşit	X / Y	Lungime segment (** (m)
1	391.905,826 519.397,022	2	391.521,973 519.535,137	407.945
2	391.521,973 519.535,137	3	391.522,725 519.529,397	5.789
3	391.522,725 519.529,397	4	391.906,746 519.391,221	408.123
4	391.906,746 519.391,221	1	391.905,826 519.397,022	5.873

**** Lungimile segmentelor sunt determinate în planul de proiecţie Stereo 70 şi sunt rotunjite la 1 milimetru.**

Document care conține date cu caracter personal, protejat de prevederile Regulamentului (UE) nr. 679/2016 și Legii 190/2018

***** Distanţa dintre puncte este formată din segmente cumulate ce sunt mai mici decât valoarea 1 milimetru.**

DATE DESPRE IMOBILUL NR. 6295

Oficiul de Cadastru şi Publicitate Imobiliară ALBA
Biroul de Cadastru şi Publicitate Imobiliară Alba Iulia

A. Partea I. Descrierea imobilului

TEREN Extravilan

Adresa: Jud. Alba

Nr. Crt	Nr cadastral Nr. topografic	Suprafaţa* (mp)	Observaţii / Referinţe
A1		5.800	Sector cadastral:69 Teren neimprejmuit;

B. Partea II. Proprietari şi acte

Inscrieri privitoare la dreptul de proprietate şi alte drepturi reale		Referinţe
/		
Act Administrativ nr. 5195/179, din 14/03/1995 emis de CJPSDPAT ALBA;		
B1	Intabulare, drept de PROPRIETATE, dobandit prin Reconstituire, cota actuala 1/1	A1
	1) **DRĂGAN P MARIA**	
Act Administrativ nr. 6812/2141, din 21/11/2024 emis de PRIMĂRIA CRICĂU;		
B2	Se noteaza posesia faptica in favoarea lui	A1
	1) **DRĂGAN DAN-PETRU**	

C. Partea III. SARCINI .

Inscrieri privind dezmembramintele dreptului de proprietate, drepturi reale de garanţie şi sarcini	Referinţe
NU SUNT	

Document care conține date cu caracter personal, protejat de prevederile Regulamentului (UE) nr. 679/2016 și Legii 190/2018

Anexa Nr. 1 La Partea I

Teren

Nr cadastral	Suprafaţa (mp)*	Observaţii / Referinţe
	5.800	

* Suprafaţa este determinată in planul de proiecţie Stereo 70.

DETALII LINIARE IMOBIL

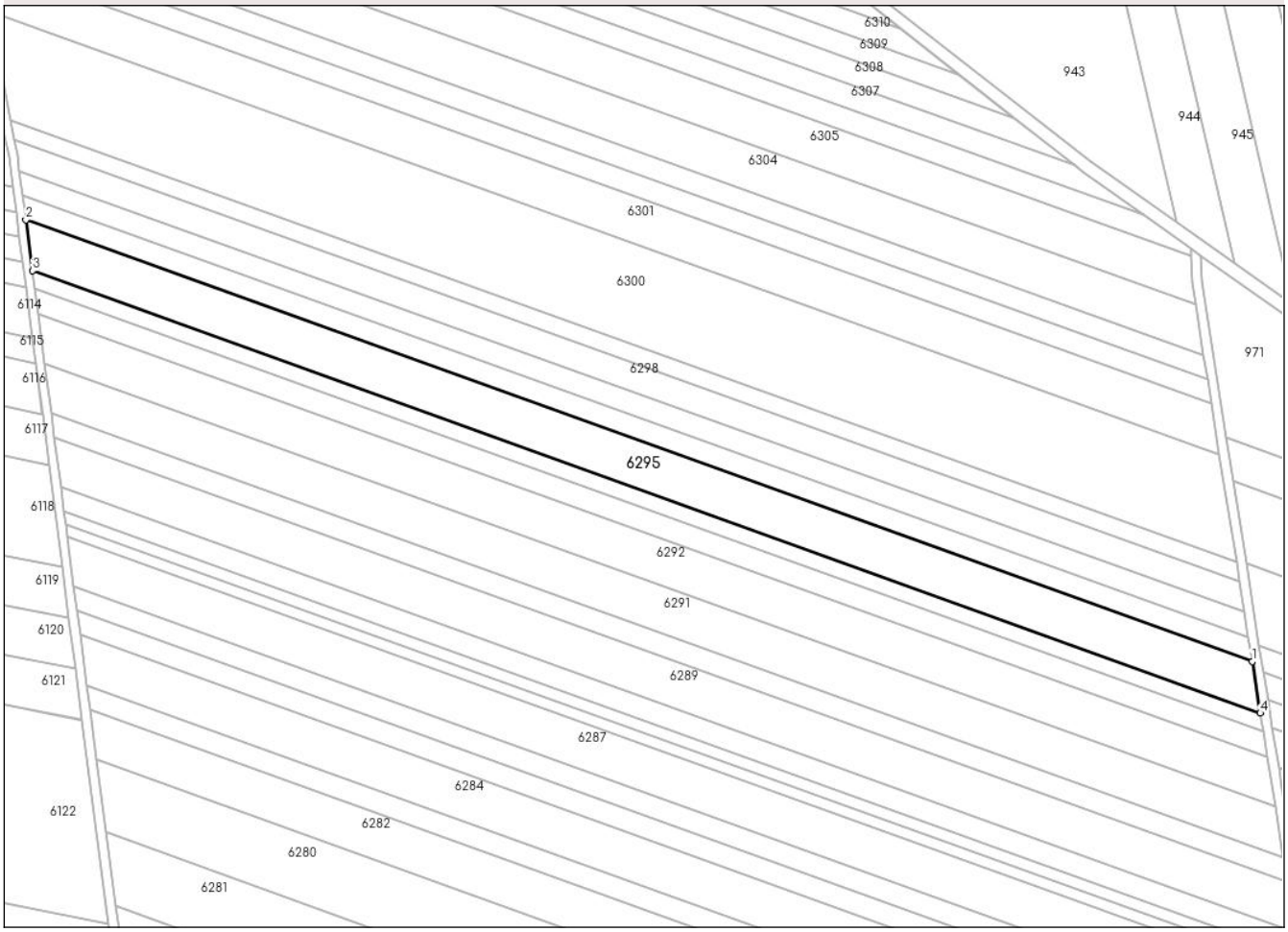

Date referitoare la teren

Crt	Categorie folosință	Intra vilan	Suprafaţa (mp)	Tarla	Parcelă	Nr. topo	Observaţii / Referinţe
1	arabil	NU	5.800	-	706/88	-	

Lungime Segmente
1) Valorile lungimilor segmentelor sunt obţinute din proiecţie în plan.

Punct început	X / Y	Punct sfârşit	X / Y	Lungime segment (** (m)
1	391.903,282 519.413,056	2	391.519,896 519.551,004	407.449
2	391.519,896 519.551,004	3	391.521,973 519.535,137	16.002
3	391.521,973 519.535,137	4	391.905,826 519.397,022	407.945
4	391.905,826 519.397,022	1	391.903,282 519.413,056	16.235

**** Lungimile segmentelor sunt determinate în planul de proiecţie Stereo 70 şi sunt rotunjite la 1 milimetru.**

Document care conține date cu caracter personal, protejat de prevederile Regulamentului (UE) nr. 679/2016 și Legii 190/2018

***** Distanţa dintre puncte este formată din segmente cumulate ce sunt mai mici decât valoarea 1 milimetru.**

DATE DESPRE IMOBILUL NR. 6296

Oficiul de Cadastru şi Publicitate Imobiliară ALBA
Biroul de Cadastru şi Publicitate Imobiliară Alba Iulia

A. Partea I. Descrierea imobilului

TEREN Extravilan

Adresa: Jud. Alba

Nr. Crt	Nr cadastral Nr. topografic	Suprafaţa* (mp)	Observaţii / Referinţe
A1		2.800	Sector cadastral:69 Teren neimprejmuit;

B. Partea II. Proprietari şi acte

Inscrieri privitoare la dreptul de proprietate şi alte drepturi reale		Referinţe
/		
Act Administrativ nr. 9269/324, din 03/07/1997 emis de CJPSDPAT ALBA;		
B1	Intabulare, drept de PROPRIETATE, dobandit prin Reconstituire, cota actuala 1/1	A1
	1) **VLAD G FLOREAN**	

C. Partea III. SARCINI .

Inscrieri privind dezmembramintele dreptului de proprietate, drepturi reale de garanţie şi sarcini	Referinţe
NU SUNT	

Document care conține date cu caracter personal, protejat de prevederile Regulamentului (UE) nr. 679/2016 și Legii 190/2018

Anexa Nr. 1 La Partea I

Teren

Nr cadastral	Suprafaţa (mp)*	Observaţii / Referinţe
	2.800	

* Suprafaţa este determinată in planul de proiecţie Stereo 70.

DETALII LINIARE IMOBIL

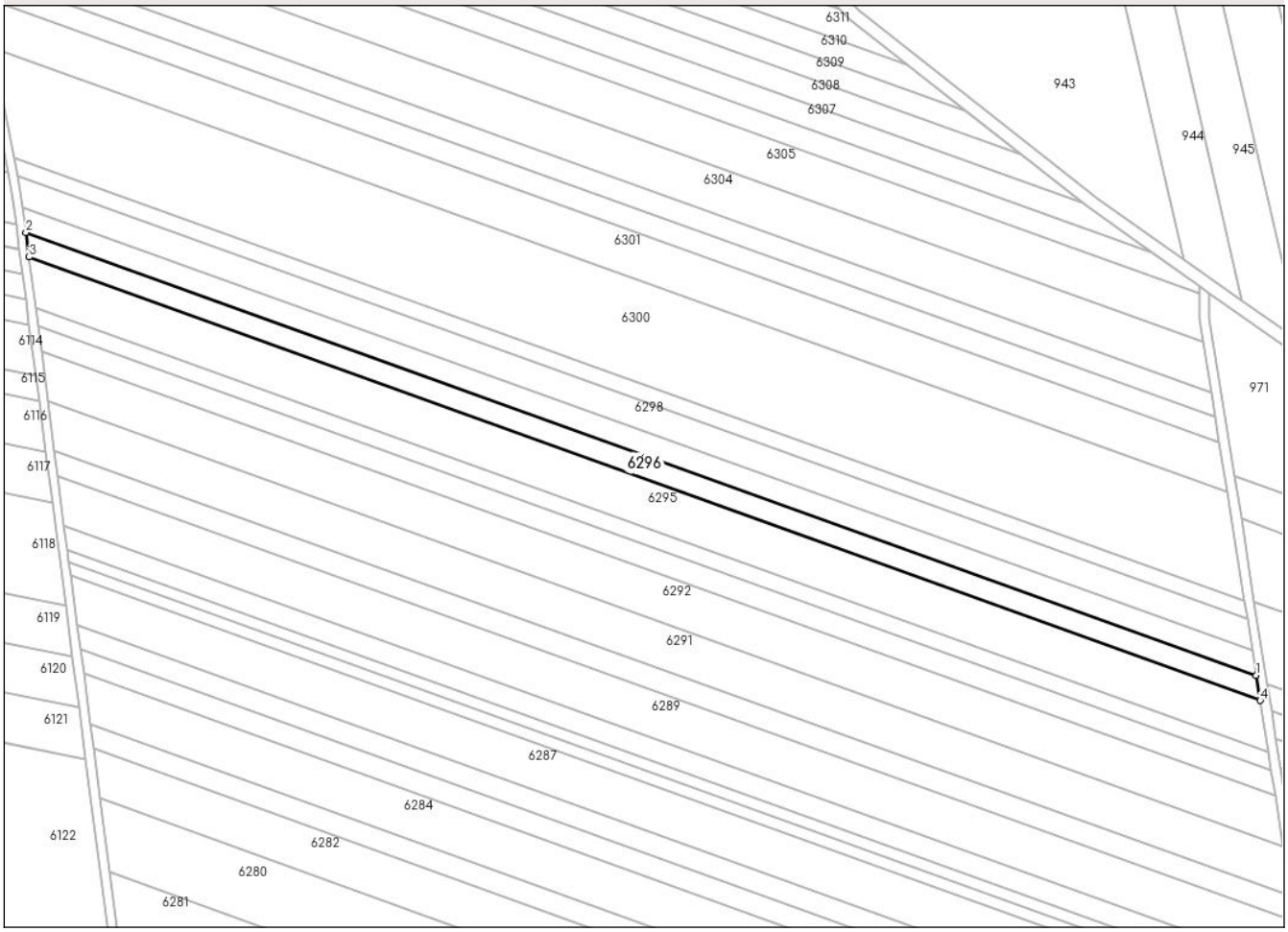

Date referitoare la teren

Crt	Categorie folosință	Intra vilan	Suprafaţa (mp)	Tarla	Parcelă	Nr. topo	Observaţii / Referinţe
1	arabil	NU	2.800	-	706/89	-	

Lungime Segmente
1) Valorile lungimilor segmentelor sunt obţinute din proiecţie în plan.

Punct început	X / Y	Punct sfârşit	X / Y	Lungime segment (** (m)
1	391.902,053 519.420,804	2	391.518,892 519.558,671	407.21
2	391.518,892 519.558,671	3	391.519,896 519.551,004	7.732
3	391.519,896 519.551,004	4	391.903,282 519.413,056	407.449
4	391.903,282 519.413,056	1	391.902,053 519.420,804	7.845

**** Lungimile segmentelor sunt determinate în planul de proiecţie Stereo 70 şi sunt rotunjite la 1 milimetru.**

Document care conține date cu caracter personal, protejat de prevederile Regulamentului (UE) nr. 679/2016 și Legii 190/2018

***** Distanţa dintre puncte este formată din segmente cumulate ce sunt mai mici decât valoarea 1 milimetru.**

DATE DESPRE IMOBILUL NR. 6297

Oficiul de Cadastru şi Publicitate Imobiliară ALBA
Biroul de Cadastru şi Publicitate Imobiliară Alba Iulia

A. Partea I. Descrierea imobilului

TEREN Extravilan

Adresa: Jud. Alba

Nr. Crt	Nr cadastral Nr. topografic	Suprafaţa* (mp)	Observaţii / Referinţe
A1		2.800	Sector cadastral:69 Teren neimprejmuit;

B. Partea II. Proprietari şi acte

Inscrieri privitoare la dreptul de proprietate şi alte drepturi reale		Referinţe
/		
Act Administrativ nr. 6436/232, din 09/05/1995 emis de CJPSDPAT ALBA;		
B1	Intabulare, drept de PROPRIETATE, dobandit prin Reconstituire, cota actuala 1/1	A1
	1) **DIODIU I VALERIE**	
Act Administrativ nr. 6812/2125, din 20/11/2024 emis de PRIMĂRIA CRICĂU;		
B2	Se notează posesia faptică în favoarea lui	A1
	1) **DIODIU TRĂIAN**	

C. Partea III. SARCINI .

Inscrieri privind dezmembramintele dreptului de proprietate, drepturi reale de garanţie şi sarcini	Referinţe
NU SUNT	

Document care conține date cu caracter personal, protejat de prevederile Regulamentului (UE) nr. 679/2016 și Legii 190/2018

Anexa Nr. 1 La Partea I

Teren

Nr cadastral	Suprafaţa (mp)*	Observaţii / Referinţe
	2.800	

* Suprafaţa este determinată in planul de proiecţie Stereo 70.

DETALII LINIARE IMOBIL

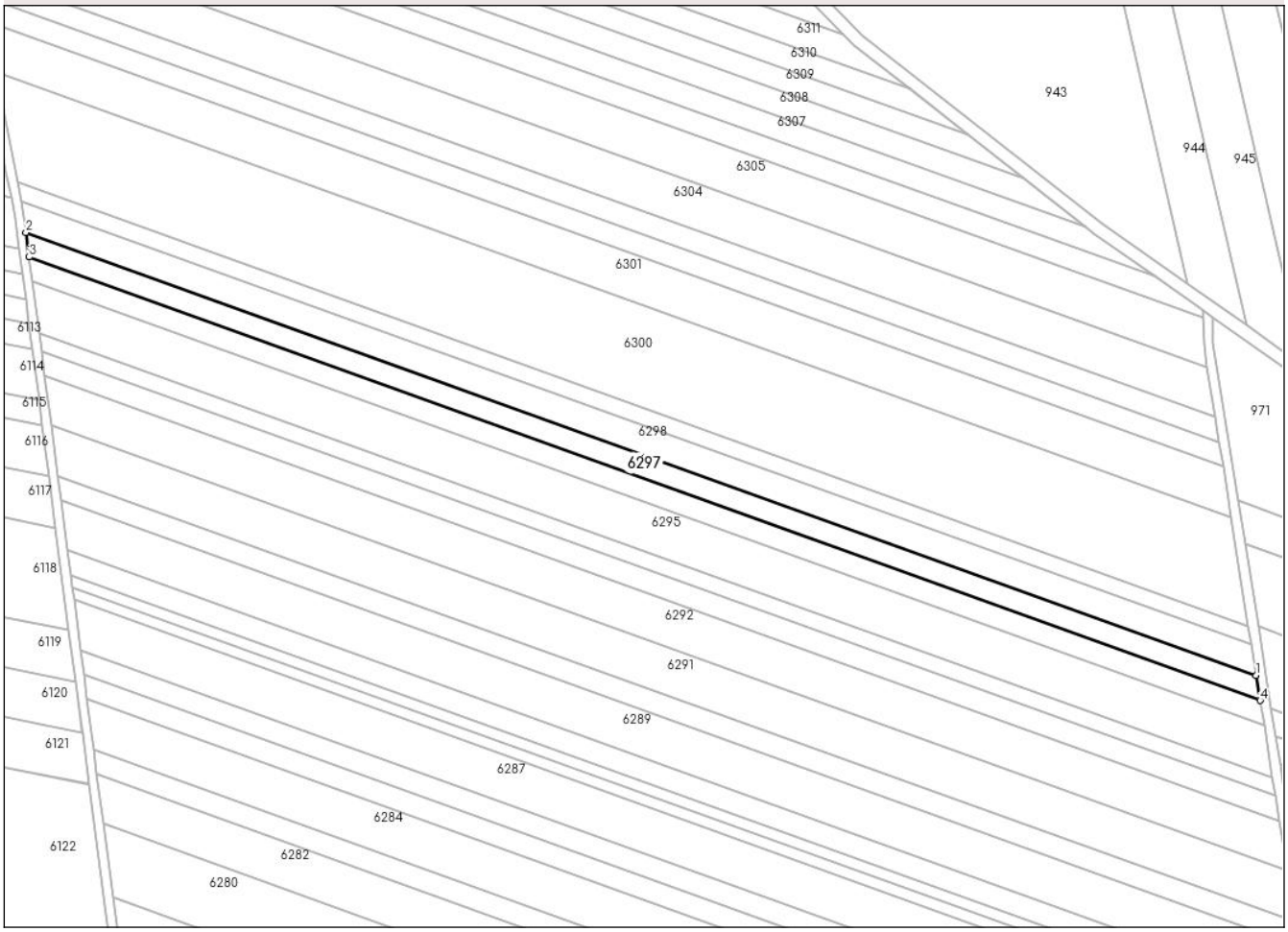

Date referitoare la teren

Crt	Categorie folosință	Intra vilan	Suprafaţa (mp)	Tarla	Parcelă	Nr. topo	Observaţii / Referinţe
1	arabil	NU	2.800	-	706/90	-	

Lungime Segmente

1) Valorile lungimilor segmentelor sunt obţinute din proiecţie în plan.

Punct început	X / Y	Punct sfârşit	X / Y	Lungime segment (** (m)
1	391.900,824 519.428,556	2	391.517,888 519.566,342	406.97
2	391.517,888 519.566,342	3	391.518,892 519.558,671	7.736
3	391.518,892 519.558,671	4	391.902,053 519.420,804	407.21
4	391.902,053 519.420,804	1	391.900,824 519.428,556	7.849

**** Lungimile segmentelor sunt determinate în planul de proiecţie Stereo 70 şi sunt rotunjite la 1 milimetru.**

Document care conține date cu caracter personal, protejat de prevederile Regulamentului (UE) nr. 679/2016 și Legii 190/2018

***** Distanţa dintre puncte este formată din segmente cumulate ce sunt mai mici decât valoarea 1 milimetru.**

DATE DESPRE IMOBILUL NR. 6298

Oficiul de Cadastru şi Publicitate Imobiliară ALBA
Biroul de Cadastru şi Publicitate Imobiliară Alba Iulia

A. Partea I. Descrierea imobilului

TEREN Extravilan

Adresa: Jud. Alba

Nr. Crt	Nr cadastral Nr. topografic	Suprafaţa* (mp)	Observaţii / Referinţe
A1		3.500	Sector cadastral:69 Teren neimprejmuit;

B. Partea II. Proprietari şi acte

Inscrieri privitoare la dreptul de proprietate şi alte drepturi reale		Referinţe
/		
Act Administrativ nr. 9286/780, din 31/03/1998 emis de CJPSDPAT ALBA;		
B1	Intabulare, drept de PROPRIETATE, dobandit prin Reconstituire, cota actuala 1/1	A1
	1) **CRISTEA O LUCREȚIA** 2) **OLTEAN L LEONORIE**	

C. Partea III. SARCINI .

Inscrieri privind dezmembramintele dreptului de proprietate, drepturi reale de garanţie şi sarcini	Referinţe
NU SUNT	

Document care conține date cu caracter personal, protejat de prevederile Regulamentului (UE) nr. 679/2016 și Legii 190/2018

Anexa Nr. 1 La Partea I

Teren

Nr cadastral	Suprafaţa (mp)*	Observaţii / Referinţe
	3.500	

* Suprafaţa este determinată in planul de proiecţie Stereo 70.

DETALII LINIARE IMOBIL

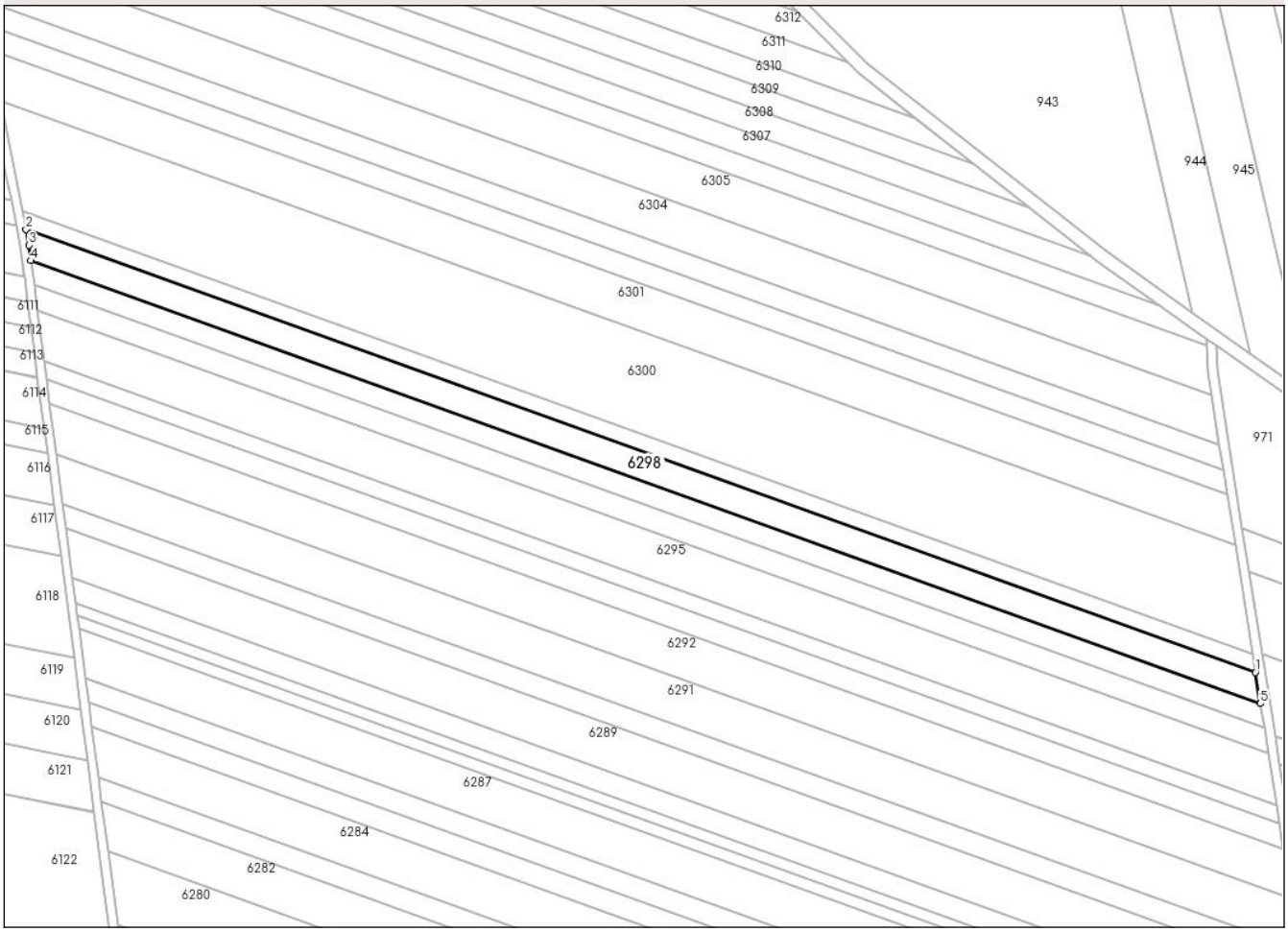

Date referitoare la teren

Crt	Categorie folosință	Intra vilan	Suprafaţa (mp)	Tarla	Parcelă	Nr. topo	Observaţii / Referinţe
1	arabil	NU	3.500	-	706/91	-	

Lungime Segmente
1) Valorile lungimilor segmentelor sunt obţinute din proiecţie în plan.

Punct început	X / Y	Punct sfârşit	X / Y	Lungime segment (** (m)
1	391.899,286 519.438,251	2	391.516,319 519.576,048	407.003
2	391.516,319 519.576,048	3	391.517,254 519.571,183	4.954
3	391.517,254 519.571,183	4	391.517,888 519.566,342	4.882
4	391.517,888 519.566,342	5	391.900,824 519.428,556	406.97
5	391.900,824 519.428,556	1	391.899,286 519.438,251	9.816

Document care conține date cu caracter personal, protejat de prevederile Regulamentului (UE) nr. 679/2016 și Legii 190/2018

** Lungimile segmentelor sunt determinate în planul de proiecţie Stereo 70 şi sunt rotunjite la 1 milimetru.
*** Distanţa dintre puncte este formată din segmente cumulate ce sunt mai mici decât valoarea 1 milimetru.

Document care conține date cu caracter personal, protejat de prevederile Regulamentului (UE) nr. 679/2016 și Legii 190/2018

DATE DESPRE IMOBILUL NR. 6299

Oficiul de Cadastru şi Publicitate Imobiliară ALBA
Biroul de Cadastru şi Publicitate Imobiliară Alba Iulia

A. Partea I. Descrierea imobilului

TEREN Extravilan

Adresa: Jud. Alba

Nr. Crt	Nr cadastral Nr. topografic	Suprafaţa* (mp)	Observaţii / Referinţe
A1		2.100	Sector cadastral:69 Teren neimprejmuit;

B. Partea II. Proprietari şi acte

Inscrieri privitoare la dreptul de proprietate şi alte drepturi reale		Referinţe
/		
Act Administrativ nr. 9269/326, din 03/07/1997 emis de CJPSDPAT ALBA;		
B1	Intabulare, drept de PROPRIETATE, dobandit prin Reconstituire, cota actuala 1/1	A1
	1) **MICLEA N LIVIA** 2) **IACȘA N CORNEL**	

C. Partea III. SARCINI .

Inscrieri privind dezmembramintele dreptului de proprietate, drepturi reale de garanţie şi sarcini	Referinţe
NU SUNT	

Document care conține date cu caracter personal, protejat de prevederile Regulamentului (UE) nr. 679/2016 și Legii 190/2018

Anexa Nr. 1 La Partea I

Teren

Nr cadastral	Suprafaţa (mp)*	Observaţii / Referinţe
	2.100	

* Suprafaţa este determinată in planul de proiecţie Stereo 70.

DETALII LINIARE IMOBIL

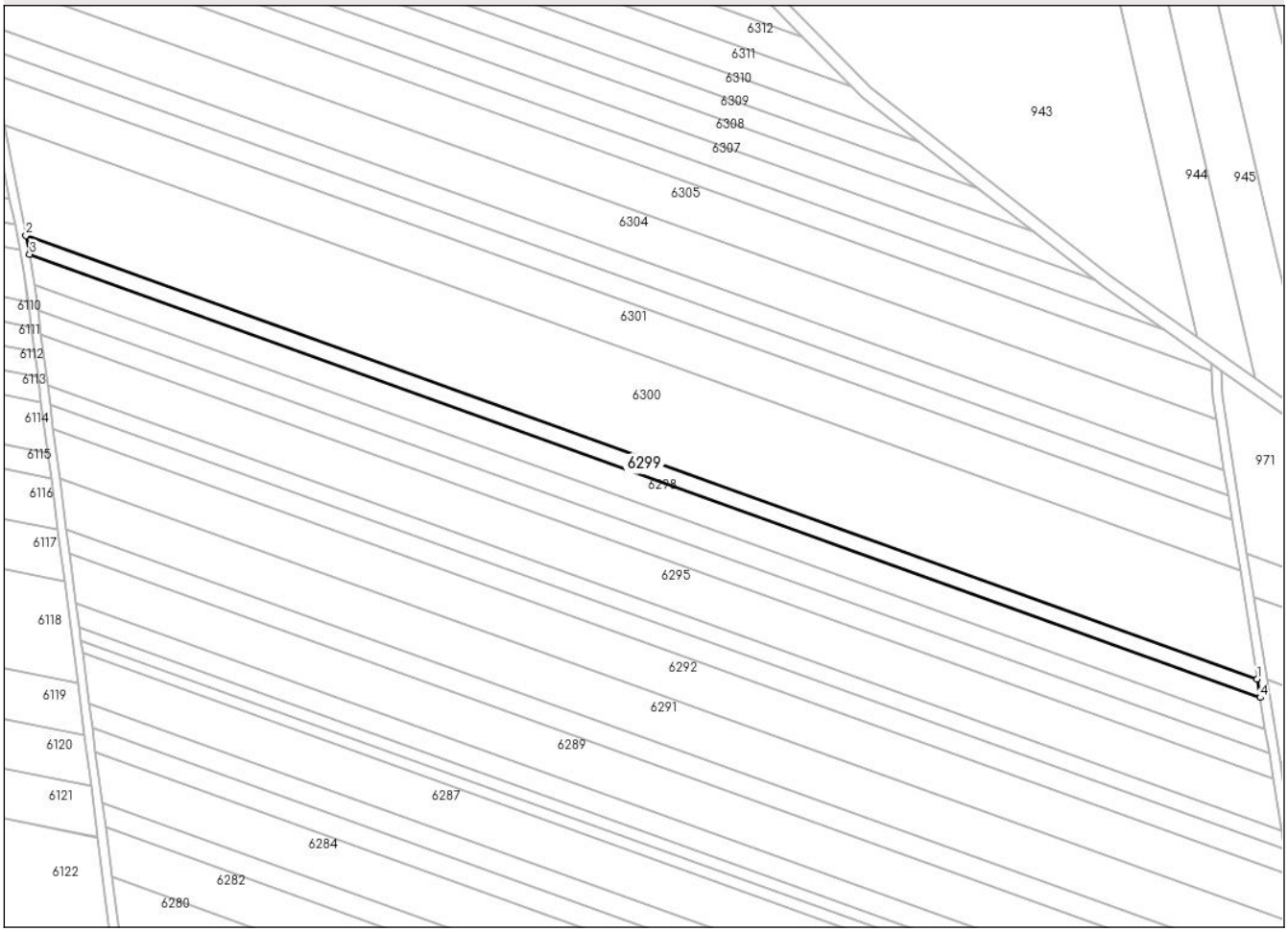

Date referitoare la teren

Crt	Categorie folosință	Intra vilan	Suprafaţa (mp)	Tarla	Parcelă	Nr. topo	Observaţii / Referinţe
1	arabil	NU	2.100	-	706/92	-	

Lungime Segmente
1) Valorile lungimilor segmentelor sunt obţinute din proiecţie în plan.

Punct început	X / Y	Punct sfârşit	X / Y	Lungime segment (** (m)
1	391.898,364 519.444,065	2	391.515,187 519.581,937	407.226
2	391.515,187 519.581,937	3	391.516,319 519.576,048	5.997
3	391.516,319 519.576,048	4	391.899,286 519.438,251	407.003
4	391.899,286 519.438,251	1	391.898,364 519.444,065	5.887

**** Lungimile segmentelor sunt determinate în planul de proiecţie Stereo 70 şi sunt rotunjite la 1 milimetru.**

Document care conține date cu caracter personal, protejat de prevederile Regulamentului (UE) nr. 679/2016 și Legii 190/2018

***** Distanţa dintre puncte este formată din segmente cumulate ce sunt mai mici decât valoarea 1 milimetru.**

DATE DESPRE IMOBILUL NR. 6300

Oficiul de Cadastru şi Publicitate Imobiliară ALBA
Biroul de Cadastru şi Publicitate Imobiliară Alba Iulia

A. Partea I. Descrierea imobilului

TEREN Extravilan

Adresa: Jud. Alba

Nr. Crt	Nr cadastral Nr. topografic	Suprafaţa* (mp)	Observaţii / Referinţe
A1		12.200	Sector cadastral:69 Teren neimprejmuit;

B. Partea II. Proprietari şi acte

Inscrieri privitoare la dreptul de proprietate şi alte drepturi reale		Referinţe
/		
Act Administrativ nr. 9286/723, din 26/11/1997 emis de CJPSDPAT ALBA;		
B1	Intabulare, drept de PROPRIETATE, dobandit prin Reconstituire, cota actuala 1/1	A1
	1) **ȘUTEU N ELENA**	
Act Administrativ nr. 6812/2079, din 19/11/2024 emis de PRIMĂRIA CRICĂU;		
B2	Se notează posesia faptică în favoarea lui	A1
	1) **GAVRILĂ RADU** 2) **GAVRILĂ SILVIA**	

C. Partea III. SARCINI .

Inscrieri privind dezmembramintele dreptului de proprietate, drepturi reale de garanţie şi sarcini	Referinţe
NU SUNT	

Anexa Nr. 1 La Partea I

Teren

Nr cadastral	Suprafaţa (mp)*	Observaţii / Referinţe
	12.200	

* Suprafaţa este determinată in planul de proiecţie Stereo 70.

DETALII LINIARE IMOBIL

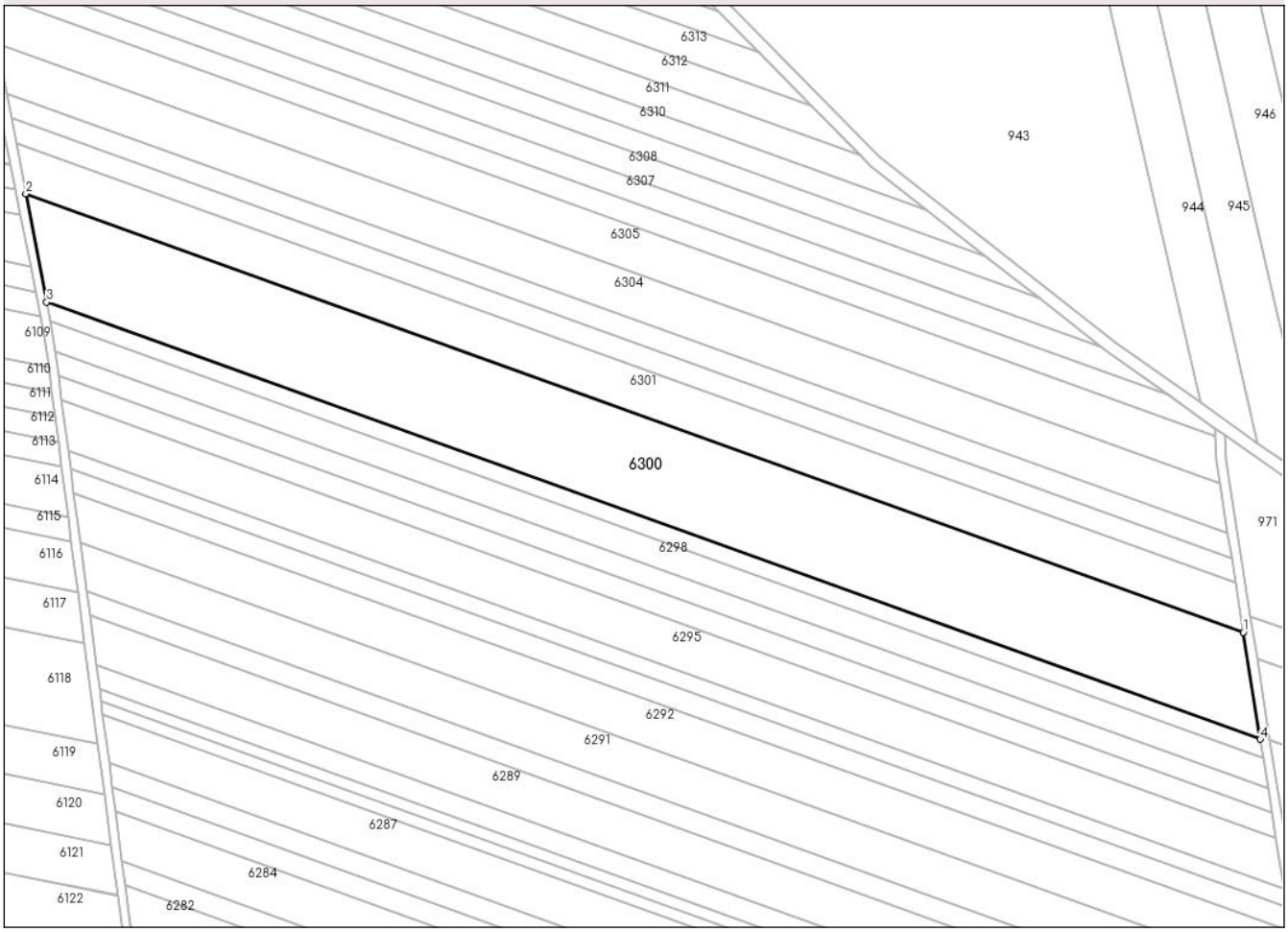

Date referitoare la teren

Crt	Categorie folosință	Intra vilan	Suprafaţa (mp)	Tarla	Parcelă	Nr. topo	Observaţii / Referinţe
1	arabil	NU	12.200	-	706/93	-	

Lungime Segmente

1) Valorile lungimilor segmentelor sunt obţinute din proiecţie în plan.

Punct început	X / Y	Punct sfârşit	X / Y	Lungime segment (** (m)
1	391.893,016 519.477,777	2	391.508,621 519.616,088	408.521
2	391.508,621 519.616,088	3	391.515,187 519.581,937	34.776
3	391.515,187 519.581,937	4	391.898,364 519.444,065	407.226
4	391.898,364 519.444,065	1	391.893,016 519.477,777	34.134

**** Lungimile segmentelor sunt determinate în planul de proiecţie Stereo 70 şi sunt rotunjite la 1 milimetru.**

Document care conține date cu caracter personal, protejat de prevederile Regulamentului (UE) nr. 679/2016 și Legii 190/2018

***** Distanţa dintre puncte este formată din segmente cumulate ce sunt mai mici decât valoarea 1 milimetru.**

DATE DESPRE IMOBILUL NR. 6301

Oficiul de Cadastru şi Publicitate Imobiliară ALBA
Biroul de Cadastru şi Publicitate Imobiliară Alba Iulia

A. Partea I. Descrierea imobilului

TEREN Extravilan

Adresa: Jud. Alba, CALEA NOUA

Nr. Crt	Nr cadastral Nr. topografic	Suprafaţa* (mp)	Observaţii / Referinţe
A1	70422	5.700	Sector cadastral:69 Teren neimprejmuit;

B. Partea II. Proprietari şi acte

Inscrieri privitoare la dreptul de proprietate şi alte drepturi reale		Referinţe
34155 / 20/11/2012		
Act Notarial nr. 990, din 17/10/2012 emis de BNP MARIA BANCIU;		
B2	Imobilul de sub A1 este situat în plan cadastral fără localizare certă datorită lipsei planului parcelar.	A1
5692 / 27/02/2013		
Act Notarial nr. AUT 145, din 26/02/2013 emis de NP BANCIU MARIA;		
B3	Intabulare, drept de PROPRIETATEcu titlu cumpărare, în regimul comunităţii legale de bunuri, dobandit prin Conventie, cota actuala 1/1, cota initiala 1/1	A1
	1) **SENEŞAN VASILE- IOAN**, căsătorit cu 2) **SENEŞAN NICOLETA- DIANA**	

C. Partea III. SARCINI .

Inscrieri privind dezmembramintele dreptului de proprietate, drepturi reale de garanţie şi sarcini	Referinţe
NU SUNT	

Document care conține date cu caracter personal, protejat de prevederile Regulamentului (UE) nr. 679/2016 și Legii 190/2018

Anexa Nr. 1 La Partea I

Teren

Nr cadastral	Suprafaţa (mp)*	Observaţii / Referinţe
70422	5.700	

* Suprafaţa este determinată in planul de proiecţie Stereo 70.

DETALII LINIARE IMOBIL

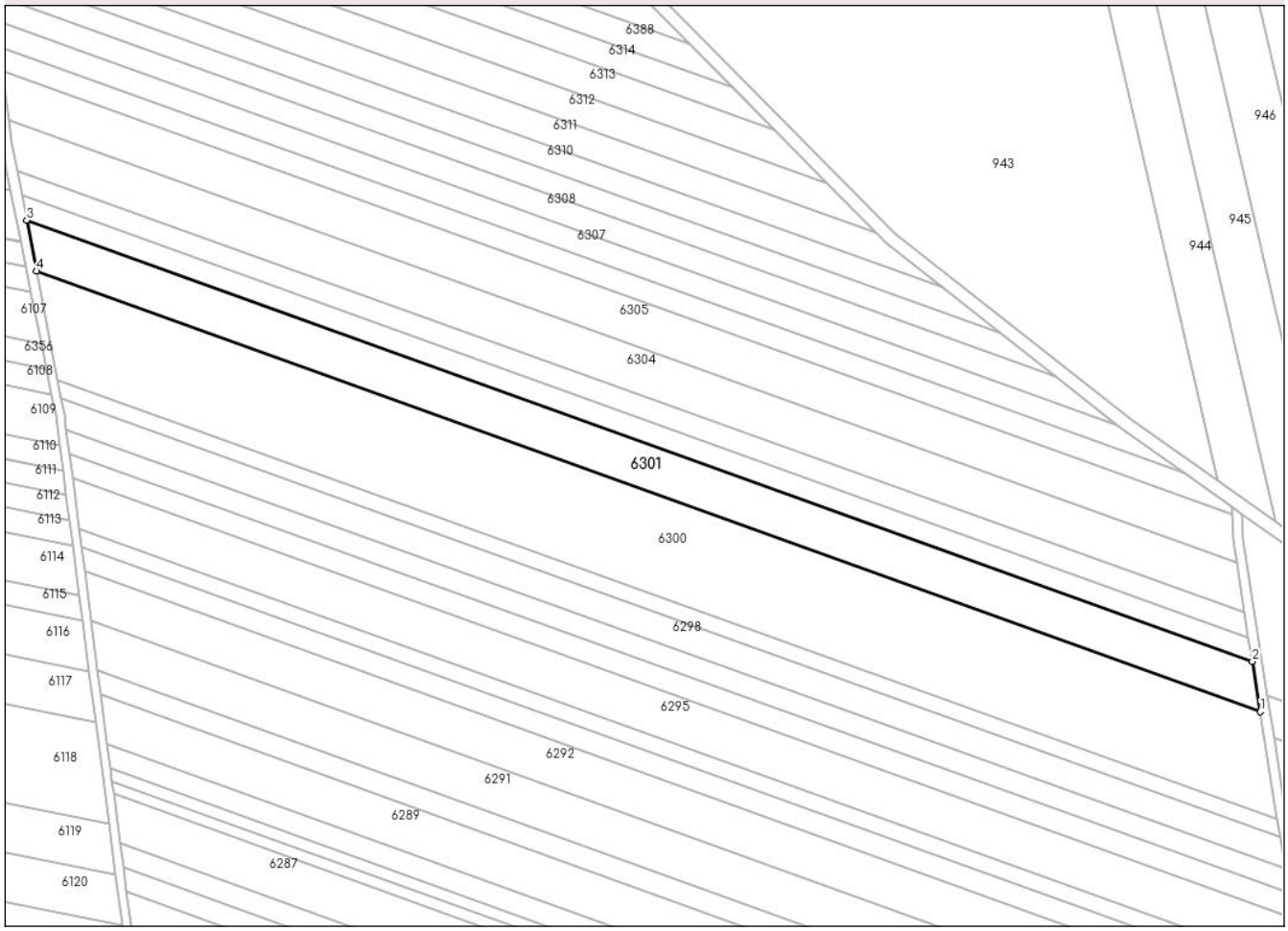

Date referitoare la teren

Crt	Categorie folosință	Intra vilan	Suprafaţa (mp)	Tarla	Parcelă	Nr. topo	Observaţii / Referinţe
1	arabil	NU	5.700	-	706/95	-	

Lungime Segmente

1) Valorile lungimilor segmentelor sunt obţinute din proiecţie în plan.

Punct început	X / Y	Punct sfârşit	X / Y	Lungime segment (** (m)
1	391.893,016 519.477,777	2	391.890,524 519.493,492	15.911
2	391.890,524 519.493,492	3	391.505,56 519.632,007	409.126
3	391.505,56 519.632,007	4	391.508,621 519.616,088	16.211
4	391.508,621 519.616,088	1	391.893,016 519.477,777	408.521

**** Lungimile segmentelor sunt determinate în planul de proiecţie Stereo 70 şi sunt rotunjite la 1 milimetru.**

Document care conține date cu caracter personal, protejat de prevederile Regulamentului (UE) nr. 679/2016 și Legii 190/2018

***** Distanţa dintre puncte este formată din segmente cumulate ce sunt mai mici decât valoarea 1 milimetru.**

DATE DESPRE IMOBILUL NR. 6302

Oficiul de Cadastru şi Publicitate Imobiliară ALBA
Biroul de Cadastru şi Publicitate Imobiliară Alba Iulia

A. Partea I. Descrierea imobilului

TEREN Extravilan
Adresa: Jud. Alba

Nr. Crt	Nr cadastral Nr. topografic	Suprafaţa* (mp)	Observaţii / Referinţe
A1		2.800	Sector cadastral:69 Teren neimprejmuit;

B. Partea II. Proprietari şi acte

Inscrieri privitoare la dreptul de proprietate şi alte drepturi reale		Referinţe
/		
Act Administrativ nr. 9286/744, din 23/01/1998 emis de CJPSDPAT ALBA;		
B1	Intabulare, drept de PROPRIETATE, dobandit prin Reconstituire, cota actuala 1/1	A1
	1) **RUS I TRAIAN** 2) **VLAD T AURELIA**	
Act Administrativ nr. 6812/2154, din 22/11/2024 emis de PRIMĂRIA CRICĂU;		
B2	Se noteaza posesia faptica in favoarea lui	A1
	1) **VLAD TRAIAN-NICOLAE**	

C. Partea III. SARCINI .

Inscrieri privind dezmembramintele dreptului de proprietate, drepturi reale de garanţie şi sarcini	Referinţe
NU SUNT	

Document care conține date cu caracter personal, protejat de prevederile Regulamentului (UE) nr. 679/2016 și Legii 190/2018

Anexa Nr. 1 La Partea I

Teren

Nr cadastral	Suprafaţa (mp)*	Observaţii / Referinţe
	2.800	

* Suprafaţa este determinată in planul de proiecţie Stereo 70.

DETALII LINIARE IMOBIL

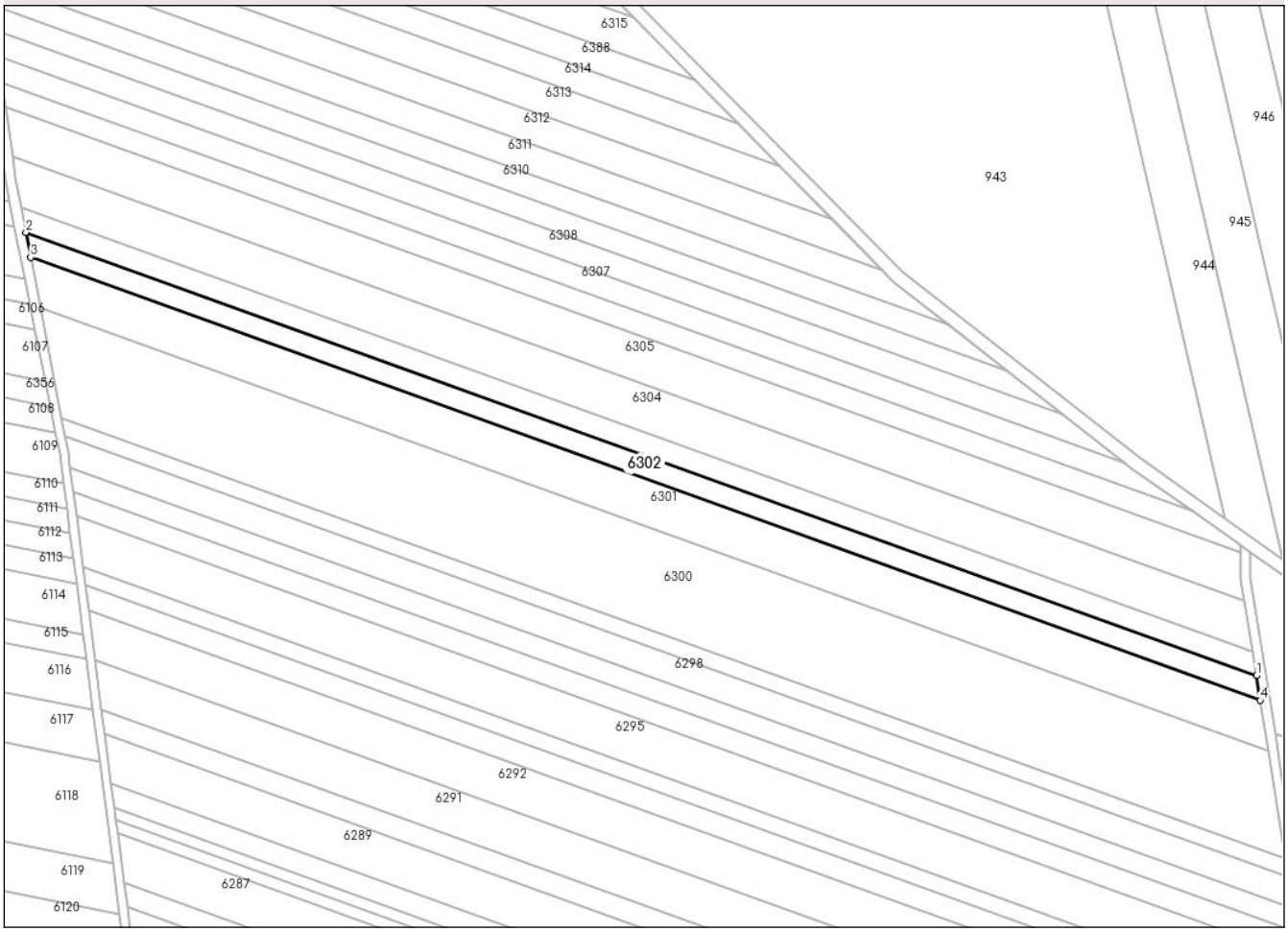

Date referitoare la teren

Crt	Categorie folosință	Intra vilan	Suprafaţa (mp)	Tarla	Parcelă	Nr. topo	Observaţii / Referinţe
1	arabil	NU	2.800	-	706/96/1	-	

Lungime Segmente
1) Valorile lungimilor segmentelor sunt obţinute din proiecţie în plan.

Punct început	X / Y	Punct sfârşit	X / Y	Lungime segment (** (m)
1	391.889,301 519.501,202	2	391.504,059 519.639,818	409.421
2	391.504,059 519.639,818	3	391.505,56 519.632,007	7.954
3	391.505,56 519.632,007	4	391.890,524 519.493,492	409.126
4	391.890,524 519.493,492	1	391.889,301 519.501,202	7.806

**** Lungimile segmentelor sunt determinate în planul de proiecţie Stereo 70 şi sunt rotunjite la 1 milimetru.**

Document care conține date cu caracter personal, protejat de prevederile Regulamentului (UE) nr. 679/2016 și Legii 190/2018

***** Distanţa dintre puncte este formată din segmente cumulate ce sunt mai mici decât valoarea 1 milimetru.**

DATE DESPRE IMOBILUL NR. 6303

Oficiul de Cadastru şi Publicitate Imobiliară ALBA
Biroul de Cadastru şi Publicitate Imobiliară Alba Iulia

A. Partea I. Descrierea imobilului

TEREN Extravilan

Adresa: Jud. Alba

Nr. Crt	Nr cadastral Nr. topografic	Suprafaţa* (mp)	Observaţii / Referinţe
A1		2.800	Sector cadastral:69 Teren neimprejmuit;

B. Partea II. Proprietari şi acte

Inscrieri privitoare la dreptul de proprietate şi alte drepturi reale		Referinţe
/		
Act Administrativ nr. 6436/200, din 09/05/1995 emis de CJPSDPAT ALBA;		
B1	Intabulare, drept de PROPRIETATE, dobandit prin Reconstituire, cota actuala 1/1	A1
	1) **ARDELEAN PANFIR**	

C. Partea III. SARCINI .

Inscrieri privind dezmembramintele dreptului de proprietate, drepturi reale de garanţie şi sarcini	Referinţe
NU SUNT	

Document care conține date cu caracter personal, protejat de prevederile Regulamentului (UE) nr. 679/2016 și Legii 190/2018

Anexa Nr. 1 La Partea I

Teren

Nr cadastral	Suprafaţa (mp)*	Observaţii / Referinţe
	2.800	

* Suprafaţa este determinată in planul de proiecţie Stereo 70.

DETALII LINIARE IMOBIL

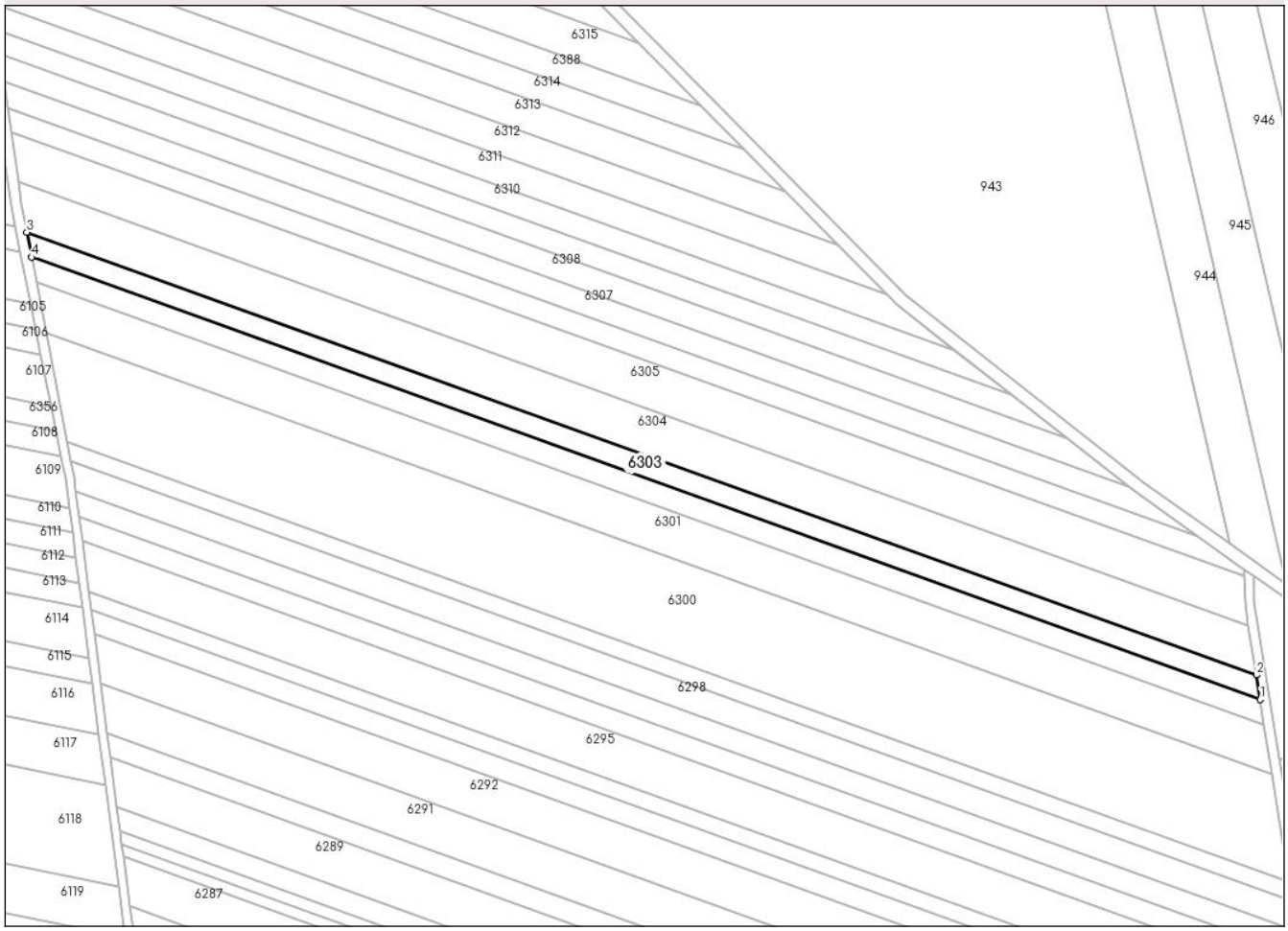

Date referitoare la teren

Crt	Categorie folosință	Intra vilan	Suprafaţa (mp)	Tarla	Parcelă	Nr. topo	Observaţii / Referinţe
1	arabil	NU	2.800	-	706/96/2	-	

Lungime Segmente
1) Valorile lungimilor segmentelor sunt obţinute din proiecţie în plan.

Punct început	X / Y	Punct sfârşit	X / Y	Lungime segment (** (m)
1	391.889,301 519.501,202	2	391.888,078 519.508,908	7.802
2	391.888,078 519.508,908	3	391.502,558 519.647,623	409.716
3	391.502,558 519.647,623	4	391.504,059 519.639,818	7.948
4	391.504,059 519.639,818	1	391.889,301 519.501,202	409.421

**** Lungimile segmentelor sunt determinate în planul de proiecţie Stereo 70 şi sunt rotunjite la 1 milimetru.**

Document care conține date cu caracter personal, protejat de prevederile Regulamentului (UE) nr. 679/2016 și Legii 190/2018

***** Distanţa dintre puncte este formată din segmente cumulate ce sunt mai mici decât valoarea 1 milimetru.**

DATE DESPRE IMOBILUL NR. 6304

Oficiul de Cadastru şi Publicitate Imobiliară ALBA
Biroul de Cadastru şi Publicitate Imobiliară Alba Iulia

A. Partea I. Descrierea imobilului

TEREN Extravilan

Adresa: Jud. Alba

Nr. Crt	Nr cadastral Nr. topografic	Suprafaţa* (mp)	Observaţii / Referinţe
A1		5.700	Sector cadastral:69 Teren neimprejmuit;

B. Partea II. Proprietari şi acte

Inscrieri privitoare la dreptul de proprietate şi alte drepturi reale		Referinţe
/		
Act Notarial nr. 625, din 07/04/2000 emis de NP ADINA-RODICA ENĂCHESCU;		
B1	Intabulare, drept de PROPRIETATE, dobandit prin Conventie, cota actuala 1/1	A1
	1) **ANGHEL TRAIAN**	

C. Partea III. SARCINI .

Inscrieri privind dezmembramintele dreptului de proprietate, drepturi reale de garanţie şi sarcini	Referinţe
NU SUNT	

Anexa Nr. 1 La Partea I

Teren

Nr cadastral	Suprafaţa (mp)*	Observaţii / Referinţe
	5.700	

* Suprafaţa este determinată in planul de proiecţie Stereo 70.

DETALII LINIARE IMOBIL

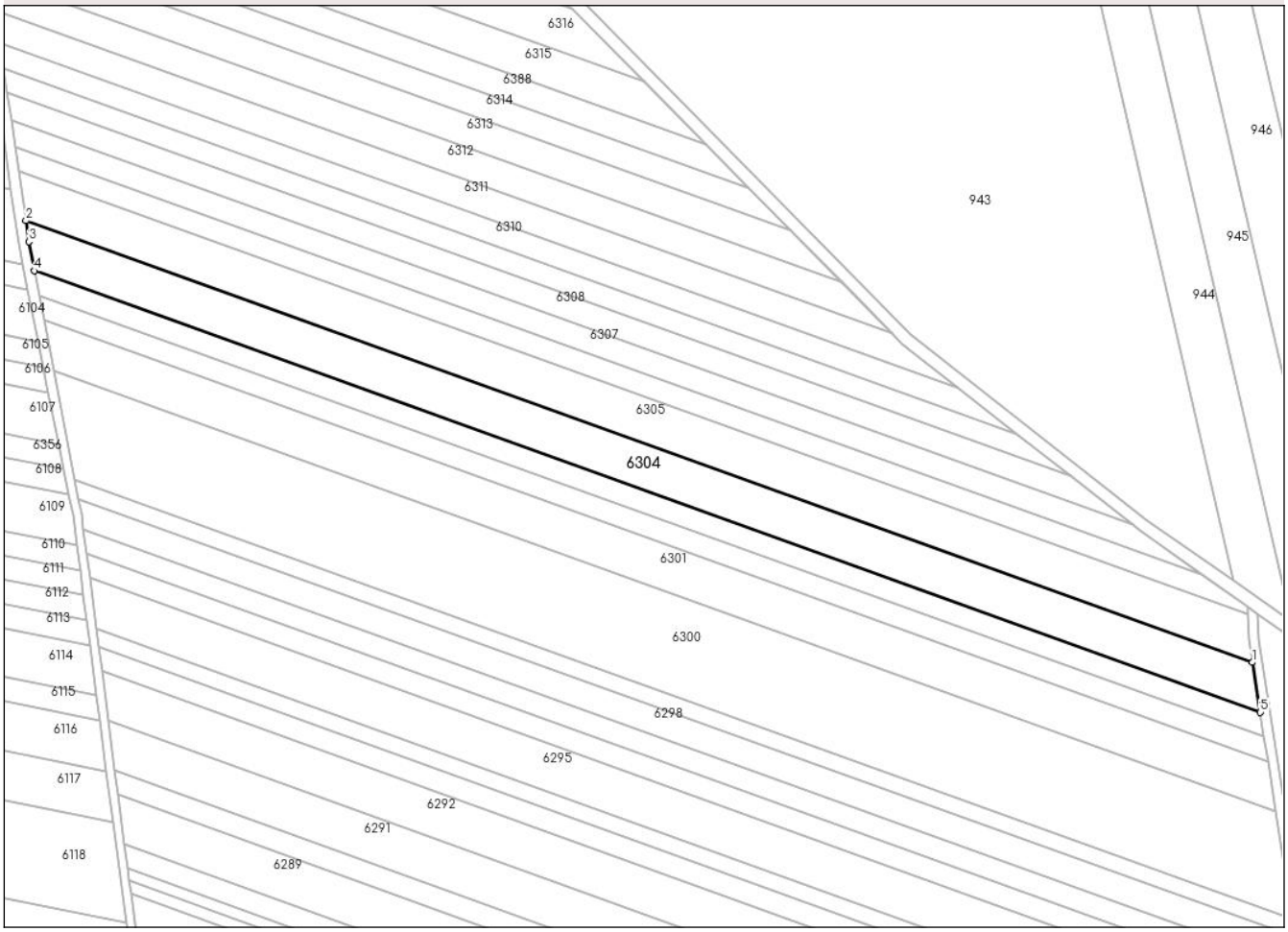

Date referitoare la teren

Crt	Categorie folosință	Intra vilan	Suprafaţa (mp)	Tarla	Parcelă	Nr. topo	Observaţii / Referinţe
1	arabil	NU	5.700	-	706/97	-	

Lungime Segmente
1) Valorile lungimilor segmentelor sunt obţinute din proiecţie în plan.

Punct început	X / Y	Punct sfârşit	X / Y	Lungime segment (** (m)
1	391.885,593 519.524,579	2	391.499,842 519.663,378	409.962
2	391.499,842 519.663,378	3	391.500,805 519.656,742	6.706
3	391.500,805 519.656,742	4	391.502,558 519.647,623	9.286
4	391.502,558 519.647,623	5	391.888,078 519.508,908	409.716
5	391.888,078 519.508,908	1	391.885,593 519.524,579	15.867

Document care conține date cu caracter personal, protejat de prevederile Regulamentului (UE) nr. 679/2016 și Legii 190/2018

** Lungimile segmentelor sunt determinate în planul de proiecţie Stereo 70 şi sunt rotunjite la 1 milimetru.
*** Distanţa dintre puncte este formată din segmente cumulate ce sunt mai mici decât valoarea 1 milimetru.

Document care conține date cu caracter personal, protejat de prevederile Regulamentului (UE) nr. 679/2016 și Legii 190/2018

DATE DESPRE IMOBILUL NR. 6305

Oficiul de Cadastru şi Publicitate Imobiliară ALBA
Biroul de Cadastru şi Publicitate Imobiliară Alba Iulia

A. Partea I. Descrierea imobilului

TEREN Extravilan

Adresa: Jud. Alba, CALEA NOUA

Nr. Crt	Nr cadastral Nr. topografic	Suprafaţa* (mp)	Observaţii / Referinţe
A1	70752	5.700	Sector cadastral:69 Teren neimprejmuit;

B. Partea II. Proprietari şi acte

Inscrieri privitoare la dreptul de proprietate şi alte drepturi reale		Referinţe
31488 / 18/08/2015		
Act Administrativ nr. 9286/737, din 11/12/1997 emis de CJPSDPAT ALBA (act administrativ nr. 2764/24-06-2015 emis de PRIMARIA COMUNEI CRICAU; act notarial nr. 92/30-11-2004 emis de BNP HOMOSTEANU MILACIU IOAN FLORIN; documentatia cadastrala receptionata de serviciul cadastru al OCPI Alba);		
B1	Imobil înregistrat în planul cadastral fără localizare certă datorită lipsei planului parcelar	A1
42953 / 05/11/2015		
Act Notarial nr. aut. 3024, din 04/11/2015 emis de NP Dotiu Dan Adrian;		
B4	Intabulare, drept de PROPRIETATEtitlul cumpărare, în regimul matrimonial al comunităţii legale de bunuri, dobandit prin Conventie, cota actuala 1/2, cota initiala 1/2	A1
	1) **SENEŞAN ELENA**, şi soţul 2) **SENEŞAN VASILE**	
B5	Intabulare, drept de PROPRIETATEtitlul cumpărare, în regimul matrimonial al comunităţii legale de bunuri, dobandit prin Conventie, cota actuala 1/2, cota initiala 1/2	A1
	1) **POPA MIRCEA** 2) **POPA ELISAVETA**, şi soţul	

C. Partea III. SARCINI .

Inscrieri privind dezmembramintele dreptului de proprietate, drepturi reale de garanţie şi sarcini	Referinţe
NU SUNT	

Document care conține date cu caracter personal, protejat de prevederile Regulamentului (UE) nr. 679/2016 și Legii 190/2018

Anexa Nr. 1 La Partea I

Teren

Nr cadastral	Suprafaţa (mp)*	Observaţii / Referinţe
70752	5.700	

* Suprafaţa este determinată in planul de proiecţie Stereo 70.

DETALII LINIARE IMOBIL

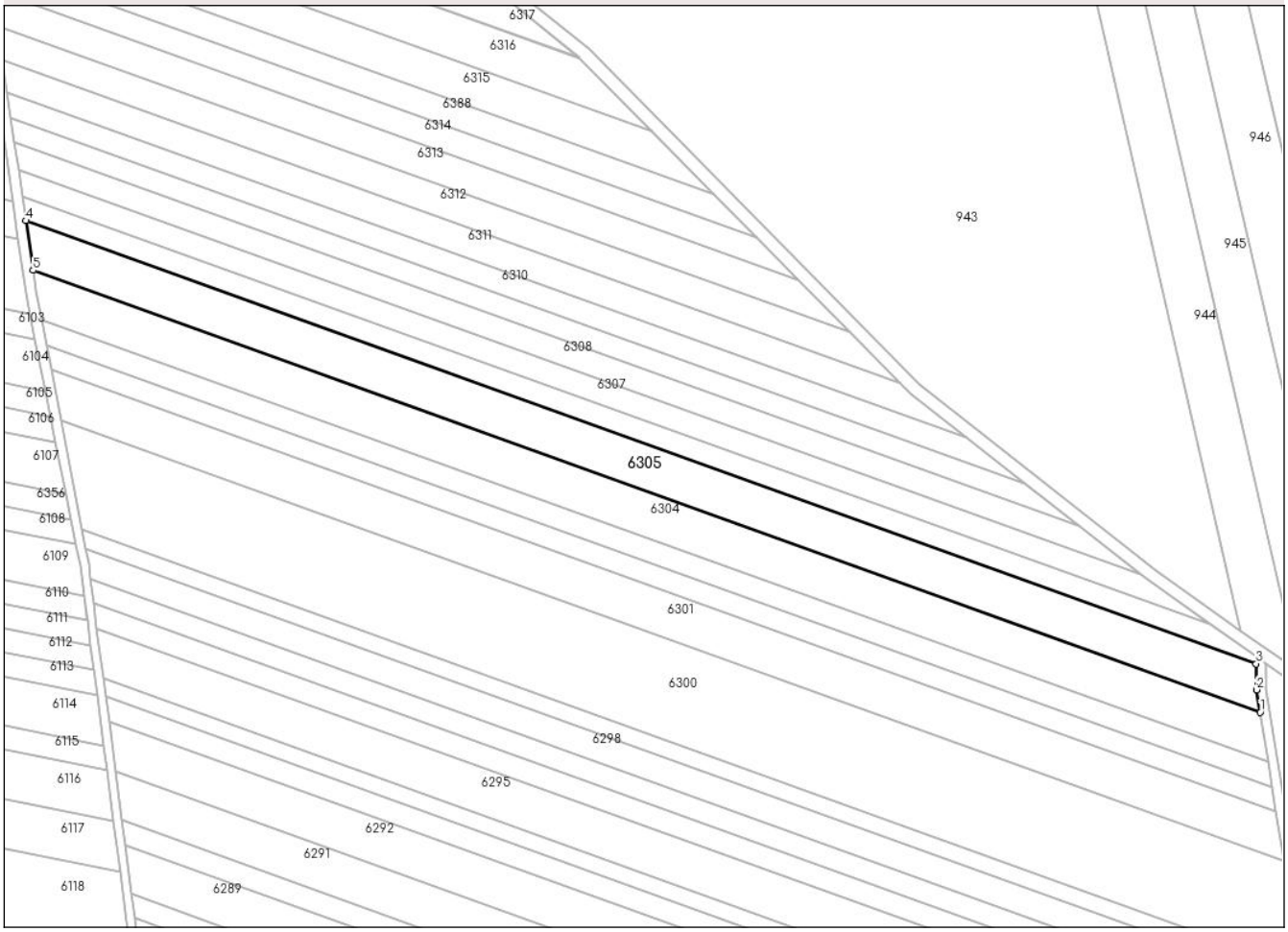

Date referitoare la teren

Crt	Categorie folosință	Intra vilan	Suprafaţa (mp)	Tarla	Parcelă	Nr. topo	Observaţii / Referinţe
1	arabil	NU	5.700	46	706/98	-	Imobil inregistrat in planul cadastral fara localizare certa datorita lipsei planului parcelar

Lungime Segmente

1) Valorile lungimilor segmentelor sunt obţinute din proiecţie în plan.

Punct început	X / Y	Punct sfârşit	X / Y	Lungime segment (** (m)
1	391.885,593 519.524,579	2	391.884,476 519.531,619	7.128
2	391.884,476 519.531,619	3	391.884,335 519.539,8	8.182
3	391.884,335 519.539,8	4	391.497,581 519.678,959	411.028
4	391.497,581 519.678,959	5	391.499,842 519.663,378	15.744
5	391.499,842 519.663,378	1	391.885,593 519.524,579	409.962

Document care conține date cu caracter personal, protejat de prevederile Regulamentului (UE) nr. 679/2016 și Legii 190/2018

** Lungimile segmentelor sunt determinate în planul de proiecţie Stereo 70 şi sunt rotunjite la 1 milimetru.
*** Distanţa dintre puncte este formată din segmente cumulate ce sunt mai mici decât valoarea 1 milimetru.

Document care conține date cu caracter personal, protejat de prevederile Regulamentului (UE) nr. 679/2016 și Legii 190/2018

DATE DESPRE IMOBILUL NR. 6306

Oficiul de Cadastru şi Publicitate Imobiliară ALBA
Biroul de Cadastru şi Publicitate Imobiliară Alba Iulia

A. Partea I. Descrierea imobilului

TEREN Extravilan

Adresa: Jud. Alba

Nr. Crt	Nr cadastral Nr. topografic	Suprafaţa* (mp)	Observaţii / Referinţe
A1		2.800	Sector cadastral:69 Teren neimprejmuit;

B. Partea II. Proprietari şi acte

Inscrieri privitoare la dreptul de proprietate şi alte drepturi reale		Referinţe
/		
Act Administrativ nr. 9286/712, din 10/11/1997 emis de CJPSDPAT ALBA;		
B1	Intabulare, drept de PROPRIETATE, dobandit prin Reconstituire, cota actuala 1/1	A1
	1) **ŞEICAN F IOAN**	

C. Partea III. SARCINI .

Inscrieri privind dezmembramintele dreptului de proprietate, drepturi reale de garanţie şi sarcini	Referinţe
NU SUNT	

Document care conține date cu caracter personal, protejat de prevederile Regulamentului (UE) nr. 679/2016 și Legii 190/2018

Anexa Nr. 1 La Partea I

Teren

Nr cadastral	Suprafaţa (mp)*	Observaţii / Referinţe
	2.800	

* Suprafaţa este determinată in planul de proiecţie Stereo 70.

DETALII LINIARE IMOBIL

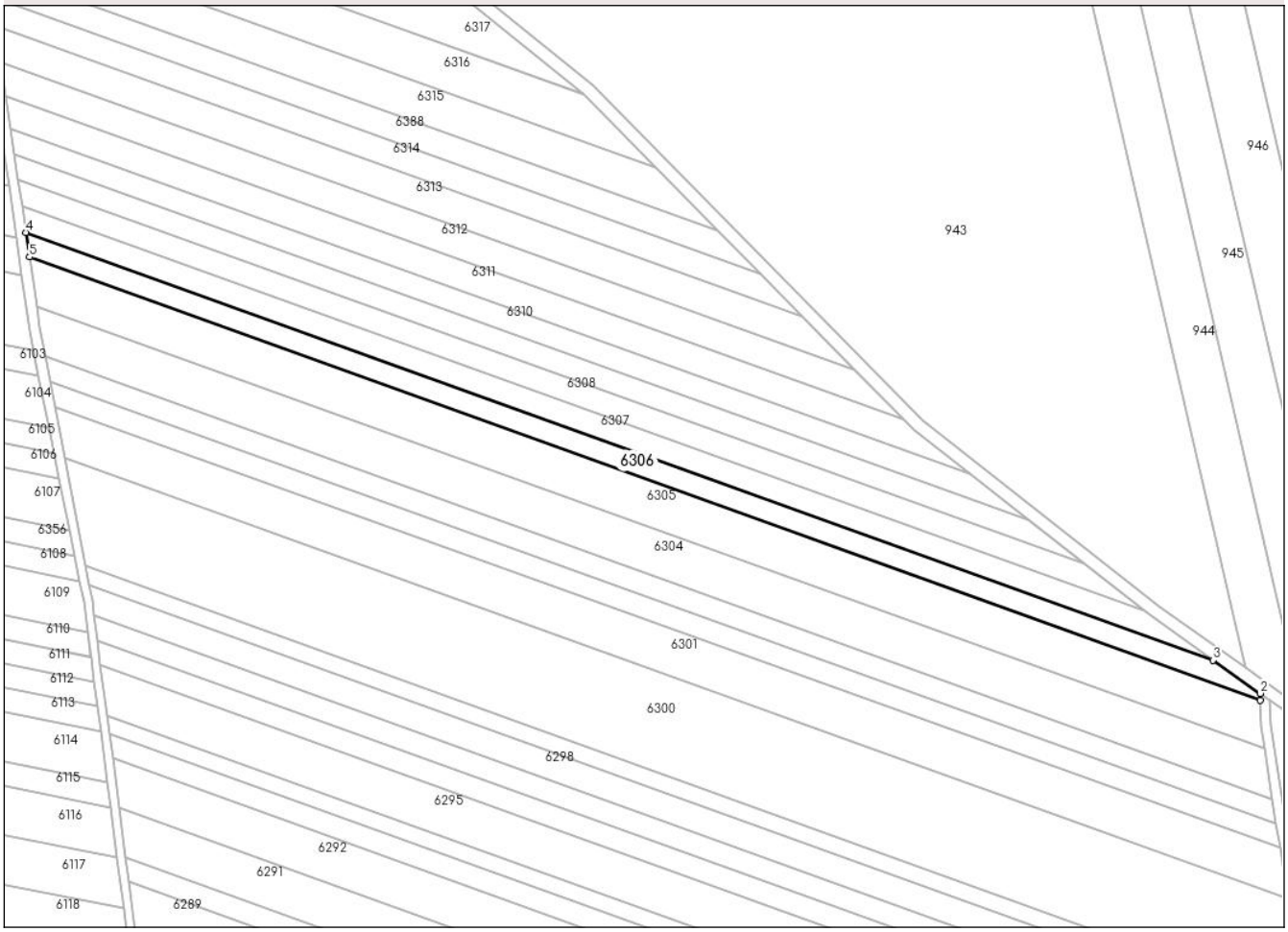

Date referitoare la teren

Crt	Categorie folosință	Intra vilan	Suprafaţa (mp)	Tarla	Parcelă	Nr. topo	Observaţii / Referinţe
1	arabil	NU	2.800	-	706/99	-	

Lungime Segmente
1) Valorile lungimilor segmentelor sunt obţinute din proiecţie în plan.

Punct început	X / Y	Punct sfârşit	X / Y	Lungime segment (** (m)
1	391.884,335 519.539,8	2	391.884,297 519.541,982	2.182
2	391.884,297 519.541,982	3	391.869,494 519.552,468	18.141
3	391.869,494 519.552,468	4	391.496,459 519.686,691	396.448
4	391.496,459 519.686,691	5	391.497,581 519.678,959	7.813
5	391.497,581 519.678,959	1	391.884,335 519.539,8	411.028

Document care conține date cu caracter personal, protejat de prevederile Regulamentului (UE) nr. 679/2016 și Legii 190/2018

** Lungimile segmentelor sunt determinate în planul de proiecţie Stereo 70 şi sunt rotunjite la 1 milimetru.
*** Distanţa dintre puncte este formată din segmente cumulate ce sunt mai mici decât valoarea 1 milimetru.

Document care conține date cu caracter personal, protejat de prevederile Regulamentului (UE) nr. 679/2016 și Legii 190/2018

DATE DESPRE IMOBILUL NR. 6307

Oficiul de Cadastru şi Publicitate Imobiliară ALBA
Biroul de Cadastru şi Publicitate Imobiliară Alba Iulia

A. Partea I. Descrierea imobilului

TEREN Extravilan
Adresa: Jud. Alba

Nr. Crt	Nr cadastral Nr. topografic	Suprafaţa* (mp)	Observaţii / Referinţe
A1		2.800	Sector cadastral:69 Teren neimprejmuit;

B. Partea II. Proprietari şi acte

Inscrieri privitoare la dreptul de proprietate şi alte drepturi reale		Referinţe
/		
Act Administrativ nr. 9226/600, din 10/12/1996 emis de CJPSDPAT ALBA;		
B1	Intabulare, drept de PROPRIETATE, dobandit prin Reconstituire, cota actuala 1/1	A1
	1) **TRAIAN T NICOLAE** 2) **IONAȘ N IOAN**	
Act Administrativ nr. 6812/2171, din 22/11/2024 emis de PRIMĂRIA CRICĂU;		
B2	Se noteaza posesia faptica in favoarea lui	A1
	1) **CIOAZĂ NICOLAE-ȘTEFAN**	

C. Partea III. SARCINI .

Inscrieri privind dezmembramintele dreptului de proprietate, drepturi reale de garanţie şi sarcini	Referinţe
NU SUNT	

Document care conține date cu caracter personal, protejat de prevederile Regulamentului (UE) nr. 679/2016 și Legii 190/2018

Anexa Nr. 1 La Partea I

Teren

Nr cadastral	Suprafaţa (mp)*	Observaţii / Referinţe
	2.800	

* Suprafaţa este determinată in planul de proiecţie Stereo 70.

DETALII LINIARE IMOBIL

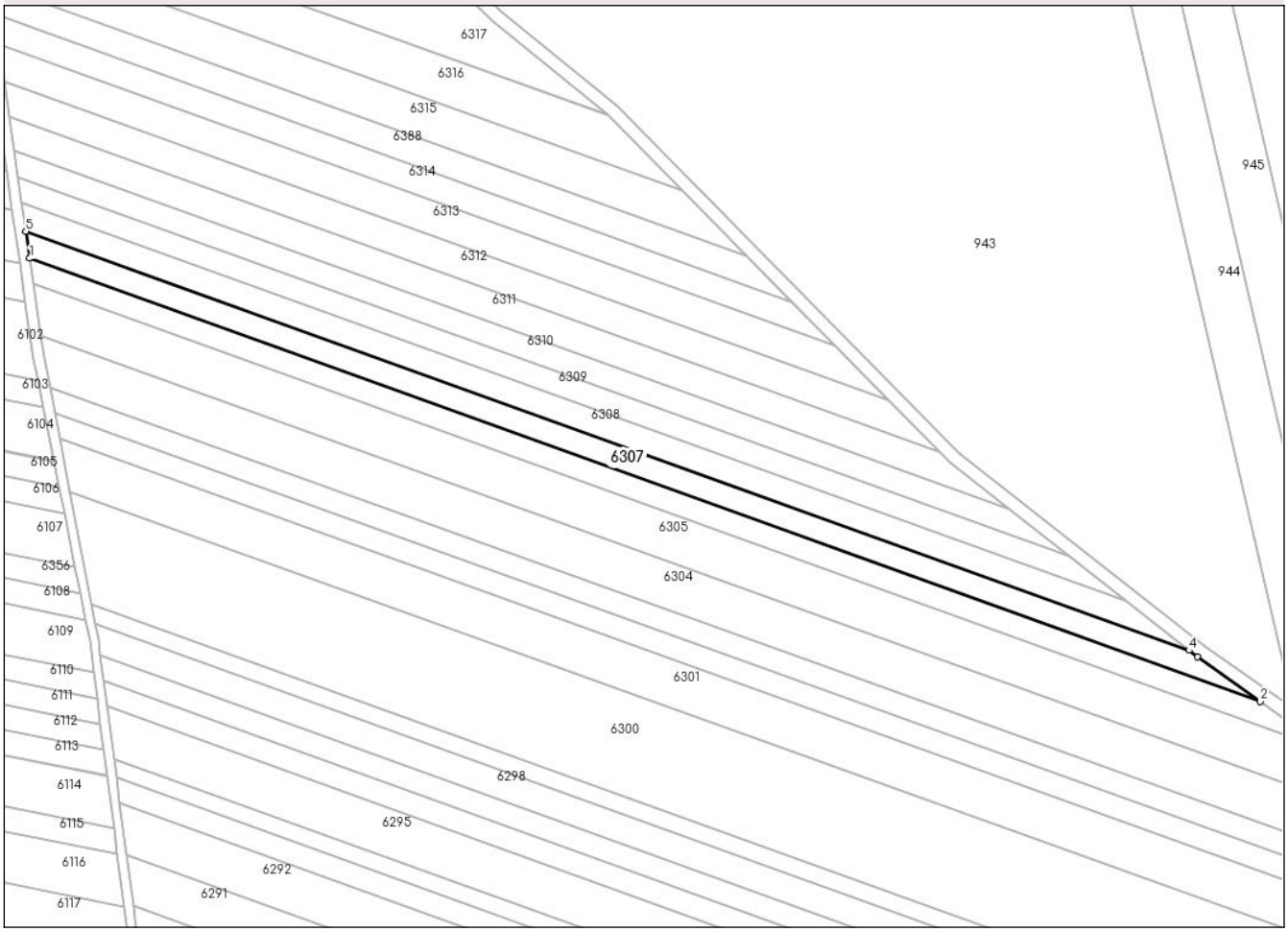

Date referitoare la teren

Crt	Categorie folosință	Intra vilan	Suprafaţa (mp)	Tarla	Parcelă	Nr. topo	Observaţii / Referinţe
1	arabil	NU	2.800	-	706/100	-	

Lungime Segmente
1) Valorile lungimilor segmentelor sunt obţinute din proiecţie în plan.

Punct început	X / Y	Punct sfârşit	X / Y	Lungime segment (** (m)
1	391.496,459 519.686,691	2	391.869,494 519.552,468	396.448
2	391.869,494 519.552,468	3	391.850,421 519.565,978	23.373
3	391.850,421 519.565,978	4	391.847,888 519.567,964	3.219
4	391.847,888 519.567,964	5	391.495,276 519.694,839	374.743
5	391.495,276 519.694,839	1	391.496,459 519.686,691	8.233

Document care conține date cu caracter personal, protejat de prevederile Regulamentului (UE) nr. 679/2016 și Legii 190/2018

** Lungimile segmentelor sunt determinate în planul de proiecţie Stereo 70 şi sunt rotunjite la 1 milimetru.
*** Distanţa dintre puncte este formată din segmente cumulate ce sunt mai mici decât valoarea 1 milimetru.

Document care conține date cu caracter personal, protejat de prevederile Regulamentului (UE) nr. 679/2016 și Legii 190/2018

DATE DESPRE IMOBILUL NR. 6308

Oficiul de Cadastru şi Publicitate Imobiliară ALBA
Biroul de Cadastru şi Publicitate Imobiliară Alba Iulia

A. Partea I. Descrierea imobilului

TEREN Extravilan

Adresa: Jud. Alba

Nr. Crt	Nr cadastral Nr. topografic	Suprafaţa* (mp)	Observaţii / Referinţe
A1		2.800	Sector cadastral:69 Teren neimprejmuit;

B. Partea II. Proprietari şi acte

Inscrieri privitoare la dreptul de proprietate şi alte drepturi reale		Referinţe
/		
Act Notarial nr. 80, din 25/10/2023 emis de NP ȘULEA RADU-MIRCEA;		
B2	Intabulare, drept de PROPRIETATE, dobandit prin Succesiune, cota actuala 1/4	A1
	1) **ȘANDRU LINA**	
B3	Intabulare, drept de PROPRIETATE, dobandit prin Succesiune, cota actuala 3/4	A1
	1) **ȘANDRU VIOREL-ILIE**	

C. Partea III. SARCINI .

Inscrieri privind dezmembramintele dreptului de proprietate, drepturi reale de garanţie şi sarcini	Referinţe
NU SUNT	

Document care conține date cu caracter personal, protejat de prevederile Regulamentului (UE) nr. 679/2016 și Legii 190/2018

Anexa Nr. 1 La Partea I

Teren

Nr cadastral	Suprafaţa (mp)*	Observaţii / Referinţe
	2.800	

* Suprafaţa este determinată in planul de proiecţie Stereo 70.

DETALII LINIARE IMOBIL

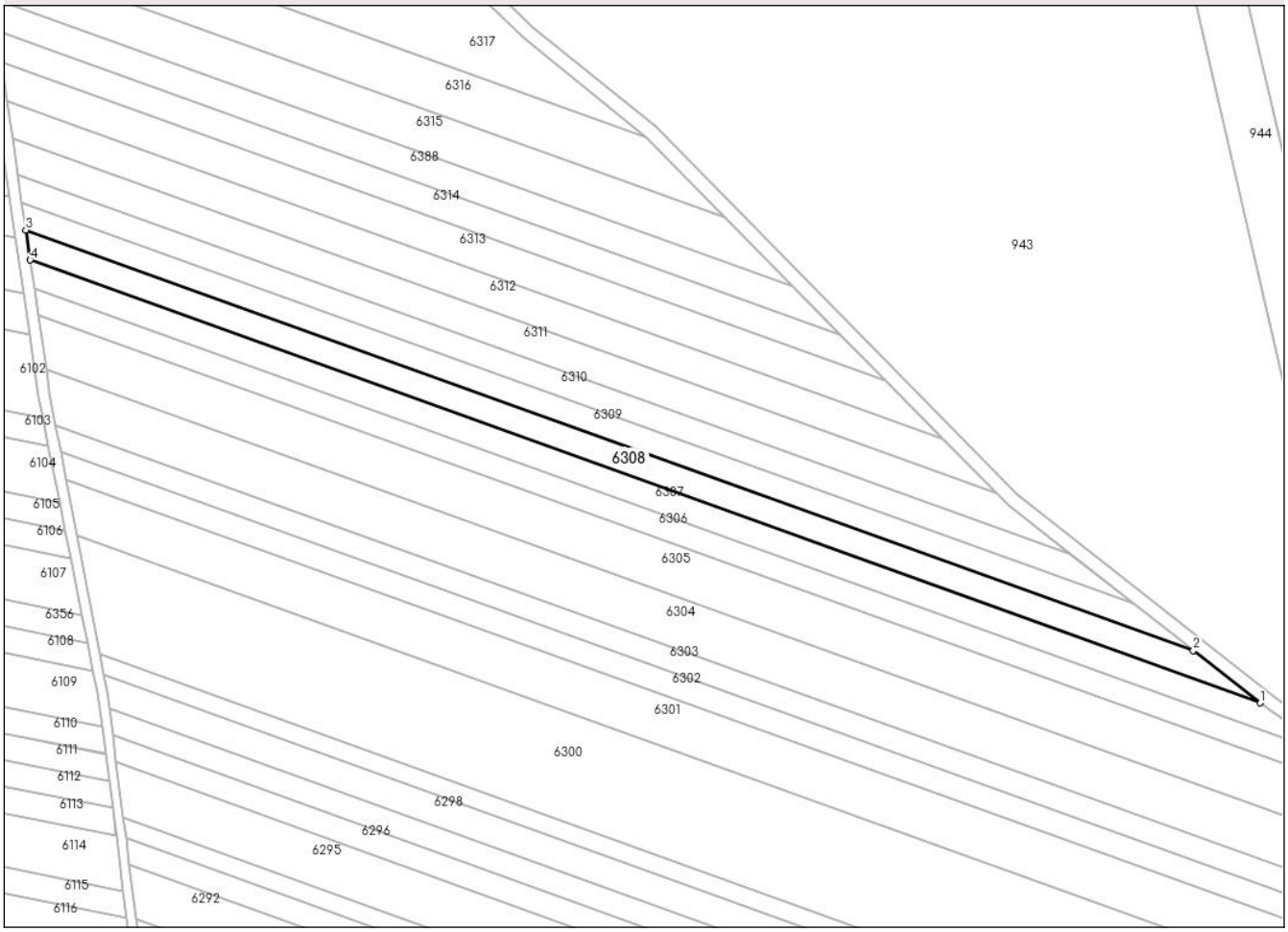

Date referitoare la teren

Crt	Categorie folosință	Intra vilan	Suprafaţa (mp)	Tarla	Parcelă	Nr. topo	Observaţii / Referinţe
1	arabil	NU	2.800	-	706/101	-	

Lungime Segmente
1) Valorile lungimilor segmentelor sunt obţinute din proiecţie în plan.

Punct început	X / Y	Punct sfârşit	X / Y	Lungime segment (** (m)
1	391.847,888 519.567,964	2	391.828,692 519.583,019	24.395
2	391.828,692 519.583,019	3	391.494,029 519.703,436	355.668
3	391.494,029 519.703,436	4	391.495,276 519.694,839	8.687
4	391.495,276 519.694,839	1	391.847,888 519.567,964	374.743

**** Lungimile segmentelor sunt determinate în planul de proiecţie Stereo 70 şi sunt rotunjite la 1 milimetru.**

Document care conține date cu caracter personal, protejat de prevederile Regulamentului (UE) nr. 679/2016 și Legii 190/2018

***** Distanţa dintre puncte este formată din segmente cumulate ce sunt mai mici decât valoarea 1 milimetru.**

DATE DESPRE IMOBILUL NR. 6309

Oficiul de Cadastru şi Publicitate Imobiliară ALBA
Biroul de Cadastru şi Publicitate Imobiliară Alba Iulia

A. Partea I. Descrierea imobilului

TEREN Extravilan

Adresa: Jud. Alba

Nr. Crt	Nr cadastral Nr. topografic	Suprafaţa* (mp)	Observaţii / Referinţe
A1		2.400	Sector cadastral:69 Teren neimprejmuit;

B. Partea II. Proprietari şi acte

Inscrieri privitoare la dreptul de proprietate şi alte drepturi reale		Referinţe
/		
Act Administrativ nr. 9269/323, din 03/07/1997 emis de CJPSDPAT ALBA;		
B1	Intabulare, drept de PROPRIETATE, dobandit prin Reconstituire, cota actuala 1/1	A1
	1) **JOMOLEAN I VICTORIA**	
Act Administrativ nr. 6812/2157, din 22/11/2024 emis de PRIMĂRIA CRICĂU;		
B2	Se noteaza posesia faptica in favoarea lui	A1
	1) **SUTEU MARIA**	

C. Partea III. SARCINI .

Inscrieri privind dezmembramintele dreptului de proprietate, drepturi reale de garanţie şi sarcini	Referinţe
NU SUNT	

Document care conține date cu caracter personal, protejat de prevederile Regulamentului (UE) nr. 679/2016 și Legii 190/2018

Anexa Nr. 1 La Partea I

Teren

Nr cadastral	Suprafaţa (mp)*	Observaţii / Referinţe
	2.400	

* Suprafaţa este determinată in planul de proiecţie Stereo 70.

DETALII LINIARE IMOBIL

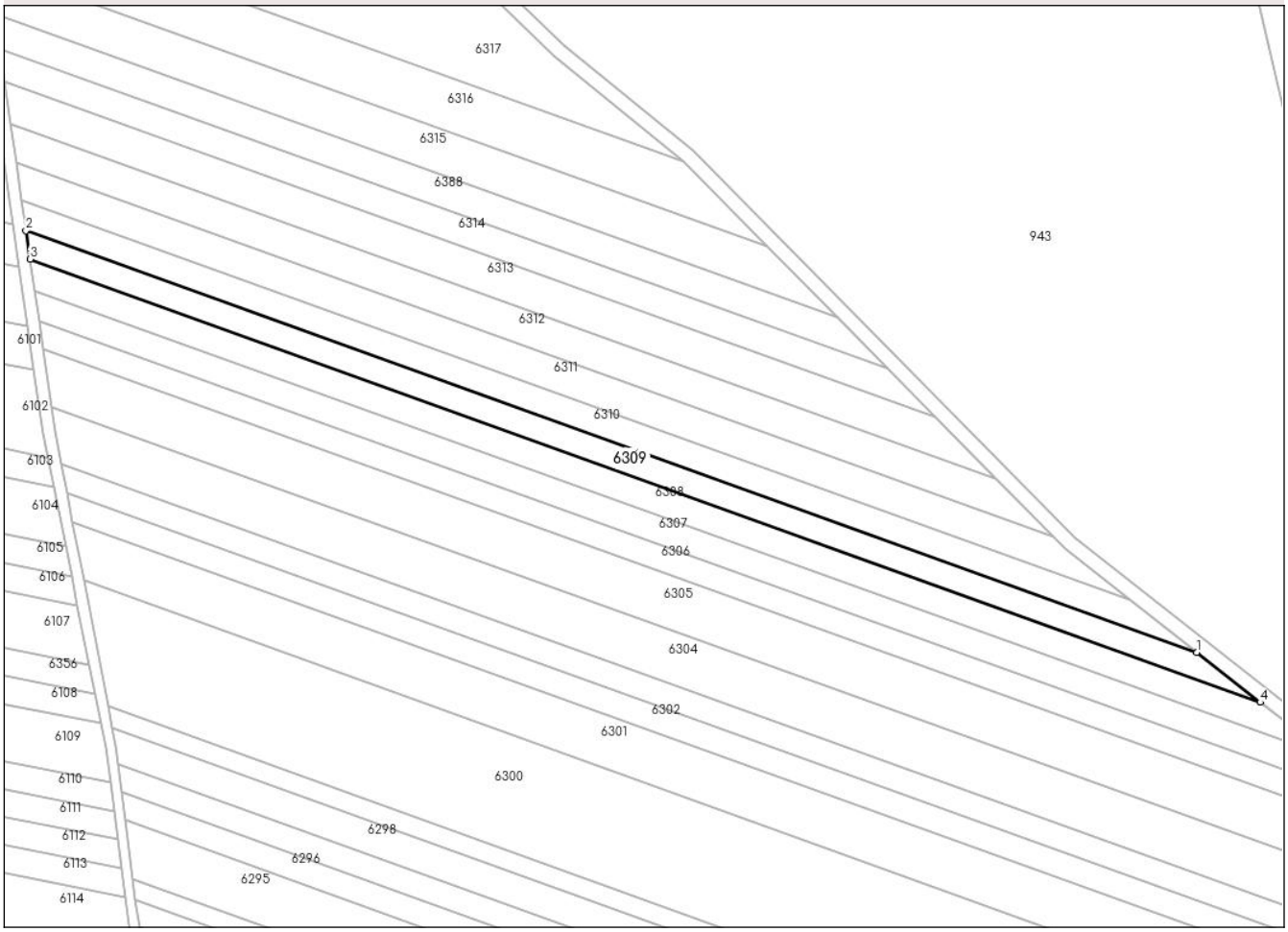

Date referitoare la teren

Crt	Categorie folosință	Intra vilan	Suprafaţa (mp)	Tarla	Parcelă	Nr. topo	Observaţii / Referinţe
1	arabil	NU	2.400	-	706/102	-	

Lungime Segmente
1) Valorile lungimilor segmentelor sunt obţinute din proiecţie în plan.

Punct început	X / Y	Punct sfârşit	X / Y	Lungime segment (** (m)
1	391.811,379 519.596,598	2	391.492,904 519.711,19	338.464
2	391.492,904 519.711,19	3	391.494,029 519.703,436	7.835
3	391.494,029 519.703,436	4	391.828,692 519.583,019	355.668
4	391.828,692 519.583,019	1	391.811,379 519.596,598	22.003

**** Lungimile segmentelor sunt determinate în planul de proiecţie Stereo 70 şi sunt rotunjite la 1 milimetru.**

Document care conține date cu caracter personal, protejat de prevederile Regulamentului (UE) nr. 679/2016 și Legii 190/2018

***** Distanţa dintre puncte este formată din segmente cumulate ce sunt mai mici decât valoarea 1 milimetru.**

DATE DESPRE IMOBILUL NR. 6310

Oficiul de Cadastru şi Publicitate Imobiliară ALBA
Biroul de Cadastru şi Publicitate Imobiliară Alba Iulia

A. Partea I. Descrierea imobilului

TEREN Extravilan

Adresa: Jud. Alba

Nr. Crt	Nr cadastral Nr. topografic	Suprafaţa* (mp)	Observaţii / Referinţe
A1		2.400	Sector cadastral:69 Teren neimprejmuit;

B. Partea II. Proprietari şi acte

Inscrieri privitoare la dreptul de proprietate şi alte drepturi reale		Referinţe
/		
Act Administrativ nr. 9286/745, din 26/01/1998 emis de CJPSDPAT ALBA;		
B1	Intabulare, drept de PROPRIETATE, dobandit prin Reconstituire, cota actuala 1/1	A1
	1) **JURJ A CORNEL**	
Act Administrativ nr. 6812/2128, din 20/11/2024 emis de PRIMĂRIA CRICĂU;		
B2	Se notează posesia faptică în favoarea lui	A1
	1) **SECAȘIU IRINA**	

C. Partea III. SARCINI .

Inscrieri privind dezmembramintele dreptului de proprietate, drepturi reale de garanţie şi sarcini	Referinţe
NU SUNT	

Document care conține date cu caracter personal, protejat de prevederile Regulamentului (UE) nr. 679/2016 și Legii 190/2018

Anexa Nr. 1 La Partea I

Teren

Nr cadastral	Suprafaţa (mp)*	Observaţii / Referinţe
	2.400	

* Suprafaţa este determinată in planul de proiecţie Stereo 70.

DETALII LINIARE IMOBIL

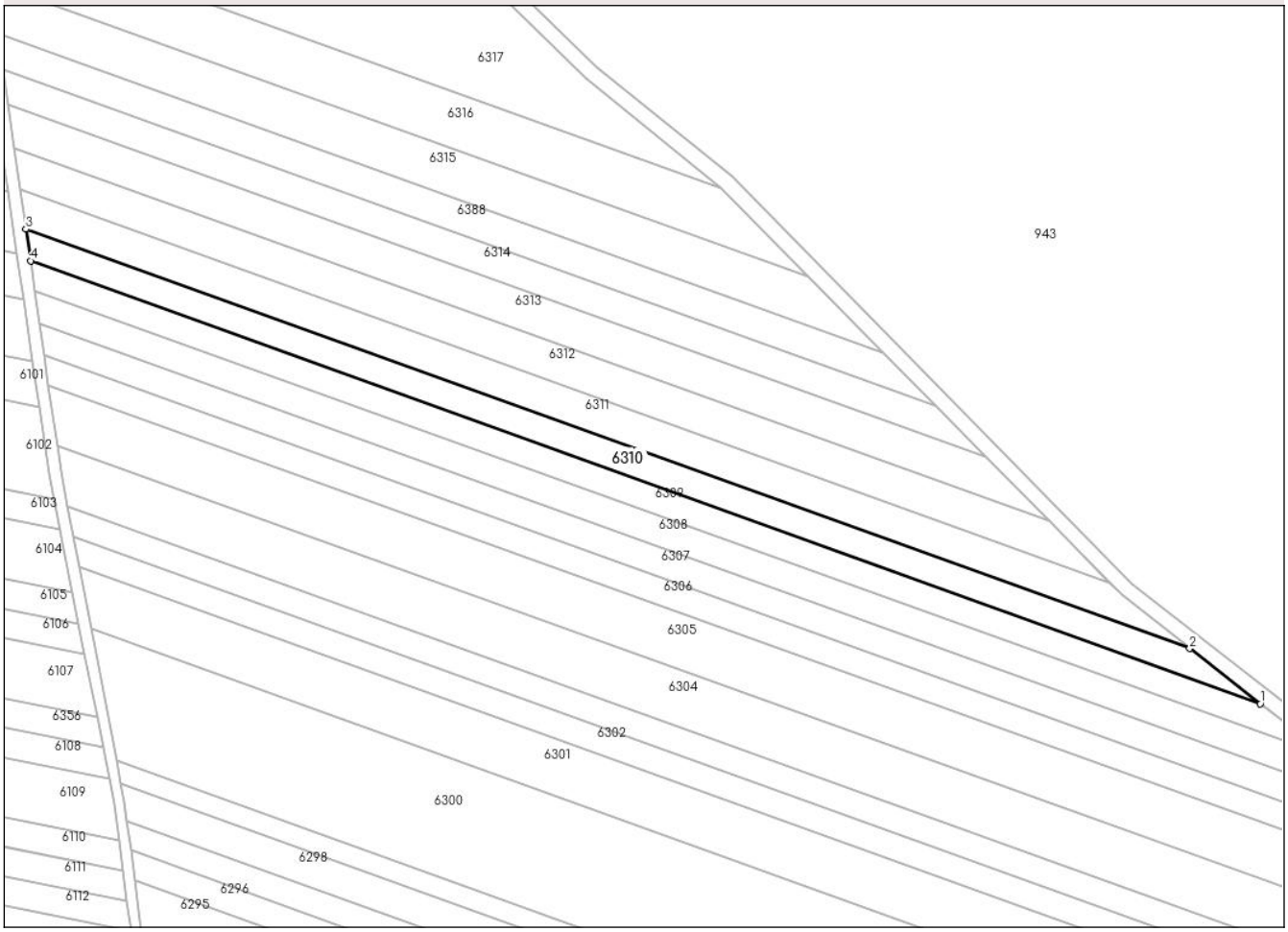

Date referitoare la teren

Crt	Categorie folosință	Intra vilan	Suprafaţa (mp)	Tarla	Parcelă	Nr. topo	Observaţii / Referinţe
1	arabil	NU	2.400	-	706/103	-	

Lungime Segmente
1) Valorile lungimilor segmentelor sunt obţinute din proiecţie în plan.

Punct început	X / Y	Punct sfârşit	X / Y	Lungime segment (** (m)
1	391.811,379 519.596,598	2	391.793,137 519.610,905	23.183
2	391.793,137 519.610,905	3	391.491,718 519.719,36	320.337
3	391.491,718 519.719,36	4	391.492,904 519.711,19	8.256
4	391.492,904 519.711,19	1	391.811,379 519.596,598	338.464

**** Lungimile segmentelor sunt determinate în planul de proiecţie Stereo 70 şi sunt rotunjite la 1 milimetru.**

Document care conține date cu caracter personal, protejat de prevederile Regulamentului (UE) nr. 679/2016 și Legii 190/2018

***** Distanţa dintre puncte este formată din segmente cumulate ce sunt mai mici decât valoarea 1 milimetru.**

DATE DESPRE IMOBILUL NR. 6311

Oficiul de Cadastru şi Publicitate Imobiliară ALBA
Biroul de Cadastru şi Publicitate Imobiliară Alba Iulia

A. Partea I. Descrierea imobilului

TEREN Extravilan

Adresa: Jud. Alba, CALEA NOUA

Nr. Crt	Nr cadastral Nr. topografic	Suprafaţa* (mp)	Observaţii / Referinţe
A1	70546	2.800	Sector cadastral:69 Teren neimprejmuit;

B. Partea II. Proprietari şi acte

Inscrieri privitoare la dreptul de proprietate şi alte drepturi reale		Referinţe
38132 / 10/12/2013		
Act Administrativ nr. 6436/270, din 24/05/1995 emis de CJPSDPAT ALBA (act notarial nr. 1446/29-04-2013 emis de BNP DAN ADRIAN DOTIU;documentatia cadastrala receptionata de serviciul cadastru al OCPI Alba);		
B1	Imobil inregistrat in planul cadastral fara localizare certa datorita lipsei planului parcelar	A1
6484 / 11/02/2014		
Act Notarial nr. aut. 304, din 11/02/2014 emis de NP Dotiu Dan Adrian;		
B3	Intabulare, drept de PROPRIETATEtitlu cumpărare, dobandit prin Conventie, cota actuala 1/1, cota initiala 1/1	A1
	1) **SENEŞAN ANDREI - ALEXANDRU**, necăsătorit	

C. Partea III. SARCINI .

Inscrieri privind dezmembramintele dreptului de proprietate, drepturi reale de garanţie şi sarcini	Referinţe
NU SUNT	

Document care conține date cu caracter personal, protejat de prevederile Regulamentului (UE) nr. 679/2016 și Legii 190/2018

Anexa Nr. 1 La Partea I

Teren

Nr cadastral	Suprafaţa (mp)*	Observaţii / Referinţe
70546	2.800	

* Suprafaţa este determinată in planul de proiecţie Stereo 70.

DETALII LINIARE IMOBIL

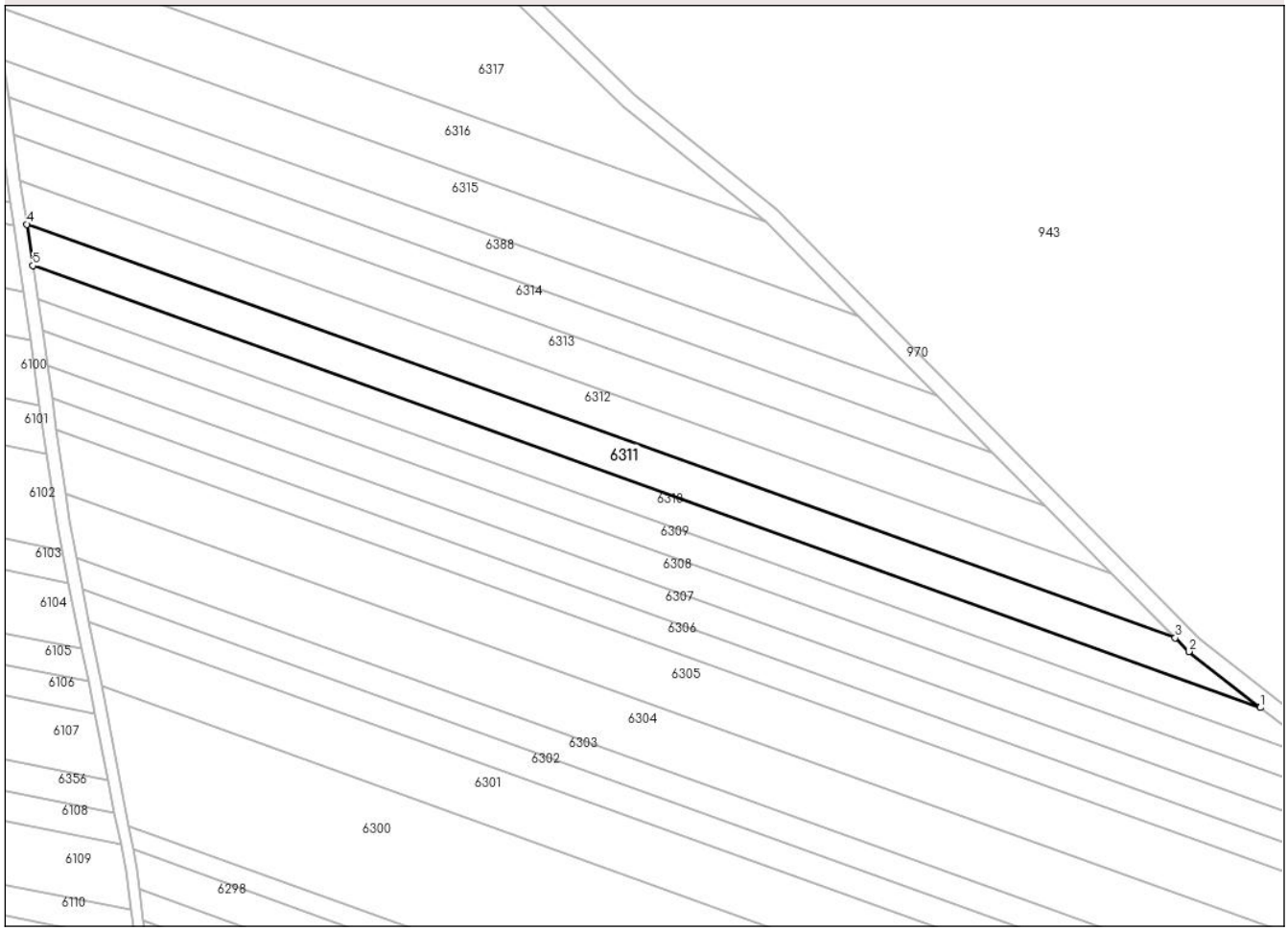

Date referitoare la teren

Crt	Categorie folosință	Intra vilan	Suprafaţa (mp)	Tarla	Parcelă	Nr. topo	Observaţii / Referinţe
1	arabil	NU	2.800	52	706/104	-	IMOBILUL NU ESTE IMPREJMUIT

Lungime Segmente
1) Valorile lungimilor segmentelor sunt obţinute din proiecţie în plan.

Punct început	X / Y	Punct sfârşit	X / Y	Lungime segment (** (m)
1	391.793,137 519.610,905	2	391.775,586 519.624,67	22.305
2	391.775,586 519.624,67	3	391.772,272 519.628,034	4.722
3	391.772,272 519.628,034	4	391.490,245 519.729,511	299.728
4	391.490,245 519.729,511	5	391.491,718 519.719,36	10.257
5	391.491,718 519.719,36	1	391.793,137 519.610,905	320.337

Document care conține date cu caracter personal, protejat de prevederile Regulamentului (UE) nr. 679/2016 și Legii 190/2018

** Lungimile segmentelor sunt determinate în planul de proiecţie Stereo 70 şi sunt rotunjite la 1 milimetru.
*** Distanţa dintre puncte este formată din segmente cumulate ce sunt mai mici decât valoarea 1 milimetru.

Document care conține date cu caracter personal, protejat de prevederile Regulamentului (UE) nr. 679/2016 și Legii 190/2018

DATE DESPRE IMOBILUL NR. 6312

Oficiul de Cadastru şi Publicitate Imobiliară ALBA
Biroul de Cadastru şi Publicitate Imobiliară Alba Iulia

A. Partea I. Descrierea imobilului

TEREN Extravilan

Adresa: Jud. Alba

Nr. Crt	Nr cadastral Nr. topografic	Suprafaţa* (mp)	Observaţii / Referinţe
A1		2.800	Sector cadastral:69 Teren neimprejmuit;

B. Partea II. Proprietari şi acte

Inscrieri privitoare la dreptul de proprietate şi alte drepturi reale		Referinţe
/		
Act Administrativ nr. 6436/241, din 09/05/1995 emis de CJPSDPAT ALBA;		
B1	Intabulare, drept de PROPRIETATE, dobandit prin Reconstituire, cota actuala 1/1	A1
	1) **SURDU I CONSTANTIN**	

C. Partea III. SARCINI .

Inscrieri privind dezmembramintele dreptului de proprietate, drepturi reale de garanţie şi sarcini	Referinţe
NU SUNT	

Document care conține date cu caracter personal, protejat de prevederile Regulamentului (UE) nr. 679/2016 și Legii 190/2018

Anexa Nr. 1 La Partea I

Teren

Nr cadastral	Suprafaţa (mp)*	Observaţii / Referinţe
	2.800	

* Suprafaţa este determinată in planul de proiecţie Stereo 70.

DETALII LINIARE IMOBIL

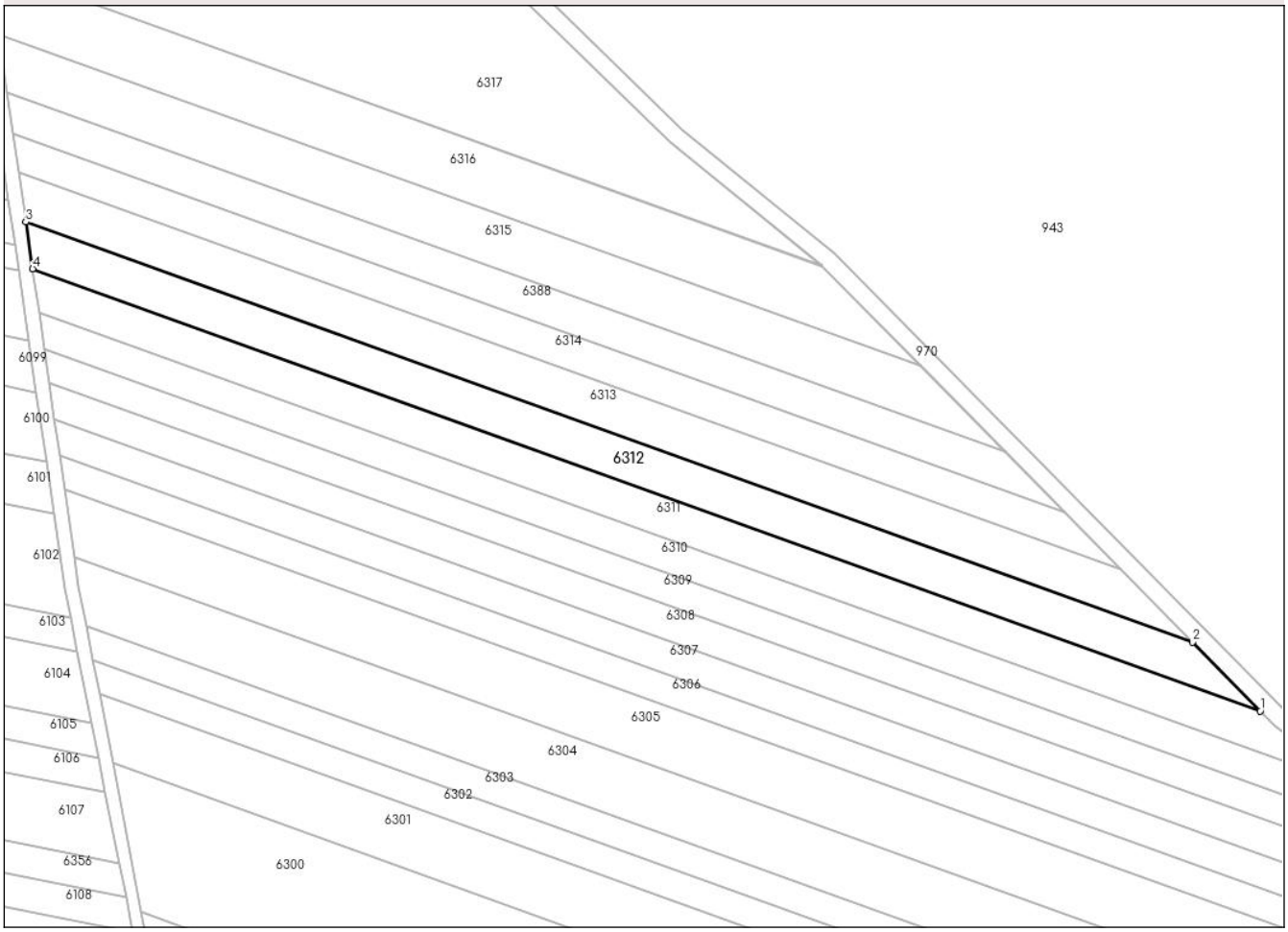

Date referitoare la teren

Crt	Categorie folosință	Intra vilan	Suprafaţa (mp)	Tarla	Parcelă	Nr. topo	Observaţii / Referinţe
1	arabil	NU	2.800	-	706/105	-	

Lungime Segmente
1) Valorile lungimilor segmentelor sunt obţinute din proiecţie în plan.

Punct început	X / Y	Punct sfârşit	X / Y	Lungime segment (** (m)
1	391.772,272 519.628,034	2	391.756,732 519.643,806	22.142
2	391.756,732 519.643,806	3	391.488,686 519.740,252	284.869
3	391.488,686 519.740,252	4	391.490,245 519.729,511	10.854
4	391.490,245 519.729,511	1	391.772,272 519.628,034	299.728

**** Lungimile segmentelor sunt determinate în planul de proiecţie Stereo 70 şi sunt rotunjite la 1 milimetru.**

Document care conține date cu caracter personal, protejat de prevederile Regulamentului (UE) nr. 679/2016 și Legii 190/2018

***** Distanţa dintre puncte este formată din segmente cumulate ce sunt mai mici decât valoarea 1 milimetru.**

DATE DESPRE IMOBILUL NR. 6313

Oficiul de Cadastru şi Publicitate Imobiliară ALBA
Biroul de Cadastru şi Publicitate Imobiliară Alba Iulia

A. Partea I. Descrierea imobilului

TEREN Extravilan

Adresa: Jud. Alba

Nr. Crt	Nr cadastral Nr. topografic	Suprafaţa* (mp)	Observaţii / Referinţe
A1		2.800	Sector cadastral:69 Teren neimprejmuit;

B. Partea II. Proprietari şi acte

Inscrieri privitoare la dreptul de proprietate şi alte drepturi reale		Referinţe
/		
Act Administrativ nr. 6436/242, din 19/05/1995 emis de CJPSDPAT ALBA;		
B1	Intabulare, drept de PROPRIETATE, dobandit prin Reconstituire, cota actuala 1/1	A1
	1) **ORDEAN T LIVIU**	
Act Administrativ nr. 6812/2084, din 19/11/2024 emis de PRIMĂRIA CRICĂU;		
B2	Se notează posesia faptică în favoarea lui	A1
	1) **CIOARA CORNELIA**	

C. Partea III. SARCINI .

Inscrieri privind dezmembramintele dreptului de proprietate, drepturi reale de garanţie şi sarcini	Referinţe
NU SUNT	

Document care conține date cu caracter personal, protejat de prevederile Regulamentului (UE) nr. 679/2016 și Legii 190/2018

Anexa Nr. 1 La Partea I

Teren

Nr cadastral	Suprafaţa (mp)*	Observaţii / Referinţe
	2.800	

* Suprafaţa este determinată in planul de proiecţie Stereo 70.

DETALII LINIARE IMOBIL

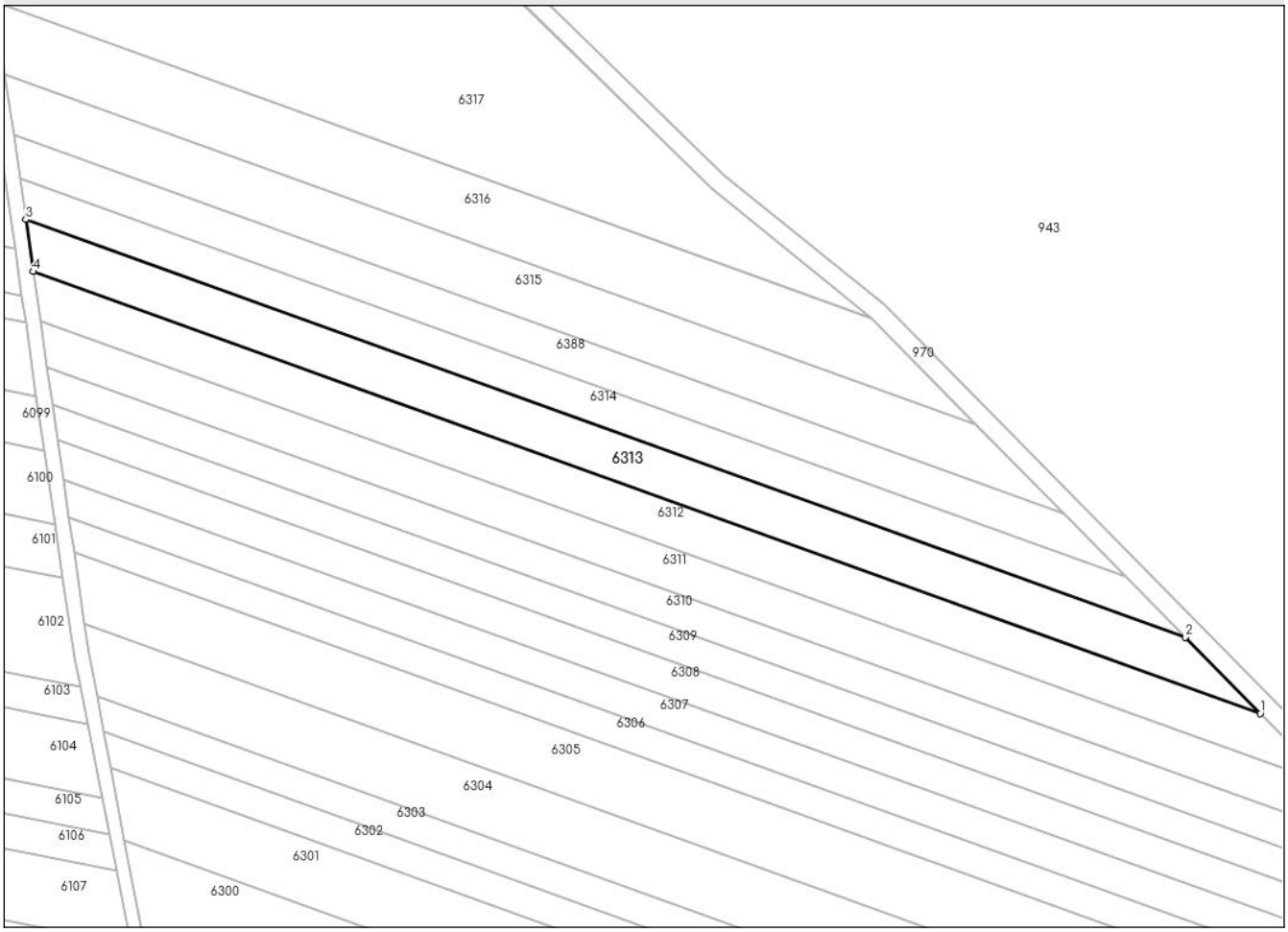

Date referitoare la teren

Crt	Categorie folosință	Intra vilan	Suprafaţa (mp)	Tarla	Parcelă	Nr. topo	Observaţii / Referinţe
1	arabil	NU	2.800	-	706/107	-	

Lungime Segmente
1) Valorile lungimilor segmentelor sunt obţinute din proiecţie în plan.

Punct început	X / Y	Punct sfârşit	X / Y	Lungime segment (** (m)
1	391.756,732 519.643,806	2	391.740,335 519.660,447	23.362
2	391.740,335 519.660,447	3	391.487,042 519.751,586	269.191
3	391.487,042 519.751,586	4	391.488,686 519.740,252	11.453
4	391.488,686 519.740,252	1	391.756,732 519.643,806	284.869

**** Lungimile segmentelor sunt determinate în planul de proiecţie Stereo 70 şi sunt rotunjite la 1 milimetru.**

Document care conține date cu caracter personal, protejat de prevederile Regulamentului (UE) nr. 679/2016 și Legii 190/2018

***** Distanţa dintre puncte este formată din segmente cumulate ce sunt mai mici decât valoarea 1 milimetru.**

DATE DESPRE IMOBILUL NR. 6314

Oficiul de Cadastru şi Publicitate Imobiliară ALBA
Biroul de Cadastru şi Publicitate Imobiliară Alba Iulia

A. Partea I. Descrierea imobilului

TEREN Extravilan

Adresa: Jud. Alba

Nr. Crt	Nr cadastral Nr. topografic	Suprafaţa* (mp)	Observaţii / Referinţe
A1		2.100	Sector cadastral:69 Teren neimprejmuit; Diferenta de suprafata de afla la ID 6388.

B. Partea II. Proprietari şi acte

Inscrieri privitoare la dreptul de proprietate şi alte drepturi reale		Referinţe
/		
Act Administrativ nr. 9378/898, din 27/09/1999 emis de CJPSDPAT ALBA;		
B1	Intabulare, drept de PROPRIETATE, dobandit prin Reconstituire, cota actuala 1/1	A1
	1) **MEDRUȚ T IRINA** 2) **LAZĂR T ȘTEFAN** 3) **LAZĂR T TRAIAN**	
Act Administrativ nr. 6812/2144, din 21/11/2024 emis de PRIMĂRIA CRICĂU;		
B2	Se noteaza posesia faptica in favoarea lui	A1
	1) **LAZĂR ȘTEFANA-MARIA**	

C. Partea III. SARCINI .

Inscrieri privind dezmembramintele dreptului de proprietate, drepturi reale de garanţie şi sarcini	Referinţe
NU SUNT	

Anexa Nr. 1 La Partea I

Teren

Nr cadastral	Suprafaţa (mp)*	Observaţii / Referinţe
	2.100	Diferenta de suprafata de afla la ID 6388.

* Suprafaţa este determinată in planul de proiecţie Stereo 70.

DETALII LINIARE IMOBIL

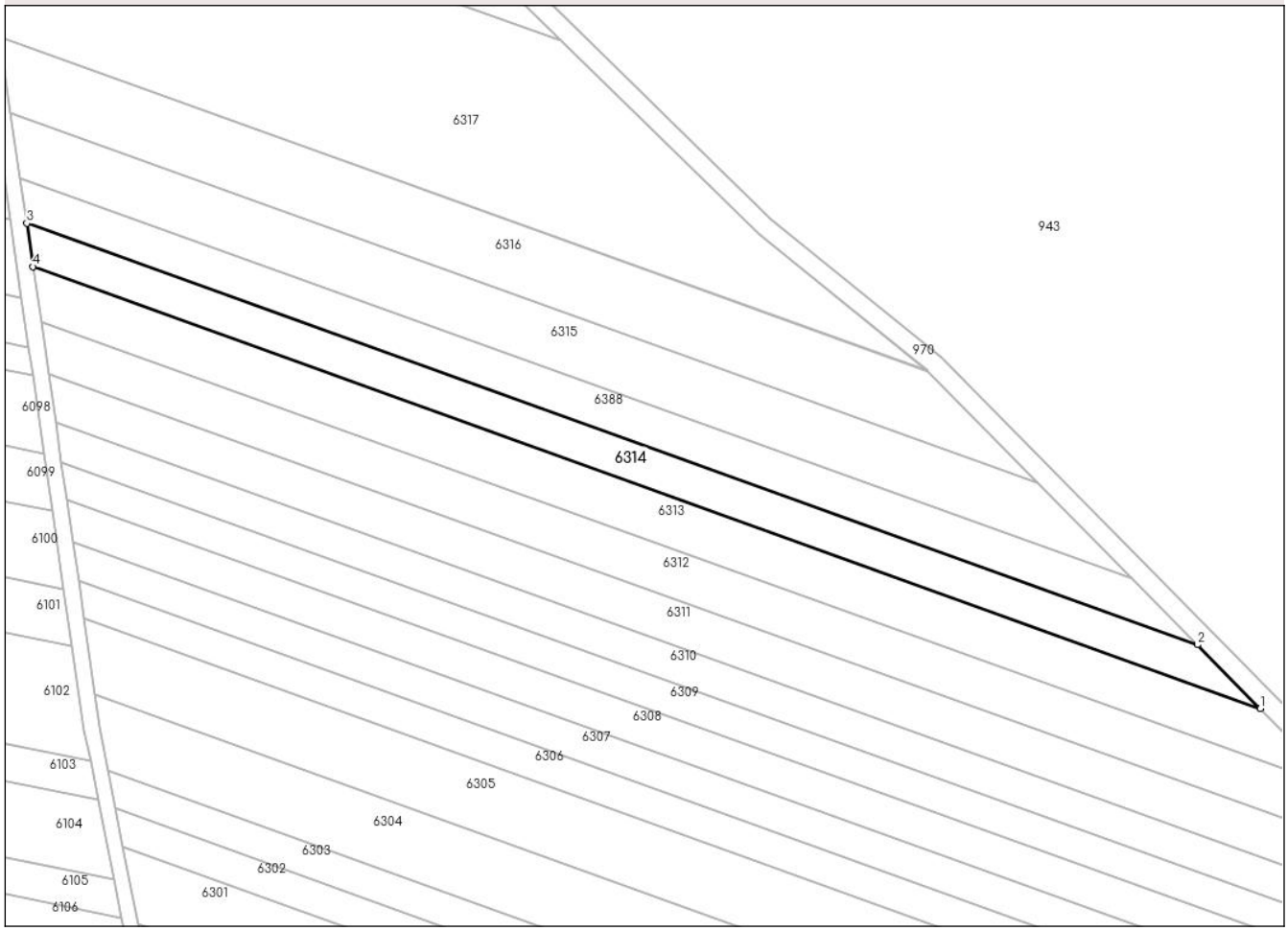

Date referitoare la teren

Crt	Categorie folosință	Intra vilan	Suprafaţa (mp)	Tarla	Parcelă	Nr. topo	Observaţii / Referinţe
1	arabil	NU	2.100	-	706/108	-	

Lungime Segmente
1) Valorile lungimilor segmentelor sunt obţinute din proiecţie în plan.

Punct început	X / Y	Punct sfârşit	X / Y	Lungime segment (** (m)
1	391.740,335 519.660,447	2	391.727,382 519.673,594	18.456
2	391.727,382 519.673,594	3	391.485,742 519.760,539	256.806
3	391.485,742 519.760,539	4	391.487,042 519.751,586	9.047
4	391.487,042 519.751,586	1	391.740,335 519.660,447	269.191

**** Lungimile segmentelor sunt determinate în planul de proiecţie Stereo 70 şi sunt rotunjite la 1 milimetru.**

Document care conține date cu caracter personal, protejat de prevederile Regulamentului (UE) nr. 679/2016 și Legii 190/2018

***** Distanţa dintre puncte este formată din segmente cumulate ce sunt mai mici decât valoarea 1 milimetru.**

DATE DESPRE IMOBILUL NR. 6315

Oficiul de Cadastru şi Publicitate Imobiliară ALBA
Biroul de Cadastru şi Publicitate Imobiliară Alba Iulia

A. Partea I. Descrierea imobilului

TEREN Extravilan

Adresa: Jud. Alba

Nr. Crt	Nr cadastral Nr. topografic	Suprafaţa* (mp)	Observaţii / Referinţe
A1		2.800	Sector cadastral:69 Teren neimprejmuit;

B. Partea II. Proprietari şi acte

Inscrieri privitoare la dreptul de proprietate şi alte drepturi reale		Referinţe
/		
Act Administrativ nr. 6436/206, din 09/05/1995 emis de CJPSDPAT ALBA;		
B1	Intabulare, drept de PROPRIETATE, dobandit prin Reconstituire, cota actuala 1/1	A1
	1) **BOITOŞ I PAVEL**	

C. Partea III. SARCINI .

Inscrieri privind dezmembramintele dreptului de proprietate, drepturi reale de garanţie şi sarcini	Referinţe
NU SUNT	

Document care conține date cu caracter personal, protejat de prevederile Regulamentului (UE) nr. 679/2016 și Legii 190/2018

Anexa Nr. 1 La Partea I

Teren

Nr cadastral	Suprafaţa (mp)*	Observaţii / Referinţe
	2.800	

* Suprafaţa este determinată in planul de proiecţie Stereo 70.

DETALII LINIARE IMOBIL

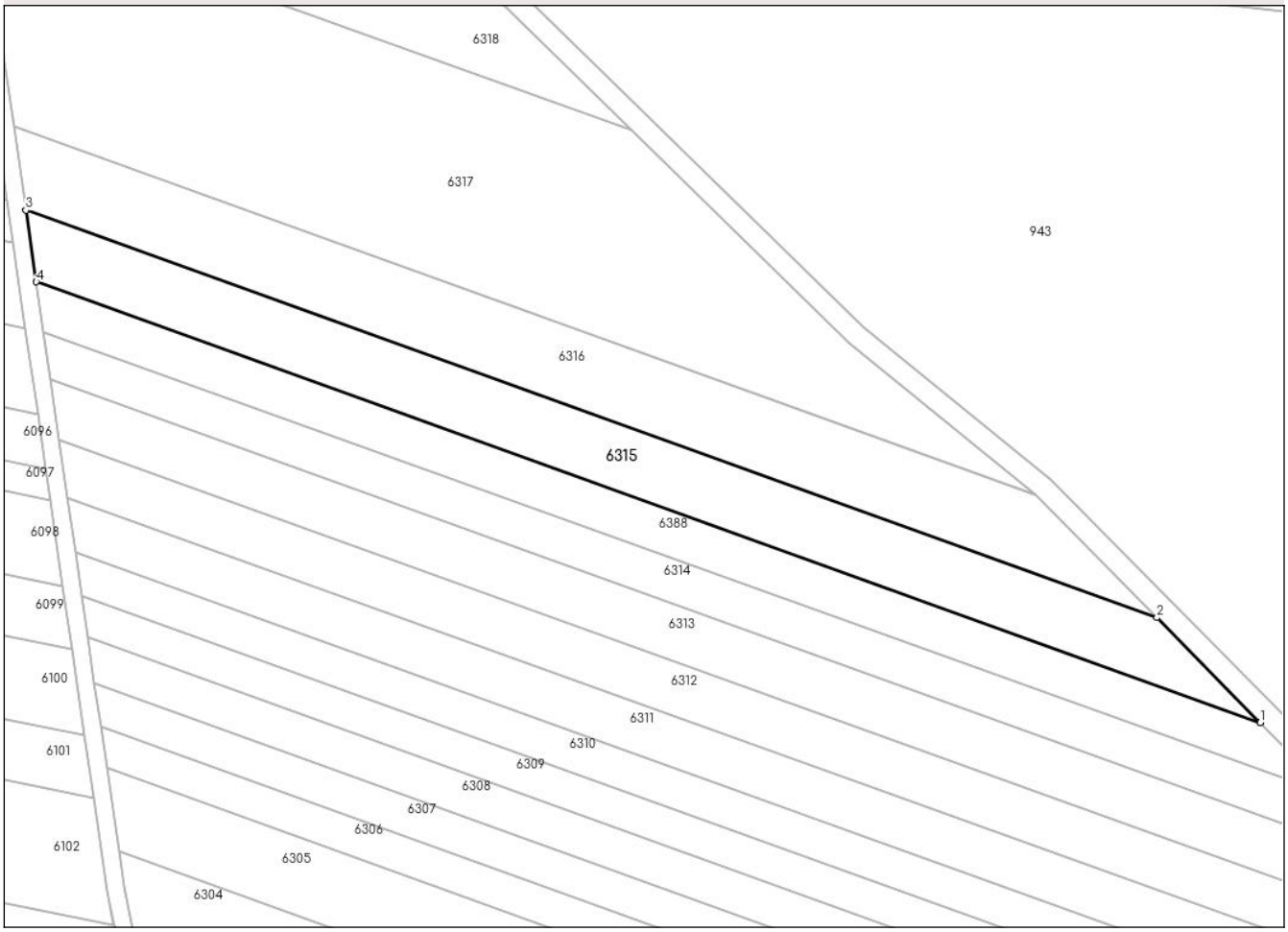

Date referitoare la teren

Crt	Categorie folosință	Intra vilan	Suprafaţa (mp)	Tarla	Parcelă	Nr. topo	Observaţii / Referinţe
1	arabil	NU	2.800	-	706/109	-	

Lungime Segmente

1) Valorile lungimilor segmentelor sunt obţinute din proiecţie în plan.

Punct început	X / Y	Punct sfârşit	X / Y	Lungime segment (** (m)
1	391.713,772 519.687,408	2	391.694,404 519.707,064	27.595
2	391.694,404 519.707,064	3	391.482,435 519.783,334	225.273
3	391.482,435 519.783,334	4	391.484,377 519.769,947	13.527
4	391.484,377 519.769,947	1	391.713,772 519.687,408	243.792

**** Lungimile segmentelor sunt determinate în planul de proiecţie Stereo 70 şi sunt rotunjite la 1 milimetru.**

Document care conține date cu caracter personal, protejat de prevederile Regulamentului (UE) nr. 679/2016 și Legii 190/2018

***** Distanţa dintre puncte este formată din segmente cumulate ce sunt mai mici decât valoarea 1 milimetru.**

Document care conține date cu caracter personal, protejat de prevederile Regulamentului (UE) nr. 679/2016 și Legii 190/2018

DATE DESPRE IMOBILUL NR. 6316

Oficiul de Cadastru şi Publicitate Imobiliară ALBA
Biroul de Cadastru şi Publicitate Imobiliară Alba Iulia

A. Partea I. Descrierea imobilului

TEREN Extravilan

Adresa: Jud. Alba

Nr. Crt	Nr cadastral Nr. topografic	Suprafaţa* (mp)	Observaţii / Referinţe
A1		3.000	Sector cadastral:69 Teren neimprejmuit;

B. Partea II. Proprietari şi acte

Inscrieri privitoare la dreptul de proprietate şi alte drepturi reale		Referinţe
/		
Act Administrativ nr. 9378/992, din 12/02/2001 emis de CJPSDPAT ALBA;		
B1	Intabulare, drept de PROPRIETATE, dobandit prin Reconstituire, cota actuala 1/1	A1
	1) **DIODIU N IOAN** 2) **DIODIU N LUCREȚIA** 3) **DIODIU N TRAIAN**	

C. Partea III. SARCINI .

Inscrieri privind dezmembramintele dreptului de proprietate, drepturi reale de garanţie şi sarcini	Referinţe
NU SUNT	

Document care conține date cu caracter personal, protejat de prevederile Regulamentului (UE) nr. 679/2016 și Legii 190/2018

Anexa Nr. 1 La Partea I

Teren

Nr cadastral	Suprafaţa (mp)*	Observaţii / Referinţe
	3.000	

* Suprafaţa este determinată in planul de proiecţie Stereo 70.

DETALII LINIARE IMOBIL

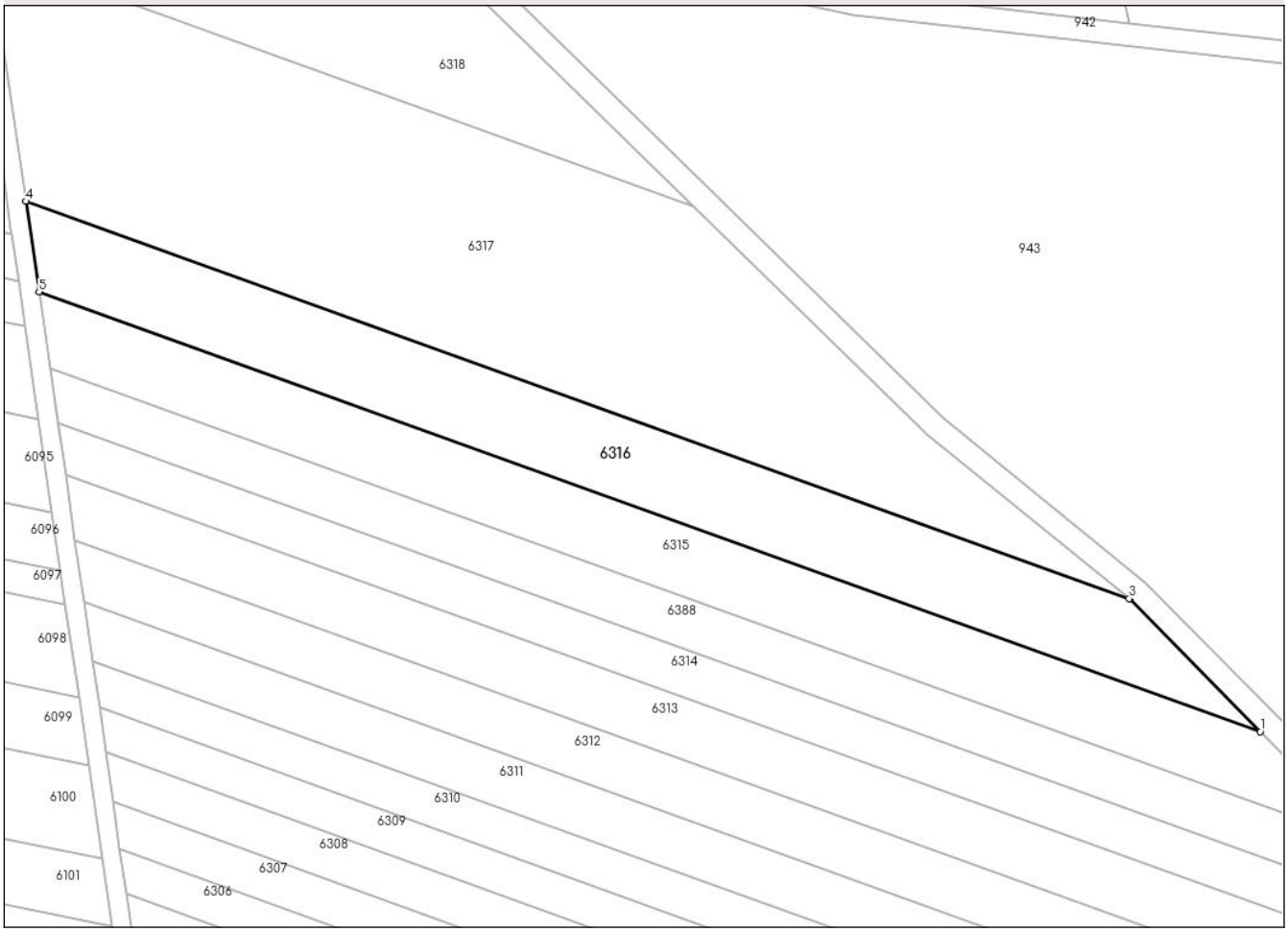

Date referitoare la teren

Crt	Categorie folosință	Intra vilan	Suprafaţa (mp)	Tarla	Parcelă	Nr. topo	Observaţii / Referinţe
1	arabil	NU	3.000	-	706/110	-	

Lungime Segmente
1) Valorile lungimilor segmentelor sunt obţinute din proiecţie în plan.

Punct început	X / Y	Punct sfârşit	X / Y	Lungime segment (** (m)
1	391.694,404 519.707,064	2	391.671,818 519.729,988	32.181
2	391.671,818 519.729,988	3	391.671,658 519.730,118	0.206
3	391.671,658 519.730,118	4	391.480,158 519.799,022	203.519
4	391.480,158 519.799,022	5	391.482,435 519.783,334	15.852
5	391.482,435 519.783,334	1	391.694,404 519.707,064	225.273

Document care conține date cu caracter personal, protejat de prevederile Regulamentului (UE) nr. 679/2016 și Legii 190/2018

** Lungimile segmentelor sunt determinate în planul de proiecţie Stereo 70 şi sunt rotunjite la 1 milimetru.
*** Distanţa dintre puncte este formată din segmente cumulate ce sunt mai mici decât valoarea 1 milimetru.

Document care conține date cu caracter personal, protejat de prevederile Regulamentului (UE) nr. 679/2016 și Legii 190/2018

DATE DESPRE IMOBILUL NR. 6317

Oficiul de Cadastru şi Publicitate Imobiliară ALBA
Biroul de Cadastru şi Publicitate Imobiliară Alba Iulia

A. Partea I. Descrierea imobilului

TEREN Extravilan
Adresa: Jud. Alba

Nr. Crt	Nr cadastral Nr. topografic	Suprafaţa* (mp)	Observaţii / Referinţe
A1		6.300	Sector cadastral:69 Teren neimprejmuit;

B. Partea II. Proprietari şi acte

Inscrieri privitoare la dreptul de proprietate şi alte drepturi reale		Referinţe
/		
Act Administrativ nr. 9286/739, din 23/01/1998 emis de CJPSDPAT ALBA;		
B1	Intabulare, drept de PROPRIETATE, dobandit prin Reconstituire, cota actuala 1/1	A1
	1) **COMANICI P PETRU** 2) **DIODIU P CORNELIA**	
Act Administrativ nr. 6812/2160, din 22/11/2024 emis de PRIMĂRIA CRICĂU;		
B2	Se noteaza posesia faptica in favoarea lui	A1
	1) **ABRUDEAN SILVIA-MARIA**	

C. Partea III. SARCINI .

Inscrieri privind dezmembramintele dreptului de proprietate, drepturi reale de garanţie şi sarcini	Referinţe
NU SUNT	

Document care conține date cu caracter personal, protejat de prevederile Regulamentului (UE) nr. 679/2016 și Legii 190/2018

Anexa Nr. 1 La Partea I

Teren

Nr cadastral	Suprafaţa (mp)*	Observaţii / Referinţe
	6.300	

* Suprafaţa este determinată in planul de proiecţie Stereo 70.

DETALII LINIARE IMOBIL

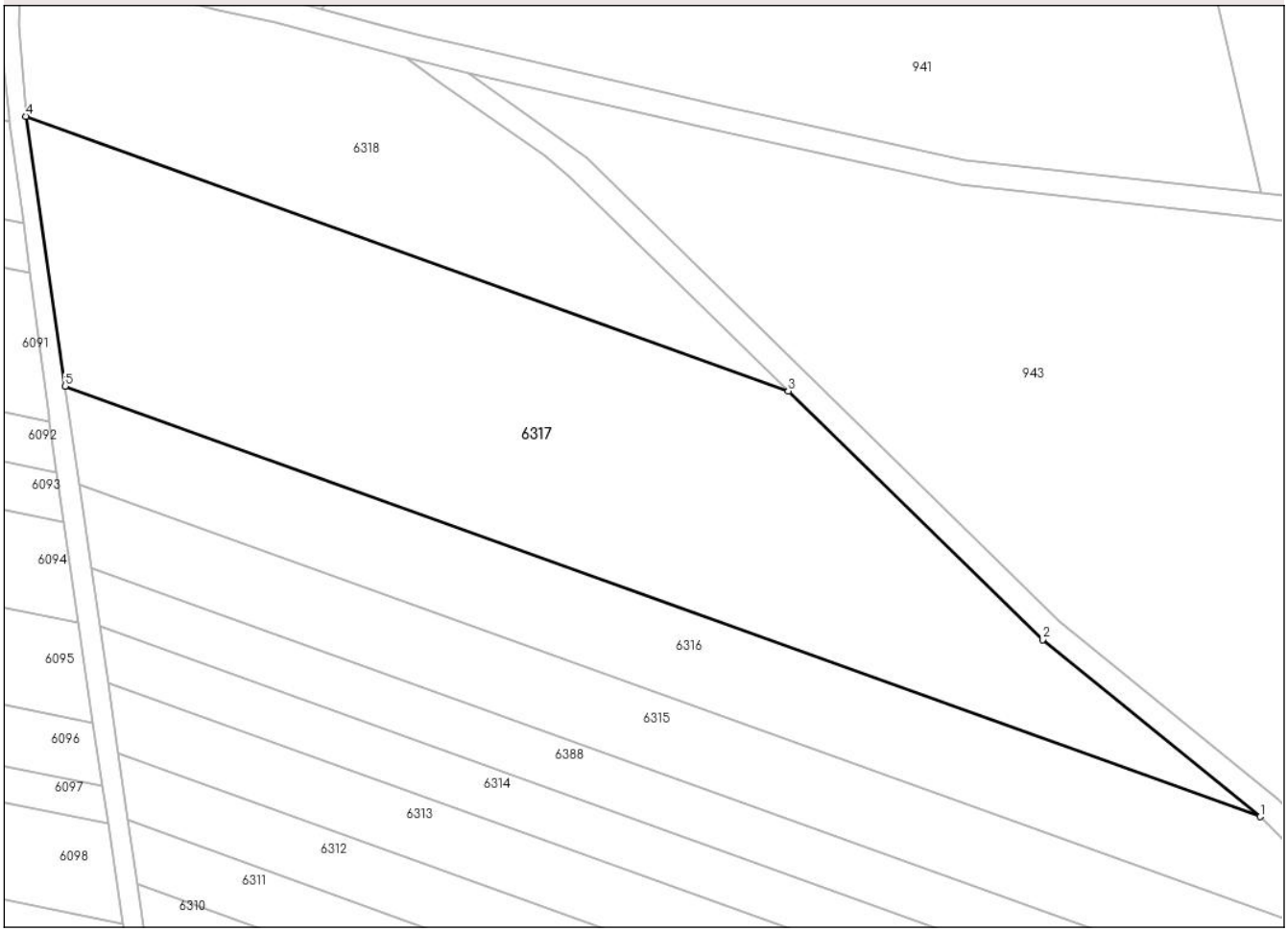

Date referitoare la teren

Crt	Categorie folosință	Intra vilan	Suprafaţa (mp)	Tarla	Parcelă	Nr. topo	Observaţii / Referinţe
1	arabil	NU	6.300	-	706/111	-	

Lungime Segmente
1) Valorile lungimilor segmentelor sunt obţinute din proiecţie în plan.

Punct început	X / Y	Punct sfârşit	X / Y	Lungime segment (** (m)
1	391.671,658 519.730,118	2	391.636,772 519.758,442	44.936
2	391.636,772 519.758,442	3	391.596,048 519.798,244	56.944
3	391.596,048 519.798,244	4	391.473,893 519.842,197	129.822
4	391.473,893 519.842,197	5	391.480,158 519.799,022	43.627
5	391.480,158 519.799,022	1	391.671,658 519.730,118	203.519

Document care conține date cu caracter personal, protejat de prevederile Regulamentului (UE) nr. 679/2016 și Legii 190/2018

** Lungimile segmentelor sunt determinate în planul de proiecţie Stereo 70 şi sunt rotunjite la 1 milimetru.
*** Distanţa dintre puncte este formată din segmente cumulate ce sunt mai mici decât valoarea 1 milimetru.

Document care conține date cu caracter personal, protejat de prevederile Regulamentului (UE) nr. 679/2016 și Legii 190/2018

DATE DESPRE IMOBILUL NR. 6318

Oficiul de Cadastru şi Publicitate Imobiliară ALBA
Biroul de Cadastru şi Publicitate Imobiliară Alba Iulia

A. Partea I. Descrierea imobilului

TEREN Extravilan

Adresa: Jud. Alba, CALEA NOUA

Nr. Crt	Nr cadastral Nr. topografic	Suprafaţa* (mp)	Observaţii / Referinţe
A1	70429	2.800	Sector cadastral:69 Teren neimprejmuit;

B. Partea II. Proprietari şi acte

Inscrieri privitoare la dreptul de proprietate şi alte drepturi reale		Referinţe
34264 / 21/11/2012		
Act Notarial nr. 3668/2012, din 12/11/2012 emis de BNP DAN ADRIAN DOTIU;		
B3	se noteaza ca imobilul de sub A.1 este inregistrat in planul cadastral fara localizare certa datorita lipsei planului parcelar.	A1
7467 / 14/03/2013		
Act Notarial nr. AUT 209, din 13/03/2013 emis de NP BANCIU MARIA (încheiere de rectificare nr.10/2013);		
B4	Intabulare, drept de PROPRIETATEcu titlu cumpărare, în regimul comunităţii lrgale de bunuri, dobandit prin Conventie, cota actuala 1/1, cota initiala 1/1	A1
	1) **SENEŞAN VASILE**, căsătorit cu 2) **SENEŞAN ELENA**	

C. Partea III. SARCINI .

Inscrieri privind dezmembramintele dreptului de proprietate, drepturi reale de garanţie şi sarcini	Referinţe
NU SUNT	

Anexa Nr. 1 La Partea I

Teren

Nr cadastral	Suprafaţa (mp)*	Observaţii / Referinţe
70429	2.800	

* Suprafaţa este determinată in planul de proiecţie Stereo 70.

DETALII LINIARE IMOBIL

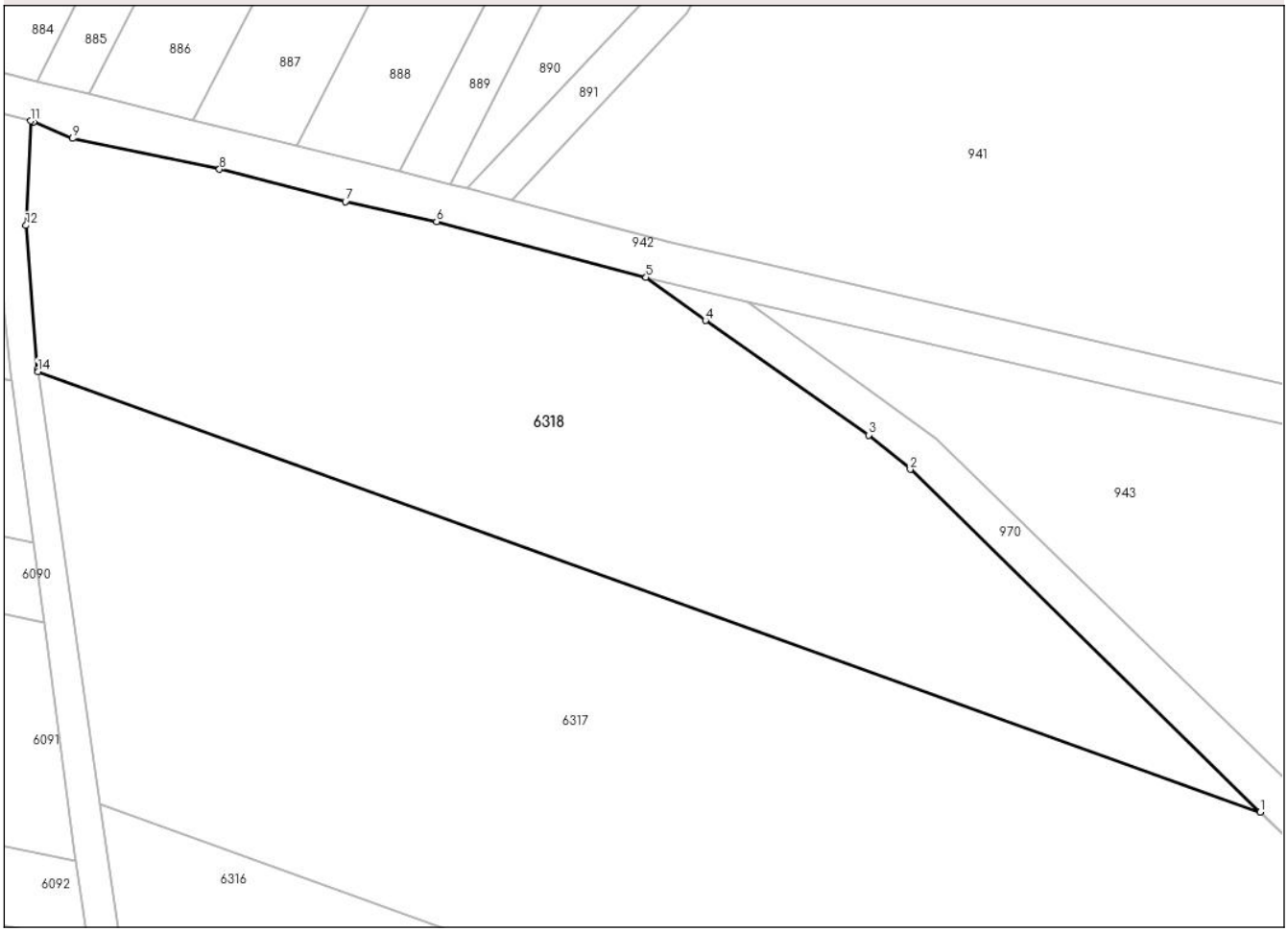

Date referitoare la teren

Crt	Categorie folosință	Intra vilan	Suprafaţa (mp)	Tarla	Parcelă	Nr. topo	Observaţii / Referinţe
1	arabil	NU	2.800	-	706/112	-	

Lungime Segmente
1) Valorile lungimilor segmentelor sunt obţinute din proiecţie în plan.

Punct început	X / Y	Punct sfârşit	X / Y	Lungime segment (** (m)
1	391.596,048 519.798,244	2	391.561,06 519.832,441	48.924
2	391.561,06 519.832,441	3	391.556,91 519.835,865	5.38
3	391.556,91 519.835,865	4	391.540,613 519.847,305	19.911
4	391.540,613 519.847,305	5	391.534,672 519.851,601	7.332
5	391.534,672 519.851,601	6	391.513,739 519.857,167	21.66

Document care conține date cu caracter personal, protejat de prevederile Regulamentului (UE) nr. 679/2016 și Legii 190/2018

Punct început	X / Y	Punct sfârşit	X / Y	Lungime segment (** (m)
6	391.513,739 519.857,167	7	391.504,63 519.859,149	9.322
7	391.504,63 519.859,149	8	391.492,047 519.862,391	12.994
8	391.492,047 519.862,391	9	391.477,379 519.865,482	14.99
9	391.477,379 519.865,482	10	391.473,484 519.867,15	4.237
10	391.473,484 519.867,15	11	391.473,213 519.867,217	0.279
11	391.473,213 519.867,217	12	391.472,701 519.856,776	10.454
12	391.472,701 519.856,776	13	391.473,857 519.842,448	14.375
13	391.473,857 519.842,448	14	391.473,893 519.842,197	0.254
14	391.473,893 519.842,197	1	391.596,048 519.798,244	129.822

** Lungimile segmentelor sunt determinate în planul de proiecţie Stereo 70 şi sunt rotunjite la 1 milimetru.
*** Distanţa dintre puncte este formată din segmente cumulate ce sunt mai mici decât valoarea 1 milimetru.

Document care conține date cu caracter personal, protejat de prevederile Regulamentului (UE) nr. 679/2016 și Legii 190/2018

DATE DESPRE IMOBILUL NR. 6319

Oficiul de Cadastru şi Publicitate Imobiliară ALBA
Biroul de Cadastru şi Publicitate Imobiliară Alba Iulia

A. Partea I. Descrierea imobilului

TEREN Extravilan

Adresa: Jud. Alba

Nr. Crt	Nr cadastral Nr. topografic	Suprafaţa* (mp)	Observaţii / Referinţe
A1		2.800	Sector cadastral:69 Teren neimprejmuit;

B. Partea II. Proprietari şi acte

Inscrieri privitoare la dreptul de proprietate şi alte drepturi reale		Referinţe
/		
Act Administrativ nr. 9286/746, din 26/01/1998 emis de CJPSDPAT ALBA;		
B1	Intabulare, drept de PROPRIETATE, dobandit prin Reconstituire, cota actuala 1/1	A1
	1) **ŞUTEU I VERONICA**	
Act Administrativ nr. 6812/2041, din 18/11/2024 emis de PRIMĂRIA CRICĂU;		
B2	Se notează posesia faptică în favoarea lui	A1
	1) **ARSENI AURELIA**	

C. Partea III. SARCINI .

Inscrieri privind dezmembramintele dreptului de proprietate, drepturi reale de garanţie şi sarcini	Referinţe
NU SUNT	

Document care conține date cu caracter personal, protejat de prevederile Regulamentului (UE) nr. 679/2016 și Legii 190/2018

Anexa Nr. 1 La Partea I

Teren

Nr cadastral	Suprafaţa (mp)*	Observaţii / Referinţe
	2.800	

* Suprafaţa este determinată in planul de proiecţie Stereo 70.

DETALII LINIARE IMOBIL

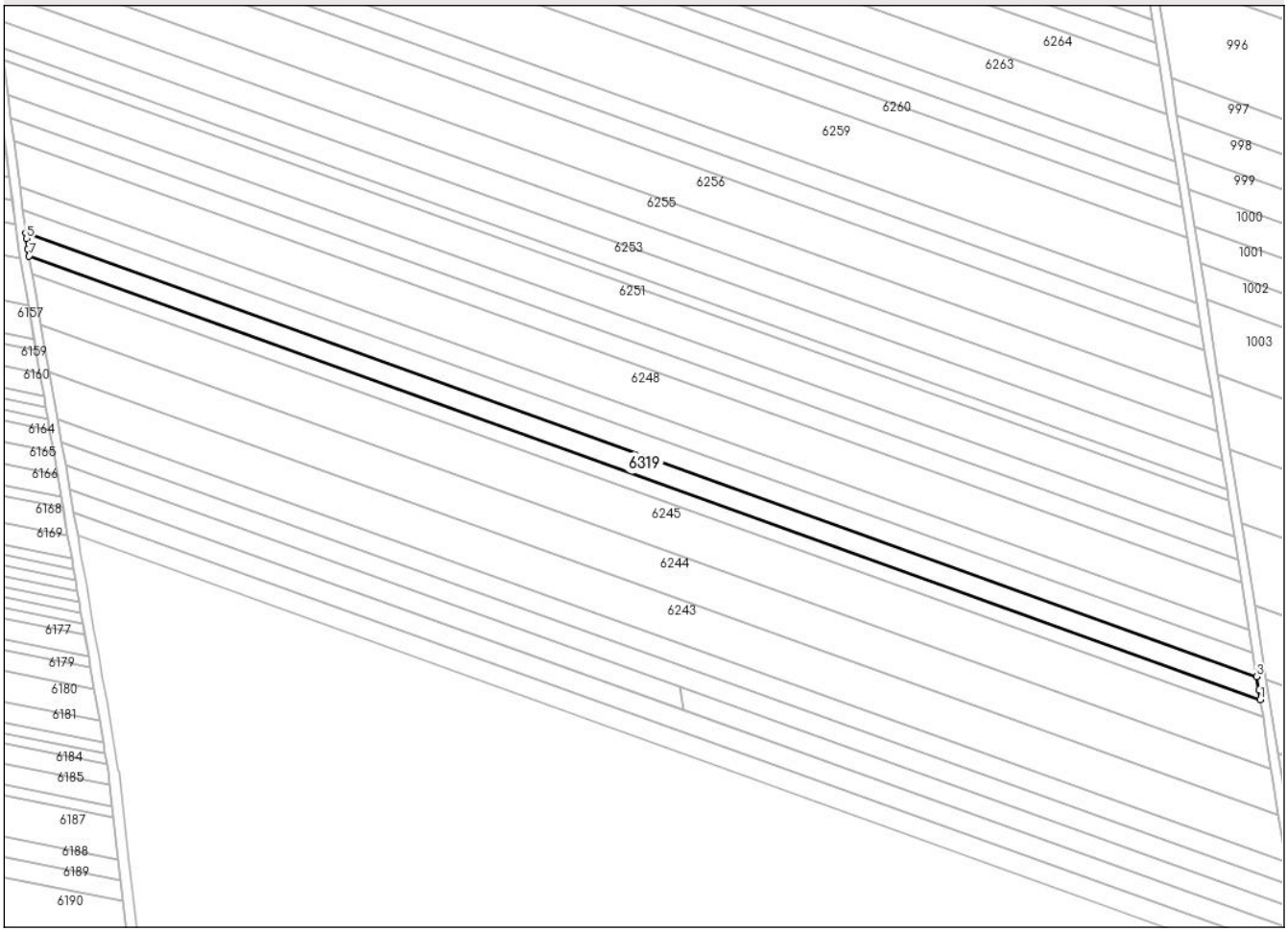

Date referitoare la teren

Crt	Categorie folosință	Intra vilan	Suprafaţa (mp)	Tarla	Parcelă	Nr. topo	Observaţii / Referinţe
1	arabil	NU	2.800	-	706/41/1	-	In TP nr. parcela 704/41/1

Lungime Segmente
1) Valorile lungimilor segmentelor sunt obţinute din proiecţie în plan.

Punct început	X / Y	Punct sfârşit	X / Y	Lungime segment (** (m)
1	391.991,04 518.859,798	2	391.990,549 518.862,892	3.133
2	391.990,549 518.862,892	3	391.989,86 518.867,234	4.396
3	391.989,86 518.867,234	4	391.590,61 519.010,89	424.308
4	391.590,61 519.010,89	5	391.590,824 519.009,256	1.648
5	391.590,824 519.009,256	6	391.591,275 519.005,808	3.477

Document care conține date cu caracter personal, protejat de prevederile Regulamentului (UE) nr. 679/2016 și Legii 190/2018

Punct început	X / Y	Punct sfârşit	X / Y	Lungime segment (** (m)
6	391.591,275 519.005,808	7	391.591,678 519.003,494	2.349
7	391.591,678 519.003,494	1	391.991,04 518.859,798	424.427

**** Lungimile segmentelor sunt determinate în planul de proiecţie Stereo 70 şi sunt rotunjite la 1 milimetru.**
***** Distanţa dintre puncte este formată din segmente cumulate ce sunt mai mici decât valoarea 1 milimetru.**

Document care conține date cu caracter personal, protejat de prevederile Regulamentului (UE) nr. 679/2016 și Legii 190/2018

DATE DESPRE IMOBILUL NR. 6338

Oficiul de Cadastru şi Publicitate Imobiliară ALBA
Biroul de Cadastru şi Publicitate Imobiliară Alba Iulia

A. Partea I. Descrierea imobilului

TEREN Extravilan

Adresa: Jud. Alba

Nr. Crt	Nr cadastral Nr. topografic	Suprafaţa* (mp)	Observaţii / Referinţe
A1		2.100	Sector cadastral:69 Teren neimprejmuit;

B. Partea II. Proprietari şi acte

Inscrieri privitoare la dreptul de proprietate şi alte drepturi reale		Referinţe
/		
Act Administrativ nr. 9378/912, din 25/10/1999 emis de CJPSDPAT ALBA;		
B1	Intabulare, drept de PROPRIETATE, dobandit prin Reconstituire, cota actuala 1/1	A1
	1) **ROŞU N MARIA** 2) **FLOREA N AURELIA** 3) **BELDEAN N AUREL**	
Act Administrativ nr. 6812/2120, din 20/11/2024 emis de PRIMĂRIA CRICĂU;		
B2	Se notează posesia faptică în favoarea lui	A1
	1) **RUSAN SAVETA**	

C. Partea III. SARCINI .

Inscrieri privind dezmembramintele dreptului de proprietate, drepturi reale de garanţie şi sarcini	Referinţe
NU SUNT	

Document care conține date cu caracter personal, protejat de prevederile Regulamentului (UE) nr. 679/2016 și Legii 190/2018

Anexa Nr. 1 La Partea I

Teren

Nr cadastral	Suprafaţa (mp)*	Observaţii / Referinţe
	2.100	

* Suprafaţa este determinată in planul de proiecţie Stereo 70.

DETALII LINIARE IMOBIL

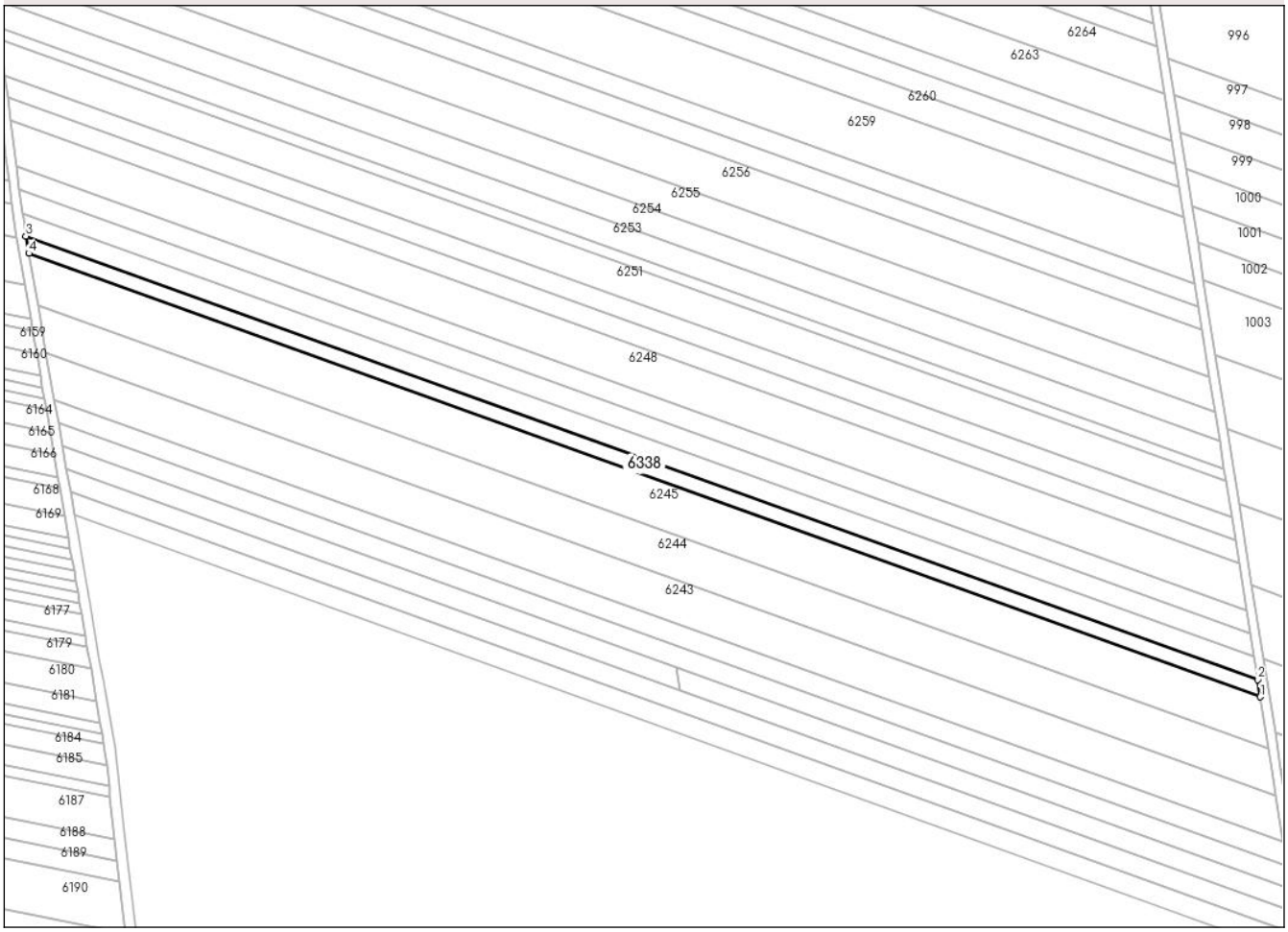

Date referitoare la teren

Crt	Categorie folosință	Intra vilan	Suprafaţa (mp)	Tarla	Parcelă	Nr. topo	Observaţii / Referinţe
1	arabil	NU	2.100	-	706/40	-	

Lungime Segmente
1) Valorile lungimilor segmentelor sunt obţinute din proiecţie în plan.

Punct început	X / Y	Punct sfârşit	X / Y	Lungime segment (** (m)
1	391.991,924 518.854,22	2	391.991,04 518.859,798	5.648
2	391.991,04 518.859,798	3	391.591,678 519.003,494	424.427
3	391.591,678 519.003,494	4	391.592,655 518.997,883	5.695
4	391.592,655 518.997,883	1	391.991,924 518.854,22	424.329

**** Lungimile segmentelor sunt determinate în planul de proiecţie Stereo 70 şi sunt rotunjite la 1 milimetru.**

Document care conține date cu caracter personal, protejat de prevederile Regulamentului (UE) nr. 679/2016 și Legii 190/2018

***** Distanţa dintre puncte este formată din segmente cumulate ce sunt mai mici decât valoarea 1 milimetru.**

DATE DESPRE IMOBILUL NR. 6366

Oficiul de Cadastru şi Publicitate Imobiliară ALBA
Biroul de Cadastru şi Publicitate Imobiliară Alba Iulia

A. Partea I. Descrierea imobilului

TEREN Extravilan

Adresa: Jud. Alba

Nr. Crt	Nr cadastral Nr. topografic	Suprafaţa* (mp)	Observaţii / Referinţe
A1		1.450	Sector cadastral:69 Teren neimprejmuit;

B. Partea II. Proprietari şi acte

Inscrieri privitoare la dreptul de proprietate şi alte drepturi reale		Referinţe
/		
Act Administrativ nr. 6436/252, din 09/05/1995 emis de CJPSDPAT ALBA;		
B1	Intabulare, drept de PROPRIETATE, dobandit prin Reconstituire, cota actuala 1/1	A1
	1) **ZIPEFENING A MARIA** 2) **PASC A LUCREȚIA** 3) **FLEȘER A ANA**	
Act Administrativ nr. 6812/2131, din 20/11/2024 emis de PRIMĂRIA CRICĂU;		
B2	Se notează posesia faptică în favoarea lui	A1
	1) **MARIN MARIA**	

C. Partea III. SARCINI .

Inscrieri privind dezmembramintele dreptului de proprietate, drepturi reale de garanţie şi sarcini	Referinţe
NU SUNT	

Document care conține date cu caracter personal, protejat de prevederile Regulamentului (UE) nr. 679/2016 și Legii 190/2018

Anexa Nr. 1 La Partea I

Teren

Nr cadastral	Suprafaţa (mp)*	Observaţii / Referinţe
	1.450	

* Suprafaţa este determinată in planul de proiecţie Stereo 70.

DETALII LINIARE IMOBIL

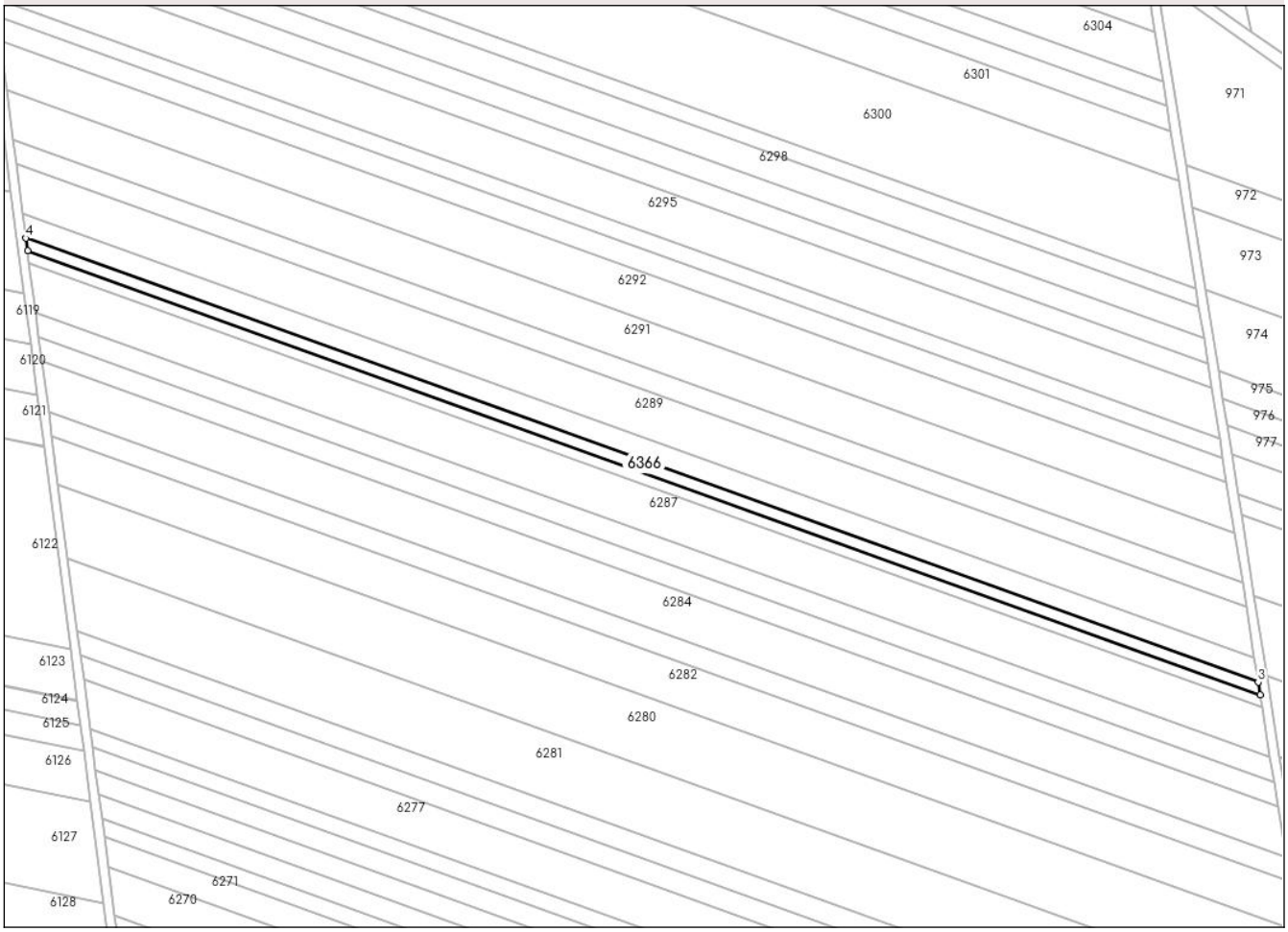

Date referitoare la teren

Crt	Categorie folosință	Intra vilan	Suprafaţa (mp)	Tarla	Parcelă	Nr. topo	Observaţii / Referinţe
1	arabil	NU	1.450	-	706/81	-	

Lungime Segmente
1) Valorile lungimilor segmentelor sunt obţinute din proiecţie în plan.

Punct început	X / Y	Punct sfârşit	X / Y	Lungime segment (** (m)
1	391.532,34 519.455,956	2	391.918,518 519.317,003	410.416
2	391.918,518 519.317,003	3	391.917,886 519.320,986	4.033
3	391.917,886 519.320,986	4	391.531,824 519.459,897	410.293
4	391.531,824 519.459,897	1	391.532,34 519.455,956	3.975

**** Lungimile segmentelor sunt determinate în planul de proiecţie Stereo 70 şi sunt rotunjite la 1 milimetru.**

Document care conține date cu caracter personal, protejat de prevederile Regulamentului (UE) nr. 679/2016 și Legii 190/2018

***** Distanţa dintre puncte este formată din segmente cumulate ce sunt mai mici decât valoarea 1 milimetru.**

DATE DESPRE IMOBILUL NR. 6367

Oficiul de Cadastru şi Publicitate Imobiliară ALBA
Biroul de Cadastru şi Publicitate Imobiliară Alba Iulia

A. Partea I. Descrierea imobilului

TEREN Extravilan

Adresa: Jud. Alba

Nr. Crt	Nr cadastral Nr. topografic	Suprafaţa* (mp)	Observaţii / Referinţe
A1		1.450	Sector cadastral:69 Teren neimprejmuit;

B. Partea II. Proprietari şi acte

Inscrieri privitoare la dreptul de proprietate şi alte drepturi reale		Referinţe
/		
Act Administrativ nr. 6436/252, din 09/05/1995 emis de CJPSDPAT ALBA;		
B1	Intabulare, drept de PROPRIETATE, dobandit prin Reconstituire, cota actuala 1/1	A1
	1) **ZIPEFENING A MARIA** 2) **PASC A LUCREȚIA** 3) **FLEȘER A ANA**	
Act Administrativ nr. 6812/2132, din 20/11/2024 emis de PRIMĂRIA CRICĂU;		
B2	Se notează posesia faptică în favoarea lui	A1
	1) **ROȘU AURELIA**	

C. Partea III. SARCINI .

Inscrieri privind dezmembramintele dreptului de proprietate, drepturi reale de garanţie şi sarcini	Referinţe
NU SUNT	

Document care conține date cu caracter personal, protejat de prevederile Regulamentului (UE) nr. 679/2016 și Legii 190/2018

Anexa Nr. 1 La Partea I

Teren

Nr cadastral	Suprafaţa (mp)*	Observaţii / Referinţe
	1.450	

* Suprafaţa este determinată in planul de proiecţie Stereo 70.

DETALII LINIARE IMOBIL

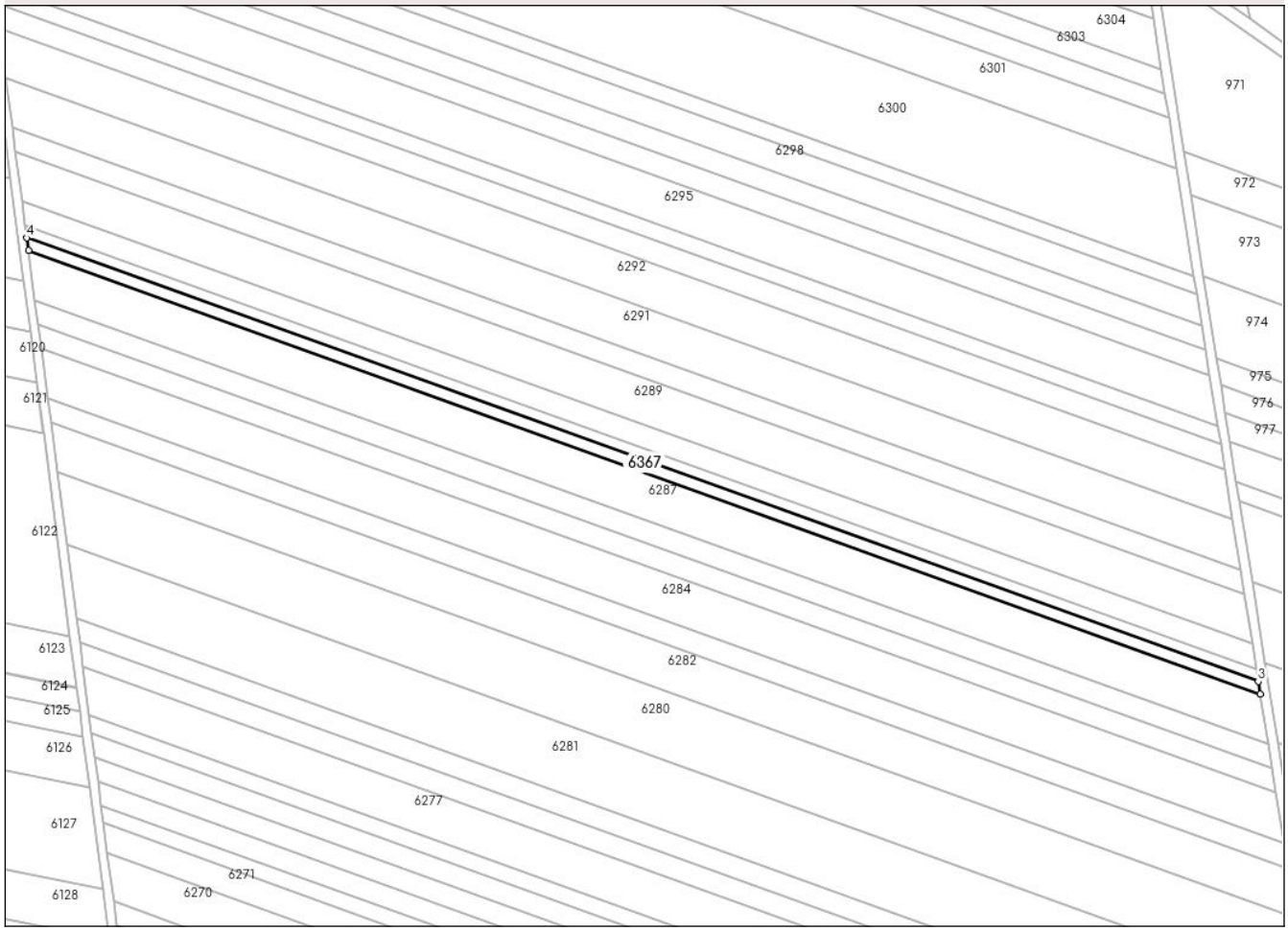

Date referitoare la teren

Crt	Categorie folosință	Intra vilan	Suprafaţa (mp)	Tarla	Parcelă	Nr. topo	Observaţii / Referinţe
1	arabil	NU	1.450	-	706/81	-	

Lungime Segmente
1) Valorile lungimilor segmentelor sunt obţinute din proiecţie în plan.

Punct început	X / Y	Punct sfârşit	X / Y	Lungime segment (** (m)
1	391.532,856 519.452,016	2	391.919,15 519.313,022	410.539
2	391.919,15 519.313,022	3	391.918,518 519.317,003	4.031
3	391.918,518 519.317,003	4	391.532,34 519.455,956	410.416
4	391.532,34 519.455,956	1	391.532,856 519.452,016	3.974

**** Lungimile segmentelor sunt determinate în planul de proiecţie Stereo 70 şi sunt rotunjite la 1 milimetru.**

Document care conține date cu caracter personal, protejat de prevederile Regulamentului (UE) nr. 679/2016 și Legii 190/2018

***** Distanţa dintre puncte este formată din segmente cumulate ce sunt mai mici decât valoarea 1 milimetru.**

DATE DESPRE IMOBILUL NR. 6369

Oficiul de Cadastru şi Publicitate Imobiliară ALBA
Biroul de Cadastru şi Publicitate Imobiliară Alba Iulia

A. Partea I. Descrierea imobilului

TEREN Extravilan
Adresa: Jud. Alba

Nr. Crt	Nr cadastral Nr. topografic	Suprafaţa* (mp)	Observaţii / Referinţe
A1		1.400	Sector cadastral:69 Teren neimprejmuit;

B. Partea II. Proprietari şi acte

Inscrieri privitoare la dreptul de proprietate şi alte drepturi reale		Referinţe
/		
Act Administrativ nr. 9378/974, din 08/09/2000 emis de CJPSDPAT ALBA;		
B1	Intabulare, drept de PROPRIETATE, dobandit prin Reconstituire, cota actuala 1/1	A1
	1) **GEOMOLEAN G MARIA** 2) **GEOMOLEAN G ŞTEFAN** 3) **JOMOLEAN G PETRU**	
Act Administrativ nr. 6812/2155, din 22/11/2024 emis de PRIMĂRIA CRICĂU;		
B2	Se noteaza posesia faptica in favoarea lui	A1
	1) **SUTEU MARIA**	

C. Partea III. SARCINI .

Inscrieri privind dezmembramintele dreptului de proprietate, drepturi reale de garanţie şi sarcini	Referinţe
NU SUNT	

Document care conține date cu caracter personal, protejat de prevederile Regulamentului (UE) nr. 679/2016 și Legii 190/2018

Anexa Nr. 1 La Partea I

Teren

Nr cadastral	Suprafaţa (mp)*	Observaţii / Referinţe
	1.400	

* Suprafaţa este determinată in planul de proiecţie Stereo 70.

DETALII LINIARE IMOBIL

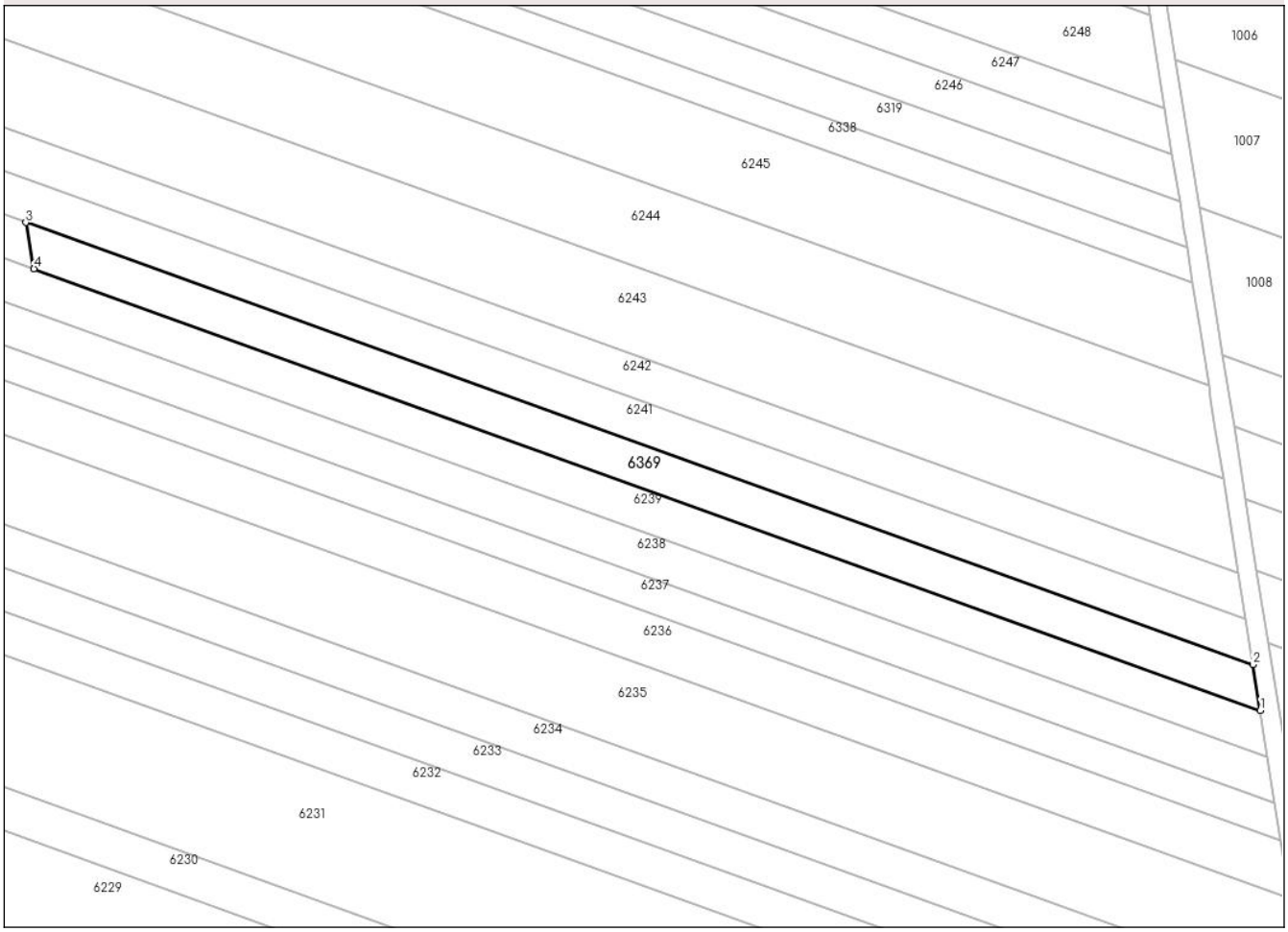

Date referitoare la teren

Crt	Categorie folosință	Intra vilan	Suprafaţa (mp)	Tarla	Parcelă	Nr. topo	Observaţii / Referinţe
1	arabil	NU	1.400	-	706/34/2	-	

Lungime Segmente
1) Valorile lungimilor segmentelor sunt obţinute din proiecţie în plan.

Punct început	X / Y	Punct sfârşit	X / Y	Lungime segment (** (m)
1	392.002,937 518.784,794	2	392.001,754 518.792,252	7.551
2	392.001,754 518.792,252	3	391.802,601 518.863,91	211.653
3	391.802,601 518.863,91	4	391.803,907 518.856,408	7.615
4	391.803,907 518.856,408	1	392.002,937 518.784,794	211.522

**** Lungimile segmentelor sunt determinate în planul de proiecţie Stereo 70 şi sunt rotunjite la 1 milimetru.**

Document care conține date cu caracter personal, protejat de prevederile Regulamentului (UE) nr. 679/2016 și Legii 190/2018

***** Distanţa dintre puncte este formată din segmente cumulate ce sunt mai mici decât valoarea 1 milimetru.**

DATE DESPRE IMOBILUL NR. 6382

Oficiul de Cadastru şi Publicitate Imobiliară ALBA
Biroul de Cadastru şi Publicitate Imobiliară Alba Iulia

A. Partea I. Descrierea imobilului

TEREN Extravilan

Adresa: Jud. Alba

Nr. Crt	Nr cadastral Nr. topografic	Suprafaţa* (mp)	Observaţii / Referinţe
A1		4.145	Sector cadastral:69 Teren neimprejmuit;

B. Partea II. Proprietari şi acte

Inscrieri privitoare la dreptul de proprietate şi alte drepturi reale		Referinţe
/		
Act Administrativ nr. 1, din 01/01/2024 emis de Parlamentul României;		
B1	Intabulare, drept de PROPRIETATE, dobandit prin Lege, cota actuala 1/1	A1
	1) **NEIDENTIFICAT NEIDENTIFICAT**	
Act Normativ nr. 7, din 13/03/1996 emis de Parlamentul României (art. 13);		
B2	Se notează mențiunea proprietar neidentificat, rezerva comisiei locale de fond funciar.	A1

C. Partea III. SARCINI .

Inscrieri privind dezmembramintele dreptului de proprietate, drepturi reale de garanţie şi sarcini	Referinţe
NU SUNT	

Document care conține date cu caracter personal, protejat de prevederile Regulamentului (UE) nr. 679/2016 și Legii 190/2018

Anexa Nr. 1 La Partea I

Teren

Nr cadastral	Suprafaţa (mp)*	Observaţii / Referinţe
	4.145	

* Suprafaţa este determinată in planul de proiecţie Stereo 70.

DETALII LINIARE IMOBIL

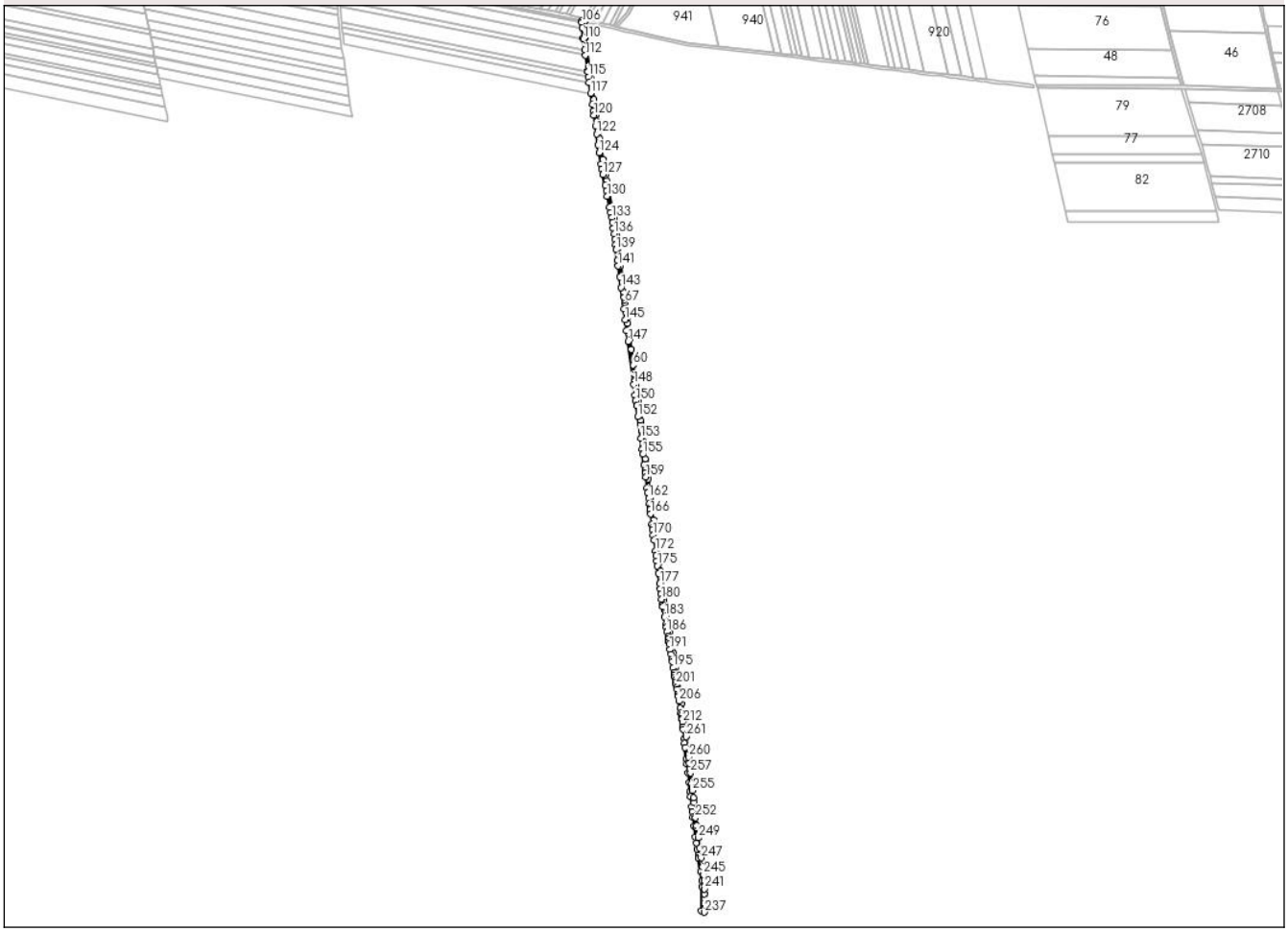

Date referitoare la teren

Crt	Categorie folosință	Intra vilan	Suprafaţa (mp)	Tarla	Parcelă	Nr. topo	Observaţii / Referinţe
1	drum	NU	4.145	-	-	-	

Lungime Segmente

1) Valorile lungimilor segmentelor sunt obţinute din proiecţie în plan.

Punct început	X / Y	Punct sfârşit	X / Y	Lungime segment
1	391.621,563 518.829,147	2	391.620,723 518.836,505	7.406
4	391.616,78 518.859,345	5	391.615,47 518.866,869	7.637
7	391.612,851 518.881,909	8	391.610,14 518.897,476	15.801
10	391.607,431 518.913,032	11	391.606,124 518.920,539	7.62
13	391.603,51 518.935,546	14	391.602,204 518.943,045	7.612
16	391.598,242 518.965,798	17	391.596,394 518.976,413	10.775

Punct început	X / Y	Punct sfârşit	X / Y	Lungime segment
2	391.620,723 518.836,505	3	391.620,659 518.837,07	0.569
5	391.615,47 518.866,869	6	391.614,16 518.874,39	7.634
8	391.610,14 518.897,476	9	391.608,505 518.906,865	9.53
11	391.606,124 518.920,539	12	391.604,817 518.928,044	7.618
14	391.602,204 518.943,045	15	391.600,899 518.950,543	7.611
17	391.596,394 518.976,413	18	391.595,587 518.981,044	4.701

Punct început	X / Y	Punct sfârşit	X / Y	Lungime segment
3	391.620,659 518.837,07	4	391.616,78 518.859,345	22.61
6	391.614,16 518.874,39	7	391.612,851 518.881,909	7.632
9	391.608,505 518.906,865	10	391.607,431 518.913,032	6.26
12	391.604,817 518.928,044	13	391.603,51 518.935,546	7.615
15	391.600,899 518.950,543	16	391.598,242 518.965,798	15.485
18	391.595,587 518.981,044	19	391.593,765 518.991,512	10.625

Document care conține date cu caracter personal, protejat de prevederile Regulamentului (UE) nr. 679/2016 și Legii 190/2018

Punct început	X / Y	Punct sfârşit	X / Y	Lungime segment
19	391.593,765 518.991,512	20	391.592,655 518.997,883	6.467
22	391.591,678 519.003,494	23	391.591,275 519.005,808	2.349
25	391.590,61 519.010,89	26	391.589,612 519.018,514	7.689
28	391.586,682 519.040,888	29	391.585,716 519.048,266	7.441
31	391.583,23 519.067,257	32	391.582,746 519.070,952	3.727
34	391.580,325 519.089,446	35	391.578,87 519.100,555	11.204
37	391.575,923 519.123,064	38	391.574,952 519.130,488	7.487
40	391.570,92 519.161,284	41	391.569,945 519.168,729	7.509
43	391.566,983 519.191,352	44	391.564,994 519.206,545	15.323
46	391.563,037 519.221,488	47	391.561,044 519.236,715	15.357
49	391.559,574 519.247,946	50	391.557,576 519.263,203	15.387
52	391.555,611 519.278,21	53	391.554,628 519.285,72	7.574
55	391.552,66 519.300,752	56	391.551,921 519.306,393	5.689
58	391.548,929 519.329,251	59	391.547,942 519.336,79	7.603
61	391.541,937 519.382,652	62	391.539,92 519.398,064	15.543
64	391.536,871 519.421,353	65	391.535,877 519.428,944	7.656
67	391.532,856 519.452,016	68	391.532,34 519.455,956	3.974
70	391.530,827 519.467,51	71	391.528,797 519.483,023	15.645
73	391.525,763 519.506,189	74	391.523,726 519.521,748	15.692
76	391.521,973 519.535,137	77	391.519,896 519.551,004	16.002
79	391.517,888 519.566,342	80	391.517,254 519.571,183	4.882
82	391.515,187 519.581,937	83	391.508,621 519.616,088	34.776
85	391.504,059 519.639,818	86	391.502,558 519.647,623	7.948
88	391.499,842 519.663,378	89	391.497,581 519.678,959	15.744
91	391.495,276 519.694,839	92	391.494,029 519.703,436	8.687
94	391.491,718 519.719,36	95	391.490,245 519.729,511	10.257
97	391.487,042 519.751,586	98	391.484,377 519.769,947	18.553
100	391.480,158 519.799,022	101	391.473,893 519.842,197	43.627
103	391.472,701 519.856,776	104	391.473,213 519.867,217	10.454
106	391.469,218 519.865,396	107	391.469,553 519.857,542	7.861
109	391.471,202 519.842,149	110	391.471,308 519.841,348	0.808
112	391.474,516 519.817,164	113	391.477,57 519.794,135	23.231
115	391.478,866 519.785,214	116	391.480,013 519.777,316	7.981

Punct început	X / Y	Punct sfârşit	X / Y	Lungime segment
20	391.592,655 518.997,883	21	391.592,07 519.001,243	3.411
23	391.591,275 519.005,808	24	391.590,824 519.009,256	3.477
26	391.589,612 519.018,514	27	391.588,647 519.025,88	7.429
29	391.585,716 519.048,266	30	391.584,75 519.055,648	7.445
32	391.582,746 519.070,952	33	391.581,536 519.080,196	9.323
35	391.578,87 519.100,555	36	391.576,895 519.115,645	15.219
38	391.574,952 519.130,488	39	391.572,172 519.151,719	21.412
41	391.569,945 519.168,729	42	391.568,97 519.176,177	7.512
44	391.564,994 519.206,545	45	391.564,016 519.214,015	7.534
47	391.561,044 519.236,715	48	391.560,554 519.240,458	3.775
50	391.557,576 519.263,203	51	391.556,348 519.272,581	9.458
53	391.554,628 519.285,72	54	391.553,644 519.293,233	7.577
56	391.551,921 519.306,393	57	391.549,915 519.321,717	15.455
59	391.547,942 519.336,79	60	391.544,942 519.359,701	23.107
62	391.539,92 519.398,064	63	391.538,927 519.405,642	7.643
65	391.535,877 519.428,944	66	391.534,882 519.436,54	7.661
68	391.532,34 519.455,956	69	391.531,824 519.459,897	3.975
71	391.528,797 519.483,023	72	391.527,798 519.490,649	7.691
74	391.523,726 519.521,748	75	391.522,725 519.529,397	7.714
77	391.519,896 519.551,004	78	391.518,892 519.558,671	7.732
80	391.517,254 519.571,183	81	391.516,319 519.576,048	4.954
83	391.508,621 519.616,088	84	391.505,56 519.632,007	16.211
86	391.502,558 519.647,623	87	391.500,805 519.656,742	9.286
89	391.497,581 519.678,959	90	391.496,459 519.686,691	7.813
92	391.494,029 519.703,436	93	391.492,904 519.711,19	7.835
95	391.490,245 519.729,511	96	391.488,686 519.740,252	10.854
98	391.484,377 519.769,947	99	391.482,435 519.783,334	13.527
101	391.473,893 519.842,197	102	391.473,857 519.842,448	0.254
104	391.473,213 519.867,217	105	391.469,097 519.868,242	4.242
107	391.469,553 519.857,542	108	391.469,569 519.857,166	0.376
110	391.471,308 519.841,348	111	391.473,461 519.825,115	16.375
113	391.477,57 519.794,135	114	391.477,676 519.793,404	0.739
116	391.480,013 519.777,316	117	391.482,347 519.761,238	16.247

Punct început	X / Y	Punct sfârşit	X / Y	Lungime segment
21	391.592,07 519.001,243	22	391.591,678 519.003,494	2.285
24	391.590,824 519.009,256	25	391.590,61 519.010,89	1.648
27	391.588,647 519.025,88	28	391.586,682 519.040,888	15.136
30	391.584,75 519.055,648	31	391.583,23 519.067,257	11.708
33	391.581,536 519.080,196	34	391.580,325 519.089,446	9.329
36	391.576,895 519.115,645	37	391.575,923 519.123,064	7.482
39	391.572,172 519.151,719	40	391.570,92 519.161,284	9.647
42	391.568,97 519.176,177	43	391.566,983 519.191,352	15.305
45	391.564,016 519.214,015	46	391.563,037 519.221,488	7.537
48	391.560,554 519.240,458	49	391.559,574 519.247,946	7.552
51	391.556,348 519.272,581	52	391.555,611 519.278,21	5.677
54	391.553,644 519.293,233	55	391.552,66 519.300,752	7.583
57	391.549,915 519.321,717	58	391.548,929 519.329,251	7.598
60	391.544,942 519.359,701	61	391.541,937 519.382,652	23.147
63	391.538,927 519.405,642	64	391.536,871 519.421,353	15.845
66	391.534,882 519.436,54	67	391.532,856 519.452,016	15.608
69	391.531,824 519.459,897	70	391.530,827 519.467,51	7.678
72	391.527,798 519.490,649	73	391.525,763 519.506,189	15.673
75	391.522,725 519.529,397	76	391.521,973 519.535,137	5.789
78	391.518,892 519.558,671	79	391.517,888 519.566,342	7.736
81	391.516,319 519.576,048	82	391.515,187 519.581,937	5.997
84	391.505,56 519.632,007	85	391.504,059 519.639,818	7.954
87	391.500,805 519.656,742	88	391.499,842 519.663,378	6.706
90	391.496,459 519.686,691	91	391.495,276 519.694,839	8.233
93	391.492,904 519.711,19	94	391.491,718 519.719,36	8.256
96	391.488,686 519.740,252	97	391.487,042 519.751,586	11.453
99	391.482,435 519.783,334	100	391.480,158 519.799,022	15.852
102	391.473,857 519.842,448	103	391.472,701 519.856,776	14.375
105	391.469,097 519.868,242	106	391.469,218 519.865,396	2.849
108	391.469,569 519.857,166	109	391.471,202 519.842,149	15.106
111	391.473,461 519.825,115	112	391.474,516 519.817,164	8.021
114	391.477,676 519.793,404	115	391.478,866 519.785,214	8.276
117	391.482,347 519.761,238	118	391.484,681 519.745,164	16.243

Document care conține date cu caracter personal, protejat de prevederile Regulamentului (UE) nr. 679/2016 și Legii 190/2018

Punct început	X / Y	Punct sfârşit	X / Y	Lungime segment
118	391.484,681 519.745,164	119	391.486,155 519.735,012	10.258
121	391.489,349 519.713,022	122	391.491,068 519.701,183	11.963
124	391.495,119 519.673,282	125	391.497,635 519.655,96	17.504
127	391.500,509 519.641,53	128	391.503,747 519.625,276	16.573
130	391.506,926 519.609,319	131	391.510,157 519.593,099	16.539
133	391.513,323 519.577,209	134	391.514,609 519.570,753	6.583
136	391.516,872 519.553,393	137	391.517,891 519.545,578	7.881
139	391.519,928 519.529,944	140	391.522,003 519.514,027	16.052
142	391.525,098 519.490,284	143	391.527,174 519.474,357	16.062
145	391.533,405 519.426,554	146	391.535,483 519.410,612	16.077
148	391.545,872 519.330,911	149	391.547,948 519.314,978	16.068
151	391.549,988 519.299,328	152	391.552,065 519.283,4	16.063
154	391.558,291 519.235,633	155	391.559,31 519.227,814	7.885
157	391.562,402 519.204,095	158	391.562,91 519.200,197	3.931
160	391.565,734 519.178,53	161	391.566,745 519.170,774	7.822
163	391.568,763 519.155,295	164	391.569,518 519.149,501	5.843
166	391.570,775 519.139,86	167	391.572,816 519.124,196	15.796
169	391.573,817 519.116,517	170	391.574,817 519.108,85	7.732
172	391.577,842 519.085,641	173	391.578,836 519.078,017	7.689
175	391.580,748 519.063,345	176	391.582,232 519.051,96	11.481
178	391.585,22 519.029,036	179	391.586,197 519.021,539	7.56
181	391.588,316 519.005,286	182	391.588,728 519.002,891	2.43
184	391.593,251 518.976,616	185	391.593,886 518.972,927	3.743
187	391.596,414 518.958,235	188	391.597,044 518.954,578	3.711
190	391.598,3 518.947,282	191	391.599,551 518.940,012	7.377
193	391.602,041 518.925,544	194	391.602,661 518.921,942	3.655
196	391.605,438 518.905,808	197	391.606,053 518.902,239	3.622
199	391.607,279 518.895,117	200	391.607,89 518.891,565	3.604
202	391.609,11 518.884,478	203	391.609,718 518.880,943	3.587
205	391.611,538 518.870,371	206	391.612,746 518.863,35	7.124
208	391.615,751 518.845,894	209	391.616,349 518.842,419	3.526
211	391.617,366 518.836,51	212	391.617,861 518.832,08	4.458
214	391.619,005 518.821,849	215	391.620,551 518.808,015	13.92

Punct început	X / Y	Punct sfârşit	X / Y	Lungime segment
119	391.486,155 519.735,012	120	391.487,015 519.729,091	5.983
122	391.491,068 519.701,183	123	391.493,4 519.685,118	16.233
125	391.497,635 519.655,96	126	391.498,918 519.649,518	6.569
128	391.503,747 519.625,276	129	391.505,337 519.617,296	8.137
131	391.510,157 519.593,099	132	391.511,741 519.585,148	8.107
134	391.514,609 519.570,753	135	391.515,853 519.561,208	9.626
137	391.517,891 519.545,578	138	391.518,909 519.537,761	7.883
140	391.522,003 519.514,027	141	391.523,022 519.506,207	7.886
143	391.527,174 519.474,357	144	391.531,327 519.442,492	32.134
146	391.535,483 519.410,612	147	391.537,561 519.394,667	16.08
149	391.547,948 519.314,978	150	391.548,968 519.307,153	7.891
152	391.552,065 519.283,4	153	391.556,216 519.251,553	32.116
155	391.559,31 519.227,814	156	391.561,384 519.211,9	16.049
158	391.562,91 519.200,197	159	391.563,671 519.194,355	5.891
161	391.566,745 519.170,774	162	391.567,755 519.163,028	7.812
164	391.569,518 519.149,501	165	391.570,021 519.145,643	3.891
167	391.572,816 519.124,196	168	391.573,317 519.120,355	3.874
170	391.574,817 519.108,85	171	391.575,815 519.101,194	7.721
173	391.578,836 519.078,017	174	391.579,828 519.070,404	7.677
176	391.582,232 519.051,96	177	391.584,239 519.036,561	15.529
179	391.586,197 519.021,539	180	391.587,171 519.014,068	7.534
182	391.588,728 519.002,891	183	391.591,339 518.987,723	15.391
185	391.593,886 518.972,927	186	391.595,152 518.965,568	7.467
188	391.597,044 518.954,578	189	391.597,672 518.950,927	3.705
191	391.599,551 518.940,012	192	391.600,798 518.932,766	7.353
194	391.602,661 518.921,942	195	391.604,207 518.912,964	9.11
197	391.606,053 518.902,239	198	391.606,666 518.898,675	3.616
200	391.607,89 518.891,565	201	391.608,5 518.888,019	3.598
203	391.609,718 518.880,943	204	391.610,932 518.873,889	7.158
206	391.612,746 518.863,35	207	391.614,552 518.852,86	10.644
209	391.616,349 518.842,419	210	391.616,946 518.838,949	3.521
212	391.617,861 518.832,08	213	391.618,624 518.825,256	6.867
215	391.620,551 518.808,015	216	391.621,308 518.801,24	6.817

Punct început	X / Y	Punct sfârşit	X / Y	Lungime segment
120	391.487,015 519.729,091	121	391.489,349 519.713,022	16.238
123	391.493,4 519.685,118	124	391.495,119 519.673,282	11.96
126	391.498,918 519.649,518	127	391.500,509 519.641,53	8.145
129	391.505,337 519.617,296	130	391.506,926 519.609,319	8.134
132	391.511,741 519.585,148	133	391.513,323 519.577,209	8.095
135	391.515,853 519.561,208	136	391.516,872 519.553,393	7.881
138	391.518,909 519.537,761	139	391.519,928 519.529,944	7.883
141	391.523,022 519.506,207	142	391.525,098 519.490,284	16.058
144	391.531,327 519.442,492	145	391.533,405 519.426,554	16.073
147	391.537,561 519.394,667	148	391.545,872 519.330,911	64.295
150	391.548,968 519.307,153	151	391.549,988 519.299,328	7.891
153	391.556,216 519.251,553	154	391.558,291 519.235,633	16.055
156	391.561,384 519.211,9	157	391.562,402 519.204,095	7.871
159	391.563,671 519.194,355	160	391.565,734 519.178,53	15.959
162	391.567,755 519.163,028	163	391.568,763 519.155,295	7.798
165	391.570,021 519.145,643	166	391.570,775 519.139,86	5.832
168	391.573,317 519.120,355	169	391.573,817 519.116,517	3.87
171	391.575,815 519.101,194	172	391.577,842 519.085,641	15.685
174	391.579,828 519.070,404	175	391.580,748 519.063,345	7.119
177	391.584,239 519.036,561	178	391.585,22 519.029,036	7.589
180	391.587,171 519.014,068	181	391.588,316 519.005,286	8.856
183	391.591,339 518.987,723	184	391.593,251 518.976,616	11.27
186	391.595,152 518.965,568	187	391.596,414 518.958,235	7.441
189	391.597,672 518.950,927	190	391.598,3 518.947,282	3.699
192	391.600,798 518.932,766	193	391.602,041 518.925,544	7.328
195	391.604,207 518.912,964	196	391.605,438 518.905,808	7.261
198	391.606,666 518.898,675	199	391.607,279 518.895,117	3.61
201	391.608,5 518.888,019	202	391.609,11 518.884,478	3.593
204	391.610,932 518.873,889	205	391.611,538 518.870,371	3.57
207	391.614,552 518.852,86	208	391.615,751 518.845,894	7.068
210	391.616,946 518.838,949	211	391.617,366 518.836,51	2.475
213	391.618,624 518.825,256	214	391.619,005 518.821,849	3.428
216	391.621,308 518.801,24	217	391.622,064 518.794,479	6.803

Document care conține date cu caracter personal, protejat de prevederile Regulamentului (UE) nr. 679/2016 și Legii 190/2018

Punct început	X / Y	Punct sfârşit	X / Y	Lungime segment
217	391.622,064 518.794,479	218	391.623,947 518.777,636	16.948
220	391.626,247 518.757,05	221	391.627,792 518.743,23	13.906
223	391.630,136 518.722,257	224	391.631,794 518.707,423	14.926
226	391.633,465 518.692,474	227	391.635,047 518.678,323	14.239
229	391.638,579 518.653,911	230	391.639,898 518.644,8	9.206
232	391.641,869 518.631,178	233	391.644,667 518.611,839	19.54
235	391.646,452 518.589,609	236	391.645,597 518.553,579	36.04
238	391.650,141 518.565,144	239	391.650,17 518.571,955	6.811
241	391.650,227 518.585,635	242	391.650,255 518.592,505	6.87
244	391.650,28 518.598,457	245	391.648,978 518.607,513	9.149
247	391.645,497 518.631,728	248	391.643,362 518.646,581	15.006
250	391.639,088 518.676,312	251	391.638,678 518.679,159	2.876
253	391.634,81 518.713,057	254	391.633,982 518.720,315	7.305
256	391.631,463 518.742,386	257	391.629,771 518.757,218	14.928
259	391.628,105 518.771,816	260	391.627,062 518.780,953	9.196

Punct început	X / Y	Punct sfârşit	X / Y	Lungime segment
218	391.623,947 518.777,636	219	391.624,697 518.770,921	6.757
221	391.627,792 518.743,23	222	391.629,359 518.729,212	14.105
224	391.631,794 518.707,423	225	391.632,62 518.700,036	7.433
227	391.635,047 518.678,323	228	391.637,293 518.662,801	15.684
230	391.639,898 518.644,8	231	391.641,203 518.635,777	9.117
233	391.644,667 518.611,839	234	391.646,654 518.598,111	13.871
236	391.645,597 518.553,579	237	391.650,084 518.551,564	4.919
239	391.650,17 518.571,955	240	391.650,198 518.578,785	6.83
242	391.650,255 518.592,505	243	391.650,278 518.597,916	5.411
245	391.648,978 518.607,513	246	391.647,407 518.618,446	11.045
248	391.643,362 518.646,581	249	391.641,225 518.661,442	15.014
251	391.638,678 518.679,159	252	391.637,32 518.691,062	11.98
254	391.633,982 518.720,315	255	391.632,738 518.731,213	10.969
257	391.629,771 518.757,218	258	391.628,938 518.764,514	7.343
260	391.627,062 518.780,953	261	391.623,659 518.810,78	30.02

Punct început	X / Y	Punct sfârşit	X / Y	Lungime segment
219	391.624,697 518.770,921	220	391.626,247 518.757,05	13.957
222	391.629,359 518.729,212	223	391.630,136 518.722,257	6.998
225	391.632,62 518.700,036	226	391.633,465 518.692,474	7.609
228	391.637,293 518.662,801	229	391.638,579 518.653,911	8.983
231	391.641,203 518.635,777	232	391.641,869 518.631,178	4.647
234	391.646,654 518.598,111	235	391.646,452 518.589,609	8.504
237	391.650,084 518.551,564	238	391.650,141 518.565,144	13.58
240	391.650,198 518.578,785	241	391.650,227 518.585,635	6.85
243	391.650,278 518.597,916	244	391.650,28 518.598,457	0.541
246	391.647,407 518.618,446	247	391.645,497 518.631,728	13.419
249	391.641,225 518.661,442	250	391.639,088 518.676,312	15.023
252	391.637,32 518.691,062	253	391.634,81 518.713,057	22.138
255	391.632,738 518.731,213	256	391.631,463 518.742,386	11.246
258	391.628,938 518.764,514	259	391.628,105 518.771,816	7.349
261	391.623,659 518.810,78	1	391.621,563 518.829,147	18.486

**** Lungimile segmentelor sunt determinate în planul de proiecţie Stereo 70 şi sunt rotunjite la 1 milimetru.**
***** Distanţa dintre puncte este formată din segmente cumulate ce sunt mai mici decât valoarea 1 milimetru.**

Document care conține date cu caracter personal, protejat de prevederile Regulamentului (UE) nr. 679/2016 și Legii 190/2018

DATE DESPRE IMOBILUL NR. 6383

Oficiul de Cadastru şi Publicitate Imobiliară ALBA
Biroul de Cadastru şi Publicitate Imobiliară Alba Iulia

A. Partea I. Descrierea imobilului

TEREN Extravilan

Adresa: Jud. Alba

Nr. Crt	Nr cadastral Nr. topografic	Suprafaţa* (mp)	Observaţii / Referinţe
A1		3.457	Sector cadastral:69 Teren neimprejmuit;

B. Partea II. Proprietari şi acte

Inscrieri privitoare la dreptul de proprietate şi alte drepturi reale		Referinţe
/		
Act Administrativ nr. 1, din 01/01/2024 emis de Parlamentul României;		
B1	Intabulare, drept de PROPRIETATE, dobandit prin Lege, cota actuala 1/1	A1
	1) **NEIDENTIFICAT NEIDENTIFICAT**	
Act Normativ nr. 7, din 13/03/1996 emis de Parlamentul României (art. 13);		
B2	Se notează mențiunea proprietar neidentificat.	A1

C. Partea III. SARCINI .

Inscrieri privind dezmembramintele dreptului de proprietate, drepturi reale de garanţie şi sarcini	Referinţe
NU SUNT	

Anexa Nr. 1 La Partea I

Teren

Nr cadastral	Suprafaţa (mp)*	Observaţii / Referinţe
	3.457	

* Suprafaţa este determinată in planul de proiecţie Stereo 70.

DETALII LINIARE IMOBIL

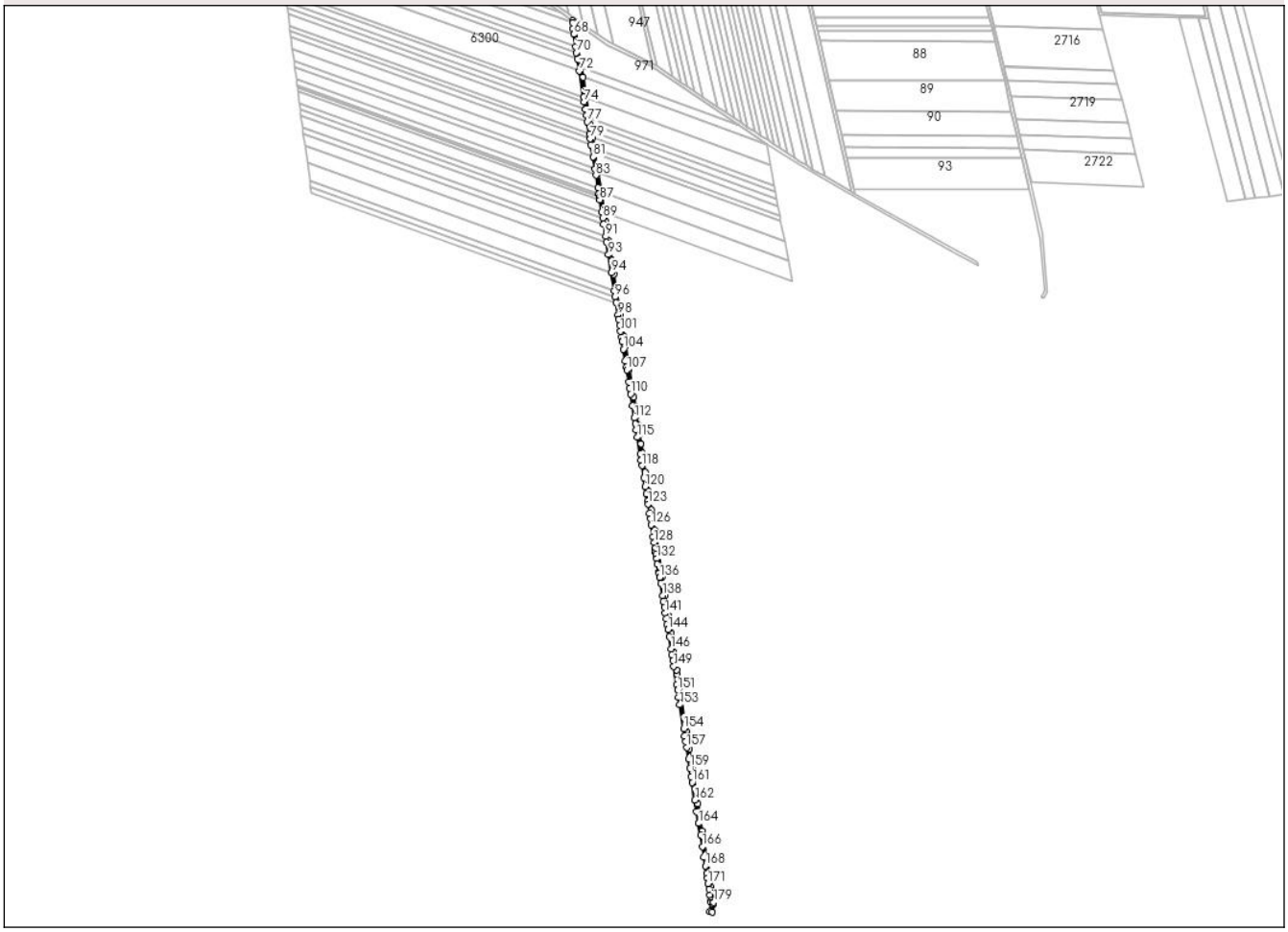

Date referitoare la teren

Crt	Categorie folosință	Intra vilan	Suprafaţa (mp)	Tarla	Parcelă	Nr. topo	Observaţii / Referinţe
1	drum	NU	3.457	-	-	-	

Lungime Segmente

1) Valorile lungimilor segmentelor sunt obţinute din proiecţie în plan.

Punct început	X / Y	Punct sfârşit	X / Y	Lungime segment
1	392.061,51 518.434,673	2	392.059,736 518.445,854	11.321
4	392.050,198 518.505,991	5	392.046,428 518.529,757	24.063
7	392.039,179 518.575,457	8	392.037,313 518.587,223	11.913
10	392.029,951 518.633,632	11	392.028,526 518.642,616	9.096
13	392.021,183 518.688,912	14	392.019,357 518.700,421	11.653
16	392.017,529 518.711,947	17	392.013,8 518.735,456	23.803

Punct început	X / Y	Punct sfârşit	X / Y	Lungime segment
2	392.059,736 518.445,854	3	392.055,611 518.471,863	26.334
5	392.046,428 518.529,757	6	392.044,635 518.541,059	11.443
8	392.037,313 518.587,223	9	392.033,637 518.610,397	23.464
11	392.028,526 518.642,616	12	392.023,006 518.677,417	35.236
14	392.019,357 518.700,421	15	392.018,443 518.706,182	5.833
17	392.013,8 518.735,456	18	392.010,061 518.759,03	23.869

Punct început	X / Y	Punct sfârşit	X / Y	Lungime segment
3	392.055,611 518.471,863	4	392.050,198 518.505,991	34.555
6	392.044,635 518.541,059	7	392.039,179 518.575,457	34.828
9	392.033,637 518.610,397	10	392.029,951 518.633,632	23.526
12	392.023,006 518.677,417	13	392.021,183 518.688,912	11.639
15	392.018,443 518.706,182	16	392.017,529 518.711,947	5.837
18	392.010,061 518.759,03	19	392.008,22 518.770,634	11.749

Document care conține date cu caracter personal, protejat de prevederile Regulamentului (UE) nr. 679/2016 și Legii 190/2018

Punct început	X / Y	Punct sfârşit	X / Y	Lungime segment
19	392.008,22 518.770,634	20	392.006,539 518.781,232	10.73
22	392.002,383 518.807,431	23	392.000,532 518.819,101	11.816
25	391.996,823 518.842,488	26	391.993,036 518.866,36	24.171
28	391.985,03 518.916,837	29	391.981,21 518.940,92	24.384
31	391.973,537 518.989,294	32	391.971,645 519.001,219	12.074
34	391.967,854 519.025,119	35	391.965,955 519.037,094	12.125
37	391.962,147 519.061,098	38	391.956,689 519.095,51	34.842
40	391.949,971 519.137,861	41	391.948,045 519.150,002	12.293
43	391.940,244 519.199,182	44	391.937,333 519.217,537	18.584
46	391.934,415 519.235,934	47	391.932,466 519.248,222	12.442
49	391.928,559 519.272,854	50	391.926,601 519.285,198	12.498
52	391.920,638 519.322,788	53	391.916,624 519.348,094	25.622
55	391.911,606 519.379,728	56	391.909,622 519.392,238	12.666
58	391.906,853 519.409,696	59	391.905,502 519.418,215	8.625
61	391.897,363 519.469,522	62	391.895,237 519.482,928	13.574
64	391.887,335 519.539,831	65	391.884,297 519.541,982	3.722
67	391.884,476 519.531,619	68	391.885,593 519.524,579	7.128
70	391.889,301 519.501,202	71	391.890,524 519.493,492	7.806
73	391.898,364 519.444,065	74	391.899,286 519.438,251	5.887
76	391.902,053 519.420,804	77	391.903,282 519.413,056	7.845
79	391.906,746 519.391,221	80	391.907,972 519.383,491	7.827
82	391.912,957 519.352,064	83	391.914,179 519.344,356	7.804
85	391.917,886 519.320,986	86	391.918,518 519.317,003	4.033
88	391.921,63 519.297,382	89	391.922,848 519.289,707	7.771
91	391.926,583 519.266,158	92	391.927,798 519.258,5	7.754
94	391.933,947 519.219,731	95	391.937,62 519.196,578	23.443
97	391.940,036 519.181,346	98	391.942,492 519.165,86	15.68
100	391.944,602 519.152,561	101	391.945,806 519.144,968	7.688
103	391.947,912 519.131,69	104	391.949,415 519.122,214	9.594
106	391.953,061 519.099,228	107	391.953,661 519.095,446	3.829
109	391.957,3 519.072,505	110	391.958,498 519.064,957	7.642
112	391.963,365 519.034,268	113	391.964,559 519.026,741	7.621
115	391.967,286 519.009,552	116	391.970,689 518.988,096	21.724

Punct început	X / Y	Punct sfârşit	X / Y	Lungime segment
20	392.006,539 518.781,232	21	392.004,232 518.795,777	14.727
23	392.000,532 518.819,101	24	391.998,679 518.830,786	11.831
26	391.993,036 518.866,36	27	391.989,239 518.890,299	24.238
29	391.981,21 518.940,92	30	391.977,379 518.965,072	24.454
32	391.971,645 519.001,219	33	391.969,751 519.013,16	12.09
35	391.965,955 519.037,094	36	391.964,052 519.049,087	12.143
38	391.956,689 519.095,51	39	391.951,894 519.125,739	30.607
41	391.948,045 519.150,002	42	391.945,634 519.165,203	15.391
44	391.937,333 519.217,537	45	391.936,361 519.223,665	6.205
47	391.932,466 519.248,222	48	391.930,514 519.260,529	12.461
50	391.926,601 519.285,198	51	391.924,64 519.297,561	12.518
53	391.916,624 519.348,094	54	391.912,597 519.373,48	25.703
56	391.909,622 519.392,238	57	391.908,203 519.401,186	9.06
59	391.905,502 519.418,215	60	391.901,439 519.443,826	25.931
62	391.895,237 519.482,928	63	391.887,472 519.531,881	49.565
65	391.884,297 519.541,982	66	391.884,335 519.539,8	2.182
68	391.885,593 519.524,579	69	391.888,078 519.508,908	15.867
71	391.890,524 519.493,492	72	391.893,016 519.477,777	15.911
74	391.899,286 519.438,251	75	391.900,824 519.428,556	9.816
77	391.903,282 519.413,056	78	391.905,826 519.397,022	16.235
80	391.907,972 519.383,491	81	391.910,466 519.367,768	15.92
83	391.914,179 519.344,356	84	391.916,666 519.328,68	15.872
86	391.918,518 519.317,003	87	391.919,15 519.313,022	4.031
89	391.922,848 519.289,707	90	391.924,065 519.282,035	7.768
92	391.927,798 519.258,5	93	391.930,268 519.242,925	15.77
95	391.937,62 519.196,578	96	391.938,828 519.188,96	7.713
98	391.942,492 519.165,86	99	391.943,397 519.160,159	5.772
101	391.945,806 519.144,968	102	391.947,01 519.137,379	7.684
104	391.949,415 519.122,214	105	391.951,861 519.106,796	15.611
107	391.953,661 519.095,446	108	391.956,102 519.080,058	15.58
110	391.958,498 519.064,957	111	391.960,933 519.049,604	15.545
113	391.964,559 519.026,741	114	391.965,753 519.019,218	7.617
116	391.970,689 518.988,096	117	391.971,879 518.980,594	7.596

Punct început	X / Y	Punct sfârşit	X / Y	Lungime segment
21	392.004,232 518.795,777	22	392.002,383 518.807,431	11.8
24	391.998,679 518.830,786	25	391.996,823 518.842,488	11.848
27	391.989,239 518.890,299	28	391.985,03 518.916,837	26.87
30	391.977,379 518.965,072	31	391.973,537 518.989,294	24.525
33	391.969,751 519.013,16	34	391.967,854 519.025,119	12.109
36	391.964,052 519.049,087	37	391.962,147 519.061,098	12.161
39	391.951,894 519.125,739	40	391.949,971 519.137,861	12.274
42	391.945,634 519.165,203	43	391.940,244 519.199,182	34.404
45	391.936,361 519.223,665	46	391.934,415 519.235,934	12.422
48	391.930,514 519.260,529	49	391.928,559 519.272,854	12.479
51	391.924,64 519.297,561	52	391.920,638 519.322,788	25.542
54	391.912,597 519.373,48	55	391.911,606 519.379,728	6.326
57	391.908,203 519.401,186	58	391.906,853 519.409,696	8.616
60	391.901,439 519.443,826	61	391.897,363 519.469,522	26.017
63	391.887,472 519.531,881	64	391.887,335 519.539,831	7.951
66	391.884,335 519.539,8	67	391.884,476 519.531,619	8.182
69	391.888,078 519.508,908	70	391.889,301 519.501,202	7.802
72	391.893,016 519.477,777	73	391.898,364 519.444,065	34.134
75	391.900,824 519.428,556	76	391.902,053 519.420,804	7.849
78	391.905,826 519.397,022	79	391.906,746 519.391,221	5.873
81	391.910,466 519.367,768	82	391.912,957 519.352,064	15.9
84	391.916,666 519.328,68	85	391.917,886 519.320,986	7.79
87	391.919,15 519.313,022	88	391.921,63 519.297,382	15.835
90	391.924,065 519.282,035	91	391.926,583 519.266,158	16.075
93	391.930,268 519.242,925	94	391.933,947 519.219,731	23.484
96	391.938,828 519.188,96	97	391.940,036 519.181,346	7.709
99	391.943,397 519.160,159	100	391.944,602 519.152,561	7.693
102	391.947,01 519.137,379	103	391.947,912 519.131,69	5.76
105	391.951,861 519.106,796	106	391.953,061 519.099,228	7.663
108	391.956,102 519.080,058	109	391.957,3 519.072,505	7.647
111	391.960,933 519.049,604	112	391.963,365 519.034,268	15.528
114	391.965,753 519.019,218	115	391.967,286 519.009,552	9.787
117	391.971,879 518.980,594	118	391.973,068 518.973,097	7.591

Document care conține date cu caracter personal, protejat de prevederile Regulamentului (UE) nr. 679/2016 și Legii 190/2018

Punct început	X / Y	Punct sfârşit	X / Y	Lungime segment
118	391.973,068 518.973,097	119	391.975,487 518.957,847	15.441
121	391.978,751 518.937,273	122	391.980,232 518.927,931	9.459
124	391.982,686 518.912,465	125	391.983,869 518.905,005	7.553
127	391.987,457 518.882,383	128	391.988,638 518.874,939	7.537
130	391.990,549 518.862,892	131	391.991,04 518.859,798	3.133
133	391.993,014 518.847,348	134	391.994,58 518.837,481	9.99
136	391.995,716 518.830,316	137	391.996,984 518.822,325	8.091
139	392.000,571 518.799,707	140	392.001,754 518.792,252	7.548
142	392.004,12 518.777,335	143	392.005,303 518.769,872	7.556
145	392.007,756 518.754,407	146	392.010,211 518.738,933	15.668
148	392.012,582 518.723,982	149	392.013,769 518.716,503	7.573
151	392.018,559 518.686,302	152	392.020,043 518.676,947	9.472
154	392.026,334 518.637,289	155	392.027,807 518.627,998	9.407
157	392.030,162 518.613,152	158	392.032,555 518.598,067	15.274
160	392.036,115 518.575,622	161	392.037,286 518.568,241	7.473
163	392.043,209 518.530,903	164	392.045,581 518.515,949	15.141
166	392.050,321 518.486,067	167	392.052,439 518.472,71	13.524
169	392.055,719 518.452,033	170	392.056,631 518.446,285	5.82
172	392.058,942 518.431,713	173	392.060,093 518.424,459	7.345
175	392.061,615 518.414,863	176	392.059,773 518.403,041	11.965
178	392.064,246 518.412,278	179	392.064,652 518.414,866	2.62

Punct început	X / Y	Punct sfârşit	X / Y	Lungime segment
119	391.975,487 518.957,847	120	391.977,268 518.946,621	11.366
122	391.980,232 518.927,931	123	391.980,825 518.924,197	3.781
125	391.983,869 518.905,005	126	391.985,052 518.897,549	7.549
128	391.988,638 518.874,939	129	391.989,86 518.867,234	7.801
131	391.991,04 518.859,798	132	391.991,924 518.854,22	5.648
134	391.994,58 518.837,481	135	391.994,915 518.835,367	2.14
137	391.996,984 518.822,325	138	391.999,389 518.807,16	15.355
140	392.001,754 518.792,252	141	392.002,937 518.784,794	7.551
143	392.005,303 518.769,872	144	392.006,276 518.763,741	6.208
146	392.010,211 518.738,933	147	392.011,397 518.731,459	7.568
149	392.013,769 518.716,503	150	392.017,372 518.693,785	23.002
152	392.020,043 518.676,947	153	392.021,522 518.667,623	9.441
155	392.027,807 518.627,998	156	392.028,985 518.620,572	7.519
158	392.032,555 518.598,067	159	392.034,357 518.586,705	11.504
161	392.037,286 518.568,241	162	392.040,834 518.545,872	22.649
164	392.045,581 518.515,949	165	392.047,951 518.501,004	15.132
167	392.052,439 518.472,71	168	392.054,183 518.461,715	11.132
170	392.056,631 518.446,285	171	392.057,788 518.438,988	7.388
173	392.060,093 518.424,459	174	392.061,24 518.417,225	7.324
176	392.059,773 518.403,041	177	392.062,704 518.402,453	2.989
179	392.064,652 518.414,866	1	392.061,51 518.434,673	20.055

Punct început	X / Y	Punct sfârşit	X / Y	Lungime segment
120	391.977,268 518.946,621	121	391.978,751 518.937,273	9.465
123	391.980,825 518.924,197	124	391.982,686 518.912,465	11.879
126	391.985,052 518.897,549	127	391.987,457 518.882,383	15.356
129	391.989,86 518.867,234	130	391.990,549 518.862,892	4.396
132	391.991,924 518.854,22	133	391.993,014 518.847,348	6.958
135	391.994,915 518.835,367	136	391.995,716 518.830,316	5.114
138	391.999,389 518.807,16	139	392.000,571 518.799,707	7.546
141	392.002,937 518.784,794	142	392.004,12 518.777,335	7.552
144	392.006,276 518.763,741	145	392.007,756 518.754,407	9.451
147	392.011,397 518.731,459	148	392.012,582 518.723,982	7.57
150	392.017,372 518.693,785	151	392.018,559 518.686,302	7.577
153	392.021,522 518.667,623	154	392.026,334 518.637,289	30.713
156	392.028,985 518.620,572	157	392.030,162 518.613,152	7.513
159	392.034,357 518.586,705	160	392.036,115 518.575,622	11.222
162	392.040,834 518.545,872	163	392.043,209 518.530,903	15.156
165	392.047,951 518.501,004	166	392.050,321 518.486,067	15.124
168	392.054,183 518.461,715	169	392.055,719 518.452,033	9.803
171	392.057,788 518.438,988	172	392.058,942 518.431,713	7.366
174	392.061,24 518.417,225	175	392.061,615 518.414,863	2.392
177	392.062,704 518.402,453	178	392.064,246 518.412,278	9.945

**** Lungimile segmentelor sunt determinate în planul de proiecţie Stereo 70 şi sunt rotunjite la 1 milimetru.**
***** Distanţa dintre puncte este formată din segmente cumulate ce sunt mai mici decât valoarea 1 milimetru.**

Document care conține date cu caracter personal, protejat de prevederile Regulamentului (UE) nr. 679/2016 și Legii 190/2018

DATE DESPRE IMOBILUL NR. 6388

Oficiul de Cadastru şi Publicitate Imobiliară ALBA
Biroul de Cadastru şi Publicitate Imobiliară Alba Iulia

A. Partea I. Descrierea imobilului

TEREN Extravilan

Adresa: Jud. Alba

Nr. Crt	Nr cadastral Nr. topografic	Suprafaţa* (mp)	Observaţii / Referinţe
A1		2.100	Sector cadastral:69 Teren neimprejmuit; Diferenta de suprafata de afla la ID 6314.

B. Partea II. Proprietari şi acte

Inscrieri privitoare la dreptul de proprietate şi alte drepturi reale		Referinţe
/		
Act Administrativ nr. 9378/898, din 27/09/1999 emis de CJPSDPAT ALBA;		
B1	Intabulare, drept de PROPRIETATE, dobandit prin Reconstituire, cota actuala 1/1	A1
	1) **MEDRUȚ T IRINA** 2) **LAZĂR T ȘTEFAN** 3) **LAZĂR T TRAIAN**	
Act Administrativ nr. 6812/2270, din 02/12/2024 emis de PRIMĂRIA CRICĂU;		
B2	Se noteaza posesia faptica in favoarea lui	A1
	1) **SENEȘAN ELENA** 2) **SENEȘAN VASILE**	

C. Partea III. SARCINI .

Inscrieri privind dezmembramintele dreptului de proprietate, drepturi reale de garanţie şi sarcini	Referinţe
NU SUNT	

Document care conține date cu caracter personal, protejat de prevederile Regulamentului (UE) nr. 679/2016 și Legii 190/2018

Anexa Nr. 1 La Partea I

Teren

Nr cadastral	Suprafaţa (mp)*	Observaţii / Referinţe
	2.100	Diferenta de suprafata de afla la ID 6314.

* Suprafaţa este determinată in planul de proiecţie Stereo 70.

DETALII LINIARE IMOBIL

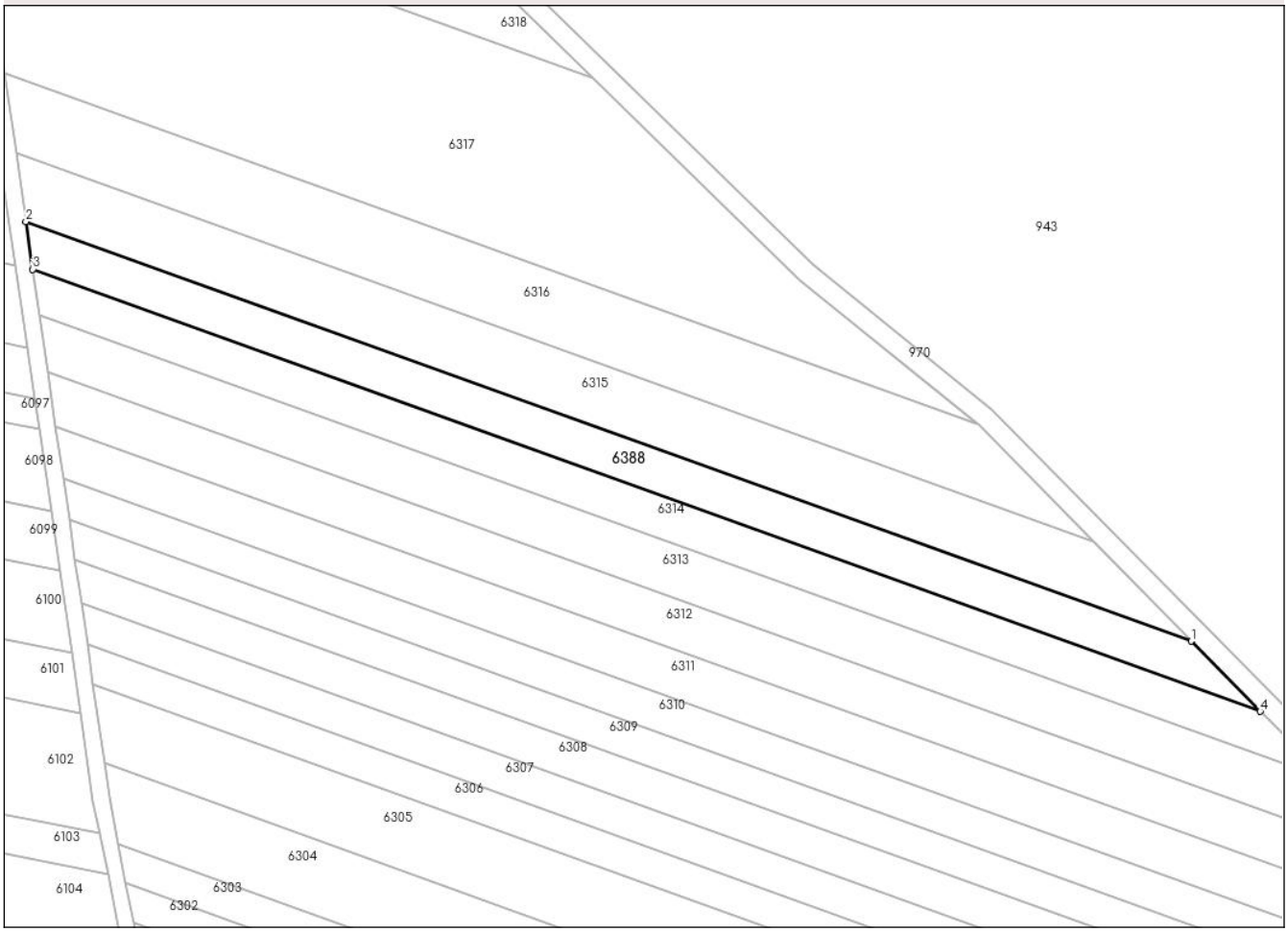

Date referitoare la teren

Crt	Categorie folosință	Intra vilan	Suprafaţa (mp)	Tarla	Parcelă	Nr. topo	Observaţii / Referinţe
1	arabil	NU	2.100	-	706/108	-	

Lungime Segmente
1) Valorile lungimilor segmentelor sunt obţinute din proiecţie în plan.

Punct început	X / Y	Punct sfârşit	X / Y	Lungime segment (** (m)
1	391.713,772 519.687,408	2	391.484,377 519.769,947	243.792
2	391.484,377 519.769,947	3	391.485,742 519.760,539	9.507
3	391.485,742 519.760,539	4	391.727,382 519.673,594	256.806
4	391.727,382 519.673,594	1	391.713,772 519.687,408	19.392

**** Lungimile segmentelor sunt determinate în planul de proiecţie Stereo 70 şi sunt rotunjite la 1 milimetru.**

Document care conține date cu caracter personal, protejat de prevederile Regulamentului (UE) nr. 679/2016 și Legii 190/2018

***** Distanţa dintre puncte este formată din segmente cumulate ce sunt mai mici decât valoarea 1 milimetru.**